ISSN 0868 - 2534

CỘNG HÒA XÃ HỘI CHỦ NGHĨA VIỆT NAM
BỘ KHOA HỌC VÀ CÔNG NGHỆ

CỤC SỞ HỮU TRÍ TUỆ

CÔNG BÁO
SỞ HỮU CÔNG NGHIỆP

TẬP A

09 - 2016

342

HÀ NỘI

CỘNG HOÀ XÃ HỘI CHỦ NGHĨA VIỆT NAM
BỘ KHOA HỌC VÀ CÔNG NGHỆ
CỤC SỞ HỮU TRÍ TUỆ

CÔNG BÁO
SỞ HỮU CÔNG NGHIỆP
TẬP A

INDUSTRIAL PROPERTY
OFFICIAL GAZETTE
VOLUME A

09-2016
342

HÀ NỘI

MÃ SỐ HAI CHỮ CÁI THỂ HIỆN TÊN NƯỚC VÀ CÁC THỰC THỂ KHÁC TRONG CÁC TƯ LIỆU SỞ HỮU CÔNG NGHIỆP THEO TIÊU CHUẨN ST3 CỦA WIPO

AE	United Arab Emirates	CN	China	HK	Hong Kong
AF	Afganistan	CO	Colombia	HN	Honduras
AG	Antihua and Barbuda	CR	Costa Rica	HR	Croatia
AI	Anguilla	CU	Cuba	HT	Haiti
AL	Albania	CV	Cape Verde	HU	Hungary
AN	Netherlands Antilles	CY	Cyprus	ID	Indonesia
AO	Angola	CZ	Czech Republic	IE	Ireland
AR	Argentina	DE	Germany	IL	Israel
AT	Austria	DJ	Djibouti	IN	India
AU	Australia	DK	Denmark	IQ	Iraq
AW	Aruba	DM	Dominica	IR	Iran (Islamic Republic of)
BB	Barbados	DO	Dominican Republic	IS	Iceland
BD	Bangladesh	DZ	Algeria	IT	Italy
BE	Belgium	EC	Ecuador	JM	Jamaica
BF	Burkina Faso	EE	Estonia	JO	Jordan
BG	Bulgaria	EG	Egypt	JP	Japan
BH	Bahrain	ES	Spain	KE	Kenya
BI	Burundi	ET	Ethiopia	KH	Cambodia
BJ	Benin	FI	Finland	KI	Kiribati
BM	Bermuda	FJ	Fiji	KM	Comoros
BN	Brunei Darussalam	FK	Falkand Islands (Malvinas)	KN	Saint Kitts and Nevis
BO	Bolivia	FR	France	KP	Democratic People's Republic of Korea
BR	Brazil	GA	Gabon	KR	Republic of Korea
BS	Bahamas	GB	United Kingdom	KW	Kuwait
BT	Bhutan	GD	Grenada	KY	Cayman Islands
BW	Botswana	GE	Georgia	KZ	Kazakhstan
BY	Belarus	GH	Ghana	LA	Laos
BZ	Belize	GI	Gibraltar	LB	Lebanon
CA	Canada	GM	Gambia	LC	Saint Lucia
CF	Central African Republic	GN	Guinea	LI	Liechtenstein
CG	Congo	GQ	Equatorial Guinea	LK	SriLanka
CH	Switzerland	GR	Greece	LR	Liberia
CI	Cụte d'Ivoire	GT	Guatemala	LS	Lesotho
CL	Chile	GW	Guinea-Bissau	LT	Lithuania
CM	Cameroon	GY	Guyana	TC	Turk and Caicos Islands
LU	Luxembourg	PA	Panama	TD	Chad
LV	Latvia	PE	Peru	TG	Togo
LY	Lybya	PG	Papua New Guinea	TH	Thailand
MA	Morocco	PH	Philippines	TN	Tunisia
MC	Monaco	PK	Pakistan	TO	Tonga
MD	Republic of Moldova	PL	Poland	TR	Turkey

MG	Madagascar	PT	Portugal	TT	Trinidad and Tobago
ML	Mali	PY	Paraguay	TV	Tuvalu
MM	Myanmar	QA	Qatar	TW	Taiwan, Province of China
MN	Mongolia	RO	Rumania	TZ	United Republic of Tanzania
MO	Macau	RU	Russian Federation	UA	Ukraine
MR	Mauritania	RW	Rwanda	UG	Uganda
MS	Montserrat	SA	Saudi Arabia	US	United States of America
MT	Malta	SB	Solomon Islands	UY	Uruguay
MU	Mauritius	SC	Seychelles	UZ	Uzbekistan
MV	Maldives	SD	Sudan	VA	Holy see
MW	Malawi	SE	Sweden	VC	Saint Vincent and the Grenadines
MX	Mexico	SG	Singapore	VE	Venezuela
MY	Malaysia	SH	Saint Helena	VG	Virgin Islands (British)
MZ	Mozambique	SL	Slovenia	VN	Vietnam
NA	Namibia	SK	Slovakia	VU	Vanuatu
NE	Niger	SL	Sierra Leone	WS	Samoa
NG	Nigeria	SM	San Marino	YE	Yemen
NJ	Nicaragua	SN	Senegal	YU	Yugoslavia
NL	Netherlands	SO	Somalia	ZA	South Africa
NO	Norway	SR	Suriname	ZM	Zambia
NP	Nepal	ST	Sao Tome and Principe	ZR	Zaire
NR	Nauru	SV	El Sanvador	ZW	Zimbabwe
NZ	New Zealand	SY	Syria		
OM	Oman	SZ	Swaziland		

CÁC TỔ CHỨC QUỐC TẾ

AO	African Intellectual Property Organization (OAPI)
AP	African Regional Industrial Property Organization (ARIPO)
BX	Benelux Trademark Office and Benelux Designs Office
EP	European Patent Office (EPO)
IB, WO	International Bureau of the World Intellectual Property Organization (WIPO)

NHỮNG MÃ SỐ INID TRÍCH TỪ TIÊU CHUẨN ST9 CỦA TỔ CHỨC SỞ HỮU TRÍ TUỆ THẾ GIỚI (WIPO) ĐỂ NHẬN BIẾT CÁC DỮ LIỆU THƯ MỤC DÙNG CÔNG BỐ ĐƠN VÀ VĂN BẰNG BẢO HỘ SÁNG CHẾ, GIẢI PHÁP HỮU ÍCH

(11) Số bằng / Số công bố đơn
(15) Ngày cấp

(21) Số đơn
(22) Ngày nộp đơn
(30) Số đơn ưu tiên, ngày nộp đơn ưu tiên, nước xuất xứ
(43) Ngày công bố đơn
(45) Ngày công bố Bằng độc quyền sáng chế / Bằng độc quyền giải pháp hữu ích
(51) Phân loại sáng chế quốc tế
(54) Tên sáng chế
(57) Tóm tắt sáng chế
(62) Số và ngày nộp đơn sớm hơn mà từ đó tài liệu SC/GPHI này được tách
(67) Số đơn và ngày nộp đơn sáng chế mà đơn đó được chuyển thành đơn GPHI
(71) Tên và địa chỉ của người nộp đơn
(72) Tên của tác giả
(73) Tên, địa chỉ của chủ bằng độc quyền Sáng chế / Bằng độc quyền GPHI
(74) Tên của người đại diện SHCN
(75) Tên của tác giả đồng thời là người nộp đơn
(76) Tên của tác giả đồng thời là người nộp đơn và người được cấp văn bằng bảo hộ
(86) Ngày nộp đơn PCT, số đơn
(87) Ngày công bố đơn PCT, số công bố

NHỮNG MÃ SỐ INID TRÍCH TỪ TIÊU CHUẨN ST80 CỦA TỔ CHỨC SỞ HỮU TRÍ TUỆ THẾ GIỚI (WIPO) ĐỂ NHẬN BIẾT CÁC DỮ LIỆU THƯ MỤC DÙNG CÔNG BỐ ĐƠN VÀ BẰNG ĐỘC QUYỀN KIỂU DÁNG CÔNG NGHIỆP

(11) Số bằng độc quyền kiểu dáng công nghiệp / Số công bố đơn
(15) Ngày cấp
(17) Ngày hết hạn hiệu lực của bằng độc quyền kiểu dáng công nghiệp
(21) Số đơn
(22) Ngày nộp đơn
(23) Tên triển lãm, ngày và nơi triển lãm
(28) Số phương án yêu cầu bảo hộ
(30) Số đơn ưu tiên, ngày nộp đơn ưu tiên
(43) Ngày công bố đơn
(45) Ngày công bố bằng độc quyền kiểu dáng công nghiệp
(51) Phân loại quốc tế kiểu dáng công nghiệp
(54) Tên sản phẩm mang kiểu dáng công nghiệp
(55) Ảnh chụp / hình vẽ kiểu dáng công nghiệp
(57) Đặc điểm khác biệt yêu cầu bảo hộ của kiểu dáng công nghiệp
(62) Số và ngày nộp đơn, số bằng độc quyền KDCN hoặc số công bố đơn liên quan đến tách đơn
(71) Tên và địa chỉ của người nộp đơn
(72) Tên của tác giả KDCN
(73) Tên, địa chỉ của chủ bằng độc quyền KDCN
(74) Tên của người đại diện SHCN

NHỮNG MÃ SỐ INID TRÍCH TỪ TIÊU CHUẨN ST60 CỦA TỔ CHỨC SỞ HỮU TRÍ TUỆ THẾ GIỚI (WIPO) ĐỂ NHẬN BIẾT CÁC DỮ LIỆU THƯ MỤC DÙNG CÔNG BỐ ĐƠN, GIẤY CHỨNG NHẬN ĐĂNG KÝ NHÃN HIỆU VÀ CÁC NHÃN HIỆU ĐƯỢC BẢO HỘ TẠI VIỆT NAM THEO THOẢ ƯỚC MADRID

(111) Số giấy chứng nhận đăng ký nhãn hiệu (trường hợp được bảo hộ trên cơ sở Thoả ước Madrid thì là số đăng bạ quốc tế)
(116) Số đăng bạ quốc tế theo Thoả ước Madrid
(141) Ngày hết hạn hiệu lực
(151) Ngày cấp giấy chứng nhận đăng ký nhãn hiệu hoặc ngày đăng bạ theo Thoả ước Madrid
(156) Ngày gia hạn đăng bạ quốc tế theo Thoả ước Madrid
(176) Thời hạn hiệu lực của đăng bạ quốc tế theo Thoả ước Madrid được gia hạn
(171) Thời hạn hiệu lực
(210) Số đơn
(220) Ngày nộp đơn
(230) Tên triển lãm, ngày và nơi triển lãm
(300) Số đơn ưu tiên, ngày nộp đơn ưu tiên, nước xuất xứ
(441) Ngày công bố đơn
(510) Danh mục sản phẩm hoặc dịch vụ
(511) Phân loại quốc tế sản phẩm và dịch vụ
(531) Phân loại quốc tế các yếu tố hình của nhãn hiệu hàng hoá
(540) Mẫu nhãn hiệu
(551) Chỉ dẫn về hiệu lực của nhãn hiệu: nhãn hiệu tập thể
(591) Mầu sắc bảo hộ
(731) Tên, địa chỉ của người nộp đơn
(732) Tên, địa chỉ của chủ nhãn hiệu
(740) Tên, địa chỉ của người đại diện SHCN
(822) Nước xuất xứ, ngày nộp đơn, số đơn
(831) Ngày mở rộng lãnh thổ, nước được chỉ định mở rộng lãnh thổ theo Thoả ước Madrid

MỤC LỤC

Trang

PHẦN I:	Đơn yêu cầu cấp Bằng độc quyền sáng chế	9
PHẦN II:	Đơn yêu cầu cấp Bằng độc quyền giải pháp hữu ích	543
PHẦN III:	Đơn yêu cầu cấp Bằng độc quyền kiểu dáng công nghiệp	567
PHẦN IV:	Đơn yêu cầu cấp Giấy chứng nhận đăng ký nhãn hiệu	799
PHẦN V:	Yêu cầu thẩm định nội dung	2144
PHẦN VI:	Sửa đổi đơn	2148
PHẦN VII:	Chuyển giao đơn	2207
PHẦN VIII:	Đính chính	2245

CONTENTS

PART I:	Applications for Invention Patents	9
PART II:	Applications for Utility Solution Patents	543
PART III:	Applications for Industrial Design Patents	567
PART IV:	Applications for Registration of Trademark	799
PART V:	Requests on Substantive Examination	2144
PART VI:	Amendment of Applications	2148
PART VII:	Transfer of Applications	2207
PHẦN VIII:	Correction	2245

PHẦN I

ĐƠN YÊU CẦU CẤP BẰNG ĐỘC QUYỀN SÁNG CHẾ

(11) **48440**
(21) 1-2014-02917 (51)[7] **E01C 19/50**
(22) 22.10.2013 (43) 26.09.2016
(86) PCT/KR2013/009397 22.10.2013 (87) WO2014/148716 A1 25.09.2014
(30) 10-2013-0030119 21.03.2013 KR
Ngày yêu cầu thẩm định nội dung: 29.08.2014
(75) PARK, HAE-YOUNG (KR)
103-204, 2, Daedong-ro, Yeongju-si, Gyeongsangbuk-do 750--020, Republic of Korea
(74) Công ty TNHH Sở hữu trí tuệ Thảo Thọ Quyến (INVENCO)
(54) KHUÔN CHẾ TẠO SẴN ĐỂ XÂY DỰNG MẶT LÁT BÊ TÔNG
(57) Sáng chế đề cập tới khuôn chế tạo sẵn để xây dựng mặt lát bê tông có khả năng được lắp ghép, lắp đặt, tháo dỡ dễ dàng và có thể được tái sử dụng nhiều lần. Khuôn chế tạo sẵn này có các phần nối được tạo dạng thon ở cả đầu trên lẫn đầu dưới của khuôn để được liên kết đối đầu với nhau, các lỗ luồn thanh cố định được tạo ra xuyên qua vùng giữa ở trên của khuôn và được tạo ra xuyên qua các phần nối đã tạo ra ở hai cạnh bên của khuôn, các vấu có lỗ liên kết được lắp đặt với số lượng nhiều sao cho nhô ra từ mặt trong của khuôn có một khoảng trống bên trong được tạo ra trong đó, các tấm hoàn thiện có các phần nhô ra được tạo ra trong đó để được lắp vào các vấu có lỗ liên kết, các lỗ luồn thanh cố định được tạo ra ở khuôn có phần nghiêng được tạo ra ở phần trên phía trước của nó bằng cách đúc khuôn kiểu phụt sử dụng vật liệu nhựa tổng hợp, và các thanh cố định lần lượt được luồn vào các lỗ luồn thanh cố định để cố định khuôn trên mặt đất.

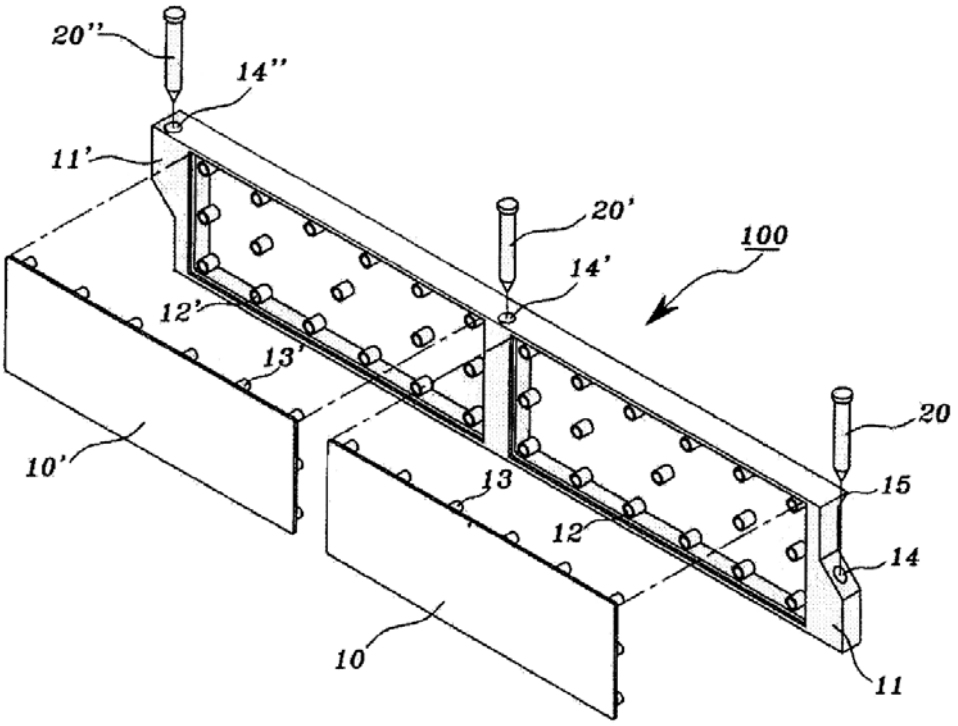

(11) **48441**
(21) 1-2014-04012 (51)[7] **A01G 25/00**
(22) 01.12.2014 (43) 26.09.2016
Ngày yêu cầu thẩm định nội dung: 01.12.2014
(75) NGUYỄN THẠC MINH (VN)
Thôn 3, Ea Kpam, Cư Mgar, Đăk Lăk
(54) BÉC TƯỚI NƯỚC
(57) Sáng chế đề xuất béc tưới nước có cấu tạo gồm hai phần:
(a) vỏ gồm có hai cặp đường ray, hai lỗ tiếp nước và hai miệng phun;
(b) ruột gồm có bốn miệng phun, bốn đòn bẩy, và vòng điều tiết nước; trong đó các miệng phun của vỏ không phun theo các bán kính nhất định mà nhờ sự điều tiết nước của vòng điều tiết cho hai lỗ tiếp nước nên hai miệng phun của vỏ phun nước tưới tạo thành các vùng tưới nước có dạng hình vuông. Còn bốn miệng phun của ruột tuy không quay nhưng nhờ sự nâng/hạ đòn bẩy của hai cặp đường ray giúp đóng/mở bốn lỗ tiếp nước, giúp cho bốn miệng phun của ruột mỗi miệng có góc phun 90° ở tâm, tạo nên vùng tưới nước có dạng hình vuông. Nhờ vậy, hai miệng phun của vỏ (1B, 6B) (hình S IV trang 34) sẽ tạo nên các vùng tưới nước có dạng hình vuông (ADCB) và (EGHF) (hình S VII trang 37) còn bốn miệng phun của ruột (1-2K, 2-2K, 3-2K, 4-2K) (hình S IV trang 34) sẽ tạo nên vùng tưới nước có dạng hình vuông (TZKX) (hình S VII trang 37).

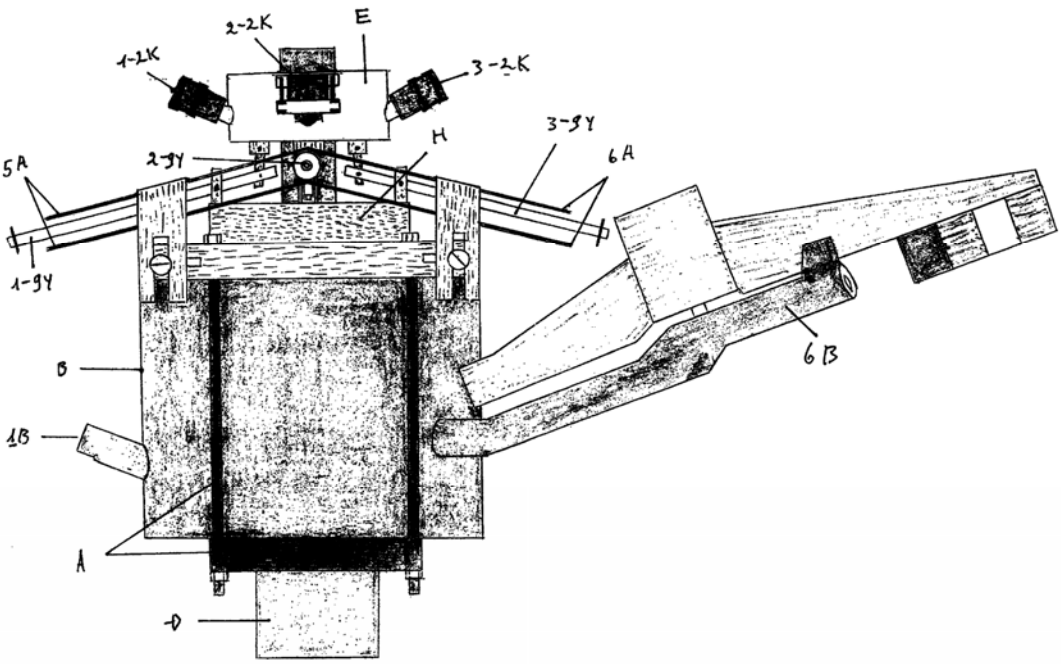

HS V

(11) **48442**
(21) 1-2015-00656 (51)[7] **A63F**
(22) 26.02.2015 (43) 26.09.2016
(75) BÙI MINH TUẤN (VN)
50 Dương Bá Trạc, phường 02, quận 8, thành phố Hồ Chí Minh
(54) QUÂN CỜ LẮP GHÉP
(57) Sáng chế đề cập đến quân cờ lắp ghép (thường là quân cờ xếp chữ) với kết cấu gồm hai phần rời nhau, hai phần này có thể tháo rời và lắp lại được lẫn lộn giữa các quân cờ với nhau để tạo thành một quân cờ mới nên số lượng quân cờ vì thế mà tăng lên nhiều lần, bên cạnh đó, các phần hình "tai" giúp việc giữ hai phần của quân cờ này dễ dàng và công nghệ khắc chìm cũng giúp cho các ký tự trên quân cờ được bền hơn.

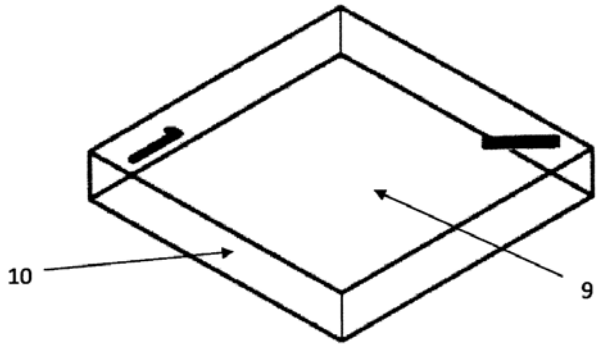

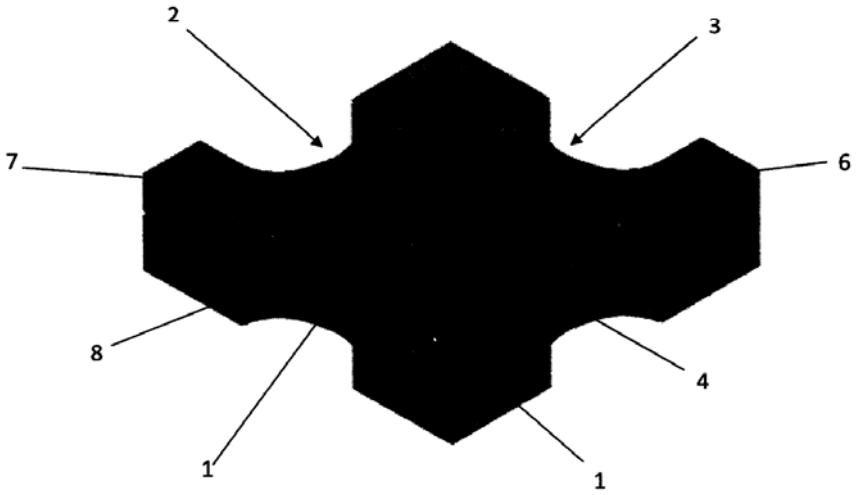

(11) **48443**
(21) 1-2015-00659 (51)[7] **B01D 25/00**
(22) 26.02.2015 (43) 26.09.2016
Ngày yêu cầu thẩm định nội dung: 26.02.2015
(75) PO-HUI CHEN (TW)
No. 186, Bising Rd., Fenyuan Township, Changhua County 50245, Taiwan
(74) Công ty TNHH Trường Xuân (AGELESS CO.,LTD.)
(54) BỘ PHẬN LỌC DÙNG CHO THIẾT BỊ LỌC CHẤT LỎNG
(57) Sáng chế đề xuất bộ phận lọc dùng cho thiết bị lọc chất lỏng bao gồm nhiều khối lọc được lắp ghép thành một chuỗi, và mỗi khối lọc bao gồm: chi tiết kết nối (10), chi tiết đầu vào (20) và chi tiết đầu ra (30). Chi tiết đầu vào (20) của mỗi khối lọc có ống dẫn mở rộng (23) được kết nối với ống kết nối (12) của khối lọc khác, sao cho các khối lọc có thể được lắp ghép dễ dàng bằng cách vặn vít trực tiếp ống kết nối của chi tiết kết nối của một khối lọc vào trong ống dẫn mở rộng (23) của chi tiết đầu vào (20) của khối lọc khác, mà không sử dụng các dụng cụ hoặc các ốc vít. Do đó, chi phí lắp ghép được giảm tương đối.

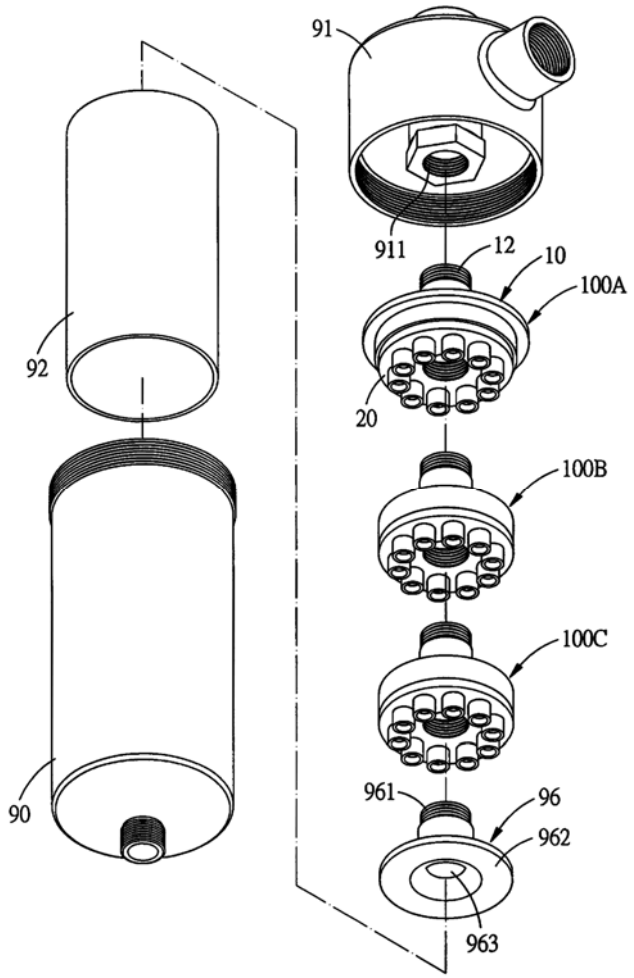

(11) **48444**
(21) 1-2015-00668 (51)[7] **B62B 1/12**
(22) 27.02.2015 (43) 26.09.2016
Ngày yêu cầu thẩm định nội dung: 27.02.2015
(71) GREAT TAIWAN MATERIAL HANDLING CO. (TW)
No.133, Zihli 2nd St., Wuchi Dist., Taichung City 43546, Taiwan.
(72) Cheng-Chiang YANG (TW), Shih-Chiang WANG (TW)
(74) Công ty Cổ phần Hỗ trợ phát triển công nghệ Detech (DETECH)
(54) XE ĐẨY LOẠI GẤP ĐƯỢC
(57) Sáng chế đề cập đến xe đẩy bao gồm các cơ cấu bên trên và bên dưới; hai khớp nối nối các cơ cấu bên trên và bên dưới; các bộ phận lắp ráp bánh xe được nối với cơ cấu bên dưới; và bệ đỡ vật nặng được nối với cả cơ cấu bên dưới và các bộ phận lắp ráp bánh xe để tạo ra tư thế vận hành kéo dài về phía cơ cấu bên dưới. Mỗi cơ cấu bên trên và bên dưới bao gồm hai thanh ray, mỗi thành ray có hai bộ phận song song và rãnh dẫn được định vị bằng các bộ phận này. Xe đẩy còn bao gồm thanh hình cung được nối bởi các khớp nối; và cơ cấu chốt nằm giữa các rãnh dẫn của các thanh ray, cơ cấu chốt bao gồm hai bộ phận trượt đối nhau. Bộ phận trượt bao gồm bộ phận chèn trong rãnh dẫn và có cánh thứ nhất, cánh thứ hai đối diện với cánh thứ nhất, phần phụ kéo dài ra ngoài cánh thứ hai và lỗ hổng.

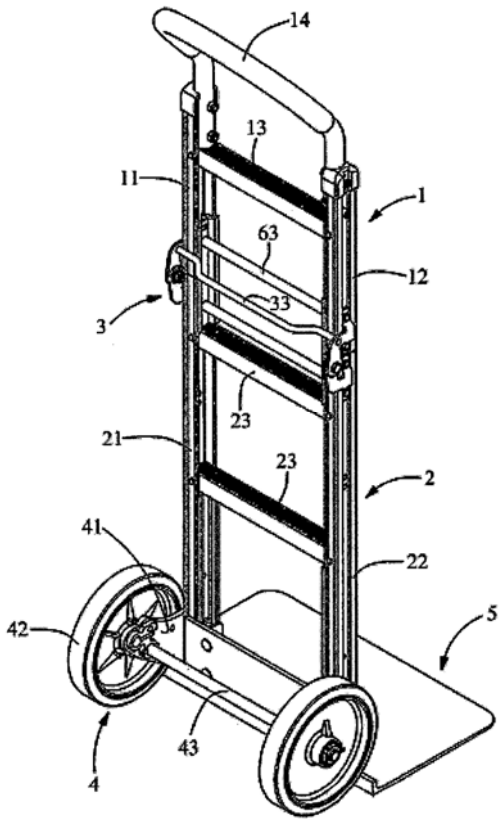

(11) **48445**
(21) 1-2015-00714 (51)[7] **H01H 9/02**
(22) 03.03.2015 (43) 26.09.2016
Ngày yêu cầu thẩm định nội dung: 06.03.2015
(71) MINDA INDUSTRIES LIMITED (IN)
Village Nawada Fatehpur, P.O. Sikanderpur Badda, Manesar, Distt. Gurgaon, Haryana-122004, India
(72) Vinay Kr. Yadav (IN), Bhaskar Yadav (IN), Ramesh Bhardwaj (IN), Jayanti Padaya (IN), Jitendra Kr. Saini (IN), Vijay Prakash (IN), Harleen Singh (IN), Surender Rana (IN), P.K. Pankaj (IN), Rajiv Rathore (IN), Vijay Kumar Rana (IN)
(74) Công ty TNHH Dịch vụ Sở hữu trí tuệ KENFOX (KENFOX IP SERVICE CO.,LTD.)
(54) VỎ BỌC KIỂU VÁT CẠNH DÙNG CHO CÔNG TẮC CỦA XE Ô TÔ
(57) Sáng chế đề cập đến vỏ bọc kiểu vát cạnh dùng cho công tắc của xe ô tô, cụ thể là đề cập đến vỏ bọc kiểu vát cạnh dùng cho công tắc có nhiều lớp và quy trình chế tạo vỏ bọc kiểu vát cạnh này. Vỏ bọc kiểu vát cạnh dùng cho công tắc bao gồm ba lớp, trong đó lớp thứ nhất có một mặt trong và một mặt ngoài, lớp thứ hai có một mặt trong và một mặt ngoài và lớp trung gian là phương tiện dính kết để liên kết mặt trong của lớp thứ nhất với mặt ngoài của lớp thứ hai.

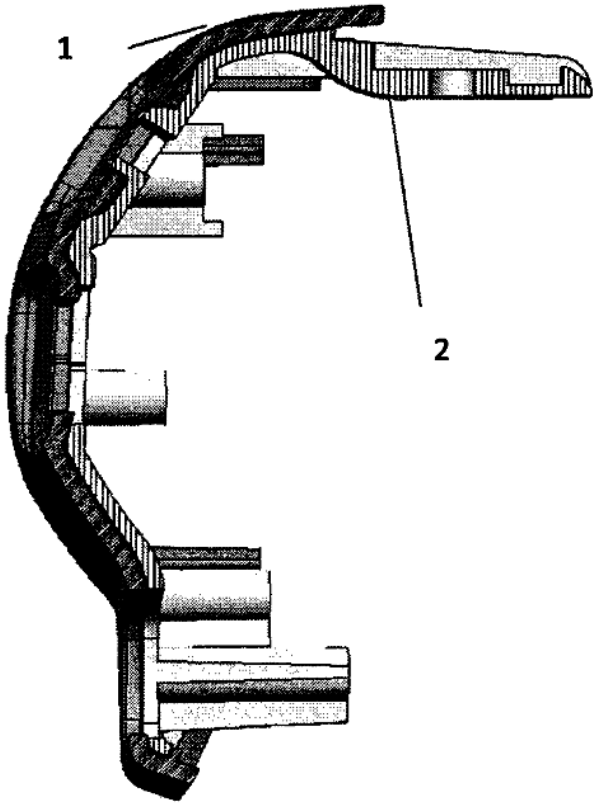

(11) **48446**
(21) 1-2015-00749 (51)[7] **E03F 3/00**
(22) 06.03.2015 (43) 26.09.2016
Ngày yêu cầu thẩm định nội dung: 06.03.2015
(71) CÔNG TY TNHH THOÁT NƯỚC VÀ PHÁT TRIỂN ĐÔ THỊ TỈNH BR-VT (BUSADCO) (VN)
Số 6, đường 3/2, phường 8, thành phố Vũng Tàu, tỉnh Bà Rịa - Vũng Tàu
(72) Hoàng Đức Thảo (VN)
(54) CHÂN KÈ BAO TIÊU THOÁT NƯỚC
(57) Sáng chế đề cập đến chân kè bao tiêu thoát nước được sử dụng trong thi công xây dựng tại các khu vực có địa hình dốc, sườn đồi, dạng bậc thang. Chân kè bao tiêu thoát nước theo sáng chế được đúc liền khối thành từng đốt bê tông rỗng bên trong tạo thành kênh dẫn nước, mỗi đốt có chiều dài từ 1m đến 3m, chiều dày thành bê tông từ 2cm đến 12cm, trên bề mặt đỉnh kè bố trí các lỗ thu nước, số lượng, hình dáng và khoảng cách các lỗ thu nước tùy theo yêu cầu kỹ thuật sẽ có tính toán cụ thể. Các đốt chân kè được nối với nhau bằng các loại mối nối như mối nối âm dương, mối nối đầu loe, mối nối mộng vát giúp định vị hai cấu kiện, khe mối nối được chèn bằng vữa xi măng mác cao, sika hoặc sợi đay tẩm bitum thuận tiện cho việc lắp đặt, vận hành, bảo dưỡng.
Chân kè bao tiêu thoát nước theo sáng chế gồm có: lỗ thu nước đỉnh kè (1), mối nối (2), mái kè (3), bụng kè (4), phần thân (5) và chân quỳ (6). Chân kè bao tiêu thoát nước được cấu tạo bằng bê tông cốt thép hoặc bê tông cốt sợi thành mỏng đúc sẵn (cốt sợi ở đây là dùng sợi Polypropylen thay thế cho cốt thép dùng trong bê tông).

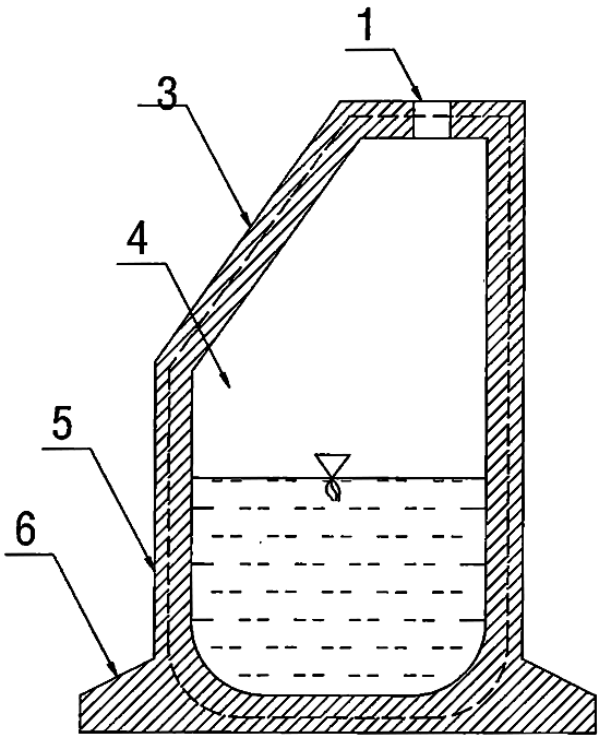

(11) **48447**
(21) 1-2015-00764 (51)[7] **A01D 29/00**, 33/08, A01F 11/00
(22) 09.03.2015 (43) 26.09.2016
(75) LƯƠNG NGUYỄN BẢO PHONG (VN)
D53/9 khu phố Ninh Lợi, phường Ninh Hạnh, thành phố Tây Ninh, tỉnh Tây Ninh
(54) MÁY TUỐT LẠC
(57) Sáng chế đề cập đến máy tuốt lạc bao gồm bộ phận nạp liệu (1), trống tuốt trục dọc (2), băng chuyền (3), quạt đẩy (4), quạt hút (5), máng hứng (6). Cây lạc được đưa vào máy qua bộ phận nạp liệu (1), trống tuốt trục dọc (2) tuốt lá và củ lạc ra khỏi thân cây, thân cây được quạt đẩy (4) thổi ra ngoài. Lá và củ lạc được di chuyển tới quạt hút (5) nhờ băng chuyền (3), tại đây quạt hút (5) hút lá cây bay ra ngoài, còn củ lạc tiếp tục được di chuyển tới lưới sàng và rơi xuống máng (6).

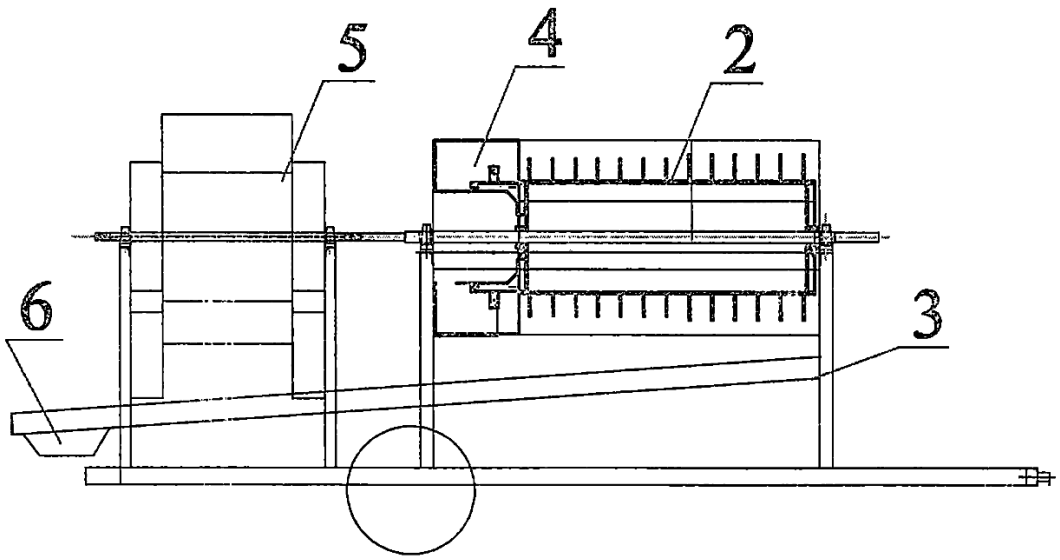

(11) **48448**
(21) 1-2015-00777 (51)[7] **B60P 1/00**
(22) 09.03.2015 (43) 26.09.2016
(75) KANG, SEUNG-GU (KR)
Daewon Kantavil APT 102-402, 1024, Dangjeong-dong, Gunpo-si, Gyeonggi-do 435-769 Republic of Korea
(74) Công ty TNHH Tầm nhìn và Liên danh (VISION & ASSOCIATES CO.LTD.)
(54) THIẾT BỊ ĐỔ RÁC LẮP TRÊN XE TẢI
(57) Sáng chế đề cập đến thiết bị đổ rác lắp trên xe tải thông thường không phải là xe tải chở rác tự đổ được vận hành theo phương thẳng đứng giống như xe tải chở rác tự đổ sao cho rác vận chuyển có thể đổ xuống được. Thiết bị đổ rác lắp trên xe tải bao gồm phần thùng xe chất rác tự đổ được lắp trên phần chịu tải của xe và quay được so với phần chịu tải của xe; dây xích có một phần đầu được cố định với phần chịu tải của xe và phần đầu còn lại được cố định với phần đầu dưới phía trước của phần thùng xe chất rác tự đổ; xi lanh thuỷ lực có puli để liên kết với xích để nâng và hạ phần thùng xe chất rác tự đổ; và thanh chống phụ được lắp quay được để gập lên phần chịu tải của xe nhằm đỡ phần thùng xe chất rác tự đổ khi nó được nâng lên.

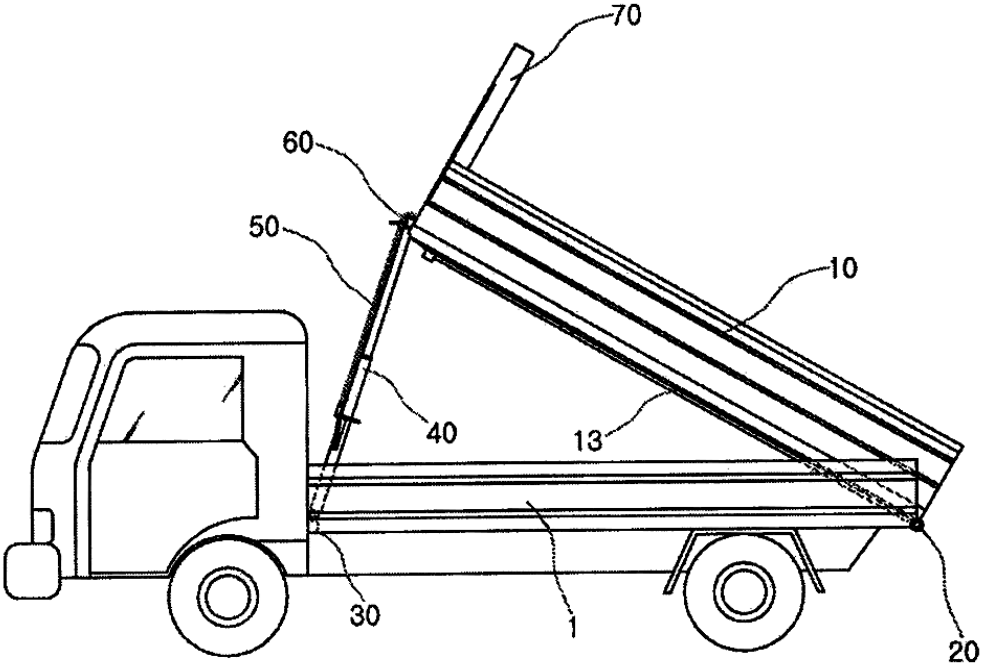

(11) **48449**
(21) 1-2015-00785 (51)[7] **H02P**
(22) 10.03.2015 (43) 26.09.2016
Ngày yêu cầu thẩm định nội dung: 10.03.2015
(75) NGUYỄN HẢI TRIỀU (VN)
111/5 Nguyễn Thị Minh Khai, phường Hải Châu I, quận Hải Châu, thành phố Đà Nẵng
(54) BỘ ĐIỀU KHIỂN THIẾT BỊ ĐIỆN BẰNG GIỌNG NÓI
(57) Sáng chế đề cập đến bộ điều khiển sử dụng giọng nói để điều khiển các thiết bị điện nhằm thay thế cho các công tắc điều khiển hoặc các thiết bị điều khiển từ xa, tạo thuận lợi cho người sử dụng điều khiển thiết bị điện một cách dễ dàng. Bộ điều khiển bao gồm một bộ xử lý trung tâm (3) là một máy tính nhỏ được cài đặt phần mềm nhận dạng giọng nói để xử lý dữ liệu giọng nói và ra lệnh cho các công tắc (6) và (7) hoạt động thông qua rơ-le (4).

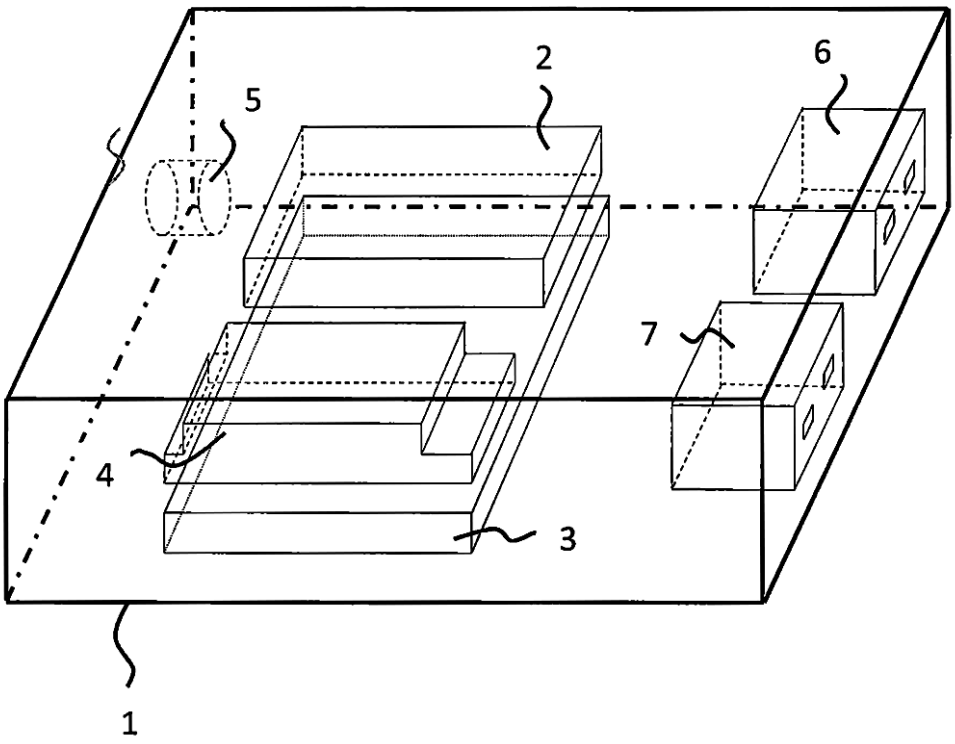

(11) **48450**
(21) 1-2015-00841 (51)[7] **A22C 29/02**
(22) 13.03.2015 (43) 26.09.2016
Ngày yêu cầu thẩm định nội dung: 13.03.2015
(75) PUSAYA RITDEE (TH)
246/133 Soi Ramkamhang 196, Ramkamhang Road, Saansaab Sub district, Minburi District, Bangkok Metropolis 10510, Thailand
(74) Công ty TNHH Trà và cộng sự (TRA & ASSOCIATES CO.,LTD)
(54) MÁY DUỖI THẲNG TÔM
(57) Sáng chế đề cập đến máy duỗi thẳng tôm có băng chuyền (1) bằng xích có gắn thiết bị đặt tôm (2) kết hợp với bộ dao khứa tôm (4) di động để cắt gân tôm và đưa tôm qua bộ phận duỗi tôm (7). Các bộ phận này được gắn trên bệ đỡ, trong đó thiết bị đặt tôm (2) gồm ba bộ phận: bộ phận vận chuyển tôm (13), bộ phận đặt tôm (14) và bản lề (3) hoặc một trong ba bộ phận này để dễ duỗi được các loại tôm có kích thước khác nhau. Bản lề (3) được dùng thay cho con lăn có nhiệm vụ ấn tôm để tôm không bị nát và giúp tôm rơi chính xác. Máy có thể dùng kết hợp với bộ phận duỗi tôm (7) có môtơ duỗi tôm (10), bộ cảm biến đo kích thước tôm (19, 20) kết hợp với bộ ốp chặt tôm (9, 18) để đo và kéo dài tôm không đạt chuẩn, bộ ốp chặt tôm (9, 18) làm tăng chiều dài tôm và giúp tôm không bị nát. Bộ phận duỗi tôm (7) được gắn ít nhất một bộ cảm ứng (19, 20) và bộ ốp chặt tôm (9, 18).

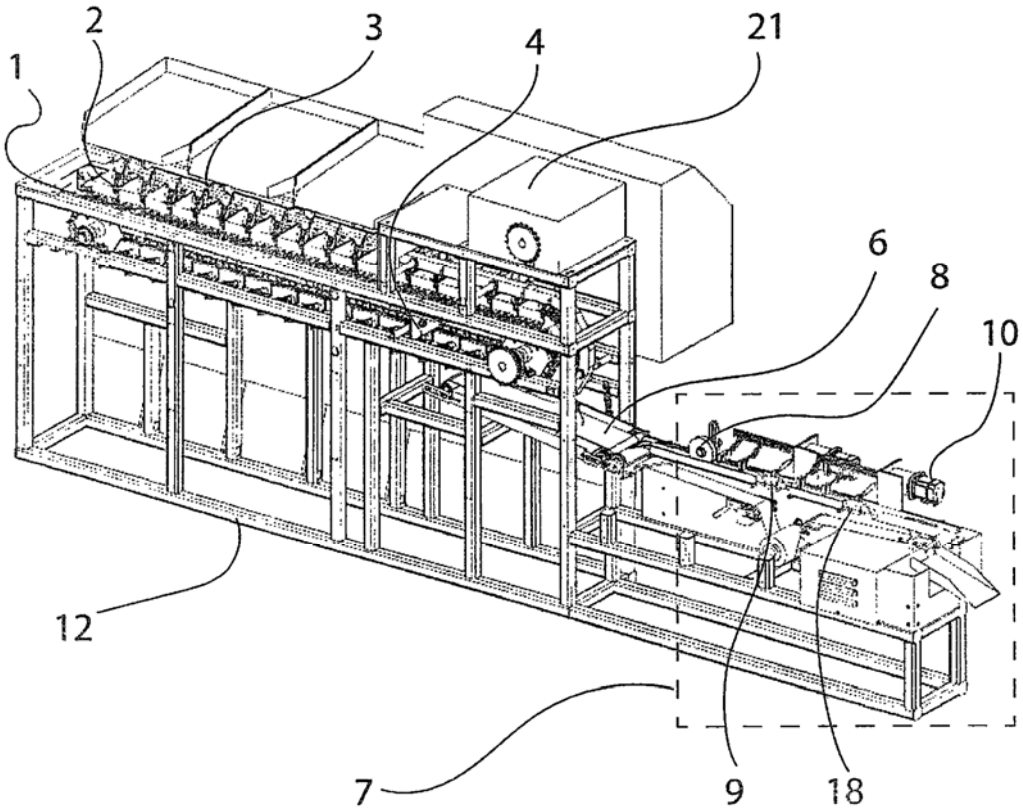

(11) **48451**
(21) 1-2015-00867 (51)[7] **B01J 20/00**
(22) 16.03.2015 (43) 26.09.2016
Ngày yêu cầu thẩm định nội dung: 16.03.2015

(71) VIỆN CÔNG NGHỆ MÔI TRƯỜNG, VIỆN HÀN LÂM KHOA HỌC VÀ CÔNG NGHỆ VIỆT NAM (VN)
Nhà A30, số 18 Hoàng Quốc Việt, quận Cầu Giấy, thành phố Hà Nội.
(72) Nguyễn Hoài Châu (VN), Nguyễn Văn Hà (VN), Nguyễn Văn Quang (VN), Đào Trọng Hiển (VN), Lê Anh Bằng (VN), Huỳnh Thị Hà (VN)

(54) VẬT LIỆU NANO AG ĐƯỢC MANG TRÊN BENTONIT VÀ PHƯƠNG PHÁP SẢN XUẤT VẬT LIỆU NÀY

(57) Sáng chế đề cập đến phương pháp sản xuất vật liệu nano Ag được mang trên bentonit bao gồm các bước:
a) tuyển, lọc và tinh chế bentonit nhằm nâng cao hàm lượng montmorilonit;
b) làm biến tính bentonit bằng axit H_2SO_4 để loại bỏ các tạp chất, tăng diện tích bề mặt của bentonit;
c) chức hóa bentonit bằng (3-aminopropyl)trietoxysilan nhằm tạo ra cầu nối amin trên bề mặt bentonit;
d) gắn ion Ag^+ lên bentonit đã được chức hóa qua cầu nối amin thu được ở bước c);
e) khử ion Ag^+ trên bentonit bằng $NaBH_4$ để thu được vật liệu nano Ag được mang trên bentonit.
Vật liệu nano Ag được mang trên bentonit thu được có cỡ hạt nano Ag nằm trong khoảng từ 30 nm đến 60 nm và hàm lượng nano Ag nằm trong khoảng từ 0,1% trọng lượng đến 2,0% trọng lượng. Vật liệu nano Ag được mang trên bentonit theo sáng chế có khả năng hấp phụ một số kim loại nặng, tiêu diệt vi khuẩn và có thể ứng dụng làm phụ gia thức ăn chăn nuôi gia cầm.

(11) **48452**
(21) 1-2015-00886 (51)[7] **A61F 5/00**
(22) 17.03.2015 (43) 26.09.2016
Ngày yêu cầu thẩm định nội dung: 29.10.2015
(75) ĐINH VĂN SÂM (VN)
385 đường 3/2, khu phố 9, Đức Tài, Đức Linh, Bình Thuận
(54) THIẾT BỊ ĐA NĂNG HỖ TRỢ CỘT SỐNG
(57) Sáng chế đề cập đến thiết bị đa năng hỗ trợ cột sống có cấu tạo đơn giản và giá thành rẻ, phù hợp với mọi đối tượng khi có nhu cầu. Nhờ có dây đai nằm ở vị trí thắt lưng, các giá đỡ được kết nối phù hợp trên dây đai sẽ nhận phần lớn tải trọng rồi truyền xuống chân thông qua dây đai, dây của vật mang choàng qua vai có nhiệm vụ giữ thăng bằng, nhờ đó cột sống được giảm tải tối đa, giảm nguy cơ chấn thương cột sống và tăng năng suất lao động hoặc hỗ trợ điều trị cột sống khi bị chấn thương.

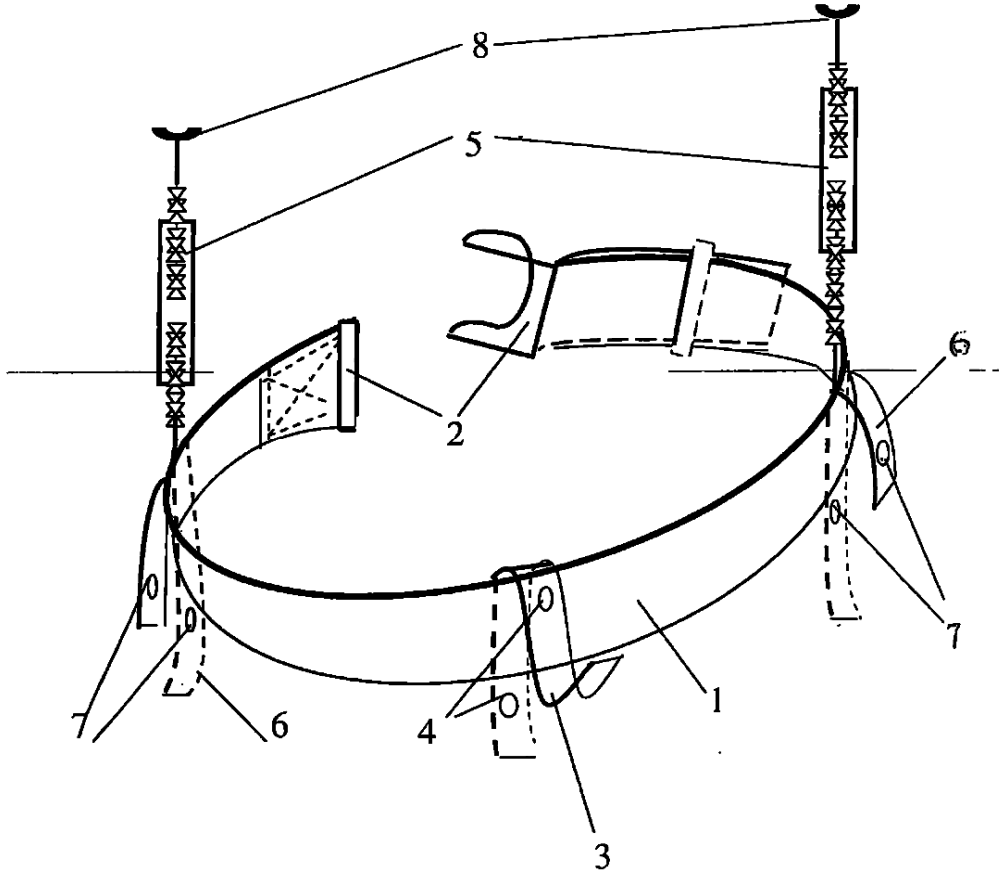

(11) **48453**

(21) 1-2015-00894 (51)[7] **H04W 02**, 8/18

(22) 18.03.2015 (43) 26.09.2016

(75) LUYỆN NGỌC ANH (VN)
05 Đường 53B, Phường Tân Tạo, Quận Bình Tân, Thành phố Hồ Chí Minh

(54) TỔNG ĐÀI TAXI TỰ ĐỘNG

(57) Sáng chế đề cập tổng đài taxi tự động là một phương tiện tìm taxi bằng tin nhắn điện thoại. Hành khách muốn di chuyển bằng taxi chỉ cần gửi tin nhắn (SMS) yêu cầu đến số điện thoại dịch vụ của tổng đài taxi tự động, chỉ trong giây phút tổng đài taxi tự động gửi lại tin nhắn cho hành khách 3 số điện thoại của 3 lái xe taxi đang di chuyển gần nhất so với vị trí của hành khách, tiếp theo hành khách chỉ việc chọn xe và nhấn nút gọi. Như vậy, nhờ hệ thống tự động, hành khách là người duy nhất và trực tiếp điều xe theo yêu cầu di chuyển của mình và thực hiện giao dịch với lái xe.

(11) **48454**
(21) 1-2015-00914 (51)[7] **B29C 43/20**, 43/02
(22) 19.03.2015 (43) 26.09.2016
Ngày yêu cầu thẩm định nội dung: 19.03.2015
(75) KUO-CHUN YANG (TW)
12F.-4, No. 666, Sec. 2, Wuquan W. Rd. Nantun Dist., Taichung City 408, Taiwan
(74) Công ty TNHH INVESTPRO và cộng sự (INVESTPRO & ASSOCIATES)
(54) PHƯƠNG PHÁP SẢN XUẤT TẤM CAO SU CÓ HÌNH VẼ MÀU TRÊN ĐÓ
(57) Sáng chế đề cập đến phương pháp sản xuất tấm cao su có các hình vẽ màu trên đó bao gồm các bước:
bước 1: chế tạo đề can in nhiệt có hình vẽ màu trên đó;
bước 2: chế tạo khuôn đực, đặt tấm cao su trên khuôn đực và đặt đề can trên tấm cao su;
bước 3: chế tạo khuôn cái có phần rãnh được xác định trong đó; và
bước 4: ép đề can trên tấm cao su nằm giữa khuôn đực và khuôn cái ở nhiệt độ cao để hình vẽ trên đề can được in trên tấm cao su.

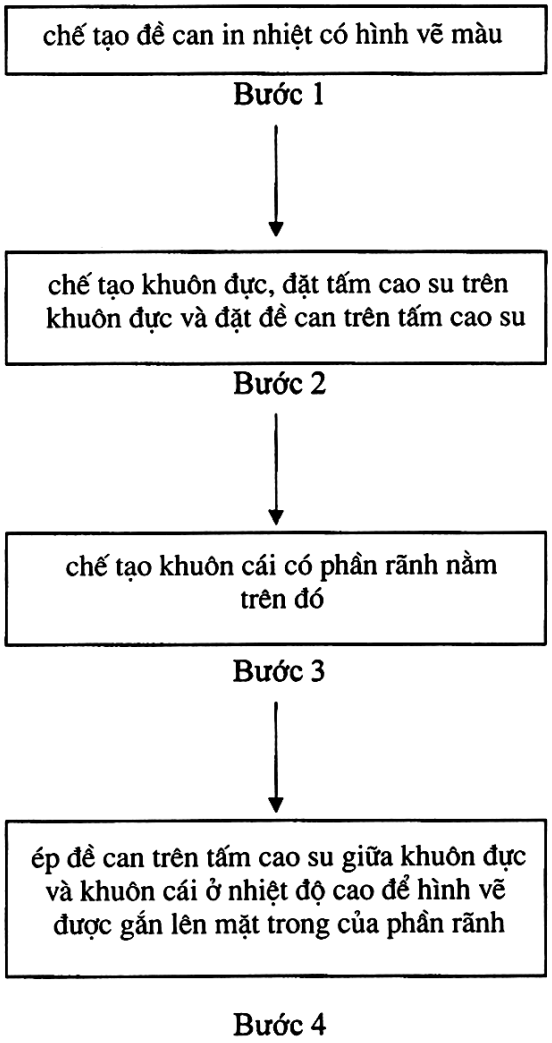

(11) **48455**
(21) 1-2015-00915 (51)[7] **B25B 23/16**, B25G 1/06
(22) 19.03.2015 (43) 26.09.2016
Ngày yêu cầu thẩm định nội dung: 19.03.2015
(75) TUO-JEN CHEN (TW)
No. 38, Gongye 15h Rd., Taiping Dist., Taichung City 41154, Taiwan
(74) Công ty TNHH INVESTPRO và cộng sự (INVESTPRO & ASSOCIATES)
(54) TAY VẶN LỤC GIÁC
(57) Sáng chế đề cập đến tay vặn lục giác có thân hình chữ L sáu cạnh có chân dài và chân ngắn kéo dài thẳng đứng từ chân dài này. Đường kính của thân hình chữ L nằm trong khoảng từ 2mm đến 10mm. Chiều dài của chân ngắn lớn hơn hoặc bằng 50mm. Chiều dài của chân dài được cho bởi công thức 0,3L≤L1≤0,5L2, trong đó L1 là chiều dài của chân ngắn và L2 chiều dài của chân dài.

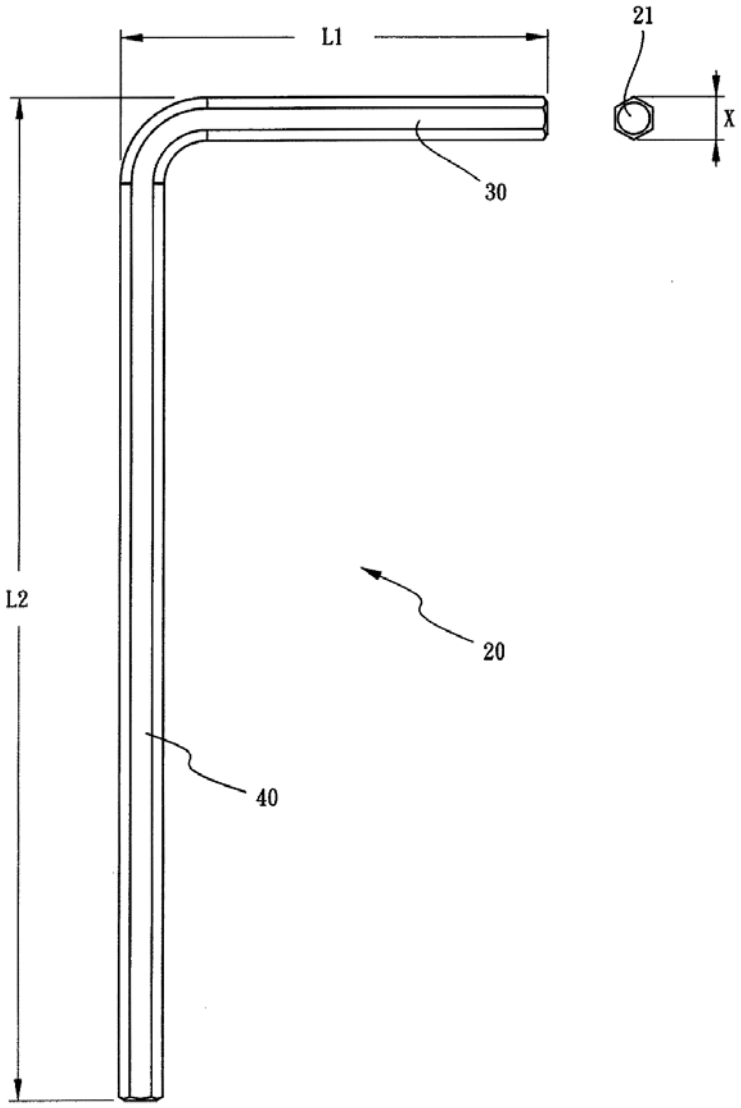

(11) **48456**
(21) 1-2015-00928 (51)[7] **C07D 309/00**, A61K 31/00
(22) 19.03.2015 (43) 26.09.2016
Ngày yêu cầu thẩm định nội dung: 19.03.2015
(71) VIỆN HÓA HỌC CÁC HỢP CHẤT THIÊN NHIÊN - VIỆN HÀN LÂM KHOA HỌC VÀ CÔNG NGHỆ VIỆT NAM (VN)
Nhà 1H, số 18 Hoàng Quốc Việt, quận Cầu Giấy, thành phố Hà Nội, Việt Nam
(72) Nguyễn Mạnh Cường (VN), Phạm Ngọc Khanh (VN), Trần Thu Hường (VN), Vũ Thị Hà (VN), Ninh Thế Sơn (VN), Đỗ Thị Thảo (VN), Nguyễn Thị Cúc (VN)
(54) QUY TRÌNH PHÂN LẬP VÀ TINH CHẾ HỢP CHẤT COUMARIN OSTRUTHIN CÓ TÁC DỤNG BẢO VỆ GAN TỪ THÂN VÀ RỄ CÂY XÁO TAM PHÂN (PARAMIGNYA TRIMERA)

(57) Sáng chế đề cập đến quy trình phân lập, tinh chế hợp chất coumarin ostruthin có tác dụng bảo vệ gan từ thân và rễ cây xáo tam phân (Paramignya trimera (Oliv.) Guill, Rutaceae). Quy trình bao gồm các bước: (a) thu mẫu; (b) tạo dịch chiết dung môi hữu cơ hoặc nước thân và rễ cây xáo tam phân bằng các phương pháp chiết khác nhau; (c) tạo phần cao chiết giàu ostruthin, (d) phân lập coumarin ostruthin bằng sắc ký cột với chất hấp phụ silica gel, (e) tinh chế coumarin ostruthin bằng các dung môi hữu cơ thích hợp. Dịch chiết dung môi hữu cơ, phần cao chiết giàu coumarin ostruthin và hợp chất coumarin ostruthin là hữu ích để làm thuốc có tác dụng bảo vệ gan và chống xơ gan. Các dịch chiết, phần cao chiết giàu coumarin ostruthin và hoạt chất coumarin ostruthin thu được theo quy trình trên có thể được sử dụng làm sản phẩm thương mại trong bảo vệ gan, chống xơ gan và các bệnh liên quan đến gan.

(11) **48457**
(21) 1-2015-00963 (51)[7] **F03B 17/00**
(22) 23.03.2015 (43) 26.09.2016
Ngày yêu cầu thẩm định nội dung: 23.03.2015
(75) VŨ VĂN HUỲNH (VN)
Số nhà 503, khu tập thể ttnđ Việt Nga, phường Tây Tựu, quận Bắc Từ Liêm, thành phố Hà Nội, Việt Nam
(54) MÁY PHÁT ĐIỆN SÓNG BIỂN
(57) Sáng chế đề cập đến máy phát điện sóng biển bao gồm thuyền nổi có mặt hình tam giác, cạnh vát hình chữ V và đáy hình cầu, các đòn bẩy (2a, 2b, 2c, 2d, 2e, 2f, 2g) được bố trí trên các cạnh thuyền, các dây liên kết (3a, 3b, 3c, 3d, 3e, 3f, 3g) nối giữa các phao đối trọng (4a, 4b, 4c, 4d, 4e, 4f, 4g) và các đầu ngoài của các đòn bẩy nêu trên, còn các đầu trong của các đòn bẩy này được nối với các dây xích (5a, 5b, 5c, 5d, 5e, 5f, 5g) để khi sóng đánh vào phao sẽ lôi dây xích và làm cho các dây xích nêu trên chuyển động tịnh tiến, kết hợp với sự nâng hạ và lúc lắc của con thuyền khi sóng đánh vào rồi trườn ra sau làm nâng thêm các đòn bẩy (2a, 2b, 2c, 2d, 2e, 2f, 2g), nhờ đó kéo thêm các dây xích này tịnh tiến và tác động làm quay các líp (5A, 5B, 5C, 5D, 5E, 5F, 5G) được gắn trên trục (9) của máy phát điện (10) và tạo ra điện năng.

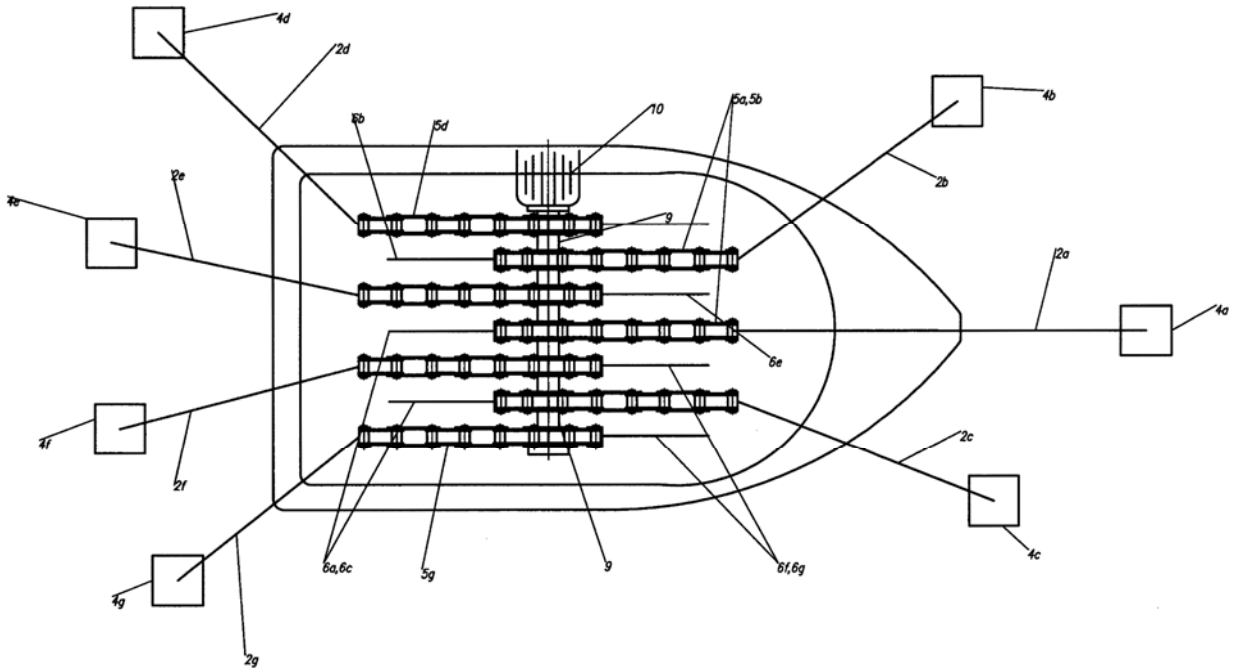

(11) **48458**
(21) 1-2015-01113 (51)[7] **B23K 1/005**, 3/06
(22) 23.10.2014 (43) 26.09.2016
(86) PCT/EP2014/072732 23.10.2014 (87) WO2015/090686 A1 25.06.2015
(30) 10 2013 114 453.5 19.12.2013 DE
Ngày yêu cầu thẩm định nội dung: 02.07.2015
(71) PAC TECH - PACKAGING TECHNOLOGIES GMBH (DE)
Am Schlangenhorst 15-17, D-14641 Nauen, Germany
(72) Ghassem AZDASHT (DE)
(74) Văn phòng luật sư Phạm và Liên danh (PHAM & ASSOCIATES)
(54) THIẾT BỊ ĐỂ GẮN RIÊNG BIỆT CÁC CHẤT KẾT TỦA VẬT LIỆU HÀN

(57) Sáng chế đề cập đến thiết bị (10) để gắn riêng biệt các chất kết tủa vật liệu hàn (11), cụ thể là các bi hàn, bao gồm cơ cấu vận chuyển (19) để vận chuyển nêng biệt các chất kết tủa vật liệu hàn từ bình chứa vật liệu hàn (12) về phía cơ cấu gắn (33), cơ cấu vận chuyển có các giá đỡ vận chuyển, các giá đỡ này được tạo ra có các lỗ thông và mỗi lỗ thông có thể được chuyển động từ vị trí tiếp nhận, mà tại đó chất kết tửa vật liệu hàn được tiếp nhận từ bình chứa vật liệu hàn, vào vị trí truyền (P2), mà tại đó chất kết tủa vật liệu hàn phải chịu khí nén và từ đó chất kết tủa vật liệu hàn được truyền đến lỗ gắn của vòi phun gắn (36) của cơ cấu gắn vào vị trí gắn (P3), trong đó thiết bị dò (69) được tạo ra dùng để khởi động việc xử lý chất kết tủa vật liệu hàn nằm tại vị trí gắn (P3) với bức xạ laze, được phát ra bởi thiết bị laze, trong đó thiết bị dò có cảm biến phản xạ (70), cảm biến này dò bức xạ phản xạ (72), vốn được phản xạ bởi chất kết tủa vật liệu hàn nằm tại vị trí gắn (P3).

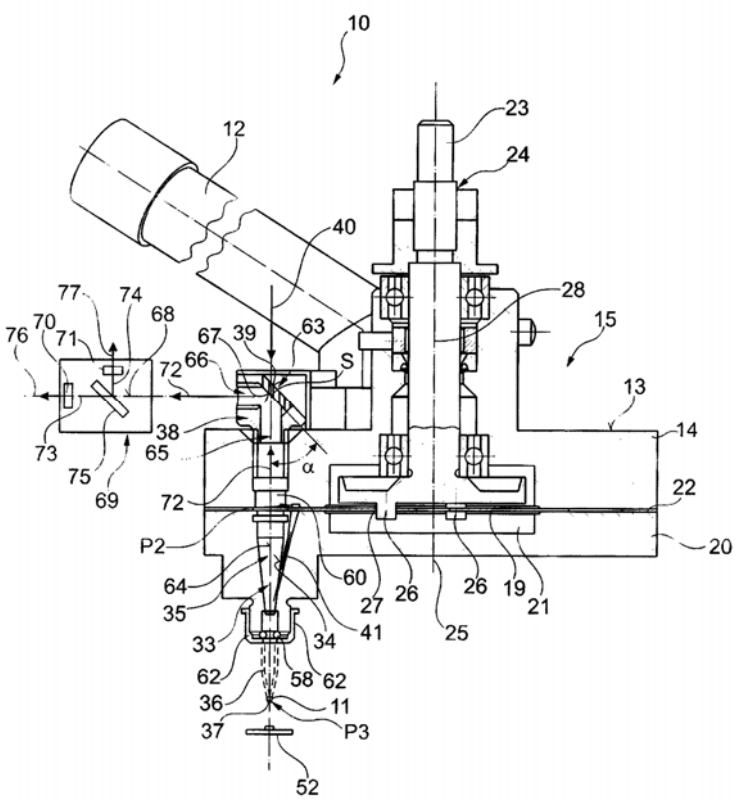

(11) **48459**
(21) 1-2015-01114 (51)[7] **B23K 1/005**, 3/06
(22) 23.10.2014 (43) 26.09.2016
(86) PCT/EP2014/072733 23.10.2014 (87) WO2015/090687A1 25.06.2015
(30) 10 2013 114 447.0 19.12.2013 DE
Ngày yêu cầu thẩm định nội dung: 08.07.2015
(71) PAC TECH - PACKAGING TECHNOLOGIES GMBH (DE)
Am Schlangenhorst 15-17, D-14641 Nauen, Germany
(72) Ghassem AZDASHT (DE)
(74) Văn phòng luật sư Phạm và Liên danh (PHAM & ASSOCIATES)
(54) THIẾT BỊ ĐỂ GẮN RIÊNG BIỆT CÁC CHẤT KẾT TỦA VẬT LIỆU HÀN

(57) Sáng chế đề cập đến thiết bị (10) để gắn riêng biệt các chất kết tủa vật liệu hàn (11), cụ thể là các bi hàn, bao gồm cơ cấu vận chuyển (19) để vận chuyển riêng biệt các chất kết tủa vật liệu hàn từ bình chứa vật liệu hàn (12) về phía cơ cấu gắn (33), cơ cấu vận chuyển có các giá đỡ vận chuyển, các giá đỡ này được tạo ra có các lỗ thông và mỗi lỗ thông có thể được chuyển động từ vị trí tiếp nhận, mà tại đó chất kết tủa vật liệu hàn được tiếp nhận từ bình chứa vật liệu hàn, vào vị trí truyền (P2), mà tại đó chất kết tủa vật liệu hàn phải chịu khí nén và từ đó chất kết tủa vật liệu hàn được truyền đến lỗ gắn (37) của vòi phun gắn (36) của cơ cấu gắn vào vị trí gắn (P3), trong đó thiết bị dò thứ nhất (69) để khởi động việc xử lý chất kết tủa vật liệu hàn nằm tại vị trí gắn (P3) với bức xạ laze, được phát ra bởi thiết bị laze và thiết bị đò thứ hai (80) để định vị chất kết tủa vật liệu hàn được tạo ra.

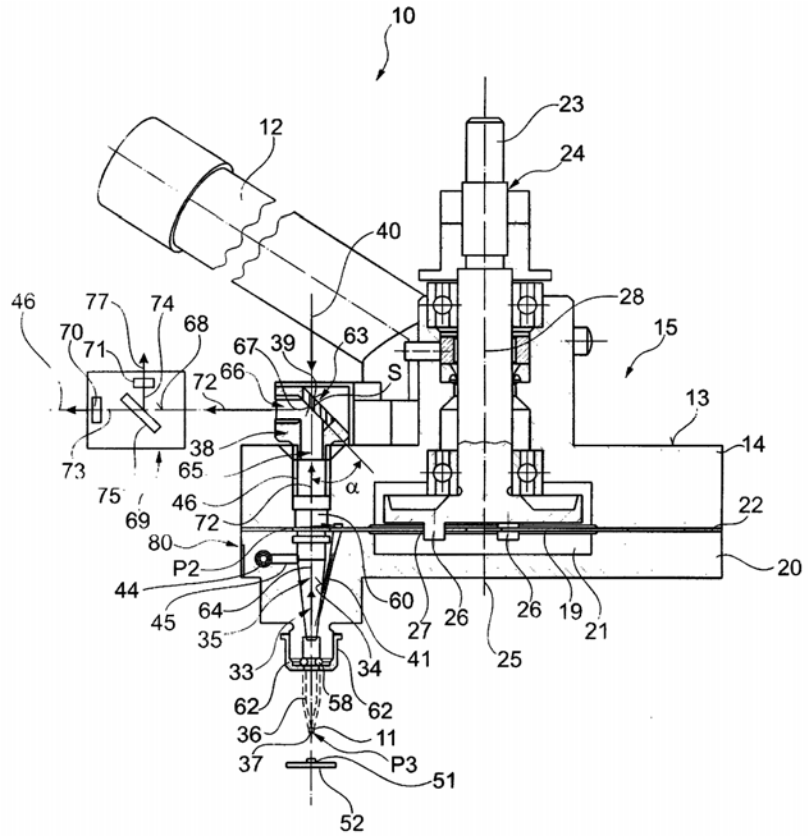

(11) **48460**
(21) 1-2015-01813 (51)[7] **F02N 11/08**
(22) 18.12.2013 (43) 26.09.2016
(86) PCT/JP2013/083938 18.12.2013 (87) WO 2015/092886 A1 25.06.2015
Ngày yêu cầu thẩm định nội dung: 22.05.2015
(71) SHINDENGEN ELECTRIC MANUFACTURING CO., LTD. (JP)
2-1, Ohtemachi 2-Chome, Chiyoda-Ku, Tokyo-To, Japan
(72) AKIHIRO OKAMOTO (JP), TATSUYA ARAI (JP)
(74) Công ty TNHH Ban Ca (BANCA)
(54) MẠCH ĐIỀU KHIỂN ĐỘNG CƠ ĐỐT TRONG VÀ PHƯƠNG PHÁP ĐIỀU KHIỂN ĐỘNG CƠ ĐỐT TRONG

(57) Sáng chế đề cập đến mạch điều khiển động cơ đốt trong và phương pháp điều khiển động cơ đốt trong. Khi bộ chuyển mạch chính (70) ở trạng thái tắt, bộ điều khiển (50) kết nối một đầu của tụ điện (C) và bộ chuyển mạch thứ nhất (10) bằng bộ chuyển mạch thứ hai (15), và ngắt kết nối một đầu của ắc quy (B) và bộ chuyển mạch thứ hai (15) bằng bộ chuyển mạch thứ nhất (10). Khi bộ chuyển mạch chính (70) ở trạng thái bật và động cơ khởi động (46) được khởi động, bộ điều khiển (50) kết nối một đầu của tụ điện (C) và bộ chuyển mạch thứ nhất (10) bằng bộ chuyển mạch thứ hai (15), và kết nối một đầu của ắc quy (Ba) và bộ chuyển mạch thứ hai (15) bằng bộ chuyển mạch thứ nhất (10), do đó ắc quy (B) và tụ điện (C) được kết nối nối tiếp. Sau khi động cơ đốt trong (60) đã được khởi động, bộ điều khiển (50) kết nối một đầu của tụ điện (C) và bộ chuyển mạch thứ nhất (10) bằng bộ chuyển mạch thứ hai (15), và ngắt kết nối một đầu của ắc quy (B) và bộ chuyển mạch thứ hai (15) bằng bộ chuyển mạch thứ nhất (10).

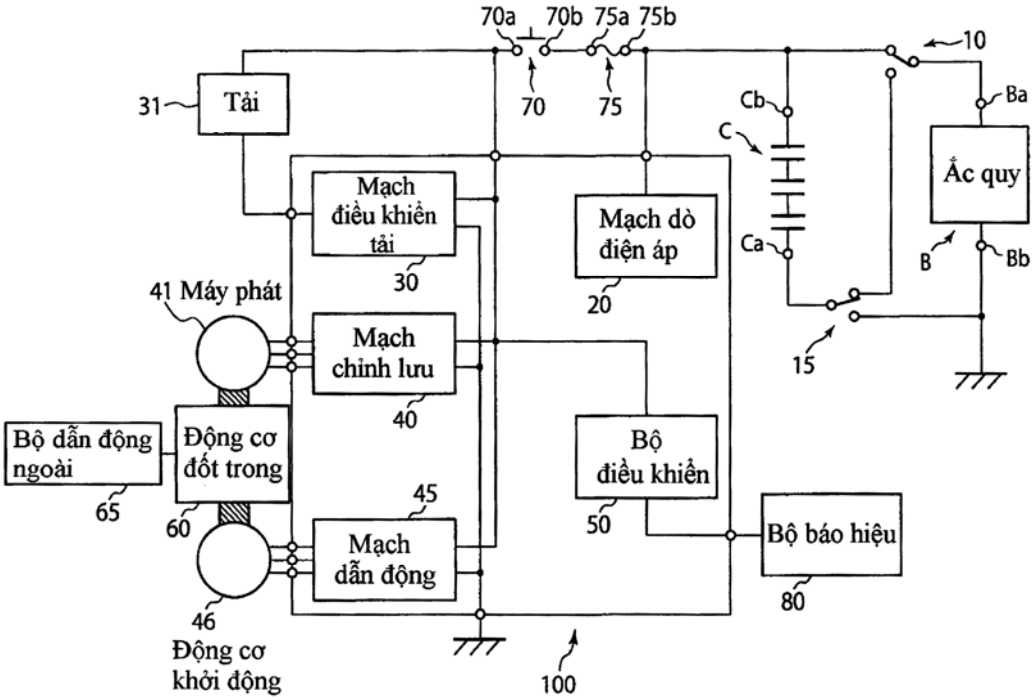

(11) **48461**
(21) 1-2015-02072 (51)[7] **C21D 8/00**, B22D 18/02, C21D 8/06, H01B 5/02, B21J 5/02, B21D 43/02, B21J 13/08
(22) 11.06.2015 (43) 26.09.2016
(30) 10-2015-0038360 19.03.2015 KR
Ngày yêu cầu thẩm định nội dung: 11.06.2015
(71) RAYCOP KOREA INC. (KR)
450, Cheongneung-daero, Namdong-gu, Incheon, Republic of KOREA
(72) HYEOK-DONG KWON (KR)
(74) Công ty TNHH Sở hữu trí tuệ WINCO (WINCO CO., LTD.)
(54) THIẾT BỊ VÀ PHƯƠNG PHÁP GIA CÔNG PHÔI CHI TIẾT LIỀN KHỐI
(57) Sáng chế đề cập tới thiết bị và phương pháp gia công phôi chi tiết liền khối. Để giảm bớt trọng lượng của một linh kiện ô tô, thanh đúc ép làm bằng hợp kim nhôm có độ bền cao được cắt thành các phôi chi tiết liền khối (200) có dộ dài không đổi tương ứng với độ dài của linh kiện ô tô và các phôi chi tiết liền khối này lần lượt được cấp tới thiết bị rèn, nhờ đó sản xuất hàng loạt các đầu nối ống điều chỉnh (100) để điều chỉnh tốc độ xả dầu bằng cách rèn nguội với chi phí thấp thay cho phương pháp cắt gọt thông thường để gia tăng năng suất chế tạo.

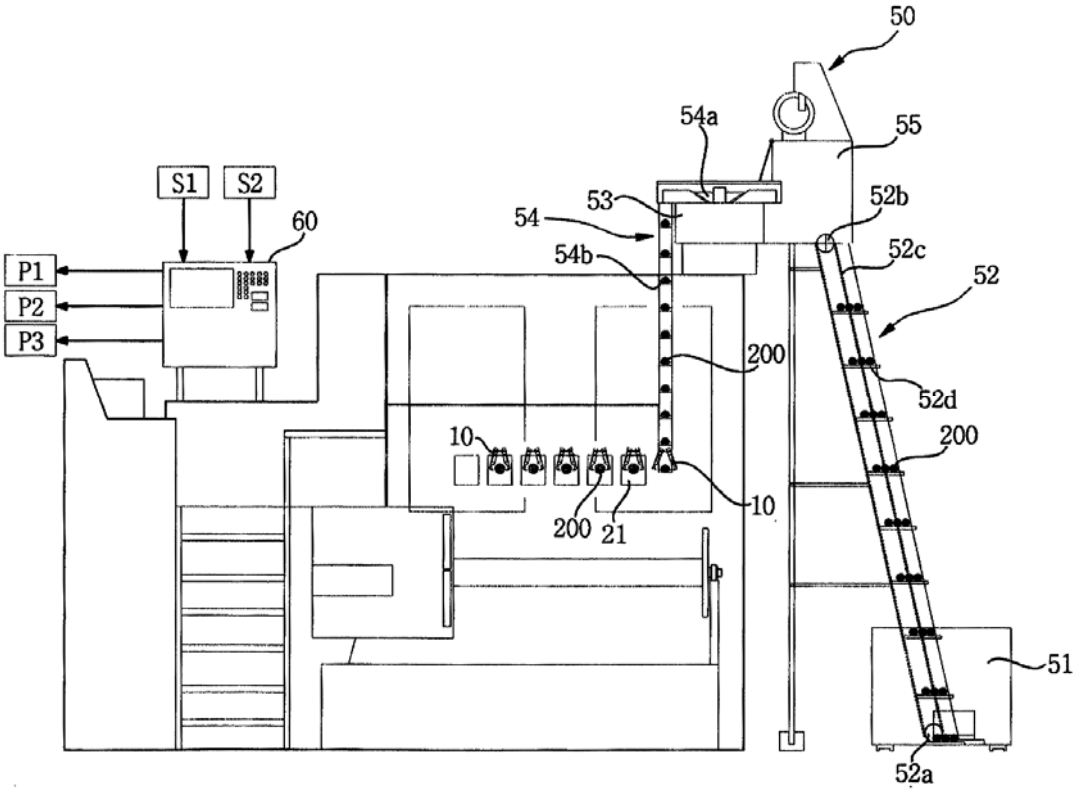

(11) **48462**
(21) 1-2015-02230 (51)[7] **A01H 5/00**, C12N 15/82
(22) 21.11.2014 (43) 26.09.2016
(86) PCT/US2014/066772 21.11.2014 (87) WO2015/077538 A2 28.05.2015
(30) 61/908,444 25.11.2013 US
(71) BANGLADESH JUTE RESEARCH INSTITUTE (BD)
Manik Mia Avenue, Dhaka, HI 1207 (BD) Bangladesh
(72) ISLAM, Mohammed, Shahidul (BD), AHMED, Borhan (BD), HAQUE, Mohammed, Samiul (BD), ALAM, Mohammed, Monjurul (BD)
(74) Công ty TNHH Trần Hữu Nam và Đồng sự (TRAN H.N & ASS.)

(54) POLYNUCLEOTIT ĐƯỢC PHÂN LẬP MÃ HÓA PROTEIN KHÓA KÉO HOMEOBOX-LƠXIN HAT22 (PROTEIN HD-ZIP 22) CÓ NGUỒN GỐC TỪ HAI LOÀI CÂY CORCHORUS OLITORIUS VÀ CORCHORUS CAPSULARIS, CẤU TRÚC GEN TÁI TỔ HỢP, THỂ BIẾN NẠP VÀ PHƯƠNG PHÁP TẠO RA CÂY TRỒNG CHUYỂN GEN CÓ NĂNG SUẤT SỢI ĐƯỢC TĂNG CƯỜNG

(57) Sáng chế đề cập đến polynueleotit được phân lập mã hóa cho protein khóa kéo homeobox-lơxin HAT22 (protein HD-ZIP 22) từ cây trồng Corchorus olitorius và Corchorus capsularis và polypeptit tương ứng có nguồn gốc từ đó. Sáng chế cũng đề cập đến cây trồng có sự biểu hiện được điều biến của axit nucleic mã hóa cho polypeptit khóa kéo homeobox-lơxin HAT22 hoặc chất tương đồng của chúng, mà có khả năng để cải biến, tốt hơn là làm tăng/làm tăng cường chiều dài sợi, chiều cao cây, và/hoặc sinh khối cây trồng. Cụ thể hơn, sáng chế đề cập đến polypeptit có hoạt tính protein khóa kéo homeobox-lơxin HAT22, polynucleotit mã hóa cho polypeptit này, và phương pháp tạo ra và sử dụng các polynucleotit và polypeptit này. Sáng chế còn đề xuất vật truyền, cấu trúc biểu hiện và tế bào chủ bao gồm và/hoặc có chứa các trình tự nucleotit của protein khóa kéo homeobox-lơxin HAT22 (protein HD-ZIP 22). Sáng chế cũng đề xuất phương pháp sản xuất protein này và phương pháp cải biến protein này để cải thiện các đặc tính mong muốn. Protein theo sáng chế có thể được sử dụng theo nhiều cách, bao gồm việc làm tăng/làm cải thiện chiều dài sợi, chiều cao và sinh khối của cây trồng và năng suất sợi.

(11) **48463**
(21) 1-2015-02267 (51)[7] **A61K 33/14**, 31/70, A61P 15/02
(22) 02.09.2014 (43) 26.09.2016
(86) PCT/KR2014/008180 02.09.2014 (87) WO2015/050324 09.04.2015
(30) 10-2013-0117300 01.10.2013 KR
10-2014-0053161 02.05.2014 KR
Ngày yêu cầu thẩm định nội dung: 08.08.2016
(75) CHOI, WON SEOG (KR)
Rm 2008, 45, Hyoryeong-ro 53-gil, Seocho-gu, Seoul 137-963, Republic of Korea
(74) Công ty TNHH Trà và cộng sự (TRA & ASSOCIATES CO.,LTD)
(54) HỖN HỢP MUỐI VÀ ĐƯỜNG ĐỂ SẢN XUẤT THUỐC ĐIỀU TRỊ HỘI CHỨNG GIÃN ÂM ĐẠO HOẶC BỆNH KHÔ ÂM ĐẠO Ở ĐỘNG VẬT CÓ VÚ

(57) Sáng chế đề cập đến hỗn hợp muối và đường để sản xuất thuốc điều trị hoặc ngăn ngừa hội chứng giãn âm đạo hoặc bệnh khô âm đạo ở động vật có vú. Như đã mô tả trong sáng chế, qua các thí nghiệm khác nhau, ví dụ, thí nghiệm về tính co cơ trơn âm đạo trên thỏ trắng New Zealand (ví dụ thí nghiệm 1); hiệu quả co cơ âm đạo ở người tình nguyện bằng cách dùng thiết bị đo (ví dụ thí nghiệm 2); và hiệu quả với bệnh khô âm đạo ở người tình nguyện (ví dụ thí nghiệm 3); hỗn hợp theo sáng chế cho thấy nâng cao hiệu quả đối với tính co mô âm đạo và bệnh khô âm đạo. Theo đó, hỗn hợp theo sáng chế có thể hữu ích để điều trị hoặc ngăn ngừa hội chứng giãn âm đạo hoặc bệnh khô âm đạo.

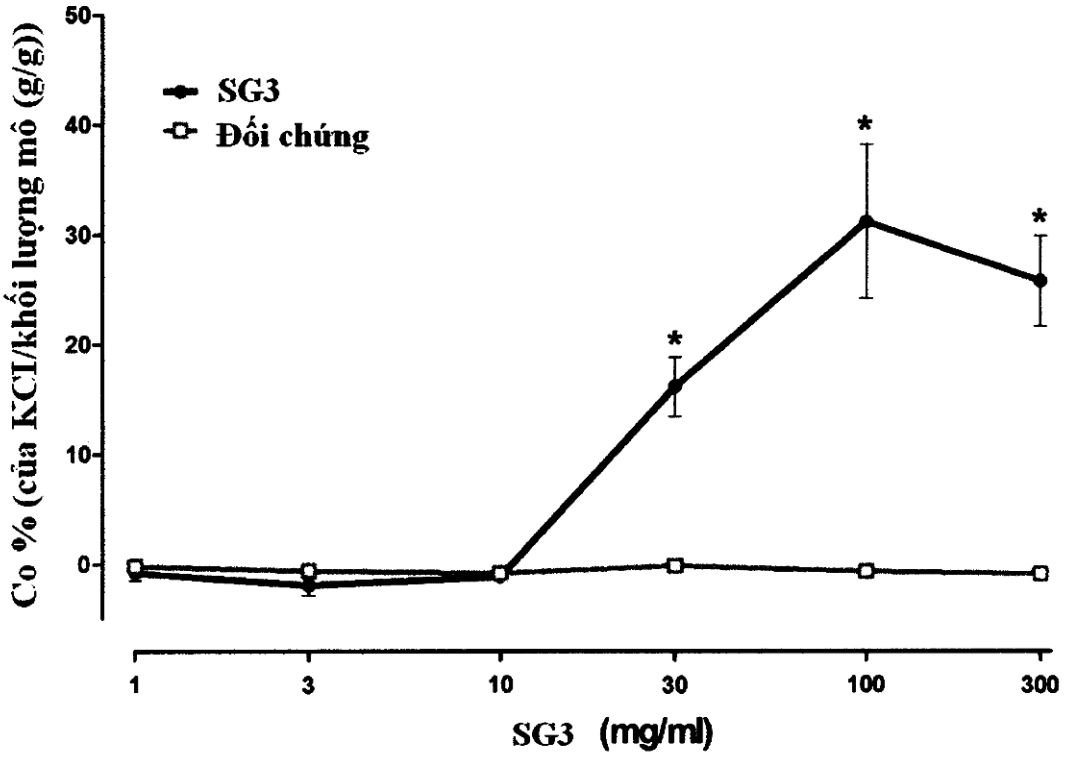

(11) **48464**
(21) 1-2015-02403 (51)[7] **E02D 5/02**, 19/00
(22) 03.07.2015 (43) 26.09.2016
Ngày yêu cầu thẩm định nội dung: 19.02.2016
(75) PHẠM VĂN THÀNH (VN)
Số 42, Trương Phùng Xuân, khóm 6, phường 8, thành phố Cà Mau, tỉnh Cà Mau
(54) KHUNG VÂY DI ĐỘNG
(57) Sáng chế thuộc lĩnh vực xây dựng, cụ thể là đề cập đến kết cấu khung vây di động sử dụng làm tường vây để làm khô hố móng trong thi công nền móng các công trình dưới nước. Khung vây di động theo sáng chế bao gồm một phà sắt hình hộp gồm có hai mảnh hình chữ C ghép lại với nhau tạo thành một khung rỗng ở giữa, các thanh chất tải bằng bê tông cốt thép có rãnh âm dương được lắp đặt trong lòng phà tạo thành tường chịu lực cho phà, đáy phà là hai tấm thép rời được lắp ghép bằng bu lông và có các lỗ chờ nén cọc để cho các cọc móng đi qua, đồng thời định vị cho các cọc này, các hộp chống rò nước có gioăng cổ hình chữ V ở từng đầu cọc và một giếng chìm để bơm nước trong quá trình thi công.

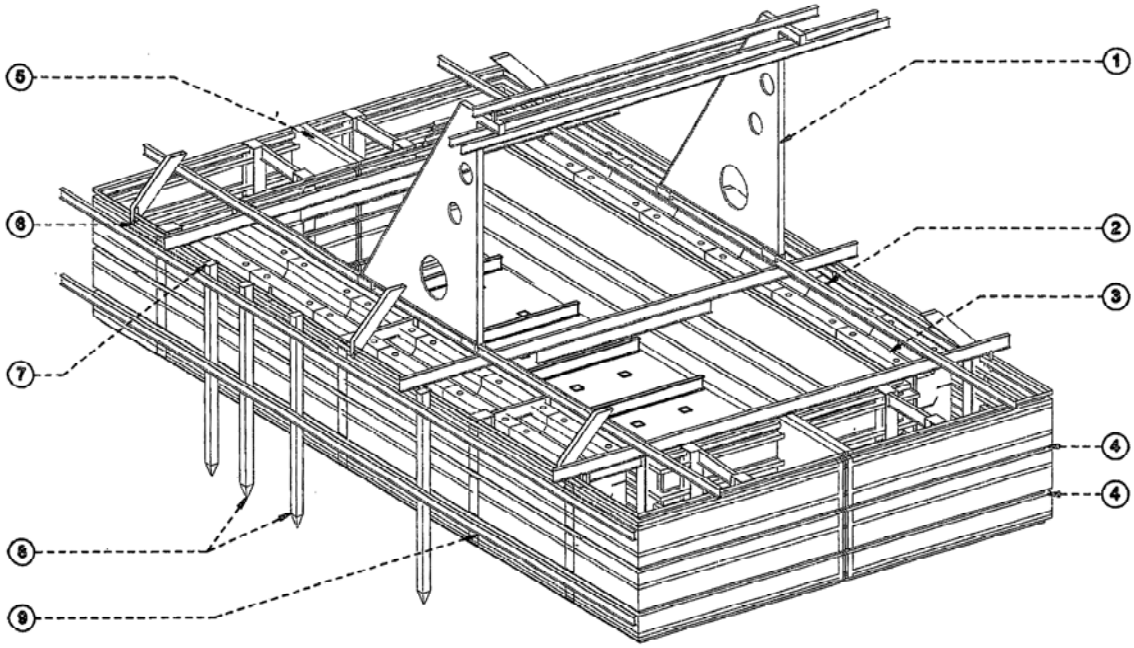

1- CẦU CHỮ A CẢI TIẾN
2- ĐƯỜNG RÃY SẮT CHỮ I
3- TẤI BÊ TÔNG CỐT THÉP
4- VÕ NGOÀI PHÀ CÓ DẠP SÓNG CHỮ U
5-VỊ TRÍ NỐI PHÀ SẮT 2 MẢNH
6- RÃNH HÌNH CHỮ U LIÊN KẾT CỌC XIÊN SẮT TRUC VÍT ĐỊNH VỊ PHÀ
7- MẤU SẮT LIÊN KẾT CỌC ĐỊNH VỊ
8- CỌC BÊ TÔNG CỐT THÉP ĐỊNH VỊ
9- SẮT CHỮ I NẸP CỌC ĐỊNH VỊ VÀO PHÀ

(11) **48465**
(21) 1-2015-02557 (51)[7] **H01L 33/00**
(22) 17.12.2013 (43) 26.09.2016
(86) PCT/JP2013/083706 17.12.2013 (87) WO2015/092864 25.06.2015
Ngày yêu cầu thẩm định nội dung: 14.07.2015
(71) SHINDENGEN ELECTRIC MANUFACTURING CO., LTD. (JP)
2-1, Ohtemachi 2-Chome, Chlyoda-Ku, Tokyo, Japan
(72) KEISUKE KOBAYASHI (JP), AKIHIRO OKAMOTO (JP)
(74) Công ty TNHH Ban Ca (BANCA)
(54) MẠCH DẪN ĐỘNG ĐÈN LED VÀ PHƯƠNG PHÁP ĐIỀU KHIỂN MẠCH DẪN ĐỘNG ĐÈN LED

(57) Bộ phận điều khiển của mạch dẫn động đèn LED điều khiển phần tử công tắc thứ nhất với hệ số làm việc thứ nhất nếu điện áp cổng thứ nhất thấp hơn giá trị giới hạn trên thứ nhất thiết lập trước, điều khiển phần tử công tắc thứ nhất với hệ số làm việc thứ hai nhỏ hơn hệ số làm việc thứ nhất nếu điện áp cổng thứ nhất đạt đến giá trị giới hạn trên thứ nhất, điều khiển phần tử công tắc thứ hai với hệ số làm việc thứ ba nếu điện áp cổng thứ hai thấp hơn giá trị giới hạn trên thứ hai thiết lập trước, và điều khiển phần tử công tắc thứ hai với hệ số làm việc thứ tư nhỏ hơn hệ số làm việc thứ ba nếu điện áp cổng thứ hai đạt đến giá trị giới hạn trên thứ hai.

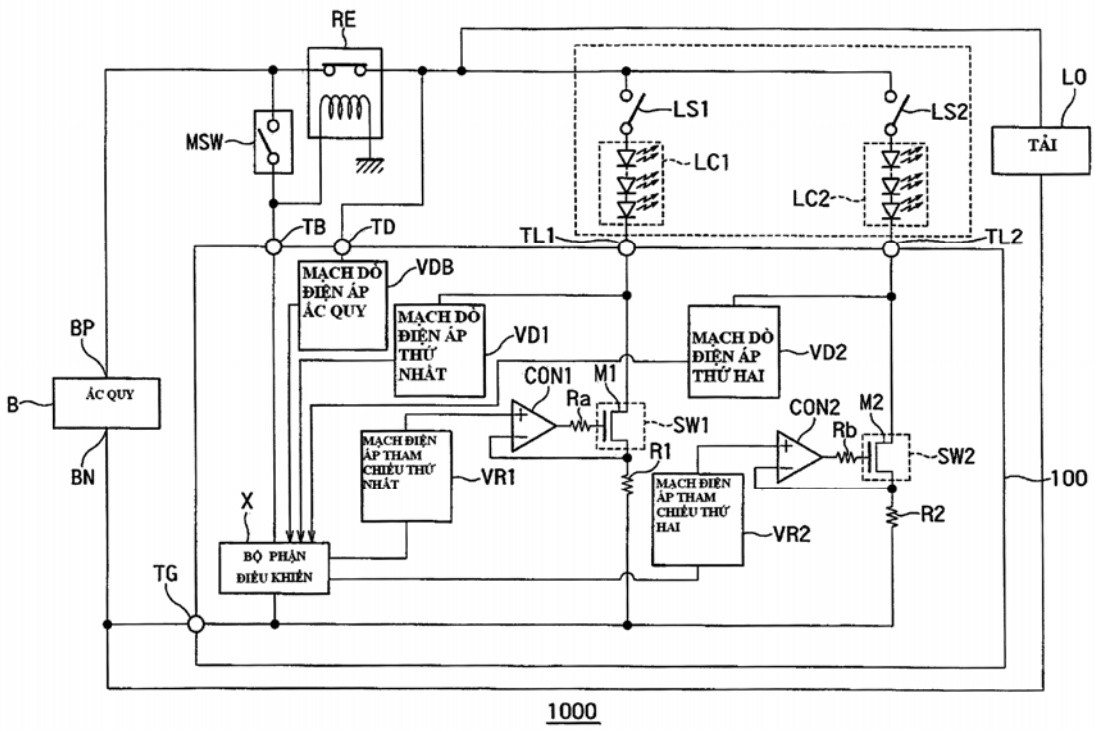

(11) **48466**
(21) 1-2015-02809 (51)[7] **E03C 1/00**, 1/02, 1/12
(22) 03.08.2015 (43) 26.09.2016
(30) 10-2015-0027508 26.02.2015 KR
Ngày yêu cầu thẩm định nội dung: 03.08.2015
(71) WATOS COREA CO.,LTD. (KR)
31, Jeonjanonggongdanji 1-gil, Donghwa-myeon, Jangseong-gun, Jeollanam-do, Republic of Korea
(72) SONG TAE GWANG (KR)
(74) Công ty TNHH Đại Tín và Liên Danh (DAITIN AND ASSOCIATES CO.,LTD)
(54) CỤM ỐNG BẪY LẮP GHÉP CHO BỒN RỬA
(57) Sáng chế đề cập đến cụm ống bẫy lắp ghép cho bồn rửa. Cụm ống bẫy này được tạo hình để ống bẫy có thể thực hiện cả chuyển động lên-xuống và chuyển động quay theo mặt trong của ống kết nối được kết nối với van bật lên, cấu tạo như vậy tạo điều kiện thuận lợi để điều chỉnh độ cao của ống bẫy và kết nối ống bẫy với ống nước thải được lắp đặt trong tường, đồng thời làm giảm thời gian lắp đặt cũng như số lượng các bộ phận, từ đó làm giảm chi phí sản xuất và nâng cao hiệu quả kinh tế.

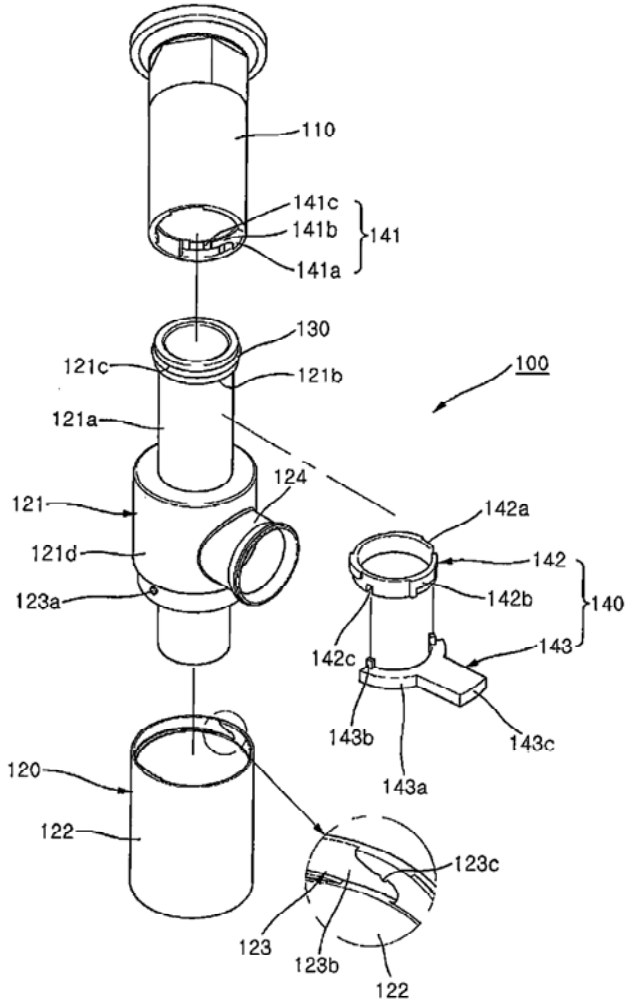

(11) **48467**
(21) 1-2015-03001 (51)[7] **C07D 215/22**, A61K 31/47, A61P 35/00
(22) 17.01.2014 (43) 26.09.2016
(86) PCT/US2014/011948 17.01.2014 (87) WO2014/113616 24.07.2014
(30) 61/754,516 18.01.2013 US
Ngày yêu cầu thẩm định nội dung: 18.07.2016
(71) ADVENCHEN PHARMACEUTICALS, LLC (US)
887 Patriot Drive, Ste A, Moorpark, CA 93021, United States of America
(72) CHEN, Guoqing, Paul (US)
(74) Công ty Luật TNHH IP MAX (IPMAX LAW FIRM)
(54) QUY TRÌNH ĐIỀU CHẾ CHẤT CHỐNG UNG THƯ 6-(7-((1-AMINOXYCLOPROPYL)METOXY)-6-METOXYQUINOLIN-4-YLOXY)-N-METYL-1-NAPHTAMIT VÀ TINH THỂ CỦA NÓ

(57) Sáng chế đề cập đến quy trình điều chế hợp chất 6-(7-((1-aminoxyclopropyl)-metoxy)-6-metoxyquinolin-4-yloxy)-N-metyl-1-naphtamit (AL3810) bằng cách khử bảo vệ hợp chất benzyl 1-((6-metoxy-4-(5-(metylcarbamoyl)-naphtalen-2-yloxy)-quinolin-7-yloxy)metyl)xyclopropylcarbamat được thế (Công thức I) trong điều kiện axit loãng hoặc yếu. Ngoài ra, hợp chất 6-(7-((1-aminoxyclopropyl)-metoxy)-6-metoxyquinolin-4-yloxy)-N-metyl-1-naphtamit ở dạng tinh thể ổn định cũng được điều chế.

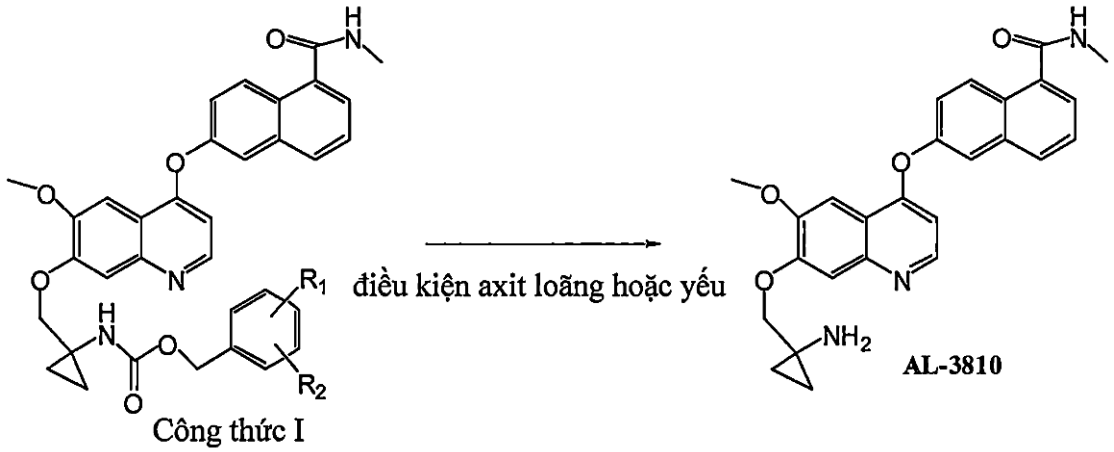

(11) **48468**
(21) 1-2015-03186 (51)[7] **A61F 13/15**, 13/49
(22) 26.12.2014 (43) 26.09.2016
(86) PCT/JP2014/084610 26.12.2014 (87) WO2016/103482 30.06.2016
Ngày yêu cầu thẩm định nội dung: 15.06.2016
(71) UNICHARM CORPORATION (JP)
182 Kinseichoshimobun, Shikokuchuo-shi, Ehime 799-0111, Japan
(72) HASHIMOTO, Tatsuya (JP), TOKITA, Norihiro (JP), GODA, Hiroki (JP)
(74) Công ty Cổ phần Sở hữu công nghiệp INVESTIP (INVESTIP)
(54) TÃ LÓT DÙNG MỘT LẦN
(57) Sáng chế đề cập đến tã lót dùng một lần (1) có chiều dọc và chiều ngang giao nhau với chiều dọc, bao gồm thân chính thấm hút (10) có thân thấm hút (11) mà thấm hút chất bài tiết, phần thắt lưng phía sau (30) được bố trí ở một đầu của thân chính thấm hút (10), và phần thắt lưng quanh bụng (40) được bố trí ở đầu còn lại của thân chính thấm hút (10), thân thấm hút (11) có cả hai phần bên theo chiều ngang được tạo ra có cặp đường dập nổi (50, 50) được tạo thành bằng cách dập nổi từ phía tiếp xúc với da của thân thấm hút (11), và các đường dập nổi (50, 50) mỗi đường bao gồm điểm lồi (52), điểm lồi hướng vào trong theo chiều ngang, được bố trí trong phần giữa của tã lót dùng một lần (1) theo chiều dọc (1) hoặc trên phía phần thắt lưng phía sau (30) đối với phần giữa, và đường phía sau (56), thẳng hoặc cong hướng ra ngoài theo chiều ngang từ điểm lồi (52), là điểm khởi đầu, hướng về phần thắt lưng phía sau (30) theo chiều dọc.

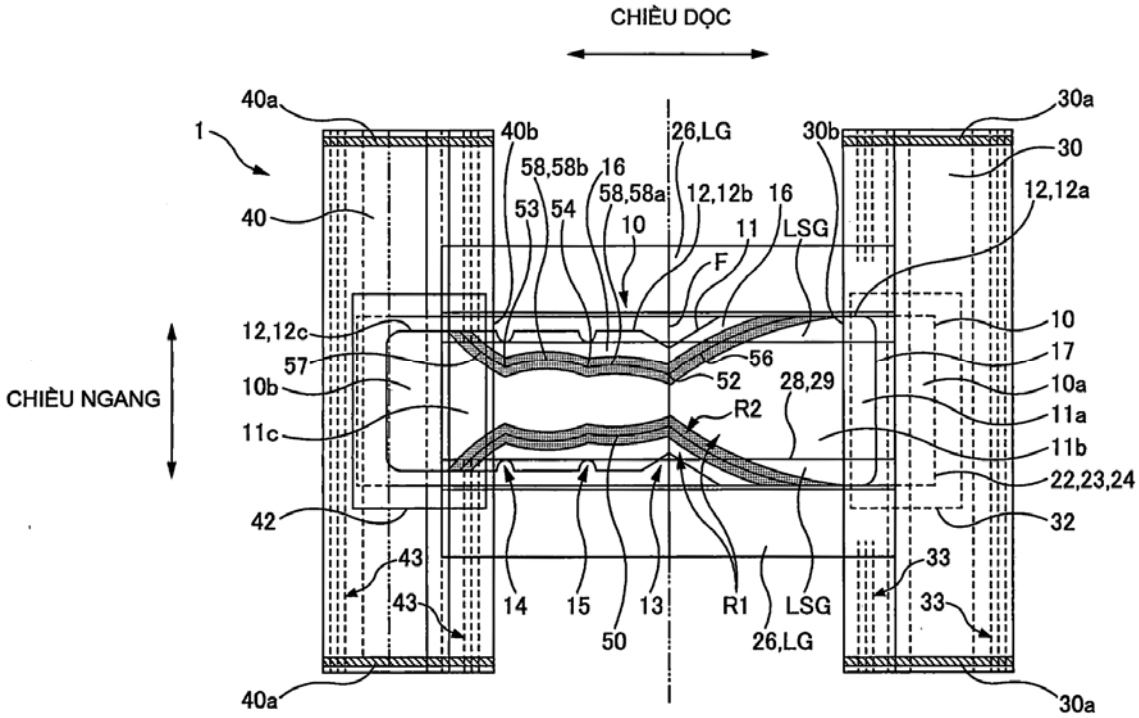

(11) **48469**

(21) 1-2015-03213 (51)[7] **A61K 31/573**, 31/335, 9/10, 9/00, A61P 37/08

(22) 03.10.2014 (43) 26.09.2016

(86) PCT/IB2014/065035 03.10.2014 (87) WO2015/049665 09.04.2015

(30) 3174MUM2013 04.10.2013 IN

(71) GLENMARK SPECIALTY S.A. (CH)
Avenue Léopold-Robert 37, 2300 La Chaux-de-Fonds, Switzerland

(72) KHAIRATKAR JOSHI, Neelima (IN), KULKARNI, Abhay (IN), WALE, Dinesh Pradeep (IN), BHOSALE, Vikram Mansingh (IN), AGARWAL, Piyush (IN), KEOHANE, Patrick (BR), TANTRY, Sudeesh, K. (US), OH, Chad (US)

(74) Văn phòng luật sư Phạm và Liên danh (PHAM & ASSOCIATES)

(54) DƯỢC PHẨM CHỨA MOMETASON VÀ OLOPATADIN ĐỂ ĐIỀU TRỊ BỆNH VIÊM MŨI DỊ ỨNG

(57) Sáng chế đề cập đến dược phẩm dạng liều cố định chứa mometason hoặc muối dược dụng của nó và olopatadin hoặc muối của nó với tỷ lệ trọng lượng nằm trong khoảng từ 1:5 đến khoảng 1:60 (dựa trên trọng lượng tương đương của olopatadin dạng bazơ tự do) để sử dụng trong điều trị bệnh viêm mũi dị ứng.

(11) **48470**
(21) 1-2015-03227 (51)[7] **F24C 3/12**, 3/14
(22) 09.12.2014 (43) 26.09.2016
(86) PCT/KR2014/012063 09.12.2014 (87) WO2015/088220 A1 18.06.2015
(30) 10-2013-0154759 12.12.2013 KR
Ngày yêu cầu thẩm định nội dung: 08.09.2015
(71) HYOSEONG HANARO CO., LTD. (KR)
17, Dongdangmal-gil, chubu-myen Geum san-gun, Chungcheongnam-do 312-943 Republic of Korea
(72) SANG GEUN, Ryu (KR)
(74) Công ty TNHH Trường Xuân (AGELESS CO.,LTD.)
(54) THIẾT BỊ CHỐNG NỔ DÙNG CHO BẾP GA LOẠI CẦM TAY
(57) Sáng chế đề cập đến thiết bị chống nổ dùng cho bếp gas loại cầm tay có thể ngăn chặn sự nổ xảy ra bằng cách xả hết khí gas từ bên trong bình chứa khí gas khi áp suất khí gas được tăng đạt mức vượt quá bởi nhiệt bức xạ hoặc tương tự ngay cả sau khi khí gas được khóa. Thiết bị được cấu thành bằng cách tạo ra đường dẫn khí gas nằm ngang theo chiều vuông góc với phần vào khí gas của bộ phận điều chỉnh khí gas tại đó bình chứa khí gas được lắp vào, lắp đặt van an toàn kiểu khóa đường dẫn khí gas ở một đầu của đường dẫn khí gas nằm ngang và cũng lắp đặt thiết bị chống nổ, và điều chỉnh áp suất khí gas bằng cách di chuyển khí gas từ phía van an toàn kiểu khóa đường dẫn khí gas của đường dẫn khí gas nằm ngang đến khoang điều chỉnh áp suất và sau dó điều chỉnh lượng xả khí gas bằng kim phun.

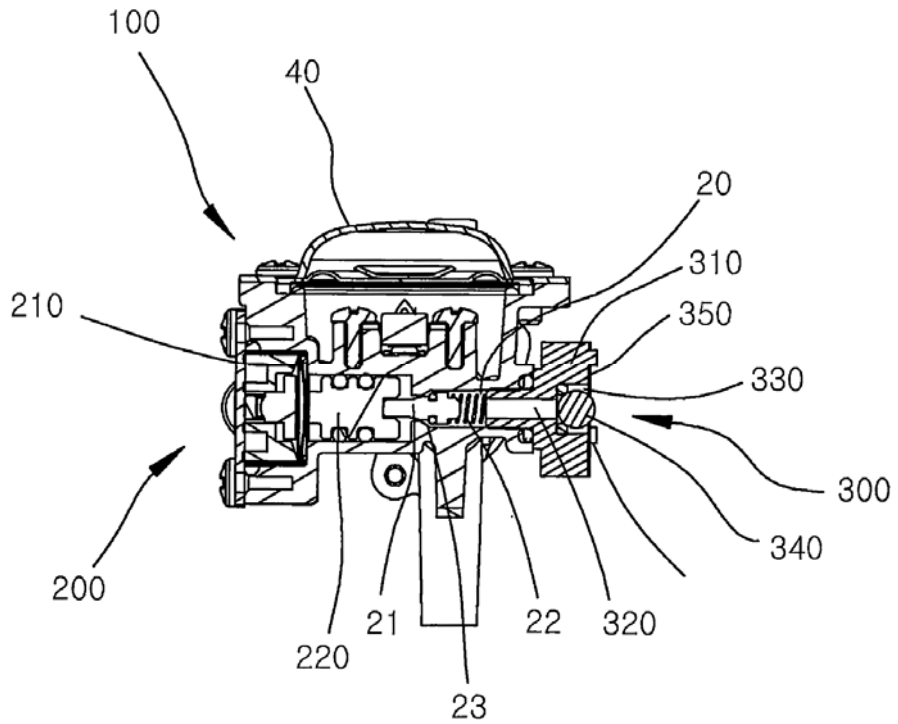

(11) **48471**
(21) 1-2015-03430 (51)[7] **D05B 57/06**, G09B 1/00
(22) 17.09.2015 (43) 26.09.2016
(30) 104203970 17.03.2015 TW
Ngày yêu cầu thẩm định nội dung: 17.09.2015
(71) YUAN FONG PRECISION TECHNOLOGY CO., LTD. (TW)
No. 679, Fu Ya Rd., Hsitun Dist., Taichung City, Taiwan
(72) Chung-Li LEE (TW)
(74) Công ty TNHH một thành viên Sở hữu trí tuệ VCCI (VCCI-IP CO.,LTD)
(54) CHAO NGANG DÙNG CHO MÁY KHÂU
(57) Sáng chế đề cập đến chao ngang dùng cho máy khâu gồm có thân chao (2), tấm kim loại (3) và vòng tỳ (4). Thân chao (2) gồm có thành đáy (21), thành bao ngoài (22), cụm thành bao bên trong (23) được tạo ra có hai khe hở (25), rãnh nối thông bên ngoài (29) và khoảng chứa bên trong (24). Tấm kim loại (3) gồm có thân tấm (31) được bố trí ở khoảng chứa bên trong (24), và hai phần bị ép (32) tương ứng vị trí với các khe hở (25). Vòng tỳ (4) gồm có thân vòng (41) được bổ trí ở rãnh nối thông bên ngoài (29), và hai phần ép (42) phối hợp với thành đáy (21) tạo ra các phần bị ép (32) giữa chúng nhờ đó ngăn ngừa sự dịch chuyển của tấm kim loại (3) tương ứng với thân chao (2) trong khi quay thân chao (2).

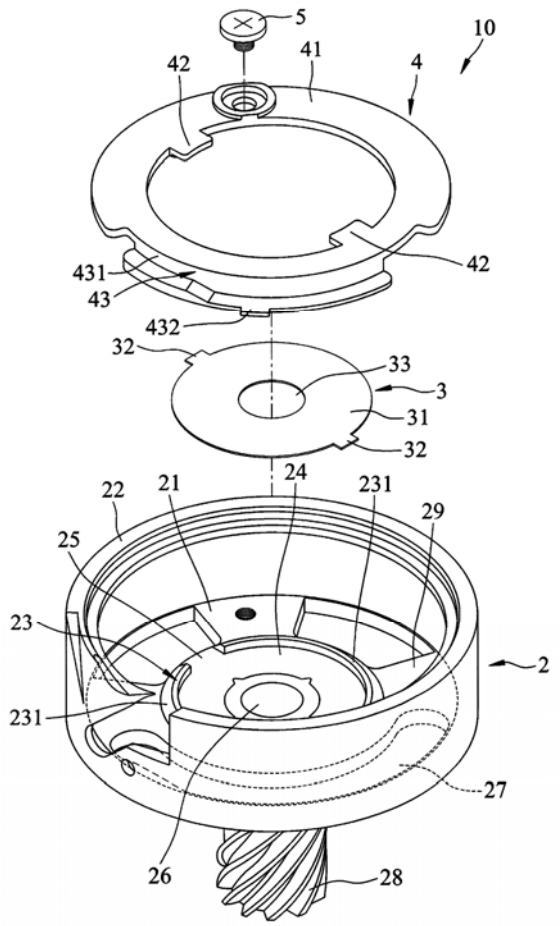

(11) **48472**
(21) 1-2015-03539 (51)[7] **F02N 11/04**, H02P 7/00, 6/00, 6/18, 6/20
(22) 11.12.2014 (43) 26.09.2016
(86) PCT/JP2014/083499 11.12.2014 (87) WO2015/093554 A1 25.06.2015
(30) 2013-263307 20.12.2013 JP
2014-240804 28.11.2014 JP
Ngày yêu cầu thẩm định nội dung: 25.09.2015
(71) YAMAHA HATSUDOKI KABUSHIKI KAISHA (JP)
2500 Shingai, Iwata-shi, Shizuoka-ken 438-8501, Japan
(72) Takahiro NISHIKAWA (JP), Haruyoshi HINO (JP)
(74) Công ty TNHH Tư vấn - Đầu tư N.T.K. (N.T.K. CO., LTD.)

(54) CỤM ĐỘNG CƠ BỐN THÌ ĐỂ SỬ DỤNG Ở PHƯƠNG TIỆN GIAO THÔNG VÀ PHƯƠNG TIỆN GIAO THÔNG

(57) Sáng chế đề xuất cụm động cơ và các bộ phận tương tự, gồm động cơ bốn thì có sự thay đổi tải, trong đó khả năng khởi động nhanh và khả năng lắp lên phương tiện có cách thức làm mát động cơ bất kỳ, trong đó cụm động cơ gồm thân động cơ bốn thì, động cơ khởi động và cơ cấu điều khiển gồm: các phần đối tượng phát hiện được bố trí trên mặt ngoài của rôto bên ngoài; cơ cấu phát hiện vị trí của roto gồm cuộn dây cho mục đích phát hiện được bố trí độc lập với các cuộn dây stato; và các phần chuyển mạch. Cơ cấu điều khiển đổi từ chế độ điều khiển để khởi động chuyển động quay của trục khuỷu mà ở đó hoạt động bật/tắt của nhiều các phần chuyển mạch được thực hiện tại các điểm thời xác định trước sang chế độ điều khiển để gia tốc chuyển động quay của trục khuỷu mà ở đó hoạt động bật/tắt của các phần chuyển mạch được thực hiện tại các điểm thời dựa vào tín hiệu điện chạy trong cuộn dây cho mục đích phát hiện của cơ cấu phát hiện vị trí của roto. Tín hiệu điện này thay đổi tuỳ thuộc vào sự biến đổi về trạng thái từ tính được gây ra bởi sự di chuyển của các phần đối tượng phát hiện cùng với chuyển động quay của trục khuỷu.

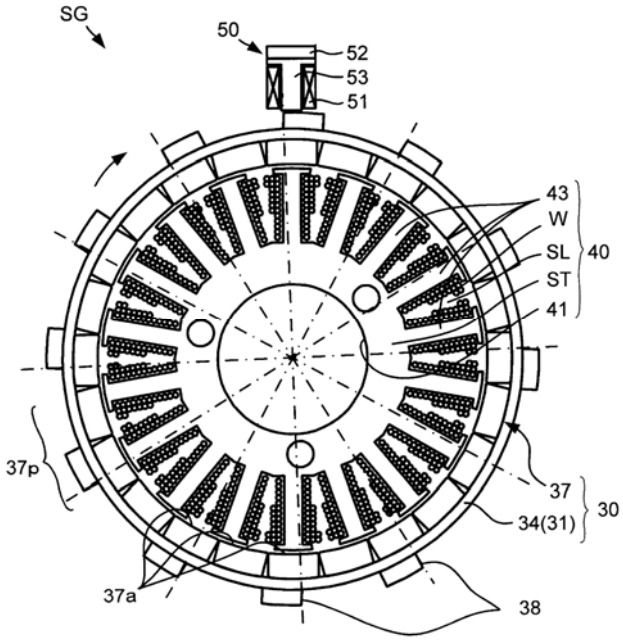

(11) **48473**
(21) 1-2015-04193 (51)[7] **A61B 17/68**
(22) 02.11.2015 (43) 26.09.2016
Ngày yêu cầu thẩm định nội dung: 02.11.2015

(75) 1. KIỀU GIÁP THÀNH (VN)
Số 2 hẻm 80/48/2 Hoàng Đạo Thành, phường Kim Giang, quận Thanh Xuân, thành phố Hà Nội
2. LÊ ĐÌNH PHONG (VN)
74/9 Hải Triều, An Đông, thành phố Huế, tỉnh Thừa Thiên Huế

(54) KHUNG CỐ ĐỊNH NGOÀI DÙNG ĐỂ CỐ ĐỊNH XƯƠNG

(57) Khung cố định ngoài dùng để cố định xương bao gồm khối kẹp giữ đinh, đinh khoan trực tiếp, bộ khớp nối xoay và thanh giằng. Trong đó khối kẹp giữ đinh bao gồm các bộ phận lỗ kẹp đinh, vít và trục cố định đồng thời khối kẹp có thể quay 360° hoặc quay nghiêng. Bộ khớp nối xoay bao gồm hai khớp nối xoay được đặt chồng lên và úp ngược vào nhau sao cho các lỗ của từng khớp nối xoay ăn khớp với nhau. Hai khớp nối xoay có thể dễ dàng thay đổi góc xoay giúp phù hợp với vị trí và độ cong của xương bị gãy. Đồng thời khung còn tạo ra khoảng không để dễ dàng trong việc chăm sóc bệnh nhân với vết thương gãy hở cũng như trong quá trình hồi phục chức năng.

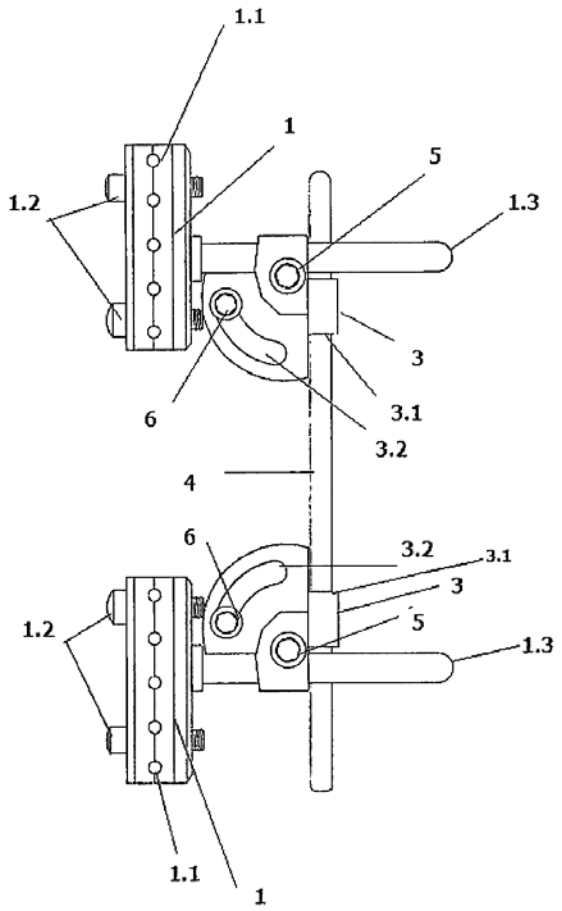

(11) **48474**
(21) 1-2015-04217 (51)[7] **B01D 46/00**
(22) 03.11.2015 (43) 26.09.2016
(30) 10-2015-0041680 25.03.2015 KR
10-2015-0076693 29.05.2015 KR
10-2015-0076695 29.05.2015 KR
Ngày yêu cầu thẩm định nội dung: 03.11.2015
(71) 1. YHB CO., LTD. (KR)
74, Hanamsandan 7beon-ro, Gwangsan-gu, Gwangju, 62216, Republic of Korea
2. YHBECO CO., LTD. (KR)
501ho, 14, Gasan digital 2-ro, Geumcheon-gu, 08592, Republic of Korea
(72) Hong Beom YOUN (KR)
(74) Công ty TNHH Tầm nhìn và Liên danh (VISION & ASSOCIATES CO.LTD.)
(54) CƠ CẤU GOM MÙ DẦU
(57) Sáng chế đề cập đến cơ cấu gom mù dầu. Cơ cấu gom mù dầu (100) này có khung chính (200) có khoảng không nạp vào, không khí bên ngoài được nạp vào khoảng không này, và có cửa hút (221) và cửa xả (231) được tạo ra trên cả hai phía của nó nối thông với khoảng không nạp vào; bộ phận hút (300) được lắp trên khung chính (200) để tạo ra lực hút để nạp không khí bên ngoài vào khung chính (200) qua cửa hút (221); bộ lọc (400) được lắp trên khung chính (200) để lọc mù dầu có trong không khí được đưa vào trong khung chính (200); và bộ phận làm sạch (500) được lắp trên khung chính (200) và phun dầu cắt vào vùng bên trong của khung chính (200) để làm sạch bộ phận hút (300) và bộ lọc (400). Cơ cấu gom mù dầu (100) theo sáng chế có ưu điểm tiết kiệm được chi phí và nhân lực cần thiết để bảo dưỡng cơ cấu này nhờ làm sạch cánh quạt và bộ lọc theo chu kỳ nhờ sử dụng dầu cắt được phun từ bộ phận làm sạch (500).

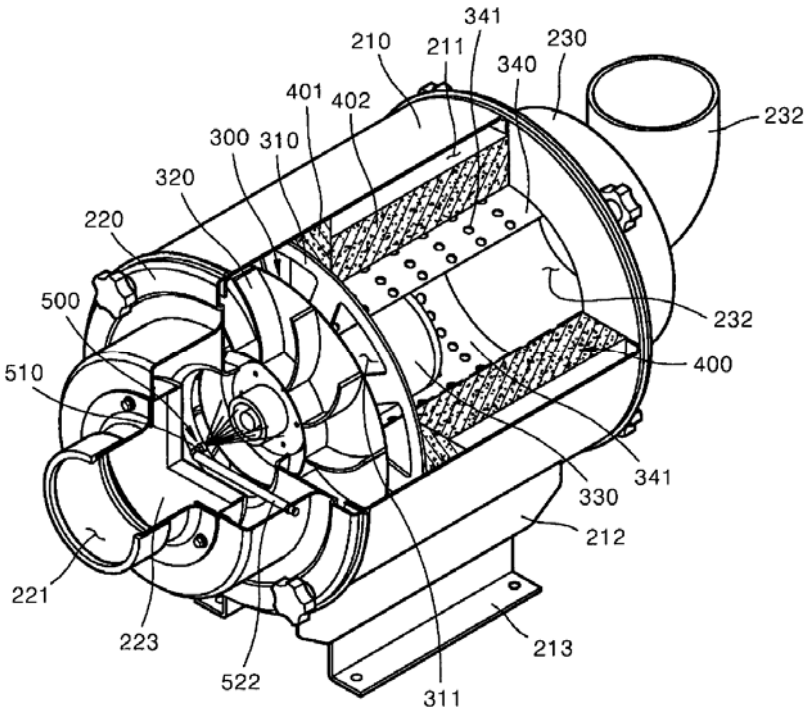

(11) **48475**
(21) 1-2015-04261 (51)[7] **B65D 33/25**
(22) 04.04.2014 (43) 26.09.2016
(86) PCT/US2014/032929 04.04.2014 (87) WO2014/168819 16.10.2014
(30) 61/810,078 09.04.2013 US
(71) REYNOLDS PRESTO PRODUCTS INC. (US)
1900 West Field Court, Lake Forest, IL 60045, United States of America
(72) CHAPEK, Carlos (US)
(74) Công ty TNHH T&T INVENMARK Sở hữu trí tuệ Quốc tế (T&T INVENMARK CO., LTD.)

(54) BỘ PHẬN ĐÓNG KÍN BẰNG KHÓA KÉO CÓ CON TRƯỢT AN TOÀN CHO TRẺ EM, BAO GÓI MỀM DẺO SỬ DỤNG BỘ PHẬN ĐÓNG KÍN NÀY, CON TRƯỢT DÙNG CHO BỘ PHẬN ĐÓNG KÍN NÀY VÀ PHƯƠNG PHÁP ĐÓNG MỞ TÚI CÓ KHÓA KÉO

(57) Sáng chế đề cập đến bộ phận đóng kín bằng khóa kéo an toàn cho trẻ em dùng cho túi có con trượt có đầu mềm dẻo có một chày. Để mở bộ phận đóng kín bằng khóa kéo, đầu phải được giữ ở vị trí hướng xuống dưới để gài chày ở giữa ray dẫn trong và ray dẫn ngoài và dẫn đến sự tách ra của các biên dạng khóa bổ sung, đồng thời con trượt có thể dịch chuyển dọc theo bộ phận đóng kín bằng khóa kéo.

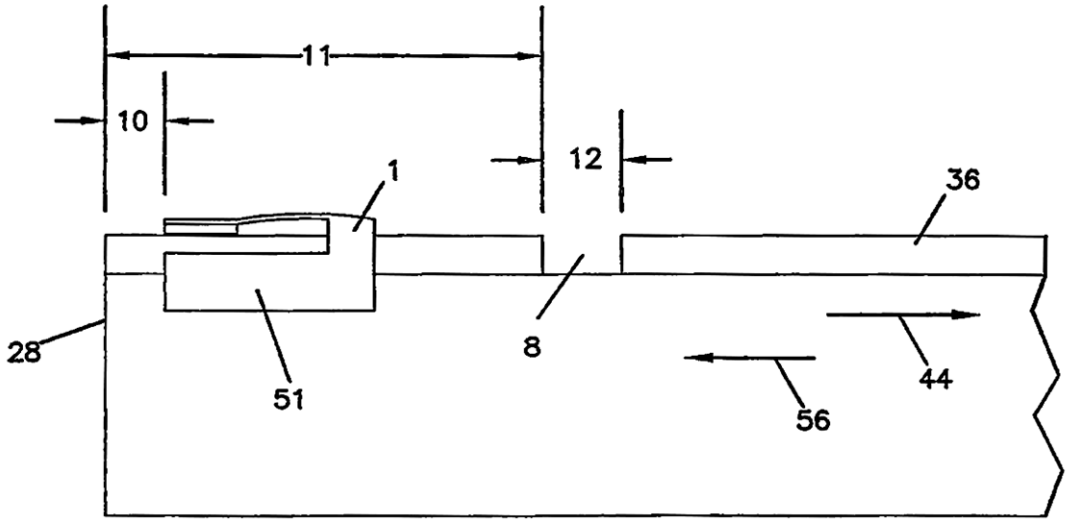

(11) **48476**
(21) 1-2015-04307 (51)[7] **C02F 1/48**, C10G 32/02, B01J 19/08
(22) 07.04.2014 (43) 26.09.2016
(86) PCT/EP2014/056934 07.04.2014 (87) WO2014/173672 30.10.2014
(30) 61/809,650 08.04.2013 US
Ngày yêu cầu thẩm định nội dung: 30.08.2016
(71) PROFESSIONALS FOR ENERGY - ENVIRONMENT AND WATER SOLUTIONS LTD. CO. (JO)
P.O. Box 926992 Amman, 11190 Jordan
(72) ABO-HAMMOUR, Zaer (JO)
(74) Văn phòng luật sư Phạm và Liên danh (PHAM & ASSOCIATES)
(54) PHƯƠNG PHÁP ĐỂ XỬ LÝ CHẤT LƯU BẰNG TỪ/TĨNH ĐIỆN/ĐIỆN TỪ
(57) Sáng chế đề cập đến phương pháp xử lý chất lưu bằng từ/tĩnh điện/điện từ bao gồm ba pha riêng biệt được tách biệt về không gian và thời gian, trong đó ở pha thứ nhất, trường từ/tĩnh điện/điện từ được tác động vào chất lưu làm việc dưới sự tuần hoàn để đạt được chất lưu đã ion hóa một cách trực tiếp.

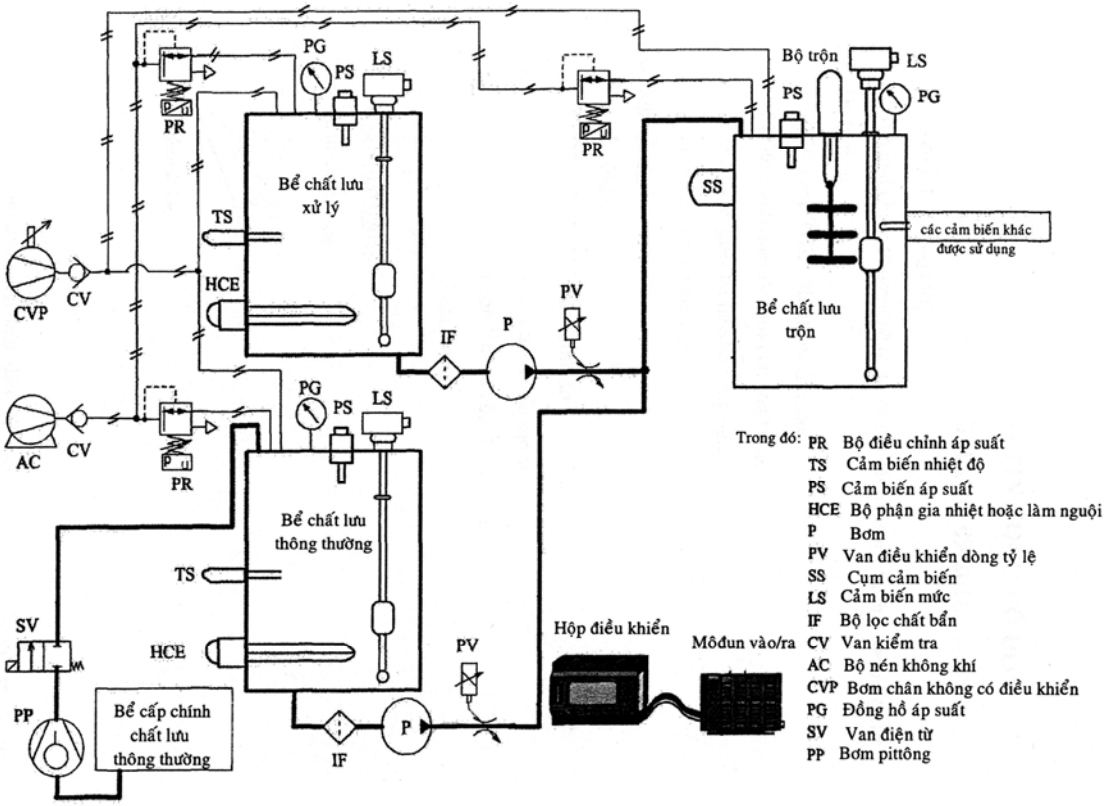

(11) **48477**

(21) 1-2015-04347 (51)[7] **A61K 9/20**, 9/16, 36/185, A61P 1/00

(22) 19.12.2014 (43) 26.09.2016

(86) PCT/KR2014/012592 19.12.2014 (87) WO2015/093899 25.06.2015

(30) 10-2013-0159980 20.12.2013 KR

Ngày yêu cầu thẩm định nội dung: 12.11.2015

(71) KOREA UNITED PHARM. INC. (KR)
25-23, Nojanggongdan-gil, Jeondong-myeon, Sejong, Republic of Korea

(72) CHOI, Youn Woong (KR), MIN, Byung Gu (KR), CHO, Sang Min (KR), KI, Do Hyoung (KR), AHN, Ji Hyun (KR), LEE, Byung Hoon (KR), JUN, Hyung Joon (KR), JUNG, Won Tae (KR), NAM, Kyu Yeol (KR), LEE, Dong Gyu (KR), CHUNG, Jin Seong (KR)

(74) Văn phòng luật sư Phạm và Liên danh (PHAM & ASSOCIATES)

(54) CHẾ PHẨM RẮN CHỨA CHIẾT PHẨM TỪ CÂY THIÊN TRÚC QUỲ (PELARGONIUM SIDOIDES) VÀ HỢP CHẤT CỦA AXIT SILIXIC, VÀ PHƯƠNG PHÁP SẢN XUẤT CHẾ PHẨM NÀY

(57) Sáng chế đề cập đến chế phẩm rắn chứa chiết phẩm từ cây thiên trúc quỳ (Pelargonium sidoides) và hợp chất của axit silixic, được điều chế ở dạng rắn bằng cách hấp phụ trực tiếp chiết phẩm từ Pelargonium sidoides lên trên hợp chất của axit silixic, và phương pháp sản xuất chế phẩm này. Do chế phẩm rắn chứa chiết phẩm từ Pelargonium sidoides và hợp chất của axit silixic theo sáng chế có độ ổn định hơn so với chế phẩm lỏng như si-rô, và không chứa chất phụ gia như đường, nên không ảnh hưởng tới sự nhiễm khuẩn hoặc làm hư hỏng chế phẩm này. Ngoài ra, có thể đóng gói chế phẩm rắn này một cách riêng rẽ. Do chế phẩm rắn này có thể tích nhỏ hơn so với chế phẩm lỏng, nên nó có thể mang đi được dễ dàng, và cũng có ưu điểm là không cần các dụng cụ bổ sung khi uống thuốc. Ngoài ra, hoạt chất có thể được uống với lượng bằng nhau tại các thời điểm.

(11) **48478**
(21) 1-2015-04418 (51)[7] **C07D 493/14**, A61K 31/336, 31/122
(22) 17.04.2014 (43) 26.09.2016
(86) PCT/AU2014/050018 17.04.2014 (87) WO2014/169356 23.10.2014
(30) 2013901359 18.04.2013 AU
(71) QBIOTICS LIMITED (AU)
7 Penda Street, Yungaburra, Queensland 4872, Australia
(72) REDDELL, Paul Warren (AU), GORDON, Victoria Anne (AU), MOSELEY, Ryan (GB), STEADMAN, Robert (GB), MOSES, Rachael Louise (GB), BOYLE, Glen Mathew (AU), PARSONS, Peter Gordon (AU)
(74) Công ty TNHH Tầm nhìn và Liên danh (VISION & ASSOCIATES CO.LTD.)
(54) HỢP CHẤT EPOXY-TIGLIAN DÙNG ĐỂ LÀM LÀNH VẾT THƯƠNG VÀ DƯỢC PHẨM CHỨA NÓ

(57) Sáng chế đề cập đến hợp chất epoxy-tiglian dùng để làm lành vết thương và dược phẩm chứa nó. Theo một phương án cụ thể của sáng chế, hợp chất epoxy-tiglian là hợp chất epoxy-tiglian-3-on. Sáng chế cũng mô tả phương pháp để kích thích hoặc thúc đẩy quá trình làm lành vết thương cũng như phương pháp làm giảm sự hình thành sẹo và cải thiện hiệu quả thẩm mỹ nhờ vào sự làm lành vết thương. Sáng chế còn mô tả hợp chất và chế phẩm chứa nó sử dụng để làm lành vết thương.

(11) **48479**
(21) 1-2015-04439 (51)[7] **A47J 25/00**
(22) 20.08.2013 (43) 26.09.2016
(86) PCT/US2013/055886 20.08.2013 (87) WO2014/070286 08.05.2014
Ngày yêu cầu thẩm định nội dung: 19.11.2015
(71) GOODMAN, DAVID L. (US)
11502 April Dr, Austin, Texas 78753 (US)
(72) GOODMAN, David L. (US)
(74) Công ty TNHH Tư vấn A & S (A&S CO.,LTD)
(54) THIẾT BỊ BỔ DỪA
(57) Sáng chế đề cập đến thiết bị bổ dừa bao gồm một tay cầm và một trụ cắt gắn với tay cầm đó. Trụ cắt có một lưỡi cắt ở đáy và đỉnh có dạng bề mặt phẳng để tác dụng lực tách. Trụ cắt có thể gồm răng và khe hở. Trụ cắt hoặc răng có thể được làm vát.

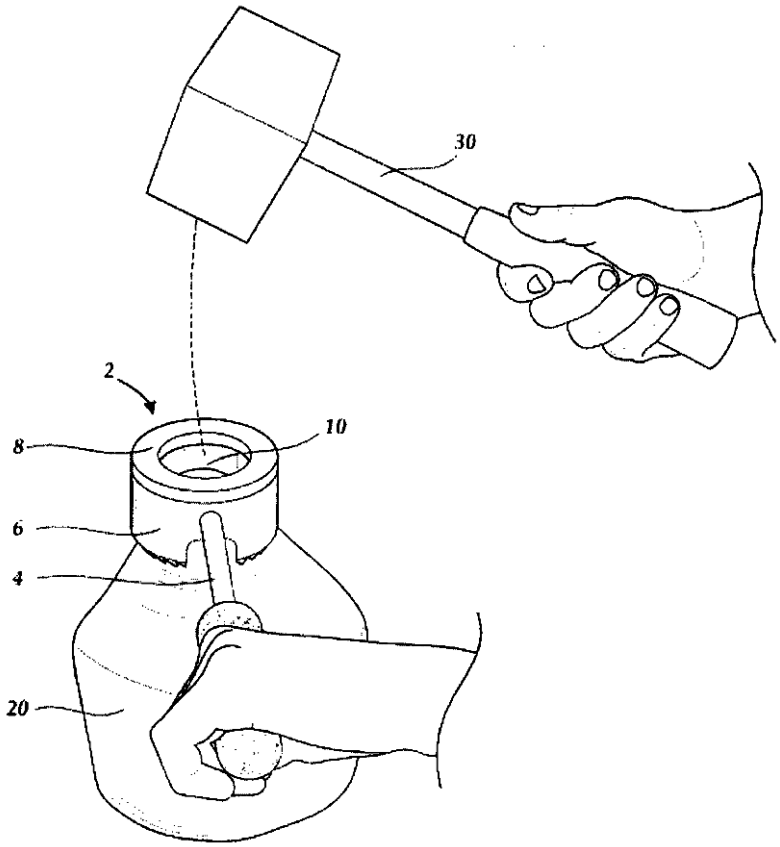

(11) **48480**
(21) 1-2015-04555 (51)[7] **B60K 13/00**, B62D 49/00
(22) 27.11.2015 (43) 26.09.2016
(30) JP2015-057613 20.03.2015 JP
Ngày yêu cầu thẩm định nội dung: 27.11.2015
(71) ISEKI & CO., LTD. (JP)
700 Umaki-cho, Matsuyama-shi, Ehime-ken, Japan
(72) Naohiro Ito (JP), Kenro Kinoshita (JP)
(74) Công ty Luật TNHH AMBYS Hà Nội (AMBYS HANOI)
(54) PHƯƠNG TIỆN LÀM VIỆC
(57) Sáng chế đề cập đến phương tiện làm việc. Phương tiện làm việc này bao gồm: động cơ (2); quạt gió (3) được lắp ở phía trước của động cơ (2); mui xe (8) bao gồm phần mở được tạo ra ở trong mặt bên của nó; đai truyền động quạt (4), được tạo ra ở phía trước của động cơ (2), để truyền lực dẫn động quay của động cơ (2) tới quạt gió (3), một phần của đai truyền động quạt (4) nhô ra khỏi phần mở của mui xe (8); bộ giảm âm (7) mà một phần của nó nhô ra khỏi phần mở của mui xe (8); vỏ bộ giảm âm (13) được bố trí đối diện với phần nhô ra của bộ giảm âm (7); và vỏ đai truyền động quạt (14) được bố trí đối diện với phần nhô ra của đai truyền động quạt (4).

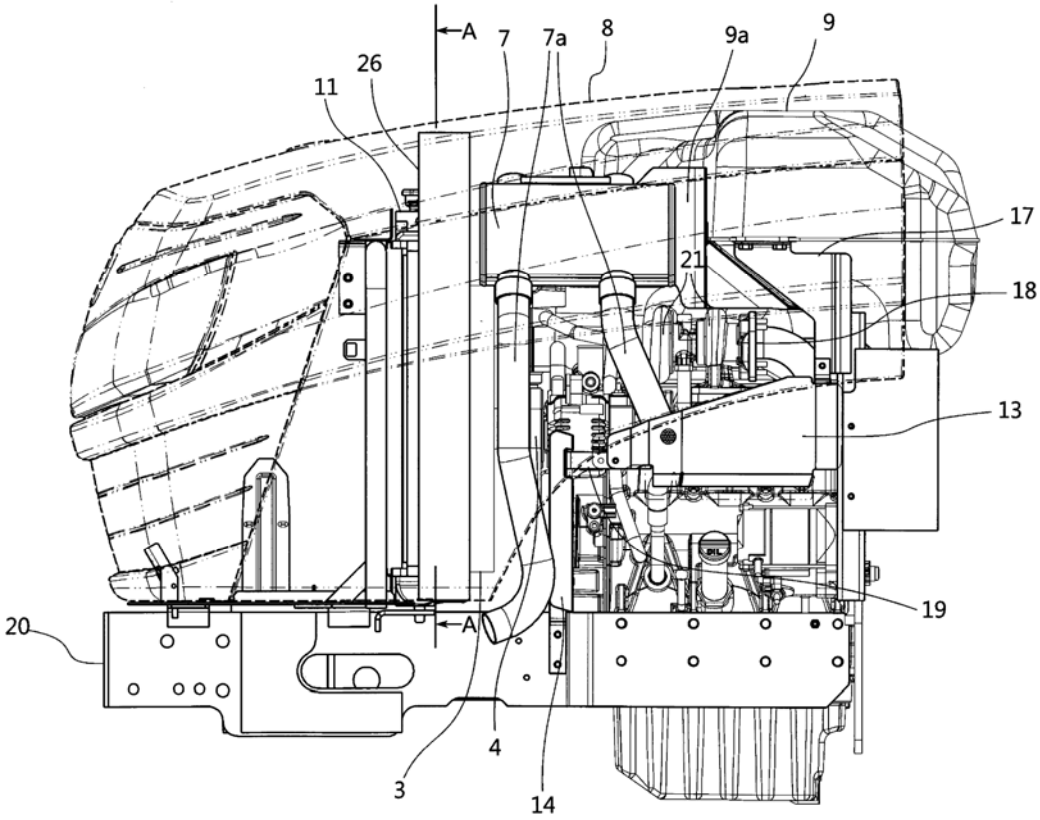

(11) **48481**
(21) 1-2015-04556 (51)[7] **B60K 11/00**, B62D 49/00
(22) 27.11.2015 (43) 26.09.2016
(30) JP2015-057612 20.03.2015 JP
Ngày yêu cầu thẩm định nội dung: 27.11.2015
(71) ISEKI & CO., LTD. (JP)
700 Umaki-cho, Matsuyama-shi, Ehime-ken, Japan
(72) Kanako Kamoda (JP), Hiroshi Kamoda (JP)
(74) Công ty Luật TNHH AMBYS Hà Nội (AMBYS HANOI)
(54) PHƯƠNG TIỆN LÀM VIỆC
(57) Sáng chế đề cập đến phương tiện làm việc được tạo kết cấu theo cách mà chất bôi trơn trong hộp trục trước không bắn vào mui xe. Phương tiện làm việc theo sáng chế bao gồm: mui xe (8); động cơ (2) được gắn trong mui xe; bộ tản nhiệt (11) được lắp trong mui xe (8); hộp trục trước (31), được lắp dưới khoảng trống bến trong mui xe và khung bộ tản nhiệt (34); và ống thông hơi (30) để nối bề mặt bên trong của hộp trục trước (31) và phần rỗng của khung bộ tản nhiệt (34) sao cho chúng thông nhau. Do đó, thậm chí khi chất bôi trơn bắn ra khỏi ống thông hơi (30), nó được dẫn chảy vào trong khung bộ tản nhiệt (34) và không làm bẩn mui xe (8).

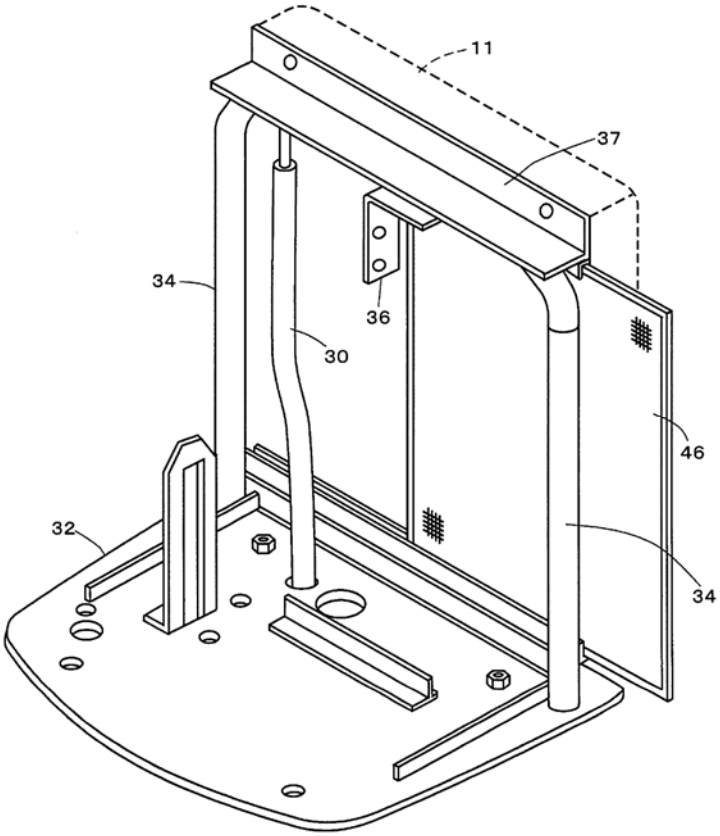

(11) **48482**
(21) 1-2015-04575 (51)[7] **F16B 25/04**
(22) 30.11.2015 (43) 26.09.2016
(30) JP2015-040298 02.03.2015 JP
(71) CROWN SCREW CORPORATION (JP)
4-7-31, Kamimuneoka, Shiki-shi, Saitama, Japan
(72) Nobuhiro OGAWA (JP), Naoki YOKOYAMA (JP)
(74) Công ty Luật TNHH AMBYS Hà Nội (AMBYS HANOI)
(54) VÍT TỰ CẮT REN VÀ PHƯƠNG PHÁP SẢN XUẤT VÍT TỰ CẮT REN

(57) Sáng chế đề cập đến vít tự cắt ren và phương pháp sản xuất vít tự cắt ren. Vít tự cắt ren theo sáng chế bao gồm phần đầu và thân kéo dài từ phần đầu. Phương pháp sản xuất vít tự cắt ren cũng được đề xuất theo sáng chế mà bao gồm phần đầu và phần thân được kéo dài từ phần đầu và được tạo kết cấu sao cho thân bao gồm thân hình trụ nằm ngay dưới đầu và thân hình chóp cụt tiếp theo đầu cuối của thân hình trụ, thân hình trụ được tạo với nhiều vòng ren bên ngoài thứ nhất, thân hình chóp cụt được tạo với nhiều vòng ren thứ hai tiếp theo vòng ren bên ngoài thứ nhất, và đỉnh của mỗi vòng ren bên ngoài thứ hai được tạo với bề mặt vặn chặn có dạng lõm-lồi.

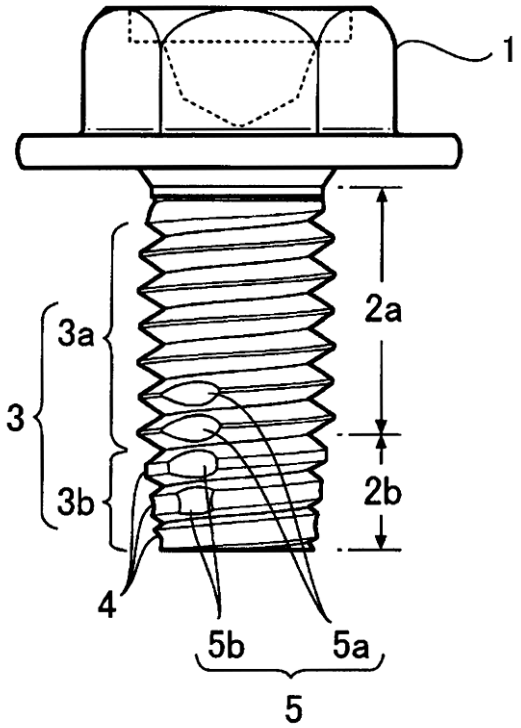

(11) **48483**

(21) 1-2015-04675 (51)[7] **F21V 21/14**, F21S 8/02, F21V 29/00, 19/02

(22) 28.05.2014 (43) 26.09.2016

(86) PCT/AU2014/000555 28.05.2014 (87) WO2014/190379 04.12.2014

(30) 2013901912 29.05.2013 AU
2013904367 12.11.2013 AU

(71) BRIGHTGREEN PTY LTD (AU)
PO Box 1400, Collingwood, Victona 3066, Australia

(72) MOFFAT, Nathan (AU), BRODER, Daniel (AU), CARTER, Trent (AU), O'DRISCOLL, David (AU)

(74) Công ty TNHH Tầm nhìn và Liên danh (VISION & ASSOCIATES CO.LTD.)

(54) BỘ ĐÈN CÓ THỂ ĐIỀU CHỈNH GÓC CHIẾU SÁNG

(57) Sáng chế đề cập đến thiết bị chiếu sáng chìm có thể được điều chỉnh để hướng nguồn sáng lên các bề mặt gần kề và phương pháp lắp ráp. Thiết bị này bao gồm bộ đèn và bộ phận lắp đặt để giữ bộ đèn trong bề mặt lắp đặt, trong đó bộ phận lắp đặt này có bề mặt bên trong lượn cong để ăn khớp với bề mặt bên ngoài cong của bộ đèn sao cho nó có thể xoay được bên trong bộ phận lắp đặt theo hướng mong muốn để điều chỉnh góc chiếu sáng của bộ đèn. Bộ đèn này được lắp ghép bên trong bộ phận lắp đặt bằng cơ cấu khớp lẫy, sao cho lực cơ học trên cơ cấu khớp lẫy duy trì được hướng mong muốn nhờ ma sát.

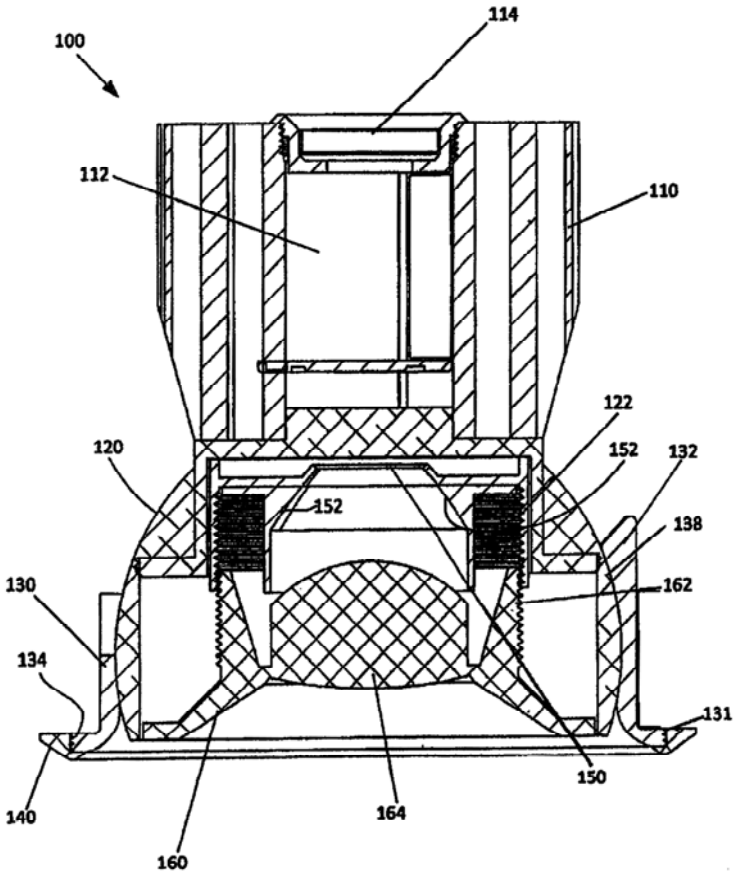

(11) **48484**
(21) 1-2015-04708
(51)[7] **C07D 215/48**, 235/30, 401/04, 401/12, 401/14, 405/14, 413/14, 471/04, 471/14, A61K 31/496, 31/497, A61P 15/14, 35/00
(22) 09.06.2014
(43) 26.09.2016
(86) PCT/JP2014/065181 09.06.2014
(87) WO2014/199933 A1 18.12.2014
(30) 2013-122180 10.06.2013 JP
(71) ASTELLAS PHARMA INC. (JP)
5-1, Nihonbashi-Honcho 2-chome, Chuo-ku, Tokyo 1038411, Japan
(72) OHNUKI, Kei (JP), AZAMI, Hidenori (JP), SAWADA, Yuki (JP), SHlN, Takashi (JP), KURAMOTO, Kazuyuki (JP), KIKUCHI, Shigetoshi (JP), SAlTO, Tomoyuki (JP), HAMAGUCHI, Hisao (JP), NAGASHIMA, Takeyuki (JP)
(74) Công ty Cổ phần Sở hữu công nghiệp INVESTIP (INVESTIP)
(54) HỢP CHẤT AMIT DỊ VÒNG THƠM HAI VÒNG CHỨA NITƠ VÀ DƯỢC PHẨM CHỨA NÓ

(57) Sáng chế đề cập đến hợp chất amit dị vòng thơm hai vòng chứa nitơ có công thức (I):

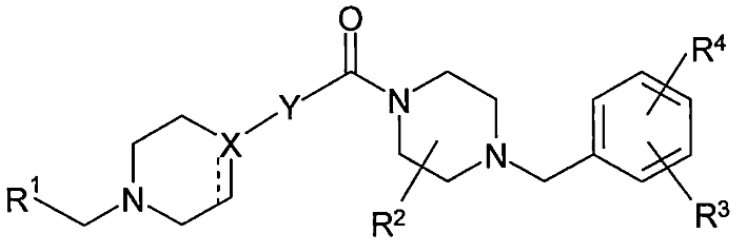

(I)

và muối của nó mà có tác dụng ức chế phức hợp 1 và tác dụng hoạt hoá AMPK, hợp chất này là hữu ích để làm thuốc điều trị bệnh ung thư vú. Hợp chất theo sáng chế có tác dụng ức chế sự phát triển của tế bào đối với dòng tế bào ung thư vú dương tính với sự đột biến PIK3CA ở người mà không biểu hiên MCT4 và đối với dòng tế bào ung thư vú ở người mà không biểu hiện MCT4 và không có sự đột biến PIK3CA, và có tác dụng chống khối u ở chuột mang khối u tế bào MDA-MB-453 thuộc dòng tế bào ung thư vú dương tính với đột biến PIK3CA ở người mà không biểu hiện MCT4. Sáng chế cũng đề cập đến dược phẩm chứa hợp chất nêu trên.

(11) **48485**
(21) 1-2015-04786 (51)[7] **B27L 1/00**, 1/02
(22) 15.12.2015 (43) 26.09.2016
(30) 10201507585R 14.09.2015 SG
Ngày yêu cầu thẩm định nội dung: 15.12.2015
(71) ASIA PACIFIC RESOURCES INTERNATIONAL HOLDINGS LTD. (BM)
Dallas Building, 7 Victoria Street, Hamilton HM 11, Bermuda
(72) Menanti Lumbangaol (ID), Luthfan Ibrahim Djunaedi (ID)
(74) Công ty TNHH Tư vấn ALIATLEGAL (ALIATLEGAL CO., LTD.)
(54) THIẾT BỊ VÀ PHƯƠNG PHÁP TÁCH VỎ TỪ THÂN GỖ
(57) Sáng chế đề cập đến thiết bị và phương pháp để tách vỏ cây từ các thân gỗ. Thiết bị này gồm: chân đế; các bộ phận đỡ thân gỗ gắn vào chân đế, mỗi bộ phận đỡ thân gỗ gồm nhiều cạnh bên đối xứng có độ dốc nói chung lần lượt được kết hợp với các bệ, trong đó các bộ phận đỡ thân gỗ được ngăn cách bởi một lối đi không có các bộ phận đỡ thân gỗ; các cạnh đối xứng theo chiều dọc được bố trí phối hợp với các bộ phận đỡ thân gỗ để giữ lại các thân gỗ bên trong các bộ phận đỡ thân gỗ; các bộ phận bào mòn được bố trí trên mỗi bộ phận đỡ thân gỗ có cấu hình để cọ xát vỏ cây từ các thân gỗ, trong đó mỗi bộ phận đỡ thân gỗ được bố trí với một số lỗ để cho phép các mảnh vỏ cây bào mòn đi qua; và ít nhất một bộ thu vỏ cây được bố trí trên bất kỳ các cạnh đối xứng theo chiều dọc và có cấu tạo để loại bỏ vỏ cây bong tróc từ các thân gỗ.

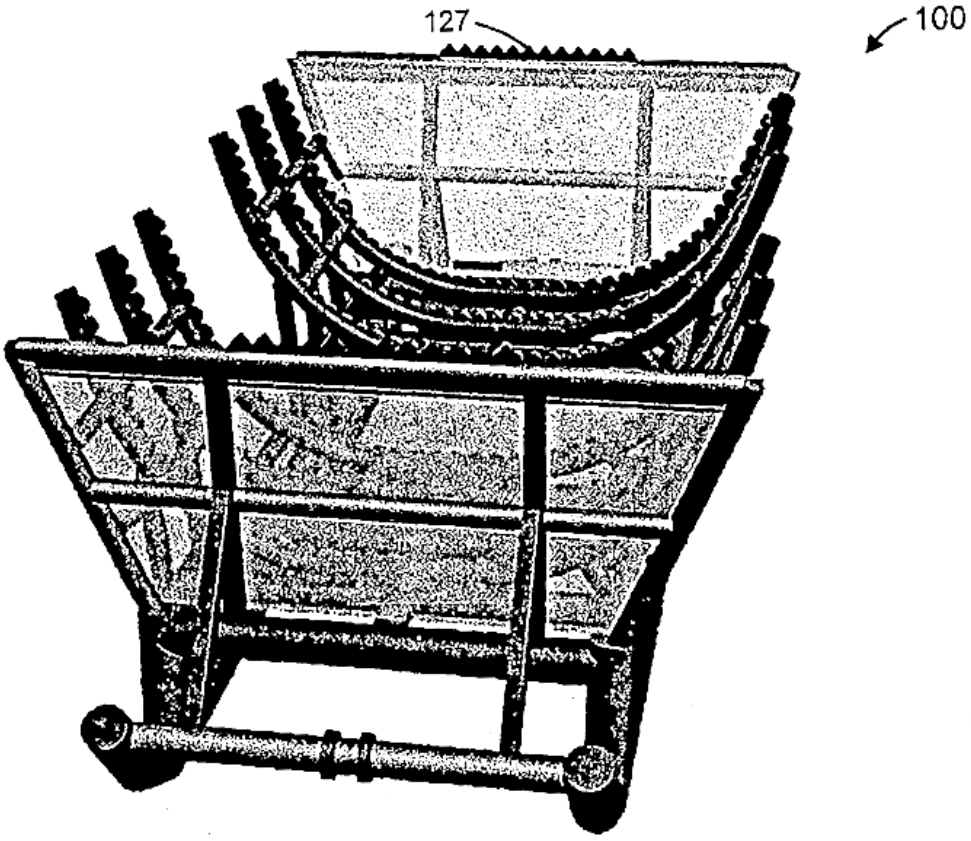

(11) **48486**

(21) 1-2015-04879 (51)[7] **C08G 8/00**, 8/24, 8/28, C08H 7/00, 8/00

(22) 26.03.2014 (43) 26.09.2016

(86) PCT/EP2014/056035 26.03.2014 (87) WO2014/206586 31.12.2014

(30) 1356125 26.06.2013 FR

(71) COMPAGNIE INDUSTRIELLE DE LA MATIERE VEGETALE - CIMV (FR)
11, rue Louis Philippe, F-92200 Neuilly sur Seine, France

(72) DELMAS, Michel (FR), BENJELLOUN MLAYAH, Bouchra (FR)

(74) Văn phòng Luật sư Ân Nam (ANNAM IP & LAW)

(54) NHỰA PHENOL THU ĐƯỢC NHỜ QUÁ TRÌNH ĐA TRÙNG NGƯNG FORMALDEHYT, PHENOL VÀ LIGNIN

(57) Sáng chế đề cập đến nhựa lignin-phenol-fomlaldehyt thu được nhờ quá trình đa trùng ngưng fomlaldehyt, phenol và lignin với sự có mặt của một chất xúc tác có tính bazơ hoặc một chất xúc tác có tính axit, đặc trưng ở chỗ các lignin này là lignin không bị biến đổi hóa học ở các nhóm chức có sẵn. Lignin này có trọng lượng phân tử thấp và chứa nhóm chức có sẵn được chọn từ nhóm gồm các hydroxyl béo và hydroxyl phenol. Mức độ thế tính theo trọng lượng của phenol với lignin nêu trên nằm trong khoảng từ 50% đến 60%. Tỷ lệ trọng lượng của lignin và phenol nêu trên trong nhựa là bằng với tỷ lệ trọng lượng của phenol trong nhựa phenol-formaldehyt (PF) có chứa lignin.

(11) **48487**
(21) 1-2015-04931 (51)[7] **E02D 5/34**, 7/20
(22) 24.12.2015 (43) 26.09.2016
Ngày yêu cầu thẩm định nội dung: 24.12.2015
(71) CÔNG TY CỔ PHẦN GEODELFT E&C (VN)
Số 94 dốc Bệnh viện Phụ Sản, đường Đê La Thành, Phường Ngọc Khánh, Quận Ba Đình, Thành phố Hà Nội
(72) Phạm Quang Tú (VN), Nguyễn Văn Anh (VN), Phạm Huy Dũng (VN)
(74) Công ty TNHH Sở hữu trí tuệ Hải Hân (HAI HAN IP CO., LTD.)
(54) ỐNG VÁCH ĐỂ SẢN XUẤT CỌC BÊ TÔNG CỐT THÉP ĐƯỜNG KÍNH NHỎ ĐỔ TẠI CHỖ VÀ QUY TRÌNH SỬ DỤNG ỐNG VÁCH ĐỂ SẢN XUẤT CỌC BÊ TÔNG NÀY

(57) Sáng chế đề cập đến ống vách để sản xuất cọc bê tông cốt thép đường kính nhỏ đổ tại chỗ, trong đó ống vách này gồm ống rung bằng thép được gắn với phần mũi khoan gồm bốn tấm được ghép với nhau thành dạng hình chóp nón, ống bơm bê tông được bố trí bên trong ống rung và liên kết với ống rung bằng 3 đến 5 bản mã gia cường, phần trên cùng của ống rung được bố trí cảm biến điện từ để truyền tín hiệu về máy tính điều khiển trung tâm để xác định lực ép ống vách xuống nền đất giúp ngắt kịp thời kìm thủy lực khi lực ép đạt đến giá trị thiết lập. Ngoài ra, sáng chế còn đề cập đến quy trình sử dụng ống vách này để sản xuất cọc bê tông cốt thép đường kính nhỏ đổ tại chỗ.

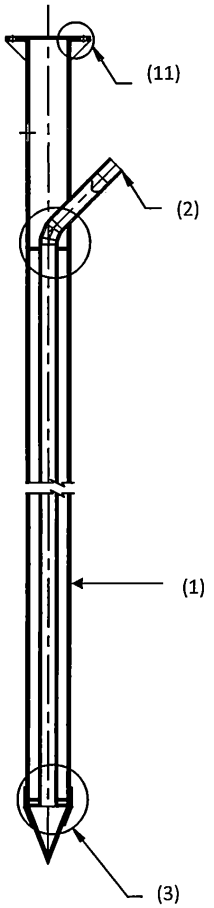

(11) **48488**
(21) 1-2015-04934 (51)[7] **C01G 49/00**
(22) 24.12.2015 (43) 26.09.2016
Ngày yêu cầu thẩm định nội dung: 24.12.2015

(71) 1. NGUYỄN PHƯƠNG TÙNG (VN)
585/14 Sư Vạn Hạnh, phường 13, quận 10, thành phố Hồ Chí Minh
2. TRƯỜNG ĐẠI HỌC DUY TÂN (VN)
182 Nguyễn Văn Linh, phường Thạch Giản, quận Thanh Khê, thành phố Đà Nẵng
(72) Nguyễn Phương Tùng (VN), Ngô Trung Kiên (VN), Đinh Xuân Lộc (VN), Phạm Duy Khanh (VN)

(54) QUY TRÌNH CHẾ TẠO VẬT LIỆU NANO COMPOSIT TỪ TÍNH DẠNG LÕI-VỎ VÀ QUY TRÌNH CHẾ TẠO CHẤT LỎNG NANO TỪ BÙN THẢI ĐỎ ĐỂ ỨNG DỤNG TRONG CÔNG NGHIỆP KHAI THÁC DẦU KHÍ

(57) Sáng chế đề cập tới quy trình chế tạo vật liệu nano composit từ tính dạng lõi-vỏ từ bùn đỏ để làm chất lỏng nano ứng dụng trong công nghiệp dầu khí, quy trình này bao gồm các giai đoạn: a) chế tạo muối sắt (III) từ bùn thải đỏ; b) chế tạo vật liệu nano từ tính bằng phương pháp đồng kết tủa trong vi nhũ; và c) chế tạo vật liệu nano composit dạng lõi-vỏ sử dụng phương pháp polyme hóa vi nhũ với các monome chọn lọc để tạo các nano composit từ tính có các lớp copolyme bao quanh khác nhau tùy mục đích ứng dụng. Sáng chế cũng đề cập tới quy trình chế tạo chất lỏng nano ứng dụng trong công nghiệp dầu khí từ nguyên liệu bùn đỏ, trong đó các sản phẩm nano composit từ tính được phối trộn với chất hoạt động bề mặt phù hợp tạo thành chất lỏng nano để bơm ép xuống vỉa nhằm tăng cường thu hồi dầu. Sau khi bơm ép, các hạt nano composit từ tính được thu hồi bằng lực nam châm để tái sử dụng.

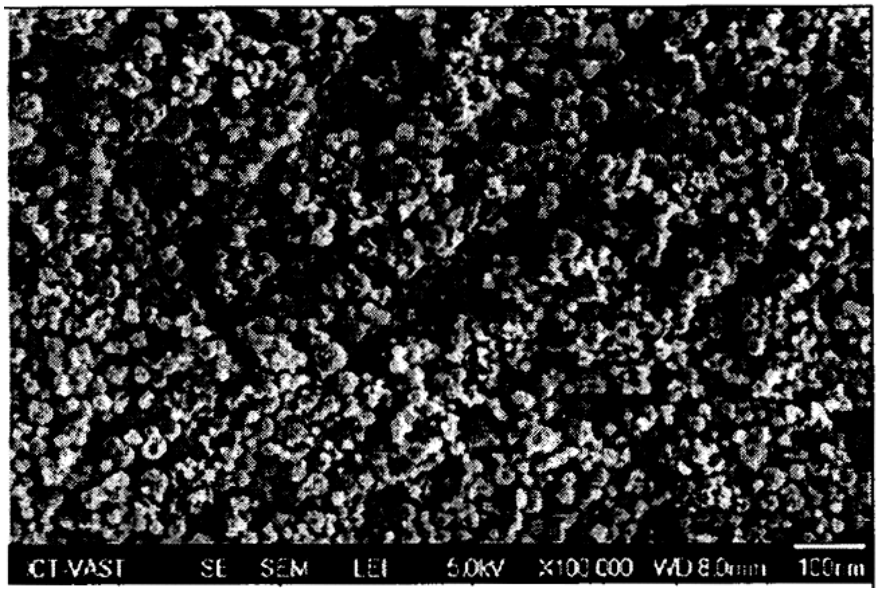

(11) **48489**
(21) 1-2016-00002 (51)[7] **C04B 33/16**, B28C 1/16, C04B 33/30, B28C 1/22
(22) 28.11.2013 (43) 26.09.2016
(86) PCT/ES2013/070827 28.11.2013 (87) WO 2015/079077 A1 04.06.2015
(71) CALES DE LA PLANA, S.A. (ES)
La Pedrera, s/n E-12592 Chilches (Castellón), Spain
(72) VASSEUR, Nicolas (ES), FLORS GARCIA, Juan Ramón (ES), DE LA PENA ELIZALDE, Alejandro (ES), MIRALLES ROIG, Cesar (ES), GIL ABALAT, Carlos (ES), MARTI SEGARRA, Joaquin Emilio (ES), GARCIA TEN, Francisco Javier (ES), QUEREDA VAZQUEZ, Francisca (ES)
(74) Công ty TNHH Dịch vụ Sở hữu trí tuệ KENFOX (KENFOX IP SERVICE CO.,LTD.)
(54) PHƯƠNG PHÁP TẠO RA HẠT ĐỂ SẢN XUẤT GẠCH GỐM VÀ HẠT DÙNG ĐỂ SẢN XUẤT GẠCH GỐM

(57) Sáng chế đề cập đến phương pháp tạo ra hạt để sản xuất gạch gốm, phương pháp này bao gồm các bước: nghiền thành bột và trộn các vật liệu thô gồm đất sét chứa canxi, đất sét không chứa canxi, felspat, thạch anh, cao lanh, canxit và đolomit; bổ sung các sản phẩm nung được hydrat hóa hoặc không được hydrat hóa mà có thể là bất kỳ sản phẩm nào trong số đolomit nung, đolomit nung được hydrat hóa, đolomit nung kết, vôi sống, canxi hydroxit, vôi tôi hoặc hỗn hợp bất kỳ của chúng, và cũng có thể chứa canxit hoặc đolomit; tạo hạt với lượng nước nằm trong khoảng từ 1% đến 20% trọng lượng; và tạo ra hạt có lượng độ ẩm tối ưu bằng cách làm khổ để sau đó ép hạt rắn trong các điều kiện tối ưu. Phương pháp theo sáng chế giúp giảm mức tiêu thụ nước trong suốt quá trình trộn các vật liệu thô bằng cách nghiền, giảm mức tiêu thụ năng lượng trong quá trình làm khô các hạt và nung, và làm giảm lượng khí thải CO_2 vào trong không khí.
Ngoài ra, sáng chế còn đề cập đến hạt dùng để sản xuất gạch gốm.

(11) **48490**

(21) 1-2016-00027 (51)[7] **C05D 3/04**

(22) 04.01.2016 (43) 26.09.2016

(30) 1-2015-00891 18.03.2015 VN

Ngày yêu cầu thẩm định nội dung: 04.01.2016

(71) CÔNG TY TNHH THƯƠNG MẠI VÀ SẢN XUẤT HÙNG NGỌC (VN)
Số 38, phố Đức Giang, phường Đức Giang, quận Long Biên, thành phố Hà Nội

(72) Lê Đình Ngọc (VN)

(74) Công ty TNHH Tư vấn A & S (A&S CO.,LTD)

(54) PHÂN BÓN

(57) Sáng chế đề cập đến phân bón bao gồm các thành phần SiO_2 (47-87%), Fe_2O_3 (10-30%), MgO (3-23%). Phân bón theo sáng chế được tạo thành từ natri silicat (10-40%) và đất sét (60-90%). Trong đó nguyên liệu đất sét có công thức $(Al.Fe)\text{-}_{1,67}Mg_{0,33}Si_4(OH_2)Na.Ca_{0,33})$ hoặc $(Na,Ca)_{0,33}(Al,Mg)_2Si_4O_{10}(OH)_2.nH_2O$ màu vàng nhạt, vàng trắng, xám trắng hoặc vàng thẫm và natri silicat dạng lỏng có tỷ trọng ở 20°C nằm trong khoảng từ 1,4 đến 1,53%, môđun silic nằm trong khoảng từ 2,8 đến 3, cặn không tan trong nước từ 0,2% đến 0,5%, hàm lượng NaO_2 từ 10-12%, hàm lượng SiO_2 từ 25-40%.

(11) **48491**
(21) 1-2016-00057 (51)[7] **F15B 19/00**, G01M 13/00
(22) 12.11.2015 (43) 26.09.2016
(86) PCT/KR2015/012149 12.11.2015 (87) WO2016/076635 19.05.2016
(30) 10-2014-0157890 13.11.2014 KR
Ngày yêu cầu thẩm định nội dung: 06.01.2016
(71) ENESG CO., LTD. (KR)
8, Techno 10-ro Yuseong-gu, Daejeon 34026 Republic of Korea
(72) YANG, Cheon Kyu (KR), KlM, Soo Cheol (KR)
(74) Công ty TNHH một thành viên Sở hữu trí tuệ VCCI (VCCI-IP CO.,LTD)
(54) THIẾT BỊ THỬ NGHIỆM VAN XẢ KHÔNG KHÍ ĐƯỢC SỬ DỤNG TRONG BỘ KÍCH HOẠT THỦY LỰC DÙNG CHO NHÀ MÁY ĐIỆN VÀ PHƯƠNG PHÁP THỬ NGHIỆM THIẾT BỊ NÀY

(57) Sáng chế đề cập đến thiết bị thử nghiệm van xả không khí được sử dụng trong bộ kích hoạt thủy lực dùng cho nhà máy điện, bao gồm: thân để chứa lỏng thủy lực và xả chất lỏng thủy lực chứa trong đó; van xả không khí xả và ngắt một cách chọn lọc không khí và chất lỏng thủy lực; bộ thử nghiệm thứ nhất có van xả không khí và được bố trí trên đường xả qua đó chất lỏng thủy lực chứa trong thân được xả ra và đo ít nhất một giá trị áp suất bất kỳ được cấp cho van xả không khí nhờ chất lỏng thủy lực mà chảy vào đường xả theo áp suất cấp của khí được cấp vào thân ở áp suất định trước và lượng chảy trào của chất lỏng thủy lực chảy ra qua van xả không khí; và bộ thử nghiệm thứ hai có van xả không khí và nối với thân, và đo ít nhất một giá trị áp suất được cấp cho van xả không khí bởi chất lỏng thủy lực được cấp vào thân và lượng chảy trào của chất lỏng thủy lực chảy ra qua van xả không khí.

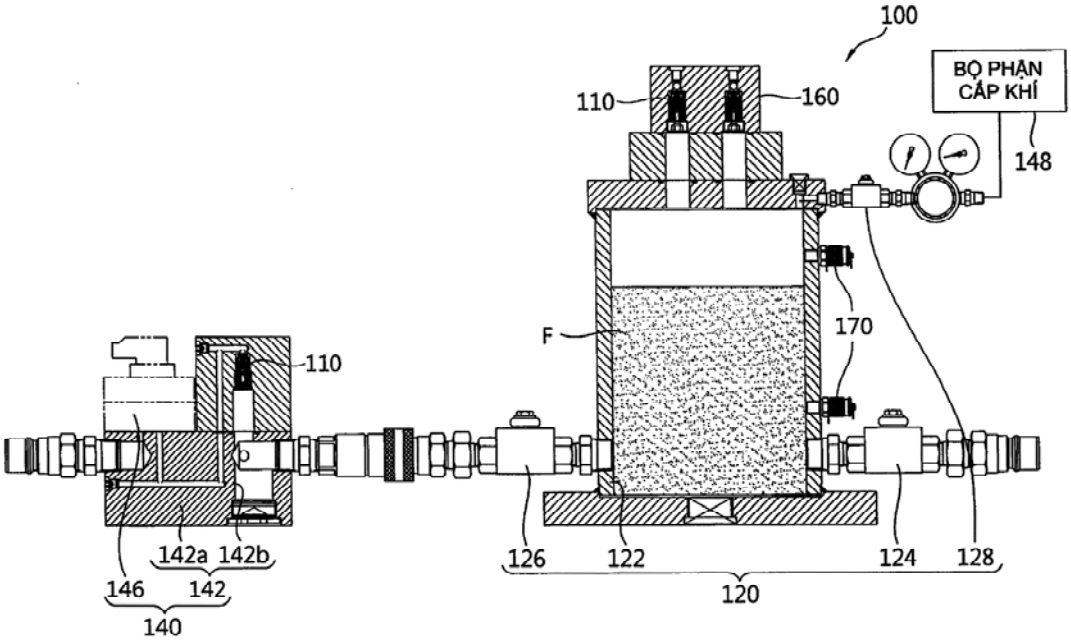

(11) **48492**
(21) 1-2016-00216 (51)[7] **H05K 7/20**, 9/00
(22) 18.06.2014 (43) 26.09.2016
(86) PCT/KR2014/005363 18.06.2014 (87) WO2014/204204 24.12.2014
(30) 10-2013-0070497 19.06.2013 KR
10-2014-0073692 17.06.2014 KR
Ngày yêu cầu thẩm định nội dung: 18.01.2016
(71) ILJIN MATERIALS CO., LTD. (KR)
63-25, Seogam-ro 3-gil Iksan-si, Jeollabuk-do 570-998, Republic of KOREA
(72) YANG, Jeom Sik (KR), BEOM, Won Jin (KR), SONG, Ki Deok (KR), SONG, Jin Su (KR), HAN, In Kyu (KR), RYU, Jong Ho (KR)
(74) Văn phòng luật sư Phạm và Liên danh (PHAM & ASSOCIATES)
(54) TẤM BỨC XẠ DẪN NHIỆT, LINH KIỆN ĐIỆN TỬ VÀ THIẾT BỊ ĐIỆN TỬ CÓ TẤM BỨC XẠ DẪN NHIỆT

(57) Sáng chế đề cập đến tấm bức xạ dẫn nhiệt, bao gồm: lớp khuếch tán nhiệt (003) làm bằng vật liệu kim loại; lớp dẫn nhiệt (002) bố trí trên một bề mặt hoặc cả hai bề mặt của lớp dẫn nhiệt và làm bằng vật liệu vô cơ chứa một hoặc nhiều vật liệu được chọn từ nhóm bao gồm kim loại vô cơ, oxit kim loại và hợp kim; và lớp đính (001) bố trí trên một bề mặt hoặc cả hai bề mặt của lớp dẫn nhiệt. Sáng chế còn đề cập đến linh kiện điện tử và thiết bị điện tử có tấm bức xạ dẫn nhiệt.

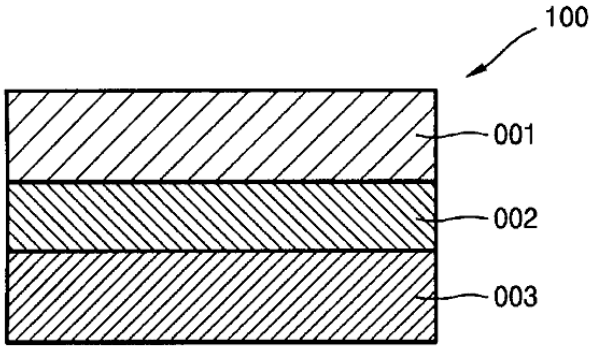

(11) **48493**
(21) 1-2016-00254
(51)[7] **C07D 403/12**, 405/12, A61K 31/513, C07D 293/545, 401/04, 239/553, 401/12, 413/04, 403/04, A61P 9/10, C07D 405/04
(22) 19.06.2014
(43) 26.09.2016
(86) PCT/US2014/043192 19.06.2014
(87) WO2014/205223 A1 24.12.2014
(30) 61/838,088 21.06.2013 US
61/939,655 13.02.2014 US
61/981,366 18.04.2014 US
(71) MYOKARDIA, INC. (US)
333 Allerton Avenue, South San Francisco, California 94080, United States of America
(72) OSLOB, Johan. (US), ANDERSON, Robert (US), AUBELE, Danielle (US), EVANCHIK, Marc (US), FOX, Jonathan Charles (US), KANE, Brian (US), LU, Puping (US), MCDOWELL, Robert (US), RODRIGUEZ, Hector (US), SONG, Yonghong (US), SRAN, Arvinder (US)
(74) Công ty TNHH Trần Hữu Nam và Đồng sự (TRAN H.N & ASS.)
(54) HỢP CHẤT PYRIMIDINDION VÀ DƯỢC PHẨM CHỨA NÓ

(57) Sáng chế đề cập đến hợp chất pyrimidin dion và muối dược dụng của nó hữu ích để điều trị bệnh cơ tim phì đại (HCM) và các tình trạng bệnh liên quan đến phì đại tâm thất trái hoặc rối loạn tâm trương. Sáng chế cũng đề cập đến quy trình điều chế hợp chất này và dược phẩm chứa nó.

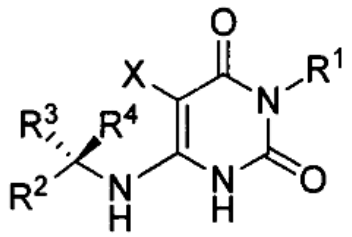

[I]

(11) **48494**
(21) 1-2016-00314 (51)[7] **A23G 9/24**, B65D 85/78
(22) 28.10.2014 (43) 26.09.2016
(86) PCT/JP2014/078661 28.10.2014 (87) WO2015/098273 02.07.2015
(30) 2013-271257 27.12.2013 JP
Ngày yêu cầu thẩm định nội dung: 22.01.2016
(71) AKAGI NYUGYO CO., LTD. (JP)
2-27-1, Kamishibacho-Higashi, Fukaya-shi, Saitama 366-0051, Japan
(72) INOUE Sota (JP)
(74) Công ty TNHH Tầm nhìn và Liên danh (VISION & ASSOCIATES CO.LTD.)
(54) PHƯƠNG PHÁP LẮP RÁP ĐỒ ĐỰNG MÓN TRÁNG MIỆNG ĐÔNG LẠNH, PHƯƠNG PHÁP BAO GÓI MÓN TRÁNG MIỆNG ĐÔNG LẠNH, ĐỒ ĐỰNG MÓN TRÁNG MIỆNG ĐÔNG LẠNH, SẢN PHẨM TRÁNG MIỆNG ĐÔNG LẠNH VÀ PHƯƠNG PHÁP PHA CHẾ ĐỒ UỐNG

(57) Sáng chế đề cập đến đồ đựng tạo khuôn bao gồm nắp có thể được gỡ dễ dàng ra khỏi món tráng miệng đông lạnh tạo khuôn mà không gây hư hại cho món tráng miệng đông lạnh tạo khuôn. Sáng chế cũng đề xuất phương pháp lắp ráp đồ đựng món tráng miệng đông lạnh bao gồm: thân chính có khả năng đựng món tráng miệng đông lạnh; nắp thứ nhất bao gồm phần mép ngoại vi thứ nhất và phần nhô tạo thành khoảng không bên trong trên phía bán kính trong của phần mép ngoại vi thứ nhất; và nắp thứ hai bao gồm phần mép ngoại vi thứ hai và phần che. Phương pháp này bao gồm các bước: đưa thân chính vào; tạo ra phần nhô của nắp thứ nhất có trong thân chính và lắp khớp phần mép ngoại vi thứ nhất và miệng của thân chính với nhau; và đậy khoảng không bên trong nắp thứ nhất nhờ phần che của nắp thứ hai và lắp khớp phần mép ngoại vi thứ nhất và phần mép ngoại vi thứ hai với nhau.

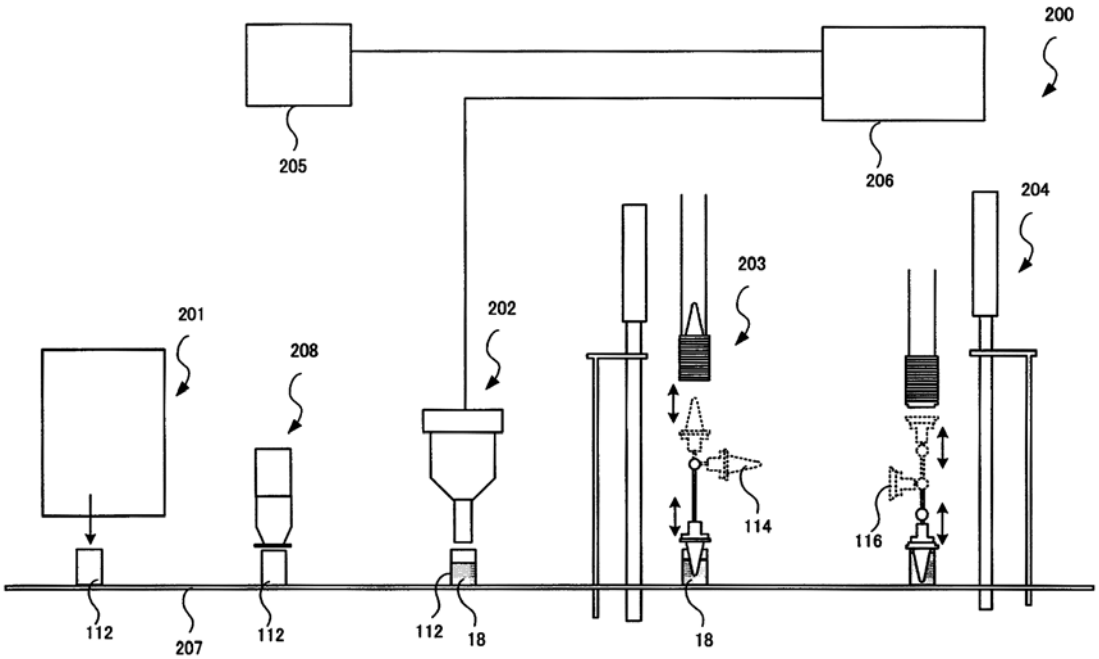

(11) **48495**
(21) 1-2016-00316 (51)[7] **B05B 9/08**, A01M 7/00
(22) 05.12.2014 (43) 26.09.2016
(86) PCT/JP2014/082282 05.12.2014 (87) WO2015/087808 A1 18.06.2015
(30) 2013-256273 11.12.2013 JP
Ngày yêu cầu thẩm định nội dung: 25.01.2016
(71) HONDA MOTOR CO., LTD. (JP)
1-1, Minami-Aoyama 2-chome, Minato-ku, Tokyo 107-8556, Japan
(72) Fumio MINAMI (JP), Tomoki ITO (JP)
(74) Công ty TNHH Dịch vụ sở hữu trí tuệ ALPHA (ALPHA PLUS CO., LTD.)
(54) BÌNH PHUN ĐEO VAI CÓ ĐỘNG CƠ
(57) Sáng chế đề xuất bình phun đeo vai có động cơ (10) có bình chứa chất lỏng (11), bơm xả chất lỏng (15), và động cơ dẫn động bơm (16) được lắp thành một khối. Bơm và động cơ được bố trí bên dưới bình chứa chất lỏng. Bình chứa chất lỏng có cửa nạp (95) trên mặt trên (11g) của nó. Cửa nạp này được bố trí ở phía sau đường tâm (Ct) theo chiều từ phía trước đến phía sau của bình chứa chất lỏng. Chiều rộng của bình chứa chất lỏng được làm có kích thước tăng dần khi kéo đài lên phía trên từ đầu dưới (11d) của bình chứa chất lỏng. Phần dưới phía sau (11i) của bình chứa chất lỏng có chỗ lõm. Phần trên phía trước (11k) của bình chứa là một mặt nghiêng mà nghiêng về phía sau và lên phía trên từ mặt trước (11a) .

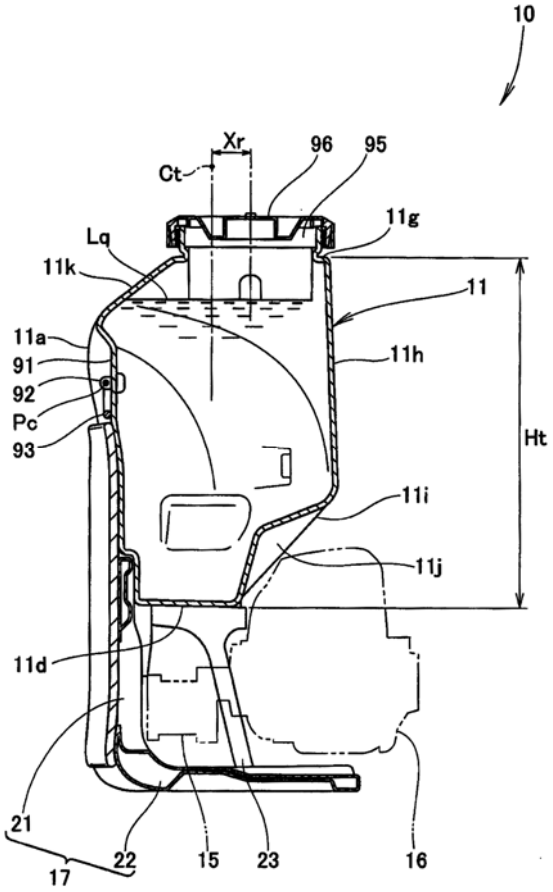

(11) **48496**
(21) 1-2016-00317 (51)[7] **B05B 9/08**, A01M 7/00
(22) 05.12.2014 (43) 26.09.2016
(86) PCT/JP2014/082275 05.12.2014 (87) WO 2015/087806 A1 18.06.2015
(30) 2013-256214 11.12.2013 JP
Ngày yêu cầu thẩm định nội dung: 25.01.2016
(71) HONDA MOTOR CO., LTD. (JP)
1-1, Minami-Aoyama 2-chome, Minato-ku, Tokyo 107-8556, Japan
(72) Makoto UCHIMI (JP), Tadayuki YONEYAMA (JP), Taveewat TANAWAN (TH)
(74) Công ty TNHH Dịch vụ sở hữu trí tuệ ALPHA (ALPHA PLUS CO., LTD.)
(54) BÌNH PHUN ĐEO VAI CÓ ĐỘNG CƠ
(57) Sáng chế đề cập đến bình phun đeo vai có động cơ (10), trong đó cần điều chỉnh van tiết lưu (82) dùng cho động cơ (16) nằm bên dưới bình chứa chất lỏng (11). Mặt dưới của cần điều chỉnh van tiết lưu được bảo vệ bởi bộ phận bảo vệ cần điều chỉnh (85) được bố trí bên dưới cần điều chỉnh van tiết lưu. cần điều chỉnh van tiết lưu được bố trí ở phía trong theo chiều rộng của bình chứa chất lỏng so với đường (La) đi qua đầu ngoài cùng phía bên (11c) mà nhô ra nhiều nhất về phía bên trên mặt bên (11b) theo chiều rộng của bình chứa chất lỏng và đầu ngoài cùng phía bên (85b) của bộ phận bảo vệ cần điều chỉnh.

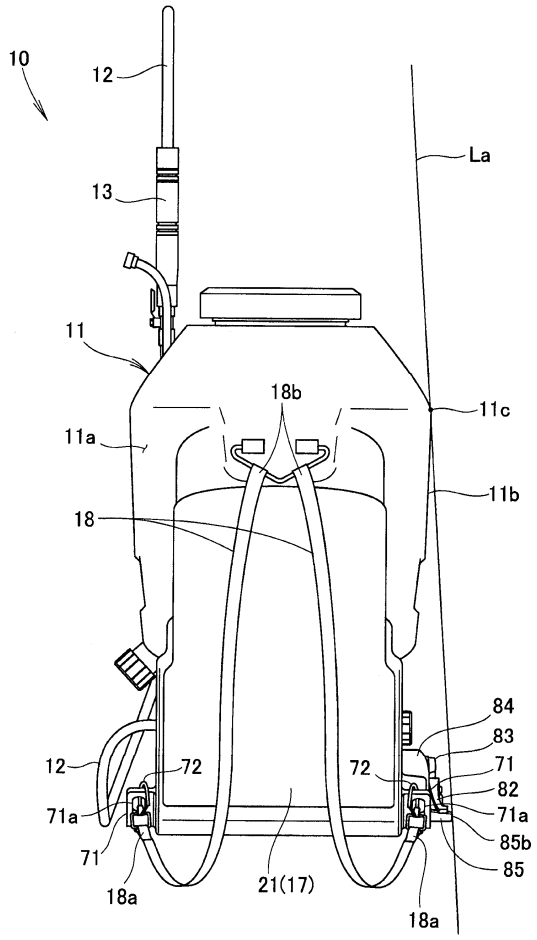

(11) **48497**
(21) 1-2016-00318 (51)[7] **A01M 7/00**, F16L 3/08, B05B 9/08
(22) 05.12.2014 (43) 26.09.2016
(86) PCT/JP2014/082271 05.12.2014 (87) WO2015/087805 A1 18.06.2015
(30) 2013-256178 11.12.2013 JP
Ngày yêu cầu thẩm định nội dung: 25.01.2016
(71) HONDA MOTOR CO., LTD. (JP)
1-1, Minami-Aoyama 2-chome, Minato-ku, Tokyo 107-8556, Japan
(72) Tomoki ITO (JP), Mahayosanon TARINEE (TH), Taveewat TANAWAN (TH)
(74) Công ty TNHH Dịch vụ sở hữu trí tuệ ALPHA (ALPHA PLUS CO., LTD.)
(54) BÌNH PHUN ĐEO VAI CÓ ĐỘNG CƠ
(57) Sáng chế đề xuất bình phun đeo vai có động cơ (10) được trang bị bình chứa chất lỏng (11) và bơm được dẫn động bằng động cơ (15). Chất lỏng bên trong bình chứa chất lỏng được bơm cấp đến ống phun (19) thông qua một ống mềm (12) và được phun ra nhờ ống phun này. Bình phun đeo vai có động cơ được trang bị bộ phận kẹp (40). Bộ phận kẹp bao gồm hốc chứa ống mềm (42) dùng để tiếp nhận một phần của ống mềm, hốc chứa ống phun (48) dùng để tiếp nhận một phần của ống phun, và đai (45) dùng để mở và đóng hốc chứa ống phun và hốc chứa ống mềm.

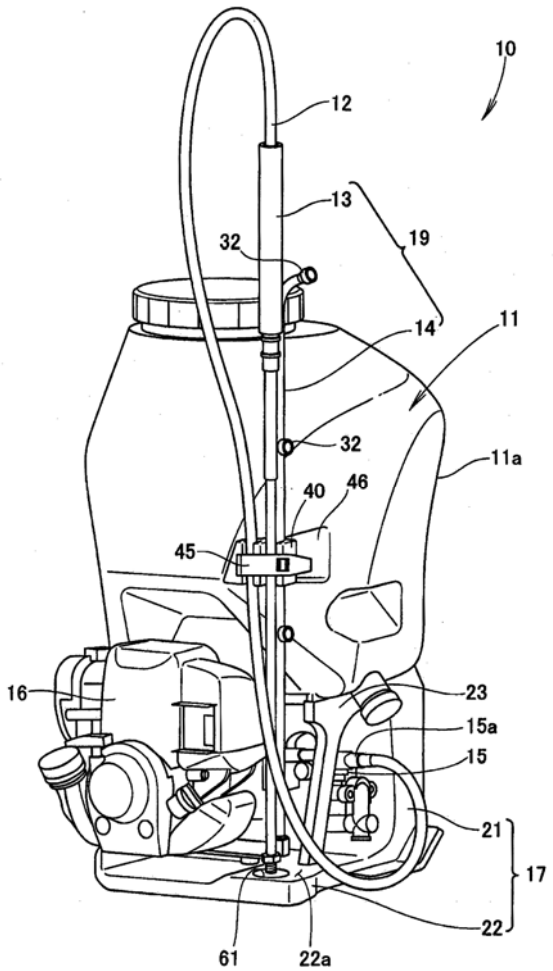

(11) **48498**
(21) 1-2016-00346 (51)[7] **C02F 11/00**, B03B 5/28, 9/06, C02F 3/12, 11/12
(22) 06.02.2014 (43) 26.09.2016
(86) PCT/JP2014/052806 06.02.2014 (87) WO 2015/025533 A1 26.02.2015
(30) 2013-172338 22.08.2013 JP
Ngày yêu cầu thẩm định nội dung: 26.01.2016
(71) MITSUBISHI HEAVY INDUSTRIES ENVIRONMENTAL & CHEMICAL ENGINEERING CO., LTD. (JP)
4-2, Minatomirai 4-chome, Nishi-ku, Yokohama-shi, Kanagawa 220-0012 Japan
(72) MIZUTANI Hiroshi (JP), ODA Masato (JP), MATSUDA Tomonori (JP)
(74) Công ty TNHH một thành viên Sở hữu trí tuệ VCCI (VCCI-IP CO.,LTD)
(54) HỆ THỐNG XỬ LÝ NƯỚC THẢI
(57) Sáng chế đề cập đến hệ thống xử lý nước thải bao gồm: thiết bị xử lý sinh học (4) để xử lý sinh học dung dịch cần được xử lý (W) bộ phận tách bùn (3, 5) để tách bùn trong dung dịch đang xử lý (W) ở phía thượng nguồn và/hoặc hạ nguồn của thiết bị xử lý sinh học (4); bể chứa bùn (11) để thu gom bùn được tách bởi bộ phận tách bùn (3, 5); và thiết bị làm giảm thể tích bùn (13), được đặt phía hạ nguồn của bể chứa bùn (11) để làm giảm thể tích bùn. Trong hệ thống xử lý nước thải (1), thiết bị loại bỏ cát (16) được đặt giữa bộ phận tách bùn (11) và thiết bị làm giảm thể tích bùn (13).

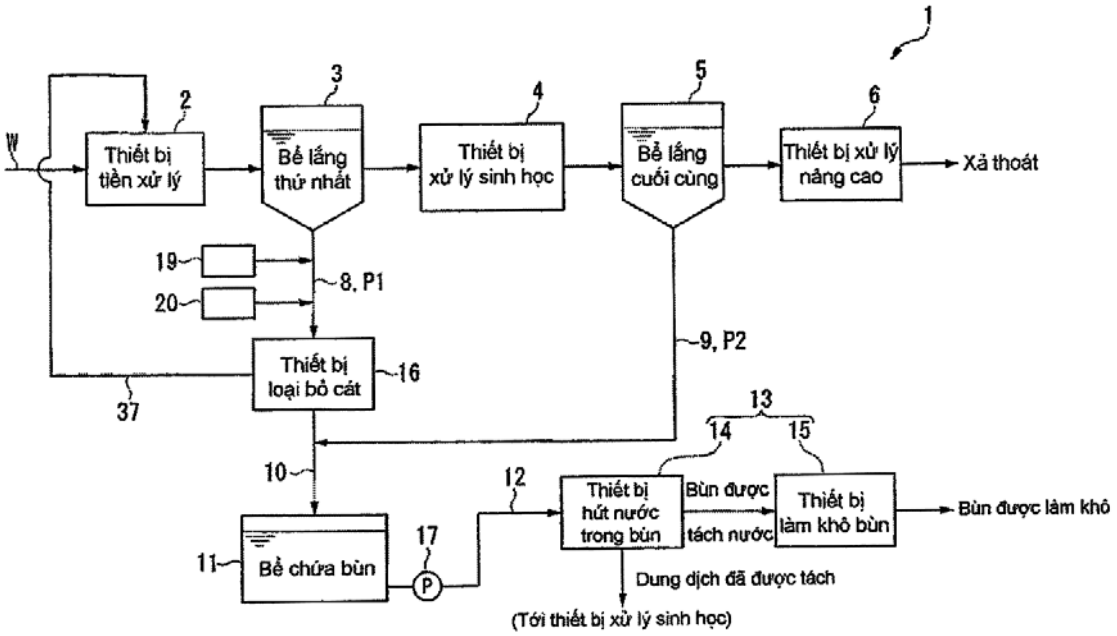

(11) **48499**
(21) 1-2016-00395 (51)[7] **H04M 1/00**
(22) 19.12.2013 (43) 26.09.2016
(86) PCT/CN2013/089991 19.12.2013 (87) WO2015/089801 25.06.2015
Ngày yêu cầu thẩm định nội dung: 01.02.2016
(71) HUAWEI TECHNOLOGIES CO., LTD. (CN)
Huawei Administration Building, Bantian, Longgang, Shenzhen, Guangdong 518129, China
(72) ZHANG, Junping (CN), YANG, Zhice (CN), ZHANG, Qian (CN)
(74) Văn phòng luật sư Phạm và Liên danh (PHAM & ASSOCIATES)
(54) ANTEN SONG CÔNG TOÀN PHẦN VÀ TRẠM DI ĐỘNG
(57) Sáng chế bộc lộ anten song công toàn phần và trạm di động. Anten song công toàn phần gồm: anten tiếp nhận, vốn là anten đa hướng; anten truyền thứ nhất, được đặt ở một phía của anten tiếp nhận và là anten định hướng, trong đó hướng ngược lại của búp sóng chính của mẫu hình bức xạ của anten truyền thứ nhất chỉ về anten tiếp nhận; và anten truyền thứ hai, được đặt ở phía còn lại của anten tiếp nhận, trong đó khoảng cách giữa anten truyền thứ hai và anten tiếp nhận bằng khoảng cách giữa anten truyền thứ nhất và anten tiếp nhận, anten truyền thứ hai là anten định hướng, và hướng ngược lại của búp sóng chính của mẫu hình bức xạ của anten truyền thứ hai chỉ về anten tiếp nhận.

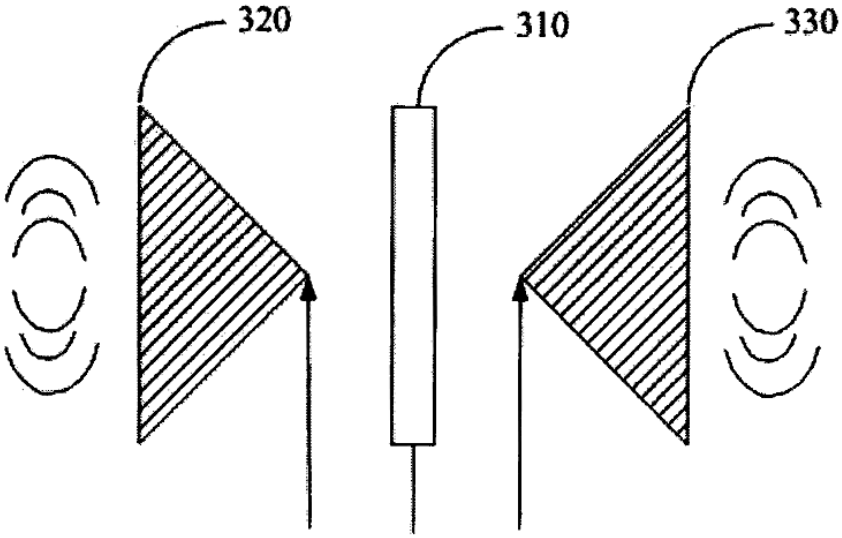

(11) **48500**
(21) 1-2016-00398 (51)[7] **F24J 2/00**, 2/04, 2/26
(22) 01.02.2016 (43) 26.09.2016
(30) EP 15156910.0 27.02.2015 EP
Ngày yêu cầu thẩm định nội dung: 04.05.2016
(71) GREENoneTEC SOLARINDUSTRIE GMBH (AT)
Energieplatz 1, A-9300 St. Veit/Glan, Austria
(72) POSCHARNIG, Harald (AT), KOSCHIER GUNTER (AT), SCHOFFMANN, Martin (AT)
(74) Văn phòng luật sư Phạm và Liên danh (PHAM & ASSOCIATES)
(54) BỘ THU NĂNG LƯỢNG MẶT TRỜI
(57) Sáng chế đề cập tới bộ thu năng lượng mặt trời, bao gồm đáy hình chữ nhật (10), khung (12), tấm kính ngoài hình chữ nhật (14) và tấm kính trong hình chữ nhật (16), trong đó khoảng cách giữa các tấm kính trong và ngoài (16, 14) được tạo bởi các thanh chống (18), tấm hấp thụ (20) và ít nhất một ống đứng (22) trong đó đáy (10), khung (12) và tấm kính ngoài (14) tạo ra khoảng trống của bộ thu dạng hộp (KR), và đáy (10), tấm kính ngoài (14), tấm kính trong (16), tấm hấp thụ (20) và các trụ đứng (22) kéo dài gần như song song với nhau, cũng như ít nhất hai nắp thông gió (30) nằm cách một khoảng với nhau, và mỗi nắp bao gồm: phần thứ nhất (32), tiếp giáp với mặt trong (321) tỳ vào mặt ngoài (32A) của khung (12) ở đầu trên (12E) của khung (12), phần thứ hai (34), kéo dài vuông góc với phần thứ nhất (32), xếp chồng với mặt trong (34I) tỳ vào mặt trước trên cùng (12S) của khung (12), trong đó mỗi một trong số các mặt trong (32I, 34I) của cả phần thứ nhất lẫn phần thứ hai (32, 34) có mẫu hình (32P, 34P, 34Z), tạo ra ít nhất một rãnh thông gió liên tục (BK) dọc theo các mặt trong (32L, 34L), rãnh thông gió (BK) dẫn từ bên ngoài vào trong khoảng trống của bộ thu (KR), và rãnh thông gió (BK) được nối chất lỏng qua ít nhất một lỗ (24) trong các thanh chống (18) với khoảng ưống (R) giữa các tấm kính trong và ngoài (16, 14).

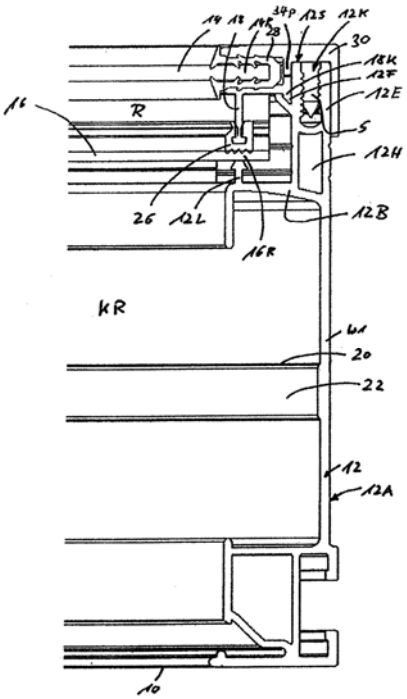

(11) **48501**
(21) 1-2016-00460 (51)[7] **G01B 5/207**, 7/287, 21/30, 13/22
(22) 03.02.2016 (43) 26.09.2016
(30) 20-2015-0001476 09.03.2015 KR
20-2015-0007347 12.11.2015 KR
Ngày yêu cầu thẩm định nội dung: 17.05.2016
(71) SAEKWANG ENG (KR)
#17-1, 15, Suchul-daero 5-gil, Gumi-si, Gyeongsangbuk-do, Republic of Korea (Gongdan-dong)
(72) WON, Jong Woo (KR)
(74) Công ty TNHH Trường Xuân (AGELESS CO.,LTD.)
(54) THIẾT BỊ KỸ THUẬT SỐ ĐỂ ĐO ĐỘ PHẲNG

(57) Sáng chế đề cập đến thiết bị kỹ thuật số để đo độ phẳng, và các phương án của sáng chế được đề xuất với kết quả đo độ phẳng chính xác mả không làm hư hại mẫu kiểm tra bằng cách đo chiều cao, độ sâu, nấc, và độ dày của mẫu kiểm tra sử dụng cảm biến chuyển vị loại tiếp xúc, hiển thị giá trị đo được dưới dạng giá trị số, và xác định mẫu kiểm tra có chấp nhận được theo các kết quả đo hay không.

Phù hợp với các khía cạnh của sáng chế, thiết bị kỹ thuật số để đo độ phẳng bao gồm mâm cặp được lắp đặt trên bệ và được tạo cấu hình để cặp chặt mẫu kiểm tra; nhiều đầu dò thứ nhất được bố trí trên mâm cặp sử dụng cảm biến chuyển vị loại tiếp xúc để đo chiều cao của bề mặt trên của mẫu kiểm tra; bộ di chuyển được tạo cấu hình để di chuyển từng đầu dò thứ nhất theo hướng vuông góc với mẫu kiểm tra; bộ thao tác được tạo cấu hình để thiết lập một điểm bất kỳ của mẫu kiểm tra chính thứ nhất làm điểm 0 khi độ phẳng của mẫu kiểm tra thứ nhất không có nấc được đo và tính chiều cao của mẫu kiểm tra thứ nhất sử dụng giá trị khác nhau về chiều cao giữa mẫu kiểm tra chính thứ nhất và mẫu kiểm tra thứ nhất được đo bằng đầu dò thứ nhất, và được tạo cấu hình để thiết lập hai điểm của mẫu kiểm tra chính thứ hai mà tạo ra nấc ở các điểm 0 khi độ phẳng của mẫu kiểm tra thứ hai có nấc được đo và tính nấc chiều cao của mẫu kiểm tra thứ hai sử dụng giá trị khác nhau về chiều cao giữa hai điểm trong mẫu kiểm tra chính thứ hai và hai điểm tạo ra nấc của mẫu kiểm tra thứ hai được đo bằng đầu dò thứ nhất; bộ xác định được tạo cấu hình để xác định độ phẳng của mẫu kiểm tra hỏng hay không bằng cách so sánh giá trị kết quả tính được thông qua bộ thao tác bằng giá trị dung sai được thiết lập trước; và bộ điều khiển được cung cấp màn hình cảm ứng chạm mà điều khiển bộ di chuyển, nhập vào từng điểm 0 và giá trị dung sai, và hiển thị dạng số kết quả đo được tương ứng với mẫu kiểm tra.

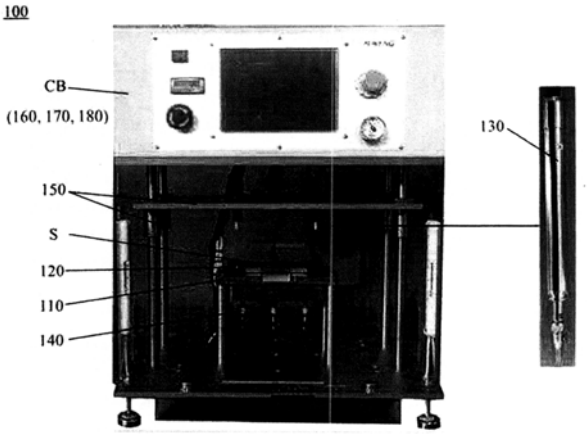

(11) **48502**

(21) 1-2016-00527 (51)[7] **A61K 39/395**, C07K 16/28, 17/14

(22) 20.08.2014 (43) 26.09.2016

(86) PCT/US2014/051790 20.08.2014 (87) WO2015/026892 26.02.2015

(30) 61/869,510 23.08.2013 US
61/907,749 22.11.2013 US
13198784 20.12.2013 EP
61/990,475 08.05.2014 US

(71) MACROGENICS, INC. (US)
9640 Medical Center Drive, Rockville, MD 20850, United States of America

(72) BONVINI, Ezio (US), JOHNSON, Leslie, S. (US), HUANG, Ling (US), MOORE, Paul, A. (GB), CHICHILI, Gurunadh, Reddy (IN), ALDERSON, Ralph, Froman (US)

(74) Công ty TNHH Tầm nhìn và Liên danh (VISION & ASSOCIATES CO.LTD.)

(54) KHÁNG THỂ ĐÔI ĐƠN GIÁ ĐẶC HIỆU KÉP CÓ KHẢ NĂNG LIÊN KẾT VỚI CD123 VÀ CD3 VÀ DƯỢC PHẨM CHỨA KHÁNG THỂ NÀY

(57) Sáng chế đề cập đến kháng thể đôi đơn giá đặc hiệu kép CD12xCD3 được làm tối ưu trình tự có khả năng liên kết đồng thời với CD123 và CD3 dùng để điều trị các bệnh ác tính liên quan đến máu.

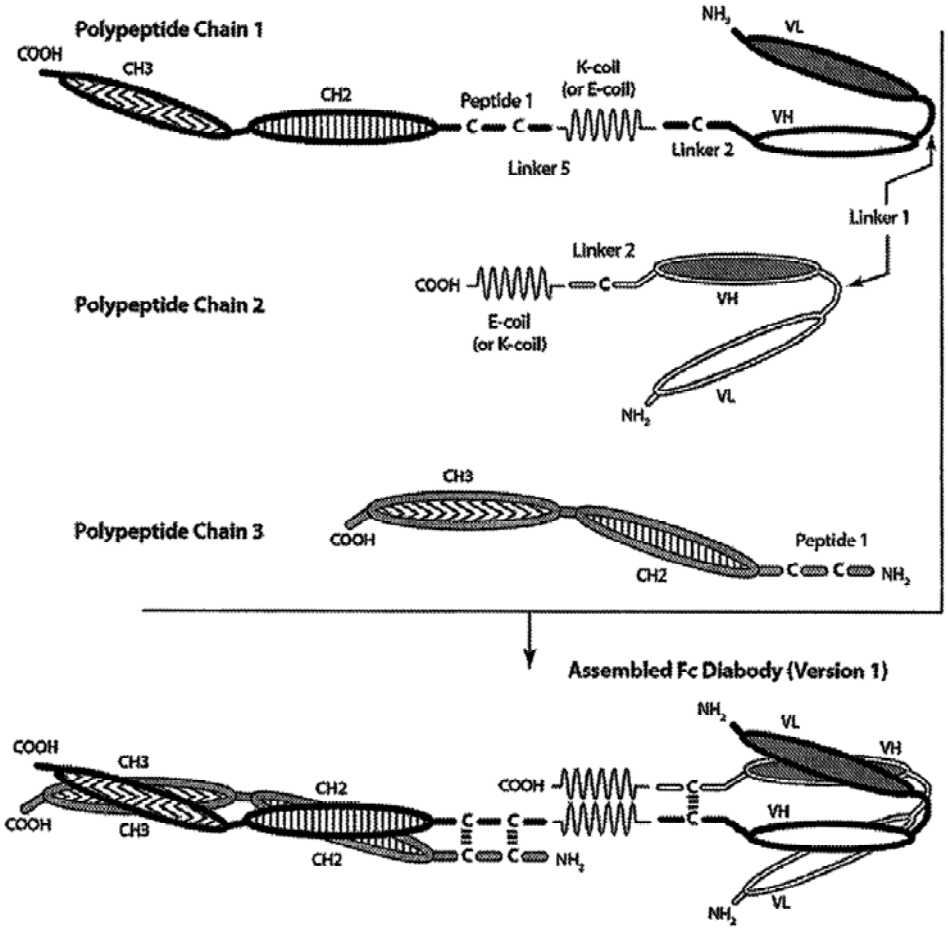

(11) **48503**
(21) 1-2016-00528 (51)[7] **A61K 39/00**, C12P 21/08, C07K 16/00
(22) 20.08.2014 (43) 26.09.2016
(86) PCT/US2014/051793 20.08.2014 (87) WO2015/026894 26.02.2015
(30) 61/869,528 23.08.2013 US
61/907,691 22.11.2013 US
13198859 20.12.2013 EP
(71) MACROGENICS, INC. (US)
9640 Medical Center Drive, Rockville, MD 20850, United States of America
(72) MOORE, Paul, A. (GB), LI, Jonathan (CN), CHEN, Francine, Zhifen (US), JOHNSON, Leslie, S. (US), SHAH, Kalpana (US), BONVINI, Ezio (US)
(74) Công ty TNHH Tầm nhìn và Liên danh (VISION & ASSOCIATES CO.LTD.)

(54) KHÁNG THỂ ĐÔI ĐƠN GIÁ ĐẶC HIỆU KÉP CÓ KHẢ NĂNG LIÊN KẾT VỚI GPA33 VÀ CD3 VÀ DƯỢC PHẨM CHỨA KHÁNG THỂ NÀY

(57) Sáng chế đề cập đến kháng thể đôi đơn giá đặc hiệu kép bao gồm hai chuỗi polypeptit và có ít nhất một vị trí gắn kết đặc hiệu với epitop của CD3 và một vị trí gắn kết đặc hiệu với epitop của gpA33 (tức là, "kháng thể đôi đơn giá đặc hiệu kép gpA33xCD3"). Sáng chế còn đề cập đến kháng thể đôi đơn giá đặc hiệu kép bao gồm miền Fc của globulin miễn địch ("kháng thể đôi đơn giá Fc đặc hiệu kép") và bao gồm ba chuỗi polypeptit và có ít nhất một vị trí gắn kết đặc hiệu với epitop của gpA33 và một vị trí gắn kết đặc hiệu với epitop của CD3 (tức là, "kháng thể đôi đơn giá Fc đặc hiệu kép gpA33xCD3"). Kháng thể đôi đơn giá đặc hiệu kép và kháng thể đôi đơn giá Fc đặc hiệu kép theo sáng chế có khả năng gán kết đồng thời với gpA33 và CD3. Sáng chế còn đề cập đến được phẩm chứa kháng thể đôi đặc hiệu kép hóa trị một hoặc kháng thể đôi Fc đặc hiệu kép hóa trị một này để điều trị bệnh ung thư và các bệnh hoặc tình trạng bệnh khác.

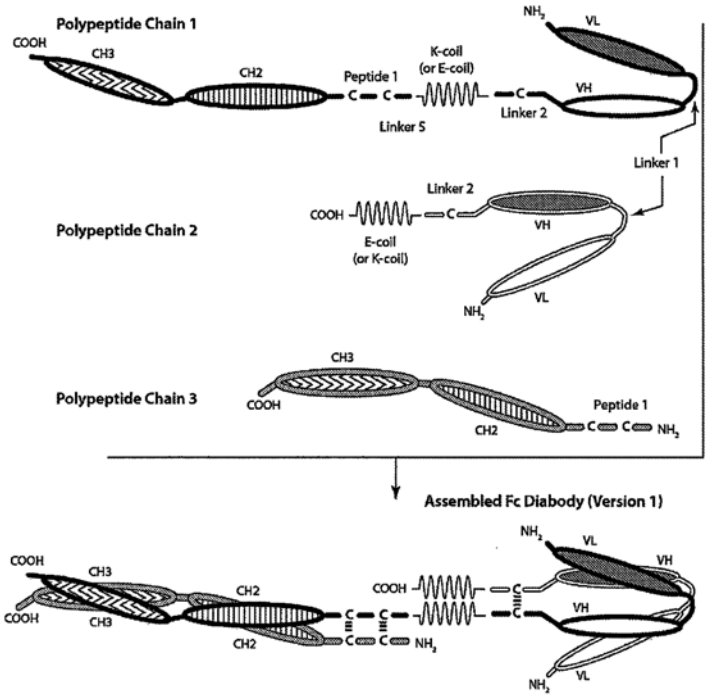

(11) **48504**

(21) 1-2016-00561 (51)[7] **C11D 3/00**, 17/00

(22) 03.11.2014 (43) 26.09.2016

(86) PCT/EP2014/073558 03.11.2014 (87) WO2015/067557 A1 14.05.2015

(30) 13192336.9 11.11.2013 EP

(71) UNILEVER N.V. (NL)
Weena 455, 3013 AL Rotterdam, the Netherlands.

(72) BRUNDEL, Elizabeth Geertruida, Maria (NL), JACOBSEN, Caelle (FR), OTTE, Stephanus Cornelis, Maria (NL), REIJMER, Henricus Gerardus, Maria (NL), SMALL, Samantha (GB), DE VILLENEUVE, Volkert Willem, Alexander (NL)

(74) Công ty TNHH Trần Hữu Nam và Đồng sự (TRAN H.N & ASS.)

(54) CHẾ PHẨM DƯỠNG VẢI CHỨA HOẠT CHẤT ĐƯỢC BAO NANG

(57) Sáng chế đề cập đến chế phẩm dưỡng vải chứa: (a) chất có hoạt tính dưỡng vải với lượng ít nhất 8% trọng lượng; (b) nang thứ nhất chứa hoạt chất, trong đó nang thứ nhất chứa lõi và vách polyme được lưu hóa; và (c) nang thứ hai chứa hoạt chất, trong đó nang thứ hai chứa lõi và vách polyme được lưu hóa; trong đó nang thứ nhất và thứ hai khác nhau về tính chất do vách polyme của chúng được chế tạo bằng cách sử dụng polyme giống nhau và nhiệt độ lưu hóa, thời gian lưu hóa khác nhau, hoặc tổ hợp của chúng.

(11) **48505**
(21) 1-2016-00594 (51)[7] **C12N 15/56**, D06M 16/00
(22) 23.10.2014 (43) 26.09.2016
(86) PCT/CN2014/089332 23.10.2014 (87) WO 2015/058700 30.04.2015
(30) PCT/CN2013/085993 25.10.2013 CN
(71) NOVOZYMES A/S (DK)
Krogshoejvej 36, DK-2880 Bagsvaerd, Denmark
(72) TANG, Lan (CN), MORANT, Marc Dominique (FR), HARRIS, Paul (US), LAI, Weijian (CN)
(74) Công ty TNHH Tầm nhìn và Liên danh (VISION & ASSOCIATES CO.LTD.)
(54) POLYPEPTIT CÓ HOẠT TÍNH ENDOGLUCANAZA VÀ PHƯƠNG PHÁP XỬ LÝ VẢI DỆT BẰNG POLYPEPTIT NÀY

(57) Sáng chế đề cập đến polypeptit có hoạt tính endoglucanaza, miền xúc tác, và polynucleotit mã hóa polypeptit hoặc miền xúc tác này. Ngoài ra, sáng chế còn đề cập đến cấu trúc axit nucleic, vectơ, và tế bào chủ chứa polynucleotit cũng như phương pháp sản xuất polypeptit hoặc miền xúc tác này và phương pháp xử lý vải dệt bằng cách sử dụng polypeptit hoặc miền xúc tác này.

(11) **48506**
(21) 1-2016-00601 (51)[7] **B62J 25/00**, 7/02, B62L 3/04
(22) 19.02.2016 (43) 26.09.2016
(30) 2015-036784 26.02.2015 JP
Ngày yêu cầu thẩm định nội dung: 19.02.2016
(71) HONDA MOTOR CO., LTD. (JP)
1-1, Minami-Aoyama 2-chome, Minato-ku, Tokyo 107-8556 Japan
(72) Takamasa IGUCHI (JP), Takumi HOSOYA (JP)
(74) Văn phòng luật sư Phạm và Liên danh (PHAM & ASSOCIATES)
(54) XE MÁY
(57) Sáng chế đề cập đến xe máy có khả năng lắp ráp cao quanh giá lắp đỡ bàn đạp phanh. Xe máy (10) bao gồm bàn đạp phanh (54), giá lắp (49) đỡ quay được bàn đạp phanh (54), và lò xo phản hồi (56), mà một phần đầu (56a) của nó được đỡ trên bàn đạp phanh (54). Đồng thời, lò xo phản hồi đẩy bàn đạp phanh (54) về phía vị trí ban đầu. Phần chặn vị trí ban đầu (57), mà một phần của bàn đạp phanh (54) được đẩy bởi lò xo phản hồi (56) tiếp xúc vào đó, được tạo liến khối trên giá lắp (49). Đồng thời, phần giữ lò xo (49f) giữ phần đầu kia (56b) của lò xo phản hồi (56) được tạo ra.

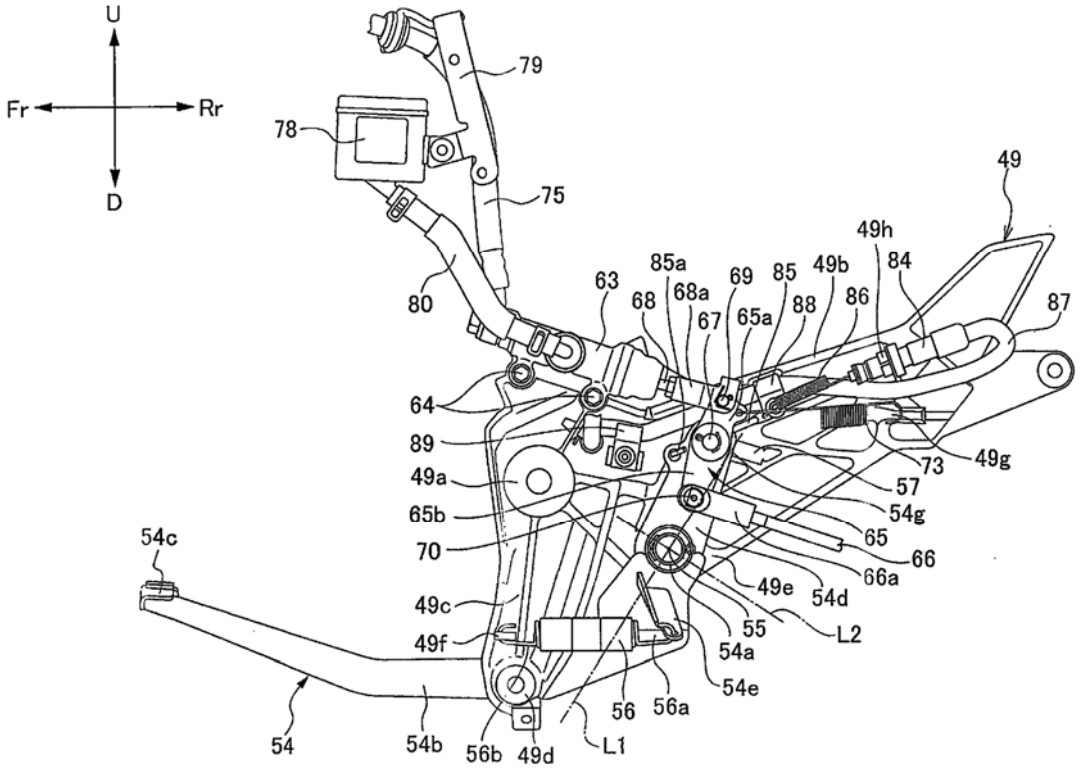

(11) **48507**
(21) 1-2016-00602 (51)[7] **F02F 3/00**, F16J 9/26
(22) 19.02.2016 (43) 26.09.2016
(30) 2015-037771 27.02.2015 JP
Ngày yêu cầu thẩm định nội dung: 19.02.2016
(71) YAMAHA HATSUDOKI KABUSHIKI KAISHA (JP)
2500 Shingai, Iwata-shi, Shizuoka-ken 438-8501, Japan
(72) Tatsuhiko SATO (JP), Hirotaka KURITA (JP), Kosuke DOI (JP)
(74) Công ty TNHH Tư vấn - Đầu tư N.T.K. (N.T.K. CO., LTD.)

(54) ĐỘNG CƠ ĐỐT TRONG CHO PHƯƠNG TIỆN GIAO THÔNG KIỂU NGỒI CHÂN ĐỂ HAI BÊN VÀ PHƯƠNG TIỆN GIAO THÔNG KIỂU NGỒI CHÂN ĐỂ HAI BÊN

(57) Mục đích của sáng chế là ngăn chặn việc hình thành lớp cacbon giống kim cương được tạo ra trên vòng tròn ngoài của xéc măng pittông do khe hở giữa thân pittông và vách xi lanh không có kích cỡ phù hợp. Pittông của động cơ đốt trong ở một phương án theo sáng chế bao gồm: đầu pittông; xéc măng pittông được gắn vào vòng tròn ngoài của đầu pittông; và thân pittông kéo dài dọc theo vách xi lanh từ vòng tròn ngoài của đầu pittông. Xéc măng pittông gồm lớp cacbon giống kim cương trên vòng tròn ngoài của nó. Thân pittông gồm phần trượt có thể trượt được với vách xi lanh. Phần trượt gồm lớp nhựa ở ít nhất một phần của nó, lớp nhựa ngăn chặn việc nhiệt của pittông được truyền từ thân pittông cho vách xi lanh.

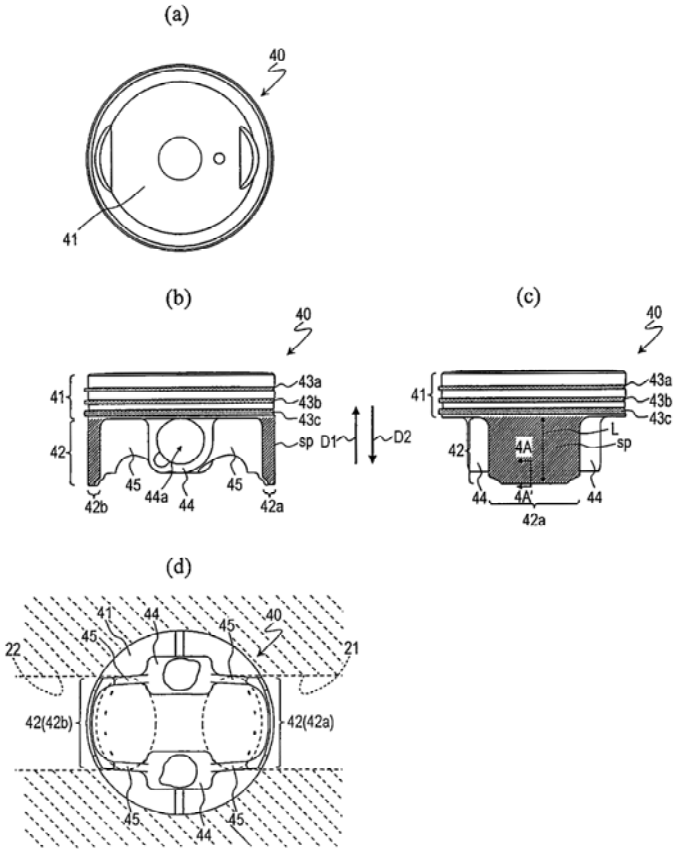

(11) **48508**
(21) 1-2016-00613 (51)[7] **C02F 1/50**, A01N 3/02, 25/00, 59/00, A61L 2/18, 9/14, C02F 1/46
(22) 14.11.2013 (43) 26.09.2016
(86) PCT/JP2013/080812 14.11.2013 (87) WO2015/071995 21.05.2015
(71) 1. JAPAN FLOWER CORPORATION CO., LTD. (JP)
2-3-1, Ryutsu Center Mitoda, Imizu-shi, Toyama 9390402, Japan
2. FURUMAI TAMOTSU (JP)
3-25-25, Sasanodai Asahi-ku, Yokohama-shi, Kanagawa 2410816, JaPan
3. YOSHIDA RYUJI (JP)
146, Akakura, Oyabe-shi, Toyama 9320814, Japan
4. OHKI TOSHIAKI (JP)
1148, Doai, imizu-shi, Toyama 9390251, Japan
(72) FURUMAI Tamotsu (JP), YOSHIDA Ryuji (JP), OHKI Toshiaki (JP), KAWAMURA Hideto (JP), MATSUMURA Mitsuyoshi (JP), ISHIBASHI Ryuji (JP)
(74) Công ty TNHH Tầm nhìn và Liên danh (VISION & ASSOCIATES CO.LTD.)
(54) DUNG DỊCH NƯỚC AXIT HYPOCLORƠ CÓ TÍNH AXIT YẾU CHỨA BỌT SIÊU NHỎ, PHƯƠNG PHÁP SẢN XUẤT VÀ PHƯƠNG PHÁP SỬ DỤNG DUNG DỊCH NÀY

(57) Sáng chế đề cập đến dung dịch nước axit hypoclorơ có tính axit yếu chứa bọt siêu nhỏ, phương pháp sản xuất dung dịch này, và phương pháp sử dụng dung dịch này. Trong quá trình sản xuất, nước hypoclorit điện phân hoặc dung dịch nước natri hypoclorit được điều chỉnh đến khoảng axit yếu bằng cách sử dụng bọt siêu nhỏ chứa cacbon dioxit hoặc cả cacbon dioxit và khí nitơ, v.v... để làm ổn định dung dịch trong khoảng thời gian dài.

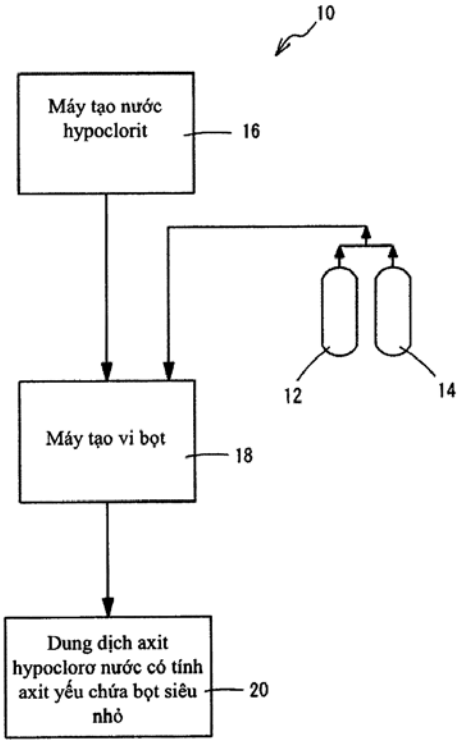

(11) **48509**
(21) 1-2016-00622 (51)[7] **H04S 3/00**, G10L 19/008
(22) 17.07.2014 (43) 26.09.2016
(86) PCT/EP2014/065397 17.07.2014 (87) WO2015/011015 29.01.2015
(30) 13177374.9 22.07.2013 EP
13189345.5 18.10.2013 EP
14161611.0 25.03.2014 EP
Ngày yêu cầu thẩm định nội dung: 22.02.2016
(71) FRAUNHOFER-GESELLSCHAFT ZUR FOERDERUNG DER ANGEWANDTEN FORSCHUNG E.V. (DE)
Hansastrasse 27c, 80686 Muenchen, Germany
(72) DISCH, Sascha (DE), FUCHS, Harald (DE), HELLMUTH, Oliver (DE), HERRE, Juergen (DE), MURTAZA, Adrian (RO), PAULUS, Jouni (FI), RIDDERBUSCH, Falko (DE), TERENTIV, Leon (DE)
(74) Công ty Luật TNHH AMBYS Hà Nội (AMBYS HANOI)
(54) BỘ GIẢI MÃ ÂM THANH ĐA KÊNH VÀ PHƯƠNG PHÁP CUNG CẤP ÍT NHẤT HAI TÍN HIỆU ÂM THANH ĐẦU RA TRÊN CƠ SỞ DỮ LIỆU BIỂU DIỄN ĐƯỢC MÃ HÓA, BỘ MÃ HÓA ÂM THANH ĐA KÊNH VÀ PHƯƠNG PHÁP CUNG CẤP DỮ LIỆU BIỂU DIỄN ĐƯỢC MÃ HÓA TRÊN CƠ SỞ ÍT NHẤT HAI TÍN HIỆU ÂM THANH ĐẦU VÀO

(57) Sáng chế đề cập đến bộ giải mã âm thanh đa kênh và phương pháp cung cấp ít nhất hai tín hiệu âm thanh đầu ra trên cơ sở dữ liệu biểu diễn được mã hóa, bộ mã hóa âm thanh đa kênh và phương pháp cung cấp dữ liệu biểu diễn được mã hóa trên cơ sở ít nhất hai tín hiệu âm thanh đầu vào, vật ghi trên đó lưu trữ dữ liệu biểu diễn âm thanh được mã hóa. Bộ giải mã âm thanh đa kênh để cung cấp ít nhất hai tín hiệu âm thanh đầu ra dựa trên dữ liệu biểu diễn được mã hoá được cấu hình để kết xuất nhiều tín hiệu âm thanh được giải mã, mà thu được dựa trên dữ liệu biểu diễn được mã hoá, phụ thuộc vào tham số kết xuất, để thu được nhiều tín hiệu âm thanh được kết xuất. Bộ giải mã âm thanh đa kênh được cấu hình để tạo ra một hoặc nhiều tín hiệu âm thanh được giải tương quan từ tín hiệu âm thanh được kết xuất, và để tổ hợp tín hiệu âm thanh được kết xuất, hoặc phiên bản định tỉ lệ của nó, với một hoặc nhiều tín hiệu âm thanh được giải tương quan, để thu được tín hiệu âm thanh đầu ra. Bộ mã hoá âm thanh đa kênh cung cấp tham số cho phương pháp giải tương quan để điều khiển bộ giải mã âm thanh.

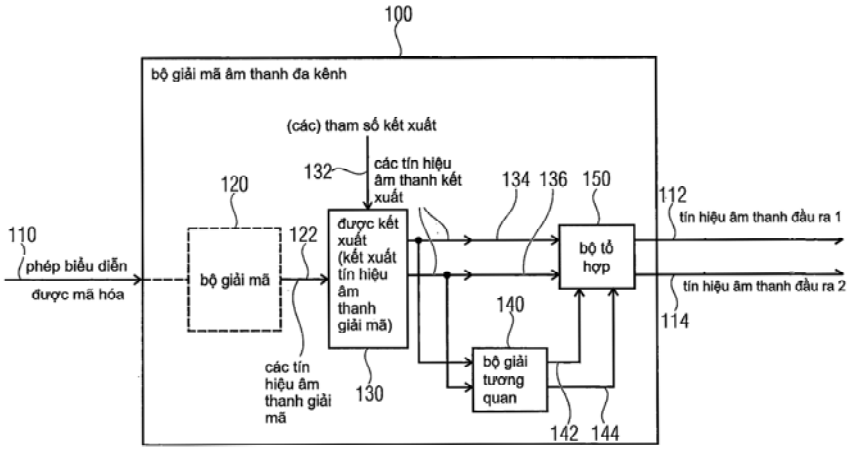

(11) **48510**
(21) 1-2016-00623 (51)[7] **H04S 3/00**, G10L 19/008
(22) 17.07.2014 (43) 26.09.2016
(86) PCT/EP2014/065395 17.07.2014 (87) WO2015/011014 29.01.2015
(30) 13177374.9 22.07.2013 EP
13189339.8 18.10.2013 EP
Ngày yêu cầu thẩm định nội dung: 22.02.2016
(71) FRAUNHOFER-GESELLSCHAFT ZUR FOERDERUNG DER ANGEWANDTEN FORSCHUNG E.V. (DE)
Hansastrasse 27c, 80686 Muenchen, Germany
(72) DISCH, Sascha (DE), FUCHS, Harald (DE), HELLMUTH, Oliver (DE), HERRE, Juergen (DE), MURTAZA, Adrian (RO), PAULUS, Jouni (FI), RIDDERBUSCH, Falko (DE), TERENTIV, Leon (DE)
(74) Công ty Luật TNHH AMBYS Hà Nội (AMBYS HANOI)
(54) BỘ GIẢI TƯƠNG QUAN ĐA KÊNH VÀ PHƯƠNG PHÁP CUNG CẤP NHIỀU TÍN HIỆU ĐƯỢC GIẢI TƯƠNG QUAN, BỘ GIẢI MÃ ÂM THANH ĐA KÊNH VÀ PHƯƠNG PHÁP CUNG CẤP DỮ LIỆU BIỂN DIỄN ĐƯỢC MÃ HÓA, BỘ MÃ HÓA ÂM THANH ĐA KÊNH VÀ PHƯƠNG PHÁP CUNG CẤP ÍT NHẤT HAI TÍN HIỆU ĐẦU RA

(57) Sáng chế đề cập đến bộ giải tương quan đa kênh và phương pháp cung cấp nhiều tín hiệu được giải tương quan, bộ giải mã âm thanh đa kênh và phương pháp cung cấp dữ liệu biểu diễn được mã hóa, bộ mã hóa âm thanh đa kênh và phương pháp cung cấp ít nhất hai tín hiệu âm thanh đầu ra. Bộ giải tương quan đa kênh để cung cấp nhiều tín hiệu được giải tương quan trên cơ sở nhiều tín hiệu đầu vào bộ giải tương quan, được cấu hình để trộn trước tập hợp thứ nhất gồm N tín hiệu đầu vào bộ giải tương quan vào trong tập hợp thứ hai gồm K tín hiệu đầu vào bộ giải tương quan, trong đó K<N. Bộ giải tương quan đa kênh còn được cấu hình để trộn tăng tập hợp thứ nhất gồm K tín hiệu đầu ra bộ giải tương quan vào trong tập hợp thứ hai gồm N' tín hiệu đầu ra bộ giải tương quan, trong đó N'>K'. Bộ giải tương quan đa kênh có thể được sử dụng trong bộ giải mã âm thanh đa kênh. Bộ mã hóa âm thanh đa kênh cung cấp thông tin điều khiển phức tạp cho bộ giải tương quan đa kênh.

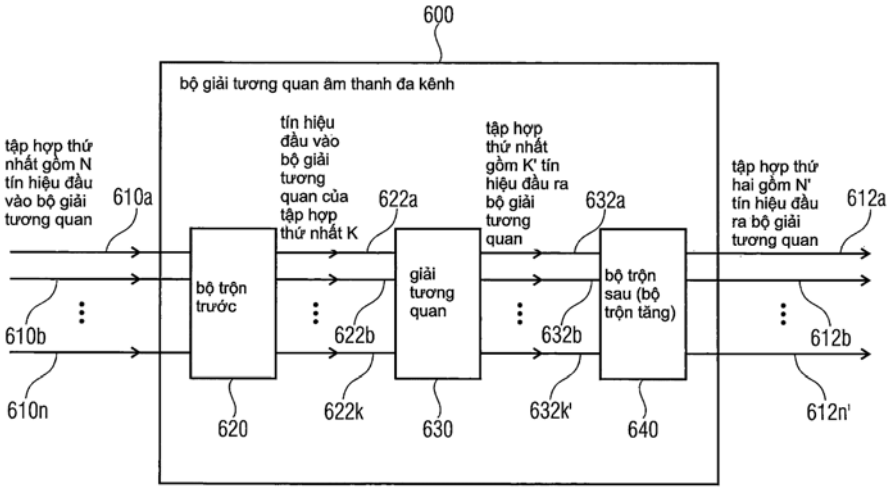

(11) **48511**
(21) 1-2016-00688 (51)[7] **G01N 19/00**, 21/88
(22) 25.02.2016 (43) 26.09.2016
(30) 10-2015-0026616 25.02.2015 KR
Ngày yêu cầu thẩm định nội dung: 15.07.2016
(71) DONGWOO FINE-CHEM CO., LTD. (KR)
740-30 Shinheung-dong, Iksan-si, Jeollabuk-do 570-977, Republic of Korea
(72) KIM, Jong Woo (KR), PARK, JinYong (KR)
(74) Công ty Cổ phần Sở hữu công nghiệp INVESTIP (INVESTIP)
(54) PHƯƠNG PHÁP VÀ THIẾT BỊ PHÁT HIỆN MÀNG QUANG HỌC CÓ ĐIỂM KÉM CHẤT LƯỢNG, VÀ VẬT GHI CHỨA CHƯƠNG TRÌNH MÁY TÍNH ĐỂ TIẾN HÀNH PHƯƠNG PHÁP NÀY

(57) Sáng chế đề xuất phương pháp và thiết bị phát hiện màng quang học có điểm kém chất lượng. Thiết bị phát hiện màng quang học có điểm kém chất lượng trong sáng chế này có cấu tạo gồm bộ phận nhận thông tin về chất lượng kém của cuộn màng quang học từ ít nhất 1 thiết bị kiểm tra, và bộ phận xác định vị trí của điểm chất lượng kém có thể xác định vị trí của điểm chất lượng kém trên mặt phẳng hai chiều tương ứng với cuộn màng quang học nêu trên dựa vào thông tin về chất lượng kém nêu trên, và bộ phận tìm kiếm có thể tìm kiếm khu vực mà phát hiện ra số lượng điểm chất lượng kém nhiều hơn số lượng đã được lập trình trên mặt phẳng hai chiều nêu trên và bộ phận phát hiện yếu tố chất lượng kém có tính lặp lại dựa vào số lượng những điểm chất lượng kém và khoảng cách giữa các yếu tố chất lượng kém trong khu vực được tìm kiếm nêu trên.

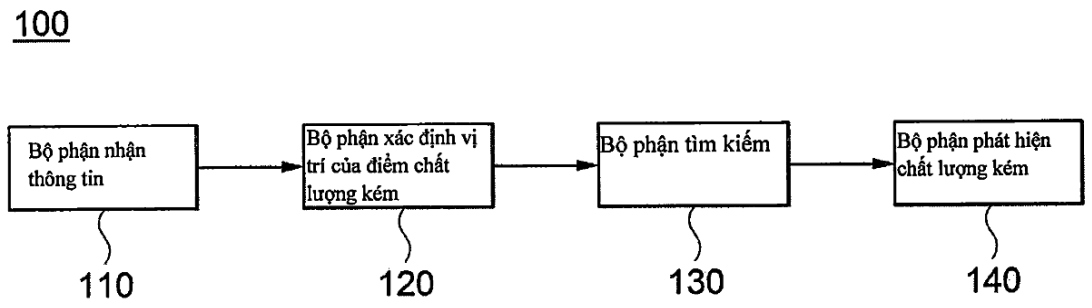

(11) **48512**
(21) 1-2016-00689 (51)[7] **G01N 19/00**, 21/88
(22) 25.02.2016 (43) 26.09.2016
(30) 10-2015-0026633 25.02.2015 KR
Ngày yêu cầu thẩm định nội dung: 13.07.2016
(71) DONGWOO FINE-CHEM CO., LTD. (KR)
740-30 Shinheung-dong, Iksan-si, Jeollabuk-do 570-977, Republic of Korea
(72) KIM, Jong Woo (KR), PARK, JinYong (KR)
(74) Công ty Cổ phần Sở hữu công nghiệp INVESTIP (INVESTIP)
(54) PHƯƠNG PHÁP VÀ THIẾT BỊ PHÁT HIỆN MÀNG QUANG HỌC CÓ ĐIỂM KÉM CHẤT LƯỢNG, VÀ VẬT GHI CHỨA CHƯƠNG TRÌNH MÁY TÍNH ĐỂ TIẾN HÀNH PHƯƠNG PHÁP NÀY

(57) Sáng chế đề cập đến phương pháp và thiết bị phát hiện màng quang học chất lượng kém. Thiết bị phát hiện màng quang học có điểm kém chất lượng trong sáng chế này có cấu tạo gồm bộ phận nhận thông tin về chất lượng kém của cuộn màng quang học từ ít nhất một thiết bị kiểm tra, và bộ phận định vị vị trí của điểm chất lượng kém có thể định vị vị trí của điểm chất lượng kém trên mặt phẳng hai chiều tương ứng với cuộn màng quang học nêu trên dựa vào thông tin về chất lượng kém nêu trên, và bộ phận tìm kiếm có thể tìm kiếm khu vực mà phát hiện ra số lượng điểm chất lượng kém nhiều hơn số lượng đã được lập trình trên mặt phẳng ba chiều nêu trên dựa vào thông tin về vị trí điểm chất lượng kém nêu trên, và bộ phận phát hiện điểm chất lượng kém có thể tìm kiếm tổ hợp chất lượng kém dựa vào mật độ tập trung của những điểm chất lượng kém trong khu vực được tìm kiếm nêu trên.

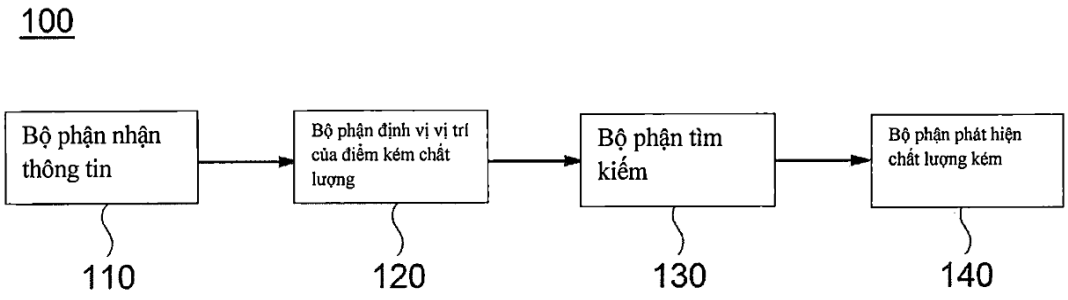

(11) **48513**

(21) 1-2016-00707 (51)[7] **A61K 47/48**, A61P 35/00

(22) 30.07.2014 (43) 26.09.2016

(86) PCT/US2014/048915 30.07.2014 (87) WO2015/017552 05.02.2015

(30) 61/861,321 01.08.2013 US

(71) AGENSYS, INC. (US)
1800 Stewart Street, Santa Monica, CA 90404, United States of America

(72) PEREIRA, Daniel, Sousa (US), MALIK, Faisal, Hayat (US), SNYDER, Josh (US), WILL, Leslie, Renee (US), HSU, Ssucheng, Jeff (US), YANG, Peng (CN), GUEVARA, Claudia, Isabel (US)

(74) Công ty Luật TNHH T&G (TGVN)

(54) THỂ TIẾP HỢP THUỐC-KHÁNG THỂ (ADC) GẮN KẾT VỚI PROTEIN CD37 VÀ DƯỢC PHẨM CHỨA THỂ TIẾP HỢP NÀY

(57) Sáng chế đề cập đến thể tiếp hợp thuốc-kháng thể (antibody drug conjugate - ADC) gắn kết với protein CD37 và các biến thể của nó. CD37 có kiểu biểu hiện giới hạn và khác biệt ở các mô của người trưởng thành bình thường, và được biểu hiện bất thường ở các bệnh ung thư được liệt kê trong bảng I. Do đó, theo một số phương án, các ADC theo sáng chế tạo ra chế phẩm điều trị để điều trị bệnh ung thư.

Fig. 7: Nghiên cứu hiệu lực của HvCD37-6b15.1.1vcMMAE ở dòng tế bào JVM3 ở bệnh bạch cầu lympho bào mạn tính ở người được thiết lập dưới da được cấy vào chuột nhắt CB17/SCID

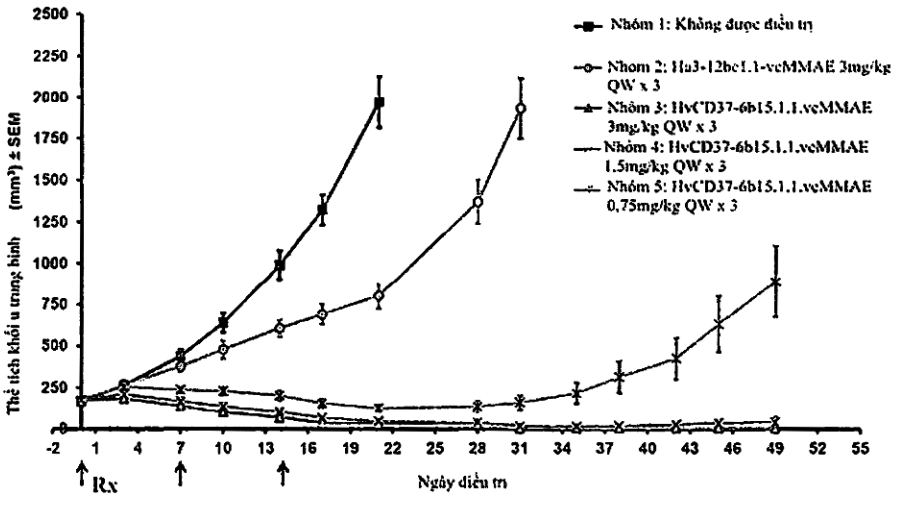

(11) **48514**
(21) 1-2016-00708 (51)[7] **C01F 7/00**, B01J 20/04, 20/08, C01G 49/00, C02F 1/28, 1/42, H01F 1/34
(22) 02.12.2014 (43) 26.09.2016
(86) PCT/JP2014/082352 02.12.2014 (87) WO2015/083840 11.06.2015
(30) 2013-249807 03.12.2013 JP
(71) KYOWA CHEMICAL INDUSTRY CO., LTD. (JP)
305, Yashimanishimachi, Takamatsu-shi, KAGAWA 7610113, Japan
(72) WANG Xing Dong (JP), Yoshihito IWAMOTO (JP), Koichi NEDACHI (JP)
(74) Công ty TNHH T&T INVENMARK Sở hữu trí tuệ Quốc tế (T&T INVENMARK CO., LTD.)

(54) VẬT LIỆU HỖN HỢP HYDROTALXIT CÓ TỪ TÍNH, CÁC CHẤT HẤP THỤ CHỨA VẬT LIỆU HỖN HỢP HYDROTALXIT NÀY VÀ PHƯƠNG PHÁP SẢN XUẤT VẬT LIỆU HỖN HỢP HYDROTALXIT NÀY

(57) Sáng chế đề cập đến vật liệu hỗn hợp hydrotalxit có từ tính hữu dụng trong các lĩnh vực như xử lý nước thải, hấp thụ tia cực tím, hấp thụ sóng điện từ và hấp thụ khí axít. Vật liệu hỗn hợp hydrotalxit có từ tính này bao gồm lớp trong và lớp ngoài, trong đó lớp trong được tạo ra bởi hợp chất hydrotalxit và lớp ngoài được tạo ra bởi hợp chất ferit. Ngoài ra, sáng chế cũng đề cập đến phương pháp sản xuất vật liệu hỗn hợp hydrotalxit và các chất hấp thụ chứa vật liệu hỗn hợp hydrotalxit này.

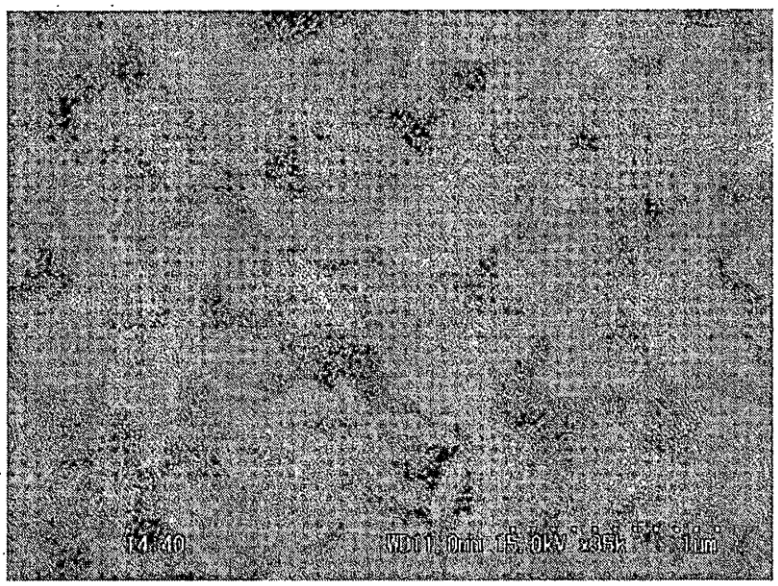

(11) **48515**

(21) 1-2016-00710 (51)[7] **C08F 222/02**, 220/10, 226/02, 228/00, 230/04

(22) 27.08.2014 (43) 26.09.2016

(86) PCT/US2014/052987 27.08.2014 (87) WO2015/031521 05.03.2015

(30) 61/870,472 27.08.2013 US
61/978,011 10.04.2014 US
62/001,110 21.05.2014 US

(71) VERDESIAN LIFE SCIENCES, LLC (US)
1001 Winstead Drive, Suite 480, Cary, North Carolina 27513, United States of America

(72) SANDERS, John Larry (US), MAZO, Jacob (US), MAZO, Grigory (US)

(74) Công ty TNHH Tầm nhìn và Liên danh (VISION & ASSOCIATES CO.LTD.)

(54) SẢN PHẨM DÙNG TRONG NÔNG NGHIỆP CHỨA POLYME POLYANION, PHƯƠNG PHÁP BÓN PHÂN CHO ĐẤT VÀ PHƯƠNG PHÁP CẤP POLYME POLYANION CHO CÂY

(57) Sáng chế đề cập đến sản phẩm dùng trong nông nghiệp chứa polyme polyanion bao gồm các nhóm đơn vị lặp lại, như các đơn vị lặp lại maleic, itaconic, và sulfonat. Polyme theo sáng chế ít nhất là tetrapolyme và có thể ở dạng axit hoặc là muối một phần hoặc hoàn toàn. Sáng chế cũng đề cập đến phương pháp bón phân cho đất và phương pháp cấp polyme polyanion cho cây.

(11) **48516**
(21) 1-2016-00720 (51)[7] **B60R 25/06**
(22) 26.02.2016 (43) 26.09.2016
(30) JP2015-038906 27.02.2015 JP
Ngày yêu cầu thẩm định nội dung: 26.02.2016
(71) ISEKI & CO., LTD. (JP)
700 Umaki-cho, Matsuyama-shi, Ehime-ken, Japan
(72) Yutaka Kajino (JP), Tomoyuki Ishida (JP), Hiroto Sawaki (JP)
(74) Công ty Luật TNHH AMBYS Hà Nội (AMBYS HANOI)
(54) PHƯƠNG TIỆN LÀM VIỆC
(57) Sáng chế đề cập đến phương tiện làm việc với thiết bị điều khiển di chuyển ổn định và có thể ngăn được tình trạng phương tiện bị trộm cắp khi được lắp thiết bị điều khiển này. Phương tiện làm việc bao gồm động cơ, thiết bị truyền công suất có bộ ly hợp để truyền công suất quay của động cơ tới các bánh xe dẫn động, thiết bị điều khiển di chuyển để điều khiển bộ ly hợp trong thiết bị truyền công suất và có chế độ hạn chế khởi động để hạn chế sự ăn khớp của bộ ly hợp khi công suất điện được bật, thiết bị đầu cuối di động được tạo kết cấu để truyền các tín hiệu để kích hoạt và vô hiệu hóa chế độ hạn chế khởi động, và bộ phận điều khiển được tạo kết cấu để truyền và nhận các tín hiệu tới và từ thiết bị đầu cuối di động.

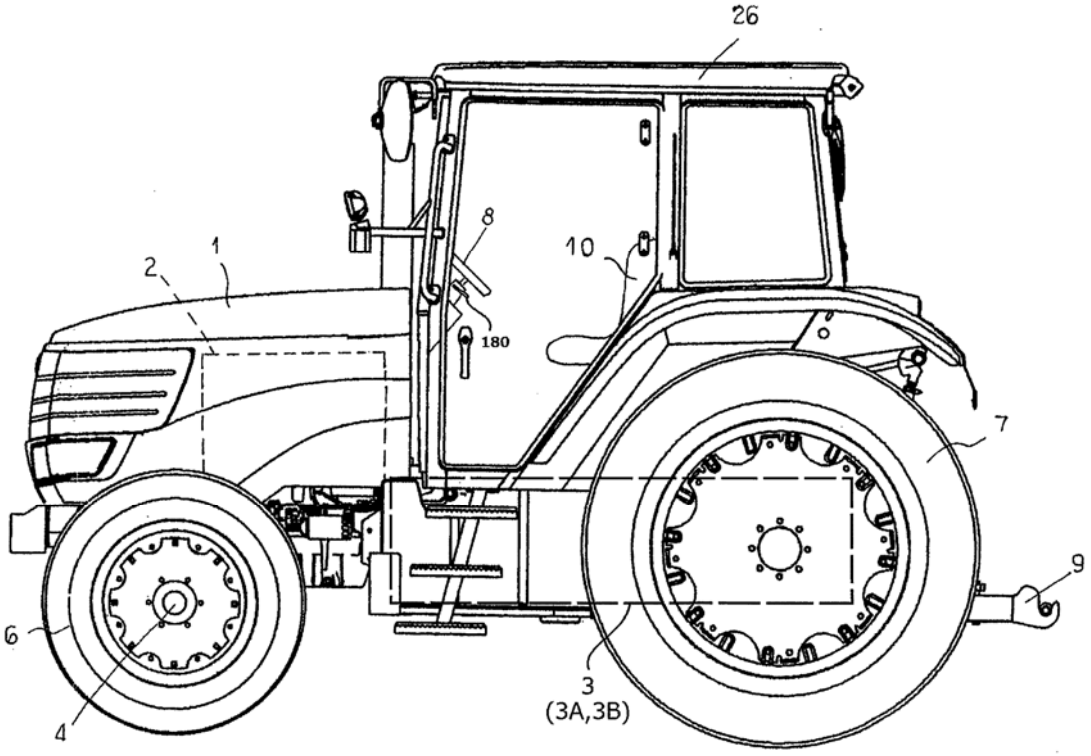

(11) **48517**

(21) 1-2016-00754 (51)[7] **A43B 3/24**

(22) 08.08.2014 (43) 26.09.2016

(86) PCT/US2014/050398 08.08.2014 (87) WO2015/021414 12.02.2015

(30) 61/863,734 08.08.2013 US

14/455,048 08.08.2014 US

(71) CAT PERKINS INC (US)

120 East 23rd Street Office 5022, 5th Floor, New York, New York 10010, United States of America

(72) PERKINS, Deborah Hower (US), LEVENE, Catherine (US), ABDELHAFEZ, Mohamed (US), SQUEO, Renata (US), ENGELSTEIN, Geoffrey M. (US)

(74) Công ty TNHH Tầm nhìn và Liên danh (VISION & ASSOCIATES CO.LTD.)

(54) GIÀY CÓ CƠ CẤU GẮN TỪ TÍNH

(57) Sáng chế đề xuất hệ thống và phương pháp để tùy biến đồ đi chân có các quai và đế có thể thay thế được. Theo một phương án, sản phẩm đồ đi chân bao gồm cụm trên có ít nhất một bộ phận móc cài. Bộ phận móc cài này của cụm trên có thể được lồng vào cụm dưới và được hút bằng từ tính vào bộ phận móc cài của cụm dưới để gắn cụm trên vào cụm dưới theo cách tháo ra được. Việc gắn cụm trên vào cụm dưới theo cách tháo ra được cho phép khả năng thay thế bằng các cụm dưới và các cụm trên khác, cho phép sản phẩm đồ đi chân này được tùy biến một cách nhanh chóng thành một số đồ đi chân có các kiểu dáng và/hoặc các màu sắc khác nhau để sử dụng cho các sự kiện khác nhau.

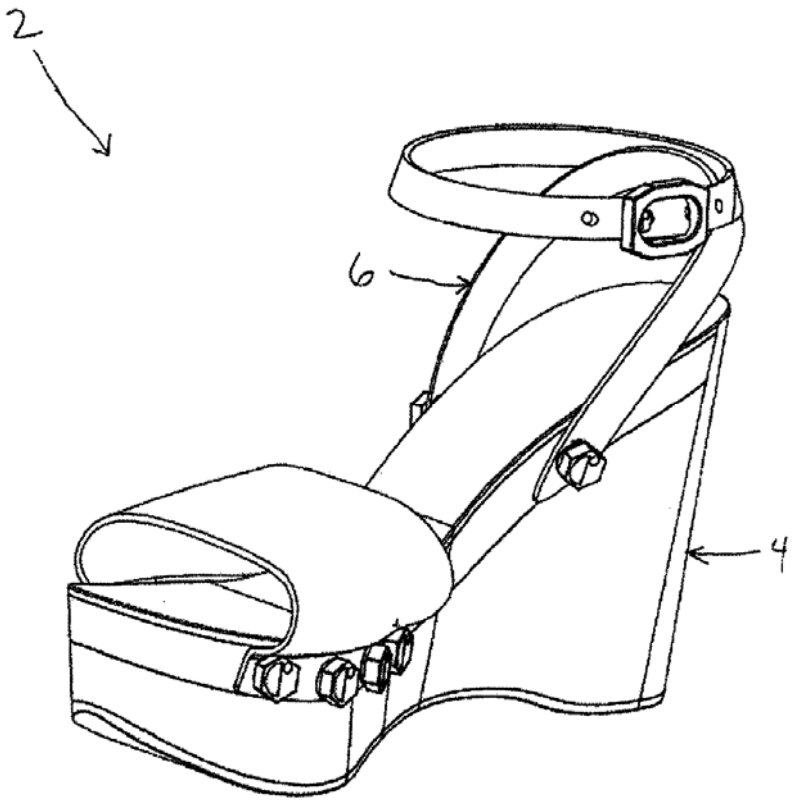

(11) **48518**

(21) 1-2016-00761 (51)[7] **A61K 31/435**, 31/437, 31/5025, 31/506, A61P 35/00

(22) 04.09.2014 (43) 26.09.2016

(86) PCT/EP2014/068776 04.09.2014 (87) WO2015/032840 12.03.2015

(30) 61/874,206 05.09.2013 US

(71) F. HOFFMANN-LA ROCHE AG (CH)
Grenzacherstrasse 124, CH-4070 Basel, Switzerland

(72) BELVIN, Marcia (US), MOFFAT, John (NZ), MERCHANT, Mark (US)

(74) Công ty TNHH Tầm nhìn và Liên danh (VISION & ASSOCIATES CO.LTD.)

(54) CHẤT ỨC CHẾ MEK DÙNG ĐỂ ĐIỀU TRỊ CÁC BỆNH TĂNG SINH, HỖN HỢP CHỨA CHẤT ỨC CHẾ NÀY VÀ DƯỢC PHẨM CHỨA NÓ

(57) Sáng chế đề cập đến chất ức chế MEK, hỗn hợp chứa chất ức chế MEK (như GDC-0973 hoặc GDC-0623), hoặc muối dược dụng của nó và chất ức chế ERK (như GDC-0994). Hợp chất và hỗn hợp theo sáng chế là đặc biệt hữu ích để điều trị các rối loạn tăng sinh, như bệnh ung thư.

(11) **48519**
(21) 1-2016-00788 (51)[7] **F02D 41/20**, F02M 51/02, 37/00, 69/00, F02D 41/00, 41/14
(22) 30.07.2014 (43) 26.09.2016
(86) PCT/EP2014/066333 30.07.2014 (87) WO2015/024747 26.02.2015
(30) 3661/CHE/2013 19.08.2013 IN
Ngày yêu cầu thẩm định nội dung: 03.03.2016
(71) 1. ROBERT BOSCH GMBH (DE)
Postfach 30 02 20, 70442 Stuttgart, Germany
2. ROBERT BOSCH ENGINEERING AND BUSINESS SOLUTIONS LIMITED (IN)
123, Industrial Layout, Hosur Road, Koramangala, Bangalore 560095, India
(72) REDDEMREDDY, Pramod (IN), PRADEEP, Ramachandra (IN), ANANTHA, Prashanth (IN)
(74) Văn phòng luật sư Phạm và Liên danh (PHAM & ASSOCIATES)
(54) PHƯƠNG PHÁP VÀ THIẾT BỊ ĐIỀU KHIỂN ĐIỆN TỬ ĐỂ ĐIỀU KHIỂN HỆ THỐNG PHUN NHIÊN LIỆU

(57) Sáng chế đề cập tới phương pháp điều khiển hệ thống phun nhiên liệu điện tử nhờ trọng lực (200) dùng cho động cơ đốt trong (628). Phương pháp này bao gồm các bước: xác định tốc độ động cơ và các yêu cầu về tải trọng; xác định pha hiện thời trong chu trình bốn kỳ đốt cháy của động cơ đốt trong (628); và định vị điểm bắt đầu và điểm dừng phun nhiên liệu trong kỳ bất kỳ trong số bốn kỳ của động cơ đốt trong (628) dựa trên tốc độ động cơ và các yêu cầu về tải trọng, và kỳ hiện thời của chu trình bốn kỳ này. Theo một phương án thực hiện, cụm điều khiển điện tử (ECU - Electronic Control Unit) (208) được trang bị. ECU (208) bao gồm phương tiện để xác định tốc độ và các yêu cầu về tải trọng của động cơ đốt trong (628), phương tiện để xác định pha hiện thời trong chu trình bốn kỳ đốt cháy, và phương tiện để định vị điểm bắt đầu và điểm dừng phun nhiên liệu trong kỳ bất kỳ trong số bốn kỳ của động cơ đốt trong (628).

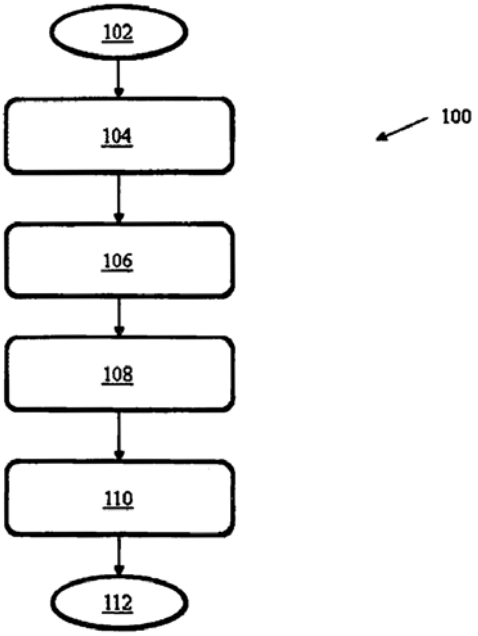

(11) **48520**
(21) 1-2016-00790 (51)[7] **A23L 1/231**
(22) 21.10.2013 (43) 26.09.2016
(86) PCT/CN2013/085578 21.10.2013 (87) WO2015/058330 30.04.2015
(71) NESTEC S.A. (CH)
Avenue Nestlé 55, CH-1800 Vevey, Switzerland
(72) QIN, Lan (CN), KONG, Shuhua (CN)
(74) Công ty TNHH Ban Ca (BANCA)
(54) PHƯƠNG PHÁP THÚC ĐẨY QUÁ TRÌNH OXY HÓA CHẤT BÉO, THÀNH PHẦN CHẤT BÉO HOẠT HÓA VÀ SẢN PHẨM THỰC PHẨM CHỨA THÀNH PHẦN CHẤT BÉO HOẠT HÓA

(57) Sáng chế đề cập đến phương pháp thúc đẩy quá trình oxy hóa chất béo để sử dụng trong điều chế thành phần hương liệu thực phẩm, trong đó quá trình oxy hóa được đẩy nhanh do sự có mặt của tảo biển trong hỗn hợp phản ứng. Ngoài ra, sáng chế cũng đề cập đến thành phần chất béo hoạt hóa và sản phẩm thực phẩm như các sản phẩm hương liệu hoặc gia vị cô đặc, gia vị, nước xốt, nước thịt hoặc các sản phẩm thực phẩm ăn liền chứa thành phần chất béo hoạt hóa này.

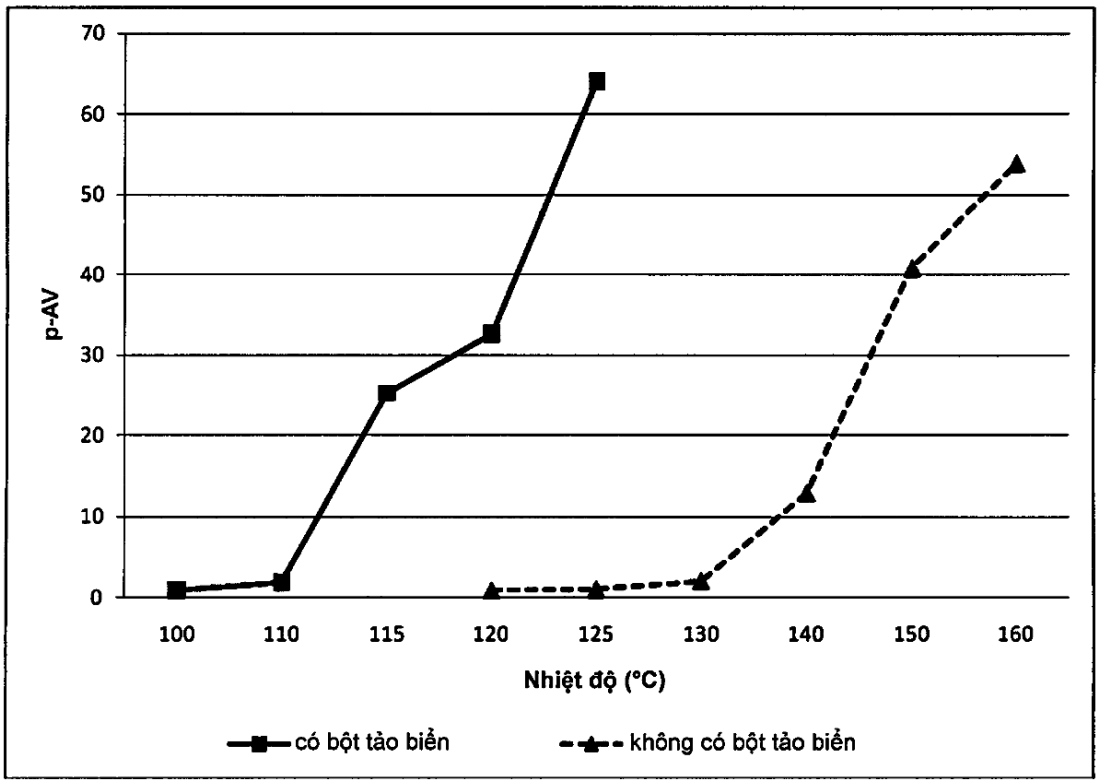

(11) **48521**
(21) 1-2016-00805 (51)[7] **G01N 21/88**
(22) 03.03.2016 (43) 26.09.2016
(30) 10-2015-0030391 04.03.2015 KR
Ngày yêu cầu thẩm định nội dung: 15.07.2016
(71) DONGWOO FINE-CHEM CO., LTD. (KR)
740-30 Shinheung-dong, Iksan-si, Jeollabuk-do 570-977, Republic of Korea
(72) KIM, Jong Woo (KR), PARK, JinYong (KR), PARK, Jae Hyun (KR)
(74) Công ty Cổ phần Sở hữu công nghiệp INVESTIP (INVESTIP)
(54) PHƯƠNG PHÁP VÀ THIẾT BỊ PHÁT HIỆN MÀNG QUANG HỌC, PHƯƠNG PHÁP VÀ THIẾT BỊ QUẢN LÝ CHẤT LƯỢNG MÀNG QUANG HỌC

(57) Sáng chế đề cập đến phương pháp và thiết bị phát hiện màng quang học, phương pháp và thiết bị quản lý chất lượng màng quang học; thiết bị phát hiện màng quang học (110) theo một phương án của sáng chế bao gồm bộ phận phát hiện thứ nhất (111) có thể phát hiện điểm kém chất lượng trong màng quang học được đặt ở vị trí cụ thể trên dây chuyền sản xuất màng quang học, và bộ phận phát hiện thứ hai (112) có thể phát hiện điểm kém chất lượng của màng quang học, được đặt ở phía sau bộ phận phát hiện thứ nhất (111) nêu trên trên cơ sở lấy hướng di chuyển của màng quang học nêu trên làm tiêu chuẩn, và bộ phận phát hiện thứ nhất (111) và bộ phận phát hiện thứ hai (112) này có thể tính toán khoảng cách di chuyển của màng quang học trên dây chuyền sản xuất màng quang học và đồng bộ hóa dựa vào khoảng cách di chuyển của màng quang học nêu trên và khoảng cách giữa chúng.

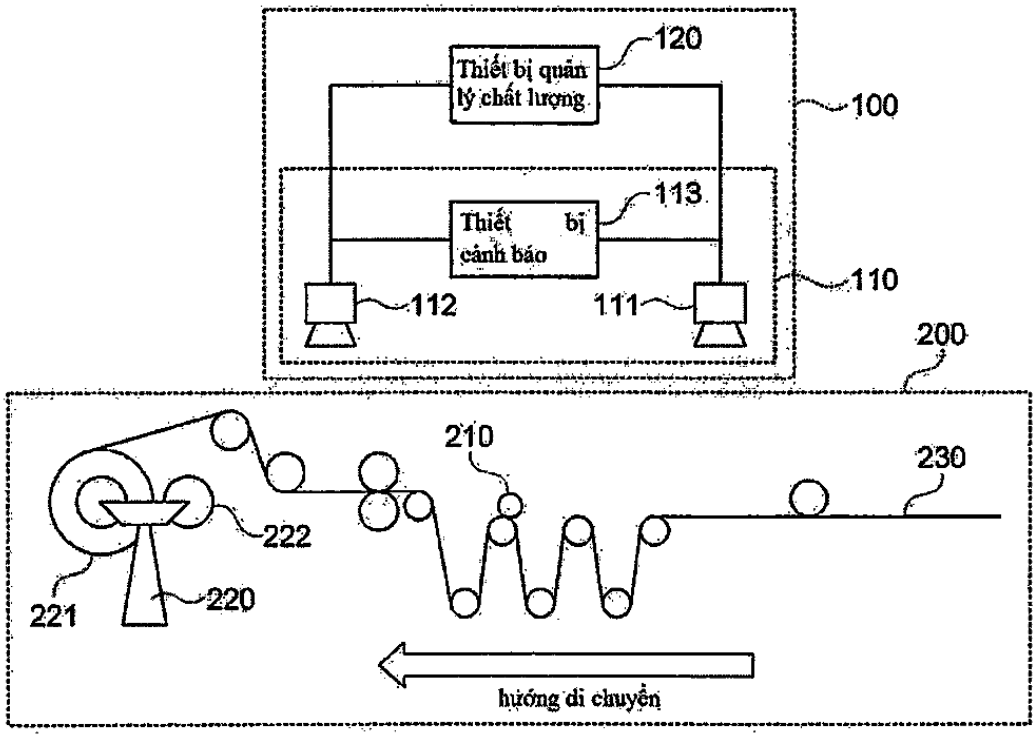

(11) **48522**
(21) 1-2016-00808 (51)[7] **H04B 1/3888**, H04M 1/0206, A45C 11/00, 2011/002
(22) 04.03.2016 (43) 26.09.2016
(30) 10-2015-0031953 06.03.2015 KR
10-2015-0063556 07.05.2015 KR
10-2015-0066870 13.05.2015 KR
10-2015-0120362 26.08.2015 KR
(71) ST CORPORATION CO., LTD. (KR)
36, 3gongdan 2-ro, Seokjeok-eup, Chilgok-gun, Gyeongsangbuk-do, Republic of Korea
(72) Byeongdu, AN (KR)
(74) Văn phòng luật sư Phạm và Liên danh (PHAM & ASSOCIATES)

(54) VỎ KIM LOẠI DÙNG CHO ĐIỆN THOẠI DI ĐỘNG ĐƯỢC TẠO RA BẰNG QUY TRÌNH DẬP VÀ PHƯƠNG PHÁP CHẾ TẠO VỎ NÀY

(57) Sáng chế đề cập tới vỏ kim loại dùng cho điện thoại di động có lắp trên nó phần màn hiển thị và phần đèn nền của điện thoại di động. Quá trình dập được thực hiện đối với tấm kim loại gồm thép cacbon, thép không gỉ, nhôm, và hợp kim của nó để tạo liền khối khoảng trống bên trong trên một bề mặt hoặc cả hai bề mặt của bề mặt thành trong, sao cho phần màn hình gồm mặt kính, và phần bo mạch và ăcquy để điều khiển phần màn hình được lắp trong khoảng trống bên trong, nhờ đó làm giảm đáng kể số lượng các quá trình, tăng độ bền tổng thể, giảm mức độ phát nhiệt, tạo điều kiện thuận lợi cho việc lắp mặt kính nằm trên bề mặt trước của vỏ kim loại và lắp nắp che ăcquy nằm trên bề mặt sau của vỏ kim loại, và cho phép lắp không có khe hở.

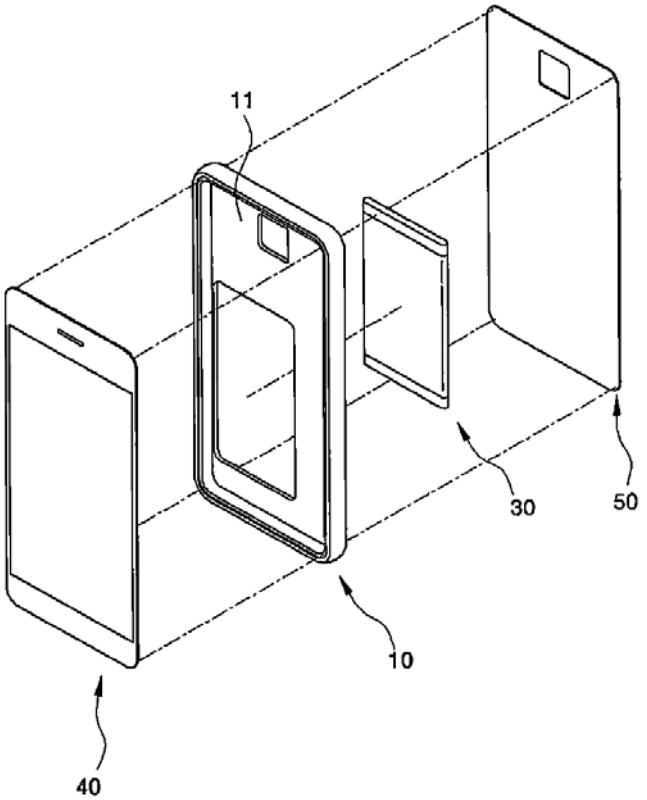

(11) **48523**
(21) 1-2016-00812 (51)[7] **B30B 11/00** , B22F 3/00
(22) 04.03.2016 (43) 26.09.2016
(30) 2015-043326 05.03.2015 JP
(71) SHIN-ETSU CHEMICAL CO., LTD. (JP)
6-1, Ohtemachi 2-chome, Chiyoda-ku, Tokyo, Japan
(72) Osamu KOHNO (JP), Yoshihiro UMEBAYASHI (JP), Ryuji NAKAMURA (JP), Takahiro HASHIMOTO (JP)
(74) Văn phòng luật sư Phạm và Liên danh (PHAM & ASSOCIATES)

(54) THIẾT BỊ ĐÚC BỘT VÀ PHƯƠNG PHÁP SẢN XUẤT NAM CHÂM THIÊU KẾT BẰNG ĐẤT HIẾM NHỜ SỬ DỤNG THIẾT BỊ NÀY

(57) Sáng chế đề cập đến thiết bị đúc bột và phương pháp sản xuất nam châm thiêu kết bằng đất hiếm nhờ sử dụng thiết bị này. Khi nguyên liêu bột (5) được đúc bằng cách nạp nguyên liệu vào trong hốc (11) giữa chày dập dưới (2) và khuôn dập (1), đúc ép nguyên liệu giữa các chày dập trên (3) và dưới (2) thành bánh ép (51) có hình dạng mong muốn, và di chuyển chày dập dưới (2) lên trên để đẩy bánh ép (51) ra, chất bôi trơn được phết vào bề mặt bên trong của khuôn dập (1) bằng cách lắp đệm (24) quanh chày dập dưới (2) và tẩm chất bôi trơn vào đệm. Do chất bôi trơn được phết theo mỗi hoạt động đúc, hoạt động đúc có thể được thực hiện một cách liên tục.

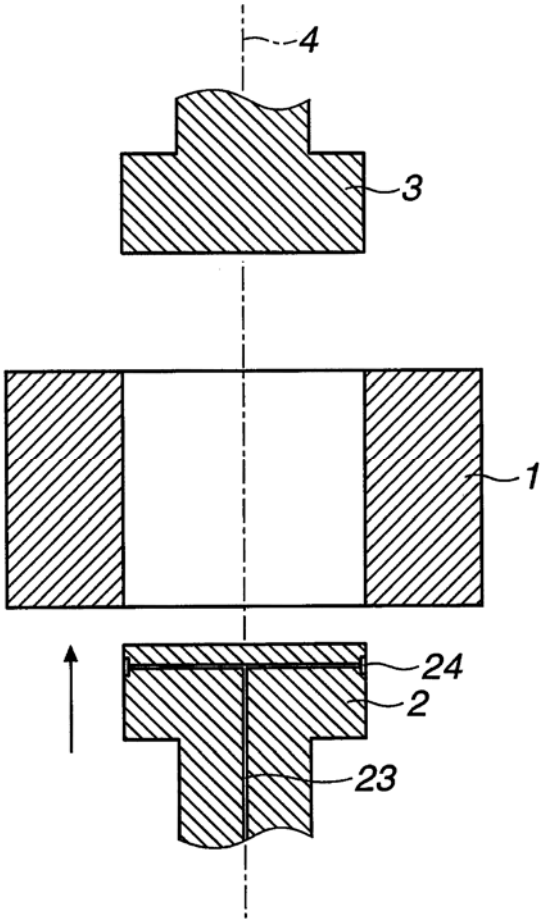

(11) **48524**
(21) 1-2016-00818 (51)[7] **H02M 7/00**
(22) 04.03.2016 (43) 26.09.2016
(30) 10-2015-0030212 04.03.2015 KR
(71) SOLUM CO., LTD. (KR)
B3, 150, Maeyeong-ro, Yeongtong-gu, Suwon-si, Gyeonggi-do, 16674, Republic of Korea
(72) Tae-won HEO (KR), Young-seung ROH (KR), Sung-yun HAN (KR), Sang-kyoo HAN (KR)
(74) Công ty TNHH Sở hữu trí tuệ WINCO (WINCO CO., LTD.)
(54) BỘ CHỈNH LƯU VÀ BỘ BIẾN ĐỔI ĐIỆN NĂNG CÓ BỘ CHỈNH LƯU NÀY
(57) Sáng chế đề cập tới bộ chỉnh lưu và bộ biến đổi điện năng có bộ chỉnh lưu này. Bộ chỉnh lưu bao, gồm bộ phận chỉnh lưu được làm thích ứng để chỉnh lưu nguồn điện xoay chiều để đưa ra nguồn điện đã chỉnh lưu và bộ lọc điểm trũng được làm thích ứng để cung cấp điện năng tích trữ đến đầu nối nguồn điện đã chỉnh lưu khi điện áp của nguồn điện đã chỉnh lưu nhỏ hơn hoặc bằng điện áp chuẩn. Bộ biến đổi điện năng có bộ phận chỉnh lưu được làm thích ứng để chỉnh lưu nguồn điện xoay chiều và đưa ra nguồn điện đã chỉnh lưu, bộ lọc điểm trũng được làm thích ứng để cung cấp điện năng tích trữ đến đầu nối nguồn điện đã chỉnh lưu khi điện áp của nguồn điện đã chỉnh lưu nhỏ hơn hoặc bằng điện áp chuẩn và bộ biến đổi kiểu Flyback được làm thích ứng để có bộ biến áp, tiếp nhận nguồn điện đã chỉnh lưu qua cuộn dây sơ cấp của bộ biến áp, và cảm ứng ra dòng điện trong cuộn dây thứ cấp của bộ biến áp,

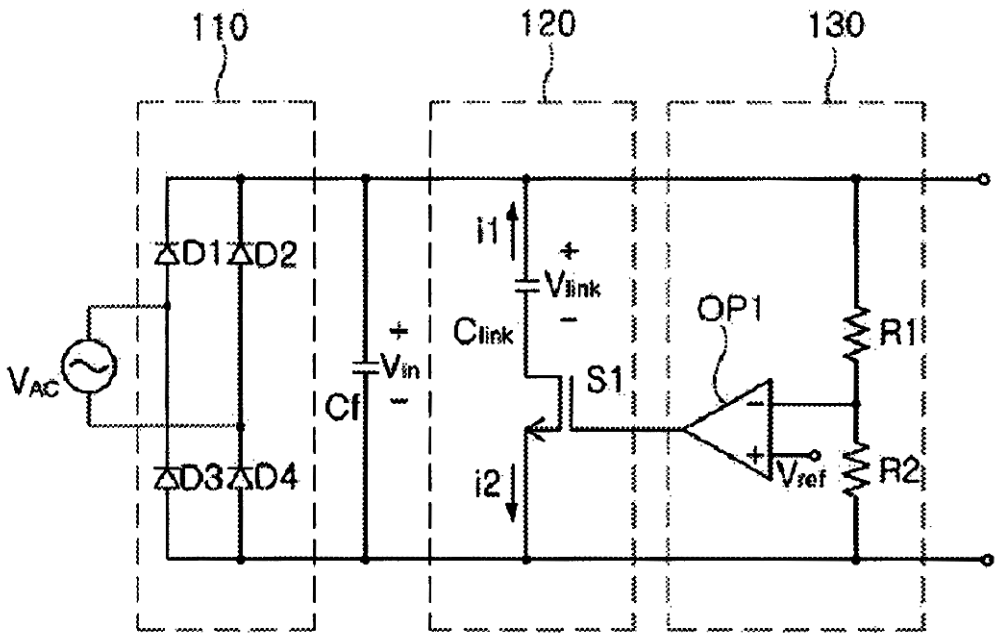

(11) **48525**
(21) 1-2016-00836 (51)[7] **B63H 1/28**, 3/12
(22) 04.03.2016 (43) 26.09.2016
(30) 102015103285.6 06.03.2015 DE
(71) BECKER MARINE SYSTEMS GMBH & CO. KG (DE)
Blohmstrasse 23, 21079 Hamburg, Germany
(72) Dirk LEHMANN (DE)
(74) Công ty TNHH Tầm nhìn và Liên danh (VISION & ASSOCIATES CO.LTD.)

(54) KẾT CẤU CHÂN VỊT DÙNG CHO TÀU NHIỀU CHÂN VỊT BAO GỒM CÁC TRỤC CHÂN VỊT PHÍA NGOÀI TÀU VÀ PHƯƠNG PHÁP CHẾ TẠO KẾT CẤU CHÂN VỊT NÀY

(57) Sáng chế đề cập đến kết cấu chân vịt dùng cho tàu nhiều chân vịt, cụ thể là các tàu hai chân vịt, có các trục chân vịt ngoài, sáng chế còn đề cập đến phương pháp chế tạo kết cấu chân vịt này. Kết cấu chân vịt theo sáng chế đặc biệt thích hợp cho hệ thống dẫn động tàu nhiều chân vịt được nêu trên và cải thiện hiệu suất năng lượng của tàu thủy.

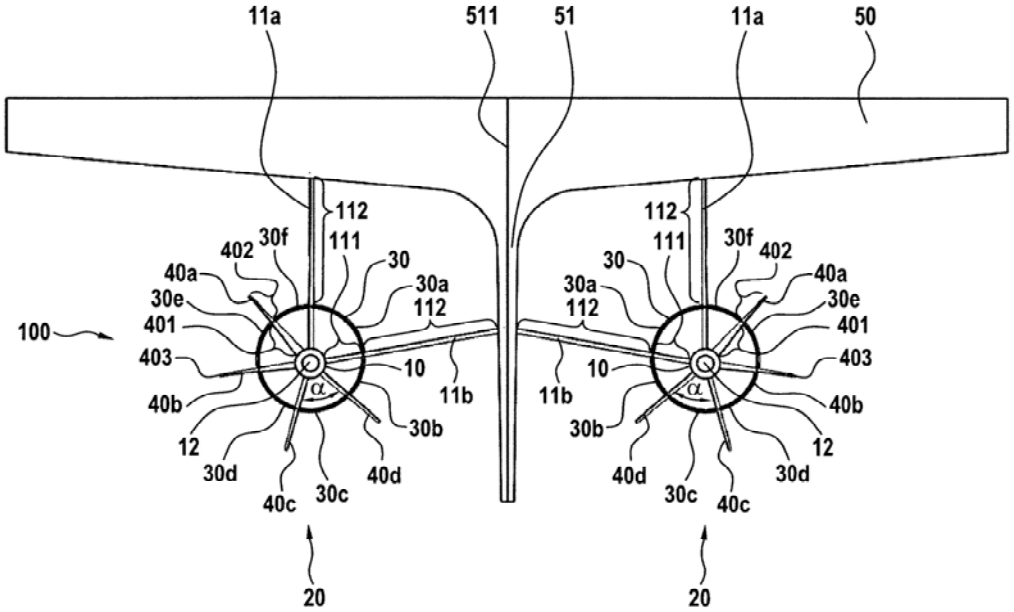

(11) **48526**
(21) 1-2016-00854 (51)[7] **F21S 8/10**, B60Q 1/00, 1/34, 1/32
(22) 08.03.2016 (43) 26.09.2016
(30) 2015-048072 11.03.2015 JP
Ngày yêu cầu thẩm định nội dung: 08.03.2016
(71) HONDA MOTOR CO., LTD. (JP)
1-1, Minami-Aoyama 2-chome, Minato-ku, Tokyo 107-8556 Japan
(72) Nobuyuki TAKENAKA (JP), Masashi NAMAI (JP)
(74) Văn phòng luật sư Phạm và Liên danh (PHAM & ASSOCIATES)
(54) THIẾT BỊ CHIẾU SÁNG CỦA XE
(57) Sáng chế đề cập đến thiết bị chiếu sáng của xe có thể làm cho thiết bị chiếu sáng dễ nhận thấy hơn. Thiết bị báo xin đường (35) được tạo ra theo cặp bên trái và bên phải, và được gắn sao cho thấu kính bên ngoài (64) kéo dài nghiêng lên trên về phía ngoài từ phía tâm xe trên hình chiếu đứng; và trên hình chiếu đứng, bóng đèn báo xin đường (62) được gắn vào vị trí bên ngoài theo hướng chiều rộng xe của chi tiết đế (61), trong khi phần phát sáng của đèn vị trí (63) có phần phát sáng thứ nhất (63a) kéo dài dọc theo mép trên của thấu kính bên ngoài (64) từ phía tâm xe, và phần phát sáng thứ hai (63b) kéo dài dọc theo mép dưới của thấu kính bên ngoài (64) từ phía tâm xe.

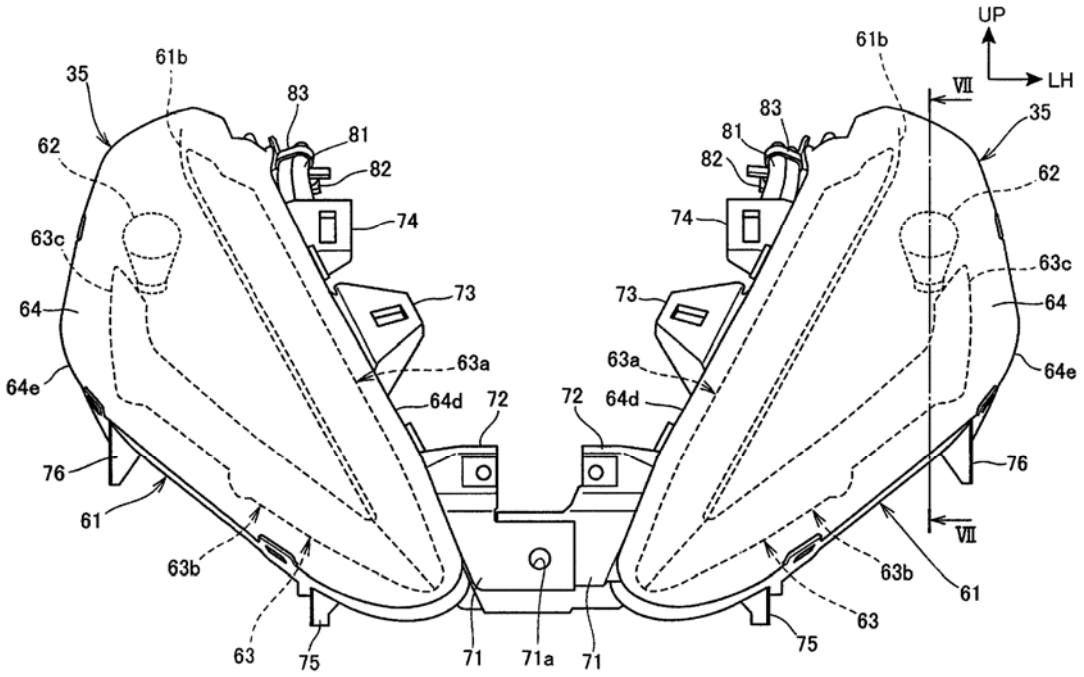

(11) **48527**

(21) 1-2016-00867 (51)[7] **A61K 9/20**, 9/28, 9/24, 9/48

(22) 29.10.2013 (43) 26.09.2016

(86) PCT/EP2013/072648 29.10.2013 (87) WO2015/062640 07.05.2015

(71) TILLOTTS PHARMA AG (CH)
Baslerstrasse 15, CH-4310 Rheinfelden, Switzerland

(72) VARUM, Felipe José Oliveira (PT), BRAVO GONZALEZ, Roberto Carlos (CH), BUSER, Thomas (CH), BASIT, Abdul Waseh (GB), FREIRE, Ana Cristina (PT)

(74) Văn phòng luật sư Phạm và Liên danh (PHAM & ASSOCIATES)

(54) LỚP CÁCH LY, DƯỢC PHẨM GIẢI PHÓNG CHẬM VÀ PHƯƠNG PHÁP THÚC ĐẨY QUÁ TRÌNH GIẢI PHÓNG DƯỢC CHẤT RA KHỎI DƯỢC PHẨM Ở RUỘT

(57) Sáng chế đề cập đến được phẩm giải phóng chậm bao gồm nhân chứa dược chất và lớp bao giải phóng chậm để giải phóng được chất ở ruột, trong đó quá trình giải phóng dược chất ở ruột kết được thúc đẩy bằng cách đưa lớp cách ly vào giữa nhân và lớp bao giải phóng chậm này. Lớp bao giải phóng chậm này bao gồm lớp bên trong và lớp bên ngoài. Lớp bên ngoài này chứa polyme có độ hòa tan phụ thuộc vào pH có ngưỡng pH ở khoảng 5 hoặc lớn hơn. Lớp bên trong này chứa polyme dễ hòa tan trong dịch ruột hoặc dịch dạ dày-ruột, polyme để tan này được chọn từ nhóm bao gồm polyme của axit carboxylic được trung hòa ít nhất một phần, và polyme không ion, với điều kiện là khi polyme dễ tan này là polyme không ion, thì lớp bên trong này chứa ít nhất một chất bổ trợ được chọn từ chất đệm và bazơ.

(11) **48528**
(21) 1-2016-00870 (51)[7] **F16K 1/16**
(22) 09.03.2016 (43) 26.09.2016
(30) 1501001356 11.03.2015 TH
(71) SIAM SANITARY FITTINGS CO. LTD. (TH)
60/57 Moo 19, Phaholyothin Road, Navanakorn Industrial Estate 2, Soi 13, Klong Nueng, Klong Luang, 12120 Pathumthani, Thailand
(72) Chairat Jitchuen (TH)
(74) Công ty Luật TNHH T&G (TGVN)
(54) VÒI NƯỚC
(57) Vòi nước bao gồm ống (28), vỏ (40) được sản xuất từ kim loại hoặc hợp kim bằng cách sử dụng quy trình đúc lõi cát để đúc liền khối thành một bộ phận, có khoảng hở để chèn ống vào nước (28) và lối ra (44) cho đầu ra nước, thiết bị điều chỉnh nước (30) để điều chỉnh nước từ ống vào nước (28) tới lối ra (44), bao kín (32) để bao phủ thiết bị điều chỉnh nước (30) và vòng kẹp bao kín (38) để giữ bao kín (32) với vỏ (40) mà khác biệt ở chỗ bên trong lối ra (44) có ống (22) được nối với thiết bị điều chỉnh nước (30) mà được làm bằng vật liệu phi kim, ống nối (26) hoạt động dưới dạng bộ phận trung gian để nối ống (22) với thiết bị điều chỉnh nước (30) do có bộ phận chống rò rỉ thứ hai (54) được bố trí ở giữa ống (22) và thiết bị điều chỉnh nước (30) để ngăn chặn sự rò rỉ đường ống giữa ống (22) và thiết bị điều chỉnh nước (30), trong đó ống vào nước (28) bao gồm bộ phận đỡ (86) có chóp có vai (90) để đỡ bộ phận chống rò rỉ thứ nhất (34) và bao kín (32) ở một đầu có khoảng hở (94) để đỡ bộ phận chống rò rỉ thứ hai (54), trong đó bộ phận chống rò rỉ thứ nhất (34) cùng với bộ phận chống rò rỉ thứ hai (54) là một phần của bộ phận bịt kín (64).

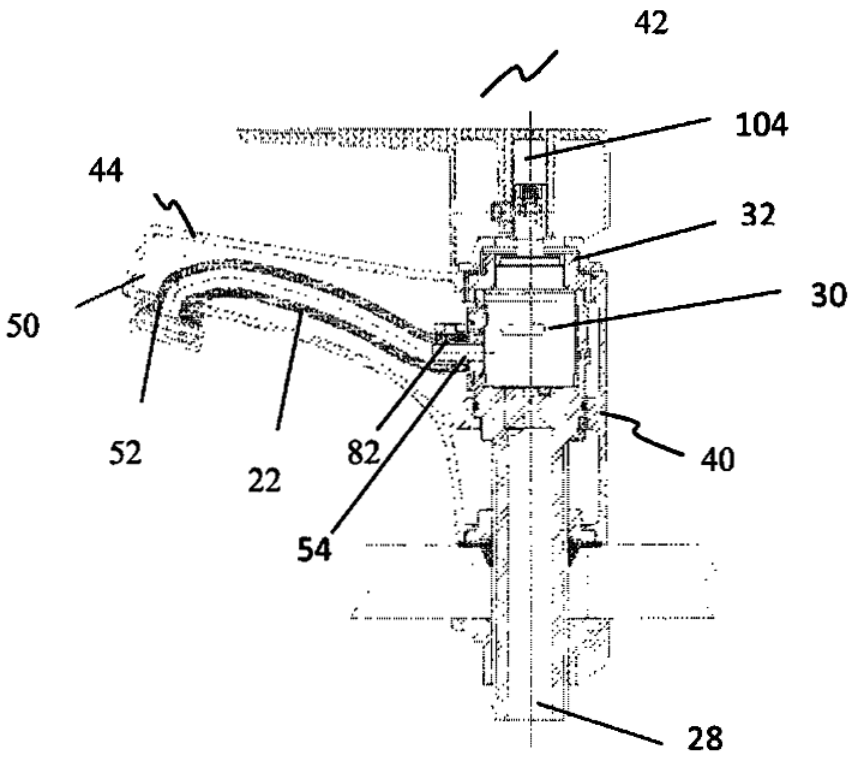

(11) **48529**
(21) 1-2016-00874 (51)[7] **A01K 63/04**
(22) 09.03.2016 (43) 26.09.2016
(30) 104203641 11.03.2015 TW
Ngày yêu cầu thẩm định nội dung: 09.03.2016
(71) QUADLINK TECHNOLOGY, INC. (TW)
7F., No. 156, Sec. 1, WenXing Rd., Zhubei City, Hsinchu County 302, Taiwan
(72) WENG, ChinFu (TW)
(74) Công ty TNHH Tầm nhìn và Liên danh (VISION & ASSOCIATES CO.LTD.)
(54) THIẾT BỊ BẢO VỆ ĐỂ BẢO VỆ CẢM BIẾN DƯỚI NƯỚC TRƯỚC VẬT THỂ LẠ
(57) Sáng chế đề cập đến thiết bị bảo vệ cảm biến dưới nước khỏi vật thể lạ bao gồm thân (10), cảm biến (11), vòng đệm bằng cao su (12) và ống bọc ngoài (13). Thân (10) là chi tiết hình trụ. Cảm biến (11) là chi tiết hình trụ có mặt tròn lõm ở giữa và được bố trí trên thân (10). Vòng đệm bằng cao su (12) dược tạo dạng vòng và dược bố trí trên cảm biến (11). Ống bọc ngoài (13) là chi tiết hình trụ rỗng có các lỗ được bố trí ở giữa và được làm thích ứng để ôm quanh vòng đệm bằng cao su (12) và bọc cảm biến (11). Theo một phương án khác, nhãn dán dạng cuộn (14) được cố định vào mặt trước của dầu cảm biến (11) để ngăn cảm biến (11) bị che bởi vật thể lạ. Cảm biến (11) được bảo vệ bằng ống bọc ngoài (13) hoặc nhãn dán dạng cuộn (14) để theo dó làm giảm một cách có hiệu quả tốc độ che phủ cảm biến (11) bởi vật thể lạ, như tảo, vi sinh vật, trứng ký sinh và chất bẩn có tính nhớt.

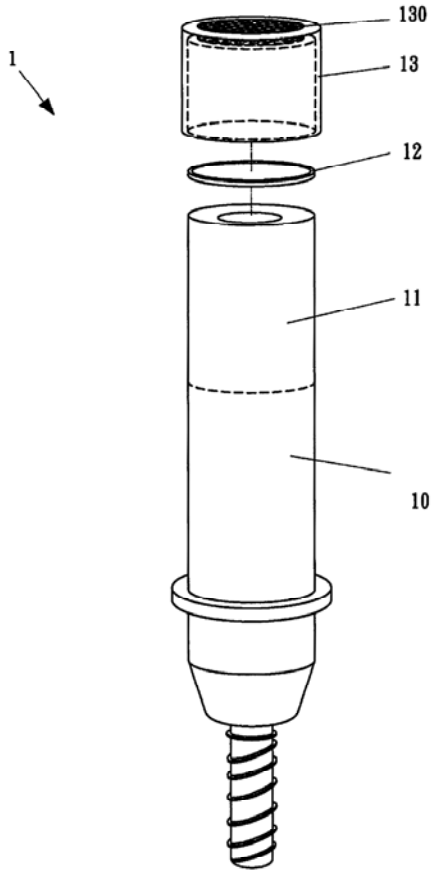

(11) **48530**
(21) 1-2016-00886 (51)[7] **G03B 1/00**
(22) 10.03.2016 (43) 26.09.2016
(30) 10-2015-0035265 13.03.2015 KR
10-2015-0132664 18.09.2015 KR
10-2016-0025572 03.03.2016 KR
(71) SAMSUNG ELECTRO-MECHANICS CO., LTD. (KR)
Maeyoung-Ro 150 (Maetan-Dong), Youngtong-Gu, Suwon-Si, Gyeonggi-Do, Republic of Korea, zipcode: 443-743
(72) CHEONG, Shin Young (KR)
(74) Công ty Luật TNHH AMBYS Hà Nội (AMBYS HANOI)
(54) BỘ DẪN ĐỘNG CHO CƠ CẤU TRUYỀN ĐỘNG VÀ MÔĐUN MÁY ẢNH
(57) Sáng chế đề cập đến bộ dẫn động cho cơ cấu truyền động và môđun máy ảnh. Vì bộ dẫn động cho cơ cấu truyền động và môđun máy ảnh theo phương án minh họa của sáng chế điều chỉnh giá trị dòng điện cần để được áp dụng cho cơ cấu truyền động sử dụng thông tin tốc độ cũng như thông tin vị trí của môđun ống kính khi việc lấy nét tự động được thực hiện, tốc độ đáp ứng của hệ thống điều khiển có thể được cải thiện. Hơn nữa, vì bộ dẫn động cho cơ cấu truyền động và môđun máy ảnh theo phương án minh họa của sáng chế bao gồm nhiều bộ điều khiển có các tham số khác nhau và lựa chọn một bộ điều khiển bất kỳ trong số nhiều bộ điều khiển phụ thuộc vào khoảng cách mà môđun thấu kính cần để được di chuyển để thực hiện hoạt động điều khiển, có thể ngăn chặn công năng điều khiển khỏi bị thay đổi trong suốt quá trình lấy nét tự động.

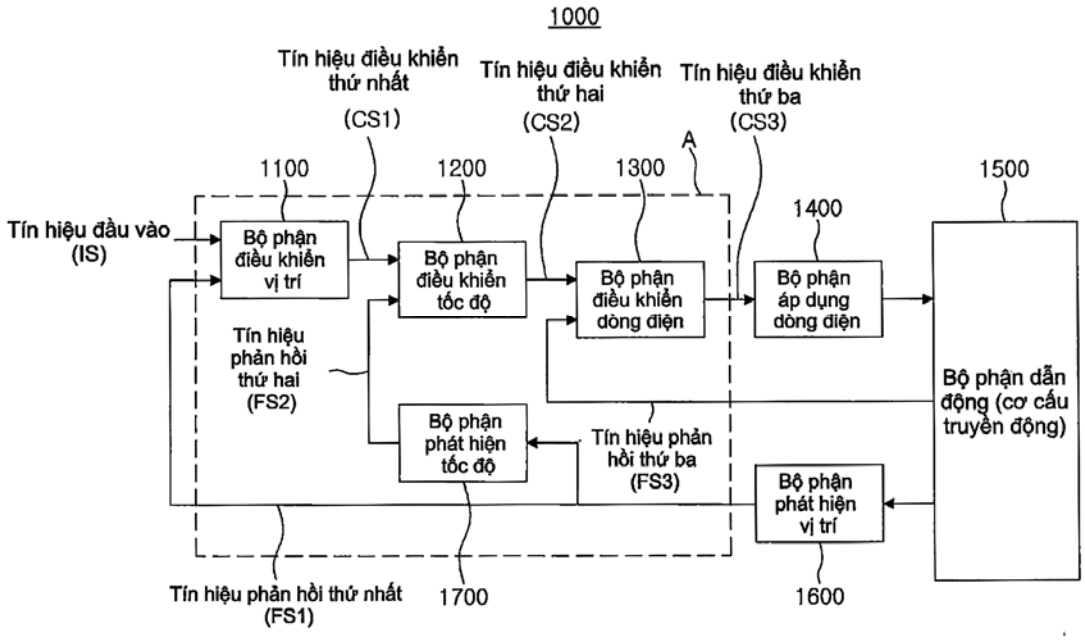

(11) **48531**
(21) 1-2016-00892 (51)[7] **G06F 17/30**
(22) 15.08.2013 (43) 26.09.2016
(86) PCT/CN2013/081554 15.08.2013 (87) WO2015/021637 19.02.2015
Ngày yêu cầu thẩm định nội dung: 10.03.2016
(71) NOKIA TECHNOLOGIES OY (FI)
Karaportti 3, 02610 Espoo, Finland
(72) TIAN, Wei (CN)
(74) Công ty TNHH Tầm nhìn và Liên danh (VISION & ASSOCIATES CO.LTD.)
(54) THIẾT BỊ VÀ PHƯƠNG PHÁP ĐƠN GIẢN HÓA VIỆC ĐIỀU HƯỚNG TRÌNH DUYỆT

(57) Sáng chế đề cập đến thiết bị và phương pháp đơn giản hóa việc điều hướng giữa các trang web, như là các thao tác trong khi đang lướt web. Trang web thứ nhất có thể được hiển thị cho người sử dụng, và người sử dụng có thể tạo ra đầu vào đánh dấu liên quan đến vị trí trên trang web thứ nhất cần được đánh dấu. Đại diện trực quan của vị trí có thể được hiển thị cho người sử dụng trên thiết bị hiển thị, giống như trong hộp dấu mà có thể được hiển thị đè lên nội dung của trang web. Sau đó, người sử dụng có thể điều hướng đến một trang web thứ hai khác, mà có thể được hiển thị theo yêu cầu của người sử dụng. Để điều hướng trở lại trang web thứ nhất và xem các nội dung của trang web đó tại vị trí đã được đánh dấu, người sử dụng có thể tạo ra đầu vào điều hướng thông qua đại diện trực quan trong khi đang xem trang web thứ hai. Đáp lại đầu vào điều hướng, trang web thứ nhất có thể được hiển thị cho người sử dụng tại vị trí đã được đánh dấu.

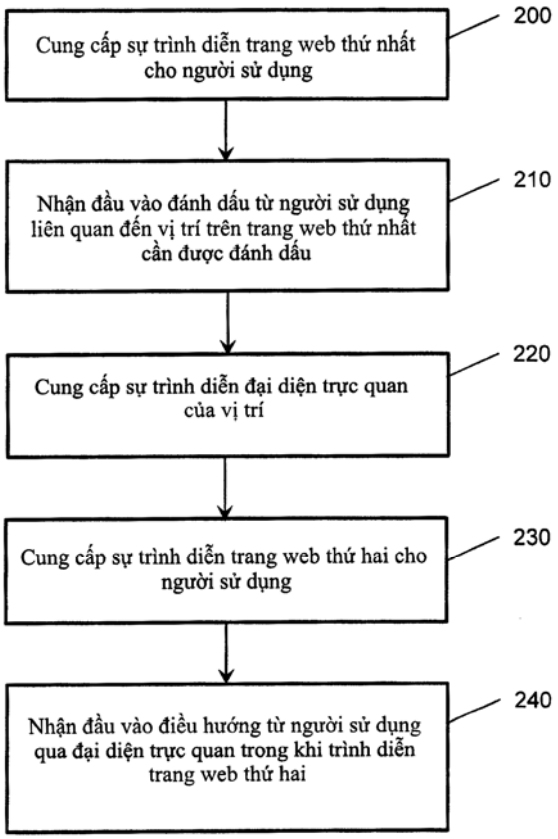

(11) **48532**
(21) 1-2016-00898 (51)[7] **H02J 4/00**
(22) 10.03.2016 (43) 26.09.2016
(30) 201510105380.X 10.03.2015 CN
Ngày yêu cầu thẩm định nội dung: 10.03.2016
(71) HUAWEI TECHNOLOGIES CO., LTD. (CN)
Huawei Administration Building, Bantian, Longgang District, Shenzhen, Guangdong 518129, China
(72) ZHUANG, Yan (CN), FU, Shiyong (CN), CHEN, Hua (CN), LIANG, Xiuju (CN), CAO, Jincan (CN), HUA, Rui (CN)
(74) Công ty TNHH một thành viên Sở hữu trí tuệ VCCI (VCCI-IP CO.,LTD)
(54) PHƯƠNG PHÁP VÀ THIẾT BỊ CẤP ĐIỆN QUA ETHERNET

(57) Sáng chế đề xuất phương pháp, thiết bị và hệ thống cấp điện qua Ethernet. Thiết bị nguồn điện (PSE) phát hiện và xác định rằng cả tập cặp dây cáp thứ nhất và tập cặp dây cáp thứ hai của cặp dây xoắn Ethernet được kết nối tới thiết bị được cấp điện hợp lệ; thiết bị nguồn điện (PSE) thu đơn vị dữ liệu giao thức tìm kiếm lớp liên kết (LLDPDU) từ thiết bị được cấp điện (PD), trong đó đơn vị dữ liệu giao thức tìm kiếm lớp liên kết (LLDPDU) bao gồm tham số giá trị-độ dài-loại (TLV) số lượng tải, và tham số giá trị-độ dài-loại (TLV) số lượng tải được sử dụng để thông báo số lượng tải PD được chứa trong thiết bị được cấp điện (PD); trong trường hợp trong đó thiết bị nguồn điện (PSE) xác định rằng thiết bị được cấp điện (PD) thu điện năng từ cả tập các cặp dây cáp thứ nhất và tập các cặp dây cáp thứ hai, và thiết bị được cấp điện (PD) bao gồm hai giao diện PD, nếu được xác định, theo tham số giá trị-độ dài-loại (TLV) số lượng tải, rằng thiết bị được cấp điện (PD) bao gồm hai tải PD, thiết bị nguồn điện (PSE) sẽ cấp điện tới thiết bị được cấp điện (PD) tại điện năng thứ nhất bằng cách sử dụng tập các cặp dây cáp thứ nhất, và cấp điện tới thiết bị được cấp điện (PD) tại điện năng thứ hai bằng cách sử dụng tập các cặp dây cáp thứ hai, trong đó điện năng thứ nhất và điện năng thứ hai là độc lập với nhau. Theo cách này, thiết bị nguồn điện (PSE) có thể cấp điện tới thiết bị được cấp điện (PD) một cách chính xác và hiệu quả tùy theo các loại thiết kế khác nhau của thiết bị được cấp điện (PD).

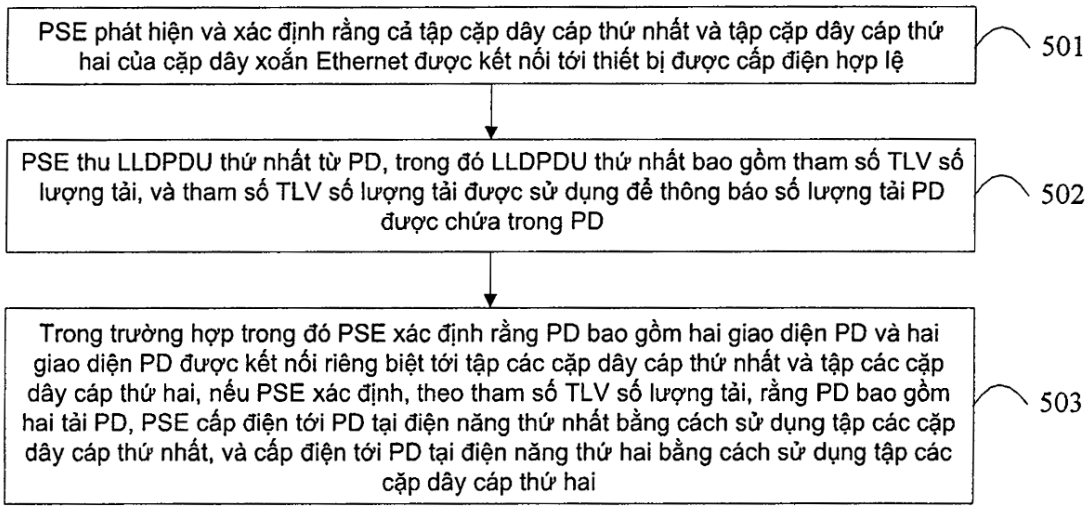

(11) **48533**
(21) 1-2016-00899 (51)[7] **C04B 28/00**
(22) 10.03.2016 (43) 26.09.2016
(30) 1501001431 16.03.2015 TH
(71) SCG CEMENT CO., LTD. (TH)
No. 1 Siam Cement Road, Bangsue Sub-district, Bangsue District, Bangkok, 10800 Thailand
(72) Lapyote Prasittisopin (TH), Phattarakamon Chaiyapoom (TH), Chalermwut Snguanyat (TH)
(74) Công ty TNHH Sáng chế ACTIP (ACTIP PATENT LIMITED)
(54) VẬT LIỆU BAO PHỦ, CỐT LIỆU THÔ ĐƯỢC BAO BẰNG VẬT LIỆU NÀY, BÊ TÔNG CHỨA CỐT LIỆU THÔ NÀY VÀ PHƯƠNG PHÁP SẢN XUẤT CỐT LIỆU NÀY

(57) Sáng chế đề cập đến vật liệu bao phủ bên ngoài cốt liệu thô chứa thành phần liên kết bao gồm xi măng có cỡ hạt nằm trong khoảng từ 0,3 đến 150μm và chất phụ gia cacbonat có cỡ hạt nằm trong khoảng từ 0,6 đến 75μm, nước có tỷ lệ trọng lượng giữa nước và thành phần liên kết nằm trong khoảng từ 0,5 đến 1,4, và chất gắn kết có cỡ hạt nằm trong khoảng từ 0,7 đến 110μm.
Ngoài ra, sáng chế còn đề cập đến cốt liệu thô được bao phủ bằng vật liệu nêu trên, bê tông chứa cốt liệu thô này và phương pháp sản xuất cốt liệu này.

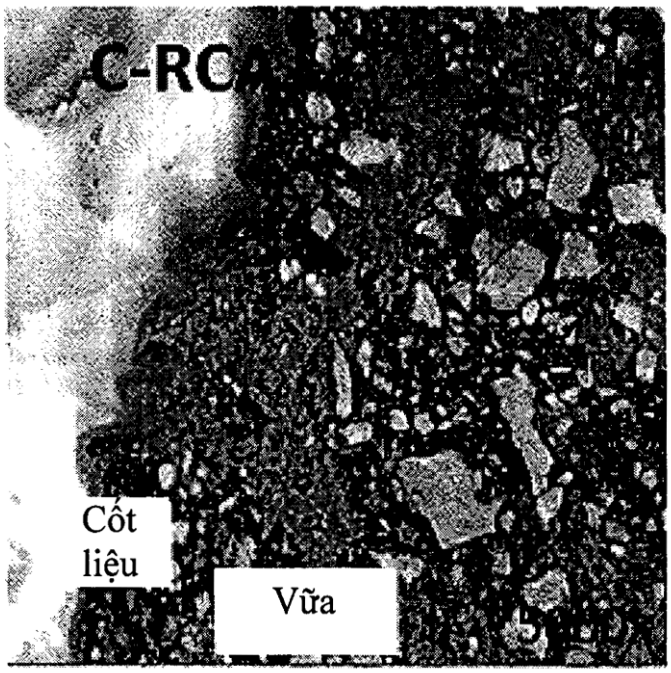

(11) **48534**
(21) 1-2016-00900 (51)[7] **D05B 93/00**, 1/12, 23/00
(22) 11.03.2016 (43) 26.09.2016
(30) JP2015-049879 12.03.2015 JP
Ngày yêu cầu thẩm định nội dung: 11.03.2016
(71) 1. YKK CORPORATION (JP)
1, Kandaizumi-cho, Chiyoda-ku, Tokyo 101-8642, Japan
2. GOTALIO CO., LTD. (JP)
17-13, Fujigaoka 2-chome, Aoba-ku, Yokohama-shi, Kanagawa 227-0043, Japan
(72) Kazuhide FURUKAWA (JP), Hiromi HIGUCHI (JP), Haruo MATSUSHIMA (JP)
(74) Văn phòng luật sư Phạm và Liên danh (PHAM & ASSOCIATES)
(54) SẢN PHẨM MAY VÀ PHƯƠNG PHÁP MAY CHẤT LIỆU
(57) Sáng chế đề cập đến sản phẩm may, trong đó mép dải của dải khóa dán và mép của chất liệu chính mà dày hơn dải khóa dán được may với nhau trong trạng thái tiếp giáp, trong đó mép dải và mép chất liệu được may với nhau bằng một chỉ suốt và hai chỉ kim, hai chỉ kim này được móc với một chỉ suốt dưới để tạo thành các hàng đường may dích dắc. Ngoài ra, dải khóa dán và chất liệu chính lần lượt được dẫn tiến bằng các bàn lừa mà được đặt ở các tốc độ dẫn tiến khác nhau, trong khi chất liệu thứ nhất và thứ hai này được ép với lực ép bằng nhau.

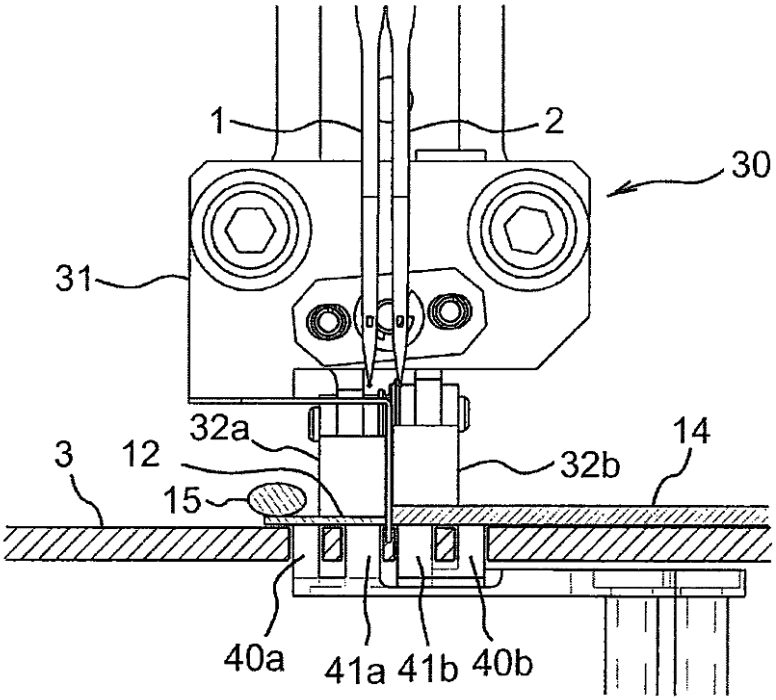

(11) **48535**
(21) 1-2016-00910 (51)[7] **F16F 015/28**
(22) 11.03.2016 (43) 26.09.2016
(30) 104107714 11.03.2015 TW
(71) SANYANG MOTOR CO., LTD. (TW)
184 Keng Tzu Kou, Shang Keng Village, Hsin Fong Shiang, Hsinchu, Taiwan
(72) YU, Chih-Wen (TW), WU, Fang-Chen (TW), LIN, Yi-Hsiang (TW)
(74) Công ty TNHH Tầm nhìn và Liên danh (VISION & ASSOCIATES CO.LTD.)
(54) CỤM BÁNH RĂNG TRỤC CÂN BẰNG
(57) Sáng chế đề cập đến cụm bánh răng trục cân bằng bao gồm bánh răng dẫn động, bánh răng bị dẫn sơ cấp, bánh răng bị dẫn thứ cấp, khối nặng ly tâm và phần tử đàn hồi. Bánh răng bị dẫn sơ cấp và bánh răng bị dẫn thứ cấp được ăn khớp với bánh răng dẫn động để quay. Khối nặng ly tâm được nối với bánh răng bị dẫn sơ cấp và bánh răng bị dẫn thứ cấp, tương ứng, sao cho bánh răng bị dẫn sơ cấp và bánh răng bị dẫn thứ cấp có thể quay tương ứng với nhau. Phần tử đàn hồi được tạo ra để cấp lực kẹp chặt đến bánh răng dẫn động. Dưới sự tương tác của lực kẹp chặt định trước và lực ly tâm, tiếng rung lắc của bánh răng xảy ra ở tốc độ quay thấp trong khi ăn khớp các bánh răng có thể được triệt tiêu; và ở tốc độ quay trung bình hoặc cao, lực kẹp chặt có thể được giảm bớt để hạ thấp tiếng ồn nhỏ của bánh răng xảy ra do sự ma sát của các bánh răng.

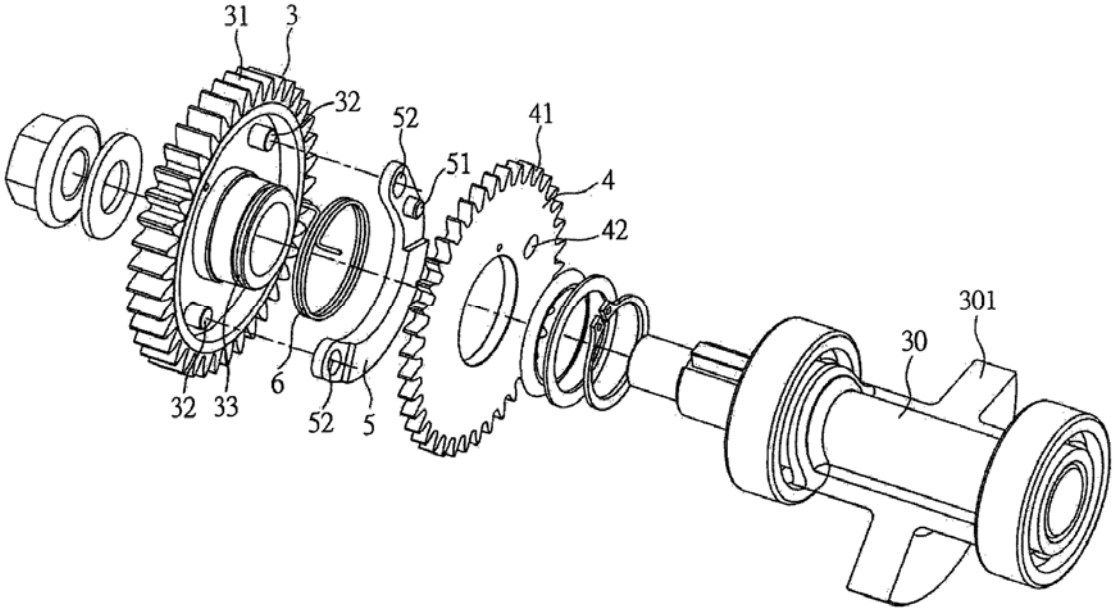

(11) **48536**
(21) 1-2016-00916 (51)[7] **A23L 3/04**
(22) 14.03.2016 (43) 26.09.2016
(30) 10-2015-0035977 16.03.2015 KR
Ngày yêu cầu thẩm định nội dung: 14.03.2016
(71) CJ CHEILJEDANG CORPORATION (KR)
CJ Cheiljedang Center, 330, Dongho-ro, Jung-gu, Seoul 04560, Republic of Korea
(72) YUN, Sang Goo (KR), JANG, Bong Jin (KR)
(74) Công ty Luật TNHH T&G (TGVN)
(54) HỆ THỐNG HẤP HƠI ĐỂ XỬ LÝ THỰC PHẨM
(57) Sáng chế đề cập đến hệ thống hấp hơi để xử lý thực phẩm bao gồm: băng chuyền thứ nhất (102) được bố trí ở khu vực nặn (100) mà nặn thực phẩm cần được xử lý, để vận chuyển thực phẩm cần được xử lý dọc theo đó; băng chuyền thứ hai (116) được bố trí ở khu vực hấp hơi (110) được tạo ra ở phía sau của khu vực nặn để hấp hơi thực phẩm cần được xử lý; băng chuyền thứ ba (122) được bố trí ở khu vực đưa ra (120) để lấy nhiệt của thực phẩm cần được xử lý đã hấp hơi trong khu vực hấp hơi và đưa thực phẩm đã được xử lý ra ngoài; và các bộ phận cầu nối (130) đặt giữa băng chuyền thứ nhất và băng chuyền thứ hai, và giữa băng chuyền thứ hai và băng chuyền thứ ba để hỗ trợ sự di chuyển một cách mềm mại giữa các khu vực của thực phẩm cần được xử lý.

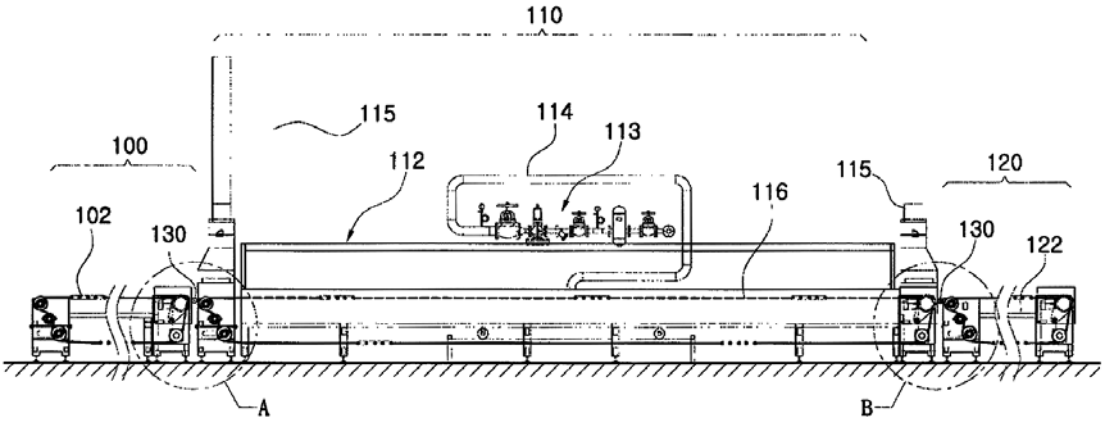

(11) **48537**
(21) 1-2016-00951 (51)[7] **E03D 11/08**
(22) 16.03.2016 (43) 26.09.2016
(30) 2015-054761 18.03.2015 JP
Ngày yêu cầu thẩm định nội dung: 30.03.2016
(71) TOTO LTD. (JP)
1-1, Nakashima 2-chome, Kokurakita-ku, Kitakyushu-shi, Fukuoka 802-8601, Japan
(72) Shu KASHIRAJIMA (JP), Kyoji ASADA (JP), Satoshi YAMAKAWA (JP), Kazuyoshi MIZOGUCHI (JP), Masaki KITAMURA (JP)
(74) Văn phòng luật sư Phạm và Liên danh (PHAM & ASSOCIATES)
(54) BỆ XÍ XẢ NƯỚC
(57) Sáng chế đề cập đến bệ xí xả nước trong đó phần thành phía trong vành bao gồm bề mặt nghiêng bên trên thành phía trong vành và cải thiện về khả năng nhìn thấy của người dùng và khả năng làm sạch phần vành của người dùng được tìm kiếm, nước xả có thể được ngăn không cho phun ra ngoài phần phễu nhờ dịch chuyển bằng lực ly tâm dọc theo bề mặt nghiêng bên trên thành phía trong vành từ bề mặt bên trong được tạo ra chiều cao tương đối thấp.

Phần vành của bệ xí xả nước (1) theo sáng chế bao gồm phần thành phía trong vành (52); phần thành phía trong vành (52) bao gồm bề mặt nghiêng bên trên thành phía trong vành (52a), và bề mặt bên trong (52b) kéo dài theo phương thẳng đứng theo đường thẳng lên đến bề mặt nghiêng bên trên thành phía trong vành; và thiết bị cấp nước (6) bao gồm van tạo tốc độ dòng không đổi (16) để phun nước xả có tốc độ dòng không đổi định trước từ phần phun nước.

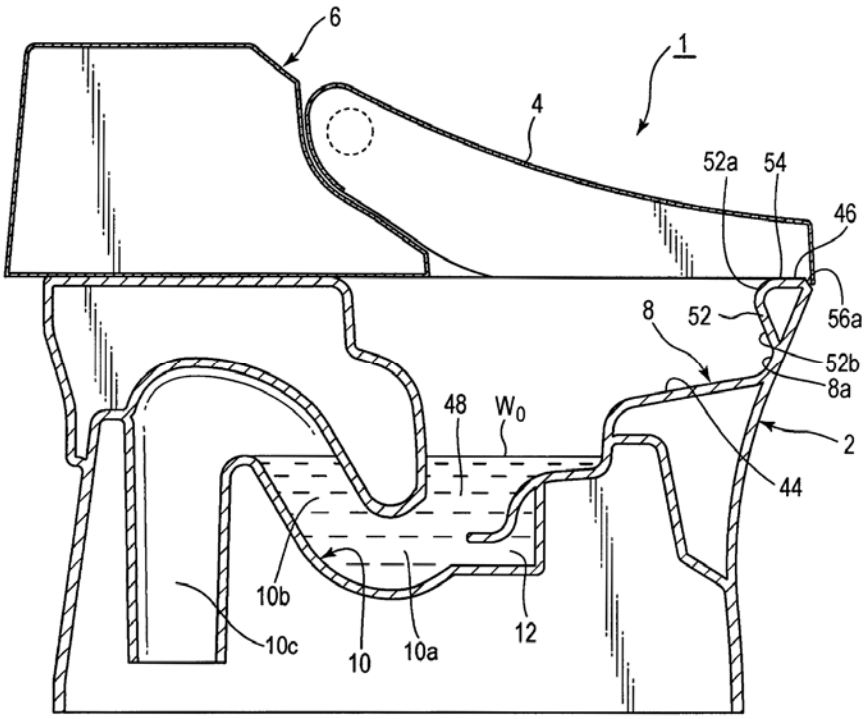

(11) **48538**
(21) 1-2016-00952 (51)[7] **E03D 11/08**
(22) 16.03.2016 (43) 26.09.2016
(30) 2015-054762 18.03.2015 JP
Ngày yêu cầu thẩm định nội dung: 30.03.2016
(71) TOTO LTD. (JP)
1-1, Nakashima 2-chome, Kokurakita-ku, Kitakyushu-shi, Fukuoka 802-8601, Japan
(72) Shu KASHIRAJIMA (JP), Masaki KITAMURA (JP), Satoshi YAMAKAWA (JP), Kazuyoshi MIZOGUCHI (JP)
(74) Văn phòng luật sư Phạm và Liên danh (PHAM & ASSOCIATES)
(54) BỆ XÍ XẢ NƯỚC
(57) Sáng chế đề cập đến bệ xí xả nước trong đó ít nhất một phần của phần bên ngoài của một bộ phận bên ngoài lắp ở một phần vành có thể được lắp một cách dễ dàng và được bố trí ở chiều cao của bề mặt nghiêng bên trên thành ngoài vành, và nhìn theo phương ngang bệ xí, đường bao giữa ít nhất một phần của phần bên ngoài của bộ phận bên ngoài và bề mặt nghiêng bên trên thành ngoài vành có hình dạng ngoài như một đường thẳng duy nhất, tạo ấn tượng về thẩm mỹ tới người dùng.
Phần vành (46) của bệ xí xả nước (1) theo sáng chế bao gồm bề mặt nghiêng bên trên thành phía ngoài vành (56a) trong đó vùng bên trên của phần thành ngoài vành (56) nghiêng xuống dưới, và ít nhất một phần của phần bên ngoài của bộ phận bên ngoài (4) được bố trí ở chiều cao của bề mặt nghiêng bên trên thành phía ngoài vành (56a).

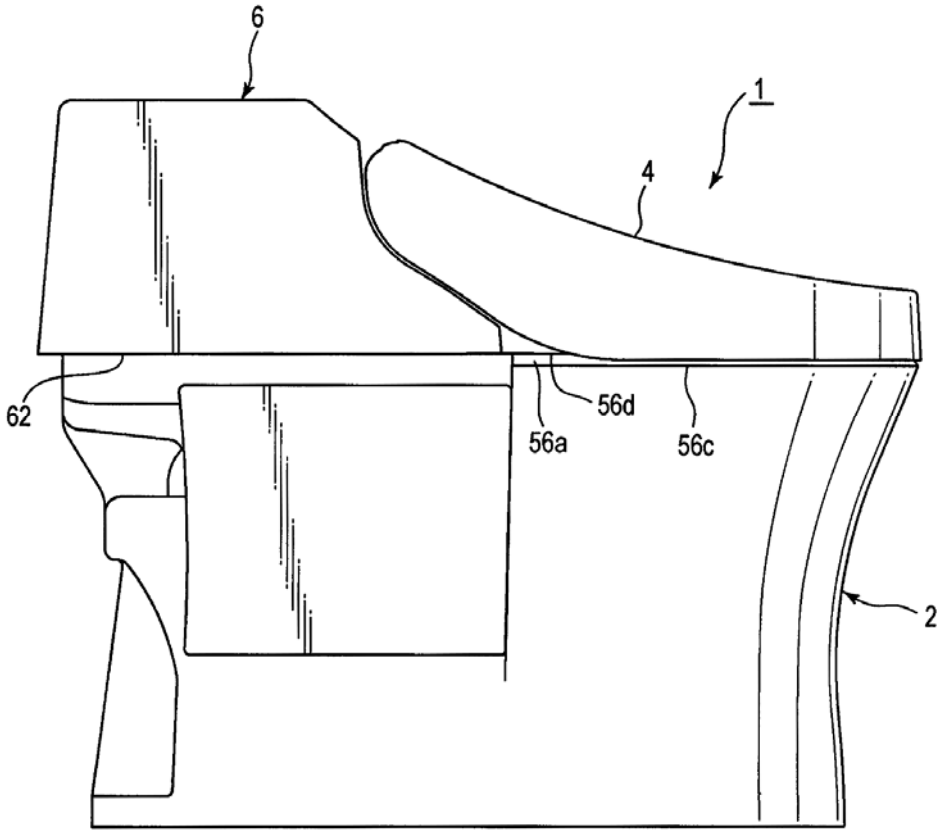

(11) **48539**
(21) 1-2016-00956 (51)[7] **D05B 33/02**, 33/006
(22) 16.03.2016 (43) 26.09.2016
(30) VR2015A000043 19.03.2015 IT
(71) VI.BE.MAC. S.P.A. (IT)
Via Monte Pastello, 7/I - 37057 San Giovanni Lupatoto (Verona), Italy
(72) GUERRESCHI Carlo (IT)
(74) Công ty Luật TNHH T&G (TGVN)
(54) THIẾT BỊ ĐỂ ĐỊNH VỊ MẢNH VẢI TRÊN MÁY KHÂU
(57) Sáng chế đề cập đến thiết bị định vị mảnh vải trên máy khâu. Cụ thể là, thiết bị này có khả năng thu hồi mảnh vải từ bộ nạp, bố trí mảnh vải đó một cách thích hợp và vận chuyển mảnh vải trên máy khâu.

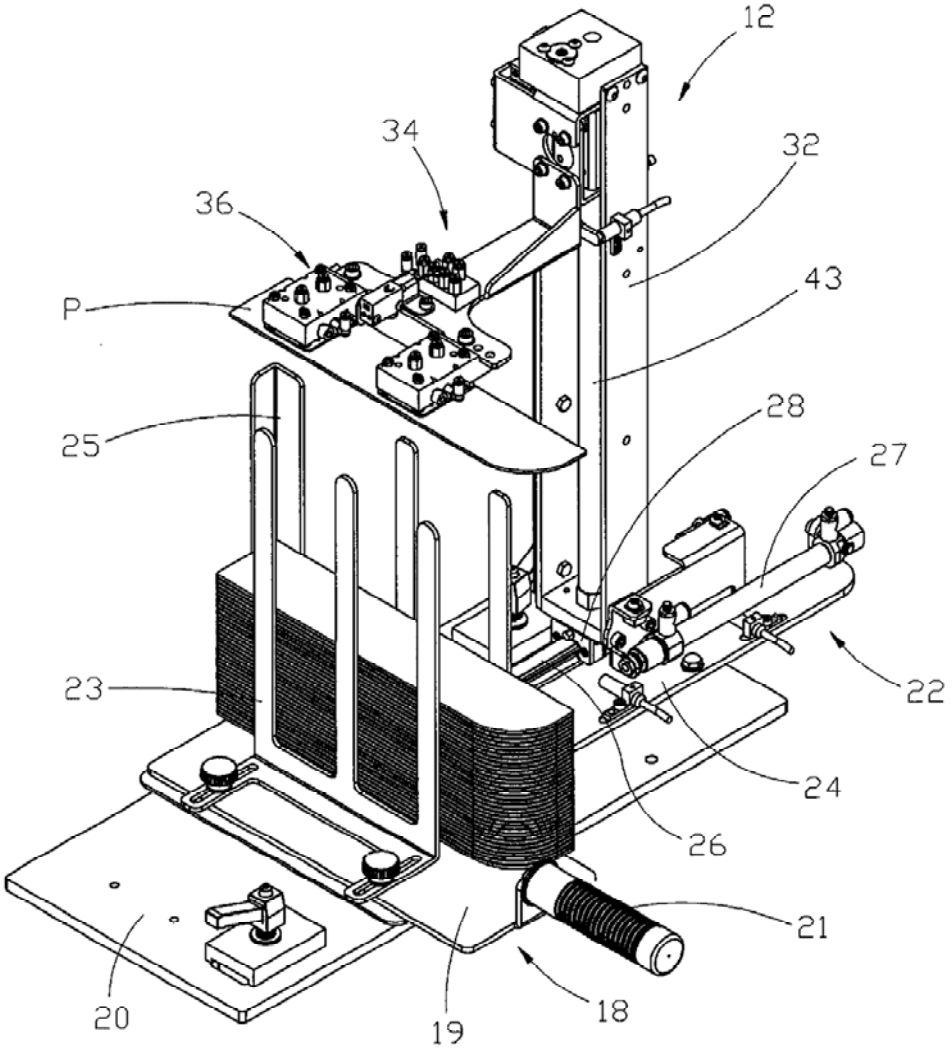

(11) **48540**
(21) 1-2016-00968 (51)[7] **C01G 25/00**
(22) 20.12.2013 (43) 26.09.2016
(86) PCT/CN2013/090121 20.12.2013 (87) WO2015/089829 25.06.2015
Ngày yêu cầu thẩm định nội dung: 17.03.2016
(71) 1. INSTITUTE OF PROCESS ENGINEERING, CHINESE ACADEMY OF SCIENCES (CN)
No.1 Bei Er Tiao, Zhong Guan Cun, Haidian District Beijing 100190, China
2. JIANGXI KINGAN HI-TECH CO. LTD. (CN)
Wanbu Town, Anyi Nanchang, Jiangxi 330508, China
(72) QU, Jingkui (CN), Ql, Tao (CN), SONG, Jing (CN), XUE, Tianyan (CN), WU, Jiang (CN), SUN, Xiaolong (CN), CHEN, Zhongxi (CN)
(74) Công ty TNHH Đại Tín và Liên Danh (DAITIN AND ASSOCIATES CO.,LTD)
(54) PHƯƠNG PHÁP SẢN XUẤT ZIRICON OXYCLORUA TỪ CÁT ZIRICON
(57) Sáng chế đề cập đến phương pháp sản xuất ziricon oxyclorua từ cát ziricon bao gồm các bước: (1) thực hiện phản ứng dung hợp nung chảy kiềm giữa cát ziricon và hydroxit kim loại kiềm; sau đó, thực hiện phản ứng dung hợp nung chảy kiềm; (2) rửa để thu được nguyên liệu; (3) bổ sung nước nóng và axit clohyđric vào nguyên liệu và thực hiện phân tách pha lỏng-rắn để thu được nguyên liệu biến đổi; (4) bổ sung dung dịch axit clohyđric vào nguyên liệu biến đổi thu được, khuấy đồng nhất; gia nhiệt, sau đó bổ sung chất lỏng rửa xỉ silic; (5) bổ sung chất keo tụ vào dung dịch ziricon, phân tách pha lỏng-rắn; và (6) cô đặc, kết tinh và rửa bằng axit.

(11) **48541**
(21) 1-2016-00993 (51)[7] **B60W 30/02**, B60G 17/015
(22) 18.03.2016 (43) 26.09.2016
(30) 2015-058826 21.03.2015 JP
Ngày yêu cầu thẩm định nội dung: 18.03.2016
(71) TOYOTA JIDOSHA KABUSHIKI KAISHA (JP)
1, Toyota-cho, Toyota-shi, Aichi 471-8571 Japan
(72) Masashi IGARASHI (JP)
(74) Công ty TNHH một thành viên Sở hữu trí tuệ VCCI (VCCI-IP CO.,LTD)
(54) THIẾT BỊ ĐIỀU KHIỂN CHẤN ĐỘNG VÀ HỆ THỐNG ĐIỀU KHIỂN CHẤN ĐỘNG

(57) Sáng chế đề cập đến thiết bị điều khiển giảm chấn động mà điều khiển hiệu suất truyền động của xe cộ (10) để loại bỏ việc chấn động lắc/bật nảy của xe cộ (10) bao gồm bộ điều khiển giảm chấn động (50) mà điều khiển mômen truyền động của xe cộ (10) để làm giảm biên độ của việc chấn động lắc/bật nảy, dựa trên mômen bánh xe được đặt vào các bánh xe (12FL, 12FR, 12RL, 12RR) của xe cộ (10) và được tạo ra tại vị trí mà các bánh xe (12FL, 12FR, 12RL, 12RR) tiếp xúc với bề mặt đường, và bộ điều chỉnh thành phần bù (50) mà làm giảm biên độ của thành phần bù mà hiệu chỉnh mômen bánh xe được tính toán bởi bộ điều khiển giảm chấn động (50) để loại bỏ việc chấn động lắc/bật nảy, khi độ lớn của vận tốc góc lái của xe cộ (10) tăng lên.

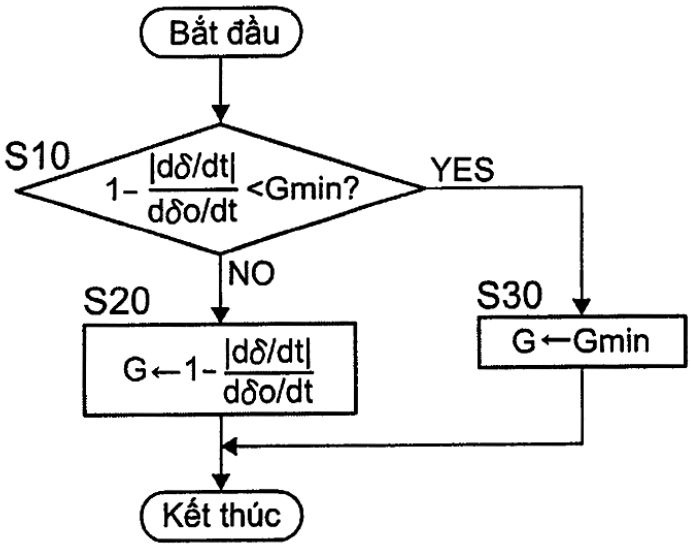

(11) **48542**
(21) 1-2016-01015 (51)[7] **H01L 51/52**
(22) 21.03.2016 (43) 26.09.2016
(30) 10-2015-0039964 23.03.2015 KR
(71) AP SYSTEMS INC. (KR)
15-5, Dongtansandan 8-Gil, Dongtan-Myeon, Hwaseong-Si, Gyeonggi-Do, 18487, Republic of Korea
(72) LEE, Jae Seung (KR), SEOMOON, Sun (KR), KU, Chan Hoe (KR), JUNG, Tae Hoon (KR)
(74) Công ty TNHH Trường Xuân (AGELESS CO.,LTD.)

(54) THIẾT BỊ TẠO MÀNG MỎNG, THIẾT BỊ TẠO MÀNG BẢO VỆ DÙNG CHO THIẾT BỊ ĐIỆN HỮU CƠ VÀ PHƯƠNG PHÁP TẠO MÀNG MỎNG SỬ DỤNG CÁC THIẾT BỊ NÀY

(57) Sáng chế đề cập đến thiết bị tạo màng mỏng bao gồm bộ phận che bao phủ lớp chất nền và bộ dẫn động điều chỉnh khoảng cách trống giữa bộ phận che và lớp chất nền. Ngoài ra, lớp chất nền và ít nhất một phần của phần che được duy trì để tạo khoảng trống với khoảng cách trống thứ nhất với nhau sao cho màng thứ nhất được tạo ra trên lớp chất nền, và màng thứ hai được tạo ra với khoảng cách trống thứ hai lớn hơn so với khoảng cách trống thứ nhất. Do đó, màng có kích thước khác nhau có thể xếp chồng dễ dàng. Do đó, khoảng cách trống giữa lớp chất nền và phần che có thể được điều chỉnh để tạo ra diện tích trên đó màng được tạo ra. Kết quả là, hai màng có kích thước khác nhau có thể xếp chồng được lên lớp chất nền bằng cách sử dụng phần che duy nhất. Do đó, phần che không cần có các khe hở với kích thước tương ứng với kích thước khác nhau của màng. Ngoài ra, khi các màng khác nhau được tạo ra, không cần sự xếp thẳng hàng giữa lớp chất nền và phần che.

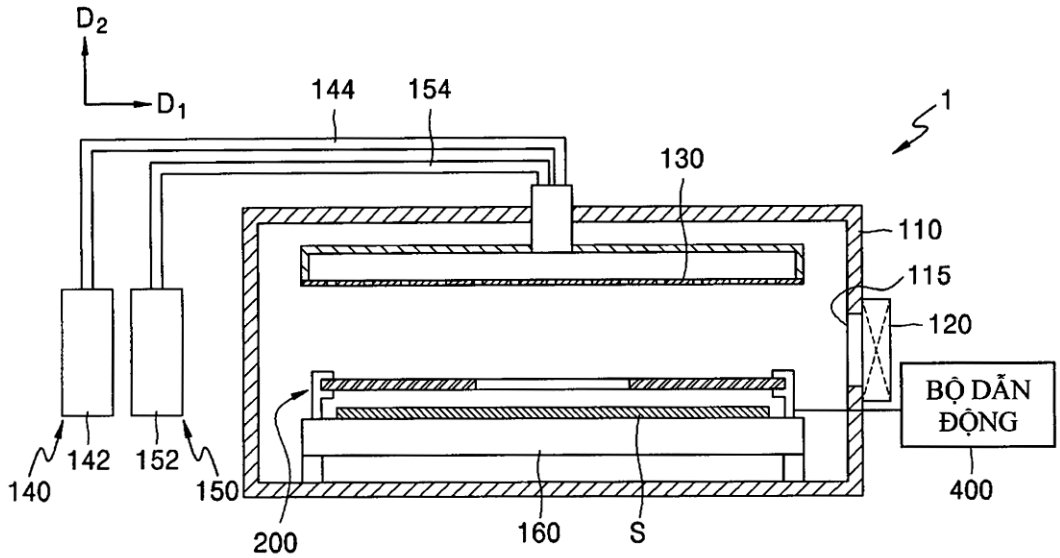

(11) **48543**

(21) 1-2016-01051 (51)[7] **A61K 8/29**, 8/06, 8/19, 8/27, A61Q 17/04

(22) 02.12.2014 (43) 26.09.2016

(86) PCT/JP2014/081812 02.12.2014 (87) WO2015/098433 02.07.2015

(30) 2013-269122 26.12.2013 JP

Ngày yêu cầu thẩm định nội dung: 21.04.2016

(71) SHISEIDO COMPANY, LTD. (JP)
5-5, Ginza 7-chome, Chuo-ku, Tokyo 1040061, Japan

(72) YAMAGUCHI Kazuhiro (JP), TASHIRO Mayuri (JP), SASAKI Kazutaka (JP)

(74) Công ty Luật TNHH T&G (TGVN)

(54) MỸ PHẨM CHỐNG NẮNG DẠNG NHŨ TƯƠNG NƯỚC TRONG DẦU

(57) Sáng chế đề xuất mỹ phẩm chống nắng dạng nhũ tương nước trong dầu chứa các thành phần (a), (b), (c), và (d) dưới đây ở pha ngoài và không chứa octylmetoxyxinamat, octocrylen, hoặc avobenzon:

(a) titan dioxit tinh thể loại rutil kỵ nước có cỡ hạt trung bình nằm trong khoảng từ 30 đến 80 nm với lượng nằm trong khoảng từ 5 đến 15% trọng lượng;

(b) sắt oxit với lượng nằm trong khoảng từ 0,1 đến 10% trọng lượng;

(c) kẽm oxit kỵ nước có cỡ hạt trung bình nằm trong khoảng từ 20 đến 80 nm với lượng nằm trong khoảng từ 5 đến 15% trọng lượng;

(d) titan dioxit dùng làm chất tạo màu trắng có cỡ hạt trung bình là 180 nm hoặc lớn hơn với lượng nằm trong khoảng từ 0 đến 1,0% trọng lượng.

(11) **48544**
(21) 1-2016-01058 (51)[7] **G05D 16/10**, E03B 7/07, F16K 17/22
(22) 24.03.2016 (43) 26.09.2016
(30) 2015-60513 24.03.2015 JP
(71) KANE KOUGYOU CO., LTD. (JP)
2036 Oaza-okusa, Komaki-shi, Aichi, 485-0802 Japan
(72) Masaru OCHIAI (JP), Nobuyuki MATSUURA (JP)
(74) Công ty TNHH Sở hữu trí tuệ WINCO (WINCO CO., LTD.)

(54) VAN GIẢM ÁP TỶ LỆ DÙNG CHO HỆ THỐNG CUNG CẤP NƯỚC

(57) Sáng chế đề cập tới van giảm áp tỷ lệ dùng cho hệ thống cung cấp nước được làm thích ứng để ngăn chặn hiện tượng rò rỉ nước ra bên ngoài hộp van thậm chí cả khi nước rò rỉ vào khoang kín khí vì lý do nhất định. Van này bao gồm hộp van hình trụ (2) có cửa nạp (4) được tạo ra ở mặt đầu trước của nó và cửa xả (5) có đường kính lớn hơn so với cửa nạp và được tạo ra ở mặt đầu sau của nó, phần có đường kính giảm (8) có dạng nhô ra hình khuyên được tạo ra sao cho lồi ra trên thành trong giữa cửa nạp (4) và cửa xả (5) của hộp van (2), pit tông (3) được lắp qua phần có đường kính giảm (8), pit tông (3) này có ở đầu xa chi tiết van (10) để mở và đóng cửa nạp (4) và có khoảng rỗng (11) nối thông ở phía đầu đế với cửa xả (5) và có các cửa dẫn dòng nước (12) nối thông với khoảng rỗng (11) hở ở mặt theo chu vi phía đầu xa luôn nằm xa mặt trước hơn so với phần có đường kính giảm (8) ở trạng thái kín khí và có thể trượt tự do, bích (15) trượt ở trạng thái kín khí trên thành trong của hộp van (2) ở cách xa phía sau hơn so với phần có đường kính giảm (8) gần đầu đế của pit tông (3), và khoang kín khí (17) nằm giữa bích (15) và phần có đường kính giảm (8) nối thông với khoang rỗng (18) được xác định bằng cách chặn kín khí phần lõm được tạo ra nhờ chu vi của thành ngoài của hộp van (2) được làm lõm vào nhờ nắp che hình trụ (19) lắp bên ngoài hộp van (2).

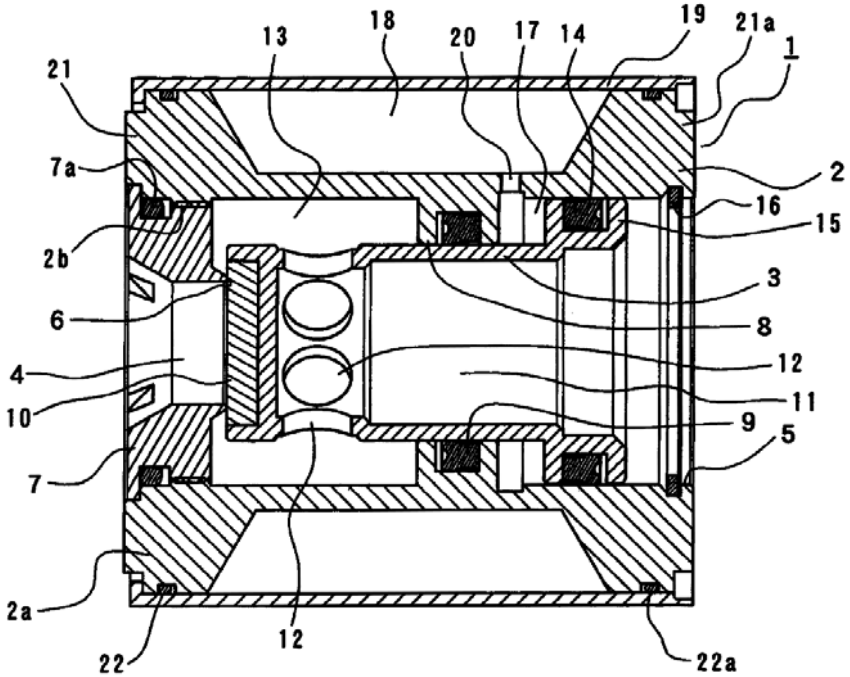

(11) **48545**
(21) 1-2016-01069 (51)[7] **B21D 39/00**, 49/00, B60M 1/30, E01B 5/08, 25/00
(22) 25.03.2016 (43) 26.09.2016
(30) EP 15305432.5 25.03.2015 EP
(71) ALSTOM TRANSPORT TECHNOLOGIES (FR)
48 rue Albert Dhalenne, 93400 Saint-Ouen, France
(72) BONACINA Livio (IT), FORMENTI Leonardo (IT), BASSANI Felice (IT), BORMETTI Cristian (IT)
(74) Văn phòng luật sư Phạm và Liên danh (PHAM & ASSOCIATES)

(54) ĐƯỜNG RAY DẪN ĐIỆN ĐỂ TRUYỀN ĐIỆN NĂNG TỚI TÀU

(57) Sáng chế đề cập đến đường ray dẫn điện (R) để truyền điện năng tới tàu bao gồm thân chính (2) làm bằng hợp kim nhôm có khả năng dẫn điện cao, gồm có phần đầu (24), phần đầm chữ I (22) và phần đế (20) và tấm quay lên (4) làm bằng thép không gỉ, mà vành trượt dẫn điện được làm thích ứng để trượt trên đó. Tấm quay lên (4) bao gồm phần giữa (40) được làm thích ứng để đặt tỳ vào bề mặt trên (240) của phần đầu (24) và hai phần bên (42, 44) bố trí tỳ vào các mặt bên (242, 244) của phần đầu (24) và được hàn với phần giữa (40), sao cho tấm quay lên (4) được gắn cố định với thân chính (2). Các mép ngang (402, 404) của phần giữa (40) kéo dài theo hướng trục của các mặt bên (242, 244) của phần đầu (24), mỗi phần bên (42, 44) có dạng chữ J nằm ngang gồm có đoạn thẳng (420, 440) nằm tỳ vào mặt bên (242, 244) của phần đầu (24), và phần cong (422, 442), thân chính (2) bao gồm hai rãnh dọc (26) tạo ra ở vùng giao nhau giữa phần đầu (24) và phần dầm chữ I (22) bên dưới bề mặt trên (240) của phần đầu (24), và các phần cong (422, 442) của các phần bên (42, 44) được lắp vào đó. Mỗi rãnh (26) tạo ra ít nhất khoảng trống (32, 34) giữa đầu đã lắp của phần cong (422, 442) và rãnh (26).

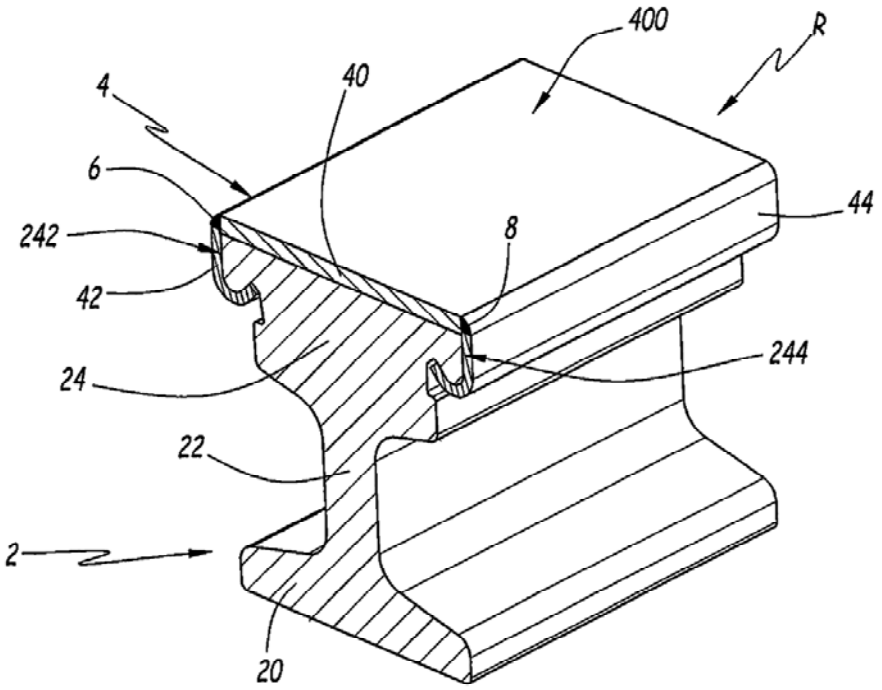

(11) **48546**

(21) 1-2016-01076 (51)[7] **A61K 39/00**, 39/395, C07K 16/00, C12P 21/08

(22) 28.08.2014 (43) 26.09.2016

(86) PCT/US2014/053310 28.08.2014 (87) WO2015/031698 05.03.2015

(30) 61/871,173 28.08.2013 US
61/871,289 28.08.2013 US
PCT/US2014/053014 27.08.2014 EP

(71) STEMCENTRX, INC. (US)
450 East Jamie Court, South San Francisco, California 94080, USA

(72) ARATHOON, William Robert (US), PADAWER, Ishai (US), CANO, Luis Antonio (US), SISODIYA, Vikram Natwarsinhji (US), MANI, Karthik Narayan (IN), LIU, David (US)

(74) Công ty TNHH T&T INVENMARK Sở hữu trí tuệ Quốc tế (T&T INVENMARK CO., LTD.)

(54) KHÁNG THỂ ĐƯỢC THIẾT KẾ ĐẶC HIỆU VỊ TRÍ, THỂ LIÊN HỢP CHỨA KHÁNG THỂ NÀY VÀ DƯỢC PHẨM CHỨA KHÁNG THỂ HOẶC THỂ LIÊN HỢP NÀY

(57) Sáng chế đề cập đến kháng thể được thiết kết đặc hiệu vị trí, thể liên hợp dược chất kháng thể (antibody drug conjugate: ADC) chứa kháng thể này và dược phẩm để điều trị rối loạn tăng sinh. Ngoài ra, sáng chế còn đề cập đến phương pháp điều chế thể liên hợp dược chất kháng thể theo sáng chế.

(11) **48547**
(21) 1-2016-01078 (51)[7] **C22C 21/00**
(22) 08.09.2014 (43) 26.09.2016
(86) PCT/US2014/054588 08.09.2014 (87) WO2015/035318 12.03.2015
(30) 61/874,828 06.09.2013 US
Ngày yêu cầu thẩm định nội dung: 25.03.2016
(71) ALCOA INC. (US)
Alcoa Corporate Center, 201 Isabella Street, Pittsburgh, PA 15212-5858, United States of America
(72) UNAL, Ali (US), WYATT-MAIR, Gavin, F. (US), TOMES, David, A. (US), ROUNS, Thomas, N. (US), KARABIN, Lynette, M. (US)
(74) Công ty Luật TNHH T&G (TGVN)
(54) SẢN PHẨM HỢP KIM NHÔM VÀ PHƯƠNG PHÁP SẢN XUẤT SẢN PHẨM HỢP KIM NHÔM NÀY

(57) Sáng chế đề cập đến sản phẩm hợp kim nhôm và phương pháp sản xuất sản phẩm hợp kim nhôm này. Sản phẩm hợp kim nhôm theo sáng chế bao gồm dải hợp kim nhôm chứa mangan với lượng ít nhất là 0,8% trọng lượng, hoặc chứa sắt với lượng ít nhất là 0,6% trọng lượng, hoặc chứa đồng thời mangan với lượng ít nhất là 0,8% trọng lượng và sắt với lượng ít nhất là 0,6% trọng lượng. Theo một số phương án, gần bề mặt của dải hợp kim nhôm hầu như không chứa các hạt lớn có đường kính tương đương nhỏ nhất là 50μm và bao gồm các hạt nhỏ. Mỗi hạt nhỏ này có đường kính tương đương cụ thể nhỏ hơn 3μm, và số lượng của các hạt nhỏ có đường kính tương đương cụ thể này trên mỗi đơn vị diện tích ít nhất là 0,01 hạt/μm^2 ở gần bề mặt của dải hợp kim nhôm.

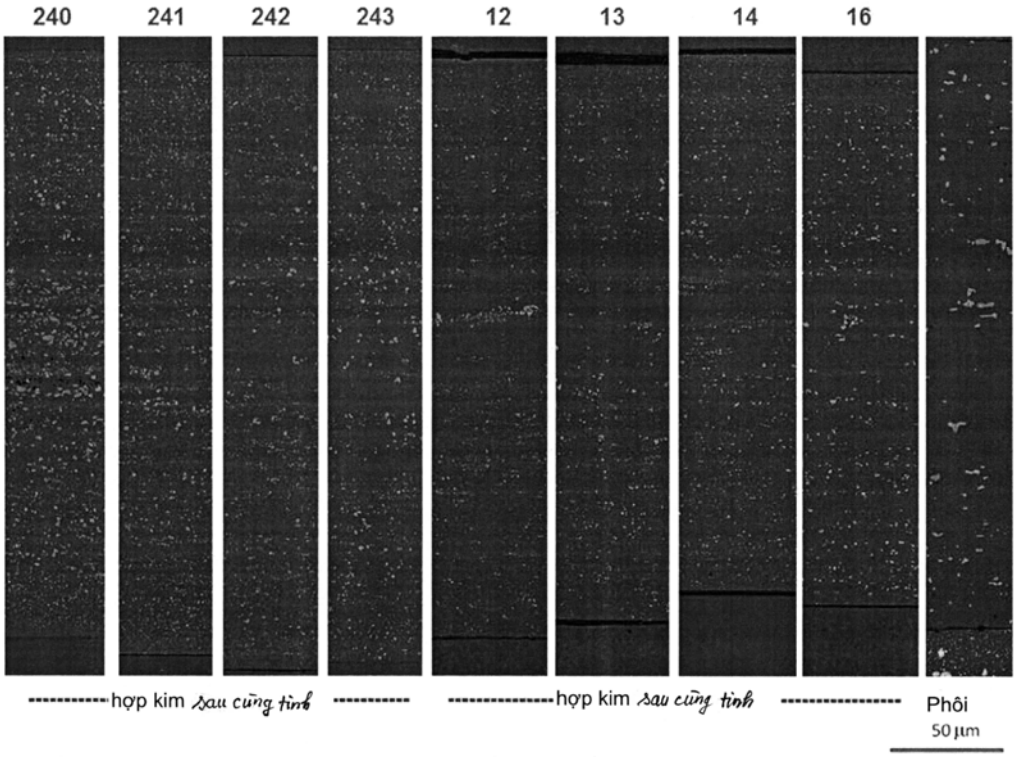

(11) **48548**

(21) 1-2016-01094 (51)[7] **A61K 31/427**, A61P 17/00, 25/00, 37/00, 37/08

(22) 08.09.2014 (43) 26.09.2016

(86) PCT/EP2014/069103 08.09.2014 (87) WO2015/036370 19.03.2015

(30) PCT/EP2013/068701 10.09.2013 EP

(71) POLICHEM S.A. (LU)
50, Val Fleuri, L-1526 Luxembourg, Luxembourg

(72) CARUSO, Arnaldo (IT), FIORENTINI, Simona (IT)

(74) Công ty TNHH Sở hữu trí tuệ Thảo Thọ Quyến (INVENCO)

(54) PIDOTIMOD DÙNG ĐỂ ĐIỀU TRỊ CÁC BỆNH LIÊN QUAN ĐẾN BỆNH VIÊM

(57) Sáng chế đề cập đến hoạt chất pidotimod, hoặc chất đồng phân lập thể của nó và/hoặc muối dược dụng của nó, dùng để điều trị các bệnh liên quan đến bệnh viêm được đặc trưng bởi sự tăng hoạt hóa bất thường của quá trình NFkB thứ yếu, như các bệnh dị ứng, bệnh tự miễn hoặc bệnh viêm khác trên cơ sở các cơ chế khác cơ chế dị ứng hoặc tự miễn.

(11) **48549**

(21) 1-2016-01146 (51)[7] **A01H 1/04**, C12Q 1/68, C12N 15/82, A01H 5/00

(22) 03.09.2014 (43) 26.09.2016

(86) PCT/EP2014/002386 03.09.2014 (87) WO2015/032494 12.03.2015

(30) 10 2013 014 637.2 04.09.2013 DE
10 2014 005 823.9 24.04.2014 DE

(71) 1. KWS SAAT SE (DE)
BDT-LIP, Grimsehlstrasse 31, 37555 Einbeck, Germany
2. Universitat Zurich (CH)
Ramistr. 71, CH-8006 Zurich, Switzerland

(72) OUZUNOVA, Milena (DE), SCHEUERMANN, Daniela (DE), KELLER, Beat (CH), KRATTINGER, Simon (CH), WICKER, Thomas (CH), HURNI, Severine (CH), KESSEL, Bettina (DE), PRESTERL, Thomas (DE), KNAAK, Carsten (DE)

(74) Công ty TNHH Tầm nhìn và Liên danh (VISION & ASSOCIATES CO.LTD.)

(54) CÂY NGÔ KHÁNG HELMINTHOSPRORIUM TURCIUM VÀ CÁC PHẦN CỦA NÓ, VÀ PHƯƠNG PHÁP NHẬN BIẾT VÀ LÀM TĂNG NĂNG SUẤT CỦA CÂY NGÔ NÀY

(57) Sáng chế đề xuất cây ngô kháng Helminthosporium turcium, và các phần của cây ngô này. Sáng chế cũng đề xuất phương pháp nhận biết cây ngô kháng Helminthosporium turcium, cũng như phương pháp làm tăng năng suất của cây ngô kháng H. turcium.

(11) **48550**
(21) 1-2016-01160 (51)[7] **G07D 7/02**, 7/16
(22) 25.09.2014 (43) 26.09.2016
(86) PCT/CN2014/087404 25.09.2014 (87) WO2015/085811 18.06.2015
(30) 201310681853.1 12.12.2013 CN
Ngày yêu cầu thẩm định nội dung: 31.03.2016
(71) GRG BANKING EQUIPMENT CO., LTD. (CN)
9 Kelin Road, Science City, Luogang District, Guangzhou, Guangdong 510663, P. R. China
(72) WANG, Xiaoliang (CN), LIANG, Tiancai (CN), CHEN, Guang (CN), CHEN, Dingxi (CN)
(74) Công ty TNHH Sở hữu trí tuệ WINCO (WINCO CO., LTD.)
(54) PHƯƠNG PHÁP VÀ THIẾT BỊ NHẬN DẠNG TỜ TIỀN DỰA TRÊN KỸ THUẬT NHẬN DẠNG TÍN HIỆU ĐỘ DÀY

(57) Sáng chế đề cập tới phương pháp và thiết bị nhận dạng tờ tiền dựa trên kỹ thuật nhận dạng tín hiệu độ dày, nhờ đó cho phép nhận dạng và tách riêng theo cách đơn giản và có hiệu quả cao các tờ tiền bất thường bằng cách kết hợp hai phương pháp nhận dạng độ dày là phương pháp nhận dạng vùng trên và phương pháp nhận dạng vùng dưới để nhận dạng một tờ tiền. Phương pháp nhận dạng theo sáng chế bao gồm các bước: thu thập tín hiệu độ dày của tờ tiền; xử lý sơ bộ tín hiệu độ dày; sử dụng phương pháp nhận dạng vùng trên để nhận dạng tín hiệu độ dày, nhờ đó thu được kết quả nhận dạng xử lý trên; sử dụng phương pháp nhận dạng vùng dưới để nhận dạng tín hiệu độ dày, nhờ đó thu được kết quả nhận dạng xử lý dưới; hợp nhất kết quả nhận dạng xử lý trên và kết quả nhận dạng xử lý dưới theo một quy tắc định trước, thu được kết quả hợp nhất; và, nhận dạng kết quả hợp nhất, nhờ đó thu được kết quả nhận dạng.

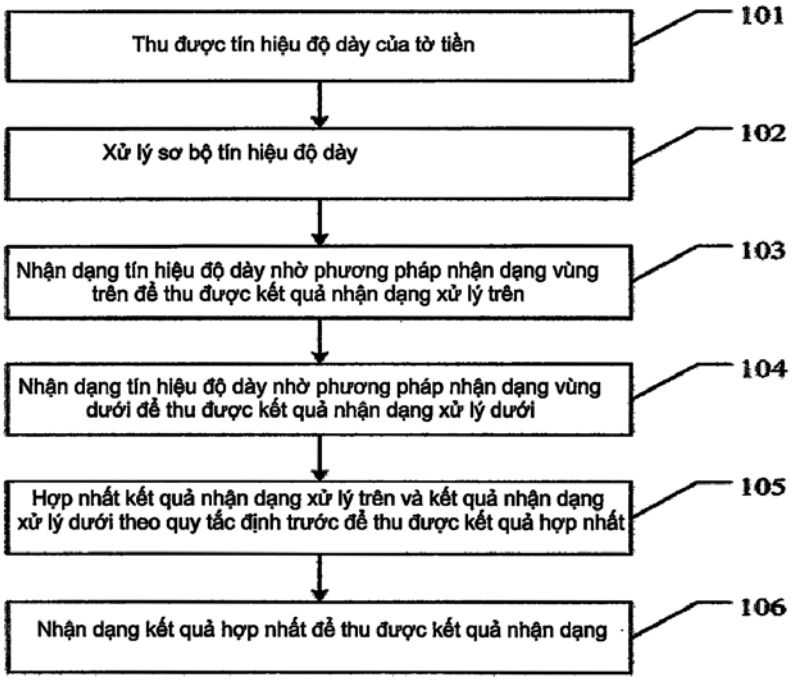

(11) **48551**
(21) 1-2016-01161 (51)[7] **B65H 3/06**
(22) 24.11.2014 (43) 26.09.2016
(86) PCT/CN2014/092015 24.11.2014 (87) WO2015/096573 02.07.2015
(30) 201310724154.0 24.12.2013 CN
Ngày yêu cầu thẩm định nội dung: 31.03.2016
(71) GRG BANKING EQUIPMENT CO., LTD. (CN)
9 Kelin Road, Science City, Luogang District, Guangzhou, Guangdong 510663, China
(72) DENG, Xiaohua (CN), LI, Zhe (CN), XU, Huan (CN)
(74) Công ty TNHH Sở hữu trí tuệ WINCO (WINCO CO., LTD.)
(54) CƠ CẤU TÁCH CHẤT LIỆU DẠNG TỜ VÀ THIẾT BỊ TỰ PHỤC VỤ TRONG NGÀNH TÀI CHÍNH CÓ CƠ CẤU NÀY

(57) Sáng chế đề cập tới cơ cấu tách chất liệu dạng tờ có thể sử dụng trong thiết bị tự phục vụ trong ngành tài chính để tách tin cậy từng tờ một toàn bộ cụm xếp chồng các tờ tiền. Cơ cấu này bao gồm: cụm con lăn tiếp nhận (2); cụm con lăn ngược chiều (1); và cụm con lăn tách (3), trong đó cụm con lăn ngược chiều bao gồm con lăn ngược chiều (12), con lăn ngược chiều được lắp lên trục con lăn ngược chiều (13) nhờ ổ đỡ một chiều (122), con lăn ngược chiều có ống nối trong (124) được cố định với ổ đỡ một chiều và ống nối con lăn ngược chiều được lắp quanh ống nối trong và có thể di chuyển theo trục và đàn hồi. Cơ cấu tách cho phép điều chỉnh tự động khe phối hợp giữa con lăn ngược chiều và con lăn tách dựa trên độ dày của chất liệu dạng tờ cần được tách, nhờ đó giải quyết hữu hiệu vấn đề chất liệu dạng tờ bị kẹt hoặc bí rách. Ngoài ra, sáng chế còn đề cập tới thiết bị tự phục vụ trong ngành tài chính có cơ cấu nêu trên.

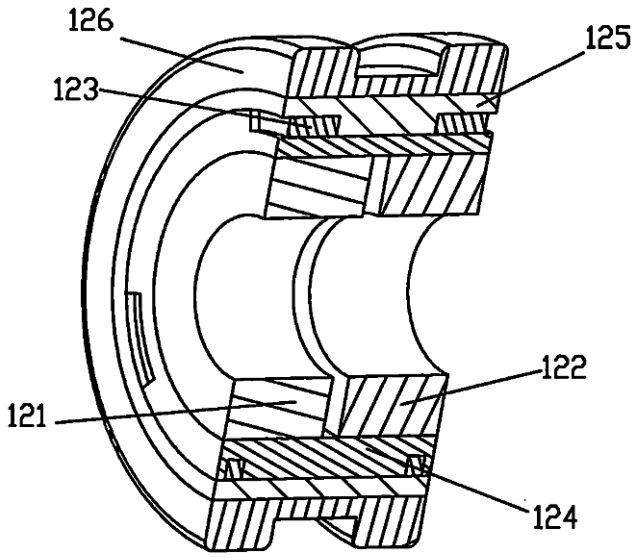

(11) **48552**

(21) 1-2016-01199 (51)[7] **B63B 35/79**, B63C 11/46, 9/08, B63H 11/10

(22) 01.09.2014 (43) 26.09.2016

(86) PCT/PT2014/000057 01.09.2014 (87) WO2015/034382 A1 12.03.2015

(30) 107141 03.09.2013 PT

(75) ALBERTO FERREIRA NORAS, Jorge (PT)
Rua José Augusto Lopes Júnior, no7 R/C, P-2560-346 Torres Vedras, Portugal

(74) Công ty TNHH Sở hữu trí tuệ WINCO (WINCO CO., LTD.)

(54) XUỒNG TỰ ĐẨY

(57) Sáng chế đề cập đến xuồng tự đẩy có thân chính dạng hình chữ U với hai tuabin (7), mỗi tuabin nằm trên một cánh (2) của thân chính dạng hình chữ U, các tuabin này đẩy xuồng tự đẩy (1) nhờ sự vận hành của tuabin ở trong khoang (8) bằng cách hút nước vào qua các cửa hút nước (4) và đẩy nước ra qua các cửa xả nước (3), và các tuabin (7) di chuyển ở bên trong khoang vận hành tuabin (8) tự động di chuyển đến một trong hai vị trí được phép vì vỏ (15) tạo ra hai vị trí khác nhau để cho các tuabin nằm ở trong khoang vận hành tuabin (8), việc tuabin di chuyển đến các vị trí đó là do xuồng thả xuống mặt nước đứng trên mặt A hoặc mặt B, việc hút nước vào được thực hiện qua các cửa hút nước (4) có trên mặt A hoặc mặt B của xuồng.

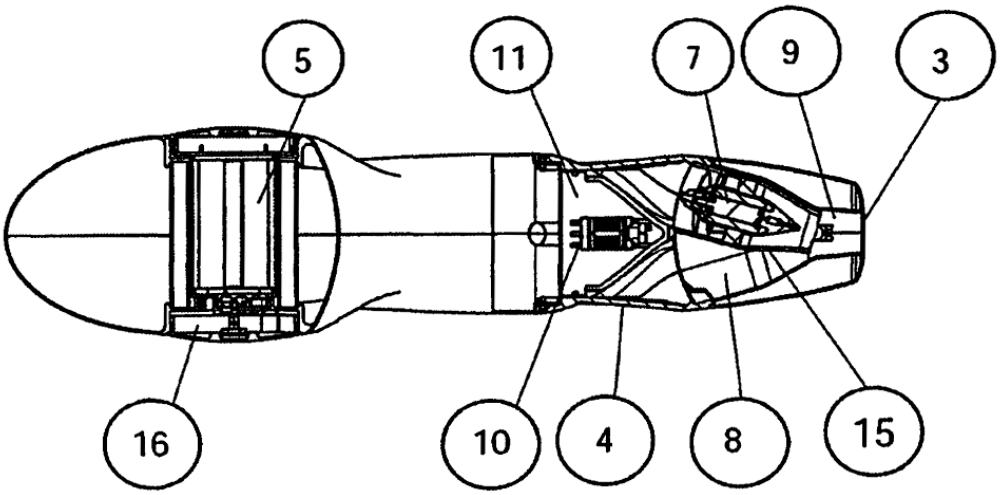

(11) **48553**
(21) 1-2016-01229 (51)[7] **B63B 9/04**
(22) 14.08.2014 (43) 26.09.2016
(86) PCT/EP2014/067422 14.08.2014 (87) WO2015/043828 02.04.2015
(30) 13004712.9 27.09.2013 EP
Ngày yêu cầu thẩm định nội dung: 18.08.2016
(71) NSB NIEDERELBE SCHIFFAHRTSGESELLSCHAFT MBH & CO. KG (DE)
Harburger Str. 47-51, 21614 Buxtehude, Germany
(72) PONATH, Helmut (DE), MULLER, Lutz (DE)
(74) Công ty Luật TNHH T&G (TGVN)
(54) PHƯƠNG PHÁP MỞ RỘNG TÀU VÀ TÀU ĐƯỢC MỞ RỘNG BẰNG PHƯƠNG PHÁP NÀY

(57) Sáng chế đề cập đến phương pháp mở rộng tàu, trong đó:

- tàu côngtenơ, tàu hàng mở nắp, tàu đa năng, tàu chở sà lan hoặc tàu khác có boong mở rộng được mở rộng, trong đó:
- phần trước tàu bao gồm mũi tàu và phần sau tàu bao gồm đuôi được làm tách biệt với phần giữa tàu bao gồm ít nhất một phần khoảng trống chất hàng, phần giữa tàu được phân chia theo chiều dọc thành ít nhất hai phần giữa tàu,
- các phần giữa tàu được di chuyển tách rời nhau theo chiều ngang của tàu, phần giữa bổ sung được lắp đặt giữa các phần giữa tàu di chuyển tách rời nhau để tạo ra phần giữa tàu rộng hơn,
- phần mở rộng phía trước tàu được lắp vào phía trước của phần giữa mở rộng của tàu, và
- phần sau tàu được lắp trực tiếp vào phía sau của phần giữa mở rộng của tàu.

Sáng chế cũng đề cập đến tàu được mở rộng bằng phương pháp nêu trên.

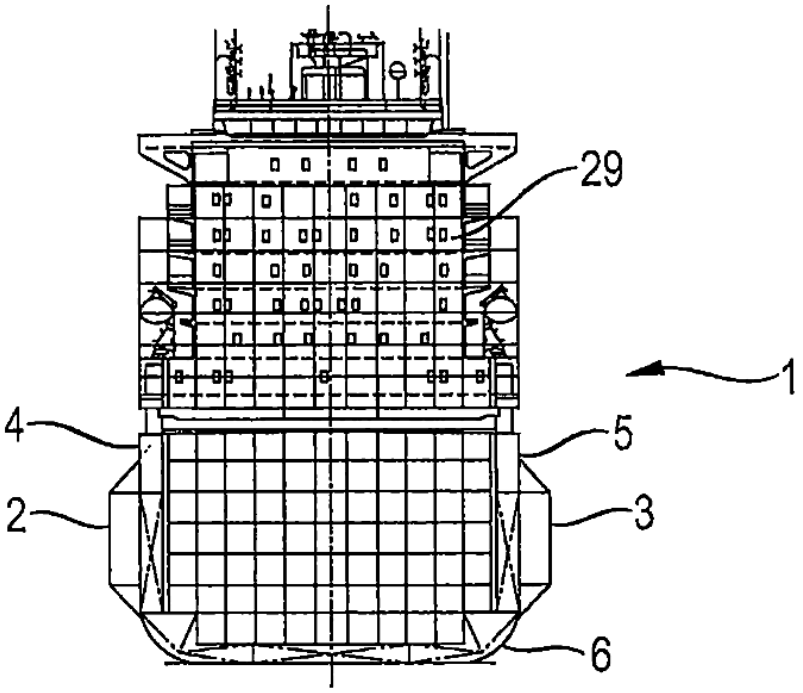

(11) **48554**
(21) 1-2016-01265 (51)[7] **A61F 13/49**, 13/496, 13/514
(22) 25.09.2014 (43) 26.09.2016
(86) PCT/JP2014/075373 25.09.2014 (87) WO2015/068486 A1 15.05.2015
(30) 2013-232623 09.11.2013 JP
(71) UNICHARM CORPORATION (JP)
182, Shimobun, Kinsei-cho, Shikokuchuo-shi, Ehime 799-0111, Japan
(72) TAKINO, Shunsuke (JP), AOKI, Katsufumi (JP)
(74) Công ty Cổ phần Sở hữu công nghiệp INVESTIP (INVESTIP)

(54) VẬT DỤNG THẤM HÚT DÙNG MỘT LẦN KIỂU QUẦN

(57) Sáng chế đề cập đến vật dụng thấm hút dùng một lần kiểu quần ngăn dịch thể rò rỉ ra bên ngoài khoảng hở quanh thắt lưng. Tã lót (10) có kiểu quần và bao gồm vùng đường thắt lưng trước (14), vùng đường thắt lưng sau (15), vùng đũng (16) được đặt giữa vùng đường thắt lưng trước và vùng đường thắt lưng sau, lõi thấm hút (58) được đặt ít nhất trong vùng đũng (16), và khoảng hở quanh thắt lưng (22) và cặp khoảng hở quanh chân (23) được xác định bằng cách nối cả hai phần mép bên (18c, 18d) của vùng đường thắt lưng trước với cả hai phần mép bên (19c, 19d) của vùng đường thắt lưng sau. Kích thước khoảng cách (L1) theo hướng dọc từ đầu mép bên ngoài (28b) của tấm ngăn rò rỉ trong vùng đường thắt lưng trước đến mép đầu trước của khoảng hở thắt lưng lớn hơn kích thước khoảng cách (L2) theo hướng dọc từ đầu mép bên ngoài (29b) của tấm ngăn rò rỉ trong vùng đường thắt lưng sau đến khoảng hở quanh mép đầu sau của thắt lưng. Kích thước khoảng cách (L3) theo hướng dọc từ mép đầu trước của lõi thấm hút đến khoảng hở quanh mép đầu sau của thắt lưng nhỏ hơn kích thước khoảng cách (L5) theo hướng dọc từ mép đầu sau của lõi thấm hút đến khoảng hở quanh mép đầu sau của thắt lưng.

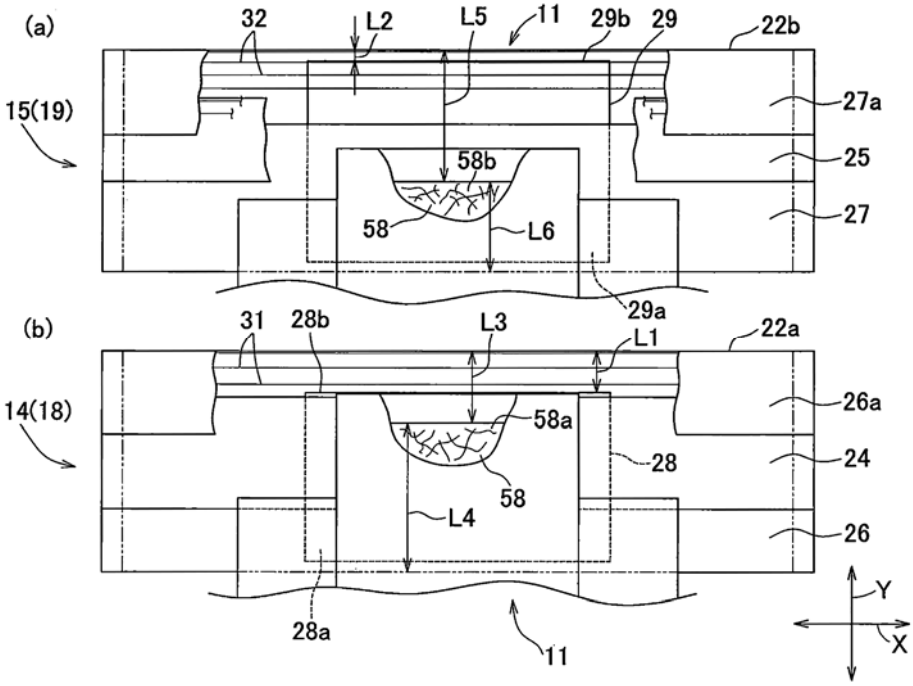

(11) **48555**
(21) 1-2016-01273 (51)[7] **G07D 11/00**, B65H 31/00
(22) 24.10.2014 (43) 26.09.2016
(86) PCT/CN2014/089397 24.10.2014 (87) WO2015/096544 A1 02.07.2015
(30) 201310723629.4 24.12.2013 CN
Ngày yêu cầu thẩm định nội dung: 08.04.2016
(71) GRG BANKING EQUIPMENT CO., LTD. (CN)
9 Kelin Road, Science City, Luogang District, Guangzhou, Guangdong 510663, P. R. China
(72) CHEN, Dengli (CN)
(74) Công ty TNHH Sở hữu trí tuệ WINCO (WINCO CO., LTD.)
(54) THIẾT BỊ TIẾP NHẬN TỜ TIỀN
(57) Sáng chế đề cập tới thiết bị tiếp nhận tờ tiền bao gồm thân hộp, cửa hộp và cửa nạp tờ tiền. Tấm dẫn hướng di động ở thân hộp được bố trí bên dưới cửa nạp tờ tiền nhờ một trục quay, và có mặt dẫn hướng đối diện với cửa nạp tờ tiền, và tạo ra một góc giữa mặt dẫn hướng và phương thẳng đứng nằm trong khoảng từ 0° tới 20°, chi tiết đàn hồi được bố trí ở phía sau mặt dẫn hướng, và tác dụng lực đẩy lên quay tấm dẫn hướng di động ngược chiều kim đồng hồ. Cửa hộp có gờ dẫn hướng tạo ra một góc so với phương thẳng đứng, và mặt sắp xếp được tạo ra ở đáy của thân hộp và tạo ra một góc so với phương nằm ngang, và một khoảng trống để xếp thẳng đứng các tờ tiền được tạo ra giữa mặt dẫn hướng, gờ dẫn hướng và mặt sắp xếp.

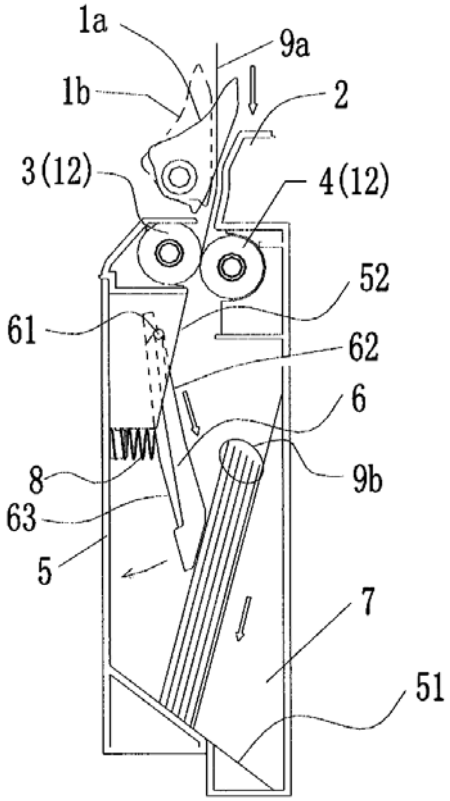

(11) **48556**
(21) 1-2016-01280 (51)[7] **C08J 9/18**, 9/12, 9/14, 9/232, 9/236, B29C 44/34
(22) 29.09.2014 (43) 26.09.2016
(86) PCT/EP2014/070728 29.09.2014 (87) WO2015/052020 16.04.2015
(30) 13187895.1 09.10.2013 EP
(71) BASF SE (DE)
67056 Ludwigshafen, Germany
(72) KEPPELER, Uwe (DE)
(74) Công ty TNHH Tầm nhìn và Liên danh (VISION & ASSOCIATES CO.LTD.)

(54) PHƯƠNG PHÁP SẢN XUẤT HẠT XỐP TRƯƠNG NỞ, HẠT XỐP TRƯƠNG NỞ, QUY TRÌNH SẢN XUẤT KHUÔN VÀ KHUÔN THU ĐƯỢC TỪ QUY TRÌNH NÀY.

(57) Sáng chế đề cập đến phương pháp sản xuất hạt xốp trương nở từ hạt chứa ít nhất một polyeste phân hủy sinh học thu được nhờ việc đa trùng hợp từ. Sáng chế cũng đề cập đến hạt xốp trương nở thu được nhờ quy trình này, đến quy trình sản xuất khuôn từ các hạt xốp này và khuôn thu được bằng quy trình này.

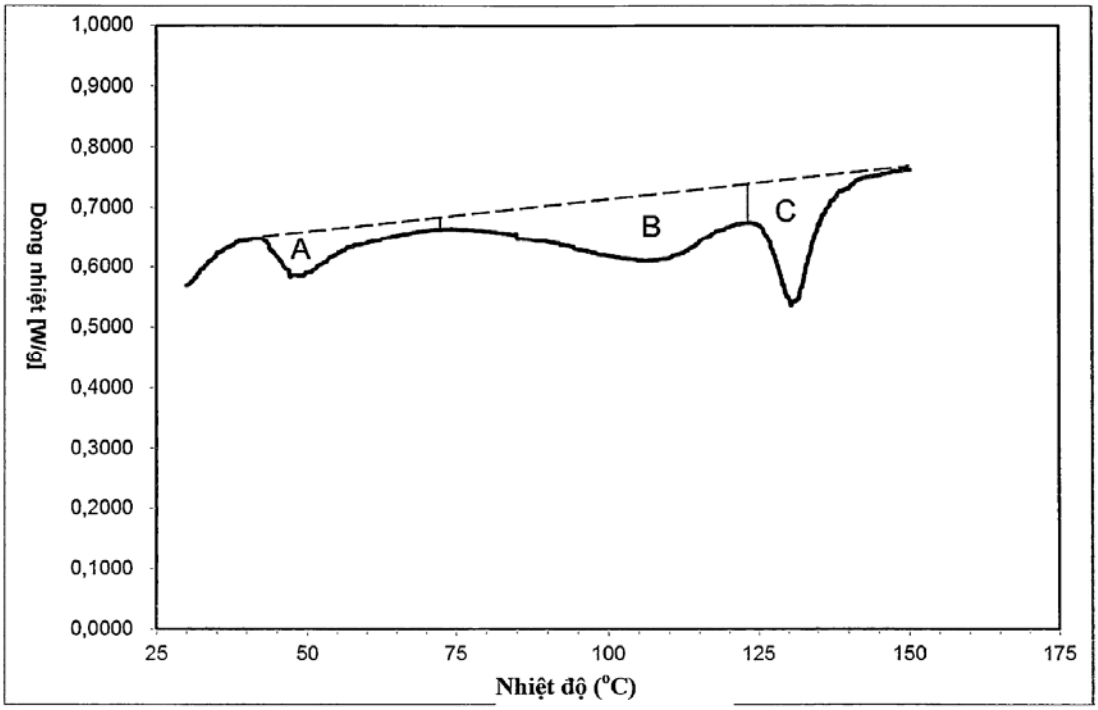

(11) **48557**
(21) 1-2016-01287 (51)[7] **D04B 1/12**, 1/22
(22) 08.09.2014 (43) 26.09.2016
(86) PCT/US2014/054462 08.09.2014 (87) WO2015/038448 19.03.2015
(30) 14/026,384 13.09.2013 US
(71) NIKE INNOVATE C.V. (NL)
One Bowerman Drive, Beaverton, OR 97005-6453, United States of America
(72) MINAMI Tetsuya T. (US), SHAFFER Benjamin A. (US)
(74) Văn phòng luật sư Phạm và Liên danh (PHAM & ASSOCIATES)
(54) GIẦY CÓ MŨ GIẦY VÀ KẾT CẤU ĐẾ GIẦY ĐƯỢC GẮN CHẶT VÀO MŨ GIẦY NÀY

(57) Sáng chế đề cập đến giầy có thể bao gồm mũ giầy kết hợp với bộ phận dệt kim. Bộ phận dệt kim này bao gồm chi tiết dệt kim và sợi được cài ngang được tạo ra từ cấu trúc dệt kim liền khối với chi tiết dệt kim. Sợi được cài ngang kéo dài qua chi tiết dệt kim. Một phần của sợi cài ngang có thể kéo dài vào trong vùng gót và có thể nằm ngoài vùng gót. Việc kéo phần bên ngoài có thể kéo căng sợi được cài ngang.

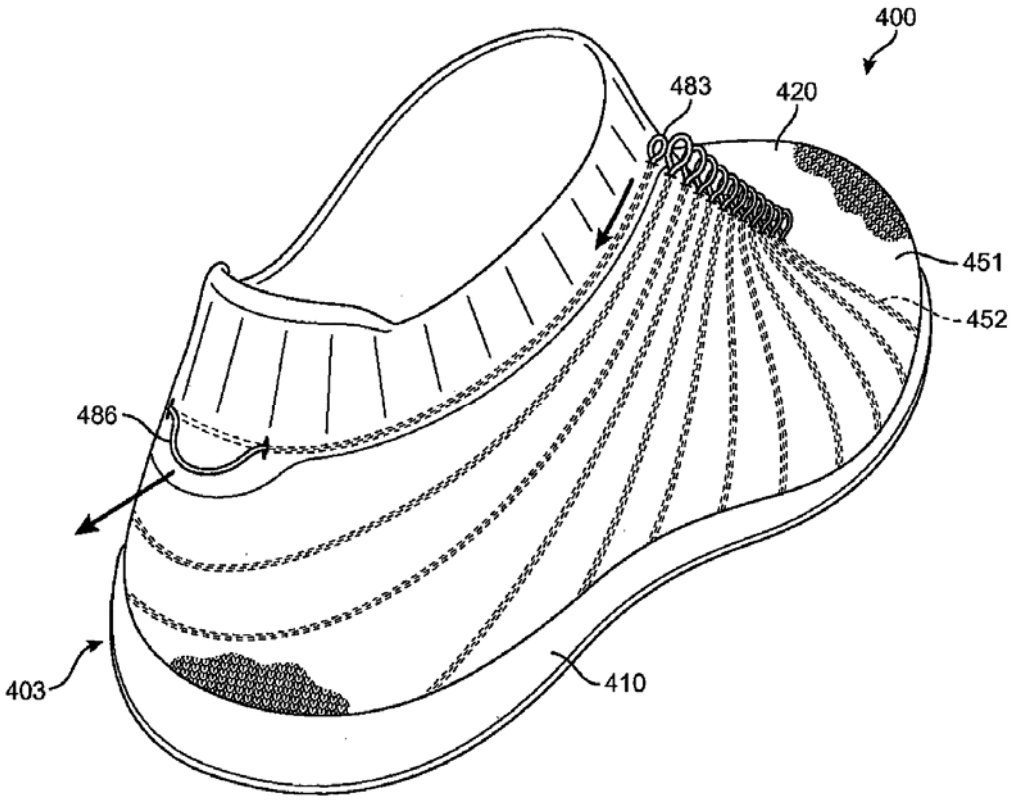

(11) **48558**
(21) 1-2016-01290 (51)[7] **H01M 4/48**
(22) 19.05.2014 (43) 26.09.2016
(86) PCT/CN2014/000502 19.05.2014 (87) WO2015/054974 23.04.2015
(30) 201310484879.7 16.10.2013 CN
Ngày yêu cầu thẩm định nội dung: 11.04.2016
(71) SUZHOU HANS ENERGY STORAGE TECHNOLOGY CO., LTD. (CN)
Level 2, Software Building #8 No. 78 KeLing Road, Suzhou New District Suzhou, Jiangsu 215163, China
(72) ZHANG, Yuhong (CN)
(74) Công ty TNHH Tầm nhìn và Liên danh (VISION & ASSOCIATES CO.LTD.)
(54) THIẾT BỊ LƯU TRỮ VÀ BIẾN ĐỔI NĂNG LƯỢNG ĐIỆN HÓA VÀ VẬT LIỆU VONFRAM TRIOXIT

(57) Sáng chế đề cập đến thiết bị lưu trữ và biến đổi năng lượng điện hóa như hệ thống siêu ắc quy trên cơ sở vonfram hiệu suất cao, sáng chế cũng đề cập đến thiết kế tích hợp và phương pháp chế tạo vật liệu tương ứng, kết cấu và quy trình của hệ thống siêu ắc quy này. Theo sáng chế, vật liệu trên cơ sở vonfram được sử dụng làm điện cực âm, và cacbon có diện tích bề mặt riêng cao hoặc chì oxit được sử dụng làm điện cực dương để lắp ráp bốn kiểu siêu ắc quy bao gồm: 1) siêu ắc quy vonfram-cacbon, 2) siêu ắc quy vonfram-vonfram, 3) siêu ắc quy vonfram-chì oxit, và 4) hệ thống siêu ắc quy từ siêu ắc lai quy vonfram (bao gồm chì oxit, chì, và vật liệu cacbon) trong đó hai kiểu siêu ắc quy nêu trên được lai với nhau khi sử dụng. Việc đưa vào sử dụng vật liệu trên cơ sở vonfram tạo ra một loại siêu ắc quy mới có mật độ công suất cao hơn, mật độ năng lượng cao hơn, tuổi thọ dài hơn, độ bền cao và độ an toàn đáng tin cậy. Điều này cho phép mở rộng phạm vi ứng dụng của siêu ắc quy.

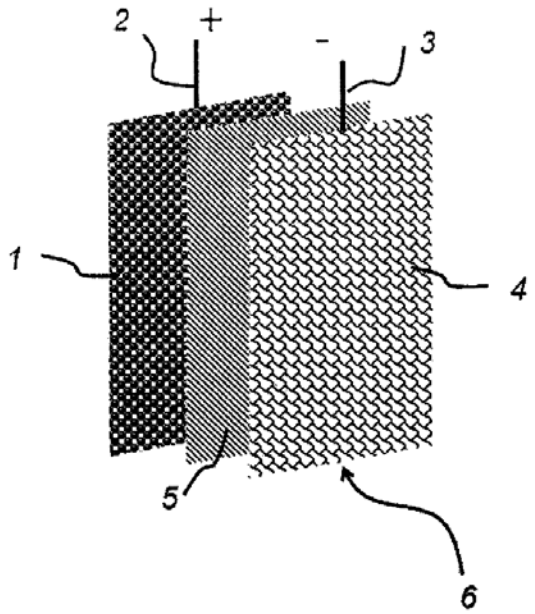

(11) **48559**
(21) 1-2016-01300 (51)[7] **C08J 9/18**, 9/12, 9/232, 9/236, B29C 44/34
(22) 09.10.2014 (43) 26.09.2016
(86) PCT/EP2014/071595 09.10.2014 (87) WO2015/055265 16.04.2015
(30) 13188373.8 11.10.2013 EP
(71) BASF SE (DE)
67056 Ludwigshafen, Germany
(72) DASCHLEIN, Christian (DE), GUTMANN, Peter (DE), AHLERS, Jurgen (DE)
(74) Công ty TNHH Tầm nhìn và Liên danh (VISION & ASSOCIATES CO.LTD.)
(54) QUY TRÌNH SẢN XUẤT HẠT CHẤT ĐÀN HỒI DẺO NHIỆT GIÃN NỞ

(57) Sáng chế đề cập đến quy trình sản xuất hạt chất đàn hồi dẻo nhiệt giãn nở, trong đó môi trường khí bao quanh hạt chất đàn hồi dẻo nhiệt, quy trình này bao gồm các bước:
(a) bước tẩm, trong đó môi trường khí có nhiệt độ tẩm T_a, và chất tạo bọt được hòa tan trong hạt chất đàn hồi dẻo nhiêt,
(b) bước giãn nở, trong đó hạt chất đàn hồi dẻo nhiệt được tiếp xúc với áp suất giảm ở nhiệt độ giãn nở thứ nhất T_b và giãn nở, và
(c) tùy ý bước nóng chảy, trong đó hạt chất đàn hồi dẻo nhiệt giãn nở được nóng chảy cùng nhau ở nhiệt độ nóng chảy T_c,
trong đó hạt chất đàn hồi dẻo nhiệt được tạo ra từ chất đàn hồi dẻo nhiệt vô định hình hoặc chất đàn hồi dẻo nhiệt kết tinh một phần, hoặc hỗn hợp của chúng, nhiệt độ tẩm T_a, nhiệt độ giãn nở thứ nhất T_b, nhiệt độ nóng chảy T_c phụ thuộc vào bản chất của chất đàn hồi dẻo nhiệt.

(11) **48560**

(21) 1-2016-01322 (51)[7] **C22C 21/16**, B22D 25/06, C22F 1/057

(22) 12.12.2014 (43) 26.09.2016

(86) PCT/CA2014/051206 12.12.2014 (87) WO2015/085433 18.06.2015

(30) 61/915,916 13.12.2013 US

(71) RIO TINTO ALCAN INTERNATIONAL LIMITED (CA)
1188 Sherbrooke West, Montréal, Québec H3A 3G2, Canada

(72) HOHENSTEIN Bradly L. (US), MAJOR J. Fred (CA)

(74) Văn phòng luật sư Phạm và Liên danh (PHAM & ASSOCIATES)

(54) HỢP KIM NHÔM, SẢN PHẨM HỢP KIM NHÔM ĐÚC ĐƯỢC CHẾ TẠO TỪ HỢP KIM NHÔM NÀY VÀ PHƯƠNG PHÁP ĐÚC SẢN PHẨM HỢP KIM NHÔM

(57) Sáng chế đề cập đến hợp kim nhôm chứa Si với lượng nằm trong khoảng từ 0,1 đến 0,25, Fe với lượng tối đa là 0,10, Cu với lượng nằm trong khoảng từ 2,0 đến 3,4, Ni với lượng nằm trong khoảng từ 0,9 đến 1,2, Mg với lượng nằm trong khoảng từ 1,3 đến 1,8Mg, Ti với lượng tối đa là 0,25, và một hoặc nhiều thành phần tạo thể phân tán, lượng còn lại là nhôm và các tạp chất không thể tránh khỏi tính theo phần trăm trọng lượng. Hợp kim này thích hợp để đúc và có thể được đúc thành sản phẩm hợp kim đúc. Hợp kim này có các đặc tính cơ học rất tốt ở nhiệt độ cao, đặc biệt là độ bền mỏi ở nhiệt độ cao, cũng như là khả năng chống ăn mòn tốt. Ngoài ra, sáng chế còn đề cập đến sản phẩm hợp kim nhôm và phương pháp đúc sản phẩm này.

(11) **48561**
(21) 1-2016-01329 (51)[7] **C07K 16/10**, 14/145, C12N 1/21, 15/13, 15/47, 15/70, 5/20, G01N 33/569, 33/577
(22) 15.01.2014 (43) 26.09.2016
(86) PCT/CN2014/070647 15.01.2014 (87) WO2015/062171 07.05.2015
(30) 201310516761.8 28.10.2013 CN
Ngày yêu cầu thẩm định nội dung: 13.04.2016
(71) BEIJING APOLLO MEDICAL SCIENCE & TECHNOLOGY CO. LTD. (CN)
Room 405-406, 4th Floor, Block B Zhongguancun Intellectual Property Building, 21 South Haidian Road, Haidian District, Beijing 100080 China
(72) Jun JI (CN)
(74) Công ty TNHH Sở hữu trí tuệ Thảo Thọ Quyến (INVENCO)
(54) KHÁNG THỂ ĐƠN DÒNG, PROTEIN KHÁNG NGUYÊN CỦA KHÁNG THỂ NÀY, VÀ GEN MÃ HÓA KHÁNG THỂ VÀ PROTEIN KHÁNG NGUYÊN NÀY

(57) Sáng chế đề cập đến kháng thể đơn dòng của virut bệnh dại có vùng biến đổi chuỗi nhẹ như được thể hiện trong SEQ ID NO: 1, và vùng biến đổi chuỗi nặng như được thể hiện trong SEQ ID NO: 2. Kháng thể này có thể được sản xuất từ tế bào lai với số hiệu nộp lưu CGMCC 7956. Ngoài ra, sáng chế còn đề cập đến protein kháng nguyên để điều chế kháng thể đơn dòng này mà có trình tự axit amin như được thể hiện trong SEQ ID NO: 3. Protein kháng nguyên này có thể được mã hóa bởi gen được thể hiện trong SEQ ID NO: 4, và có thể được sử dụng để điều chế kháng thể đơn dòng hiệu lực cao. Kháng thể đơn dòng theo sáng chế có hiệu lực bằng với các sản phẩm tương tự của nước ngoài, và trong kiểm tra RFFIT (rapid flourescence focus inhibition test), kháng thể này thể hiện cường độ huỳnh quang tương đối cao và bền.

(11) **48562**
(21) 1-2016-01330 (51)[7] **C07D 211/06**, A61K 31/455
(22) 15.09.2014 (43) 26.09.2016
(86) PCT/US2014/055599 15.09.2014 (87) WO2015/039010 19.03.2015
(30) 61/878,286 16.09.2013 US
(71) EMERGENT VIROLOGY LLC (US)
400 Professional Dr., Suite 400, Gaithersburg, MD 20879, United States of America
(72) RAMSTEDT, Urban (US), PENMASTA, Raju (JP), BATRA, Hitesh (JP), NGUYEN, Tam (US)
(74) Công ty TNHH Sở hữu trí tuệ Thảo Thọ Quyến (INVENCO)
(54) HỢP CHẤT DEOXYNOJIRIMYXIN VÀ DƯỢC PHẨM CHỨA HỢP CHẤT NÀY ĐỂ ĐIỀU TRỊ BỆNH DO NHIỄM VIRUT DENGUE

(57) Sáng chế đề cập đến hợp chất deoxynojirimyxin để phòng ngừa hoặc điều trị bệnh do nhiễm virut Dengue và virut cúm A. Các tác giả sáng chế đã phát hiện ra rằng hợp chất deoxynojirimyxin nhất định có tác dụng kháng một hoặc nhiều loại virut, ví dụ, virut Dengue và/hoặc virut thuộc họ Orthomyxoviridae như virut cúm A. Cụ thể, hợp chất deoxynojirimyxin theo sáng chế có thể hữu dụng để điều trị bệnh hoặc tình trạng bệnh do hoặc có liên quan đến một hoặc nhiều virut. Theo các phương án nhất định, hợp chất deoxynojirimyxin có thể làm tăng tỷ lệ hoặc xác suất sống sót ở đối tượng bị nhiễm một hoặc nhiều virut, có thể là, ví dụ, virut Dengue và/hoặc virut thuộc họ Orthomyxoviridae như virut cúm A.

(11) **48563**
(21) 1-2016-01340
(51)[7] **C02F 1/461**, C25B 13/08, 1/26, C02F 1/469
(22) 15.09.2014
(43) 26.09.2016
(86) PCT/EP2014/069610 15.09.2014
(87) WO2015/036591 19.03.2015
(30) MI2013A001521 16.09.2013 IT
(71) INDUSTRIE DE NORA S.P.A. (IT)
Via Bistolfi 35, I-20134 Milan, Italy
(72) BENEDETTO, Mariachiara (IT), NISHIKI, Yoshinori (JP)
(74) Công ty TNHH Tầm nhìn và Liên danh (VISION & ASSOCIATES CO.LTD.)
(54) BÌNH ĐIỆN PHÂN DÙNG ĐỂ SẢN XUẤT DUNG DỊCH OXY HÓA VÀ PHƯƠNG PHÁP DÙNG ĐỂ SẢN XUẤT DUNG DỊCH OXY HÓA CÓ CHỨA CLO HOẠT TÍNH TRONG BÌNH ĐIỆN PHÂN

(57) Sáng chế đề cập đến bình điện phân ba ngăn dùng để sản xuất dung dịch sát khuẩn có tính oxy hóa. Ngăn giữa (300) của bình này được tách biệt với ngăn anot (200) bởi màng ngăn (321) làm từ sợi tiếp xúc sát với màng trao đổi anion (320). Màng ngăn (321) được tạo thành từ mạng lưới các sợi polyme hữu cơ được liên kết cơ học với các hạt gốm. Ngăn catot (400) được tách biệt với ngăn giữa (300) bởi màng trao đổi cation (340). Bên trong ngăn giữa (300) dung dịch natri clorit bão hòa (510) được quay vòng. Bên trong thùng chứa (500) có chứa chất xúc tác phân ly.

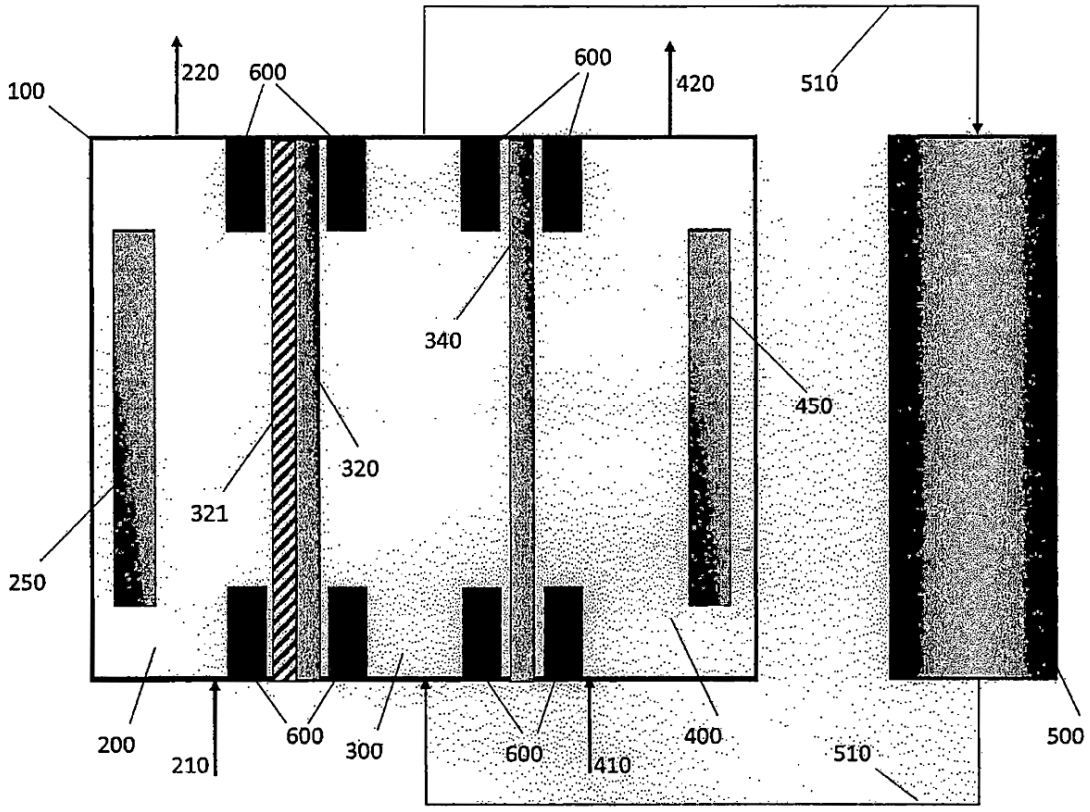

(11) **48564**
(21) 1-2016-01341 (51)[7] **A01D 90/00**
(22) 17.09.2014 (43) 26.09.2016
(86) PCT/GR2014/000053 17.09.2014 (87) WO2015/040438 26.03.2015
(30) 20130100533 20.09.2013 GR
Ngày yêu cầu thẩm định nội dung: 13.04.2016
(75) PAPADAKIS, LAZAROS (GR)
12 Varnis Str., GR-713 05 Iraklio Crete, Greece
(74) Công ty TNHH Tầm nhìn và Liên danh (VISION & ASSOCIATES CO.LTD.)
(54) HỆ THỐNG VẬN CHUYỂN CHUỐI NGUYÊN BUỒNG
(57) Sáng chế đề cập đến hệ thống vận chuyển chuối nguyên buồng từ đồn điền trồng chuối đến điểm bán lẻ. Hệ thống này bao gồm mười hai rổ và một xe goòng. Buồng chuối được đặt trên từng rổ. Rổ này có thể được sử dụng trong tất cả các giai đoạn thu hoạch, rửa sạch, xử lý, bảo quản, vận chuyển và phân phối sau cùng. Việc tiếp xúc với chuối làm giảm thẩm mỹ của sản phẩm được giảm đến mức tối thiểu. Buồng chuối được để vào rổ. Phần trên của cuống buồng chuối được ghim bằng đinh (1) trên giá treo (2) trong khi phần dưới được đặt trên diện tích được dập nổi của đế rổ (3). Bốn cột được lắp ở bốn góc của sàn xe goòng mà khung rổ được gắn ở độ cao mong muốn vào đó. Sáu rổ được đặt trên sàn xe goòng và sáu rổ khác được đặt trên khung rổ. Rổ và xe goòng có thể được lắp và tháo bằng tay mà không cần đến bất kỳ dụng cụ nào. Hệ thống theo sáng chế sau khi được tháo ra chỉ chiếm một không gian tối thiểu, làm cho chi phí vận chuyển nó trở lại đồn điền trồng chuối là không cao.

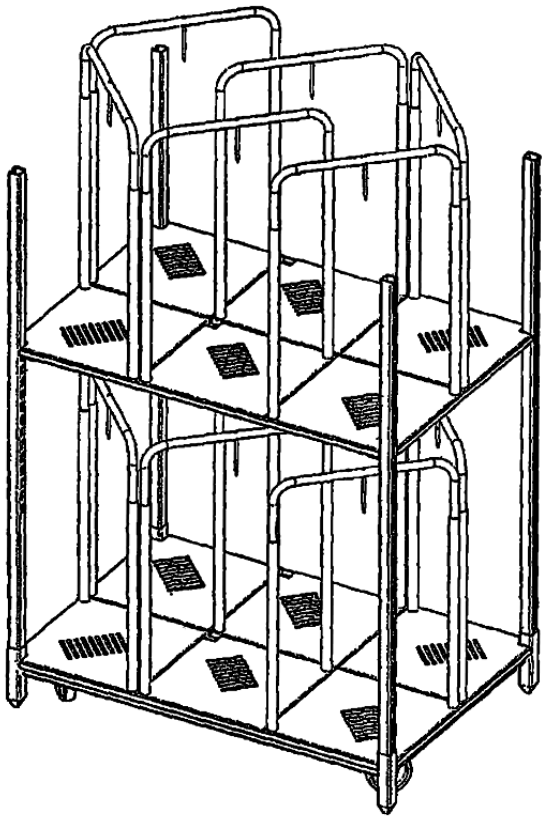

(11) **48565**
(21) 1-2016-01358 (51)[7] **A61F 13/15**, 13/49
(22) 22.09.2014 (43) 26.09.2016
(86) PCT/JP2014/075103 22.09.2014 (87) WO2015/056534 23.04.2015
(30) 2013-217213 18.10.2013 JP
(71) UNICHARM CORPORATION (JP)
182 Kinseichoshimobun, Shikokuchuo-shi, Ehime 799-0111, Japan
(72) Okuda, Jun (JP), Okuda, Jun (JP), Mitsuno, Satoshi (JP)
(74) Công ty Cổ phần Sở hữu công nghiệp INVESTIP (INVESTIP)
(54) THIẾT BỊ VÀ PHƯƠNG PHÁP SẢN XUẤT VẬT DỤNG THẤM HÚT

(57) Sáng chế đề cập đến thiết bị sản xuất vật dụng thấm hút bao gồm: đường vận chuyển thứ nhất (R11) mà được bố trí theo đường thẳng theo hướng thứ nhất trên hình chiếu bằng; nhiều thiết bị xử lý mà xử lý bán thành phẩm vật dụng thấm hút (1) mà được vận chuyển theo đường vận chuyển thứ nhất (R11);
bộ làm nóng (61) mà phục hồi khối xốp của vải không dệt (3a) qua việc làm nóng vải không dệt (3a) bằng cách thổi không khí nóng lên trên vải không dệt (3a) trong khi vận chuyển vải không dệt (3a) theo hướng mà trong đó vải không dệt (3a) liên tục, vải không dệt (3a) ở dạng mảnh và dùng làm một phần của vật dụng thấm hút (1); và
đường vận chuyển thứ hai (R31Yd) mà vận chuyển vải không dệt (3a) theo hướng thứ hai mà cắt nhau với hướng thứ nhất trên hình chiếu bằng, vải không dệt (3a) được phục hồi khối xốp qua việc làm nóng bằng bộ làm nóng (61), vải không dệt (3a) đưa vào đường vận chuyển thứ nhất (R11) qua đường vận chuyển thứ hai (R31Yd).
Ngoài ra, sáng chế còn đề cập đến phương pháp sản xuất vật dụng thấm hút.

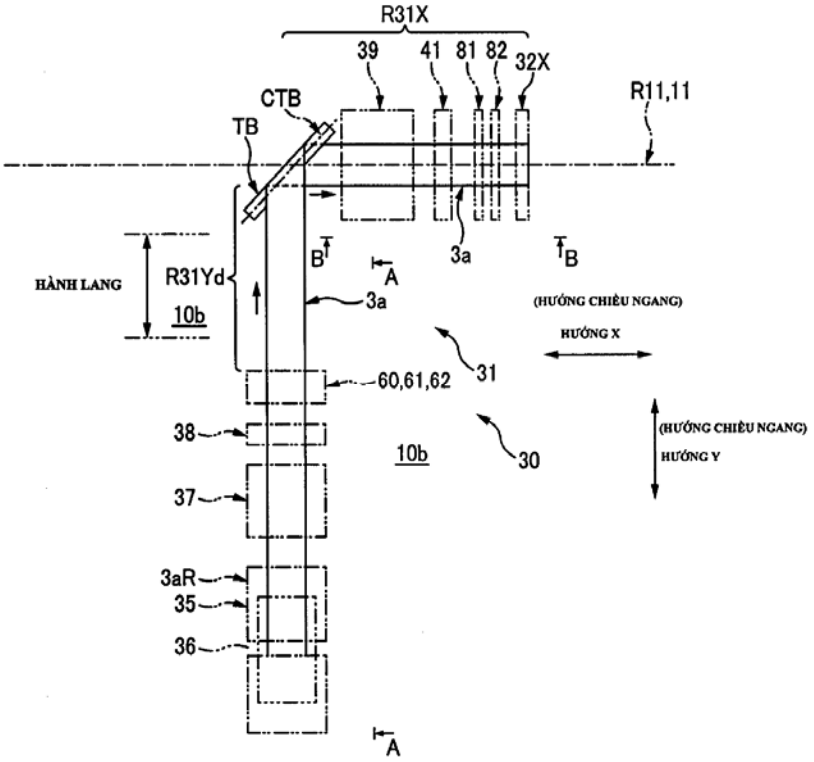

(11) **48566**
(21) 1-2016-01361 (51)[7] **A61F 13/15**, A01K 1/015, A61F 13/49
(22) 22.09.2014 (43) 26.09.2016
(86) PCT/JP2014/075115 22.09.2014 (87) WO2015056535 A1 23.04.2015
(30) 2013-217215 18.10.2013 JP
(71) UNICHARM CORPORATION (JP)
182 Kinseichoshimobun, Shikokuchuo-shi, Ehime 799-0111, Japan
(72) Hayashi, Tomoki (JP), Oyama, Hidetaka (JP), OKUDA, Jun (JP), MITSUNO, Satoshi (JP)
(74) Công ty Cổ phần Sở hữu công nghiệp INVESTIP (INVESTIP)

(54) THIẾT BỊ SẢN XUẤT VẬT DỤNG THẤM HÚT VÀ PHƯƠNG PHÁP CẢI BIẾN THIẾT BỊ SẢN XUẤT NÀY

(57) Sáng chế đề cập đến thiết bị sản xuất vật dụng thấm hút bao gồm: đường vận chuyển thứ nhất (R11) được bố trí theo đường thẳng dọc theo hướng thứ nhất trên hình chiếu bằng; nhiều thiết bị xử lý mà xử lý bán thành phẩm vật dụng thấm hút (1) được vận chuyển dọc theo đường vận chuyển thứ nhất (R11); và bộ làm nóng (61) mà phục hồi khối xốp của vải không dệt (3a) nhờ việc làm nóng vải không dệt (3a) bằng cách thổi không khí nóng lên trên vải không dệt (3a) trong khi vận chuyển vải không dệt (3a) dọc theo hướng trong đó vải không dệt là liên tục, vải không dệt (3a) ở dạng mảnh và dùng làm một phần của vật dụng thấm hút (1). Trong trường hợp hướng cắt với hướng thứ nhất trên hình chiếu bằng được thiết lập làm hướng thứ hai, bộ làm nóng (61) được bố trí ở một vị trí ngay bên trên đường vận chuyển thứ nhất (R11) và một vị trí được dịch chuyển từ đường vận chuyển thứ nhất (R11) đến hướng thứ hai.
Ngoài ra, sáng chế còn đề cập đến phương pháp cải biến thiết bị sản xuất này.

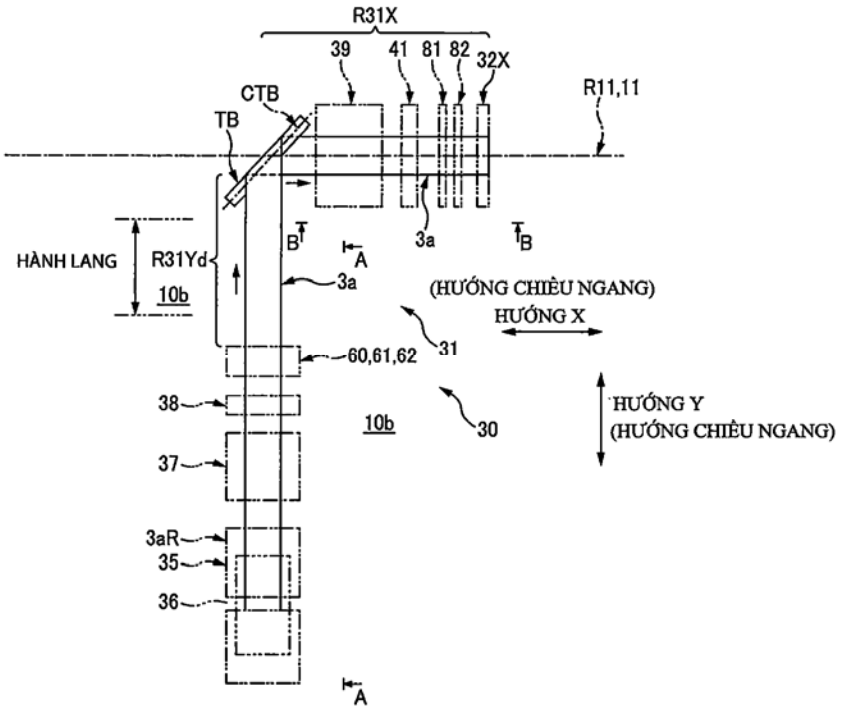

(11) **48567**
(21) 1-2016-01382 (51)[7] **C07D 495/04**, A61K 31/519, 31/5377, 31/541, 31/554, A61P 25/00, 25/18, 25/22, 43/00, C07D 519/00
(22) 17.10.2014 (43) 26.09.2016
(86) PCT/JP2014/077653 17.10.2014 (87) WO2015/056771 23.04.2015
(30) 2013-216332 17.10.2013 JP
(71) ASTELLAS PHARMA INC. (JP)
5-1, Nihonbashi-Honcho 2-chome, Chuo-ku, Tokyo 103-8411, Japan
(72) SHIRAISHI, Nobuyuki (JP), HOSHII, Hiroaki (JP), HAMAGUCHI, Wataru (JP), HONJO, Eriko (JP), TAKUWA, Tomofumi (JP), KONDO, Yuji (JP), GOTO, Takayuki (JP)
(74) Công ty Cổ phần Sở hữu công nghiệp INVESTIP (INVESTIP)

(54) HỢP CHẤT HAI VÒNG CHỨA LƯU HUỲNH VÀ DƯỢC PHẨM CHỨA HỢP CHẤT NÀY

(57) Sáng chế đề cập đến hợp chất hai vòng chứa lưu huỳnh hữu ích làm dược phẩm có công thức dưới đây để ngăn ngừa và/hoặc điều trị bệnh tâm thần phân liệt, chứng suy giảm nhận thức liên quan đến bệnh tâm thần phân liệt (cognitive impairment associated with schizophrenia - CIAS), chứng suy giảm nhận thức, hội chứng nhiễm sắc thể X dễ gãy, hội chứng rối loạn phổ tự kỷ, bệnh co cứng cơ, rối loạn lo âu, chứng nghiện dược chất, chứng đau, chứng đau cơ xơ hóa, bệnh teo cơ mác (bệnh Charcot-Marie-Tooth), hoặc các bệnh tương tự. Các tác giả sáng chế đã phát triển sáng chế dựa trên việc nghiên cứu dược phẩm có hoạt tính làm chất điều biến dị lập thể dương (positive allosteric modulator - PAM) (hoạt tính làm PAM) của thụ thể GABAb, để ngăn ngừa/điều trị các bệnh như bệnh tâm thần phân liệt, và xác định được rằng hợp chất hai vòng chứa lưu huỳnh có hoạt tính làm PAM của thụ thể GABAb. Hợp chất hai vòng chứa lưu huỳnh theo sáng chế có hoạt tính làm PAM của thụ thể GABAb, và có thể được sử dụng làm thuốc để ngăn ngừa và/hoặc điều trị bệnh tâm thần phân liệt. (Trong công thức dưới đây, X là CH, R^1 là alkyl thấp, R^2 là alkyl thấp, R^3 là -H, R^4 là -H, vòng A là vòng xyclohexan, R^Y là nhóm dg thể hiện bằng công thức (III), Y là NH, và các nhóm khác, và R^L là alkyl thấp). Sáng chế cũng đề cập đến dược phẩm chứa hợp chất nêu trên.

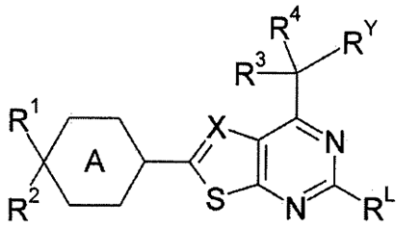

(I)

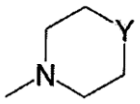

(III)

(11) **48568**
(21) 1-2016-01396 (51)[7] **E02D 5/24**
(22) 04.12.2014 (43) 26.09.2016
(86) PCT/JP2014/082168 04.12.2014 (87) WO2015/083807 A1 11.06.2015
(30) 2013-252957 06.12.2013 JP
Ngày yêu cầu thẩm định nội dung: 19.04.2016
(71) NIPPON STEEL & SUMITOMO METAL CORPORATION (JP)
6-1, Marunouchi 2-chome, Chiyoda-ku, Tokyo 100-8071 Japan
(72) MATSUMIYA Hironobu (JP), KITAHAMA Masashi (JP), TAENAKA Shinji (JP), TSURU Eiji (JP), ITO Tadachika (JP), KOBAYASHI Yoshinori (JP), SAKAMOTO Toshihiko (JP)
(74) Công ty TNHH một thành viên Sở hữu trí tuệ VCCI (VCCI-IP CO.,LTD)
(54) KẾT CẤU MỐI NỐI DÙNG CHO CỌC ỐNG BẰNG THÉP

(57) Sáng chế đề cập đến kết cấu mối nối dùng cho cọc ống bằng thép (7, 107, 207, 307, 407) mà liên kết đồng trục cọc ống bằng thép thứ nhất (1) và cọc ống bằng thép thứ hai (2). Chi tiết máng lắp bên ngoài (3) được tạo ra sao cho độ dày tấm của nó tăng lên ở chi tiết dạng bậc lắp bên ngoài (4) gần với cọc ống bằng thép thứ nhất (1). Chi tiết máng lắp bên trong (53) được tạo ra sao cho độ dày tấm của nó tăng lên ở chi tiết dạng bậc lắp bên trong (6) gần với cọc ống bằng thép thứ hai (2). Ở trạng thái phần đầu lắp bên trong (5) được lắp vào phần đầu lắp bên ngoài (3), được quay tương ứng với phần đầu lắp bên ngoài (3), và được lắp ở đó, bề mặt đỉnh lắp bên trong (54) và bề mặt đối diện bề mặt đỉnh lắp bên trong (54) là tách nhau ở khoảng tách định trước D, và tổng diện tích của các bề mặt tiếp giáp (8) phía chịu kéo được tạo ra để chịu các lực kéo là bằng hoặc nhỏ hơn tổng diện tích của diện tích bề mặt đỉnh lắp bên ngoài (34) mà chịu các lực nén và tổng diện tích các bề mặt tiếp giáp (8) phía chịu nén mà chịu các lực nén.

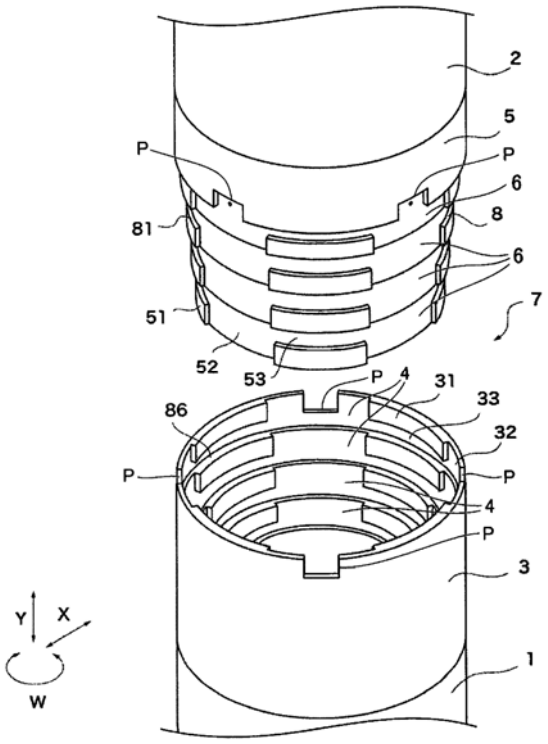

(11) **48569**
(21) 1-2016-01403 (51)[7] **G01V 7/00**
(22) 20.04.2016 (43) 26.09.2016
Ngày yêu cầu thẩm định nội dung: 20.04.2016
(75) NGUYỄN THĂNG LONG (VN)
9-162A/2, Tôn Đức Thắng, quận Đống Đa, thành phố Hà Nội
(54) PHƯƠNG PHÁP THĂM DÒ TRỌNG LỰC MẶT ĐẤT
(57) Sáng chế đề cập đến phương pháp thăm dò trọng lực mặt đất.
Sáng chế thay công thức (6) ở mục 4, điều 29, khoản 1 (Thông tư 05/2011/TT-BTNMT) tính dị thường Bouguer có các hiệu chỉnh đẳng tĩnh, địa hình và các hiệu chỉnh khác bằng công thức:

$$\Delta g_{kmđđ} = g_{qs} - \gamma_0 + 2\,(0{,}3086 - 0{,}0419\,\sigma)\,H + 2\,\Delta g_k \qquad (6^*)$$

Với: $\Delta g_{kmđđ}$: dị thường trọng lực có các hiệu chỉnh;

g_{qs} : giá trị trọng lực toàn phần đo ở điểm quan sát;

γ_0 : giá trị trường trọng lực bình thường của trái đất;

σ : mật độ lớp trung gian;

H : độ cao điểm quan sát so với mặt nước biển trung bình (Geoit);

Δg_k : giá trị các hiệu chỉnh khác.

Không thành lập bản đồ dị thường Faye trong phương pháp thăm dò trọng lực mặt đất.
Sáng chế đạt mục đích: nâng cao chất lượng tài liệu trọng lực nền tảng (dị thường Bouguer); đưa các giá trị hiệu chỉnh trọng lực về đúng giá trị thực của nó vì hiệu chỉnh đúng với bản chất vật lý; nâng cao hiệu quả, tiết kiệm chi phí sản xuất trong hoạt động điều tra cơ bản địa chất về khoáng sản và thăm dò khoáng sản, khảo sát địa chất công trình, địa chất thuỷ văn, điều tra tai biến địa chất và các lĩnh vực khác có liên quan.

(11) **48570**

(21) 1-2016-01422 (51)[7] **A61Q 11/00**, A61K 8/19, 8/02

(22) 07.10.2014 (43) 26.09.2016

(86) PCT/EP2014/071383 07.10.2014 (87) WO2015/067422 A1 14.05.2015

(30) 13191861.7 07.11.2013 EP

(71) UNILEVER N.V. (NL)
Weena 455, 3013 AL Rotterdam, The Netherlands.

(72) ASHCROFT Alexander Thomas (GB), DWYER-JOYCE Robert Sean (GB), FAIRLEY Peter (GB), GREEN Alison Katharine (GB), GROVES Brian Joseph (GB), ROSE Christopher Edward (GB)

(74) Công ty TNHH Trần Hữu Nam và Đồng sự (TRAN H.N & ASS.)

(54) CHẾ PHẨM VÀ PHƯƠNG PHÁP SẢN XUẤT HỖN HỢP ĐIỀU TRỊ RĂNG NHẠY CẢM

(57) Sáng chế đề xuất chế phẩm chăm sóc răng miệng dạng khan chứa hạt canxi cacbonat bao gồm các hạt chính có dạng hình kim và có chiều dài 2 micron hoặc lớn hơn, chế phẩm thích ứng để sử dụng lên bề mặt của răng dưới dạng hỗn hợp với nước, để điều trị sự nhạy cảm xảy ra trong răng thật của người. Hỗn hợp của chế phẩm này với nước có tác dụng như chất bịt kín ống ngà. Hơn nữa, canxi cacbonat có dạng hình kim (như được định nghĩa ở trên) có thể mang đến cảm giác dễ chịu và thoải mái trong miệng khi ở dạng sản phẩm như thuốc đánh răng.

(11) **48571**
(21) 1-2016-01440 (51)[7] **C07D 405/00**
(22) 02.10.2014 (43) 26.09.2016
(86) PCT/US2014/058911 02.10.2014 (87) WO2015/051183 09.04.2015
(30) 61/886,569 03.10.2013 US
61/922,867 01.01.2014 US
(71) DOW PHARMACEUTICAL SCIENCES, INC. (US)
1330 Redwood Way, Petaluma, California 94954, United States of America
(72) BHATT, Varsha (IN), DESAI, Nayan (US), PILLAI, Radhakrishnan (US)
(74) Công ty TNHH Tầm nhìn và Liên danh (VISION & ASSOCIATES CO.LTD.)
(54) CHẾ PHẨM CHỨA EFINACONAZOL ĐƯỢC LÀM ỔN ĐỊNH
(57) Sáng chế đề cập đến chế phẩm chứa afinaconazol, hydroxytoluen được butyl hóa, muối của axit etylendiaminetetraaxetic, và tùy ý axit xitric. Chế phẩm theo sáng chế có profin màu ổn định và hữu ích trong điều trị tình trạng nhiễm nấm.

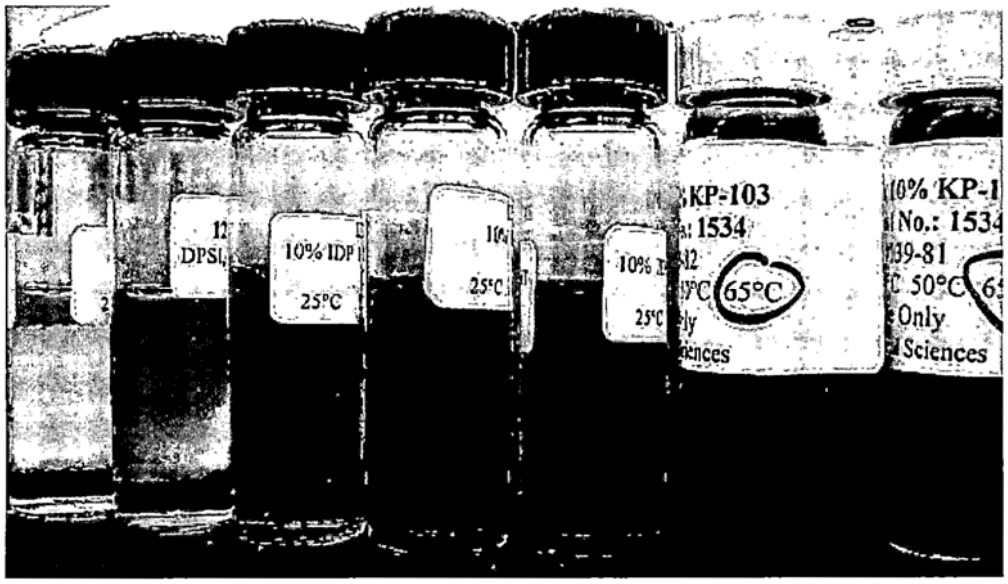

(11) **48572**
(21) 1-2016-01449 (51)[7] **A47L 9/16**
(22) 05.11.2014 (43) 26.09.2016
(86) PCT/JP2014/079317 05.11.2014 (87) WO2015/068721 A1 14.05.2015
(30) 2013-230594 06.11.2013 JP
Ngày yêu cầu thẩm định nội dung: 22.04.2016
(71) TOSHIBA LIFESTYLE PRODUCTS & SERVICES CORPORATION (JP)
2-9, Suehiro-cho, Ome-shi, Tokyo 1988710 Japan
(72) Makio HANZAWA (JP), Masatoshi TANAKA (JP), Junji NAITO (JP)
(74) Công ty Cổ phần Sở hữu công nghiệp INVESTIP (INVESTIP)
(54) MÁY HÚT CHÂN KHÔNG CHẠY BẰNG ĐIỆN
(57) Sáng chế đề cập đến máy hút chân không chạy bằng điện mà ngăn chặn khả năng của thiết bị hút bụi khỏi bị hỏng bởi phần ống, và có thể ngăn chặn chắc chắn phần dẫn khí phía thân chính khỏi bị lấp bụi bởi kết cấu đơn giản. Máy hút chân không chạy bằng điện bao gồm thiết bị hút bụi mà bao gồm phần hút kéo dài xuống dưới và tích trữ bụi được hút bởi quạt gió chạy bằng điện bên trong. Hộp thân chính (26) bao gồm phần tiếp nhận nhô (32) mà trên đó thiết bị hút bụi được đặt có thể tháo rời. Hộp thân chính (26) bao gồm phần dẫn khí phía thân chính (53). Phần dẫn khí phía thân chính (53) có cửa hút thân chính (54) được nối với phần ống có thể tháo rời trên phần tiếp nhận nhô (32). Phần dẫn khí phía thân chính (53) có cửa nối (55) mà được nối với phần hút của thiết bị hút bụi được đặt trên phần tiếp nhận nhô (32) trên phần tiếp nhận nhô (32), Phần dẫn khí phía thân chính (53) làm thông giữa cửa hút thân chính (54) và cửa nối (55).

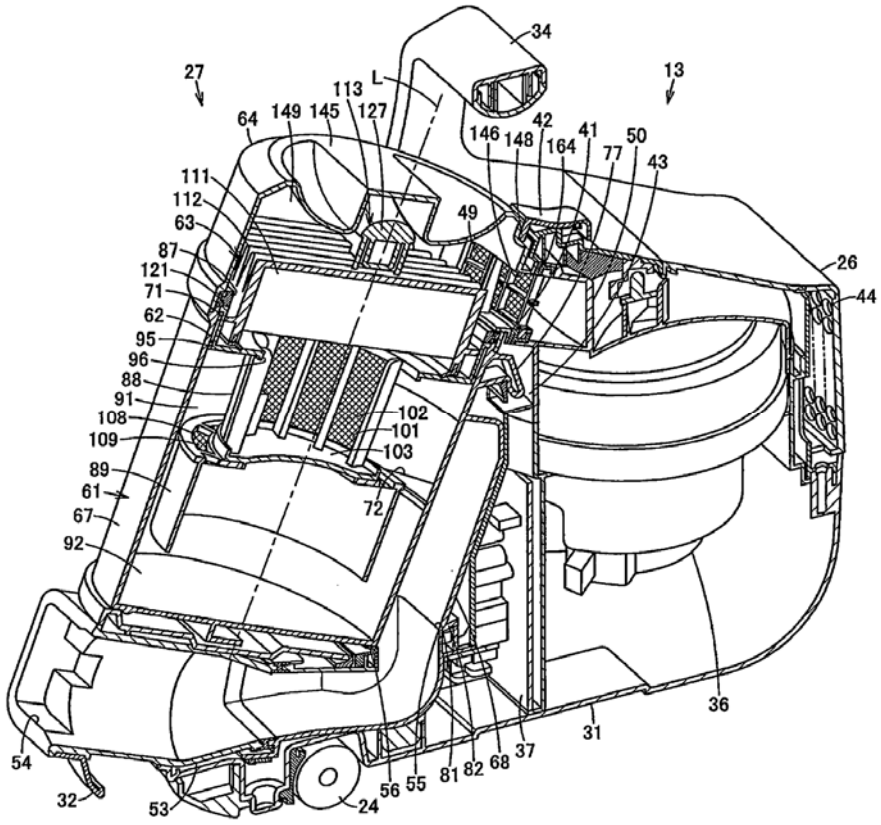

(11) **48573**
(21) 1-2016-01451 (51)[7] **A61K 9/06**, 31/381, A61P 17/00
(22) 13.08.2014 (43) 26.09.2016
(86) PCT/KR2014/007525 13.08.2014 (87) WO2015/064898 07.05.2015
(30) 10-2013-0130165 30.10.2013 KR
Ngày yêu cầu thẩm định nội dung: 22.04.2016
(71) QURIENT CO., LTD. (KR)
(Sampyeong-dong) 16 Daewangpangyo-ro 712beon-gil, Bundang-gu, Seongnam-si, Gyeonggi-do 463-400, Republic of Korea
(72) NAM, Ki Yean (KR), KIM, Jeong Jun (KR), OH, Soo Hyun (KR), LEE, Sae Yeon (KR), AHN, Ji Ye (KR)
(74) Công ty TNHH Trà và cộng sự (TRA & ASSOCIATES CO.,LTD)
(54) DƯỢC PHẨM CHỐNG VIÊM DÙNG CỤC BỘ Ở DẠNG CHẾ PHẨM KEM BÔI CHỨA ZILEUTON VÀ PHƯƠNG PHÁP BÀO CHẾ DƯỢC PHẨM NÀY

(57) Sáng chế đề cập đến dược phẩm chống viêm dùng cục bộ dạng kem, cụ thể hơn là dược phẩm chống viêm dùng cục bộ ở dạng kem bôi chứa zileuton có khả năng duy trì độ ổn định ở nhiệt độ trong phòng và có thể bôi ngoài da để tối đa hóa hiệu quả điều trị bệnh trong khi tối thiểu hóa sự hấp thụ vào toàn bộ cơ thể, theo cách đó làm giảm thiểu độc tính do hoạt chất gây ra để phù hợp với việc điều trị bôi ngoài da đối với bệnh về da do viêm.

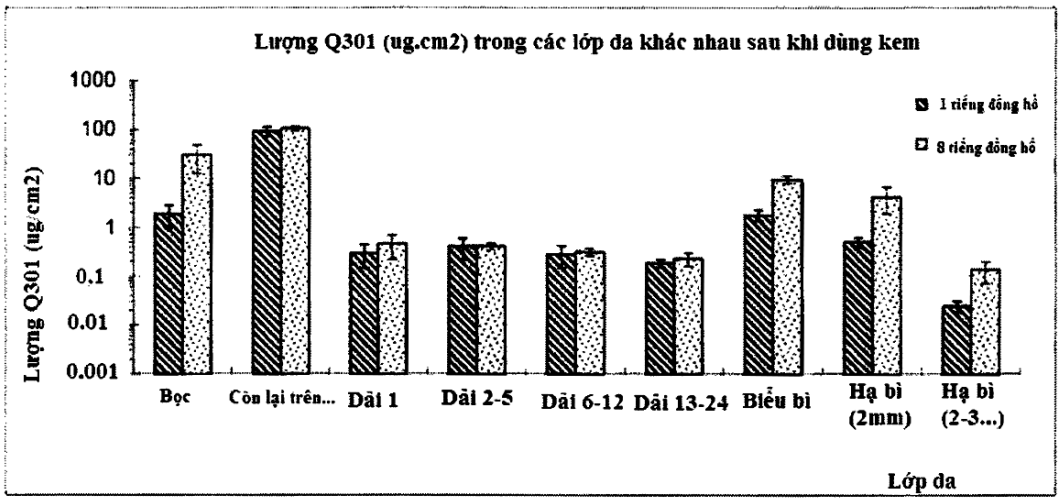

(11) **48574**
(21) 1-2016-01457 (51)[7] **H04L 1/18**, 5/00
(22) 29.08.2014 (43) 26.09.2016
(86) PCT/EP2014/068344 29.08.2014 (87) WO2015/043873 02.04.2015
(30) 61/883,469 27.09.2013 US
Ngày yêu cầu thẩm định nội dung: 22.04.2016
(71) NOKIA SOLUTIONS AND NETWORKS OY (FI)
Karaportti 3, FI-02610 Espoo, Finland
(72) TIIROLA, Esa Tapani (FI), LUNTTILA, Timo Erkki (FI)
(74) Công ty TNHH Tầm nhìn và Liên danh (VISION & ASSOCIATES CO.LTD.)
(54) PHƯƠNG PHÁP VÀ THIẾT BỊ CẤP PHÁT TÀI NGUYÊN
(57) Sáng chế đề cập đến việc truyền dữ liệu đường xuống được thực hiện trong khung con đường xuống. Một hoặc nhiều tài nguyên được xác định. Một hoặc nhiều tài nguyên sẽ được sử dụng để truyền hoặc nhận thông tin lỗi đối với tín hiệu truyền được nhận trong khung con đường lên dựa trên ít nhất là tập hợp liên kết giữa một hoặc nhiều khung con đặc biệt hoặc đường xuống và khung con đường lên. Tập hợp liên kết xác định được phụ thuộc vào cấu hình tham chiếu đường xuống. Tập hợp liên kết cho mỗi khung con đường lên bao gồm việc ghép nhóm các khung con đặc biệt hoặc đường xuống thành ít nhất hai nhóm. Tập hợp liên kết được xác định chỉ đối với các khung con mà là các khung con đường lên trong cấu hình tham chiếu đường xuống tương ứng. Thông tin lỗi được truyền hoặc được nhận nhờ sử dụng một hoặc nhiều tài nguyên xác định được trong khung con đường lên. Các phương pháp, các thiết bị, các chương trình, và các sản phẩm chương trình được cũng được đề cập đến.

Nhóm 2 Khung con *n* Nhóm 3

Cấu hình UL-DL được đưa ra bởi SIB-1	0	1	2	3	4	5	6	7	8	9
SIB 0	-	-	6, 12, 7, 11, 13, 8, 4, 9, 5	-	-	-	-	-	-	-
SIB 1	-	-	7, 6, 13, 12, 8, 11, 4, 9, 5	-	-	-	-	-	-	-
SIB 2	-	-	8, 7, 4, 6, 13, 12, 9, 11, 5	-	-	-	-	-	-	-
SIB 3	-	-	7, 6, 11, 13, 12, 5, 4, 8, 9	-	-	-	-	-	-	-
SIB 4	-	-	12, 8, 7, 11, 13, 5, 4, 6, 9	-	-	-	-	-	-	-
SIB 5	-	-	13, 12, 9, 8, 7, 5, 4, 11, 6	-	-	-	-	-	-	-
SIB 6	-	-	7, 13, 12, 11, 6, 8, 4, 9, 5	-	-	-	-	-	-	-

Nhóm 1 Nhóm 2 Nhóm 3

(11) **48575**
(21) 1-2016-01466 (51)[7] **A01K 63/04**, B01D 24/02, C02F 3/02, 3/10
(22) 02.12.2014 (43) 26.09.2016
(86) PCT/IL2014/051046 02.12.2014 (87) WO2015/083158 11.06.2015
(30) 61/910,981 03.12.2013 US
61/940,876 18.02.2014 US
(71) BIOFISHENCY LTD. (IL)
2017900 Misgav, Israel
(72) LEVANON, Jacob (IL), MAGEN, Igal (IL)
(74) Công ty TNHH Sở hữu trí tuệ WINCO (WINCO CO., LTD.)
(54) MÁY LỌC NƯỚC VÀ PHƯƠNG PHÁP LỌC NƯỚC
(57) Sáng chế đề cập đến máy lọc nước bao gồm máy lọc cơ học và máy lọc sinh học được kết nối theo dòng chất lưu với máy lọc cơ học. Máy lọc sinh học này bao gồm bộ phận loại bỏ cacbon đioxit và tầng nitrat hóa. Ngoài ra, sáng chế cũng đề cập đến phương pháp lọc nước bằng cách sử dụng máy lọc này.

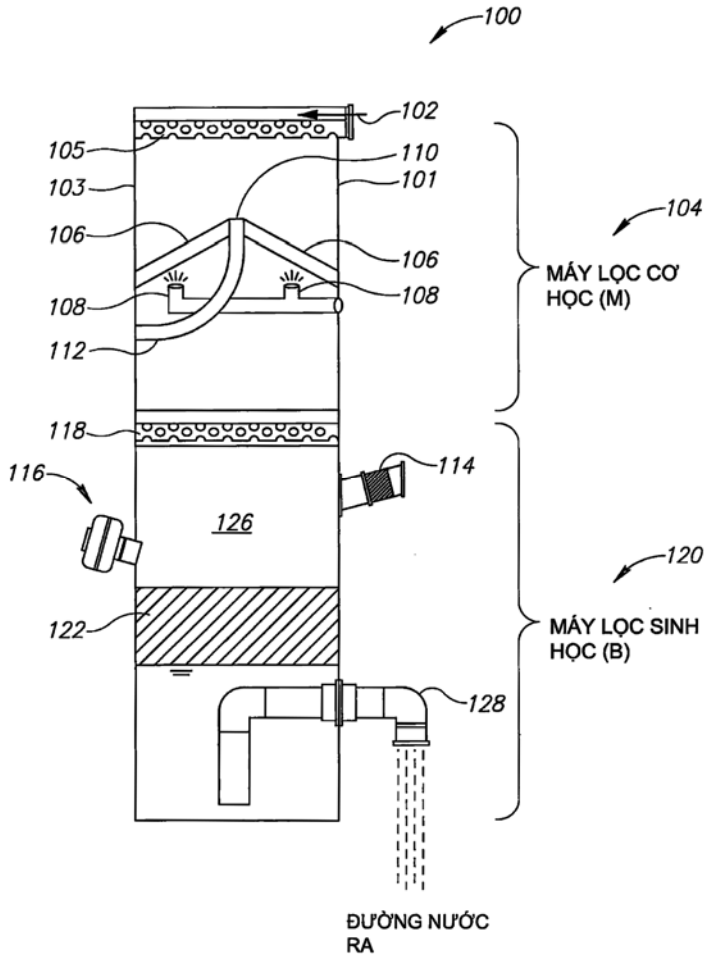

(11) **48576**
(21) 1-2016-01470 (51)[7] **F03B 17/06**, 13/10, H02K 7/18
(22) 29.09.2014 (43) 26.09.2016
(86) PCT/IN2014/000626 29.09.2014 (87) WO2015/052725 16.04.2015
(30) 2004/MUM/2012 10.10.2013 IN
1630/MUM/2014 13.05.2014 IN
Ngày yêu cầu thẩm định nội dung: 25.04.2016
(71) KIRLOSKAR ENERGEN PRIVATE LIMITED (IN)
13A, Karve Road, Kothrud, 411038, Pune, India
(72) BHENDE, Uday Yeshwant (IN), JOSHI, Sanjay Prakash; (IN), ADKAR, Prashant Ramakant; (IN), MARATHE, Pranav Sham; (IN), JOSHI, Ashwin Sharad; (IN), GANU, Shirish Madhav; (IN)
(74) Công ty TNHH Sở hữu trí tuệ Thảo Thọ Quyến (INVENCO)
(54) HỆ THỐNG PHÁT ĐIỆN TUABIN TRONG ĐƯỜNG ỐNG, TỔ HỢP PHÁT ĐIỆN VÀ PHƯƠNG PHÁP LẮP ĐẶT NÓ

(57) Hệ thống (1) phát điện từ một chất lỏng chảy qua một đường ống. Hệ thống bao gồm một tổ hợp gắn để gắn hệ thống trong đường ống. Hệ thống bao gồm một trục kéo dài (4), một rôto tuabin (6), có thể hoạt động xoay quanh đường tâm kéo dài của trục (4) khi chất lỏng trong đường ống tác động lên rôto tuabin (6). Hệ thống này còn bao gồm một tổ hợp máy phát điện với bộ phận đầu tiên bao gồm ít nhất một nam châm (12) và bộ phận thứ hai bao gồm ít nhất một cuộn dây (14). Một phần của tổ hợp máy phát điện được gắn với rôto tuabin (6) và phần còn lại của tổ hợp máy phát điện được gắn với thành phần stato (13) mà được đặt gần rôto tuabin (6). Hệ thống cũng bao gồm hộp máy (3) ít nhất chứa được một phần rôto tuabin (6), trục (4) và tổ hợp máy phát điện. Hộp máy (3) bao gồm hai phần (24, 25) được gắn với nhau có thể tháo rời theo cách mà hai bộ phận (24, 25) của hộp máy (3) có thể được tách ra khỏi nhau ít nhất một phần để cho phép tiếp cận với rôto tuabin (6) và hệ thống máy phát điện.

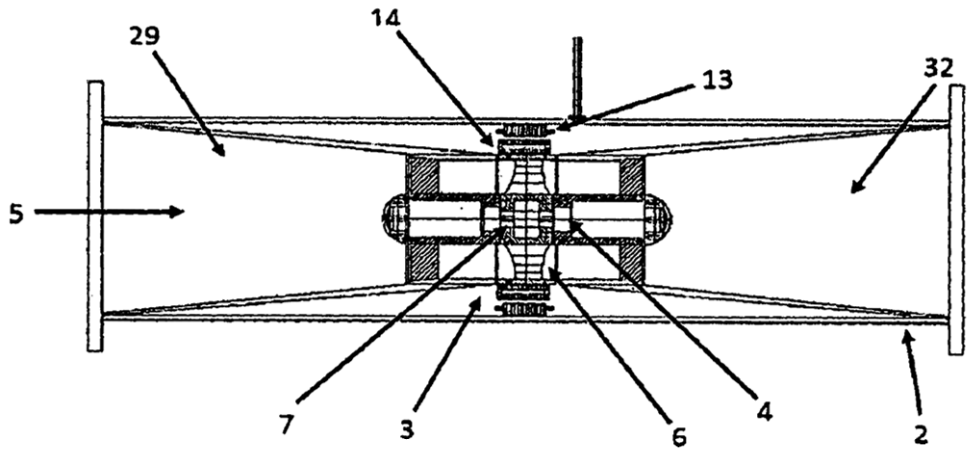

(11) **48577**

(21) 1-2016-01473 (51)[7] **C09D 5/00**

(22) 23.10.2014 (43) 26.09.2016

(86) PCT/EP2014/072799 23.10.2014 (87) WO2015/059253 30.04.2015

(30) 13190187.8 25.10.2013 EP

Ngày yêu cầu thẩm định nội dung: 25.04.2016

(71) PPG INDUSTRIES OHIO, INC (US)
3800 West 143rd Street, Cleveland, Ohio 44111, United States of America

(72) MARAL, Jean-Luc (FR), DUCROCQ, M Laudine (FR), HAMON, Yves (FR)

(74) Công ty Cổ phần Sở hữu công nghiệp INVESTIP (INVESTIP)

(54) CHẾ PHẨM PHỦ VÀ VẬT CHỨA THỰC PHẨM HOẶC ĐỒ UỐNG BAO GỒM LỚP PHỦ CÓ NGUỒN GỐC TỪ CHẾ PHẨM PHỦ NÀY

(57) Sáng chế đề cập đến chế phẩm phủ dùng cho vật chứa đồ ăn hoặc đồ uống, chế phẩm phủ này bao gồm chất phụ gia có thể phá vỡ nhóm mang màu của chất màu, khi chất màu này hấp thụ vào chế phẩm phủ được lưu hóa.
Ngoài ra, sáng chế còn đề cập đến vật chứa đồ ăn hoặc đồ uống bao gồm lớp phủ có nguồn gốc từ chế phẩm phủ này.

(11) **48578**
(21) 1-2016-01475
(51)[7] **C12R 1/465**, A01N 63/02, 63/00, C05F 11/08, C12N 1/20
(22) 24.09.2014
(43) 26.09.2016
(86) PCT/FR2014/052388 24.09.2014
(87) WO2015/044585 02.04.2015
(30) 13.59181 24.09.2013 FR
Ngày yêu cầu thẩm định nội dung: 25.04.2016
(71) 1. AGRONUTRITION (FR)
3 avenue de l'Orchidée Parc Activestre F-31390 Carbonne, France
2. CENTRE NATIONAL DE LA RECHERCHE SCIENTIFIQUE (C.N.R.S.) (FR)
3 rue Michel Ange F-75794 Paris Cedex 16, France
3. UNIVERSITE PAUL SABATIER TOULOUSE III (FR)
118 route de Narbonne F-31400 Toulouse, France
(72) ERRAKHI, Rafik (MA), ATTIA, Faouzi (FR), CABANES, Cédric (FR), DUMAS, Bernard (FR), VERGNES, Sophie (FR)
(74) Công ty TNHH Đại Tín và Liên Danh (DAITIN AND ASSOCIATES CO.,LTD)
(54) PHƯƠNG PHÁP XỬ LÝ VẬT LIỆU CÂY TRỒNG VÀ HỖN HỢP DÙNG TRONG PHƯƠNG PHÁP NÀY

(57) Sáng chế đề cập đến phương pháp xử lí vật liệu cây trồng và hỗn hợp dùng trong phương pháp này. Phương pháp này bao gồm việc sử dụng hỗn hợp xử lí chứa ít nhất một tác nhân sinh học được chọn từ nhóm bao gồm: vi khuẩn chứa trình tự ADN, là rADN 16S mã hóa ARN riboxom 16S của vi khuẩn này mà tương đồng 100% với SEQ ID NO. 1; môi trường nuôi cấy trong đó vi khuẩn đã sinh trưởng mà chứa trình tự rADN 16S tương đồng 100% với SEQ ID NO. 1, và trong đó môi trường nuôi cấy này về cơ bản không có vi khuẩn nêu trên, môi trường nuôi cấy này chứa polynucleotit có trình tự ADN tương đồng 100% với SEQ ID NO. 1, và trong đó vi khuẩn này được chọn từ nhóm bao gồm vi khuẩn phù hợp với chủng được đăng ký và phê duyệt vào ngày 7/4/2011 với số hiệu 1-4467 tại Bộ sưu tập giống vi sinh vật quốc gia thuộc viện Pasteur Paris, và vi khuẩn đột biến của chủng đã đăng ký.

(11) **48579**
(21) 1-2016-01485 (51)[7] **A61F 13/49**, 13/532
(62) 1-2012-01486
(22) 28.10.2010 (43) 26.09.2016
(86) PCT/US2010/002858 28.10.2010 (87) WO2011/056205 12.05.2011
(30) 61/279923 28.10.2009 US
Ngày yêu cầu thẩm định nội dung: 25.04.2016
(71) DSG TECHNOLOGY HOLDINGS LTD. (VG)
Craigmuir Chambers, P.O. Box 71, Road Town, Tortola, British Virgin Islands
(72) TSANG, Patrick King Yu (HK), WRIGHT, Andrew C. (GB), SMID, Anne (NL), VARONA, Eugenio (US)
(74) Văn phòng Luật sư A Hoà (AHOA LAW OFFICE)
(54) ĐỒ THẤM HÚT DÙNG MỘT LẦN
(57) Đồ thấm hút dùng một lần với lõi hấp thụ định hình có thân trung tâm định ra vùng đầu mút thắt lại thứ nhất bao gồm rìa đầu mút dọc thứ nhất, vùng đầu mút thắt lại thứ hai cách xa vùng đầu mút thắt lại thứ nhất theo chiều dọc và bao gồm rìa đầu mút dọc thứ hai, và vùng đũng được bố trí giữa chúng. Lõi thấm hút được bố trí giữa các rìa đầu mút, và bao gồm nhiều dây chun được kết hợp với nó sao cho lõi cơ bản là co lại theo chiều ngang trong vùng thu hẹp gần các dây chun. Lõi thấm hút bao gồm ít nhất một vùng đầu mút thực chất là không bị đàn hồi hoá và có chiều rộng ngang cơ bản là rộng hơn chiều rộng ngang của vùng thu hẹp.

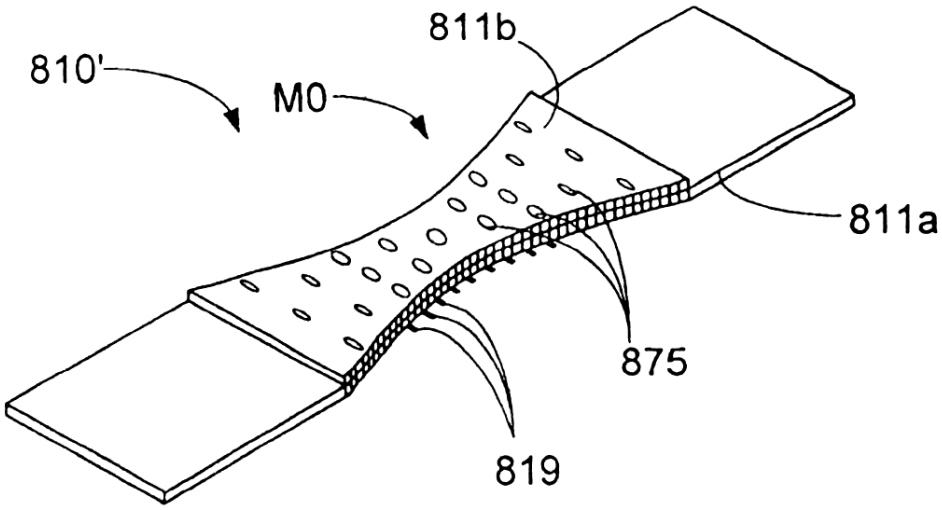

(11) **48580**

(21) 1-2016-01486 (51)[7] **C07D 403/14**, 401/14, A61K 31/519, A61P 19/02, 19/00

(22) 29.09.2014 (43) 26.09.2016

(86) PCT/US2014/058132 29.09.2014 (87) WO2015/048689 02.04.2015

(30) 61/884,888 30.09.2013 US

(71) PHARMACYCLICS LLC (US)
995 East Arques Avenue, Sunnyvale, 94085, United States of America

(72) WANG, Longcheng (US), CHEN, Wei (CN), JIA, Zhaozhong, J. (US), LOURY, David, J. (US)

(74) Công ty TNHH Tầm nhìn và Liên danh (VISION & ASSOCIATES CO.LTD.)

(54) CHẤT ỨC CHẾ BRUTON TYROSIN KINAZA VÀ DƯỢC PHẨM CHỨA NÓ

(57) Sáng chế đề cập đến hợp chất tạo thành liên kết cộng hóa trị với bruton tyrosin kinaza (Btk). Sáng chế còn mô tả chất ức chế Btk không thuận nghịch. Ngoài ra, sáng chế còn mô tả chất ức chế Btk thuận nghịch. Sáng chế cũng đề cập đến dược phẩm chứa hợp chất nêu trên. Hợp chất theo sáng chế có thể dùng riêng rẽ hoặc kết hợp với các tác nhân điều trị khác, để điều trị các bệnh hoặc tình trạng bệnh tự miễn, bệnh hoặc tình trạng bệnh miễn dịch khác loài, bệnh ung thư, kể cả u bạch huyết và các bệnh hoặc tình trạng bệnh viêm.

(11) **48581**
(21) 1-2016-01487 (51)[7] **F02D 19/08**, 45/00
(22) 12.12.2014 (43) 26.09.2016
(86) PCT/JP2014/083025 12.12.2014 (87) WO2015/098578 02.07.2015
(30) 2013-270058 26.12.2013 JP
Ngày yêu cầu thẩm định nội dung: 25.04.2016
(71) MITSUBISHI HEAVY INDUSTRIES, LTD. (JP)
16-5, Konan 2-chome, Minato-ku, Tokyo 108-8215, Japan
(72) WATANABE, Sota (JP), ISHIDA, Hiroyuki (JP), KOMADA, Yasuyuki (JP), HIRAOKA, Naohiro (JP)
(74) Công ty TNHH Tầm nhìn và Liên danh (VISION & ASSOCIATES CO.LTD.)
(54) HỆ THỐNG CUNG CẤP NHIÊN LIỆU KHÍ VÀ PHƯƠNG PHÁP PHÁT HIỆN BẤT THƯỜNG CỦA HỆ THỐNG CUNG CẤP NHIÊN LIỆU KHÍ

(57) Sáng chế đề cập đến hệ thống cung cấp nhiên liệu khí (15) cung cấp nhiên liệu khí cho buồng đốt (7) của động cơ. Hệ thống cung cấp nhiên liệu khí bao gồm: van phun (8) phun nhiên liệu khí vào buồng đốt; đường dẫn cung cấp qua đó nhiên liệu khí được cung cấp đến van phun; van cổng có khả năng đóng và mở đường dẫn cung cấp; cảm biến áp suất phát hiện áp suất trong đoạn đường dẫn cung cấp nằm giữa van phun và van cổng; và thiết bị điều khiển điều khiển van phun và van cổng. Bất thường của ít nhất một van trong van phun và van cổng sẽ được phát hiện dựa vào kết quả phát hiện của cảm biến áp suất và kết quả phát hiện của thiết bị phát hiện phát hiện góc tay quay của trục khuỷu của động cơ.

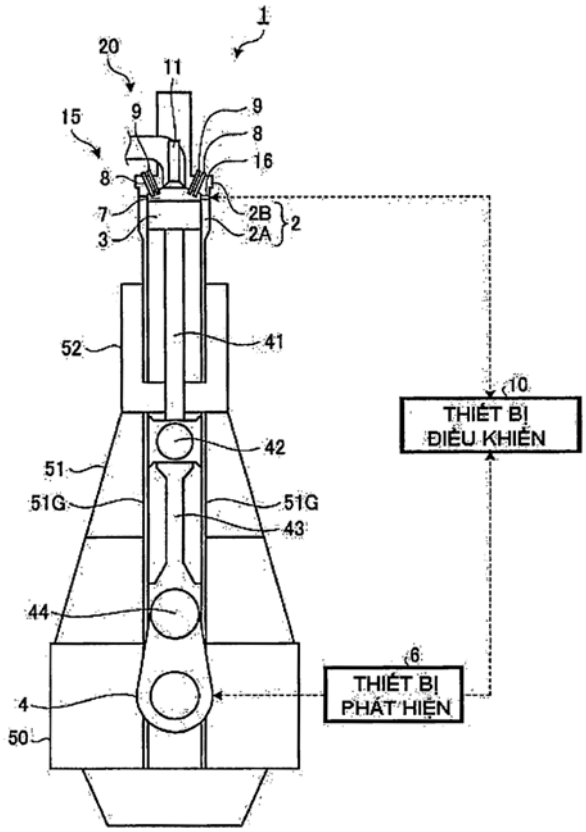

(11) **48582**
(21) 1-2016-01489 (51)[7] **C08J 3/20**, B29C 47/10, C08K 3/04
(22) 24.10.2014 (43) 26.09.2016
(86) PCT/EP2014/072868 24.10.2014 (87) WO2015/071075 21.05.2015
(30) 13192698.2 13.11.2013 EP
Ngày yêu cầu thẩm định nội dung: 26.04.2016
(71) 1. ABU DHABI POLYMERS CO. LTD (BOROUGE) L.L.C. (AE)
Sheikh Khalifa Energy Complex, P. O. Box 6925, Corniche Road, Abu Dhabi, UNITED ARAB EMIRATES
2. BOREALIS AG (AT)
IZD Tower, WagramerstraBe 17-19, A-1220 Vienna, Austria
(72) DEVICI, Suleyman (TR), ANTHONY, Nisha (IN), KANG, Peck Tze (SG), BARROSO, Vitor (PT), MOTHA, Kshama (FI), DACLAN, Owen (PH), MARZOOQI, Haitham (AE), MEGDAD, Ismail (XX), JAYAPAL, Sivasubramanian (IN)
(74) Văn phòng luật sư Phạm và Liên danh (PHAM & ASSOCIATES)
(54) QUY TRÌNH SẢN XUẤT SẢN PHẨM POLYME RẮN CÓ MÀU, VIÊN VÀ SẢN PHẨM ĐỊNH HÌNH ĐƯỢC TẠO RA BỞI QUY TRÌNH NÀY

(57) Sáng chế đề cập đến quy trình sản xuất sản phẩm polyme rắn có màu (sPGPP) làm bằng chế phẩm polyme (PC) chứa polyme (P) và chất tạo màu (PG) bao gồm việc trộn các chất tạo màu trong polyme thích hợp đối với ứng dụng cuối, cũng như viên hoặc sản phẩm định hình bao gồm ống làm bằng polyme chứa chất tạo màu được tạo ra bởi quy trình này.

(11) **48583**
(21) 1-2016-01495 (51)[7] **F25J 3/00**
(22) 17.10.2014 (43) 26.09.2016
(86) PCT/US2014/061002 17.10.2014 (87) WO2015/084494 11.06.2015
(30) 61/912,957 06.12.2013 US
62/044,770 02.09.2014 US
Ngày yêu cầu thẩm định nội dung: 26.04.2016
(71) EXXONMOBIL UPSTREAM RESEARCH COMPANY (US)
CORP-URC-SW359, P.O. Box 2189, Houston, TX 77252-2189, United States of America
(72) VALENCIA, Jaime, A. (US), MAHER, David, W. (US)
(74) Công ty TNHH dịch vụ sở hữu trí tuệ DREWMARKS (DREWMARKS CO .,LTD.)
(54) PHƯƠNG PHÁP PHÂN TÁCH DÒNG CẤP TRONG THÁP CHƯNG CẤT, PHƯƠNG PHÁP SẢN XUẤT HYDROCACBON VÀ THÁP CHƯNG CẤT

(57) Sáng chế đề cập đến phương pháp phân tách dòng cấp trong tháp chưng cất bao gồm các bước: duy trì khu vực của vùng đông lạnh được kiểm soát (controlled freeze zone - CFZ) trong tháp chưng cất; tiếp nhận dòng chất lỏng của vùng làm đông lạnh trong hệ thống vòi phun trong khu vực của CFZ, trong đó hệ thống vòi phun bao gồm nhiều vòi phun bên ngoài trên chu vi ngoài của hệ thống vòi phun và ít nhất một vòi phun bên trong ở bên trong các vòi phun bên ngoài, trong đó từng vòi phun bên ngoài được tạo kết cấu để phun dòng chất lỏng của vùng làm đông lạnh dọc theo trục phun trung tâm, và trong đó trục phun trung tâm của ít nhất một trong số các vòi phun bên ngoài không song song với thành của CFZ; và phun dòng chất lỏng của vùng làm đông lạnh qua hệ thống vòi phun vào trong khu vực của CFZ để giữ nhiệt độ và áp suất mà tại đó chất rắn và dòng hơi được làm giàu hydrocacbon tạo thành.
Ngoài ra, sáng chế còn đề cập tới phương pháp sản xuất hydrocacbon và tháp chưng cất.

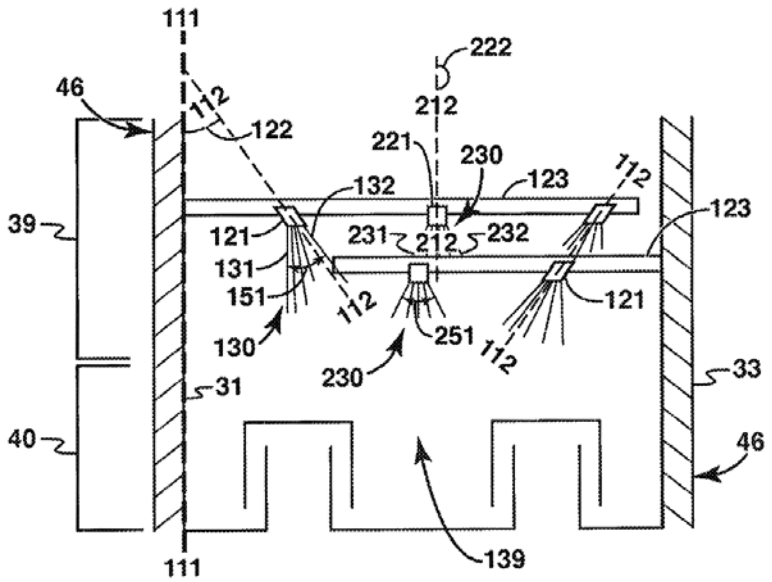

(11) **48584**
(21) 1-2016-01496 (51)[7] **F25J 3/00**
(22) 17.10.2014 (43) 26.09.2016
(86) PCT/US2014/061039 17.10.2014 (87) WO2015/084501 A3 11.06.2015
(30) 61/912,987 06.12.2013 US
Ngày yêu cầu thẩm định nội dung: 26.04.2016
(71) EXXONMOBIL UPSTREAM RESEARCH COMPANY (US)
CORP-URC-SW359, P.O. Box 2189, Houston, TX 77252-2189, United States of America
(72) VALENCIA, Jaime, A. (US), SMITH, Ransdall, Keith (US)
(74) Công ty TNHH dịch vụ sở hữu trí tuệ DREWMARKS (DREWMARKS CO .,LTD.)
(54) PHƯƠNG PHÁP PHÂN TÁCH DÒNG CẤP TRONG THÁP CHƯNG CẤT, PHƯƠNG PHÁP SẢN XUẤT HYDROCACBON VÀ THÁP CHƯNG CẤT ĐỂ PHÂN TÁCH TẠP CHẤT RA KHỎI HYDROCACBON TRONG DÒNG CẤP

(57) Sáng chế đề cập đến phương pháp phân tách dòng cấp trong tháp chưng cất, phương pháp này có thể bao gồm các bước: duy trì vùng đông lạnh được kiểm soát trong tháp chưng cất mà tạo ra các chất rắn từ dòng cấp, trong đó khu vực vùng đông lạnh được kiểm soát bao gồm một hoặc nhiều chi tiết được bố trí bên trong và thành vùng đông lạnh được kiểm soát có bề mặt thành trong ở bên trong tháp chưng cất; biến đổi ít nhất một trong số các chi tiết được bố trí bên trong, bề mặt thành trong, hoặc cả hai bằng cơ cấu xử lý bao gồm ít nhất một việc trong số (a) loại bỏ các phần của bề mặt thành trong và (b) đắp bề mặt bao phủ; đưa dòng cấp vào trong khu vực vùng đông lạnh được kiểm soát; tạo ra các chất rắn từ dòng cấp trong khu vực vùng đông lạnh được kiểm soát; và ít nhất một việc trong số ngăn ngừa và làm mất ổn định sự bám dính của các chất rắn vào bề mặt thành trong bằng cơ cấu xử lý.
Ngoài ra, sáng chế còn đề cập đến phương pháp sản xuất hydrocacbon và tháp chưng cất để phân tách tạp chất ra khỏi hydrocacbon trong dòng cấp.

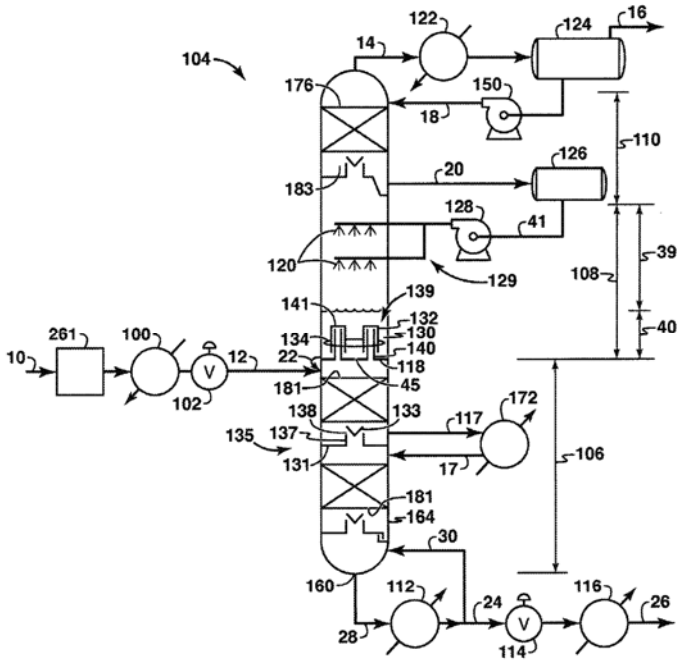

(11) **48585**
(21) 1-2016-01510 (51)[7] **B23K 26/00**, 26/36
(22) 02.12.2014 (43) 26.09.2016
(86) PCT/US2014/068185 02.12.2014 (87) WO2015/084860 11.06.2015
(30) 61/912,192 05.12.2013 US
Ngày yêu cầu thẩm định nội dung: 26.04.2016
(71) ELECTRO SCIENTIFIC INDUSTRIES, INC. (US)
13900 NW Science Park Drive, Portland, OR 97229, United States of America
(72) ZHANG, Haibin (CA), REKOW, Mathew (US), YANG, Chuan (CN), DARWIN, Michael, J. (US)
(74) Công ty Luật TNHH T&G (TGVN)
(54) PHƯƠNG PHÁP XỬ LÝ LAZE VẬT NỀN VÀ PHÔI GIA CÔNG
(57) Sáng chế đề cập đến phương pháp xử lý laze vật nền. Phương pháp này tạo ra nguyên liệu (130) để phủ lên bề mặt nhám (42) của vật nền (44) để làm giảm các hiệu ứng quang học bất lợi do độ nhám của bề mặt nhám (42) gây ra. Xung laze (52) của chùm tia laze với các thông số thích hợp có thể được điều chỉnh hướng và hội tụ để khắc ký hiệu bên trong nguyên liệu vật nền (44) mà không làm hư hại bề mặt nhám (42) sau khi đi qua nguyên liệu phủ (130). Ngoài ra, sáng chế cũng đề cập đến phôi gia công sẵn sàng để được xử lý laze ở bước sóng laze.

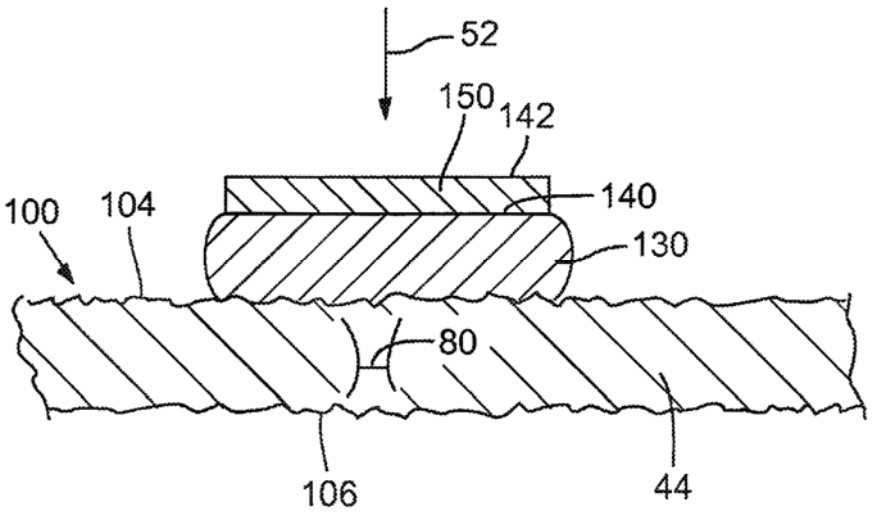

(11) **48586**

(21) 1-2016-01518 (51)[7] **A61K 9/14**, 38/00, 31/198, A61P 35/00

(22) 21.10.2014 (43) 26.09.2016

(86) PCT/US2014/061527 21.10.2014 (87) WO2015/061288 30.04.2015

(30) 61/894,279 22.10.2013 US

14/062,194 24.10.2013 US

(71) TYME, INC. (US)

2711 Centerville Road, Suite 400, Wilmington, Delaware 19808, United States of America

(72) Steven HOFFMAN (US)

(74) Văn phòng Luật sư Ân Nam (ANNAM IP & LAW)

(54) CHẾ PHẨM CHỨA DẪN XUẤT TYROSIN VÀ PHƯƠNG PHÁP BÀO CHẾ CÁC CHẤT DẠNG HẠT RẮN KẾT HỢP

(57) Sáng chế đề xuất phương pháp bào chế các chất dạng hạt rắn kết hợp bao gồm bước tạo ra dẫn xuất tyrosin và chất dạng hạt rắn (và, tuỳ ý, melanin) và tác dụng lực lên dẫn xuất tyrosin và chất dạng hạt rắn nêu trên trong khoảng thời gian và điều kiện đủ hiệu quả để kết hợp ít nhất một trong số dẫn xuất tyrosin và chất dạng hạt rắn nêu trên với chất còn lại trong số các dẫn xuất tyrosin và chất dạng hạt rắn này. Sáng chế còn đề xuất chế phẩm chứa ít nhất một trong số dẫn xuất tyros in được kết hợp với chất dạng hạt rắn và chất dạng hạt rắn được kết hợp với dẫn xuất tyrosin.

(11) **48587**
(21) 1-2016-01538 (51)[7] **C08G 18/72**, 18/79, 18/12, 18/42, 18/48, 18/40
(22) 23.10.2014 (43) 26.09.2016
(86) PCT/EP2014/072730 23.10.2014 (87) WO2015/062960 07.05.2015
(30) PCT/CN2013/086082 28.10.2013 CN
(71) BASE SE (DE)
67056 Ludwigshafen, Germany
(72) TOMOVIC, Zeljko (RS), KAMM, Andre (DE), LIANG, Dong (CN), ORTALDA, Marco (IT), CUBUKCU, Erhan (TR)
(74) Công ty TNHH Tầm nhìn và Liên danh (VISION & ASSOCIATES CO.LTD.)

(54) QUY TRÌNH SẢN XUẤT XỐP ĐỔ KHUÔN POLYURETAN VÀ XỐP ĐỔ KHUÔN POLYURETAN THU ĐƯỢC TỪ QUY TRÌNH NÀY

(57) Sáng chế đề cập đến quy trình sản xuất xốp đổ khuôn polyuretan có tỷ trọng nằm trong khoảng từ 200 đến 500 g/dm^3, trong đó (a) tiền polyme polyisoxyanat có thể thu được bằng phản ứng của ít nhất một polyisoxyanat hữu cơ (a1), ít nhất một polyesterol thứ nhất (a2) và ít nhất một polyeterol (a3) thu được từ phản ứng alkoxyl hóa của phần tử gốc với alkylenoxit bao gồm etylen oxit, trong đó polyeterol (a3) có số lượng nhóm hydroxyl nằm trong khoảng từ 20 đến 65 mg KOH/g, khối lượng phân tử trung bình số nằm trong khoảng từ 2000 đến 6000, độ chức nằm trong khoảng từ 1,7 đến 3,0 và hàm lượng của các đơn vị etylen oxit nằm trong khoảng từ 13 đến 30% khối lượng tính theo tổng khối lượng của polyeterol (a3) và trong đó hàm lượng của polyeterol (a3), tính theo tổng khối lượng của tiền polyme polyisoxyanat hữu cơ (a), nằm trong khoảng từ 3 đến 15% khối lượng, được trộn với (b) ít nhất một polyesterol thứ hai, (c) chất tạo bọt và tùy ý (d) chất kéo dài mạch và/hoặc chất liên kết ngang, (e) chất xúc tác và (f) chất phụ trợ và/hoặc chất phụ gia khác để tạo thành hỗn hợp phản ứng, hỗn hợp phản ứng này được đưa vào khuôn và được để phản ứng để tạo thành xốp đổ khuôn polyuretan. Ngoài ra, sáng chế còn đề cập đến xốp đổ khuôn polyuretan thu được.

(11) **48588**
(21) 1-2016-01545 (51)[7] **C07D 401/04**, A01N 43/50
(22) 24.10.2014 (43) 26.09.2016
(86) PCT/EP2014/072818 24.10.2014 (87) WO2015/059262 30.04.2015
(30) 1318863.6 25.10.2013 GB
(71) 1. SYNGENTA PARTICIPATIONS AG (CH)
Schwarzwaldallee 215, CH-4058 Basel, Switzerland
2. SYNGENTA LIMITED (GB)
European Regional Centre, Priestley Road, Surrey Research Park, Surrey, Guildford Surrey GU2 7YH (GB)
(72) PHADTE, Mangala (IN), SONAWANE, Ravindra (IN), HENNESSY, Alan Joseph (IE), MORRIS, James Alan (GB), BOEHMER, Jutta Elisabeth (DE), DESSON, Timothy Robert (GB), COODWIN-TINDALL, Jake (GB)
(74) Công ty TNHH Ban Ca (BANCA)
(54) HỢP CHẤT DIHYDRO-HYDANTOIN DIỆT CỎ, CHẾ PHẨM DIỆT CỎ CHỨA HỢP CHẤT NÀY VÀ PHƯƠNG PHÁP KIỂM SOÁT CỎ DẠI

(57) Sáng chế đề cập đến hợp chất dihydro-hydantoin diệt cỏ có công thức (I)

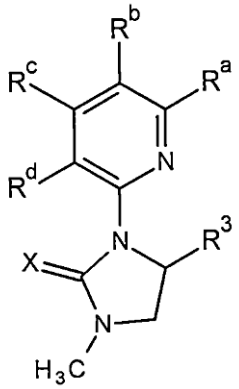

(I)

trong đó X, R^3, R^a, R^b, R^c và R^d là như được xác định trong bản mô tả. Ngoài ra, sáng chế đề cập đến chế phẩm diệt cỏ chứa các hợp chất này và phương pháp kiểm soát cỏ dại trong vụ mùa của cây có ích.

(11) **48589**
(21) 1-2016-01546 (51)[7] **A23F 5/20**
(22) 21.10.2013 (43) 26.09.2016
(86) PCT/IT2013/000295 21.10.2013 (87) WO2015/059722 30.04.2015
(71) DEMUS S.P.A. (IT)
31, Via Caboto, I-34147 Trieste (IT)
(72) DESOBGO NGUEPI, Yves Clyford (CM), FABIAN, Massimiliano (IT), MARCHESAN, Ennio (IT), TRAUNINI, Stefano (IT)
(74) Công ty TNHH Ban Ca (BANCA)

(54) QUY TRÌNH LOẠI BỎ CAFEIN RA KHỎI CÀ PHÊ XANH VÀ THIẾT BỊ ĐỂ THỰC HIỆN QUY TRÌNH NÀY

(57) Sáng chế đề xuất quy trình loại bỏ cafein ra khỏi cà phê xanh, khác biệt ở chỗ, quy trình này bao gồm các pha làm khô sơ bộ trong bộ chiết (1) dung dịch thơm được tách cafein bằng cacbon hoạt tính; cô đặc dung dịch này bằng thiết bị cô đặc (5) và chuyển nó vào lại bộ chiết (1) được giữ ở một mức độ chân không (11) nhằm hỗ trợ việc đưa lại chất thơm vào trong cà phê đã được làm khô sơ bộ; làm khô, làm nguội và xả cà phê tách cafein. Ngoài ra, sáng chế còn đề cập đến thiết bị để thực hiện quy trình này.

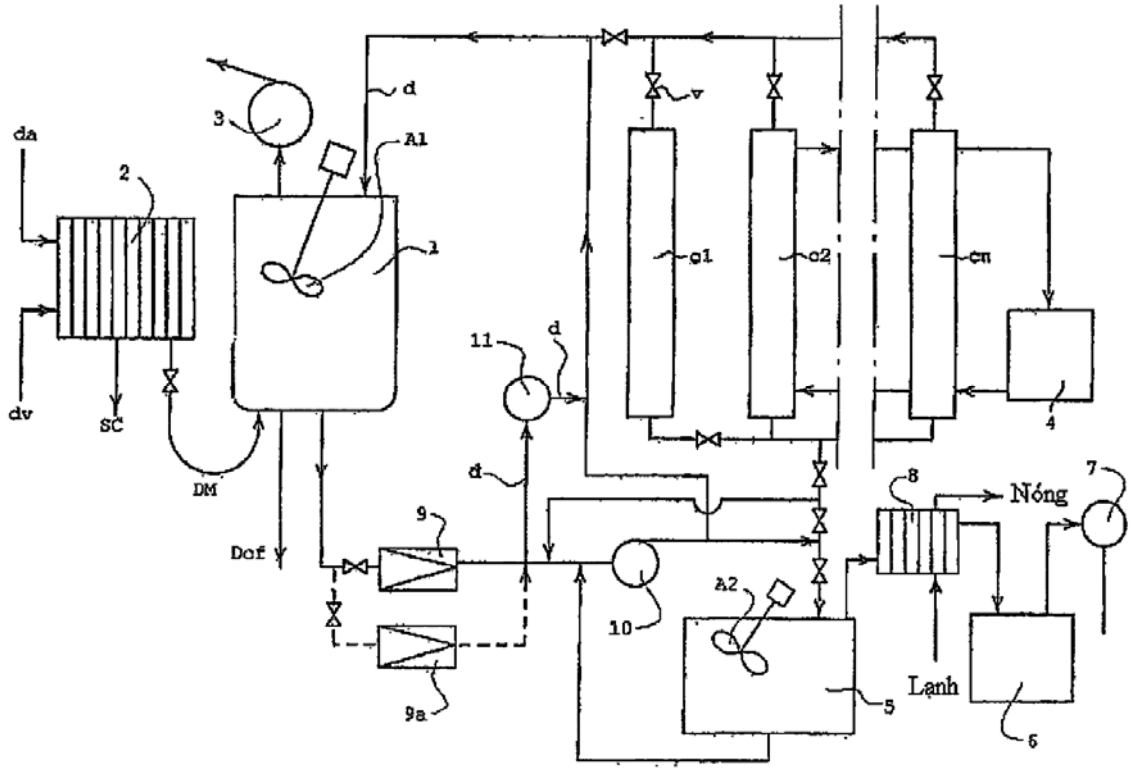

(11) **48590**
(21) 1-2016-01554 (51)[7] **C12P 3/00**, C01B 3/50, C02F 11/04, C12M 1/107, C12P 5/02, 7/02, 7/40
(22) 20.10.2014 (43) 26.09.2016
(86) PCT/CA2014/051011 20.10.2014 (87) WO2015/058295 30.04.2015
(30) 61/893,447 21.10.2013 US
(71) GREENFIELD SPECIALTY ALCOHOLS INC. (CA)
20 Toronto Street, Suite 1400, Toronto, Ontario M5C 2B8, Canada
(72) HAFEZ, Hisham, Mohamed (EG)
(74) Công ty TNHH Tầm nhìn và Liên danh (VISION & ASSOCIATES CO.LTD.)

(54) PHƯƠNG PHÁP SẢN XUẤT HYDRO BẰNG CÁCH LÊN MEN TỐI TỪ NGUYÊN LIỆU HỮU CƠ VÀ HỆ THỐNG SẢN XUẤT HYDRO, METAN, CÁC AXIT BÉO DỄ BAY HƠI VÀ RƯỢU TỪ NGUYÊN LIỆU HỮU CƠ

(57) Sáng chế đề cập đến phương pháp sản xuất hydro (H_2) bằng cách lên men tối từ nguyên liệu hữu cơ và hệ thống sản xuất hydro, metan, các axit béo dễ bay hơi và rượu từ nguyên liệu hữu cơ. Phương pháp theo sáng chế bao gồm các bước: đưa nguyên liệu hữu cơ (100) và các vi sinh vật vào thiết bị phản ứng sinh học có trộn kỹ (22) để sản xuất H_2, CO_2, các axit béo dễ bay hơi (VFA) và rượu; càng hoá CO_2 trong khoảng không phía trên bên trong thiết bị phản ứng; thu hồi H_2 từ khoảng không phía trên này; và thu hồi dòng chất lỏng thứ nhất (104) chứa các vi sinh vật, các VFA và rượu. Ngoài ra, hệ thống theo sáng chế bao gồm thiết bị phản ứng sinh học có trộn kỹ (22) để lên men tối; đường ống cấp để cung cấp các vi sinh vật và nguyên liệu hữu cơ (100) cần được phân huỷ; bẫy CO_2 (105) nằm trong khoảng không phía trên bên trong thiết bị phản ứng và chứa hydroxit dạng rắn để càng hoá khí CO_2; và đường ống xả khí (101) để loại bỏ dòng khí (102) chứa khí H_2 khỏi khoảng không phía trên. Hệ thông và phương pháp theo sáng chế tạo ra tốc độ sản xuất H_2 cao hơn và dòng H_2 gần như không có CO_2.

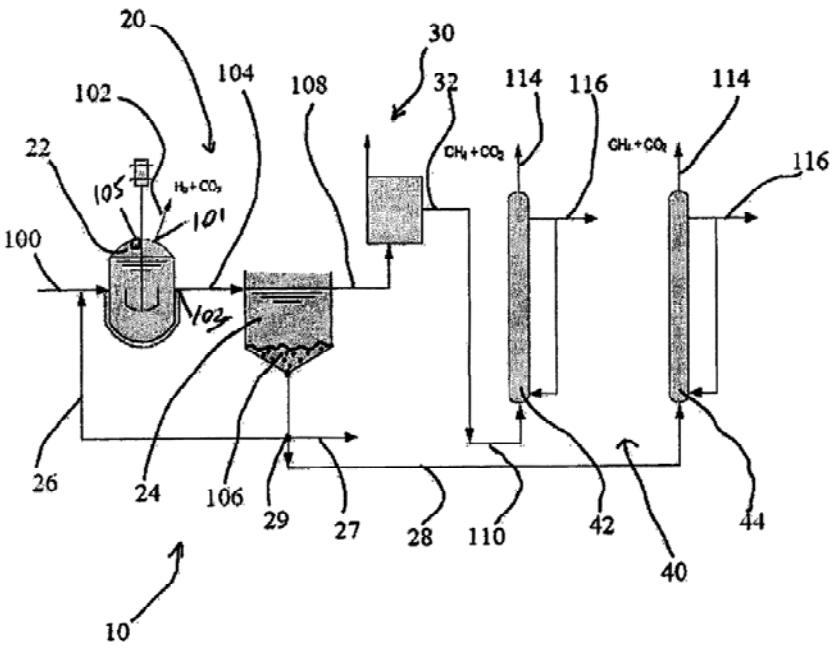

(11) **48591**
(21) 1-2016-01567 (51)[7] **H04W 60/00**
(22) 25.11.2013 (43) 26.09.2016
(86) PCT/CN2013/087766 25.11.2013 (87) WO2015/074269 28.05.2015
Ngày yêu cầu thẩm định nội dung: 29.04.2016
(71) HUAWEI TECHNOLOGIES CO., LTD. (CN)
Huawei Administration Building, Bantian, Longgang, Shenzhen, Guangdong 518129, China
(72) HUANG, Lei (CN), LIANG, Yongming (CN), LI, Peng (CN)
(74) Văn phòng luật sư Phạm và Liên danh (PHAM & ASSOCIATES)
(54) HỆ THỐNG VÀ PHƯƠNG PHÁP TRUYỀN THÔNG, THIẾT BỊ NGƯỜI DÙNG VÀ TRẠM GỐC SÓNG MILIMET

(57) Sáng chế bộc lộ hệ thống truyền thông, gồm: trạm gốc tế bào, trạm gốc sóng milimet, và UE (user equipment - thiết bị người dùng), trong đó trạm gốc tế bào gồm bộ thu phát băng tế bào thứ nhất; trạm gốc sóng milimet gồm bộ thu phát băng tế bào thứ hai và bộ truyền băng sóng milimet; và UE gồm bộ thu phát băng tế bào thứ ba và bộ thu nhận băng song milimet, trong đó bộ thu phát băng tế bào thứ ba được cấu hình để thu nhận thông tin dữ liệu mặt phẳng điều khiển được gửi bởi bộ thu phát băng tế bào thứ nhất hoặc bộ thu phát băng tế bào thứ hai bằng cách sử dụng băng tế bào, và bộ thu nhận băng sóng milimet được cấu hình để thu nhận thông tin dữ liệu mặt phẳng người dùng được gửi bởi bộ truyền băng sóng milimet bằng cách sử dụng băng sóng milimet. Các phương án thực hiện sáng chế có thể giảm chi phí của UE.

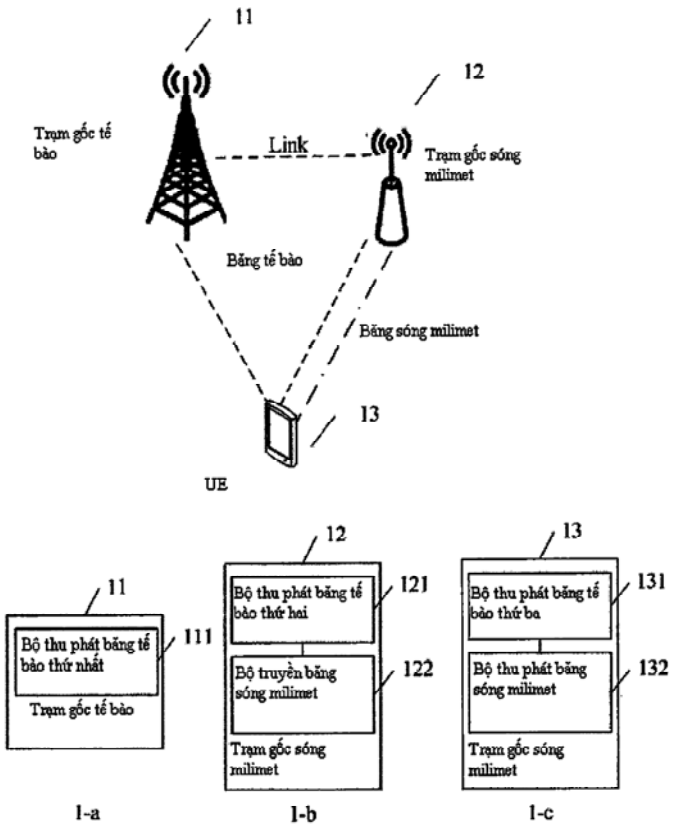

(11) **48592**
(21) 1-2016-01568 (51)[7] **C09K 17/06**
(22) 30.09.2014 (43) 26.09.2016
(86) PCT/EP2014/070884 30.09.2014 (87) WO2015/049219 09.04.2015
(30) 13187392.9 04.10.2013 EP
Ngày yêu cầu thẩm định nội dung: 29.04.2016
(71) OMYA INTERNATIONAL AG (CH)
BaslerstraBe 42, CH-4665 Oftringen, Switzerland
(72) SKOVBY Michael (DK), ZOCCO Domenico (IT), DURAND Steven Edward (US)
(74) Văn phòng luật sư Phạm và Liên danh (PHAM & ASSOCIATES)
(54) PHƯƠNG PHÁP ĐIỀU CHỈNH ĐỘ PH CỦA ĐẤT BẰNG CÁCH SỬ DỤNG CHẤT CHỨA CACBONAT CỦA KIM LOẠI KIỀM THỔ

(57) Sáng chế đề cập đến phương pháp điều chỉnh độ pH của đất. Ngoài ra, sáng chế cũng mô tả việc sử dụng ít nhất một chất chứa cacbonat của kim loại kiềm thổ có cỡ hạt trung bình khối lượng $d_{50} \leq 50{,}0\mu m$ để tối ưu hóa hoặc cải thiện độ pH của đất cũng như việc sử dụng hệ thống tưới hoặc phun để đưa huyền phù nước của ít nhất một chất chứa cacbonat của kim loại kiềm thổ vào đất nhằm tối ưu hoá hoặc cải thiện độ pH của đất.

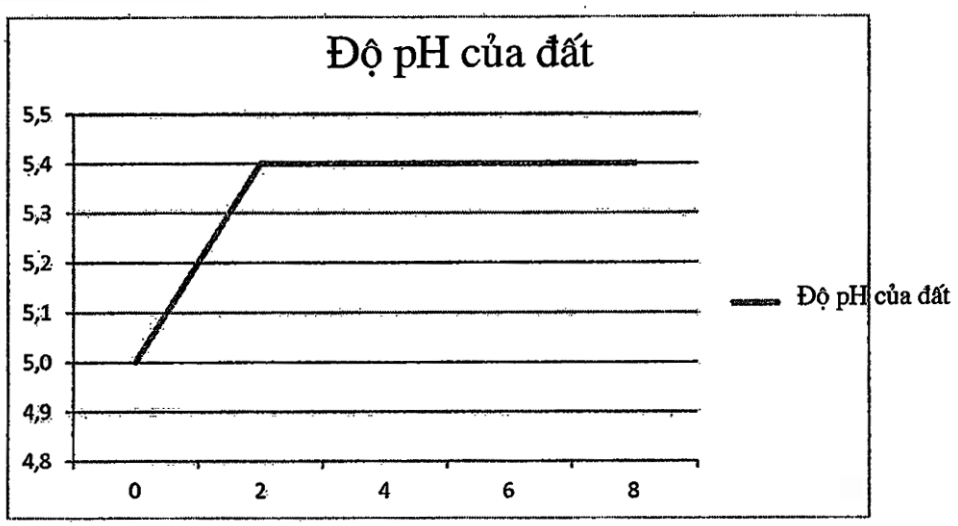

(11) **48593**
(21) 1-2016-01569
(51)[7] **C08L 63/00**, C08K 3/00, C08L 21/00, 79/08, H01L 21/60
(22) 25.11.2014
(43) 26.09.2016
(86) PCT/JP2014/081097 25.11.2014
(87) W 2015/08009804.06.2015
(30) 2013-244675 27.11.2013 JP
(71) TORAY INDUSTRIES, INC. (JP)
1-1, Nihonbashi-Muromachi 2-chome, Chuo-ku, Tokyo 1038666, Japan
(72) KANAMORI, Daisuke (JP), ODA, Takuro (JP), NONAKA, Toshihisa (JP)
(74) Công ty TNHH Tầm nhìn và Liên danh (VISION & ASSOCIATES CO.LTD.)
(54) CHẾ PHẨM NHỰA BÁN DẪN, MÀNG NHỰA BÁN DẪN VÀ THIẾT BỊ BÁN DẪN CÓ SỬ DỤNG NHỰA BÁN DẪN NÀY

(57) Sáng chế đề cập đến chế phẩm nhựa bán dẫn có hệ số giãn dài đủ thấp của sản phẩm đã được hóa rắn của chế phẩm này và có sự phân bố đồng đều của các hạt chất vô cơ theo hướng chiều dày màng là màng đã được hóa rắn một nửa. Chế phẩm nhựa bán dẫn chứa (a) hợp chất epoxy, (b) các hạt chất vô cơ, (c) polyimit, và (d) dung môi, được đặc trưng bởi việc còn chứa (e) các hạt cao su và bởi phần của các hạt chất vô cơ (b) tính theo khối lượng của tổng phần chất rắn thu được bằng cách lấy tổng trọng lượng của chế phẩm nhựa bán dẫn trừ trọng lượng của dung môi (d) bằng 60 đến 92% khối lượng. Ngoài ra, sáng chế còn đề cập đến màng nhựa bán dẫn và thiết bị bán dẫn có sử dụng nhựa bán dẫn.

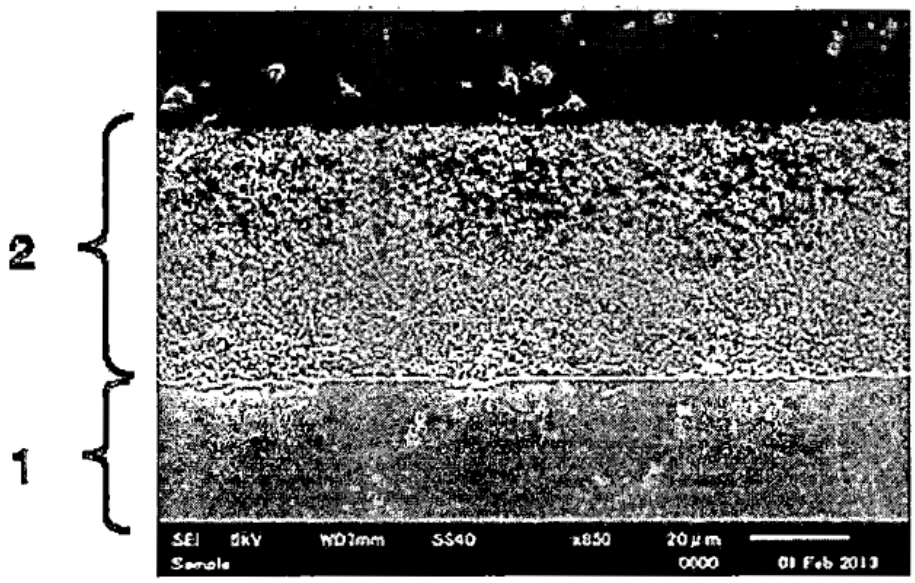

(11) **48594**

(21) 1-2016-01593

(51)[7] **A01P 13/00**, A01N 37/40, 43/18, 43/40, 43/42, 43/54, 43/60, 43/80, 43/88, 43/90, 47/36

(22) 06.10.2014

(43) 26.09.2016

(86) PCT/EP2014/071288 06.10.2014

(87) WO2015/055448 23.04.2015

(30) 13189088.1 17.10.2013 EP
61/893294 21.10.2013 US
62/052494 19.09.2014 US

(71) BASF SE (DE)
67056 Ludwigshafen (DE)

(72) MORE, Dwight (US)

(74) Công ty Tư vấn đầu tư và chuyển giao công nghệ (INVESTCONSULT)

(54) CHẾ PHẨM DIỆT CỎ, CHẾ PHẨM HOÁ NÔNG BAO GỒM CHẾ PHẨM DIỆT CỎ, QUY TRÌNH ĐIỀU CHẾ CHẾ PHẨM HOÁ NÔNG VÀ PHƯƠNG PHÁP KIỂM SOÁT THỰC VẬT KHÔNG MONG MUỐN

(57) Sáng chế đề cập đến chế phẩm diệt cỏ bao gồm:
A) ít nhất một hợp chất diệt cỏ A từ loại chất ức chế ACC được xác định theo bản mô tả và
B) ít nhất một hợp chất diệt cỏ B được chọn từ nhóm b0) đến b8) được xác định theo bản mô tả.
Sáng chế cũng đề cập đến chế phẩm hóa nông bao gồm chế phẩm diệt cỏ theo sáng chế, quy trình điều chế chế phẩm hóa nông và phương pháp kiểm soát thực vật không mong muốn.

(11) **48595**
(21) 1-2016-01594 (51)[7] **E21B 43/25**, 43/26
(22) 10.10.2014 (43) 26.09.2016
(86) PCT/US2014/060082 10.10.2014 (87) WO2015/054603 16.04.2015
(30) 61/889,187 10.10.2013 US
61/915,093 12.12.2013 US
14/199,461 06.03.2014 US
(71) PROSTIM LABS, LLC (US)
10000 Memorial Drive Suite 200, Houston, Texas 77024, United States of America
(72) LESTZ, Robert (US), THRASH, John (US), BYRD, Audis (US), JUNKINS, Jim (US), MYERS, Norman, S. (US), CARROLL, David, A. (US)
(74) Văn phòng Luật sư Ân Nam (ANNAM IP & LAW)
(54) HỆ THỐNG VÀ PHƯƠNG PHÁP TẠO NỨT VỠ TRONG GIẾNG KHOAN

(57) Sáng chế đề cập đến hệ thống, bộ phận và các phương pháp có thể sử dụng để kích thích thành hệ bao gồm bơm có thể sử dụng để nén chất lưu, bộ khởi động điện thông và kích hoạt bơm, và nguồn công suất điện thông và cấp nguồn cho bộ khởi động điện. Nguồn công suất điện có thể bao gồm các máy phát điện tại chỗ và/hoặc nguồn điện lưới, và các máy biến thế có thể được sử dụng để biến đổi điện áp nhận được thành điện áp phù hợp để cấp nguồn có bộ khởi động điện. Thiết bị thổi khí được kết hợp với bộ khởi động điện có thể được sử dụng để cung cấp không khí vào xung quanh bơm để phân tán các khí. Kết hợp với các phân hệ cấp chất lưu và/hoặc bổ sung chất độn đỡ, bơm có thể được sử dụng tạo nứt vỡ thành hệ.

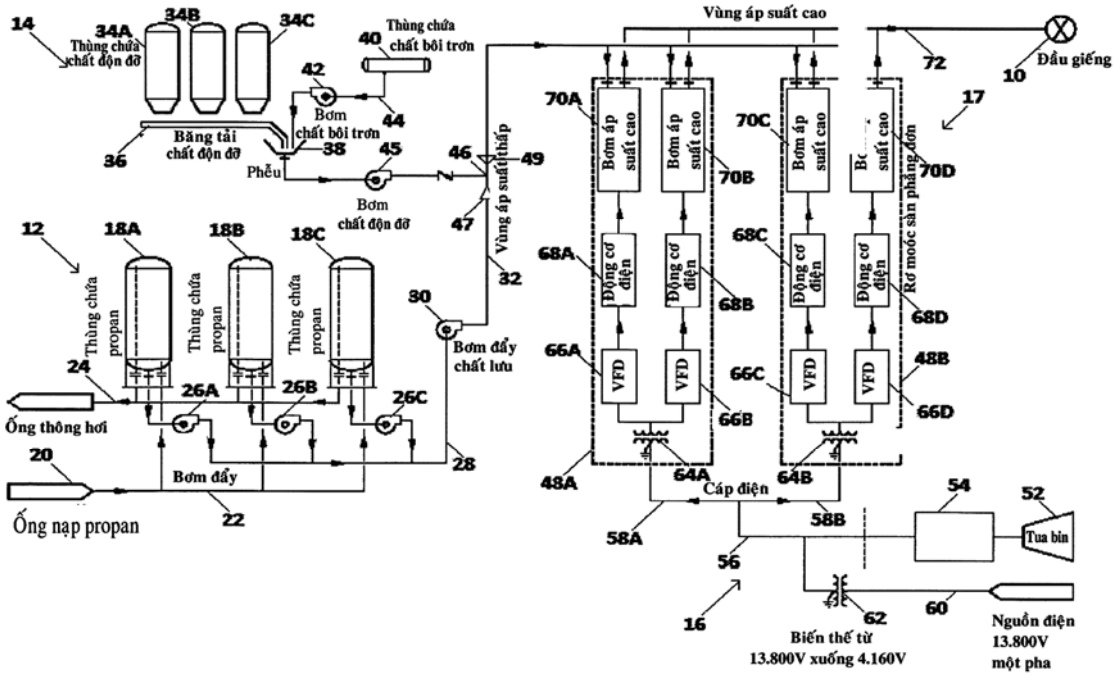

(11) **48596**
(21) 1-2016-01606 (51)[7] **C07H 21/04**, A01H 5/00
(22) 03.11.2014 (43) 26.09.2016
(86) PCT/US2014/063728 03.11.2014 (87) WO2015/066634 07.05.2015
(30) 61/899,566 04.11.2013 US
61/899,587 04.11.2013 US
(71) DOW AGROSCIENCES LLC (US)
9330 Zionsville Road, Indianapolis, Indiana 46268, United States of America
(72) SASTRY-DENT, Lakshmi (US), CAO, Zehui (CN), SRIRAM, Shreedharan (IN), WEBB, Steven R. (CA), CAMPER, Debra L. (US)
(74) Văn phòng luật sư Phạm và Liên danh (PHAM & ASSOCIATES)

(54) TRÌNH TỰ TÁI TỔ HỢP, CÂY ĐẬU TƯƠNG, BỘ PHẬN CỦA CÂY ĐẬU TƯƠNG HOẶC TẾ BÀO CÂY ĐẬU TƯƠNG CHỨA TRÌNH TỰ TÁI TỔ HỢP NÀY, PHƯƠNG PHÁP SẢN XUẤT TẾ BÀO THỰC VẬT CHUYỂN GEN, TRÌNH TỰ BỘ GEN ĐẬU TƯƠNG TÁI TỔ HỢP CÓ THỂ HƯỚNG ĐÍCH KHÔNG MANG MÃ DI TRUYỀN VÀ TRÌNH TỰ BỘ GEN ĐẬU TƯƠNG TINH CHẾ KHÔNG MANG MÃ DI TRUYỀN

(57) Sáng chế đề cập đến trình tự tái tổ hợp, cây đậu tương, bộ phận của cây đậu tương hoặc tế bào cây đậu tương chứa trình tự tái tổ hợp này, phương pháp sản xuất tế bào thực vật chuyển gen, trình tự bộ gen đậu tương tái tổ hợp có thể hướng đích không mang mã di truyền và trình tự bộ gen đậu tương tinh chế không mang mã di truyền.

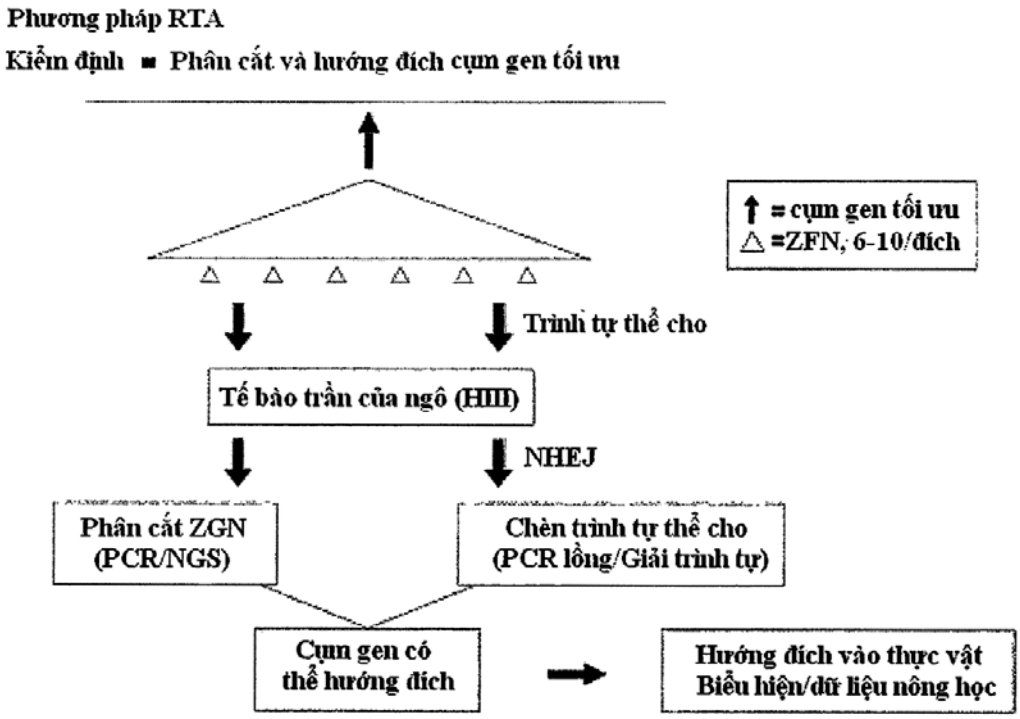

(11) **48597**
(21) 1-2016-01609 (51)[7] **B01D 53/14**, 53/34, 53/50, 53/77
(22) 25.08.2014 (43) 26.09.2016
(86) PCT/JP2014/004361 25.08.2014 (87) WO2015/049827 09.04.2015
(30) 2013-208192 03.10.2013 JP
Ngày yêu cầu thẩm định nội dung: 04.05.2016
(71) CHIYODA CORPORATION (JP)
4-6-2, Minatomirai, Nishi-ku, Yokohama-shi, Kanagawa 220-8765 Japan
(72) YASUDA, Hirokazu (JP), TAKEI, Noboru (JP), KUROSAKI, Naobumi (JP)
(74) Văn phòng luật sư Phạm và Liên danh (PHAM & ASSOCIATES)

(54) PHƯƠNG PHÁP TÁCH LƯU HUỲNH CHO KHÍ CHỨA OXIT LƯU HUỲNH VÀ THIẾT BỊ TÁCH LƯU HUỲNH

(57) Sáng chế đề cập đến phương pháp tách lưu huỳnh cho khí chứa oxit lưu huỳnh, được giảm tải trên phương tiện xử lý nước thải, và cho phép thu hồi sản phẩm phụ với tốc độ thu hồi cao và độ sạch cao. Phương pháp tách lưu huỳnh cho khí chứa oxit lưu huỳnh bao gồm: bước cho khí thứ nhất chứa oxit lưu huỳnh tiếp xúc chất lỏng làm ẩm để thu được khí thứ hai; bước tách chất lỏng làm ẩm; bước loại bỏ oxit lưu huỳnh; bước tuần hoàn để tuần hoàn chất lỏng chứa chất kiềm; bước tiếp nhận chất lỏng làm ẩm để tiếp nhận ít nhất một phần của chất lỏng làm ẩm; bước khử khí để loại bỏ khí ra khỏi chất lỏng làm ẩm; và bước thu hồi sản phẩm phụ để thu hồi sản phẩm phụ. Ngoài ra, sáng chế còn đề cập đến thiết bị tách lưu huỳnh.

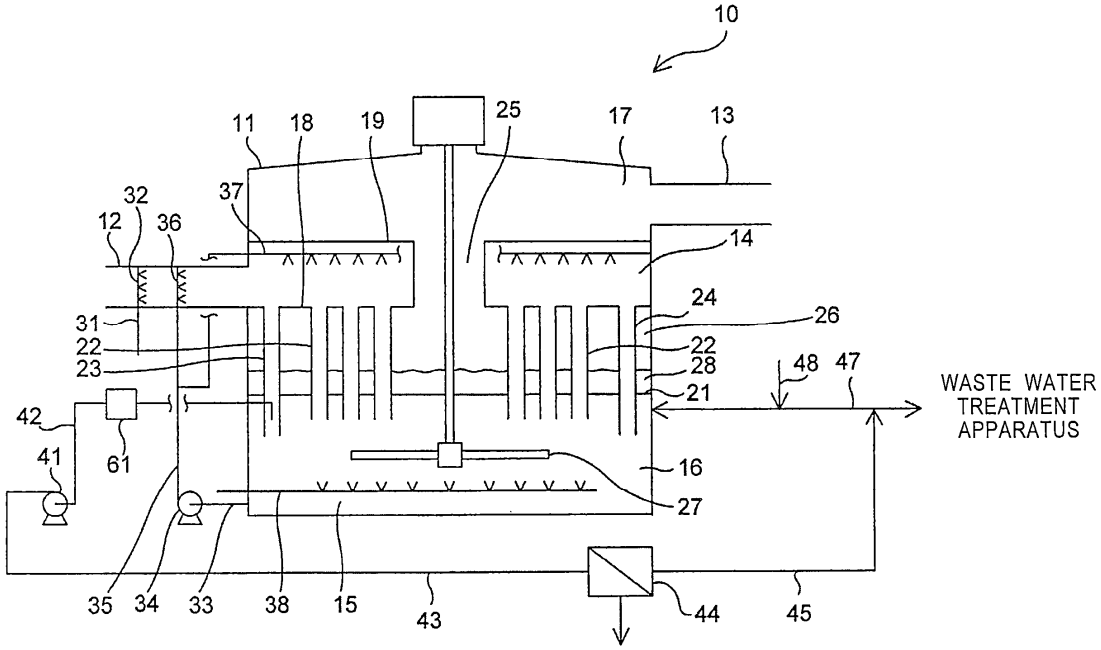

(11) **48598**
(21) 1-2016-01616 (51)[7] **A01N 59/20**, 47/24, A01P 3/00
(22) 28.08.2014 (43) 26.09.2016
(86) PCT/CN2014/085369 28.08.2014 (87) WO2015/062353 A9 07.05.2015
(30) 1319424.6 04.11.2013 GB
(71) ROTAM AGROCHEM INTERNATIONAL COMPANY LIMITED (CN)
Unit 6, 26/F, Trend Centre, 29 Cheung Lee Street, Chai Wan, Hong Kong, China
(72) BRISTOW, James, Timothy (GB)
(74) Công ty TNHH một thành viên Sở hữu trí tuệ VCCI (VCCI-IP CO.,LTD)
(54) CHẾ PHẨM KẾT HỢP CHỨA HOẠT CHẤT DIỆT NẤM, CHẾ PHẨM DIỆT NẤM VÀ PHƯƠNG PHÁP BÀO CHẾ NÓ, VÀ PHƯƠNG PHÁP KIỂM SOÁT SỰ SINH TRƯỞNG CỦA NẤM VÀ VI KHUẨN

(57) Sáng chế đề cập đến chế phẩm kết hợp chứa hoạt chất diệt nấm chứa pyraclostrobin và đồng canxi Sulfat có hiệu quả hiệp đồng và tác dụng hữu hiệu để kiểm soát nấm và vi khuẩn ở nơi khu trú. Chế phẩm kết hợp theo sáng chế đặc biệt hữu hiệu để ngăn ngừa và kiểm soát nấm và vi khuẩn gây bệnh ở cây. Sáng chế cũng đề cập đến chế phẩm diệt nấm và phương pháp bào chế nó. Ngoài ra, sáng chế còn đề cập đến phương pháp ngăn ngừa và kiểm soát vi khuẩn gây bệnh, và phương pháp kiểm soát sự sinh trưởng của nấm và vi khuẩn.

(11) **48599**
(21) 1-2016-01617 (51)[7] **B01D 29/66**, 65/02
(22) 03.10.2014 (43) 26.09.2016
(86) PCT/JP2014/005068 03.10.2014 (87) WO2015/052906 16.04.2015
(30) 2013-211155 08.10.2013 JP
Ngày yêu cầu thẩm định nội dung: 04.05.2016
(71) METAWATER CO., LTD. (JP)
1-25, Kanda-sudacho, Chiyoda-ku, Tokyo 1010041, Japan
(72) HASHIMOTO, Takashi (JP), AOKI, Nobuhiro (JP)
(74) Công ty TNHH Sáng chế ACTIP (ACTIP PATENT LIMITED)
(54) HỆ THỐNG LỌC NƯỚC

(57) Sáng chế đề cập đến hệ thống lọc nước (100) bao gồm bộ lọc (20) có vật liệu lọc, máy bơm (10), ống dẫn (52) nước cần xử lý nối đầu xả của máy bơm (10) với bộ lọc (20), bình chứa (30) nước đã xử lý có cửa tháo (31) nước đã xử lý, ống dẫn (53) nước đã xử lý nối bình chứa (30) nước đã xử lý với bộ lọc (20) tại vị trí phía dưới cửa tháo (31) nước đã xử lý, ống xi-phông (40) có một đầu được nối với ống dẫn (52) nước cần xử lý và đầu còn lại được bố trí phía dưới cửa tháo (31) nước dã xử lý theo phương thẳng đứng và phần giữa hai đầu ống được kéo dài thẳng đứng lên phía trên đến vị trí cao hơn vị trí cửa tháo (31) nước đã xử lý một khoảng định trước, bộ điều khiển (70) để điều khiển kích hoạt và dừng máy bơm (10), phương tiện phát hiện bắt đầu rửa ngược để phát hiện bắt đầu rửa ngược vật liệu lọc bằng cách lạo ra dòng chảy xi-phông và phương tiện phát hiện kết thúc rửa ngược để phát hiện thời điểm kết thúc rửa ngược.

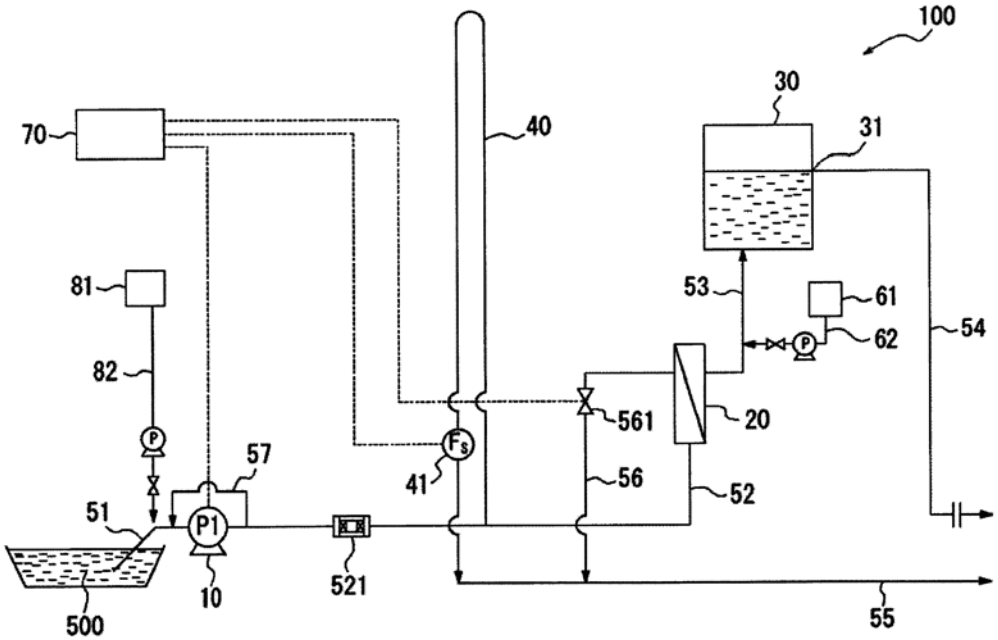

(11) **48600**
(21) 1-2016-01622 (51)[7] **C21B 5/06**, 13/00, 13/02
(22) 12.11.2014 (43) 26.09.2016
(86) PCT/EP2014/074319 12.11.2014 (87) WO2015/074922 28.05.2015
(30) 13193606.4 20.11.2013 US
(71) PRIMETALS TECHNOLOGIES AUSTRIA GMBH (AT)
Turmstrasse 44, 4031 Linz, Austria
(72) MILLNER, Robert (AT), ROSENFELLNER, Gerald (AT), STOCKINGER, Josef (AT)
(74) Văn phòng luật sư Phạm và Liên danh (PHAM & ASSOCIATES)

(54) PHƯƠNG PHÁP VÀ HỆ THỐNG THIẾT BỊ DÙNG ĐỂ SẢN XUẤT KIM LOẠI XỐP

(57) Sáng chế đề cập đến phương pháp sản xuất kim loại xốp, trong đó các nguyên liệu chứa kim loại được khử thành kim loại xốp trong thiết bị hoàn nguyên bằng khí khử và khí khử đã qua sử dụng được tháo ra khỏi thiết bị hoàn nguyên dưới dạng khí đỉnh lò, và trong đó khí khử đi vào thiết bị hoàn nguyên được tạo ra bằng cách trộn ít nhất là một phần của khí đỉnh lò với ít nhất một khí phản ứng có khả năng khử để tạo ra khí hỗn hợp, hoặc từ khí phản ứng tinh khiết có khả năng khử. Trong trường hợp này, khí phản ứng có khả năng khử được trữ cùng với ít nhất là một phần của khí đỉnh lò trong bể chứa khí dưới dạng hỗn hợp khí được trữ, và ít nhất là một phần của hỗn hợp khí được trữ này được đưa vào khí đỉnh lò trước khi trộn khí đỉnh lò với khí phản ứng có khả năng khử, và/hoặc được đưa vào khí phản ứng, và/hoặc được đưa vào khí hỗn hợp. Ngoài ra, sáng chế cũng đề cập đến hệ thống thiết bị dùng để sản xuất kim loại xốp.

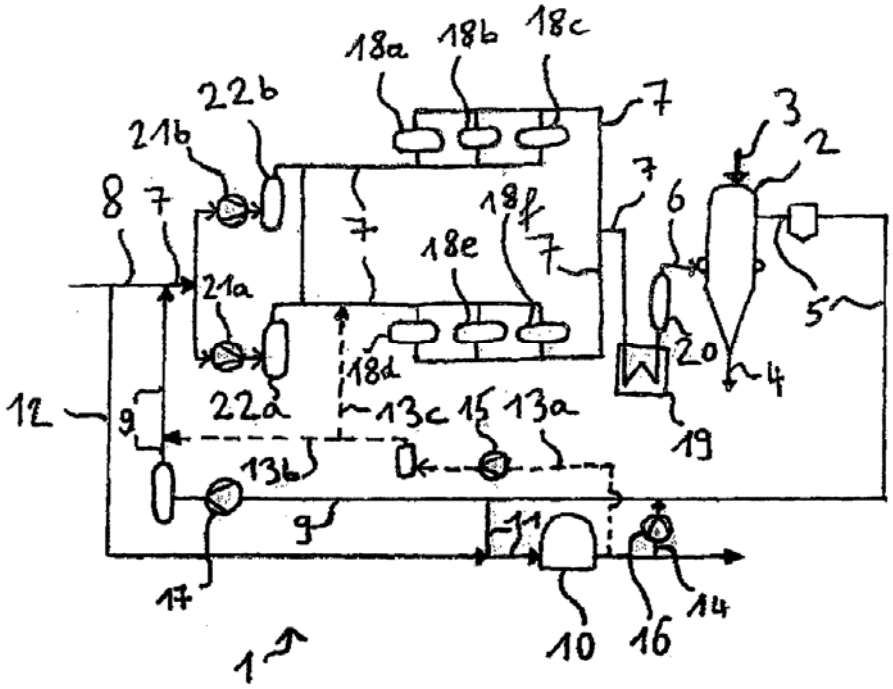

(11) **48601**
(21) 1-2016-01623 (51)[7] **A01G**
(22) 05.05.2016 (43) 26.09.2016
Ngày yêu cầu thẩm định nội dung: 05.05.2016

(75) 1. PHAN TIẾN DŨNG (VN)
Số 6, ngõ 2, ngách 2/2A phố Phương Mai, quận Đống Đa, thành phố Hà Nội
2. TRẦN THỊ HỒNG (VN)
454/20 Tôn Đức Thắng, thành phố Đà Nẵng

(54) QUY TRÌNH SẢN XUẤT VẬT LIỆU THỦY TINH PHA CÁC NGUYÊN TỐ ĐẤT HIẾM CHO ĐIÔT PHÁT QUANG ÁNH SÁNG ĐỎ VÀ VẬT LIỆU SẢN XUẤT ĐƯỢC BẰNG QUY TRÌNH NÀY

(57) Sáng chế đề cập đến quy trình sản xuất vật liệu thủy tinh pha các nguyên tố đất hiếm cho điôt phát quang (LED - light emtting diode) ánh sáng đỏ, quy trình này bao gồm các bước: a) trộn và nghiền các oxit gồm telu đioxit (TeO_2), bo oxit (B_2O_3), natri oxit (Na_2O), kẽm oxit (ZnO) và europi oxit (Eu_2O_3) ở nhiệt độ phòng trong môi trường không khí trong 3 giờ để tạo ra hỗn hợp; b) sấy hỗn hợp thu được ở bước a); c) nung hỗn hợp thu được ở bước b) ở 1350°C để thu được thủy tinh lỏng; d) ủ thủy tinh lỏng thu được ở bước c) ở 350°C trong 5 giờ để tạo ra vật liệu thủy tinh pha các nguyên tố đất hiếm chứa các thành phần (% mol): $60TeO_2$- $19B_2O_3$ - 10ZnO - $10Na_2O$ - $1Eu_2O_3$; và e) hoàn thiện vật liệu thủy tinh thu được ở bước d). Vật liệu thủy tinh sản xuất được bằng quy trình theo sáng chế có tính chất quang học tốt thích hợp để sản xuất LED ánh sáng đỏ.

Ngoài ra, sáng chế còn đề cập đến vật liệu thủy tinh pha các nguyên tố đất hiếm cho LED ánh sáng đỏ sản xuất được bằng quy trình nêu trên.

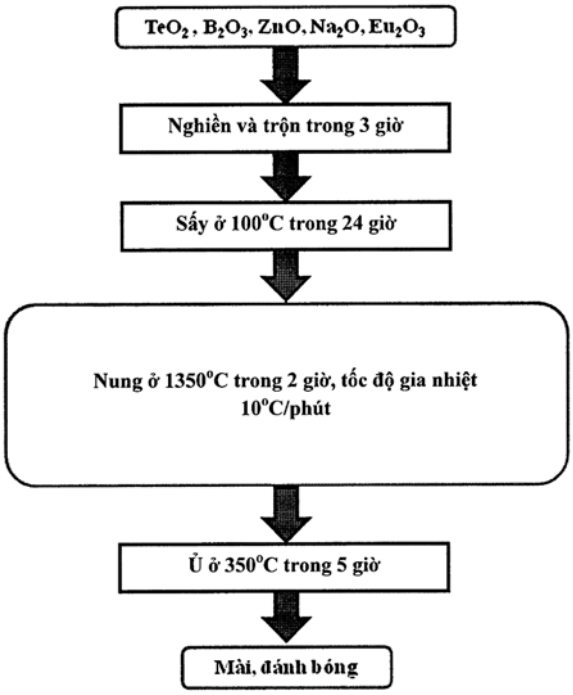

(11) **48602**
(21) 1-2016-01632 (51)[7] **E21B 34/04**
(22) 27.09.2014 (43) 26.09.2016
(86) PCT/US2014/057926 27.09.2014 (87) WO2015/053963 16.04.2015
(30) 61/887,728 07.10.2013 US
61/887,825 07.10.2013 US
61/887,698 07.10.2013 US
(71) TRANSOCEAN INNOVATION LABS, LTD. (KY)
70 Harbour Drive, 4th Floor, George Town Grand Cayman, KY1-1003, CAYMAN ISLANDS
(72) BABBITT Guy Robert (US), KERSEY James Edward (US), ECHTER Nicholas Paul (US), GEIGEL-WEYER Kristina (US)
(74) Văn phòng luật sư Phạm và Liên danh (PHAM & ASSOCIATES)
(54) BUỒNG GÓP ĐỂ CẤP CHẤT LỎNG THỦY LỰC ĐẾN THIẾT BỊ CHỐNG PHUN DẦU DƯỚI BIỂN, CỤM BUỒNG GÓP VÀ CÁC PHƯƠNG PHÁP LIÊN QUAN

(57) Sáng chế đề cập đến các buồng góp, các môđun van dưới biển, và các phương pháp hên quan. Các buồng góp và/hoặc môđun van dưới biển gồm một hoặc nhiều đầu vào, mỗi đầu vào dược tạo kết cấu để tiếp nhận chất lỏng thủy lực từ nguồn chất lỏng, một hoặc nhiều đầu ra, mỗi đầu ra nối thông chất lỏng theo lựa chọn với ít nhất một đầu trong số các đầu vào, và một hoặc nhiều cụm van dưới biển, mỗi cụm được tạo kết cấu để điều khiển theo lựa chọn việc nối thông chất lỏng thủy lực từ ít nhất một đầu trong số các đầu vào đến ít nhất một trong số các đầu ra, trong đó ít nhất một trong số các đầu ra được tạo kết cấu để được nối thông chất lỏng với cửa vận hành của cơ cấu vận hành bằng thủy lực.

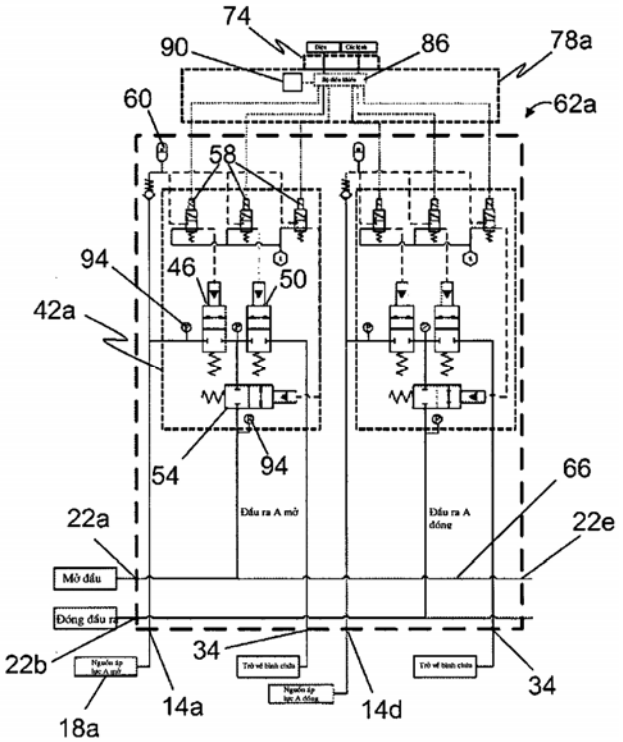

(11) **48603**
(21) 1-2016-01634 (51)[7] **C07D 239/94**, 403/12, 215/46, 215/54, 231/56, 401/04, 401/12, 403/04, 403/10, 237/28, 409/04, 409/14, 417/10, A61K 31/517, A61P 35/00
(22) 10.10.2014 (43) 26.09.2016
(86) PCT/US2014/060036 10.10.2014 (87) WO2015/054572 16.04.2015
(30) 61/889,460 10.10.2013 US
62/034,619 07.08.2014 US
62/052,366 18.09.2014 US
289/2014 09.10.2014 JO
103135318 09.10.2014 TW
(71) ARAXES PHARMA LLC (US)
11119 North Torrey Pines Road, Suite 125, La Jolla, California 92037, United States of America
(72) LI, Liansheng (CN), FENG, Jun (US), WU, Tao (CN), REN, Pingda (CN), LIU, Yi (US), LIU, Yuan (CN), LONG, Yun, Oliver (US)
(74) Công ty Luật TNHH T&G (TGVN)
(54) CHẤT ỨC CHẾ THỂ ĐỘT BIẾN THƯỜNG XUYÊN G12C (GLYXIN-12 THÀNH XYSTEIN) CỦA PROTEIN KRAS VÀ DƯỢC PHẨM CHỨA CHẤT ỨC CHẾ NÀY

(57) Sáng chế đề cập đến hợp chất có công thức (I) dưới đây, hợp chất này có hoạt tính ức chế thể đột biến thường xuyên G12C (glyxin-12 thành xystein) của protein KRAS,

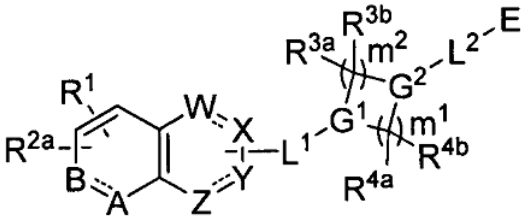

(I)

hoặc muối dược dụng, chất hỗ biến, tiền dược chất hoặc chất đồng phân lập thể của nó, trong đó R^1, R^{2a}, R^{3a}, R^{3b}, R^{4a}, R^{4b}, G^1, G^2, L^1, L^2, m^1, m^2, A, B, W, X, Y, Z và E có ý như nghĩa như được xác định trong bản mô tả. Hợp chất này và dược phẩm chứa nó là hữu hiệu để điều trị các rối loạn và ức chế quá trình tăng sinh của quần thể tế bào. Sáng chế cũng đề xuất phương pháp điều chế thể đột biến G12C của protein KRAS, HRAS hoặc NRAS đã được đánh dấu.

Gen gây ung thư	Kiểu khối u	Tần suất đột biến tích lũy (Tất cả mọi khối u)
Bcr-Abl	90% CML	<1%
EGFR	10% NSCLC	<5%
ALK	5% NSCLC	<1%
B-Raf	66% U melanin	<5%
Flt3	25% AML	<1%
PI3kα	25% vú; 25% nội mạc tử cung; 15% CRC	15-20%
K-Ras	> 80% Tụy; > 40% đại tràng; > 20% phổi	~20%

(11) **48604**
(21) 1-2016-01638 (51)[7] **A61K 39/395**
(22) 06.11.2014 (43) 26.09.2016
(86) PCT/US2014/064302 06.11.2014 (87) WO2015/069865 A1 14.05.2015
(30) 61/900,596 06.11.2013 US
(71) JANSSEN BIOTECH, INC. (US)
800/850 Ridgeview Drive Horsham, Pennsylvania 19044 (US)
(72) BOAKYE, Ken (US), DEL VECCHIO, Alfred (US), KEHOE, John (US), LACY, Eilyn (US), MURRAY, Lynne (GB), RYAN, Mary (US), SANTULLI-MAROTTO, Sandra (US), WHEELER, John (US), WHITAKER, Brian (US), TEPLYAKOV, Alexey (US)
(74) Công ty Cổ phần Sở hữu công nghiệp INVESTIP (INVESTIP)
(54) KHÁNG THỂ PHÂN LẬP LIÊN KẾT ĐẶC HIỆU VỚI CCL17 CỦA NGƯỜI, POLYNUCLEOTIT MÃ HÓA KHÁNG THỂ NÀY VÀ PHƯƠNG PHÁP TẠO RA KHÁNG THỂ NÀY

(57) Sáng chế đề cập đến kháng thể liên kết đặc hiệu với CCL17, polynucleotit mã hóa kháng thể hoặc mảnh kháng thể và các phương pháp tạo ra và sử dụng kháng thể hoặc mảnh kháng thể này.

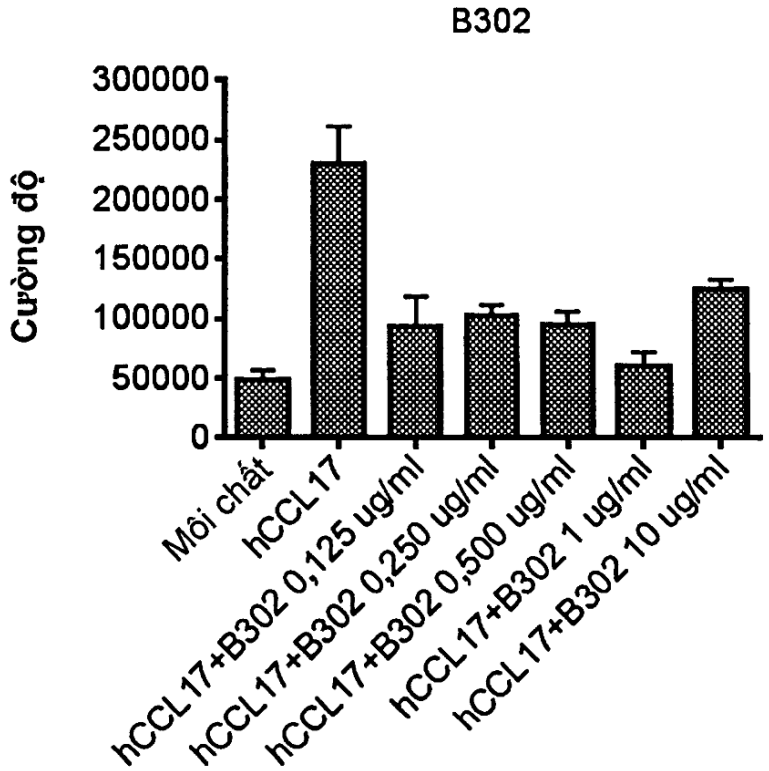

(11) **48605**

(21) 1-2016-01646 (51)[7] **C07K 16/28**, A61K 31/522, 39/395, A61P 35/00

(22) 04.11.2014 (43) 26.09.2016

(86) PCT/EP2014/073640 04.11.2014 (87) WO2015/067586 14.05.2015

(30) 13192006.8 07.11.2013 EP

(71) 1. F. HOFFMANN-LA ROCHE AG (CH)
Grenzacherstrasse 124, CH-4070 Basel, Switzerland
2. ONO PHARMACEUTICAL CO., LTD. (JP)
1-5, Doshomachi 2-chome, Chuo-ku, Osaka 541-8526, Japan

(72) KLEIN, Christian (DE), TOSHIO, Yoshizawa (JP), TOMOKO, Yasuhiro (JP)

(74) Công ty TNHH Tầm nhìn và Liên danh (VISION & ASSOCIATES CO.LTD.)

(54) KHÁNG THỂ KHÁNG CD20 VÀ DƯỢC PHẨM CHỨA KHÁNG THỂ NÀY DÙNG ĐỂ ĐIỀU TRỊ BỆNH UNG THƯ

(57) Sáng chế đề cập đến kháng thể kháng CD20 kết hợp với chất ức chế tyrosin kinaza gây bệnh thiếu gama globulin huyết Bruton (BTK) dùng để điều trị bệnh ung thư. Ngoài ra, sáng chế còn đề cập đến dược phẩm chứa hỗn hợp của kháng thể kháng CD20 typ I và chất ức chế BTK này.

(11) **48606**
(21) 1-2016-01651 (51)[7] **C07D 239/42**, A61K 31/506, A61P 9/00, 3/00
(22) 19.11.2014 (43) 26.09.2016
(86) PCT/US2014/066339 19.11.2014 (87) WO2015/077299 28.05.2015
(30) 61/908,339 25.11.2013 US
Ngày yêu cầu thẩm định nội dung: 09.05.2016
(71) ELI LILLY AND COMPANY (US)
Lilly Corporate Center, Indianapolis, Indiana 46285, United States of America
(72) CAMP, Nicholas Paul (GB), NAIK, Manisha (GB)
(74) Công ty Luật TNHH T&G (TGVN)
(54) CHẤT ỨC CHẾ DIAXYLGLYXEROL O-AXYLTRANSFERAZA 2 (DGAT2), DƯỢC PHẨM CHỨA HỢP CHẤT NÀY VÀ PHƯƠNG PHÁP ĐIỀU CHẾ HỢP CHẤT NÀY

(57) Sáng chế đề xuất hợp chất có công thức sau:

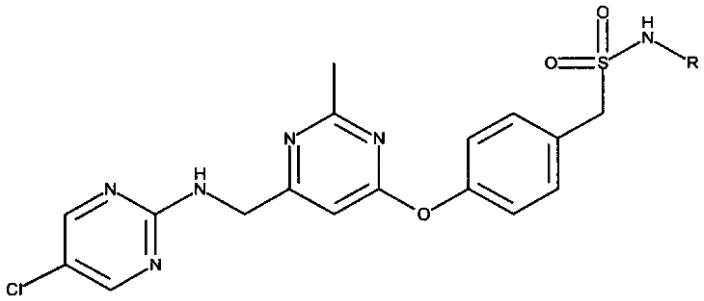

trong đó R là H hoặc -CH_3; hợp chất theo sáng chế có thể cung cấp liệu pháp điều trị hữu hiệu cho bệnh nhân bị tăng triglixerit huyết và bệnh tim mạch, bao gồm rối loạn lipit huyết và vữa xơ động mạch. Sáng chế cũng đề xuất dược phẩm chứa hợp chất này và các quy trình điều chế các hợp chất này.

(11) **48607**
(21) 1-2016-01653 (51)[7] **A24F 47/00**
(22) 04.12.2014 (43) 26.09.2016
(86) PCT/EP2014/076650 04.12.2014 (87) WO2015/082652 11.06.2015
(30) 13195953.8 05.12.2013 EP
(71) PHILIP MORRIS PRODUCTS S.A. (CH)
Quai Jeanrenaud 3, CH-2000 Neuchatel, Switzerland
(72) ZUBER, Gerard (CH)
(74) Công ty Tư vấn đầu tư và chuyển giao công nghệ (INVESTCONSULT)

(54) THÂN TẠO SOL KHÍ BAO GỒM TẤM VẬT LIỆU DẠNG NHÃN KHÔNG PHẢI THUỐC LÁ ĐƯỢC BAO QUANH BỞI VỎ BỌC, VẬT DỤNG TẠO SOL KHÍ BAO GỒM THÂN NÀY VÀ HỆ THỐNG BAO GỒM VẬT DỤNG TẠO SOL KHÍ NÀY

(57) Sáng chế đề cập đến thân tạo sol khí bao gồm tấm vật liệu không phải thuốc lá dạng nhãn được bao quanh bởi vỏ bọc. Tấm vật liệu không phải thuốc lá bao gồm nền thấm hút như giấy, muối nicotin, và chất tạo sol khí. Tấm vật liệu không phải thuốc lá được tạo kết cấu bề mặt hoặc được làm quăn. Vật dụng tạo sol khí có thể bao gồm thân tạo sol khí làm chi tiết bộ phận. Sáng chế cũng đề cập đến hệ thống bao gồm thiết bị tạo sol khí được hoạt động bằng điện và vật dụng nêu trên để sử dụng với thiết bị nêu trên.

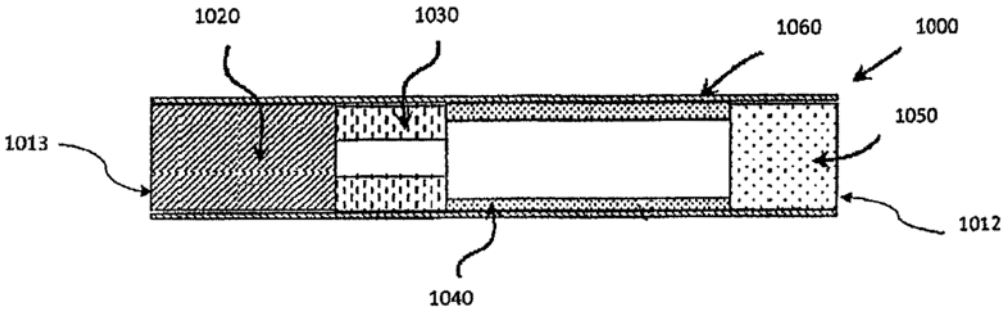

(11) **48608**
(21) 1-2016-01658 (51)[7] **A61K 9/16**, 47/10, 47/34, 31/5575
(22) 31.10.2014 (43) 26.09.2016
(86) PCT/US2014/063569 31.10.2014 (87) WO2015/066548 07.05.2015
(30) 61/898,241 31.10.2013 US
(71) ALLERGAN, INC. (US)
2525 Dupont Drive, Irvine, California 92612, United States of America
(72) GHEBREMESKEL, Alazar N. (US), ROBINSON, Michael R. (US)
(74) Công ty TNHH Tầm nhìn và Liên danh (VISION & ASSOCIATES CO.LTD.)
(54) VIÊN CẤY NỘI NHÃN CHỨA PROSTAMIT, PHƯƠNG PHÁP BÀO CHẾ VÀ THIẾT BỊ PHÂN PHỐI VIÊN CẤY NỘI NHÃN

(57) Sáng chế đề cập đến viên cấy nội nhãn chứa prostamit thoái biến sinh học trong mắt và hữu hiệu để làm giảm áp suất trong mắt trong một thời gian dài. Nói chung viên cấy này chứa prostamit, như bimatoprost, và ít nhất ba polyme dễ thoái biến sinh học khác nhau được chọn từ các polyme polylactit và poly(lactit-co-glycolit) và được làm tối ưu để cấy vào và tương thích với tiền phòng mắt, cụ thể là góc tiền phòng. Sáng chế cũng đề xuất phương pháp bào chế viên cấy để làm giảm chứng tăng nhãn áp và áp suất trong mắt ở bệnh nhân, và thiết bị phân phối viên cấy này.

(11) **48609**
(21) 1-2016-01668 (51)[7] **C23C 22/60**, B32B 15/18
(22) 14.11.2014 (43) 26.09.2016
(86) PCT/JP2014/005750 14.11.2014 (87) WO2015/072154 21.05.2015
(30) 2013-235543 14.11.2013 JP
2014-231275 14.11.2014 JP
Ngày yêu cầu thẩm định nội dung: 09.05.2016
(71) NISSHIN STEEL CO., LTD. (JP)
3-4-1, Marunouchi, Chiyoda-ku, Tokyo 100-8366 Japan
(72) Yoshiharu IWAMIZU (JP), Atsuo SHIMIZU (JP), Masanori MATSUNO (JP), Masaya YAMAMOTO (JP)
(74) Văn phòng Luật sư Ân Nam (ANNAM IP & LAW)
(54) DUNG DỊCH XỬ LÝ HÓA HỌC VÀ TẤM THÉP ĐƯỢC XỬ LÝ HÓA HỌC

(57) Sáng chế đề cập đến dung dịch xử lý hóa học dùng để phủ tấm thép được chuyển hóa hóa học có màng phủ được chuyển hóa hóa học được tạo ra bằng cách phủ tấm thép được mạ trên cơ sở kẽm (Zn) với dung dịch xử lý chuyển hóa hóa học và làm khô dung dịch xử lý chuyển hóa hóa học này. Màng phủ được chuyển hóa hóa học bao gồm lớp được chuyển hóa hóa học thứ nhất chứa V, Mo, và p, và lớp được chuyển hóa hóa học thứ hai được tạo ra trên lớp thứ nhất và chứa muối của axit có oxy với kim loại nhóm 4A, và tỷ lệ của V hóa trị năm so với V hóa trị hỗn hợp trong màng phủ được chuyển hóa hóa học là 0,7 hoặc lớn hơn. Dung dịch xử lý chuyển hóa hóa học chứa tỷ lệ cụ thể của V, Mo, amin, muối của axit có oxy với kim loại nhóm 4A, và p, và hầu như không chứa nhựa ưa nước, flo, hoặc silic. Ngoài ra, sáng chế còn đề cập đến tấm thép được xử lý hóa học bằng dung dịch này.

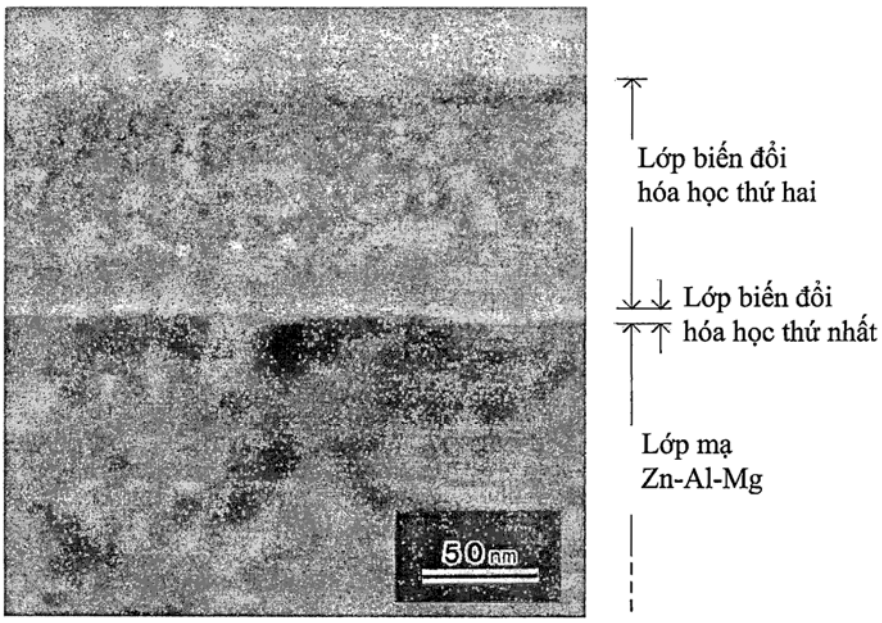

(11) **48610**

(21) 1-2016-01673 (51)[7] **A01N 43/56**, 47/40, 25/00, C07D 231/40

(22) 17.10.2014 (43) 26.09.2016

(86) PCT/US2014/061016 17.10.2014 (87) WO2015/058024 23.04.2015

(30) 61/892,113 17.10.2013 US
62/001,923 22.05.2014 US
61/041,943 26.08.2014 US

(71) DOW AGROSCIENCES LLC (US)
9330 Zionsville Road Indianapolis, Indiana 46268, United States of America

(72) YANG Qiang (US), LORSBACH Beth (US), WHITEKER Greg (US), ROTH Gary (US), DEAMICIS Carl (US), CLARK Thomas P. (US), GRAY Kaitlyn (US), CANTURK Belgin (US), KANE Elisabeth J. (US), ZHANG Yu (US), MUHUHI Joseck M. (US)

(74) Văn phòng luật sư Phạm và Liên danh (PHAM & ASSOCIATES)

(54) QUY TRÌNH SẢN XUẤT THUỐC TRỪ SÂU THIOETE, THUỐC TRỪ SÂU SULFOXIT VÀ CÁC SẢN PHẨM TRUNG GIAN CỦA CHÚNG VÀ QUY TRÌNH PHÒNG TRỪ SÂU BỌ BẰNG CÁCH DÙNG CÁC HỢP CHẤT NÀY

(57) Sáng chế đề cập đến quy trình điều chế thuốc trừ sâu thioete, thuốc trừ sâu sulfoxit và các hợp chất trung gian của chúng. Sáng chế cũng đề cập đến hợp chất N-(3-clo-1-(pyriđin-3-yl)-1H-pyrazol-4-yl)axetamit và quy trình phòng trừ sâu bọ bằng cách dùng các hợp chất này.

(11) **48611**

(21) 1-2016-01675 (51)[7] **A01N 43/56**, 47/40, 25/00, C07D 231/40, 401/04

(22) 17.10.2014 (43) 26.09.2016

(86) PCT/US2014/061014 17.10.2014 (87) WO2015/058023 23.04.2015

(30) 61/892,124 17.10.2013 US
62/001,925 22.05.2014 US
62/034,456 07.08.2014 US

(71) DOW AGROSCIENCES LLC (US)
9330 Zionsville Road, Indianapolis, IN 46268, United States of America

(72) YANG Qiang (US), LORSBACH Beth (US), WHITEKER Greg (US), DEAMICIS Carl (US), GRAY Kaitlyn (US), ZHANG Yu (US), MUHUHI Joseck, M. (US)

(74) Văn phòng luật sư Phạm và Liên danh (PHAM & ASSOCIATES)

(54) QUY TRÌNH SẢN XUẤT THUỐC TRỪ SÂU THIOETE, CÁC SẢN PHẨM TRUNG GIAN CỦA CHÚNG VÀ QUY TRÌNH PHÒNG TRỪ SÂU BỌ

(57) Sáng chế đề cập đến quy trình sản xuất các thuốc trừ sâu thioete và các hợp chất trung gian của chúng. Sáng chế cũng đề cập đến hợp chất N-(3-clo-1H-pyrazol-4-yl)-3-((3)3)3-trifloropropyl)thio) và quy trình phòng trừ sâu bọ bằng cách dùng hợp chất này.

(11) **48612**
(21) 1-2016-01683 (51)[7] **A61K 31/16**, 31/505, A61P 35/00
(22) 07.10.2014 (43) 26.09.2016
(86) PCT/US2014/059387 07.10.2014 (87) WO2015/054175 16.04.2015
(30) 61/889,640 11.10.2013 US
61/911,089 03.12.2013 US
(71) ACETYLON PHARMACEUTICALS, INC. (US)
70 Fargo Street, Suite 205, Boston, MA 02210, United States of America
(72) QUAYLE, Steven, Norman (CA), JONES, Simon, Stewart (US), ANDERSON, Kenneth, C. (US), HIDESHIMA, Teru (US)
(74) Công ty Luật TNHH WINCO (WINCO LAW FIRM)
(54) DƯỢC PHẨM CHỨA CHẤT ỨC CHẾ HISTON DEAXETYLAZA VÀ DƯỢC CHẤT ĐIỀU BIẾN MIỄN DỊCH

(57) Sáng chế đề cập đến các dược phẩm chứa chất ức chế histon deaxetylaza (HDAC) và dược chất điều biến miễn dịch dùng để điều trị bệnh đa u tủy ở đối tượng cần điều trị. Dược phẩm này có thể tùy ý chứa chất chống viêm như dexametason. Sáng chế cũng mô tả trong phần mô ta sáng chế phương pháp điều trị bệnh đa u tủy ở đối tượng cần điều trị bao gồm việc cho đối tượng này sử dụng dược phẩm nêu trên với lượng hữu hiệu.

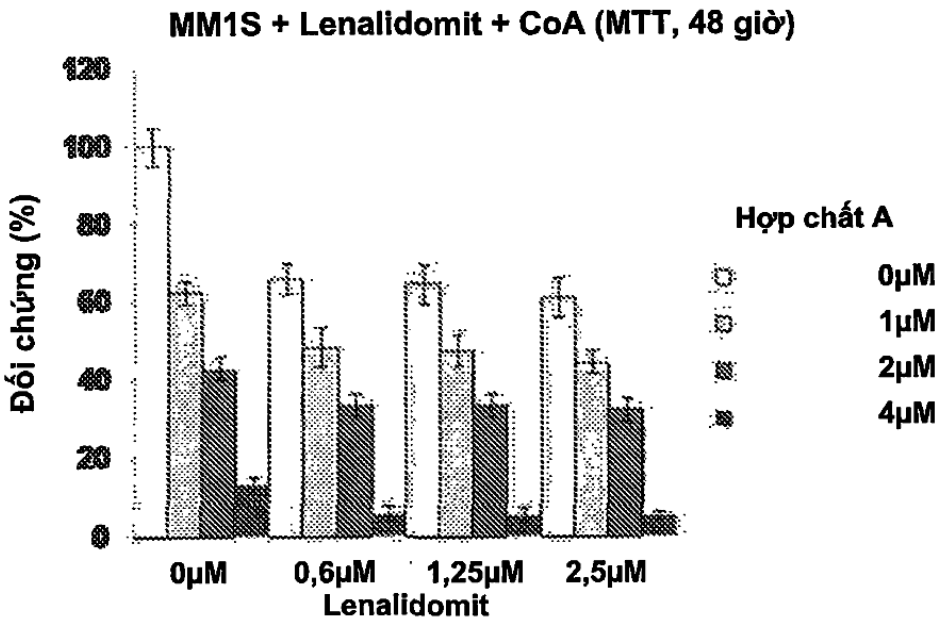

(11) **48613**

(21) 1-2016-01684 (51)[7] **A24F 47/00**

(22) 04.12.2014 (43) 26.09.2016

(86) PCT/EP2014/076651 04.12.2014 (87) WO2015/082653 11.06.2015

(30) 13195904.1 05.12.2013 EP

(71) PHILIP MORRIS PRODUCTS S.A. (CH)
Quai Jeanrenaud 3, CH-2000 Neuchatel, Switzerland

(72) MALGAT, Alexandre (FR), ROUDIER, Stephane (FR), BORGES DE COURACA, Ana Carolina (CH), LAVANCHY, Frederic (CH), MEYER, Cedric (CH)

(74) Công ty Tư vấn đầu tư và chuyển giao công nghệ (INVESTCONSULT)

(54) THÂN BAO GỒM TẤM VẬT LIỆU DẠNG NHĂN ĐƯỢC BAO QUANH BỞI VỎ BỌC, VẬT DỤNG TẠO SOL KHÍ ĐƯỢC LÀM NÓNG BAO GỒM THÂN NÀY VÀ PHƯƠNG PHÁP TẠO RA THÂN NÀY

(57) Sáng chế đề cập đến thân bao gồm tấm vật liệu dạng nhăn được bao quanh bởi vỏ bọc lá kim loại. Tấm vật liệu là tấm nhiều lớp mỏng bao gồm lớp vật liệu tạo sol khí và lớp vật liệu dẫn nhiệt. Thân có thể được sử dụng làm một phần bộ phận của vật dụng tạo sol khí. Ngoài ra, sáng chế còn đề cập đến vật dụng tạo sol khí được làm nóng bao gồm thân này và phương pháp tạo ra thân này.

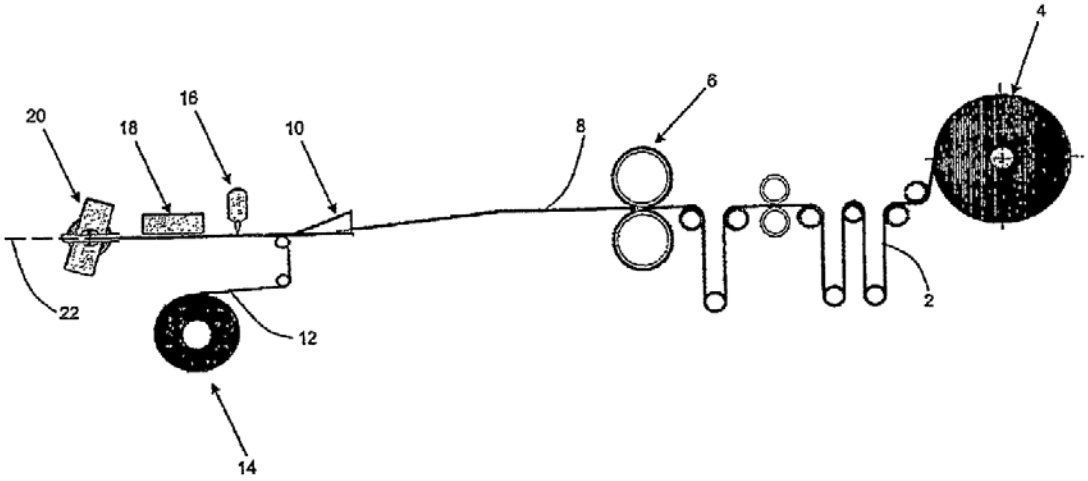

(11) **48614**
(21) 1-2016-01686 (51)[7] **A46B 11/00**, A45D 34/04, A61C 3/00, A46B 5/00
(22) 20.11.2013 (43) 26.09.2016
(86) PCT/US2013/071001 20.11.2013 (87) WO2015/076796 28.05.2015
(71) COLGATE-PALMOLIVE COMPANY (US)
300 Park Avenue, New York, New York 10022, United States of America
(72) DUNCAN, Kelly Gail (US)
(74) Công ty TNHH Tầm nhìn và Liên danh (VISION & ASSOCIATES CO.LTD.)
(54) DỤNG CỤ CHĂM SÓC RĂNG MIỆNG
(57) Dụng cụ chăm sóc răng miệng có đầu đùn và bộ phận nắp. Theo một khía cạnh, sáng chế này là dụng cụ chăm sóc răng miệng bao gồm: thân cán kéo dài dọc theo trục dọc từ đầu mút xa đến đầu mút gần; đầu đùn ở đầu mút gần của thân cán, đầu đùn được nối theo đường chất lỏng với bình chứa chứa vật liệu chăm sóc răng miệng; bộ phận nắp có phần chóp, phần chóp này bao gồm van đàn hồi mà tự thiên lệch sang trạng thái đóng để ôm lấy đầu đùn; và trong đó việc xác định vị trí tương đối giữa đầu đùn và bộ phận nắp có thể được thay đổi giữa: (1) trạng thái bảo quản mà trong đó phần chóp của bộ phận nắp ôm lấy đầu đùn và van đàn hồi ở trạng thái đóng; và (2) trạng thái áp dụng mà trong đó đầu đùn kéo dài qua van đàn hồi và van đàn hồi ở trạng thái mở.

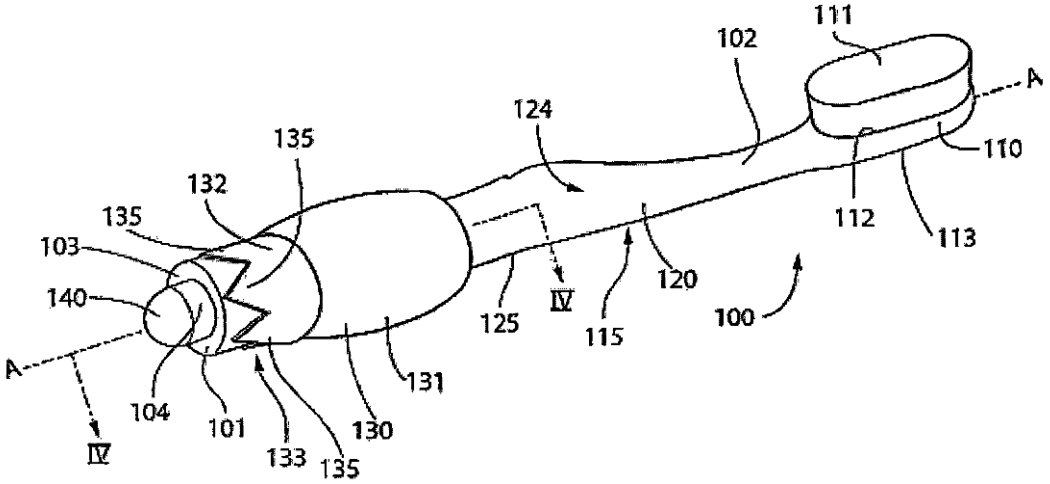

(11) **48615**

(21) 1-2016-01703 (51)[7] **A46B 7/06**, 9/04

(22) 25.11.2013 (43) 26.09.2016

(86) PCT/CN2013/087758 25.11.2013 (87) WO 2015/074267 28.05.2015

(71) COLGATE-PALMOLIVE COMPANY (US)
300 Park Avenue, New York 10022, United States of America

(72) XI, Wenjin (CN), GUO, Guangsheng (CN), ZHANG, Bo (CN)

(74) Công ty TNHH Tầm nhìn và Liên danh (VISION & ASSOCIATES CO.LTD.)

(54) DỤNG CỤ CHĂM SÓC RĂNG MIỆNG

(57) Dụng cụ chăm sóc răng miệng bao gồm phần đầu (10) và cán (12), phần đầu (10) bao gồm mặt thứ nhất (14) và nhiều phần tử làm sạch (34, 36) kéo dài từ đó, đoạn gần (16) liền kề với cán (12) và đoạn xa (18) cách xa cán (12). Phần đầu (10) còn bao gồm cầu nối mềm dẻo (20) nối đoạn xa (18) vào đoạn gần (16) sao cho đoạn xa (18) là di động theo kiểu mềm dẻo so với đoạn gần (16). Cầu nối mềm dẻo (20) còn bao gồm ít nhất một phần tử làm sạch polyme đàn hồi kéo dài từ mặt thứ nhất (14), trong đó ít nhất một phần tử làm sạch polyme đàn hồi kéo dài dọc theo cầu nối mềm dẻo (20) theo chiều vuông góc với trục dọc của phần đầu (10).

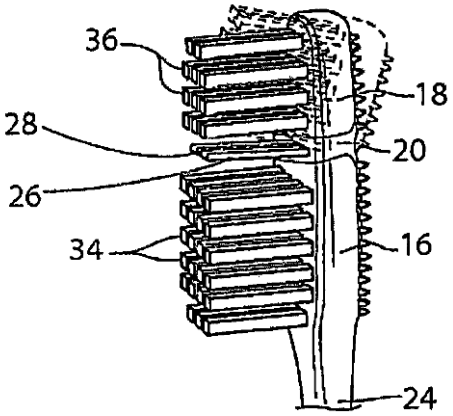

(11) **48616**

(21) 1-2016-01709 (51)[7] **C09K 5/04**

(22) 09.10.2014 (43) 26.09.2016

(86) PCT/GB2014/053036 09.10.2014 (87) WO2015/055984 23.04.2015

(30) 1318244.9 15.10.2013 GB
1406171.7 04.04.2014 GB
1407099.9 22.04.2014 GB
1410411.1 11.06.2014 GB
1417072.4 26.09.2014 GB

(71) RPL HOLDINGS LIMITED (GB)
8 Murieston Road, Hale, Altrincham Cheshire WA15 9ST, United Kingdom

(72) John Edward POOLE (GB), Richard POWELL (GB)

(74) Công ty cổ phần tư vấn Trung Thực (TRUNG THUC.,JSC)

(54) CHẾ PHẨM LÀM LẠNH

(57) Sáng chế đề cập đến chế phẩm làm lạnh chủ yếu chứa thành phần hyđroflocacbon chứa:
R227ea 3% đến 9%
R134a 25% đến 70%
R125 3% đến 35%
R32 10% đến 35%
cùng với thành phần phụ gia hyđrocacbon;
trong đó tỷ lệ phần trăm được tính theo trọng lượng và được chọn để tổng bằng 100%.

(11) **48617**

(21) 1-2016-01712 (51)[7] **A23L 1/162**

(22) 28.11.2014 (43) 26.09.2016

(86) PCT/JP2014/081547 28.11.2014 (87) WO2015/080247 A1 04.06.2015

(30) 2013-245893 28.11.2013 JP

(71) NISSIN FOODS HOLDINGS CO., LTD. (JP)
1-1, Nishinakajima 4-chome, Yodogawa-ku, Osaka-shi, Osaka 5328524, Japan

(72) TANAKA, Mitsuru (JP), MIYAZAKI, Yoshifumi (JP), NAKAZEKO, Takuo (JP)

(74) Công ty Cổ phần Sở hữu công nghiệp INVESTIP (INVESTIP)

(54) PHƯƠNG PHÁP SẢN XUẤT MỲ ĂN LIỀN

(57) Sáng chế đề cập đến phương pháp sản xuất mỳ ăn liền có hương vị và kết cấu giống mỳ tươi. Sáng chế đề cập đến phương pháp sản xuất mỳ ăn liền, bao gồm việc xử lý nhiệt dưới các điều kiện nhiệt độ và độ ẩm đặc biệt, cụ thể là, phương pháp sản xuất mỳ ăn liền, bao gồm bước thực hiện quá trình gia nhiệt tại nhiệt độ trong buồng nằm trong khoảng từ 130 đến 220°C, trong đó quá trình gia nhiệt được thực hiện trong không khí có độ ẩm tuyệt đối của hơi nước nằm trong khoảng từ -5% đến +10% dưới áp suất khí quyển tại nhiệt độ này.

(11) **48618**

(21) 1-2016-01726 (51)[7] **A01N 43/64**, A01P 13/02, A01N 25/02, 25/04, 25/12, 25/14

(22) 28.10.2014 (43) 26.09.2016

(86) PCT/EP2014/073073 28.10.2014 (87) WO2015/071087 21.05.2015

(30) 13192898.8 14.11.2013 EP

(71) BASF SE (DE)
67056 Ludwigshafen, Germany

(72) STEINBRENNER, Ulrich (DE), STEUERWALD, Jorg (DE), SIMON, Anja (DE)

(74) Công ty TNHH Tầm nhìn và Liên danh (VISION & ASSOCIATES CO.LTD.)

(54) CHẾ PHẨM BENZOXAZINON, THUỐC BẢO VỆ THỰC VẬT CHỨA CHẾ PHẨM NÀY VÀ QUY TRÌNH ĐIỀU CHẾ THUỐC BẢO VỆ THỰC VẬT NÀY

(57) Sáng chế đề cập đến chế phẩm benzoxazinon (I) chứa benzoxazinon (I) ở dạng hạt, trong đó tối đa 50% thể tích hạt có đường kính nhỏ hơn 3μm.

(11) **48619**
(21) 1-2016-01731 (51)[7] **C02F 3/00**
(22) 16.05.2016 (43) 26.09.2016
Ngày yêu cầu thẩm định nội dung: 16.05.2016
(75) TRƯƠNG VĂN ĐÀN (VN)
Số 44, ngõ 122 đường Láng, phường Thịnh Quang, quận Đống Đa, thành phố Hà Nội
(54) THIẾT BỊ XỬ LÝ NƯỚC THẢI VÀ HỆ THỐNG THU GOM VÀ XỬ LÝ NƯỚC THẢI KẾT HỢP THOÁT NƯỚC MƯA

(57) Sáng chế đề cập đến thiết bị xử lý nước thải (1) dựa trên quá trình Sinh hủy - Tái tổ hợp - Sinh hủy có kết cấu bao gồm: vỏ (1.1), bên trong vỏ (1.1) được chia thành hai khoang (1.2) và (1.3) được ngăn cách bởi vách ngăn (1.4), trong đó:
khoang (1.2) chứa môi trường sinh học thích hợp cho các vi sinh dị dưỡng phát triển;
khoang (1.3) chứa môi trường sinh học thích hợp cho các vi sinh tự dưỡng và dị dưỡng phát triển.
Sáng chế cũng đề cập đến hệ thống thu gom và xử lý nước thải kết hợp thoát nước mưa dùng cho các toà nhà cao tầng bao gồm:
ít nhất một thiết bị xử lý nước thải (1) nêu trên;
hệ thống đường ống thu gom và dẫn nước thải, nước mưa trong nhà bao gồm trục ống chính thẳng đứng (2), các ống nhánh hầu như nằm ngang; và
hệ thống dẫn nước thải và kết hợp thoát nước mưa ngoài nhà bao gồm trục ống nằm ngang (3) kết nối hệ thống đường ống thu gom và dẫn nước thải nước mưa trong tòa nhà với ít nhất một thiết bị xử lý nước thải (1) nêu trên.

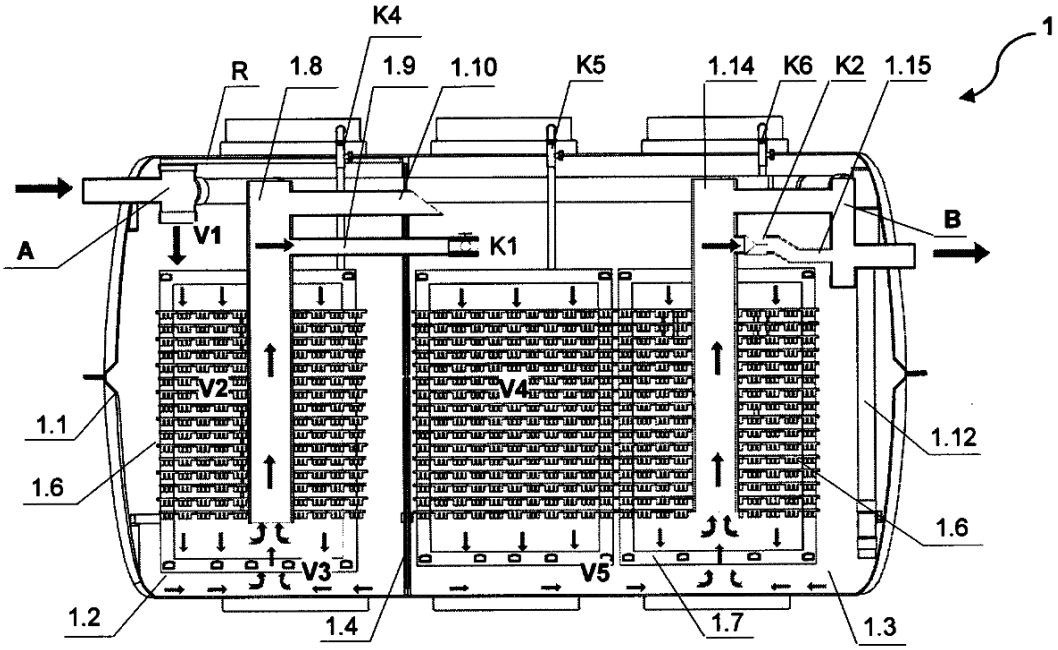

(11) **48620**

(21) 1-2016-01755

(51)[7] **C07D 491/08**, A61K 31/404, 31/407, 31/4162, 31/4365, 31/437, 31/439, 31/472, 31/4985, 31/519, C07D 215/06, 215/20, 217/04, C07C 229/14, A61K 31/47

(22) 03.11.2014

(43) 26.09.2016

(86) PCT/IN2014/000704 03.11.2014

(87) WO2015/097713 02.07.2015

(30) 3577/MUM/2013 14.11.2013 IN

Ngày yêu cầu thẩm định nội dung: 16.05.2016

(71) CADILA HEALTHCARE LIMITED (IN)
Zydus Tower, Satellite Cross Roads, Ahmedabad - 380015, Gujarat, India

(72) DESAI, Ranjit, C. (IN), SRIVASTAVA, Brijeshkumar (IN)

(74) Công ty TNHH Trần Hữu Nam và Đồng sự (TRAN H.N & ASS.)

(54) HỢP CHẤT DỊ VÒNG VÀ DƯỢC PHẨM CHỨA HỢP CHẤT NÀY

(57) Sáng chế đề cập đến các chất chủ vận GPR 40 có công thức chung (I), các dạng tautome hóa, chất đồng phân lập thể, muối dược dụng của chúng và dược phẩm chứa các hợp chất này, phương pháp điều chế các hợp chất này và các chất trung gian trong quy trình điều chế hợp chất này.

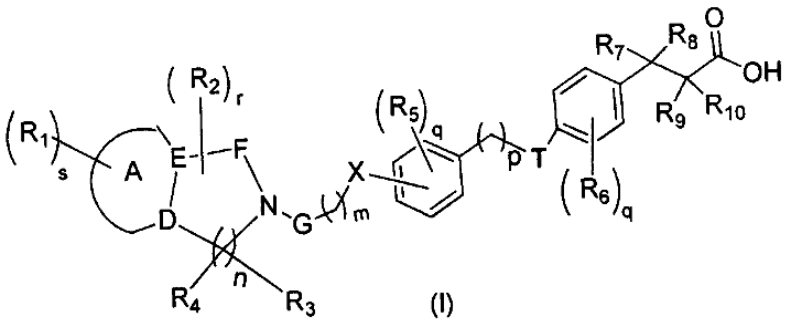

(11) **48621**

(21) 1-2016-01763 (51)[7] **A01N 43/56**, 47/40, 25/00, C07D 231/14

(22) 17.10.2014 (43) 26.09.2016

(86) PCT/US2014/061027 17.10.2014 (87) WO2015/058028 23.04.2015

(30) 61/892,132 17.10.2013 US
62/001,928 22.05.2014 US
62/042,559 27.08.2014 US

(71) DOW AGROSCIENCES LLC (US)
9330 Zionsville Road Indianapolis, IN 46268, United States of America

(72) YANG, Qiang (US), LORSBACH, Beth (US), ROTH, Gary (US), NIYAZ, Noormohamed, M. (US), NISSEN, Jeffrey (US), ROSS, Ronald, Jr. (US), WHITEKER, Greg (US), DEAMICIS, Carl (US), GRAY, Kaitlyn (US), ZHANG, Yu (US)

(74) Văn phòng luật sư Phạm và Liên danh (PHAM & ASSOCIATES)

(54) QUY TRÌNH ĐIỀU CHẾ HỢP CHẤT THIOETE LÀM THUỐC TRỪ DỊCH HẠI, CHẤT TRUNG GIAN ĐƯỢC SỬ DỤNG TRONG QUY TRÌNH NÀY VÀ QUY TRÌNH ĐIỀU CHẾ CHẤT TRUNG GIAN

(57) Sáng chế đề cập đến quy trình điều chế hợp chất thioete làm thuốc trừ dịch hại, chất trung gian được sử dụng trong quy trình này và quy trình điều chế hợp chất trung gian.

(11) **48622**

(21) 1-2016-01765 (51)[7] **A61K 36/05**, A23K 1/16, 1/18, A61P 31/00, 31/12, C12N 1/12, 15/09

(22) 27.11.2014 (43) 26.09.2016

(86) PCT/JP2014/081359 27.11.2014 (87) WO2015/080198 04.06.2015

(30) 2013-245986 28.11.2013 JP
2013-254192 09.12.2013 JP

(71) KANEKA CORPORATION (JP)
2-3-18, Nakanoshima, Kita-ku, Osaka-shi, Osaka 5308288, Japan

(72) YAMASHITA, Kenji (JP), ODA, Tatsuya (JP)

(74) Công ty Luật TNHH T&G (TGVN)

(54) PHƯƠNG PHÁP KÌM HÃM BỆNH NHIỄM KHUẨN Ở LOÀI GIÁP XÁC

(57) Mục đích của sáng chế là đề xuất phương pháp kìm hãm bệnh truyền nhiễm ở giáp xác, như bệnh truyền nhiễm mà không có các biện pháp hiệu quả để chống lại bệnh này và có thể dẫn đến sự chết khi bệnh phát sinh ở khu nuôi giáp xác. Phương pháp kìm hãm bệnh truyền nhiễm ở giáp xác theo sáng chế khác biệt ở chỗ bao gồm bước dùng không ít hơn 0,001g tảo Parachlorella trên mỗi kg thể trọng và trên một ngày cho loài giáp xác.

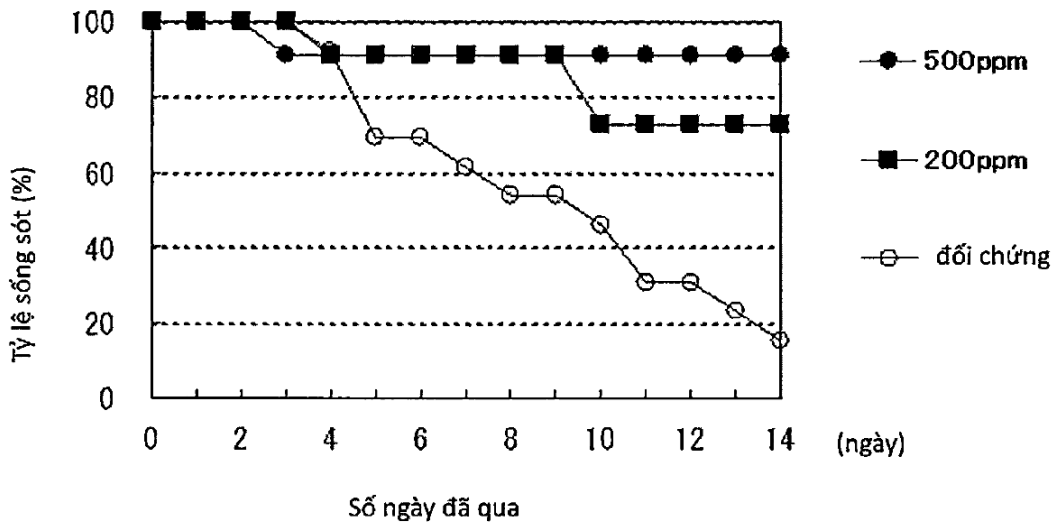

(11) **48623**
(21) 1-2016-01766 (51)[7] **A61K 35/74**
(22) 27.10.2014 (43) 26.09.2016
(86) PCT/US2014/062446 27.10.2014 (87) WO2015/061789 30.04.2015
(30) 61/895,775 25.10.2013 US
14/524,858 27.10.2014 US
(71) NCH CORPORATION (US)
2727 Chemsearch Blvd. Irving, TX 75062, United States of America
(72) BOYETTE, Scott Martell (US), PRUITT, Judith Gayle (US), KNOPE, John Lawrence (US), DENVIR, Adrian James (GB), GREENWALD, Charles (US), ERDMAN, Alex (US)
(74) Công ty Luật TNHH T&G (TGVN)
(54) CHẾ PHẨM LỢI KHUẨN VÀ HỆ THỐNG PHÂN PHỐI CHẾ PHẨM NÀY
(57) Sáng chế đề cập đến chế phẩm lợi khuẩn để xử lý động vật, thực vật chứa một hoặc nhiều loài vi khuẩn dạng bào tử, chất làm đặc để tạo thành huyền phù ổn định và tốt hơn, nếu đóng vai trò làm chất xơ hòa tan, một hoặc nhiều axit hoặc muối của axit, và tùy ý, chất khử hoạt tính của nước. Ngoài ra, sáng chế còn đề cập đến hệ thống phân phối chế phẩm lợi khuẩn này, phương pháp làm tăng các quần thể vi khuẩn có lợi trong đường dạ dày-ruột và phương pháp kiểm soát mùi đi kèm với chất thải của động vật.

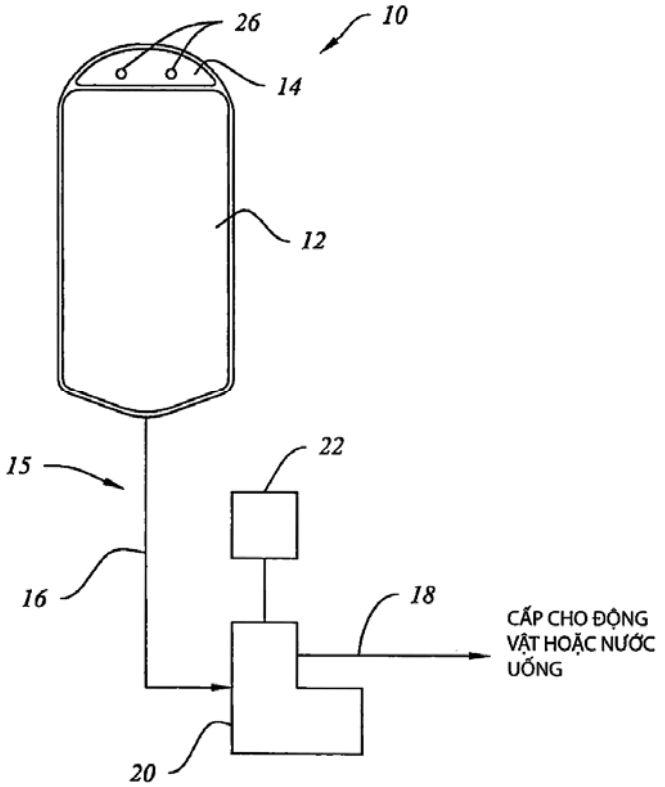

(11) **48624**
(21) 1-2016-01770 (51)[7] **C07D 207/16**, 209/16, A61P 31/20, A61K 31/445, 31/40, C07D 405/12
(22) 22.10.2014 (43) 26.09.2016
(86) PCT/EP2014/072690 22.10.2014 (87) WO2015/059212 30.04.2015
(30) 13189880.1 23.10.2013 EP
(71) Janssen Sciences Ireland UC (IE)
Eastgate Village, Eastgate, Little Island, Co Cork, Ireland
(72) VANDYCK, Koen (BE), HACHE, Geerwin Yvonne Paul (BE), KESTELEYN, Bart Rudolf Romanie (BE), RABOISSON, Pierre Jean-Marie Bernard (FR)
(74) Công ty TNHH Tầm nhìn và Liên danh (VISION & ASSOCIATES CO.LTD.)
(54) DẪN XUẤT CARBOXAMIT VÀ DƯỢC PHẨM CHỨA NÓ ĐỂ ĐIỀU TRỊ BỆNH VIÊM GAN B

(57) Sáng chế đề cập đến chất ức chế quá trình sao chép của HBV có công thức (I)

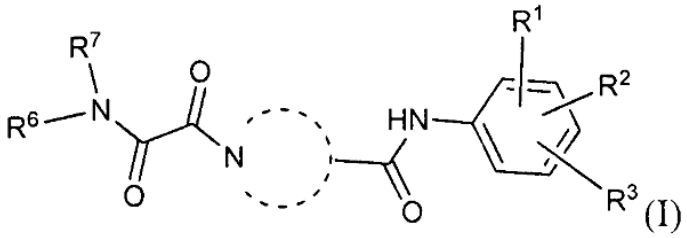

(I)

bao gồm các dạng đồng phân lập thể, và muối, hydrat, solvat của chúng, trong đó X, R^1 đến R^7 có nghĩa như được xác định trong bản mô tả này. Sáng chế cũng đề cập đến quy trình điều chế hợp chất này, dược phẩm chứa nó, một mình hoặc kết hợp với chất ức chế HBV khác, để điều trị bệnh HBV.

(11) **48625**
(21) 1-2016-01772 (51)[7] **G08G 1/09**, G01S 5/02, G07B 15/00, G01S 3/46
(22) 22.10.2014 (43) 26.09.2016
(86) PCT/JP2014/078079 22.10.2014 (87) WO2015/060339 30.04.2015
(30) 2013-220277 23.10.2013 JP
Ngày yêu cầu thẩm định nội dung: 17.05.2016
(71) MITSUBISHI HEAVY INDUSTRIES MECHATRONICS SYSTEMS, LTD. (JP)
4-22, Wadamiya-dori 5-chome, Hyogo-ku, Kobe-shi, Hyogo 652-0863 Japan
(72) IEUJI Saku (JP), TAKEUCHI Hisaji (JP), MAEDA Takashi (JP), SATO Kenji (JP)
(74) Công ty TNHH Tầm nhìn và Liên danh (VISION & ASSOCIATES CO.LTD.)
(54) THIẾT BỊ PHÁT HIỆN XE, HỆ THỐNG ĐIỀU KHIỂN LÀN, PHƯƠNG PHÁP PHÁT HIỆN XE, VÀ VẬT GHI

(57) Sáng chế đề cập đến thiết bị phát hiện xe (106) bao gồm bộ phận tính toán vị trí (161) để đánh giá các sóng rađiô được phát hiện bởi bộ phận phát hiện chiều (163) mà phát hiện chiều tới của các sóng rađiô được nhận từ bộ phận tích hợp như là các sóng rađiô phát ra từ trong làn di chuyển mục tiêu dựa trên chiều của các sóng rađiô được phát hiện bởi bộ phận phát hiện chiều (163), và thu được vị trí phát ra được ước lượng trong làn di chuyển mục tiêu, bộ phận phát hiện chiều chuyển động (163) để phát hiện chiều chuyển động của các vị trí phát ra được ước lượng thu được bởi bộ phận tính toán vị trí (161) dựa trên các vị trí phát ra được ước lượng, và bộ phận xác định làn di chuyển (164) để xác định liệu xe phát ra các sóng rađiô có phải là xe đang di chuyển trong làn di chuyển mục tiêu hay không dựa trên chiều chuyển động được phát hiện bởi bộ phận phát hiện chiều chuyển động (163).

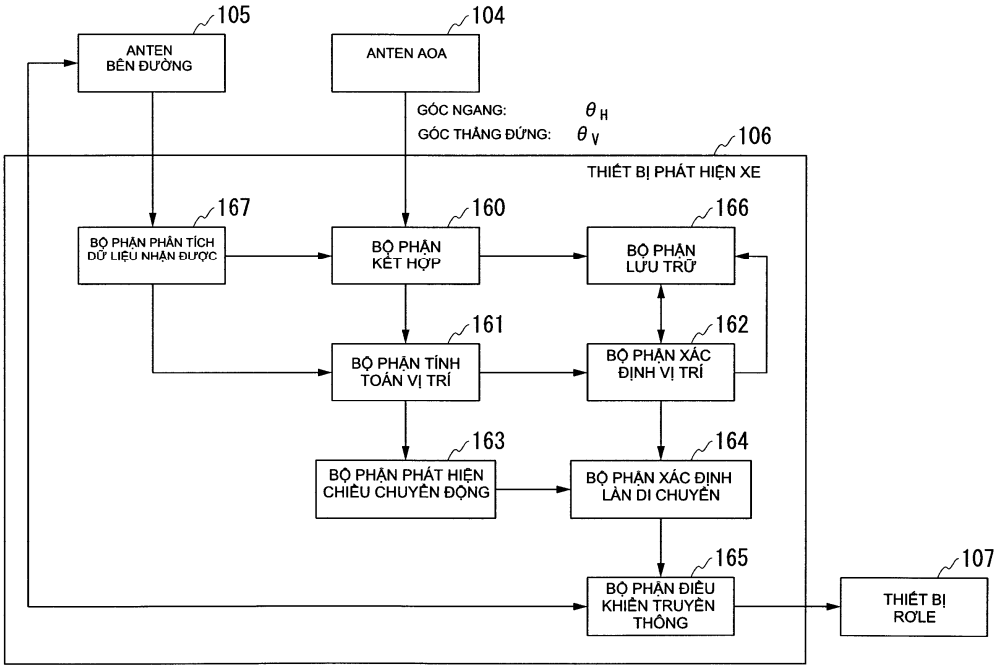

(11) **48626**
(21) 1-2016-01784 (51)[7] **B62M 17/00**, F16D 3/223
(22) 10.10.2014 (43) 26.09.2016
(86) PCT/IB2014/065213 10.10.2014 (87) WO2015/071789 21.05.2015
(30) PD2013A000309 14.11.2013 IT
(71) PIAGGIO & C. S.P.A. (IT)
V.le Rinaldo Piaggio, 25, I-56025 Pontedera, PISA, Italy
(72) SOATTI, Piero (IT), BOSCHIERO, Massimiliano (IT)
(74) Công ty Luật TNHH T&G (TGVN)

(54) BỘ TRUYỀN ĐỘNG CHO XE MÁY VÀ XE MÁY BAO GỒM BỘ TRUYỀN ĐỘNG NÀY

(57) Sáng chế đề cập đến bộ truyền động cho xe máy (4) bao gồm càng xe (8) kéo dải từ một đầu treo (12) đến hệ thống treo của xe máy, xác định trục giao động (X-X), ở đầu nối (16) với bánh xe (20), khớp đồng tốc (36) được bố trí ở phía đầu treo (12), và khớp nối bánh răng (40) được bố trí ở mặt bên của đầu nối (16), trong đó khớp đồng tốc (36) truyền động đồng bộ đầu thứ nhất (44) của trục tiếp động (48), được nối với bộ phận lấy năng lượng, và đầu thứ hai (52) của trục phát động (56) được nối cơ khí với khớp nối bánh răng (40), và trong đó khớp nối bánh răng (40) truyền chuyển động tới bánh xe (20). Khớp đồng tốc (36) thực hiện việc truyền động tức thời với tỷ số truyền cố định giữa đầu thứ nhất và đầu thứ hai (44, 52), khớp đồng tốc (36) lệch so với đầu treo (12) của càng xe (8), theo chiều thẳng đứng (Y-Y) vuông góc với mặt đỡ (P) của bánh xe (20) và cho phép giao động của trục phát động (56) giữa đầu chu kỳ và cuối chu kỳ, song song với trục giao động (X-X).

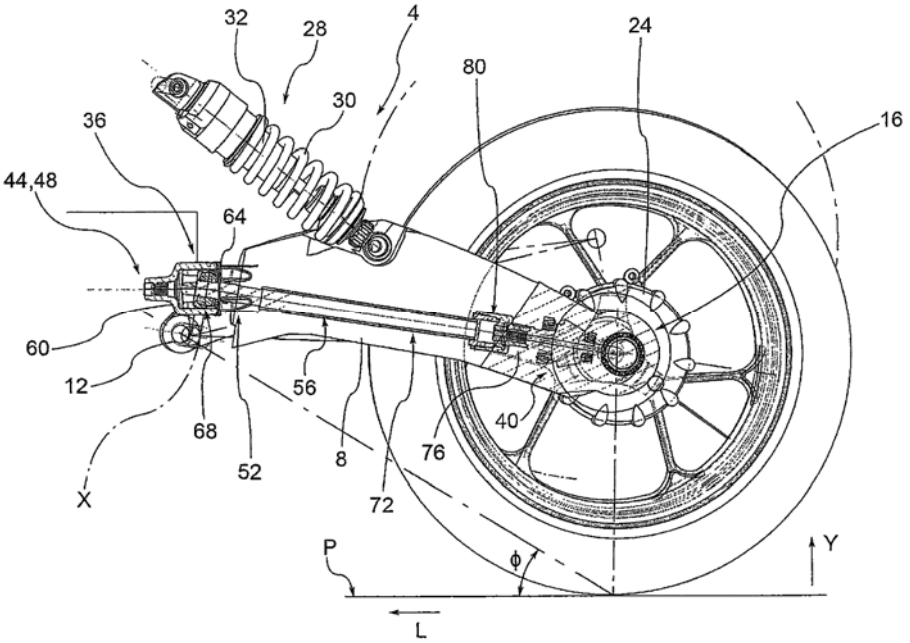

(11) **48627**
(21) 1-2016-01787 (51)[7] **H04W 52/02**, H04M 1/73, H04W 88/06, 92/08
(22) 16.10.2014 (43) 26.09.2016
(86) PCT/JP2014/077596 16.10.2014 (87) WO2015/079821 A1 04.06.2015
(30) 2013-245376 27.11.2013 JP
(71) SONY CORPORATION (JP)
1-7-1, Konan, Minato-ku, Tokyo 108-0075, Japan
(72) SATO, Masanori (JP), ITOH, Katsutoshi (JP), SUZUKI, Hideyuki (JP), TAKAE, Shinji (JP)
(74) Công ty TNHH một thành viên Sở hữu trí tuệ VCCI (VCCI-IP CO.,LTD)
(54) THIẾT BỊ ĐIỀU KHIỂN TRUYỀN THÔNG, PHƯƠNG PHÁP ĐIỀU KHIỂN TRUYỀN THÔNG VÀ THIẾT BỊ XỬ LÝ THÔNG TIN

(57) Sáng chế đề cập đến thiết bị điều khiển truyền thông bao gồm bộ thu nhận được tạo cấu hình để thu nhận kết quả của việc xác định xem điều kiện định trước đối với sự kết nối của thiết bị đầu cuối truyền thông không dây với mạng truyền thông không dây mà khác với mạng truyền thông di động có được thỏa mãn hay không, và bộ điều khiển được tạo cấu hình để điều khiển thiết bị đầu cuối truyền thông di động mà truyền thông thông qua mạng truyền thông di động để chuyển đổi chế độ hoạt động từ chế độ thứ nhất sang chế độ thứ hai khi điều kiện định trước được thỏa mãn. Chế độ hoạt động là chế độ hoạt động cho sự truyền thông được thực hiện trong hệ thống truyền thông không dây thứ nhất mà thiết bị đầu cuối truyền thông không dây và thiết bị đầu cuối truyền thông di động hỗ trợ. Chế độ thứ nhất là chế độ trong đó sự tiêu thụ điện năng là nhỏ hơn trong chế độ thứ hai. Chế độ thứ hai là chế độ trong đó thiết bị đầu cuối truyền thông di động có khả năng truyền hoặc thu nhận dữ liệu trong hệ thống truyền thông không dây thứ nhất.

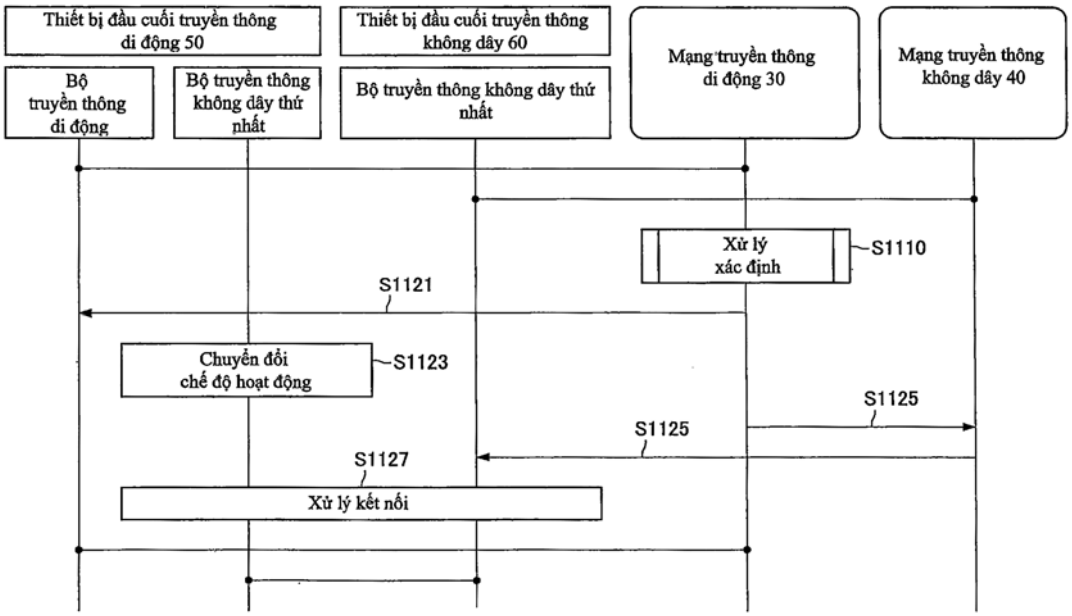

(11) **48628**

(21) 1-2016-01789 (51)[7] **A61K 31/70**, 9/00

(22) 14.11.2014 (43) 26.09.2016

(86) PCT/US2014/065688 14.11.2014 (87) WO2015/077148 28.05.2015

(30) 61/906,487 20.11.2013 US

(71) RESTORTEARS, LLC (US)
1106 Wellesley Road, Madison, Wisconsin 53705, United States of America.

(72) ALBERT, Daniel M. (US), POLANS, Arthur S. (US)

(74) Văn phòng Luật sư Ân Nam (ANNAM IP & LAW)

(54) CHẤT DẪN THUỐC CHO MẮT

(57) Sáng chế đề cập đến dược phẩm chứa hợp chất có trong chất bài tiết của tuyến Harderian để điều trị tình trạng khô mắt ở người, ví dụ hợp chất lipit có trong chất bài tiết của tuyến Harderian, dược phẩm chứa hợp chất lipit này, như được nhận biết bởi dữ liệu hóa học và phổ khối đặc trưng của hợp chất lipit này, hợp chất lipit này ở dạng gần như ở dạng tinh khiết, và chất dẫn cho mát chứa chất điều trị và hợp chất có trong chất bài tiết của tuyến Harderian, ví dụ hợp chất lipit được tìm thấy trong tuyến Harderian, ví dụ tuyến Harderian của thỏ.

(11) **48629**
(21) 1-2016-01792 (51)[7] **C04B 28/14**, E04B 1/78
(22) 04.11.2014 (43) 26.09.2016
(86) PCT/US2014/063774 04.11.2014 (87) WO2015/069609 14.05.2015
(30) 14/072,592 05.11.2013 US
(71) UNITED STATES GYPSUM COMPANY (US)
550 West Adams Street, Chicago, Illinois 60661-3676, United States of America
(72) CAO, Bangji (US), SONG, Weixin D. (US), LI, Alfred (US)
(74) Văn phòng luật sư Phạm và Liên danh (PHAM & ASSOCIATES)
(54) TẤM THẠCH CAO CHỨA SILICAGEL VÀ PHƯƠNG PHÁP LÀM TĂNG ĐỘ BỀN CHỊU LỬA CỦA TẤM THẠCH CAO NÀY

(57) Sáng chế đề cập đến hỗn hợp thạch cao, tấm thạch cao, và phương pháp tạo ra tấm thạch cao có độ bền chịu lửa gia tăng. Hỗn hợp chứa thạch cao đông cứng có thể được sử dụng để tạo ra tấm thạch cao có độ bền chịu lửa bằng cách cho thêm silicagel. Sáng chế cũng đề cập đến phương pháp làm tăng độ bền chịu lửa của tấm thạch cao.

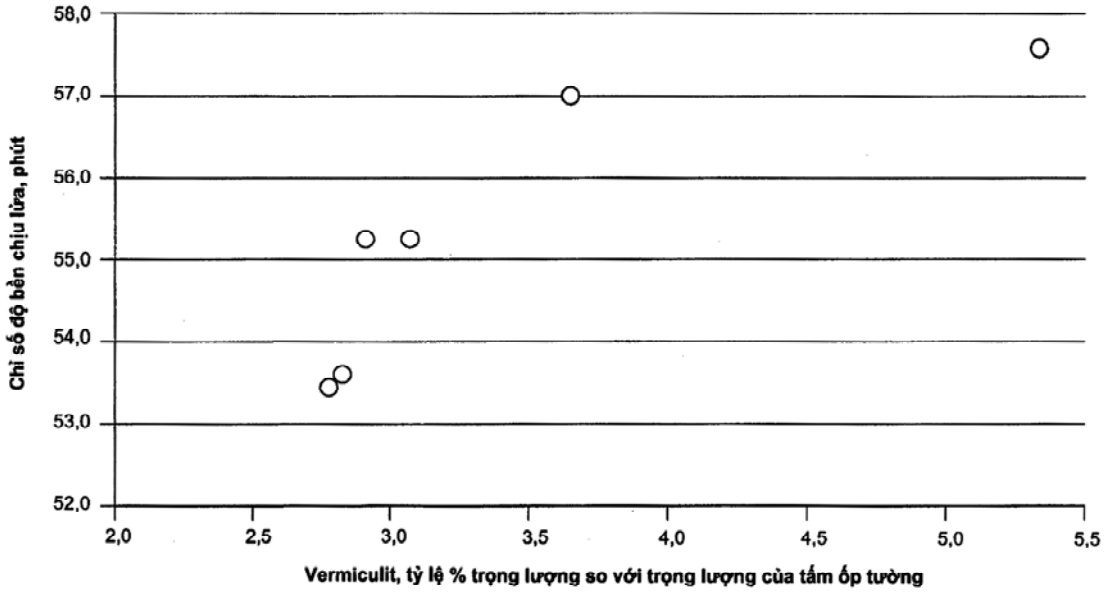

(11) **48630**
(21) 1-2016-01802 (51)[7] **C08G 59/40**, C09D 163/00, C09J 163/00
(22) 20.11.2014 (43) 26.09.2016
(86) PCT/US2014/066514 20.11.2014 (87) WO2015/077399 28.05.2015
(30) 14/084,975 20.11.2013 US
Ngày yêu cầu thẩm định nội dung: 19.05.2016
(71) PPG INDUSTRIES OHIO, INC. (US)
3800 West 143rd Street, Cleveland, Ohio 44111, United States of America
(72) ZHOU, Hongying (US), CHAO, Tien-Chieh (US), SWARUP, Shanti (US), XU, Xiangling (US)
(74) Công ty Cổ phần Sở hữu công nghiệp INVESTIP (INVESTIP)
(54) CHẾ PHẨM LƯU HÓA ĐƯỢC CHỨA HỢP CHẤT CÓ NHÓM CHỨC HYDRAZIT
(57) Sáng chế đề cập đến các chế phẩm lưu hóa được chứa hợp chất hydrazit đa chức (a) được biểu diễn bởi công thức (I) của sáng chế. Các chế phẩm lưu hóa được còn chứa chất phản ứng (b) mà có ít nhất hai nhóm bảo vệ mà phản ứng với và tạo thành các liên kết cộng hóa trị với các nhóm hydrazit của hợp chất hydrazit đa chức (a). Ngoài ra, sáng chế cũng đề cập đến các chế phẩm phủ bột lưu hóa được và các chế phẩm kết dính lưu hóa được.

(11) **48631**
(21) 1-2016-01808
(51)[7] **C08G 18/75**, B29C 39/18, B32B 27/40, C08G 18/40, 18/66, G02B 1/04, G02C 7/02, 7/12
(22) 20.10.2014
(43) 26.09.2016
(86) PCT/JP2014/077858 20.10.2014
(87) WO2015/060260 A1 30.04.2015
(30) 2013-218733 21.10.2013 JP
2014-175758 29.08.2014 JP
Ngày yêu cầu thẩm định nội dung: 19.05.2016
(71) MITSUI CHEMICALS, INC. (JP)
5-2, Higashi-Shimbashi 1-chome, Minato-ku, Tokyo 105-7117 Japan
(72) TSUKADA Hidetaka (JP), GOTO Kenichi (JP), MIYATA Atsushi (JP), NAKAGAWA Toshihiko (JP), YAMASAKI Satoshi (JP), MORITA Hirokazu (JP)
(74) Công ty TNHH một thành viên Sở hữu trí tuệ VCCI (VCCI-IP CO.,LTD)
(54) CHẾ PHẨM POLYME HOÁ ĐƯỢC DÙNG CHO VẬT LIỆU QUANG HỌC, SẢN PHẨM ĐÚC POLYURETAN VÀ VẬT LIỆU QUANG HỌC

(57) Sáng chế đề cập đến chế phẩm polyme hoá được dùng cho vật liệu quang học chứa polyisoxyanat (a) mà thu được từ vật liệu thô có nguồn gốc từ thực vật và bao gồm sản phẩm được cải biến của polyisoxyanat béo, polyisoxyanat vòng no (b), và polyol (c) mà có chỉ số hydroxyl là từ 300mgKOH/g đến 650mgKOH/g và số lượng trung bình của các nhóm chức là 2 hoặc lớn hơn và nhỏ hơn 7 và là hợp chất mà thu được từ vật liệu thô có nguồn gốc từ thực vật. Sáng chế cũng đề cập đến sản phẩm đúc polyuretan và vật liệu quang học. Ngoài ra, sáng chế còn đề cập đến mắt kính làm bằng chất dẻo và quy trình sản xuất mắt kính này, và thấu kính phân cực làm bằng chất dẻo và quy trình sản xuất thấu kính này.

(11) **48632**

(21) 1-2016-01812

(51)[7] **C08G 18/72**, B29C 39/18, B32B 27/40, C08G 18/28, 18/40, 18/75, G02B 1/04, G02C 7/02, 7/12

(22) 20.10.2014

(43) 26.09.2016

(86) PCT/JP2014/077856 20.10.2014

(87) WO2015/060259 A1 30.04.2015

(30) 2013-218734 21.10.2013 JP
2013-218736 21.10.2013 JP
2014-175758 29.08.2014 JP

Ngày yêu cầu thẩm định nội dung: 19.05.2016

(71) MITSUI CHEMICALS, INC. (JP)
5-2, Higashi-Shimbashi 1-chome, Minato-ku, Tokyo 105-7117 Japan

(72) TSUKADA Hidetaka (JP), GOTO Kenichi (JP), MIYATA Atsushi (JP), NAKAGAWA Toshihiko (JP), YAMASAKI Satoshi (JP), MORITA Hirokazu (JP)

(74) Công ty TNHH một thành viên Sở hữu trí tuệ VCCI (VCCI-IP CO.,LTD)

(54) CHẾ PHẨM POLYME HOÁ ĐƯỢC DÙNG CHO VẬT LIỆU QUANG HỌC, SẢN PHẨM ĐÚC POLYURETAN VÀ VẬT LIỆU QUANG HỌC

(57) Sáng chế đề cập đến chế phẩm polyme hoá được dùng cho vật liệu quang học chứa polyisoxyanat (a) mà thu được từ vật liệu thô có nguồn gốc từ thực vật và bao gồm sản phẩm được cải biến của polyisoxyanat béo, và polyol (d) mà là hợp chất có nguồn gốc từ thực vật. Sáng chế cũng đề cập đến chế phẩm đúc polyuretan, và vật liệu quang học. Ngoài ra, sáng chế còn đề cập đến mắt kính làm bằng chất dẻo và quy trình sản xuất mắt kính này, và thấu kính phân cực làm bằng chất dẻo và quy trình sản xuất thấu kính này.

(11) **48633**
(21) 1-2016-01818 (51)[7] **C23C 2/06**, C22C 18/00, 18/04, C23C 2/26, C23F 11/06
(22) 13.11.2014 (43) 26.09.2016
(86) PCT/JP2014/005717 13.11.2014 (87) WO2015/083326 11.06.2015
(30) 2013-250143 03.12.2013 JP
Ngày yêu cầu thẩm định nội dung: 19.05.2016
(71) NISSHIN STEEL CO., LTD. (JP)
3-4-1, Marunouchi, Chiyoda-ku, Tokyo 100-8366 Japan
(72) Atsuo SHIMIZU (JP), Masanori MATSUNO (JP), Masaya YAMAMOTO (JP), Hirofumi TAKETSU (JP)
(74) Văn phòng Luật sư Ân Nam (ANNAM IP & LAW)
(54) TẤM THÉP MẠ HỢP KIM KẼM NHÚNG NÓNG VÀ PHƯƠNG PHÁP SẢN XUẤT TẤM THÉP NÀY

(57) Sáng chế đề cập đến tấm thép mạ hợp kim kẽm nhúng nóng và phương pháp sản xuất tấm thép này. Tấm thép mạ hợp kim kẽm nhúng nóng theo sáng chế bao gồm: tấm thép; và lớp mạ hợp kim kẽm nhúng nóng trên bề mặt của tấm thép này. Toàn bộ bề mặt của lớp mạ hợp kim kẽm nhúng nóng thoả mãn biểu thức (1) dưới đây:

$$S[Zn(OH)_2]/(S[Zn(OH)_2]+S[Zn]) \times 100 \leq 40 \qquad (1)$$

Trong biểu thức (1), S[Zn] là diện tích của đỉnh với trung tâm tại khoảng 1022 eV thu được từ Zn kim loại trong biên dạng cường độ của phân tích phổ huỳnh quang tia X bề mặt của lớp mạ hợp kim kẽm nhúng nóng; và $S[Zn(OH)_2]$ là diện tích của đỉnh với trung tâm tại khoảng 1023 eV thu được từ $Zn(OH)_2$ trong biên dạng cường độ của phân tích phổ huỳnh quang tia X bề mặt của lớp mạ hợp kim kẽm nhúng nóng.

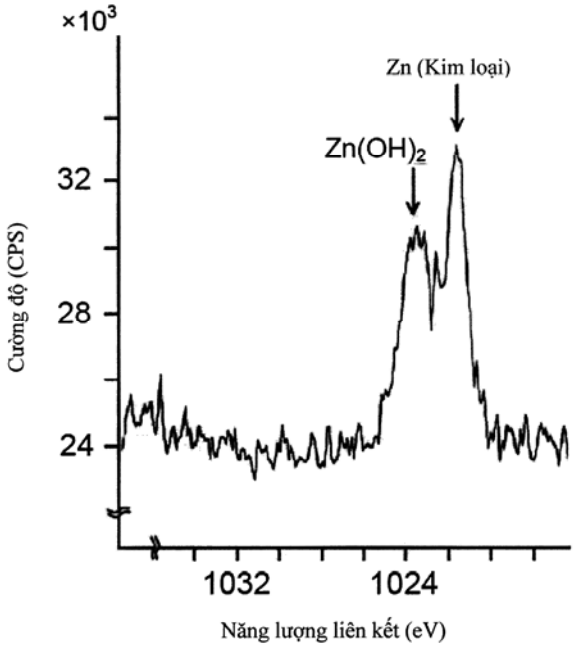

(11) **48634**
(21) 1-2016-01819 (51)[7] **C23C 28/00**, C22C 18/00, 18/04, C23C 2/06
(22) 13.11.2014 (43) 26.09.2016
(86) PCT/JP2014/005701 13.11.2014 (87) WO2015/083325 11.06.2015
(30) 2013-250139 03.12.2013 JP
Ngày yêu cầu thẩm định nội dung: 19.05.2016
(71) NISSHIN STEEL CO., LTD. (JP)
3-4-1, Marunouchi, Chiyoda-ku, Tokyo 100-8366 Japan
(72) Atsuo SHIMIZU (JP), Masanori MATSUNO (JP), Masaya YAMAMOTO (JP), Hirofumi TAKETSU (JP)
(74) Văn phòng Luật sư Ân Nam (ANNAM IP & LAW)
(54) TẤM THÉP MẠ HỢP KIM KẼM NHÚNG NÓNG

(57) Sáng chế đề cập đến tấm thép mạ hợp kim kẽm nhúng nóng bao gồm: tấm thép; lớp mạ hợp kim kẽm nhúng nóng trên bề mặt của tấm thép này; và màng phủ oxit hỗn hợp trên bề mặt của lớp mạ hợp kim kẽm nhúng nóng. Màng phủ oxit hỗn hợp chứa vanadi và thành phần cấu thành của lớp mạ hợp kim kẽm nhúng nóng, và toàn bộ bề mặt của màng phủ thoả mãn biểu thức (1) dưới đây:

$$S[hydoxit]/(S[hydroxit]+S[oxit]) \times 100 \leq 40 \qquad (1)$$

Trong biểu thức (1), S[oxit] là diện tích của đỉnh với trung tâm tại khoảng 1022 eV thu được từ Zn oxit trong biên dạng cường độ của phân tích phổ huỳnh quang tia X bề mặt của màng phủ oxit hỗn hợp; và S[hydroxit] là diện tích của đỉnh với trung tâm tại khoảng 1023 eV thu được từ Zn hydroxit trong biên dạng cường độ của phân tích phổ huỳnh quang tia X bề mặt của màng phủ oxit hỗn hợp.

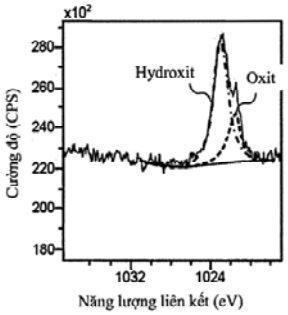

Fig. 1A

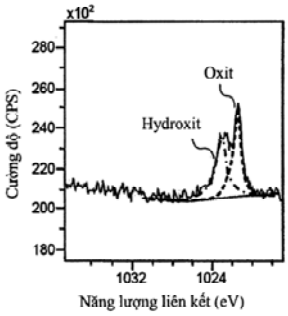

Fig. 1B

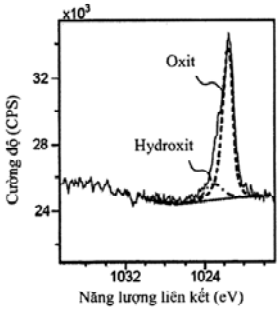

Fig. 1C

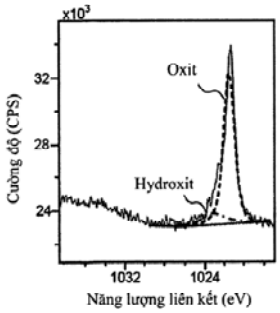

Fig. 1D

(11) **48635**

(21) 1-2016-01834 (51)[7] **B23B 41/08**, E21B 29/00, 29/08, 29/12, 33/06, 33/064, 7/18, F16L 1/26

(22) 29.10.2014 (43) 26.09.2016

(86) PCT/US2014/063007 29.10.2014 (87) WO2015/066239 07.05.2015

(30) 61/896,998 29.10.2013 US

(71) TRANSOCEAN INNOVATION LABS LTD (KY)
70 Harbour Drive, 4th Floor, George Town Grand Cayman, KY1-1003, Cayman Islands

(72) BABBITT Guy Robert (US), DALTON John Matthew (GB)

(74) Văn phòng luật sư Phạm và Liên danh (PHAM & ASSOCIATES)

(54) THIẾT BỊ VÀ PHƯƠNG PHÁP CẮT ỐNG DƯỚI BIỂN

(57) Sáng chế đề cấp đến các thiết bị cắt ống dưới biển sử dụng hoặc gồm khung, một hoặc nhiều vòi phun nước được nối với khung và được tạo kết cấu để tác dụng chất lỏng có áp vào ống nhằm cắt ống này, và một hoặc nhiều bộ phận sau: bích được tạo kết cấu để gắn chặt thiết bị cắt ống dưới biển tương đối với chồng thiết bị chống phun dầu, một hoặc nhiều vòi phun nước được nối với phần quay của khung và được tạo kết cấu để quay quanh ống, một hoặc nhiều vòi phun nước dịch chuyển được giữa trạng thái co lại và trạng thái triển khai, trong đó một hoặc nhiều vòi phun nước nằm theo hướng kính gần với ống hơn so với khi ở trạng thái co lại, một hoặc nhiều vòi phun nước được nối xoay được với khung và được tạo kết cấu để xoay trong khi chịu tác dụng chất lỏng có áp vào bề mặt của ống, và hai vòi phun nước hoặc nhiều hơn.

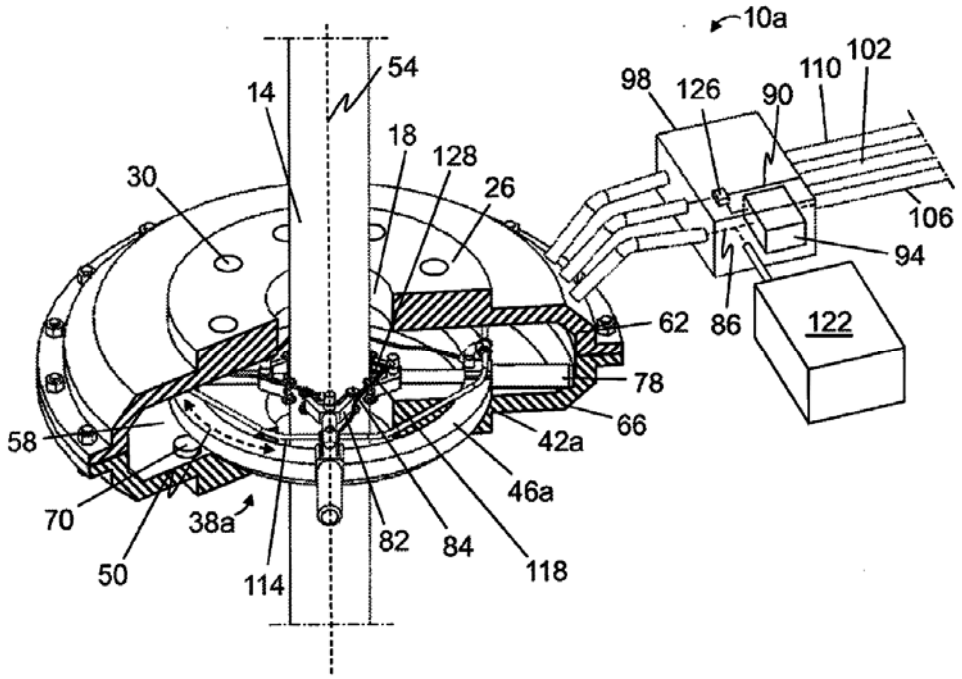

(11) **48636**
(21) 1-2016-01835 (51)[7] **A01N 43/56**, 33/10, 43/40
(22) 17.10.2014 (43) 26.09.2016
(86) PCT/US2014/061049 17.10.2014 (87) WO2015/061151 30.04.2015
(30) 61/894,281 22.10.2013 US
(71) DOW AGROSCIENCES LLC (US)
9330 Zionsville Road, Indianapolis, Indiana 46268, United States of America
(72) NIYAZ, Noormohamed M. (US), BUYSSE, Ann M. BUYSSE, Annè (US), DEMETER, David A. David A. (US), GARIZI, Negar (US), HUNTER, Ricky (US), KNUEPPEL, Daniel (US), LEPLAE, Paul R. (US), LOWE, Christian T. (US), PATNY, Akshay (US), TRULLINGER, Tony K. (US), WALSH, Martin J. (US), ZHANG, Yu (US)
(74) Văn phòng luật sư Phạm và Liên danh (PHAM & ASSOCIATES)
(54) CHẾ PHẨM TRỪ VẬT GÂY HẠI VÀ PHƯƠNG PHÁP PHÒNG TRỪ VẬT GÂY HẠI

(57) Sáng chế đề cập đến chế phẩm trừ vật gây hại chứa hợp chất có công thức I hoặc muối dùng được trong nông nghiệp bất kỳ của nó, trong đó R_1, R_2, R_4, R_5, R_6, R_7, Z, Q, và Y là như được xác định trong Bản mô tả. Sáng chế còn đề cập đến phương pháp phòng trừ vật gây hại bao gồm việc dùng chế phẩm trừ vật gây hại gần quần thể vật gây hại, hoặc cho vùng này để phòng trừ vật gây hại.

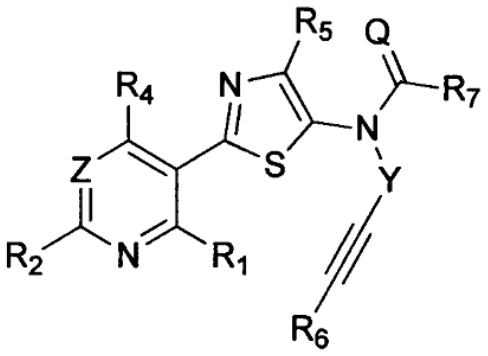

I

(11) **48637**
(21) 1-2016-01838 (51)[7] **H02B 7/06**
(22) 20.05.2016 (43) 26.09.2016
Ngày yêu cầu thẩm định nội dung: 20.05.2016
(71) CÔNG TY CỔ PHẦN CHẾ TẠO MÁY BIẾN ÁP MI BA (VN)
Km14+100, QL5, xã Tân Quang, huyện Văn Lâm, tỉnh Hưng Yên
(72) Trương Văn Thực (VN)
(74) Công ty TNHH Vũ Gia và cộng sự (VUGIA&PARTNERS CO., LTD)
(54) MÁY BIẾN ÁP VÀ TRẠM BIẾN ÁP MỘT CỘT HỢP BỘ
(57) Sáng chế đề cập tới máy biến áp kiểu úp xuống (10) có kết cấu gồm: phần vỏ trên (11) dạng hình hộp chữ nhật có các phương tiện tản nhiệt (12a-12d) ở các mặt xung quanh của nó; phần vỏ dưới (13) dạng hình hộp chữ nhật được làm thích ứng để có thể lắp tháo được với phần vỏ trên (11) để tạo khoảng trống (P) giữa chúng; và lõi biến áp (14) ngâm trong chất lưu làm mát được đặt cố định trong khoảng trống (P) nêu trên. Mặt (11e) của phần vỏ trên (11) có các phương tiện tản nhiệt (15); lõi biến áp (14) có phần dây vào (14a) và phần dây ra (14b) nằm ở dưới phần vỏ dưới (13); phần vỏ dưới (13) có các phần hở (13b1-13b3) và (13d1-13d3) để lắp bộ phận nối điện phía đầu vào (16g1-16g3) và phía đầu ra (16h1-16h3).
Sáng chế cùng đề cập tới trạm biến áp một cột hợp bộ (20) có máy biến áp (10) cùng với máng dầu tràn (22) nằm trên khung đỡ (21) chứa hai tủ điện (23, 24) nằm chồng nhau trong đó.

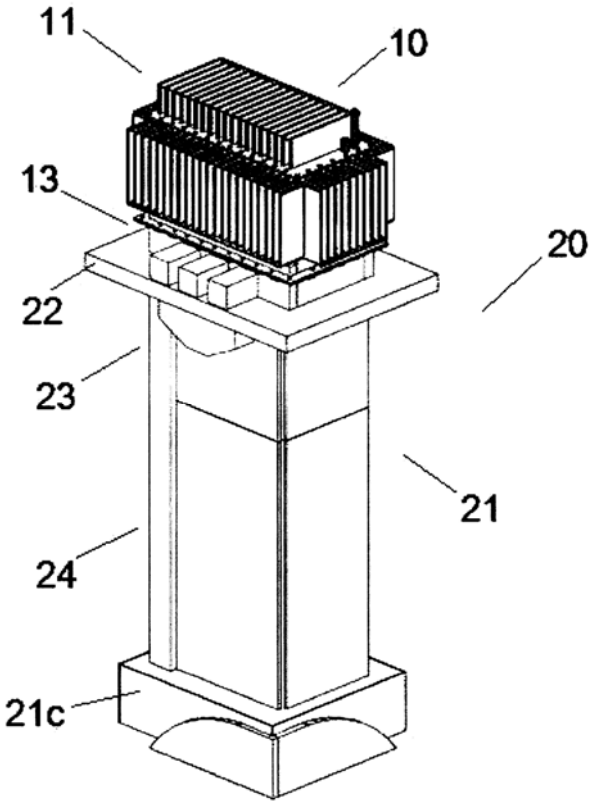

(11) **48638**
(21) 1-2016-01842 (51)[7] **G06F 3/041**
(22) 09.12.2014 (43) 26.09.2016
(86) PCT/JP2014/082513 09.12.2014 (87) WO2015/087859 A1 18.06.2015
(30) 2013-256645 12.12.2013 JP
2014-051262 14.03.2014 JP
(71) TORAY INDUSTRIES, INC. (JP)
1-1, Nihonbashi-Muromachi 2-chome, Chuo-ku, Tokyo, 1038666 Japan
(72) TANABE, Miharu (JP), TANAKA, Akihiko (JP)
(74) Công ty Cổ phần Sở hữu công nghiệp INVESTIP (INVESTIP)
(54) PHƯƠNG PHÁP SẢN XUẤT CHI TIẾT CẢM BIẾN CHẠM, CHI TIẾT CẢM BIẾN CHẠM

(57) Sáng chế đề cập đến chi tiết cảm biến chạm mà thực hiện chức năng thay thế cho ITO (indium tin oxide), và trên chỉ tiết cảm biến chạm này mẫu nhỏ ngăn việc tạo ra sự dẫn điện kém và hoặc sự ngắt giữa các dây điện mà không gây ra các vấn đề liên quan đến sự phản xạ ánh sáng và khả năng thấy được điện cực dò. Mục đích khác của sáng chế là đề cập đến phương pháp sản xuất chi tiết cảm ứng chạm đã nêu. Sáng chế đề cập đến phương pháp sản xuất chi tiết cảm biến chạm, phương pháp bao gồm: bước tạo ra màng phủ dẫn điện để thu được màng phủ dẫn điện bằng cách phủ vùng hiển thị và vùng thiết kế của nền có bột nhão dẫn điện cảm quang; và bước tạo ra mẫu dẫn điện để thu được mẫu dẫn điện bằng cách phơi sáng và hiện ảnh màng phủ dẫn điện trên vùng hiển thị và màng phủ dẫn điện trên vùng thiết kế đồng thời và sau đó bằng cách làm nóng các màng phủ dẫn điện ở nhiệt độ nằm trong khoảng từ 100 đến 250°C hoặc bằng cách bức xạ cùng ánh sáng từ ống chớp xenon, Độ rộng vạch phổ của mẫu dẫn điện trên vùng hiển thị đã nêu nằm trong khoảng từ 2 đến 6μm, và độ rộng vạch phổ mẫu dẫn điện trên vùng thiết kế đã nêu nằm trong khoảng từ 7 đến 100μm.

(11) **48639**
(21) 1-2016-01846 (51)[7] **F23D 14/24**, F23C 7/00
(22) 28.07.2014 (43) 26.09.2016
(86) PCT/TH2014/000036 28.07.2014 (87) WO2015/094132 A1 25.06.2015
(30) 1301007164 19.12.2013 TH
(71) CEMENTHAI CERAMICS CO., LTD. (TH)
1 Siam Cement Rd., Bangsue, Bangkok 10800, Thailand
(72) RIANGVILAIKUL, Boonchai (TH), THONGCHUAE, Apichai (TH), DEESAN, Surasak (TH), BUTTHONG, Jamnian (TH)
(74) Công ty TNHH Tư vấn ALIATLEGAL (ALIATLEGAL CO., LTD.)
(54) ĐẦU ĐỐT
(57) Sáng chế đề xuất đầu đốt bao gồm thân (10), khe chính (20) và vòi phun nhiên liệu (40), trong đó thân (10) là cấu trúc mâm của đầu đốt. Khe chính (20) là khe hở nằm ở mép của thân (10). Vòi phun nhiên liệu (40) nằm ở giữa thân (10) có lỗ phân phối nhiên liệu (42) cho nhiên liệu đi ra qua thân (10). Lỗ phân phối nhiên liệu (42) được vát nghiêng từ 10-80 độ. Đầu đốt còn bao gồm thêm một khe phụ (30) nằm ở mép của thân (10). Kích cỡ của khe phụ (30) là nhỏ hơn so với khe chính (20). Đầu đốt giúp giảm chi phí vận hành và đảm bảo sự đốt cháy hoàn toàn.

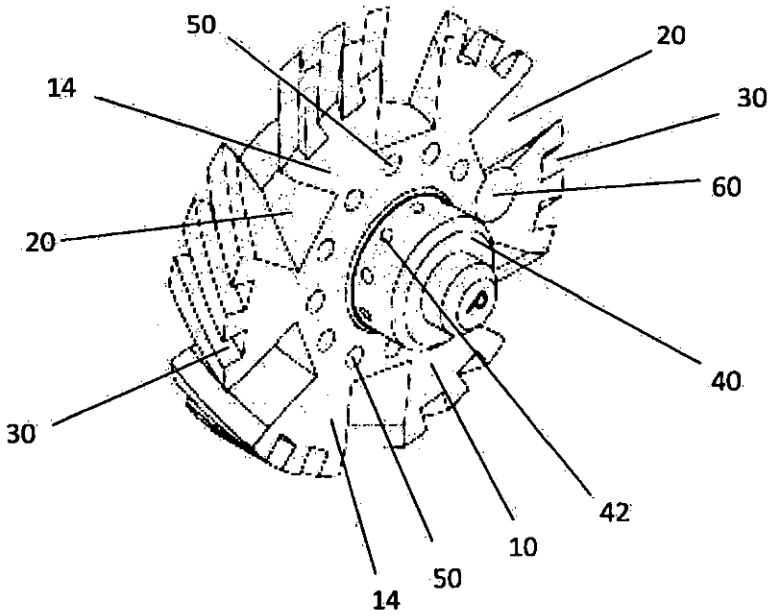

(11) **48640**
(21) 1-2016-01853 (51)[7] **C07K 19/00**, A61K 39/00, A61P 35/00, C07K 14/00, 14/82, C12N 5/0783
(22) 20.10.2014 (43) 26.09.2016
(86) PCT/JP2014/077807 20.10.2014 (87) WO2015/060235 30.04.2015
(30) 2013-218524 21.10.2013 JP
2014-155132 30.07.2014 JP
Ngày yêu cầu thẩm định nội dung: 20.05.2016
(71) TAIHO PHARMACEUTICAL CO., LTD. (JP)
1-27, Kandanishiki-cho, Chiyoda-ku, Tokyo 1018444, Japan
(72) FUKAYA Satoshi (JP), OSADA Toshihiro (JP), WADA Hiroshi (JP)
(74) Công ty TNHH Tầm nhìn và Liên danh (VISION & ASSOCIATES CO.LTD.)
(54) PEPTIT CÓ 4 EPITOP LYMPHO BÀO T GÂY ĐỘC TẾ BÀO LIÊN KẾT VỚI NHAU VÀ DƯỢC PHẨM CHỨA PEPTIT NÀY

(57) Sáng chế đề xuất peptit kháng nguyên ung thư có thể được sử dụng cho nhiều bệnh nhân ung thư ở dạng vacxin peptit dùng cho ung thư mà không cần xác định typ HLA và không phụ thuộc vào typ HLA của bệnh nhân. Peptit có 4 epitop lympho bào T gây độc tế bào (CTL - cytotoxic T lymphocyte) liên kết với nhau này thu được bằng cách liên kết 4 peptit epitop CTL với nhau thông qua các tác nhân liên kết, các peptit epitop CTL này được chọn trong số các peptit epitop CTL có nguồn gốc từ phân tử kháng nguyên khối u đã biết là có khả năng kích thích CTL. Ngoài ra, sáng chế còn đề xuất dược phẩm chứa peptit này làm hoạt chất để sử dụng trong điều trị ung thư.

	Sự kích thích CTL đặc hiệu epitop				PEP2 được phân cắt bằng i20S	PEP10được phân cắt bằng i20S
Thể liên hợp được sử dụng	Đầu tận N			Đầu tận C		
TPV01	PEP5	PEP6	PEP9*	PEP4		
TPV02	PEP9*	PEP5	PEP6	PEP4		
TPV03	PEP6	PEP5	PEP9*	PEP4		
TPV04	PEP6	PEP9*	PEP5	PEP4		
TPV05	PEP9*	PEP6	PEP5	PEP4		
TPV06	PEP5	PEP9*	PEP6	PEP4		
TPV07	PEP1	PEP7	PEP8*	PEP2*	O	
TPV08	PEP1	PEP8*	PEP7	PEP2*	O	
TPV09	PEP7	PEP1	PEP8*	PEP2*	O	
TPV10	PEP8*	PEP7	PEP1	PEP2*	O	
TPV11	PEP8*	PEP1	PEP7	PEP2*	O	
TPV12	PEP7	PEP13	PEP8*	PEP2*	O	
TPV13	PEP8*	PEP13	PEP7	PEP2*	O	
TPV14	PEP13	PEP7	PEP8*	PEP2*	O	
TPV15	PEP8*	PEP7	PEP13	PEP2*	O	
TPV16	PEP13	PEP8*	PEP7	PEP2*	O	
TPV17	PEP13	PEP15	PEP18	PEP10*		O
TPV18	PEP13	PEP18	PEP15	PEP10*		O
TPV19	PEP15	PEP13	PEP18	PEP10*		O

(11) **48641**
(21) 1-2016-01859 (51)[7] **C01B 3/06**, 3/56, 33/02
(22) 17.09.2014 (43) 26.09.2016
(86) PCT/JP2014/074516 17.09.2014 (87) WO2015/072224 21.05.2015
(30) 2013-234272 12.11.2013 JP
Ngày yêu cầu thẩm định nội dung: 06.07.2016
(71) TKX CORPORATION (JP)
5-16, Shimizudani-cho, Tennoji-ku, Osaka-shi, Osaka 5430011, Japan
(72) GUESHI, Tatsuro (JP), IKEUCHI, Masahiko (JP)
(74) Văn phòng luật sư Phạm và Liên danh (PHAM & ASSOCIATES)

(54) NGUYÊN LIỆU SILIC DÙNG ĐỂ SẢN XUẤT KHÍ HYĐRO, PHƯƠNG PHÁP SẢN XUẤT NGUYÊN LIỆU SILIC, PHƯƠNG PHÁP VÀ THIẾT BỊ SẢN XUẤT KHÍ HYĐRO

(57) Sáng chế đề cập đến nguyên liệu silic dùng để sản xuất khí hyđro, phương pháp và thiết bị để sản xuất khí hyđro từ các nguyên liệu silic dùng để sản xuất khí hyđro chứa các hạt silic; và thành phần dầu, trong đó thành phần dầu này chiếm từ 0,1% khối lượng đến 10% khối lượng hạt silic. Sáng chế cũng đề cập đến phương pháp sản xuất các nguyên liệu silic này bao gồm các bước: tạo ra chất thải silic (108) chứa các hạt silic, thành phần dầu và, nước; quay ly tâm hoặc lọc chất thải silic (108) để tạo ra chất rắn (A112) chứa các hạt silic và thành phần dầu; và một lượng nhỏ nước; sấy chất rắn A (112) để tạo ra chất rắn (B115) chứa các hạt silic và thành phần dầu; trộn nước (116) với chất rắn (B115) để tạo ra bùn lỏng (A117).

Sơ đồ công nghệ sản xuất vật liệu silic dùng để sản xuất khí hyđro

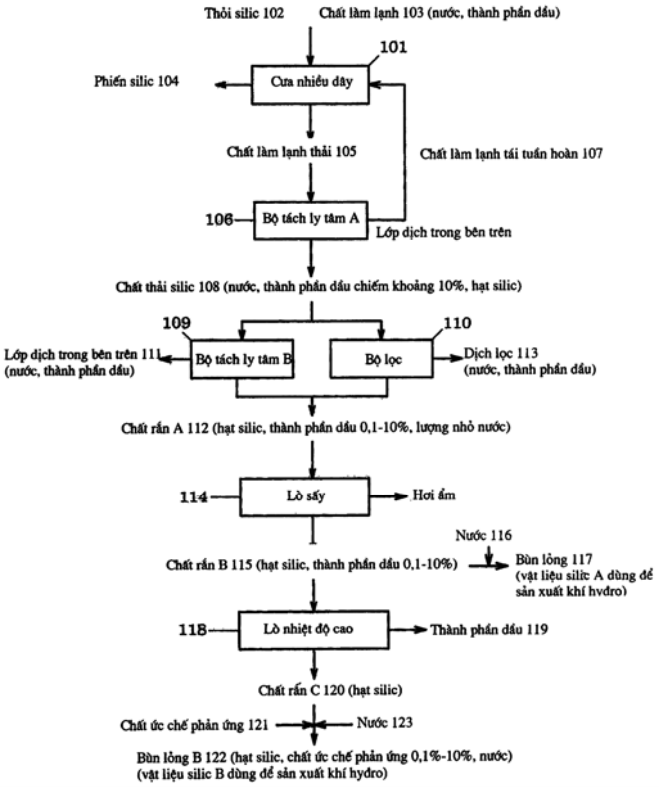

(11) **48642**
(21) 1-2016-01860 (51)[7] **A01H 5/00**, C12N 15/82
(22) 03.11.2014 (43) 26.09.2016
(86) PCT/US2014/063733 03.11.2014 (87) WO2015/066638 07.05.2015
(30) 61/899,541 04.11.2013 US
61/899,575 04.11.2013 US
(71) DOW AGROSCIENCES LLC (US)
9330 Zionsville Road, Indianapolis, Indiana 46268, United States of America
(72) SASTRY-DENT, Lakshmi (US), CAO, Zehui (CN), SRIRAM, Shreedharan (IN), WEBB, Steven R. (CA), CAMPER, Debra L. (US), ELANGO, Navin (US)
(74) Văn phòng luật sư Phạm và Liên danh (PHAM & ASSOCIATES)

(54) TRÌNH TỰ TÁI TỔ HỢP, CÂY NGÔ CHỨA TRÌNH TỰ TÁI TỔ HỢP NÀY, PHƯƠNG PHÁP TẠO TẾ BÀO THỰC VẬT CHUYỂN GEN, TRÌNH TỰ BỘ GEN NGÔ TÁI TỔ HỢP KHÔNG MANG MÃ DI TRUYỀN HƯỚNG ĐÍCH VÀ TRÌNH TỰ BỘ GEN NGÔ KHÔNG MANG MÃ DI TRUYỀN NÀY

(57) Sáng chế đề cập đến ổ gen tự nhiên tối ưu đã được nhận diện trong các thực vật một lá mầm, như ngô, là các vị trí tốt nhất để xen hướng đích các trình tự ngoại sinh vào. Cụ thể, sáng chế đề cập đến trình tự tái tổ hợp, cây ngô, bộ phận của cây ngô, hoặc tế bào ngô chứa trình tự tái tổ hợp này, phương pháp tạo tế bào thực vật chuyển gen, trình tự tái tổ hợp bộ gen ngô không mang mã di truyền dễ hướng đích và trình tự bộ gen ngô không mang mã di truyền tinh khiết.

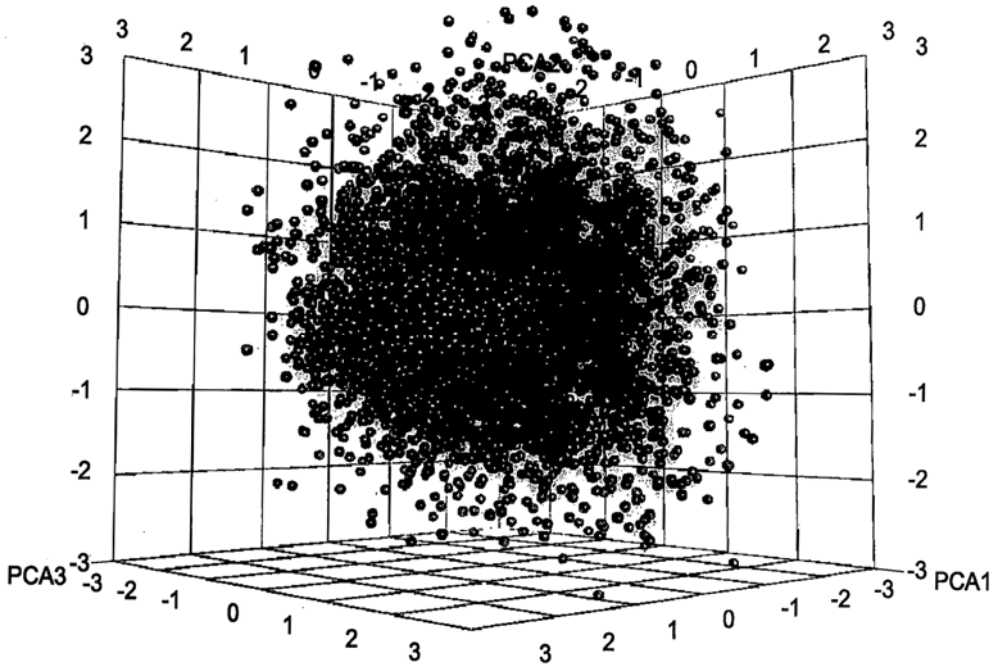

(11) **48643**

(21) 1-2016-01861 (51)[7] **C07H 21/04**, C12N 15/82, 15/87

(22) 03.11.2014 (43) 26.09.2016

(86) PCT/US2014/063731 03.11.2014 (87) WO2015/066636 07.05.2015

(30) 61/899,598 04.11.2013 US

(71) DOW AGROSCIENCES LLC (US)
9330 Zionsville Road, Indianapolis, Indiana 46268, United States of America

(72) SASTRY-DENT, Lakshmi (US), CAO, Zehui (CN), SRIRAM, Shreedharan (IN), WEBB, Steven R. (CA), CAMPER, Debra L. (US)

(74) Văn phòng luật sư Phạm và Liên danh (PHAM & ASSOCIATES)

(54) TRÌNH TỰ TÁI TỔ HỢP, THỰC VẬT CHỨA TRÌNH TỰ TÁI TỔ HỢP NÀY, Ổ GEN KHÔNG MANG MÃ DI TRUYỀN CỦA NGÔ VÀ PHƯƠNG PHÁP TẠO TẾ BÀO THỰC VẬT CHUYỂN GEN

(57) Sáng chế đề cập đến các ổ gen tự nhiên tối ưu của ngô đã được nhận diện là các vị trí tốt nhất để xen hướng đích các trình tự ngoại sinh vào. Đặc biệt, sáng chế đề cập đến trình tự tái tổ hợp, thực vật cụ thể là cây ngô, bộ phận của cây ngô, hoặc tế bào ngô chứa trình tự tái tổ hợp này, ổ gen không mang mã di truyền tinh khiết của ngô và phương pháp tạo tế bào thực vật chuyển gen.

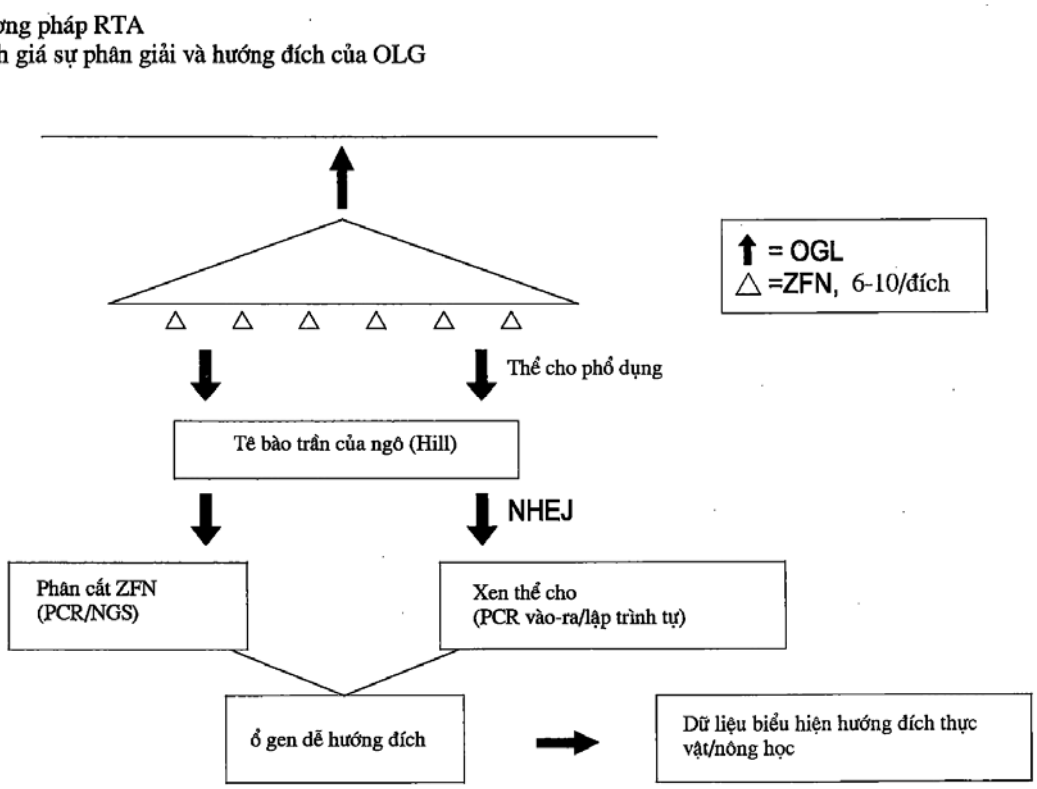

(11) **48644**
(21) 1-2016-01862 (51)[7] **C03C 1/00**, 3/087, C03B 1/00, 9/00, C03C 4/02
(22) 20.10.2014 (43) 26.09.2016
(86) PCT/US2014/061345 20.10.2014 (87) WO2015/076959 28.05.2015
(30) 14/089,066 25.11.2013 US
(71) OWENS-BROCKWAY GLASS CONTAINER INC. (US)
One Michael Owens Way, Perrysburg, OH 43551, United States of America
(72) BROUWER, Robert (NL)
(74) Công ty Luật TNHH T&G (TGVN)
(54) QUY TRÌNH CHẾ TẠO ĐỒ CHỨA THỦY TINH NATRI OXIT-CANXI OXIT VÀ ĐỒ CHỨA THỦY TINH

(57) Sáng chế đề cập đến quy trình (20) chế tạo đồ chứa thủy tinh natri oxit-canxi oxit bằng cách sử dụng 100% trọng lượng thủy tinh vụn dưới dạng các chất tạo thành thủy tinh. Ngoài ra, sáng chế còn đề cập đến đồ chứa thủy tinh natri oxit-canxi oxit (10) chế tạo bằng phương pháp này.

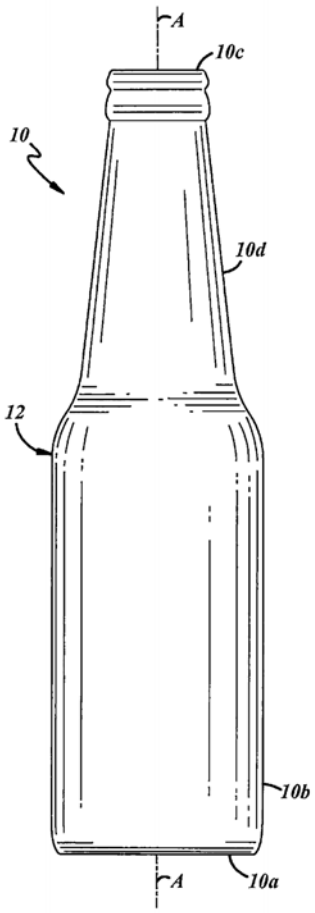

(11) **48645**
(21) 1-2016-01864 (51)[7] **G09F 9/00**, G02F 1/13
(22) 26.11.2013 (43) 26.09.2016
(86) PCT/JP2013/081741 26.11.2013 (87) WO2015/079483 A1 04.06.2015
(71) SUMITOMO CHEMICAL COMPANY, LIMITED (JP)
27-1, Shinkawa 2-chome, Chuo-ku, Tokyo 104-8260 Japan
(72) KISHIZAKI Kazunori (JP), MATSUMOTO Rikiya (JP)
(74) Công ty TNHH một thành viên Sở hữu trí tuệ VCCI (VCCI-IP CO.,LTD)
(54) THIẾT BỊ SẢN XUẤT VẬT ĐƯỢC DÁN CHI TIẾT QUANG

(57) Sáng chế đề cập đến thiết bị sản xuất vật được dán chi tiết quang bao gồm: bộ phận truyền tải mà truyền tải tấm quang bao gồm chi tiết quang và lớp ngăn cách mà được xếp chồng tách rời được trên một mặt chi tiết quang; bộ phận tách mà tách chi tiết quang khỏi lớp ngăn cách cấu thành tấm quang mà được truyền tải từ bộ phận truyền tải, và đưa chi tiết quang đã được tách tới vị trí dán mà tại đó chi tiết quang đã được tách này được dán lên thành phần hiển thị quang; bộ phận dán mà dán chi tiết quang được cấp từ bộ phận tách, lên thành phần hiển thị quang; và bộ ion hóa mà được bố trí trên đường truyền tải chi tiết quang và chiếu xạ bề mặt của chi tiết quang đã được tách bằng tia X mềm.

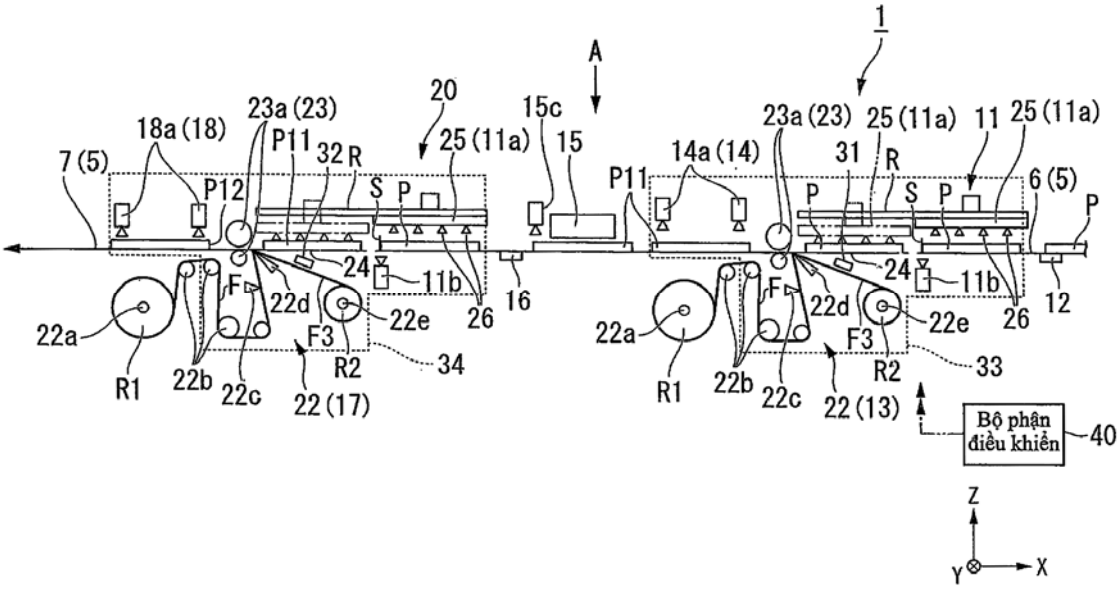

(11) **48646**
(21) 1-2016-01865 (51)[7] **A01K 77/00**
(22) 28.10.2014 (43) 26.09.2016
(86) PCT/US2014/062494 28.10.2014 (87) WO2015/065932 07.05.2015
(30) 61/897,256 30.10.2013 US
(71) DRIFTER MARINE, INC. (US)
28271 Cedar Park Blvd., Perrysburg, OH 43551
(72) KUDNER, Donald (US)
(74) Công ty TNHH Sở hữu trí tuệ Thảo Thọ Quyến (INVENCO)
(54) LƯỚI ĐÁNH CÁ VÀ PHƯƠNG PHÁP SẢN XUẤT VÀNH LƯỚI CỦA LƯỚI ĐÁNH CÁ NÀY

(57) Sáng chế đề xuất lưới đánh cá bao gồm vành lưới (12) tạo ra từ bộ phận ống được uốn cong thành cấu hình kiểu thòng lọng, vành lưới xác định miệng mở của lưới. Một cán dài (20) được gắn chặt với vành lưới (12) ở phần gần vành lưới, và một túi lưới (30) được gá trên vành lưới. Vành lưới (12) được tạo ra có profin cắt ngang thay đổi ít nhất dọc theo một phần chiều dài của bộ phận ống. Sáng chế cũng đề xuất phương pháp sản xuất vành lưới của lưới đánh cá này.

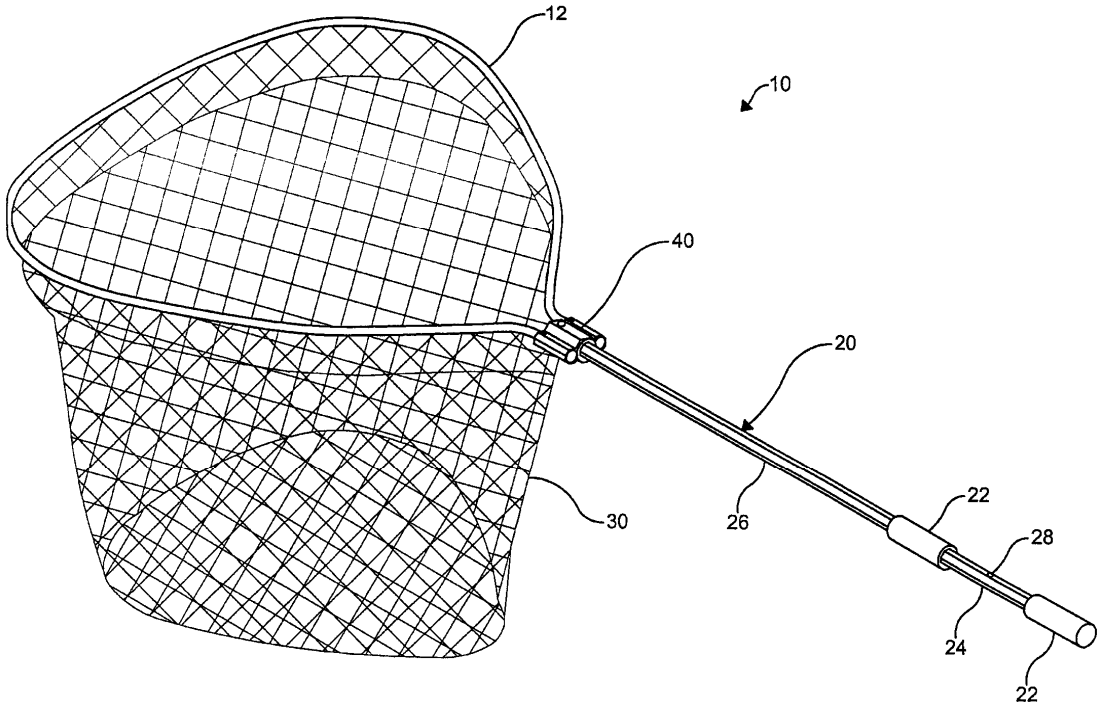

(11) **48647**
(21) 1-2016-01879 (51)[7] **A23L 27/60**
(22) 27.11.2014 (43) 26.09.2016
(86) PCT/JP2014/081478 27.11.2014 (87) WO2015/080233 04.06.2015
(30) 2013-248156 29.11.2013 JP
(71) KEWPIE CORPORATION (JP)
4-13, Shibuya 1-chome, Shibuya-ku, Tokyo 150-0002, Japan
(72) Kaori OGUCHI (JP), Koji NISHI (JP)
(74) Công ty Luật TNHH AMBYS Hà Nội (AMBYS HANOI)
(54) GIA VỊ ĐƯỢC NHŨ TƯƠNG HÓA LOẠI DẦU TRONG NƯỚC CÓ TÍNH AXIT
(57) Sáng chế đề cập đến gia vị được nhũ tương hóa loại dầu trong nước có tính axit mà bị mất nước thậm chí qua thời gian lưu trữ dài và bất kể có hàm lượng dầu có thể ăn được nhỏ. Gia vị được nhũ tương hóa loại dầu trong nước có tính axit này chứa axit axetic, đường, lòng đỏ trứng, dầu có thể ăn được, chất làm đặc, nước và ít nhất một chất càng hóa được lựa chọn từ axit xitric, axit malic, axit phosphoric, axit lactic, axit suxinic, axit fumaric, axit gluconic và EDTA. Hàm lượng dầu có thể ăn được bằng 1 đến 40% khối lượng. Hoạt độ nước bằng 0,90 đến 0,96. Độ pH bằng 3,0 đến 4,0. Độ sệt (ở 20°C) bằng 50 đến 600Pa.s. Giá trị b* trong hệ màu L*a*b* bằng 10 đến 20 sau khi được lưu trữ trong 4 tháng ở 40°C.

(11) **48648**

(21) 1-2016-01880 (51)[7] **A23L 27/60**

(22) 27.11.2014 (43) 26.09.2016

(86) PCT/JP2014/081477 27.11.2014 (87) WO2015/080232 A1 04.06.2015

(30) PCT/JP2013/082259 29.11.2013 JP

JP2013-248157 29.11.2013 JP

(71) KEWPIE CORPORATION (JP)

4-13, Shibuya 1-chome, Shibuya-ku, Tokyo 150-0002 Japan

(72) Kaori OGUCHI (JP), Koji NISHI (JP)

(74) Công ty Luật TNHH AMBYS Hà Nội (AMBYS HANOI)

(54) GIA VỊ ĐƯỢC NHŨ TƯƠNG HÓA KIỂU DẦU TRONG NƯỚC CÓ TÍNH AXIT

(57) Sáng chế đề cập đến gia vị được nhũ tương hóa kiểu dầu trong nước có tính axit được dùng trong các lớp phủ thực phẩm, và ít có khả năng tạo vết nứt và phân tách trên bề mặt của nó thậm chí khi được nướng. Gia vị được nhũ tương hóa kiểu dầu trong nước có tính axit này chứa dầu ăn với lượng từ 1 đến 40% khối lượng, nước với lượng từ 30 đến 60% khối lượng, chất làm đặc, lòng đỏ trứng, axit dễ bay hơi, và axit không bay hơi. Tỉ lệ của hàm lượng axit dễ bay hơi và hàm lượng axit không bay hơi là từ 1:50 đến 20:1. Mức oxy hòa tan là từ 0,1 đến 10% 02. Độ pH là từ 3,0 đến 4,0. Hoạt độ nước là từ 0,90 đến 0,96. Độ nhớt (ở 20°C) là lớn hơn hoặc bằng 50 Pa.s.

(11) **48649**
(21) 1-2016-01881 (51)[7] **F01L 9/02**
(22) 26.09.2014 (43) 26.09.2016
(86) PCT/JP2014/075566 26.09.2014 (87) WO2015/104875 16.07.2015
(30) 2014-003456 10.01.2014 JP
Ngày yêu cầu thẩm định nội dung: 24.05.2016
(71) MITSUBISHI HEAVY INDUSTRIES, LTD. (JP)
16-5, Konan 2-chome, Minato-ku, Tokyo 108-8215, Japan
(72) Satoru MURATA (JP), Jun HIGUCHl (JP)
(74) Công ty TNHH Tầm nhìn và Liên danh (VISION & ASSOCIATES CO.LTD.)
(54) THIẾT BỊ TRUYỀN ĐỘNG VAN XẢ VÀ ĐỘNG CƠ ĐỐT TRONG ĐƯỢC LẮP ĐẶT THIẾT BỊ NÀY

(57) Sáng chế đề xuất thiết bị truyền động van xả sử dụng hệ thống truyền động thủy lực bằng cam trong đó thời điểm mở và đóng van xả có thể thay đổi được, thiết bị truyền động van xả không gây ra các trục trặc trong vận hành động cơ đốt trong và có độ ổn định cao. Lỗ thông (12) kết nối từ buồng tạo áp (29), trong đó dầu thủy lực được tăng áp bằng cần đẩy (11), tới lỗ mở trên bề mặt phía bên ngoài (11d) được tạo tại bề mặt phía bên ngoài của cần đẩy (11). Rãnh (30) được tạo thành tại bề mặt bên trong của xi lanh thứ hai (27). Rãnh (30) thông với lỗ mở trên bề mặt phía bên ngoài (11d) trong một phần của khoảng thời gian của hành trình chuyển động tịnh tiến hai chiều của cần đẩy (11). Đường thoát dầu thủy lực (31) để xả dầu thủy lực được kết nối với rãnh (30). Van điều chỉnh lượng xả (33) được lắp đặt trên đường thoát dầu thủy lực (31).

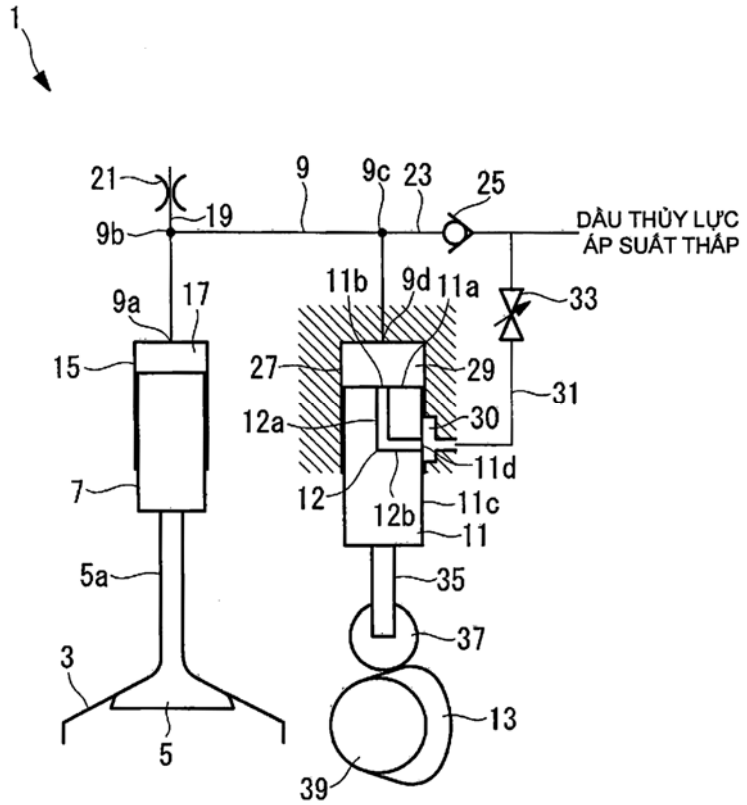

(11) **48650**
(21) 1-2016-01885 (51)[7] **C23C 22/07**, 28/00
(22) 18.11.2014 (43) 26.09.2016
(86) PCT/JP2014/080990 18.11.2014 (87) WO2015/080066 04.06.2015
(30) 2013-248387 29.11.2013 JP
Ngày yêu cầu thẩm định nội dung: 24.05.2016
(71) JFE STEEL CORPORATION (JP)
2-3, Uchisaiwai-cho 2-chome, Chiyoda-ku, Tokyo 100-0011, Japan
(72) OKUMURA, Yusuke (JP), OKAI, Kazuhisa (JP), IMOKAWA, Toru (JP), Matsuzaki, Akira (JP), Tandokoro, Kohei (JP), Hamada, Etsuo (JP)
(74) Công ty Cổ phần Sở hữu công nghiệp INVESTIP (INVESTIP)
(54) TẤM THÉP PHỦ KẼM HOẶC HỢP KIM KẼM CÓ MÀNG XỬ LÝ BỀ MẶT VÀ PHƯƠNG PHÁP SẢN XUẤT TẤM THÉP NÀY

(57) Sáng chế đề cập đến tấm thép phủ kẽm hoặc hợp kim kẽm có màng xử lý bề mặt và phương pháp sản xuất tấm thép này. Tấm thép phủ kẽm hoặc hợp kim kẽm có màng xử lý bề mặt theo sáng chế có: (1) khả năng chống hoá đen tốt sau khi trải qua công đoạn vuốt sâu khắc nghiệt như tạo hình bằng cách dập liên tục ở tốc độ cao; (2) khả năng chống bong tróc lớp phủ dạng vảy tốt sau khi trải qua công đoạn vuốt sâu khắc nghiệt như tạo hình bằng cách dập liên tục ở tốc độ cao; và (3) sự phụ thuộc của khả năng chống hoá đen vào trọng lượng phủ được làm giảm. Tấm thép phủ kẽm hoặc hợp kim kẽm có màng xử lý bề mặt theo sáng chế bao gồm: tấm thép phủ kẽm hoặc hợp kim kẽm; và màng xử lý bề mặt bao gồm màng thứ nhất trên tấm thép phủ kẽm hoặc hợp kim kẽm và màng thứ hai trên màng thứ nhất. Mỗi màng thứ nhất và màng thứ hai này được tạo ra bằng cách phủ và sấy khô nhờ nhiệt dung dịch xử lý bề mặt chứa hợp chất ziricon cacbonat (A), hợp chất phosphat (B), tetraalkoxysilan (C), và chất liên kết silan chứa nhóm epoxy (D). Hàm lượng của hợp chất phosphat (B) là cao ở màng thứ nhất, và thấp ở màng thứ hai.

(11) **48651**
(21) 1-2016-01887 (51)[7] **H04W 24/00**
(22) 14.11.2014 (43) 26.09.2016
(86) PCT/CN2014/091091 14.11.2014 (87) WO2015/085846 18.06.2015
(30) 201310671844.4 10.12.2013 CN
Ngày yêu cầu thẩm định nội dung: 25.05.2016
(71) HUAWEI TECHNOLOGIES CO., LTD. (CN)
Huawei Administration Building, Bantian, Longgang, Shenzhen, Guangdong 518129, China
(72) YE, Jiantao (CN), LIU, Deti (CN), ZHOU, Suping (CN), ZOU, Lan (CN)
(74) Văn phòng luật sư Phạm và Liên danh (PHAM & ASSOCIATES)
(54) PHƯƠNG PHÁP VÀ THIẾT BỊ DÒ CHẤT LƯỢNG MẠNG, THIẾT BỊ MẠNG LÕI VÀ THIẾT BỊ MẠNG TRUY NHẬP VÔ TUYẾN

(57) Sáng chế đề xuất phương pháp và thiết bị dò chất lượng mạng, trong đó phương pháp gồm các bước: dò thấy, ở giao diện mạng trong liên kết truyền thông dữ liệu, các gói dữ liệu được truyền giữa thiết bị phía truyền và thiết bị phía nhận; tính toán độ trễ không hoạt động từ gói dữ liệu ACK (acknowledgement, báo nhận) đích đến thời điểm khi gói dữ liệu dịch vụ thứ nhất được dò thấy ngay sau gói dữ liệu ACK đích; và xác định, theo độ trễ không hoạt động, liệu vấn đề chất lượng mạng có tồn tại ở phía truyền hay không. Theo các phương án thực hiện sáng chế, độ chính xác dò chất lượng mạng có thể được tăng lên.

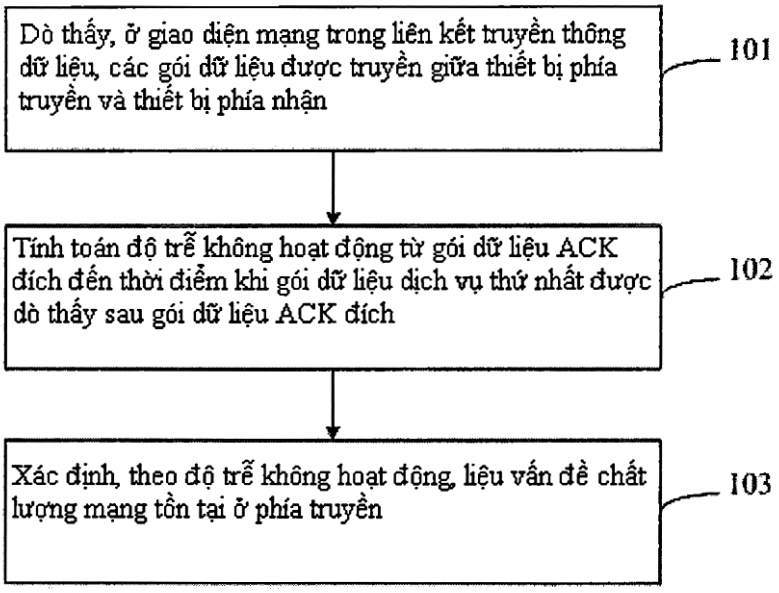

(11) **48652**
(21) 1-2016-01889 (51)[7] **B21D 22/28**
(22) 23.10.2014 (43) 26.09.2016
(86) PCT/JP2014/078212 23.10.2014 (87) WO2015/093145 25.06.2015
(30) 2013-260072 17.12.2013 JP
(71) NISSHIN STEEL CO., LTD. (JP)
4-1, Marunouchi 3-chome, Chiyoda-ku, Tokyo 1008366, Japan
(72) Naofumi NAKAMURA (JP), Yudai YAMAMOTO (JP), Jun KUROBE (JP)
(74) Công ty TNHH Đại Tín và Liên Danh (DAITIN AND ASSOCIATES CO.,LTD)

(54) PHƯƠNG PHÁP SẢN XUẤT VẬT LIỆU ĐƯỢC TẠO HÌNH VÀ TẤM KIM LOẠI ĐÃ XỬ LÝ BỀ MẶT ĐƯỢC SỬ DỤNG TRONG PHƯƠNG PHÁP NÀY

(57) Sáng chế đề cập tới phương pháp sản xuất vật liệu được tạo hình bao gồm bước tạo thành phần tạo hình lồi bằng cách thực hiện ít nhất một quá trình tạo hình đối với tấm kim loại đã xử lý bề mặt, và thực hiện là phẳng phần tạo hình bằng cách sử dụng khuôn là phẳng sau khi tạo thành phần tạo hình. Khuôn là phẳng bao gồm đầu dập được chèn vào phần tạo hình, và khuôn dập có lỗ ép mà trong đó phần tạo hình được ép vào cùng với đầu dập. Sáng chế cũng đề cập tới tấm kim loại đã xử lý bề mặt được sử dụng trong phương pháp sản xuất vật liệu được tạo hình nêu trên.

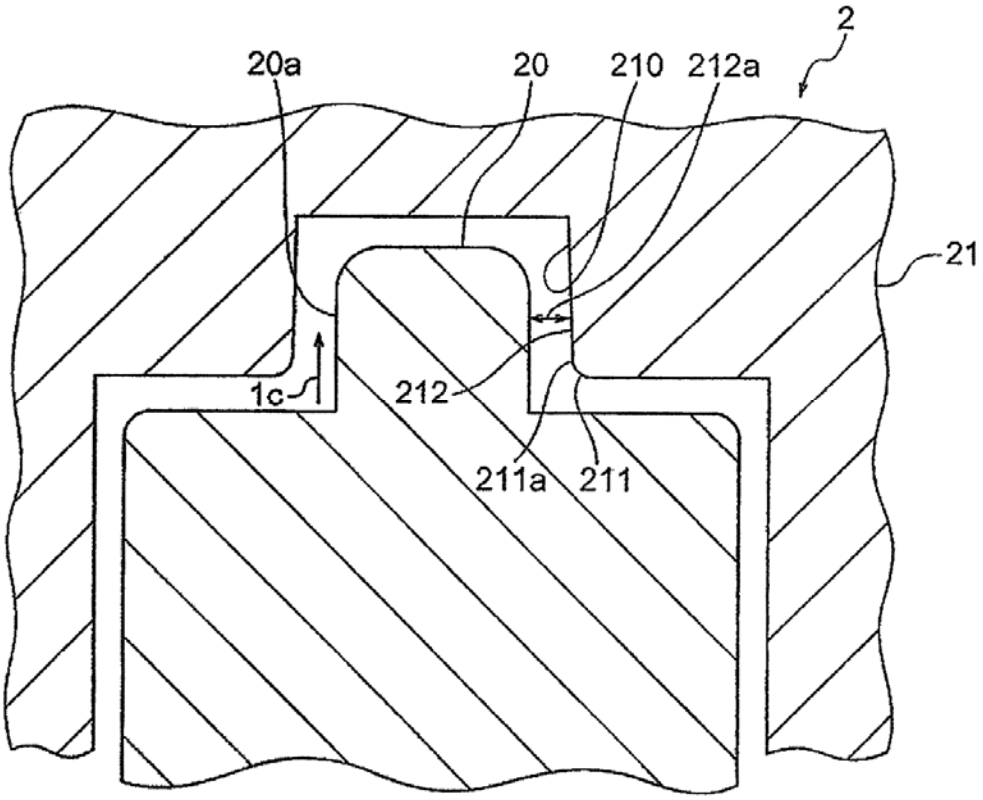

(11) **48653**
(21) 1-2016-01896 (51)[7] **C09D 5/08**
(22) 01.12.2014 (43) 26.09.2016
(86) PCT/EP2014/076121 01.12.2014 (87) WO2015/082409 A2 11.06.2015
(30) 13195542.9 03.12.2013 EP
Ngày yêu cầu thẩm định nội dung: 25.05.2016
(71) AKZO NOBEL COATINGS INTERNATIONAL B.V. (NL)
Velperweg 76, NL-6824 BM Arnhem, the Netherlands
(72) WRIGHT, Anthony Colin (GB), UNTHANK, Matthew George (GB), CAMERON, Colin (GB)
(74) Công ty TNHH Tư vấn sở hữu trí tuệ Việt (VIET IP CO.,LTD.)
(54) CHẾ PHẨM PHỦ VÀ PHƯƠNG PHÁP PHỦ LÊN BỀ MẶT CỦA HỆ THỐNG THIẾT BỊ HÓA CHẤT

(57) Sáng chế đề cập đến chế phẩm phủ và phương pháp tạo ra lớp phủ lên bề mặt kim loại hoặc bê tông của hệ thống thiết bị hóa chất. Phương pháp theo sáng chế bao gồm các bước:
- tạo ra chế phẩm phủ chứa nhựa có nhóm chức epoxy, và chất hóa rắn amin dùng cho nhựa có nhóm chức epoxy, trong đó chế phẩm phủ chứa hợp chất hữu cơ của silic được chọn từ nhóm bao gồm silan hữu cơ và siloxan hữu cơ, với tỷ lệ mol giữa các nguyên tử silic của hợp chất hữu cơ của silic và nhóm chức epoxy trong chế phẩm phủ từ 0,20 đến 0,75:1,00,
- phủ chế phẩm phủ lên bề mặt kim loại hoặc bê tông để tạo thành lớp phủ, và
- để lớp phủ đóng rắn ở nhiệt độ từ 0 đến 50°C.
Chế phẩm phủ theo sáng chế có phạm vi ứng dụng rộng và độ bền hóa chất cao.

(11) **48654**
(21) 1-2016-01899 (51)[7] **B23D 65/00**
(22) 25.11.2014 (43) 26.09.2016
(86) PCT/EP2014/075565 25.11.2014 (87) WO2015/075267 28.05.2015
(30) 13194243.5 25.11.2013 EP
(71) VOESTALPINE PRECISION STRIP GMBH (AT)
Waidhofner Strasse 3, 3333 Boehlerwerk, Austria
(72) AHORNER, Leander (AT), MAYRHOFER, Gerhard (AT), NESWADBA, Markus (AT)
(74) Công ty TNHH Tầm nhìn và Liên danh (VISION & ASSOCIATES CO.LTD.)
(54) VẬT LIỆU SƠ CẤP DÙNG ĐỂ SẢN XUẤT DỤNG CỤ CẮT VÀ PHƯƠNG PHÁP SẢN XUẤT VẬT LIỆU SƠ CẤP NÀY

(57) Sáng chế đề cập đến phương pháp sản xuất vật liệu sơ cấp dùng để chế tạo dụng cụ cắt, cụ thể, vật liệu sơ cấp dùng để chế tạo lưỡi cưa, băng cưa, đường cắt, dao đột, hoặc lưỡi dao, trong đó phương pháp này bao gồm các bước: đưa ít nhất một vật liệu làm mép cắt dạng hạt thứ nhất (16, 16a) lên nền phẳng (10), hàn vật liệu làm mép cắt dạng hạt thứ nhất (16) vào nền phẳng (10), và tách nền phẳng (10) gần như dọc theo mối hàn (22, 27) đã được tạo ra theo cách như vậy. Sáng chế còn đề cập đến vật liệu sơ cấp phẳng tương ứng.

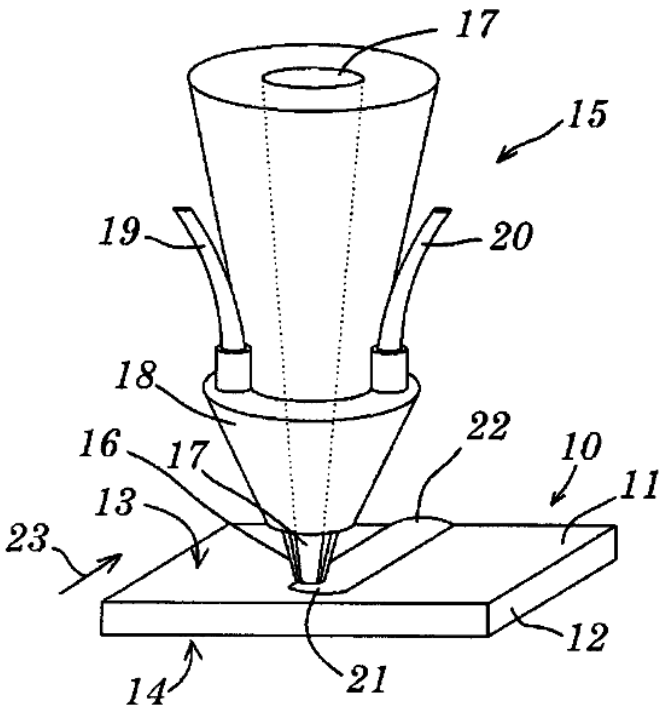

(11) **48655**
(21) 1-2016-01900 (51)[7] **H04W 72/04**
(22) 01.11.2013 (43) 26.09.2016
(86) PCT/CN2013/086447 01.11.2013 (87) WO2015/062085 07.05.2015
Ngày yêu cầu thẩm định nội dung: 25.05.2016
(71) NOKIA TECHNOLOGIES OY (FI)
Karaportti 3, 02610 Espoo, Finland
(72) VIRTEJ, Elena (FI), LUNDEN, Petteri (FI), MALKAMAKI, Esa (FI), WU, Chunli (CN), ROSA, Claudio (IT)
(74) Công ty TNHH Tầm nhìn và Liên danh (VISION & ASSOCIATES CO.LTD.)
(54) PHƯƠNG PHÁP VÀ THIẾT BỊ ĐỂ XỬ LÝ BÁO CÁO TRẠNG THÁI ĐỆM VÀ YÊU CẦU LẬP LỊCH VỚI KẾT NỐI KÉP

(57) Phương pháp, thiết bị và vật ghi đọc được bằng máy tính để xử lý báo cáo trạng thái đệm và yêu cầu lập lịch với kết nối kép được đề xuất để nhận, tại thiết bị người dùng, chỉ báo cung cấp vị trí của ô mà thiết bị người dùng, vận hành trong chế độ kết nối kép, cần truyền báo cáo trạng thái đệm đối với một hoặc nhiều kênh mang, vị trí của ô là một trong số vị trí thứ nhất, vị trí thứ hai, vị trí thứ nhất và vị trí thứ hai, hoặc vị trí thứ nhất hoặc vị trí thứ hai, và khi phản hồi được khởi động, thì làm cho báo cáo trạng thái đệm được truyền đến vị trí được cung cấp trong chỉ báo. Theo một số phương án thực hiện, kênh mang là kênh mang được tách. Theo một số phương án thực hiện, chỉ báo được quy định bởi tín hiệu điều khiển tài nguyên rađio RRC (resource control signaling), tín hiệu điều khiển truy cập đa phương tiện MAC (media access control) hoặc tín hiệu lớp vật lý.

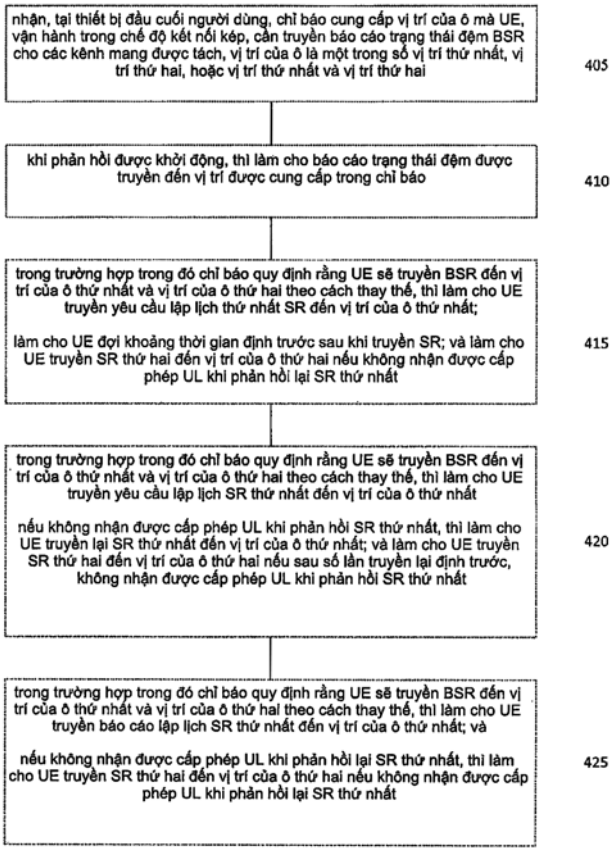

(11) **48656**
(21) 1-2016-01920 (51)[7] **C07D 487/04**, A61P 29/00, A61K 31/4709, 31/4725, 31/4439, 31/407
(22) 24.11.2014 (43) 26.09.2016
(86) PCT/EP2014/075360 24.11.2014 (87) WO2015/078803 04.06.2015
(30) 13194475.3 26.11.2013 EP
(71) F.HOFFMANN-LA ROCHE AG (CH)
Grenzacherstrasse 124, CH-4070 Basel, Switzerland
(72) MATTEI, Patrizio (CH), HUNZIKER, Daniel (CH), DI GIORGIO, Patrick (IT), HERT, Jérôme (FR), RUDOLPH, Markus (DE), WANG, Lisha (CN)
(74) Công ty TNHH Tầm nhìn và Liên danh (VISION & ASSOCIATES CO.LTD.)
(54) HỢP CHẤT OCTAHYDRO-XYCLOBUTA[1,2-C;3,4-C']DIPYROL-2-YL, QUY TRÌNH ĐIỀU CHẾ HỢP CHẤT NÀY VÀ DƯỢC PHẨM CHỨA HỢP CHẤT NÀY.

(57) Sáng chế đề cập đến hợp chất có công thức (I), trong đó R^1, Y và R^2 là như được định nghĩa trong bản mô tả sáng chế, và dược phẩm chứa hợp chất này.

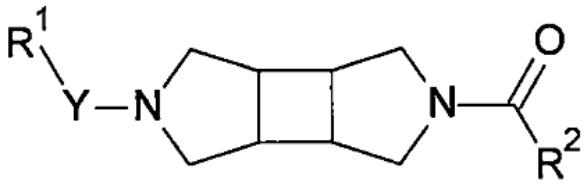

(I)

(11) **48657**

(21) 1-2016-01921 (51)[7] **A61Q 11/00**, A61K 8/22, 8/23

(22) 02.12.2013 (43) 26.09.2016

(86) PCT/US2013/072557 02.12.2013 (87) WO2015/084296 11.06.2015

(71) COLGATE-PALMOLIVE COMPANY (US)
300 Park Avenue, New York, New York 10022, United States of America

(72) CHEN, Xiang (CN), CHOPRA, Suman K. (US)

(74) Công ty TNHH Tầm nhìn và Liên danh (VISION & ASSOCIATES CO.LTD.)

(54) CHẾ PHẨM CHĂM SÓC RĂNG MIỆNG VÀ PHƯƠNG PHÁP LÀM TRẮNG RĂNG BẰNG CÁCH SỬ DỤNG CHẾ PHẨM NÀY

(57) Sáng chế đề cập đến hệ thống oxy hóa hai phần dùng cho chế phẩm kem đánh răng, mà đem lại tác dụng tẩy trắng, chế phẩm chăm sóc răng miệng chứa hệ thống oxy hóa này và phương pháp làm trắng răng bằng cách sử dụng chế phẩm chăm sóc răng miệng này.

(11) **48658**
(21) 1-2016-01924 (51)[7] **A46B 11/00**, 15/00, A47K 1/09
(22) 05.12.2013 (43) 26.09.2016
(86) PCT/US2013/073412 05.12.2013 (87) WO2015/084377 11.06.2015
(71) COLGATE-PALMOLIVE COMPANY (US)
300 Park Avenue, New York, New York 10022, United States of America
(72) JIMENEZ, Eduardo J. (US)
(74) Công ty TNHH Tầm nhìn và Liên danh (VISION & ASSOCIATES CO.LTD.)
(54) DỤNG CỤ CHĂM SÓC RĂNG MIỆNG CÓ BỘ PHẬN NẮP

(57) Dụng cụ chăm sóc răng miệng có bộ phận nắp. Theo một khía cạnh, sáng chế này là dụng cụ chăm sóc răng miệng bao gồm: phần thân bao gồm phần cán và phần đầu được nối với phần cán, phần đầu bao gồm phần tử nối thứ nhất, và phần cán bao gồm phần tử nối thứ hai; bộ phận trữ của chất liệu chăm sóc răng miệng nằm trong phạm vi phần thân; đầu ra nằm ở phần đầu; bộ phận nắp bao gồm phần chóp, phần gắn, và phần tử nối thứ ba, bộ phận nắp có thể thay đổi được giữa: (1) trạng thái thứ nhất mà trong đó phần tử nối thứ nhất và phần tử nối thứ ba phối hợp với nhau để nối theo kiểu tháo ra được bộ phận nắp với phần đầu để bịt kín đầu ra; và (2) trạng thái thứ hai mà trong đó phần tử nối thứ hai và phần từ nối thứ ba phối hợp với nhau để nối theo kiểu tháo ra được bộ phận nắp với phần cán sao cho phần gắn có thể hoạt động như là giá đỡ.

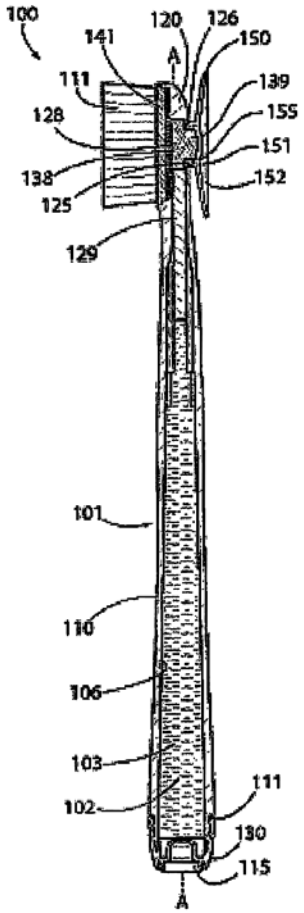

(11) **48659**

(21) 1-2016-01926 (51)[7] **C11D 1/37**, 3/14, 3/08, 3/04, 1/22, 1/29

(22) 06.11.2014 (43) 26.09.2016

(86) PCT/EP2014/073963 06.11.2014 (87) WO2015/078679 A1 04.06.2015

(30) 13194832.5 28.11.2013 EP

(71) UNILEVER N.V. (NL)
Weena 455, 3013 AL Rotterdam, The Netherlands

(72) ARNIPALLY Sumanth Kumar (IN), BANDYOPADHYAY, Punam (IN), DAGAONKAR Manoj Vilas (IN), NADAKATTI Suresh Murigeppa (IN), VARMA Megha Pratap (IN)

(74) Công ty TNHH Trần Hữu Nam và Đồng sự (TRAN H.N & ASS.)

(54) CHẾ PHẨM LÀM SẠCH BỀ MẶT CỨNG

(57) Sáng chế đề cập đén chế phẩm làm sạch bề mặt cứng có tác dụng loại bỏ đất bẩn để đem lại hiệu quả loại bỏ các vết bẩn và mỡ mà mất ít công sức và thời gian. Chế phẩm này chứa hỗn hợp bao gồm chất kiềm vô cơ có độ pH lớn hơn 11 và độ kiềm lớn hơn 45 trong dung dịch 1%; và chất mài mòn có chỉ số Mohs' lớn hơn 3,5 trong chế phẩm tẩy rửa anion, trong đó chế phẩm này chứa nước, trong đó nước có mặt với lượng nằm trong khoảng từ 20% đến 40% trọng lượng của chế phẩm này.

(11) **48660**
(21) 1-2016-01930 (51)[7] **C09C 3/04**
(22) 24.10.2014 (43) 26.09.2016
(86) PCT/EP2014/072808 24.10.2014 (87) WO2015/062978 07.05.2015
(30) 13191479.8 04.11.2013 EP
61/901,485 08.11.2013 US
Ngày yêu cầu thẩm định nội dung: 27.05.2016
(71) OMYA INTERNATIONAL AG (CH)
Baslerstrasse 42, CH-4665 Oftringen, Switzerland
(72) RENTSCH Samuel (CH), BURI Matthias (CH), IPPOLITO Fabio (CH), GANE Patrick A.C. (GB)
(74) Văn phòng luật sư Phạm và Liên danh (PHAM & ASSOCIATES)
(54) QUY TRÌNH TẠO RA HUYỀN PHÙ CHỨA CHẤT TẠO MÀU GIÀU CHẤT RẮN CHỨA CHẤT PHÂN TÁN TRÊN CƠ SỞ CARBOXYMETYLXENLULOZA VÀ HUYỀN PHÙ NƯỚC CHỨA CHẤT TẠO MÀU

(57) Sáng chế đề cập đến quy trình tạo ra huyền phù nước chứa chất tạo màu vô cơ và carboxymetylxenluloza đã được khử trùng hợp có độ carboxyl hóa nằm trong khoảng từ 0,2 đến 2,2, trọng lượng phân tử nằm trong khoảng từ 5000 đến 40000 g/mol, và chỉ số đa phân tán nằm trong khoảng từ 2 đến 10.
Ngoài ra, sáng chế cũng đề cập đến huyền phù nước chứa chất tạo màu.

(11) **48661**
(21) 1-2016-01943 (51)[7] **G10L 19/005**, 19/08, 25/90, 19/02
(22) 27.10.2014 (43) 26.09.2016
(86) PCT/EP2014/073035 27.10.2014 (87) WO2015/063044 07.05.2015
(30) 13191133 31.10.2013 EP
14178824 28.07.2014 EP
Ngày yêu cầu thẩm định nội dung: 27.05.2016
(71) FRAUNHOFER-GESELLSCHAFT ZUR FOERDERUNG DER ANGEWANDTEN FORSCHUNG E.V. (DE)
Hansastrasse 27c, 80686 Muenchen, Germany
(72) LECOMTE, Jérémie (FR), MARKOVIC, Goran (RS), SCHNABEL, Michael (DE), PIETRZYK, Grzegorz (PL)
(74) Công ty Luật TNHH AMBYS Hà Nội (AMBYS HANOI)
(54) BỘ GIẢI MÃ ÂM THANH VÀ PHƯƠNG PHÁP CUNG CẤP THÔNG TIN ÂM THANH ĐƯỢC GIẢI MÃ SỬ DỤNG TÍN HIỆU KÍCH THÍCH MIỀN THỜI GIAN

(57) Sáng chế đề cập đến bộ giải mã âm thanh và phương pháp cung cấp thông tin âm thanh được giải mã sử dụng che giấu lỗi trên cơ sở tín hiệu kích thích miền thời gian. Bộ giải mã âm thanh (100; 300) để cung cấp thông tin âm thanh được giải mã (112; 312) trên cơ sở thông tin âm thanh được mã hóa (110; 310) bao gồm việc che giấu lỗi (130; 380; 500) được cấu hình để cung cấp thông tin âm thanh che giấu lỗi (132; 382; 512) để che giấu sự tổn hao của khung âm thanh tiếp sau khung âm thanh được mã hóa trong phép biểu diễn miền tần số (322) sử dụng tín hiệu kích thích miền thờn gian (532).

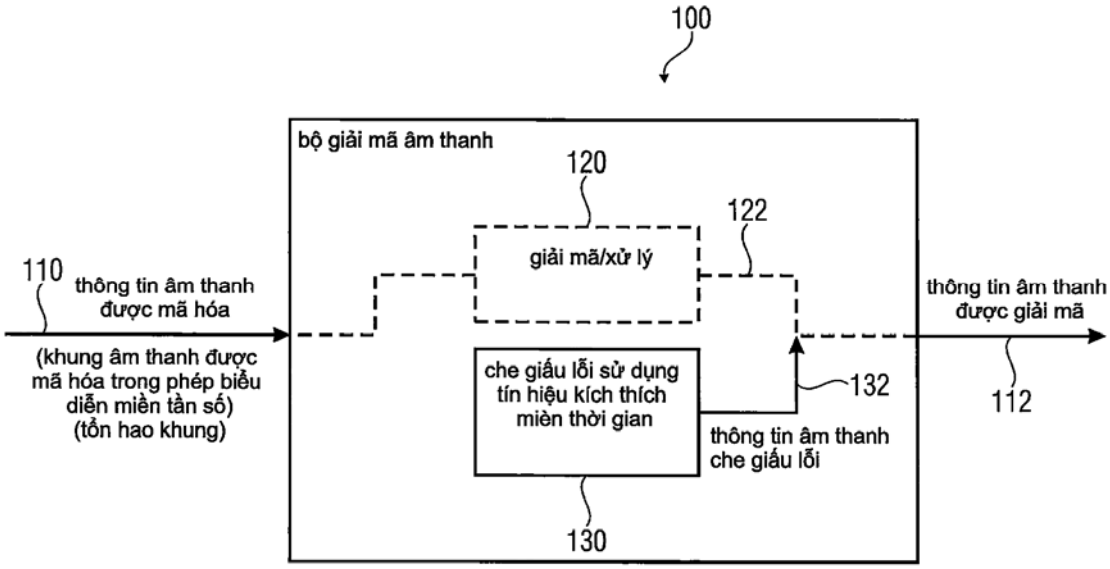

(11) **48662**
(21) 1-2016-01944 (51)[7] **G10L 19/005**, 19/08, 25/90, 19/02
(22) 27.10.2014 (43) 26.09.2016
(86) PCT/EP2014/073036 27.10.2014 (87) WO2105/063045 A1 07.05.2015
(30) EP13191133 31.10.2013 EP
EP14178825 28.07.2014 EP
Ngày yêu cầu thẩm định nội dung: 27.05.2016
(71) FRAUNHOFER-GESELLSCHAFT ZUR FOERDERUNG DER ANGEWANDTEN FORSCHUNG E.V. (DE)
Hansastrasse 27c, 80686 Muenchen, Germany
(72) LECOMTE, Jérémie (FR)
(74) Công ty Luật TNHH AMBYS Hà Nội (AMBYS HANOI)
(54) BỘ GIẢI MÃ ÂM THANH VÀ PHƯƠNG PHÁP CUNG CẤP THÔNG TIN ÂM THANH ĐƯỢC GIẢI MÃ SỬ DỤNG CHE GIẤU LỖI BIẾN ĐỔI TÍN HIỆU KÍCH THÍCH MIỀN THỜI GIAN

(57) Sáng chế đề cập đến bộ giải mã âm thanh và phương pháp cung cấp thông tin âm thanh được giải mã sử dụng che giấu lỗi (error concealment) biến đổi tín hiệu kích thích miền thời gian. Bộ giải mã âm thanh (200; 400) cung cấp thông tin âm thanh được giải mã (220, 412) trên cơ sở thông tin âm thanh được mã hóa (210; 410). Bộ giải mã âm thanh bao gồm việc che giấu lỗi (240; 480; 600) được cấu hình để cung cấp thông tin âm thanh che giấu lỗi (242; 482; 612) để che giấu sự tổn hao của khung âm thanh, trong đó việc che giấu lỗi được cấu hình để biến đổi tín hiệu kích thích miền thời gian (452, 456; 610) thu được cho một hoặc nhiều khung âm thanh đứng trước khung âm thanh bị mất, để thu được thông tin âm thanh che giấu lỗi.

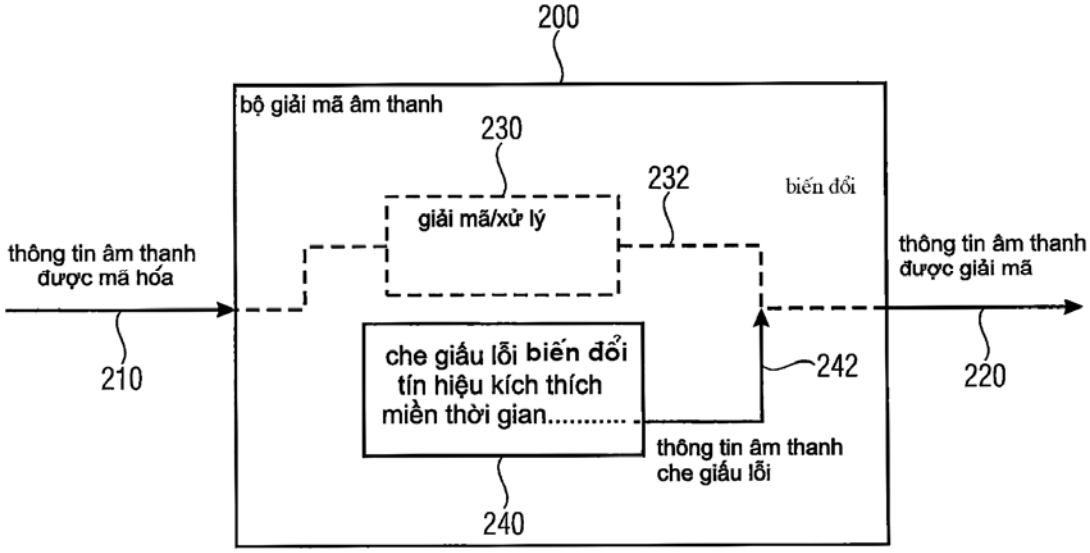

(11) **48663**
(21) 1-2016-01945 (51)[7] **C23C 22/44**, C22C 18/04, C23C 2/06, 22/36
(22) 28.11.2014 (43) 26.09.2016
(86) PCT/JP2014/081634 28.11.2014 (87) WO2015/080268 A8 04.06.2015
(30) 2013-247677 29.11.2013 JP
2014-226140 06.11.2014 JP
(71) NISSHIN STEEL CO., LTD. (JP)
4-1, Marunouchi 3-chome, Chiyoda-ku, Tokyo 100-8366 Japan
(72) MIURA, Yusuke (JP), NAKAMURA, Shintaro (JP), NAKANO, Tadashi (JP), YAMAMOTO, Masaya (JP), TAKETSU, Hirofumi (JP)
(74) Công ty TNHH một thành viên Sở hữu trí tuệ VCCI (VCCI-IP CO.,LTD)
(54) PHƯƠNG PHÁP XỬ LÝ BỀ MẶT TẤM THÉP ĐƯỢC MẠ HỢP KIM MAGIE-NHÔM-KẼM

(57) Sáng chế đề cập đến phương pháp xử lý bề mặt tấm thép được mạ hợp kim magie-nhôm-kẽm, trong đó bề mặt được xử lý bằng lớp phủ chuyển hóa hóa học có độ bền chống ăn mòn và độ bền kết dính với màng phủ nhựa rất vượt trội. Phương pháp này dùng để xử lý bề mặt tấm thép được mạ hợp kim magie-nhôm-kẽm bằng chất xử lý bề mặt kim loại, trong đó chất xử lý bề mặt kim loại chứa hợp chất (A) có cấu trúc ziriconyl ($[Zr=0]^{2+}$), hợp chất vanađi (B), hợp chất phức flo titan (C), hợp chất phospho hữu cơ (Da) chứa nhóm axit phosphoric và/hoặc nhóm axit phosphonic, hợp chất phospho vô cơ (Db), nhựa acrylic ngậm nước cụ thể (E), và polyme chứa nhóm oxazolin (F) là tác nhân hóa rắn với lượng định trước, và độ pH của chất xử lý bề mặt kim loại nằm trong khoảng từ 3 đến 6.

(11) **48664**
(21) 1-2016-01947 (51)[7] **C01G 45/00**, C09D 5/33, 7/12, C09K 3/00
(22) 27.11.2014 (43) 26.09.2016
(86) PCT/JP2014/081422 27.11.2014 (87) WO2015/080214 A1 04.06.2015
(30) 2013-247165 29.11.2013 JP
(71) ISHIHARA SANGYO KAISHA, LTD. (JP)
3-15, Edobori 1-chome, Nishi-ku, Osaka-shi, Osaka 550-0002 Japan
(72) ISOBE Kaoru (JP), SANEFUJI Norihiko (JP), KATAOKA Kenji (JP)
(74) Công ty TNHH một thành viên Sở hữu trí tuệ VCCI (VCCI-IP CO.,LTD)
(54) VẬT LIỆU PHẢN XẠ HỒNG NGOẠI GẦN DẠNG HẠT MỊN MÀU ĐEN VÀ PHƯƠNG PHÁP SẢN XUẤT VẬT LIỆU NÀY

(57) Sáng chế đề cập đến vật liệu phản xạ hồng ngoại gần dạng hạt mịn màu đen có đặc tính che phủ và đặc tính tạo màu đặc biệt. Vật liệu phản xạ hồng ngoại gần dạng hạt mịn màu đen là oxit phức kiểu perovskit chứa ít nhất nguyên tố kim loại kiềm thổ, nguyên tố titan, và nguyên tố mangan, trong đó, vật liệu phản xạ hồng ngoại gần dạng hạt mịn màu đen bao gồm các vi hạt, trong đó, diện tích bề mặt riêng BET của bột nằm trong khoảng từ 3,0- 150m^2/g, vật liệu phản xạ hồng ngoại gần dạng hạt mịn màu đen có đặc tính che phủ và đặc tính tạo màu đặc biệt. Giá trị Hunter L, là số biểu thị màu đen, là 30 hoặc thấp hơn, và năng suất phản xạ ở chiều dài bước sóng 1200nm, là giá trị biểu thị năng suất phản xạ hồng ngoại gần, là 40% hoặc cao hơn. Vật liệu phản xạ hồng ngoại gần dạng hạt mịn màu đen thu được bằng cách trộn hợp chất kim loại kiềm thổ, hợp chất titan, hợp chất mangan, và các vật liệu khác trong máy nghiền ướt và đốt cháy hỗn hợp thu được ở nhiệt độ nằm trong khoảng 800-1100°C. Sáng chế cũng đề cập đến phương pháp sản xuất vật liệu này. Sáng chế hơn nữa còn đề cập đến chất phân tán dung môi, vật liệu phủ, chế phẩm nhựa, chế phẩm dạng sợi và gương phản xạ hồng ngoại.

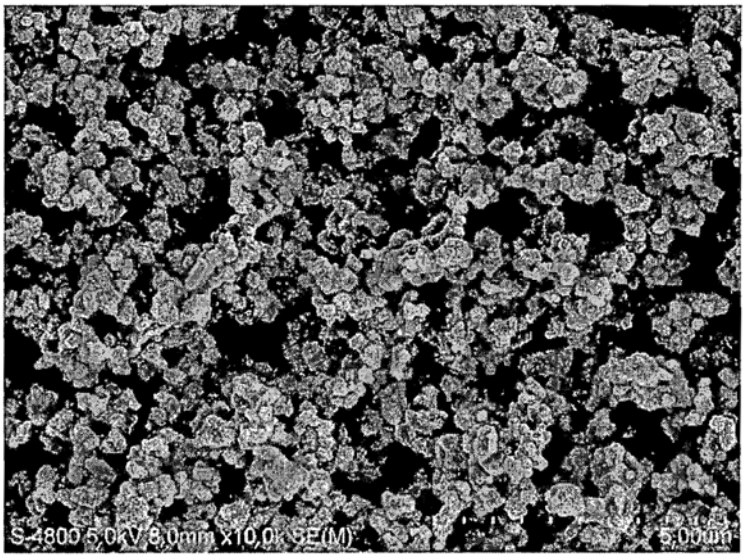

(11) **48665**
(21) 1-2016-01949 (51)[7] **A01N 41/00**
(22) 27.05.2016 (43) 26.09.2016
Ngày yêu cầu thẩm định nội dung: 27.05.2016
(71) MAP PACIFIC PTE LTD SINGAPORE (SG)
20 Malacca Street, # 02-00 Malacca Centre, Singapore (048979)
(72) Chan Chek Chiew (SG), Chan Su Min Charmaine (SG)
(54) HỖN HỢP DIỆT CỎ CÓ TÁC DỤNG HIỆP ĐỒNG, THUỐC DIỆT CỎ CHỨA HỖN HỢP NÀY VÀ PHƯƠNG PHÁP PHÒNG TRỪ CỎ DẠI CHO LÚA

(57) Sáng chế đề cập đến hỗn hợp diệt cỏ có tác dụng hiệp đồng chứa các thành phần theo tỷ lệ dưới đây:
(i) N-(butoxymethyl)-2-chloro-N-(2,6-diethylphenyl)acetamide (Butachlor) (hoạt chất A) với lượng nằm trong khoảng từ 40 đến 90 % khối lượng;
(ii) 5-tert-butyl-3-(2,4-dichloro-5-isopropoxyphenyl)-1,3,4-ox-adiazol-2(3H)-one (Oxidiazon) (hoạt chất B) với lượng nằm trong khoảng từ 1 đến 10 % khối lượng;
(iii) Các chất hoạt động bề mặt (hợp chất 1) với lượng nằm trong khoảng từ 8 đến 50 % khối lượng;
(iv) Rượu alkoxylat (trong đó rượu này có từ 4 đến 20 nguyên tử cacbon) (hợp chất 2) với lượng nằm trong khoảng từ 0,001 đến 0,01 % khối lượng; và
(v) Chất điều chỉnh độ pH monoetanol amin (hợp chất 3) với lượng nằm trong khoảng từ 0,2 đến 0,8% khối lượng.
Ngoài ra, sáng chế còn đề cập đến thuốc diệt cỏ chứa hỗn hợp này và phương pháp phòng trừ cỏ dại cho lúa bằng cách sử dụng một lượng hữu hiệu hỗn hợp diệt cỏ nêu trên.

(11) **48666**
(21) 1-2016-01955 (51)[7] **H04L 27/36**
(22) 21.11.2014 (43) 26.09.2016
(86) PCT/CN2014/091840 21.11.2014 (87) WO2015/074592 28.05.2015
(30) 201310598181.8 22.11.2013 CN
Ngày yêu cầu thẩm định nội dung: 30.05.2016
(71) HUAWEI TECHNOLOGIES CO., LTD. (CN)
Huawei Administration Building, Bantian, Longgang, Shenzhen, Guangdong 518129, China
(72) ZHANG, Huaizhi (CN), CHEN, Weimin (CN), WU, Xiufeng (CN), WANG, Qing (CN)
(74) Văn phòng luật sư Phạm và Liên danh (PHAM & ASSOCIATES)
(54) PHƯƠNG PHÁP TRUYỀN TƯƠNG THÍCH VỚI ĐIỀU BIẾN THỨ TỰ CAO HƠN VÀ ĐIỀU BIẾN THỨ TỰ THẤP HƠN VÀ TRẠM GỐC

(57) Sáng chế bộc lộ phương pháp truyền tương thích với điều biến thứ tự cao hơn và điều biến thứ tự thấp hơn, và thiết bị. Trạm gốc lưu trữ bảng ánh xạ điều biến thứ tự cao hơn thứ nhất hỗ trợ điều biến thứ tự cao hơn và bảng ánh xạ điều biến thứ tự thấp hơn thứ nhất hỗ trợ điều biến thứ tự thấp hơn; trạm gốc nhận thông tin mức độ khả năng được gửi bởi UE (User Equipment, thiết bị người dùng); trạm gốc xác định, theo thông tin mức độ khả năng được gửi bởi UE, bảng ánh xạ điều biến thứ nhất được sử dụng để truyền thông với UE; trạm gốc xác định chỉ số phương tiện mã hóa và điều biến theo bảng ánh xạ điều biến, trong đó chỉ số phương tiện mã hóa và điều biến được sử dụng bởi UE để xác định phương tiện mã hóa và điều biến; và chỉ số phương tiện mã hóa và điều biến được gửi đến UE. Theo các giải pháp kỹ thuật theo các phương án thực hiện, trạm gốc có thể cung cấp một cách tương thích dịch vụ đến UE hỗ trợ điều biến 256QAM (quadrature amplitude modulation, điều biến biên độ cầu phương) và UE không hỗ trợ điều biến 256QAM, nhờ đó vượt qua vấn đề không thể tương thích của trạm gốc theo giải pháp kỹ thuật đã biết.

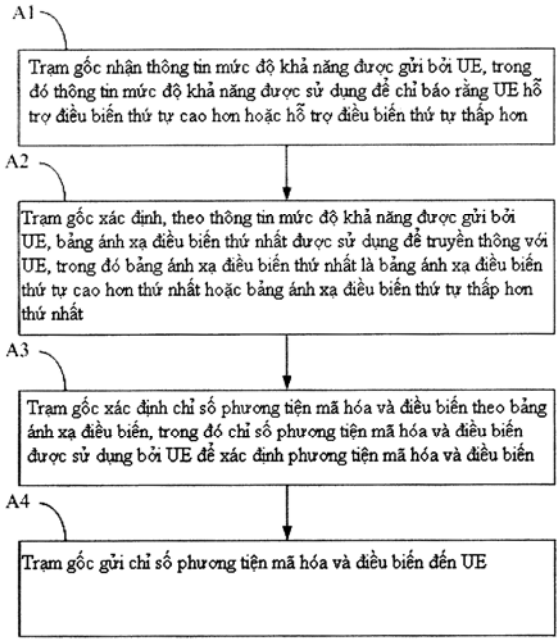

(11) **48667**
(21) 1-2016-01957 (51)[7] **B09C 1/02**, 1/08, C09K 17/02, 17/06, 17/08, 3/00, 101/00
(22) 27.10.2014 (43) 26.09.2016
(86) PCT/JP2014/078454 27.10.2014 (87) WO/2015/064522 07.05.2015
(30) 2013-223491 28.10.2013 JP
Ngày yêu cầu thẩm định nội dung: 30.05.2016
(71) YOSHINO GYPSUM CO., LTD. (JP)
Shin-Tokyo Bldg., 3-1, Marunouchi 3-chome, Chiyoda-ku, Tokyo 100-0005 Japan
(72) SUGANO, Kenichi (JP), MIURA, Shinichi (JP), ICHINO, Yusuke (JP), YOSHIDA, Masaru (JP)
(74) Công ty TNHH T&T INVENMARK Sở hữu trí tuệ Quốc tế (T&T INVENMARK CO., LTD.)
(54) CHẤT LÀM GIẢM ĐỘ TAN CHẤT NGUY HẠI VÀ PHƯƠNG PHÁP LÀM GIẢM ĐỘ TAN CHẤT NGUY HẠI

(57) Sáng chế đề cập đến chất làm giảm độ tan chất nguy hại và phương pháp làm giảm độ tan chất nguy hại. Trong đó, chất làm giảm độ tan chất nguy hại này có thể xử lý trong vùng trung tính từ khi bắt đầu đến khi hoàn tất, chất nguy hại nhất định như kim loại nặng mà được chứa trong đất và vùng lân cận của bề mặt đất và có ảnh hưởng có hại đến sức khỏe, bằng cách bổ sung chất làm giảm độ tan vào đất để trộn với đất, hoặc phun chất làm giảm độ tan lên đất, nhờ đó làm giảm độ tan và giữ cố định một cách hiệu quả chất nguy hại nhất định và tạo ra đối tượng được xử lý có thể tái sử dụng, thân thiện môi trường và trung tính. Chất làm giảm độ tan chất nguy hại này chứa hợp chất nhôm tan trong nước không có tính kiềm mạnh và không vô định hình; và ít nhất một thành phần kèm theo không có tính kiềm mạnh và được chọn từ nhóm bao gồm hợp chất canxi, hợp chất magie và hợp chất phosphat. Chất làm giảm độ tan chất nguy hại khiến cho có thể xử lý đất theo cách sao cho đất không có tính kiềm mạnh có độ pH bằng 11 hoặc cao hơn từ khi bắt đầu đến khi hoàn tất.

(11) **48668**
(21) 1-2016-01958 (51)[7] **C08L 101/00**, C07F 7/18, C08K 9/06
(22) 27.11.2014 (43) 26.09.2016
(86) PCT/JP2014/081436 27.11.2014 (87) WO/2015/083620 11.06.2015
(30) 2013-249861 03.12.2013 JP
Ngày yêu cầu thẩm định nội dung: 30.05.2016
(71) ADEKA CORPORATION (JP)
2-35, Higashiogu 7-chome, Arakawa-ku, Tokyo 1168554, Japan
(72) NODA Kazuyuki (JP), TAKAHATA, Yoshinori (JP)
(74) Công ty TNHH T&T INVENMARK Sở hữu trí tuệ Quốc tế (T&T INVENMARK CO., LTD.)
(54) HỖN HỢP NHỰA, SẢN PHẨM HÓA RẮN DẪN NHIỆT, HỢP CHẤT SILIC, HỖN HỢP KẾT HỢP SILAN VÀ CHẤT MANG

(57) Sáng chế đề cập đến hỗn hợp nhựa có thể tạo ra sản phẩm hóa rắn dẫn nhiệt có tính dẫn nhiệt rất tốt. Hỗn hợp nhựa này chứa chất mang được gắn hỗn hợp kết hợp silan chứa hợp chất silic có công thức (1), trong công thức (1) này, mỗi nhóm R^1 độc lập là nhóm alkyl mạch thẳng hoặc mạch nhánh có 1 đến 3 nguyên tử cacbon, A^1 là liên kết đơn hoặc nhóm alkandiyl có 1 đến 4 nguyên tử cacbon, và Y là nguyên tử hydro, nhóm alkyl mạch thẳng hoặc mạch nhánh có 1 đến 12 nguyên tử cacbon, hoặc nhóm tương tự.

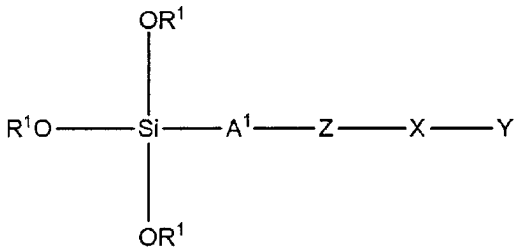

(1)

Ngoài ra, sáng chế còn đề cập đến sản phẩm hóa rắn dẫn nhiệt thu được bằng cách hóa rắn hỗn hợp nhựa nêu trên, hợp chất silic và hỗn hợp kết hợp silan và chất mang.

(11) **48669**
(21) 1-2016-01959 (51)[7] **G10L 19/03**, 19/24
(22) 30.10.2014 (43) 26.09.2016
(86) PCT/EP2014/073375 30.10.2014 (87) WO2015/063227 A1 07.05.2015
(30) 13191127.3 31.10.2013 EP
Ngày yêu cầu thẩm định nội dung: 30.05.2016
(71) FRAUNHOFER-GESELLSCHAFT ZUR FOERDERUNG DER ANGEWANDTEN FORSCHUNG E.V. (DE)
Hansastrasse 27c, 80686 Muenchen, Germany
(72) DISCH, Sascha (DE), MULTRUS, Markus (DE), SCHUBERT, Benjamin (DE), SCHNELL, Markus (DE)
(74) Công ty Luật TNHH AMBYS Hà Nội (AMBYS HANOI)
(54) THIẾT BỊ GIẢI MÃ ÂM THANH VÀ PHƯƠNG PHÁP GIẢI MÃ DÒNG BIT

(57) Sáng chế đề cập đến thiết bị giải mã âm thanh và phương pháp giải mã dòng bit, thiết bị giải mã âm thanh bao gồm: bộ nhận dòng bit được cấu hình để nhận dòng bit và để tạo ra tín hiệu âm thanh được mã hóa từ dòng bit; môđun bộ giải mã lõi được cấu hình để tạo ra tín hiệu âm thanh được giải mã trong miền thời gian từ tín hiệu âm thanh được mã hóa; bộ tạo đường bao theo thời gian được cấu hình để xác định đường bao theo thời gian của tín hiệu âm thanh được giải mã; môđun mở rộng băng thông được cấu hình để tạo ra tín hiệu mở rộng băng thông miền tần số, trong đó môđun mở rộng băng thông bao gồm bộ tạo nhiễu âm được cấu hình để tạo ra tín hiệu nhiễu âm trong miền thời gian, trong đó mô đun mở rộng băng thông bao gồm môđun tạo hình trước (pre-shaping) được cấu hình cho việc tạo hình theo thời gian của tín hiệu nhiễu âm phụ thuộc vào đường bao theo thời gian của tín hiệu âm thanh được giải mã để tạo ra tín hiệu nhiễu âm được tạo hình, trong đó môđun mở rộng băng thông bao gồm bộ chuyển đổi thời gian sang tần số được cấu hình để biến đổi tín hiệu nhiễu âm được tạo hình thành tín hiệu nhiễu âm miền tần số, trong đó tín hiệu mở rộng băng thông miền tần số phụ thuộc vào tín hiệu nhiễu âm miền tần số; bộ chuyển đổi thời gian sang tần số được cấu hình để biến đổi tín hiệu âm thanh được giải mã thành tín hiệu âm thanh được giải mã miền tần số; bộ tổ hợp được cấu hình để tổ hợp tín hiệu âm thanh được giải mã miền tần số với tín hiệu mở rộng băng thông miền tần số để tạo ra tín hiệu âm thanh miền tần số được mở rộng băng thông; và bộ chuyển đổi tần số sang thời gian được cấu hình để biến đổi tín hiệu âm thanh miền tần số được mở rộng băng thông thành tín hiệu âm thanh miền thời gian được mở rộng băng thông.

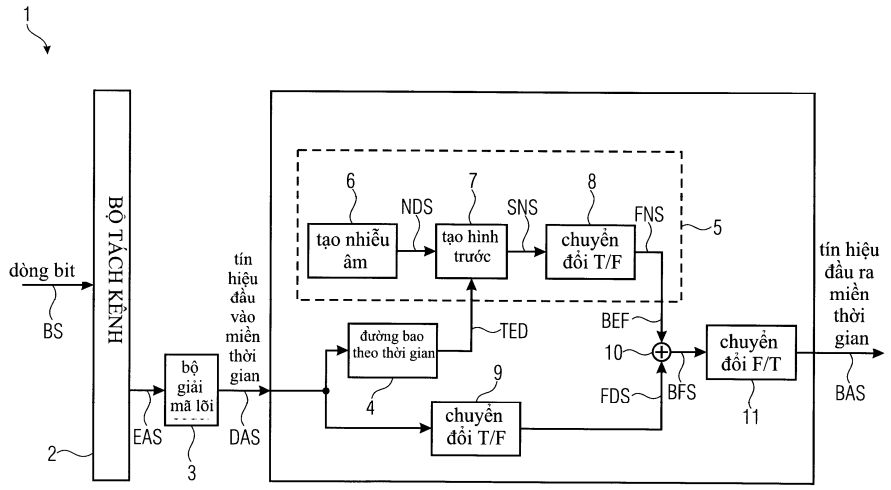

(11) **48670**
(21) 1-2016-01960 (51)[7] **H04W 72/04**
(22) 01.11.2013 (43) 26.09.2016
(86) PCT/CN2013/086458 01.11.2013 (87) WO2015/062090 A1 07.05.2015
Ngày yêu cầu thẩm định nội dung: 30.05.2016
(71) HUAWEI TECHNOLOGIES CO., LTD. (CN)
Huawei Administration Building, Bantian, Longgang, Shenzhen, Guangdong 518129, China
(72) LV, Yongxia (CN), QUAN, Wei (CN), YANG, Xiaodong (CN), LI, Chaojun (CN), LI, Bo (CN)
(74) Công ty TNHH một thành viên Sở hữu trí tuệ VCCI (VCCI-IP CO.,LTD)
(54) PHƯƠNG PHÁP TRUY CẬP NGẪU NHIÊN, THIẾT BỊ NGƯỜI DÙNG VÀ TRẠM CƠ SỞ

(57) Sáng chế đề cập đến phương pháp truy cập ngẫu nhiên và thiết bị có liên quan. Phương pháp bao gồm các bước: thu tín hiệu thứ nhất được gửi bởi trạm cơ sở tới thiết bị người dùng có các tăng cường hơn nữa cho LTE TDD đối với giao thoa quản lý đường lên-đường xuống và thích ứng lưu lượng (eIMTA) thông qua kênh chia sẻ đường xuống vật lý (PDSCH), và thu tín hiệu thứ hai được gửi bởi trạm cơ sở tới thiết bị người dùng eIMTA thông qua kênh điều khiển đường xuống vật lý (PDCCH) hoặc kênh điều khiển đường xuống vật lý tăng cường (ePDCCH), trong đó tín hiệu thứ nhất bao gồm cấu hình đường lên-đường xuống song công phân chia theo thời gian (TDD) thứ nhất, và tín hiệu thứ hai bao gồm cấu hình đường lên-đường xuống TDD thứ hai; xác định, bởi thiết bị người dùng eIMTA theo cấu hình đường lên-đường xuống TDD thứ nhất, khung con đường lên để gửi tin nhắn truy cập ngẫu nhiên (3); và gửi, bởi thiết bị người dùng eIMTA, tin nhắn truy cập ngẫu nhiên (3) tới trạm cơ sở trong khung con đường lên được xác định. Thiết bị tương ứng cũng được đề cập. Cả hai thiết bị người dùng không phải eIMTA và thiết bị người dùng eIMTA gửi các tin nhắn truy cập ngẫu nhiên (3) bằng cách sử dụng một cách đồng bộ khung con đường lên được xác định theo cấu hình đường lên-đường xuống mà được bao gồm trong tín hiệu được gửi qua kênh chia sẻ đường xuống vật lý, khiến trạm cơ sở có thể thu một cách chính xác các tin nhắn truy cập ngẫu nhiên (3) được gửi bởi thiết bị người dùng không phải eIMTA và thiết bị người dùng eIMTA.

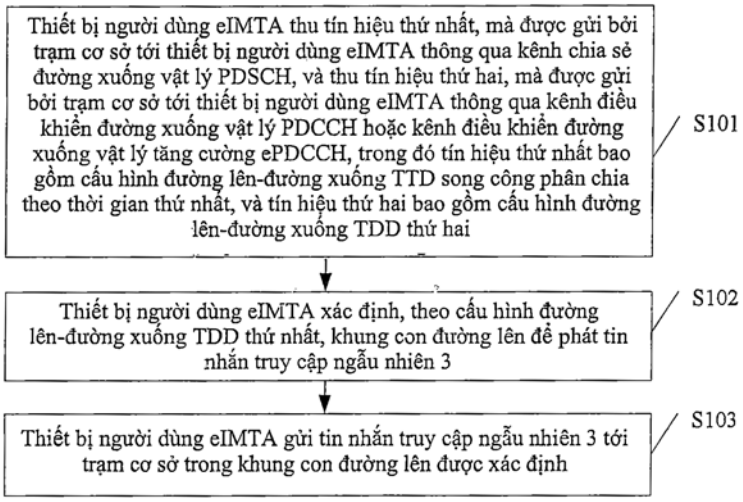

(11) **48671**
(21) 1-2016-01961 (51)[7] **H04N 21/234**, 21/2343, 21/236, H04J 11/00
(22) 03.12.2014 (43) 26.09.2016
(86) PCT/KR2014/011777 03.12.2014 (87) WO2015/084054 A1 11.06.2015
(30) 61/912,560 06.12.2013 US
Ngày yêu cầu thẩm định nội dung: 30.05.2016
(71) LG ELECTRONICS INC. (KR)
128, Yeoui-daero, Yeongdeungpo-gu Seoul 150-721, Republic of Korea
(72) MUN, Chulkyu (KR), BAEK, Jongseob (KR), KIM, Byounggill (KR), KIM, Jaehyung (KR), KO, Woosuk (KR), HONG, Sungryong (KR)
(74) Công ty TNHH một thành viên Sở hữu trí tuệ VCCI (VCCI-IP CO.,LTD)
(54) THIẾT BỊ VÀ PHƯƠNG PHÁP TRUYỀN VÀ THU TÍN HIỆU PHÁT RỘNG

(57) Sáng chế đề cập đến thiết bị truyền tín hiệu phát rộng, bao gồm: môđun định dạng đầu vào được tạo cấu hình để giải đa hợp dòng đầu vào trong ít nhất một ống dữ liệu (Data Pipe (DP)); môđun mã hóa đan xen và điều biến bit (BICM (Bit interleaved coding & modulation)) được tạo cấu hình để thực hiện quy trình xử lý hiệu chỉnh lỗi trên dữ liệu của ít nhất một DP; môđun xây dựng khung tín hiệu được tạo cấu hình để ánh xạ dữ liệu của DP tới các ký hiệu nằm trong khung tín hiệu; và môđun tạo đa hợp phân chia theo tần số trực giao (OFDM (Orthogonal Frequency Division Multiplexing)) được tạo cấu hình để tạo ra tín hiệu phát rộng truyền bằng cách chèn đoạn đầu vào khung tín hiệu và thực hiện điều biến OFDM, trong đó môđun tạo OFDM bao gồm môđun chèn tín hiệu dẫn đường được tạo cấu hình để chèn tín hiệu dẫn đường bao gồm các tín hiệu dẫn đường liên tục (Continual Pilots (CP)) và các tín hiệu dẫn đường rời rạc (Scattered Pilots (SP)) vào tín hiệu phát rộng truyền, và trong đó các CP được chèn vào mỗi ký hiệu của khung tín hiệu, và vị trí và số lượng của các CP được xác định dựa vào kích thước biến đổi Fourier nhanh (Fast Fourier Transform (FFT) size).

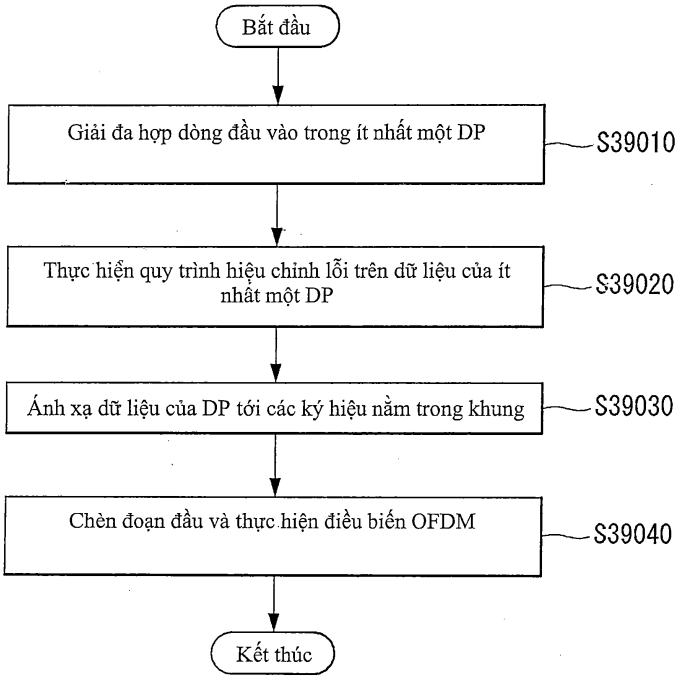

(11) **48672**
(21) 1-2016-01982 (51)[7] **C08J 3/02**, 3/09, 3/24, C08K 5/00, 5/06, 5/14, 5/521
(22) 09.12.2013 (43) 26.09.2016
(86) PCT/EP2014/076949 09.12.2013 (87) WO2015/086546 18.06.2015
(30) 13196803.4 12.12.2013 EP
Ngày yêu cầu thẩm định nội dung: 31.05.2016
(71) AKZO NOBEL CHEMICALS INTERNATIONAL B.V. (NL)
Velperweg 76, NL-6824 BM Arnhem, the Netherlands
(72) VAN DEN BERG, Michel (NL), TALMA, Auke Gerardus (NL)
(74) Công ty TNHH Tư vấn sở hữu trí tuệ Việt (VIET IP CO.,LTD.)
(54) PHƯƠNG PHÁP ĐÓNG RẮN NHỰA CÓ THỂ ĐÓNG RẮN BẰNG GỐC TỰ DO, DUNG DỊCH CHẤT TĂNG TỐC VÀ CHẾ PHẨM HAI THÀNH PHẦN

(57) Sáng chế đề cập đến phương pháp đóng rắn nhựa có thể đóng rắn bằng gốc tự do bằng cách bổ sung peroxit hữu cơ và polyme nền kim loại vào nhựa, trong đó polyme nền kim loại chứa các nhóm chức kết hợp với kim loại được chọn từ nhóm bao gồm Cu, Mn, Fe, và V và tạo thành phức chất cùng với kim loại đó và chất tạo phức. Ngoài ra, sáng chế còn đề cập đến dung dịch chất tăng tốc và chế phẩm hai thành phần.

(11) **48673**

(21) 1-2016-01984 (51)[7] **C09D 5/16**

(22) 02.12.2014 (43) 26.09.2016

(86) PCT/FR2014/000257 02.12.2014 (87) WO2015/082780 11.06.2015

(30) 13/02812 03.12.2013 FR

Ngày yêu cầu thẩm định nội dung: 01.06.2016

(71) BLUESTAR SILICONES FRANCE SAS (FR)
21, avenue Georges Pompidou, 69003 Lyon, FRANCE

(72) MONDIERE, Aurélie (FR), IRELAND, Tania (FR), Seggio, Anne (FR)

(74) Văn phòng luật sư Phạm và Liên danh (PHAM & ASSOCIATES)

(54) VẬT PHẨM CÓ ĐẶC TÍNH CHỐNG ĐÓNG BÁM SỬ DỤNG TRONG MÔI TRƯỜNG NƯỚC VÀ QUY TRÌNH PHỦ LỚP PHỦ CHỐNG ĐÓNG BÁM

(57) Sáng chế đề cập đến vật phẩm có đặc tính chống đóng bám sử dụng trong môi trường nước, đặc biệt là trong nước biển, và cũng đề cập đến phương pháp kìm hãm sự phát triển của các sinh vật thủy sinh trên các kết cấu chìm hoặc nửa chìm dưới nước.

Ngoài ra, sáng chế còn đề cập đến quy trình phủ lớp phủ chống đóng bám trên nền mang dùng trong môi trường nước.

(11) **48674**
(21) 1-2016-01985 (51)[7] **C07D 213/82**, A61K 31/44, 31/4439, 31/444, 31/506, C07D 401/12, 405/12, 413/12, 417/12, A61P 29/00, 37/00
(22) 16.01.2014 (43) 26.09.2016
(86) PCT/US2014/011769 16.01.2014 (87) WO2015/069310 14.05.2015
(30) P130104090 07.11.2013 AR
(71) BRISTOL-MYERS SQUIBB COMPANY (US)
P.O. Box 4000, Route 206 and ProvinceLine Road, Princeton, New Jersey 08543-4000, United States of America
(72) MOSLIN, Ryan M. (CA), WEINSTEIN, David S. (US), WROBLESKI, Stephen T. (US), ZHANG, Yanlei (CN), TOKARSKI, John S. (US), MERTZMAN, Michael E. (US), LIU, Chunjian (US)
(74) Văn phòng luật sư Phạm và Liên danh (PHAM & ASSOCIATES)
(54) HỢP CHẤT PYRIĐYL ĐƯỢC THẾ BẰNG ALKYL-AMIT CÓ TÁC DỤNG ĐIỀU BIẾN ĐÁP ỨNG INTERLEUKIN 12 (IL-12), INTERLEUKIN 23 (IL-23) VÀ/HOẶC INTERFERON-ALPHA (IFNALPHA) VÀ DƯỢC PHẨM CHỨA HỢP CHẤT NÀY

(57) Sáng chế đề cập đến hợp chất có công thức I dưới đây:

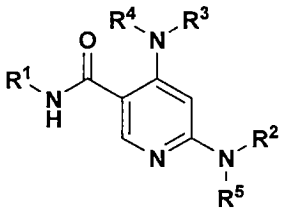

I

hoặc chất đồng phân lập thể hoặc muối dược dụng của nó, trong đó R^1, R^2, R^3, R^4 và R^5 là như được xác định trong bản mô tả sáng chế, hợp chất này có thể được sử dụng để điều biến IL-12, IL-23 và/hoặc IFNα bằng cách tác động lên Tyk-2 để ức chế quá trình tải nạp tín hiệu.

(11) **48675**
(21) 1-2016-01986 (51)[7] **H01H 83/02**
(22) 27.11.2014 (43) 26.09.2016
(86) PCT/JP2014/005929 27.11.2014 (87) WO2015/097984 02.07.2015
(30) 2013-265490 24.12.2013 JP
Ngày yêu cầu thẩm định nội dung: 01.06.2016
(71) PANASONIC INTELLECTUAL PROPERTY MANAGEMENT CO., LTD. (JP)
1-61, Shiromi 2-chome, Chuo-ku, Osaka-shi, Osaka 540-6207, Japan
(72) Koichi YAMAZOE (JP), Tsuyoshi TANAKA (JP), Jumpei ENDO (JP), Kenji ITO (JP)
(74) Văn phòng luật sư Phạm và Liên danh (PHAM & ASSOCIATES)
(54) BỘ NGẮT MẠCH
(57) Sáng chế đề cập đến bộ ngắt mạch không dễ bị ảnh hưởng bởi các nhiễu sóng điện từ mà không phụ thuộc vào chiều dài của đường dây. Mạch xử lý (4) được nối điện vào đầu thứ nhất của bộ biến dòng (3) qua đường dây thứ nhất (71), và được nối điện vào đầu thứ hai của bộ biến dòng (3) qua đường dây thứ hai (72). Bộ ngắt (5) được tạo cấu hình để ngắt dòng điện đi qua đường dẫn điện (2) đáp lại đầu ra của mạch xử lý (4). Điện trở thứ nhất (61) được nối điện giữa đường dây thứ nhất (71) và đường dây thứ hai (72) để tạo thành đường cho phép dòng điện thứ cấp đi qua đường này. Bộ dò (41) được tạo cấu hình để đo hiệu điện thế giữa đường dây thứ nhất (71) và đường dây thứ hai (72). Bộ xác định (42) được tạo cấu hình để xác định xem có kích hoạt bộ ngắt (5) hay không, dựa trên hiệu điện thế đo được bằng bộ dò (41).

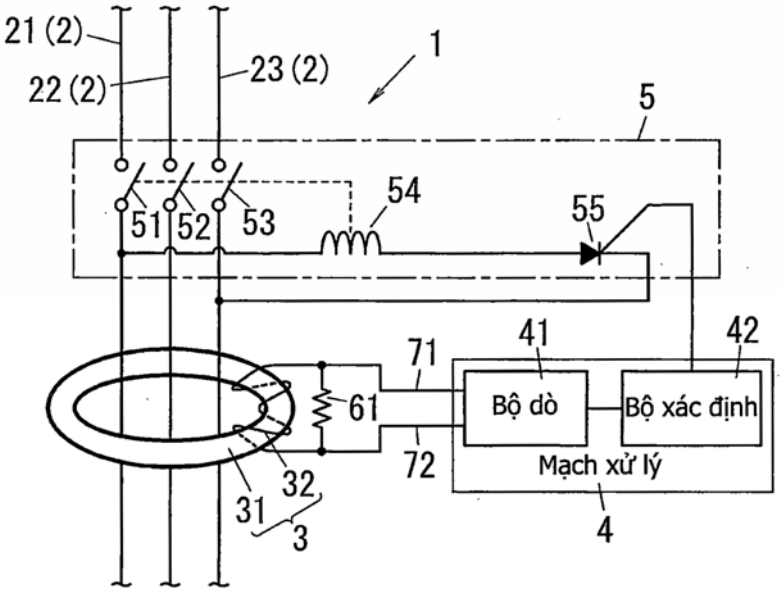

(11) **48676**
(21) 1-2016-01991 (51)[7] **C08F 10/06**, 4/64, 110/06
(22) 14.11.2014 (43) 26.09.2016
(86) PCT/US2014/065749 14.11.2014 (87) WO2015/073855 21.05.2015
(30) 61/904,654 15.11.2013 US
(71) W.R. GRACE & CO.-CONN. (US)
7500 Grace Drive, Columbia, Maryland 21044, USA
(72) John KAARTO (CA), Jan W. VAN EGMOND (NL), Chalres D. LESTER (US)
(74) Văn phòng Luật sư Ân Nam (ANNAM IP & LAW)
(54) QUY TRÌNH SẢN XUẤT POLYME NỀN PROPYLEN
(57) Sáng chế cung cấp quy trình sản xuất polyme nền propylen. Quy trình bao gồm bước cho tiếp xúc, trong các điều kiện trùng hợp trong lò phản ứng trùng hợp pha khí, monome propylen và tùy chọn một hoặc nhiều comonome với chế phẩm xúc tác Ziegler-Natta. Quy trình bao gồm việc duy trì nhiệt độ của vùng phản ứng của lò phản ứng ở nhiệt độ từ cao hơn 72°C đến thấp hơn hoặc bằng 85°C, và tạo polyme nền propylen có khối lượng phân tử (M_w) lớn hơn 100.000 và M_{z+1}/M_z nhỏ hơn 2,20. Polyme nền propylen thu được rất hữu ích trong các ứng dụng sợi.

(11) **48677**
(21) 1-2016-01995 (51)[7] **B22D 17/22**, B22C 9/06
(22) 19.11.2014 (43) 26.09.2016
(86) PCT/JP2014/080583 19.11.2014 (87) WO2015/083543 11.06.2015
(30) 2013-253676 06.12.2013 JP
Ngày yêu cầu thẩm định nội dung: 02.06.2016
(71) KEIHIN CORPORATION (JP)
26-2, Nishishinjuku 1-chome, Shinjuku-ku, Tokyo 163-0539, JAPAN
(72) Tetsuya UEHARA (JP), Fumihiro SAKUMA (JP)
(74) Công ty TNHH Dịch vụ sở hữu trí tuệ ALPHA (ALPHA PLUS CO., LTD.)
(54) THIẾT BỊ ĐÚC KHUÔN VÀ PHƯƠNG PHÁP ĐÚC
(57) Sáng chế đề cập đến thiết bị đúc khuôn (50) và phương pháp đúc dùng để chế tạo sản phẩm đúc (10) mà lỗ trong (14), có ít nhất một đầu của nó được để hở, được tạo ra trong đó. Thiết bị đúc khuôn (50) có chốt lõi (46) để tạo ra lỗ trong (14) trong sản phẩm đúc (10), và chi tiết truyền chuyển động rung (90) để truyền các chuyển động rung từ bộ tạo rung (98) của máy tạo vi rung (100) cho chốt lõi (46). Khi quá trình đúc được thực hiện, các chuyển động rung từ bộ tạo rung (98) được truyền cho chốt lõi (46) nhờ chi tiết truyền chuyển động rung (90). Các chuyển động rung cũng lan truyền đến các vị trí bao quanh chốt lõi (46), trong kim loại nóng chảy (66) mà đã được cấp vào trong hốc khuôn (60).

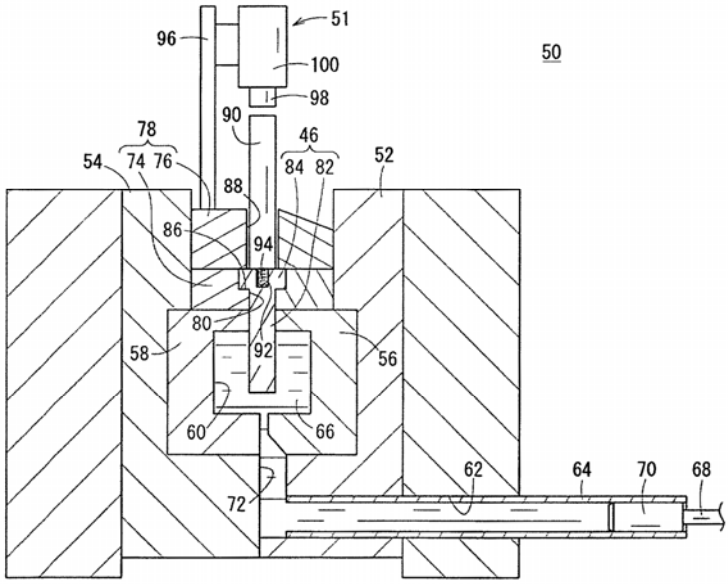

(11) **48678**

(21) 1-2016-01998 (51)[7] **A61K 9/72**, 31/167, 31/58

(22) 05.12.2014 (43) 26.09.2016

(86) PCT/FI2014/000038 05.12.2014 (87) WO2015/082756 11.06.2015

(30) 61/913,024 06.12.2013 US

(71) ORION CORPORATION (FI)
Orionintie 1, FI-02200 Espoo, Finland

(72) MATTILA, Terhi (FI), HAPPONEN, Anita (FI), HAIKARAINEN, Jussi (FI)

(74) Văn phòng luật sư Phạm và Liên danh (PHAM & ASSOCIATES)

(54) PHƯƠNG PHÁP BÀO CHẾ CHẾ PHẨM DẠNG BỘT KHÔ DÙNG ĐỂ XÔNG

(57) Sáng chế đề cập đến phương pháp bào chế chế phẩm dạng bột khô dùng để xông chứa hai hoặc nhiều hoạt chất và tá dược trơ dạng hạt, và phương pháp điều chỉnh hiệu quả của chế phẩm này. Phương pháp này bao gồm việc trộn hoạt chất thứ nhất và một phần hoạt chất thứ hai với tá dược thứ nhất để thu được hỗn hợp trộn trước thứ nhất, trộn phần còn lại của hoạt chất thứ hai với tá dược thứ hai để thu được hỗn hợp trộn trước thứ hai, và cuối cùng trộn các hỗn hợp trộn trước thứ nhất và thứ hai với nhau, trong đó hai loại tá dược khác nhau về kích thước hạt trung bình của chúng. Mức FPD của hoạt chất thứ hai có thể được điều chỉnh một cách đơn giản bằng cách thay đổi tỷ lệ mà nó được chia giữa tá dược thứ nhất và thứ hai.

(11) **48679**
(21) 1-2016-01999 (51)[7] **A61K 38/24**, 38/16, C07K 14/59, 1/00, 14/00, 17/00, 16/00
(22) 05.11.2014 (43) 26.09.2016
(86) PCT/US2014/064143 05.11.2014 (87) WO2015/069777 14.05.2015
(30) 61/900,094 05.11.2013 US
(71) TROPHOGEN INC. (US)
9714 Medical Center Dr., Suite 1114, Rockville, MD 20850, United States of America
(72) Mariusz SZKUDLINSKI (US), Bruce D. WEINTRAUB (US)
(74) Công ty cổ phần tư vấn Trung Thực (TRUNG THUC.,JSC)
(54) HORMON GLYCOPROTEIN ĐÃ CẢI BIẾN
(57) Sáng chế đề xuất hormon glyeoprotein đã cải biến chứa trình tự axit amin có ít nhất một thay thế axit amin cơ bản trong vòng alpha-L1 của cấu trúc siêu phân tử alpha và một hoặc nhiều cài xen gần đầu tận cùng N của cấu trúc siêu phân tử alpha, có hoạt tính sinh học in vitro và in vivo tốt hơn so với đối chiếu loại thường. Hormon glycoprotein đã cải biến này là đặc biệt hữu ích để kích thích thụ thể hormon glycoprotein ở động vật, và để điều trị tình trạng bất kỳ liên quan đến hoạt tính hormon của glycoprotein.

(11) **48680**
(21) 1-2016-02001 (51)[7] **B65D 81/26**, B29C 47/06, B32B 27/18, 27/34, B65D 1/00, 81/24, B29K 23/00, 77/00, B29L 9/00
(22) 20.11.2014 (43) 26.09.2016
(86) PCT/JP2014/080821 20.11.2014 (87) WO2015/083559 A1 11.06.2015
(30) 2013-251829 05.12.2013 JP
(71) MITSUBISHI GAS CHEMICAL COMPANY, INC. (JP)
5-2, Marunouchi 2-chome, Chiyoda-ku, Tokyo 1008324 Japan
(72) KATO, Tomonori (JP), TSUNAKA, Nobuhide (JP), ODA, Takafumi (JP)
(74) Công ty TNHH một thành viên Sở hữu trí tuệ VCCI (VCCI-IP CO.,LTD)
(54) VẬT CHỨA ĐA LỚP
(57) Sáng chế đề cập đến vật chứa đa lớp có cấu trúc gồm 3 lớp hoặc nhiều hơn bao gồm, được sắp xếp thứ tự từ lớp trong đến lớp ngoài, lớp thấm oxy (A) chứa nhựa thấm oxy làm thành phần chính của nó, lớp keo hấp thụ oxy (B) chứa, chế phẩm nhựa hấp thụ oxy (b1) chứa chế phẩm khử oxy (b1-i) và nhựa dẻo nóng (b1-ii) và nhựa keo (b2) làm thành phần chính của nó, và lớp cản khí (C) chứa nhựa cản khí làm thành phần chính của nó, trong đó nhựa cản khí là nhựa polyamit (X) bao gồm đơn vị diamin chứa đơn vị metaxylylendiamin theo lượng bằng hoặc lớn hơn 70% mol và đơn vị axit dicarboxylic chứa 75 đến 96% mol đơn vị axit α,ω-dicarboxylic béo mạch thẳng có 4 đến 20 nguyên tử cacbon và 4 đến 25% mol đơn vị axit dicarboxylic thơm, hàm lượng chế phẩm khử oxy (b1-i) trong lớp keo hấp thụ oxy (B) là 5 đến 50% khối lượng đối với 100% khối lượng vật liệu cấu tạo nên lớp keo hấp thụ oxy (B), hàm lượng nhựa keo (b2) là 20 đến 70% khối lượng đối với 100% khối lượng vật liệu cấu tạo nên lớp keo hấp thụ oxy (B), và độ dày của lớp keo hấp thụ oxy (B) là 10 đến 30% tổng độ dày của vật chứa đa lớp.

(11) **48681**
(21) 1-2016-02002 (51)[7] **B32B 27/34**, 27/18, B65D 1/00, 81/24, 81/26
(22) 20.11.2014 (43) 26.09.2016
(86) PCT/JP2014/080820 20.11.2014 (87) WO2015/083558 A1 11.06.2015
(30) 2013-251832 05.12.2013 JP
(71) MITSUBISHI GAS CHEMICAL COMPANY, INC. (JP)
5-2, Marunouchi 2-chome, Chiyoda-ku, Tokyo 1008324 Japan
(72) ODA, Takafumi (JP), TSUNAKA, Nobuhide (JP), KATO, Tomonori (JP)
(74) Công ty TNHH một thành viên Sở hữu trí tuệ VCCI (VCCI-IP CO.,LTD)
(54) VẬT CHỨA ĐA LỚP
(57) Sáng chế đề cập đến vật chứa đa lớp có cấu trúc gồm 4 lớp hoặc nhiều lớp hơn bao gồm, được sắp xếp trong đó thứ tự từ lớp trong đến lớp ngoài là lớp thấm oxy (A) chứa nhựa thấm được oxy làm thành phần chính, lớp hấp thụ oxy (B) được làm từ chế phẩm nhựa hấp thụ oxy chứa chế phẩm khử oxy và nhựa dẻo nóng, lớp keo (C) chứa nhựa kết dính làm thành phần chính, và lớp cản khí (D) chứa nhựa cản khí làm thành phần chính, trong đó nhựa cản khí là nhựa polyamit (X) bao gồm đơn vị diamin chứa đơn vị metaxylylendiamin với lượng bằng hoặc lớn hơn 70% mol và đơn vị axit dicarboxylic chứa từ 85 đến 96% mol đơn vị axit α,ω-dicarboxylic béo mạch thẳng có 4 đến 20 nguyên tử cacbon và từ 15 đến 4% mol đơn vị axit dicarboxylic thơm, độ dày của lớp thấm oxy (A) là 15 đến 40% tổng độ dày của vật chứa đa lớp, và độ dày của lớp hấp thụ oxy (B) là từ 10 đến 40% tổng độ dày của vật chứa đa lớp.

(11) **48682**
(21) 1-2016-02008 (51)[7] **A46B 11/00**, 15/00, A47K 1/09
(22) 05.12.2013 (43) 26.09.2016
(86) PCT/US2013/073413 05.12.2013 (87) WO2015/084378 11.06.2015
(71) COLGATE-PALMOLIVE COMPANY (US)
300 Park Avenue, New York, New York 10022, United States of America
(72) JIMENEZ, Eduardo J. (US)
(74) Công ty TNHH Tầm nhìn và Liên danh (VISION & ASSOCIATES CO.LTD.)
(54) DỤNG CỤ CHĂM SÓC RĂNG MIỆNG CÓ BỘ PHẬN NẮP

(57) Dụng cụ chăm sóc răng miệng có bộ phận nắp. Theo một khía cạnh, sáng chế này là dụng cụ chăm sóc răng miệng bao gồm: phần thân bao gồm phần cán và phần đầu, phần đầu bao gồm phần tử nối; bộ phận trữ của chất liệu chăm sóc răng miệng nằm trong phạm vi phần thân; đầu ra nằm ở phần đầu và thông chất lỏng với bộ phận trữ; bộ phận nắp bao gồm phần chóp, phần gắn, và phần tử nối; và trong đó bộ phận nắp được nối theo kiểu tháo ra được với phần đầu thông qua sự phối hợp giữa phần tử nối của bộ phận nắp và phần tử nối của phần đầu, và phần gắn được kết cấu để gắn dụng cụ chăm sóc răng miệng vào bề mặt thẳng đứng.

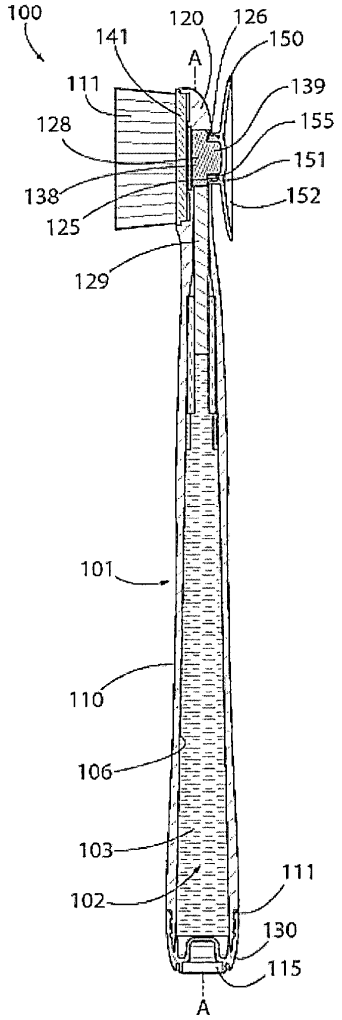

(11) **48683**
(21) 1-2016-02009 (51)[7] **A61K 9/16**, 9/48, 9/20, 47/38, 31/505
(22) 30.12.2014 (43) 26.09.2016
(86) PCT/KR2014/013087 30.12.2014 (87) WO2015/102400 09.07.2015
(30) 10-2013-0167156 30.12.2013 KR
10-2014-0071081 11.06.2014 KR
(71) HANMI PHARM. CO., LTD. (KR)
214, Muha-ro, Paltan-myeon, Hwaseong-si, Gyeonggi-do 445-958, Republic of Korea
(72) CHO, Jung Hyun (KR), KIM, Jin Cheul (KR), KIM, Yong Il (KR), LEE, Seung Jun (KR), PARK, Jae Hyun (KR), Woo, Jong Soo (KR)
(74) Công ty TNHH Tầm nhìn và Liên danh (VISION & ASSOCIATES CO.LTD.)

(54) CHẾ PHẨM HỖN HỢP ĐỂ DÙNG QUA ĐƯỜNG MIỆNG CHỨA EZETIMIBE VÀ ROSUVASTATIN

(57) Sáng chế đề cập đến chế phẩm hỗn hợp dạng rắn để dùng qua đường miệng, chế phẩm này chứa: phần hạt ezetimbe chứa ezetimbe, ezetimbe này có sự phân bố kích thước hạt trong đó kích thước hạt trung bình của các hạt tương ứng với 90% tổng số hạt được đo từ các hạt nhỏ nhất bằng cách sử dụng thiết bị đo kích thước hạt (kích thước hạt $d_{(0.9)}$) là khoảng 10m hoặc nhỏ hơn; và rosuvastatin hoặc muối dược dụng của nó, và phương pháp bào chế chế phẩm này.

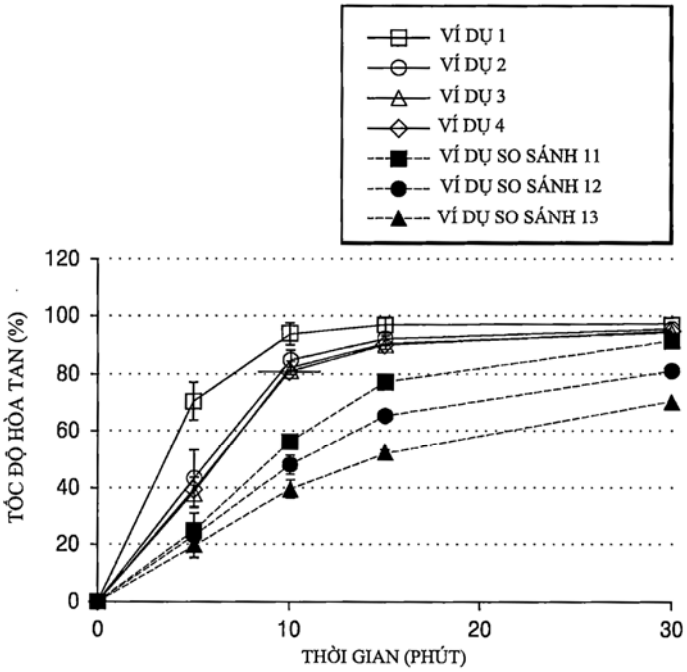

(11) **48684**
(21) 1-2016-02017 (51)[7] **H04L 1/00**, H03M 13/25, H04L 27/34
(22) 29.11.2013 (43) 26.09.2016
(86) PCT/EP2013/075150 29.11.2013 (87) WO2015/078529 04.06.2015
Ngày yêu cầu thẩm định nội dung: 03.06.2016
(71) HUAWEI TECHNOLOGIES CO., LTD. (CN)
Huawei Administration Building, Bantian, Longgang, Shenzhen, Guangdong 518129, China
(72) POPOVIC, Branislav (SE), PEROTTI, Alberto Giuseppe (IT)
(74) Văn phòng luật sư Phạm và Liên danh (PHAM & ASSOCIATES)

(54) PHƯƠNG PHÁP TRUYỀN VÀ NHẬN TRONG HỆ THỐNG TRUYỀN THÔNG KHÔNG DÂY, VẬT LƯU TRỮ MÁY TÍNH ĐỌC ĐƯỢC VÀ THIẾT BỊ TRUYỀN VÀ NHẬN

(57) Sáng chế liên quan đến phương pháp truyền và phương pháp nhận, vật ghi dữ liệu máy tính đọc được, thiết bị truyền, và thiết bị nhận trong hệ thống truyền thông không dây. Phương pháp truyền bao gồm các bước: - lựa chọn K dòng dữ liệu để truyền, trong đó mỗi dòng dữ liệu bao gồm một hoặc nhiều tin nhắn dữ liệu; và độc lập cho mỗi dòng dữ liệu k = 0,..., K-1; - mã hóa và điều biến các tin nhắn dữ liệu của dòng dữ liệu thứ k bằng cách sử dụng phương tiện TCM (Trellis Coded Modulation, Điều biến mã hóa dạng lưới mắt cáo) TCMk, - xen kẽ các tin nhắn dữ liệu được mã hóa và điều biến của dòng dữ liệu thứ k bằng cách sử dụng bộ xen hướng dòng Π_k, - xáo trộn các tin nhắn dữ liệu được xen kẽ của dòng dữ liệu thứ k bằng cách sử dụng chuỗi xáo trộn hướng dòng; - kết hợp tất cả các tin nhắn dữ liệu được xáo trộn của K dòng dữ liệu thành ít nhất một tín hiệu truyền $s(l)$; và - truyền ít nhất một tín hiệu truyền $s(l)$ trên kênh vô tuyến của hệ thống truyền thông không dây. Phương pháp nhận bao gồm: - nhận ít nhất một tín hiệu truyền theo điểm bất kỳ trong số các điểm từ; - tính toán xác suất hợp cho các ký hiệu điều biến của tất cả K dòng phụ thuộc vào tín hiệu nhận được n; và cho mỗi dòng dữ liệu k = 0,..., K-1.

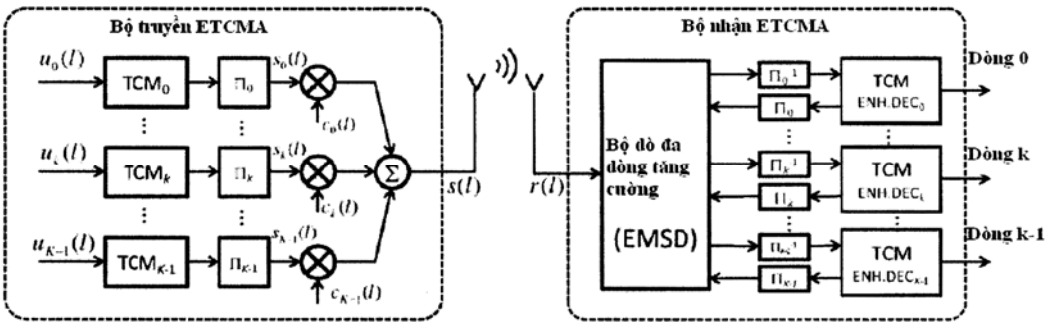

(11) **48685**
(21) 1-2016-02020 (51)[7] **A23N 17/00**, A01K 61/02
(22) 07.11.2014 (43) 26.09.2016
(86) PCT/GB2014/053315 07.11.2014 (87) WO2015/067955 A1 14.05.2015
(30) 1319682.9 07.11.2013 GB
(71) SEAFARM PRODUCTS AS (NO)
Krekane 12, N-5725 Vaksdal, Norway
(72) AGA, Morten (NO)
(74) Công ty TNHH Sở hữu trí tuệ Thảo Thọ Quyến (INVENCO)

(54) PHƯƠNG PHÁP VÀ THIẾT BỊ NHÚNG VIÊN KẾT THỨC ĂN NUÔI THỦY SẢN VÀO NƯỚC TRONG QUÁ TRÌNH VẬN CHUYỂN ĐẾN VỊ TRÍ CHO ĂN

(57) Sáng chế đề cập đến thiết bị nhúng viên kết thức ăn nuôi thủy sản vào nước, bao gồm: ống dẫn chứa dòng nước được bố trí để vận chuyển viên kết thức ăn nuôi thủy sản đến vị trí cho ăn, trong đó ống dẫn này bao gồm vùng áp suất giảm nhờ đó làm cho viên kết thức ăn nuôi thủy sản được nhúng vào nước. Ống dẫn này bao gồm vùng áp suất giảm để vận chuyển viên kết thức ăn đến đích của chúng mà ít tạo ra các hạt mịn. Ngoài ra, không có vấn đề về sự tích lũy hạt mịn và cho phép vi khuẩn phát triển trong ống dẫn. Trong các dạng ưu tiên hơn, xi phông có thể được sử dụng để hỗ trợ việc vận chuyển, nhờ đó làm giảm sự tiêu thụ năng lượng. Ngoài ra, sáng chế cũng đề cập đến phương pháp nhúng viên kết thức ăn nuôi thủy sản vào nước, bao gồm các bước: vận chuyển viên kết thức ăn nuôi thủy sản đến vị trí cho ăn bằng cách sử dụng dòng nước qua ống dẫn, và bố trí cho dòng nước đi qua vùng áp suất giảm trong ống dẫn này, nhờ đó làm cho viên kết thức ăn nuôi thủy sản được nhúng với nước.

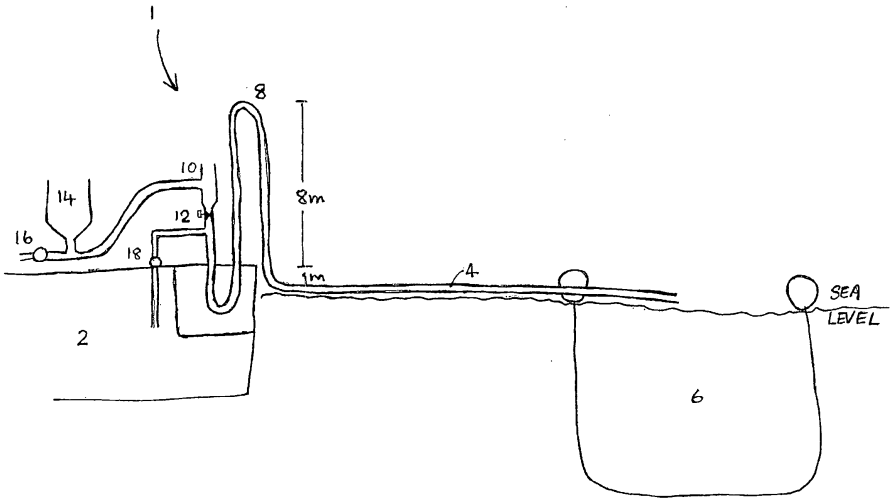

(11) **48686**
(21) 1-2016-02021 (51)[7] **C12N 15/63**, A01H 5/00, A01N 47/44, 57/16, A01P 7/04, C07K 14/32, C12N 15/31, 15/84
(22) 13.11.2014 (43) 26.09.2016
(86) PCT/CN2014/091016 13.11.2014 (87) WO2015/070778 21.05.2015
(30) 201310573441.6 15.11.2013 CN
Ngày yêu cầu thẩm định nội dung: 03.06.2016
(71) 1. BEIJING DABEINONG TECHNOLOGY GROUP CO., LTD. (CN)
No. 14 Floor Zhongguancun Building, No. 27 Zhongguancun Street, Haidian District, Beijing 100080, China.
2. BEIJING DABEINONG BIOTECHNOLOGY CO., LTD. (CN)
No. 2 Building Institute for Application of Atomic Energy, Institute of Plant Protection, No. 2 Yuanmingyuan West Road, Haidian District, Beijing 100193, China
(72) Yuejing KANG (CN), Dengyuan WANG (CN), Guowei JIAO (CN), Cong TIAN (CN), Yunzhu ZHANG (CN)
(74) Công ty TNHH Sở hữu trí tuệ Thảo Thọ Quyến (INVENCO)
(54) PHƯƠNG PHÁP KIỂM SOÁT CÔN TRÙNG GÂY HẠI SPODOPTERA LITURA, PHƯƠNG PHÁP TẠO RA TẾ BÀO CÂY TRỒNG, CÂY CHUYỂN GEN HOẶC BỘ PHẬN CỦA CÂY CHUYỂN GEN KIỂM SOÁT CÔN TRÙNG GÂY HẠI SPODOPTERA LITURA VÀ PHƯƠNG PHÁP TRỒNG CÂY KIỂM SOÁT ĐƯỢC CÔN TRÙNG GÂY HẠI SPODOPTERA LITURA

(57) Sáng chế đề cập đến phương pháp kiểm soát côn trùng gây hại spodoptera litura, trong đó côn trùng gây hại spodoptera litura tiếp xúc với protein Vip3A và côn trùng gây hại spodoptera litura được kiểm soát nhờ protein Vip3A được tổng hợp trong cây trồng và có khả năng diệt côn trùng spodoptera litura. Ngoài ra, sáng chế cũng đề cập đến phương pháp tạo ra tế bào cây trồng, cây chuyển gen hoặc bộ phận của cây chuyển gen kiểm soát côn trùng gây hại Spodoptera litura và phương pháp trồng cây mà kiểm soát được côn trùng gây hại Spodoptera litura.

(11) **48687**

(21) 1-2016-02022 (51)[7] **A61K 9/16**, 31/506, 9/48

(22) 11.12.2014 (43) 26.09.2016

(86) PCT/IB2014/066820 11.12.2014 (87) WO2015/087283 18.06.2015

(30) 61/915,606 13.12.2013 US

(71) NOVARTIS AG (CH)
Lichtstrasse 35, CH-4056 Basel, Switzerland

(72) RIBEIRO, Suzie (GB)

(74) Công ty TNHH Ban Ca (BANCA)

(54) VIÊN NANG ĐỂ SỬ DỤNG QUA ĐƯỜNG MIỆNG, HỖN HỢP DƯỢC CHẤT VÀ QUY TRÌNH BÀO CHẾ VIÊN NANG VÀ HỖN HỢP DƯỢC CHẤT NÀY

(57) Sáng chế đề cập đến viên nang để sử dụng qua đường miệng chứa dược chất 3-(2,6-diclo-3,5-dimetoxy-phenyl)-1{6-[4-(4-etyl-piperazin-1-yl)-phenylamino]-pyrimidin-4-yl}-1-metyl-ure hoặc muối dược dụng bất kỳ của nó. Sáng chế cũng đề cập đến hỗn hợp dược chất chứa dược chất này và quy trình bào chế viên nang và hỗn hợp dược chất này.

(11) **48688**
(21) 1-2016-02023 (51)[7] **C04B 28/14**, 24/38, 24/42, 111/27
(22) 22.10.2014 (43) 26.09.2016
(86) PCT/JP2014/078120 22.10.2014 (87) WO2015/079835 A1 04.06.2015
(30) 2013-246716 28.11.2013 JP
(71) YOSHINO GYPSUM CO., LTD. (JP)
Shin-Tokyo Bldg., 3-1, Marunouchi 3-Chome, Chiyoda-Ku, Tokyo 100-0005 Japan
(72) ATAKA, Yuji (JP), WATANABE, Ken (JP)
(74) Công ty TNHH một thành viên Sở hữu trí tuệ VCCI (VCCI-IP CO.,LTD)

(54) BỘT NHÃO THẠCH CAO, THẠCH CAO TÔI CỨNG, VẬT LIỆU XÂY DỰNG THẠCH CAO, TẤM THẠCH CAO, PHƯƠNG PHÁP SẢN XUẤT BỘT NHÃO THẠCH CAO, PHƯƠNG PHÁP SẢN XUẤT THẠCH CAO TÔI CỨNG, PHƯƠNG PHÁP SẢN XUẤT VẬT LIỆU XÂY DỰNG THẠCH CAO VÀ PHƯƠNG PHÁP SẢN XUẤT TẤM THẠCH CAO

(57) Sáng chế đề cập đến bột nhão thạch cao bao gồm thạch cao nung, tinh bột được este hóa bằng ure phosphat, polysiloxan hữu cơ và nước. Sáng chế cũng đề cập đến thạch cao tôi cứng, vật liệu xây dựng thạch cao, tấm thạch cao: phương pháp sản xuất bột nhão thạch cao, phương pháp sản xuất thạch cao tôi cứng, phương pháp sản xuất vật liệu xây dựng thạch cao và phương pháp sản xuất tấm thạch cao.

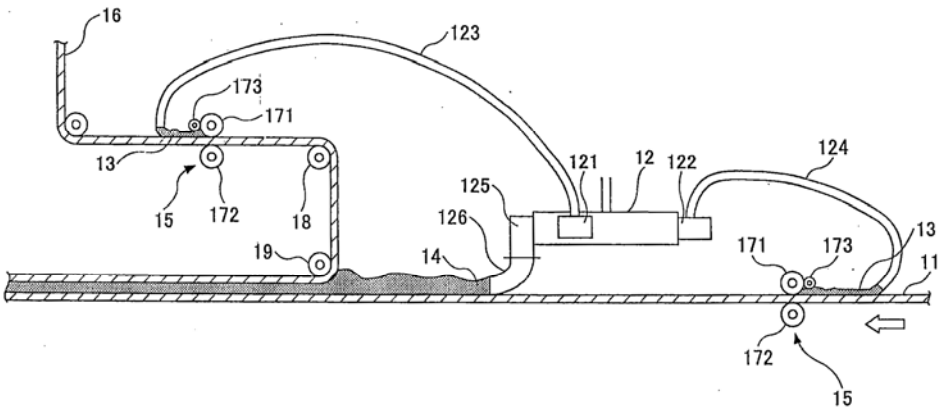

(11) **48689**
(21) 1-2016-02024 (51)[7] **G08G 1/09**, G07B 15/00, G08G 1/01
(22) 05.12.2014 (43) 26.09.2016
(86) PCT/JP2014/082266 05.12.2014 (87) WO2015/087803 A1 18.06.2015
(30) 2013-254336 09.12.2013 JP
Ngày yêu cầu thẩm định nội dung: 03.06.2016
(71) KABUSHIKI KAISHA TOSHIBA (JP)
1-1, Shibaura 1-chome, Minato-ku, Tokyo 105-8001 Japan
(72) OKAWA Tomoko (JP)
(74) Công ty TNHH một thành viên Sở hữu trí tuệ VCCI (VCCI-IP CO.,LTD)
(54) THIẾT BỊ ĐIỀU KHIỂN LÀN ĐƯỜNG, PHƯƠNG PHÁP ĐIỀU KHIỂN LÀN ĐƯỜNG VÀ HỆ THỐNG ĐIỀU KHIỂN LÀN ĐƯỜNG

(57) Sáng chế đề cập đến thiết bị điều khiển làn đường mà có thể kết nối được với bộ phát hiện xe thứ nhất, bộ phát hiện xe thứ hai, và thiết bị không dây bên lề đường thứ nhất bao gồm bộ phát hiện sự bất thường và bộ điều khiển. Bộ phát hiện sự bất thường phát hiện trạng thái bất thường của bộ phát hiện xe thứ nhất và trạng thái bất thường của bộ phát hiện xe thứ hai. Bộ điều khiển thay đổi phương pháp phát sóng rađiô từ thiết bị không dây bên lề đường thứ nhất, tương ứng với kết quả phát hiện của bộ phát hiện sự bất thường, để điều khiển việc bắt đầu và kết thúc sự truyền thông bởi thiết bị không dây bên lề đường thứ nhất. Sáng chế cũng đề cập đến phương pháp điều khiển làn đường để điều khiển thiết bị điều khiển làn đường, và hệ thống điều khiển làn đường.

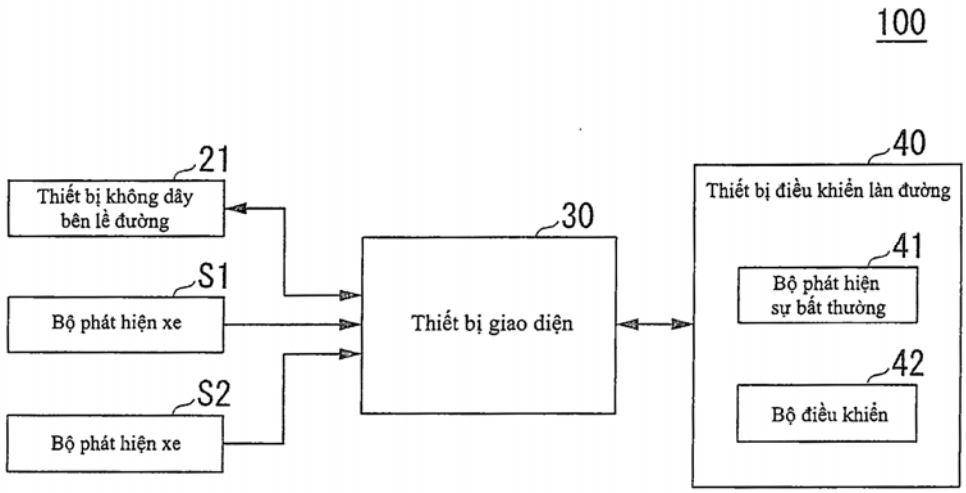

(11) **48690**
(21) 1-2016-02026 (51)[7] **B28B 3/12**, 11/16, 3/20, C04B 16/06, 28/02, E04D 1/04
(22) 04.11.2014 (43) 26.09.2016
(86) PCT/JP2014/079179 04.11.2014 (87) WO2015/068679 14.05.2015
(30) 2013-230576 06.11.2013 JP
(71) KURARAY CO., LTD. (JP)
1621, Sakazu, Kurashiki-shi, Okayama 710-0801 JAPAN
(72) IMAGAWA, Akira (JP), INADA, Shinya (JP), IWASAKI, Yoshihiro (JP), HADA, Saburo (JP)
(74) Công ty TNHH T&T INVENMARK Sở hữu trí tuệ Quốc tế (T&T INVENMARK CO., LTD.)

(54) NGÓI XI MĂNG, VẬT LIỆU ĐÚC NGÓI XI MĂNG VÀ PHƯƠNG PHÁP SẢN XUẤT NGÓI XI MĂNG NÀY

(57) Sáng chế đề cập đến ngói xi măng được sản xuất theo phương pháp đúc ép đùn. Ngói xi măng này bao gồm thân ngói (2) có mặt đầu được cắt (1) trên ít nhất một mặt của thân ngói này. Mặt đầu được cắt (1) có dạng bề mặt nhám trên bề mặt được cắt của nó được tạo ra trong quá trình sản xuất. Các sợi chịu kiềm được cấu thành từ ít nhất một sợi được chọn từ nhóm bao gồm sợi trên cơ sở rượu polyvinylic, sợi polyetylen, sợi polypropylen, sợi acrylic và sợi amit được phân tán trong toàn bộ chiều dày của thân ngói (2) ở trạng thái gần như không có khối hạt chứa sợi. Mảnh cắt có kích thước 30 x 150mm của ngói xi măng nêu trên có độ bền uốn không nhỏ hơn 6N/mm2.
Ngoài ra, sáng chế còn đề cập đến vật liệu đúc ngói xi măng và phương pháp sản xuất ngói xi măng nêu trên.

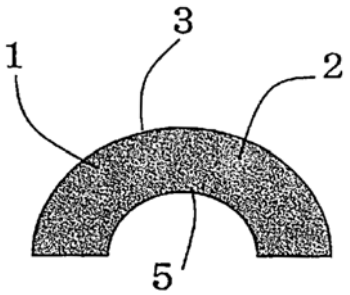

(11) **48691**
(21) 1-2016-02030 (51)[7] **G05B 13/02**
(22) 13.10.2014 (43) 26.09.2016
(86) PCT/CN2014/000899 13.10.2014 (87) WO2015/066964 A1 14.05.2015
(30) 20130551643.0 07.11.2013 CN
Ngày yêu cầu thẩm định nội dung: 10.08.2016
(71) HARBIN ENGINEERING UNIVERSITY (CN)
Intellectual Property Rights Center of Harbin Engineering University Nantong Street No. 145 Nan'gang District Harbin, Heilongjiang 150001, China
(72) XIA, Guoqing (CN), SHAO, Xingchao (CN), LUAN, tiantian (CN), YANG, Yue (CN), CHEN, Xinghua (CN), LIU, JIanxu (CN), LI, Juan (CN), LIU, Ju (CN)
(74) Công ty TNHH Sở hữu trí tuệ Vàng (GINTASSET CO., LTD.)
(54) HỆ THỐNG ĐIỀU KHIỂN CHUYỂN ĐỘNG TÀU THỦY KIỂU CUỐN CHIẾU LỌC DỰA TRÊN BỘ ƯỚC LƯỢNG MỜ THÍCH ỨNG

(57) Sáng chế đề cập tới hệ thống điều khiển chuyển động tàu thủy kiểu cuốn chiếu lọc dựa trên bộ ước lượng mờ thích ứng, hệ thống này bao gồm: hệ thống điều khiển (2), hệ thống dẫn đường (4), bộ biến đổi vi (đồng) phôi (6), hệ thống xử lý dữ liệu (7) và hệ thống cảm biến (12), trong đó hệ thống dẫn đường (4) thiết lập vị trí mong muốn, hướng hành trình mong muốn và tốc độ mong muốn của tàu thủy ở từng thời điểm; hệ thống cảm biến (12) bao gồm bộ cảm biến trạng thái định hướng vị trí (11) và bộ cảm biến tốc độ (10); hệ thống xử lý dữ liệu (7) bao gồm hệ thống hợp nhất dữ liệu (9) và hệ thống lọc (8); hệ thống điều khiển (2) bao gồm bộ điều khiển cuốn chiếu lọc (3) và bộ ước lượng mờ thích ứng (5); bộ ước lượng mờ thích ứng (5) đồng thời tiếp nhận dữ liệu từ hệ thống dẫn đường (4) và bộ biến đổi vi (đồng) phôi (6); và bộ điều khiển cuốn chiếu lọc (3) đòng thời tiếp nhận thông tin mong muốn và các dẫn xuất của nó được cung cấp bởi hệ thống dẫn đường (4), thông tin biến trạng thái mới được cung cấp bởi bộ biến đổi vi (đồng) phôi (6), và đầu ra ước lượng liên quan tới các hàm phi tuyến chưa biết được tạo ra nhờ bộ ước lượng mờ thích ứng (5).

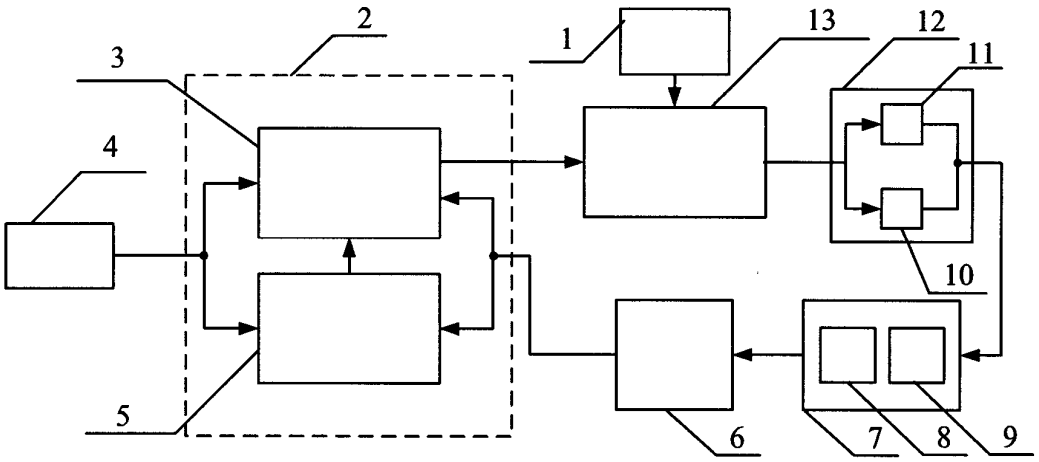

(11) **48692**
(21) 1-2016-02034 (51)[7] **G10L 19/038**
(22) 06.11.2014 (43) 26.09.2016
(86) PCT/EP2014/073960 06.11.2014 (87) WO2015/071173 21.05.2015
(30) 13192735.2 13.11.2013 EP
14178815.8 28.07.2014 EP
Ngày yêu cầu thẩm định nội dung: 03.06.2016
(71) FRAUNHOFER-GESELLSCHAFT ZUR FOERDERUNG DER ANGEWANDTEN FORSCHUNG E.V. (DE)
Hansastrasse 27c, 80686 Muenchen, Germany
(72) SCHMIDT, Konstantin (DE), FUCHS, Guillaume (FR), NEUSINGER, Matthias (DE), DIETZ, Martin (DE)
(74) Công ty Luật TNHH AMBYS Hà Nội (AMBYS HANOI)
(54) BỘ MÃ HÓA VÀ PHƯƠNG PHÁP MÃ HÓA TÍN HIỆU ÂM THANH, HỆ THỐNG TRUYỀN DẪN ÂM THANH VÀ PHƯƠNG PHÁP XÁC ĐỊNH CÁC TRỊ SỐ HIỆU CHỈNH

(57) Sáng chế đề cập đến bộ mã hóa và phương pháp mã hóa tín hiệu âm thanh, hệ thống truyền dẫn âm thanh và phương pháp xác định các trị số hiệu chỉnh. Bộ mã hóa để mã hóa tín hiệu âm thanh bao gồm bộ phân tích được cấu hình để phân tích tín hiệu âm thanh và để xác định các hệ số dự báo phân tích từ tín hiệu âm thanh. Bộ mã hóa còn bao gồm bộ chuyển đổi được cấu hình để tạo ra các hệ số dự báo được chuyển đổi từ các hệ số dự báo phân tích, bộ nhớ được cấu hình để lưu trữ tập hợp các trị số hiệu chỉnh và bộ tính toán. Bộ tính toán bao gồm bộ xử lý được cấu hình để xử lý các hệ số dự báo được chuyển đổi để thu được các thông số gán trọng số quang phổ. Bộ tính toán còn bao gồm bộ tổ hợp được cấu hình để tổ hợp các thông số gán trọng số quang phổ và tập hợp các trị số hiệu chỉnh để thu được các thông số gán trọng số được hiệu chỉnh. Bộ lượng từ hóa của bộ tính toán được cấu hình để lượng tử hóa các hệ số dự báo được chuyển đổi bằng cách sử dụng các thông số gán trọng số được hiệu chỉnh để thu được phép biểu diễn được lượng tử hóa của các hệ số dự báo được chuyển đổi. Bộ mã hóa bao gồm bộ tạo dòng bit được cấu hình để tạo ra tín hiệu đầu ra dựa trên phép biểu diễn được lượng tử hóa của các hệ số dự báo được chuyển đổi và dựa trên tín hiệu âm thanh.

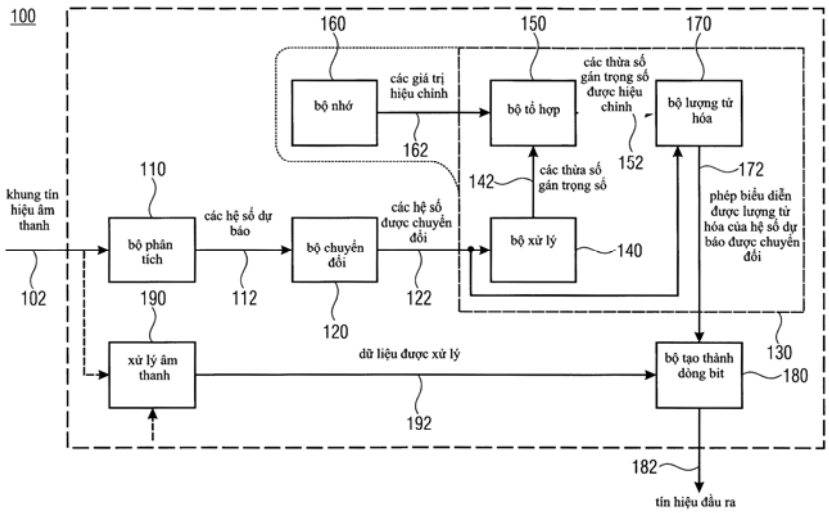

(11) **48693**
(21) 1-2016-02039 (51)[7] **H04B 7/26**
(22) 04.12.2013 (43) 26.09.2016
(86) PCT/SE2013/051448 04.12.2013 (87) WO2015/084225 11.06.2015
Ngày yêu cầu thẩm định nội dung: 06.06.2016
(71) TELEFONAKTIEBOLAGET L M ERICSSON (PUBL) (SE)
SE-164 83 Stockholm, Sweden
(72) SAHLIN, Henrik (SE), ZHANG, Qiang (CN), FURUSKOG, Johan (SE), PARKVALL, Stefan (SE)
(74) Công ty Luật TNHH T&G (TGVN)
(54) NÚT NHẬN, NÚT TRUYỀN VÀ CÁC PHƯƠNG PHÁP TRUYỀN THÔNG KHÔNG DÂY TRONG NÚT NHẬN VÀ NÚT TRUYỀN NÀY

(57) Sáng chế đề cập đến khoảng bảo vệ để chuyển giữa các khung phụ đường lên và đường xuống, được tạo ra bằng cách rút ngắn khung phụ đường xuống, nghĩa là, bằng cách không truyền trong một hoặc nhiều khoảng ký hiệu ở cuối khung phụ. Một bản tin chấp nhận bao gồm báo hiệu chỉ báo khi một khung phụ được rút ngắn đang được truyền. Sáng chế cũng đề xuất phương pháp truyền thông không dây áp dụng nguyên lý nêu trên, được thực hiên trong nút nhận, trong đó nút này được tạo cấu hình để nhận dữ liệu từ nút truyền trong các khung phụ có số khoảng ký hiệu (symbol intervals) định trước. Trong một hệ thống LTE (Long Term Evolution - chuẩn mạng di động thế hệ thứ 4), nút nhận này có thể là UE (User Equipment - thiết bị người dùng) và các khung phụ là các khung phụ liên kết đường xuống. Phương pháp ví dụ này bao gồm bước xác định 1120 rằng khung phụ nhận được là khung được rút ngắn, liên quan đến số khoảng ký hiệu định trước và để đáp lại bước xác định này, là bước không xét đến 1130 vùng cuối cùng của khung phụ nhận được bằng cách bỏ qua một hoặc nhiều ký hiệu ở cuối khung phụ nhận được khi xử lý khung phụ nhận được này.

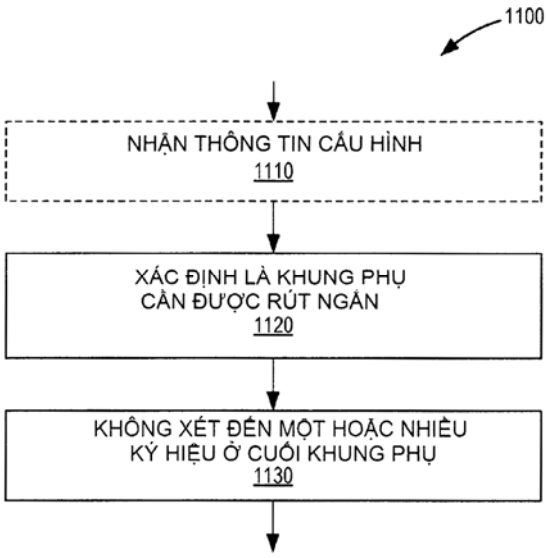

(11) **48694**

(21) 1-2016-02040 (51)[7] **C07K 14/605**

(22) 11.12.2014 (43) 26.09.2016

(86) PCT/US2014/069644 11.12.2014 (87) WO2015/094876 25.06.2015

(30) 61/917,716 18.12.2013 US

Ngày yêu cầu thẩm định nội dung: 06.06.2016

(71) ELI LILLY AND COMPANY (US)
Lilly Corporate Center, Indianapolis, Indiana 46285, United States of America

(72) ALSINA-FERNANDEZ, Jorge (ES), CUMMINS, Robert Chadwick (US), GUO, Lili (CN)

(74) Công ty Luật TNHH T&G (TGVN)

(54) HỢP CHẤT DÙNG ĐỂ ĐIỀU TRỊ GIẢM ĐƯỜNG HUYẾT VÀ DƯỢC PHẨM CHỨA HỢP CHẤT NÀY

(57) Sáng chế đề cập đến hợp chất mới hữu hiệu để dùng trong việc điều trị giảm đường huyết và dược phẩm chứa hợp chất này.

(11) **48695**

(21) 1-2016-02041 (51)[7] **C07K 14/605**, A61K 38/00

(22) 11.12.2014 (43) 26.09.2016

(86) PCT/US2014/069646 11.12.2014 (87) WO2015/094878 25.06.2015

(30) 61/917,658 18.12.2013 US

Ngày yêu cầu thẩm định nội dung: 06.06.2016

(71) ELI LILLY AND COMPANY (US)
Lilly Corporate Center, Indianapolis, Indiana 46285, United States of America

(72) ALSINA-FERNANDEZ, Jorge (ES), CUMMINS, Robert Chadwick (US)

(74) Công ty Luật TNHH T&G (TGVN)

(54) HỢP CHẤT DÙNG ĐỂ ĐIỀU TRỊ GIẢM ĐƯỜNG HUYẾT VÀ DƯỢC PHẨM CHỨA HỢP CHẤT NÀY

(57) Sáng chế đề cập đến hợp chất mới hữu hiệu để dùng trong việc điều trị giảm đường huyết và dược phẩm chứa hợp chất này.

(11) **48696**

(21) 1-2016-02042 (51)[7] **C07K 14/605**

(22) 11.12.2014 (43) 26.09.2016

(86) PCT/US2014/069643 11.12.2014 (87) WO2015/094875 25.06.2015

(30) 61/917,597 18.12.2013 US

Ngày yêu cầu thẩm định nội dung: 06.06.2016

(71) ELI LILLY AND COMPANY (US)
Lilly Corporate Center, Indianapolis, Indiana 46285, United States of America

(72) ALSINA-FERNANDEZ, Jorge (ES), CUMMINS, Robert Chadwick (US), GUO, Lili (CN)

(74) Công ty Luật TNHH T&G (TGVN)

(54) HỢP CHẤT DÙNG ĐỂ ĐIỀU TRỊ GIẢM ĐƯỜNG HUYẾT VÀ DƯỢC PHẨM CHỨA HỢP CHẤT NÀY

(57) Sáng chế đề cập đến hợp chất mới hữu hiệu để dùng trong việc điều trị giảm đường huyết và dược phẩm chứa hợp chất này.

(11) **48697**
(21) 1-2016-02043 (51)[7] **A01N 47/44**, A01H 5/00, A01P 7/04, C07K 14/325, C12N 15/84
(22) 13.11.2014 (43) 26.09.2016
(86) PCT/CN2014/091023 13.11.2014 (87) WO2015/070781 21.05.2015
(30) 201310573804.6 15.11.2013 CN
Ngày yêu cầu thẩm định nội dung: 06.06.2016
(71) 1. BEIJING DABEINONG TECHNOLOGY GROUP CO., LTD. (CN)
No. 14 Floor Zhongguancun Building, No. 27 Zhongguancun Street, Haidian District, Beijing 100080, China.
2. BEIJING DABEINONG BIOTECHNOLOGY CO., LTD. (CN)
No. 2 Building Institute for Application of Atomic Energy, Institute of Plant Protection, No. 2 Yuanmingyuan West Road, Haidian District, Beijing 100193, China
(72) Aihong ZHANG (CN), Xiaoming BAO (CN), Haili LIU (CN), Yanxin PEI (CN), Yunzhu ZHANG (CN)
(74) Công ty TNHH Sở hữu trí tuệ Thảo Thọ Quyến (INVENCO)
(54) PHƯƠNG PHÁP KIỂM SOÁT CÔN TRÙNG GÂY HẠI PRODENIA LITURA, PHƯƠNG PHÁP TẠO RA TẾ BÀO CÂY TRỒNG, CÂY CHUYỂN GEN HOẶC BỘ PHẬN CỦA CÂY CHUYỂN GEN KIỂM SOÁT CÔN TRÙNG GÂY HẠI PRODENIA LITURA VÀ PHƯƠNG PHÁP TRỒNG CÂY KIỂM SOÁT ĐƯỢC CÔN TRÙNG GÂY HẠI PRODENIA LITURA

(57) Sáng chế đề xuất phương pháp kiểm soát Prodenia litura, trong đó Prodenia litura tiếp xúc với protein Cry1F. Sáng chế cũng đề xuất phương pháp tạo ra tế bào cây trồng, cây chuyển gen hoặc bộ phận của cây chuyển gen kiểm soát côn trùng gây hại Prodenia litura và phương pháp trồng cây mà kiểm soát côn trùng gây hại Prodenia litura.

(11) **48698**
(21) 1-2016-02044 (51)[7] **H04B 7/04**
(22) 03.11.2014 (43) 26.09.2016
(86) PCT/CN2014/090174 03.11.2014 (87) WO2015/067152 A1 14.05.2015
(30) 201310554810.7 08.11.2013 CN
Ngày yêu cầu thẩm định nội dung: 06.06.2016
(71) HUAWEI TECHNOLOGIES CO., LTD. (CN)
Huawei Administration Building, Bantian, Longgang District, Shenzhen, Guangdong 518129, China
(72) ZHAO, Jianping (CN), WANG, Linlin (CN), MA, Xiaohui (CN)
(74) Công ty TNHH một thành viên Sở hữu trí tuệ VCCI (VCCI-IP CO.,LTD)
(54) HỆ THỐNG ANTEN, ANTEN VÀ TRẠM GỐC
(57) Sáng chế đề cập đến hệ thống anten, anten và trạm gốc. Hệ thống anten bao gồm: thiết bị anten chính, thiết bị anten phụ, và môđun xử lý dải gốc, trong đó thiết bị anten chính được kết nối với môđun xử lý dải gốc, được tạo cấu hình để tạo búp sóng chính, và được tạo cấu hình để thu và gửi, dưới sự điều khiển của môđun xử lý dải gốc và trong vùng phủ sóng của búp sóng chính, tín hiệu điều khiển và tín hiệu dịch vụ; thiết bị anten phụ được kết nối với môđun xử lý dải gốc, được tạo cấu hình để tạo búp sóng phụ, và được tạo cấu hình để thu và gửi, dưới sự điều khiển của môđun xử lý dải gốc và trong vùng phủ sóng của búp sóng phụ, tín hiệu dịch vụ; và môđun xử lý dải gốc được tạo cấu hình để điều khiển thiết bị anten chính để thu và gửi, trong vùng phủ sóng của búp sóng chính, tín hiệu điều khiển và tín hiệu dịch vụ, và điều khiển thiết bị anten phụ để thu và gửi, trong vùng phủ sóng của búp sóng phụ, tín hiệu dịch vụ, sao cho vùng phủ sóng cơ sở có thể được đảm bảo trong khi dung lượng hệ thống được cải thiện.

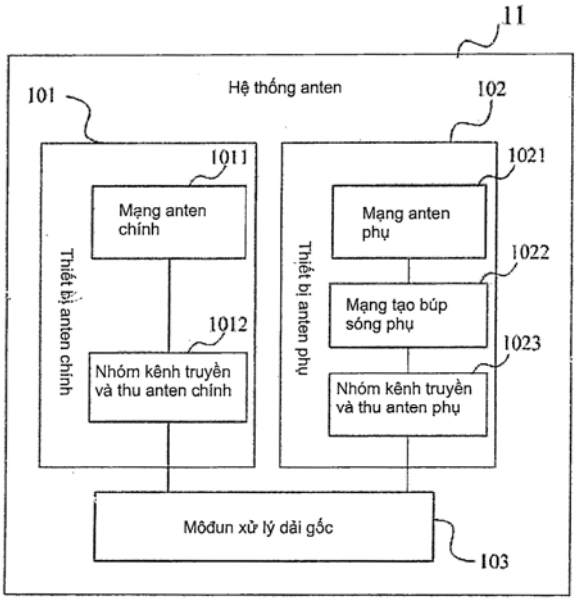

(11) **48699**
(21) 1-2016-02053 (51)[7] **C04B 35/63**
(22) 07.06.2016 (43) 26.09.2016
Ngày yêu cầu thẩm định nội dung: 07.06.2016
(71) TRƯỜNG ĐẠI HỌC BÁCH KHOA HÀ NỘI (VN)
Số 1 Đại Cồ Việt, quận Hai Bà Trưng, thành phố Hà Nội
(72) Vũ Hoàng Tùng (VN)
(54) VẬT LIỆU XỐP CÁCH NHIỆT DẠNG TẤM VÀ PHƯƠNG PHÁP SẢN XUẤT VẬT LIỆU NÀY
(57) Sáng chế đề cập đến vật liệu xốp cách nhiệt dạng tấm được sản xuất từ nhôm hydroxit ở dạng khoáng gibsit. Vật liệu này chứa α-Al_2O_3 với lượng bằng hoặc lớn hơn 99% khối lượng với hệ thống lỗ xốp nhỏ phân bố đồng đều, khối lượng riêng là 1,3g/cm^3 và ổn định trong thời gian dài ở 1750°C.

(11) **48700**
(21) 1-2016-02055 (51)[7] **H04B 1/00**, 15/00
(22) 29.11.2013 (43) 26.09.2016
(86) PCT/CN2013/088229 29.11.2013 (87) WO2015/078009 04.06.2015
Ngày yêu cầu thẩm định nội dung: 07.06.2016
(71) HUAWEI TECHNOLOGIES CO., LTD. (CN)
Huawei Administration Building, Bantian, Longgang, Shenzhen, Guangdong 518129, China
(72) LIU, Sheng (CN)
(74) Văn phòng luật sư Phạm và Liên danh (PHAM & ASSOCIATES)
(54) THIẾT BỊ TRUYỀN THÔNG KHÔNG DÂY SONG CÔNG TOÀN PHẦN, VÀ PHƯƠNG PHÁP TRIỆT TRIÊU TÍN HIỆU TỰ GIAO THOA TRONG HỆ THỐNG TRUYỀN THÔNG

(57) Sáng chế đề cập đến phương pháp và thiết bị để giảm tín hiệu tự giao thoa trong hệ thống truyền thông. Phương pháp này bao gồm các bước: gửi tín hiệu thăm dò và tín hiệu truyền thông thứ nhất; nhận tín hiệu vào; tách tín hiệu phản xạ tầm gần tương ứng với tín hiệu thăm dò khỏi tín hiệu dội của tín hiệu vào; xác định, dựa trên tín hiệu phản xạ tầm gần, thông số kênh phản xạ tầm gần; xác định, dựa trên thông số kênh phản xạ tầm gần, tín hiệu tự giao thoa bị phản xạ tầm gần tái tạo được; và lấy tín hiệu truyền thông thứ hai nhận được trừ đi tín hiệu tự giao thoa bị phản xạ tầm gần tái tạo được. Sáng chế có thể cho phép nhận ra và tái tạo một cách có hiệu quả tín hiệu phản xạ tầm gần, nhờ đó giảm tín hiệu tự giao thoa bị phản xạ tầm gần trong hiện tượng tự giao thoa.

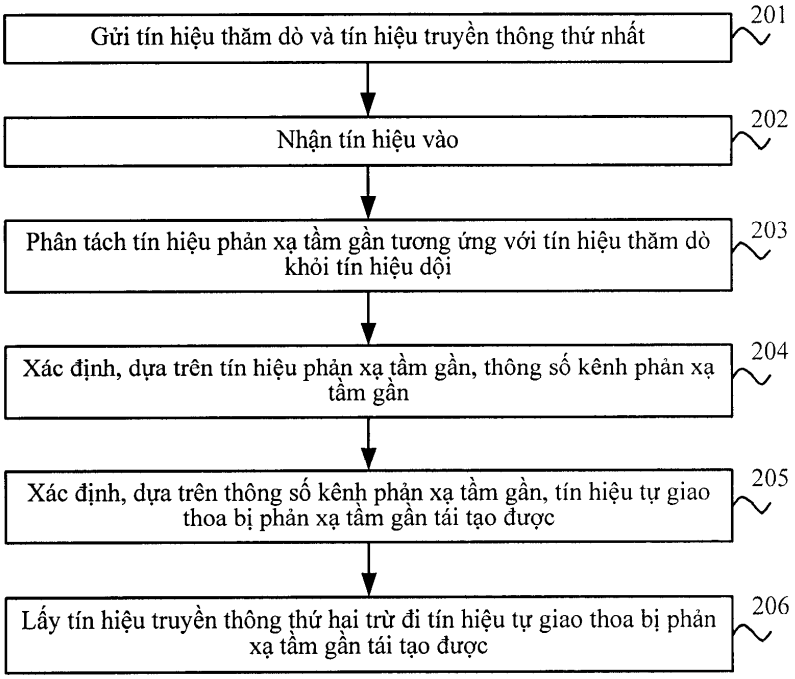

(11) **48701**
(21) 1-2016-02058 (51)[7] **F02N 11/08**, 11/04, F02D 29/02
(22) 18.12.2014 (43) 26.09.2016
(86) PCT/JP2014/083592 18.12.2014 (87) WO2015/093575 A1 25.06.2015
(30) 2013-263306 20.12.2013 JP
(71) YAMAHA HATSUDOKI KABUSHIKI KAISHA (JP)
2500 Shingai, Iwata-shi, Shizuoka-ken 438-8501, Japan
(72) Takahiro NISHIKAWA (JP), Haruyoshi HINO (JP)
(74) Công ty TNHH Tư vấn - Đầu tư N.T.K. (N.T.K. CO., LTD.)

(54) CỤM ĐỘNG CƠ VÀ PHƯƠNG TIỆN GIAO THÔNG

(57) Sáng chế đề xuất cụm động cơ có vùng tải cao và vùng tải thấp và có thể có được khả năng lắp vào phương tiện giao thông và rút ngắn thời gian cần thiết để khởi động lại sau khi ngừng đốt cháy. Cụm động cơ gồm thân động cơ bốn kỳ, động cơ ba pha không chổi điện, bộ đổi điện và cơ cấu điều khiển. Sau khi hoạt động cháy của thân động cơ bốn kỳ và chuyển động quay tới của trục khuỷu được ngừng, cơ cấu điều khiển điều khiển điện áp được cấp từ ăcquy vào động cơ ba pha không chổi điện bằng cách điều khiển các phần chuyển mạch của bộ đổi điện theo trạng thái mà lệnh khởi động không được nhận trong khi hoạt động cháy của thân động cơ bốn kỳ và chuyển động quay tới của trục khuỷu được ngừng, để dẫn động trục khuỷu theo chuyển động quay tới từ vị trí dừng tới kỳ nén thuộc bốn kỳ. Khi nhận lệnh khởi động, cơ cấu điều khiển dẫn động trục khuỷu theo chuyển động quay tới từ vị trí mà trục khuỷu được nằm tại điểm thời khi lệnh khởi động được nhận.

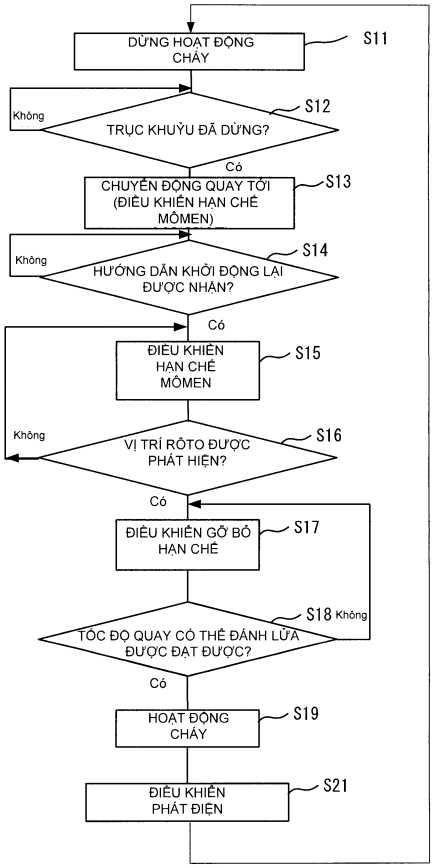

(11) **48702**
(21) 1-2016-02060 (51)[7] **C03B 7/16**
(22) 15.12.2014 (43) 26.09.2016
(86) PCT/US2014/070352 15.12.2014 (87) WO2015/095053 25.06.2015
(30) 14/134,777 19.12.2013 US
(71) OWENS-BROCKWAY GLASS CONTAINER INC. (US)
One Michael Owens Way, Perrysburg, OH 43551, United States of America
(72) FLYNN, Robin, L. (US)
(74) Công ty Luật TNHH T&G (TGVN)

(54) PHỄU NẠP CHIA TÁCH ĐỂ DẪN HƯỚNG CỤC THỦY TINH NÓNG CHẢY, THIẾT BỊ ĐỂ PHÂN PHỐI CỤC THỦY TINH NÓNG CHẢY, THIẾT BỊ TẠO HÌNH VẬT PHẨM BẰNG THỦY TINH VÀ QUY TRÌNH PHÂN PHỐI CỤC THỦY TINH NÓNG CHẢY

(57) Sáng chế đề cập tới phễu nạp chia tách (10, 110, 210) để dẫn hướng cục thủy tinh nóng chảy bao gồm hai hoặc nhiều hơn hai miếng phễu riêng rẽ (12, 14, 112, 114, 212, 214), mỗi miếng trong đó chứa bề mặt dẫn hướng bên trong (28, 30, 128, 130). Hai hoặc hơn hai miếng phễu riêng rẽ được sắp xếp so với nhau sao cho các bề mặt dẫn hướng bên trong của các miếng phễu riêng rẽ phối hợp để xác định đường dẫn hướng (38, 138, 238) có trục dài (L). Sáng chế cũng đề cập tới thiết bị tạo hình vật phẩm bằng thủy tinh, quy trình và thiết bị để phân phối cục (G) thủy tinh nóng chảy từ hệ thống phân phối cục (64) vào trong khuôn trống (66) sử dụng phễu nạp chia tách.

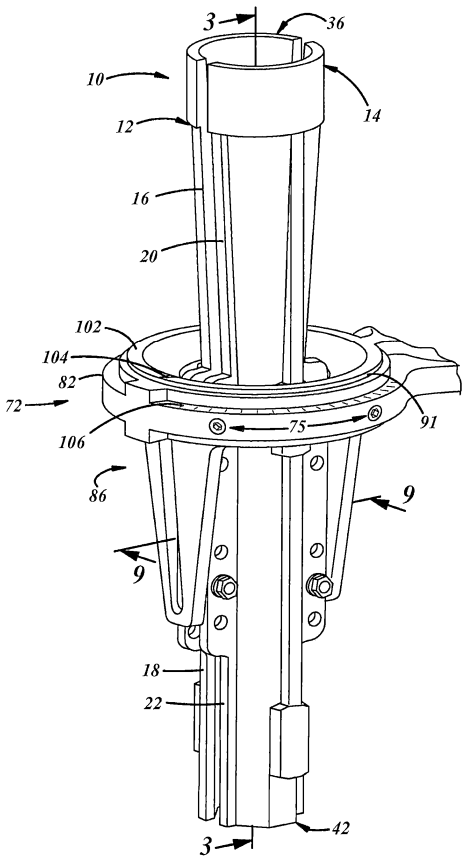

(11) **48703**
(21) 1-2016-02062 (51)[7] **F16D 41/06**
(22) 18.06.2014 (43) 26.09.2016
(86) PCT/JP2014/003263 18.06.2014 (87) WO2015/068318 14.05.2015
(30) 2013-232077 08.11.2013 JP
(71) NSK-WARNER K.K. (JP)
6-3, Ohsaki 1-chome, Shinagawa-ku, Tokyo 1410032, Japan
(72) KURITA, Takashi (JP), WAKAMORI, Tetsuya (JP), TOYA, Ritsuo (JP)
(74) Văn phòng luật sư Phạm và Liên danh (PHAM & ASSOCIATES)

(54) KHỚP LY HỢP MỘT CHIỀU KIỂU CON LĂN VÀ ĐĨA BÊN

(57) Sáng chế đề cập tới khớp ly hợp một chiều kiểu con lăn bao gồm vòng ngoài ổ lăn mà ít nhất một hốc có bề mặt cam trên chu vi trong của nó được tạo trong đó, vòng trong ổ lăn mà được đặt cách với vòng ngoài ổ lăn trên phía đường kính bên trong theo phương hướng kính và được đặt quay được tương đối theo cách đồng tâm tương đối với vòng ngoài ổ lăn, con lăn mà được bố trí trong hốc và khớp với bề mặt cam để truyền mômen xoắn giữa vòng ngoài ổ lăn và vòng trong ổ lăn, lò xo được bố trí giữa vòng ngoài ổ lăn và con lăn trong hốc và đẩy con lăn theo hướng trong đó con lăn khớp với bề mặt cam; và đĩa bên được cố định để tiếp xúc với một bề mặt đầu theo hướng dọc trục của vòng ngoài ổ lăn. Đĩa bên có dạng không tròn, một bề mặt đầu theo hướng dọc trục có hình khuyên, và ít nhất một phần của một bề mặt đầu theo hướng dọc trục của vòng ngoài ổ lăn được lộ ra ở trạng thái trong đó đĩa bên được gắn có định.

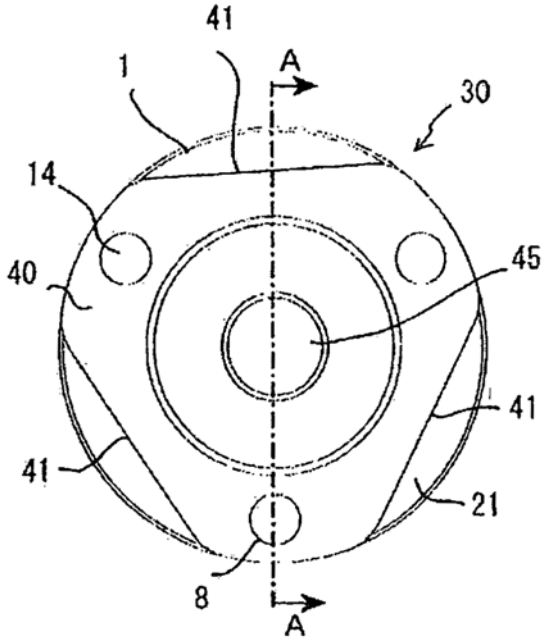

(11) **48704**
(21) 1-2016-02066 (51)[7] **A46D 1/00**
(22) 12.12.2013 (43) 26.09.2016
(86) PCT/CN2013/089206 12.12.2013 (87) WO2015/085536 18.06.2015
(71) COLGATE-PALMOLIVE COMPANY (US)
300 Park Avenue, New York 10022, United States of America
(72) XI, Wen Jin (CN), YAN, Ting (CN), ZHANG, Bo (CN), GUO, Guang Sheng (CN)
(74) Công ty TNHH Tầm nhìn và Liên danh (VISION & ASSOCIATES CO.LTD.)

(54) SỢI LÔNG ĐA HỢP PHẦN CÓ CÁC HỢP PHẦN CÓ CÁC CHẤT PHỤ GIA CHĂM SÓC RĂNG MIỆNG KHÁC NHAU, VÀ DỤNG CỤ CHĂM SÓC RĂNG MIỆNG BAO GỒM SỢI LÔNG NÀY

(57) Dụng cụ chăm sóc răng miệng (100) bao gồm ít nhất sợi lông đa hợp phần. Dụng cụ chăm sóc răng miệng (100) bao gồm phần cán (120); phần đầu (110) được nối với phần cán (120); ít nhất một chùm lông kéo dài từ phần đầu, ít nhất một chùm lông này bao gồm ít nhất một sợi lông đa hợp phần (200) bao gồm các hợp phần lõi (210) và hợp phần vỏ (220) được ép trồi đồng thời, hợp phần vỏ (220) bao quanh phần thứ nhất (215) của hợp phần lõi (210), và phần thứ hai (216) của hợp phần lõi (210) nhô ra từ hợp phần vỏ (220) ở phần mũi (230) của sợi lông đa hợp phần (200); hợp phần vỏ (220) bao gồm nhựa thứ nhất và chất phụ gia chăm sóc răng miệng thứ nhất; hợp phần lõi (210) bao gồm nhựa thứ hai và chất phụ gia chăm sóc răng miệng thứ hai, trong đó chất phụ gia chăm sóc răng miệng thứ nhất là khác biệt với chất phụ gia chăm sóc răng miệng thứ hai.

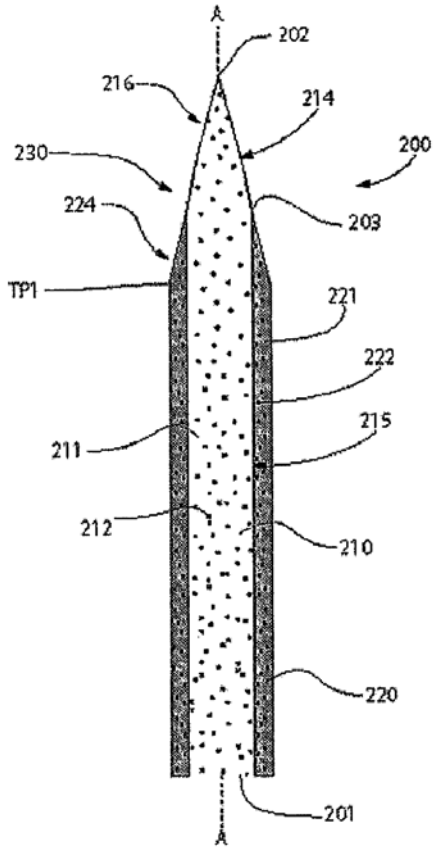

(11) **48705**
(21) 1-2016-02067 (51)[7] **C22B 34/14**
(22) 29.09.2014 (43) 26.09.2016
(86) PCT/CN2014/087812 29.09.2014 (87) WO2015/085818 18.06.2015
(30) 201310682029.8 12.12.2013 CN
Ngày yêu cầu thẩm định nội dung: 07.06.2016
(75) ZHU, XINGFENG (CN)
No.47-6-9, Middle HouZhai road, ZhenXingZhai Residents' committee, HongShan Town, WuXi New District Wuxi, Jiangsu 214145, China
(74) Công ty TNHH Sở hữu trí tuệ HA VIP (HAVIP CO., LTD.)
(54) PHƯƠNG PHÁP PHÂN TÁCH HỢP CHẤT ZIRICON OXIT/HAFINI OXIT BẰNG PHƯƠNG PHÁP LUYỆN KIM NHIỆT ĐỘ CAO

(57) Sáng chế đề cập đến phương pháp phân tách hợp chất ziricon oxit/hafini oxit bằng phương pháp luyện kim nhiệt độ cao. Trong phương pháp này, hợp chất ziricon oxit/hafini oxit, cacbon và bromua tinh chất được cho phản ứng với nhau trong một giờ ở nhiệt độ 650°C để thu được ziricon bromua và hafini bromua, sau đó ziricon bromua và hafini bromua được trộn với hợp chất muối nóng chảy để chưng cất phân đoạn, và nhiệt độ của đáy tháp chưng cất được duy trì ở mức thấp hơn 357°C trong hai giờ để thu các chất không mong muốn, và giữ ở nhiệt độ 357°C trong năm giờ để thu được hợp chất ziricon tetrabromua mong muốn, chất kết tủa trong lò phản ứng được giữ lại, sau đó tiến hành tách bằng chưng cất trong cùng thiết bị bằng cách nung nóng tháp chưng cất đến nhiệt độ 400°C trong hơn năm giờ để thu được hafini tetrabromua, sau đó ziricon tetrabromua và hafini tetrabromua được khử bằng magie để thu được ziricon tinh khiết và hafini tinh khiết. Nhờ hiệu quả phân tách tốt và chi phí đầu tư thiết bị tiết kiệm hơn nên sáng chế có hiệu quả kinh tế.

(11) **48706**
(21) 1-2016-02068 (51)[7] **F02M 21/02**, B63H 21/38, F01M 7/00, F02D 19/02
(22) 25.09.2014 (43) 26.09.2016
(86) PCT/KR2014/008980 25.09.2014 (87) WO/2015/068949 14.05.2015
(30) 10-2013-0134587 07.11.2013 KR
10-2014-0005117 15.01.2014 KR
Ngày yêu cầu thẩm định nội dung: 07.06.2016
(71) DAEWOO SHIPBUILDING & MARINE ENGINEERING CO., LTD. (KR)
125, Namdaemun-ro, Jung-gu, Seoul 100-180, Republic of Korea
(72) KIM, Nak Hyun (KR), KIM, Dong Chan (KR), PARK, Cheong Gi (KR), JUNG, Je Heon (KR)
(74) Công ty TNHH T&T INVENMARK Sở hữu trí tuệ Quốc tế (T&T INVENMARK CO., LTD.)
(54) THIẾT BỊ CẤP NHIÊN LIỆU CHO ĐỘNG CƠ CỦA TÀU, THIẾT BỊ VÀ PHƯƠNG PHÁP ĐIỀU CHỈNH TỐC ĐỘ CỦA BƠM CAO ÁP CỦA TÀU

(57) Sáng chế đề cập đến thiết bị cấp nhiên liệu cho động cơ của tàu bao gồm: bơm cao áp nén khí tự nhiên hóa lỏng (LNG - Liquefied Natural Gas) và cấp khí tự nhiên hóa lỏng này cho động cơ; động cơ thủy lực dẫn động bơm cao áp; và bơm bôi trơn cấp dầu bôi trơn cho bơm cao áp. Ngoài ra, sáng chế cũng đề cập đến thiết bị và phương pháp điều chỉnh tốc độ của bơm cao áp của tàu.

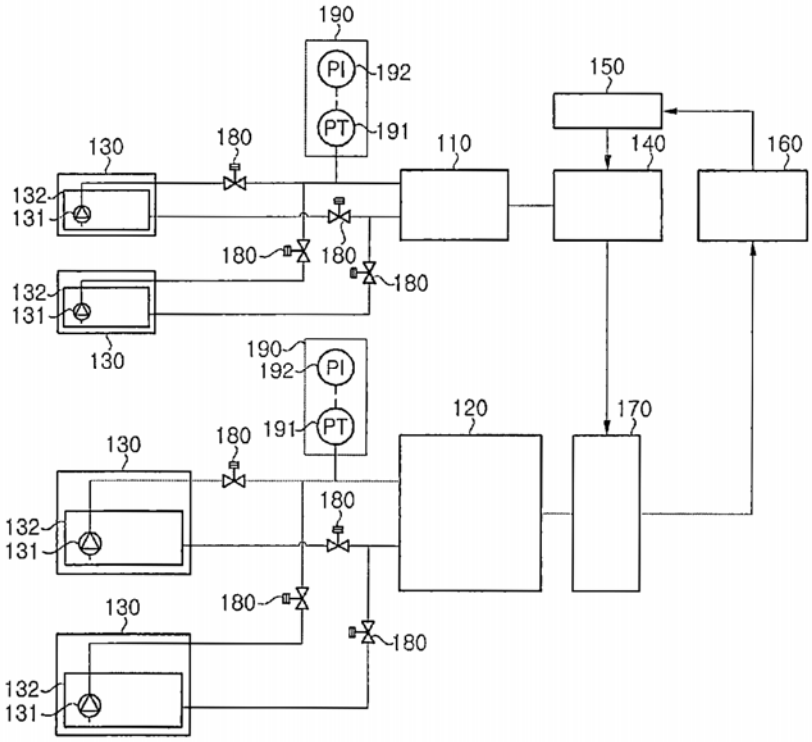

(11) **48707**
(21) 1-2016-02071 (51)[7] **H05K 7/14**, F16B 5/06
(22) 04.11.2015 (43) 26.09.2016
(86) PCT/EP2015/075713 04.11.2015 (87) WO 2016/075012 A1 19.05.2016
(30) 10 2014 222 951.0 11.11.2014 DE
Ngày yêu cầu thẩm định nội dung: 08.06.2016
(71) WUERTH ELEKTRONIK EISOS GMBH & CO. KG (DE)
Max-Eyth-Str. 1 74638 Waldenburg, Germany
(72) BRODBECK, Micha (DE), KLINGLER, Stefan (DE), Daniel KUEBLER (DE)
(74) Công ty TNHH một thành viên Sở hữu trí tuệ VCCI (VCCI-IP CO.,LTD)

(54) CHI TIẾT LẮP KHỚP ĐỂ LẮP VÀO BẢNG MẠCH, CƠ CẤU LẮP KHỚP VÀ PHƯƠNG PHÁP LIÊN KẾT NGẮT QUÃNG CÁC BẢNG MẠCH BẰNG CÁC CHI TIẾT LẮP KHỚP NÀY

(57) Sáng chế đề cập đến chi tiết lắp khớp (4) bao gồm phần lắp thứ nhất (6) dùng để liên kết với vòng đệm (5), và phần hãm thứ hai (7) để hãm với bảng mạch (3). Phần ở giữa (8) được bố trí giữa phần lắp (6) và phần hãm (7) và dùng để tạo nên chốt chặn thứ nhất (11) đối với vòng đệm (5), và chốt chặn thứ hai (12) đối với bảng mạch (3). Chi tiết lắp khớp (4) được liên kết với vòng đệm (5) để tạo nên cơ cấu lắp khớp (1). Vòng đệm (5) được lắp khớp vào bảng mạch thứ nhất (2). Bảng mạch thứ hai (3) sau đó được hãm lại với chi tiết lắp khớp (4). Theo cách này hai bảng mạch (2, 3) có thể được liên kết với nhau theo cách đơn giản, linh hoạt và tự động.

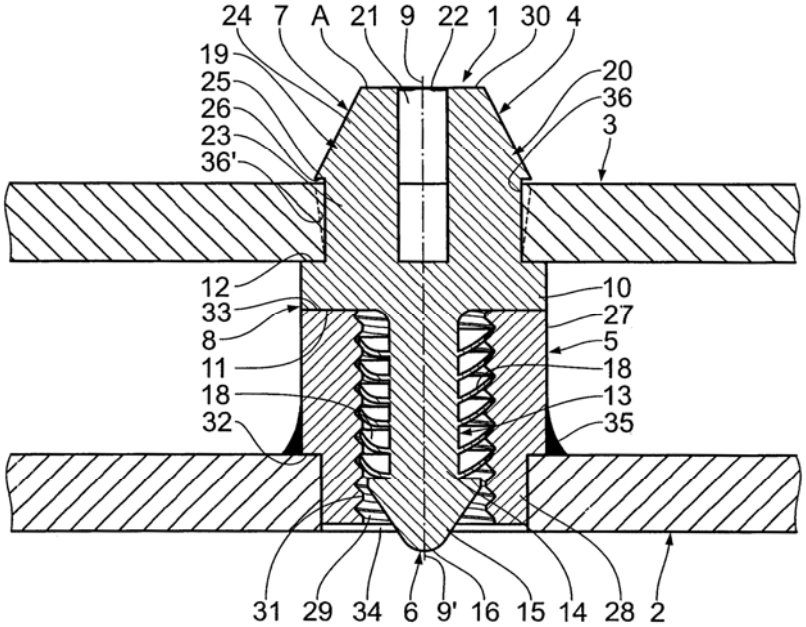

(11) **48708**
(21) 1-2016-02072 (51)[7] **H04W 16/14**
(22) 29.11.2013 (43) 26.09.2016
(86) PCT/CN2013/088222 29.11.2013 (87) WO2015/078006 04.06.2015
Ngày yêu cầu thẩm định nội dung: 08.06.2016
(71) HUAWEI TECHNOLOGIES CO., LTD. (CN)
Huawei Administration Building, Bantian, Longgang Shenzhen, Guangdong 518129, China
(72) LIU, Sheng (CN)
(74) Văn phòng luật sư Phạm và Liên danh (PHAM & ASSOCIATES)
(54) PHƯƠNG PHÁP VÀ THIẾT BỊ GIẢM TÍN HIỆU TỰ GIAO THOA TRONG HỆ THỐNG TRUYỀN THÔNG

(57) Sáng chế đề cập phương pháp và thiết bị giảm tín hiệu tự giao thoa trong hệ thống truyền thông, trong đó phương pháp bao gồm các bước: gửi tín hiệu dò âm; nhận tín hiệu dội, trong đó tín hiệu dội gồm tín hiệu được phản xạ trường gần tương ứng với tín hiệu dò âm; tách riêng tín hiệu được phản xạ trường gần tương ứng với tín hiệu dò âm khỏi tín hiệu dội; xác định tham số kênh phản xạ trường gần theo tín hiệu được phản xạ trường gần; xác định tín hiệu tự giao thoa phản xạ trường gần tái thiết dựa trên tham số kênh phản xạ trường gần; và lấy tín hiệu truyền thông thứ hai nhận được trừ tín hiệu tự giao thoa phản xạ trường gần tái thiết. Theo phương án và thiết bị theo sáng chế, tham số kênh phản xạ trường gần được sử dụng để ước tính tín hiệu tự giao thoa phản xạ trường gần có thể được xác định, và các tín hiệu tự giao thoa phản xạ trường gần trong các tín hiệu được nhận từ thiết bị khác được giảm bằng cách sử dụng tham số kênh phản xạ trường gần.

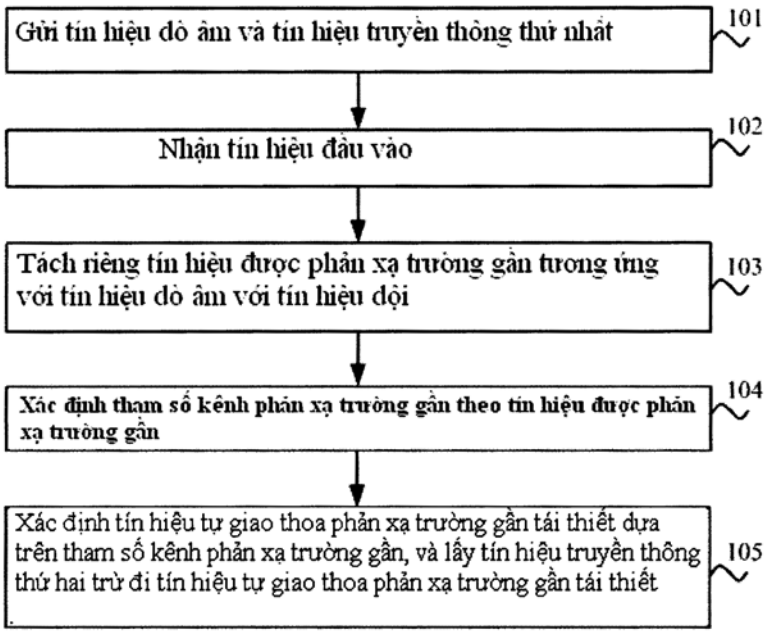

(11) **48709**
(21) 1-2016-02075 (51)[7] **F02M 37/00**, 55/02, 59/44, 59/46, 69/00
(22) 12.09.2014 (43) 26.09.2016
(86) PCT/JP2014/074178 12.09.2014 (87) WO2015/068466 14.05.2015
(30) 2013-231240 07.11.2013 JP
Ngày yêu cầu thẩm định nội dung: 08.06.2016
(71) KEIHIN CORPORATION (JP)
26-2, Nishishinjuku 1-chome, Shinjuku-ku, Tokyo 1630539, Japan
(72) FUKUJYU Mitsutoyo (JP), UEHARA Toshifumi (JP), YOSHIDA Hiroshi (JP)
(74) Văn phòng luật sư Phạm và Liên danh (PHAM & ASSOCIATES)
(54) VAN ĐIỀU CHỈNH ÁP SUẤT
(57) Sáng chế đề cập tới van điều chỉnh áp suất để điều chỉnh áp suất bên trong đường dẫn nhiên liệu (28) cấp nhiên liệu xả ra từ bơm nhiên liệu (P) tới van phun nhiên liệu của động cơ (I) để đạt tới giá trị định trước, bao gồm lỗ cao áp (37) nối thông với đường dẫn nhiên liệu (28) hoặc đường dẫn điều chỉnh áp suất (35) nối thông với đường dẫn nhiên liệu, buồng van (42) nối thông với lỗ cao áp (37) qua mặt tựa van hình côn (38) và nối thông với phần áp suất thấp, thân van hình cầu (39) được chứa trong buồng van (42) và sẽ mở và đóng lỗ cao áp (37) kết hợp với mặt tựa van (38), và lò xo điều chỉnh áp lực (40) sẽ đẩy, với lực thiết lập định trước, thân van hình cầu (39) theo hướng mà theo đó thân van hình cầu (39) được tỳ lên mặt tựa van (38), và góc côn (θ) của mặt tựa van hình côn (38) được chọn trong khoảng từ 20° đến 36°. Điều này cho phép thân van hình cầu được ngăn không bị rung theo hướng đường kính của mặt tựa van trong quá trình điều chỉnh áp lực khi thân van hình cầu được mở, và ngăn không sinh ra độ ồn khác thường.

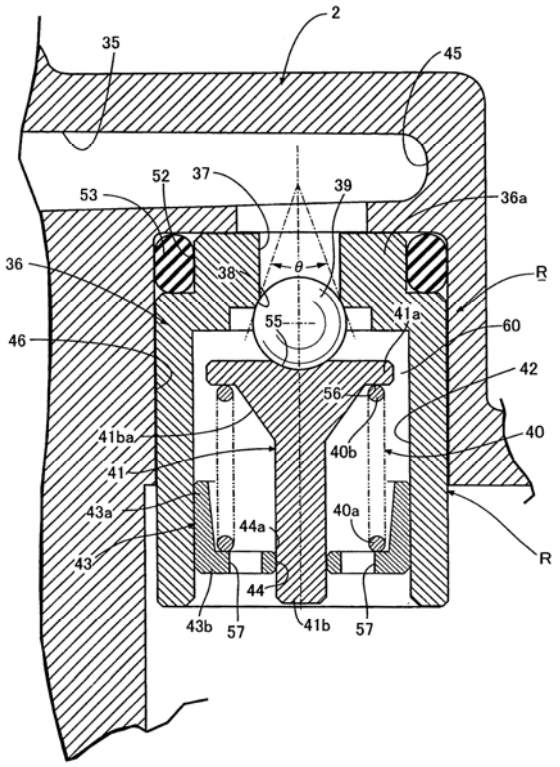

(11) **48710**
(21) 1-2016-02077 (51)[7] **A61K 36/45**
(22) 11.11.2014 (43) 26.09.2016
(86) PCT/US2014/064961 11.11.2014 (87) WO2015/070203 14.05.2015
(30) 61/902,376 11.11.2013 US
(71) NATUREX-DBS LLC (US)
P.O. Box 619, 39 Pleasant Street, Sagamore, MA 02561, United States of America
(72) FROMENTIN, Emilie, Annie, Claudie (FR), KLAIBER, Douglas, Andrew (US), SOUZA, Daniel, David (US)
(74) Công ty Luật TNHH T&G (TGVN)
(54) DƯỢC PHẨM CHỨA BỘT NAM VIỆT QUẤT KHÔ DÙNG ĐỂ LÀM GIẢM TRIỆU CHỨNG PHÌ ĐẠI TUYẾN TIỀN LIỆT LÀNH TÍNH VÀ CHẾ PHẨM PHÂN LIỀU DẠNG RẮN CHỨA DƯỢC PHẨM NÀY

(57) Sáng chế đề cập đến dược phẩm chứa bột nam việt quất khô và hạt nam việt quất khô hoặc bã hạt nam việt quất. Dược phẩm này dùng để điều trị, ngăn ngừa hoặc làm giảm nhẹ triệu chứng đường tiết niệu dưới, triệu chứng phì đại tuyến tiền liệt lành tính, rối loạn chức năng cương, són tiểu, tình trạng tắc nghẽn bàng quang, tình trạng bàng quang hoạt động quá mức, tình trạng bàng quang kém hoạt động, tình trạng viêm bàng quang kẽ, viêm tuyến tiền liệt, viêm bàng quang và tuyến tiền liệt, xơ hóa tuyến tiền liệt hoặc đau vùng xương chậu. Ngoài ra, sáng chế còn đề cập đến chế phẩm phân liều dạng rắn chứa dược phẩm này.

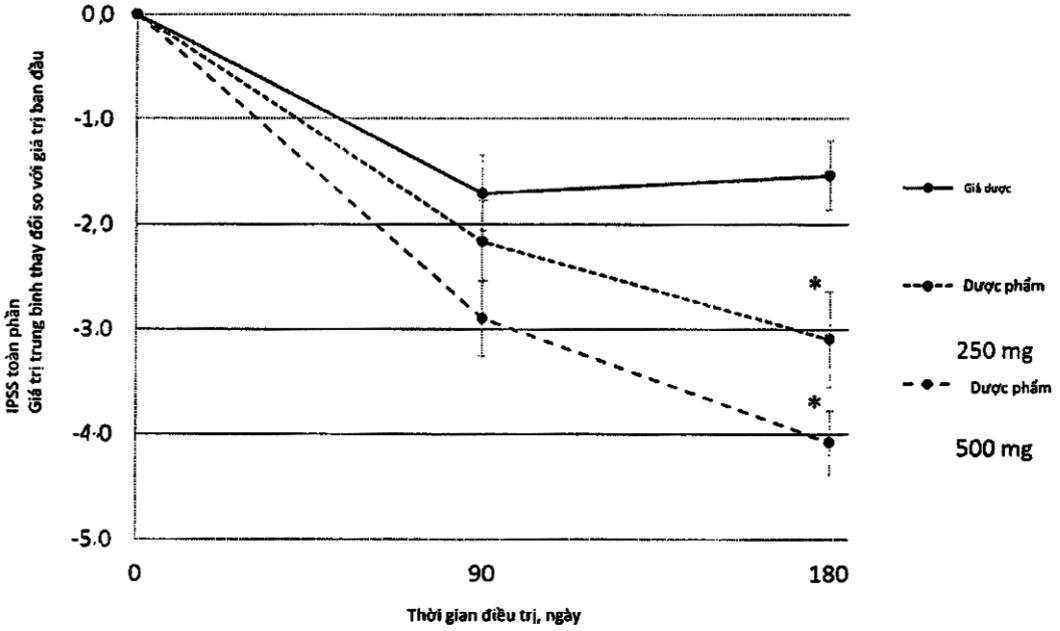

(11) **48711**
(21) 1-2016-02078 (51)[7] **A24F 47/00**, A61M 15/06, 11/04
(22) 12.12.2014 (43) 26.09.2016
(86) PCT/EP2014/077545 12.12.2014 (87) WO2015/091258 25.06.2015
(30) 13198390.0 19.12.2013 EP
(71) PHILIP MORRIS PRODUCTS S.A. (CH)
Quai Jeanrenaud 3, CH-2000 Neuchatel, Switzerland
(72) SILVESTRINI, Patrick Charles (CH), ZINOVIK, Ihar (US)
(74) Công ty Tư vấn đầu tư và chuyển giao công nghệ (INVESTCONSULT)

(54) HỆ THỐNG TẠO SOL KHÍ ĐỂ TẠO RA VÀ KIỂM SOÁT LƯỢNG HẠT MUỐI CHỨA NICOTIN VÀ THIẾT BỊ TẠO SOL KHÍ ĐỂ SỬ DỤNG TRONG HỆ THỐNG NÀY

(57) Sáng chế đề cập đến hệ thống tạo sol khí (100) bao gồm thiết bị tạo sol khí (102) kết hợp với vật dụng tạo sol khí (103). Vật dụng tạo sol khí bao gồm: ngăn thứ nhất (118) bao gồm chất lỏng dễ bay hơi và ngăn thứ hai (120) bao gồm hợp chất tăng cường khả năng phân phối. Thiết bị tạo sol khí bao gồm: vỏ bên ngoài (104) được làm thích hợp để chứa vật dụng tạo sol khí, bộ nguồn điện, bộ phận làm nóng (106), đầu vào (107) và bộ điều khiển (108).

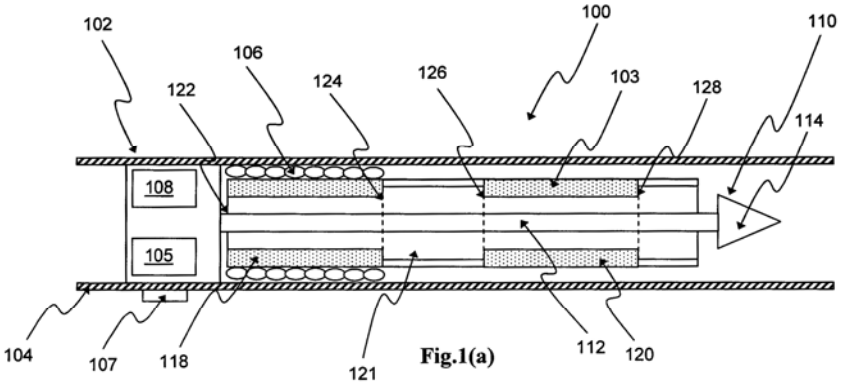

Fig.1(a)

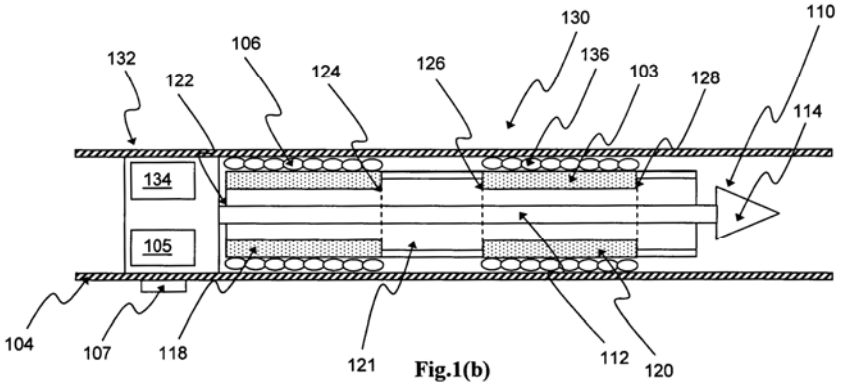

Fig.1(b)

(11) **48712**
(21) 1-2016-02080 (51)[7] **A61K 9/20**, 9/24, 9/28, 47/38
(22) 19.12.2014 (43) 26.09.2016
(86) PCT/KR2014/012603 19.12.2014 (87) WO2015/099365 A1 02.07.2015
(30) 10-2013-0164680 26.12.2013 KR
Ngày yêu cầu thẩm định nội dung: 08.06.2016
(71) HYUNDAI PHARM CO., LTD. (KR)
55, Jandari-gil, Pungse-myeon, Dongnam-gu, Cheonan-si, Chungcheongnam-do 330-911, Republic of Korea
(72) LEE, Pung Sok (KR), LEE, Chung Lyol (KR), KIM, Seong Yeon (KR), NAM, Yun Won (KR)
(74) Công ty Luật TNHH WINCO (WINCO LAW FIRM)
(54) DƯỢC PHẨM GIẢI PHÓNG KÉO DÀI CHỨA AXEBROPHYLIN VÀ CHẤT GIẢI PHÓNG KÉO DÀI ƯA NƯỚC, PHƯƠNG PHÁP TẠO RA ĐẶC TÍNH GIẢI PHÓNG TỨC THÌ BAN ĐẦU VÀ ĐẶC TÍNH GIẢI PHÓNG KÉO DÀI SAU ĐÓ CHO DƯỢC PHẨM NÀY

(57) Sáng chế đề cập đến dược phẩm chứa axebrophylin có đặc tính giải phóng tức thì và đặc tính giải phóng kéo dài, và cụ thể hơn là đề cập đến dược phẩm giải phóng kéo dài chứa axebrophylin và chất giải phóng kéo dài ưa nước có độ nhớt không lớn hơn 13000 cps (13Pa.s). Sáng chế còn đề cập đến phương pháp tạo ra đặc tính giải phóng tức thì ban đầu và đặc tính giải phóng kéo dài sau đó cho dược phẩm chứa axebrophylin này.

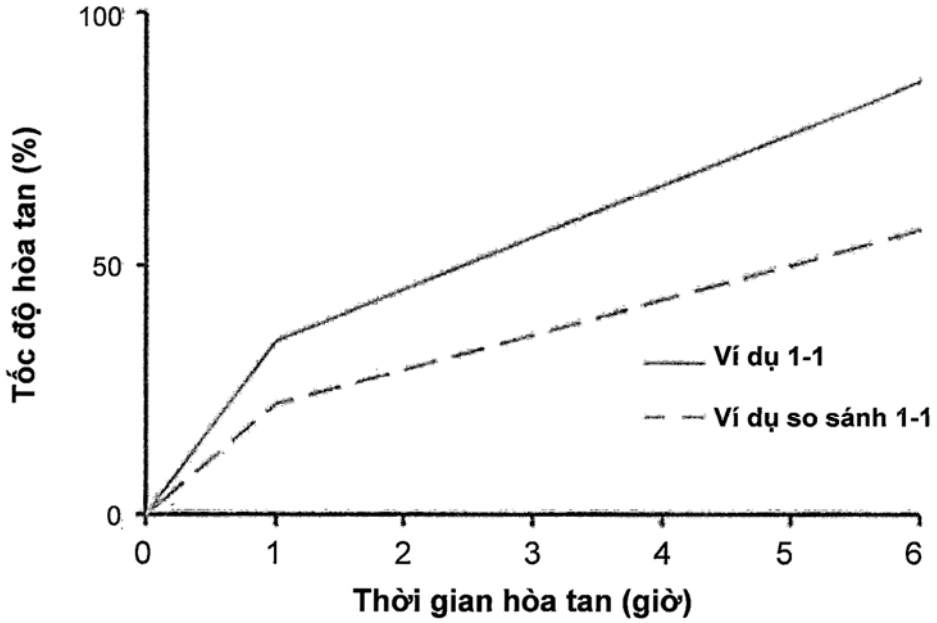

(11) **48713**
(21) 1-2016-02082 (51)[7] **B60B 7/20**, F16H 3/44, H02N 11/00
(22) 12.12.2013 (43) 26.09.2016
(86) PCT/KR2013/011539 12.12.2013 (87) WO2015/088076 A1 18.06.2015
(30) 10-2013-0152716 10.12.2013 KR
Ngày yêu cầu thẩm định nội dung: 08.06.2016
(75) JANG, SUK HO (KR)
101-2304, 148, Sagajeong-ro Dongdaemun-gu Seoul 130-769 Republic of Korea
(74) Công ty TNHH Trường Xuân (AGELESS CO.,LTD.)

(54) BÁNH XE CÓ PHƯƠNG TIỆN TẠO RA VÀ TRUYỀN NĂNG LƯỢNG CÓ NHIỀU BỘ PHẬN TẠO RA NĂNG LƯỢNG PHỤ TRỢ

(57) Sáng chế đề cập đến bánh xe (10) bao gồm phương tiện để tạo ra và truyền năng lượng có nhiều bộ phận tạo ra năng lượng phụ trợ trong đó các khoang rỗng (101) được tạo ra bên trong một bánh xe (10), và nhiều bộ phận tạo ra năng lượng phụ trợ (300, 300) có khả năng tạo ra năng lượng phụ trợ riêng biệt với nguồn năng lượng chính được lắp đặt trong các khoang rỗng (101), nhờ đó có thể giúp tăng lực dẫn động và lực quay trong khi giảm tối thiểu các chi phí cần thiết để bảo đảm các khoang rỗng cần để đơn giản hóa nguồn năng lượng phụ trợ, cũng như giảm năng lượng cần sử dụng để dẫn động thiết bị nhờ sử dụng năng lượng phụ trợ này, và đã khắc phục hợp lý các vấn đề nảy sinh trong bánh xe có phương tiện tạo ra và truyền năng lượng thường, nhờ đó hiệu suất của bánh xe được tăng đáng kể.

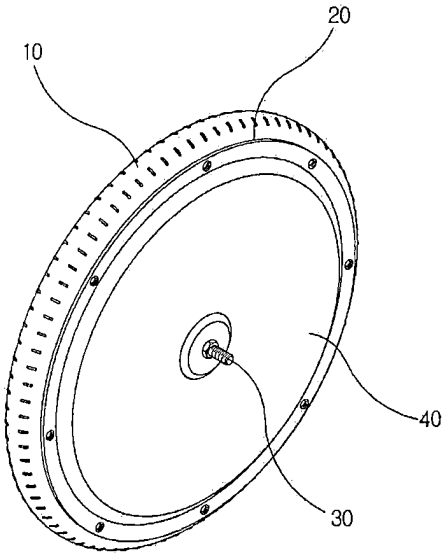

(11) **48714**

(21) 1-2016-02084 (51)[7] **A61K 8/27**, 8/44, A61Q 11/00

(22) 19.12.2013 (43) 26.09.2016

(86) PCT/US2013/076354 19.12.2013 (87) WO2015/094254 25.06.2015

(71) COLGATE-PALMOLIVE COMPANY (US)
300 Park Avenue, New York, New York 10022, United States of America

(72) VAZQUEZ, Joe (US), TRIVEDI, Harsh, M. (US), KILPATRICK-LIVERMAN, Latonya (US), LAVENDER, Stacey (US)

(74) Công ty TNHH Tầm nhìn và Liên danh (VISION & ASSOCIATES CO.LTD.)

(54) CHẾ PHẨM CHĂM SÓC RĂNG MIỆNG CÓ TÁC DỤNG KHỬ MÙI KHÓ CHỊU

(57) Sáng chế đề cập đến chế phẩm chăm sóc răng miệng chứa arginin ở dạng tự do hoặc dạng muối, và các ion kẽm, trong đó các ion kẽm này có mặt trong chế phẩm với nồng độ nằm trong khoảng từ 0,0001mol/100g đến 0,0150mol/100g tổng trọng lượng của chế phẩm này.

(11) **48715**
(21) 1-2016-02085 (51)[7] **A46B 9/04**
(22) 12.12.2013 (43) 26.09.2016
(86) PCT/CN2013/089172 12.12.2013 (87) WO2015/085528 18.06.2015
(71) COLGATE-PALMOLIVE COMPANY (US)
300 Park Avenue, New York, NY 10022, United States of America
(72) XI, Wen Jin (CN), YAN, Ting (CN), ZHANG, Bo (CN), GUO, Guang Sheng (CN)
(74) Công ty TNHH Tầm nhìn và Liên danh (VISION & ASSOCIATES CO.LTD.)

(54) LÔNG XOẮN ỐC CÓ CÁC HỢP PHẦN DẢI CÓ CÁC CHẤT PHỤ GIA CHĂM SÓC RĂNG MIỆNG KHÁC NHAU, VÀ DỤNG CỤ CHĂM SÓC RĂNG MIỆNG BAO GỒM LÔNG XOẮN ỐC NÀY

(57) Dụng cụ chăm sóc răng miệng bao gồm ít nhất một sợi lông xoắn ốc. Theo một khía cạnh, sáng chế đề xuất dụng cụ chăm sóc răng miệng có phần cán; phần đầu được nối với phần cán; ít nhất một chùm lông kéo dài từ phần đầu, ít nhất một chùm lông này bao gồm ít nhất một sợi lông xoắn ốc bao gồm hợp phần dải thứ nhất và hợp phần dải thứ hai được ép trồi đồng thời mà được bện lại với nhau để tạo ít nhất một sợi lông xoắn ốc này; hợp phần dải thứ nhất bao gồm nhựa thứ nhất và chất phụ gia chăm sóc răng miệng thứ nhất; và hợp phần dải thứ hai bao gồm nhựa thứ hai và chất phụ gia chăm sóc răng miệng thứ hai, trong đó chất phụ gia chăm sóc răng miệng thứ nhất là khác biệt với chất phụ gia chăm sóc răng miệng thứ hai.

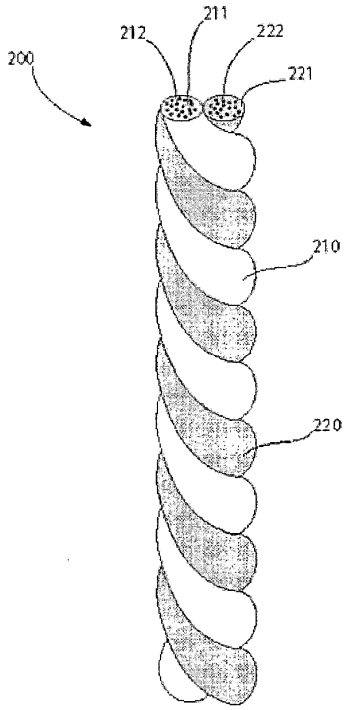

(11) **48716**
(21) 1-2016-02090 (51)[7] **H04W 36/08**
(22) 02.12.2014 (43) 26.09.2016
(86) PCT/CN2014/092782 02.12.2014 (87) WO2015/081845 11.06.2015
(30) 201310638282.3 02.12.2013 CN
Ngày yêu cầu thẩm định nội dung: 09.06.2016
(71) HUAWEI TECHNOLOGIES CO., LTD. (CN)
Huawei Administration Building, Bantian, Longgang, Shenzhen, Guangdong 518129, China
(72) HU, Chunli (CN)
(74) Văn phòng luật sư Phạm và Liên danh (PHAM & ASSOCIATES)
(54) PHƯƠNG PHÁP CHUYỂN GIAO GIỮA CÁC DANH TÍNH MẠNG DI ĐỘNG ĐẤT LIỀN CÔNG CỘNG VÀ TRẠM GỐC

(57) Sáng chế đề cập đến phương pháp chuyển giao giữa các danh tính mạng di động đất liền công cộng, trạm gốc, và mạng truyền thông, để trạm gốc có thể điều khiển thiết bị người dùng cần được chuyển giao giữa các danh tính mạng di động đất liền công cộng (Public Land Mobile Network - PLMN). Phương pháp chuyển giao giữa các danh tính PLMN này bao gồm các bước: thu thập, bởi trạm gốc, danh sách danh tính PLMN thứ nhất, trong đó danh sách danh tính PLMN thứ nhất này được tạo cấu hình bởi trạm gốc và được dùng để cho biết danh tính PLMN được phép chuyển giao tương ứng với mỗi danh tính thứ nhất hiện được hỗ trợ bởi trạm gốc, và danh tính thứ nhất này bao gồm một hoặc nhiều trong số danh tính trạm gốc, bộ nhận dạng nhà điều hành, và bộ nhận dạng tế bào; và điều khiển, bởi trạm gốc theo danh sách danh tính PLMN thứ nhất, thiết bị người dùng cần được chuyển giao giữa các danh tính PLMN, trong đó sự chuyển giao giữa các danh tính PLMN bao gồm sự chuyển giao mạng và sự chuyển hướng mạng. Phương pháp chuyển giao giữa các danh tính mạng di động đất liền công cộng, trạm gốc, và mạng truyền thông theo các phương án của sáng chế được dùng để chuyển giao giữa các mạng di động đất liền công cộng.

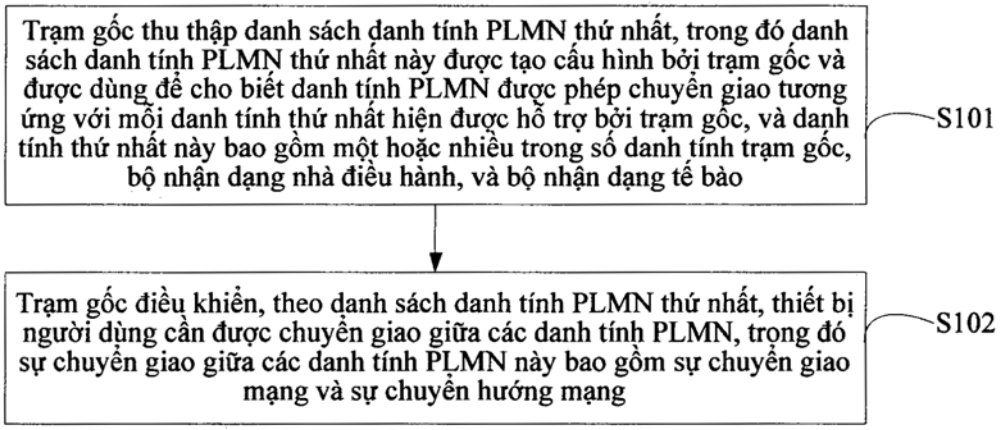

(11) **48717**
(21) 1-2016-02098 (51)[7] **C21D 6/00**, 7/02, 8/00, C22C 38/40, C21D 8/02
(22) 10.12.2014 (43) 26.09.2016
(86) PCT/FI2014/050978 10.12.2014 (87) WO2015/086903 18.06.2015
(30) 20136257 13.12.2013 FI
20145573 17.06.2014 FI
(71) OUTOKUMPU OYJ (FI)
Riihitontuntie 7, FI-02200 Espoo (Fl), Finland
(72) OLIVER, James (GB), ANDERSSON, Jan-Olof (SE), SCHEDIN, Erik (SE)
(74) Công ty Luật TNHH T&G (TGVN)
(54) PHƯƠNG PHÁP SẢN XUẤT THÉP KHÔNG RỈ KÉP CÓ ĐỘ BỀN CAO

(57) Sáng chế đề cập tới phương pháp sản xuất thép không rỉ kép chứa austenit và ferit có độ bền cao với hiệu quả dẻo gây nên do sự biến chất (TRIP - Transformation induced plasticity) cùng với việc biến dạng. Sau khi xử lý nhiệt ở nhiệt độ nằm trong khoảng từ 950 đến 1150°C để có độ bền kéo cao ít nhất là 1000MPa với khả năng tạo hình được giữ lại, thép không rỉ kép chứa austenit và ferit làm được biến dạng với độ giảm ít nhất là 10%, tốt hơn nếu ít nhất là 20% sao cho với độ giảm là 20% thì hệ số giãn dài (A_{50}) ít nhất là 15%.

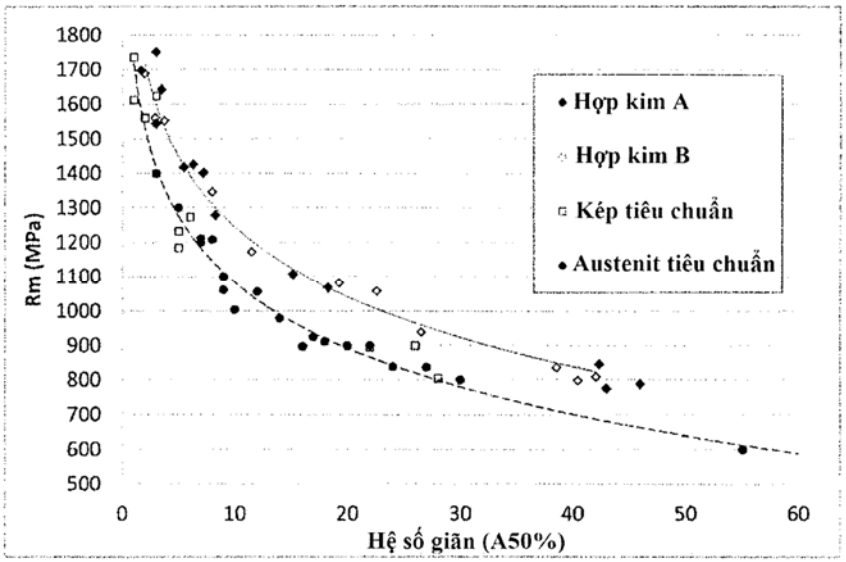

(11) **48718**
(21) 1-2016-02102 (51)[7] **G06K 19/07**, 19/077
(22) 01.12.2014 (43) 26.09.2016
(86) PCT/JP2014/081722 01.12.2014 (87) WO2015/093268 A1 25.06.2015
(30) 2013-263240 20.12.2013 JP
(71) SONY CORPORATION (JP)
1-7-1, Konan, Minato-ku, Tokyo 108-0075, Japan
(72) SAKAI, Yuji (JP)
(74) Công ty TNHH một thành viên Sở hữu trí tuệ VCCI (VCCI-IP CO.,LTD)
(54) THIẾT BỊ XỬ LÝ THÔNG TIN VÀ THIẾT BỊ TRUYỀN THÔNG
(57) Sáng chế đề cập đến thiết bị xử lý thông tin mà, khi nhiều vi mạch tích hợp (IC) thực hiện sự truyền thông không tiếp xúc được nối với anten dạng cuộn dây, có thể cấp nguồn thích hợp tới các vi mạch IC theo các đặc tính truyền thông được yêu cầu đối với các vi mạch IC tương ứng.

Thiết bị xử lý thông tin này bao gồm anten dạng cuộn dây được tạo cấu hình để thu từ trường ngoài và mà nhờ đó tạo công suất, và vi mạch IC thứ nhất và vi mạch IC thứ hai mà mỗi vi mạch IC này được nối song song với anten dạng cuộn dây và được tạo cấu hình để thu công suất được cấp từ anten dạng cuộn dây. Công suất được thu bởi vi mạch IC thứ nhất từ anten dạng cuộn dây khác với công suất được thu bởi vi mạch IC thứ hai từ anten dạng cuộn dây.

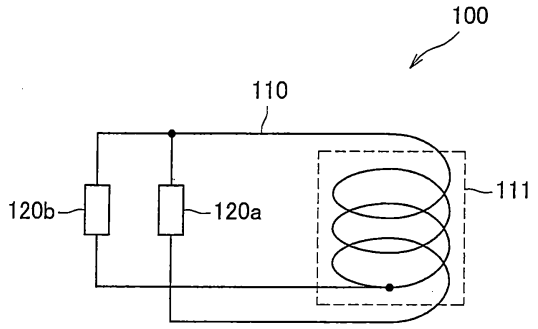

(11) **48719**
(21) 1-2016-02103 (51)[7] **C23C 2/12**, 2/28, 2/40, C22C 21/02, 38/00, 38/38
(22) 10.12.2014 (43) 26.09.2016
(86) PCT/JP2014/082708 10.12.2014 (87) WO2015/087921 A1 18.06.2015
(30) 2013-257106 12.12.2013 JP
Ngày yêu cầu thẩm định nội dung: 09.06.2016
(71) NIPPON STEEL & SUMITOMO METAL CORPORATION (JP)
6-1, Marunouchi 2-chome, Chiyoda-ku, Tokyo 100-8071 Japan
(72) FUJITA, Soshi (JP), YAMANAKA, Shintaro (JP), MAKI, Jun (JP), FUJIMOTO, Hiroki (JP), OIKAWA, Hatsuhiko (JP), IRIKAWA, Hideaki (JP)
(74) Công ty TNHH một thành viên Sở hữu trí tuệ VCCI (VCCI-IP CO.,LTD)
(54) TẤM THÉP MẠ NHÔM DÙNG ĐỂ DẬP NÓNG VÀ PHƯƠNG PHÁP SẢN XUẤT TẤM THÉP NÀY

(57) Sáng chế đề cập đến tấm thép mạ Al dùng để dập nóng có độ nhờn ở trạng thái nóng, độ chống ăn mòn sau khi phủ sơn và khả năng hàn điểm tốt. Tấm thép mạ Al dùng để dập nóng theo sáng chế bao gồm: tấm thép; lớp mạ Al được tạo ra trên một bề mặt hoặc cả hai bề mặt của tấm thép; và lớp phủ bề mặt được tạo ra trên lớp mạ Al. Lớp phủ bề mặt chứa hợp chất kẽm, và hợp chất kẽm được làm kết tủa trên tấm thép mạ Al với lượng nằm trong khoảng từ 0,3g/m^2 đến 1,5g/m^2 cho mỗi bề mặt tính theo kẽm kim loại, và lượng kết tủa kẽm ở vùng liên tục bất kỳ có diện tích 1mm^2 là 1,5g/m^2 hoặc ít hơn. Ngoài ra, sáng chế còn đề cập đến phương pháp sản xuất tấm thép mạ Al.

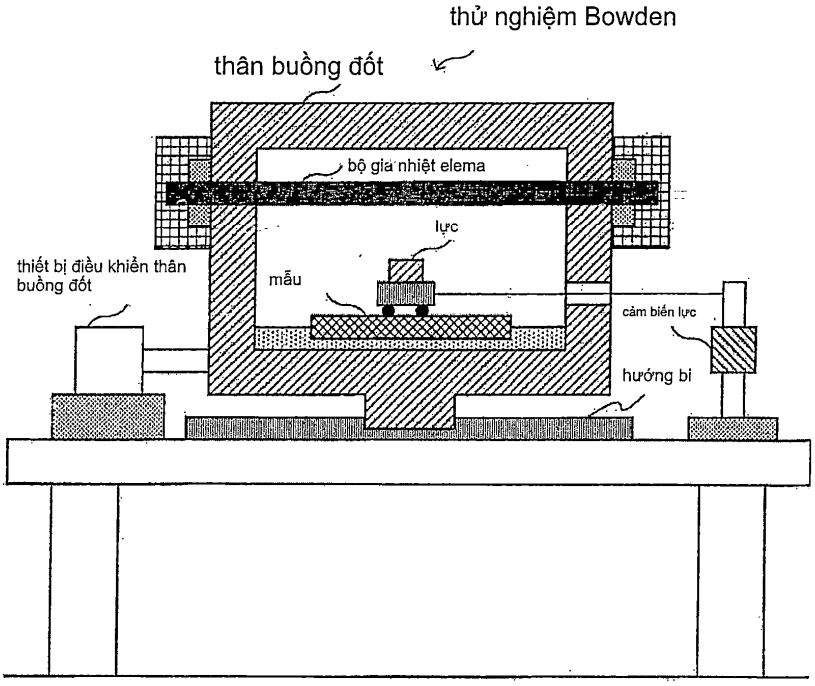

(11) **48720**
(21) 1-2016-02104 (51)[7] **C07D 487/04**, A61K 31/53, 31/661, A61P 11/00, 35/00, 43/00, C07F 9/09
(22) 22.12.2014 (43) 26.09.2016
(86) PCT/JP2014/083932 22.12.2014 (87) WO2015/098853 A1 02.07.2015
(30) 2013-267687 25.12.2013 JP
(71) 1. EISAI R&D MANAGEMENT CO., LTD. (JP)
4-6-10 Koishikawa, Bunkyo-ku, Tokyo 112-8088, Japan
2. PRISM PHARMA CO., LTD. (JP)
4259-3, Nagatsuta-cho, Midori-ku, Yokohama-shi, Kanagawa 2268510, Japan
(72) INOUE Satoshi (JP), YAMAMOTO Yuji (JP), ISO Kentaro (JP)
(74) Công ty TNHH một thành viên Sở hữu trí tuệ VCCI (VCCI-IP CO.,LTD)

(54) HỢP CHẤT (6S,9AS)-N-BENZYL-6-[(4-HYDROXYPHENYL)METYL]-4,7-DIOXO-8-(6-[3-(PIPERAZIN-1-YL)AZETIDIN-1-YL]PYRIDIN-2- YLMETYL)-2-(PROP-2-EN-1-YL)-OCTAHYDRO-1H-PYRAZINO[2,1-C][1,2,4]TRIAZIN-1-CARBOXAMIT VÀ DƯỢC PHẨM CHỨA NÓ

(57) Sáng chế đề cập hợp chất có công thức (1):

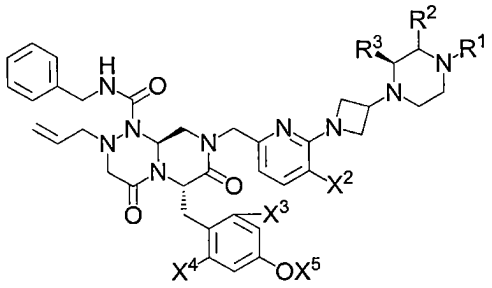

(1)

hoặc muối dược dụng của nó. Trong đó, R^1 là nhóm C_{1-6} alkyl; R^2 và R^3 giống hoặc khác nhau là nguyên tử hydro hoặc nhóm C_{1-6} alkyl; X^2, X^3 và X^4 giống hoặc khác nhau là nguyên tử hydro hoặc nguyên tử halogen; X^5 là nguyên tử hydro hoặc $-P(=O)(OH)_2$ có hoạt tính điều biến con đường tín hiệu Wnt. Sáng chế cũng đề cập đến dược phẩm chứa hợp chất này.

(11) **48721**
(21) 1-2016-02105 (51)[7] **A01D 41/12**, 67/00, A01F 12/46, 12/52, 12/60
(22) 01.12.2014 (43) 26.09.2016
(86) PCT/JP2014/081680 01.12.2014 (87) WO2015/083651 A1 11.06.2015
(30) 2013-250239 03.12.2013 JP
2013-250238 03.12.2013 JP
2013-250237 03.12.2013 JP
2013-250236 03.12.2013 JP
2014-178266 02.09.2014 JP
2014-178267 02.09.2014 JP
2014-178273 02.09.2014 JP
2014-178274 02.09.2014 JP
(71) KUBOTA CORPORATION (JP)
2-47, Shikitsuhigashi 1-chome, Naniwa-ku, Osaka-shi, Osaka 556-8601, Japan
(72) KAWAI Yuichiro (JP), OTOMUNE Takuya (JP), MARUYAMA Junichi (JP), HORIUCHI Masayuki (JP), ISOZAKI Koki (JP), KOMIYA Ryosuke (JP), ASAKURA Sadao (JP), FUKAI Hiroshi (JP), MATSUBAYASHI Tomoya (JP), HIRAI Ryosuke (JP), HIRAKAWA Junichi (JP)
(74) Công ty TNHH một thành viên Sở hữu trí tuệ VCCI (VCCI-IP CO.,LTD)
(54) MÁY GẶT ĐẬP LIÊN HỢP
(57) Sáng chế đề cập đến máy gặt đập liên hợp bao gồm bộ phận dẫn động được đặt trên phần trước của thân phương tiện, động cơ (7) được đặt dưới đáy bộ phận dẫn động, và ống xả (66) mà qua đó khí xả được xả ra khỏi động cơ (7). ống xả (66) được lắp đặt ở trạng thái mà trong đó cửa xả (68) mà xả khí xả ra ngoài là ở vị trí cao hơn cửa cấp (69) mà qua đó khí thải từ động cơ (7) được cấp.

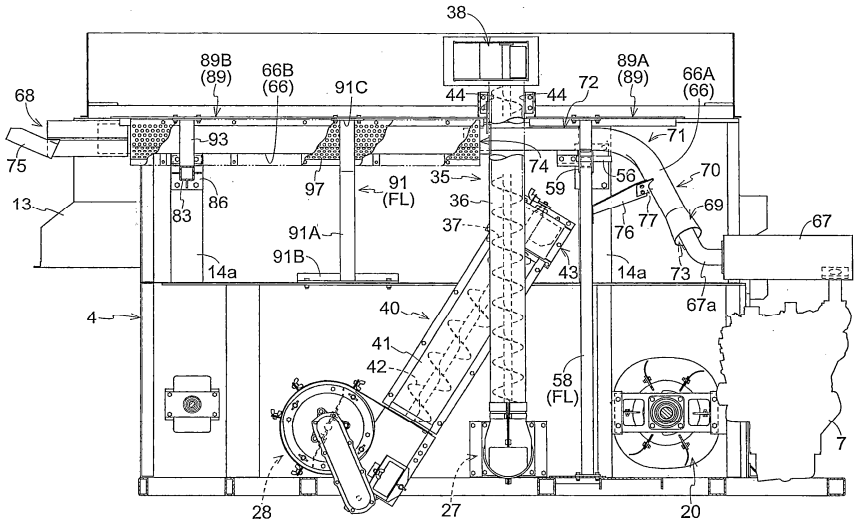

(11) **48722**
(21) 1-2016-02106 (51)[7] **G06F 3/0484**
(22) 17.10.2014 (43) 26.09.2016
(86) PCT/CN2014/088786 17.10.2014 (87) WO2015/070685 A1 21.05.2015
(30) 201310566156.1 13.11.2013 CN
Ngày yêu cầu thẩm định nội dung: 09.06.2016
(71) HUAWEI TECHNOLOGIES CO., LTD. (CN)
Huawei Administration Building, Bantian, Longgang, Shenzhen, Guangdong 518129, China
(72) QIAN, Kai (CN)
(74) Công ty TNHH một thành viên Sở hữu trí tuệ VCCI (VCCI-IP CO.,LTD)
(54) PHƯƠNG PHÁP VÀ THIẾT BỊ ĐIỀU KHIỂN CHƯƠNG TRÌNH ỨNG DỤNG
(57) Sáng chế đề xuất phương pháp và thiết bị điều khiển chương trình ứng dụng, trong đó phương pháp này bao gồm: thu nhận thông tin thao tác người dùng; xác định, theo thông tin thao tác người dùng, biểu tượng chương trình ứng dụng được thao tác bởi người dùng; xác định thao tác điều khiển đích theo thao tác điều khiển của chương trình ứng dụng tương ứng với biểu tượng chương trình ứng dụng; và thực hiện thao tác điều khiển đích. Theo các phương án của sáng chế, việc điều khiển nhanh chóng và hiệu quả trên chương trình ứng dụng được thực hiện.

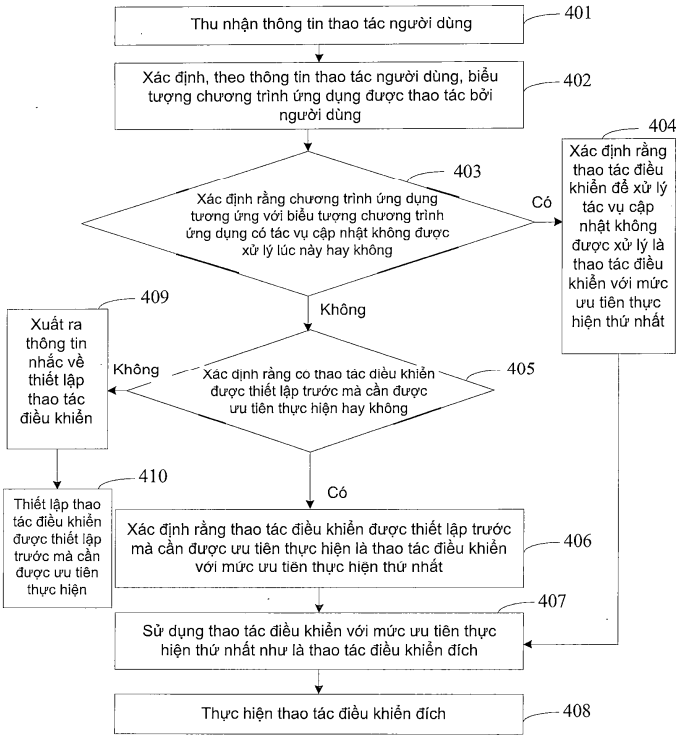

(11) **48723**

(21) 1-2016-02107 (51)[7] **C23C 14/08**, C01B 13/14, H01L 21/336, 21/363, 29/786

(62) 1-2015-02030

(22) 30.10.2013 (43) 26.09.2016

(86) PCT/JP2013/080062 30.10.2013 (87) WO/2014/073585 15.05.2014

(30) 2012-245992 08.11.2012 JP
2013-016242 30.01.2013 JP
2013-056768 19.03.2013 JP

Ngày yêu cầu thẩm định nội dung: 09.06.2016

(71) SEMICONDUCTOR ENERGY LABORATORY CO., LTD. (JP)
398, Hase, Atsugi-shi, Kanagawa, 2430036 JAPAN

(72) TAKAHASHI, Masahiro (JP), HIROHASHI, Takuya (JP), TSUBUKU, Masashi (JP), ISHIHARA, Noritaka (JP), OOTA, Masashi (JP)

(74) Công ty TNHH T&T INVENMARK Sở hữu trí tuệ Quốc tế (T&T INVENMARK CO., LTD.)

(54) MÀNG OXIT KIM LOẠI

(57) Sáng chế đề cập đến màng oxit kim loại trong đó có một phần tinh thể và có tính chất vật lý rất ổn định. Kích thước của phần tinh thể này nhỏ hơn hoặc bằng 10nm, cho phép quan sát các điểm được bố trí theo chu vi trong mẫu nhiễu xạ electron chùm nano của mặt cắt ngang của màng oxit kim loại khi diện tích đo lớn hơn hoặc bằng 5nmφ và nhỏ hơn hoặc bằng 10nmφ.

(11) **48724**
(21) 1-2016-02108 (51)[7] **B05D 7/06**, 5/00
(22) 28.11.2013 (43) 26.09.2016
(86) PCT/CN2013/088068 28.11.2013 (87) WO2015/077962 04.06.2015
(71) SUPERL TECHNOLOGY LIMITED (HK)
Unit 608, 6F, Tower 1, Cheung Sha Wan Plaza 833 Cheung Sha Wan Road, Kowloon Hong Kong
(72) HUNG, Kim Yung (CN)
(74) Công ty TNHH Đại Tín và Liên Danh (DAITIN AND ASSOCIATES CO.,LTD)

(54) PHƯƠNG PHÁP PHỦ BỘT TĨNH ĐIỆN, CHI TIẾT NHẠY NHIỆT VÀ VÁN TỔNG HỢP ĐƯỢC PHỦ BỘT TĨNH ĐIỆN

(57) Sáng chế đề cập đến phương pháp phủ bột tĩnh điện chi tiết nhạy nhiệt bao gồm bề mặt có cạnh, trong đó phương pháp này bao gồm các công đoạn: làm kín cạnh để chống thất thoát hơi ẩm khỏi chi tiết, phủ sơn có thể đóng rắn bằng tia UV lên ít nhất phần chính thứ nhất của bề mặt, chiếu bức xạ UV lên phần chính thứ nhất của bề mặt để đóng rắn sơn này, phủ bột tĩnh điện lên ít nhất phần chính thứ nhất của bề mặt và đóng rắn bột đã được phủ lên phần chính thứ nhất này.

Ngoài ra, sáng chế còn đề cập đến chi tiết nhạy nhiệt được phủ bột tĩnh điện, chi tiết này bao gồm bề mặt có cạnh, cạnh này được làm kín để chống thoát hơi ẩm khỏi chi tiết và ít nhất phần chính thứ nhất của bề mặt được phủ sơn đóng rắn được bằng tia UV; và ván tổng hợp được phủ bột tĩnh điện bằng phương pháp nêu trên.

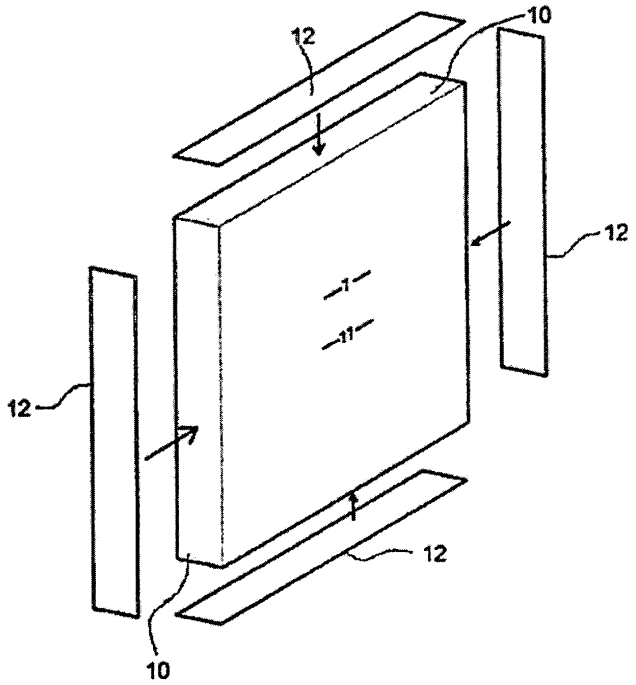

(11) **48725**
(21) 1-2016-02112 (51)[7] **G02B 5/30**
(22) 04.12.2014 (43) 26.09.2016
(86) PCT/US2014/068656 04.12.2014 (87) WO2015/085114 11.06.2015
(30) 61/913,001 06.12.2013 US
(71) 3M INNOVATIVE PROPERTIES COMPANY (US)
3M Center, Post Office Box 33427, Saint Paul, Minnesota 55133-3427, United States of America
(72) HAAG, Adam D. (US), NEVITT, Timothy J. (US), SANFORD, Quinn D. (US), TAYLOR, Robert D. (US), STOVER, Carl A. (US)
(74) Công ty TNHH Tầm nhìn và Liên danh (VISION & ASSOCIATES CO.LTD.)
(54) KÍNH PHÂN CỰC LAI, ĐÈN NỀN SỬ DỤNG KÍNH PHÂN CỰC LAI NÀY
(57) Sáng chế đề cập đến kính phân cực lai. Cụ thể hơn, sáng chế đề cập đến kính phân cực lai bao gồm phần kính phân cực phản xạ và phần phân cực lai, phần này bao gồm thành phần phân cực hấp thụ được nhúng. Kính phân cực lai có thể được sử dụng trong đèn nền hoặc thiết bị hiển thị.

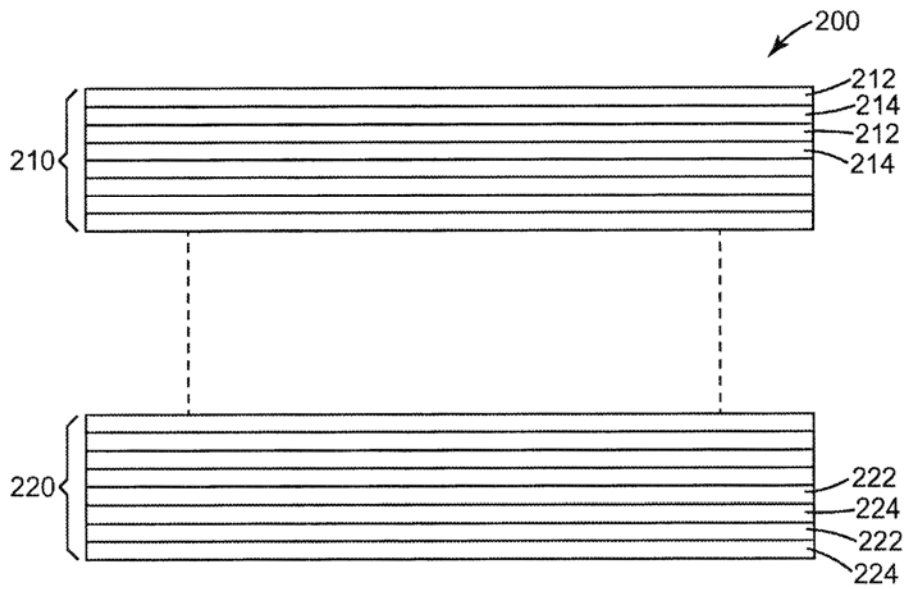

(11) **48726**
(21) 1-2016-02113 (51)[7] **C08G 59/20**, C08J 5/24, C08L 63/00
(22) 02.12.2014 (43) 26.09.2016
(86) PCT/JP2014/081903 02.12.2014 (87) WO2015/083714 11.06.2015
(30) 2013-249270 02.12.2013 JP
2013-265176 24.12.2013 JP
2014-228508 11.11.2014 JP
Ngày yêu cầu thẩm định nội dung: 09.06.2016
(71) MITSUBISHI RAYON CO., LTD. (JP)
1-1, Marunouchi 1-chome, Chiyoda-ku, Tokyo 100-8253 Japan
(72) ISHIMOTO Tomoko (JP), KANEKO Manabu (JP), ATSUMI Tetsuya (JP), WATANABE Kenichi (JP)
(74) Công ty TNHH Tầm nhìn và Liên danh (VISION & ASSOCIATES CO.LTD.)
(54) CHẾ PHẨM NHỰA EPOXY, MÀNG, VẬT LIỆU TẨM TRƯỚC VÀ CHẤT DẺO CỐT SỢI CHỨA CHẾ PHẨM NÀY

(57) Sáng chế đề cập đến chế phẩm nhựa epoxy chứa nhựa epoxy và chất hóa rắn và thỏa mãn yêu cầu (l), (2) và (3) dưới đây:

(1) môđun uốn đàn hồi của sản phẩm đã được hóa rắn từ chế phẩm nhựa epoxy bằng 3,3 GPa hoặc cao hơn;

(2) biến dạng uốn ở thời điểm bị phá hủy của sản phẩm đã được hóa rắn từ chế phẩm nhựa epoxy bằng 9% hoặc cao hơn; và

(3) chất dẻo cốt sợi α được tạo ra từ sản phẩm đã được hóa rắn từ chế phẩm nhựa epoxy và nền sợi gia cường trong đó sợi cacbon là sợi liên tục được sắp đều theo một hướng có độ bền uốn với góc 90º bằng 95 MPa hoặc cao hơn và

màng, vật liệu tẩm trước và chất dẻo cốt sợi được sản xuất bằng cách sử dụng chế phẩm nhựa epoxy.

(11) **48727**
(21) 1-2016-02114 (51)[7] **C21B 13/00**, 11/00
(22) 24.12.2013 (43) 26.09.2016
(86) PCT/KR2013/012113 24.12.2013 (87) WO2015/088092 18.06.2015
(30) 10-2013-0153268 10.12.2013 KR
Ngày yêu cầu thẩm định nội dung: 09.06.2016
(71) POSCO (KR)
(Goedong-dong) 6261, Donghaean-ro, Nam-gu, Pohang-si, Gyeongsangbuk-do 37859, Republic of Korea
(72) SHIN, Myoung Kyun (KR), KIM, Sang-Hyun (KR)
(74) Công ty TNHH Tầm nhìn và Liên danh (VISION & ASSOCIATES CO.LTD.)
(54) PHƯƠNG PHÁP SẢN XUẤT SẮT NÓNG CHẢY VÀ THIẾT BỊ SẢN XUẤT SẮT NÓNG CHẢY

(57) Sáng chế đề cập đến phương pháp sản xuất sắt nóng chảy có ưu điểm là có khả năng cải thiện khả năng khử sắt trong lò khử bằng cách tạo ra khí đã được chuyển hoá từ khí hydrocacbon. Phương pháp sản xuất sắt nóng chảy theo một phương án của sáng chế bao gồm các bước: i) cấp khí xả được xả ra từ lò khử dùng để biến đổi quặng sắt thành sắt đã được khử; ii) cấp khí hỗn hợp thu được bằng cách trộn một phần khí xả đã được phân nhánh với khí hydrocacbon; iii) chuyển hoá khí hỗn hợp nêu trên để tạo ra khí chuyển hoá; và iv) trộn khí chuyển hoá với khí khử được xả ra từ thiết bị nấu chảy-khí hoá mà thiết bị này được nối với lò khử, và đưa các khí này vào lò khử, trong đó bước iii) chuyển hoá khí hỗn hợp bao gồm cấp một lượng nhất định sắt đã được khử dưới dạng chất xúc tác cho phản ứng chuyển hoá và chuyển hoá khí hỗn hợp bằng cách sử dụng chất xúc tác này. Ngoài ra, sáng chế cũng đề cập đến thiết bị sản xuất sắt nóng chảy.

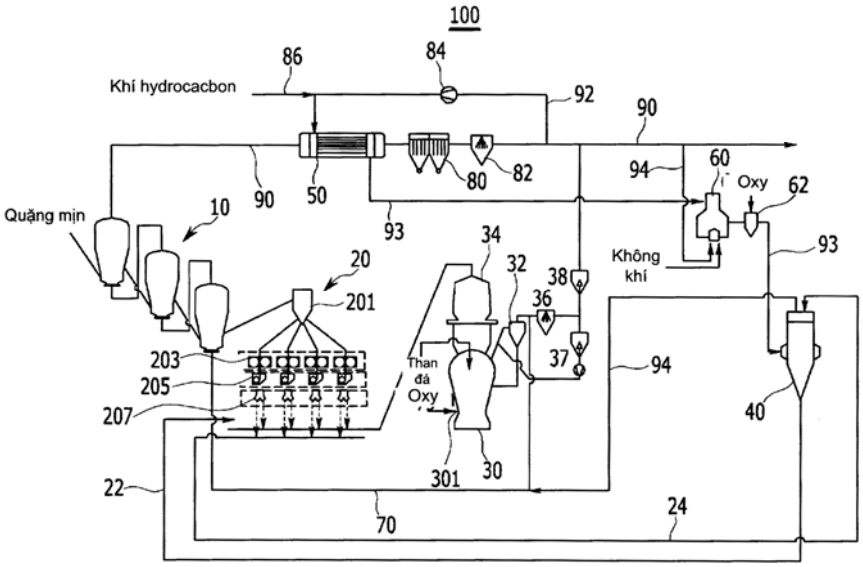

(11) **48728**
(21) 1-2016-02116 (51)[7] **H04M 1/18**, G06F 1/16
(22) 14.11.2014 (43) 26.09.2016
(86) PCT/EP2014/074645 14.11.2014 (87) WO2015/071428 A1 21.05.2015
(30) 01913/13 15.11.2013 CH
(75) ZECHNER, PATRICIA (CH)
c/o TZC Group GmbH, Impact Hub Zurich, Sihlquai 131, 8005 Zurich, Switzerland
(74) Công ty Luật TNHH WINCO (WINCO LAW FIRM)

(54) VỎ BẢO VỆ DÙNG CHO THIẾT BỊ DI ĐỘNG

(57) Sáng chế đề cập tới vỏ bảo vệ dùng cho thiết bị di động, cụ thể là điện thoại di động hoặc máy tính bảng, vỏ bảo vệ này bao gồm: chi tiết bảo vệ (14, 15), trong đó chi tiết bảo vệ (14, 15) này gần như phẳng và có đường bao ngoài nhô ra so với đường bao ngoài của thiết bị di động, và có vùng theo chu vi mềm; và các chi tiết giữ đàn hồi (2), cụ thể là các chi tiết giữ đàn hồi được làm bằng cao su, từng chi tiết giữ (2) này gần như có dạng thẳng, các chi tiết giữ (2) được bố trí ở mặt tiếp xúc của chi tiết bảo vệ (14, 15) theo cách sao cho, khi thiết bị di động được lắp vào vỏ bảo vệ, các chi tiết giữ kéo dài chéo qua các vùng góc của thiết bị di động, nhờ đó cố định chắc chắn thiết bị di động vào mặt tiếp xúc nhờ mặt sau của thiết bị di động.

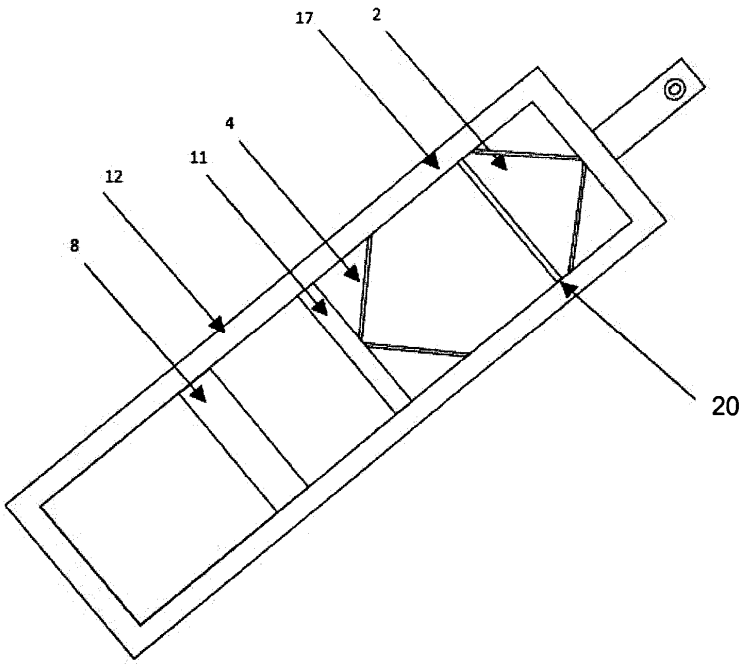

(11) **48729**
(21) 1-2016-02124 (51)[7] **B21D 41/02**, B21H 1/00, F16L 21/06, 23/04
(22) 17.11.2014 (43) 26.09.2016
(86) PCT/JP2014/080379 17.11.2014 (87) WO2015/072571 21.05.2015
(30) 2013-237514 18.11.2013 JP
2014-232025 14.11.2014 JP
(71) NISSHIN STEEL CO., LTD. (JP)
4-1, Marunouchi 3-chome, Chiyoda-ku, Tokyo 1008366, Japan
(72) NISHIJIMA, Shinnosuke (JP), NISHIO, Katsuhide (JP), ANDO, Akihiro (JP), TOMIMURA, Kouki (JP)
(74) Công ty TNHH Tầm nhìn và Liên danh (VISION & ASSOCIATES CO.LTD.)
(54) PHƯƠNG PHÁP CÁN TẠO HÌNH PHẦN MỐI NỐI CỦA ỐNG CẤP CHẤT LƯU VÀ ỐNG CẤP CHẤT LƯU

(57) Sáng chế đề cập đến phương pháp tạo hình gờ hãm đối với trường hợp tạo hình gờ hãm trên bề mặt chu vi ngoài của phần mối nối bằng cách cán tạo hình, phương pháp này tạo ra kết cấu phần mối nối có tính năng cao ngăn ngừa việc tách rời khi các ống có gờ hãm được đấu nối bằng cách cố định các đầu ống với vỏ bọc. Bằng cách sử dụng con lăn lồi được đặt trong thân ống cần gia công và rãnh hình tròn tạo hình được đặt ngoài thân ống, gờ hãm này được cán tạo hình sao cho phần thành đứng của nó được nâng cao theo một góc ít nhất là 65° và không lớn hơn 90° so với bề mặt chu vi ngoài theo hướng trục của ống và chiều cao của gờ hãm từ bề mặt chu vi ngoài đến chóp của phần đỉnh ít nhất bằng tổng các bán kính uốn cong của các mặt của công cụ gia công tiếp xúc với thân ống.

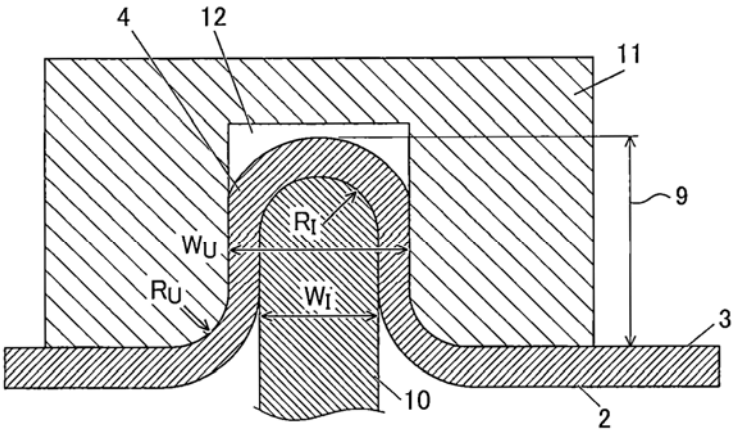

$(W_U-W_I)/2<$ Chiều dày tấm của thân ống cần gia công

(11) **48730**

(21) 1-2016-02125 (51)[7] **C07K 16/28**, G01N 33/53

(22) 12.11.2014 (43) 26.09.2016

(86) PCT/EP2014/074409 12.11.2014 (87) WO2015/071330 A1 21.05.2015

(30) 1320066.2 13.11.2013 GB

(71) UCB BIOPHARMA SPRL (BE)
60 Allée de la Recherche, B-1070 Brussels, Belgium

(72) ATHERFOLD, Paul Alan (GB), CESKA, Thomas Allen (CA), FINNEY, Helene Margaret (GB), KEVORKIAN, Lara (GB), SARKAR, Kaushik (GB), SMITH, Bryan John (GB), TYSON, Kerry Louise (GB)

(74) Công ty TNHH Dịch vụ Sở hữu trí tuệ KENFOX (KENFOX IP SERVICE CO.,LTD.)

(54) KHÁNG THỂ KHÁNG FCRN, QUY TRÌNH TẠO RA KHÁNG THỂ NÀY VÀ DƯỢC PHẨM CHỨA KHÁNG THỂ NÀY

(57) Sáng chế đề cập đến kháng thể đặc hiệu với FcRn, dược phẩm chứa kháng thể được sử dụng trong điều trị bệnh, quy trình để biểu hiện và tùy ý, tạo ra kháng thể, ADN mã hóa kháng thể và tế bào chủ chứa trình tự ADN này.

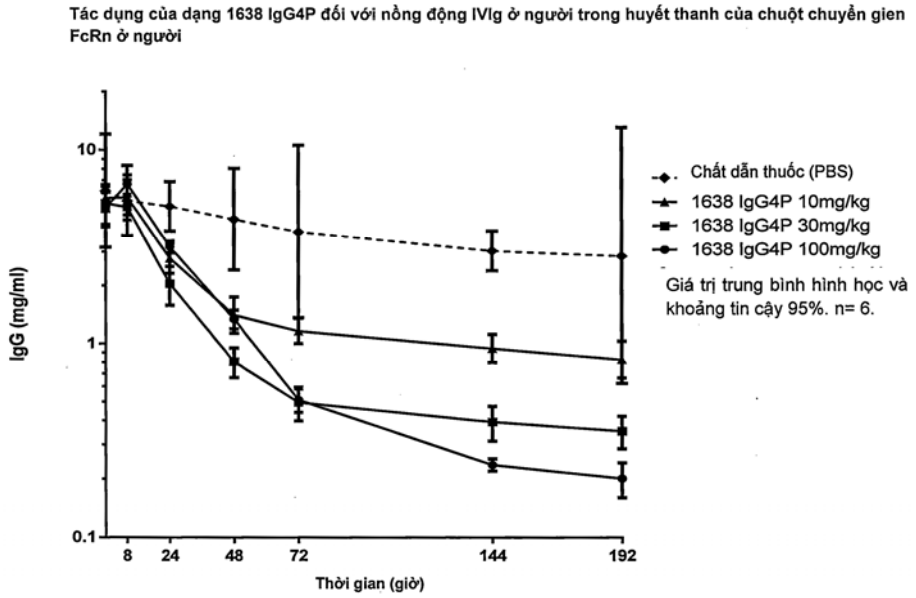

(11) **48731**
(21) 1-2016-02130 (51)[7] **H04N 5/225**, 5/232
(22) 26.12.2014 (43) 26.09.2016
(86) PCT/KR2014/012896 26.12.2014 (87) WO2015/102317 A1 09.07.2015
(30) 10-2013-0166355 30.12.2013 KR
(71) SAMSUNG ELECTRONICS CO., LTD. (KR)
129, Samsung-ro, Yeongtong-gu, Suwon-si, Gyeonggi-do, 16677, Republic of Korea
(72) YOON, Youngkwon (KR), KANG, Hwayong (KR), KIM, Moonsoo (KR), KIM, Taeho (KR), JEONG, Jinhong (KR)
(74) Công ty TNHH Sở hữu trí tuệ WINCO (WINCO CO., LTD.)
(54) THIẾT BỊ ĐIỆN TỬ VÀ PHƯƠNG PHÁP XỬ LÝ HÌNH ẢNH TRONG THIẾT BỊ ĐIỆN TỬ

(57) Sáng chế đề cập đến thiết bị điện tử và phương pháp xử lý hình ảnh trong thiết bị điện từ. Thiết bị điện từ này bao gồm bộ cảm biến hình ảnh có ít nhất một điểm ảnh phát hiện pha, và bộ phận điều khiển được kết nối hoạt động với bộ cảm biến hình ảnh. Bộ phận điều khiển được tạo cấu hình để thu được thông tin hình ảnh và thông tin về độ lệch pha liên quan đến ít nhất một đối tượng bằng bộ cảm biến hình ảnh, xác định nhiều thông tin khoảng cách tương ứng với nhiều vùng liên quan đến thông tin hình ảnh dựa vào thông tin về độ lệch pha, và xử lý thông tin hình ảnh dựa vào thông tin khoảng cách.

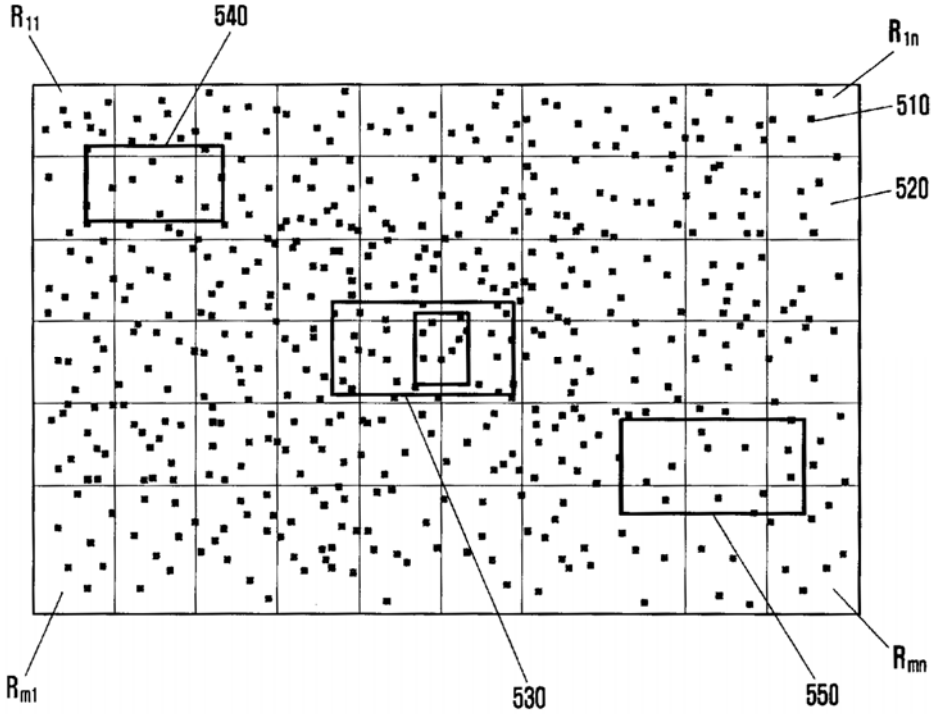

(11) **48732**

(21) 1-2016-02133 (51)[7] **A61K 8/27**, 8/44, A61Q 11/00

(22) 10.12.2014 (43) 26.09.2016

(86) PCT/US2014/069445 10.12.2014 (87) WO2015/094836 25.06.2015

(30) 201310702992.8 19.12.2013 CN

(71) COLGATE-PALMOLIVE COMPANY (US)
300 Park Avenue, New York, New York 10022, United States of America

(72) PRENCIPE, Michael (US), XU, Yun (US), HUANG, Xiao Yi (CN)

(74) Công ty TNHH Tầm nhìn và Liên danh (VISION & ASSOCIATES CO.LTD.)

(54) CHẾ PHẨM CHĂM SÓC RĂNG MIỆNG

(57) Sáng chế đề cập đến chế phẩm chăm sóc răng miệng chứa serin và một hoặc nhiều muối kẽm để sử dụng trong việc làm giảm hoặc ức chế sự tạo thành màng sinh học trong khoang miệng.

(11) **48733**
(21) 1-2016-02136 (51)[7] **B65H 27/00**, B32B 25/02
(22) 07.11.2014 (43) 26.09.2016
(86) PCT/JP2014/079628 07.11.2014 (87) WO2015/072412 A1 21.05.2015
(30) 2013-234181 12.11.2013 JP
Ngày yêu cầu thẩm định nội dung: 10.06.2016
(71) KINYOSHA CO., LTD. (JP)
1-2-2, Osaki, Shinagawa-ku, Tokyo 141-0032 Japan
(72) SUWA, Nobuaki (JP)
(74) Công ty TNHH một thành viên Sở hữu trí tuệ VCCI (VCCI-IP CO.,LTD)
(54) CON LĂN CAO SU DÙNG ĐỂ CUỘN MÀNG MỎNG
(57) Sáng chế đề cập đến con lăn cao su dùng để cuộn màng mỏng bao gồm thân con lăn, và lớp phủ được bố trí trên thân con lăn như lớp ngoài cùng, con lăn cao su khác biệt ở chỗ, lớp phủ bao gồm vật liệu cao su và nhiều vi hạt rỗng được sắp xếp trong vật liệu cao su, được tạo nên từ nhựa nhiệt dẻo, các vi hạt rỗng có đường kính trung bình 500μm hoặc nhỏ hơn, các vi hạt rỗng trên phía bề mặt của lớp phủ được mở tại bề mặt, các mặt cuối của miệng hở bằng với bề mặt của lớp phủ, và các bề mặt trong của các miệng hở của vi hạt tạo nên các mặt lõm trên bề mặt của lớp phủ.

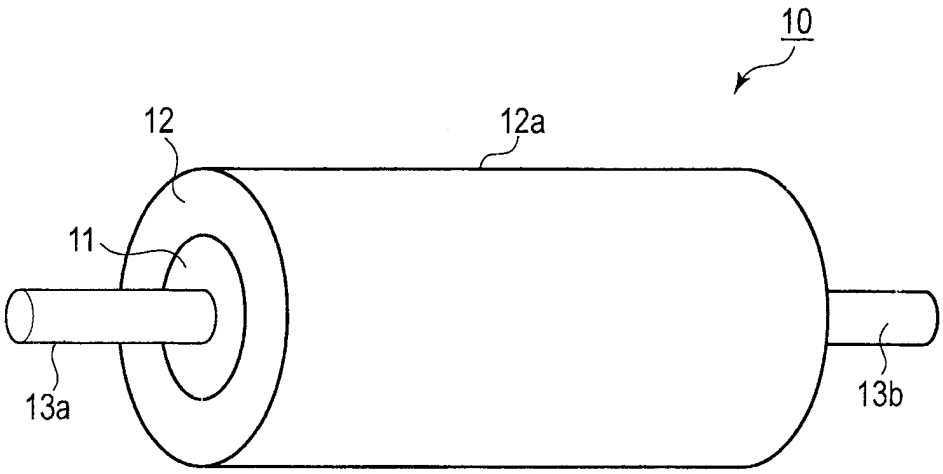

(11) **48734**

(21) 1-2016-02138 (51)[7] **A61K 47/06**, 9/10, 47/04, 47/10, 47/12, 47/14, 47/22, 47/34

(22) 28.11.2014 (43) 26.09.2016

(86) PCT/JP2014/081551 28.11.2014 (87) WO2015/080249 A1 04.06.2015

(30) 2013-248029 29.11.2013 JP

(71) ROHTO PHARMACEUTICAL CO., LTD. (JP)
1-8-1, Tatsumi-nishi, Ikuno-ku, Osaka-shi, Osaka 544-8666 Japan

(72) YAMAGUCHI Satoshi (JP), TSUJI Kazuhiro (JP)

(74) Công ty TNHH một thành viên Sở hữu trí tuệ VCCI (VCCI-IP CO.,LTD)

(54) CHẾ PHẨM HỆ NƯỚC ĐỂ SỬ DỤNG TRONG NHÃN KHOA HOẶC KHOA TAI-HỌNG VÀ PHƯƠNG PHÁP BÀO CHẾ CHẾ PHẨM HỆ NƯỚC NÀY

(57) Sáng chế đề cập đến chế phẩm hệ nước để sử dụng trong nhãn khoa hoặc sử dụng trong khoa tai-họng, chế phẩm hệ nước này chứa: (A) mỡ khoáng; và hai hoặc nhiều (B) chất hoạt động bề mặt không ion. Sáng chế cũng đề cập đến phương pháp bào chế chế phẩm hệ nước và thuốc để phòng ngừa, điều trị, cải thiện hoặc làm giảm triệu chứng dị ứng và chứng khô mắt chứa chế phẩm này.

(11) **48735**

(21) 1-2016-02139 (51)[7] **A61K 9/16**, 9/28, 31/225

(22) 05.12.2014 (43) 26.09.2016

(86) PCT/EP2014/076767 05.12.2014 (87) WO2015/086467 18.06.2015

(30) 13382504.2 12.12.2013 EP

(71) ALMIRALL, S.A. (ES)
Ronda del General Mitre 151, E-08022 Barcelona, Spain

(72) PLANELLS JIMENEZ, Maria (ES), DUARTE LOPEZ, Begona (ES), GUIRO COLL, Pere (ES)

(74) Công ty TNHH một thành viên Sở hữu trí tuệ VCCI (VCCI-IP CO.,LTD)

(54) DƯỢC PHẨM CHỨA DIMETYL FUMARAT

(57) Sáng chế đề cập đến dược phẩm chứa (a) dimetyl fumarat, (b) chất pha loãng được chọn từ các monosacarit, các disacarit, tinh bột và các dẫn xuất tinh bột, các muối vô cơ canxi và magiê, các rượu đường, và các hỗn hợp của chúng, (c) xenluloza vi tinh thể và (d) natri croscarmelloza, trong đó dimetyl fumarat không được bọc bằng lớp bọc chịu được môi trường dạ dày. Dược phẩm này được dùng để điều trị một số bệnh hoặc rối loạn tự miễn dịch gây viêm.

(11) **48736**
(21) 1-2016-02144 (51)[7] **A01C 7/18**, 7/12
(22) 13.06.2016 (43) 26.09.2016
Ngày yêu cầu thẩm định nội dung: 13.06.2016
(75) PHẠM HOÀNG THẮNG (VN)
Số 196 Lý Tự Trọng, phường An Cư, quận Ninh Kiều, thành phố Cần Thơ
(54) CƠ CẤU NHẢ HẠT
(57) Sáng chế đề xuất cơ cấu nhả hạt, cụ thể là đề cập đến cơ cấu nhả các loại hạt giống như lúa, mè, bắp, đậu, cà phê và phân bón dạng hạt.
Cơ cấu theo sáng chế bao gồm cơ cấu nhả hạt (1) có dạng hình sừng trâu, ở đỉnh phần nhỏ có cửa thoát hạt (2), nắp đậy (3) được lắp sao cho có thể tự động đóng mở cửa thoát hạt (2), phần bên trong của cơ cấu nhả hạt (1) có bộ phận chọn lọc hạt (4), ở phần có đường kính lớn của cơ cấu nhả hạt là cửa nạp hạt (5) được lắp cố định với ống chứa hạt (6), nhờ vậy mà lượng hạt cần gieo luôn được cung cấp vào cơ cấu nhả hạt khi ống chứa hạt quay.

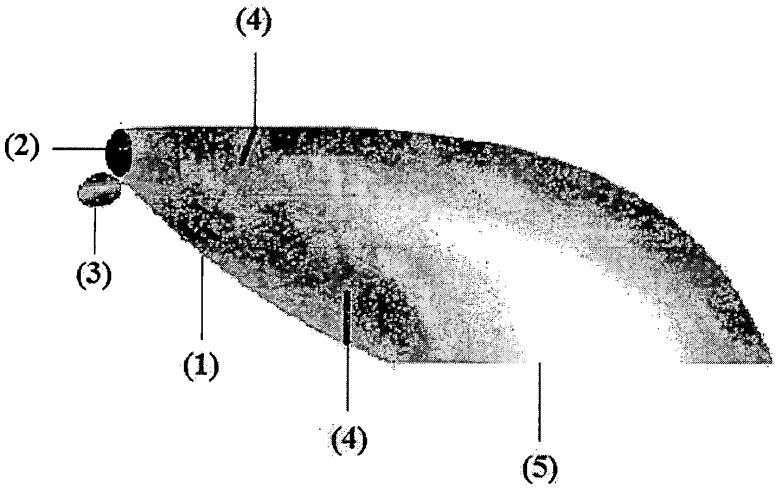

(11) **48737**
(21) 1-2016-02145 (51)[7] **A01C 7/18**, 7/20, 7/12
(22) 13.06.2016 (43) 26.09.2016
Ngày yêu cầu thẩm định nội dung: 13.06.2016
(75) PHẠM HOÀNG THẮNG (VN)
Số 196 Lý Tự Trọng, phường An Cư, quận Ninh Kiều, thành phố Cần Thơ
(54) CÔNG CỤ TRÚT HẠT
(57) Sáng chế thuộc lĩnh vực thiết bị nông nghiệp, cụ thể là sáng chế đề cập đến công cụ trút hạt bao gồm:
trục chính (1) có dạng hình hộp vuông có hai bánh xe (2) được lắp cố định vào hai đầu của trục chính (1), các ống chứa hạt (3) có hai đầu được lắp cố định khép kín với trục chính (1), trên phần chu vi lớn nhất của ống chứa hạt (3) có lắp các mỏ trút hạt (4) cách đều nhau theo chu vi của ống chứa hạt (3), các lỗ gieo hạt (5) được bố trí trên mỏ trút hạt, lỗ gieo hạt này hướng trực diện với thành của ống chứa hạt (3) và ống chứa hạt này được trang bị cửa nạp hạt (6) có nắp đậy (7), các ống chứa hạt (3) được lắp cố định dọc theo trục chính (1), và càng kéo (8) được lắp với ổ lắp trục (9) và có thể xoay quanh trục chính (1).

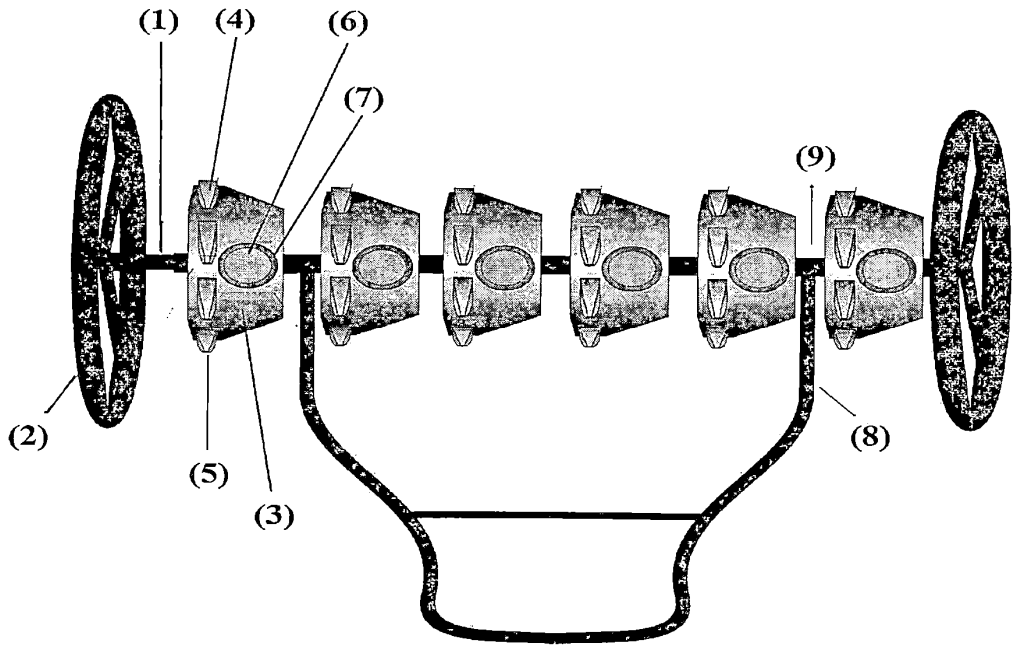

(11) **48738**
(21) 1-2016-02149 (51)[7] **G10L 19/008**
(22) 27.11.2014 (43) 26.09.2016
(86) PCT/EP2014/075787 27.11.2014 (87) WO2015/078956 A1 04.06.2015
(30) 13194664.2 27.11.2013 EP
Ngày yêu cầu thẩm định nội dung: 13.06.2016
(71) FRAUNHOFER-GESELLSCHAFT ZUR FOERDERUNG DER ANGEWANDTEN FORSCHUNG E.V. (DE)
Hansastrasse 27c, 80686 Muenchen, Germany
(72) PAULUS, Jouni (FI), DISCH, Sascha (DE), FUCHS, Harald (DE), GRlLL, Bernhard (DE), HELLMUTH, Oliver (DE), MURTAZA, Adrian (RO), RIDDERBUSCH, Falko (DE), TERENTIV, Leon (DE)
(74) Công ty Luật TNHH AMBYS Hà Nội (AMBYS HANOI)
(54) BỘ GIẢI MÃ TẠO RA TÍN HIỆU ĐẦU RA ÂM THANH, BỘ MÃ HÓA, HỆ THỐNG VÀ PHƯƠNG PHÁP MÃ HÓA VÀ TẠO RA TÍN HIỆU ĐẦU RA ÂM THANH

(57) Sáng chế đề cập đến bộ giải mã tạo ra tín hiệu đầu ra âm thanh, bộ mã hóa, hệ thống và phương pháp mã hóa và tạo ra tín hiệu đầu ra âm thanh. Bộ giải mã tạo ra tín hiệu đầu ra âm thanh bao gồm một hoặc nhiều kênh đầu ra âm thanh được đề xuất. Bộ giải mã bao gồm giao diện nhận (110) để nhận tín hiệu đầu vào âm thanh bao gồm nhiều tín hiệu đối tượng âm thanh, để nhận thông tin độ to trên các tín hiệu đối tượng âm thanh, và để nhận thông tin kết xuất cho biết một hoặc nhiều tín hiệu đối tượng âm thanh sẽ được khuếch đại hoặc bị suy giảm. Hơn nữa, bộ giải mã bao gồm bộ xử lý tín hiệu (120) để tạo ra một hoặc nhiều kênh đầu ra âm thanh của tín hiệu đầu ra âm thanh. Bộ xử lý tín hiệu (120) được cấu hình để xác định giá trị bù độ to phụ thuộc vào thông tin độ to và phụ thuộc vào thông tin kết xuất. Ngoài ra, bộ xử lý tín hiệu (120) được cấu hình để tạo ra một hoặc nhiều kênh đầu ra âm thanh của tín hiệu đầu ra âm thanh từ tín hiệu đầu vào âm thanh phụ thuộc vào thông tin kết xuất và phụ thuộc vào giá trị bù độ to. Một hoặc nhiều tín hiệu đối tượng âm thanh đường vòng được sử dụng để tạo ra tín hiệu đầu ra âm thanh. Ngoài ra bộ mã hóa cũng được đề xuất.

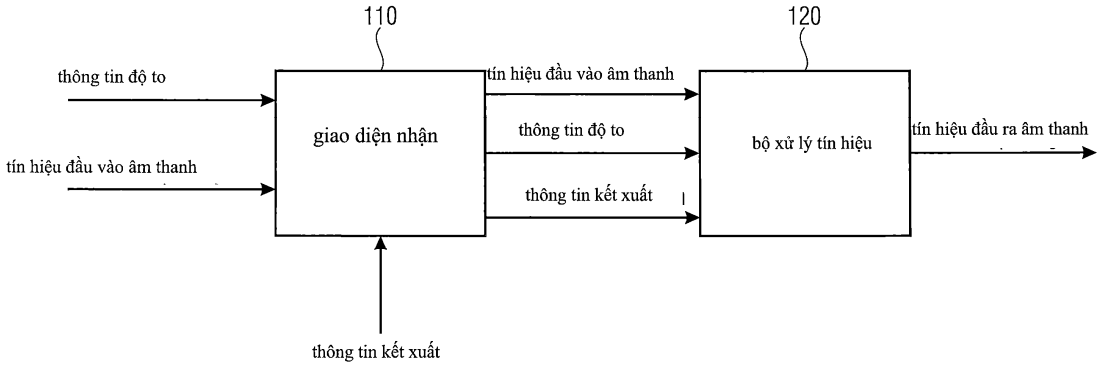

(11) **48739**

(21) 1-2016-02151 (51)[7] **A61K 49/00**

(22) 08.12.2014 (43) 26.09.2016

(86) PCT/JP2014/082441 08.12.2014 (87) WO2015/087839 A1 18.06.2015

(30) 2013-257892 13.12.2013 JP

Ngày yêu cầu thẩm định nội dung: 13.06.2016

(71) 1. MERCURY ASSET MANAGEMENT CO., LTD. (JP)
11F Aqua Dojima NBF Tower, 4-16, Dojimahama 1-chome, Kita-ku Osaka-shi, Osaka 5300004, Japan
2. FUJIWARA, Yasunori (JP)
Central Higashiginza 713, 15-15, Tsukiji 2-chome, Chuo-ku, Tokyo 1040045, Japan

(72) MIZUNO, Shuichi (JP), KAWAGUCHI, Nobuaki (JP), TSUCHIYA, Akihiro (JP), MANOME, Yoshinobu (JP)

(74) Công ty TNHH Lê & Lê (LE & LE)

(54) HỢP CHẤT ĐỂ HIỂN THỊ VỊ TRÍ THOÁI HÓA TRONG SỤN KHỚP

(57) Sáng chế đề cập đến một hợp chất ảnh hóa sụn khớp, cụ thể là hợp chất để hiển thị vị trí thoái hóa trong sụn khớp mà có thể hiển thị nhằm phân biệt một cách rõ ràng vị trí bình thường và vị trí bất thường, tức là vị trí thoái hóa trong sụn khớp. Hợp chất ảnh hóa sụn khớp chứa một phân tử tích điện dương, được đánh dấu bằng một phân tử đánh dấu.

(11) **48740**
(21) 1-2016-02152 (51)[7] **A61K 9/28**, 47/30, 47/38, 9/20
(22) 15.12.2014 (43) 26.09.2016
(86) PCT/KR2014/012320 15.12.2014 (87) WO2015/093796 25.06.2015
(30) 10-2013-0157198 17.12.2013 KR
(71) DAEWOONG PHARMACEUTICAL CO., LTD. (KR)
244, Galmachi-ro, Jungwon-gu, Seongnam-si, Gyeonggi-do 462-120, Republic of Korea
(72) PARK, Sang-Han (KR), CHANG, Hee-Chul (KR)
(74) Văn phòng Luật sư Ân Nam (ANNAM IP & LAW)
(54) VIÊN NÉN ĐƯỢC BAO MÀNG CHỨA CHOLIN ALFOSCERAT VÀ QUY TRÌNH BÀO CHẾ VIÊN NÉN NÀY

(57) Sáng chế đề cập đến viên nén được bao màng chứa lớp bao dạng màng thứ nhất chứa hydroxypropyl metylxenluloza và lớp bao dạng màng thứ hai chứa rượu polyvinylic, bao lên viên nén chứa cholin alfoscerat có tác dụng làm hoạt chất và magie nhôm-metasilicat có tác dụng làm chất phụ gia; và quy trình bào chế viên nén này.

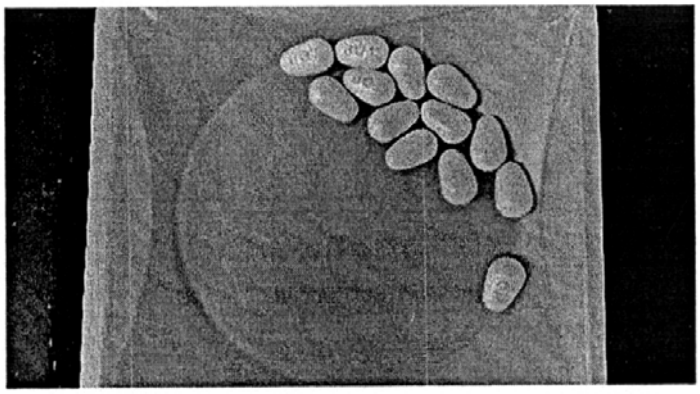

(11) **48741**
(21) 1-2016-02162 (51)[7] **A61K 8/25**, 8/46, A61Q 11/00, A61K 8/02, 8/19
(22) 19.12.2014 (43) 26.09.2016
(86) PCT/US2014/071511 19.12.2014 (87) WO2015/095709 25.06.2015
(30) 61/918,938 20.12.2013 US
61/918,925 20.12.2013 US
PCT/US2014/071298 18.12.2014 US
PCT/US2014/071304 18.12.2014 US
PCT/US2014/071337 19.12.2014 US
(71) COLGATE-PALMOLIVE COMPANY (US)
300 Park Avenue, New York, New York 10022, United States of America
(72) MALONEY, Venda (US), CHOPRA, Suman (US), STROTMAN, Hallena (US), PAN, Guisheng (US)
(74) Công ty TNHH Tầm nhìn và Liên danh (VISION & ASSOCIATES CO.LTD.)
(54) SẢN PHẨM CHĂM SÓC RĂNG MIỆNG LÀM TRẮNG RĂNG CÓ CÁC HẠT SILIC OXIT LÕI VỎ

(57) Sáng chế đề cập đến chế phẩm chăm sóc răng miệng làm trắng răng chứa: (i) thuốc nhuộm có màu từ xanh lam đến tím than với góc màu nằm trong khoảng từ 200 đến 300 độ; (ii) hạt silic oxit lõi vỏ, trong đó mỗi hạt silic oxit lõi vỏ chứa lõi silic oxit, và bề mặt của lõi silic oxit được khắc ăn mòn với silicat kim loại; (iii) chất mang có thể chấp nhận qua đường miệng chứa dung môi không có nước; và trong đó chế phẩm chứa nước với lượng nằm trong khoảng từ 3% trọng lượng đến 30% trọng lượng.

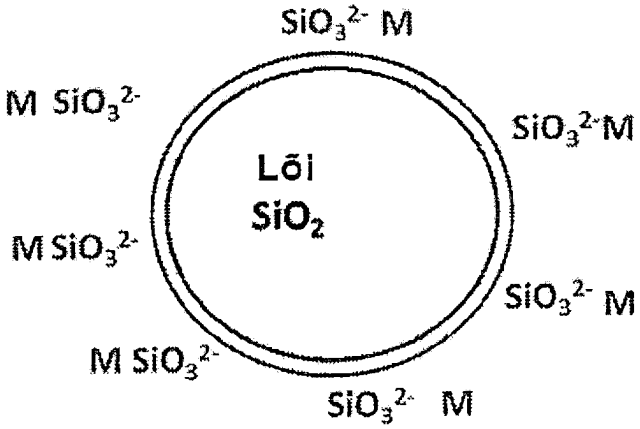

(11) **48742**

(21) 1-2016-02163 (51)[7] **A61K 8/27**, A61Q 11/00, A61P 1/02

(22) 19.12.2014 (43) 26.09.2016

(86) PCT/US2014/071335 19.12.2014 (87) WO2015/095627 25.06.2015

(30) 201310701692.8 19.12.2013 CN

Ngày yêu cầu thẩm định nội dung: 14.07.2016

(71) COLGATE-PALMOLIVE COMPANY (US)
300 Park Avenue, New York, NY 10022, United States of America

(72) PRENCIPE, Michael (US), XU, Yun (US), HUANG, Xiao Yi (CN), FISHER, Steven (US), WON, Betty (US), SCHAEFFER-KORBYLO, Lyndsay (US)

(74) Công ty TNHH Tầm nhìn và Liên danh (VISION & ASSOCIATES CO.LTD.)

(54) KEM ĐÁNH RĂNG CHỨA KẼM OXIT VÀ KẼM XITRAT

(57) Sáng chế đề cập đến chế phẩm chăm sóc răng miệng chứa tổ hợp của kẽm oxit và kẽm xitrat, và phương pháp điều chế chế phẩm này. Chế phẩm theo sáng chế được dùng để làm giảm hoặc ức chế hiện tượng tạo màng sinh học trong khoang miệng.

(11) **48743**
(21) 1-2016-02164 (51)[7] **H05B 37/02**, H01H 9/54
(22) 16.01.2015 (43) 26.09.2016
(86) PCT/SG2015/050004 16.01.2015 (87) WO2015/108489 23.07.2015
(30) 2014003602 16.01.2014 SG
(71) OPULENT ELECTRONICS INTERNATIONAL PTE LTD. (SG)
22 Sin Ming Lane, #05-79 Midview City, Singapore 573969, Singapore
(72) WEE, Kai Fook, Francis (SG), CHAN, Soon Thiam (MY), TAN, Chye Boon (MY)
(74) Công ty TNHH Tầm nhìn và Liên danh (VISION & ASSOCIATES CO.LTD.)
(54) HỆ THỐNG VÀ PHƯƠNG PHÁP CHIẾT ÁP
(57) Sáng chế đề cập đến hệ thống chiết áp bao gồm bộ chiết áp có giao diện đầu vào được bố trí để nhận ít nhất một đầu vào để chiết áp và giao diện đầu ra để truyền đầu vào chiết áp đã được xử lý đến ít nhất một bộ điều khiển LED; trong đó mỗi trong số ít nhất một bộ điều khiển LED có thể hoạt động để điều khiển nhiều bộ đèn LED công suất cao.

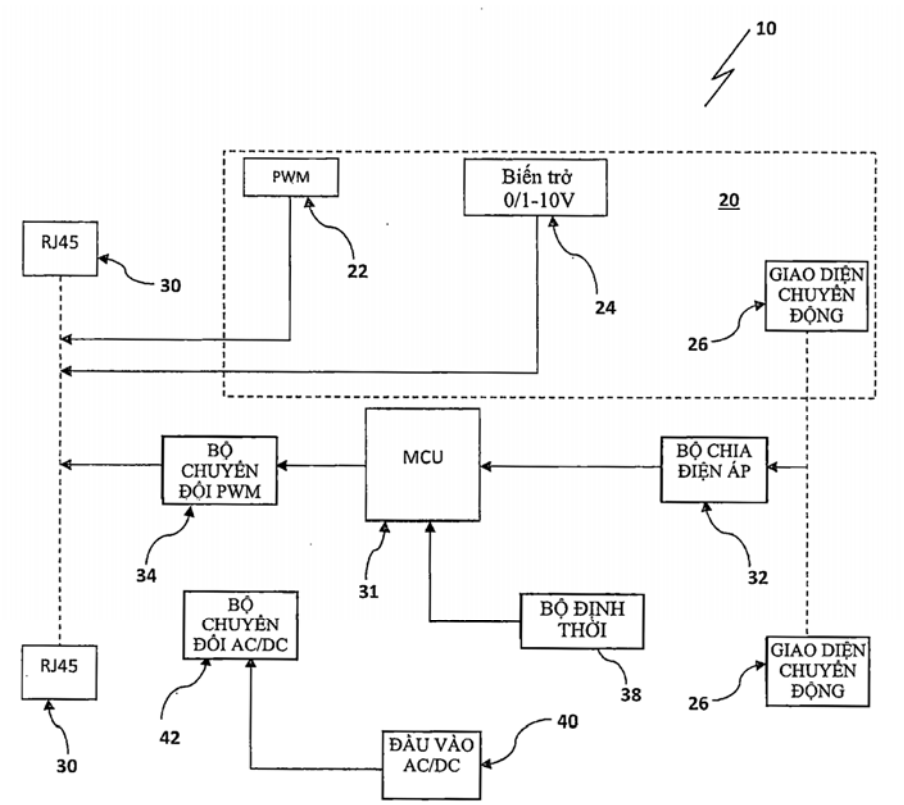

(11) **48744**
(21) 1-2016-02167 (51)[7] **A24B 15/28**, A23G 4/20, A23L 1/00, 1/22, A24B 15/42
(22) 18.12.2014 (43) 26.09.2016
(86) PCT/IB2014/067098 18.12.2014 (87) WO2015/092749` 25.06.2015
(30) 61/919,059 20.12.2013 US
13198865.1 20.12.2013 EP
(71) PHILIP MORRIS PRODUCTS S.A. (CH)
Quai Jeanrenaud 3, CH-2000 Neuchatel, Switzerland
(72) HUFNAGEL, Jan-Carlos (DE), CHRISTLBAUER, Monika (DE), CHETSCHIK, Irene (DE), DAIMINGER, Reiner (DE), PETERMANN, Marcus (DE), KILZER, Andreas (DE), KNEZ, Zeljko (SI), NOVAK, Zoran (SI), PERVA UZUNALIC, Amra (SI), HENSKE, Simon (DE), TUTNJEVIC, Neven (SI), JONAK, Radoslav (SI), NOSE, Andrej (SI), FEGUS, Urban (SI)
(74) Công ty Tư vấn đầu tư và chuyển giao công nghệ (INVESTCONSULT)
(54) HỆ PHÂN PHỐI CHẤT MÙI CHO THUỐC LÁ, CHẾ PHẨM HÚT THUỐC BAO GỒM VẬT LIỆU THUỐC LÁ VÀ HỆ PHÂN PHỐI NÀY, VẬT DỤNG HÚT THUỐC BAO GỒM CHẤT NỀN TẠO SOL KHÍ CHỨA CHẾ PHẨM NÀY VÀ PHƯƠNG PHÁP TẠO RA CHẾ PHẨM HÚT THUỐC

(57) Sáng chế đề cập đến hệ phân phối chất mùi cho thuốc lá bao gồm vật liệu mùi được cuốn vào trong vật liệu zeolit và tạo ra lõi và vật liệu sáp bọc lõi. Ngoài ra, sáng chế còn đề cập đến chế phẩm hút thuốc bao gồm nguyên liệu thuốc lá và hệ phân phối chất mùi này, vật dụng hút thuốc bao gồm chất nền tạo sol khí chứa chế phẩm này và phương pháp tạo ra chế phẩm này.

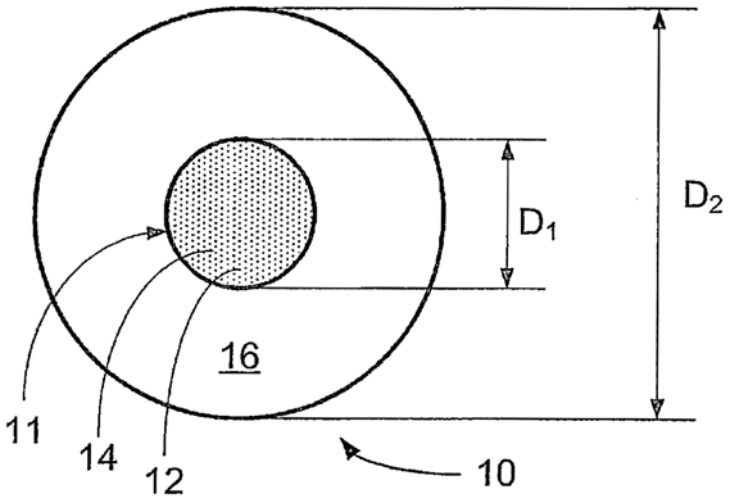

(11) **48745**
(21) 1-2016-02168 (51)[7] **A01N 57/06**, 57/10, 57/18
(22) 11.12.2014 (43) 26.09.2016
(86) PCT/US2014/069660 11.12.2014 (87) WO2015/094884 25.06.2015
(30) 61/919,025 20.12.2013 US
61/918,997 20.12.2013 US
(71) DOW AGROSCIENCES LLC (US)
9330 Zionsville Road, Indianapolis, IN 46268, United States of America
(72) MANN Richard K. (US), MCMASTER Steve (US), NOLTING Steven Paul (US), PETERSON Mark (US), SORRIBAS AMELA Monica (ES), WRIGHT Terry R. (US)
(74) Văn phòng luật sư Phạm và Liên danh (PHAM & ASSOCIATES)
(54) CHẾ PHẨM PHÒNG TRỪ THỰC VẬT KHÔNG MONG MUỐN VÀ PHƯƠNG PHÁP PHÒNG TRỪ THỰC VẬT KHÔNG MONG MUỐN

(57) Sáng chế đề cập đến chế phẩm phòng trừ thực vật không muốn chứa hỗn hợp của (a) muối cholin của axit 2,4-diclophenoxyaxetic (2,4-D-colin), (b) muối của N-(phosphonometyl)glyxin (glyphosat), và (c) muối của axit 2-amino-4-(hydroxymetylphosphinyl)-butanoic (glyfosinat), Chế phẩm này tạo ra mức phòng trừ cỏ dại hiệp đồng thực vật không mong muốn kháng 2,4-D, glyphosat và glyfosinat. Chế phẩm này cũng tạo ra mức phòng trừ cỏ dại hiệp đồng thực vật không mong muốn ở các vùng bao gồm, nhưng không chỉ giới hạn ở, khu vực không trồng cây, khu vực trồng cây lưu niên, khu vực trồng cây ăn quả và khu vực cây trồng đồn điền, Ngoài ra, sáng chế còn đề cập đến phương pháp phòng trừ thực vật không mong muốn.

(11) **48746**
(21) 1-2016-02169 (51)[7] **H04W 56/00**
(22) 02.12.2014 (43) 26.09.2016
(86) PCT/CN2014/092816 02.12.2014 (87) WO2015/081852 11.06.2015
(30) 201310634605.1 02.12.2013 CN
201410301914.1 27.06.2014 CN
Ngày yêu cầu thẩm định nội dung: 14.06.2016
(71) HUAWEI DEVICE CO., LTD. (CN)
Building B2, Huawei Industrial Base, Bantian, Longgang, Shenzhen, Guangdong 518129, China
(72) DU, Zhenguo (CN), YANG, Yunsong (CN), FANG, Ping (CN)
(74) Văn phòng luật sư Phạm và Liên danh (PHAM & ASSOCIATES)

(54) PHƯƠNG PHÁP VÀ THIẾT BỊ CHỌN THIẾT BỊ NEO CHỦ VÀ PHƯƠNG TIỆN ĐỌC ĐƯỢC BẰNG MÁY TÍNH

(57) Sáng chế đề cập đến phương pháp và thiết bị để chọn thiết bị neo chủ, mà có thể duy trì sự đồng bộ thời gian giữa các thiết bị trong nhóm NAN (Neighbor Awareness Networking - mạng truy cập lân cận). Phương pháp này bao gồm các bước: nhận, bởi một thiết bị, khung báo hiệu của mạng truy cập lân cận (Neighbor Awareness Networking Beacon - NAN Beacon), trong đó khung NAN Beacon này mang thông tin về AM (Anchor Master - thiết bị neo chủ) thứ nhất và thông tin về TSF (Time Synchronization Function - chức năng đồng bộ thời gian) thứ nhất, và thông tin về AM thứ nhất này bao gồm: AMR (Anchor Master Rank - bậc của thiết bị neo chủ) thứ nhất, HC (Hop Count - số bước nhảy) thứ nhất, và AMBIT (Anchor Master Beacon Transmission Time - thời gian truyền báo hiệu của thiết bị neo chủ) thứ nhất; nếu khung NAN Beacon này được dùng để chọn AM, khi AMR thứ nhất nhỏ hơn AMR thứ hai, và MR của thiết bị này lớn hơn AMR thứ nhất, thì chuyển, bởi thiết bị này, vai trò của nó thành AM, trong đó thông tin về AM thứ hai được ghi lại trong thiết bị này bao gồm: AMR thứ hai, HC thứ hai, và AMBIT thứ hai; và nếu khung NAN Beacon này được dùng để chọn AM, khi AMR thứ nhất nhỏ hơn AMR thứ hai, và MR của thiết bị này nhỏ hơn AMR thứ nhất, thì cập nhật, bởi thiết bị này theo khung NAN Beacon này, thông tin về AM thứ hai và thông tin về TSF thứ hai mà được ghi lại trong thiết bị này.

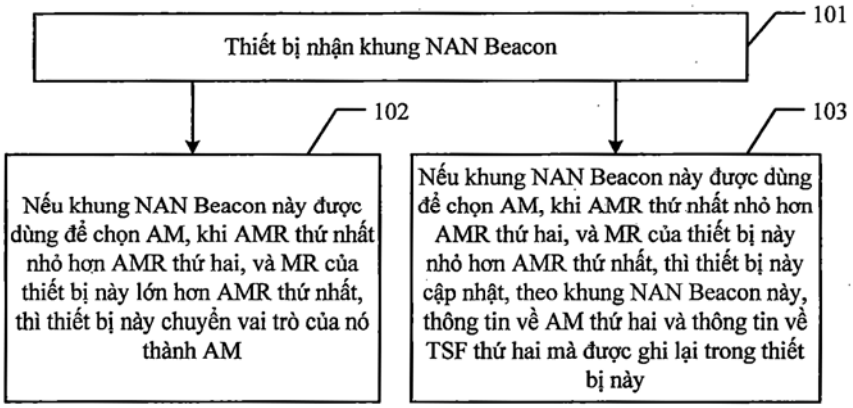

(11) **48747**

(21) 1-2016-02170 (51)[7] **A61K 31/4965**, A61P 13/00, 13/10

(22) 31.10.2014 (43) 26.09.2016

(86) PCT/EP2014/073453 31.10.2014 (87) WO2015/090705 25.06.2015

(30) 1362682 16.12.2013 FR

(71) PIERRE FABRE MEDICAMENT (FR)
45, place Abel Gance, F-92100 Boulogne-Billancourt, France

(72) LE GRAND, Bruno (FR), JUNQUERO, Didier (FR), MONJOTIN, Nicolas (FR)

(74) Văn phòng luật sư Phạm và Liên danh (PHAM & ASSOCIATES)

(54) CHẤT ĐỐI KHÁNG THỤ THỂ HOẠT HÓA BỞI PROTEAZA-1 (PAR-1), ĐỂ SỬ DỤNG LÀM DƯỢC PHẨM TRONG PHÒNG NGỪA VÀ/HOẶC ĐIỀU TRỊ BỆNH LÝ CHỨC NĂNG VÙNG ĐÁY CHẬU VÀ CHẾ PHẨM DƯỢC DỤNG CHỨA HỢP CHẤT NÀY

(57) Sáng chế đề cập đến chất đối kháng thụ thể được hoạt hóa bởi proteaza-1 (PAR-1), cụ thể là vorapaxa, hoặc atopaxa và 3-(2-clophenyl)-1-[4-(4-flobenzyl)piperazin-1-yl]propenon, hoặc muối dược dụng của chúng, để phòng ngừa và/hoặc điều trị tình trạng bệnh lý chức năng đáy chậu, và cụ thể hơn là chứng đau bàng quang.

(11) **48748**
(21) 1-2016-02175 (51)[7] **H04L 27/26**, 5/00
(22) 07.01.2014 (43) 26.09.2016
(86) PCT/SE2014/050008 07.01.2014 (87) WO2015/105440 16.07.2015
Ngày yêu cầu thẩm định nội dung: 14.06.2016
(71) TELEFONAKTIEBOLAGET LM ERICSSON (PUBL) (SE)
SE-16483 Stockholm, Sweden
(72) PARKVALL, Stefan (SE), DAHLMAN, Erik (SE)
(74) Công ty Luật TNHH T&G (TGVN)
(54) THIẾT BỊ KHÔNG DÂY, NÚT MẠNG RAĐIO VÀ CÁC PHƯƠNG PHÁP TRUYỀN THÔNG TRONG CÁC THIẾT BỊ NÀY

(57) Sáng chế đề xuất thiết bị không dây (302, 90, 100), nút mạng rađio (304, 70, 80) và các phương pháp của chúng, để truyền thông trong mạng. Thiết bị không dây được cấu hình để xác định (52, 306) một hoặc nhiều chuỗi thứ nhất có thể của tín hiệu phát hiện. Thiết bị không dây được cấu hình để nhận (54, 310) chuỗi thứ hai của tín hiệu phát hiện, và để xác định (56, 312) nếu một hoặc nhiều chuỗi thứ nhất có thể khớp với chuỗi thứ hai.

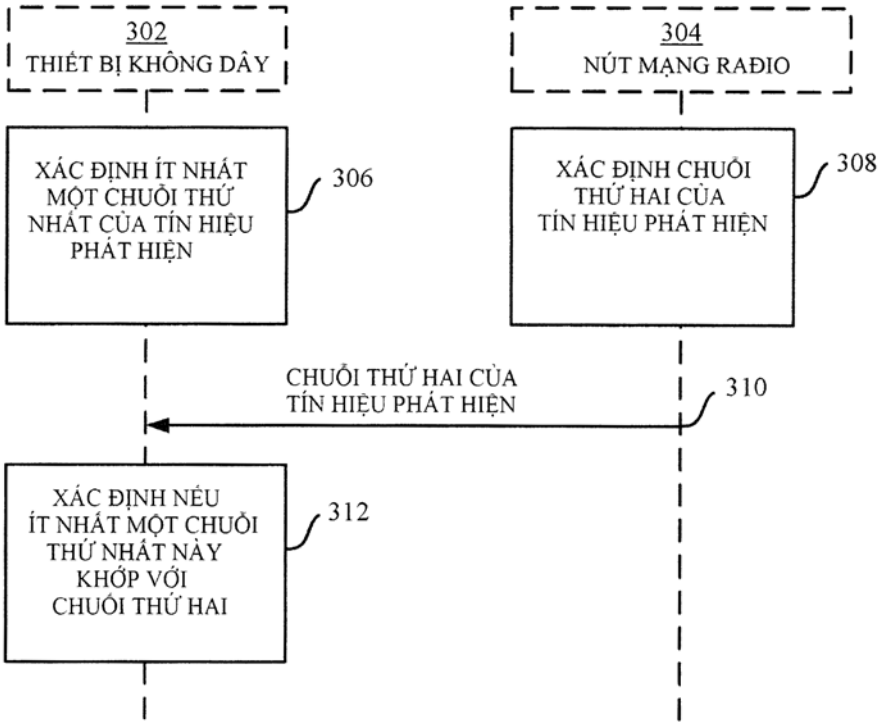

(11) **48749**
(21) 1-2016-02183 (51)[7] **G01L 15/00**
(22) 01.08.2014 (43) 26.09.2016
(86) PCT/CN2014/083509 01.08.2014 (87) WO2015/070645 A1 21.05.2015
(30) 201310573521.1 14.11.2013 CN
Ngày yêu cầu thẩm định nội dung: 14.06.2016
(71) HUAWEI TECHNOLOGIES CO., LTD. (CN)
Huawei Administration Building, Bantian, Longgang, Shenzhen, Guangdong 518129, China
(72) ZHOU, Junyang (HK)
(74) Công ty TNHH một thành viên Sở hữu trí tuệ VCCI (VCCI-IP CO.,LTD)
(54) PHƯƠNG PHÁP NHẬN DẠNG TIẾNG NÓI, CƠ CẤU NHẬN DẠNG TIẾNG NÓI VÀ THIẾT BỊ ĐIỆN TỬ

(57) Sáng chế đề cập đến phương pháp nhận dạng tiếng nói, cơ cấu nhận dạng tiếng nói, và thiết bị điện tử. Theo phương pháp này, đầu tiên việc xác định được thực hiện bằng cách sử dụng môi trường mẫu tương ứng với tiếng nói thăm dò và dạng môi trường trước đó, để đưa ra lệnh hiệu chỉnh tiếng nói tương ứng tới cơ cấu tiếng nói; sau đó, tiếng nói cần được nhận dạng được đưa vào cơ cấu tiếng nói và cơ cấu thăm dò dạng tiếng ồn tại cùng thời điểm, và cơ cấu tiếng nói hiệu chỉnh tiếng nói cần được nhận dạng bằng cách sử dụng lệnh hiệu chỉnh tiếng nói, sao cho chất lượng của tiếng nói gốc không bị suy giảm bởi xử lý tiếng ồn, và kết quả nhận dạng ban đầu tương ứng được đưa ra; cơ cấu thăm dò dạng tiếng ồn xác định dạng môi trường hiện thời bằng cách sử dụng tiếng nói cần được nhận dạng và mẫu huấn luyện tiếng nói trong môi trường khác; cuối cùng, giá trị tin cậy của kết quả nhận dạng ban đầu được điều chỉnh bằng cách sử dụng dạng môi trường hiện thời, để đảm bảo rằng hiệu quả nhận dạng của kết quả nhận dạng tiếng nói được đưa ra cuối cùng có thể tạo ra sự trải nghiệm người dùng tốt cho người dùng trong môi trường hiện thời.

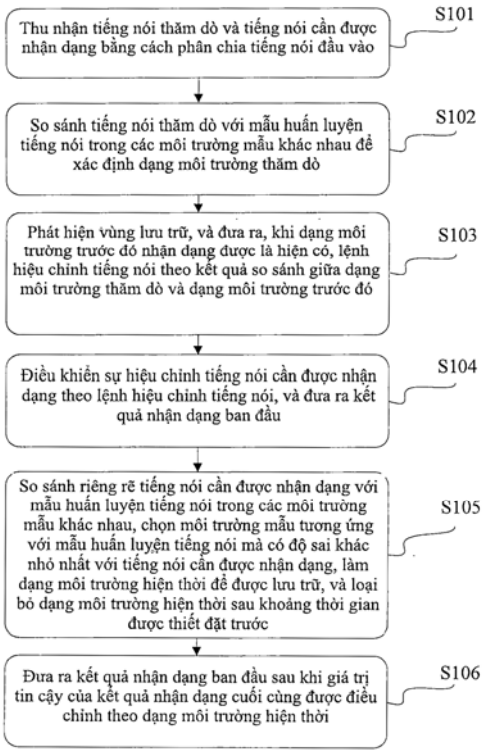

(11) **48750**
(21) 1-2016-02194 (51)[7] **B65D 5/74**
(22) 25.11.2014 (43) 26.09.2016
(86) PCT/EP2014/075472 25.11.2014 (87) WO2015/096944 A1 02.07.2015
(30) 13199500.3 23.12.2013 EP
(71) TETRA LAVAL HOLDINGS & FINANCE S.A. (CH)
70, Avenue General-Guisan, CH-1009 Pully, Switzerland
(72) MARTINI, Pietro (IT), VERONESI, Livio (IT), BERTANI, Giulio (IT), MORCIANO, Davide (IT)
(74) Công ty TNHH một thành viên Sở hữu trí tuệ VCCI (VCCI-IP CO.,LTD)
(54) DỤNG CỤ MỞ DÙNG CHO ĐỒ CHỨA VÀ PHƯƠNG PHÁP SẢN XUẤT DỤNG CỤ MỞ NÀY
(57) Sáng chế đề cập đến dụng cụ mở (1) dùng cho đồ chứa, bao gồm miệng rót (12) xác định phần mở rót (14) để rót trong khi sử dụng vật đựng trong đồ chứa, bộ phận đóng (15) đóng phần mở rót (14) và được nối với miệng rót (12) bởi các phương tiện nối dễ gẫy vỡ (16), và nắp (18) được lắp khít với miệng rót (12) theo cách có thể tháo lắp để đóng phần mở rót (14) ở vùng của nó khác với vùng được đóng bởi bộ phận đóng (15); bộ phận đóng (15) được tạo liền khối với phần nhô ra (24) trải rộng khắp phần mở rót (14) và được hàn với nắp (18) cách xa với bộ phận đóng (15).

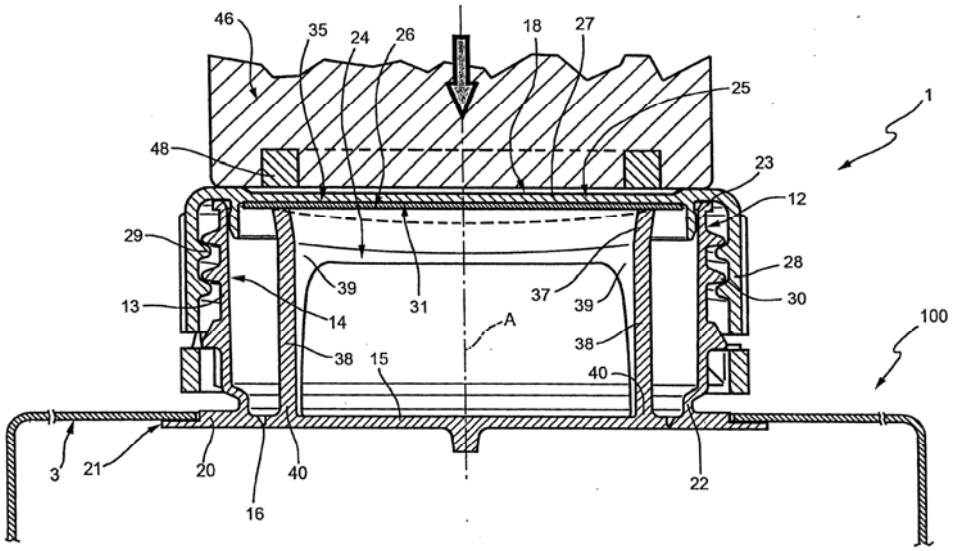

(11) **48751**

(21) 1-2016-02195 (51)[7] **F21V 11/12**

(22) 27.11.2014 (43) 26.09.2016

(86) PCT/IB2014/066394 27.11.2014 (87) WO2015/079405 04.06.2015

(30) FI2013A000290 29.11.2013 IT

(71) IGUZZINI ILLUMINAZIONE S.P.A. (IT)
Via Mariano Guzzini 37, I-62019 Recanati (IT)

(72) GATTARI, Massimo (IT)

(74) Công ty TNHH Ban Ca (BANCA)

(54) DỤNG CỤ TẠO DẠNG CHÙM SÁNG PHÁT RA TỪ CÁC THIẾT BỊ CHIẾU SÁNG

(57) Sáng chế đề cập đến dụng cụ thích hợp để thực hiện việc tạo dạng các chùm sáng được phát ra bởi các thiết bị chiếu sáng, cụ thể là bởi các thiết bị chiếu sáng bao gồm các nguồn sáng dạng điểm chẳng hạn như, ví dụ, các đèn LED. Cụ thể là, dụng cụ theo sáng chế cho phép tạo dạng chùm sáng được tạo ra bởi các dụng cụ chiếu sáng bao gồm các nguồn sáng dạng điểm, từ đó để lọc bất kỳ hiện tượng phản xạ tạp nào của chùm sáng được phát ra.

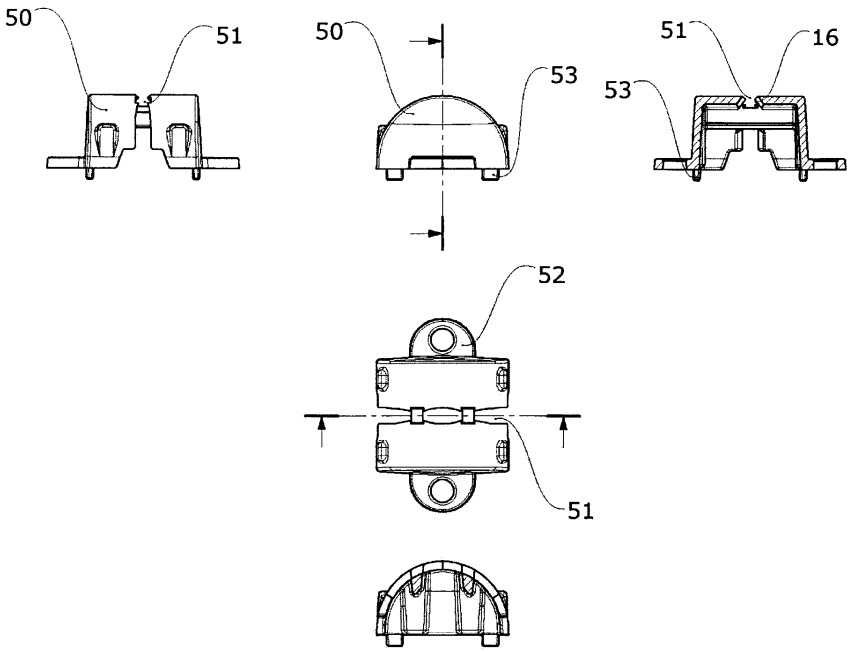

(11) **48752**
(21) 1-2016-02196 (51)[7] **A41H 43/04**, 41/00, A41D 3/00, 5/00
(22) 01.07.2015 (43) 26.09.2016
(86) PCT/KR2015/006776 01.07.2015 (87) WO2016/052839 A1 07.04.2016
(30) 10-2014-0132528 01.10.2014 KR
Ngày yêu cầu thẩm định nội dung: 15.06.2016
(71) HOJEON LIMITED (KR)
(Mapo-dong, shinhwa-Bldg.) 11, 12Fl, 19, Mapo-daero, Mapo-gu Seoul 121-735 Republic of Korea
(72) PARK, Young Chul (KR), CHAE, Soo Han (KR)
(74) Công ty TNHH Trường Xuân (AGELESS CO.,LTD.)
(54) SẢN PHẨM LÔNG VŨ, PHƯƠNG PHÁP SẢN XUẤT SẢN PHẨM LÔNG VŨ VÀ VẢI HAI LỚP DÙNG CHO SẢN PHẨM LÔNG VŨ NÀY

(57) Sáng chế đề cập đến sản phẩm lông vũ bao gồm ít nhất một đường hoa văn liên kết để phân tách ô mà không tạo lỗ may bằng quy trình bao gồm: in và làm khô chất kết dính phản ứng nhiệt lên bề mặt bên trong của vải bên trong, nguyên liệu lưới tùy ý và/hoặc vải bên ngoài theo hoa văn định trước, dát mỏng vải bên trong, nguyên liệu lưới tùy ý và/hoặc vải bên ngoài, và sau đó gia nhiệt cao tần chúng dưới điều kiện ép với hoa văn ép giống hoa văn in để liên kết vải bên trong, nguyên liệu lưới tùy ý và vải bên ngoài.
Sáng chế còn đề xuất vải hai lớp dùng cho sản phẩm lông vũ được sản xuất bằng phương pháp liên kết cao tần, trong đó chất kết dính phản ứng nhiệt được sử dụng và/hoặc phương pháp liên kết trước cắt sau, mà trước tiên sản xuất vải hai lớp bằng cách tạo đường phân tách ô và sau đó vải hai lớp được xử lý cho quy trình cắt, nên có thể sản xuất sản phẩm lông vũ có đường hoa văn liên kết mà bao gồm đường liên kết với độ dính và độ bền tuyệt vời và đường hoa văn có tính thẩm mỹ tuyệt vời với độ rõ nét và chất lượng thành phẩm tốt cũng như đạt được việc sản xuất sản phẩm lông vũ ở quy mô lớn bằng cách cơ khí hóa và tự động hóa.
Ngoài ra, sáng chế còn đề cập đến phương pháp sản xuất sản phẩm lông vũ.

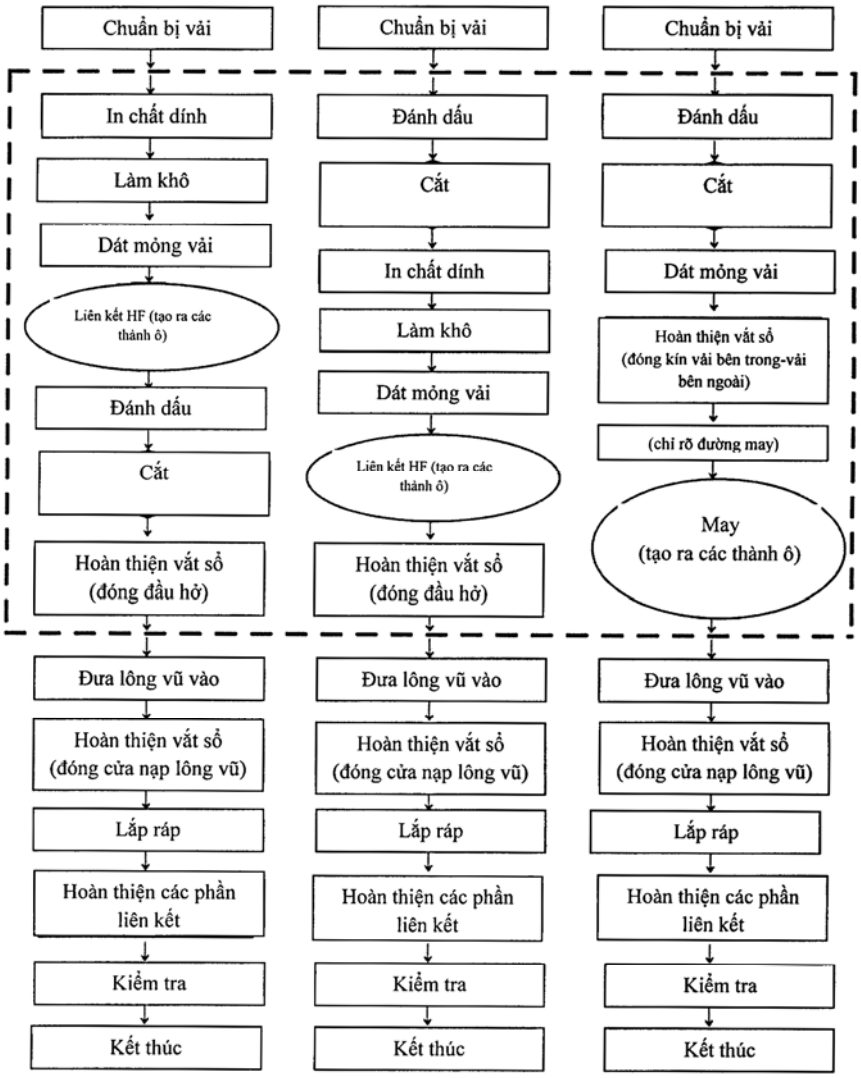

(Hình 1a)
Sáng chế
Liên kết trước, cắt sau

(Hình 1b)
Biến đổi sáng chế
Cắt trước, liên kết sau

(Hình 1c)
Tình trạng kỹ thuật
Cắt trước, liên kết sau

(11) **48753**
(21) 1-2016-02197 (51)[7] **D06M 17/00**, D03D 11/00
(22) 01.07.2015 (43) 26.09.2016
(86) PCT/KR2015/006779 01.07.2015 (87) WO2016/052840 A1 07.04.2016
(30) 10-2014-0132529 01.10.2014 KR
Ngày yêu cầu thẩm định nội dung: 15.06.2016
(71) HOJEON LIMITED (KR)
(Mapo-dong, shinhwa-Bldg.) 11, 12Fl, 19, Mapo-daero, Mapo-gu Seoul 121-735, Republic of Korea
(72) PARK, Young Chul (KR), CHAE, Soo Han (KR)
(74) Công ty TNHH Trường Xuân (AGELESS CO.,LTD.)

(54) THIẾT BỊ SẢN XUẤT VẢI HAI LỚP DÙNG CHO CÁC SẢN PHẨM LÔNG VŨ CÓ CÁC ĐƯỜNG HOA VĂN GẮN KẾT ĐƯỢC TẠO THÀNH BỞI KỸ THUẬT GẮN KẾT CAO TẦN

(57) Sáng chế đề cập đến thiết bị sản xuất vải hai lớp dùng cho các sản phẩm lông vũ, mà bao gồm công cụ in mà có thể in chất kết dính ở dạng hoa văn in định trước lên vải; công cụ làm khô mà có thể làm khô hoặc cố định chất kết dính; công cụ cán mà có thể sắp xếp và cán các loại vải mà trên đó chất kết dính được in lên; và công cụ tạo gắn kết mà có thể gắn kết các loại vải với chất kết dính đã làm khô bằng cách ép bằng công cụ ép định trước và gia nhiệt cao tần để làm khô chất kết dính; trong đó hoa văn in này và hoa văn ép là giống nhau về kiểu hoa văn (hình dạng), có thể chồng được lên trên cơ sở đường tâm và có sự khác nhau về kích thước (chiều rộng) là 20% hoặc nhỏ hơn.
Thiết bị theo sáng chế làm cho có thể sản xuất hàng loạt vải hai lớp dùng cho các sản phẩm lông vũ bằng phương pháp tạo gắn kết cao tần và/hoặc phương pháp liên kết trước cắt sau, và đường hoa văn gắn kết của vải hai lớp dùng cho các sản phẩm lông vũ, nhờ vậy được sản xuất có độ dính và tính bền rất tốt và đường hoa văn vượt trội về mặt thẩm mỹ với sự rõ ràng và chất lượng hoàn thiện tốt.

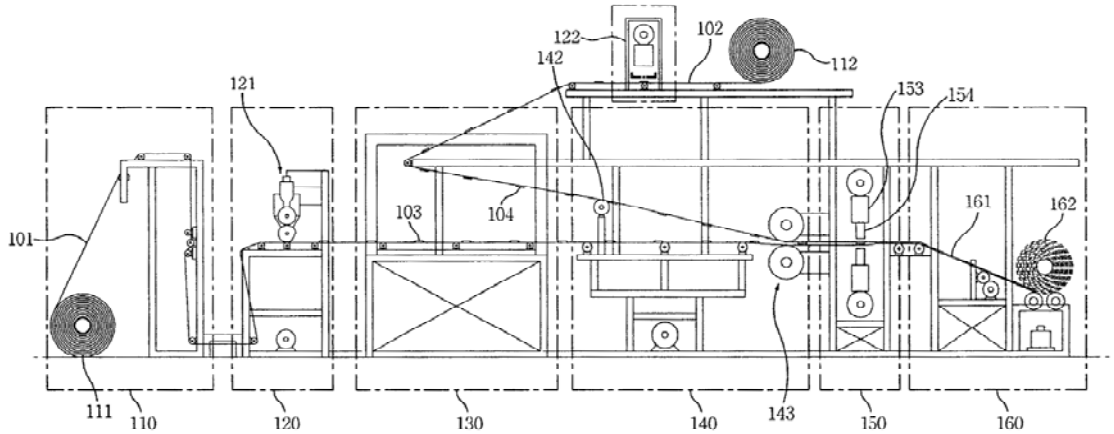

(11) **48754**

(21) 1-2016-02199 (51)[7] **A23N 17/00**

(22) 11.02.2014 (43) 26.09.2016

(86) PCT/US2014/015740 11.02.2014 (87) WO2015/094391 25.06.2015

(30) 14/109,926 17.12.2013 US

(71) ALLTECH, INC. (US)
3031 Catnip Hill Pike, Nicholasville, KY 40356, United States of America

(72) MCKINNEY, Kyle (US), LOVELL, Allyson (US), HENRY, Benjamin (US), BECKER, Patrick (US), TIMMONS, Rebecca, A. (US)

(74) Công ty TNHH Tầm nhìn và Liên danh (VISION & ASSOCIATES CO.LTD.)

(54) PHƯƠNG PHÁP XÂY DỰNG MÔ HÌNH TRÊN MÁY TÍNH ĐỂ PHÂN TÍCH THỨC ĂN CHĂN NUÔI

(57) Sáng chế đề xuất hệ thống và phương pháp phân tích thức ăn chăn nuôi và điều chỉnh thức ăn chăn nuôi để cải thiện khả năng tiêu hóa của các thành phần thức ăn chăn nuôi. Khả năng tiêu hóa của thức ăn chăn nuôi có thể được xác định bằng cách thực hiện quá trình tiêu hóa in vitro thức ăn và phân tích nồng độ của thành phần còn lại trong thức ăn sau khi tiêu hóa bằng phổ NIR. Các chế phẩm thức ăn chăn nuôi có thể được điều chỉnh để cải thiện khả năng tiêu hóa của các thành phần trong thức ăn. Hệ thống và phương pháp theo sáng chế có thể được sử dụng để xác định tác dụng của chất phụ gia đối với khả năng tiêu hóa của thức ăn.

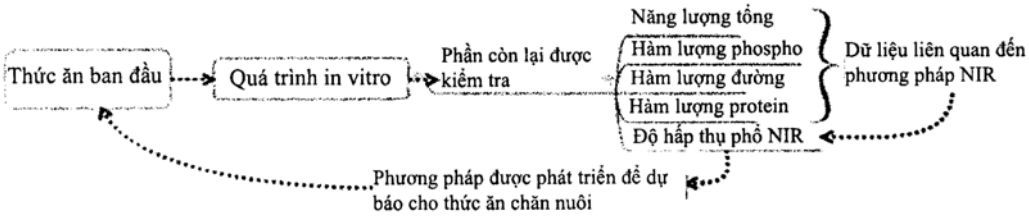

(11) **48755**

(21) 1-2016-02204 (51)[7] **C08L 23/08**, 23/10, 23/12, 23/14

(22) 24.12.2013 (43) 26.09.2016

(86) PCT/CN2013/001630 24.12.2013 (87) WO2015/095985 02.07.2015

Ngày yêu cầu thẩm định nội dung: 16.06.2016

(71) 1. ABU DHABI POLYMERS CO. LTD (BOROUGE) LLC (AE)
Shaikh Khalifa Energy Complex P.O. Box 6925, Corniche Road, Abu Dhabi, United Arab Emirates
2. BOREALIS AG (AT)
IZD Tower Wagramer Str. 17-19 A-1220 Vienna, Austria

(72) CHEN, Rick (CN), LAMPELA Janne (FI)

(74) Văn phòng luật sư Phạm và Liên danh (PHAM & ASSOCIATES)

(54) CHẾ PHẨM POLYME POLYPROPYLEN CHỨA POLYPROPYLEN DỊ PHA, QUY TRÌNH SẢN XUẤT COPOLYME PROPYLEN DỊ PHA VÀ VẬT ĐÚC ÁP LỰC LÀM BẰNG CHẾ PHẨM NÀY

(57) Sáng chế đề cập đến chế phẩm polyme polypropylen chứa polypropylen dị pha có kết cấu nhựa nhiều hình thái và chất tạo nhân. Quy trình sản xuất copolyme propylen dị pha (HECO) có trong chế phẩm này và vật đúc áp lực làm bằng chế phẩm này cũng được đề xuất.

(11) **48756**

(21) 1-2016-02207 (51)[7] **C07D 471/04**, 473/34, 473/38, 487/04, A61K 31/4162, 31/52

(22) 17.12.2014 (43) 26.09.2016

(86) PCT/EP2014/078288 17.12.2014 (87) WO2015/091685 25.06.2015

(30) 13197986.6 18.12.2013 EP

(71) CHIESI FARMACEUTICI S.P.A. (IT)
Via Palermo, 26/A, I-43100 Parma, Italy

(72) BIAGETTI, Matteo (IT), CAPELLI, Anna Maria (IT), ACCETTA, Alessandro (IT), CARZANIGA, Laura (IT)

(74) Công ty Luật TNHH T&G (TGVN)

(54) CHẤT DẪN XUẤT ISOCHROMEN ĐỂ LÀM CHẤT ỨC CHẾ PHOSPHOINOSITIT 3-KINAZA VÀ DƯỢC PHẨM CHỨA CHẤT NÀY

(57) Sáng chế đề cập đến các hợp chất ức chế phosphoinositit 3-kinaza (PI3K), đến các dược phẩm chứa các hợp chất này. Các hợp chất theo sáng chế là hữu dụng trong điều trị các chứng rối loạn liên quan đến enzym PI3K.

(11) **48757**
(21) 1-2016-02208 (51)[7] **B62J 23/00**
(22) 04.12.2013 (43) 26.09.2016
(86) PCT/TH2013/000063 04.12.2013 (87) WO2015/084272 11.06.2015
Ngày yêu cầu thẩm định nội dung: 18.06.2016
(71) HONDA MOTOR COMPANY LIMITED (JP)
1-1, Minami-Aoyama 2-chome, Minato-ku, Tokyo 107-8556, Japan
(72) YANAGITA, Kiyoshi (JP), APIROMBOONSOM, Jaturong (TH), WONGPRASERT, Nirote (TH), PARAMATIKUL, Romrut (TH), BUTBUMROONG, Aliracha (TH)
(74) Công ty TNHH Dương và Trần (DUONG & TRAN CO., LTD)
(54) KẾT CẤU TẤM CHE BÊN CỦA XE MÁY

(57) Sáng chế đề cập đến kết cấu tấm che bên có tấm che bên ống chính kéo dài lên phía trên và về phía sau từ phía dưới yên theo chiều dài của tấm che thân phía sau và có đường gờ chếch lên phía trên một cách liên tục, tạo một khẩu độ rộng nhất của xe máy nhằm tạo khả năng cho quá trình sản xuất sử dụng các khuôn sản xuất có kích cỡ nhỏ hơn và truyền tải hình dạng tấm che mới, ấn tượng. Thành phần tấm che được bố trí tiếp giáp với và là phía dưới tấm che bên ống chính chếch về phía sau và lên phía trên cho đến khi tiếp cận hoặc gần tiếp cận đường gờ của tấm che thân phía sau để làm giảm mức độ mà hành khách phải giang rộng hai chân của họ, cải thiện được sự tiện lợi và đỡ khi hai chân của họ đặt trên kết cấu tấm che bên, cải thiện việc đỡ và bảo vệ tấm che màu khi hai bàn chân của họ được định vị trên các bậc để chân của hành khách.

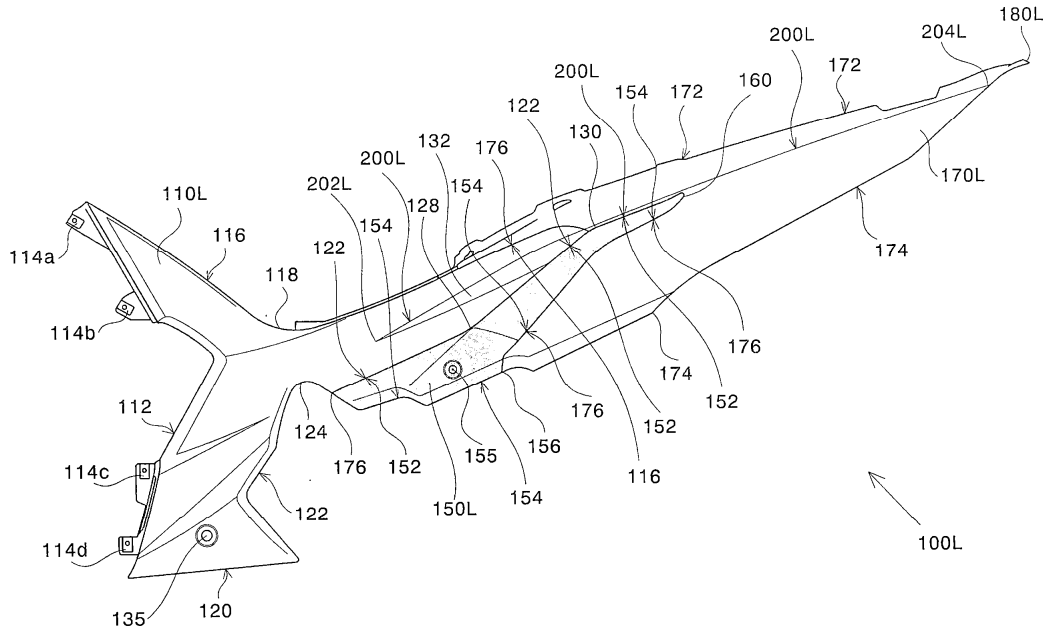

(11) **48758**
(21) 1-2016-02209 (51)[7] **B65D 65/14**, 75/08, 65/10, B23B 27/10
(22) 01.02.2014 (43) 26.09.2016
(86) PCT/EP2014/076135 01.02.2014 (87) WO2015/090924 A1 25.06.2015
(30) 3942/MUM/2013 16.12.2013 IN
14152974.3 29.01.2014 EP
(71) UNILEVER N.V. (NL)
Weena 455, 3013 AL Rotterdam, The Netherlands.
(72) JANARDHANA Sridhar (IN), TEWARI Adesh (IN)
(74) Công ty TNHH Trần Hữu Nam và Đồng sự (TRAN H.N & ASS.)
(54) GIẤY GÓI BÁNH XÀ PHÒNG
(57) Sáng chế bộc giấy gói bánh xà phòng là vật liệu dạng lớp bao gồm thành phần giấy được tạo lớp với thành phần chất dẻo, tấm này bao gồm và có thể cắt thành các tấm giấy gói riêng biệt, cạnh thứ nhất (1) và thứ hai (2) đối diện với nhau và cạnh thứ ba (3) và thứ tư (4) cũng đối điện với nhau, trong đó thành phần giấy của giấy gói bao gồm:
(i) phần được tráng chất dính thứ nhất (6) nằm dọc theo hầu như toàn bộ chiều dài của cạnh thứ nhất;
(ii) phần được tráng chất dính thứ hai (7) nằm giữa cạnh thứ nhất và thứ hai và theo một phần chiều dài của cạnh thứ ba; và,
phần được tráng chất dính thứ ba (8) nằm đối diện phần thứ hai theo một phần chiều dài của cạnh thứ tư.

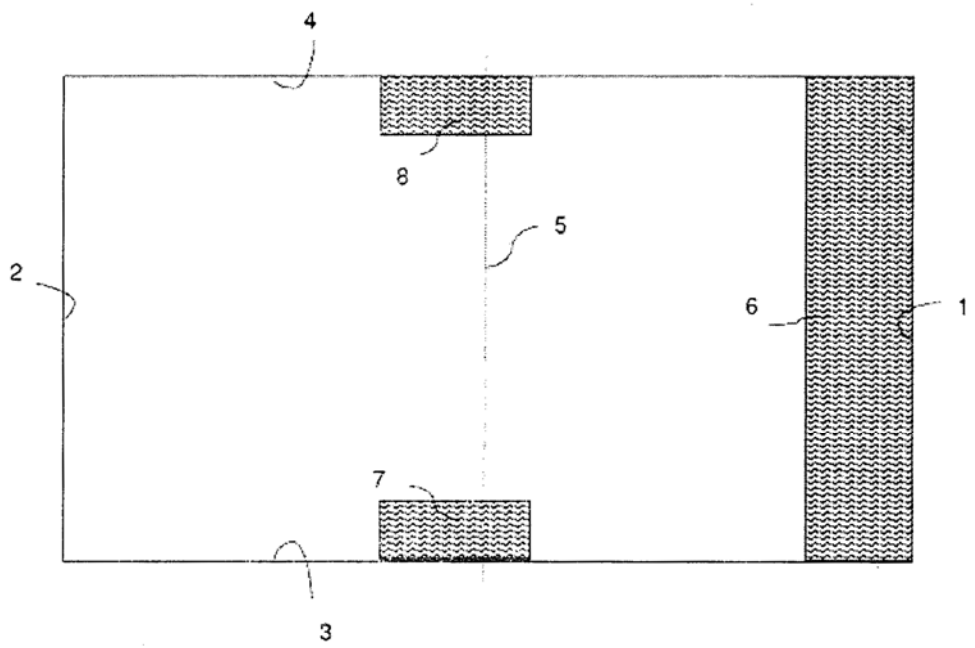

(11) **48759**
(21) 1-2016-02212 (51)[7] **A61K 9/22**, 47/38, 9/28, 31/522
(22) 19.12.2014 (43) 26.09.2016
(86) PCT/KR2014/012602 19.12.2014 (87) WO2015/099364 A1 02.07.2015
(30) 10-2013-0164670 26.12.2013 KR
Ngày yêu cầu thẩm định nội dung: 16.06.2016
(71) HYUNDAI PHARM CO., LTD. (KR)
55, Jandari-gil, Pungse-myeon, Dongnam-gu, Cheonan-si, Chungcheongnam-do 330-911, Republic of Korea
(72) LEE, Pung Sok (KR), LEE, Chung Lyol (KR), KIM, Seong Yeon (KR), LEE, Dong Il (KR), YOON, Min Ji (KR)
(74) Công ty Luật TNHH WINCO (WINCO LAW FIRM)
(54) DƯỢC PHẨM GIẢI PHÓNG KÉO DÀI CHỨA AXEBROPHYLIN VÀ CHẤT GIẢI PHÓNG KÉO DÀI KỴ NƯỚC, PHƯƠNG PHÁP TẠO RA ĐẶC TÍNH GIẢI PHÓNG TỨC THÌ BAN ĐẦU VÀ ĐẶC TÍNH GIẢI PHÓNG KÉO DÀI SAU ĐÓ CHO DƯỢC PHẨM NÀY

(57) Sáng chế đề cập đến dược phẩm chứa axebrophylin có đặc tính giải phóng tức thì và giải phóng kéo dài, và cụ thể hơn, sáng chế đề cập đến dược phẩm giải phóng kéo dài chứa axebrophylin và chất giải phóng kéo dài kỵ nước. Sáng chế còn đề cập đến phương pháp tạo ra đặc tính giải phóng tức thì ban đầu và đặc tính giải phóng kéo dài sau đó cho dược phẩm chứa axebrophylin nêu trên.

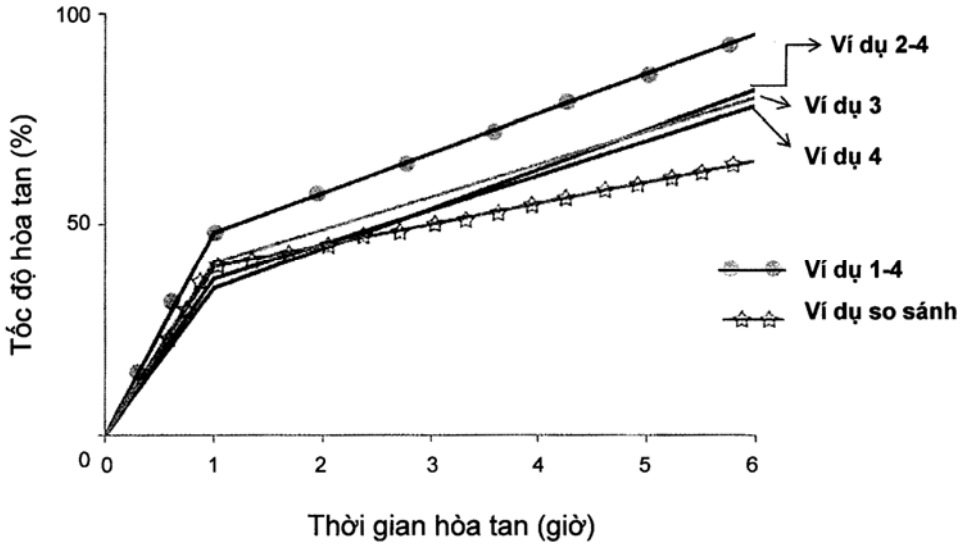

(11) **48760**

(21) 1-2016-02216 (51)[7] **C07D 405/12**, A61K 31/498, A61P 25/00

(22) 18.12.2014 (43) 26.09.2016

(86) PCT/EP2014/078475 18.12.2014 (87) WO2015/091805 25.06.2015

(30) PA201300707 19.12.2013 DK
PA201400249 06.05.2014 DK

(71) H. LUNDBECK A/S (DK)
Ottiliavej 9, DK-2500 Valby, Denmark

(72) KEHLER, Jan (DK), RASMUSSEN, Lars Kyhn (DK), LANGGAARD, Morten (DK)

(74) Công ty TNHH Tầm nhìn và Liên danh (VISION & ASSOCIATES CO.LTD.)

(54) HỢP CHẤT QUINAZOLIN-THF-AMIN CÓ TÁC DỤNG LÀM CHẤT ỨC CHẾ PDE1

(57) Sáng chế đề cập đến hợp chất quinazolin-THF-amin có tác dụng làm chất ức chế PDE1, cụ thể là hợp chất này được dùng để điều trị rối loạn thoái hóa thần kinh và rối loạn tâm thần.

(11) **48761**
(21) 1-2016-02217 (51)[7] **A43D 1/08**, 8/00, 25/06, G05B 19/401
(22) 19.11.2014 (43) 26.09.2016
(86) PCT/US2014/066408 19.11.2014 (87) WO2015/077336 28.05.2015
(30) 14/084,359 19.11.2013 US
Ngày yêu cầu thẩm định nội dung: 16.06.2016
(71) NIKE INNOVATE C.V. (US)
One Bowerman Drive, Beaverton, Oregon 97005-6453, United States of America
(72) JURKOVIC, Dragan (CA), HUANG, Chun-Wei (TW), JEAN, Ming-Feng (TW), LIN, Chin-Yi (TW)
(74) Công ty TNHH Tầm nhìn và Liên danh (VISION & ASSOCIATES CO.LTD.)
(54) HỆ THỐNG TẠO ĐƯỜNG ĐÁNH DẤU ẢO DÙNG CHO SẢN PHẨM GIÀY DÉP, PHƯƠNG PHÁP GIA CÔNG MŨ GIÀY

(57) Sáng chế đề cập đến hệ thống tạo đường đánh dấu nhìn thấy có điều kiện có thể được vạch giới hạn lên mũ giày bằng cách sử dụng một trong số chất liệu huỳnh quang và hồng ngoại (IR). Đường đánh dấu nhìn thấy có điều kiện này chỉ có thể quan sát được trong các điều kiện cụ thể, chẳng hạn khi được chiếu sáng bởi nguồn ánh sáng cực tím hoặc nguồn ánh sáng IR, tùy từng trường hợp cụ thể. Ánh sáng có thể được chiếu để giao cắt với đường đánh dấu nhìn thấy có điều kiện này trong điều kiện làm cho đường đánh dấu nhìn thấy có điều kiện trở nên phát hiện được. (Các) giao điểm của ánh sáng chiếu và đường đánh dấu nhìn thấy có điều kiện này có thể được sử dụng để tạo đường đánh dấu ảo dùng để tạo ra đường dẫn công cụ để gia công bề mặt của mũ giày được giới hạn bởi đường đánh dấu nhìn thấy có điều kiện này.

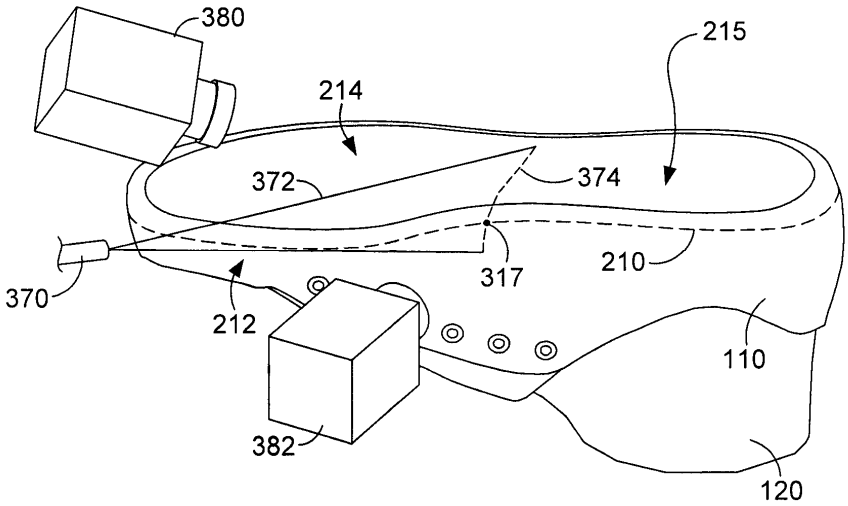

(11) **48762**
(21) 1-2016-02218 (51)[7] **A23K 1/00**
(22) 11.02.2014 (43) 26.09.2016
(86) PCT/US2014/015736 11.02.2014 (87) WO2015/094390 25.06.2015
(30) 14/109,907 17.12.2013 US
(71) ALLTECH, INC. (US)
3031 Catnip Hill Pike, Nicholasville, KY 40356, United States of America
(72) MCKINNEY, Kyle (US), LOVELL, Allyson (US), HENRY, Benjamin (US), BECKER, Patrick (US), TIMMONS, Rebecca, A. (US)
(74) Công ty TNHH Tầm nhìn và Liên danh (VISION & ASSOCIATES CO.LTD.)
(54) PHƯƠNG PHÁP PHÂN TÍCH VÀ ĐIỀU CHỈNH THỨC ĂN CHĂN NUÔI

(57) Sáng chế đề cập đến hệ thống và phương pháp phân tích thức ăn chăn nuôi và điều chỉnh thức ăn chăn nuôi để cải thiện khả năng tiêu hóa của các thành phần trong thức ăn chăn nuôi. Khả năng tiêu hóa của thức ăn chăn nuôi có thể được xác định bằng cách thực hiện bước tiêu hóa in vitro thức ăn và phân tích hàm lượng các thành phần dư trong thức ăn sau khi tiêu hóa bằng quang phổ NIR. Chế phẩm thức ăn chăn nuôi có thể được điều chỉnh để cải thiện khả năng tiêu hóa của các thành phần trong thức ăn. Hệ thống và phương pháp theo sáng chế có thể được sử dụng để xác định ảnh hưởng của chất phụ gia lên khả năng tiêu hóa của thức ăn.

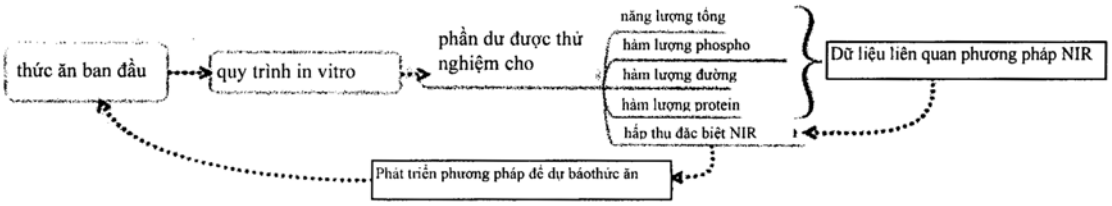

(11) **48763**
(21) 1-2016-02221 (51)[7] **C07D 471/04**, A61K 31/437, A61P 35/00
(22) 23.12.2014 (43) 26.09.2016
(86) PCT/US2014/072031 23.12.2014 (87) WO2015/100282 02.07.2015
(30) 61/920,500 24.12.2013 US
(71) BRISTOL-MYERS SQUIBB COMPANY (US)
Route 206 and Province Line Road, Princeton, New Jersey 08543, United States of America
(72) NORRIS, Derek J. (CA), DELUCCA, George V. (US), GAVAI, Ashvinikumar V. (US), QUESNELLB, Claude A. (CA), GILL, Patrice (CA), O'MALLEY, Daniel (US), VACCARO, Wayne (US), LEE, Francis Y. (CN), DEBENEDETTO, Mikkel V. (US), DEGNAN, Andrew P. (US), FANG, Haiquan (CN), HILL, Matthew D. (US), HUANG, Hong (US), SCHMITZ, William D. (US), STARRETT, John E., Jr. (US), HAN, Wen-Ching (US), TOKARSKI, John S. (US), MANDAL, Sunil Kumar (IN)
(74) Văn phòng luật sư Phạm và Liên danh (PHAM & ASSOCIATES)
(54) HỢP CHẤT BA VÒNG DÙNG LÀM CHẤT ĐIỀU TRỊ BỆNH UNG THƯ VÀ DƯỢC PHẨM CHỨA HỢP CHẤT NÀY
(57) Sáng chế đề cập đến hợp chất ba vòng, dược phẩm chứa hợp chất này để điều trị các rối loạn khác nhau.

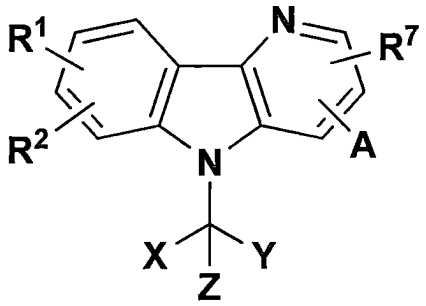

(I)

(11) **48764**

(21) 1-2016-02222 (51)[7] **B42D 25/00**, G06K 19/06

(22) 19.11.2014 (43) 26.09.2016

(86) PCT/EP2014/074979 19.11.2014 (87) WO2015/075053 28.05.2015

(30) 13 02660 19.11.2013 FR

(71) THALES (FR)
45 rue de Villiers, F-92200 Neuilly sur Seine, France

(72) ROBIN Philippe (FR), COHEN Marc (FR), QUEMENEUR Jean-Yves (FR), BELKHITER Djilali (FR), LAFON Jean-Pierre (FR), NOUVEL Patrick (FR)

(74) Văn phòng luật sư Phạm và Liên danh (PHAM & ASSOCIATES)

(54) TÀI LIỆU NHẬN DẠNG BAO GỒM MÃ VẠCH HAI CHIỀU

(57) Sáng chế đề cập đến tài liệu nhận dạng (12) bao gồm nền vật lý mang ít nhất một phần khắc ký tự để nhận diện người mang của tài liệu, và ít nhất một mã vạch hai chiều (20) để nhận diện người mang của tài liệu. Tài liệu (12) còn bao gồm ít nhất hai mã vạch hai chiều (20) mà trên đó các phần bổ sung được mã hóa của cùng tệp tin nhận diện (IF_{ID}) của người mang của tài liệu.

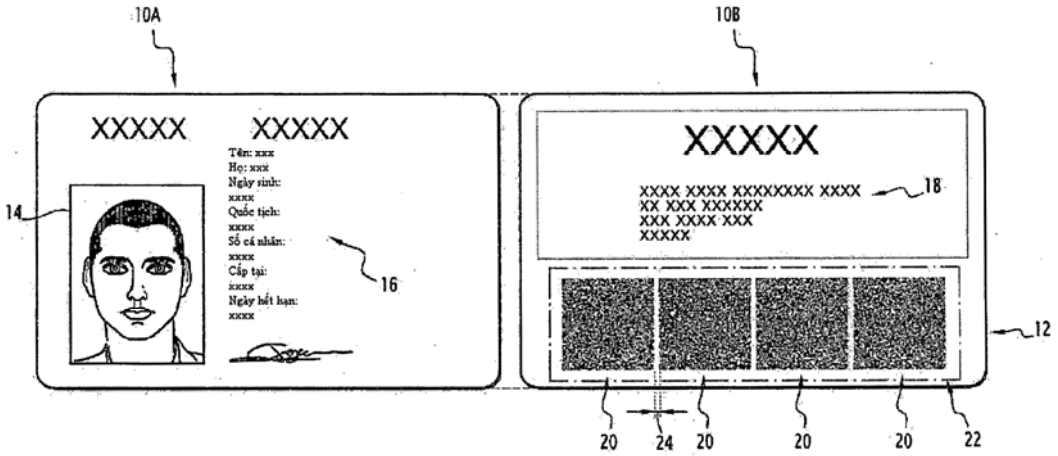

(11) **48765**
(21) 1-2016-02224 (51)[7] **A61K 47/48**, A61P 35/00, G01N 33/574, A61K 31/559, C07K 16/28
(22) 11.12.2014 (43) 26.09.2016
(86) PCT/US2014/069720 11.12.2014 (87) WO2015/094900 25.06.2015
(30) 61/917,457 18.12.2013 US
61/928,025 16.01.2014 US
(71) 1. IMCLONE LLC (US)
C/o Eli Lilly and Company Lilly Corporate Center, Indianapolis, Indiana 46285, United States of America
2. IMMUNOGEN INC. (US)
830 Winter Street, Waltham, Massachusetts 02451, United States of America
(72) BALDERES, Paul J. (US), EASTMAN, Scott W. (US), ERICKSON, Hans K. (US), LUDWIG, Dale L. (US), MOXHAM, Christopher M. (US), PLOWMAN, Gregory D. (US), RIGBY, Alan C. (CA)
(74) Công ty Luật TNHH T&G (TGVN)
(54) HỢP CHẤT LIÊN KẾT VỚI THỤ THỂ YẾU TỐ SINH TRƯỞNG NGUYÊN BÀO SỢI 3, DƯỢC PHẨM CHỨA HỢP CHẤT NÀY VÀ PHƯƠNG PHÁP XÁC ĐỊNH ĐỐI TƯỢNG PHÙ HỢP VỚI HỢP CHẤT NÀY

(57) Sáng chế đề xuất hợp chất liên kết với thụ thể yếu tố sinh trưởng nguyên bào sợi 3 (FGFR3) là thể liên hợp chứa gốc thuốc và tác nhân liên kết với tế bào mà hướng đích là thụ thể yếu tố sinh trưởng nguyên bào sợi của người. Các hợp chất này có ứng dụng điều trị khi chúng được chỉ định và được điều chỉnh để hướng đích là tập hợp tế bào cụ thể và gây ra tính độc với tế bào mạnh. Hợp chất theo sáng chế có các lợi ích vượt trội so với các hợp chất khác đã biết trong lĩnh vực bởi việc mang lại liệu pháp điều trị khối u hướng đích cũng như hoạt tính yếu tố bên ngoài đối với các tế bào lân cận trong thụ thể khối u quan trọng mà chỉ được biểu hiện một cách vừa phải. Sáng chế cũng đề xuất dược phẩm chứa hợp chất này và phương pháp xác định liệu đối tượng mắc bệnh ung thư có phải là đối tượng phù hợp với hợp chất là thể liên hợp này hay không.

(11) **48766**
(21) 1-2016-02226 (51)[7] **C07K 16/28**
(22) 20.11.2014 (43) 26.09.2016
(86) PCT/US2014/066687 20.11.2014 (87) WO2015/077491 28.05.2015
(30) 61/906,568 20.11.2013 US
(71) REGENERON PHARMACEUTICALS, INC. (US)
777 Old Saw Mill River Road, Tarrytown, NY 10591, USA
(72) STEVIS, Panayiotis (US), GROMADA, Jesper (US), MURPHY, Andrew J. (US), RAY, Yonaton (US), KIM, Jee H. (US), LOBOV, Ivan B. (US)
(74) Công ty TNHH T&T INVENMARK Sở hữu trí tuệ Quốc tế (T&T INVENMARK CO., LTD.)
(54) KHÁNG THỂ ĐƯỢC PHÂN LẬP LIÊN KẾT VỚI THỤ THỂ APELIN VÀ DƯỢC PHẨM CHỨA KHÁNG THỂ NÀY

(57) Sáng chế đề cập đến kháng thể được phân lập hoặc đoạn liên kết với kháng nguyên của nó liên kết với thụ thể apelin (apelin receptor: APLNR). Kháng thể này có tác dụng ức chế hoặc làm giảm sự truyền tín hiệu trung gian bởi APLNR. Ngoài ra, sáng chế còn đề cập đến dược phẩm chứa kháng thể, protein chứa đoạn liên kết với kháng nguyên của phân tử globulin miễn dịch liên kết với APLNR và peptit apelin hoặc chất tương tự của nó và dược phẩm chứa protein dùng để điều trị bệnh và rối loạn bệnh liên quan đến sự truyền tín hiệu APLNR và/hoặc sự biểu hiện APLNR trong tế bào, như bệnh tim mạch, bệnh tạo mạch, bệnh chuyển hóa và bệnh xơ hóa.

Kết quả phân tích thống kê về tác dụng của kháng thể kháng APLNR trong mô hình RVD

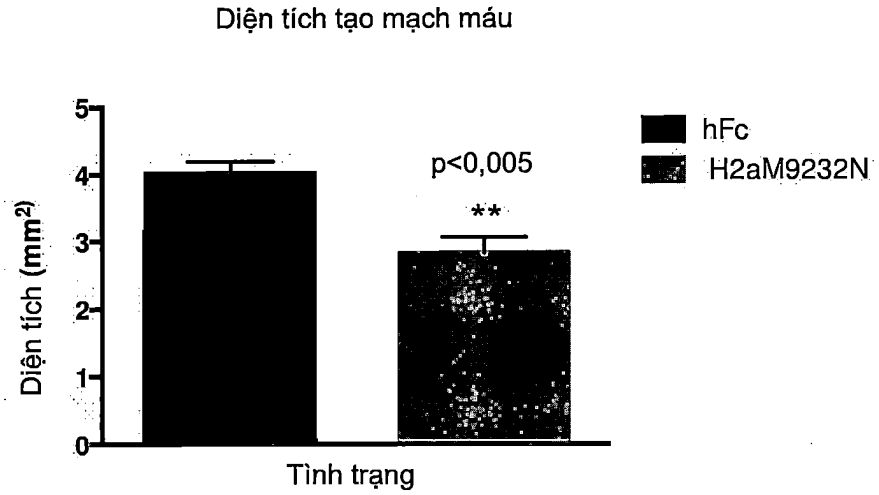

(11) **48767**
(21) 1-2016-02228 (51)[7] **F25D 11/02**
(22) 24.09.2014 (43) 26.09.2016
(86) PCT/JP2014/075159 24.09.2014 (87) WO2015/093118 A1 25.06.2015
(30) 2013-261313 18.12.2013 JP
Ngày yêu cầu thẩm định nội dung: 17.06.2016
(71) MITSUBISHI ELECTRIC CORPORATION (JP)
7-3, Marunouchi 2-chome, Chiyoda-ku, Tokyo 100-8310 Japan
(72) FURUYA, Hiroaki (JP), YOKOO, Hiroaki (JP)
(74) Công ty TNHH một thành viên Sở hữu trí tuệ VCCI (VCCI-IP CO.,LTD)
(54) TỦ LẠNH
(57) Sáng chế đề cập đến tủ lạnh (1) bao gồm: mạch làm lạnh (70) trong đó máy nén (71), dàn ngưng tụ (72), thiết bị giãn nở (73), và bộ làm mát (74) được kết nối bởi các ống dẫn và qua đó chất làm lạnh chảy qua; khoang làm lạnh (20) trong đó nhiệt độ bên trong của nó được đặt tới dải nhiệt độ làm lạnh; khoang đông lạnh (30) được bố trí bên dưới khoang làm lạnh (20), và trong đó nhiệt độ bên trong của nó được đặt tới dải nhiệt độ đông lạnh mà thấp hơn dải nhiệt độ làm lạnh; và khoang chuyển đổi (40) được bố trí bên dưới khoang đông lạnh (30), và trong đó nhiệt độ bên trong của nó có thể thay đổi được trong phạm vi từ dải nhiệt độ làm lạnh tới dải nhiệt độ đông lạnh.

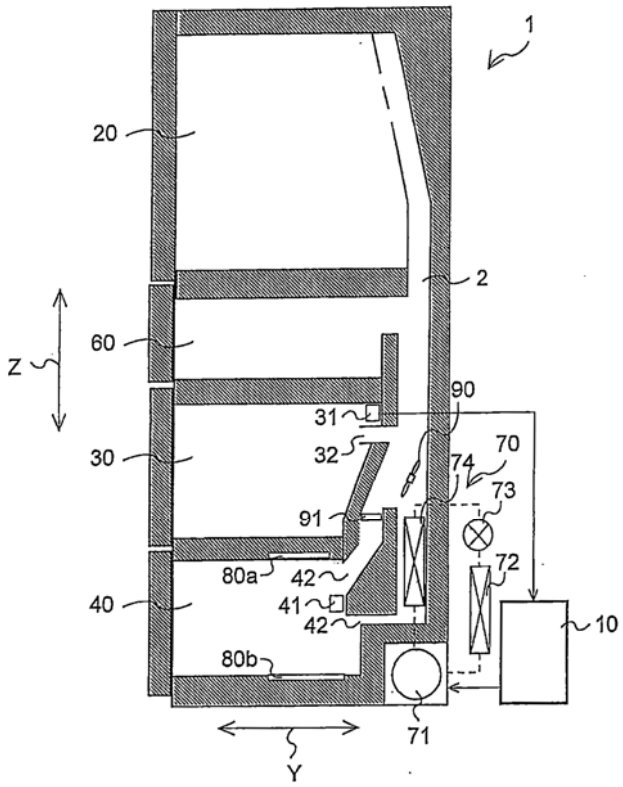

(11) **48768**
(21) 1-2016-02229 (51)[7] **H01B 5/10**, D07B 1/06
(22) 16.12.2014 (43) 26.09.2016
(86) PCT/JP2014/083211 16.12.2014 (87) WO2015/093460 A1 25.06.2015
(30) 2013-260697 17.12.2013 JP
2014-070616 28.03.2014 JP
(71) NISSHIN STEEL CO., LTD. (JP)
4-1, Marunouchi 3-chome, Chiyoda-ku, Tokyo 100-8366 Japan
(72) KAMOSHIDA Shinichi (JP), MIONO Tadaaki (JP), HATTORI Yasunori (JP)
(74) Công ty TNHH một thành viên Sở hữu trí tuệ VCCI (VCCI-IP CO.,LTD)
(54) DÂY ĐƯỢC BỆN DẠNG COMPOSIT

(57) Sáng chế đề cập đến dây được bện dạng composit (1) mà có được bằng cách bện nhiều dây. Dây được bện dạng composit (1) này bao gồm: dảnh dây được bọc nhôm (2) mà có được bằng cách tạo màng bao (2b), mà được tạo ra từ nhôm hoặc hợp kim nhôm, trên bề mặt của dây thép (2a); và dây nhôm (3) mà được tạo ra từ nhôm hoặc hợp kim nhôm. Dây được bện dạng composit này được giảm về trọng lượng, trong khi có độ bền kéo đứt tuyệt vời và độ ổn định về điện trở trong thời gian dài tuyệt vời. Do đó, dây được bện dạng composit này là thích hợp, ví dụ, để sử dụng làm bộ dây của các xe ô tô.

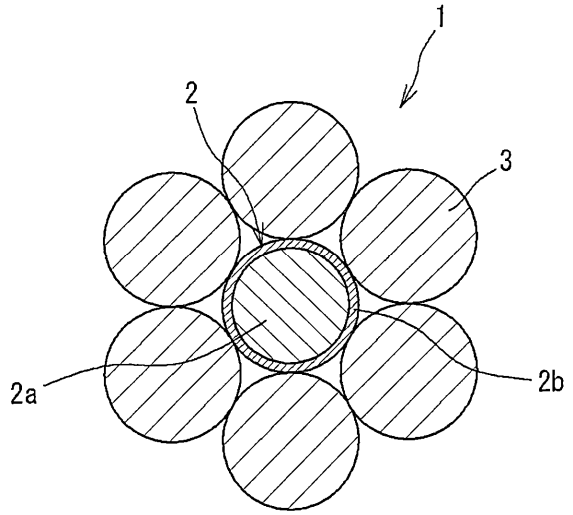

(11) **48769**
(21) 1-2016-02230 (51)[7] **H04H 20/71**
(22) 21.11.2014 (43) 26.09.2016
(86) PCT/US2014/066911 21.11.2014 (87) WO2015/077619 A3 28.05.2015
(30) 61/907,271 21.11.2013 US
Ngày yêu cầu thẩm định nội dung: 17.06.2016
(71) HUAWEI TECHNOLOGIES CO., LTD. (CN)
Huawei Administration Building, Bantian, Longgang District, Shenzhen, Guangdong 518129, P. R. China
(72) MA, Jianglei (CA), JIA, Ming (CA), ZHU, Peiying (CA), TONG, Wen (CA)
(74) Công ty TNHH một thành viên Sở hữu trí tuệ VCCI (VCCI-IP CO.,LTD)
(54) PHƯƠNG PHÁP TRUY CẬP KHÔNG DÂY PHI TẾ BÀO, THIẾT BỊ NGƯỜI DÙNG VÀ ĐIỂM TRUYỀN

(57) Sáng chế đề cập đến phương pháp truy cập không dây phi tế bào. Theo phương án sáng chế, phương pháp truy cập rađiô dựa trên mạng lưới phi tế bào trong mạng truy cập rađiô bao gồm các bước: bước xác định, bởi bộ điều khiển, nhóm điểm truyền (TP) để cấp phát tới thực thể lôgic; bước cấp phát, bởi bộ điều khiển, ký tự nhận dạng thực thể lôgic (ID) tới thực thể lôgic, trong đó ID thực thể lôgic nhận dạng thực thể lôgic mà thông qua đó thiết bị người dùng (UE) truyền thông với mạng truy cập rađiô; và bước làm cho, bởi bộ điều khiển, ít nhất một trong số các TP trong thực thể lôgic gửi các tín hiệu tới UE.

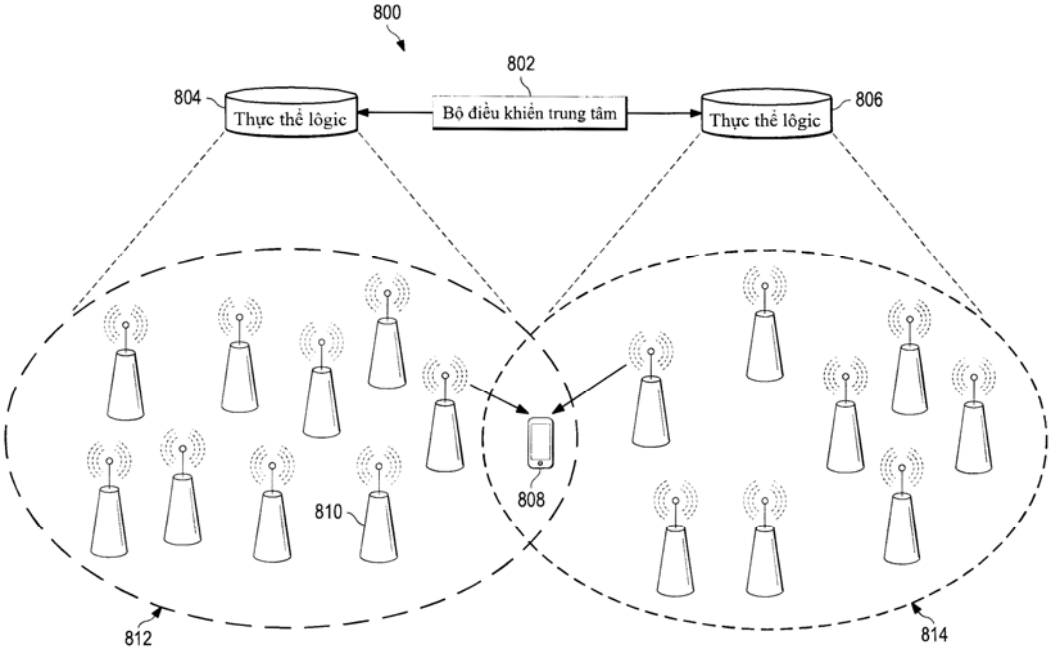

(11) **48770**
(21) 1-2016-02234 (51)[7] **C07K 16/18**, 14/47, A61P 25/28, C07K 16/30
(22) 17.12.2014 (43) 26.09.2016
(86) PCT/EP2014/078234 17.12.2014 (87) WO2015/091656 25.06.2015
(30) 13199123.4 20.12.2013 EP
14174047.2 26.06.2014 EP
(71) F. HOFFMANN-LA ROCHE AG (CH)
Grenzacherstrasse 124, CH-4070 Basel, Switzerland
(72) BENZ, Joerg (DE), BOHRMANN, Bernd (DE), GEORGES, Guy (BE), GOEPFERT, Ulrich (DE), GRUENINGER, Fiona (CH), KETTENBERGER, Hubert (DE), MUNDIGL, Olaf (DE), SCHRAEML, Michael (DE)
(74) Công ty TNHH Tầm nhìn và Liên danh (VISION & ASSOCIATES CO.LTD.)
(54) KHÁNG THỂ KHÁNG TAU(PS422) ĐƯỢC LÀM TƯƠNG THÍCH VỚI NGƯỜI VÀ DƯỢC PHẨM CHỨA KHÁNG THỂ NÀY

(57) Sáng chế đề cập đến kháng thể kháng Tau(pS422) của người được làm tương thích với người và dược phẩm chứa kháng thế này.

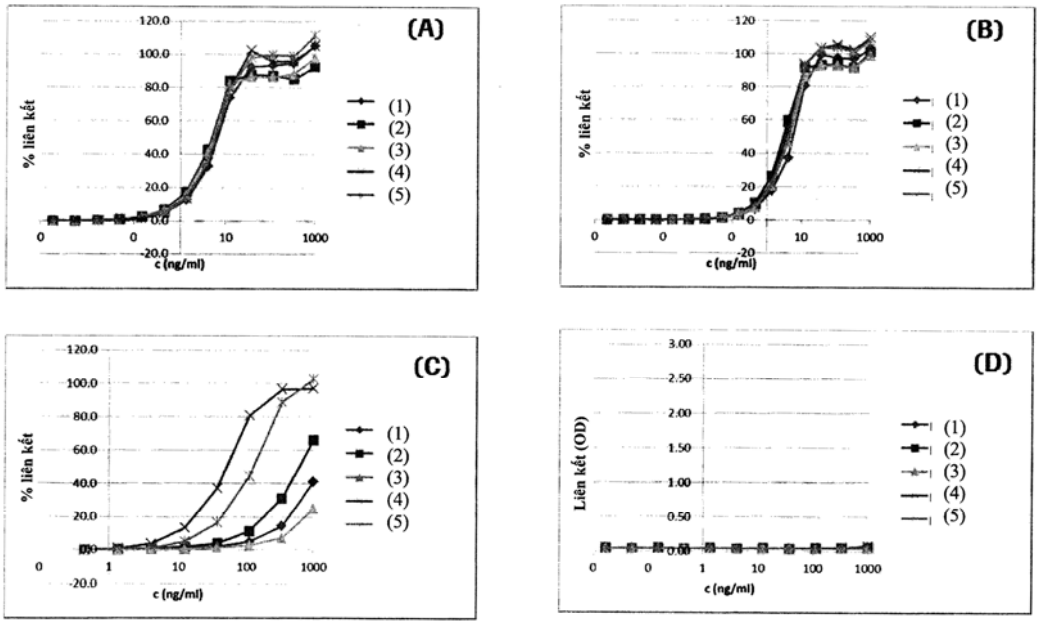

(11) **48771**

(21) 1-2016-02237 (51)[7] **A61K 8/27**, 8/44, A61Q 11/00

(22) 10.12.2014 (43) 26.09.2016

(86) PCT/US2014/069486 10.12.2014 (87) WO2015/094849 25.06.2015

(30) 201310703017.9 19.12.2013 CN

(71) COLGATE-PALMOLIVE COMPANY (US)
300 Park Avenue, New York, New York 10022, United States of America

(72) PRENCIPE, Michael (US), XU, Yun (US), HUANG, Xiao Yi (CN)

(74) Công ty TNHH Tầm nhìn và Liên danh (VISION & ASSOCIATES CO.LTD.)

(54) CHẾ PHẨM CHĂM SÓC RĂNG MIỆNG

(57) Sáng chế đề cập đến chế phẩm chăm sóc răng miệng chứa: (a) arginin, ở dạng tự do hoặc dạng muối; và (b) kẽm oxit và kẽm xitrat. Chế phẩm chăm sóc răng miệng theo sáng chế có thể làm giảm hoặc ức chế hiện tượng tạo màng sinh học trong khoang miệng.

(11) **48772**

(21) 1-2016-02238 (51)[7] **C07D 213/26**, 213/30, 213/40, 213/61, 213/64, 213/71, 213/74, 213/78, 405/12, 491/04, A61K 31/4355, 31/436, 31/44, 31/505, A61P 25/00

(62) 1-2014-00050

(22) 06.07.2012 (43) 26.09.2016

(86) PCT/EP2012/063219 06.07.2012 (87) WO2013/007621 17.01.2013

(30) PA 2011 00520 08.07.2011 DK

Ngày yêu cầu thẩm định nội dung: 06.01.2014

(71) H. LUNDBECK A/S (DK)
Ottiliavej 9, DK-2500 Valby, Denmark

(72) ESKILDSEN, Joergen (DK), SAMS, Anette Graven (DK), PUESCHL, Ask (DK)

(74) Công ty TNHH Tầm nhìn và Liên danh (VISION & ASSOCIATES CO.LTD.)

(54) CHẤT ĐIỀU BIẾN HOẠT TÍNH DƯƠNG CỦA THỤ THỂ AXETYLCHOLIN NICOTIN VÀ DƯỢC PHẨM CHỨA HỢP CHẤT NÀY

(57) Sáng chế đề cập đến hợp chất có công thức (I) hữu dụng trong điều trị bệnh và dược phẩm chứa hợp chất này. Hợp chất này là chất điều biến hoạt tính dương (positive allosteric modulators - PAM) của thụ thể axetylcholin nicotin α7.

(11) **48773**
(21) 1-2016-02243 (51)[7] **C22C 38/00**, C21D 9/46, C22C 18/04, 38/14
(22) 19.12.2014 (43) 26.09.2016
(86) PCT/JP2014/083712 19.12.2014 (87) WO2015/093596 25.06.2015
(30) 2013-262271 19.12.2013 JP
(71) NISSHIN STEEL CO., LTD. (JP)
4-1, Marunouchi 3-chome, Chiyoda-ku, Tokyo 1008366, Japan
(72) Kentarou HIRATA (JP), Shinya UESUGI (JP), Yukio KATAGIRI (JP), Masaaki URANAKA (JP), Tomoharu SHIGETOMI (JP)
(74) Công ty TNHH Đại Tín và Liên Danh (DAITIN AND ASSOCIATES CO.,LTD)
(54) TẤM THÉP MẠ NHÚNG NÓNG HỆ HỢP KIM ZN-AL-MG CÓ KHẢ NĂNG GIA CÔNG TỐT VÀ PHƯƠNG PHÁP SẢN XUẤT TẤM THÉP NÀY

(57) Sáng chế đề cập đến tấm thép mạ nhúng nóng hệ hợp kim Zn-Al-Mg có độ bền cao với độ bền kéo thấp nhất là 400 MPa và có độ bền, độ dẻo và khả năng mở rộng lỗ phù hợp với các quá trình gia công. Tấm thép này có tỷ lệ đương lượng Ti/C được thể hiện bằng công thức Ti/C = (Ti/48) / (C/12) (1) nằm trong khoảng từ 0,4 đến 1,5; pha đơn ferit bainit hoặc pha bao gồm pha ferit bainit và pha ferit tồn tại ở dạng pha chính; tỷ lệ diện tích của pha thứ hai cứng và xementit bằng 3% trở xuống; tỷ lệ ranh giới góc nhỏ với sự khác biệt về định hướng tinh thể nằm trong khoảng từ 2 đến 15° là 30 đến 75%; và cacbua chứa Ti có cỡ hạt trung bình là 20 nm hoặc nhỏ hơn được phân tán và kết tủa. Ngoài ra, sáng chế cũng đề cập đến phương pháp sản xuất tấm thép này.

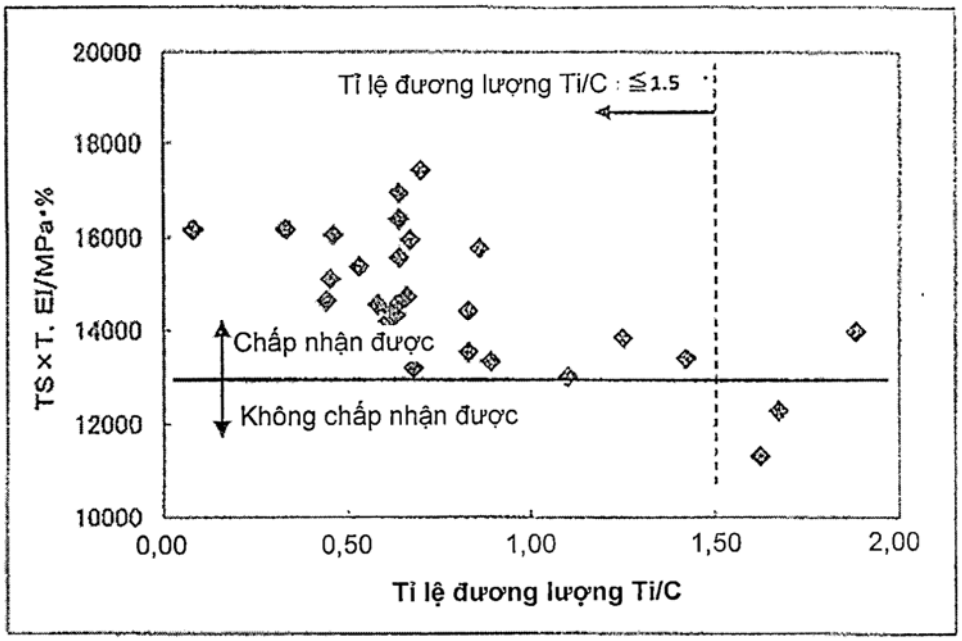

(11) **48774**
(21) 1-2016-02249 (51)[7] **G09F 3/02**, B31D 1/02
(22) 22.11.2013 (43) 26.09.2016
(86) PCT/KR2013/010671 22.11.2013 (87) WO2015/076437 A1 28.05.2015
Ngày yêu cầu thẩm định nội dung: 20.06.2016
(71) 1. LEE, GILNAM (KR)
301, 57, Hyeonggok-ro Gumi-si Gyeongsangbuk-do 730-926, Republic of Korea
2. CAMTRON CO., LTD. (KR)
151-24, 1 Gongdanro-6gil, Gumi-si Gyeongsangbuk-do 730-906, Republic of Korea
3. TSTECH CO., LTD. (KR)
20, Okgye2gongdan-ro 5-gil, Gumi-si, Gyeongsangbuk-do 39418, Republic of Korea
(72) LEE, Gilnam (KR), NAM, Younghwa (KR)
(74) Công ty TNHH Trường Xuân (AGELESS CO.,LTD.)
(54) NHÃN DÁN TỰ ĐỘNG VÀ PHƯƠNG PHÁP SẢN XUẤT NHÃN NÀY
(57) Sáng chế đề cập đến nhãn dán tự động và phương pháp sản xuất nhân này, và cụ thể hơn, đề cập đến nhãn dán tự động và phương pháp sản xuất nhân này, trong đó nhãn dán tự động bao gồm lớp lót tách nhãn, nhiều nhãn được tạo ra sao cho bề mặt dính của chúng được gắn với lớp lót tách nhãn, và lớp lót tách dẫn hướng được gắn lên trên lớp lót tách nhãn sao cho bể mặt dính của nó bao phủ bề mặt trên của nhiều nhãn và có ít nhất một đoạn cắt được tạo ra trên đường chu vi bên ngoài của nhãn, sao cho một nhóm nhãn sản phẩm bao gồm nhiều nhãn có thể được gắn tự động với sản phẩm.

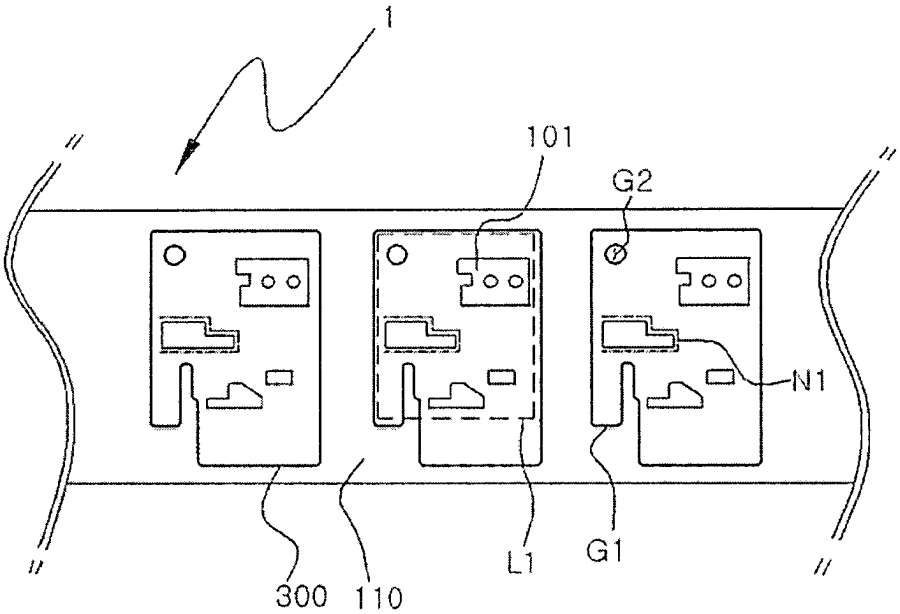

(11) **48775**
(21) 1-2016-02252 (51)[7] **B25J 15/06**, 15/00
(22) 18.12.2014 (43) 26.09.2016
(86) PCT/US2014/071219 18.12.2014 (87) WO2015/095559 25.06.2015
(30) 14/137,298 20.12.2013 US
Ngày yêu cầu thẩm định nội dung: 20.06.2016
(71) NIKE INNOVATE C.V. (US)
One Bowerman Drive Beaverton, OR 97005-6453, United States of Amerrica
(72) CONALL, Patrick Regan (US), FARREN, John Matthew (US), JURKOVIC, Dragan (CA), FU, Howard (US), CHANG, Chih-Chi (TW), LEE, Kuo-Hung (TW), LIAO, Chang-Chu (TW), PRAHLAD, Harsha (US)
(74) Công ty TNHH Tầm nhìn và Liên danh (VISION & ASSOCIATES CO.LTD.)
(54) DỤNG CỤ TIẾP NHẬN VẬT NỀN CÓ NGUỒN SÁNG TÍCH HỢP

(57) Sáng chế đề cập đến các dụng cụ tiếp nhận hoặc thu nhận vật nền mà bản thân các dụng cụ này hỗ trợ việc cải thiện mức độ dễ dàng để có thể chụp các ảnh của vật nền được thu nhận bằng dụng cụ này. Các dụng cụ tiếp nhận này có thể bao gồm bề mặt tiếp nhận được làm phù hợp để tiếp xúc bề mặt với vật nền ngoại lai và nguồn sáng tích hợp với dụng cụ tiếp nhận vật nền sao cho ánh sáng được phát ra từ nguồn sáng đi qua bề mặt tiếp nhận đến vật nền ngoại lai khi vật nền ngoại lai được gắn tạm thời vào bề mặt tiếp nhận để tạo ra hình bóng của vật nền ngoại lai. Hệ thống quan sát có thể được làm phù hợp để chụp hình bóng của vật nền ngoại lai khi vật nền ngoại lai được gắn tạm thời vào bề mặt tiếp nhận. Bề mặt tiếp nhận vật nền có thể được tạo ra từ một vật liệu trong số các vật liệu trong suốt, bán trong suốt, hoặc trong mờ sao cho ánh sáng có thể đi qua đó ít nhất một phần.

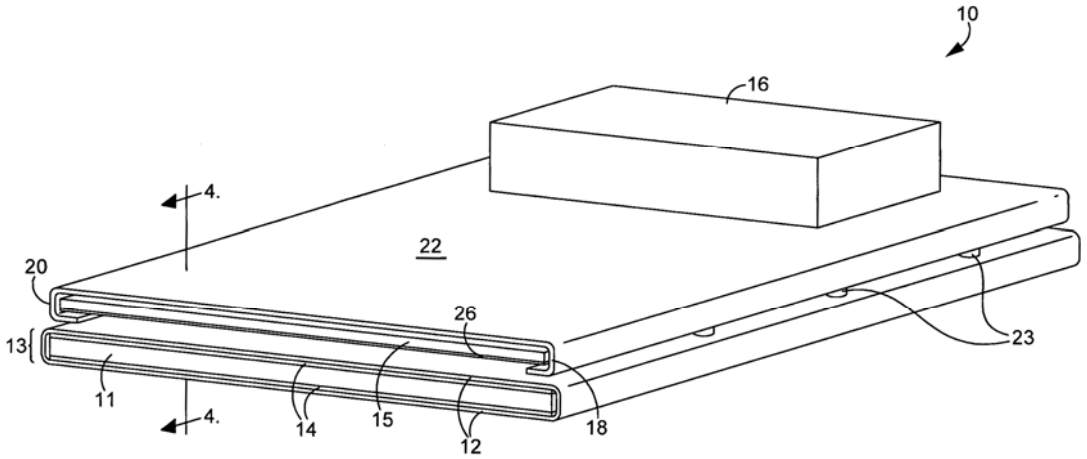

(11) **48776**
(21) 1-2016-02256 (51)[7] **G01R 31/02**
(22) 19.11.2014 (43) 26.09.2016
(86) PCT/KR2014/011130 19.11.2014 (87) WO2015/076555 28.05.2015
(30) 10-2013-0140715 19.11.2013 KR
10-2014-0125371 21.09.2014 KR
10-2014-0161154 18.11.2014 KR
(71) LEE, HYUN CHANG (KR)
616-501, 25, Sangil-ro 11-gil, Gangdong-gu, Seoul 134-796, Republic of Korea
(72) LEE, Hyun Chang (KR)
(74) Công ty TNHH Sáng chế ACTIP (ACTIP PATENT LIMITED)

(54) THIẾT BỊ VÀ PHƯƠNG PHÁP PHÁT HIỆN RÒ ĐIỆN DI ĐỘNG, CÁC BỘ PHÁT DÒNG VÀ ĐIỆN ÁP KHẢO SÁT, VÀ THIẾT BỊ KHẢO SÁT RÒ ĐIỆN XUỐNG ĐẤT DI ĐỘNG

(57) Sáng chế đề cập đến thiết bị và phương pháp phát hiện rò điện di động, trong khi di chuyển, nhận biết tuyến chôn ngầm của đường dây cấp điện và phát hiện đồng thời điểm tăng điện thế đất, nhờ đó có khả năng cập nhật thông tin về tuyến chôn ngầm của đường dây cấp điện và đồng thời thu được dữ liệu bảo trì. Sáng chế còn đề cập đến các bộ phát dòng và điện áp khảo sát, và thiết bị khảo sát rò điện xuống đất di động. Sáng chế đã phát triển khả năng phân loại logic và xác định dòng của tín hiệu phát hiện khi dòng của tín hiệu phát hiện được phân phối trong một số đường dây và chạy theo sự kết hợp giữa sự nối đất của dây trung tính và nguồn năng lượng tái tạo mới, và đã xác định là phương pháp phân tích sự tạo ra tín hiệu và sự thu tín hiệu để phân biệt chính xác chiều và cường độ của tín hiệu từ trường.

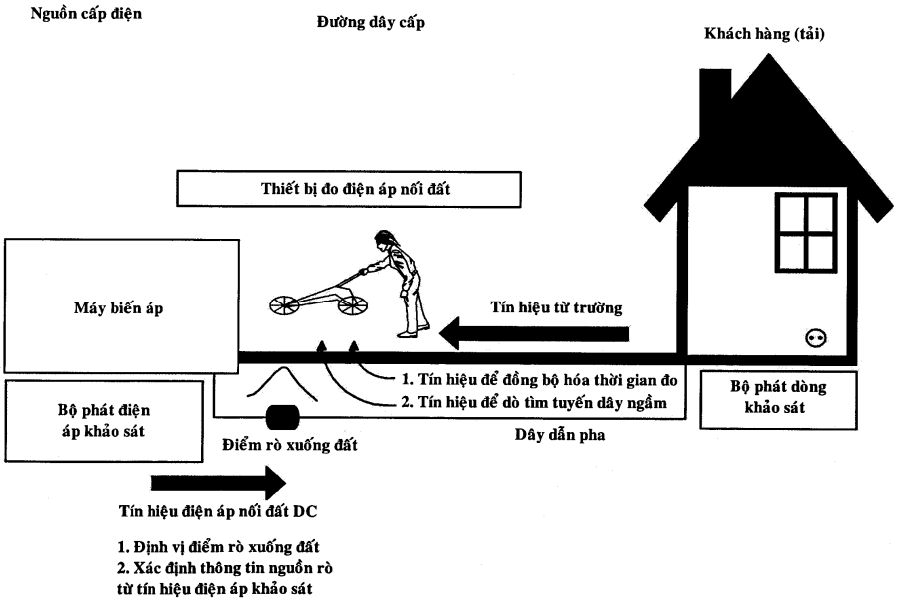

(11) **48777**

(21) 1-2016-02259 (51)[7] **A43B 1/04**, 23/02, 5/00, 7/20, A43C 1/00

(22) 28.08.2014 (43) 26.09.2016

(86) PCT/US2014/053085 28.08.2014 (87) WO2015/076893 28.05.2015

(30) 14/087,149 22.11.2013 US

(71) NIKE INNOVATE C.V. (US)
One Bowerman Drive, Beaverton, OR 97005-6453, United States of America

(72) LONG Bradley S. (US), SAVAGE Peter R. (NZ), TAPPATARNPORNSUK Atikom (TH)

(74) Văn phòng luật sư Phạm và Liên danh (PHAM & ASSOCIATES)

(54) GIÀY DÉP CÓ MŨ GIÀY VÀ KẾT CẤU ĐẾ GIÀY ĐƯỢC GẮN CHẶT VÀO MŨ GIÀY

(57) Sáng chế đề cập đến giầy dép (100) bao gồm phụ kiện dệt kim (130) tạo ra từ các phần phụ kiện dệt kim. Phụ kiện dệt kim này bao gồm phần thân (124) và phần gót (126). Phần thân (124) được tạo ra từ cấu trúc dệt kim liền khối và kéo dài qua vùng trước bàn chân (10), vùng giữa bàn chân (12), và ít nhất một phần vào trong vùng gót (14) của giày dép (100). Phần gót (126) được tạo ra từ cấu trúc dệt kim liền khối và kéo dài qua vùng gót (14) và có phần cổ, phần cổ này tạo ra lỗ cổ (140) của mũ giày (120) để chứa bàn chân. Phần thân (124) và phần gót (126) được nối dọc theo các mép liền kề để tạo ra phụ kiện dệt kim (130). Các hướng dệt kim của các phần phụ kiện dệt kim thay đổi dọc theo các mép liền kề. Chi tiết phủ (160, 161) cũng có thể được tạo ra để che mối nối (1100, 1101) gắn các mép liền kề của các phần phụ kiện dệt kim.

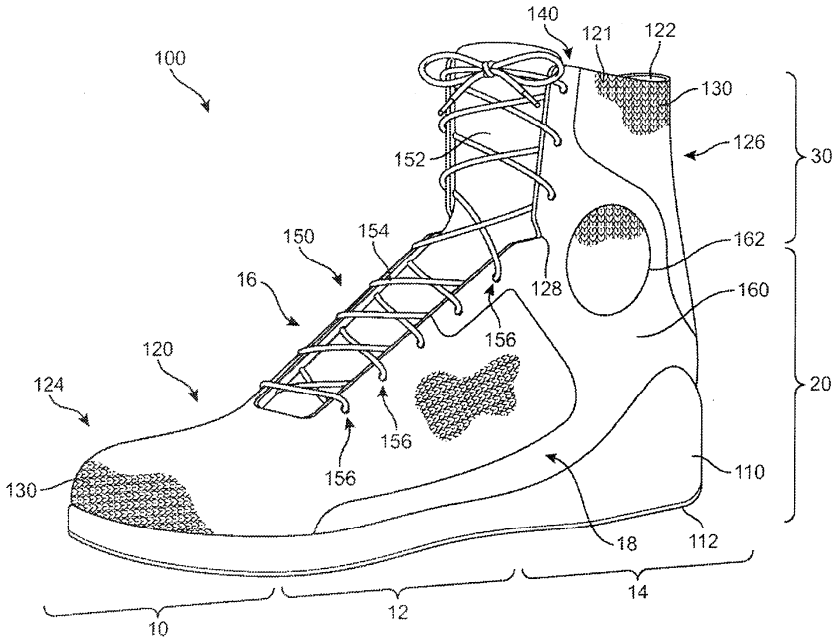

(11) **48778**
(21) 1-2016-02262 (51)[7] **B21B 1/00**
(62) 1-2012-02269
(22) 11.02.2011 (43) 26.09.2016
(86) PCT/US2011/024470 11.02.2011 (87) WO2011/103033 A1 25.08.2011
(30) 61/305,281 17.02.2010 US
Ngày yêu cầu thẩm định nội dung: 21.06.2016
(71) XYLECO, INC. (US)
271 Salem St., Unit L, Woburn, Massachusetts 01801, United States of America
(72) MEDOFF, Marshall (US)
(74) Công ty TNHH Quốc tế D & N (D&N INTERNATIONAL CO.,LTD.)
(54) PHƯƠNG PHÁP XỬ LÝ NGUYÊN LIỆU SINH KHỐI
(57) Sáng chế đề cập đến phương pháp xử lý nguyên liệu sinh khối (ví dụ, nguyên liệu sinh khối thực vật, sinh khối động vật, và sinh khối chất thải đô thị) để sản xuất các sản phẩm trung gian và sản phẩm hữu ích, như là năng lượng, nhiên liệu, thực phẩm hoặc nguyên liệu. Ví dụ, phương pháp theo sáng chế có thể sử dụng các nguyên liệu, như là nguyên liệu xenluloza và/hoặc lignoxenluloza, để sản xuất sản phẩm trung gian hoặc sản phẩm, ví dụ, bằng quá trình lên men.

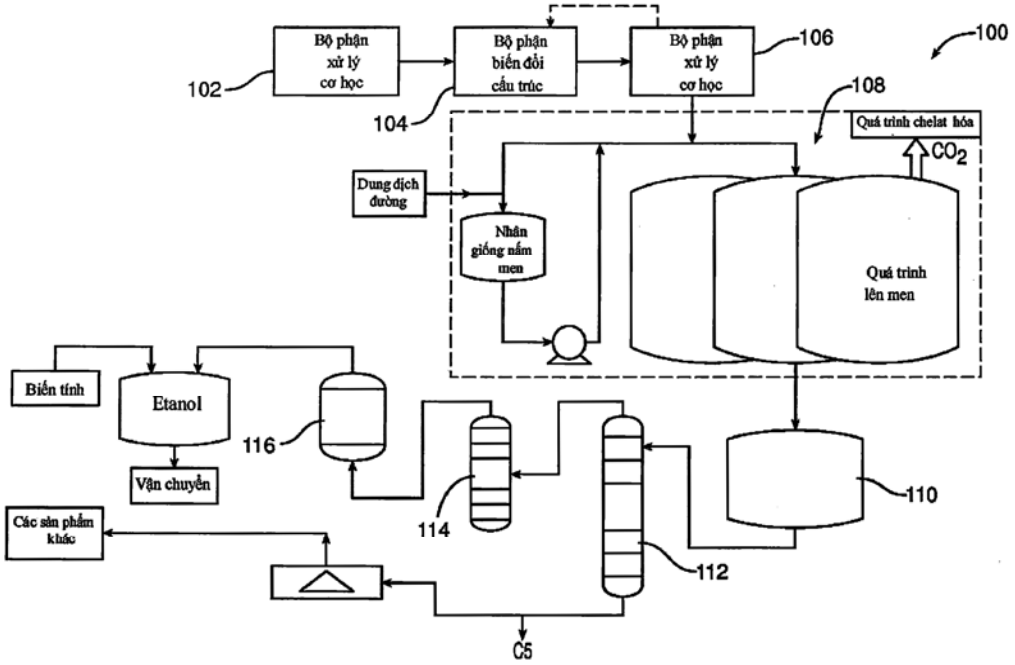

(11) **48779**
(21) 1-2016-02265 (51)[7] **H04L 29/06**
(22) 05.09.2014 (43) 26.09.2016
(86) PCT/CN2014/085989 05.09.2014 (87) WO2015/074451 A1 28.05.2015
(30) 201310596661.0 22.11.2013 CN
Ngày yêu cầu thẩm định nội dung: 21.06.2016
(71) HUAWEI TECHNOLOGIES CO., LTD. (CN)
Huawei Administration Building, Bantian, Longgang, Shenzhen, Guangdong 518129, China
(72) LIN, Ke (CN), WANG, Yongcan (CN), TIAN, Yingjun (CN)
(74) Công ty TNHH một thành viên Sở hữu trí tuệ VCCI (VCCI-IP CO.,LTD)
(54) PHƯƠNG PHÁP VÀ THIẾT BỊ PHÁT HIỆN SỰ TẤN CÔNG NGUY HIỂM

(57) Sáng chế đề cập đến phương pháp và thiết bị phát hiện sự tấn công nguy hiểm, phương pháp bao gồm các bước: thu, bởi bộ điều khiển, tin nhắn trong gói được gửi bởi bộ chuyển mạch thứ nhất, trong đó tin nhắn trong gói bao gồm bộ định danh máy chủ nguồn và bộ định danh máy chủ điểm đến của gói dữ liệu mà bộ chuyển mạch thứ nhất không tìm thấy mục nhập dòng; khi xác định được rằng máy chủ được chỉ báo bởi bộ định danh máy chủ điểm đến không tồn tại trong mạng do phần mềm quyết định (SDN), gửi, bởi bộ điều khiển, mục nhập dòng bất thường tới bộ chuyển mạch thứ nhất, trong đó mục nhập dòng bất thường bao gồm bộ định danh máy chủ nguồn; thu, bởi bộ điều khiển, số đếm khởi động được gửi bởi bộ chuyển mạch thứ nhất, trong đó số đếm khởi động dược gửi bởi bộ chuyển mạch thứ nhất sau khi mục nhập dòng bất thường hết thời gian chờ, và số đếm khởi động là số lượng các lần mà mục nhập dòng bất thường được khởi động; và xác định, bởi bộ điều khiển theo số đếm khởi dộng, xem sự tấn công nguy hiểm có được bắt nguồn từ máy chủ nguồn được chỉ báo bởi bộ định danh máy chủ nguồn hay không. Trong các phương án của sáng chế, sự tấn công nguy hiểm từ máy chủ có thể được phát hiện, lượng xử lý dữ liệu của bộ điều khiển có thể được giảm bớt, và hiệu suất của bộ điều khiển có thể được cải thiện.

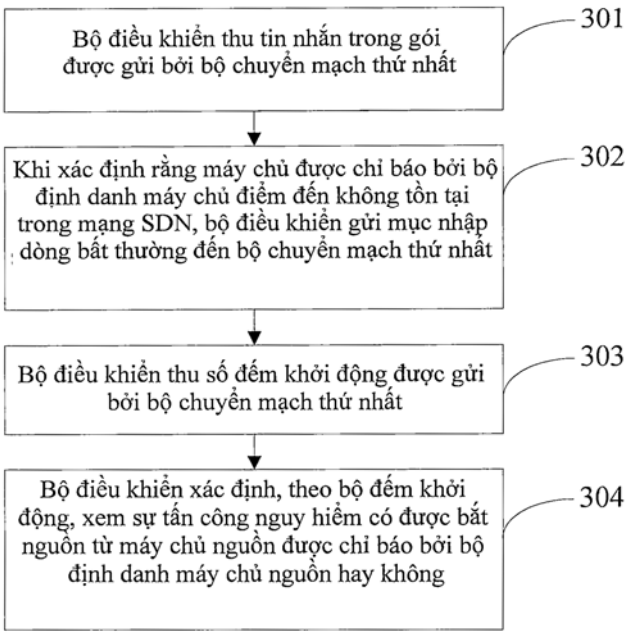

(11) **48780**
(21) 1-2016-02269 (51)[7] **H04W 8/02**, 12/06, 8/24
(22) 12.12.2014 (43) 26.09.2016
(86) PCT/CN2014/093645 12.12.2014 (87) WO2015/085943 18.06.2015
(30) 201310687424.5 13.12.2013 CN
Ngày yêu cầu thẩm định nội dung: 22.06.2016
(71) HUAWEI DEVICE CO., LTD. (CN)
Building B2, Huawei lndustrial Base, Bantian, Longgang Shenzhen, Guangdong 518129, China
(72) LIAN, Hai (CN)
(74) Văn phòng luật sư Phạm và Liên danh (PHAM & ASSOCIATES)
(54) PHƯƠNG PHÁP TRUYỀN DỊCH VỤ DỮ LIỆU, THIẾT BỊ ĐẦU CUỐI VÀ MÁY CHỦ

(57) Sáng chế đề cập đến thiết bị và phương pháp truyền dịch vụ dữ liệu. Phương pháp gồm các bước: khi đến vùng chuyển mạng, nhận, bởi thiết bị đầu cuối, tin nhắn thứ nhất được gửi bởi nhà khai thác mạng trong vùng chuyển mạng, trong đó tin nhắn thứ nhất mang thông tin nhận diện của thẻ SIM (subscriber identity module, môđun danh tính thuê bao) ảo của nhà khai thác mạng trong vùng chuyển mạng; sau khi thành công trong việc xác thực mạng nhà khai thác mạng trong vùng chuyển mạng, tải xuống, bởi thiết bị đầu cuối, thông tin thẻ SIM ảo theo thông tin nhận diện của thẻ SIM ảo ở tin nhắn thứ nhất; và sử dụng, bởi thiết bị đầu cuối bằng cách sử dụng thẻ SIM ảo, dịch vụ được cung cấp bởi nhà khai thác mạng trong vùng chuyển mạng để thực hiện truyền dịch vụ. Sáng chế giải quyết vấn đề sử dụng dịch vụ dữ liệu cho người dùng thiết bị đầu cuối chuyển vùng và giảm cước phí để sử dụng dịch vụ dữ liệu chuyển vùng.

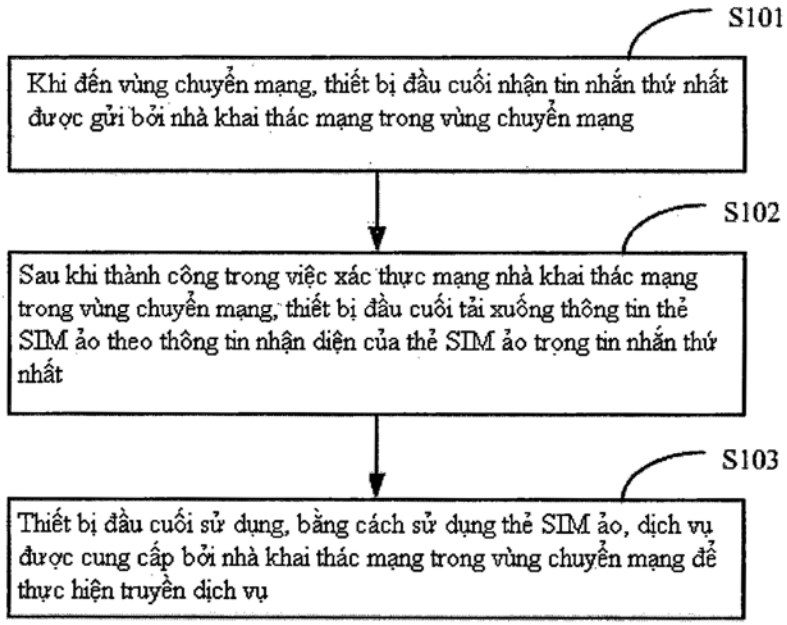

(11) **48781**
(21) 1-2016-02270 (51)[7] **H04W 52/02**
(22) 15.12.2014 (43) 26.09.2016
(86) PCT/CN2014/093802 15.12.2014 (87) WO2015/090165 25.06.2015
(30) 14/137,490 20.12.2013 US
14/243,673 02.04.2014 US
14/329,663 11.07.2014 US
Ngày yêu cầu thẩm định nội dung: 22.06.2016
(71) HUAWEI TECHNOLOGIES CO., LTD. (CN)
Huawei Administration Building, Bantian, Longgang, Shenzhen, Guangdong 518129, China
(72) ZAJAC, Adam (US)
(74) Văn phòng luật sư Phạm và Liên danh (PHAM & ASSOCIATES)
(54) PHƯƠNG PHÁP VẬN HÀNH THIẾT BỊ ĐIỆN TỬ DI ĐỘNG VÀ THIẾT BỊ ĐIỆN TỬ DI ĐỘNG

(57) Sáng chế đề cập đến phương pháp và thiết bị để giảm mức tiêu thụ điện cho thiết bị điện tử di động để kéo dài thời lượng pin. Theo một phương án, thiết bị điện tử di động này theo dõi mức năng lượng của pin trong thiết bị điện tử di động này, xác định rằng mức năng lượng của pin đã tới ngưỡng định trước, và dựa trên kết quả xác định, tắt launcher (trình khởi động ứng dụng) thứ nhất hiện đang chạy trên thiết bị điện tử di động này và kích hoạt launcher thứ hai trên thiết bị điện tử di động này. Nhờ việc kích hoạt launcher thứ hai, vốn có các tính năng tiết kiệm điện, mà mức tiêu thụ điện của thiết bị điên tử di động sẽ được giảm xuống, nhờ đó mà thời lượng pin được kéo dài trong khi vẫn bảo đảm được các chức năng cơ bản của thiết bị di động.

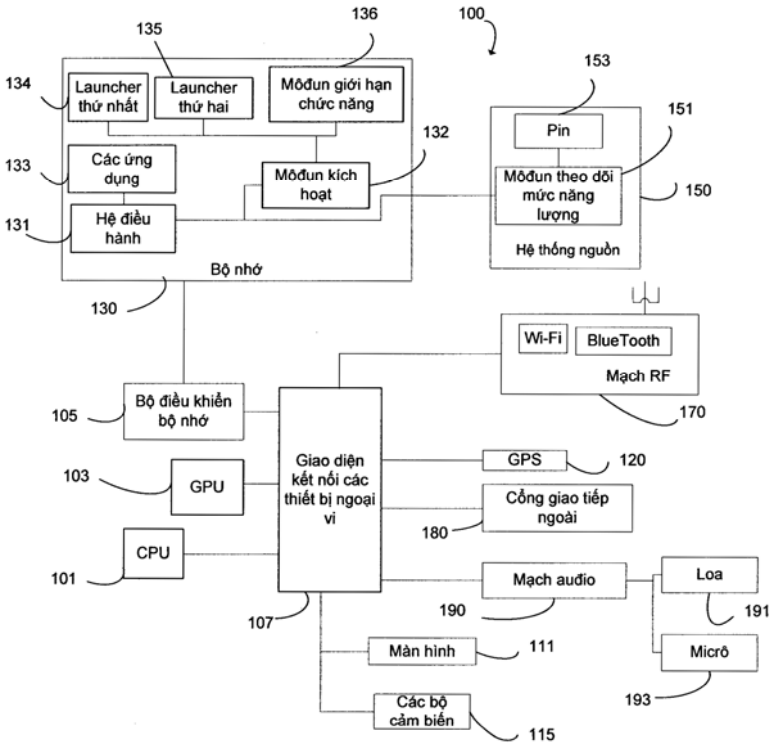

(11) **48782**
(21) 1-2016-02273 (51)[7] **C11D 17/06**, 1/14, 1/22, 1/29, 3/04, 3/20, 3/386
(22) 24.10.2014 (43) 26.09.2016
(86) PCT/JP2014/078322 24.10.2014 (87) WO2015/098265 02.07.2015
(30) 2013-271109 27.12.2013 JP
(71) KAO CORPORATION (JP)
14-10, Nihonbashi Kayabacho 1-chome, Chuo-ku, Tokyo 103-8210, Japan
(72) ISHIZUKA Hitoshi (JP), LI Junjie (JP), YOSHIOKA Sachiko (JP)
(74) Công ty Cổ phần Hỗ trợ phát triển công nghệ Detech (DETECH)
(54) CHẾ PHẨM LÀM SẠCH DẠNG BỘT
(57) Sáng chế đề cập đến chế phẩm làm sạch dạng bột chứa: (a) chất hoạt động bề mặt anion, (b) axit carboxylic có hằng số phân ly nấc một của axit nằm trong khoảng từ 1 đến 5, hằng số phân ly của axit tối đa là 7 hoặc nhỏ hơn, trọng lượng phân tử của axit nằm trong khoảng từ 46 đến 5000, và (c) một hoặc nhiều loại hợp chất được chọn từ hợp chất sulfat vô cơ và hợp chất vô cơ được halogen hóa, mỗi hợp chất với lượng nằm trong khoảng được định trước. Chế phẩm này chứa cacbonat vô cơ với hàm lượng 10% hoặc nhỏ hơn theo khối lượng, độ tan của cacbonat vô cơ này trong 100 g nước ở 20°C là 0,1 g hoặc lớn hơn. Chế phẩm này chứa muối của este alkyl sulfat cụ thể và một hoặc nhiều hợp chất được chọn từ muối este của polyoxyetylen alkyl sulfat cụ thể và alkyl benzen sulfonat cụ thể, đóng vai trò là (a) với tỉ lệ khối lượng cụ thể. Tỉ lệ (a)/(b) theo khối lượng nằm trong khoảng từ 1 đến 40. Chế phẩm này chứa nguyên liệu được tạo hạt của proteaza và xenlulaza được định trước với tổng lượng là 4% theo khối lượng hoặc nhỏ hơn. Chế phẩm này có pH nằm trong khoảng từ 2,5 đến 6,5 khi được pha loãng 300 lần trong nước ở 20°C.

(11) **48783**
(21) 1-2016-02274 (51)[7] **B01D 53/78**, 53/50, 53/96
(22) 03.12.2014 (43) 26.09.2016
(86) PCT/CN2014/092857 03.12.2014 (87) WO2015/085879 18.06.2015
(30) 201310682382.6 12.12.2013 CN
Ngày yêu cầu thẩm định nội dung: 22.06.2016
(71) 1. BEIJING BOYUAN HENGSHENG HIGH-TECHNOLOGY CO., LTD. (CN)
Room 2209, Tri-tower B Building No. 66 Zhongguancun East Road, Haidian District Beijing 100190 (CN)
2. YONGFENG BOYUAN INDUSTRY CO. LTD., JIANGXI PROVINCE (CN)
The South Section of Yongfeng Industrial Park, Yongfeng Ji'an, Jiangxi 331500 (CN)
3. PEKING UNIVERSITY (CN)
No. 5 Yiheyuan Road, Haidian District Beijing 100871 (CN)
(72) WEI, Xionghui (CN), ZOU, Meihua (CN), LI, Lifang (CN), CHEN, Li (CN), HU, Chun (CN), LI, Xiangbin (CN), SUN, Yong (CN), LIU, Jiaxu (CN), WANG, Jun (CN)
(74) Công ty cổ phần Tư vấn S&B (S&B CONSULTANT., CORP.)
(54) PHƯƠNG PHÁP LOẠI BỎ SOX TỪ KHÍ BẰNG CÁCH SỬ DỤNG DUNG DỊCH PHỨC POLYOL

(57) Sáng chế đề cập đến phương pháp loại bỏ SO_x từ khí sử dụng dung dịch phức polyol. Hỗn hợp polyol được tạo ra bằng việc trộn polyol với axit hữu cơ và/hoặc muối của axit hữu cơ; tạo ra dung dịch phức polyol phản ứng với khí có chứa SO_x để hấp thụ SO_x trong khí, trong đó x-2 và/hoặc 3, và polyol trở thành hợp chất hữu cơ nhiều hơn là etylen glycol và polyetylen glycol đồng thời chứa hai hoặc nhiều nhóm hydroxyl trong phân tử.

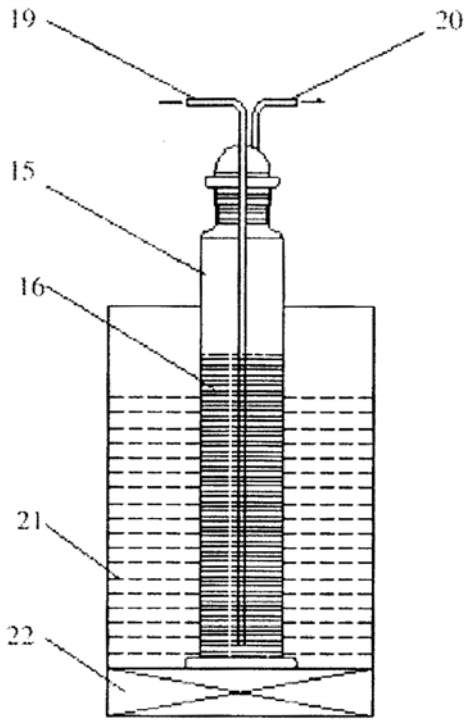

(11) **48784**
(21) 1-2016-02276 (51)[7] **C08F 2/01**, 210/06, C08L 23/14
(22) 26.11.2014 (43) 26.09.2016
(86) PCT/US2014/067699 26.11.2014 (87) WO2015/081251 04.06.2015
(30) 61/908,816 26.11.2013 US
(71) W.R. GRACE & CO.-CONN. (US)
7500 Grace Drive, Columbia, Maryland 21044, United States of America
(72) Jan W. VAN EGMOND (NL), Jeffrey D. GOAD (US)
(74) Văn phòng Luật sư Ân Nam (ANNAM IP & LAW)

(54) CHẤT ĐỒNG TRÙNG HỢP PROPYLEN CHỊU VA ĐẬP VÀ QUY TRÌNH SẢN XUẤT CHẤT NÀY

(57) Sáng chế đề cập đến chất đồng trùng hợp propylen chịu va đập (ICOP) và quy trình sản xuất chất này. Quy trình này bao gồm các bước: cấp propylen và tùy chọn một hoặc nhiều comonome thứ nhất vào lò phản ứng thứ nhất; cấp hỗn hợp xúc tác vào lò phản ứng thứ nhất; cho propylen tiếp xúc với hỗn hợp xúc tác trong các điều kiện trùng hợp thứ nhất để tạo ra polyme trên cơ sở propylen hoạt hóa; chuyển ít nhất một phần của các chất chứa bên trong lò phản ứng thứ nhất sang lò phản ứng thứ hai; cấp chất hạn chế hoạt tính bổ sung, chất điều khiển tính chọn lọc bổ sung, và tùy chọn chất đồng xúc tác bổ sung và một hoặc nhiều comonome thứ hai vào lò phản ứng thứ hai; và duy trì lò phản ứng thứ hai ở nhiệt độ nằm trong khoảng đủ để thực hiện phản ứng đồng trùng hợp để tạo chất đồng trùng hợp propylen chịu va đập (ICOP), trong đó nhiệt độ lò phản ứng thứ hai nhỏ hơn 70°C.

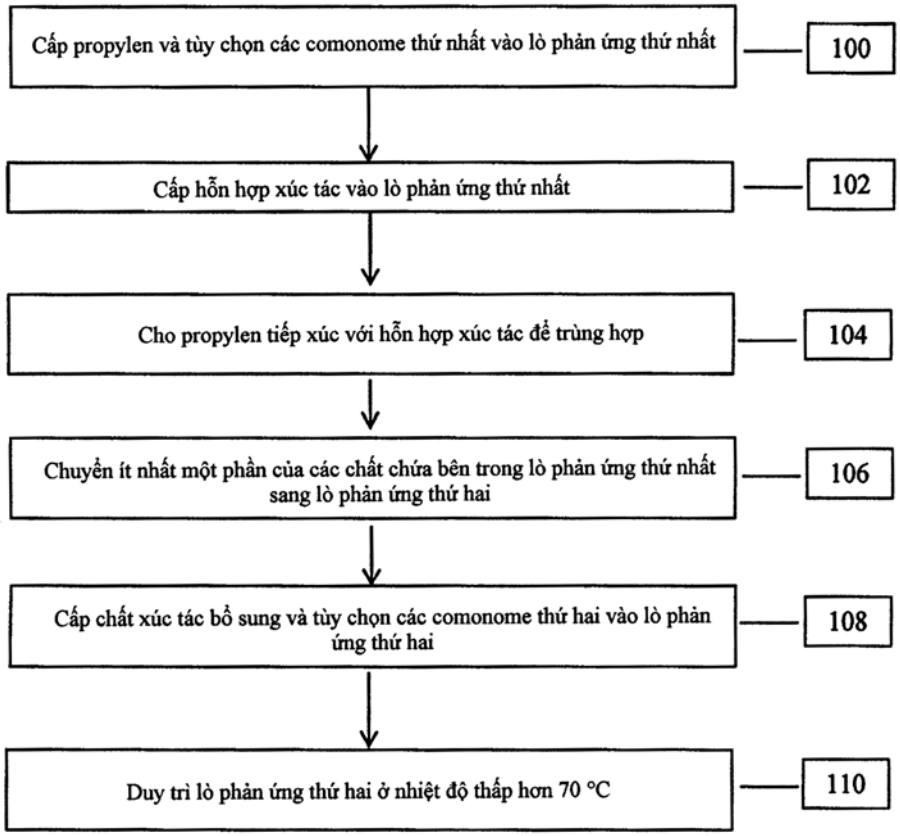

(11) **48785**
(21) 1-2016-02277 (51)[7] **F16K 15/00**, E03F 5/02
(22) 22.06.2016 (43) 26.09.2016
Ngày yêu cầu thẩm định nội dung: 22.06.2016
(75) HỒ VIẾT VẺ (VN)
106 Huyền Trân Công Chúa, phường 8, thành phố Vũng Tàu, tỉnh Bà Rịa - Vũng Tàu
(74) Văn phòng Luật sư A Hoà (AHOA LAW OFFICE)
(54) VAN MỘT CHIỀU VÀ HỆ THỐNG HỐ GA CHỐNG TRIỀU CƯỜNG
(57) Sáng chế đề xuất van một chiều chống chảy ngược và hệ thống hố ga kết hợp với van đó để chống triều cường. Van một chiều (10) bao gồm:
thân van với hai đoạn nối là đầu vào (11) phía trên và đầu ra (12) phía dưới, nối liền nhau qua mặt nối (121) trong đó đường kính trong của đầu vào (11) nhỏ hơn đường kính trong của đầu ra (12);
bên trong đầu ra (12) có lắp vòng đệm (13) và bộ phận giữ phao (14) có dạng lồng;
phao (15) được bố trí bên trong bộ phận giữ phao (14). Dưới tác dụng của lực nâng của nước, phao (15) tự do di chuyển lên trên và bịt kín lỗ vòng đệm (13), nhờ đó cách ly đầu vào (11) và đầu ra (12), chặn dòng chảy ngược.

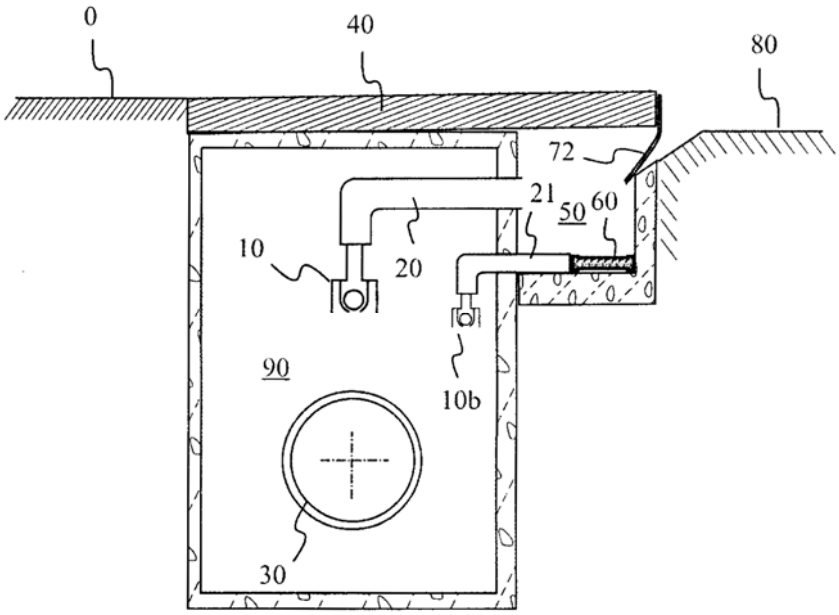

(11) **48786**
(21) 1-2016-02286 (51)[7] **G06F 3/0484**, 3/0488
(22) 12.12.2014 (43) 26.09.2016
(86) PCT/CN2014/093646 12.12.2014 (87) WO2015/085944 18.06.2015
(30) 201310676476.2 12.12.2013 CN
Ngày yêu cầu thẩm định nội dung: 23.06.2016
(71) HUAWEI DEVICE CO., LTD. (CN)
Building B2, Huawei Industrial Base, Bantian, Longgang, Shenzhen, Guangdong 518129, China
(72) WANG, Hongjun (CN), YANG, Zhiyan (CN), HAO, Huaqi (CN)
(74) Văn phòng luật sư Phạm và Liên danh (PHAM & ASSOCIATES)
(54) PHƯƠNG PHÁP VÀ THIẾT BỊ DI CHUYỂN NỘI DUNG TRANG VÀ THIẾT BỊ ĐẦU CUỐI DI ĐỘNG

(57) Sáng chế đề cập đến phương pháp và thiết bị để di chuyển nội dung trang. Phương pháp này bao gồm các bước: thu thập lệnh đi chuyển nội dung trang nếu dò thấy rằng nội dung hiển thị đã xuống đến dưới cùng hoặc lên đến trên cùng của nội dung trang; di chuyển nội dung trang theo chiều định trước đến vùng thao tác bằng một tay theo lệnh di chuyển; và di chuyển nội dung trang theo chiều ngược lại so với chiều định trước này với tốc độ thứ nhất định trước, khi nhận được lệnh trả về trang của người dùng trong vùng thao tác bằng một tay này. Theo sáng chế, trên thiết bị đầu cuối di động có màn hình cảm ứng lớn, khi dò thấy rằng nội dung hiển thị đã xuống đến dưới cùng hoặc lên đến trên cùng của nội dung trang, thì nội dung trang có thể được di chuyển theo chiều định trước đến vùng thao tác bằng một tay theo lệnh di chuyển, để người dùng thực hiện thao tác bằng một tay trong vùng thao tác bằng một tay này, nhờ đó tạo thuận lợi cho việc quan sát và các thao tác chạm bằng một tay; và nội dung trang có thể được di chuyển từ vùng thao tác bằng một tay trở về vị trí hiển thị ban đầu với tốc độ thứ nhất định trước, nhờ đó cải thiện sự thông minh của thiết bị đầu cuối di động.

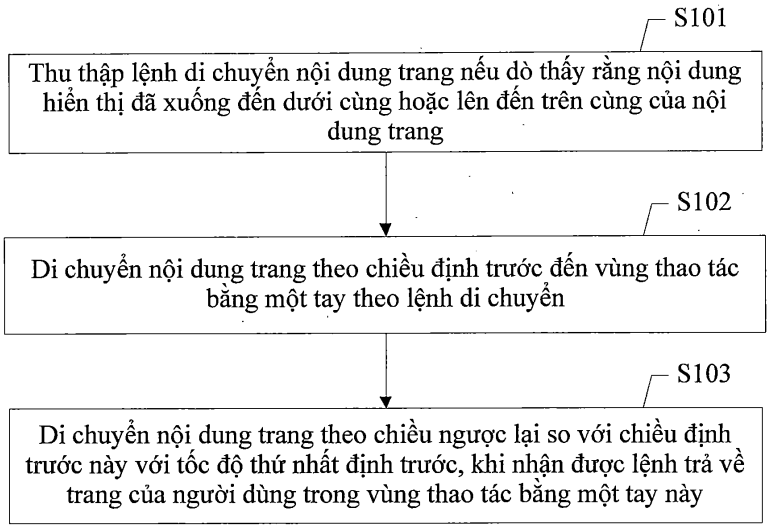

(11) **48787**
(21) 1-2016-02287 (51)[7] **H04N 21/442**, 21/2343
(22) 28.11.2014 (43) 26.09.2016
(86) PCT/CN2014/092583 28.11.2014 (87) WO2015/085873 18.06.2015
(30) 201310672000.1 11.12.2013 CN
Ngày yêu cầu thẩm định nội dung: 23.06.2016
(71) HUAWEI TECHNOLOGIES CO., LTD. (CN)
Huawei Administration Building Bantian, Longgang Shenzhen, Guangdong 518129, China
(72) LV, Zhuoyi (CN), ZHOU, Jiantong (CN), FU, Jiali (CN), YANG, Haitao (CN)
(74) Văn phòng luật sư Phạm và Liên danh (PHAM & ASSOCIATES)
(54) PHƯƠNG PHÁP VÀ THIẾT BỊ THU THẬP DÒNG BIT VIĐEO
(57) Sáng chế đề xuất phương pháp và thiết bị thu thập dòng bit viđeo, và liên quan đến lĩnh vực công nghệ thông tin, có thể cải thiện việc sử dụng băng thông mạng. Phương pháp này gồm các bước: trước hết, thu thập, bởi thiết bị đầu cuối, tốc độ bit nhỏ nhất tương ứng với tham số của thiết bị đầu cuối; sau đó, gửi, bởi thiết bị đầu cuối, yêu cầu thu thập dòng bit video đến máy chủ, và khi nhận yêu cầu thu thập dòng bit viđeo được gửi bởi thiết bị đầu cuối, thì gửi, bởi máy chủ, phần mô tả chỉ số phương tiện (MPD - media index description) đến thiết bị đầu cuối; và cuối cùng, tiếp nhận, bởi thiết bị đầu cuối, MPD được gửi bởi máy chủ, và thu thập dòng bit viđeo theo MPD và tốc độ bit nhỏ nhất. Các phương án thực hiện sáng chế có thể áp dụng cho trường hợp trong đó người dùng tải xuống dữ liệu viđeo bằng cách sử dụng thiết bị đầu cuối.

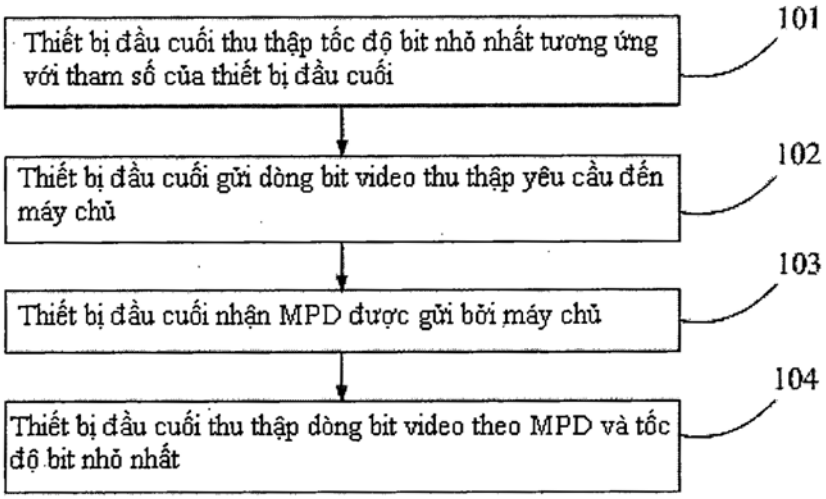

(11) **48788**
(21) 1-2016-02291 (51)[7] **F16B 12/10**, A47B 47/00
(22) 17.12.2014 (43) 26.09.2016
(86) PCT/SE2014/051521 17.12.2014 (87) WO2015/105449 A1 16.07.2015
(30) 1450022-7 10.01.2014 SE
(71) VALINGE INNOVATION AB (SE)
Prastavagen 513, SE-263 65 VIKEN, Sweden
(72) Peter DERELOV (SE)
(74) Công ty TNHH Lê & Lê (LE & LE)

(54) BỘ TẤM BAO GỒM THIẾT BỊ KHÓA CƠ KHÍ VÀ SẢN PHẨM LẮP GHÉP BAO GỒM BỘ TẤM NÀY

(57) Sáng chế đề xuất bộ tấm bao gồm tấm thứ nhất (2) có mặt phẳng chính thứ nhất và tấm thứ hai (4) có mặt phẳng chính thứ hai. Các tấm này được trang bị một hệ thống khóa cơ khí để khóa cạnh thứ nhất của tấm thứ nhất (2) với cạnh thứ hai của tấm thứ hai (4). Thiết bị khóa cơ khí bao gồm một rãnh gần cạnh (21) tại cạnh thứ nhất, trong đó phần cạnh (22) của cạnh thứ hai có thể gài được vào trong rãnh gần cạnh này. Chiều dày thứ nhất (55) của vật liệu lõi giữa rãnh gần cạnh (21) và bề mặt ngoài cùng của cạnh thứ nhất lớn hơn chiều dày tối thiểu thứ hai (54) của vật liệu lõi của phần cạnh (22) của tấm thứ hai.
Ngoài ra, sáng chế còn đề cập đến sản phẩm lắp ghép bao gồm bộ tấm này.

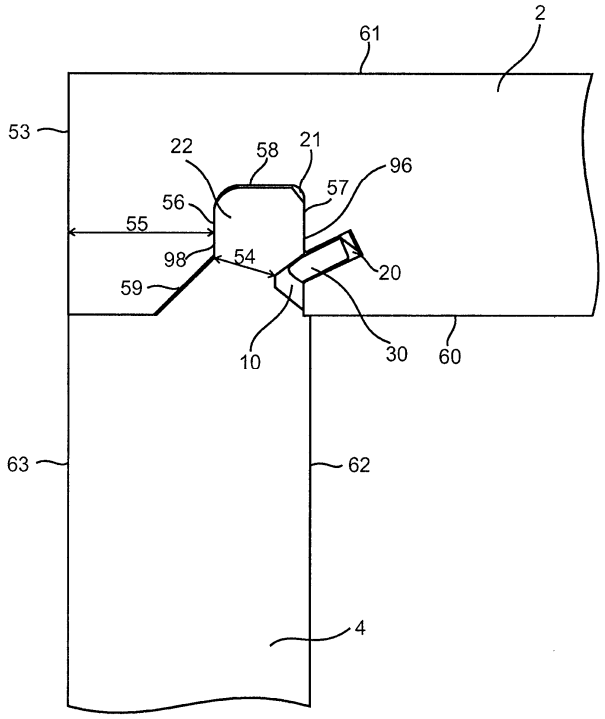

(11) **48789**
(21) 1-2016-02292 (51)[7] **A23L 1/48**, A21D 2/18, 10/00, 13/00
(22) 12.12.2014 (43) 26.09.2016
(86) PCT/JP2014/082930 12.12.2014 (87) WO2015/087992 18.06.2015
(30) 2013-258429 13.12.2013 JP
Ngày yêu cầu thẩm định nội dung: 23.06.2016
(71) NISSHIN FOODS INC. (JP)
25, Kandanishikicho 1-chome, Chiyoda-ku, Tokyo 1018441, Japan
(72) WATANABE, Takenori (JP), MAKIO, Tomoharu (JP), KAWATA, Kanako (JP)
(74) Công ty Luật TNHH T&G (TGVN)
(54) HỖN HỢP TAKOYAKI, PHƯƠNG PHÁP SẢN XUẤT HỖN HỢP NÀY, BỘT NHÃO TAKOYAKI CHỨA HỖN HỢP NÀY VÀ PHƯƠNG PHÁP SẢN XUẤT TAKOYAKI

(57) Sáng chế đề cập đến takoyaki có kết cấu giòn ở bề mặt và kết cấu mềm và mịn ở bên trong, đồng thời có đặc tính duy trì hình dạng tốt. Sáng chế cũng đề cập đến hỗn hợp takoyaki bao gồm từ 70 đến 99,7% khối lượng bột ngũ cốc và từ 0,3 đến 5,0% khối lượng chất tạo gel thuận nghịch bởi nhiệt mà tạo gel bằng cách tăng nhiệt độ. Ngoài ra sáng chế cũng đề cập đến phương pháp sản xuất hỗn hợp này, bột nhão takoyaki và phương pháp sản xuất takoyaki.

(11) **48790**

(21) 1-2016-02293 (51)[7] **G01M 99/00**, G01K 13/00, G01N 25/72

(22) 15.12.2014 (43) 26.09.2016

(86) PCT/US2014/070357 15.12.2014 (87) WO2015/100047 02.07.2015

(30) 14/142,156 27.12.2013 US

(71) OWENS-BROCKWAY GLASS CONTAINER INC. (US)
One Michael Owens Way, Perrysburg, OH 43551, United States of America

(72) KISELA, David (US), MORELLO, Jared (US), MYERS, Gary (US), SABO, Daniel, S. (US)

(74) Công ty Luật TNHH T&G (TGVN)

(54) HỆ THỐNG KIỂM TRA ĐỒ CHỨA, PHƯƠNG PHÁP XÁC ĐỊNH CÁC ĐẶC TÍNH CÁCH LY CỦA ĐỒ CHỨA VÀ HỆ THỐNG ĐIỀU KHIỂN BẰNG MÁY TÍNH ĐỂ THỰC HIỆN PHƯƠNG PHÁP NÀY

(57) Sáng chế đề cập đến hệ thống kiểm tra đồ chứa (10) bao gồm khoang kiểm tra (52) trong đó đồ chứa (C) có thể được bố trí để kiểm tra, ví dụ, để xác định các đặc tính cách ly của đồ chứa. Trong khoang kiểm tra, ở bên ngoài của đồ chứa được xử lý nhiệt, nhiệt độ của không khí ở bên ngoài đồ chứa được đo, và nhiệt độ của chất lỏng ở bên trong đồ chứa được đo. Sáng chế còn đề cập đến phương pháp kiểm tra đồ chứa và hệ thống điều khiển bằng máy tính để thực hiện phương pháp này.

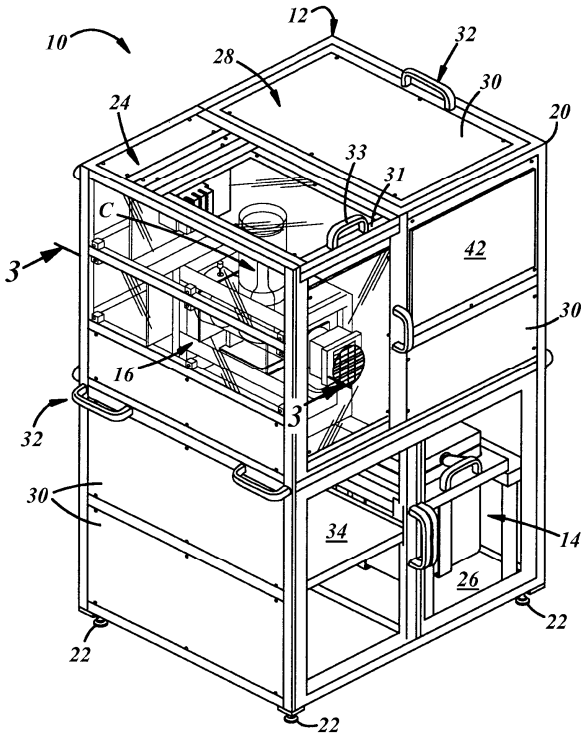

(11) **48791**
(21) 1-2016-02294 (51)[7] **C21C 5/46**, 5/35
(22) 18.11.2014 (43) 26.09.2016
(86) PCT/JP2014/005764 18.11.2014 (87) WO2015/079646 A1 04.06.2015
(30) 2013-246076 28.11.2013 JP
Ngày yêu cầu thẩm định nội dung: 23.06.2016
(71) JFE STEEL CORPORATION (JP)
2-3, Uchisaiwai-cho 2-chome, Chiyoda-ku, Tokyo 100-0011, Japan
(72) TAKAHASHI, Yukio (JP), UCHIDA, Yuichi (JP), INOUE, Shuta (JP), IKAGAWA, Toru (JP), MIKI, Yuji (JP)
(74) Công ty Cổ phần Sở hữu công nghiệp INVESTIP (INVESTIP)
(54) PHƯƠNG PHÁP THEO DÕI HOẠT ĐỘNG CỦA LÒ CHUYỂN VÀ PHƯƠNG PHÁP VẬN HÀNH LÒ CHUYỂN

(57) Sáng chế đề cập đến phương pháp theo dõi hoạt động của lò chuyển và phương pháp vận hành lò chuyển. Sự biến động của kim loại nóng chảy được hạn chế để ngăn chặn sự xuất hiện của sự bắn/toé kim loại nóng chảy và sự giảm sản lượng gang do sự bắn/toé kim loại nóng chảy ở bước tinh luyện khử cacbon trong kim loại nóng chảy mà bước này được thực hiện bằng cách thổi khí oxy hoá từ đỉnh lò bằng ống thổi từ đỉnh lò. Phương pháp theo dõi hoạt động của lò chuyển theo sáng chế bao gồm các bước sau: tinh luyện khử cacbon trong gang nóng chảy (5) trong lò chuyển (2) nhờ thổi khí oxy hoá từ đỉnh lò vào gang nóng chảy qua ống thổi từ đỉnh lò (3) hoặc thổi khí oxy hoá vào gang nóng chảy từ đỉnh lò và đồng thời thổi khí oxy hoá và khí trơ vào kim loại nóng chảy từ đáy lò qua ống thổi ở đáy lò (4), xác định độ rung của lò và theo dõi tần số rung của lò chuyển (2), mà tần số này xác định được bằng cách phân tích các trị số đo trong quá trình tinh luyện khử cacbon.

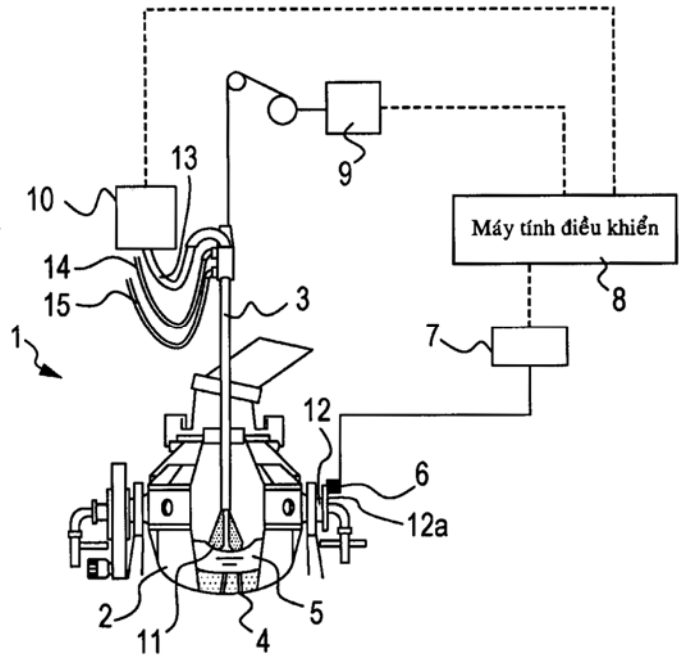

(11) **48792**
(21) 1-2016-02296 (51)[7] **H04W 68/12**, G08B 25/10, 27/00, H04M 3/00, 11/04, H04W 4/06, 64/00
(22) 03.03.2015 (43) 26.09.2016
(86) PCT/JP2015/001093 03.03.2015 (87) WO2015/136884 A1 17.09.2015
(30) 2014-045888 10.03.2014 JP
(71) PANASONIC INTELLECTUAL PROPERTY MANAGEMENT CO., LTD. (JP)
1-61, Shiromi 2-chome, Chuo-ku, Osaka-shi, Osaka 5406207, Japan
(72) FUKUZUMI, Kenichi (JP)
(74) Công ty TNHH một thành viên Sở hữu trí tuệ VCCI (VCCI-IP CO.,LTD)

(54) HỆ THỐNG TRUYỀN THÔNG DI ĐỘNG, THIẾT BỊ ĐIỀU KHIỂN VÀ PHƯƠNG PHÁP TRUYỀN THÔNG

(57) Sáng chế đề cập đến hệ thống truyền thông di động, thiết bị điều khiển và phương pháp gọi, mà có khả năng liên lạc nhanh và đáng tin cậy với nhân viên phụ trách về các biện pháp đối phó thảm họa của đô thị trong trường hợp khẩn cấp như xảy ra thảm họa chẳng hạn. Trong trường hợp ở đó trạm điều khiển truyền thông di động không thể truyền thông với trạm di động thông qua đường dẫn không dây, truyền thông với thiết bị truyền thông được bố trí liền kề với trạm di động được thực hiện thông qua các đường dẫn truyền thông bằng cách sử dụng thông tin định vị của trạm di động. Theo sáng chế, trong trường hợp ở đó người sử dụng mong muốn liên lạc khẩn cấp người phụ trách về các biện pháp đối phó thảm họa trong trường hợp khẩn cấp như thảm họa chẳng hạn, có thể thực hiện cuộc gọi điện thoại tới người phụ trách bằng cách chuyển mạch tự động phương tiện liên lạc sang phương tiện liên lạc khác ngay cả trong trường hợp ở đó không thể thực hiện cuộc gọi tới trạm di động của hệ thống truyền thông di động được giữ bởi người phụ trách do nằm ngoài phạm vi phủ sóng.

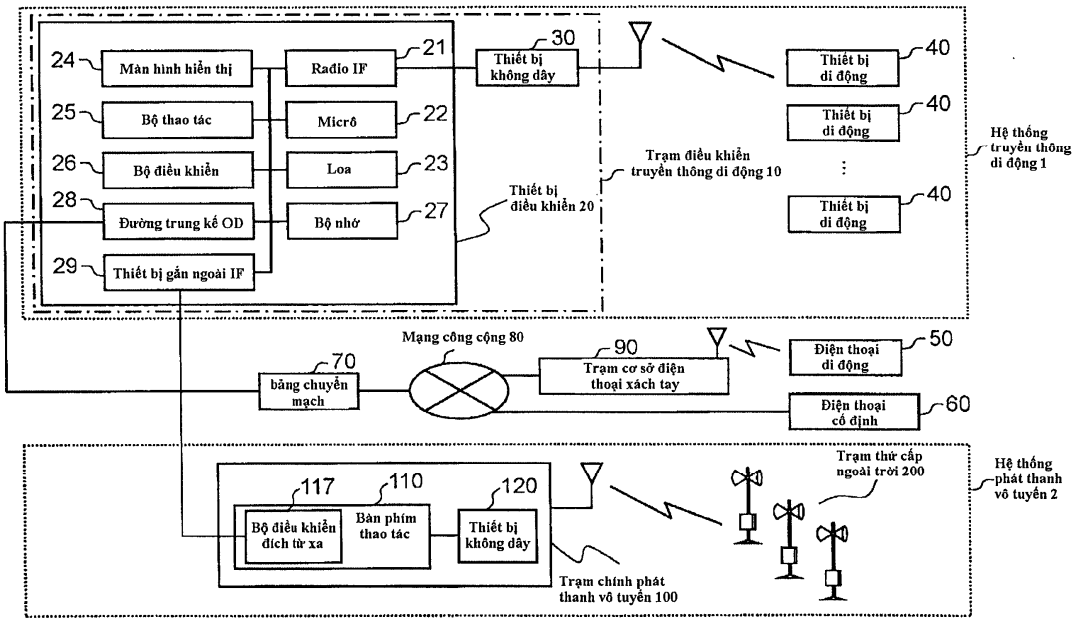

(11) **48793**
(21) 1-2016-02297 (51)[7] **C22C 38/00**, B21D 22/20, C21D 1/18, 9/00, C22C 38/58, C21D 9/46
(22) 27.12.2013 (43) 26.09.2016
(86) PCT/JP2013/085167 27.12.2013 (87) WO2015/097882 A1 02.07.2015
Ngày yêu cầu thẩm định nội dung: 23.06.2016
(71) NIPPON STEEL & SUMITOMO METAL CORPORATION (JP)
6-1, Marunouchi 2-chome, Chiyoda-ku, Tokyo 100-8071 Japan
(72) HAYASHI, Koutarou (JP)
(74) Công ty TNHH một thành viên Sở hữu trí tuệ VCCI (VCCI-IP CO.,LTD)
(54) CHI TIẾT BẰNG TẤM THÉP ĐƯỢC ÉP NÓNG, PHƯƠNG PHÁP SẢN XUẤT CHI TIẾT NÀY VÀ TẤM THÉP ĐỂ ÉP NÓNG

(57) Sáng chế đề cập đến chi tiết bằng tấm thép được ép nóng có thành phần hoá học cụ thể và còn có cấu trúc thép mà trong đó tỷ lệ diện tích của ferit trong phần lớp bề mặt từ bề mặt đến độ sâu 15 μm là lớn hơn 1,20 lần tỷ lệ diện tích của ferit trong phần lớp bên trong không bao gồm phần lớp bề mặt, và phần lớp bên trong chứa cấu trúc thép như sau, theo % diện tích: ferit: 10% - 70%, mactensit: 30% - 90%, tổng tỷ lệ diện tích của ferit và mactensit: 90% - 100%. Độ bền kéo của chi tiết bằng tấm thép được ép nóng này là 980 MPa hoặc cao hơn. Ngoài ra, sáng chế cũng đề cập đến phương pháp sản xuất chi tiết bằng tấm thép được ép nóng và tấm thép để ép nóng.

(11) **48794**
(21) 1-2016-02299 (51)[7] **G10L 19/24**, 21/038, 19/20
(22) 28.11.2014 (43) 26.09.2016
(86) PCT/EP2014/076000 28.11.2014 (87) WO2015/086351 A1 18.06.2015
(30) 13196305.0 09.12.2013 EP
Ngày yêu cầu thẩm định nội dung: 23.06.2016
(71) FRAUNHOFER-GESELLSCHAFT ZUR FOERDERUNG DER ANGEWANDTEN FORSCHUNG E.V. (DE)
Hansastrasse 27c, 80686 Muenchen, Germany
(72) NIEDERMEIER, Andreas (DE), WILDE, Stephan (DE), FISCHER, Daniel (DE), HILDENBRAND, Matthias (DE), GAYER, Marc (DE), NEUENDORF, Max (DE)
(74) Công ty Luật TNHH AMBYS Hà Nội (AMBYS HANOI)
(54) THIẾT BỊ VÀ PHƯƠNG PHÁP GIẢI MÃ TÍN HIỆU ÂM THANH ĐƯỢC MÃ HÓA

(57) Sáng chế đề cập đến thiết bị và phương pháp giải mã tín hiệu âm thanh được mã hóa. Thiết bị giải mã tín hiệu âm thanh được mã hóa (101) mà bao gồm dữ liệu điều khiển mở rộng băng thông chỉ thị chế độ mở rộng băng thông sóng hài thứ nhất hoặc chế độ mở rộng băng thông không sóng hài thứ hai, thiết bị này bao gồm: giao diện đầu vào (100) để nhận tín hiệu âm thanh được mã hóa bao gồm dữ liệu điều khiển mở rộng băng thông chỉ thị chế độ mở rộng băng thông sóng hài thứ nhất hoặc chế độ mở rộng băng thông không sóng hài thứ hai, bộ xử lý (102) để giải mã tín hiệu âm thanh (101) sử dụng chế độ mở rộng băng thông không sóng hài thứ hai; và bộ điều khiển (104) để điều khiển bộ xử lý (102) giải mã tín hiệu âm thanh sử dụng chế độ mở rộng băng thông không sóng hài thứ hai, ngay cả khi dữ liệu điều khiển mở rộng băng thông chỉ thị chế độ mở rộng băng thông sóng hài thứ nhất cho tín hiệu được mã hóa.

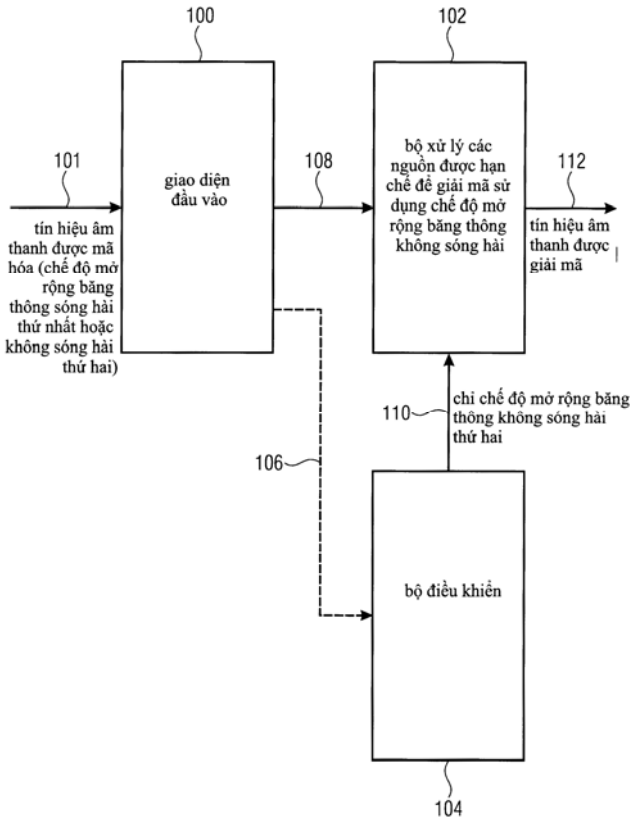

(11) **48795**

(21) 1-2016-02303 (51)[7] **A24B 15/28**, A23G 4/20, A23L 1/00, 1/22

(22) 18.12.2014 (43) 26.09.2016

(86) PCT/IB2014/067097 18.12.2014 (87) WO2015/092748 A1 25.06.2015

(30) 61/919,047 20.12.2013 US
13198852.9 20.12.2013 EP

(71) PHILIP MORRIS PRODUCTS S.A. (CH)
Quai Jeanrenaud 3, CH-2000 Neuchatel, Switzerland

(72) HUFNAGEL, Jan-Carlos (DE), CHRISTLBAUER, Monika (DE), CHETSCHIK, Irene (DE), DAIMINGER, Reiner (DE), PETERMANN, Marcus (DE), KILZER, Andreas (DE), KNEZ, Zeljko (SI), NOVAK, Zoran (SI), PERVA UZUNALIC, Amra (SI), TUTNJEVIC, Neven (SI), JONAK, Radoslav (SI), NOSE, Andrej (SI), FEGUS, Urban (SI), HENSKE, Simon (DE)

(74) Công ty Tư vấn đầu tư và chuyển giao công nghệ (INVESTCONSULT)

(54) CHẾ PHẨM HÚT THUỐC BAO GỒM NGUYÊN LIỆU THUỐC LÁ VÀ HỆ PHÂN PHỐI CHẤT MÙI, VẬT DỤNG HÚT THUỐC BAO GỒM NỀN TẠO SOL KHÍ CHỨA CHẾ PHẨM NÀY VÀ PHƯƠNG PHÁP TẠO RA CHẾ PHẨM NÀY

(57) Sáng chế đề cập đến chế phẩm hút thuốc bao gồm nguyên liệu thuốc lá và hệ phân phối chất mùi. Hệ phân phối chất mùi bao gồm vật liệu mùi và vật liệu sáp thứ nhất tạo ra lõi và vật liệu sáp thứ hai bao kín lõi. Vật liệu sáp thứ hai là vật liệu sáp khác với vật liệu sáp thứ nhất. Ngoài ra, sáng chế còn đề cập đến vật dụng hút thuốc bao gồm nền tạo sol khí chứa chứa chế phẩm này và phương pháp tạo ra chế phẩm này.

(11) **48796**
(21) 1-2016-02306 (51)[7] **G03G 15/20**, B32B 5/02, F16C 17/00, 33/18
(22) 25.12.2014 (43) 26.09.2016
(86) PCT/JP2014/084278 25.12.2014 (87) WO2015/099025 02.07.2015
(30) 2013-269336 26.12.2013 JP
(71) TORAY INDUSTRIES, INC. (JP)
1-1, Nihonhashi-Muromachi 2-chome, Chuo-ku, Tokyo 1038666, Japan
(72) TONOMORI, Keiichi (JP), TSUCHIKURA, Hiroshi (JP), TOKUDA, Akihiro (JP)
(74) Văn phòng luật sư Phạm và Liên danh (PHAM & ASSOCIATES)
(54) VẬT LIỆU TRƯỢT MA SÁT THẤP VÀ CHI TIẾT ÉP MA SÁT THẤP DÙNG CHO THIẾT BỊ CỐ ĐỊNH MỰC

(57) Sáng chế đề cập tới vật liệu trượt ma sát thấp bao gồm phần trượt có bề mặt trượt; và sợi flo hoặc sợi phức hợp chứa sợi flo được bố trí song song ít nhất trên phần ngoài cùng của bề mặt trượt theo hướng gần như tương tự với hướng trượt và phủ 60% hoặc nhiều hơn bề mặt trượt.
Sáng chế đề xuất vật liệu trượt ma sát thấp mà không làm xuất hiện sự tách vải hoặc các lỗi khác cực kỳ đơn giản khi so với giải pháp kỹ thuật đã biết. Ngoài ra, sáng chế cũng đề cập đến chi tiết ép ma sát thấp sử dụng vật liệu này.

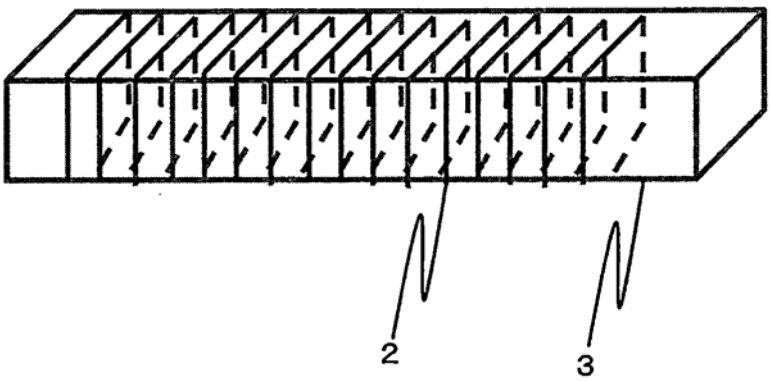

(11) **48797**
(21) 1-2016-02308 (51)[7] **B63B 1/38**
(22) 25.11.2014 (43) 26.09.2016
(86) PCT/NL2014/050802 25.11.2014 (87) WO2015/080574 04.06.2015
(30) 2011841 26.11.2013 NL
(71) TECHNISCHE UNIVERSITEIT DELFT (NL)
Stevinweg 1, NL-2628 CN Delft, Netherlands
(72) WESTERWEEL, Jerry (NL), VAN TERWISGA, Thomas Jan Cornelis (NL), ZVERKHOVSKYI, Oleksandr (NL)
(74) Văn phòng luật sư Phạm và Liên danh (PHAM & ASSOCIATES)
(54) TÀU ĐÁY PHẲNG VÀ PHƯƠNG PHÁP ĐỂ ĐIỀU CHỈNH CHIỀU DÀI CỦA ÍT NHẤT MỘT KHOANG KHÔNG KHÍ

(57) Sáng chế đề cập tới tàu đáy phẳng dùng để vận chuyển người hoặc hàng hóa, tàu này bao gồm hệ thống giảm lực cản gắn vào đáy tàu. Hệ thống giảm lực cản bao gồm: hai hoặc nhiều chi tiết làm chảy rối kéo dài vuông góc với hướng dọc của tàu để sinh ra vùng có dòng chảy rối phía sau các chi tiết làm chảy rối ở đáy tàu trong quá trình di chuyển của nó, và cho mỗi chi tiết làm chảy rối, phần phun không khí được làm thích ứng để phun dòng không khí tại hoặc gần với các chi tiết làm chảy rối. Hệ thống giảm lực cản còn bao gồm sống đáy tàu kề sát với cả hai bên của các chi tiết làm chảy rối. Đáy tàu là phẳng mà không có các khoang và các chi tiết làm chảy rối là các gờ gắn kín vào đáy của tàu giữa các sống đáy tàu, và các chi tiết làm chảy rối kéo dài từ 2,5 tới 25mm từ đáy tàu.

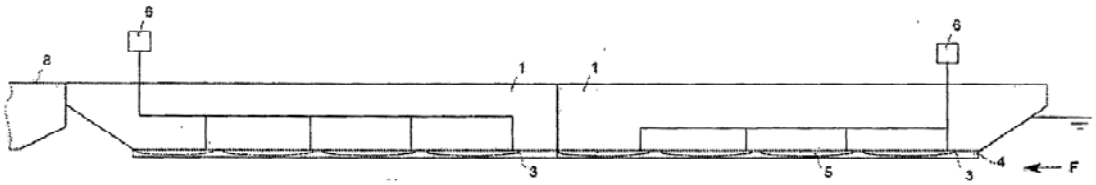

(11) **48798**
(21) 1-2016-02310 (51)[7] **C07C 311/16**, 311/20, 317/44, 317/46, C07D 213/75, A61P 19/02, 25/28, 29/00, 37/00, A61K 31/18, 31/10, 31/44, 31/167
(22) 03.12.2014 (43) 26.09.2016
(86) PCT/EP2014/076390 03.12.2014 (87) WO2015/082533 11.06.2015
(30) 13195813.4 05.12.2013 EP
14183274.1 02.09.2014 EP
(71) LEAD PHARMA CEL MODELS IP B.V. (NL)
Pivot Park, Molenweg 79, NL-5349 AC Oss, The Netherlands
(72) CALS, Joseph Maria Gerardus Barbara (NL), NABUURS, Sander Bernardus (NL)
(74) Văn phòng luật sư Phạm và Liên danh (PHAM & ASSOCIATES)

(54) CHẤT ĐIỀU BIẾN THỤ THỂ MỒ CÔI LIÊN QUAN TỚI THỤ THỂ AXIT RETINOIC GAMA (ROR GAMA) VÀ DƯỢC PHẨM CHỨA NÓ

(57) Sáng chế đề xuất hợp chất có công thức I:

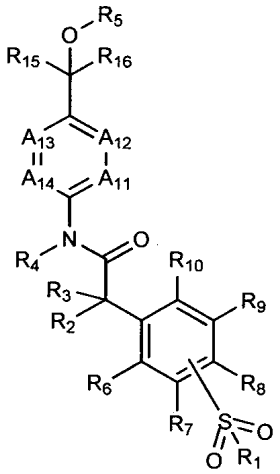

Meta hoặc para

(Công thức I)

trong đó: A_{11} - A_{14} lần lượt là N hoặc CR_{11}, CR_{12}, CR_{13}, CR_{14}, với điều kiện là không quá hai trong số bốn vị trí A có thể đồng thời là N; R_1 là C(1-6)alkyl, C(3-6)xycloalkyl, C(3-6)xycloalkylC(1-3)alkyl, (di)C(1-6)alkylamino, (di)C(3-6)xycloalkylamino hoặc (di)(C(3-6)xycloalkylC(1-3)alkyl)amino, với tất cả nguyên tử cacbon của nhóm alkyl tùy ý được thế bởi một hoặc nhiều F và tất cả nguyên tử cacbon của nhóm xycloalkyl tùy ý được thế bởi một hoặc nhiều F hoặc metyl; R_2 và R_3 độc lập là H, F, metyl, etyl, hydroxy, metoxy hoặc R_2 và R_3 cùng nhau là cacbonyl, tất cả các nhóm alkyl, nếu có, tùy ý được thế bởi một hoặc nhiều F; R_4 là H hoặc C(1-6)alkyl; R_5 là H, hydroxyetyl, metoxyetyl, C(1-6)alkyl, C(6-10)aryl, C(6-10)arylC(1-3)alkyl, C(1 -9)heteroaryl, C(1-9)heteroarylC(1-3)alkyl, C(3-6)xycloalkyl, C(3-6)xycloalkylC(1-3)alkyl, C(2-5)heteroxycloalkyl hoặc C(2-5)heteroxycloalkylC(1-3)alkyl, tất cả các nhóm tùy ý được thế bởi một hoặc nhiều F, Cl, C(1-2)alkyl, C(1-2)alkoxy hoặc xyano; một trong số các nhóm R_7, R_8 hoặc R_9 là nhóm sulfonyl chứa R_1; R_6-R_{14} còn lại độc lập là H, halogen,

C(1-3)alkoxy, (di)C(1-3)alkylamino hoặc C(1-6)alkyl, tất cả các nhóm alkyl tùy ý được thế bởi một hoặc nhiều F; và R_{15} và R_{16} độc lập là H, C(1-6)alkyl, C(3-6)xycloalkyl, C(3-6)xycloalkylC(1-3)alkyl, C(6-10)aryl, C(6-10)arylC(1-3)alkyl, C(1-9)heteroaryl, C(1-9)heteroarylC(1-3)alkyl, C(2-5)heteroxycloalkyl hoặc C(2-5)heteroxycloalkylC(1-3)alkyl, tất cả các nhóm tùy ý được thế bởi một hoặc nhiều F, Cl, C(1-2)alkyl, C(1-2)alkoxy hoặc xyano. Hợp chất này có thể được sử dụng làm chất ức chế thụ thể mồ côi liên quan tới thụ thể axit retinoic gama (RORγ) và hữu ích để điều trị bệnh được trung gian bởi RORγ.

(11) **48799**
(21) 1-2016-02316 (51)[7] **H01F 1/16**, 27/245, H02K 1/02
(22) 21.11.2014 (43) 26.09.2016
(86) PCT/JP2014/080920 21.11.2014 (87) WO2015/080051 A1 04.06.2015
(30) 2013-247727 29.11.2013 JP
Ngày yêu cầu thẩm định nội dung: 24.06.2016
(71) 1. TOSHIBA INDUSTRIAL PRODUCTS AND SYSTEMS CORPORATION (JP)
580, Horikawa-cho, Saiwai-ku, Kawasaki-shi, Kanagawa, Japan
2. NATIONAL UNIVERSITY CORPORATION OITA UNIVERSITY (JP)
700, Oaza-Dannoharu, Oita-shi, Oita, Japan
(72) ENOKIZONO, Masato (JP), SHIOTA, Hiromu (JP), SHIMOMURA, Eiji (JP), MASUDA, Tsuyoshi (JP)
(74) Công ty TNHH một thành viên Sở hữu trí tuệ VCCI (VCCI-IP CO.,LTD)
(54) VẬT LIỆU ĐƯỢC KIỂM SOÁT ĐẶC TÍNH CỦA VECTƠ TỪ TÍNH VÀ LÕI SẮT
(57) Sáng chế đề cập đến vật liệu được kiểm soát đặc tính của vectơ từ tính được tiến hành quy trình cào xước theo hai chiều mà giao cắt nhau trên bề mặt của vật liệu thép. Ngoài ra, sáng chế còn đề cập đến lõi sắt được tạo kết cấu từ vật liệu thép được định hướng mà đã được tiến hành quy trình cào xước theo hai chiều giao nhau trên bề mặt của nó.

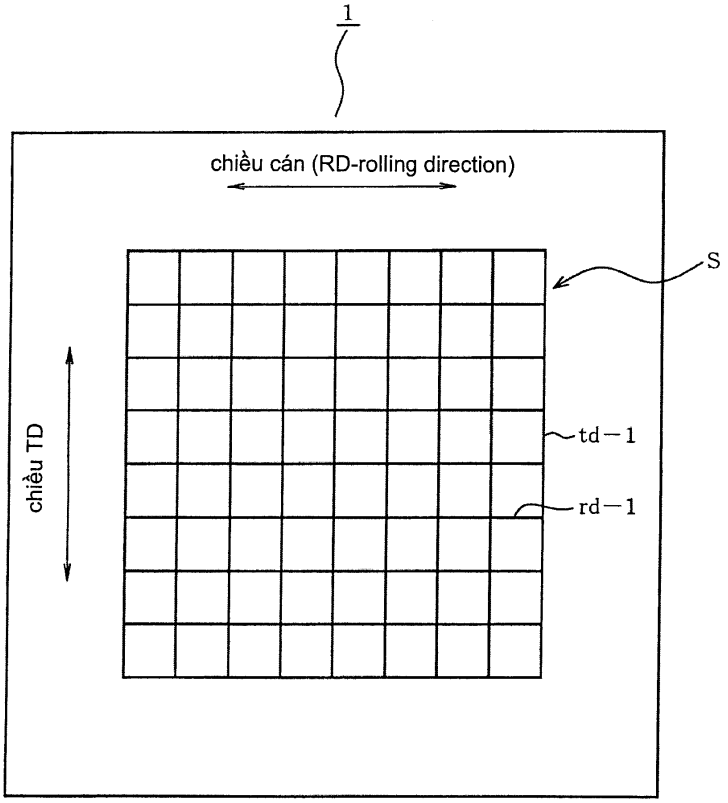

(11) **48800**
(21) 1-2016-02317 (51)[7] **C22C 38/00**, B21D 22/20, C21D 1/18, 9/00, 9/46, C22C 38/06, 38/58
(22) 28.11.2014 (43) 26.09.2016
(86) PCT/JP2014/081514 28.11.2014 (87) WO2015/080242 A1 04.06.2015
(30) 2013-247814 29.11.2013 JP
Ngày yêu cầu thẩm định nội dung: 24.06.2016
(71) NIPPON STEEL & SUMITOMO METAL CORPORATION (JP)
6-1, Marunouchi 2-chome, Chiyoda-ku, Tokyo 100-8071 Japan
(72) HAYASHI, Koutarou (JP)
(74) Công ty TNHH một thành viên Sở hữu trí tuệ VCCI (VCCI-IP CO.,LTD)
(54) CHI TIẾT THÉP SAU KHI ĐƯỢC DẬP NÓNG, PHƯƠNG PHÁP SẢN XUẤT CHI TIẾT THÉP NÀY VÀ TẤM THÉP ĐỂ DẬP NÓNG

(57) Sáng chế đề cập đến chi tiết thép sau khi được dập nóng có thành phần hoá học bao gồm, theo % khối lượng, C: 0,100 - 0,340%; Si: 0,50 - 2,00%; Mn: 1,00 - 3,00%, P: 0,050% hoặc nhỏ hơn, S: 0,0100% hoặc nhỏ hơn, Al hoà tan: 0,001 - 1,000%; và N: 0,0100% hoặc nhỏ hơn, và lượng còn lại là sắt và các tạp chất; và cấu trúc thép bao gồm, theo % diện tích, ferit: 5 - 50%, tổng mactensit ram và/hoặc bainit ram: 20 - 70%, và mactensit: 25-75%, với tổng tỷ lệ diện tích của các cấu trúc nêu trên là 90% hoặc lớn hơn, và còn bao gồm austenit dư với tỷ lệ diện tích nằm trong khoảng từ 0 đến 5%. Chi tiết thép sau khi được dập nóng theo sáng chế có độ bền cao, độ dẻo và khả năng uốn cong cao. Ngoài ra, sáng chế còn đề cập đến phương pháp sản xuất chi tiết thép này và tấm thép để dập nóng.

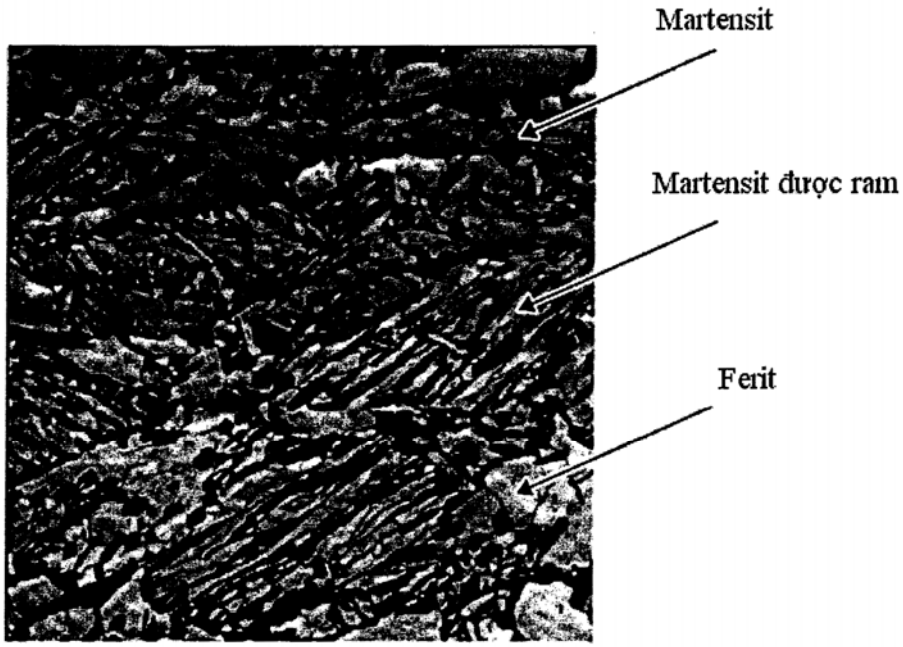

(11) **48801**
(21) 1-2016-02318 (51)[7] **C22C 38/00**, B21D 22/20, C21D 1/18, 9/00, C22C 38/58, C21D 9/46
(22) 27.12.2013 (43) 26.09.2016
(86) PCT/JP2013/085205 27.12.2013 (87) WO2015/097891 A1 02.07.2015
Ngày yêu cầu thẩm định nội dung: 24.06.2016
(71) NIPPON STEEL & SUMITOMO METAL CORPORATION (JP)
6-1, Marunouchi 2-chome, Chiyoda-ku, Tokyo 100-8071 Japan
(72) HAYASHI, Koutarou (JP), NISHIBATA, Toshinobu (JP)
(74) Công ty TNHH một thành viên Sở hữu trí tuệ VCCI (VCCI-IP CO.,LTD)
(54) CHI TIẾT BẰNG TẤM THÉP ĐƯỢC ÉP NÓNG, PHƯƠNG PHÁP SẢN XUẤT CHI TIẾT NÀY VÀ TẤM THÉP ĐỂ ÉP NÓNG

(57) Sáng chế đề cập đến chi tiết bằng tấm thép được ép nóng có thành phần hoá học đặc trưng và còn bao gồm cấu trúc thép mà trong đó tỷ lệ diện tích của ferit trong phần lớp bề mặt từ bề mặt đến độ sâu 15μm là bằng hoặc nhỏ hơn 1,20 lần tỷ lệ diện tích của ferit trong phần lớp bên ttong mà là phần không bao gồm phần lớp bề mặt, và phần lớp bên trong có cấu trúc thép bao gồm, theo % diện tích: ferit: 10% - 70%, mactensit: 30% - 90%, tổng tỷ lệ diện tích của ferit và mactensit: 90% - 100%. Hàm lượng của Mn trong mactensit bằng 1,20 lần hàm lượng của Mn trong ferit trong phần lớp bên trong hoặc lớn hơn 1,20 lần. Độ bền kéo của chi tiết bằng tấm thép được ép nóng này là 980 MPa hoặc cao hơn. Ngoài ra, sáng chế cũng đề cập đến phương pháp sản xuất chi tiết bằng tấm thép được ép nóng và tấm thép để ép nóng.

(11) **48802**
(21) 1-2016-02322 (51)[7] **F03G 7/06**, F01P 11/10, 7/12
(22) 03.10.2014 (43) 26.09.2016
(86) PCT/JP2014/076582 03.10.2014 (87) WO2015/083431 A1 11.06.2015
(30) 2013-249493 02.12.2013 JP
(71) NIPPON THERMOSTAT CO., LTD. (JP)
59-2, Nakazato 6-chome, Kiyose-shi, Tokyo 204- 0003, Japan
(72) YAJIMA, Noriyasu (JP)
(74) Công ty Luật TNHH WINCO (WINCO LAW FIRM)
(54) CƠ CẤU DẪN ĐỘNG NHIỆT VÀ KẾT CẤU GẮN CỦA CƠ CẤU NÀY

(57) Sáng chế đề cập tới cơ cấu dẫn động nhiệt và kết cấu gắn của cơ cấu này, trong đó cơ cấu này được lắp dễ dàng trên đối tượng liên quan mà không ảnh hưởng đến các đặc tính hoạt động của cặp nhiệt ngẫu. Cơ cấu dẫn động nhiệt bao gồm chi tiết vỏ chứa sáp sẽ nở ra và co vào theo thay đổi của nhiệt độ; phần đỡ được gắn chặt ở một đầu vào chi tiết vỏ bằng cách uốn mép, nhờ đó đỡ kiểu trượt một trục ở đầu kia; vỏ hình trụ có lỗ hở ở một đầu, ít nhất một phần của phần đỡ được ép qua lỗ hở ở đầu thứ hai của vỏ hình trụ; và bích nhô ra ngoài từ đầu thứ nhất của vỏ hình trụ, trong đó các lỗ xuyên được tạo ra để gắn cơ cấu dẫn động nhiệt vào đối tượng mà cơ cấu dẫn động nhiệt này cần được gắn chặt vào. Chi tiết vỏ được đỡ nhờ một đầu của phần đỡ nằm bên trong đối tượng mà cơ cấu dẫn động nhiệt này cần được gắn chặt vào và vỏ được lắp trên đối tượng nhờ bích.

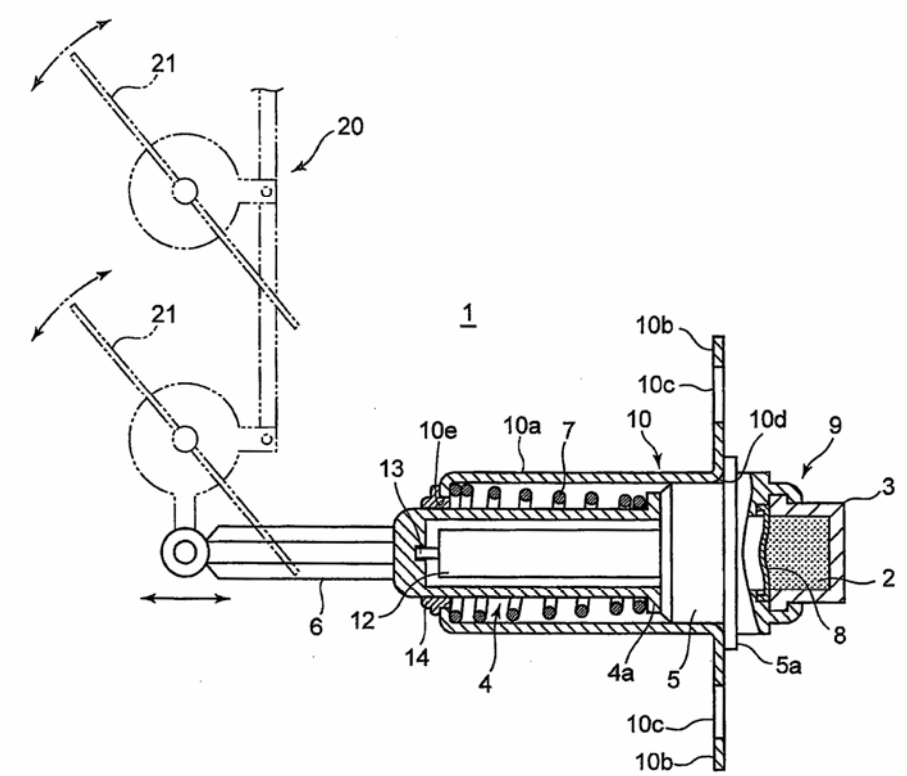

(11) **48803**
(21) 1-2016-02323 (51)[7] **C08F 10/06**
(22) 26.11.2014 (43) 26.09.2016
(86) PCT/US2014/067703 26.11.2014 (87) WO2015/081254 04.06.2015
(30) 61/909,461 27.11.2013 US
(71) W.R. GRACE & CO.-CONN. (US)
7500 Grace Drive, Columbia, Maryland 21044, United States of America
(72) Jan W. VAN EGMOND (NL)
(74) Văn phòng Luật sư Ân Nam (ANNAM IP & LAW)
(54) HẠT TIỀN CHẤT XÚC TÁC TRÙNG HỢP VÀ QUY TRÌNH TRÙNG HỢP ĐỂ SẢN XUẤT CHẤT ĐỒNG TRÙNG HỢP PROPYLEN CHỊU VA ĐẬP

(57) Sáng chế đề cập đến hạt tiền chất xúc tác trùng hợp có cỡ hạt D50 nằm trong khoảng từ 19 đến 30 micron. Sáng chế cũng đề cập đến quy trình trùng hợp bao gồm bước halogen hóa tiền chất của tiền chất xúc tác trùng hợp magie/titan (MagTi) với sự có mặt của điieste thơm của phenylen được thế để tạo ra hạt tiền chất xúc tác trùng hợp có cỡ hạt D50 nằm trong khoảng từ 19 đến 30 micron; bước tiếp xúc thứ nhất giữa propylen và tùy chọn một hoặc nhiều comonome thứ nhất với chế phẩm xúc tác chứa hạt tiền chất xúc tác trùng hợp trong lò phản ứng trùng hợp thứ nhất để tạo polyme trên cơ sở propylen hoạt hóa; và bước tiếp xúc thứ hai giữa polyme trên cơ sở propylen hoạt hóa với ít nhất một comonome thứ hai trong lò phản ứng trùng hợp thứ hai để tạo chất đồng trùng hợp propylen chịu va đập.

(11) **48804**
(21) 1-2016-02325 (51)[7] **F03B 13/26**, 17/06
(22) 25.11.2014 (43) 26.09.2016
(86) PCT/KR2014/011384 25.11.2014 (87) WO/2015/080451 04.06.2015
(30) 10-2013-0145054 27.11.2013 KR
Ngày yêu cầu thẩm định nội dung: 24.06.2016
(75) 1. LEE, JAI-HYUK (KR)
(Hwayang-dong) Rm. 1407, Brown Stone, 346, Gwangnaru-ro Gwangjin-gu Seoul 143-916, Republic of Korea
2. LEE, JAE-WOOK (KR)
(Opo lottecastle forest) 103-602, 7, Suresil-gil, Opo-eup Gwangju-si Gyeonggi-do 464-927, Republic of Korea
3. LEE, JAE-HWAN (KR)
(Hyundai Apt., Daeyeon-dong) 102-1004, 50, Cheonjedeung-ro 28beon-gil Nam-gu Busan 608-757, Republic of Korea
(74) Công ty TNHH Tầm nhìn và Liên danh (VISION & ASSOCIATES CO.LTD.)
(54) KẾT CẤU PHÁT ĐIỆN BẰNG DÒNG THỦY TRIỀU
(57) Sáng chế đề cập đến kết cấu phát điện, kết cấu này bao gồm: các bờ địa hình cách nhau một khoảng cách cơ sở để từ đó tạo thành dòng chảy mà qua đó nước có thể chảy theo chiều tiến và lùi; bờ dòng chảy có chiều rộng nhỏ hơn khoảng cách cơ sở và được bố trí ở dòng chảy để từ đó lần lượt tạo thành dòng chảy có chiều rộng bằng nhau có chiều rộng cố định giữa các đặc điểm địa hình; bờ thu nước thứ nhất được bố trí ở dòng chảy và được tạo với hình mũi nhọn kéo dài từ đầu trước của bờ dòng chảy trên cơ sở hướng chảy của dòng thủy triều, với chiều rộng giảm dần dần về phía trước của dòng chảy có chiều rộng bằng nhau; và bờ thu nước thứ hai được bố trí ở dòng chảy và được tạo với hình mũi nhọn kéo dài từ đầu sau của bờ dòng chảy trên cơ sở hướng chảy của dòng thủy triều, với chiều rộng giảm dần dần về phía sau của dòng chảy có chiều rộng bằng nhau.

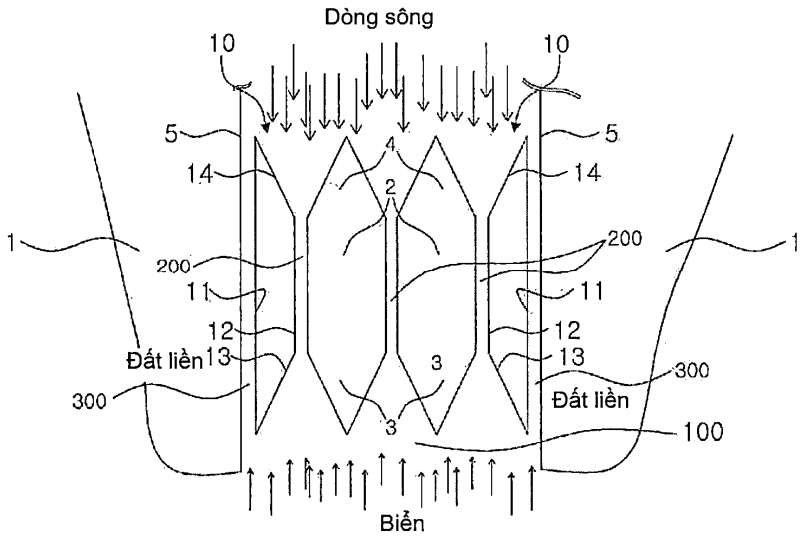

(11) **48805**

(21) 1-2016-02330 (51)[7] **C08J 9/00**, B32B 5/24, 7/02, 27/32

(22) 01.12.2014 (43) 26.09.2016

(86) PCT/JP2014/081743 01.12.2014 (87) WO2015/083665 11.06.2015

(30) 2013-249827 03.12.2013 JP
2014-013317 28.01.2014 JP
2014-098284 12.05.2014 JP

(71) TORAY INDUSTRIES, INC. (JP)
1-1, Nihonbashi-Muromachi 2-chome, Chuo-ku, Tokyo 1038666, Japan

(72) IKOMA, Kei (JP), KUMA, Takuya (JP), OHKURA, Masatoshi (JP), NARITA, Shusaku (JP), TAKEDA, Masanobu (JP), MATSUMURA, Kazuya (JP)

(74) Văn phòng luật sư Phạm và Liên danh (PHAM & ASSOCIATES)

(54) MÀNG XỐP, NGUYÊN LIỆU DÙNG CHO VẢI DỆT Y TẾ, VẬT LIỆU THẤM ẨM VÀ CHỐNG THẤM NƯỚC, TRANG PHỤC Y TẾ, TRANG PHỤC BẢO HỘ VÀ PHƯƠNG PHÁP SẢN XUẤT VẬT LIỆU NÀY

(57) Sáng chế đề xuất màng xốp, nguyên liệu dùng cho vải dệt y tế, vật liệu thấm ẩm và chống thấm nước, trang phục y tế sử dụng vật liệu này, trang phục bảo hộ sử dụng vật liệu này và phương pháp sản xuất vật liệu này.

(11) **48806**
(21) 1-2016-02332 (51)[7] **G06F 3/0482**
(22) 13.12.2013 (43) 26.09.2016
(86) PCT/CN2013/089406 13.12.2013 (87) WO2015/085586 18.06.2015
Ngày yêu cầu thẩm định nội dung: 27.06.2016
(71) HUAWEI DEVICE CO., LTD. (CN)
Building B2, Huawei Industrial Base, Bantian, Longgang, Shenzhen, Guangdong 518129, China
(72) LAN, Juan (CN)
(74) Văn phòng luật sư Phạm và Liên danh (PHAM & ASSOCIATES)
(54) PHƯƠNG PHÁP HIỂN THỊ BIỂU TƯỢNG CỦA THIẾT BỊ ĐEO THÔNG MINH VÀ THIẾT BỊ ĐEO THÔNG MINH

(57) Sáng chế đề cập đến phương pháp hiển thị biểu tượng của thiết bị đeo thông minh và thiết bị đeo thông minh. Theo phương pháp này, thì thiết bị này bao gồm khối hiển thị thứ nhất và cơ cấu dạng vòng, trong đó cơ cấu dạng vòng này được tạo kết cấu để bắt chặt thiết bị này lên thân người theo kiểu vòng, và cơ cấu dạng vòng này bao gồm khối hiển thị thứ hai. Phương pháp này bao gồm các bước: nhận lệnh thao tác hiển thị; và cùng hiển thị, dựa trên trình tự định trước của ít nhất hai biểu tượng, các biểu tượng trên khối hiển thị thứ nhất và khối hiển thị thứ hai. Có thể thấy rằng theo sáng chế, diện tích hiển thị của thiết bị hiển thị được tăng lên một cách hiệu quả, việc tăng diện tích hiển thị này không ảnh hưởng đến tính nhẹ và dễ cầm của thiết bị đeo thông minh, trong khi làm tăng được số lượng biểu tượng được hiển thị, và cải thiện tốc độ để người dùng xác định được biểu tượng mà mình cần, nhờ đó tránh làm tăng gánh nặng hệ thống do việc người dùng phải thao tác quá nhiều.

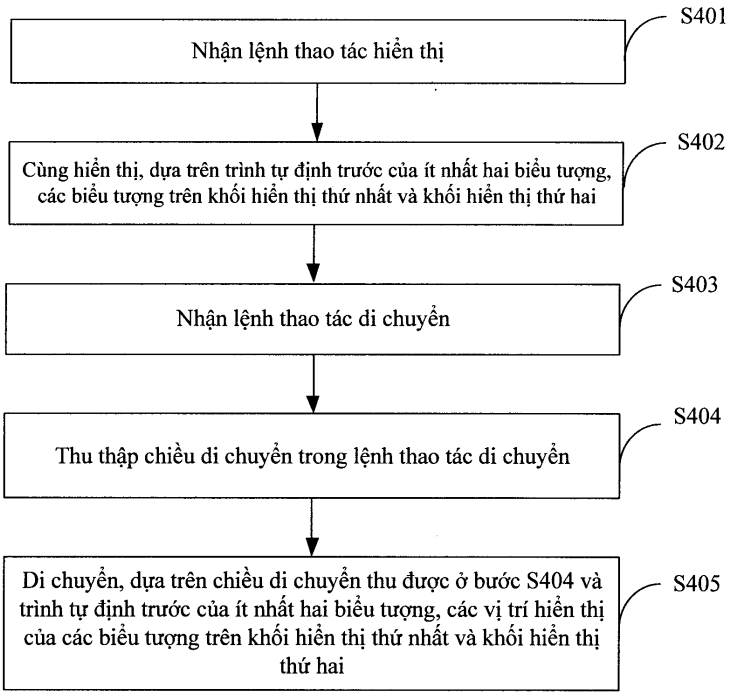

(11) **48807**
(21) 1-2016-02336 (51)[7] **H01Q 25/00**
(22) 28.11.2014 (43) 26.09.2016
(86) PCT/CN2014/092449 28.11.2014 (87) WO2015/078404 A1 04.06.2015
(30) 201310680446.9 28.11.2013 CN
Ngày yêu cầu thẩm định nội dung: 27.06.2016
(71) HUAWEI TECHNOLOGIES CO., LTD. (CN)
Huawei Administration Building, Bantian, Longgang, Shenzhen, Guangdong 518129, China
(72) WANG, Linlin (CN), ZHAO, Jianping (CN), XIAO, Weihong (CN), YANG, Chaohui (CN)
(74) Công ty TNHH một thành viên Sở hữu trí tuệ VCCI (VCCI-IP CO.,LTD)
(54) ANTEN VÀ PHƯƠNG PHÁP TRUYỀN VÀ THU TÍN HIỆU KHÔNG DÂY
(57) Sáng chế đề cập đến anten và phương pháp truyền và thu tín hiệu không dây. Anten này bao gồm bộ tách công suất thứ nhất mà tách tín hiệu chùm thứ nhất thành k1+m tín hiệu nhánh của chùm thứ nhất, bộ tách công suất thứ hai mà tách tín hiệu chùm thứ hai thành k2 tín hiệu nhánh của chùm thứ hai, mạng dịch pha thứ nhất mà thực hiện xử lý dịch pha trên m tín hiệu nhánh của chùm thứ nhất để thu được M tín hiệu nhánh được dịch pha của chùm thứ nhất, mạng ghép kênh tín hiệu mà thực hiện xử lý trên k1 tín hiệu nhánh của chùm thứ nhất và k2 tín hiệu nhánh của chùm thứ hai để thu được K tín hiệu được ghép kênh, M phần tử anten thứ nhất mà có cấu trúc để truyền M tín hiệu nhánh của chùm thứ nhất, và K phần tử anten ghép kênh mà có cấu trúc để truyền K tín hiệu được ghép kênh, trong đó chùm thứ nhất được tạo thành sau khi M tín hiệu nhánh được dịch pha của chùm thứ nhất và K tín hiệu được ghép kênh được truyền, và chùm thứ hai được tạo thành sau khi K tín hiệu được ghép kênh được truyền. Anten này có thể nâng cao dung lượng hệ thống mà không làm gia tăng khối lượng anten.

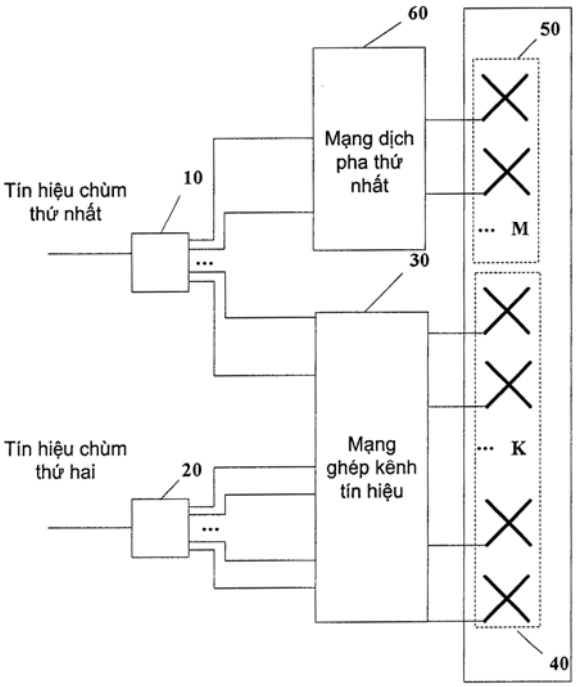

(11) **48808**
(21) 1-2016-02337 (51)[7] **C22C 38/00**, C21D 8/12, C22C 38/60, H01F 1/16
(22) 20.11.2014 (43) 26.09.2016
(86) PCT/JP2014/080723 20.11.2014 (87) WO2015/080013 A1 04.06.2015
(30) 2013-248384 29.11.2013 JP
2014-099410 13.05.2014 JP
Ngày yêu cầu thẩm định nội dung: 27.06.2016
(71) KABUSHIKI KAISHA KOBE SEIKO SHO (KOBE STEEL, LTD.) (JP)
2-4, Wakinohama-Kaigandori 2-chome, Chuo-ku, Kobe-shi, Hyogo 651-8585 Japan
(72) MASUMOTO, Kei (JP), CHIBA, Masamichi (JP)
(74) Công ty TNHH một thành viên Sở hữu trí tuệ VCCI (VCCI-IP CO.,LTD)

(54) SẮT TỪ MỀM, PHƯƠNG PHÁP SẢN XUẤT SẮT TỪ NÀY VÀ LINH KIỆN TỪ MỀM THU ĐƯỢC TỪ SẮT TỪ MỀM NÀY

(57) Sáng chế đề cập đến sắt từ mềm cải thiện được các đặc tính từ, đó là các đặc tính từ mềm, đặc tính rèn nguội, và các đặc tính hoá già từ mà không cần phải bổ sung lượng lớn các nguyên tố hợp kim. Thép từ mềm theo sáng chế chứa C, Mn, P, S, Al và N với lượng định trước, trong đó tỷ lệ diện tích của cacbua và cacbonitrua có độ dày nhỏ hơn 0,4 μm là 0,20% diện tích hoặc nhỏ hơn, và tỷ lệ diện tích M là phần trăm diện tích của cacbua và cacbonitrua có độ dày 0,4 μm hoặc lớn hơn thoả mãn mối quan hệ được thể hiện bởi công thức (1) dưới đây:

$$F = M - 20 \times [C] > 0 \quad (1)$$

Trong đó, [C] là hàm lượng C trong thép theo % khối lượng. Ngoài ra, sáng chế cũng đề cập đến phương pháp sản xuất thép từ mềm này và linh kiện từ mềm thu được từ thép từ mềm này.

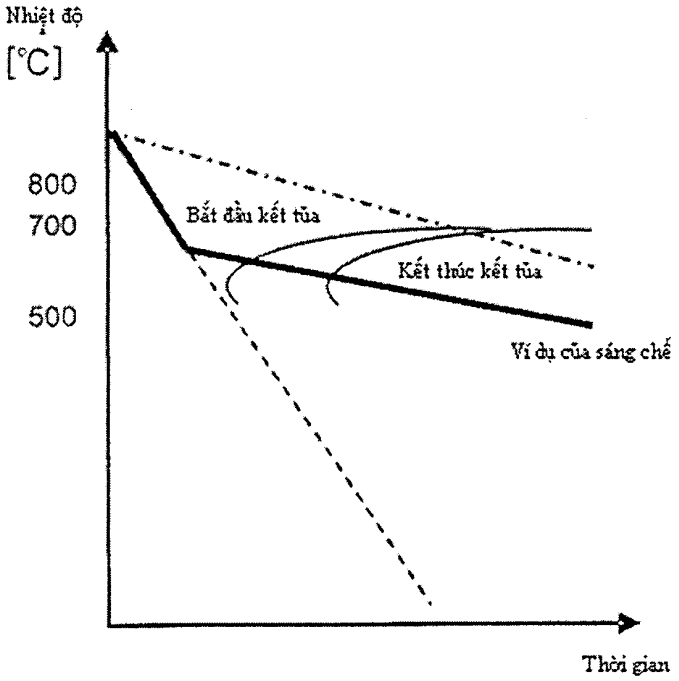

(11) **48809**

(21) 1-2016-02339 (51)[7] **B32B 19/00**, B28B 10/00, C04B 41/89

(22) 27.06.2016 (43) 26.09.2016

Ngày yêu cầu thẩm định nội dung: 27.06.2016

(71) CÔNG TY CỔ PHẦN GẠCH NGÓI ĐẤT VIỆT (VN)
Thôn Tràng Bảng 2, xã Tràng An, thị xã Đông Triều, tỉnh Quảng Ninh

(72) Nguyễn Quang Mâu (VN), Nguyễn Duy Tấn (VN), Nguyễn Đại Binh (VN)

(74) Công ty TNHH Phát triển tài sản trí tuệ Việt (IPASPRO CO., LTD)

(54) NGÓI TRÁNG MEN MÀU VÀ QUY TRÌNH SẢN XUẤT NGÓI TRÁNG MEN MÀU NÀY

(57) Sáng chế đề cập đến sản phẩm ngói tráng men màu bao gồm lớp men lót và men màu, trong đó:

lớp men lót được tạo ra từ hỗn hợp thành phần bao gồm: đất sét với lượng nằm trong khoảng từ 75 đến 80%; thạch anh với lượng nằm trong khoảng từ 20 đến 25%; natri tripolyphosphat với lượng nằm trong khoảng từ 2 đến 3%; và carboxymetyl xenluloza với lượng nằm trong khoảng từ 1 đến 2%, tính theo tổng khối lượng của các thành phần này; và

lớp men màu được tạo ra từ hỗn hợp thành phần bao gồm: thạch anh với lượng nằm trong khoảng từ 8 đến 12%; cao lanh với lượng nằm trong khoảng từ 25 đến 30%; Zircon với lượng nằm trong khoảng từ 8 đến 10%; bột đá với lượng nằm trong khoảng từ 8 đến 10%; Frit với lượng nằm trong khoảng từ 35 đến 40%; STPP với lượng nằm trong khoảng từ 3 đến 4%; CMC với lượng nằm trong khoảng từ 2 đến 3%; chất màu với lượng nằm trong khoảng từ 5 đến 10%, tính theo tổng khối lượng của các thành phần này; và trong đó

lớp men màu được tạo ra trên bề mặt của lớp men lót mà liên kết với xương sản phẩm.

Sáng chế còn đề cập đến quy trình sản xuất sản phẩm ngói tráng men màu này bằng cách sử dụng lò nung tuynel.

(11) **48810**

(21) 1-2016-02344 (51)[7] **A23D 9/007**, A61K 31/36, 47/28, 47/44, 9/48

(22) 16.12.2014 (43) 26.09.2016

(86) PCT/JP2014/083272 16.12.2014 (87) WO2015/093484 25.06.2015

(30) 2013-259205 16.12.2013 JP

(71) SUNTORY HOLDINGS LIMITED (JP)
1-40, Dojimahama 2-chome, Kita-ku, Osaka-shi, Osaka 530-8203, Japan

(72) ENDO, Shuji (JP), MAEDA, Mitsuru (JP)

(74) Công ty TNHH Tầm nhìn và Liên danh (VISION & ASSOCIATES CO.LTD.)

(54) CHẾ PHẨM CHỨA HỢP CHẤT THUỘC NHÓM SESAMIN CÓ HÀM LƯỢNG CAO VÀ PHƯƠNG PHÁP CẢI THIỆN ĐỘ TAN CỦA HỢP CHẤT THUỘC NHÓM SESAMIN

(57) Sáng chế đề cập đến chế phẩm dầu hoặc chất béo chứa ít nhất một hợp chất thuộc nhóm sesamin và phương pháp cải thiện độ tan của hợp chất thuộc nhóm sesamin trong dầu cá và/hoặc dầu mầm lúa mỳ. Cụ thể hơn, γ-orizanol được kết hợp với dầu cá và/hoặc dầu mầm lúa mỳ cũng như hợp chất thuộc nhóm sesamin.

(11) **48811**
(21) 1-2016-02346 (51)[7] **H01Q 1/38**, 1/24
(22) 20.12.2013 (43) 26.09.2016
(86) PCT/CN2013/090144 20.12.2013 (87) WO2015/089841 25.06.2015
Ngày yêu cầu thẩm định nội dung: 28.06.2016
(71) HUAWEI DEVICE CO., LTD. (CN)
Building B2, Huawei Industrial Base, Bantian, Longgang, Shenzhen, Guangdong 518129, China
(72) LI, Jianming (TW), WANG, Hanyang (GB), FENG, Kun (CN), ZHANG, Xiaoju (CN)
(74) Văn phòng luật sư Phạm và Liên danh (PHAM & ASSOCIATES)
(54) ĂNG TEN VÀ THIẾT BỊ ĐẦU CUỐI
(57) Sáng chế đề cập đến ăng ten và thiết bị đầu cuối, mà có thể mở rộng băng thông ăng ten. Ăng ten này bao gồm thành phần tụ điện và ít nhất một bộ bức xạ, trong đó một đầu của mỗi bộ bức xạ trong số ít nhất một bộ bức xạ này được nối để tạo thành nút thứ nhất, nút thứ nhất này được nối vào một đầu của thành phần tụ điện này để tạo thành nút thứ hai, và nút thứ hai này được nối đất; và đầu còn lại của thành phần tụ điện này nhận tín hiệu nuôi.

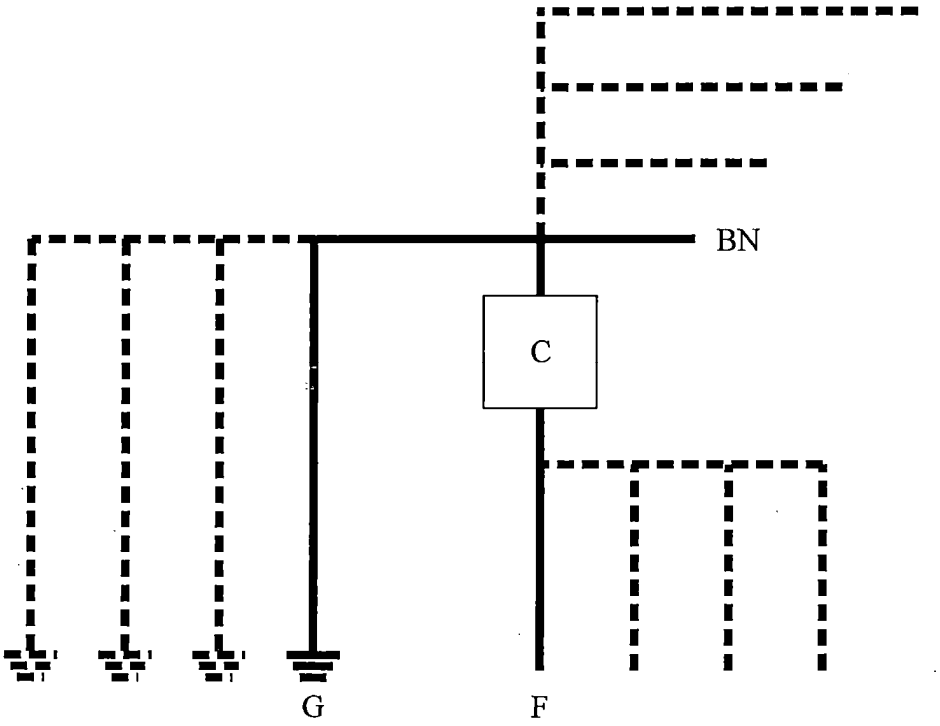

(11) **48812**
(21) 1-2016-02347 (51)[7] **H04B 7/04**, 7/06, H04L 5/00
(22) 08.12.2014 (43) 26.09.2016
(86) PCT/CN2014/093263 08.12.2014 (87) WO2015/096612 02.07.2015
(30) 201310728494.0 25.12.2013 CN
Ngày yêu cầu thẩm định nội dung: 28.06.2016
(71) HUAWEI TECHNOLOGIES CO., LTD. (CN)
Huawei Administration Building, Bantian, Longgang Shenzhen, Guangdong 518129, China
(72) ZHANG, Pengcheng (CN)
(74) Văn phòng luật sư Phạm và Liên danh (PHAM & ASSOCIATES)
(54) PHƯƠNG PHÁP VÀ THIẾT BỊ TRUYỀN DỮ LIỆU
(57) Sáng chế đề cập đến phương pháp và thiết bị truyền dữ liệu, để giải quyết vấn đề là trong chế độ hoạt động đa điểm có phối hợp hiện nay thì chế độ MIMO (Multiple-Input Multiple-Output - đa đầu vào đa đầu ra) của toàn bộ mạng bị hạn chế bởi phần tử mạng có lượng nhỏ các làn vật lý. Phương pháp này theo sáng chế bao gồm các bước: chia, bởi thiết bị mạng, N làn logic đã được tạo cấu hình trước thành M nhóm làn logic theo mối quan hệ ánh xạ định trước giữa làn logic và làn vật lý, và ánh xạ mỗi trong số các nhóm làn logic này vào một làn vật lý khác nhau của thiết bị mạng này, trong đó cả M và N đều là số nguyên dương, M nhỏ hơn N, và M là số lượng làn vật lý của thiết bị mạng này; và truyền, bởi thiết bị mạng này, đến thiết bị nhận, nhờ sử dụng mỗi trong số các làn vật lý này, tín hiệu được tạo cấu hình trên mỗi làn logic trong nhóm làn logic tương ứng với mỗi trong số các làn vật lý này. Theo cách này, thiết bị mạng này có thể hỗ trợ số lượng làn logic lớn hơn số lượng làn vật lý của nó.

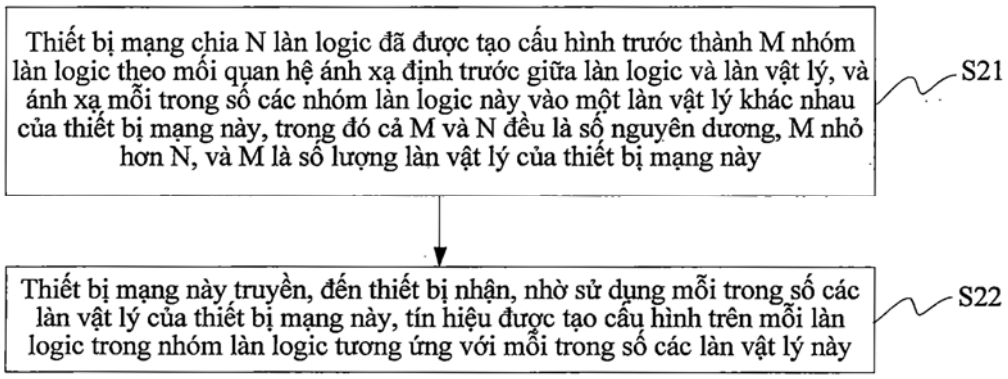

(11) **48813**
(21) 1-2016-02348 (51)[7] **F16K 17/04**, 27/00, F02M 37/00, B29C 45/26
(22) 21.11.2014 (43) 26.09.2016
(86) PCT/JP2014/080877 21.11.2014 (87) WO2015/080038 04.06.2015
(30) 2013-248125 29.11.2013 JP
Ngày yêu cầu thẩm định nội dung: 28.06.2016
(71) 1. KEIHIN CORPORATION (JP)
26-2, Nishishinjuku 1-chome, Shinjuku-ku, Tokyo 1630539, Japan
2. ENPLAS CORPORATION (JP)
30-1, Namiki 2-chome, Kawaguchi-shi, Saitama 3320034, Japan
(72) TAMURA Shinji (JP), SAGARA Koji (JP), ABO Yosuke (JP), SUZUKI Yasuhiro (JP), TAKI Kenjiro (JP), MAKINO Tomonori (JP)
(74) Văn phòng luật sư Phạm và Liên danh (PHAM & ASSOCIATES)

(54) PHƯƠNG PHÁP SẢN XUẤT VỎ VAN DÙNG CHO VAN ĐIỀU CHỈNH ÁP SUẤT VÀ THIẾT BỊ ĐÚC DÙNG TRONG PHƯƠNG PHÁP SẢN XUẤT NÀY

(57) Sáng chế liên quan đến phương pháp sản xuất vỏ van dùng cho van điều chỉnh áp suất, trong đó thiết bị đúc (61) tạo ra hốc (64) tương ứng với vỏ van (36) bao gồm phần hình trụ (36a) và phần thành đầu (36b) được tạo ra có đậu rót hình khuyên (67), đậu rót này hở trên mặt đầu ngoài (64a) của hốc (64) tương ứng với phần thành đầu (36b) và được định hướng về phía mặt đầu trong (64b) của nó, và nhựa tổng hợp (70) kết hợp với các sợi ngắn (69) được phun vào trong hốc (64) qua đậu rót hình khuyên (67), do vậy làm cho nhựa tổng hợp (70) va đập vào mặt đầu trong (64b) và sau đó nạp đầy mỗi phần của hốc (64), Do vậy, có thể tạo ra phương pháp sản xuất vỏ van, mà theo đó đường hàn không xảy ra khi vỏ van được đúc áp lực, và vỏ van có thể được gia cường một cách có hiệu quả bởi các sợi ngắn.

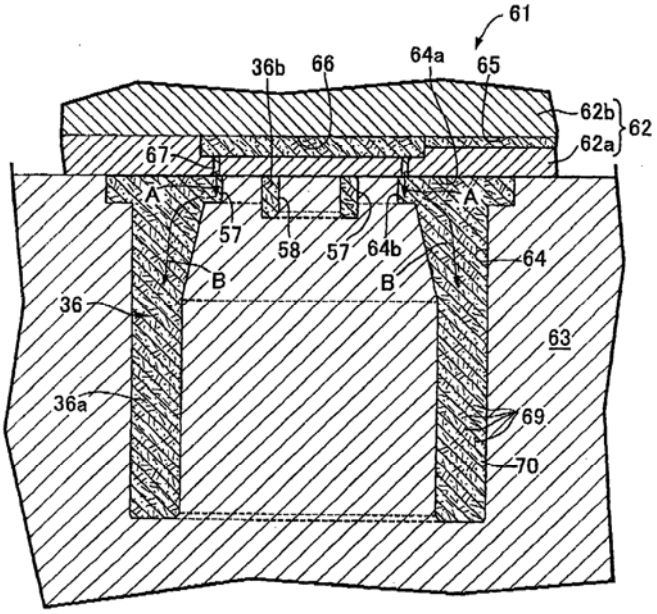

(11) **48814**
(21) 1-2016-02350 (51)[7] **G07D 13/00**
(22) 23.10.2014 (43) 26.09.2016
(86) PCT/CN2014/089271 23.10.2014 (87) WO2015/081765 A1 11.06.2015
(30) 201310648439.0 04.12.2013 CN
Ngày yêu cầu thẩm định nội dung: 28.06.2016
(71) GRG BANKING EQUIPMENT CO., LTD. (CN)
9 Kelin Road, Science City, Luogang District, Guangzhou, Guangdong 510663, P. R. China
(72) LI, Ming (CN), CHEN, Guang (CN)
(74) Công ty TNHH Sở hữu trí tuệ WINCO (WINCO CO., LTD.)
(54) PHƯƠNG PHÁP VÀ THIẾT BỊ CHẨN ĐOÁN TỰ ĐỘNG SỰ CỐ MÁY PHÂN LOẠI TIỀN

(57) Sáng chế đề cập tới phương pháp và thiết bị chẩn đoán tự động sự cố máy phân loại tiền. Phương pháp theo sáng chế bao gồm các bước: thu nhận ảnh tờ tiền của tờ tiền bằng cách quét (101); thực hiện xử lý dữ liệu đối với ảnh tờ tiền dựa trên một thuật toán phát hiện định trước để thu được kết quả xử lý (102); gửi thông tin hồi tiếp nếu kết quả xử lý thỏa mãn một điều kiện định trước (103). Phương pháp chẩn đoán tự động sự cố máy phân loại tiền được áp dụng để đánh giá xem máy phân loại có sự cố tiềm ẩn hay không và phân tích các sự cố của máy phân loại, nhờ đó giảm bớt khó khăn trong việc phân tích sự cố cũng như rút ngắn thời gian để xử lý sự cố.

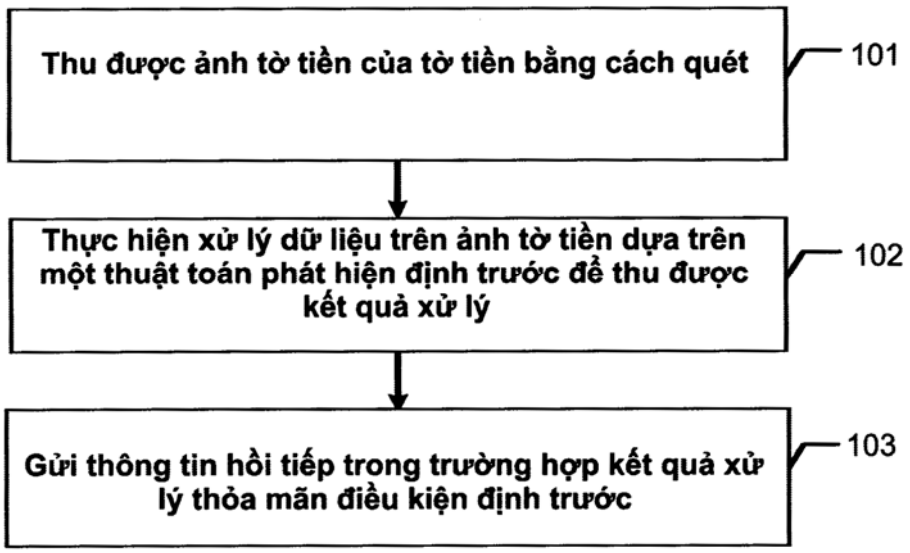

(11) **48815**
(21) 1-2016-02359 (51)[7] **A61F 13/15**, 13/49
(22) 18.11.2014 (43) 26.09.2016
(86) PCT/JP2014/080427 18.11.2014 (87) WO/2015/079964 04.06.2015
(30) 2013-247452 29.11.2013 JP
2013-247453 29.11.2013 JP
2013-226029 06.11.2014 JP
2014-226030 06.11.2014 JP
(71) KAO CORPORATION (JP)
14-10, Nihonbashi Kayaba-cho 1-chome, Chuo-ku, Tokyo 1038210, Japan
(72) MATSUNAGA, Ryuji (JP), TSUKAMOTO, Yuki (JP), MORITA, Akio (JP)
(74) Công ty Cổ phần Hỗ trợ phát triển công nghệ Detech (DETECH)
(54) THIẾT BỊ VÀ PHƯƠNG PHÁP SẢN XUẤT BỘ PHẬN THẤM HÚT
(57) Sáng chế đề cập đến thiết bị (10) để sản xuất bộ phận thấm hút (3), thiết bị theo sáng chế bao gồm: trống quay (2) bao gồm phần lõm xếp chồng/gom sợi (22) lên bề mặt bên ngoài (21) của chúng và kênh dẫn (4) cung cấp vật liệu tạo hình sản phẩm trong trạng thái phân tán. Con lăn mài mòn (42), cạo vật liệu tạo hình sản phẩm được xếp chồng, và lỗ mở kênh dẫn (44), được bố trí ở phía hướng xuống và nhận không khí từ bên ngoài, được bố trí bên trong kênh dẫn (4) trong khoảng trống (4S) được phân chia bởi tấm treo (43). Bên trong kênh dẫn (4) được chia thành vùng xếp chồng (PT), được bố trí ở phía hướng lên từ tấm treo (43) và trong đó vật liệu tạo hình sản phẩm trong trạng thái phân tán được xếp chồng quá mức sao cho tràn ra từ phần lõm xếp chồng/gom sợi (22), và vùng xếp chồng lại (RPT), được bố trí ở phía hướng xuống từ tấm treo (43) và trong đó mức vượt quá của vật liệu tạo hình sản phẩm được xếp chồng được cạo ra bởi con lăn mài mòn (42) và vật liệu tạo hình sản phẩm được cạo ra được xếp chồng lại, bởi tấm treo (43).

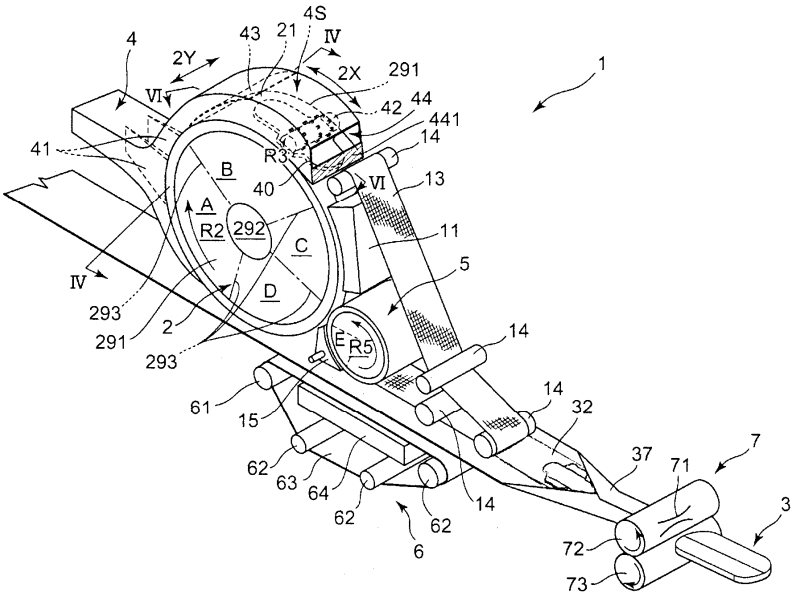

(11) **48816**

(21) 1-2016-02361 (51)[7] **C07D 471/04**, 487/04, A61K 31/4375, A61P 35/00

(22) 20.11.2014 (43) 26.09.2016

(86) PCT/IB2014/066202 20.11.2014 (87) WO2015/083028 11.06.2015

(30) 61/912,074 05.12.2013 US

(71) PFIZER INC. (US)
235 East 42nd Street, New York, New York 10017, United States of America

(72) BROWN, Matthew Frank (US), CASIMIROGARCIA, Agustin (MX), CHE, Ye (CN), COE, Jotham Wadsworth (US), FLANAGAN, Mark Edward (US), GILBERT, Adam Matthew (US), HAYWARD, Matthew Merrill (US), LANGILLE, Jonathan David (CA), MONTGOMERY, Justin Ian (US), TELLIEZ, Jean-Baptiste (US), THORARENSEN, Atli (US), UNWALLA, Rayomand Jal (US), TRUJILLO, John I. (US)

(74) Công ty Luật TNHH T&G (TGVN)

(54) HỢP CHẤT PYROLO[2,3-D]PYRIMIDINYL, PYROLO[2,3- B]PYRAZINYL VÀ PYROLO[2,3-D]PYRIDINYL ACRYLAMIT, DƯỢC PHẨM VÀ THUỐC THÚ Y CHỨA HỢP CHẤT NÀY

(57) Sáng chế đề xuất các hợp chất pyrolo[2,3-D]pyrimidinyl, pyrolo[2,3- B]pyrazinyl và pyrolo[2,3-D]pyridinyl acrylamit có dược tính và các chất tương tự của chúng. Các hợp chất này hữu dụng để ức chế Janus Kinaza (Janus Kinase - JAK). Sáng chế còn đề xuất phương pháp điều chế các hợp chất này và dược phẩm chứa chúng.

(11) **48817**
(21) 1-2016-02365 (51)[7] **A22C 17/00**
(22) 28.11.2014 (43) 26.09.2016
(86) PCT/EP2014/075998 28.11.2014 (87) WO2015/079039 A1 04.06.2015
(30) 13195056.0 29.11.2013 EP
(71) MAREL A/S (DK)
P.O. Pedersens vej 18, DK-8200 Aarhus N, Denmark
(72) SORENSEN, Gorm (DK), MIKKELSEN, Peter (DK)
(74) Công ty Luật TNHH WINCO (WINCO LAW FIRM)
(54) THIẾT BỊ VÀ PHƯƠNG PHÁP CẮT THỰC PHẨM

(57) Sáng chế đề cập đến thiết bị và phương pháp cắt để cắt các khối thực phẩm (113) ra thành những miếng nhỏ (114, 115), trong đó thiết bị cắt (100) này bao gồm băng chuyền đầu vào (101) có đầu thứ nhất và đầu thứ hai, hệ thống băng chuyền (102) có đầu thứ nhất và đầu thứ hai, hệ thống băng chuyền này được sắp đặt sao cho đầu thứ nhất của hệ thống băng chuyền tiếp giáp và gần như song song với đầu thứ hai của băng chuyền đầu vào, tạo thành khe thứ nhất (120) giữa chúng, và bộ phận cắt thứ nhất (105) có mặt cắt kéo dài qua khe thứ nhất và được điều khiển bằng bộ phận điều khiển để cắt các khối thực phẩm, mà được vận chuyển trên băng chuyền đầu vào, ra thành những miếng nhỏ, trong đó khe thứ nhất và mặt cắt của bộ phận cắt thứ nhất tạo thành một góc với trục vuông góc vói hướng vận chuyển.

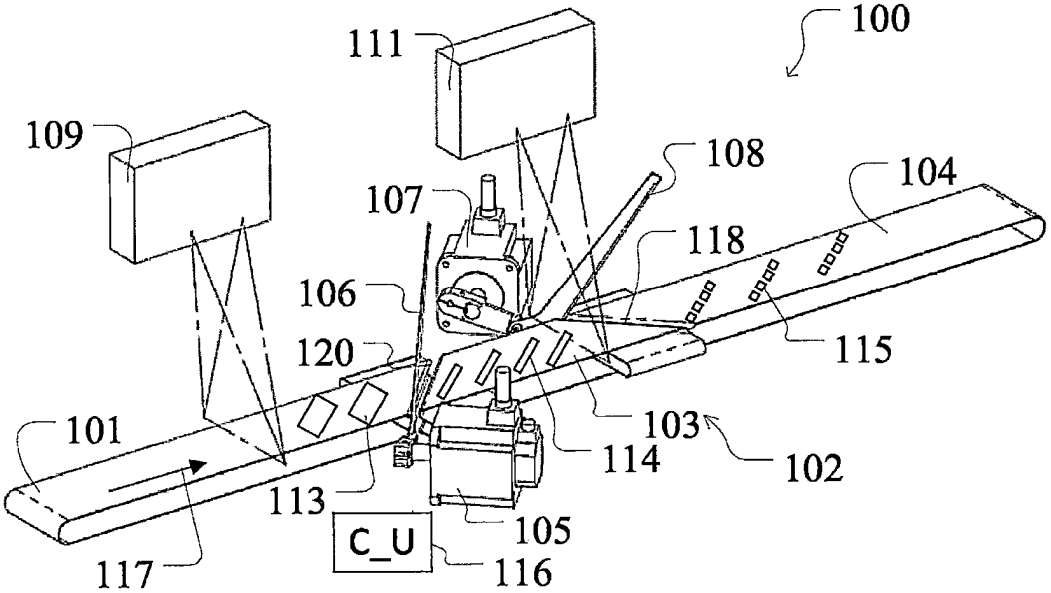

(11) **48818**
(21) 1-2016-02366 (51)[7] **G07D 7/16**, 7/02
(22) 29.09.2014 (43) 26.09.2016
(86) PCT/CN2014/087746 29.09.2014 (87) WO2015/085815 A1 18.06.2015
(30) 201310684625.X 12.12.2013 CN
Ngày yêu cầu thẩm định nội dung: 29.06.2016
(71) GRG BANKING EQUIPMENT CO., LTD. (CN)
9 Kelin Road, Science City, Luogang District, Guangzhou, Guangdong 510663, P. R. China
(72) LIANG, Tiancai (CN), WANG, Xiaoliang (CN), CHEN, Guang (CN), LIU, Siwei (CN)
(74) Công ty TNHH Sở hữu trí tuệ WINCO (WINCO CO., LTD.)
(54) PHƯƠNG PHÁP VÀ HỆ THỐNG NHẬN DẠNG TỜ TIỀN CÓ ĐỘ DÀY BẤT THƯỜNG

(57) Sáng chế đề cập tới phương pháp và hệ thống nhận dạng tờ tiền có độ dày bất thường. Phương pháp theo sáng chế bao gồm các bước: thu thập các tín hiệu độ dày của các tờ tiền qua nhiều kênh để thu được các tín hiệu độ dày, xử lý sơ bộ các tín hiệu độ dày, tìm kiếm các điểm nhảy trong các tín hiệu độ dày theo quy tắc định trước để tạo ra tập hợp điểm nhảy, xác định các vùng nghi ngờ có độ dày bất thường của các tín hiệu độ dày theo tập hợp điểm nhảy, xác định các vùng bất thường về tín hiệu độ dày của các tín hiệu độ dày theo các vùng nghi ngờ có độ dày bất thường và đánh dấu các vị trí và diện tích của các vùng bất thường về tín hiệu độ dày, kết hợp các vị trí và diện tích của các vùng bất thường về tín hiệu độ dày của các tín hiệu độ dày nhiều kênh để thu được kết quả kết hợp, và nhận dạng kết quả kết hợp để thu được kết quả nhận dạng.

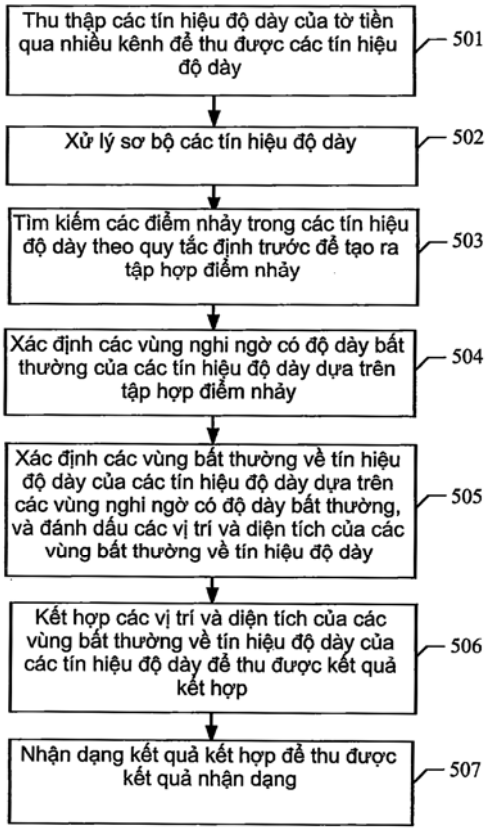

(11) **48819**
(21) 1-2016-02367 (51)[7] **G02B 5/30**, G02F 1/1335
(22) 18.11.2014 (43) 26.09.2016
(86) PCT/JP2014/080439 18.11.2014 (87) WO2015/079967 A1 04.06.2015
(30) 2013-248082 29.11.2013 JP
(71) SUMITOMO CHEMICAL COMPANY, LIMITED (JP)
27-1, Shinkawa 2-chome, Chuo-ku, Tokyo 104-8260, Japan
(72) KUNAI, Yuichiro (JP)
(74) Công ty TNHH một thành viên Sở hữu trí tuệ VCCI (VCCI-IP CO.,LTD)
(54) LỚP PHÂN CỰC VÀ TẤM PHÂN CỰC CHỨA LỚP PHÂN CỰC

(57) Sáng chế đề xuất lớp phân cực (5) kháng hiện tượng phai màu đỏ trong thử nghiệm bền nhiệt ngay cả khi nó có độ dày nhỏ, và tấm phân cực (1) bao gồm lớp phân cực (5). Lớp phân cực (5) bao gồm lớp nhựa gốc rượu polyvinyl và iôt được hấp thụ và được định hướng trong lớp nhựa gốc rượu polyvinyl (6), và có độ dày nhỏ hơn hoặc bằng 10 μm và tỉ lệ giữa độ trì hoãn của iôt và độ trì hoãn của rượu polyvinyl lớn hơn hoặc bằng 0,38.

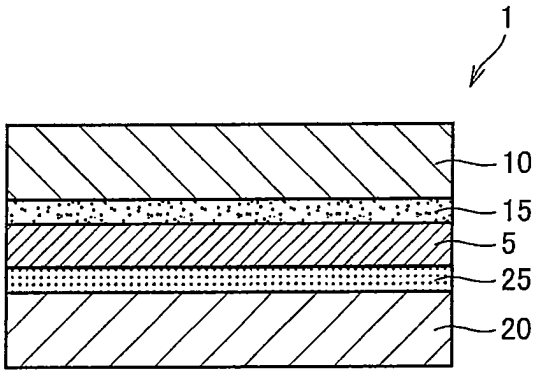

(11) **48820**
(21) 1-2016-02368 (51)[7] **G02B 5/30**, G02F 1/1335
(22) 18.11.2014 (43) 26.09.2016
(86) PCT/JP2014/080441 18.11.2014 (87) WO2015/079968 A1 04.06.2015
(30) 2013-248084 29.11.2013 JP
(71) SUMITOMO CHEMICAL COMPANY, LIMITED (JP)
27-1, Shinkawa 2-chome, Chuo-ku, Tokyo 104-8260, Japan
(72) KUNAI, Yuichiro (JP)
(74) Công ty TNHH một thành viên Sở hữu trí tuệ VCCI (VCCI-IP CO.,LTD)
(54) LỚP PHÂN CỰC VÀ TẤM PHÂN CỰC CHỨA LỚP PHÂN CỰC

(57) Sáng chế đề xuất lớp phân cực (5) kháng hiện tượng phai màu đỏ trong thử nghiệm bền nhiệt ngay cả khi nó có độ dày nhỏ, và tấm phân cực (1) bao gồm lớp phân cực (5). Lớp phân cực (5) có độ dày nhỏ hơn hoặc bằng 10 μm và độ biến thiên Rpva nằm trong khoảng 0,2 nm/mm theo chiều trục truyền.

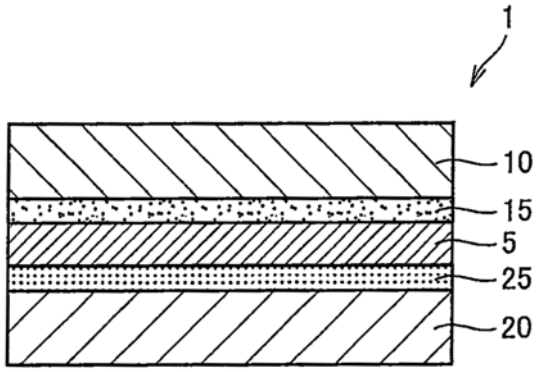

(11) **48821**
(21) 1-2016-02369 (51)[7] **G02B 5/30**, G02F 1/1335
(22) 18.11.2014 (43) 26.09.2016
(86) PCT/JP2014/080445 18.11.2014 (87) WO2015/079969 A1 04.06.2015
(30) 2013-248078 29.11.2013 JP
(71) SUMITOMO CHEMICAL COMPANY, LIMITED (JP)
27-1, Shinkawa 2-chome, Chuo-ku, Tokyo 104-8260, Japan
(72) KUNAI, Yuichiro (JP)
(74) Công ty TNHH một thành viên Sở hữu trí tuệ VCCI (VCCI-IP CO.,LTD)
(54) LỚP PHÂN CỰC VÀ TẤM PHÂN CỰC CHỨA LỚP PHÂN CỰC

(57) Sáng chế đề xuất tấm phân cực (1) bao gồm lớp phân cực (5) có độ dày nhỏ hơn hoặc bằng 10 μm và có tỉ lệ A_{700}/A_{450} giữa độ hấp thụ A_{700} ở bước sóng 700 nm và độ hấp thụ A_{450} ở bước sóng 450 nm lớn hơn hoặc bằng 0,85; lớp phân cực (5) có độ dày nhỏ hơn hoặc bằng 10 μm và có trị tuyệt đối của hiệu số giữa độ hấp thụ A_{700} ở bước sóng 700 nm và độ hấp thụ A450 ở bước sóng 450 nm nhỏ hơn hoặc bằng 0,11 sau khi xử lý nhiệt ở 100°C trong 30 phút; và tấm phân cực (1) bao gồm lớp phân cực (5) nêu trên.

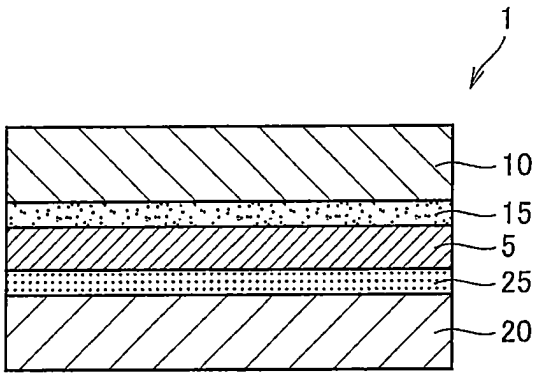

(11) **48822**
(21) 1-2016-02370 (51)[7] **A61K 39/395**, C07K 16/00, C12N 15/63
(62) 1-2004-01282
(22) 02.05.2003 (43) 26.09.2016
(86) PCT/US2003/013910 02.05.2003 (87) WO2003/092623 A3 13.11.2003
(30) 60/377,440 02.05.2002 US
Ngày yêu cầu thẩm định nội dung: 02.12.2004
(71) WYETH HOLDINGS LLC (US)
235 East 42nd Street, New York, New York 10017 USA
(72) KUNZ, Arthur (US), MORAN, Justin, Keith (US), RUBINO, Joseph, Thomas (US), JAIN, Neera (US), VIDUNAS, Eugene, Joseph (US), SIMPSON, John, McLean (US), ROBBINS, Paul, David (US), MERCHANT, Nishith (US), DIJOSEPH, John, Francis (US), RUPPEN, Mark, Edward (US), DAMLE, Nitin, Krishnaji (US), POPPLEWELL, Andrew, George (GB)
(74) Công ty TNHH T&T INVENMARK Sở hữu trí tuệ Quốc tế (T&T INVENMARK CO., LTD.)
(54) THỂ LIÊN HỢP DẪN XUẤT CALICHEAMIXIN-CHẤT MANG VÀ CHẾ PHẨM CHỨA THỂ LIÊN HỢP NÀY

(57) Sáng chế đề cập đến thể liên hợp dẫn xuất calicheamixin - chất mang và dược phẩm chứa thể liên hợp này. Cụ thể là, sáng chế đề cập đến thể liên hợp dẫn xuất calicheamixin dạng monome-kháng thể và việc sử dụng thể liên hợp này. Sáng chế cũng đề cập đến phương pháp bào chế thể liên hợp thuốc gây độc tế bào dạng monome/chất mang có mức tải thuốc cao và phân đoạn liên hợp thấp (LCF) giảm đáng kể.

(11) **48823**

(21) 1-2016-02372 (51)[7] **C07D 231/12**, A61K 31/41, 31/415, 31/42, C07D 413/12, 417/12, 257/04, 271/10, 401/12

(22) 18.12.2014 (43) 26.09.2016

(86) PCT/IB2014/067086 18.12.2014 (87) WO 2015/092740 25.06.2015

(30) 13199138.2 20.12.2013 EP
14181155.4 15.08.2014 EP

(71) NOVARTIS AG (CH)
Lichtstrasse 35, CH-4056 Basel, Switzerland

(72) BOLLBUCK, Birgit (DE), MARKERT, Christian (DE), MILTZ, Wofgang (DE), ROEHN, Till (DE)

(74) Công ty TNHH Ban Ca (BANCA)

(54) DẪN XUẤT AXIT HETEROARYL BUTANOIC LÀM CHẤT ỨC CHẾ LEUKOTRIEN A4 HYDROLAZA (LTA4H), DƯỢC PHẨM VÀ CHẾ PHẨM KẾT HỢP CHỨA HỢP CHẤT NÀY

(57) Sáng chế đề cập đến dẫn xuất axit heterroaryl butanoic có thể dùng làm thuốc, cụ thể là làm chất ức chế leukotrien A4 hydrolaza (LTA4H). Sáng chế cũng đề cập đến dược phẩm và chế phẩm kết hợp chứa hợp chất này.

(11) **48824**
(21) 1-2016-02375 (51)[7] **C23C 22/00**, C23F 11/00
(22) 08.12.2014 (43) 26.09.2016
(86) PCT/RU2014/000915 08.12.2014 (87) WO2015/088389 18.06.2015
(30) 2013154531 10.12.2013 RU
Ngày yêu cầu thẩm định nội dung: 30.06.2016
(71) JOINT STOCK COMPANY "AKME-ENGINEERING" (RU)
Ul. Pyatnitskaya, 13, str. 1 Moscow, 115035, Russia
(72) MARTYNOV, Petr Nikifurovich (RU), ASKHADULLIN, Radomir Shamilievich (RU), STOROZHENKO, Aleksey Nikolaevich (RU), IVANOV, Konstantin Dmitrievich (RU), LEGKIH, Aleksandr Urievich (RU), SHARIKPULOV, Said Mirfais ovich (RU), FILIN, Aleksandr Ivanovich (RU), BULAVKIN, Sergey Viktorovich (RU)
(74) Công ty TNHH Phát triển sở hữu trí tuệ IPD (IPD IP DEVELOPMENT CO.,LTD.)
(54) PHƯƠNG PHÁP OXY HÓA CHỐNG GỈ ĐƯỜNG VIỀN BÊN TRONG CỦA BỀ MẶT THÉP CỦA LÒ PHẢN ỨNG HẠT NHÂN

(57) Sáng chế đề cập đến phương pháp oxy hóa chống gỉ đường viền trong của bề mặt thép của lò phản ứng hạt nhân bằng cách đổ đầy đường viền thứ nhất của lò phản ứng hạt nhân chất làm mát kim loại lỏng, đưa chất phản ứng vào chất làm mát kim loại lỏng, chất phản ứng đã nối tiếp xúc với vật liệu của các thành phần của đường viền thứ nhất, tạo ra màng bảo vệ, và làm nóng chất làm mát kim loại lỏng, có chất phản ứng đưa vào trong đó, đến nhiệt độ cho phép để có các điều kiện tạo ra màng bảo vệ. Chất làm mát kim loại lỏng có chất phản ứng đưa vào trong đó được giữ ở nhiệt độ đã nói cho đến khi màng bảo vệ tiếp tục được tạo ra trên bề mặt của vật liệu của các thành phần của đường viền thứ nhất. Chất làm mát kim loại lỏng có chất phản ứng đưa vào trong đó được làm nóng bằng cách ma sát chống lại cánh quạt quay của bơm cánh quạt, được chìm trong chất làm mát kim loại lỏng. Vì vậy sáng chế đề xuất quy trình oxy hóa chống gỉ đơn giản hơn, phương thức oxy hóa chống gỉ đáng tin cậy hơn, tăng dộ an toàn và điều khiển quy trình oxy hóa chống gỉ bề mặt thép đơn giản hơn.

(11) **48825**
(21) 1-2016-02376 (51)[7] **G21C 15/10**
(22) 08.12.2014 (43) 26.09.2016
(86) PCT/RU2014/000916 08.12.2014 (87) WO2015/088390 18.06.2015
(30) 2013154529 10.12.2013 RU
Ngày yêu cầu thẩm định nội dung: 30.06.2016
(71) JOINT STOCK COMPANY "AKME-ENGINEERING" (RU)
Ul. Pyatnitskaya, 13, str. 1 Moscow, 115035, Russia
(72) BULAVKIN, Sergey Viktorovich (RU)
(74) Công ty TNHH Phát triển sở hữu trí tuệ IPD (IPD IP DEVELOPMENT CO.,LTD.)
(54) LÒ PHẢN ỨNG NƠTRON NHANH VÀ KHỐI PHẢN XẠ NƠTRON CỦA LÒ PHẢN ỨNG NƠTRON NHANH

(57) Sáng chế đề cập đến lĩnh vực kỹ thuật hạt nhân, và cụ thể hơn là thiết kế khối phản xạ nơtron di chuyển được cho các lò phản ứng nơtron nhanh đã làm mát bằng kim loại lỏng nặng. Lò phản ứng nơtron nhanh theo sáng chế bao gồm lõi có thanh nhiên liệu đã làm mát bằng kim loại nặng và khối phản xạ nơtron, đặt quanh lõi, bao gồm khoang thép với ít nhất một lỗ nạp ở thành bên của khoang trên ranh giới của lõi, lỗ nạp đã nói để chuyển hướng một phần dòng chất làm mát từ không gian giữa các khối vào khoang, và ít nhất một ống thẳng đứng gắn trong khoang, qua dòng chất làm mát đã chuyển hướng, đi qua ranh giới phía trên và phía dưới của lõi, đi vào phần đáy của khoang; cũng trên mặt ngoài của khoang, trên lỗ nạp, được gắn thiết bị tiết lưu để tạo ra kháng thủy lực đến dòng chất làm mát trong không gian giữa các khối. Kết quả kỹ thuật là tăng an toàn hoạt động và hiệu suất của lò phản ứng nơtron nhanh và giảm bề mặt trao đổi nhiệt của nồi hơi.

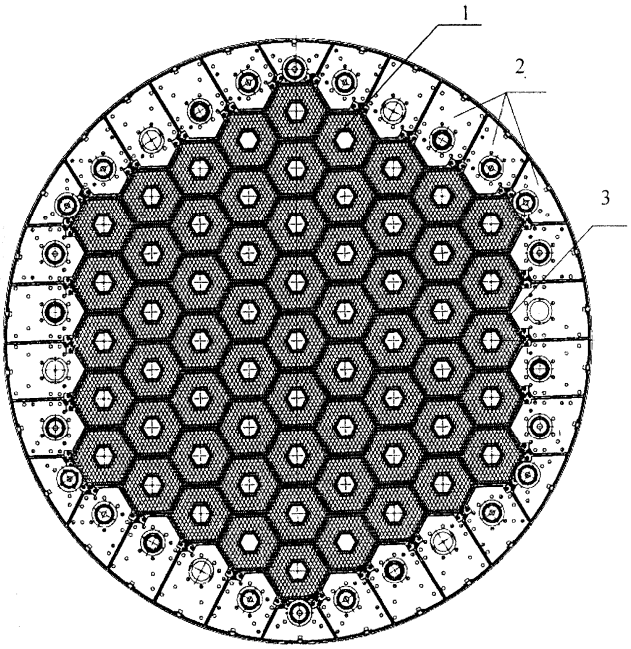

(11) **48826**
(21) 1-2016-02377 (51)[7] **G06F 3/048**
(22) 20.12.2013 (43) 26.09.2016
(86) PCT/CN2013/090066 20.12.2013 (87) WO2015/089820 25.06.2015
Ngày yêu cầu thẩm định nội dung: 30.06.2016
(71) HUAWEI TECHNOLOGIES CO., LTD. (CN)
Huawei Administration Building, Bantian, Longgang, Shenzhen, Guangdong 518129, China
(72) XU, Jie (CN), YANG, Zhiyan (CN)
(74) Văn phòng luật sư Phạm và Liên danh (PHAM & ASSOCIATES)
(54) PHƯƠNG PHÁP MỞ TỆP TIN TRONG THƯ MỤC, PHƯƠNG PHÁP XỬ LÝ BIỂU TƯỢNG THƯ MỤC, VÀ THIẾT BỊ ĐẦU CUỐI

(57) Sáng chế đề xuất phương pháp mở tệp tin trong thư mục, gồm: thu thập hoạt động được thực hiện trên khu vực biểu tượng thư mục; xác định liệu hoạt động có được thực hiện trên khu vực định trước trong khu vực biểu tượng thư mục, trong đó khu vực định trước hiển thị thông tin về tệp tin định trước trong thư mục; và nếu hoạt động được thực hiện trên khu vực định trước trong khu vực biểu tượng thư mục, mở tệp tin định trước. Sáng chế còn đề xuất thiết bị đầu cuối tương ứng. Theo các phương án thực hiện sáng chế, biểu tượng thư mục trong thư mục được hiển thị trên biểu tượng thư mục. Khi thư mục không được mở, người dùng có thể xem trực tiếp, từ biểu tượng thư mục, biểu tượng thư mục cần được mở, để triển khai trực tiếp hoạt động kích hoạt mở tệp tin, đơn giản và thuận tiện.

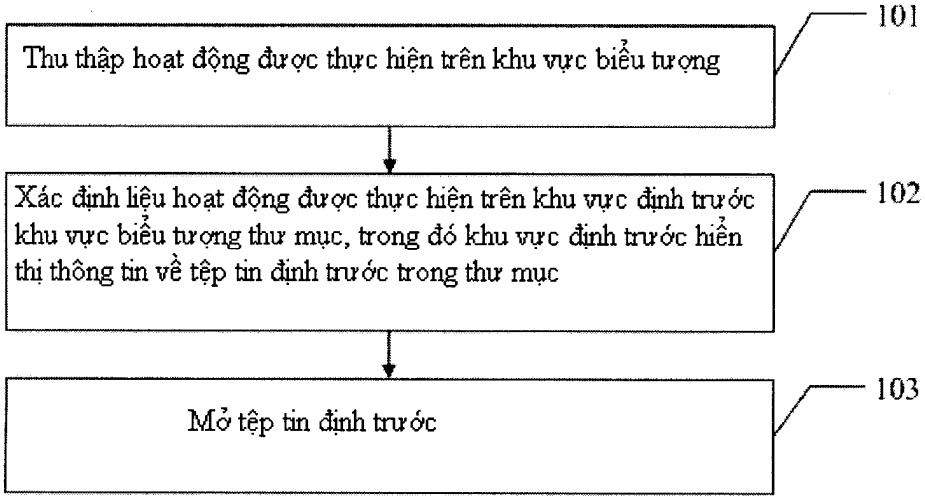

(11) **48827**
(21) 1-2016-02378 (51)[7] **H04W 12/04**
(22) 16.07.2014 (43) 26.09.2016
(86) PCT/CN2014/082317 16.07.2014 (87) WO2015/096465 02.07.2015
(30) 201310739640.X 27.12.2013 CN
Ngày yêu cầu thẩm định nội dung: 30.06.2016
(71) HUAWEI TECHNOLOGIES CO., LTD. (CN)
Huawei Administration Building, Bantian, Longgang, Shenzhen, Guangdong 518129, China
(72) DAI, Mingzeng (CN), ZHANG, Jian (CN), ZENG, Qinghai (CN), GUO, Yi (CN), ZHANG, Hongping (CN)
(74) Văn phòng luật sư Phạm và Liên danh (PHAM & ASSOCIATES)
(54) PHƯƠNG PHÁP PHÂN PHỐI NGỮ CẢNH KHÓA BẢO MẬT, THỰC THỂ QUẢN LÝ DI ĐỘNG VÀ TRẠM GỐC

(57) Sáng chế đề cập đến phương pháp phân phối ngữ cảnh khoá bảo mật, thực thể quản lý di động, và trạm gốc, trong đó phương pháp phân phối ngữ cảnh khoá bảo mật này bao gồm các bước: nhận, bởi thực thể quản lý di động, chỉ thị thứ nhất từ trạm gốc chính, trong đó chỉ thị thứ nhất này được dùng để yêu cầu hoạt động chuyển đường từ thực thể quản lý di động và chỉ thị rằng hoạt động chuyển đường này là được kích hoạt bởi sự kết tập sóng mang giữa các trạm gốc; xử lý quá trình chuyển đường theo chỉ thị thứ nhất; và theo chỉ thị thứ nhất này, giữ cho ngữ cảnh khoá bảo mật đối với quá trình chuyển đường này không đổi, và gửi chỉ thị thứ hai đến trạm gốc chính, để chỉ thị trạm gốc chính giữ cho ngữ cảnh khoá bảo mật này không đổi; hoặc gửi chỉ thị thứ ba đến trạm gốc chính, để chỉ thị trạm gốc chính thu thập số lần đảo ngược của bộ đếm chuỗi bước nhảy tiếp theo trong ngữ cảnh khoá bảo mật này. Các giải pháp kĩ thuật theo sáng chế có thể cải thiện một cách có hiệu quả độ tin cậy của hoạt động chuyển đường trong quá trình kết tập sóng mang giữa các trạm gốc.

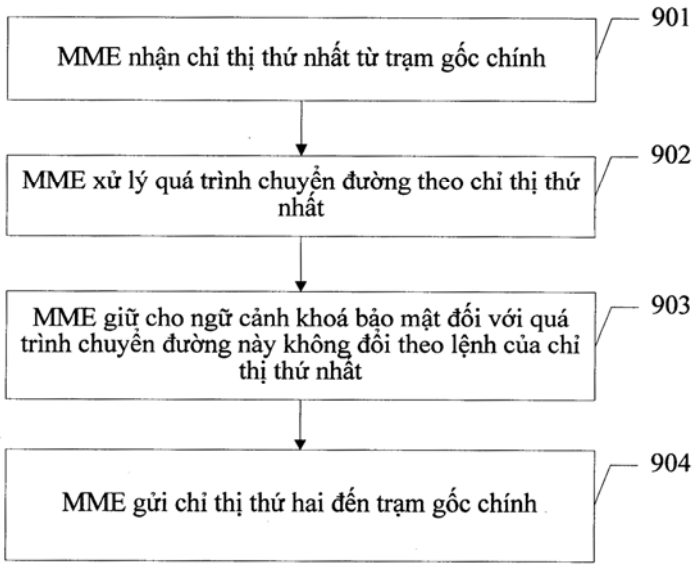

(11) **48828**
(21) 1-2016-02381 (51)[7] **C12N 1/14**
(22) 30.06.2016 (43) 26.09.2016
Ngày yêu cầu thẩm định nội dung: 30.06.2016
(75) NGUYỄN THỊ XUÂN NGỌC (VN)
247B Ung Văn Khiêm, phường 25, quận Bình Thạnh, thành phố Hồ Chí Minh
(54) CHỦNG NẤM LINH CHI ĐEN AMAURODERMA SP. FBPT8 THUẦN KHIẾT VỀ MẶT SINH HỌC CÓ KHẢ NĂNG SINH TỔNG HỢP EXOPOLYSACARIT VÀ ENZYM LACAZA
(57) Sáng chế đề cập đến chủng nấm Linh chi đen Amauroderma sp. FBPT8 thuần khiết về mặt sinh học có khả năng sinh tổng hợp exopolysacarit và enzym lacaza bằng phương pháp lên men chìm. Chủng nấm này có thể được nuôi cấy để thu sinh khối, EPS và enzym lacaza và có tiềm năng trong việc sản xuất thuốc và một số thực phẩm chức năng.

(11) **48829**

(21) 1-2016-02391 (51)[7] **C07D 401/12**, 401/14, 417/12, 409/12, A61K 31/4439, 31/444, A61P 37/00, 29/00

(22) 16.12.2014 (43) 26.09.2016

(86) PCT/EP2014/077877 16.12.2014 (87) WO2015/091426 25.06.2015

(30) 13198463.5 19.12.2013 EP
14189216.6 16.10.2014 EP

(71) BAYER PHARMA AKTIENGESELLSCHAFT (DE)
Mullerstrasse 178, 13353 Berlin, Germany

(72) BOTHE, Ulrich (DE), SIEBENEICHER, Holger (DE), SCHMIDT, Nicole (DE), ROTGERI, Andrea (DE), BOMER, Ulf (DE), RING, Sven (DE), IRLBACHER, Horst (DE), GUNTHER, Judith (DE), STEUBER, Holger (DE), LANGE, Martin (DE), SCHAFER, Martina (DE)

(74) Công ty Luật TNHH T&G (TGVN)

(54) HỢP CHẤT INDAZOLCARBOXAMIT, THUỐC CHỨA HỢP CHẤT NÀY VÀ QUY TRÌNH ĐIỀU CHẾ HỢP CHẤT TRUNG GIAN

(57) Sáng chế đề cập đến hợp chất indazol được thế ở vị trí số 6 có mạch bên carboxamit và quy trình điều chế hợp chất trung gian. Các hợp chất theo sáng chế là hữu ích để sử dụng riêng biệt hoặc kết hợp để điều trị và/hoặc phòng ngừa bệnh, và để bào chế thuốc để điều trị và/hoặc phòng ngừa bệnh, đặc biệt là để điều trị và/hoặc phòng ngừa bệnh lạc nội mạc tử cung, bệnh u lymphô, bệnh thoái hóa điểm vàng, bệnh COPD và bệnh vảy nến.

(11) **48830**
(21) 1-2016-02392 (51)[7] **G02F 1/13**, 1/1335, G09F 9/00
(22) 02.12.2014 (43) 26.09.2016
(86) PCT/JP2014/081904 02.12.2014 (87) WO2015/083715 A1 11.06.2015
(30) 2013-250205 03.12.2013 JP
(71) SUMITOMO CHEMICAL COMPANY, LIMITED (JP)
27-1, Shinkawa 2-chome, Chuo-ku, Tokyo 104-8260 Japan
(72) FUJII Mikio (JP)
(74) Công ty TNHH một thành viên Sở hữu trí tuệ VCCI (VCCI-IP CO.,LTD)

(54) THIẾT BỊ SẢN XUẤT CHI TIẾT QUANG ĐƯỢC CÁN

(57) Sáng chế đề cập đến thiết bị sản xuất chi tiết quang được cán bằng cách cán chi tiết quang thứ nhất vào bề mặt thứ nhất của bộ phận hiển thị quang, và bằng cách cán chi tiết quang thứ hai vào bề mặt thứ hai của bộ phận hiển thị quang mà đối diện với bề mặt thứ nhất, thiết bị này bao gồm: phương tiện cán để cán phân đoạn tấm thứ nhất, mà lớn hơn chi tiết quang thứ nhất, vào bề mặt thứ nhất của bộ phận hiển thị quang, và để cán phân đoạn tấm thứ hai, mà lớn hơn chi tiết quang thứ hai, vào bề mặt thứ hai của bộ phận hiển thị quang; phương tiện xác định vị trí cắt để xác định vị trí cắt thứ nhất của phân đoạn tấm thứ nhất và vị trí cắt thứ hai của phân đoạn tấm thứ hai, dựa trên dữ liệu phát hiện liên quan đến dạng ngoài của bộ phận hiển thị quang; và phương tiện cắt để cắt phân đoạn tấm thứ nhất tại vị trí cắt thứ nhất sao cho phân đoạn tấm thứ nhất được chia thành phần mà tương ứng với chi tiết quang thứ nhất, và phần phụ trên phía ngoài của phần này, và để cắt phân đoạn tấm thứ hai tại vị trí cắt thứ hai sao cho phân đoạn tấm thứ hai được chia thành phần mà tương ứng với chi tiết quang thứ hai, và phần phụ trên phía ngoài của phần này.

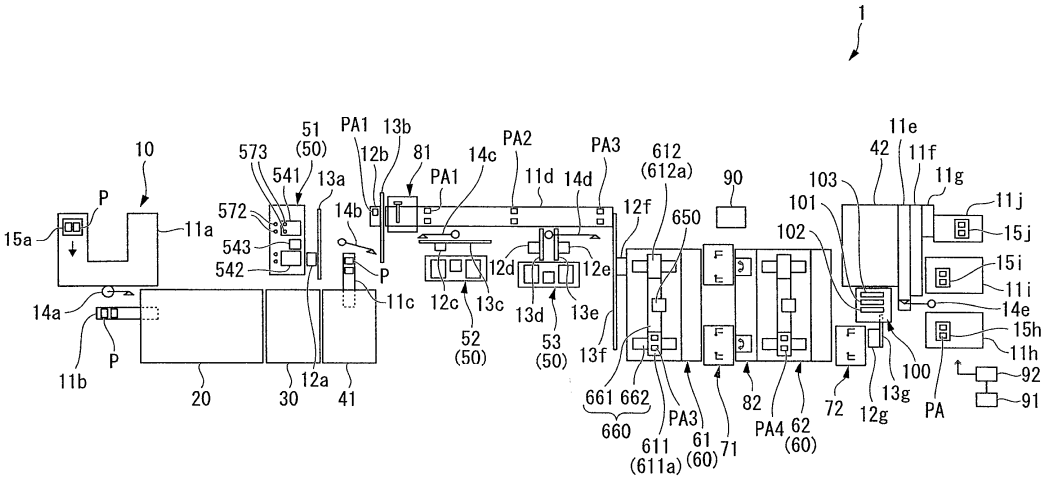

(11) **48831**
(21) 1-2016-02393 (51)[7] **G02F 1/13**, G02B 5/30, G02F 1/1335, G09F 9/00
(22) 02.12.2014 (43) 26.09.2016
(86) PCT/JP2014/081891 02.12.2014 (87) WO2015/083708 A1 11.06.2015
(30) 2013-250206 03.12.2013 JP
(71) SUMITOMO CHEMICAL COMPANY, LIMITED (JP)
27-1, Shinkawa 2-chome, Chuo-ku, Tokyo 104-8260 Japan
(72) FUJII Mikio (JP)
(74) Công ty TNHH một thành viên Sở hữu trí tuệ VCCI (VCCI-IP CO.,LTD)
(54) THIẾT BỊ SẢN XUẤT CHI TIẾT QUANG ĐƯỢC CÁN

(57) Sáng chế đề cập đến thiết bị sản xuất chi tiết quang được cán bằng cách cán một hoặc nhiều chi tiết quang vào bộ phận hiển thị quang, thiết bị này bao gồm: thiết bị làm sạch có cấu trúc để làm sạch bộ phận hiển thị quang; phương tiện cán để cán một hoặc nhiều phân đoạn tấm của các tấm chi tiết quang, mà lần lượt tương ứng với một hoặc nhiều chi tiết quang, vào bộ phận hiển thị quang; phương tiện cắt để cắt một hoặc nhiều chi tiết quang từ một hoặc nhiều phân đoạn tấm được cán vào bộ phận hiển thị quang; và cơ cấu truyền tải có cấu trúc để truyền tải bộ phận hiển thị quang hoặc chi tiết quang được cán trong đó các chi tiết quang được cán vào bộ phận hiển thị quang. Cơ cấu truyền tải không phải là loại của cơ cấu truyền tải mà truyền tải bộ phận hiển thị quang hoặc chi tiết quang được cán trong khi thay đổi điểm tiếp xúc của cơ cấu truyền tải đối với bộ phận hiển thị quang hoặc chi tiết quang được cán trong đường truyền tải ít nhất từ khi việc làm sạch của bộ phận hiển thị quang bởi thiết bị làm sạch được kết thúc cho đến khi việc cán của tất cả trong số một hoặc nhiều phân đoạn tấm vào bộ phận hiển thị quang bởi phương tiện cán được kết thúc.

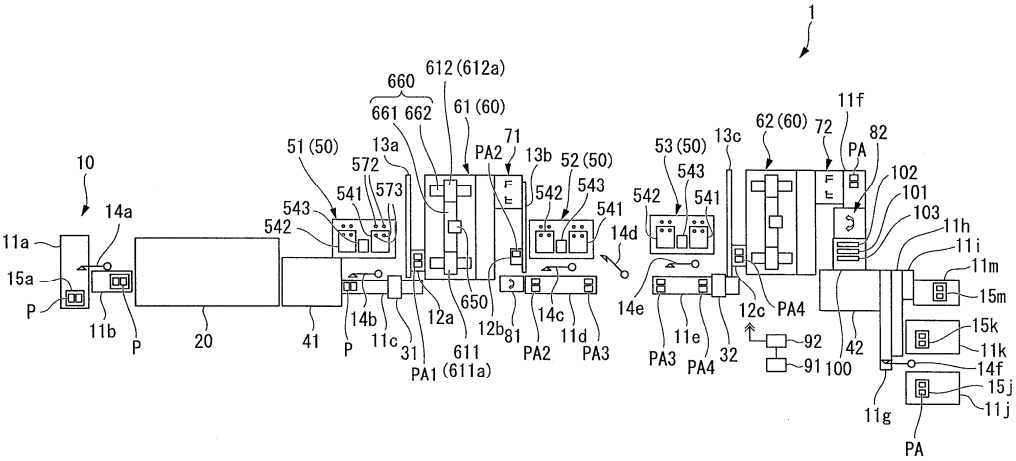

(11) **48832**
(21) 1-2016-02396 (51)[7] **H04L 12/70**
(22) 29.11.2014 (43) 26.09.2016
(86) PCT/CN2014/092607 29.11.2014 (87) WO2015/081817 A1 11.06.2015
(30) 14/097,930 05.12.2013 US
Ngày yêu cầu thẩm định nội dung: 30.06.2016
(71) HUAWEI TECHNOLOGIES CO., LTD. (CN)
Huawei Administration Building, Bantian, Longgang, Shenzhen, Guangdong 518129, China
(72) LI, Xu (CA), FARMANBAR, Hamidreza (CA), ZHANG, Hang (CA)
(74) Công ty TNHH một thành viên Sở hữu trí tuệ VCCI (VCCI-IP CO.,LTD)

(54) PHƯƠNG PHÁP VÀ THÀNH PHẦN DÙNG CHO KỸ THUẬT LƯU LƯỢNG TRONG MẠNG ĐIỀU KHIỂN BẰNG PHẦN MỀM VÀ THÀNH PHẦN MẠNG TRUY CẬP RAĐIO

(57) Sáng chế đề cập đến hệ thống và phương pháp dùng cho kỹ thuật lưu lượng (TE) trong mạng điều khiển bằng phần mềm (SDN). Các phương án của sáng chế cho phép giải pháp TE đầu đến đầu hoàn thiện giữa thiết bị người dùng (UE) và nguồn/đích dọc theo mạng truy cập rađio (RAN) (102). Theo một phương án, phương pháp trong thành phần mạng dùng cho TE trong SDN gồm có bước thu thông tin TE từ thành phần mạng lõi thứ nhất trong mạng lõi (104), thành phần RAN (112), trong đó RAN (102) được ghép nối truyền thông tới mạng lõi (104), trong đó thông tin TE gồm có mục tiêu TE; và bước xác định quyết định TE (242) giữa ít nhất một UE (122) và thành phần mạng lõi thứ hai trong mạng lõi (104) theo thông tin TE và mục tiêu TE, trong đó quyết định TE (242) bao gồm thông tin dùng cho ít nhất một giải pháp đường truyền đầu tới đầu giữa ít nhất một UE (122) và mạng lõi thứ hai trong đó đường truyền cắt qua mạng lõi và RAN (102).

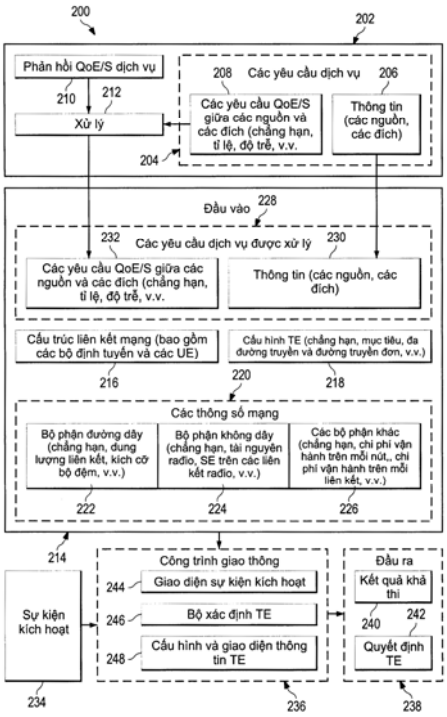

(11) **48833**
(21) 1-2016-02402 (51)[7] **C07D 401/14**, 401/04, 471/04, 487/04, 473/00, A61P 37/00, 29/00, 31/455, 31/437, 31/519, 31/52
(22) 02.01.2015 (43) 26.09.2016
(86) PCT/US2015/010006 02.01.2015 (87) WO2015/103453 09.07.2015
(30) 61/923,403 03.01.2014 US
(71) BRISTOL-MYERS SQUIBB COMPANY (US)
Route 206 and Province Line Road, Princeton, New Jersey 08543, United States of America
(72) SANTELLA, Joseph B. (US), KUMAR, Sreekantha Ratna (IN), DUNCIA, John V. (US), GARDNER, Daniel S. (US), PAIDI, Venkatram Reddy (IN), NAIR, Satheesh Kesavan (IN), HYNES, John (US), WU, Hong (CN), MURUGESAN, Natesan (US), SARKUNAM, Kandhasamy (IN), ARUNACHALAM, Piramanayagam (IN)
(74) Văn phòng luật sư Phạm và Liên danh (PHAM & ASSOCIATES)
(54) HỢP CHẤT NICOTINAMIT ĐƯỢC THẾ BẰNG HETEROARYL VÀ DƯỢC PHẨM CHỨA HỢP CHẤT NÀY

(57) Sáng chế đề cập đến hợp chất có công thức (I) hoặc muối của nó, trong đó HET là heteroaryl được chọn từ nhóm bao gồm pyrazolyl, inđolyl, pyrolo[2,3-b]pyriđinyl, pyrolo[2,3-b]pyrimiđinyl, pyrazolo[2,3-b]pyriđinyl, pyrazolo[2,3-b]pyrimiđinyl, 2,3-đihyđro-1H-pyrolo[2,3-b]pyriđinyl, imiđazol[4,5-b] pyriđinyl, và purinyl, trong đó heteroaryl này được thế bằng R_a và R_b; và R_1 và R_2 là như được xác định trong phần mô tả. Sáng chế cũng đề xuất hợp chất này để dùng làm chất điều biến IRAK4, và dược phẩm chứa hợp chất này hữu ích để điều trị, phòng ngừa hoặc làm chậm các bệnh viêm và tự miễn.

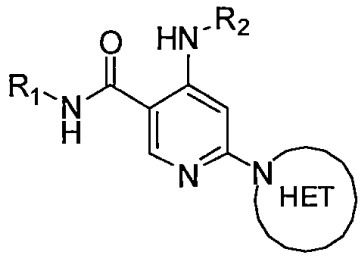

(I)

(11) **48834**
(21) 1-2016-02405 (51)[7] **H01Q 21/30**
(22) 23.12.2014 (43) 26.09.2016
(86) PCT/CN2014/094674 23.12.2014 (87) WO2015/096702 02.07.2015
(30) 201320854759.7 23.12.2013 CN
Ngày yêu cầu thẩm định nội dung: 01.07.2016
(71) HUAWEI TECHNOLOGIES CO., LTD. (CN)
Huawei Administration Building, Bantian, Longgang Shenzhen, Guangdong 518129, China
(72) XIAO, Weihong (CN), WANG, Naibiao (CN), XIE, Guoqing (CN)
(74) Văn phòng luật sư Phạm và Liên danh (PHAM & ASSOCIATES)
(54) ANTEN MẢNG ĐA TẦN SỐ
(57) Sáng chế đề xuất anten mảng đa tần số. Anten mảng đa tần số bao gồm ít nhất một mảng phụ tần số thấp lưỡng cực (21) và ít nhất một mảng phụ tần số cao lưỡng cực (22), trong đó mảng phụ tần số thấp lưỡng cực (21) và mảng phụ tần số cao lưỡng cực (22) được bố trí, trong cùng vòm (23), song song dọc theo hướng trục (24) của anten mảng đa tần số, mảng phụ tần số thấp lưỡng cực bao gồm ít nhất hai loại cặp khối bức xạ tần số thấp lưỡng cực (211), và mỗi cặp trong số các cặp khối bức xạ tần số thấp lưỡng cực bao gồm ít nhất bốn khối bức xạ tần số thấp. So với giải pháp kỹ thuật đã biết, ở cấu trúc này, các vùng làm việc hiệu quả của các khối bức xạ tần số thấp trong mỗi cặp khối bức xạ tần số thấp lưỡng cực phủ sóng diện tích lớn hơn, và do vậy việc sử dụng đường kính của cặp khối bức xạ tần số thấp lưỡng cực cao hơn, và độ khuếch đại của mảng phụ tần số thấp cao hơn.

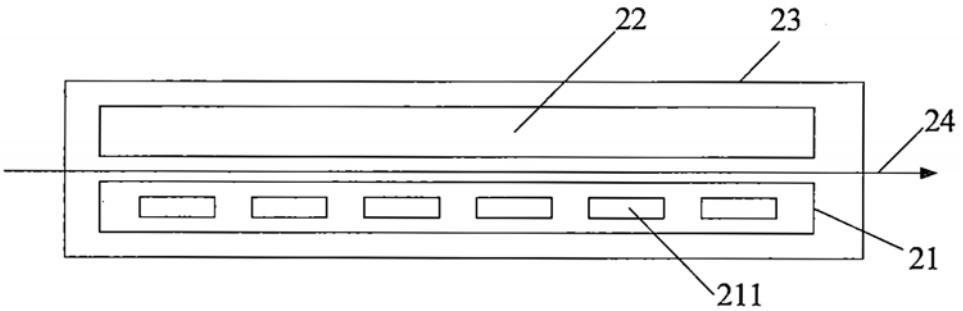

(11) **48835**
(21) 1-2016-02406 (51)[7] **G06F 3/048**
(22) 30.12.2013 (43) 26.09.2016
(86) PCT/CN2013/090980 30.12.2013 (87) WO2015/100569 09.07.2015
Ngày yêu cầu thẩm định nội dung: 01.07.2016
(71) HUAWEI TECHNOLOGIES CO., LTD. (CN)
Huawei Administration Building, Bantian, Longgang, Shenzhen, Guangdong 518129, China
(72) ZHANG, Zhenyong (CN), ZHAO, Zhangquan (CN)
(74) Văn phòng luật sư Phạm và Liên danh (PHAM & ASSOCIATES)
(54) PHƯƠNG PHÁP HIỂN THỊ MENU CẠNH VÀ THIẾT BỊ ĐẦU CUỐI
(57) Sáng chế đề cập đến phương pháp hiển thị menu cạnh và thiết bị đầu cuối, vốn liên quan đến lĩnh vực thiết bị đầu cuối. Phương pháp này bao gồm các bước: nhận thao tác trượt là trượt bắt đầu từ cạnh màn hình; dò xem thao tác trượt này có thoả mãn điều kiện định trước hay không, trong đó điều kiện định trước này bao gồm việc tốc độ trượt của thao tác trượt này lớn hơn ngưỡng định trước, và vị trí cuối của thao tác trượt này không nằm trong vùng chạm nhầm định trước; và hiển thị menu cạnh tương ứng với cạnh này của màn hình nếu kết quả dò cho thấy rằng thao tác trượt thoả mãn điều kiện định trước này. Sáng chế cho phép giải quyết vấn đề hiện nay của giải pháp đã biết là thao tác nhầm bị thực hiện do thanh thông báo bị kích hoạt và hiển thị mà người dùng không hay biết, và có hiệu quả là menu cạnh chỉ được kích hoạt và hiển thị khi thao tác trượt là thao tác trượt nhanh và vị trí cuối của thao tác trượt này không nằm trong vùng chạm nhầm, nhờ đó ngăn chặn sự thao tác nhầm vốn xảy ra do việc menu cạnh bị kích hoạt và hiển thị mà người dùng không hay biết.

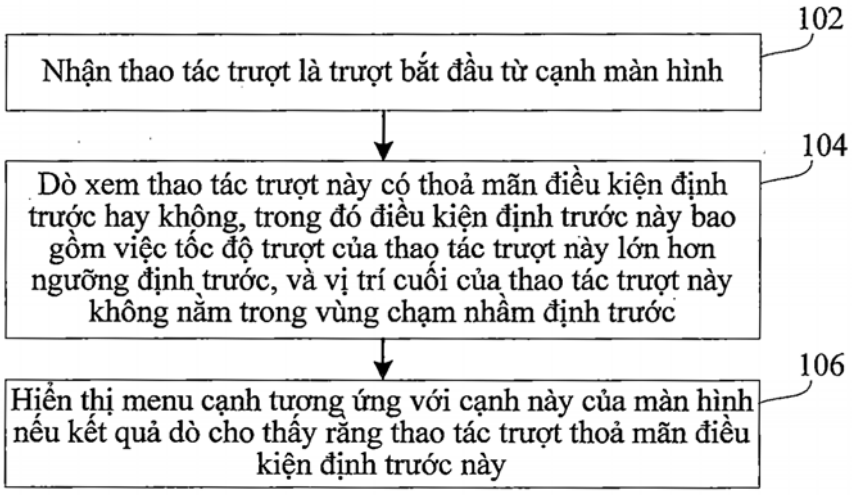

(11) **48836**
(21) 1-2016-02413 (51)[7] **H04M 1/725**
(22) 03.12.2013 (43) 26.09.2016
(86) PCT/CN2013/088458 03.12.2013 (87) WO2015/081503 A1 11.06.2015
Ngày yêu cầu thẩm định nội dung: 01.07.2016
(71) HUAWEI TECHNOLOGIES CO., LTD. (CN)
Huawei Administration Building, Bantian, Longgang, Shenzhen, Guangdong 518129, China
(72) LIAO, Zhiqing (CN), ZHONG, Shan (CN), XIA, Zhaojie (CN), XU, Lifu (CN)
(74) Công ty TNHH một thành viên Sở hữu trí tuệ VCCI (VCCI-IP CO.,LTD)
(54) PHƯƠNG PHÁP XỬ LÝ, THIẾT BỊ XỬ LÝ VÀ THIẾT BỊ ĐẦU CUỐI

(57) Sáng chế có thể áp dụng tới lĩnh vực kỹ thuật thiết bị đầu cuối, và đề xuất phương pháp xử lý và thiết bị xử lý, và thiết bị đầu cuối. Phương pháp này bao gồm: thu nhận vị trí nhận biết trên màn nhạy của màn hình; thu nhận, theo vị trí nhận biết thu được trên màn nhạy và sự tương ứng được thiết lập trước giữa vị trí nhận biết trên màn nhạy và vị trí hiển thị trên màn hình, vị trí hiển thị, tương ứng với vị trí nhận biết thu được trên màn nhạy, trên màn hình; hiển thị, khi vị trí hiển thị có vị trí nằm trong vùng có thể thao tác được hiển thị trên màn hình, phím chạm tại vị trí nhận biết, tương ứng với vùng có thể thao tác được hiển thị trên màn hình, trên màn nhạy; và thu chỉ dẫn thao tác đối với phím chạm, trong đó chỉ dẫn thao tác được sử dụng để chỉ dẫn thực hiện thao tác trên vùng có thể thao tác. Theo sáng chế, thao tác có thể được thực hiện bằng một tay đối với nội dung trên toàn bộ màn hình của thiết bị đầu cuối, mà là dễ dàng để thao tác, và cải thiện hiệu quả thao tác của người dùng. Ngoài ra, thực đơn chức năng cố định không được yêu cầu trên màn nhạy, nhờ đó làm giảm diện tích của màn nhạy.

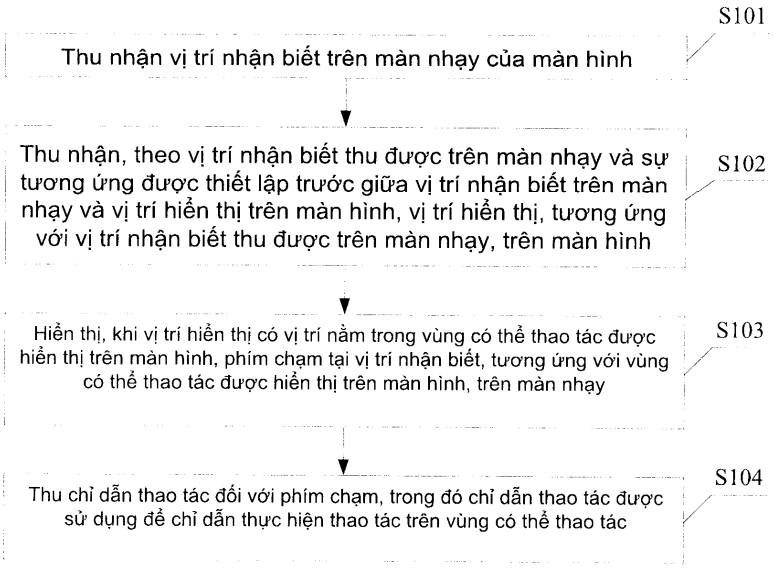

(11) **48837**
(21) 1-2016-02421 (51)[7] **H04B 5/00**, H04W 76/02
(22) 16.12.2013 (43) 26.09.2016
(86) PCT/CN2013/089488 16.12.2013 (87) WO2015/089695 25.06.2015
Ngày yêu cầu thẩm định nội dung: 01.07.2016
(71) NOKIA TECHNOLOGIES OY (FI)
Karaportti 3, 02610 Espoo, Finland
(72) JIANG, Zhenghao (CN), WANG, Fangqian (CN), MA, Guoxin (CN), XUE, Chaomin (CN)
(74) Công ty TNHH Tầm nhìn và Liên danh (VISION & ASSOCIATES CO.LTD.)
(54) PHƯƠNG PHÁP VÀ THIẾT BỊ CHIA SẺ DỮ LIỆU
(57) Sáng chế đề cập đến phương pháp, thiết bị và vật ghi đọc được bằng máy tính để chia sẻ dữ liệu. Phương pháp này bao gồm bước truyền, từ thiết bị người sử dụng trong số các thiết bị người sử dụng trong vùng cục bộ, tin nhắn yêu cầu chia sẻ dữ liệu thứ nhất đến ít nhất một thiết bị người sử dụng khác trong số các thiết bị người sử dụng. Phương pháp cũng bao gồm bước nhận, tại thiết bị người sử dụng, ít nhất một tin nhắn yêu cầu chia sẻ dữ liệu thứ hai được truyền ít nhất từ thiết bị người sử dụng khác, trong đó tin nhắn yêu cầu chia sẻ dữ liệu thứ nhất và ít nhất một tin nhắn yêu cầu chia sẻ dữ liệu thứ hai, mỗi tin nhắn bao gồm dấu thời gian chỉ báo thời gian mà tại đó tin nhắn yêu cầu chia sẻ dữ liệu được truyền. Phương pháp còn bao gồm bước so sánh dấu thời gian có trong tin nhắn yêu cầu chia sẻ dữ liệu thứ nhất và dấu thời gian có trong ít nhất một tin nhắn yêu cầu chia sẻ dữ liệu thứ hai. Phương pháp còn bao gồm bước xác định, dựa trên kết quả so sánh, liệu thiết bị người sử dụng đóng vai trò là bộ gửi hay bộ nhận trong việc chia sẻ dữ liệu sẽ được thực hiện. Với sáng chế, việc chia sẻ dữ liệu nhanh hơn có thể được thực hiện.

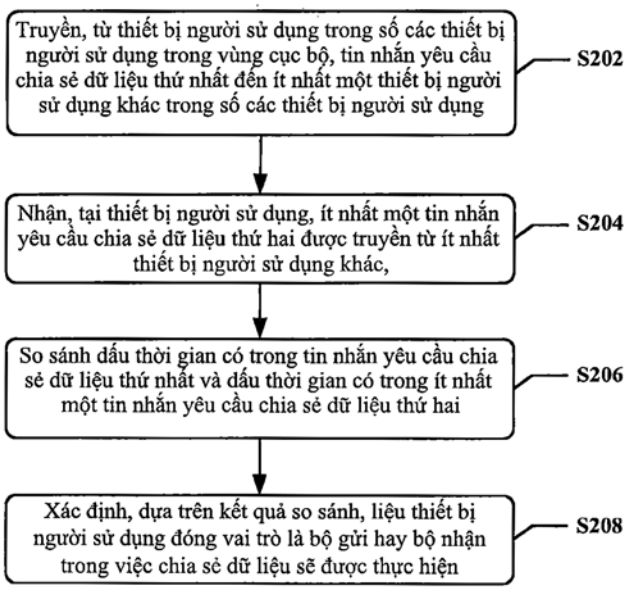

(11) **48838**
(21) 1-2016-02430 (51)[7] **C07D 491/107**, A61K 31/4184, 31/4188, 31/4439, 31/506, A61P 25/28, C07D 401/04, 235/02, 401/12, 403/12, 405/12, 491/20
(62) 1-2013-02315
(22) 21.12.2011 (43) 26.09.2016
(86) PCT/SE2011/051555 21.12.2011 (87) WO2012/087237 28.06.2012
(30) 61/425,852 22.12.2010 US
61/529,620 31.08.2011 US
Ngày yêu cầu thẩm định nội dung: 22.07.2013
(71) ASTRAZENECA AB (SE)
SE-151 85 Sodertalje, Sweden
(72) CSJERNYIK, Gabor (HU), KARLSTROM, Sofia (SE), KERS, Annika (SE), KOLMODIN, Karin (SE), NYLOF, Martin (SE), OHBERG, Liselotte (SE), RAKOS, Laszlo (SE), SANDBERG, Lars (SE), SEHGELMEBLE, Fernando (SE), SODERMAN, Peter (SE), SWAHN, Britt-Marie (SE), VON BERG, Stefan (SE)
(74) Văn phòng luật sư Phạm và Liên danh (PHAM & ASSOCIATES)
(54) DƯỢC PHẨM ĐỂ ĐIỀU TRỊ BỆNH LIÊN QUAN ĐẾN AMYLOIT BETA

(57) Sáng chế đề cập đến các hợp chất có công thức (I) và dược phẩm chứa chúng dùng trong các phương pháp trị liệu để điều trị và/hoặc phòng bệnh liên quan đến amyloit beta (Aβ) như hội chứng Down, bệnh mạch máu dạng tinh bột β chẳng hạn như nhưng không chỉ giới hạn trong số bệnh mạch máu não dạng tinh bột hoặc bệnh xuất huyết não di truyền, rối loạn liên quan đến suy giảm nhận thức chẳng hạn như nhưng không chỉ giới hạn trong số MCI ("suy giảm nhận thức thể nhẹ"), bệnh Alzheimer, mất trí nhớ, các triệu chứng suy giảm tập trung liên quan đến bệnh Alzheimer, chứng thoái hóa thần kinh liên quan đến các bệnh như bệnh Alzheimer hoặc bệnh sa sút trí tuệ bao gồm bệnh sa sút trí tuệ hỗn hợp có nguồn gốc mạch và thoái hoá, bệnh sa sút trí tuệ khởi phát sớm, bệnh sa sút trí tuệ tuổi già và bệnh sa sút trí tuệ liên quan đến bệnh Parkinson, liệt trên nhân tiến triển hoặc bệnh thoái hóa thân nền vỏ não.

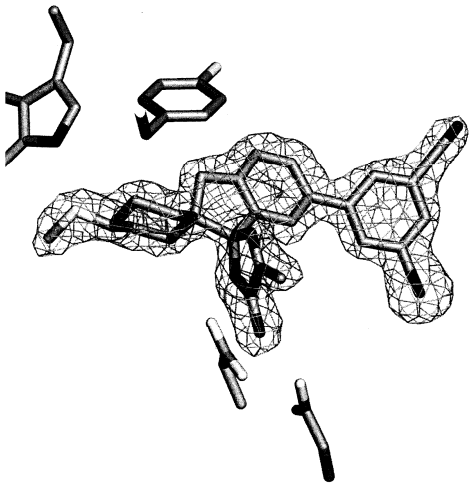

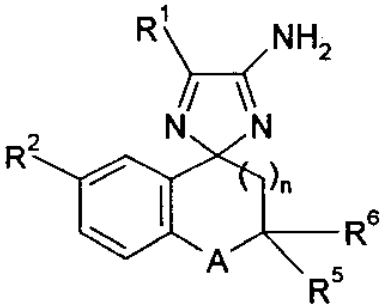

(11) **48839**
(21) 1-2016-02434 (51)[7] **G06F 3/01**
(22) 06.12.2013 (43) 26.09.2016
(86) PCT/CN2013/088764 06.12.2013 (87) WO2015/081558 A1 11.06.2015
Ngày yêu cầu thẩm định nội dung: 04.07.2016
(71) HUAWEI DEVICE CO., LTD. (CN)
Building B2, Huawei Industrial Base Bantian, Longgang District Shenzhen, Guangdong 518129, China
(72) TONG, Shuang (CN), LI, Shan (CN), YAO, Chaoqun (CN)
(74) Công ty TNHH một thành viên Sở hữu trí tuệ VCCI (VCCI-IP CO.,LTD)
(54) PHƯƠNG PHÁP ĐIỀU KHIỂN THIẾT BỊ ĐẦU CUỐI VÀ THIẾT BỊ ĐIỆN TỬ CÓ THỂ ĐEO ĐƯỢC

(57) Sáng chế đề cập đến phương pháp điều khiển thiết bị đầu cuối và thiết bị điện tử có thể đeo được mà được sử dụng để điều khiển một cách thông minh thiết bị khác nhờ sử dụng thiết bị điện tử có thể đeo được. Phương pháp theo các phương án của sáng chế bao gồm các bước: thu thập, bởi thiết bị điện tử có thể đeo được, dữ liệu chỉ báo của cơ thể người dùng; xác định liệu dữ liệu chỉ báo có đáp ứng điều kiện kích hoạt đặt trước; và nếu dữ liệu chỉ báo đáp ứng điều kiện đặt trước, thì gửi yêu cầu điều khiển đến thiết bị đầu cuối, sao cho thiết bị đầu cuối thực hiện thao tác đặt trước.

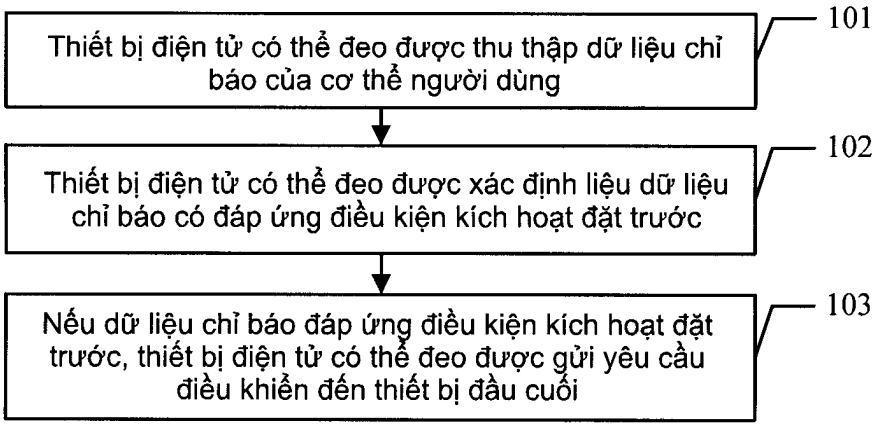

(11) **48840**
(21) 1-2016-02440 (51)[7] **G07D 11/00**
(22) 24.10.2014 (43) 26.09.2016
(86) PCT/CN2014/089380 24.10.2014 (87) WO2015/081770 A1 11.06.2015
(30) 201310661267.0 06.12.2013 CN
Ngày yêu cầu thẩm định nội dung: 04.07.2016
(71) GRG BANKING EQUIPMENT CO., LTD. (CN)
9 Kelin Road, Science City, Luogang District, Guangzhou, Guangdong 510663, P. R. China
(72) ZHANG, Tao (CN), WU, Wenqing (CN), SUN, Zhiqiang (CN)
(74) Công ty TNHH Sở hữu trí tuệ WINCO (WINCO CO., LTD.)
(54) CƠ CẤU VÀ PHƯƠNG PHÁP BẢO QUẢN TẠM THỜI TỜ TIỀN
(57) Sáng chế đề cập tới cơ cấu và phương pháp bảo quản tạm thời tờ tiền. Cơ cấu bảo quản tờ tiền theo sáng chế bao gồm bộ thu thập tín hiệu có đĩa mã hóa, bộ cảm biến tín hiệu đĩa mã hóa và bánh xe cao su, trong đó đĩa mã hóa và bánh xe cao su được bố trí giữa trục lăn bảo quản và trục lăn dự phòng đai trên cùng trục quay, và đai cuộn gài chặt với bánh xe cao su và dẫn động chuyển động quay của bánh xe cao su. Bán kính theo thời gian thực của trục lăn bảo quản hoặc trục lăn dự phòng đai thu được và tốc độ góc của môtơ dẫn động có thể được điều chỉnh theo bán kính theo thời gian thực, nhờ đó đảm bảo rằng đai cuộn di chuyển đồng đều ở tốc độ mục tiêu.

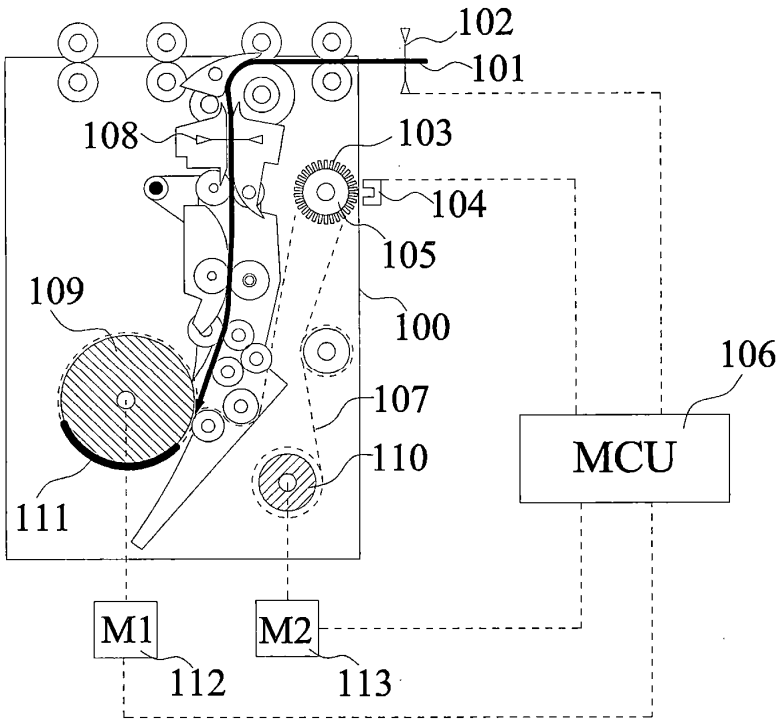

(11) **48841**

(21) 1-2016-02441 (51)[7] **A61Q 19/08**, A61K 31/00, 31/728, 36/28, A61P 17/04, 17/10

(22) 03.12.2014 (43) 26.09.2016

(86) PCT/EP2014/076356 03.12.2014 (87) WO2015/082520 A1 11.06.2015

(30) 1362015 03.12.2013 FR

(71) GALEPHAR M/F (BE)
Rue du Parc Industriel 39, B-6900 Marche-en-Famenne, Belgique

(72) BAUDIER, Philippe (FR)

(74) Công ty Luật TNHH WINCO (WINCO LAW FIRM)

(54) CHẾ PHẨM CHỨA RETINALDEHYT VÀ PHẦN CHIẾT TỪ CÂY HOA NHUNG TUYẾT LEONTOPODIUM ALPINUM CÓ TÁC DỤNG LÀM GIẢM RỐI LOẠN LÃO HÓA DA

(57) Sáng chế đề cập đến chế phẩm chứa ít nhất một retinaldehyt và/hoặc một trong số các chất đồng phân lập thể của nó và ít nhất phần chiết từ cây hoa nhung tuyết (Leontopodium alpinum) trong chất mang dược dụng hoặc được chấp nhận trong lĩnh vực mỹ phẩm, chế phẩm này có tác dụng làm giảm rối loạn lão hóa da.

(11) **48842**
(21) 1-2016-02447 (51)[7] **E05B 17/18**, 17/00
(22) 12.11.2014 (43) 26.09.2016
(86) PCT/JP2014/079941 12.11.2014 (87) WO2015/083510 11.06.2015
(30) 2013-252108 05.12.2013 JP
Ngày yêu cầu thẩm định nội dung: 05.07.2016
(71) KABUSHIKI KAISHA HONDA LOCK (JP)
3700, Aza Wadayama, Shimonaka, Sadowara-cho, Miyazaki-shi, Miyazaki, Japan
(72) NIWAT Samrerng (TH)
(74) Văn phòng luật sư Phạm và Liên danh (PHAM & ASSOCIATES)
(54) CƠ CẤU BẢO VỆ DÙNG CHO KHÓA HÌNH TRỤ

(57) Sáng chế đề cập đến cơ cấu bảo vệ dùng cho khóa hình trụ, tấm nắp bịt được bố trí trên vỏ có lỗ cắm chìa khóa cơ, để có khả năng được vận hành giữa vị trí đóng, mà tại đó lỗ cắm chìa khóa cơ được đóng và vị trí mở, mà tại đó lỗ cắm chìa khóa cơ được mở, và cơ cấu hạn chế vận hành có khả năng hạn chế tấm nắp bịt ở vị trí đóng có thể được chuyển bởi cơ cấu nhả từ trạng thái bị hạn chế sang trạng thái không bị hạn chế. Chi tiết vận hành (41), chi tiết này có thể được đẩy theo hướng song song với hướng mà theo đó chìa khóa cơ được cắm vào trong lỗ cắm chìa khóa cơ (27), được đỡ trên vỏ (28) sao cho một phần đầu của chi tiết vận hành (41) nhô ra khỏi mặt ngoài của vỏ (28) ít nhất ở trạng thái mà trong đó tấm nắp bịt (29) nằm ở vị trí mở, và cơ cấu dẫn động nối vận hành (88) được tạo ra giữa chi tiết vận hành (41) và tấm nắp bịt (29), cơ cấu dẫn động nối vận hành (88) này dẫn động tấm nắp bịt (29) từ vị trí mở đến vị trí đóng để nối vận hành được với việc vận hành đẩy của chi tiết vận hành (41). Do vậy, mức tự do khi thiết kế vỏ tăng, và nên thuận lợi về kết cấu không thấm nước và kín bụi.

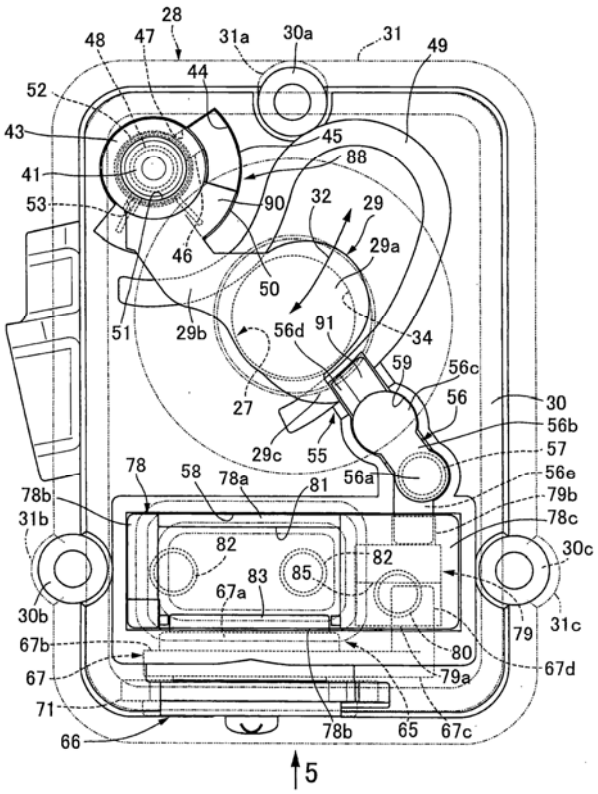

(11) **48843**
(21) 1-2016-02450 (51)[7] **C07D 231/56**, 401/04, 209/12, A61K 31/404, 31/416, 31/4162, A61P 37/00
(22) 09.12.2014 (43) 26.09.2016
(86) PCT/IB2014/066720 09.12.2014 (87) WO2015/087234 18.06.2015
(30) 3853/MUM/2013 10.12.2013 IN
527/MUM/2014 14.02.2014 IN
2172/MUM/2014 04.07.2014 IN
(71) GLENMARK PHARMACEUTICALS S.A. (CH)
Chemin de la combeta 5, CH-2300 La Chaux-de-Fonds, Switzerland
(72) DAS, Sanjib (IN), CHAUDHARI, Sachin Sundarlal (IN), THOMAS, Abraham (IN), PARDESHI, Shailesh Ramesh (IN), DESHMUKH, Vishal Govindrao (IN), WADEKAR, Prashant Dilip (IN), KHAIRATKAR-JOSHI, Neelima (IN), SHAH, Daisy Manish (IN), BAJPAI, Malini (IN)
(74) Văn phòng luật sư Phạm và Liên danh (PHAM & ASSOCIATES)

(54) HỢP CHẤT HETEROARYL INDOL CÓ HAI VÒNG HỮU DỤNG LÀM CHẤT ĐIỀU BIẾN THỤ THỂ MỒ CÔI LIÊN QUAN ĐẾN RETINOIT GAMA VÀ DƯỢC PHẨM CHỨA HỢP CHẤT NÀY

(57) Sáng chế đề cập đến hợp chất có công thức (I) và các muối dược dụng của chúng, trong đó X, X^1, M, R^2, R^3, R^4, R^5, m, n, và p là như được xác định trong phần mô tả, có hoạt tính làm chất điều biến thụ thể mồ côi liên quan đến retinoit gama t (retinoid-related orphan receptor gamma t: RORγt). Các hợp chất này có tác dụng ngăn ngừa, ức chế, hoặc ngăn chặn tác dụng của RORγt và do đó có thể dùng để điều trị các bệnh, rối loạn, hội chứng hoặc tình trạng bệnh trung gian bởi RORγt, ví dụ như chứng đau, tình trạng viêm, bệnh phổi tác nghẽn mạn tính (COPD), bệnh hen, bệnh viêm đa khớp dạng thấp, bệnh viêm ruột kết, bệnh xơ cứng rải rác, bệnh thoái hóa thần kinh và bệnh ung thư.

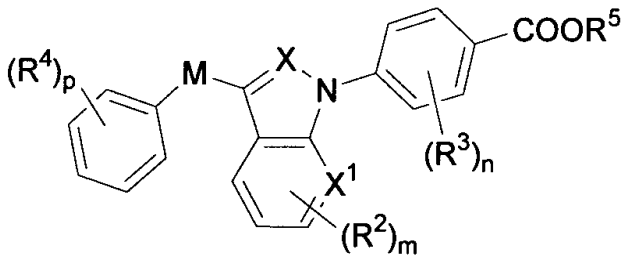

(I)

(11) **48844**
(21) 1-2016-02451 (51)[7] **H04W 64/00**
(22) 04.12.2014 (43) 26.09.2016
(86) PCT/CN2014/093025 04.12.2014 (87) WO2015/101127 09.07.2015
(30) 201310752729.X 31.12.2013 CN
Ngày yêu cầu thẩm định nội dung: 05.07.2016
(71) HUAWEI TECHNOLOGIES CO., LTD. (CN)
Huawei Administration Building, Bantian, Longgang, Shenzhen, Guangdong 518129, China
(72) LIAN, Feng (CN), CHAI, Bin (CN), QIN, Shengyi (CN)
(74) Văn phòng luật sư Phạm và Liên danh (PHAM & ASSOCIATES)
(54) PHƯƠNG PHÁP VÀ THIẾT BỊ THU THẬP THÔNG TIN VỀ VỊ TRÍ
(57) Sáng chế đề cập đến phương pháp và thiết bị thu thập thông tin về vị trí. Phương pháp theo sáng chế bao gồm các bước: gửi lệnh đăng kí vị trí đến UE (user equipment - thiết bị người dùng) nhờ sử dụng mạng truyền thông di động, trong đó lệnh đăng kí vị trí này bao gồm việc: ra lệnh cho UE đo tế bào mà UE phát hiện được; nhận thông tin đáp ứng lệnh mà UE báo cáo, trong đó thông tin đáp ứng lệnh này bao gồm ID của UE, ID của tế bào mà UE phát hiện được, và thông tin về cường độ tín hiệu của tế bào mà UE phát hiện được; và thu thập thông tin về vị trí của UE theo thông tin đáp ứng lệnh nhận được.

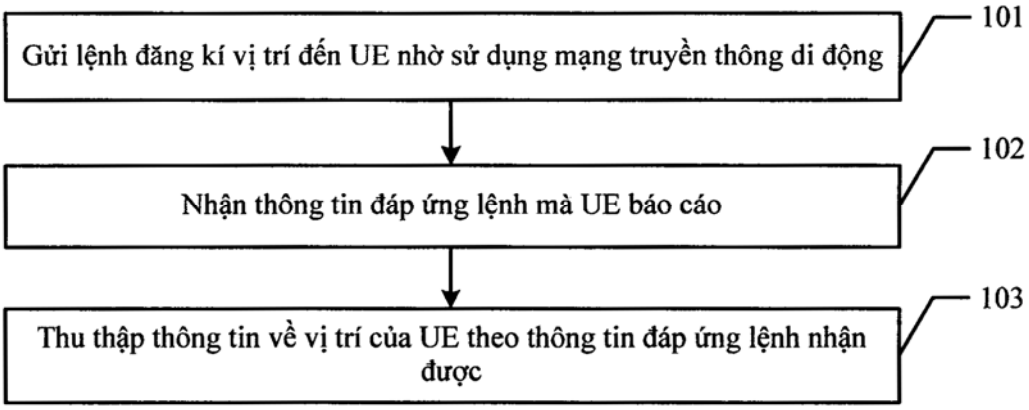

(11) **48845**
(21) 1-2016-02452 (51)[7] **C03B 33/02**, B23K 26/00, 26/06, 26/40, C03B 33/07, 33/09, 25/087, 29/10
(22) 16.12.2014 (43) 26.09.2016
(86) PCT/US2014/070429 16.12.2014 (87) WO/2015/095088 25.06.2015
(30) 61/917,208 17.12.2013 US
61/917,213 17.12.2013 US
61/022,885 10.07.2014 US
62/023,471 11.07.2014 US
14/529,520 31.10.2014 US
(71) CORNING INCORPORATED (US)
1 Riverfront Plaza, Corning, New York 14831, United States America
(72) MARJANOVIC, Sasha (US), NIEBER, Albert Roth (US), PIECH, Garrett Andrew (US), SCHILLINGER, Helmut (DE), TSUDA, Sergio (BR), WAGNER, Robert Stephen (US)
(74) Công ty Luật TNHH T&G (TGVN)

(54) PHƯƠNG PHÁP XỬ LÝ LAZE CHI TIẾT GIA CÔNG LÀM BẰNG THỦY TINH COMPOSIT KIỀM THỔ BO-NHÔM SILICAT VÀ VẬT PHẨM THỦY TINH

(57) Sáng chế đề cập đến phương pháp xử lý laze chi tiết gia công làm bằng thủy tinh composit kiềm thổ bo-nhôm silicat bao gồm bước tập chung chùm tia laze được tạo xung vào đường tiêu, đường tiêu này được hướng vào chi tiết gia công thủy tinh composit, để tạo ra sự hấp thụ cảm ứng trong vật liệu. Chi tiết gia công và chùm tia laze được dịch chuyển tương đối với nhau để tạo ra nhiều đường khuyết dọc theo đường bao, với khoảng cách giữa các đường khuyết liền kề nằm trong khoảng từ 0,1 đến 20 micron. Phương pháp theo sáng chế cho phép cắt và phân tách các nền mỏng làm bằng vật liệu trong suốt, ví dụ, cắt các màn hình thủy tinh được dùng chủ yếu trong quá trình sản xuất tranzito màng mỏng (Thin Film Transitor - TFT). Ngoài ra, sáng chế còn đề cập đến vật phẩm thủy tinh.

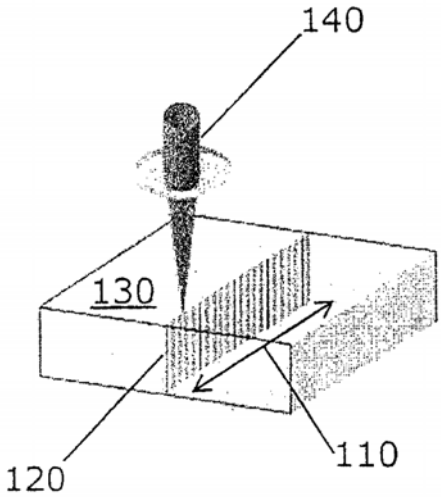

(11) **48846**
(21) 1-2016-02455 (51)[7] **B01D 53/14**
(22) 03.12.2014 (43) 26.09.2016
(86) PCT/CN2014/092859 03.12.2014 (87) WO2015/085880 18.06.2015
(30) 201310682799.2 12.12.2013 CN
Ngày yêu cầu thẩm định nội dung: 05.07.2016

(71) 1. BEIJING BOYUAN HENGSHENG HIGH-TECHNOLOGY CO., LTD. (CN)
Room 2209, Tri-tower B Building No. 66 Zhongguancun East Road, Haidian District Beijing 100190 (CN)
2. YONGFENG BOYUAN INDUSTRY CO. LTD., JIANGXI PROVINCE (CN)
The South Section of Yongfeng Industrial Park, Yongfeng Ji'an, Jiangxi 331500 (CN)
3. PEKING UNIVERSITY (CN)
No. 5 Yiheyuan Road, Haidian District Beijing 100871 (CN)
(72) WEI, Xionghui (CN), ZOU, Meihua (CN), LI, Lifang (CN), CHEN, Li (CN), HU, Chun (CN), Ll, Xiangbin (CN), SUN, Yong (CN), LIU, Jiaxu (CN), WANG, Jun (CN)
(74) Công ty cổ phần Tư vấn S&B (S&B CONSULTANT., CORP.)

(54) PHƯƠNG PHÁP LOẠI BỎ SOX TỪ KHÍ BẰNG CÁCH SỬ DỤNG DUNG DỊCH PHỨC ETYLEN GLYCOL

(57) Sáng chế đề cập đến phương pháp loại bỏ SO_x bằng cách sử dụng dung dịch phức etylen glycol. Dung dịch phức etylen glycol được tạo thành bằng cách trộn etylen glycol và/hoặc polyetylen glycol với một axit hữu cơ không chứa nguyên tử nitơ trong phân tử và/hoặc một muối của axit hữu cơ không chứa nguyên tử nitơ trong phân tử, và dung dịch phức etylen glycol vừa tạo thành được phản ứng với khí chứa SO_x để hấp thụ SO_x trong khí, trong đó x = 2 và/hoặc 3. Dung dịch phức etylen glycol chứa SO_x đã hấp thụ được tái tạo bằng cách sử dụng một hoặc nhiều các phương pháp gia nhiệt, phương pháp hút chân không, phương pháp tách khí, phương pháp siêu âm, phương pháp vi sóng, và phương pháp bức xạ, sản phẩm là sulfur dioxit và sulfur trioxit được giải phóng và dung dịch phức etylen glycol đã tái tạo sẽ được tái sử dụng. Phương pháp này có thể áp dụng vào khử lưu huỳnh trong khí thải, khí đốt, khí lò than cốc, khí thải tổng hợp tại nhà máy nhuộm, khí xử lý nước thải trong nhà máy sợi hóa học và khí nguyên liêu công nghiệp khác hoặc các loại khí thải chứa SO_x.

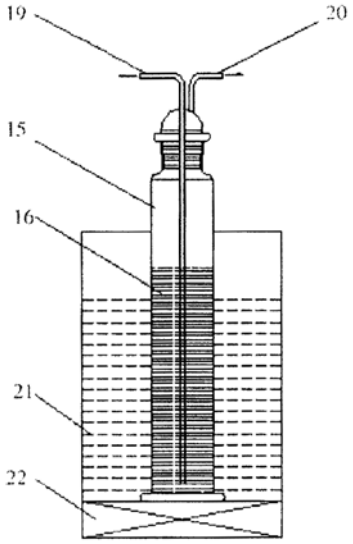

(11) **48847**
(21) 1-2016-02461 (51)[7] **B65D 51/00**
(22) 30.10.2014 (43) 26.09.2016
(86) PCT/JP2014/078914 30.10.2014 (87) WO2015/104888 16.07.2015
(30) 2014-001647 08.01.2014 JP
(71) OTSUKA PHARMACEUTICAL FACTORY, INC. (JP)
115 Aza Kuguhara, Tateiwa, Muya-cho, Naruto-shi, Tokushima 7728601 Japan
(72) TATEISHI, Isamu (JP)
(74) Công ty TNHH Tầm nhìn và Liên danh (VISION & ASSOCIATES CO.LTD.)
(54) NẮP ĐẬY
(57) Sáng chế đề cập đến nắp đậy để gắn vào đồ đựng, nắp đậy này có bộ phận khung trong có dạng hình ống có phần đầu thứ nhất và phần đầu thứ hai theo hướng dọc trục, phần gờ nhô ra phía ngoài theo hướng kính được tạo thành trên phía phần đầu thứ hai; bộ phận khung ngoài có phần đầu thứ nhất và phần đầu thứ hai theo hướng dọc trục và được tạo ra có dạng hình ống được đặt xung quanh bộ phận khung trong này, bộ phận ăn khớp khung ngoài được tạo thành trên phần đầu thứ nhất, và phần nắp đậy để đậy phần biên ngoài của phần gờ được tạo thành trên phần đầu thứ hai; và bộ phận đàn hồi được kẹp giữa bộ phận ăn khớp khung ngoài của bộ phận khung ngoài và phần đầu thứ nhất của bộ phận khung trong, và chặn phần đầu thứ nhất của bộ phận khung trong. Nắp đậy này có phần hàn trong đó phần gờ của bộ phận khung trong và một phần bề mặt thành trong của bộ phận khung ngoài được cố định bằng cách hàn. Khe hở được đặt hướng ra phía ngoài theo hướng kính so với phần hàn được tạo thành giữa phần nắp đậy của bộ phận khung ngoài và phần gờ của bộ phận khung trong và khe hở này kéo dài từ phần hàn và hở theo hướng dọc trục về phía phần đầu thứ hai của bộ phận khung ngoài.

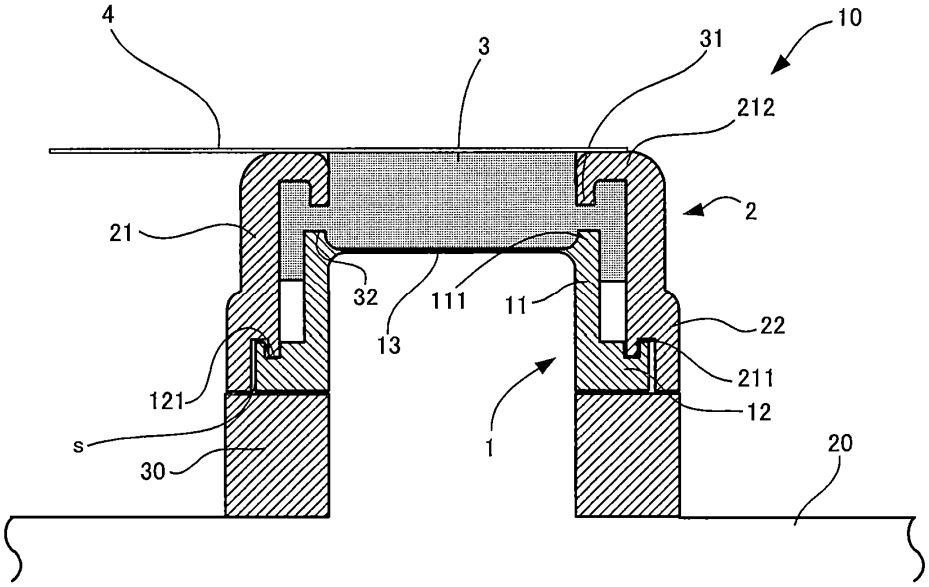

(11) **48848**
(21) 1-2016-02464 (51)[7] **A24F 47/00**
(22) 04.12.2014 (43) 26.09.2016
(86) PCT/EP2014/076647 04.12.2014 (87) WO2015/082649 11.06.2015
(30) 13195923.1 05.12.2013 EP
(71) PHILIP MORRIS PRODUCTS S.A. (CH)
Quai Jeanrenaud 3, CH-2000 Neuchatel, Switzerland
(72) MALGAT, Alexandre (FR), ROUDIER, Stephane (FR), BORGES DE COURACA, Ana Carolina (CH), LAVANCHY, Frederic (CH), MEYER, Cedric (CH)
(74) Công ty Tư vấn đầu tư và chuyển giao công nghệ (INVESTCONSULT)
(54) VẬT DỤNG TẠO SOL KHÍ ĐƯỢC LÀM NÓNG ĐỂ SỬ DỤNG VỚI THIẾT BỊ TẠO SOL KHÍ, HỆ THỐNG TẠO SOL KHÍ ĐƯỢC LÀM NÓNG BAO GỒM VẬT DỤNG NÀY VÀ PHƯƠNG PHÁP HÚT VẬT DỤNG NÀY

(57) Sáng chế đề cập đến vật dụng tạo sol khí được làm nóng (10) để sử dụng với thiết bị tạo sol khí được thiết kế để khó đốt cháy theo cách của các thuốc lá điếu truyền thống. Vật dụng tạo sol khí được làm nóng (10) bao gồm nhiều thành phần, gồm có nền tạo sol khí (20), được lắp ở bên trong vỏ bọc (60) để tạo ra thân có đầu miệng (70) và đầu xa (80) ở phía dòng vào từ đầu miệng (70). Sáng chế cũng đề cập đến hệ thống tạo sol khí được làm nóng bao gồm vật dụng nêu trên và phương pháp hút vật dụng nêu trên.

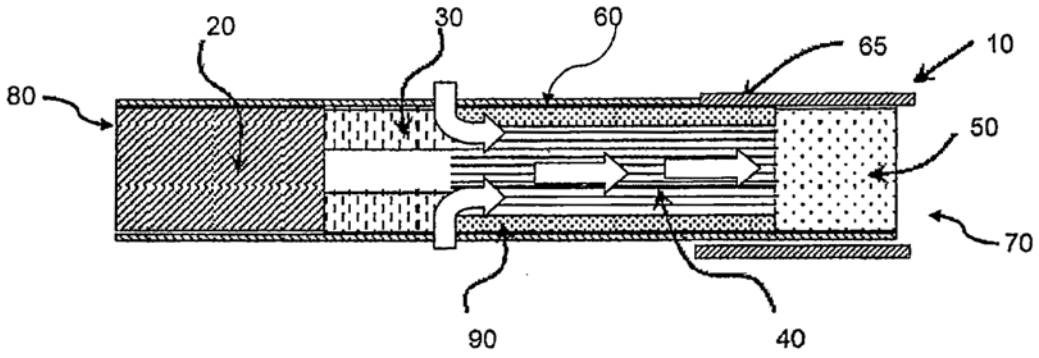

(11) **48849**
(21) 1-2016-02465 (51)[7] **A24D 1/00**, A24F 47/00
(22) 04.12.2014 (43) 26.09.2016
(86) PCT/EP2014/076646 04.12.2014 (87) WO2015/082648 11.06.2015
(30) 13195877.9 05.12.2013 EP
(71) PHILIP MORRIS PRODUCTS S.A (CH)
Quai Jeanrenaud 3, CH-2000 Neuchatel, Switzerland
(72) MALGAT, Alexandre (FR), ROUDIER, Stephane (FR), BORGES DE COURACA, Ana Carolina (CH), LAVANCHY, Frederic (CH), MEYER, Cedric (CH)
(74) Công ty Tư vấn đầu tư và chuyển giao công nghệ (INVESTCONSULT)

(54) VẬT DỤNG TẠO SOL KHÍ ĐƯỢC LÀM NÓNG ĐỂ SỬ DỤNG VỚI THIẾT BỊ TẠO SOL KHÍ HOẠT ĐỘNG BẰNG ĐIỆN

(57) Vật dụng tạo sol khí được làm nóng bao gồm nền tạo sol khí được bao quanh theo hướng tỏa tròn bởi tấm vật liệu dẫn nhiệt. Vật dụng tạo sol khí được làm nóng để sử dụng với thiết bị tạo sol khí hoạt động bằng điện bao gồm chi tiết làm nóng, ví dụ chi tiết làm nóng có thể lắp được. Nền tạo sol khí có thể là thân bao gồm tấm vật liệu tạo sol khí dạng nhăn được bao quanh bởi vỏ bọc, trong đó vỏ bọc là tấm vật liệu dẫn nhiệt. Vật liệu dẫn nhiệt đóng vai trò làm lớp chắn lửa dẫn nhiệt để tỏa nhiệt và làm giảm nhẹ nguy cơ người sử dụng đốt nền tạo sol khí bằng cách châm lửa, hoặc nguồn đốt cháy khác, vào vật dụng tạo sol khí.

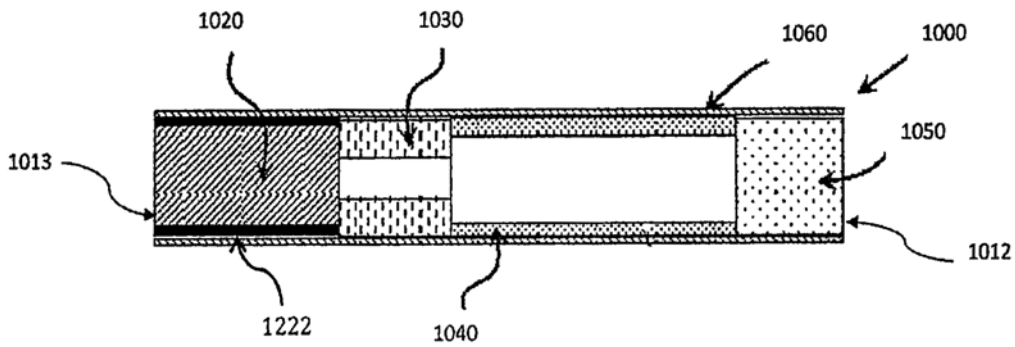

(11) **48850**
(21) 1-2016-02466 (51)[7] **A24F 47/00**
(22) 04.12.2014 (43) 26.09.2016
(86) PCT/EP2014/076648 04.12.2014 (87) WO2015/082650 11.06.2015
(30) 13195880.3 05.12.2013 EP
(71) PHILIP MORRIS PRODUCTS S.A. (CH)
Quai Jeanrenaud 3, CH-2000 Neuchatel, Switzerland
(72) MALGAT, Alexandre (FR), ROUDIER, Stephane (FR), BORGES DE COURACA, Ana Carolina (CH), LAVANCHY, Frederic (CH), MEYER, Cedric (CH)
(74) Công ty Tư vấn đầu tư và chuyển giao công nghệ (INVESTCONSULT)
(54) VẬT DỤNG TẠO SOL KHÍ ĐƯỢC LÀM NÓNG ĐỂ SỬ DỤNG VỚI THIẾT BỊ TẠO SOL KHÍ, HỆ THỐNG TẠO SOL KHÍ ĐƯỢC LÀM NÓNG BAO GỒM VẬT DỤNG NÀY VÀ PHƯƠNG PHÁP HÚT VẬT DỤNG NÀY

(57) Sáng chế đề cập đến vật dụng tạo sol khí được làm nóng để sử dụng với thiết bị tạo sol khí có chi tiết làm nóng bao gồm nền tạo sol khí dạng rắn và lớp chắn dòng khí có thể xuyên thủng được lắp ở bên trong vỏ bọc để tạo ra thân. Thân có đầu miệng và đầu xa ở phía dòng vào từ đầu miệng. Lớp chắn dòng khí có thể xuyên thủng được bố trí, mà khi còn nguyên vẹn, để về cơ bản ngăn không khí bị hút qua nền tạo sol khí dạng rắn khi người sử dụng hút trên đầu miệng của thân. Điều này làm giảm xu hướng đốt nền tạo sol khí. Sáng chế cũng đề cập đến hệ thống tạo sol khí được làm nóng bao gồm vật dụng này và phương pháp hút vật dụng này.

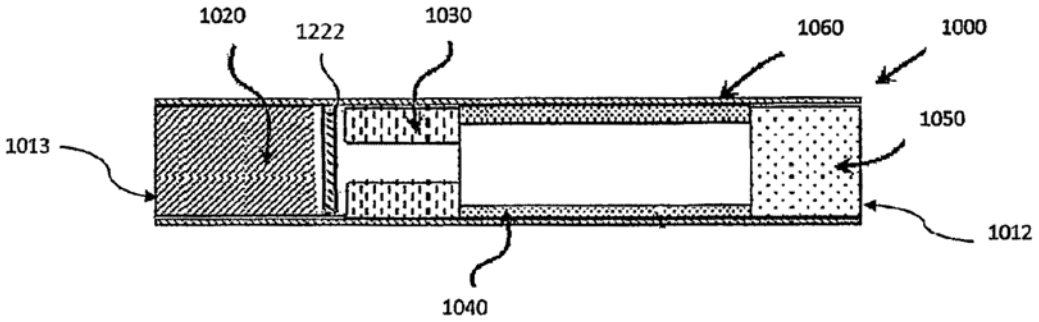

(11) **48851**
(21) 1-2016-02467 (51)[7] **A24F 47/00**
(22) 04.12.2014 (43) 26.09.2016
(86) PCT/EP2014/076649 04.12.2014 (87) WO2015/082651 11.06.2015
(30) 13195931.4 05.12.2013 EP
(71) PHILIP MORRIS PRODUCTS S.A (CH)
Quai Jeanrenaud 3, CH-2000 Neuchatel, Switzerland
(72) MALGAT, Alexandre (FR), ROUDIER, Stephane (FR), BORGES DE COURACA, Ana Carolina (CH), LAVANCHY, Frederic (CH), MEYER, Cedric (CH)
(74) Công ty Tư vấn đầu tư và chuyển giao công nghệ (INVESTCONSULT)
(54) VẬT DỤNG TẠO SOL KHÍ ĐƯỢC LÀM NÓNG ĐỂ SỬ DỤNG VỚI THIẾT BỊ TẠO SOL KHÍ, HỆ THỐNG TẠO SOL KHÍ ĐƯỢC LÀM NÓNG BAO GỒM VẬT DỤNG NÀY VÀ PHƯƠNG PHÁP HÚT VẬT DỤNG NÀY

(57) Vật dụng tạo sol khí được làm nóng (10) để sử dụng với thiết bị tạo sol khí bao gồm nhiều thành phần, gồm có nền tạo sol khí (20) được lắp ở bên trong vỏ bọc (60) để tạo ra thân có đầu miệng (70) và đầu xa ở phía dòng vào từ đầu miệng (70). Ống rỗng cứng (30) được bố trí ở phía dòng vào từ nền tạo sol khí (20) ở bên trong vỏ bọc. Màng có thể xuyên thủng (31), ví dụ màng polyme hoặc màng kim loại có thể xuyên thủng, kéo dài qua một đầu của ống rỗng cứng (30) ống rỗng cứng (30) về cơ bản là không cháy và hoạt động để làm giảm nguy cơ nền tạo sol khí (20) bị đốt cháy nếu lửa được giữ ở đầu xa của vật dụng. Sáng chế cũng đề cập đến hệ thống tạo sol khí được làm nóng bao gồm vật dụng nói trên và phương pháp hút vật dụng nói trên.

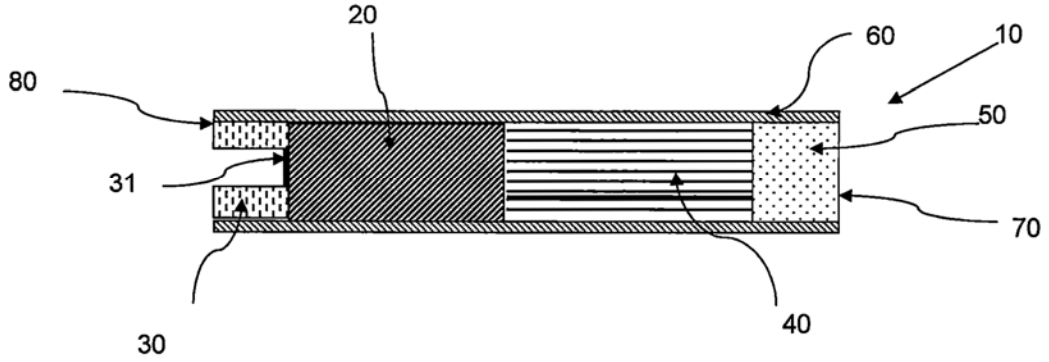

(11) **48852**

(21) 1-2016-02468 (51)[7] **A24F 47/00**

(22) 04.12.2014 (43) 26.09.2016

(86) PCT/EP2014/076652 04.12.2014 (87) WO2015/082654 11.06.2015

(30) 13195907.4 05.12.2013 EP

(71) PHILIP MORRIS PRODUCTS S.A. (CH)
Quai Jeanrenaud 3, CH-2000 Neuchatel, Switzerland

(72) MALGAT, Alexandre (FR), ROUDIER, Stephane (FR), BORGES DE COURACA, Ana Carolina (CH), LAVANCHY, Frederic (CH), MEYER, Cedric (CH)

(74) Công ty Tư vấn đầu tư và chuyển giao công nghệ (INVESTCONSULT)

(54) VẬT DỤNG TẠO SOL KHÍ ĐƯỢC LÀM NÓNG ĐỂ SỬ DỤNG VỚI THIẾT BỊ TẠO SOL KHÍ, HỆ THỐNG TẠO SOL KHÍ ĐƯỢC LÀM NÓNG BAO GỒM VẬT DỤNG NÀY VÀ PHƯƠNG PHÁP HÚT VẬT DỤNG NÀY

(57) Sáng chế dề cập đến vật dụng tạo sol khí được làm nóng để sử dụng với thiết bị tạo sol khí ở dạng thân có đầu miệng và đầu xa ở phía dòng vào từ đầu miệng. Nền tạo sol khí được đặt ở phía dòng vào của đầu miệng ở bên trong thân và đầu xa của vật dụng tạo sol khí được làm nóng được kéo dài bởi vật liệu dẫn nhiệt không cháy để làm giảm xu hướng đốt cháy của vật dụng. Sáng chế còn đề cập đến hệ thống tạo sol khí được làm nóng bao gồm vật dụng này và phương pháp hút vật dụng này.

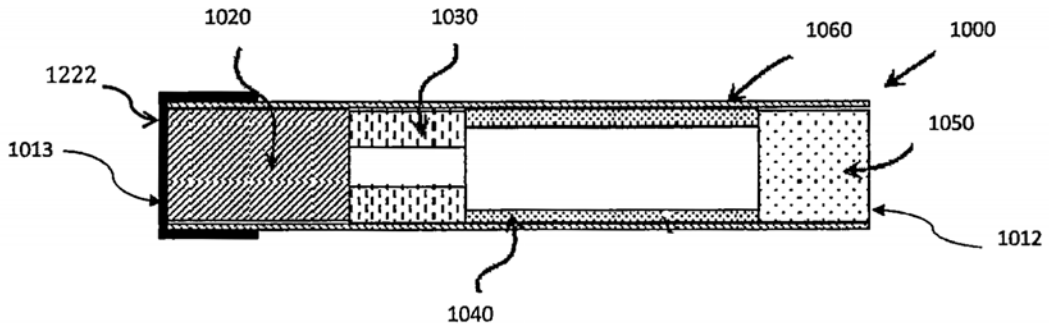

(11) **48853**
(21) 1-2016-02469 (51)[7] **B01J 13/02**, 13/14, C11D 3/50
(22) 17.12.2014 (43) 26.09.2016
(86) PCT/EP2014/078324 17.12.2014 (87) WO2015/091705 25.06.2015
(30) 13198298.5 19.12.2013 EP
(71) FIRMENICH SA (CH)
1, route des Jeunes, PO Box 239, 1211 GENEVA 8, Switzerland
(72) WU, Yongtao (CN), OUALI, Lahoussine (FR)
(74) Công ty Tư vấn đầu tư và chuyển giao công nghệ (INVESTCONSULT)
(54) QUY TRÌNH ĐIỀU CHẾ VI NANG HỮU CƠ - VÔ CƠ, VI NANG HỮU CƠ - VÔ CƠ THU ĐƯỢC BỞI QUY TRÌNH NÀY, CHẾ PHẨM TẠO MÙI THƠM VÀ SẢN PHẨM TIÊU DÙNG CÓ MÙI THƠM CHỨA VI NANG NÀY

(57) Sáng chế đề cập đến quy trình điều chế vi nang hữu cơ-vô cơ bao gồm lõi có hương vị hoặc mùi thơm và vỏ hỗn hợp chứa ít nhất hai loại hạt vô cơ được liên kết ngang. Ngoài ra, sáng chế còn đề cập đến vi nang thu được bởi quy trình này cũng như sản phẩm tiêu dùng chứa các vi nang này, cụ thể là sản phẩm tiêu dùng có mùi thơm dưới dạng sản phẩm chăm sóc gia đình hoặc chăm sóc cá nhân.

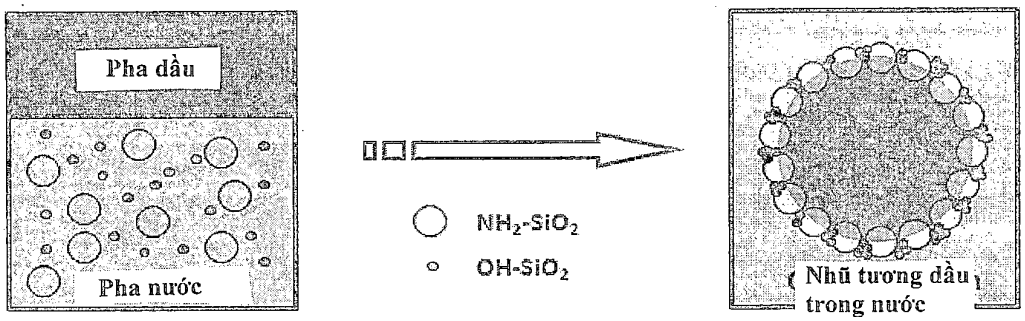

(11) **48854**
(21) 1-2016-02470 (51)[7] **H04W 88/10**
(22) 25.12.2014 (43) 26.09.2016
(86) PCT/CN2014/095021 25.12.2014 (87) WO2015/101212 09.07.2015
(30) 201310753998.8 31.12.2013 CN
Ngày yêu cầu thẩm định nội dung: 06.07.2016
(71) HUAWEI TECHNOLOGIES CO., LTD. (CN)
Huawei Administration Building, Bantian, Longgang, Shenzhen, Guangdong 518129, China
(72) LUO, Jing (CN)
(74) Văn phòng luật sư Phạm và Liên danh (PHAM & ASSOCIATES)
(54) PHƯƠNG PHÁP VẬN HÀNH LIÊN KẾT TRUYỀN, VÀ TRẠM GỐC ĐA CHẾ ĐỘ

(57) Sáng chế đề cập đến phương pháp vận hành liên kết truyền, và trạm gốc đa chế độ. Phương pháp vận hành liên kết truyền này bao gồm các bước: tạo cấu hình kênh bảo dưỡng, trong đó kênh bảo dưỡng này là kênh được dùng để truyền thông điệp giữa linh kiện tiêu chuẩn thứ nhất và linh kiện tiêu chuẩn thứ hai; thu thập, nhờ sử dụng liên kết truyền thứ nhất, lệnh điều khiển được dùng để điều khiển linh kiện tiêu chuẩn thứ hai; và gửi lệnh điều khiển này đến linh kiện tiêu chuẩn thứ hai qua kênh bảo dưỡng, để điều khiển linh kiện tiêu chuẩn thứ hai theo lệnh điều khiển này. Với phương pháp vận hành liên kết truyền theo sáng chế, thì lệnh điều khiển, mà được dùng để điều khiển linh kiện tiêu chuẩn thứ hai, có thể được truyền tuần tự qua liên kết truyền thứ nhất của linh kiện tiêu chuẩn thứ nhất và kênh bảo dưỡng, để điều khiển linh kiện tiêu chuẩn thứ hai, nhờ đó điều khiển linh kiện tiêu chuẩn thứ hai từ xa. Theo cách này, khi thực hiện việc dò liên kết và triển khai linh kiện tiêu chuẩn thứ hai, thì kĩ sư vô tuyến có thể thực hiện từ xa việc dò liên kết và triển khai linh kiện tiêu chuẩn thứ hai mà không cần phải đến trạm để thực hiện thao tác.

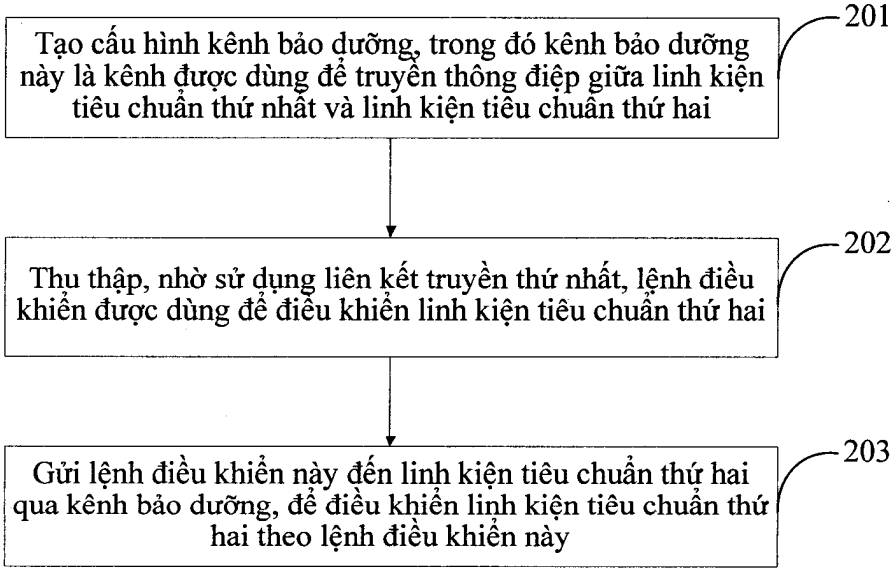

(11) **48855**
(21) 1-2016-02471 (51)[7] **C25C 3/16**, 3/08
(22) 08.12.2014 (43) 26.09.2016
(86) PCT/CA2014/051178 08.12.2014 (87) WO2015/089654 25.06.2015
(30) 2,838,113 16.12.2013 CA
62/081,187 18.11.2014 US
(71) HATCH LTD. (CA)
2800 Speakman Drive, Mississauga, Ontario L5K 2R7, Canada
(72) William R. P. BERENDS (CA), Stephen D. HALEY (CA)
(74) Công ty cổ phần tư vấn Trung Thực (TRUNG THUC.,JSC)

(54) CỤM ĐIỆN CỰC ĐIỆN TRỞ THẤP DÙNG CHO BÌNH ĐIỆN PHÂN KHỬ ĐỂ SẢN XUẤT KIM LOẠI, CÁNH TẢN NHIỆT VÀ VỎ ĐƯỢC GẮN NAM CHÂM DÙNG CHO BÌNH ĐIỆN PHÂN KHỬ

(57) Sáng chế đề cập đến cụm điện cực dùng cho bình điện phân khử để sản xuất kim loại như nhôm. Cụm điện cực này bao gồm khối điện cực bằng cacbon dẫn điện được nối với chi tiết kim loại dẫn điện. ít nhất một phần lắp bằng kim loại đặc dẫn điện được tiếp nhận ít nhất một phần trong khối điện cực bằng cacbon nêu trên nhờ mối lắp ráp có độ dôi, sao cho phần lắp này tác động lực theo phương ngang lên khối điện cực bằng cacbon. Phần lắp này tạo ra mối nối điện cải tiến giữa khối điện cực bằng cacbon và chi tiết kim loại dẫn điện với điện trở giảm. Phần lắp này có thể tạo ra mối nối trực tiếp giữa khối điện cực và chi tiết kim loại, hoặc mối nối này có thể được tạo ra thông qua lớp gang hoặc bộ phận kim loại khác được lắp giữa khối điện cực và chi tiết kim loại. Cụm điện cực này có thể còn bao gồm anôt hoặc catôt. Ngoài ra, sáng chế còn đề cập đến cánh tản nhiệt được gắn nam châm và vỏ gắn được nam châm dùng cho bình điện phân.

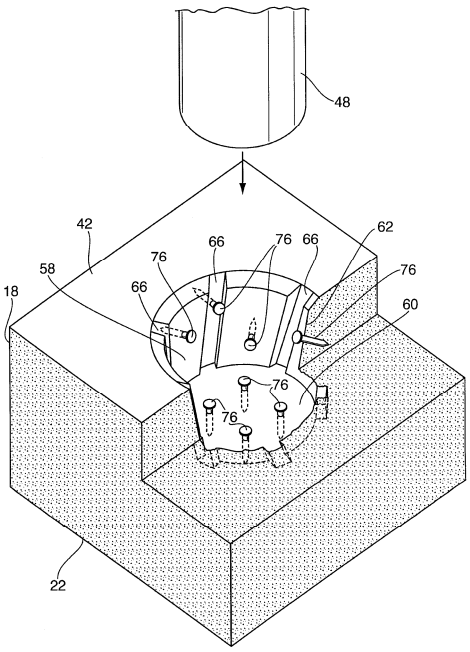

(11) **48856**
(21) 1-2016-02473 (51)[7] **A61K 31/606**, 31/455, A61P 1/00
(22) 12.12.2014 (43) 26.09.2016
(86) PCT/EP2014/077637 12.12.2014 (87) WO2015/086838 18.06.2015
(30) 13197261.4 13.12.2013 EP
(71) CONARIS RESEARCH INSTITUTE AG (DE)
Schauenburgerstrasse 116, 24118 Kiel, Germany
(72) WATZIG, Georg (DE), SEEGERT, Dirk (DE)
(74) Công ty Luật TNHH T&G (TGVN)
(54) DƯỢC PHẨM CHỨA TỔ HỢP GỒM NICOTINAMIT VÀ AXIT 5-AMINOSALIXYLIC

(57) Sáng chế đề cập đến dược phẩm chứa tổ hợp gồm axit 5-aminosalixylic và nicotinamit hoặc các hợp chất có liên quan. Tổ hợp này được thấy là có tác dụng hữu ích đến hệ vi khuẩn chí đường ruột và/hoặc làm giảm chứng viêm dạ dày-ruột. Theo các phương án nhất định, dược phẩm này giải phóng một phần hoặc hoàn toàn vào ruột non hoặc ruột già.

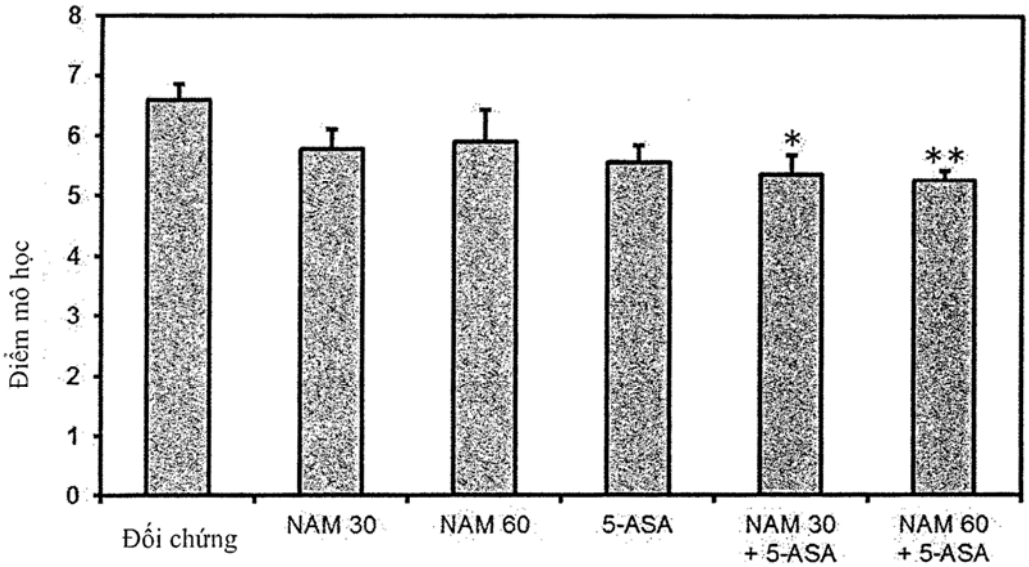

(11) **48857**
(21) 1-2016-02474 (51)[7] **C07D 401/14**, 413/14, 491/107, 495/10, A61K 31/4725
(22) 16.12.2014 (43) 26.09.2016
(86) PCT/EP2014/077865 16.12.2014 (87) WO2015/091417 25.06.2015
(30) 13198388.4 19.12.2013 EP
14192878.8 12.11.2014 EP
(71) BAYER PHARMA AKTIENGESELLSCHAFT (DE)
Mullerstrasse 178, 13353 Berlin, Germany
(72) BECKER-PELSTER, Eva Maria (DE), BUCHGRABER, Philipp (AT), BUCHMULLER, Anja (DE), ENGEL, Karen (DE), GEISS, Volker (DE), GOLLER, Andreas (DE), HIMMEL, Herbert (DE), KAST, Raimund (DE), KNORR, Andreas (DE), LANG, Dieter (DE), REDLICH, Gorden (DE), SCHMECK, Carsten (DE), TINEL, Hanna (PL), WUNDER, Frank (DE)
(74) Công ty Luật TNHH T&G (TGVN)
(54) HỢP CHẤT PIPERIDINYLTETRAHYDROQUINOLIN ĐƯỢC THẾ, QUY TRÌNH ĐIỀU CHẾ CHÚNG VÀ THUỐC CHỨA HỢP CHẤT NÀY

(57) Sáng chế đề cập đến hợp chất piperidinyltetrahydroquinolin được thế và đến quy trình điều chế chúng. Hợp chất này là hữu ích để điều trị và/hoặc phòng ngừa bệnh và để bào chế thuốc nhằm điều trị và/hoặc phòng ngừa bệnh, đặc biệt là để điều trị và/hoặc phòng ngừa bệnh biến chứng mạch máu nhỏ do đái tháo đường, bệnh loét ở đầu chi do đái tháo đường, đặc biệt là để thúc đẩy quá trình làm lành vết thương của bệnh loét chân do đái tháo đường, chứng suy tim do đái tháo đường, các rối loạn tiểu động mạch vành do đái tháo đường, các rối loạn tim mạch và ngoại biên, các rối loạn huyết khối tắc mạch và chứng thiếu máu cục bộ, chứng rối loạn tuần hoàn ngoại biên, hiện tượng Raynaud, hội chứng CREST, chứng rối loạn mạch máu nhỏ, chứng khập khiễng không liên tục, và bệnh lý thần kinh tự động và ngoại biên.

(11) **48858**
(21) 1-2016-02476 (51)[7] **G02B 5/30**, B32B 7/02, G02F 1/1335
(22) 05.12.2014 (43) 26.09.2016
(86) PCT/JP2014/082193 05.12.2014 (87) WO2015/087789 A1 18.06.2015
(30) 2013-257119 12.12.2013 JP
(71) SUMITOMO CHEMICAL COMPANY, LIMITED (JP)
27-1, Shinkawa 2-chome, Chuo-ku, Tokyo 104-8260 Japan
(72) KUNAI, Yuichiro (JP)
(74) Công ty TNHH một thành viên Sở hữu trí tuệ VCCI (VCCI-IP CO.,LTD)
(54) TẤM PHÂN CỰC
(57) Sáng chế đề cập đến tấm phân cực, mà bao gồm lớp phân cực có độ dày d1 nhỏ hơn hoặc bằng 10 μm, lớp kết dính thứ nhất có độ dày d2 nhỏ hơn hoặc bằng 2,0 μm, và màng bảo vệ thứ nhất có độ dày d3 nhỏ hơn hoặc bằng 80 μm theo thứ tự này, các độ dày d1, d2, và d3 thỏa mãn công thức 100 x d2/(d1+d3) ≤ 2,0. Tấm phân cực có thể ngoài ra còn bao gồm lớp kết dính thứ hai và màng bảo vệ thứ hai trên bề mặt còn lại của lớp phân cực.

(11) **48859**
(21) 1-2016-02480 (51)[7] **G01N 33/00**, 33/493
(22) 10.12.2014 (43) 26.09.2016
(86) PCT/JP2014/083320 10.12.2014 (87) WO2015/088039 A1 18.06.2015
(30) 2013-255145 10.12.2013 JP
61/982,341 22.04.2014 US
(71) KYUSHU UNIVERSITY, NATIONAL UNIVERSITY CORPORATION (JP)
6-10-1, Hakozaki, Higashi-ku, Fukuoka-shi, Fukuoka 812-8581 Japan
(72) HIROTSU, Takaaki (JP), SONODA, Hideto (JP)
(74) Công ty TNHH một thành viên Sở hữu trí tuệ VCCI (VCCI-IP CO.,LTD)
(54) PHƯƠNG PHÁP PHÁT HIỆN UNG THƯ BẰNG CÁCH SỬ DỤNG GIUN TRÒN VÀ KIT DÙNG ĐỂ PHÁT HIỆN UNG THƯ CHỨA GIUN TRÒN

(57) Sáng chế đê cập đến phương pháp phát hiện ung thư, trong đó phương pháp này khác biệt ở chỗ việc phát hiện ung thư bằng cách sử dụng phản ứng của giun tròn với mùi của chất liên quan đến sinh học có nguồn gốc từ chủ thể hoặc sản phẩm được xử lý của chúng làm vật chỉ thị. Ngoài ra, sáng chế còn đề cập đến phương pháp nhận biết thụ thể khứu giác của giun tròn, phương pháp nhận biết các loại ung thư, kit dùng để phát hiện hoặc nhận biết ung thư và hệ thống phát hiện ung thư.

(11) **48860**
(21) 1-2016-02481 (51)[7] **H04L 12/70**, 29/06
(22) 12.12.2014 (43) 26.09.2016
(86) PCT/CN2014/093701 12.12.2014 (87) WO2015/085950 A1 18.06.2015
(30) 14/106,483 13.12.2013 US
Ngày yêu cầu thẩm định nội dung: 06.07.2016
(71) HUAWEI TECHNOLOGIES CO., LTD. (CN)
Huawei Administration Building, Bantian, Longgang, Shenzhen, Guangdong 518129, China
(72) DJUKIC, Petar (CA), MAAREF, Amine (CA), ZHANG, Hang (CA)
(74) Công ty TNHH một thành viên Sở hữu trí tuệ VCCI (VCCI-IP CO.,LTD)
(54) PHƯƠNG PHÁP VẬN HÀNH BỘ QUẢN LÝ HẠ TẦNG MẠNG, PHƯƠNG PHÁP THAO TÁC THIẾT BỊ NGƯỜI DÙNG, BỘ QUẢN LÝ HẠ TẦNG MẠNG VÀ THIẾT BỊ MẠNG

(57) Sáng chế đề cập đến phương pháp vận hành bộ quản lý hạ tầng mạng bao gồm bước lựa chọn, bởi bộ quản lý hạ tầng mạng, thiết bị người dùng (UE) thứ nhất làm UE đích và lựa chọn UE thứ hai làm UE chuyển tiếp cho UE đích. Phương pháp còn bao gồm bước thương lượng việc cài đặt bộ mở rộng vùng ảo (vREX) cho UE (vREX UE) trên UE đích, và thương lượng việc cài đặt vREX cho trạm chuyển tiếp (FA) (vREX FA) trên UE chuyển tiếp. vREX FA được cấu hình để hoạt động như trạm chuyển tiếp cho vREX UE.

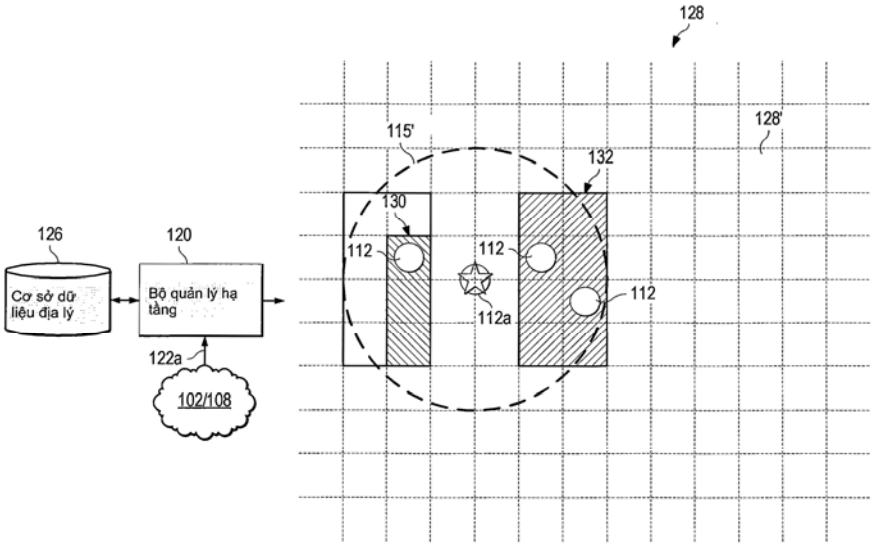

(11) **48861**
(21) 1-2016-02482 (51)[7] **G02B 5/30**, B32B 7/02, G02F 1/1335
(22) 05.12.2014 (43) 26.09.2016
(30) 2013-257085 12.12.2013 JP
(71) SUMITOMO CHEMICAL COMPANY, LIMITED (JP)
27-1, Shinkawa 2-chome, Chuo-ku, Tokyo 104-8260, Japan
(72) KUNAI, Yuichiro (JP)
(74) Công ty TNHH một thành viên Sở hữu trí tuệ VCCI (VCCI-IP CO.,LTD)
(54) TẤM PHÂN CỰC VÀ THIẾT BỊ HIỂN THỊ
(57) Sáng chế đề xuất đến tấm phân cực và thiết bị hiển thị bao gồm tấm phân cực (1). Tấm phân cực (1) bao gồm lớp phân cực (5), màng bảo vệ thứ nhất (10) được bố trí trên một bề mặt của lớp phân cực (5) với lớp kết dính thứ nhất (15) có độ dày nhỏ hơn 2,0 µm được đặt vào giữa, và màng bảo vệ thứ hai (20) được bố trí trên bề mặt còn lại với lớp kết dính thứ hai (25) có độ dày nhỏ hơn hoặc bằng 2,0 µm được đặt vào giữa, màng bảo vệ thứ hai (20) là màng bảo vệ cần được bố trí trên phía của ô để hiển thị tương ứng với màng bảo vệ thứ nhất (10) theo bố trí của tấm phân cực trên ô để hiển thị, và lớp kết dính thứ nhất (15) có độ dày nhỏ hơn độ dày của lớp kết dính thứ hai (25).

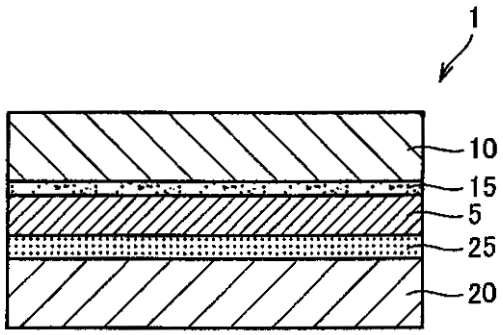

(11) **48862**
(21) 1-2016-02484 (51)[7] **G02B 1/04**, C08G 18/38, C08L 75/04, G02C 7/10
(22) 12.12.2014 (43) 26.09.2016
(86) PCT/JP2014/083014 12.12.2014 (87) WO2015/088013 A1 18.06.2015
(30) 2013-258501 13.12.2013 JP
Ngày yêu cầu thẩm định nội dung: 06.07.2016
(71) MITSUI CHEMICALS, INC. (JP)
5-2, Higashi-Shimbashi 1-chome, Minato-ku, Tokyo 105-7117 Japan
(72) KAKINUMA Naoyuki (JP), HASHIMOTO Toshiya (JP), KOJIMA Kouya (JP)
(74) Công ty TNHH một thành viên Sở hữu trí tuệ VCCI (VCCI-IP CO.,LTD)
(54) CHẾ PHẨM POLYME HÓA ĐƯỢC DÙNG CHO VẬT LIỆU QUANG HỌC, VẬT LIỆU QUANG HỌC VÀ QUY TRÌNH SẢN XUẤT VẬT LIỆU QUANG HỌC NÀY

(57) Chế phẩm polyme hóa được dùng cho vật liệu quang học được đề xuất chứa polyisoxyanat (A), polythiol (B), este của phosphoric axit (C) có công thức chung dưới đây (1), và một hoặc nhiều loại chất hấp thụ tia tử ngoại (D) có đỉnh hấp thu tối đa trong vùng 350nm đến 370nm, trong đó trong trường hợp tổng số mol của các nhóm isoxyanat trong polyisoxyanat (A) là 100% mol, nhóm isoxyanat bậc hai chứa trong 20% mol hoặc nhiều hơn và este của phosphoric axit (C) được chứa với lượng 100ppm đến 700ppm cho tổng trọng lượng polyisoxyanat (A) vàpolythiol (B).

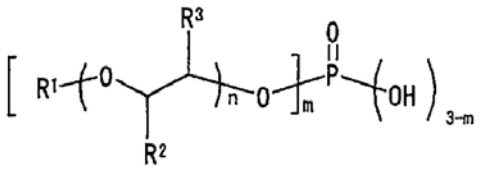

(1)

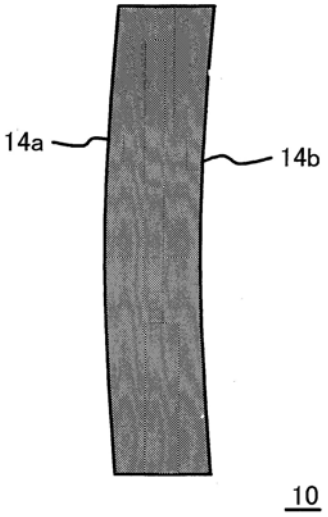

(11) **48863**
(21) 1-2016-02486 (51)[7] **C08G 18/48**, 18/73, 18/66, 18/32
(22) 20.11.2014 (43) 26.09.2016
(86) PCT/US2014/066587 20.11.2014 (87) WO2015/088734 A1 18.06.2015
(30) 61/913,985 10.12.2013 US
(71) LUBRIZOL ADVANCED MATERIALS, INC. (US)
9911 Brecksville Road, Cleveland, Ohio 44141-3247, United States of America
(72) Romina MARIN (ES), Qiwei LU (US), Jesus SANTAMARIA (ES), Montse PAGES (ES)
(74) Công ty TNHH Lê & Lê (LE & LE)
(54) CHẾ PHẨM POLYURETAN DẺO NHIỆT ĐÀN HỒI CAO, QUY TRÌNH SẢN XUẤT CHẾ PHẨM, SẢN PHẨM CHỨA CHẾ PHẨM VÀ PHƯƠNG PHÁP CẢI THIỆN KHẢ NĂNG ĐÀN HỒI CỦA CHẾ PHẨM NÀY
(57) Sáng chế đề cập đến chế phẩm polyuretan dẻo nhiệt (TPU) có các tính chất nảy bật (khả năng đàn hồi phục hồi) rất tốt trong khi vẫn giữ được sự kết hợp của các tính chất khác rất tốt, gồm có độ cứng, tính mềm dẻo ở nhiệt độ thấp, sức chống ăn mòn, khả năng chịu đựng thời tiết, mật độ thấp, hoặc kết hợp bất kỳ của chúng. Sự kết hợp các tính chất này khiến cho chế phẩm TPU được mô tả trong sáng chế là vật liệu hữu dụng cho các ứng dụng mà các vật liệu copolyme polyamit (COPA) và/hoặc amit khối polyete (PEBA) được sử dụng truyền thống hơn TPU.
Ngoài ra, sáng chế còn đề cập đến quy trình sản xuất chế phẩm TPU, sản phẩm chứa TPU và phương pháp cải thiện khả năng đàn hồi của chế phẩm TPU.

(11) **48864**
(21) 1-2016-02490 (51)[7] **C08G 18/10**, 18/38, 18/32, G02B 1/04
(22) 11.12.2013 (43) 26.09.2016
(86) PCT/US2013/074262 11.12.2013 (87) WO2015/088502 A1 18.06.2015
(30) 14/101,903 10.12.2013 US
Ngày yêu cầu thẩm định nội dung: 06.07.2016
(71) PPG INDUSTRIES OHIO, INC. (US)
3800 West 143rd Street Cleveland, Ohio 44111, United States of America
(72) BOJKOVA, Nina V. (US), GRAHAM, Marvin J. (US), KRYGER, Matthew J. (US), MENTA, Federico (US)
(74) Văn phòng Luật sư MINERVAS (MINERVAS)
(54) HỢP CHẤT ĐỂ SẢN XUẤT SẢN PHẨM QUANG HỌC, SẢN PHẨM QUANG HỌC CHỨA POLYURETAN URE VÀ PHƯƠNG PHÁP SẢN XUẤT SẢN PHẨM QUANG HỌC NÀY

(57) Sáng chế đề xuất hợp chất để sản xuất sản phẩm quang học trong suốt, không đàn hồi, bao gồm:
(1) thành phần polyisoxyanat chứa một hoặc nhiều polyisoxyanat khác nhau; và
(2) thành phần phản ứng với isoxyanat, bao gồm:
(a) tùy chọn, ít nhất một rượu polyhydric có khối lượng phân tử trung bình lớn hơn 500;
(b) (i) ít nhất một rượu polyhydric và/hoặc polythiol và (ii) ít nhất một hợp chất chứa cả nhóm chức amin và nhóm chức hydroxyl, trong đó hợp chất (ii) có khối lượng phân tử trung bình nhỏ hơn 500; và tùy chọn
(3) chất xúc tác ure hóa.
Sáng chế cũng đề xuất phương pháp nhiều bước và phương pháp một bình để sản xuất sản phẩm quang học được hóa cứng, không đàn hồi và chứa polyuretan.

(11) **48865**
(21) 1-2016-02495 (51)[7] **C12N 15/00**, 5/00, 5/02, 5/04, 5/10, 15/82, 15/87
(22) 31.12.2014 (43) 26.09.2016
(86) PCT/US2014/072913 31.12.2014 (87) WO2015/103347 09.07.2015
(30) 61/922,522 31.12.2013 US
(71) DOW AGROSCIENCES LLC (US)
9330 Zionsville Road, Indianapolis, Indiana 46268, United States of America
(72) KUMAR, Sandeep (IN), GUPTA, Manju (US), WRIGHT, Terry R. (US), JAYNE, Susan M. (US), SMITH, Doug A. (US), ALABED, Diaa (US)
(74) Văn phòng luật sư Phạm và Liên danh (PHAM & ASSOCIATES)

(54) CAT-XET BIỂU HIỆN GEN, VECTƠ TÁI TỔ HỢP, TẾ BÀO CHUYỂN GEN, THỰC VẬT CHUYỂN GEN, HẠT GIỐNG CHUYỂN GEN, PHƯƠNG PHÁP BIỂU HIỆN TRÌNH TỰ MÃ HÓA KHÔNG TƯƠNG ĐỒNG Ở THỰC VẬT CHUYỂN GEN, PHƯƠNG PHÁP PHÂN LẬP TRÌNH TỰ POLYNUCLEOTIT, VÀ TRÌNH TỰ POLYNUCLEOTIT TINH CHẾ

(57) Sáng chế đề cập đến cat-xet biểu hiện gen; vectơ tái tổ hợp; tế bào chuyển gen; thực vật chuyển gen; hạt giống chuyển gen; phương pháp biểu hiện trình tự mã hóa không tương đồng ở thực vật chuyển gen; phương pháp phân lập trình tự polynucleotit; và trình tự polynucleotit tinh chế.

(11) **48866**

(21) 1-2016-02496 (51)[7] **C12N 15/00**, 5/00, 5/02, 5/04, 5/10, 15/82, 15/87

(22) 31.12.2014 (43) 26.09.2016

(86) PCT/US2014/072919 31.12.2014 (87) WO2015/103353 09.07.2015

(30) 61/922,526 31.12.2013 US

(71) DOW AGROSCIENCES LLC (US)
9330 Zionsville Road, Indianapolis, Indiana 46268, United States of America

(72) KUMAR, Sandeep (IN), GUPTA, Manju (US), WRIGHT, Terry R. (US), JAYNE, Susan M. (US), SMITH, Doug A. (US), ALABED, Diaa (US)

(74) Văn phòng luật sư Phạm và Liên danh (PHAM & ASSOCIATES)

(54) CAT-XET BIỂU HIỆN GEN, VECTƠ TÁI TỔ HỢP, TẾ BÀO CHUYỂN GEN, THỰC VẬT CHUYỂN GEN, HẠT GIỐNG CHUYỂN GEN, PHƯƠNG PHÁP BIỂU HIỆN TRÌNH TỰ MÃ HÓA KHÔNG TƯƠNG ĐỒNG Ở THỰC VẬT CHUYỂN GEN, PHƯƠNG PHÁP PHÂN LẬP TRÌNH TỰ POLYNUCLEOTIT, VÀ TRÌNH TỰ POLYNUCLEOTIT TINH CHẾ

(57) Sáng chế đề cập đến cat-xet biểu hiện gen; vectơ tái tổ hợp; tế bào chuyển gen; thực vật chuyển gen; hạt giống chuyển gen; phương pháp biểu hiện trình tự mã hóa không tương đồng ở thực vật chuyển gen; phương pháp phân lập trình tự polynucleotit; và trình tự polynucleotit tinh chế.

(11) **48867**

(21) 1-2016-02497 (51)[7] **C12N 15/00**, 5/00, 5/02, 5/04, 5/10, 15/82, 15/87

(22) 31.12.2014 (43) 26.09.2016

(86) PCT/US2014/072917 31.12.2014 (87) WO2015/103351 09.07.2015

(30) 61/922,525 31.12.2013 US

(71) DOW AGROSCIENCES LLC (US)
9330 Zionsville Road, Indianapolis, Indiana 46268, United States of America

(72) KUMAR, Sandeep (IN), GUPTA, Manju (US), WRIGHT, Terry R. (US), JAYNE, Susan M. (US), SMITH, Doug A. (US), ALABED, Diaa (US)

(74) Văn phòng luật sư Phạm và Liên danh (PHAM & ASSOCIATES)

(54) CAT-XET BIỂU HIỆN GEN, VECTƠ TÁI TỔ HỢP, TẾ BÀO CHUYỂN GEN, THỰC VẬT CHUYỂN GEN, HẠT GIỐNG CHUYỂN GEN, PHƯƠNG PHÁP BIỂU HIỆN TRÌNH TỰ MÃ HÓA KHÔNG TƯƠNG ĐỒNG Ở THỰC VẬT CHUYỂN GEN, PHƯƠNG PHÁP PHÂN LẬP TRÌNH TỰ POLYNUCLEOTIT, VÀ TRÌNH TỰ POLYNUCLEOTIT TINH CHẾ

(57) Sáng chế đề cập đến cat-xet biểu hiện gen; vectơ tái tổ hợp; tế bào chuyển gen; thực vật chuyển gen; hạt giống chuyển gen; phương pháp biểu hiện trình tự mã hóa không tương đồng ở thực vật chuyển gen; phương pháp phân lập trình tự polynucleotit; và trình tự polynucleotit tinh chế.

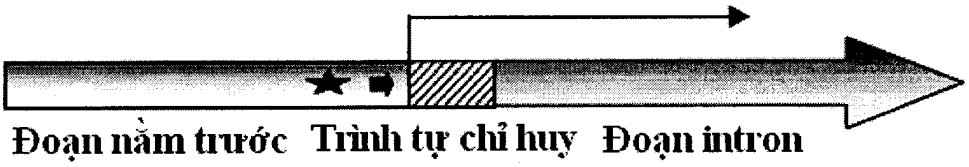

(11) **48868**
(21) 1-2016-02498 (51)[7] **C12N 15/82**, 5/04, A01H 1/00, 5/00
(22) 31.12.2014 (43) 26.09.2016
(86) PCT/US2014/072921 31.12.2014 (87) WO2015/103354 09.07.2015
(30) 61/922,529 31.12.2013 US
(71) DOW AGROSCIENCES LLC (US)
9330 Zionsville Road, Indianapolis, Indiana 46268, United States of America
(72) KUMAR, Sandeep (IN), GUPTA, Manju (US), WRIGHT, Terry R. (US), JAYNE, Susan M. (US), SMITH, Doug A. (US), ALABED, Diaa (US)
(74) Văn phòng luật sư Phạm và Liên danh (PHAM & ASSOCIATES)
(54) CAT-XET BIỂU HIỆN GEN, VECTƠ TÁI TỔ HỢP, TẾ BÀO CHUYỂN GEN, THỰC VẬT CHUYỂN GEN, HẠT GIỐNG CHUYỂN GEN, PHƯƠNG PHÁP BIỂU HIỆN TRÌNH TỰ MÃ HÓA KHÔNG TƯƠNG ĐỒNG Ở THỰC VẬT CHUYỂN GEN, PHƯƠNG PHÁP PHÂN LẬP TRÌNH TỰ POLYNUCLEOTIT, VÀ TRÌNH TỰ POLYNUCLEOTIT TINH CHẾ

(57) Sáng chế đề cập đến cat-xet biểu hiện gen; vectơ tái tổ hợp; tế bào chuyển gen; thực vật chuyển gen; hạt giống chuyển gen; phương pháp biểu hiện trình tụ mã hóa không tương đồng ở thực vật chuyển gen; phương pháp phân lập trình tự polynucleotit; và trình tự polynucleotit tinh chế.

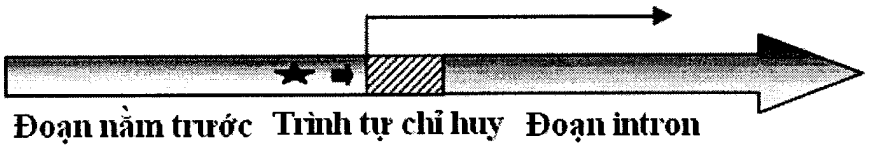

(11) **48869**

(21) 1-2016-02499 (51)[7] **C12N 15/82**, 5/04, A01H 1/00, 5/00

(22) 31.12.2014 (43) 26.09.2016

(86) PCT/US2014/072924 31.12.2014 (87) WO2015/103356 09.07.2015

(30) 61/922,534 31.12.2013 US

(71) DOW AGROSCIENCES LLC (US)
9330 Zionsville Road, Indianapolis, Indiana 46268, United States of America

(72) KUMAR, Sandeep (IN), GUPTA, Manju (US), WRIGHT, Terry R. (US), JAYNE, Susan M. (US), SMITH, Doug A. (US), ALABED, Diaa (US)

(74) Văn phòng luật sư Phạm và Liên danh (PHAM & ASSOCIATES)

(54) CAT-XET BIỂU HIỆN GEN, VECTƠ TÁI TỔ HỢP, TẾ BÀO CHUYỂN GEN, THỰC VẬT CHUYỂN GEN, HẠT GIỐNG CHUYỂN GEN, PHƯƠNG PHÁP BIỂU HIỆN TRÌNH TỰ MÃ HÓA KHÔNG TƯƠNG ĐỒNG Ở THỰC VẬT CHUYỂN GEN, PHƯƠNG PHÁP PHÂN LẬP TRÌNH TỰ POLYNUCLEOTIT, VÀ TRÌNH TỰ POLYNUCLEOTIT TINH CHẾ

(57) Sáng chế đề cập đến cat-xet biểu hiện gen; vectơ tái tổ hợp; tế bào chuyển gen; thực vật chuyển gen; hạt giống chuyển gen; phương pháp biểu hiện trình tự mã hóa không tương đồng ở thực vật chuyển gen; phương pháp phân lập trình tự polynucleotit; và trình tự polynucleotit tinh chế.

(11) **48870**
(21) 1-2016-02501 (51)[7] **C08F 8/00**, 10/02, 255/0, 222/06, C08L 23/04, 23/26, 23/08, C08K 5/00, 5/14
(22) 16.12.2014 (43) 26.09.2016
(86) PCT/US2014/070647 16.12.2014 (87) WO2015/102886 09.07.2015
(30) 61/922,003 30.12.2013 US
(71) DOW GLOBAL TECHNOLOGIES LLC (US)
2040 Dow Center Midland, MI 48674, United States of America
(72) READ, Michael, D. (US), BAWISKAR, Santosh, S. (US)
(74) Văn phòng luật sư Phạm và Liên danh (PHAM & ASSOCIATES)

(54) QUY TRÌNH TẠO RA POLYME TRÊN CƠ SỞ ETYLEN ĐƯỢC CHỨC HÓA VÀ CHẾ PHẨM CHỨA POLYME NÀY

(57) Sáng chế đề cập đến quy trình tạo ra polyme trên cơ sở etylen được chức hóa từ polyme trên cơ sở etylen và ít nhất một hợp chất phân cực, quy trình này bao gồm bước xử lý nhiệt chế phẩm chứa polyme trên cơ sở etylen, ít nhất một hợp chất phân cực, và ít nhất một peroxit, trong ít nhất một thiết bị ép đùn có ít nhất một thùng chứa liệu, để tạo ra polyme nóng chảy; và trong đó ít nhất một peroxit này có chu kỳ bán rã ở nhiệt độ tối đa của thùng chứa liệu của ít nhất một thiết bị ép đùn là nhỏ hơn 1/4 thời gian lưu tối thiểu của polyme nóng chảy trong ít nhất một thiết bị ép đùn. Sáng chế còn đề xuất chế phẩm chứa ít nhất một thành phần sau: a) polyme trên cơ sở etylen có độ nhớt nóng chảy ở nhiệt độ 350ºF (177ºC) nhỏ hơn 50000 cP, và b) ít nhất một peroxit có chu kỳ bán rã nằm trong khoảng từ 0,10 đến 2,00 phút ở nhiệt độ nằm trong khoảng từ 160ºC đến 190ºC.

(11) **48871**
(21) 1-2016-02502 (51)[7] **F24F 5/00**, 13/22
(22) 15.01.2015 (43) 26.09.2016
(86) PCT/JP2015/050966 15.01.2015 (87) WO2015/108116 23.07.2015
(30) 2014-005306 15.01.2014 JP
Ngày yêu cầu thẩm định nội dung: 07.07.2016
(75) FUTAEDA TAKAHARU (JP)
6-3, Tenyamachi, Hakata-ku, Fukuoka-shi, Fukuoka 8120025, Japan
(74) Văn phòng luật sư Phạm và Liên danh (PHAM & ASSOCIATES)
(54) THIẾT BỊ LÀM MÁT VÀ LÀM NÓNG BẰNG BỨC XẠ VÀ PHƯƠNG PHÁP DÙNG NƯỚC NGƯNG TỤ

(57) Sáng chế đề cập đến thiết bị làm mát và làm nóng bằng bức xạ, mà nhờ nó các giọt nước tạo ra trên bề mặt của tấm bức xạ làm mát và làm nóng do sự ngưng tụ hơi ẩm trong không khí trong quá trình các hoạt động làm mát có thể được lọc sạch và sử dụng. Thiết bị làm mát và làm nóng bằng bức xạ bao gồm bề mặt làm mát và/hoặc làm nóng được tạo ra từ tấm bức xạ làm mát và làm nóng, đầu thoát nước ra được tạo ra trong phần nhận giọt nước bên dưới tấm bức xạ làm mát và làm nóng để xả các giọt nước tạo ra trên bề mặt của tấm bức xạ làm mát và làm nóng do sự ngưng tụ hơi ẩm trong không khí trong quá trình các hoạt động làm mát, và thùng chứa để chứa và tái sử dụng nước ngưng tụ xả ra từ đầu thoát nước ra, mà trong đó nước ngưng tụ đã được cấp đi vào tiếp xúc với chất bức xạ hồng ngoại xa trong thùng chứa và/hoặc đi vào tiếp xúc với chất bức xạ hồng ngoại xa bên ngoài thùng chứa và sau đó tuần hoàn vào trong thùng chứa.

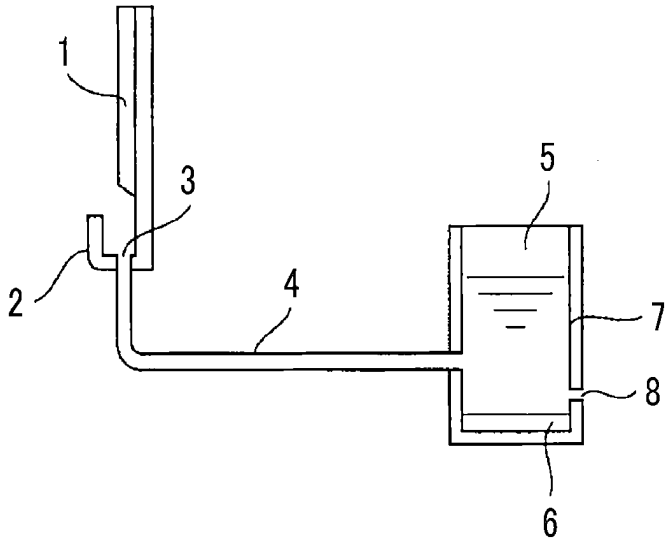

(11) **48872**
(21) 1-2016-02506 (51)[7] **G01N 21/35**, C07D 319/12
(22) 08.12.2014 (43) 26.09.2016
(86) PCT/EP2014/076830 08.12.2014 (87) WO2015/086494 18.06.2015
(30) 13196357.1 10.12.2013 EP
Ngày yêu cầu thẩm định nội dung: 07.07.2016
(71) PURAC BIOCHEM BV (NL)
Arkelsedijk 46, NL-4206 AC Gorinchem, The Netherlands
(72) GOBIUS DU SART, Gerrit (NL), NIESSEN, Jan Arie (NL), DE JONG, Vincent (NL)
(74) Văn phòng luật sư Phạm và Liên danh (PHAM & ASSOCIATES)
(54) PHƯƠNG PHÁP ĐỊNH LƯỢNG TẠP CHẤT TRONG LACTIT
(57) Sáng chế đề cập đến phương pháp định lượng tạp chất trong lactit. Phương pháp này được đặc trưng ở chỗ, quá trình định lượng tạp chất dựa trên việc thực hiện phép đo độ hấp thụ trong vùng cận hồng ngoại của phổ điện tử. Bằng phương pháp này, lượng nhỏ các tạp chất như nước, các loại axit tự do hoặc cả hai loại này có thể được xác định trên dây chuyền sản xuất trong hỗn hợp phản ứng chứa lactit theo cách tương đối đơn giản. Nhờ đó, cho phép kiểm tra một cách đơn giản trên dây chuyền sản xuất của quy trình sản xuất lactit.

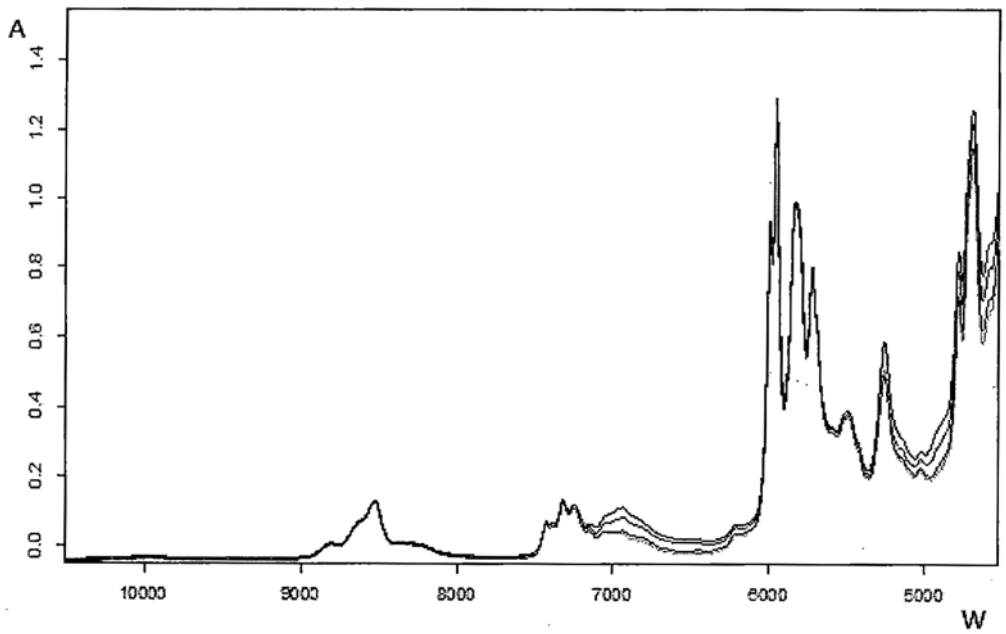

(11) **48873**
(21) 1-2016-02508 (51)[7] **H04W 72/12**
(22) 11.12.2013 (43) 26.09.2016
(86) PCT/CN2013/089105 11.12.2013 (87) WO2015/085517 A1 18.06.2015
Ngày yêu cầu thẩm định nội dung: 07.07.2016
(71) HUAWEI TECHNOLOGIES CO., LTD. (CN)
Huawei Administration Building, Bantian, Longgang District, Shenzhen, Guangdong 518129, China
(72) HE, Chuanfeng (CN), QU, Bingyu (CN)
(74) Công ty TNHH một thành viên Sở hữu trí tuệ VCCI (VCCI-IP CO.,LTD)
(54) THIẾT BỊ VÀ PHƯƠNG PHÁP TRUYỀN THÔNG TIN TRẠNG THÁI SỬ DỤNG CÔNG SUẤT

(57) Sáng chế đề xuất phương pháp và thiết bị truyền thông tin trạng trạng thái sử dụng công suất. Phương pháp truyền thông tin trạng thái sử dụng công suất theo sáng chế bao gồm: xác định, bởi thiết bị đầu cuối, độ dự trữ công suất (PH) của tế bào thứ hai tương ứng với thiết bị đầu cuối; và gửi, bởi thiết bị đầu cuối tới thiết bị mạng thứ nhất, PH và thông tin cấu hình kênh tương ứng với PH. Theo các phương án của sáng chế, thiết bị mạng thứ nhất có thể thu nhận dễ dàng, theo PH và thông tin cấu hình kênh, trạng thái sử dụng công suất của tế bào thứ hai tương ứng với thiết bị đầu cuối. Theo cách này, công suất truyền của UE giữa các thiết bị mạng khác nhau có thể được cấp phát một cách thích hợp, và do đó, các tài nguyên hệ thống được sử dụng một cách thích hợp.

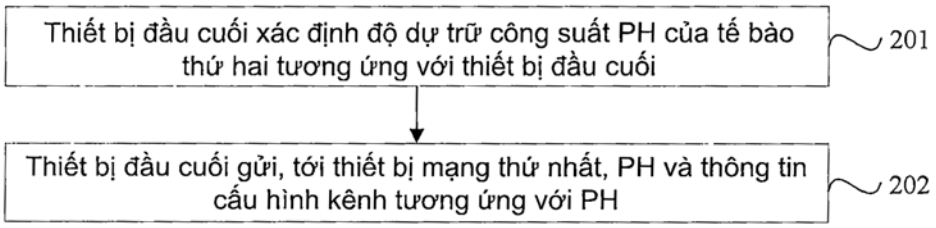

(11) **48874**
(21) 1-2016-02512 (51)[7] **G01B 7/06**, G07D 7/16
(22) 08.12.2014 (43) 26.09.2016
(86) PCT/CN2014/093233 08.12.2014 (87) WO2015/085892 A1 18.06.2015
(30) 201310681220.0 12.12.2013 CN
Ngày yêu cầu thẩm định nội dung: 07.07.2016
(71) GRG BANKING EQUIPMENT CO., LTD. (CN)
9 Kelin Road, Science City, Luogang District, Guangzhou, Guangdong 510663, P. R. China
(72) GAO, Ping (CN), LI, Ming (CN)
(74) Công ty TNHH Sở hữu trí tuệ WINCO (WINCO CO., LTD.)
(54) THIẾT BỊ VÀ PHƯƠNG PHÁP PHÁT HIỆN ĐỘ DÀY CỦA CHẤT LIỆU DẠNG TỜ

(57) Sáng chế đề cập tới thiết bị và phương pháp phát hiện độ dày của chất liệu dạng tờ. Để cải thiện độ nhạy của toàn bộ thiết bị phát hiện độ dày của chất liệu dạng tờ trong khi loại bỏ ảnh hưởng của điện áp không, được bố trí phía trước bộ biến đổi A/D là bộ phận trừ và khuếch đại được được làm thích ứng để loại bỏ ảnh hưởng điện áp không của điện áp độ dày. Thiết bị phát hiện độ dày của chất liệu dạng tờ có bộ cảm biến độ dày, bộ phận biến đổi điện áp vị trí, bộ biến đổi A/D và bộ xử lý điều khiển được nối nối tiếp, và còn có bộ phận phát hiện vị trí chất liệu dạng tờ, bộ định thời, bộ biến đổi D/A và bộ phận trừ và khuếch đại. Bộ phận phát hiện vị trí chất liệu dạng tờ được nối với bộ xử lý điều khiển và được sử dụng để phát hiện xem chất liệu dạng tờ cần phát hiện đã đi qua chưa, và bộ định thời được nối với bộ xử lý điều khiển.

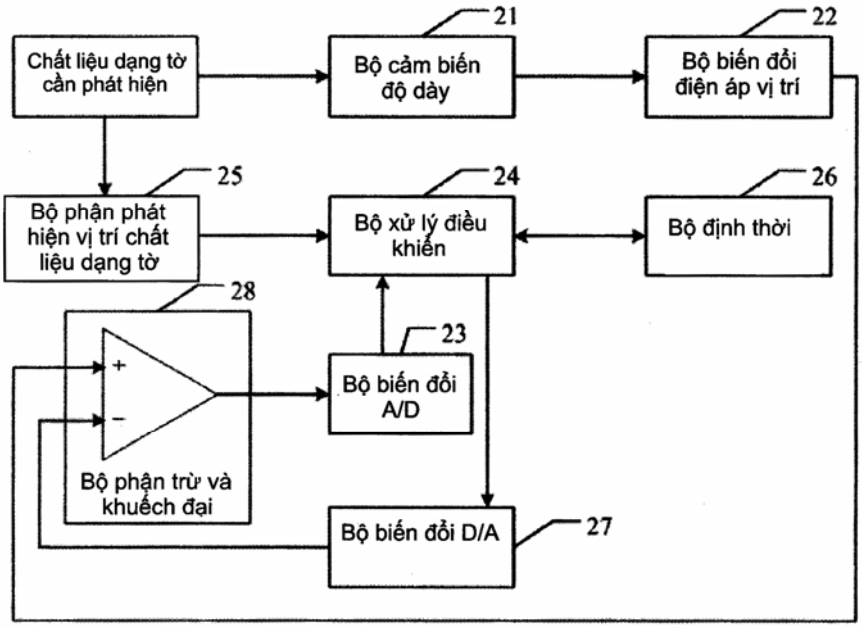

(11) **48875**
(21) 1-2016-02513 (51)[7] **B62J 9/00**, 1/12, 23/00
(22) 08.07.2016 (43) 26.09.2016
(30) 2015-178899 10.09.2015 JP
Ngày yêu cầu thẩm định nội dung: 08.07.2016
(71) HONDA MOTOR CO., LTD. (JP)
1-1, Minami-Aoyama 2-chome, Minato-ku, Tokyo 107-8556, Japan
(72) Nattapat JANYAPANICH (TH), Akiko SAKAI (JP), Hirofumi YAEGASHI (JP)
(74) Công ty TNHH Dịch vụ sở hữu trí tuệ ALPHA (ALPHA PLUS CO., LTD.)
(54) XE MÁY
(57) Sáng chế đề xuất giải pháp kỹ thuật cho phép tạo ra lỗ thông trên tấm ốp bên và đi xuyên qua chiều rộng của xe, và có thể làm giảm ảnh hưởng của gió ngang hay các hiện tượng tương tự, ngay cả khi áp dụng cho xe có kiểu ngồi kẹp đầu gối.
Để đạt được mục đích nêu trên, sáng chế đề xuất xe máy có kết cấu mà bình nhiên liệu (20) bị kẹp giữa các đầu gối bên phải và bên trái (62) khiến cho tư thế ngồi của người đi xe có thể được duy trì. Xe máy (10) bao gồm: bình nhiên liệu (20) được bố trí giữa yên xe (23) và tay lái (19), và có thể duy trì tư thế ngồi của người đi xe nhờ việc bị kẹp giữa các đầu gối bên phải và bên trái (62); và tấm ốp bên (50) được bố trí bên dưới yên xe (23), và che phía bên của xe. Phần trước của yên xe (23) được tạo ra có phần kéo dài phía trước (23a) mà kéo dài xuống phía dưới của bình nhiên liệu (20) khi nhìn từ phía bên của xe, và tấm ốp bên (50) được tạo ra có lỗ thông (53) nằm ở phía sau phần kéo dài phía trước (23a) và đi xuyên qua chiều rộng của xe.
Ngay cả khi áp dụng cho xe có kiểu ngồi kẹp đầu gối, lỗ thông được tạo ra ở vị trí được ngăn không cho bị chạm bởi chân, khiến cho ảnh hưởng của gió ngang hay các hiện tượng tương tự có thể giảm.

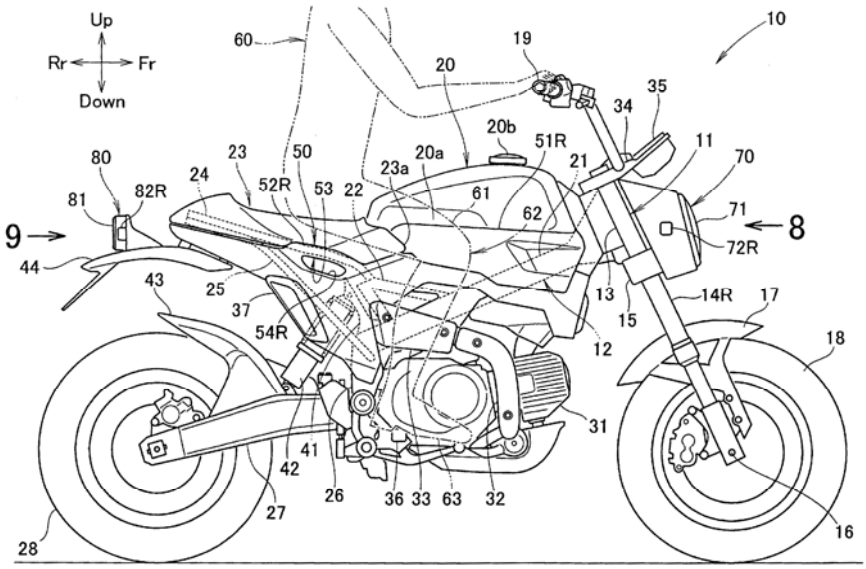

(11) **48876**

(21) 1-2016-02521 (51)[7] **A61K 31/41**, 31/4164, A61P 31/00

(22) 10.12.2014 (43) 26.09.2016

(86) PCT/US2014/069501 10.12.2014 (87) WO2015/089159 18.06.2015

(30) 61/914,216 10.12.2013 US

(71) ABBVIE INC. (US)
1 North Waukegan Road, North Chicago, Illinois 60064, United States of America

(72) GORDON, Gary (US)

(74) Công ty Luật TNHH T&G (TGVN)

(54) DƯỢC PHẨM CHỨA HỢP CHẤT 2-[(2R)-2-METYLPYROLIDIN-2-YL]-1H-BENZIMIDAZOL-4-CARBOXAMIT

(57) Sáng chế đề cập đến dược phẩm chứa hợp chất 2-[(2R)-2- metylpyrolidin-2-yl]-1H-benzimidazol-4-carboxamit hoặc muối dược dụng của nó hữu ích để điều trị cho các đối tượng mắc bệnh ung thư vú âm tính với ba thụ thể nội tiết.

(11) **48877**
(21) 1-2016-02522 (51)[7] **H04W 56/00**
(22) 06.01.2014 (43) 26.09.2016
(86) PCT/CN2014/070145 06.01.2014 (87) WO2015/100740 09.07.2015
Ngày yêu cầu thẩm định nội dung: 08.07.2016
(71) TELEFONAKTIEBOLAGET LM ERICSSON (PUBL) (SE)
SE-164 83 Stockholm, Sweden
(72) LIU, Jinhua (CN), ZHANG, Zhan (CN)
(74) Công ty Luật TNHH T&G (TGVN)
(54) PHƯƠNG PHÁP VÀ ĐIỂM TRUY NHẬP ĐỂ THỰC HIỆN ĐỒNG BỘ HÓA ĐỊNH THỜI TRONG MẠNG TRUYỀN THÔNG RAĐIO

(57) Sáng chế đề xuất phương pháp và AP (Access Point - điểm truy nhập) để thực hiện đồng bộ hóa định thời bởi một hoặc nhiều AP tham chiếu định thời gốc trong mạng truyền thông rađio. Phương pháp này bao gồm là mỗi AP trong số một hoặc nhiều AP tham chiếu định thời gốc thực hiện các bước sau: lựa chọn nguồn tham chiếu định thời ngoài từ các mạng hiện có mà ít nhất chồng một phần lên mạng truyền thông radio (210); dẫn xuất phần định thời tham chiếu từ nguồn tham chiếu định thời ngoài (220); và lan truyền phần định thời tham chiếu đến các AP lân cận trong mạng truyền thông rađio (230).

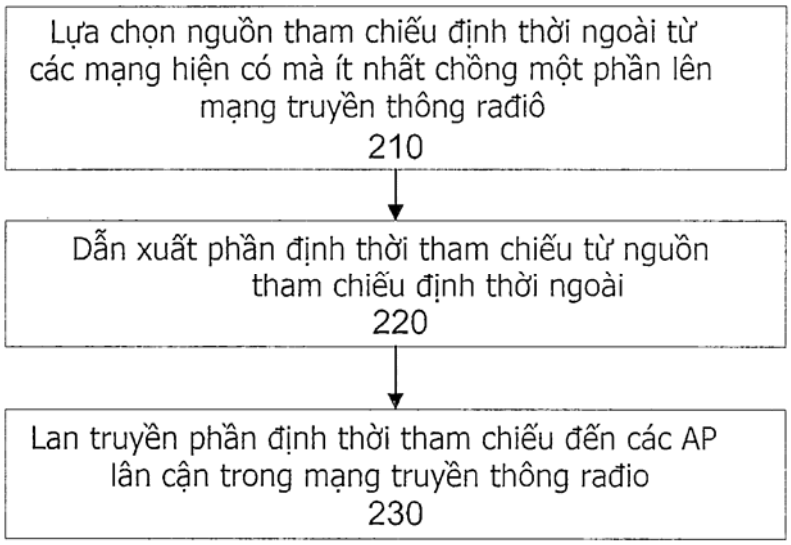

(11) **48878**
(21) 1-2016-02523 (51)[7] **B41F 19/06**
(22) 21.07.2014 (43) 26.09.2016
(86) PCT/CN2014/000691 21.07.2014 (87) WO2015/085648 18.06.2015
(30) 201310682896.1 12.12.2013 CN
Ngày yêu cầu thẩm định nội dung: 08.07.2016
(71) SHANGHAI ETERNAL MACHINERY CO., LTD. (CN)
No.1125 Taishun Road, Anting Town, Jiading District, Shanghai 201814, P. R. China
(72) TSENG, W. Gary (CA)
(74) Công ty cổ phần tư vấn Trung Thực (TRUNG THUC.,JSC)
(54) HỆ THỐNG THỦY LỰC TỐC ĐỘ CAO NỘI TUẦN HOÀN, SÀN THỦY LỰC VÀ CỤM SÀN THỦY LỰC

(57) Sáng chế đề xuất hệ thống thủy lực tốc độ cao nội tuần hoàn, sàn thủy lực bao gồm hệ thống này và cụm sàn thủy lực. Hệ thống thủy lực tốc độ cao nội tuần hoàn bao gồm cụm xi lanh thủy lực và cụm van áp lực. Cụm xi lanh thủy lực được trang bị xi lanh dầu áp lực cao (11), pit tông thủy lực (15), và vỏ (6). Lỗ dọc trục được bố trí ở đỉnh/đáy của xi lanh dầu áp lực cao (11), lỗ dầu theo hướng kính (12) cũng được tạo ra, và lỗ đầu theo hướng kính (12) này giao với lỗ dọc trục. Vỏ bao quanh xi lanh dầu áp lực cao (11), và tạo ra buồng chứa dầu nội tuần hoàn ở bên ngoài xi lanh dầu áp lực cao (11). Buồng chứa dầu nội tuần hoàn có thể nối thông với lỗ dọc trục bằng các lỗ dầu theo hướng kính (12), và còn nối thông với thân buồng ở đỉnh/đáy của pit tông thủy lực (15). Cửa nạp không khí nén (7) được tạo ra ở phần trên của vỏ (6). Đầu dưới của pit tông thủy lực (15) được nối với chi tiết dịch chuyển. Cụm van áp lực bao gồm động cơ trợ lực áp lực (5) và pit tông áp lực (10) được dẫn động bởi động cơ trợ lực áp lực (5) để dịch chuyển lên hoặc xuống trong lỗ dọc trục được bố trí ở đỉnh/đáy của xi lanh dầu áp lực cao (11). Kết cấu này có thể điều khiển chính xác về thời gian dừng để ép ở điểm dừng trên và điểm dừng dưới của sàn, và điều chỉnh khoảng thời gian dừng theo yêu cầu, do đó, thực hiện được quy trình dập nóng chất lượng cao.

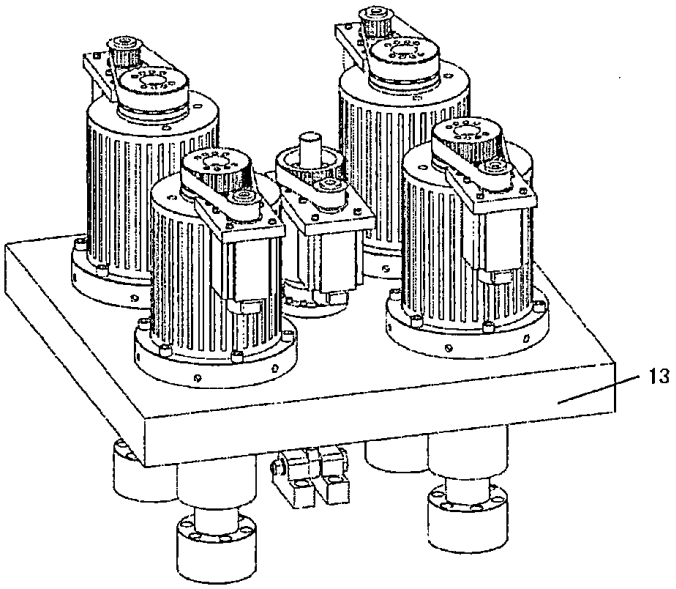

(11) **48879**
(21) 1-2016-02526 (51)[7] **H04N 19/51**, 19/17, G06T 9/00
(22) 16.12.2014 (43) 26.09.2016
(86) PCT/KR2014/012383 16.12.2014 (87) WO2015/093810 25.06.2015
(30) 201310689790.4 16.12.2013 CN
(71) SAMSUNG ELECTRONICS CO., LTD. (KR)
129, Samsung-ro, Yeongtong-gu, Suwon-si, Gyeonggi-do, 16677, Republic of Korea
(72) CHEN, Jie (CN), LU, Yu (CN), YONG, Ling (CN), ZHENJIANG, Shao (CN), XINGGUO, Zhu (CN)
(74) Công ty TNHH Tầm nhìn và Liên danh (VISION & ASSOCIATES CO.LTD.)
(54) PHƯƠNG PHÁP VÀ THIẾT BỊ MÃ HÓA/GIẢI MÃ ĐA GIẢ THIẾT CHUYỂN TIẾP CỦA KHỐI HÌNH ẢNH

(57) Sáng chế đề cập đến phương pháp mã hóa/giải mã đa giả thiết chuyển tiếp của khối hình ảnh. Theo phương pháp này, thông tin chuyển động của khối hiện tại bao gồm hai chỉ số khung tham chiếu chuyển tiếp và hai vectơ chuyển động được mã hóa chọn lọc thành luồng bit dựa trên chế độ mã hóa hiện thời. Thông tin chuyển động không được mã hóa thành luồng bit được khai triển ở bộ giải mã bằng các quy tắc định trước. Phương pháp này sử dụng đầy đủ mối tương quan giữa các phần thông tin chuyển động của khối hình ảnh và mối tương quan giữa thông tin chuyển động của khối hình ảnh hiện thời và khối hình ảnh liền kề với khối hình ảnh hiện thời này.

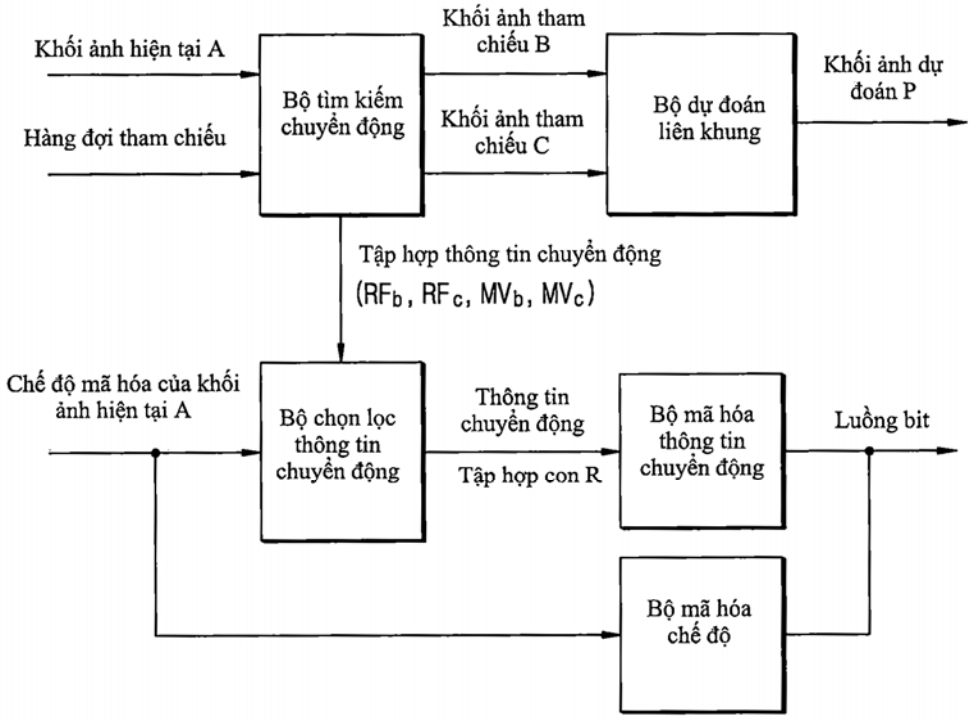

(11) **48880**
(21) 1-2016-02535 (51)[7] **F16J 15/54**, B65D 88/74, 90/00
(22) 04.12.2014 (43) 26.09.2016
(86) PCT/IB2014/002685 04.12.2014 (87) WO2015/092506 25.06.2015
(30) 13005928.0 19.12.2013 EP
Ngày yêu cầu thẩm định nội dung: 11.07.2016
(71) RIO TINTO ALCAN INTERNATIONAL LIMITED (CA)
1188 Sherbrooke Street West, Montreal, Quebec H3A 3G2, Canada
(72) LABRUM, Deane (AU), BELTRAME, Dean (AU), PELOQUIN, Guy (CA), BOIVIN, Alain (CA)
(74) Công ty TNHH Sở hữu trí tuệ Thảo Thọ Quyến (INVENCO)
(54) KẾT CẤU BỊT KÍN TRỤC QUAY TRONG BỒN CHẤT LỎNG VÀ BỘ PHẬN RỜI CỦA NÓ

(57) Sáng chế đề cập đến kết cấu bịt kín trục quay cho phép bảo dưỡng và thay thế tại chỗ bộ phận bịt kín, ống lót của trục quay (14) dẫn động công cụ (10) mở rộng vào bên trong bồn chứa chất lỏng (12). Trục quay (14) và bộ phận bịt kín liên quan (40, 50) được đặt trong hộp tháo lắp tháo được (32) được chèn tháo được bịt kín khoang (35) nhô ra bên ngoài từ bồn chứa (12). Bộ phận bịt kín thứ cấp (34) bao gồm van cách ly gắn với khoang (35) ở bên ngoài bồn (12) để tạm thời cung cấp khả năng bịt kín khi bảo dưỡng bộ phận bịt kín trong hộp tháo lắp (32) đã được rút ra. Bộ phận bịt kín thứ ba được bố trí để bảo vệ bộ phận bịt kín thứ cấp (34) khỏi chất chứa trong bồn khi được sử dụng trong môi trường có vảy cặn. Ngoài ra sáng chế còn đề cập đến bộ phận rời của bộ phận bịt kín nêu trên.

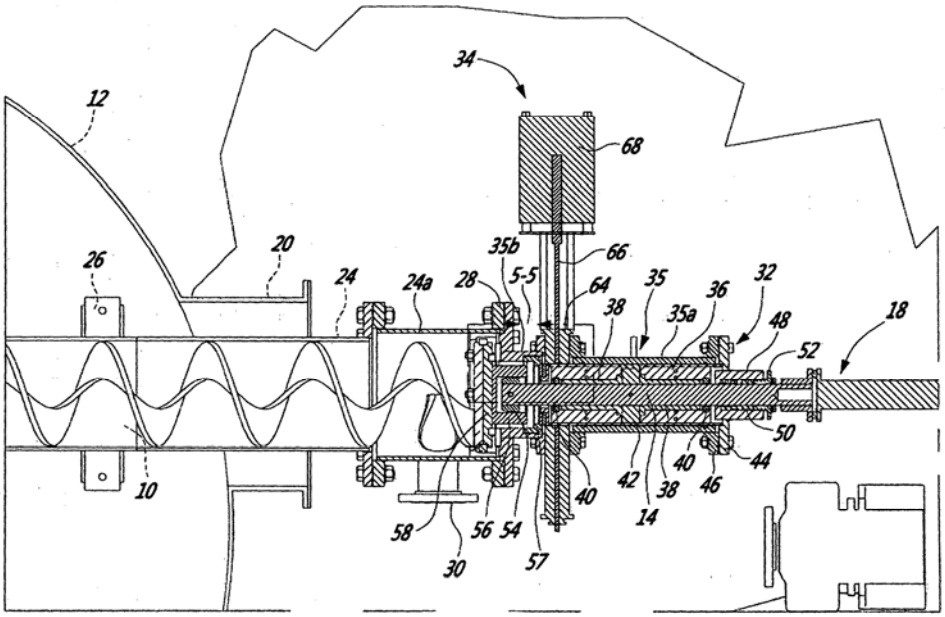

(11) **48881**
(21) 1-2016-02536 (51)[7] **A61K 31/4439**, A61P 13/12
(22) 09.12.2014 (43) 26.09.2016
(86) PCT/EP2014/076978 09.12.2014 (87) WO2015/086561 18.06.2015
(30) 13196780.4 12.12.2013 EP
(71) BAYER PHARMA AKTIENGESELLSCHAFT (DE)
Muellerstr. 178, 13353 Berlin, Germany
(72) ALBRECHT-KUPPER, Barbara (DE), LEINEWEBER, Kirsten (DE), KRETSCHMER, Axel (DE), MEIBOM, Daniel (DE), VAKALOPOULOS, Alexandros (GR), DIEDRICHS, Nicole (DE), ZIMMERMANN, Katja (DE)
(74) Công ty Luật TNHH T&G (TGVN)
(54) CHẤT CHỦ VẬN ADENOSIN A1 LÀM THUỐC ĐIỀU TRỊ RỐI LOẠN THẬN VÀ THUỐC CHỨA HỢP CHẤT NÀY

(57) Sáng chế đề cập đến chất chủ vận thụ thể adenosin A1 chọn lọc một phần có công thức (I):

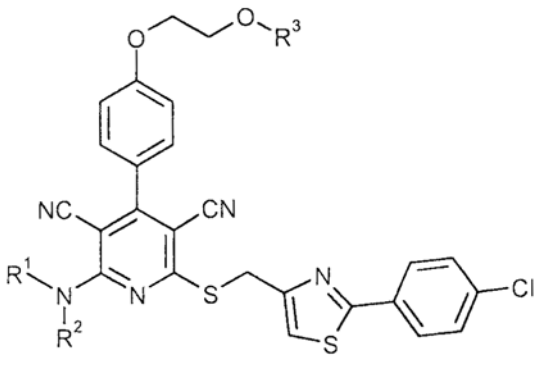

(I)

Hợp chất theo sáng chế được sử dụng trong điều trị và/hoặc phòng ngừa bệnh và dùng để bào chế thuốc trong điều trị và/hoặc phòng ngừa bệnh, tốt hơn là rối loạn thận cấp và/hoặc mãn tính (rối loạn nguyên phát và rối loạn thứ phát) có kèm theo hoặc không kèm theo bệnh tim cấp và/hoặc mãn tính. Sáng chế cũng đề cập đến thuốc chứa hợp chất này.

(11) **48882**
(21) 1-2016-02537 (51)[7] **H04N 19/117**, 19/50
(22) 12.12.2014 (43) 26.09.2016
(86) PCT/KR2014/012288 12.12.2014 (87) WO2015/088285 18.06.2015
(30) 61/915,254 12.12.2013 US
(71) SAMSUNG ELECTRONICS CO., LTD. (KR)
129, Samsung-ro, Yeongtong-gu, Suwon-si, Gyeonggi-do, 16677, Republic of Korea
(72) LEE, Sun-il (KR), ALSHINA, Elena (RU), PIAO, Yin-ji (CN)
(74) Công ty TNHH Tầm nhìn và Liên danh (VISION & ASSOCIATES CO.LTD.)

(54) PHƯƠNG PHÁP VÀ THIẾT BỊ MÃ HÓA VIĐEO, PHƯƠNG PHÁP VÀ THIẾT BỊ GIẢI MÃ VIĐEO ĐỂ TRUYỀN TÍN HIỆU THÔNG SỐ ĐỘ LỆCH TƯƠNG THÍCH MẪU (SAO)

(57) Sáng chế đề cập đến phương pháp giải mã video để truyền tín hiệu các thông số độ lệch tương thích mẫu (SAO - Sample Adaptive Offset), phương pháp giải mã video bao gồm các bước: thu nhận, từ dòng bit, thông tin vị trí của mỗi nhóm dải (band group) trong số các nhóm dải đối với khối hiện thời có trong video; thu nhận, từ dòng bit, các độ lệch đối với các dải có trong mỗi nhóm dải trong số các nhóm dải; xác định các nhóm dải để bù trị số mẫu điểm ảnh của khối hiện thời, dựa trên thông tin vị trí của mỗi nhóm dải trong số các nhóm dải; và bù trị số mẫu của điểm ảnh khôi phục có trong khối hiện thời, bằng cách sử dụng các độ lệch thu được. Liên quan đến giải pháp này, mỗi nhóm dải trong số các nhóm dải được xác định bao gồm ít nhất một dải.

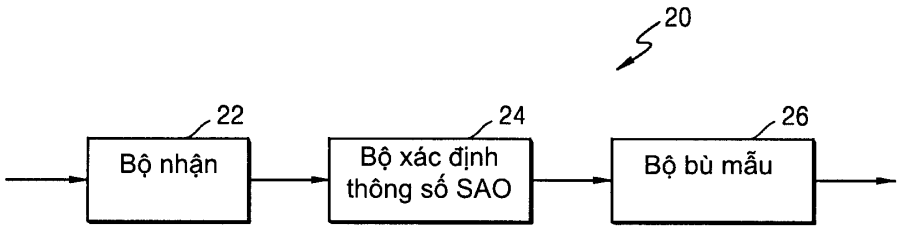

(11) **48883**
(21) 1-2016-02541 (51)[7] **A61K 47/48**, C07K 14/65
(22) 11.12.2014 (43) 26.09.2016
(86) PCT/IB2014/066806 11.12.2014 (87) WO2015/087276 18.06.2015
(30) 61/915,090 12.12.2013 US
(71) 1. NOVARTIS AG (CH)
Lichtstrasse 35, CH-4056 Basel, Switzerland
2. LEK PHARMACEUTICALS D.D. (SI)
Verovskova 57, 1526 Ljubljana (Sl)
(72) JEVSEVAR, Simona (SI), KUNSTELJ, Menci (SI), PODOBNIK, Barbara (SI)
(74) Công ty TNHH Ban Ca (BANCA)
(54) QUY TRÌNH BÀO CHẾ CHẾ PHẨM PROTEIN CÓ HOẠT TÍNH ĐIỀU TRỊ BỆNH ĐƯỢC PEG HÓA/PEG HÓA BẬC MỘT VÀ CHẾ PHẨM THU ĐƯỢC TỪ QUY TRÌNH NÀY

(57) Sáng chế đề cập đến quy trình bào chế chế phẩm protein có hoạt tính điều trị bệnh được peg hóa/peg hóa bậc một và chế phẩm thu được từ quy trình này.

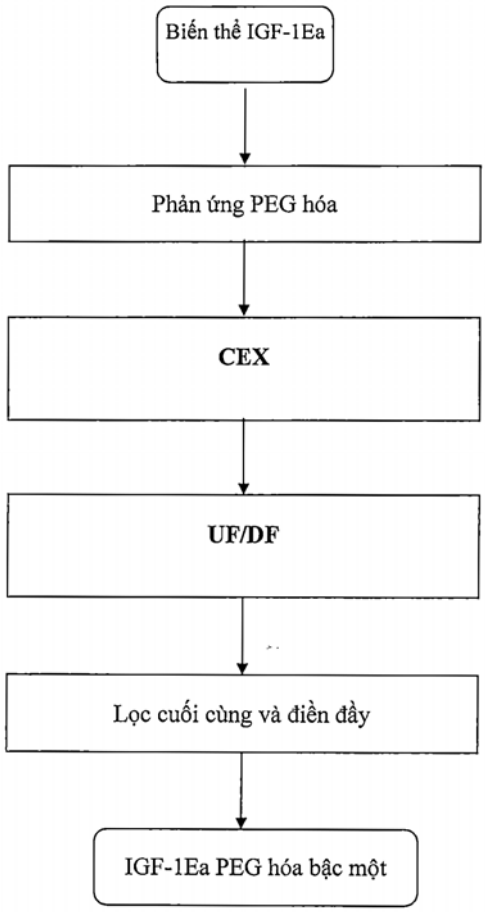

(11) **48884**
(21) 1-2016-02548 (51)[7] **B41F 1/28**, 21/00, B65H 29/58
(22) 21.07.2014 (43) 26.09.2016
(86) PCT/CN2014/000689 21.07.2014 (87) WO2015/089898 25.06.2015
(30) 201310694605.0 16.12.2013 CN
Ngày yêu cầu thẩm định nội dung: 12.07.2016
(71) SHANGHAI ETERNAL MACHINERY CO., LTD. (CN)
No.1125 Taishun Road, Anting Town, Jiading District, Shanghai 201814, P. R. China
(72) TSENG, W. Gary (CA)
(74) Công ty cổ phần tư vấn Trung Thực (TRUNG THUC.,JSC)
(54) HỆ THỐNG VẬN CHUYỂN TẤM VÀ THIẾT BỊ SẢN XUẤT GIẤY BAO GỒM HỆ THỐNG NÀY

(57) Sáng chế đề xuất hệ thống vận chuyển tấm bao gồm: cụm xếp chồng tấm (1), cụm điều chỉnh vị trí tấm (2), cụm xử lý tấm (3), và cụm gom tấm (4), mà được bố trí theo trình tự dọc theo đường vận chuyển của tấm; và các cụm vận chuyển độc lập (51, 52, 53) mà mỗi cụm trong số các cụm này được lắp giữa hai cụm liền kề trong số các cụm nêu trên. Đường vận chuyển của tấm có chiều thứ nhất vuông góc với chiều thứ hai. Khi tấm được vận chuyển theo đường vận chuyển, tấm trải qua ít nhất một trạng thái chuyển tiếp giữa trạng thái vận chuyển theo chiều thứ nhất trong đó tấm được vận chuyển theo chiều thứ nhất giữa hai cụm liền kề và trạng thái vận chuyển theo chiều thứ hai trong đó tấm được vận chuyển theo chiều thứ hai giữa hai cụm liền kề. Hệ thống vận chuyển tấm này có thể được chuyển đổi chiều vận chuyển tấm trong quá trình vận chuyển một cách tiện lợi, nhờ đó nâng cao tính tiện lợi trong việc bố trí toàn bộ hệ thống và giảm không gian cần cho hệ thống này. Ngoài ra, sáng chế còn đề cập đến thiết bị sản xuất giấy bao gồm hệ thống này.

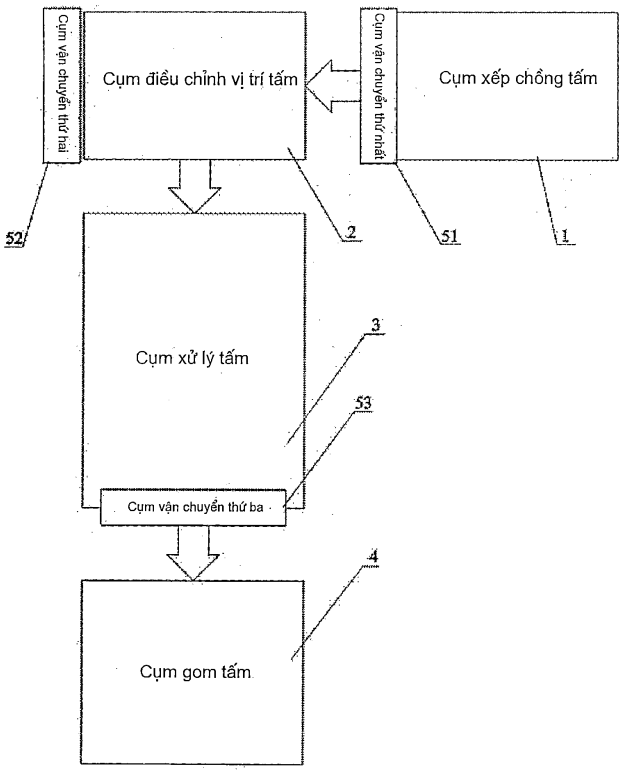

(11) **48885**
(21) 1-2016-02549 (51)[7] **G03G 21/00**
(22) 27.11.2014 (43) 26.09.2016
(86) PCT/JP2014/081453 27.11.2014 (87) WO2015/093252 A1 25.06.2015
(30) 2013-259646 16.12.2013 JP
Ngày yêu cầu thẩm định nội dung: 12.07.2016
(71) 1. NOK CORPORATION (JP)
12-15, Shibadaimon 1-chome, Minato-ku, Tokyo, 105-8585, Japan
2. SYNZTEC CO., LTD. (JP)
12-15, Shibadaimon 1-chome, Minato-ku, Tokyo, 105-0012, Japan
(72) Miyuki ABE (JP), Kenji SASAKI (JP), Syo KAWABATA (JP), Katsumi ABE (JP), Natsumi KIMURA (JP)
(74) Công ty TNHH Sở hữu trí tuệ Thảo Thọ Quyến (INVENCO)
(54) LƯỠI GẠT
(57) Sáng chế đề cập đến lưỡi gạt có thân đàn hồi (11) được tạo ra từ sản phẩm được đúc bằng vật liệu cao su và lớp xử lý bề mặt (12) nằm trên ít nhất một vùng của thân đàn hồi (11) để tiếp xúc với vật gạt mực. Lớp xử lý bề mặt (12) được tạo ra bằng cách nhúng phần bề mặt của thân đàn hồi (11) vào chất lỏng xử lý bề mặt chứa hợp chất isoxyanat và dung môi hữu cơ, và hóa rắn chất lỏng này. Lớp xử lý bề mặt (12) có môđun đàn hồi nhỏ hơn hoặc bằng 40MPa. Thân đàn hồi (11) có môđun đàn hồi nằm trong khoảng từ 3MPa đến 20MPa. Sự chênh lệch về môđun đàn hồi giữa lớp xử lý bề mặt (12) và thân đàn hồi (11) lớn hơn hoặc bằng 1 MPa.

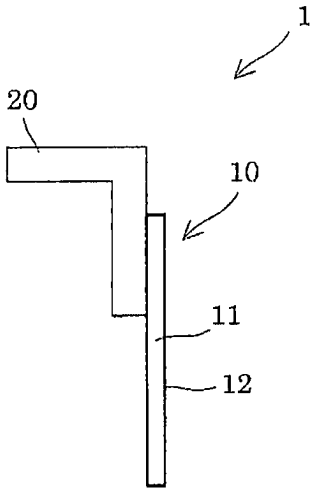

(11) **48886**
(21) 1-2016-02550 (51)[7] **G03G 21/00**
(22) 15.12.2014 (43) 26.09.2016
(86) PCT/JP2014/083154 15.12.2014 (87) WO2015/093441 A1 25.06.2015
(30) 2013-259647 16.12.2013 JP
Ngày yêu cầu thẩm định nội dung: 12.07.2016
(71) 1. NOK CORPORATION (JP)
12-15, Shibadaimon 1-chome, Minato-ku, Tokyo, 105-8585, Japan
2. SYNZTEC CO., LTD. (JP)
12-15, Shibadaimon 1-chome, Minato-ku, Tokyo, 105-0012, Japan
(72) Natsumi KIMURA (JP), Miyuki ABE (JP), Toshihiro HIGASHIRA (JP), Katsumi ABE (JP)
(74) Công ty TNHH Sở hữu trí tuệ Thảo Thọ Quyến (INVENCO)
(54) LƯỠI GẠT
(57) Sáng chế đề xuất lưỡi gạt (1) có thân đàn hồi (11), là sản phẩm đúc bằng vật liệu cao su, thân đàn hồi (11) có ít nhất một lớp được xử lý bề mặt (12) được tạo ra ở ít nhất trên phần tiếp giáp với đích tiếp xúc, lớp được xử lý bề mặt (12) được tạo ra bằng cách nhúng thân đàn hồi (11) vào chất lỏng xử lý bề mặt chứa hợp chất isoxyanat hai chức, polyol ba chức, và dung môi hữu cơ, hoặc vào chất lỏng xử lý bề mặt chứa dung môi hữu cơ và hợp chất chứa nhóm isoxyanat có nhóm isoxyanat được tạo ra bằng phản ứng giữa hợp chất isoxyanat hai chức và polyol ba chức, sau đó hóa cứng; tỉ lệ giữa nhóm isoxyanat có trong hợp chất isoxyanat hai chức và nhóm hydroxyl có trong polyol ba chức (nhóm NCO/nhóm OH) là từ 1,0 đến 1,5; và lớp được xử lý bề mặt có độ dày từ 10 m đến 100m.

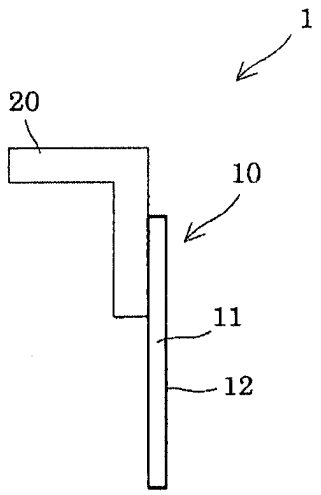

(11) **48887**
(21) 1-2016-02556 (51)[7] **H04N 19/59**, 19/105
(22) 19.12.2014 (43) 26.09.2016
(86) PCT/KR2014/012572 19.12.2014 (87) WO2015/093890 25.06.2015
(30) 61/918,151 19.12.2013 US
(71) SAMSUNG ELECTRONICS CO., LTD. (KR)
129, Samsung-ro, Yeongtong-gu, Suwon-si, Gyeonggi-do, 16677, Republic of Korea
(72) PIAO, Yin-ji (CN), LEE, Sun-il (KR)
(74) Công ty TNHH Tầm nhìn và Liên danh (VISION & ASSOCIATES CO.LTD.)

(54) PHƯƠNG PHÁP VÀ THIẾT BỊ MÃ HÓA VIĐEO LIÊN QUAN ĐẾN DỰ ĐOÁN TRONG ẢNH, PHƯƠNG PHÁP VÀ THIẾT BỊ GIẢI MÃ VIĐEO

(57) Sáng chế đề xuất phương pháp giải mã video, phương pháp này bao gồm các bước: xác định chế độ dự đoán trong ảnh tham chiếu, dựa trên tính khả dụng và chế độ dự đoán của khối liền kề với khối hiện tại; xác định các chế độ dự đoán trong ảnh dự bị cho khối hiện tại, dựa trên chế độ dự đoán trong ảnh tham chiếu; thu nhận, từ luồng bit, dữ liệu dự đoán trong ảnh bao gồm thông tin liên quan đến chế độ dự đoán trong ảnh của khối hiện tại; lựa chọn, khi dữ liệu chế độ dự đoán trong ảnh chỉ báo rằng khối hiện tại được dự đoán theo một hoặc nhiều chế độ dự đoán trong ảnh dự bị, chế độ dự đoán trong ảnh được sử dụng để dự đoán trong ảnh khối hiện tại, trong đó chế độ dự đoán trong ảnh nằm trong số các chế độ dự đoán trong ảnh dự bị; và thực hiện chế độ dự đoán trong ảnh khối hiện tại, theo chế độ dự đoán trong ảnh đã lựa chọn.

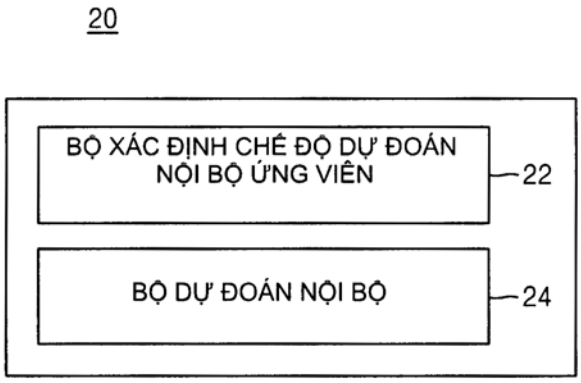

(11) **48888**
(21) 1-2016-02558 (51)[7] **A47G 9/02**, 9/06
(22) 04.07.2014 (43) 26.09.2016
(86) PCT/KR2014/005993 04.07.2014 (87) WO2015/093703 25.06.2015
(30) 10-2013-0157026 17.12.2013 KR
Ngày yêu cầu thẩm định nội dung: 12.07.2016
(75) LEE, KYE SIK (KR)
923, Hwahap-ro, Eunhyeon-myeon, Yangju-si Gyeonggi-do 482-863, Republic of Korea
(74) Công ty TNHH Tầm nhìn và Liên danh (VISION & ASSOCIATES CO.LTD.)
(54) PHƯƠNG PHÁP SẢN XUẤT CHĂN, VÀ CHĂN ĐƯỢC SẢN XUẤT BẰNG PHƯƠNG PHÁP NÀY

(57) Sáng chế đề cập đến phương pháp để sản xuất chăn, và chăn được sản xuất bằng phương pháp này và, cụ thể hơn, đến phương pháp để sản xuất chăn có ruột chẳng hạn mền bông cotton được bao gồm trong vỏ ngoài, và chăn được sản xuất nhờ phương pháp này. Phương pháp này được thực hiện: may vỏ ngoài của chăn với ruột ngay cả ở mép ngoài cùng của chăn để theo đó sản xuất chăn trong đó ruột được cố định chắc trong vỏ ngoài ở mép của chăn trong khi, cụ thể là, cho phép sự sản xuất nhanh chóng và dễ dàng nhờ không cần quy trình hoàn thiện bổ sung; và may vỏ ngoài của chăn với ruột ngay cả ở mép ngoài cùng của chăn để ruột được cố định chắc trong vỏ ngoài ở mép của chăn, nhờ đó tự do tạo hình thiết kế mép ngoài cùng của chăn và cho phép hoa văn được may ở giữa chăn được tạo thành có các hoa văn đa dạng bất chấp khoảng trống so với mép ngoài cùng của chăn.

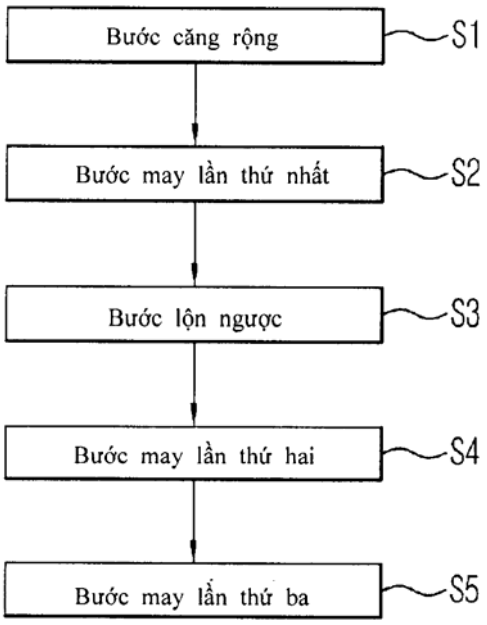

(11) **48889**

(21) 1-2016-02559 (51)[7] **A61K 31/155**, A61P 27/02, 11/00

(22) 12.12.2014 (43) 26.09.2016

(86) PCT/US2014/070059 12.12.2014 (87) WO2015/089421 18.06.2015

(30) 61/915,281 12.12.2013 US

(71) INNOVATION TECHNOLOGIES, INC. (US)
1665 Lakes Parkway, Suite 102, Lawrenceville, GA 30043, United States of America

(72) TWOMEY, Carolyn, L. (US), CLARKE, Gareth (US), ZAIDSPINER, Samuel, J. (US)

(74) Công ty TNHH Sáng chế ACTIP (ACTIP PATENT LIMITED)

(54) THIẾT BỊ Y TẾ CẤY CHÌM, HỆ THỐNG DÙNG TRONG PHẪU THUẬT XÂM LẤN TỐI THIỂU VÀ KIT CHỨA THIẾT BỊ Y TẾ NÀY

(57) Sáng chế đề cập đến thiết bị y tế cấy chìm, hệ thống dùng trong phẫu thuật xâm lấn tối thiểu và kít chứa thiết bị y tế trên. Các đối tượng theo sáng chế nêu trên đều sử dụng clohexidin, một chất đã bất ngờ được phát hiện là không có độc tính. Việc không có độc tính như trên đã tạo thuận lợi cho việc sử dụng clohexidin trong các trường hợp mà trước đây không nghĩ là có thể, tức là để làm chất làm giảm và/hoặc chống nhiễm trùng tại đúng vị trí bên trong cơ thể.

(11) **48890**
(21) 1-2016-02562 (51)[7] **A24F 47/00**
(22) 12.12.2014 (43) 26.09.2016
(86) PCT/EP2014/077633 12.12.2014 (87) WO2015/097005 02.07.2015
(30) 13199311.5 23.12.2013 EP
(71) PHILIP MORRIS PRODUCTS S.A. (CH)
Quai Jeanrenaud 3, CH-2000 Neuchatel, Switzerland
(72) MIRONOV, Oleg (CH), LANASPEZE, Sebastien (FR)
(74) Công ty Tư vấn đầu tư và chuyển giao công nghệ (INVESTCONSULT)
(54) VẬT DỤNG HÚT THUỐC
(57) Sáng chế đề cập đến vật dụng hút thuốc (1, 101, 201, 301) bao gồm: nguồn nhiệt dễ cháy (10) có các mặt trước (12) và mặt sau (14) đối diện nhau; một hoặc nhiều rãnh dẫn dòng khí (16) kéo dài từ mặt trước (12) đến mặt sau (14) của nguồn nhiệt dễ cháy (10); nền tạo sol khí (30) ở phía dòng ra của mặt sau (14) của nguồn nhiệt dễ cháy (10); và van lưỡng kim tĩnh nhiệt (20, 120, 220, 320) được đặt giữa mặt sau (14) của nguồn nhiệt dễ cháy (10) và nền tạo sol khí (30).

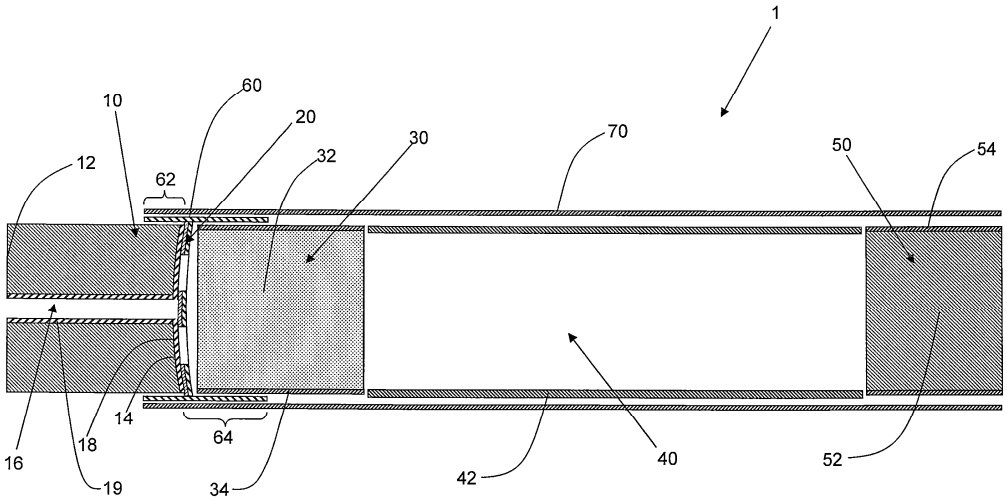

(11) **48891**
(21) 1-2016-02563 (51)[7] **C12P 5/00**, 7/64
(22) 12.07.2016 (43) 26.09.2016
Ngày yêu cầu thẩm định nội dung: 12.07.2016

(75) PHẠM NGỌC LÂN (VN)
Nhà 7, ngách 30, ngõ 294 Kim Mã, quận Ba Đình, thành phố Hà Nội

(54) HỢP CHẤT COPOLYME POLY[MET(ACRYLAT)-CO-ANHYDRIC MALEIC-CO-STYREN] ĐỂ LÀM CHẤT PHỤ GIA GIẢM NHIỆT ĐỘ ĐÔNG ĐẶC CHO DIEZEL SINH HỌC

(57) Sáng chế thuộc lĩnh vực hóa học ứng dụng, cụ thể là đề cập đến hợp chất copolyme poly[met(acrylat)-co-maleic anhydrit-co-styren] có công thức (1):

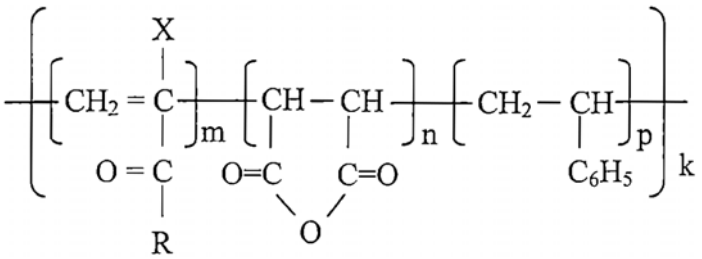

(1)

trong đó hợp chất này có hệ số tỷ lệ phần mol của gốc styren so với trung bình cộng số mol của gốc alkyl(met)acrylat và gốc maleic anhydrit (hệ số p) nằm trong khoảng từ 0,1 đến 0,6. Hợp chất theo sáng chế được sử dụng làm phụ gia giảm nhiệt độ đông đặc cho diezel sinh học được sản xuất từ dầu thực vật và/hoặc mỡ động vật. Ngoài ra, sáng chế còn đề cập đến phương pháp sản xuất hợp chất này.

(11) **48892**
(21) 1-2016-02565 (51)[7] **F02N 11/08**, 15/00, F02D 29/02, 17/00
(22) 18.12.2014 (43) 26.09.2016
(86) PCT/JP2014/083593 18.12.2014 (87) WO2015/093576 A1 25.06.2015
(30) 2013-263308 20.12.2013 JP
2013-263309 20.12.2013 JP
Ngày yêu cầu thẩm định nội dung: 13.07.2016
(71) YAMAHA HATSUDOKI KABUSHIKI KAISHA (JP)
2500 Shingai, Iwata-shi, Shizuoka-ken 438-8501, Japan
(72) Takahiro NISHIKAWA (JP), Haruyoshi HINO (JP)
(74) Công ty TNHH Tư vấn - Đầu tư N.T.K. (N.T.K. CO., LTD.)
(54) CỤM ĐỘNG CƠ VÀ PHƯƠNG TIỆN GIAO THÔNG
(57) Sáng chế đề xuất cụm động cơ hoặc cơ cấu tương tự có khả năng lắp vào phương tiện. Cụm động cơ gồm: thân động cơ bốn thì có vùng tải cao và vùng tải thấp; động cơ ba pha không chổi điện khởi động thân động cơ bốn thì và phát điện sau khi khởi động thân động cơ bốn thì; bộ đổi điện gồm nhiều các phần chuyển mạch; và cơ cấu điều khiển. Cơ cấu điều khiển được tạo kết cấu để: trong lúc trục khuỷu đang theo chuyển động quay tới sau khi hoạt động cháy của thân động cơ bốn thì ngừng, điều khiển nhiều các phần chuyển mạch sao cho lực cản được tác động lên chuyển động quay tới của trục khuỷu bởi động cơ ba pha không chổi điện, buộc trục khuỷu dừng lại ở thì nén của thân động cơ bốn thì; và đáp lại việc nhận dẫn hướng khởi động ở trạng thái mà trục khuỷu dừng, dẫn hướng động cơ ba pha không chổi điện để bắt đầu chuyển động quay tới của trục khuỷu từ vị trí mà trục khuỷu được dừng lại ở thì nén.

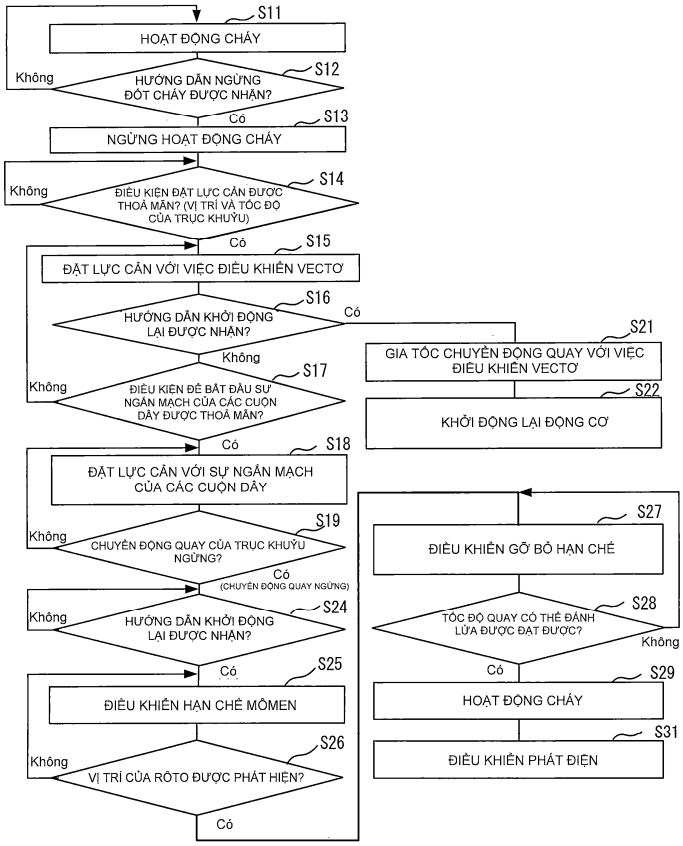

(11) **48893**
(21) 1-2016-02566 (51)[7] **F02N 11/08**, 11/04, F02D 29/02, 29/06, 45/00
(22) 18.12.2014 (43) 26.09.2016
(86) PCT/JP2014/083594 18.12.2014 (87) WO2015/093577 A1 25.06.2015
(30) 2013-263308 20.12.2013 JP
2013-263309 20.12.2013 JP
Ngày yêu cầu thẩm định nội dung: 13.07.2016
(71) YAMAHA HATSUDOKI KABUSHIKI KAISHA (JP)
2500 Shingai, Iwata-shi, Shizuoka-ken 438-8501, Japan
(72) Takahiro NISHIKAWA (JP), Haruyoshi HINO (JP)
(74) Công ty TNHH Tư vấn - Đầu tư N.T.K. (N.T.K. CO., LTD.)
(54) CỤM ĐỘNG CƠ VÀ PHƯƠNG TIỆN GIAO THÔNG
(57) Sáng chế đề xuất cụm động cơ hoặc bộ phận tương tự có vùng tải cao và vùng tải thấp, và có khả năng làm giảm bớt sự biến động về vị trí mà chuyển động quay của trục khuỷu ngừng sau khi việc đốt cháy của thân động cơ bốn thì được ngừng. Cụm động cơ gồm: thân động cơ bốn thì có vùng tải cao và vùng tải thấp; động cơ ba pha không chổi điện khởi động thân động cơ bốn thì và phát điện sau khi khởi động thân động cơ bốn thì; bộ đổi điện gồm nhiều các phần chuyển mạch; và cơ cấu điều khiển. Cơ cấu điều khiển được tạo kết cấu để trong lúc trục khuỷu đang theo chuyển động quay tới sau khi hoạt động cháy của thân động cơ bốn thì được ngừng, điều khiển nhiều các phần chuyển mạch để làm ngắn mạch các đầu cuối của nhiều các cuộn dây sao cho lực cản được đặt lên chuyển động quay tới của trục khuỷu, buộc trục khuỷu phải dừng việc quay tới ở thì nén của thân động cơ bốn thì.

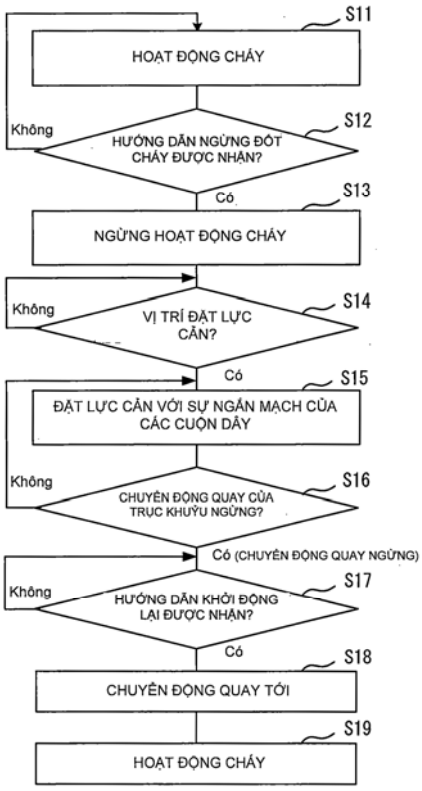

(11) **48894**
(21) 1-2016-02567 (51)[7] **F02D 29/06**, H02J 7/16
(22) 18.12.2014 (43) 26.09.2016
(86) PCT/JP2014/083591 18.12.2014 (87) WO2015/093574 A1 25.06.2015
(30) 2013-263304 20.12.2013 JP
Ngày yêu cầu thẩm định nội dung: 13.07.2016
(71) YAMAHA HATSUDOKI KABUSHIKI KAISHA (JP)
2500 Shingai, Iwata-shi, Shizuoka-ken 438-8501, Japan
(72) Takahiro NISHIKAWA (JP), Haruyoshi HINO (JP)
(74) Công ty TNHH Tư vấn - Đầu tư N.T.K. (N.T.K. CO., LTD.)
(54) CỤM ĐỘNG CƠ VÀ PHƯƠNG TIỆN GIAO THÔNG
(57) Sáng chế đề xuất cụm động cơ có thể đảm bảo lượng phát điện với hiệu suất cao cho dù tốc độ quay của trục khuỷu bị hạ thấp khi phương tiện giao thông được dừng lại mà không cần thiết phải gia tăng kích cỡ của máy phát điện. Cụm động cơ gồm: thân động cơ bốn thì; máy phát điện xuất ra điện áp thấp hơn so với điện áp của ắcqui được bố trí ở phương tiện giao thông khi trục khuỷu quay với tốc dộ quay bằng tốc độ không tải; bộ đổi điện gồm các phần chuyển mạch; và cơ cấu điều khiển. Trong ít nhất một phần của khoảng thời gian trong đó phương tiện giao thông được dừng lại và điện áp được xuất ra từ máy phát điện thấp hơn so với điện áp của ắcqui, cơ cấu điều khiển thực hiện việc điều khiển vectơ trên các phần chuyển mạch của bộ đổi điện để nâng cao điện áp được xuất ra từ máy phát điện mà thấp hơn so với điện áp của ắcqui tới điện áp cao hơn so với điện áp của ắcqui để nạp ắcqui.

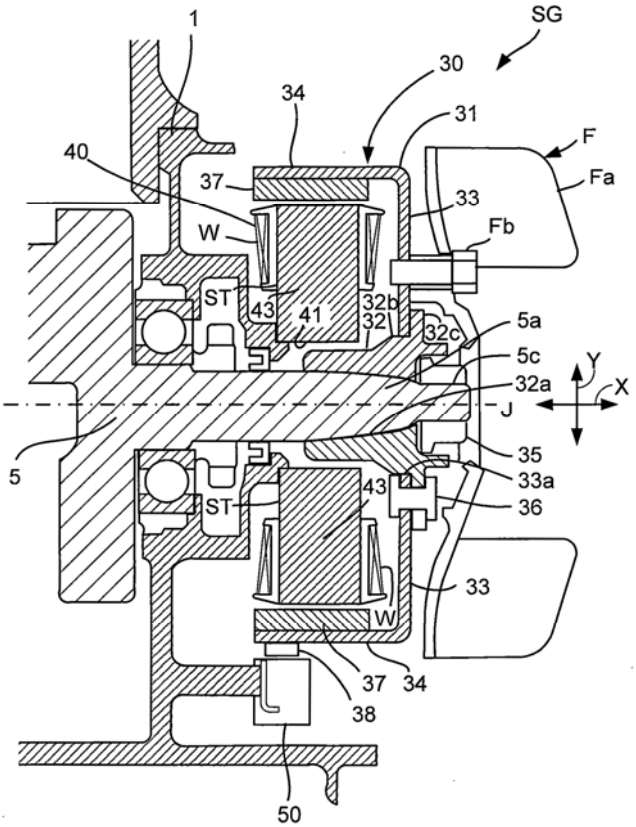

(11) **48895**
(21) 1-2016-02568 (51)[7] **G10L 21/02**, 21/04
(62) 1-2012-02098
(22) 05.01.2011 (43) 26.09.2016
(86) PCT/EP2011/050114 05.01.2011 (87) WO2011/089029 A1 28.07.2011
(30) 61/296,241 19.01.2010 US
61/331,545 05.05.2010 US
Ngày yêu cầu thẩm định nội dung: 13.07.2016
(71) DOLBY INTERNATIONAL AB (NL)
Apollo Building, 3E, Herikerbergweg 1-35, 1101 CN Amsterdam Zuidoost, Netherlands
(72) VILLEMOES, Lars (DK)
(74) Công ty TNHH Quốc tế D & N (D&N INTERNATIONAL CO.,LTD.)

(54) BỘ XỬ LÝ DẢI PHỤ ĐƯỢC TẠO CẤU HÌNH ĐỂ XÁC ĐỊNH TÍN HIỆU DẢI PHỤ TỔNG HỢP, PHƯƠNG PHÁP TẠO RA TÍN HIỆU DẢI PHỤ TỔNG HỢP VÀ PHƯƠNG TIỆN LƯU TRỮ CHỨA CHƯƠNG TRÌNH ĐỂ THỰC HIỆN PHƯƠNG PHÁP NÀY

(57) Sáng chế đề cập đến hệ thống mã hóa nguồn âm thanh có sử dụng phương pháp chuyển vị sóng hài để tái tạo tần số cao (HFR), cũng như đến bộ xử lý hiệu ứng kỹ thuật số, ví dụ bộ kích, tại đó sự tạo ra độ méo sóng hài làm tăng độ chói cho tín hiệu được xử lý, và đến bộ giãn thời gian tại đó khoảng thời gian tín hiệu được kéo dài với lượng phổ được duy trì. Hệ thống và phương pháp được tạo cấu hình để tạo ra tín hiệu được chuyển vị tần số và/hoặc giãn thời gian từ tín hiệu đầu vào được mô tả. Hệ thống này bao gồm giàn lọc phân tích (101) được tạo cấu hình để cung cấp tín hiệu dải phụ phân tích từ tín hiệu đầu vào; trong đó tín hiệu dải phụ phân tích này bao gồm nhiều mẫu phân tích có trị số phức, mỗi mẫu này gồm có pha và cường độ. Hơn thế nữa, hệ thống này bao gồm bộ xử lý dải phụ (102) được tạo cấu hình để xác định tín hiệu dải phụ tổng hợp từ tín hiệu dải phụ phân tích bằng cách sử dụng hệ số chuyển vị dải phụ Q và hệ số giãn dải phụ S. Bộ xử lý dải phụ (102) này thực hiện xử lý phi tuyến dựa trên khối trong đó cường độ của các mẫu của tín hiệu dải phụ tổng hợp được xác định từ cường độ của các mẫu tương ứng của tín hiệu dải phụ phân tích và mẫu được định trước của tín hiệu dải phụ phân tích. Ngoài ra, hệ thống này bao gồm giàn lọc tổng hợp (103) được tạo cấu hình để tạo ra tín hiệu được chuyển vị tần số và/hoặc giãn thời gian từ tín hiệu dải phụ tổng hợp. Hơn nữa, sáng chế cũng đề cập đến bộ xử lý dải phụ được tạo cấu hình để xác định tín hiệu dải phụ tổng hợp, phương pháp tạo ra tín hiệu dải phụ tổng hợp, và phương tiện lưu trữ chứa chương trình để thực hiện phương pháp này.

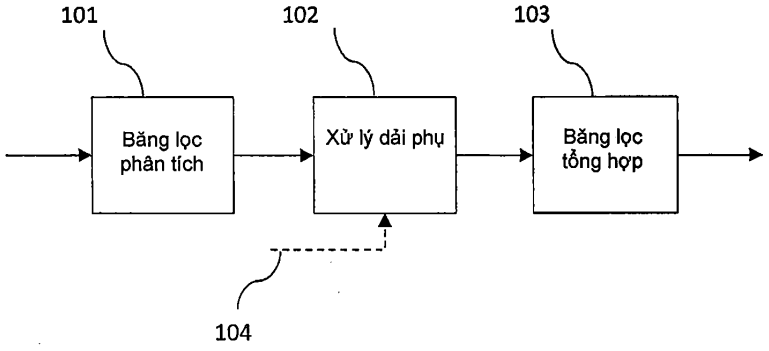

(11) **48896**

(21) 1-2016-02572 (51)[7] **C07C 51/255**, 51/265

(22) 11.12.2014 (43) 26.09.2016

(86) PCT/US2014/069779 11.12.2014 (87) WO2015/094911 25.06.2015

(30) 61/917,465 18.12.2013 US

(71) BP CORPORATION NORTH AMERICA INC. (US)
501 Westlake Park Boulevard, Houston, TX 77079, United States of America

(72) BARTOS, Thomas, M. (US), PETERSON, David, A. (US)

(74) Công ty TNHH Tầm nhìn và Liên danh (VISION & ASSOCIATES CO.LTD.)

(54) QUY TRÌNH SẢN XUẤT AXIT CARBOXYLIC THƠM

(57) Sáng chế đề cập đến quy trình cải tiến để điều chế axit carboxylic thơm bằng phản ứng oxy hóa pha lỏng tỏa nhiệt của nguyên liệu là hợp chất thơm, trong đó nước được thu hồi một cách hiệu quả từ phản ứng oxy hóa pha lỏng tỏa nhiệt và được xử lý để làm giảm lượng chất ăn mòn có mặt trong đó.

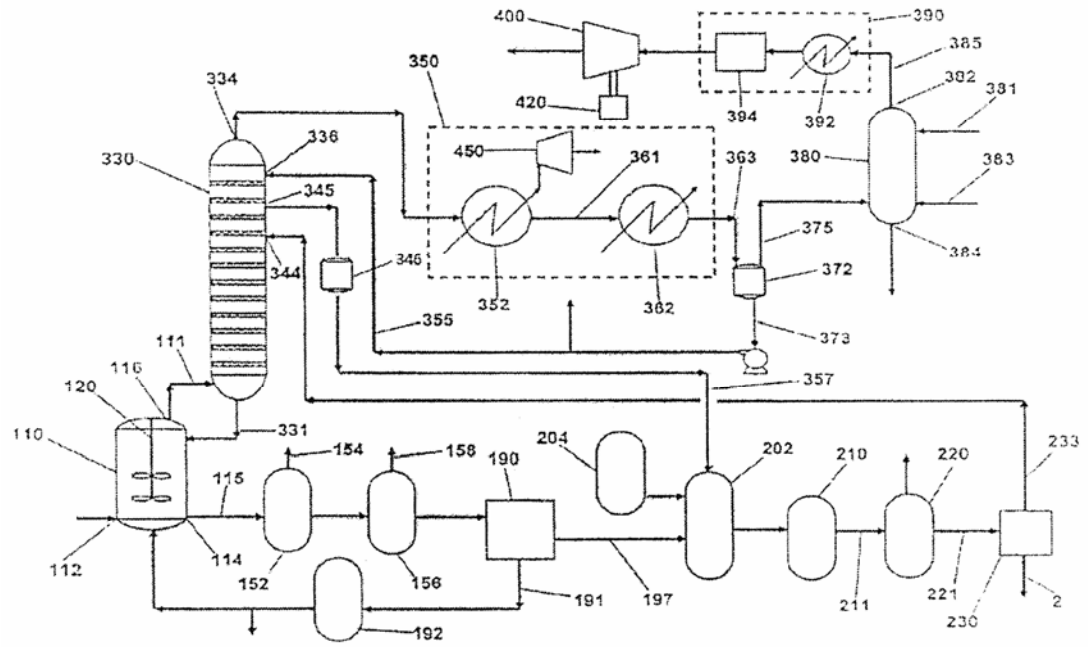

(11) **48897**
(21) 1-2016-02574 (51)[7] **B24B 7/22**, 7/24, 7/06, 7/00, 27/00, 41/047
(22) 12.12.2014 (43) 26.09.2016
(86) PCT/IB2014/066854 12.12.2014 (87) WO2015/087294 A1 18.06.2015
(30) TV2013A000208 13.12.2013 IT
TV2014A000021 31.01.2014 IT
(75) TONCELLI, Luca (IT)
Viale Asiago 34, 36061 Bassano Del Grappa (Vicenza), Italy
(74) Công ty Luật TNHH WINCO (WINCO LAW FIRM)

(54) MÁY VÀ PHƯƠNG PHÁP MÀI VÀ/HOẶC ĐÁNH BÓNG CÁC TẤM PHÔI LÀM BẰNG ĐÁ, NHƯ ĐÁ TỰ NHIÊN HOẶC ĐÁ TỔNG HỢP, GỐM VÀ THỦY TINH

(57) Sáng chế đề cập tới máy và phương pháp mài và/hoặc đánh bóng các tấm phôi làm bằng đá, như đá tự nhiên hoặc đá tổng hợp, gốm hoặc thủy tinh. Máy theo sáng chế bao gồm: bàn đỡ (12) dùng cho các tấm phôi cần gia công. Ít nhất một trạm gia công (14) được bố trí bên trên bàn đỡ (12), trạm này có ít nhất một cặp kết cấu đỡ dạng cầu (16, 18) nằm đối nhau và được bố trí theo chiều ngang ở hai phía của bàn đỡ (12). Phương tiện thứ nhất (19) được làm thích ứng để thực hiện di chuyển tương đối theo chiều dọc của trạm gia công (14) và tấm phôi trên bàn đỡ (12). Máy còn có ít nhất một dầm (20), hai đầu (22, 24) của dầm này được đỡ nhờ các kết cấu đỡ (16, 18), và ít nhất một trục đứng quay (26) có trục tâm thẳng đứng trượt được gá lắp trên ít nhất một dầm (20). Dầm (20) có thể di chuyển theo chiều ngang trên các kết cấu đỡ (16, 18). Đầu dưới của trục đứng (26) có ít nhất một bộ phận đỡ giá kẹp dụng cụ (28) quay quanh trục quay của trục đứng (26). Máy còn có phương tiện thứ hai (32) để thực hiện di chuyển tương đối theo chiều dọc của ít nhất một trục đứng (26) so với bàn đỡ (12).

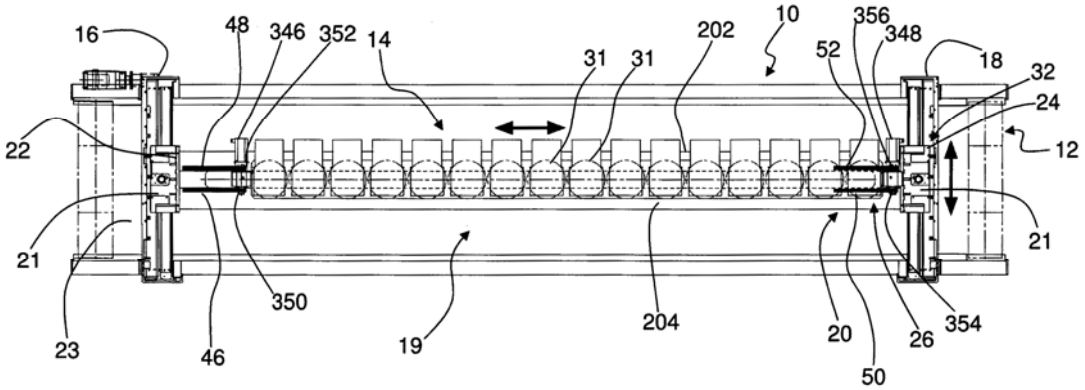

(11) **48898**
(21) 1-2016-02575 (51)[7] **A24D 1/02**
(22) 29.10.2014 (43) 26.09.2016
(86) PCT/EP2014/073227 29.10.2014 (87) WO2015/086221 A1 18.06.2015
(30) 102013114012.2 13.12.2013 DE
(71) DELFORTGROUP AG (AT)
Fabrikstrasse 20, 4050 Traun, Austria
(72) PAMMER, BERNHARD (AT)
(74) Công ty Luật TNHH WINCO (WINCO LAW FIRM)

(54) VẬT LIỆU CUỐN SẢN PHẨM THUỐC LÁ CÓ KHẢ NĂNG KHUẾCH TÁN THEO ĐỊNH HƯỚNG VÀ SẢN PHẨM THUỐC LÁ SỬ DỤNG VẬT LIỆU NÀY

(57) Sáng chế đề cập đến vật liệu cuốn sản phẩm thuốc lá, vật liệu này có dạng tấm kéo dài hơn theo hai hướng không gian X và Y vuông góc với nhau so với hướng không gian thứ ba Z vuông góc với các hướng không gian X và Y. Vật liệu cuốn này có khả năng khuếch tán thứ nhất D1 và khả năng khuếch tán thứ hai D2 để khuếch tán CO_2 qua vật liệu cuốn theo hướng -Z và hướng -Z tương ứng trong ít nhất phần bề mặt của nó, trong đó mỗi giá trị trung bình của 10 giá trị khả năng khuếch tán thứ nhất D1 và khả năng khuếch tán thứ hai D2 thỏa mãn một hoặc cả hai điều kiện (i) và (ii) sau đây:

(i) $|D_1 - D_2| \geq 0{,}03\frac{cm}{s}$ với xác suất sai số 1%

(ii) $2\frac{|D_1 - D_2|}{D_1 + D_2} \geq 0{,}030$.

Sáng chế còn đề cập đến sản phẩm thuốc lá sử dụng vật liệu nêu trên.

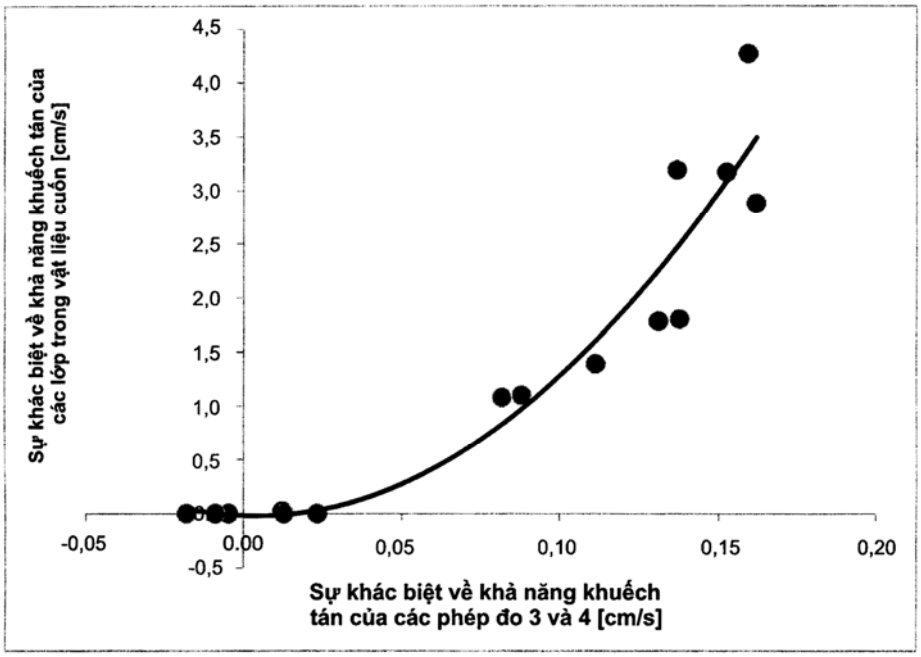

(11) **48899**
(21) 1-2016-02578 (51)[7] **B01D 24/38**, 29/38, 23/20
(22) 11.09.2014 (43) 26.09.2016
(86) PCT/JP2014/004703 11.09.2014 (87) WO2015/092950 25.06.2015
(30) 2013-259804 17.12.2013 JP
Ngày yêu cầu thẩm định nội dung: 23.08.2016
(71) KOBELCO ECO-SOLUTIONS CO., LTD. (JP)
1-4-78, Wakinohama-cho, Chuo-ku, Kobe-shi, Hyogo 651-0072 Japan
(72) FUJIMOTO, Mizuki (JP), ISHIMARU, Yutaka (JP), SATA, Ryota (JP)
(74) Văn phòng luật sư Phạm và Liên danh (PHAM & ASSOCIATES)
(54) THIẾT BỊ LỌC DÒNG HƯỚNG LÊN
(57) Mục đích của sáng chế là đề xuất thiết bị lọc dòng hướng lên cấp nước chưa xử lý từ bên trong bể nước chưa xử lý tới đường dẫn áp lực nhờ chảy tự nhiên, và có khả năng ngăn ngừa dòng các thành phần lọc hướng lên do không khí lọt vào trong đường dẫn áp lực. Thiết bị lọc dòng hướng lên bao gồm ít nhất một cụm lọc gồm có lớp thành phần lọc (3a), khoang chứa (4a) nước đã lọc nằm bên trên và ngay sát với lớp thành phần lọc (3a), và đường dẫn áp lực (5a) nằm bên dưới và ngay sát với lớp thành phần lọc (3a); bể nước chưa xử lý: ống cấp nước chưa xử lý (8) để cấp nước chưa xử lý trong bể nước chưa xử lý tới đường dẫn áp lực (5a) nhờ chảy tự nhiên; hốc chứa (12) nằm ở phía trên lớp thành phần lọc; và phần cấp nước chưa xử lý nằm ngay sát với đường dẫn áp lực (5a); trong đó phần cấp nước chưa xử lý mà ở đó đầu ra ống cấp nước chưa xử lý hở có ít nhất một ống thoát không khí (9) nối thông với phía ngoài; và vách ngăn (10a, 10b) được bố trí giữa đường dẫn áp lực (5a) và phần cấp nước chưa xử lý để ngăn không cho không khí trộn lẫn vào phần cấp nước chưa xử lý di chuyển tới đường dẫn áp lực (5a).

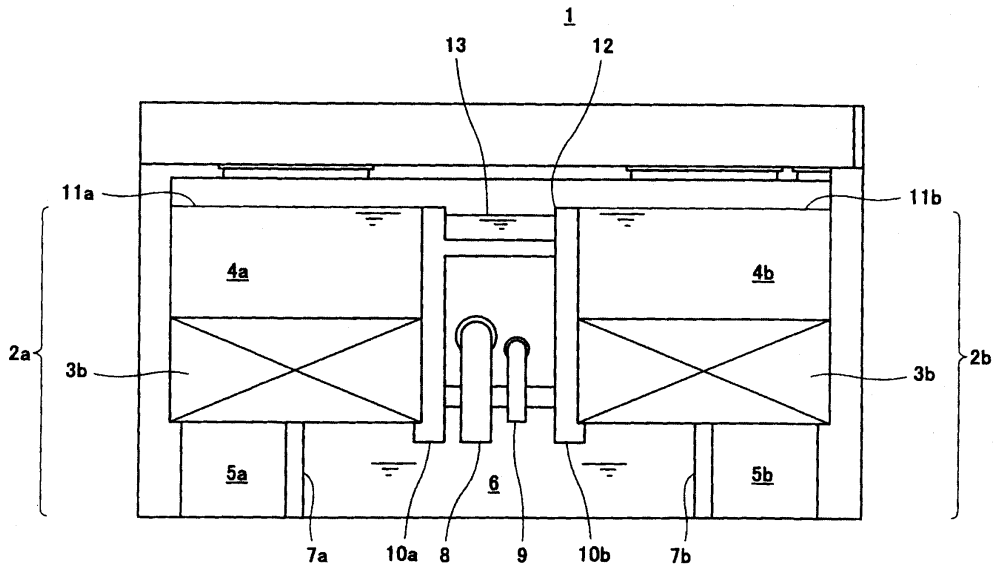

(11) **48900**
(21) 1-2016-02580 (51)[7] **H05B 7/09**, F27B 3/28
(22) 30.12.2014 (43) 26.09.2016
(86) PCT/FI2014/051065 30.12.2014 (87) WO2015/101714 09.07.2015
(30) 20136334 30.12.2013 FI
Ngày yêu cầu thẩm định nội dung: 14.07.2016
(71) OUTOTEC (FINLAND) OY (FI)
Rauhalanpuisto 9, FI-02230 Espoo, Finland
(72) OLLILA, Janne (FI)
(74) Văn phòng luật sư Phạm và Liên danh (PHAM & ASSOCIATES)
(54) PHƯƠNG PHÁP VÀ HỆ THỐNG ĐO BỘT NHÃO CHẾ TẠO ĐIỆN CỰC TRONG CỘT ĐIỆN CỰC CỦA LÒ HỒ QUANG ĐIỆN

(57) Sáng chế đề cập tới phương pháp và hệ thống đo bột nhão chế tạo điện cực trong cột điện cực của lò hồ quang điện. Cột điện cực (10) bao gồm vỏ thép (11) bao quanh bột nhão chế tạo điện cực và cột điện cực (10) được tạo có vòng đế tiếp xúc (12) để dẫn dòng điện tới điện cực. Cột điện cực (10) được điền đầy bột nhão chế tạo điện cực bằng cách đưa bột nhão từ bên trên vào trong vỏ thép (11). Bột nhão chế tạo điện cực tiến triển qua các giai đoạn khác nhau, từ bột nhão thô trong phần trên của vỏ thép (11) tới bôt nhão nóng chảy và tiếp tục tới bột nhão nung khô (18) trong phần dưới của cột điện cực (10). Theo sáng chế, các thiết bị laze được lắp trên đỉnh của cột điện cực (10). Lượng bột nhão thô (16) tương ứng với độ cao của phần hình trụ chứa bột nhão trong vỏ thép (11) đươc xác đinh bằng chùm tia laze chiếu bởi thiết bị laze thứ nhất. Lượng bột nhão nóng chảy (17) trong vỏ thép (11) được xác định bằng chùm tia laze chiếu bởi thiết bị laze thứ hai. Dữ liệu tiếp nhận từ các thiết bị laze được sử dụng để tính các khoảng cách của các lượng bột nhão thô (16) và bột nhão nóng chảy (17) từ vòng đế tiếp xúc (12).

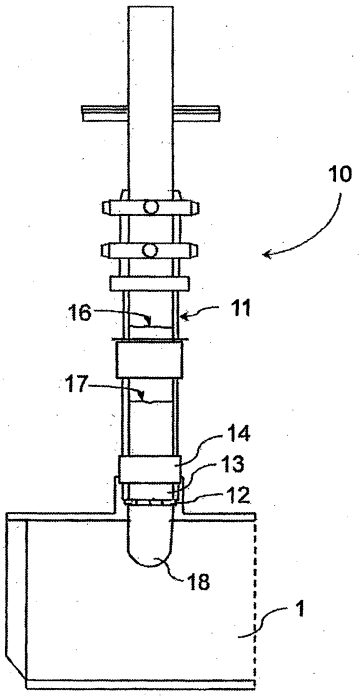

(11) **48901**
(21) 1-2016-02583 (51)[7] **C08F 4/651**, 110/06, C07C 233/69, C08F 4/656
(22) 19.12.2014 (43) 26.09.2016
(86) PCT/EP2014/078790 19.12.2014 (87) WO2015/091978 25.06.2015
(30) 13199170.5 20.12.2013 EP
61/939,962 14.02.2014 US
(71) 1. SAUDI BASIC INDUSTRIES CORPORATION (SA)
P.O. Box 5101, Riyadh, 11422, Saudi Arabia
2. SABIC GLOBAL TECHNOLOGIES B.V. (NL)
Plasticslaan 1, NL-4612 PX Bergen op Zoom, Netherlands
(72) TAFTAF, Mansour (US), SAINANI, Jaiprakash Brijlal (IN), ZAKHAROV, Vladimir Aleksandrovich (RU), BUKATOV, Gennadii Dimitrievich (RU), PATEL, Vimalkumar Mahendrabhai (IN), SERGEEV, Sergei Andreevich (RU), ZUIDEVELD, Martin Alexander (NL), BATINAS-GEURTS, Aurora Alexandra (RO), GHALIT, Nourdin (NL)
(74) Công ty Luật TNHH T&G (TGVN)
(54) HỖN HỢP XÚC TÁC ĐỂ POLYME HÓA OLEFIN, QUY TRÌNH ĐIỀU CHẾ HỖN HỢP XÚC TÁC, HỆ XÚC TÁC POLYME HÓA CHỨA HỖN HỢP XÚC TÁC, QUY TRÌNH TẠO RA POLYOLEFIN BẰNG CÁCH SỬ DỤNG HỆ XÚC TÁC NÀY, POLYOLEFIN THU ĐƯỢC BẰNG QUY TRÌNH NÀY VÀ VẬT PHẨM ĐỊNH HÌNH CHỨA POLYOLEFIN NÀY

(57) Sáng chế đề cập đến hỗn hợp xúc tác bao gồm hợp chất có công thức I làm chất cho điện tử bên trong,

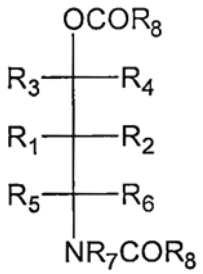

công thức I

trong đó : R_1, R_2, R_3, R_4, R_5 và R_6 là giống nhau hoặc khác nhau và được chọn độc lập từ nhóm bao gồm hydro, alkyl mạch thẳng, mạch nhánh và mạch vòng và hydrocacbyl thơm, được thế và không được thế có 1 đến 20 nguyên tử cacbon;
R7 được chọn từ nhóm bao gồm alkyl mạch thẳng, mạch nhánh và mạch vòng và hydrocacbyl thơm, được thế và không được thế có 1 đến 20 nguyên tử cacbon;và
R_8 được chọn từ nhóm bao gồm hydrocacbyl thơm, được thế và không được thế có 6 đến 20 nguyên tử cacbon; N là nguyên tử nitơ; O là nguyên tử oxy, và C là nguyên tử cacbon. Sáng chế cũng đề cập đến quy trình điều chế hỗn hợp xúc tác polyme hóa nêu trên và đề cập đến hệ xúc tác polyme hóa bao gồm hỗn hợp xúc tác nêu trên, chất đồng xúc tác và tùy ý, chất cho điện tử bên ngoài. Ngoài ra, sáng chế còn đề cập đến polyolefin có thể thu được bằng quy trình theo sáng chế.

(11) **48902**

(21) 1-2016-02584 (51)[7] **A61K 47/26**, 9/08, 9/10, 31/444, 47/36, A61P 27/00

(22) 25.12.2014 (43) 26.09.2016

(86) PCT/JP2014/084289 25.12.2014 (87) WO2015/099029 02.07.2015

(30) 2013-266567 25.12.2013 JP

(71) SANTEN PHARMACEUTICAL CO., LTD. (JP)
9-19, Shimoshinjo 3-chome, Higashiyodogawa-ku, Osaka-shi, Osaka 5338651, Japan

(72) OKI, Kenji (JP), YAMADA, Kazuhito (JP), MIYAZAKI, Tatsuya (JP), OKABE, Komei (JP), HABASHITA, Sayo (JP), ENOMOTO, Hiroshi (JP), YOSHII, Kenta (JP)

(74) Công ty Luật TNHH T&G (TGVN)

(54) CHẾ PHẨM CÓ THỂ TIÊM ĐƯỢC VÀ PHƯƠNG PHÁP TẠO RA HỆ GIẢI PHÓNG CHẬM

(57) Sáng chế đề cập đến chế phẩm có thế tiêm được có đặc tính giải phóng chậm dược chất. Chế phấm này chứa dược chất, trehaloza và gôm gelan. Các hàm lượng của dược chất, trehaloza và gôm gelan tốt hơn lần lượt nằm trong khoảng từ 0,0001 đến 50,00% (khối lượng/thể tích), từ 0,1 đến 50,0% (khối lượng/thể tích) và từ 0,01 đến 3,00% (khối lượng/thể tích), so với tổng thể tích của chế phẩm có thể tiêm được. Ngoài ra, sáng chế còn đề cập đến phương pháp tạo ra hệ giải phóng chậm.

(11) **48903**
(21) 1-2016-02585 (51)[7] **C22C 38/00**, B21D 22/20, C21D 1/18, 9/00, C22C 38/58
(22) 20.12.2013 (43) 26.09.2016
(86) PCT/JP2013/084333 20.12.2013 (87) WO2015/092929 A1 25.06.2015
Ngày yêu cầu thẩm định nội dung: 14.07.2016
(71) NIPPON STEEL & SUMITOMO METAL CORPORATION (JP)
6-1, Marunouchi 2-chome, Chiyoda-ku, Tokyo 100-8071 Japan
(72) HAYASHI, Koutarou (JP), NISHIBATA, Toshinobu (JP)
(74) Công ty TNHH một thành viên Sở hữu trí tuệ VCCI (VCCI-IP CO.,LTD)
(54) CHI TIẾT THÉP TẤM ĐƯỢC ÉP NÓNG, PHƯƠNG PHÁP SẢN XUẤT CHI TIẾT THÉP TẤM ĐƯỢC ÉP NÓNG NÀY VÀ THÉP TẤM DÙNG ĐỂ ÉP NÓNG

(57) Sáng chế đề cập đến chi tiết thép tấm được ép nóng, phương pháp sản xuất chi tiết thép tấm được ép nóng này và thép tấm dùng để ép nóng. Chi tiết thép tấm được ép nóng theo sáng chế bao gồm các thành phần hóa học định trước; và có vi cấu trúc thép được thể hiện theo % diện tích, ferit: 10% đến 70%, mactensit: 30% đến 90%, trong đó tổng tỷ lệ diện tích của ferit và mactensit: 90% đến 100%. Trong chi tiết thép tấm này, lượng Ti kết tủa chiếm 90% hoặc cao hơn tính theo toàn bộ lượng Ti. Độ bền kéo của chi tiết thép tấm được ép nóng là 980 MPa hoặc cao hơn.

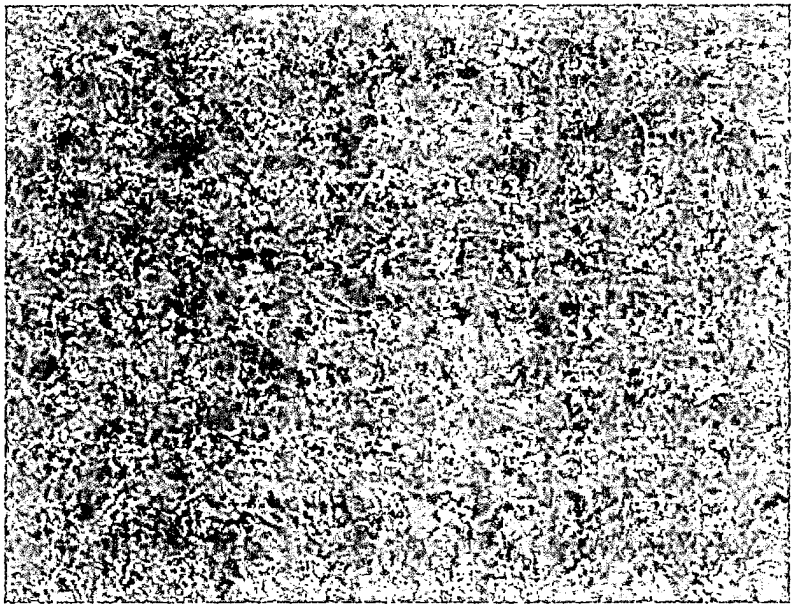

(11) **48904**
(21) 1-2016-02586 (51)[7] **B21D 28/02**, 28/06, H02K 1/18, 15/02
(22) 27.11.2014 (43) 26.09.2016
(86) PCT/JP2014/081397 27.11.2014 (87) WO2015/093251 A1 25.06.2015
(30) 2013-259087 16.12.2013 JP
Ngày yêu cầu thẩm định nội dung: 14.07.2016
(71) TOSHIBA INDUSTRIAL PRODUCTS AND SYSTEMS CORPORATION (JP)
580, Horikawa-cho, Saiwai-ku, Kawasaki-shi, Kanagawa, Japan
(72) AKATSUKA, Takayuki (JP), YAMADA, Toyonobu (JP), FUJITA, Naoya (JP), IHORI, Masanori (JP)
(74) Công ty TNHH một thành viên Sở hữu trí tuệ VCCI (VCCI-IP CO.,LTD)
(54) THIẾT BỊ SẢN XUẤT LÕI SẮT CHO MÁY PHÁT ĐIỆN
(57) Sáng chế đề cập đến thiết bị sản xuất lõi sắt cho máy phát điện có cấu trúc bao gồm bộ phận cán quay mà xếp theo từng tầng trong khi quay vật liệu lõi sắt đã dập từ tấm thép điện, nguồn dẫn động tạo ra động lực để quay bộ phận cán quay, và bộ phận truyền động lực truyền động lực tạo ra từ nguồn dẫn động đến bộ phận cán quay. Bộ phận truyền động lực được hình thành từ nhiều bánh răng được bố trí giữa nguồn dẫn động và bộ phận cán quay. Bộ phận cán quay có cấu trúc bao gồm thiết bị thiết lập vị trí quay để thiết lập vị trí quay của bộ phận cán quay.

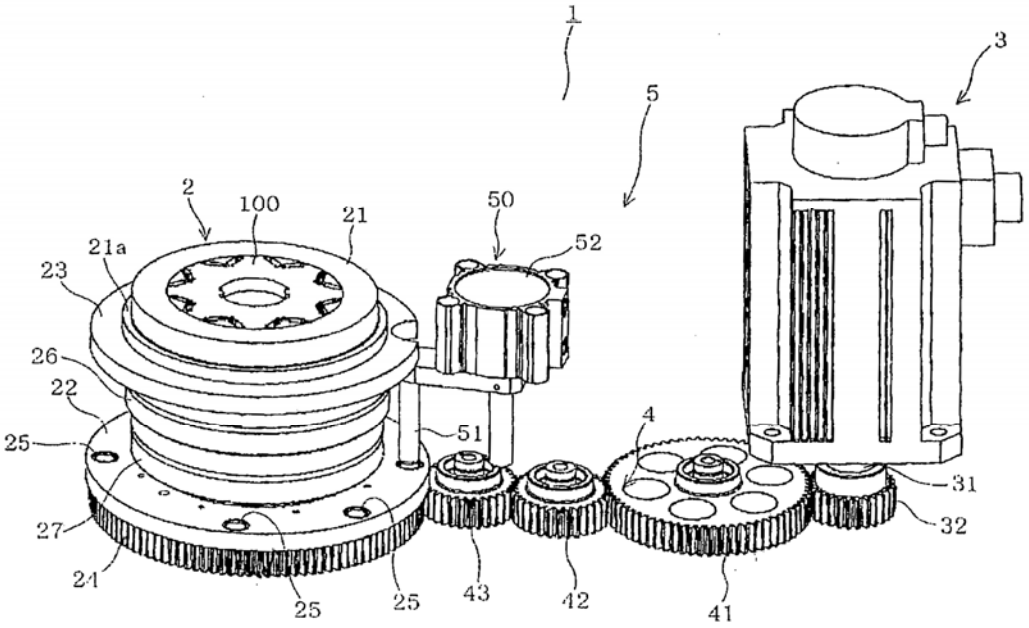

(11) **48905**
(21) 1-2016-02590 (51)[7] **G06T 3/60**
(22) 13.10.2014 (43) 26.09.2016
(86) PCT/CN2014/088484 13.10.2014 (87) WO2015/096535 A1 02.07.2015
(30) 201310733877.7 25.12.2013 CN
Ngày yêu cầu thẩm định nội dung: 14.07.2016
(71) GRG BANKING EQUIPMENT CO., LTD. (CN)
9 Kelin Road, Science City, Luogang District, Guangzhou, Guangdong 510663, P. R. China
(72) WANG, Qianwen (CN), YOU, Jing (CN), XU, Jing (CN), XIE, Dehao (CN)
(74) Công ty TNHH Sở hữu trí tuệ WINCO (WINCO CO., LTD.)
(54) PHƯƠNG PHÁP HIỆU CHỈNH ẢNH HÌNH TỨ GIÁC BỊ PHÂN MẢNH HOẶC BIẾN DẠNG

(57) Sáng chế đề cập tới phương pháp hiệu chỉnh ảnh hình tứ giác bị phân mảnh hoặc biến dạng. Phương pháp này có năm bước bao gồm: phát hiện điểm mép, loại bỏ điểm mép bất thường, chỉnh khớp đường thẳng, tính toán đỉnh và hiệu chỉnh ảnh. Phương pháp hiệu chỉnh ảnh hình tứ giác bị phân mảnh hoặc biến dạng được áp dụng cho phương pháp và hệ thống nhận dạng các chất liệu dạng tờ, chẳng hạn giấy tờ có giá, tờ tiền, thẻ nhận dạng, v.v., và có thể thực hiện nhanh chóng việc phát hiện mép và hiệu chỉnh độ nghiêng trên ảnh của giấy tờ có giá, hóa đơn hoặc giấy tờ khác bị phân mảnh hoặc biến dạng.

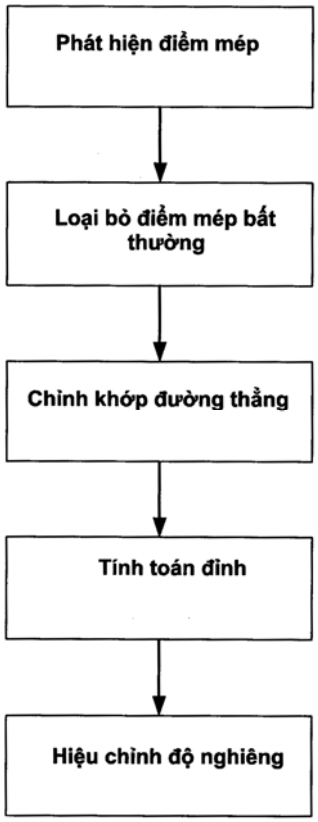

(11) **48906**
(21) 1-2016-02595 (51)[7] **A61B 5/021**, 5/0285, 5/00, 5/0205
(22) 15.01.2015 (43) 26.09.2016
(86) PCT/FI2015/050024 15.01.2015 (87) WO2015/107269 23.07.2015
(30) 20145038 16.01.2014 FI
Ngày yêu cầu thẩm định nội dung: 14.07.2016
(71) NOKIA TECHNOLOGIES OY (FI)
Karaportti 3, 02610 Espoo, Finland
(72) OKSALA, Niku (FI)
(74) Công ty TNHH Tầm nhìn và Liên danh (VISION & ASSOCIATES CO.LTD.)
(54) THIẾT BỊ VÀ PHƯƠNG PHÁP ĐỂ ĐO CÁC TÍN HIỆU ĐỘNG MẠCH
(57) Sáng chế đề cập đến thiết bị (100) để đo các tín hiệu động mạch (107), và cụ thể là tốc độ sóng xung, bao gồm dãy cảm biến có các bộ cảm biến (từ 101 đến 104) để phát hiện tín hiệu động mạch và tạo ra dữ liệu đo tương ứng. Phương tiện phát hiện tín hiệu (106) được sử dụng để phát hiện cường độ tín hiệu của mỗi bộ cảm biến trong số các bộ cảm biến (từ 101 đến 104) một cách riêng rẽ dựa trên dữ liệu đo của mỗi bộ cảm biến này. Bộ logic chọn lọc (108) được sử dụng để lựa chọn dữ liệu của các bộ cảm biến tạo ra các tín hiệu có cường độ tín hiệu lớn nhất làm dữ liệu đo thứ nhất (các tín hiệu đại diện cho các tín hiệu động mạch), nhờ đó thiết bị này được tạo cấu hình để sử dụng dữ liệu đo thứ nhất được chọn này để xác định tốc độ sóng xung và trong trong đó dữ liệu đo của ít nhất một bộ cảm biến khác không tạo ra dữ liệu đo thứ nhất được sử dụng làm dữ liệu đo thứ hai.

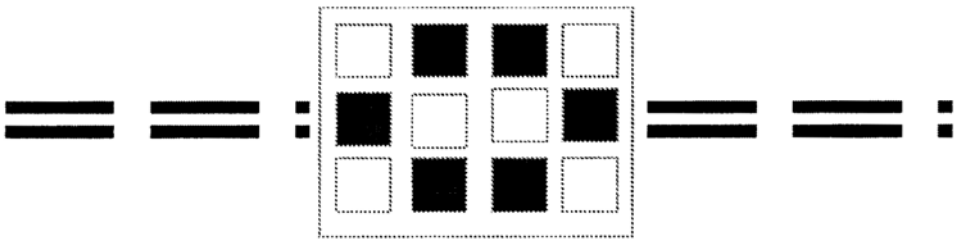

(11) **48907**
(21) 1-2016-02603 (51)[7] **B65D 41/14**, B32B 27/08, B65D 41/20, 51/20
(22) 02.09.2014 (43) 26.09.2016
(86) PCT/KR2014/008197 02.09.2014 (87) WO2015/093717 25.06.2015
(30) 10-2013-0157240 17.12.2013 KR
Ngày yêu cầu thẩm định nội dung: 14.07.2016
(71) SEAL AND PACK CO., LTD. (KR)
30-9, Daewol-ro 667beon-gil, Daewol-myeon, Icheon-si Gyeonggi-do 467-852, Korea
(72) WEI, Se-Hwang (KR)
(74) Công ty TNHH Sáng chế ACTIP (ACTIP PATENT LIMITED)
(54) MÀNG NIÊM PHONG DÙNG CHO HỘP ĐỰNG
(57) Sáng chế đề cập đến màng niêm phong dùng cho hộp đựng có khả năng chịu nhiệt, dễ mở và có khả năng bịt kín. Màng niêm phong gồm có lớp trên được trang bị tai giật mở, và lớp dưới gồm có lá nhôm và lớp keo hàn nhiệt kết dính nhiệt vào hộp đựng. Lớp trên và lớp dưới được tạo liền khối với nhau nhờ kết dính nhiệt bằng cách sử dụng màng hoặc nhựa kết dính nhiệt.

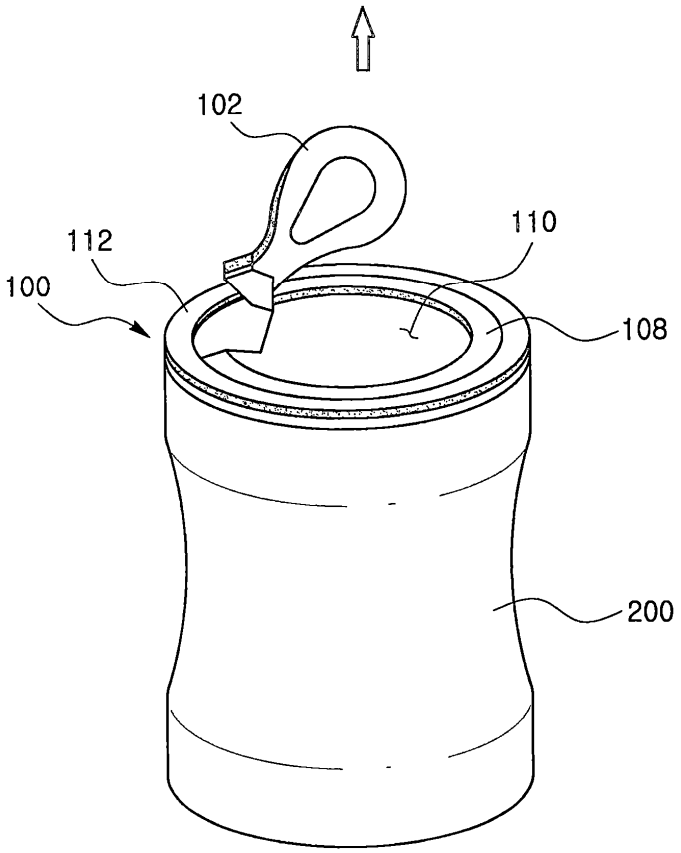

(11) **48908**
(21) 1-2016-02607 (51)[7] **B32B 3/00**, B05D 5/00, B32B 7/12, C09D 167/02, C08L 67/00
(22) 20.12.2013 (43) 26.09.2016
(86) PCT/CN2013/090083 20.12.2013 (87) WO2015/089822 A1 25.06.2015
(71) AVERY DENNISON CORPORATION (US)
150 North Orange Grove Boulevard, Pasadena, California 91103, United States of America
(72) XIE, Shuhui (CN), HUO, Yisong (CN), XUE, ZhiJian (CN)
(74) Công ty TNHH Lê & Lê (LE & LE)
(54) NHÃN CHỨA LỚP PHỦ POLYESTE-MELAMIN, MẪU VÀ ỐNG CUỘN NHÃN LIÊN TỤC CHỨA NHIỀU NHÃN VÀ SẢN PHẨM CHỨA NHÃN NÀY

(57) Sáng chế đề cập đến lớp phủ polyeste-melamin thể hiện sức kháng nhiệt mong muốn và độ bám dính vào nhiều vật liệu polyolefin khác nhau và các nhãn chứa lớp phủ này. Các hợp chất polyeste-melamin có mặt trong lớp phủ có thể thu được bằng cách cho một melamin được ete hóa phản ứng với một polyeste được hydroxyl hóa.
Ngoài ra, sáng chế còn đề cập đến mẫu và ống cuộn nhãn liên tục chứa nhiều nhãn này và sản phẩm chứa nhãn này.

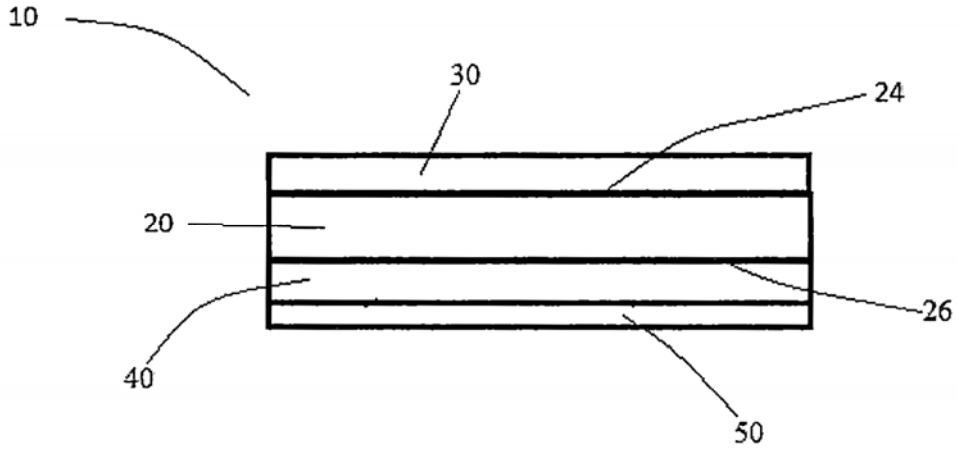

(11) **48909**
(21) 1-2016-02620 (51)[7] **H01R 13/66**, H02J 7/00
(22) 25.11.2014 (43) 26.09.2016
(86) PCT/FI2014/050905 25.11.2014 (87) WO2015/097339 02.07.2015
(30) 14/140,336 24.12.2013 US
Ngày yêu cầu thẩm định nội dung: 15.07.2016
(71) NOKIA TECHNOLOGIES OY (FI)
Karaportti 3, 02610 Espoo, Finland
(72) TALMOLA, Pekka (FI), LEINONEN, Pekka (FI), INHA, Kai (FI), TOIVANEN, Timo (FI), TOIVOLA, Timo (FI)
(74) Công ty TNHH Tầm nhìn và Liên danh (VISION & ASSOCIATES CO.LTD.)
(54) THIẾT BỊ, PHƯƠNG PHÁP VÀ VẬT GHI ĐỌC ĐƯỢC BẰNG MÁY TÍNH ĐỂ BẢO VỆ DÂY CÁP VÀ ĐẦU NỐI

(57) Sáng chế đề cập đến phương pháp, thiết bị và vật ghi đọc được bằng máy tính để bảo vệ dây cáp và đầu nối khỏi bị tổn hại. Theo một khía cạnh, sáng chế đề cập đến thiết bị bảo vệ dây cáp và đầu nối. Thiết bị này có thể bao gồm đầu nối điện gồm có chân cắm cấp điện và ít nhất một chân cắm điều khiển. Thiết bị này còn có thể bao gồm chi tiết bảo vệ được tạo cấu hình để thay đổi trạng thái của ít nhất một chân cắm điều khiển để làm cho chân cắm cấp điện không hoạt động. Chi tiết bảo vệ có thể được tích hợp với đầu nối điện và/hoặc được tích hợp ở một hoặc nhiều vị trí theo chiều dài của dây cáp.

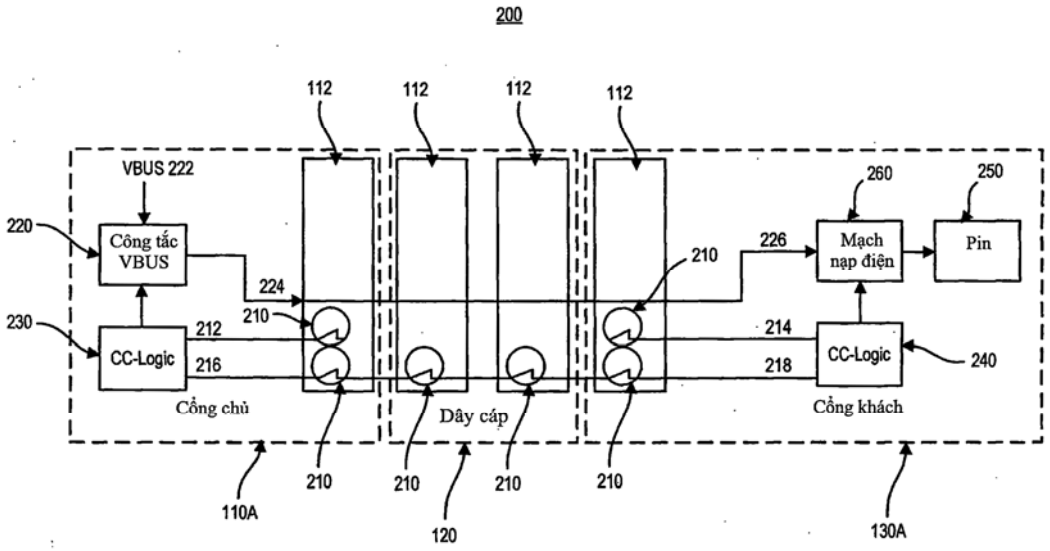

(11) **48910**
(21) 1-2016-02623 (51)[7] **H02H 9/04**, 3/20, 7/12
(22) 24.12.2014 (43) 26.09.2016
(86) PCT/JP2014/084101 24.12.2014 (87) WO2015/098937 02.07.2015
(30) 2013-273503 27.12.2013 JP
2014-097817 09.05.2014 JP
Ngày yêu cầu thẩm định nội dung: 15.07.2016
(71) DAIKIN INDUSTRIES, LTD. (JP)
Umeda Center Building, 4-12, Nakazaki-Nishi 2-Chome, Kita-ku, Osaka-shi, Osaka 530-8323, Japan
(72) SATO, Toshiaki (JP), YABUKI, Toshio (JP), TAGUCHI, Yasutaka (JP), MITSUI, Junya (JP), MORITA, Kouhei (JP), HATAKEYAMA, Takayuki (JP)
(74) Công ty TNHH Tầm nhìn và Liên danh (VISION & ASSOCIATES CO.LTD.)
(54) MẠCH BẢO VỆ QUÁ ÁP VÀ THIẾT BỊ BIẾN ĐỔI ĐIỆN CÓ MẠCH BẢO VỆ QUÁ ÁP

(57) Sáng chế đề xuất mạch bảo vệ quá áp gọn nhỏ, giá thành thấp đề bảo vệ thiết bị trước sự quá áp chuyển tiếp và thiết bị biến đổi điện có mạch này. Ở trạng thái bình thường, trong mạch bảo vệ quá áp (50), công tắc (11) đóng và mạch nối tắt (35) đóng; vì vậy, điện không bị tiêu thụ bởi mạch trở kháng (20) và có thể tránh được tình huống trong đó điện áp áp dụng cho thiết bị (30) giảm một lượng tương ứng với mức sụt áp trên mạch trở kháng (20). Khi sự quá áp xảy ra, công tác (11) ngắt, bằng cách này điện áp áp dụng cho thiết bị (30) giảm một lượng tương ứng với mức sụt áp trên trở kháng z của mạch trở kháng (20) và thiết bị (30) có thể được bảo vệ trước sự quá áp. Hơn nữa, sự tiêu thụ điện trong mạch trở kháng (20) cũng bị dừng tạm thời nhờ sự ngắt đường cấp điện (901) bằng công tắc phụ (12). Kết quả là, sự quá nhiệt của mạch trở kháng (20) giảm đến mức tối thiểu và công suất danh định có thể thấp hơn.

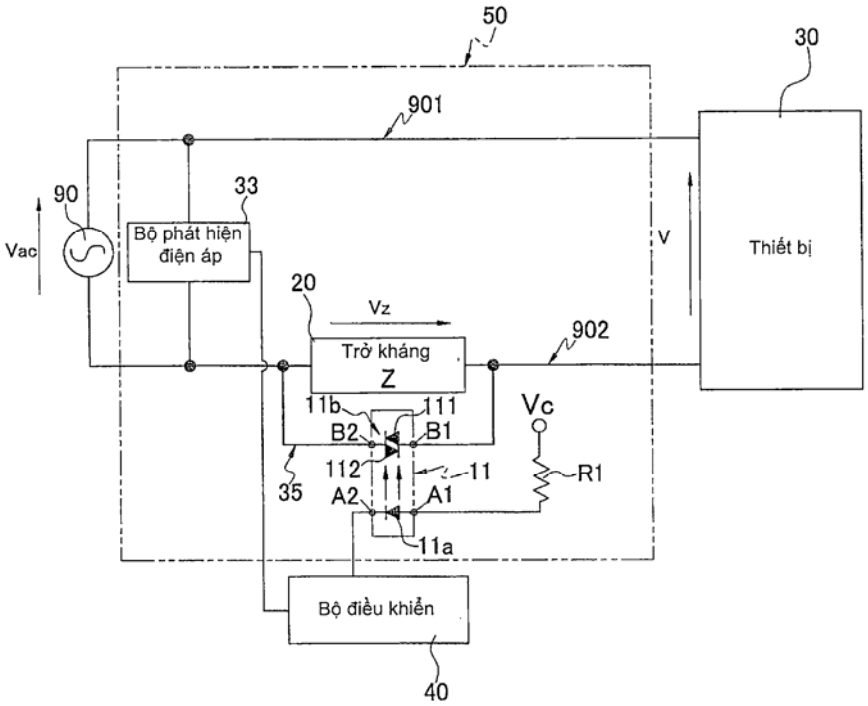

(11) **48911**

(21) 1-2016-02626 (51)[7] **C07D 417/14**, A61K 31/4439, A61P 25/00, 29/00

(22) 15.12.2014 (43) 26.09.2016

(86) PCT/US2014/070362 15.12.2014 (87) WO2015/095059 25.06.2015

(30) 61/918,784 20.12.2013 US

(71) GILEAD SCIENCES, INC. (US)
333 Lakeside Drive, Foster City, CA 94404, United States of America

(72) NOTTE, Gregory (US)

(74) Công ty TNHH Tầm nhìn và Liên danh (VISION & ASSOCIATES CO.LTD.)

(54) CHẤT ỨC CHẾ KINAZA ĐIỀU HÒA TÍN HIỆU GÂY CHẾT TẾ BÀO THEO CHƯƠNG TRÌNH

(57) Sáng chế đề cập đến hợp chất có hoạt tính ức chế kinaza điều hòa tín hiệu sự chết tế bào theo chương trình (ASK1), do đó hữu ích trong điều trị tình trạng bệnh được trung gian bởi ASK1, bao gồm rối loạn tự miễn, bệnh viêm, bệnh tim mạch, bệnh đái tháo đường, bệnh thận do đái tháo đường, bệnh tim thận, bao gồm bệnh thận, bệnh xơ hóa, bệnh hô hấp, bệnh phổi tắc nghẽn mãn tính (COPD), bệnh xơ hóa phổi tự phát, tổn thương phổi cấp, bệnh gan cấp và mãn tính, và bệnh thoái hóa thần kinh.

(11) **48912**
(21) 1-2016-02629 (51)[7] **A23F 5/10**, 5/00
(22) 26.12.2014 (43) 26.09.2016
(86) PCT/KR2014/012907 26.12.2014 (87) WO2015/099490 02.07.2015
(30) 10-2013-0166091 27.12.2013 KR
(71) UNIVERSITY-INDUSTRY COOPERATION GROUP OF KYUNG HEE UNIVERSITY (KR)
Global Campus, 1732, Deogyeong-daero, Giheung-gu, Yongin-si, Gyeonggi-do 446-701, Republic of Korea
(72) PARK, Seung Kook (KR)
(74) Công ty TNHH Sáng chế ACTIP (ACTIP PATENT LIMITED)
(54) PHƯƠNG PHÁP XỬ LÝ SƠ BỘ HẠT CÀ PHÊ XANH, HẠT CÀ PHÊ XANH ĐÃ QUA XỬ LÝ, PHƯƠNG PHÁP CHẾ BIẾN VÀ DỊCH CHIẾT CÀ PHÊ ĐƯỢC CHẾ BIẾN TỪ HẠT CÀ PHÊ XANH ĐÃ QUA XỬ LÝ NÀY

(57) Sáng chế đề cập đến phương pháp xử lý sơ bộ hạt cà phê xanh trước khi rang để cải thiện hương thơm và vị của cà phê; hạt cà phê xanh được xử lý sơ bộ bằng phương pháp này; phương pháp chế biến dịch chiết cà phê bao gồm chiết hạt cà phê xanh đã xử lý sơ bộ với nước nóng; và dịch chiết cà phê được chế biến bằng phương pháp này. Theo phương pháp xử lý sơ bộ của sáng chế, cà phê có thể được chế biến với hương thơm và vị được cải thiện, hiệu quả chiết xuất được tăng lên, và lượng các chất gây ung thư được giảm xuống, và do đó phương pháp theo sáng chế có thể được áp dụng rộng rãi trong ngành công nghiệp cà phê.

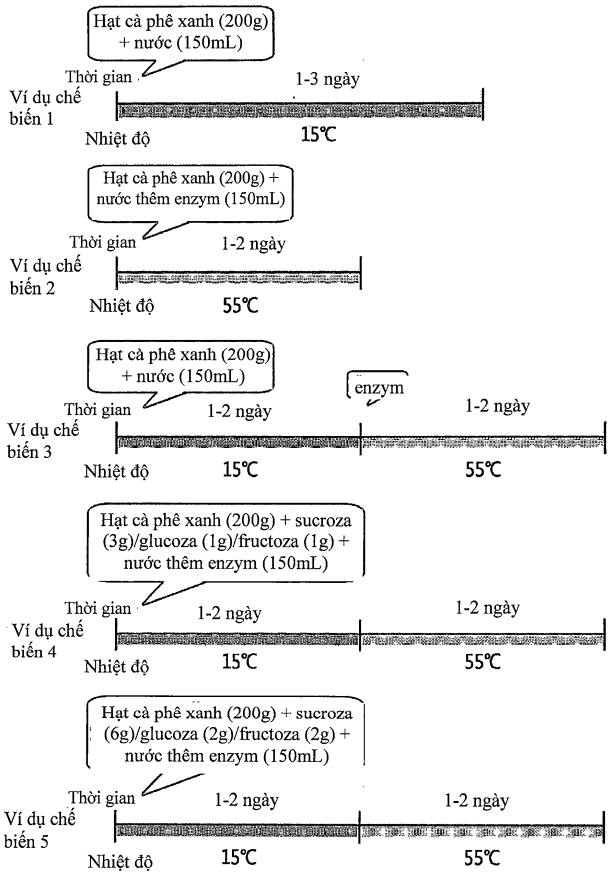

(11) **48913**
(21) 1-2016-02631 (51)[7] **H04W 4/00**
(22) 07.01.2015 (43) 26.09.2016
(86) PCT/US2015/010438 07.01.2015 (87) WO2015/105846 16.07.2015
(30) 14/150,539 08.01.2014 US
Ngày yêu cầu thẩm định nội dung: 18.07.2016
(71) HUAWEI TECHNOLOGIES CO., LTD. (CN)
Huawei Administration Building, Bantian, Longgang, Shenzhen, Guangdong 518129, China
(72) AU, Kelvin Kar Kin (CA), ZHANG, Liqing (CA), MA, Jianglei (CA)
(74) Văn phòng luật sư Phạm và Liên danh (PHAM & ASSOCIATES)
(54) PHƯƠNG PHÁP VẬN HÀNH THIẾT BỊ NGƯỜI DÙNG, THIẾT BỊ NGƯỜI DÙNG, PHƯƠNG PHÁP VẬN HÀNH BỘ ĐIỀU KHIỂN, VÀ BỘ ĐIỀU KHIỂN

(57) Sáng chế đề cập đến phương pháp vận hành thiết bị người dùng (User Equipment - UE), trong đó phương pháp này bao gồm bước xác định trạng thái hoạt động thứ nhất theo lưu lượng thông điệp thứ nhất được tạo ra bởi ứng dụng không dựa trên phiên (non-section) đang chạy trong UE (bước 705), thiết đặt bộ máy trạng thái (state machine) trong UE sang trạng thái hoạt động thứ nhất (bước 709), và truyền đi thông điệp thứ nhất theo bộ máy trạng thái này.

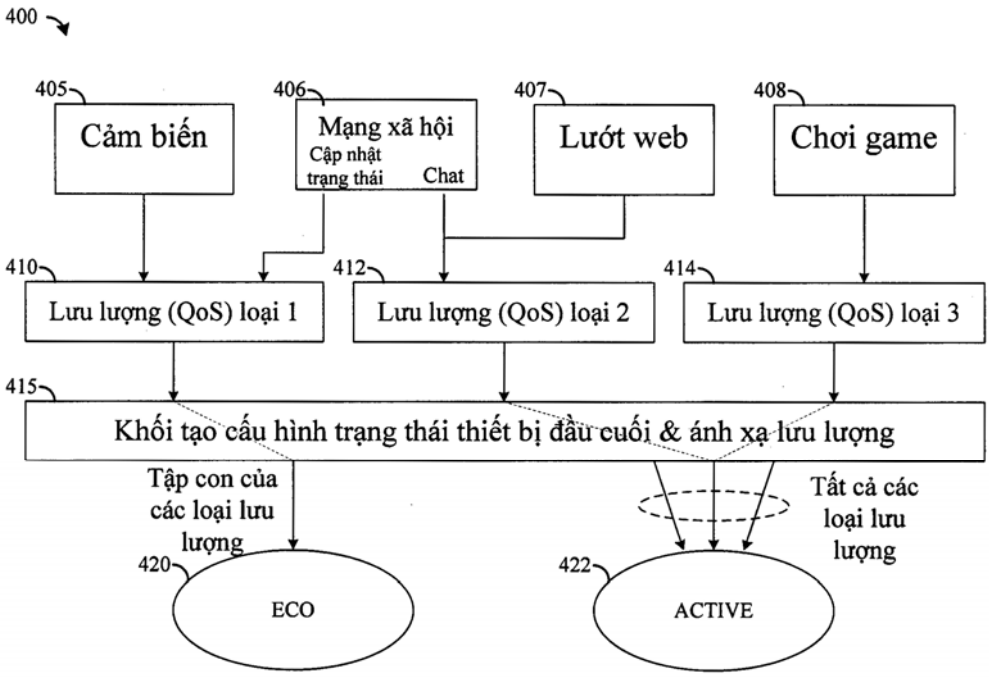

(11) **48914**
(21) 1-2016-02636 (51)[7] **C03B 33/02**, B23K 26/00, 26/38, C03B 33/04, 33/09
(22) 16.12.2014 (43) 26.09.2016
(86) PCT/US2014/070531 16.12.2014 (87) WO2015/095151 25.06.2015
(30) 61/917,148 17.12.2013 US
62/022,855 10.07.2014 US
14/536,009 07.11.2014 US
(71) CORNING INCORPORATED (US)
1 Riverfront Plaza, Corning, New York 14831, United States of America
(72) HACKERT, Thomas (DE), MARJANOVIC, Sasha (US), PIECH, Garrett Andrew (US), TSUDA, Sergio (BR), WAGNER, Robert Stephen (US)
(74) Công ty Luật TNHH T&G (TGVN)

(54) PHƯƠNG PHÁP XỬ LÝ LAZE ĐỐI VỚI VẬT LIỆU VÀ VẬT PHẨM BẰNG THỦY TINH ĐƯỢC TẠO RA BẰNG PHƯƠNG PHÁP NÀY

(57) Sáng chế đề cập đến phương pháp xử lý laze đối với vật liệu. Phương pháp xử lý laze theo sáng chế liên quan đến việc cắt và tách rời các đường viền bên trong trên các bề mặt mỏng của vật liệu trong suốt, cụ thể là thủy tinh, bằng cách sử dụng laze xung cực ngắn để tạo ra lỗ thủng hoặc các lỗ trong nền, tiếp đó có thể sử dụng chùm laze CO_2 để thúc đẩy sự tách rời hoàn toàn vật liệu quanh đường được đục thủng. Ngoài ra, sáng chế cũng đề cập đến vật phẩm bằng thuỷ tinh được tạo ra bằng phương pháp này.

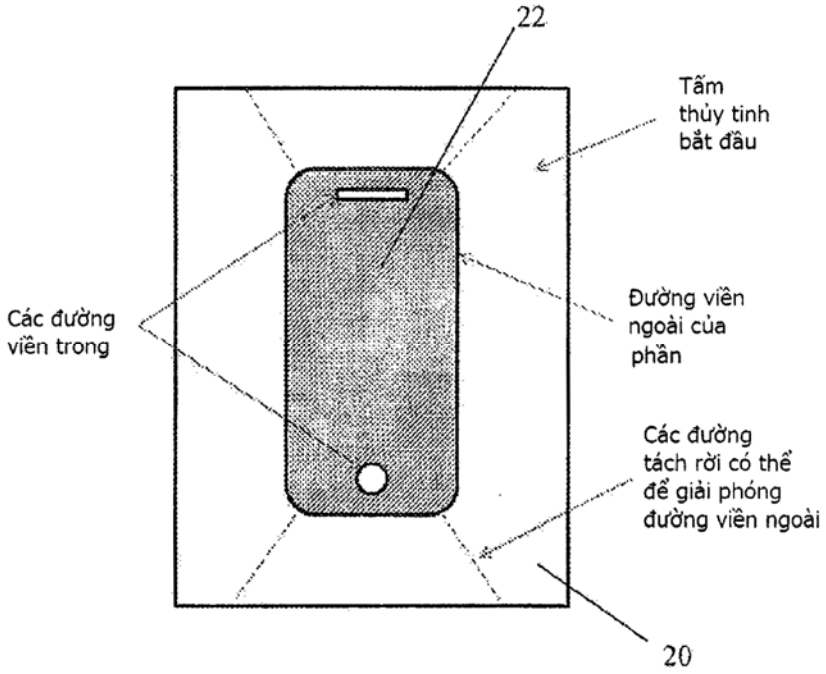

(11) **48915**

(21) 1-2016-02637 (51)[7] **C09J 189/00**, 103/00, 105/00, 197/00, 199/00, 101/00

(22) 19.12.2014 (43) 26.09.2016

(86) PCT/IB2014/067102 19.12.2014 (87) WO2015/092750 A1 25.06.2015

(30) 619348 20.12.2013 NZ

(71) NEW ZEALAND FOREST RESEARCH INSTITUTE LIMITED (NZ)
Sala Street, Rotorua, New Zealand

(72) GRIGSBY, Warren James (NZ)

(74) Công ty TNHH một thành viên Sở hữu trí tuệ VCCI (VCCI-IP CO.,LTD)

(54) CHẾ PHẨM KẾT DÍNH CHỨA NƯỚC VÀ QUY TRÌNH SẢN XUẤT CHẾ PHẨM NÀY

(57) Sáng chế đề cập đến chế phẩm kết dính chứa nước và quy trình sản xuất chế phẩm này. Chế phẩm này bao gồm phức chất phân từ lớn chứa (A) thành phần thứ nhất bao gồm (i) thành phần chính và (ii polyphenol, và (B) thành phần thứ hai bao gồm polypeptit, oligopeptit, axit axnin, hoặc polyamin. Thành phần chính bao gồm (a) polypeptit, oligopeptit, axit amin, hoặc polyamin, (b) polysacarit, oligosacarit, hoặc monosacarit, hoặc chất liên hợp sacarit, hoặc (c) lignin, lignan hoặc chất liên hợp lignin. Polyphenol bao gồm tanin, axit tanic, flavonoit, hoặc poly-resorxinol.

(11) **48916**
(21) 1-2016-02638 (51)[7] **C23C 28/00**, B21D 22/20, C21D 1/18, 9/00, C23C 22/07, C25D 13/00, 13/20, C22C 21/02, 38/00, 38/14
(22) 17.12.2014 (43) 26.09.2016
(86) PCT/JP2014/083420 17.12.2014 (87) WO2015/098653 A1 02.07.2015
(30) 2013-267794 25.12.2013 JP
Ngày yêu cầu thẩm định nội dung: 18.07.2016
(71) NIPPON STEEL & SUMITOMO METAL CORPORATION (JP)
6-1, Marunouchi 2-chome, Chiyoda-ku, Tokyo 100-8071 Japan
(72) MAKI, Jun (JP), YAMANAKA, Shintaro (JP), IRIKAWA, Hideaki (JP)
(74) Công ty TNHH một thành viên Sở hữu trí tuệ VCCI (VCCI-IP CO.,LTD)
(54) BỘ PHẬN CỦA XE Ô TÔ VÀ PHƯƠNG PHÁP SẢN XUẤT BỘ PHẬN CỦA XE Ô TÔ

(57) Sáng chế đề xuất bộ phận của xe ô tô và phương pháp sản xuất bộ phận của xe ô tô. Bộ phận của xe ô tô có tính chống ăn mòn rất tốt sau khi được phủ sơn điện ly với độ dày nhỏ hơn, cải thiện khả năng tạo hình và năng suất trong quá trình ép nóng, và còn cải thiện khả năng xử lý chuyển đổi hóa học sau khi tạo hình bằng cách ép nóng. Bộ phận của xe ô tô theo sáng chế gồm: tấm thép được tạo ra có lớp hợp chất liên kim được tạo ra trên bề mặt của tấm thép, lớp hợp chất liên kim được tạo nên bằng hợp chất liên kim Al-Fe có độ dày là 10 μm hoặc lớn hơn và 50 μm hoặc nhỏ hơn, lớp hợp chất liên kim gồm lớp khuếch tán được đặt tại vùng gần với tấm thép nhất, lớp khuếch tán có độ dày là 10 μm hoặc nhỏ hơn; lớp phủ bề mặt được bố trí trên bề mặt của lớp hợp chất liên kim, lớp phủ bề mặt gồm lớp phủ chứa ZnO và lớp phủ kẽm phosphat và có độ nhám bề mặt là 3 μm hoặc lớn hơn và 20 μm hoặc nhỏ hơn như là độ cao biên dạng lớn nhất Rt phù hợp với JIS B0601 (2001); và màng sơn điện ly được bố trí trên bề mặt của lớp phủ bề mặt và có độ dày là 6 μm hoặc lớn hơn và nhỏ hơn 15 μm.

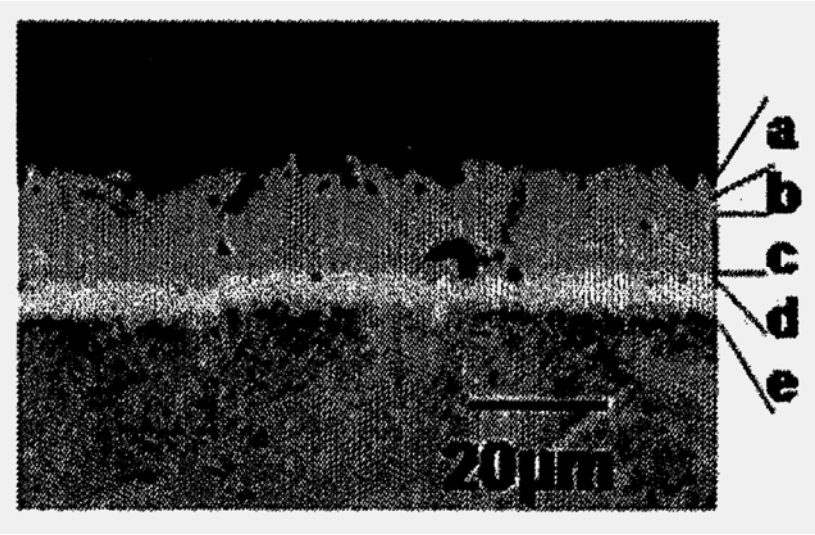

(11) **48917**
(21) 1-2016-02639 (51)[7] **H04M 1/725**
(22) 25.12.2013 (43) 26.09.2016
(86) PCT/CN2013/090445 25.12.2013 (87) WO2015/096067 A1 02.07.2015
Ngày yêu cầu thẩm định nội dung: 18.07.2016
(71) HUAWEI DEVICE CO., LTD. (CN)
Building B2, Huawei Industrial Base, Bantian, Longgang District, Shenzhen, Guangdong 518129, China
(72) DING, Ji (CN)
(74) Công ty TNHH một thành viên Sở hữu trí tuệ VCCI (VCCI-IP CO.,LTD)
(54) THIẾT BỊ ĐẦU CUỐI DI ĐỘNG VÀ PHƯƠNG PHÁP KHỞI ĐỘNG SỰ GHI HÌNH TRÊN THIẾT BỊ ĐẦU CUỐI DI ĐỘNG

(57) Sáng chế đề cập đến thiết bị đầu cuối di động và phương pháp khởi động sự ghi hình trên thiết bị đầu cuối di động, mà được sử dụng để cho phép người dùng thiết bị đầu cuối di động chụp cảnh một cách nhanh chóng. Thiết bị đầu cuối di động theo phương án của sáng chế bao gồm: camera, môđun điều khiển, và nút được bố trí trên vỏ của thiết bị đầu cuối di động, trong đó mô đun điều khiển được tạo cấu hình để thực hiện việc phát hiện liên quan đến nút khi thiết bị đầu cuối di động ở trạng thái chạy chờ với màn hình khóa, và bật camera để ghi hình khi phát hiện rằng thao tác ấn nút của người dùng đáp ứng điều kiện được thiết đặt trước thứ nhất. Theo các phương án của sáng chế, người dùng thiết bị đầu cuối di động có thể chụp cảnh một cách nhanh chóng; do đó, sự trải nghiệm ghi hình ảnh của người dùng được cải thiện.

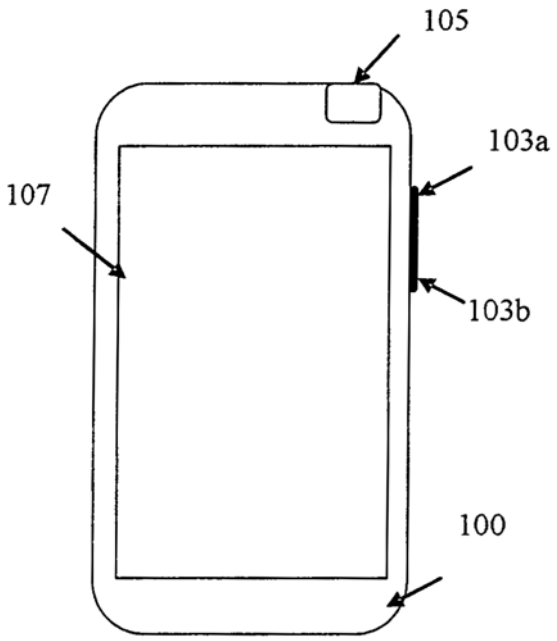

(11) **48918**
(21) 1-2016-02642 (51)[7] **G05D 13/62**, G07D 11/00, B65H 29/00
(22) 16.12.2014 (43) 26.09.2016
(86) PCT/CN2014/093919 16.12.2014 (87) WO2015/101174 09.07.2015
(30) 201310752249.9 30.12.2013 CN
Ngày yêu cầu thẩm định nội dung: 18.07.2016
(71) GRG BANKING EQUIPMENT CO., LTD. (CN)
9 Kelin Road, Science City, Luogang District, Guangzhou, Guangdong 510663, P. R. China
(72) CHEN, Qiaoqiao (CN), LI, Zhe (CN), HE, Yunfei (CN), WANG, Zhenguang (CN)
(74) Công ty TNHH Sở hữu trí tuệ WINCO (WINCO CO., LTD.)
(54) PHƯƠNG PHÁP KIỂM SOÁT TỐC ĐỘ QUAY CỦA CÁC TANG QUAY CỦA MÔĐUN BẢO QUẢN TIỀN TẠM THỜI, MÔĐUN BẢO QUẢN TIỀN TẠM THỜI VÀ MÁY GIAO DỊCH TỰ ĐỘNG

(57) Sáng chế đề cập tới phương pháp kiểm soát tốc độ quay của các tang quay của môđun bảo quản tiền tạm thời, môđun bảo quản tiền tạm thời và máy giao dịch tự động. Phương pháp theo sáng chế bao gồm các bước: phát hiện thông tin dấu hiệu nhận dạng trên băng trong một khoảng thời gian nhất định, tính toán để thu được tốc độ thẳng của tang quay lớn và tang quay nhỏ, tính toán để thu được tốc độ góc thứ nhất và tốc độ góc thứ hai theo tốc độ thẳng được dự kiến và thuật toán PID, và điều khiển môtơ điện thứ nhất tương ứng với tang quay lớn và môtơ điện thứ hai tương ứng với tang quay nhỏ lần lượt theo tốc độ góc thứ nhất và tốc độ góc thứ hai.

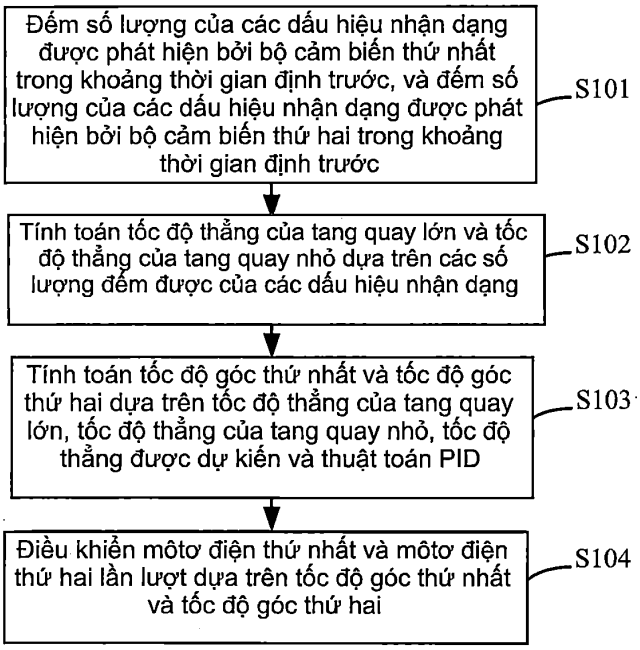

(11) **48919**
(21) 1-2016-02643 (51)[7] **A01D 46/247**
(22) 18.07.2016 (43) 26.09.2016
(30) US 15/004,052 22.01.2016 US
(75) APICHAT SUKRUANGSAP (TH)
389 Mul Theparuk Rd, T. Theparuk Mueang, Samutprakan 10270, Thailand
(74) Công ty TNHH T&T INVENMARK Sở hữu trí tuệ Quốc tế (T&T INVENMARK CO., LTD.)
(54) DỤNG CỤ HÁI QUẢ
(57) Sáng chế đề cập đến dụng cụ hái quả có các đoạn cong thứ nhất (22a) và đoạn cong thứ hai (22b), tay cầm (21) và túi (30). Các đoạn cong thứ nhất (22a) và đoạn cong thứ hai (22b) được uốn cong ra ngoài tạo ra khoảng không hình lá giữa chúng. Đoạn cong thứ nhất (22a) và đoạn cong thứ hai (22b) được gắn ở đầu thứ nhất với một góc cắt. Tay cầm (21) được gắn với các đoạn cong thứ nhất (22a) và đoạn cong thứ hai (22) ở đầu thứ hai. Túi (30) được gắn với các đoạn cong thứ nhất (22a) và đoạn cong thứ hai (22b) bằng các chi tiết cố định. Khung hình lá (20) mang lại tính tiện dụng cho dụng cụ hái quả này khi hái từ một chùm quả hoặc các nhánh cây, trong đó hình dạng góc giúp cho việc tiếp cận và giữ quả. Đầu kiểu kéo cắt mang lại hiệu quả trong việc ngắt quả khỏi cuống của nó. Cuối cùng, dụng cụ hái quả này ứng dụng được cho nhiều loại quả.

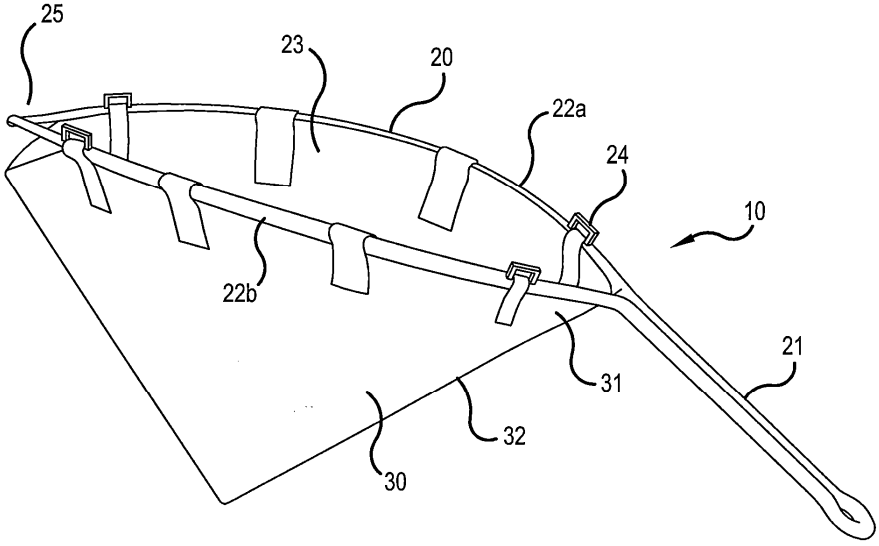

(11) **48920**
(21) 1-2016-02644 (51)[7] **A61F 9/007**, 9/00
(22) 14.01.2014 (43) 26.09.2016
(86) PCT/KR2014/000396 14.01.2014 (87) WO2015/093678 25.06.2015
(30) 10-2013-0156651 16.12.2013 KR
Ngày yêu cầu thẩm định nội dung: 18.07.2016
(71) TI INC. (KR)
(Dongmun Goodmorning Tower 1 cha, Baekseok-dong) #726, 358-39, Hosu-ro, Ilsandong-gu, Goyang-si Gyeonggi-do 10449 - Korea
(72) MOON, Sung Hyuk (KR), YANG, Jae Wook (KR)
(74) Công ty TNHH T&T INVENMARK Sở hữu trí tuệ Quốc tế (T&T INVENMARK CO., LTD.)
(54) THIẾT BỊ MỞ BAO THỂ THỦY TINH Ở MẮT
(57) Sáng chế đề cập đến thiết bị mở bao thể thuỷ tinh ở mắt (100) dùng để rạch bao trước che thuỷ tinh thể nhờ được luồn vào trong vị trí rạch của giác mạc, thiết bị này bao gồm: phần rạch bao trước (110) có hình dạng đường cong khép kín, được luồn vào trong vị trí rạch (22) của giác mạc (20) để rạch bao trước được đặt bên dưới giác mạc thành một hình tròn, và sinh nhiệt nhờ sử dụng dao động tần số cao để rạch bao trước; phần thân (120) bị lộ ra ngoài khi phần rạch bao trước này rạch bao trước trong khi dịch chuyển trượt trên phần thân, và được luồn bên trong khi phần rạch bao trước này không rạch bao trước; và phần nút bấm (130) được tạo ra trên một phía của phần thân và dịch chuyển trượt phần rạch bao trước bên trong phần thân. Do đó, bề mặt trước của bao trước che thuỷ tinh thể có thể được rạch thành một hình tròn một cách chính xác, nhờ đó loại trừ được việc phải phẫu thuật lại do phẫu thuật thất bại, và cho phép việc phẫu thuật được thực hiện một cách an toàn và thuận tiện.

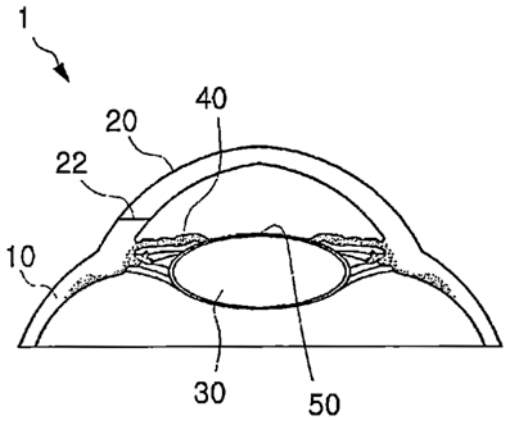

(11) **48921**
(21) 1-2016-02656 (51)[7] **C07D 471/04**, A61K 31/4985, A61P 25/16
(22) 19.12.2014 (43) 26.09.2016
(86) PCT/US2014/071543 19.12.2014 (87) WO2015/095728 25.06.2015
(30) 61/919,661 20.12.2013 US
(71) TAKEDA PHARMACEUTICAL COMPANY LIMITED (JP)
1-1, Doshomachi 4-chome, Chuo-ku, Osaka-shi, Osaka 541-0045, Japan
(72) BROWN, Jason (US), HITCHCOCK, Stephen (US), HOPKINS, Maria (US), KIKUCHI, Shota (JP), MONENSCHEIN, Holger (DE), REICHARD, Holly (US), SCHLEICHER, Kristin (US), SUN, Hukai (CN), MACKLIN, Todd (CA)
(74) Công ty Luật TNHH T&G (TGVN)

(54) HỢP CHẤT TETRAHYDROPYRIDOPYRAZIN LÀM CHẤT ĐIỀU BIẾN THỤ THỂ BẮT CẶP VỚI PROTEIN G 6 (GPR6) VÀ DƯỢC PHẨM CHỨA HỢP CHẤT NÀY

(57) Sáng chế đề xuất hợp chất có công thức I:

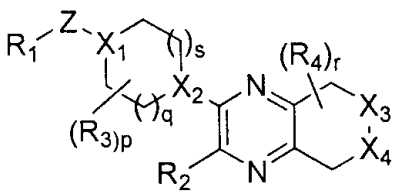

I

là hữu ích để làm chất điều biến GPR6, dược phẩm chứa chúng để điều trị các tình trạng bệnh lý liên quan đến GPR6, quy trình điều chế các hợp chất này và các chất trung gian của nó.

(11) **48922**
(21) 1-2016-02659 (51)[7] **C10L 5/08**
(22) 24.12.2014 (43) 26.09.2016
(86) PCT/JP2014/084090 24.12.2014 (87) WO2015/098935 02.07.2015
(30) 2013-266954 25.12.2013 JP
2014-138078 03.07.2014 JP
(71) UBE INDUSTRIES, LTD. (JP)
1978-96, Oaza Kogushi, Ube-shi, Yamaguchi 755-8633, Japan
(72) KOBAYASHI, Hiroshi (JP), YAMADA, Norio (JP), KUDOU, Hiroaki (JP), SAIAI, Kazuhiro (JP), TANO, Tatsumi (JP), MURATANI, Takeshi (JP)
(74) Công ty TNHH một thành viên Sở hữu trí tuệ VCCI (VCCI-IP CO.,LTD)
(54) NHIÊN LIỆU THAN ĐÁ ÉP KHUÔN VÀ PHƯƠNG PHÁP SẢN XUẤT NHIÊN LIỆU THAN ĐÁ ÉP KHUÔN NÀY

(57) Sáng chế đề cập đến nhiên liệu than đá ép khuôn với chi phí thấp có độ bền mong muốn. Nhiên liệu than đá ép khuôn là sản phẩm ép khuôn được sản xuất bằng cách nghiền, và sau đó làm khô và tán bột than đá để thu các hạt than đá, và ép khuôn các hạt than đá, trong đó các hạt than đá có đường kính hạt trung bình nằm trong khoảng từ 10 đến 60 μm, và sản phẩm ép khuôn có hàm lượng ẩm nằm trong khoảng từ 5 đến 20% trọng lượng và mật độ biểu kiến nằm trong khoảng từ 1,2 đến 1,4g/cm^3.

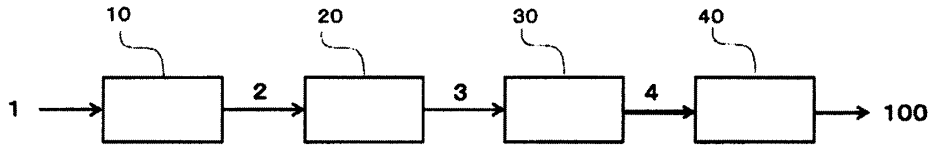

10: Bước nghiền
20: Bước làm khô
30: Bước tán bột
40: Bước ép khuôn

(11) **48923**
(21) 1-2016-02666
(51)[7] **C21D 9/26**, B21G 1/00, C21D 7/10, C22C 38/18, C23C 8/22
(22) 09.12.2014
(43) 26.09.2016
(86) PCT/EP2014/077022 09.12.2014
(87) WO2015/091103 A1 25.06.2015
(30) 13198583.0 19.12.2013 EP
(71) GROZ-BECKERT KG (DE)
Parkweg 2, 72458 Albstadt, Germany
(72) SCHWARZ, Simone (DE), DURST, Frank-Martin (DE), ZELLER, Richard (DE)
(74) Công ty TNHH Sở hữu trí tuệ WINCO (WINCO CO., LTD.)
(54) DỤNG CỤ DÙNG CHO HÀNG DỆT VÀ PHƯƠNG PHÁP SẢN XUẤT DỤNG CỤ NÀY

(57) Sáng chế đề cập tới dụng cụ (10) dùng cho hàng dệt được làm bằng thép crom, trong đó cacbon được thấm với những lượng thay đổi cục bộ trong quá trình thấm cacbon. Công đoạn xử lý nhiệt tạo ra sự hình thành mactensit với độ cứng tiềm năng lớn nhất, đặc biệt ở những vùng có hàm lượng cacbon cao. Như vậy, có thể tạo ra dụng cụ dùng cho hàng dệt có các vùng có độ cứng khác nhau mà không cần phải xử lý các vùng riêng biệt có độ cứng khác nhau ở những điều kiện quy trình khác nhau trong quá trình sản xuất. Độ cứng được kiểm soát dựa trên mức độ biến dạng của dụng cụ dùng cho hàng dệt. Ngoài ra, sáng chế còn đề cập tới phương pháp sản xuất dụng cụ này.

(11) **48924**
(21) 1-2016-02670 (51)[7] **B02C 18/14**, 18/18
(22) 10.12.2014 (43) 26.09.2016
(86) PCT/EP2014/077112 10.12.2014 (87) WO2015/091120 25.06.2015
(30) 10 2013 114 695.3 20.12.2013 DE
10 2014 104 587.4 01.04.2014 DE
(71) GEA MECHANICAL EQUIPMENT GMBH (DE)
Werner-Habig-Str. 1, 59302 Oelde - Germany
(72) NIEWOLD, Gerhardus Frans (NL)
(74) Công ty TNHH T&T INVENMARK Sở hữu trí tuệ Quốc tế (T&T INVENMARK CO., LTD.)
(54) DỤNG CỤ NẠO QUAY
(57) Sáng chế đề cập đến dụng cụ nạo quay (1), cụ thể là để tán nhỏ các bộ phận của cây, tốt hơn là củ như khoai tây hoặc sắn, để thu được tinh bột, có nhiều kết cấu lưỡi nạo được luồn vào trong các rãnh (5) được tạo ra cho mục đích này với cách phân bố trên chu vi của rôto (3). ít nhất một rãnh hoặc nhiều rãnh (5) có ít nhất một kết cấu lưỡi nạo tương ứng được bố trí hai hoặc nhiều lưỡi nạo (10a, 10b). Theo sáng chế, có ít nhất một hoặc cả hai dấu hiệu (a) và (b) sau đây: (a) trên (các) kết cấu lưỡi nạo có hai hoặc nhiều lưỡi nạo (10a, 10b), mỗi lưỡi nạo được bố trí tập trung trên một rãnh trong số các rãnh (5), mỗi lưỡi nạo trong số các lưỡi nạo (10a, 10b) hoặc trong trường hợp bất kỳ, từng lưỡi nạo trong số các lưỡi nạo nằm liền kề theo hướng chu vi được bố trí trên rãnh (5) tạo thành một góc so với nhau, góc này nhỏ hơn góc chêm α của rãnh (5) được tạo ra giữa các sườn của rãnh (8a, 8b), và (b) từng lưỡi nạo trong số hai hoặc nhiều lưỡi nạo (10a, 10b) của (các) kết cấu lưỡi nạo được đỡ theo chiều hướng kính trong rãnh (5) tương ứng nhờ ít nhất một hoặc nhiều phương tiện giữ.

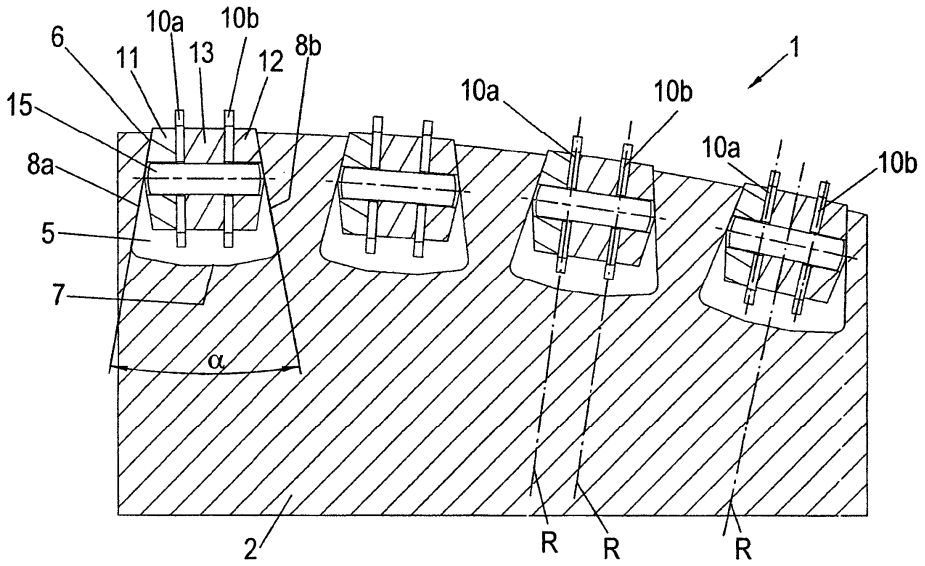

(11) **48925**
(21) 1-2016-02671 (51)[7] **G06Q 10/00**
(22) 06.08.2014 (43) 26.09.2016
(86) PCT/US2014/049920 06.08.2014 (87) WO2015/094417 25.06.2015
(30) 61/919,088 20.12.2013 US
Ngày yêu cầu thẩm định nội dung: 18.08.2016

(71) THE DUN & BRADSTREET CORPORATION (US)
103 JFK Parkway, Short Hills, NJ 07078, USA
(72) YUAN, Xin (US), LIN, Yan (US), BALLEW, Paul, Douglas (US), BASU, Nipa (US), REDDI, Anjali (US), DAVIES, Robin, Fry (US), KRAMSKAIA, Alla (US), CRIGLER, Brian, Scott (US), YANG, Guang (US)
(74) Công ty TNHH T&T INVENMARK Sở hữu trí tuệ Quốc tế (T&T INVENMARK CO., LTD.)

(54) PHƯƠNG PHÁP VÀ HỆ THỐNG PHÁT HIỆN MẠNG LƯỚI MỐI QUAN HỆ KINH DOANH VÀ ĐÁNH GIÁ SỰ LIÊN QUAN CỦA MỐI QUAN HỆ VÀ VẬT GHI LƯU TRỮ

(57) Sáng chế đề cập đến phương pháp phát hiện mạng lưới mối quan hệ kinh doanh và đánh giá sự liên quan của mối quan hệ bao gồm các bước (a) kiểm tra các bản ghi mô tả các giao dịch giữa các thực thể, (b) xây dựng, trong cơ sở dữ liệu, cấu trúc dữ liệu biểu thị mạng lưới mối quan hệ, dựa vào các giao dịch, trong đó mạng lưới mối quan hệ thể hiện (i) thực thể thứ nhất và (ii) thực thể thứ hai tách biệt khỏi thực thể thứ nhất bởi N tầng, và trong đó N là số nguyên lớn hơn hoặc bằng 1, và (c) tính toán sự liên quan của thực thể thứ hai với thực thể thứ nhất dưới dạng hàm số của, tức là, dựa vào, đặc trưng của thực thể thứ hai. Ngoài ra, sáng chế còn đề xuất hệ thống thực hiện phương pháp này, và vật ghi lưu trữ chứa các lệnh để điều khiển bộ xử lý thực hiện phương pháp này.

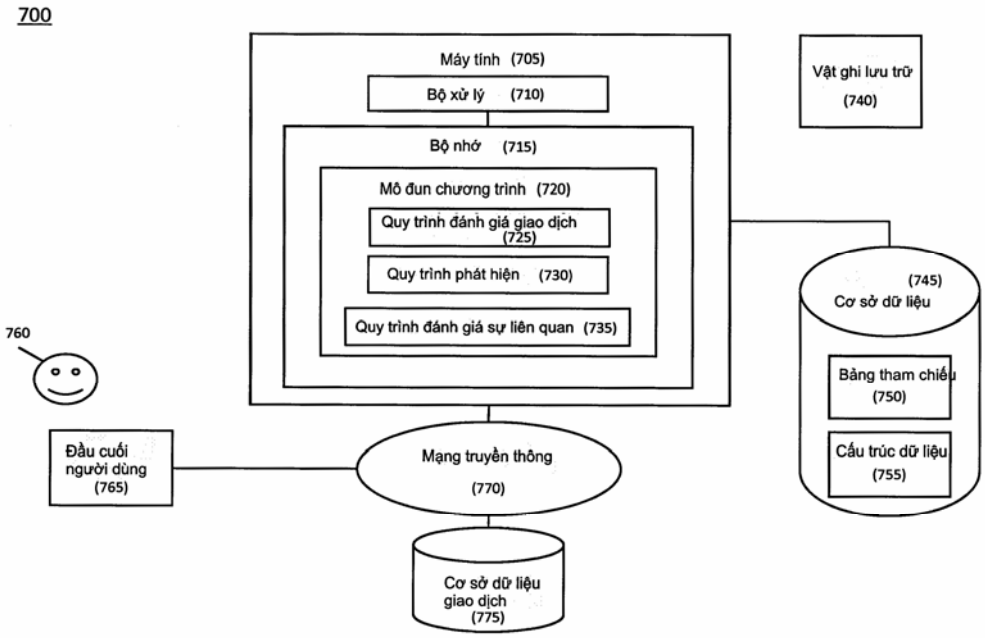

(11) **48926**
(21) 1-2016-02673 (51)[7] **A01G 9/12**
(22) 19.07.2016 (43) 26.09.2016
Ngày yêu cầu thẩm định nội dung: 19.07.2016

(75) 1. LƯU VĂN HIỂN (VN)
Số 20A, khu vực 4, phường Trà Nóc, thành phố Cần Thơ
2. LƯU VĂN NHÀNG (VN)
Số 20A, khu vực 4, phường Trà Nóc, thành phố Cần Thơ
3. LƯU VĂN HIỀN (VN)
Số 20A, khu vực 4, phường Trà Nóc, thành phố Cần Thơ

(54) HỆ THỐNG ĐỠ CÂY TRỒNG LOẠI DÂY LEO TRONG NHÀ KÍNH

(57) Sáng chế đề xuất hệ thống đỡ cây trồng loại dây leo trong nhà kính như dưa hấu, dưa lưới. Hệ thống đỡ theo sáng chế bao gồm: các bộ phận đỡ ngang (10) được bố trí dọc theo chiều ngang/dọc của nhà kính; các dây treo (20) dạng dải băng kéo dài có nhiều lỗ xuyên (21) suốt chiều dọc của nó, có một đầu cố định vào bộ phận đỡ ngang (10) và đầu kia buông tự do; bộ phận đỡ trái (50) được treo vào dây treo (20) qua một trong các lỗ xuyên (21) để đỡ bên dưới trái; và/hoặc dây đỡ cuống trái (22) được treo vào dây treo (20) qua một trong các lỗ xuyên (21). Sáng chế còn đề xuất hệ thống đỡ trong đó các dây treo (200) là dây cước/gai với nút thắt (201) thích hợp.

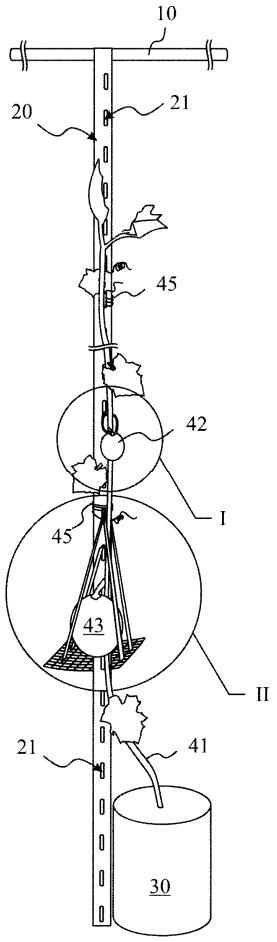

(11) **48927**
(21) 1-2016-02677 (51)[7] **H04W 76/04**, 76/06
(22) 30.12.2014 (43) 26.09.2016
(86) PCT/CN2014/095504 30.12.2014 (87) WO2015/101278 09.07.2015
(30) 201310747063.9 30.12.2013 CN
Ngày yêu cầu thẩm định nội dung: 20.07.2016
(71) HUAWEI TECHNOLOGIES CO., LTD. (CN)
Huawei Administration Building, Bantian, Longgang, Shenzhen, Guangdong 518129, China
(72) GUO, Yuanyuan (CN)
(74) Văn phòng luật sư Phạm và Liên danh (PHAM & ASSOCIATES)
(54) PHƯƠNG PHÁP VÀ THIẾT BỊ KÍCH HOẠT TẾ BÀO
(57) Sáng chế đề xuất phương pháp và thiết bị kích hoạt tế bào. Sau khi nhiều tế bào sẽ được kích hoạt được xác định, nhiều tế bào này được kích hoạt theo thứ tự theo chuỗi độ ưu tiên của nhiều tế bào, do vậy trong trường hợp mà các tài nguyên trạm gốc là không đủ, thì việc xếp hạng tế bào có mức quan trọng cao hơn trong chuỗi ưu tiên được ưu tiên kích hoạt để ưu tiên chiếm tài nguyên trạm gốc và cung cấp dịch vụ ra bên ngoài, và ngoài ra, độ ổn định của hệ thống truyền thông không dây được cải tiến.

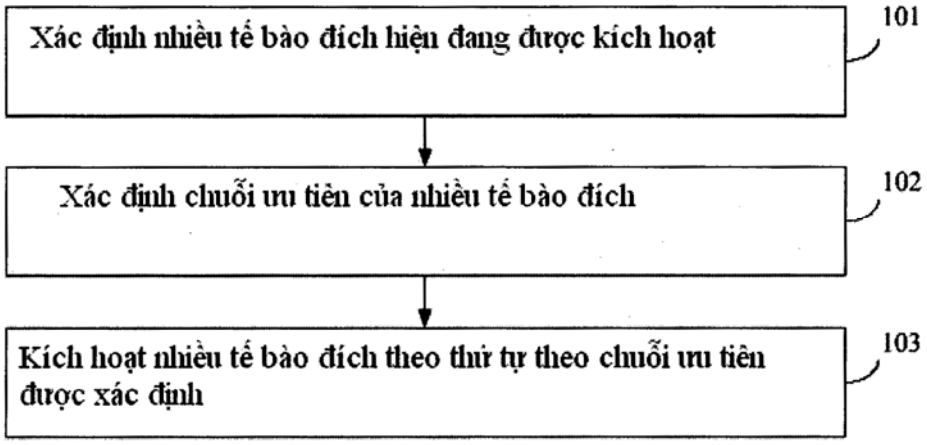

(11) **48928**
(21) 1-2016-02681 (51)[7] **B01D 21/24**
(22) 28.11.2014 (43) 26.09.2016
(86) PCT/IB2014/002618 28.11.2014 (87) WO2015/092504 25.06.2015
(30) 13006034.6 20.12.2013 EP
Ngày yêu cầu thẩm định nội dung: 20.07.2016
(71) RIO TINTO ALCAN INTERNATIONAL LIMITED (CA)
1188 Sherbrooke Street West, Montreal, Quebec H3A 3G2, Canada
(72) REID, Michael; (CA), PELOQUIN, Guy; (CA), ST-LAURENT, Matthieu; (CA), RACINE, Philippe; (CA)
(74) Công ty TNHH Sở hữu trí tuệ Thảo Thọ Quyến (INVENCO)
(54) THIẾT BỊ LẮNG ĐỂ GẠN BÙN QUẶNG KHOÁNG, HỆ THỐNG THIẾT BỊ VÀ PHƯƠNG PHÁP TÁCH CHẤT LỎNG TRONG RA KHỎI BÙN QUẶNG ĐẶC CHỨA BÙN QUẶNG KHOÁNG

(57) Sáng chế đề cập đến thiết bị lắng (201) để gạn bùn quặng khoáng gồm thùng (203) có thành bên (205), đáy (207), đỉnh (209), đường ra (211) cho bùn quặng đặc ở đáy thùng, đường ra chảy tràn thứ nhất (213) để xả dòng chảy tràn của chất lỏng trong, thiết bị nạp bùn quặng (215) để đưa bùn quặng mới vào thùng, thiết bị nạp bùn quặng (215) có cửa xả bùn quặng (261) mà qua đó bùn quặng mới nhập vào phần chính của bùn quặng trong thùng, và cánh khuấy (217) có trục thẳng đứng (239) mà cánh khuấy quay hoặc chuyển động qua lại quanh đó, trong thiết bị lắng nói trên, cửa xả bùn quặng (261) được dịch chuyển ngang so với trục thẳng đứng nói trên của cánh khuấy và thiết bị nạp bùn quặng (215) gồm thiết bị trộn (251). Ngoài ra, sáng chế còn đề cập đến hệ thống thiết bị tách gồm thiết bị lắng nói trên và phương pháp để tách chất lỏng trong ra khỏi bùn quặng đặc của bùn quặng khoáng.

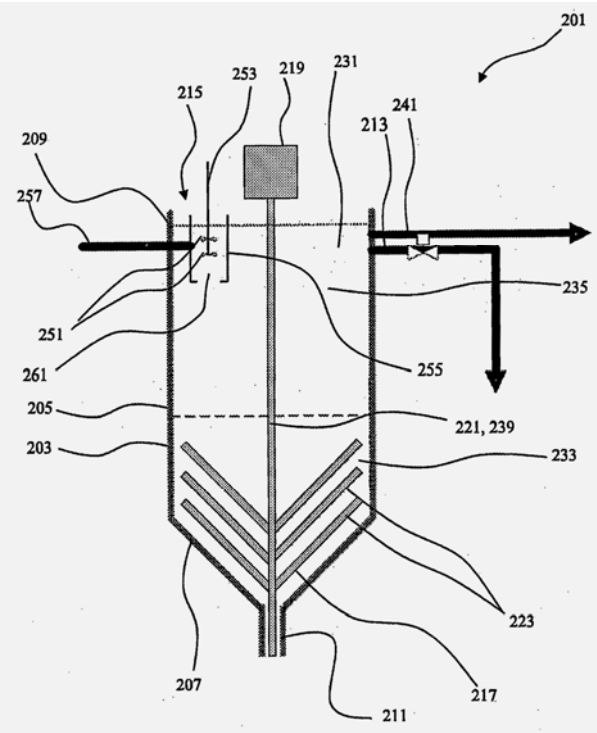

(11) **48929**
(21) 1-2016-02682 (51)[7] **C22B 3/04**, C01F 7/14, C22B 3/20, 21/00
(22) 28.11.2014 (43) 26.09.2016
(86) PCT/IB2014/002606 28.11.2014 (87) WO2015/092503 25.06.2015
(30) 13006035.3 20.12.2013 EP
Ngày yêu cầu thẩm định nội dung: 20.07.2016
(71) RIO TINTO ALCAN INTERNATIONAL LIMITED (CA)
1188 Sherbrooke Street West Montreal, Quebec H3A 3G2, Canada
(72) REID, Michael; (CA), PELOQUIN, Guy; (CA), ST-LAURENT, Matthieu; (CA), RACINE, Philippe; (CA)
(74) Công ty TNHH Sở hữu trí tuệ Thảo Thọ Quyến (INVENCO)
(54) QUY TRÌNH VÀ HỆ THỐNG THIẾT BỊ SẢN XUẤT ALUMIN TRIHYDRAT BẰNG CÁCH THỦY PHÂN KIỀM QUẶNG BAUXIT

(57) Sáng chế đề cập đến quy trình sản xuất alumin trihyđrat bao gồm bước thủy phân (26), bước tách (70) và bước kết tủa (52), trong đó bước tách bao gồm các giai đoạn: b1) xử lý sơ bộ bùn quặng từ bước thủy phân bằng cách bổ sung chất đông tụ vào bùn quặng và trộn chất đông tụ và bùn quặng này với nhau, b2) kết lắng bùn quặng kết tụ thu được trong bể lắng trọng lực, b3) xác định giá trị đặc trưng đo được của nồng độ hạt rắn có trong dung dịch đã được làm trong, b4) so sánh giá trị đo được với ngưỡng đã định, b5) nạp trực tiếp dung dịch đã được làm trong vào bước kết tủa (52) khi giá trị đo được thấp hơn ngưỡng đã định nêu trên, và b6) chuyển dung dịch đã được làm trong này vào giai đoạn xử lý sơ bộ b1) khi giá trị đo được cao hơn ngưỡng đã định nêu trên.
Ngoài ra, sáng chế còn đề cập đến hệ thống thiết bị để thực hiện quy trình sản xuất alumin trihyđrat nêu trên.

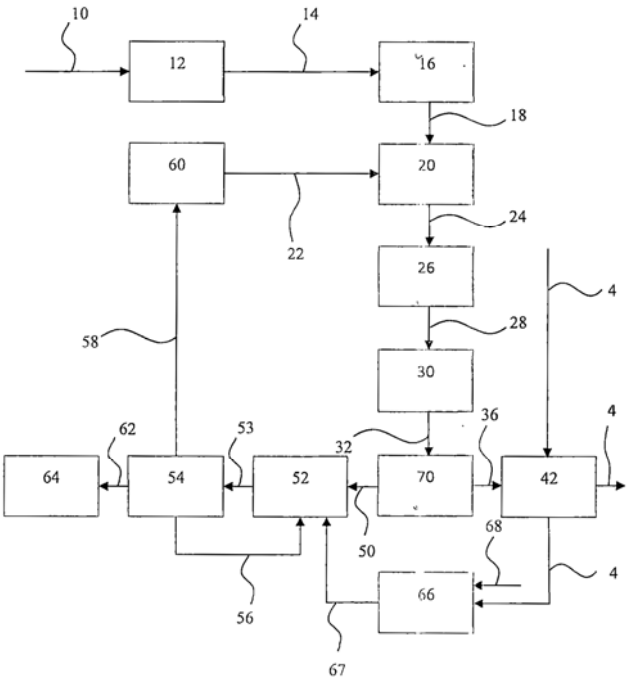

(11) **48930**
(21) 1-2016-02686 (51)[7] **B65D 43/02**, 43/08, 43/10
(62) 1-2009-01593
(22) 26.12.2007 (43) 26.09.2016
(86) PCT/US2007/088793 26.12.2007 (87) WO2008/083141 10.07.2008
(30) 11/645,887 27.12.2006 US
61/014,595 18.12.2007 US
Ngày yêu cầu thẩm định nội dung: 20.07.2016
(71) ABBOTT LABORATORIES (US)
Dept. 377/AP6A-1, 100 Abbott Park Road, Abbott Park, Illnois 60064, United States of America
(72) PERRY, James, P. (US), MCCARDELL, Craig, A. (US), MCBROOM, Jeremy (CA), COMPEAU, David (US), GOHLKE, Ashley, A. (US), HOOK, William, J. (US), JORDAN, Katherine, J. (US), WALCZAK, Frank, S. (CA), CLARKE, Peter, B. (US), CLAY, Kevin, J. (US), DARR, Richard, C. (US), ELDER, Jack, E. (US), PEDMO, Marc, A. (US), SCHOTTHOEFER, Charles, R. (US)
(74) Công ty TNHH Tầm nhìn và Liên danh (VISION & ASSOCIATES CO.LTD.)
(54) HỘP CHỨA
(57) Sáng chế đề cập đến hộp chứa có thể bịt kín được (210) để chứa sản phẩm chứa dạng hạt hoặc dạng bột và được tạo ra bao gồm thành trên (212), thành đáy (214), thành trước (216), thành sau (218), thành bên thứ nhất (220), và thành bên thứ hai (222). Nắp có thể tháo ra được có thể quay (D) có gắn bên trong một thìa (32) và được nối bản lề quay được vào vòng đai (300) với một gioăng (330). Vòng đai (300) gắn chặt vào các thành của hộp chứa (210). Thành bịt kín (240) của nắp (D) kết hợp với vòng đai (300) để ngăn không cho các sản phẩm chứa rơi xuống. Hộp chứa (210) có kết hợp đặc tính kiểm soát bột, phần tiếp giáp thành hộp chứa (50) được tạo dạng hình học theo yêu cầu và thìa đồng dạng (32), nhờ đó cho phép tiếp cận thuận tiện tới các sản phẩm chứa, thích ứng thay đổi dung sai và cải thiện độ bền, vòng đai có dạng hình chữ J (300) và các phần lõm khoá gài (290) và các kẹp uốn (310), và phần gờ tăng cứng (350) để ngăn ngừa biến dạng không mong muốn do chênh lệch áp suất.

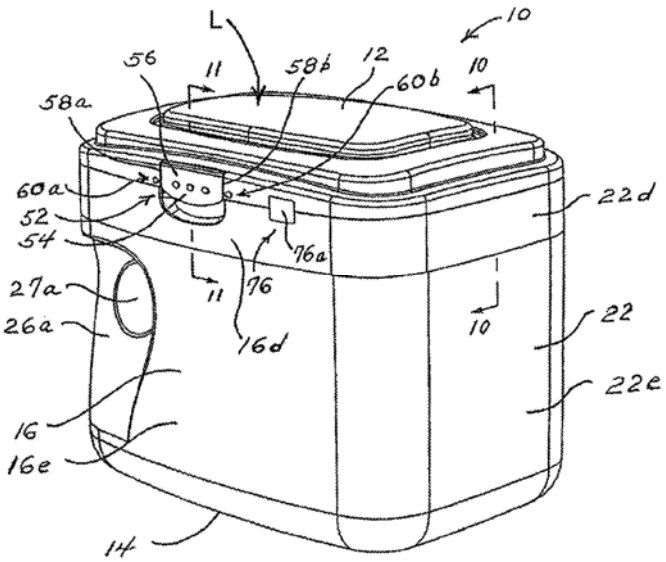

(11) **48931**
(21) 1-2016-02690 (51)[7] **C08K 3/24**, 3/22, C08L 77/00, H05K 3/18, C08K 7/14
(22) 16.12.2014 (43) 26.09.2016
(86) PCT/EP2014/077910 16.12.2014 (87) WO2015/091447 A1 25.06.2015
(30) 13199146.5 20.12.2013 EP
(71) EMS-PATENT AG (CH)
Via Innovativa 1, CH-7013 Domat/Ems, Switzerland
(72) STOPPELMANN, Georg (DE)
(74) Công ty TNHH Sở hữu trí tuệ WINCO (WINCO CO., LTD.)

(54) QUY TRÌNH SẢN XUẤT CHI TIẾT CÓ THỂ ĐƯỢC TẠO CẤU TRÚC BẰNG LAZE, CHI TIẾT SẢN XUẤT ĐƯỢC BẰNG QUY TRÌNH NÀY VÀ SẢN PHẨM ĐÚC DÙNG CHO QUY TRÌNH NÀY

(57) Sáng chế đề cập đến quy trình sản xuất chi tiết có thể được tạo cấu trúc bằng laze, khác biệt ở chỗ, sản phẩm đúc có một hoặc nhiều lớp được ép đùn có ít nhất một lớp có thể được tạo cấu trúc bằng laze để tạo ra mặt hở của sản phẩm đúc được phủ lên bề mặt của chi tiết mang không thể được tạo cấu trúc bằng laze, sao cho ít nhất một lớp có thể được tạo cấu trúc bằng laze của sản phẩm đúc tạo ra ít nhất một phần bề mặt của chi tiết có thể được tạo cấu trúc bằng laze. Trong quy trình này, lớp có thể được tạo cấu trúc bằng laze của sản phẩm đúc chứa chủ yếu là chế phẩm đúc dẻo nhiệt trên toàn bộ bề mặt của nó, chế phẩm này bao gồm: (A) 30 đến 99,9% trọng lượng chất dẻo nhiệt bao gồm polyamit (A1) hoặc hỗn hợp của polyamit (A1) và chất dẻo nhiệt khác (A2), trong đó lượng polyamit (A1) chiếm ít nhất 70% trọng lượng so với tổng trọng lượng của các thành phần (A1) và (A2); 0,1 đến 10% trọng lượng chất phụ gia LDS; và (C) 0 đến 60% trọng lượng chất phụ gia khác với thành phần (A) và (B), trong đó tổng trọng lượng của các thành phần (A) đến (C) là 100% trọng lượng. Ngoài ra, sáng chế cũng đề cập đến chi tiết sản xuất được bằng quy trình này và sản phẩm đúc dùng cho quy trình này.

(11) **48932**
(21) 1-2016-02692 (51)[7] **H04N 7/26**
(62) 1-2014-01649
(22) 08.11.2012 (43) 26.09.2016
(86) PCT/KR2012/009373 08.11.2012 (87) WO2013/069975 A1 16.05.2013
(30) 10-2011-0116126 08.11.2011 KR
10-2012-0125799 08.11.2012 KR
Ngày yêu cầu thẩm định nội dung: 21.05.2014
(71) KT CORPORATION (KR)
90 Buljeong-ro, Bundang-gu Seongnam-city, Gyeonggi-do 463-711, Republic of Korea
(72) LEE, Bae Keun (KR), KWON, Jae Cheol (KR), KIM, Joo Young (KR)
(74) Công ty TNHH một thành viên Sở hữu trí tuệ VCCI (VCCI-IP CO.,LTD)
(54) PHƯƠNG PHÁP GIẢI MÃ TÍN HIỆU VIĐEO
(57) Sáng chế đề cập đến phương pháp giải mã tín hiệu video để quét hệ số trên cơ sở chế độ chia của đơn vị dự đoán. Phương pháp này bao gồm các bước: xác định phương pháp quét trên cơ sở chế độ chia của đơn vị dự đoán; và mã hóa thông tin về phương pháp quét, trong đó phương pháp quét được xác định, trên cơ sở RDO (Rate Distortion Optimization- tối ưu hóa tốc độ méo dạng), từ trong số các phương pháp quét tùy chọn được trích mà đã được trích khi xét đến các hình dạng của các phần chia của chế độ chia.

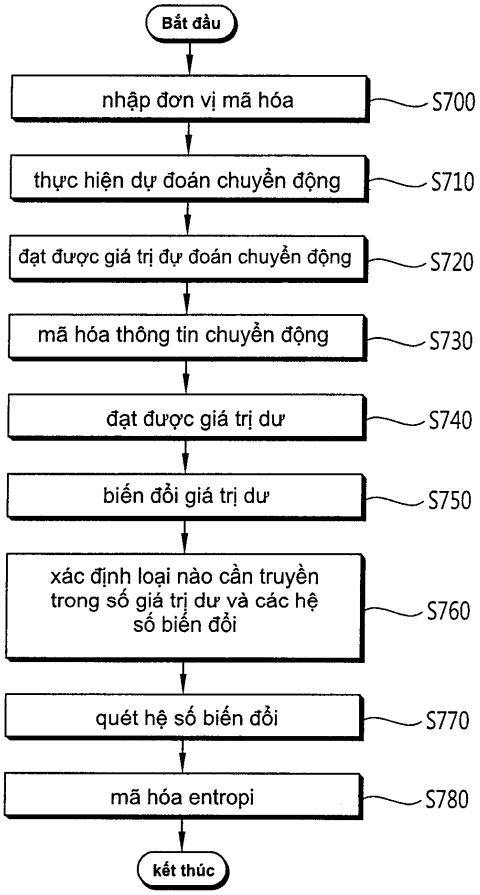

(11) **48933**
(21) 1-2016-02693 (51)[7] **H04N 7/26**
(62) 1-2014-01649
(22) 08.11.2012 (43) 26.09.2016
(86) PCT/KR2012/009373 08.11.2012 (87) WO2013/069975 A1 16.05.2013
(30) 10-2011-0116126 08.11.2011 KR
10-2012-0125799 08.11.2012 KR
Ngày yêu cầu thẩm định nội dung: 21.05.2014
(71) KT CORPORATION (KR)
90 Buljeong-ro, Bundang-gu Seongnam-city, Gyeonggi-do 463-711, Republic of Korea
(72) LEE, Bae Keun (KR), KWON, Jae Cheol (KR), KIM, Joo Young (KR)
(74) Công ty TNHH một thành viên Sở hữu trí tuệ VCCI (VCCI-IP CO.,LTD)
(54) PHƯƠNG PHÁP GIẢI MÃ TÍN HIỆU VIĐEO
(57) Sáng chế đề cập đến phương pháp giải mã tín hiệu video để quét hệ số trên cơ sở chế độ chia của đơn vị dự đoán. Phương pháp này bao gồm các bước: xác định phương pháp quét trên cơ sở chế độ chia của đơn vị dự đoán; và mã hóa thông tin về phương pháp quét, trong đó phương pháp quét được xác định, trên cơ sở RDO (Rate Distortion Optimization- tối ưu hóa tốc độ méo dạng), từ trong số các phương pháp quét tùy chọn được trích mà đã được trích khi xét đến các hình dạng của các phần chia của chế độ chia.

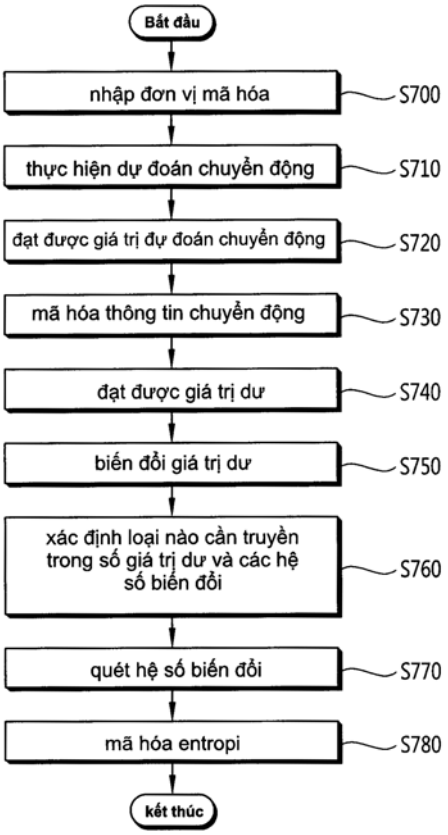

(11) **48934**
(21) 1-2016-02700 (51)[7] **H03M 13/00**
(22) 24.12.2013 (43) 26.09.2016
(86) PCT/CN2013/090285 24.12.2013 (87) WO2015/096021 A1 02.07.2015
Ngày yêu cầu thẩm định nội dung: 21.07.2016
(71) HUAWEI TECHNOLOGIES CO., LTD. (CN)
Huawei Administration Building, Bantian, Longgang, Shenzhen, Guangdong 518129, China
(72) LI, Bin (CA), TONG, Wen (CA), SHEN, Hui (CN), SHI, Yuchen (CN)
(74) Công ty TNHH một thành viên Sở hữu trí tuệ VCCI (VCCI-IP CO.,LTD)
(54) PHƯƠNG PHÁP GIẢI MÃ VÀ THIẾT BỊ GIẢI MÃ CHO MÃ CỰC

(57) Sáng chế đề cập đến phương pháp giải mã cho mã cực bao gồm các bước: thu mã cực cần được giải mã có độ dài N, và chia mã cực cần được giải mã thành m mã con của mã cực mà được ghép với nhau, trong đó mỗi mã con của mã cực có độ dài N/m, N và m là các lũy thừa nguyên của 2, và N > m; tính toán các khoảng cách ơclit được lấy bình phương của các bit đầu vào mà là độc lập với nhau trong m mã con của mã cực, để thu được các khoảng cách ơclit được lấy bình phương tối thiểu cùa các bit đầu vào mà là độc lập với nhau trong m mã con của mã cực, trong đó các khoảng cách ơclit được lấy bình phương tối thiểu của các bit đầu vào mà là độc lập với nhau trong m mã con của mã cực được gọi là các khoảng cách ơclit được lấy bình phương tối thiểu độc lập; thu được, theo m khoảng cách ơclit được lấy bình phương tối thiểu độc lập, khoảng cách ơclit được lấy bình phương tối thiểu của các bit đầu vào mà được ghép với nhau trong m mã con của mã cực, trong đó khoảng cách ơclit được lấy bình phương tối thiểu của các bit đầu vào mà được ghép với nhau trong m mã con của mã cực được gọi là khoảng cách ơclit được lấy bình phương tối thiểu được kết hợp; và thu được các bit đầu vào mà nằm trong m mã con của mã cực và thỏa mãn các khoảng cách ơclit được lấy bình phương tối thiểu độc lập và khoảng cách ơclit được lấy bình phương tối thiểu được kết hợp, và thu được kết quả giải mã của mã cực cần được giải mã có liên quan tới các quan hệ giữa m mã con của mã cực và mã cực cần được giải mã.

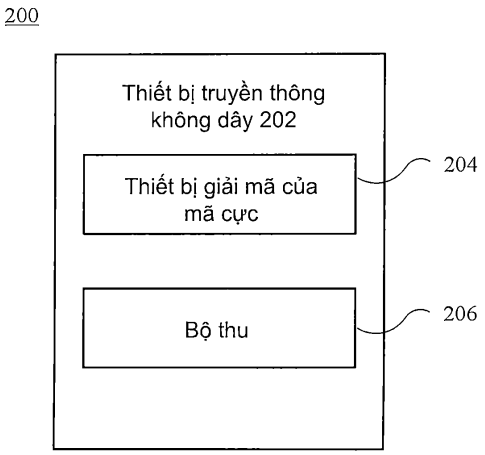

(11) **48935**
(21) 1-2016-02701 (51)[7] **E21D 9/08**, 9/06
(22) 25.12.2013 (43) 26.09.2016
(86) PCT/JP2013/084561 25.12.2013 (87) WO2015/097769 A1 02.07.2015
Ngày yêu cầu thẩm định nội dung: 21.07.2016
(71) 1. N. JET ENGINEERING CO., LTD. (JP)
3-2-7, Nihonbashi Hongokucho, Chuo-ku, Tokyo 103-0021 Japan
2. AN ENGINEERING CO., LTD. (JP)
4-21-1, Shibaura, Minato-ku, Tokyo 108-0023 Japan
(72) NAKAKURO, Kenichi (JP), SHIMURA, Yohei (JP), ARIGA, Teruo (JP)
(74) Công ty TNHH một thành viên Sở hữu trí tuệ VCCI (VCCI-IP CO.,LTD)

(54) MÁY ĐÀO ĐƯỜNG HẦM VÀ PHƯƠNG PHÁP ĐỂ NGĂN NGỪA HOẶC LÀM GIẢM SỰ MẤT KHẢ NĂNG HOẠT ĐỘNG CỦA MÁY ĐÀO ĐƯỜNG HẦM

(57) Sáng chế đề cập đến máy đào đường hầm và phương pháp ngăn ngừa hoặc làm giảm sự mất khả năng hoạt động của máy đào đường hầm nhằm mục đích ngăn chặn sự cản trở máy đào đường hầm tiến lên đều đặn do vật liệu cải thiện nền đi vào và hóa cứng trong khe hở được tạo ra giữa máy đào đường hầm và nền theo đường tròn ngoài của máy đào đường hầm. Máy đào đường hầm bao gồm: phần đầu bộ cắt có vòi phun vật liệu cải thiện nền để phun vật liệu cải thiện nền, đầu bộ cắt được bố trí quay được trên đầu theo chiều đào; và bộ cấp vật liệu đóng gói để cấp vật liệu đóng gói đến phía bên ngoài của máy đào đường hầm theo chiều ra phía ngoài theo hướng kính.

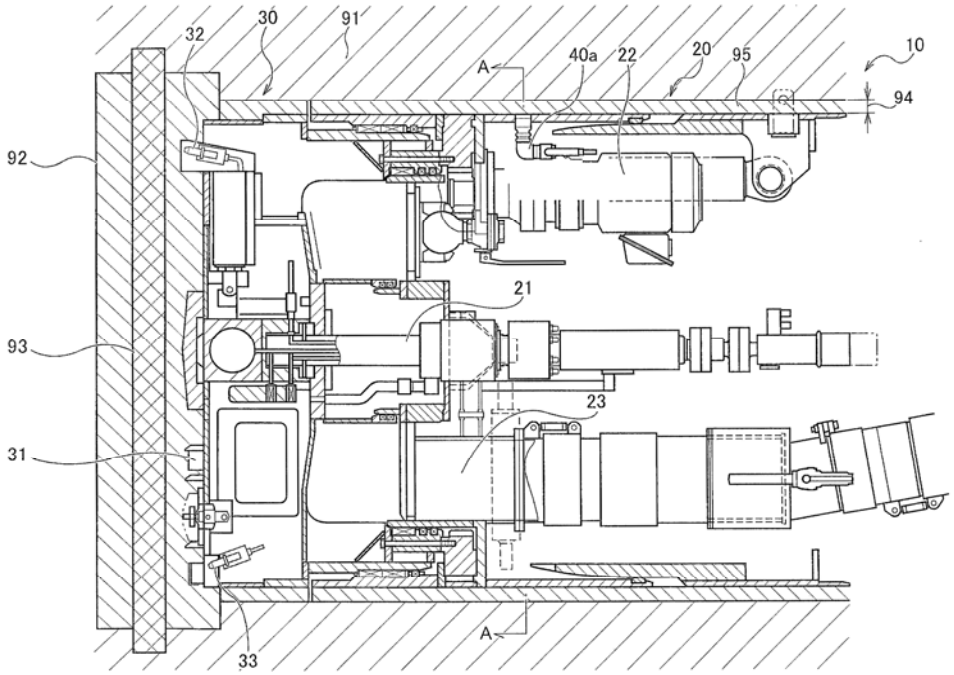

(11) **48936**
(21) 1-2016-02703 (51)[7] **A24F 47/00**
(22) 21.07.2016 (43) 26.09.2016
Ngày yêu cầu thẩm định nội dung: 21.07.2016
(71) CÔNG TY CỔ PHẦN KIẾN TRÚC VÀ XÂY DỰNG KIẾN GIA HƯNG (VN)
Số 40/279 Giảng Võ, phường Cát Linh, quận Đống Đa, thành phố Hà Nội
(72) Trần Văn Tuấn (VN)
(54) VẬT DỤNG HÚT THUỐC
(57) Sáng chế đề cập đến vật dụng hút thuốc dạng trụ đứng có đầu hút để đặt vào miệng và buồng chứa nước có nõ điếu để đốt thuốc ở đầu xa, vật dụng hút thuốc này bao gồm:
(i) buồng chứa nước (12) bao gồm nõ điếu (15) tháo lắp được dùng để đốt cháy thuốc, nõ điếu (15) được lắp xuyên qua thành của buồng chứa nước (12) và thành của nắp bảo vệ (5), sao cho một phần của nõ điếu được ngập trong nước chứa trong buồng chứa nước, nắp bảo vệ (5) xoay khít đồng trục với buồng chứa nước (12) để che kín lỗ lắp nõ điếu (15) khi nõ điếu được tháo ra, ít nhất một lỗ thông khói (10) được kéo dài từ đỉnh của buồng chứa nước (12) nối thông với thân điếu hướng về phía đầu hút;
(ii) van một chiều (14) được bố trí giữa lỗ thông khói (10) và thân vật dụng hút thuốc, van này ngăn nước trong buồng chứa nước (12) chảy vào thân điếu và chỉ mở ra dưới lực hút của người dùng để khói đi vào thân vật dụng hút thuốc từ lỗ thông khói; và
thân vật dụng hút thuốc bao gồm thân chuyển động (4) được lồng khít đồng tâm với thân cố định (3) sao cho thân chuyển động (4) có thể trượt khít trên bề mặt bên trong của thân cố định để làm tăng chiều dài của thân.

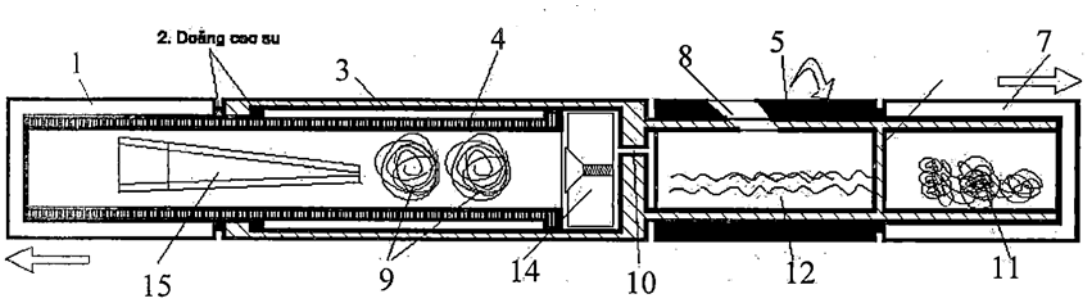

(11) **48937**
(21) 1-2016-02713 (51)[7] **H04L 1/06**
(22) 22.01.2014 (43) 26.09.2016
(86) PCT/CN2014/071129 22.01.2014 (87) WO2015/109461 30.07.2015
Ngày yêu cầu thẩm định nội dung: 22.07.2016
(71) HUAWEI DEVICE CO., LTD. (CN)
Building B2, Huawei Industrial Base, Bantian, Longgang, Shenzhen, Guangdong, 518129, China
(72) WANG, Jian (CN)
(74) Văn phòng luật sư Phạm và Liên danh (PHAM & ASSOCIATES)
(54) PHƯƠNG PHÁP TRUYỀN THÔNG GIỮA CÁC THIẾT BỊ VÀ THIẾT BỊ NGƯỜI DÙNG

(57) Sáng chế đề cập đến phương pháp truyền thông giữa các thiết bị (Device to Device - D2D) và thiết bị người dùng. Phương pháp truyền thông D2D này bao gồm các bước: xác định, bởi thiết bị người dùng thứ nhất, giá trị của thông số mã xáo trộn, trong đó thông số mã xáo trộn này bao gồm ít nhất một trong số các thông số sau: thông số mã xáo trộn chung và thông số mã xáo trộn riêng; xáo trộn, bởi thiết bị người dùng thứ nhất này, bit cần được gửi theo giá trị của thông số mã xáo trộn; và gửi, bởi thiết bị người dùng thứ nhất này, bit cần được gửi đã được xáo trộn. Với phương pháp truyền thông D2D và thiết bị người dùng theo sáng chế, thông tin truyền có thể được xáo trộn và được giải xáo trộn trong quá trình truyền thông D2D, nhờ đó cải thiện tính khả thi của hệ thống truyền thông D2D và cải thiện trải nghiệm người dùng.

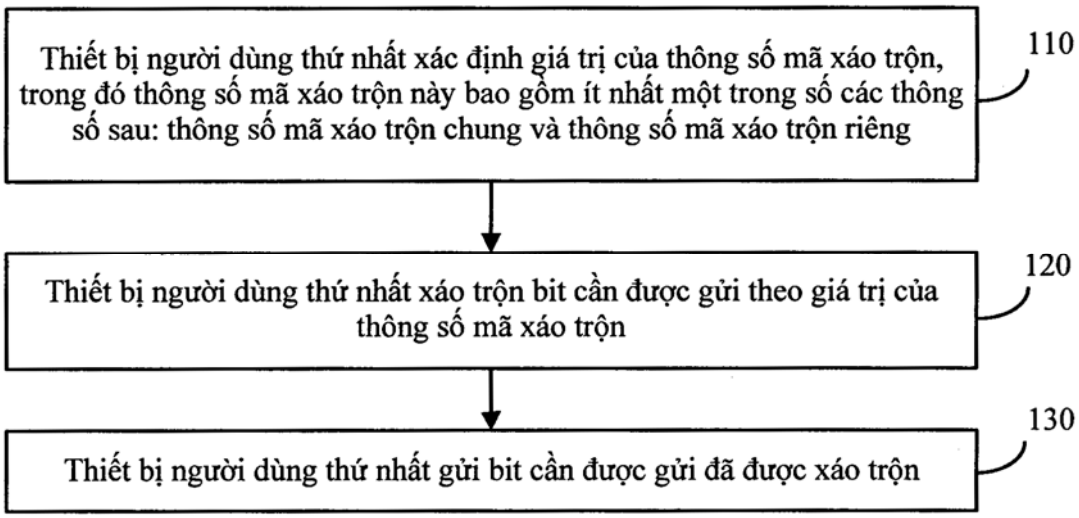

(11) **48938**
(21) 1-2016-02715 (51)[7] **C23C 8/26**, F16G 5/16
(22) 24.12.2014 (43) 26.09.2016
(86) PCT/EP2014/079324 24.12.2014 (87) WO2015/097292 02.07.2015
(30) 1040567 24.12.2013 NL
(71) ROBERT BOSCH GMBH (DE)
Postfach 30 02 20, 70442 Stuttgart, Germany
(72) BRANDSMA, Arjen (NL), DERKS, Michel (NL), PENNINGS, Bert (NL)
(74) Văn phòng luật sư Phạm và Liên danh (PHAM & ASSOCIATES)

(54) PHƯƠNG PHÁP NITRO HÓA VÒNG KIM LOẠI DÙNG CHO ĐAI DẪN ĐỘNG VÀ VÒNG KIM LOẠI DÙNG CHO ĐAI DẪN ĐỘNG

(57) Sáng chế đề cập tới phương pháp nitro hóa vòng kim loại để chế tạo vòng kim loại vô tận cho đai dẫn động phù hợp để truyền công suất trong hộp số truyền động biến đổi liên tục, phương pháp này bao gồm ít nhất bước xử lý làm tăng bền bề mặt vòng bằng cách nitro hoá vòng này trong khoang lò bằng môi trường khí chứa khí amoniac, hydro và nitơ với nhiệt độ khoảng vài trăm độ C. Trong quá trình nitro hoá, hằng số cân bằng K_N của phản ứng hóa học giữa ba khí này được duy trì nằm trong khoảng từ 4 tới 8 $bar^{-1/2}$ để tối thiểu hóa lượng hạt sắt nitro hoá tạo ra trong mạng nguyên tử của vòng kim loại, trong khi tốt hơn là nhiệt độ được duy trì nằm trong khoảng từ 465 tới 475°C để hoàn thành bước xử lý nitro hoá trong thời gian ngắn nhất có thể. Ngoài ra, sáng chế còn đề cập đến vòng kim loại dùng cho đai dẫn động.

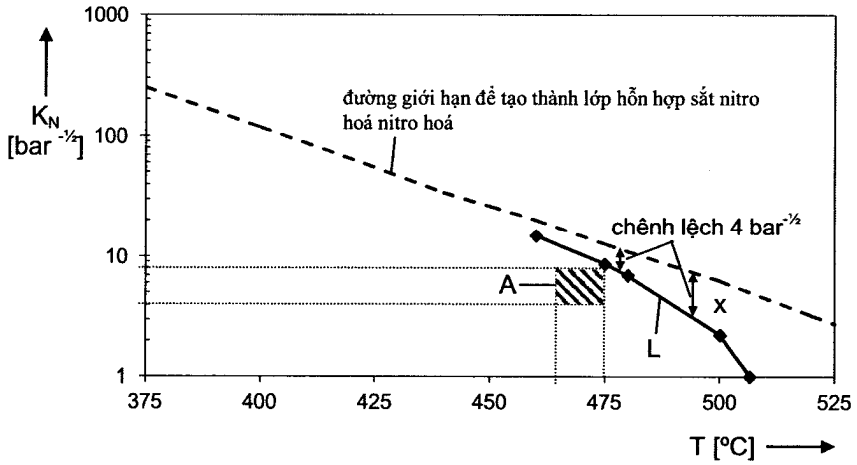

(11) **48939**
(21) 1-2016-02721 (51)[7] **A61F 13/00**
(62) 1-2010-00723
(22) 15.10.2008 (43) 26.09.2016
(86) PCT/US2008/080029 15.10.2008 (87) WO2009/052204 A1 23.04.2009
(30) 60/979,911 15.10.2007 US
Ngày yêu cầu thẩm định nội dung: 22.07.2016
(71) ALZA CORPORATION (US)
700 Eubanks, Drive Vacaville, CA 95688, US
(72) HWANG, Stephen, S. (US), GALE, Robert, M. (US)
(74) Công ty Cổ phần Sở hữu công nghiệp INVESTIP (INVESTIP)
(54) MIẾNG DÁN QUA DA CHỨA FENTANYL VÀ KIT BAO GỒM MIẾNG DÁN NÀY

(57) Sáng chế đề cập đến miếng dán qua da sử dụng fentanyl có tác dụng điều trị và kit bao gồm miếng dán chứa fentanyl này. Miếng dán được sử dụng cho bệnh nhân để cung cấp opioid qua da. Miếng dán có thể được thay thế hàng ngày và trong cả khoảng thời gian kéo dài. Sáng chế cũng đề cập đến kit bao gồm miếng dán này.

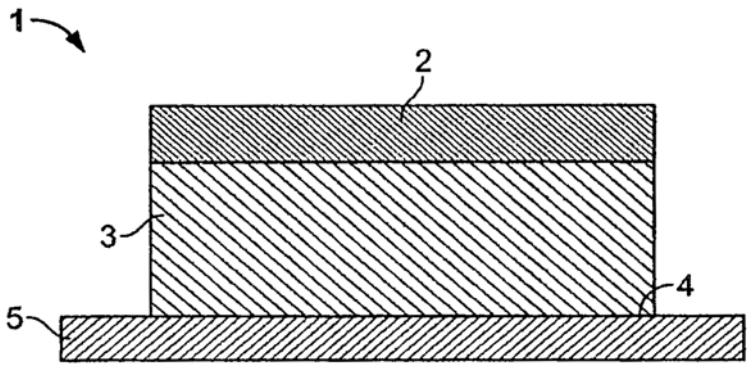

(11) **48940**
(21) 1-2016-02722 (51)[7] **H01B 11/06**, 11/00
(22) 25.12.2014 (43) 26.09.2016
(86) PCT/CN2014/094901 25.12.2014 (87) WO2015/096762 A1 02.07.2015
(30) 201320863459.5 25.12.2013 CN
Ngày yêu cầu thẩm định nội dung: 22.07.2016
(71) HUAWEI TECHNOLOGIES CO., LTD. (CN)
Huawei Administration Building, Bantian, Longgang, Shenzhen, Guangdong 518129, China
(72) NING, Mingyan (CN), WANG, Zhengdong (CN), KONG, Hao (CN), GUO, Zhaoyang (CN)
(74) Công ty TNHH một thành viên Sở hữu trí tuệ VCCI (VCCI-IP CO.,LTD)
(54) CÁP ANTEN TRẠM GỐC
(57) Sáng chế đề cập đến cáp anten trạm gốc. Cáp anten trạm gốc bao gồm ống cáp (1) và ít nhất một cáp đa lõi (2) được bố trí trong ống cáp, trong đó ống cáp (1) bao gồm lớp lá chắn kim loại (11) và vỏ bọc (10) bọc phía mặt ngoài của lớp lá chắn kim loại; và lớp lá chắn kim loại (11) bao gồm lớp màng kim loại (110) và lớp cách điện (112) bao phủ riêng biệt các bề mặt của hai phía của lớp màng kim loại (110). Cáp có khả năng tương thích điện từ tốt, và cũng có thể ngăn ngừa ảnh hưởng của nhiễu xuyên điều chế thụ động xuất hiện trong anten trạm gốc và các hệ thống trạm gốc khác.

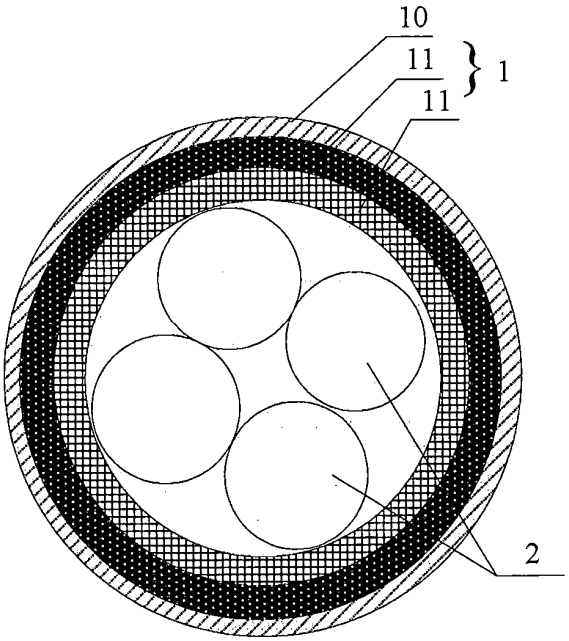

(11) **48941**
(21) 1-2016-02724 (51)[7] **H04W 72/12**, H04L 27/26
(22) 21.03.2014 (43) 26.09.2016
(86) PCT/CN2014/073901 21.03.2014 (87) WO2015/096286 A1 02.07.2015
(30) PCT/CN2013/090415 25.12.2013 CN
Ngày yêu cầu thẩm định nội dung: 22.07.2016
(71) HUAWEI TECHNOLOGIES CO., LTD. (CN)
Huawei Administration Building, Bantian, Longgang District, Shenzhen, Guangdong 518129, China
(72) CUI, Jie (CN), LI, Anjian (CN), XIA, Jinhuan (CN), YANG, Xiaodong (CN)
(74) Công ty TNHH một thành viên Sở hữu trí tuệ VCCI (VCCI-IP CO.,LTD)
(54) PHƯƠNG PHÁP TRUYỀN THÔNG SONG CÔNG PHÂN CHIA THEO TẦN SỐ BÁN SONG CÔNG, TRẠM GỐC VÀ THIẾT BỊ ĐẦU CUỐI

(57) Sáng chế đề cập đến phương pháp truyền thông song công phân chia theo tần số bán song công, trạm gốc và thiết bị đầu cuối, trong đó phương pháp này bao gồm các bước: khi thiết bị đầu cuối chuyển từ khung con đường xuống sang khung con đường lên liền kề, thì tạo ra khoảng bảo vệ thứ nhất, trong đó trạng thái mà thiết bị đầu cuối này không xử lý tín hiệu nào trong khoảng bảo vệ thứ nhất này được xác định, tức là, thiết bị đầu cuối này không nhận dữ liệu đường xuống cũng không gửi tín hiệu đường lên trong khoảng bảo vệ thứ nhất này, do đó, tránh được trường hợp không xác định rõ được trạng thái thiết bị đầu cuối trong quá trình chuyển mạch đường xuống sang đường lên của thiết bị đầu cuối, và có thể bảo đảm việc gửi thành công khung con đường lên; và khi thiết bị đầu cuối này chuyển từ khung con đường lên sang khung con đường xuống, thì tạo ra khoảng bảo vệ thứ hai, trong đó khoảng bảo vệ thứ hai này chồng lên khung con đường lên hoặc khung con đường xuống, và trạng thái mà trong đó thiết bị đầu cuối này không xử lý tín hiệu nào trong khoảng bảo vệ thứ hai này được xác định, do đó, tránh được trường hợp không xác định rõ được trạng thái thiết bị đầu cuối trong quá trình chuyển mạch đường lên sang đường xuống của thiết bị đầu cuối. Bằng cách xác định các trạng thái mới của thiết bị đầu cuối, thì các phương án của sáng chế có thể bảo đảm rằng mạng và thiết bị đầu cuối có thể truyền và nhận dữ liệu một cách bình thường.

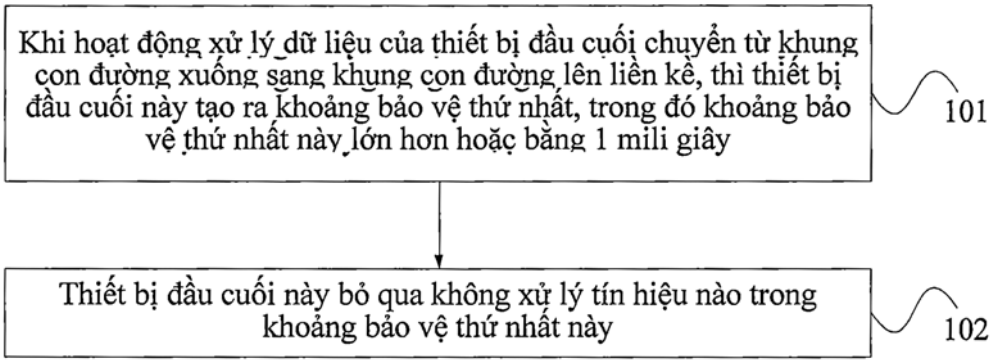

(11) **48942**
(21) 1-2016-02726 (51)[7] **F22B 37/12**, 1/18, F28F 1/40
(22) 25.12.2014 (43) 26.09.2016
(86) PCT/JP2014/084238 25.12.2014 (87) WO2015/099009 A1 02.07.2015
(30) 2013-272804 27.12.2013 JP
2014-082139 11.04.2014 JP
2014-227415 07.11.2014 JP
Ngày yêu cầu thẩm định nội dung: 22.07.2016
(71) MITSUBISHI HITACHI POWER SYSTEMS, LTD. (JP)
3-1, Minatomirai 3-chome, Nishi-ku, Yokohama-shi, Kanagawa 220-8401 Japan
(72) NAKAHARAI, Hiroyuki (JP), KANEMAKI, Yuichi (JP), DOMOTO, Kazuhiro (JP), YAMASAKI, Yoshinori (JP)
(74) Công ty TNHH một thành viên Sở hữu trí tuệ VCCI (VCCI-IP CO.,LTD)
(54) ỐNG TRUYỀN NHIỆT, NỒI HƠI VÀ THIẾT BỊ TUABIN HƠI NƯỚC

(57) Sáng chế đề cập đến ống thành lò (35) mà được bố trí trong nồi hơi, phần bên trong của ống thành lò này có áp suất trên điểm tới hạn và môi chất truyền nhiệt chảy qua phần bên trong đó, bao gồm: phần rãnh (36) mà được tạo ra trên bề mặt trong theo chu vi và có hình dạng xoắn hướng theo chiều dọc trục của ống; và phần gờ (37) mà được tạo ra để nhô vào trong theo hướng kính theo phần rãnh (36) có hình dạng xoắn, trong đó, trong mặt cắt dọc theo chiều dọc trục của ống, khi chiều rộng [mm] của phần rãnh (36) theo chiều dọc trục của ống được xác định là Wg, chiều cao [mm] của phần gờ (37) theo hướng kính được xác định là Hr và đường kính ngoài của ống [mm] được xác định là D, chiều rộng Wg [mm] của phần rãnh 36, chiều cao Hr [mm] của phần gờ (37), và đường kính ngoài của ống D [mm] thỏa mãn: “Wg/(Hr . D) > 0,40".

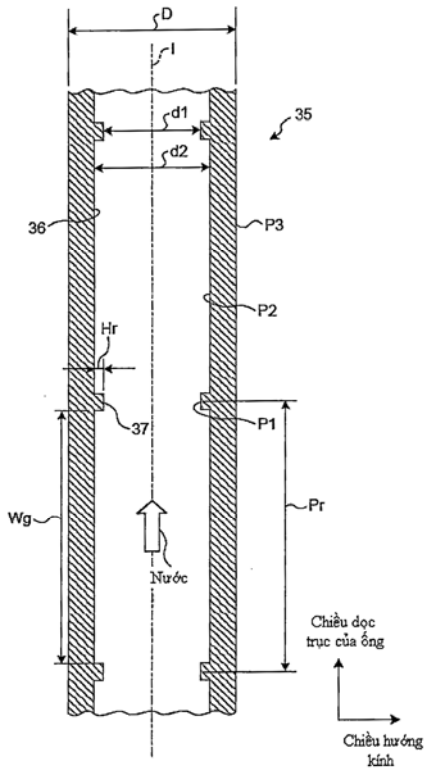

(11) **48943**
(21) 1-2016-02727 (51)[7] **A23K 1/18**, 1/00, 1/16, A23L 1/32, A61K 8/49, 8/98, A61Q 19/00, A23L 1/30
(22) 20.11.2014 (43) 26.09.2016
(86) PCT/JP2014/080738 20.11.2014 (87) WO2015/098380 02.07.2015
(30) 2013-272754 27.12.2013 JP
Ngày yêu cầu thẩm định nội dung: 22.07.2016
(71) 1. ORIGIN BIOTECHNOLOGY KABUSHIKLKAISHA (JP)
3329-1, Ohazakaize Sakuho-machi, Minamisaku-gun, Nagano 384-0503, Japan
2. CIPHERPOL KABUSHIKIKAISHA (JP)
NishiazabuSD Building 5F, 24-16 Nishiazabu-3chome, Minato-ku, Tokyo, Japan
(72) ABE, Kazunari (JP), OHSHIMA, Toshiaki (JP), FUKUI, Rikuo (JP)
(74) Công ty TNHH một thành viên Sở hữu trí tuệ VCCI (VCCI-IP CO.,LTD)
(54) PHƯƠNG PHÁP SẢN XUẤT THỨC ĂN CHO GÀ ĐẺ CHỨA ERGOTHIONEIN VÀ TRỨNG GÀ CHỨA ERGOTHIONEIN

(57) Sáng chế đề cập đến phương pháp sản xuất thức ăn cho gà đẻ chứa ergothionein và trứng gà chứa ergothionein. Trứng gà chứa ergothionein thu được từ gà đẻ được nuôi bằng cách cho ăn thức ăn dành cho gà đẻ trong khoảng thời gian nhất định, thức ăn dành cho gà đẻ được sản xuất bằng cách sản xuất dịch chiết chứa ergothionein từ môi trường nuôi cấy được loại bỏ mà được sử dụng để sản xuất nấm ăn và trộn với một lượng nhất định dịch chiết này vào thức ăn thường được sử dụng cho gà đẻ.

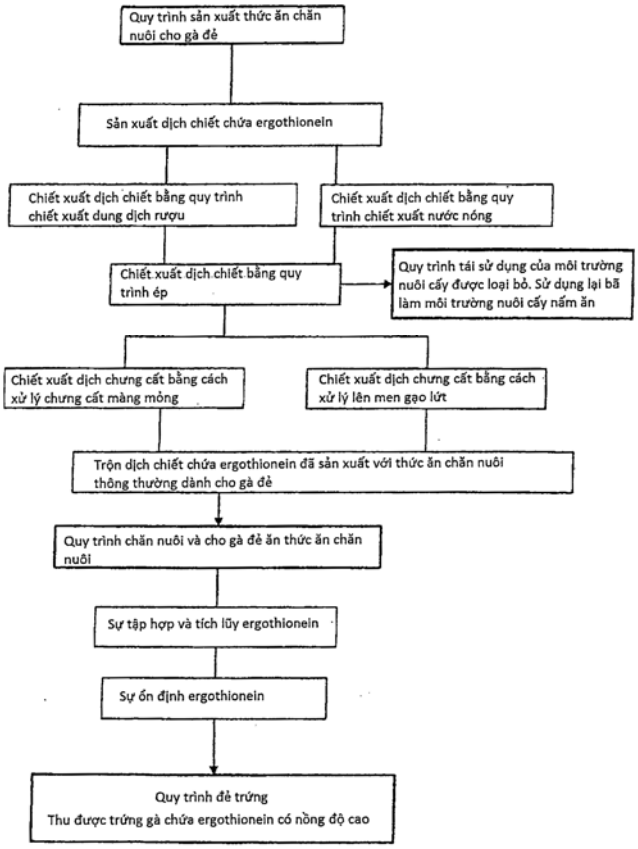

(11) **48944**
(21) 1-2016-02728 (51)[7] **C01B 11/02**, B01J 35/02
(22) 19.12.2014 (43) 26.09.2016
(86) PCT/JP2014/083670 19.12.2014 (87) WO2015/098732 A1 02.07.2015
(30) 2013-271125 27.12.2013 JP
2014-225833 06.11.2014 JP
(71) TAIKO PHARMACEUTICAL CO., LTD. (JP)
34-14, Uchihonmachi 3-chome, Suita-shi, Osaka 564-0032 Japan
(72) TAKIGAWA Yasuhiro (JP), NAKAHARA Koichi (JP), KATO Daisuke (JP), TAGUCHI Kazuhiko (JP), MATSUBARA Kazuki (JP), SOGAWA Koshiro (JP), TAURA Kouichi (JP), SAKASEGAWA Miyusse (JP)
(74) Công ty TNHH một thành viên Sở hữu trí tuệ VCCI (VCCI-IP CO.,LTD)
(54) BỘ TẠO RA KHÍ CLO DIOXIT VÀ THIẾT BỊ TẠO RA KHÍ CLO DIOXIT

(57) Sáng chế đề cập đến bộ tạo ra khí clo dioxit mà có thể tạo ra lượng khí clo dioxit đủ hiệu quả trên thực tế trong một khoảng thời gian dài đồng thời có kích thước nhỏ gọn và đề cập đến thiết bị tạo ra khí clo dioxit. Cụ thể hơn, sáng chế đề cập đến bộ tạo ra khí clo dioxit, đặc trưng ở chỗ, bộ tạo ra khí clo dioxit này bao gồm bộ phận có khoảng không lưu trữ hóa chất và ít nhất hai bộ phận tạo nguồn sáng, bộ phận tạo nguồn sáng này tạo ra ánh sáng bao gồm bước sóng hầu như chỉ nằm trong vùng khả kiến, bộ phận có khoảng không lưu trữ hóa chất này lưu trữ hỗn hợp chất chứa clorit rắn, và bộ phận có khoảng không lưu trữ hóa chất này có một hoặc nhiều lỗ mở để không khí có thể di chuyển vào trong và ra ngoài bộ phận có khoảng không lưu trữ hóa chất này, trong đó khí clo dioxit được tạo ra bằng cách chiếu xạ ánh sáng này được tạo ra từ bộ phận tạo nguồn sáng này lên trên hỗn hợp chất chứa clorit rắn có mặt bên trong bộ phận có khoảng không lưu trữ hóa chất này.

(11) **48945**
(21) 1-2016-02737 (51)[7] **H04N 21/44**, 21/845, 21/2343, 21/231, 21/24, 21/236
(22) 08.01.2015 (43) 26.09.2016
(86) PCT/US2015/010559 08.01.2015 (87) WO2015/105934 A1 16.07.2015
(30) 61/925,191 08.01.2014 US
14/591,649 07.01.2015 US
(71) QUALCOMM INCORPORATED (US)
ATTN: International IP Administration, 5775 Morehouse Drive, San Diego, CA 92121-1714, United States of America
(72) CHEN, Ying (CN), WANG, Ye-Kui (CN)
(74) Công ty TNHH Quốc tế D & N (D&N INTERNATIONAL CO.,LTD.)
(54) PHƯƠNG PHÁP GIẢI MÃ DỮ LIỆU VIĐEO, THIẾT BỊ GIẢI MÃ VIĐEO VÀ VẬT GHI LƯU TRỮ DỮ LIỆU ĐỌC ĐƯỢC BẰNG MÁY TÍNH

(57) Sáng chế đề cập đến phương pháp giải mã dữ liệu video, thiết bị giải mã dữ liệu video và vật ghi lưu trữ dữ liệu đọc được bằng máy tính. Bộ giải mã dữ liệu video hợp nhất, trong mô hình bộ đệm, đơn vị truy cập từ nhiều dòng cơ sở của dòng dữ liệu video. Dòng dữ liệu video có thể là dòng truyền tải hoặc dòng chương trình. Cùng một mô hình bộ đệm được sử dụng không liên quan đên việc các dòng cơ sở này có chứa các dòng bit theo chuẩn mã hóa video hiệu suất cao mở rộng được (Scalable High EmCiency Video Coding - SHVC), HEVC đa cảnh nhìn (Multi-View HEVC - MV-HEVC), hoặc 3D-HEVC. Ngoài ra, bộ giải mã dữ liệu video này giải mã đơn vị truy cập.

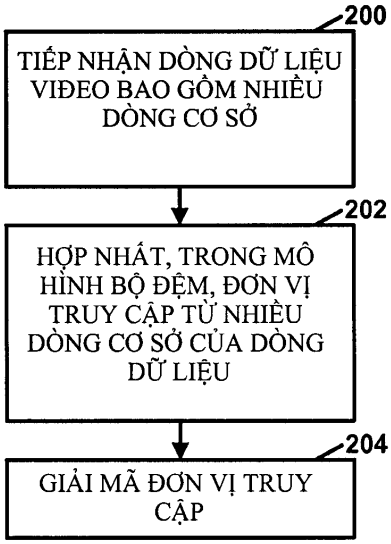

(11) **48946**
(21) 1-2016-02738 (51)[7] **H01H 33/70**, 33/22, 33/74
(22) 22.12.2014 (43) 26.09.2016
(86) PCT/EP2014/078975 22.12.2014 (87) WO2015/097143 02.07.2015
(30) PCT/EP2013/077960 23.12.2013 EP
(71) ABB TECHNOLOGY AG (CH)
Affolternstrasse 44, CH-8050 Zurich, Switzerland
(72) MANTILLA, Javier (CH), YE, Xiangyang (CH), DHOTRE, Mahesh (CH), COSSALTER, Oliver (CH), GROB, Stephan (CH)
(74) Công ty TNHH T&T INVENMARK Sở hữu trí tuệ Quốc tế (T&T INVENMARK CO., LTD.)

(54) BỘ PHẬN CHUYỂN MẠCH ĐIỆN VÀ PHƯƠNG PHÁP VẬN HÀNH BỘ PHẬN CHUYỂN MẠCH ĐIỆN

(57) Sáng chế đề cập đến bộ phận chuyển mạch điện (1) bao gồm môi trường cách điện chứa hợp chất flo hữu cơ, cụ thể là floete, floamin, floketon hoặc floolefin, và bao gồm ít nhất một cơ cấu tiếp điểm phóng hồ quang có tiếp điểm phóng hồ quang thứ nhất (4a) và tiếp điểm phóng hồ quang thứ hai đối tiếp (4b), ít nhất một thể tích trung gian thứ nhất (7) được bố trí phía sau tiếp điểm phóng hồ quang thứ nhất (4a), và/hoặc ít nhất một thể tích trung gian thứ hai (8) được bố trí phía sau tiếp điểm phóng hồ quang thứ hai (4b). Thể tích trung gian (7, 8) để tăng cường áp suất trung gian và sự tạo ra tia khí xả để truyền nhiệt đối lưu đến thành kim loại (7b, 8b) của hệ thống xả. Thể tích trung gian thứ nhất và/hoặc thể tích trung gian thứ hai (7, 8) được định ranh giới bởi ít nhất một thành di chuyển được (14a, 14b) bố trí ngang với trục dọc (z) và di chuyển được song song với nó bởi cơ cấu dẫn động (15, 16, 17). Ngoài ra, sáng chế cũng đề cập đến phương pháp vận hành bộ phận chuyển mạch điện.

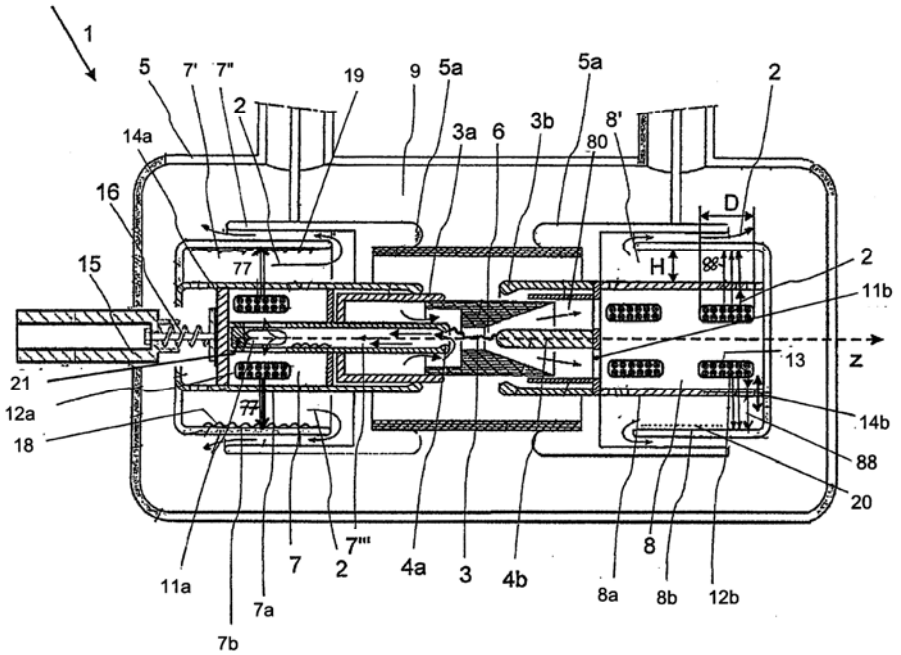

(11) **48947**
(21) 1-2016-02744 (51)[7] **H04N 21/231**, H04L 29/08, 29/06, H04N 21/845
(22) 12.06.2014 (43) 26.09.2016
(86) PCT/EP2014/062215 12.06.2014 (87) WO2015/104070 16.07.2015
(30) 14305015.1 07.01.2014 EP
(71) THOMSON LICENSING (FR)
1-5 rue Jeanne d'Arc, F-92130 Issy-Les-Moulineaux, France
(72) GOUACHE, Stephane (FR), BICHOT, Guillaume (FR), LE BOLZER, Francoise (FR)
(74) Công ty Luật TNHH T&G (TGVN)

(54) PHƯƠNG PHÁP CUNG CẤP PHẦN NỘI DUNG CỦA NỘI DUNG ĐA PHƯƠNG TIỆN TỚI THIẾT BỊ ĐẦU CUỐI KHÁCH, VÙNG NHỚ ĐỆM TƯƠNG ỨNG

(57) Sáng chế đề cập tới phương pháp cung cấp phần nội dung của nội dung đa phương tiện tới thiết bị đầu cuối khách, một hoặc nhiều vùng nhớ đệm được sắp xếp cùng với đường truyền giữa thiết bị đầu cuối khách và máy chủ từ xa, những phần trình diễn của phần nội dung nêu trên là đang có sẵn, phương pháp bao gồm bước: nhận (SO), tại vùng nhớ đệm thứ nhất (R), từ thiết bị đầu cuối khách, yêu cầu cho phần trình diễn đã cho của phần nội dung nêu trên nằm trong nhóm những phần trình diễn được cho phép được chọn trong các phần trình diễn có sẵn nêu trên của phần nội dung, yêu cầu nêu trên còn chứa danh sách các phần trình diễn thay thế của nhóm và thông tin phụ trợ để chỉ rõ phạm vi của yêu cầu giữa thiết bị đầu cuối khách và máy chủ từ xa, kiểm tra (S1) tại vùng nhớ đệm thứ nhất (R) nêu trên phần trình diễn đã cho nêu trên được lưu trong vùmg nhớ đệm hay không; trong trường hợp phần trình diễn đã cho nêu trên không được lưu trong vùng nhớ đệm, duyệt (S2) tại vùng nhớ đệm thứ nhất (R) nêu trên các phần trình diễn thay thế đã được liệt kê.

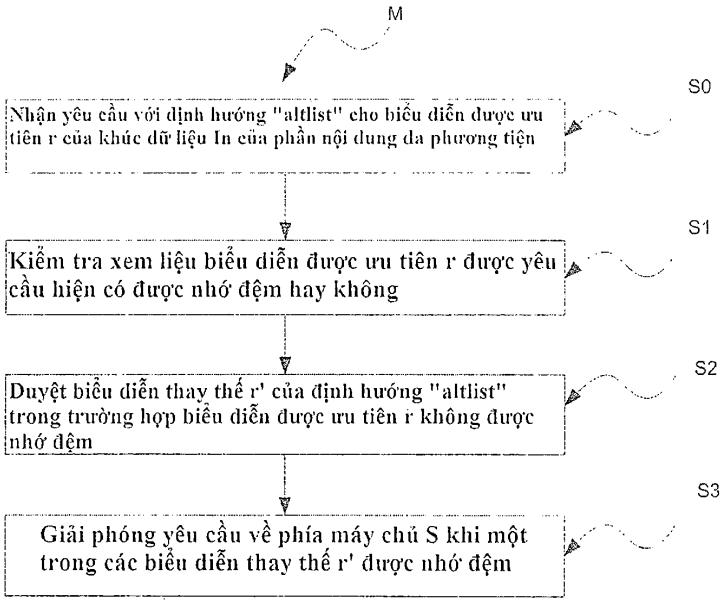

(11) **48948**
(21) 1-2016-02747 (51)[7] **C12P 7/64**
(22) 25.07.2016 (43) 26.09.2016
Ngày yêu cầu thẩm định nội dung: 25.07.2016
(71) VIỆN HÓA HỌC CÁC HỢP CHẤT THIÊN NHIÊN - VIỆN HÀN LÂM KHOA HỌC VÀ CÔNG NGHỆ VIỆT NAM (VN)
Nhà 1H, số 18 Hoàng Quốc Việt, quận Cần Giấy, thành phố Hà Nội
(72) Lê Tất Thành (VN), Phạm Quốc Long (VN), Trần Quốc Toàn (VN), Hoàng Thị Bích (VN)
(54) QUY TRÌNH SẢN XUẤT DẦU CÁ TỪ ĐẦU CÁ NGỪ
(57) Sáng chế đề cập đến quy trình sản xuất dầu cá từ đầu cá ngừ, quy trình này bao gồm các bước: a) Xử lý nguyên liệu; b) Phá hủy protein; c) Lọc bỏ oligopeptit hòa tan; d) Phân ly pha dầu - nước; và e) Tinh chế dầu cá. Theo đó bằng cách sử dụng hệ enzym proteaza ở điều kiện 40°C và lọc qua hệ thống màng xenlulo axetat được bố trí liên hoàn có kích thước lỗ lần lượt là 100 kDa, 30 kDa, 10 kDa, 5kDa và 1kDa trong điều kiện áp suất lọc là từ 294 đến 490 kPa thu được sản phẩm dầu cá chứa đồng thời EPA từ 5 đến 10%, n-3 DPA từ 1 đến 4% và DHA từ 20 đến 30%.

(11) **48949**
(21) 1-2016-02748 (51)[7] **A61K 35/78**, C07D 403/04
(22) 25.07.2016 (43) 26.09.2016
Ngày yêu cầu thẩm định nội dung: 25.07.2016
(71) VIỆN HÓA HỌC CÁC HỢP CHẤT THIÊN NHIÊN - VIỆN HÀN LÂM KHOA HỌC VÀ CÔNG NGHỆ VIỆT NAM (VN)
Nhà 1H, số 18 Hoàng Quốc Việt, quận Cần Giấy, thành phố Hà Nội
(72) Trần Quốc Toàn (VN), Nguyễn Mạnh Cường (VN)
(54) QUY TRÌNH CHIẾT HỢP CHẤT 1-METOXY-3-METYL-9H-CARBAZOL TỪ RỄ CÂY CƠM RƯỢU TRÁI HẸP (GLYCOSMIS STENOCARPA (DRAKE.))
(57) Sáng chế này đề cập đến quy trình chiết hợp chất 1-methoxy-3-methyl-9H-carbazole từ rễ cây cơm rượu trái hẹp (Glycomis stenocarpa), quy trình bao gồm các bước: a) xử lý nguyên liệu; b) chiết với metanol; c) trích ly với n-hexan và etylaxetat; d) chưng cất lôi cuốn phân đoạn n-hexan; và e) thu hợp chất 1-methoxy-3-methyl-9H- carbazole. Quy trình sử dụng phương pháp chưng cất lôi cuốn nước và kết tủa 1-methoxy-3-methyl-9H-carbazole trong dung môi n-hexan/etylaxetat ở 4ºC trong 2 giờ để thu hợp chất 1-methoxy-3-methyl-9H-carbazole với hiệu suất so với nguyên liệu lên tới 3%.

(11) **48950**

(21) 1-2016-02755 (51)[7] **C07C 51/42**, 63/26

(22) 11.02.2014 (43) 26.09.2016

(86) PCT/US2014/015820 11.02.2014 (87) WO2015/102654 09.07.2015

(30) 61/921,706 30.12.2013 US

(71) BP CORPORATION NORTH AMERICA INC. (US)
501 Westlake Park Boulevard, Houston, TX 77079, United States of America

(72) BARTOS, Thomas, M. (US)

(74) Công ty TNHH Tầm nhìn và Liên danh (VISION & ASSOCIATES CO.LTD.)

(54) QUY TRÌNH SẢN XUẤT AXIT CARBOXYLIC THƠM TINH KHIẾT

(57) Sáng chế đề xuất quy trình sản xuất axit carboxylic thơm tinh khiết bao gồm bước gia nhiệt hỗn hợp phản ứng tinh chế trong vùng gia nhiệt sơ bộ, trong đó hỗn hợp phản ứng tinh chế chứa axit carboxylic thơm thô và dung môi, và bước tinh chế axit carboxylic thơm thô trong hỗn hợp phản ứng tinh chế để tạo ra sản phẩm axit carboxylic thơm tinh khiết. Một hoặc nhiều công đoạn của quy trình được duy trì ở áp suất cao hơn áp suất môi trường để tiết kiệm năng lượng.

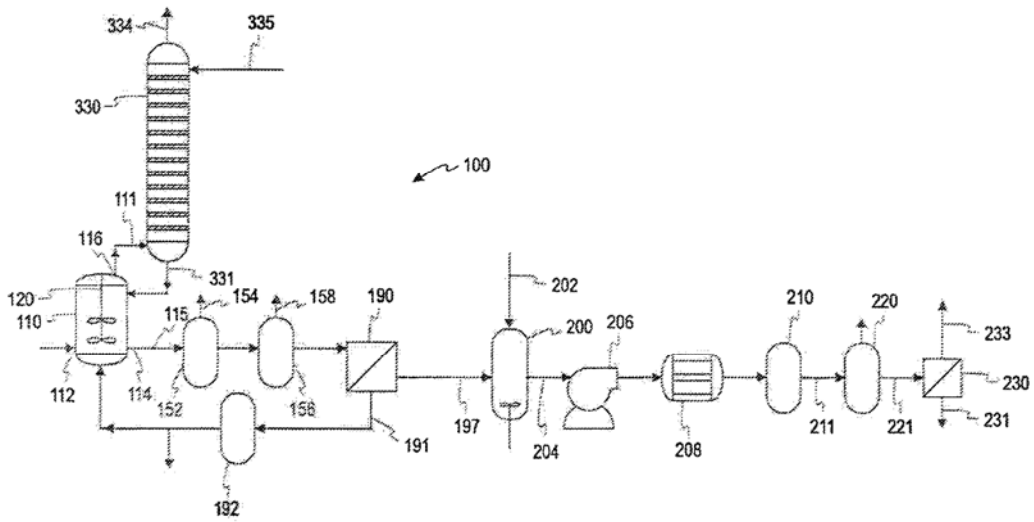

(11) **48951**
(21) 1-2016-02760 (51)[7] **E04H 6/06**
(22) 26.07.2016 (43) 26.09.2016
Ngày yêu cầu thẩm định nội dung: 26.07.2016
(75) HOÀNG VĂN CHIẾN (VN)
Đội 3, thôn Đạo Khê, xã Trung Hưng, huyện Yên Mỹ, tỉnh Hưng Yên
(54) HỆ THỐNG NÂNG HẠ
(57) Sáng chế đề xuất hệ thống nâng hạ xe bao gồm bốn cột chính được bố trí thẳng đứng như bốn cạnh bên của hình hộp; khung chứa xe dạng hình hộp được bố trí bên trong khoảng trống tạo bởi bốn cột chính và có bốn cột phụ thẳng đứng nằm liền kề bốn cột chính, sàn chính và sàn phụ được bố trí ở chân và đầu của các cột phụ; cụm xi lanh - pit tông được bố trí nằm ngang phía dưới sàn chính, một đầu của xi lanh được cố định ở một đầu của khung, đầu của pit tông có tấm để nối các dây thông qua các lỗ; các puly đôi được cố định ở đầu còn lại của khung; các puly đơn được cố định ở đầu đối diện của khung, tức là đầu gắn cố định pit tông; các puly góc được bố trí ở chân các cột phụ; các dây có một đầu được cố định vào tấm ở đầu của pit tông, được kéo qua các puly đôi và các puly góc và qua các puly đôi, puly đơn và puly góc, đầu còn lại được cố định vào đầu trên của các cột chính.

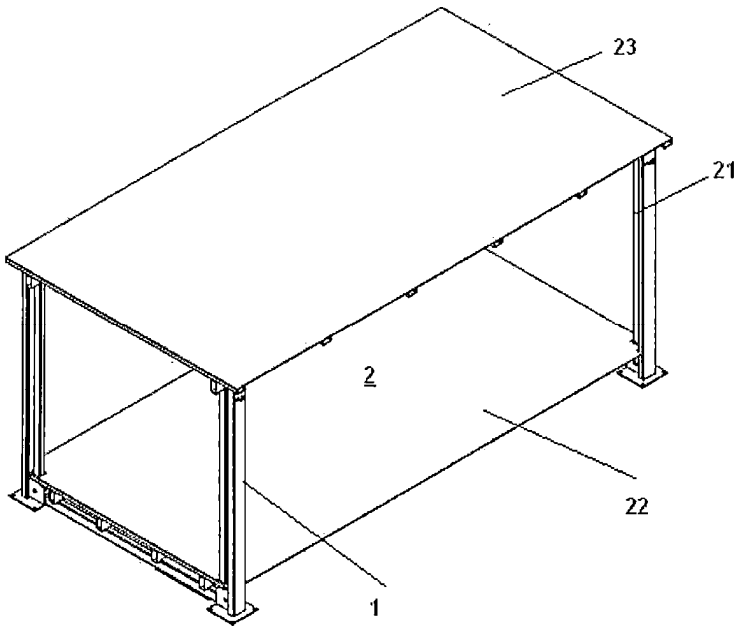

(11) **48952**
(21) 1-2016-02761 (51)[7] **H04N 19/70**, 19/172, 19/423
(22) 30.12.2014 (43) 26.09.2016
(86) PCT/US2014/072705 30.12.2014 (87) WO2015/103231 09.07.2015
(30) 61/923,530 03.01.2014 US
14/584,351 29.12.2014 US
(71) QUALCOMM INCORPORATED (US)
ATTN: International IP Administration, 5775 Morehouse Drive, San Diego, CA 92121-1714, United States of America
(72) WANG, Ye-Kui (CN), CHEN, Ying (CN)
(74) Công ty TNHH Quốc tế D & N (D&N INTERNATIONAL CO.,LTD.)

(54) PHƯƠNG PHÁP VÀ THIẾT BỊ LẬP MÃ THÔNG TIN VIĐEO, VẬT GHI BẤT BIẾN ĐỌC ĐƯỢC BỞI MÁY TÍNH CÓ LƯU TRỮ CÁC LỆNH TRÊN ĐÓ

(57) Sáng chế đề cập đến thiết bị lập mã thông tin video theo một số khía cạnh bao gồm bộ xử lý được tạo cấu hình để xác định trị số của cờ kết hợp với hình ảnh hiện thời của lớp hiện thời được giải mã, cờ này chỉ báo liệu các hình ảnh trong bộ nhớ đệm hình ảnh giải mã (decoded picture buffer-DPB) có được xuất hay không, trong đó hình ảnh hiện thời là hình ảnh điểm truy cập ngẫu nhiên nội hình ảnh (intra random access point-IRAP) bắt đầu một chuỗi video được lập mã mới và trong đó việc xác định trị số của cờ này dựa trên ít nhất một trong số: (1) định dạng độ màu của hình ảnh hiện thời và định dạng độ màu của ảnh đứng trước, (2) độ sâu bit của mẫu độ sáng của ảnh hiện thời và độ sâu bit của mẫu độ sáng của ảnh đứng trước, hoặc (3) độ sâu bit của mẫu độ màu của ảnh hiện thời và độ sâu bit của mẫu độ màu của ảnh đứng trước. Ngoài ra, sáng chế còn đề cập đến phương pháp lập mã thông tin video và vật ghi bất biến đọc được bởi máy tính có lưu trữ các lệnh để thực hiện các thao tác.

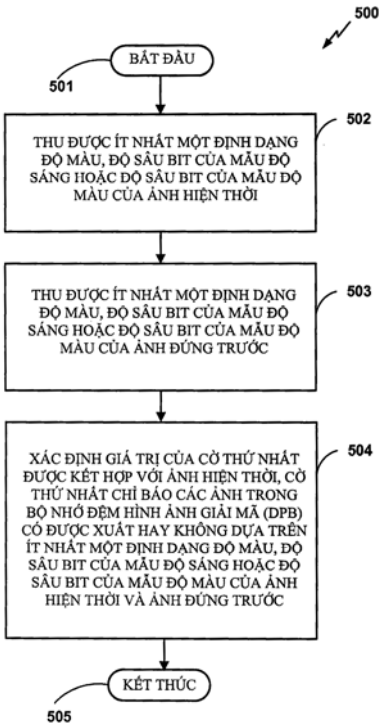

(11) **48953**
(21) 1-2016-02762 (51)[7] **A44B 1/18**
(22) 27.12.2013 (43) 26.09.2016
(86) PCT/JP2013/085220 27.12.2013 (87) WO2015/097895 02.07.2015
Ngày yêu cầu thẩm định nội dung: 26.07.2016
(71) YKK CORPORATION (JP)
1, Kandaizumi-cho, Chiyoda-ku, Tokyo 101-8642, Japan
(72) ITO, Nobuhisa (JP)
(74) Văn phòng luật sư Phạm và Liên danh (PHAM & ASSOCIATES)
(54) KHÓA KIỂU KHUY
(57) Sáng chế đề cập tới khóa kiểu khuy (10) bao gồm chân (11) và chốt (20) nhô ra từ chân (11) này. Chốt (20) bao gồm phần gần (21) trên phía chân và phần xa (22) kéo dài từ đầu phía nhô của phần gần (21) tới đầu nhô (23) của chốt (20). Mặt cắt của phần gần (21) vuông góc với trục của chốt (20) có dạng hoàn toàn tròn. Mặt cắt của phần xa (22) vuông góc với trục của chốt (20) có dạng ôvan và giảm dần hoặc theo từng đoạn về phía đầu nhô (23). Chiều dài dọc trục của phần xa (22) dài hơn chiều dài dọc trục của phần gần (21).

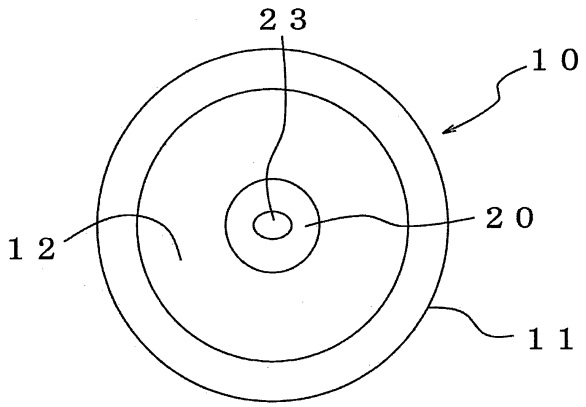

(11) **48954**
(21) 1-2016-02769 (51)[7] **F24H 1/16**
(22) 22.01.2014 (43) 26.09.2016
(86) PCT/CN2014/071064 22.01.2014 (87) WO2015/103799 A1 16.07.2015
(30) 201410012022.X 10.01.2014 CN
Ngày yêu cầu thẩm định nội dung: 26.07.2016
(71) TAIZHOU DAJIANG INDUSTRY CO., LTD. (CN)
Machinery & Electronics Zone of Industry City, Wenling Taizhou, Zhejiang 317500, China.
(72) YANG, Mingjun (CN), LIU, Guiwen (CN), HUANG, Jinquan (CN)
(74) Công ty TNHH Sở hữu trí tuệ VIPATCO (VIPATCO CO., LTD.)
(54) THIẾT BỊ TẠO NƯỚC BÃO HÒA
(57) Sáng chế đề cập đến thiết bị tạo nước bão hòa, thiết bị bao gồm bộ thu nhiệt có khoang bên trong (6), đường dẫn chất lỏng vào (2) được nối với khoang của bộ thu nhiệt, nguồn nhiệt (10) và trụ đỡ (7) được lắp ở vào khoang của bộ thu nhiệt; nguồn nhiệt được dùng để gia nhiệt khoang của bộ thu nhiệt; trụ đỡ được thiết kế các kênh dẫn nhỏ và chất lỏng được gia nhiệt để tạo ra nước bão hòa trong kênh dẫn nhỏ. Thông qua thiết bị tạo nước bão hòa này, nước bão hòa có nhiệt độ và áp suất cao được tạo ra bằng cách gia nhiệt nước có áp suất cao, sau đó làm cho nước bão hòa có nhiệt độ và áp suất cao nổ ngay khi được gia nhiệt, tiếp theo việc bốc hơi cực nhanh và hình thành dòng hơi nước có nhiệt độ và áp suất cao như là một nguồn năng lượng.

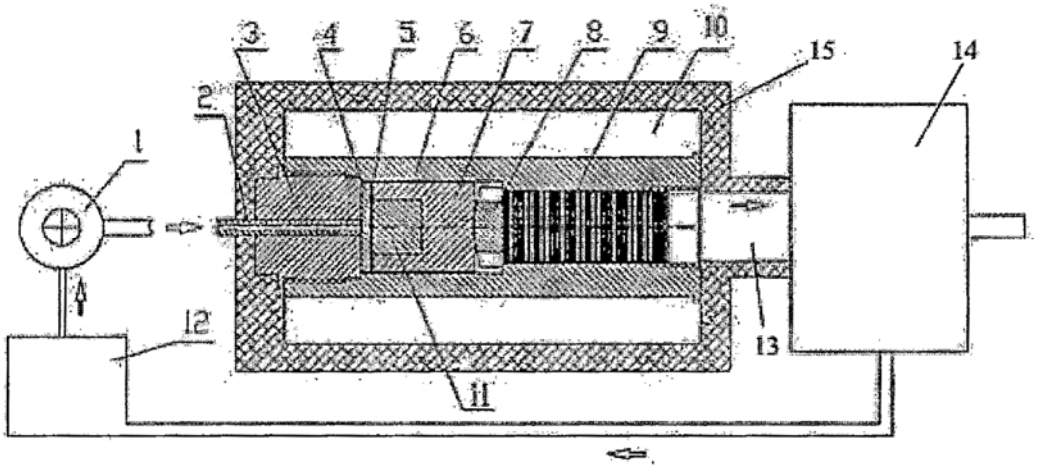

(11) **48955**
(21) 1-2016-02773 (51)[7] **H02H 3/20**, 7/00, H03K 17/08, 17/16
(22) 18.12.2014 (43) 26.09.2016
(86) PCT/JP2014/083542 18.12.2014 (87) WO2015/098688 02.07.2015
(30) 2013-273502 27.12.2013 JP
Ngày yêu cầu thẩm định nội dung: 26.07.2016
(71) DAIKIN INDUSTRIES, LTD. (JP)
Umeda Center Building, 4-12, Nakazaki-Nishi 2-Chome, Kita-ku, Osaka-shi, Osaka 530-8323, Japan
(72) Toshiaki SATO (JP), Toshio YABUKI (JP), Yasutaka TAGUCHI (JP), Junya MITSUI (JP), Kouhei MORITA (JP), Takayuki HATAKEYAMA (JP)
(74) Công ty TNHH Tầm nhìn và Liên danh (VISION & ASSOCIATES CO.LTD.)
(54) MẠCH BẢO VỆ QUÁ ÁP VÀ THIẾT BỊ BIẾN ĐỔI ĐIỆN CÓ MẠCH BẢO VỆ QUÁ ÁP NÀY

(57) Sáng chế đề cập đến mạch bảo vệ quá áp. Mục đích cua sáng chế là đề xuất mạch bảo vệ quá áp nhỏ gọn, chi phí thấp để bảo vệ thiết bị trước sự quá áp chuyển tiếp và thiết bị biến đối điện có mạch này. Trong mạch bảo vệ quá áp (50), ở chế độ bình thường, công tắc thứ hai (12) đóng và mạch nối tắt (35) đóng; vì vậy, điện không bị tiêu thụ bởi mạch trở kháng thứ hai (22) và có thể tránh được tình huống trong đó điện áp áp dụng vào thiết bị (30) giảm đi một lượng tương ứng với mức sụt điện áp trên mạch trở kháng thứ hai (22). Khi xảy ra quá áp, công tắc (11) của mạch cấp điện quá áp (10) đóng và công tắc thứ hai (12) ngắt, nhờ đó điện áp áp đụng vào thiết bị (30) chỉ là điện áp tương ứng với tỷ số trở kháng của mạch trở kháng thứ nhất (21) và mạch trở kháng thứ hai (22) để bảo vệ thiết bị (30) được bảo vệ trước sự quá áp.

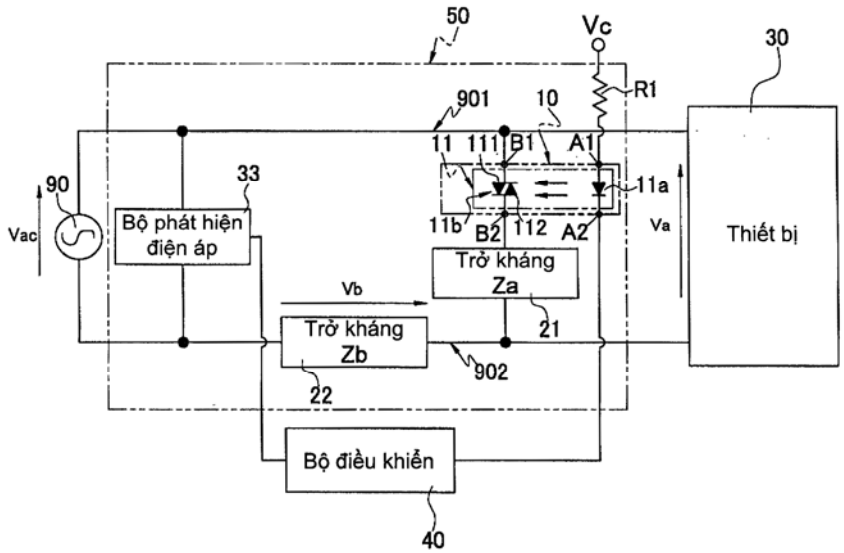

(11) **48956**
(21) 1-2016-02774 (51)[7] **F24H 9/00**, F24D 19/00
(22) 26.12.2013 (43) 26.09.2016
(86) PCT/SG2013/000552 26.12.2013 (87) WO2015/099604 02.07.2015
(71) VERDUS TECHNOLOGIES PTE. LTD. (SG)
1 Sophia Road, #07-21, Peace Centre, Singapore 228149, Singapore
(72) AGRAWAL, Avichal (IN)
(74) Công ty TNHH Tầm nhìn và Liên danh (VISION & ASSOCIATES CO.LTD.)
(54) THIẾT BỊ XỬ LÝ CHẤT LƯU VÀ PHƯƠNG PHÁP GIA NHIỆT HOẶC LÀM MÁT DÒNG CHẤT LƯU

(57) Sáng chế đề cập đến thiết bị xử lý chất lưu được làm thích ứng để gia nhiệt hoặc làm mát dòng chất lưu thứ nhất, thiết bị này bao gồm buồng nhiệt được làm thích ứng để gia nhiệt hoặc làm mát dòng chất lưu thứ nhất trong buồng nhiệt; và kênh vào được làm thích ứng để tạo kênh dòng chất lưu thứ nhất vào buồng nhiệt, kênh dẫn ra được làm thích ứng để tạo kênh dòng chất lưu thứ hai được gia nhiệt hoặc được làm mát ra khỏi buồng nhiệt, sao cho năng lượng nhiệt của dòng chất lưu thứ hai dọc theo kênh dẫn ra là lớn hơn hoặc nhỏ hơn năng lượng nhiệt của dòng chất lưu thứ nhất dọc theo kênh vào, Kênh dẫn ra được nối truyền nhiệt với kênh vào, sao cho kênh dẫn ra được làm thích ứng để truyền năng lượng nhiệt giữa dòng chất lưu thứ hai được gia nhiệt hoặc được làm mát dọc theo kênh dẫn ra và dòng chất lưu thứ nhất dọc theo kênh vào để gia nhiệt hoặc làm mát dòng chất lưu thứ nhất trước khi vào buồng nhiệt.

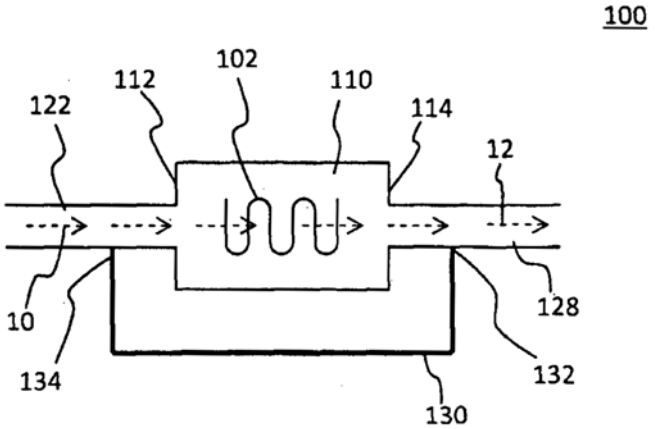

(11) **48957**

(21) 1-2016-02775 (51)[7] **C07C 51/42**, 63/26

(22) 11.02.2014 (43) 26.09.2016

(86) PCT/US2014/015833 11.02.2014 (87) WO2015/102655 09.07.2015

(30) 61/922,234 31.12.2013 US

(71) BP CORPORATION NORTH AMERICA INC. (US)
501 Westlake Park Boulevard, Houston, TX 77079, United States of America

(72) CLARK, Fred, T. (US), BARTOS, Thomas, M. (US), NELSON, Allen, P. (US)

(74) Công ty TNHH Tầm nhìn và Liên danh (VISION & ASSOCIATES CO.LTD.)

(54) QUY TRÌNH SẢN XUẤT AXIT CARBOXYLIC THƠM TINH KHIẾT

(57) Sáng chế đề cập đến quy trình sản xuất axit carboxylic thơm tinh khiết bao gồm các bước: tạo ra hơi nước có áp suất cao từ nước cấp cho nồi hơi được cấp vào nồi hơi; gia nhiệt axit carboxylic thơm thô bằng cách sử dụng hơi nước có áp suất cao, nhờ đó hơi nước có áp suất cao này được ngưng tụ để tạo ra sản phẩm ngưng tụ có áp suất cao; và tinh chế axit carboxylic thơm thô để tạo ra axit carboxylic thơm tinh khiết. Nước cấp cho nồi hơi bao gồm ít nhất là một phần sản phẩm ngưng tụ có áp suất cao và nước cấp bổ sung cho nồi hơi từ ít nhất một nguồn cấp bổ sung khác.

(11) **48958**
(21) 1-2016-02786 (51)[7] **B01D 53/50**, 19/00, 53/14, 53/77, C02F 1/20, 1/74
(22) 26.12.2014 (43) 26.09.2016
(86) PCT/JP2014/084687 26.12.2014 (87) WO2015/099171 A1 02.07.2015
(30) 2013-273546 27.12.2013 JP
Ngày yêu cầu thẩm định nội dung: 27.07.2016
(71) KUBOTA KASUI CORPORATION (JP)
3-18-21, Kaigan, Minato-ku, Tokyo 108-0022, Japan
(72) HARIMOTO, Takayoshi (JP), OIKAWA, Katsuo (JP), CHATURONG, Yongsiri (TH), SUEMITSU, Kenichi (JP)
(74) Công ty TNHH một thành viên Sở hữu trí tuệ VCCI (VCCI-IP CO.,LTD)
(54) PHƯƠNG PHÁP KHỬ LƯU HUỲNH TRONG KHÍ THẢI CHỨA KHÍ AXIT SULFURƠ VÀ THIẾT BỊ KHỬ LƯU HUỲNH

(57) Sáng chế đề cập đến phương pháp và thiết bị kinh tế và thiết thực để khử lưu huỳnh dùng nước biển có sự tác động môi trường thấp, và do đó sáng chế có thể làm giảm đáng kể chi phí cho thiết bị và chi phí vận hành. Phương pháp khử lưu huỳnh trong khí thải chứa khí axit sulfurơ bao gồm: bước hấp thụ khí axit sulfurơ trong đó nước biển được đưa vào tháp khử lưu huỳnh trong khí thải (12), sự tiếp xúc khí-lỏng được tạo ra giữa nước biển và khí thải chứa khí axit sulfurơ, khí axit sulfurơ trong khí thải được hấp thụ vào nước biển, và sau khi hấp thụ nước biển, khí thải được đưa qua tháp khử lưu huỳnh trong khí thải (12); bước khử cacbonat thứ nhất để khử cacbonat của nước biển đã hấp thụ khí axit sulfurơ; bước oxi hóa để oxi hóa các ion hyđro trong axit sulfurơ trong nước biển sau bước khử cacbonat thứ nhất; và bước trộn để trộn nước biển không được khử lưu huỳnh vào nước biển mà đã hấp thụ khí axit sulfurơ, trước bước oxi hóa. Trị số pH của nước biển sau bước hấp thụ khí axit sulfurơ và trước bước trộn là 2,2 < pH < 4,0, và trong bước trộn, tỷ số trộn của nước biển không được khử lưu huỳnh và nước biển đã hấp thu khí axit sulfurơ được điều chỉnh trên cơ sở trị số pH của nước biển sau bước hấp thụ khí axit sulfurơ và trước bước trộn.

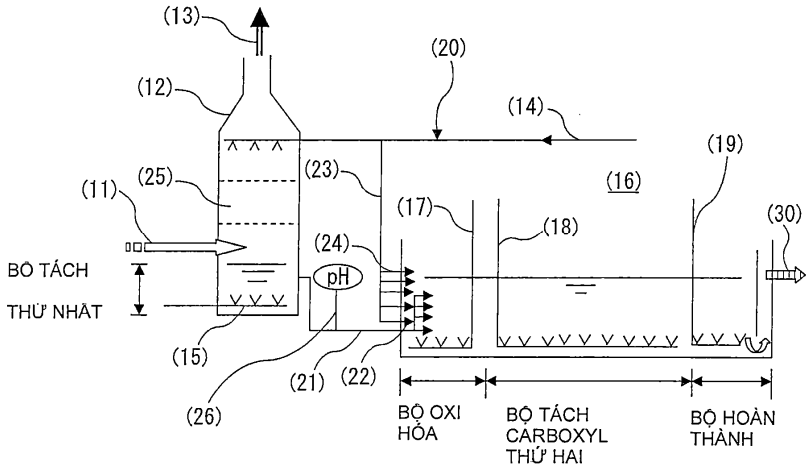

(11) **48959**
(21) 1-2016-02787 (51)[7] **H02H 7/12**, 7/122, 7/125
(22) 16.12.2014 (43) 26.09.2016
(86) PCT/JP2014/083280 16.12.2014 (87) WO2015/098625 02.07.2015
(30) 2013-273504 27.12.2013 JP
Ngày yêu cầu thẩm định nội dung: 27.07.2016
(71) DAIKIN INDUSTRIES, LTD. (JP)
Umeda Center Building, 4-12, Nakazaki-Nishi 2-Chome, Kita-ku, Osaka-shi, Osaka 530-8323, Japan
(72) SATO, Toshiaki (JP), YABUKI, Toshio (JP), TAGUCHI, Yasutaka (JP), MITSUI, Junya (JP), MORITA, Kouhei (JP), HATAKEYAMA, Takayuki (JP)
(74) Công ty TNHH Tầm nhìn và Liên danh (VISION & ASSOCIATES CO.LTD.)
(54) MẠCH BẢO VỆ QUÁ ÁP VÀ THIẾT BỊ BIẾN ĐỔI ĐIỆN ĐƯỢC LẮP MẠCH BẢO VỆ QUÁ ÁP NÀY

(57) Sáng chế đề xuất mạch bảo vệ quá áp nhỏ gọn, giá thành thấp để bảo vệ thiết bị không bị quá áp tạm thời và thiết bị biến đổi điện được lắp mạch bảo vệ quá áp này. Trong mạch bảo vệ quá áp (50), khi xảy ra quá áp, thì biến trở của mạch nuôi quá áp (10) chuyển sang trạng thái được cấp điện và bộ chuyển mạch thứ hai (12) chuyển sang trạng thái "OFF", nhờ đó điện áp Va = Vac - Vzs tác động lên thiết bị (30), nhưng do điện áp này thấp hơn trị số quá áp, nên thiết bị (30) được bảo vệ không bị quá áp. Bộ chuyển mạch (11) ngắt dây nguồn (901), nhờ đó giảm thiểu sự quá nhiệt trong mạch trở kháng (20) và tạm dừng sự tiêu thụ điện. Kết quả là, công suất danh định của mạch trở kháng (20) có thể thấp hơn.

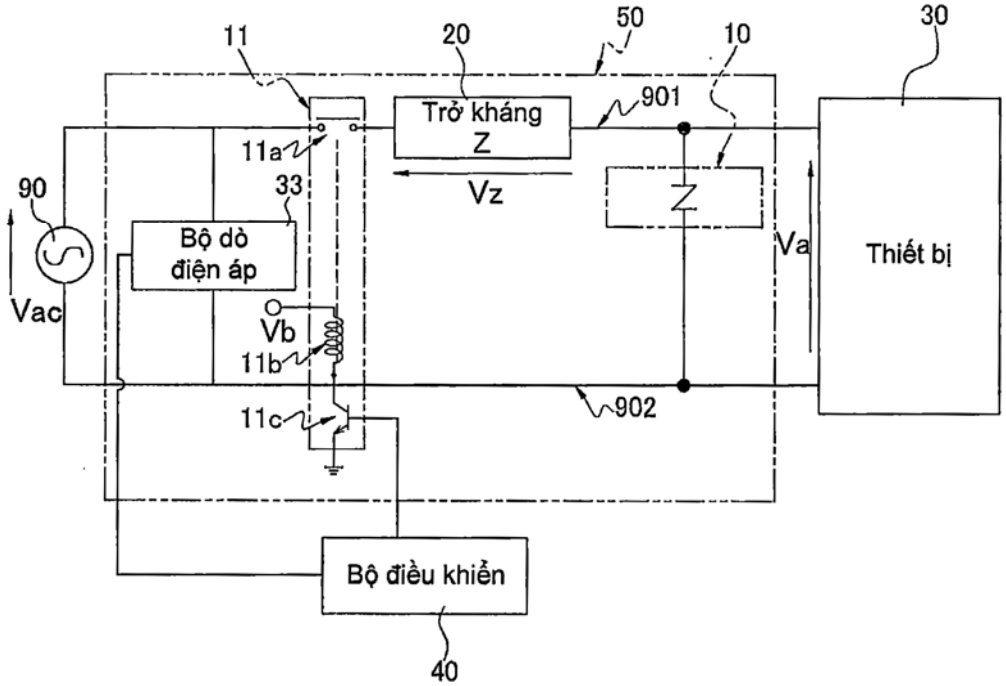

(11) **48960**
(21) 1-2016-02801 (51)[7] **H02K 9/22**, 1/12, 7/14, F04D 25/08
(22) 10.07.2014 (43) 26.09.2016
(86) PCT/CN2014/081965 10.07.2014 (87) WO2015/101005 09.07.2015
(30) 201310753140.1 31.12.2013 CN
Ngày yêu cầu thẩm định nội dung: 28.07.2016
(71) HUAWEI TECHNOLOGIES CO., LTD. (CN)
Huawei Administration Building, Bantian, Longgang, Shenzhen, Guangdong 518129, China
(72) YANG Chengpeng (CN), CHAO Xi (CN), LI Liang (CN)
(74) Văn phòng luật sư Phạm và Liên danh (PHAM & ASSOCIATES)
(54) ĐỘNG CƠ NAM CHÂM NẰM PHÍA BÊN VÀ QUẠT LÀM MÁT SỬ DỤNG ĐỘNG CƠ NAM CHÂM NẰM PHÍA BÊN NÀY

(57) Sáng chế đề cập đến động cơ nam châm nằm phía bên và quạt làm mát sử dụng động cơ nam châm nằm phía bên này và liên quan đến các kỹ thuật về phụ kiện của thiết bị viễn thông, để tạo ra động cơ có thể tản có hiệu quả và nhanh nhiệt tạo ra bởi cuộn dây của động cơ nam châm nằm phía bên. Theo các phương án thực hiện của sáng chế, động cơ nam châm nằm phía bên bao gồm stato, trong đó stato có thân và cuộn dây bố trí trên thân; động cơ nam châm còn có đế động cơ để gắn chặt stato, kết cấu dẫn nhiệt làm bằng vật liệu truyền nhiệt được bố trí trên stato, và kết cấu dẫn nhiệt này tiếp xúc với và được nối với đế động cơ.

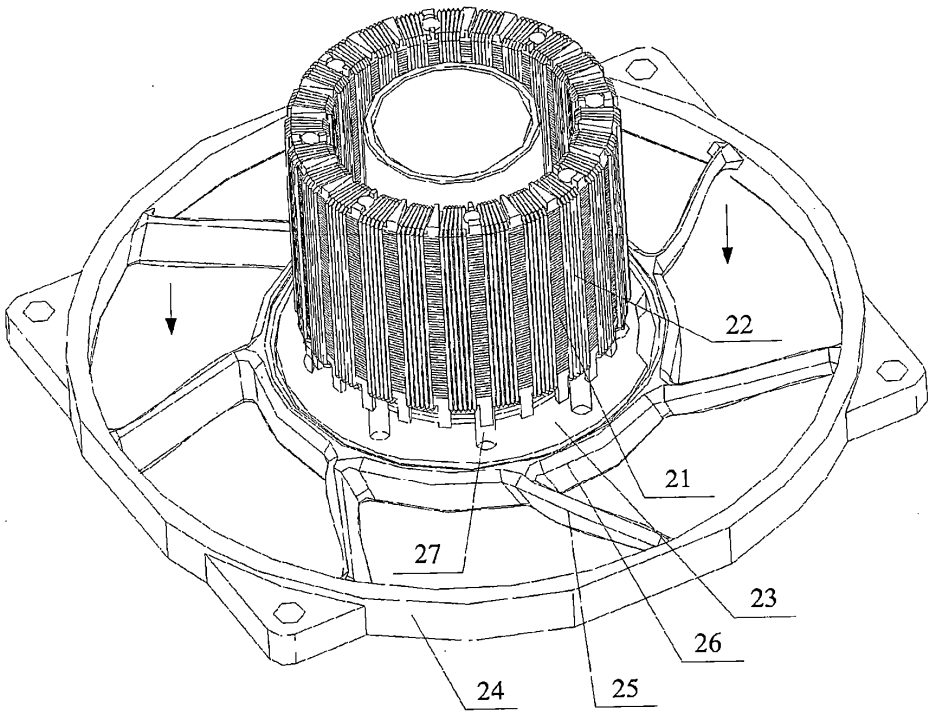

(11) **48961**
(21) 1-2016-02803 (51)[7] **C07D 409/06**
(22) 29.12.2014 (43) 26.09.2016
(86) PCT/US2014/072569 29.12.2014 (87) WO2015/103144 09.07.2015
(30) 61/922,572 31.12.2013 US
61/922,582 31.12.2013 US
(71) ADAMA MAKHTESHIM LTD. (IL)
P.O Box 60, 84100 Beer Sheva, Israel
(72) CHOY, Nakyen (US), ROSS, Ronald, Jr. (US)
(74) Văn phòng luật sư Phạm và Liên danh (PHAM & ASSOCIATES)
(54) QUY TRÌNH ĐIỀU CHẾ HỢP CHẤT 5-FLO-4-IMINO-3-(ALKYL/ALKYL ĐƯỢC THẾ)-1-(ARYLSULFONYL)-3,4-ĐIHYĐROPYRIMIĐIN-2(1H)-ON

(57) Sáng chế đề cập đến hợp chất 5-flo-4-imino-3-(alkyl/alkyl được thế)- 1-(arylsulfonyl)-3,4-đihyđro-pyrimiđin-2(1H)-on và quy trình điều chế hợp chất này bằng cách sử dụng alkoxit của kim loại kiềm và chất alkyl hóa.

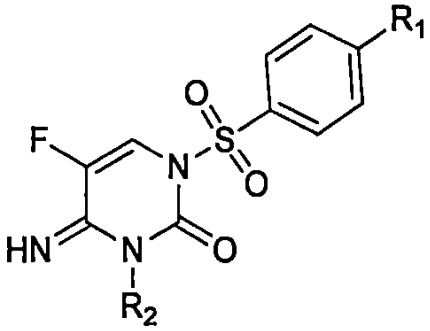

III

(11) **48962**
(21) 1-2016-02804 (51)[7] **C07D 409/06**
(22) 29.12.2014 (43) 26.09.2016
(86) PCT/US2014/072566 29.12.2014 (87) WO2015/103142 09.07.2015
(30) 61/922,582 31.12.2013 US
61/922,572 31.12.2013 US
(71) ADAMA MAKHTESHIM LTD. (IL)
P.O Box 60, 84100 Beer Sheva, Israel
(72) CHOY, Nakyen (US), ROSS, JR., Ronald (US)
(74) Văn phòng luật sư Phạm và Liên danh (PHAM & ASSOCIATES)
(54) HỢP CHẤT 5-FLO-4-IMINO-3-(ALKYL/ALKYL ĐƯỢC THẾ)-1-(ARYLSULFONYL)-3,4-ĐIHYĐROPYRIMIĐIN-2(1H)-ON VÀ QUY TRÌNH ĐIỀU CHẾ HỢP CHẤT NÀY

(57) Sáng chế đề cập đến hợp chất 5-flo-4-imino-3-(alkyl/alkyl được thế)-1-(arylsulfonyl)-3,4-đihyđro-pyrimiđin-2(1H)-on và quy trình điều chế hợp chất này bằng cách sử dụng cacbonat của kim loại kiềm và chất alkyl hóa.

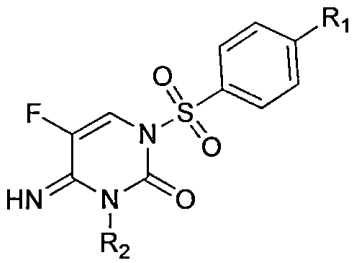

III

(11) **48963**
(21) 1-2016-02823 (51)[7] **C07D 471/04**, A61K 31/519, 31/553, A61P 5/28, 13/08, 35/00
(22) 28.05.2015 (43) 26.09.2016
(86) PCT/JP2015/065425 28.05.2015 (87) WO2015/182712 03.12.2015
(30) 2014-111147 29.05.2014 JP
Ngày yêu cầu thẩm định nội dung: 29.07.2016
(71) TAIHO PHARMACEUTICAL CO., LTD. (JP)
1-27, Kandanishiki-cho, Chiyoda-ku, Tokyo 1018444, Japan
(72) MINAMIGUCHI, Kazuhisa (JP), OKAJIMA, Shigeo (JP), AOKI, Shinichi (JP), ASAI, Masanori (JP), ASAI, Takahiro (JP), YAMANAKA, Hiroyoshi (JP), DOHI, Suguru (JP)
(74) Công ty Luật TNHH T&G (TGVN)
(54) HỢP CHẤT TETRAHYDROPYRIDOPYRIMIDIN HOẶC MUỐI CỦA NÓ, DƯỢC PHẨM VÀ HỖN HỢP DƯỢC CHỨA NÓ

(57) Sáng chế đề cập đến hợp chất tetrahydropyridopyrimidin có hoạt tính ức chế đối với thụ thể androgen. Sáng chế đề cập đến hợp chất tetrahydropyridopyrimidin có công thức (I) hoặc muối dược dụng của nó, trong đó X và R là như được xác định trong bản mô tả.

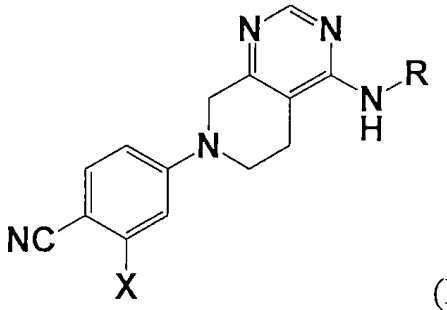

(I)

(11) **48964**
(21) 1-2016-02827 (51)[7] **H04W 88/04**
(22) 07.01.2014 (43) 26.09.2016
(86) PCT/CN2014/070218 07.01.2014 (87) WO2015/103728 A1 16.07.2015
Ngày yêu cầu thẩm định nội dung: 29.07.2016
(71) HUAWEI TECHNOLOGIES CO., LTD. (CN)
Huawei Administration Building, Bantian, Longgang District, Shenzhen, Guangdong 518129, China
(72) ZHANG, Lei (CN), WANG, Yi (CN), CHEN, Dageng (CN)
(74) Công ty TNHH một thành viên Sở hữu trí tuệ VCCI (VCCI-IP CO.,LTD)
(54) PHƯƠNG PHÁP, THIẾT BỊ VÀ HỆ THỐNG DÙNG ĐỂ TRUYỀN THÔNG CỘNG TÁC GIỮA CÁC THIẾT BỊ NGƯỜI DÙNG

(57) Sáng chế đề cập đến phương pháp, thiết bị, và hệ thống dùng để truyền thông cộng tác giữa các thiết bị người dùng. Phương pháp dùng để truyền thông cộng tác giữa các thiết bị người dùng theo sáng chế bao gồm các bước: thu, bởi thiết bị mạng, yêu cầu cộng tác được gửi bởi thiết bị người dùng thứ nhất; xác định, theo yêu cầu cộng tác, ít nhất một thiết bị người dùng thứ hai mà nó cộng tác với thiết bị người dùng thứ nhất trong khi thu dữ liệu đường xuống thứ nhất; và gửi thông báo chỉ dẫn thứ nhất tới thiết bị người dùng thứ nhất, ở đó thông báo chỉ dẫn thứ nhất được sử dụng để chỉ báo thiết bị người dùng thứ nhất để thu phần thứ nhất của dữ liệu đường xuống thứ nhất từ thiết bị mạng và thu phần thứ hai của dữ liệu đường xuống thứ nhất từ thiết bị người dùng thứ hai. Theo các phương án của sáng chế, thiết bị người dùng có thể thu được độ khuếch đại đa dạng hoặc độ khuếch đại đa hợp.

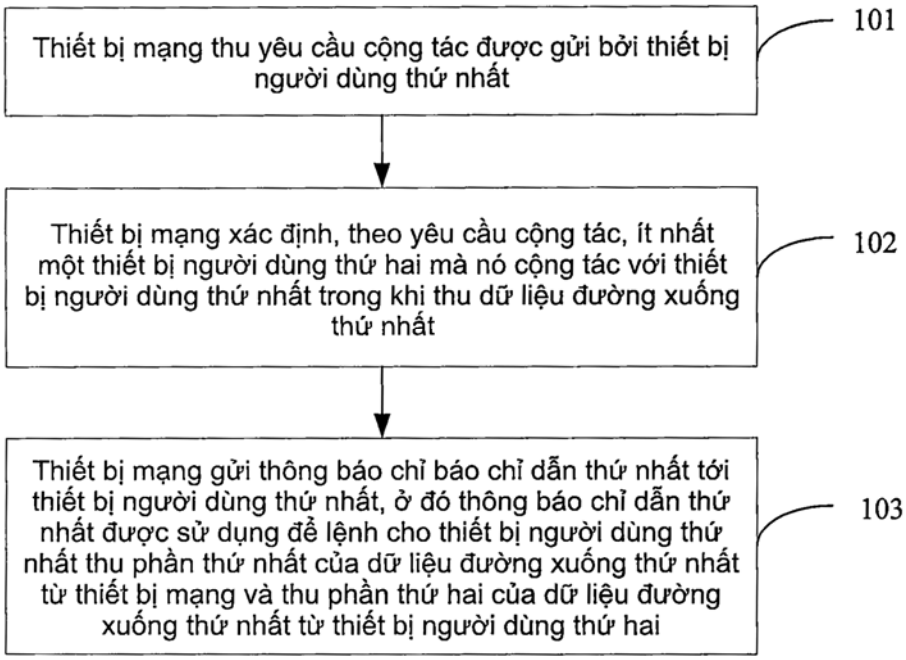

(11) **48965**
(21) 1-2016-02828 (51)[7] **H04L 29/02**
(22) 31.12.2013 (43) 26.09.2016
(86) PCT/CN2013/091060 31.12.2013 (87) WO2015/100595 A1 09.07.2015
Ngày yêu cầu thẩm định nội dung: 29.07.2016
(71) HUAWEI TECHNOLOGIES CO., LTD. (CN)
Huawei Administration Building, Bantian, Longgang District, Shenzhen, Guangdong 518129, China
(72) HUANG, Lei (CN), WANG, Yi (CN), LIANG, Yongming (CN)
(74) Công ty TNHH một thành viên Sở hữu trí tuệ VCCI (VCCI-IP CO.,LTD)
(54) PHƯƠNG PHÁP TRUYỀN THÔNG, TRẠM GỐC KIỂU KỸ THUẬT TẾ BÀO, TRẠM GỐC KIỂU DẢI SÓNG MILIMET VÀ THIẾT BỊ NGƯỜI DÙNG

(57) Sáng chế đề cập đến phương pháp, thiết bị và hệ thống truyền thông. Phương pháp truyền thông theo sáng chế bao gồm: gửi, bởi trạm gốc kiểu kỹ thuật tế bào, thông tin chỉ báo đo lường tới trạm gốc kiểu dải sóng milimet và thiết bị người dùng; thu nhận, bởi trạm gốc kiểu kỹ thuật tế bào, kết quả đo lường, và xác định trạm gốc kiểu dải sóng milimet cần được truy nhập của thiết bị người dùng theo kết quả đo lường; và gửi, bởi trạm gốc kiểu kỹ thuật tế bào, thông tin cấu hình tham số băng tần số dải sóng milimet của trạm gốc kiểu dải sóng milimet cần được truy nhập tới thiết bị người dùng. Theo các phương án của sáng chế, việc đo lường và tìm kiếm tế bào liên tần số không cần thiết của thiết bị người dùng được làm giảm, tiêu thụ công suất pin của thiết bị người dùng được làm giảm, việc truyền tín hiệu hoa tiêu và tín hiệu đo lường không cần thiết của trạm gốc kiểu dải sóng milimet được làm giảm, và tiêu thụ công suất, nhiễu tín hiệu hoa tiêu, và suy giảm thông lượng của trạm gốc kiểu dải sóng milimet được ngăn ngừa.

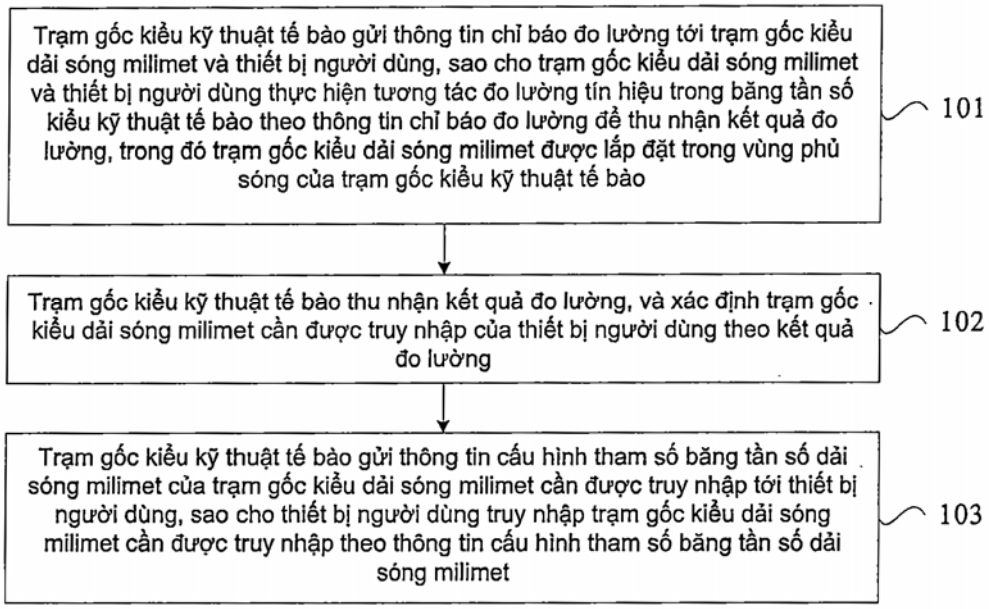

(11) **48966**
(21) 1-2016-02829 (51)[7] **H04W 28/10**
(22) 04.12.2014 (43) 26.09.2016
(86) PCT/CN2014/093041 04.12.2014 (87) WO2015/101129 A1 09.07.2015
(30) 201310746208.3 30.12.2013 CN
Ngày yêu cầu thẩm định nội dung: 29.07.2016
(71) HUAWEI TECHNOLOGIES CO., LTD. (CN)
Huawei Administration Building, Bantian, Longgang District, Shenzhen, Guangdong 518129, China
(72) ZHANG, Feng (CN), KONG, Tao (CN), SHANG, Xinghong (CN)
(74) Công ty TNHH một thành viên Sở hữu trí tuệ VCCI (VCCI-IP CO.,LTD)
(54) PHƯƠNG PHÁP VÀ THIẾT BỊ GIẢM TẢI DỊCH VỤ GIỮA CÁC MẠNG KHÁC NHAU

(57) Sáng chế đề cập đến phương pháp và thiết bị để giảm tải dịch vụ giữa các mạng khác nhau. Nhờ việc thương lượng khả năng giữa bộ chức năng phát hiện và lựa chọn mạng truy cập (ANDSF) và thiết bị người dùng (UE), phía mạng điều khiển UE để gửi yêu cầu chính sách định tuyến liên hệ thống (ISRP) đến bộ ANDSF; mạng không phải 3GPP (dự án đối tác thế hệ thứ ba) được truy cập nhờ sử dụng chỉ dẫn, được tạo ra bởi bộ ANDSF theo yêu cầu ISRP, để chỉ dẫn truy cập mạng không phải 3GPP; và sau khi UE được kết nối đồng thời với mạng 3GPP và mạng không phải 3GPP, các dịch vụ của thiết bị người dùng mà hoạt động trên mạng 3GPP và các dịch vụ của thiết bị người dùng mà hoạt động trên mạng không phải 3GPP được chỉ báo theo chính sách giảm tải ISRP được phân phối bởi bộ ANDSF theo yêu cầu ISRP. Theo quy trình nêu trên, chính sách giảm tải ISRP có thể được thực hiện độc lập, để giảm tải dịch vụ ở mạng 3GPP, nhờ đó thực hiện việc phía mạng điều khiển thiết bị người dùng để khởi động quy trình xử lý ISRP bằng cách thương lượng khả năng, và đạt được mục đích tiết kiệm tài nguyên mạng trong quy trình giảm tải dịch vụ.

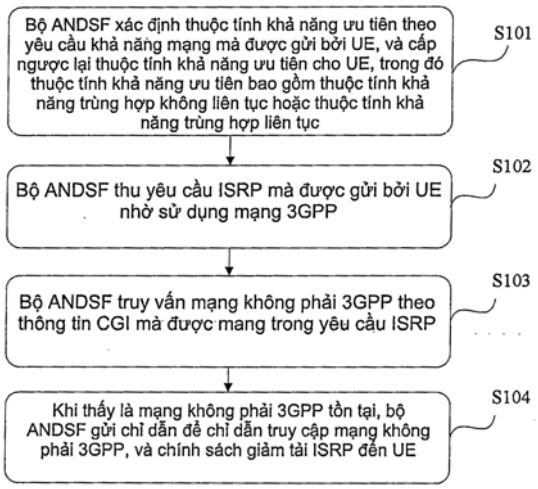

(11) **48967**
(21) 1-2016-02836 (51)[7] **A61K 31/519**, 31/517, 9/08
(22) 26.12.2014 (43) 26.09.2016
(86) PCT/KR2014/012886 26.12.2014 (87) WO2015/102315 09.07.2015
(30) 10-2013-0167677 30.12.2013 KR
Ngày yêu cầu thẩm định nội dung: 29.07.2016
(71) SAMYANG BIOPHARMACEUTICALS CORPORATION (KR)
31 Jong-ro 33-gil, Jongno-gu, Seoul 110-725, Republic of Korea
(72) CHO, Joong-Woong (KR), KIM, Gyeong-Hae (KR), SEO, Min-Hyo (KR), LEE, Sa-Won (KR)
(74) Công ty TNHH Tầm nhìn và Liên danh (VISION & ASSOCIATES CO.LTD.)
(54) DƯỢC PHẨM KHÔNG CHỨA CHẤT CHỐNG OXY HÓA VÀ PHƯƠNG PHÁP BÀO CHẾ DƯỢC PHẨM NÀY

(57) Sáng chế đề cập đến dược phẩm chứa dược chất không ổn định dễ bị oxy hoá như pemetrexed với độ ổn định được cải thiện và phương pháp bào chế dược phẩm này bằng cách loại bỏ oxy trong khi bào chế mà không cần sử dụng chất chống oxy hoá. Phương pháp này dễ áp dụng trong việc sản xuất bằng cách làm đông lạnh và khử khí trong buồng kín, và có thể tạo ra dược phẩm có độ ổn định được cải thiện một cách đáng kể cho dược chất không ổn định dễ bị oxy hoá.

(11) **48968**
(21) 1-2016-02846 (51)[7] **B28B 3/00**, 1/08
(22) 29.12.2014 (43) 26.09.2016
(86) PCT/IB2014/067385 29.12.2014 (87) WO2015/101919 A1 09.07.2015
(30) TV2013A000217 31.12.2013 IT
(75) TONCELLI, DARIO (IT)
Via San Pancrazio, 1, 36061 Bassano Del Grappa (Vicenza), Italy
(74) Công ty Luật TNHH WINCO (WINCO LAW FIRM)

(54) PHƯƠNG PHÁP SẢN XUẤT TẤM ỐP LÁT LÀM BẰNG NGUYÊN LIỆU ĐÁ ĐƯỢC KẾT TỤ NHỜ CHẤT GẮN KẾT XI MĂNG CÓ HỌA TIẾT TRANG TRÍ GHÉP VÀ TẤM ỐP LÁT SẢN XUẤT ĐƯỢC BẰNG PHƯƠNG PHÁP NÀY

(57) Sáng chế đề cập đến phương pháp sản xuất tấm ốp lát làm bằng nguyên liệu đá được kết tụ nhờ chất gắn kết xi măng có họa tiết trang trí ghép, phương pháp này bao gồm các bước: bố trí trên khuôn một tấm lót màng mỏng mà nhiều chi tiết trang trí ghép được cố định trên đó; rót hỗn hợp chứa hạt nguyên liệu đá tự nhiên và hỗn hợp chất gắn kết chứa chất gắn kết xi măng, nước và chất hóa lỏng dùng cho hỗn hợp xi măng vào khuôn để tạo ra lớp có độ dày định trước; khử khí hỗn hợp thu được bằng cách thiết lập trạng thái chân không có trị số chân không thứ nhất trong khoảng thời gian định trước sao cho đạt được trạng thái khử khí gần như hoàn toàn trong các hốc kẽ và loại bỏ không khí còn lại có thể đã kết hợp trong hỗn hợp ban đầu; tạo ra chuyển động rung ở điều kiện chân không có trị số chân không thứ hai nhỏ hơn trị số chân không thứ nhất, trong khoảng thời gian định trước; ngưng kết và hóa rắn chất gắn kết xi măng để tạo ra tấm ốp lát; tháo tấm ốp lát thu được khỏi khuôn, việc loại bỏ tấm lót và bảo dưỡng được tiến hành trước khi hiệu chuẩn và đánh bóng tấm ốp lát này.
Ngoài ra, sáng chế còn đề cập đến tấm ốp lát sản xuất được bằng phương pháp nêu trên.

(11) **48969**
(21) 1-2016-02868 (51)[7] **D01F 2/00**, 2/02
(22) 22.12.2014 (43) 26.09.2016
(86) PCT/EP2014/079043 22.12.2014 (87) WO2015/101543 09.07.2015
(30) 14150132.0 03.01.2014 EP
(71) LENZING AKTIENGESELLSCHAFT (AT)
Werkstrasse 2, A-4860 Lenzing, Austria
(72) SCHREMPF, Christoph (AT), SCHUSTER, Kurt Christian (AT), RUF, Hartmut (AT), FIRGO, Heinrich (AT), HAINBUCHER, Karl Michael (AT)
(74) Văn phòng luật sư Phạm và Liên danh (PHAM & ASSOCIATES)
(54) SỢI XENLULOZA VÀ BÓ SỢI CHỨA SỢI NÀY
(57) Sáng chế đề cập đến sợi dạng lyocell mà có mật độ theo chiều dài từ 0,8 dtex tới 3,3 dtex và được đặc trưng bởi các mối tương quan sau:
hệ số Holler F2 ≥ 1, tốt hơn là ≥ 2;
hệ số Holler F1 ≥ -0,6;
hệ số Holler F2 ≤ 6; và
hệ số Holler F2 trừ 4,5* hệ số Holler F1 ≥ 1, tốt hơn là ≥ 3.
Sợi theo sáng chế có sự kết hợp duy nhất của các đặc tính liên quan đến các hệ số Holler, tính mềm dẻo và khả năng chống mài mòn trong vải. Do đó, sợi này có đặc tính giống với sợi viscô và có thể được xử lý theo quy trình xử lý tiêu chuẩn đối với sợi viscô trong chuỗi sáng tạo ra giá trị cho vải.

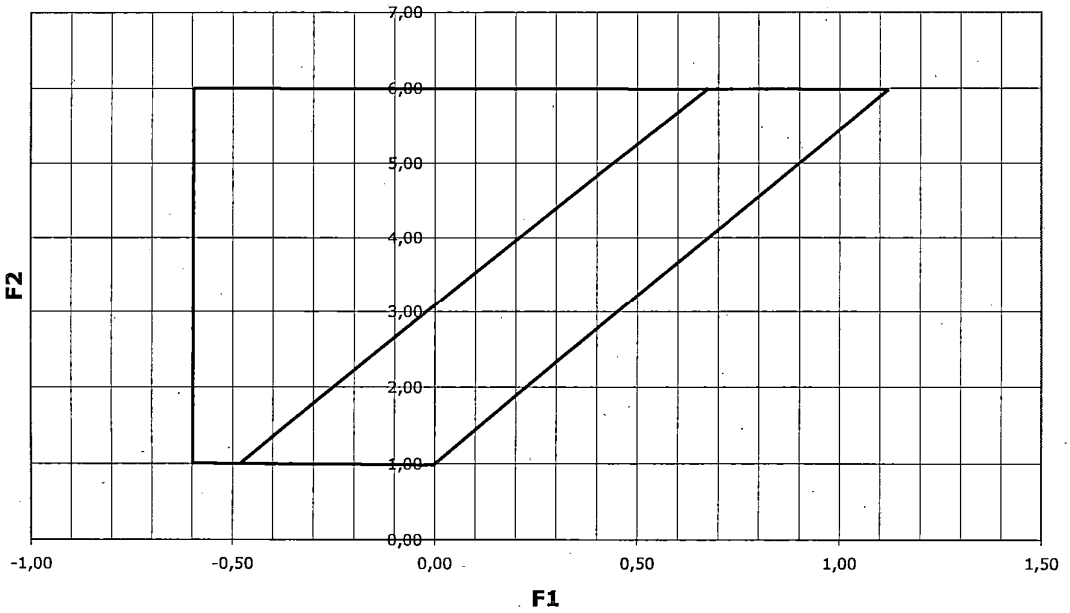

(11) **48970**
(21) 1-2016-02879
(51)[7] **H05K 3/32**, H01B 5/16, H01L 21/60, H01R 11/01, 43/00
(22) 06.01.2015
(43) 26.09.2016
(86) PCT/JP2015/050140 06.01.2015
(87) WO2015/105098 A1 16.07.2015
(30) 2014-001704 08.01.2014 JP
(71) DEXERIALS CORPORATION (JP)
Gate City Osaki, East Tower 8th Floor, 11-2, Osaki 1-chome, Shinagawa-ku, Tokyo 141-0032 Japan
(72) ODAKA, Ryosuke (JP), SATO, Daisuke (JP)
(74) Công ty TNHH một thành viên Sở hữu trí tuệ VCCI (VCCI-IP CO.,LTD)
(54) PHƯƠNG PHÁP LIÊN KẾT VÀ CẤU TRÚC LIÊN KẾT

(57) Sáng chế đề cập đến phương pháp liên kết để liên kết dẫn điện dị hướng đầu cực (1) của bản mạch gốm (2) với đầu cực của linh kiện điện tử, phương pháp liên kết bao gồm các bước:
cho màng dẫn điện dị hướng kết dính với đầu cực (1) của bản mạch gốm (2);
đặt linh kiện điện tử lên trên màng dẫn điện dị hướng; và
gia nhiệt và ép linh kiện điện tử với lực ép nhỏ hơn 2 MPa bằng bộ phận gia nhiệt và ép, trong đó bản mạch gốm (2) có độ thay đổi chiều cao là lớn hơn hoặc bằng 20 m, và trong đó màng dẫn điện dị hướng chứa vật liệu polyme hóa gốc được, chất khơi mào gốc nhiệt, và các hạt dẫn điện có đường kính hạt trung bình là lớn hơn hoặc bằng 13 m. Sáng chế cũng đề cập đến cấu trúc liên kết được tạo ra bởi phương pháp liên kết nêu trên.

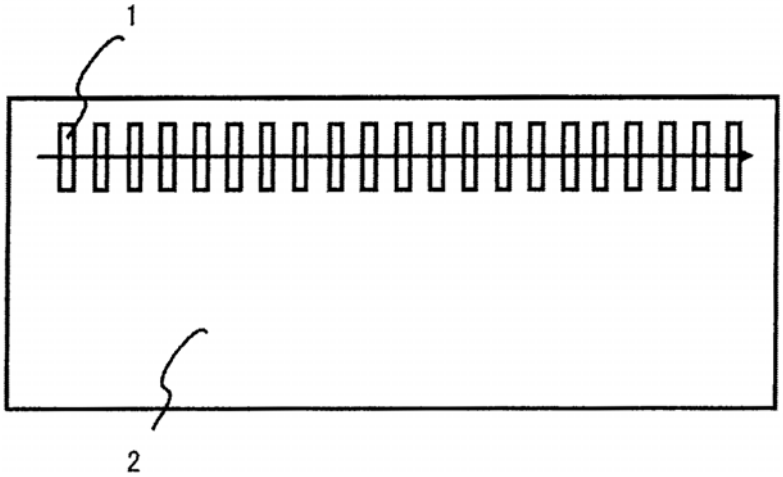

PHẦN II

ĐƠN YÊU CẦU CẤP BẰNG ĐỘC QUYỀN GIẢI PHÁP HỮU ÍCH

(11) **3152**
(21) 2-2015-00050 (51)[7] **A43D**
(22) 26.02.2015 (43) 26.09.2016
Ngày yêu cầu thẩm định nội dung: 26.02.2015
(71) NEW YU MING MACHINERY CO., LTD. (TW)
No. 163, Fu-Tai St., Wu-Jih Dist., Taichung City, Taiwan
(72) HOU-CHUNG TSENG (TW)
(74) Công ty TNHH một thành viên Sở hữu trí tuệ VCCI (VCCI-IP CO.,LTD)
(54) TÚI KHÍ DÙNG CHO MÁY TẠO HÌNH PHẦN SAU CỦA GIÀY
(57) Giải pháp hữu ích đề cập đến túi khí được lắp đặt thích ứng lên khuôn ép (2) của máy tạo hình phần sau của giày. Túi khí này bao gồm lớp hỗ trợ mềm dẻo (3), lớp ép mềm dẻo (4) và các lỗ định vị (6) được đặt cách nhau. Lớp hỗ trợ (3) được định vị thích ứng lên khuôn ép (2) và được làm bằng cao su. Lớp ép (4) được dính vào lớp hỗ trợ (3) và được làm bằng da động vật. Lớp hỗ trợ (3) được kẹp thích ứng giữa lớp ép (4) và khuôn ép (2). Các lỗ định vị (6) được tạo ra dọc theo và kéo dài qua ngoại biên của lớp hỗ trợ và lớp ép (3), (4).

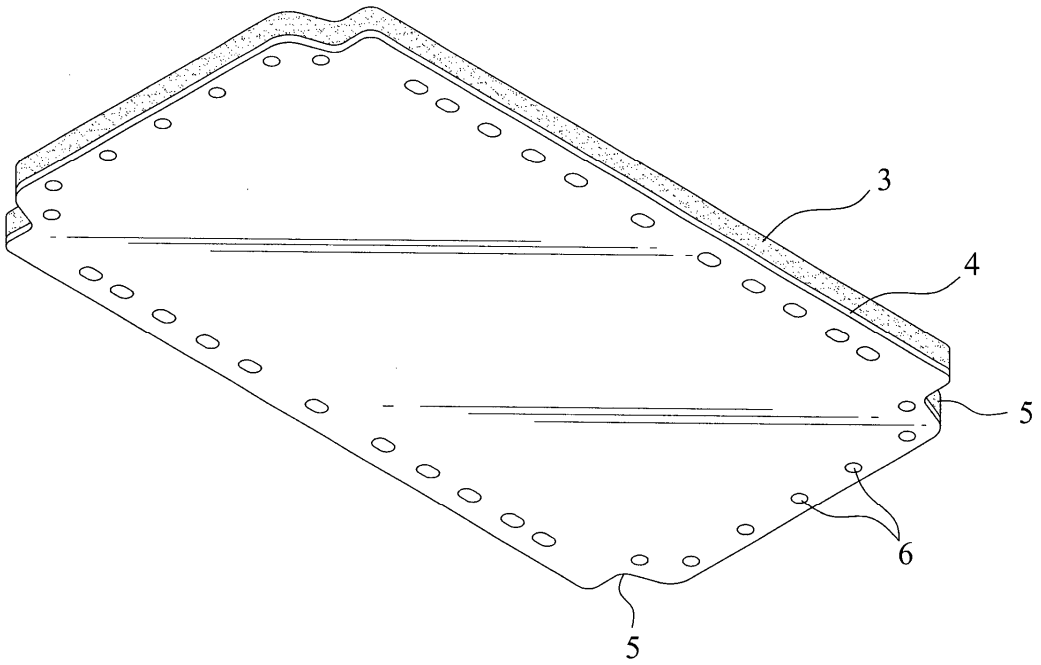

(11) **3153**
(21) 2-2015-00051 (51)[7] **H01P 1/212**
(22) 04.03.2015 (43) 26.09.2016
(71) SHUN-FU TECHNOLOGY CORP. (TW)
No. 2-1, Alley 7, Lane 41, Sec. 4, Cheng Kung Road, Nei Hu Dist., Taipei City 11459, Taiwan
(72) Ming-Shun YOU (TW), Wei-Ta CHOU (TW)
(74) Công ty TNHH Sở hữu trí tuệ WINCO (WINCO CO., LTD.)
(54) BỘ TIẾT KIỆM NĂNG LƯỢNG TỰ LÀM NGUỘI
(57) Giải pháp hữu ích đề cập đến bộ tiết kiệm năng lượng tự làm nguội bao gồm vỏ được nạp dầu cách điện và có các ống dẫn được bố trí ở mặt bên thứ nhất và mặt bên thứ hai của nó, các môđun tản nhiệt bao gồm các cánh tản nhiệt nối các ống dẫn tương ứng và đường dẫn dòng tản nhiệt được tạo ra bởi các cánh liền kề; ít nhất một thanh đầu vào được bố trí ở mặt trên của vỏ và bao gồm các bộ phận cách điện; ít nhất một thanh đầu ra được bố trí ở mặt trên của vỏ và bao gồm các bộ phận cách điện; và bộ tiết kiệm năng lượng nhúng chìm trong dầu cách điện, được nối điện với thanh đầu vào và thanh đầu ra và bao gồm các chi tiết điện kháng được kết hợp với các bộ điện kháng lọc được nối điện với chuyển mạch mà nối điện các chi tiết điện kháng.

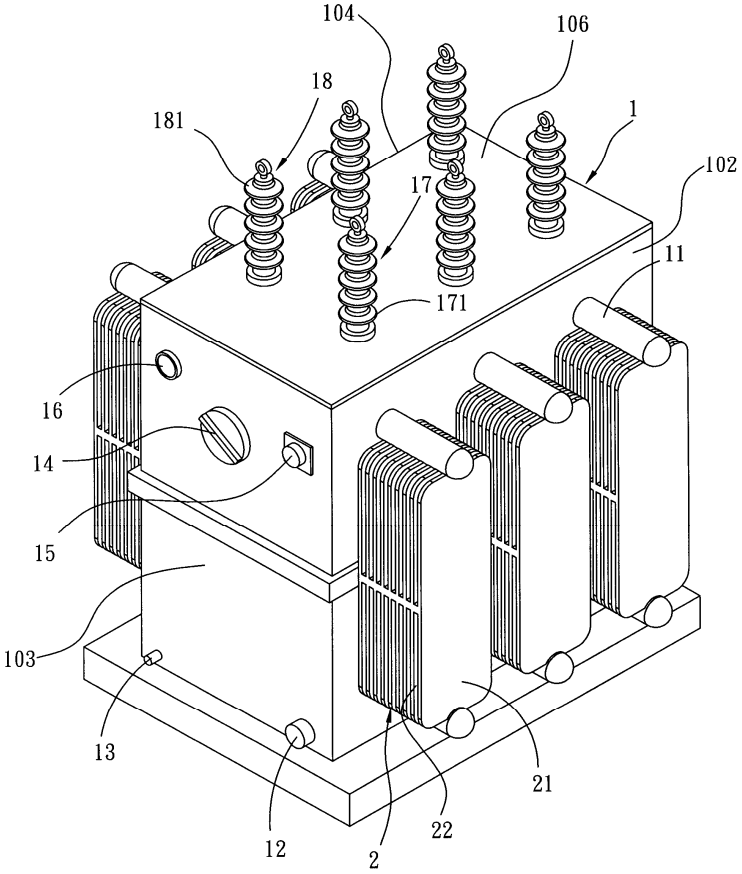

(11) **3154**
(21) 2-2015-00052 (51)[7] **E02B 3/10**
(22) 06.03.2015 (43) 26.09.2016
Ngày yêu cầu thẩm định nội dung: 06.03.2015
(71) CÔNG TY TNHH THOÁT NƯỚC VÀ PHÁT TRIỂN ĐÔ THỊ TỈNH BR-VT (BUSADCO) (VN)
Số 6 đường 3/2, phường 8, thành phố Vũng Tàu, tỉnh Bà Rịa - Vũng Tàu
(72) Hoàng Đức Thảo (VN)
(54) KÈ GHÉP MÁI NGHIÊNG
(57) Sáng chế đề cập đến kè mái nghiêng kết hợp tấm lát mái bê tông đúc sẵn để lắp đặt tại bờ suối, ao, hồ với mục đích tăng cường ổn định công trình, chống xói lở và xâm thực bờ suối, sông, ao. Các môđun (đốt) kè được đúc sẵn ghép kết hợp tấm lát mái và cọc chống tăng cường, sử dụng hệ liên kết lắp ghép đồng bộ: hình khối, cột trụ, đà giằng nhằm giữ ổn định, kết cấu lắp ghép chống đẩy, chống trượt, chống xói chân, cho phép chuyển vị đứng, đảm bảo hệ liên kết chống đứt gãy, lún sụt cục bộ, sạt lở, xói mòn.

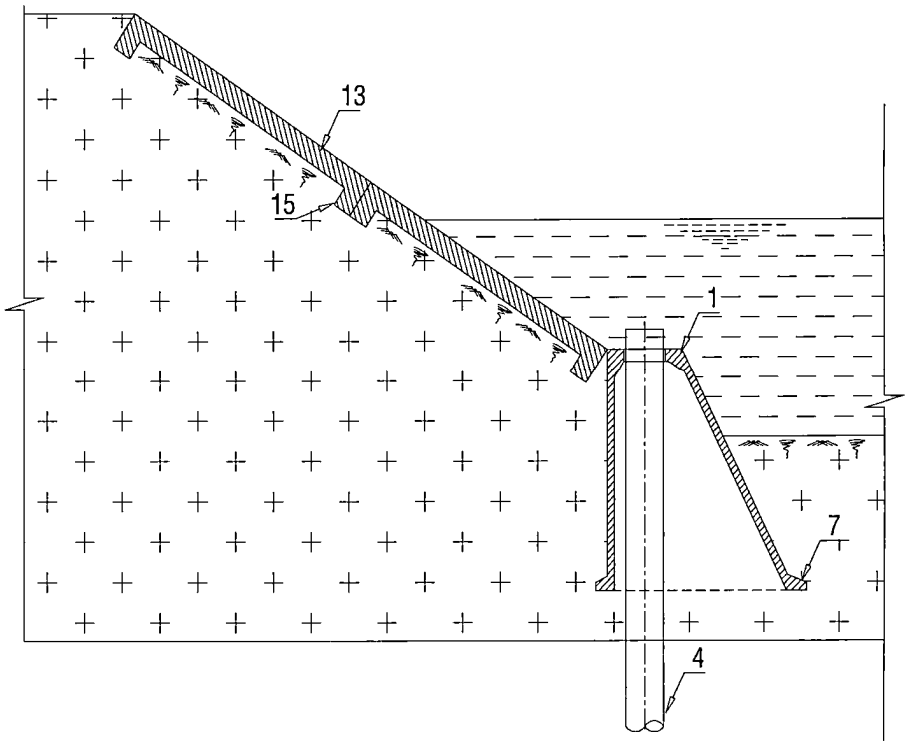

(11) **3155**
(21) 2-2015-00053 (51)[7] **C01B 25/01**
(22) 09.03.2015 (43) 26.09.2016
Ngày yêu cầu thẩm định nội dung: 09.03.2015
(71) VIỆN HOÁ HỌC CÔNG NGHIỆP VIỆT NAM (VN)
Số 2 Phạm Ngũ Lão, quận Hoàn Kiếm, thành phố Hà Nội
(72) Nguyễn Huy Phiêu (VN), Hoàng Anh Tuấn (VN), Dương Mạnh Tiến (VN), Vũ Quang Dương (VN), Nguyễn Việt Hùng (VN), Trần Thị Bích Thủy (VN), Trần Văn Thực (VN)
(54) PHƯƠNG PHÁP TÁCH MAGIE RA KHỎI QUẶNG APATIT-ĐOLOMIT
(57) Phương pháp tách magie trong quặng apatit loại II Lào Cai bằng dung dịch hỗn hợp H_3PO_4 và $Mg(H_2PO_4)_2$ bao gồm các công đoạn:

a) phản ứng tách magie trong quặng apatit loại II Lào Cai; và

b) lọc, rửa, sấy tinh quặng thu được.

Công đoạn tách MgO trong quặng apatit loại II có hàm lượng P_2O_5 19- 30% và MgO 4-10% bằng dung dịch magie phosphat có hàm lượng 25-30% P_2O_5 và 3,0 -3,7% MgO với tỷ lệ lỏng/rắn bằng 4/1, nhiệt độ 80°C, thời gian 20-40 phút.

Công đoạn lọc khối phản ứng sau đó được lọc bằng thiết bị lọc chân không ở áp suất chân không từ 0,9-0,95at, tinh quặng sau khi được sấy khô ở nhiệt độ 105-110°C có hàm lượng P_2O_5 từ 28-40% và MgO từ 0,7-1,4% đạt tiêu chuẩn sản xuất axit phosphoric trích ly.

(11) **3156**
(21) 2-2015-00054 (51)[7] **C12N 15/00**
(22) 09.03.2015 (43) 26.09.2016
Ngày yêu cầu thẩm định nội dung: 09.03.2015
(71) VIỆN CÔNG NGHỆ SINH HỌC - VIỆN HÀN LÂM KHOA HỌC VÀ CÔNG NGHỆ VIỆT NAM (VN)
18 Hoàng Quốc Việt, quận Cầu Giấy, thành phố Hà Nội
(72) Lê Quang Huấn (VN), Lã Thị Huyền (VN), Phạm Văn Phúc (VN), Lê Thị Hạnh (VN)
(54) CẶP PHÂN TỬ NUCLEOTIT TÁI TỔ HỢP ĐỂ XÁC ĐỊNH NHANH TETRAXYCLIN TRONG SỮA
(57) Giải pháp hữu ích đề cập tới cặp phân tử nucleotit tái tổ hợp để xác định nhanh tetraxyclin trong sữa bao gồm 2 phân tử GPH-1 và GPH-2 có trình tự lần lượt như sau:
GPH-1: 5'-TGGGTAGGGCGGGTTGGGAAAGAAACGGTGGTGAAACGGTGGTG-3'
và GPH-2: 5'- caccaccgtaaaaaatcccaaccc-3'
Cặp phân tử nucleotit tái tổ hợp này có thể được dùng trong các phương pháp xác định nhanh dư lượng kháng sinh tetraxyclin trong sữa nguyên liệu.

(11) **3157**
(21) 2-2015-00056 (51)[7] **B23Q**
(22) 13.03.2015 (43) 26.09.2016
Ngày yêu cầu thẩm định nội dung: 13.03.2015
(71) TRƯỜNG ĐẠI HỌC BÁCH KHOA - ĐẠI HỌC QUỐC GIA THÀNH PHỐ HỒ CHÍ MINH (VN)
268 Lý Thường Kiệt, phường 14, quận 10, thành phố Hồ Chí Minh
(72) Phạm Công Bằng (VN)
(54) HỆ THỐNG BÀN MÁY CNC 2D DẪN ĐỘNG BẰNG MỘT DÂY ĐAI RĂNG
(57) Giải pháp hữu ích đề cập đến hệ thống bàn máy CNC hình thành trên cơ cấu truyền động hai bậc tự do trong mặt phẳng thông qua việc sử dụng hai động cơ điện có công suất như nhau kết hợp với một sợi dây đai răng. Cơ cấu này dễ dàng được triển khai, lắp đặt và vận hành bằng cách thay đổi chiều dài các thanh dẫn hướng và kết hợp thêm với chiều dài đai răng tương ứng. Toàn bộ các hệ thống mạch điện, chương trình phần mềm điều khiển hầu như được giữ nguyên.

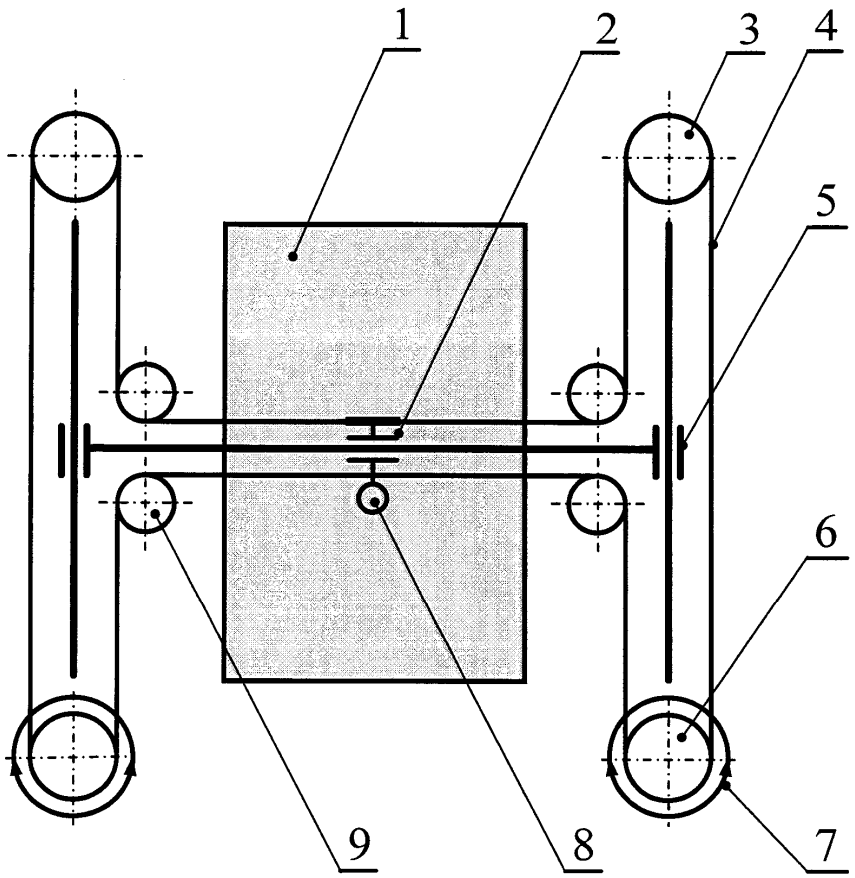

(11) **3158**

(21) 2-2015-00059 (51)[7] **A61K 36/00**

(22) 23.03.2015 (43) 26.09.2016

Ngày yêu cầu thẩm định nội dung: 23.03.2015

(71) VIỆN HÓA HỌC - VIỆN HÀN LÂM KHOA HỌC VÀ CÔNG NGHỆ VIỆT NAM (VN)
18 Hoàng Quốc Việt, quận Cầu Giấy, thành phố Hà Nội

(72) Lưu Đức Huy (VN)

(54) THỰC PHẨM CHỨC NĂNG CHỨA PHYTOSTEROL VÀ CAO NGƯU TẤT DÙNG ĐỂ LÀM GIẢM CHOLESTEROL MÁU

(57) Giải pháp hữu ích đề cập đến thực phẩm chức năng chứa phytosterol và cao ngưu tất dùng để làm giảm cholesterol máu.

(11) **3159**
(21) 2-2015-00060 (51)[7] **E03C 1/264**
(22) 24.03.2015 (43) 26.09.2016
Ngày yêu cầu thẩm định nội dung: 01.07.2015
(75) HSIANG-YU CHENG (TW)
12F.-11, No. 888, Wenxin S. Rd., South Dist., Taichung City, Taiwan.
(74) Công ty Tư vấn đầu tư và chuyển giao công nghệ (INVESTCONSULT)
(54) TÚI LƯỚI CHỐNG TRƯỢT
(57) Giải pháp hữu ích đề cập đến túi lưới chống trượt được làm bằng nhựa với độ đàn hồi và độ dẻo, có đầu trên, đầu dưới, bề mặt bên ngoài, hai mặt đối diện, khe hở, phần được bịt kín và nhiều phần ép nhiệt. Khe hở được tạo thành qua đầu trên của túi lưới chống trượt. Phần được bịt lại được tạo thành theo chiều ngang xung quanh bề mặt bên ngoài của túi lưới chống trượt gần với đầu dưới của túi lưới chống trượt. Các phần ép nhiệt được tạo thành phía trên và nhô ra từ bề mặt bên ngoài của túi lưới chống trượt gần khe hở. Mỗi một trong số các mặt đối diện của túi lưới chống trượt có ít nhất hai phần ép nhiệt.

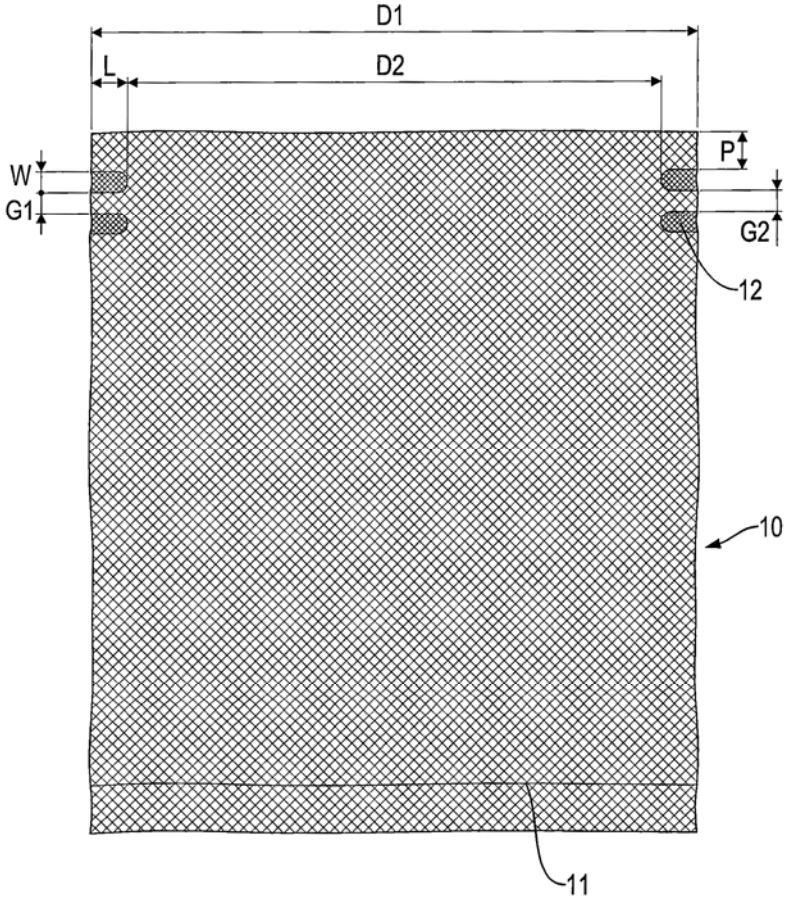

(11) **3160**
(21) 2-2015-00062 (51)[7] **B32B 23/00**
(22) 25.03.2015 (43) 26.09.2016
(71) ADVANCED MATERIALS TECHNOLOGY INNOVATION COMPANY (TW) (TW)
No.188, Ln. 367, Gaoyuan Rd., Longtan Dist., Taoyuan City 32556, Taiwan
(72) Yeou Shin CUANG (TW), Diing Guey HWANG (TW)
(74) Công ty TNHH Sở hữu trí tuệ WINCO (WINCO CO., LTD.)
(54) TẤM MỎNG COMPOSIT ĐƯỢC GIA CỐ BẰNG LƯỚI KIM LOẠI

(57) Giải pháp hữu ích đề cập đến tấm mỏng composit bao gồm hai lớp composit (11, 12) ít nhất một lưới kim loại (20) có độ bền cao và khả năng hấp thụ năng lượng va đập cao, và nhiều lớp sợi đơn hướng (31, 32, 33, 34, 35, 36), trong đó lưới kim loại (20) và các lớp sợi đơn hướng (31, 32, 33, 34, 35, 36) được bố trí giữa hai lớp composit (11, 12). Bằng cách bổ sung lưới kim loại (20) vào tấm mỏng composit dùng để sản xuất các chi tiết, như phuộc trước, khung và cọc yên của xe đạp, kết cấu liên hợp có thể được tạo ra trong tấm mỏng composit. Do lưới kim loại (20) có độ bền và độ dai cao nên chi tiết được làm bằng tấm mỏng composit sẽ có độ bền và khả năng chịu va đập cao, vì vậy có thể ngăn được sự gãy giòn. Hơn nữa, với tấm mỏng composit được gia cường bằng kim loại, sự hỏng của chi tiết có thể được cảnh báo sớm, vì vậy có thể ngăn được chi tiết hỏng bất ngờ. Vì vậy, đảm bảo an toàn cho người sử dụng.

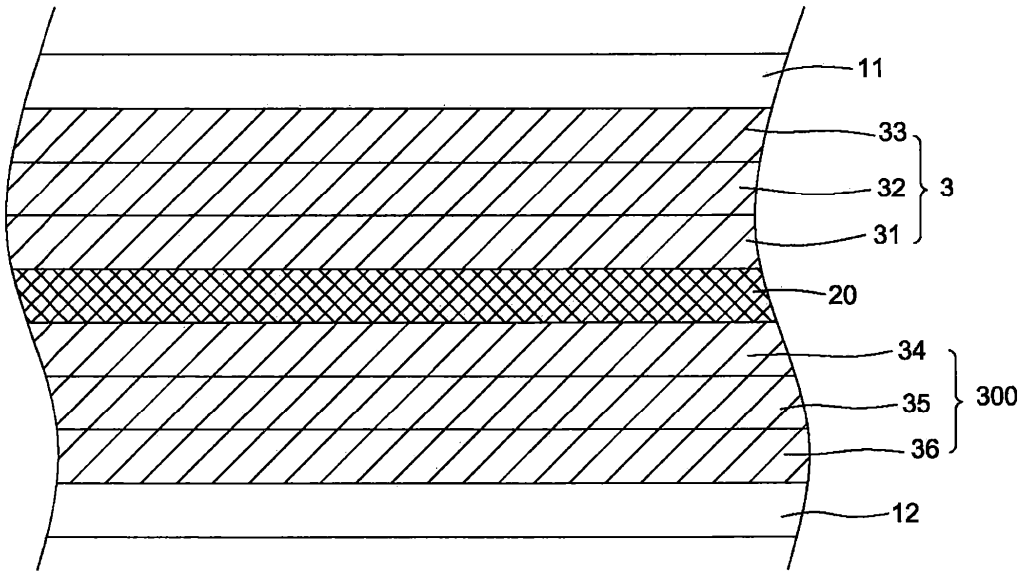

(11) **3161**
(21) 2-2015-00063 (51)[7] **G03G 15/23**, B41F 13/00
(22) 25.03.2015 (43) 26.09.2016
Ngày yêu cầu thẩm định nội dung: 25.03.2015
(71) SUNRISE PACIFIC CO., LTD. (TW)
3F., No. 40, Lane 17, Sec. 3, Nanshan Rd., Lujhu District, Taoyuan City, Taiwan
(72) Teng-Lung HUANG (TW)
(74) Công ty TNHH Sở hữu trí tuệ HA VIP (HAVIP CO., LTD.)
(54) MÁY IN HAI MẶT
(57) Giải pháp hữu ích đề cập đến máy in hai mặt được tạo ra có bộ phận in thứ nhất và bộ phận in thứ hai liền kề nhau. Bộ phận in thứ nhất được trang bị có trục lăn in trên và ống lân mực ép in thứ nhất. Bộ phận in thứ hai được trang bị có trục lăn in dưới và ống lăn mực ép in thứ hai. Giấy các tông lượn sóng được vận chuyển giữa các bộ phận in thứ nhất và thứ hai, và các trục lăn in trên và dưới tương ứng tạo ra lớp in trên hai bề mặt của giấy các tông lượn sóng, nhờ đó hoàn thành việc in trên hai bề mặt của giấy các tông lượn sóng tại một thời điểm trong một quy trình in duy nhất. Máy in hai mặt của giải pháp hữu ích theo đó đạt được sự tiết kiệm giờ làm việc và nâng cao công suất in.

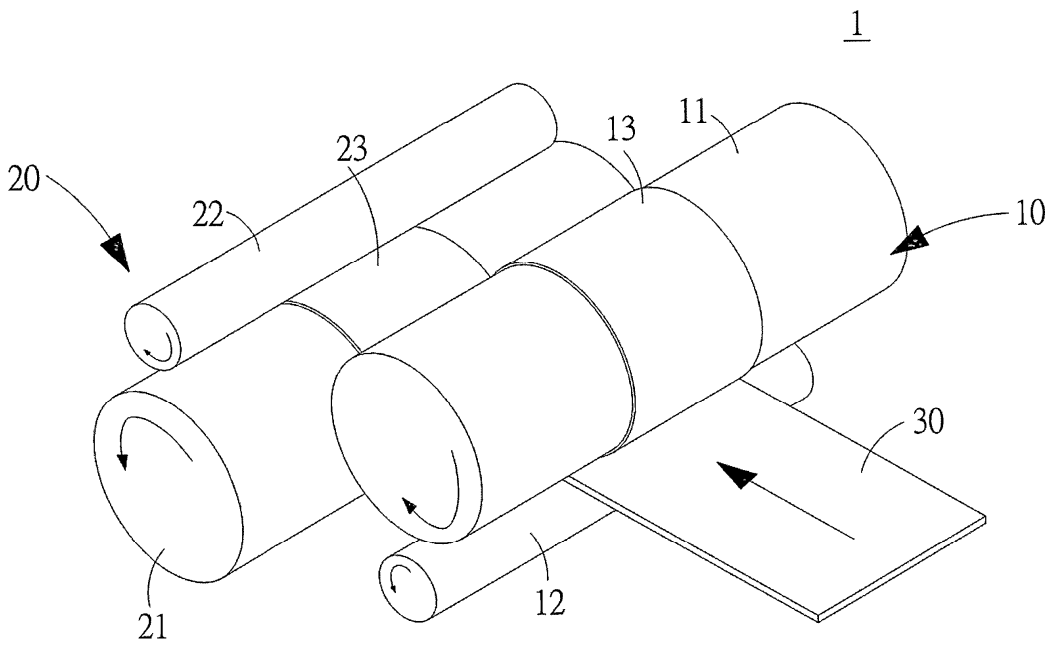

(11) **3162**
(21) 2-2015-00161 (51)[7] **C04B 22/02**, 14/02, 18/06
(22) 15.06.2015 (43) 26.09.2016
(30) 104204485 25.03.2015 TW
Ngày yêu cầu thẩm định nội dung: 15.06.2015
(71) 1. HOU, MEI-LI (TW)
4F., No.458, Daye Rd., Beitou Dist., Taipei City 11268, Taiwan
2. HUANG, TSAI-CHU (TW)
4F., No.458, Daye Rd., Beitou Dist., Taipei City 11268, Taiwan
(72) HWANG, CHAO-LUNG (TW), HUYNH, TRONG-PHUOC (VN)
(74) Công ty TNHH Trường Xuân (AGELESS CO.,LTD.)
(54) GẠCH CHỨA TRO BAY
(57) Giải pháp hữu ích đề cập đến gạch chứa tro bay bao gồm thân gạch có nhiều hạt nhỏ kết tụ được kết dính để tạo thành một khối, trong đó các hạt nhỏ kết tụ là hỗn hợp gồm tro bay và cát. Tro bay được dùng để tạo ra gạch chứa tro bay nêu trên là tro bay tái chế, nhờ đó tận dụng được tro bay bị bỏ đi hoặc bị chôn lấp trong đất, vì vậy làm giảm ô nhiễm môi trường.

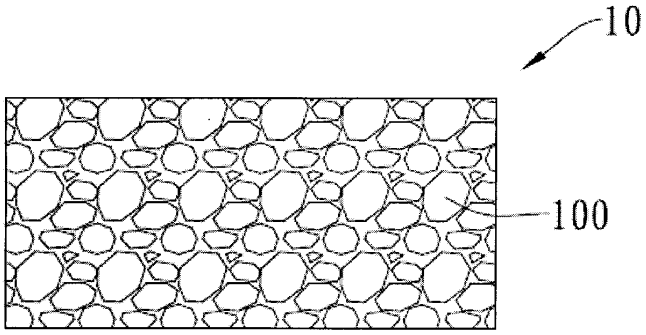

(11) **3163**
(21) 2-2015-00176 (51)[7] **B62B 001/08**
(67) 1-2015-00904
(22) 18.03.2015 (43) 26.09.2016
Ngày yêu cầu thẩm định nội dung: 18.03.2015
(71) SDI CORPORATION (TW)
No. 260, sec. 2, Chang Nan rd., Chang Hua, Taiwan
(72) Chih-Wei HSU (TW)
(74) Công ty TNHH Trường Xuân (AGELESS CO.,LTD.)
(54) DỤNG CỤ CẮT TIỆN ÍCH CÓ NHIỀU CHI TIẾT KHÓA
(57) Giải pháp hữu ích đề cập đến dụng cụ cắt có nhiều chi tiết khóa có cán, lưỡi cắt và bộ phận trượt. Cán có rãnh dẫn hướng có nhiều chi tiết khóa thứ nhất. Lưỡi cắt được lắp có thể trượt được trong cán và che có chọn lọc các chi tiết khóa thứ nhất. Bộ phận trượt được kết nối với lưỡi cắt và có chi tiết khóa thứ hai. Khi không có lực bên ngoài tác động lên bộ phận trượt, chi tiết khóa thứ nhất và chi tiết khóa thứ hai được gài khớp với nhau để tạo ra hiệu quả khóa lưỡi cắt. Khi bộ phận trượt được tác động lực, chi tiết khóa thứ hai được tách khỏi chi tiết khóa thứ nhất sao cho lưỡi cắt có thể trượt. Vị trí khóa giữa chi tiết khóa thứ nhất và chi tiết khóa thứ hai được bố trí trong rãnh dẫn hướng của cán sao cho khóa có thể được phân bố đều trên rãnh dẫn hướng của cán. Do đó, rãnh dẫn hướng có thể được tác động lực đều và hiệu quả khóa có thể được tăng và được cải thiện. Hơn nữa, các chi tiết khóa thứ nhất được che và không lộ ra môi trường bên ngoài để ngăn chặn hư hỏng.

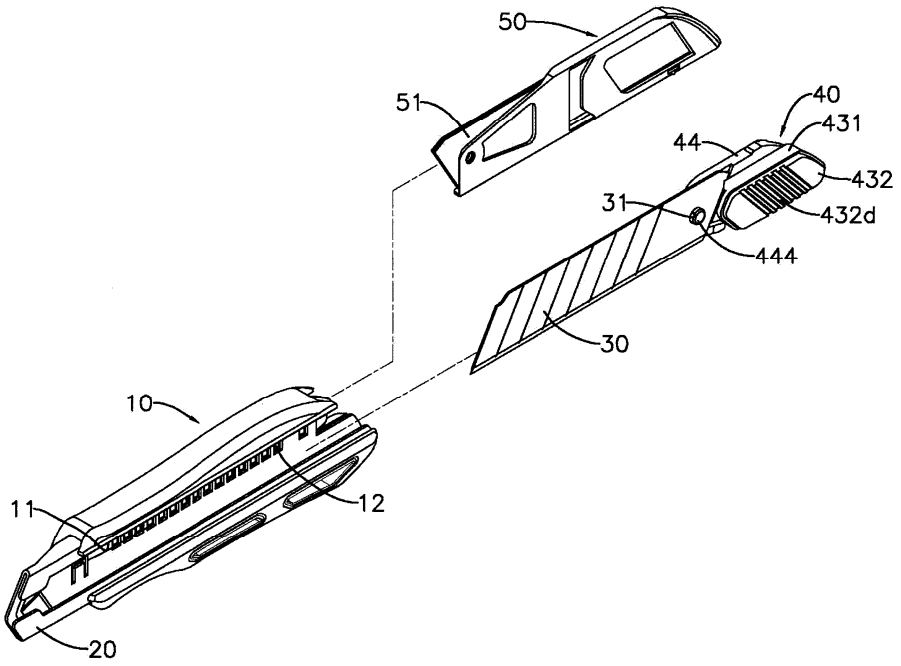

(11) **3164**
(21) 2-2015-00200 (51)[7] **D04B 21/00**
(22) 16.07.2015 (43) 26.09.2016
(30) 104203002 26.02.2015 TW
(71) CHARM YOUNG INDUSTRY CO., LTD. (TW)
No.201, Zhenxi Rd., Hemei Town, Changhua County 508, Taiwan
(72) HUNG, Da An (TW)
(74) Công ty TNHH Trường Xuân (AGELESS CO.,LTD.)
(54) DẢI DỆT KIM ĐAN ĐỌC CỦA KHÓA KÉO

(57) Giải pháp hữu ích đề xuất dải dệt kim đan dọc, có hướng theo chiều dọc, các dải bên trái và bên phải song song và đối diện với nhau và thẳng góc theo chiều dọc, và các sọc nối kéo dài song song với nhau dọc theo chiều dọc. Dải này được tạo ra từ các sợi thứ nhất, thứ hai và thứ ba được dệt chồng theo mẫu dệt kim/chồng nhau đặc trưng.

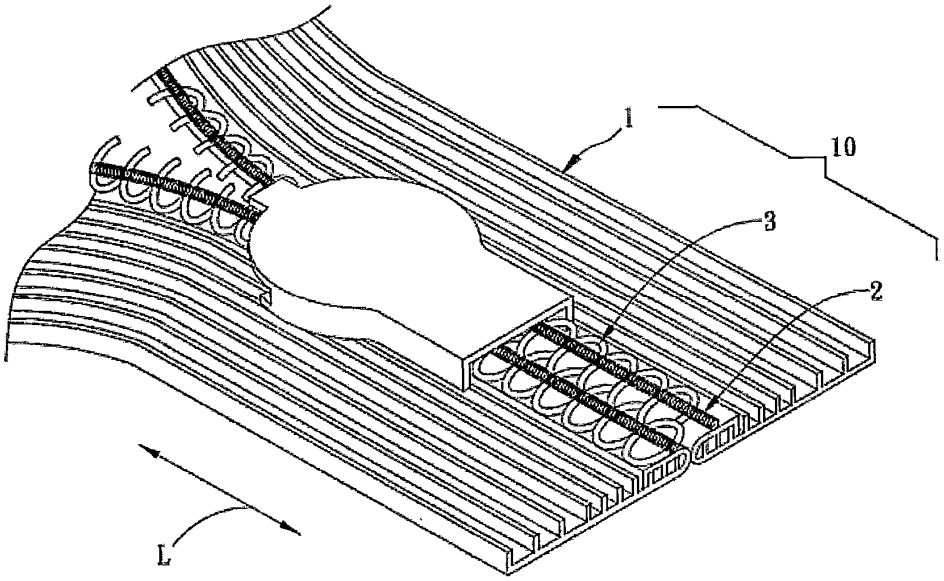

(11) **3165**
(21) 2-2015-00256 (51)[7] **B01D 35/30**
(22) 27.08.2015 (43) 26.09.2016
(30) 201520141610.3 12.03.2015 CN
Ngày yêu cầu thẩm định nội dung: 27.08.2015
(71) 1. KEMFLO (NANJING) ENVIRONMENTAL TECHNOLOGY CO., LTD. (CN)
No. 19 Aitao Rd. Jiangning Development Zone, Nanjing, 211106 China
2. KEMFLO LNTERNATIONAL CO., LTD. (TW)
No. 3 Huan East St. Da Zhou, Pingtung 900 Taiwan
3. LLN, CHING SHIUNG (TW)
No.180-5, Minsheng Rd., Pingtung City, Pingtung County 900, Taiwan
(72) LIN, Jack (TW), LlN, Jack (TW), ZHOU, Hai Peng (CN), LlN, Hui Zhou (CN)
(74) Công ty TNHH Sở hữu trí tuệ AL Nguyên (ALNGUYEN IP CO.,LTD.)
(54) THIẾT BỊ LỌC
(57) Sáng chế đề xuất thiết bị lọc có đường nước vào và đường nước ra. Thiết bị lọc gồm có buồng lọc (10) và lõi lọc (11). Đường nước vào và đường nước ra được bố trí trên một đầu của buồng lọc (10). Buồng lọc (10) gồm có thân buồng lọc, cánh cửa buồng lọc và tổ hợp bánh răng truyền động. Thân buồng lọc có khoảng trống lắp bánh răng để nhận và giữ tổ hợp bánh răng truyền động. Lõi lọc (11) có phần đầu, được nối đề chất lỏng có thể chảy qua với đường nước vào và đường nước ra. Lõi lọc (11) có khung truyền động ở mặt ngoài phía trên của nó. Khung truyền động được khớp với tổ hợp bánh răng truyền động. Thiết bị lọc theo sáng chế giúp cho việe thay lõi lọc (11) được nhanh chóng nhờ thiết kế đặc biệt của lõi lọc, buồng lọc (10) và tổ hợp bánh răng truyền động.

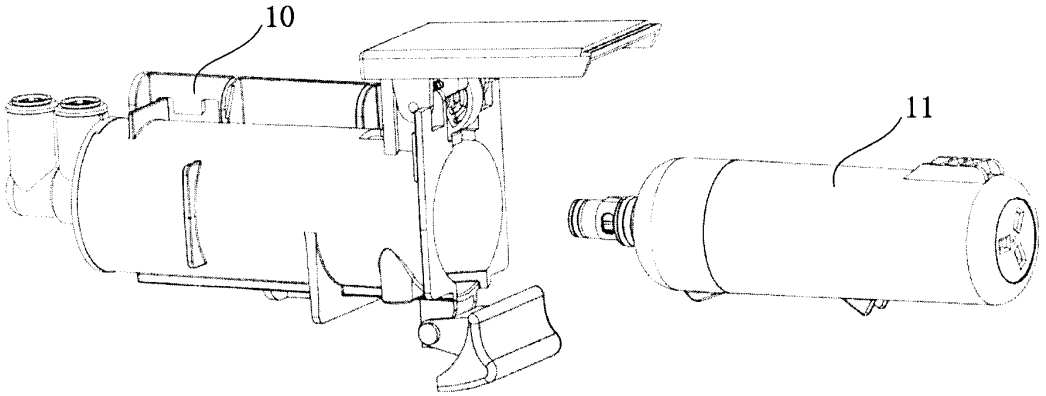

(11) **3166**
(21) 2-2016-00070 (51)[7] **G09F 3/02**, 3/03
(22) 09.03.2016 (43) 26.09.2016
(30) CN201520172488.6 25.03.2015 CN
Ngày yêu cầu thẩm định nội dung: 09.03.2016
(71) BAO SHEN PAPER & PLASTIC PRODUCT CO., LTD. (CN)
68#, Xiao Tang Road, Jiang Gao Town, Bai Yun District, Guangzhou City, Guang Dong, China, 510000
(72) Xiaowei MIAO (CN), Dianqi LI (CN)
(74) Công ty TNHH Dịch vụ Sở hữu trí tuệ KENFOX (KENFOX IP SERVICE CO.,LTD.)
(54) NHÃN CHỐNG LÀM GIẢ CÓ MÃ BIẾN ĐỔI

(57) Giải pháp hữu ích đề cập đến nhãn chống làm giả có mã biến đổi, gồm có lớp dính kết, lớp in, lớp chất tách rời và lớp màng tách rời trong suốt. Nhãn theo giải pháp hữu ích được dính trên bề mặt sản phẩm thông qua lớp dính kết; khi người tiêu dùng tiến hành truy vấn thông tin chống làm giả, lớp phủ trên lớp màng tách rời trong suốt bị loại bỏ (ví dụ như, bị cạo), mã chống làm giả độc nhất trên lớp in có thể được nhìn thấy bằng cách xuyên qua lớp chất tách rời và lớp màng tách rời trong suốt, và có thể tiến hành truy vấn thông tin chống làm giả bằng cách đăng nhập vào website truy vấn hoặc bằng điện thoại, trong đó mã chống làm giả của mỗi sản phẩm là độc nhất, và các mã chống làm giả của các sản phẩm khác nhau có thể biến đổi, sao cho tính chất chống làm giả được cải thiện; ngoài ra, khi kẻ trộm xé rách nhãn sử dụng các công cụ, chẳng hạn như máy quạt điện, lớp màng tách rời trong suốt sẽ bị tách ngay khỏi lớp in (lớp dính kết không bị tách khỏi bề mặt sản phẩm) bởi vì lực tách rời của lớp chất tách rời là rất nhỏ, sao cho mã chống làm giả trên lớp in bị lộ ra; bởi vì mã chống làm giả có thể biến đổi, tức là, mã chống làm giả là độc nhất, nhãn bị xé rách mạnh sẽ mất tác dụng ngay lập tức, để ngăn không cho nhãn theo giải pháp hữu ích được sử dụng lặp lại nhiều lần.

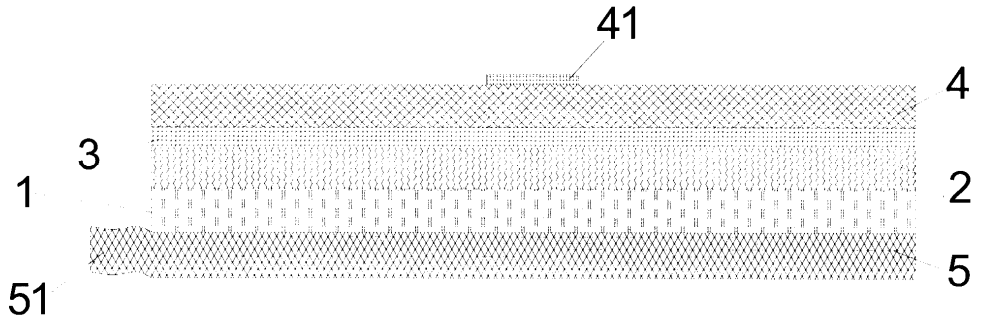

(11) **3167**
(21) 2-2016-00163 (51)[7] **E06B 9/11**, 9/17, 9/82, E05B 65/06
(22) 12.05.2016 (43) 26.09.2016
Ngày yêu cầu thẩm định nội dung: 12.05.2016
(75) NGUYỄN VĂN NGHỊ (VN)
E36 tổ 7A Thịnh Quang, phường Thịnh Quang, quận Đống Đa, thành phố Hà Nội
(74) Công ty TNHH Sở hữu trí tuệ Gia Việt (GIAVIET CO., LTD.)
(54) CƠ CẤU CHỐT KHÓA BẬT TỰ ĐỘNG VÀ CỬA CUỐN CÓ CƠ CẤU NÀY
(57) Giải pháp hữu ích đề cập tới cơ cấu chốt khoá bật tự động (M) có kết cấu bao gồm: vỏ dạng hộp chữ nhật đứng (10), có cụm chốt (20) gắn cố định trong đó. Cụm chốt (20) bao gồm vỏ cụm (21) có chứa chốt thứ nhất (22), chốt thứ hai (23), các phương tiện đẩy (24), phương tiện đàn hồi thứ nhất (25), phương tiện đàn hồi thứ hai (26), và phương tiện đàn hồi thứ ba (27).
Khi chốt thứ nhất (22) chịu tác động của lực đẩy (P) theo phương thẳng đứng, chốt thứ hai (23) sẽ bị đẩy nhô một khoảng cách định trước (H2) ra khỏi mặt vuông góc (13) và khi lực tác động (P) được giải phóng, chốt thứ hai (23) được di chuyển thu lại về phía mặt vuông góc (13) để nhờ đó tạo thành cơ cấu chốt khoá bật tự động (M).
Giải pháp hữu ích cũng đề cập tới cửa cuốn (D) có cơ cấu chốt khoá bật tự động (M).

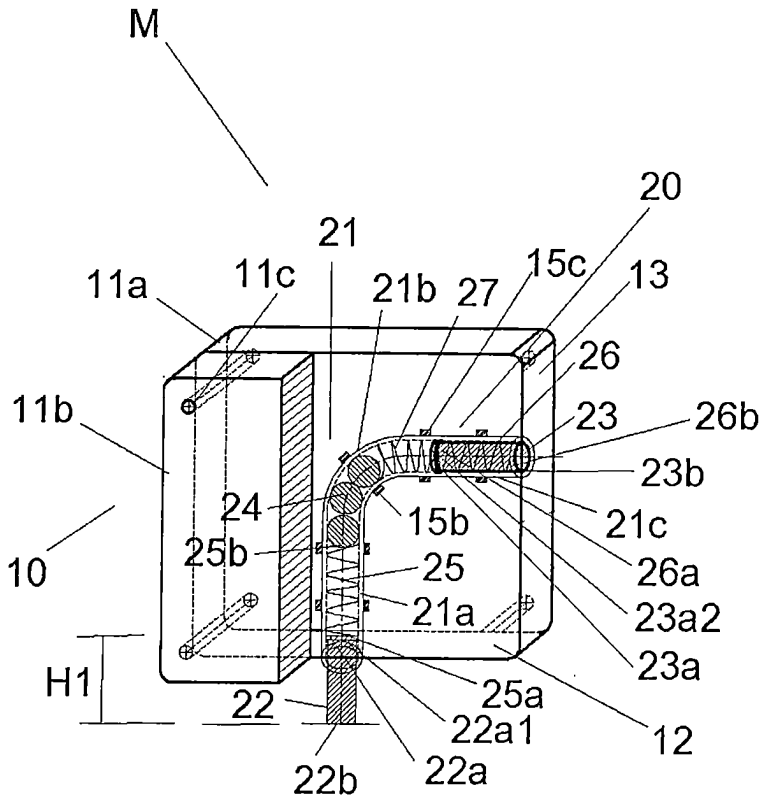

(11) **3168**
(21) 2-2016-00182 (51)[7] **A61F 13/15**, 13/49, 13/496
(22) 10.09.2014 (43) 26.09.2016
(86) PCT/JP2014/073874 10.09.2014 (87) WO2015/072218 21.05.2015
(30) 2013-236216 14.11.2013 JP
2013-237282 15.11.2013 JP
2013-237283 15.11.2013 JP
2014-161652 07.08.2014 JP
2014-161661 07.08.2014 JP
(71) KAO CORPORATION (JP)
14-10, Nihonbashi Kayaba-cho 1-chome, Chuo-ku, Tokyo 1038210 (JP)
(72) YAMAMOTO, Ryoichi (JP), KAJIWARA, Jun (JP), SATO, Nobuya (JP), SAKAKURA, Takashi (JP)
(74) Công ty Cổ phần Hỗ trợ phát triển công nghệ Detech (DETECH)
(54) VẬT DỤNG THẤM HÚT KIỂU MẶC VÀO
(57) Sáng chế đề cập đến vật dụng thấm hút kiểu mặc vào chứa lõi thấm hút (5) bao gồm ít nhất vùng thứ nhất (41) và vùng thứ hai (42) có trọng lượng cơ bản khác nhau. Vùng thứ nhất (41) có trọng lượng cơ bản cao hơn vùng thứ hai (42). Vùng thứ nhất (41) bao gồm phần đũng (C), và vùng thứ hai (42) bao gồm phần phía sau (B). Vùng thứ nhất (41) bao gồm nhóm phần chỉ dẫn uốn cong (50) bao gồm nhiều phần chỉ dẫn uốn cong (51, 52a, 52b) kéo dài đọc theo hướng chiều dọc. Nhóm phần chỉ dẫn uốn cong (50) bao gồm phần chỉ dẫn uốn cong nằm giữa (51), và cặp phần chỉ dẫn uốn cong phía bên (52a, 52b) mà được đặt ở cả hai bên của phần chỉ dẫn uốn cong phần giữa (51). Nhóm phần chỉ dẫn uốn cong (50) được đặt hướng về phía phần đũng (C) nhiều hơn so với phần đầu thấp hơn (31A, 32A) của lớp bọc ngoài (3) được đặt ở phần trước (A), và nhóm phẫn chỉ dẫn uốn cong (50) không có ở phần phía sau (B).

Fig. 5(a)

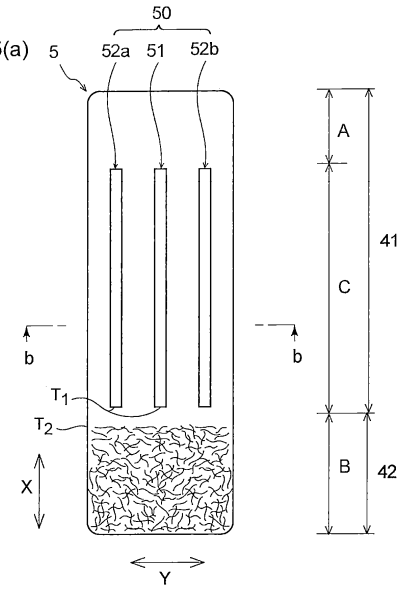

Fig. 5(b)

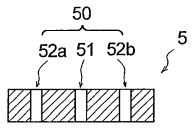

(11) **3169**
(21) 2-2016-00223 (51)[7] **C12N 15**
(22) 24.06.2016 (43) 26.09.2016
Ngày yêu cầu thẩm định nội dung: 24.06.2016
(71) VIỆN CÔNG NGHIỆP THỰC PHẨM (VN)
301 Nguyễn Trãi, quận Thanh Xuân, thành phố Hà Nội
(72) Vũ Nguyên Thành (VN), Đặng Thị Kim Anh (VN), Đinh Thị Mỹ Hằng (VN), Nguyễn Thanh Thủy (VN), Hàn Thị Thu Hương (VN), Đặng Tất Thành (VN)
(54) CHỦNG NẤM MEN PICHIA PASTORIS TÁI TỔ HỢP SINH TỔNG HỢP ENZYM XYLANAZA BỀN NHIỆT
(57) Giải pháp hữu ích đề cập đến chủng nấm men Pichia pastoris CNTP 9058 tái tổ hợp có khả năng sinh tổng hợp enzym endo-1,4-β-xylanaza bền nhiệt bằng công nghệ ADN tái tổ hợp. Enzym endo-1,4-β-xylanaza tái tổ hợp thu được có thể được ứng dụng hiệu quả trong sản xuất thức ăn chăn nuôi, công nghiệp giấy, thực phẩm và dược phẩm.

(11) **3170**
(21) 2-2016-00225 (51)[7] **C05F 11/08**, C12N 11/02
(22) 24.06.2016 (43) 26.09.2016
Ngày yêu cầu thẩm định nội dung: 24.06.2016
(71) HỌC VIỆN NÔNG NGHIỆP VIỆT NAM (VN)
Thị trấn Trâu Quỳ, huyện Gia Lâm, thành phố Hà Nội
(72) Nguyễn Thị Minh (VN), Nguyễn Thu Hà (VN), Phan Quốc Hưng (VN)
(54) CHẾ PHẨM SINH HỌC DÙNG ĐỂ TÁI TẠO THẢM THỰC VẬT VÀ QUY TRÌNH SẢN XUẤT CHẾ PHẨM SINH HỌC NÀY
(57) Giải pháp hữu ích đề cập đến chế phẩm sinh học dùng để tái tạo thảm thực vật chứa các thành phần bao gồm hỗn hợp gồm bào tử của các chủng nấm rễ Gigaspora albida ASG1 và Dentiscutata nigra DSB2 và sinh khối của các chủng vi khuẩn nốt sần Shinorrhizobium fredi DSM5 và Bradyrhizobium japonicum ASS3, chất nền và các chất dinh dưỡng bổ sung. Giải pháp hữu ích cũng đề cập đến quy trình sản xuất chế phẩm này.

(11) **3171**
(21) 2-2016-00234 (51)[7] **C05G 3/00**, 3/04
(22) 01.07.2016 (43) 26.09.2016
Ngày yêu cầu thẩm định nội dung: 01.07.2016
(71) PHÒNG THÍ NGHIỆM TRỌNG ĐIỂM CÔNG NGHỆ LỌC, HÓA DẦU (VN)
Số 2 Phạm Ngũ Lão, quận Hoàn Kiếm, thành phố Hà Nội
(72) Đào Văn Hoằng (VN), Đỗ Thanh Hải (VN), Phạm Anh Tài (VN), Cao Thị Thúy (VN)
(54) PHƯƠNG PHÁP SẢN XUẤT PHÂN BÓN GIẢI PHÓNG CHẬM NPK SỬ DỤNG ĐIATOMIT BIẾN TÍNH

(57) Giải pháp hữu đề cập đến phương pháp sản xuất phân bón giải phóng chậm NPK bao gồm các bước:
- Trộn khô phân bón chứa thành phần dinh dưỡng chính là N. P. K và diatomit biến tính với nhau;
- Bổ sung nước để tạo độ ẩm không quá 20% cho hỗn hợp trên và trộn đều đến khi thu được hỗn hợp bột ẩm có thành phần đồng nhất;
- Ủ trong khoảng thời gian không ít hơn 20 phút;
- Tạo viên hình cầu;
- Sấy khô viên ở nhiệt độ nằm trong khoảng từ 40 đến 50°C.

Phương pháp theo giải pháp hữu ích cho phép sản xuất phân bón giải phóng chậm NPK, có khả năng lưu trữ chất dinh dưỡng trong thời gian dài, sử dụng cho cây trồng. Nhờ đó, nâng cao hiệu quả sử dụng phân bón, giảm thiểu thất thoát của các thành phần dinh dưỡng vào môi trường xung quanh, từ đó, giảm thiểu ô nhiễm môi trường đất.

(11) **3172**
(21) 2-2016-00235 (51)[7] **C12Q 1/68**
(22) 01.07.2016 (43) 26.09.2016
Ngày yêu cầu thẩm định nội dung: 01.07.2016
(75) 1. NGUYỄN THỊ TRANG (VN)
Thôn 10, Phù Lưu Tế, Mỹ Đức, Hà Nội
2. THÂN THỊ THÙY LINH (VN)
Trí Yên, Yên Dũng, Bắc Giang
(54) QUY TRÌNH XÁC ĐỊNH MỨC ĐỘ ĐỨT GÃY ADN CỦA TINH TRÙNG VÀ KIT DÙNG CHO QUY TRÌNH NÀY

(57) Giải pháp hữu ích đề cập đến quy trình xác định mức độ đứt gãy DNA tinh trùng người và kit dùng cho quy trình này. Quy trình xác định mức độ đứt gãy DNA tinh trùng người theo giải pháp hữu ích bao gồm các bước sau: cố định mẫu chứa tinh trùng trên lam kính bằng thạch agarose; làm biến tính DNA tinh trùng bằng dung dịch axit HCl 37%; ly giải màng nhân bằng dung dịch ly giải không chứa chất làm biến tính protein, không phá hủy đuôi tinh trùng, trong đó thành phần dung dịch ly giải này chứa 0,1M DTT; 2M NaCl; 1% Triton, 0,2M Tris, độ pH của dung dịch ly giải này là 7,5; rửa dung dịch ly giải; khử nước cố định hình dạng tinh trùng bằng ethanol 100%; nhuộm tiêu bản bằng Giemsa 5%; và đếm số lượng tinh trùng. Quy trình theo giải pháp hữu ích cho phép làm giảm lượng DTT đắt tiền cần sử dụng và thay đổi loại thuốc nhuộm đắt tiền bằng thuốc nhuộm rẻ tiền mà vẫn mang lại hiệu quả tương đương, do đó quy trình theo giải pháp hữu ích hiệu quả và rẻ tiền để có thể được áp dụng rộng rãi nhằm xác định độ đứt gãy DNA tinh trùng giúp chẩn đoán nguyên nhân vô sinh nam, nguyên nhân sẩy thai và thai lưu liên tiếp, lựa chọn phương pháp hỗ trợ sinh sản.

(11) **3173**
(21) 2-2016-00238 (51)[7] **C01B 25/00**, 25/22, 25/01, 25/32
(22) 08.07.2016 (43) 26.09.2016
Ngày yêu cầu thẩm định nội dung: 08.07.2016
(71) PHÒNG THÍ NGHIỆM TRỌNG ĐIỂM CÔNG NGHỆ LỌC, HÓA DẦU (VN)
Số 2 Phạm Ngũ Lão, quận Hoàn Kiếm, thành phố Hà Nội
(72) Vũ Thị Thu Hà (VN), Phạm Minh Tứ (VN), Đỗ Thanh Hải (VN), Cao Thị Thúy (VN)
(54) PHƯƠNG PHÁP SẢN XUẤT DICANXI PHOSPHAT DIHYDRAT TỪ QUẶNG FLO-APATIT

(57) Giải pháp hữu ích đề cập đến phương pháp sản xuất dicanxi phosphat dihydrat (DCP) từ quặng flo-apatit bao gồm các bước: a) điều chế dung dịch axit phosphoric (H_3PO_4) thô từ quặng flo-apatit bằng cách phân giải quặng flo-apatit với dung dịch axit H_2SO_4; b) điều chỉnh độ pH của dung dịch axit H_3PO_4 thô thu được bằng cách bổ sung muối cacbonat hoặc phosphat của canxi đến độ pH không lớn hơn 2 nhằm kết tủa phần lớn lượng flo dưới dạng CaF_2, lọc tách riêng phần rắn và phần lỏng, phần rắn được sấy để thu được sản phẩm phụ; c) cho toàn bộ phần lỏng thu dược ở bước b) phản ứng với bột $CaCO_3$ mịn, hỗn hợp thu được được lọc tách riêng phần rắn và phần lỏng, phần rắn giàu canxi phosphat được đưa trở lại bước b), phần lỏng thu được là dung dịch axit H_3PO_4 sạch; và d) cho dung dịch axit H_3PO_4 sạch thu được ở bước c) phản ứng với dung dịch chứa $Ca(OH)_2$ để tạo ra sản phẩm DCP có chất lượng cao. Sản phẩm DCP thu được bằng phương pháp nêu trên thích hợp dùng làm nguyên liệu để sản xuất thức ăn chăn nuôi.

(11) **3174**

(21) 2-2016-00247 (51)[7] **C12P 7/00**, 7/10

(22) 15.07.2016 (43) 26.09.2016

Ngày yêu cầu thẩm định nội dung: 15.07.2016

(71) TRƯỜNG ĐẠI HỌC BÁCH KHOA HÀ NỘI (VN)
Số 1, Đại Cồ Việt, quận Hai Bà Trưng, thành phố Hà Nội

(72) Phạm Tuấn Anh (VN), Tô Kim Anh (VN)

(54) QUY TRÌNH XỬ LÝ BÃ MÍA ĐỂ THU XENLULOZA LÀM NGUYÊN LIỆU CHO QUÁ TRÌNH SẢN XUẤT CỒN NHIÊN LIỆU

(57) Giải pháp hữu ích đề cập đến quy trình xử lý bã mía để thu xenluloza làm nguyên liệu cho quá trình sản xuất cồn nhiên liệu, quy trình này bao gồm các bước: a) xử lý bã mía; b) loại bỏ lignin ra khỏi nguyên liệu; c) trung hòa phần bã chứa xenluloza; d) kiềm hóa xenluloza; và e) thu hồi xenluloza. Quy trình theo giải pháp hữu ích sử dụng axit formic 74,3% để loại bỏ lignin ra khỏi bã mía, axit này dễ dàng được thu hồi và tái sử dụng nên hạn chế được ô nhiễm môi trường. Sản phẩm thu được từ quy trình chứa trên 90% glucan có khả năng thủy phân bởi enzym thích hợp cho quá trình sản xuất cồn nhiên liệu.

(11) **3175**
(21) 2-2016-00250 (51)[7] **E21B 43/34**, B01D 21/26, 45/12, B04C 9/00, 5/24
(22) 16.12.2014 (43) 26.09.2016
(86) PCT/MY2014/050016 16.12.2014 (87) WO2015/093935 25.06.2015
(30) PI2013004554 18.12.2013 MY
(71) 1. NGLTECH SDN. BHD. (MY)
90A, 1st Floor Jalan Burhanuddin Helmi, Taman Tun Dr. Ismail, Kuala Lumpur, 60000, Malaysia
2. PETROLIAM NASIONAL BERHAD (PETRONAS) (MY)
Tower 1, Petronas Twin Towers, Kuala Lumpur City Centre, Kuala Lumpur, 50088, Malaysia
(72) Arul JOTHY (MY), Rashid SERAKAWI (MY), Shahrul Azman B ZAINAL ABIDIN (MY), Chin Kiat SEE (MY)
(74) Công ty cổ phần tư vấn Trung Thực (TRUNG THUC.,JSC)
(54) HỆ THỐNG TÁCH CÁT NHIỀU PHA
(57) Giải pháp hữu ích đề xuất hệ thống tách cát nhiều pha bao gồm ống giãn nở để ổn định dòng, với cửa nạp để tiếp nhận nguyên liệu nhiều pha, cửa xả thứ nhất dành cho khí và cửa xả thứ hai dành cho chất lỏng và/hoặc các chất rắn; và bộ loại cát kiểu xoáy có cửa nạp để tiếp nhận nguyên liệu từ cửa xả thứ hai của ống giãn nở, cửa xả thứ nhất dành cho chất lỏng và cửa xả thứ hai dành cho chất rắn; khác biệt ở chỗ bộ điều khiển áp lực van được lắp để duy trì áp suất chênh lệch giữa cửa xả thứ nhất của ống giãn nở và cửa xả thứ nhất của bộ loại cát kiểu xoáy, nhờ đó đảm bảo rằng áp suất chênh lệch ngang qua bộ loại cát kiểu xoáy được duy trì ở mức độ sụt áp suất cho trước cố định, bất kể chế độ dòng, tăng áp và tăng dòng và lưu tốc, đảm bảo hệ thống này vận hành liên tục và nhất quán ở trị số loại bỏ cát cao nhất của nó.

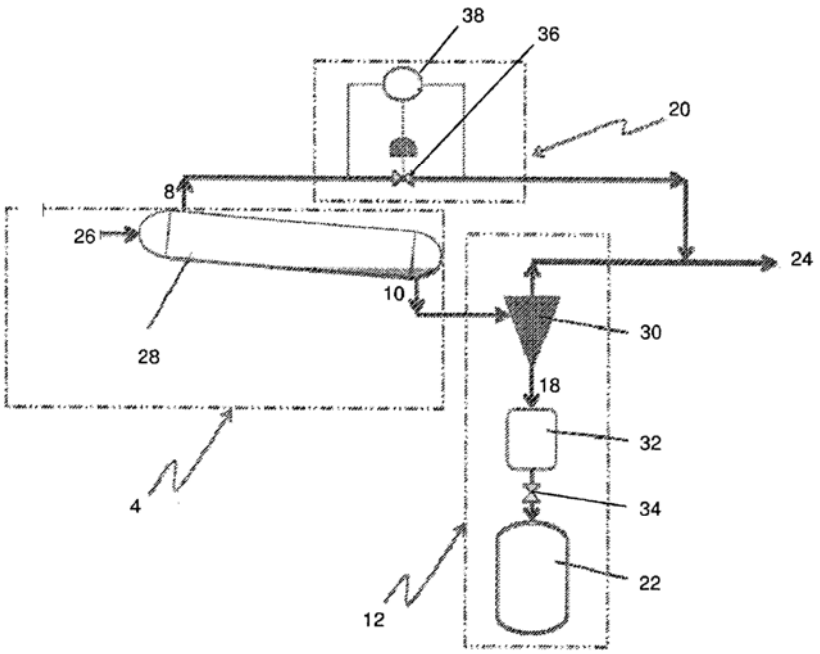

PHẦN III

ĐƠN YÊU CẦU CẤP BẰNG ĐỘC QUYỀN KIỂU DÁNG CÔNG NGHIỆP

(11) **28547**
(21) 3-2015-01317 (28) 01
(54) CHAI (51) **09-01**
(22) 04.08.2015 (43) 26.09.2016
(71) CÔNG TY TNHH SẢN XUẤT NƯỚC VÀ THƯƠNG MẠI VIỆT LONG (VN)
Số 132 Cầu Đất, phường Cầu Đất, quận Ngô Quyền, thành phố Hải Phòng
(72) Lê Thị Thanh Hương (VN)
(55)

1.1

1.2

1.3

1.4

1.5

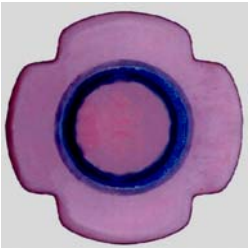

1.6

1.7

(11) **28548**
(21) 3-2015-01635 (28) 01
(54) HỘP (51) **09-03**
(22) 18.09.2015 (43) 26.09.2016
(71) CÔNG TY TNHH ECO SIBERIA VIỆT NAM (VN)
Số 04, ngõ 152, phố Hào Nam, phường Ô Chợ Dừa, quận Đống Đa, thành phố Hà Nội
(72) Trần Văn Tuấn (VN)
(55)

1.1

1.2

(11) **28549**
(21) 3-2015-01760 (28) 01
(54) GIẤY GÓI KẸO (51) **09-05**
(22) 07.10.2015 (43) 26.09.2016
(71) DUJIANGYAN TIAN WANG FOOD INDUSTRY CO., LTD. (CN)
No.607,Yanhua Road, Dujiangyan Economical Development Zone of Chengdu, China
(72) Luo Mingxiu (CN)
(74) Công ty TNHH Sở hữu trí tuệ INNETCO-Hoàng Phúc (INNETCO CO., LTD)
(55)

1.1

1.2

(11) **28550**
(21) 3-2015-01906 (28) 01
(54) ĐÈN CHIẾU (51) **26-05**
(22) 22.10.2015 (43) 26.09.2016
(30) 2015-009365 24.04.2015 JP
(71) MODULEX INC. (JP)
1-20-19 Horikiri Katsushika-ku, Tokyo, Japan
(72) Goro Terumichi (JP)
(74) Công ty TNHH Tầm nhìn và Liên danh (VISION & ASSOCIATES CO. LTD)
(55)

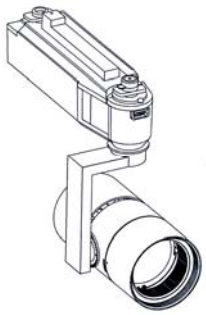

1.1

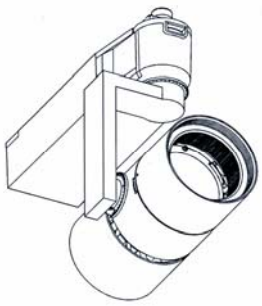

1.2

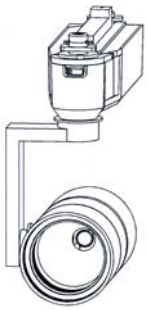

1.3

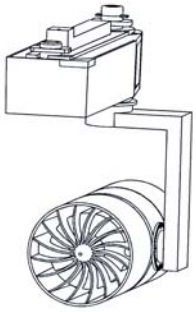

1.4

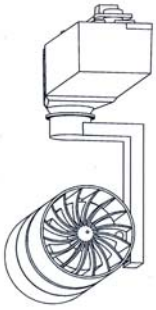

1.5

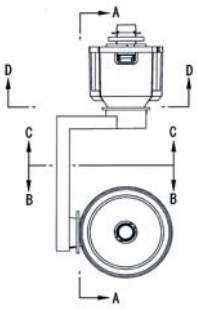

1.6

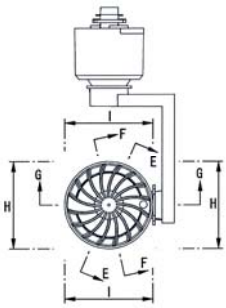

1.7

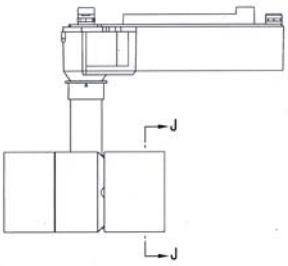

1.8

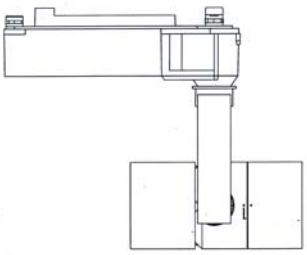

1.9

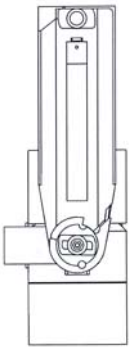

1.10

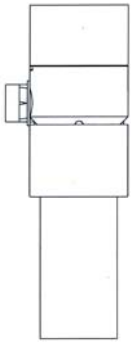

1.11

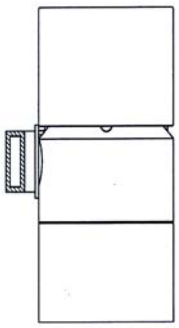

1.12

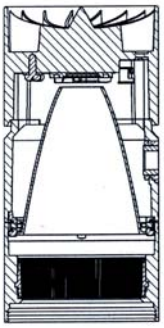

1.13

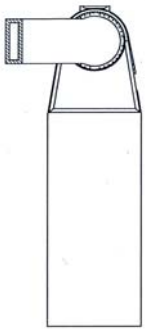

1.14

1.15

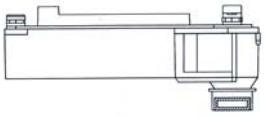

1.16

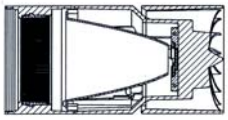

1.17

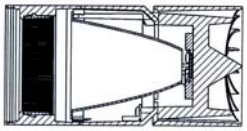

1.18

1.19

(11) **28551**
(21) 3-2015-01919 (28) 01
(54) HỘP KẸO (51) **09-03**
(22) 26.10.2015 (43) 26.09.2016
(71) CÔNG TY CỔ PHẦN BÁNH KẸO TRÀNG AN 3 - VIỆT NAM (VN)
Khu A, khu công nghiệp Bỉm Sơn, phường Bắc Sơn, thị xã Bỉm Sơn, tỉnh Thanh Hóa
(72) Trịnh Sỹ (VN)
(74) Công ty TNHH T&T INVENMARK Sở hữu trí tuệ Quốc tế (T&T INVENMARK CO., LTD)
(55)

1.1

1.2

1.3

1.4

1.5

1.6

1.7

(11) **28552**
(21) 3-2015-01952 (28) 03
(54) HỘP ĐỰNG (51) **09-03**
(22) 03.11.2015 (43) 26.09.2016
(71) CÔNG TY CP ĐẦU TƯ PHÁT TRIỂN CHÈ TAM ĐƯỜNG (VN)
Tổ 1, phường Tân Phong, thành phố Lai Châu, tỉnh Lai Châu
(72) Phạm Duy Thanh (VN)
(74) Công ty TNHH IPCOM Việt Nam (IPCOM CO., LTD)
(55)

1.1

1.2

1.3

1.4

1.5

1.6

1.7

1.8

2.1

2.2

2.3

2.4

2.5

2.6

2.7

2.8

3.1

3.2

3.3

3.4

3.5

3.6

3.7

3.8

(11) **28553**
(21) 3-2015-02131 (28) 01
(54) HỘP (51) **09-03**
(22) 24.11.2015 (43) 26.09.2016
(71) CÔNG TY TNHH MỘT THÀNH VIÊN MỸ PHẨM MỸ HẠNH (VN)
Số 240, tổ 6, ấp Long Hạ, xã Kiến An, huyện Chợ Mới, tỉnh An Giang
(72) Lê Thị Lành (VN)
(55)

1.1

1.2

(11) **28554**
(21) 3-2015-02154 (28) 01
(54) ĐỒNG HỒ ĐO ĐIỆN (51) **10-04**
(22) 26.11.2015 (43) 26.09.2016
(30) 272414 28.05.2015 IN
(71) SECURE INTERNATIONAL HOLDINGS PTE. LTD. (SG)
3 Philip Street, # 18-00, Commerce Point, 048693, Singapore
(72) Ved Prakash (IN), Sanjeev Sardana (IN), Surendra Jhalora (IN)
(74) Văn phòng Luật sư Ân Nam (ANNAM IP & LAW)
(55)

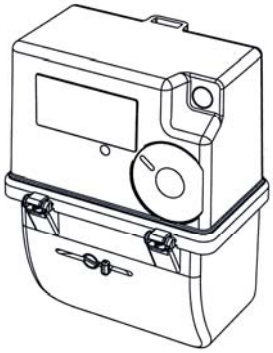

1.1

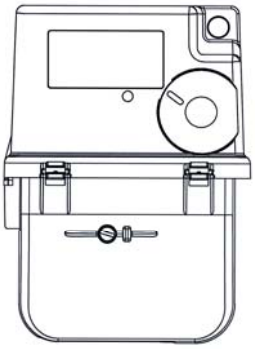

1.2

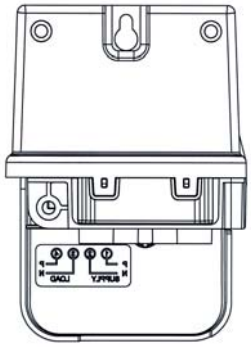

1.3

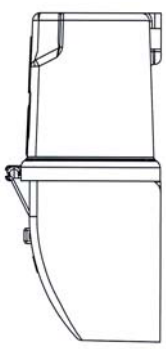

1.4

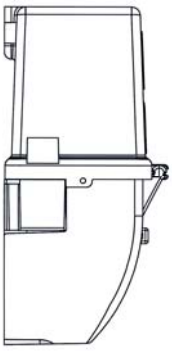

1.5

1.6

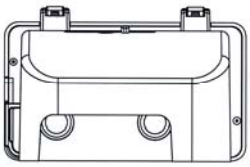

1.7

(11) **28555**
(21) 3-2015-02304 (28) 01
(54) BAO GÓI (51) **09-05**
(22) 14.12.2015 (43) 26.09.2016
(71) CÔNG TY CỔ PHẦN SX - TM - XNK CÀ PHÊ NAPOLI (VN)
36 Nguyễn Hữu Dật, phường Tây Thạnh, quận Tân Phú, thành phố Hồ Chí Minh
(72) Nguyễn Đức Hưng (VN)
(55)

1.1 1.2

(11) **28556**
(21) 3-2015-02439 (28) 01
(54) HỘP BÁNH TRUNG THU (51) **09-03**
(22) 31.12.2015 (43) 26.09.2016
(71) CÔNG TY TNHH THƯƠNG MẠI VÀ DỊCH VỤ CUỘC SỐNG CỦA TÔI (VN)
123 Nguyễn Đình Chiểu, phường 06, quận 03, thành phố Hồ Chí Minh
(72) Yên Mai Linh (VN)
(55)

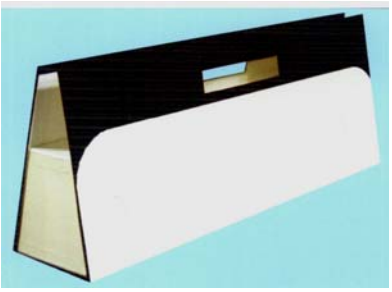

1.1

1.2

1.3

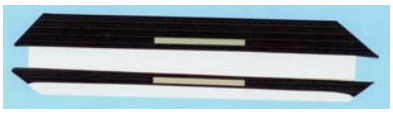

1.4

1.5

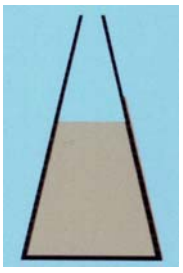

1.6

1.7

(11) **28557**
(21) 3-2015-02444 (28) 01
(54) HỘP ĐỰNG THUỐC (51) **09-03**
(22) 31.12.2015 (43) 26.09.2016
(71) TRUNG TÂM TƯ VẤN VÀ CUNG ỨNG DỊCH VỤ (VN)
Tòa nhà lô D20, ngõ số 8, Tôn Thất Thuyết, phường Mỹ Đình 2, quận Nam Từ Liêm, thành phố Hà Nội
(72) Lê Ánh Tuyết (VN)
(74) Công ty TNHH Sở hữu trí tuệ WINCO (WINCO CO., LTD)
(55)

1.1

1.2

(11) **28558**
(21) 3-2016-00088 (28) 01
(54) BAO GÓI BÁNH (51) **09-05**
(22) 15.01.2016 (43) 26.09.2016
(71) CÔNG TY CỔ PHẦN LIWAYWAY VIỆT NAM (VN)
Số 14, đường số 05, khu công nghiệp Việt Nam - Singapore, thị xã Thuận An, tỉnh Bình Dương
(72) Robert Tan Li (PH)
(74) Văn phòng Luật sư Tân Hà (VPLS TAN HA)
(55)

1.1

1.2

(11) **28559**
(21) 3-2016-00089 (28) 01
(54) HỘP ĐỰNG SẢN PHẨM (51) **09-03**
(22) 18.01.2016 (43) 26.09.2016
(71) CÔNG TY TNHH MỘT THÀNH VIÊN THƯƠNG MẠI XUẤT NHẬP KHẨU SONG THỊNH PHÁT (VN)
124/15 Bạch Đằng, phường 2, quận Tân Bình, thành phố Hồ Chí Minh
(72) Phạm Viết Dụng (VN)
(55)

1.1

1.2

1.3

1.4

1.5

1.6

1.7

(11) **28560**
(21) 3-2016-00100 (28) 01
(54) BỘ PHẬN CỦA DỤNG CỤ RỬA MŨI (51) **24-02**
(22) 18.01.2016 (43) 26.09.2016
(71) CÔNG TY TRÁCH NHIỆM HỮU HẠN QUỐC TẾ ENTAID (VN)
Tầng 6, tòa nhà Hồng Hà Center, 25 Lý Thường Kiệt, phường Phan Chu Trinh, quận Hoàn Kiếm, thành phố Hà Nội
(72) Trần Huyền Trang (VN)
(55)

1.1

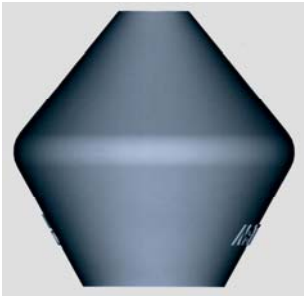

1.2

1.3

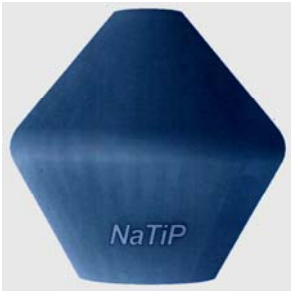

1.4

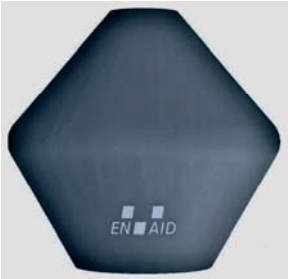

1.5

1.6

1.7

(11) **28561**
(21) 3-2016-00104 (28) 01
(54) NHÃN SẢN PHẨM (51) **19-08**
(22) 18.01.2016 (43) 26.09.2016
(71) CÔNG TY TNHH CHẾ BIẾN NƯỚC CHẤM MEKONG (VN)
Ấp Bình Tiền 2, xã Đức Hoà Hạ, huyện Đức Hoà, tỉnh Long An
(72) Phan Bảo Tâm (VN)
(74) Công ty TNHH Tư vấn Quốc Dân (NACI CO., LTD)
(55)

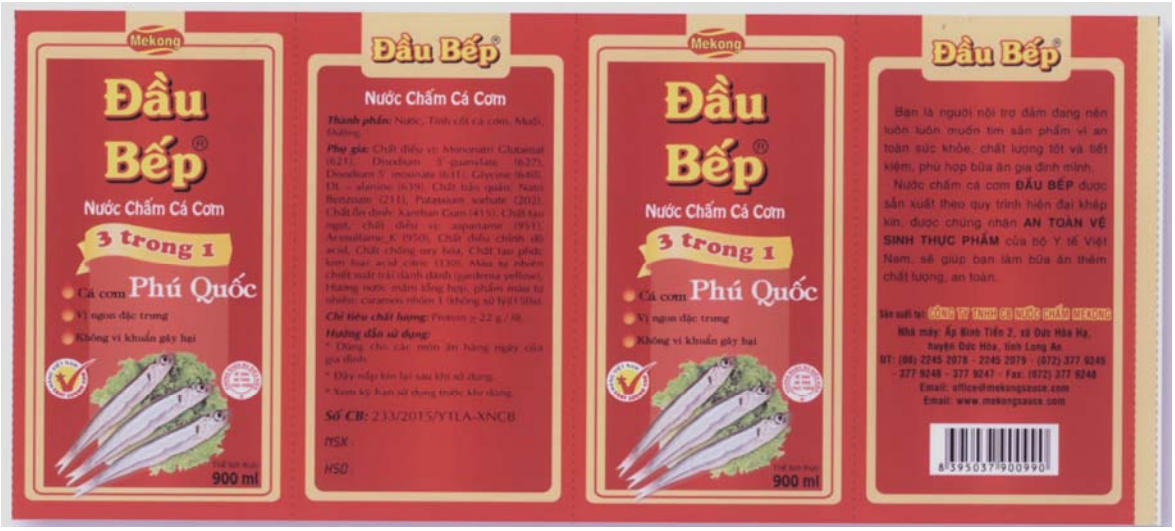

(11) **28562**
(21) 3-2016-00133 (28) 01
(54) HỘP (51) **09-03**
(22) 25.01.2016 (43) 26.09.2016
(71) CÔNG TY CỔ PHẦN ĐẠI ĐỒNG TIẾN (VN)
216 Tân Thành, phường 15, quận 5, thành phố Hồ Chí Minh
(72) Trần Thị Huê (VN)
(74) DNTN Dịch vụ thương mại và sở hữu công nghiệp Song Ngọc (I.P.T.S.)
(55)

1.1

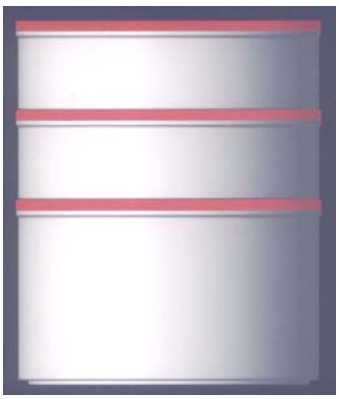

1.2

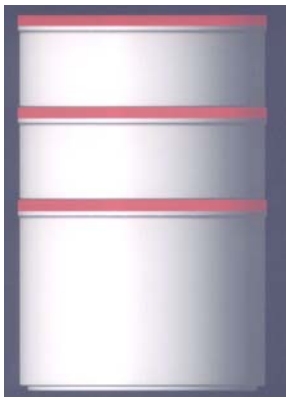

1.3

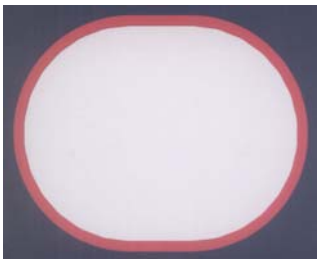

1.4

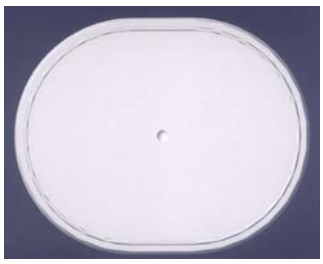

1.5

(11) **28563**
(21) 3-2016-00135 (28) 01
(54) BAO GÓI SẢN PHẨM (51) **09-05**
(22) 25.01.2016 (43) 26.09.2016
(71) NGUYỄN DANH BÌNH (VN)
Đội 8, xã Dương Liễu, huyện Hoài Đức, thành phố Hà Nội
(72) Nguyễn Danh Bình (VN)
(74) Công ty TNHH Sở hữu trí tuệ WINCO (WINCO CO., LTD)
(55)

1.1

1.2

(11) **28564**
(21) 3-2016-00176 (28) 01
(54) ỐNG XẢ (51) **12-16**
(22) 28.01.2016 (43) 26.09.2016
(30) 002747303-0001 31.07.2015 EM
(71) IGOR AKRAPOVIC (SI)
Rozna Dolina C.VIII/10A, SI-1000 LJUBLJANA, Slovenia
(72) Igor Akrapovic (SI)
(74) Công ty TNHH Đại Tín và Liên Danh (DAITIN AND ASSOCIATES CO., LTD)
(55)

1.1

1.2

1.3

1.4

1.5

1.6

1.7

(11) **28565**
(21) 3-2016-00177 (28) 01
(54) ỐNG XẢ (51) **12-16**
(22) 28.01.2016 (43) 26.09.2016
(30) 002747329-0001 31.07.2015 EM
(71) IGOR AKRAPOVIC (SI)
Rozna Dolina C.VIII/10A, SI-1000 LJUBLJANA, Slovenia
(72) Igor Akrapovic (SI)
(74) Công ty TNHH Đại Tín và Liên Danh (DAITIN AND ASSOCIATES CO., LTD)
(55)

1.1

1.2

1.3

1.4

1.5

1.6

1.7

(11) **28566**
(21) 3-2016-00193 (28) 01
(54) CÁI CỐC UỐNG NƯỚC (51) **07-01**
(22) 29.01.2016 (43) 26.09.2016
(30) 1502003472 08.10.2015 TH
(71) OCEAN GLASS PUBLIC COMPANY LIMITED (TH)
75/88-91 34th Ocean Tower2, Sukhumvit 19 Road, North-Klongtoey, Wattana, Bangkok, Thailand
(72) Sarun Kijcharoenvisal (TH)
(74) Công ty Tư vấn đầu tư và chuyển giao công nghệ (INVESTCONSULT)
(55)

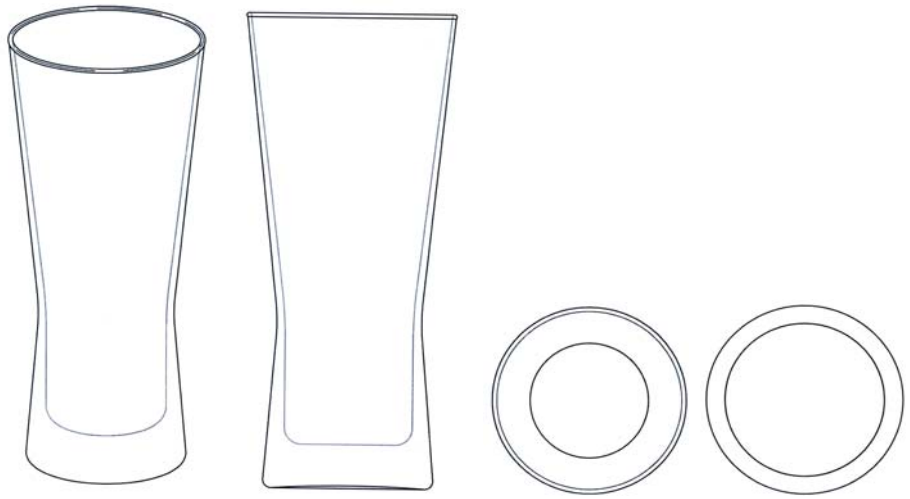

1.1 1.2 1.3 1.4

(11) **28567**
(21) 3-2016-00194 (28) 01
(54) CÁI CỐC (51) **07-01**
(22) 29.01.2016 (43) 26.09.2016
(30) 1502003474 08.10.2015 TH
(71) OCEAN GLASS PUBLIC COMPANY LIMITED (TH)
75/88-91 34th Ocean Tower2, Sukhumvit 19 Road, North-Klongtoey, Wattana, Bangkok, Thailand
(72) Sarun Kijcharoenvisal (TH)
(74) Công ty Tư vấn đầu tư và chuyển giao công nghệ (INVESTCONSULT)
(55)

1.1

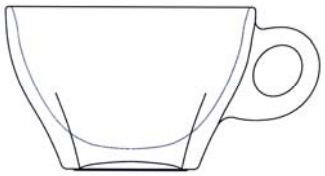

1.2

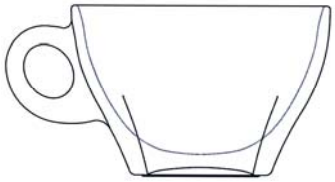

1.3

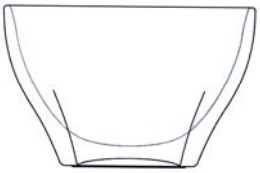

1.4

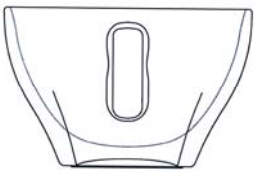

1.5

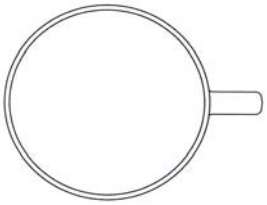

1.6

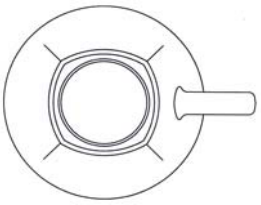

1.7

(11) **28568**
(21) 3-2016-00195 (28) 01
(54) CÁI CỐC (51) **07-01**
(22) 29.01.2016 (43) 26.09.2016
(30) 1502003475 08.10.2015 TH
(71) OCEAN GLASS PUBLIC COMPANY LIMITED (TH)
75/88-91 34th Ocean Tower2, Sukhumvit 19 Road, North-Klongtoey, Wattana, Bangkok, Thailand
(72) Sarun Kijcharoenvisal (TH)
(74) Công ty Tư vấn đầu tư và chuyển giao công nghệ (INVESTCONSULT)
(55)

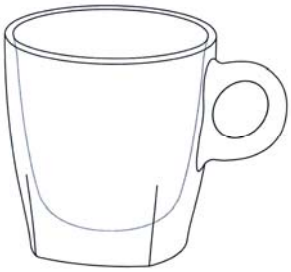

1.1

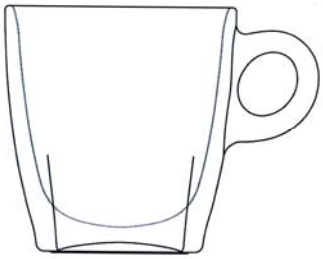

1.2

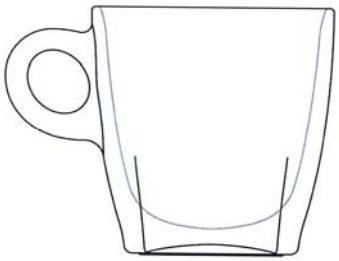

1.3

1.4

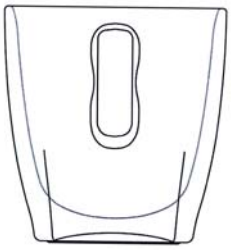

1.5

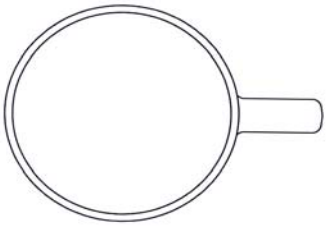

1.6

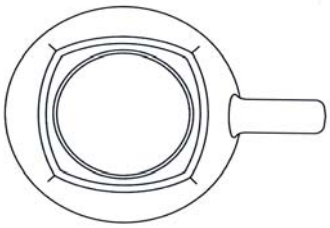

1.7

(11) **28569**
(21) 3-2016-00196 (28) 01
(54) ĐĨA (51) **07-01**
(22) 29.01.2016 (43) 26.09.2016
(30) 1502003473 08.10.2015 TH
(71) OCEAN GLASS PUBLIC COMPANY LIMITED (TH)
75/88-91 34th Ocean Tower2, Sukhumvit 19 Road, North-Klongtoey, Wattana, Bangkok, Thailand
(72) Sarun Kijcharoenvisal (TH)
(74) Công ty Tư vấn đầu tư và chuyển giao công nghệ (INVESTCONSULT)
(55)

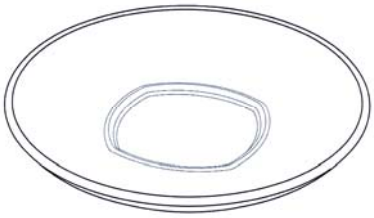

1.1

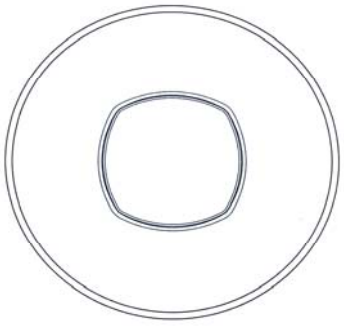

1.2

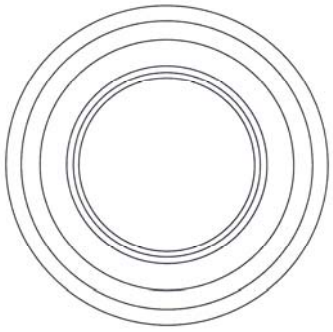

1.3

1.4

(11) **28570**
(21) 3-2016-00256 (28) 01
(54) BAO GÓI MỲ (51) **09-05**
(22) 05.02.2016 (43) 26.09.2016
(71) CÔNG TY TNHH PALDO VINA (VN)
Cụm công nghiệp Đồng Lạng, xã Phù Ninh, huyện Phù Ninh, tỉnh Phú Thọ
(72) Kim Myung Jin (KR)
(74) Công ty TNHH Sở hữu trí tuệ PADEMARK (PADEMARK CO., LTD)
(55)

1.1

1.2

(11) **28571**
(21) 3-2016-00262 (28) 01
(54) MẮC TREO GIÀY DÉP (51) **06-08**
(22) 05.02.2016 (43) 26.09.2016
(30) 4042520 07.08.2015 GB
(71) MAINETTI (UK) LIMITED (GB)
Annfield Estale, Oxnam Road, Jedburgh, Roxburghshire, Scotland TD8 6NN, United Kingdom
(72) Michael Edward Jones (GB)
(74) Công ty Cổ phần Sở hữu công nghiệp INVESTIP (INVESTIP)
(55)

1.1 1.2 1.3

1.4 1.5 1.6 1.7

(11) **28572**
(21) 3-2016-00285 (28) 01
(54) HỘP (51) **09-03**
(22) 18.02.2016 (43) 26.09.2016
(30) 201530314395.8 20.08.2015 CN
(71) BEIJING APOLLO MEDICAL SCIENCE & TECHNOLOGY CO.LTD (CN)
Room 405-406, 4th Floor, Block B Zhongguancun Intellectual Property Building, 21 South Haidian Road, Haidian District, Beijing 100080 China
(72) Shuo WANG (CN)
(74) Công ty TNHH Sở hữu trí tuệ Thảo Thọ Quyến (INVENCO)
(55)

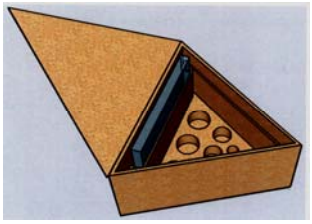

1.1

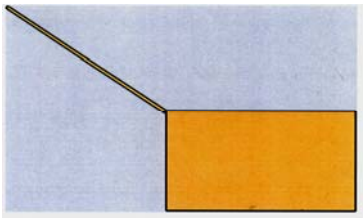

1.2

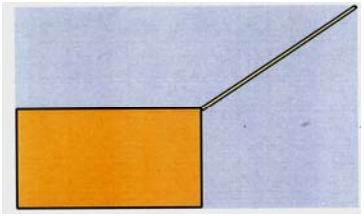

1.3

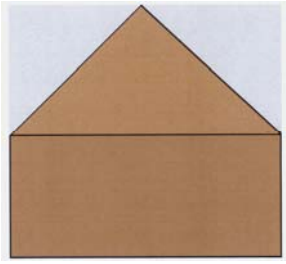

1.4

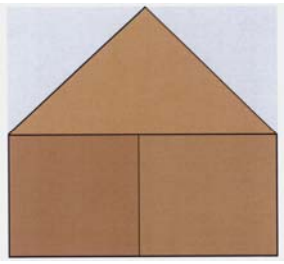

1.5

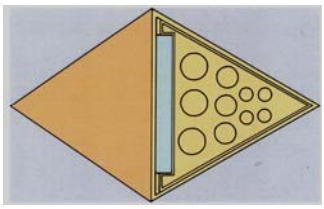

1.6

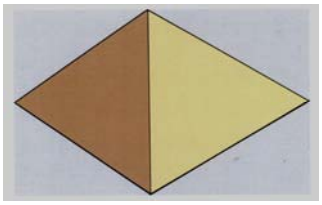

1.7

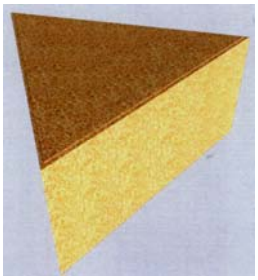

1.8

(11) **28573**
(21) 3-2016-00294 (28) 01
(54) NẮP LÓT CHAI (51) **09-07**
(22) 19.02.2016 (43) 26.09.2016
(71) CÔNG TY TNHH NAM PHƯƠNG V.N (VN)
124 Lê Lai, phường 3, quận Gò Vấp, thành phố Hồ Chí Minh
(72) Hoàng Thị Minh Hiếu (VN)
(74) Văn phòng luật sư Phạm và Liên danh (PHAM & ASSOCIATES)
(55)

1.1

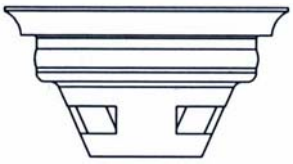

1.2

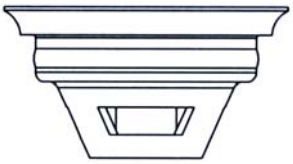

1.3

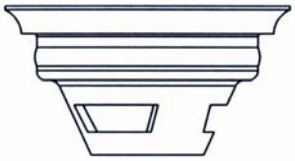

1.4

1.5

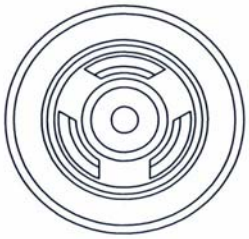

1.6

1.7

(11) **28574**
(21) 3-2016-00331 (28) 01
(54) LY NẾN (51) **26-01**
(22) 26.02.2016 (43) 26.09.2016
(71) THÁI THÀNH PHƯƠNG (VN)
Số 298/21 Lê Duẩn, phường Tân Chính, quận Thanh Khê, thành phố Đà Nẵng
(72) Thái Thành Phương (VN)
(55)

1.1

1.2

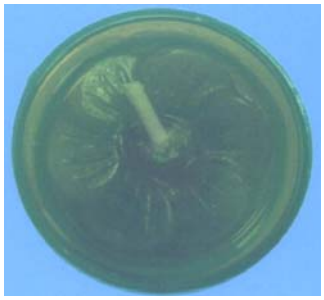

1.3

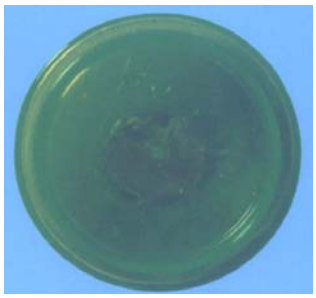

1.4

(11) **28575**
(21) 3-2016-00332 (28) 01
(54) LY NẾN (51) **26-01**
(22) 26.02.2016 (43) 26.09.2016
(71) THÁI THÀNH PHƯƠNG (VN)
Số 298/21 Lê Duẩn, phường Tân Chính, quận Thanh Khê, thành phố Đà Nẵng
(72) Thái Thành Phương (VN)
(55)

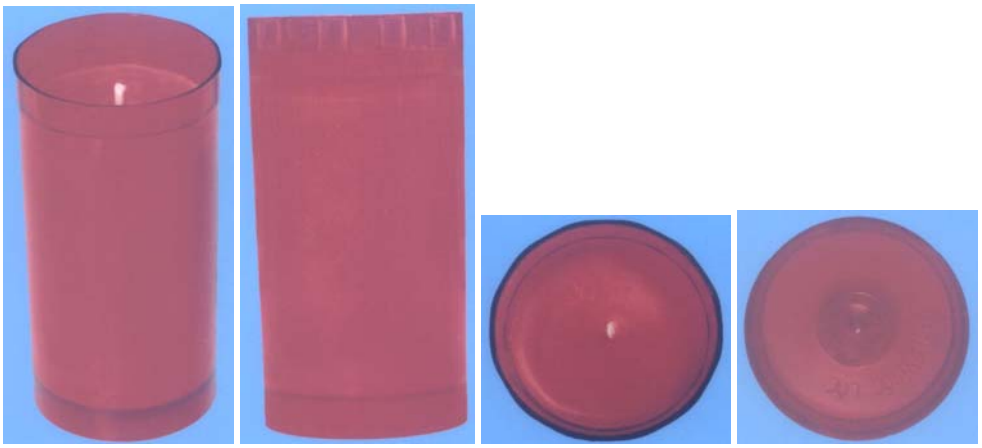

1.1 1.2 1.3 1.4

(11) **28576**
(21) 3-2016-00337 (28) 01
(54) VIÊN GẠCH (51) **25-01**
(22) 26.02.2016 (43) 26.09.2016
(71) CÔNG TY TNHH HAI THÀNH VIÊN XÂY DỰNG THƯƠNG MẠI DỊCH VỤ THÀNH ĐẠT (VN)
Ấp Tân Thuận, xã Đông Phước A, huyện Châu Thành, tỉnh Hậu Giang
(72) Trần Thế Liệt (VN), Trần Anh Tuấn (VN), Nguyễn Văn Thành (VN)
(74) Công ty TNHH Sở hữu trí tuệ INVENTIO (INVENTIO CO., LTD)
(55)

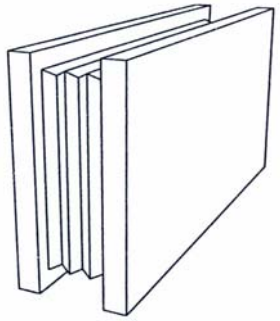

1.1

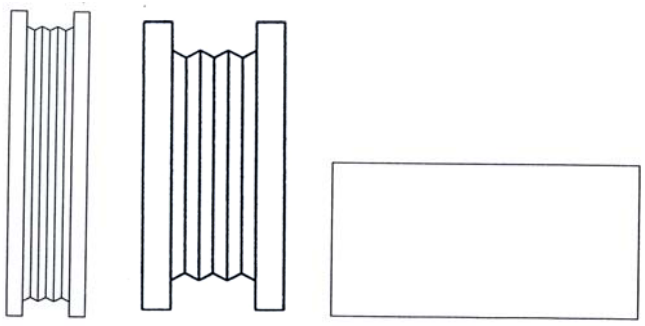

1.2 1.3 1.4

(11) **28577**
(21) 3-2016-00338 (28) 01
(54) VIÊN GẠCH (51) **25-01**
(22) 26.02.2016 (43) 26.09.2016
(71) CÔNG TY TNHH HAI THÀNH VIÊN XÂY DỰNG THƯƠNG MẠI DỊCH VỤ THÀNH ĐẠT (VN)
Ấp Tân Thuận, xã Đông Phước A, huyện Châu Thành, tỉnh Hậu Giang
(72) Trần Thế Liệt (VN), Trần Anh Tuấn (VN), Nguyễn Văn Thành (VN)
(74) Công ty TNHH Sở hữu trí tuệ INVENTIO (INVENTIO CO., LTD)
(55)

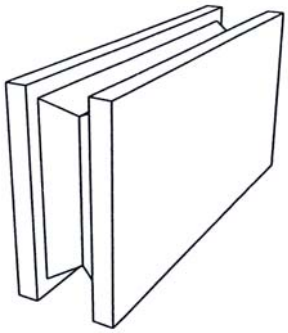

1.1

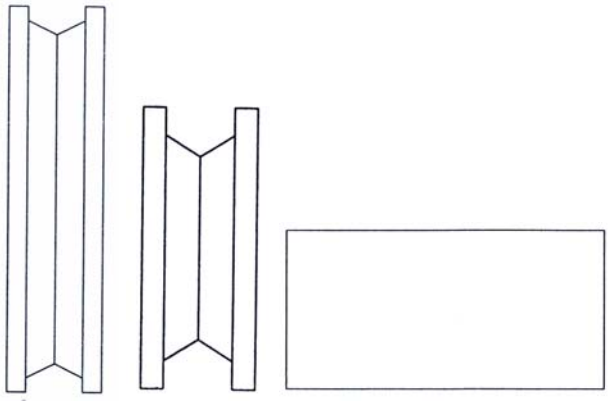

1.2 1.3 1.4

(11) **28578**
(21) 3-2016-00339 (28) 01
(54) VIÊN GẠCH (51) **25-01**
(22) 26.02.2016 (43) 26.09.2016
(71) CÔNG TY TNHH HAI THÀNH VIÊN XÂY DỰNG THƯƠNG MẠI DỊCH VỤ THÀNH ĐẠT (VN)
Ấp Tân Thuận, xã Đông Phước A, huyện Châu Thành, tỉnh Hậu Giang
(72) Trần Thế Liệt (VN), Trần Anh Tuấn (VN), Nguyễn Văn Thành (VN)
(74) Công ty TNHH Sở hữu trí tuệ INVENTIO (INVENTIO CO., LTD)
(55)

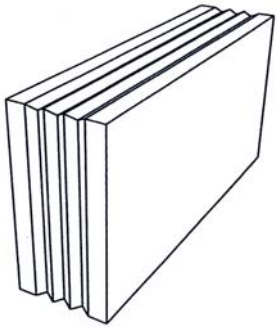

1.1

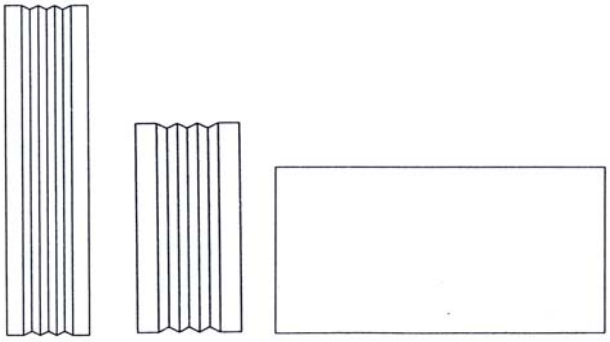

1.2 1.3 1.4

(11) **28579**
(21) 3-2016-00340 (28) 01
(54) VIÊN GẠCH (51) **25-01**
(22) 26.02.2016 (43) 26.09.2016
(71) CÔNG TY TNHH HAI THÀNH VIÊN XÂY DỰNG THƯƠNG MẠI DỊCH VỤ THÀNH ĐẠT (VN)
Ấp Tân Thuận, xã Đông Phước A, huyện Châu Thành, tỉnh Hậu Giang
(72) Trần Thế Liệt (VN), Trần Anh Tuấn (VN), Nguyễn Văn Thành (VN)
(74) Công ty TNHH Sở hữu trí tuệ INVENTIO (INVENTIO CO., LTD)
(55)

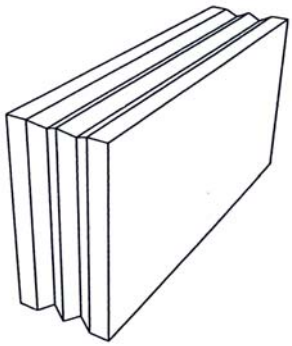

1.1

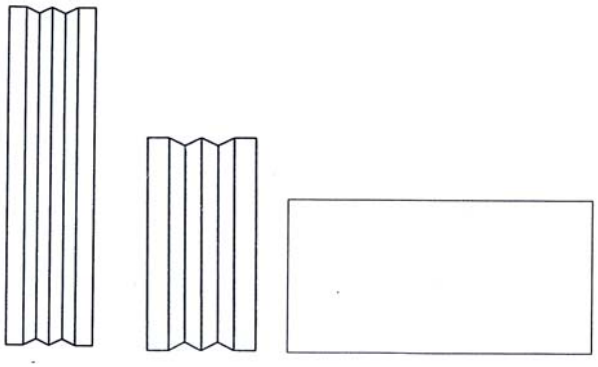

1.2 1.3 1.4

(11) **28580**
(21) 3-2016-00341 (28) 01
(54) VIÊN GẠCH (51) **25-01**
(22) 26.02.2016 (43) 26.09.2016
(71) CÔNG TY TNHH HAI THÀNH VIÊN XÂY DỰNG THƯƠNG MẠI DỊCH VỤ THÀNH ĐẠT (VN)
Ấp Tân Thuận, xã Đông Phước A, huyện Châu Thành, tỉnh Hậu Giang
(72) Trần Thế Liệt (VN), Trần Anh Tuấn (VN), Nguyễn Văn Thành (VN)
(74) Công ty TNHH Sở hữu trí tuệ INVENTIO (INVENTIO CO., LTD)
(55)

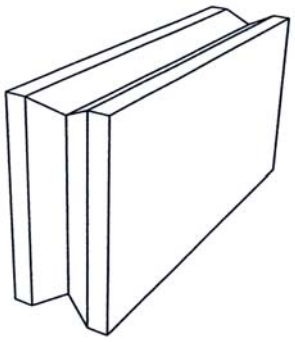

1.1

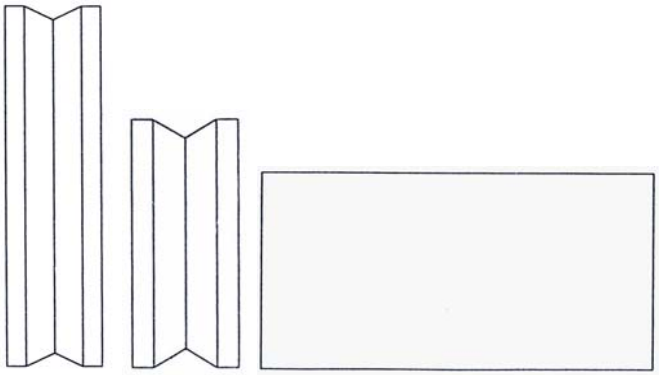

1.2 1.3 1.4

(11) **28581**
(21) 3-2016-00342 (28) 01
(54) VIÊN GẠCH (51) **25-01**
(22) 26.02.2016 (43) 26.09.2016
(71) CÔNG TY TNHH HAI THÀNH VIÊN XÂY DỰNG THƯƠNG MẠI DỊCH VỤ THÀNH ĐẠT (VN)
Ấp Tân Thuận, xã Đông Phước A, huyện Châu Thành, tỉnh Hậu Giang
(72) Trần Thế Liệt (VN), Trần Anh Tuấn (VN), Nguyễn Văn Thành (VN)
(74) Công ty TNHH Sở hữu trí tuệ INVENTIO (INVENTIO CO., LTD)
(55)

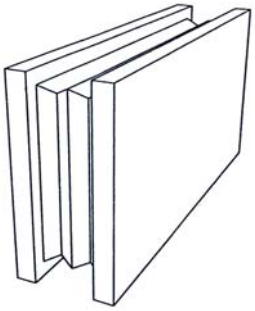

1.1

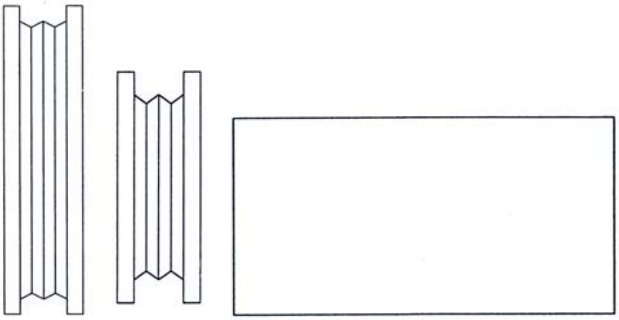

1.2 1.3 1.4

(11) **28582**
(21) 3-2016-00361 (28) 01
(54) BAO GÓI (51) **09-05**
(22) 01.03.2016 (43) 26.09.2016
(71) CÔNG TY TNHH COOKING STUDIO (VN)
Căn hộ LD-2.6, số 67 Mai Chí Thọ, phường An Phú, quận 2, thành phố Hồ Chí Minh
(72) Trần Thị Ngà (VN)
(55)

1.1

1.2

(11) **28583**
(21) 3-2016-00373 (28) 01
(54) HỘP ĐỰNG KHẨU TRANG (51) **09-03**
(22) 04.03.2016 (43) 26.09.2016
(71) CÔNG TY TNHH HAPAPOLO VIỆT NAM (VN)
Xóm 4, thôn Xuân Lai, xã Xuân Lai, huyện Gia Bình, tỉnh Bắc Ninh
(72) Lê Đình Bá (VN)
(55)

1.1

1.2

(11) **28584**
(21) 3-2016-00374 (28) 01
(54) HỘP ĐỰNG KHẨU TRANG KHÁNG KHUẨN (51) **09-03**
(22) 04.03.2016 (43) 26.09.2016
(71) CÔNG TY TNHH SẢN XUẤT THƯƠNG MẠI THIẾT BỊ NAM ANH (VN)
329/21/1 Tân Hương, phường Tân Quý, quận Tân Phú, thành phố Hồ Chí Minh
(72) Nguyễn Đình Hồng Quyết (VN)
(55)

1.1

1.2

1.3

(11) **28585**
(21) 3-2016-00375 (28) 01
(54) HỘP ĐỰNG KHẨU TRANG KHÁNG KHUẨN (51) **09-03**
(22) 04.03.2016 (43) 26.09.2016
(71) CÔNG TY TNHH SẢN XUẤT THƯƠNG MẠI THIẾT BỊ NAM ANH (VN)
329/21/1 Tân Hương, phường Tân Quý, quận Tân Phú, thành phố Hồ Chí Minh
(72) Nguyễn Đình Hồng Quyết (VN)
(55)

1.1

1.2

1.3

(11) **28586**
(21) 3-2016-00395 (28) 01
(54) XE MÁY (51) **12-11**
(22) 10.03.2016 (43) 26.09.2016
(30) 2015-020181 10.09.2015 JP
(71) HONDA MOTOR CO., LTD. (JP)
1-1, Minami-Aoyama 2-chome, Minato-ku, Tokyo, Japan
(72) Takeshi FUTAMATA (JP), Hiroyuki MIYAZAKI (JP)
(74) Văn phòng luật sư Phạm và Liên danh (PHAM & ASSOCIATES)
(55)

1.1

1.2

1.3

1.4

1.5

1.6

1.7

1.8

1.9

(11) **28587**
(21) 3-2016-00402 (28) 01
(54) NHÃN SẢN PHẨM (51) **19-08**
(22) 11.03.2016 (43) 26.09.2016
(71) CÔNG TY TNHH THẦN VƯƠNG (VN)
91 đường số 55, khu phố 9, phường Tân Tạo, quận Bình Tân, thành phố Hồ Chí Minh
(72) Trần Quang Duy (VN)
(55)

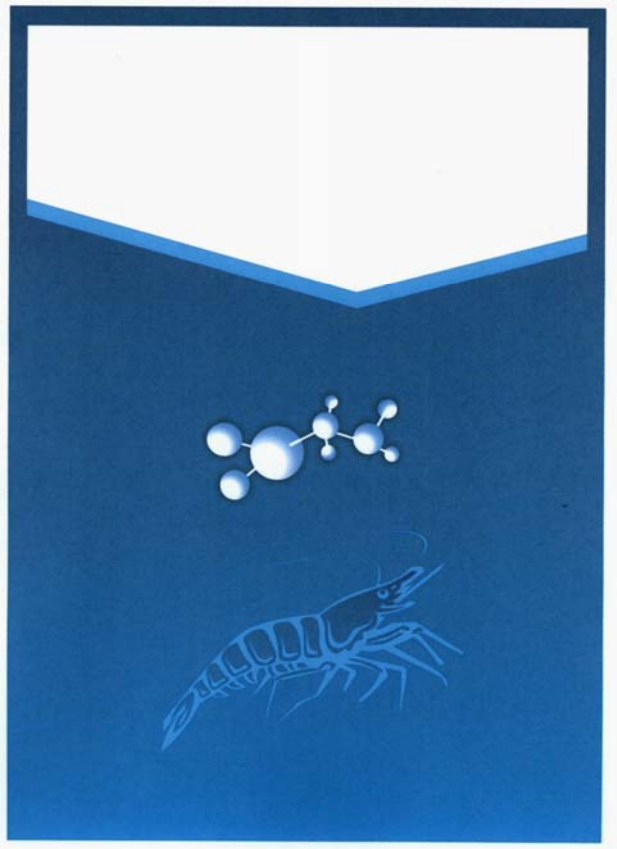

(11) **28588**
(21) 3-2016-00404 (28) 01
(54) NHÃN SẢN PHẨM (51) **19-08**
(22) 11.03.2016 (43) 26.09.2016
(71) CÔNG TY TNHH THẦN VƯƠNG (VN)
91 đường số 55, khu phố 9, phường Tân Tạo, quận Bình Tân, thành phố Hồ Chí Minh
(72) Trần Quang Duy (VN)
(55)

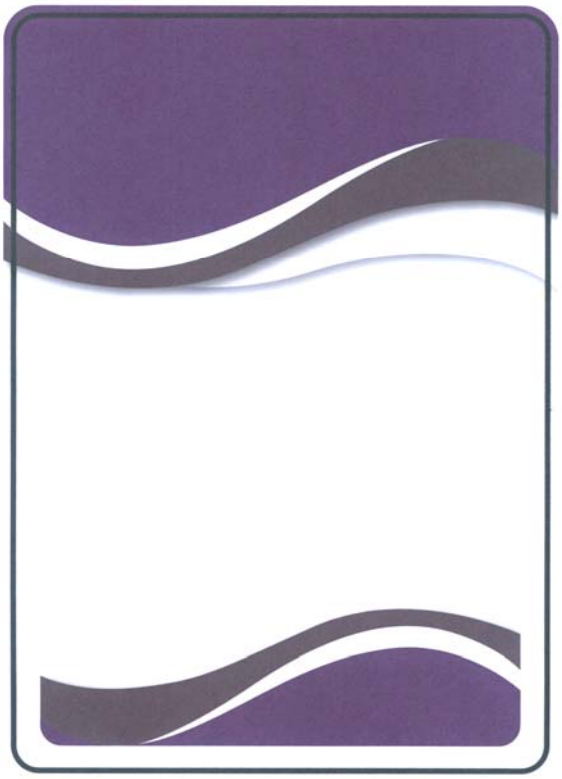

(11) **28589**
(21) 3-2016-00424 (28) 01
(54) BẾP CỒN (51) **07-02**
(22) 15.03.2016 (43) 26.09.2016
(71) CÔNG TY TNHH VẠN GIA PHÁT (VN)
Ấp 5, xã Đức Hòa Đông, huyện Đức Hòa, tỉnh Long An
(72) Huỳnh Chí Dũng (VN)
(74) Công ty cổ phần Tư vấn S&B (S&B CONSULTANT., CORP)
(55)

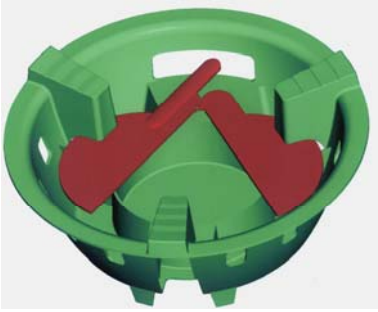

1.1

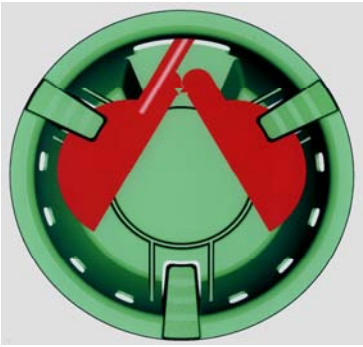

1.2

1.3

1.4

1.5

1.6

1.7

(11) **28590**
(21) 3-2016-00444 (28) 03
(54) NHÃN SẢN PHẨM (51) **19-08**
(22) 18.03.2016 (43) 26.09.2016
(71) CÔNG TY TNHH XUẤT NHẬP KHẨU ĐẠI DƯƠNG XANH (VN)
Số 106, khu A, KDC Sư Vạn Hạnh, đường Sư Vạn Hạnh, phường 9, quận 5, thành phố Hồ Chí Minh
(72) Huỳnh Văn Khỏe (VN)
(74) Công ty cổ phần Sở hữu trí tuệ BROSS và Cộng sự (BROSS & PARTNERS., JSC)
(55)

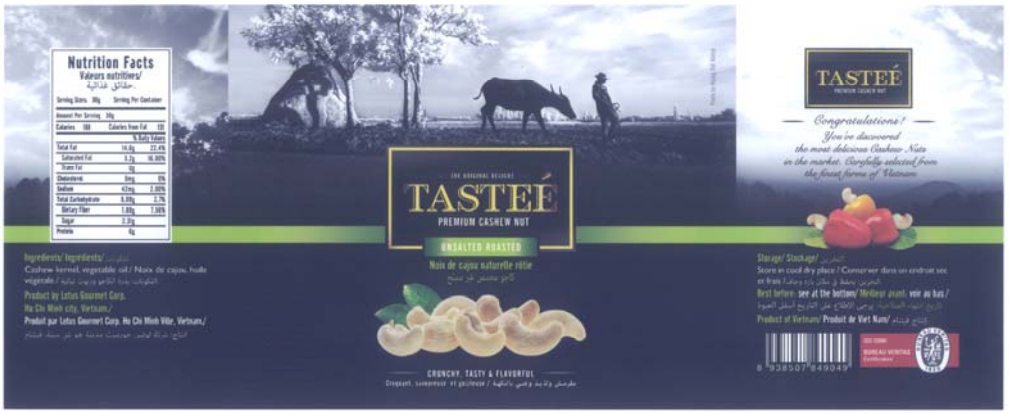

1

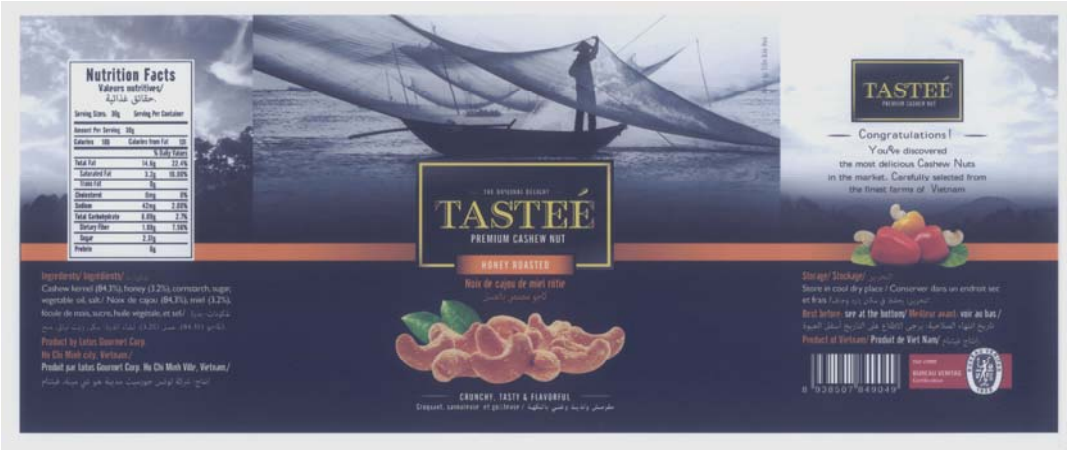

2

Nutrition Facts
Valeurs nutritives/
TASTEÉ
PREMIUM CASHEW NUT
SALT ROASTED
CRUNCHY, TASTY & FLAVORFUL
TASTEÉ
Congratulations!
You've discovered
the most delicious Cashew Nuts
in the market. Carefully selected from
the finest farms of Vietnam.

3

(11) **28591**
(21) 3-2016-00455 (28) 01
(54) CHAI (51) **09-01**
(22) 21.03.2016 (43) 26.09.2016
(30) 002778902 24.09.2015 EM
(71) CANTINA E OLEIFICIO SOCIALE DI SAN MARZANO SOCIETA' COOPERATIVA AGRICOLA (IT)
Via Regina Margherita, 149, 74020 San Marzano di San Giuseppe (Taranto - Italy)
(72) SANTORO Alessandro (IT)
(74) Công ty Luật TNHH T&G (TGVN)
(55)

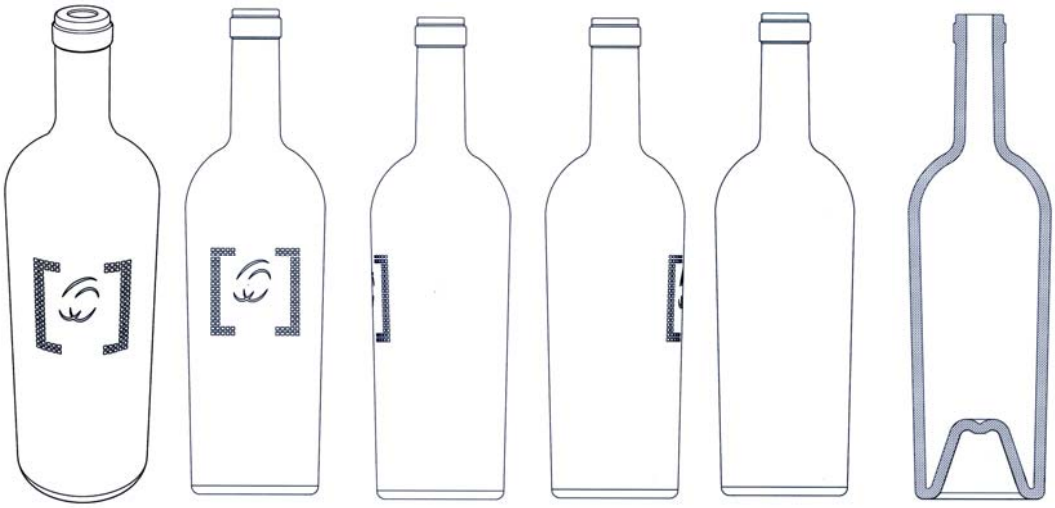

1.1 1.2 1.3 1.4 1.5 1.6

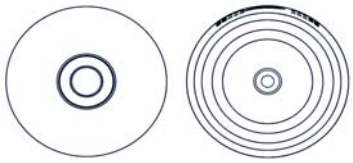

1.7 1.8

(11) **28592**
(21) 3-2016-00464 (28) 01
(54) CÔNG TẮC CẢM ỨNG TÍCH HỢP Ổ CẮM ĐIỆN (51) **13-03**
(22) 22.03.2016 (43) 26.09.2016
(71) CÔNG TY CỔ PHẦN LUMI VIỆT NAM (VN)
Số 15, ngõ 40, đường Tạ Quang Bửu, phường Bách Khoa, quận Hai Bà Trưng, thành phố Hà Nội
(72) Nguyễn Đức Tài (VN), Nguyễn Tuấn Anh (VN), Đàm Đắc Quang (VN)
(55)

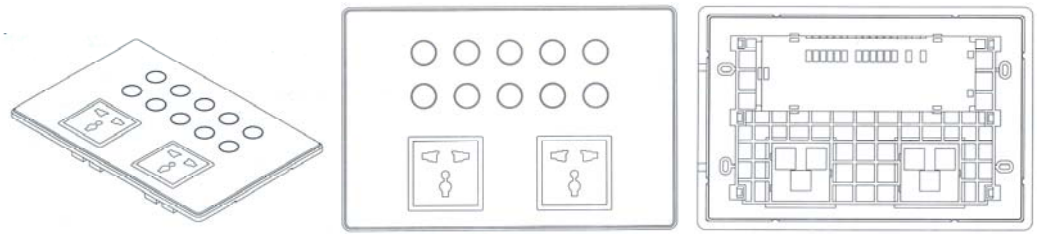

1.1 1.2 1.3

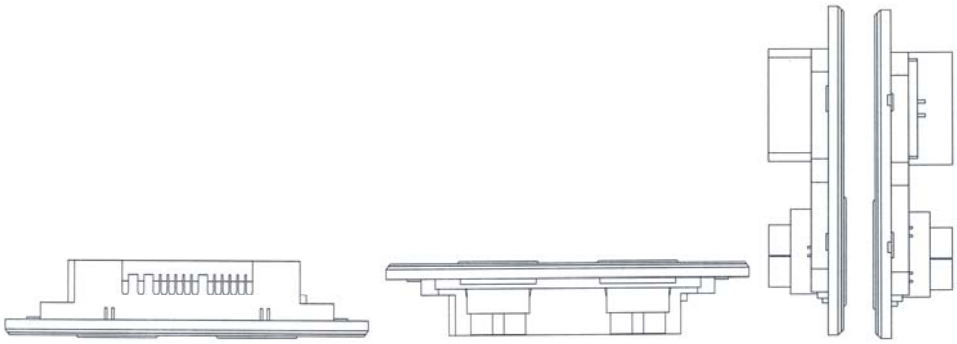

1.4 1.5 1.6 1.7

(11) **28593**
(21) 3-2016-00466 (28) 01
(54) CHAI ĐỰNG NƯỚC HOA (51) **09-01**
(22) 22.03.2016 (43) 26.09.2016
(71) CÔNG TY TNHH NOBLE (VN)
645/25 Điện Biên Phủ, phường 01, quận 3, thành phố Hồ Chí Minh
(72) Nguyễn Thị Thanh Thuỷ (VN)
(55)

1.1 1.2 1.3 1.4

1.5 1.6 1.7

1.8 1.9 1.10

(11) **28594**
(21) 3-2016-00467 (28) 01
(54) CHAI ĐỰNG NƯỚC HOA (51) **09-01**
(22) 22.03.2016 (43) 26.09.2016
(71) CÔNG TY TNHH NOBLE (VN)
645/25 Điện Biên Phủ, phường 01, quận 3, thành phố Hồ Chí Minh
(72) Nguyễn Thị Thanh Thuỷ (VN)
(55)

1.1 1.2 1.3 1.4

1.5 1.6 1.7

1.8 1.9 1.10

(11) **28595**
(21) 3-2016-00471 (28) 01
(54) NHÃN SẢN PHẨM (51) **19-08**
(22) 22.03.2016 (43) 26.09.2016
(71) CÔNG TY TNHH XUẤT NHẬP KHẨU ĐẠI DƯƠNG XANH (VN)
106, khu A, KDC Sư Vạn Hạnh, đường Sư Vạn Hạnh, phường 9, quận 5, thành phố Hồ Chí Minh
(72) Huỳnh Văn Khỏe (VN)
(74) Công ty cổ phần Sở hữu trí tuệ BROSS và Cộng sự (BROSS & PARTNERS., JSC)
(55)

(11) **28596**
(21) 3-2016-00474 (28) 05
(54) BỘ NHÃN SẢN PHẨM (51) **19-08**
(22) 22.03.2016 (43) 26.09.2016
(71) CÔNG TY TNHH XUẤT NHẬP KHẨU ĐẠI DƯƠNG XANH (VN)
Số 106, khu A, KDC Sư Vạn Hạnh, đường Sư Vạn Hạnh, phường 9, quận 5, thành phố Hồ Chí Minh
(72) Huỳnh Văn Khỏe (VN)
(74) Công ty cổ phần Sở hữu trí tuệ BROSS và Cộng sự (BROSS & PARTNERS., JSC)
(55)

1.1

1.2

2.1

2.2

3.1 3.2

4.1 4.2

5.1 5.2

(11) **28597**
(21) 3-2016-00482 (28) 04
(54) HỘP ĐỰNG LỌ KEM (51) **09-03**
(22) 23.03.2016 (43) 26.09.2016
(71) CÔNG TY TNHH MỘT THÀNH VIÊN THƯƠNG MẠI HÓA MỸ PHẨM NAM ANH KHƯƠNG (VN)
Số 11/B6, khu phố Bình Thuận 2, phường Thuận Giao, thị xã Thuận An, tỉnh Bình Dương
(72) Hoàng Thị Thoa (VN)
(55)

1.1

1.2

2.1

2.2

Q-10
ỐC SÊN-SỮA DÊ
NAK
NAM ANH KHƯƠNG COSMETICS
ỐC SÊN-SỮA DÊ
Q-10

3.1

Q-10
ỐC SÊN-SỮA DÊ
NAK
ỐC SÊN-SỮA DÊ
Q-10
ỐC SÊN-SỮA DÊ

3.2

Q-10
ỐC SÊN-SỮA DÊ
NAK
ỐC SÊN-SỮA DÊ
Q-10

4.1

Q-10
ỐC SÊN-SỮA DÊ
NAK
ỐC SÊN-SỮA DÊ
Q-10
ỐC SÊN-SỮA DÊ
Q-10

4.2

(11) **28598**
(21) 3-2016-00484 (28) 01
(54) HỘP ĐỰNG LỌ KEM (51) **09-03**
(22) 23.03.2016 (43) 26.09.2016
(71) CÔNG TY TNHH MỘT THÀNH VIÊN THƯƠNG MẠI HÓA MỸ PHẨM NAM ANH KHƯƠNG (VN)
Số 11/B6, khu phố Bình Thuận 2, phường Thuận Giao, thị xã Thuận An, tỉnh Bình Dương
(72) Hoàng Thị Thoa (VN)
(55)

1.1

1.2

(11) **28599**
(21) 3-2016-00485 (28) 01
(54) HỘP ĐỰNG LỌ KEM (51) **09-03**
(22) 23.03.2016 (43) 26.09.2016
(71) CÔNG TY TNHH MỘT THÀNH VIÊN THƯƠNG MẠI HÓA MỸ PHẨM NAM ANH KHƯƠNG (VN)
Số 11/B6, khu phố Bình Thuận 2, phường Thuận Giao, thị xã Thuận An, tỉnh Bình Dương
(72) Hoàng Thị Thoa (VN)
(55)

1.1

1.2

(11) **28600**
(21) 3-2016-00486 (28) 01
(54) HỘP ĐỰNG LỌ KEM (51) **09-03**
(22) 23.03.2016 (43) 26.09.2016
(71) CÔNG TY TNHH MỘT THÀNH VIÊN THƯƠNG MẠI HÓA MỸ PHẨM NAM ANH KHƯƠNG (VN)
Số 11/B6, khu phố Bình Thuận 2, phường Thuận Giao, thị xã Thuận An, tỉnh Bình Dương
(72) Hoàng Thị Thoa (VN)
(55)

1.1

1.2

(11) **28601**
(21) 3-2016-00500 (28) 01
(54) MŨ BẢO HIỂM (51) **02-03**
(22) 25.03.2016 (43) 26.09.2016
(71) CÔNG TY TNHH THIẾT BỊ VÀ SẢN PHẨM AN TOÀN VIỆT NAM (VN)
Khu công nghiệp Nội Bài, xã Quang Tiến, huyện Sóc Sơn, thành phố Hà Nội
(72) Greig Floyd Craft (US)
(74) Công ty Luật TNHH BIZCONSULT (BIZCONSULT)
(55)

1.1

1.2

1.3

1.4

1.5

1.6

(11) **28602**
(21) 3-2016-00501 (28) 01
(54) MŨ BẢO HIỂM (51) **02-03**
(22) 25.03.2016 (43) 26.09.2016
(71) CÔNG TY TNHH THIẾT BỊ VÀ SẢN PHẨM AN TOÀN VIỆT NAM (VN)
Khu công nghiệp Nội Bài, xã Quang Tiến, huyện Sóc Sơn, thành phố Hà Nội
(72) Greig Floyd Craft (US)
(74) Công ty Luật TNHH BIZCONSULT (BIZCONSULT)
(55)

1.1

1.2

1.3

1.4

1.5

1.6

(11) **28603**
(21) 3-2016-00526 (28) 04
(54) GỐI (51) **06-09**
(22) 29.03.2016 (43) 26.09.2016
(30) 29/540,981 29.09.2015 US
(71) CABEAU, INC. (US)
5850 Canoga Avc., Suite 100, Woodland Hills, CA 91367, United States of America
(72) WONG, Jon (CA), STERNLIGHT, David (US), LE, Justice Thao (US), HILTF.RBRAN, Ryan (US)
(74) Công ty Luật TNHH T&G (TGVN)
(55)

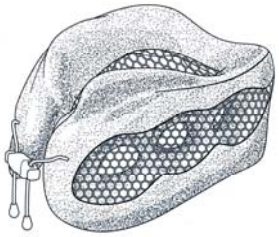

1.1

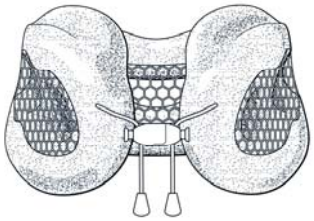

1.2

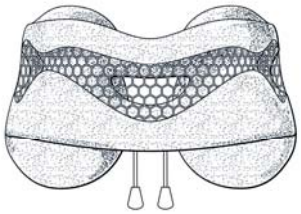

1.3

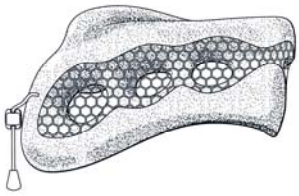

1.4

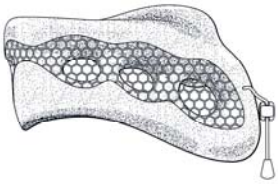

1.5

1.6

1.7

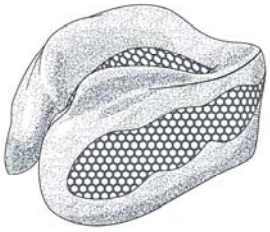

2.1

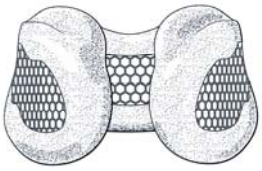

2.2

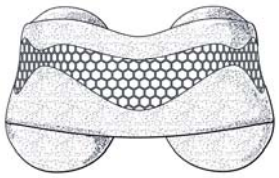

2.3

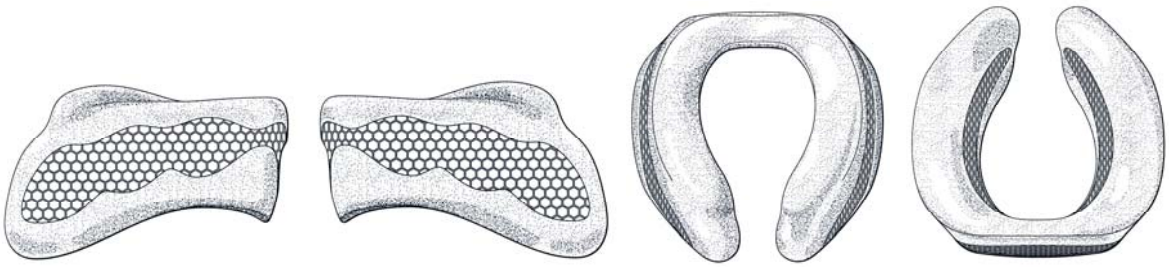

2.4 2.5 2.6 2.7

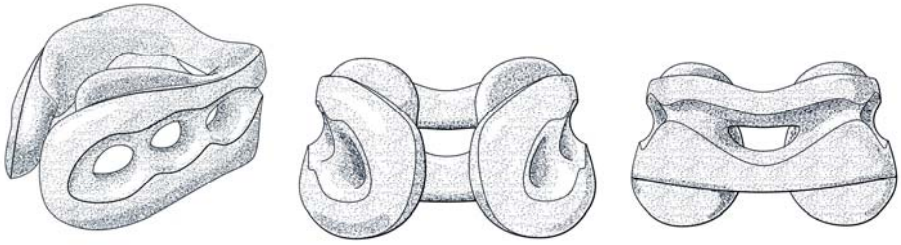

3.1 3.2 3.3

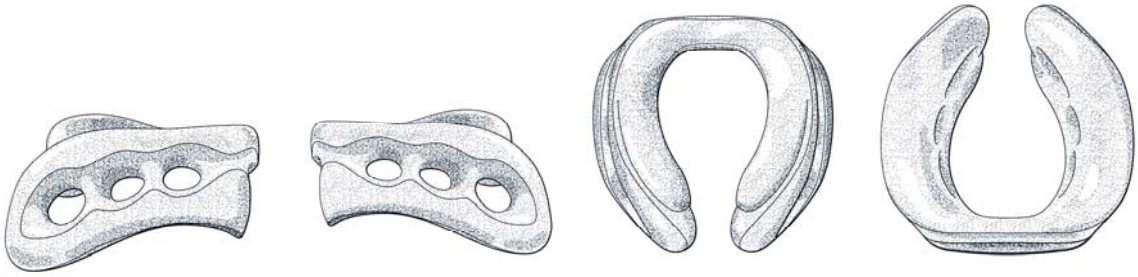

3.4 3.5 3.6 3.7

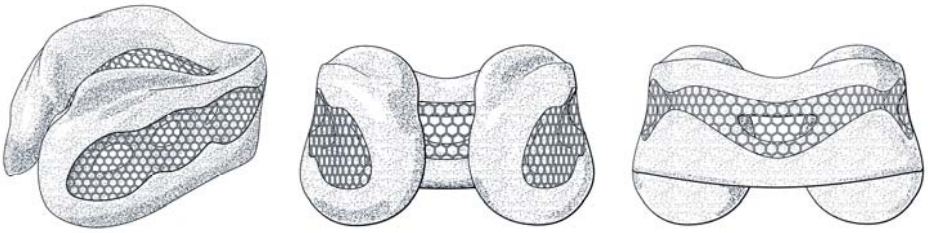

4.1 4.2 4.3

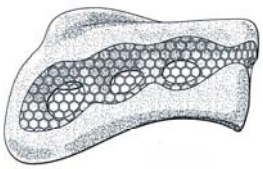

4.4

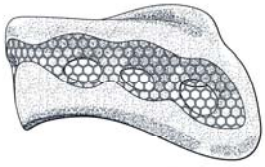

4.5

4.6

4.7

(11) **28604**
(21) 3-2016-00529 (28) 01
(54) BAO GÓI BĂNG VỆ SINH (51) **09-05**
(22) 29.03.2016 (43) 26.09.2016
(71) 1. DAIO PAPER CORPORATION (JP)
2-60, Mishimakamiya-cho, Shikokuchuo-shi, Ehime 799-0492 Japan
2. MASAKATSU OGURA (JP)
C/o ELLEAIR INTERNATIONAL (THAILAND) CO.,LTD., 388 Exchange Tower Level 34, Unit 3402, Sukhumvit Road, Klongtoey Sub-District, Klongtoey District, Bangkok, THAILAND
(72) NATTAPON CHOLSARANON (TH)
(74) Công ty cổ phần Tư vấn S&B (S&B CONSULTANT., CORP)
(55)

1.1

1.2

1.3

1.4

1.5

1.6

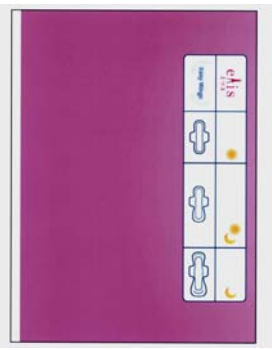

1.7

(11) **28605**
(21) 3-2016-00532 (28) 01
(54) CHI TIẾT NGĂN CÁC CỤM GHI LÒ Ở ĐÁY LÒ ĐỐT (51) **23-99**, 23-03
(22) 30.03.2016 (43) 26.09.2016
(71) HITACHI ZOSEN CORPORATION (JP)
7-89, Nanko-kita 1-chome, Suminoe-ku, Osaka-shi, Osaka 559-8559, Japan
(72) Hiroyuki ITO (JP)
(74) Công ty TNHH T&T INVENMARK Sở hữu trí tuệ Quốc tế (T&T INVENMARK CO., LTD)
(55)

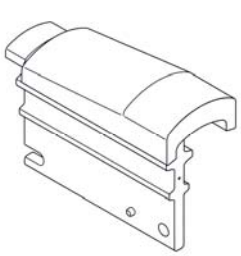

1.1

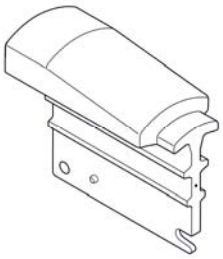

1.2

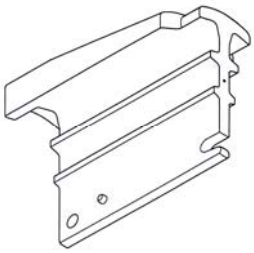

1.3

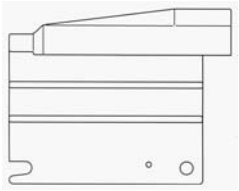

1.4

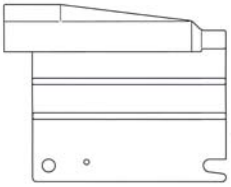

1.5

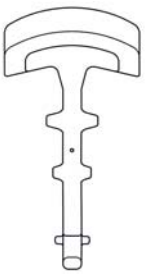

1.6

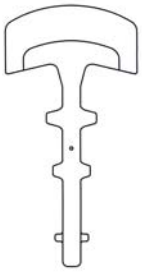

1.7

1.8

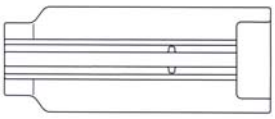

1.9

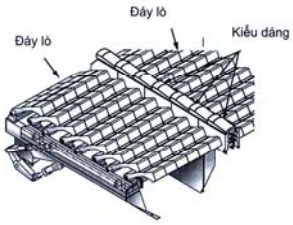

1.10

(11) **28606**
(21) 3-2016-00534 (28) 01
(54) NHÃN SẢN PHẨM (51) **19-08**
(22) 30.03.2016 (43) 26.09.2016
(71) CÔNG TY TNHH THƯƠNG MẠI VÀ CHẾ BIẾN THỰC PHẨM DUY PHÁT (VN)
Quyết Tiến, La Phù, huyện Hoài Đức, thành phố Hà Nội
(72) Ngô Văn Duy (VN)
(74) Công ty TNHH Sở hữu trí tuệ Gia Việt (GIAVIET CO., LTD)
(55)

(11) **28607**
(21) 3-2016-00538 (28) 01
(54) HỘP (51) **09-03**
(22) 30.03.2016 (43) 26.09.2016
(71) CÔNG TY TNHH MỘT THÀNH VIÊN YẾN HƯƠNG (VN)
Số 79H, tổ 13, khu phố 1, phường Phú Tân, thành phố Bến Tre, tỉnh Bến Tre
(72) Nguyễn Văn Quốc (VN)
(55)

1.1

1.2

(11) **28608**
(21) 3-2016-00552 (28) 01
(54) NẾN (51) **26-01**
(22) 01.04.2016 (43) 26.09.2016
(30) 15-E0186-0101 13.10.2015 MY
(71) 1. LUMINOUS GLOBAL TRADING (MY)
29, Jalan Padang Victoria, 10400 Pulau Pinang Malaysia
2. CH'NG KEAN HOOI (MY)
3-52, Tanjung Villa, Jalan Bunga Tongkeng, Tanjong Bungah, 11200 Pulau Pinang Malaysia
3. CH'NG YI MIN (MY)
3-52, Tanjung Villa, Jalan Bunga Tongkeng, Tanjong Bungah, 11200 Pulau Pinang Malaysia
(72) Ch'ng Kean Hooi (MY), Ch'ng Yi Min (MY)
(74) Công ty TNHH Sở hữu trí tuệ HA VIP (HAVIP CO., LTD)
(55)

1.1

1.2

1.3

1.4

1.5

1.6

1.7

(11) **28609**
(21) 3-2016-00554 (28) 01
(54) KỆ TRƯNG BÀY (51) **20-02**
(22) 04.04.2016 (43) 26.09.2016
(71) CÔNG TY TNHH SẢN XUẤT THƯƠNG MẠI VÀ DỊCH VỤ QUẢNG CÁO S&T (VN)
382 Nguyễn Chí Thanh, phường 5, quận 10, thành phố Hồ Chí Minh
(72) Bùi Anh Sơn (VN)
(74) Công ty TNHH Sở hữu trí tuệ INVENTIO (INVENTIO CO., LTD)
(55)

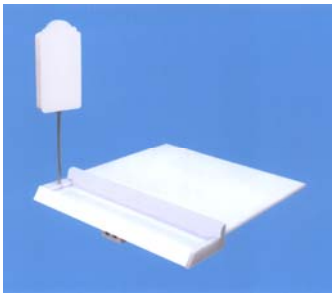

1.1

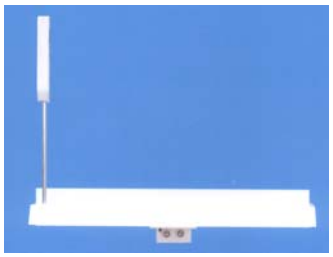

1.2

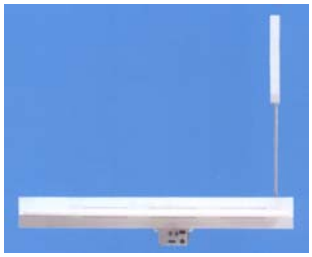

1.3

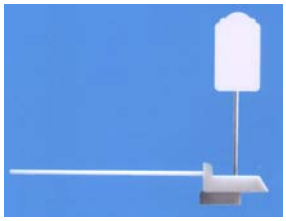

1.4

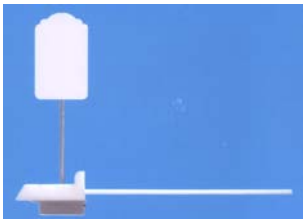

1.5

1.6

1.7

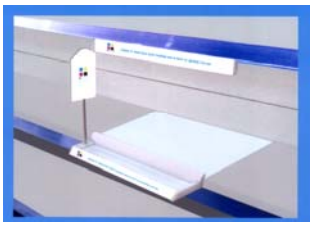

1.8

(11) **28610**
(21) 3-2016-00571 (28) 01
(54) NẮP ĐẬY THIẾT BỊ GẶT CỦA MÁY GẶT ĐẬP LIÊN HỢP (51) **15-03**
(22) 06.04.2016 (43) 26.09.2016
(30) 2015-022217 08.10.2015 JP
(71) ISEKI & CO., LTD. (JP)
700 Umaki-cho, Matsuyama-shi, Ehime-ken, JAPAN
(72) Kazunari Tanoue (JP), Satoshi Kitagawa (JP), Kiyoshi Iizumi (JP), Kazuhei Ishiga (JP)
(74) Công ty Luật TNHH AMBYS Hà Nội (AMBYS HANOI)
(55)

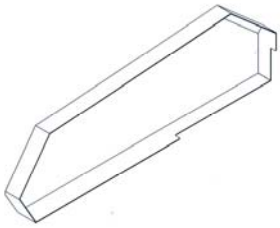

1.1

1.2

1.3

1.4

1.5

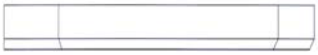

1.6

1.7

1.8

(11) **28611**
(21) 3-2016-00572 (28) 01
(54) NẮP ĐẬY BỘ VẬN HÀNH CỦA MÁY GẶT ĐẬP LIÊN HỢP (51) **15-03**
(22) 06.04.2016 (43) 26.09.2016
(30) 2015-022216 08.10.2015 JP
(71) ISEKI & CO., LTD. (JP)
700 Umaki-cho, Matsuyama-shi, Ehime-ken, JAPAN
(72) Kazunari Tanoue (JP), Hakuro Takahashi (JP), Ryusuke Uchiyama (JP), Yusuke Takahashi (JP), Zhang Dong (CN)
(74) Công ty Luật TNHH AMBYS Hà Nội (AMBYS HANOI)
(55)

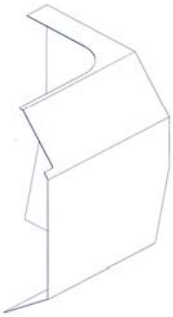

1.1

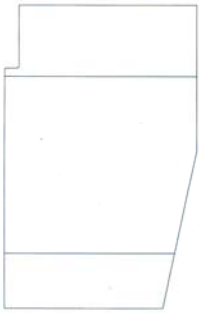

1.2

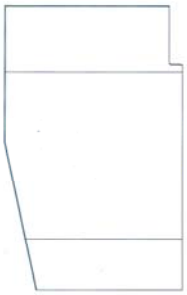

1.3

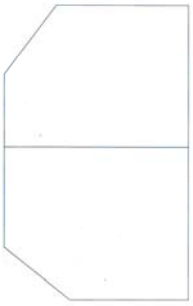

1.4

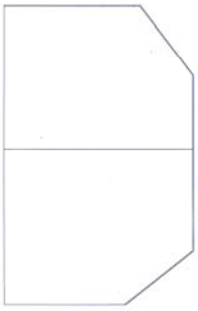

1.5

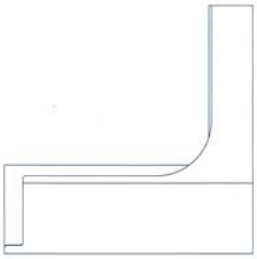

1.6

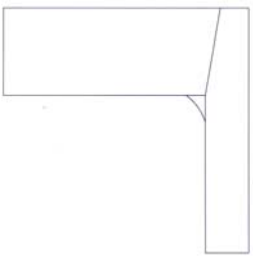

1.7

1.8

(11) **28612**
(21) 3-2016-00573 (28) 01
(54) CHAI (51) **09-01**
(22) 06.04.2016 (43) 26.09.2016
(71) CÔNG TY TNHH NAM PHƯƠNG V.N (VN)
124 Lê Lai, phường 3, quận Gò Vấp, thành phố Hồ Chí Minh
(72) Hoàng Thị Minh Hiếu (VN)
(74) Văn phòng luật sư Phạm và Liên danh (PHAM & ASSOCIATES)
(55)

1.1

1.2

1.3

1.4

1.5

(11) **28613**
(21) 3-2016-00575 (28) 01
(54) BAO GÓI KHĂN ƯỚT (51) **09-05**
(22) 06.04.2016 (43) 26.09.2016
(71) CÔNG TY CỔ PHẦN ANGEL VIETNAM (VN)
Lô A.I-6 khu công nghiệp Long Thành, huyện Long Thành, tỉnh Đồng Nai
(72) Jun Bin Son (KR)
(74) Công ty cổ phần Tư vấn S&B (S&B CONSULTANT., CORP)
(55)

1.1

1.2

1.3

1.4

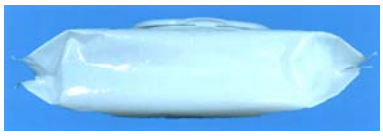

1.5

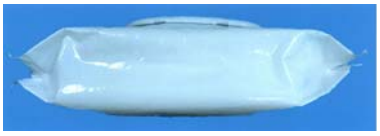

1.6

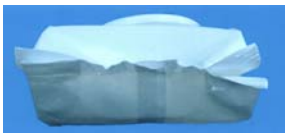

1.7

(11) **28614**
(21) 3-2016-00576 (28) 01
(54) BAO GÓI KHĂN ƯỚT (51) **09-05**
(22) 06.04.2016 (43) 26.09.2016
(71) CÔNG TY CỔ PHẦN ANGEL VIETNAM (VN)
Lô A.I-6 khu công nghiệp Long Thành, huyện Long Thành, tỉnh Đồng Nai
(72) Jun Bin Son (KR)
(74) Công ty cổ phần Tư vấn S&B (S&B CONSULTANT., CORP)
(55)

1.1

1.2

1.3

1.4

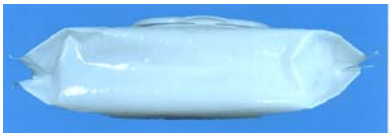

1.5

1.6

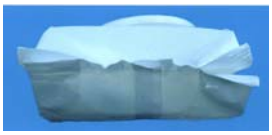

1.7

(11) **28615**
(21) 3-2016-00590 (28) 01
(54) CHAI (51) **09-01**
(22) 07.04.2016 (43) 26.09.2016
(71) CÔNG TY CỔ PHẦN THƯƠNG MẠI - DƯỢC PHẨM NHẬT MINH (VN)
Số 2 ngách 3 ngõ 371 Đê La Thành, phường Ô Chợ Dừa, quận Đống Đa, thành phố Hà Nội
(72) Đặng Đình Cường (VN)
(55)

1.1 1.2 1.3 1.4 1.5

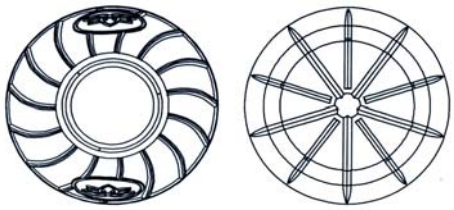

1.6 1.7

(11) **28616**
(21) 3-2016-00592 (28) 02
(54) HỘP (51) **09-03**
(22) 07.04.2016 (43) 26.09.2016
(71) CÔNG TY CỔ PHẦN KỀM NGHĨA (VN)
700/15 đường Lạc Long Quân, phường 9, quận Tân Bình, thành phố Hồ Chí Minh
(72) Nguyễn Minh Tuấn (VN)
(74) Công ty TNHH Sở hữu trí tuệ Thảo Thọ Quyến (INVENCO)
(55)

1.1

1.2

THÉP CHUYÊN DÙNG
KÉM CHUYÊN NGHIỆP

2.1

THÉP CHUYÊN DÙNG
KÉM CHUYÊN NGHIỆP
KÉM CHUYÊN NGHIỆP

2.2

(11) **28617**
(21) 3-2016-00599 (28) 01
(54) TƯỢNG TRANG TRÍ (51) **11-02**
(22) 08.04.2016 (43) 26.09.2016
(71) CÔNG TY TNHH MỘT THÀNH VIÊN THE KEY (VN)
Shop 3 - khu D - Hyatt Regency Resort and Spa, đường Trường Sa, phường Hoà Hải, quận Ngũ Hành Sơn, thành phố Đà Nẵng
(72) Nguyễn Thị Thuý Hà (VN)
(55)

1.1 1.2 1.3 1.4 1.5

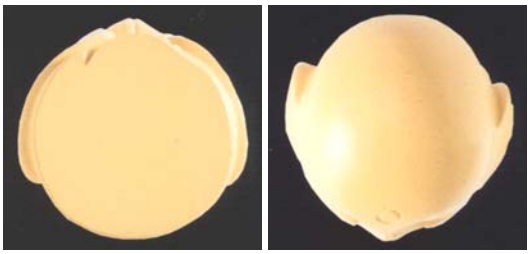

1.6 1.7

(11) **28618**
(21) 3-2016-00600 (28) 01
(54) TƯỢNG TRANG TRÍ (51) **11-02**
(22) 08.04.2016 (43) 26.09.2016
(71) CÔNG TY TNHH MỘT THÀNH VIÊN THE KEY (VN)
Shop 3 - khu D - Hyatt Regency Resort and Spa, đường Trường Sa, phường Hoà Hải, quận Ngũ Hành Sơn, thành phố Đà Nẵng
(72) Nguyễn Thị Thuý Hà (VN)
(55)

1.1 1.2 1.3 1.4 1.5

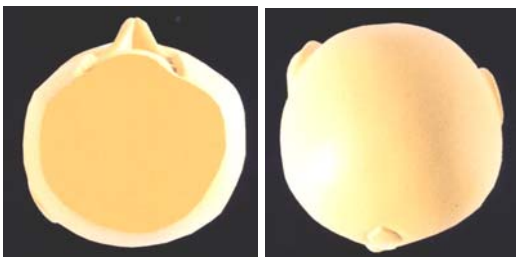

1.6 1.7

(11) **28619**
(21) 3-2016-00601 (28) 01
(54) NHÃN SẢN PHẨM (51) **19-08**
(22) 08.04.2016 (43) 26.09.2016
(71) CÔNG TY CỔ PHẦN KỀM NGHĨA (VN)
700/15 đường Lạc Long Quân, phường 9, quận Tân Bình, thành phố Hồ Chí Minh
(72) Nguyễn Minh Tuấn (VN)
(74) Công ty TNHH Sở hữu trí tuệ Thảo Thọ Quyến (INVENCO)
(55)

1.1

1.2

1.3

(11) **28620**
(21) 3-2016-00603 (28) 01
(54) BA LÔ (51) **03-01**
(22) 08.04.2016 (43) 26.09.2016
(71) CÔNG TY TNHH SIMPLECARRY (VN)
124 Nguyễn Hữu Dật, phường Tây Thạnh, quận Tân Phú, thành phố Hồ Chí Minh
(72) Phan Thị Minh Khanh (VN)
(74) Công ty TNHH MASTERBRAND (MASTERBRAND)
(55)

1.1

1.2

1.3

1.4

1.5

1.6

1.7

(11) **28621**
(21) 3-2016-00606 (28) 01
(54) BAO GÓI (51) **09-05**
(22) 11.04.2016 (43) 26.09.2016
(71) CÔNG TY TNHH SẢN XUẤT - THƯƠNG MẠI HUCAFOOD (VN)
Tổ 9, khóm Hòa Bắc, phường Vĩnh Hòa, thành phố Nha Trang, tỉnh Khánh Hoà
(72) Đào Văn Hùng (VN)
(55)

1.1

1.2

(11) **28622**
(21) 3-2016-00607 (28) 01
(54) HỘP (51) **09-03**
(22) 11.04.2016 (43) 26.09.2016
(71) CÔNG TY TNHH SẢN XUẤT - THƯƠNG MẠI HUCAFOOD (VN)
Tổ 9, khóm Hòa Bắc, phường Vĩnh Hòa, thành phố Nha Trang, tỉnh Khánh Hoà
(72) Đào Văn Hùng (VN)
(55)

1.1

1.2

1.3

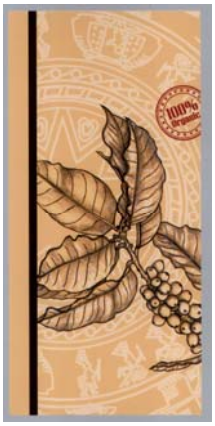

1.4

1.5

1.6

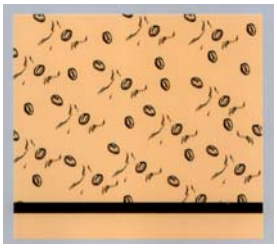

1.7

(11) **28623**
(21) 3-2016-00620 (28) 01
(54) BAO GÓI SẢN PHẨM (51) **09-05**
(22) 14.04.2016 (43) 26.09.2016
(71) PHẠM LÂM NGÂN (VN)
Số 029, tổ 39, đường Nguyễn Bỉnh Khiêm, phường Cốc Lếu, thành phố Lào Cai, tỉnh Lào Cai
(72) Phạm Lâm Ngân (VN)
(74) Công ty TNHH Sở hữu trí tuệ Bình Minh (SUNRISE IP CO., LTD)
(55)

1.1

1.2

(11) **28624**
(21) 3-2016-00621 (28) 01
(54) CHAI (51) **09-01**
(22) 14.04.2016 (43) 26.09.2016
(71) CÔNG TY TNHH VOSTOCHNYI-ALYANS VIỆT NAM (VN)
Tầng 6, tòa nhà 315 Trường Chinh, phường Khương Mai, quận Thanh Xuân, thành phố Hà Nội
(72) Lê Hoàng (VN)
(74) Văn phòng Luật sư Hoàng Danh (Văn phòng Luật sư Hoàng Danh)
(55)

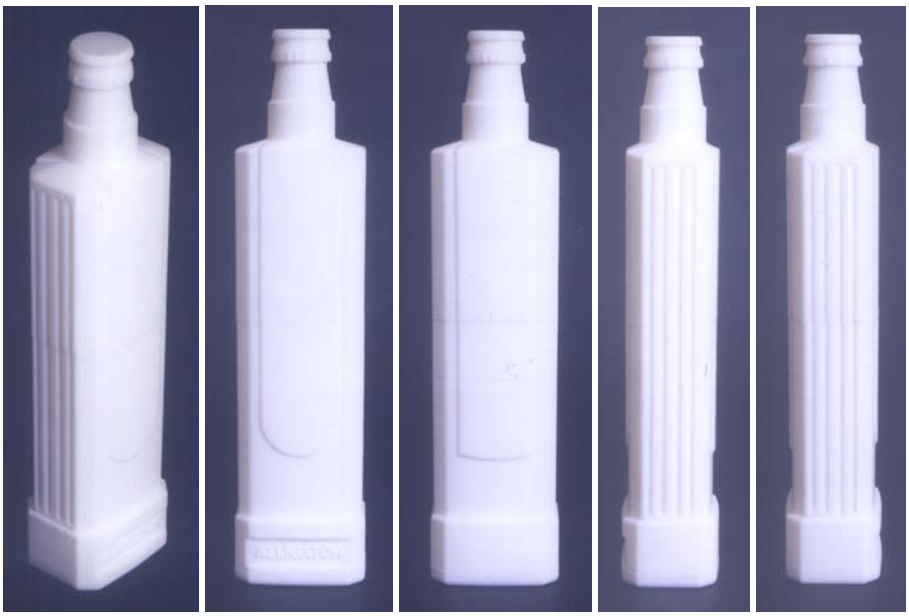

1.1 1.2 1.3 1.4 1.5

1.6 1.7

(11) **28625**
(21) 3-2016-00622 (28) 01
(54) CHAI (51) **09-01**
(22) 14.04.2016 (43) 26.09.2016
(71) CÔNG TY TNHH VOSTOCHNYI-ALYANS VIỆT NAM (VN)
Tầng 6, tòa nhà 315 Trường Chinh, phường Khương Mai, quận Thanh Xuân, thành phố Hà Nội
(72) Lê Hoàng (VN)
(74) Văn phòng Luật sư Hoàng Danh (Văn phòng Luật sư Hoàng Danh)
(55)

1.1 1.2 1.3 1.4 1.5

(11) **28626**
(21) 3-2016-00670 (28) 01
(54) BAO GÓI GIẤY CUỘN VỆ SINH (51) **09-05**
(22) 20.04.2016 (43) 26.09.2016
(71) CÔNG TY TNHH ĐẦU TƯ XÂY DỰNG VÀ THƯƠNG MẠI BÌNH PHÁT (VN)
Thôn Dương Đanh, xã Dương Xá, huyện Gia Lâm, thành phố Hà Nội
(72) Nguyễn Thị Yên (VN)
(55)

1.1

1.2

(11) **28627**
(21) 3-2016-00674 (28) 01
(54) TÚI XÁCH (51) **03-01**
(22) 20.04.2016 (43) 26.09.2016
(30) 002927996-0002 29.12.2015 EM
(71) CELINE (FR)
16 rue Vivienne, 75002 Paris, France
(72) Phoebe Philo (GB)
(74) Công ty Luật TNHH quốc tế BMVN (BMVN INTERNATIONAL LLC)
(55)

1.1

1.2

1.3

1.4

1.5

1.6

1.7

1.8

(11) **28628**
(21) 3-2016-00720 (28) 01
(54) ĐAI GIỮ ỐNG NƯỚC (51) **23-01**
(22) 28.04.2016 (43) 26.09.2016
(71) CÔNG TY TRÁCH NHIỆM HỮU HẠN HA ĐẠT (VN)
160/25/27 đường TCH 13, khu phố 4, phường Tân Chánh Hiệp, quận 12, thành phố Hồ Chí Minh
(72) Nguyễn Văn Phụng (VN)
(74) Công ty TNHH Sở hữu trí tuệ INVENTIO (INVENTIO CO., LTD)
(55)

1.1

1.2

1.3

1.4

1.5

1.6

(11) **28629**
(21) 3-2016-00727 (28) 02
(54) TÚI BÁNH (51) **09-05**
(22) 28.04.2016 (43) 26.09.2016
(71) CÔNG TY CỔ PHẦN BÁNH KẸO TRÀNG AN 2 - VIỆT NAM (VN)
Số 233, đường Sào Nam, phường Nghi Thu, thị xã Cửa Lò, tỉnh Nghệ An
(72) Trịnh Sỹ (VN)
(74) Công ty TNHH T&T INVENMARK Sở hữu trí tuệ Quốc tế (T&T INVENMARK CO., LTD)
(55)

1.1

1.2

TrangAn
Pizza
Bánh Snack

2.1

TrangAn
Pizza
Bánh Snack Pizza
Nutrition Facts

2.2

(11) **28630**
(21) 3-2016-00730 (28) 01
(54) BỘ NHÃN SẢN PHẨM BIA (51) **19-08**
(22) 28.04.2016 (43) 26.09.2016
(71) TỔNG CÔNG TY CỔ PHẦN BIA-RƯỢU-NƯỚC GIẢI KHÁT SÀI GÒN (VN)
6 Hai Bà Trưng, phường Bến Nghé, quận 1, thành phố Hồ Chí Minh
(72) Vũ Quang Hải (VN)
(74) Văn phòng luật sư Phạm và Liên danh (PHAM & ASSOCIATES)
(55)

1.1 1.2

1.3

(11) **28631**
(21) 3-2016-00734 (28) 02
(54) BỘ NHÃN SẢN PHẨM BIA (51) **19-08**
(22) 28.04.2016 (43) 26.09.2016
(71) TỔNG CÔNG TY CỔ PHẦN BIA-RƯỢU-NƯỚC GIẢI KHÁT SÀI GÒN (VN)
6 Hai Bà Trưng, phường Bến Nghé, quận 1, thành phố Hồ Chí Minh
(72) Vũ Quang Hải (VN)
(74) Văn phòng luật sư Phạm và Liên danh (PHAM & ASSOCIATES)
(55)

1.1 1.2

1.3

333
SABECO
333
Export
Beer

SABECO
333
Export
Beer

2 .1 2.2

333
Export
Beer

2.3

(11) **28632**
(21) 3-2016-00742 (28) 01
(54) HỘP (51) **09-03**
(22) 29.04.2016 (43) 26.09.2016
(71) HỒ THANH NHANH (VN)
378D/14B khu vực 3, phường An Khánh, quận Ninh Kiều, thành phố Cần Thơ
(72) Hồ Thanh Nhanh (VN)
(74) Công ty TNHH một thành viên Trường Luật (TRƯƠNG LUÂT)
(55)

1.1

1.2

(11) **28633**
(21) 3-2016-00774 (28) 01
(54) DỤNG CỤ RỬA LY (51) **04-01**
(22) 06.05.2016 (43) 26.09.2016
(71) DOANH NGHIỆP TƯ NHÂN XUẤT NHẬP KHẨU THÁI HƯNG (VN)
611/2 KP4, đường Trần Đại Nghĩa, phường Tân Tạo A, quận Bình Tân, thành phố Hồ Chí Minh
(72) Lê Hoàng Hải (VN)
(55)

1.1

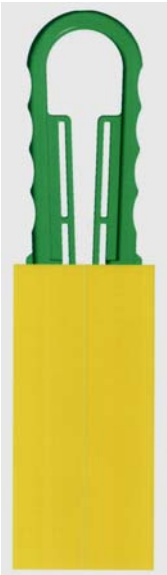

1.2

1.3

1.4

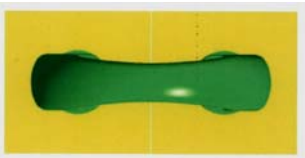

1.5

(11) **28634**
(21) 3-2016-00776 (28) 01
(54) TẤM ỐP PHÍA TRƯỚC XE MÁY (51) **12-16**
(22) 06.05.2016 (43) 26.09.2016
(30) 2015-025465 13.11.2015 JP
(71) HONDA MOTOR CO., LTD. (JP)
1-1, Minami-Aoyama 2-chome, Minato-ku, Tokyo, Japan
(72) Takashi TAKIZAWA (JP), Maurizio CARBONARA (IT)
(74) Văn phòng luật sư Phạm và Liên danh (PHAM & ASSOCIATES)
(55)

1.1

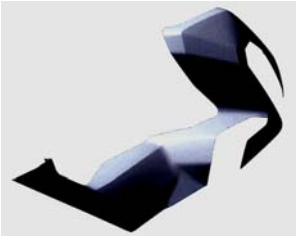

1.2

1.3

1.4

1.5

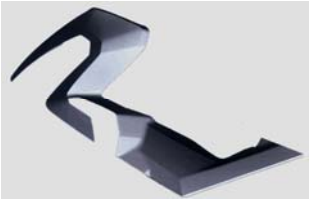

1.6

1.7

1.8

1.9

1.10

1.11

(11) **28635**
(21) 3-2016-00802 (28) 01
(54) XE Ô TÔ (51) **12-08**
(22) 09.05.2016 (43) 26.09.2016
(30) 2015-025168 11.11.2015 JP
(71) NISSAN JIDOSHA KABUSHIKI KAISHA (also trading as Nissan Motor Co., Ltd.) (JP)
2, Takara-cho, Kanagawa-ku, Yokohama-shi, Kanagawa, Japan
(72) Hideo KOMURO (JP), Seonwook WHANG (KR)
(74) Công ty Luật TNHH AMBYS Hà Nội (AMBYS HANOI)
(55)

1.1

1.2

1.3

1.4

1.5

1.6

1.7

1.8

(11) **28636**
(21) 3-2016-00852 (28) 03
(54) BÌNH ĐUN NƯỚC NÓNG (51) **23-03**
(22) 17.05.2016 (43) 26.09.2016
(30) 003031236 16.03.2016 EM
(71) ARISTON THERMO S.P.A. (IT)
Viale Aristide Merloni, 45, 60044 Fabriano (AN), Italy
(72) Umberto Palermo (IT)
(74) Công ty Luật TNHH T&G (TGVN)
(55)

1.1

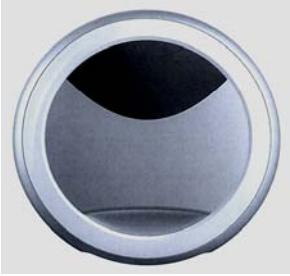
1.2

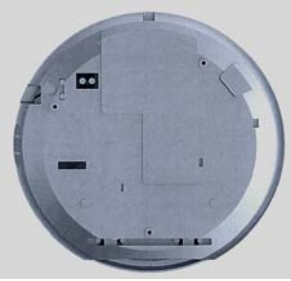
1.3

1.4

1.5

1.6

1.7

2.1

2.2

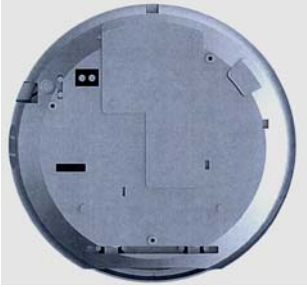
2.3

2.4

2.5

2.6

2.7

3.1

3.2

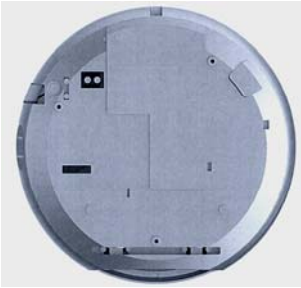

3.3

3.4

3.5

3.6

3.7

(11) **28637**
(21) 3-2016-00875 (28) 01
(54) TRẠM BIẾN ÁP HỢP BỘ KIỂU ĐỨNG (51) **13-02**
(22) 19.05.2016 (43) 26.09.2016
(71) CÔNG TY CỔ PHẦN TƯ VẤN, XÂY DỰNG VÀ DỊCH VỤ ĐIỆN VIỆT (VN)
Số 6, ngõ 226, đường Định Công, phường Định Công, quận Hoàng Mai, thành phố Hà Nội
(72) Bùi Quang Thinh (VN)
(55)

1.1

1.2

1.3

1.4

1.5

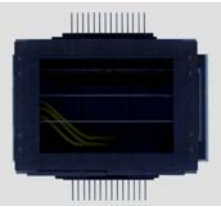
1.6

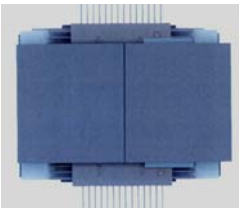
1.7

1.8

1.9

(11) **28638**
(21) 3-2016-00899 (28) 03
(54) VA LI (51) **03-01**
(22) 23.05.2016 (43) 26.09.2016
(30) 002907147 11.12.2015 EM
002921353 23.12.2015 EM
(71) RIMOWA GMBH (DE)
Richard-Byrd-Strasse 13, 50829 Cologne, GERMANY
(72) Dieter Morszeck (DE)
(74) Văn phòng luật sư Phạm và Liên danh (PHAM & ASSOCIATES)
(55)

1.1

1.2

1.3

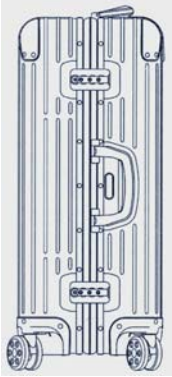

1.4

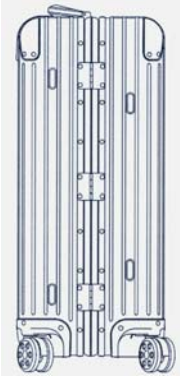

1.5

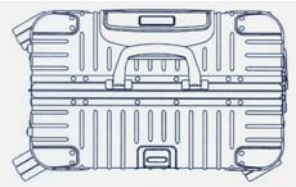

1.6

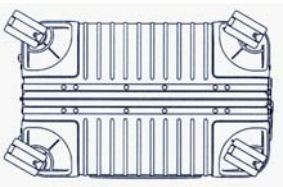

1.7

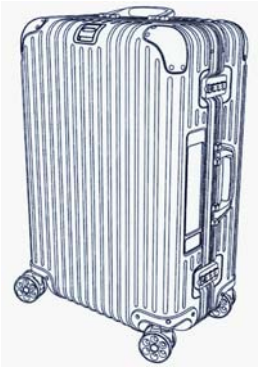

2.1

2.2

2.3

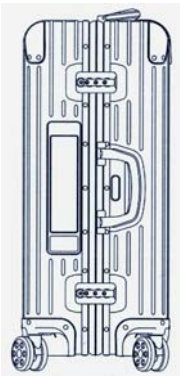

2.4

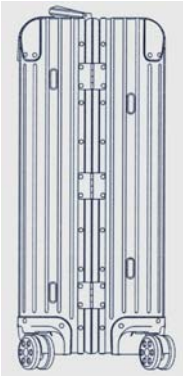

2.5

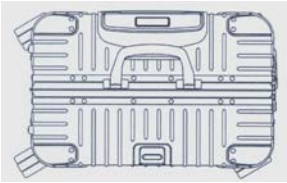

2.6

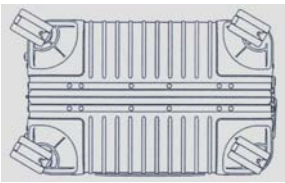

2.7

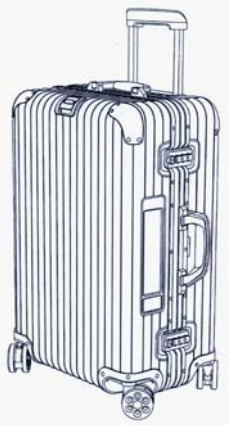

3.1

3.2

3.3

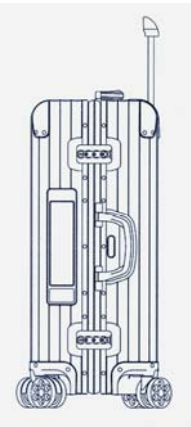

3.4

3.5

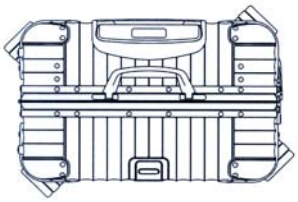

3.6

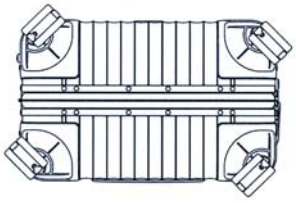

3.7

(11) **28639**
(21) 3-2016-00900 (28) 03
(54) VA LI (51) **03-01**
(22) 23.05.2016 (43) 26.09.2016
(30) 002921320 23.12.2015 EM
(71) RIMOWA GMBH (DE)
Richard-Byrd-Strasse 13, 50829 Cologne, GERMANY
(72) Dieter Morszeck (DE)
(74) Văn phòng luật sư Phạm và Liên danh (PHAM & ASSOCIATES)
(55)

1.1

1.2

1.3

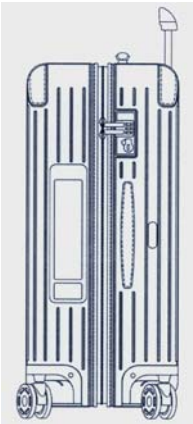

1.4

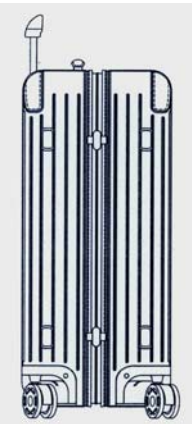

1.5

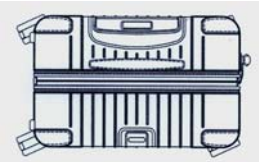

1.6

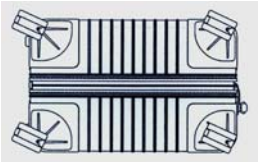

1.7

2.1 2.2 2.3 2.4 2.5

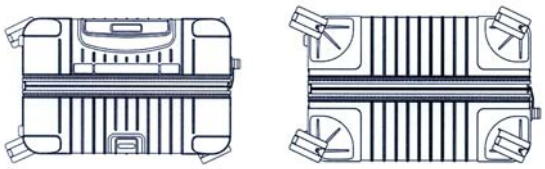

2.6 2.7

3.1 3.2 3.3 3.4 3.5

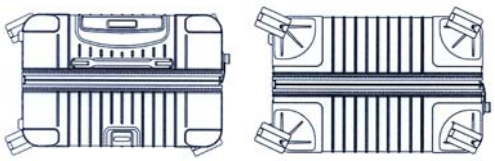

3.6 3.7

(11) **28640**
(21) 3-2016-00901 (28) 02
(54) VA LI (51) **03-01**
(22) 23.05.2016 (43) 26.09.2016
(30) 002921320 23.12.2015 EM
(71) RIMOWA GMBH (DE)
Richard-Byrd-Strasse 13, 50829 Cologne, GERMANY
(72) Dieter Morszeck (DE)
(74) Văn phòng luật sư Phạm và Liên danh (PHAM & ASSOCIATES)
(55)

1.1

1.2

1.3

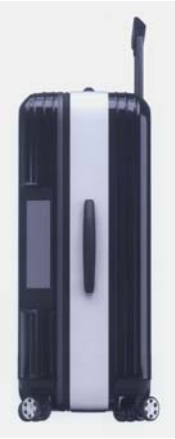

1.4

1.5

1.6

1.7

2.1

2.2

2.3

2.4

2.5

2.6

2.7

(11) **28641**
(21) 3-2016-00916 (28) 01
(54) BÁNH XE DÙNG CHO VA LI (51) **03-01**, 08-05
(22) 24.05.2016 (43) 26.09.2016
(30) 002922237-0003 23.12.2015 EM
(71) RIMOWA GMBH (DE)
Richard-Byrd-Strasse 13, 50829 Cologne, GERMANY
(72) Dieter Morszeck (DE)
(74) Văn phòng luật sư Phạm và Liên danh (PHAM & ASSOCIATES)
(55)

1.1

1.2

1.3

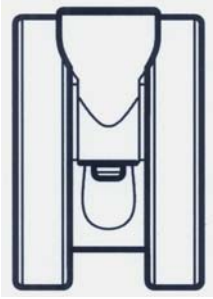

1.4

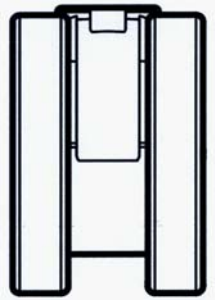

1.5

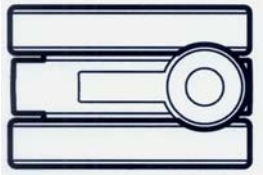

1.6

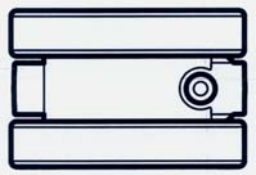

1.7

(11) **28642**
(21) 3-2016-00917 (28) 01
(54) BÁNH XE DÙNG CHO VA LI (51) **03-01**, 08-05
(22) 24.05.2016 (43) 26.09.2016
(30) 002922237-0007 23.12.2015 EM
(71) RIMOWA GMBH (DE)
Richard-Byrd-Strasse 13, 50829 Cologne, GERMANY
(72) Dieter Morszeck (DE)
(74) Văn phòng luật sư Phạm và Liên danh (PHAM & ASSOCIATES)
(55)

1.1

1.2

1.3

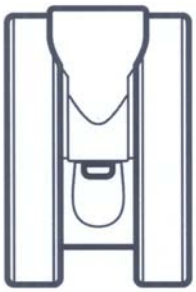

1.4

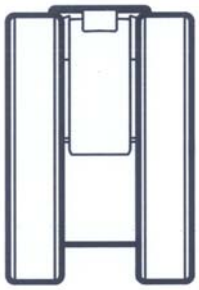

1.5

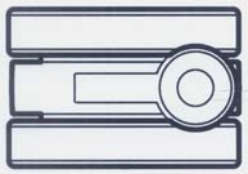

1.6

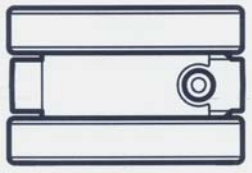

1.7

(11) **28643**
(21) 3-2016-00918 (28) 01
(54) BÁNH XE DÙNG CHO VA LI (51) **03-01**, 08-05
(22) 24.05.2016 (43) 26.09.2016
(30) 002922237-0010 23.12.2015 EM
(71) RIMOWA GMBH (DE)
Richard-Byrd-Strasse 13, 50829 Cologne, GERMANY
(72) Dieter Morszeck (DE)
(74) Văn phòng luật sư Phạm và Liên danh (PHAM & ASSOCIATES)
(55)

1.1

1.2

1.3

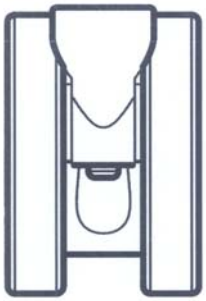

1.4

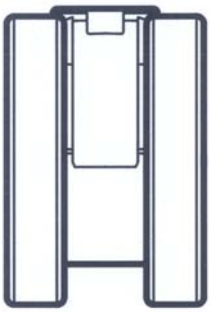

1.5

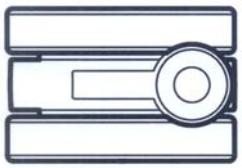

1.6

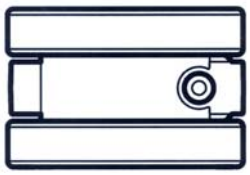

1.7

(11) **28644**
(21) 3-2016-00919 (28) 01
(54) BÁNH XE DÙNG CHO VA LI (51) **03-01**, 08-05
(22) 24.05.2016 (43) 26.09.2016
(30) 002922237-0013 23.12.2015 EM
(71) RIMOWA GMBH (DE)
Richard-Byrd-Strasse 13, 50829 Cologne, GERMANY
(72) Dieter Morszeck (DE)
(74) Văn phòng luật sư Phạm và Liên danh (PHAM & ASSOCIATES)
(55)

1.1

1.2

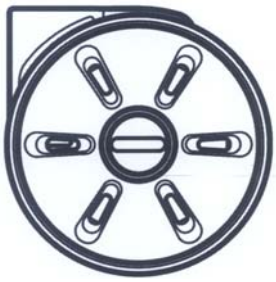

1.3

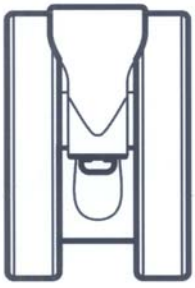

1.4

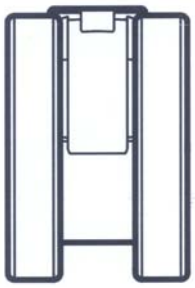

1.5

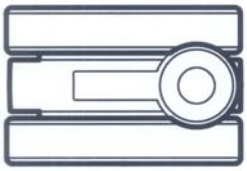

1.6

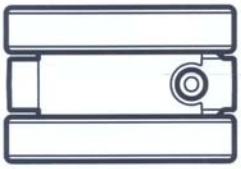

1.7

(11) **28645**
(21) 3-2016-00926 (28) 01
(54) CHAI (51) **09-01**
(22) 25.05.2016 (43) 26.09.2016
(71) CÔNG TY TNHH THƯƠNG MẠI XUẤT NHẬP KHẨU ĐỨC THANH (VN)
67 đường số 5, phường An Lạc A, quận Bình Tân, thành phố Hồ Chí Minh
(72) Tạ Tố Trân (VN)
(55)

1.1

1.2

1.3

1.4

1.5

1.6

1.7

(11) **28646**
(21) 3-2016-00967 (28) 02
(54) BAO GÓI (51) **09-05**
(22) 30.05.2016 (43) 26.09.2016
(71) CÔNG TY TNHH THƯƠNG MẠI QUỐC TẾ F & N (VN)
Phòng 107 lầu 1, số 7 Nam Quốc Cang, phường Phạm Ngũ Lão, quận 1, thành phố Hồ Chí Minh
(72) Nguyễn Việt Hải (VN)
(55)

1.1

1.2

2.1

F&N
XÚC XÍCH THANH TRÚNG
100% THỊT THƠM NGON
THẦN ĐỒNG plus
Món ngon cho người Việt
HOTLINE: 0916 804 399

2.2

(11) **28647**
(21) 3-2016-00976 (28) 01
(54) LỌ ĐỰNG KEM (51) **09-03**
(22) 31.05.2016 (43) 26.09.2016
(71) CÔNG TY TNHH THƯƠNG MẠI T.M.T (VN)
236/17/2 Thái Phiên, phường 8, quận 11, thành phố Hồ Chí Minh
(72) Nguyễn Ngọc Thái (VN)
(74) Công ty TNHH Tư vấn Sở hữu trí tuệ Á Đông (A ĐÔNG IP CONSULTANCY CO.,LTD)
(55)

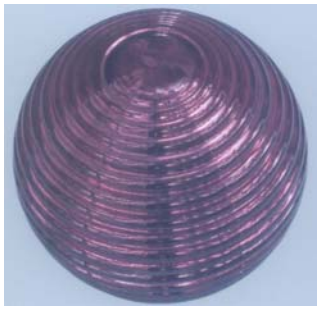

1.1

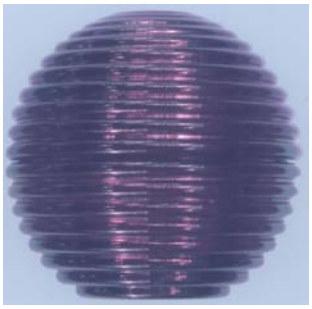

1.2

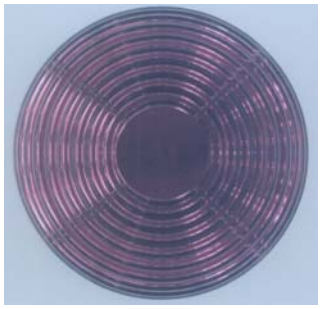

1.3

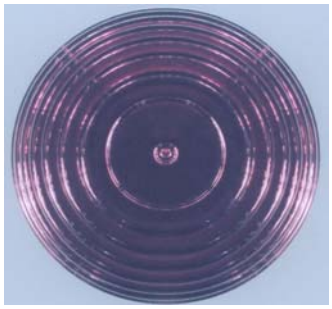

1.4

(11) **28648**
(21) 3-2016-00979 (28) 01
(54) THÂN MÁY TRỘN (51) **31-00**
(22) 31.05.2016 (43) 26.09.2016
(30) 30-2016-0000606 07.01.2016 KR
(71) NUC ELECTRONICS CO., LTD. (KR)
280 Nowon-ro, Buk-gu, Daegu 702-053, Republic of Korea
(72) Kim, Jong Boo (KR), Jo, Gun Wook (KR)
(74) Công ty TNHH Trường Xuân (AGELESS CO., LTD)
(55)

1.1

1.2

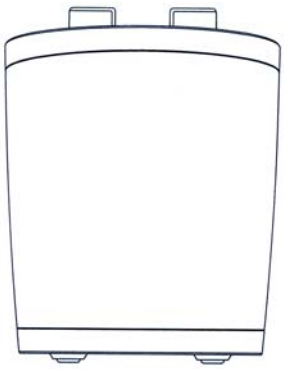

1.3

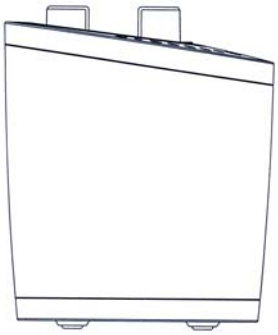

1.4

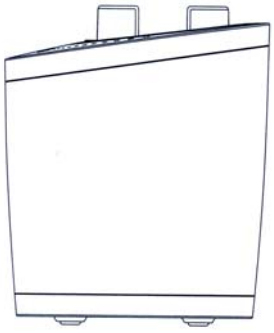

1.5

1.6

1.7

(11) **28649**
(21) 3-2016-00980 (28) 01
(54) THIẾT BỊ ĐẦU CUỐI (51) **14-03**
(22) 01.06.2016 (43) 26.09.2016
(30) 201530519697.9 10.12.2015 CN
(71) HUAWEI TECHNOLOGIES CO., LTD. (CN)
Huawei Administration Building, Bantian, Longgang, Shenzhen, Guangdong 518129, China
(72) Baishun ZHANG (CN), Qian WANG (CN), Guoping WU (CN), Jian XU (CN)
(74) Văn phòng luật sư Phạm và Liên danh (PHAM & ASSOCIATES)
(55)

1.1 1.2 1.3 1.4 1.5

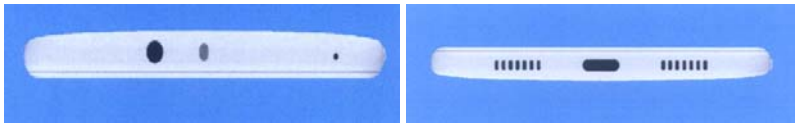

1.6 1.7

(11) **28650**
(21) 3-2016-00981 (28) 01
(54) THIẾT BỊ PHÁT WIFI KHÔNG DÂY (51) **14-03**
(22) 01.06.2016 (43) 26.09.2016
(30) 201530522473.3 11.12.2015 CN
(71) HUAWEI TECHNOLOGIES CO., LTD. (CN)
Huawei Administration Building, Bantian, Longgang, Shenzhen, Guangdong 518129, China
(72) Tao GAO (CN)
(74) Văn phòng luật sư Phạm và Liên danh (PHAM & ASSOCIATES)
(55)

1.1

1.2 1.3 1.4 1.5

1.6 1.7

(11) **28651**
(21) 3-2016-00982 (28) 01
(54) THIẾT BỊ PHÁT WIFI KHÔNG DÂY (51) **14-03**
(22) 01.06.2016 (43) 26.09.2016
(30) 201530522494.5 11.12.2015 CN
(71) HUAWEI TECHNOLOGIES CO., LTD. (CN)
Huawei Administration Building, Bantian, Longgang, Shenzhen, Guangdong 518129, China
(72) Qinghai LIANG (CN), Tao GAO (CN)
(74) Văn phòng luật sư Phạm và Liên danh (PHAM & ASSOCIATES)
(55)

1.1

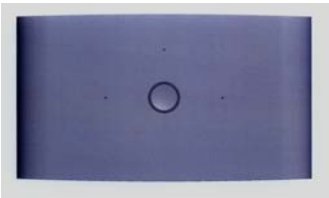

1.2

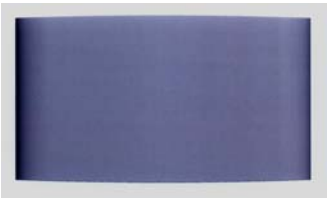

1.3

1.4

1.5

1.6

1.7

(11) **28652**
(21) 3-2016-00983 (28) 01
(54) THIẾT BỊ PHÁT WIFI KHÔNG DÂY (51) **14-03**
(22) 01.06.2016 (43) 26.09.2016
(30) 201530522468.2 11.12.2015 CN
(71) HUAWEI TECHNOLOGIES CO., LTD. (CN)
Huawei Administration Building, Bantian, Longgang, Shenzhen, Guangdong 518129, China
(72) Tao GAO (CN), Qinghai LIANG (CN)
(74) Văn phòng luật sư Phạm và Liên danh (PHAM & ASSOCIATES)
(55)

1.1

1.2 1.3 1.4 1.5

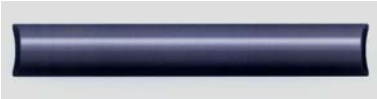

1.6 1.7

(11) **28653**
(21) 3-2016-01012 (28) 01
(54) BAO GÓI GIẤY CUỘN VỆ SINH (51) **09-05**
(22) 02.06.2016 (43) 26.09.2016
(71) BÙI NHƯ CHIẾN (VN)
Tổ 41, phường Hồng Hà, thành phố Yên Bái, tỉnh Yên Bái
(72) Bùi Như Hiền (VN)
(55)

1.1

1.2

(11) **28654**
(21) 3-2016-01014 (28) 01
(54) HỘP ĐỰNG (51) **09-03**
(22) 02.06.2016 (43) 26.09.2016
(71) QUÁCH KIM CƯƠNG (VN)
F2 cư xá Nguyễn Đình Chiểu, phường 4, quận Phú Nhuận, thành phố Hồ Chí Minh
(72) Quách Kim Cương (VN)
(55)

1.1

1.2

1.3

1.4

1.5

1.6

1.7

(11) **28655**
(21) 3-2016-01015 (28) 01
(54) KHAY ĐỰNG ĐỒ TRANG TRÍ (51) **11-01**
(22) 02.06.2016 (43) 26.09.2016
(30) 2015-028092 17.12.2015 JP
(71) CROSSFOR CO., LTD. (JP)
1-2-60 Asake, Kofu-city, Yamanashi, 400-0862, JAPAN
(72) Hidetaka Dobashi (JP)
(74) Công ty TNHH Trà và cộng sự (TRA & ASSOCIATES CO., LTD)
(55)

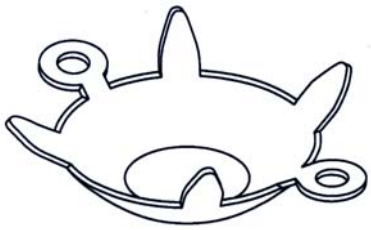

1.1

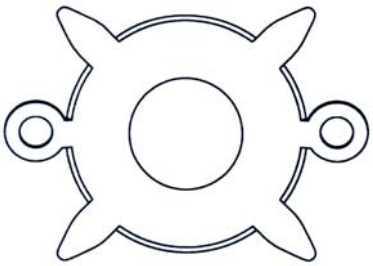

1.2

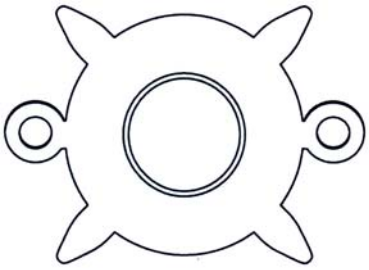

1.3

1.4

1.5

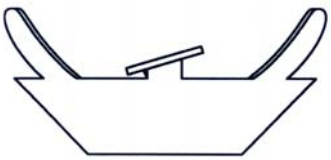

1.6

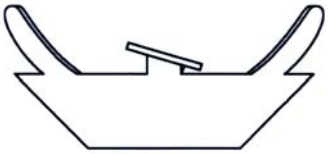

1.7

(11) **28656**
(21) 3-2016-01028 (28) 01
(54) THIẾT BỊ PHÁT WIFI KHÔNG DÂY (51) **14-03**
(22) 03.06.2016 (43) 26.09.2016
(30) 201530535469.0 16.12.2015 CN
(71) HUAWEI TECHNOLOGIES CO., LTD. (CN)
Huawei Administration Building, Bantian, Longgang, Shenzhen, Guangdong 518129, China
(72) Guodong REN (CN)
(74) Văn phòng luật sư Phạm và Liên danh (PHAM & ASSOCIATES)
(55)

1.1

1.2

1.3

1.4

1.5

1.6

1.7

(11) **28657**
(21) 3-2016-01029 (28) 01
(54) THIẾT BỊ PHÁT WIFI KHÔNG DÂY (51) **14-03**
(22) 03.06.2016 (43) 26.09.2016
(30) 201530522499.8 11.12.2015 CN
(71) HUAWEI TECHNOLOGIES CO., LTD. (CN)
Huawei Administration Building, Bantian, Longgang, Shenzhen, Guangdong 518129, China
(72) Tao GAO (CN)
(74) Văn phòng luật sư Phạm và Liên danh (PHAM & ASSOCIATES)
(55)

1.1

1.2 1.3 1.4 1.5

1.6 1.7

(11) **28658**
(21) 3-2016-01030 (28) 01
(54) THIẾT BỊ PHÁT WIFI KHÔNG DÂY (51) **14-03**
(22) 03.06.2016 (43) 26.09.2016
(30) 201530532256.2 15.12.2015 CN
(71) HUAWEI TECHNOLOGIES CO., LTD. (CN)
Huawei Administration Building, Bantian, Longgang, Shenzhen, Guangdong 518129, China
(72) Guodong REN (CN)
(74) Văn phòng luật sư Phạm và Liên danh (PHAM & ASSOCIATES)
(55)

1.1

1.2

1.3

1.4

1.5

1.6

1.7

(11) **28659**
(21) 3-2016-01031 (28) 01
(54) THIẾT BỊ PHÁT WIFI KHÔNG DÂY (51) **14-03**
(22) 03.06.2016 (43) 26.09.2016
(30) 201530555149.1 24.12.2015 CN
(71) HUAWEI TECHNOLOGIES CO., LTD. (CN)
Huawei Administration Building, Bantian, Longgang, Shenzhen, Guangdong 518129, China
(72) Bo LI (CN), You LIN (CN)
(74) Văn phòng luật sư Phạm và Liên danh (PHAM & ASSOCIATES)
(55)

1.1

1.2

1.3

1.4

1.5

1.6

1.7

(11) **28660**
(21) 3-2016-01032 (28) 01
(54) THIẾT BỊ ĐẦU CUỐI (51) **14-02**, 14-03
(22) 03.06.2016 (43) 26.09.2016
(30) 201630002225.0 05.01.2016 CN
(71) HUAWEI TECHNOLOGIES CO., LTD. (CN)
Huawei Administration Building, Bantian, Longgang, Shenzhen, Guangdong 518129, China
(72) Ting XU (CN), Liang CHANG (CN), Joon Suh KIM (KR)
(74) Văn phòng luật sư Phạm và Liên danh (PHAM & ASSOCIATES)
(55)

1.1 1.2 1.3 1.4 1.5

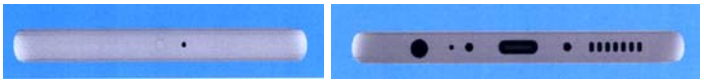

1.6 1.7

(11) **28661**
(21) 3-2016-01042 (28) 01
(54) THIẾT BỊ ĐẦU CUỐI (51) **14-02**, 14-03
(22) 06.06.2016 (43) 26.09.2016
(30) 201530555147.2 24.12.2015 CN
(71) HUAWEI TECHNOLOGIES CO., LTD. (CN)
Huawei Administration Building, Bantian, Longgang, Shenzhen, Guangdong 518129, China
(72) Yusheng LIAO (CN), Qian WANG (CN), Chao TIAN (CN)
(74) Văn phòng luật sư Phạm và Liên danh (PHAM & ASSOCIATES)
(55)

1.1 1.2 1.3 1.4 1.5

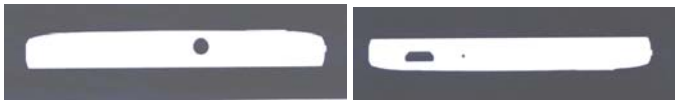

1.6 1.7

(11) **28662**
(21) 3-2016-01101 (28) 01
(54) BAO GÓI GIẤY CUỘN VỆ SINH (51) **09-05**
(22) 13.06.2016 (43) 26.09.2016
(71) NGÔ VĂN HÁCH (VN)
Dương Ổ, Phong Khê, thành phố Bắc Ninh, tỉnh Bắc Ninh
(72) Ngô Văn Hách (VN)
(55)

1.1

1.2

(11) **28663**
(21) 3-2016-01113 (28) 01
(54) ĐẦU VÒI HOA SEN (51) **23-02**
(22) 14.06.2016 (43) 26.09.2016
(30) 2015-028086 16.12.2015 JP
(71) MITSUBISHI RAYON CLEANSUI CO., LTD. (JP)
11-2, Oosaki 1-chome, Shinagawa-ku, Tokyo 141-0032, JAPAN
(72) Yoshinobu Kawai (JP), Katsuya Sanai (JP), Masaharu Kanemitsu (JP), Fumie Shibata (JP)
(74) Công ty TNHH Tầm nhìn và Liên danh (VISION & ASSOCIATES CO. LTD)
(55)

1.1

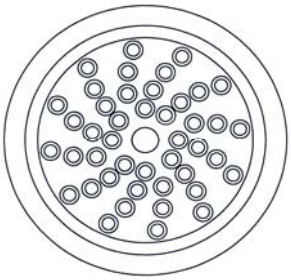

1.2

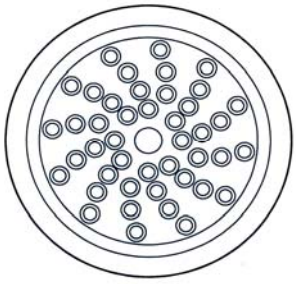

1.3

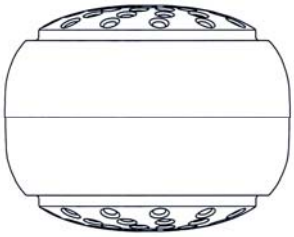

1.4

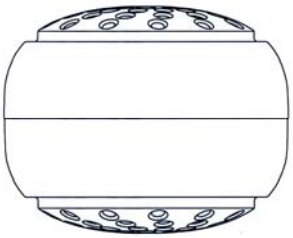

1.5

(11) **28664**
(21) 3-2016-01115 (28) 01
(54) HỘP ĐỰNG SẢN PHẨM (51) **09-03**
(22) 15.06.2016 (43) 26.09.2016
(71) CÔNG TY CỔ PHẦN USM HEALTHCARE (VN)
Số 59, đường Bạch Đằng, phường 2, quận Tân Bình, thành phố Hồ Chí Minh
(72) Nguyễn Thị Ngọc Dung (VN)
(55)

1.1

1.2

(11) **28665**
(21) 3-2016-01116 (28) 01
(54) HỘP ĐỰNG SẢN PHẨM (51) **09-03**
(22) 15.06.2016 (43) 26.09.2016
(71) CÔNG TY CỔ PHẦN USM HEALTHCARE (VN)
Số 59, đường Bạch Đằng, phường 2, quận Tân Bình, thành phố Hồ Chí Minh
(72) Nguyễn Thị Ngọc Dung (VN)
(55)

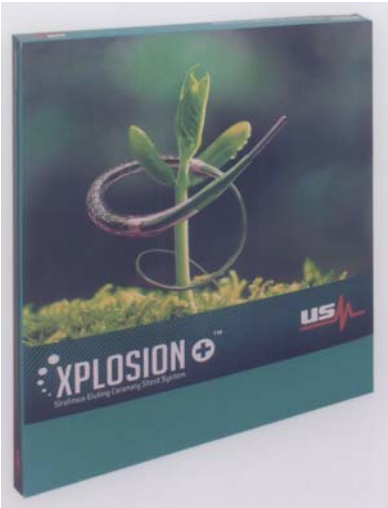

1.1

1.2

(11) **28666**
(21) 3-2016-01117 (28) 01
(54) HỘP ĐỰNG SẢN PHẨM (51) **09-03**
(22) 15.06.2016 (43) 26.09.2016
(71) CÔNG TY CỔ PHẦN USM HEALTHCARE (VN)
Số 59, đường Bạch Đằng, phường 2, quận Tân Bình, thành phố Hồ Chí Minh
(72) Nguyễn Thị Ngọc Dung (VN)
(55)

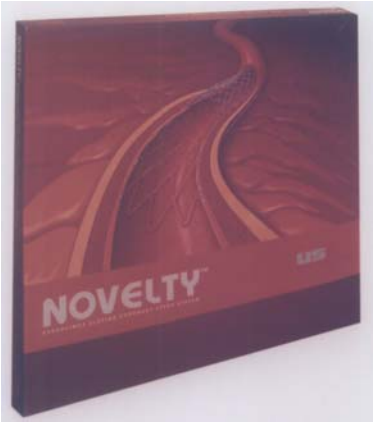

1.1

1.2

(11) **28667**
(21) 3-2016-01120 (28) 01
(54) HỘP ĐỰNG SẢN PHẨM (51) **09-03**
(22) 15.06.2016 (43) 26.09.2016
(71) CÔNG TY TRÁCH NHIỆM HỮU HẠN THƯƠNG MẠI DƯỢC PHẨM ĐẠI ĐỨC MẠNH (VN)
45/14 Ông Ích Khiêm, phường 10, quận 11, thành phố Hồ Chí Minh
(72) Vũ Văn Mạnh (VN)
(74) Công ty TNHH Sở hữu trí tuệ và Công nghệ Thủ đô (CAPITAL IP&T CO. LTD)
(55)

1.1

1.2

(11) **28668**
(21) 3-2016-01121 (28) 01
(54) HỘP ĐỰNG SẢN PHẨM (51) **09-03**
(22) 15.06.2016 (43) 26.09.2016
(71) CÔNG TY TRÁCH NHIỆM HỮU HẠN THƯƠNG MẠI DƯỢC PHẨM ĐẠI ĐỨC MẠNH (VN)
45/14 Ông Ích Khiêm, phường 10, quận 11, thành phố Hồ Chí Minh
(72) Vũ Văn Mạnh (VN)
(74) Công ty TNHH Sở hữu trí tuệ và Công nghệ Thủ đô (CAPITAL IP&T CO. LTD)
(55)

1.1

1.2

(11) **28669**
(21) 3-2016-01122 (28) 01
(54) BAO GÓI SẢN PHẨM (51) **09-05**
(22) 15.06.2016 (43) 26.09.2016
(71) CÔNG TY CP CÔNG NGHỆ HOÁ CHẤT NHẬT BẢN KASUTA (VN)
Số 8, ngách 1/33, ngõ 1, phố Khâm Thiên, quận Đống Đa, thành phố Hà Nội
(72) Trần Trung Thành (VN)
(74) Công ty TNHH Sở hữu trí tuệ PADEMARK (PADEMARK CO., LTD)
(55)

1.1

1.2

(11) **28670**
(21) 3-2016-01124 (28) 01
(54) BAO GÓI SẢN PHẨM (51) **09-05**
(22) 15.06.2016 (43) 26.09.2016
(71) CÔNG TY CP CÔNG NGHỆ HOÁ CHẤT NHẬT BẢN KASUTA (VN)
Số 8, ngách 1/33, ngõ 1, phố Khâm Thiên, quận Đống Đa, thành phố Hà Nội
(72) Trần Trung Thành (VN)
(74) Công ty TNHH Sở hữu trí tuệ PADEMARK (PADEMARK CO., LTD)
(55)

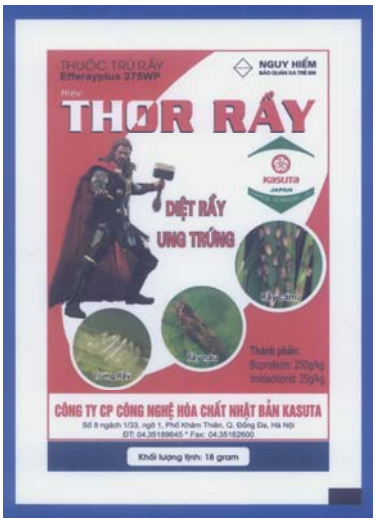

1.1

1.2

(11) **28671**
(21) 3-2016-01125 (28) 01
(54) BAO GÓI SẢN PHẨM (51) **09-05**
(22) 15.06.2016 (43) 26.09.2016
(71) CÔNG TY CP CÔNG NGHỆ HOÁ CHẤT NHẬT BẢN KASUTA (VN)
Số 8, ngách 1/33, ngõ 1, phố Khâm Thiên, quận Đống Đa, thành phố Hà Nội
(72) Trần Trung Thành (VN)
(74) Công ty TNHH Sở hữu trí tuệ PADEMARK (PADEMARK CO., LTD)
(55)

1.1

1.2

(11) **28672**
(21) 3-2016-01135 (28) 01
(54) XE MÁY (51) **12-11**
(22) 16.06.2016 (43) 26.09.2016
(30) 1502004431 25.12.2015 TH
(71) HONDA MOTOR CO., LTD. (JP)
1-1, Minami-Aoyama 2-chome, Minato-ku, Tokyo, Japan
(72) Kiyoshi YANAGITA (JP), Teerin VISALRAKKIJ (TH), Tanat LOTHIM (TH)
(74) Văn phòng luật sư Phạm và Liên danh (PHAM & ASSOCIATES)
(55)

1.1

1.2

1.3

1.4

1.5

1.6

1.7

1.8

1.9

1.10

(11) **28673**
(21) 3-2016-01136 (28) 01
(54) ĐÈN BÁO RẼ PHÍA TRƯỚC XE MÁY (51) **26-06**
(22) 16.06.2016 (43) 26.09.2016
(30) 1502004432 25.12.2015 TH
(71) HONDA MOTOR CO., LTD. (JP)
1-1, Minami-Aoyama 2-chome, Minato-ku, Tokyo, Japan
(72) Nuttapon SANGRAWEE (TH), Yoshihiro TAKANASHI (JP)
(74) Văn phòng luật sư Phạm và Liên danh (PHAM & ASSOCIATES)
(55)

1.1

1.2

1.3

1.4

1.5

1.6

1.7

1.8

1.9

1.10

1.11

(11) **28674**
(21) 3-2016-01137 (28) 01
(54) CỤM ĐÈN PHÍA SAU XE MÁY (51) **26-06**
(22) 16.06.2016 (43) 26.09.2016
(30) 1502004433 25.12.2015 TH
(71) HONDA MOTOR CO., LTD. (JP)
1-1, Minami-Aoyama 2-chome, Minato-ku, Tokyo, Japan
(72) Teerin VISALRAKKIJ (TH), Prawut SIRIHONG (TH)
(74) Văn phòng luật sư Phạm và Liên danh (PHAM & ASSOCIATES)
(55)

1.1

1.2

1.3

1.4

1.5

1.6

1.7

1.8

1.9

1.10

1.11

(11) **28675**
(21) 3-2016-01138 (28) 01
(54) TẤM ỐP PHÍA TRƯỚC XE MÁY (51) **12-16**
(22) 16.06.2016 (43) 26.09.2016
(30) 1502004434 25.12.2015 TH
(71) HONDA MOTOR CO., LTD. (JP)
1-1, Minami-Aoyama 2-chome, Minato-ku, Tokyo, Japan
(72) Suriya KWAMCHOB (TH), Tanat LOTHIM (TH)
(74) Văn phòng luật sư Phạm và Liên danh (PHAM & ASSOCIATES)
(55)

1.1

1.2

1.3

1.4

1.5

1.6

1.7

1.8

1.9

1.10

1.11

(11) **28676**
(21) 3-2016-01142 (28) 01
(54) KHÓA THÔNG MINH (51) **08-07**
(22) 16.06.2016 (43) 26.09.2016
(71) RYNAN TECHNOLOGIES PTE LTD. (SG)
Aperia Tower 2, 10 Kallang Avenue, Unit #5-10, Singapore 339510
(72) Nguyễn Thanh Mỹ (VN), Hồng Quốc Cường (VN), Trương Văn Lượng (VN), Nguyễn Hữu Hiện (VN), Brian D. Nguyen (SG), Christina M. Nguyen (CA), Võ Quốc Việt (VN)
(74) Công ty TNHH Đại Tín và Liên Danh (DAITIN AND ASSOCIATES CO., LTD)
(55)

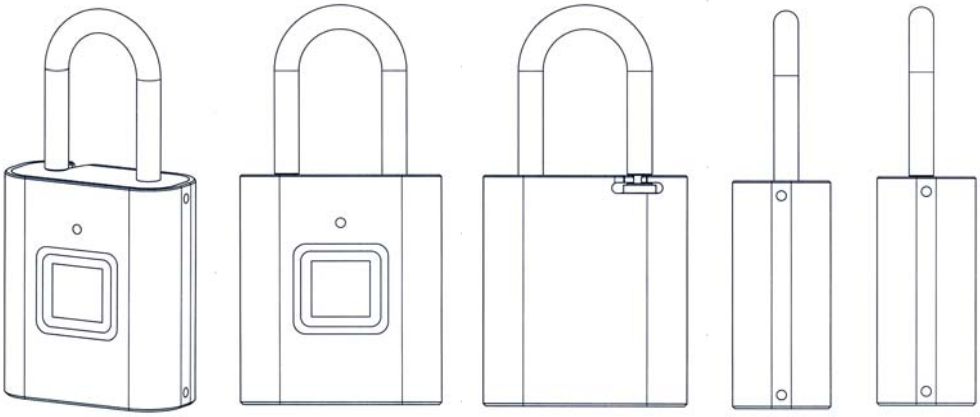

1.1 1.2 1.3 1.4 1.5

1.6 1.7

(11) **28677**
(21) 3-2016-01157 (28) 01
(54) NHÃN SẢN PHẨM (51) **19-08**
(22) 17.06.2016 (43) 26.09.2016
(71) CÔNG TY CỔ PHẦN DƯỢC PHẨM AMTEX PHARMA (VN)
279A1, ấp 1B, xã Thanh Phú, huyện Bến Lức, tỉnh Long An
(72) Lữ Thanh Dinh (VN)
(74) Công ty TNHH Đại Tín và Liên Danh (DAITIN AND ASSOCIATES CO., LTD)
(55)

(11) **28678**
(21) 3-2016-01159 (28) 01
(54) XE MÁY (51) **12-11**
(22) 20.06.2016 (43) 26.09.2016
(30) 2015-028755 24.12.2015 JP
(71) HONDA MOTOR CO., LTD. (JP)
1-1, Minami-Aoyama 2-chome, Minato-ku, Tokyo, Japan
(72) Ayumu TSUJI (JP), Akiko SAKAI (JP)
(74) Văn phòng luật sư Phạm và Liên danh (PHAM & ASSOCIATES)
(55)

1.1

1.2

1.3

1.4

1.5

1.6

1.7

1.8

1.9

1.10

(11) **28679**
(21) 3-2016-01160 (28) 01
(54) TẤM ỐP PHÍA TRƯỚC XE MÁY (51) **12-16**
(22) 20.06.2016 (43) 26.09.2016
(30) 2015-028756 24.12.2015 JP
(71) HONDA MOTOR CO., LTD. (JP)
1-1, Minami-Aoyama 2-chome, Minato-ku, Tokyo, Japan
(72) Ayumu TSUJI (JP), Akiko SAKAI (JP)
(74) Văn phòng luật sư Phạm và Liên danh (PHAM & ASSOCIATES)
(55)

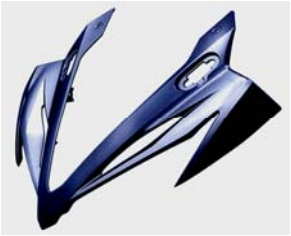
1.1

1.2

1.3

1.4

1.5

1.6

1.7

1.8

1.9

1.10

1.11

(11) **28680**
(21) 3-2016-01161 (28) 01
(54) TẤM ỐP SƯỜN XE MÁY (51) **12-16**
(22) 20.06.2016 (43) 26.09.2016
(30) 2015-028757 24.12.2015 JP
(71) HONDA MOTOR CO., LTD. (JP)
1-1, Minami-Aoyama 2-chome, Minato-ku, Tokyo, Japan
(72) Ayumu TSUJI (JP), Akiko SAKAI (JP)
(74) Văn phòng luật sư Phạm và Liên danh (PHAM & ASSOCIATES)
(55)

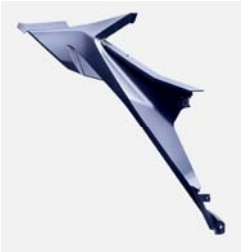

1.1

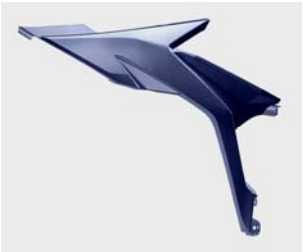

1.2

1.3

1.4

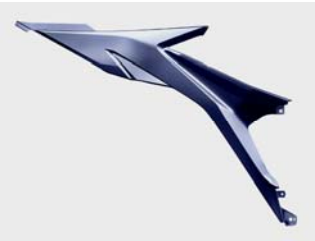

1.5

1.6

1.7

1.8

1.9

1.10

1.11

(11) **28681**
(21) 3-2016-01162 (28) 01
(54) XE MÁY (51) **12-11**
(22) 20.06.2016 (43) 26.09.2016
(30) 2015-028758 24.12.2015 JP
(71) HONDA MOTOR CO., LTD. (JP)
1-1, Minami-Aoyama 2-chome, Minato-ku, Tokyo, Japan
(72) Daisuke TAKAHASHI (JP), Hendra ARDODI (ID)
(74) Văn phòng luật sư Phạm và Liên danh (PHAM & ASSOCIATES)
(55)

1.1

1.2

1.3

1.4

1.5

1.6

1.7

1.8

1.9

1.10

(11) **28682**
(21) 3-2016-01163 (28) 01
(54) TẤM ỐP PHÍA TRƯỚC XE MÁY (51) **12-16**
(22) 20.06.2016 (43) 26.09.2016
(30) 2015-028759 24.12.2015 JP
(71) HONDA MOTOR CO., LTD. (JP)
1-1, Minami-Aoyama 2-chome, Minato-ku, Tokyo, Japan
(72) Masashi NAMAI (JP), Daisuke TAKAHASHI (JP), Hendra ARDODI (ID)
(74) Văn phòng luật sư Phạm và Liên danh (PHAM & ASSOCIATES)
(55)

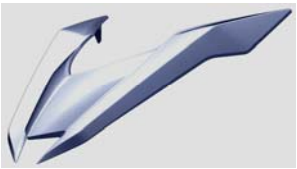
1.1

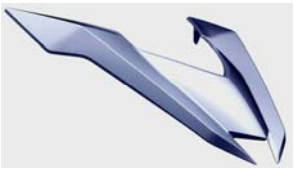
1.2

1.3

1.4

1.5

1.6

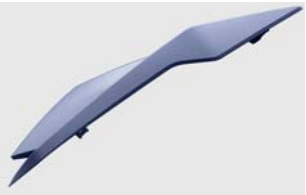
1.7

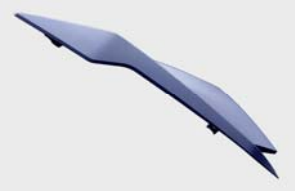
1.8

1.9

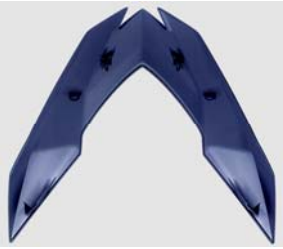
1.10

1.11

(11) **28683**
(21) 3-2016-01164 (28) 01
(54) YẾM XE MÁY (51) **12-16**
(22) 20.06.2016 (43) 26.09.2016
(30) 2015-028760 24.12.2015 JP
(71) HONDA MOTOR CO., LTD. (JP)
1-1, Minami-Aoyama 2-chome, Minato-ku, Tokyo, Japan
(72) Masashi NAMAI (JP), Daisuke TAKAHASHI (JP), Hendra ARDODI (ID)
(74) Văn phòng luật sư Phạm và Liên danh (PHAM & ASSOCIATES)
(55)

1.1

1.2

1.3

1.4

1.5

1.6

1.7

1.8

1.9

1.10

1.11

(11) **28684**
(21) 3-2016-01166 (28) 01
(54) HỘP ĐỰNG THUỐC (51) **09-03**
(22) 20.06.2016 (43) 26.09.2016
(71) CÔNG TY TNHH TBYT ANMIVITAL U.S.A (VN)
Số nhà 19, ngõ 221/34 phố Vĩnh Hưng, phường Vĩnh Hưng, quận Hoàng Mai, thành phố Hà Nội
(72) Vũ Thành Trung (VN)
(74) Công ty TNHH Trí Việt và Cộng sự (TRI VIET & ASSOCIATES CO., LTD)
(55)

1.1

1.2

(11) **28685**
(21) 3-2016-01171 (28) 01
(54) MÁY RỬA QUẢ THANH LONG (51) **15-99**
(22) 20.06.2016 (43) 26.09.2016
(71) CÔNG TY TNHH THƯƠNG MẠI HIỆP PHÁT LONG AN (VN)
Đường 827, ấp Bình Nam, xã Bình Tâm, thành phố Tân An, tỉnh Long An
(72) Nguyễn Văn Cường (VN)
(74) Công ty Cổ phần Sở hữu công nghiệp INVESTIP (INVESTIP)
(55)

1.1

1.2

1.3

1.4

1.5

1.6

1.7

(11) **28686**
(21) 3-2016-01172 (28) 01
(54) HŨ (51) **09-01**, 09-03
(22) 20.06.2016 (43) 26.09.2016
(71) CƠ SỞ BÀ TÁM (VN)
491/24/1-3 Nguyễn Đình Chiểu, phường 2, quận 3, thành phố Hồ Chí Minh
(72) Phan Ngọc Hương (VN), Nguyễn Thị Lành (VN)
(74) Công ty Cổ phần Sở hữu công nghiệp INVESTIP (INVESTIP)
(55)

1.1

1.2

1.3

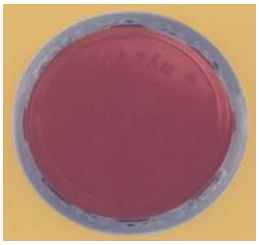

1.4

1.5

(11) **28687**
(21) 3-2016-01188 (28) 01
(54) HỘP (51) **09-03**
(22) 21.06.2016 (43) 26.09.2016
(30) 30-2016-0028272 13.06.2016 KR
(71) LG HOUSEHOLD & HEALTH CARE LTD. (KR)
58, Saemunan-ro, Jongno-gu, Seoul 03184, Republic of Korea
(72) SHIN, Gin A (KR), KIM, Hyoun Tae (KR), KIM, Chae Jung (KR)
(74) Công ty Luật TNHH ELITE (ELITE LAW FIRM)
(55)

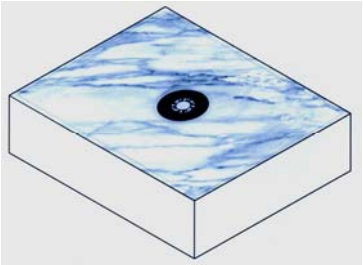

1.1

1.2

1.3

1.4

1.5

(11) **28688**
(21) 3-2016-01189 (28) 01
(54) HỘP (51) **09-03**
(22) 21.06.2016 (43) 26.09.2016
(30) 30-2016-0028271 13.06.2016 KR
(71) LG HOUSEHOLD & HEALTH CARE LTD. (KR)
58, Saemunan-ro, Jongno-gu, Seoul 03184, Republic of Korea
(72) SHIN, Gin A (KR), KIM, Hyoun Tae (KR), KIM, Chae Jung (KR)
(74) Công ty Luật TNHH ELITE (ELITE LAW FIRM)
(55)

1.1

1.2

1.3

1.4

1.5

(11) **28689**
(21) 3-2016-01190 (28) 01
(54) HỘP (51) **09-03**
(22) 21.06.2016 (43) 26.09.2016
(30) 30-2016-0028609 14.06.2016 KR
(71) LG HOUSEHOLD & HEALTH CARE LTD. (KR)
58, Saemunan-ro, Jongno-gu, Seoul 03184, Republic of Korea
(72) KIM, Chae Jung (KR), KIM, Hyoun Tae (KR), SHIN, Gin A (KR)
(74) Công ty Luật TNHH ELITE (ELITE LAW FIRM)
(55)

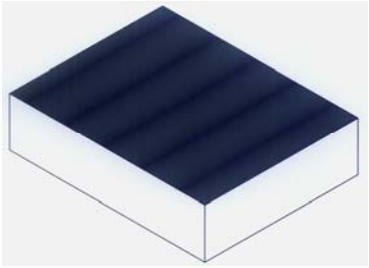

1.1

1.2

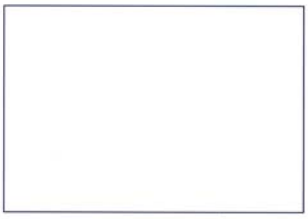

1.3

1.4

1.5

1.6

(11) **28690**
(21) 3-2016-01202 (28) 01
(54) THANH CHẮN CHỐNG VA ĐẬP PHÍA TRƯỚC CHO Ô TÔ (51) **12-16**
(22) 22.06.2016 (43) 26.09.2016
(30) 2015-028618 23.12.2015 JP
(71) NISSAN JIDOSHA KABUSHIKI KAISHA (also trading as Nissan Motor Co., Ltd.) (JP)
2, Takara-cho, Kanagawa-ku, Yokohama-shi, Kanagawa, Japan
(72) Kuniharu SEO (JP)
(74) Công ty Luật TNHH AMBYS Hà Nội (AMBYS HANOI)
(55)

1.1

1.2

1.3

1.4

1.5

1.6

1.7

1.8

(11) **28691**
(21) 3-2016-01208 (28) 01
(54) NHÃN SẢN PHẨM (51) **19-08**
(22) 22.06.2016 (43) 26.09.2016
(71) CÔNG TY TNHH SX-KD THỰC PHẨM CHAY ÂU LẠC (VN)
237 Xô Viết Nghệ Tĩnh, phường 17, quận Bình Thạnh, thành phố Hồ Chí Minh
(72) Nguyễn Thị Ái Trinh (VN)
(74) Công ty TNHH INVESTPRO và cộng sự (INVESTPRO & ASSOCIATES)
(55)

1.1 1.2

(11) **28692**
(21) 3-2016-01231 (28) 02
(54) LÒ ĐỐT RÁC (51) **23-99**
(22) 23.06.2016 (43) 26.09.2016
(71) CÔNG TY CỔ PHẦN VĨNH PHÚ GROUP (VN)
Số 17, liền kề 10, khu đô thị Văn Khê, La Khê, quận Hà Đông, thành phố Hà Nội
(72) Đinh Quang Trung (VN)
(55)

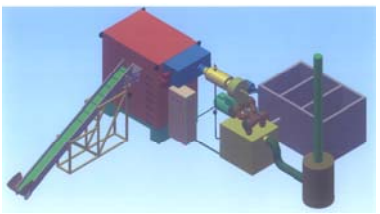

1.1

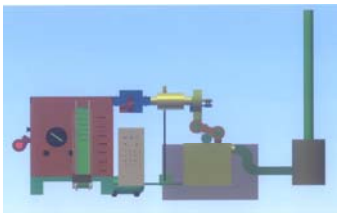

1.2

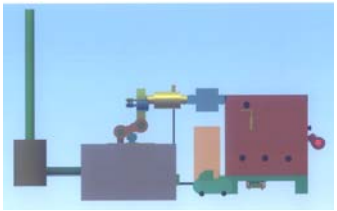

1.3

1.4

1.5

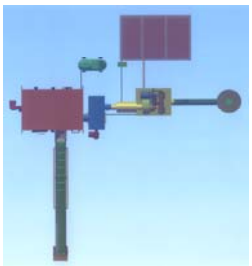

1.6

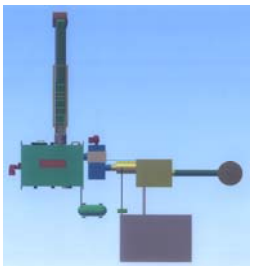

1.7

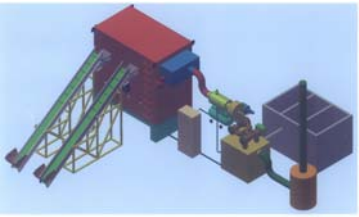

2.1

2.2

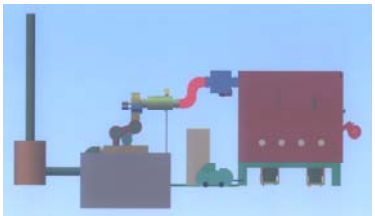

2.3

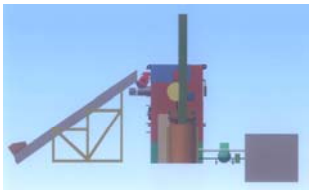

2.4

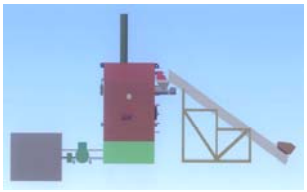

2.5

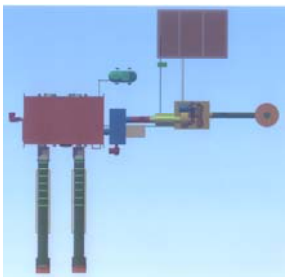

2.6

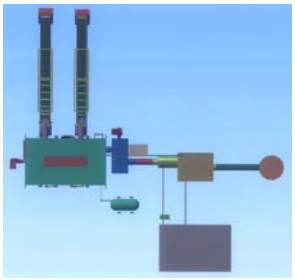

2.7

(11) **28693**
(21) 3-2016-01239 (28) 01
(54) HỘP ĐỰNG BÁNH (51) **09-03**
(22) 23.06.2016 (43) 26.09.2016
(71) CÔNG TY CỔ PHẦN CHẾ BIẾN VÀ XUẤT NHẬP KHẨU BÁNH KẸO NNSY VIỆT NAM (VN)
Đội 7, xã Cát Quế, huyện Hoài Đức, thành phố Hà Nội
(72) Lê Thế Nhương (VN)
(74) Công ty TNHH Sở hữu trí tuệ và Công nghệ Thủ đô (CAPITAL IP&T CO. LTD)
(55)

1.1

1.2

(11) **28694**
(21) 3-2016-01243 (28) 02
(54) MÁY ĐO HUYẾT ÁP (51) **24-02**, 24-01
(22) 23.06.2016 (43) 26.09.2016
(30) 2015-028982 25.12.2015 JP
2015-028986 25.12.2015 JP
(71) OMRON HEALTHCARE CO., LTD. (JP)
53, Kunotsubo,Terado-cho, Muko-shi, Kyoto, 617-0002 Japan
(72) Kengo NISHIYAMA (JP), Shusuke ESHITA (JP), Yuma ADACHI (JP), Ryosuke DOI (JP)
(74) Công ty TNHH một thành viên Sở hữu trí tuệ VCCI (VCCI-IP CO., LTD)
(55)

1.1

1.2

1.3

1.4

1.5

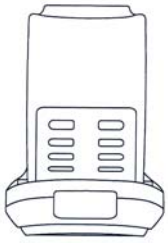
1.6

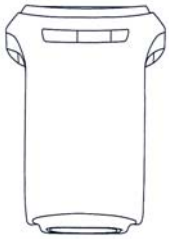
1.7

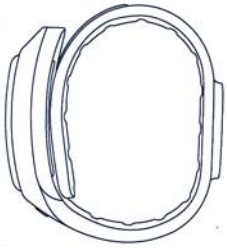
1.8

1.9

1.10

1.11

1.12

1.13

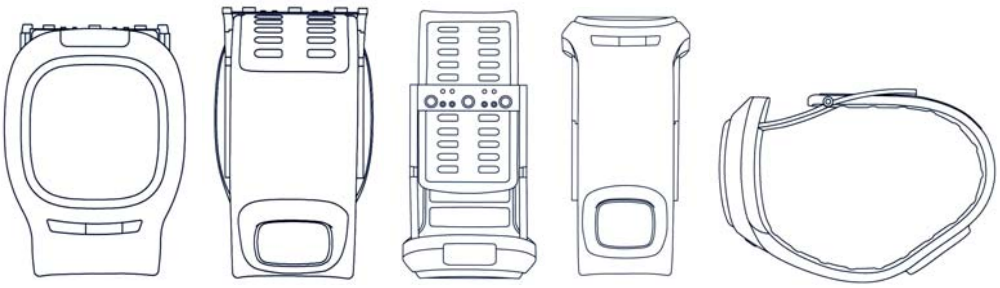

1.14 1.15 1.16 1.17 1.18

1.19 1.20 1.21 1.22 1.23 1.24

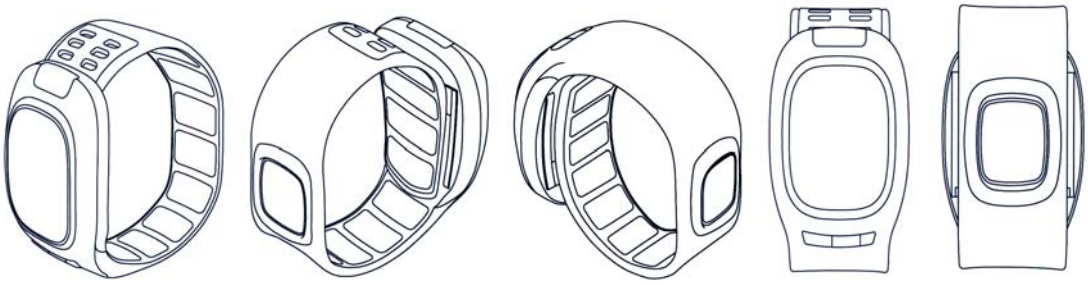

2.1 2.2 2.3 2.4 2.5

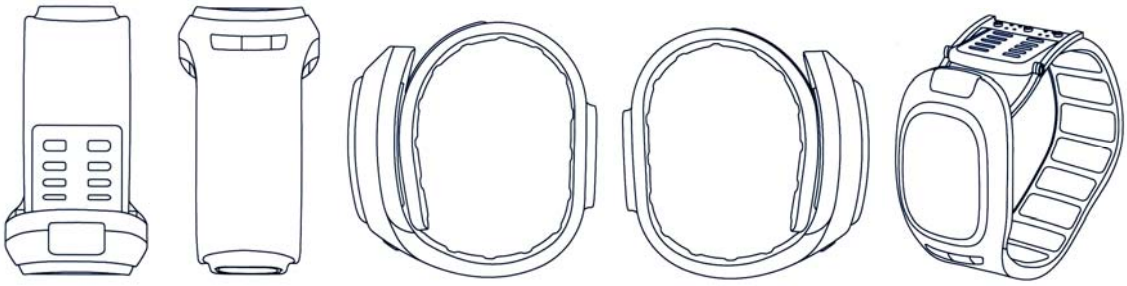

2.6 2.7 2.8 2.9 2.10

2.11

2.12

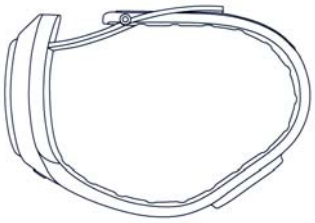

2.13

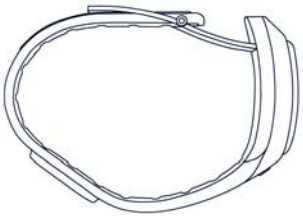

2.14

2.15

2.16

2.17

2.18

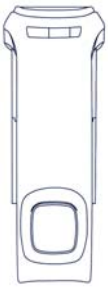

2.19

2.20

2.21

2.22

2.23

2.24

(11) **28695**
(21) 3-2016-01244 (28) 01
(54) VÒI NƯỚC (51) **23-01**
(22) 23.06.2016 (43) 26.09.2016
(71) WATERTEC (MALAYSIA) SDN BHD (MY)
Lot 3, Jalan Halba Satu 16/16A, Section 16, 40200 Shah Alam, Selangor Darul Ehsan, Malaysia
(72) Low Han Sin (MY), Afandi Bin Hamzah (MY)
(74) Công ty TNHH Tầm nhìn và Liên danh (VISION & ASSOCIATES CO. LTD)
(55)

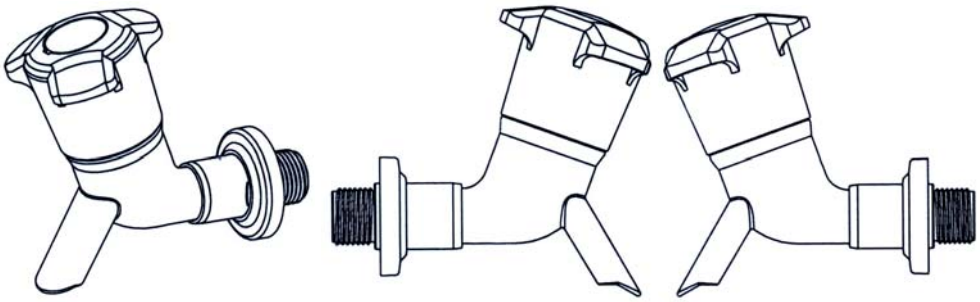

1.1 1.2 1.3

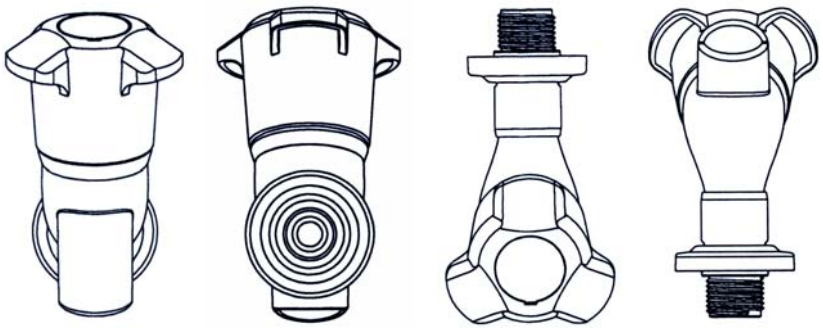

1.4 1.5 1.6 1.7

(11) **28696**
(21) 3-2016-01245 (28) 01
(54) TAY CẦM VÒI NƯỚC (51) **23-01**
(22) 23.06.2016 (43) 26.09.2016
(71) WATERTEC (MALAYSIA) SDN BHD (MY)
Lot 3, Jalan Halba Satu 16/16A, Section 16, 40200 Shah Alam, Selangor Darul Ehsan, Malaysia
(72) Low Han Sin (MY), Afandi Bin Hamzah (MY)
(74) Công ty TNHH Tầm nhìn và Liên danh (VISION & ASSOCIATES CO. LTD)
(55)

1.1

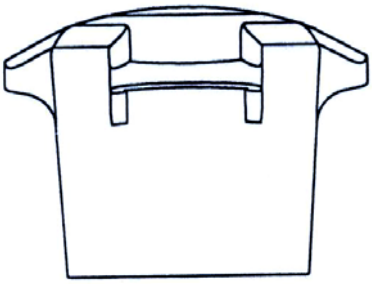

1.2

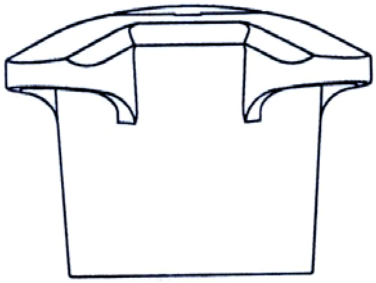

1.3

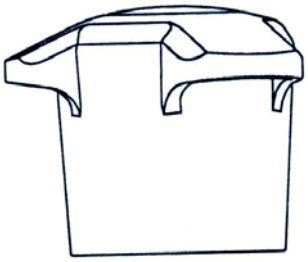

1.4

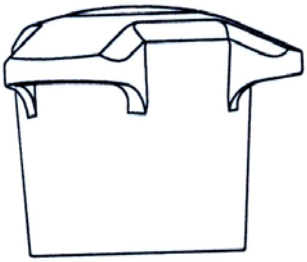

1.5

1.6

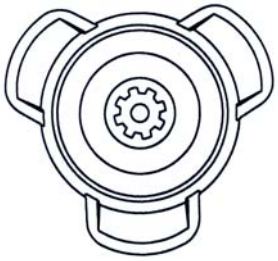

1.7

(11) **28697**
(21) 3-2016-01247 (28) 01
(54) TẤM DÙNG ĐỂ CHIẾU SÁNG CHO KỆ TRƯNG BÀY (51) **20-02**
(22) 04.04.2016 (43) 26.09.2016
(71) CÔNG TY TNHH SẢN XUẤT THƯƠNG MẠI VÀ DỊCH VỤ QUẢNG CÁO S&T (VN)
382 Nguyễn Chí Thanh, phường 5, quận 10, thành phố Hồ Chí Minh
(72) Bùi Anh Sơn (VN)
(74) Công ty TNHH Sở hữu trí tuệ INVENTIO (INVENTIO CO., LTD)
(55)

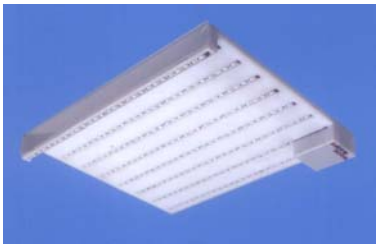

1.1

1.2

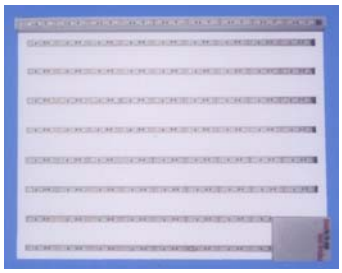

1.3

1.4

1.5

1.6

1.7

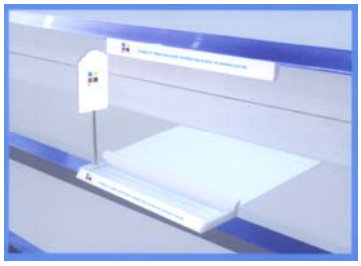

1.8

(11) **28698**
(21) 3-2016-01257 (28) 01
(54) CÔNG TẮC (51) **13-03**
(22) 24.06.2016 (43) 26.09.2016
(71) CÔNG TY CỔ PHẦN CÔNG NGHỆ ACIS (VN)
Lầu 2, toà nhà Thăng Long, số 29 đường Thăng Long, phường 4, quận Tân Bình, thành phố Hồ Chí Minh
(72) Trương Phạm Nhựt Thanh (VN)
(74) Công ty TNHH một thành viên Trường Luật (TRƯƠNG LUẬT)
(55)

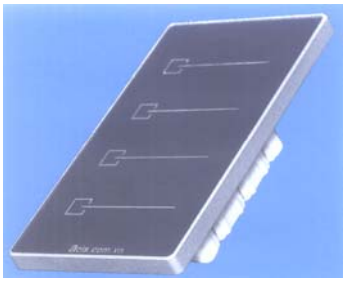

1.1

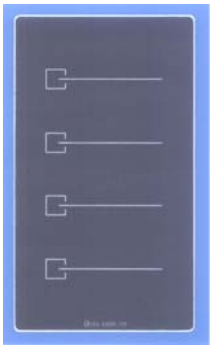

1.2

1.3

1.4

1.5

1.6

1.7

(11) **28699**
(21) 3-2016-01264 (28) 01
(54) BAO GÓI (51) **09-05**
(22) 24.06.2016 (43) 26.09.2016
(71) CÔNG TY CỔ PHẦN TRÀNG TIỀN TRÀNG TIỀN 35 (VN)
Số 138, tổ 10, phố Phúc Tân, phường Phúc Tân, quận Hoàn Kiếm, thành phố Hà Nội
(72) Hoàng Văn Nhật (VN)
(74) Công ty TNHH Sở hữu trí tuệ HA VIP (HAVIP CO., LTD)
(55)

1.1

1.2

(11) **28700**
(21) 3-2016-01265 (28) 01
(54) BAO GÓI (51) **09-05**
(22) 24.06.2016 (43) 26.09.2016
(71) CÔNG TY CỔ PHẦN TRÀNG TIỀN TRÀNG TIỀN 35 (VN)
Số 138, tổ 10, phố Phúc Tân, phường Phúc Tân, quận Hoàn Kiếm, thành phố Hà Nội
(72) Hoàng Văn Nhật (VN)
(74) Công ty TNHH Sở hữu trí tuệ HA VIP (HAVIP CO., LTD)
(55)

1.1

1.2

(11) **28701**
(21) 3-2016-01266 (28) 01
(54) BAO GÓI (51) **09-05**
(22) 24.06.2016 (43) 26.09.2016
(71) CÔNG TY CỔ PHẦN TRÀNG TIỀN TRÀNG TIỀN 35 (VN)
Số 138, tổ 10, phố Phúc Tân, phường Phúc Tân, quận Hoàn Kiếm, thành phố Hà Nội
(72) Hoàng Văn Nhật (VN)
(74) Công ty TNHH Sở hữu trí tuệ HA VIP (HAVIP CO., LTD)
(55)

1.1

1.2

(11) **28702**
(21) 3-2016-01267 (28) 01
(54) BAO GÓI (51) **09-05**
(22) 24.06.2016 (43) 26.09.2016
(71) CÔNG TY CỔ PHẦN TRÀNG TIỀN TRÀNG TIỀN 35 (VN)
Số 138, tổ 10, phố Phúc Tân, phường Phúc Tân, quận Hoàn Kiếm, thành phố Hà Nội
(72) Hoàng Văn Nhật (VN)
(74) Công ty TNHH Sở hữu trí tuệ HA VIP (HAVIP CO., LTD)
(55)

1.1

1.2

(11) **28703**
(21) 3-2016-01268 (28) 01
(54) CHAI (51) **09-01**, 09-02
(22) 24.06.2016 (43) 26.09.2016
(71) CÔNG TY CỔ PHẦN BỘT GIẶT LIX (VN)
Số 3 đường số 2, khu phố 4, phường Linh Trung, quận Thủ Đức, thành phố Hồ Chí Minh
(72) Lâm Văn Kiệt (VN)
(74) Văn phòng Luật sư A Hoà (AHOA LAW OFFICE)
(55)

1.1 1.2 1.3 1.4 1.5

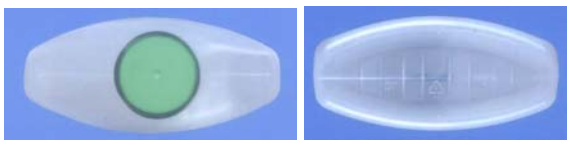

1.6 1.7

(11) **28704**
(21) 3-2016-01269 (28) 01
(54) CHAI (51) **09-01**, 09-02
(22) 24.06.2016 (43) 26.09.2016
(71) CÔNG TY CỔ PHẦN BỘT GIẶT LIX (VN)
Số 3 đường số 2, khu phố 4, phường Linh Trung, quận Thủ Đức, thành phố Hồ Chí Minh
(72) Lâm Văn Kiệt (VN)
(74) Văn phòng Luật sư A Hoà (AHOA LAW OFFICE)
(55)

1.1 1.2 1.3 1.4 1.5

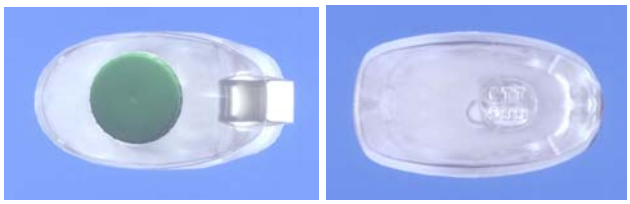

1.6 1.7

(11) **28705**
(21) 3-2016-01282 (28) 02
(54) HỘP ĐỰNG SẢN PHẨM (51) **09-03**
(22) 27.06.2016 (43) 26.09.2016
(71) CÔNG TY TNHH TRANG THIẾT BỊ Y TẾ THỜI THANH BÌNH (VN)
159/13 Phạm Thế Hiển, phường 3, quận 8, thành phố Hồ Chí Minh
(72) Lê Quang Hiền (VN)
(74) Công ty Luật TNHH WINCO (WINCO LAW FIRM)
(55)

1.1

1.2

KHẨU TRANG TRẺ EM 3 LỚP
MEDIPro
Mẹ Chọn Cho Con

2.1

KHẨU TRANG TRẺ EM
MEDIPro
>99,9%
Mẹ Chọn Cho Con
BẢO VỆ HỮU HIỆU ĐƯỜNG HÔ HẤP CỦA TRẺ EM
KHẨU TRANG TRẺ EM 3 LỚP
MEDIPro
10 cái
Mẹ Chọn Cho Con
• Lọc khuẩn > 99,9%
• Nguyên liệu tinh khiết
• Thoáng mát, dễ chịu

2.2

(11) **28706**
(21) 3-2016-01285 (28) 01
(54) BAO GÓI SẢN PHẨM (51) **09-05**
(22) 27.06.2016 (43) 26.09.2016
(71) CÔNG TY CP CÔNG NGHỆ HOÁ CHẤT NHẬT BẢN KASUTA (VN)
Số 8, ngách 1/33, ngõ 1, phố Khâm Thiên, quận Đống Đa, thành phố Hà Nội
(72) Trần Trung Thành (VN)
(74) Công ty TNHH Sở hữu trí tuệ PADEMARK (PADEMARK CO., LTD)
(55)

1.1

1.2

(11) **28707**
(21) 3-2016-01286 (28) 01
(54) HỘP (51) **09-03**
(22) 27.06.2016 (43) 26.09.2016
(71) CÔNG TY CP CÔNG NGHỆ HOÁ CHẤT NHẬT BẢN KASUTA (VN)
Số 8, ngách 1/33, ngõ 1, phố Khâm Thiên, quận Đống Đa, thành phố Hà Nội
(72) Trần Trung Thành (VN)
(74) Công ty TNHH Sở hữu trí tuệ PADEMARK (PADEMARK CO., LTD)
(55)

1.1

1.2

(11) **28708**
(21) 3-2016-01287 (28) 01
(54) HỘP (51) **09-03**
(22) 27.06.2016 (43) 26.09.2016
(71) CÔNG TY CP CÔNG NGHỆ HOÁ CHẤT NHẬT BẢN KASUTA (VN)
Số 8, ngách 1/33, ngõ 1, phố Khâm Thiên, quận Đống Đa, thành phố Hà Nội
(72) Trần Trung Thành (VN)
(74) Công ty TNHH Sở hữu trí tuệ PADEMARK (PADEMARK CO., LTD)
(55)

1.1

1.2

(11) **28709**
(21) 3-2016-01289 (28) 01
(54) TỦ TRƯNG BÀY VÀ BẢO QUẢN LẠNH (51) **20-02**
(22) 27.06.2016 (43) 26.09.2016
(30) 2016-002643 08.02.2016 JP
(71) PANASONIC INTELLECTUAL PROPERTY MANAGEMENT CO., LTD. (JP)
1-61, Shiromi 2-chome, Chuo-ku, Osaka-shi, Osaka 540-6207 Japan
(72) Yasuhisa IKEDA (JP), Atsushi TODOROKI (JP), Tsukasa SAKAMOTO (JP)
(74) Công ty TNHH một thành viên Sở hữu trí tuệ VCCI (VCCI-IP CO., LTD)
(55)

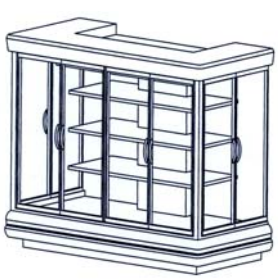

1.1

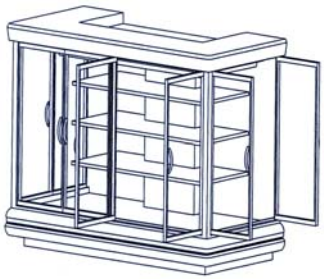

1.2

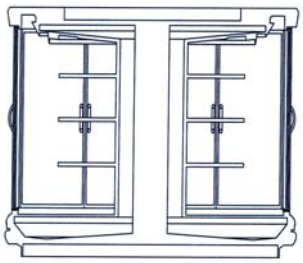

1.3

1.4

1.5

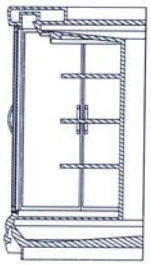

1.6

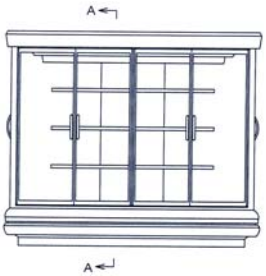

1.7

1.8

1.9

(11) **28710**
(21) 3-2016-01290 (28) 01
(54) HỘP ĐỰNG (51) **09-03**
(22) 27.06.2016 (43) 26.09.2016
(71) CÔNG TY TNHH GOLDEN HEALTH USA (VN)
30A đường số 5, khu dân cư Trung Sơn, xã Bình Hưng, huyện Bình Chánh, thành phố Hồ Chí Minh
(72) Huỳnh Minh Trung (VN)
(74) Công ty TNHH Đại Tín và Liên Danh (DAITIN AND ASSOCIATES CO., LTD)
(55)

1.1

1.2

(11) **28711**
(21) 3-2016-01291 (28) 01
(54) HỘP ĐỰNG (51) **09-03**
(22) 27.06.2016 (43) 26.09.2016
(71) CÔNG TY TNHH GOLDEN HEALTH USA (VN)
30A đường số 5, khu dân cư Trung Sơn, xã Bình Hưng, huyện Bình Chánh, thành phố Hồ Chí Minh
(72) Huỳnh Minh Trung (VN)
(74) Công ty TNHH Đại Tín và Liên Danh (DAITIN AND ASSOCIATES CO., LTD)
(55)

1.1

1.2

(11) **28712**
(21) 3-2016-01292 (28) 01
(54) HỘP ĐỰNG (51) **09-03**
(22) 27.06.2016 (43) 26.09.2016
(71) CÔNG TY TNHH GOLDEN HEALTH USA (VN)
30A đường số 5, khu dân cư Trung Sơn, xã Bình Hưng, huyện Bình Chánh, thành phố Hồ Chí Minh
(72) Huỳnh Minh Trung (VN)
(74) Công ty TNHH Đại Tín và Liên Danh (DAITIN AND ASSOCIATES CO., LTD)
(55)

1.1

1.2

(11) **28713**
(21) 3-2016-01293 (28) 01
(54) HỘP ĐỰNG (51) **09-03**
(22) 27.06.2016 (43) 26.09.2016
(71) CÔNG TY TNHH GOLDEN HEALTH USA (VN)
30A đường số 5, khu dân cư Trung Sơn, xã Bình Hưng, huyện Bình Chánh, thành phố Hồ Chí Minh
(72) Huỳnh Minh Trung (VN)
(74) Công ty TNHH Đại Tín và Liên Danh (DAITIN AND ASSOCIATES CO., LTD)
(55)

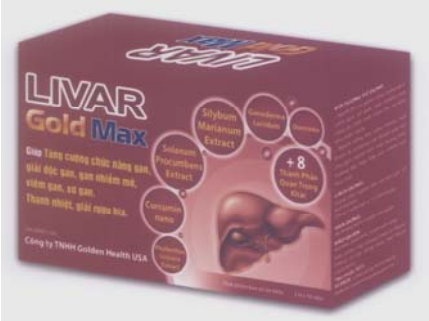

1.1

1.2

(11) **28714**
(21) 3-2016-01294 (28) 01
(54) HỘP ĐỰNG (51) **09-03**
(22) 27.06.2016 (43) 26.09.2016
(71) CÔNG TY TNHH GOLDEN HEALTH USA (VN)
30A đường số 5, khu dân cư Trung Sơn, xã Bình Hưng, huyện Bình Chánh, thành phố Hồ Chí Minh
(72) Huỳnh Minh Trung (VN)
(74) Công ty TNHH Đại Tín và Liên Danh (DAITIN AND ASSOCIATES CO., LTD)
(55)

1.1

1.2

(11) **28715**
(21) 3-2016-01297 (28) 01
(54) GIÀY (51) **02-04**
(22) 28.06.2016 (43) 26.09.2016
(71) CÔNG TY TNHH BÌNH TIÊN ĐỒNG NAI (VN)
1/1 Phạm Văn Thuận, phường Tam Hiệp, thành phố Biên Hòa, tỉnh Đồng Nai
(72) Lai Khiêm (VN)
(74) Công ty TNHH Tư vấn sở hữu trí tuệ Việt (VIET IP CO., LTD)
(55)

1.1

1.2

1.3

1.4

1.5

1.6

1.7

(11) **28716**
(21) 3-2016-01298 (28) 01
(54) GIÀY (51) **02-04**
(22) 28.06.2016 (43) 26.09.2016
(71) CÔNG TY TNHH BÌNH TIÊN ĐỒNG NAI (VN)
1/1 Phạm Văn Thuận, phường Tam Hiệp, thành phố Biên Hòa, tỉnh Đồng Nai
(72) Lai Khiêm (VN)
(74) Công ty TNHH Tư vấn sở hữu trí tuệ Việt (VIET IP CO., LTD)
(55)

1.1

1.2

1.3

1.4

1.5

1.6

1.7

(11) **28717**
(21) 3-2016-01300 (28) 01
(54) HỘP ĐỰNG THUỐC (51) **09-03**
(22) 29.06.2016 (43) 26.09.2016
(71) CÔNG TY TNHH TBYT ANMIVITAL U.S.A (VN)
Số nhà 19, ngõ 221/34 phố Vĩnh Hưng, phường Vĩnh Hưng, quận Hoàng Mai, thành phố Hà Nội
(72) Vũ Thành Trung (VN)
(74) Công ty TNHH Trí Việt và Cộng sự (TRI VIET & ASSOCIATES CO., LTD)
(55)

1.1

1.2

(11) **28718**
(21) 3-2016-01301 (28) 01
(54) HỘP ĐỰNG THUỐC (51) **09-03**
(22) 29.06.2016 (43) 26.09.2016
(71) CÔNG TY TNHH TBYT ANMIVITAL U.S.A (VN)
Số nhà 19, ngõ 221/34 phố Vĩnh Hưng, phường Vĩnh Hưng, quận Hoàng Mai, thành phố Hà Nội
(72) Vũ Thành Trung (VN)
(74) Công ty TNHH Trí Việt và Cộng sự (TRI VIET & ASSOCIATES CO., LTD)
(55)

1.1

1.2

(11) **28719**
(21) 3-2016-01308 (28) 01
(54) VIÊN THUỐC (51) **28-01**
(22) 29.06.2016 (43) 26.09.2016
(71) CÔNG TY CỔ PHẦN DƯỢC PHẨM AMPHARCO U.S.A (VN)
Khu công nghiệp Nhơn Trạch 3, xã Hiệp Phước, huyện Nhơn Trạch, tỉnh Đồng Nai
(72) Nguyễn Vỹ Phương (US)
(74) Công ty TNHH Nam Việt và Liên danh (VIPCO)
(55)

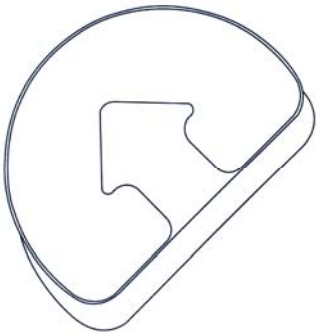

1.1

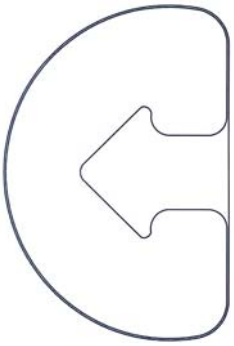

1.2

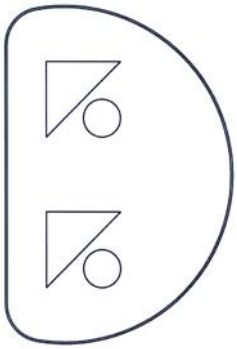

1.3

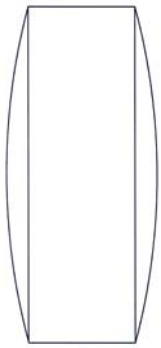

1.4

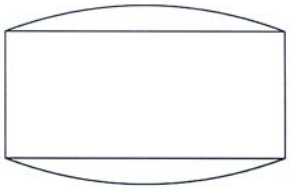

1.5

(11) **28720**
(21) 3-2016-01309 (28) 01
(54) NẮP BỒN CẦU (51) **23-02**
(22) 29.06.2016 (43) 26.09.2016
(71) CÔNG TY TNHH PHÚ CƯỜNG (VN)
Xã Tân Quang, huyện Văn Lâm, tỉnh Hưng Yên
(72) Lê Văn Bính (VN)
(74) Công ty TNHH Sở hữu trí tuệ AL Nguyên (ALNGUYEN IP CO., LTD)
(55)

1.1

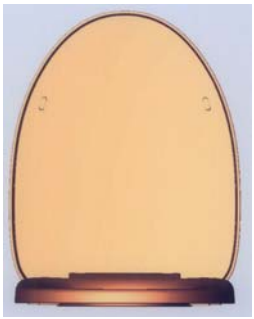

1.2

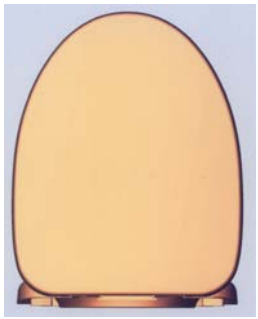

1.3

1.4

1.5

1.6

1.7

(11) **28721**
(21) 3-2016-01310 (28) 01
(54) DÉP (51) **02-04**
(22) 29.06.2016 (43) 26.09.2016
(71) CÔNG TY CỔ PHẦN ĐẦU TƯ VÀ PHÁT TRIỂN VIỆT Á CHÂU (VN)
80A Huỳnh Văn Bánh, phường 15, quận Phú Nhuận, thành phố Hồ Chí Minh
(72) Nguyễn Văn Thịnh (VN)
(74) Công ty Cổ phần Sở hữu công nghiệp INVESTIP (INVESTIP)
(55)

1.1

1.2 1.3

1.4 1.5 1.6 1.7

(11) **28722**
(21) 3-2016-01311 (28) 01
(54) DÉP (51) **02-04**
(22) 29.06.2016 (43) 26.09.2016
(71) CÔNG TY CỔ PHẦN ĐẦU TƯ VÀ PHÁT TRIỂN VIỆT Á CHÂU (VN)
80A Huỳnh Văn Bánh, phường 15, quận Phú Nhuận, thành phố Hồ Chí Minh
(72) Nguyễn Văn Thịnh (VN)
(74) Công ty Cổ phần Sở hữu công nghiệp INVESTIP (INVESTIP)
(55)

1.1

1.2 1.3

1.4 1.5 1.6 1.7

(11) **28723**
(21) 3-2016-01315 (28) 01
(54) NHÃN SẢN PHẨM (51) **19-08**
(22) 30.06.2016 (43) 26.09.2016
(71) NGÔ ĐỨC PHƯƠNG (VN)
Dương Ổ, phường Phong Khê, thành phố Bắc Ninh, tỉnh Bắc Ninh
(72) Ngô Đức Phương (VN)
(55)

(11) **28724**
(21) 3-2016-01316 (28) 01
(54) NHÃN SẢN PHẨM (51) **19-08**
(22) 30.06.2016 (43) 26.09.2016
(71) TRẦN THỊ HẠNH (VN)
1607, tầng 16, tòa 07 Timescity, 458 Minh Khai, quận Hai Bà Trưng, thành phố Hà Nội
(72) Trần Thị Hạnh (VN)
(55)

(11) **28725**
(21) 3-2016-01319 (28) 01
(54) CHẬU RỬA TREO TƯỜNG (51) **23-02**
(22) 30.06.2016 (43) 26.09.2016
(71) CÔNG TY CỔ PHẦN CERAVI (VN)
Nhà số 2B-H2, tập thể lắp ghép Thành Công, phường Thành Công, quận Ba Đình, thành phố Hà Nội
(72) Phạm Tùng Điệp (VN)
(55)

1.1

1.2

1.3

1.4

1.5

1.6

(11) **28726**
(21) 3-2016-01321 (28) 01
(54) BỆ XÍ (51) **23-02**
(22) 30.06.2016 (43) 26.09.2016
(71) CÔNG TY CỔ PHẦN CERAVI (VN)
Nhà số 2B-H2, tập thể lắp ghép Thành Công, phường Thành Công, quận Ba Đình, thành phố Hà Nội
(72) Phạm Tùng Điệp (VN)
(55)

1.1

1.2

1.3

1.4

1.5

1.6

(11) **28727**
(21) 3-2016-01322 (28) 01
(54) BỆ XÍ (51) **23-02**
(22) 30.06.2016 (43) 26.09.2016
(71) CÔNG TY CỔ PHẦN CERAVI (VN)
Nhà số 2B-H2, tập thể lắp ghép Thành Công, phường Thành Công, quận Ba Đình, thành phố Hà Nội
(72) Phạm Tùng Điệp (VN)
(55)

1.1

1.2

1.3

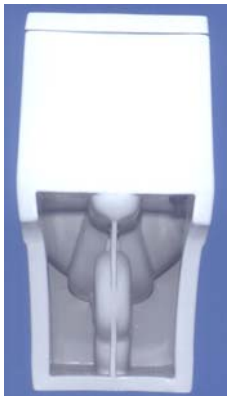

1.4

1.5

1.6

(11) **28728**
(21) 3-2016-01323 (28) 02
(54) BAO GÓI KHĂN GIẤY (51) **09-05**
(22) 30.06.2016 (43) 26.09.2016
(71) CÔNG TY CỔ PHẦN DIANA UNICHARM (VN)
Khu công nghiệp Vĩnh Tuy, đường Lĩnh Nam, phường Vĩnh Hưng, quận Hoàng Mai, thành phố Hà Nội
(72) Đỗ Anh Tú (VN)
(74) Công ty TNHH Sở hữu trí tuệ và Công nghệ Thủ đô (CAPITAL IP&T CO. LTD)
(55)

1.1

1.2

100
Bobby
KHĂN ƯỚT TRẺ EM
công thức
99%
nước tinh khiết
Dịu nhẹ ngay cả cho làn da nhạy cảm

2.1

unicharm
Bobby
KHĂN ƯỚT TRẺ EM
100
công thức
99%
nước tinh khiết
Dịu nhẹ ngay cả cho làn da nhạy cảm

2.2

(11) **28729**
(21) 3-2016-01329 (28) 02
(54) BỆ XÍ (51) **23-02**
(22) 01.07.2016 (43) 26.09.2016
(71) CÔNG TY TNHH LIXIL VIỆT NAM (VN)
Thôn Yên Bình, xã Dương Xá, huyện Gia Lâm, thành phố Hà Nội
(72) Masaki Aoki (JP), Tô Ngọc Phương (VN), Nguyễn Quang Tiệp (VN), Văn Quốc Thịnh (VN), Nguyễn Văn Phúc (VN)
(74) Công ty Luật TNHH AMBYS Hà Nội (AMBYS HANOI)
(55)

1.1

1.2

1.3

1.4

1.5

1.6

1.7

2.1

2.2

2.3

2.4

2.5

2.6

2.7

(11) **28730**
(21) 3-2016-01330 (28) 01
(54) BỆ XÍ (51) **23-02**
(22) 01.07.2016 (43) 26.09.2016
(71) CÔNG TY TNHH LIXIL VIỆT NAM (VN)
Thôn Yên Bình, xã Dương Xá, huyện Gia Lâm, thành phố Hà Nội
(72) Masaki Aoki (JP), Tô Ngọc Phương (VN), Nguyễn Quang Tiệp (VN), Văn Quốc Thịnh (VN), Đinh Huy Sơn (VN)
(74) Công ty Luật TNHH AMBYS Hà Nội (AMBYS HANOI)
(55)

1.1

1.2

1.3

1.4

1.5

1.6

1.7

(11) **28731**
(21) 3-2016-01332 (28) 01
(54) GIƯỜNG (51) **06-02**
(22) 01.07.2016 (43) 26.09.2016
(71) DOANH NGHIỆP TƯ NHÂN TÂM CỬU LONG (VN)
90 quốc lộ 62, phường 2, thành phố Tân An, tỉnh Long An
(72) Võ Duy Tâm (VN)
(74) Công ty Cổ phần Sở hữu công nghiệp INVESTIP (INVESTIP)
(55)

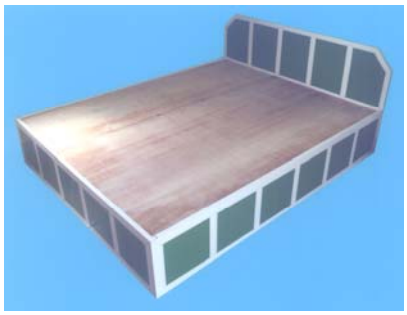

1.1

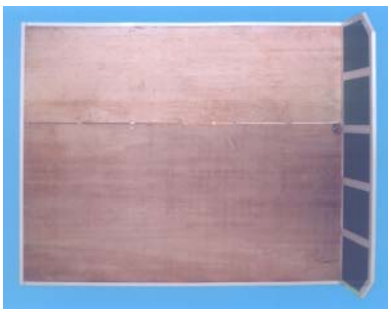

1.2

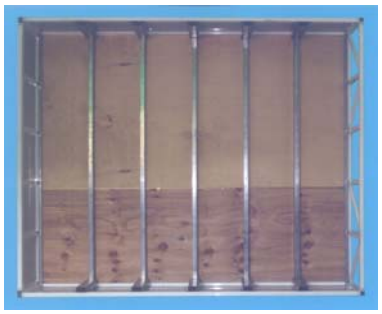

1.3

1.4

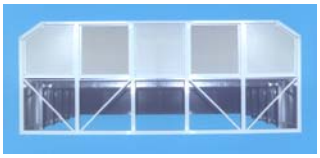

1.5

1.6

(11) **28732**
(21) 3-2016-01342 (28) 02
(54) HÀO KỸ THUẬT (51) **25-02**
(22) 05.07.2016 (43) 26.09.2016
(71) CÔNG TY TNHH THOÁT NƯỚC VÀ PHÁT TRIỂN ĐÔ THỊ TỈNH BR-VT (VN)
Số 6, đường 3/2, phường 8, thành phố Vũng Tàu, tỉnh Bà Rịa - Vũng Tàu
(72) Hoàng Đức Thảo (VN)
(55)

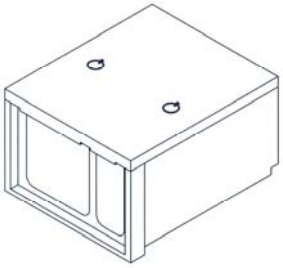

1.1

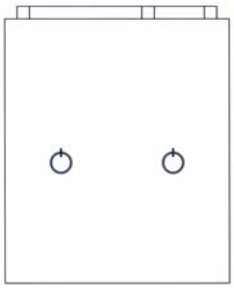

1.2

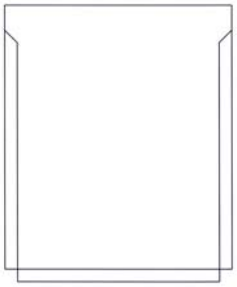

1.3

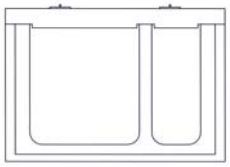

1.4

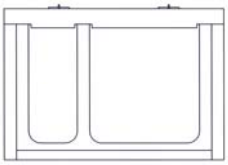

1.5

1.6

1.7

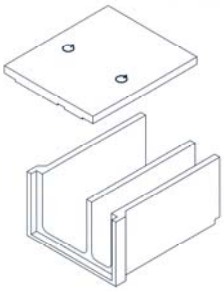

1.8

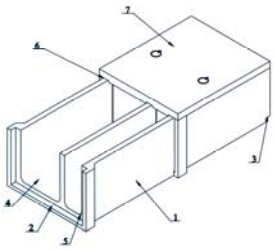

1.9

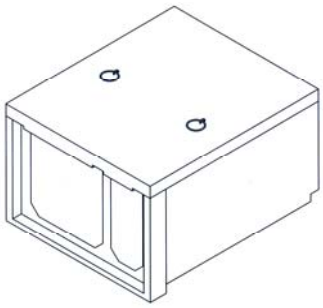

2.1

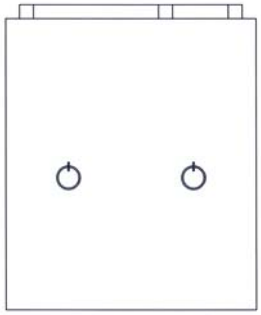

2.2

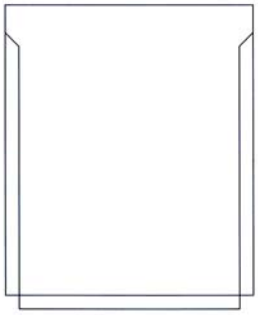

2.3

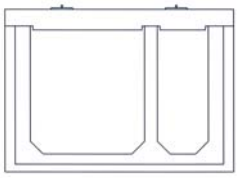

2.4

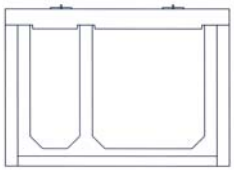

2.5

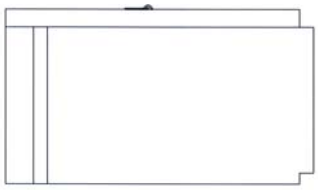

2.6

2.7

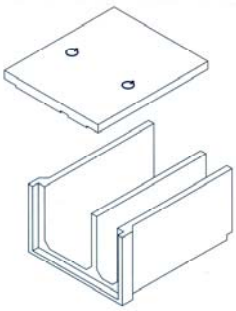

2.8

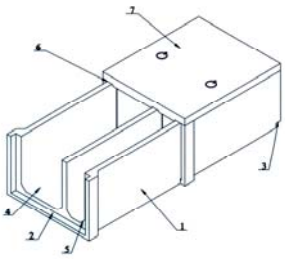

2.9

(11) **28733**
(21) 3-2016-01345 (28) 01
(54) HỐ GA NGĂN MÙI (51) **23-99**
(22) 05.07.2016 (43) 26.09.2016
(71) CÔNG TY TNHH THOÁT NƯỚC VÀ PHÁT TRIỂN ĐÔ THỊ TỈNH BR-VT (VN)
Số 6, đường 3/2, phường 8, thành phố Vũng Tàu, tỉnh Bà Rịa - Vũng Tàu
(72) Hoàng Đức Thảo (VN)
(55)

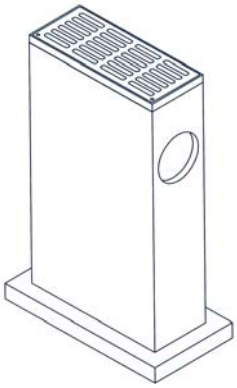

1.1

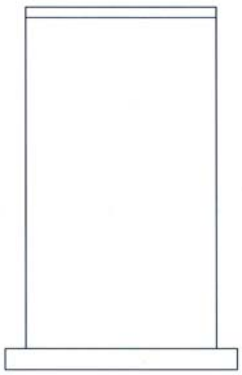

1.2

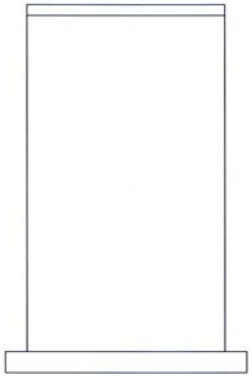

1.3

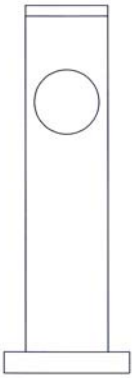

1.4

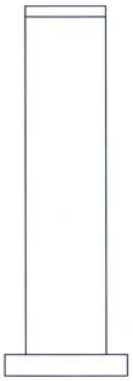

1.5

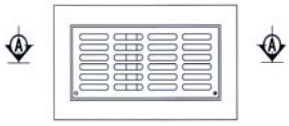

1.6

1.7

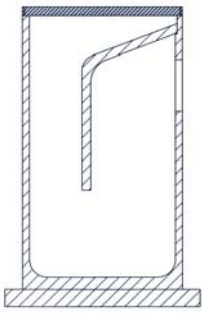

1.8

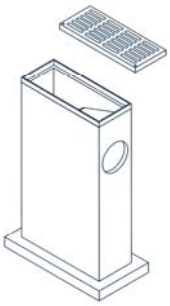

1.9

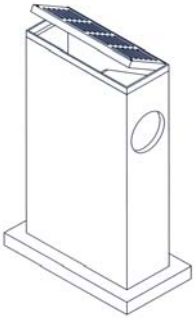

1.10

(11) **28734**
(21) 3-2016-01353 (28) 01
(54) BÀN LÀM VIỆC (51) **06-03**
(22) 06.07.2016 (43) 26.09.2016
(71) DOANH NGHIỆP TƯ NHÂN TÂM CỬU LONG (VN)
90 quốc lộ 62, phường 2, thành phố Tân An, tỉnh Long An
(72) Võ Duy Tâm (VN)
(74) Công ty Cổ phần Sở hữu công nghiệp INVESTIP (INVESTIP)
(55)

1.1

1.2

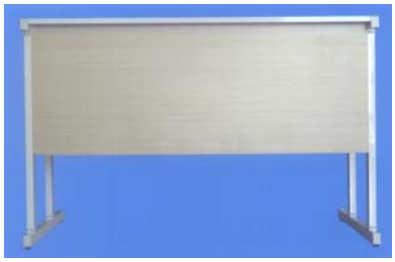

1.3

1.4

1.5

1.6

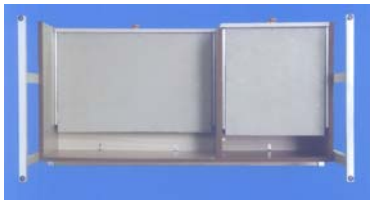

1.7

(11) **28735**
(21) 3-2016-01354 (28) 01
(54) BÀN ĂN (51) **06-03**
(22) 06.07.2016 (43) 26.09.2016
(71) DOANH NGHIỆP TƯ NHÂN TÂM CỬU LONG (VN)
90 quốc lộ 62, phường 2, thành phố Tân An, tỉnh Long An
(72) Võ Duy Tâm (VN)
(74) Công ty Cổ phần Sở hữu công nghiệp INVESTIP (INVESTIP)
(55)

1.1

1.2

1.3

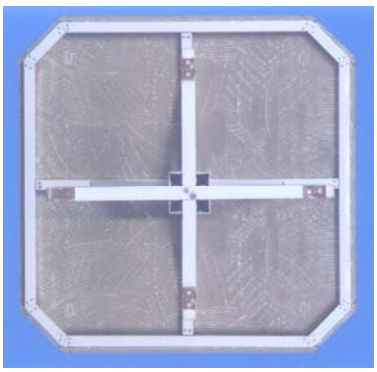

1.4

(11) **28736**
(21) 3-2016-01360 (28) 01
(54) GHẾ (51) **06-01**
(22) 07.07.2016 (43) 26.09.2016
(71) DOANH NGHIỆP TƯ NHÂN TÂM CỬU LONG (VN)
90 quốc lộ 62, phường 2, thành phô Tân An, tỉnh Long An
(72) Võ Duy Tâm (VN)
(74) Công ty Cổ phần Sở hữu công nghiệp INVESTIP (INVESTIP)
(55)

1.1

1.2

1.3

1.4

1.5

1.6

(11) **28737**
(21) 3-2016-01362 (28) 01
(54) NHÃN SẢN PHẨM (51) **19-08**
(22) 08.07.2016 (43) 26.09.2016
(71) CÔNG TY TNHH BA CON CÒ VIỆT PHÁP (VN)
Khóm 3, phường 1, thị xã Ngã Năm, tỉnh Sóc Trăng
(72) Nguyễn Quang Duy (VN)
(55)

(11) **28738**
(21) 3-2016-01364 (28) 01
(54) BAO GÓI SẢN PHẨM (51) **09-05**
(22) 08.07.2016 (43) 26.09.2016
(71) CÔNG TY TNHH SẢN XUẤT THƯƠNG MẠI BẢO ANH (VN)
Số 4/4/3/4 đường số 3, khu phố 5, phường Hiệp Bình Phước, quận Thủ Đức, thành phố Hồ Chí Minh
(72) Nguyễn Đình Lân (VN)
(74) Công ty TNHH Sáng chế và Nhãn hiệu Việt Nam (SANVIC CO., LTD)
(55)

1.1

1.2

(11) **28739**
(21) 3-2016-01366 (28) 01
(54) NHÃN SẢN PHẨM (51) **19-08**
(22) 11.07.2016 (43) 26.09.2016
(71) VŨ NGỌC ĐIỆP (VN)
Thôn 11B, xã Nghĩa Tâm, huyện Văn Chấn, tỉnh Yên Bái
(72) Vũ Ngọc Điệp (VN)
(55)

(11) **28740**
(21) 3-2016-01367 (28) 01
(54) MŨ BẢO HIỂM (51) **02-03**
(22) 11.07.2016 (43) 26.09.2016
(71) TÔ BIÊU (VN)
45/13 Phạm Phú Thứ, phường 3, quận 6, thành phố Hồ Chí Minh
(72) Tô Biêu (VN)
(55)

1.1

1.2

1.3

1.4

1.5

1.6

(11) **28741**
(21) 3-2016-01368 (28) 01
(54) HỘP (51) **09-03**
(22) 11.07.2016 (43) 26.09.2016
(71) HỘ KINH DOANH CÁ THỂ SƠN TÙNG (VN)
24 An Dương Vương, phường 16, quận 8, thành phố Hồ Chí Minh
(72) Trần Thị Thu Sơn (VN)
(55)

1.1

1.2

(11) **28742**
(21) 3-2016-01369 (28) 01
(54) ĐẾ GIÀY (51) **02-04**
(22) 11.07.2016 (43) 26.09.2016
(71) CÔNG TY TNHH THƯƠNG MẠI DỊCH VỤ XUẤT NHẬP KHẨU HÀO HUY (VN)
264/1-264/2 Ngô Gia Tự, phường 04, quận 10, thành phố Hồ Chí Minh
(72) Thái Kim Anh (VN)
(55)

1.1

1.2

1.3

1.3

1.4

1.5

1.6

1.7

(11) **28743**
(21) 3-2016-01371 (28) 01
(54) KÉO (51) **08-03**
(22) 12.07.2016 (43) 26.09.2016
(30) 2016-005241 09.03.2016 JP
(71) PLUS CORPORATION (JP)
1-28, Toranomon 4-chome, Minato-ku, Tokyo, JAPAN
(72) Mari Ikeda (JP), Chiaki Tatebe (JP)
(74) Văn phòng luật sư Phạm và Liên danh (PHAM & ASSOCIATES)
(55)

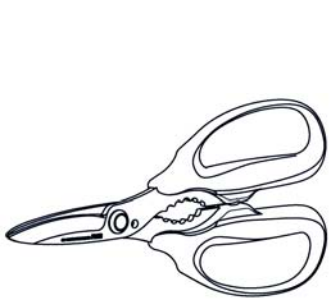

1.1

1.2

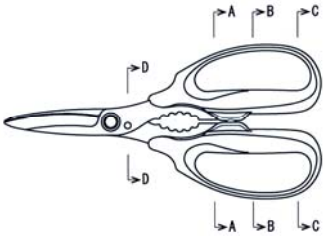

1.3

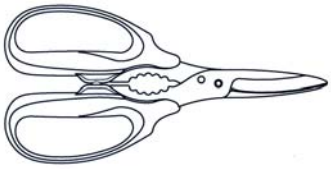

1.4

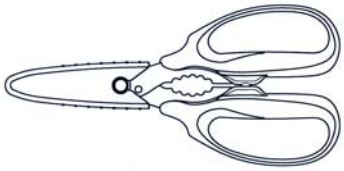

1.5

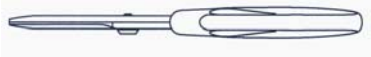

1.6

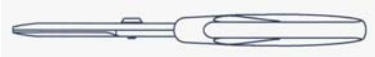

1.7

1.8

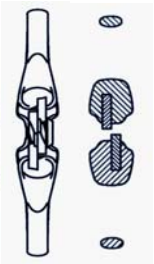

1.9 1.10

1.11 1.12

1.13

(11) **28744**
(21) 3-2016-01372 (28) 01
(54) KÉO LÀM BẾP (51) **08-03**
(22) 12.07.2016 (43) 26.09.2016
(30) 2016-005822 16.03.2016 JP
(71) PLUS CORPORATION (JP)
1-28, Toranomon 4-chome, Minato-ku, Tokyo, JAPAN
(72) Rika Tezuchi (JP), Shinya Abe (JP)
(74) Văn phòng luật sư Phạm và Liên danh (PHAM & ASSOCIATES)
(55)

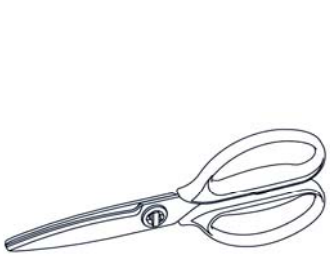

1.1

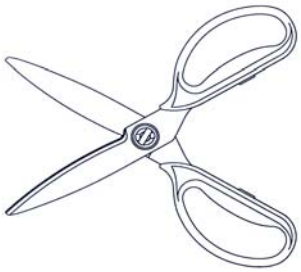

1.2

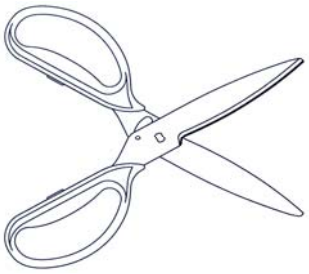

1.3

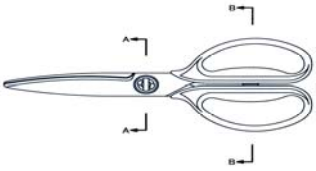

1.4

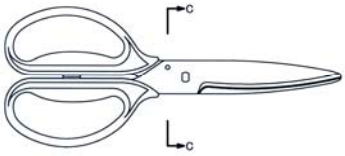

1.5

1.6

1.7

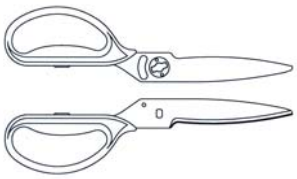

1.8

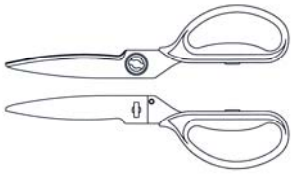

1.9

1.10

1.11

1.12

1.13

1.14

(11) **28745**
(21) 3-2016-01375 (28) 01
(54) LỌ ĐỰNG MỸ PHẨM (51) **09-01**
(22) 13.07.2016 (43) 26.09.2016
(30) 30-2016-0023492 18.05.2016 KR
(71) LG HOUSEHOLD & HEALTH CARE LTD. (KR)
58, Saemunan-ro, Jongno-gu, Seoul, Republic of Korea
(72) LEE, Henson (KR)
(74) Công ty Luật TNHH ELITE (ELITE LAW FIRM)
(55)

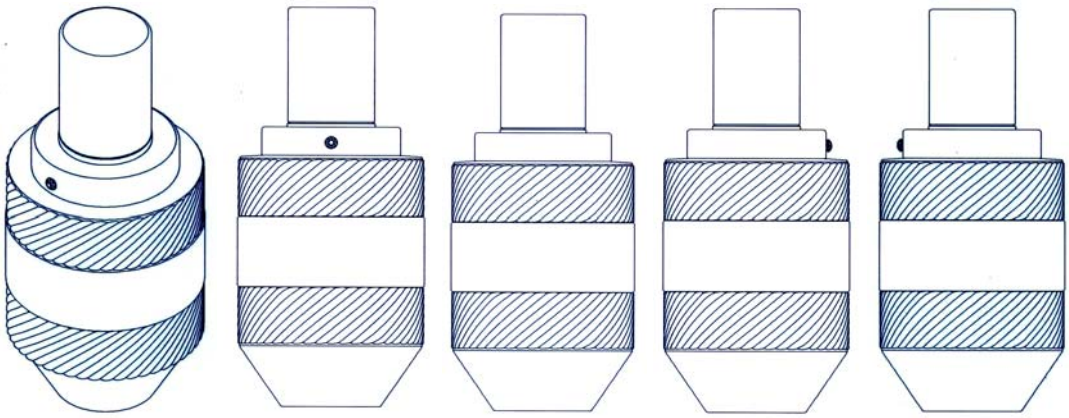

1.1 1.2 1.3 1.4 1.5

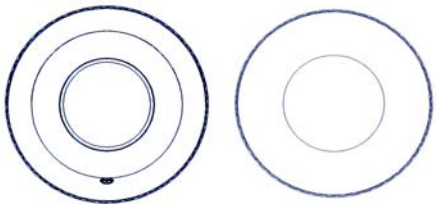

1.6 1.7

(11) **28746**
(21) 3-2016-01376 (28) 01
(54) LỌ ĐỰNG MỸ PHẨM (51) **09-01**
(22) 13.07.2016 (43) 26.09.2016
(30) 30-2016-0023495 18.05.2016 KR
(71) LG HOUSEHOLD & HEALTH CARE LTD. (KR)
58, Saemunan-ro, Jongno-gu, Seoul, Republic of Korea
(72) LEE, Henson (KR)
(74) Công ty Luật TNHH ELITE (ELITE LAW FIRM)
(55)

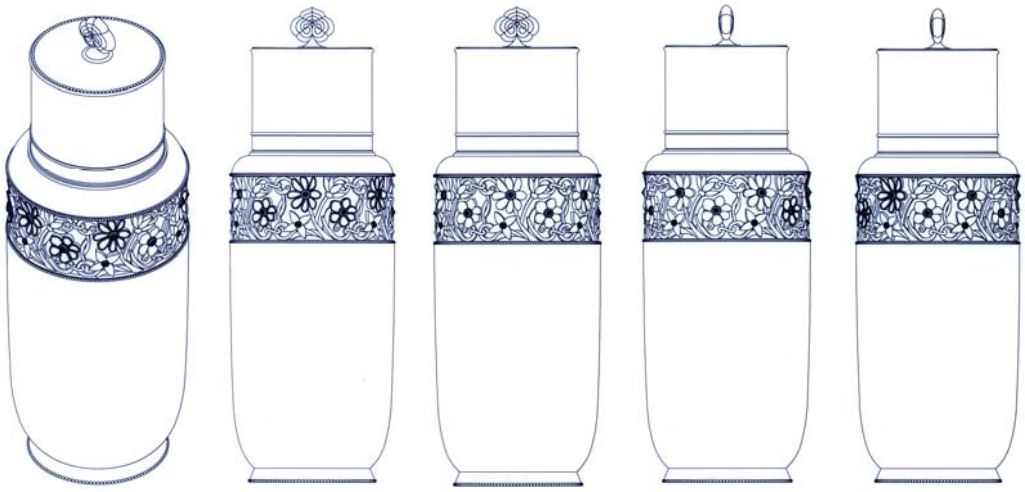

1.1 1.2 1.3 1.4 1.5

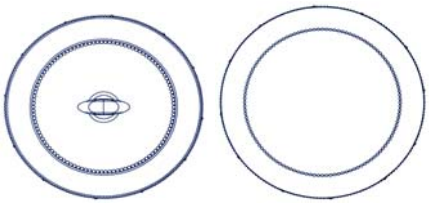

1.6 1.7

(11) **28747**
(21) 3-2016-01392 (28) 01
(54) CHAI (51) **09-01**
(22) 14.07.2016 (43) 26.09.2016
(71) CÔNG TY CỔ PHẦN MỸ PHẨM SÀI GÒN (VN)
930 đường Nguyễn Thị Định, khu công nghiệp Cát Lái (cụm II), phường Thạnh Mỹ Lợi, quận 2, thành phố Hồ Chí Minh
(72) Bùi Quang Lộc (VN)
(74) Công ty TNHH Tư vấn sở hữu trí tuệ Việt (VIET IP CO., LTD)
(55)

1.1

1.2

1.3

1.4

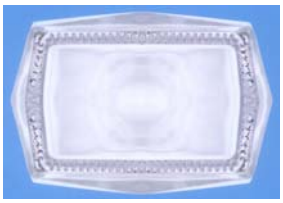

1.5

(11) **28748**
(21) 3-2016-01393 (28) 01
(54) CHAI (51) **09-01**
(22) 14.07.2016 (43) 26.09.2016
(71) CÔNG TY CỔ PHẦN MỸ PHẨM SÀI GÒN (VN)
930 đường Nguyễn Thị Định, khu công nghiệp Cát Lái (cụm II), phường Thạnh Mỹ Lợi, quận 2, thành phố Hồ Chí Minh
(72) Bùi Quang Lộc (VN)
(74) Công ty TNHH Tư vấn sở hữu trí tuệ Việt (VIET IP CO., LTD)
(55)

1.1

1.2

1.3

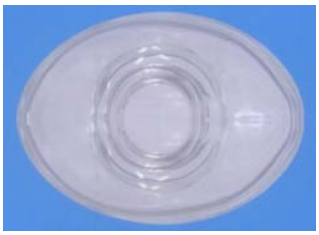

1.4

1.5

(11) **28749**
(21) 3-2016-01398 (28) 01
(54) VỎ ĐỒNG HỒ (51) **10-07**
(22) 15.07.2016 (43) 26.09.2016
(30) 952096701 20.01.2016 WO
(71) BULGARI HORLOGERIE S.A. (CH)
34 rue de Monruz, 2000 Neuchatel, Switzerland
(72) Fabrizio Buonamassa Stigliani (IT)
(74) Công ty Luật TNHH T&G (TGVN)
(55)

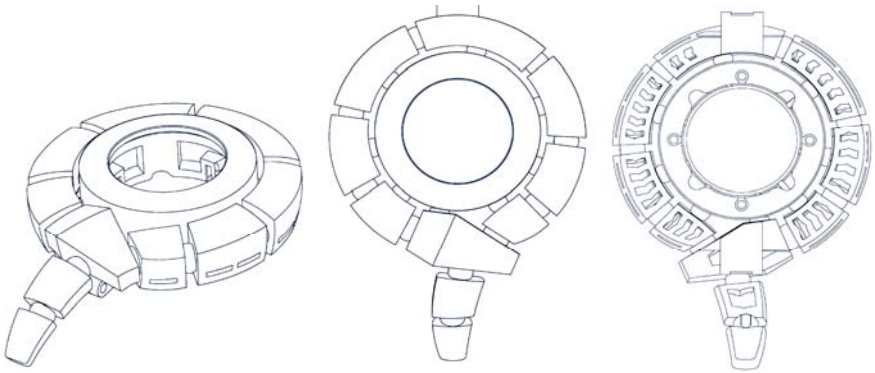

1.1 1.2 1.3

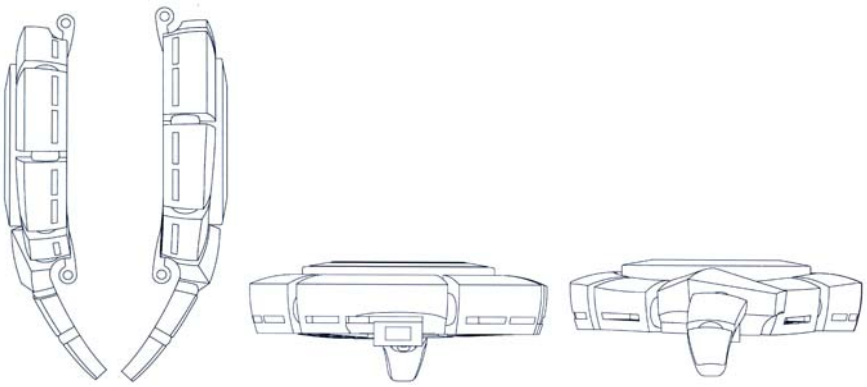

1.4 1.5 1.6 1.7

(11) **28750**
(21) 3-2016-01407 (28) 01
(54) BÁT (51) **07-01**
(22) 15.07.2016 (43) 26.09.2016
(71) CÔNG TY CỔ PHẦN ĐẠI ĐỒNG TIẾN (VN)
216 Tân Thành, phường 15, quận 5, thành phố Hồ Chí Minh
(72) Trần Thị Huê (VN)
(74) DNTN Dịch vụ thương mại và sở hữu công nghiệp Song Ngọc (I.P.T.S.)
(55)

1.1

1.2

1.3

1.4

(11) **28751**
(21) 3-2016-01412 (28) 01
(54) CHAI (51) **09-01**
(22) 18.07.2016 (43) 26.09.2016
(30) 1600106.3 21.01.2016 HK
(71) CHUAN SIN SDN BHD (MY)
Lot 898 Jalan Reservoir, Off Jalan Air Kuning, 34000 Taiping, Perak, Malaysia
(72) Wong Choong Yee (MY)
(74) Công ty TNHH Sở hữu trí tuệ Vàng (GINTASSET CO., LTD)
(55)

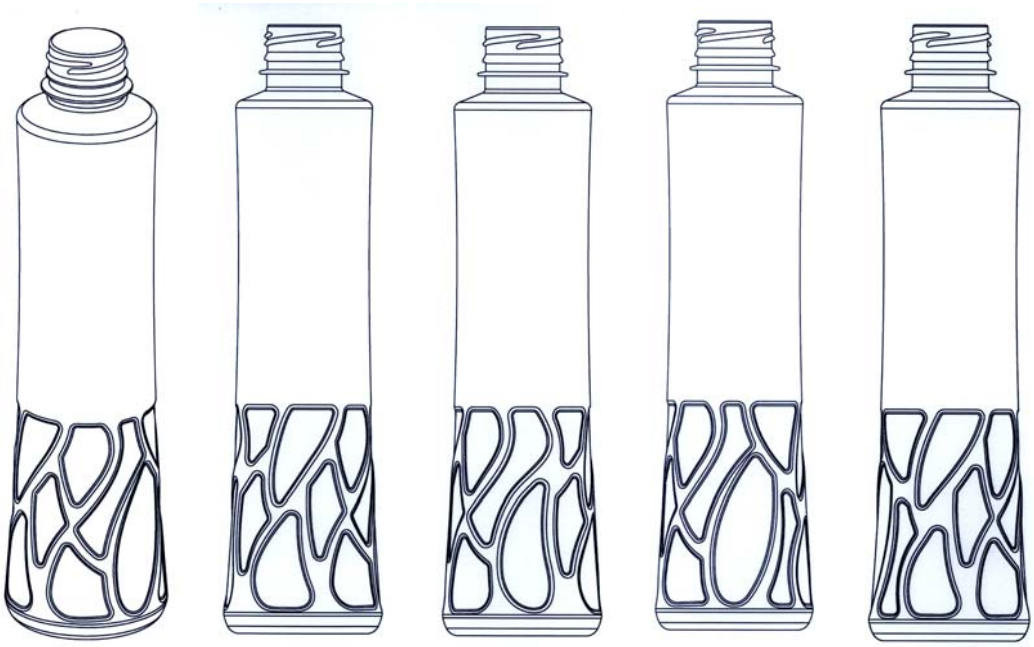

1.1 1.2 1.3 1.4 1.5

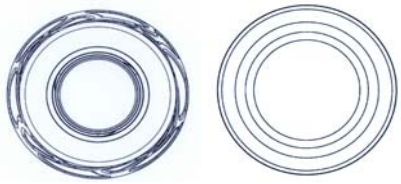

1.6 1.7

(11) **28752**
(21) 3-2016-01420 (28) 01
(54) HỘP ĐỰNG MỸ PHẨM (51) **09-01**, 09-03
(22) 19.07.2016 (43) 26.09.2016
(30) 30-2016-0033166 07.07.2016 KR
(71) LG HOUSEHOLD & HEALTH CARE LTD. (KR)
58, Saemunan-ro, Jongno-gu, Seoul 03184, Republic of Korea
(72) PARK, Jin Won (KR)
(74) Công ty Luật TNHH ELITE (ELITE LAW FIRM)
(55)

1.1

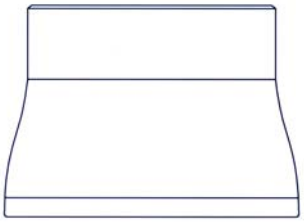

1.2

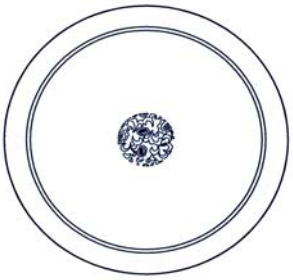

1.3

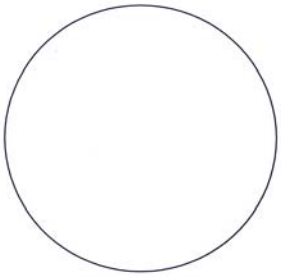

1.4

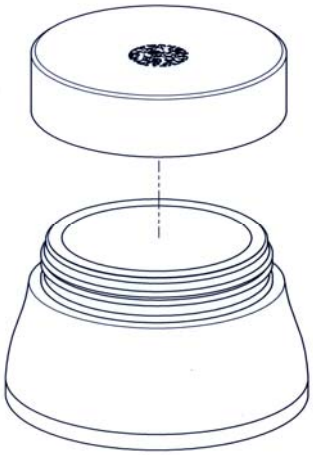

1.5

(11) **28753**
(21) 3-2016-01421 (28) 01
(54) HỘP ĐỰNG MỸ PHẨM (51) **09-01**, 09-03
(22) 19.07.2016 (43) 26.09.2016
(30) 30-2016-0033164 07.07.2016 KR
(71) LG HOUSEHOLD & HEALTH CARE LTD. (KR)
58, Saemunan-ro, Jongno-gu, Seoul 03184, Republic of Korea
(72) PARK, Jin Won (KR)
(74) Công ty Luật TNHH ELITE (ELITE LAW FIRM)
(55)

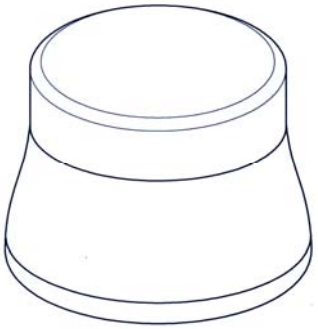

1.1

1.2

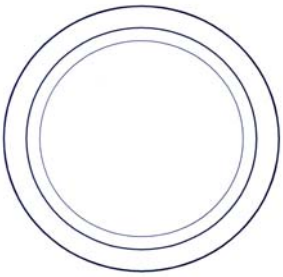

1.3

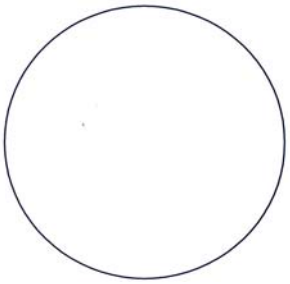

1.4

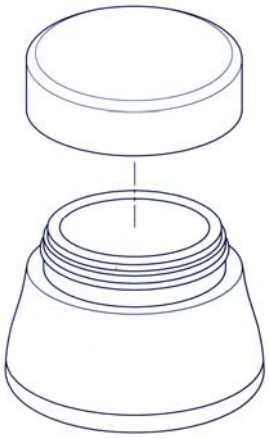

1.5

(11) **28754**
(21) 3-2016-01422 (28) 01
(54) TỜI CUỐN DÂY (51) **12-05**
(22) 19.07.2016 (43) 26.09.2016
(71) CƠ SỞ HIỆP PHONG (VN)
661/12 Nguyễn Trung Trực, phường An Hoà, thành phố Rạch Giá, tỉnh Kiên Giang
(72) Trần Ngọc Phong (VN)
(74) Công ty Cổ phần Sở hữu công nghiệp INVESTIP (INVESTIP)
(55)

1.1

1.2

1.3

1.4

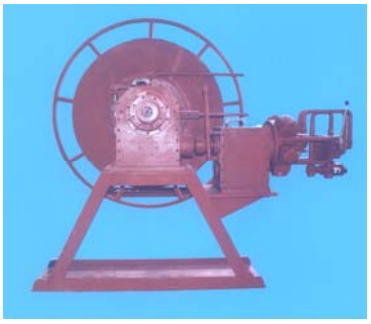

1.5

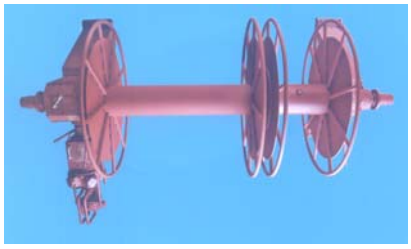

1.6

(11) **28755**
(21) 3-2016-01426 (28) 01
(54) GHẾ (51) **06-01**
(22) 20.07.2016 (43) 26.09.2016
(71) CÔNG TY TNHH SẢN XUẤT - THƯƠNG MẠI - DỊCH VỤ QUY PHÚC (VN)
207 Bình Long, phường Bình Hưng Hòa A, quận Bình Tân, thành phố Hồ Chí Minh
(72) Nguyễn Thanh Hải (VN)
(74) Công ty TNHH Sở hữu trí tuệ Thảo Thọ Quyến (INVENCO)
(55)

1.1

1.2

1.3

1.4

1.5

1.6

PHẦN IV

ĐƠN YÊU CẦU CẤP GIẤY CHỨNG NHẬN ĐĂNG KÝ NHÃN HIỆU

(210) **4-2013-21951**

(540)

(220) 24.09.2013
(441) 26.09.2016
(531) 26.4.1; 26.3.1; 25.7.20; 26.4.4
(731) LÊ QUỐC HUY (VN)
Số 03 Hàn Thuyên, phường Ba Đình, thành phố Thanh Hóa, tỉnh Thanh Hóa

(511) Nhóm 21: Đồ gia dụng làm bằng nhựa, bao gồm: thùng, hộp để chứa đựng, dụng cụ vắt khô bằng nhựa, thùng rác.

---

(210) **4-2015-02618**

(540)

ミイズ ジェネレータ
MIIZU GENERATOR

(220) 30.01.2015
(441) 26.09.2016
(531) A25.1.10; 24.17.5
(591) Trắng, xanh
(731) CÔNG TY TNHH MGA VIỆT NAM (VN)
1 Nguyễn Trường Tộ, phường Bình Thọ, quận Thủ Đức, thành phố Hồ Chí Minh

(511) Nhóm 07: Máy phát điện.

---

(210) **4-2015-16869**

(540)

FEBREZE

(220) 29.06.2015
(441) 26.09.2016
(731) THE PROCTER & GAMBLE COMPANY (US)
One Procter & Gamble Plaza, Cincinnati, Ohio 45202, United States of America
(740) Công ty Luật TNHH quốc tế BMVN (BMVN INTERNATIONAL LLC)

(511) Nhóm 10: Thiết bị trị liệu bằng các chất thơm (chạy bằng điện).

Nhóm 11: Thiết bị ion hóa dùng để xử lý không khí, thiết bị khử mùi không khí, hệ thống lọc không khí; thiết bị làm tươi mát không khí; thiết bị làm sạch không khí, chạy bằng điện.

---

(210) **4-2015-16938**

(540)

(220) 29.06.2015
(441) 26.09.2016
(531) 25.5.25; 4.3.3; 26.4.2; 26.1.2
(731) SUPREME PROSPERITY GROUP LIMITED (VG)
P.O. Box 3444, Road Town, Tortola, British Virgin Islands
(740) Công ty TNHH Tầm nhìn và Liên danh (VISION & ASSOCIATES CO.LTD.)

(511) Nhóm 29: Thịt; cá (không còn sống); gia cầm và thú săn (không còn sống); chiết xuất của thịt; hoa quả và rau đã được bảo quản, đông lạnh, sấy khô và nấu chín; thạch; mứt; mứt quả; trứng; sữa và các sản phẩm làm từ sữa; dầu và chất béo có thể ăn được.

Nhóm 30: Cà phê; trà; ca cao; đường; gạo; bột sắn hột; bột cọ sagu; cà phê nhân tạo; bột mì và các chế phẩm làm từ ngũ cốc; bánh mỳ; bánh ngọt và bánh kẹo; đá lạnh; mật ong; nước mật đường; nấm men; bột nở; muối; mù tạc; giấm; sốt (gia vị); gia vị; kem lạnh; bánh bao/bánh hấp; bánh bao/bánh hấp đã được rán.

Nhóm 32: Nước khoáng (đồ uống) và nước uống có ga và các đồ uống không chứa cồn khác; đồ uống làm từ trái cây và nước quả ép; xi rô và các chế phẩm khác dùng để chế biến đồ uống.

Nhóm 43: Nhà hàng ăn uống kiểu Trung Quốc; dịch vụ quầy rượu và nhà hàng ăn uống; dịch vụ quán cà phê và quán ăn tự phục vụ; căng tin; quán rượu nhỏ; quán cà phê; quán đồ ăn và đồ uống; dịch vụ cung cấp thức ăn và đồ uống do nhà hàng thực hiện; cung cấp thức ăn và đồ uống do nhà hàng thực hiện; cung cấp và chuẩn bị đồ ăn không ăn tại quán mà mang đi; chuẩn bị đồ ăn mang theo (sau khi đã ăn ở quán).

---

(210) **4-2015-22189**

(540)

(220) 18.08.2015
(441) 26.09.2016
(731) CONTINENTAL TEVES AG & CO. OHG (DE)
Guerickestrasse 7, 60488 Frankfurt/M, Germany
(740) Công ty TNHH Sở hữu công nghiệp Sao Bắc Đẩu (SAO BAC DAU IP COM.,LTD)

(511) Nhóm 01: Dầu truyền động dùng cho các thiết bị thủy lực; dầu truyền động dùng cho phanh thủy lực.

Nhóm 04: Mỡ/sáp bôi trơn dùng để bảo vệ xi lanh hãm; dầu mỡ công nghiệp; dầu nhờn.

Nhóm 08: Dụng cụ cầm tay, bao gồm dụng cụ cầm tay dùng để lắp đặt và sửa chữa phanh, cụ thể là dụng cụ lắp vành bánh xe, khóa van xả, dụng cụ cầm tay giữ pít tông, dụng cụ nén.

Nhóm 09: Cảm biến dùng để ghi đại lượng vật lý; thiết bị kiểm soát hiệu suất động cơ; thiết bị báo hiệu, đo đạc và giám sát, dùng điện, cho mục đích triển khai, căn chỉnh, kiểm tra và chế tạo các bộ phận của xe cộ bao gồm thiết bị định lượng việc thu thập dữ liệu; thiết bị kiểm tra lót phanh; thiết bị kiểm tra vật liệu chế tạo lốp; thiết bị kiểm tra các thiết bị điều chỉnh tình trạng xe; thiết bị dùng để kiểm tra dung dịch vận hành, cụ thể là dầu phanh; thiết bị dùng để kiểm tra các bộ phận nạp và xả bộ phận cố định bàn đạp, bộ phận nạp, phân phối và cung cấp hoặc thải dầu (cụ thể là dầu phanh) khỏi ô tô, bao gồm thiết bị nạp và xả từ từ, bình chứa bộ chia, ống dẫn nối, dụng cụ đo áp suất (thao tác bằng tay) (monometric scales).

Nhóm 12: Các bộ phận của ô tô thuộc bộ phận điều chỉnh hiệu suất của ô tô, bao gồm: bộ phận chống bó cứng và trượt bánh xe và/hoặc định hình lại mô men bị lệch; van cho phanh xe cộ; bộ phận của phanh xe, dùng để báo cho người sử dụng biết khi đệm phanh bị mòn và cần được thay thế; bộ phận của phanh xe dùng để điều chỉnh hoạt động của đèn phanh; phụ kiện cho phanh, cụ thể là: khớp nối ống vòi, lớp lót phanh, lò xo được gia cố và chốt định vị hộp chứa dầu phanh, guốc phanh, ống nối và ống dẫn, bộ sửa chữa, nắp bảo vệ, van xả, vít xả, lò xo, vòng xiết cổ ống, móc gài, kẹp, vòng kẹp, đoạn ống nối, xi lanh chính; giá đỡ đồ vật; các bộ phận bằng kim loại, cao su và nhựa (là thành phần/chi tiết của bộ phận xe cộ, không phải là chi tiết trong bộ phận của động cơ) bao gồm tấm đệm dùng cho xe cộ, bu- gi, bộ đệm, mặt cắt vỏ xe, ống lót xy lanh, tấm đĩa, ống và ống dẫn, vòng đai, ống mềm, đĩa phanh, màng phủ, thanh chống, van; cần số xe và các bộ phận của cần số xe; ống và ống nối, các bó ống và ống nối được chế tạo sẵn bằng kim loại và/hoặc bằng nhựa (cho xe cộ); đầu nối và các bộ phận của đầu nối (cho xe cộ); ghế ngồi xe hơi; thiết bị an toàn, bao gồm thiết bị chống lật xe tự động, thiết bị bảo vệ đầu gối cho người điều khiển xe, giảm xóc; bộ phận làm bằng tấm thép hoặc nhựa (của xe cộ) và các bộ phận của nó bao gồm máng tiêu nước, tấm lái ngang, bản lề của cửa xe cộ, tay nắm cửa, các chi tiết khung thân xe, các bộ phận của thân xe ô tô được làm bằng phương pháp ép khuôn bằng nhiệt (không phải là động cơ và bộ phận của động cơ); cơ cấu truyền động cho các bộ phận của xe cộ gồm ghế ngồi, gương, màn hình và mui/trần di động (dạng trượt).

---

(210) **4-2015-25286**

(540)

CAPELLA VIETNAM

(220) 15.09.2015
(441) 26.09.2016
(531) A1.1.10; A1.1.2
(731) CÔNG TY CỔ PHẦN CAPELLA VIỆT NAM (VN)
Số 53, phố Quang Trung, phường Nguyễn Du, quận Hai Bà Trưng, thành phố Hà Nội

(511) Nhóm 35: Xúc tiến thương mại; dịch vụ triển lãm phục vụ thương mại và quảng cáo; dịch vụ quảng bá nhằm thu hút đầu tư; tư vấn quản lý, xuất khẩu lao động, cho thuê lao động.

Nhóm 36: Lập dự án đầu tư; tư vấn đầu tư; tư vấn tài chính.

Nhóm 41: Đào tạo dạy nghề phục vụ phát triển quản lý doanh nghiệp; tổ chức và điều khiển hội nghị chuyên đề như: sự kiện kinh doanh; triển lãm giáo dục; triển lãm văn hóa.

Nhóm 42: Chuyển giao công nghệ.

---

(210) **4-2015-25453**

(540)

ALTEC

(220) 16.09.2015
(441) 26.09.2016
(731) ALTEC INDUSTRIES, INC. (US)
210 Inverness Center Drive, Birmingham, Alabama, 35242, United States of America
(740) Công ty Tư vấn đầu tư và chuyển giao công nghệ (INVESTCONSULT)

(511) Nhóm 07: Máy công cụ, động cơ và đầu máy (trừ loại động cơ dùng cho các phương tiện giao thông trên bộ); các bộ phận ghép nối và truyền động của máy (không dùng cho các phương tiện giao thông trên bộ); nông cụ không thao tác thủ công; lò ấp trứng; thiết bị nâng và nhấc, thang máy, máy nâng, máy nâng trên không, cần trục, bệ và xe có cần trục để kéo thiết bị nâng trên không lưu động, máy và thiết bị mang tải, lõi máy nâng, thiết bị điều khiển cáp, cụ thể là khung gầm được gắn vào, hoặc rơ móc được gắn vào, bên ngoài có các trục cuốn được dùng để nâng cáp công nghiệp; thiết bị đặt cáp trên không, cụ thể là máy gắn với sàn công tác của công nhân trên cần kiểu ống lồng giúp công nhân đặt và tháo cáp trong ngành công nghiệp viễn thông, cần máy trục, tời, kích nâng, thiết bị nâng phụ dùng cho rơ moóc; thiết bị kiểm soát chuyển đổi và điều chỉnh bao gồm hệ thống gắn liền chứa van thuỷ lực để tăng hiệu quả vận hành cho thang máy, máy nâng, máy nâng trên không, cần trục, bệ và xe có cần trục để kéo, thiết bị nâng trên không lưu động, máy và thiết bị mang tải, lõi máy nâng, thiết bị điều khiển cáp, thiết bị đặt cáp trên không, cần máy trục, tời, kích nâng; cần cẩu, xe cần cẩu đào đất, máy đào đất, máy đào đất khí nén.

---

(210) **4-2015-27869**

(540)

CHÈ XANH TRUNG LONG

(220) 09.10.2015
(441) 26.09.2016
(531) 6.1.2; A5.3.15; 26.1.1
(591) Xanh lá cây, vàng
(731) HỢP TÁC XÃ NGÂN SƠN TRUNG LONG (VN)
Thôn Trung Long, xã Trung Yên, huyện Sơn Dương, tỉnh Tuyên Quang

(511) Nhóm 30: Chè (trà).

---

(210) **4-2015-31717**

(300) 1025281 10.08.2015 NZ

(540)

DG

(220) 12.11.2015
(441) 26.09.2016
(531) 3.4.11; A3.4.24
(591) Vàng, trắng, xám, đỏ, hồng, đen
(731) DAIRY GOAT CO-OPERATIVE (NZ) LIMITED (NZ)
18 Gallagher Drive, Hamilton, New Zealand
(740) Công ty TNHH Lê & Lê (LE & LE)

(511) Nhóm 05: Sữa bột cho em bé; thực phẩm và đồ uống cho em bé có nguồn gốc từ sữa; sữa bột cho em bé có chứa sữa dê; sữa dê dạng bột có bổ sung chất dinh dưỡng, vitamin, khoáng chất và/hoặc các thành phần hỗ trợ quá trình tiêu hóa, hấp thụ vitamin và khoáng chất cho em bé; các sản phẩm sữa có bổ sung chất dinh dưỡng, vitamin và/hoặc khoáng chất.

Nhóm 29: Sữa và các sản phẩm làm từ sữa, bao gồm đồ uống trên cơ sở sữa, sữa tiệt trùng, sữa bột, chế phẩm thực phẩm có cơ sở từ sữa; sữa dê và các sản phẩm từ sữa có nguồn gốc từ sữa dê.

---

(210) **4-2015-33715**

(540)

(220) 01.12.2015
(441) 26.09.2016
(531) 1.15.15; A18.7.25; 24.17.25
(591) Đỏ, xanh tím than
(731) TẬP ĐOÀN VINGROUP - CÔNG TY CP (VN)
Số 7, đường Bằng Lăng 1, khu đô thị sinh thái Vinhomes Riverside, phường Việt Hưng, quận Long Biên, thành phố Hà Nội

(511) Nhóm 35: Dịch vụ mua bán, ký gửi: hồ dính và chất dính không dùng cho mục đích văn phòng và gia dụng, chế phẩm điều tiết sự tăng trưởng của thực vật, phân bón, kim loại kiềm và kim loại kiềm thổ, á kim, vật liệu nhiếp ảnh cụ thể là giấy đo độ sáng, giấy thử phản ứng, chất dẻo ở dạng thô, bột giấy, bột giấy gỗ, chất dẻo chưa qua xử lý, nhựa nhân tạo dạng thô, hợp chất dập lửa, sơn, sơn phủ, vécni copan, vécni bitum, sơn mài, phẩm màu cho thực phẩm, nhựa tự nhiên dạng thô, kim loại dạng lá và dạng bột dùng cho hoạ sỹ, người làm nghề trang trí, người làm nghề in và nghệ sỹ, mực in, mực in cho máy sao chụp, mát tít (nhựa tự nhiên), dầu chống gỉ, dầu dùng để bảo quản gỗ, chế phẩm kết dính cho sơn, chất màu cho đồ gốm, sơn diệt khuẩn, sơn chịu lửa, nước men bóng (chất màu, sơn), hộp mực đã có mực dùng cho máy in và máy sao chụp, chất màu, sơn lót, chế phẩm bảo vệ kim loại, chất nhuộm màu cho giày, vôi quét tường, nước vôi trắng quét tường, mực để đánh dấu động vật, chế phẩm chống tĩnh điện cho mục đích gia dụng, chất dính dùng để gắn tóc giả, chất dính dùng để gắn lông mi giả, xi đánh giày, xi đánh bóng, xà phòng, kem đánh răng, mỹ phẩm, nước hoa, giấy nhám (giấy ráp), vải nhám (vải ráp), chất mài mòn, đá bọt, giấy để đánh bóng, móng tay chân giả, lông mi giả, miếng gạc (đồ vệ sinh thân thể, đồ trang điểm), chế phẩm tẩy trắng (giặt giũ), chế phẩm để tẩy trắng đồ da thuộc, chế phẩm để giặt, chế phẩm làm sạch, dung dịch cọ rửa, tinh dầu, nước xức tóc, chế phẩm trang điểm, chế phẩm chống nắng, nước thơm dùng sau khi cạo râu, chế phẩm làm thơm không khí, chế phẩm lô hội dùng cho mục đích mỹ phẩm, chất chống đổ mồ hôi (chế phẩm vệ sinh thân thể), hương liệu (tinh dầu), dầu thơm không dùng cho mục đích y tế, chế phẩm mỹ phẩm để tắm, muối để tắm không dùng cho mục đích y tế, hương liệu dùng cho đồ uống (tinh dầu), chế phẩm dạng xịt làm thơm mát hơi thở, hương liệu cho bánh ngọt (tinh dầu), phấn để làm sạch, chất màu dùng cho mục đích vệ sinh, bộ mỹ phẩm, chế phẩm mỹ phẩm giúp cho người thon thả, kem mỹ phẩm, kem làm trắng da, chất khử mùi dùng cho người hoặc động vật, dầu gội đầu, chất nhuộm màu (mỹ phẩm), bột mài, chế phẩm nhuộm tóc, chế phẩm tạo màu cho tóc, keo xịt tóc, chế phẩm uốn tóc, chế phẩm để chăm sóc móng, chế phẩm mài sắc, chế phẩm cạo râu, chế phẩm mỹ phẩm

để chăm sóc da, bột tan dùng cho mục đích vệ sinh thân thể (mục đích trang điểm), chất. bôi trơn, mỡ dùng cho giày, chế phẩm dùng để bảo quản da (dầu và mỡ), nhiên liệu dầu công nghiệp, dầu và mỡ công nghiệp, sáp (vật liệu thô), bấc đèn, nến, mỡ, sáp và dầu để thắp sáng, hợp phần kết dính bụi khi quét dọn, chất kết tụ bụi, chế phẩm để khử bụi, than động vật, than thực vật (nhiên liệu), năng lượng điện, bật lửa, củi đốt, khí đốt, dầu lửa, nhiên liệu đùng cho động cơ, dầu hỏa, xăng, dầu diesel, băng vệ sinh dùng trong thời kỳ kinh nguyệt, nút bông vệ sinh dùng để thấm kinh nguyệt, giấy thấm dùng trong thời kỳ kinh nguyệt, quần lót dùng trong thời kỳ kinh nguyệt, khăn tã vệ sinh dùng cho người mất khả năng kiềm chế, giấy bắt ruồi, giấy chống nhậy (côn trùng), tinh dịch dùng để thụ tinh nhân tạo, tã lót (tã trẻ em), chất bổ sung ăn kiêng cho động vật, chất dính dùng cho răng giả, vật liệu để hàn răng, vật liệu để in dấu răng, sắt và thép dạng thô hoặc bán thành phẩm, kim loại thường thô hoặc bán thành phẩm, quặng kim loại, vật liệu xây dựng bằng kim loại, đồ ngũ kim bằng kim loại (vật liệu nhỏ), công trình xây dựng bằng kim loại (di chuyển được), khay chuyển hàng bằng kim loại, ván khuôn bằng kim loại để đổ bê tông, buồng phun sơn bằng kim loại, két an toàn, linh kiện ráp nối nhỏ bằng kim loại thường đồ ngũ kim, bể chứa bằng kim loại, ròng rọc (puli truyền động) bằng kim loại (không dùng cho máy), lò xo (đồ ngũ kim), van bằng kim loại (không phải là bộ phận máy), thùng để đóng hàng bằng kim loại, kết cấu khung kim loại để trồng hoặc trưng bày cây bên trong có thể vận chuyển được, chuồng chim bằng kim loại, cột mốc bằng kim loại không phản quang, biển hiệu bằng kim loại cho đường giao thông không phản quang và không vận hành cơ giới, ghi đường sắt, ống bao nối bằng kim loại, vòng kẹp bằng kim loại (vòng đai để kết nối), chìa khóa, chốt định vị bằng kim loại, mỏ neo (không dùng trong đồng hồ và việc chế tạo đồng hồ), cọc neo tàu thuyền bằng kim loại, cái đe, lưới bằng sợi dây kim loại thường, dây chão bằng kim loại, dây xích bằng kim loại dùng cho chó, hộp để đựng dụng cụ đồ nghề bằng kim loại, hộp để đựng tiền bằng kim loại, cái thang bằng kim loại, thẻ đề tên (thẻ nhận diện) và tấm biển gắn trên cửa ra vào bằng kim loại, hộp bằng kim loại lắp cố định trên tường dùng để đựng khăn cho phép lấy dần khăn ra (bộ phận chia khăn), móc treo mũ bằng kim loại hộp thư bằng kim loại, cái gạt bùn dính vào giày dép trước khi vào nhà (để trước cửa ra vào) bằng kim loại, biển để dán và đăng quảng cáo bằng kim loại, tác phẩm điêu khắc bằng kim loại, mộ bằng kim loại, tấm bia mộ bằng kim loại, khóa cài bằng kim loại thường (đồ ngũ kim), đầu bịt bằng kim loại dùng cho gậy chống của người đi bộ, móc leo (móc vào giày để leo chống trơn trượt), quai móc bằng kim loại dùng để móc dây khi leo trèo, móc leo núi bằng kim loại (thiết bị leo núi), cầu nhảy ở bể bơi bằng kim loại, đinh thúc ngựa, ống và ống dẫn bằng kim loại, dây cáp và dây bằng kim loại thường không dùng để dẫn điện, bao bì bằng thiếc, cột bằng kim loại dùng cho đường dây điện, biển đăng ký bằng kim loại, vật liệu lợp mái nhà bằng kim loại, dây thừng bằng kim loại, xích an toàn bằng kim loại, biển hiệu bằng kim loại, công trình xây dựng bằng thép, buồng điện thoại công cộng bằng kim loại, tấm lát sàn bằng kim loại, tấm lát nền bằng kim loại cho xây dựng, hộp thiết dùng để đựng thực phẩm, tấm nâng hàng bằng kim loại để vận chuyển, lớp bao ngoài bằng kim loại (xây dựng), ống nước bằng kim loại, cửa sổ bằng kim loại, tác phẩm nghệ thuật bằng kim loại thường, máy phát điện xoay chiều, máy đập, máy uốn, máy khí nén, máy nghiền, máy nghiền vụn, máy phân chia, máy khoan, máy lọc, máy xay, máy phay, máy đóng bao, máy đóng gói hàng, máy sơn, máy in, máy bơm, máy cưa, máy tách, máy phun, máy khâu, máy công cụ, động cơ và đầu máy (không bao gồm động cơ dùng cho phương tiện giao thông trên bộ), các bộ phận ghép nối và truyền động (không dùng cho phương tiện giao thông trên bộ), dụng cụ nông nghiệp (không bao gồm dụng cụ thao tác thủ công), máy ấp trứng, máy bán hàng tự động, máy nông nghiệp, thiết bị chống ô nhiễm cho động cơ và đầu máy, thiết bị phun xịt (máy móc), thiết bị cơ - điện để chế biến đồ uống, máy trộn chạy điện dùng cho mục đích gia đình, chổi vận hành bằng điện, máy và thiết bị để làm sạch (dùng điện) máy phát điện,

máy rửa bát đĩa; hệ thống hút bụi cho mục đích làm sạch, đinamô, máy nâng (thang máy), máy chế biến thức ăn dùng điện, máy ép trái cây dùng điện cho mục đích gia dụng, máy xay nghiền chạy điện cho mục đích gia dụng, dụng cụ cầm tay không vận hành thủ công, vật dụng để gác giữ dụng cụ của máy móc, thiết bị để gia công cơ khí, máy xay hạt tiêu không vận hành bằng tay, máy và thiết bị đánh bóng (dùng điện), dụng cụ (bộ phận của máy), máy hút bụi chân không, thiết bị rửa, ổ bi, ổ trục (bộ phận của máy móc), máy súc rửa chai, xe ủi đất, bộ chế hòa khí, máy ly tâm, cưa xích, máy xay cà phê không bao gồm loại vận hành bằng tay, động cơ khí nén, máy nén (máy móc), máy trộn bê tông, máy cày (máy móc) máy cắt, xi lanh dùng cho động cơ điện và động cơ, máy hủy rác thải, máy đào hào, mương (xẻ rãnh), thiết bị mở cửa và đóng cửa bằng điện, búa điện, thiết bị hàn dùng điện, thiết bị nâng, động cơ không dùng cho xe cộ mặt đất, máy đào xúc, quạt gió dùng cho động cơ điện và động cơ, thiết bị cơ điện để chế biến thực phẩm, bơm phân phối nhiên liệu dùng cho trạm sửa chữa, máy nghiền rác, bánh răng truyền động không dùng cho phương tiện giao thông trên bộ, tua bin thủy lực, khớp các - đăng (khớp vạn năng), máy vắt sữa, máy sản xuất nước khoáng, động cơ điện không dùng cho phương tiện giao thông trên bộ, bộ giảm thanh dùng cho động cơ và máy móc, súng phun sơn, pít - tông cho động cơ, ròng rọc bộ phận của máy móc), máy đầm, máy làm đường đi, xe lu lăn đường, người máy (máy móc), máy làm xúc xích, máy gắn xi dùng cho mục đích công nghiệp, máy tách, máy may, thiết bị hàn vận hành bằng điện hoặc ga, máy làm đường ăn, bộ phận truyền động không dùng cho xe cộ mặt đất, bộ truyền động cho máy móc, xe xếp dỡ, máy giặt, máy bao gói, dụng cụ cầm tay thao tác thủ công, dao, kéo, cuốc (dụng cụ cầm tay), xẻng đào đất (dụng cụ cầm tay), cào (dụng cụ cầm tay), dụng cụ để bện/tết (dụng cụ cầm tay), khuôn đóng giày (dụng cụ cầm tay của thợ đóng giày), dao cạo râu chạy điện, tông đơ cắt tóc chạy điện dùng cho cá nhân, hộp dao cạo, bộ dụng cụ để chăm sóc bàn chân, dụng cụ uốn lông mi, bộ dụng cụ cắt/sửa móng tay, cái cạo vảy cá ngừ khô (dụng cụ cầm tay), cái kẹp để gắp đường miếng, dụng cụ mở hộp không dùng điện (dụng cụ cầm tay), dụng cụ kẹp vỡ quả hạch không bằng kim loại quý, thìa ăn, dụng cụ cắt lát pho mát không dùng điện; dụng cụ cắt bánh pizza không dùng điện, cái dĩa ăn, bàn là (chạy điện và không chạy điện), dụng cụ xâu kim, con dao cắt bằng tay dùng dưới nước, rìu dùng trên băng tuyết, xẻng xúc than cháy (dụng cụ cầm tay), cái cặp gắp than cháy, bình phun thuốc trừ sâu (dụng cụ cầm tay), dao trộn/phết (của hoạ sỹ), cái nhíp (cái kẹp), cái chày gỗ, khuôn mẫu định chuẩn dùng để đánh dấu là bộ phận của dụng cụ cầm tay, bộ đồ ăn bao gồm dao ăn, thìa ăn và dĩa để ăn, vũ khí đeo bên người không phải súng, dao cạo dùng điện hoặc không dùng điện, dụng cụ làm vườn cầm tay thao tác thủ công, tua vít, thiết bị và dụng cụ khoa học bao gồm thiết bị chưng cất, lò, lò nung dùng để làm thí nghiệm, máy và dụng cụ đo lường, thiết bị và dụng cụ điều chỉnh hay phân phối điện, pin và ắc quy, dụng cụ đo điện hoặc từ trường, dây điện và dây cáp điện, thiết bị và dụng cụ nhiếp ảnh, thiết bị và dụng cụ điện ảnh, thiết bị và dụng cụ quang học, kính mắt, kính quang học, kính lúp phóng đại, kính đeo mắt, thiết bị và dụng cụ cứu hộ dưới nước, thiết bị và dụng cụ thông tin liên lạc bằng điện, đĩa ghi âm thanh và hình ảnh, đĩa hát, đĩa đã được ghi âm, đã ghi dữ liệu, đĩa ghi âm thanh, đĩa ghi viđêô, mạch điện tử hay đĩa CD - ROM ghi sẵn chương trình chơi tự động, máy nhịp, thiết bị đo (không dùng cho mục đích y tế), máy và thiết bị âm thanh, máy quay đĩa hát, thiết bị giảng dạy, thiết bị viễn thông, máy ghi âm, thiết bị dịch thuật, thiết bị và dụng cụ để cân, thiết bị sao chụp điện từ, thiết bị sao chụp (dạng chụp ảnh, tĩnh điện, nhiệt), máy sinh khí ozon (thiết bị tạo ozon), máy điện phân, mạch điện tử, đĩa CD - ROM ghi sẵn chương trình cho các thiết bị trò chơi viđêô có thể cầm tay, thiết bị mô phỏng để tập luyện các kỹ năng về thể chất, thiết bị mô phỏng để đào tạo kỹ năng lái xe, máy con ve dùng điện, biển cảnh báo hình tam giác dùng cho xe cộ bị hỏng, biển tín hiệu giao thông phản quang hoặc cơ học, thiết bị nhận và truyền tín hiệu giao thông đường sắt, chuông báo cháy, chuông báo rò rỉ ga, thiết bị cảnh

báo chống trộm, găng tay bảo hộ chống tai nạn, thiết bị dập lửa, van cấp nước trên đường phố để lắp vòi rồng cứu hỏa, miệng ống vòi rồng cứu hỏa, hệ thống tự động phun nước chống cháy, mũ bảo hiểm, khay thí nghiệm, thiết bị và dụng cụ hàng hải, thiết bị và dụng cụ trắc địa, bảng báo hiệu phản quang hoặc cơ học, thiết bị kiểm tra giám sát dùng điện, cầu dao điện, tổng đài điện thoại, máy biến thế (điện), ắc quy điện, thiết bị điều chỉnh điện, thiết bị ghi âm thanh hoặc hình ảnh, thiết bị truyền phát âm thanh hoặc hình ảnh, thiết bị tái tạo âm thanh hoặc hình ảnh, vật mang dữ liệu từ tính, đĩa từ, đĩa compact, đĩa DVD, đã VCD, cơ cấu được vận hành bằng đồng xu, máy tính tiền, vòng miệng cho em bé ngậm trong thời gian mọc răng sữa, gối chườm nước đá dùng cho mục đích y tế, băng hỗ trợ để tránh chấn thương cho cơ và xương, chỉ ruột mèo để khâu vết mổ, dụng cụ tiêm chích cho mục đích y tế, núm vú giả, túi đá lạnh để chườm dùng cho mục đích y tế, giá treo túi đá lạnh để chườm dùng cho mục đích y tế, thiết bị và dụng cụ cho y tá, găng bảo vệ ngón tay cho mục đích y tế, dụng cụ tránh thai không chứa hoá chất, thiết bị xoa bóp thẩm mỹ dùng trong kinh doanh, thiết bị và dụng cụ y tế, thiết bị xoa bóp, găng tay cho mục đích y tế, lọ (ống) đựng nước tiểu để xét nghiệm, bô vệ sinh dùng cho bệnh nhân, dụng cụ lấy ráy tai, vòng miệng cho chó con ngậm trong thời kỳ mọc răng sữa, khẩu trang y tế, thiết bị và dụng cụ phẫu thuật, thiết bị và dụng cụ nha khoa, thiết bị và dụng cụ thú y, chân, tay giả, mắt và răng giả, vật dụng chỉnh hình, vật liệu để khâu vết thương, bao cao su, nạng chống cho người tàn tật, đồ đạc được chế tạo đặc biệt cho mục đích y tế, mặt nạ sử dụng cho nhân viên y tế, thiết bị chỉnh hình, thiết bị tập luyện thân thể cho mục đích y tế,thiết bị vật lý trị liệu, thiết bị điều trị bằng tia X quang, ống nong động mạch, bàn cầu vệ sinh làm sạch bằng nước, phụ kiện bồn tắm; thiết bị dùng cho bồn tắm, phụ kiện của buồng tắm loại lắp cố định, thiết bị hút ẩm sấy khô, thiết bị tạo hơi nước và đun sôi nước, thiết bị làm bay hơi nước, thiết bị chưng cất không dùng trong phòng thí nghiệm, bộ trao đổi nhiệt (không là bộ phận của máy móc), thiết bị khử trùng sữa, lò đốt/nung/luyện dùng trong công nghiệp, lò phản ứng hạt nhân, thiết bị sấy khô thức ăn cỏ làm thức ăn cho gia súc, nồi hơi (không phải bộ phận của máy), thiết bị sưởi ấm và làm mát, thiết bị và máy làm lạnh, thiết bị làm khô đồ giặt chạy điện dùng trong kinh doanh, máy sấy tóc, thiết bị và hệ thống nấu nướng dùng nhiệt dùng trong kinh doanh, thiết bị làm khô bát đĩa dùng trong kinh doanh, thiết bị khử trùng bát đĩa dùng trong kinh doanh, vòi nước máy (họng nước) ở đường phố, van điều chỉnh mức trong bình chứa/trong thùng chứa, vòi của ống dẫn (đầu vặn vòi nước), bể lọc thiết bị làm sạch) nước bẩn, bể lọc (thiết bị làm sạch) nước thải, lò đốt rác, thiết bị làm nóng nước sử dụng năng lượng mặt trời, thiết bị lọc (làm sạch) nước, đèn điện và thiết bị chiếu sáng, thiết bị và dụng cụ làm nóng chạy điện dùng trong gia đình, vòng đệm của vòi nước, thiết bị làm nóng nước sử dụng ga, thiết bị để sưởi và làm nóng hình chảo, thiết bị làm nóng chạy điện (không phải là bộ phận của máy), bếp lò để nấu nướng, mô đun bề mặt của thiết bị nấu nướng (bộ phận của thiết bị nấu nướng), chậu rửa gắn cố định, tủ ướp lạnh bằng đá ăn, thiết bị lọc (làm sạch) nước dùng trong gia đình, đèn lồng chiếu sáng, đèn dùng khí ga, đèn dầu, ống thông phong cho đèn dầu, lồng ấp sưởi ấm giường ngủ, thiết bị sưởi bỏ túi, bình đun nước nóng (thiết bị cung cấp nước nóng), nắp ngồi cho bàn cầu vệ sinh có thiết bị tự làm sạch, két nước của bàn cầu vệ sinh (két xả nước làm sạch bàn cầu sau khi đi vệ sinh), chậu vệ sinh, nắp ngồi cho bàn cầu vệ sinh dùng cho bàn cầu vệ sinh kiểu Nhật Bản, khay đế của bồn tắm đứng, hệ thống chiếu sáng và thiết bị chiếu sáng, hệ thống sưởi ấm, thiết bị sinh hơi nước, hệ thống và thiết bị nấu nướng, hệ thống và thiết bị làm lạnh, hệ thống và thiết bị sấy khô, hệ thống và thiết bị thông gió (điều hòa không khí), hệ thống ống dẫn nước, thiết bị phân phối nước, hệ thống cung cấp nước, băng tải trên không, động cơ máy kéo, động cơ cho phương tiện giao thông trên bộ, trục và mối nối của trục xe cộ, khớp truyền động bánh răng cho phương tiện giao thông trên bộ, bộ đệm giảm chấn va chạm cho các toa tầu hỏa, lò xo giảm xóc cho xe cộ, phanh cho xe cộ, dù để nhảy dù, chuông chống trộm dùng cho xe cộ, xe lăn

dùng cho người tàn tật, động cơ điện cho phương tiện giao thông trên bộ, xe cộ chạy trên đệm khí, xe đạp, chuông xe đạp, phanh xe đạp, xích xe đạp, khung xe đạp, ghi đông xe đạp, bơm xe đạp, vành xe đạp, yên xe đạp, nan hoa xe đạp, chân chống xe đạp, lốp xe đạp, xe nôi trẻ con, xe xích lô, xe trượt tuyết (xe cộ) xe đẩy chở bao, túi, xe hồ sơ do súc vật kéo, toa xe (đường sắt), xe hai bánh được kéo bằng xe đạp (phương tiện giao thông trên bộ), miếng cao su dính để vá săm xe, xe cộ cho việc đi lại trên mặt đất/trên không/dưới nước hoặc bằng đường ray, ô tô và phụ tùng ô tô, xe máy và phụ tùng xe máy, vũ khí cháy nổ, đạn dược, đầu đạn (vũ khí), chất nổ, pháo hoa, hợp chất dẫn lửa, súng săn, súng thể thao, thuốc nổ dinamit, kim loại quý dạng thô hoặc bán thành phẩm, vòng đeo chìa khóa (đồ kim hoàn rẻ tiền để đeo chìa khóa), hộp bằng kim loại quý, hộp đựng đồ trang sức bằng kim loại quý cúp giải thưởng làm bằng kim loại quý, vật kỷ niệm hình cái khiên bằng kim loại quý, đồ trang trí cho trang phục bằng kim loại quý, đồ trang trí (đồ kim hoàn, đồ trang sức), khuy măng sét, đồ kim hoàn bao gồm cả đồ giả kim hoàn, đồ trang trí giày (bằng kim loại quý), đồng hồ, bùa hộ mạng (đồ trang sức, đồ kim hoàn), hợp kim của kim loại quý, đồ trang sức, đá quý, đồng hồ bấm giờ và dụng cụ đo thời gian, đồng tiền xu, huy hiệu bằng kim loại quý, kim cương, hoa tai, huy chương, đá bán quý, đồng hồ đeo tay, dụng cụ âm nhạc, nhạc cụ điện tử, nhạc cụ điện tử tổng hợp, hộp nhạc, giá giữ nhạc cụ, hộp dùng cho nhạc cụ, giá để bản nhạc, bộ phận chặn tiếng bộ phận tạo âm nền, van bấm dùng cho dụng cụ âm nhạc, dây dùng cho dụng cụ âm nhạc, nhạc cụ dây, trống (nhạc cụ), sáo, cồng chiêng, đàn ghi ta, đàn măng đô lin, đàn oóc- gan, đàn viôlông, bàn phím dùng cho nhạc cụ, đàn piano và phụ kiện, keo dán cho mục đích văn phòng hoặc gia dụng, sáp niêm phong, chữ in, bản in phơi, ruy băng mực dùng để in, dấu hủy tem, dụng cụ để vẽ, bút lông để vẽ, hộp bằng giấy, túi (phong bì, bao nhỏ) bằng giấy hoặc bằng chất dẻo dùng để bao gói, màng mỏng bằng chất dẻo dùng để bao gói, túi rác bằng giấy hoặc chất dẻo, mẫu cắt cho thợ may quần áo, phấn vẽ của thợ may, cờ bằng giấy, giấy vệ sinh để lau tay bằng giấy, khăn lau bằng giấy, khăn ăn bằng giấy, khăn tay bằng giấy, khăn tay bỏ túi bằng giấy, thẻ cho phiếu thư mục, khăn trải bàn ăn bằng giấy, giấy, bức tranh vẽ và tác phẩm viết tay, ảnh chụp, giá để ảnh chụp, cái gọt bút phấn, cao su thô hoặc bán thành phẩm, nhựa pec-ca, gôm ở dạng thô hoặc bán thành phẩm, amiăng, mica thô hoặc bán thành phẩm, chất dẻo bán thành phẩm, ống mềm không bằng kim loại, vật liệu để bít kín, băng dính không dùng cho mục đích y tế/văn phòng hoặc gia dụng, nhựa nhân tạo (bán thành phẩm), sợi chất dẻo không dùng trong ngành dệt, đệm lót, vật liệu chịu lửa để cách điện/cách nhiệt, vật liệu cách ly, hợp chất hóa học để bịt lỗ rò rỉ, vật liệu đệm lót bằng cao su hoặc chất dẻo, chế phẩm bịt kín dùng cho mối nối, vật liệu cách âm, cao su tổng hợp, vật liệu nhồi bằng cao su hoặc chất dẻo, đồ chứa đựng bằng da thuộc hoặc da thú, quần áo cho vật nuôi trong nhà, túi bằng da hoặc giả da để bao gói, vali, túi đựng quần áo, túi đựng quần áo thể thao mang theo khi chơi thể thao, túi nhỏ đeo ngang thắt lưng, túi cho người cắm trại, túi mang đồ (không gồm túi dùng một lần), túi mua hàng, ba lô du lịch, ví đựng đồ trang điểm (chưa có đồ bên trong), ô, cán ô, gậy chống, ba toong, tay cầm cho ba toong, đồ để cưỡi ngựa, da (thô hoặc bán thành phẩm) và giả da, bàn đạp của yên ngựa, ví bỏ túi, vật liệu xây dựng không bằng kim loại, ống cứng phi kim loại dùng cho xây dựng, asphan, hắc ín, bitum, các công trình cấu kiện phi kim loại vận chuyển được, đài kỷ niệm không bằng kim loại nhân tạo, alabat (thạch cao mịn), gạch, kính xây dựng, công trình xây dựng không bằng kim loại, lớp phủ không bằng kim loại dùng trong xây dựng, bê tông, cấu kiện xây dựng bằng bê tông, tượng nhỏ bằng đá bằng bê tông hoặc cẩm thạch, sàn không bằng kim loại, cổng không bằng kim loại, bia mộ bằng đá vôi, lớp ốp không bằng kim loại dùng trong xây dựng, bìa cứng dùng cho xây dựng, vật liệu chịu lửa không bằng kim loại dùng cho xây dựng, đá, gỗ thành phẩm, gỗ xây dựng, gỗ bán thành phẩm, đá bọt, hổ phách vàng, tấm nâng tải hàng không bằng kim loại, tầng sáp có lỗ cho tổ ong, ghế ngồi dùng trong thẩm mỹ viện, ghế dùng cho thợ cắt

tóc, van không bằng kim loại không là bộ phận của máy, bể chứa, không bằng kim loại hoặc công trình xây dựng, côngtenơ để vận chuyển hàng không bằng kim loại, phụ kiện cho rèm bao gồm móc rèm/thanh ray cho rèm, vòng treo rèm, thanh treo rèm, kẹp giữ dây cáp hoặc ống dẫn bằng chất dẻo, chốt trụ và móc không bằng kim loại để neo giữ và gắn cố định, cái nêm (chốt chữ V), đai ốc, đinh có rãnh ở đầu để vặn, đinh đầu bẹt (đinh mũ); bu lông (ốc vít), đinh tán, bánh xe nhỏ của đồ đạc, tất cả đều không làm bằng kim loại, vòng đệm bằng gỗ hoặc chất dẻo không bằng kim loại/sợi cao su hay sợi lưu hóa, khóa (trừ khóa điện) không bằng kim loại, cái nệm để ngồi và quỳ, gối, nện, dây tết bằng rơm, đồ chứa bằng gỗ/tre/nhựa dẻo (để lưu kho, vận chuyển), khóa không bằng kim loại, khung thêu, thẻ đề tên (thẻ nhận diện) và tấm biển gắn trên cửa ra vào không bằng kim loại, cán cờ, quạt dùng cho cá nhân (không dùng điện), cọc cho cây leo, giường cho vật nuôi trong nhà, cũi chó, hộp làm ổ cho chim, thang gấp và thang không làm bằng kim loại, hộp thư không bằng kim loại hoặc không phải là công trình xây dựng, móc treo mũ không bằng kim loại, giỏ không làm bằng kim loại dùng để cho người mua đựng hàng trước khi trả tiền trong siêu thị/cửa hàng, giá để quần áo, hộp đựng dụng cụ (hộp rỗng) không bằng kim loại, thiết bị phân phối khăn lau tay gắn cố định không bằng kim loại, đồ đạc, mành che cửa sổ bên trong nhà (đồ đạc), rèm che cửa sổ dùng trong nhà bằng tre (đồ đạc), tấm rèm bằng hạt cườm để trang trí, bình phong (đồ đạc), bình phong gấp lại được (đồ đạc); ghế dài (đồ đạc), mẫu các loại đồ ăn được làm bằng gỗ/sáp/cao su hoặc chất dẻo, bình đựng tro hoả táng, nôi cho trẻ em, khung tập đi cho trẻ em, hình nộm làm mẫu; túi ngủ dùng cho cắm trại, khung ảnh, tác phẩm điêu khắc bằng thạch cao/chất đẻo/gỗ, dải ruy băng gỗ, bàn ăn loại nhỏ (đồ đạc), ghế trong phòng tắm, tấm bình phong làm bằng sậy (đồ đạc), mành che cửa sổ trong nhà bằng vải dệt, chuông gió và chùm chuông gió (trang trí), phụ kiện lắp ráp của đồ đạc không bằng kim loại, ngà thô hoặc bán thành phẩm gương soi, chỉ tơ nha khoa, kính thô hoặc bán thành phẩm (trừ kính xây dựng), máng đựng thức ăn gia súc, vòng đeo cho gia cầm, bàn chải để cọ bồn tắm, bàn chải để cọ vàng, bàn chải dùng cho kèn và sáo, bàn chải dùng trong công nghiệp, bàn chải dùng cho tàu thuyền, găng tay dùng cho mục đích gia dụng, đồ chứa đựng bằng thủy tinh, gốm sứ dùng cho gia dụng, bình và ấm, bình cà phê không dùng điện không bằng kim loại quý ấm đun nước (không dùng điện), bộ đồ ăn ngoại trừ dao/dĩa và thìa, hộp giữ lạnh xách tay (không dùng điện), hộp đựng gạo/cơm dùng trong nhà hay bếp (không làm bằng kim loại quý), bình thủy tinh để bảo quản thực phẩm dùng trong nhà hay trong, bếp, bình bẹt đựng đồ uống cho người đi du lịch, bình cách nhiệt, xô đựng đá lạnh, dụng cụ đánh kem dùng cho mục đích gia dụng không chạy điện, vật dụng để lọc sang lưới, lọ đựng hạt tiêu, lọ đựng đường, lọ trộn muối, cốc đựng trứng để ăn, vật dụng giữ khăn ăn và vòng đánh dấu khăn ăn, khay dùng cho mục đích gia đình, hộp đựng tăm, rổ để ráo nước dùng trong gia đình, bình lắc đồ uống bằng tay, muôi để lấy cơm từ nồi ra bát, cối nghiền cà phê và cối xay hạt tiêu bằng tay, phễu để rót, cối giã bằng tay (cối xay gia dụng, không dùng điện), cái mở nút chai, cái nạo củ cải (vật dụng dùng trong gia đình), muôi để múc bánh tạc, đũa ăn, hộp đựng đũa ăn, cái muôi (bộ đồ ăn), cái sàng (vật dụng gia đình), thớt dùng trong bếp, trục cán bột (dùng trong gia đình), vỉ nướng (dụng cụ nấu nướng), tăm, dụng cụ ép trái cây dùng cho mục đích gia dụng không chạy điện, khuôn bánh quế không dùng điện, dụng cụ làm sạch và dụng cụ để giặt bằng tay dùng cho mục đích gia đình, tấm ván để là, bình xịt nước khi là, giá giữ bàn là, giá đỡ muôi rán (dụng cụ bếp núc), que để khuấy trộn nước tắm, gầu múc dùng trong nhà tắm, cái chụp làm tắt nến và giá đỡ nến, sàng than xỉ (dụng cụ gia dụng), thùng đựng than, vỉ đập ruồi, bẫy chuột, chậu hoa, bình tưới nước, chậu, bình và đồ đựng để trồng hoa và cây bằng phương pháp thủy sinh đồ đựng thức ăn cho vật nuôi, bàn chải lông cho vật nuôi, lồng chim, bể nước cho chim tắm, bàn chải quần áo, bô vệ sinh để trong phòng, vật dụng giữ giấy vệ sinh, lợn đựng tiền tiết kiệm, hộp bằng kim loại để đựng và lấy khăn giấy ra từng chiếc một, vật dụng để xỏ giày ống, dụng

cụ để đựng và phân phối xà phòng, bình và chậu (đồ chứa đựng) bảng hiệu bằng sứ hay thủy tinh, lư hương, dụng cụ để trang điểm, bàn chải dùng cho đồ đi chân, bót để đi giày, giẻ lau làm sạch giày, dụng cụ cầm tay để làm sạch giày bao gồm bàn chải đánh giày, khung giày (đặt trong giầy để giữ dáng cho giày), lông cứng của lợn dùng làm bàn chải, kiềng ba chân (vật dụng để bàn) giẻ lau để làm sạch, vật dụng hâm nóng bình sữa không dùng điện, giẻ (vụn) để làm sạch, khay đựng bánh, hệ thống nhiều bể nuôi cá và loài thủy sinh làm cảnh trong nhà, bể nuôi cá và loài thủy sinh làm cảnh trong nhà, hộp đựng phấn bỏ túi (hộp rỗng), cốc, tách, chén, ống hút để uống, dụng cụ và đồ chứa đựng dùng cho gia đình hoặc bếp núc, sợi thép rối để làm sạch, đồ bằng đất nung để chứa đựng, đồ sứ để chứa đựng, lược và bọt biển cho mục đích gia dụng, dụng cụ nấu ăn không dùng điện, dụng cụ nhà bếp, đồ dùng tẩy trang, dụng cụ để tưới, dụng cụ dùng để vệ sinh, tác phẩm nghệ thuật bằng gốm, sứ, đất nung hoặc thủy tinh, nồi (dùng cho nhà bếp) xoong (dùng cho nhà bếp), chảo (dùng cho nhà bếp), vải thưa, buồm, sợi dệt dạng thô, bông thô, võng, vật liệu nhồi chăn, dải đai bằng sợi gai dầu, dây thừng không bằng kim loại, lưới, bao túi bằng vải bao gồm bao tải (túi) bằng vải dệt dùng để đóng gói, túi bằng vải dệt dùng để đựng tất dệt kim khi giặt tất, túi đựng thư bằng vải dệt, dải băng, dây đai để buộc hoặc quấn bằng cao su, mái che bằng vải dệt, lều (không dùng để cắm trại), chỉ vuốt nhựa, dây để leo trèo không bằng kim loại, lều để cắm trại, mùn cưa gỗ, bông gạo, phôi bào gỗ, rơm băm và trấu để nhồi đồ đạc hay để lót chai, mùn sáp, lông bò đực, lông gấu trúc Mỹ, lông lợn không để làm bàn chải, lông ngựa, lông vũ để nhồi đồ đạc hay nhồi bộ đồ giường, dây bện, vật liệu lót không bằng cao su hoặc chất dẻo, sợi và chỉ bằng bông, sợi và chỉ gai dầu, sợi tơ tằm và chỉ tơ tằm, len đã xe thành sợi, sợi và chỉ làm bằng sợi hóa học dùng trong ngành dệt, sợi và chỉ làm bằng sợi vô cơ, dùng trong ngành dệt, sợi và chỉ đã se lẫn với nhau, sợi và chỉ xoắn, sợi và chỉ để khâu, sợi và chỉ chuyên dụng dùng trong ngành dệt, sợi và chỉ thải đã được tẩy mỡ nhờn, vải sử dụng trong ngành dệt, vải để dệt tất, vải nỉ, vải không dệt, vải dầu dùng làm khăn trải bàn, vải hồ gôm không phải văn phòng phẩm, vật liệu chất dẻo thay thế cho vải, vải co giãn dùng trong ngành dệt hoặc vật liệu dệt co giãn, vật liệu dùng để bọc làm bằng vải dệt, sản phẩm gia dụng làm bằng vải cụ thể là khăn mặt bằng vải dệt, khăn tay bỏ túi bằng vải dệt, khăn phủ đồ gỗ bằng vải dệt, màn chống muỗi, tấm phủ giường, khăn trải giường, khăn phủ giường, vỏ gối, chăn, khăn ăn bằng vải dệt, rèm tắm bằng sợi dệt hoặc bằng chất dẻo, cờ không làm bằng giấy, vỏ bọc của nắp đậy bệ xí làm bằng vải, tấm phủ ghế bằng vải, tấm trướng treo tường bằng vải, rèm bằng sợi dệt hoặc bằng chất dẻo, dải khăn chạy giữa bàn để trang trí, rèm mỏng bằng sợi dệt hoặc bằng chất dẻo, vải liệm, rèm bằng sợi dệt hoặc bằng chất dẻo dùng cho những dịp kỷ niệm, vải phủ bàn chơi bi-a, nhãn mác bằng vải, chăn bông, quần áo kiểu phương tây, áo choàng ngoài, áo len dài tay, áo sơ mi, quần áo ngủ, quần áo lót, bộ quần áo tắm, mũ đội khi tắm (để khỏi ướt đầu), quần áo kiểu Nhật Bản; tạp dề (trang phục), cái bảo vệ cổ áo (trang phục), bít tất ngắn, ghệt bao quanh chân từ dưới đầu gối đến mắt cá (trang phục), khăn quàng lông, khăn choàng phụ nữ, khăn quàng cổ, giày truyền thống của Nhật Bản (giày tabi), vỏ bọc ngoài chống bẩn cho giày truyền thống của Nhật Bản, găng tay quần áo, cà vạt, khăn quàng cổ hình tam giác hay hình vuông, khăn rằn in hoa văn sặc sỡ, tất giữ ấm cho mắt cá và ống chân (trang phục), khăn quàng quanh cổ để giữ ấm, mũ che tai (trang phục), mũ rộng trùm đầu và cổ, mũ và nón làm từ lá cây, mũ đội khi ngủ để giữ ấm cho đầu, mũ, nịt bít tất, dây đeo bít tất (giữ cho bít tất khỏi bị tụt khi đi), dây đeo qua vai giữ cho quần không bị tụt, dải băng trang phục), thắt lưng quần áo, giày, nẹp kim loại dùng cho giày cao cổ, guốc gỗ, dép xăng đan, dép lê, quần áo mặc trong lễ hội hóa trang, quần áo thể thao (không bao gồm găng tay chơi golf), giày thể thao, quần áo, đồ đi chân, đồ đội đầu, chế phục, đồng phục, áo mưa, quần áo bơi, kim khâu, khuy lỗ cho quần áo, ruy băng (đồ may vá), diềm xếp nếp ở áo (đăng ten), ren thêu, núm tua trang trí (đồ may vá), dải viền để trang trí quần áo, kim đan, hộp đựng đồ để khâu vá, que móc để thêu đan,

cái đê để khâu, nệm cắm kim, hộp đựng kim, vòng để nâng giữ tay áo, huy hiệu cho trang phục không bằng kim loại quý, khoá cài (phụ kiện của trang phục), ghim cài (phụ kiện của trang phục), ghim cài khăn choàng, băng đeo tay, vật trang trí dùng cho quần áo, băng buộc tóc, trâm cài tóc nơ cài tóc, cúc, khuy trang trí cài lên tóc, cái xược tóc, phần tóc nối thêm, trâm gài tóc, kẹp tóc mái, lưới bao tóc, cặp tóc, dải ruy băng buộc tóc, cặp tóc mái, đồ trang trí tóc, cúc áo, hoa giả, râu giả, ria mép giả, vật dụng uốn tóc không phải dụng cụ cầm tay, đồ trang trí cho giày (không bằng kim loại quý), lỗ luồn dây giày, dây giày, phụ kiện cho giày bao gồm móc cài cho giày, cái móc cho giày, khóa cài giày, khay đựng đồ để khâu vá, tóc người, tấm phủ sàn, trướng treo tường không làm bằng vải dệt, thảm trải sàn truyền thống của người Nhật Bản (thảm tatami), thảm đặt trong nhà tắm, thảm cỏ nhân tạo, thảm để tập thể dục, giấy dán tường, tấm thảm, vải sơn lát sàn nhà, găng tay chơi bóng chày, túi được thiết kế đặc biệt để trượt tuyết và lướt sóng trên ván, mồi nhân tạo dùng để câu cá, bóng bay dùng để chơi, bóng dùng cho trò chơi và trò thể thao, chuông dùng cho cây thông nô-en, dây đai lưng dùng trong môn thể thao cử tạ (dụng cụ thể thao), xe đạp đồ chơi, xe đạp cố định để luyện tập thể dục, thẻ bài chơi trò bingô, khối xây dựng (đồ chơi), trò chơi bảng; kẹo nổ (pháo dùng trong lễ giáng sinh), giá để cây thông nô-en, cây thông nô-en bằng chất liệu tổng hợp, thiết bị ném, phóng đĩa để tập bắn, búp bê, bình sữa cho búp bê, lưỡi câu, đĩa bay (đồ chơi) túi đựng gậy đánh gôn (có hoặc không có bánh xe), găng tay đánh gôn, giày trượt băng, giày trượt patanh, trò chơi xếp hình, trò chơi khăm, cái bảo vệ đầu gối (dụng cụ thể thao), hòn bi dùng cho trò chơi và trò thể thao, đồ chơi di động, lưới bắt bướm, đồ trang trí cho cây thông nô en trừ đồ chiếu sáng và bánh kẹo, bể bơi (đồ chơi), con rối, cần câu cá, ván trượt, trò chơi ki, xe trượt tuyết (dụng cụ thể thao), cầu trượt (đồ chơi), quả cầu tuyết (đồ chơi), giày đi tuyết (liếp đi tuyết đeo vào đế giày), đồ chơi bong bóng xà phòng (đồ chơi), quả bóng hơi để chơi, mặt nạ làm đồ chơi, đồ chơi, sáp dùng để bôi ván trượt tuyết, trò chơi viđêô dùng để kinh doanh và trong gia đình; máy trò chơi viđêô, máy có khe đút xu (máy đánh bạc), máy để tập luyện thể dục, diều, trục lăn cho xe đạp đặt cố định để luyện tập, máy trò chơi tự động, vận hành bằng đồng xu, máy đánh bạc dùng cho trò cờ bạc, bài lá, vợt, ván trượt có bánh lăn, các sản phẩm sữa, khoai tây rán, quả ngâm, dầu ăn và mỡ ăn, sữa đậu nành, đậu phụ, súp mỳ, nước quả nấu đông, mứt ướt, mứt quả ướt, pho mát, pa tê, đồ ăn nhẹ (snack food) trên cơ sở trái cây đồ ăn nhẹ trên cơ sở rau củ, xúc xích, rau củ đã được chế biến, trái cây đã được chế biến, rau củ quả đông lạnh, nước xốt, giò chả, ruốc, nước mắm, thạch, tổ yến, nấm, mật ong, ca cao, chè (trà), gia vị miso Nhật Bản được làm chủ yếu từ gạo/lúa mạch/đậu nành lên men và muối, nước xốt bao gồm giấm, nước xốt đậu nành và gia vị, nước xốt làm từ nước thịt, nước xốt cà chua, tương đậu nành, giấm, nước xốt để trộn sa lát, nước xốt trắng làm từ bột mì/bơ/gia vị và sữa, nước xốt mayonnaise, nước xốt dùng cho thịt quay hoặc nướng, đường viên, đường tảng, đường, đường mạch nha, mật ong, kẹo bột, nước mật đường glucoza làm từ tinh bột dùng cho thực phẩm, bánh kẹo có vừng, muối để nấu ăn; muối trộn hạt cần tây làm gia vị, gia vị gia vị hoá học để nấu ăn, đồ gia vị, chế phẩm tạo hương thơm cho thực phẩm (hương liệu cho thực phẩm), gạo hạt yến mạch đã xay vỏ, hạt lúa mạch đã xay vỏ, sản phẩm bột mì xay dùng để làm thực phẩm, gluten dùng cho thực phẩm, thực phẩm được làm từ ngũ cốc đã chế biến, bánh bao, bánh xăng đuých, cơm sushi của người Nhật Bản (cơm có rong biển bọc ngoài và cá tươi thái lát ở trên), bánh hamburger (có kẹp xăng đuých); bánh hamburger dạng bánh sữa nhỏ, bánh pizza, bữa ăn trưa cho các buổi dã ngoại dưới dạng thức ăn được đóng hộp là thực phẩm đã được chế biến sẵn gồm có bánh xăng đuých, sa lát, cơm sushi của người Nhật Bản, bánh hamburger, bánh patê nhân thịt, bánh bao ravioli (ở ý), bánh kẹo, bánh mỳ, bột làm bánh kẹo, bột dùng cho đá lạnh thực phẩm, bột quả hạnh nhân, bột men, gạo ủ mạch nha, men, bột nở, đá ăn và kem lạnh, chất dính kết dùng để làm kem lạnh, chế phẩm làm mềm thịt dùng trong gia đình, chế phẩm làm ổn định kem đã được đánh dậy

bọt, sản phẩm phụ làm từ gạo khi nấu rượu sakê dùng cho thực phẩm (bã rượu sakê dùng cho thực phẩm còn được gọi là kasu), bột cà-ri (gia vị), hỗn hợp cà-ri (gia vị), bột nhão cà-ri (gia vị), bột nhão làm từ củ cây chân bê (arum), đồ uống trên cơ sở trà, ca cao, và sô cô la, hạt kê, hạt vừng, hạt kiều mạch, ngô, hạt kê nhiệt đới bamyard, lúa mỳ, lúa mạch, yến mạch, cùi dừa khô, mạch nha để nấu và chưng cất bia rượu, cây hoa bia, lie thô, lá cây cọ, cá và động vật giáp xác còn sống dùng làm thực phẩm, tảo biển tươi dùng để ăn, động vật sống và cá sống (không để ăn), chim và bò sát (còn sống), con tằm, trứng để ấp, thức ăn cho động vật, mồi câu cá (còn sống), trái cây tươi, rau tươi, cây mía, củ cải đường, hạt giống thực vật, cây, cỏ tươi để trồng, cỏ tươi tự nhiên dùng cho mục đích làm vườn, hoa khô để trang trí, cây giống, hoa tự nhiên, cây trồng trong chậu, vòng hoa tự nhiên, prôtêin dùng cho động vật, hạt (ngũ cốc), hạt (hạt giống), bia nước giải khát không cồn, nước ép trái cây, nước ép rau (đồ uống), đồ uống là chất lỏng giống nước còn lại sau khi làm đông sữa chua, chiết xuất của cây hoa bia cho việc sản xuất bia, nước khoáng (đồ uống) và nước uống có ga, đồ uống trái cây, xi rô và các chế phẩm khác để làm đồ uống, nước sinh tố, nước hoa quả ướp lạnh [đồ uống], tinh dầu dùng để chế biến đồ uống, bột tạo ga cho đồ uống, đồ uống cốc - tai không có cồn (đồ uống hỗn hợp), đồ uống lô hội, không chứa cồn, rượu sake, rượu tây bao gồm rượu uýt ki, rượu uýt ki ngô, rượu vang, rượu rum, rượu vốtca, rượu hương trái cây, rượu của người Trung Quốc bao gồm rượu gạo của người Trung Quốc, rượu bổ có hương vị (không dùng cho mục đích y tế) cụ thể là rượu bạc hà/rượu mật ong, rượu bổ chứa tinh chất rắn hổ lục với lá thông và cao hổ (không dùng cho mục đích y tế), đồ uống có cồn (không bao gồm bia), chiết xuất alcrylic, đồ uống có cồn chứa trái cây rượu gạo, thuốc lá điếu, xì gà, thuốc lá, đầu lọc thuốc lá điếu, bật lửa dùng cho người hút thuốc, diêm, gạt tàn dùng cho người hút thuốc, hộp thuốc lá điếu, hộp xì gà, đót hút xì gà, bình chứa ga dùng cho bật lửa, bình đựng thuốc lá, tẩu hút thuốc lá, túi đựng thuốc lá, thuốc lá điếu chứa chất thay thế lá thuốc lá không dùng cho mục đích y tế; tư vấn kinh doanh chuyên nghiệp; nghiên cứu và tìm hiểu thị trường; cung cấp thông tin thương mại và kinh doanh, đại lý xuất nhập khẩu các hàng hoá ở trên; quản lý và quản trị kinh doanh; quản lý kinh doanh các tổ hợp thương mại mua sắm hàng hóa, siêu thị bán hàng hóa, cửa hàng bách hóa tổng hợp thuận tiện cho người tiêu dùng và các cửa hàng bán lẻ tạp hóa; phân tích giá thành; xúc tiến bán hàng cho người khác.

---

(210) **4-2015-33716**

(540)

(220) 01.12.2015
(441) 26.09.2016
(531) 1.15.15; A18.7.25; 24.17.25
(591) Xanh, đỏ, trắng
(731) TẬP ĐOÀN VINGROUP - CÔNG TY CP (VN)
Số 7, đường Bằng Lăng 1, khu đô thị sinh thái Vinhomes Riverside, phường Việt Hưng, quận Long Biên, thành phố Hà Nội

(511) Nhóm 35: Dịch vụ mua bán, ký gửi: hồ dính và chất dính không dùng cho mục đích văn phòng và gia dụng, chế phẩm điều tiết sự tăng trưởng của thực vật, phân bón, kim loại kiềm và kim loại kiềm thổ, á kim, vật liệu nhiếp ảnh cụ thể là giấy đo độ sáng, giấy thử phản ứng, chất dẻo ở dạng thô, bột giấy, bột giấy gỗ, chất dẻo chưa qua xử lý, nhựa nhân tạo dạng thô, hợp chất dập lửa, sơn, sơn phủ, vécni copan, vécni bitum, sơn mài, phẩm màu cho thực phẩm, nhựa tự nhiên dạng thô, kim loại dạng lá và dạng bột dùng cho hoạ

sỹ, người làm nghề trang trí, người làm nghề in và nghệ sỹ, mực in, mực in cho máy sao chụp, mát tít (nhựa tự nhiên), dầu chống gỉ, dầu dùng để bảo quản gỗ, chế phẩm kết dính cho sơn, chất màu cho đồ gốm, sơn diệt khuẩn, sơn chịu lửa, nước men bóng (chất màu, sơn), hộp mực đã có mực dùng cho máy in và máy sao chụp, chất màu, sơn lót, chế phẩm bảo vệ kim loại, chất nhuộm màu cho giày, vôi quét tường, nước vôi trắng quét tường, mực để đánh dấu động vật, chế phẩm chống tĩnh điện cho mục đích gia dụng, chất dính dùng để gắn tóc giả, chất dính dùng để gắn lông mi giả, xi đánh giày, xi đánh bóng, xà phòng, kem đánh răng, mỹ phẩm, nước hoa, giấy nhám (giấy ráp), vải nhám (vải ráp), chất mài mòn, đá bọt, giấy để đánh bóng, móng tay chân giả, lông mi giả, miếng gạc (đồ vệ sinh thân thể, đồ trang điểm), chế phẩm tẩy trắng (giặt giũ), chế phẩm để tẩy trắng đồ da thuộc, chế phẩm để giặt, chế phẩm làm sạch, dung dịch cọ rửa, tinh dầu, nước xức tóc, chế phẩm trang điểm, chế phẩm chống nắng, nước thơm dùng sau khi cạo râu, chế phẩm làm thơm không khí, chế phẩm lô hội dùng cho mục đích mỹ phẩm, chất chống đổ mồ hôi (chế phẩm vệ sinh thân thể), hương liệu (tinh dầu), dầu thơm không dùng cho mục đích y tế, chế phẩm mỹ phẩm để tắm, muối để tắm không dùng cho mục đích y tế, hương liệu dùng cho đồ uống (tinh dầu), chế phẩm dạng xịt làm thơm mát hơi thở, hương liệu cho bánh ngọt (tinh dầu), phấn để làm sạch, chất màu dùng cho mục đích vệ sinh, bộ mỹ phẩm, chế phẩm mỹ phẩm giúp cho người thon thả, kem mỹ phẩm, kem làm trắng da, chất khử mùi dùng cho người hoặc động vật, dầu gội đầu, chất nhuộm màu (mỹ phẩm), bột mài, chế phẩm nhuộm tóc, chế phẩm tạo màu cho tóc, keo xịt tóc, chế phẩm uốn tóc, chế phẩm để chăm sóc móng, chế phẩm mài sắc, chế phẩm cạo râu, chế phẩm mỹ phẩm để chăm sóc da, bột tan dùng cho mục đích vệ sinh thân thể (mục đích trang điểm), chất bôi trơn, mỡ dùng cho giày, chế phẩm dùng để bảo quản da (dầu và mỡ), nhiên liệu dầu công nghiệp, dầu và mỡ công nghiệp, sáp (vật liệu thô), bấc đèn, nến, mỡ, sáp và dầu để thắp sáng, hợp phần kết dính bụi khi quét dọn, chất kết tụ bụi, chế phẩm để khử bụi, than động vật, than thực vật (nhiên liệu), năng lượng điện, bật lửa, củi đốt, khí đốt, dầu lửa, nhiên liệu dùng cho động cơ, dầu hỏa, xăng, dầu diesel, băng vệ sinh dùng trong thời kỳ kinh nguyệt, nút bông vệ sinh dùng để thấm kinh nguyệt, giấy thấm dùng trong thời kỳ kinh nguyệt, quần lót dùng trong thời kỳ kinh nguyệt, khăn tã vệ sinh dùng cho người mất khả năng kiềm chế, giấy bắt ruồi, giấy chống nhậy (côn trùng), tinh dịch dùng để thụ tinh nhân tạo, tã lót (tã trẻ em), chất bổ sung ăn kiêng cho động vật, chất dính dùng cho răng giả, vật liệu để hàn răng, vật liệu để in dấu răng, sắt và thép dạng thô hoặc bán thành phẩm, kim loại thường thô hoặc bán thành phẩm, quặng kim loại, vật liệu xây dựng bằng kim loại, đồ ngũ kim bằng kim loại (vật liệu nhỏ), công trình xây dựng bằng kim loại (di chuyển được), khay chuyển hàng bằng kim loại, ván khuôn bằng kim loại để đổ bê tông, buồng phun sơn bằng kim loại, két an toàn, linh kiện ráp nối nhỏ bằng kim loại thường đồ ngũ kim, bể chứa bằng kim loại, ròng rọc (puli truyền động) bằng kim loại (không dùng cho máy), lò xo (đồ ngũ kim), van bằng kim loại (không phải là bộ phận máy), thùng để đóng hàng bằng kim loại, kết cấu khung kim loại để trồng hoặc trưng bày cây bên trong có thể vận chuyển được, chuồng chim bằng kim loại, cột mốc bằng kim loại không phản quang, biển hiệu bằng kim loại cho đường giao thông không phản quang và không vận hành cơ giới, ghi đường sắt, ống bao nối bằng kim loại, vòng kẹp bằng kim loại (vòng đai để kết nối), chìa khóa, chốt định vị bằng kim loại, mỏ neo (không dùng trong đồng hồ và việc chế tạo đồng hồ), cọc neo tàu thuyền bằng kim loại, cái đe, lưới bằng sợi dây kim loại thường, dây chão bằng kim loại, dây xích bằng kim loại dùng cho chó, hộp để đựng dụng cụ đồ nghề bằng kim loại, hộp để đựng tiền bằng kim loại, cái thang bằng kim loại, thẻ đề tên (thẻ nhận diện) và tấm biển gắn trên cửa ra vào bằng kim loại, hộp bằng kim

loại lắp cố định trên tường dùng để đựng khăn cho phép lấy dần khăn ra (bộ phận chia khăn), móc treo mũ bằng kim loại hộp thư bằng kim loại, cái gạt bùn dính vào giày dép trước khi vào nhà (để trước cửa ra vào) bằng kim loại, biển để dán và đăng quảng cáo bằng kim loại, tác phẩm điêu khắc bằng kim loại, mộ bằng kim loại, tấm bia mộ bằng kim loại, khóa cài bằng kim loại thường (đồ ngũ kim), đầu bịt bằng kim loại dùng cho gậy chống của người đi bộ, móc leo (móc vào giày để leo chống trơn trượt), quai móc bằng kim loại dùng để móc dây khi leo trèo, móc leo núi bằng kim loại (thiết bị leo núi), cầu nhảy ở bể bơi bằng kim loại, đinh thúc ngựa, ống và ống dẫn bằng kim loại, dây cáp và dây bằng kim loại thường không dùng để dẫn điện, bao bì bằng thiếc, cột bằng kim loại dùng cho đường dây điện, biển đăng ký bằng kim loại, vật liệu lợp mái nhà bằng kim loại, dây thừng bằng kim loại, xích an toàn bằng kim loại, biển hiệu bằng kim loại, công trình xây dựng bằng thép, buồng điện thoại công cộng bằng kim loại, tấm lát sàn bằng kim loại, tấm lát nền bằng kim loại cho xây dựng, hộp thiết dùng để đựng thực phẩm, tấm nâng hàng bằng kim loại để vận chuyển, lớp bao ngoài bằng kim loại (xây dựng), ống nước bằng kim loại, cửa sổ bằng kim loại, tác phẩm nghệ thuật bằng kim loại thường, máy phát điện xoay chiều, máy đập, máy uốn, máy khí nén, máy nghiền, máy nghiền vụn, máy phân chia, máy khoan, máy lọc, máy xay, máy phay, máy đóng bao, máy đóng gói hàng, máy sơn, máy in, máy bơm, máy cưa, máy tách, máy phun, máy khâu, máy công cụ, động cơ và đầu máy (không bao gồm động cơ dùng cho phương tiện giao thông trên bộ), các bộ phận ghép nối và truyền động (không dùng cho phương tiện giao thông trên bộ), dụng cụ nông nghiệp (không bao gồm dụng cụ thao tác thủ công), máy ấp trứng, máy bán hàng tự động, máy nông nghiệp, thiết bị chống ô nhiễm cho động cơ và đầu máy, thiết bị phun xịt (máy móc), thiết bị cơ - điện để chế biến đồ uống, máy trộn chạy điện dùng cho mục đích gia đình, chổi vận hành bằng điện, máy và thiết bị để làm sạch (dùng điện) máy phát điện, máy rửa bát đĩa; hệ thống hút bụi cho mục đích làm sạch, đinamô, máy nâng (thang máy), máy chế biến thức ăn dùng điện, máy ép trái cây dùng điện cho mục đích gia dụng, máy xay nghiền chạy điện cho mục đích gia dụng, dụng cụ cầm tay không vận hành thủ công, vật dụng để gác giữ dụng cụ của máy móc, thiết bị để gia công cơ khí, máy xay hạt tiêu không vận hành bằng tay, máy và thiết bị đánh bóng (dùng điện), dụng cụ (bộ phận của máy), máy hút bụi chân không, thiết bị rửa, ổ bi, ổ trục (bộ phận của máy móc), máy súc rửa chai, xe ủi đất, bộ chế hòa khí, máy ly tâm, cưa xích, máy xay cà phê không bao gồm loại vận hành bằng tay, động cơ khí nén, máy nén (máy móc), máy trộn bê tông, máy cày (máy móc) máy cắt, xi lanh dùng cho động cơ điện và động cơ, máy hủy rác thải, máy đào hào, mương (xẻ rãnh), thiết bị mở cửa và đóng cửa bằng điện, búa điện, thiết bị hàn dùng điện, thiết bị nâng, động cơ không dùng cho xe cộ mặt đất, máy đào xúc, quạt gió dùng cho động cơ điện và động cơ, thiết bị cơ điện để chế biến thực phẩm, bơm phân phối nhiên liệu dùng cho trạm sửa chữa, máy nghiền rác, bánh răng truyền động không dùng cho phương tiện giao thông trên bộ, tua bin thủy lực, khớp các - đăng (khớp vạn năng), máy vắt sữa, máy sản xuất nước khoáng, động cơ điện không dùng cho phương tiện giao thông trên bộ, bộ giảm thanh dùng cho động cơ và máy móc, súng phun sơn, pít - tông cho động cơ, ròng rọc bộ phận của máy móc), máy đầm, máy làm đường đi, xe lu lăn đường, người máy (máy móc), máy làm xúc xích, máy gắn xi dùng cho mục đích công nghiệp, máy tách, máy may, thiết bị hàn vận hành bằng điện hoặc ga, máy làm đường ăn, bộ phận truyền động không dùng cho xe cộ mặt đất, bộ truyền động cho máy móc, xe xếp dỡ, máy giặt, máy bao gói, dụng cụ cầm tay thao tác thủ công, dao, kéo, cuốc (dụng cụ cầm tay), xẻng đào đất (dụng cụ cầm tay), cào (dụng cụ cầm tay), dụng cụ để bện/tết (dụng cụ cầm tay), khuôn đóng giày (dụng cụ cầm tay của thợ đóng giày), dao cạo râu

chạy điện, tông đơ cắt tóc chạy điện dùng cho cá nhân, hộp dao cạo, bộ dụng cụ để chăm sóc bàn chân, dụng cụ uốn lông mi, bộ dụng cụ cắt/sửa móng tay, cái cạo vảy cá ngừ khô (dụng cụ cầm tay), cái kẹp để gắp đường miếng, dụng cụ mở hộp không dùng điện (dụng cụ cầm tay), dụng cụ kẹp vỡ quả hạch không bằng kim loại quý, thìa ăn, dụng cụ cắt lát pho mát không dùng điện; dụng cụ cắt bánh pizza không dùng điện, cái dĩa ăn, bàn là (chạy điện và không chạy điện), dụng cụ xâu kim, con dao cắt bằng tay dùng dưới nước, rìu dùng trên băng tuyết, xẻng xúc than cháy (dụng cụ cầm tay), cái cặp gắp than cháy, bình phun thuốc trừ sâu (dụng cụ cầm tay), dao trộn/phết (của hoạ sỹ), cái nhíp (cái kẹp), cái chày gỗ, khuôn mẫu định chuẩn dùng để đánh dấu là bộ phận của dụng cụ cầm tay, bộ đồ ăn bao gồm dao ăn, thìa ăn và dĩa để ăn, vũ khí đeo bên người không phải súng, dao cạo dùng điện hoặc không dùng điện, dụng cụ làm vườn cầm tay thao tác thủ công, tua vít, thiết bị và dụng cụ khoa học bao gồm thiết bị chưng cất, lò, lò nung dùng để làm thí nghiệm, máy và dụng cụ đo lường, thiết bị và dụng cụ điều chỉnh hay phân phối điện, pin và ắc quy, dụng cụ đo điện hoặc từ trường, dây điện và dây cáp điện, thiết bị và dụng cụ nhiếp ảnh, thiết bị và dụng cụ điện ảnh, thiết bị và dụng cụ quang học, kính mắt, kính quang học, kính lúp phóng đại, kính đeo mắt, thiết bị và dụng cụ cứu hộ dưới nước, thiết bị và dụng cụ thông tin liên lạc bằng điện, đĩa ghi âm thanh và hình ảnh, đĩa hát, đĩa đã được ghi âm, đã ghi dữ liệu, đĩa ghi âm thanh, đĩa ghi viđêô, mạch điện tử hay đĩa CD - ROM ghi sẵn chương trình chơi tự động, máy nhịp, thiết bị đo (không dùng cho mục đích y tế), máy và thiết bị âm thanh, máy quay đĩa hát, thiết bị giảng dạy, thiết bị viễn thông, máy ghi âm, thiết bị dịch thuật, thiết bị và dụng cụ để cân, thiết bị sao chụp điện từ, thiết bị sao chụp (dạng chụp ảnh, tĩnh điện, nhiệt), máy sinh khí ozon (thiết bị tạo ozon), máy điện phân, mạch điện tử, đĩa CD - ROM ghi sẵn chương trình cho các thiết bị trò chơi viđêô có thể cầm tay, thiết bị mô phỏng để tập luyện các kỹ năng về thể chất, thiết bị mô phỏng để đào tạo kỹ năng lái xe, máy con ve dùng điện, biển cảnh báo hình tam giác dùng cho xe cộ bị hỏng, biển tín hiệu giao thông phản quang hoặc cơ học, thiết bị nhận và truyền tín hiệu giao thông đường sắt, chuông báo cháy, chuông báo rò rỉ ga, thiết bị cảnh báo chống trộm, găng tay bảo hộ chống tai nạn, thiết bị dập lửa, van cấp nước trên đường phố để lắp vòi rồng cứu hỏa, miệng ống vòi rồng cứu hỏa, hệ thống tự động phun nước chống cháy, mũ bảo hiểm, khay thí nghiệm, thiết bị và dụng cụ hàng hải, thiết bị và dụng cụ trắc địa, bảng báo hiệu phản quang hoặc cơ học, thiết bị kiểm tra giám sát dùng điện, cầu dao điện, tổng đài điện thoại, máy biến thế (điện), ắc quy điện, thiết bị điều chỉnh điện, thiết bị ghi âm thanh hoặc hình ảnh, thiết bị truyền phát âm thanh hoặc hình ảnh, thiết bị tái tạo âm thanh hoặc hình ảnh, vật mang dữ liệu từ tính, đĩa từ, đĩa compact, đĩa DVD, đã VCD, cơ cấu được vận hành bằng đồng xu, máy tính tiền, vòng miệng cho em bé ngậm trong thời gian mọc răng sữa, gối chườm nước đá dùng cho mục đích y tế, băng hỗ trợ để tránh chấn thương cho cơ và xương, chỉ ruột mèo để khâu vết mổ, dụng cụ tiêm chích cho mục đích y tế, núm vú giả, túi đá lạnh để chườm dùng cho mục đích y tế, giá treo túi đá lạnh để chườm dùng cho mục đích y tế, thiết bị và dụng cụ cho y tá, găng bảo vệ ngón tay cho mục đích y tế, dụng cụ tránh thai không chứa hoá chất, thiết bị xoa bóp thẩm mỹ dùng trong kinh doanh, thiết bị và dụng cụ y tế, thiết bị xoa bóp, găng tay cho mục đích y tế, lọ (ống) đựng nước tiểu để xét nghiệm, bô vệ sinh dùng cho bệnh nhân, dụng cụ lấy ráy tai, vòng miệng cho chó con ngậm trong thời kỳ mọc răng sữa, khẩu trang y tế, thiết bị và dụng cụ phẫu thuật, thiết bị và dụng cụ nha khoa, thiết bị và dụng cụ thú y, chân, tay giả, mắt và răng giả, vật dụng chỉnh hình, vật liệu để khâu vết thương, bao cao su, nạng chống cho người tàn tật, đồ đạc được chế tạo đặc biệt cho mục đích y tế, mặt nạ sử dụng cho nhân viên y tế, thiết bị chỉnh hình, thiết bị tập luyện thân thể cho mục đích y

tế,thiết bị vật lý trị liệu, thiết bị điều trị bằng tia X quang, ống nong động mạch, bàn cầu vệ sinh làm sạch bằng nước, phụ kiện bồn tắm; thiết bị dùng cho bồn tắm, phụ kiện của buồng tắm loại lắp cố định, thiết bị hút ẩm sấy khô, thiết bị tạo hơi nước và đun sôi nước, thiết bị làm bay hơi nước, thiết bị chưng cất không dùng trong phòng thí nghiệm, bộ trao đổi nhiệt (không là bộ phận của máy móc), thiết bị khử trùng sữa, lò đốt/nung/luyện dùng trong công nghiệp, lò phản ứng hạt nhân, thiết bị sấy khô thức ăn cỏ làm thức ăn cho gia súc, nồi hơi (không phải bộ phận của máy), thiết bị sưởi ấm và làm mát, thiết bị và máy làm lạnh, thiết bị làm khô đồ giặt chạy điện dùng trong kinh doanh, máy sấy tóc, thiết bị và hệ thống nấu nướng dùng nhiệt dùng trong kinh doanh, thiết bị làm khô bát đĩa dùng trong kinh doanh, thiết bị khử trùng bát đĩa dùng trong kinh doanh, vòi nước máy (họng nước) ở đường phố, van điều chỉnh mức trong bình chứa/trong thùng chứa, vòi của ống dẫn (đầu vặn vòi nước), bể lọc thiết bị làm sạch) nước bẩn, bể lọc (thiết bị làm sạch) nước thải, lò đốt rác, thiết bị làm nóng nước sử dụng năng lượng mặt trời, thiết bị lọc (làm sạch) nước, đèn điện và thiết bị chiếu sáng, thiết bị và dụng cụ làm nóng chạy điện dùng trong gia đình, vòng đệm của vòi nước, thiết bị làm nóng nước sử dụng ga, thiết bị để sưởi và làm nóng hình chảo, thiết bị làm nóng chạy điện (không phải là bộ phận của máy), bếp lò để nấu nướng, mô đun bề mặt của thiết bị nấu nướng (bộ phận của thiết bị nấu nướng), chậu rửa gắn cố định, tủ ướp lạnh bằng đá ăn, thiết bị lọc (làm sạch) nước dùng trong gia đình, đèn lồng chiếu sáng, đèn dùng khí ga, đèn dầu, ống thông phòng cho đèn dầu, lồng ấp sưởi ấm giường ngủ, thiết bị sưởi bỏ túi, bình đun nước nóng (thiết bị cung cấp nước nóng), nắp ngồi cho bàn cầu vệ sinh có thiết bị tự làm sạch, két nước của bàn cầu vệ sinh (két xả nước làm sạch bàn cầu sau khi đi vệ sinh), chậu vệ sinh, nắp ngồi cho bàn cầu vệ sinh dùng cho bàn cầu vệ sinh kiểu Nhật Bản, khay đế của bồn tắm đứng, hệ thống chiếu sáng và thiết bị chiếu sáng, hệ thống sưởi ấm, thiết bị sinh hơi nước, hệ thống và thiết bị nấu nướng, hệ thống và thiết bị làm lạnh, hệ thống và thiết bị sấy khô, hệ thống và thiết bị thông gió (điều hòa không khí), hệ thống ống dẫn nước, thiết bị phân phối nước, hệ thống cung cấp nước, băng tải trên không, động cơ máy kéo, động cơ cho phương tiện giao thông trên bộ, trục và mối nối của trục xe cộ, khớp truyền động bánh răng cho phương tiện giao thông trên bộ, bộ đệm giảm chấn va chạm cho các toa tầu hỏa, lò xo giảm xóc cho xe cộ, phanh cho xe cộ, dù để nhảy dù, chuông chống trộm dùng cho xe cộ, xe lăn dùng cho người tàn tật, động cơ điện cho phương tiện giao thông trên bộ, xe cộ chạy trên đệm khí, xe đạp, chuông xe đạp, phanh xe đạp, xích xe đạp, khung xe đạp, ghi đông xe đạp, bơm xe đạp, vành xe đạp, yên xe đạp, nan hoa xe đạp, chân chống xe đạp, lốp xe đạp, xe nôi trẻ con, xe xích lô, xe trượt tuyết (xe cộ) xe đẩy chở bao, túi, xe hồ sơ do súc vật kéo, toa xe (đường sắt), xe hai bánh được kéo bằng xe đạp (phương tiện giao thông trên bộ), miếng cao su dính để vá săm xe, xe cộ cho việc đi lại trên mặt đất/trên không/dưới nước hoặc bằng đường ray, ô tô và phụ tùng ô tô, xe máy và phụ tùng xe máy, vũ khí cháy nổ, đạn dược, đầu đạn (vũ khí), chất nổ, pháo hoa, hợp chất dẫn lửa, súng săn, súng thể thao, thuốc nổ dinamit, kim loại quý dạng thô hoặc bán thành phẩm, vòng đeo chìa khóa (đồ kim hoàn rẻ tiền để đeo chìa khóa), hộp bằng kim loại quý, hộp đựng đồ trang sức bằng kim loại quý cúp giải thưởng làm bằng kim loại quý, vật kỷ niệm hình cái khiên bằng kim loại quý, đồ trang trí cho trang phục bằng kim loại quý, đồ trang trí (đồ kim hoàn, đồ trang sức), khuy măng sét, đồ kim hoàn bao gồm cả đồ giả kim hoàn, đồ trang trí giày (bằng kim loại quý), đồng hồ, bùa hộ mạng (đồ trang sức, đồ kim hoàn), hợp kim của kim loại quý, đồ trang sức, đá quý, đồng hồ bấm giờ và dụng cụ đo thời gian, đồng tiền xu, huy hiệu bằng kim loại quý, kim cương, hoa tai, huy chương, đá bán quý, đồng hồ đeo tay, dụng cụ âm nhạc, nhạc cụ điện tử, nhạc cụ điện tử tổng hợp, hộp nhạc,

giá giữ nhạc cụ, hộp dùng cho nhạc cụ, giá để bản nhạc, bộ phận chặn tiếng bộ phận tạo âm nền, van bấm dùng cho dụng cụ âm nhạc, dây dùng cho dụng cụ âm nhạc, nhạc cụ dây, trống (nhạc cụ), sáo, cồng chiêng, đàn ghi ta, đàn măng đô lin, đàn oóc- gan, đàn viôlông, bàn phím dùng cho nhạc cụ, đàn piano và phụ kiện, keo dán cho mục đích văn phòng hoặc gia dụng, sáp niêm phong, chữ in, bản in phơi, ruy băng mực dùng để in, dấu hủy tem, dụng cụ để vẽ, bút lông để vẽ, hộp bằng giấy, túi (phong bì, bao nhỏ) bằng giấy hoặc bằng chất dẻo dùng để bao gói, màng mỏng bằng chất dẻo dùng để bao gói, túi rác bằng giấy hoặc chất dẻo, mẫu cắt cho thợ may quần áo, phấn vẽ của thợ may, cờ bằng giấy, giấy vệ sinh để lau tay bằng giấy, khăn lau bằng giấy, khăn ăn bằng giấy, khăn tay bằng giấy, khăn tay bỏ túi bằng giấy, thẻ cho phiếu thư mục, khăn trải bàn ăn bằng giấy, giấy, bức tranh vẽ và tác phẩm viết tay, ảnh chụp, giá để ảnh chụp, cái gọt bút phấn, cao su thô hoặc bán thành phẩm, nhựa pec-ca, gôm ở dạng thô hoặc bán thành phẩm, amiăng, mica thô hoặc bán thành phẩm, chất dẻo bán thành phẩm, ống mềm không bằng kim loại, vật liệu để bít kín, băng dính không dùng cho mục đích y tế/văn phòng hoặc gia dụng, nhựa nhân tạo (bán thành phẩm), sợi chất dẻo không dùng trong ngành dệt, đệm lót, vật liệu chịu lửa để cách điện/cách nhiệt, vật liệu cách ly, hợp chất hóa học để bịt lỗ rò rỉ, vật liệu đệm lót bằng cao su hoặc chất dẻo, chế phẩm bịt kín dùng cho mối nối, vật liệu cách âm, cao su tổng hợp, vật liệu nhồi bằng cao su hoặc chất dẻo, đồ chứa đựng bằng da thuộc hoặc da thú, quần áo cho vật nuôi trong nhà, túi bằng da hoặc giả da để bao gói, vali, túi đựng quần áo, túi đựng quần áo thể thao mang theo khi chơi thể thao, túi nhỏ đeo ngang thắt lưng, túi cho người cắm trại, túi mang đồ (không gồm túi dùng một lần), túi mua hàng, ba lô du lịch, ví đựng đồ trang điểm (chưa có đồ bên trong), ô, cán ô, gậy chống, ba toong, tay cầm cho ba toong, đồ để cưỡi ngựa, da (thô hoặc bán thành phẩm) và giả da, bàn đạp của yên ngựa, ví bỏ túi, vật liệu xây dựng không bằng kim loại, ống cứng phi kim loại dùng cho xây dựng, asphan, hắc ín, bitum, các công trình cấu kiện phi kim loại vận chuyển được, đài kỷ niệm không bằng kim loại nhân tạo, alabat (thạch cao mịn), gạch, kính xây dựng, công trình xây dựng không bằng kim loại, lớp phủ không bằng kim loại dùng trong xây dựng, bê tông, cấu kiện xây dựng bằng bê tông, tượng nhỏ bằng đá bằng bê tông hoặc cẩm thạch, sàn không bằng kim loại, cổng không bằng kim loại, bia mộ bằng đá vôi, lớp ốp không bằng kim loại dùng trong xây dựng, bìa cứng dùng cho xây dựng, vật liệu chịu lửa không bằng kim loại dùng cho xây dựng, đá, gỗ thành phẩm, gỗ xây dựng, gỗ bán thành phẩm, đá bọt, hổ phách vàng, tấm nâng tải hàng không bằng kim loại, tầng sáp có lỗ cho tổ ong, ghế ngồi dùng trong thẩm mỹ viện, ghế dùng cho thợ cắt tóc, van không bằng kim loại không là bộ phận của máy, bể chứa, không bằng kim loại hoặc công trình xây dựng, côngtenơ để vận chuyển hàng không bằng kim loại, phụ kiện cho rèm bao gồm móc rèm/thanh ray cho rèm, vòng treo rèm, thanh treo rèm, kẹp giữ dây cáp hoặc ống dẫn bằng chất dẻo, chốt trụ và móc không bằng kim loại để neo giữ và gắn cố định, cái nêm (chốt chữ V), đai ốc, đinh có rãnh ở đầu để vặn, đinh đầu bẹt (đinh mũ); bu lông (ốc vít), đinh tán, bánh xe nhỏ của đồ đạc, tất cả đều không làm bằng kim loại, vòng đệm bằng gỗ hoặc chất dẻo không bằng kim loại/sợi cao su hay sợi lưu hóa, khóa (trừ khóa điện) không bằng kim loại, cái nệm để ngồi và quỳ, gối, nện, dây tết bằng rơm, đồ chứa bằng gỗ/tre/nhựa dẻo (để lưu kho, vận chuyển), khóa không bằng kim loại, khung thêu, thẻ đề tên (thẻ nhận diện) và tấm biển gắn trên cửa ra vào không bằng kim loại, cán cờ, quạt dùng cho cá nhân (không dùng điện), cọc cho cây leo, giường cho vật nuôi trong nhà, cũi chó, hộp làm ổ cho chim, thang gấp và thang không làm bằng kim loại, hộp thư không bằng kim loại hoặc không phải là công trình xây dựng, móc treo mũ không bằng kim loại, giỏ không làm bằng kim loại dùng để cho người mua đựng hàng trước khi trả

tiền trong siêu thị/cửa hàng, giá để quần áo, hộp đựng dụng cụ (hộp rỗng) không bằng kim loại, thiết bị phân phối khăn lau tay gắn cố định không bằng kim loại, đồ đạc, mành che cửa sổ bên trong nhà (đồ đạc), rèm che cửa sổ dùng trong nhà bằng tre (đồ đạc), tấm rèm bằng hạt cườm để trang trí, bình phong (đồ đạc), bình phong gấp lại được (đồ đạc); ghế dài (đồ đạc), mẫu các loại đồ ăn được làm bằng gỗ/sáp/cao su hoặc chất dẻo, bình đựng tro hoả táng, nôi cho trẻ em, khung tập đi cho trẻ em, hình nộm làm mẫu; túi ngủ dùng cho cắm trại, khung ảnh, tác phẩm điêu khắc bằng thạch cao/chất đẻo/gỗ, dải ruy băng gỗ, bàn ăn loại nhỏ (đồ đạc), ghế trong phòng tắm, tấm bình phong làm bằng sậy (đồ đạc), mành che cửa sổ trong nhà bằng vải dệt, chuông gió và chùm chuông gió (trang trí), phụ kiện lắp ráp của đồ đạc không bằng kim loại, ngà thô hoặc bán thành phẩm gương soi, chỉ tơ nha khoa, kính thô hoặc bán thành phẩm (trừ kính xây dựng), máng đựng thức ăn gia súc, vòng đeo cho gia cầm, bàn chải để cọ bồn tắm, bàn chải để cọ vàng, bàn chải dùng cho kèn và sáo, bàn chải dùng trong công nghiệp, bàn chải dùng cho tàu thuyền, găng tay dùng cho mục đích gia dụng, đồ chứa đựng bằng thủy tinh, gốm sứ dùng cho gia dụng, bình và ấm, bình cà phê không dùng điện không bằng kim loại quý ấm đun nước (không dùng điện), bộ đồ ăn ngoại trừ dao/dĩa và thìa, hộp giữ lạnh xách tay (không dùng điện), hộp đựng gạo/cơm dùng trong nhà hay bếp (không làm bằng kim loại quý), bình thủy tinh để bảo quản thực phẩm dùng trong nhà hay trong, bếp, bình bẹt đựng đồ uống cho người đi du lịch, bình cách nhiệt, xô đựng đá lạnh, dụng cụ đánh kem dùng cho mục đích gia dụng không chạy điện, vật dụng để lọc sang lưới, lọ đựng hạt tiêu, lọ đựng đường, lọ trộn muối, cốc đựng trứng để ăn, vật dụng giữ khăn ăn và vòng đánh dấu khăn ăn, khay dùng cho mục đích gia đình, hộp đựng tăm, rổ để ráo nước dùng trong gia đình, bình lắc đồ uống bằng tay, muôi để lấy cơm từ nồi ra bát, cối nghiền cà phê và cối xay hạt tiêu bằng tay, phễu để rót, cối giã bằng tay (cối xay gia dụng, không dùng điện), cái mở nút chai, cái nạo củ cải (vật dụng dùng trong gia đình), muôi để múc bánh tạc, đũa ăn, hộp đựng đũa ăn, cái muôi (bộ đồ ăn), cái sàng (vật dụng gia đình), thớt dùng trong bếp, trục cán bột (dùng trong gia đình), vỉ nướng (dụng cụ nấu nướng), tăm, dụng cụ ép trái cây dùng cho mục đích gia dụng không chạy điện, khuôn bánh quế không dùng điện, dụng cụ làm sạch và dụng cụ để giặt bằng tay dùng cho mục đích gia đình, tấm ván để là, bình xịt nước khi là, giá giữ bàn là, giá đỡ muôi rán (dụng cụ bếp núc), que để khuấy trộn nước tắm, gầu múc dùng trong nhà tắm, cái chụp làm tắt nến và giá đỡ nến, sàng than xỉ (dụng cụ gia dụng), thùng đựng than, vỉ đập ruồi, bẫy chuột, chậu hoa, bình tưới nước, chậu, bình và đồ đựng để trồng hoa và cây bằng phương pháp thủy sinh đồ đựng thức ăn cho vật nuôi, bàn chải lông cho vật nuôi, lồng chim, bể nước cho chim tắm, bàn chải quần áo, bô vệ sinh để trong phòng, vật dụng giữ giấy vệ sinh, lợn đựng tiền tiết kiệm, hộp bằng kim loại để đựng và lấy khăn giấy ra từng chiếc một, vật dụng để xỏ giày ống, dụng cụ để đựng và phân phối xà phòng, bình và chậu (đồ chứa đựng) bảng hiệu bằng sứ hay thủy tinh, lư hương, dụng cụ để trang điểm, bàn chải dùng cho đồ đi chân, bót để đi giày, giẻ lau làm sạch giày, dụng cụ cầm tay để làm sạch giày bao gồm bàn chải đánh giày, khung giày (đặt trong giầy để giữ dáng cho giày), lông cứng của lợn dùng làm bàn chải, kiềng ba chân (vật dụng để bàn) giẻ lau để làm sạch, vật dụng hâm nóng bình sữa không dùng điện, giẻ (vụn) để làm sạch, khay đựng bánh, hệ thống nhiều bể nuôi cá và loài thủy sinh làm cảnh trong nhà, bể nuôi cá và loài thủy sinh làm cảnh trong nhà, hộp đựng phấn bỏ túi (hộp rỗng), cốc, tách, chén, ống hút để uống, dụng cụ và đồ chứa đựng dùng cho gia đình hoặc bếp núc, sợi thép rối để làm sạch, đồ bằng đất nung để chứa đựng, đồ sứ để chứa đựng, lược và bọt biển cho mục đích gia dụng, dụng cụ nấu ăn không dùng điện, dụng cụ nhà bếp, đồ dùng tẩy trang, dụng cụ để tưới, dụng cụ dùng để vệ sinh, tác phẩm

nghệ thuật bằng gốm, sứ, đất nung hoặc thủy tinh, nồi (dùng cho nhà bếp) xoong (dùng cho nhà bếp), chảo (dùng cho nhà bếp), vải thưa, buồm, sợi dệt dạng thô, bông thô, võng, vật liệu nhồi chăn, dải đai bằng sợi gai dầu, dây thừng không bằng kim loại, lưới, bao túi bằng vải bao gồm bao tải (túi) bằng vải dệt dùng để đóng gói, túi bằng vải dệt dùng để đựng tất dệt kim khi giặt tất, túi đựng thư bằng vải dệt, dải băng, dây đai để buộc hoặc quấn bằng cao su, mái che bằng vải dệt, lều (không dùng để cắm trại), chỉ vuốt nhựa, dây để leo trèo không bằng kim loại, lều để cắm trại, mùn cưa gỗ, bông gạo, phôi bào gỗ, rơm băm và trấu để nhồi đồ đạc hay để lót chai, mùn sáp, lông bò đực, lông gấu trúc Mỹ, lông lợn không để làm bàn chải, lông ngựa, lông vũ để nhồi đồ đạc hay nhồi bộ đồ giường, dây bện, vật liệu lót không bằng cao su hoặc chất dẻo, sợi và chỉ bằng bông, sợi và chỉ gai dầu, sợi tơ tằm và chỉ tơ tằm, len đã xe thành sợi, sợi và chỉ làm bằng sợi hóa học dùng trong ngành dệt, sợi và chỉ làm bằng sợi vô cơ, dùng trong ngành dệt, sợi và chỉ đã se lẫn với nhau, sợi và chỉ xoắn, sợi và chỉ để khâu, sợi và chỉ chuyên dụng dùng trong ngành dệt, sợi và chỉ thải đã được tẩy mỡ nhờn, vải sử dụng trong ngành dệt, vải để dệt tất, vải nỉ, vải không dệt, vải dầu dùng làm khăn trải bàn, vải hồ gôm không phải văn phòng phẩm, vật liệu chất dẻo thay thế cho vải, vải co giãn dùng trong ngành dệt hoặc vật liệu dệt co giãn, vật liệu dùng để bọc làm bằng vải dệt, sản phẩm gia dụng làm bằng vải cụ thể là khăn mặt bằng vải dệt, khăn tay bỏ túi bằng vải dệt, khăn phủ đồ gỗ bằng vải dệt, màn chống muỗi, tấm phủ giường, khăn trải giường, khăn phủ giường, vỏ gối, chăn, khăn ăn bằng vải dệt, rèm tắm bằng sợi dệt hoặc bằng chất dẻo, cờ không làm bằng giấy, vỏ bọc của nắp đậy bệ xí làm bằng vải, tấm phủ ghế bằng vải, tấm trướng treo tường bằng vải, rèm bằng sợi dệt hoặc bằng chất dẻo, dải khăn chạy giữa bàn để trang trí, rèm mỏng bằng sợi dệt hoặc bằng chất dẻo, vải liệm, rèm bằng sợi dệt hoặc bằng chất dẻo dùng cho những dịp kỷ niệm, vải phủ bàn chơi bi-a, nhãn mác bằng vải, chăn bông, quần áo kiểu phương tây, áo choàng ngoài, áo len dài tay, áo sơ mi, quần áo ngủ, quần áo lót, bộ quần áo tắm, mũ đội khi tắm (để khỏi ướt đầu), quần áo kiểu Nhật Bản; tạp dề (trang phục), cái bảo vệ cổ áo (trang phục), bít tất ngắn, ghệt bao quanh chân từ dưới đầu gối đến mắt cá (trang phục), khăn quàng lông, khăn choàng phụ nữ, khăn quàng cổ, giày truyền thống của Nhật Bản (giày tabi), vỏ bọc ngoài chống bẩn cho giày truyền thống của Nhật Bản, găng tay quần áo, cà vạt, khăn quàng cổ hình tam giác hay hình vuông, khăn rằn in hoa văn sặc sỡ, tất giữ ấm cho mắt cá và ống chân (trang phục), khăn quàng quanh cổ để giữ ấm, mũ che tai (trang phục), mũ rộng trùm đầu và cổ, mũ và nón làm từ lá cây, mũ đội khi ngủ để giữ ấm cho đầu, mũ, nịt bít tất, dây đeo bít tất (giữ cho bít tất khỏi bị tụt khi đi), dây đeo qua vai giữ cho quần không bị tụt, dải băng trang phục), thắt lưng quần áo, giày, nẹp kim loại dùng cho giày cao cổ, guốc gỗ, dép xăng đan, dép lê, quần áo mặc trong lễ hội hóa trang, quần áo thể thao (không bao gồm găng tay chơi golf), giày thể thao, quần áo, đồ đi chân, đồ đội đầu, chế phục, đồng phục, áo mưa, quần áo bơi, kim khâu, khuy lỗ cho quần áo, ruy băng (đồ may vá), diềm xếp nếp ở áo (đăng ten), ren thêu, núm tua trang trí (đồ may vá), dải viền để trang trí quần áo, kim đan, hộp đựng đồ để khâu vá, que móc để thêu đan, cái đế để khâu, nệm cắm kim, hộp đựng kim, vòng để nâng giữ tay áo, huy hiệu cho trang phục không bằng kim loại quý, khoá cài (phụ kiện của trang phục), ghim cài (phụ kiện của trang phục), ghim cài khăn choàng, băng đeo tay, vật trang trí dùng cho quần áo, băng buộc tóc, trâm cài tóc nơ cài tóc, cúc, khuy trang trí cài lên tóc, cái xược tóc, phần tóc nối thêm, trâm gài tóc, kẹp tóc mái, lưới bao tóc, cặp tóc, dải ruy băng buộc tóc, cặp tóc mái, đồ trang trí tóc, cúc áo, hoa giả, râu giả, ria mép giả, vật dụng uốn tóc không phải dụng cụ cầm tay, đồ trang trí cho giày (không bằng kim loại quý), lỗ luồn dây giày, dây giày, phụ kiện cho giày bao gồm móc cài cho giày, cái móc cho giày, khóa cài giày, khay đựng đồ

để khâu vá, tóc người, tấm phủ sàn, trướng treo tường không làm bằng vải dệt, thảm trải sàn truyền thống của người Nhật Bản (thảm tatami), thảm đặt trong nhà tắm, thảm cỏ nhân tạo, thảm để tập thể dục, giấy dán tường, tấm thảm, vải sơn lát sàn nhà, găng tay chơi bóng chày, túi được thiết kế đặc biệt để trượt tuyết và lướt sóng trên ván, mồi nhân tạo dùng để câu cá, bóng bay dùng để chơi, bóng dùng cho trò chơi và trò thể thao, chuông dùng cho cây thông nô-en, dây đai lưng dùng trong môn thể thao cử tạ (dụng cụ thể thao), xe đạp đồ chơi, xe đạp cố định để luyện tập thể dục, thẻ bài chơi trò bingô, khối xây dựng (đồ chơi), trò chơi bảng; kẹo nổ (pháo dùng trong lễ giáng sinh), giá để cây thông nô-en, cây thông nô-en bằng chất liệu tổng hợp, thiết bị ném, phóng đĩa để tập bắn, búp bê, bình sữa cho búp bê, lưỡi câu, đĩa bay (đồ chơi) túi đựng gậy đánh gôn (có hoặc không có bánh xe), găng tay đánh gôn, giày trượt băng, giày trượt patanh, trò chơi xếp hình, trò chơi khăm, cái bảo vệ đầu gối (dụng cụ thể thao), hòn bi dùng cho trò chơi và trò thể thao, đồ chơi di động, lưới bắt bướm, đồ trang trí cho cây thông nô en trừ đồ chiếu sáng và bánh kẹo, bể bơi (đồ chơi), con rối, cần câu cá, ván trượt, trò chơi ki, xe trượt tuyết (dụng cụ thể thao), cầu trượt (đồ chơi), quả cầu tuyết (đồ chơi), giày đi tuyết (liếp đi tuyết đeo vào đế giày), đồ chơi bong bóng xà phòng (đồ chơi), quả bóng hơi để chơi, mặt nạ làm đồ chơi, đồ chơi, sáp dùng để bôi ván trượt tuyết, trò chơi viđêô dùng để kinh doanh và trong gia đình; máy trò chơi viđêô, máy có khe đút xu (máy đánh bạc), máy để tập luyện thể dục, diều, trục lăn cho xe đạp đặt cố định để luyện tập, máy trò chơi tự động, vận hành bằng đồng xu, máy đánh bạc dùng cho trò cờ bạc, bài lá, vợt, ván trượt có bánh lăn, các sản phẩm sữa, khoai tây rán, quả ngâm, dầu ăn và mỡ ăn, sữa đậu nành, đậu phụ, súp mỳ, nước quả nấu đông, mứt ướt, mứt quả ướt, pho mát, pa tê, đồ ăn nhẹ (snack food) trên cơ sở trái cây đồ ăn nhẹ trên cơ sở rau củ, xúc xích, rau củ đã được chế biến, trái cây đã được chế biến, rau củ quả đông lạnh, nước xốt, giò chả, ruốc, nước mắm, thạch, tổ yến, nấm, mật ong, ca cao, chè (trà), gia vị miso Nhật Bản được làm chủ yếu từ gạo/lúa mạch/đậu nành lên men và muối, nước xốt bao gồm giấm, nước xốt đậu nành và gia vị, nước xốt làm từ nước thịt, nước xốt cà chua, tương đậu nành, giấm, nước xốt để trộn sa lát, nước xốt trắng làm từ bột mì/bơ/gia vị và sữa, nước xốt mayonnaise, nước xốt dùng cho thịt quay hoặc nướng, đường viên, đường tảng, đường, đường mạch nha, mật ong, kẹo bột, nước mật đường glucoza làm từ tinh bột dùng cho thực phẩm, bánh kẹo có vừng, muối để nấu ăn; muối trộn hạt cần tây làm gia vị, gia vị gia vị hoá học để nấu ăn, đồ gia vị, chế phẩm tạo hương thơm cho thực phẩm (hương liệu cho thực phẩm), gạo hạt yến mạch đã xay vỏ, hạt lúa mạch đã xay vỏ, sản phẩm bột mì .

---

(210) **4-2015-33959**

(540)

(220) 02.12.2015
(441) 26.09.2016
(531) 15.7.1; 25.3.1
(591) Đỏ, trắng
(731) CÔNG TY TNHH SẢN XUẤT THƯƠNG MẠI DỊCH VỤ XUẤT NHẬP KHẨU PHÁT PHÚ LỘC (VN)
182/49 - 182/49A Chiến Lược, khu phố 8, phường Bình Trị Đông, quận Bình Tân, thành phố Hồ Chí Minh

(511) Nhóm 07: Động cơ diesel cho máy nông nghiệp và phụ tùng của chúng, hộp số thủy, giảm tốc không dùng cho phương tiện giao thông trên bộ, phụ tùng của chúng máy xay lúa, phụ tùng máy cày tay, máy bơm nước và phụ tùng của chúng; máy phát điện và phụ tùng của chúng.

---

(210) **4-2015-34174**

(540)

UNIBIS
Since 1972

(220) 04.12.2015
(441) 26.09.2016
(531) 2.1.11; A2.1.23
(591) Đỏ, trắng
(731) PT UNIVERSAL INDOFOOD PRODUCT (ID)
JI. K.L. Yos Sudarso (Tanjung Mulia) Km. 7,3; Medan, Indonesia
(740) Công ty TNHH Dương và Trần (DUONG & TRAN CO., LTD)

(511) Nhóm 39: Đường; mỳ ống; bánh quy; bánh mỳ; bột nhồi; bánh quế.

---

(210) **4-2015-34304**

(300) 67310 05.06.2015 JM

(540)

APPLE WALLET

(220) 04.12.2015
(441) 26.09.2016
(731) APPLE INC. (US)
1 Infinite Loop, Cupertino, California 95014, U.S.A.
(740) Công ty TNHH Sở hữu công nghiệp Sao Bắc Đẩu (SAO BAC DAU IP COM.,LTD)

(511) Nhóm 09: Máy vi tính; thiết bị ngoại vi của máy tính; phần cứng máy vi tính; máy vi tính cầm tay; máy tính bảng; máy tính xách tay; thiết bị điện tử số hóa di động cầm tay có khả năng truy cập internet và để gửi, nhận và lưu trữ các cuộc gọi bằng điện thoại, thư điện tử, và các dữ liệu số hóa khác; thiết bị ngoại vi của máy tính có thể mang theo/đeo vào người; phần cứng máy vi tính có thể mang theo/đeo vào người; thiết bị ngoại vi cho các thiết bị di động; thiết bị điện tử số hóa có thể mang theo/đeo vào người có khả năng truy cập internet và để gửi, nhận, và lưu trữ các cuộc gọi bằng điện thoại, thư điện tử và các dữ liệu số hóa khác; tai nghe (nhét vào tai), tai nghe vòng qua đầu; loa âm thanh; micrô; linh kiện và phụ kiện âm thanh; thiết bị và dụng cụ thông tin liên lạc điện tử; thiết bị và dụng cụ viễn thông; điện thoại; điện thoại di động; thiết bị thông tin liên lạc theo phương thức không dây để truyền giọng nói, dữ liệu, hình ảnh, âm thanh, viđêô và nội dung đa phương tiện; dây cáp, màn hình, màn hình hiển thị, bàn phím, chuột, tấm lót chuột, thiết bị dạng bút dùng để ghi hình vẽ/chữ viết bằng tay trực tiếp lên màn hình cảm ứng, máy in, ổ đĩa và ổ đĩa cứng của máy vi tính; thiết bị và dụng cụ quang học; máy ảnh; pin (ắc quy); ti vi; đầu máy thu hình; màn hình ti-vi; bộ giải mã tín hiệu truyền hình (set-top-box); phần mềm máy tính dùng để cài đặt, lên cấu hình, điều khiển và kiểm soát thiết bị di động, thiết bị có thể mang theo/đeo vào người, điện thoại di động, máy vi tính và thiết bị ngoại

vi của máy tính, và máy phát viđêô và âm thanh; phần mềm phát triển ứng dụng; phần mềm máy tính dùng để chạy, tổ chức, tải về, truyền, thực hiện thao tác, và xem tập tin (file) âm thanh và đa phương tiện; phần mềm máy tính dùng để chuyển, phân phối, và truyền âm nhạc kỹ thuật số và âm thanh, viđêô, văn bản và nội dung đa phương tiện có liên quan đến giải trí; phần mềm máy tính để truy cập, duyệt qua và tìm kiếm cơ sở dữ liệu trực tuyến; bộ đầu nối, bộ nối, bộ chíp, dây dẫn, cáp nối, bộ nạp (sạc), gói thiết bị cắm thêm (docks), thiết bị gắn thêm vào máy tính có khe mở rộng để kết nối tới các thiết bị ngoại vi (docking stations), giao diện (thiết bị ghép nối) và bộ điều hợp điện và điện tử dùng cho tất cả các sản phẩm nêu trên; trong đó, các chương trình và phần mềm trong nhóm này là các chương trình và phần mềm máy tính ghi sẵn hoặc có thể tải xuống được.

Nhóm 35: Dịch vụ quản lý kinh doanh; dịch vụ quản trị kinh doanh; dịch vụ tư vấn kinh doanh; dịch vụ đại lý quảng cáo; dịch vụ quảng cáo, tiếp thị (marketing) và xúc tiến bán hàng; tư vấn quảng cáo và tiếp thị (marketing); dịch vụ xúc tiến bán hàng; xúc tiến bán các sản phẩm và dịch vụ của người khác; tiến hành nghiên cứu thị trường; phân tích sự phản hồi đối với việc quảng cáo và phân tích nghiên cứu thị trường; thiết kế, tạo ra, chuẩn bị, sản xuất và phân phát các mẫu quảng cáo (cụ thể là các dịch vụ viết/biên soạn văn bản quảng cáo/viết kịch bản quảng cáo, không bao gồm dịch vụ thiết kế đồ họa) và các tài liệu quảng cáo cho người khác; dịch vụ lập kế hoạch truyền thông (là dịch vụ cụ thể của dịch vụ quan hệ công chúng, giúp quảng cáo và xúc tiến bán hàng); quản lý chương trình khách hàng thân thiết; thu xếp và tiến hành các chương trình giải thưởng khuyến khích để thúc đẩy việc bán sản phẩm và dịch vụ; quản lý cơ sở dữ liệu và hồ sơ bằng máy tính; dịch vụ xử lý dữ liệu (là dịch vụ hệ thống hóa hoặc biên tập các thông tin vào cơ sở dữ liệu máy tính, tìm kiếm dữ liệu các tập tin máy tính cho người khác, tìm kiếm dữ liệu các tập tin máy tính để xử lý văn bản); cung cấp thông tin kinh doanh, thông tin người tiêu dùng và thông tin thương mại qua mạng máy tính và mạng thông tin toàn cầu; dịch vụ thương mại cụ thể là cung cấp cơ sở dữ liệu máy tính liên quan đến việc mua và bán nhiều loại sản phẩm và dịch vụ của người khác; dịch vụ cửa hàng bán lẻ được cung cấp qua internet và các mạng vi tính, mạng điện tử và mạng thông tin liên lạc khác trong lĩnh vực sách, tạp chí, ấn phẩm định kỳ, bản tin, tập san chuyên đề và các ấn phẩm khác về nhiều loại chủ đề được nhiều người quan tâm chung; dịch vụ cửa hàng bán lẻ được cung cấp qua internet và các mạng vi tính, mạng điện tử và mạng thông tin liên lạc khác trong lĩnh vực giải trí liên quan đến phim, chương trình truyền hình, các sự kiện thể thao, các sản phẩm âm nhạc, và các sản phẩm âm thanh nghe nhìn; dịch vụ cửa hàng bán lẻ được cung cấp qua internet và các mạng vi tính, mạng điện tử và mạng thông tin liên lạc khác liên quan đến máy vi tính, thiết bị điện tử tiêu dùng, thiết bị viễn thông, điện thoại di động, thiết bị điện tử số hóa di động cầm tay, và các thiết bị điện tử tiêu dùng khác (cụ thể là: điện thoại thông minh, đồng hồ thông minh, máy tính có thể mang theo/đeo vào người, thiết bị ngoại vi của máy tính có thể mang theo/đeo vào người, thiết bị điện tử số hóa có thể mang theo/đeo vào người, máy phát đa phương tiện/máy ghi có thể xách tay mang theo, máy chơi nhạc số hóa, máy phát đa phương tiện số hóa, máy chơi nhạc MP3 và thiết bị âm thanh theo định dạng số hóa, máy ghi và đầu máy chạy băng cát-xét âm thanh, đầu máy viđêô, đầu ghi và đầu máy chạy băng viđêô, máy chạy đĩa com-pắc, đầu ghi và đầu máy chạy đĩa DVD, máy quay phim/chụp ảnh, điện thoại có hình, bộ thiết bị điện tử cầm tay để nhận, lưu trữ, và/hoặc truyền dữ liệu và tin nhắn theo phương thức không dây, máy tính xách tay và cầm tay, máy tính bảng, thiết bị hỗ trợ cá nhân số hóa (thiết bị điện tử có khả năng ghi nhận thông tin của người sử dụng đưa vào bằng cây bút đặc biệt, và hỗ trợ các công cụ cá nhân cần thiết như đặt lịch, ghi chép, gửi fax), máy tổ chức điện tử (nhỏ như máy tính cầm tay với ứng dụng đặt lịch/nhật ký cài sẵn) và sổ ghi chép điện tử), phần mềm máy tính và các linh kiện, thiết bị ngoại vi, và bao đựng cho các sản phẩm trên.

Nhóm 36: Dịch vụ tài chính; dịch vụ giao dịch tài chính; dịch vụ thanh toán hóa đơn; cung cấp giao dịch thương mại an toàn (có bảo mật) dịch vụ thẻ ghi nợ và thẻ tín dụng, dịch vụ xử lý thanh toán liên quan đến việc phân quyền, xác nhận và xử lý giao dịch; dịch vụ thanh toán điện tử và chuyển quỹ.

---

(210) **4-2015-34490**

(540)

(220) 07.12.2015
(441) 26.09.2016
(531) 26.1.2; A5.11.11
(591) Xanh lá, đen
(731) CÔNG TY CỔ PHẦN CẢNH QUAN THẢM CỎ VIỆT (VN)
61/3A Trần Văn Mười, xã Xuân Thới Đông, huyện Hóc Môn, thành phố Hồ Chí Minh

(511) Nhóm 31: Hạt giống; cây và hoa tươi; thảm cỏ tự nhiên; cùi dừa khô; hoa tự nhiên; hạt [hạt giống]; cây bụi.

Nhóm 44: Dịch vụ chăm sóc và duy trì cảnh quan.

---

(210) **4-2015-35380**

(540)

MENARD

(220) 15.12.2015
(441) 26.09.2016
(731) NIPPON MENARD COSMETIC CO., LTD. (JP)
130, Torimi-cho 2-chome, Nishi-ku, Nagoya-shi, Aichi-ken 451-0071, Japan
(740) Văn phòng Luật sư Ân Nam (ANNAM IP & LAW)

(511) Nhóm 05: Chế phẩm dược và chế phẩm thú y; chế phẩm vệ sinh dùng cho mục đích y tế, thực phẩm ăn kiêng và chất ăn kiêng thích hợp cho mục đích y tế hoặc thú y, thực phẩm cho em bé; chất bổ sung ăn kiêng dùng cho người (dùng cho mục đích y tế); cao dán, vật liệu dùng để băng bó; vật liệu để hàn răng, sáp nha khoa; chất tẩy uế; chế phẩm diệt trừ sâu bọ gây hại; chất diệt nấm, chất diệt cỏ; chất bổ sung dinh dưỡng dưới dạng bao con nhộng, dạng viên nén và dạng bột làm từ thảo mộc, nấm, sáp ong, hoa quả và vitamin.

Nhóm 29: Thịt; chiết xuất của thịt; trái cây và rau được bảo quản, đông lạnh, phơi khô và nấu chín; nước quả nấu đông, mứt ướt, mứt quả ướt; trứng; sữa và các sản phẩm sữa; dầu có thể ăn được và mỡ có thể ăn được; trái cây đóng hộp.

Nhóm 30: Cà phê, trà, ca cao và cà phê nhân tạo; gạo; bột sắn hột và bột cọ sagu; bột và chế phẩm làm từ ngũ cốc; bánh mỳ, bánh ngọt và bánh kẹo; đá lạnh có thể ăn được; đường, mật ong, mật đường; nấm men, bột nở; mù tạc; giấm, xốt (gia vị); gia vị; kem; trà nhúng (dạng túi lọc) (đồ uống không cồn, không dùng cho mục đích y tế).

Nhóm 32: Bia; nước khoáng và nước uống có ga và các loại đồ uống không có cồn; đồ uống hoa quả và nước ép hoa quả; đồ uống làm từ rau; đồ uống có bổ sung thêm thảo mộc, nấm, sáp ong và hoa quả (đồ uống không cồn, không dùng cho mục đích y tế).

---

(210) **4-2015-35381**

(540)

(220) 15.12.2015
(441) 26.09.2016
(531) 26.1.1; 26.1.2; 2.3.1; A2.3.2
(731) NIPPON MENARD COSMETIC CO., LTD. (JP)
130, Torimi-cho 2-chome, Nishi-ku, Nagoya-shi, Aichi-ken 451-0071, Japan

(511) Nhóm 05: Chế phẩm dược và chế phẩm thú y; chế phẩm vệ sinh dùng cho mục đích y tế; thực phẩm ăn kiêng và chất ăn kiêng thích hợp cho mục đích y tế hoặc thú y, thực phẩm cho em bé; chất bổ sung ăn kiêng dùng cho người (dùng cho mục đích y tế); cao dán, vật liệu dùng để băng bó; vật liệu để hàn răng, sáp nha khoa; chất tẩy uế; chế phẩm diệt trừ sâu bọ gây hại; chất diệt nấm, chất diệt cỏ; chất bổ sung dinh dưỡng dưới dạng bao con nhộng, dạng viên nén và dạng bột làm từ thảo mộc, nấm, sáp ong, hoa quả và vitamin. (16 sản phẩm)

Nhóm 29: Thịt; chiết xuất của thịt; trái cây và rau được bảo quản, đông lạnh, phơi khô và nấu chín; nước quả nấu đông, mứt ướt, mứt quả ướt; trứng; sữa và các sản phẩm làm từ sữa; dầu có thể ăn được và mỡ có thể ăn được; trái cây đóng hộp. (13 sản phẩm)

Nhóm 30: Cà phê, trà, ca cao và cà phê nhân tạo; gạo; bột sắn hột và bột cọ sagu; bột và chế phẩm làm từ ngũ cốc; bánh mỳ, bánh ngọt và bánh kẹo; đá lạnh có thể ăn được; đường, mật ong, mật đường; nấm men, bột nở; mù tạc; giấm, xốt (gia vị); gia vị; kem; trà dạng túi làm từ thảo mộc, nấm, sáp ong và hoa quả (24 sản phẩm)

Nhóm 32: Bia; nước khoáng và nước uống có gaz và các loại đồ uống không có cồn; đồ uống hoa quả và nước ép hoa quả; đồ uống làm từ rau; đồ uống làm từ thảo mộc, nấm, sáp ong và hoa quả. (08 sản phẩm)

---

(210) **4-2015-35410**

(540)

(220) 15.12.2015
(441) 26.09.2016
(531) 5.7.24; 5.5.19; 25.7.25; 25.1.25
(731) CÔNG TY CỔ PHẦN NHỰA RẠNG ĐÔNG (VN)
190 Lạc Long Quân, phường 3, quận 11, thành phố Hồ Chí Minh
(740) Công ty Cổ phần Sở hữu công nghiệp INVESTIP (INVESTIP)

(511) Nhóm 17: Màng mỏng bằng chất dẻo không dùng để bao gói, lớp lót bằng chất dẻo dùng cho mục đích nông nghiệp, chất dẻo bán thành phẩm; nhựa nhân tạo (sản phẩm bán tinh chế); màng nhựa in hoa.

---

(210) **4-2015-35422**

(540)

(220) 16.12.2015
(441) 26.09.2016
(531) A25.7.3; A25.7.4; 24.13.1; 24.17.5
(591) Đỏ, ghi
(731) NGUYỄN QUANG ĐÔNG (VN)
Số 127 Lê Lợi, phường Nguyễn Trãi, quận Hà Đông, thành phố Hà Nội

(511) Nhóm 35: Quản lý kinh doanh; quản lý giao dịch kinh doanh; hoạt động văn phòng, cụ thể như dịch vụ thư ký; tư vấn nghiệp vụ thương mại; dịch vụ cố vấn điều hành kinh doanh, dịch vụ cố vấn quản lý kinh doanh; hỗ trợ điều hành doanh nghiệp thương mại; tư vấn quản lý nhân sự.

Nhóm 41: Giáo dục; đào tạo sắp xếp và tiến hành hội thảo chuyên đề, tổ chức và điều khiển hội thảo chuyên đề; huấn luyện [đào tạo]; dịch vụ chế bản tài liệu cho việc xuất bản điện tử, tạo ra tài liệu xuất bản điện tử.

---

(210) **4-2015-35717**

(540)

(220) 18.12.2015
(441) 26.09.2016
(531) A5.5.20; 5.9.6; 7.15.8
(591) Nâu, đen
(731) HỘ KINH DOANH ĐẶNG NHẬT TRUNG (VN)
318 Bùi Thị Xuân, phường 2, thành phố Đà Lạt, tỉnh Lâm Đồng

(511) Nhóm 43: Dịch vụ quán cà phê.

---

(210) **4-2015-36419**

(540)

(220) 24.12.2015
(441) 26.09.2016
(531) 26.4.2; 24.17.5
(591) Xanh lá cây đậm, xanh lá cây nhạt, xanh dương, trắng, vàng
(731) CÔNG TY CỔ PHẦN ANPHABE (VN)
Tầng 1, tòa 309 - 311 Hoàng Diệu, phường 6, quận 4, thành phố Hồ Chí Minh

(511) Nhóm 35: Quảng cáo; bán đấu giá; dịch vụ bán hàng qua mạng gồm đăng thông tin và mua bán sản phẩm công nghệ như phần mềm máy tính, thiết bị máy vi tính, điện thoại; dịch vụ giới thiệu sản phẩm trên các phương tiện truyền thông, cho mục đích bán lẻ; thông tin thương mại và tư vấn tiêu dùng; dịch vụ cung ứng nguồn lao động.

Nhóm 42: Lập trình máy tính; tư vấn máy vi tính và quản trị hệ thống máy vi tính; thiết kế phần mềm máy tính; tư vấn trong thiết kế và phát triển phần cứng máy tính; tạo lập và duy trì trang thông tin điện tử tổng hợp; tạo lập và duy trì trang mạng xã hội.

---

(210) **4-2015-36935**

(540)

TAM DUC

(220) 30.12.2015
(441) 26.09.2016
(531) A26.11.12; 26.1.2; 26.1.4
(591) Đỏ, tím, nâu cát cháy
(731) CÔNG TY CỔ PHẦN TÂM ĐỨC (VN)
Nhà bà Đoàn Thị Cẩm Tú, khối 4, thị trấn Tây Sơn, huyện Hương Sơn, tỉnh Hà Tĩnh

(511) Nhóm 35: Mua bán hàng nông sản, thực phẩm, lâm sản, các mặt hàng tiêu dùng gồm: hoá mỹ phẩm, nước giải khát; mua bán khoáng sản: quặng thiếc, quặng antimon, thiếc thỏi.

Nhóm 37: Khai thác khoáng sản.

Nhóm 40: Chế biến khoáng sản (cho người khác).

---

(210) **4-2016-00142**

(300) 40201517750Y 12.10.2015 SG

(540)

MOOV
MOOV
Moov
moov

(220) 05.01.2016
(441) 26.09.2016
(531) 25.7.17
(591) Xanh lá cây, đen, trắng
(731) STARBUCKS (HK) LIMITED (HK)
41st Floor, PCCW Tower, TaiKoo Place, 979 King's Road, Quarry Bay, Hong Kong
(740) Công ty Cổ phần Sở hữu công nghiệp INVESTIP (INVESTIP)

(511) Nhóm 09: Đĩa CD-ROM về âm nhạc, truyện, trò chơi và các hoạt động, chương trình trò chơi cho máy tính; đĩa CD-ROM về âm nhạc và phim cho trẻ em; đĩa CD-ROM về âm nhạc và nhạc nền phim điện ảnh; đĩa CD và DVD về hoạt họa, âm nhạc, và các chương trình giải trí cho trẻ em; đĩa CD và DVD về âm thanh và viđêô trong lĩnh vực âm nhạc, đĩa CD và DVD về âm thanh và viđêô trong lĩnh vực âm nhạc, chương trình phim truyền hình có kịch bản chuyển thể từ truyện tranh (live action), phim điện ảnh và hoạt hình; chương

trình DVD về âm nhạc và nhạc nền phim điện ảnh; DVD-RAM (bộ nhớ truy cập ngẫu nhiên) dùng trong lĩnh vực âm nhạc; tệp âm nhạc tải xuống được; máy đọc đĩa MP3 (máy nghe nhạc kỹ thuật số cầm tay); thiết bị để hát với nhạc nền ghi sẵn và có lời bài hát thể hiện trên màn hình; phần mềm ứng dụng được cài đặt trên máy tính cá nhân để chuyển dữ liệu nhạc từ máy tính cá nhân đến máy nghe nhạc HDD (có gắn ổ đĩa cứng); thiết bị âm thanh và viđêô có gắn thiết bị hát theo với nhạc nền ghi sẵn và lời bài hát thể hiện trên màn hình; bản ghi âm thanh và viđêô về âm nhạc và/hoặc hoạt họa; băng âm thanh và viđêô về âm nhạc; băng âm thanh về thông tin về hài kịch, kịch, phim hành động, phim phiêu lưu mạo hiểm, hoạt họa và âm nhạc; bao chuyên dụng đựng máy nghe nhạc kỹ thuật số cầm tay; đĩa com pắc (về nhạc giúp em bé ngủ); đĩa com pắc và đĩa âm thanh ghi sẵn về âm nhạc; đĩa com pắc có chứa nhạc, đồ họa hoặc chương trình máy tính; đĩa com pắc ghi sẵn nhạc; phần cứng máy tính dùng để tái tạo nhạc cho máy tính; phần mềm nhạc cho máy tính cho thiết bị liên lạc; phần mềm công cụ tìm kiếm cho máy tính về lĩnh vực âm nhạc và giải trí; chương trình và phần mềm máy tính dùng để tái tạo nhạc cho máy tính; nhạc kỹ thuật số (tải xuống được từ internet); máy thu và máy phát nhạc kỹ thuật số; nhạc chuông tải xuống được cho điện thoại di động; bản ghi âm thanh tải xuống được trong lĩnh vực trò chơi viđêô và vi tính, văn hóa trò chơi (văn hóa gaming) và âm nhạc, được cung cấp qua mạng internet và mạng viễn thông không dây; bản ghi âm thanh, bản ghi viđêô, ca nhạc, âm thanh, hình ảnh, văn bản, xuất bản phẩm, tín hiệu, phần mềm, thông tin, dữ liệu và mã (code), tất cả tải xuống được và được cung cấp qua mạng viễn thông, qua phân phát trực tuyến và bằng internet và mạng lưới toàn cầu; phương tiện ghi, chứa, lưu trữ, xử lý, điều khiển, truyền, phát, khôi phục và tái tạo nhạc, âm thanh, hình ảnh, văn bản, và thông tin; bản ghi nhạc; đĩa com pắc về âm nhạc, ghi sẵn; đĩa quang về âm nhạc, ghi sẵn; đĩa thu sẵn nhạc; đĩa com pắc ghi âm thanh về âm nhạc; máy hát tự động; hộp nhạc tự động, vận hành bằng đồng xu [máy hát tự động]; hệ thống thư thoại; thiết bị quay số điện thoại bằng bộ tổng hợp thanh âm; máy trả lời tự động; thiết bị trả lời điện thoại; thiết bị trả lời tự động cho thiết bị liên lạc; chương trình máy tính; phần mềm máy tính cung cấp trên internet; xuất bản phẩm điện tử trực tuyến (tải xuống được từ internet hoặc mạng máy tính hoặc cơ sở dữ liệu máy tính); máy tính, phần cứng và phần mềm máy tính, thiết bị ngoại vi máy tính; vi chương trình máy tính (firmware); dụng cụ phát triển phần mềm máy tính cho mạng xã hội và ứng dụng mạng xã hội; thiết bị và dụng cụ khoa học, trắc địa, điện, nhiếp ảnh, điện ảnh, quang học, cân, đo, báo hiệu, kiểm tra (kiểm soát); thiết bị và dụng cụ để ghi, nhận, truyền và/hoặc tái tạo dữ liệu, thông tin, ảnh, hình ảnh và/hoặc âm thanh; vệ tinh; đĩa vệ tinh; thiết bị vệ tinh; thiết bị cầm tay để thu và phát truyền dẫn vệ tinh; dụng cụ truyền phát vệ tinh; trạm vệ tinh mặt đất (SES); thiết bị thu vệ tinh; thiết bị thu truyền hình vệ tinh; thiết bị liên lạc vệ tinh; thiết bị thu phát vệ tinh; thiết bị giám sát mục tiêu; bộ xáo trộn liên kết truyền phát truyền hình vệ tinh; thiết bị truyền phát dùng cho truyền hình vệ tinh; ăng ten thu tín hiệu dùng cho truyền hình vệ tinh; hộp vệ tinh; thiết bị hoa tiêu qua vệ tinh; vệ tinh liên lạc đa chiều; thiết bị vệ tinh vô tuyến điện tử; thiết bị nghe nhìn dùng cho vệ tinh; trạm vệ tinh mặt đất phát thanh truyền hình; vật dụng kỹ thuật số hỗ trợ bán hàng tại các điểm bán hàng (POSM) và bảng ký hiệu điện tử; bộ xáo trộn tín hiệu truyền hình vệ tinh; thiết bị hội thảo qua viđêô; điện thoại, máy nhắn tin, điện thoại di dộng, máy fax; thiết bị và dụng cụ để hiển thị và/hoặc in dữ liệu, thông tin, tranh ảnh và/hoặc hình ảnh; vật mang dữ liệu từ tính, đĩa ghi; cơ cấu cho thiết bị vận hành bằng đồng xu; băng video, băng cát sét, đĩa com pắc, đĩa mềm, CD ROM và DVD ROM; ổ cứng di động USB; thiết bị lưu trữ USB; đầu đọc thể USB; thiết bị xử lý dữ liệu; phần mềm máy tính để duyệt và/hoặc tìm kiếm dữ liệu, hoặc giúp duyệt và/hoặc tìm kiếm trên mạng máy tính hoặc internet; thẻ, dây, đĩa và thiết bị bán dẫn chứa các chương trình máy tính; hệ mạch, mạng, dụng cụ và thiết bị viễn thông; cáp, hệ thống cáp, sợi quang, hệ mạch và thiết bị giao tiếp quang, tất cả cho mục đích viễn thông; dụng

cụ và thiết bị vi tính và điện tử để ghi nợ và/hoặc ghi có vào tài khoản tài chính và/hoặc để thanh toán cho hàng hóa hoặc dịch vụ; thẻ lệ phí và/hoặc tín dụng và/hoặc ghi nợ có thể đọc được bằng máy; phần mềm, dụng cụ và thiết bị vi tính và điện tử để giao tiếp với mạng máy tính và mạng lưới toàn cầu; phần mềm máy tính để kết nối người dùng mạng máy tính với các trang và địa chỉ thiết kế trên mạng lưới toàn cầu; phần cứng và phần mềm máy tính để quản lý cơ sở dữ liệu; phần cứng và phần mềm máy tính để giải nén dữ liệu kỹ thuật số; máy, thiết bị, và trang thiết bị âm thanh, viđêô, truyền thanh và truyền hình; nhạc kỹ thuật số (tải xuống được) cung cấp qua internet và mạng máy tính; máy đọc MP3 (lớp âm thanh thứ 3 của MPEG-1); tranh ảnh, phim điện ảnh, phim, các chương trình trò chơi và ca nhạc, tất cả tải xuống được; phần mềm máy tính để lập kế hoạch cho sự kiện và để quản lý xem và chỉnh sửa sổ địa chỉ và thông tin liên lạc nghiệp vụ và cá nhân; thiết bị mã hóa và giải mã tín hiệu; thiết bị sử dụng cho phát thanh truyền hình; thiết bị để truyền nhận, xử lý, tái tạo mã hóa và giải mã tín hiệu kỹ thuật số, mạch điện tử và các bộ phận cấu thành, tất cả để xử lý mã hóa và giải mã tần số rađiô điện tử và tín hiệu quang; bộ xử lý, bộ khuếch đại, bộ thu và bộ phát giọng nói; hệ thống báo động; camera an ninh; thiết bị phát thanh truyền hình di động; camera; máy quay viđêô; tai nghe; tai nghe - bộ phận của máy đặt bên tai để nghe; loa phóng thanh; thiết bị và dụng cụ GPS (hệ thống định vị toàn cầu); thiết bị điện tử và các chương trình trò chơi viđêô, trò chơi điện tử và vi tính; màn hình tinh thể lỏng cho thiết bị điện tử và viễn thông; hộp thu giải mã tín hiệu truyền hình (STB); điều khiển từ xa; miếng đệm lót chuột máy vi tính; mạch tích hợp; chương trình lưu trữ dữ liệu; máy tính chủ; hệ thống trực tuyến trên cơ sở web để đặt dung lượng vệ tinh và tự động điều khiển từ xa thiết bị truyền phát vệ tinh thiết bị đếm bước chân; thiết bị ngoại vi máy tính kết nối không dây (thiết bị ngoại vi máy tính, dùng để kết nối và sử dụng với máy tính nhằm cung cấp chức năng bổ sung cho máy tính hoặc sử dụng để bảo vệ phần mềm máy tính); hệ điều hành điện toán đám mây; thiết bị lưu trữ trung tâm dữ liệu; mạng và các ứng dụng điện toán đám mây, cụ thể là, ứng dụng điện toán đám mây (phần mềm ứng dụng) có thể tải về và tải lên dữ liệu thông qua mạng điện toán đám mây; nền tảng phần mềm máy tính cho các ứng dụng và mạng điện toán đám mây; phần mềm máy tính giúp người dùng lập trình, xem và phân phát âm thanh, viđêô, văn bản và các nội dung đa phương tiện khác, bao gồm âm nhạc, chương trình hòa nhạc, viđêô, rađiô, truyền hình, tin tức, thể thao, trò chơi, các sự kiện văn hóa và các chương trình giáo dục và chương trình liên quan đến giải trí qua mạng xã hội; phần mềm máy tính dùng với vệ tinh và/hoặc hệ thống hoa tiêu GPS để điều hướng, định tuyến và hoạch định đường đi và tạo bản đồ điện tử; phần mềm ứng dụng tải xuống được dùng cho điện thoại di động hoặc thiết bị di động hoặc máy tính để chơi và tải trò chơi, xuất bản phẩm điện tử, ca nhạc và viđêô; phần mềm ứng dụng tải xuống được, được phân phát trực tuyến giúp các thuê bao sử dụng các dịch vụ mạng xã hội, cộng đồng ảo và giao tiếp VOIP (truyền giọng nói trên giao thức IP); tệp tin ca nhạc tải xuống được; tệp tin hình ảnh tải xuống được; xuất bản phẩm điện tử tải xuống được; phần mềm máy tính tải xuống được; phần mềm máy tính ghi sẵn; thiết bị truyền phát tín hiệu điện tử; dây đeo điện thoại di động; bộ sử dụng điện thoại không dùng tay; túi và bao đựng chuyên dụng cho điện thoại di động, thiết bị di động hoặc máy tính xách tay (notebook); thiết bị mang bản ghi âm thanh; chuột [thiết bị ngoại vi máy tính]; miếng đệm lót chuột máy vi tính; máy nghe nhạc cầm tay; kính đeo mắt 3D; kính đeo mắt; kính râm; bao kính đeo mắt; thiết bị ghi âm thanh; thiết bị tái tạo âm thanh; máy nghe nhạc âm thanh nổi cho cá nhân; camera; thiết bị giám sát điện; pin, thiết bị cấp điện; chương trình công cụ phần mềm tải xuống được; thiết bị ngoại vi auđiô và viđêô bao gồm điều khiển từ xa, bộ điều hướng, máy tăng thế, bộ khuyếch đại âm thanh, loa, loa phóng thanh, ăng ten, cảm biến điện tử, thiết bị màn hình tinh thể lỏng, micrô, ống nghe, tai nghe, bộ ống nghe điện đài, bộ ống nghe điện đài không dây hồng ngoại, bộ ống nghe điện đài không dây tần số rađiô, cáp, các công cụ tiếp xúc, ổ cắm và

phíc cắm auđiô và/hoặc viđêô; thiết bị truyền thông dữ liệu di động; máy tính bảng; điện thoại thông minh; phần mềm xử lý thanh toán điện tử đến và từ người khác; phần mềm xác thực; phần mềm máy tính tải xuống được giúp người dùng tham gia vào các lớp học và hội nghị trên cơ sở web, với việc truy cập vào dữ liệu, tài liệu, hình ảnh và ứng dụng phần mềm thống qua một trình duyệt web; chương trình hệ điều hành máy tính; chương trình đồng bộ hóa dữ liệu máy tính và chương trình công cụ phát triển ứng dụng máy tính cho máy tính cầm tay và cá nhân; phần mềm điện thoại di động; thiết bị điện tử kỹ thuật số di động; hộp thu giải mã tín hiệu truyền hình (STB) cung cấp nội dung dựa trên nền tảng internet (OTT/) truyền hình qua giao thức internet (IPTV); phần mềm dùng cho ti vi, máy tính, máy ghi hình kỹ thuật số, hộp thu giải mã tín hiệu truyền hình (STB), thiết bị di động và điện thoại thông minh để tìm kiếm, xem, ghi và đọc/phát nội dung truyền thông kỹ thuật số qua internet, truyền hình, truyền phát theo yêu cầu và truyền hình cung cấp nội dung dựa trên nền tảng internet (OTT); hộp nội dung viđêô OTT, thiết bị truyền tải các định dạng truyền thông kỹ thuật số đến người dùng trong khi đang được vận chuyển bởi một nhà cung cấp, máy thu thanh thu hình; phần mềm và phần cứng quản lý công nghệ cung cấp nội dung dựa trên nền tảng internet (OTT)/ truyền hình qua giao thức internet (IPTV); phần mềm và phần cứng máy tính, và hệ thống phần mềm và phần cứng máy tính, tất cả để vận hành dịch vụ audio-viđêô cho giải pháp cung cấp nội dung dựa trên nền tảng internet (OTT/) và truyền hình tương tác, và để tạo ra và hiển thị lập chương trình viđêô theo yêu cầu (VOD), truyền thông hình ảnh, chương trình truyền hình, hoạt họa kỹ thuật số, viđêô clip, dữ liệu âm thanh và chiều dài của phim; thiết bị đồ dùng điện; các bộ phận và phụ kiện cho các sản phẩm kể trên, tất cả thuộc nhóm 9.

Nhóm 35: Dịch vụ quản lý kinh doanh công ty; dịch vụ quản lý kinh doanh công ty liên quan đến chiến lược nhà ở, quản lý không gian, quản lý tái định cư, quản lý cho thuê, quản lý chi phí sở hữu văn phòng, cửa hàng bán lẻ, công trình công nghiệp và dân dụng; dịch vụ cố vấn quản lý công ty; quản lý kinh doanh và quản lý kinh doanh khách sạn và quản trị kinh doanh; dịch vụ marketing và quảng cáo; xuất bản tài liệu quảng cáo; dịch vụ marketing cơ sở kinh doanh chưa sử dụng; dịch vụ quảng cáo và xúc tiến và dịch vụ cung cấp thông tin liên quan; dịch vụ thông tin về thương mại; phổ biến các thông báo quảng cáo, cập nhật các tài liệu quảng cáo, biên tập bài quảng cáo để sử dụng làm trang web trên internet; phân phát tờ quảng cáo; cho thuê không gian quảng cáo; cung cấp thời gian quảng cáo trên các phương tiện viễn thông, dịch vụ quảng cáo cho người khác; quảng cáo; xử lý dữ liệu máy tính, cụ thể là, xử lý văn bản, biên tập thông tin vào cơ sở dữ liệu máy tính; dịch vụ thông tin khuyến mại, quảng cáo, kinh doanh và bán hàng; trả lời điện thoại (cho chủ thuê bao vắng mặt); trả lời điện thoại (cho người khác); bán đấu giá trên internet; quản lý nhân sự; cung cấp thông tin khuyến mại, quảng cáo, kinh doanh và bán hàng qua mạng máy tính toàn cầu; dịch vụ giới thiệu sản phẩm trên các phương tiện truyền thông, cho mục đích bán lẻ; bán lẻ trực tuyến các phần mềm ứng dụng dùng trong máy tính, điện thoại di động hoặc các thiết bị di động khác; bán lẻ trực tuyến các xuất bản phẩm điện tử, nhạc chuông, ca nhạc, viđêô, bản ghi âm thanh và hình ảnh; tập hợp các loại hàng hóa khác nhau, vì lợi ích của người khác, để khách hàng dễ xem và mua các hàng hóa này từ địa chỉ trang web internet tổng hợp hàng hóa và các cửa hàng bán buôn; bán lẻ, phân phối và bán buôn (qua các cửa hàng, qua viễn thông và qua mạng lưới toàn cầu) điện thoại, các sản phẩm viễn thông và điện tử (cụ thể là, phần mềm máy tính và phần cứng máy tính, CD và DVD, phần mềm ứng dụng, xuất bản phẩm tải xuống được (điện tử), bản ghi âm thanh và hình ảnh tải xuống được, vi chương trình máy tính, điện thoại di động, điện thoại thông minh, ipad, máy tính bảng, máy tính xách tay điện tử (notebook), thiết bị cầm tay, bao đựng và giá đỡ cho điện thoại di động, cho thiết bị di động và máy tính xách tay (notebook), pin, thiết bị sạc pin, thiết bị và dụng cụ để ghi, nhận, truyền và/hoặc tái tạo dữ

liệu, thông tin, tranh ảnh, hình ảnh và/hoặc âm thanh, thiết bị và dụng cụ điện, nhiếp ảnh, điện ảnh và quang học, kính mắt, kính râm, tai nghe, loa, hộp thu tín hiệu truyền hình (STB), dàn karaoke, máy hát tự động; bán lẻ, phân phối và bán buôn kim loại quý, trang sức, đá quý, đồ bạc, dụng cụ đo thời gian và bấm giờ, đồng hồ đeo tay và đồng hồ, vòng cổ, đồ nữ trang giả, phụ kiện thời trang, ấn phẩm in, văn phòng phẩm và thẻ mã hóa từ tính và không từ tính, tạp chí, thẻ, các sản phẩm giấy và bìa cứng, tranh ảnh, máy đánh chữ và đồ dùng văn phòng, đồ đạc trong nhà, khung ảnh, đồ dùng gia dụng (cụ thể là, hàng dệt, khăn trải bàn và trải giường, thảm, thảm dầy trải sàn) và đồ dùng nhà bếp, quần áo, đồ đi chân, đồ đội đầu, trò chơi và đồ chơi điện tử, hộp nhạc đồ chơi, đồ chơi và vật dụng thể thao, sơn, vecni và sơn mài, sản phẩm vệ sinh cá nhân, xà phòng, nước hoa, mỹ phẩm, nước thơm dùng cho tóc và cơ thể, tinh dầu, chế phẩm làm sạch và tẩy trắng, nến, chế phẩm dược phẩm và vệ sinh, vật dụng nhỏ làm bằng sắt và các vật dụng nhỏ làm bằng đồ ngũ kim, dao kéo, dao cạo và dụng cụ cầm tay, thiết bị chiếu sáng, sưởi nóng, sinh hơi nước, nấu nướng, làm lạnh, sấy khô, thông gió, cấp nước và mục đích vệ sinh; bán lẻ, phân phối và bán buôn nhạc cụ, hộp âm nhạc, da và giả da và hàng hóa làm từ da và giả da (cụ thể là, túi xách tay, túi xách tay của nữ, ví tiền, ví đựng đồ làm bằng da, túi xách, hành lý làm bằng da hoặc giả da), ô, gương, giá treo áo khoác, miếng đệm lót đồ, vật dụng cho thợ may quần áo nữ, thực phẩm và đồ uống, thịt, cá, gia cầm, rau và trái cây đã bảo quản, sấy khô và nấu chín, mứt nhão và xốt trái cây, trứng, sữa và các sản phẩm sữa, mỡ và dầu ăn được, cà phê, trà, ca cao, đường, gạo, bột mì, bánh mì và bánh ngọt, đồ gia vị, rau và trái cây tươi, bia, nước khoáng, nước ép trái cây và đồ uống không cồn khác, đồ uống có cồn, các sản phẩm hoa, thực phẩm, thuốc lá, vật dụng cho người hút thuốc, thiết bị cấp điện, thiết bị ngoại vi auđiô và viđêô; quảng cáo qua thư; dịch vụ quản lý kinh doanh khách sạn [cho người khác]; dịch vụ đặt hàng [cho người khác]; cung cấp thông tin thương mại qua internet; dịch vụ thư ký; thông tin thống kê; tổ chức triển lãm cho mục đích quảng cáo hoặc thương mại; dịch vụ kinh doanh liên quan đến biên soạn và cho thuê danh sách địa chỉ; điều tra kinh doanh; dịch vụ quản lý kinh doanh để xử lý việc bán hàng qua internet; đẩy mạnh bán hàng (cho người khác), dịch vụ thu mua cho người khác (mua hàng hóa và dịch vụ cho công việc kinh doanh của người khác); xúc tiến bán hàng bằng cách phát hành và chỉnh lý phiếu mua hàng, dịch vụ về nguồn nhân lực liên quan đến dịch vụ tham chiếu và bố trí nhân sự; dịch vụ giới thiệu doanh nghiệp; đại lý thông quan xuất nhập khẩu (dịch vụ đại lý xuất nhập khẩu); đại lý đặt mua báo; sao chụp tài liệu; mua bán kinh doanh máy tính điện tử (máy tính điện tử phục vụ mục đích văn phòng), máy đánh chữ, máy điện báo và các máy văn phòng liên quan; dịch vụ sao chép lại [bao gồm viết trên giấy nến (stencil)]; cung cấp thông tin thương mại bằng cách tiếp đón, thông tin và hướng dẫn cho khách tham quan tòa nhà; cho thuê và cho thuê có quyền chọn mua máy đánh chữ, máy photocopy và máy xử lý văn bản; thông tin việc làm; cho thuê và cho thuê có quyền chọn mua máy bán hàng tự động; quản lý kinh doanh tiện nghi thể thao (cho người khác); quản lý quan hệ khách hàng; dịch vụ quản lý kinh doanh liên quan đến thương mại điện tử; cung cấp thông tin thương mại và tư vấn cho người tiêu dùng; biên tập thông tin vào cơ sở dữ liệu máy tính; biên tập số liệu thống kê; hệ thống hóa thông tin vào cơ sở dữ liệu máy tính; tìm kiếm dữ liệu trong các tập tin máy tính cho người khác; lưu trữ dữ liệu; lưu trữ dữ liệu, cụ thể là, biên tập và hệ thống hóa thông tin vào cơ sở dữ liệu máy tính dùng cho mục đích văn phòng; dịch vụ quản lý dữ liệu cho người khác; dịch vụ tư vấn kinh doanh liên quan đến dịch vụ điện toán đám mây; dịch vụ quảng cáo và dịch vụ đẩy mạnh bán hàng (cho người khác) trong lĩnh vực giải trí, âm nhạc, điện ảnh, truyền hình, truyền hình cáp, truyền hình vệ tinh, truyền phát rađiô và trực tuyến; dịch vụ bán lẻ điện tử và đặt hàng qua thư qua mạng máy tính toàn cầu, về nhạc kỹ thuật số, điện thoại di động, đĩa com pắc, đĩa viđêô kỹ thuật số, băng auđiô và viđêô, phần cứng máy tính và phần mềm máy tính, album nhạc, tạp chí, sách, trang sức giả, phụ kiện thời trang, đồng hồ

đeo tay, đồng hồ, hàng hóa bằng da hoặc giả da, da, ba lô, túi đeo bụng, quần áo, mũ đội đầu, đồ dùng và đồ chứa đựng nhà bếp và gia dụng, đồ chơi (của trẻ con), trò chơi, đồ chơi, vật dụng thể thao; dịch vụ tuyển dụng, bố trí và quảng cáo nhân tài trong lĩnh vực người mẫu, thể thao, âm nhạc, giải trí và thời trang; thực hiện, quản lý và giám sát kế hoạch tri ân khách hàng, khích lệ xúc tiến và bán hàng trực tiếp và qua internet; tổ chức và giám sát quyền thành viên của khách hàng, chương trình duy trì và tri ân khách hàng về các lợi ích cho mục đích thương mại, xúc tiến và/hoặc quảng cáo; kế toán; trưng bày sản phẩm cho mục đích quảng cáo; cung cấp chương trình/kế hoạch tặng thưởng cho thành viên/hội viên (dịch vụ đẩy mạnh bán hàng); cung cấp dịch vụ đặt hàng trực tuyến vi tính; dịch vụ cố vấn, thông tin, quản lý kinh doanh và tư vấn liên quan đến các dịch vụ kể trên, tất cả thuộc nhóm 35.

Nhóm 38: Dịch vụ viễn thông; cung cấp liên kết và truy cập viễn thông vào cơ sở dữ liệu máy tính và internet; dịch vụ thông tin liên lạc điện tử; dịch vụ viễn thông tương tác; dich vụ viễn thông về thông tin (trang web), dữ liệu và chương trình máy tính; cung cấp liên kết viễn thông với internet hoặc cơ sở dữ liệu, dịch vụ cổng viễn thông; dịch vụ thông tin liên lạc mạng máy tính; cung cấp truy cập viễn thông đến cấu trúc và cơ sở hạ tầng mạng lưới toàn cầu; thông tin liên lạc bằng máy tính, thông tin liên lạc bằng mạng cáp quang, truyền phát tin nhắn và hình ảnh với sự trợ giúp của máy tính, truyền fax, gửi tin nhắn, dịch vụ nhắn tin, cho thuê modem, dịch vụ thông tin dữ liệu bằng phương tiện điện tử; dịch vụ điện thoại; dịch vụ điện thoại di động; dịch vụ điện báo; dịch vụ điện báo tê-lếch; dịch vụ dây điện báo; dịch vụ điện tín; dịch vụ liên lạc vệ tinh; dịch vụ thư điện tử, cho thuê thiết bị viễn thông; dịch vụ chuyển tiếp, nhận và gửi tin nhắn điện tử; thu thập, truyền và phân phát dữ liệu bằng phương tiện điện tử; thu thập, truyền và phân phát tin nhắn qua thư, thông tin ảnh tĩnh và/hoặc ảnh động như các ký tự, tin nhắn, âm nhạc và hình ảnh, điện báo, thông tin và dữ liệu bằng các phương tiện cơ khí, điện tử, điện thoại, điện báo, cáp, máy tính và vệ tinh; truyền, phát và nhận âm thanh, viđêô, ảnh tĩnh và ảnh động và dữ liệu hoặc ở dạng nén hoặc không nén và ở cả thời gian thực hoặc thời gian trễ; dịch vụ truyền lệnh, hội thảo và nhắn tin điện tử; dịch vụ thông tin liên lạc cho mục đích hội nghị truyền hình; dịch vụ hội nghị truyền hình vệ tinh; dịch vụ hội nghị truyền hình; dịch vụ thông tin liên lạc truyền thanh truyền hình; dịch vụ thông tin liên lạc giữa các máy tính; thông tin liên lạc bằng bảng thông báo điện tử giúp người dùng thực hiện đàm thoại tương tác thời gian thực giữa một thiết bị đầu cuối máy tính và một bảng thông báo điện tử chứa thông tin ảnh tĩnh và ảnh động và thông tin giọng nói như các ký tự; cung cấp bảng thông báo điện tử và bảng nhắn tin để truyền tin nhắn; cung cấp diễn đàn thảo luận; cung cấp phòng nói chuyện trực tuyến (chat room); cung cấp truy cập viễn thông đến thiết bị mã hóa và giải mã tín hiệu; dịch vụ truyền hình; truyền và phát các chương trình phát thanh và truyền hình; dịch vụ truyền hình cáp; dịch vụ phát thanh truyền hình về âm nhạc; truyền phát nhạc, phim, các chương trình tương tác, viđêô, trò chơi máy tính điện tử chuẩn bị báo cáo liên quan đến các dịch vụ kể trên; cung cấp tiện nghi viễn thông cho cho các cuộc thảo luận và đàm thoại tương tác; dịch vụ viễn thông cung cấp bởi thẻ điện thoại trả trước; dịch vụ điện thoại liên quan đến cấp thẻ tín dụng; cung cấp truy cập đến địa chỉ trang web nhạc kỹ thuật số trên internet; cung cấp truy cập viễn thông đến địa chỉ trang web MP3 (lớp âm thanh thứ 3 của MPEG- 1) trên internet; phát nhạc kỹ thuật số bằng phương tiện viễn thông; cố vấn bằng máy tính về niên giám điện thoại; truyền phát thông tin liên quan đến dịch vụ mua sắm trực tuyến và bán lẻ nói chung; dịch vụ truyền phát viđêô theo yêu cầu; cung cấp truyền thông đồng đẳng VOIP (ứng dụng truyền giọng nói trên giao thức IP); cung cấp truy cập tốc độ cao đến mạng lưới khu vực và mạng thông tin máy tính toàn cầu; dịch vụ truyền các thông tin bởi đài truyền hình tới màn hình vô tuyến (teletext); dịch vụ hãng thông tấn và thông tin hãng thông tấn; truyền phát tin tức; cung

cấp tiện nghi truyền thanh và truyền hình vệ tinh; vận hành việc truyền và thu của các trạm vệ tinh mặt đất (cố định hoặc di chuyển được) nhằm mục đích truyền âm thanh, tin và hình ảnh; phát các chương trình truyền hình tiếp âm bởi vệ tinh, internet hoặc bằng các phương tiện điện tử khác; dịch vụ truyền tải theo dòng liên tục các định dạng truyền thông đa phương tiện (streaming); dịch vụ truyền tải theo dòng liên tục (streaming) các dữ liệu auđiô và viđêô trên internet; truyền tải theo dòng liên tục (streaming) tài liệu và nội dung auđiô qua mạng máy tính toàn cầu; truyền phát nội dung âm thanh hình ảnh tải xuống được ở dạng nguyên độ dài, một phần độ dài và clip từ phim điện ảnh, chương trình truyền hình, viđêô, viđêô ca nhạc, và âm nhạc; truyền phát trò chơi tương tác và viđêô; dịch vụ truyền phát nội dung kỹ thuật số cho phép người dùng tự động tải nội dung được phân phối trên trang web hoặc phát trực tuyến tới một máy tính hoặc một thiết bị di động (podcasting) và dịch vụ phát trực tiếp auđiô và viđêô ở thời gian thực tới khán giả trên toàn thế giới qua internet (webcasting); cung cấp diễn đàn trực tuyến, phòng nói chuyện qua internet; dịch vụ gửi tin nhắn qua web; dịch vụ truyền phát viđêô theo yêu cầu cho thuê thời gian truy cập tới cơ sở dữ liệu máy tính; cung cấp truy cập tới cơ sở dữ liệu máy tính trên mạng máng tính toàn cầu để tìm kiếm và khôi phục thông tin, dữ liệu, địa chỉ trang web và các nguồn khác có trên mạng máy tính; cung cấp truy cập người dùng tới cơ sở dữ liệu máy tính chứa các xuất bản phẩm điện tử và dữ liệu thông qua mạng máy tính cho mục đích hiển thị và/hoặc xử lý; cung cấp truy cập ngườl dùng tới máy tính từ xa chứa thông tin, cơ sở dữ liệu, bảng thông báo và xuất bản phẩm điện tử có thể truy cập được thông qua máy tính; dịch vụ cung cấp phòng nói chuyện trên internet; cung cấp dịch vụ kết nối và truy cập tới mạng thông tin liên lạc điện tử để truyền phát hoặc nhận phần mềm máy tính và phần mềm ứng dụng; cung cấp dịch vụ tư vấn viễn thông để truyền, phân phối và phát thanh truyền hình thông tin, dữ liệu, dữ liệu, đồ họa, âm thanh, âm nhạc, viđêô, hoạt họa và văn bản, thông qua hệ thống vệ tinh hoặc mạng máy tính đồng mức, sử dụng phần cứng máy tính, phần mềm máy tính, công nghệ thông tin, thiết bị viễn thông, thiết bị và dụng cụ điện tử và internet trong lĩnh vực thiết bị xử lý dữ liệu, thiết bị để ghi, truyền hoặc tái tạo âm thanh hoặc hình ảnh; phát thanh truyền hình ca nhạc, hòa nhạc, và chương trình rađiô, thông qua mạng máy tính toàn cầu; phát thanh truyền hình chương trình ca nhạc; phát thanh truyền hình viđêô ghi sẵn về âm nhạc và giải trí, chương trình truyền hình, phim điện ảnh, tin tức, thể thao, trò chơi, sự kiện văn hóa, và các chương trình liên quan đến giải trí, qua mạng máy tính toàn cầu; phát nhạc, âm thanh, hình ảnh, tín hiệu văn bản và phần mềm bằng các phương tiện trực tuyến và qua internet và mạng lưới toàn cầu; truyền phát kỹ thuật số, điện và điện tử giọng nói, dữ liệu, tranh ảnh, ca nhạc và viđêô thông qua mạng không dây phát thanh truyền hình ca nhạc IPD-E; cung cấp truy cập viễn thông cho người dùng để tải (hoặc truyền phát) dữ liệu âm nhạc bằng máy tính cá nhân hoặc điện thoại di động, cung cấp truy cập viễn thông đến địa chỉ trang web nhạc kỹ thuật số trên mạng máy tính toàn cầu; cung cấp truy cập tạm thời đến cơ sở dữ liệu máy tính liên quan đến âm nhạc và âm thanh; cung cấp dịch vụ truyền phát liên quan đến trò chơi viđêô, âm nhạc và hình ảnh qua internet; truyền phát dữ liệu, tin nhắn viđêô âm thanh, âm nhạc, xuất bản phẩm điện tử và thông tin bằng máy tính; truyền phát nhạc kỹ thuật số bằng phương tiện điện tử; truyền phát ca nhạc và viđêô bằng phương tiện thông tin liên lạc điện tử; truyền phát tín hiệu chuông điện thoại, ca nhạc, hình ảnh và phim qua mạng viễn thông; dịch vụ truyền hình nội dung dựa trên nền tảng internet (OTT); dịch vụ truyền phát nội dung dựa trên nền tảng internet (QTT) và truyền hình qua giao thức internet (IPTV); dịch vụ phát thanh truyền hình, cụ thể là truyền chương trình truyền hình thông qua truyền hình, cáp, vệ tinh mạng máy tính toàn cầu, phương tiện truyền thông audio và viđêô, truyền thông không dây, truyền thông có dây, truyền hình qua giao thức internet (IPTV) và giải pháp truyền hình nội dung dựa trên nền tảng internet (OTT); dịch vụ cố vấn, thông tin và tư vấn liên quan đến các dịch vụ kể trên; truyền phát

các nội dung truyền thông được truyền tải theo dòng liên tục qua mạng thông tin liên lạc, điện tử và internet; tất cả thuộc nhóm 38.

Nhóm 41: Xuất bản văn bản, sách và báo (không bao gồm tài liệu quảng cáo); cung cấp báo trực tuyến, cụ thể là blog về nội dung; cụ thể của người dùng; xuất bản biểu đồ, hình ảnh và ảnh chụp; dịch vụ giáo dục, đào tạo và giảng dạy liên quan đến viễn thông, máy tính, chương trình máy tính, thiết kế trang web, thương mại điện tử, quản lý kinh doanh và quảng cáo, chăm sóc sức khỏe, sự kiện văn hóa và thể thao; cung cấp giáo dục, giải trí, giảng dạy, hướng dẫn và đào tạo tương tác và không tương tác; thiết kế các khóa học, cuộc thi và cấp chứng chỉ đào tạo; dịch vụ cố vấn liên quan đến việc thiết kế các khóa đào tạo; dịch vụ giải trí; dịch vụ giải trí cung cấp qua phương tiện truyền thông tương tác kỹ thuật số và điện tử; dịch vụ trò chơi điện tử cung cấp qua mạng internet; cung cấp thông tin liên quan đến các hoạt động văn hóa, xã hội, thể thao, giải trí tiêu khiển, giải trí, đào tạo và giáo dục; cung cấp xuất bản phẩm điện tử trực tuyến (không tải xuống được); sắp xếp, tổ chức, điều khiển và tiến hành các cuộc thi hát; sắp xếp, tổ chức, điều khiển và tiến hành các buổi hòa nhạc; sắp xếp, tổ chức, điều khiển và tiến hành các sự kiện và cuộc thi cho mục đích giải trí và giáo dục; dịch vụ đại lý vé về giải trí; thông tin liên quan đến giải trí hoặc giáo dục được cung cấp trực tuyến từ cơ sở dữ liệu máy tính hoặc internet; cung cấp nhạc kỹ thuật số (không tải xuống được) từ internet; cung cấp nhạc kỹ thuật số (không tải xuống được) từ địa chỉ trang web MP3 trên internet (lớp âm thanh thứ 3 của MPEG-1); dịch vụ giáo dục và giải trí liên quan đến lập kế hoạch, sản xuất và phân phát âm thanh, hình ảnh, nhạc kỹ thuật số, phim, tài liệu nghe nhìn, auđiô, hình ảnh ghi sẵn hoặc trực tiếp để truyền trên cáp mặt đất, kênh vệ tinh, internet, hệ thống kết nối có dây và không dây và các phương tiện thông tin liên lạc khác; dịch vụ giải trí về âm nhạc; cho thuê bản ghi âm thanh; chuẩn bị chương trình giải trí để phát thanh truyền hình; chuẩn bị chương trình phim tài liệu để phát trên truyền hình; chuẩn bị chương trình tin tức thời sự để phát thanh truyền hình; dịch vụ cung cấp tin tức cho mục đích văn hóa, giải trí hoặc giáo dục; dịch vụ phóng viên; thông tin liên quan đến sự kiện văn hóa hoặc thể thao, các vấn đề hiện tại và các tin tức mới nhất cung cấp bởi truyền hình vệ tinh, internet hoặc bằng các phương tiện điện tử khác; sản xuất phim, phát thanh và truyền hình; cung cấp các buổi biểu diễn truyền hình vệ tinh; chương trình truyền hình vệ tinh nhiều tập; chương trình truyền hình vệ tinh; cung cấp thống tin, dữ liệu, đồ họa, âm thanh, ca nhạc, viđêô, hoạt họa và văn bản cho mục đích giải trí; dịch vụ trò chơi; cung cấp dịch vụ câu lạc bộ người hâm mộ; cung cấp dịch vụ câu lạc bộ người trung thành, cung cấp tiện nghi cho phòng tập thể dục thể thao và câu lạc bộ giải trí; câu lạc bộ sức khỏe để tập luyện thể dục; cung cấp buổi trình diễn của ban nhạc; dịch vụ câu lạc bộ giải trí, sàn nhảy, trình diễn thời trang (giải trí) và câu lạc bộ đêm; dịch vụ câu lạc bộ liên quan đến các dịch vụ giải trí, giáo dục và văn hóa; tổ chức các dịch vụ văn hóa và thể thao; sắp xếp, tiến hành và cung cấp hội thảo, hội nghị, đại hội, hội nghị chuyên đề và hội thảo đào tạo; tổ chức và tiến hành triển lãm, trình diễn thời trang (giải trí), trình diễn giáo dục và trình diễn và biểu diễn văn hóa; dịch vụ triển lãm và trưng bày nghệ thuật; dịch vụ triển lãm liên quan đến cho thuê tác phẩm mỹ thuật; dịch vụ giáo dục; dịch vụ đào tạo liên quan đến sức khỏe và an toàn lao động, bảo vệ môi trường; cung cấp lớp học xì gà và lớp học nếm rượu vang; dịch vụ giải trí; cung cấp thông tin giáo dục về tài liệu nghiên cứu và các cơ quan liên quan; sắp xếp, tổ chức, lập kế hoạch và quản lý hội thảo chuyên đề; huấn luyện động vật; triển lãm thực vật, triển lãm vườn, triển lãm hang động, triển lãm động vật, tất cả cho mục đích văn hóa và giáo dục; chỉ đạo sản xuất chương trình phát thanh truyền hình; dịch vụ giảng dạy liên quan đến vận hành máy và thiết bị, bao gồm thiết bị nghe nhìn sử dụng để sản xuất các chương trình phát thanh truyền hình; cung cấp phòng thu thanh thu hình (studio); cung cấp tiện nghi thể thao; cung cấp tiện nghi cho phim, buổi biểu diễn, kịch,

ca nhạc hoặc giáo dục đào tạo; đại lý đặt chỗ trước cho các chương trình giải trí; cho thuê và cho thuê có quyền chọn mua máy chiếu phim và phụ kiện đi kèm; cho thuê và cho thuê có quyền chọn mua phim điện ảnh (phim xi-nê); cho thuê và cho thuê có quyền chọn mua đồ chơi; cho thuê và cho thuê có quyền chọn mua nhạc cụ; cho thuê và cho thuê có quyền chọn mua thiết bị trượt tuyết (ski); cho thuê và cho thuê có quyền chọn mua thiết bị lặn trần; cho thuê và cho thuê có quyền chọn mua máy thu hình; cho thuê thư viện; dịch vụ thư viện lưu trữ; dịch vụ ghi phụ đề cho phim, sách; dịch vụ phiên dịch ngôn ngữ ký hiệu; cung cấp trò chơi viđêô, trò chơi máy tính, âm thanh hoăc hình ảnh, hoặc phim qua mạng máy tính hoặc viễn thông; cung cấp trò chơi máy tính trực tuyến và các cuộc thi liên quan; cho thuê và cho thuê có quyền chọn mua máy thu thanh (radio); cho thuê các bản ghi và băng từ tính ghi sẵn; cho thuê băng viđêô ghi sẵn; cho thuê và cho thuê có quyền chọn mua âm bản nhiếp ảnh; cho thuê và cho thuê có quyền chọn mua dương bản nhiếp ảnh; cho thuê và cho thuê máy và thiết bị dùng trong công viên giải trí và sân chơi; cho thuê và cho thuê có quyền chọn mua máy trò chơi; cho thuê có quyền chọn mua thiết bị trò chơi; cho thuê có quyền chọn mua thiết bị trò chơi sử dụng đồng xu; cho thuê có quyền chọn mua tranh ảnh; dịch vụ nhiếp ảnh; dịch vụ viđêô giải trí trực tuyến; cung cấp nội dung nghe nhìn và thông tin trực tuyến trong lĩnh vực giải trí, giáo dục, tin học giải trí, tin tức, hoạt động đào tạo, văn hóa và thể thao; cung cấp nguồn tương tác trực tuyến (dịch vụ giải trí) và hướng dẫn lập kế hoạch về chủ đề của phim điện ảnh, lập trình truyền hình, video, viđêô ca nhạc và ca nhạc; cho thuê và cho thuê có quyền chọn mua camera; cho thuê và cho thuê có quyền chọn mua máy và dụng cụ câu cá; dich thuật; phiên dịch; dịch vụ soạn nhạc; sản xuất nhạc; dịch vụ tư vấn về âm nhạc; sắp xếp và tiến hành lễ trao giải về giáo dục, âm nhạc, phim chương trình phát thanh truyền hình và truyền hình nhiều tập; sắp xếp và tiến hành cuộc thi về âm nhạc; sắp xếp đặt vé trước cho buổi chiếu phim, trình diện âm nhạc và nghệ thuật, qua mạng máy tính toàn cầu tổ chức buổi trình diễn ca nhạc trực tiếp; tổ chức buổi biểu diễn âm nhạc; đặt chỗ trước cho buổi hòa nhạc; đặt chỗ trước cho buổi hòa nhạc ở nước ngoài soạn nhạc phân phối [không bao gồm vận chuyển] phim điện ảnh, chương trình truyền hình và bản ghi âm nhạc; cung cấp thông tin qua mạng truyền thông hoặc điện tử toàn cầu hoặc internet trong lĩnh vực giải trí liên quan đến âm nhạc, phim, và chương trình truyền hình dài tập; dịch vụ câu lạc bộ âm nhạc; dịch vụ hòa nhạc trong nước và nước ngoài; lập kế hoạch, tổ chức và tiến hành cuộc thi âm nhạc trong nước và nước ngoài; dịch vụ nhà hát ca múa nhạc; dịch vụ thư viện nhạc; trình diễn ca nhạc; dịch vụ sản xuất nhạc; dịch vụ xuất bản/công chiếu nhạc; dịch vụ ghi nhạc; giảng dạy về âm nhạc; dịch vụ thông tin trực tuyến về âm nhạc và giải trí; tổ chức và sắp xếp cuộc thi âm nhạc, tổ chức liên hoan về trình diễn ca nhạc và nghệ thuật, tổ chức trại âm nhạc cho trẻ em; trình diễn ca nhạc; lập kế hoạch và tổ chức cuộc thi về các buổi trình diễn, kịch hoặc ca nhạc; sản xuất và phân phối [không bao gồm vận chuyển] viđêô truyền hình âm nhạc; cung cấp các thiết bị (không phải mua bán) trong lĩnh vực giải trí (cụ thể là, đầu máy hát karaoke, micro và các phụ kiện đi kèm) dùng để hát với nhạc nền ghi sẵn và có lời bài hát thể hiện trên màn hình; cung cấp thông tin liên quan đến việc hát với nhạc nền ghi sẵn và hình nền có lời bài hát thể hiện trên màn hình có kết nối với máy vi tính; sản xuất và xuất bản bản ghi, băng âm thanh và băng để hát với nhạc nền ghi sẵn và với lời bài hát thể hiện trên màn hình; cung cấp thiết bị để hát với nhạc nền ghi sẵn và có lời bài hát thể hiện trên màn hình; cung cấp nhạc nền ghi sẵn có hoặc không có hình nền và/hoặc lời bàn hát thể hiện trên màn hình có kết nối với máy vi tính; sản xuất chương trình ca nhạc qua mạng máy tính; cung cấp đĩa viđêô âm nhạc (không phải mua bán) cho mục đích giải trí/giáo dục; sản xuất chương trình viđêô ca nhạc để truyền phát qua mạng máy tính; cung cấp bản tin trực tuyến về trò chơi viđêô và máy tính, văn hóa trò chơi và âm nhạc; cung cấp nhạc kỹ thuật số [không tải xuống được] từ địa chỉ trang web MP3 (lớp âm thanh thứ 3 của MPEG- 1); cung cấp nhạc kỹ thuật số không tải xuống được từ internet; cung cấp thiết bị

về âm nhạc; cung cấp thông tin về âm nhạc qua internet; cung cấp nhạc trực tuyến không tải xuống được xuất bản sách nhạc; xuất bản các tác phẩm ẩm nhạc; cố vấn, dịch vụ giải trí, cụ thể là cung cấp nhạc và tranh ảnh không tải xuống được bằng cách tìm kiếm tự động theo từ khóa được yêu cầu từ cơ sở dữ liệu chứa các thông tin về tranh ảnh, nghệ thuật và âm nhạc qua internet hoặc mạng máy tính bằng máy vi tính; dịch vụ giải trí, cụ thể là cung cấp hình ảnh, tranh ảnh, âm thanh và nhạc không tải xuống được qua internet hoặc qua mạng máy tính qua mạng viễn thông; dịch vụ thông tin và tư vấn liên quan đến các dịch vụ kể trên; tất cả thuộc nhóm 41.

Nhóm 42: Cho thuê phần mềm giải trí.

---

(210) **4-2016-00815**

(540)

CNTD

(220) 12.01.2016
(441) 26.09.2016

(731) CÔNG TY TNHH THƯƠNG MẠI XUẤT NHẬP KHẨU DƯƠNG THÁI (VN)
152/54/36 đường Lạc Long Quân, phường 3, quận 11, thành phố Hồ Chí Minh

(511) Nhóm 09: Công tắc hành trình (công tắc điện).

---

(210) **4-2016-02007**

(540)

(220) 21.01.2016
(441) 26.09.2016
(531) 4.3.3
(591) Xanh, đỏ, vàng, trắng, đen, cam
(731) HỘ KINH DOANH VẠN PHƯỚC (VN)
445/67/22 Tân Hòa Đông, khu phố 9, phường Bình Trị Đông, quận Bình Tân, thành phố Hồ Chí Minh

(511) Nhóm 17: Ống nhựa mềm.

---

(210) **4-2016-02008**

(540)

(220) 21.01.2016
(441) 26.09.2016
(531) 4.3.3
(591) Xanh, đỏ, vàng, trắng, đen, cam
(731) HỘ KINH DOANH VẠN PHƯỚC (VN)
445/67/22 Tân Hoà Đông, khu phố 9, phường Bình Trị Đông, quận Bình Tân, thành phố Hồ Chí Minh

(511) Nhóm 17: Ống nhựa mềm.

---

(210) **4-2016-02009**

(540)

(220) 21.01.2016
(441) 26.09.2016
(531) 26.1.2; A26.1.18
(591) Đỏ, vàng, đen
(731) HỘ KINH DOANH VẠN PHƯỚC (VN)
445/67/22 Tân Hòa Đông, khu phố 9, phường Bình Trị Đông, quận Bình Tân, thành phố Hồ Chí Minh

(511) Nhóm 17: Ống nhựa mềm.

Nhóm 19: Ống nhựa cứng (ống nước).

---

(210) **4-2016-02078**

(540)

(220) 22.01.2016
(441) 26.09.2016
(531) A26.4.24; 25.1.25
(591) Đen, hồng đậm
(731) HỘ KINH DOANH GU ĐIỆU (VN)
173A Thủ Khoa Huân, phường Phú Thủy, thành phố Phan Thiết, tỉnh Bình Thuận

(511) Nhóm 35: Bán lẻ hàng may sẵn (quần áo); bán lẻ cặp, túi, ví, hàng da và giả da khác; bán lẻ đồ trang sức bằng bạc; bán lẻ tranh, ảnh.

---

(210) **4-2016-02563**

(540)

(220) 27.01.2016
(441) 26.09.2016
(531) A26.11.8
(591) Xanh lá cây, xanh nước biển, trắng
(731) FAMILYMART CO., LTD. (JP)
1-1, Higashi-ikebukuro 3-chome, Toshima-ku, Tokyo, Japan
(740) Công ty Cổ phần Sở hữu công nghiệp INVESTIP (INVESTIP)

(511) Nhóm 35: Dịch vụ quảng cáo và rao hàng; dịch vụ tư vấn quản lý kinh doanh về đại lý độc quyền; phân tích quản lý kinh doanh hoặc cố vấn kinh doanh; phân tích hoặc nghiên cứu thị trường; cung cấp thông tin liên quan đến bán hàng; kiểm kê hàng hóa; xử lý đặt hàng bán lẻ qua catalô; hoạt động văn phòng, cụ thể là sắp xếp hồ sơ, cụ thể là tài liệu hoặc băng từ; cho thuê biển hiệu cho mục đích quảng cáo; cho thuê đồ đạc văn phòng để trưng

bày hàng hóa; cho thuê có quyền chọn mua tài liệu marketing và quảng cáo; cho thuê máy sao chép, máy đếm tiền và thiết bị và máy văn phòng; cung cấp máy sao chép. tư vấn doanh nghiệp liên quan đến thành lập và hoạt động của đại lý độc quyền, cung cấp thông tin liên quan đến việc thành lập và hoạt động của đại lý độc quyền; cung cấp hỗ trợ trong lĩnh vực quản ly kinh doanh và thương mại hóa sản phẩm trong khuôn khổ một hợp đồng đại lý độc quyền; cung cấp thông tin liên quan đến quản lý kinh doanh và thương mại hóa sản phẩm trong khuôn khổ một hợp đồng đại lý độc quyền; quản lý kinh doanh cửa hàng tiện lợi; hỗ trợ quản lý kinh doanh trong việc thành lập và hoạt động của cửa hàng tiện lợi; thăm dò thị trường cố vấn nghiệp vụ kinh doanh cho cửa hàng đại lý độc quyền; dịch vụ đặt mua báo; hoạt động văn phòng, cụ thể là xử lý văn bản, dịch vụ sao chụp; đặt hàng qua thư; mua sắm trực tuyến, siêu thị, cửa hàng bán lẻ tiện lợi, cửa hàng tiện lợi, cửa hàng tạp phẩm bán lẻ, cửa hàng tạp phẩm, dịch vụ bán lẻ hoặc bán buôn đa dạng các loại hàng hóa tiêu dùng cho người khác, dịch vụ bán lẻ hoặc bán buôn các sản phẩm sau: sản phẩm thịt đã qua chế biến, sản phẩm sữa, rau đã qua chế biến, trái cây đông lạnh, cá, trà, cà phê, đồ uống giải khát; tập hợp và trưng bày, vì lợi ích của người khác, đa dạng hàng hóa giúp khách hàng dễ xem và mua các hàng hóa này; dịch vụ bán lẻ hoặc bán buôn quần áo, phụ kiện quan áo, hàng dệt, bộ đồ giường bằng vải, trang trí nội thất, đồ da, cụ thể là thắt lưng da, đồ dùng hàng ngày, cụ thể là bưu thiếp, thuốc lá, dụng cụ viết, bút viết, bút bi, sổ ghi chép, phong bì, ô (dù), thực phẩm, đồ uống, rượu, xe đạp, đồ đạc trong nhà vật dụng nhỏ làm bằng sắt, đồ phục vụ mai táng, đồ thờ cúng, thiết bị điện, cụ thể là sạc pin cho điện thoại di động, dây nối dài, máy móc, cụ thể là máy và dụng cụ gia công kim loại, máy và thiết bị sơn, thiết bị nhà bếp, thuốc, thiết bị y tế, vật tư y tế, mỹ phẩm, cây trồng, nhiên liệu, đồ dùng học tập tiện nghi giải trí, nhạc cụ, thiết bị nhiếp ảnh, đồng hồ đồng hồ đeo tay, kính mắt, thuốc lá và vật dụng cho người hút thuốc.

Nhóm 43: Cung cấp chỗ ở tạm thời cơ sở lưu trú tạm thời [môi giới đặt chỗ khách sạn, nhà trọ]; cung cấp thông tin về chỗ ở tạm thời; cung cấp thực phẩm và thức uống; cung cấp thông tin về nhà hàng; cung cấp nơi nhốt giữ động vật; dịch vụ trông trẻ chưa đến tuổi đến trường và trẻ con ẵm ngửa tại trung tâm trông trẻ ban ngày; đại lý cho thuê đệm ngủ cho trẻ nhỏ; cho thuê đệm ngủ được dùng bởi trẻ nhỏ; nhà dưỡng lão; đại lý cho thuê nệm (trải trên sàn) chăn bông và đệm bông cho chăm sóc điều dưỡng (không dùng cho mục đích y tế); cho thuê nệm (trải trên sàn), chăn bông và đệm bông cho chăm sóc điều dưỡng (không dùng cho mục đích y tế); đại lý cho thuê nệm (trải trên sàn) và chăn bông; cho thuê nệm (trải trên sàn) và chăn bông, cho thuê gối: cho thuê chăn; cho thuê bếp nấu không dùng điện; đại lý cho thuê bộ đồ ăn cho trẻ nhỏ cho các dịp đặc biệt; cho thuê bộ đồ ăn cho trẻ nhỏ cho các dịp đặc biệt; đại lý cho thuê bộ đồ ăn cho chăm sóc điều dưỡng; cho thuê bộ đồ ăn cho chăm sóc điều dưỡng; cho thuê bộ đồ ăn; cho thuê bệ bếp (bàn làm thức ăn nhà bếp); cho thuê bồn rửa; cho thuê rèm; đại lý cho thuê đồ đạc, cụ thể là bán, ghế cho trẻ em; đại lý cho thuê bàn, ghế, giường và đồ hỗ trợ tắm cho chăm sóc điều dưỡng, đại lý cho thuê đồ đạc, cụ thể là bàn, ghế; cho thuê đồ đạc, cụ thể là bàn, ghế cho trẻ nhỏ; cho thuê bàn, ghế, giường và đồ hỗ trợ tắm cho chăm sóc điều dưỡng; cho thuê đồ đạc, cụ thể là bàn, ghế; cho thuê đồ treo tường; cho thuê tấm phủ sàn; cho thuê phòng họp; cung cấp phòng để tổ chức sự kiện; cung cấp phòng để tổ chức triển lãm; cung cấp phòng để tổ chức hội thảo; cung cấp phòng để tổ chức hội nghị; dịch vụ cung cấp thức ăn và đồ uống do nhà hàng thực hiện.

(210) **4-2016-02564**

(540)

FamilyMart UNY Holdings

(220) 27.01.2016
(441) 26.09.2016

(731) FAMILYMART CO., LTD. (JP)
1-1, Higashi-ikebukuro 3-chome, Toshima-ku, Tokyo, Japan

(740) Công ty Cổ phần Sở hữu công nghiệp INVESTIP (INVESTIP)

(511) Nhóm 29: Dầu và mỡ ăn được; các sản phẩm sữa; thịt dùng cho người [tươi, làm lạnh hoặc đông lạnh]; trứng; thủy sản ăn được tươi, làm lạnh hoặc đông lạnh (không còn sống); rau đông lạnh; trái cây đông lạnh; các sản phẩm thịt đã qua chế biến; hải sản đã qua chế biến; rau và trái cây đã qua chế biến; miếng đậu phụ rán kiểu Nhật [Abura-age]; miếng đậu phụ được làm lạnh và rán kiểu Nhật [Kohri-đofu]; thạch làm từ củ của cây Konjac [Konnyaku - còn được gọi là làm từ lưỡi của quỷ; sữa đậu nành [thay thế sữa]: đậu phụ; đậu tương lên men [Natto]; món hầm kiểu Nhật [Oden, đã nấu chín]; gà rán; trứng đã qua chế biến; hỗn hợp súp, món hầm và cà ri; mảnh táo tía sấy khô để rắc lên cơm trong nước nóng [Ochazuke-nori]; món ăn phụ làm từ đậu tương lên men [Name-mono]; hột đậu (đậu lăng hoặc đậu Hà Lan) sống; protein dùng cho người, cụ thể là sữa giàu protein; thịt, cá, gia cầm và thịt thú săn; chiết xuất từ thịt; rau và trái cây đã được bảo quản, đông lạnh, sấy khô và nấu chín; nước quả nấu đông, mứt nhão, mứt ướt; sữa.

Nhóm 30: Chế phẩm hương liệu cho thực phẩm [không làm từ tinh dầu]; trà; cà phê; ca cao; đá; bánh kẹo; bánh mì và bánh sữa nhỏ; bánh xăng đuých [sandwich]; bánh bao nhỏ hấp có nhân thịt xay [manjuh kiểu Trung Quốcl ; bánh hăm bơ gơ [bánh xăng đuých] ; bánh pizza; bánh mỳ kẹp xúc xích [bánh xăng đuých]; bánh nướng thịt; gia vị dạng hạt [không bao gồm đồ.gia vị]; đồ gia vị; hỗn hợp kem lạnh; hỗn hợp kem trái cây; hạt cà phê chưa rang; chế phẩm ngũ cốc; bánh xèo kiểu Nhật [okonomiyaki], cơm nắm kiểu Nhật; bánh bao có nhân kiểu Trung Quốc Gyoza, đã nấu chín]; bánh bao có nhân hấp kiểu Trung Quốc [Shumai, đã nấu chín]; món sushi kiểu Nhật; viên bột rán nhân bạch tuộc [Takoyaki]; hộp cơm trưa chứa cơm, có thêm thịt, cá hoặc rau; bánh bao kiểu ý; bột nấm men; lúa mạch nha đã lên men [Koji]; nấm men; bột nở; hỗn hợp bánh kẹo ăn ngay; nước sốt mỳ ống; gạo đã xát vỏ; cháo yến mạch đã xát vỏ, lúa mạch đã xát vỏ; bột mì; cà phê nhân tạo; gạo; bột sắn và bột cọ; bánh ngọt; đá nước; đường, mật ong, mật đường; muối; mù tạc; dấm, nước xốt (gia vị); bột gia vị để rắc lên cơm [Furi-kake].

Nhóm 32: Bia; đồ uống có ga [đồ uống giải khát]; nước ép trái cây; nước ép rau [đồ uống]; chiết xuất của cây hoa bia cho việc sản xuất bia; đồ uống là chất lỏng giống nước còn lại sau khi làm đông sữa chua; nước khoáng và nước có ga và đồ uống không có cồn; đồ uống hoa quả; xi rô và các chế phẩm để làm đồ uống.

Nhóm 33: Sản phẩm phụ của gạo cho thực phẩm (Sake lên men bằng phương pháp lees).

Nhóm 35: Dịch vụ quảng cáo và rao hàng; dịch vụ tư vấn quản lý kinh doanh về đại lý độc quyền; phân tích quản lý kinh doanh hoặc cố vấn kinh doanh; phân tích hoặc nghiên cứu thị trường; cung cấp thông tin liên quan đến bán hàng; kiểm kê hàng hóa; xử lý đặt hàng bán lẻ qua catalô; hoạt động văn phòng, cụ thể là sắp xếp hồ sơ, cụ thể là tài liệu hoặc băng từ; cho thuê biển hiệu cho mục đích quảng cáo; cho thuê đồ đạc văn phòng để trưng bày hàng hóa; cho thuê có quyền chọn mua tài liệu marketing và quảng cáo; cho thuê máy sao chép, máy đếm tiền và thiết bị và máy văn phòng; cung cấp máy sao chép.

tư vấn doanh nghiệp liên quan đến thành lập và hoạt động của đại lý độc quyền, cung cấp thông tin liên quan đến việc thành lập và hoạt động của đại lý độc quyền; cung cấp hỗ trợ trong lĩnh vực quản lý kinh doanh và thương mại hóa sản phẩm trong khuôn khổ một hợp đồng đại lý độc quyền; cung cấp thông tin liên quan đến quản lý kinh doanh và thương mại hóa sản phẩm trong khuôn khổ một hợp đồng đại lý độc quyền; quản lý kinh doanh cửa hàng tiện lợi; hỗ trợ quản lý kinh doanh trong việc thành lập và hoạt động của cửa hàng tiện lợi; thăm dò thị trường cố vấn nghiệp vụ kinh doanh cho cửa hàng đại lý độc quyền; dịch vụ đặt mua báo; hoạt động văn phòng, cụ thể là xử lý văn bản, dịch vụ sao chụp; đặt hàng qua thư; mua sắm trực tuyến, siêu thị, cửa hàng bán lẻ tiện lợi, cửa hàng tiện lợi, cửa hàng tạp phẩm bán lẻ, cửa hàng tạp phẩm, dịch vụ bán lẻ hoặc bán buôn đa dạng các loại hàng hóa tiêu dùng cho người khác, dịch vụ bán lẻ hoặc bán buôn các sản phẩm sau: sản phẩm thịt đã qua chế biến, sản phẩm sữa, rau đã qua chế biến, trái cây đông lạnh, cá, trà, cà phê, đồ uống giải khát; tập hợp và trưng bày, vì lợi ích của người khác, đa dạng hàng hóa giúp khách hàng dễ xem và mua các hàng hóa này; dịch vụ bán lẻ hoặc bán buôn quần áo, phụ kiện quan áo, hàng dệt, bộ đồ giường bằng vải, trang trí nội thất, đồ da, cụ thể là thắt lưng da, đồ dùng hàng ngày, cụ thể là bưu thiếp, thuốc lá, dụng cụ viết, bút viết, bút bi, sổ ghi chép, phong bì, ô (dù), thực phẩm, đồ uống, rượu, xe đạp, đồ đạc trong nhà vật dụng nhỏ làm bằng sắt, đồ phục vụ mai táng, đồ thờ cúng, thiết bị điện, cụ thể là sạc pin cho điện thoại di động, dây nối dài, máy móc, cụ thể là máy và dụng cụ gia công kim loại, máy và thiết bị sơn, thiết bị nhà bếp, thuốc, thiết bị y tế, vật tư y tế, mỹ phẩm, cây trồng, nhiên liệu, đồ dùng học tập tiện nghi giải trí, nhạc cụ, thiết bị nhiếp ảnh, đồng hồ đồng hồ đeo tay, kính mắt, thuốc lá và vật dụng cho người hút thuốc.

Nhóm 36: Dịch vụ nhận tiền gửi qua máy rút tiền tự động [bao gồm phát hành trái phiếu thay thế] và dịch vụ chấp nhận ký gửi trả góp trong khoảng thời gian cố định; dịch vụ truy vấn thu chi tiền mặt và số dư tài khoản; cho vay [tài chính] và chiết khấu hối phiếu; thanh toán hối đoái trong nước; bảo lãnh nợ và chấp nhận hối phiếu; cho vay theo bảo lãnh; tiếp nhận và chuyển các yêu cầu bồi thường tiền tệ; dịch vụ ký gửi an toàn; trao đổi tiền tệ [dịch vụ đổi tiền]; uỷ thác quản lý tài chính các hợp đồng tài chính có kỳ hạn; uỷ thác quản lý tài chính đối với tiền, chứng khoán, khoản bồi thường tiền tệ, tài sản cá nhân, đất đai, quyền đối với tài sản đất đai cố định, quyền của chủ đất hoặc cho thuê đất; đại lý đặt mua trái phiếu; dịch vụ giao dịch hối đoái, dịch vụ liên quan đến thư tín dụng; dịch vụ môi giới trả góp; dịch vụ hoặc môi giới ký kết hợp đồng thành viên thẻ tín dụng; môi giới phát hành thẻ tín dụng; thực hiện tuyển chọn và quản lý các thành viên đại diện cho công ty phát hành thẻ tín dụng; dịch vụ phát hành thẻ tín dụng; cung cấp thông tin liên quan đến việc sử dụng thẻ tín dụng, chuyển vốn bằng điện tử; cung cấp thông tin tài chính; dịch vụ phát hành séc lữ hành; phát hành trái phiếu có giá trị; dịch vụ bán ký gửi thẻ điện thoại hoặc trái phiếu có giá trị khác được phát hành bởi một bên thứ ba; đại lý thu phí tiền ga, tiền điện, tiền nước, tiền điện thoại, phí xem truyền hình, thuế quốc gia, thuế khu vực và thanh toán bảo hiểm; đại lý thu học phí hoặc tiền học cho việc học nhạc, học thể thao và học ở trường; đại lý thu tiền thuê nhà, phí gửi xe, tiền thế chấp và hàng hóa được mua trả góp; dịch vụ thu tiền theo ủy thác cho các thanh toán hàng hóa; dịch vụ thu tiền; quyên góp quĩ từ thiện; dịch vụ bảo hiểm; dịch vụ tài chính; dịch vụ tiền tệ.

Nhóm 39: Vận tải bằng ô tô; môi giới dịch vụ lái xe; dịch vụ lái xe; môi giới dịch vụ chuyển nhà; dịch vụ chuyển nhà; đóng gói hàng hoá; dịch vụ vận chuyển hàng hoá; môi giới vận tải; dịch vụ xếp hàng vào kho; dịch vụ bảo quản tạm thời hành lý cá nhân; dịch vụ lưu giữ tạm thời hàng vận chuyển; đại lý thu nhận hàng hóa; phân phối điện cho xe ô tô điện; phân phối điện; dịch vụ bãi đỗ xe; bãi đỗ xe ô tô, dịch vụ khu đỗ xe đạp; điều hành bãi đỗ xe; cho thuê xe ô tô để đi chung xe; cho thuê xe; môi giới cho thuê xe đẩy trẻ

em; cho thuê xe đẩy trẻ em; cho thuê xe nôi trẻ em; môi giới cho thuê xe đạp; cho thuê xe đạp; cho thuê xe lăn cho mục đích điều dưỡng; cho thuê xe lăn; cho thuê xe đẩy hàng và xe đẩy trẻ em; đặt chỗ hoặc môi giới đặt chỗ đi tàu hỏa, ô tô, tàu thủy và máy bay; đại lý đặt chỗ đi tàu hỏa, ô tô, tàu thủy và vé máy bay; đặt vé đi du lịch; sắp xếp xe cộ; dịch vụ điều hành các chuyến du lịch; dịch vụ điều hành hoặc hướng dẫn các chuyến du lịch; dịch vụ sắp xếp và đặt chỗ du lịch [không bao gồm các dịch vụ liên quan tới chỗ ở tạm thời]; cung cấp thông tin du lịch (ngoại trừ chỗ ăn ở); môi giới khách du lịch cho các hãng du lịch; môi giới cho thuê vali và rương; cho thuê vali và rương; vận tải; đóng gói và lưu giữ hàng hóa.

Nhóm 43: Cung cấp chỗ ở tạm thời cơ sở lưu trú tạm thời [môi giới đặt chỗ khách sạn, nhà trọ]; cung cấp thông tin về chỗ ở tạm thời; cung cấp thực phẩm và thức uống; cung cấp thông tin về nhà hàng; cung cấp nơi nhốt giữ động vật; dịch vụ trông trẻ chưa đến tuổi đến trường và trẻ con ẵm ngửa tại trung tâm trông trẻ ban ngày; đại lý cho thuê đệm ngủ cho trẻ nhỏ; cho thuê đệm ngủ dược dùng bởi trẻ nhỏ; nhà dưỡng lão; đại lý cho thuê nệm (trải trên sàn) chăn bông và đệm bông cho chăm sóc điều dưỡng (không dùng cho mục đích y tế); cho thuê nệm (trải trên sàn), chăn bông và đệm bông cho chăm sóc điều dưỡng (không dùng cho mục đích y tế); đại lý cho thuê nệm (trải trên sàn) và chăn bông; cho thuê nệm (trải trên sàn) và chăn bông, cho thuê gối: cho thuê chăn; cho thuê bếp nấu không dùng điện; đại lý cho thuê bộ đồ ăn cho trẻ nhỏ cho các dịp đặc biệt; cho thuê bộ đồ ăn cho trẻ nhỏ cho các dịp đặc biệt; đại lý cho thuê bộ đồ ăn cho chăm sóc điều dưỡng; cho thuê bộ đồ ăn cho chăm sóc điều dưỡng; cho thuê bộ đồ ăn; cho thuê bệ bếp (bàn làm thức ăn nhà bếp); cho thuê bồn rửa; cho thuê rèm; đại lý cho thuê đồ đạc, cụ thể là bán, ghế cho trẻ em; đại lý cho thuê bàn, ghế, giường và đồ hỗ trợ tắm cho chăm sóc điều dưỡng, đại lý cho thuê đồ đạc, cụ thể là bàn, ghế; cho thuê đồ đạc, cụ thể là bàn, ghế cho trẻ nhỏ; cho thuê bàn, ghế, giường và đồ hỗ trợ tắm cho chăm sóc điều dưỡng; cho thuê đồ đạc, cụ thể là bàn, ghế; cho thuê đồ treo tường; cho thuê tấm phủ sàn; cho thuê phòng họp; cung cấp phòng để tổ chức sự kiện; cung cấp phòng để tổ chức triển lãm; cung cấp phòng để tổ chức hội thảo; cung cấp phòng để tổ chức hội nghị; dịch vụ cung cấp thức ăn và đồ uống do nhà hàng thực hiện.

---

(210) **4-2016-02805**

(540)

(220) 29.01.2016
(441) 26.09.2016
(531) 26.1.2; A16.1.11
(731) NGUYỄN NHO HẢI (VN)
40 Ngô Mây, thành phố Quy Nhơn, tỉnh Bình Định

(511) Nhóm 35: Mua bán, quảng cáo, xuất nhập khẩu: điện thoại di dộng, máy tính, các linh kiện cho điện thoại và máy tính; dịch vụ thương mại điện tử bao gồm bán hàng qua mạng, trên wedsite bao gồm: điện thoại di dộng, máy tính, các linh kiện cho điện thoại và máy tính.

Nhóm 37: Lắp đặt và sửa chữa máy điện thoại; lắp đặt, bảo dưỡng và sửa chữa thiết bị văn phòng; lắp đặt, bảo trì và sửa chữa phần cứng máy tính; lắp đặt hạ tầng mạng viễn thông.

---

(210) **4-2016-03256**

(540)

AGRISUN

(220) 02.02.2016
(441) 26.09.2016

(731) CÔNG TY TNHH ẾCH PHÚ ĐIỀN (VN)
Ấp 3, xã Long Cang, huyên Cần Đước, tỉnh Long An

(740) Công ty TNHH Luật Gia Phạm (PHAM JURIST CO.,LTD.)

(511) Nhóm 37: Dịch vụ tẩy uế.

Nhóm 42: Nghiên cứu về công nghệ gây giống thủy hải sản, công nghệ xử lý môi trường; nghiên cứu trong lĩnh vực bảo vệ môi trường, thăm dò dưới nước; nghiên cứu sinh học.

Nhóm 43: Phục vụ đồ ăn, thức uống cho hội nghị, đám cưới (do nhà hàng thực hiện), dịch vụ khách sạn, nhà hàng ăn uống, quán cà phê, quán rượu.

Nhóm 44: Dịch vụ nuôi trồng thủy hải sản, dịch vụ nuôi trồng con giống thủy, hải sản; dịch vụ khai thác thủy, hải sản..

---

(210) **4-2016-03458**

(540)

SUNHOUSE® MAMA

(220) 04.02.2016
(441) 26.09.2016

(591) Xanh, đỏ, trắng

(731) CÔNG TY CỔ PHẦN TẬP ĐOÀN SUNHOUSE (VN)
Số 139 phố Nguyễn Thái Học, phường Điện Biên, quận Ba Đình, thành phố Hà Nội

(511) Nhóm 07: Máy xay sinh tố; máy làm đậu nành.

Nhóm 08: Bàn là.

Nhóm 11: Các sản phẩm dùng điện: nồi; chảo, ấm đun nước, lò vi sóng, lò nướng, quạt, cây nước nóng lạnh, đèn sạc, máy sấy quần áo, máy sấy tóc; bếp điện; máy hút mùi; bếp điện hồng ngoại; bếp ga; van bếp ga; dây ống dẫn ga cho bếp ga; máy đun nước tắm bằng ga.

Nhóm 21: Đồ đựng giữ nhiệt cho đồ uống; bộ nồi niêu xoong chảo của nhà bếp (không dùng điện); xoong nồi, đồ chứa đựng dùng cho gia dụng và nhà bếp (không dùng điện); dụng cụ nấu nướng không dùng điện; bát đĩa bằng sành; đồ pha lê (đồ thủy tinh); cốc bằng giấy hoặc bằng nhựa; chảo rán không dùng điện, đĩa đựng đồ; cốc để uống; bình để uống; chảo để rán (không dùng điện); dụng cụ nhà bếp; ấm đun nước (không dùng điện); nồi áp suất (nồi hầm) không dùng điện; đĩa ăn, đồ đựng giữ nhiệt dùng cho thực phẩm; phích đựng nước.

---

(210) **4-2016-03542**

(540)

(220) 05.02.2016
(441) 26.09.2016
(531) 26.1.2; 26.1.5; A26.1.18
(591) Trắng, da cam, đỏ, đen
(731) PT. TEMPO SCAN PACIFIC, TBK (ID) Tempo Scan Tower, Jalan HR. Rasuna Said Kavling 3-4, Jakarta 12950, Indonesia
(740) Công ty cổ phần Tư vấn S&B (S&B CONSULTANT., CORP.)

(511) Nhóm 05: Chế phẩm dược; thuốc dùng cho người, chế phẩm hóc-môn steroid dùng để điều trị rối loạn da, thuốc giảm đau dùng để giảm đau đầu, đau răng, đau cơ, đau khớp và các cơn đau khác, và cũng làm giảm sốt, chế phẩm thuốc y học cổ truyền dùng cho mục đích sức khỏe con người, bao gồm các chất chiết xuất từ thảo dược và thuốc y học cổ truyền, đặc biệt là các công thức giúp duy trì và tăng ham muốn và đam mê cho đàn ông và giúp duy trì khả năng cương dương; thực phẩm chức năng dùng cho mục đích sức khỏe con người bao gồm vi-ta-min, khoáng chất chống oxi hóa, axit amin; các chất chiết xuất từ thảo dược, thuốc y học cổ truyền giúp duy trì và bổ trợ sức khỏe giúp tăng khả năng sức chịu đựng của nam giới và phụ nữ, sử dụng tốt hơn các chất béo để sản sinh năng lượng với sự gia tăng sức mạnh cơ bắp, tạo hiệu quả hơn khi hoạt động và giúp ngăn ngừa sự tích tụ chất béo trong cơ thể từ đó giúp duy trì hình dáng cơ thể theo tỷ lệ, dược phẩm chống tiêu chảy, sữa cho trẻ sơ sinh (thực phẩm cho trẻ sơ sinh), sữa công thức cho trẻ sơ sinh, sữa làm từ hạnh nhân dùng cho dược phẩm, men sữa dùng cho mục đích dược phẩm, đường từ sữa dùng cho mục đích dược phẩm.

---

(210) **4-2016-03543**

(540)

(220) 05.02.2016
(441) 26.09.2016
(531) 26.1.2; 26.1.4; 26.1.5; A26.1.18
(591) Trắng, da cam, đỏ
(731) PT. TEMPO SCAN PACIFIC, TBK (ID) Tempo Scan Tower, Jalan HR. Rasuna Said Kavling 3-4, Jakarta 1295O, Indonesia
(740) Công ty cổ phần Tư vấn S&B (S&B CONSULTANT., CORP.)

(511) Nhóm 05: Chế phẩm dược; thuốc dùng cho người, chế phẩm hóc-môn steroid dùng để điều trị rối loạn da, thuốc giảm đau dùng để giảm đau đầu, đau răng, đau cơ, đau khớp và các cơn đau khác, và cũng làm giảm sốt, chế phẩm thuốc y học cổ truyền dùng cho mục đích sức khỏe con người, bao gồm các chất chiết xuất từ thảo dược và thuốc y học cổ truyền, đặc biệt là các công thức giúp duy trì và tăng ham muốn và đam mê cho đàn ông và giúp duy trì khả năng cương dương; thực phẩm chức năng dùng cho mục đích sức khỏe con người bao gồm vi-ta-min, khoáng chất chống oxi hóa, axit amin; các chất chiết xuất từ thảo dược, thuốc y học cổ truyền giúp duy trì và bổ trợ sức khỏe giúp tăng khả năng sức chịu đựng của nam giới và phụ nữ, sử dụng tốt hơn các chất béo để sản sinh năng lượng với sự gia tăng sức mạnh cơ bắp, tạo hiệu quả hơn khi hoạt động và giúp ngăn ngừa sự tích tụ chất béo trong cơ thể từ đó giúp duy trì hình dáng cơ thể theo tỷ lệ, dược phẩm

chống tiêu chảy, sữa cho trẻ sơ sinh (thực phẩm cho trẻ sơ sinh), sữa công thức cho trẻ sơ sinh, sữa làm từ hạnh nhân dùng cho dược phẩm, men sữa dùng cho mục đích dược phẩm, đường từ sữa dùng cho mục đích dược phẩm.

---

(210) **4-2016-03712**

(540)

Simplot

(220) 16.02.2016
(441) 26.09.2016

(731) J R SIMPLOT COMPANY (US)
One Capital Center, 999 Main Street, Suite 1300, PO Box 27, Boise, Idaho 83707-0027, United States of America

(740) Công ty TNHH Tầm nhìn và Liên danh (VISION & ASSOCIATES CO.LTD.)

(511) Nhóm 29: Thịt, cá (không còn sống), gia cầm (không còn sống) và thú săn (không còn sống); chiết xuất của thịt; trái cây được bảo quản, trái cây đã sấy khô, trái cây đông lạnh, trái cây đóng hộp, trái cây đã nấu chín, rau được bảo quản, rau đã sấy khô, rau đông lạnh, rau đóng hộp, rau đã nấu chín; rau dạng sệt (bột nhuyễn); nước xốt trái cây (bột nhuyễn); bột rau (bột nhuyễn) cho mục đích nấu ăn; sản phẩm cà chua và cà chua dạng sệt; thạch, mứt ướt; nước xốt trái cây; trứng, sữa, sản phẩm sữa; dầu có thể ăn được và mỡ; mứt trái cây (preserves).

Nhóm 30: Cà phê, chè, ca cao, đường, bột ngũ cốc và chế phẩm ngũ cốc; bột sắn hột, bột cọ sagu; cà phê nhân tạo; mỳ ống và các sản phẩm mỳ ống; mì sợi, gạo và các sản phẩm gạo; bánh mì, bánh ngọt, bánh kẹo; đá lạnh; mật ong, mật mía, nấm men, bột nở; gia vị, muối ăn, mù tạc, giấm, xốt (gia vị), xốt cay mặn; tương ớt; đồ gia vị; bột rau xay nhuyễn (nước xốt); thảo mộc đã bảo quản (gia vị); gia vị; nước xốt cho sa-lát.

---

(210) **4-2016-03713**

(540)

Simplot

(220) 16.02.2016
(441) 26.09.2016
(531) A5.3.15; A5.5.20

(731) J R SIMPLOT COMPANY (US)
One Capital Center, 999 Main Street, Suite 1300, PO Box 27, Boise, Idaho 83707-0027, United States of America

(740) Công ty TNHH Tầm nhìn và Liên danh (VISION & ASSOCIATES CO.LTD.)

(511) Nhóm 29: Thịt, cá (không còn sống), gia cầm (không còn sống) và thú săn (không còn sống); chiết xuất của thịt; trái cây được bảo quản, trái cây đã sấy khô, trái cây đông lạnh, trái cây đóng hộp, trái cây đã nấu chín, rau được bảo quản, rau đã sấy khô, rau đông lạnh, rau đóng hộp, rau đã nấu chín; rau dạng sệt (bột nhuyễn); nước xốt trái cây (bột nhuyễn); bột rau (bột nhuyễn) cho mục đích nấu ăn; sản phẩm cà chua và cà chua dạng sệt; thạch, mứt ướt; nước xốt trái cây; trứng, sữa, sản phẩm sữa; dầu có thể ăn được và mỡ; mứt trái cây (preserves).

Nhóm 30: Cà phê, chè, ca cao, đường, bột ngũ cốc và chế phẩm ngũ cốc; bột sắn hột, bột cọ sagu; cà phê nhân tạo; mỳ ống và các sản phẩm mỳ ống; mì sợi, gạo và các sản phẩm gạo; bánh mì, bánh ngọt, bánh kẹo; đá lạnh; mật ong, mật mía, nấm men, bột nở; gia vị, muối ăn, mù tạc, giấm, xốt (gia vị), xốt cay mặn; tương ớt; đồ gia vị; bột rau xay nhuyễn (nước xốt); thảo mộc đã bảo quản (gia vị); gia vị; nước xốt cho sa-lát.

---

(210) **4-2016-03714**

(540)

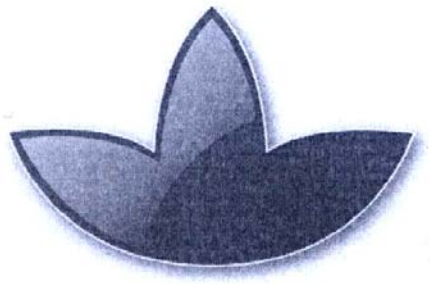

(220) 16.02.2016
(441) 26.09.2016
(531) A5.3.13; A5.5.20
(731) J R SIMPLOT COMPANY (US)
One Capital Center, 999 Main Street, Suite 1300, PO Box 27, Boise, Idaho 83707-0027, United States of America
(740) Công ty TNHH Tầm nhìn và Liên danh (VISION & ASSOCIATES CO.LTD.)

(511) Nhóm 29: Thịt, cá (không còn sống), gia cầm (không còn sống) và thú săn (không còn sống); chiết xuất của thịt; trái cây được bảo quản, trái cây đã sấy khô, trái cây đông lạnh, trái cây đóng hộp, trái cây đã nấu chín, rau được bảo quản, rau đã sấy khô, rau đông lạnh, rau đóng hộp, rau đã nấu chín; rau dạng sệt (bột nhuyễn); nước xốt trái cây (bột nhuyễn); bột rau (bột nhuyễn) cho mục đích nấu ăn; sản phẩm cà chua và cà chua dạng sệt; thạch, mứt ướt; nước xốt trái cây; trứng, sữa, sản phẩm sữa; dầu có thể ăn được và mỡ; mứt trái cây (preserves).

Nhóm 30: Cà phê, chè, ca cao, đường, bột ngũ cốc và chế phẩm ngũ cốc; bột sắn hột, bột cọ sagu; cà phê nhân tạo; mỳ ống và các sản phẩm mỳ ống; mì sợi, gạo và các sản phẩm gạo; bánh mì, bánh ngọt, bánh kẹo; đá lạnh; mật ong, mật mía, nấm men, bột nở; gia vị, muối ăn, mù tạc, giấm, xốt (gia vị), xốt cay mặn; tương ớt; đồ gia vị; bột rau xay nhuyễn (nước xốt); thảo mộc đã bảo quản (gia vị); gia vị; nước xốt cho sa-lát.

---

(210) **4-2016-03973**

(540)

(220) 19.02.2016
(441) 26.09.2016
(531) 1.5.1; 3.9.16
(591) Đỏ, vàng
(731) TRẦN THỊ THU HÀ (VN)
205/25 Tô Hiệu, phường Hiệp Tân, quận Tân Phú, thành phố Hồ Chí Minh

(511) Nhóm 30: Ngũ cốc đã chế biến làm thức ăn cho người.

---

(210) **4-2016-04610**

(540)

(220) 26.02.2016
(441) 26.09.2016
(531) A5.1.5; A5.1.16; A7.1.11; A7.1.9; 26.1.1
(591) Đỏ, nâu, xanh lá cây, vàng, đỏ
(731) 1. BÙI ĐÌNH THUẬN (VN)
496 Phạm Văn Đồng, phường Trần Hưng Đạo, thành phố Kon Tum, tỉnh Kon Tum
2. NGUYỄN THỊ LỆ HẰNG (VN)
496 Phạm Văn Đồng, phường Trần Hưng Đạo, thành phố Kon Tum, tỉnh Kon Tum
3. NGUYỄN THỊ LỆ HẰNG (VN)
496 Phạm Văn Đồng, phường Trần Hưng Đạo, thành phố Kon Tum, tỉnh Kon Tum

(511) Nhóm 05: Viên nghệ mật ong dùng để chữa bệnh; chanh đào ngâm mật ong dùng để chữa bệnh ho.

Nhóm 29: Nấm khô; hạt đười ươi khô; khổ qua rừng (mướp đắng) đã sơ chế bằng cách phơi khô; sâm củ đã sơ bằng cách phơi khô (không dùng cho mục đích y tế); măng khô.

Nhóm 30: Hạt tiêu; bột nghệ; mật ong; bột trà; cà phê hạt.

Nhóm 31: Trái cây tươi các loại; sâm củ tươi.

Nhóm 33: Rượu cần.

---

(210) **4-2016-04627**

(540)

AFULUX

(220) 26.02.2016
(441) 26.09.2016
(731) CÔNG TY TNHH THƯƠNG MẠI VÀ XÂY DỰNG TÍN DŨNG (VN)
A205-BT2B khu nhà ở Mễ Trì Thượng, phường Mễ Trì, quận Nam Từ Liêm, thành phố Hà Nội
(740) Công ty Luật Hợp danh Phương Đông (ORIENT LAW FIRM PARTNERSHIP)

(511) Nhóm 02: Sơn xây dựng; sơn công nghiệp (không bao gồm sơn cách nhiệt, cách điện).

---

(210) **4-2016-04628**

(540)

TOKIMO

(220) 29.02.2016
(441) 26.09.2016
(731) TRẦN THÚY HẰNG (VN)
Phòng 502, tập thể Học viện Hậu cần, tổ 27, phường Ngọc Thụy, quận Long Biên, thành phố Hà Nội

(511) Nhóm 05: Thực phẩm chức năng; dược phẩm; chế phẩm từ tỏi dùng cho mục đích dược phẩm; trà thảo dược dùng cho mục đích y tế; viên thuốc ngậm dùng cho mục đích dược; xi rô dùng cho mục đích dược phẩm.

Nhóm 29: Tỏi khô.

Nhóm 30: Gia vị thập cẩm; đồ gia vị; gia vị được làm từ tỏi.

---

(210) **4-2016-04744**

(300) 86/743,006 31.08.2015 US

(540)

SHINE 2

(220) 29.02.2016

(441) 26.09.2016

(731) MISFIT, INC. (US)
5 Brookdale Road, Salem, New Hampshire 03079, United States of America

(740) Công ty TNHH Tầm nhìn và Liên danh (VISION & ASSOCIATES CO.LTD.)

(511) Nhóm 09: Thiết bị điện tử đa chức năng dùng để đo đạc, xác định vị trí, phân tích, hiển thị, tải lên và truyền tải dữ liệu liên quan đến hoạt động thể chất, thể hình và sức khỏe tổng quát; phần mềm ứng dụng cho thiết bị di động và phần mềm ứng dụng cho máy tính để đo đạc, xác định vị trí, phân tích, hiển thị, tải lên và truyền tải dữ liệu đã được chuyển đến từ thiết bị điện tử đa chức năng được đeo bởi người dùng cho hoạt động thể chất, thể hình và sức khỏe tổng quát của họ; phần mềm ứng dụng liên lạc cho thiết bị di động và phần mềm ứng dụng liên lạc cho máy tính để cung cấp cho người dùng thông tin và phân tích liên quan đến hoạt động thể chất, thể hình và sức khỏe tổng quát của họ và cung cấp truy cập đến một cộng đồng mạng mà tập trung vào hoạt động thể chất, thể hình và sức khỏe tổng quát; trang phục được chuyên biệt hóa và phụ kiện trang phục chứa thiết bị điện tử đa chức năng dùng để đo đạc, xác định vị trí, phân tích, hiển thị, tải lên và truyền tải dữ liệu liên quan đến hoạt động thể chất, thể hình và sức khỏe tổng quát.

Nhóm 42: Cung cấp một trang mạng nơi người dùng có thể tìm thấy thông tin và phân tích của hoạt động thể chất, thể hình và sức khỏe tổng quát của họ và kết nối đến một cộng đồng mạng mà tập trung vào hoạt động thể chất, thể hình và sức khỏe tổng quát.

Nhóm 45: Dịch vụ mạng xã hội trực tuyến trong lĩnh vực hoạt động thể chất, thể hình và sức khỏe tổng quát.

---

(210) **4-2016-04745**

(300) 86/743,012 31.08.2015 US

(540)

MISFIT SHINE 2

(220) 29.02.2016

(441) 26.09.2016

(731) MISFIT, INC. (US)
5 Brookdale Road, Salem, New Hampshire 03079, United States of America

(740) Công ty TNHH Tầm nhìn và Liên danh (VISION & ASSOCIATES CO.LTD.)

(511) Nhóm 09: Thiết bị điện tử đa chức năng dùng để đo đạc, xác định vị trí, phân tích, hiển thị, tải lên và truyền tải dữ liệu liên quan đến hoạt động thể chất, thể hình và sức khỏe tổng quát; phần mềm ứng dụng cho thiết bị di động và phần mềm ứng dụng cho máy tính để đo đạc, xác định vị trí, phân tích, hiển thị, tải lên và truyền tải dữ liệu đã được chuyển đến từ thiết bị điện tử đa chức năng được đeo bởi người dùng cho hoạt động thể chất, thể hình và sức khỏe tổng quát của họ; phần mềm ứng dụng liên lạc cho thiết bị di động và phần mềm ứng dụng liên lạc cho máy tính để cung cấp cho người dùng thông tin và phân tích liên quan đến hoạt động thể chất, thể hình và sức khỏe tổng quát của họ và cung cấp truy cập đến một cộng đồng mạng mà tập trung vào hoạt động thể chất, thể hình và sức khỏe tổng quát; trang phục được chuyên biệt hóa và phụ kiện trang phục chứa thiết bị điện tử đa chức năng dùng để đo đạc, xác định vị trí, phân tích, hiển thị, tải lên và truyền tải dữ liệu liên quan đến hoạt động thể chất, thể hình và sức khỏe tổng quát.

Nhóm 42: Cung cấp một trang mạng nơi người dùng có thể tìm thấy thông tin và phân tích của hoạt động thể chất, thể hình và sức khỏe tổng quát của họ và kết nối đến một cộng đồng mạng mà tập trung vào hoạt động thể chất, thể hình và sức khỏe tổng quát.

Nhóm 45: Dịch vụ mạng xã hội trực tuyến trong lĩnh vực hoạt động thể chất, thể hình và sức khỏe tổng quát.

---

(210) **4-2016-04843**

(540)

DELTA HOTELS MARRIOTT

(220) 01.03.2016
(441) 26.09.2016

(731) MARRIOTT WORLDWIDE CORPORATION (US)
10400 Fernwood Road, Bethesda, Maryland 20817, United States of America

(740) Công ty Luật TNHH quốc tế BMVN (BMVN INTERNATIONAL LLC)

(511) Nhóm 35: Dịch vụ nhượng quyền thương mại, cụ thể là, cung cấp hỗ trợ quản lý kinh doanh trong việc lập và điều hành khách sạn, nhà hàng ăn uống, hộp đêm, quán rượu, trung tâm chăm sóc sức khỏe hay sắc đẹp (spa), điểm vui chơi giải trí và luyện tập sức khỏe, cửa hàng bán lẻ, và khu nhà liên hợp; dịch vụ quản lý kinh doanh, cụ thể là, quản lý và điều hành (cho người khác) khách sạn, nhà hàng ăn uống, hộp đêm, quán rượu, trung tâm chăm sóc sức khỏe hay sắc đẹp (spa), điểm vui chơi giải trí và luyện tập sức khỏe, cửa hàng bán lẻ, trung tâm hội nghị, và khu nghỉ mát dành luân phiên theo thời gian cho nhiều người (timeshare); dịch vụ quản lý kinh doanh, cụ thể là, quản lý và điều hành kinh doanh (cho người khác) khu nhà liên hợp, khu căn hộ cao tầng; dịch vụ cửa hàng bán lẻ, cụ thể là, quà tặng, đồ lưu niệm, báo và tạp chí xuất bản định kỳ, chế phẩm trang điểm và vệ sinh thân thể, quần áo, đồ dùng cho giường (chăn, gối, nệm, khăn trải giường) và khăn tắm, đồ trang sức, đồ ăn nhanh và đồ uống; dịch vụ tư vấn quản lý kinh doanh; cung cấp các phương tiện/tiện nghi là các trang thiết bị và máy móc cho việc sử dụng tại văn phòng; dịch vụ bán lẻ trực tuyến, cụ thể là, quà tặng, báo và tạp chí xuất bản định kỳ, chế phẩm trang điểm và vệ sinh thân thể, quần áo, đồ dùng cho giường (chăn, gối, nệm, khăn trải giường) và khăn tắm, nệm/đệm; dịch vụ bán lẻ theo catalô, cụ thể là, quà tặng, báo và tạp chí xuất bản định kỳ, chế phẩm trang điểm và vệ sinh thân thể, quần áo, đồ dùng cho giường (chăn, gối, nệm, khăn trải giường) và khăn tắm, nệm/đệm; dịch vụ quản trị kinh

doanh cho người khác; dịch vụ lên kế hoạch cho những cuộc họp trong kinh doanh (dịch vụ hỗ trợ quản lý kinh doanh); cung cấp các phương tiện/tiện nghi trong các hội nghị và buổi họp/thảo luận để họp kinh doanh, cụ thể là, trang thiết bị và máy móc văn phòng; quản lý văn phòng và địa điểm bán lẻ; phát hành chứng chỉ quà tặng có thể đổi lấy hàng hóa hay dịch vụ; dịch vụ khách hàng trung thành; quản lý, tổ chức và tiến hành các chương trình tình nguyện và các dự án phục vụ cộng đồng nhằm mục đích từ thiện; dịch vụ mua sắm cho người khác [mua hàng hóa và dịch vụ cho người khác].

Nhóm 41: Cung cấp các hoạt động giải trí, thể thao và văn hóa, cụ thể là, giải trí bằng âm nhạc; sắp đặt/chuẩn bị các hội nghị và tổ chức các buổi triển lãm cho mục đích văn hóa và giáo dục; dịch vụ sòng bạc (casino); dịch vụ trò chơi đánh bạc; dịch vụ hộp đêm/quán rượu có múa hát; dịch vụ hộp đêm; sắp đặt chuẩn bị vé và giữ chỗ cho các buổi biểu diễn và các sự kiện giải trí khác; dịch vụ câu lạc bộ sức khoẻ và thể hình, cụ thể là cung cấp các dịch vụ, phương tiện, hướng dẫn và trang thiết bị trong lĩnh vực rèn luyện thể chất và luyện tập sức khoẻ; cung cấp các dịch vụ, phương tiện, hướng dẫn và trang thiết bị trong môn quần vợt (tennis), ở bể bơi, các hoạt động vui chơi giải trí, đạp xe, gôn (golf), thể thao dưới nước, cưỡi ngựa, trượt tuyết, vui chơi ở biển và phục vụ các hoạt động xã hội kèm theo; dịch vụ câu lạc bộ chơi gôn (golf), sân gôn (golf), và hướng dẫn chơi gôn (golf); dịch vụ lên kế hoạch cho đám cưới; dịch vụ lên kế hoạch và quản lý sự kiện (dịch vụ cho mục đích giáo dục/giải trí/thể thao và văn hóa).

Nhóm 43: Dịch vụ khách sạn; dịch vụ nhà hàng ăn uống, dịch vụ cung cấp thực phẩm, đồ uống (do nhà hàng thực hiện), dịch vụ quầy rượu (bar) và quầy giải khát; dịch vụ phòng cho thuê ở khu nghỉ dưỡng (resort); dịch vụ cung cấp các tiện nghi chung cho các cuộc họp, hội nghị/hội thảo và triển lãm, cụ thể là cung cấp thực phẩm và đồ uống do nhà hàng thực hiện, cung cấp phòng họp và không gian cho các cuộc họp, cung cấp bàn, ghế, khăn trải bàn/khăn ăn và đồ thủy tinh, cung cấp các phòng và không gian có phục vụ thực phẩm và đồ uống các loại do nhà hàng thực hiện, tất cả để phục vụ cho các cuộc họp, hội nghị và các cuộc triển lãm; dịch vụ cung cấp các tiện nghi cho các buổi tiệc và phục vụ các hoạt động xã hội trong các sự kiện đặc biệt, cụ thể là, cung cấp thực phẩm và đồ uống do nhà hàng thực hiện, cung cấp phòng họp và không gian cho các cuộc họp, cung cấp bàn, ghế, khăn trải bàn/khăn ăn và đồ thủy tinh, cung cấp các phòng và không gian có phục vụ thực phẩm và đồ uống các loại do nhà hàng thực hiện, tất cả để phục vụ cho các buổi tiệc và các sự kiện xã hội; và dịch vụ đặt chỗ ở tại khách sạn.

Nhóm 44: Dịch vụ trung tâm chăm sóc sức khỏe (spa), cụ thể là cung cấp các dịch vụ chăm sóc da mặt, tóc, da và cơ thể, dịch vụ sửa móng tay và móng chân, dịch vụ mát-xa, dịch vụ tẩy lông toàn thân và dịch vụ thẩm mỹ viện.

---

(210) **4-2016-04844**

(540)

SHERWIN-WILLIAMS®

(220) 01.03.2016
(441) 26.09.2016
(591) Xanh nước biển, trắng
(731) THESHERWIN-WILLIAMS COMPANY (US)
101 W. Prospect Avenue, Cleveland, Ohio 44115 - 1075, United States of America
(740) Công ty Luật TNHH quốc tế BMVN (BMVN INTERNATIONAL LLC)

(511) Nhóm 02: Sơn, vécni, sơn mài (không phải là sơn, vécni và sơn mài cách điện hay cách nhiệt); chất bảo quản chống rỉ và chất bảo quản chống hư hại cho gỗ; chế phẩm nhuộm (không dùng cho mục đích trang điểm); chế phẩm cắn màu (nhuộm) (không dùng cho kim loại); nhựa tự nhiên dạng thô; kim loại dạng lá và dạng bột dùng cho hoạ sĩ, thợ trang trí, thợ in và nghệ sĩ.

---

(210) **4-2016-05402**

(540)

(220) 07.03.2016
(441) 26.09.2016
(531) A5.3.13; A5.3.14
(591) Xanh lá mạ, trắng
(731) HỘ KINH DOANH CÁ THỂ NGUYỄN THU HẰNG (VN)
Số 53C, đường Hai Bà Trưng, phường Cửa Nam, quận Hoàn Kiếm, thành phố Hà Nội
(740) Công ty TNHH Nghiên cứu và Đầu tư S&D (S&D INVEST CO., LTD)

(511) Nhóm 43: Dịch vụ nhà hàng ăn uống; dịch vụ cung cấp đồ uống do nhà hàng thực hiện; dịch vụ cung cấp nước ngọt, trà do nhà hàng thực hiện; dịch vụ cung cấp đồ ăn nhẹ, món tráng miệng do nhà hàng thực hiện; dịch vụ quán cà phê.

---

(210) **4-2016-05416**

(540)

(220) 07.03.2016
(441) 26.09.2016
(531) 5.5.16; 25.1.6; 3.9.1; 7.1.6; 3.7.7; 7.5.10; 25.1.5
(591) Xanh lá cây, hồng, vàng tươi, vàng đậm, đỏ, trắng, đen, xanh dương, tím
(731) HỘ KINH DOANH TƯỜNG VÂN HƯƠNG (VN)
137/102B Phan Anh, khu phố 11, phường Bình Trị Đông, quận Bình Tân, thành phố Hồ Chí Minh

(511) Nhóm 03: Nhang thơm.

---

(210) **4-2016-05451**

(300) 014534051 07.09.2015 EM

(540)

ELLEME

(220) 07.03.2016
(441) 26.09.2016
(731) ELLEVE INTERNATIONAL LIMITED (VG)
263 Main Street, Road Town, Tortola, British Virgin Islands
(740) Công ty cổ phần Sở hữu trí tuệ BROSS và Cộng sự (BROSS & PARTNERS., JSC)

(511) Nhóm 03: Nước hoa mỹ phẩm; kem mỹ phẩm; chế phẩm trang điểm; nước thơm Cô-lô-nhơ; chế phẩm chống nắng son môi; chế phẩm bảo quản đồ da thuộc [chất làm bóng]; sáp đánh giày; nước sơn móng.

Nhóm 09: Vật dùng quang học; kính đeo mắt [quang học]; gọng kính đeo mắt; bao kính đeo mắt; kính râm; kính bảo hộ cho thể thao.

Nhóm 14: Đồ trang sức; dụng cụ bấm giờ; hộp đựng đồ trang sức; đồng hồ đeo tay; vòng đeo chìa khóa.

Nhóm 18: Đồ làm từ da và giả da; đồ giả lông thú; vali; ví tiền; túi cầm tay cho phụ nữ; ví đựng danh thiếp; cặp đựng giấy tờ, tài liệu; bộ đồ du lịch (bằng da); túi xách tay; ba lô; túi đựng đồ khi đi du lịch; bao để móc chìa khóa (bằng da).

Nhóm 25: Quần áo; đồ đi ở chân; đồ đội đầu; khăn quàng cổ; quần áo bơi; quần áo may sẵn.

Nhóm 35: Dịch vụ bán buôn, bán lẻ qua mạng viễn thông và qua mạng máy tính, bao gồm, nước hoa, mỹ phẩm, kính quang học, kính mát, đồ trang sức, túi xách, quần áo, đồ đi chân, đồ đội đầu.

---

(210) **4-2016-05559**

(540)

(220) 08.03.2016
(441) 26.09.2016

(731) CÔNG TY CP TẬP ĐOÀN BRG (VN)
Số 18 đường Lý Thường Kiệt, phường Phan Chu Trinh, quận Hoàn Kiếm, thành phố Hà Nội

(511) Nhóm 01: Hóa chất công nghiệp; chế phẩm hóa học dùng trong quá trình mạ điện; chế phẩm hóa học dùng để tách dầu mỡ; phân bón trong nông nghiệp; chế phẩm vi sinh không dùng cho ngành y và thú y; nhựa nhân tạo, dạng thô chưa xử lý.

Nhóm 02: Thuốc nhuộm; sơn; vecni; chất cắn màu; nhựa tự nhiên dạng thô; phẩm màu cho thực phẩm.

Nhóm 04: Dầu và mỡ công nghiệp; xăng; than viên (chất đốt, nhiên liệu); chất đốt; dầu nhiên liệu; khí đốt để thắp sáng.

Nhóm 06: Két an toàn; cấu kiện bằng kim loại vận chuyển được; cáp và dây kim loại thường không dùng để dẫn điện.

Nhóm 08: Dụng cụ để mài (dụng cụ cầm tay); khoan xoắn ốc (dụng cụ cầm tay); kéo; dụng cụ nông nghiệp, thao tác thủ công, bộ đồ ăn (dao, dĩa và thìa).

Nhóm 09: Máy rút tiền tự động (ATM); thẻ từ được mã hóa; chìa khóa dạng thẻ được mã hóa; nhãn điện tử cho hàng hóa; thẻ thông minh (thẻ tích hợp).

Nhóm 13: Ngòi châm; dây dẫn lửa; súng thể thao; gương ngắm (bộ phận của súng); chất nổ; pháo hoa.

Nhóm 14: Đồ trang sức; đồ kim hoàn; đá quý; đồng hồ và dụng cụ đo thời gian; kim loại quý và hợp kim của chúng.

Nhóm 15: Dụng cụ âm nhạc; hộp đựng nhạc cụ; đàn piano; giá nhạc; nhạc cụ dây; nhạc cụ điện từ.

Nhóm 16: Giấy viết; vật liệu để đóng sách; văn phòng phẩm; ảnh chụp; lịch; bản tin.

Nhóm 17: Cao su tổng hợp, mica thô hoặc bán thành phẩm; chất dẻo bán thành phẩm; nhựa tổng hợp dạng bán thành phẩm; chất điện môi (cách điện).

Nhóm 18: Ô; balô; ví; túi du lịch; túi đựng quần áo để đi du lịch; túi xách tay.

Nhóm 22: Mái che bằng vải dệt; túi đựng thư từ; sợi dệt dạng thô; mái che bằng vật liệu tổng hợp.

Nhóm 23: Sợi tơ tằm và chỉ tơ tằm; sợi tơ và chỉ tơ nhân tạo; tơ đã xe; sợi và chỉ đã xe; sợi thủy tinh dùng trong ngành dệt; chỉ bằng chất dẻo dùng trong ngành dệt.

Nhóm 24: Cờ hiệu, biểu ngữ bằng vải; vải phủ bàn chơi bi-a; vải; nhãn mác (bằng vải); khăn trải bàn không làm bằng giấy.

Nhóm 25: Quần áo bằng vải; quần áo da; đồ đội đầu; đồ đi chân; mũ lưỡi trai (đồ đội đầu); giày thể thao.

Nhóm 26: Huy hiệu để treo không bằng kim loại quý; cặp tóc; ruy băng giải thưởng; vật trang trí dùng cho quần áo; số hiệu gắn trên trang phục của người thi đấu.

Nhóm 27: Thảm, chiếu, thảm chùi chân, vải sơn và các vật liệu trải sàn khác; giấy dán tường (trừ loại làm bằng hàng dệt); thảm dùng cho ô tô; thảm dùng ở phòng tập thể dục; thảm cỏ nhân tạo.

Nhóm 28: Trò chơi chỉ chơi trong nhà, trò chơi đông người; gậy đánh gôn; găng tay đánh gôn; dụng cụ tập thể dục thẩm mỹ; túi đựng vật dụng đánh gôn, có hoặc không có bánh xe; dụng cụ sửa chữa điểm đánh dấu phát bóng (phụ kiện chơi gôn); dụng cụ để sửa tảng đất cỏ (phụ kiện chơi gôn).

Nhóm 31: Động vật sống; hoa quả tươi; cây trồng; hạt (ngũ cốc); hạt thực vật dạng thô chưa qua chế biến.

Nhóm 32: Nước uống có ga; bia; nước ép trái cây; nước khoáng (đồ uống).

Nhóm 33: Đồ uống có chứa cồn (trừ bia).

Nhóm 34: Thuốc lá; bật lửa dùng cho người hút thuốc; tẩu thuốc lá, gạt tàn cho người hút thuốc; thuốc lá điếu;thuốc lá điện tử, thuốc lá điếu chứa chất thay thế thuốc lá, không dùng cho mục đích y tế.

Nhóm 35: Dịch vụ kế toán; dịch vụ kiểm toán; dịch vụ bán đấu giá; dịch vụ phân tích giá thành; nghiên cứu thị trường; tư vấn quản lý kinh doanh; dịch vụ quản lý dự án kinh doanh cho các dự án xây dựng; dịch vụ đại lý xuất nhập khẩu; điều hành kinh doanh khách sạn.

Nhóm 36: Mua bán (kinh doanh) bất động sản; quản lý bất động sản; môi giới bất động sản; tư vấn trong lĩnh vực bất động sản; cho thuê bất động sản; quản lý các căn hộ cho thuê; đại lý bất động sản; đánh giá tài chính (bảo hiểm, ngân hàng, bất động sản).

Nhóm 37: Dịch vụ giám sát việc xây dựng công trình; xây dựng, dịch vụ tư vấn xây dựng; cho thuê thiết bị xây dựng; dịch vụ sửa chữa, cải tạo nhà cửa.

Nhóm 38: Phát thanh; truyền hình; truyền hình cáp, dịch vụ điện thoại; viễn thông; thư điện tử.

Nhóm 39: Dịch vụ đặt chỗ chuyến du lịch cho người khác; vận tải đường bộ, đường thủy, đường hàng không; đóng gói và lưu giữ hàng hóa; dịch vụ lái xe; dịch vụ vận tải (thư tín hoặc hàng hóa).

Nhóm 40: Xử lý vật liệu may quần áo; dịch vụ in.

Nhóm 41: Học viện (giáo dục); cung cấp dịch vụ vui chơi giải trí trong nhà; cho thuê thiết bị thể thao; dịch vụ cung cấp các phương tiện dụng cụ sử dụng cho chơi gôn; huấn luyện chơi gôn; kinh doanh sân gôn; khai thác sân chơi gôn.

Nhóm 42: Tư vấn kiến trúc; tư vấn thiết kế; thiết kế đồ họa, thiết kế nội ngoại thất, thiết kế công nghiệp; tư vấn lập dự án đầu tư xây dựng công trình; tư vấn thẩm định dự án, thiết kế và phát triển phần mềm máy tính.

Nhóm 43: Cung cấp chỗ ở tạm thời; khách sạn; dịch vụ cung cấp thức ăn, đồ uống do nhà hàng thực hiện; dịch vụ đặt chỗ khách sạn; nhà hàng ăn uống; khu nghỉ dưỡng (resort)

Nhóm 44: Dịch vụ nông nghiệp; dịch vụ làm vườn và dịch vụ lâm nghiệp; dịch vụ nuôi trồng thủy hải sản.

Nhóm 45: Dịch vụ pháp lý; dịch vụ an ninh nhằm bảo vệ người và tài sản.

---

(210) **4-2016-05834**

(540)

Kona Money

(220) 10.03.2016

(441) 26.09.2016

(731) KONA I CO., LTD. (KR) (Yeouido-Dong, 8f Excon Venture-Tower), 3, Eunhaeng-Ro, Yeongdeungpo-Gu, Seoul, Republic Of Korea

(740) Văn phòng luật sư Phạm và Liên danh (PHAM & ASSOCIATES)

(511) Nhóm 09: Thẻ từ trả trước; phần mềm máy tính liên quan đến việc phát hành và xử lý giao dịch của thẻ trả trước; phần mềm ứng dụng thẻ tín dụng có thể tải về cho thiết bị viễn thông di động; phần mềm ứng dụng thẻ trả trước có thể tải về cho thiết bị đầu cuối di

động; phần mềm ứng dụng thẻ trả trước có thể tải về cho điện thoại thông minh; thẻ tín dụng kết hợp vi mạch (mạch IC); thẻ mạch tích hợp (thẻ thông minh); phiếu quà tặng được mã hóa điện tử; phiếu quà tặng điện tử có thể tải về; phiếu quà tặng trên điện thoại di động có thể tải về.

Nhóm 36: Dịch vụ xử lý giao dịch thẻ trả trước; dịch vụ xử lý thanh toán điện tử thông qua thẻ trả trước; dịch vụ thẻ trả trước (dịch vụ tài chính); dịch vụ phát hành thẻ trả trước; hệ thống hóa và quá trình hoạt động của hệ thống thẻ trả trước (dịch vụ tài chính); cho vay (tài chính); dịch vụ thanh toán trên điện thoại di động và internet; dịch vụ môi giới thanh toán trên điện thoại di động và internet; dịch vụ tích hợp ví điện tử di động và thanh toán di động; dịch vụ thanh toán qua internet trên điện thoại di động; dịch vụ môi giới thanh toán đi động; phát hành phiếu giảm giá dùng trên điện thoại di động; dịch vụ ngân hàng trên điện thoại di động; dịch vụ đại lý thanh toán tài chính thông qua ứng dụng trên điện thoại di động; dịch vụ thẻ trả trước qua ứng dụng trên điện thoại di động; quản lý các phương tiện thanh toán trả trước bằng điện tử; dịch vụ phương tiện thanh toán trả trước bằng điện tử; dịch vụ trả trước tiền điện tử; dịch vụ phát hành thẻ quà tặng điện tử; dịch vụ phát hành phiếu thương mại điện tử qua điện thoại thông minh.

---

(210) **4-2016-05835**

(540)

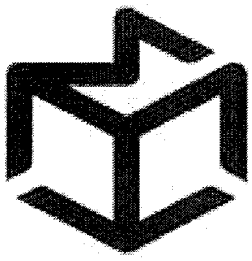

(220) 10.03.2016
(441) 26.09.2016
(531) 26.15.9; 26.15.11
(731) KONA I CO., LTD. (KR) (Yeouido-Dong, 8f Excon Venture-Tower), 3, Eunhaeng-Ro, Yeongdeungpo-Gu, Seoul, Republic Of Korea
(740) Văn phòng luật sư Phạm và Liên danh (PHAM & ASSOCIATES)

(511) Nhóm 09: Thẻ từ trả trước, phần mềm máy tính liên quan đến việc phát hành và xử lý giao dịch của thẻ trả trước; phần mềm ứng dụng thẻ tín dụng có thể tải về cho thiết bị viễn thông di động; phần mềm ứng dụng thẻ trả trước có thể tải về cho thiết bị đầu cuối di động; phần mềm ứng dụng thẻ trả trước có thể tải về cho điện thoại thông minh; thẻ tín dụng kết hợp vi mạch (mạch IC); thẻ mạch tích hợp (thẻ thông minh); phiếu quà tặng được mã hóa điện tử; phiếu quà tặng điện tử có thể tải về; phiếu quà tặng trên điện thoại di động có thể tải về.

Nhóm 36: Dịch vụ xử lý giao dịch thẻ trả trước; dịch vụ xử lý thanh toán điện tử thông qua thẻ trả trước; dịch vụ thẻ trả trước (dịch vụ tài chính); dịch vụ phát hành thẻ trả trước; hệ thống hoá và quá trình hoạt động của hệ thống thẻ trả trước (dịch vụ tài chính); cho vay (tài chính); dịch vụ thanh toán trên điện thoại di động và internet; dịch vụ môi giới thanh toán trên điện thoại di động và internet; dịch vụ tích hợp ví điện tử di động và thanh toán di động; dịch vụ thanh toán qua internet trên điện thoại di động; dịch vụ môi giới thanh toán đi động; phát hành phiếu giảm giá dùng trên điện thoại di động; dịch vụ ngân hàng trên điện thoại di động; dịch vụ đại lý thanh toán tài chính thông qua ứng dụng trên điện thoại di động; dịch vụ thẻ trả trước qua ứng dụng trên điện thoại di động; quản lý các phương tiện thanh toán trả trước bằng điện tử; dịch vụ phương tiện thanh toán trả trước bằng điện tử; dịch vụ trả trước tiền điện tử; dịch vụ phát hành thẻ quà tặng điện tử; dịch vụ phát hành phiếu thương mại điện tử quả điện thoại thông minh.

---

(210) **4-2016-05933**

(540)

(220) 10.03.2016
(441) 26.09.2016
(531) 2.1.11; 2.5.2; 26.1.2; 8.7.5
(591) Trắng, đen, vàng, đỏ, xanh dương, xanh lá, vàng, nâu
(731) CÔNG TY CỔ PHẦN ACECOOK VIỆT NAM (VN)
Lô II-3 và II-5 đường số 11, nhóm CN II, khu công nghiệp Tân Bình, quận Tân Phú, thành phố Hồ Chí Minh
(740) Văn phòng luật sư Phạm và Liên danh (PHAM & ASSOCIATES)

(511) Nhóm 30: Mì ăn liền, phở ăn liền, bún ăn liền, miến ăn liền, hủ tiếu ăn liền, cháo ăn liền.

---

(210) **4-2016-05937**

(540)

(220) 10.03.2016
(441) 26.09.2016
(531) 2.5.2; 2.1.11; 26.1.2; 8.7.5; 25.1.6
(591) Trắng, đen, đỏ, vàng, hồng, xanh lá cây, xanh tím than, xanh nước biển, nâu, cam
(731) CÔNG TY CỔ PHẦN ACECOOK VIỆT NAM (VN)
Lô II-3 và II-5 đường số 11, nhóm CN II, khu công nghiệp Tân Bình, quận Tân Phú, thành phố Hồ Chí Minh
(740) Văn phòng luật sư Phạm và Liên danh (PHAM & ASSOCIATES)

(511) Nhóm 30: Mì ăn liền, phở ăn liền, bún ăn liền, miến ăn liền, hủ tiếu ăn liền, cháo ăn liền.

---

(210) **4-2016-05938**

(540)

(220) 10.03.2016
(441) 26.09.2016
(531) 2.5.2; 2.1.11; 26.1.2; 25.1.6; 8.7.5
(591) Trắng, đen, đỏ, vàng, xanh lá cây, xanh tím than, xanh nước biển, nâu, cam
(731) CÔNG TY CỔ PHẦN ACECOOK VIỆT NAM (VN)
Lô II-3 và II-5 đường số 11, nhóm CN II, khu công nghiệp Tân Bình, quận Tân Phú, thành phố Hồ Chí Minh
(740) Văn phòng luật sư Phạm và Liên danh (PHAM & ASSOCIATES)

(511) Nhóm 30: Mì ăn liền, phở ăn liền, bún ăn liền, miến ăn liền, hủ tiếu ăn liền, cháo ăn liền.

---

(210) **4-2016-05939**

(540)

(220) 10.03.2016
(441) 26.09.2016
(531) 2.5.2; 2.1.11; 26.1.2; 8.7.5; 25.1.6
(591) Trắng, đen, đỏ, vàng, xanh lá cây, xanh tím than, xanh nước biển, nâu, cam
(731) CÔNG TY CỔ PHẦN ACECOOK VIỆT NAM (VN)
Lô II-3 và II-5 đường số 11, nhóm CN II, khu công nghiệp Tân Bình, quận Tân Phú, thành phố Hồ Chí Minh
(740) Văn phòng luật sư Phạm và Liên danh (PHAM & ASSOCIATES)

(511) Nhóm 30: Mì ăn liền, phở ăn liền, bún ăn liền, miến ăn liền, hủ tiếu ăn liền, cháo ăn liền.

---

(210) **4-2016-05952**

(540)

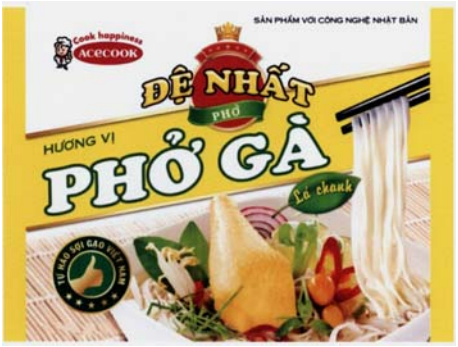

(220) 10.03.2016
(441) 26.09.2016
(531) 2.5.21; 2.1.11; 26.1.2; 24.9.1
(591) Trắng, đen, đỏ, vàng, xanh lá, xanh lá đậm, tím
(731) CÔNG TY CỔ PHẦN ACECOOK VIỆT NAM (VN)
Lô II-3 và II-5 đường số 11, nhóm CN II, khu công nghiệp Tân Bình, quận Tân Phú, thành phố Hồ Chí Minh
(740) Văn phòng luật sư Phạm và Liên danh (PHAM & ASSOCIATES)

(511) Nhóm 30: Mì ăn liền, phở ăn liền, bún ăn liền, miến ăn liền, hủ tiếu ăn liền, cháo ăn liền.

---

(210) **4-2016-05953**

(540)

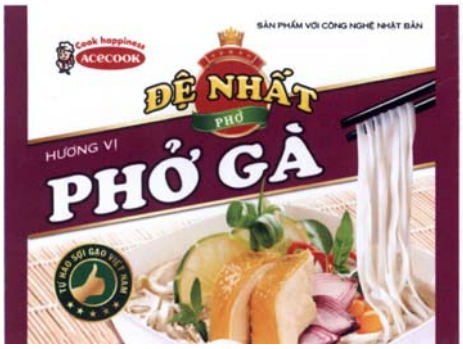

(220) 10.03.2016
(441) 26.09.2016
(531) 2.5.2; 2.1.11; 26.1.2; 24.9.1
(591) Trắng, đen, đỏ, vàng, xanh lá, xanh lá đậm, tím
(731) CÔNG TY CỔ PHẦN ACECOOK VIỆT NAM (VN)
Lô II-3 và II-5 đường số 11, nhóm CN II, khu công nghiệp Tân Bình, quận Tân Phú, thành phố Hồ Chí Minh
(740) Văn phòng luật sư Phạm và Liên danh (PHAM & ASSOCIATES)

(511) Nhóm 30: Mì ăn liền, phở ăn liền, bún ăn liền, miến ăn liền, hủ tiếu ăn liền, cháo ăn liền.

---

(210) **4-2016-05954**

(540)

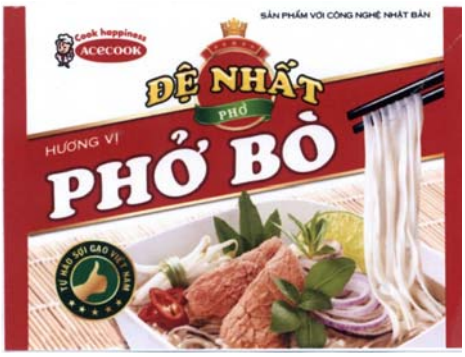

(220) 10.03.2016
(441) 26.09.2016
(531) 2.1.11; 2.5.1; 26.1.2; 24.9.1
(591) Trắng, đen, đỏ, vàng, xanh lá, xanh lá đậm, tím
(731) CÔNG TY CỔ PHẦN ACECOOK VIỆT NAM (VN)
Lô II-3 và II-5 đường số 11, nhóm CN II, khu công nghiệp Tân Bình, quận Tân Phú, thành phố Hồ Chí Minh
(740) Văn phòng luật sư Phạm và Liên danh (PHAM & ASSOCIATES)

(511) Nhóm 30: Mì ăn liền, phở ăn liền, bún ăn liền, miến ăn liền, hủ tiếu ăn liền, cháo ăn liền.

---

(210) **4-2016-05955**

(540)

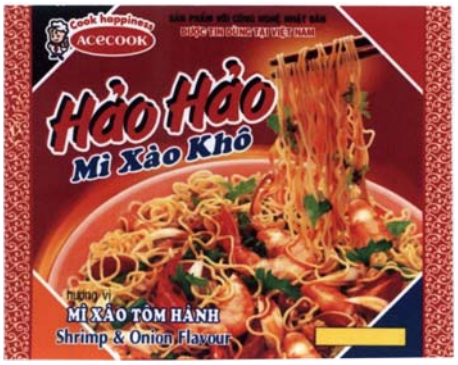

(220) 10.03.2016
(441) 26.09.2016
(531) 2.5.2; 2.1.11; 26.1.2; 25.1.5
(591) Trắng, vàng, đỏ, cam, hồng, nâu, đen, xanh dương, xanh lá cây, tím
(731) CÔNG TY CỔ PHẦN ACECOOK VIỆT NAM (VN)
Lô II-3 và II-5 đường số 11, nhóm CN II, khu công nghiệp Tân Bình, quận Tân Phú, thành phố Hồ Chí Minh
(740) Văn phòng luật sư Phạm và Liên danh (PHAM & ASSOCIATES)

(511) Nhóm 30: Mì ăn liền, phở ăn liền, bún ăn liền, miến ăn liền, hủ tiếu ăn liền, cháo ăn liền.

---

(210) **4-2016-05956**

(540)

(220) 10.03.2016
(441) 26.09.2016
(531) 2.5.2; 2.1.11; 26.1.2; 25.1.5
(591) Trắng, vàng, đỏ, cam, hồng, nâu, đen, xanh dương, xanh lá cây, tím
(731) CÔNG TY CỔ PHẦN ACECOOK VIỆT NAM (VN)
Lô II-3 và II-5 đường số 11, nhóm CN II, khu công nghiệp Tân Bình, quận Tân Phú, thành phố Hồ Chí Minh

(511) Nhóm 30: Mì ăn liền, phở ăn liền, bún ăn liền, miến ăn liền, hủ tiếu ăn liền, cháo ăn liền.

---

(210) **4-2016-05957**

(540)

(220) 10.03.2016
(441) 26.09.2016
(531) 2.5.2; 2.1.11; 8.7.5; 26.1.2; 26.3.4; 26.5.1; 25.1.5
(591) Trắng, vàng, đỏ, cam, hồng, nâu, đen, xanh dương, xanh lá cây, tím
(731) CÔNG TY CỔ PHẦN ACECOOK VIỆT NAM (VN)
Lô II-3 và II-5 đường số 11, nhóm CN II, khu công nghiệp Tân Bình, quận Tân Phú, thành phố Hồ Chí Minh
(740) Văn phòng luật sư Phạm và Liên danh (PHAM & ASSOCIATES)

(511) Nhóm 30: Mì ăn liền, phở ăn liền, bún ăn liền, miến ăn liền, hủ tiếu ăn liền, cháo ăn liền.

---

(210) **4-2016-06076**

(300) 86/789,533 15.10.2015 US

(540)

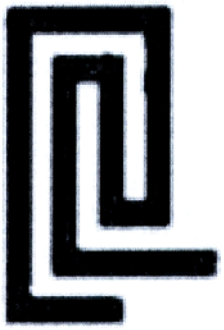

(220) 11.03.2016
(441) 26.09.2016
(531) 26.4.4; 26.3.23; 26.4.7; 20.5.7
(731) HEWLETT PACKARD ENTERPRISE DEVELOPMENT LP (US)
11445 Compaq Center Drive West, Houston, Texas 77070, U.S.A.
(740) Công ty TNHH Tầm nhìn và Liên danh (VISION & ASSOCIATES CO.LTD.)

(511) Nhóm 09: Thiết bị và dụng cụ khoa học, thiết bị và dụng cụ chụp ảnh, thiết bị và dụng cụ quay phim, thiết bị và dụng cụ quang học và thiết bị giảng dạy; thiết bị và dụng cụ để thực hiện, chuyển mạch, chuyển đổi, tích lũy, điều chỉnh hoặc kiểm soát điện; thiết bị để ghi, truyền hoặc tái tạo âm thanh hoặc hình ảnh; vật mang dữ liệu từ tính, đĩa để ghi; máy tính; dụng cụ xử lý dữ liệu; máy vi tính; phần cứng máy tính; máy chủ; máy chủ mạng; máy chủ internet; phần cứng mạng máy tính và thông tin liên lạc; thiết bị trung tâm chuyển tiếp dữ liệu máy tính đến các thiết bị khác, bộ định tuyến, bộ điều khiển, bộ chuyển mạch và điểm truy cập mạng không dây; phần cứng lưu trữ máy tính; máy chủ lưu trữ; máy chủ mạng lưu trữ (SAN); phần cứng mạng lưu trữ truyền tệp tin (NAS); phần cứng máy tính và phần cứng thông tin liên lạc cho mạng lưu trữ; ổ cứng sao lưu dữ liệu; ổ đĩa; mảng đĩa và vỏ ngoài; bộ điều chỉnh mảng đĩa độc lập dự phòng (RAID); thiết bị tiếp hợp đường truyền dẫn vào máy chủ; hệ thống lưu trữ dữ liệu bao gồm phần cứng máy tính, thiết bị ngoại vi máy tính và phần mềm hệ điều hành; hệ thống công nghệ thông tin được tích hợp bao gồm máy tính đồng quy, phần cứng và phần mềm lưu trữ và nối mạng; hệ thống công nghệ thông tin modula; thiết bị ngoại vi máy tính; mạch nhớ; dụng cụ bán dẫn, bảng mạch đã in, mạch tích hợp và linh kiện điện tử; phần mềm máy tính; hệ điều hành máy tính; phần mềm máy tính và phần mềm cố định để điều hành phần cứng và thiết bị ngoại vi máy tính; phần mềm máy chủ; phần mềm nối mạng; phần mềm đám mây; phần mềm cơ sở dữ liệu, trung tâm dữ liệu và kho dữ liệu; phần mềm lưu trữ; phần mềm ảo hóa, phần

mềm máy tính để đặt cấu hình, cung cấp, triển khai, kiểm soát, quản lý và ảo hóa máy tính, máy tính chủ và thiết bị lưu trữ dữ liệu; phần mềm để điều hành, quản lý, tự động hóa và ảo hóa mạng máy tính; phần mềm máy tính cho mạng do phần mềm tự xác định; phần mềm điều hành mạng cục bộ (LAN); phần mềm điều hành mạng toàn cục (WAN); phần mềm máy tính để kết nối hệ thống máy tính, máy chủ và thiết bị lưu trữ khác loại; phần mềm để quản lý và tự động hóa cơ sở hạ tầng đám mây; phần mềm máy tính được sử dụng để chạy các ứng dụng trên cơ sở điện toán đám mây; phần mềm máy tính công nghệ đám mây được sử dụng trong ứng dụng doanh nghiệp, quản lý cơ sở dữ liệu, và lưu trữ điện tử dữ liệu; phần mềm máy tính để giám sát việc thực hiện công nghệ đám mây, trang tin điện tử và ứng dụng; phần mềm máy tính để quản lý công nghệ thông tin, quản lý cơ sở hạ tầng công nghệ thông tin, quản lý từ xa cơ sở hạ tầng công nghệ thông tin, quản lý và kiểm kê tài sản công nghệ thông tin, tự động hóa quy trình công nghệ thông tin, quản lý vòng đời thiết bị công nghệ thông tin, bảo mật công nghệ thông tin, báo cáo và dự báo công nghệ thông tin, giám sát lỗi và hiệu suất của cơ sở hạ tầng công nghệ thông tin, và phần mềm trợ giúp/hỗ trợ dịch vụ công nghệ thông tin; phần mềm máy tính để bảo vệ và bảo mật dữ liệu; phần mềm máy tính để cung cấp bảo mật cho máy tính, mạng và truyền thông điện tử; phần mềm bảo mật ứng dụng và mạng; phần mềm máy tính để giám sát truy cập và phạm vi hoạt động mạng máy tính; phần mềm máy tính để truy cập ứng dụng bảo mật; phần mềm mã hóa và giải mã dữ liệu và văn bản; phần mềm viết mật mã; phần mềm xác thực người dùng máy tính; phần mềm để tuân thủ việc giám sát, báo cáo và phân tích thông tin bảo mật; phần mềm quản lý tri thức và rủi ro trong bảo mật công nghệ thông tin; phần mềm sao lưu, phục hồi và lưu trữ dữ liệu; phần mềm máy tính để chống trùng lặp dữ liệu; phần mềm quản lý cơ sở dữ liệu; phần mềm máy tính được sử dụng để đọc và đánh giá nội dung được xác định trên mạng máy tính toàn cầu, cơ sở dữ liệu và mạng; phần mềm máy tính để tích hợp ứng dụng và cơ sở dữ liệu; phần mềm tra cứu; phần mềm là phương tiện tra cứu trên máy tính; phần mềm để tra cứu cơ sở dữ liệu; phần mềm máy tính để tạo ra cơ sở dữ liệu có thể tra cứu được thông tin và dữ liệu; phần mềm hoạt động và tự động hóa kho dữ liệu máy tính; phần mềm hoạt động và tự động hóa trung tâm dữ liệu, phần mềm máy tính để truyền, lưu trữ, xử lý và tái tạo dữ liệu; phần mềm máy tính để truy cập, truy vấn và phân tích thông tin được lưu trữ trong cơ sở dữ liệu và kho dữ liệu; phần mềm quản lý thông tin và tri thức; phần mềm tri thức kinh doanh; phần mềm mà cung cấp thời gian thực, được tích hợp tri thức quản lý kinh doanh bằng cách kết hợp thông tin từ các cơ sở dữ liệu khác nhau; phần mềm phân tích dữ liệu kinh doanh và dữ liệu lớn; phần mềm máy tính mà tự động hóa việc xử lý thông tin và dữ liệu không có cấu trúc, nửa cấu trúc và có cấu trúc được lưu trữ trên mạng máy tính và internet; phần mềm nhận thức quy trình kinh doanh; phần mềm quản lý quan hệ khách hàng; phần mềm quản lý nguồn lực và rủi ro cho doanh nghiệp; phần mềm quản lý dự án; phần mềm quản lý bản ghi; phần mềm thương mại điện tử; công cụ phát triển và triển khai phần mềm; công cụ phát triển phần mềm để tạo ra ứng dụng internet di động và giao diện người dùng; phần mềm kiểm tra và phân phối ứng dụng; phần mềm quản lý vòng đời của ứng dụng và thiết bị; phần mềm cơ sở hạ tầng do phần mềm tự xác định; phần mềm máy tính mà cung cấp truy cập trên cơ sở trang tin điện tử đến ứng dụng và dịch vụ thông qua một hệ điều hành trang tin điện tử hoặc giao diện cổng chính; phần mềm để tự động hóa và quản lý dịch vụ, hoạt động và lập hóa đơn cho công nghiệp tiện ích.

Nhóm 35: Dịch vụ tư vấn kinh doanh trong lĩnh vực công nghệ thông tin; dịch vụ tư vấn kinh doanh trong lĩnh vực cải tiến quy trình kinh doanh và thuê ngoài quy trình kinh doanh; dịch vụ tư vấn kinh doanh trong lĩnh vực kiến trúc doanh nghiệp; dịch vụ lập kế hoạch chiến lược về kinh doanh trong lĩnh vực công nghệ thông tin; dịch vụ quản lý tài sản công nghệ thông tin (dịch vụ quản lý kinh doanh); biên dịch và hệ thống hóa thông tin

vào cơ sở dữ liệu máy tính; dịch vụ quản lý cơ sở dữ liệu; dịch vụ quản lý tri thức kinh doanh; phân tích dữ liệu kinh doanh; tư vấn trong lĩnh vực tối ưu hóa tiếp thị.
Nhóm 41: Dịch vụ giáo dục; cung cấp dịch vụ đào tạo; dịch vụ giáo dục và đào tạo, cụ thể là tổ chức các lớp học, các cuộc hội thảo, hội nghị chuyên đề và các cuộc thảo luận liên quan đến lĩnh vực máy tính, phần mềm, thương mại điện tử và công nghệ thông tin; tạp chí trực tuyến cụ thể là các blog đăng tải các thông tin liên quan đến lĩnh vực máy tính, phần mềm, thương mại điện tử và công nghệ thông tin.

Nhóm 42: Các dịch vụ khoa học và công nghệ và nghiên cứu, thiết kế liên quan đến chúng, các dịch vụ phân tích và nghiên cứu công nghiệp; thiết kế và phát triển phần cứng và phần mềm máy tính; dịch vụ máy tính cụ thể là lập trình máy tính, phân tích hệ thống máy tính và thiết kế hệ thống máy tính; dịch vụ phân tích, lập kế hoạch, tích hợp và thiết kế hệ thống máy tính; tích hợp hệ thống máy tính và phần mềm; tích hợp hệ thống máy tính và mạng máy tính; dịch vụ tư vấn máy tính; tư vấn về thiết kế, lựa chọn và sử dụng phần cứng máy tính và hệ thống máy tính; tư vấn phần mềm máy tính; dịch vụ tư vấn cho người khác trong lĩnh vực lựa chọn, thực hiện và sử dụng phần mềm máy tính; dịch vụ tư vấn trong lĩnh vực phần mềm như là một dịch vụ; dịch vụ tư vấn internet; dịch vụ tư vấn công nghệ thông tin; tư vấn trong lĩnh vực công nghệ thông tin và biến đổi, tích hợp, đổi mới, di chú, thiết kế, phát triển, thực hiện, kiểm tra, tối ưu hóa, điều hành và quản lý ứng dụng; tư vấn trong lĩnh vực điện toán đám mây và dữ liệu lớn; tư vấn trong lĩnh vực cơ sở hạ tầng đám mây, dịch vụ tư vấn trong lĩnh vực cấu trúc trung tâm dữ liệu, giải pháp điện toán đám mây công cộng và riêng, và đánh giá và thực hiện công nghệ internet và dịch vụ công nghệ internet; tư vấn trong lĩnh vực bảo mật, quản trị và tuân thủ thông tin; tư vấn trong lĩnh vực bảo mật máy tính và bảo mật thông tin và quản lý rủi ro công nghệ thông tin; tư vấn trong lĩnh vực công nghệ thông tin về chuyển đổi nơi làm việc mang tính di động; tư vấn trong lĩnh vực phần cứng và phần mềm truyền thông hợp nhất; tư vấn liên quan đến khía cạnh công nghệ thông tin của quá trình kinh doanh, tư vấn trong lĩnh vực giải pháp công nghệ thông tin để quản lý quan hệ khách hàng, tài chính và hành chính, nguồn lực con người, tiền lương và xử lý văn bản; tư vấn trong lĩnh vực quản lý phân phối ứng dụng; tư vấn trong lĩnh vực hệ thống công nghệ thông tin đồng quy; tư vấn trong lĩnh vực đồng quy công nghệ thông tin và cơ sở hạ tầng công nghệ thông tin siêu đồng quy; cung cấp các chương trình phần mềm không tải về được cho việc tư vấn, tự động hóa và quản lý các dịch vụ công nghiệp tiện ích, cho việc vận hành và lập hóa đơn cho các dịch vụ này, tư vấn trong lĩnh vực môi trường và hiệu suất năng lượng; dịch vụ khoa học và công nghệ, cụ thể là nghiên cứu và thiết kế trong lĩnh vực phần cứng mạng máy tính và kiến trúc trung tâm dữ liệu máy tính; dịch vụ tư vấn kỹ thuật trong lĩnh vực kiến trúc trung tâm dữ liệu; cung cấp quyền sử dụng tạm thời trung gian trực tuyến không tải về được để cung cấp một giao diện giữa ứng dụng phần mềm và hệ điều hành; cung cấp quyền sử dụng tạm thời phần mềm điện toán đám mây trực tuyến không tải về được để sử dụng trong quản lý cơ sở dữ liệu và lưu trữ điện tử dữ liệu, dịch vụ lập trình máy tính; phát triển chương trình phần mềm điều khiển và phần mềm hệ điều hành; phát triển, đổi mới và tích hợp công nghệ đám mây cho ứng dụng phần mềm; dịch vụ phát triển và tư vấn phần mềm công nghệ kinh doanh; dịch vụ lập trình máy tính cho người khác trong lĩnh vực quản lý cấu hình phần mềm; phát triển phần mềm máy tính trong lĩnh vực ứng dụng di động; cập nhật và duy trì phần mềm máy tính dựa trên công nghệ đám mây thông qua cập nhật, cải tiến và các bản vá lỗi trực tuyến; dịch vụ công nghệ thông tin; dịch vụ điện toán đám mây; cung cấp máy chủ với dung lượng có thể thay đổi cho người khác; cho thuê phương tiện điện toán và lưu trữ dữ liệu có công suất có thể thay đổi được cho bên thứ ba; cơ sở hạ

tầng như là một dịch vụ (IaaS), cụ thể là cung cấp phần cứng máy tính, phần mềm máy tính, thiết bị ngoại vi máy tính, cho người khác trên cơ sở thuê bao hoặc trả theo mức độ sử dụng; dịch vụ ảo hóa cho người dùng; tích hợp môi trường điện toán đám mây riêng và công cộng, quản lý từ xa và tại chỗ hệ thống công nghệ thông tin và ứng dụng phần mềm cho người khác; điện toán đám mây có tính năng phần mềm để sử dụng trong quản lý cơ sở dữ liệu; dịch vụ máy tính, cụ thể là quản lý, cung cấp, mở rộng quy mô, quản trị, bảo trì, giám sát, bảo mật, mã hóa, giải mã, tái tạo và sao lưu cơ sở dữ liệu cho người khác; quản lý trung tâm dữ liệu, bảo mật công nghệ thông tin, điện toán đám mây, công nghệ tại nơi làm việc, mạng máy tính, truyền thông hợp nhất và dịch vụ công nghệ thông tin doanh nghiệp cho người khác; dịch vụ cơ sở dữ liệu; dịch vụ trung tâm dữ liệu và kho dữ liệu; dịch vụ phát triển cơ sở dữ liệu; dịch vụ khai phá dữ liệu; dịch vụ mã hóa và giải mã dữ liệu; điện toán đám mây có tính năng phần mềm sử dụng trong quản lý cơ sở dữ liệu và lưu trữ dữ liệu, dịch vụ phần mềm như là một dịch vụ (SaaS); dịch vụ nhà cung cấp dịch vụ ứng dụng (ASP), dịch vụ nền tảng như là một dịch vụ (PaaS), một trong những mô hình dịch vụ điện toán đám mây, cung cấp môi trường đã cài đặt các thành phần để triển khai và phát triển các ứng dụng; dịch vụ cơ sở hạ tầng như là một dịch vụ (laaS), một trong những mô hình dịch vụ điện toán đám mây, cung cấp cho người dùng hạ tầng thô (thường dưới hìn thức các máy ảo) như một dịch vụ; cấp quyền sử dụng tạm thời các phần mềm không tải về được; cấp quyền sử dụng tạm thời phần mềm không tải về được cho điều hành, quản lý, tự động hóa, ảo hóa, đặt cấu hình, cung cấp, triển khai và kiểm soát máy tính và mạng; cấp quyền sử dụng tạm thời phần mềm không tải về được để quản lý công nghệ thông tin, quản lý cơ sở hạ tầng công nghệ thông tin, quản lý từ xa cơ sở hạ tầng công nghệ thông tin, quản lý và kiểm kê tài sản công nghệ thông tin, tự động hóa quy trình công nghệ thông tin, quản lý vòng đời thiết bị công nghệ thông tin, bảo mật công nghệ thông tin, báo cáo và dự báo công nghệ thông tin, giám sát lỗi và việc thực hiện cơ sở hạ tầng công nghệ thông tin, và chức năng trợ giúp/hỗ trợ dịch vụ công nghệ thông tin; cấp quyền sử dụng tạm thời phần mềm không tải về được để bảo vệ dữ liệu, bảo mật dữ liệu và bảo mật ứng dụng máy tính và mạng; cấp quyền sử dụng tạm thời phần mềm không tải về được để tuân thủ việc điều chỉnh thông tin bảo mật, cấp quyền sử dụng tạm thời phần mềm không tải về được để giám sát việc truy cập và hoạt động mạng máy tính; cấp quyền sử dụng tạm thời phần mềm không tải về được để mã hóa và giải mã, viết mật mã, xác thực người dùng máy tính, và giám sát, báo cáo và phân tích việc tuân thủ bảo mật thông tin; cấp quyền sử dụng tạm thời phần mềm không tải về được để sao lưu, khôi phục, lưu trữ và tránh trùng lặp dữ liệu; cấp quyền sử dụng tạm thời phần mềm không tải về được để quản lý và tự động hóa cơ sở hạ tầng đám mây; cấp quyền sử dụng tạm thời phần mềm không tải về được cho giám sát thực hiện công nghệ đám mây, trang tin điện tử và ứng dụng; cấp quyền sử dụng tạm thời phần mềm không tải về được cho cơ sở dữ liệu và quản lý cơ sở dữ liệu, điều hành và tự động hóa kho dữ liệu, điều hành và tự động hoá trung tâm dữ liệu, tích hợp ứng dụng và cơ sở dữ liệu, truyền, lưu trữ, xử lý và sao chép dữ liệu, và cho truy cập, truy vấn và phân tích thông tin được lưu trữ trong cơ sở dữ liệu và kho dữ liệu; cấp quyền sử dụng tạm thời phần mềm không tải về được cho tri thức kinh doanh; nhận thức quá trình kinh doanh, phân tích dữ liệu, quản lý thông tin, quản lý tri thức, quản lý quan hệ khách hàng, và quản lý nguồn lực doanh nghiệp và quản lý rủi ro; cấp quyền sử dụng tạm thời phần mềm không tải về được để lưu trữ, quản lý, theo dõi, và phân tích dữ liệu kinh doanh; cấp quyền sử dụng tạm thời phần mềm không tải về được công cụ tìm kiếm và phần mềm cho quản lý dự án và quản lý bản ghi; cấp quyền sử dụng tạm thời phần mềm không tải về được cho phát triển, triển khai, kiểm tra, phân phối phần

mềm và quản lý vòng đời ứng dụng; cấp quyền sử dụng tạm thời phần mềm không tải về được cho hệ thống công nghệ thông tin đồng quy; cấp quyền sử dụng tạm thời phần mềm không tải về được cơ sở hạ tầng do phần mềm tự xác định (không có sự can thiệp của con người - SDI); cấp quyền sử dụng tạm thời phần mềm không tải về được trong lĩnh vực cơ sở hạ tầng công nghệ thông tin đồng quy và siêu đồng quy, cấp quyền sử dụng tạm thời phần mềm không tải về được cho tự động hóa và quản lý các dịch vụ công nghiệp tiện ích, điều hành và lập hóa đơn cho công nghiệp tiện ích; dịch vụ phân loại thông tin (dịch vụ khoa học công nghệ), cụ thể là phân loại và tổ chức dữ liệu cho mục đích quản lý bản ghi.

---

(210) **4-2016-06276**

(540)

(220) 15.03.2016
(441) 26.09.2016
(531) 26.4.2; 26.3.23; 26.3.1
(591) Đỏ, xanh nước biển, đen, trắng
(731) CÔNG TY CỔ PHẦN ĐẦU TƯ THƯƠNG MẠI VÀ DỊCH VỤ NHẬT NAM (VN)
Số 9, ngõ 137, tổ dân phố Ngọc Đại, phường Đại Mỗ, quận Nam Từ Liêm, thành phố Hà Nội
(740) Công ty TNHH Tư vấn và Đầu tư BRANDLINK (BRANDLINK CO.,LTD.)

(511) Nhóm 09: Phần mềm, ứng dụng phần mềm máy tính [có thể tải về được]; chương trình máy tính [ghi sẵn].

Nhóm 35: Cho thuê thiết bị văn phòng [trừ máy fax và máy tính]; môi giới thương mại; mua bán máy móc nông nghiệp, công nghiệp và phụ tùng của chúng; mua bán phần mềm, máy tính; mua bán văn phòng phẩm; mua bán thiết bị dùng cho phòng thí nghiệm, thiết bị giáo dục, thiết bị phòng cháy chữa cháy, hệ thống camera quan sát.

Nhóm 40: Xử lý nước thải; tái chế phế liệu.

Nhóm 41: Giáo dục; đào tạo; dạy nghề (du lịch, ngoại ngữ, gò hàn, may mặc, điện dân dụng, điện lạnh, xây dựng).

Nhóm 43: Khách sạn; nhà hàng ăn uống.

---

(210) **4-2016-06358**

(540)

(220) 15.03.2016
(441) 26.09.2016
(531) A25.3.13; A5.3.14; 1.15.15
(731) CÔNG TY TRÁCH NHIỆM HỮU HẠN THƯƠNG MẠI HOÀ BÌNH (VN)
Lô 15+19 CCN An Xá, xã Mỹ Xá, thành phố Nam Định, tỉnh Nam Định

(511) Nhóm 30: Bánh, kẹo, chế phẩm ngũ cốc, chè, cà phê, cacao.

---

(210) **4-2016-06644**

(540)

AIDAY

(220) 17.03.2016
(441) 26.09.2016
(731) VÕ THÀNH TRUNG (VN)
30 phố Hoàng Diệu, phường Điện Biên, quận Ba Đình, thành phố Hà Nội
(740) Công ty TNHH Sở hữu công nghiệp BFG (BFG IP CO., LTD)

(511) Nhóm 35: Dịch vụ tổ chức giới thiệu và xúc tiến thương mại; dịch vụ tổ chức và thực hiện các sự kiện quảng cáo và dịch vụ quản lý chương trình khách hàng trung thành cho mục đích quảng cáo; dịch vụ tổ chức sự kiện nhằm mục đích tư vấn kinh doanh; dịch vụ cung cấp thông tin về sản phẩm và dịch vụ trên trang web phục vụ cho việc bán hàng; dịch vụ quản lý sự kiện (tổ chức triển lãm hoặc hội chợ thương mại cho mục đích bán hàng hoặc quảng cáo); dịch vụ khuyến mại cho người khác; dịch vụ đăng ký quà tặng; dịch vụ bán buôn và bán lẻ các sản phẩm: mỹ phẩm, nước hoa, giày, dép, kính đeo mắt, đồng hồ đeo tay, hoa tai, vòng đeo tay, điện thoại thông minh, phần mềm ứng dụng cho máy tính, phụ kiện bằng kim loại quý và kim loại thường, khung tranh ảnh, vỏ sò, chùm chuông gió, san hô, bình đựng hoa, pha lê, hộp bằng thủy tinh, hộp đựng đồ trang điểm, vali, cặp, túi, ví, hàng da và giả da khác (túi xách tay, ba lô, ví tiền), ghim cà vạt, ca vát, khăn quàng cổ, thắt lưng (trang phục), hàng thủ công mỹ nghệ, hàng lưu niệm bằng sơn mài, trạm khắc, tranh sơn mài, tranh khảm trai, hàng lưu niệm khác bằng sơn mài, khảm trai, tranh vẽ, tranh in, ảnh, tượng, các tác phẩm nghệ thuật khác được sản xuất hàng loạt mang tính chất thương mại, hoa tươi, cây cảnh, hoa, cành lá trang trí nhân tạo.

Nhóm 42: Dịch vụ phát triển phần mềm máy tính; thiết kế phần mềm máy tính; dịch vụ tư vấn lưu trữ dữ liệu điện tử (không phải dạng vật lý); dịch vụ thông tin, nghiên cứu và tư vấn phần mềm máy tính; dịch vụ đưa ra các giải pháp phần mềm và giải pháp công nghệ thông tin phục vụ cho các dịch vụ thanh toán sử dụng các phương tiện truyền thông điện tử và thẻ thanh toán; cung cấp phần mềm như một dịch vụ (SaaS).

---

(210) **4-2016-06807**

(540)

DESTCOM

(220) 18.03.2016
(441) 26.09.2016
(531) 1.15.11; 2.9.25; A25.7.5; 1.13.1; A1.13.15
(731) TRUNG TÂM UNESCO TƯ VẤN VÀ TRUYỀN THÔNG QUỐC TẾ (VN)
P903 nhà 15T Nguyễn Thị Định, phường Trung Hòa, quận Cầu Giấy, thành phố Hà Nội
(740) Công ty Luật TNHH Việt An (VIET AN LAW FIRM)

(511) Nhóm 07: Bộ phận kéo dây chuyền sản xuất; máy bơm nước; trục quay.

Nhóm 09: Cân điện tử; thiết bị truyền dẫn, chuyển mạch; thiết bị biến đổi, tích hợp, điều chỉnh hoặc điều khiển năng lượng điện; thiết bị xử lý dữ liệu; máy điện toán; máy tính tiền.

Nhóm 10: Máy xét nghiệm máu, nước tiểu; thiết bị đo thông số tim mạch thường xuyên.

Nhóm 11: Thiết bị chiếu sáng; thiết bị sưởi (quạt, đèn sưởi); thiết bị sấy, khử trùng.

---

(210) **4-2016-06815**

(540)

PASEO

(220) 18.03.2016
(441) 26.09.2016
(531) A26.11.12
(731) 1. PT PURINUSA EKAPERSADA (ID)
Sinar Mas Land Plaza Tower II 9th Fl. Jl. M.H Thamrin No. 51 Central Jakarta 10350 DKI Jakarta - Indonesia
2. PT The Univenus (ID)
Jl. Raya Serang KM. 12 RT 005/ 001/ Desa Sukadamai Kecamatan Cikupa Kabupaten Tangerang 15710 Indonesia
3. PT Pindo Deli Pulp and Paper Mills (ID)
Sinar Mas Land Plaza Tower II 9th Fl. Jl. M.H Thamrin No. 51 Central Jakarta 10350 DKI Jakarta - Indonesia.
(740) Công ty TNHH T&T INVENMARK Sở hữu trí tuệ Quốc tế (T&T INVENMARK CO., LTD.)

(511) Nhóm 03: Khăn giấy được tẩm nước thơm mỹ phẩm; khăn giấy tẩm với chế phẩm có mùi thơm; khăn giấy tẩm với chế phẩm làm sạch; khăn giấy tẩm chế phẩm làm sạch hoặc khăn giấy ngâm tẩm với chế phẩm không chứa thuốc để sử dụng cá nhân.

Nhóm 05: Băng vệ sinh dùng trong kì kinh nguyệt; băng vệ sinh; quần lót dùng trong kỳ kinh nguyệt; miếng lót vệ sinh; nút gạc vệ sinh dùng trong kì kinh nguyệt; tã lót dùng cho người không kiềm chế được; quần lót vệ sinh; quần vệ sinh thấm hút dùng cho người không kiềm chế được; miếng lót của quần lót (vệ sinh); khăn vệ sinh; khăn giấy vệ sinh; khăn dùng trong phẫu thuật; khăn giấy tẩm với nước dược phẩm; khăn giấy tẩm chế phẩm thuốc; tã trẻ em và tã trẻ em dạng quần bằng giấy và xenlulo; khăn tã và quần tã trẻ em bằng giấy và xenlulo.

Nhóm 16: Khăn cho trẻ em bằng giấy và xenlulo; đồ phân phối băng dính dùng trong văn phòng; khăn mặt bằng giấy; khăn tay bằng giấy; khăn giấy; khăn giấy để tẩy trang; khăn giấy để làm sạch ống kính; giấy dùng trong nhà vệ sinh; khăn lau bằng giấy; giấy vệ sinh; khăn trải bàn bằng giấy; khăn bàn bằng giấy; tấm lót bàn bằng giấy.

Nhóm 24: Khăn trải bàn bằng vải dệt; khăn tay bằng vải dệt để tẩy trang; khăn, là hàng hoá bằng vải dệt; khăn bằng vải để tẩy trang; khăn vải ướt.

---

(210) **4-2016-06909**

(540)

KZK

(220) 21.03.2016
(441) 26.09.2016
(731) CÔNG TY TNHH THƯƠNG MẠI VÀ DỊCH VỤ BÁCH LÂM (VN)
177 Điện Biên Phủ, phường 15, quận Bình Thạnh, thành phố Hồ Chí Minh

(511) Nhóm 06: Xi phông cho ống thoát nước bằng kim loại.

Nhóm 11: Thiết bị vệ sinh: phễu thu sàn.

Nhóm 35: Mua bán thiết bị vệ sinh: phễu thu sàn.

---

(210) **4-2016-06913**

(540)

Saffoods
Thực Phẩm Sạch

(220) 21.03.2016
(441) 26.09.2016
(731) CÔNG TY TNHH LIÊN DOANH VISAFARM (VN)
Lô 1, khu công nghiệp Hòa Phú, ấp Thạnh Hưng, xã Hòa Phú, huyện Long Hồ, tỉnh Vĩnh Long

(511) Nhóm 29: Thủy hải sản chế biến như: tôm, cua, cá, mực, giò chả; thịt gia súc, thịt gia cầm.

---

(210) **4-2016-06915**

(540)

VIFARMS
Thực Phẩm Sạch

(220) 21.03.2016
(441) 26.09.2016
(731) CÔNG TY TNHH LIÊN DOANH VISAFARM (VN)
Lô 1, khu Công nghiệp Hòa Phú, ấp Thạnh Hưng, xã Hòa Phú, huyện Long Hồ, tỉnh Vĩnh Long

(511) Nhóm 29: Thủy hải sản chế biến như: Tôm, cua, cá, mực, giò chả; thịt gia súc, thịt gia cầm.

---

(210) **4-2016-06963**

(540)

(220) 21.03.2016
(441) 26.09.2016
(531) A26.11.12; 1.15.23; 26.13.25; A14.3.11
(731) SEACRET DIRECT LLC (US)
3344 E Camelback Rd, Ste 100 Phoenix, AZ 85018, USA
(740) Công ty TNHH Sở hữu trí tuệ WINCO (WINCO CO., LTD.)

(511) Nhóm 06: Móc treo ví/túi xách bằng kim loại.

Nhóm 09: Linh kiện máy tính cụ thể là dàn dây điện; túi chuyên dụng để đựng máy tính; thiết bị lưu trữ dữ liệu; miếng đệm lót chuột máy vi tính.

Nhóm 14: Đồ trang sức cụ thể là đồng hồ; hoa tai; nhẫn; vòng đeo tay; vòng đeo cổ.

Nhóm 16: Lịch; vật dụng kẹp tiền; bao bì làm bằng chất dẻo dùng để bọc ngoài bình đựng nước.

Nhóm 18: Ba lô; túi đựng vali.

Nhóm 21: Chai đựng nước; ca/chén vại; cốc thủy tinh (thường dùng để uống rượu).

Nhóm 25: Quần áo cụ thể là áo vét; quần tập thể dục; áo sơ mi; mũ.

---

(210) **4-2016-06965**

(540)

SEACRET

(220) 21.03.2016
(441) 26.09.2016

(731) SEACRET SPA LTD. (IL)
Arlozerov 128, Tel Aviv, Israel
(740) Công ty TNHH Sở hữu trí tuệ WINCO (WINCO CO., LTD.)

(511) Nhóm 09: Linh kiện máy tính cụ thể là dàn dây điện; túi chuyên dụng để đựng máy tính; thiết bị lưu trữ dữ liệu; miếng đệm lót chuột máy vi tính.

Nhóm 14: Đồ trang sức cụ thể là đồng hồ; hoa tai; nhẫn; vòng đeo tay; vòng đeo cổ.

Nhóm 16: Lịch; bao bì làm bằng chất dẻo dùng để bọc ngoài bình đựng nước.

Nhóm 18: Ba lô; túi đựng vali; túi đựng mỹ phẩm.

Nhóm 21: Chai đựng nước; ca/chén vại; cốc thủy tinh (thường dùng để uống rượu).

Nhóm 25: Quần áo cụ thể là áo vét; quần tập thể dục; áo sơ mi; mũ.

---

(210) **4-2016-07082**

(540)

MINH LONG

(220) 21.03.2016
(441) 26.09.2016

(731) CÔNG TY TNHH MINH LONG I (VN)
333 khu phố Hưng Lộc, phường Hưng Định, thị xã Thuận An, tỉnh Bình Dương
(740) Công ty TNHH Sở hữu trí tuệ S&O (S&O IP CO.,LTD.)

(511) Nhóm 09: Thiết bị và dụng cụ khoa học, báo hiệu, kiểm tra, kiểm soát, giám sát, cấp cứu và giảng dạy, thiết bị và dụng cụ dùng để truyền dẫn, chuyển mạch, biến đổi, tích, điều chỉnh hoặc điều khiển năng lượng điện; hộp trang bị cho dụng cụ giải phẫu [kính hiển vi]; hộp kính đeo mắt; thiết bị chống ăn mòn điện hóa, dây treo trang trí điện thoại; dây xích đeo cho kính mát; bộ ghép nối âm thanh; bộ nối điện; kính đeo mắt; gọng kính đeo mắt; bộ điều chỉnh ánh sáng đèn điện; điôt phát quang [LED]; dụng cụ đo; thiết bị đo; ổ cắm, phích cắm và các công cụ tiếp xúc khác (vật nối điện); hệ thống và thiết bị phát tia X không dùng cho mục đích y tế.

Nhóm 11: Thiết bị để chiếu sáng, sưởi nóng, sinh hơi nước, nấu nướng, làm lạnh, sấy khô, thông gió, cấp nước và mục đích vệ sinh bao gồm bộ tích nhiệt; thiết bị điều hòa không khí; hộp đựng tro của lò đốt; đèn sợi đốt; đèn trần; đèn chùm; bộ tản nhiệt trung tâm, đèn lồng; đèn điện dùng cho cây Noel; đèn xoắn; chụp đèn; phụ kiện bồn tắm; thiết bị dùng cho bồn tắm; thiết bị sinh hơi nóng của bồn tắm; bồn tắm; bồn tắm ngồi; bồn rửa tay; buồng vệ sinh; bình pha cà phê dùng điện; bộ làm nguội cho lò; thiết bị chưng cất; bộ lọc nước uống; bình đun nước nóng (thiết bị cung cấp nước nóng); hệ thống thiết bị cho điều hòa không khí; côngtenơ làm lạnh.

---

(210) **4-2016-07083**

(220) 21.03.2016
(441) 26.09.2016

(540)

MINH LONG I

(731) CÔNG TY TNHH MINH LONG I (VN)
333 khu phố Hưng Lộc, phường Hưng Định, thị xã Thuận An, tỉnh Bình Dương

(740) Công ty TNHH Sở hữu trí tuệ S&O (S&O IP CO.,LTD.)

(511) Nhóm 09: Thiết bị và dụng cụ khoa học, báo hiệu, kiểm tra, kiểm soát, giám sát, cấp cứu và giảng dạy, thiết bị và dụng cụ dùng để truyền dẫn, chuyển mạch, biến đổi, tích, điều chỉnh hoặc điều khiển năng lượng điện; hộp trang bị cho dụng cụ giải phẫu [kính hiển vi]; hộp kính đeo mắt; thiết bị chống ăn mòn điện hóa, dây treo trang trí điện thoại; dây xích đeo cho kính mát; bộ ghép nối âm thanh; bộ nối điện; kính đeo mắt; gọng kính đeo mắt; bộ điều chỉnh ánh sáng đèn điện; điôt phát quang [LED]; dụng cụ đo; thiết bị đo; ổ cắm, phích cắm và các công cụ tiếp xúc khác (vật nối điện); hệ thống và thiết bị phát tia X không dùng cho mục đích y tế.

Nhóm 11: Thiết bị để chiếu sáng, sưởi nóng, sinh hơi nước, nấu nướng, làm lạnh, sấy khô, thông gió, cấp nước và mục đích vệ sinh bao gồm bộ tích nhiệt; thiết bị điều hòa không khí; hộp đựng tro của lò đốt; đèn sợi đốt; đèn trần; đèn chùm; bộ tản nhiệt trung tâm; đèn lồng; đèn điện dùng cho cây Noel; đèn xoắn; chụp đèn; phụ kiện bồn tắm; thiết bị dùng cho bồn tắm; thiết bị sinh hơi nóng của bồn tắm; bồn tắm; bồn tắm ngồi; bồn rửa tay; buồng vệ sinh, bình pha cà phê dùng điện, bộ làm nguội cho lò; thiết bị chưng cất; bộ lọc nước uống; bình đun nước nóng (thiết bị cung cấp nước nóng); hệ thống thiết bị cho điều hòa không khí; côngtenơ làm lạnh.

---

(210) **4-2016-07085**

(540)

(220) 21.03.2016
(441) 26.09.2016
(531) 18.3.2; 18.3.23; 24.9.1; A26.3.7
(731) CÔNG TY TNHH MINH LONG I (VN)
333 khu phố Hưng Lộc, phường Hưng Định, thị xã Thuận An, tỉnh Bình Dương
(740) Công ty TNHH Sở hữu trí tuệ S&O (S&O IP CO.,LTD.)

(511) Nhóm 09: Thiết bị và dụng cụ khoa học, báo hiệu, kiểm tra, kiểm soát, giám sát, cấp cứu và giảng dạy, thiết bị và dụng cụ dùng để truyền dẫn, chuyển mạch, biến đổi, tích, điều chỉnh hoặc điều khiển năng lượng điện; hộp trang bị cho dụng cụ giải phẫu [kính hiển vi]; hộp kính đeo mắt; thiết bị chống ăn mòn điện hóa, dây treo trang trí điện thoại; dây xích đeo cho kính mát; bộ ghép nối âm thanh; bộ nối điện; kính đeo mắt; gọng kính đeo mắt; bộ điều chỉnh ánh sáng đèn điện; điôt phát quang [LED]; dụng cụ đo; thiết bị đo; ổ cắm, phích cắm và các công cụ tiếp xúc khác [vật nối điện]; hệ thống và thiết bị phát tia X không dùng cho mục đích y tế.

Nhóm 11: Thiết bị để chiếu sáng, sưởi nóng, sinh hơi nước, nấu nướng, làm lạnh, sấy khô, thông gió, cấp nước và mục đích vệ sinh bao gồm bộ tích nhiệt; thiết bị điều hòa không khí; hộp đựng tro của lò đốt; đèn sợi đốt; đèn trần; đèn chùm; bộ tản nhiệt trung tâm; đèn lồng; đèn điện dùng cho cây Noel; đèn xoắn; chụp đèn; phụ kiện bồn tắm; thiết bị dùng cho bồn tắm; thiết bị sinh hơi nóng của bồn tắm; bồn tắm; bồn tắm ngồi; bồn rửa tay; buồng vệ sinh; bình pha cà phê dùng điện; bộ làm nguội cho lò; thiết bị chưng cất; bộ lọc nước uống; bình đun nước nóng dùng điện (thiết bị cung cấp nước nóng); hệ thống thiết bị cho điều hòa không khí; côngtenơ làm lạnh.

---

(210) **4-2016-07152**

(540)

(220) 22.03.2016
(441) 26.09.2016
(531) 20.1.17; A20.1.11; A19.3.4; 26.7.25
(731) NGUYỄN THỊ HỒNG HẠNH (VN)
P1216, CT5-ĐN3, khu đô thị Mỹ Đình 2, phường Mỹ Đình, quận Nam Từ Liêm, thành phố Hà Nội

(511) Nhóm 25: Quần áo; giày dép; mũ nón.

Nhóm 28: Đồ chơi trẻ em; xe cộ đồ chơi; búp bê; con thú nhồi bông (đồ chơi trẻ em); đồ chơi xây dựng; máy trò chơi (tự động và chơi bằng tiền xu).

Nhóm 35: Mua bán, quần áo trẻ em, giày dép trẻ em, mũ nón trẻ em, đồ chơi dành cho trẻ em, văn phòng phẩm, xe đẩy trẻ em, nôi, núm vú dùng cho bình sữa trẻ em, nước rửa vệ sinh bình sữa trẻ em, bình sữa, hộp chia sữa, thiết bị hâm nóng dành riêng cho bình sữa

em bé, thiết bị khử trùng bình sữa em bé, bàn ghế; thương mại điện tử đối với các sản phẩm quần áo trẻ em, giày dép trẻ em, mũ nón trẻ em, đồ chơi dành cho trẻ em, văn phòng phẩm, xe đẩy trẻ em, nôi, núm vú dùng cho bình sữa trẻ em, nước rửa vệ sinh bình sữa trẻ em, bình sữa, hộp chia sữa, thiết bị hâm nóng dành riêng cho bình sữa em bé, thiết bị khử trùng bình sữa em bé, bàn ghế; dịch vụ sàn giao dịch thương mại điện tử với mục đích bán hàng, cụ thể là bán quần áo trẻ em, giày dép trẻ em, mũ nón trẻ em, đồ chơi dành cho trẻ em, văn phòng phẩm, xe đẩy trẻ em, nôi, núm vú dùng cho bình sữa trẻ em, nước rửa vệ sinh bình sữa trẻ em, bình sữa, hộp chia sữa, thiết bị hâm nóng dành riêng cho bình sữa em bé, thiết bị khử trùng bình sữa em bé, bàn ghế.

Nhóm 41: Dịch vụ giáo dục, giải trí, khu vui chơi trẻ em.

---

(210) **4-2016-07209**

(540)

(220) 22.03.2016
(441) 26.09.2016
(531) 26.1.2; 26.4.1; 25.5.2; 26.7.25; 26.3.1
(731) CÔNG TY TNHH MỘT THÀNH VIÊN HOSANA (VN)
Số 62 Trần Hưng Đạo, thị trấn Kẻ Sặt, huyện Bình Giang, tỉnh Hải Dương
(740) Công ty Luật TNHH Việt An (VIET AN LAW FIRM)

(511) Nhóm 07: Máy nông nghiệp, cần cẩu, máy xúc đất, máy ủi, máy thủy lực, máy làm đường đi.

Nhóm 12: Xe tải, xe kéo, xe trộn bê tông, ô tô, xe moóc, xe nâng đỡ hành lý.

Nhóm 35: Mua bán, xuất nhập khẩu các mặt hàng: đối trọng, đế su páp, đĩa chia bi, bánh đà, bánh răng, bánh răng đối trọng, bánh răng điều tốc, bánh răng cơ, bánh răng hộp số dàn cày, bánh răng tay quay, bánh răng cam, bơm dầu, bơm dầu nhờn bôi trơn, bơm phun nhiên liệu, bạc ắc, bạc con các loại, búp xoa, bu lông các loại, cốc lọc (bình lọc) dầu, chốt ắc piston, cụm khóa dầu, dây cuaroa, dàn cò, ống dẫn hướng, ống hút của lọc khí, ống xả khí, gối đỡ tay biên, gối đỡ trục cơ, giảm áp, hơi cả bộ (xi lanh, piston, chốt ắc, xéc măng, roăng cao su), khóa nước, kim phun nhiên liệu, lá côn dàn xới, lốc hộp số dày cày, lọc máy, lốc máy diezel, lò xo các loại, mâm điện (củ phát điện), mặt khỉ (mặt trước) dàn cày, mặt nhôm, may ơ dàn cày, nắp ca bô, nắp chụp tay quay, nắp hậu, nắp thùng dầu, phao báo nhớt, phớt dầu bằng cao su, piston, roăng quy lát bằng kim loại và giấy, ruột bơm nhờn, ruột lọc dầu, lọc gió các loại, su páp, tay biên, thăm báo nhớt), thùng dầu, thùng nước, thùng nước làm mát, trục điều tốc, trục cơ, trục cam, trục dàn cày các loại, trục tay quay, ty ô cao áp, ty ô dầu, van triệt hồi, vòng bi, vung điều tốc; xéc măng, xi lanh, xi e, xích côn dàn cày, xích phay dàn cày, móng hãm su páp, bộ giảm áp, máy nông nghiệp, máy cày, máy kéo,máy gặt, máy xới, máy nổ (động cơ diezel), máy phát điện, máy ủi, máy thủy lực, máy trộn bê tông, xe trộn bê tông, máy xúc đất, cần cẩu, xe tải, xe kéo, ô tô, xe moóc, xe nâng đỡ hành lý, xe lu lăn đường, quả lu nén đường, máy làm đường đi, máy cản, máy đầm, máy nghiền chất thải.

---

(210) **4-2016-07320**

(540)

cosedal

(220) 23.03.2016
(441) 26.09.2016
(531) 1.15.15; 26.4.1; 26.4.7
(591) Xanh lá cây, trắng
(731) CÔNG TY CỔ PHẦN ALCO VIỆT NAM (VN)
Số 12, ngách 43/98/25 tổ 7 Trung Kính, phường Trung Hòa, quận Cầu Giấy, thành phố Hà Nội

(511) Nhóm 11: Hệ thống, thiết bị phòng tắm; sen vòi; đèn sưởi nhà tắm.

---

(210) **4-2016-07321**

(540)

CeramTec

(220) 23.03.2016
(441) 26.09.2016
(591) Đỏ, trắng, xanh dương
(731) CÔNG TY CỔ PHẦN ALCO VIỆT NAM (VN)
Số 12, ngách 43/98/25 tổ 7 Trung Kính, phường Trung Hòa, quận Cầu Giấy, thành phố Hà Nội

(511) Nhóm 11: Hệ thống, thiết bị phòng tắm, sen vòi; đèn sưởi nhà tắm.

---

(210) **4-2016-07322**

(540)

ABlinox

(220) 23.03.2016
(441) 26.09.2016
(531) 1.15.15; A26.11.12
(591) Đen, xanh dương, trắng
(731) CÔNG TY CỔ PHẦN ALCO VIỆT NAM (VN)
Số 12, ngách 43/98/25 tổ 7 Trung Kính, phường Trung Hòa, quận Cầu Giấy, thành phố Hà Nội

(511) Nhóm 11: Hệ thống, thiết bị phòng tắm; sen vòi; đèn sưởi nhà tắm.

---

(210) **4-2016-07323**

(540)

NEOPERL

(220) 23.03.2016
(441) 26.09.2016
(531) 26.1.2; A26.1.18
(591) Đỏ, trắng
(731) CÔNG TY CỔ PHẦN ALCO VIỆT NAM (VN)
Số 12, ngách 43/98/25 tổ 7 Trung Kính, phường Trung Hòa, quận Cầu Giấy, thành phố Hà Nội

(511) Nhóm 11: Hệ thống, thiết bị vệ sinh; sen vòi.

---

(210) **4-2016-07329**

(540)

THE SUN & THE VALLEY
VIETNAM
PREMIUM COFFEE

(220) 23.03.2016
(441) 26.09.2016
(531) A11.3.3
(591) Ô liu thẫm
(731) CÔNG TY CỔ PHẦN KIM VÀ KIM (VN)
84A- 86 Vành Đai Trong, phường Bình Trị Đông B, quận Bình Tân, thành phố Hồ Chí Minh

(511) Nhóm 30: Cà phê, trà (chè), ca cao, cà phê nhân tạo thuộc nhóm này.

Nhóm 35: Mua bán: cà phê, trà (chè), ca cao, cà phê nhân tạo thuộc nhóm này.

Nhóm 43: Dịch vụ quán cà phê.

---

(210) **4-2016-07438**

(540)

V.LAW

(220) 24.03.2016
(441) 26.09.2016
(531) A26.11.8; 26.3.23
(591) Đỏ, đen, trắng
(731) CÔNG TY CỔ PHẦN VIỆT LUẬT (VN)
99 Bạch Đằng, phường Chương Dương, quận Hoàn Kiếm, thành phố Hà Nội

(511) Nhóm 35: Dịch vụ tư vấn về thuế cụ thể là: chế độ thuế, kế toán; dịch vụ đấu thầu thuộc nhóm này.

Nhóm 36: Tư vấn đầu tư trong và ngoài nước; lập các dự án đầu tư; dịch vụ tư vấn tài chính cụ thể là quản lý tài chính trong hoạt động kinh doanh.

---

(210) **4-2016-07476**

(540)

MAP STARAN

(220) 24.03.2016
(441) 26.09.2016
(731) MAP PACIFIC PTE LTD (SG)
20 Malacca Street, # 02-00 Malacca Centre, Singapore (048979)

(511) Nhóm 05: Thuốc bảo vệ thực vật: thuốc diệt nấm, diệt cỏ, diệt trừ sâu hại, ốc bươu vàng; thuốc diệt động vật có hại, côn trùng có hại.

---

(210) **4-2016-07497**

(540)

EXIMA

(220) 24.03.2016
(441) 26.09.2016
(531) 26.4.3; 26.5.1; 26.5.11
(591) Xanh
(731) CÔNG TY CỔ PHẦN THẨM ĐỊNH GIÁ E XIM (VN)
1034 Trường Sa, phường 12, quận 3, thành phố Hồ Chí Minh

(511) Nhóm 36: Hoạt động dịch vụ hỗ trợ thanh toán tín dụng (chi tiết: dịch vụ thẩm định giá)

Nhóm 42: Dịch vụ giám định thương mại, thẩm tra dự án; hoạt động kiến trúc và tư vấn kỹ thuật có liên quan chi tiết: kiểm định chất lượng công trình.

---

(210) **4-2016-07626**

(540)

(220) 24.03.2016
(441) 26.09.2016
(531) A11.3.7; 26.4.1; A11.1.6; 25.5.25
(591) Trắng, đen, đỏ, xanh nõn chuối, xanh crom, xám, lòng đào, hồng, nâu, vàng, kem, da cam
(731) SIN JAE YOUNG (VN)
Số nhà C7, tổ 57 đường Mạc Thái Tổ, phường Yên Hòa, quận Cầu Giấy, thành phố Hà Nội

(511) Nhóm 43: Quán ăn tự phục vụ; căng tin; dịch vụ cung cấp thức ăn, đồ uống do nhà hàng thực hiện; nhà hàng ăn uống; nhà hàng ăn uống tự phục vụ; quán rượu nhỏ.

---

(210) **4-2016-07628**

(540)

OMA
Material of Future

(220) 24.03.2016
(441) 26.09.2016
(531) A26.11.9
(591) Đỏ, xanh da trời, da cam
(731) CÔNG TY TNHH SẢN XUẤT, LẮP RÁP TUẤN NGHĨA (VN)
Số 18 Trần Quang Diệu, phường Ô Chợ Dừa, quận Đống Đa, thành phố Hà Nội

(511) Nhóm 19: Tấm nhôm nhựa hỗn hợp (nhựa là thành phần chính).

---

(210) **4-2016-07671**

(540)

Bliss
WEDDINGS & EVENTS

(220) 25.03.2016
(441) 26.09.2016
(531) 1.15.15; A5.3.13
(591) Xanh da trời, trắng
(731) CÔNG TY CỔ PHẦN NGUỒN HẠNH PHÚC (VN)
P018 lầu 4, tòa nhà Centec, 72-74 Nguyễn Thị Minh Khai, phường 6, quận 3, thành phố Hồ Chí Minh

(511) Nhóm 45: Dịch vụ tổ chức sự kiện- cụ thể là hôn lễ.

---

(210) **4-2016-07797**

(540)

(220) 25.03.2016
(441) 26.09.2016
(531) 26.4.1; A26.4.18
(591) Đỏ, trắng
(731) CÔNG TY TNHH MỘT THÀNH VIÊN ZÓ (VN)
202 Trần Quang Khải, phường Năng Tĩnh, thành phố Nam Định, tỉnh Nam Định
(740) Công ty TNHH IPCOM Việt Nam (IPCOM CO., LTD.)

(511) Nhóm 16: Giấy; cuốn sách nhỏ; lịch; phiếu/thẻ/danh thiếp; catalogues; bản in đồ họa; tranh ảnh; bưu thiếp; ấn phẩm; giấy dùng để bao gói

Nhóm 35: Mua bán các tác phẩm nghệ thuật có nguồn gốc từ giấy, văn phòng phẩm, sản phẩm thủ công mỹ nghệ, sản phẩm dùng để trưng bày trang trí nội thất, sản phẩm lương thực, thực phẩm; xuất nhập khẩu các mặt hàng có nguồn gốc từ giấy, văn phòng phẩm, sản phẩm thủ công mỹ nghệ, sản phẩm dùng để trưng bày trang trí nội thất, sản phẩm lương thực, thực phẩm; tổ chức sự kiện nhằm mục đích thương mại hoặc quảng cáo.

---

(210) **4-2016-07970**

(540)

(220) 28.03.2016
(441) 26.09.2016
(531) 1.15.23; 21.1.17; 15.1.13
(731) HAICHENG SANYU PUMPS CO., LTD. (CN)
Zhongxiao Town, Haicheng City, Liaoning, China
(740) Công ty TNHH Trường Xuân (AGELESS CO.,LTD.)

(511) Nhóm 07: Bơm ly tâm; máy bơm; bơm chân không [máy móc]; động cơ điện, không dùng cho xe cộ mặt đất; máy xếp dỡ tự động [máy điều khiển]; máy nông nghiệp; máy công cụ; máy bao gói; lõi ứng điện [bộ phận của máy]; công cụ nông nghiệp trừ dụng cụ thao tác thủ công.

---

(210) **4-2016-08181**

(540)

(220) 30.03.2016
(441) 26.09.2016
(531) 24.15.1; A1.1.10; A1.1.5; 26.15.15
(731) CÔNG TY TNHH CÀ PHÊ ĐẠI HÙNG PHÁT (VN)
2 Nguyễn Ngọc Nhựt, phường Tân Quý, quận Tân Phú, thành phố Hồ Chí Minh
(740) Trung tâm Tư vấn phát triển thương hiệu và chất lượng (CBQ)

(511) Nhóm 30: Cà phê; chè (trà); ca cao; đồ uống trên cơ sở cà phê, chè (trà), ca cao.

---

(210) **4-2016-08368**

(540)

LEBENS HAIHAI
レーベンス
はいはい

(220) 30.03.2016
(441) 26.09.2016

(731) ASAHI GROUP FOODS, LIMITED (JP)
23-1, Azumabashi 1-chome, Sumida-ku, Tokyo, Japan

(740) Công ty TNHH INVESTPRO và cộng sự (INVESTPRO & ASSOCIATES)

(511) Nhóm 05: Sữa bột [cho trẻ sơ sinh]; thực phẩm cho em bé; đồ uống cho em bé; đồ uống kiêng thích hợp cho mục đích y tế; thực phẩm ăn kiêng thích hợp cho mục đích y tế.

Nhóm 29: Sản phẩm sữa; sản phẩm thịt đã qua chế biến; sản phẩm cá đã qua chế biến; rau và quả đã qua chế biến.

---

(210) **4-2016-08369**

(540)

LEBENS KIDS
レーベンス
キッズ

(220) 30.03.2016
(441) 26.09.2016

(731) ASAHI GROUP FOODS, LIMITED (JP)
23-1, Azumabashi 1-chome, Sumida-ku, Tokyo, Japan

(740) Công ty TNHH INVESTPRO và cộng sự (INVESTPRO & ASSOCIATES)

(511) Nhóm 05: Sữa bột [cho trẻ sơ sinh]; thực phẩm cho em bé; đồ uống cho em bé; đồ uống kiêng thích hợp cho mục đích y tế; thực phẩm ăn kiêng thích hợp cho mục đích y tế.

Nhóm 29: Sản phẩm sữa; sản phẩm thịt đã qua chế biến; sản phẩm cá đã qua chế biến; rau và quả đã qua chế biến.

---

(210) **4-2016-08432**

(540)

KKS

(220) 31.03.2016
(441) 26.09.2016

(731) CÔNG TY CỔ PHẦN GIẢI PHÁP KA KA (VN)
Lô 33, đường số 7, KCN Tam Phước, xã Tam Phước, thành phố Biên Hòa, tỉnh Đồng Nai

(511) Nhóm 01: Hóa chất dùng trong xây dựng (trừ sơn).

Nhóm 19: Vật liệu xây dựng phi kim loại như gỗ bán thành phẩm (xà, ván, ván ghép), đá, gạch dùng trong xây dựng; phụ gia bê tông như phụ gia hóa dẻo, phụ gia cho bê tông

phun, phụ gia trợ nghiền cho xi măng; keo dán gạch, keo chà ron, keo trám khe trong xây dựng; vữa sử dụng trong xây dựng như vữa sửa chữa, vữa kết nối, vữa rót, vữa định vị.

---

(210) **4-2016-08446**

(540)

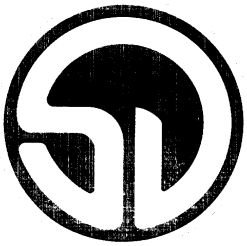

(220) 31.03.2016
(441) 26.09.2016
(531) 26.1.1; A26.1.24; A26.1.18; 26.1.4
(731) CÔNG TY CỔ PHẦN THƯƠNG MẠI SƠN ĐÔNG (VN)
1255 Giải Phóng, phường Thịnh Liệt, quận Hoàng Mai, thành phố Hà Nội
(740) Công ty TNHH FAVI (FAVI CO.,LTD)

(511) Nhóm 12: Ô tô.

---

(210) **4-2016-08711**

(540)

S'LOVE

(220) 01.04.2016
(441) 26.09.2016
(531) 2.9.1
(731) CÔNG TY CỔ PHẦN THỦY TIÊN (VN)
179/9 Tô Hiến Thành, phường 13, quận 10, thành phố Hồ Chí Minh

(511) Nhóm 03: Kem dưỡng da; kem chống nắng; sữa tắm; xà phòng; nước xả vải; nước rửa chén.

Nhóm 05: Thực phẩm chức năng; nước súc miệng dùng cho mục đích y tế.

Nhóm 29: Trái cây sấy.

Nhóm 30: Hồng sâm cà phê (có các thành phần gồm cà phê hòa tan và bột hồng sâm, trong đó cà phê là thành phần chủ yếu); cà phê hòa tan; trà xanh; trà vối.

---

(210) **4-2016-08752**

(300) 30 2016 102 361.9 15.03.2016 DE

(540)

(220) 01.04.2016
(441) 26.09.2016
(531) 3.1.1; 3.1.16; A10.1.16
(591) Đen, trắng, ghi
(731) MEDI PLUS TEC MEDIZINISCH-TECHNISCHE HANDELSGESELLSCHAFT MBH (DE)
Baerler Strasse 100 47441 Moers Germany
(740) Công ty TNHH Trờng Xuân (AGELESS CO.,LTD.)

(511) Nhóm 34: Các sản phẩm thuốc lá (các vật phẩm sang trọng) cụ thể là thuốc lá điếu và thuốc lá điếu có đầu lọc, vật dụng cho người hút thuốc, diêm.

---

(210) **4-2016-08764**

(540)

(220) 01.04.2016
(441) 26.09.2016
(531) A5.3.15; A5.3.13; 2.7.23; 24.1.1
(591) Xanh lá cây đậm, xanh lá cây nhạt
(731) CÔNG TY TNHH BỆNH VIỆN QUỐC TẾ GREEN (VN)
Số 738 đường Nguyễn Văn Linh, phường Niệm Nghĩa, quận Lê Chân, thành phố Hải Phòng
(740) Công ty TNHH Trường Xuân (AGELESS CO.,LTD.)

(511) Nhóm 44: Dịch vụ chăm sóc sức khỏe; trung tâm chăm sóc sức khỏe; thẩm mỹ viện; tư vấn sức khỏe; phẫu thuật tạo hình.

---

(210) **4-2016-08834**

(540)

(220) 04.04.2016
(441) 26.09.2016
(531) 26.1.1; A26.1.24; A11.3.7; 1.15.11
(591) Vàng, đỏ, đen
(731) CÔNG TY TNHH MỘT THÀNH VIÊN VÕ BẠCH DƯƠNG (VN)
548 Tôn Đức Thắng, phường Hòa Khánh Nam, quận Liên Chiểu, thành phố Đà Nẵng

(511) Nhóm 37: Xây dựng; sửa chữa nhà cửa; lắp đặt trang thiết bị, nội thất ngoại thất cho công trình dân dụng, dự án xây dựng.

Nhóm 43: Dịch vụ cung cấp thực phẩm và đồ uống do nhà hàng thực hiện; chỗ ở tạm thời.

---

(210) **4-2016-08890**

(540)

(220) 04.04.2016
(441) 26.09.2016
(531) 1.15.15; A5.3.14; 24.9.1; A11.3.4; A5.5.22; 25.5.25; A8.1.16; A8.1.17
(591) Đen, trắng, đỏ, vàng, nâu, xanh cốm
(731) CÔNG TY TRÁCH NHIỆM HỮU HẠN THƯƠNG MẠI HOÀ BÌNH (VN)
Lô 15 + 19 CCN An Xá, xã Mỹ Xá, thành phố Nam Định, tỉnh Nam Định

(511) Nhóm 30: Bánh, kẹo, chế phẩm ngũ cốc, chè (trà), cà phê, cacao.

---

(210) **4-2016-08891**

(540)

(220) 04.04.2016
(441) 26.09.2016
(531) 1.15.15; A5.3.14; A11.3.4; A8.1.16
(591) Đen, trắng, đỏ, vàng, nâu, hồng
(731) CÔNG TY TRÁCH NHIỆM HỮU HẠN THƯƠNG MẠI HOÀ BÌNH (VN)
Lô 15 + 19 CCN An Xá, xã Mỹ Xá, thành phố Nam Định, tỉnh Nam Định

(511) Nhóm 30: Bánh, kẹo, chế phẩm ngũ cốc, chè (trà), cà phê, cacao.

---

(210) **4-2016-08892**

(540)

(220) 04.04.2016
(441) 26.09.2016
(531) 24.9.1; 26.1.2; A1.1.4; A1.1.10
(591) Đen, trắng, đỏ, vàng, nâu, xanh lá, hồng
(731) CÔNG TY TRÁCH NHIỆM HỮU HẠN THƯƠNG MẠI HOÀ BÌNH (VN)
Lô 15 + 19 CCN An Xá, xã Mỹ Xá, thành phố Nam Định, tỉnh Nam Định

(511) Nhóm 30: Bánh, kẹo, chế phẩm ngũ cốc, chè (trà), cà phê, cacao.

---

(210) **4-2016-08893**

(540)

(220) 04.04.2016
(441) 26.09.2016
(531) 24.9.1; 26.1.2; 5.5.1; 25.5.25; A11.3.4; A1.1.10; 8.1.19
(591) Đen, trắng, đỏ, vàng, nâu, xanh lá, hồng
(731) CÔNG TY TRÁCH NHIỆM HỮU HẠN THƯƠNG MẠI HOÀ BÌNH (VN)
Lô 15 + 19 CCN An Xá, xã Mỹ Xá, thành phố Nam Định, tỉnh Nam Định

(511) Nhóm 30: Bánh, kẹo, chế phẩm ngũ cốc, chè (trà), cà phê, cacao.

---

(210) **4-2016-08894**

(540)

(220) 04.04.2016
(441) 26.09.2016
(531) 24.9.1; 8.1.19; A11.3.4; 5.5.1
(591) Đen, trắng, đỏ, vàng, nâu, xanh lá
(731) CÔNG TY TRÁCH NHIỆM HỮU HẠN THƯƠNG MẠI HOÀ BÌNH (VN)
Lô 15 + 19 CCN An Xá, xã Mỹ Xá, thành phố Nam Định, tỉnh Nam Định

(511) Nhóm 30: Bánh, kẹo, chế phẩm ngũ cốc, chè (trà), cà phê, cacao.

---

(210) **4-2016-08895**

(540)

(220) 04.04.2016
(441) 26.09.2016
(531) 1.15.15; A5.3.14; A11.3.4; 24.9.1
(591) Đen, trắng, đỏ, vàng, nâu, hồng, xanh lá
(731) CÔNG TY TRÁCH NHIỆM HỮU HẠN THƯƠNG MẠI HOÀ BÌNH (VN)
Lô 15 + 19 CCN An Xá, xã Mỹ Xá, thành phố Nam Định, tỉnh Nam Định

(511) Nhóm 30: Bánh, kẹo, chế phẩm ngũ cốc, chè (trà), cà phê, cacao.

---

(210) **4-2016-08896**

(540)

(220) 04.04.2016
(441) 26.09.2016
(531) A8.3.12; A8.1.16; A8.1.17; A11.3.4
(591) Đen, trắng, đỏ, vàng, nâu
(731) CÔNG TY TRÁCH NHIỆM HỮU HẠN THƯƠNG MẠI HOÀ BÌNH (VN)
Lô 15 + 19 CCN An Xá, xã Mỹ Xá, thành phố Nam Định, tỉnh Nam Định

(511) Nhóm 30: Bánh, kẹo, chế phẩm ngũ cốc, chè (trà), cà phê, cacao.

---

(210) **4-2016-08897**

(540)

(220) 04.04.2016
(441) 26.09.2016
(531) 24.9.1; 26.1.2; 8.1.19; 5.5.1
(591) Đen, trắng, đỏ, vàng, nâu, xanh lá, hồng
(731) CÔNG TY TRÁCH NHIỆM HỮU HẠN THƯƠNG MẠI HOÀ BÌNH (VN)
Lô 15 + 19 CCN An Xá, xã Mỹ Xá, thành phố Nam Định, tỉnh Nam Định

(511) Nhóm 30: Bánh, kẹo, chế phẩm ngũ cốc, chè (trà), cà phê, cacao.

---

(210) **4-2016-08898**

(540)

(220) 04.04.2016
(441) 26.09.2016
(531) 24.9.1; 1.15.15; A5.3.14; A11.3.4; A8.3.12; A8.1.16; A8.1.17; 25.5.25
(591) Đen, trắng, đỏ, vàng, nâu
(731) CÔNG TY TRÁCH NHIỆM HỮU HẠN THƯƠNG MẠI HOÀ BÌNH (VN)
Lô 15 + 19 CCN An Xá, xã Mỹ Xá, thành phố Nam Định, tỉnh Nam Định

(511) Nhóm 30: Bánh, kẹo, chế phẩm ngũ cốc, chè (trà), cà phê, cacao.

---

(210) **4-2016-08899**

(540)

(220) 04.04.2016
(441) 26.09.2016
(531) 24.9.1; 1.15.15; A5.3.14; A8.1.16; A8.1.17; 5.7.8; A11.3.4; 5.5.19; 25.5.25
(591) Đen, trắng, đỏ, vàng, nâu, xanh lá, hồng
(731) CÔNG TY TRÁCH NHIỆM HỮU HẠN THƯƠNG MẠI HOÀ BÌNH (VN)
Lô 15 + 19 CCN An Xá, xã Mỹ Xá, thành phố Nam Định, tỉnh Nam Định

(511) Nhóm 30: Bánh, kẹo, chế phẩm ngũ cốc, chè (trà), cà phê, cacao.

---

(210) **4-2016-08900**

(540)

(220) 04.04.2016
(441) 26.09.2016
(531) 1.15.15; 24.9.1; A5.3.14; 5.7.8
(591) Đen, trắng, đỏ, vàng, nâu, hồng, xanh dương, xanh lá cây
(731) CÔNG TY TNHH THƯƠNG MẠI HOÀ BÌNH (VN)
Lô 15 + 19 CCN An Xá, xã Mỹ Xá, thành phố Nam Định, tỉnh Nam Định

(511) Nhóm 30: Bánh, kẹo, chế phẩm ngũ cốc, chè, cà phê, cacao.

---

(210) **4-2016-08901**

(540)

(220) 04.04.2016
(441) 26.09.2016
(531) 24.9.1; 1.15.15; A5.3.14; 8.7.5
(591) Đen, trắng, đỏ, vàng, nâu, hồng, xanh dương, xanh lá cây
(731) CÔNG TY TNHH THƯƠNG MẠI HOÀ BÌNH (VN)
Lô 15 + 19 CCN An Xá, xã Mỹ Xá, thành phố Nam Định, tỉnh Nam Định

(511) Nhóm 30: Bánh, kẹo, chế phẩm ngũ cốc, chè (trà), cà phê, cacao.

---

(210) **4-2016-09008**

(540)

(220) 05.04.2016
(441) 26.09.2016
(531) A24.15.7
(731) NGUYỄN THỊ HỒNG HẠNH (VN)
Số 29, ngõ 424 Trần Khát Chân, phường Phố Huế, quận Hai Bà Trưng, thành phố Hà Nội

(511) Nhóm 35: Mua bán: phụ tùng ô tô, xe máy, má phanh, má guốc, vòng bi.

---

(210) **4-2016-09009**

(540)

(220) 05.04.2016
(441) 26.09.2016
(531) 26.4.4
(731) NGUYỄN THỊ HỒNG HẠNH (VN)
Số 29, ngõ 424 Trần Khát Chân, phường Phố Huế, quận Hai Bà Trưng, thành phố Hà Nội

(511) Nhóm 35: Mua bán: ô tô, xe máy, phụ tùng ô tô, xe máy.

---

(210) **4-2016-09010**

(540)

(220) 05.04.2016
(441) 26.09.2016
(531) 7.3.11; 7.5.10
(731) NGUYỄN THỊ HỒNG HẠNH (VN)
Số 29, ngõ 424 Trần Khát Chân, phường Phố Huế, quận Hai Bà Trưng, thành phố Hà Nội

(511) Nhóm 35: Mua bán: ô tô, xe máy, phụ tùng ô tô, xe máy; má phanh, đĩa phanh, càng a, cao su.

---

(210) **4-2016-09011**

(540)

(220) 05.04.2016
(441) 26.09.2016
(731) NGUYỄN THỊ HỒNG HẠNH (VN)
Số 29, ngõ 424 Trần Khát Chân, phường Phố Huế, quận Hai Bà Trưng, thành phố Hà Nội

(511) Nhóm 35: Mua bán: ô tô, xe máy, phụ tùng ô tô, xe máy.

---

(210) **4-2016-09012**

(540)

(220) 05.04.2016
(441) 26.09.2016
(531) 26.4.2
(731) NGUYỄN THỊ HỒNG HẠNH (VN)
Số 29, ngõ 424 Trần Khát Chân, phường Phố Huế, quận Hai Bà Trưng, thành phố Hà Nội

(511) Nhóm 35: Mua bán: ô tô, xe máy, phụ tùng ô tô: má phanh ô tô, cao su, cân bằng, thước lái, càng a, vòng bi, giảm xóc, lá côn, bàn ép, bánh đà, má guốc.

---

(210) **4-2016-09013**

(540)

(220) 05.04.2016
(441) 26.09.2016
(531) 3.7.17
(731) NGUYỄN THỊ HỒNG HẠNH (VN)
Số 29, ngõ 424 Trần Khát Chân, phường Phố Huế, quận Hai Bà Trưng, thành phố Hà Nội

(511) Nhóm 35: Mua bán: ô tô, xe máy, phụ tùng ô tô, xe máy.

---

(210) **4-2016-09014**

(540)

(220) 05.04.2016
(441) 26.09.2016
(531) A26.11.12; 25.3.1
(731) NGUYỄN THỊ HỒNG HẠNH (VN)
Số 29, ngõ 424 Trần Khát Chân, phường Phố Huế, quận Hai Bà Trưng, thành phố Hà Nội

(511) Nhóm 35: Mua bán: ô tô, xe máy, phụ tùng ô tô, xe máy.

---

(210) **4-2016-09015**

(540)

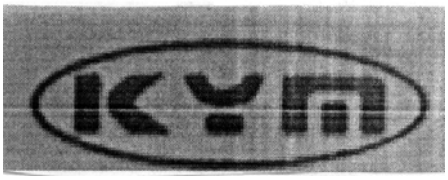

(220) 05.04.2016
(441) 26.09.2016
(531) 26.1.2; A26.1.18
(731) NGUYỄN THỊ HỒNG HẠNH (VN)
Số 29, ngõ 424 Trần Khát Chân, phường Phố Huế, quận Hai Bà Trưng, thành phố Hà Nội

(511) Nhóm 35: Mua bán: ô tô, xe máy, phụ tùng ô tô, xe máy.

---

(210) **4-2016-09016**

(540)

(220) 04.04.2016
(441) 26.09.2016
(531) 26.1.2; A26.1.18
(731) NGUYỄN THỊ HỒNG HẠNH (VN)
Số 29, ngõ 424 Trần Khát Chân, phường Phố Huế, quận Hai Bà Trưng, thành phố Hà Nội

(511) Nhóm 35: Mua bán: ô tô, xe máy, phụ tùng ô tô, xe máy.

---

(210) **4-2016-09017**

(540)

(220) 05.04.2016
(441) 26.09.2016
(531) 26.1.1; A26.1.18
(731) NGUYỄN THỊ HỒNG HẠNH (VN)
Số 29, ngõ 424 Trần Khát Chân, phường Phố Huế, quận Hai Bà Trưng, thành phố Hà Nội

(511) Nhóm 35: Mua bán: ô tô, xe máy, phụ tùng ô tô, xe máy.

---

(210) **4-2016-09020**

(540)

(220) 05.04.2016
(441) 26.09.2016
(531) A15.9.11; 26.15.15; 26.4.3; 1.15.23
(591) Xanh lá cây, đen, hồng
(731) LÊ THỊ CHI (VN)
Khối 12, phường Mai Hùng, thị xã Hoàng Mai, tỉnh Nghệ An
(740) Công ty Luật TNHH Thương mại - Đầu tư (INTRACO LAW FIRM)

(511) Nhóm 09: Phụ kiện điện thoại bao gồm: pin dự phòng, tai nghe, tai nghe Bluetooth, dây cáp sạc điện thoại, pin điện thoại, thẻ nhớ.

---

(210) **4-2016-09103**

(540)

(220) 05.04.2016
(441) 26.09.2016
(531) 26.1.1; A26.1.18
(591) Xanh nước biển, trắng
(731) CÔNG TY TNHH SẢN XUẤT NỒI HƠI TIẾN LỘC PHÁT (VN)
325B quốc lộ 22, khu phố 5, phường Trung Mỹ Tây, quận 12, thành phố Hồ Chí Minh

(511) Nhóm 11: Nồi hơi, không là bộ phận máy móc.

---

(210) **4-2016-09104**

(540)

(220) 05.04.2016
(441) 26.09.2016
(531) A1.5.3
(591) Đỏ, xanh lá cây, trắng
(731) DOANH NGHIỆP TƯ NHÂN ĐẠI HƯNG PHÁT (VN)
D16/160 Lê Đình Cẩn, phường Tân Tạo, quận Bình Tân, thành phố Hồ Chí Minh

(511) Nhóm 19: Bột trét tường.

---

(210) **4-2016-09124**

(540)

(220) 06.04.2016
(441) 26.09.2016
(531) A2.3.16; 2.3.9
(591) Hồng, cam, trắng, xám, tím, xanh ngọc
(731) ĐÀO THỊ LIỄU (VN)
Số 2, tổ 29, phường Dịch Vọng, quận Cầu Giấy, thành phố Hà Nội
(740) Công ty TNHH Tư vấn đầu tư và Sở hữu trí tuệ Hoàng Phi (HOANG PHI INVEST & I.P CO., LTD)

(511) Nhóm 25: Quần áo, áo dài, áo dài cách tân, quần áo thời trang.

---

(210) **4-2016-09174**

(540)

BARCELO

(220) 06.04.2016
(441) 26.09.2016
(731) RONES FINOS DEL CARIBE, S.A. (ROFICA) (PA)
Av. Samuel Lewis and 53 Street, Omega Mezzanine Building, P.O. BOX No. 4493, Panama 5, Republic of Panama
(740) Công ty TNHH Đại Tín và Liên Danh (DAITIN AND ASSOCIATES CO.,LTD)

(511) Nhóm 33: Đồ uống có cồn (trừ bia).

---

(210) **4-2016-09175**

(540)

BARCELO IMPERIAL

(220) 06.04.2016
(441) 26.09.2016
(731) RONES FINOS DEL CARIBE, S.A. (ROFICA) (PA)
Av. Samuel Lewis and 53 Street, Omega Mezzanine Building, P.O. BOX No. 4493, Panama 5, Republic of Panama
(740) Công ty TNHH Đại Tín và Liên Danh (DAITIN AND ASSOCIATES CO.,LTD)

(511) Nhóm 33: Đồ uống có cồn (trừ bia).

---

(210) **4-2016-09274**

(540)

(220) 06.04.2016
(441) 26.09.2016
(531) 26.15.9; 26.15.11; 26.15.15; 5.9.17
(591) Xanh dương, xanh lá cây, đỏ
(731) CÔNG TY CỔ PHẦN NOVA SAFE FOODS (VN)
315 Nam Kỳ Khởi Nghĩa, phường 07, quận 3, thành phố Hồ Chí Minh
(740) Công ty TNHH một thành viên Trường Luật (TRƯƠNG LUẬT)

(511) Nhóm 39: Dịch vụ dỡ hàng, bốc xếp hàng vào kho; dịch vụ giao nhận ủy thác hàng hóa xuất nhập khẩu; dịch vụ đóng gói hàng hóa cho người khác để vận chuyển; dịch vụ hậu cần vận tải; dịch vụ kho bãi và kho đông lạnh.

---

(210) **4-2016-09309**

(540)

(220) 06.04.2016
(441) 26.09.2016
(731) LIANG JUN (CN)
14E, East Bldg., 4th Period, Weilanhaian, No.1-1, Huaming Rd., NanShan Dist., Shenzhen, Guangdong Province, China
(740) Công ty TNHH Tầm nhìn và Liên danh (VISION & ASSOCIATES CO.LTD.)

(511) Nhóm 09: Thiết bị để xử lý dữ liệu; thiết bị chỉ báo định lượng; đèn báo hiệu; điện thoại hình; máy quay viđêô xách tay có kèm theo bộ phận ghi hình; máy ảnh [chụp ảnh]; thiết bị nghe nhìn dùng cho giảng dạy; thiết bị và dụng cụ quang học; vật liệu cho đường dây dẫn điện [dây điện, cáp]; hệ thống phòng trộm, chạy điện.

---

(210) **4-2016-09311**

(540)

(220) 06.04.2016
(441) 26.09.2016
(731) PHẠM THỊ TRANG (VN)
Số 11, ngõ 70, đường Lương Văn Thăng, phường Đông Thành, thành phố Ninh Bình, tỉnh Ninh Bình
(740) Công ty TNHH Tư vấn A & S (A&S CO.,LTD)

(511) Nhóm 41: Dịch vụ giáo dục và đào tạo; dạy ngoại ngữ; đào tạo thương hiệu; tổ chức sự kiện hội thảo.

---

(210) **4-2016-09466**

(540)

VIETTEL

(220) 07.04.2016
(441) 26.09.2016

(731) TẬP ĐOÀN VIỄN THÔNG QUÂN ĐỘI (VIETTEL) (VN)
Số 1, Trần Hữu Dực, phường Mỹ Đình 2, quận Nam Từ Liêm, thành phố Hà Nội

(740) Công ty Luật TNHH quốc tế BMVN (BMVN INTERNATIONAL LLC)

(511) Nhóm 09: Thiết bị và dụng cụ hàng hải, trắc địa, nhiếp ảnh, điện ảnh, quang học, cân, đo, báo hiệu, kiểm tra, kiểm soát, giám sát, cấp cứu; thiết bị giảng dạy; thiết bị và dụng cụ dùng để truyền dẫn, chuyển mạch, biến đổi, tích, điều chỉnh hoặc điều khiển năng lượng điện; thiết bị ghi, truyền và tái tạo âm thanh hoặc hình ảnh; vật mang dữ liệu từ tính, đĩa ghi; đĩa compact, DVD và các phương tiện ghi kỹ thuật số khác; các cơ cấu được vận hành bằng đồng xu; máy tính tiền, máy tính, thiết bị xử lý dữ liệu và máy điện toán; phần mềm máy tính (đã ghi hoặc có thể tải xuống được); thiết bị dập lửa, thiết bị điện tử dùng để ghi, truyền, nhận, sao, lưu, hiện hình, lưu tin, gửi thư, thông tin và dữ liệu (thiết bị đơn nhất); đĩa đã ghi sẵn chứa đựng âm thanh, hình ảnh, phim, các chương trình truyền hình, chương trình vui chơi, giải trí khác, tệp tin dữ liệu, hình ảnh, âm thanh, phim, chương trình truyền hình, trò chơi (game) có thể tải xuống được; xuất bản phẩm có thể tải xuống được, dữ liệu điện tử có thể tải xuống được; điện thoại, điện thoại di động; máy vi tính; thiết bị dùng để truyền dẫn dữ liệu (thiết bị điện tử), thiết bị ngoại vi dùng với máy vi tính; chương trình máy tính (ghi sẵn).

Nhóm 16: Giấy; văn phòng phẩm; phong bì; tập giấy viết nhỏ; giấy ghi nhớ; ấn phẩm (sản phẩm in); lịch, tạp chí; sách hướng dẫn du lịch bỏ túi; bưu thiếp; tập anbom, sách lịch; giấy gói quà; sổ tay, ảnh chụp, máy chữ và đồ dùng văn phòng (không kể đồ đạc bằng gỗ), đồ dùng để hướng dẫn và giảng dạy (không kể máy móc dùng cho mục đích này).

Nhóm 18: Sản phẩm làm bằng da hoặc giả da như cặp túi, ba lô, túi du lịch, va li, ví, vật liệu giả da; bao để móc chìa khóa; ô.

Nhóm 25: Quần áo, giầy dép, mũ nón (không thuộc các nhóm khác), găng tay (trang phục); khăn quàng; áo mưa, thắt lưng (trang phục); váy.

Nhóm 35: Dịch vụ bán buôn, dịch vụ bán lẻ, dịch vụ đặt hàng qua thư hoặc đặt hàng trực tuyến, dịch vụ cửa hàng bán lẻ, dịch vụ cửa hàng bán lẻ trực tuyến, dịch vụ cửa hàng bách hóa, (tất cả liên quan đến các hàng hóa bao gồm thiết bị viễn thông, thiết bị công nghệ thông tin, thiết bị điện tử dùng, ghi, truyền, nhận, sao, lưu, hiện hình và lưu tin, gửi thư, thông tin và dữ liệu, thiết bị chuyển mạch, biến đổi tích, điều hỉnh hoặc điều khiển năng lượng, thiết bị truyền hình và internet thiết bị điều khiển tự động bằng âm thanh và hình ảnh, máy tính, điện thoại, thiết bị ngoại vi dùng với máy tính, phần mềm máy vi tính, đĩa CD, VCD, đầu máy và đĩa dùng cho trò chơi điện tử trên máy vi tính sách điện tử và báo điện tử, băng, đĩa đã ghi sẵn chứa đựng âm, thanh, hình ảnh, phim, các chương trình truyền hình, chương trình vui chơi và giải trí khác, chất để tẩy trắng và các chất khác dùng để giặt là, chế phẩm làm sạch, đánh bóng, cọ rửa và mài mòn, xà phòng, nước hoa, tinh dầu, mỹ phẩm, nước xức tóc, kem đánh răng, thiết bị chiếu sáng, sưởi ấm, nấu nướng làm lạnh: sấy khô. thông gió, cấp nước và thiết bị vệ sinh, giấy, bìa cứng, hộp làm bằng bìa

cứng, hộp bìa cứng (các-tông) đựng hàng, thẻ treo hàng bằng bìa cứng, ấn phẩm in, cụ thể là, tạp chí, báo, sách, ảnh chụp, văn phòng phẩm, chất dính dùng cho văn phòng phẩm hoặc mục đích gia dụng, tài liệu hướng dẫn và giảng dạy in sẵn trong lĩnh vực thiết kế nội thất, quy hoạch nhà bếp, vật liệu đóng gói bằng chất dẻo, cụ thể là túi bằng chất dẻo dùng để bao gói, vật liệu gói bằng chất dẻo dùng để bọc hoặc đóng gói, catalô, ấn phẩm định kỳ, đồ da hoặc đồ giả da, cụ thể là, da để đánh bóng, quần áo giả da, quần áo da, vật trang trí bằng da thuộc dùng cho đồ đạc, da giả, vật liệu giả da tấm phủ đồ đạc bằng da, hộp bằng da hoặc giả da, vải và hàng dệt, vải dệt dùng trong sản xuất đồ đạc, rèm, chăn và gối, đồ phủ giường và bàn, khăn trải giường, vỏ gối, mền bông, tấm phủ giường và màn, đồ nội thất (đồ đạc trong nhà), đồ làm từ da hoặc giả da, bao gồm túi, túi xách to đi mua hàng, va li (hành lý), túi du lịch, ví và ví bỏ túi, ô và dù, đồ thủy tinh đựng đồ uống, bát đĩa bằng thủy tinh và đồ nấu ăn bằng thủy tinh, ấm pha cà phê (không dùng điện), bộ đồ uống trà (không làm bằng kim loại quý), dụng cụ và đồ chứa đựng dùng cho mục đích gia dụng hoặc nhà bếp, nước và bọt biển, bàn chải (không kể bút lông), vật liệu làm bàn chải, vật dụng để làm sạch, bùi nhùi thép để làm sạch, thủy tinh, kính thô, hoặc bán thành phẩm, trừ thủy tinh, kính dùng trong xây dựng), quần áo, giày dép, mũ nón bít tất, tạp dề (trang phục) khăn quàng cổ, trò chơi và đồ chơi, dụng cụ tập thể dục và thể thao, đồ trang hoàng và trang trí cho cây nô-en, thú nhồi bông đồ chơi, xe tải đồ chơi, đồ chơi để cưỡi, lều đồ chơi cho trẻ em và gạch đồ chơi, cái đu cho trẻ em, ngựa gỗ bập bênh, túi lưới, diều, cà phê, chè (trà), ca cao, đường, bánh mỳ, bánh ngọt và bánh kẹo, đá ăn, kem lạnh, sữa chua đông lạnh (dạng kem lạnh), món ăn có thành phần chính từ mì hoặc gạo, dưới dạng bánh xăng-đuých và sa lát, cụ thể là bánh xăng-đuých (bánh mỳ kẹp nhân), món sa lát mì; thực phẩm ăn nhanh có thành phần chính từ hoặc chứa bột mỳ, ngũ cốc hoặc hạt ngũ cốc, bánh quy, bánh quy dạng thanh, bánh quy giòn, sôcôla và thực phẩm ăn nhanh dạng thanh trên cơ sở sôcôla, mật ong, mù tạc, giấm ăn, xốt (gia vị), nước xốt cho sa lát, nước chấm cho sa lát, gia vị, bia, nước khoáng và nước uống có ga và đồ uống không cồn khác, đồ uống làm từ nước ép trái cây không cồn nước ép trái cây, si rô và các chế phẩm khác dùng để làm đồ uống; đồ đạc trong nhà, gương, khung ảnh, đồ đạc trong nhà hoặc đồ đạc dùng trong văn phòng bằng gỗ, li-e, lau sậy, cói, liễu, sừng, xương, ngà voi, xương cá voi, vỏ sò hổ phách, xà cừ, đất sét trắng và chất liệu thay thế cho tất cả các nguyên liệu trên, hoặc làm bằng chất dẻo); dịch vụ đặt mua báo cho người khác, dịch vụ tóm lược tin tức; dịch vụ cung cấp thông tin thương mại và tư vấn tiêu dùng; dịch vụ đăng ký thuê bao viễn thông, truyền hình cho người khác; hệ thống hóa thông tin vào cơ sở dữ liệu máy tính; quảng cáo; dịch vụ giới thiệu sản phẩm trên các phương tiện truyền thông cho mục đích bán lẻ; tổ chức hội chợ, triển lãm nhằm mục đích thương mại hoặc quảng cáo; thăm dò dư luận; dịch vụ cung cấp thông tin thống kê, dịch vụ bán đấu giá và điều khiển việc bán đấu giá; dịch vụ khuyến mãi và phát quà quảng cáo cho các công ty khác; cho thuê không gian quảng cáo, dịch vụ quản lý kinh doanh, dịch vụ điều hành kinh doanh, dịch vụ hỗ trợ kinh doanh, dịch vụ điều hành các trang mạng mua bán, hàng hóa (dịch vụ trực tuyến) nhượng quyền thương mại và dịch vụ quản lý chuỗi cửa hàng, nhượng quyền thương mại, dịch vụ quan hệ công chúng (dịch vụ PR), dịch vụ điều tra và nghiên cứu thị trường, hỗ trợ điều hành doanh nghiệp thương mại dịch vụ quản lý nhân sự; dịch vụ cung cấp thông tin và tư vấn liên quan đến các dịch vụ kể trên.

Nhóm 36: Dịch vụ tài chính ngân hàng, bảo hiểm; dịch vụ thanh toán; dịch vụ chuyển tiền thông qua tài khoản cho các thuê bao trong cùng mạng hoặc các mạng khác nhau; nạp tiền cho trò chơi trực tuyến, dịch vụ hỗ trợ khách hàng trong việc thực hiện các, giao dịch tài chính, ngân hàng thực hiện trên nền dịch vụ viễn thông, công nghệ thông tin và kết nối ngân hàng; phân tích tài chính; dịch vụ thẻ tín dụng, dịch vụ thẻ thanh toán; dịch vụ đổi tiền; dịch vụ chuyển tiền trên phạm vi toàn quốc và quốc tế, dịch vụ đầu tư tài chính, đánh

giá tiền tệ, tư vấn tài chính; dịch vụ bảo lãnh tài chính, dịch vụ quỹ đầu tư; thuế mua tài chính, môi giới chứng khoán, cho thuê văn phòng, căn hộ, phòng ở (bất động sản), cho thuê bất động sản; môi giới và kinh doanh nhà đất, bất động sản, quản lý bất động sản; dịch vụ cung cấp thông tin và tư vấn liên quan đến các dịch vụ kể trên.

Nhóm 37: Dịch vụ lắp đặt, sửa chữa, bảo dưỡng thiết bị điện, điện tử, viễn thông và thiết bị văn phòng; dịch vụ lắp đặt bảo trì và sửa chữa phần cứng máy tính; dịch vụ xây dựng; dịch vụ giám sát xây dựng, dịch vụ sửa chữa và bảo dưỡng công trình bao gồm cả công trình viễn thông; cho thuê thiết bị xây dựng; khai thác mỏ, dịch vụ giặt là; lắp đặt, bảo dưỡng và sửa chữa máy móc; dịch vụ cung cấp thông tin và tư vấn liên quan đến các dịch vụ kể trên.

Nhóm 38: Dịch vụ viễn thông, dịch vụ giá trị gia tăng trên mạng viễn thông và truyền hình; dịch vụ phát thanh; dịch vụ truyền hình, dịch vụ internet (dịch vụ viễn thông của nhà cung cấp); dịch vụ cung cấp (không phải mua bán) các phương tiện truyền thông để tổ chức hội nghị qua mạng không dây và có dây, cầu phát thanh truyền hình; dịch vụ truyền thông tin, hình ảnh qua mạng không dây và có dây; cho thuê thiết bị viễn thông, truyền dẫn vệ tinh; cho thuê đường truyền viễn thông; cung cấp các kênh viễn thông, truyền hình cho dịch vụ mua hàng từ xa; dịch vụ truyền thông tin, dữ liệu điện tử, các nội dung đa phương tiện, băng hình, phim, tranh vẽ, ảnh chụp, các hình ảnh, văn bản trò chơi, thông tin chung, các băng âm thanh và các thông tin khác qua máy tính, qua hệ thống mạng viễn thông, truyền hình, qua vệ tinh; truyền phát chương trình phát thanh và truyền hình dưới dạng kỹ thuật số lên hệ thống máy tính toàn cầu; dịch vụ thông tin liên lạc bằng điện thoại hoặc mạng internet; dịch vụ truyền hình cáp, cung cấp diễn đàn trực tuyến; dịch vụ hội nghị truyền hình, dịch vụ cung cấp thông tin và tư vấn liên quan đến các dịch vụ kể trên.

Nhóm 39: Dịch vụ vận tải; cho thuê phương tiện vận tải, dịch vụ chuyển phát hàng hoá, bưu phẩm, bưu kiện, thư tín, dịch vụ giao báo, tạp chí, dịch vụ đóng gói và bốc dỡ hàng hóa; dịch vụ kho bãi; dịch vụ lữ hành nội địa và quốc tế; đại lý bán vé máy bay; đặt chỗ cho các chuyến du lịch; môi giới vận tải; bãi đỗ xe; phân phối năng lượng; chuyển phát hoa, thông tin về giao thông; cho thuê hệ thống định vị, dẫn đường; dịch vụ cung cấp thông tin và tư vấn liên quan đến các dịch vụ kể trên.

Nhóm 41: Dịch vụ giáo dục đào tạo, dịch vụ giải trí, cung cấp tiện ích giải trí cụ thể là website có chứa đựng các viđêô âm thanh, hình ảnh, phim và các ứng dụng đa phương tiện khác cho mục đích giáo dục, giải trí; cung cấp tiện ích giải trí cụ thể là website có chức năng cho phép người sử dụng tự xây dựng và chia sẻ nội dung bao gồm cả âm thanh, hình ảnh, dữ liệu thông qua internet, hoặc mạng truyền thông khác về các môn học, chủ đề khác nhau thuộc lĩnh vực giải trí, văn hóa, giáo dục, cung cấp các thông tin về các clip âm thanh hình ảnh phim và các ứng dụng phương tiện khác có mục đích giáo dục, giải trí; cung cấp xuất bản phẩm điện tử trực tuyến không tải xuống được, tạp chí điện tử trực tuyến; xuất bản sách, báo điện tử trực tuyến, dịch thuật, tổ chức khóa học trực tuyến trên mạng; dịch vụ cho thuê phim, dịch vụ trường quay xuất bản tạp chí, sách, báo, ca ta lô, lịch, các ấn phẩm văn hóa; cung cấp thông tin về giáo dục, đào tạo, thể thao, văn hóa và giải trí; dịch vụ giải trí trên các phương tiện truyền thông bao gồm truyền hình, internet, điện thoại, tổ chức hội nghị hội thảo chuyên đề; tổ chức các cuộc thi mang tính giáo dục, giải trí, tổ chức các chương trình thi đấu thể thao; tổ chức triển lãm nhằm mục đích giáo dục, văn hoá; giới thiệu phim; sản xuất phim (trừ phim quảng cáo) và các chương trình phát thanh và truyền hình, cung cấp trò chơi điện tử trực tuyến; dịch vụ xổ số; câu lạc bộ giải trí hoặc giáo dục, câu lạc bộ sức khỏe; trình diễn các buổi biểu diễn trực tiếp; dịch vụ cung cấp thông tin và tư vấn liên quan đến các dịch vụ kể trên.

Nhóm 42: Cung cấp các ứng dụng cụ thể là phần mềm cho phép đưa thông tin, đăng tải (upload), tải về (download), chia sẻ âm thanh, hình ảnh, phim, ứng dụng đa phương tiện lên mạng internet và các phương tiện truyền thông khác (dịch vụ sửa nhà cung cấp các ứng dụng), số hóa tư liệu; chuyển đổi dữ liệu, tài liệu từ dạng vật lý sang dạng điện tử; cho thuê không gian lưu trữ trên máy chủ; cung cấp công cụ tìm kiếm trên internet; cung cấp quyền sử dụng tạm thời phần mềm không tải xuống được để chia sẻ âm thanh, hình ảnh, phim, các ứng dụng đa phương tiện khác thông qua mạng internet hoặc mạng truyền thông khác, thiết kế và phát triển phần cứng và phần mềm mềm máy tính và điện thoại di động; cài đặt phần mềm cho máy tính, điện thoại di động; bảo trì phần mềm máy tính, viễn thông, khôi phục dữ liệu máy tính; thiết kế trang web, tư vấn các giải pháp ứng dụng kỹ thuật cao trong lĩnh vực công nghệ thông tin, nghiên cứu dự án kỹ thuật, chuyển giao công nghệ tin học; dịch vụ kỹ thuật đo lường chất lượng thiết bị mạng và chất lượng dịch vụ viễn thông, tin học, tạo lập và duy trì trang web cho người khác; cho thuê phần mềm máy tính; nghiên cứu kỹ thuật, thử nghiệm vật liệu; thăm dò địa chất, khoáng sản, khảo sát, thiết kế và lập dự án công trình bưu chính viễn thông; nghiên cứu và ứng dụng khoa học công nghệ nhằm tạo ra các sản phẩm khoa học công nghệ mới; nghiên cứu và ứng dụng khoa học công nghệ vào việc tạo ra các vật liệu, thiết bị mới; lập trình máy tính và điện thoại di động; điện toán đám mây; lưu trữ dữ liệu điện tử, cung cấp phần mềm như một dịch vụ (SaaS), dịch vụ cung cấp thông tin và tư vấn liên quan đến các dịch vụ kể trên.

Nhóm 43: Dịch vụ cung cấp thực phẩm và đồ uống (do nhà hàng thực hiện); dịch vụ cho thuê chỗ ở tạm thời, đặt chỗ ở tạm thời; nhà nghỉ du lịch; cho thuê phòng họp; dịch vụ khách sạn; dịch vụ nhà hàng ăn uống, dịch vụ quán cà phê; dịch vụ quán rượu; dịch vụ cung cấp thông tin và tư vấn liên quan đến các dịch vụ kể trên.

Nhóm 44: Bệnh viện, phòng khám; nhà dưỡng bệnh; chăm sóc sức khỏe, dịch vụ trợ giúp y tế; dịch vụ y tế; vật lý trị liệu, thẩm mỹ viện, dịch vụ cung cấp thông tin và tư vấn liên quan đến các dịch vụ kể trên.

Nhóm 45: Dịch vụ mạng xã hội trực tuyến; câu lạc bộ gặp gỡ; cung cấp dịch vụ xã hội và thông tin trong lĩnh vực phát triển cá nhân như tự hoàn thiện bản thân, từ thiện và các dịch vụ vì cộng đồng; dịch vụ môi giới mua bán, trao đổi bản quyền các chương trình phát thanh truyền hình (môi giới quyền SHTT), dịch vụ li xăng các đối tượng của quyền sở hữu trí tuệ; tư vấn về an ninh; dịch vụ cung cấp thông tin và tư vấn liên quan đến các dịch vụ kể trên.

---

(210) **4-2016-09467**

(540)

(220) 07.04.2016
(441) 26.09.2016
(531) A26.11.12; 1.15.23; 26.1.2
(591) Xanh lá cây, trắng, vàng
(731) TẬP ĐOÀN VIỄN THÔNG QUÂN ĐỘI (VIETTEL) (VN)
Số 1, Trần Hữu Dực, phường Mỹ Đình 2, quận Nam Từ Liêm, thành phố Hà Nội
(740) Công ty Luật TNHH quốc tế BMVN (BMVN INTERNATIONAL LLC)

(511) Nhóm 09: Thiết bị và dụng cụ hàng hải, trắc địa, nhiếp ảnh, điện ảnh, quang học, cân, đo, báo hiệu, kiểm tra, kiểm soát, giám sát, cấp cứu; thiết bị giảng dạy; thiết bị và dụng cụ dùng để truyền dẫn, chuyển mạch, biến đổi, tích, điều chỉnh hoặc điều khiển năng lượng điện; thiết bị ghi, truyền và tái tạo âm thanh hoặc hình ảnh; vật mang dữ liệu từ tính, đĩa ghi; đĩa compact, DVD và các phương tiện ghi kỹ thuật số khác; các cơ cấu được vận hành bằng đồng xu; máy tính tiền, máy tính, thiết bị xử lý dữ liệu và máy điện toán; phần mềm máy tính (đã ghi hoặc có thể tải xuống được); thiết bị dập lửa, thiết bị điện tử dùng để ghi, truyền, nhận, sao, lưu, hiện hình, lưu tin, gửi thư, thông tin và dữ liệu (thiết bị đơn nhất); đĩa đã ghi sẵn chứa đựng âm thanh, hình ảnh, phim, các chương trình truyền hình, chương trình vui chơi, giải trí khác, tệp tin dữ liệu, hình ảnh, âm thanh, phim, chương trình truyền hình, trò chơi (game) có thể tải xuống được; xuất bản phẩm có thể tải xuống được, dữ liệu điện tử có thể tải xuống được; điện thoại, điện thoại di động; máy vi tính; thiết bị dùng để truyền dẫn dữ liệu (thiết bị điện tử), thiết bị ngoại vi dùng với máy vi tính; chương trình máy tính (ghi sẵn).

Nhóm 16: Giấy; văn phòng phẩm; phong bì; tập giấy viết nhỏ; giấy ghi nhớ; ấn phẩm (sản phẩm in); lịch, tạp chí; sách hướng dẫn du lịch bỏ túi; bưu thiếp; tập anbom, sách lịch; giấy gói quà; sổ tay, ảnh chụp, máy chữ và đồ dùng văn phòng (không kể đồ đạc bằng gỗ), đồ dùng để hướng dẫn và giảng dạy (không kể máy móc dùng cho mục đích này).

Nhóm 18: Sản phẩm làm bằng da hoặc giả da như cặp túi, ba lô, túi du lịch, va li, ví, vật liệu giả da; bao để móc chìa khóa; ô

Nhóm 25: Quần áo, giầy dép, mũ nón (không thuộc các nhóm khác), găng tay (trang phục); khăn quàng; áo mưa, thắt lưng (trang phục); váy.

Nhóm 35: Dịch vụ bán buôn, dịch vụ bán lẻ, dịch vụ đặt hàng qua thư hoặc đặt hàng trực tuyến, dịch vụ cửa hàng bán lẻ, dịch vụ cửa hàng bán lẻ trực tuyến, dịch vụ cửa hàng bách hóa, (tất cả liên quan đến các hàng hóa bao gồm thiết bị viễn thông, thiết bị công nghệ thông tin, thiết bị điện tử dùng, ghi, truyền, nhận, sao, lưu, hiện hình và lưu tin, gửi thư, thông tin và dữ liệu, thiết bị chuyển mạch, biến đổi tích, điều hỉnh hoặc điều khiển năng lượng, thiết bị truyền hình và internet thiết bị điều khiển tự động bằng âm thanh và hình ảnh, máy tính, điện thoại, thiết bị ngoại vi dùng với máy tính, phần mềm máy vi tính, đĩa CD, VCD, đầu máy và đĩa dùng cho trò chơi điện tử trên máy vi tính sách điện tử và báo điện tử, băng, đĩa đã ghi sẵn chứa đựng âm thanh, hình ảnh, phim, các chương trình truyền hình, chương trình vui chơi và giải trí khác, chất để tẩy trắng và các chất khác dùng để giặt là, chế phẩm làm sạch, đánh bóng, cọ rửa và mài mòn, xà phòng, nước hoa, tinh dầu, mỹ phẩm, nước xức tóc, kem đánh răng, thiết bị chiếu sáng, sưởi ấm, nấu nướng làm lạnh: sấy khô. thông gió, cấp nước và thiết bị vệ sinh, giấy, bìa cứng, hộp làm bằng bìa cứng, hộp bìa cứng (các-tông) đựng hàng, thẻ treo hàng bằng bìa cứng, ấn phẩm in, cụ thể là, tạp chí, báo, sách, ảnh chụp, văn phòng phẩm, chất dính dùng cho văn phòng phẩm hoặc mục đích gia dụng, tài liệu hướng dẫn và giảng dạy in sẵn trong lĩnh vực thiết kế nội thất, quy hoạch nhà bếp, vật liệu đóng gói bằng chất dẻo, cụ thể là túi bằng chất dẻo dùng để bao gói, vật liệu gói bằng chất dẻo dùng để bọc hoặc đóng gói, catalô, ấn phẩm định kỳ, đồ da hoặc đồ giả da, cụ thể là, da để đánh bóng, quần áo giả da, quần áo da, vật trang trí bằng da thuộc dùng cho đồ đạc, da giả, vật liệu giả da tấm phủ đồ đạc bằng da, hộp bằng da hoặc giả da, vải và hàng dệt, vải dệt dùng trong sản xuất đồ đạc, rèm, chăn và gối, đồ phủ giường và bàn, khăn trải giường, vỏ gối, mền bông, tấm phủ giường và màn, đồ nội thất (đồ đạc trong nhà), đồ làm từ da hoặc giả da, bao gồm túi, túi xách to đi mua hàng, va li (hành lý), túi du lịch, ví và ví bỏ tui, ô và dù, đồ thủy tinh đựng đồ uống, bát

đĩa bằng thủy tinh và đồ nấu ăn bằng thủy tinh, ấm pha cà phê (không dùng điện), bộ đồ uống trà (không làm bằng kim loại quý), dụng cụ và đồ chứa đựng dùng cho mục đích gia dụng hoặc nhà bếp, nước và bọt biển, bàn chải (không kể bút lông), vật liệu làm bàn chải, vật dụng để làm sạch, bùi nhùi thép để làm sạch, thủy tinh, kính thô, hoặc bán thành phẩm, trừ thủy tinh, kính dùng trong xây dựng), quần áo, giày dép, mũ nón bít tất, tạp dề (trang phục) khăn quàng cổ, trò chơi và đồ chơi, dụng cụ tập thể dục và thể thao, đồ trang hoàng và trang trí cho cây nô-en, thú nhồi bông đồ chơi, xe tải đồ chơi, đồ chơi để cưỡi, lều đồ chơi cho trẻ em và gạch đồ chơi, cái đu cho trẻ em, ngựa gỗ bập bênh, túi lưới, diều, cà phê, chè (trà), ca cao, đường, bánh mỳ, bánh ngọt và bánh kẹo, đá ăn, kem lạnh, sữa chua đông lạnh (dạng kem lạnh), món ăn có thành phần chính từ mì hoặc gạo, dưới dạng bánh xăng-đuých và sa lát, cụ thể là bánh xăng-đuých (bánh mỳ kẹp nhân), món sa lát mì; thực phẩm ăn nhanh có thành phần chính từ hoặc chứa bột mỳ, ngũ cốc hoặc hạt ngũ cốc, bánh quy, bánh quy dạng thanh, bánh quy giòn, sôcôla và thực phẩm ăn nhanh dạng thanh trên cơ sở sôcôla, mật ong, mù tạc, giấm ăn, xốt (gia vị), nước xốt cho sa lát, nước chấm cho sa lát, gia vị, bia, nước khoáng và nước uống có ga và đồ uống không cồn khác, đồ uống làm từ nước ép trái cây không cồn nước ép trái cây, si rô và các chế phẩm khác dùng để làm đồ uống; đồ đạc trong nhà, gương, khung ảnh, đồ đạc trong nhà hoặc đồ đạc dùng trong văn phòng bằng gỗ, li-e, lau sậy, cói, liễu, sừng, xương, ngà voi, xương cá voi, vỏ sò hổ phách, xà cừ, đất sét trắng và chất liệu thay thế cho tất cả các nguyên liệu trên, hoặc làm bằng chất dẻo); dịch vụ đặt mua báo cho người khác, dịch vụ tóm lược tin tức; dịch vụ cung cấp thông tin thương mại và tư vấn tiêu dùng; dịch vụ đăng ký thuê bao viễn thông, truyền hình cho người khác; hệ thống hóa thông tin vào cơ sở dữ liệu máy tính; quảng cáo; dịch vụ giới thiệu sản phẩm trên các phương tiện truyền thông cho mục đích bán lẻ; tổ chức hội chợ, triển lãm nhằm mục đích thương mại hoặc quảng cáo; thăm dò dư luận; dịch vụ cung cấp thông tin thống kê, dịch vụ bán đấu giá và điều khiển việc bán đấu giá; dịch vụ khuyến mãi và phát quà quảng cáo cho các công ty khác; cho thuê không gian quảng cáo, dịch vụ quản lý kinh doanh, dịch vụ điều hành kinh doanh, dịch vụ hỗ trợ kinh doanh, dịch vụ điều hành các trang mạng mua bán, hàng hóa (dịch vụ trực tuyến) nhượng quyền thương mại và dịch vụ quản lý chuỗi cửa hàng, nhượng quyền thương mại, dịch vụ quan hệ công chúng (dịch vụ PR), dịch vụ điều tra và nghiên cứu thị trường, hỗ trợ điều hành doanh nghiệp thương mại dịch vụ quản lý nhân sự; dịch vụ cung cấp thông tin và tư vấn liên quan đến các dịch vụ kể trên.

Nhóm 36: Dịch vụ tài chính ngân hàng, bảo hiểm; dịch vụ thanh toán; dịch vụ chuyển tiền thông qua tài khoản cho các thuê bao trong cùng mạng hoặc các mạng khác nhau; nạp tiền cho trò chơi trực tuyến, dịch vụ hỗ trợ khách hàng trong việc thực hiện các, giao dịch tài chính, ngân hàng thực hiện trên nền dịch vụ viễn thông, công nghệ thông tin và kết nối ngân hàng; phân tích tài chính; dịch vụ thẻ tín dụng, dịch vụ thẻ thanh toán; dịch vụ đổi tiền; dịch vụ chuyển tiền trên phạm vi toàn quốc và quốc tế, dịch vụ đầu tư tài chính, đánh giá tiền tệ, tư vấn tài chính; dịch vụ bảo lãnh tài chính, dịch vụ quỹ đầu tư; thuế mua tài chính, môi giới chứng khoán, cho thuê văn phòng, căn hộ, phòng ở (bất động sản), cho thuê bất động sản; môi giới và kinh doanh nhà đất, bất động sản, quản lý bất động sản; dịch vụ cung cấp thông tin và tư vân liên quan đến các dịch vụ kể trên.

Nhóm 37: Dịch vụ lắp đặt, sửa chữa, bảo dưỡng thiết bị điện, điện tử, viễn thông và thiết bị văn phòng; dịch vụ lắp đặt bảo trì và sửa chữa phần cứng máy tính; dịch vụ xây dựng; dịch vụ giám sát xây dựng, dịch vụ sửa chữa và bảo dưỡng công trình bao gồm cả công trình viễn thông; cho thuê thiết bị xây dựng; khai thác mỏ, dịch vụ giặt là; lắp đặt, bảo dưỡng và sửa chữa máy móc; dịch vụ cung cấp thông tin và tư vấn liên quan đến các dịch vụ kể trên.

Nhóm 38: Dịch vụ viễn thông, dịch vụ giá trị gia tăng trên mạng viễn thông và truyền hình; dịch vụ phát thanh; dịch vụ truyền hình, dịch vụ internet (dịch vụ viễn thông của nhà cung cấp); dịch vụ cung cấp (không phải mua bán) các phương tiện truyền thông để tổ chức hội nghị qua mạng không dây và có dây, cầu phát thanh truyền hình; dịch vụ truyền thông tin, hình ảnh qua mạng không dây và có dây; cho thuê thiết bị viễn thông, truyền dẫn vệ tinh; cho thuê đường truyền viễn thông; cung cấp các kênh viễn thông, truyền hình cho dịch vụ mua hàng từ xa; dịch vụ truyền thông tin, dữ liệu điện tử, các nội dung đa phương tiện, băng hình, phim, tranh vẽ, ảnh chụp, các hình ảnh, văn bản trò chơi, thông tin chung, các băng âm thanh và các thông tin khác qua máy tinh, qua hệ thống mạng viễn thông, truyền hình, qua vệ tinh; truyền phát chương trình phát thanh và truyền hình dưới dạng kỹ thuật số lên hệ thống máy tính toàn cầu; dịch vụ thông tin liên lạc bằng điện thoại hoặc mạng internet; dịch vụ truyền hình cáp, cung cấp diễn đàn trực tuyến; dịch vụ hội nghị truyền hình, dịch vụ cung cấp thông tin và tư vấn liên quan đến các dịch vụ kể trên.

Nhóm 39: Dịch vụ vận tải; cho thuê phương tiện vận tải, dịch vụ chuyển phát hàng hoá, bưu phẩm, bưu kiện, thư tín, dịch vụ giao báo, tạp chí, dịch vụ đóng gói và bốc dỡ hàng hóa; dịch vụ kho bãi; dịch vụ lữ hành nội địa và quốc tế; đại lý bán vé máy bay; đặt chỗ cho các chuyến du lịch; môi giới vận tải; bãi đỗ xe; phân phối năng lượng; chuyển phát hoa, thông tin về giao thông; cho thuê hệ thống định vị, dẫn đường; dịch vụ cung cấp thông tin và tư vấn liên quan đến các dịch vụ kể trên.

Nhóm 41: Dịch vụ giáo dục đào tạo, dịch vụ giải trí, cung cấp tiện ích giải trí cụ thể là website có chứa đựng các viđêô âm thanh, hình ảnh, phim và các ứng dụng đa phương tiện khác cho mục đích giáo dục, giải trí; cung cấp tiện ích giải trí cụ thể là website có chức năng cho phép người sử dụng tự xây dựng và chia sẻ nội dung bao gồm cả âm thanh, hình ảnh, dữ liệu thông qua internet, hoặc mạng truyền thông khác về các môn học, chủ đề khác nhau thuộc lĩnh vực giải trí, văn hóa, giáo dục, cung cấp các thông tin về các clip âm thanh hình ảnh phim và các ứng dụng phương tiện khác có mục đích giáo dục, giải trí; cung cấp xuất bản phẩm điện tử trực tuyến không tải xuống được, tạp chí điện tử trực tuyến; xuất bản sách, báo điện tử trực tuyến, dịch thuật, tổ chức khóa học trực tuyến trên mạng; dịch vụ cho thuê phim, dịch vụ trường quay xuất bản tạp chí, sách, báo, ca ta lô, lịch, các ấn phẩm văn hóa; cung cấp thông tin về giáo dục, đào tạo, thể thao, văn hóa và giải trí; dịch vụ giải trí trên các phương tiện truyền thông bao gồm truyền hình, internet, điện thoại, tổ chức hội nghị hội thảo chuyên đề; tổ chức các cuộc thi mang tính giáo dục, giải trí, tổ chức các chương trình thi đấu thể thao; tổ chức triển lãm nhằm mục đích giáo dục, văn hoá; giới thiệu phim; sản xuất phim (trừ phim quảng cáo) và các chương trình phát thanh và truyền hình, cung cấp trò chơi điện tử trực tuyến; dịch vụ xổ số; câu lạc bộ giải trí hoặc giáo dục, câu lạc bộ sức khỏe; trình diễn các buổi biểu diễn trực tiếp; dịch vụ cung cấp thông tin và tư vấn liên quan đến các dịch vụ kể trên.

Nhóm 42: Cung cấp các ứng dụng cụ thể là phần mềm cho phép đưa thông tin, đăng tải (upload), tải về (download), chia sẻ âm thanh, hình ảnh, phim, ứng dụng đã phương tiện lên mạng internet và các phương tiện truyền thông khác (dịch vụ sửa nhà cung cấp các ứng dụng), số hóa tư liệu; chuyển đổi dữ liệu, tài liệu từ dạng vật lý sang dạng điện tử; cho thuê không gian lưu trữ trên máy chủ; cung cấp công cụ tìm kiếm trên internet; cung cấp quyền sử dụng tạm thời phần mềm không tải xuống được để chia sẻ âm thanh, hình ảnh, phim, các ứng dụng đa phương tiện khác thông qua mạng internet hoặc mạng truyền thông khác, thiết kế và phát triển phần cứng và phần mềm mềm máy tính và điện thoại di động; cài đặt phần mềm cho máy tính, điện thoại di động; bảo trì phần mềm máy tính, viễn thông, khôi phục dữ liệu máy tính; thiết kế trang web, tư vấn các giải pháp ứng dụng

kỹ thuật cao trong lĩnh vực công nghệ thông tin, nghiên cứu dự án kỹ thuật, chuyển giao công nghệ tin học; dịch vụ kỹ thuật đo lường chất lượng thiết bị mạng và chất lượng dịch vụ viễn thông, tin học, tạo lập và duy trì trang web cho người khác; cho thuê phần mềm máy tính; nghiên cứu kỹ thuật, thử nghiệm vật liệu; thăm dò địa chất, khoáng sản, khảo sát, thiết kế và lập dự án công trình bưu chính viễn thông; nghiên cứu và ứng dụng khoa học công nghệ nhằm tạo ra các sản phẩm khoa học công nghệ mới; nghiên cứu và ứng dụng khoa học công nghệ vào việc tạo ra các vật liệu, thiết bị mới; lập trình máy tính và điện thoại đi động; điện toán đám mây; lưu trữ dữ liệu điện tử, cung cấp phần mềm như một dịch vụ (SaaS), dịch vụ cung cấp thông tin và tư vấn liên quan đến các dịch vụ kể trên.

Nhóm 43: Dịch vụ cung cấp thực phẩm và đồ uống (do nhà hàng thực hiện), dịch vụ cho thuê chỗ ở tạm thời, đặt chỗ ở tạm thời, nhà nghỉ du lịch, cho thuê phòng họp: dịch vụ khách sạn, dịch vụ nhà hàng ăn uống, dịch vụ quán cà phê: dịch vụ quán rượu, dịch vụ cung cấp thông tin và tư vấn liên quan đến các dịch vụ kể trên.

Nhóm 44: Bệnh viện, phòng khám; nhà dưỡng bệnh; chăm sóc sức khỏe, dịch vụ trợ giúp y tế; dịch vụ y tế; vật lý trị liệu, thẩm mỹ viện, dịch vụ cung cấp thông tin và tư vấn liên quan đến các dịch vụ kể trên.

Nhóm 45: Dịch vụ mạng xã hội trực tuyến; câu lạc bộ gặp gỡ; cung cấp dịch vụ xã hội và thông tin trong lĩnh vực phát triển cá nhân như tự hoàn thiện bản thân, từ thiện và các dịch vụ vì cộng đồng; dịch vụ môi giới mua bán, trao đổi bản quyền các chương trình phát thanh truyền hình (môi giới quyền SHTT), dịch vụ li xăng các đối tượng của quyền sở hữu trí tuệ; tư vấn về an ninh; dịch vụ cung cấp thông tin và tư vấn liên quan đến các dịch vụ kể trên.

---

(210) **4-2016-09468**

(540)

VIETTEL

(220) 07.04.2016

(441) 26.09.2016

(731) TẬP ĐOÀN VIỄN THÔNG QUÂN ĐỘI (VIETTEL) (VN)
Số 1, Trần Hữu Dực, phường Mỹ Đình 2, quận Nam Từ Liêm, thành phố Hà Nội

(740) Công ty Luật TNHH quốc tế BMVN (BMVN INTERNATIONAL LLC)

(511) Nhóm 09: Thiết bị và dụng cụ hàng hải, trắc địa, nhiếp ảnh, điện ảnh, quang học, cân, đo, báo hiệu, kiểm tra, kiểm soát, giám sát, cấp cứu; thiết bị giảng dạy; thiết bị và dụng cụ dùng để truyền dẫn, chuyển mạch, biến đổi, tích, điều chỉnh hoặc điều khiển năng lượng điện; thiết bị ghi, truyền và tái tạo âm thanh hoặc hình ảnh; vật mang dữ liệu từ tính, đĩa ghi; đĩa compact, DVD và các phương tiện ghi kỹ thuật số khác; các cơ cấu được vận hành bằng đồng xu; máy tính tiền, máy tính, thiết bị xử lý dữ liệu và máy điện toán; phần mềm máy tính (đã ghi hoặc có thể tải xuống được); thiết bị dập lửa, thiết bị điện tử dùng để ghi, truyền, nhận, sao, lưu, hiện hình, lưu tin, gửi thư, thông tin và dữ liệu (thiết bị đơn nhất); đĩa đã ghi sẵn chứa đựng âm thanh, hình ảnh, phim, các chương trình truyền hình, chương trình vui chơi, giải trí khác, tệp tin dữ liệu, hình ảnh, âm thanh, phim, chương trình truyền hình, trò chơi (game) có thể tải xuống được; xuất bản phẩm có thể tải xuống

được, dữ liệu điện tử có thể tải xuống được; điện thoại, điện thoại di động; máy vi tính; thiết bị dùng để truyền dẫn dữ liệu (thiết bị điện tử), thiết bị ngoại vi dùng với máy vi tính; chương trình máy tính (ghi sẵn).

Nhóm 16: Giấy; văn phòng phẩm; phong bì; tập giấy viết nhỏ; giấy ghi nhớ; ấn phẩm (sản phẩm in); lịch, tạp chí; sách hướng dẫn du lịch bỏ túi; bưu thiếp; tập anbom, sách lịch; giấy gói quà; sổ tay, ảnh chụp, máy chữ và đồ dùng văn phòng (không kể đồ đạc bằng gỗ), đồ dùng để hướng dẫn và giảng dạy (không kể máy móc dùng cho mục đích này).

Nhóm 18: Sản phẩm làm bằng da hoặc giả da như cặp túi, ba lô, túi du lịch, va li, ví, vật liệu giả da; bao để móc chìa khóa; ô.

Nhóm 25: Quần áo, giầy dép, mũ nón (không thuộc các nhóm khác), găng tay (trang phục); khăn quàng; áo mưa, thắt lưng (trang phục); váy.

Nhóm 35: Dịch vụ bán buôn, dịch vụ bán lẻ, dịch vụ đặt hàng qua thư hoặc đặt hàng trực tuyến, dịch vụ cửa hàng bán lẻ, dịch vụ cửa hàng bán lẻ trực tuyến, dịch vụ cửa hàng bách hóa, (tất cả liên quan đến các hàng hóa bao gồm thiết bị viễn thông, thiết bị công nghệ thông tin, thiết bị điện tử dùng, ghi, truyền, nhận, sao, lưu, hiện hình và lưu tin, gửi thư, thông tin và dữ liệu, thiết bị chuyển mạch, biến đổi tích, điều chỉnh hoặc điều khiển năng lượng, thiết bị truyền hình và internet thiết bị điều khiển tự động bằng âm thanh và hình ảnh, máy tính, điện thoại, thiết bị ngoại vi dùng với máy tính, phần mềm máy vi tính, đĩa CD, VCD, đầu máy và đĩa dùng cho trò chơi điện tử trên máy vi tính sách điện tử và báo điện tử, băng, đĩa đã ghi sẵn chứa đựng âm, thanh, hình ảnh, phim, các chương trình truyền hình, chương trình vui chơi và giải trí khác, chất để tẩy trắng và các chất khác dùng để giặt là, chế phẩm làm sạch, đánh bóng, cọ rửa và mài mòn, xà phòng, nước hoa, tinh dầu, mỹ phẩm, nước xức tóc, kem đánh răng, thiết bị chiếu sáng, sưởi ấm, nấu nướng làm lạnh: sấy khô. thông gió, cấp nước và thiết bị vệ sinh, giấy, bìa cứng, hộp làm bằng bìa cứng, hộp bìa cứng (các-tông) đựng hàng, thẻ treo hàng bằng bìa cứng, ấn phẩm in, cụ thể là, tạp chí, báo, sách, ảnh chụp, văn phòng phẩm, chất dính dùng cho văn phòng phẩm hoặc mục đích gia dụng, tài liệu hướng dẫn và giảng dạy in sẵn trong lĩnh vực thiết kế nội thất, quy hoạch nhà bếp, vật liệu đóng gói bằng chất dẻo, cụ thể là túi bằng chất dẻo dùng để bao gói, vật liệu gói bằng chất dẻo dùng để bọc hoặc đóng gói, catalô, ấn phẩm định kỳ, đồ da hoặc đồ giả da, cụ thể là, da để đánh bóng, quần áo giả da, quần áo da, vật trang trí bằng da thuộc dùng cho đồ đạc, da giả, vật liệu giả da tấm phủ đồ đạc bằng da, hộp bằng da hoặc giả da, vải và hàng dệt, vải dệt dùng trong sản xuất đồ đạc, rèm, chăn và gối, đồ phủ giường và bàn, khăn trải giường, vỏ gối, mền bông, tấm phủ giường và màn, đồ nội thất (đồ đạc trong nhà), đồ làm từ da hoặc giả da, bao gồm túi, túi xách to đi mua hàng, va li (hành lý), túi du lịch, ví và ví bỏ túi, ô và dù, đồ thủy tinh đựng đồ uống, bát đĩa bằng thủy tinh và đồ nấu ăn bằng thủy tinh, ấm pha cà phê (không dùng điện), bộ đồ uống trà (không làm bằng kim loại quý), dụng cụ và đồ chứa đựng dùng cho mục đích gia dụng hoặc nhà bếp, nước và bọt biển, bàn chải (không kể bút lông), vật liệu làm bàn chải, vật dụng để làm sạch, bùi nhùi thép để làm sạch, thủy tinh, kính thô, hoặc bán thành phẩm, trừ thủy tinh, kính dùng trong xây dựng), quần áo, giày dép, mũ nón bít tất, tạp dề (trang phục) khăn quàng cổ, trò chơi và đồ chơi, dụng cụ tập thể dục và thể thao, đồ trang hoàng và trang trí cho cây nô-en, thú nhồi bông đồ chơi, xe tải đồ chơi, đồ chơi để cưỡi, lều đồ chơi cho trẻ em và gạch đồ chơi, cái đu cho trẻ em, ngựa gỗ bập bênh, túi lưới, diều, cà phê, chè (trà), ca cao, đường, bánh mỳ, bánh ngọt và bánh kẹo, đá ăn, kem lạnh, sữa chua đông lạnh (dạng kem lạnh), món ăn có thành phần chính từ mì hoặc gạo, dưới dạng bánh xăng-đuých và sa lát, cụ thể là bánh xăng-đuých (bánh mỳ kẹp nhân), món sa

lát mì; thực phẩm ăn nhanh có thành phần chính từ hoặc chứa bột mỳ, ngũ cốc hoặc hạt ngũ cốc, bánh quy, bánh quy dạng thanh, bánh quy giòn, sôcôla và thực phẩm ăn nhanh dạng thanh trên cơ sở sôcôla, mật ong, mù tạc, giấm ăn, xốt (gia vị), nước xốt cho sa lát, nước chấm cho sa lát, gia vị, bia, nước khoáng và nước uống có ga và đồ uống không cồn khác, đồ uống làm từ nước ép trái cây không cồn nước ép trái cây, si rô và các chế phẩm khác dùng để làm đồ uống; đồ đạc trong nhà, gương, khung ảnh, đồ đạc trong nhà hoặc đồ đạc dùng trong văn phòng bằng gỗ, li-e, lau sậy, cói, liễu, sừng, xương, ngà voi, xương cá voi, vỏ sò hổ phách, xà cừ, đất sét trắng và chất liệu thay thế cho tất cả các nguyên liệu trên, hoặc làm bằng chất dẻo); dịch vụ đặt mua báo cho người khác, dịch vụ tóm lược tin tức; dịch vụ cung cấp thông tin thương mại và tư vấn tiêu dùng; dịch vụ đăng ký thuê bao viễn thông, truyền hình cho người khác; hệ thống hóa thông tin vào cơ sở dữ liệu máy tính; quảng cáo; dịch vụ giới thiệu sản phẩm trên các phương tiện truyền thông cho mục đích bán lẻ; tổ chức hội chợ, triển lãm nhằm mục đích thương mại hoặc quảng cáo; thăm dò dư luận; dịch vụ cung cấp thông tin thống kê, dịch vụ bán đấu giá và điều khiển việc bán đấu giá; dịch vụ khuyến mãi và phát quà quảng cáo cho các công ty khác; cho thuê không gian quảng cáo, dịch vụ quản lý kinh doanh, dịch vụ điều hành kinh doanh, dịch vụ hỗ trợ kinh doanh, dịch vụ điều hành các trang mạng mua bán, hàng hóa (dịch vụ trực tuyến) nhượng quyền thương mại và dịch vụ quản lý chuỗi cửa hàng, nhượng quyền thương mại, dịch vụ quan hệ công chúng (dịch vụ PR), dịch vụ điều tra và nghiên cứu thị trường, hỗ trợ điều hành doanh nghiệp thương mại dịch vụ quản lý nhân sự; dịch vụ cung cấp thông tin và tư vấn liên quan đến các dịch vụ kể trên.

Nhóm 36: Dịch vụ tài chính ngân hàng, bảo hiểm; dịch vụ thanh toán; dịch vụ chuyển tiền thông qua tài khoản cho các thuê bao trong cùng mạng hoặc các mạng khác nhau; nạp tiền cho trò chơi trực tuyến, dịch vụ hỗ trợ khách hàng trong việc thực hiện các, giao dịch tài chính, ngân hàng thực hiện trên nền dịch vụ viễn thông, công nghệ thông tin và kết nối ngân hàng; phân tích tài chính; dịch vụ thẻ tín dụng, dịch vụ thẻ thanh toán; dịch vụ đổi tiền; dịch vụ chuyển tiền trên phạm vi toàn quốc và quốc tế, dịch vụ đầu tư tài chính, đánh giá tiền tệ, tư vấn tài chính; dịch vụ bảo lãnh tài chính, dịch vụ quỹ đầu tư; thuế mua tài chính, môi giới chứng khoán, cho thuê văn phòng, căn hộ, phòng ở (bất động sản), cho thuê bất động sản; môi giới và kinh doanh nhà đất, bất động sản, quản lý bất động sản; dịch vụ cung cấp thông tin và tư vấn liên quan đến các dịch vụ kể trên.

Nhóm 37: Dịch vụ lắp đặt, sửa chữa, bảo dưỡng thiết bị điện, điện tử, viễn thông và thiết bị văn phòng; dịch vụ lắp đặt bảo trì và sửa chữa phần cứng máy tính; dịch vụ xây dựng; dịch vụ giám sát xây dựng, dịch vụ sửa chữa và bảo dưỡng công trình bao gồm cả công trình viễn thông; cho thuê thiết bị xây dựng; khai thác mỏ, dịch vụ giặt là; lắp đặt, bảo dưỡng và sửa chữa máy móc; dịch vụ cung cấp thông tin và tư vấn liên quan đến các dịch vụ kể trên.

Nhóm 38: Dịch vụ viễn thông, dịch vụ giá trị gia tăng trên mạng viễn thông và truyền hình; dịch vụ phát thanh; dịch vụ truyền hình, dịch vụ internet (dịch vụ viễn thông của nhà cung cấp); dịch vụ cung cấp (không phải mua bán) các phương tiện truyền thông để tổ chức hội nghị qua mạng không dây và có dây, cầu phát thanh truyền hình; dịch vụ truyền thông tin, hình ảnh qua mạng không dây và có dây; cho thuê thiết bị viễn thông, truyền dẫn vệ tinh; cho thuê đường truyền viễn thông; cung cấp các kênh viễn thông, truyền hình cho dịch vụ mua hàng từ xa; dịch vụ truyền thông tin, dữ liệu điện tử, các nội dung đa phương tiện, băng hình, phim, tranh vẽ, ảnh chụp, các hình ảnh, văn bản trò chơi, thông tin chung, các băng âm thanh và các thông tin khác qua máy tính, qua hệ thống mạng viễn thông, truyền hình, qua vệ tinh; truyền phát chương trình phát thanh và truyền hình dưới

dạng kỹ thuật số lên hệ thống máy tính toàn cầu; dịch vụ thông tin liên lạc bằng điện thoại hoặc mạng internet; dịch vụ truyền hình cáp, cung cấp diễn đàn trực tuyến; dịch vụ hội nghị truyền hình, dịch vụ cung cấp thông tin và tư vấn liên quan đến các dịch vụ kể trên.

Nhóm 39: Dịch vụ vận tải; cho thuê phương tiện vận tải, dịch vụ chuyển phát hàng hoá, bưu phẩm, bưu kiện, thư tín, dịch vụ giao báo, tạp chí, dịch vụ đóng gói và bốc dỡ hàng hóa; dịch vụ kho bãi; dịch vụ lữ hành nội địa và quốc tế; đại lý bán vé máy bay; đặt chỗ cho các chuyến du lịch; môi giới vận tải; bãi đỗ xe; phân phối năng lượng; chuyển phát hoa, thông tin về giao thông; cho thuê hệ thống định vị, dẫn đường; dịch vụ cung cấp thông tin và tư vấn liên quan đến các dịch vụ kể trên.

Nhóm 41: Dịch vụ giáo dục đào tạo, dịch vụ giải trí, cung cấp tiện ích giải trí cụ thể là website có chứa đựng các viđêô âm thanh, hình ảnh, phim và các ứng dụng đa phương tiện khác cho mục đích giáo dục, giải trí; cung cấp tiện ích giải trí cụ thể là website có chức năng cho phép người sử dụng tự xây dựng và chia sẻ nội dung bao gồm cả âm thanh, hình ảnh, dữ liệu thông qua internet, hoặc mạng truyền thông khác về các môn học, chủ đề khác nhau thuộc lĩnh vực giải trí, văn hóa, giáo dục, cung cấp các thông tin về các clip âm thanh hình ảnh phim và các ứng dụng phương tiện khác có mục đích giáo dục, giải trí; cung cấp xuất bản phẩm điện tử trực tuyến không tải xuống được, tạp chí điện tử trực tuyến; xuất bản sách, báo điện tử trực tuyến, dịch thuật, tổ chức khóa học trực tuyến trên mạng; dịch vụ cho thuê phim, dịch vụ trường quay xuất bản tạp chí, sách, báo, ca ta lô, lịch, các ấn phẩm văn hóa; cung cấp thông tin về giáo dục, đào tạo, thể thao, văn hóa và giải trí; dịch vụ giải trí trên các phương tiện truyền thông bao gồm truvền hình, internet, điện thoại, tổ chức hội nghị hội thảo chuyên đề; tổ chức các cuộc thi mang tính giáo dục, giải trí, tổ chức các chương trình thi đấu thể thao; tổ chức triển lãm nhằm mục đích giáo dục, văn hoá; giới thiệu phim; sản xuất phim (trừ phim quảng cáo) và các chương trình phát thanh và truyền hình, cung cấp trò chơi điện tử trực tuyến; dịch vụ xổ số; câu lạc bộ giải trí hoặc giáo dục, câu lạc bộ sức khỏe; trình diễn các buổi biểu diễn trực tiếp; dịch vụ cung cấp thông tin và tư vấn liên quan đến các dịch vụ kể trên.

Nhóm 42: Cung cấp các ứng dụng cụ thể là phần mềm cho phép đưa thông tin, đăng tải (upload), tải về (download), chia sẻ âm thanh, hình ảnh, phim, ứng dụng đã phương tiện lên mạng internet và các phương tiện truyền thông khác (dịch vụ sửa nhà cung cấp các ứng dụng), số hóa tư liệu; chuyển đổi dữ liệu, tài liệu từ dạng vật lý sang dạng điện tử; cho thuê không gian lưu trữ trên máy chủ; cung cấp công cụ tìm kiếm trên internet; cung cấp quyền sử dụng tạm thời phần mềm không tải xuống được để chia sẻ âm thanh, hình ảnh, phim, các ứng dụng đa phương tiện khác thông qua mạng internet hoặc mạng truyền thông khác, thiết kế và phát triển phần cứng và phần mềm mềm máy tính và điện thoại di động; cài đặt phần mềm cho máy tính, điện thoại di động; bảo trì phần mềm máy tính, viễn thông, khôi phục dữ liệu máy tính; thiết kế trang web, tư vấn các giải pháp ứng dụng kỹ thuật cao trong lĩnh vực công nghệ thông tin, nghiên cứu dự án kỹ thuật, chuyển giao công nghệ tin học; dịch vụ kỹ thuật đo lường chất lượng thiết bị mạng và chất lượng dịch vụ viễn thông, tin học, tạo lập và duy trì trang web cho người khác; cho thuê phần mềm máy tính; nghiên cứu kỹ thuật, thử nghiệm vật liệu; thăm dò địa chất, khoáng sản, khảo sát, thiết kế và lập dự án công trình bưu chính viễn thông; nghiên cứu và ứng dụng khoa học công nghệ nhằm tạo ra các sản phẩm khoa học công nghệ mới; nghiên cứu và ứng dụng khoa học công nghệ vào việc tạo ra các vật liệu, thiết bị mới; lập trình máy tính và điện thoại di động; điện toán đám mây; lưu trữ dữ liệu điện tử, cung cấp phần mềm như một dịch vụ (SaaS), dịch vụ cung cấp thông tin và tư vấn liên quan đến các dịch vụ kể trên

Nhóm 43: Dịch vụ cung cấp thực phẩm và đồ uống (do nhà hàng thực hiện); dịch vụ cho thuê chỗ ở tạm thời; đặt chỗ ở tạm thời; nhà nghỉ du lịch; cho thuê phòng họp, dịch vụ khách sạn, dịch vụ nhà hàng ăn uống, dịch vụ quán cà phê, dịch vụ quán rượu; dịch vụ cung cấp thông tin và tư vấn liên quan đến các dịch vụ kể trên.

Nhóm 44: Bệnh viện, phòng khám; nhà dưỡng bệnh; chăm sóc sức khỏe, dịch vụ trợ giúp y tế; dịch vụ y tế; vật lý trị liệu, thẩm mỹ viện, dịch vụ cung cấp thông tin và tư vấn liên quan đến các dịch vụ kể trên.

Nhóm 45: Dịch vụ mạng xã hội trực tuyến; câu lạc bộ gặp gỡ; cung cấp dịch vụ xã hội và thông tin trong lĩnh vực phát triển cá nhân như tự hoàn thiện bản thân, từ thiện và các dịch vụ vì cộng đồng; dịch vụ môi giới mua bán, trao đổi bản quyền các chương trình phát thanh truyền hình (môi giới quyền SHTT), dịch vụ li xăng các đối tượng của quyền sở hữu trí tuệ; tư vấn về an ninh; dịch vụ cung cấp thông tin và tư vấn liên quan đến các dịch vụ kể trên.

---

(210) **4-2016-09469**

(540)

(220) 07.04.2016
(441) 26.09.2016
(531) A26.11.12; 1.15.23
(591) Xanh lá cây,vàng, trắng
(731) TẬP ĐOÀN VIỄN THÔNG QUÂN ĐỘI (VIETTEL) (VN)
Số 1, Trần Hữu Dực, phường Mỹ Đình 2, quận Nam Từ Liêm, thành phố Hà Nội
(740) Công ty Luật TNHH quốc tế BMVN (BMVN INTERNATIONAL LLC)

(511) Nhóm 09: Thiết bị và dụng cụ hàng hải, trắc địa, nhiếp ảnh, điện ảnh, quang học, cân, đo, báo hiệu, kiểm tra, kiểm soát, giám sát, cấp cứu; thiết bị giảng dạy; thiết bị và dụng cụ dùng để truyền dẫn, chuyển mạch, biến đổi, tích, điều chỉnh hoặc điều khiển năng lượng điện; thiết bị ghi, truyền và tái tạo âm thanh hoặc hình ảnh; vật mang dữ liệu từ tính, đĩa ghi; đĩa compact, DVD và các phương tiện ghi kỹ thuật số khác; các cơ cấu được vận hành bằng đồng xu; máy tính tiền, máy tính, thiết bị xử lý dữ liệu và máy điện toán; phần mềm máy tính (đã ghi hoặc có thể tải xuống được); thiết bị dập lửa, thiết bị điện tử dùng để ghi, truyền, nhận, sao, lưu, hiện hình, lưu tin, gửi thư, thông tin và dữ liệu (thiết bị đơn nhất); đĩa đã ghi sẵn chứa đựng âm thanh, hình ảnh, phim, các chương trình truyền hình, chương trình vui chơi, giải trí khác, tệp tin dữ liệu, hình ảnh, âm thanh, phim, chương trình truyền hình, trò chơi (game) có thể tải xuống được; xuất bản phẩm có thể tải xuống được, dữ liệu điện tử có thể tải xuống được; điện thoại, điện thoại di động; máy vi tính; thiết bị dùng để truyền dẫn dữ liệu (thiết bị điện tử), thiết bị ngoại vi dùng với máy vi tính; chương trình máy tính (ghi sẵn).

Nhóm 16: Giấy; văn phòng phẩm; phong bì; tập giấy viết nhỏ; giấy ghi nhớ; ấn phẩm (sản phẩm in); lịch, tạp chí; sách hướng dẫn du lịch bỏ túi; bưu thiếp; tập anbom, sách lịch; giấy gói quà; sổ tay, ảnh chụp, máy chữ và đồ dùng văn phòng (không kể đồ đạc bằng gỗ), đồ dùng để hướng dẫn và giảng dạy (không kể máy móc dùng cho mục đích này).

Nhóm 18: Sản phẩm làm bằng da hoặc giả da như cặp túi, ba lô, túi du lịch, va li, ví, vật liệu giả da; bao để móc chìa khóa; ô.

Nhóm 25: Quần áo, giầy dép, mũ nón (không thuộc các nhóm khác), găng tay (trang phục); khăn quàng; áo mưa, thắt lưng (trang phục); váy.

Nhóm 35: Dịch vụ bán buôn, dịch vụ bán lẻ, dịch vụ đặt hàng qua thư hoặc đặt hàng trực tuyến, dịch vụ cửa hàng bán lẻ, dịch vụ cửa hàng bán lẻ trực tuyến, dịch vụ cửa hàng bách hóa, (tất cả liên quan đến các hàng hóa bao gồm thiết bị viễn thông, thiết bị công nghệ thông tin, thiết bị điện tử dùng, ghi, truyền, nhận, sao, lưu, hiện hình và lưu tin, gửi thư, thông tin và dữ liệu, thiết bị chuyển mạch, biến đổi tích, điều chỉnh hoặc điều khiển năng lượng, thiết bị truyền hình và internet thiết bị điều khiển tự động bằng âm thanh và hình ảnh, máy tính, điện thoại, thiết bị ngoại vi dùng với máy tính, phần mềm máy vi tính, đĩa CD, VCD, đầu máy và đĩa dùng cho trò chơi điện tử trên máy vi tính sách điện tử và báo điện tử, băng, đĩa đã ghi sẵn chứa đựng âm, thanh, hình ảnh, phim, các chương trình truyền hình, chương trình vui chơi và giải trí khác, chất để tẩy trắng và các chất khác dùng để giặt là, chế phẩm làm sạch, đánh bóng, cọ rửa và mài mòn, xà phòng, nước hoa, tinh dầu, mỹ phẩm, nước xức tóc, kem đánh răng, thiết bị chiếu sáng, sưởi ấm, nấu nướng làm lạnh: sấy khô. thông gió, cấp nước và thiết bị vệ sinh, giấy, bìa cứng, hộp làm bằng bìa cứng, hộp bìa cứng (các-tông) đựng hàng, thẻ treo hàng bằng bìa cứng, ấn phẩm in, cụ thể là, tạp chí, báo, sách, ảnh chụp, văn phòng phẩm, chất dính dùng cho văn phòng phẩm hoặc mục đích gia dụng, tài liệu hướng dẫn và giảng dạy in sẵn trong lĩnh vực thiết kế nội thất, quy hoạch nhà bếp, vật liệu đóng gói bằng chất dẻo, cụ thể là túi bằng chất dẻo dùng để bao gói, vật liệu gói bằng chất dẻo dùng để bọc hoặc đóng gói, catalô, ấn phẩm định kỳ, đồ da hoặc đồ giả da, cụ thể là, da để đánh bóng, quần áo giả da, quần áo da, vật trang trí bằng da thuộc dùng cho đồ đạc, da giả, vật liệu giả da tấm phủ đồ đạc bằng da, hộp bằng da hoặc giả da, vải và hàng dệt, vải dệt dùng trong sản xuất đồ đạc, rèm, chăn và gối, đồ phủ giường và bàn, khăn trải giường, vỏ gối, mền bông, tấm phủ giường và màn, đồ nội thất (đồ đạc trong nhà), đồ làm từ da hoặc giả da, bao gồm túi, túi xách to đi mua hàng, va li (hành lý), túi du lịch, ví và ví bỏ túi, ô và dù, đồ thủy tinh đựng đồ uống, bát đĩa bằng thủy tinh và đồ nấu ăn bằng thủy tinh, ấm pha cà phê (không dùng điện), bộ đồ uống trà (không làm bằng kim loại quý), dụng cụ và đồ chứa đựng dùng cho mục đích gia dụng hoặc nhà bếp, nước và bọt biển, bàn chải (không kể bút lông), vật liệu làm bàn chải, vật dụng để làm sạch, bùi nhùi thép để làm sạch, thủy tinh, kính thô, hoặc bán thành phẩm, trừ thủy tinh, kính dùng trong xây dựng), quần áo, giày dép, mũ nón bít tất, tạp dề (trang phục) khăn quàng cổ, trò chơi và đồ chơi, dụng cụ tập thể dục và thể thao, đồ trang hoàng và trang trí cho cây nô-en, thú nhồi bông đồ chơi, xe tải đồ chơi, đồ chơi để cưỡi, lều đồ chơi cho trẻ em và gạch đồ chơi, cái đu cho trẻ em, ngựa gỗ bập bênh, túi lưới, diều, cà phê, chè (trà), ca cao, đường, bánh mỳ, bánh ngọt và bánh kẹo, đá ăn, kem lạnh, sữa chua đông lạnh (dạng kem lạnh), món ăn có thành phần chính từ mì hoặc gạo, dưới dạng bánh xăng-đuých và sa lát, cụ thể là bánh xăng-đuých (bánh mỳ kẹp nhân), món sa lát mì; thực phẩm ăn nhanh có thành phần chính từ hoặc chứa bột mỳ, ngũ cốc hoặc hạt ngũ cốc, bánh quy, bánh quy dạng thanh, bánh quy giòn, sôcôla và thực phẩm ăn nhanh dạng thanh trên cơ sở sôcôla, mật ong, mù tạc, giấm ăn, xốt (gia vị), nước xốt cho sa lát, nước chấm cho sa lát, gia vị, bia, nước khoáng và nước uống có ga và đồ uống không cồn khác, đồ uống làm từ nước ép trái cây không cồn nước ép trái cây, si rô và các chế phẩm khác dùng để làm đồ uống; đồ đạc trong nhà, gương, khung ảnh, đồ đạc trong nhà hoặc đồ đạc dùng trong văn phòng bằng gỗ, li-e, lau sậy, cói, liễu, sừng, xương, ngà voi, xương cá voi, vỏ sò hổ phách, xà cừ, đất sét trắng và chất liệu thay thế cho tất cả các nguyên liệu trên, hoặc làm bằng chất dẻo); dịch vụ đặt mua báo cho người khác, dịch vụ tóm lược tin tức; dịch vụ cung cấp thông tin thương mại và tư vấn tiêu dùng; dịch vụ đăng ký thuê bao viễn thông, truyền hình cho người khác; hệ thống hóa thông tin vào cơ sở dữ liệu máy tính; quảng cáo; dịch vụ giới thiệu sản phẩm trên các phương tiện truyền thông cho mục

đích bán lẻ; tổ chức hội chợ, triển lãm nhằm mục đích thương mại hoặc quảng cáo; thăm dò dư luận; dịch vụ cung cấp thông tin thống kê, dịch vụ bán đấu giá và điều khiển việc bán đấu giá; dịch vụ khuyến mãi và phát quà quảng cáo cho các công ty khác; cho thuê không gian quảng cáo, dịch vụ quản lý kinh doanh, dịch vụ điều hành kinh doanh, dịch vụ hỗ trợ kinh doanh, dịch vụ điều hành các trang mạng mua bán, hàng hóa (dịch vụ trực tuyến) nhượng quyền thương mại và dịch vụ quản lý chuỗi cửa hàng, nhượng quyền thương mại, dịch vụ quan hệ công chúng (dịch vụ PR), dịch vụ điều tra và nghiên cứu thị trường, hỗ trợ điều hành doanh nghiệp thương mại dịch vụ quản lý nhân sự; dịch vụ cung cấp thông tin và tư vấn liên quan đến các dịch vụ kể trên.

Nhóm 36: Dịch vụ tài chính ngân hàng, bảo hiểm; dịch vụ thanh toán; dịch vụ chuyển tiền thông qua tài khoản cho các thuê bao trong cùng mạng hoặc các mạng khác nhau; nạp tiền cho game trực tuyến, dịch vụ hỗ trợ khách hàng trong việc thực hiện các, giao dịch tài chính, ngân hàng thực hiện trên nền dịch vụ viễn thông, công nghệ thông tin và kết nối ngân hàng; phân tích tài chính; dịch vụ thẻ tín dụng, dịch vụ thẻ thanh toán; dịch vụ đổi tiền; dịch vụ chuyển tiền trên phạm vi toàn quốc và quốc tế, dịch vụ đầu tư tài chính, đánh giá tiền tệ, tư vấn tài chính; dịch vụ bảo lãnh tài chính, dịch vụ quỹ đầu tư; thuế mua tài chính, môi giới chứng khoán, cho thuê văn phòng, căn hộ, phòng ở (bất động sản), cho thuê bất động sản; môi giới và kinh doanh nhà đất, bất động sản, quản lý bất động sản; dịch vụ cung cấp thông tin và tư vấn liên quan đến các dịch vụ kể trên.

Nhóm 37: Dịch vụ lắp đặt, sửa chữa, bảo dưỡng thiết bị điện, điện tử, viễn thông và thiết bị văn phòng; dịch vụ lắp đặt bảo trì và sửa chữa phần cứng máy tính; dịch vụ xây dựng; dịch vụ giám sát xây dựng, dịch vụ sửa chữa và bảo dưỡng công trình bao gồm cả công trình viễn thông; cho thuê thiết bị xây dựng; khai thác mỏ, dịch vụ giặt là; lắp đặt, bảo dưỡng và sửa chữa máy móc; dịch vụ cung cấp thông tin và tư vấn liên quan đến các dịch vụ kể trên.

Nhóm 38: Dịch vụ viễn thông, dịch vụ giá trị gia tăng trên mạng viễn thông và truyền hình; dịch vụ phát thanh; dịch vụ truyền hình, dịch vụ internet (dịch vụ viễn thông của nhà cung cấp); dịch vụ cung cấp (không phải mua bán) các phương tiện truyền thông để tổ chức hội nghị qua mạng không dây và có dây, cầu phát thanh truyền hình; dịch vụ truyền thông tin, hình ảnh qua mạng không dây và có dây; cho thuê thiết bị viễn thông, truyền dẫn vệ tinh; cho thuê đường truyền viễn thông; cung cấp các kênh viễn thông, truyền hình cho dịch vụ mua hàng từ xa; dịch vụ truyền thông tin, dữ liệu điện tử, các nội dung đa phương tiện, băng hình, phim, tranh vẽ, ảnh chụp, các hình ảnh, văn bản trò chơi, thông tin chung, các băng âm thanh và các thông tin khác qua máy tính, qua hệ thống mạng viễn thông, truyền hình, qua vệ tinh; truyền phát chương trình phát thanh và truyền hình dưới dạng kỹ thuật số lên hệ thống máy tính toàn cầu; dịch vụ thông tin liên lạc bằng điện thoại hoặc mạng internet; dịch vụ truyền hình cáp, cung cấp diễn đàn trực tuyến; dịch vụ hội nghị truyền hình, dịch vụ cung cấp thông tin và tư vấn liên quan đến các dịch vụ kể trên.

Nhóm 39: Dịch vụ vận tải; cho thuê phương tiện vận tải, dịch vụ chuyển phát hàng hoá, bưu phẩm, bưu kiện, thư tín, dịch vụ giao báo, tạp chí, dịch vụ đóng gói và bốc dỡ hàng hóa; dịch vụ kho bãi; dịch vụ lữ hành nội địa và quốc tế; đại lý bán vé máy bay; đặt chỗ cho các chuyến du lịch; môi giới vận tải; bãi đỗ xe; phân phối năng lượng; chuyển phát hoa, thông tin về giao thông; cho thuê hệ thống định vị, dẫn đường; dịch vụ cung cấp thông tin và tư vấn liên quan đến các dịch vụ kể trên.

Nhóm 41: Dịch vụ giáo dục đào tạo, dịch vụ giải trí, cung cấp tiện ích giải trí cụ thể là website có chứa đựng các viđêô âm thanh, hình ảnh, phim và các ứng dụng đa phương tiện

khác cho mục đích giáo dục, giải trí; cung cấp tiện ích giải trí cụ thể là website có chức năng cho phép người sử dụng tự xây dựng và chia sẻ nội dung bao gồm cả âm thanh, hình ảnh, dữ liệu thông qua internet, hoặc mạng truyền thông khác về các môn học, chủ đề khác nhau thuộc lĩnh vực giải trí, văn hóa, giáo dục, cung cấp các thông tin về các clip âm thanh hình ảnh phim và các ứng dụng phương tiện khác có mục đích giáo dục, giải trí; cung cấp xuất bản phẩm điện tử trực tuyến không tải xuống được, tạp chí điện tử trực tuyến; xuất bản sách, báo điện tử trực tuyến, dịch thuật, tổ chức khóa học trực tuyến trên mạng; dịch vụ cho thuê phim, dịch vụ trường quay xuất bản tạp chí, sách, báo, ca ta lô, lịch, các ấn phẩm văn hóa; cung cấp thông tin về giáo dục, đào tạo, thể thao, văn hóa và giải trí; dịch vụ giải trí trên các phương tiện truyền thông bao gồm truyền hình, internet, điện thoại, tổ chức hội nghị hội thảo chuyên đề; tổ chức các cuộc thi mang tính giáo dục, giải trí, tổ chức các chương trình thi đấu thể thao; tổ chức triển lãm nhằm mục đích giáo dục, văn hoá; giới thiệu phim; sản xuất phim (trừ phim quảng cáo) và các chương trình phát thanh và truyền hình, cung cấp trò chơi điện tử trực tuyến; dịch vụ xổ số; câu lạc bộ giải trí hoặc giáo dục, câu lạc bộ sức khỏe; trình diễn các buổi biểu diễn trực tiếp; dịch vụ cung cấp thông tin và tư vấn liên quan đến các dịch vụ kể trên.

Nhóm 42: Cung cấp các ứng dụng cụ thể là phần mềm cho phép đưa thông tin, đăng tải (upload), tải về (download), chia sẻ âm thanh, hình ảnh, phim, ứng dụng đã phương tiện lên mạng internet và các phương tiện truyền thông khác (dịch vụ sửa nhà cung cấp các ứng dụng), số hóa tư liệu; chuyển đổi dữ liệu, tài liệu từ dạng vật lý sang dạng điện tử; cho thuê không gian lưu trữ trên máy chủ; cung cấp công cụ tìm kiếm trên internet; cung cấp quyền sử dụng tạm thời phần mềm không tải xuống được để chia sẻ âm thanh, hình ảnh, phim, các ứng dụng đa phương tiện khác thông qua mạng internet hoặc mạng truyền thông khác, thiết kế và phát triển phần cứng và phần mềm mềm máy tính và điện thoại di động; cài đặt phần mềm cho máy tính, điện thoại di động; bảo trì phần mềm máy tính, viễn thông, khôi phục dữ liệu máy tính; thiết kế trang web, tư vấn các giải pháp ứng dụng kỹ thuật cao trong lĩnh vực công nghệ thông tin, nghiên cứu dự án kỹ thuật, chuyển giao công nghệ tin học; dịch vụ kỹ thuật đo lường chất lượng thiết bị mạng và chất lượng dịch vụ viễn thông, tin học, tạo lập và duy trì trang web cho người khác; cho thuê phần mềm máy tính; nghiên cứu kỹ thuật, thử nghiệm vật liệu; thăm dò địa chất, khoáng sản, khảo sát, thiết kế và lập dự án công trình bưu chính viễn thông; nghiên cứu và ứng dụng khoa học công nghệ nhằm tạo ra các sản phẩm khoa học công nghệ mới; nghiên cứu và ứng dụng khoa học công nghệ vào việc tạo ra các vật liệu, thiết bị mới; lập trình máy tính và điện thoại đi động; điện toán đám mây; lưu trữ dữ liệu điện tử, cung cấp phần mềm như một dịch vụ (SaaS), dịch vụ cung cấp thông tin và tư vấn liên quan đến các dịch vụ kể trên.

Nhóm 43: Dịch vụ cung cấp thực phẩm và đồ uống (do nhà hàng thực hiện), dịch vụ cho thuê chỗ ở tạm thời, đặt chỗ ở tạm thời, nhà nghỉ du lịch, cho thuê phòng họp, dịch vụ khách sạn, dịch vụ nhà hàng ăn uống, dịch vụ quán cà phê, dịch vụ quán rượu, dịch vụ cung cấp thông tin và tư vấn liên quan đến các dịch vụ kể trên.

Nhóm 44: Bệnh viện, phòng khám; nhà dưỡng bệnh; chăm sóc sức khỏe, dịch vụ trợ giúp y tế; dịch vụ y tế; vật lý trị liệu, thẩm mỹ viện, dịch vụ cung cấp thông tin và tư vấn liên quan đến các dịch vụ kể trên.

Nhóm 45: Dịch vụ mạng xã hội trực tuyến; câu lạc bộ gặp gỡ; cung cấp dịch vụ xã hội và thông tin trong lĩnh vực phát triển cá nhân như tự hoàn thiện bản thân, từ thiện và các dịch vụ vì cộng đồng; dịch vụ môi giới mua bán, trao đổi bản quyền các chương trình phát thanh truyền hình (môi giới quyền SHTT), dịch vụ li xăng các đối tượng của quyền sở hữu

trí tuệ; tư vấn về an ninh; dịch vụ cung cấp thông tin và tư vấn liên quan đến các dịch vụ kể trên.

---

(210) **4-2016-09634**

(540)

(220) 08.04.2016
(441) 26.09.2016
(531) 26.1.1; A26.1.18
(731) MAI TRẦN THUYẾT (VN)
Thôn Long Tiên, xã Hồng Giang, huyện Đông Hưng, tỉnh Thái Bình
(740) Công ty TNHH Sở hữu trí tuệ PADEMARK (PADEMARK CO.,LTD.)

(511) Nhóm 25: Giày da; thắt lưng da.

Nhóm 35: Mua bán, kinh doanh thương mại điện tử các sản phẩm giày da, thắt lưng da.

---

(210) **4-2016-09635**

(540)

(220) 08.04.2016
(441) 26.09.2016
(531) 26.3.2
(591) Xanh nước biển; đỏ; trắng
(731) PHẠM DIỆU LINH (VN)
Số 207 cụm 5 Tân Mai, quận Hoàng Mai, thành phố Hà Nội
(740) Công ty TNHH Sở hữu trí tuệ PADEMARK (PADEMARK CO.,LTD.)

(511) Nhóm 02: Sơn nước.

Nhóm 19: Bột bả chống thấm.

---

(210) **4-2016-09639**

(540)

(220) 08.04.2016
(441) 26.09.2016
(531) A7.1.12; 7.1.6; 2.9.1; 7.1.1
(591) Đỏ, đen, vàng, xanh lá cây đậm, xanh lá cây nhạt, cam nhạt, hồng cam, hồng nhạt, xanh da trời, xanh xám, trắng, nâu, nâu cam, nâu đậm, nâu nhạt
(731) CÔNG TY TNHH MỘT THÀNH VIÊN LIVE ON (VN)
Số 355 Trần Bình Trọng, phường 01, quận 10, thành phố Hồ Chí Minh
(740) Công ty Cổ phần PHANLAW VIETNAM (PHANLAW VIETNAM JSC)

(511) Nhóm 35: Dịch vụ môi giới thương mại; dịch vụ nghiên cứu thị trường; thương mại truyền hình (mua bán phim, mua bán chương trình truyền hình); dịch vụ trưng bày, giới thiệu sản phẩm; dịch vụ quan hệ công chúng; các dịch vụ phân tích và đánh giá hoạt động kinh doanh; tư vấn chuyên môn về hoạt động kinh doanh; điều tra, thu thập, cung cấp các thông tin về hoạt động kinh doanh, tư vấn, hỗ trợ quản lý kinh doanh; hỗ trợ quản lý kinh doanh thương mại hoặc công nghiệp; cung cấp các thông tin và tư vấn về giá thị trường của tải sản, hàng hóa và dịch vụ; dịch vụ giới thiệu việc làm; dịch vụ tư vấn, quản lý nguồn nhân lực; dịch vụ cung ứng lao động tạm thời.

Nhóm 38: Truyền hình cáp; phát thanh (radio); phát chương trình truyền hình; cung cấp dịch vụ viễn thông kết nối với hệ thống máy vi tính toàn cầu; dịch vụ điện thoại; truyền thông tin và hình ảnh có sự hỗ trợ của máy vi tính; dịch vụ thông tin liên lạc không dây.

Nhóm 41: Sản xuất chương trình phát thanh và truyền hình; trình diễn các buổi biểu diễn trực tiếp; trình diễn các buổi biểu diễn ca nhạc; dịch vụ người tổ chức các buổi biểu diễn, cụ thể là tổ chức các buổi biểu diễn trong lĩnh vực điện ảnh; dịch vụ sản xuất phim hoạt hình; dịch vụ giải trí thông qua các buổi trình diễn kịch và hòa nhạc trên sân khấu; phát hành phim điện ảnh thông qua rạp chiếu phim; rạp chiếu phim; dịch vụ giải trí, cụ thể là lập kế hoạch và tổ chức các liên hoan phim; sản xuất phim (trừ phim quảng cáo); dịch vụ trường quay phim, cho thuê phim điện ảnh; xuất bản các ấn phẩm định kỳ (ngoại trừ các ấn phẩm quảng cáo); dịch vụ câu lạc bộ giải trí ban đêm, ghi băng viđêô, dịch vụ về phóng viên tin tức; cung cấp (không phải mua bán) các thiết bị giải trí; đặt vé xem phim; đặt vé cho các buổi biểu diễn và các sự kiện giải trí khác; cung cấp các dữ liệu và thông tin điện ảnh; dịch vụ quản lý sân khấu (không bao gồm quản lý về mặt thương mại); dịch vụ dàn dụng buổi biểu diễn; dịch vụ giới thiệu biểu diễn kịch; dịch vụ dàn dựng sân khấu; dịch vụ tổ chức hội nghị, hội thảo.

---

(210) **4-2016-09668**

(540)

(220) 08.04.2016

(441) 26.09.2016

(531) 24.15.2; A24.15.11; A24.15.13; 26.15.15

(731) PROMART INTERNATIONAL CO., LTD. (TH)
137/6 Moo 1, Bhuddhamonton 8th Road, Nakornchaisri District, Nakornpathom, Thailand

(740) Công ty Tư vấn đầu tư và chuyển giao công nghệ (INVESTCONSULT)

(511) Nhóm 29: Sữa; sản phẩm sữa; đồ uống làm từ sữa; sữa chua; Kefia (đồ uống từ sữa).

Nhóm 32: Đồ uống làm từ nước ép trái cây không có cồn; đồ uống là chất lỏng giống nước còn lại sau khi làm đông sữa chua; đồ uống làm từ đậu nành, không phải chất thay thế sữa; đồ uống làm từ đậu.

---

(210) **4-2016-09671**

(540)

2 THUẬN

(220) 08.04.2016
(441) 26.09.2016
(591) Đỏ
(731) HỘ KINH DOANH DÂU TẰM 2 THUẬN (VN)
Tổ 3, ấp Bình Hòa 2, xã Mỹ Khánh, thành phố Long Xuyên, tỉnh An Giang

(511) Nhóm 32: Nước cốt ép từ quả dâu tằm dùng cho đồ uống.

---

(210) **4-2016-09811**

(540)

AQUACLEAR

(220) 11.04.2016
(441) 26.09.2016
(731) CÔNG TY TNHH GIÀY VIỄN THỊNH (VN)
16/9 Nguyễn Bình, ấp 2, xã Phú Xuân, huyện Nhà Bè, thành phố Hồ Chí Minh

(511) Nhóm 24: Vải không dệt.

Nhóm 32: Bia; các loại đồ uống không có cồn; đồ uống hỗn hợp, không có cồn; nước ép trái cây; nước ép hoa quả.

Nhóm 39: Vận tải.

---

(210) **4-2016-09812**

(540)

AQUAHEALTH

(220) 11.04.2016
(441) 26.09.2016
(731) CÔNG TY TNHH GIÀY VIỄN THỊNH (VN)
16/9 Nguyễn Bình, ấp 2, xã Phú Xuân, huyện Nhà Bè, thành phố Hồ Chí Minh

(511) Nhóm 24: Vải không dệt.

Nhóm 32: Bia; các loại đồ uống không có cồn; đồ uống hỗn hợp, không có cồn; nước ép trái cây; nước ép hoa quả.

Nhóm 39: Vận tải.

---

(210) **4-2016-09813**

(540)

AQUALIVE

(220) 11.04.2016
(441) 26.09.2016
(731) CÔNG TY TNHH GIÀY VIỄN THỊNH (VN)
16/9 Nguyễn Bình, ấp 2, xã Phú Xuân, huyện Nhà Bè, thành phố Hồ Chí Minh

(511) Nhóm 24: Vải không dệt.

Nhóm 32: Bia; các loại đồ uống không có cồn; đồ uống hỗn hợp, không có cồn; nước ép trái cây; nước ép hoa quả.

Nhóm 39: Vận tải.

---

(210) **4-2016-09814**

(540)

(220) 11.04.2016
(441) 26.09.2016
(531) A9.9.5
(591) Đỏ, đen
(731) CÔNG TY TNHH GIÀY VIỄN THỊNH (VN)
16/9 Nguyễn Bình, ấp 2, xã Phú Xuân, huyện Nhà Bè, thành phố Hồ Chí Minh

(511) Nhóm 35: Giới thiệu sản phẩm, trưng bày sản phẩm; đại lý thông tin thương mại; dịch vụ giới thiệu sản phẩm trên các phương tiện truyền thông cho mục đích bán lẻ; quản lý quá trình đặt hàng, xử lý về mặt hành chính các đơn hàng; quảng cáo.

---

(210) **4-2016-10176**

(540)

JUNGER

(220) 13.04.2016
(441) 26.09.2016
(731) CÔNG TY TNHH PHÁT TRIỂN NGUYÊN CÁT (VN)
Số nhà 54, ngách 122/58 phố Vĩnh Tuy, tổ 127, phường Vĩnh Tuy, quận Hai Bà Trưng, thành phố Hà Nội

(511) Nhóm 07: Máy rửa bát đĩa; máy hút bụi; máy giặt; máy xay; máy ép; máy làm xúc xích; máy vắt cho đồ giặt; máy vắt khô quần áo (không sấy); máy xay cà phê (ngoài loại vận hành bằng tay); hệ thống hút bụi cho mục đích làm sạch; máy chế biến thức ăn dùng điện; máy nạo rau củ; máy xay nghiền chạy điện cho mục đích gia dụng; máy ép trái cây dùng điện cho mục đích gia dụng; máy thái thịt.

Nhóm 10: Ghế bành cho mục đích y tế hoặc nha khoa; ghế mát-sa chạy điện (dùng cho mục đích y tế); máy massage (mát-sa); thiết bị xoa bóp thẩm mỹ; thiết bị xoa bóp; thiết bị rung xoa bóp.

Nhóm 11: Bếp điện từ; tủ lạnh; máy khử mùi dùng cho nhà bếp (máy hút mùi); thiết bị và hệ thống thông gió; hệ thống điều hòa không khí; thiết bị khử mùi không khí; hệ thống và thiết bị làm lạnh; hệ thống và thiết bị vệ sinh; thiết bị sinh hơi nước; thiết bị sưởi ấm; hệ thống và thiết bị nấu nướng; dụng cụ nấu nướng dùng điện; lò vi sóng; lò nướng; thiết bị nướng; nồi cơm điện; quạt điện; ấm đun nước dùng điện; nồi niêu dùng điện; xoong chảo dùng điện; hệ thống chiếu sáng và thiết bị chiếu sáng; đèn trang trí.

Nhóm 28: Máy chạy bộ, xe đạp đặt cố định để luyện tập, thiết bị tập luyện thể hình, dụng cụ rèn luyện thể hình, thiết bị tập thể dục, máy để tập luyện thể dục.

---

(210) **4-2016-10252**

(540)

DAIAN
DAIANDOOR

(220) 14.04.2016
(441) 26.09.2016
(531) 26.4.4; 26.4.9; 7.3.2
(591) Xanh, cam, đen
(731) CÔNG TY TNHH THƯƠNG MẠI ĐẠI AN (VN)
Tổ dân phố Đình, phường Đại Mỗ, quận Nam Từ Liêm, thành phố Hà Nội

(511) Nhóm 06: Cửa nhôm kính.

Nhóm 19: Cửa nhựa lõi thép Upvc.

Nhóm 37: Lắp đặt cửa nhựa lõi thép Upvc; lắp đặt cửa nhôm kính.

---

(210) **4-2016-10332**

(540)

Bella Belle

(220) 14.04.2016
(441) 26.09.2016
(591) Xanh lá cây
(731) CÔNG TY TNHH MTV THƯƠNG MẠI MỸ PHẨM HOA ANH ĐÀO (VN)
Lầu 11, tòa nhà JABES 2, số 110 Cách Mạng Tháng Tám, phường 7, quận 3, thành phố Hồ Chí Minh

(511) Nhóm 03: Mỹ phẩm.

---

(210) **4-2016-10361**

(540)

ORM

(220) 14.04.2016
(441) 26.09.2016
(531) A26.11.12; A26.11.8
(591) Đỏ, trắng
(731) CÔNG TY TNHH MỘT THÀNH VIÊN MÁY NÉN KHÍ ORM VIỆT NAM (VN)
Thửa đất số 559, tờ bản đồ số 2, khu dân cư Thuận Giao, khu phố Bình Thuận 2, phường Thuận Giao, thị xã Thuận An, tỉnh Bình Dương

(511) Nhóm 06: Bình chứa khí bằng kim loại.

Nhóm 07: Máy nén khí trục vít; máy nén khí pít-tông.

Nhóm 11: Máy sấy khí; thiết bị lọc không khí nén công nghiệp bằng kim loại dưới dạng bình.

Nhóm 35: Mua bán máy nén khí trục vít, máy nén khí pít tông, máy sấy khí, bình chứa khí bằng kim loại, thiết bị lọc không khí nén công nghiệp bằng kim loại dưới dạng bình, linh kiện, phụ tùng máy nén khí.

---

(210) **4-2016-10389**

(540)

(220) 14.04.2016
(441) 26.09.2016
(531) 26.1.1; A26.1.18
(731) CHAROEN POKPHAND FOODS PUBLIC COMPANY LIMITED (TH)
313 C.P. Tower, Silom Road, Bangrak District, Bangkok 10500 Thailand
(740) Công ty Cổ phần Sở hữu công nghiệp INVESTIP (INVESTIP)

(511) Nhóm 29: Thịt bò; thịt gà; thịt lợn; tôm, không còn sống; cá, không còn sống; thực phẩm sơ chế đông lạnh được làm từ thịt bò; thực phẩm sơ chế đông lạnh được làm từ thịt gà; thực phẩm sơ chế đông lạnh được làm từ thịt lợn; thực phẩm sơ chế đông lạnh được làm từ tôm; thực phẩm sơ chế đông lạnh được làm từ cá; thực phẩm nấu chín được làm từ thịt bò; thực phẩm nấu chín được làm từ thịt gà; thực phẩm nấu chín được làm từ thịt lợn; thực phẩm nấu chín được làm từ tôm; thực phẩm nấu chín được làm từ cá; thực phẩm chủ yếu được làm từ trứng; trứng; rau và trái cây đã được bảo quản; nấm nấu chín; nấm đã được sơ chế; nấm đã được bảo quản; rau và trái cây đã nấu chín; rau và trái cây sấy khô; dưa muối; món ngọt tráng miệng kiểu Thái gồm: chè đậu xanh, chè củ năng nấu sữa dừa kiểu thái, chuối nghiền nhuyễn với đường, chuối sữa dừa, chè bí ngô sữa dừa, món sữa trứng kiểu Thái Lan.

Nhóm 30: Đường; thực phẩm chủ yếu được làm từ gạo; thực phẩm được làm từ bột mì; thực phẩm được làm từ ngũ cốc; xốt (gia vị); tương ớt; món ngọt tráng miệng kiểu Thái gồm: xôi xoài kiểu Thái Lan, xôi sữa trứng; bánh chuối chiên; kẹo caramen tráng miệng (kiểu Thái); bánh kem xốp ca ri; bánh pút đinh dừa đen; kẹo mềm làm từ đậu; bánh kếp đậu xanh; cơm cháy; bánh trứng sữa dừa; bánh pút đinh dừa nạo; thạch rau câu (dạng bánh kẹo); bánh pút đinh với dừa là chủ yếu; si rô bọc lòng đỏ trứng chín (dạng bánh kẹo); bánh bao sữa dừa; bánh khoai môn tàn ong; bánh ngọt làm từ lòng đỏ trứng dạng sợi; món bánh tráng miệng phủ bóng; hạt trân châu; kem trái cây (kem lạnh); kem lạnh; bánh ngọt; bánh ngọt làm từ ngũ cốc; đồ uống trên cơ sở cà phê; đồ uống trên cơ sở ca cao; đồ uống trên cơ sở sô cô la; đồ uống trên cơ sở trà.

---

(210) **4-2016-10420**

(540)

(220) 15.04.2016
(441) 26.09.2016
(531) A5.3.13; 24.13.1; 26.4.4; 26.4.7
(731) CÔNG TY TNHH SẢN XUẤT VÀ THƯƠNG MẠI TÂN Á (VN)
Số 124 đường Tôn Đức Thắng, phường Quốc Tử Giám, quận Đống Đa, thành phố Hà Nội

(511) Nhóm 11: Thiết bị đun nóng nước bằng năng lượng mặt trời; bộ thu năng lượng mặt trời (sưởi ấm, đốt nóng); bình đun nước nóng chạy điện; máy lọc nước tinh khiết; thiết bị lọc (làm sạch) nước dùng trong gia đình.

Nhóm 35: Mua bán, quảng cáo, xuất nhập khẩu, giới thiệu các sản phẩm bao gồm thiết bị đun nóng nước bằng năng lượng mặt trời, bộ thu năng lượng mặt trời (sưởi ấm, đốt nóng), bình đun nước nóng chạy điện, máy lọc nước tinh khiết, thiết bị lọc (làm sạch) nước dùng trong gia đình; dịch vụ cửa hàng bán lẻ các sản phẩm bao gồm thiết bị đun nóng nước bằng năng lượng mặt trời, bộ thu năng lượng mặt trời (sưởi ấm, đốt nóng), bình đun nước nóng chạy điện, máy lọc nước tinh khiết, thiết bị lọc (làm sạch) nước dùng trong gia đình; xúc tiến thương mại.

---

(210) **4-2016-10504**

(540)

(220) 15.04.2016
(441) 26.09.2016
(531) 3.7.19; 3.7.3; A3.7.24
(591) Đỏ, cam, đen, trắng
(731) CHOI, HO SIK (KR)
Doosan Weve the Zenith Apt. #105-5001, 2435, Dalgubeol-daero, Suseong-gu, Daegu, Republic of Korea
(740) Công ty TNHH Sở hữu trí tuệ WINCO (WINCO CO., LTD.)

(511) Nhóm 29: Thịt; thịt đã được đóng gói; thịt đã được chế biến; thịt gà; thịt gà đã được đóng gói; thịt gà đã được chế biến; thịt gà chua ngọt; thịt gà sốt đậu tương; thịt gà sốt teriyaki (một loại sốt kiểu Nhật); thịt gà rán sốt cay ngọt.

Nhóm 43: Nhà hàng ăn uống (chuyên các món gà); nhà hàng ăn uống được nhượng quyền thương mại (chuyên các món gà); dịch vụ chuẩn bị thức ăn và đồ uống do nhà hàng thực hiện; nhà hàng ăn uống; dịch vụ quầy rượu; nhà hàng phục vụ tiệc đứng; nhà hàng ăn uống tự phục vụ; dịch vụ chuỗi nhà hàng ăn uống; dịch vụ quán cà phê và quán ăn tự phục vụ; nhà hàng bán thức ăn mang về.

---

(210) **4-2016-10544**

(540)

RONGXING HKSG

(220) 15.04.2016
(441) 26.09.2016
(731) CÔNG TY CỔ PHẦN HOÀNG KIM SÀI GÒN (VN)
122/126 Phạm Văn Hai, phường 2, quận Tân Bình, thành phố Hồ Chí Minh
(740) Công ty TNHH Tư vấn A & S (A&S CO.,LTD)

(511) Nhóm 06: Cửa cuốn bằng kim loại; cửa inốc; cửa bằng kim loại; tấm inốc dùng trong xây dựng; tấm kim loại cho xây dựng; cầu thang bằng kim loại.

---

(210) **4-2016-10561**

(300) EUTM 014943195 21.12.2015 EM

(540)

WeChat Out

(220) 15.04.2016
(441) 26.09.2016
(731) TENCENT HOLDINGS LIMITED (KY)
P.O. Box 2681 GT, Century Yard, Cricket Square, Hutchins Drive, Grand Cayman, Cayman Islands
(740) Công ty TNHH Tư vấn ALIATLEGAL (ALIATLEGAL CO., LTD.)

(511) Nhóm 09: Vật mang dữ liệu từ tính; phần mềm máy tính; ứng dụng phần mềm cho phép truyền tải, truy cập, tổ chức và quản lý các tin nhắn văn bản, tin nhắn tức thời, trang thông tin cá nhân trực tuyến, văn bản, đường dẫn các trang web và hình ảnh thông qua mạng internet và các mạng thông tin liên lạc khác; phần mềm có thể tải về để hỗ trợ cho việc quảng cáo trực tuyến, xúc tiến thương mại, kết nối người dùng mạng xã hội với các doanh nghiệp; phần mềm có thể tải về thông qua internet và các thiết bị không dây; phần mềm có thể tải về trong lĩnh vực mạng xã hội; phần mềm có thể tải về dưới dạng một ứng dụng di động; phần mềm viễn thông không dây kỹ thuật số; phần mềm máy tính để sử dụng trong việc tạo, chỉnh sửa và truyền thông tin dạng văn bản và đồ họa qua mạng truyền thông máy tính, thiết bị không dây, điện thoại hoặc công cụ truyền thông khác, điện thoại sử dụng giao thức internet; chương trình máy tính có thể tải xuống để sử dụng trong viễn thông, cụ thể là phần mềm viễn thông cho phép một hoặc nhiều người sử dụng truy cập vào mạng máy tính toàn cầu; phần mềm cho viễn thông và thông tin liên lạc thông qua mạng thông tin liên lạc trong nước và toàn cầu, bao gồm mạng internet, mạng nội bộ, mạng mở rộng, truyền hình, thông tin di động, mạng di động và mạng lưới vệ tinh; điện thoại; thiết bị điện tử kỹ thuật số cầm tay để xử lý dữ liệu, xử lý thông tin, lưu trữ và hiển thị dữ liệu, truyền và nhận dữ liệu, truyền dữ liệu giữa các máy tính và các phần mềm liên quan; máy tính cầm tay, thiết bị hỗ trợ cá nhân kỹ thuật số, thiết bị nhật ký điện tử, thiết bị ghi chú điện tử; thiết bị điện tử kỹ thuật số di động để xử lý dữ liệu, xử lý thông tin, lưu trữ và hiển thị dữ liệu, truyền và nhận dữ liệu, truyền dữ liệu giữa các máy tính; phần mềm để truy cập vào mạng thông tin liên lạc bao gồm mạng internet; phần cứng và phần mềm máy tính để cung cấp thông tin liên lạc điện thoại tích hợp với các mạng thông tin toàn cầu được máy tính hóa; phần mềm cho việc chuyển hướng các tin nhắn, thư điện tử trên internet, và hoặc dữ hệu khác tới một hoặc nhiều thiết bị cầm tay điện tử từ một kho dữ liệu trên hoặc đi kèm với một máy tính cá nhân hoặc một máy chủ; phần cứng và phần mềm phục hồi thông tin trên điện thoại; phần mềm ứng dụng cho điện thoại di động; phần mềm trò chơi máy tính cho điện thoại di động; phần mềm máy tính sử dụng như một giao

diện lập trình ứng dụng (API) cho phần mềm truyền thông hỗ trợ các cuộc gọi thoại sử dụng giao thức internet (VOIP), các cuộc gọi điện thoại, các cuộc gọi viđêô, tin nhắn văn bản, tin nhắn tức thời và các dịch vụ mạng xã hội trực tuyến.

Nhóm 38: Dịch vụ viễn thông liên lạc; thông tin liên lạc bằng điện thoại; cung cấp kết nối viễn thông đến mạng máy tính toàn cầu; cung cấp quyền truy cập mạng máy tính toàn cầu cho người sử dụng; dịch vụ cho thuê thời gian truy cập vào mạng máy tính toàn cầu; dịch vụ truyền thông và viễn thông điện tử; thông tin liên lạc bằng giọng nói qua các thiết bị điện tử; dịch vụ thông tin liên lạc bằng giọng nói giữa các điểm cố định và di động; dịch vụ viễn thông, cụ thể là, cung cấp thiết bị viễn thông và trực tuyến cho phép tương tác thời gian thực giữa những người dùng máy tính, người dùng máy tính di động và cầm tay, và người dùng thiết bị truyền thông không dây và có dây; dịch vụ tin nhắn tức thời, dịch vụ tin nhắn web, và các dịch vụ tin nhắn văn bản; truyền các tin nhắn, dữ liệu và nội dung thông qua một mạng máy tính toàn cầu và mạng lưới thông tin liên lạc khác; cung cấp diễn đàn trực tuyến, phòng nói chuyện, tạp chí, trang cá nhân, và ứng dụng phần mềm danh bạ thư điện tử cho việc truyền tải tin nhắn, ý kiến, thông tin và nội dung đa phương tiện giữa những người sử dụng; cung cấp quyền truy cập vào phần mềm không thể tải về để chia sẻ các nội dung đa phương tiện và ý kiến giữa các người dùng.

Nhóm 42: Thiết kế và phát triển phần mềm máy tính; giám sát hệ thống máy tính nhờ truy cập từ xa; cung cấp công cụ tìm kiếm trên internet; thiết kế đồ hoạ nghệ thuật và phát triển các ứng dụng phần mềm phát triển đa phương tiện; giám sát hệ thống máy tính và mạng máy tính của người khác, tích hợp các hệ thống cơ sở dữ liệu máy tính; dịch vụ nhà cung cấp ứng dụng (ASP); cho thuê không gian máy chủ cho trang web tương tác và phần mềm không thể tải trực tuyến cho phép người dùng đăng, tìm kiếm, xem, chia sẻ, phê bình, bình chọn, và nhận xét về các tin nhắn, bình luận, các nội dung đa phương tiện, viđêô, phim ảnh, phim, bức hình, nội dung âm thanh, hình ảnh động, bức tranh, hình ảnh, văn bản, thông tin và nội dung khác do người dùng tạo ra thông qua mạng máy tính toàn cầu và mạng máy tính khác; dịch vụ cho thuê không gian máy chủ cho một trang web tương tác để tải lên, đăng, chia sẻ nội dung đa phương tiện, viđêô, phim ảnh, bức hình, hình ảnh; dịch vụ lưu trữ máy chủ cho các nội dung kỹ thuật số trực tuyến; dịch vụ máy tính, cụ thể là, cung cấp việc sử dụng tạm thời một giao diện máy tính không thể tải xuống để tạo ra dịch vụ thông tin cá nhân hóa trực tuyến; thiết kế, cập nhật, kiểm tra và phân tích các phần mềm máy tính và chương trình máy tính; thiết kế, kiểm tra và phân tích phần mềm máy tính và chương trình máy tính; tạo ra và duy trì các trang web cho người khác; dịch vụ cho thuê không gian lưu trữ trên máy chủ (địa chỉ trang tin điện tử); thiết kế các trang web và phần mềm ứng dụng trên mạng máy tính toàn cầu và mạng máy tính địa phương và mạng máy tính nội bộ.

---

(210) **4-2016-10601**

(540)

(220) 19.04.2016
(441) 26.09.2016
(531) 3.7.19; 3.7.1; 3.7.5; A26.4.24
(731) CÔNG TY TNHH SẢN XUẤT THƯƠNG MẠI LIGHTHEART (VN)
Xã Liêu Xá, huyện Yên Mỹ, tỉnh Hưng Yên

(511) Nhóm 11: Bóng đèn các loại xe và bóng chiếu sáng.

---

(210) **4-2016-10602**

(540)

(220) 19.04.2016
(441) 26.09.2016
(731) CÔNG TY TNHH SẢN XUẤT THƯƠNG MẠI LIGHTHEART (VN)
Xã Liêu Xá, huyện Yên Mỹ, tỉnh Hưng Yên

(511) Nhóm 11: Bóng đèn các loại xe và bóng chiếu sáng.

---

(210) **4-2016-10603**

(540)

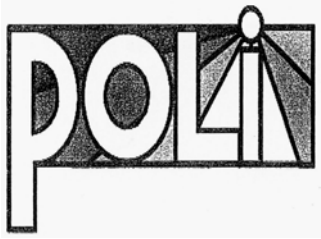

(220) 19.04.2016
(441) 26.09.2016
(531) 26.1.1; 26.3.4; A26.11.9; 26.4.2; 1.3.1; A1.3.17
(731) CÔNG TY TNHH SẢN XUẤT THƯƠNG MẠI LIGHTHEART (VN)
Xã Liêu Xá, huyện Yên Mỹ, tỉnh Hưng Yên

(511) Nhóm 11: Bóng đèn các loại xe và bóng chiếu sáng.

---

(210) **4-2016-10713**

(540)

NANOLUB

(220) 19.04.2016
(441) 26.09.2016
(731) NANOTECH INDUSTRIAL SOLUTIONS INC. (US)
2323 Randolph Avenue Avenel, NJ 07001, USA
(740) Văn phòng Luật sư Ân Nam (ANNAM IP & LAW)

(511) Nhóm 04: Dầu công nghiệp và mỡ công nghiệp; chất bôi trơn/dầu nhờn; nhiên liệu (bao gồm xăng dùng cho động cơ); các hạt nano hình cầu (các hạt Inorganic fullerene - IF) và các ống nano (cacbon) được sử dụng như các chất bôi trơn rắn và như các chất làm giảm độ ma sát, sự hao mòn và giảm sự tăng nhiệt độ tại các phần tiếp xúc và được sử dụng như các chất phụ gia bôi trơn trong dầu và mỡ bôi trơn, và trong bột bôi trơn khô và trong lớp phủ bôi trơn; tất cả thuộc nhóm 04.

---

(210) **4-2016-10771**

(540)

(220) 20.04.2016
(441) 26.09.2016
(531) 26.3.1; 14.7.1
(731) ĐỖ BÁ HUY (VN)
66/3 đường ấp Độc Lập, xã Giang Điền, huyện Trảng Bom, tỉnh Đồng Nai

(511) Nhóm 19: Gỗ xây dựng (buildings timber), nhà gỗ tạm (huts), gỗ xẻ (lumber), nhà tiền chế [bộ lắp ghép] (pre-febricated houses), gỗ thành phẩm (timber manufacetured), gỗ bán thành phẩm (wood, semi-worked).

Nhóm 20: Đồ đạc trong nhà (fumiture); đồ vật trang trí chuyển động(mobiles decoration).

Nhóm 28: Đồ chơi xây dựng (building game) đồ chơi (toys).

---

(210) **4-2016-10798**

(540)

(220) 20.04.2016
(441) 26.09.2016
(531) 1.3.1; 26.3.4; 25.12.1; 25.5.2
(591) Xanh lá cây đậm, trắng
(731) CÔNG TY CỔ PHẦN VƯỜN TRÁI CỬU LONG (VN)
Lô 17E1 đường số 5, khu công nghiệp Trà Nóc 1, phường Trà Nóc, quận Bình Thủy, thành phố Cần Thơ
(740) Công ty TNHH Một thành viên Kim Bắc Việt (KIBVI Co., LTD.)

(511) Nhóm 30: Cà phê, trà và cà phê nhân tạo.

---

(210) **4-2016-10825**

(540)

KDDMEDIA HOST
Towards perfection

(220) 20.04.2016
(441) 26.09.2016
(531) A1.1.10; A1.1.2
(591) Đen, xanh lá cây, xanh cây nhạt, xanh da trời, xám sẫm, trắng
(731) CÔNG TY CỔ PHẦN NIKA (VN)
Số 11 Yên Bái II, phường Phố Huế, quận Hai Bà Trưng, thành phố Hà Nội
(740) Công ty TNHH Sở hữu trí tuệ và Công nghệ Thủ Đô (CAPITAL IP&T CO.LTD.)

(511) Nhóm 42: Dịch vụ thiết kế hệ thống máy tính; lập trình máy tính như thiết kế tạo web, lưu trữ dữ liệu máy tính và quản lý các trang web, email; cung cấp mẫu web có sẵn để tạo ra các trang web; cung cấp mẫu web sử dụng trong việc tạo ra các cửa hàng thương mại điện tử; dịch vụ cung cấp trang web mạng xã hội.

---

(210) **4-2016-11010**

(540)

Nut WALKER

(220) 21.04.2016
(441) 26.09.2016
(591) Vàng, đen, trắng
(731) HERITAGE SNACKS & FOOD CO., LTD. (TH)
34/1 - 34/2 Moo 5, Putthamonthon Sai 4 Road, Kratumlom, Sampran, Nakornpathom 73220, Thailand
(740) Công ty Luật TNHH ZC (Việt Nam) (ZC VN.)

(511) Nhóm 29: Hạt được nấu chín; hạt điều đã được chế biến; hạt dẻ cười đã được chế biến; hạt mắc ca đã được chế biến; đậu Hà Lan ngọt đã được chế biến; lạc đã được chế biến; hạt óc chó đã được chế biến; hạnh nhân được chế biến; hạt dẻ đã được chế biến; hạt dẻ Brazil đã được chế biến; hạt hồ đào pê-can đã được chế biến; hạt dưa hấu đã được chế biến; hạt hướng dương đã được chế biến; hạt bí ngô đã được chế biến; lát chuối rán giòn; lát khoai môn rán giòn; khoai tây rán dạng viên; lát khoai lang rán giòn; thực phẩm có thành phần từ hoa quả khô; khoai tây (thực phẩm ăn nhanh); thực phẩm ăn nhanh có thành phần từ quả hạch đã được chế biến; thực phẩm có thành phần chính từ trái cây và quả hạch đã được chế biến; thực phẩm có thành phần từ quả hạch đã được chế biến.

---

(210) **4-2016-11055**

(540)

FLORAMITE

(220) 21.04.2016

(441) 26.09.2016

(731) MACDERMID AGRICULTURAL SOLUTIONS, INC. (US)
245 Freight Street, Waterbury, Connecticut 06702, United States America

(740) Công ty Luật TNHH T&G (TGVN)

(511) Nhóm 01: Hóa chất dùng cho công nghiệp, khoa học, nhiếp ảnh, cũng như nông nghiệp, nghề làm vườn và lâm nghiệp, trừ chất diệt nấm, chất diệt cỏ, thuốc trừ sâu và chất diệt ký sinh trùng; các loại nhựa nhân tạo dạng thô, chất dẻo dạng thô; phân chuồng; hợp chất chữa cháy; chế phẩm dùng để tôi, ram và hàn kim loại; chế phẩm để bảo quản thực phẩm; chất để thuộc da; chất dính dùng trong công nghiệp; phân bón; chất điều hòa tăng trưởng thực vật; chất kích thích sinh học; dưỡng chất sinh học; chế phẩm sinh học dùng trong nông nghiệp; hóa chất dùng cho sản xuất duợc phẩm, chế phẩm hóa nông và hoặc chế phẩm sinh học dùng trong nông nghiệp; hóa chất dùng để làm các hỗn hợp cho các ứng dụng đầu ra trong nông nghiệp, làm vườn, lâm nghiệp, chăm sóc cỏ và cây cảnh và/hoặc nhà vườn; chất tác nhân sinh học có nguồn gốc tự nhiên dùng để tối ưu hóa dinh dưỡng thực vật, và để tăng cường sức sống, sản lượng và chất lượng cây trồng.

Nhóm 05: Các chế phẩm dược, thú y; chế phẩm vệ sinh dùng cho mục đích y tế; thực phẩm và chất dinh dưỡng được làm phù hợp cho việc sử dụng trong y tế hoặc thú y, thực phẩm cho em bé; chất bổ sung ăn kiêng cho người và động vật; cao dán, vật liệu dùng để băng bó; vật liệu để hàn răng và sáp nha khoa; chất tẩy uế; chất hun khói (để tiêu diệt sâu bọ, côn trùng) dùng trong nông nghiệp, làm vườn và nhà vườn; chất diệt cỏ, chất diệt nấm, chất diệt loài gây hại, thuốc trừ sâu, chất/tác nhân sinh học có nguồn gốc tự nhiên dùng để kiểm soát loài gây hại và chế phẩm diệt trừ sâu bọ gây hại, tất cả được sử dụng trong trong nông nghiệp, làm vườn, lâm nghiệp, chăm sóc cỏ và cây cảnh và/hoặc nhà vườn.

---

(210) **4-2016-11096**

(540)

(220) 22.04.2016
(441) 26.09.2016
(531) 26.4.1; A26.4.18; A1.1.10; 26.7.25; 25.5.2
(591) Đỏ, xanh nước biển, vàng, trắng
(731) CENTRALE DEL LATTE DI TORINO & C. S.P.A. (IT)
Via Filadelfia, 220, 10137 Torino, Italy
(740) Văn phòng luật sư Phạm và Liên danh (PHAM & ASSOCIATES)

(511) Nhóm 29: Trái cây đã được bảo quản và sấy khô; rau đã được bảo quản và sấy khô; trứng; sữa và các sản phẩm sữa; mỡ có thể ăn được; trái cây đóng hộp; rau đóng hộp; mứt quả; thực phẩm ăn nhanh trên cơ sở trái cây; rau trộn; trái cây trộn; gelatin; thạch cho thực phẩm.

---

(210) **4-2016-11222**

(540)

(220) 22.04.2016
(441) 26.09.2016
(531) 3.7.1; 3.7.16; A1.1.10; A1.11.8
(731) PAN SIAM FOOD PRODUCTS CO., LTD. (TH)
400 Sunphavuth Rd., Kwang Bangna, Khet Bangna, Bangkok, Thailand
(740) Công ty TNHH Sở hữu trí tuệ Thảo Thọ Quyến (INVENCO)

(511) Nhóm 05: Đồ uống chức năng.

Nhóm 32: Đồ uống tăng lực (đồ uống không cồn, không dùng cho mục đích y tế); đồ uống thể thao (đồ uống không cồn, không dùng cho mục đích y tế).

---

(210) **4-2016-11223**

(540)

(220) 22.04.2016
(441) 26.09.2016
(531) 3.7.1; 3.7.16; A1.1.10; A1.11.8
(731) PAN SIAM FOOD PRODUCTS CO., LTD. (TH)
400 Sunphavuth Rd., Kwang Bangna, Khet Bangna, Bangkok, Thailand
(740) Công ty TNHH Sở hữu trí tuệ Thảo Thọ Quyến (INVENCO)

(511) Nhóm 05: Đồ uống chức năng.

Nhóm 32: Đồ uống tăng lực (đồ uống không cồn, không dùng cho mục đích y tế); đồ uống thể thao (đồ uống không cồn, không dùng cho mục đích y tế).

---

(210) **4-2016-11225**

(540)

(220) 22.04.2016
(441) 26.09.2016
(531) A1.1.10; A1.1.5; 4.5.5; 6.1.2
(591) Trắng, hồng, vàng, xanh dương, nâu, cam, xanh dương nhạt
(731) MEGMILK SNOW BRAND CO., LTD. (JP)
1-1 Naebo-cho, 6-chome, Higashi-ku, Sapporo, Japan
(740) Công ty TNHH T&T INVENMARK Sở hữu trí tuệ Quốc tế (T&T INVENMARK CO., LTD.)

(511) Nhóm 05: Thực phẩm cho em bé; sữa bột dùng cho trẻ sơ sinh, trẻ đang bú mẹ và em bé dưới hai tuổi; sữa nước dùng cho trẻ sơ sinh, trẻ đang bú mẹ và em bé dưới hai tuổi; sữa công thức bổ sung thêm dinh dưỡng dùng cho trẻ đang bú mẹ và em bé dưới hai tuổi; sữa tăng trưởng chiều cao trẻ dưới hai tuổi và trẻ em; sữa bột công thức dùng để điều trị hội chứng dị tật bẩm sinh; bột sữa pha theo công thức dùng cho trẻ sơ sinh; sữa nước hoặc sữa bột công thức dùng cho phụ nữ có thai và phụ nữ cho con bú; sữa nước hoặc sữa bột công thức bổ sung vitamin và khoáng chất dùng cho người lớn và người già; sữa nước hoặc sữa bột công thức bổ sung prô-tê-in sữa dùng cho người lớn và người già; sữa nước hoặc sữa bột công thức dùng cho người lớn và người già; chất ăn kiêng dùng cho mục đích y tế; đồ uống ăn kiêng dùng cho mục đích y tế; thực phẩm ăn kiêng dùng cho mục đích y tế; chế phẩm thực phẩm ăn kiêng dùng cho mục đích y tế; chất bổ sung ăn kiêng dùng cho người; thực phẩm bổ sung không dùng cho mục đích y tế; thực phẩm chức năng chứa khoáng chất; bánh kẹo chứa thuốc; đồ uống chứa thuốc; đồ uống y tế; trà dùng cho mục đích y tế; trà thảo mộc dùng cho mục đích y tế; nước khoáng dùng cho mục đích y tế; chất ăn kiêng trị liệu để ngăn chặn phản xạ đầy hơi thực quản dùng cho mục đích y tế; bánh mỳ dinh dưỡng dùng cho mục đích y tế; thạch ăn được dùng cho mục đích y tế; thảo dược; chế phẩm vitamin; chế phẩm dinh dưỡng dùng qua đường tiêu hóa (được bơm trực tiếp vào dạ dày thông qua ống xông); chế phẩm có chứa anbumin dùng cho mục đích y tế; sữa anbumin; men sữa dùng làm dược phẩm; đường sữa (lactôzơ); chế phẩm có chứa enzym dùng cho mục đích y tế; enzym dùng cho mục đích y tế; amino axit dùng cho mục đích y tế; prôtêin dùng cho mục đích y tế và thú y; peptit dùng cho mục đích y tế và thú y; peptit sữa gầy dùng cho mục đích y tế và thú y; xeramit dùng cho mục đích y tế và thú y; xerarnit sữa dùng cho mục đích y tế và thú y; sphingomyelin dùng cho mục đích y tế và thú y; lactoferin sắt dùng cho mục đích y tế và thú y; vi khuẩn dùng cho mục đích y tế và thú y; vi sinh cho mục đích y tế và thú y; thực phẩm chức năng không chứa thuốc; đồ uống chức năng; đồ uống chức năng có bổ sung prôtêin (đồ uống không cồn); đồ uống chức năng có bổ sung prôtêin sữa gầy (đồ uồng không cồn); đồ uống bổ sung thêm prôtêin sữa (đồ uống không cồn) dùng cho mục đích y tế; đồ uống chức năng có bổ sung sữa gầy (đồ uống không cồn); đồ uống bổ sung nước sữa peptit (đồ uống không cồn) dùng cho mục đích y tế; đồ uống bổ sung peptit (đồ uống không cồn) dùng cho mục đích y tế; đồ uống bổ sung xeramit sữa (đồ uống không cồn) dùng cho mục đích y tế; đồ uống bổ sung xeramit (đồ uống không cồn) dùng cho mục đích y tế; đồ uống bổ sung sphingomyelin (đồ uống không cồn) dùng cho mục đích y tế; đồ uống có bổ sung lactoferrin sắt (đồ uống không cồn) dùng cho mục đích y tế; đồ uống bổ sung chất béo từ sữa (đồ uống không cồn) dùng cho mục đích y tế; đồ uống có bổ sung vitamin và khoáng chất (đồ uống không cồn) dùng cho mục đích y tế; đồ uống bổ sung prôtêin và vitamin và khoáng chất (đồ uống không cồn) dùng cho mục đích y tế; đồ uống bổ sung prôtêin và

vitamin (đồ uống không cồn) dùng cho mục đích y tế; đồ uống bổ sung prôtêin và khoáng chất (đồ uống không cồn) dùng cho mục đích y tế; đồ uống chức năng bổ sung ăn kiêng không dùng cho mục đích y tế; chất ăn kiêng cho động vật.

---

(210) **4-2016-11226**

(540)

(220) 22.04.2016
(441) 26.09.2016
(531) A7.1.11; 7.1.24; 4.5.5; A1.1.10
(591) Trắng, hồng, vàng, xanh dương, nâu, cam, xanh dương nhạt
(731) MEGMILK SNOW BRAND CO., LTD. (JP)
1-1 Naebo-cho, 6-chome, Higashi-ku, Sapporo, Japan
(740) Công ty TNHH T&T INVENMARK Sở hữu trí tuệ Quốc tế (T&T INVENMARK CO., LTD.)

(511) Nhóm 05: Thực phẩm cho em bé; sữa bột dùng cho trẻ sơ sinh, trẻ đang bú mẹ và em bé dưới hai tuổi; sữa nước dùng cho trẻ sơ sinh, trẻ đang bú mẹ và em bé dưới hai tuổi; sữa công thức bổ sung thêm dinh dưỡng dùng cho trẻ đang bú mẹ và em bé dưới hai tuổi; sữa tăng trưởng chiều cao trẻ dưới hai tuổi và trẻ em; sữa bột công thức dùng để điều trị hội chứng dị tật bẩm sinh; bột sữa pha theo công thức dùng cho trẻ sơ sinh; sữa nước hoặc sữa bột công thức dùng cho phụ nữ có thai và phụ nữ cho con bú; sữa nước hoặc sữa bột công thức bổ sung vitamin và khoáng chất dùng cho người lớn và người già; sữa nước hoặc sữa bột công thức bổ sung prô-tê-in sữa dùng cho người lớn và người già; sữa nước hoặc sữa bột công thức dùng cho người lớn và người già; chất ăn kiêng dùng cho mục đích y tế; đồ uống ăn kiêng dùng cho mục đích y tế; thực phẩm ăn kiêng dùng cho mục đích y tế; chế phẩm thực phẩm ăn kiêng dùng cho mục đích y tế; chất bổ sung ăn kiêng dùng cho người; thực phẩm bổ sung không dùng cho mục đích y tế; thực phẩm chức năng chứa khoáng chất; bánh kẹo chứa thuốc; đồ uống chứa thuốc; đồ uống y tế; trà dùng cho mục đích y tế; trà thảo mộc dùng cho mục đích y tế; nước khoáng dùng cho mục đích y tế; chất ăn kiêng trị liệu để ngăn chặn phản xạ đầy hơi thực quản dùng cho mục đích y tế; bánh mỳ dinh dưỡng dùng cho mục đích y tế; thạch ăn được dùng cho mục đích y tế; thảo dược; chế phẩm vitamin; chế phẩm dinh dưỡng dùng qua đường tiêu hóa (được bơm trực tiếp vào dạ dày thông qua ống xông); chế phẩm có chứa anbumin dùng cho mục đích y tế; sữa anbumin; men sữa dùng làm dược phẩm; đường sữa (lactôzơ); chế phẩm có chứa enzym dùng cho mục đích y tế; enzym dùng cho mục đích y tế; amino axit dùng cho mục đích y tế; prôtêin dùng cho mục đích y tế và thú y; peptit dùng cho mục đích y tế và thú y; peptit sữa gầy dùng cho mục đích y tế và thú y; xeramit dùng cho mục đích y tế và thú y; xerarnit sữa dùng cho mục đích y tế và thú y; sphingomyelin dùng cho mục đích y tế và thú y; lactoferin sắt dùng cho mục đích y tế và thú y; vi khuẩn dùng cho mục đích y tế và thú y; vi sinh cho mục đích y tế và thú y; thực phẩm chức năng không chứa thuốc; đồ uống chức năng; đồ uống chức năng có bổ sung prôtêin (đồ uống không cồn); đồ uống chức năng có bổ sung prôtêin sữa gầy (đồ uồng không cồn); đồ uống bổ sung thêm prôtêin sữa (đồ uống không cồn) dùng cho mục đích y tế; đồ uống chức năng có bổ sung sữa gầy (đồ uống không cồn); đồ uống bổ sung nước sữa peptit (đồ uống không cồn) dùng cho mục đích y tế; đồ uống bổ sung peptit (đồ uống không cồn) dùng cho mục đích y tế; đồ uống bổ sung xeramit sữa (đồ uống không cồn) dùng cho mục đích y tế; đồ uống bổ sung xeramit (đồ uống không cồn) dùng cho mục đích y tế; đồ uống bổ sung

sphingomyelin (đồ uống không cồn) dùng cho mục đích y tế; đồ uống có bổ sung lactoferrin sắt (đồ uống không cồn) dùng cho mục đích y tế; đồ uống bổ sung chất béo từ sữa (đồ uống không cồn) dùng cho mục đích y tế; đồ uống có bổ sung vitamin và khoáng chất (đồ uống không cồn) dùng cho mục đích y tế; đồ uống bổ sung prôtêin và vitamin và khoáng chất (đồ uống không cồn) dùng cho mục đích y tế; đồ uống bổ sung prôtêin và vitamin (đồ uống không cồn) dùng cho mục đích y tế; đồ uống bổ sung prôtêin và khoáng chất (đồ uống không cồn) dùng cho mục đích y tế; đồ uống chức năng bổ sung ăn kiêng không dùng cho mục đích y tế; chất ăn kiêng cho động vật.

---

(210) **4-2016-11227**

(540)

(220) 22.04.2016
(441) 26.09.2016
(531) 4.5.5; 5.1.1; A1.1.10
(591) Trắng, hồng, vàng, xanh dương, nâu, cam, xanh dương nhạt
(731) MEGMILK SNOW BRAND CO., LTD. (JP)
1-1 Naebo-cho, 6-chome, Higashi-ku, Sapporo, Japan
(740) Công ty TNHH T&T INVENMARK Sở hữu trí tuệ Quốc tế (T&T INVENMARK CO., LTD.)

(511) Nhóm 05: Thực phẩm cho em bé; sữa bột dùng cho trẻ sơ sinh, trẻ đang bú mẹ và em bé dưới hai tuổi; sữa nước dùng cho trẻ sơ sinh, trẻ đang bú mẹ và em bé dưới hai tuổi; sữa công thức bổ sung thêm dinh dưỡng dùng cho trẻ đang bú mẹ và em bé dưới hai tuổi; sữa tăng trưởng chiều cao trẻ dưới hai tuổi và trẻ em; sữa bột công thức dùng để điều trị hội chứng dị tật bẩm sinh; bột sữa pha theo công thức dùng cho trẻ sơ sinh; sữa nước hoặc sữa bột công thức dùng cho phụ nữ có thai và phụ nữ cho con bú; sữa nước hoặc sữa bột công thức bổ sung vitamin và khoáng chất dùng cho người lớn và người già; sữa nước hoặc sữa bột công thức bổ sung prô-tê-in sữa dùng cho người lớn và người già; sữa nước hoặc sữa bột công thức dùng cho người lớn và người già; chất ăn kiêng dùng cho mục đích y tế; đồ uống ăn kiêng dùng cho mục đích y tế; thực phẩm ăn kiêng dùng cho mục đích y tế; chế phẩm thực phẩm ăn kiêng dùng cho mục đích y tế; chất bổ sung ăn kiêng dùng cho người; thực phẩm bổ sung không dùng cho mục đích y tế; thực phẩm chức năng chứa khoáng chất; bánh kẹo chứa thuốc; đồ uống chứa thuốc; đồ uống y tế; trà dùng cho mục đích y tế; trà thảo mộc dùng cho mục đích y tế; nước khoáng dùng cho mục đích y tế; chất ăn kiêng trị liệu để ngăn chặn phản xạ đầy hơi thực quản dùng cho mục đích y tế; bánh mỳ dinh dưỡng dùng cho mục đích y tế; thạch ăn được dùng cho mục đích y tế; thảo dược; chế phẩm vitamin; chế phẩm dinh dưỡng dùng qua đường tiêu hóa (được bơm trực tiếp vào dạ dày thông qua ống xông); chế phẩm có chứa anbumin dùng cho mục đích y tế; sữa anbumin; men sữa dùng làm dược phẩm; đường sữa (lactôzơ); chế phẩm có chứa enzym dùng cho mục đích y tế; enzym dùng cho mục đích y tế; amino axit dùng cho mục đích y tế; prôtêin dùng cho mục đích y tế và thú y; peptit dùng cho mục đích y tế và thú y; peptit sữa gầy dùng cho mục đích y tế và thú y; xeramit dùng cho mục đích y tế và thú y; xerarnit sữa dùng cho mục đích y tế và thú y; sphingomyelin dùng cho mục đích y tế và thú y; lactoferin sắt dùng cho mục đích y tế và thú y; vi khuẩn dùng cho mục đích y tế và thú y; vi sinh cho mục đích y tế và thú y; thực phẩm chức năng không chứa thuốc; đồ uống chức năng; đồ uống chức năng có bổ sung prôtêin (đồ uống không cồn); đồ uống chức năng có bổ sung prôtêin sữa gầy (đồ uồng không cồn); đồ uống bổ sung thêm

prôtêin sữa (đồ uống không cồn) dùng cho mục đích y tế; đồ uống chức năng có bổ sung sữa gầy (đồ uống không cồn); đồ uống bổ sung nước sữa peptit (đồ uống không cồn) dùng cho mục đích y tế; đồ uống bổ sung peptit (đồ uống không cồn) dùng cho mục đích y tế; đồ uống bổ sung xeramit sữa (đồ uống không cồn) dùng cho mục đích y tế; đồ uống bổ sung xeramit (đồ uống không cồn) dùng cho mục đích y tế; đồ uống bổ sung sphingomyelin (đồ uống không cồn) dùng cho mục đích y tế; đồ uống có bổ sung lactoferrin sắt (đồ uống không cồn) dùng cho mục đích y tế; đồ uống bổ sung chất béo từ sữa (đồ uống không cồn) dùng cho mục đích y tế; đồ uống có bổ sung vitamin và khoáng chất (đồ uống không cồn) dùng cho mục đích y tế; đồ uống bổ sung prôtêin và vitamin và khoáng chất (đồ uống không cồn) dùng cho mục đích y tế; đồ uống bổ sung prôtêin và vitamin (đồ uống không cồn) dùng cho mục đích y tế; đồ uống bổ sung prôtêin và khoáng chất (đồ uống không cồn) dùng cho mục đích y tế; đồ uống chức năng bổ sung ăn kiêng không dùng cho mục đích y tế; chất ăn kiêng cho động vật.

---

(210) **4-2016-11229**

(540)

(220) 22.04.2016
(441) 26.09.2016
(531) 26.1.1; A26.1.18; 25.5.2
(731) TEKA INDUSTRIAL, S.A. (ES)
Avenida Cajo 17 39011 Santander, Spain
(740) Công ty TNHH T&T INVENMARK Sở hữu trí tuệ Quốc tế (T&T INVENMARK CO., LTD.)

(511) Nhóm 11: Bếp nấu; bếp nấu bằng ga và điện; bếp nấu chia ngăn bằng ga và điện; bếp điện từ cảm ứng có mặt ốp bằng gốm; bếp nấu chia ngăn; bếp nấu, nướng nhiều ngăn có mặt ốp bằng gốm kính; bồn rửa; thiết bị hút mùi và thiết bị hút khói (thiết bị nhà bếp); lò vi sóng; lò nướng bằng điện và ga; lò vi sóng kết hợp lò nướng đối lưu; thiết bị nấu nướng.

Nhóm 37: Lắp đặt, bảo trì và sửa chữa tất cả các loại bếp nấu, bếp nấu bằng ga và điện, bếp nấu chia ngăn bằng ga và điện, bếp điện từ cảm ứng có mặt ốp bằng gốm, bếp nấu chia ngăn, bếp nấu, nướng nhiều ngăn có mặt ốp bằng gốm kính, bồn rửa, thiết bị hút mùi và thiết bị hút khói (thiết bị nhà bếp), lò vi sóng, lò nướng bằng điện và ga, lò vi sóng kết hợp lò nướng đối lưu, thiết bị nấu nướng.

Nhóm 40: Gia công lắp ráp (cho người khác) tất cả các loại bếp nấu, bếp nấu bằng ga và điện, bếp nấu chia ngăn bằng ga và điện, bếp điện từ cảm ứng có mặt ốp bằng gốm, bếp nấu chia ngăn, bếp nấu, nướng nhiều ngăn có mặt ốp bằng gốm kính, bồn rửa, thiết bị hút mùi và thiết bị hút khói (thiết bị nhà bếp), lò vi sóng, lò nướng bằng điện và ga, lò vi sóng kết hợp lò nướng đối lưu, thiết bị nấu nướng.

---

(210) **4-2016-11230**

(540)

(220) 22.04.2016
(441) 26.09.2016
(531) 26.1.1; 26.3.23
(731) TEKA INDUSTRIAL, S.A. (ES)
Avenida Cajo 17 39011 Santander, Spain
(740) Công ty TNHH T&T INVENMARK Sở hữu trí tuệ Quốc tế (T&T INVENMARK CO., LTD.)

(511) Nhóm 11: Bếp nấu; bếp nấu bằng ga và điện; bếp nấu chia ngăn bằng ga và điện; bếp điện từ cảm ứng có mặt ốp bằng gốm; bếp nấu chia ngăn; bếp nấu, nướng nhiều ngăn có mặt ốp bằng gốm kính; bồn rửa; thiết bị hút mùi và thiết bị hút khói (thiết bị nhà bếp); lò vi sóng; lò nướng bằng điện và ga; lò vi sóng kết hợp lò nướng đối lưu; thiết bị nấu nướng.

Nhóm 37: Lắp đặt, bảo trì, lắp ráp và sửa chữa tất cả các loại bếp nấu: bếp nấu bằng ga và điện; bếp nấu chia ngăn bằng ga và điện; bếp điện từ cảm ứng có mặt ốp bằng gốm; bếp nấu chia ngăn; bếp nấu, nướng nhiều ngăn có mặt ốp bằng gốm kính; bồn rửa; thiết bị hút mùi và thiết bị hút khói (thiết bị nhà bếp); lò vi sóng; lò nướng bằng điện và ga; lò vi sóng kết hợp lò nướng đối lưu; thiết bị nấu nướng.

Nhóm 40: Dịch vụ lắp ráp và gia công theo đơn đặt hàng cho người khác tất cả các loại bếp nấu; bếp nấu bằng ga và điện; bếp nấu chia ngăn bằng ga và điện; bếp điện từ cảm ứng có mặt ốp bằng gốm; bếp nấu chia ngăn; bếp nấu, nướng nhiều ngăn có mặt ốp bằng gốm kính; bồn rửa; thiết bị hút mùi và thiết bị hút khói (thiết bị nhà bếp); lò vi sóng; lò nướng bằng điện và ga; lò vi sóng kết hợp lò nướng đối lưu; thiết bị nấu nướng.

---

(210) **4-2016-11238**

(540)

(220) 22.04.2016
(441) 26.09.2016
(531) A26.11.12; 25.1.6
(591) Trắng, xanh lá cây, đỏ
(731) CÔNG TY TNHH MỘT THÀNH VIÊN HỒNG HẠNH - THANH THẢO (VN)
Số 155, tổ 18, ấp Bình Thành, xã Bình Phú, thành phố Bến Tre, tỉnh Bến Tre

(511) Nhóm 29: Thạch dừa; thạch trái cây các loại (dùng cho thực phẩm).

---

(210) **4-2016-11305**

(540)

(220) 25.04.2016
(441) 26.09.2016
(531) A26.11.12; 26.11.3; A5.5.20; 3.7.7
(591) Đen, hồng tím, trắng
(731) CÔNG TY TNHH ĐẦU TƯ VÀ SẢN XUẤT PHẠM GIA (VN)
Số 55B, ngõ 208 đường Tam Trinh, phường Yên Sở, quận Hoàng Mai, thành phố Hà Nội
(740) Công ty TNHH Sở hữu trí tuệ Hải Hân (HAI HAN IP CO., LTD.)

(511) Nhóm 25: Quần, áo; đồ đi chân; đồ đội đầu; cà vạt; khẩu trang (trang phục).

---

(210) **4-2016-11362**

(540)

(220) 25.04.2016
(441) 26.09.2016
(531) 7.3.1; 26.1.2; A1.1.10
(591) Xanh lam, vàng, đỏ
(731) DOANH NGHIỆP TƯ NHÂN SẢN XUẤT KINH DOANH VÀ THƯƠNG MẠI DUY QUANG (VN)
Tổ 3, phường Trung Tâm, thị xã Nghĩa Lộ, tỉnh Yên Bái
(740) Công ty cổ phần Tư vấn S&B (S&B CONSULTANT., CORP.)

(511) Nhóm 06: Tấm lợp kim loại.

---

(210) **4-2016-11421**

(540)

MICZONE

(220) 25.04.2016
(441) 26.09.2016
(731) PHẠM TẤN ĐẠT (VN)
Số 9, đường Phan Tôn, phường Đa Kao, quận 1, thành phố Hồ Chí Minh
(740) Công ty TNHH Trí Việt và Cộng sự (TRI VIET & ASSOCIATES CO.,LTD.)

(511) Nhóm 03: Mỹ phẩm.

Nhóm 05: Dược phẩm, thực phẩm chức năng dùng cho mục đích y tế.

Nhóm 09: Phần mềm dùng cho điện thoại và máy tính, phần mềm quản lý thông tin liên lạc và trao đổi dữ liệu máy tính cầm tay và máy tính văn phòng, các chương trình chạy trên điện thoại.

Nhóm 25: Quần áo các loại.

Nhóm 28: Đồ chơi, trò chơi trẻ em.

Nhóm 35: Mua bán: mỹ phẩm, dược phẩm, thực phẩm chức năng, phần mềm và thiết bị điện tử tin học, quần áo các loại, đồ chơi; quảng cáo; thông tin thương mại; dịch vụ giới thiệu sản phẩm trên phương tiện truyền thông (internet) để bán lẻ; dịch vụ tải lập cơ sở kinh doanh.

Nhóm 36: Đầu tư tài chính; dịch vụ tín dụng; tư vấn tài chính; thuê - mua tài chính; quản lý tài chính; dịch vụ bảo lãnh tài chính.

Nhóm 39: Dịch vụ vận tải; môi giới vận tải; phân phát sản phẩm; dịch vụ chuyên chở hàng hóa; cho thuê kho hàng; đóng gói hàng hóa.

Nhóm 42: Dịch vụ tư vấn, thiết kế phần mềm máy tính; dịch vụ bảo dưỡng phần mềm máy tính; dịch vụ cập nhật phần mềm máy tính.

(210) **4-2016-11524**

(540)

(220) 26.04.2016
(441) 26.09.2016
(531) 3.7.17; A3.7.24; 3.7.7; 3.7.16
(591) Đỏ, xanh dương
(731) CÔNG TY TNHH PHÁT TRIỂN VÀ ỨNG DỤNG CÔNG NGHỆ TIN HỌC HITECH (VN)
Số 191 Trường Thi, phường Điện Biên, thành phố Thanh Hóa, tỉnh Thanh Hóa

(511) Nhóm 07: Máy nông nghiệp; đầu máy cho tàu thuyền; máy nén dùng cho tủ lạnh; máy trộn bê tông; máy ép/nghiền dùng cho nhà bếp.

Nhóm 09: Máy vi tính; phần mềm máy vi tính; thiết bị báo động; thiết bị âm thanh báo động; cột thu lôi; dây dẫn điện.

Nhóm 35: Dịch vụ mua bán: máy vi tính, phần mềm máy vi tính; điện thoại, vật liệu điện các loại, máy xây dựng (xúc, ủi, trộn bê tông), thiết bị phục vụ chế biến cụ thể là máy xay, máy xát.

Nhóm 37: Dịch vụ lắp đặt và sửa chữa: máy tính, điện thoại, thiết bị chống sét (cột thu lôi), chuông báo cháy, thiết bị báo động chống trộm, máy xây dựng.

Nhóm 39: Dịch vụ vận chuyển hàng hóa; dịch vụ vận chuyển hành khách.

Nhóm 41: Dịch vụ giáo dục, đào tạo; dịch vụ vui chơi giải trí; tổ chức các hoạt động thể thao và văn hoá.

Nhóm 42: Kiến trúc; thiết kế phần mềm máy vi tính; thiết lập bản vẽ xây dựng; tư vấn thiết kế; tư vấn cung cấp các giải pháp ứng dụng công nghệ kỹ thuật cao.

---

(210) **4-2016-11583**

(540)

(220) 26.04.2016
(441) 26.09.2016
(531) A7.1.12; 7.1.24; A7.5.8
(591) Đỏ, vàng, đen
(731) CÔNG TY TRÁCH NHIỆM HỮU HẠN XÂY DỰNG TUẤN LÊ (VN)
Phòng 103 lầu 1, lô B chung cư Trần Kế Xương, 1 Trần Kế Xương, phường 7, quận Phú Nhuận, thành phố Hồ Chí Minh
(740) Công ty Cổ phần Sở hữu công nghiệp INVESTIP (INVESTIP)

(511) Nhóm 06: Các cấu kiện kim loại; tấm kim loại dùng trong xây dựng; khung nhà bằng kim loại; vật liệu xây dựng bằng kim loại.

Nhóm 07: Máy công cụ và máy tạo hình kim loại; máy khai thác mỏ và xây dựng.

Nhóm 09: Máy móc và thiết bị văn phòng bao gồm: máy fax; máy in văn phòng (dùng với máy vi tính) ; điện thoại để bàn; máy tính tiền; máy photocopy.

Nhóm 10: Thiết bị, dụng cụ y tế và nha khoa gồm: chân tay giả; bộ răng giả; giường và ghế có kết cấu đặc biệt cho mục đích y tế; thắt lưng dùng cho mục đích y tế; nạng chống cho người tàn tật; găng tay dùng cho mục đích y tế; vật liệu để khâu vết thương; bơm tiêm dùng cho mục đích y tế; túi nước cho mục đích y tế.

Nhóm 19: Vật liệu xây dựng không bằng kim loại; gỗ lát sàn; khung nhà không bằng kim loại.

Nhóm 20: Giường; tủ; bàn; ghế; kệ bếp; kệ trang trí.

Nhóm 35: Mua bán hóa chất, đồ ngũ kim, sơn kính, xi măng, gạch xây, ngói, đá, cát sỏi và vật liệu, thiết bị lắp đặt trong xây dựng, hàng lưu niệm, hàng đan lát, hàng thủ công mỹ nghệ, dụng cụ y tế, văn phòng phẩm, máy móc, thiết bị và phụ tùng máy văn phòng, máy móc thiết bị phụ tùng máy công nghiệp cụ thể: máy bơm, máy phun sơn, máy phun vữa, máy trộn bê tông, máy may, máy dệt; tư vấn đấu thầu; đấu giá bất động sản; đấu giá quyền sử dụng đất; lập dự toán công trình xây dựng; quản lý dự án xây dựng.

Nhóm 36: Môi giới bất động sản; đầu tư vốn; tư vấn quản lý dự án bất động sản; tư vấn lập dự án đầu tư.

Nhóm 37: Cho thuê máy móc, thiết bị xây dựng; tư vấn xây dựng; thi công các công trình đường bộ, công trình xây dựng công nghiệp, dân dụng và kỹ thuật dân dụng; xây dựng công trình cửa như: đường thủy, bến cảng và các công trình trên sông, đập và đê; chuẩn bị mặt bằng; lắp đặt hệ thống điện, hệ thống cấp, thoát nước, lò sưởi và điều hòa không khí; thi công trang trí nội thất; lắp đặt máy móc và thiết bị công nghiệp; giám sát thi công xây dựng công trình dân dụng và công nghiệp; giám sát công tác xây dựng và hoàn thiện công trình dân dụng và công nghiệp.

Nhóm 39: Vận tải hàng hóa bằng đường bộ; vận tải hàng hóa bằng đường thủy nội địa; đại lý du lịch; điều hành tua du lịch.

Nhóm 40: Dịch vụ cưa, xẻ, bào gỗ và bảo quản gỗ; xử lý ô nhiễm và hoạt động quản lý chất thải; xử lý nước thải; gia công cơ khí; xử lý và tráng phủ kim loại.

Nhóm 42: Thiết kế kiến trúc công trình dân dụng và công nghiệp; thiết kế kết cấu công trình xây dựng dân dụng và công nghiệp; thiết kế xây dựng công trình hạ tầng kỹ thuật đô thị; thiết kế kết cấu công trình dân dụng và công nghiệp; thiết kế điện công trình dân dụng và công nghiệp; thiết kế công trình cấp thoát nước; thiết kế thông gió, điều hòa không khí trong xây dựng công trình xây dựng; thiết kế công trình giao thông; thiết kế nội ngoại thất công trình, thiết kế hệ thống cấp điện, điều hòa không khí; thiết kế quy hoạch xây dựng; thẩm tra thiết kế kết cấu công trình dân dụng và công nghiệp; thẩm tra thiết kế xây dựng công trình hạ tầng kỹ thuật đô thị; thẩm tra thiết kế xây dựng công trình dân dụng và công nghiệp; thẩm tra thiết kế kiến trúc công trình; thẩm tra thiết kế quy hoạch xây dựng; kiểm định chất lượng công trình xây dựng; hoạt động đo đạc bản đồ; thiết kế trang trí nội thất.

Nhóm 43: Nhà hàng ăn uống; khách sạn; dịch vụ lưu trú ngắn ngày.

(210) **4-2016-11584**

(540)

TUAN LE

(220) 26.04.2016
(441) 26.09.2016

(731) CÔNG TY TRÁCH NHIỆM HỮU HẠN XÂY DỰNG TUẤN LÊ (VN)
Phòng 103 lầu 1, lô B chung cư Trần Kế Xương, 1 Trần Kế Xương, phường 7, quận Phú Nhuận, thành phố Hồ Chí Minh

(740) Công ty Cổ phần Sở hữu công nghiệp INVESTIP (INVESTIP)

(511) Nhóm 06: Các cấu kiện kim loại; tấm kim loại dùng trong xây dựng; khung nhà bằng kim loại; vật liệu xây dựng bằng kim loại.

Nhóm 07: Máy công cụ và máy tạo hình kim loại; máy khai thác mỏ và xây dựng.

Nhóm 09: Máy móc và thiết bị văn phòng bao gồm: máy fax; máy in văn phòng (dùng với máy vi tính); điện thoại để bàn; máy tính tiền; máy photocopy.

Nhóm 10: Thiết bị, dụng cụ y tế và nha khoa gồm: chân tay giả; bộ răng giả; giường và ghế có kết cấu đặc biệt cho mục đích y tế; thắt lưng dùng cho mục đích y tế; nạng chống cho người tàn tật; găng tay dùng cho mục đích y tế; vật liệu để khâu vết thương; bơm tiêm dùng cho mục đích y tế; túi nước cho mục đích y tế.

Nhóm 19: Vật liệu xây dựng không bằng kim loại; gỗ lát sàn; khung nhà không bằng kim loại.

Nhóm 20: Giường; tủ; bàn; ghế; kệ bếp; kệ trang trí.

Nhóm 35: Mua bán hóa chất, đồ ngũ kim, sơn kính, xi măng, gạch xây, ngói, đá, cát sỏi và vật liệu, thiết bị lắp đặt trong xây dựng, hàng lưu niệm, hàng đan lát, hàng thủ công mỹ nghệ, dụng cụ y tế, văn phòng phẩm, máy móc, thiết bị và phụ tùng máy văn phòng, máy móc thiết bị phụ tùng máy công nghiệp cụ thể: máy bơm, máy phun sơn, máy phun vữa, máy trộn bê tông, máy may, máy dệt; tư vấn đấu thầu; đấu giá bất động sản; đấu giá quyền sử dụng đất; lập dự toán công trình xây dựng; quản lý dự án xây dựng.

Nhóm 36: Môi giới bất động sản; đầu tư vốn; tư vấn quản lý dự án bất động sản; tư vấn lập dự án đầu tư.

Nhóm 37: Cho thuê máy móc, thiết bị xây dựng; tư vấn xây dựng; thi công các công trình đường bộ, công trình xây dựng công nghiệp, dân dụng và kỹ thuật dân dụng; xây dựng công trình cửa như: đường thủy, bến cảng và các công trình trên sông, đập và đê; chuẩn bị mặt bằng; lắp đặt hệ thống điện, hệ thống cấp, thoát nước, lò sưởi và điều hòa không khí; thi công trang trí nội thất; lắp đặt máy móc và thiết bị công nghiệp; giám sát thi công xây dựng công trình dân dụng và công nghiệp; giám sát công tác xây dựng và hoàn thiện công trình dân dụng và công nghiệp.

Nhóm 39: Vận tải hàng hóa bằng đường bộ; vận tải hàng hóa bằng đường thủy nội địa; đại lý du lịch; điều hành tua du lịch.

Nhóm 40: Dịch vụ cưa, xẻ, bào gỗ và bảo quản gỗ; xử lý ô nhiễm và hoạt động quản lý chất thải; xử lý nước thải; gia công cơ khí; xử lý và tráng phủ kim loại.

Nhóm 42: Thiết kế kiến trúc công trình dân dụng và công nghiệp; thiết kế kết cấu công trình xây dựng dân dụng và công nghiệp; thiết kế xây dựng công trình hạ tầng kỹ thuật đô thị; thiết kế kết cấu công trình dân dụng và công nghiệp; thiết kế điện công trình dân dụng và công nghiệp; thiết kế công trình cấp thoát nước; thiết kế thông gió, điều hòa không khí trong xây dựng công trình xây dựng; thiết kế công trình giao thông; thiết kế nội ngoại thất công trình, thiết kế hệ thống cấp điện, điều hòa không khí; thiết kế quy hoạch xây dựng; thẩm tra thiết kế kết cấu công trình dân dụng và công nghiệp; thẩm tra thiết kế xây dựng công tình hạ tầng kỹ thuật đô thị; thẩm tra thiết kế xây dựng công trình dân dụng và công nghiệp; thẩm tra thiết kế kiến trúc công trình; thẩm tra thiết kế quy hoạch xây dựng; kiểm định chất lượng công trình xây dựng; hoạt động đo đạc bản đồ; thiết kế trang trí nội thất.

Nhóm 43: Nhà hàng ăn uống; khách sạn; dịch vụ lưu trú ngắn ngày.

---

(210) **4-2016-11668**

(540)

(220) 27.04.2016
(441) 26.09.2016
(531) 24.15.21; 26.3.2; 24.15.1
(731) CÔNG TY CỔ PHẦN CAPELLA VIỆT NAM (VN)
Số 53, phố Quang Trung, phường Nguyễn Du, quận Hai Bà Trưng, thành phố Hà Nội

(511) Nhóm 35: Xúc tiến thương mại; dịch vụ triển lãm phục vụ thương mại và quảng cáo; dịch vụ quảng bá nhằm thu hút đầu tư; tư vấn quản lý kinh doanh; xuất khẩu lao động; cho thuê lao động.

Nhóm 36: Lập dự án đầu tư, tư vấn đầu tư, tư vấn tài chính, tư vấn quản lý bất động sản.

Nhóm 41: Đào tạo dạy nghề phục vụ phát triển quản lý doanh nghiệp; tổ chức và điều khiển hội nghị chuyên đề như: sự kiện kinh doanh; triển lãm giáo dục; triển lãm văn hóa.

Nhóm 42: Chuyển giao công nghệ.

---

(210) **4-2016-11677**

(540)

(220) 27.04.2016
(441) 26.09.2016
(531) A5.3.15
(591) Trắng, đen, xanh lá cây
(731) GOOD HEALTH PRODUCTS LIMITED (NZ)
265 Albany Highway, Albany, Auckland, New Zealand
(740) Công ty TNHH Tư vấn Phạm Anh Nguyên (ANPHAMCO CO.,LTD.)

(511) Nhóm 03: Xà phòng; nước hoa; tinh dầu; mỹ phẩm, nước xức tóc; kem dưỡng toàn thân; kem dưỡng da; kem tẩy trang; chế phẩm khử mùi trên cơ thể (dùng cho cá nhân); sữa rửa

mặt, sữa tắm; dầu gội đầu; dầu xả; chế phẩm dưỡng ẩm cho da; kem chống nắng; chế phẩm để vệ sinh thân thể; kem đánh răng.

Nhóm 05: Thực phẩm bổ sung dinh dưỡng dùng cho ngành y, thực phẩm bổ sung ăn kiêng dùng trong ngành y; chất ăn kiêng phù hợp cho mục đích y tế; chế phẩm thuốc; dược phẩm; chế phẩm vệ sinh thân thể có chứa thuốc dùng cho mục đích dược phẩm; chế phẩm chống cháy nắng dùng cho mục đích dược phẩm; chế phẩm mang tính liệu pháp thiên nhiên dùng cho mục đích dược phẩm; khoáng chất dùng cho mục đích dược phẩm; chế phẩm vitamin; thảo dược; sữa ong chúa dùng cho mục đích dược phẩm; thực phẩm cho em bé; sữa bột cho trẻ em.

Nhóm 29: Chế phẩm thực phẩm giàu protein; chế phẩm thực phẩm từ cây lô hội; chế phẩm thực phẩm chiết xuất từ rau; nước ép rau dùng để nấu ăn; trái cây được bảo quản; chế phẩm thực phẩm chiết xuất từ hoa quả; chế phẩm thực phẩm chiết xuất từ thịt; chế phẩm thực phẩm chiết xuất từ cá; chế phẩm thực phẩm chiết xuất từ hải sản; chế phẩm thực phẩm chiết xuất từ thực vật; thực phẩm ăn nhanh trên cơ sở trái cây; thực phẩm ăn nhanh trên cơ sở rau củ; dầu ăn và mỡ ăn (chất béo); sản phẩm từ sữa; dầu dừa; dầu hạt lanh dùng cho mục đích nấu ăn; phấn hoa đã chế biến làm thực phẩm.

---

(210) **4-2016-11701**

(540)

MYJOYS

(220) 27.04.2016
(441) 26.09.2016

(731) BD CZ S.R.O. (LTD) (CZ)
Faberova 398, Bechyne 39165, Czech Republic

(740) Công ty cổ phần Sở hữu trí tuệ BROSS và Cộng sự (BROSS & PARTNERS., JSC)

(511) Nhóm 11: Hệ thống và thiết bị vệ sinh; bồn tắm; chậu rửa gắn cố định; thùng có nắp đậy cho bồn vệ sinh (buồng vệ sinh); bồn rửa [bộ phận của thiết bị vệ sinh]; thiết bị bồn rửa; chỗ đi tiểu [thiết bị vệ sinh cố định]; chậu rửa là thiết bị vệ sinh cho phụ nữ; bồn chăm sóc chân [thiết bị vệ sinh]; buồng tắm gương sen; vòi hoa sen; hệ thống phân phối nước; vòi [van]; bệ xí vệ sinh.

Nhóm 20: Đồ đạc; gương soi; giá đồ đạc; tủ để khăn bông tắm [đồ đạc]; giá rửa mặt [đồ đạc]; ống xi phông cho ống tiêu nước (van), bằng chất dẻo.

Nhóm 37: Lắp đặt và sửa chữa thiết bị vệ sinh và hệ thống phân phối nước.

---

(210) **4-2016-11702**

(540)

SPORTS ILLUSTRATED

(220) 27.04.2016
(441) 26.09.2016

(731) TIME INC. (US)
225 Liberty Street, New York, New York 10281 United States of America

(740) Công ty cổ phần Sở hữu trí tuệ BROSS và Cộng sự (BROSS & PARTNERS., JSC)

(511) Nhóm 09: Phương tiện truyền thông kỹ thuật số, cụ thể là: xuất bản phẩm tạp chí điện tử để truyền tải tin tức, phong cách sống, thể thao, giải trí, du lịch và các chủ đề được quan tâm khác được ghi trên máy tính và ứng dụng điện thoại di động dùng để đọc và tương tác với tạp chí điện tử; phần mềm có thể tải về dưới dạng ứng dụng điện thoại di động dùng để đọc và tương tác với tạp chí điện tử; xuất bản phẩm điện tử có thể tải về dưới dạng tạp chí truyền tải tin tức, phong cách sống, thể thao, giải trí, du lịch và các chủ để được quan tâm và ứng dụng kỹ thuật số dùng để đọc và tương tác với tạp chí điện tử thông qua mạng internet và các thiết bị không dây; bản ghi hình có thể tải về truyền tải tin tức, phong cách sống, thể thao, giải trí, du lịch và các chủ đề được quan tâm; phương tiện kỹ thuật số phục vụ ghi âm, ghi hình, văn bản và tài liệu đồ họa truyền tải tin tức, phong cách sóng, thể thao, giải trí, du lịch và các chủ đề được quan tâm.

Nhóm 16: Xuất bản phẩm dạng in, cụ thể là: sách, tạp chí, báo, tạp chí chuyên ngành, lịch, bản tin truyền tải tin tức, phong cách sống, thể thao, giải trí, du lịch và các chủ đề được quan tâm; loạt sách có thật truyền tải tin tức, phong cách sống, thể thao, giải trí, du lịch và các chủ đề được quan tâm; áp phích; ảnh; bưu thiếp; văn phòng phẩm.

Nhóm 41: Dịch vụ giải trí, cụ thể là: cung cấp bản ghi âm và ghi hình truyền tải tin tức, phong cách sống, thể thao, giải trí, du lịch và các chủ đề được quan tâm; cung cấp tạp chí tương tác trực tuyến, tạp chí chuyên ngành, bản tin và trang tin cá nhân truyền tải tin tức, phong cách sống, thể thao, giải trí, du lịch và các chủ đề được quan tâm; tạp chí chuyên ngành trực tuyến truyền tải tin tức, phong cách sống, thể thao, giải trí, du lịch và các chủ đề được quan tâm; tổ chức triển lãm cho mục đích văn hóa và giáo dục, các lễ hội, các sự kiện văn hóa và nghệ thuật; cung cấp thông tin ở các lĩnh vực tin tức, phong cách sống, thể thao, giải trí, du lịch và các chủ đề được quan tâm; cung cấp xuất bản phẩm trực tuyến dưới dạng tạp chí, bản tin và trang tin cá nhân định kỳ truyền tải tin tức, phong cách sống, thể thao, giải trí, du lịch và các chủ đề được quan tâm; cung cấp bản tin trực tuyến truyền tải tin tức, phong cách sống, thể thao, giải trí, du lịch và các chủ đề được quan tâm; tổ chức các cuộc thi về giáo dục và giải trí, trao giải thưởng nhằm công nhận và khuyến khích những tài năng trong lĩnh vực truyền tải tin tức, phong cách sống, thể thao, giải trí, du lịch và các chủ đề được quan tâm; cung cấp các chương trình giải trí đa phương tiện qua máy thu hình, băng thông rộng, dịch vụ không dây và dịch vụ trực tuyến; cung cấp các bộ phim và chương trình truyền hình không thể tải về qua các kênh truyền hình có thu tiền.

---

(210) **4-2016-11773**

(540)

(220) 27.04.2016
(441) 26.09.2016
(531) 26.1.1; 24.17.15
(591) Xanh nước biển, xám, trắng
(731) HỘ KINH DOANH TRUNG TÂM SỨC KHỎE NAM GIỚI, MEN'S HEALTH CENTER (VN)
7B/31 đường Thành Thái, phường 14, quận 10, thành phố Hồ Chí Minh

(511) Nhóm 05: Dược phẩm, thực phẩm chức năng dùng cho mục đích y tế.

Nhóm 41: Tổ chức và điều khiển hội thảo chăm sóc sức khỏe nam giới, dịch vụ dạy yoga và khí công cho nam giới.

Nhóm 44: Dịch vụ chăm sóc sức khỏe nam giới, dịch vụ y tế cho nam giới tại bệnh viện, phẫu thuật tạo hình.

---

(210) **4-2016-11842**

(540)

(220) 28.04.2016
(441) 26.09.2016
(531) 1.15.24; 1.15.21; 1.15.15
(591) Xanh dương, trắng, đỏ
(731) CÔNG TY CỔ PHẦN NƯỚC SẠCH VÀ MÔI TRƯỜNG LỤC YÊN (VN)
Tổ 9, thị trấn Yên Thế, huyện Lục Yên, tỉnh Yên Bái

(511) Nhóm 32: Nước khoáng tinh khiết; nước uống đóng chai; nước uống đóng bình.

---

(210) **4-2016-11926**

(540)

XBOSS

(220) 28.04.2016
(441) 26.09.2016
(731) CÔNG TY CỔ PHẦN KEYTECH (VN)
355/45B Điện Biên Phủ, phường 4, quận 3, thành phố Hồ Chí Minh

(511) Nhóm 09: Phần mềm máy tính được cung cấp trực tuyến từ cơ sở dữ liệu hoặc từ các phương tiện được cung cấp trên internet và các trang web; phần mềm máy tính để quản lý trực tuyến nội dung kinh doanh trong lĩnh vực dịch vụ điện toán đám mây; phần mềm máy tính để quản lý nội dung đám mây; phần mềm máy tính để biên soạn dữ liệu; thiết bị lưu trữ và lưu trữ bằng máy tính, cụ thể là hệ thống phụ lưu trữ để lưu trữ và sao lưu dữ liệu điện tử bao gồm cả nội dung kinh doanh trong môi trường đám mây; phần cứng máy tính (dùng để tải lên, truy tìm, tải về, truyền tải và phân phát các nội dung kỹ thuật số trong lĩnh vực dịch vụ điện toán đám mây).

Nhóm 42: Tạo ra và duy trì trang web; lưu trữ các trang web của người khác; dịch vụ máy tính, cụ thể là dịch vụ nhà cung cấp lưu trữ đám mây; dịch vụ máy tính được cung cấp trực tuyến từ internet, cụ thể là tích hợp môi trường điện toán đám mây riêng và công cộng; dịch vụ máy tính, cụ thể là cung cấp quản lý từ xa hoặc tại chỗ công nghệ thông tin cho người khác, giúp khách hàng áp dụng hoặc chuyển sang môi trường điện toán đám mây, tích hợp môi trường đám mây với các công cụ công nghệ thông tin khác, cho phép dịch vụ hoạt động hàng ngày, quản lý từ xa dịch vụ đám mây, cung cấp môi trường trên cơ sở đám mây cho các doanh nghiệp, các nhóm và cá nhân để tạo ra các ứng dụng di động.

---

(210) **4-2016-11928**

(540)

slion

(220) 28.04.2016
(441) 26.09.2016
(531) 3.1.1
(591) Đen, xám
(731) CÔNG TY CỔ PHẦN KEYTECH (VN)
355/45B Điện Biên Phủ, phường 4, quận 3, thành phố Hồ Chí Minh

(511) Nhóm 09: Phần mềm máy tính được cung cấp trực tuyến từ cơ sở dữ liệu hoặc từ các phương tiện được cung cấp trên internet và các trang web; phần mềm máy tính để quản lý trực tuyến nội dung kinh doanh trong lĩnh vực dịch vụ điện toán đám mây; phần mềm máy tính để quản lý nội dung đám mây; phần mềm máy tính để biên soạn dữ liệu; thiết bị lưu trữ và lưu trữ bằng máy tính, cụ thể là hệ thống phụ lưu trữ để lưu trữ và sao lưu dữ liệu điện tử bao gồm cả nội dung kinh doanh trong môi trường đám mây; phần cứng máy tính (dùng để tải lên, truy tìm, tải về, truyền tải và phân phát các nội dung kỹ thuật số trong lĩnh vực dịch vụ điện toán đám mây).

Nhóm 41: Xuất bản báo điện tử, tạp chí điện tử trực tuyến trên internet.

Nhóm 42: Tạo ra và duy trì trang web; lưu trữ các trang web của người khác; dịch vụ máy tính, cụ thể là dịch vụ nhà cung cấp lưu trữ đám mây; dịch vụ máy tính được cung cấp trực tuyến từ internet, cụ thể là tích hợp môi trường điện toán đám mây riêng và công cộng; dịch vụ máy tính, cụ thể là cung cấp quản lý từ xa hoặc tại chỗ công nghệ thông tin cho người khác, giúp khách hàng áp dụng hoặc chuyển sang môi trường điện toán đám mây, tích hợp môi trường đám mây với các công cụ công nghệ thông tin khác, cho phép dịch vụ hoạt động hàng ngày, quản lý từ xa dịch vụ đám mây; cung cấp môi trường trên cơ sở đám mây cho các doanh nghiệp, các nhóm và cá nhân để tạo ra các ứng dụng di động.

---

(210) **4-2016-12025**

(540)

tax.vn
PROFESSIONAL ACCOUNTING SOLUTION

CÔNG TY TNHH TƯ VẤN VÀ DỊCHVỤ KẾ TOÁN GTAX

(220) 29.04.2016
(441) 26.09.2016
(531) 26.4.1; 26.4.3; 26.4.7
(591) Cam, xám
(731) CÔNG TY TNHH TƯ VẤN VÀ DỊCH VỤ KẾ TOÁN GTAX (VN)
Phòng 606, khu B, toà nhà Indochina, số 4 Nguyễn Đình Chiểu, phường ĐaKao, quận 1, thành phố Hồ Chí Minh

(511) Nhóm 35: Dịch vụ kế toán.

---

(210) **4-2016-12030**

(540)

aloo.vn

(220) 29.04.2016
(441) 26.09.2016
(731) CÔNG TY CỔ PHẦN THƯƠNG MẠI ĐIỆN TỬ THẾ GIỚI PHẲNG (VN)
06 Phan Đăng Lưu, phường Hòa Cường Bắc, quận Hải Châu, thành phố Đà Nẵng

(511) Nhóm 35: Thương mại điện tử bán hàng các sản phẩm: mua bán thực phẩm, cá, tôm, mực, cua, ốc, thịt động vật, thịt gia cầm, thịt thú rừng nuôi, (thực phẩm chưa chế biến, thực phẩm đã chế biến, thực phẩm tươi, thực phẩm khô), lương thực, sản phẩm nông sản, hải sản, rau - củ - quả, gia vị, bánh kẹo, thực phẩm ăn liền, sữa, các loại đồ uống, hàng điện tử và công nghệ, hàng thời trang, các sản phẩm chăm sóc sắc đẹp, các sản phẩm chăm sóc sức khỏe, thiết bị văn phòng, thiết bị điện, hàng điện tử, ô tô, xe máy, xe đạp, đồ nội thất, văn phòng phẩm, sách và các sản phẩm tiêu dùng; dịch vụ sàn giao dịch thương mại điện tử cho các sản phẩm nêu trên: cá, tôm, mực, cua, ốc, thịt động vật, thịt gia cầm, thịt thú rừng nuôi, (thực phẩm chưa chế biến, thực phẩm đã chế biến, thực phẩm tươi, thực phẩm khô), lương thực, sản phẩm nông sản, hải sản, rau - củ - quả, gia vị, bánh kẹo, thực phẩm ăn liền, sữa, các loại đồ uống, hàng điện tử và công nghệ, hàng thời trang, các sản phẩm chăm sóc sắc đẹp, các sản phẩm chăm sóc sức khỏe, thiết bị văn phòng, thiết bị điện, hàng điện tử, ô tô, xe máy, xe đạp, đồ nội thất, văn phòng phẩm, sách và các sản phẩm tiêu dùng; bán lẻ, bán buôn các sản phẩm nêu trên theo đơn đặt hàng qua internet, truyền hình, điện thoại, bưu điện: cá, tôm, mực, cua, ốc, thịt động vật, thịt gia cầm, thịt thú rừng nuôi, (thực phẩm chưa chế biến, thực phẩm đã chế biến, thực phẩm tươi, thực phẩm khô), lương thực, sản phẩm nông sản, hải sản, rau - củ - quả, gia vị, bánh kẹo, thực phẩm ăn liền, sữa, các loại đồ uống, hàng điện tử và công nghệ, hàng thời trang, các sản phẩm chăm sóc sắc đẹp, các sản phẩm chăm sóc sức khỏe, thiết bị văn phòng, thiết bị điện, hàng điện tử, ô tô, xe máy, xe đạp, đồ nội thất, văn phòng phẩm, sách và các sản phẩm tiêu dùng; quảng cáo, cho thuê không gian quảng cáo, dịch vụ giới thiệu sản phẩm trên các phương tiện truyền thông, cho mục đích bán lẻ, thông tin thương mại và tư vấn tiêu dùng, dịch vụ quảng cáo trực tuyến trên mạng máy tính, tổ chức triển lãm cho mục đích thương mại hoặc quảng cáo, tổ chức hội chợ thương mại cho mục đích bán hàng hoặc quảng cáo.

Nhóm 39: Vận tải bằng đường không, vận tải bằng tàu thuyền, vận tải bằng ô tô, dịch vụ giao hàng, cho thuê kho lạnh giữ thực phẩm, vận tải bằng đường sắt, dịch vụ cho thuê xe chứa hàng, dịch vụ lưu kho.

Nhóm 43: Nhà hàng ăn uống.

---

(210) **4-2016-12042**

(540)

(220) 29.04.2016
(441) 26.09.2016
(531) 26.1.1; A26.1.18; A26.11.7
(591) Đỏ, trắng, xanh dương
(731) CÔNG TY CỔ PHẦN KEYTECH (VN)
355/45B Điện Biên Phủ, phường 4, quận 3, thành phố Hồ Chí Minh

(511) Nhóm 32: Đồ uống chiết xuất từ yến sào; đồ uống không cồn có bổ sung nấm linh chi; đồ uống không cồn có bổ sung nhân sâm; đồ uống không cồn có bổ sung đông trùng hạ thảo (không dùng cho mục đích y tế).

---

(210) **4-2016-12043**

(540)

(220) 29.04.2016
(441) 26.09.2016
(531) 26.1.1; A26.1.18; A26.11.7
(591) Đỏ, trắng, xanh dương
(731) CÔNG TY CỔ PHẦN KEYTECH (VN)
355/45B Điện Biên Phủ, phường 4, quận 3, thành phố Hồ Chí Minh

(511) Nhóm 30: Mật ong; trà có bổ sung nấm linh chi; trà có bổ sung nhân sâm; cà phê trộn nhân sâm; trà có bổ sung hồng sâm.

---

(210) **4-2016-12044**

(540)

(220) 29.04.2016
(441) 26.09.2016
(531) 26.1.1; A26.1.18; A26.11.7
(591) Đỏ, trắng, xanh dương
(731) CÔNG TY CỔ PHẦN KEYTECH (VN)
355/45B Điện Biên Phủ, phường 4, quận 3, thành phố Hồ Chí Minh

(511) Nhóm 33: Rượu táo mèo; rượu có bổ sung linh chi; rượu có bổ sung hồng sâm; rượu có bổ sung nhân sâm (không dùng cho mục đích y tế).

---

(210) **4-2016-12101**

(540)

(220) 29.04.2016
(441) 26.09.2016
(531) 26.15.11; 26.15.9; A26.11.8; A16.3.5
(591) Da cam đậm, nhạt, đen
(731) CÔNG TY TNHH TRUYỀN THÔNG BÚT VÀNG (VN)
67 đường số 3, cư xá Chu Văn An, phường 26, quận Bình Thạnh, thành phố Hồ Chí Minh

(511) Nhóm 41: Sản xuất chương trình truyền hình; dàn dựng chương trình truyền hình; tổ chức sự kiện nhằm mục đích thể thao, giải trí, văn hóa.

---

(210) **4-2016-12105**

(540)

EASAQUA

(220) 29.04.2016
(441) 26.09.2016
(731) VENCOREX FRANCE (FR)
196 allée Alexandre Borodine, F-69800 Saint Priest, FRANCE
(740) Công ty Luật TNHH T&G (TGVN)

(511) Nhóm 01: Hóa chất sử dụng trong ngành công nghiệp sơn; hóa chất để sản xuất sơn.

Nhóm 02: Chất kết dính dùng cho sơn.

---

(210) **4-2016-12106**

(540)

TOLONATE

(220) 29.04.2016
(441) 26.09.2016

(731) VENCOREX FRANCE (FR)
196 allée Alexandre Borodine, F-69800 Saint Priest, FRANCE
(740) Công ty Luật TNHH T&G (TGVN)

(511) Nhóm 01: Hóa chất công nghiệp; nhựa nhân tạo dạng thô/chưa xử lý; nhựa tổng hợp dạng thô/chưa xử lý.

Nhóm 02: Sơn; véc ni; sơn mài.

Nhóm 17: Màng mỏng bán thành phẩm (không dùng để bao gói).

---

(210) **4-2016-12163**

(540)

GroundNEXTAR

(220) 29.04.2016
(441) 26.09.2016

(731) NEC CORPORATION (JP)
7-1, Shiba 5-chome, Minato-ku, Tokyo 108-8001, Japan
(740) Công ty TNHH Tầm nhìn và Liên danh (VISION & ASSOCIATES CO.LTD.)

(511) Nhóm 09: Phần cứng và phần mềm máy tính; máy chủ; phần mềm máy tính xử lý hình ảnh; phần mềm máy tính cung cấp hình ảnh; phần cứng và phần mềm máy tính dùng để điều khiển, vận hành và bảo dưỡng vệ tinh.

Nhóm 42: Dịch vụ tư vấn liên quan đến phần mềm máy tính; dịch vụ trợ giúp kỹ thuật phần mềm máy tính; cài đặt, chẩn đoán lỗi, sửa chữa, nâng cấp và bảo trì phần mềm máy tính; dịch vụ tư vấn và cung cấp thông tin liên quan đến việc thiết kế, lập trình và bảo trì phần mềm máy tính; phát triển và cập nhật phần mềm máy tính; chuẩn đoán các vấn đề về phần mềm máy tính; dịch vụ chuyển dịch dữ liệu; thử nghiệm phần mềm máy tính; dịch vụ điện toán đám mây; dịch vụ điện toán đám mây có tính năng phần mềm máy tính để xử lý hình ảnh và cung cấp hình ảnh; dịch vụ điện toán đám mây có tính năng phần mềm máy tính để sử dụng trong việc cung cấp thông tin địa lý; dịch vụ cung cấp thông tin trong lĩnh vực điện toán đám mây và phần mềm máy tính; cung cấp quyền sử dụng tạm thời phần mềm trực tuyến không thể tải về để người dùng xem, báo cáo và phân tích bản đồ thiên tai và nguy hiểm; dịch vụ cung cấp thông tin địa lý sử dụng dữ liệu hình ảnh chụp từ vệ tinh.

Nhóm 45: Dịch vụ tư vấn đảm bảo an toàn cho người và tài sản trong lĩnh vực đánh giá rủi ro và xử lý chất thải.

---

(210) **4-2016-12189**

(540)

naturalis

(220) 29.04.2016
(441) 26.09.2016
(531) 26.1.2; A26.1.18; A26.11.12
(591) Đen, trắng, ghi đậm, ghi nhạt
(731) TOTAL ALIMENTOS LTDA (BR)
Rodovia Fernão Dias, Km 755 Três Coracões / MG - Brazil - 37410-000, Brazil
(740) Công ty TNHH Trường Xuân (AGELESS CO.,LTD.)

(511) Nhóm 31: Thức ăn cho động vật.

---

(210) **4-2016-12290**

(540)

MIS ENLA

(220) 04.05.2016
(441) 26.09.2016
(731) CÔNG TY TRÁCH NHIỆM HỮU HẠN NHẤT NHẤT (VN)
Số 3, ngõ 189, Hoàng Hoa Thám, phường Liễu Giai, quận Ba Đình, thành phố Hà Nội

(511) Nhóm 03: Mỹ phẩm, kem dưỡng da, sữa rửa mặt, dung dịch vệ sinh cá nhân không chứa thuốc, chất tẩy rửa, nước súc miệng không dùng cho mục đích y tế.

Nhóm 05: Dược phẩm, thực phẩm chức năng, thực phẩm dinh dưỡng dùng trong y tế, chế phẩm dược dùng cho da, kem có chứa thuốc dùng để làm mềm và mịn da, dung dịch làm sạch khử khuẩn sát trùng dùng cho mục đích y tế.

Nhóm 35: Bán buôn, bán lẻ dược phẩm, dược chất, thuốc đông y, thực phẩm dinh dưỡng dùng trong y tế, thực phẩm chức năng, chế phẩm dược dùng cho da, kem có chứa thuốc dùng để làm mềm và mịn da, nước tắm thảo dược cho trẻ em dùng cho mục đích y tế, trang thiết bị y tế và dụng cụ y tế, cao dán dùng cho mục đích y tế, dung dịch vệ sinh cá nhân chứa thuốc; mua bán mỹ phẩm, nước hoa, kem dưỡng da, dầu gội đầu, sữa rửa mặt, xà phòng, nước rửa chén, chất tẩy rửa; mua bán lương thực, thực phẩm, bánh, kẹo, gạo, bột ngũ cốc, sữa và các sản phẩm từ sữa, dầu ăn thực vật.

---

(210) **4-2016-12291**

(540)

MISLINKA

(220) 04.05.2016
(441) 26.09.2016
(731) CÔNG TY TRÁCH NHIỆM HỮU HẠN NHẤT NHẤT (VN)
Số 3, ngõ 189, Hoàng Hoa Thám, phường Liễu Giai, quận Ba Đình, thành phố Hà Nội

(511) Nhóm 03: Mỹ phẩm, kem dưỡng da, sữa rửa mặt, dung dịch vệ sinh cá nhân không chứa thuốc, chất tẩy rửa, nước súc miệng không dùng cho mục đích y tế.

Nhóm 05: Dược phẩm, thực phẩm chức năng, thực phẩm dinh dưỡng dùng trong y tế, chế phẩm dược dùng cho da, kem có chứa thuốc dùng để làm mềm và mịn da, dung dịch làm sạch khử khuẩn sát trùng dùng cho mục đích y tế.

Nhóm 35: Bán buôn, bán lẻ dược phẩm, dược chất, thuốc đông y, thực phẩm dinh dưỡng dùng trong y tế, thực phẩm chức năng, chế phẩm dược dùng cho da, kem có chứa thuốc dùng để làm mềm và mịn da, nước tắm thảo dược cho trẻ em dùng cho mục đích y tế, trang thiết bị y tế và dụng cụ y tế, cao dán dùng cho mục đích y tế, dung dịch vệ sinh cá nhân chứa thuốc; mua bán mỹ phẩm, nước hoa, kem dưỡng da, dầu gội đầu, sữa rửa mặt, xà phòng, nước rửa chén, chất tẩy rửa; mua bán lương thực, thực phẩm, bánh, kẹo, gạo, bột ngũ cốc, sữa và các sản phẩm từ sữa, dầu ăn thực vật.

---

(210) **4-2016-12292**

(540)

FATINKA

(220) 04.05.2016
(441) 26.09.2016
(731) CÔNG TY TRÁCH NHIỆM HỮU HẠN NHẤT NHẤT (VN)
Số 3, ngõ 189, Hoàng Hoa Thám, phường Liễu Giai, quận Ba Đình, thành phố Hà Nội

(511) Nhóm 03: Mỹ phẩm, kem dưỡng da, sữa rửa mặt, dung dịch vệ sinh cá nhân không chứa thuốc, chất tẩy rửa, nước súc miệng không dùng cho mục đích y tế.

Nhóm 05: Dược phẩm, thực phẩm chức năng, thực phẩm dinh dưỡng dùng trong y tế, chế phẩm dược dùng cho da, kem có chứa thuốc dùng để làm mềm và mịn da, dung dịch làm sạch khử khuẩn sát trùng dùng cho mục đích y tế.

Nhóm 35: Bán buôn, bán lẻ dược phẩm, dược chất, thuốc đông y, thực phẩm dinh dưỡng dùng trong y tế, thực phẩm chức năng, chế phẩm dược dùng cho da, kem có chứa thuốc dùng để làm mềm và mịn da, nước tắm thảo dược cho trẻ em dùng cho mục đích y tế, trang thiết bị y tế và dụng cụ y tế, cao dán dùng cho mục đích y tế, dung dịch vệ sinh cá nhân chứa thuốc; mua bán mỹ phẩm, nước hoa, kem dưỡng da, dầu gội đầu, sữa rửa mặt, xà phòng, nước rửa chén, chất tẩy rửa; mua bán lương thực, thực phẩm, bánh, kẹo, gạo, bột ngũ cốc, sữa và các sản phẩm từ sữa, dầu ăn thực vật.

---

(210) **4-2016-12293**

(540)

LITENLA

(220) 04.05.2016
(441) 26.09.2016
(731) CÔNG TY TRÁCH NHIỆM HỮU HẠN NHẤT NHẤT (VN)
Số 3, ngõ 189, Hoàng Hoa Thám, phường Liễu Giai, quận Ba Đình, thành phố Hà Nội

(511) Nhóm 03: Mỹ phẩm, kem dưỡng da, sữa rửa mặt, dung dịch vệ sinh cá nhân không chứa thuốc, chất tẩy rửa, nước súc miệng không dùng cho mục đích y tế.

Nhóm 05: Dược phẩm, thực phẩm chức năng, thực phẩm dinh dưỡng dùng trong y tế, chế phẩm dược dùng cho da, kem có chứa thuốc dùng để làm mềm và mịn da, dung dịch làm sạch khử khuẩn sát trùng dùng cho mục đích y tế.

Nhóm 35: Mỹ phẩm, kem dưỡng da, sữa rửa mặt, dung dịch vệ sinh cá nhân không chứa bán buôn, bán lẻ dược phẩm, dược chất, thuốc đông y, thực phẩm dinh dưỡng dùng trong

y tế, thực phẩm chức năng, chế phẩm dược dùng cho da, kem có chứa thuốc dùng để làm mềm và mịn da, nước tắm thảo dược cho trẻ em dùng cho mục đích y tế, trang thiết bị y tế và dụng cụ y tế, cao dán dùng cho mục đích y tế, dung dịch vệ sinh cá nhân chứa thuốc; mua bán mỹ phẩm, nước hoa, kem dưỡng da, dầu gội đầu, sữa rửa mặt, xà phòng, nước rửa chén, chất tẩy rửa; mua bán lương thực, thực phẩm, bánh, kẹo, gạo, bột ngũ cốc, sữa và các sản phẩm từ sữa, dầu ăn thực vật.

---

(210) **4-2016-12294**

(220) 04.05.2016
(441) 26.09.2016

(540)

FITENKA

(731) CÔNG TY TRÁCH NHIỆM HỮU HẠN NHẤT NHẤT (VN)
Số 3, ngõ 189, Hoàng Hoa Thám, phường Liễu Giai, quận Ba Đình, thành phố Hà Nội

(511) Nhóm 03: Mỹ phẩm, kem dưỡng da, sữa rửa mặt, dung dịch vệ sinh cá nhân không chứa thuốc, chất tẩy rửa, nước súc miệng không dùng cho mục đích y tế.

Nhóm 05: Dược phẩm, thực phẩm chức năng, thực phẩm dinh dưỡng dùng trong y tế, chế phẩm dược dùng cho da, kem có chứa thuốc dùng để làm mềm và mịn da, dung dịch làm sạch khử khuẩn sát trùng dùng cho mục đích y tế.

Nhóm 35: Bán buôn, bán lẻ dược phẩm, dược chất, thuốc đông y, thực phẩm dinh dưỡng dùng trong y tế, thực phẩm chức năng, chế phẩm dược dùng cho da, kem có chứa thuốc dùng để làm mềm và mịn da, nước tắm thảo dược cho trẻ em dùng cho mục đích y tế, trang thiết bị y tế và dụng cụ y tế, cao dán dùng cho mục đích y tế, dung dịch vệ sinh cá nhân chứa thuốc; mua bán mỹ phẩm, nước hoa, kem dưỡng da, dầu gội đầu, sữa rửa mặt, xà phòng, nước rửa chén, chất tẩy rửa; mua bán lương thực, thực phẩm, bánh, kẹo, gạo, bột ngũ cốc, sữa và các sản phẩm từ sữa, dầu ăn thực vật.

---

(210) **4-2016-12295**

(220) 04.05.2016
(441) 26.09.2016

(540)

FATENKA

(731) CÔNG TY TRÁCH NHIỆM HỮU HẠN NHẤT NHẤT (VN)
Số 3, ngõ 189, Hoàng Hoa Thám, phường Liễu Giai, quận Ba Đình, thành phố Hà Nội

(511) Nhóm 03: Mỹ phẩm, kem dưỡng da, sữa rửa mặt, dung dịch vệ sinh cá nhân không chứa thuốc, chất tẩy rửa, nước súc miệng không dùng cho mục đích y tế.

Nhóm 05: Dược phẩm, thực phẩm chức năng, thực phẩm dinh dưỡng dùng trong y tế, chế phẩm dược dùng cho da, kem có chứa thuốc dùng để làm mềm và mịn da, dung dịch làm sạch khử khuẩn sát trùng dùng cho mục đích y tế.

Nhóm 35: Bán buôn, bán lẻ dược phẩm, dược chất, thuốc đông y, thực phẩm dinh dưỡng dùng trong y tế, thực phẩm chức năng, chế phẩm dược dùng cho da, kem có chứa thuốc

dùng để làm mềm và mịn da, nước tắm thảo dược cho trẻ em dùng cho mục đích y tế, trang thiết bị y tế và dụng cụ y tế, cao dán dùng cho mục đích y tế, dung dịch vệ sinh cá nhân chứa thuốc; mua bán mỹ phẩm, nước hoa, kem dưỡng da, dầu gội đầu, sữa rửa mặt, xà phòng, nước rửa chén, chất tẩy rửa; mua bán lương thực, thực phẩm, bánh, kẹo, gạo, bột ngũ cốc, sữa và các sản phẩm từ sữa, dầu ăn thực vật.

---

(210) **4-2016-12296**

(220) 04.05.2016
(441) 26.09.2016

(540)

LITENKA

(731) CÔNG TY TRÁCH NHIỆM HỮU HẠN NHẤT NHẤT (VN)
Số 3, ngõ 189, Hoàng Hoa Thám, phường Liễu Giai, quận Ba Đình, thành phố Hà Nội

(511) Nhóm 03: Mỹ phẩm, kem dưỡng da, sữa rửa mặt, dung dịch vệ sinh cá nhân không chứa thuốc, chất tẩy rửa, nước súc miệng không dùng cho mục đích y tế.

Nhóm 05: Dược phẩm, thực phẩm chức năng, thực phẩm dinh dưỡng dùng trong y tế, chế phẩm dược dùng cho da, kem có chứa thuốc dùng để làm mềm và mịn da, dung dịch làm sạch khử khuẩn sát trùng dùng cho mục đích y tế.

Nhóm 35: Bán buôn, bán lẻ dược phẩm, dược chất, thuốc đông y, thực phẩm dinh dưỡng dùng trong y tế, thực phẩm chức năng, chế phẩm dược dùng cho da, kem có chứa thuốc dùng để làm mềm và mịn da, nước tắm thảo dược cho trẻ em dùng cho mục đích y tế, trang thiết bị y tế và dụng cụ y tế, cao dán dùng cho mục đích y tế, dung dịch vệ sinh cá nhân chứa thuốc; mua bán mỹ phẩm, nước hoa, kem dưỡng da, dầu gội đầu, sữa rửa mặt, xà phòng, nước rửa chén, chất tẩy rửa; mua bán lương thực, thực phẩm, bánh, kẹo, gạo, bột ngũ cốc, sữa và các sản phẩm từ sữa, dầu ăn thực vật.

---

(210) **4-2016-12297**

(220) 04.05.2016
(441) 26.09.2016

(540)

LATENKA

(731) CÔNG TY TRÁCH NHIỆM HỮU HẠN NHẤT NHẤT (VN)
Số 3, ngõ 189, Hoàng Hoa Thám, phường Liễu Giai, quận Ba Đình, thành phố Hà Nội

(511) Nhóm 03: Mỹ phẩm, kem dưỡng da, sữa rửa mặt, dung dịch vệ sinh cá nhân không chứa thuốc, chất tẩy rửa, nước súc miệng không dùng cho mục đích y tế.

Nhóm 05: Dược phẩm, thực phẩm chức năng, thực phẩm dinh dưỡng dùng trong y tế, chế phẩm dược dùng cho da, kem có chứa thuốc dùng để làm mềm và mịn da, dung dịch làm sạch khử khuẩn sát trùng dùng cho mục đích y tế.

Nhóm 35: Bán buôn, bán lẻ dược phẩm, dược chất, thuốc đông y, thực phẩm dinh dưỡng dùng trong y tế, thực phẩm chức năng, chế phẩm dược dùng cho da, kem có chứa thuốc

dùng để làm mềm và mịn da, nước tắm thảo dược cho trẻ em dùng cho mục đích y tế, trang thiết bị y tế và dụng cụ y tế, cao dán dùng cho mục đích y tế, dung dịch vệ sinh cá nhân chứa thuốc; mua bán mỹ phẩm, nước hoa, kem dưỡng da, dầu gội đầu, sữa rửa mặt, xà phòng, nước rửa chén, chất tẩy rửa; mua bán lương thực, thực phẩm, bánh, kẹo, gạo, bột ngũ cốc, sữa và các sản phẩm từ sữa, dầu ăn thực vật.

---

(210) **4-2016-12298**

(220) 04.05.2016
(441) 26.09.2016

(540)

LATENLA

(731) CÔNG TY TRÁCH NHIỆM HỮU HẠN NHẤT NHẤT (VN)
Số 3, ngõ 189, Hoàng Hoa Thám, phường Liễu Giai, quận Ba Đình, thành phố Hà Nội

(511) Nhóm 03: Mỹ phẩm, kem dưỡng da, sữa rửa mặt, dung dịch vệ sinh cá nhân không chứa thuốc, chất tẩy rửa, nước súc miệng không dùng cho mục đích y tế.

Nhóm 05: Dược phẩm, thực phẩm chức năng, thực phẩm dinh dưỡng dùng trong y tế, chế phẩm dược dùng cho da, kem có chứa thuốc dùng để làm mềm và mịn da, dung dịch làm sạch khử khuẩn sát trùng dùng cho mục đích y tế.

Nhóm 35: Bán buôn, bán lẻ dược phẩm, dược chất, thuốc đông y, thực phẩm dinh dưỡng dùng trong y tế, thực phẩm chức năng, chế phẩm dược dùng cho da, kem có chứa thuốc dùng để làm mềm và mịn da, nước tắm thảo dược cho trẻ em dùng cho mục đích y tế, trang thiết bị y tế và dụng cụ y tế, cao dán dùng cho mục đích y tế, dung dịch vệ sinh cá nhân chứa thuốc; mua bán mỹ phẩm, nước hoa, kem dưỡng da, dầu gội đầu, sữa rửa mặt, xà phòng, nước rửa chén, chất tẩy rửa; mua bán lương thực, thực phẩm, bánh, kẹo, gạo, bột ngũ cốc, sữa và các sản phẩm từ sữa, dầu ăn thực vật.

---

(210) **4-2016-12299**

(220) 04.05.2016
(441) 26.09.2016

(540)

MISLANKA

(731) CÔNG TY TRÁCH NHIỆM HỮU HẠN NHẤT NHẤT (VN)
Số 3, ngõ 189, Hoàng Hoa Thám, phường Liễu Giai, quận Ba Đình, thành phố Hà Nội

(511) Nhóm 03: Mỹ phẩm, kem dưỡng da, sữa rửa mặt, dung dịch vệ sinh cá nhân không chứa thuốc, chất tẩy rửa, nước súc miệng không dùng cho mục đích y tế.

Nhóm 05: Dược phẩm, thực phẩm chức năng, thực phẩm dinh dưỡng dùng trong y tế, chế phẩm dược dùng cho da, kem có chứa thuốc dùng để làm mềm và mịn da, dung dịch làm sạch khử khuẩn sát trùng dùng cho mục đích y tế.

Nhóm 35: Bán buôn, bán lẻ dược phẩm, dược chất, thuốc đông y, thực phẩm dinh dưỡng dùng trong y tế, thực phẩm chức năng, chế phẩm dược dùng cho da, kem có chứa thuốc

dùng để làm mềm và mịn da, nước tắm thảo dược cho trẻ em dùng cho mục đích y tế, trang thiết bị y tế và dụng cụ y tế, cao dán dùng cho mục đích y tế, dung dịch vệ sinh cá nhân chứa thuốc; mua bán mỹ phẩm, nước hoa, kem dưỡng da, dầu gội đầu, sữa rửa mặt, xà phòng, nước rửa chén, chất tẩy rửa; mua bán lương thực, thực phẩm, bánh, kẹo, gạo, bột ngũ cốc, sữa và các sản phẩm từ sữa, dầu ăn thực vật.

---

(210) **4-2016-12306**

(540)

(220) 04.05.2016
(441) 26.09.2016
(531) 4.5.21; 4.5.5
(591) Đen, xanh cốm, vàng, trắng
(731) CAO JIN JIN (CN)
Jiangsu sheng, Qi dong shi, Lu si gang zhen, Yuan Jia zao cun, 1 Zu, 19 hao, China
(740) Công ty TNHH Sở hữu trí tuệ PADEMARK (PADEMARK CO.,LTD.)

(511) Nhóm 07: Máy hàn; máy khoan; máy phun sơn; súng xiết bu-lông; máy rửa xe.

Nhóm 09: Thiết bị và dụng cụ khoa học kỹ thuật, thiết bị đo đạc trắc địa, cụ thể là: máy thủy bình, máy thủy chuẩn, máy toàn đạc điện tử, máy kinh vĩ, máy đo khoảng cách; máy cân bằng laser.

---

(210) **4-2016-12396**

(540)

(220) 05.05.2016
(441) 26.09.2016
(531) 3.7.1; 2.9.1; 26.1.1; A1.1.10
(591) Trắng, vàng, đen, xanh, đỏ
(731) HỘ KINH DOANH CỬA HÀNG KINH DOANH MÁY MAY JANOME (VN)
900 Hậu Giang, phường 12, quận 6, thành phố Hồ Chí Minh

(511) Nhóm 07: Máy may, máy vắt sổ, máy cuốn biên, máy thêu, máy viền, máy khuy nút bọ, motor máy may, phụ tùng các máy trên.

Nhóm 35: Mua bán, xuất nhập khẩu các loại máy may, máy vắt sổ, máy cuốn biên, máy thêu, máy viền, máy khuy nút bọ, motor máy may, kéo cắt vải, phụ tùng các máy trên và các máy hỗ trợ trong ngành may.

---

(210) **4-2016-12448**

(540)

Dong Huy Phat

(220) 05.05.2016
(441) 26.09.2016
(531) A26.11.12; 9.1.10
(591) Đỏ, vàng, đen, trắng
(731) CÔNG TY CỔ PHẦN THƯƠNG MẠI ĐỒNG HUY PHÁT (VN)
Số 45, ngõ 33 Tân ấp, phường Phúc Xá, quận Ba Đình, thành phố Hà Nội

(511) Nhóm 30: Thực phẩm làm từ ngũ cốc: bánh ngọt và kẹo.

---

(210) **4-2016-12449**

(540)

Dragon King

(220) 05.05.2016
(441) 26.09.2016
(531) 4.3.3; 26.1.1
(591) Đỏ, đen, trắng
(731) CÔNG TY CỔ PHẦN THƯƠNG MẠI ĐỒNG HUY PHÁT (VN)
Số 45, ngõ 33 Tân ấp, phường Phúc Xá, quận Ba Đình, thành phố Hà Nội

(511) Nhóm 30: Thực phẩm làm từ ngũ cốc: bánh ngọt và kẹo.

---

(210) **4-2016-12470**

(300) 86812620 ; 86812642 06.11.2015 US

(540)

SIKORSKY
A LOCKHEED MARTIN COMPANY

(220) 05.05.2016
(441) 26.09.2016
(531) A1.1.2; 1.1.14
(731) LOCKHEED MARTIN CORPORATION (US)
6801 Rockledge Drive, Bethesda, Maryland 20817, USA
(740) Công ty Cổ phần Sở hữu công nghiệp INVESTIP (INVESTIP)

(511) Nhóm 12: Thiết bị bay, cụ thể là, máy bay và máy bay trực thăng.

Nhóm 35: Đặt mua bộ phận/phụ tùng cho máy bay và máy bay trực thăng; đặt mua xuất bản phẩm kỹ thuật cho máy bay và máy bay trực thăng.

Nhóm 37: Dịch vụ bảo dưỡng, đại tu và sửa chữa thiết bị bay và máy bay trực thăng; dịch vụ hậu cần bảo dưỡng, cụ thể là, cung cấp các thông báo dịch vụ.

---

(210) **4-2016-12493**

(540)

billmart.com.vn
Healthy . Lovely . Happy

(220) 05.05.2016
(441) 26.09.2016
(531) 2.5.6; A2.5.23; 26.1.6; A25.7.7
(591) Hồng nhạt, hồng đậm, nâu, xanh nước biển, da cam, vàng, xanh lá cây, đen, trắng
(731) NGUYỄN THỊ MAI LOAN (VN)
Số 10, ngõ 9, phố Nguyễn Đức Cảnh, phường Tương Mai, quận Hoàng Mai, thành phố Hà Nội
(740) Công ty TNHH Sở hữu trí tuệ HA VIP (HAVIP CO., LTD.)

(511) Nhóm 35: Dịch vụ cửa hàng bán buôn, bán lẻ các mặt hàng, cụ thể: hàng tiêu dùng (quần áo, giày dép, túi xách, đồ trang sức), hàng điện tử điện lạnh điện gia dụng (điện thoại, máy ảnh, ti vi, tủ lạnh, điều hòa, quạt), hàng mỹ phẩm, thiết bị văn phòng, văn phòng phẩm, hàng thủ công mỹ nghệ, hàng thực phẩm, sữa, đồ dùng trẻ em (quần áo dùng cho trẻ em, giày dép dùng cho trẻ em, mũ dùng cho trẻ em, khăn quàng, khăn tắm dùng cho trẻ em, tất tay, tất chân dùng cho trẻ em, chăn, gối dùng cho trẻ em, sữa bột, quần tã trẻ em (tã lót dạng quần), khăn tã trẻ em (tã lót), bình sữa cho trẻ em bú, núm vú giả cho trẻ em bú bình, bàn chải cọ bình sữa và núm vú giả cho trẻ, hút mũi dùng cho trẻ em, xe đẩy trẻ em, mui che cho xe đẩy trẻ em, ghế bảo hiểm cho trẻ em (trong xe cộ), yếm dãi của trẻ em bằng giấy, địu trẻ em, tấm lót dùng để thay đồ cho trẻ em, bệ dùng để thay đồ cho trẻ em, giường cũi của trẻ em, nôi cho trẻ em, ghế ăn cho trẻ em, ghế tập ngồi cho trẻ em, cốc tập uống cho trẻ em, tủ nhựa dùng cho trẻ em, đệm cho cũi đẩy của trẻ em, khung tập đi cho trẻ em, chậu tắm cho trẻ em có thể mang đi được, túi trữ sữa dùng cho trẻ em, hộp chia sữa bốn tầng dùng cho trẻ em, dầu gội và sữa tắm dùng cho trẻ em, kem chống hăm dùng cho trẻ em, kem chống muỗi dùng cho trẻ em, phấn rôm dùng cho trẻ em, thuốc nhỏ mũi dùng cho trẻ em, khẩu trang dùng cho trẻ em, gạc rơ lưỡi dùng cho trẻ em, thảm dùng để nằm chơi cho trẻ em, dụng cụ cầm tay cắt tóc cho trẻ em, bàn chải đánh răng dùng cho trẻ em), hóa mỹ phẩm, đồ chơi, hàng tạp hóa, (xà phòng, nước xả vải, kem đánh răng, dao cạo râu, giấy vệ sinh, băng vệ sinh, bàn chải đánh răng, khăn rửa mặt, nước khoáng, nước ngọt, nước mắm, dầu ăn, đường, tương ớt, xì dầu, dấm, muối, mỳ ăn liền, miến gạo, kem, váng sữa, cà phê, bột làm bánh ngọt, bột đậu nành, bột mì, xúc xích), rượu bia, bánh kẹo, thuốc lá; dịch vụ hỗ trợ quản lý kinh doanh; dịch vụ trưng bày sản phẩm; dịch vụ giới thiệu sản phẩm trên các phương tiện truyền thông, cho mục đích bán lẻ.

---

(210) **4-2016-12510**

(540)

(220) 05.05.2016
(441) 26.09.2016
(531) A5.3.15; A26.4.6; 3.9.1; 25.1.15
(591) Trắng, đỏ, vàng, đen, xanh, trắng, hồng, da cam
(731) CÔNG TY CỔ PHẦN CÔNG NGHỆ THỰC PHẨM ĐÔNG NAM Á (VN)
Lô H1-6 Cụm Công Nghiệp đa nghề Đông Thọ, xã Đông Thọ, huyện Yên Phong, tỉnh Bắc Ninh
(740) Công ty TNHH Trường Xuân (AGELESS CO.,LTD.)

(511) Nhóm 29: Nước mắm; nước chấm [chiết xuất từ cá]; chiết xuất của thịt; nước dùng cô đặc; cá [không còn sống]; thực phẩm làm từ cá.

---

(210) **4-2016-12533**

(540)

(220) 05.05.2016
(441) 26.09.2016
(531) 24.17.18; 20.5.1; 26.4.8
(591) Cam, xanh tím than, xanh rêu
(731) CÔNG TY CỔ PHẦN VIETSOFTWARE BIZ (VN)
Số 101 nhà K2, phố Vĩnh Phúc, quận Ba Đình, thành phố Hà Nội
(740) Công ty TNHH Trần Hữu Nam và Đồng sự (TRAN H.N & ASS.)

(511) Nhóm 09: Phần mềm hóa đơn điện tử; phần mềm thanh toán điện tử.

Nhóm 42: Dịch vụ: tư vấn giải pháp, cài đặt, tích hợp phần mềm hóa đơn thanh toán điện tử, thiết lập mẫu hóa đơn điện tử, cập nhật và hỗ trợ thực hiện tạo lập, phát hành và quản lý hóa đơn điện tử.

---

(210) **4-2016-12623**

(540)

(220) 06.05.2016
(441) 26.09.2016
(531) 26.1.4; 14.1.13; A14.1.15; 24.17.5
(731) LE HOLDINGS LTD. (KY)
Sertus Chambers, P.O. Box 2547, Cassia Court, Camana Bay, Grand Cayman, Cayman Islands.
(740) Công ty TNHH Sở hữu trí tuệ Bình Minh (SUNRISE IP CO.,LTD.)

(511) Nhóm 09: Thiết bị ngoại vi máy vi tính; chương trình điều hành máy vi tính, ghi sẵn, phần mềm ứng dụng máy vi tính, có thể tải về; máy tính bảng; miếng đệm lót chuột máy vi tính; thẻ mạch thích hợp [thẻ thông minh]; phần mềm trò chơi máy tính; chìa khóa dạng thẻ được mã hóa; thiết bị lưu trữ dữ hệu; máy vi tính; xuất bản phẩm điện tử, có thể tải xuống; tệp tin hình ảnh có thể tải về được; thiết bị bộ nhớ máy vi tính; chương trình máy vi tính [phần mềm có thể tải xuống được]; kính đeo mắt thông minh; đồng hồ thông minh (có thể kết nối), thiết bị đếm bước chân; thiết bị sao chụp [dạng chụp ảnh, tĩnh điện, nhiệt]; thiết bị và dụng cụ để cân; dụng cụ đo, bảng thông báo điện tử; điện thoại thông minh; hộp chuyên dụng cho điện thoại thông minh; bộ điều biến; đầu thu kỹ thuật số; thiết bị dẫn đường cho xe cộ [máy vi tính trên xe cộ]; thiết bị truyền thông mạng; thiết bị hoa tiêu qua vệ tinh; bộ thiết bị truyền phát [viễn thông]; máy chiếu nhỏ; điện thoại cầm tay; điện thoại di động; điện thoại hình; thiết bị theo dõi hoạt động cơ thể có thể đeo được; vỏ cho điện thoại thông minh; màng bảo vệ màn hình điện thoại di động; tai nghe; thiết bị thu hình; vỏ hộp loa; máy quay phim; máy nghe nhạc cầm tay; màng chắn [âm thanh]; thiết bị kiểm tra, dùng điện; gậy hỗ trợ tự chụp ảnh [gậy cầm tay]; máy ảnh [chụp ảnh];

thiết bị chiếu hình; thiết bị đo; thiết bị kiểm tra tốc độ dùng cho xe cộ, thiết bị chẩn đoán, không cho mục đích y tế; vòng đeo tay có thể kết nối [dụng cụ đo]; bộ dụng cụ có chứa thị kính; vật liệu cho mạch điện chính [dây, dây cáp]; chip [mạch tích hợp]; bộ đổi điện; máy biến thế [điện]; màn hình video; thiết bị điều khiển từ xa; phích cắm, ổ cắm và các công cụ tiếp xúc khác [vật nối điện]; thiết bị đánh lửa điện, từ xa; mũ bảo hiểm; kính bảo hộ cho thể thao; hệ thống phòng trộm, chạy điện; khoá điện; thiết bị sạc cho pin điện; kính đeo mắt; pin điện; sạc dự phòng cho điện thoại di động/máy tính bảng; phim điện ảnh [đã phơi sáng]; dây treo trang trí điện thoại di động; bộ định tuyến mạng; kính xem hình nổi; áo bảo hộ phản quang.

Nhóm 28: Trò chơi (trên máy); thiết bị trò chơi; bộ điều khiển cho máy chơi trò chơi, máy trò chơi viđêô; đồ chơi nhồi bông; súng lục đồ chơi; mô hình thu nhỏ của xe cộ; xe hẩy chân [đồ chơi]; xe cộ đồ chơi; vật thể bay [đồ chơi]; bài lá; bàn cờ trò chơi; quả bóng hơi để chơi; xe đẩy chuyên dụng có túi đựng vật dụng đánh gôn; dụng cụ rèn luyện hình thể, xe đạp đặt cố định để tập luyện thể dục; dụng cụ bắn cung; ván trượt tuyết.

---

(210) **4-2016-12690**

(540)

(220) 06.05.2016
(441) 26.09.2016
(591) Xanh nước biển, da cam, vàng đậm
(731) GS HOLDINGS CORP (KR)
679. Yeoksam-Dong, Gangnam-Gu, Seoul, Republic of Korea
(740) Công ty TNHH Sở hữu trí tuệ PADEMARK (PADEMARK CO.,LTD.)

(511) Nhóm 35: Siêu thị các loại: siêu thị thực phẩm, siêu thị hàng tiêu dùng, siêu thị điện máy, siêu thị hàng gia dụng; cửa hàng bán lẻ các loại (đại lý): cửa hàng bán lẻ thực phẩm, cửa hàng bán lẻ hàng tiêu dùng, cửa hàng bán lẻ hàng gia dụng; quảng cáo; dịch vụ tiếp thị.

---

(210) **4-2016-12691**

(540)

(220) 06.05.2016
(441) 26.09.2016
(591) Xanh nước biển, xanh ngọc
(731) GS HOLDINGS CORP (KR)
679. Yeoksam-Dong, Gangnam-Gu, Seoul, Republic of Korea
(740) Công ty TNHH Sở hữu trí tuệ PADEMARK (PADEMARK CO.,LTD.)

(511) Nhóm 16: Giấy; thẻ (văn phòng phẩm); ấn phẩm; văn phòng phẩm; hình dán (stickers); dụng cụ văn phòng (trừ đồ nội thất); bảng hiệu quảng cáo (bằng giấy hoặc bìa cứng); giấy vệ sinh; túi nhựa vinyl dùng để bao gói; ấn phẩm in.

---

(210) **4-2016-12692**

(540)

(220) 06.05.2016
(441) 26.09.2016

(591) Xanh nước biển, da cam, vàng đậm
(731) GS HOLDINGS CORP (KR)
679. Yeoksam-Dong, Gangnam-Gu, Seoul, Republic of Korea
(740) Công ty TNHH Sở hữu trí tuệ PADEMARK (PADEMARK CO.,LTD.)

(511) Nhóm 16: Giấy; thẻ (văn phòng phẩm); ấn phẩm; văn phòng phẩm; hình dán (stickers); dụng cụ văn phòng (trừ đồ nội thất); bảng hiệu quảng cáo (bằng giấy hoặc bìa cứng); giấy vệ sinh; túi nhựa vinyl dùng để bao gói; ấn phẩm in.

---

(210) **4-2016-12701**

(540)

(220) 06.05.2016
(441) 26.09.2016

(591) Xanh nước biển, xanh ngọc
(731) GS HODINGS CORP. (KR)
679. Yeoksam-dong, Gangnam-gu, Seoul, Republic of Korea
(740) Công ty TNHH Sở hữu trí tuệ PADEMARK (PADEMARK CO.,LTD.)

(511) Nhóm 42: Khảo sát kỹ thuật; nghiên cứu và phát triển sản phẩm mới; lập trình máy vi tính; kiểm tra, thanh tra hoặc nghiên cứu dược phẩm, mỹ phẩm hay thực phẩm; kiểm tra, thanh tra hoặc nghiên cứu về nông nghiệp, chăn nuôi hoặc thủy sản; dịch vụ kiến trúc sư; thiết kế sản phẩm; nghiên cứu về môi trường; nghiên cứu công nghệ sinh học; cung cấp dịch vụ phần mềm ứng dụng điện toán đám mây (paas).

---

(210) **4-2016-12702**

(540)

(220) 06.05.2016
(441) 26.09.2016

(591) Xanh nước biển, da cam, vàng đậm
(731) GS HODINGS CORP. (KR)
679. Yeoksam-dong, Gangnam-gu, Seoul, Republic of Korea
(740) Công ty TNHH Sở hữu trí tuệ PADEMARK (PADEMARK CO.,LTD.)

(511) Nhóm 42: Khảo sát kỹ thuật; nghiên cứu và phát triển sản phẩm mới; lập trình máy vi tính; kiểm tra, thanh tra hoặc nghiên cứu dược phẩm, mỹ phẩm hay thực phẩm; kiểm tra, thanh tra hoặc nghiên cứu về nông nghiệp, chăn nuôi hoặc thủy sản; dịch vụ kiến trúc sư; thiết kế sản phẩm; nghiên cứu về môi trường; nghiên cứu công nghệ sinh học; cung cấp dịch vụ phần mềm ứng dụng điện toán đám mây (paas).

---

(210) **4-2016-12740**

(540)

POLYUNION

(220) 06.05.2016
(441) 26.09.2016
(731) POLYUNION TEXTILE (SHENZHEN) FACTORY (CN)
No.68 Zhuangchun Road, Xiner Estate, Shajing Town, Shenzhen, Guangdong 518125 China
(740) Công ty TNHH Dương và Đồng sự (DUONG & PARTNERS CO.,LTD.)

(511) Nhóm 09: Máy vi tính; vòi chữa cháy; thiết bị chỉ báo số lượng; thước đo của thợ may quần áo; lưới an toàn.

Nhóm 18: Da thuộc, thô hoặc bán thành phẩm; túi mua hàng; vỏ ô; gậy chống; roi da; ruột động vật dùng để làm xúc xích.

Nhóm 22: Dây chão, không bằng kim loại; vải bạt (không dùng cho mục đích cứu hộ); bông dùng làm vật liệu lọc; tơ phế phẩm; sợi dệt dạng thô.

Nhóm 23: Sợi và chỉ dùng để vá; sợi bông đã xe; chỉ dùng cho ngành dệt; sợi xù; sợi len nhân tạo.

Nhóm 24: Vải dùng cho ngành dệt; vật liệu dùng để lọc làm bằng vải dệt; tấm trướng treo tường làm bằng vải; khăn tắm bằng vải; khăn trải giường bằng vải lanh; rèm bằng sợi dệt hoặc bằng chất dẻo.

Nhóm 25: Quần áo (trang phục); giầy (thuộc nhóm này); đồ đội đầu; trang phục dệt kim; găng tay (trang phục); khăn quàng cổ.

Nhóm 26: Ruy băng (đồ may vá có thể dùng làm dây đeo ba lô); khóa kéo dùng cho túi; đồ để khâu, trừ chỉ, cụ thể hoa văn để đính bằng vải, họa tiết trang trí của sản phẩm dệt, móc, ruy băng; hoa giả; khung để mạng vá; miếng vá nhiệt để sửa chữa đồ vải.

Nhóm 28: Ống cuộn dây diều; đồ chơi bằng nhung; dây cước cho vợt; dây treo dùng cho luyện tập thể thao; đồ bảo vệ cổ tay dùng cho mục đích thể dục thể thao; dây câu cá.

Nhóm 35: Quảng cáo; tư vấn điều hành kinh doanh; dịch vụ đại lý xuất nhập khẩu; tư vấn quản lý nhân sự; dịch vụ tái lập kinh doanh; dịch vụ tìm kiếm nguồn tài trợ.

Nhóm 40: Dịch vụ viền vải; chống thấm nước cho vải; xử lý chống cháy cho vải; may quần áo; cắt vải; sửa chữa quần áo cho vừa số đo.

---

(210) **4-2016-12768**

(540)

mymall
MỖI NGÀY MUA SẮM, MỖI NGÀY VUI

(220) 06.05.2016
(441) 26.09.2016
(531) 1.15.21; A10.3.11
(591) Xanh dương, cam, trắng
(731) CÔNG TY TNHH THƯƠNG MẠI ĐIỆN TỬ MODERN LIFE (VN)
Phòng 802, tòa nhà C.T Plaza, 60A Trường Sơn, phường 2, quận Tân Bình, thành phố Hồ Chí Minh
(740) Công ty TNHH Tư vấn sở hữu trí tuệ Việt (VIET IP CO.,LTD.)

(511) Nhóm 35: Môi giới kinh doanh; bán buôn vải, hàng may sẵn, giày dép; dịch vụ thương mại điện tử (dịch vụ giới thiệu sản phẩm trên internet và mạng máy tính, cho mục đích bán lẻ); quảng cáo.

Nhóm 36: Dịch vụ khai thuế hải quan; môi giới bất động sản.

Nhóm 38: Dịch vụ giá trị gia tăng trên mạng internet; dịch vụ truy cập dữ liệu và thông tin trên mạng; dịch vụ trao đổi dữ liệu điện tử (truyền tin và ảnh có hỗ trợ của máy vi tính).

Nhóm 39: Lưu giữ hàng hóa; dịch vụ làm thủ tục thông quan hàng hóa; giao nhận hàng hóa; dịch vụ chuyển phát hàng hóa và thư tín; vận tải hàng hóa bằng đường bộ; đại lý du lịch; hoạt động hỗ trợ liên quan đến quảng bá du lịch (dịch vụ hướng dẫn, thông tin du lịch) và tổ chức tour du lịch; đại lý bán vé máy bay.

Nhóm 42: Dịch vụ công nghệ thông tin và dịch vụ liên quan đến máy tính: dịch vụ thiết kế phần mềm, dịch vụ sao chép chương trình máy tính, tư vấn trong thiết kế và phát triển phần cứng máy tính, diệt vi rút cho máy tính, cung cấp thông tin về công nghệ máy tính, dịch vụ cài đặt phần mềm máy tính; dịch vụ thiết lập trang thông tin điện tử tổng hợp; dịch vụ xử lý dữ liệu máy tính (khôi phục dữ liệu máy tính).

---

(210) **4-2016-12769**

(540)

MODERN LIFE
KHỞI TẠO GIÁ TRỊ CỦA TƯƠNG LAI

(220) 06.05.2016
(441) 26.09.2016

(591) Cam, đen
(731) CÔNG TY TNHH THƯƠNG MẠI ĐIỆN TỬ MODERN LIFE (VN)
Phòng 802, tòa nhà C.T Plaza, 60A Trường Sơn, phường 2, quận Tân Bình, thành phố Hồ Chí Minh
(740) Công ty TNHH Tư vấn sở hữu trí tuệ Việt (VIET IP CO.,LTD.)

(511) Nhóm 35: Môi giới kinh doanh; bán buôn vải, hàng may sẵn, giày dép; dịch vụ thương mại điện tử (dịch vụ giới thiệu sản phẩm trên internet và mạng máy tính, cho mục đích bán lẻ); quảng cáo.

Nhóm 36: Dịch vụ khai thuế hải quan; môi giới bất động sản.

Nhóm 38: Dịch vụ giá trị gia tăng trên mạng internet; dịch vụ truy cập dữ liệu và thông tin trên mạng; dịch vụ trao đổi dữ liệu điện tử (truyền tin và ảnh có hỗ trợ của máy vi tính).

Nhóm 39: Lưu giữ hàng hóa; dịch vụ làm thủ tục thông quan hàng hóa; giao nhận hàng hóa; dịch vụ chuyển phát hàng hóa và thư tín; vận tải hàng hóa bằng đường bộ; đại lý du lịch; hoạt động hỗ trợ liên quan đến quảng bá du lịch (dịch vụ hướng dẫn, thông tin du lịch) và tổ chức tour du lịch; đại lý bán vé máy bay.

Nhóm 42: Dịch vụ công nghệ thông tin và dịch vụ liên quan đến máy tính: dịch vụ thiết kế phần mềm, dịch vụ sao chép chương trình máy tính, tư vấn trong thiết kế và phát triển

phần cứng máy tính, diệt vi rút cho máy tính, cung cấp thông tin về công nghệ máy tính, dịch vụ cài đặt phần mềm máy tính; dịch vụ thiết lập trang thông tin điện tử tổng hợp; dịch vụ xử lý dữ liệu máy tính (khôi phục dữ liệu máy tính).

---

(210) **4-2016-12770**

(540)

myface

(220) 06.05.2016
(441) 26.09.2016
(531) 24.15.1; 2.9.8
(591) Xanh dương, đỏ
(731) CÔNG TY TNHH THƯƠNG MẠI ĐIỆN TỬ MODERN LLFE (VN)
Phòng 802, tòa nhà C.T Plaza, 60A Trường Sơn, phường 2, quận Tân Bình, thành phố Hồ Chí Minh
(740) Công ty TNHH Tư vấn sở hữu trí tuệ Việt (VIET IP CO.,LTD.)

(511) Nhóm 35: Môi giới kinh doanh; bán buôn vải, hàng may sẵn, giày dép; dịch vụ thương mại điện tử [dịch vụ giới thiệu sản phẩm trên internet và mạng máy tính, cho mục đích bán lẻ]; quảng cáo.

Nhóm 36: Dịch vụ khai thuế hải quan; môi giới bất động sản.

Nhóm 38: Dịch vụ giá trị gia tăng trên mạng internet; dịch vụ truy cập dữ liệu và thông tin trên mạng; dịch vụ trao đổi dữ liệu điện tử.

Nhóm 39: Lưu giữ hàng hóa; dịch vụ làm thủ tục thông quan hàng hóa; giao nhận hàng hóa; dịch vụ chuyển phát hàng hóa và thư tín; vận tải hàng hóa bằng đường bộ; đại lý du lịch; hoạt động hỗ trợ liên quan đến quảng bá và tổ chức tour du lịch; đại lý bán vé máy bay.

Nhóm 42: Dịch vụ công nghệ thông tin và dịch vụ liên quan đến máy tính, dịch vụ thiết kế phần mềm, dịch vụ sao chép chương trình máy tính, tư vấn trong thiết kế và phát triển phần cứng máy tính, diệt vi rút cho máy tính, cung cấp thông tin về công nghệ máy tính, dịch vụ cài đặt phần mềm máy tính; dịch vụ thiết lập trang thông tin điện tử tổng hợp; dịch vụ xử lý dữ liệu máy tính.

---

(210) **4-2016-12771**

(540)

IJI-OTONI

(220) 06.05.2016
(441) 26.09.2016
(731) CÔNG TY TNHH TƯ VẤN THIẾT KẾ & TRANG TRÍ NỘI THẤT JOTON (VN)
122 Vĩnh Hội, phường 04, quận 4, thành phố Hồ Chí Minh

(511) Nhóm 02: Chế phẩm chống ăn mòn; chế phẩm chống gỉ, chế phẩm chống mờ xỉn kim loại; chất kết dính cho sơn, chế phẩm bảo vệ kim loại; sơn (trừ sơn cách điện, sơn cách nhiệt, sơn cách ly).

Nhóm 19: Bột trét tường.

---

(210) **4-2016-12772**

(540)

IDIU-LUXYMY

(220) 06.05.2016
(441) 26.09.2016

(731) CÔNG TY TNHH TƯ VẤN ĐẦU TƯ PHÁT TRIỂN QUỐC TẾ IDULUXYMY (VN)
78 Nguyễn Thị Thập, phường Bình Thuận, quận 7, thành phố Hồ Chí Minh

(511) Nhóm 02: Chế phẩm chống ăn mòn; chế phẩm chống gỉ; chế phẩm chống mờ xỉn kim loại; chất kết dính cho sơn, chế phẩm bảo vệ kim loại; sơn (từ sơn cách điện, sơn cách nhiệt, sơn cách ly).

Nhóm 19: Bột trét tường.

---

(210) **4-2016-12773**

(540)

IMAX-XISLY

(220) 06.05.2016
(441) 26.09.2016

(731) CÔNG TY TNHH TƯ VẤN ĐẦU TƯ PHÁT TRIỂN QUỐC TẾ IDULUXYMY (VN)
78 Nguyễn Thị Thập, phường Bình Thuận, quận 7, thành phố Hồ Chí Minh

(511) Nhóm 02: Chế phẩm chống ăn mòn; chế phẩm chống gỉ; chế phẩm chống mờ xỉn kim loại; chất kết dính cho sơn, chế phẩm bảo vệ kim loại; sơn (từ sơn cách điện, sơn cách nhiệt, sơn cách ly).

Nhóm 19: Bột trét tường.

---

(210) **4-2016-12774**

(540)

IJI-OTUNI

(220) 06.05.2016
(441) 26.09.2016

(731) CÔNG TY TNHH TƯ VẤN ĐẦU TƯ PHÁT TRIỂN QUỐC TẾ IJIOTUNI (VN)
78 Nguyễn Thị Thập, phường Bình Thuận, quận 7, thành phố Hồ Chí Minh

(511) Nhóm 02: Chế phẩm chống ăn mòn; chế phẩm chống gỉ; chế phẩm chống mờ xỉn kim loại; chất kết dính cho sơn, chế phẩm bảo vệ kim loại; sơn (từ sơn cách điện, sơn cách nhiệt, sơn cách ly).

Nhóm 19: Bột trét tường.

---

(210) **4-2016-12777**

(540)

(220) 06.05.2016
(441) 26.09.2016
(531) 2.9.25; 24.1.1; 24.13.1; 3.4.18
(591) Trắng, đỏ, xanh dương
(731) CÔNG TY CỔ PHẦN DINH DƯỠNG NÔNG NGHIỆP QUỐC TẾ (VN)
Lô A4, KCN Sông Mây, huyện Trảng Bom, tỉnh Đồng Nai
(740) Công ty cổ phần Sở hữu trí tuệ BROSS và Cộng sự (BROSS & PARTNERS., JSC)

(511) Nhóm 05: Phụ gia thức ăn chăn nuôi (nhằm bổ sung dinh dưỡng); chất bổ sung dinh dưỡng cho thức ăn chăn nuôi; chế phẩm chứa nguyên tố vi lượng dùng cho động vật.

Nhóm 31: Thức ăn chăn nuôi (gia súc, gia cầm, thủy sản); chế phẩm vỗ béo vật nuôi; phụ gia thức ăn chăn nuôi không dùng cho ngành y.

Nhóm 35: Mua bán các mặt hàng thuốc thú y, nguyên liệu sản xuất thuốc thú y, thức ăn chăn nuôi, nguyên liệu sản xuất thức ăn chăn nuôi; mua bán xuất nhập khẩu phân bón, chất kích thích tăng trưởng cho cây trồng; mua bán con giống, cây giống, động vật sống, thức ăn gia súc, thủy sản sống, gạo, máy móc dùng trong nông nghiệp.

Nhóm 44: Chăn nuôi động vật, gia súc, gia cầm và thủy sản; trang trại trồng trọt và chăn nuôi, trợ giúp về thú y.

---

(210) **4-2016-12778**

(540)

(220) 06.05.2016
(441) 26.09.2016
(531) 2.9.25; 3.4.18; 24.1.1; 24.17.5
(591) Trắng, đỏ, xanh lá cây
(731) CÔNG TY CỔ PHẦN DINH DƯỠNG NÔNG NGHIỆP QUỐC TẾ (VN)
Lô A4, KCN Sông Mây, huyện Trảng Bom, tỉnh Đồng Nai
(740) Công ty cổ phần Sở hữu trí tuệ BROSS và Cộng sự (BROSS & PARTNERS., JSC)

(511) Nhóm 05: Phụ gia thức ăn chăn nuôi (nhằm bổ sung dinh dưỡng); chất bổ sung dinh dưỡng cho thức ăn chăn nuôi; chế phẩm chứa nguyên tố vi lượng dùng cho động vật.

Nhóm 31: Thức ăn chăn nuôi (gia súc, gia cầm, thủy sản); chế phẩm vỗ béo vật nuôi; phụ gia thức ăn chăn nuôi không dùng cho ngành y.

Nhóm 35: Mua bán các mặt hàng thuốc thú y, nguyên liệu sản xuất thuốc thú y, thức ăn chăn nuôi, nguyên liệu sản xuất thức ăn chăn nuôi; mua bán xuất nhập khẩu phân bón,

chất kích thích tăng trưởng cho cây trồng; mua bán con giống, cây giống, động vật sống, thức ăn gia súc, thủy sản sống, gạo, máy móc dùng trong nông nghiệp.

Nhóm 44: Chăn nuôi động vật, gia súc, gia cầm và thủy sản; trang trại trồng trọt và chăn nuôi, trợ giúp về thú y.

---

(210) **4-2016-12782**

(540)

(220) 09.05.2016
(441) 26.09.2016
(531) A25.3.11; 24.9.1; 26.5.1
(591) Vàng đồng, đen, đỏ
(731) CÔNG TY TNHH CHẾ BIẾN NÔNG SẢN THỰC PHẨM THIÊN HÀ (VN)
Tầng 10, tòa nhà Vinaconex, số 47 Điện Biên Phủ, phường Đakao, quận 1, thành phố Hồ Chí Minh

(511) Nhóm 29: Sản phẩm và hạt của nông nghiệp, tất cả đã qua sơ chế, bao gồm: quả hạch (trái cây), hạt chia, hạt ngũ cốc (đậu tương).

Nhóm 30: Sản phẩm và hạt của nông nghiệp, tất cả đã qua sơ chế, bao gồm: hạt diêm mạch, yến mạch.

---

(210) **4-2016-12795**

(540)

(220) 09.05.2016
(441) 26.09.2016
(591) Xanh dương
(731) CÔNG TY TNHH THƯƠNG MẠI XUẤT NHẬP KHẨU GIANG NAM (VN)
132/15 Trịnh Đình Trọng, phường Phú Trung, quận Tân Phú, thành phố Hồ Chí Minh

(511) Nhóm 06: Ống nước bằng kim loại; van ống nước bằng kim loại; vòi nước bằng kim loại; khớp nối bằng kim loại.

Nhóm 19: Ống nước không bằng kim loại; van ống nước không bằng kim loại; vòi nước không bằng kim loại; khớp nối không bằng kim loại.

---

(210) **4-2016-12806**

(540)

(220) 09.05.2016
(441) 26.09.2016
(531) A3.11.2; 26.1.1
(591) Xanh lá cây, trắng, đen
(731) CÔNG TY TNHH PHÒNG KHÁM ĐÔNG Y ĐÔNG PHƯƠNG (VN)
D1/32 quốc lộ 1A, khu phố 4, thị trấn Tân Túc, huyện Bình Chánh, thành phố Hồ Chí Minh

(511) Nhóm 05: Thực phẩm chức năng đông y.

Nhóm 35: Mua bán dược phẩm đông y.

Nhóm 44: Dịch vụ y tế phòng khám đông y; trồng cây gia vị, cây dược liệu.

---

(210) **4-2016-12830**

(540)

MEDIAUSTRALIA

(220) 09.05.2016
(441) 26.09.2016

(731) TRẦN KIM CHÂU (VN)
21B Bùi Thị Xuân, phường Bến Thành, quận 1, thành phố Hồ Chí Minh

(740) Công ty TNHH Sở hữu trí tuệ INVENTIO (INVENTIO CO.,LTD)

(511) Nhóm 05: Dược phẩm; thực phẩm chức năng.

---

(210) **4-2016-12831**

(540)

GLUTENFREE

(220) 09.05.2016
(441) 26.09.2016

(731) TRẦN KIM CHÂU (VN)
21B Bùi Thị Xuân, phường Bến Thành, quận 1, thành phố Hồ Chí Minh

(740) Công ty TNHH Sở hữu trí tuệ INVENTIO (INVENTIO CO.,LTD)

(511) Nhóm 05: Dược phẩm; thực phẩm chức năng.

---

(210) **4-2016-12847**

(540)

(220) 09.05.2016
(441) 26.09.2016
(531) 1.15.11; A22.3.5; 26.1.1
(591) Xanh đen, xanh dương, xanh da trời nhạt, trắng

(731) CÔNG TY TNHH SKYBELL (VN)
Số 4, đường 18, khu dân cư ven sông Tân Phong, phường Tân Phong, quận 7, thành phố Hồ Chí Minh

(740) Công ty TNHH Tư vấn Sở hữu trí tuệ Á Đông (A ĐÔNG IP CONSULTANCY CO.,LTD.)

(511) Nhóm 35: Mua bán sách, báo, tạp chí, văn phòng phẩm, thiết bị bảo hộ lao động, thiết bị phòng cháy chữa cháy, thiết bị chống sét, máy móc và thiết bị điện (máy biến thế điện, mô tơ điện, bộ ngắt mạch điện), vật liệu điện, máy phát điện, động cơ điện, dây điện và thiết bị dùng trong mạch điện, bán thành phẩm bằng sắt, thép, kim loại màu.

Nhóm 37: Dịch vụ lắp đặt hệ thống cấp nước, thoát nước, lò sưởi và điều hoà không khí.

Nhóm 43: Nhà hàng ăn uống; quán ăn uống; quán cà phê; quầy hàng ăn uống lưu động do nhà hàng thực hiện; dịch vụ cung cấp thức ăn và đồ uống do nhà hàng thực hiện.

---

(210) **4-2016-12867**

(540)

(220) 09.05.2016
(441) 26.09.2016
(531) 16.3.17
(731) CƠM GÀ 6 QUẬN (VN)
109 Trần Văn Khéo, phường Cái Khế, quận Ninh Kiều, thành phố Cần Thơ
(740) Công ty TNHH Sở hữu trí tuệ Tầm Nhìn Mới (FRESHVIEW CO., LTD.)

(511) Nhóm 43: Dịch vụ nhà hàng ăn uống.

---

(210) **4-2016-12887**

(540)

(220) 09.05.2016
(441) 26.09.2016
(531) 26.3.1; 26.15.15; 26.3.23
(731) SHENZHEN AUKEY E-BUSINESS CO., LTD (CN)
Huanan City, Electronic Trading Building, P09 Room 102, Longgang District, Shenzhen, 518100, China
(740) Văn phòng Luật sư Ân Nam (ANNAM IP & LAW)

(511) Nhóm 09: Thiết bị sạc pin, kính đeo mắt loại kẹp mũi [không gọng]; bao kính đeo mắt; kính viễn vọng; dải băng ghi âm thanh; thiết bị sao chụp [dạng chụp ảnh, tĩnh điện, nhiệt]; máy quét [thiết bị xử lý dữ liệu]; vỏ hộp loa; máy vi tính; máy tính xách tay; máy ghi thời gian [thiết bị ghi thời gian]; miếng đệm lót chuột máy vi tính; điện thoại không dây [điện thoại di động]; máy quay viđêô xách tay có kèm theo bộ phận ghi hình; màn hình [phần cứng máy vi tính]; bộ đọc [thiết bị xử lý dữ liệu]; thiết bị dẫn đường cho xe cộ [máy vi tính trên xe cộ]; dụng cụ đo khoảng cách đã đi dùng cho phương tiện giao thông hay xe cộ.

---

(210) **4-2016-12915**

(540)

(220) 09.05.2016
(441) 26.09.2016
(731) TRẦN THANH HÀ (VN)
Tổ 5, phường Nghĩa Lộ, thành phố Quảng Ngãi, tỉnh Quảng Ngãi
(740) Công ty TNHH Nam Việt và Liên danh (VIPCO)

(511) Nhóm 30: Cà phê.

Nhóm 43: Nhà hàng ăn uống; dịch vụ quán cà phê; dịch vụ quầy rượu; quán ăn tự phục vụ; quán rượu nhỏ; nhà hàng ăn uống tự phục vụ.

---

(210) **4-2016-12924**

(540)

(220) 09.05.2016
(441) 26.09.2016
(531) A3.9.4; 26.3.1; A26.11.12; 1.15.24
(591) Cam, xanh dương, đỏ, xám, trắng
(731) CÔNG TY CỔ PHẦN TÂN VIỆT SIN FOODS (VN)
1012 Tạ Quang Bửu, phường 6, quận 8, thành phố Hồ Chí Minh
(740) DNTN Dịch vụ thương mại và sở hữu công nghiệp Song Ngọc (I.P.T.S.)

(511) Nhóm 29: Bò viên; xúc xích bê (xúc xích veal); xúc xích hồ lô; xíu mại.

---

(210) **4-2016-12927**

(540)

(220) 09.05.2016
(441) 26.09.2016
(531) A3.9.4; 26.3.1; A26.11.12; A25.3.3; A5.3.13; 26.7.25
(591) Vàng, xanh dương, xanh da trời, đỏ, xám, trắng
(731) CÔNG TY CỔ PHẦN TÂN VIỆT SIN FOODS (VN)
1012 Tạ Quang Bửu, phường 6, quận 8, thành phố Hồ Chí Minh
(740) DNTN Dịch vụ thương mại và sở hữu công nghiệp Song Ngọc (I.P.T.S.)

(511) Nhóm 29: Chả cá; xíu mại; cá tầm cốm dẹp; xúc xích.

---

(210) **4-2016-12939**

(540)

(220) 10.05.2016
(441) 26.09.2016
(531) 3.7.16; 3.7.9; A3.7.24
(591) Da cam, đen
(731) SHANGHAI PAIJIAN INDUSTRIAL & TRADE CO., LTD (CN)
No. 528, Xinge Road, Xinqiao Town, Songjiang District, Shanghai, China
(740) Công ty Luật TNHH Thương mại - Đầu tư (INTRACO LAW FIRM)

(511) Nhóm 08: Xẻng (dụng cụ cầm tay); bộ đồ lò; dụng cụ dập [công cụ cầm tay]; dao xếp bỏ túi; dụng cụ giũa móng; dao; dĩa ăn; thìa.

Nhóm 11: Đèn; đèn pin bỏ túi, dùng điện; đèn pin để rọi sáng; đèn lặn; đèn dùng cho xe đạp; lò nướng; vỉ để nướng; xiên thịt để nướng trong lò quay; tấm sưởi ấm; tủ lạnh.

Nhóm 18: Gậy leo núi; ba toong; túi du lịch; túi dết; túi đựng thú săn (vật dụng đi săn); túi cho người leo núi; túi cho người cắm trại; dây đai bằng da thuộc; ô.

Nhóm 20: Ghế ngồi; ghế bành; bàn; ghế bằng kim loại; ghế đẩu; bàn bằng kim loại; ghế xếp; đồ đạc có thế bơm phồng; gối; túi ngủ dụng cho cắm trại.

Nhóm 21: Tách; chén; cốc; bình; vật đỡ vỉ nướng; giỏ đồ dùng khi đi dã ngoại (bao gồm cả bát đĩa); bi đông; bình để uống; bình cách nhiệt; đồ chứa đựng giữ nhiệt dùng cho thực phẩm; bộ đồ nấu không dùng điện; đồ chứa đựng giữ nhiệt dùng cho đồ uống.

Nhóm 22: Túi (bao bì, túi nhỏ) bằng vải dệt để bao gói; cái võng; vải bạt; mái che bằng vải dệt; dây chão, không bằng kim loại; dây thừng; tơ phế phẩm; lều trại (mang đi được).

Nhóm 25: Quần áo; quần áo mưa cho người lái xe mô tô; áo mưa; miếng đệm ở nách áo; giầy ống trượt tuyết; găng tay (trang phục); quần áo cho người đi xe đạp; tấm che mắt khi ngủ; trang phục dệt kim; vật bảo vệ cổ áo; khăn quàng cổ.

---

(210) **4-2016-12940**

(540)

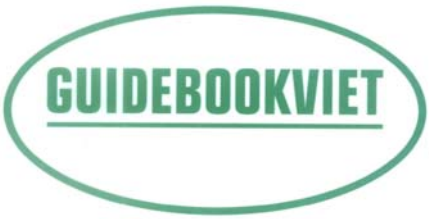

(220) 10.05.2016
(441) 26.09.2016
(531) 26.1.2; A26.1.18
(591) Xanh lá cây, trắng
(731) CÔNG TY TNHH DỊCH VỤ QUẢNG CÁO TƯ VẤN BẤT ĐỘNG SẢN CRES (VN)
31/13 Hoàng Hoa Thám, phường 13, quận Tân Bình, thành phố Hồ Chí Minh
(740) Công ty Luật TNHH Thương mại - Đầu tư (INTRACO LAW FIRM)

(511) Nhóm 35: Bán buôn các sản phẩm: áo gió và hàng may mặc.

Nhóm 39: Sắp xếp các chuyến du lich; dịch vụ hướng dẫn khách du lịch; tham quan [du lịch]; đặt chỗ cho các chuyến đi; vận chuyển hành khách; dịch vụ hỗ trợ liên quan đến quảng bá du lịch là dịch vụ cung cấp thông tin du lịch.

---

(210) **4-2016-12956**

(540)

(220) 10.05.2016
(441) 26.09.2016
(531) 25.5.25; 24.17.21; 24.17.25; 1.15.15
(591) Xanh lá cây, trắng
(731) 1. TẠ ĐĂNG TIẾN (VN)
Thôn Sơn Trà, xã Đắc Sở, huyện Hoài Đức, thành phố Hà Nội
2. NGUYỄN QUANG SÁNG (VN)
Thôn Trung Kỳ, xã Đắc Sở, huyện Hoài Đức, thành phố Hà Nội

(511) Nhóm 05: Thuốc đông y gia truyền, thực phẩm chức năng, dược phẩm.

Nhóm 35: Trưng bày giới thiệu sản phẩm, nhập khẩu, xuất khẩu, quảng cáo, mua bán sản phẩm sau, thuốc đông y gia truyền, thực phẩm chức năng, dược phẩm, thực phẩm chức

năng, thực phẩm sạch (thịt gà thịt lợn, thịt bò, thịt, quả mọng, trái cây tươi, rau củ tươi, gà còn sống, trứng gia cầm.

---

(210) **4-2016-12963**

(540)

(220) 10.05.2016
(441) 26.09.2016
(531) 5.9.6; 1.15.15; A26.4.24
(731) CÔNG TY CỔ PHẦN SẢN XUẤT VÀ XUẤT NHẬP KHẨU NẮNG GIÓ (VN)
Số 7, ngõ 323/6 Nguyễn Văn Cừ, phường Ngọc Lâm, quận Long Biên, thành phố Hà Nội

(511) Nhóm 05: Thực phẩm chức năng (dùng cho mục đích y tế).

Nhóm 29: Tỏi qua chế biến (không phải gia vị).

Nhóm 33: Rượu tỏi.

---

(210) **4-2016-12987**

(540)

(220) 10.05.2016
(441) 26.09.2016
(531) 26.15.15; A26.11.12; 26.1.1; 26.2.3
(591) Xanh lam, đỏ, vàng, xám
(731) CÔNG TY CỔ PHẦN ĐẦU TƯ XÂY DỰNG GDC HÀ NỘI (VN)
Tầng 8, tòa nhà văn phòng CC1, KĐT Pháp Vân - Tứ Hiệp, phường Hoàng Liệt, quận Hoàng Mai, thành phố Hà Nội

(511) Nhóm 19: Bê tông nhựa asphan.

Nhóm 37: Dịch vụ xây dựng nhà cửa, đường xá, cầu cống; cung cấp dịch vụ phụ trợ cho các dịch vụ xây dựng: kiểm tra, tư vấn, giám sát dự án xây dựng; cho thuê công cụ hoặc vật liệu xây dựng; tu sửa, phục hồi công trình xây dựng dân dụng, giao thông, hạ tầng, cảnh quan công trình xây dựng.

---

(210) **4-2016-13003**

(540)

(220) 10.05.2016
(441) 26.09.2016
(531) 26.3.1; 26.3.2; A26.3.5
(591) Trắng, đen, đỏ
(731) CÔNG TY TNHH CÔNG SƠN (VN)
Lô D cụm công nghiệp Trung An, xã Trung An, thành phố Mỹ Tho, tỉnh Tiền Giang

(511) Nhóm 20: Sản phẩm gia dụng bằng nhựa như mắc áo.

---

(210) **4-2016-13004**

(540)

CôngSơn

(220) 10.05.2016
(441) 26.09.2016
(731) CÔNG TY TNHH CÔNG SƠN (VN)
Lô D cụm công nghiệp Trung An, xã Trung An, thành phố Mỹ Tho, tỉnh Tiền Giang

(511) Nhóm 20: Sản phẩm gia dụng bằng nhựa như mắc áo.

---

(210) **4-2016-13042**

(540)

Craftviet

(220) 10.05.2016
(441) 26.09.2016
(731) CÔNG TY TNHH CRAFTVIET (VN)
60 Nguyễn Văn Thủ, phường Đa Kao, quận 1, thành phố Hồ Chí Minh

(511) Nhóm 35: Mua bán gốm, sứ: bộ đồ ăn gốm sứ, bộ đồ uống gốm sứ, hộp gốm sứ, lọ bình gốm sứ, gạt tàn gốm sứ, con giống gốm sứ, búp bê, sổ tay.

---

(210) **4-2016-13121**

(540)

GỖ KHẢI HOÀN
TRIUMPH FURNITURE
www.triumphfurniture.com.vn

(220) 10.05.2016
(441) 26.09.2016
(531) 24.9.1
(591) Đỏ, vàng, trắng
(731) CÔNG TY CỔ PHẦN CHẾ BIẾN GỖ XUẤT KHẨU KHẢI HOÀN (VN)
Lô 3/2 khu công nghiệp Phan Thiết, xã Phong Nẫm, thành phố Phan Thiết, tỉnh Bình Thuận

(511) Nhóm 20: Sản xuất các sản phẩm từ gỗ: bàn ghế, giường, tủ.

---

(210) **4-2016-13200**

(540)

AOZ
Business for Life

(220) 11.05.2016
(441) 26.09.2016
(531) 26.1.1; A26.11.9
(591) Đỏ, xanh nước biển, đen
(731) CÔNG TY CỔ PHẦN QUỐC TẾ AOZ (VN)
Số 27 hẻm 328/42/20 phố Lê Trọng Tấn, phường Phương Liệt, quận Thanh Xuân, thành phố Hà Nội

(511) Nhóm 03: Mỹ phẩm; tinh dầu; dầu dùng cho mục đích vệ sinh thân thể, mục đích trang điểm.

Nhóm 09: Phần mềm máy tính; thiết bị và dụng cụ quang học; thiết bị lên men (thiết bị phòng thí nghiệm); đi-ốt phát quang (LED); thiết bị chưng cất cho mục đích khoa học; thiết bị xử lý dữ liệu.

Nhóm 21: Đồ gia dụng bằng nhựa, cụ thể là dụng cụ làm giá đỡ, dụng cụ và đồ chứa đựng dùng cho nhà bếp hoặc cho mục đích gia dụng; dụng cụ nhà bếp không chạy điện để trộn hay nghiền; thiết bị giặt quần áo không dùng điện.

Nhóm 35: Dịch vụ mua bán, kinh doanh thương mại điện tử, kinh doanh trong siêu thị, xuất nhập khẩu, phân phối các mặt hàng: mỹ phẩm, thực phẩm chức năng, dược phẩm, phần mềm máy tính, đồ gia dụng không bằng điện (dụng cụ làm giá đỡ, dụng cụ và đồ chứa đựng dùng cho nhà bếp hoặc cho mục đích gia dụng; dụng cụ nhà bếp không chạy điện để trộn hay nghiền; thiết bị giặt quần áo không dùng điện), quần áo, giày dép, thịt cá, gia cầm, thịt lợn, trứng, sữa, rau quả đã qua chế biến, gạo, gia vị, bánh mỳ, muối, rau, quả tươi.

---

(210) **4-2016-13230**

(540)

VITESTCO
Dẫn lối thành công

(220) 11.05.2016
(441) 26.09.2016
(531) A5.1.5; A5.1.16; A5.11.23; 26.1.1; A19.11.11
(591) Vàng, xanh lá cây, trắng, đỏ
(731) CÔNG TY TNHH DỊCH VỤ THƯƠNG MẠI SẢN XUẤT VITESTCO (VN)
31/11 Hoàng Hoa Thám, phường 13, quận Tân Bình, thành phố Hồ Chí Minh
(740) Công ty Luật TNHH Thắng Phạm và Cộng sự (IP-MARK ASIA LAW FIRM)

(511) Nhóm 42: Nghiên cứu sinh học; phân tích hóa học; nghiên cứu hóa học; dịch vụ nghiên cứu và phát triển công nghệ sinh học; tư vấn trang thiết bị phòng thí nghiệm bao gồm tư vấn về quy hoạch, bố trí phòng thí nghiệm, bố trí các dụng cụ/thiết bị phòng thí nghiệm.

---

(210) **4-2016-13237**

(540)

ULTRAFILTER

(220) 11.05.2016
(441) 26.09.2016
(731) ZHEJIANG ULTRAFILTER PURIFCATION EQUIPMENT CO., LTD. (CN)
No.2 Building, 7/12 Road, Industrial Function Areas, Dong Zhou Street, FuYang District, HangZhou City, ZheJiang Province, China
(740) Công ty TNHH Sở hữu trí tuệ VIPATCO (VIPATCO CO., LTD.)

(511) Nhóm 11: Máy và thiết bị làm sạch không khí; hệ thống và thiết bị sấy khô; thiết bị làm lạnh không khí; thiết bị sấy không khí; thiết bị sấy; thiết bị ion hóa dùng để xử lý không

khí hoặc nước; thiết bị và hệ thống thông gió [điều hòa không khí]; bộ ngưng tụ khí đốt, không phải bộ phận của máy; thiết bị và máy làm lạnh; thiết bị sắc ký [cho mục đích công nghiệp].

---

(210) **4-2016-13250**

(540)

(220) 11.05.2016
(441) 26.09.2016
(531) 26.3.23; A24.15.7; A1.1.2; 1.1.14
(731) CJ E&M CORPORATION (KR)
CJ E&M Center, 66, Sangamsan-ro, Mapo-gu, Seoul, Republic of Korea
(740) Công ty TNHH Sở hữu trí tuệ ACTIP (ACTIP IP LIMITED)

(511) Nhóm 16: Giấy lụa; văn phòng phẩm; sổ ghi chép; giấy viết; dụng cụ để viết; hộp bằng giấy; giấy để gấp phong bì; túi bằng giấy hoặc chất dẻo, dùng để bao gói; phong bì bằng giấy hoặc chất dẻo, dùng để bao gói; khăn ăn bằng giấy; ấn phẩm; cuốn sách nhỏ để quảng cáo; lịch; thẻ, danh thiếp; vé phiếu; tranh ảnh; tấm ảnh chụp; sách; tạp chí xuất bản định kỳ; xuất bản phẩm được in sẵn; tạp chí; vỏ bọc hộ chiếu, cụ thể là, vỏ bọc hộ chiếu bằng giấy hoặc bìa cứng.

---

(210) **4-2016-13251**

(540)

(220) 11.05.2016
(441) 26.09.2016
(531) 1.1.14; A1.1.2; 26.3.23; A24.15.7
(731) CJ E&M CORPORATION (KR)
CJ E&M Center, 66, Sangamsan-ro, Mapo-gu, Seoul, Republic of Korea
(740) Công ty TNHH Sở hữu trí tuệ ACTIP (ACTIP IP LIMITED)

(511) Nhóm 35: Dịch vụ thông tin thương mại và quảng cáo qua internet; quảng cáo trên truyền hình; đại lý quảng cáo; cho thuê không gian và vật liệu quảng cáo; tổ chức triển lãm nhằm mục đích thương mại hoặc quảng cáo; dịch vụ tiếp thị; dịch vụ tư vấn quảng cáo; quản lý kinh doanh công việc biểu diễn của nghệ sỹ; cửa hàng bán lẻ tiện ích, cụ thể là mỹ phẩm, thực phẩm, đồ ăn nhanh, bánh kẹo, đồ uống, sách, tạp chí, đĩa hát, văn phòng phẩm, giấy lụa, khăn ăn bằng giấy; dịch vụ cửa hàng bán lẻ mỹ phẩm; cửa hàng bán lẻ quần áo; cửa hàng bán lẻ dụng cụ âm nhạc; cửa hàng bán lẻ sách; cửa hàng bán lẻ (đĩa hát; cửa hàng bán lẻ văn phòng phẩm; cửa hàng bán lẻ bánh kẹo; trung tâm mua sắm toàn diện qua internet, cụ thể là mỹ phẩm, quần áo, dụng cụ âm nhạc, sách, đĩa hát, văn phòng phẩm, bánh kẹo; dịch vụ trung gian liên quan đến việc bán hàng qua thư đặt hàng bằng liên lạc điện tử nhằm mục đích thương mại; quảng cáo; quản lý kinh doanh.

---

(210) **4-2016-13252**

(540)

(220) 11.05.2016
(441) 26.09.2016
(531) 26.3.23; 24.17.5; 1.1.14; A1.1.2
(731) CJ E&M CORPORATION (KR)
CJ E&M Center, 66, Sangamsan-ro, Mapo-gu, Seoul, Republic of Korea
(740) Công ty TNHH Sở hữu trí tuệ ACTIP (ACTIP IP LIMITED)

(511) Nhóm 41: Dịch vụ thông tin giải trí và tiêu khiển; tổ chức các cuộc thi đấu nhằm mục đích giải trí; dịch vụ biểu diễn của hoạt náo viên; trình diễn các buổi hòa nhạc; dịch vụ giải trí do các ca sĩ biểu diễn; lập kế hoạch biểu diễn [giải trí]; trình diễn các buổi biểu diễn trực tiếp; tổ chức trình diễn [dịch vụ ông bầu]; trình diễn các buổi biểu diễn âm nhạc; sản xuất chương trình biểu diễn trên truyền hình; sản xuất các bản ghi âm; sản xuất chương trình truyền hình; cho thuê các bản ghi âm; câu lạc bộ giải trí ban đêm; xuất bản sách; dịch vụ dạy hát; học viện âm nhạc; cung cấp và vận hành các tiện nghi giải trí; ghi băng vi-đê-ô; dịch vụ phóng viên tin tức; lập kế hoạch cho buổi tiệc [giải trí]; tổ chức sự kiện cho người khác nhằm mục đích giải trí, thể thao, văn hóa và giáo dục; tổ chức triển lãm nhằm mục đích văn hóa và giáo dục; dịch vụ đại lý bán vé [giải trí].

---

(210) **4-2016-13278**

(540)

(220) 12.05.2016
(441) 26.09.2016
(531) 5.7.3; 26.1.1; A26.1.18
(591) Đỏ, trắng
(731) CÔNG TY TNHH MỘT THÀNH VIÊN KPCT (VN)
20/21/11 Núi Thành, phường 13, quận Tân Bình, thành phố Hồ Chí Minh

(511) Nhóm 29: Patê gan; thịt hộp; trà bông (ruốc) gà; sữa chua.

Nhóm 30: Bánh mì que; bánh kem; kem lạnh; cà phê; nước xốt; mật ong; ớt sa tế; trà sữa (trà là chủ yếu).

Nhóm 43: Dịch vụ quán cà phê; dịch vụ cung cấp thực phẩm và đồ uống do nhà hàng thực hiện; quán ăn tự phục vụ; dịch vụ quán cà phê; căng tin; nhà hàng ăn uống; nhà hàng tự phục vụ.

---

(210) **4-2016-13293**

(540)

(220) 12.05.2016
(441) 26.09.2016
(531) 26.4.1; 26.3.23
(731) VIỆN MẪU THỜI TRANG (VN)
Lầu 7, số 10 Nguyễn Huệ, phường Bến Nghé, quận 1, thành phố Hồ Chí Minh

(511) Nhóm 24: Vải.

Nhóm 25: Quần áo; ca vát; thắt lưng (trang phục); găng tay (trang phục); mũ; giày.

Nhóm 35: Quảng cáo; thông tin thương mại và tư vấn người tiêu dùng; nghiên cứu thị trường; tổ chức triển lãm với mục đích thương mại hoặc quảng cáo; trang trí các quầy kính cửa hàng; tổ chức hội chợ thương mại nhằm mục đích thương mại hoặc quảng cáo.

Nhóm 41: Học viện, trường đào tạo; tổ chức và điều khiển hội thảo chuyên đề; tổ chức và điều khiển hội nghị; tổ chức và điều khiển đại hội; tổ chức các cuộc thi (giáo dục hoặc giải trí); thông tin về lĩnh vực giáo dục; dịch vụ về giáo dục giảng dạy; trình diễn (biểu diễn trực tiếp).

Nhóm 42: Dịch vụ vẽ mốt quần áo (designing); vẽ mốt quần áo (dress designing); dịch vụ vẽ đồ họa; dịch vụ thiết kế bao bì.

---

(210) **4-2016-13303**

(540)

TRIDO
MELAMINE WAVE

(220) 12.05.2016
(441) 26.09.2016
(531) A26.11.8
(731) CÔNG TY TNHH THƯƠNG MẠI DỊCH VỤ XUẤT NHẬP KHẨU TRÍ ĐOAN (VN)
79/28 Phú Thọ Hòa, phường Phú Thọ Hòa, quận Tân Phú, thành phố Hồ Chí Minh

(511) Nhóm 35: Mua bán: hàng gốm, sứ, thủy tinh cụ thể là: chén, tô, dĩa, ly, tách, bình hoa, chai, lọ.

---

(210) **4-2016-13325**

(540)

OnMart
Vì Niềm Tin Của Bạn

(220) 12.05.2016
(441) 26.09.2016
(731) PHẠM VĂN NIỆM (VN)
Khu phố 3, thị trấn Tân Châu, huyện Tân Châu, tỉnh Tây Ninh

(511) Nhóm 35: Trưng bày sản phẩm; quảng cáo; siêu thị bán hàng, dịch vụ tổ chức và quản lý kinh doanh hệ thống nhượng quyền, kinh doanh (mua bán) trực tuyến (kênh online), bao gồm: quần áo, giày dép, mỹ phẩm, bàn ghế, cà phê, hạt điều.

Nhóm 36: Tư vấn đầu tư; cho thuê bất động sản; cho thuê văn phòng; mua bán bất động sản; sàn giao dịch bất động sản; quản lý bất động sản.

Nhóm 41: Hướng dẫn nghề nghiệp; tổ chức hội nghị; hội thảo; dịch vụ giải trí; đào tạo quản trị doanh nghiệp; đào tạo dạy nghề.

Nhóm 42: Dịch vụ cung cấp công cụ tìm kiếm trên internet; thẩm tra thiết kế và tổng dự đoán; thiết kế xây dựng; thiết kế trang trí nội ngoại thất; dịch vụ vẽ đồ họa; tạo kiểu dáng công nghiệp.

---

(210) **4-2016-13336**

(540)

(220) 12.05.2016
(441) 26.09.2016
(531) 26.5.1; 26.4.2; 25.7.20; 26.15.15
(591) Trắng, đỏ, xanh, xanh nõn chuối
(731) TỔNG CÔNG TY CỔ PHẦN XÂY DỰNG ĐIỆN VIỆT NAM (VN)
Số 344 Phan Châu Trinh, phường Bình Thuận, quận Hải Châu, thành phố Đà Nẵng
(740) Công ty TNHH Sở hữu trí tuệ Gia Việt (GIAVIET CO., LTD.)

(511) Nhóm 36: Quản lý danh mục vốn đầu tư; quản lý tòa nhà và bất động sản; cho thuê bất động sản và trang trại; đánh giá, định giá bất động sản; tư vấn tài chính.

Nhóm 37: Xây dựng các công trình đường dây và trạm biến áp, các công trình công nghiệp, dân dụng, các công trình giao thông, thủy lợi, thủy điện; dịch vụ sửa chữa và bảo dưỡng các phương tiện vận tải; cho thuê máy móc, thiết bị trong ngành xây dựng; tư vấn xây dựng; trang trí nội thất; lắp đặt các biển hiệu.

Nhóm 39: Dịch vụ lữ hành; vận chuyển hành khách, hàng hóa; cung cấp nhà kho; cung cấp bãi đỗ xe; cho thuê xe hoặc thuê công ten nơ; dịch vụ cấp thoát nước.

Nhóm 40: Dịch vụ in ấn; dịch vụ xử lý nước thải.

Nhóm 41: Giáo dục; các dịch vụ cung cấp thông tin và giải trí cung cấp qua các mạng viễn thông; các hoạt động thể thao và văn hóa; tổ chức hội nghị, hội thảo khoa học, đào tạo nâng cao trình độ chuyên môn trong lĩnh vực nghiên cứu và phát triển các chương trình.

Nhóm 42: Thiết kế kiến trúc công trình công nghiệp, giao thông, công trình hạ tầng kỹ thuật và dân dụng; thiết kế trang trí nội ngoại thất; dịch vụ nghiên cứu khoa học và chuyển giao công nghệ; tư vấn chuyển giao công nghệ; lập dự án đầu tư công trình công nghiệp, giao thông, công trình hạ tầng kỹ thuật và dân dụng thuộc dự án.

Nhóm 43: Dịch vụ cung cấp đồ ăn và thức uống (do nhà hàng thực hiện); nhà hàng dịch vụ ăn uống; dịch vụ khách sạn; dịch vụ cho thuê chỗ ở tạm thời; cho thuê phòng họp.

---

(210) **4-2016-13354**

(540)

(220) 12.05.2016
(441) 26.09.2016
(531) 26.4.4; 26.3.23; A26.11.8
(591) Đỏ
(731) CÔNG TY CỔ PHẦN FIVE BROTHERS (VN)
654/6 Lạc Long Quân, phường 9, quận Tân Bình, thành phố Hồ Chí Minh
(740) Công ty TNHH Tư vấn Sở hữu trí tuệ á Đông (A ĐÔNG IP CONSULTANCY CO.,LTD.)

(511) Nhóm 35: Mua bán, hàng điện lạnh, đồ điện gia dụng, đèn chiếu sáng và bộ đèn điện, máy vi tính, thiết bị ngoại vi và phần mềm máy tính, thiết bị và linh kiện điện tử, thiết bị và linh kiện thiết bị viễn thông, máy móc và thiết bị y tế, máy móc thiết bị và phụ tùng máy khai khoáng, máy móc thiết bị và phụ tùng máy xây dựng, sản phẩm cơ khí, hàng thủ công mỹ nghệ; quảng cáo; quản lý dự án đầu tư xây dựng; tư vấn quản lý dự án đầu tư xây dựng; đấu giá bất động sản; lập dự toán, tổng dự toán công trình xây dựng.

Nhóm 36: Kinh doanh bất động sản; tư vấn bất động sản; môi giới bất động sản; quản lý bất động sản.

Nhóm 37: Xây dựng nhà, công trình đường sắt, công trình đường bộ, công trình công ích; phá dỡ công trình xây dựng; chuẩn bị mặt bằng; dịch vụ lắp đặt hệ thống điện, hệ thống cấp nước, thoát nước, lò sưởi, hệ thống điều hoà không khí, thang máy, cầu thang tự động, cửa tự động, hệ thống đèn chiếu sáng, hệ thống hút bụi, hệ thống âm thanh, hệ thống thiết bị dùng cho vui chơi giải trí; hoàn thiện công trình xây dựng; tư vấn xây dựng.

Nhóm 42: Thẩm tra dự toán công trình xây dựng; thẩm tra thiết kế công trình xây dựng; kiểm định chất lượng công trình xây dựng; thí nghiệm kiểm nghiệm vật liệu xây dựng; lập dự án đầu tư xây dựng.

---

(210) **4-2016-13456**

(540)

(220) 13.05.2016
(441) 26.09.2016
(531) 3.7.16; A3.7.24
(591) Cam, xanh dương
(731) CÔNG TY TNHH LOGO (VN)
340/34 Quang Trung, phường 10, quận Gò Vấp, thành phố Hồ Chí Minh

(511) Nhóm 42: Dịch vụ thiết kế nhãn hiệu; thiết kế biểu tượng, biểu trưng.

---

(210) **4-2016-13462**

(540)

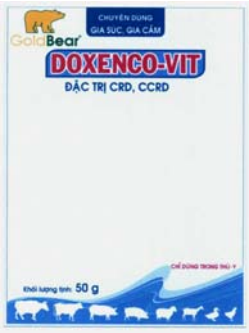

(220) 13.05.2016
(441) 26.09.2016
(531) 3.1.14; 26.4.2; 1.15.24;
(591) Xanh dương, xanh dương đậm, xanh lá cây, vàng, đỏ, trắng
(731) CÔNG TY TNHH THƯƠNG MẠI - SẢN XUẤT THUỐC THÚ Y GẤU VÀNG (VN)
44 Tự Cường, phường 4, quận Tân Bình, thành phố Hồ Chí Minh

(511) Nhóm 01: Chế phẩm sinh học xử lý và cải tạo môi trường trong nuôi trồng thủy sản, trong quá trình phân hủy mùn, bã hữu cơ.

---

(210) **4-2016-13466**

(540)

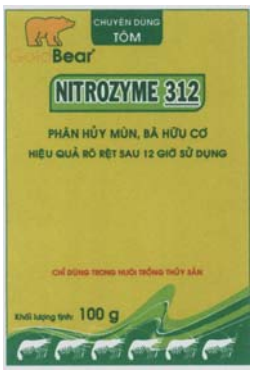

(220) 13.05.2016
(441) 26.09.2016
(531) 3.1.14; 26.4.2; 3.9.16; 1.15.24
(591) Xanh cốm, xanh lá cây, vàng, đỏ, trắng, cam
(731) CÔNG TY TNHH THƯƠNG MẠI - SẢN XUẤT THUỐC THÚ Y GẤU VÀNG (VN)
44 Tự Cường, phường 4, quận Tân Bình, thành phố Hồ Chí Minh

(511) Nhóm 01: Chế phẩm sinh học xử lý và cải tạo môi trường trong nuôi trồng thủy sản, trong quá trình phân hủy mùn, bã hữu cơ.

---

(210) **4-2016-13488**

(540)

alacarte
riverside

(220) 13.05.2016
(441) 26.09.2016
(531) 26.11.3; A26.11.13; A25.7.22
(591) Xanh nước biển nhạt, xanh nước biển sẫm, trắng
(731) CÔNG TY CỔ PHẦN DỊCH VỤ HÀNG KHÔNG THĂNG LONG (VN)
Số 43, phố Nguyễn Khang, phường Trung Hòa, quận Cầu Giấy, thành phố Hà Nội

(511) Nhóm 36: Dịch vụ định giá bất động sản, dịch vụ tư vấn bất động sản, dịch vụ môi giới bất động sản; dịch vụ thu đổi ngoại tệ, dịch vụ kê khai hải quan.

Nhóm 43: Dịch vụ nhà hàng ăn uống; dịch vụ khách sạn; quán cà phê giải khát.

---

(210) **4-2016-13530**

(540)

BAEKSEOL❄GONGJU

(220) 13.05.2016
(441) 26.09.2016
(531) A5.5.20; 1.15.17; 4.5.2; 4.5.3
(731) SH CO., LTD. (KR)
(Samdeok-dong 1 Ga) 23, GONGPYEONG-RO, JUNG-GU, DAEGU 41942, REPUBLIC OF KOREA
(740) Công ty TNHH Trà và cộng sự (TRA & ASSOCIATES CO.,LTD)

(511) Nhóm 43: Dịch vụ căng tin; dịch vụ quán rượu nhỏ; dịch vụ cửa hàng bán hoa quả trộn đá bào; quán giải khát trái cây; dịch vụ quán nước quả ép và nước rau ép; dịch vụ hàng ăn nhỏ bán bánh gạo; dịch vụ cung cấp thức ăn và đồ uống do nhà hàng thực hiện cho hội chợ và triển lãm; dịch vụ quán ăn tự phục vụ; dịch vụ nhà hàng ăn uống tự phục vụ; dịch

vụ cung cấp thức ăn và đồ uống cho khách; dịch vụ cung cấp thức ăn và đồ uống do nhà hàng thực hiện; dịch vụ phục vụ ăn uống do nhà hàng thực hiện; dịch vụ chế biến thức ăn do nhà hàng thực hiện; dịch vụ phục vụ đồ ăn và đồ uống do nhà hàng thực hiện; dịch vụ nhà hàng ăn uống và quán cà phê; dịch vụ quán ăn tự phục vụ và quán cà phê; dịch vụ quán giải khát; dịch vụ quán cà phê; dịch vụ chuỗi cửa hàng cà phê.

---

(210) **4-2016-13568**

(540)

(220) 13.05.2016
(441) 26.09.2016
(531) 26.4.2
(591) Đỏ, vàng
(731) CƠ SỞ SẢN XUẤT VÀ KINH DOANH THUỐC ĐÔNG DƯỢC LỢI HÒA ĐƯỜNG (VN)
38 đường Nguyễn Đình Chiểu, khóm 2, phường 4, thành phố Sóc Trăng, tỉnh Sóc Trăng
(740) Công ty TNHH một thành viên Trường Luật (TRƯƠNG LUÂT)

(511) Nhóm 05: Thuốc đông dược; thực phẩm chức năng; thực phẩm bảo vệ sức khỏe cụ thể là thực phẩm dùng khi phát ban, nóng ho, đổ mồ hôi trộm.

Nhóm 35: Mua bán, quảng cáo, tiếp thị các sản phẩm thuốc đông dược, thực phẩm chức năng, thực phẩm bảo vệ sức khỏe.

---

(210) **4-2016-13569**

(540)

(220) 13.05.2016
(441) 26.09.2016
(531) 2.1.1; 25.1.6; 25.1.9; 26.15.1
(591) Xanh lục, đỏ, vàng, trắng, xanh dương nhạt, đen
(731) CƠ SỞ SẢN XUẤT VÀ KINH DOANH THUỐC ĐÔNG DƯỢC LỢI HÒA ĐƯỜNG (VN)
38 đường Nguyễn Đình Chiểu, khóm 2, phường 4, thành phố Sóc Trăng, tỉnh Sóc Trăng
(740) Công ty TNHH một thành viên Trường Luật (TRƯƠNG LUÂT)

(511) Nhóm 05: Thuốc đông dược; thực phẩm chức năng; thực phẩm bảo vệ sức khỏe cụ thể là thực phẩm dùng bổ huyết, điều kinh, rong kinh.

Nhóm 35: Mua bán, quảng cáo, tiếp thị các sản phẩm thuốc đông dược, thực phẩm chức năng, thực phẩm bảo vệ sức khỏe.

---

(210) **4-2016-13587**

(540)

(220) 13.05.2016
(441) 26.09.2016
(531) A26.4.24
(591) Trắng, đỏ, đen
(731) CÔNG TY TNHH THƯƠNG MẠI VÀ DỊCH VỤ TOÀN DIỆN (VN)
227 đường Nam Kỳ Khởi Nghĩa, phường 7, quận 3, thành phố Hồ Chí Minh

(511) Nhóm 05: Chất bổ sung protein dùng cho ăn kiêng; chất bổ sung casein dùng cho ăn kiêng.

Nhóm 25: Quần áo thể dục; găng tay; mũ; thắt lưng.

Nhóm 29: Sữa; đồ uống làm từ sữa, sữa là chủ yếu; sản phẩm sữa; chiết xuất của thịt.

---

(210) **4-2016-13603**

(540)

(220) 13.05.2016
(441) 26.09.2016
(531) 4.5.5
(591) Trắng, xanh lá cây, nâu
(731) CÔNG TY TNHH THƯƠNG MẠI MEKONG DRAGON (VN)
L5-22, Vincom Mega Mall Thảo Điền, 161 xa lộ Hà Nội, phường Thảo Điền, quận 2, thành phố Hồ Chí Minh

(511) Nhóm 43: Dịch vụ quán cà phê; quán cà phê tự phục vụ; nhà hàng ăn uống; quán ăn tự phục vụ.

---

(210) **4-2016-13607**

(540)

(220) 13.05.2016
(441) 26.09.2016
(531) 26.15.1; 21.1.16; 26.1.6; A25.7.6; A1.1.10
(731) CÔNG TY CỔ PHẦN ĐẦU TƯ KỸ THUẬT BERJAYA GIA THỊNH (VN)
Tầng 17, toà nhà Lim 2 số 62A Cách Mạng Tháng Tám, phường 6, quận 3, thành phố Hồ Chí Minh
(740) Công ty TNHH Ban Ca (BANCA)

(511) Nhóm 41: Dịch vụ xổ số điện toán.

---

(210) **4-2016-13608**

(540)

(511) Nhóm 41: Dịch vụ xổ số điện toán.

(220) 13.05.2016
(441) 26.09.2016
(531) 26.1.6; 21.1.16; A25.7.6; A1.1.10
(731) CÔNG TY CỔ PHẦN ĐẦU TƯ KỸ THUẬT BERJAYA GIA THỊNH (VN) Tầng 17, tòa nhà Lim 2 số 62A Cách Mạng Tháng Tám, phường 6, quận 3, thành phố Hồ Chí Minh
(740) Công ty TNHH Ban Ca (BANCA)

---

(210) **4-2016-13609**

(540)

(511) Nhóm 41: Dịch vụ xổ số điện toán.

(220) 13.05.2016
(441) 26.09.2016
(531) 26.15.1; 21.1.16; A25.7.6; A1.1.10
(591) Tím, trắng, cam, vàng, xanh lá cây, xanh dương
(731) CÔNG TY CỔ PHẦN ĐẦU TƯ KỸ THUẬT BERJAYA GIA THỊNH (VN) Tầng 17, tòa nhà Lim 2 số 62A Cách Mạng Tháng Tám, phường 6, quận 3, thành phố Hồ Chí Minh
(740) Công ty TNHH Ban Ca (BANCA)

---

(210) **4-2016-13610**

(540)

(511) Nhóm 41: Dịch vụ xổ số điện toán.

(220) 13.05.2016
(441) 26.09.2016
(531) 26.15.1; 21.1.16; 26.1.6; A25.7.6
(591) Tím, trắng
(731) CÔNG TY CỔ PHẦN ĐẦU TƯ KỸ THUẬT BERJAYA GIA THỊNH (VN) Tầng 17, tòa nhà Lim 2 số 62A Cách Mạng Tháng Tám, phường 6, quận 3, thành phố Hồ Chí Minh
(740) Công ty TNHH Ban Ca (BANCA)

---

(210) **4-2016-13611**

(540)

(220) 13.05.2016
(441) 26.09.2016
(531) 26.15.1; 21.1.16; 26.1.6; A25.7.6
(591) Tím, trắng
(731) CÔNG TY CỔ PHẦN ĐẦU TƯ KỸ THUẬT BERJAYA GIA THỊNH (VN) Tầng 17, tòa nhà Lim 2 số 62A Cách Mạng Tháng Tám, phường 6, quận 3, thành phố Hồ Chí Minh
(740) Công ty TNHH Ban Ca (BANCA)

(511) Nhóm 41: Dịch vụ xổ số điện toán.

---

(210) **4-2016-13612**

(540)

(220) 13.05.2016
(441) 26.09.2016
(531) 26.15.1; 21.1.16; 26.1.6; A25.7.6
(731) CÔNG TY CỔ PHẦN ĐẦU TƯ KỸ THUẬT BERJAYA GIA THỊNH (VN)
Tầng 17, tòa nhà Lim 2 số 62A Cách Mạng Tháng Tám, phường 6, quận 3, thành phố Hồ Chí Minh
(740) Công ty TNHH Ban Ca (BANCA)

(511) Nhóm 41: Dịch vụ xổ số điện toán.

---

(210) **4-2016-13613**

(540)

(220) 13.05.2016
(441) 26.09.2016
(531) 26.15.1; 21.1.16; 26.1.6; A25.7.6
(731) CÔNG TY CỔ PHẦN ĐẦU TƯ KỸ THUẬT BERJAYA GIA THỊNH (VN)
Tầng 17, tòa nhà Lim 2 số 62A Cách Mạng Tháng Tám, phường 6, quận 3, thành phố Hồ Chí Minh
(740) Công ty TNHH Ban Ca (BANCA)

(511) Nhóm 41: Dịch vụ xổ số điện toán.

---

(210) **4-2016-13635**

(540)

(220) 13.05.2016
(441) 26.09.2016
(531) A26.11.9
(591) Đen, trắng, xám, nâu
(731) BÙI ĐỨC KỲ ANH (VN)
169/32 đường 30/4, phường Phú Thọ, thành phố Thủ Dầu Một, tỉnh Bình Dương

(511) Nhóm 28: Dụng cụ rèn luyện hình thể; máy để luyện tập thể dục.

Nhóm 41: Dịch vụ câu lạc bộ sức khỏe, cụ thể là cung cấp tiện nghi thể hình, rèn luyện cơ thể cá nhân và thể dục; cung cấp hướng dẫn trong lĩnh vực thể hình; cung cấp lớp học và chương trình hướng dẫn trong lĩnh vực thể hình, rèn luyện cơ thể cá nhân; cung cấp thông tin trong lĩnh vực thể hình, rèn luyện cơ thể cá nhân qua mạng máy tính toàn cầu; cung cấp dịch vụ hướng dẫn, giảng dạy về dinh dưỡng, sức khỏe và phong cách sống khỏe mạnh.

---

(210) **4-2016-13637**

(540)

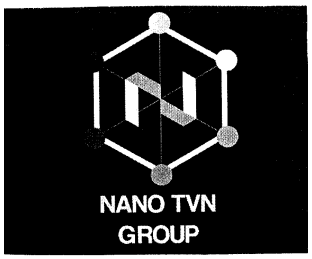

(220) 13.05.2016
(441) 26.09.2016
(531) 1.13.1; 26.5.1
(731) CÔNG TY CỔ PHẦN NGHIÊN CỨU VÀ CHUYỂN GIAO CÔNG NGHỆ NANO VIỆT NAM (VN)
Số 18, ngõ 445, ngách 445/10 đường Lạc Long Quân, phường Xuân La, quận Tây Hồ, thành phố Hà Nội

(511) Nhóm 01: Sản phẩm hoá học dùng cho công nghiệp; sản phẩm hoá học dùng cho nông nghiệp, nghề làm vườn và lâm nghiệp (trừ chất diệt nấm, chất diệt cỏ, thuốc trừ sâu và chất diệt ký sinh trùng); phân bón; hoá chất để bảo quản thực phẩm.

Nhóm 03: Mỹ phẩm, sữa rửa mặt, kem trắng da, nước rửa bát, chất tẩy rửa.

Nhóm 32: Nước uống tinh khiết đóng chai.

---

(210) **4-2016-13661**

(540)

MEI-VAL

(220) 16.05.2016
(441) 26.09.2016
(731) CÔNG TY CỔ PHẦN ĐẦU TƯ VIỆT PHÚ MỸ (VN)
68/30A Quang Trung, phường 14, quận Gò Vấp, thành phố Hồ Chí Minh

(511) Nhóm 06: Ống thép và thiết bị kim loại như: van bằng kim loại (không phải bộ phận của máy móc), khớp nối bằng kim loại (không phải bộ phận của máy móc); lò xo (vật liệu kim loại).

Nhóm 09: Thiết bị đo nhiệt độ áp suất chân không và lưu lượng; thiết bị chống rung bao gồm cả bộ phận chịu lực của chúng (thiết bị khoa học nhằm kiểm soát và triệt tiêu độ rung lắc).

Nhóm 17: Tấm cao su lót máy, đệm cao su, khớp nối bằng cao su, các ống mềm phi kim loại.

Nhóm 35: Mua bán: ống bằng kim loại, ống bằng cao su kết hợp kim loại, ống bằng nhựa, van bằng kim loại, thiết bị đo nhiệt độ áp suất chân không và lưu lượng, khớp nối bằng kim loại, khớp nối bằng cao su kết hợp kim loại, khớp nối bằng nhựa, lò xo và thiết bị chống rung bao gồm cả bộ phận chịu lực của chúng; dịch vụ quảng cáo giới thiệu sản phẩm.

Nhóm 39: Đóng gói và lưu trữ các loại hàng hóa trong kho hàng hay tòa nhà; vận chuyển hàng hóa bằng đường bộ; vận chuyển hàng hóa bằng đường biển; vận chuyển hàng hóa bằng đường hàng không.

---

(210) **4-2016-13669**

(540)

TOAN THANG

(220) 16.05.2016
(441) 26.09.2016

(731) CÔNG TY TNHH MỘT THÀNH VIÊN THÀNH THÀNH SƠN (VN)
47/76 Lạc Long Quân, phường 1, quận 11, thành phố Hồ Chí Minh

(511) Nhóm 12: Phụ tùng xe đạp, phụ tùng xe gắn máy.

---

(210) **4-2016-13685**

(540)

ГЕОРОСТ

(220) 16.05.2016
(441) 26.09.2016

(591) Nâu, vàng, trắng
(731) CÔNG TY CỔ PHẦN ĐẦU TƯ NÔNG NGHIỆP CÔNG NGHỆ CAO VIỆT - NGA (VN)
Số 70A, xóm Chùa, tổ 14, ngõ 12 Đặng Thai Mai, phường Quảng An, quận Tây Hồ, thành phố Hà Nội

(511) Nhóm 01: Phân bón.

---

(210) **4-2016-13686**

(540)

ЭкоОрганика

(220) 16.05.2016
(441) 26.09.2016
(591) Trắng, xanh lá
(731) CÔNG TY CỔ PHẦN ĐẦU TƯ NÔNG NGHIỆP CÔNG NGHỆ CAO VIỆT - NGA (VN)
Số 70A, xóm Chùa, tổ 14, ngõ 12 Đặng Thai Mai, phường Quảng An, quận Tây Hồ, thành phố Hà Nội

(511) Nhóm 01: Phân bón.

---

(210) **4-2016-13730**

(540)

MINHPHU STEEL

(220) 16.05.2016
(441) 26.09.2016
(531) 26.1.1; A26.11.7; A7.1.12; 7.1.24
(591) Xanh, trắng
(731) CÔNG TY CỔ PHẦN THÉP MINH PHÚ (VN)
Khu công nghiệp Hà Nội - Đài Tư, 386 đường Nguyễn Văn Linh, phường Phúc Lợi, phường Phúc Lợi, quận Long Biên, thành phố Hà Nội

(511) Nhóm 06: Tấm lợp mái bằng kim loại, lưới thép, bản mã bằng kim loại, xà gồ thép, các sản phẩm bu lông, đai ốc vít và vít cấy bằng kim loại.

Nhóm 08: Sản phẩm dao, kéo (dụng cụ cầm tay).

Nhóm 11: Thiết bị vệ sinh bao gồm: sen tắm nóng lạnh; vòi lavabo; vòi bếp nóng lạnh, bồn rửa; bồn gương sen tắm.

Nhóm 21: Dụng cụ nhà bếp: bộ nồi nấu không dùng điện; bộ đựng gia vị; dụng cụ vắt dùng cho lau sàn; thùng, can nhựa gia dụng.

Nhóm 35: Dịch vụ ủy thác và nhận ủy thác xuất nhập khẩu; mua bán hàng hóa, cụ thể là: tôn sắt, thép các loại, vật liệu xây dựng, cần trục, cẩu trục, thiết bị nâng hạ, đồ nội thất, cao su, nhôm, kính; kim loại đen, kim loại màu.

Nhóm 37: Dịch vụ xây dựng, cụ thể là: xây dựng nhà cửa dân dụng, khu đô thị, công nghiệp, xây dựng kênh mương thủy lợi.

Nhóm 39: Dịch vụ vận tải hàng hóa, vận chuyển hành khách bằng ô tô theo hợp đồng và tuyến cố định, cho thuê xe ô tô.

Nhóm 40: Gia công (theo đơn đặt hàng) các loại thiết bị và sản phẩm cơ khí.

---

(210) **4-2016-13731**

(540)

HAGTEX

(220) 16.05.2016
(441) 26.09.2016
(531) A5.3.14; A5.3.13; 26.1.1
(731) CÔNG TY CỔ PHẦN NHUỘM HÀ NỘI (VN)
143 Nguyễn Tuân, phường Thanh Xuân Trung, quận Thanh Xuân, thành phố Hà Nội

(511) Nhóm 23: Các loại sợi dùng để dệt như: chỉ; sợi; sợi chỉ thêu; len.

Nhóm 24: Vải dệt thoi, vải dệt kim, vải và vải hàng dệt như: vải, lụa, vỏ gối, vỏ nệm.

Nhóm 25: Quần áo (trang phục).

Nhóm 35: Mua bán các sản phẩm bông, vải, sợi, may mặc và giày dép các loại, hàng dệt thoi, dệt kim, xuất nhập khẩu.

Nhóm 40: Dịch vụ nhuộm vải sợi, dịch vụ dệt vải bằng con thoi; dịch vụ dệt vải bằng dệt kim.

---

(210) **4-2016-13753**

(540)

MAIKA®
Comfort And Luxury

(220) 16.05.2016
(441) 26.09.2016
(731) NGUYỄN DUY THANH (VN)
Khu 4 Đoài, thị trấn Yên Lạc, huyện Yên Lạc, tỉnh Vĩnh Phúc

(511) Nhóm 11: Sen vòi tắm nóng lạnh; chậu rửa bát inox; bộ phụ kiện phòng tắm inox, bộ xịt bồn cầu vệ sinh; bình nước nóng năng lượng mặt trời.

Nhóm 20: Gương soi nhà tắm.

---

(210) **4-2016-13775**

(540)

Tuyết Oanh

(220) 16.05.2016
(441) 26.09.2016
(731) HỘ KINH DOANH TUYẾT OANH (VN)
Số 635 tổ 29, ấp Tấn Bình, xã Tấn Mỹ, huyện Chợ Mới, tỉnh An Giang

(511) Nhóm 20: Giỏ đan bằng tre; giỏ đan bằng lục bình (sử dụng với mục đích trang trí).

Nhóm 21: Giỏ đi chợ bằng nhựa.

---

(210) **4-2016-13780**

(540)

BLACK FOREST

(220) 16.05.2016
(441) 26.09.2016
(731) FERRARA CANDY COMPANY (A CORPORATION OF ILLINOIS) (US)
One Tower Lane, Suite 2700, Oakbrook Terrace, Illinois 60181 United States
(740) Công ty TNHH T&T INVENMARK Sở hữu trí tuệ Quốc tế (T&T INVENMARK CO., LTD.)

(511) Nhóm 29: Thực phẩm ăn nhanh trên cơ sở trái cây.

Nhóm 30: Kẹo.

---

(210) **4-2016-13783**

(540)

Nhân Sinh

(220) 16.05.2016
(441) 26.09.2016
(531) 5.3.20; 24.13.1; 26.1.1; A26.11.9
(591) Đỏ, xanh lá cây, trắng
(731) CÔNG TY TNHH THẢO DƯỢC TVP VIỆT NAM (VN)
Số 18/114B, tổ 8, khu phố 6, phường Linh Trung, quận Thủ Đức, thành phố Hồ Chí Minh

(511) Nhóm 05: Trà thảo dược; nước trà thảo dược.

Nhóm 30: Trà xanh; cà phê bột; nước trà xanh.

Nhóm 32: Nước uống si rô; nước uống không cồn; nước uống không có ga.

---

(210) **4-2016-13808**

(540)

Báo Đen

(220) 16.05.2016
(441) 26.09.2016

(731) CÔNG TY CỔ PHẦN BẢO VỆ THỰC VẬT ĐA QUỐC GIA (VN)
Số 44 An Lạc, thị trấn Trâu Quỳ, huyện Gia Lâm, thành phố Hà Nội

(511) Nhóm 05: Thuốc bảo vệ thực vật (trừ sâu đục thân).

---

(210) **4-2016-13812**

(540)

Lạc Đà

(220) 16.05.2016
(441) 26.09.2016

(731) CÔNG TY CỔ PHẦN BẢO VỆ THỰC VẬT ĐA QUỐC GIA (VN)
Số 44 An Lạc, thị trấn Trâu Quỳ, huyện Gia Lâm, thành phố Hà Nội

(511) Nhóm 05: Thuốc bảo vệ thực vật (trừ sâu cuốn lá).

---

(210) **4-2016-13846**

(540)

THACBAFOOD

(220) 17.05.2016
(441) 26.09.2016

(731) PHẠM TUẤN ANH (VN)
Phòng 501, tòa nhà HH2 Bắc Hà, Lê Văn Lương, phường Nhân Chính, quận Thanh Xuân, thành phố Hà Nội

(511) Nhóm 29: Thịt, cá, gia cầm (đã chế biến), rau (đã chế biến hoặc bảo quản), trứng, sữa.

---

(210) **4-2016-13905**

(540)

PLASCOMP®
PLASTIC COMPOUND

(220) 17.05.2016
(441) 26.09.2016
(531) A1.1.10; A1.1.2
(591) Xanh dương, trắng
(731) CÔNG TY CỔ PHẦN NHỰA Á ĐÔNG (VN)
Thôn Phương Bảng, xã Song Phương, huyện Hoài Đức, thành phố Hà Nội

(511) Nhóm 01: Nhựa nhân tạo (dạng thô chưa xử lý); chất dẻo (dạng thô chưa xử lý); các chất kết dính dùng trong công nghiệp (không bao gồm trong các nhóm khác); hợp chất chữa cháy dùng trong công nghiệp (không bao gồm trong các nhóm khác); hóa chất dùng trong công nghiệp; nhựa tổng hợp (dạng thô chưa qua xử lý); hạt nguyên liệu phụ gia nhựa dùng trong công nghiệp như: hợp chất nhựa với bột đá vôi (CaCO3), hạt nhựa tăng trơn trượt, hạt nhựa tăng trong, hạt nhựa khử tĩnh điện, hạt nhựa kháng tía cực tím, hạt nhựa màu các loại dùng tạo màu trong sản xuất công nghiệp nhựa.

Nhóm 02: Nhựa tự nhiên (dạng thô); băng chống ăn mòn; chế phẩm chống ăn mòn.

Nhóm 17: Cao su thô hoặc bán thành phẩm; nhựa pec ca; vật liệu để bao gói, bịt kín, cách ly (không bao gồm trong nhóm khác); nhựa nhân tạo (bán thành phẩm); nhựa tổng hợp (bán thành phẩm); ống mềm phi kim loại (không bao gồm trong nhóm khác).

Nhóm 22: Dây thừng (không bằng kim loại để buộc hoặc để quấn); lều trại (mang đi được); vải nhựa (không xếp vào các nhóm khác); sợi dệt dạng thô (không xếp vào các nhóm khác); bao đựng (bao tải) để vận chuyển và lưu giữ nguyên liệu (không xếp vào các nhóm khác); sợi dây không bằng kim loại để buộc.

Nhóm 23: Các loại sợi dùng để dệt (không bao gồm trong nhóm khác).

Nhóm 35: Mua nhựa, nguyên liệu ngành nhựa, cao su, hạt nhựa, phụ gia ngành nhựa, máy móc thiết bị ngành nhựa, bao bì; bán nhựa, nguyên liệu ngành nhựa, cao su, hạt nhựa, phụ gia ngành nhựa, máy móc thiết bị ngành nhựa, bao bì; xuất khẩu nhựa, nguyên liệu ngành nhựa, cao su, hạt nhựa, phụ gia ngành nhựa, máy móc thiết bị ngành nhựa, bao bì; nhập khẩu nhựa, nguyên liệu ngành nhựa, cao su, hạt nhựa, phụ gia ngành nhựa, máy móc thiết bị ngành nhựa, bao bì; dịch vụ ủy thác xuất nhập khẩu; dịch vụ quảng cáo.

Nhóm 39: Vận tải đường bộ, đường thủy; đóng gói và lưu giữ hàng hóa; cho thuê bãi đỗ xe; dịch vụ giao hàng; cho thuê máy móc, phương tiện vận tải.

Nhóm 40: Xử lý vật liệu (không bao gồm trong các nhóm khác); tiêu hủy rác và chất thải; tái chế rác thải và bã cặn; xử lý rác thải; gia công hàng hóa theo đơn đặt hàng; gia công hàng hóa hoặc vật liệu (cho người khác).

Nhóm 42: Dịch vụ nghiên cứu và phân tích công nghiệp (không bao gồm trong nhóm khác); dịch vụ thử nghiệm vật liệu; dịch vụ thiết kế bao bì; dịch vụ thiết kế, thiết lập bản vẽ công nghiệp; dịch vụ thiết kế kiểu dáng công nghiệp; kiểm soát chất lượng, kiểm tra chất lượng.

---

(210) **4-2016-13948**

(540)

GOLDEN LUBE ®

NHỚT VÀNG - CHẤT LƯỢNG VÀNG

(220) 17.05.2016
(441) 26.09.2016
(531) A26.11.12; 26.1.2; A26.1.18
(591) Đỏ, đen, vàng, vàng đỏ
(731) CÔNG TY CỔ PHẦN THƯƠNG MẠI GOLDEN LUBE (VN)
6A115 ấp 6, xã Phạm Văn Hai, huyện Bình Chánh, thành phố Hồ Chí Minh

(511) Nhóm 04: Phụ gia cho nhiên liệu động cơ không phải là hoá chất; mỡ công nghiệp; dầu công nghiệp; dầu nhờn; mỡ để bôi trơn; dầu để bôi trơn.

---

(210) **4-2016-13957**

(540)

CHUANHUAN

(220) 17.05.2016
(441) 26.09.2016
(731) SICHUAN CHUANHUAN TECHNOLOGY CO., LTD. (CN)
Industrial District, Dazhu county, Sichuan province, China. Technology road 1, Dongliu
(740) Công ty TNHH Tầm nhìn và Liên danh (VISION & ASSOCIATES CO.LTD.)

(511) Nhóm 17: Ống vòi tưới nước; ống mềm, không phải bằng kim loại; ống bằng vật liệu dệt; vòi nối cho bộ tản nhiệt của xe cộ; vòng đệm ống; vòng đệm bằng cao su hoặc bằng sợi lưu hoá; cao su, thô hoặc bán thành phẩm; cao su tổng hợp; ebonit (cao su cứng); ống bọc ngoài bằng cao su để bảo vệ các bộ phận của máy móc.

---

(210) **4-2016-14051**

(540)

FELIZ
EN VISTA

(220) 17.05.2016
(441) 26.09.2016
(531) A5.5.20; A5.5.21; 26.5.4
(731) CÔNG TY TNHH ĐẦU TƯ CAPLTALAND THIÊN ĐỨC (VN)
Lầu 8, tòa nhà Vista, 628C xã lộ Hà Nội, phường An Phú, quận 2, thành phố Hồ Chí Minh
(740) Công ty TNHH Tư vấn ALIATLEGAL (ALIATLEGAL CO., LTD.)

(511) Nhóm 36: Kinh doanh bất động sản; đầu tư vốn vào bất động sản; định giá bất động sản; cho thuê bất động sản; đại lý bất động sản; quản lý bất động sản.

---

(210) **4-2016-14080**

(540)

(220) 18.05.2016
(441) 26.09.2016
(531) 26.13.1; A26.1.18; 26.1.1
(731) CÔNG TY TNHH DỊCH VỤ VÀ THƯƠNG MẠI LÊ MINH (VN)
Số 93 Lò Đúc, phường Phạm Đình Hổ, quận Hai Bà Trưng, thành phố Hà Nội

(511) Nhóm 43: Dịch vụ cung cấp thực phẩm và đồ uống do nhà hàng thực hiện.

---

(210) **4-2016-14081**

(540)

(220) 18.05.2016
(441) 26.09.2016
(531) A26.1.18; A25.1.10
(731) CÔNG TY TNHH DỊCH VỤ VÀ THƯƠNG MẠI LÊ MINH (VN)
Số 93 Lò Đúc, phường Phạm Đình Hổ, quận Hai Bà Trưng, thành phố Hà Nội

(511) Nhóm 43: Dịch vụ cung cấp thực phẩm và đồ uống do nhà hàng thực hiện.

---

(210) **4-2016-14126**

(540)

(220) 18.05.2016
(441) 26.09.2016
(531) 26.1.2; 1.13.1
(591) Xanh dương, ghi, đen
(731) CÔNG TY CỔ PHẦN VIỄN THÔNG HÀ NỘI (VN)
Số 2 Chùa Bộc, phường Trung Tự, quận Đống Đa, thành phố Hà Nội

(511) Nhóm 07: Máy nổ công suất lớn, nhỏ.

Nhóm 09: Các thiết bị điện tử, viễn thông chuyên dụng (gồm: phụ tùng điện tử, phụ tùng công nghệ thông tin và vật liệu (điện trở, tụ điện, vi mạch (IC), dây dẫn, sợi cáp, ăng ten, thiết bị chuyển mạch, thiết bị bán dẫn, thiết bị hiển thị như màn hình LCD, thiết bị quang, nguồn điện), hiển thị và vật liệu quang học, sản phẩm trên một vi mạch (các loại thấu kính, kính quang học, sợi quang) và phần mềm hệ thống trên một vi mạch; tổng đài cố định và di động; thiết bị truyền dẫn cáp đồng, cáp quang; cáp quang, cáp đồng vật lý; thiết bị tính cước viễn thông); phần mềm tin học.

Nhóm 35: Mua bán các thiết bị máy tính, viễn thông.

Nhóm 36: Mua bán bất động sản.

Nhóm 38: Cung cấp dịch vụ internet; thiết lập mạng, cung cấp dịch vụ viễn thông công cộng.

Nhóm 41: Đào tạo công nghệ thông tin, viễn thông và tin học.

Nhóm 42: Tư vấn, chuyển giao công nghệ trong lĩnh vực viễn thông và công nghệ thông tin; sản xuất phần mềm tin học.

---

(210) **4-2016-14165**

(540)

ĐẠI NAM

(220) 18.05.2016
(441) 26.09.2016

(731) CÔNG TY TNHH SẢN XUẤT THƯƠNG MẠI HOÀNG TRUNG NAM (VN)
535 Bến Phú Lâm, phường 9, quận 6, thành phố Hồ Chí Minh

(511) Nhóm 06: Bể chứa bằng kim loại, bồn chứa nước bằng inốc, ống thép, thùng bằng kim loại, tấm ốp trần bằng kim loại, tấm ốp tường bằng kim loại.

Nhóm 19: Dụng cụ ngành nước bao gồm: ống nhựa (thuộc nhóm này), nối nhựa (sản phẩm bằng nhựa thuộc nhóm này để nối các đoạn ống nhựa), ống tiêu nước không bằng kim loại, ống máng xối không bằng kim loại, ống dẫn cứng không bằng kim loại dùng trong xây dựng; vật liệu xây dựng không bằng kim loại.

---

(210) **4-2016-14180**

(540)

(220) 18.05.2016
(441) 26.09.2016
(531) 26.1.1; 18.1.23; A17.5.21; A26.1.18
(731) SF (IP) LIMITED (HK)
12/F, San Toi Building, 137-139 Connaught Road Central, Hong Kong
(740) Công ty TNHH Trà và cộng sự (TRA & ASSOCIATES CO.,LTD)

(511) Nhóm 35: Dịch vụ giới thiệu sản phẩm trên các phương tiện truyền thông, cho mục đích bán lẻ; quảng cáo; cung cấp thông tin kinh doanh thông qua một trang web; dịch vụ đẩy mạnh bán hàng cho người khác; cung cấp thị trường trực tuyến cho người mua và người bán hàng hóa và dịch vụ; tư vấn quản lý nhân sự; dịch vụ tái lập kinh doanh; thông tin về thương mại; cập nhật và duy trì dữ liệu trong cơ sở dữ liệu máy tính; hệ thống hoá thông tin vào cơ sở dữ liệu máy tính; biên tập thông tin vào cơ sở dữ liệu máy tính; tối ưu hóa công cụ tìm kiếm cho mục đích hỗ trợ bán hàng; tối ưu hóa lượng truy cập trang web; dịch vụ nhập dữ liệu vào máy tính.

---

(210) **4-2016-14181**

(540)

(220) 18.05.2016
(441) 26.09.2016
(531) 24.15.1; A26.1.18; 26.1.1; A17.5.21
(731) SF (IP) LIMITED (HK)
12/F, San Toi Building, 137-139 Connaught Road Central, Hong Kong
(740) Công ty TNHH Trà và cộng sự (TRA & ASSOCIATES CO.,LTD)

(511) Nhóm 39: Vận tải; vận chuyển hàng hoá; môi giới vận tải; hậu cần vận tải; dịch vụ khuân vác; đóng gói hàng hoá; bao gói hàng hoá; đặt chỗ cho vận chuyển; dịch vụ bốc dỡ; vận tải đường sông; vận tải bằng ô tô; dịch vụ vận chuyển có đảm bảo các đồ vật giá trị; vận tải bằng đường không; bãi đỗ xe; lưu trữ ở dạng vật lý các tài liệu ở dạng điện tử; cất giữ hàng hoá; dịch vụ vận tải [thư tín hoặc hàng hoá]; dịch vụ giao hàng qua thư đặt hàng; chuyển phát hoa; dịch vụ giao báo chí; chuyên chở bằng xe đẩy tay.

---

(210) **4-2016-14182**

(540)

SF CAR

(220) 18.05.2016
(441) 26.09.2016
(731) SF (IP) LIMITED (HK)
12/F, San Toi Building, 137-139 Connaught Road Central, Hong Kong
(740) Công ty TNHH Trà và cộng sự (TRA & ASSOCIATES CO.,LTD)

(511) Nhóm 35: Dịch vụ giới thiệu sản phẩm trên các phương tiện truyền thông, cho mục đích bán lẻ; quảng cáo; cung cấp thông tin kinh doanh thông qua một trang web; dịch vụ đẩy mạnh bán hàng cho người khác; cung cấp thị trường trực tuyến cho người mua và người bán hàng hóa và dịch vụ; tư vấn quản lý nhân sự; dịch vụ tái lập kinh doanh; thông tin về thương mại; cập nhật và duy trì dữ liệu trong cơ sở dữ liệu máy tính; hệ thống hoá thông tin vào cơ sở dữ liệu máy tính; biên tập thông tin vào cơ sở dữ liệu máy tính; tối ưu hóa công cụ tìm kiếm cho mục đích hỗ trợ bán hàng; tối ưu hóa lượng truy cập trang web; dịch vụ nhập dữ liệu vào máy tính.

---

(210) **4-2016-14183**

(540)

SF CAR

(220) 18.05.2016
(441) 26.09.2016
(731) SF (IP) LIMITED (HK)
12/F, San Toi Building, 137-139 Connaught Road Central, Hong Kong
(740) Công ty TNHH Trà và cộng sự (TRA & ASSOCIATES CO.,LTD)

(511) Nhóm 39: Vận tải; vận chuyển hàng hoá; môi giới vận tải; hậu cần vận tải; dịch vụ khuân vác; đóng gói hàng hoá; bao gói hàng hoá; đặt chỗ cho vận chuyển; dịch vụ bốc dỡ; vận tải đường sông; vận tải bằng ô tô; dịch vụ vận chuyển có đảm bảo các đồ vật giá trị; vận tải bằng đường không; bãi đỗ xe; lưu trữ ở dạng vật lý các tài liệu ở dạng điện tử; cất giữ hàng hoá; dịch vụ vận tải [thư tín hoặc hàng hoá]; dịch vụ giao hàng qua thư đặt hàng; chuyển phát hoa; dịch vụ giao báo chí; chuyên chở bằng xe đẩy tay.

---

(210) **4-2016-14185**

(540)

(220) 18.05.2016
(441) 26.09.2016
(531) 20.1.1; 26.1.6; 20.1.15
(591) Xanh dương, trắng, đỏ, xám
(731) NGUYỄN BẢO KHANG (VN)
12 Phạm Văn Nghị, phường Thạc Gián, quận Thanh Khê, thành phố Đà Nẵng
(740) Công ty TNHH MASTERBRAND (MASTERBRAND)

(511) Nhóm 35: Mua bán, xuất nhập khẩu, phân phối kem ăn.

---

(210) **4-2016-14207**

(540)

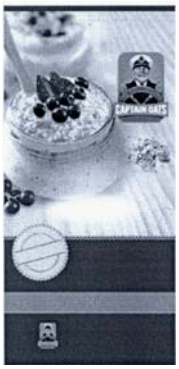

(220) 18.05.2016
(441) 26.09.2016
(531) 2.1.1; 2.1.12; A11.3.7; 5.3.20
(731) FEDERAL OATS MILLS SDN. BERHAD (MY)
No. 4826A Jalan Permatang Pauh, Mak Mandin Industrial Estate, 13400 Butterworth, Penang, Malaysia
(740) Công ty TNHH Sở hữu trí tuệ ACTIP (ACTIP IP LIMITED)

(511) Nhóm 30: Yến mạch dạng mảnh dẹt; chế phẩm ngũ cốc; bột yến mạch; thực phẩm trên cơ sở yến mạch; yến mạch dạng tấm được cán mỏng.

---

(210) **4-2016-14208**

(540)

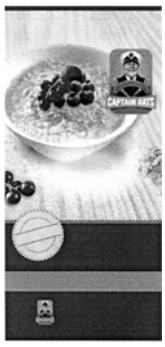

(220) 18.05.2016
(441) 26.09.2016
(531) 2.1.1; 2.1.12; A11.3.7; 5.3.20
(731) FEDERAL OATS MILLS SDN. BERHAD (MY)
No. 4826A Jalan Permatang Pauh, Mak Mandin Industrial Estate, 13400 Butterworth, Penang, Malaysia
(740) Công ty TNHH Sở hữu trí tuệ ACTIP (ACTIP IP LIMITED)

(511) Nhóm 30: Yến mạch dạng mảnh dẹt; chế phẩm ngũ cốc; bột yến mạch; thực phẩm trên cơ sở yến mạch; yến mạch dạng tấm được cán mỏng.

---

(210) **4-2016-14209**

(540)

(220) 18.05.2016
(441) 26.09.2016
(531) 2.1.2; 2.1.12; A11.3.7; 5.3.20
(731) FEDERAL OATS MILLS SDN. BERHAD (MY)
No. 4826A Jalan Permatang Pauh, Mak Mandin Industrial Estate, 13400 Butterworth, Penang, Malaysia
(740) Công ty TNHH Sở hữu trí tuệ ACTIP (ACTIP IP LIMITED)

(511) Nhóm 30: Yến mạch dạng mảnh dẹt; chế phẩm ngũ cốc; bột yến mạch; thực phẩm trên cơ sở yến mạch; yến mạch dạng tấm được cán mỏng.

---

(210) **4-2016-14247**

(540)

(220) 19.05.2016
(441) 26.09.2016
(531) 1.15.5; A5.3.13; 18.3.21; A5.5.20
(731) VŨ THỊ KIM ANH (VN)
Số 356, tổ 9, đường Hoàng Công Chất, phường Phú Diễn, quận Bắc Từ Liêm, thành phố Hà Nội

(511) Nhóm 22: Sợi dệt dạng thô; sợi các bon [sợi thô] dùng cho ngành dệt; bông thô; tơ dạng thô.

Nhóm 24: Vải sợi dệt; vải không dệt.

---

(210) **4-2016-14304**

(540)

(220) 19.05.2016
(441) 26.09.2016
(531) 26.1.2; 26.3.23; 26.13.25
(591) Xanh dương, trắng, cam
(731) CÔNG TY TNHH THƯƠNG MẠI DỊCH VỤ CÔNG NGHỆ TQT (VN)
Kiot 80 - 81 chung cư Khánh Hội 1, số 360C, bến Vân Đồn, phường 1, quận 4, thành phố Hồ Chí Minh

(511) Nhóm 06: Vật liệu xây dựng bằng kim loại.

Nhóm 37: Xây dựng; lắp đặt, sửa chữa hệ thống điện, hệ thống nước, các công trình xây dựng; bảo trì hệ thống điện, nước, các công trình xây dựng.

---

(210) **4-2016-14305**

(540)

TQT
TRUST-QUALITY-THRIVING

(220) 19.05.2016
(441) 26.09.2016
(591) Xanh dương, trắng
(731) CÔNG TY TNHH THƯƠNG MẠI DỊCH VỤ CÔNG NGHỆ TQT (VN)
Kiot 80-81 chung cư Khánh Hội 1, số 360C bến Vân Đồn, phường 1, quận 4, thành phố Hồ Chí Minh

(511) Nhóm 06: Vật liệu xây dựng bằng kim loại.

Nhóm 37: Xây dựng; lắp đặt, sửa chữa hệ thống điện, hệ thống nước, các công trình xây dựng; bảo trì hệ thống điện, nước, các công trình xây dựng.

---

(210) **4-2016-14343**

(540)

(220) 19.05.2016
(441) 26.09.2016
(531) A19.3.24
(591) Trắng, xanh da trời sậm, cam
(731) CÔNG TY CỔ PHẦN DƯỢC PHẨM ECO (VN)
Căn hộ F2, chung cư số 130, phố Đốc Ngữ, phường Vĩnh Phúc, quận Ba Đình, thành phố Hà Nội

(511) Nhóm 05: Thực phẩm chức năng (dùng trong ngành y).

---

(210) **4-2016-14369**

(540)

(220) 19.05.2016
(441) 26.09.2016
(531) 26.1.1; A26.11.12
(591) Đỏ, trắng, đen
(731) CÔNG TY TNHH MEON (VN)
Số 212 Khánh Hội, phường 6, quận 4, thành phố Hồ Chí Minh
(740) Công ty TNHH Tư vấn Sở hữu trí tuệ Á Đông (A ĐÔNG IP CONSULTANCY CO.,LTD.)

(511) Nhóm 35: Nghiên cứu thị trường.

Nhóm 41: Giảng dạy; đào tạo nghề; đào tạo ngoại ngữ; dịch vụ trường học [giáo dục]; dịch thuật; tổ chức sự kiện nhằm mục đích giáo dục, văn hóa, giải trí.

---

(210) **4-2016-14394**

(540)

Mama♡me

(220) 19.05.2016
(441) 26.09.2016
(531) 2.9.1
(731) CÔNG TY TNHH THƯƠNG MẠI VÀ ĐẦU TƯ ĐÔNG HIỆP (VN)
Lô CN7, cụm công nghiệp Từ Liêm, phường Minh Khai, quận Bắc Từ Liêm, thành phố Hà Nội
(740) Công ty TNHH Đại Tín và Liên Danh (DAITIN AND ASSOCIATES CO.,LTD)

(511) Nhóm 03: Nước thơm dùng để xức lên cơ thể; dầu gội đầu; chế phẩm mỹ phẩm để chăm sóc da; phấn rôm dùng cho mục đích vệ sinh thân thể, mục đích trang điểm; xà phòng; sữa tắm (tất cả dùng cho em bé).

Nhóm 05: Thực phẩm cho em bé; bột ăn có sữa cho trẻ em, cụ thể là sữa cho trẻ sơ sinh; sữa bột (cho trẻ sơ sinh); quần tã trẻ em (tã lót dạng quần); khăn tã trẻ em (tã lót); chất bổ sung dinh dưỡng dùng cho trẻ em; tã cho trẻ em bằng giấy (tã dùng một lần).

Nhóm 10: Sản phẩm giữ vệ sinh, cụ thể là núm vú giả cho trẻ em bú bình, núm vú giả của bình sữa cho trẻ em bú, núm vú giả dùng cho trẻ em ngậm, núm vú giả dùng cho trẻ em ăn, núm vú giả có van, núm vú giả (tất cả các sản phẩm nói trên thuộc nhóm này); các loại máy hút, cụ thể là máy hút sữa, máy vắt sữa ở ngực được vận hành bằng tay hoặc bằng điện (thuộc nhóm này); bình sữa cho trẻ em bú; đồ đựng thuốc chuyên dụng.

Nhóm 16: Yếm dãi của trẻ em bằng giấy; khăn lau bằng giấy; giấy vệ sinh; giấy thấm; khăn ăn bằng giấy.

Nhóm 25: Đồ đi ở chân cho trẻ em; bộ quần áo; quần áo cho trẻ em; yếm dãi cho trẻ em không làm bằng giấy; đồ đội đầu cho trẻ em; tã lót trẻ sơ sinh (quần áo).

Nhóm 29: Sữa; sản phẩm sữa; sữa chua; sữa uống lên men; sữa không kem; sữa có hương vị.

Nhóm 35: Dịch vụ quảng cáo; dịch vụ giới thiệu sản phẩm; dịch vụ tổ chức triển lãm cho mục đích thương mại hoặc quảng cáo; dịch vụ giới thiệu sản phẩm trên các phương tiện truyền thông, cho mục đích bán lẻ; dịch vụ cung cấp các thông tin giao dịch về thương mại và kinh doanh; phân phát hàng mẫu; nghiên cứu thị trường; dịch vụ đại lý xuất nhập khẩu; quản lý quá trình đặt hàng; dịch vụ mua bán nước thơm dùng để xức lên cơ thể, dầu gội đầu, chế phẩm mỹ phẩm dùng để chăm sóc da, phấn rôm dùng cho mục đích vệ sinh thân thể, mục đích trang điểm, xà phòng, sữa tắm (tất cả dùng cho em bé), thực phẩm cho em bé, bột ăn có sữa cho trẻ em, cụ thể là sữa cho trẻ sơ sinh, sữa bột (cho trẻ sơ sinh), bông vô trùng, băng vệ sinh, quần tã trẻ em (tã lót dạng quần), sản phẩm giữ vệ sinh, cụ thể là núm vú giả cho trẻ em bú bình, núm vú giả của bình sữa cho trẻ em bú, núm vú giả dùng cho trẻ em ngậm, núm vú giả dùng cho trẻ em ăn, núm vú giả có van, núm vú giả, các loại máy hút, cụ thể là máy hút sữa, máy vắt sữa ở ngực được vận hành bằng tay hoặc bằng điện, bình sữa cho trẻ em bú, đồ đựng thuốc chuyên dụng, túi (phong bì, bao nhỏ) bằng giấy hoặc chất dẻo, dùng để bao gói, vật liệu gói có các bọt khí, làm bằng chất dẻo (dùng để bọc hoặc đóng gói), giấy vệ sinh, khăn giấy để tẩy trang, khăn lau bằng giấy, khăn ăn bằng giấy, đồ đội đầu, đồ đi ở chân, quần áo, bộ quần áo, tã lót trẻ sơ sinh (quần áo), yếm dãi không bằng giấy, mũ, khăn vải dùng để tẩy trang, khăn ăn bằng vải dệt, vải không dệt, vải sợi dệt, khăn trải bàn (không làm bằng giấy), vải dùng để bọc đồ đạc, sữa, sữa đông, sữa giàu anbumin, đồ uống làm từ sữa, sữa là chủ yếu, sản phẩm sữa, sữa khuấy, sữa giàu protein, sữa đậu nành (thay thế sữa), nước sữa (chất lỏng còn lại sau khi sữa chua đã đông), sữa chua.

---

(210) **4-2016-14405**

(540)

(220) 19.05.2016
(441) 26.09.2016
(531) 3.7.17; A26.11.8; 26.13.25
(591) Xanh da trời, đỏ, hồng
(731) NGUYỄN QUỐC HUY (VN)
Khu 14, xã Hoàng Xá, huyện Thanh Thủy, tỉnh Phú Thọ

(511) Nhóm 05: Các chế phẩm dược thú y; vòng cổ chống ký sinh trùng cho động vật; chế phẩm vi khuẩn dùng cho y tế và thú y; chế phẩm sinh học dùng cho mục đích thú y; chế phẩm diệt ruồi.

Nhóm 31: Hạt giống, cây giống; vật nuôi gây giống; động vật sống; rau quả tươi; cây và hoa tươi.

Nhóm 44: Dịch vụ chăn nuôi động vật (gia súc, gia cầm); dịch vụ làm vườn; cho thuê thiết bị trồng trọt; chăm sóc vườn ươm cây; dịch vụ trợ giúp về thú y; dịch vụ làm vườn hoa cây cảnh.

---

(210) **4-2016-14407**

(540)

LANGRUA®

(220) 19.05.2016
(441) 26.09.2016
(531) A25.7.5; 26.5.1; 3.11.11; 26.7.25
(591) Xanh da trời, trắng, da cam, xám
(731) CÔNG TY CỔ PHẦN LÀNG RÙA (VN)
Xóm Trung, thôn Rùa Hạ 2, xã Thanh Thùy, huyện Thanh Oai, thành phố Hà Nội

(511) Nhóm 06: Móc treo quần áo bằng kim loại; vật liệu xây dựng bằng kim loại; giá treo bình nóng lạnh bằng kim loại.

Nhóm 09: Đồng hồ đo nước; hộp bảo vệ đồng hồ đo nước; mô đem (thiết bị viễn thông); phụ kiện dây cáp điện; thang máng cáp; tủ điện tủ biến áp.

Nhóm 11: Phụ kiện phòng tắm: ga thoát sàn.

Nhóm 12: Linh kiện phụ tùng ô tô tải; xe gom rác; xe cải tiến; xe rùa; xe đẩy hàng; bánh xe đẩy.

Nhóm 19: Vật liệu xây dựng không bằng kim loại; kính xây dựng; gỗ xây dựng; đá xây dựng; bìa cứng dùng trong xây dựng; giá treo bình nóng lạnh không bằng kim loại.

Nhóm 35: Mua bán, phân phối: linh kiện phụ tùng ô tô tải, xe gom rác, xe cải tiến, xe rùa, xe đẩy hàng, móc treo quần áo bằng kim loại, vật liệu xây dựng bằng kim loại, phụ kiện phòng tắm: ga thoát sàn, giá treo bình nóng lạnh, đồng hồ đo nước, hộp bảo vệ đông hồ đo nước, phụ kiện viễn thông, phụ kiện thi công điện lực: phụ kiện dây cáp điện, thang máng cáp, tủ điện, tủ biến áp.

---

(210) **4-2016-14473**

(540)

dotproperty
MOVING ASIA ONLINE

(220) 20.05.2016
(441) 26.09.2016
(531) 26.1.1; 7.1.24
(591) Xanh lá cây, trắng, đen
(731) LÊ ANH TUẤN (VN)
Số 219 phố Môi, xã Quảng Tâm, thành phố Thanh Hóa, tỉnh Thanh Hóa

(511) Nhóm 35: Dịch vụ quảng cáo trực tuyến trên mạng máy tính; quảng cáo về bất động sản qua website; quảng cáo; đại lý quảng cáo.

---

(210) **4-2016-14505**

(540)

(220) 20.05.2016
(441) 26.09.2016
(531) 26.4.2; 4.5.2; 4.5.3
(591) Đen, vàng
(731) CÔNG TY CỔ PHẦN ĐỒI VIỆT (VN)
1025/8C Cách Mạng Tháng Tám, phường 7, quận Tân Bình, thành phố Hồ Chí Minh

(511) Nhóm 30: Thực phẩm ăn uống (cà phê, trà, nước giải khát: đồ uống trên cơ sở trà, đồ uống trên cơ sở cà phê).

---

(210) **4-2016-14512**

(540)

(220) 20.05.2016
(441) 26.09.2016
(531) 26.1.1; 3.3.1; A3.3.24
(591) Trắng, vàng, xám
(731) CÔNG TY TNHH VẬN TẢI VÀ THƯƠNG MẠI NHẬT THIÊN HƯƠNG (VN)
Thôn Việt Yên, xã Ngũ Hiệp, huyện Thanh Trì, thành phố Hà Nội

(511) Nhóm 07: Máy sản xuất tăm tre; máy sản xuất đũa tre.

---

(210) **4-2016-14514**

(540)

(220) 20.05.2016
(441) 26.09.2016
(531) A26.11.12
(591) Xanh dương, đỏ
(731) CÔNG TY TNHH VẬN TẢI VÀ THƯƠNG MẠI NHẬT THIÊN HƯƠNG (VN)
Thôn Việt Yên, xã Ngũ Hiệp, huyện Thanh Trì, thành phố Hà Nội

(511) Nhóm 07: Máy sản xuất tăm tre; máy sản xuất đũa tre.

---

(210) **4-2016-14515**

(540)

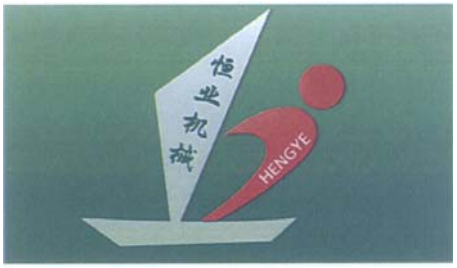

(220) 20.05.2016
(441) 26.09.2016
(531) 26.4.2; 18.3.23; 26.1.1; A26.11.12
(591) Xanh lá cây, trắng, đỏ
(731) CÔNG TY TNHH VẬN TẢI VÀ THƯƠNG MẠI NHẬT THIÊN HƯƠNG (VN)
Thôn Việt Yên, xã Ngũ Hiệp, huyện Thanh Trì, thành phố Hà Nội

(511) Nhóm 07: Máy sản xuất tăm tre; máy sản xuất đũa tre.

---

(210) **4-2016-14516**

(540)

德迈
DE MAI

(220) 20.05.2016
(441) 26.09.2016

(591) Đỏ
(731) CÔNG TY TNHH VẬN TẢI VÀ THƯƠNG MẠI NHẬT THIÊN HƯƠNG (VN)
Thôn Việt Yên, xã Ngũ Hiệp, huyện Thanh Trì, thành phố Hà Nội

(511) Nhóm 07: Máy sản xuất tăm tre; máy sản xuất đũa tre.

---

(210) **4-2016-14517**

(540)

天友
天友機械

(220) 20.05.2016
(441) 26.09.2016
(531) 26.4.1; 26.4.2; 26.13.25
(591) Đen, trắng, đỏ
(731) CÔNG TY TNHH VẬN TẢI VÀ THƯƠNG MẠI NHẬT THIÊN HƯƠNG (VN)
Thôn Việt Yên, xã Ngũ Hiệp, huyện Thanh Trì, thành phố Hà Nội

(511) Nhóm 07: Máy sản xuất tăm tre; máy sản xuất đũa tre.

---

(210) **4-2016-14562**

(540)

PHAMORE

(220) 20.05.2016
(441) 26.09.2016

(731) CÔNG TY TNHH PHAMORE (VN)
97 Lê Quang Định, phường 14, quận Bình Thạnh, thành phố Hồ Chí Minh
(740) Công ty TNHH Nam Việt và Liên danh (VIPCO)

(511) Nhóm 35: Xuất nhập khẩu các sản phẩm: thuốc, thực phẩm chức năng, dụng cụ và thiết bị y tế và các vật phẩm dùng trong ngành y tế như bông, băng, gạc, vật liệu cầm máu, bơm, kim tiêm, dây truyền, găng tay; mua bán các sản phẩm: thuốc, thực phẩm chức năng, dụng cụ và thiết bị y tế, các vật phẩm dùng trong ngành y, bông băng, gạc, vật liệu cầm máu, bơm kim tiêm, dây truyền, găng tay, mua bán mỹ phẩm, thực phẩm, nước khoáng thiên nhiên, nước tinh khiết đóng chai, mua bán thiết bị viễn thông, máy vi tính, thiết bị ngoại vi, phần mềm máy tính, mua bán thiết bị văn phòng gồm máy photocopy, máy in, máy tính, máy scan, điện gia dụng gồm máy xay sinh tố, điều hòa, tủ lạnh, bếp hồng

ngoại, bếp từ, quạt điện, màn hình LCD, hệ thống âm thanh (không dùng cho mục đích biểu diễn), linh kiện điện tử; cho thuê thiết bị văn phòng, điện gia dụng, màn hình LCD, hệ thống âm thanh (không cho mục đích biểu diễn), linh kiện điện tử; tổ chức giới thiệu và xúc tiến thương mại; dịch vụ cung ứng lao động tạm thời; cung ứng quản lý nguồn lao động, tư vấn tổ chức và kinh doanh (trừ tư vấn tài chính - kế toán).

Nhóm 36: Kinh doanh bất động sản.

Nhóm 37: Xây dựng nhà các loại, công trình kỹ thuật dân dụng và lắp đặt bảng hiệu, hộp đèn, pa nô quảng cáo, lắp đặt hệ thống cấp thoát nước, lò sưởi và điều hòa không khí, lắp đặt hệ thống điện chiếu sáng, mạng máy tính và dây cáp truyền hình.

Nhóm 38: Cho thuê các thiết bị viễn thông, hệ thống thông tin liên lạc.

Nhóm 40: Dịch vụ bảo quản thuốc.

Nhóm 42: Tư vấn trong thiết kế và phát triển phần cứng; dịch vụ kiểm nghiệm thuốc, dịch vụ lập trình máy vi tính, tư vấn máy vi tính và quản trị hệ thống máy vi tính; hoạt động dịch vụ công nghệ thông tin và dịch vụ khác liên quan đến máy tính như khắc phục sự cố máy tính và cài đặt phần mềm.

---

(210) **4-2016-14566**

(540)

Lani House

(220) 20.05.2016
(441) 26.09.2016
(731) NGUYỄN THỊ CHI LAN (VN)
Căn 1908 tòa N01A chung cư Golden Land, số 275 đường Nguyễn Trãi, phường Thanh Xuân Trung, quận Thanh Xuân, thành phố Hà Nội
(740) Công ty TNHH Sở hữu trí tuệ HA VIP (HAVIP CO., LTD.)

(511) Nhóm 35: Dịch vụ bán thức ăn, đồ uống mang đi (không do nhà hàng thực hiện); cung cấp thông tin kinh doanh thông qua một trang web; dịch vụ giới thiệu sản phẩm thông qua các phương tiện truyền thông nhằm mục đích bán lẻ; dịch vụ mua bán các loại thực phẩm, đồ uống (đã qua chế biến); quản lý kinh doanh khách sạn; dịch vụ quảng cáo.

Nhóm 43: Quán cà phê; nhà hàng ăn uống; nhà hàng ăn uống tự phục vụ; dịch vụ cung cấp thức ăn, đồ uống do nhà hàng thực hiện; dịch vụ chuẩn bị và bán thức ăn, đồ uống mang về (do nhà hàng thực hiện); dịch vụ lưu trú tạm thời.

---

(210) **4-2016-14568**

(540)

Vitamia.vn
Live well - live young

(220) 20.05.2016
(441) 26.09.2016
(531) A5.1.16
(591) Xanh lá cây, nâu, đỏ, vàng, cam, tím
(731) NGUYỄN NGỌC PHƯƠNG (VN)
Số 55 Thợ Nhuộm, phường Cửa Nam, quận Hoàn Kiếm, thành phố Hà Nội

(511) Nhóm 05: Chế phẩm vitamin; thảo dược; thực phẩm chức năng.

---

(210) **4-2016-14569**

(540)

(220) 20.05.2016
(441) 26.09.2016
(531) A5.1.16
(591) Xanh lá cây, nâu, đỏ, vàng, cam, tím
(731) NGUYỄN NGỌC PHƯƠNG (VN)
Số 55 Thợ Nhuộm, phường Cửa Nam, quận Hoàn Kiếm, thành phố Hà Nội

(511) Nhóm 35: Tư vấn tổ chức và điều hành kinh doanh; thông tin thương mại và tư vấn tiêu dùng; quản lý thương mại về việc li xăng sản phẩm và dịch vụ của người khác; hỗ trợ việc điều hành kinh doanh; giới thiệu sản phẩm.

---

(210) **4-2016-14579**

(540)

(220) 20.05.2016
(441) 26.09.2016
(531) A5.3.13; A5.3.15; A5.5.20; 21.3.5; A15.3.9; 15.3.1; A15.9.25
(591) Xám, xanh lá cây, cam, xanh lá cây nhạt
(731) DOANH NGHIỆP TƯ NHÂN ĐỨC VĨNH (VN)
38/22, Ao Đôi, khu phố 6, phường Bình Trị Đông A, quận Bình Tân, thành phố Hồ Chí Minh
(740) Công ty TNHH Tư vấn sở hữu trí tuệ Việt (VIET IP CO.,LTD.)

(511) Nhóm 21: Vợt muỗi chạy điện; thiết bị điện để thu hút và diệt trừ côn trùng.

---

(210) **4-2016-14588**

(540)

(220) 20.05.2016
(441) 26.09.2016
(531) A1.1.9; 25.7.17
(591) Tím, đen, trắng
(731) DAIRYFARM ESTABLISHMENT (LI)
Wuhrstrasse 6, Postfach 461, LI-9490 Vaduz, Liechtenstein
(740) Công ty Tư vấn đầu tư và chuyển giao công nghệ (INVESTCONSULT)

(511) Nhóm 03: Chất để tẩy trắng và chất khác để giặt, chất tẩy rửa, đánh bóng, tẩy dầu mỡ và mài mòn; xà phòng; nước hoa; tinh dầu; mỹ phẩm, nước thơm xức tóc; chế phẩm đánh răng; chế phẩm vệ sinh dùng cho mục đích trang điểm; chất chống đổ mồ hôi dùng cho

mục đích trang điểm, chất khử mùi dùng cho người và động vật; dầu gội đầu và dầu xả; chế phẩm nhuộm tóc và màu nhuộm tóc; chế phẩm dạng xịt dùng cho tóc, chế phẩm tạo kiểu cho tóc; mặt nạ làm đẹp, xà phòng dùng cho tay dạng lỏng; gel và bọt dùng để tắm; chế phẩm chăm sóc da; nước thơm và kem làm trắng da; chế phẩm làm sạch da; chế phẩm làm rám nắng; chế phẩm chống nắng; dầu thơm; chế phẩm cạo râu; chế phẩm nhuộm râu; dầu gội khô; sáp dùng cho râu, ria; chế phẩm làm rụng lông; sáp thơm; bông tăm dùng cho mục đích mỹ phẩm; bông dùng cho mục đích mỹ phẩm, miếng bông len dùng cho mục đích mỹ phẩm; kem, nước thơm, kem giữ ẩm, nước hoa hồng và nước xịt khoáng dùng cho mục đích mỹ phẩm, chế phẩm trang điểm; chế phẩm tẩy trang; kem mỹ phẩm; bút chì mỹ phẩm; chất làm bóng môi; son môi; chế phẩm chăm sóc móng; nước sơn móng; chế phẩm tẩy nước sơn móng; khăn giấy được tẩm nước thơm mỹ phẩm; khăn giấy được tẩm chế phẩm tẩy trang; khăn giấy tẩm chế phẩm làm sạch dùng cho cá nhân; khăn được tẩm chế phẩm làm sạch không có thuốc để vệ sinh cá nhân; chế phẩm làm bóng đồ da; chế phẩm làm thơm không khí, hỗn hợp thơm làm từ cánh hoa khô và hương liệu; chất làm sạch kính chắn gió dạng lỏng, giấy nhám; giấy ráp; đá để đánh bóng; chế phẩm dạng xịt làm thơm mát hơi thở; nước súc miệng không dùng cho mục đích y tế.

---

(210) **4-2016-14624**

(540)

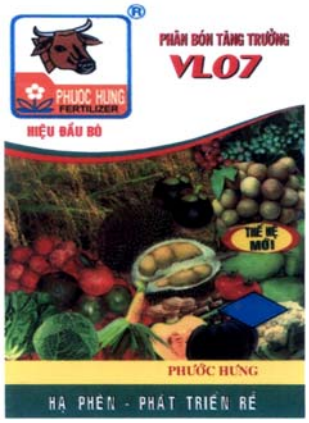

(220) 20.05.2016
(441) 26.09.2016
(531) 26.4.3; 26.4.1; 26.4.2; 26.4.4
(591) Vàng, vàng cam, đỏ, xanh lá cây, xanh rêu, xanh dương, đen, ghi sáng, nâu, trắng
(731) CÔNG TY TNHH THƯƠNG MẠI - SẢN XUẤT PHƯỚC HƯNG (VN)
379 Nguyễn Cửu Phú, ấp 4, xã Tân Kiên, huyện Bình Chánh, thành phố Hồ Chí Minh
(740) DNTN Dịch vụ thương mại và sở hữu công nghiệp Song Ngọc (I.P.T.S.)

(511) Nhóm 01: Phân bón.

Nhóm 05: Thuốc bảo vệ thực vật như: thuốc trừ sâu; thuốc diệt cỏ; thuốc diệt động vật có hại.

---

(210) **4-2016-14700**

(540)

THACHI

(220) 23.05.2016
(441) 26.09.2016
(731) CÔNG TY TNHH MỘT THÀNH VIÊN THƯƠNG MẠI DỊCH VỤ VĨNH TÂN THUẬN (VN)
Số 35/1A Triệu Thị Trinh, khu phố Thạnh Hoà B, phường An Thạnh, thị xã Thuận An, tỉnh Bình Dương

(511) Nhóm 09: Thiết bị điện (ổ cắm).

---

(210) **4-2016-14711**

(540)

(220) 23.05.2016
(441) 26.09.2016
(531) 26.1.1; A1.1.3; 3.2.1; 3.2.15
(591) Nâu, xanh lá, trắng
(731) TRẦN THỊ TUYẾT (VN)
111 Bình Lợi, phường13, quận Bình Thạnh, thành phố Hồ Chí Minh

(511) Nhóm 30: Cà phê.

Nhóm 43: Dịch vụ quán cà phê.

---

(210) **4-2016-14733**

(540)

ZHONGKAI

(220) 23.05.2016
(441) 26.09.2016
(591) Đỏ, trắng
(731) CÔNG TY TNHH HOA TÍN (VN)
Cụm công nghiệp Kim Bình, xã Kim Bình, thành phố Phủ Lý, tỉnh Hà Nam

(511) Nhóm 06: Nhôm; cửa sổ bằng kim loại, khung cửa bằng kim loại; cửa cuốn bằng kim loại.

Nhóm 35: Mua bán nhôm; cửa sổ bằng kim loại, khung cửa bằng kim loại; cửa cuốn bằng kim loại.

---

(210) **4-2016-14755**

(540)

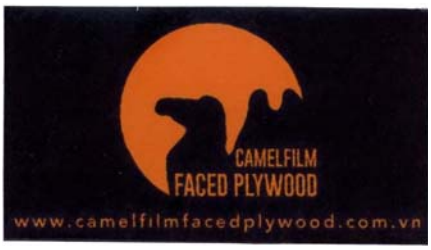

(220) 23.05.2016
(441) 26.09.2016
(531) 26.4.2; 26.1.1; 3.2.13; A3.2.24
(591) Đen, cam
(731) CÔNG TY TNHH THƯƠNG MẠI DỊCH VỤ TÀI LỘC PHÁT (VN)
Phòng 1, tầng 15, cao ốc Sonadezi, số 1, đường 1, khu công nghiệp Biên Hòa 1, phường An Bình, thành phố Biên Hòa, tỉnh Đồng Nai

(511) Nhóm 17: Màng phim dán dùng cho gỗ công nghiệp.

---

(210) **4-2016-14764**

(540)

INEST

(220) 23.05.2016
(441) 26.09.2016

(731) TRẦN ĐỨC THỌ (VN)
Số 24C, ngõ 55, phố Chính Kinh, phường Nhân Chính, quận Thanh Xuân, thành phố Hà Nội

(740) Công ty TNHH Sở hữu trí tuệ Hải Hân (HAI HAN IP CO., LTD.)

(511) Nhóm 09: Chương trình máy tính, phần mềm trò chơi có thể tải xuống được; phần mềm được đóng gói hoặc ghi sẵn; đĩa đã ghi có chứa trò chơi, hình ảnh, âm thanh, dữ liệu đa phương tiện; thiết bị từ tính có chứa trò chơi, hình ảnh, âm thanh, dữ liệu đa phương tiện; thiệp điện tử có thể tải xuống; phần mềm trò chơi viđêô cho cá nhân.

Nhóm 35: Mua bán phần mềm tin học, các hệ thống mạng máy tính (không bao gồm dịch vụ cung cấp đường truyền kết nối giữa các máy tính thông qua cáp nối hoặc vô tuyến) và giải pháp công nghệ phục vụ hoạt động thanh toán, chuyển khoản qua mạng viễn thông internet và thanh toán, chuyển khoản tự động, các nội dung và dịch vụ giá trị gia tăng trên mạng điện thoại di động và trên mạng internet; thương mại điện tử (cụ thể gồm, hỗ trợ khách hàng mua bán các sản phẩm phần mềm máy tính qua mạng internet và quản lý cơ sở dữ liệu khách hàng qua mạng internet); quảng cáo trực tuyến; đại lý mua bán thẻ trò chơi trực tuyến.

Nhóm 42: Tư vấn, thiết kế phần mềm tin học, các hệ thống mạng và giải pháp công nghệ phục vụ hoạt động thanh toán, chuyển khoản qua mạng viễn thông, internet và thanh toán, chuyển khoản tự động, các nội dung và dịch vụ giá trị gia tăng trên mạng điện thoại di động và trên mạng internet; lập trình phần cứng và phần mềm máy tính, thiết bị viễn thông và internet; thiết kế đồ họa; thiết kế website; khôi phục dữ liệu (dịch vụ công nghệ thông tin); dịch vụ điện toán đám mây.

---

(210) **4-2016-14768**

(540)

KIHORA 15WP
KÍCH RA BÔNG

(220) 23.05.2016
(441) 26.09.2016

(591) Đỏ, vàng, xanh lá cây

(731) CÔNG TY CỔ PHẦN DỊCH VỤ KỸ THUẬT NÔNG NGHIỆP THÀNH PHỐ HỒ CHÍ MINH (VN)
2 Tăng Nhơn Phú, phường Phước Long B, quận 9, thành phố Hồ Chí Minh

(511) Nhóm 01: Chế phẩm kích thích sinh trưởng cho cây trồng.

(210) **4-2016-14772**

(540)

(220) 23.05.2016
(441) 26.09.2016
(531) A26.11.12; 26.11.2
(591) Xanh nước biển, đỏ
(731) CÔNG TY CỔ PHẦN VAN TAWA VLNA (VN)
Thôn 4, ấp Trà Cổ (trong khuôn viên công ty TNHH thương mại dịch vụ sản xuất Thành ý), xã Bình Minh, huyện Trảng Bom, tỉnh Đồng Nai

(511) Nhóm 09: Trụ cứu hỏa.

Nhóm 11: Vòi nước (van).

---

(210) **4-2016-14773**

(540)

(220) 23.05.2016
(441) 26.09.2016
(591) Xanh nước biển
(731) CÔNG TY CỔ PHẦN VAN SHIN YI (VN)
Đường số 5, KCN Sông Mây, xã Bắc Sơn, huyện Trảng Bom, tỉnh Đồng Nai

(511) Nhóm 09: Trụ cứu hỏa.

Nhóm 11: Vòi nước (van).

---

(210) **4-2016-14776**

(540)

(220) 23.05.2016
(441) 26.09.2016
(531) A1.1.10; A1.1.4; 24.1.1; 26.1.2
(591) Xanh lá cây, trắng, da cam, đỏ
(731) CÔNG TY CỔ PHẦN PHÁT TRIỂN CHC VIỆT NAM (VN)
Số 80, ngõ Thông Phong, đường Tôn Đức Thắng, phường Quốc Tử Giám, quận Đống Đa, thành phố Hà Nội
(740) Công ty TNHH Tư vấn Quốc Dân (NACI CO., LTD)

(511) Nhóm 02: Sơn, vôi quét tường, chất kết dính dùng cho sơn.

Nhóm 35: Mua bán sơn, vôi quét tường, chất kết dính dùng cho sơn.

---

(210) **4-2016-14777**

(540)

(220) 23.05.2016
(441) 26.09.2016
(531) A1.1.10; A1.1.4; 24.1.1; 26.1.2
(591) Xanh lá cây, trắng, da cam, đỏ
(731) CÔNG TY CỔ PHẦN PHÁT TRIỂN CHC VIỆT NAM (VN)
Số 80, ngõ Thông Phong, đường Tôn Đức Thắng, phường Quốc Tử Giám, quận Đống Đa, thành phố Hà Nội
(740) Công ty TNHH Tư vấn Quốc Dân (NACI CO., LTD)

(511) Nhóm 02: Sơn, vôi quét tường, chất kết dính dùng cho sơn.

Nhóm 35: Mua bán sơn, vôi quét tường, chất kết dính dùng cho sơn.

---

(210) **4-2016-14789**

(540)

(220) 23.05.2016
(441) 26.09.2016
(531) 26.5.1; 26.4.2; 1.15.15; A26.11.12
(731) DIAGEO SINGAPORE PTE LTD (SG)
112 Robinson Road, #05-01, 068902, Singapore
(740) Công ty Luật TNHH ZC (Việt Nam) (ZC VN.)

(511) Nhóm 33: Đồ uống có chứa cồn (trừ bia).

---

(210) **4-2016-14858**

(540)

TNMG

(220) 24.05.2016
(441) 26.09.2016
(731) TONGLING XINXIN WELDING MATERIALS CO., LTD (CN)
No.666, Caoshan Road, Chaoshan Village, Westlake Town, Shizishan District, Tongling, Anhui, China
(740) Công ty TNHH Trà và cộng sự (TRA & ASSOCIATES CO.,LTD)

(511) Nhóm 06: Sợi dây để hàn bằng kim loại; que kim loại dùng để hàn vảy; que kim loại dùng để hàn vảy và hàn, que hàn bằng kim loại; hợp kim để hàn vàng; hợp kim để hàn bạc.

---

(210) **4-2016-14864**

(540)

(220) 24.05.2016
(441) 26.09.2016
(531) A5.3.13; A5.3.14; 24.13.1; 26.1.1
(591) Cam, trắng, xanh lá, xanh lá cây
(731) NGUYỄN THỊ LAN HƯƠNG (VN)
Số 10 Phan Chu Trinh, phường Phan Chu Trinh, quận Hoàn Kiếm, thành phố Hà Nội
(740) Công ty TNHH MASTERBRAND (MASTERBRAND)

(511) Nhóm 05: Dược phẩm, thực phẩm chức năng dùng cho mục đích y tế.

Nhóm 35: Mua bán, dược phẩm, mỹ phẩm, thực phẩm chức năng dùng cho mục đích y tế.

Nhóm 44: Bệnh viện, dịch vụ phòng khám và chữa bệnh, dịch vụ nhà điều dưỡng; dịch vụ tư vấn và chăm sóc sức khỏe.

---

(210) **4-2016-14867**

(540)

(220) 24.05.2016
(441) 26.09.2016
(531) 13.1.6; 25.1.6; 3.4.18
(591) Vàng, trắng, xanh dương, đỏ, đen
(731) CÔNG TY CỔ PHẦN THƯƠNG MẠI VÀ DỊCH VỤ VHV (VN)
24/2/2 đường 23, khu phố 4, phường Hiệp Bình Chánh, quận Thủ Đức, thành phố Hồ Chí Minh
(740) Công ty TNHH MASTERBRAND (MASTERBRAND)

(511) Nhóm 21: Lợn đựng tiền tiết kiệm.

---

(210) **4-2016-14883**

(540)

ICOVI

(220) 24.05.2016
(441) 26.09.2016
(731) CÔNG TY TNHH TƯ VẤN CÔNG NGHIỆP VIỆT NAM (VN)
Số 124 Minh Khai, phường Minh Khai, quận Hai Bà Trưng, thành phố Hà Nội

(511) Nhóm 35: Quảng cáo, hỗ trợ quản lý kinh doanh, tư vấn tổ chức và điều hành kinh doanh, nghiên cứu kinh doanh.

---

(210) **4-2016-14921**

(540)

(220) 24.05.2016
(441) 26.09.2016
(531) 26.1.2; A26.11.12; 5.3.11; 1.15.15
(591) Vàng, trắng, xanh dương, xanh lá cây, xanh lá mạ, đen, xám
(731) MEGA LIFESCIENCES PUBLIC COMPANY LIMITED (TH)
384, Village No.4, 6 Alley, Pattana 3 Road, Bangpoo Industrial Estate, Praeksa Subdistrict, Mueang Samut Prakarn District, Samut Prakarn Province, Thailand
(740) Công ty TNHH Sở hữu trí tuệ và Công nghệ Thủ Đô (CAPITAL IP&T CO.LTD.)

(511) Nhóm 05: Các chế phẩm dược phẩm và thuốc dùng cho mục đích y tế; chất ăn kiêng dùng trong y tế; thực phẩm bổ sung dinh dưỡng dùng trong y tế; thực phẩm cho trẻ sơ sinh dùng trong y tế; dung dịch làm sạch khử khuẩn sát trùng dùng cho mục đích y tế.

---

(210) **4-2016-14930**

(540)

INCONTROL

(220) 24.05.2016
(441) 26.09.2016
(731) JAGUAR LAND ROVER LIMITED (GB)
Abbey Road, Whitley, Coventry CV3 4LF, United Kingdom
(740) Công ty Luật TNHH T&G (TGVN)

(511) Nhóm 09: Phần mềm và phần mềm ứng dụng để sử dụng trong việc cung cấp thông tin liên lạc và kết nối giải trí được tích hợp với phương tiện giao thông trên bộ; hệ thống định vị, bao gồm thiết bị truyền phát điện tử, thiết bị thu, mạch điện, bộ vi xử lý, điện thoại di động và phần mềm máy tính tất cả để sử dụng trong định vị và tất cả được sử dụng cho xe có động cơ; hệ thống định vị toàn cầu; bản đồ điện tử có thể tải xuống được; phần mềm và phần cứng máy tính, cụ thể là thiết bị cảm biến, máy vi tính, và thiết bị thu phát không dây để cung cấp kết nối bên trong xe cộ, giữa các xe với nhau, với điện thoại di động, và với trung tâm dữ liệu, cùng với giao diện cảm ứng, giao diện âm thanh, và giao diện trực quan để tương tác với người ngồi trên xe; thiết bị chẩn đoán bao gồm thiết bị cảm biến để sử dụng trong kiểm tra chức năng của xe và trong việc chẩn đoán các vấn đề về điện và máy móc của xe, được tích hợp trong xe có động cơ; thiết bị thu và truyền dẫn không dây kết nối với máy tính từ xa được dùng trong xe ô tô để theo dõi, giám sát và chẩn đoán bảo dưỡng xe và cung cấp thông tin cho lái xe; phần mềm ứng dụng máy tính cho điện thoại thông minh, thiết bị kỹ thuật số hỗ trợ cá nhân và máy tính bảng để lái xe và hành khách sử dụng để truy cập, xem, tương tác và tải thông tin và nội dung giải trí; phần mềm và phần mềm ứng dụng cho phép người dùng truy cập từ xa và từ trong xe tới các chức năng của xe có động cơ và các chức năng liên quan đến sự an toàn, tiện lợi, thông tin liên lạc, giải trí và định vị của lái xe; phần mềm và phần mềm ứng dụng cho phép người dùng theo dõi và xác định vị trí của xe bị mất cắp, nạp điện, lưu trữ và đồng bộ hóa các thông tin về xe và người dùng cá nhân thu thập được; mô-đun giao diện điện tử được bán như một

phần không thể thiếu của một chiếc xe; mô-đun giao diện điện tử được bán như một bộ phận không tách rời của xe; mô-đun giao diện điện tử dùng cho giao diện có dây và không dây của điện thoại di động và máy nghe nhạc điện tử kết nối với hệ thống điện tự động.

---

(210) **4-2016-14944**

(540)

DENGFENDER

(220) 24.05.2016
(441) 26.09.2016
(731) SANOFI PASTEUR (FR)
2, Avenue Pont Pasteur, 69007 Lyon, France
(740) Công ty Tư vấn đầu tư và chuyển giao công nghệ (INVESTCONSULT)

(511) Nhóm 09: Các ứng dụng trên điện thoại di động có thể tải xuống được và phần mềm ứng dụng máy vi tính có thể tải xuống được.

Nhóm 41: Cung cấp thông tin giáo dục và giáo dục cho mọi người trong lĩnh vực sốt xuất huyết.

Nhóm 44: Dịch vụ y tế, cung cấp thông tin y tế và tư vấn y tế về bệnh sốt xuất huyết thông qua nền tảng internet.

---

(210) **4-2016-14961**

(540)

FAMICOOK

(220) 24.05.2016
(441) 26.09.2016
(731) PHẠM QUANG HIỆP (VN)
Phòng 1014, Nơ 21, khu đô thị Pháp Vân, phường Hoàng Liệt, quận Hoàng Mai, thành phố Hà Nội
(740) Công ty Luật TNHH AMBYS Hà Nội (AMBYS HANOI)

(511) Nhóm 05: Dược phẩm; thực phẩm chức năng; thực phẩm bổ sung dinh dưỡng dùng cho mục đích y tế; thực phẩm bảo vệ sức khỏe dùng cho mục đích y tế.

---

(210) **4-2016-14962**

(540)

ANGELS GATE

(220) 24.05.2016
(441) 26.09.2016
(731) J DELUCA FISH COMPANY, INC. (US)
2194 Signal Place, San Pedro, California 90731, United States of America
(740) Công ty TNHH Sở hữu trí tuệ HA VIP (HAVIP CO., LTD.)

(511) Nhóm 29: Hải sản, cá đông lạnh và cá tươi đã qua xử lý, cá [không còn sống]; tôm hùm [không còn sống] ; cá, được bảo quản; tôm [không còn sống]; hàu [không còn sống]; tôm cua [không còn sống]; cá ướp muối; sò [không còn sống], thực phẩm làm từ cá; cá đóng hộp; cá đông lạnh (không còn sống), cá tươi [không còn sống]; cá tươi đã qua chế biến [không còn sống]; mực đông lạnh; cá thu [không còn sống]; cá mòi [không còn sống]; thịt.

---

(210) **4-2016-14963**

(540)

(220) 24.05.2016
(441) 26.09.2016
(531) 26.4.1; 7.1.16; 18.3.2
(731) J DELUCA FISH COMPANY, INC. (US)
2194 Signal Place, San Pedro, California 90731, United States of America
(740) Công ty TNHH Sở hữu trí tuệ HA VIP (HAVIP CO., LTD.)

(511) Nhóm 29: Hải sản, cá đông lạnh và cá tươi đã qua xử lý, cá [không còn sống]; tôm hùm [không còn sống]; cá được bảo quản; tôm [không còn sống]; hàu [không còn sống]; tôm cua [không còn sống]; cá ướp muối; sò [không còn sống], thực phẩm làm từ cá; cá đóng hộp; cá đông lạnh (không còn sống), cá tươi [không còn sống]; cá tươi đã qua chế biến [không còn sống]; mực đông lạnh; cá thu [không còn sống]; cá mòi [không còn sống]; thịt.

---

(210) **4-2016-14965**

(540)

EPSILON
MARKETING SOLUTIONS

(220) 24.05.2016
(441) 26.09.2016
(591) Đỏ, ghi xám, đen
(731) CÔNG TY TNHH EPSILON VIỆT NAM (VN)
Số 29 ngõ 1, đường Lĩnh Nam, phường Mai Động, quận Hoàng Mai, thành phố Hà Nội

(511) Nhóm 35: Quảng cáo; phổ biến các thông báo quảng cáo trên các phương tiện truyền thông; dịch vụ maket phục vụ cho mục đích quảng cáo; tổ chức triển lãm phục vụ cho mục đích thương mại hoặc quảng cáo; nghiên cứu thị trường; thăm dò dư luận.

Nhóm 41: Lập kế hoạch cho buổi tiệc [giải trí]; tổ chức và điều khiển hội nghị; dàn dựng chương trình biểu diễn; tổ chức các cuộc thi [giáo dục hoặc giải trí]; tổ chức triển lãm cho mục đích văn hóa giáo dục.

---

(210) **4-2016-15001**

(540)

(220) 25.05.2016
(441) 26.09.2016
(531) 3.1.1; 3.1.16
(591) Vàng, đen, trắng
(731) ĐẶNG VĂN PHÚ (VN)
Thôn Phú Lương Thượng, xã Quảng Phú Cầu, huyện Ứng Hòa, thành phố Hà Nội
(740) Công ty TNHH Sở hữu trí tuệ Hải Hân (HAI HAN IP CO., LTD.)

(511) Nhóm 11: Bệ xí vệ sinh; chậu rửa gắn cố định; bồn tiểu nam; chậu rửa bát gắn cố định; thiết bị dùng cho bồn tắm; vòi hoa sen.

Nhóm 35: Mua bán, quảng cáo, xuất nhập khẩu, đại lý ký gửi các sản phẩm: bệ xí vệ sinh, chậu rửa gắn cố định, bồn tiểu nam, chậu rửa bát, thiết bị dùng cho bồn tắm, vòi hoa sen.

---

(210) **4-2016-15023**

(540)

(220) 25.05.2016
(441) 26.09.2016
(531) 2.9.14; A2.9.15; 1.15.15; A1.1.10
(731) CÔNG TY CỔ PHẦN TINH DẦU THIÊN NHIÊN HÀ NỘI (VN)
Số 9 ngách 514/53 Thụy Khuê, phường Bưởi, quận Tây Hồ, thành phố Hà Nội

(511) Nhóm 03: Các sản phẩm: nước hoa, tinh dầu, nước xức tóc, mỹ phẩm; chế phẩm vệ sinh dùng để làm sạch và trang điểm; chế phẩm làm thơm phòng; chế phẩm vệ sinh dùng cho vệ sinh cá nhân không dùng cho trang điểm.

Nhóm 05: Các sản phẩm: chế phẩm vệ sinh dùng cho mục đích y tế; chất diệt động vật có hại; chất bổ sung ăn kiêng cho người và động vật; chất khử mùi không dùng cho người và động vật; thực phẩm cho em bé.

---

(210) **4-2016-15024**

(540)

(220) 25.05.2016
(441) 26.09.2016
(531) 24.15.3; 1.15.23; 1.5.1
(591) Xanh lá cây, xanh dương, xanh dương đậm, xanh lam
(731) CÔNG TY TNHH CÔNG NGHỆ MÔI TRƯỜNG BLUECOM (VN)
17 ngách 151B/92 Thái Hà, phường Láng Hạ, quận Đống Đa, thành phố Hà Nội

(511) Nhóm 09: Máy sinh khí ozone (thiết bị tạo ozon).

---

(210) **4-2016-15025**

(540)

(220) 25.05.2016
(441) 26.09.2016
(531) 24.15.3; 1.15.23; A1.5.3; 1.5.15
(591) Xanh lá cây, xanh dương, xanh dương đậm, xanh lam
(731) CÔNG TY TNHH CÔNG NGHỆ MÔI TRƯỜNG BLUECOM (VN)
17 ngách 151B/92 Thái Hà, phường Láng Hạ, quận Đống Đa, thành phố Hà Nội

(511) Nhóm 09: Máy sinh khí ozone (thiết bị tạo ozon).

---

(210) **4-2016-15038**

(540)

(220) 25.05.2016
(441) 26.09.2016
(531) 25.1.6; 1.3.1; 26.1.2; 1.15.9; A26.11.8
(591) Xám, đen, đỏ, trắng, xanh dương
(731) CÔNG TY TNHH THƯƠNG MẠI TRANSGLOBAL (VN)
Số 20 đường Đào Duy Từ, phường Nghĩa Thành, thị xã Gia Nghĩa, tỉnh Đắk Nông

(511) Nhóm 05: Thuốc sát khuẩn, chất khử trùng, chất sát khuẩn, tiệt trùng.

---

(210) **4-2016-15102**

(540)

premium line

(220) 25.05.2016
(441) 26.09.2016
(531) A26.11.8
(731) UNIVERSAL NETWORK CORPORATION (WS)
P.O. Box 217, Apia, Samoa
(740) Công ty TNHH Quốc tế D & N (D&N INTERNATIONAL CO.,LTD.)

(511) Nhóm 09: Dây cáp thông tin dùng để truyền âm thanh và hình ảnh; dây nhảy quang (loại dây cáp quang được gắn sẵn đầu nối) dùng làm dây cáp truyền âm thanh và hình ảnh; bộ nối dây cáp thông tin, cụ thể là giắc cắm chuyên dùng cho dây cáp mạng (keystone jack); thiết bị, dụng cụ dùng cho việc quản lý dây cáp, cụ thể là ống luồn dây điện (loại ống có đường kính lớn, vỏ dày, để bảo vệ và dẫn hướng cho các đường dây điện chứa bên trong), ống bọc ngoài mối nối cho dây cáp điện (để bảo vệ và tạo góc/dẫn hướng cho các đường dây đi ra từ mối nối); hộp kỹ thuật dùng cho dây cáp, cụ thể là hộp đấu nối dây cáp; máy chuyển đổi dữ liệu điện tử và bộ chia mạng (thiết bị có nhiều cổng để kết nối dây cáp mạng); vỏ bảo vệ công tắc điện; bộ ghép nối của dây điện và hộp kỹ thuật để đấu nối dây điện; dây dẫn/truyền tải điện; thiết bị ngắt dòng tự động chống rò điện (ngăn dòng điện chạm đất); thiết bị truyền thông, liên lạc bằng internet.

---

(210) **4-2016-15157**

(540)

(220) 25.05.2016
(441) 26.09.2016
(531) 26.4.7; 26.7.25; 26.2.7
(731) SESAME WORKSHOP (US)
One Lincoln Plaza, New York, New York 10023, United States of America
(740) Văn phòng luật sư Phạm và Liên danh (PHAM & ASSOCIATES)

(511) Nhóm 09: Băng cát xét âm thanh, băng cát xét hình và tiếng, đĩa CD và đĩa DVD đã ghi trước; xuất bản phẩm có thể tải về được; phần mềm máy tính có thể tải về được sử dụng như trình bảo vệ màn hình và hình nền; nội dung đa phương tiện có thể tải về được, bao gồm cả nhạc, đồ hoạ, bản ghi âm thanh và hình ảnh có chủ đề về giáo dục và giải trí cho trẻ em, cha mẹ và gia đình, trò chơi tương tác và nhạc chuông có thể tải về được, tất cả sử dụng trên máy tính, điện thoại di động và các thiết bị di động khác, tất cả liên quan dịch vụ giảng dạy ngôn ngữ tiếng Anh và hướng tới trẻ em, cha mẹ và gia đình.

Nhóm 16: Ấn phẩm in, sách, tạp chí, bản tin, sách bài tập, hướng dẫn của giáo viên, sách tô màu, sách có nội dung khôi hài, bìa sách bằng giấy; vật dụng đánh dấu trang sách; nhãn sở hữu sách (ghi tên người có sách); biểu đồ in; văn phòng phẩm; giấy viết; bảng viết; thẻ ghi chú; quyển vở; vòng kim loại có thể mở ra, khép lại để giữ những tờ giấy có đục lỗ; tập giấy dùng để ghi chép; dụng cụ gập giấy (đồ dùng văn phòng); bìa cứng đã gập bằng giấy; cặp đựng hồ sơ; đồ dùng văn phòng, loại cặp giấy; bưu thiếp; thiếp chúc mừng; bút viết; bút chì; hộp bút; phong bì (văn phòng phẩm); vật dụng xóa bảng viết; tẩy bằng cao su; dụng cụ chia bìa rời đã đục lỗ; con dấu bằng cao su; miếng đệm dùng để đóng dấu; thước vẽ; bảng viết phấn; giấy xây dựng; bút sáp màu; bút đánh dấu (đồ dùng văn phòng); lịch; áp phích quảng cáo; giấy dính (văn phòng phẩm); nhãn trang trí tự dính; đề can không dính bằng nhựa vinyl; bảng ghi nhớ bọc nhựa vinyl; tất cả liên quan dịch vụ giảng dạy ngôn ngữ tiếng Anh và hướng tới trẻ em, cha mẹ và gia đình.

Nhóm 41: Dịch vụ giáo dục và giải trí; dịch vụ giảng dạy ngôn ngữ tiếng anh; dịch vụ giảng dạy ngôn ngữ tiếng anh trực tuyến; dịch vụ tư vấn liên quan đến giảng dạy ngôn ngữ tiếng anh; cung cấp thông tin liên quan đến giảng dạy ngôn ngữ tiếng anh; cung cấp các chủ đề giáo dục trong lĩnh vực giảng dạy ngôn ngữ tiếng anh trên trang web; cung cấp các xuất bản phẩm điện tử trực tuyến (không tải về được) trong lĩnh vực giảng dạy tiếng anh; xuất bản và phát hành các ấn phẩm, sách, tạp chí, bản tin, sách bài tập và hướng dẫn của giáo viên trong lĩnh vực giảng dạy ngôn ngữ tiếng anh; xuất bản và phát hành các băng cát xét âm thanh, băng cát xét hình và tiếng, đĩa, CD và đĩa DVD đã ghi trước trong lĩnh vực giảng dạy ngôn ngữ tiếng anh và hướng tới trẻ em, cha mẹ và gia đình.

---

(210) **4-2016-15158**

(220) 25.05.2016

(441) 26.09.2016

(300) 41/2016/00118255 19.04.2016 KR
40/2016/0032395 29.04.2016 KR
40/2016/0032405 29.04.2016 KR
71/2016/0000085 29.04.2016 KR
41/2016/0020338 29.04.2016 KR
41/2016/0020339 29.04.2016 KR

(540)

제주신화역사공원
JEJU MYTHS & HISTORY PARK
济州神话历史公园

(731) LANDING JEJU DEVELOPMENT CO., LTD. (KR)
217 Nokchabunjae-ro, Andeok-myeon, Seogwipo-si, Jeju Special Self-Governing Province, Korea

(740) Công ty TNHH Trường Xuân (AGELESS CO.,LTD.)

(511) Nhóm 09: Kính bảo hộ cho thể thao; thiết bị kiểm soát nồi hơi; khung đỡ chuyên dụng cho máy ảnh và màn hình; thấu kính, cụ thể là thấu kính quang học, thấu kính đeo mắt; hệ

thống thiết bị cho hội nghị truyền hình, cụ thể là, thiết bị ghi hình, màn hình viđêô; thiết bị thu phát rađiô; điện thoại thông minh; kính đeo mắt (quang học); kính râm; vỏ bọc chuyên dụng cho điện thoại di động; phần mềm máy tính (có thể tải xuống được và hoặc ghi sẵn); phần mềm ứng dụng cho điện thoại thông minh (có thể tải xuống được và hoặc ghi sẵn); thiết bị và dụng cụ nghe nhìn điện tử, cụ thể là máy thu thanh; phần cứng máy tính, cụ thể là chuột [thiết bị ngoại vi của máy vi tính], màn hình; thiết bị ngoại vi máy vi tính; phương tiện điện tử ghi sẵn tệp tin âm nhạc [vật mang dữ liệu từ tính]; phương tiện điện tử ghi sẵn tệp tin không phải âm nhạc (trừ phần mềm máy tính) [vật mang dữ liệu từ tính]; tệp tin xác nhận quà tặng qua di động có thể tải xuống được [tệp tin hình ảnh eó thể tải xuống được]; xuất bản phẩm điện tử, có thể tải xuống; mũ bảo hiểm; thiết bị và dụng cụ nhiếp ảnh, cụ thể là, thiết bị để phóng đại, màn ảnh [nhiếp ảnh].

Nhóm 28: Trò chơi; búp bê; đồ chơi, dụng cụ để bắt côn trùng, cụ thể là lưới bắt bướm; đồ chơi cho vật nuôi trong nhà; đồ trang trí cho cây Noel [trừ đồ chiếu sáng và bánh kẹo]; đồ để cưỡi ngựa; sáp bôi cho ván trượt; phụ kiện thể thao (không bao gồm phụ kiện để chơi gôn/phụ kiện để leo núi), cụ thể là, ván nhún; dây đeo dùng cho người leo núi; túi đựng vật dụng đánh gôn, có hoặc không có bánh xe; quả bóng dùng để chơi gôn; găng tay đánh gôn; gậy đánh gôn; đồ câu cá; que gỗ chuyền tay dùng trong môn chạy tiếp sức; mồi săn hoặc môi câu cá [môi giả].

Nhóm 35: Quảng cáo và tư vấn điều hành kinh doanh; thông tin về thương mại; dịch vụ cố vấn về kế toán [dịch vụ cố vấn quản lý kinh doanh]; dịch vụ thư ký; dịch vụ văn phòng, cụ thể là xử lý văn bản; dịch vụ quản lý kinh doanh và giao dịch kinh doanh của chức năng văn phòng, cụ thể là sao chụp tài liệu; dịch vụ đại siêu thị, cụ thể là dịch vụ bán lẻ chuyên về thức ăn, đồ uống và các sản phẩm cụ thể là kính bảo hộ, điện thoại thông minh, kính râm, vỏ điện thoại di động, thiết bị và dụng cụ nghe nhìn điện tử, thiết bị và dụng cụ nhiếp ảnh, giấy dính, văn phòng phẩm, sách, tranh, túi xách, ví tiền, ô, quần áo cho vật nuôi trong nhà, đồ đạc, đồ dùng cho giường [trừ đồ vi], đồ dĩa, thìa, đồ chứa đựng giữ nhiệt cho thực phẩm và đồ uống, cốc, dụng cụ trang điểm, bàn chải đánh răng, quần áo, giày, mũ lưỡi trai, trang phục thể thao, tất ngắn cổ, đồ chơi, búp bê, dụng cụ thể thao không bao gồm dụng cụ bằng vàng và dụng cụ để leo núi, quả bóng trong môn đánh gôn, găng tay dùng để chơi gôn, sản phẩm sữa, mỳ sợi, bánh pizza, bánh kẹo, cà phê, bia; trung tâm mua sắm hỗn hợp qua internet chuyên về thức ăn, đồ uống và các sản phẩm cụ thể là kính bảo hộ, điện thoại thông minh, kính râm, vỏ điện thoại di động, thiết bị và dụng cụ nghe nhìn điện tử, thiết bị và dụng cụ nhiếp ảnh, giấy dính, văn phòng phẩm, sách, tranh, túi xách, ví tiền, ô, quần áo cho vật nuôi trong nhà, đồ đạc, đồ dùng cho giường [trừ đồ vi], đồ dĩa, thìa, đồ chứa đựng giữ nhiệt cho thực phẩm và đồ uống, cốc, dụng cụ trang điểm, bàn chải đánh răng, quần áo, giày, mũ lưỡi trai, trang phục thể thao, tất ngắn cổ, đồ chơi, búp bê, dụng cụ thể thao không bao gồm dụng cụ bằng vàng và dụng cụ để leo núi, quả bóng trong môn đánh gôn, găng tay dùng để chơi gôn, sản phẩm sữa, mỳ sợi, bánh pizza, bánh kẹo, cà phê, bia; dịch vụ siêu thị chuyên về thức ăn, đồ uống và các sản phẩm cụ thể là kính bảo hộ, điện thoại thông minh, kính râm, vỏ điện thoại di động, thiết bị và dụng cụ nghe nhìn điện tử, thiết bị và dụng cụ nhiếp ảnh, giấy dính, văn phòng phẩm, sách, tranh, túi xách, ví tiền, ô, quần áo cho vật nuôi trong nhà, đồ đạc, đồ dùng cho giường [trừ đồ vi], đồ dĩa, thìa, đồ chứa đựng giữ nhiệt cho thực phẩm và đồ uống, cốc, dụng cụ trang điểm, bàn chải đánh răng, quần áo, giày, mũ lưỡi trai, trang phục thể thao, tất ngắn cổ, đồ chơi, búp bê, dụng cụ thể thao không bao gồm dụng cụ bằng vàng và dụng cụ để leo núi, quả bóng trong môn đánh gôn, găng tay dùng để chơi gôn, sản phẩm sữa, mỳ sợi, bánh pizza, bánh kẹo, cà phê, bia; cung cấp người giúp việc [tuyển dụng nhân sự]; kế toán; quản lý kinh doanh của khách sạn trong khu nghỉ dưỡng; quản lý kinh doanh của khách

sạn; cung cấp thông tin về việc làm [tuyển dụng nhân sự]; biên tập thông tin vào cơ sở dữ liệu máy tính; dịch vụ đại lý xuất nhập khẩu; chức năng văn phòng, cụ thể là bản ghi thông báo, dịch vụ đánh máy chữ; bán đấu giá; cho thuê máy bán hàng tự động; dịch vụ đặt mua báo chí [cho người khác]; dịch vụ cửa hàng bách hóa bán lẻ; dịch vụ cửa hàng tiện dụng bán lẻ.

Nhóm 41: Lập kế hoạch cho các buổi biểu diễn [dịch vụ giải trí]; cho thuê đồ trang trí sân khấu; cho thuê thiết bị ghi âm thanh; dịch vụ hướng dẫn, giảng dạy kỹ năng nông nghiệp; dịch vụ hướng dẫn, giảng dạy kỹ năng câu cá; xuất bản sách; dịch vụ câu lạc bộ khiêu vũ hoặc giải trí ban đêm [dịch vụ giải trí]; dịch vụ tổ chức thư viện, cụ thể là cho thuê sách; dịch vụ tổ chức triển lãm nghệ thuật; gia sư; học viện người mẫu [giáo dục]; trường mẫu giáo; dịch vụ sắp xếp và tiến hành các sự kiện giáo dục; hướng dẫn nghề nghiệp [tư vấn đào tạo hoặc giáo dục]; cung cấp và điều hành tiện nghi thể thao; vận hành bể bơi; dịch vụ cung cấp và tổ chức các trung tâm giải trí; dịch vụ sòng bạc; chụp ảnh dưới dạng vi phim; dịch vụ phóng viên tin tức; huấn luyện động vật; lập kế hoạch cho các buổi tiệc [giải trí]; dịch thuật.

Nhóm 43: Cho thuê đồ dùng cắm trại, cụ thể là, cho thuê lều trại; cho thuê phòng [cho thuê chỗ ở tạm thời]; quản lý các tiện nghi phúc lợi cho người già; quản lý viện dưỡng lão; dịch vụ nhà trẻ ban ngày; cung cấp chỗ ở cho động vật [cung cấp nơi nhốt giữ động vật]; cho thuê phòng họp; cung cấp tiện nghi triển lãm trong khách sạn; cung cấp tiện nghi cho triển lãm và hội chợ; cho thuê phòng chức năng, cụ thể là, cho thuê phòng khiêu vũ; cho thuê thiết bị nấu ăn; cho thuê đồ đạc cho khách sạn; cho thuê bồn rửa nhà bếp [cho thuê thiết bị nấu ăn]; dịch vụ quán cà phê có khu vui chơi cho trẻ em; dịch vụ quầy rượu di động; dịch vụ nhà trọ; cho thuê chỗ ở tạm thời trong căn hộ dịch vụ; dịch vụ cung cấp chỗ ở tạm thời bởi trại hè; đặt chỗ trước nơi lưu trú tạm thời dưới dạng nhà nghỉ mát; dịch vụ cung cấp thức ăn, đồ uống do nhà hàng thực hiện.

---

(210) **4-2016-15167**

(540) mobifone
KẾT NỐI GIÁ TRỊ - KHƠI DẬY TIỀM NĂNG

(220) 26.05.2016
(441) 26.09.2016
(731) TỔNG CÔNG TY VIỄN THÔNG MOBIFONE (VN)
Tòa nhà MobiFone, lô VP1, phường Yên Hòa, quận Cầu Giấy, thành phố Hà Nội

(511) Nhóm 35: Dịch vụ quảng cáo; đại lý quảng cáo.

Nhóm 37: Giám sát việc xây dựng công trình; lắp đặt, bảo trì và sửa chữa phần cứng máy tính; xây dựng; tư vấn xây dựng.

Nhóm 38: Dịch vụ phát thanh; dịch vụ truyền hình; dịch vụ thông tin liên lạc bằng điện thoại di động; dịch vụ thông tin liên lạc bằng điện thoại; dịch vụ cung cấp thông tin về lĩnh vực liên lạc viễn thông; dịch vụ gửi tin nhắn; dịch vụ truyền tin bằng vô tuyến, điện thoại hoặc các phương tiện liên lạc điện tử khác; cho thuê thiết bị gửi tin nhắn; cho thuê modem; cho thuê thiết bị viễn thông; cho thuê điện thoại, dịch vụ kết nối và chuyển hướng viễn thông; dịch vụ điện thoại; truyền tập tin số; dịch vụ hộp thư thoại; dịch vụ truyền thanh, truyền hình không dây.

Nhóm 42: Dịch vụ tư vấn kiến trúc; dịch vụ kiến trúc; lập trình máy tính; cho thuê máy tính; cập nhật phần mềm máy tính; tư vấn phần mềm máy tính; thiết kế phần mềm máy

tính; phân tích hệ thống máy tính; thiết kế hệ thống máy tính, dịch vụ diệt vi rút cho máy tính; thiết lập các bản vẽ xây dựng; tư vấn trong thiết kế và phát triển phần cứng máy tính, dịch vụ sao chép các chương trình máy tính; cho thuê không gian lưu trữ trên máy tính chủ; dịch vụ cài đặt phần mềm máy tính; bảo dưỡng phần mềm máy tính; giám sát hệ thống máy tính; cung cấp công cụ tìm kiếm trên internet; dịch vụ khôi phục dữ liệu máy tính; cho thuê phần mềm máy tính; dịch vụ cho thuê máy chủ.

---

(210) **4-2016-15168**

(540)

mobifone
CONNECTING VALUES - AWAKENING POTENTIALS

(220) 26.05.2016
(441) 26.09.2016
(731) TỔNG CÔNG TY VIỄN THÔNG MOBIFONE (VN)
Tòa nhà MobiFone, lô VP1, phường Yên Hòa, quận Cầu Giấy, thành phố Hà Nội

(511) Nhóm 35: Dịch vụ quảng cáo; đại lý quảng cáo.

Nhóm 37: Giám sát việc xây dựng công trình; lắp đặt, bảo trì và sửa chữa phần cứng máy tính; xây dựng; tư vấn xây dựng.

Nhóm 38: Dịch vụ phát thanh; dịch vụ truyền hình; dịch vụ thông tin liên lạc bằng điện thoại di động; dịch vụ thông tin liên lạc bằng điện thoại; dịch vụ cung cấp thông tin về lĩnh vực liên lạc viễn thông; dịch vụ gửi tin nhắn; dịch vụ truyền tin bằng vô tuyến, điện thoại hoặc các phương tiện liên lạc điện tử khác; cho thuê thiết bị gửi tin nhắn; cho thuê modem; cho thuê thiết bị viễn thông; cho thuê điện thoại, dịch vụ kết nối và chuyển hướng viễn thông; dịch vụ điện thoại; truyền tập tin số; dịch vụ hộp thư thoại; dịch vụ truyền thanh, truyền hình không dây.

Nhóm 42: Dịch vụ tư vấn kiến trúc; dịch vụ kiến trúc; lập trình máy tính; cho thuê máy tính; cập nhật phần mềm máy tính; tư vấn phần mềm máy tính; thiết kế phần mềm máy tính; phân tích hệ thống máy tính; thiết kế hệ thống máy tính; dịch vụ diệt vi rút cho máy tính; thiết lập các bản vẽ xây dựng; tư vấn trong thiết kế và phát triển phần cứng máy tính; dịch vụ sao chép các chương trình máy tính; cho thuê không gian lưu trữ trên máy tính chủ; dịch vụ cài đặt phần mềm máy tính; bảo dưỡng phần mềm máy tính; giám sát hệ thống máy tính; cung cấp công cụ tìm kiếm trên internet; dịch vụ khôi phục dữ liệu máy tính; cho thuê phần mềm máy tính; dịch vụ cho thuê máy chủ.

---

(210) **4-2016-15202**

(540)

Foods & Dessents
SmileLife
Homemade

(220) 26.05.2016
(441) 26.09.2016
(531) 2.9.14; A2.9.15; A5.5.20; 1.15.23
(591) Xanh dương đậm, xanh dương nhạt, xanh lá cây, vàng, da cam, đỏ, hồng, tím, trắng, đen
(731) BÙI PHẠM CÔNG DUY ANH (VN)
335-337 đường Trường Chinh, phường 14, quận Tân Bình, thành phố Hồ Chí Minh
(740) Công ty TNHH Tư vấn ALIATLEGAL (ALIATLEGAL CO., LTD.)

(511) Nhóm 29: Thịt; cá; rau; trái cây được bảo quản, phơi khô hoặc nấu chín; trứng; sữa; sữa chua.

Nhóm 30: Bánh ngọt; cà phê; trà (chè); ca cao; kem lạnh.

Nhóm 43: Dịch vụ nhà hàng ăn uống, quán cà phê, quán ăn tự phục vụ, căng-tin, dịch vụ cung cấp đồ ăn và thức uống (do nhà hàng thực hiện), quán rượu nhỏ.

---

(210) **4-2016-15241**

(540)

VINASUMA

(220) 26.05.2016
(441) 26.09.2016
(591) Cam, vàng
(731) VIỆN CÔNG NGHỆ HÓA HỌC (VN)
1 Mạc Đĩnh Chi, phường Bến Nghé quận 1, thành phố Hồ Chí Minh

(511) Nhóm 01: Chế phẩm chống thấm nước cho xi măng; chất bảo vệ công trình xây dựng; hóa chất để cải tạo đất; chất xúc tác.

Nhóm 19: Vật liệu xây dựng không bằng kim loại; cát mịn; xi măng; vôi; vữa dùng cho xây dựng; lớp phủ (vật liệu xây dựng).

---

(210) **4-2016-15242**

(540)

(220) 26.05.2016
(441) 26.09.2016
(531) A24.15.13; 24.15.2; A7.1.11; 7.3.11
(591) Đỏ, cam, vàng, xanh lá cây, xanh nước biển, trắng
(731) VIỆN CÔNG NGHỆ HÓA HỌC (VN)
1 Mạc Đĩnh Chi, phường Bến Nghé, quận 1, thành phố Hồ Chí Minh

(511) Nhóm 01: Chế phẩm chống thấm nước cho xi măng; chất bảo vệ công trình xây dựng; hóa chất để cải tạo đất; chất xúc tác.

Nhóm 19: Vật liệu xây dựng không bằng kim loại; cát mịn; xi măng; vôi; vữa dùng cho xây dựng; lớp phủ (vật liệu xây dựng).

---

(210) **4-2016-15259**

(540)

(220) 26.05.2016
(441) 26.09.2016
(531) 26.1.2; A5.3.15; A3.4.2; A6.19.16
(591) Xanh dương đậm, trắng, xanh da trời, nâu, đỏ, đen, xanh lá cây, xanh lá cây đậm
(731) CÔNG TY CỔ PHẦN SỮA VIỆT NAM (VLNAMLLK) (VN)
Số 10 đường Tân Trào, phường Tân Phú, quận 7, thành phố Hồ Chí Minh
(740) Công ty Cổ phần Sở hữu công nghiệp INVESTIP (INVESTIP)

(511) Nhóm 29: Sữa và các sản phẩm sữa.

---

(210) **4-2016-15306**

(540)

ONESE
CHỚP LẤY CƠ HỘI

(220) 26.05.2016
(441) 26.09.2016
(531) 1.15.15; 26.1.1
(731) CÔNG TY TNHH ONESE (VN)
A75/6F/38 Bạch Đằng, phường 2, quận Tân Bình, thành phố Hồ Chí Minh
(740) Công ty TNHH Sở hữu trí tuệ AL Nguyên (ALNGUYEN IP CO.,LTD.)

(511) Nhóm 35: Dịch quảng cáo và tư vấn trực tuyến: tư vấn marketing qua mạng internet; tư vấn tạo lập, duy trì, phát triển thương hiệu (không bao gồm dịch vụ pháp lý và dịch vụ thiết kế) qua mạng internet; tư vấn tổ chức và điều hành kinh doanh qua mạng internet.

---

(210) **4-2016-15332**

(540)

Macriginal

(220) 27.05.2016
(441) 26.09.2016
(731) CÔNG TY TNHH THƯƠNG MẠI DỊCH VỤ XUẤT NHẬP KHẨU VINA AGRICO (VN)
141/11/4 Trần Não, khu phố 2, phường Bình An, quận 2, thành phố Hồ Chí Minh

(511) Nhóm 29: Hạt mắc-ca đã chế biến; hạt mắc-ca sấy khô; hạt mắc ca (đã bảo quản); hạt mắc ca (macadamia) rang; dầu mắc ca (macadamia).

Nhóm 35: Mua bán: hạt mắc-ca đã chế biến, hạt mắc-ca sấy khô, hạt mắc ca, hạt mắc ca (macadamia) rang, dầu mắc ca (macadamia).

---

(210) **4-2016-15333**

(540)

Macapricot

(220) 27.05.2016
(441) 26.09.2016
(731) CÔNG TY TNHH THƯƠNG MẠI DỊCH VỤ XUẤT NHẬP KHẨU VINA AGRICO (VN)
141/11/4 Trần Não, khu phố 2, phường Bình An, quận 2, thành phố Hồ Chí Minh

(511) Nhóm 29: Hạt mắc-ca đã chế biến; hạt mắc-ca sấy khô; hạt mắc ca (đã bảo quản); hạt mắc ca (macadamia) rang; dầu mắc ca (macadamia).

Nhóm 35: Mua bán: hạt mắc-ca đã chế biến, hạt mắc-ca sấy khô, hạt mắc ca, hạt mắc ca (macadamia) rang, dầu mắc ca (macadamia).

---

(210) **4-2016-15334**

(540)

Macsalt

(220) 27.05.2016
(441) 26.09.2016

(731) CÔNG TY TNHH THƯƠNG MẠI DỊCH VỤ XUẤT NHẬP KHẨU VINA AGRICO (VN)
141/11/4 Trần Não, khu phố 2, phường Bình An, quận 2, thành phố Hồ Chí Minh

(511) Nhóm 29: Hạt mắc-ca đã chế biến; hạt mắc-ca sấy khô; hạt mắc ca (đã bảo quản); hạt mắc ca (macadamia) rang; dầu mắc ca (macadamia).

Nhóm 35: Mua bán: hạt mắc-ca đã chế biến, hạt mắc-ca sấy khô, hạt mắc ca, hạt mắc ca (macadamia) rang, dầu mắc ca (macadamia).

---

(210) **4-2016-15361**

(540)

BIOD

(220) 27.05.2016
(441) 26.09.2016
(531) A5.3.15
(591) Trắng, xanh lá cây
(731) VIỆN NGHIÊN CỨU BẢO TỒN ĐA DẠNG SINH HỌC VÀ BỆNH NHIỆT ĐỚI (VN)
Số 37-38 đường 1, TT F361 phố An Dương, phường Yên Phụ, quận Tây Hồ, thành phố Hà Nội
(740) Công ty Cổ phần PHANLAW VIETNAM (PHANLAW VIETNAM JSC)

(511) Nhóm 31: Hạt giống thực vật; cây giống; rau cỏ tươi; quả tươi; củ tươi; động vật sống.

Nhóm 35: Mua bán: quán lưu niệm, hạt giống thực vật, cây giống, rau cỏ tươi, quả tươi, củ tươi, động vật sống.

Nhóm 42: Nghiên cứu khoa học trong lĩnh vực nông nghiệp (vi sinh vật, công nghệ phôi, công nghệ protein, công nghệ gien, chăn nuôi hữu cơ, trồng trọt hữu cơ).

---

(210) **4-2016-15364**

(540)

Ur matcha cafe

(220) 27.05.2016
(441) 26.09.2016
(531) 26.1.1; A26.1.18
(591) Xanh lá cây, đen, trắng
(731) CÔNG TY TNHH OUR MATCHA CAFE (VN)
35 Nguyễn Văn Thủ, phường Đakao, quận 1, thành phố Hồ Chí Minh

(511) Nhóm 21: Ly giấy.

Nhóm 30: Hộp trà đóng gói.

Nhóm 43: Quán cà phê phục vụ đồ uống.

---

(210) **4-2016-15451**

(540)

(220) 27.05.2016
(441) 26.09.2016
(531) 26.3.23; A24.15.7; 26.4.3
(731) CÔNG TY CỔ PHẦN ĐẦU TƯ PHÁT TRIỂN VÀ XÂY DỰNG THÀNH ĐÔ (VN)
Số 36 Hoàng Cầu, phường Ô Chợ Dừa, quận Đống Đa, thành phố Hà Nội

(511) Nhóm 35: Dịch vụ quảng cáo; quản lý và điều hành khách sạn; tổ chức sự kiện, hội chợ với mục đích thương mại; mua bán quà tặng, quà lưu niệm.

Nhóm 36: Mua bán (kinh doanh) bất động sản; môi giới bất động sản; quản lý bất động sản; cho thuê bất động sản; đầu tư vốn.

Nhóm 39: Dịch vụ du lịch, du lịch sinh thái, dịch vụ du lịch lữ hành nội địa, quốc tế; vận chuyển khách du lịch; đại lý bán vé (máy bay, ô tô, tàu lửa, tàu thủy).

Nhóm 41: Dịch vụ vui chơi, giải trí; tổ chức các chương trình biểu diễn nghệ thuật với âm thanh, ánh sáng; tổ chức lễ hội, hội chợ đường phố với mục đích giải trí, dịch vụ sáng tác âm nhạc nghệ thuật.

Nhóm 43: Dịch vụ nhà hàng ăn uống, giải khát, dịch vụ khách sạn, khu nghỉ dưỡng, dịch vụ đặt phòng khách sạn.

Nhóm 44: Dịch vụ chăm sóc sắc đẹp (spa); dịch vụ tắm hơi, xoa bóp.

---

(210) **4-2016-15452**

(540)

COCO OCEAN RESORT

(220) 27.05.2016
(441) 26.09.2016
(731) CÔNG TY CỔ PHẦN ĐẦU TƯ PHÁT TRIỂN VÀ XÂY DỰNG THÀNH ĐÔ (VN)
Số 36 Hoàng Cầu, phường Ô Chợ Dừa, quận Đống Đa, thành phố Hà Nội

(511) Nhóm 36: Mua bán (kinh doanh) bất động sản; môi giới bất động sản; quản lý bất động sản; cho thuê bất động sản; đầu tư vốn.

Nhóm 39: Dịch vụ du lịch, du lịch sinh thái, dịch vụ du lịch lữ hành nội địa, quốc tế; vận chuyển khách du lịch; đại lý bán vé (máy bay, ô tô, tàu lửa, tàu thủy).

Nhóm 41: Dịch vụ vui chơi, giải trí; tổ chức các chương trình biểu diễn nghệ thuật với âm thanh, ánh sáng; tổ chức lễ hội, hội chợ đường phố với mục đích giải trí, dịch vụ sáng tác âm nhạc nghệ thuật.

Nhóm 43: Dịch vụ nhà hàng ăn uống, giải khát, dịch vụ khách sạn, khu nghỉ dưỡng, dịch vụ đặt phòng khách sạn.

---

(210) **4-2016-15454**

(540)

(220) 27.05.2016
(441) 26.09.2016
(531) A26.11.12; 26.11.3; A16.1.5; 26.11.22
(591) Xanh
(731) CÔNG TY TNHH CÔNG NGHỆ THƯỢNG THIÊN (VN)
16B Tôn Đức Thắng, thị trấn Côn Đảo, huyện Côn Đảo, tỉnh Bà Rịa - Vũng Tàu

(511) Nhóm 35: Quản lý thương mại việc li-xăng sản phẩm và dịch vụ của người khác; quản lý quá trình đặt hàng; xử lý về mặt hành chính các đơn đặt hàng; thông tin thương mại và tư vấn tiêu dùng; hỗ trợ việc điều hành kinh doanh; hỗ trợ việc quản lý kinh doanh; tổ chức triễn lãm cho mục đích thương mại hoặc quảng cáo; tổ chức hội chợ thương mại cho mục đích bán hàng hoặc quảng cáo; dịch vụ lựa chọn cho người khác hàng hóa để mua và cung cấp dịch vụ cho mục đích kinh doanh; dịch vụ giới thiệu sản phẩm trên các phương tiện truyền thông, cho mục đích bán lẻ; dịch vụ khuyến mãi [cho người khác], dịch vụ đẩy mạnh bán hàng [cho người khác].

Nhóm 37: Sửa chữa và làm sạch nồi hơi; dịch vụ về cách điện, cách nhiệt, cách âm trong xây dựng; lắp đặt và sửa chữa thiết bị điện; lắp đặt và sửa chữa các thiết bị làm lạnh; lắp đặt, bảo dưỡng và sửa chữa máy móc; khai thác mở; lắp đặt và bảo dưỡng đường ống dẫn; dịch vụ hàn chì; lắp đặt đường ống;sửa chữa bơm; phục hồi lại máy móc động cơ bị hư hỏng một phần hoặc hoàn toàn; phục hồi lại máy móc bị hư hỏng một phần hoặc hoàn toàn; tráng, mạ thiếc.

---

(210) **4-2016-15464**

(540)

(220) 27.05.2016
(441) 26.09.2016
(531) A5.3.15; 26.1.1; A26.1.18
(591) Xanh lá cây, xanh nõn chuối, trắng
(731) CÔNG TY TRÁCH NHIỆM HỮU HẠN NĂNG LƯỢNG MỘC CHÂU XANH (VN)
Tiểu khu Bó Bun, thị trấn nông trường Mộc Châu, huyện Mộc Châu, tỉnh Sơn La
(740) Công ty Cổ phần Sở hữu công nghiệp INVESTIP (INVESTIP)

(511) Nhóm 04: Thanh nhiên liệu đốt làm từ lõi ngô; than hoạt tính không khói (nhiên liệu làm chất đốt).

---

(210) **4-2016-15465**

(540)

LEE JUNG

(220) 27.05.2016
(441) 26.09.2016

(731) HOÀNG VĂN PHƯƠNG (VN)
Số 143 Phố Giắt, thị trấn Triệu Sơn, huyện Triệu Sơn, tỉnh Thanh Hóa

(511) Nhóm 03: Mỹ phẩm.

Nhóm 35: Kinh doanh (mua bán) mỹ phẩm.

Nhóm 44: Dịch vụ chăm sóc sức khỏe (spa).

---

(210) **4-2016-15470**

(540)

VINLONG
广 越 隆

(220) 27.05.2016
(441) 26.09.2016
(531) 1.5.1; 2.9.4
(591) Xanh lá mạ, xanh dương
(731) CÔNG TY TNHH THÉP KHÔNG GỈ QUẢNG THƯỢNG VIỆT NAM (VN)
Lô 61 C, khu công nghiệp Long Giang, xã Tân Lập 1, huyện Tân Phước, tỉnh Tiền Giang

(511) Nhóm 06: Ống thép (Steel tubes), ống thép (Steel pipes).

---

(210) **4-2016-15473**

(540)

TRUE HOME
WE VALUE WHAT YOU VALUE

(220) 27.05.2016
(441) 26.09.2016
(531) 25.5.3; 26.2.7
(591) Trắng, đỏ, xanh dương
(731) CÔNG TY TNHH TRUEHOME (VN)
Nhà vườn 54, tổ 12, phường Trung Văn, quận Nam Từ Liêm, thành phố Hà Nội
(740) Công ty cổ phần Sở hữu trí tuệ BROSS và Cộng sự (BROSS & PARTNERS., JSC)

(511) Nhóm 11: Đèn sợi đốt; đèn điện; đèn khí đốt; đèn hồ quang; đèn trần; đèn treo; đèn pin bỏ túi, dùng điện; đèn lồng; thiết bị khuếch tán ánh sáng.

Nhóm 35: Bán buôn, bán lẻ thiết bị chiếu sáng; bán buôn, bán lẻ đồ nội thất.

Nhóm 42: Tư vấn kiến trúc; thiết kế trang trí nội thất.

---

(210) **4-2016-15474**

(540)

TrueLight

(220) 27.05.2016
(441) 26.09.2016
(531) A26.11.8; 26.2.7; 25.5.3
(591) Trắng, đỏ, xanh dương
(731) CÔNG TY TNHH TRUEHOME (VN)
Nhà vườn 54, tổ 12, phường Trung Văn, quận Nam Từ Liêm, thành phố Hà Nội
(740) Công ty cổ phần Sở hữu trí tuệ BROSS và Cộng sự (BROSS & PARTNERS., JSC)

(511) Nhóm 11: Đèn sợi đốt; đèn điện; đèn khí đốt; đèn hồ quang; đèn trần; đèn treo; đèn pin bỏ túi, dùng điện; đèn lồng; thiết bị khuếch tán ánh sáng.

---

(210) **4-2016-15485**

(540)

SMECTABIOTIC

(220) 27.05.2016
(441) 26.09.2016
(731) IPSEN PHARMA S.A.S (FR)
65 Quai Georges Gorse 92100 Boulogne Billancourt France
(740) Công ty TNHH Sở hữu công nghiệp Sao Bắc Đẩu (SAO BAC DAU IP COM.,LTD)

(511) Nhóm 05: Chế phẩm dược phẩm; thực phẩm cho người ăn kiêng và chất ăn kiêng dùng cho mục đích y tế; thực phẩm cho em bé; chất bổ sung dinh dưỡng và chất bổ sung dùng cho người ăn kiêng; chất bổ sung cho thực phẩm cụ thể là chất bổ sung vitamin, khoáng chất, protein, anbumin, anginat, cazein, enzym, glucoza, lexithin cho thực phẩm, tất cả dùng cho mục đích y tế; hợp chất từ khuẩn probiotic dùng cho mục đích y tế; cao dán y tế.

---

(210) **4-2016-15486**

(540)

SMECTAFLORA

(220) 27.05.2016
(441) 26.09.2016
(731) IPSEN PHARMA S.A.S (FR)
65 Quai Georges Gorse 92100 Boulogne Billancourt France
(740) Công ty TNHH Sở hữu công nghiệp Sao Bắc Đẩu (SAO BAC DAU IP COM.,LTD)

(511) Nhóm 05: Chế phẩm dược phẩm; thực phẩm cho người ăn kiêng và chất ăn kiêng dùng cho mục đích y tế; thực phẩm cho em bé; chất bổ sung dinh dưỡng và chất bổ sung dùng cho người ăn kiêng; chất bổ sung cho thực phẩm cụ thể là chất bổ sung vitamin, khoáng chất, protein, anbumin, anginat, cazein, enzym, glucoza, lexithin cho thực phẩm, tất cả dùng cho mục đích y tế; hợp chất từ khuẩn probiotic dùng cho mục đích y tế; cao dán y tế.

---

(210) **4-2016-15487**

(540)

SMECTABIOTA

(220) 27.05.2016
(441) 26.09.2016

(731) IPSEN PHARMA S.A.S (FR)
65 Quai Georges Gorse 92100 Boulogne Billancourt France

(740) Công ty TNHH Sở hữu công nghiệp Sao Bắc Đẩu (SAO BAC DAU IP COM.,LTD)

(511) Nhóm 05: Chế phẩm dược phẩm; thực phẩm cho người ăn kiêng và chất ăn kiêng dùng cho mục đích y tế; thực phẩm cho em bé; chất bổ sung dinh dưỡng và chất bổ sung dùng cho người ăn kiêng; chất bổ sung cho thực phẩm cụ thể là chất bổ sung vitamin, khoáng chất, protein, anbumin, anginat, cazein, enzym, glucoza, lexithin cho thực phẩm, tất cả dùng cho mục đích y tế; hợp chất từ khuẩn probiotic dùng cho mục đích y tế; cao dán y tế.

---

(210) **4-2016-15495**

(540)

(220) 27.05.2016
(441) 26.09.2016
(531) 1.15.21; 2.9.1; 1.15.24
(591) Xanh dương nhạt, xanh dương, xanh dương đậm

(731) CÔNG TY TRÁCH NHIỆM HỮU HẠN THƯƠNG MẠI VÀ DỊCH VỤ DANH KIỆT (VN)
10/3 Trần Nhật Duật, phường Tân Định, quận 1, thành phố Hồ Chí Minh

(740) Công ty Cổ phần Sở hữu công nghiệp INVESTIP (INVESTIP)

(511) Nhóm 37: Dịch vụ giặt ủi.

---

(210) **4-2016-15503**

(540)

STEFARA

(220) 27.05.2016
(441) 26.09.2016

(731) FINE CHEMETICS INC. (JP)
3-7-1, Higashi-Ikebukuro, Toshima-ku, Tokyo, Japan

(740) Công ty TNHH Tầm nhìn và Liên danh (VISION & ASSOCIATES CO.LTD.)

(511) Nhóm 03: Mỹ phẩm; nước hoa; móng tay giả; lông mi giả; xà phòng và chất tẩy rửa không dùng trong hoạt động sản xuất và không dùng trong mục đích y tế.

Nhóm 14: Hộp nhỏ đựng đồ trang sức; đồ trang trí (đồ kim hoàn, đồ trang sức); đá quý thô và bán thành phẩm và đồ giả đá quý; đồng hồ và đồng hồ đeo tay.

Nhóm 18: Ví đựng đồ trang điểm (chưa có đồ bên trong); túi; túi nhỏ; ô.

Nhóm 25: Quần áo; thắt lưng (quần áo); đồ đi ở chân (không phải đồ đi ở chân đặc biệt dùng cho thể thao); đồ đi ở chân đặc biệt dùng cho thể thao; quần áo thể thao.

Nhóm 35: Dịch vụ trang trí và trưng bày quầy kính; cung cấp thông tin liên quan đến kinh doanh thương mại; dịch vụ giới thiệu sản phẩm trên các phương tiện truyền thông, cho mục đích bán lẻ; phân phát hàng mẫu; dịch vụ đại lý xuất nhập khẩu; dịch vụ bán buôn, bán lẻ quần áo; dịch vụ bán buôn, bán lẻ đồ đi chân; dịch vụ bán buôn, bán lẻ túi; dịch vụ bán buôn, bán lẻ đồ trang sức; dịch vụ bán buôn, bán lẻ vật dụng cá nhân; dịch vụ bán buôn, bán lẻ mỹ phẩm; dịch vụ bán buôn, bán lẻ ấn phẩm; dịch vụ bán buôn, bán lẻ văn phòng phẩm; dịch vụ bán buôn, bán lẻ dây treo trang trí điện thoại di động, bao để điện thoại di động, miếng đệm lót chuột máy vi tính, tai nghe; quản lý quá trình đặt hàng; quản lý thương mại việc li-xăng sản phẩm và dịch vụ của người khác; nghiên cứu kinh doanh; dịch vụ so sánh giá cả; dịch vụ nghiên cứu thị trường; dịch vụ phân tích thị trường; dịch vụ thông tin về thương mại; bán lẻ trực tuyến quần áo; bán lẻ trực tuyến đồ đi chân; bán lẻ trực tuyến túi; bán lẻ trực tuyến đồ trang sức; bán lẻ trực tuyến vật dụng cá nhân; bán lẻ trực tuyến mỹ phẩm; bán lẻ trực tuyến ấn phẩm; bán lẻ trực tuyến văn phòng phẩm; bán lẻ trực tuyến dây treo trang trí điện thoại di động, bao để điện thoại di động, miếng đệm lót chuột máy vi tính, tai nghe; dịch vụ quảng cáo.

Nhóm 41: Dịch vụ giải trí; thông tin giải trí; cung cấp tiện nghi giải trí; cung cấp xuất bản phẩm điện tử (không tải về); dịch vụ cung cấp trò chơi trực tuyến từ mạng máy tính; cung cấp video trực tuyến, không tải về; cung cấp nhạc trực tuyến, không tải về; phân phối phim điện ảnh; dịch vụ thông tin về phim điện ảnh; giới thiệu phim trình chiếu; điều khiển buổi hoà nhạc; tổ chức buổi hoà nhạc; tổ chức hội thảo; trình diễn các buổi biểu diễn sân khấu; trình diễn các buổi biểu diễn trực tiếp; trình diễn các cuộc buổi biểu diễn âm nhạc; sản xuất chương trình biểu diễn; tổ chức chương trình biểu diễn; lập kế hoạch cho buổi tiệc (giải trí); điều khiển sự kiện buổi tiệc (giải trí); tổ chức chương trình giải trí; dịch vụ thư viện điện tử; dịch vụ xuất bản; sản xuất chương trình truyền hình; cung cấp chương trình truyền hình; cung cấp dịch vụ vui chơi giải trí trong nhà; dịch vụ công viên vui chơi giải trí; cung cấp phim hoạt hình.

Nhóm 44: Dịch vụ chăm sóc sắc đẹp; dịch vụ thẩm mỹ viện tóc; cung cấp phòng tắm công cộng; xoa bóp và xoa bóp trị liệu; chữa bệnh bằng phương pháp nắn khớp xương; cho thuê máy móc và thiết bị sử dụng trong thẩm mỹ viện hoặc hiệu cắt tóc.

---

(210) **4-2016-15508**

(540)

(220) 27.05.2016
(441) 26.09.2016
(531) 26.7.5; 26.4.2; 26.13.25
(591) Đen, đỏ, trắng
(731) HỘ KINH DOANH XĂM PHUN MAI LEE BROWS (VN)
Số 57 Tôn Đức Thắng, phường Phước Hiệp, thành phố Bà Rịa, tỉnh Bà Rịa - Vũng Tàu
(740) Công ty TNHH Sở hữu trí tuệ AL Nguyên (ALNGUYEN IP CO.,LTD.)

(511) Nhóm 44: Dịch vụ spa (chăm sóc sắc đẹp).

---

(210) **4-2016-15544**

(540)

(220) 30.05.2016
(441) 26.09.2016
(531) 3.3.1; A3.3.24
(731) NGUYỄN VĂN LUÂN (VN)
Xóm 14, thôn Giẽ Hạ, xã Phú Yên, huyện Phú Xuyên, thành phố Hà Nội

(511) Nhóm 25: Giày; dép; quần áo may sẵn; bộ quần áo; mũ; thắt lưng.

---

(210) **4-2016-15556**

(540)

(220) 30.05.2016
(441) 26.09.2016
(531) 26.3.23; A26.3.5; 26.13.25; A24.15.7
(731) CÔNG TY CỔ PHẦN KIẾN TRÚC VÀ NỘI THẤT MỘC TÂM (VN)
Số 1A, B10, ngõ 13 Khuất Duy Tiến, phường Thanh Xuân Bắc, quận Thanh Xuân, thành phố Hà Nội

(511) Nhóm 37: Xây dựng; sửa chữa nhà cửa; lắp đặt nội thất.

---

(210) **4-2016-15557**

(540)

(220) 30.05.2016
(441) 26.09.2016
(531) 3.13.1; 3.4.7; 26.1.1
(591) Đỏ, vàng nhạt, vàng đậm, xanh lá cây, trắng, nâu đen
(731) HỘ KINH DOANH THANH TÂN (VN)
919/12A Hương Lộ 2, KP 8, phường Bình Trị Đông A, quận Bình Tân, thành phố Hồ Chí Minh

(511) Nhóm 30: Đồ ăn đã được chế biến trên cơ sở mì sợi, mì sợi, mì sợi dẹt, bột mì.

---

(210) **4-2016-15584**

(540)

(220) 30.05.2016
(441) 26.09.2016
(531) 4.3.3; 4.3.9; A1.5.3
(731) CÔNG TY TNHH BĂNG RÁP - YULI VIỆT NAM (VN)
KCN Khai Quang, thành phố Vĩnh Phúc, tỉnh Vĩnh Phúc

(511) Nhóm 03: Băng ráp, giấy ráp, vải ráp (dùng để đánh bóng, mài mòn).

---

(210) **4-2016-15585**

(540)

(220) 30.05.2016
(441) 26.09.2016
(531) 1.7.6; 1.3.1; 26.5.1; A17.2.2; A26.11.13
(731) CÔNG TY TNHH BĂNG RÁP - YULI VIỆT NAM (VN)
KCN Khai Quang, thành phố Vĩnh Phúc, tỉnh Vĩnh Phúc

(511) Nhóm 03: Băng ráp, giấy ráp, vải ráp.

---

(210) **4-2016-15586**

(540)

(220) 30.05.2016
(441) 26.09.2016
(531) 3.1.1; A1.5.3
(731) CÔNG TY TNHH BĂNG RÁP - YULI VIỆT NAM (VN)
KCN Khai Quang, thành phố Vĩnh Phúc, tỉnh Vĩnh Phúc

(511) Nhóm 03: Băng ráp, giấy ráp, vải ráp (dùng để đánh bóng, mài mòn).

---

(210) **4-2016-15587**

(540)

(220) 30.05.2016
(441) 26.09.2016
(531) 3.2.7; A1.5.3
(731) CÔNG TY TNHH BĂNG RÁP - YULI VIỆT NAM (VN)
KCN Khai Quang, thành phố Vĩnh Phúc, tỉnh Vĩnh Phúc

(511) Nhóm 03: Giấy ráp, vải ráp, băng ráp (dùng để đánh bóng, mài mòn).

---

(210) **4-2016-15809**

(540)

Causality Investing

(220) 31.05.2016
(441) 26.09.2016

(731) ĐẶNG TRỌNG KHANG (VN)
Ấp Phước Tây, xã Phước Thạnh, huyện Gò Dầu, tỉnh Tây Ninh

(740) Công ty cổ phần Tư vấn S&B (S&B CONSULTANT., CORP.)

(511) Nhóm 41: Dịch vụ trường học (giáo dục đào tạo).

---

(210) **4-2016-15833**

(540)

SUNDAT

(220) 31.05.2016
(441) 26.09.2016
(531) 26.1.2; 26.5.1; 26.1.8
(591) Đen, đỏ, trắng

(731) CÔNG TY TNHH SUNDAT CROP SCIENCE (VN)
Lô số 101/8, đường số 1, khu công nghiệp Amata, phường Long Bình, thành phố Biên Hòa, tỉnh Đồng Nai

(740) Công ty TNHH MASTERBRAND (MASTERBRAND)

(511) Nhóm 01: Phân bón.

Nhóm 05: Thuốc bảo vệ thực vật như: thuốc trừ sâu, thuốc diệt côn trùng, thuốc diệt động vật có hại, thuốc diệt nấm bệnh, thuốc diệt cỏ.

---

(210) **4-2016-15834**

(540)

PROZIM

(220) 31.05.2016
(441) 26.09.2016

(731) CÔNG TY TNHH SUNDAT CROP SCIENCE (VN)
Lô số 101/8, đường số 1, khu công nghiệp Amata, phường Long Bình, thành phố Biên Hòa, tỉnh Đồng Nai

(740) Công ty TNHH MASTERBRAND (MASTERBRAND)

(511) Nhóm 05: Thuốc bảo vệ thực vật như: thuốc trừ sâu, thuốc diệt côn trùng, thuốc diệt động vật có hại, thuốc diệt nấm bệnh, thuốc diệt cỏ.

---

(210) **4-2016-15835**

(540)

SUN TOP

(220) 31.05.2016
(441) 26.09.2016
(731) CÔNG TY TNHH SUNDAT CROP SCIENCE (VN)
Lô số 101/8, đường số 1, khu công nghiệp Amata, phường Long Bình, thành phố Biên Hòa, tỉnh Đồng Nai
(740) Công ty TNHH MASTERBRAND (MASTERBRAND)

(511) Nhóm 05: Thuốc bảo vệ thực vật như: thuốc trừ sâu, thuốc diệt côn trùng, thuốc diệt động vật có hại, thuốc diệt nấm bệnh, thuốc diệt cỏ.

---

(210) **4-2016-15852**

(540)

eBET
ebet.com

(220) 01.06.2016
(441) 26.09.2016
(531) 26.4.4
(591) Đen, trắng, vàng
(731) CORETECH SOLUTIONS LTD (VG)
The Financial Services Centre, Stoney Ground, Kingstown St.Vincent & Grenadines, British Virgin Islands
(740) Công ty TNHH Dịch vụ Sở hữu trí tuệ KENFOX (KENFOX IP SERVICE CO.,LTD.)

(511) Nhóm 42: Lập trình máy tính; thiết kế phần mềm máy tính; dịch vụ nghiên cứu và triển khai các sản phẩm mới cho người khác; bảo dưỡng phần mềm máy tính; tạo lập và duy trì trang tin điện tử cho người khác; cho thuê không gian lưu trữ trên máy tính chủ [địa chỉ trang tin điện tử].

---

(210) **4-2016-15878**

(540)

HEADON®

(220) 01.06.2016
(441) 26.09.2016
(531) 1.15.23; 26.1.2
(591) Trắng, xanh da trời, đen
(731) CÔNG TY TNHH THƯƠNG MẠI DỊCH VỤ SJSAGANA (VN)
90 Phạm Văn Sáng, xã Xuân Thới Thượng, huyện Hóc Môn, thành phố Hồ Chí Minh

(511) Nhóm 07: Bộ điều chỉnh tốc độ máy móc, động cơ điện và động cơ; động cơ điện không dùng cho xe cộ mặt đất; tua bin thủy lực; máy lọc; bộ lọc (bộ phận của máy hoặc động cơ); vòi xả nước.

Nhóm 37: Lắp đặt, bảo dưỡng và sửa chữa máy móc; lắp đặt và sửa chữa các thiết bị làm lạnh; lắp đặt và sửa chữa thiết bị điện; lắp đặt và bảo dưỡng đường ống dẫn; lắp đặt và sửa chữa thiết bị điều hòa không khí.

---

(210) **4-2016-15896**

(540)

(220) 01.06.2016
(441) 26.09.2016
(591) Vàng thậm, đen, trắng
(731) CÔNG TY TRÁCH NHIỆM HỮU HẠN THƯƠNG MẠI SÀI GÒN XANH (VN)
361/60/51B, ấp 6, xã Đông Thạnh, huyện Hóc Môn, thành phố Hồ Chí Minh

(511) Nhóm 19: Ống nước làm bằng nhựa cứng và các phụ kiện bao gồm: (cút, cút chữ T, ống nối, chếch) làm bằng nhựa cứng.

---

(210) **4-2016-15907**

(540)

(220) 01.06.2016
(441) 26.09.2016
(531) 4.3.3; 5.3.16
(591) Nâu, đen
(731) NGUYỄN QUỐC LONG (VN)
65/28 Bùi Huy Bích, phường 12, quận 8, thành phố Hồ Chí Minh

(511) Nhóm 35: Mua bán: côn (nhị khúc).

---

(210) **4-2016-15909**

(540)

(220) 01.06.2016
(441) 26.09.2016
(531) 26.2.7; 1.15.23; A26.11.8; 26.13.25
(591) Xanh, đỏ, trắng
(731) CÔNG TY TNHH THƯƠNG MẠI VÀ CÔNG NGHIỆP ĐỘNG LỰC (VN)
Tầng 7, số nhà 123D, phố Thụy Khuê, phường Thụy Khuê, quận Tây Hồ, thành phố Hà Nội
(740) Công ty TNHH Sở hữu trí tuệ Bình Minh (SUNRISE IP CO.,LTD.)

(511) Nhóm 07: Máy bơm nước; động cơ điện không dùng cho xe cộ mặt đất; máy nén khí.

Nhóm 09: Tụ điện; bộ đảo điện; thiết bị đo tần số; bình ắc quy.

---

(210) **4-2016-15914**

(540)

(220) 01.06.2016
(441) 26.09.2016
(731) CÔNG TY TNHH HÂN GIA (VN)
47/2/4 đường Nguyễn Văn Đậu, phường 6, quận Bình Thạnh, thành phố Hồ Chí Minh

(511) Nhóm 09: Mắt kính.

---

(210) **4-2016-15939**

(540)

(220) 01.06.2016
(441) 26.09.2016
(531) 26.4.2; 26.3.23; 26.13.25
(591) Nâu, trắng, xám
(731) CÔNG TY TNHH JL VIỆT NAM (VN)
92-94-96 Phạm Khiêm Ích, phường Tân Phong, quận 7, thành phố Hồ Chí Minh
(740) Công ty Luật TNHH LHD (LHD LAW FIRM)

(511) Nhóm 25: Quần áo; đồ đi chân; đồ đội đầu.

---

(210) **4-2016-15952**

(540)

(220) 01.06.2016
(441) 26.09.2016
(531) A26.11.12; 1.15.21; 26.11.3; 3.7.17; 1.15.9
(591) Đen, ghi, bạc, trắng
(731) RECKITT & COLMAN (OVERSEAS) LIMITED (GB)
Dansom Lane, Hull, HU8 7DS, England
(740) Công ty Tư vấn đầu tư và chuyển giao công nghệ (INVESTCONSULT)

(511) Nhóm 03: Chế phẩm làm rụng tóc/lông; sáp làm rụng tóc/lông; chất ức chế gây mọc tóc/lông; chế phẩm, bao gồm kem, gel và chế phẩm dạng sệt được sử dụng trước, trong và sau khi cạo hoặc cắt tóc/lông; chất làm sạch tóc/lông.

Nhóm 08: Dao cạo; lưỡi dao cạo; dụng cụ cạo tóc/lông cầm tay; dụng cụ nhổ tóc/lông, cụ thể là dụng cụ nhổ tóc/lông cầm tay; dụng cụ ức chế gây mọc tóc/lông, cụ thể là dụng cụ cầm tay dùng để làm chậm sự phát triển của việc mọc tóc/lông bằng cách bắn các xung ánh sáng mạnh vào nang lông (không dùng cho mục đích y tế và phẫu thuật); dụng cụ cầm tay dùng cho cạo hoặc làm rụng tóc/lông, cụ thể là dụng cụ nhổ tóc/lông, dao cạo không dùng điện; bàn xẻng để bôi chất sáp nóng và chế phẩm làm rụng tóc/lông; bộ phận và phụ kiện của các sản phẩm nêu trên.

---

(210) **4-2016-15953**

(540)

(220) 01.06.2016
(441) 26.09.2016
(531) A26.11.12; 1.15.5; 1.15.15
(591) Đỏ, đen, trắng
(731) ZAOBA CORPORATlON (JP)
576-1 Hamanocho Chuou-ku Chiba-City CHIBA-Pref. 260-0824 JAPAN
(740) Công ty cổ phần Tư vấn S&B (S&B CONSULTANT., CORP.)

(511) Nhóm 28: Giàn tập đa năng; máy tập ngực; máy tập vai; máy tập tay; máy tập ngực; máy tập xô, lưng; máy tập bụng; máy tập mông; máy tập đùi; máy tập chân; máy tập đa năng; thanh đòn; bánh tạ; tạ đơn; giá để tạ; chốt tạ; kệ để tạ; máy rung; máy chạy; máy trượt tuyết; máy chèo thuyền; dây tập đa năng; bóng tập; xe đạp tập thể dục; máy tập toàn thân; dây tập yoga.

---

(210) **4-2016-15954**

(540)

(220) 01.06.2016
(441) 26.09.2016
(531) 26.4.4; 26.4.9; 26.7.25; 26.1.1; A1.1.10
(591) Xanh dương, trắng, đỏ, vàng
(731) CÔNG TY TNHH THƯƠNG MẠI ĐẦU TƯ VÀ DỊCH VỤ NHẬT VIỆT (VN)
Số 301, đường Lĩnh Nam, phường Vĩnh Hưng, quận Hoàng Mai, thành phố Hà Nội
(740) Công ty cổ phần Tư vấn S&B (S&B CONSULTANT., CORP.)

(511) Nhóm 35: Mua bán các sản phẩm thể thao bao gồm giàn tập đa năng, máy tập ngực, máy tập vai, máy tập tay, máy tập xô, lưng, máy tập bụng, máy tập mông, máy tập đùi, máy tập chân, máy tập đa năng, thanh đòn, bánh tạ, tạ đơn, giá để tạ, chốt tạ, kệ để tạ, máy rung, máy chạy, máy trượt tuyết, máy chèo thuyền, dây tập đa năng, bóng tập, xe đạp tập thể dục, bục nhảy, tấm lót chuyên dụng, máy mát xa, máy chạy, phụ kiện tập yoga, máy tập toàn thân.

---

(210) **4-2016-15959**

(540)

(220) 01.06.2016
(441) 26.09.2016
(531) 1.15.23; 26.1.1; 3.11.1
(591) Đen, vàng, xanh, tím
(731) CÔNG TY TNHH MỘT THÀNH VIÊN THƯƠNG MẠI DỊCH VỤ TRANG MIIU (VN)
Thôn Khắc Khoan, xã Phú Nghĩa, huyện Bù Gia Mập, tỉnh Bình Phước

(511) Nhóm 03: Mỹ phẩm; tinh dầu; mặt nạ làm đẹp; kem làm trắng da; chế phẩm trang điểm; chế phẩm tẩy trang.

---

(210) **4-2016-15979**

(540)

(220) 01.06.2016
(441) 26.09.2016
(531) 2.7.9; 2.7.23; 5.7.3
(731) HỘI PHỤ SẢN VIỆT NAM (VN)
43 Tràng Thi, phường Hàng Bông, quận Hoàn Kiếm, thành phố Hà Nội
(740) Công ty TNHH Đại Tín và Liên Danh (DAITIN AND ASSOCIATES CO.,LTD)

(511) Nhóm 44: Chăm sóc y tế; dịch vụ trợ giúp y tế; tư vấn sức khỏe; cố vấn về lĩnh vực y tế; trung tâm chăm sóc sức khỏe; dịch vụ trị liệu (tất cả dành cho bà mẹ và trẻ em).

---

(210) **4-2016-15981**

(540)

(220) 01.06.2016
(441) 26.09.2016
(531) 26.1.1; A26.1.18; A26.11.12
(731) THE PROCTER & GAMBLE COMPANY (US)
One Procter & Gamble Plaza, Cincinnati, Ohio 45202, United States of America
(740) Công ty Luật TNHH quốc tế BMVN (BMVN INTERNATIONAL LLC)

(511) Nhóm 03: Chế phẩm tẩy rửa và làm sạch (không dùng trong quy trình sản xuất, và không dùng cho mục đích y tế); chế phẩm làm sạch để sử dụng trong nhà tắm và nhà vệ sinh bao gồm các chất làm sạch dạng lỏng và dạng bột, các chất làm sạch chậu vệ sinh và bồn chứa nước (bộ phận của thiết bị vệ sinh); chế phẩm làm thơm mát không khí không dùng cho cá nhân; chế phẩm dạng xịt làm thơm mát không khí; chất thơm khử mùi dùng trong thiết bị tạo hương thơm chạy điện dùng trong gia đình; dầu thơm; chế phẩm làm thơm mát nhà vệ sinh.

Nhóm 05: Chế phẩm làm tươi mới vải (chế phẩm khử các mùi khó chịu của vải và thay chúng bằng những mùi tươi mới dễ chịu); chất khử mùi dùng cho vải; chất khử mùi dùng cho đồ đạc; chất khử mùi cho thảm; chế phẩm làm tươi mát không khí, chất khử mùi trong phòng; chất làm tươi mát không khí trong phòng; chất khử mùi có hương thơm (không bao gồm chất khử mùi dùng trong công nghiệp, dùng cho cá nhân hay động vật, hoặc làm thơm mát hơi thở); chất khử mùi không dùng cho cá nhân hay động vật; chế phẩm làm trung hòa các mùi hôi thối và mùi không dễ chịu (trừ các chế phẩm dùng trong công nghiệp hoặc cho cá nhân).

Nhóm 10: Thiết bị trị liệu bằng các chất thơm (chạy bằng điện).

Nhóm 11: Thiết bị ion hóa dùng để xử lý không khí; thiết bị khử mùi không khí; thiết bị lọc không khí; thiết bị làm tươi mát không khí; thiết bị làm sạch không khí(chạy bằng điện).

---

(210) **4-2016-15990**

(540)

Toyo Valve

(220) 01.06.2016
(441) 26.09.2016
(731) KITZ CORPORATION (JP)
10-1, Nakase 1-chome, Mihama-ku, Chiba-shi, Chiba, Japan
(740) Công ty Luật TNHH T&G (TGVN)

(511) Nhóm 06: Kim loại màu và hợp kim của chúng; van bằng kim loại [không bao gồm các chi tiết máy]; van bằng kim loại có thiết bị truyền động (không bao gồm các chi tiết máy]; bộ lọc bằng kim loại để lắp đặt đường ống; đầu nối ống bằng kim loại; mặt bích bằng kim loại thuộc nhóm quốc tế 6.

Nhóm 07: Bộ/cơ cấu truyền động và khớp truyền động cho máy móc, dùng điện [không dùng cho phương tiện giao thông trên bộ]; van (chi tiết máy không dùng cho phương tiện

giao thông trên bộ); bộ dẫn động/cơ cấu truyền động cho van (không dùng cho phương tiện giao thông trên bộ) thuộc nhóm quốc tế 7.

---

(210) **4-2016-15996**

(540)

艾迪尔

(220) 01.06.2016
(441) 26.09.2016
(731) JIANGSU IDEAL MEDICAL SCIENCE AND TECHNOLOGY CO., LTD. (CN)
Jinfeng Town, Zhangjiagang City, Jiangsu Province, China
(740) Công ty TNHH Trường Xuân (AGELESS CO.,LTD.)

(511) Nhóm 10: Thiết bị cố định cột sống dùng cho y tế; tấm cố định xương dùng cho y tế; vít cố định xương dùng cho y tế; đinh vít cố định cổ xương đùi dùng cho y tế; đinh nối đặt trong tủy xương dùng cho y tế; bộ phận giả khớp hông dùng cho y tế; dụng cụ cố định phía bên trong, dùng cho y tế; dụng cụ cố định phía bên ngoài, dùng cho y tế; thiết bị và dụng cụ y tế; thiết bị và dụng cụ phẫu thuật.

---

(210) **4-2016-15997**

(540)

(220) 01.06.2016
(441) 26.09.2016
(531) A26.11.12; 26.3.23
(731) JIANGSU IDEAL MEDICAL SCIENCE AND TECHNOLOGY CO., LTD. (CN)
Jinfeng Town, Zhangjiagang City, Jiangsu Province, China
(740) Công ty TNHH Trường Xuân (AGELESS CO.,LTD.)

(511) Nhóm 10: Thiết bị và dụng cụ phẫu thuật; thiết bị y tế trong lĩnh vực tai, mũi, họng; dụng cụ nhãn khoa, cụ thể là dụng cụ đo mắt; thiết bị và dụng cụ nha khoa; dụng cụ siêu âm sử dụng trong y tế; giường có kết cấu đặc biệt dùng cho mục đích y tế; mô cấy dùng trong phẫu thuật (vật liệu nhân tạo); nạng chống cho người tàn tật; dụng cụ chỉnh hình; vật liệu khâu vết thương.

---

(210) **4-2016-15998**

(540)

Professor

(220) 01.06.2016
(441) 26.09.2016
(531) A5.5.20; 26.4.3; 21.1.17; 25.1.25
(731) M/S.FAROUGH ABDULRAHIM ZIYAEI GENERAL TRADING CO LLC (AE)
Post Box No: 42818, Dubai, U.A.E
(740) Công ty TNHH Sở hữu trí tuệ ACTIP (ACTIP IP LIMITED)

(511) Nhóm 24: Vải và hàng dệt, không xếp vào các nhóm khác; ga trải giường; khăn trải bàn [không bằng giấy].

---

(210) **4-2016-15999**

(540)

NIBBI

(220) 01.06.2016
(441) 26.09.2016
(731) LIAO YONGJUN (CN)
No.3 Qiyi Village, Wanjiazhuang Country, Dao County, Hunan Province, China
(740) Công ty TNHH Sở hữu trí tuệ ACTIP (ACTIP IP LIMITED)

(511) Nhóm 07: Thiết bị đánh lửa cho động cơ đốt trong; ống xả của máy, động cơ điện và động cơ; máy phát điện; pittông của ống giảm xóc [bộ phận của máy]; pittông [bộ phận của máy hoặc động cơ]; xi lanh dùng cho máy, động cơ điện và động cơ; bộ chế hoà khí; trục khuỷu; động cơ và máy thủy lực; bộ lọc để làm sạch không khí lạnh dùng cho động cơ; đầu xi lanh cho động cơ; van [bộ phận của máy].

Nhóm 12: Xe cộ cho việc đi lại trên mặt đất, trên không, dưới nước hoặc bằng đường ray; xe ô tô; động cơ cho phương tiện giao thông trên bộ; moay-ơ cho bánh xe; xe đẩy trẻ em; thắt lưng bảo hiểm dùng cho ghế ngồi của xe cộ; lót phanh cho xe cộ; mui cho động cơ xe cộ [nắp ca-pô] ; khớp ly hợp cho phương tiện giao thông trên bộ; thanh chắn va đập của ô tô; móc nối toa xe cho xe cộ; lốp cho bánh xe cộ; giảm xóc treo cho xe cộ; xe trượt tuyết [xe cộ]; xe máy; bộ bánh răng truyền động cho phương tiện giao thông trên bộ; xích truyền động cho phương tiện giao thông trên bộ; xe đạp; ghế bảo hiểm cho trẻ em dùng cho xe cộ; ghế ngồi xe cộ.

---

(210) **4-2016-16006**

(540)

NEW LAND

(220) 02.06.2016
(441) 26.09.2016
(531) 26.3.23
(591) Cam, xanh dương
(731) CÔNG TY CỔ PHẦN XÂY DỰNG ĐỊA ỐC ĐẤT MỚI (VN)
340 Cộng Hòa, phường 13, quận Tân Bình, thành phố Hồ Chí Minh

(511) Nhóm 37: Tư vấn xây dựng, xây dựng công trình nhà ở dân dụng.

Nhóm 42: Thiết kế công trình nhà ở dân dụng.

---

(210) **4-2016-16014**

(540)

CLP CƯỜNG LỘC PHÁT
Thẩm mỹ chất lượng một phong cách sống

(220) 02.06.2016
(441) 26.09.2016
(531) 7.3.2; 26.4.4; 26.3.23
(591) Xanh lá cây, nâu, vàng, đỏ, xanh da trời
(731) HỘ KINH DOANH TRƯƠNG MINH CƯỜNG (VN)
Thôn Cao Bằng, xã Diên Phú, thành phố Pleiku, tỉnh Gia Lai
(740) Công ty TNHH Tư vấn Quốc Dân (NACI CO., LTD)

(511) Nhóm 35: Mua bán cửa các loại: cửa bằng kim loại, cửa nhôm, cửa kính, cửa gỗ, cửa nhựa.

---

(210) **4-2016-16018**

(540)

(220) 02.06.2016
(441) 26.09.2016
(531) A1.1.10; A1.1.5; 26.1.1; 3.7.17
(591) Xanh, trắng, đen
(731) TRẦN VĂN TUẤN (VN)
Thôn Xuân Tiến, xã Hải Thanh, huyện Tĩnh Gia, tỉnh Thanh Hóa

(511) Nhóm 34: Thuốc lào; hộp đựng thuốc lào; túi đựng thuốc lào; diêm; điếu cày; phụ kiện điếu cày (như: nỏ, chân, đồng, mây).

---

(210) **4-2016-16019**

(540)

Hoàng Gia

(220) 02.06.2016
(441) 26.09.2016
(731) TRẦN VĂN TUẤN (VN)
Thôn Xuân Tiến, xã Hải Thanh, huyện Tĩnh Gia, tỉnh Thanh Hóa

(511) Nhóm 34: Thuốc lào; hộp đựng thuốc lào; túi đựng thuốc lào; diêm; điếu cày; phụ kiện điếu cày (như: nỏ, chân, đồng, mây).

---

(210) **4-2016-16024**

(540)

(220) 02.06.2016
(441) 26.09.2016
(531) 26.1.6
(591) Xám, cam, xanh lá cây
(731) CÔNG TY TNHH YURI COSMETIC (VN)
25/13A Bà Ký, phường 9, quận 6, thành phố Hồ Chí Minh

(511) Nhóm 44: Dịch vụ chăm sóc da; dịch vụ thẩm mỹ viện; chăm sóc sức khỏe và sắc đẹp (spa).

---

(210) **4-2016-16035**

(540)

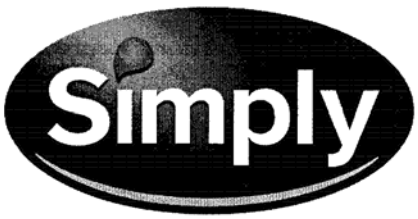

(220) 02.06.2016
(441) 26.09.2016
(531) 1.15.15; 26.1.2; A26.1.18
(731) WILMAR INTERNATIONAL LIMITED (SG)
56 Neil Road, Singapore 088830
(740) Văn phòng luật sư Phạm và Liên danh (PHAM & ASSOCIATES)

(511) Nhóm 29: Dầu ăn được; mỡ ăn được; bơ thực vật; mỡ pha vào bánh cho xốp giòn; bơ lỏng thực vật (chất béo ăn được); hỗn hợp dầu thực vật (chất béo ăn được); dầu thực vật đã hyđrô hóa; quả hạch đã chế biến; hạt điều đã chế biến; lạc đã chế biến; bơ lạc; trái cây được bảo quản; nho khô; trái cây đóng hộp; rau trộn dầu giấm; lát khoai tây rán giòn; thảo mộc trong vườn đã được bảo quản (không phải là gia vị); nấm đã được bảo quản; đậu phụ; anbumin cho thực phẩm; trứng; sữa; đồ uống làm sữa (sữa là chủ yếu); sản phẩm sữa; phô mai; sữa chua; động vật giáp xác (không còn sống); động vật có vỏ cứng (không còn sống); thực phẩm làm từ cá; thịt, cá, gia cầm (không còn sống) và thú săn (không còn sống); chiết xuất của thịt; súp; nước quả nấu đông; mứt nhão; mứt nhão làm từ quả nam việt quất [mứt quả ướt]; thạch cho thực phẩm; trái cây và rau quả được bảo quản, phơi khô và nấu chín; củ hành (đã được bảo quản); cá mòi; trứng cá muối; cà chua nghiền nhuyễn; cà chua đóng hộp; cà chua cô đặc; thực phẩm trên cơ sở cà chua đã được nấu trước; súp cà chua đã được nấu trước; nước ép cà chua để nấu ăn; nước sốt cà chua; mứt cà chua; cà chua (nấu chín); cà chua (sấy khô); cà chua (được bảo quản); đậu nướng; chế phẩm bao gồm chủ yếu là đậu nướng; đậu hũ; đậu hũ (rau đã được chế biến); đậu đã được bảo quản; đậu tằm; đậu đóng hộp; đậu tây đỏ; đậu nành khô; chế phẩm được làm hoàn toàn hoặc chủ yếu từ đậu phụ; đậu đã được chế biến; đậu nành đã được bảo quản; món đậu nghiền với gia vị sau đó làm khô; sữa đông làm từ đậu nành; sữa đậu nành; sữa đậu nành ở dạng lỏng và rắn; dầu đậu tương cho thực phẩm; prôtêin từ đậu nành; đậu nành đã được bảo quản cho thực phẩm.

---

(210) **4-2016-16036**

(540)

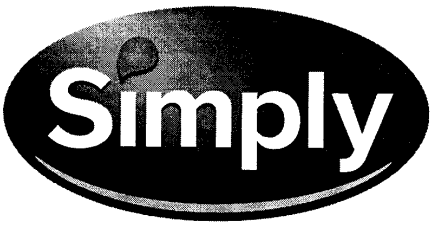

(220) 02.06.2016

(441) 26.09.2016

(531) 1.15.15; 26.1.2; A26.1.18

(731) WILMAR INTERNATIONAL LIMITED (SG)
56 Neil Road, Singapore 088830

(740) Văn phòng luật sư Phạm và Liên danh (PHAM & ASSOCIATES)

(511) Nhóm 30: Bột mì; bánh qui; bánh qui dẹt; bánh mì; bánh ngọt; đường phèn cho thực phẩm; bánh kẹo; bột nở; kem ăn được; chế phẩm ngũ cốc; bánh nướng; mì sợi; mỳ ống; sô cô la; ca cao; đồ uống trên cơ sở ca cao; cà phê; đồ uống trên cơ sở cà phê; trà; đường; đường khử; đường thô; mật đường; đường kính bột; nước mật đường; tinh thể cà phê là chất tạo ngọt thuộc nhóm này; nước mật cho thực phẩm; gạo; bột cọ sagu; sản phẩm tinh bột cho thực phẩm; mật ong; nấm men; men làm bánh; muối nấu ăn; mù tạt; giấm; đồ gia vị; nước sốt cho sa-lát; xốt [gia vị]; gia vị; gia vị cay; tinh chất cho thực phẩm [ngoại trừ tinh dầu ete và tinh dầu]; hương liệu, trừ tinh dầu; kem lạnh; mì ăn liền; mì xpaghetti đóng hộp có xốt cà chua; nước xốt trên cơ sở cà chua; nước xốt cà chua nấm; nước xốt cà chua; bột đậu; hạt cà phê; hỗn hợp nhão làm từ đậu tây đỏ cay; chất làm đặc thực phẩm được làm từ cây carob; hỗn hợp nhão làm từ đậu tương (gia vị); bột sắn hột; cà phê nhân tạo.

---

(210) **4-2016-16038**

(540)

(220) 02.06.2016
(441) 26.09.2016
(531) A16.1.5; 7.3.11; A16.1.11; 24.15.21
(591) Da cam, xanh
(731) CÔNG TY CỔ PHẦN DỊCH VỤ GỌI THỢ (VN)
Số 22 Nguyễn Trãi, phường Nguyễn Trãi, quận Hà Đông, thành phố Hà Nội

(511) Nhóm 37: Xây dựng; phá dỡ các công trình xây dựng; lắp đặt cửa ra vào và cửa sổ; dịch vụ về cách điện, cách nhiệt, cách âm trong xây dựng; lắp đặt và sửa chữa thang máy; lắp đặt và sửa chữa thiết bị điều hòa không khí.

Nhóm 38: Dịch vụ điện thoại; thông tin về lĩnh vực liên lạc, viễn thông; cung cấp kênh viễn thông cho dịch vụ mua hàng từ xa; dịch vụ kết nối và chuyển hướng viễn thông; thông tin liên lạc bằng điện thoại; dịch vụ hộp thư thoại.

---

(210) **4-2016-16039**

(540)

PROTECT

(220) 02.06.2016
(441) 26.09.2016
(531) A25.7.6
(731) CÔNG TY TNHH XÂY DỰNG VÀ THƯƠNG MẠI HQ VIỆT NAM (VN)
Số 326 đường Quang Trung, phường La Khê, quận Hà Đông, thành phố Hà Nội

(511) Nhóm 02: Sơn nước nội ngoại thất.

---

(210) **4-2016-16049**

(540)

(220) 02.06.2016
(441) 26.09.2016
(531) 26.13.1
(591) Đen, xám
(731) CÔNG TY CỔ PHẦN CHIYODA SUSHI V LOTUS (VN)
178 đường Pasteur, phường Bến Nghé, quận 1, thành phố Hồ Chí Minh

(511) Nhóm 43: Nhà hàng ăn uống; nhà hàng ăn uống tự phục vụ.

---

(210) **4-2016-16051**

(540)

cân điện tử đông đô

(220) 02.06.2016
(441) 26.09.2016
(731) CÔNG TY CỔ PHẦN CÂN ĐIỆN TỬ ĐÔNG ĐÔ (VN)
Số 31 ngõ 64 đường Vũ Trọng Phụng, phường Thanh Xuân Trung, quận Thanh Xuân, thành phố Hà Nội

(511) Nhóm 09: Máy cân; cân đứng; cân cầu đường; cái cân; cân thư tín; quả cân; thiết bị và dụng cụ để cân; thước (thiết bị đo lường).

Nhóm 35: Quảng cáo; quản lý kinh doanh; quản lý giao dịch thương mại; hoạt động văn phòng: sao chụp tài liệu, dịch vụ thư ký, dịch vụ tư vấn quản lý nhân sự.

---

(210) **4-2016-16052**

(540)

cân đông đô

(220) 02.06.2016
(441) 26.09.2016

(731) CÔNG TY CỔ PHẦN CÂN ĐIỆN TỬ ĐÔNG ĐÔ (VN)
Số 31 ngõ 64 đường Vũ Trọng Phụng, phường Thanh Xuân Trung, quận Thanh Xuân, thành phố Hà Nội

(511) Nhóm 09: Máy cân; cân đứng; cân cầu đường; cái cân; cân thư tín; quả cân; thiết bị và dụng cụ để cân; thước (thiết bị đo lường).

Nhóm 35: Quảng cáo; quản lý kinh doanh; quản lý giao dịch thương mại; hoạt động văn phòng: sao chụp tài liệu, dịch vụ thư ký, dịch vụ tư vấn quản lý nhân sự.

---

(210) **4-2016-16053**

(540)

T&T159
FOOD

(220) 02.06.2016
(441) 26.09.2016
(531) 26.1.2; A26.1.18; A26.11.8
(591) Trắng, xanh
(731) CÔNG TY CỔ PHẦN THỰC PHẨM T&T 159 (VN)
Số 25-16B4 Làng Việt Kiều Châu âu, khu đô thị Mỗ Lao, phường Mộ Lao, quận Hà Đông, thành phố Hà Nội

(511) Nhóm 35: Dịch vụ kinh doanh mua bán lương thực, thực phẩm trong các cửa hàng chuyên doanh; dịch vụ kinh doanh, bán lẻ thức ăn chăn nuôi; dịch vụ kinh doanh bán buôn, bán lẻ nông, lâm sản nguyên liệu và động vật sống.

Nhóm 39: Vận tải và các dịch vụ vận tải đường bộ; dịch vụ bao gói hàng hóa; dịch vụ tham quan du lịch.

Nhóm 40: Gia công chế biến, bảo quản các sản phẩm lương thực, thực phẩm cho người khác; sơ chế, chế biến dầu, mỡ động, thực vật.

---

(210) **4-2016-16077**

(540)

PetPerks

(220) 02.06.2016
(441) 26.09.2016
(731) PETSMART HOME OFFICE, INC (US)
19601 N. 27th Avenue, Phoenix, AZ 85027 USA
(740) Công ty TNHH một thành viên Sở hữu trí tuệ VCCI (VCCI-IP CO.,LTD)

(511) Nhóm 35: Dịch vụ quản lý tiết kiệm và chương trình lòng trung thành của khách hàng bằng hình thức ưu đãi tiền thưởng và phiếu giảm giá trong lĩnh vực cung cấp và trong lĩnh vực dịch vụ về động vật và vật nuôi trong nhà.

---

(210) **4-2016-16078**

(540)

Pet360

(220) 02.06.2016
(441) 26.09.2016
(731) PETSMART HOME OFFICE, INC (US)
19601 N. 27th Avenue, Phoenix, AZ 85027 USA
(740) Công ty TNHH một thành viên Sở hữu trí tuệ VCCI (VCCI-IP CO.,LTD)

(511) Nhóm 35: Dịch vụ cửa hàng bán lẻ trực tuyến và qua thư đặt hàng theo ca-ta-lô liên quan đến các sản phẩm: thức ăn cho vật nuôi trong nhà, chất bổ sung dinh dưỡng cho vật nuôi trong nhà và các đồ dùng chăm sóc cho vật nuôi trong nhà.

Nhóm 39: Dịch vụ giao hàng tại nhà các sản phẩm: thức ăn cho vật nuôi trong nhà, chất bổ sung dinh dưỡng cho vật nuôi trong nhà và các đồ dùng chăm sóc cho vật nuôi trong nhà.

Nhóm 44: Dịch vụ cung cấp thông tin trực tuyến qua mạng internet về lĩnh vực động vật và vật nuôi trong nhà liên quan đến việc chăn nuôi, lựa chọn động vật và vật nuôi trong nhà, liên quan đến việc chải lông cho động vật và vật nuôi trong nhà, liên quan đến việc cho ăn và nuôi dưỡng động vật và vật nuôi trong nhà.

---

(210) **4-2016-16079**

(540)

PetMD

(220) 02.06.2016
(441) 26.09.2016
(731) PETSMART HOME OFFICE, INC (US)
19601 N. 27th Avenue, Phoenix, AZ 85027 USA
(740) Công ty TNHH một thành viên Sở hữu trí tuệ VCCI (VCCI-IP CO.,LTD)

(511) Nhóm 44: Dịch vụ cung cấp thông tin trực tuyến qua mạng internet về lĩnh vực động vật và vật nuôi trong nhà liên quan đến việc chăn nuôi, lựa chọn động vật và vật nuôi trong nhà, liên quan đến việc chăm sóc động vật và vật nuôi trong nhà, liên quan đến việc chải lông cho động vật và vật nuôi trong nhà, liên quan đến việc cho ăn và nuôi dưỡng động vật và vật nuôi trong nhà.

---

(210) **4-2016-16090**

(540)

(220) 02.06.2016
(441) 26.09.2016
(531) 3.7.17; 1.15.15; 1.15.23; A26.11.9
(731) FOSHAN CITY NANHAI POPULA FANCO., LTD. (CN)
Xiaotang Shishan, Xincheng Industrial Zone, Nanhai Foshan, Guangdong, China
(740) Công ty cổ phần Sở hữu trí tuệ BROSS và Cộng sự (BROSS & PARTNERS., JSC)

(511) Nhóm 11: Hệ thống điều hòa không khí; thiết bị lọc khí; quạt gió [điều hòa không khí]; thiết bị lọc khí gas; quạt [bộ phận của hệ thống điều hòa không khí]; thiết bị và hệ thống thông gió [điều hòa không khí].

---

(210) **4-2016-16165**

(540)

(220) 02.06.2016
(441) 26.09.2016
(531) A26.4.6
(731) EKACHAI SALEE SUPHAN CO, LTD. (TH)
No. 222/2 Village no. 5, Suphan Buri-Bang Bua Thong Road, Tha Rahat, Mueang Suphan Buri, Suphan Buri, 72000, Thailand
(740) Công ty Cổ phần Sở hữu công nghiệp INVESTIP (INVESTIP)

(511) Nhóm 30: Kẹo; bánh qui mềm; bánh mỳ; bánh ngọt; bánh qui cứng; bánh trứng; bột nhão; bánh nướng; bánh gạo và bánh quế.

---

(210) **4-2016-16166**

(540)

(220) 02.06.2016
(441) 26.09.2016
(731) EKACHAI SALEE SUPHAN CO, LTD. (TH)
No. 222/2 Village no. 5, Suphan Buri-Bang Bua Thong Road, Tha Rahat, Mueang Suphan Buri, Suphan Buri, 72000, Thailand
(740) Công ty Cổ phần Sở hữu công nghiệp INVESTIP (INVESTIP)

(511) Nhóm 30: Kẹo; bánh quy mềm; bánh mỳ; bánh ngọt; bánh quy cứng; bánh trứng; bột nhão; bánh nướng; bánh gạo và bánh quế.

---

(210) **4-2016-16220**

(540)

(220) 03.06.2016
(441) 26.09.2016
(531) 26.1.1; A26.1.18; 1.15.23; 25.1.25
(591) Xanh lá cây, xanh ngọc
(731) CÔNG TY TNHH HASAKI BEAUTY & S.P.A (VN)
71 Hoàng Hoa Thám, phường 13, quận Tân Bình, thành phố Hồ Chí Minh

(511) Nhóm 25: Quần áo.

Nhóm 35: Mua bán thương mại điện tử online, mua bán mỹ phẩm, điện gia dụng: đồ dùng nhà bếp: nồi các loại, bếp các loại, máy xay-máy ép, bình đun siêu tốc, máy pha cà phê, lò vi sóng, lò nướng, vỉ nướng, máy làm sữa đậu nành, thiết bị gia đình: bàn ủi-bàn là, máy may, quạt điện, máy hút bụi, máy lọc không khí, thiết bị chiếu sáng, hàng điện lạnh: máy lạnh-máy điều hòa, tủ lạnh, máy giặt, máy nước nóng, cây nóng lạnh, tủ đông-tủ mát, phụ kiện thiết bị số, máy ảnh-quay phim, điện thoại-máy tính bảng, láp top-máy tính, tivi-thiết bị nghe nhìn, thiết bị chăm sóc sức khỏe, thời trang nam-nữ: quần áo, giày dép, đồ lót, túi xách, đồng hồ, thắt lưng, đồ dùng cho nhà cửa - đời sống: máy khoan-mũi khoan, máy mài-máy cắt, máy vặn vít-tô vít, cờ lê-mỏ lết, kìm các loại, vòi nước - máy xịt rửa, dụng cụ cắt ống, kéo cắt ống, bàn chải sắt, kéo cắt tôn, thước kẹp hiển thị số, thước thủy, cây trộn sơn, khung bắn silicone, bàn chà nhám, cuộn dây phấn, máy bắn ghim, máy hàn, cào chữ F, bách hóa online: thực phẩm ăn liền, bánh kẹo, gia vị, cà phê và trà, nước ép, nước uống có ga, nước xả vải, bột giặt/nước giặt, khăn giấy-giấy đa năng, nước tẩy rửa vệ sinh phòng tắm, nước tẩy vệ sinh bếp và nhà bếp, nước tẩy rửa vệ sinh phòng tắm, giấy vệ sinh, băng vệ sinh, dao cạo râu, dầu gội, sữa tắm, nước súc miệng, dung dịch vệ sinh phụ nữ, kem đánh răng, bàn chải đánh răng, xịt rửa tay, gel rửa tay, nước rửa tay, đồ dùng cho bé: xe tập đi, xe đẩy, địu em bé, nôi xách tay, giường gỗ cho bé, ngậm nướu, gối, máy hâm sữa, máy tiệt trùng bình sữa, khăn quấn giữ ấm, túi ngủ, yếm, hộp chia sữa, bô vệ sinh, chén đựng bột, thau tắm, bình đựng sữa, hộp đựng phấn rôm, bông tắm, lưới đỡ tắm, kệ đỡ tắm, ca uống nước, muỗng, chén, ly uống nước, sữa, thực phẩm bổ sung, bột ăn dặm, ngũ cốc, bánh, thực phẩm dinh dưỡng: sữa hộp, viên uống bổ sung canxi vitamin, dụng cụ thể thao: máy tập bụng, cơ, máy chạy bộ, xe đạp tập đa năng, tạ tay, tạ miếng, thảm Yoga-bóng tập, cầu lông-Tennis, bóng bàn, bóng đá, bóng rổ - bóng chuyền, cầu đá-cầu mây, patin-ván trượt, bơi lội, các loại cờ, bình nước thể thao, đai bảo vệ, đồ dùng cho du lịch-dã ngoại: túi thể thao, nón bảo hiểm, vali, dao xếp đa năng, túi ngủ, lều, ô dù, áo mưa, văn phòng phẩm: máy tính văn phòng, kéo, thước, tập, vở, sách, bút-viết, bút xóa-gôm-tẩy, sổ tay, băng đĩa giáo trình, máy tính điện tử, từ điển điện tử, quà tặng: hộp-túi quà, album, thiệp các loại.

Nhóm 44: Dịch vụ chăm sóc sắc đẹp (spa), chăm sóc sắc da, thẩm mỹ viện.

(210) **4-2016-16221**

(540)

(220) 03.06.2016
(441) 26.09.2016
(531) 26.1.2; A26.1.18; 1.15.23
(591) Xanh da trời
(731) CÔNG TY TNHH OCEAN HOME (VN)
Đội 1, thôn Quỳnh Đô, xã Vĩnh Quỳnh, huyện Thanh Trì, thành phố Hà Nội

(511) Nhóm 35: Buôn bán (kinh doanh) đồ gia dụng: bếp ga, nồi cơm điện, ấm siêu tốc, bình lọc nước, bếp điện, máy xay sinh tốc; buôn bán (kinh doanh) thực phẩm.

---

(210) **4-2016-16295**

(540)

(220) 03.06.2016
(441) 26.09.2016
(531) 26.3.1
(731) CAI JIESHENG (CN)
No. 124 East Gate, Xialong Village, Zhanlong Town, Puning City, Guangdong Province, China
(740) Công ty TNHH Trà và cộng sự (TRA & ASSOCIATES CO.,LTD)

(511) Nhóm 25: Quần áo; áo lót thể thao; giày; mũ; trang phục dệt kim; găng tay [trang phục].

---

(210) **4-2016-16296**

(540)

(220) 03.06.2016
(441) 26.09.2016
(531) 26.3.23
(731) LONG XIXI (CN)
Road Ii, Wanan Science And Technology Park, Luojiang District, Quanzhou District, Fujian Province, People's Republic Of China
(740) Công ty TNHH Trà và cộng sự (TRA & ASSOCIATES CO.,LTD)

(511) Nhóm 28: Đồ câu cá; dụng cụ cảm biến cắn mồi (dụng cụ câu cá); mồi nhân tạo để câu cá; lưỡi câu; ống cuộn dây câu dùng để câu cá; phao câu.

---

(210) **4-2016-16300**

(540)

(220) 03.06.2016
(441) 26.09.2016
(531) 26.1.2; 26.1.6; A5.5.20; 3.13.1
(591) Vàng, xanh dương, hồng, trắng.
(731) GUANGZHOU QINYE COSMETICS CO., LTD. (CN)
No. 422 E#, Guangzhou Xingfa Plaza (Phase II), Airport Road, Baiyun District, Guangzhou, China
(740) Công ty cổ phần Sở hữu trí tuệ BROSS và Cộng sự (BROSS & PARTNERS., JSC)

(511) Nhóm 03: Chế phẩm để giặt; nước xức tóc; chế phẩm để tẩy vết bẩn, tẩy vết màu, tẩy dấu vết; dầu ete; mỹ phẩm; sữa làm sạch dùng cho mục đích vệ sinh.

---

(210) **4-2016-16301**

(540)

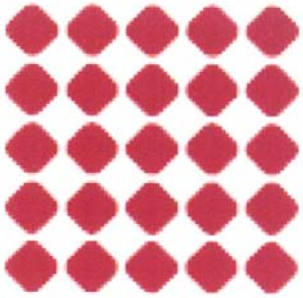

(220) 03.06.2016
(441) 26.09.2016
(531) A25.7.2
(591) Trắng, đỏ
(731) CÔNG TY CỔ PHẦN THƯƠNG MẠI VÀ DỊCH VỤ HOÀNG DƯƠNG (VN)
686, Quang Trung, phường La Khê, quận Hà Đông, thành phố Hà Nội
(740) Công ty cổ phần Sở hữu trí tuệ BROSS và Cộng sự (BROSS & PARTNERS., JSC)

(511) Nhóm 03: Mỹ phẩm; nước hoa, túi nhỏ làm thơm đồ vải (quần áo, đồ trải giường, khăn bàn); khăn giấy tẩm ướp mỹ phẩm.

Nhóm 09: Kính mắt, hộp đựng kính; dây xích đeo cho kính mắt; quần áo bảo hộ lao động phòng chống tai nạn.

Nhóm 14: Đồ trang sức (như vòng tay, khuyên tai, vòng cổ, nhẫn, trâm cài đầu, kẹp cà vạt); hộp đựng đồ trang sức.

Nhóm 18: Túi xách, ví, ba lô, ô (dù), vali, bao da móc chìa khóa.

Nhóm 20: Gối, đệm, tủ vải đựng quần áo.

Nhóm 23: Sợi len, sợi, sợi tơ tằm.

Nhóm 24: Chăn, ga phủ giường, vỏ gối, vải vóc, khăn phủ, tấm phủ ngoài bằng vải dùng cho đồ đạc, khăn tay bỏ túi bằng vải, rèm cửa.

Nhóm 25: Quần áo, giày dép, mũ nón.

Nhóm 35: Dịch vụ bán lẻ đồ thời trang (kính, giày, quần áo, mũ nón, găng tay, khăn quàng, thắt lưng), đồ vải vóc (chăn, ga, gối, đệm), đồ trang sức (vòng, khuyên tai, kẹp cà vạt, trâm cài đầu, hộp đựng trang sức), đồ mỹ phẩm (nước hoa, mỹ phẩm, tinh dầu, bông tẩy trang, dụng cụ trang điểm); dịch vụ tư vấn tổ chức và quản lý kinh doanh; dịch vụ nghiên cứu kinh doanh; quan hệ công chúng; dịch vụ hỗ trợ quản lý các doanh nghiệp.

Nhóm 36: Dịch vụ quản lý tài chính; dịch vụ thông tin về tài chính; dịch vụ ủy thác quản lý tài chính; dịch vụ bảo lãnh tài chính; dịch vụ thuê mua tài chính.

Nhóm 40: Dịch vụ may đo; sửa chữa quần áo; gia công may mặc quần áo, giày dép, mũ nón.

Nhóm 42: Dịch vụ thiết kế thời trang, tạo mẫu.

---

(210) **4-2016-16303**

(540)

(220) 03.06.2016
(441) 26.09.2016
(531) 26.3.23; 26.4.4; 26.15.15
(591) Nâu, đỏ
(731) CÔNG TY TNHH ĐIỆN VÀ CƠ KHÍ PHAN NGUYỄN (VN)
Số 19, ngõ 144, phố Ái Mộ, phường Bồ Đề, quận Long Biên, thành phố Hà Nội

(511) Nhóm 11: Thiết bị chiếu sáng như: bóng đèn.

Nhóm 19: Cột đèn không bằng kim loại.

---

(210) **4-2016-16344**

(540)

(220) 03.06.2016
(441) 26.09.2016
(531) A26.11.12; 26.11.3; 2.1.8; 18.1.5
(591) Xanh lá cây nhạt, xanh lá cây đậm
(731) CÔNG TY TNHH CHUYỂN PHÁT CYGEE (VN)
Số 24 Định Công Thượng, phường Định Công, quận Hoàng Mai, thành phố Hà Nội
(740) Công ty Cổ phần Sở hữu công nghiệp INVESTIP (INVESTIP)

(511) Nhóm 39: Chuyển phát bưu kiện tận nơi; dịch vụ chuyển phát nhanh hàng hóa và thư tín.

---

(210) **4-2016-16369**

(540)

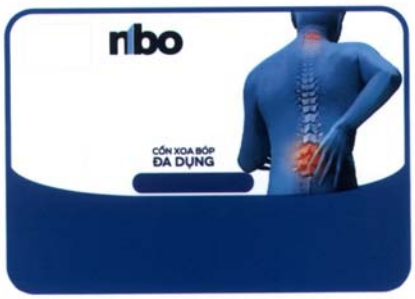

(220) 03.06.2016
(441) 26.09.2016
(531) 2.9.21; 26.4.2; 25.5.25
(591) Trắng, xanh dương, xanh da trời, cam, đen, xanh dương nhạt
(731) CÔNG TY CỔ PHẦN NBO (VN)
15 Trịnh Phong, tổ 1, thị trấn Khánh Vĩnh, huyện Khánh Vĩnh, tỉnh Khánh Hòa
(740) Công ty TNHH Tư vấn sở hữu trí tuệ Việt (VIET IP CO.,LTD.)

(511) Nhóm 05: Dược phẩm; thuốc xịt trị mụn ngoài da.

---

(210) **4-2016-16376**

(540)

PALM CITY

(220) 03.06.2016
(441) 26.09.2016
(531) A5.3.13; A5.3.15
(591) Xanh dương, vàng, xanh lá cây, đen, trắng
(731) CÔNG TY TNHH NAM RẠCH CHIẾC (VN)
Số 65 đường Lê Lợi, phường Bến Nghé, quận 1, thành phố Hồ Chí Minh

(511) Nhóm 35: Quảng cáo; cho thuê không gian quảng cáo; trưng bày, giới thiệu hàng hóa vì mục đích thương mại; tổ chức hội chợ, triển lãm thương mại; tư vấn nghiệp vụ kinh doanh thương mại; điều tra nghiên cứu thị trường.

Nhóm 36: Sàn giao dịch bất động sản; bán và cho thuê bất động sản bao gồm: nhà, đất, văn phòng, cửa hàng; quản lý bất động sản bao gồm: tòa nhà, căn hộ, văn phòng, trung tâm thương mại; môi giới bất động sản; thẩm định bất động sản; đầu tư vốn cho các dự án bất động sản.

Nhóm 41: Dịch vụ giáo dục, đào tạo; trường học; tổ chức các hoạt động vui chơi, giải trí; tổ chức các cuộc thi (giáo dục, giải trí, thể thao); tổ chức triển lãm cho mục đích văn hóa và giáo dục; dịch vụ cho thuê phòng hòa nhạc, nhà hát, trường quay, rạp chiếu phim.

Nhóm 43: Dịch vụ cung cấp thực phẩm và đồ uống trong các trung tâm thương mại, khu đô thị, khu dân cư; nhà hàng; khách sạn.

Nhóm 44: Dịch vụ chăm sóc sức khỏe; bệnh viện; phòng khám; dịch vụ làm đẹp; dịch vụ phẫu thuật thẩm mỹ; dịch vụ vật lý trị liệu.

---

(210) **4-2016-16381**

(540)

ARES®
Đẳng cấp thể hiện ở chất lượng

(220) 03.06.2016
(441) 26.09.2016
(591) Đỏ, đen, trắng
(731) CÔNG TY TNHH ĐIỆN TỬ VIỆT KHẢI (VN)
46 đường số 9, cư xá Bình Thới, phường 8, quận 11, thành phố Hồ Chí Minh
(740) DNTN Dịch vụ thương mại và sở hữu công nghiệp Song Ngọc (I.P.T.S.)

(511) Nhóm 09: Thiết bị đảm bảo nguồn điện liên tục như: bộ lưu điện, bộ tích điện.

---

(210) **4-2016-16411**

(540)

(220) 06.06.2016
(441) 26.09.2016
(531) A5.3.15; A11.3.6; 26.1.1; A5.7.23
(591) Cam, vàng, xanh lá
(731) NGUYỄN TRƯỜNG GIANG (VN)
03-3 Hưng Vượng 2, Phú Mỹ Hưng, phường Tân Phong, quận 7, thành phố Hồ Chí Minh

(511) Nhóm 43: Dịch vụ cung cấp thực phẩm và đồ uống, các loại nước ép, nước ép nguyên tép, nước ép nguyên xơ từ trái cây tươi, các loại nước được pha chế từ nước ép (do nhà hàng thực hiện).

---

(210) **4-2016-16412**

(540)

(220) 06.06.2016
(441) 26.09.2016
(531) 26.1.2; 26.3.1; 26.3.23; 26.7.25
(591) Đen, trắng, vàng, đỏ
(731) CÔNG TY CỔ PHẦN CÔNG NGHỆ ĐIỆN TỬ VIỆT NHẬT (VN)
Số 7 khu A, ngõ 109 đường Trường Chinh, phường Phương Liệt, quận Thanh Xuân, thành phố Hà Nội

(511) Nhóm 09: Trang thiết bị âm thanh như: loa; tăng âm; thiết bị chỉnh âm (equalizer) ; karaoke; micro; đầu đọc đĩa hình.

---

(210) **4-2016-16418**

(540)

PETERTHOMASROTH

(220) 06.06.2016
(441) 26.09.2016
(731) PETER THOMAS ROTH LABS, LLC (US)
460 Park Avenue, 16th Floor, New York, NY 10012, U.S.A
(740) Công ty Luật TNHH Thắng Phạm và Cộng sự (IP-MARK ASIA LAW FIRM)

(511) Nhóm 03: Chế phẩm để chăm sóc da và chăm sóc tóc (không có thuốc); chế phẩm để chống nắng và chế phẩm làm rám nắng; chế phẩm làm nâu da, mỹ phẩm; chế phẩm cạo râu và sản phẩm có mùi thơm.

---

(210) **4-2016-16472**

(540)

(220) 06.06.2016
(441) 26.09.2016
(531) 1.15.23; 26.1.4
(731) CÔNG TY TNHH THƯƠNG MẠI DỊCH VỤ MỸ PHẨM CC.WHITE (VN)
118/127a/12 Phan Huy Ích, phường 15, quận Tân Bình, thành phố Hồ Chí Minh

(511) Nhóm 03: Nước hoa, tinh dầu, mỹ phẩm, xà phòng.

---

(210) **4-2016-16479**

(540)

(220) 06.06.2016
(441) 26.09.2016
(531) 2.7.9; 2.9.1; 2.7.10
(731) CÔNG TY TNHH MỘT THÀNH VIÊN THƯƠNG MẠI DỊCH VỤ NAVY (VN)
1113/41 Huỳnh Tấn Phát, phường Phú Thuận, quận 7, thành phố Hồ Chí Minh
(740) Công ty TNHH IP CONSULT (IP CONSULT LTD. LLC.)

(511) Nhóm 25: Quần áo may sẵn; đồ đi ở chân; đồ đội đầu; khăn quàng cổ; tã lót trẻ sơ sinh (quần áo); đồ nịt bụng, nịt ngực (của nữ).

Nhóm 35: Dịch vụ đại lý xuất nhậu khẩu; tiếp thị; tổ chức hội chợ thương mại cho mục đích bán hàng hoặc quảng cáo; dịch vụ giới thiệu sản phẩm trên các phương tiện truyền thông, cho mục đích bán lẻ; mua bán: quần áo may sẵn, đồ đi ở chân, đồ đội đầu, khăn quàng cổ, tã lót trẻ sơ sinh (quần áo), đồ nịt bụng, nịt ngực (của nữ); đại lý mua bán: quần áo may sẵn, đồ đi ở chân, đồ đội đầu, khăng quàng cổ, tã lót trẻ sơ sinh (quần áo), đồ nịt bụng, nịt ngực (của nữ).

---

(210) **4-2016-16493**

(540)

EZELUPI

(220) 06.06.2016
(441) 26.09.2016
(731) LUPIN LIMITED (IN)
Kalpataru Inspire, 3rd Floor, Off Western Express Highway, Santacruz (East), Mumbai 400055, India
(740) Công ty TNHH Sở hữu trí tuệ AL Nguyên (ALNGUYEN IP CO.,LTD.)

(511) Nhóm 05: Dược phẩm; thực phẩm dinh dưỡng dùng cho mục đích y tế.

---

(210) **4-2016-16494**

(540)

FUJISU Paint

(220) 06.06.2016
(441) 26.09.2016
(531) 6.1.2; A6.1.4; 26.1.1; 26.3.23
(731) CÔNG TY CỔ PHẦN LIÊN DOANH SƠN NHẬT BẢN (VN)
P 109 nhà A2, tập thể Khương Trung, phường Khương Trung, quận Thanh Xuân, thành phố Hà Nội

(511) Nhóm 02: Sơn, sơn lót, sơn phủ, sơn chống thấm.

---

(210) **4-2016-16496**

(540)

MERADAN

(220) 06.06.2016
(441) 26.09.2016
(731) HYPHENS PHARMA PTE., LTD (SG)
138 Joo Seng Road, #03-00 Singapore 368361, Singapore
(740) Văn phòng Luật sư Vĩnh Phát và Liên danh (VIFALAW)

(511) Nhóm 05: Dược phẩm; thực phẩm chức năng dùng cho mục đích y tế.

---

(210) **4-2016-16514**

(540)

DIGIFLEX FEED

(220) 06.06.2016
(441) 26.09.2016
(731) BROTHER INDUSTRIES, LTD. (JP)
15-1 Naeshiro-cho, Mizuho-ku, Nagoya-shi, 467-8561, Japan
(740) Công ty TNHH Sở hữu trí tuệ HA VIP (HAVIP CO., LTD.)

(511) Nhóm 07: Máy khâu; máy và thiết bị dệt; bộ phận và phụ tùng trong nhóm này cho các sản phẩm nêu trên.

---

(210) **4-2016-16536**

(540)

MI LY SEAFOOD

(220) 06.06.2016
(441) 26.09.2016
(731) CÔNG TY CỔ PHẦN ACECOOK VIỆT NAM (VN)
Lô II-3 và II-5 đường số 11, nhóm CN II, khu công nghiệp Tân Bình, quận Tân Phú, thành phố Hồ Chí Minh
(740) Văn phòng luật sư Phạm và Liên danh (PHAM & ASSOCIATES)

(511) Nhóm 30: Mì ăn liền, mì đông lạnh, mì sống, phở ăn liền bún ăn liền, miến ăn liền, hủ tiếu ăn liền, cháo ăn liền.

---

(210) **4-2016-16544**

(540)

(220) 06.06.2016
(441) 26.09.2016
(531) 26.1.1; 26.1.4; A26.1.18
(731) THE PROCTER & GAMBLE COMPANY (US)
One Procter & Gamble Plaza, Cincinnati, Ohio 45202, United States of America
(740) Công ty Luật TNHH quốc tế BMVN (BMVN INTERNATIONAL LLC)

(511) Nhóm 03: Chế phẩm làm sạch dùng trong các cơ quan trụ sở hay các nơi kinh doanh thương mại, cụ thể là chất tẩy dùng để giặt, chế phẩm làm sạch đa năng, chất tẩy rửa chén đĩa, chế phẩm làm sạch tường và sàn nhà, chế phẩm làm sạch gương và kính, chế phẩm làm sạch bếp và dụng cụ nhà bếp, chế phẩm làm sạch nhà vệ sinh, và xà phòng rửa tay cá nhân.

Nhóm 05: Chế phẩm vệ sinh (dùng cho mục đích y tế) dùng trong các cơ quan trụ sở hay các nơi kinh doanh thương mại; chất tẩy uế đa năng.

---

(210) **4-2016-16570**

(540)

LIVA

(220) 07.06.2016
(441) 26.09.2016
(731) PHẠM NGỌC LINH (VN)
Số nhà 78, ngõ 76, phường Kiến Hưng, quận Hà Đông, thành phố Hà Nội

(511) Nhóm 07: Máy giặt; máy xay cà phê, không vận hành bằng tay; máy xay nghiền gia dụng chạy điện: máy phát điện; máy bơm; dụng cụ cầm tay, không vận hành thủ công.

Nhóm 09: Loa, ampli; máy nghe nhạc, phát nhạc; đầu đọc đĩa; máy thu hình, thu âm; tivi; công tắc điện; đi ốt phát quang (LED); dây dẫn điện; ổ cắm điện; máy tính; điện thoại; máy tính bảng; máy phát sóng viễn thông.

Nhóm 11: Điều hòa; tủ lạnh; lò vi sóng; lò nướng dùng điện; quạt điện; quạt thông gió, máy pha và lọc cà phê dùng điện; đèn chiếu sáng; máy lọc nước; bình nước nóng lạnh (dùng điện); thiết bị đun nước; bếp ga; dụng cụ nấu nướng dùng điện.

Nhóm 35: Đại lý mua bán: máy giặt, máy xay cà phê, không vận hành bằng tay, máy xay nghiền gia dụng chạy điện, máy phát điện, máy bơm, dụng cụ cầm tay, không vận hành thủ công (6 sản phẩm), loa, ampli, máy nghe nhạc, phát nhạc, đầu đọc đĩa, máy thu hình, thu âm, tivi, công tắc điện, đi ốt phát quang (LED), dây dẫn điện, ổ cắm điện; máy tính, điện thoại, máy tính bảng, máy phát sóng viễn thông, điều hòa, tủ lạnh, lò vi sóng, lò nướng dùng điện, quạt điện, quạt thông gió, máy pha và lọc cà phê dùng điện, đèn chiếu sáng, máy lọc nước, bình nước nóng lạnh (dùng điện), thiết bị đun nước, bếp ga, dụng cụ nấu nướng dùng điện.

---

(210) **4-2016-16594**

(540)

(220) 07.06.2016
(441) 26.09.2016
(531) 5.7.3
(591) Trắng, xanh lá cây, cam
(731) CÔNG TY TNHH SẢN XUẤT THƯƠNG MẠI DỊCH VỤ XÂY DỰNG CỌP SINH THÁI (VN)
286 Cao Lỗ, phường 4, quận 8, thành phố Hồ Chí Minh

(511) Nhóm 31: Cám gạo; lúa mạch; lúa mì; trái cây tươi; hạt (ngũ cốc); quả tươi.

---

(210) **4-2016-16602**

(540)

(220) 07.06.2016
(441) 26.09.2016
(531) 2.9.4
(731) CÔNG TY TNHH SẢN XUẤT THƯƠNG MẠI TẤN LỘC TÀI (VN)
205 Bình Long, khu phố 14, phường Bình Hưng Hòa A, quận Bình Tân, thành phố Hồ Chí Minh

(511) Nhóm 03: Mỹ phẩm.

---

(210) **4-2016-16628**

(540)

(220) 07.06.2016
(441) 26.09.2016
(531) 7.3.11; 7.1.24; 26.3.23; 15.1.19
(591) Xanh lá cây, đen, cam
(731) CÔNG TY CỔ PHẦN ĐẦU TƯ PHÁT TRIỂN VÀ THƯƠNG MẠI THIÊN AN (VN)
Số 48 ngõ Trại Cá, tổ 69B, phường Trương Định, quận Hai Bà Trưng, thành phố Hà Nội

(511) Nhóm 20: Bàn, ghế, giường, tủ, kệ, giá sách bằng gỗ.

Nhóm 35: Mua bán: máy tính để bàn, ổ cứng, máy tính xách tay máy in, máy photocopy, máy fax, máy scan, điện thoại để bàn, máy điều hòa nhiệt độ, máy chiếu, màn chiếu, máy đếm tiền, bàn thí nghiệm, tủ hút thải khí độc, cây nước nóng lạnh, quạt treo tường, quạt cây, máy hủy tài liệu.

Nhóm 37: Xây dựng, sửa chữa các công trình dân dụng, công trình hạ tầng kỹ thuật; lắp đặt các thiết bị: điều hòa không khí, quạt thông gió, thiết bị điện, hệ thống báo cháy báo khói, camera.

---

(210) **4-2016-16667**

(540)

(220) 07.06.2016
(441) 26.09.2016
(531) 26.1.2; A26.1.18; A26.11.9
(591) Đỏ đậm, vàng, trắng
(731) DOANH NGHIỆP TƯ NHÂN SẢN XUẤT VẬT LIỆU VÀ XÂY DỰNG AN MAI (VN)
Số 40, tiểu khu 10, thị trấn Hát Lót, huyện Mai Sơn, tỉnh Sơn La
(740) Công ty Cổ phần Sở hữu công nghiệp INVESTIP (INVESTIP)

(511) Nhóm 19: Gạch không nung.

---

(210) **4-2016-16696**

(540)

MCS

(220) 07.06.2016
(441) 26.09.2016
(731) HAEMONETICS CORPORATION (US)
400 Wood Road, Braintree, Massachusetts, USA 02184
(740) Công ty TNHH Tầm nhìn và Liên danh (VISION & ASSOCIATES CO.LTD.)

(511) Nhóm 10: Thiết bị xử lý máu cho mục đích y tế.

---

(210) **4-2016-16697**

(540)

PCS

(220) 07.06.2016
(441) 26.09.2016
(731) HAEMONETICS CORPORATION (US)
400 Wood Road, Braintree, Massachusetts, USA 02184
(740) Công ty TNHH Tầm nhìn và Liên danh (VISION & ASSOCIATES CO.LTD.)

(511) Nhóm 10: Thiết bị xử lý máu cho mục đích y tế.

---

(210) **4-2016-16699**

(540)

Aice

(220) 07.06.2016
(441) 26.09.2016
(731) AICE GROUP HOLDINGS PTE. LTD. (SG)
80 Robinson Road #02-00 Singapore 068898
(740) Công ty TNHH Tầm nhìn và Liên danh (VISION & ASSOCIATES CO.LTD.)

(511) Nhóm 30: Kem lạnh; đá lạnh có thể ăn được; chất liên kết cho kem lạnh [đá lạnh ăn được]; đá lạnh dùng cho đồ uống; đá lạnh tự nhiên hoặc nhân tạo; kem trái cây [đá lạnh].

---

(210) **4-2016-16702**

(540)

(220) 07.06.2016
(441) 26.09.2016
(531) A5.5.20; A5.5.21; A26.11.8
(591) Xanh dương, trắng
(731) JOUVENCE & HARMONIE CONCEPTS SARL (CH)
Chemin Sous-Bois 13 CH-1166 PERROY (Switzerland)
(740) Công ty Cổ phần Sở hữu công nghiệp INVESTIP (INVESTIP)

(511) Nhóm 03: Bộ mỹ phẩm; mỹ phẩm; kem mỹ phẩm; nước oải hương; dầu oải hương; chế phẩm chống nắng; đồ trang điểm.

Nhóm 05: Nước tắm oxi (dùng cho mục đích y tế); muối dùng cho nước khoáng để tắm; thảo dược; muối từ nước khoáng; nước khoáng dùng cho mục đích y tế; bùn để tắm chữa bệnh; chế phẩm chống cháy nắng, rộp nắng dùng cho mục đích dược phẩm; bông thấm hút.

Nhóm 35: Quảng cáo qua thư đặt hàng; quảng cáo qua thư; dịch vụ giới thiệu sản phẩm trên các phương tiện truyền thông cho mục đích bán lẻ.

Nhóm 44: Thẩm mỹ viện; dịch vụ chữa bệnh bằng nước khoáng nóng; dịch vụ tắm hơi.

---

(210) **4-2016-16720**

(540)

(220) 07.06.2016
(441) 26.09.2016
(531) A8.1.17; 8.1.6
(731) NOVA ORGANIC CO., LTD. (TH)
190/4, Moo 8, Naikhlongbangplakot Sub-district, Phrasamutchedi District, Samutprakan 10290 Thailand
(740) Công ty TNHH Sở hữu trí tuệ ACTIP (ACTIP IP LIMITED)

(511) Nhóm 05: Chất bổ sung enzym dùng cho ăn kiêng; chất xơ dùng cho ăn kiêng; chất bổ sung dinh dưỡng; chất bổ sung protein dùng cho ăn kiêng.

---

(210) **4-2016-16747**

(540)

Top Paw

(220) 08.06.2016
(441) 26.09.2016
(731) PETSMART HOME OFFICE, INC (US)
19601 N. 27th Avenue, Phoenix, AZ 85027 USA
(740) Công ty TNHH một thành viên Sở hữu trí tuệ VCCI (VCCI-IP CO.,LTD)

(511) Nhóm 05: Tã lót và tấm lót cho vật nuôi trong nhà; miếng đệm lót vệ sinh cho vật nuôi trong nhà; dầu gội đầu có chứa thuốc dùng cho vật nuôi trong nhà.

Nhóm 18: Đồ cho vật nuôi trong nhà cụ thể là: dây dắt bằng da, vòng cổ, đai buộc để lồng dây dắt; túi để mang vác động vật; quần áo cho vật nuôi trong nhà; trang phục cho vật nuôi trong nhà.

Nhóm 20: Thiết bị phân phối túi đựng chất thải cho vật nuôi trong nhà không bằng kim loại gắn cố định; bậc lên xuống (thang) không bằng kim loại cho vật nuôi trong nhà; cổng an toàn không bằng kim loại cho vật nuôi trong nhà; nắp nhựa cho hộp đựng; giường cho vật nuôi trong gia đình; giường di động cho vật nuôi trong gia đình, gối cho vật nuôi trong gia đình; cũi cho vật nuôi trong nhà.

Nhóm 21: Bát đựng nước và thức ăn cho vật nuôi trong nhà; kệ và giá treo để đưa bát và đĩa thức ăn lên cho vật nuôi trong nhà; muỗng dùng một lần để xử lý chất thải của vật nuôi trong nhà; đồ chứa đựng thức ăn cho vật nuôi trong nhà; dụng cụ chải lông cho vật nuôi trong nhà cụ thể là: lược và bàn chải.

Nhóm 28: Đồ chơi cho vật nuôi trong gia đình.

---

(210) **4-2016-16761**

(540)

SQUARE
INTERIOR DESIGN

(220) 08.06.2016
(441) 26.09.2016
(531) 26.4.3; 26.3.23; 26.15.15
(591) Đỏ, xám, trắng
(731) CÔNG TY CỔ PHẦN XÂY DỰNG TRANG TRÍ NỘI THẤT VUÔNG (VN)
103/A20 Lê Văn Thọ, phường 9, quận Gò Vấp, thành phố Hồ Chí Minh

(511) Nhóm 02: Sơn.

Nhóm 19: Vật liệu xây dựng phi kim loại, gỗ, sơn, kính, gạch, mica, nhựa tổng hợp.

Nhóm 20: Đồ đạc, bàn, ghế, giường, tủ, kệ, gương.

Nhóm 27: Thảm, chiếu, thảm chùi chân, vải sơn và các vật liệu trải sàn khác.

Nhóm 36: Bất động sản, mua bán và cho thuê.

Nhóm 37: Xây dựng, công trình xây dựng dân dụng và công nghiệp.

---

(210) **4-2016-16765**

(540)

(220) 08.06.2016
(441) 26.09.2016
(531) 26.3.23; 26.4.3; 26.15.15
(591) Đỏ, xám, trắng
(731) CÔNG TY CỔ PHẦN XÂY DỰNG TRANG TRÍ NỘI THẤT VUÔNG (VN)
103/A20 Lê Văn Thọ, phường 9, quận Gò Vấp, thành phố Hồ Chí Minh

(511) Nhóm 02: Sơn.

Nhóm 19: Vật liệu xây dựng phi kim loại: gỗ, kính, gạch.

Nhóm 20: Đồ đạc: bàn, ghế, giường, tủ, kệ, gương.

Nhóm 27: Thảm, chiếu, thảm chùi chân, vải sơn và các vật liệu trải sàn khác.

Nhóm 36: Bất động sản: mua bán và cho thuê.

Nhóm 37: Xây dựng: công trình xây dựng dân dụng và công nghiệp.

---

(210) **4-2016-16777**

(540)

(220) 08.06.2016
(441) 26.09.2016
(531) 5.5.19; A5.5.20; A5.5.21; 1.15.23; 1.3.1
(591) Xanh dương, cam
(731) CÔNG TY CỔ PHẦN KINH DOANH KHÍ MIỀN NAM (VN)
Số 1-5 Lê Duẩn, phường Bến Nghé, quận 1, thành phố Hồ Chí Minh

(511) Nhóm 35: Mua bán và xuất nhập khẩu vật tư, thiết bị dầu khí, các sản phẩm dầu, khí đốt, sản phẩm lọc hóa dầu và nguyên liệu hóa phẩm dầu khí.

Nhóm 39: Chiết nạp khí hóa lỏng (LPG).

---

(210) **4-2016-16826**

(540)

(220) 08.06.2016
(441) 26.09.2016
(591) Xám, trắng
(731) GLOBAL STATE LIMITED (TW)
4F., No.33, Sec. 3, Xiangshang Rd., Nantun Dist., Taichung City 40874, Taiwan
(740) Công ty TNHH T&T INVENMARK Sở hữu trí tuệ Quốc tế (T&T INVENMARK CO., LTD.)

(511) Nhóm 35: Bán lẻ và bán buôn vật tư văn phòng phẩm; bán lẻ và bán buôn vật dụng giải trí, giáo dục; bán lẻ và bán buôn sản phẩm bằng da; bán lẻ và bán buôn giày; quảng cáo; mua sắm trực tuyến sản phẩm bằng da; thông tin thương mại và tư vấn cho người tiêu dùng; hãng xuất nhập khẩu; dịch vụ tổ chức hội chợ kinh doanh cho doanh nghiệp; tiếp thị.

---

(210) **4-2016-16846**

(540)

ESSENTIAL

(220) 08.06.2016
(441) 26.09.2016

(731) ESSENTIAL COMMUNITY MANAGEMENT PTY LTD. (ACN 103 752 567) (AU)
Level 1, 58 Lorimer Street, Docklands VIC, 3008, Australia

(740) Công ty Luật TNHH quốc tế BMVN (BMVN INTERNATIONAL LLC)

(511) Nhóm 36: Quản lý các tòa nhà (dịch vụ bất động sản); tư vấn quản lý các tòa nhà (dịch vụ bất động sản); tư vấn tài chính trong lĩnh vực bất động sản; tư vấn trong lĩnh vực bất động sản.

Nhóm 37: Xây dựng; tư vấn xây dựng; bảo dưỡng công trình xây dựng; kiểm tra giám sát việc xây dựng công trình.

Nhóm 42: Kiến trúc; tư vấn kiến trúc; thiết lập các bản vẽ xây dựng.

---

(210) **4-2016-16847**

(540)

GreenEnergy
Resources

(220) 08.06.2016
(441) 26.09.2016
(531) A5.5.20; 26.1.1; 1.3.1; 15.7.1
(591) Đen, xám, trắng, xanh lá cây
(731) ESSENTIAL COMMUNITY MANAGEMENT PTY LTD. (ACN 103 752 567) (AU)
Level 1, 58 Lorimer Street, Docklands VIC, 3008, Australia

(740) Công ty Luật TNHH quốc tế BMVN (BMVN INTERNATIONAL LLC)

(511) Nhóm 36: Quản lý các tòa nhà (dịch vụ bất động sản); tư vấn quản lý các tòa nhà (dịch vụ bất động sản); tư vấn tài chính trong lĩnh vực bất động sản; tư vấn trong lĩnh vực bất động sản.

Nhóm 37: Xây dựng; tư vấn xây dựng; bảo dưỡng công trình xây dựng; kiểm tra giám sát việc xây dựng công trình.

Nhóm 42: Kiến trúc; tư vấn kiến trúc; thiết lập các bản vẽ xây dựng.

---

(210) **4-2016-16867**

(540)

(220) 08.06.2016
(441) 26.09.2016
(531) 6.1.2; 1.15.14
(591) Đỏ, xanh dương, vàng, trắng
(731) NGUYỄN VĂN CHUYÊN (VN)
Xóm Đình, thôn Vĩnh Trung, xã Đại ẽng, huyện Thanh Trì, thành phố Hà Nội

(511) Nhóm 32: Nước uống tinh khiết.

Nhóm 35: Mua bán, đại lý ký gửi, xuất nhập khẩu, quảng cáo các sản phẩm nước uống đóng chai.

---

(210) **4-2016-16919**

(300) 014898688 10.12.2015 EM

(540)

(220) 09.06.2016
(441) 26.09.2016
(731) BLUE OCEAN TRADEMARKS NV (CW)
Landhuis Joonchi, Kaya Richard J. Beaujon z/n, Curacao
(740) Công ty TNHH Dịch vụ Sở hữu trí tuệ KENFOX (KENFOX IP SERVICE CO.,LTD.)

(511) Nhóm 33: Rượu vang.

---

(210) **4-2016-16925**

(540)

(220) 09.06.2016
(441) 26.09.2016
(531) 2.9.4; 4.5.3; 26.13.25
(591) Trắng, tím, hồng, xanh cốm, cam, xanh dương
(731) CÔNG TY TNHH THƯƠNG MẠI DỊCH VỤ XUẤT NHẬP KHẨU LUBO KIDS (VN)
264/1-264/2 Ngô Gia Tự, phường 4, quận 10, thành phố Hồ Chí Minh
(740) Công ty TNHH Tư vấn ALIATLEGAL (ALIATLEGAL CO., LTD.)

(511) Nhóm 18: Túi xách, ba lô, cặp, ví đựng tiền, túi du lịch, vali (hành lý).

Nhóm 25: Quần áo, giày dép, mũ nón, thắt lưng (trang phục).

Nhóm 35: Mua bán quần áo, thắt lưng, giày dép, nón, túi xách, ba lô, cặp, ví đựng tiền, túi du lịch, vali, phụ kiện thời trang.

---

(210) **4-2016-16934**

(540)

(220) 09.06.2016
(441) 26.09.2016
(531) A5.3.13; 5.3.11; 5.3.6
(591) Xanh, cam
(731) CÔNG TY TNHH NGUYỄN TÂN (VN)
277 Bình Lợi, phường 13, quận Bình Thạnh, thành phố Hồ Chí Minh

(511) Nhóm 30: Bánh ngọt.

---

(210) **4-2016-16988**

(540)

(220) 09.06.2016
(441) 26.09.2016
(531) 2.9.4; 3.6.1; 26.1.2; A26.11.12
(731) JIANGSU HUASHENG PLASTIC CO., LTD (CN)
No.9 Wangxian Rd, Konggang Industry Park, Xinbei District, Changzhou City, Jiangsu Province, 213133, China
(740) Công ty Luật TNHH LEADCONSULT (LEADCONSULT)

(511) Nhóm 19: Ống nhựa PVC cứng; ống nhựa cứng; ống cứng dẫn nước, không bằng kim loại; ống nhánh không bằng kim loại; ống cứng, không bằng kim loại, dùng cho xây dựng; ống thoát nước không bằng kim loại.

---

(210) **4-2016-17018**

(540)

(220) 09.06.2016
(441) 26.09.2016
(531) 26.4.2
(591) Đỏ, trắng, vàng
(731) FOSECA HOLDINGS CORPORATION LTD. (KR)
1414, 75, Keunumul-ro, Mapo-gu, Seoul (Dohwa-dong, Seongji Building), Korea
(740) Công ty TNHH Đại Tín và Liên Danh (DAITIN AND ASSOCIATES CO.,LTD)

(511) Nhóm 05: Nhựa dính để bắt ruồi; thuốc bột diệt bọ phỏng, cacbolineum (chất diệt vật ký sinh); gỗ cây thông, tùng dùng để trừ sâu bọ, côn trùng; chất tẩy uế dùng cho mục đích vệ sinh; chế phẩm diệt nấm khô mục; giấy bắt ruồi; chế phẩm diệt ruồi; chất diệt nấm; chất sát trùng, diệt trùng; thuốc trừ sâu bọ, côn trùng; hương xua đuổi côn trùng, sâu bọ; chế phẩm diệt chuột; chất diệt ký sinh trùng; chế phẩm diệt trừ động vật gây hại; chế phẩm khử trùng.

Nhóm 29: Xúc xích; kim chi (món ăn từ rau củ lên men); đậu phụ; phi-lê cá; cá, được bảo quản; thịt đã được bảo quản; chế phẩm để nấu súp; nước canh thịt; các loại thịt cá đóng hộp; các loại rau củ đóng hộp; các loại giò chả từ thịt như: giò lụa, chả quế, giò thủ, các

loại hoa quả trái cây đóng hộp; thực phẩm sơ chế từ thủy hải sản, thịt, rau củ; chả cá; các loại thịt viên; cá viên; thịt lợn muối xông khói; đậu đã được bảo quản; chế phẩm để làm nước canh thịt; bơ; bơ ca cao; bơ lạc; bơ dừa; kem bơ; trứng cá muối, pho mát.

Nhóm 30: Bánh mỳ kẹp nhân; bánh mỳ, bánh bao; bánh gạo; bánh patê thịt; bánh hấp; bánh Pizza; bánh putding; bánh tạc; bún (làm từ bột gạo); mỳ sợi [mỳ dẹt] làm từ bột gạo; nước xốt cho món trộn; nước sốt thịt; xốt (gia vị); bột gia vị; bánh quy; bánh ngọt, bánh kẹo hạnh nhân; bánh gừng; bánh kẹo đường; bánh trứng; bánh bao nhỏ; bánh trứng nướng; bánh xèo; bánh bít cốt; bánh tạc trái cây; bánh quế.

Nhóm 35: Mua bán các chế phẩm diệt trừ côn trùng gây hại (ruồi, muỗi, kiến, gián), chế phẩm diệt chuột, thực phẩm chế biến từ thịt và thủy hải sản, thực phẩm từ bột và tinh bột, gia vị, rau quả tươi; quảng cáo; quản lý quá trình đặt hàng; quản lý thương mại việc li-xăng sản phẩm và dịch vụ của người khác; thông tin thương mại và tư vấn tiêu dùng [cửa hàng tư vấn người tiêu dùng]; giới thiệu sản phẩm.

Nhóm 37: Làm sạch tòa nhà [bề mặt bên ngoài]; làm sạch tòa nhà [bên trong]; diệt côn trùng có hại [không dùng trong nông nghiệp] nhử ruồi, muỗi, kiến, gián; diệt chuột, dịch vụ làm sạch nhà cửa; dịch vụ làm sạch môi trường; diệt động vật có hại [không dùng trong nông nghiệp]; tẩy uế.

Nhóm 39: Dịch vụ giao hàng; vận chuyển hàng hóa; dịch vụ vận tải [thư tín hoặc hàng hóa]; kho hàng hóa; dịch vụ lưu kho; hậu cần vận tải.

Nhóm 41: Tổ chức và điều khiển hội nghị; tổ chức và điều khiển các buổi tiệc (cưới hỏi, sinh nhật, họp mặt); tổ chức và điều khiển hội thảo; tổ chức triển lãm cho mục đích văn hóa hoặc giáo dục; tổ chức và điều khiển buổi hòa nhạc; tổ chức các cuộc thi [giáo dục và giải trí].

Nhóm 43: Nhà hàng ăn uống; cơ sở lưu trú tạm thời [khách sạn, nhà trọ]; dịch vụ khách sạn; căng tin; dịch vụ cung cấp thức ăn, đồ uống do nhà hàng thực hiện; dịch vụ cung cấp suất ăn công nghiệp; dịch vụ quán cà phê; nhà hàng ăn uống tự phục vụ.

Nhóm 45: Dịch vụ li-xăng sở hữu trí tuệ; lập kế hoạch và tổ chức hôn lễ; dịch vụ mạng xã hội trực tuyến.

---

(210) **4-2016-17021**

(540)

BEBRITE

(220) 09.06.2016
(441) 26.09.2016

(731) OAKGEM NOMINEES PTY LIMITED (AU)
Unit 5 No 4 Narabang Way, Belrose New South Wales 2085 Australia

(740) Công ty TNHH Đại Tín và Liên Danh (DAITIN AND ASSOCIATES CO.,LTD)

(511) Nhóm 03: Chế phẩm tẩy trắng để giặt; chế phẩm làm sạch; xà phòng khử mùi; chất khử mùi dùng cho cá nhân; chất tẩy rửa không dùng trong hoạt động sản xuất và không dùng cho mục đích y tế; xà phòng khử trùng; tẩy uế; nước thơm Cô-lô-nhơ; chất làm mềm vải

[dùng để giặt]; sáp đánh ván sàn; chế phẩm để giặt; kem dùng cho đồ da thuộc; nước hoa; chế phẩm đánh bóng; chế phẩm bảo quản đồ da thuộc [chất làm bóng]; dầu gội đầu, dầu gội cho động vật cảnh; chế phẩm để ngâm giặt; xà phòng, chất làm mềm vải [dùng để giặt]; chế phẩm tẩy vết bẩn, tẩy vết màu, tẩy dấu vết.

Nhóm 37: Làm sạch xe cộ; làm sạch toà nhà [bên trong]; sơn nội thất và ngoại thất; làm sạch toà nhà [bề mặt bên ngoài].

---

(210) **4-2016-17121**

(540)

(220) 10.06.2016
(441) 26.09.2016
(531) 1.17.11; A1.5.3; A6.7.5; A7.1.12; 7.1.24; 26.4.9
(591) Xanh lá, xanh dương, đỏ, trắng
(731) CÔNG TY TNHH ĐẦU TƯ XÂY DỰNG VÀ THƯƠNG MẠI DỊCH VỤ THIÊN NAM (VN)
15/164 tổ 164, ấp Đông, xã Thới Tam Thôn, huyện Hóc Môn, thành phố Hồ Chí Minh
(740) Công ty TNHH Sở hữu trí tuệ AL Nguyên (ALNGUYEN IP CO.,LTD.)

(511) Nhóm 37: Thi công xây dựng cầu đường.

---

(210) **4-2016-17140**

(540)

TORINE

(220) 10.06.2016
(441) 26.09.2016
(731) VÕ VĂN DÔ (VN)
Khóm 1 Rạch Làng, thị trấn U Minh, huyện U Minh, tỉnh Cà Mau
(740) Công ty TNHH một thành viên Trường Luật (TRƯƠNG LUÂT)

(511) Nhóm 03: Mỹ phẩm.

Nhóm 35: Mua bán, xuất nhập khẩu và quảng cáo: mỹ phẩm.

---

(210) **4-2016-17141**

(540)

HILLARY

(220) 10.06.2016
(441) 26.09.2016
(731) VÕ VĂN DÔ (VN)
Khóm 1 Rạch Làng, thị trấn U Minh, huyện U Minh, tỉnh Cà Mau
(740) Công ty TNHH một thành viên Trường Luật (TRƯƠNG LUÂT)

(511) Nhóm 03: Mỹ phẩm.
Nhóm 35: Mua bán, xuất nhập khẩu và quảng cáo: mỹ phẩm.

---

(210) **4-2016-17162**

(540)

(220) 10.06.2016
(441) 26.09.2016
(531) 26.5.1
(591) Xanh lá cây, đỏ, xanh dương, vàng, đen, trắng
(731) CÔNG TY TNHH MỘT THÀNH VIÊN KIM PHÁT THIÊN HƯƠNG (VN)
Số 1904F, khu phố Phước Hải, phường Thái Hòa, thị xã Tân Uyên, tỉnh Bình Dương
(740) Công ty TNHH Tư vấn đầu tư và Sở hữu trí tuệ Hoàng Phi (HOANG PHI INVEST & I.P CO., LTD)

(511) Nhóm 07: Máy hàn, thiết bị hàn.

Nhóm 11: Vòi nước.

---

(210) **4-2016-17180**

(540)

(220) 10.06.2016
(441) 26.09.2016
(531) 3.1.4; 24.1.1
(731) HEINEKEN ASIA PACIFIC PTE. LTD. (SG)
459 Jalan Ahmad Ibrahim, Singapore 639934
(740) Văn phòng Luật sư MINERVAS (MINERVAS)

(511) Nhóm 32: Bia có chứa cồn, bia nặng (ale) có chứa cồn, bia nhẹ (lager) có chứa cồn, bia đen (stout) có chứa cồn, bia nâu (porter) có chứa cồn; đồ uống mạch nha; nước khoáng (đồ uống), nước có ga (đồ uống) và các loại đồ uống không cồn khác; bia không cồn, bia nặng (ale) không cồn, bia nhẹ (lager) không cồn, bia đen (stout) không cồn, bia nâu (porter) không cồn; đồ uống làm từ nước ép trái cây và nước ép trái cây; đồ uống trên cơ sở bia có chứa cồn và không chứa cồn, trên cơ sở bia nặng (ale) có chứa cồn và không chứa cồn, trên cơ sở bia nhẹ (lager) có chứa cồn và không chứa cồn, trên cơ sở bia đen (stout) có chứa cồn và không chứa cồn, trên cơ sở bia nâu (porter) có chứa cồn và không chứa cồn; xi rô và các chế phẩm khác dùng để làm đồ uống.

---

(210) **4-2016-17205**

(540)

(220) 10.06.2016
(441) 26.09.2016
(531) 26.4.2; A26.4.18
(591) Đen, vàng
(731) NGUYỄN THỊ BÍCH VÂN (VN)
Số 67, ngõ 29, phố Cửa Bắc, phường Trúc Bạch, quận Ba Đình, thành phố Hà Nội
(740) Công ty TNHH Tư vấn A & S (A&S CO.,LTD)

(511) Nhóm 25: Quần áo thời trang; giày dép thời trang; thắt lưng (trang phục); đồ đi chân; đồ đội đầu.

---

(210) **4-2016-17215**

(540)

FLORA

(220) 10.06.2016
(441) 26.09.2016
(531) 26.5.1; A5.5.20; 1.15.23
(731) CÔNG TY TNHH THƯƠNG MẠI ĐẦU TƯ AN LÂM (VN)
129 Ngô Thị Thu Minh, phường 2, quận Tân Bình, thành phố Hồ Chí Minh

(511) Nhóm 11: Vòi hoa sen; chậu rửa gắn cố định; quạt điện, máy đun nóng nước bằng khí; máy lọc nước, chậu rửa tay gắn cố định, thiết bị rửa: bồn rửa bát, bồn tắm; máy nước nóng năng lượng mặt trời; máy nước nóng.

---

(210) **4-2016-17237**

(540)

TƯ VẤN AN PHA

(220) 13.06.2016
(441) 26.09.2016
(731) CÔNG TY TNHH TƯ VẤN AN PHA (VN)
436/29 Cách Mạng Tháng Tám, phường 11, quận 3, thành phố Hồ Chí Minh

(511) Nhóm 35: Tư vấn quản lý doanh nghiệp; tư vấn tiếp thị, các chính sách về nhân sự doanh nghiệp, tư vấn xây dựng quy chế, nội quy, điều lệ của doanh nghiệp, xây dựng cơ cấu điều hành doanh nghiệp, xây dựng quản lý điều hành lao động; tư vấn hỗ trợ phát triển doanh nghiệp; tư vấn các giải pháp kinh doanh cho các loại hình doanh nghiệp.

Nhóm 36: Tư vấn đầu tư trong nước và nước ngoài; tư vấn thực hiện đầu tư: lập kế hoạch về tài chính, ngân sách; tư vấn sử dụng các nguồn tài chính.

Nhóm 42: Tư vấn hệ thống quản lý chất lượng quốc tế, chất lượng sản phẩm.

---

(210) **4-2016-17248**

(540)

gglrida
끌리다

(220) 13.06.2016
(441) 26.09.2016
(731) GGLRIDA CO., LTD (KR)
Rm.501 61 10gil Seojeon-ro Busanjin-Gu Busan, Korea
(740) Công ty TNHH Vũ Gia và cộng sự (VUGIA&PARTNERS CO., LTD)

(511) Nhóm 03: Chế phẩm trang điểm; mỹ phẩm; bộ mỹ phẩm; chế phẩm mỹ phẩm để chăm sóc da; kem làm trắng da; kem chống nhăn.

Nhóm 44: Dịch vụ cắt sửa móng tay; dịch vụ xăm hình; viện điều dưỡng; xoa bóp; dịch vụ trang điểm; dịch vụ làm đẹp.

---

(210) **4-2016-17265**

(540)

(220) 13.06.2016
(441) 26.09.2016
(531) A24.15.7
(731) HUNAN BAXIONGDI NEW MATERIALS CO., LTD. (CN)
No. 518, Group 5, Daming Village, Daming Industrial Park, Kaifu District, Changsha, Hunan, China
(740) Công ty TNHH Trà và cộng sự (TRA & ASSOCIATES CO.,LTD)

(511) Nhóm 01: Nhựa epoxy, chưa xử lý; keo dùng cho da thuộc; chất dính dùng cho mục đích công nghiệp; chất dính dùng cho giấy dán tường; chất dính dùng cho gạch ốp tường; keo dùng cho mục đích công nghiệp.

---

(210) **4-2016-17266**

(540)

(220) 13.06.2016
(441) 26.09.2016
(731) XU MIN (CN)
No. 5, Yipingli, Xinfu Street, Jinping District, Shantou City, Guangdong, China
(740) Công ty TNHH Trà và cộng sự (TRA & ASSOCIATES CO.,LTD)

(511) Nhóm 34: Thuốc lá điếu; xì gà; thuốc lá điện tử; thuốc lá nhai; tẩu hút thuốc lá; đầu lọc thuốc lá điếu.

---

(210) **4-2016-17268**

(540)

(220) 13.06.2016
(441) 26.09.2016
(531) A1.1.10; A1.1.5; 26.5.1; 26.4.7
(591) Hồng, trắng, đỏ, cam
(731) NGUYỄN HỮU HƯNG (VN)
228A Phan Văn Hân, phường 17, quận Bình Thạnh, thành phố Hồ Chí Minh

(511) Nhóm 43: Dịch vụ cung cấp thức ăn, đồ uống do nhà hàng thực hiện.

---

(210) **4-2016-17313**

(540)

(220) 13.06.2016
(441) 26.09.2016
(531) 3.7.17; 20.7.1
(591) Trắng, đỏ, xanh nước biển đậm
(731) CÔNG TY CỔ PHẦN GIẤY VÀ BAO BÌ VIỆT HOA (VN)
Số 1/199, ngõ 124/55, đường Âu Cơ, phường Tứ Liên, quận Tây Hồ, thành phố Hà Nội

(511) Nhóm 05: Băng vệ sinh và khăn lau vệ sinh, tã giấy cho trẻ sơ sinh.

Nhóm 16: Giấy và các sản phẩm từ giấy: giấy bóng, giấy nhăn, giấy văn phòng, giấy các tông, giấy thấm, giấy viết, giấy in văn phòng, giấy tập, giấy vệ sinh, khăn ăn bằng giấy, giấy ăn, khăn lau bằng giấy, giấy nến, giấy than, giấy phết hồ sẵn, giấy dính, phong bì, bưu thiếp, sổ sách, sổ kế toán, bìa rời, an bum, hộp, túi (đồ dùng trong văn phòng).

Nhóm 35: Mua bán, xuất nhập khẩu, quảng cáo: giấy và các sản phẩm từ giấy: giấy bóng, giấy nhăn, giấy văn phòng, giấy các tông, giấy thấm, giấy viết, giấy in văn phòng, giấy tập, giấy vệ sinh, khăn ăn bằng giấy, giấy ăn, khăn lau bằng giấy, tã giấy cho trẻ sơ sinh, giấy nến, giấy than, giấy phết hồ sẵn, giấy dính, phong bì, bưu thiếp, sổ sách, sổ kế toán, bìa rời, an bum, hộp, túi dết (đồ dung trong văn phòng), băng vệ sinh và khăn lau vệ sinh, cốc, chén đĩa, khay bằng giấy, giấy dán tường, giấy phủ tường, giấy dán tường có sợi dệt.

---

(210) **4-2016-17407**

(540)

LAZYBEE

(220) 13.06.2016
(441) 26.09.2016
(531) 26.1.6; 26.2.3; 26.2.1; 26.7.25
(731) JH ENT CO., LTD. (KR)
501, 48, Digital-ro 33-gil, Guro-gu, Seoul, Republic of Korea
(740) Công ty Luật TNHH WINCO (WINCO LAW FIRM)

(511) Nhóm 25: Quần áo bơi; quần áo bơi chống nắng; quần áo trượt tuyết; quần áo; áo nịt len thể thao; bộ đồ trượt tuyết; áo sơ mi; tất ngắn cổ; mũ lưỡi trai (đồ đội đầu); găng tay (trang phục); đồ đi chân; giày chạy bộ.

---

(210) **4-2016-17408**

(540)

PHÁT VŨ ĐẠT
Dried Pineapple

(220) 13.06.2016
(441) 26.09.2016
(531) 1.15.15; A5.5.20; 26.4.4
(591) Xanh lá cây, vàng, xanh da trời
(731) CÔNG TY TNHH PHÁT VŨ ĐẠT (VN)
Số 221A, ấp An Ninh, xã Bình An, huyện Châu Thành, tỉnh Kiên Giang
(740) Công ty Luật TNHH WINCO (WINCO LAW FIRM)

(511) Nhóm 29: Trái cây sấy khô; rau sấy khô; quả sấy khô; củ sấy khô.

---

(210) **4-2016-17411**

(540)

(220) 13.06.2016
(441) 26.09.2016
(531) A25.3.3; 26.4.2
(591) Xanh lá cây, trắng
(731) CÔNG TY TNHH NÔNG NGHIỆP VÀ THỰC PHẨM NHÀ BÈ (VN)
Tòa nhà Dragon Hill, số 15A1 Nguyễn Hữu Thọ, xã Phước Kiển, huyện Nhà Bè, thành phố Hồ Chí Minh

(511) Nhóm 17: Cao su, nhựa pec-ca, gôm, amiang, mi-ca; bán thành phẩm bằng chất dẻo sử dụng trong sản xuất; vật liệu để bao gói, bịt kín, cách ly; ống mềm phi kim loại.

---

(210) **4-2016-17412**

(540)

(220) 13.06.2016
(441) 26.09.2016
(531) 2.9.4
(591) Xanh da trời
(731) CÔNG TY TNHH KOOL STYLE (VN)
49 Đặng Văn Ngữ, phường 14, quận Phú Nhuận, thành phố Hồ Chí Minh

(511) Nhóm 16: Giấy, các tông và vật phẩm bằng bìa cứng; ảnh chụp; văn phòng phẩm; keo dán dùng cho văn phòng hoặc dùng cho gia đình; vật liệu dùng cho các nghệ sĩ; vật liệu bằng chất dẻo để bao gói (không được xếp ở các nhóm khác).

---

(210) **4-2016-17413**

(540)

(220) 13.06.2016
(441) 26.09.2016
(531) 4.5.2; 4.5.3; 2.9.1
(591) Xanh da trời
(731) CÔNG TY TNH KOOL STYLE (VN)
49 Đặng Văn Ngữ, phường 14, quận Phú Nhuận, thành phố Hồ Chí Minh

(511) Nhóm 16: Giấy các tông và vật phẩm bằng bìa cứng; ảnh chụp; văn phòng phẩm; keo dán dùng cho văn phòng hoặc dùng cho gia đình; vật liệu dùng cho các nghệ sĩ; vật liệu bằng chất dẻo để bao gói (không được xếp ở các nhóm khác).

---

(210) **4-2016-17417**

(540)

(220) 13.06.2016
(441) 26.09.2016
(531) A5.3.15
(731) LIU BIN (CN)
2-3-1 No.14 Shijiayuan Qixing District Guilin City, Guangxi, China
(740) Công ty cổ phần Sở hữu trí tuệ BROSS và Cộng sự (BROSS & PARTNERS., JSC)

(511) Nhóm 20: Đồ dùng cho giường [trừ đồ vải]; đệm; gối; gối ôm; tấm lót dùng để thay đồ cho trẻ em; túi ngủ dùng cho cắm trại.

---

(210) **4-2016-17418**

(540)

(220) 13.06.2016
(441) 26.09.2016
(531) 1.5.1
(731) APK INDUSTRIES, INC. (US)
1013 Centre Road Ste. 403-A, Wilmington, De 198051, the United States of America
(740) Công ty cổ phần Sở hữu trí tuệ BROSS và Cộng sự (BROSS & PARTNERS., JSC)

(511) Nhóm 07: Bộ khởi động cho động cơ và máy nổ; pít- tông cho động cơ xe ô tô; xi lanh dùng cho động cơ điện và động cơ; đầu xi lanh cho động cơ; vòng găng pít tông; vòi phun cho động cơ.

---

(210) **4-2016-17422**

(300) 015122674 18.02.2016 EM

(540)

(220) 13.06.2016
(441) 26.09.2016
(531) 24.15.1
(591) Đỏ, đen
(731) AB WINNER, LLC (US)
900 Ranch Road 620 S #C101-202 Lakeway, TX 78734 United States of America
(740) Công ty TNHH Tầm nhìn và Liên danh (VISION & ASSOCIATES CO.LTD.)

(511) Nhóm 28: Thiết bị tập luyện thể hình; máy tập thể dục thể hình; dụng cụ tập thể hình; thiết bị tập thể dục cơ học.

---

(210) **4-2016-17430**

(540)

(220) 13.06.2016
(441) 26.09.2016
(531) 1.3.1; 26.1.1; 25.1.25; A1.1.12; A1.1.2
(591) Xanh lá cây, trắng, vàng đồng
(731) CÔNG TY CỔ PHẦN TẬP ĐOÀN PAN (VN)
236/43/2 Điện Biên Phủ, phường 17, quận Bình Thạnh, thành phố Hồ Chí Minh
(740) Công ty Tư vấn đầu tư và chuyển giao công nghệ (INVESTCONSULT)

(511) Nhóm 29: Thực phẩm làm từ cá; thịt; sữa; trái cây được bảo quản; hạt và rau quả đã qua chế biến.

Nhóm 30: Sản phẩm bánh kẹo; gạo; cà phê; hạt tiêu; gia vị; bột và chế phẩm từ ngũ cốc.

Nhóm 32: Đồ uống không cồn; nước hoa quả ướp lạnh (đồ uống); chất chiết từ quả không chứa cồn; tinh dầu để sản xuất đồ uống; mật hoa quả không có cồn; đồ uống hỗn hợp không có cồn.

Nhóm 35: Kinh doanh siêu thị, cụ thể là: bán buôn, bán lẻ lương thực, thực phẩm, đồ uống, đồ gia dụng như bếp, chén, xoong, nồi, đồ điện tử như điện thoại, ti vi (tất cả thuộc nhóm này); đại lý quảng cáo; tư vấn tổ chức và quản lý kinh doanh; nghiên cứu thị trường; nghiên cứu kinh doanh; thăm dò dư luận.

Nhóm 44: Chăn nuôi động vật; dịch vụ nuôi trồng thủy sản; dịch vụ diệt động vật có hại trong nông nghiệp; dịch vụ thú y; dịch vụ làm vườn.

---

(210) **4-2016-17432**

(540)

DUONGQUANG
Sáng hơn, Tiết kiệm hơn

(220) 13.06.2016
(441) 26.09.2016
(531) A26.11.12; 26.11.3
(591) Đỏ, xanh tím, nâu vàng
(731) CÔNG TY CỔ PHẦN THIẾT BỊ ĐIỆN DƯƠNG QUANG (VN)
Số 6, ngõ 50 đường Kim Giang, phường Kim Giang, quận Thanh Xuân, thành phố Hà Nội
(740) Công ty TNHH Tư vấn Quốc Dân (NACI CO., LTD)

(511) Nhóm 11: Các thiết bị chiếu sáng, đèn chiếu sáng, đèn trang trí, bóng đèn điện.

---

(210) **4-2016-17434**

(540)

DAINYC

(220) 13.06.2016
(441) 26.09.2016
(731) CÔNG TY CỔ PHẦN ỨNG DỤNG CÔNG NGHỆ ĐẠI NAM (VN)
Số 2, ngõ 205 phố Thịnh Liệt, phường Thịnh Liệt, quận Hoàng Mai, thành phố Hà Nội
(740) Công ty TNHH Tư vấn Quốc Dân (NACI CO., LTD)

(511) Nhóm 11: Máy lọc nước RO, bếp ga, bếp điện từ, nồi cơm điện, quạt điện, tủ lạnh, tủ cấp đông.

---

(210) **4-2016-17436**

(540)

Merriman

(220) 13.06.2016
(441) 26.09.2016
(531) A5.5.20; A5.5.21
(591) Đen, vàng nâu
(731) TỔNG CÔNG TY CỔ PHẦN DỆT MAY HÒA THỌ (VN)
36 Ông Ích Đường, phường Hòa Thọ Đông, quận Cẩm Lệ, thành phố Đà Nẵng
(740) Công ty TNHH Tư vấn A & S (A&S CO.,LTD)

(511) Nhóm 18: Cặp da; ba lô; túi xách tay; ví da; vali (hành lý); túi du lịch.

Nhóm 25: Quần áo thời trang; đồ đi chân; đồ đội đầu; khăn choàng.

Nhóm 35: Mua bán phân phối: quần áo thời trang, đồ đi chân, đồ đội đầu, khăn choàng, cặp da, ba lô, túi xách tay, ví da, vali (hành lý), túi du lịch.

Nhóm 40: Dịch vụ may mặc; dịch vụ sửa quần áo; dịch vụ xử lý vải; dịch vụ chống thấm nước cho vải; dịch vụ nhuộm màu vải; dịch vụ tẩy trắng vải.

Nhóm 42: Dịch vụ thiết kế thời trang; tư vấn thiết kế thời trang; tư vấn thiết kế nội thất.

Nhóm 43: Dịch vụ khách sạn; dịch vụ cho thuê chỗ ở tạm thời; nhà nghỉ du lịch; nhà hàng ăn uống; quán cà phê.

Nhóm 45: Dịch vụ cho thuê quần áo dạ hội; dịch vụ cho thuê áo cưới; dịch vụ cho thuê trang phục chụp ảnh; dịch vụ tổ chức tiệc cưới (dịch vụ hôn lễ).

---

(210) **4-2016-17437**

(540)

BÒ NÉ NĂM NHẤT

(220) 13.06.2016
(441) 26.09.2016
(731) PHẠM VĂN HẢI (VN)
137/29 Lê Văn Sỹ, phường 13, quận Phú Nhuận, thành phố Hồ Chí Minh
(740) Công ty TNHH Tư vấn A & S (A&S CO.,LTD)

(511) Nhóm 43: Dịch vụ nhà hàng ăn uống; dịch vụ cung cấp đồ ăn thức uống do nhà hàng thực hiện.

---

(210) **4-2016-17438**

(540)

(220) 13.06.2016
(441) 26.09.2016
(531) 25.3.1
(591) Đen, trắng, đỏ
(731) CEMERLANG RAYA (M) SDN BHD (MY)
Lot 2, Jalan R2/3, Rawang Integrated Industrial Park, Off Jalan Batu Arang, 48000 Rawang, Selangor Darul Ehsan, Malaysia
(740) Công ty TNHH Trường Xuân (AGELESS CO.,LTD.)

(511) Nhóm 21: Dụng cụ cho mục đích gia dụng hoặc dụng cụ nhà bếp và đồ chứa đựng dùng cho gia đình và nhà bếp; dụng cụ bằng nhựa [cho mục đích gia dụng]; thùng rác dùng trong gia đình; bàn chải dùng cho mục đích gia dụng, cụ thể là bàn chải rửa bát đĩa, chổi để làm sạch các thùng chứa và bình chứa, bàn chải vệ sinh; xô dùng cho mục đích gia dụng; đồ chứa đựng bằng nhựa (dụng cụ cho mục đích gia dụng); chổi; giẻ lau nhà; miếng cọ rửa, bọt biển cho mục đích gia dụng, nùi để cọ rửa có bọt biển; vật lau chùi, cụ thể là dụng cụ để làm sạch, vận hành bằng tay; chổi có nùi bằng cao su để quét nước; sợi thép rối không gỉ cho việc làm sạch, tấm lưới bằng sắt để làm sạch; bàn chải đánh răng; bàn chải xơ dừa để cọ rửa; chổi chít quét nhà; xô, xô để vắt giẻ lau nhà; bàn chải sợi thép để cọ rửa; giẻ lau để làm sạch, khăn để làm sạch [khăn lau đồ đạc]; dụng cụ thông tắc bồn cầu [dụng cụ dùng để vệ sinh].

---

(210) **4-2016-17439**

(540)

(220) 13.06.2016
(441) 26.09.2016
(531) 26.1.2; A26.1.18
(591) Đen, trắng, đỏ
(731) CEMERLANG RAYA (M) SDN BHD (MY)
Lot 2, Jalan R2/3, Rawang Integrated Industrial Park, Off Jalan Batu Arang, 48000 Rawang, Selangor Darul Ehsan, Malaysia
(740) Công ty TNHH Trường Xuân (AGELESS CO.,LTD.)

(511) Nhóm 21: Dụng cụ cho mục đích gia dụng hoặc dụng cụ nhà bếp và đồ chứa đựng dùng cho gia đình và nhà bếp; dụng cụ bằng nhựa [cho mục đích gia dụng]; thùng rác dùng trong gia đình; bàn chải dùng cho mục đích gia dụng, cụ thể là bàn chải rửa bát đĩa, chổi để làm sạch các thùng chứa và bình chứa, bàn chải vệ sinh; xô dùng cho mục đích gia dụng; đồ chứa đựng bằng nhựa (dụng cụ cho mục đích gia dụng); chổi; giẻ lau nhà; miếng cọ rửa, bọt biển cho mục đích gia dụng, nùi để cọ rửa có bọt biển; vật lau chùi, cụ thể là dụng cụ để làm sạch, vận hành bằng tay; chổi có nùi bằng cao su để quét nước; sợi thép rối không gỉ cho việc làm sạch, tấm lưới bằng sắt để làm sạch; bàn chải đánh răng; bàn chải xơ dừa để cọ rửa; chổi chít quét nhà; xô, xô để vắt giẻ lau nhà; bàn chải sợi thép để cọ rửa; giẻ lau để làm sạch, khăn để làm sạch [khăn lau đồ đạc]; dụng cụ thông tắc bồn cầu [dụng cụ dùng để vệ sinh].

---

(210) **4-2016-17447**

(540)

(220) 14.06.2016
(441) 26.09.2016
(531) 26.1.2; 26.4.4; 26.4.7
(591) Xanh dương, đen, vàng
(731) CÔNG TY TNHH GIB VIỆT NAM (VN)
Xóm trại, thôn Xuân Quang, xã Đội Bình, huyện Ứng Hòa, thành phố Hà Nội
(740) Công ty TNHH Sở hữu trí tuệ WITIP Việt Nam (WITIP CO., LTD.)

(511) Nhóm 35: Dịch vụ mua bán, xuất nhập khẩu, các sản phẩm gồm: vòng bi cho ổ bi, vòng bi cho ổ trục; dịch vụ mua bán, xuất nhập khẩu, các sản phẩm gồm: vòng đệm kín, đệm làm kín, phớt amiăng, phớt để cách ly, dây bằng cao su, phớt bịt kín bằng amiăng.

---

(210) **4-2016-17455**

(540)

LINH KHÍ CỦA THIÊN NHIÊN

(220) 14.06.2016
(441) 26.09.2016
(531) 6.1.2; 26.1.1; A1.1.10; A6.3.5
(591) Vàng nhạt, đỏ, xanh dương, xanh dương đậm, xanh da trời, vàng, vàng đậm, xanh lá cây, đen
(731) CÔNG TY TNHH MỘT THÀNH VIÊN TRẦM HƯƠNG PHÚ KHÁNH (VN)
Tầng M, tòa nhà khách sạn Nha Trang Palace, số 9 Yersin, phường Lộc Thọ, thành phố Nha Trang, tỉnh Khánh Hòa
(740) Công ty TNHH Tư vấn sở hữu trí tuệ Việt (VIET IP CO.,LTD.)

(511) Nhóm 03: Tinh dầu trầm; hương trầm (nhang); trầm nụ và trầm miếng dùng để thắp.

Nhóm 20: Đồ đạc bằng gỗ dùng trong văn phòng; tác phẩm nghệ thuật bằng gỗ, sáp, thạch cao hoặc chất dẻo; đồ thủ công mỹ nghệ bằng gỗ; sản phẩm đan lát, tết bện từ các chất liệu tre, nứa, cói, mây, rơm, rạ, tất cả thuộc nhóm này.

Nhóm 35: Mua bán cây dó bầu, đồ mỹ nghệ bằng gỗ, đồ lưu niệm, trầm hương, tinh dầu trầm, đồ đạc bằng gỗ dùng trong văn phòng, tác phẩm nghệ thuật làm lừ các chất liệu gỗ, sáp, thạch cao hoặc chất dẻo, đồ thủ công mỹ nghệ bằng gỗ, sản phẩm đan lát, tết bện từ các chất liệu tre, nứa, cói, mây, rơm rạ; đại lý mua bán cây dó bầu, tinh dầu trầm, tre, nứa, đồ đạc bằng gỗ dùng trong văn phòng, đồ gỗ mỹ thuật, tác phẩm nghệ thuật làm từ các chất liệu gỗ, sáp, thạch cao hoặc chất dẻo, đồ thủ công mỹ nghệ bằng gỗ, sản phẩm đan lát, tết bện từ các chất liệu tre, nứa, cói, mây, rơm rạ.

Nhóm 44: Trồng rừng, chăm sóc rừng và khai thác rừng trồng, trồng cây lâu năm; trồng cây dó bầu.

---

(210) **4-2016-17456**

(540)

(220) 14.06.2016
(441) 26.09.2016
(531) 6.1.2; A6.3.5; 26.1.1; A1.1.10
(591) Vàng nhạt, đỏ, xanh dương, xanh dương đậm, xanh da trời, vàng, vàng đậm, xanh lá cây, đen
(731) CÔNG TY TNHH MỘT THÀNH VIÊN TRẦM HƯƠNG PHÚ KHÁNH (VN)
Tầng M, tòa nhà khách sạn Nha Trang Palace, số 9 Yersin, phường Lộc Thọ, thành phố Nha Trang, tỉnh Khánh Hòa
(740) Công ty TNHH Tư vấn sở hữu trí tuệ Việt (VIET IP CO.,LTD.)

(511) Nhóm 03: Tinh dầu trầm; hương trầm (nhang); trầm nụ và trầm miếng dùng để thắp.

Nhóm 20: Đồ đạc bằng gỗ dùng trong văn phòng; tác phẩm nghệ thuật bằng gỗ, sáp, thạch cao hoặc chất dẻo; đồ thủ công mỹ nghệ bằng gỗ; sản phẩm đan lát, tết bện từ các chất liệu tre, nứa, cói, mây, rơm, rạ, tất cả thuộc nhóm này.

Nhóm 35: Mua bán cây dó bầu, đồ mỹ nghệ bằng gỗ, đồ lưu niệm, trầm hương, tinh dầu trầm, đồ đạc bằng gỗ dùng trong văn phòng, tác phẩm nghệ thuật làm lừ các chất liệu gỗ, sáp, thạch cao hoặc chất dẻo, đồ thủ công mỹ nghệ bằng gỗ, sản phẩm đan lát, tết bện từ các chất liệu tre, nứa, cói, mây, rơm rạ; đại lý mua bán cây dó bầu, tinh dầu trầm, tre, nứa, đồ đạc bằng gỗ dùng trong văn phòng, đồ gỗ mỹ thuật, tác phẩm nghệ thuật làm từ các chất liệu gỗ, sáp, thạch cao hoặc chất dẻo, đồ thủ công mỹ nghệ bằng gỗ, sản phẩm đan lát, tết bện từ các chất liệu tre, nứa, cói, mây, rơm rạ.

Nhóm 44: Trồng rừng, chăm sóc rừng và khai thác rừng trồng, trồng cây lâu năm; trồng cây dó bầu.

---

(210) **4-2016-17513**

(540)

(220) 14.06.2016
(441) 26.09.2016
(591) Xanh, trắng
(731) HUMA ENTERPRISE (BD)
218, Mitford Road, Dhaka, Bangladesh
(740) Công ty TNHH Trà và cộng sự (TRA & ASSOCIATES CO.,LTD)

(511) Nhóm 01: Canxi carbua; canxi cacbonat; hóa chất dùng cho công nghiệp khoa học nhiếp ảnh, nông nghiệp nghề làm vườn và lâm nghiệp (trừ chất diệt nấm, chất diệt cỏ dại, thuốc trừ cỏ, thuốc trừ sâu và chất diệt ký sinh trùng).

(210) **4-2016-17517**

(540)

(220) 14.06.2016
(441) 26.09.2016
(531) A1.1.10; 24.1.1; A16.1.5; A26.11.12
(591) Vàng, đen
(731) CÔNG TY TNHH AUDIO NĂM SAO VIỆT NAM (VN)
Số 183F, đường Lĩnh Nam, quận Hoàng Mai, thành phố Hà Nội

(511) Nhóm 09: Thiết bị ghi, truyền và tái tạo âm thanh hoặc hình ảnh: âm thanh chuyên nghiệp, âm thanh hội thảo, âm thanh karaoke, âm thanh gia đình, âm thanh truyền hình.

Nhóm 11: Thiết bị chiếu sáng: ánh sáng chuyên nghiệp.

Nhóm 37: Dịch vụ lắp đặt thiết bị âm thanh, ánh sáng.

---

(210) **4-2016-17546**

(540)

(220) 14.06.2016
(441) 26.09.2016
(531) 5.3.11; A5.3.14; 5.3.9
(591) Xanh lá cây đậm, xanh lá cây nhạt
(731) ỦY BAN NHÂN DÂN HUYỆN NHO QUAN (VN)
Thị trấn Nho Quan, huyện Nho Quan, tỉnh Ninh Bình

(511) Nhóm 31: Khoai (cụ thể là khoai sọ).

Nhóm 35: Mua, bán, xuất nhập khẩu, giới thiệu khoai (cụ thể là khoai sọ) và các sản phẩm chế biến từ khoai sọ.

---

(210) **4-2016-17547**

(540)

(220) 14.06.2016
(441) 26.09.2016
(531) A5.1.5; A5.1.16; 5.9.3
(591) Trắng, nâu đậm, xanh lá cây
(731) ỦY BAN NHÂN DÂN HUYỆN NHO QUAN (VN)
Thị trấn Nho Quan, huyện Nho Quan, tỉnh Ninh Bình

(511) Nhóm 31: Khoai (cụ thể là khoai lang).

Nhóm 35: Mua, bán, xuất nhập khẩu, giới thiệu khoai (cụ thể là khoai lang) và các sản phẩm chế biến từ khoai lang.

---

(210) **4-2016-17557**

(540)

IDEAL

(220) 14.06.2016
(441) 26.09.2016

(731) TỔNG CỤC DÂN SỐ - KẾ HOẠCH HÓA GIA ĐÌNH (VN)
Tòa nhà lô D20, ngõ 8, Tôn Thất Thuyết, phường Mỹ Đình 2, quận Nam Từ Liêm, thành phố Hà Nội

(740) Công ty TNHH Sở hữu trí tuệ WINCO (WINCO CO., LTD.)

(511) Nhóm 05: Dược phẩm; thuốc tránh thai; thực phẩm chức năng.

Nhóm 10: Thiết bị và dụng cụ y tế; vòng tránh thai; bao cao su.

---

(210) **4-2016-17558**

(540)

DAT
Adhesives & Sealants

(220) 14.06.2016
(441) 26.09.2016
(531) 26.4.2; 25.5.2
(591) Xanh nước biển đậm, trắng, đỏ
(731) BEDOWIN INTERNATIONAL LIMITED (VG)
Commerce Chambre, Road Town, British Virgin Islands
(740) Công ty Luật TNHH T&G (TGVN)

(511) Nhóm 01: Chế phẩm dính cho băng phẫu thuật; chất dính dùng cho mục đích công nghiệp; chất dính dán áp phích quảng cáo; chất dính dùng để dán lớp giấy bồi lên tường/chất dính dùng cho giấy dán tường; chất dính dùng cho gạch ốp tường/tấm lát tường; keo/hồ dán dùng cho mục đích công nghiệp.

---

(210) **4-2016-17559**

(540)

DAT
Adhesives & Sealants

(220) 14.06.2016
(441) 26.09.2016
(531) 26.4.2; 25.5.2
(591) Xanh nước biển đậm, trắng, đỏ
(731) BEDOWIN INTERNATIONAL LIMITED (VG)
Commerce Chambre, Road Town, British Virgin Islands
(740) Công ty Luật TNHH T&G (TGVN)

(511) Nhóm 16: Băng dính cho mục đích văn phòng hoặc gia dụng; dải/đai dính cho mục đích văn phòng hoặc gia dụng; chất dính [keo dán] cho mục đích văn phòng hoặc gia dụng; hồ/keo cho mục đích văn phòng hoặc gia dụng/hồ bột cho mục đích văn phòng hoặc gia đình; gôm [chất dính] cho mục đích văn phòng hoặc gia dụng; băng tự dính cho mục đích văn phòng hoặc gia dụng.

---

(210) **4-2016-17560**

(540)

(220) 14.06.2016
(441) 26.09.2016
(531) 26.4.2; 25.5.2
(591) Xanh nước biển đậm, trắng, đỏ
(731) BEDOWIN INTERNATIONAL LIMITED (VG)
Commerce Chambre, Road Town, British Virgin Islands
(740) Công ty Luật TNHH T&G (TGVN)

(511) Nhóm 02: Dầu chống gỉ; sơn/sơn mài; chất dùng để sơn lót; chất pha loãng sơn/chất màu; chất pha loãng dùng cho sơn/sơn mài; véc ni/sơn dầu.

---

(210) **4-2016-17573**

(540)

Kali

(220) 14.06.2016
(441) 26.09.2016
(731) CÔNG TY CỔ PHẦN BASIL VIỆT HÀN (VN)
Số 3 C9 khu đô thị Mỹ Đình 1, phường Cầu Diễn, quận Nam Từ Liêm, thành phố Hà Nội

(511) Nhóm 25: Quần áo, đồ đội đầu, đồ đi chân.

Nhóm 35: Mua bán quần áo thời trang, giày dép, phụ kiện thời trang, túi xách.

---

(210) **4-2016-17590**

(540)

Hongsam Wang

(220) 14.06.2016
(441) 26.09.2016
(731) KOREA GINSENG CORP. (KR)
71, Beotkkot-gil, Daedeok-gu, Daejeon, Republic of Korea
(740) Công ty TNHH Quốc tế D & N (D&N INTERNATIONAL CO.,LTD.)

(511) Nhóm 32: Bia; nước khoáng [đồ uống] và nước uống có ga và đồ uống không cồn; đồ uống trái cây và nước ép trái cây; xi rô và chế phẩm khác dùng làm đồ uống; đồ uống thuộc nhóm này, cụ thể là đồ uống chứa thành phần chủ yếu từ hoa quả, và đồ uống có thành phần chủ yếu từ rau; chiết xuất trái cây không có cồn; nước ngọt; đồ uống dùng khi chơi thể thao [không dùng cho mục đích y tế]; nước rau ép.

---

(210) **4-2016-17591**

(540)

Wellhouse

(220) 14.06.2016
(441) 26.09.2016
(731) SHENZHEN WELLHOUSE TRAVEL GOODS CO., LTD. (CN)
Factory Building 3(Floor 2), Changpu Industrial Park, Xin'er, Shajing, Bao'an District, Shenzhen, China
(740) Công ty cổ phần Sở hữu trí tuệ BROSS và Cộng sự (BROSS & PARTNERS., JSC)

(511) Nhóm 18: Túi du lịch; túi đựng quần áo dùng để đi du lịch; túi cho thể thao; ví đựng tiền; túi xách tay; ví đựng danh thiếp.

Nhóm 20: Đệm; túi ngủ dùng cho cắm trại; gối; gối hơi không dùng cho mục đích y tế; đồ dùng cho giường trừ đồ vải; gối ôm.

Nhóm 25: Quần áo; giày; mũ; trang phục dệt kim; khăn quàng cổ; tấm che mắt khi ngủ.

---

(210) **4-2016-17599**

(540)

EAPharma

(220) 14.06.2016
(441) 26.09.2016
(531) A1.5.3
(591) Xanh da trời, hồng đỏ, xám
(731) EA PHARMA CO., LTD. (JP)
2-1-1, Irifune, Chuo-ku, Tokyo 104-0042, Japan
(740) Công ty TNHH Tầm nhìn và Liên danh (VISION & ASSOCIATES CO.LTD.)

(511) Nhóm 05: Chế phẩm dược; giấy thử phản ứng dùng cho mục đích y học; chất bổ sung ăn kiêng dùng cho người; đồ uống kiêng thích hợp cho mục đích y tế; thực phẩm ăn kiêng thích hợp cho mục đích y tế.

Nhóm 44: Dịch vụ y tế; cung cấp thông tin y tế; cung cấp thông tin y tế trong lĩnh vực dược phẩm; kiểm tra sức khỏe; chữa răng; chuẩn bị và phân phối thuốc.

---

(210) **4-2016-17600**

(540)

EAPharma

(220) 14.06.2016
(441) 26.09.2016
(531) A1.5.3
(731) EA PHARMA CO., LTD. (JP)
2-1-1, Irifune, Chuo-ku, Tokyo 104-0042, Japan
(740) Công ty TNHH Tầm nhìn và Liên danh (VISION & ASSOCIATES CO.LTD.)

(511) Nhóm 05: Chế phẩm dược; giấy thử phản ứng dùng cho mục đích y học; chất bổ sung ăn kiêng dùng cho người; đồ uống kiêng thích hợp cho mục đích y tế; thực phẩm ăn kiêng thích hợp cho mục đích y tế.

Nhóm 44: Dịch vụ y tế; cung cấp thông tin y tế; cung cấp thông tin y tế trong lĩnh vực dược phẩm; kiểm tra sức khỏe; chữa răng; chuẩn bị và phân phối thuốc.

---

(210) **4-2016-17601**

(540)

(220) 14.06.2016
(441) 26.09.2016
(531) 26.1.1; 26.1.4; 1.15.21; 2.9.4
(731) OMB, INC. (US)
2100 East Valencia Dr., Suite No. B-3, Fullerton, California 92831, United States of America
(740) Công ty TNHH Tầm nhìn và Liên danh (VISION & ASSOCIATES CO.LTD.)

(511) Nhóm 30: Bánh mỳ, bánh bao nhỏ, bánh sữa nhỏ.

---

(210) **4-2016-17602**

(540)

(220) 14.06.2016
(441) 26.09.2016
(531) 26.1.4; 1.15.21; 2.9.4; 26.1.1
(731) OMB, INC. (US)
2100 East Valencia Dr., Suite No. B-3, Fullerton, California 92831, United States of America
(740) Công ty TNHH Tầm nhìn và Liên danh (VISION & ASSOCIATES CO.LTD.)

(511) Nhóm 35: Dịch vụ ki ốt thực phẩm, cụ thể là mua bán thực phẩm bao gồm bánh mỳ, bánh bao nhỏ, bánh sữa nhỏ.

---

(210) **4-2016-17603**

(540)

(220) 14.06.2016
(441) 26.09.2016
(531) 26.1.1; 1.15.21; 26.1.4; 2.9.4
(731) OMB, INC. (US)
2100 East Valencia Dr., Suite No. B-3, Fullerton, California 92831, United States of America
(740) Công ty TNHH Tầm nhìn và Liên danh (VISION & ASSOCIATES CO.LTD.)

(511) Nhóm 43: Dịch vụ nhà hàng phục vụ bánh mỳ, bánh bao nhỏ, bánh sữa nhỏ.

---

(210) **4-2016-17608**

(540)

(220) 14.06.2016
(441) 26.09.2016
(531) 26.4.4; 26.4.9; A26.11.12; 1.15.23
(591) Cam, vàng, xám, trắng, đỏ
(731) CÔNG TY CỔ PHẦN BÁO THANH NIÊN (VN)
268 - 270 Nguyễn Đình Chiểu, phường 6, quận 3, thành phố Hồ Chí Minh
(740) Công ty Cổ phần PHANLAW VIETNAM (PHANLAW VIETNAM JSC)

(511) Nhóm 39: Dịch vụ du lịch; dịch vụ cho thuê chỗ để xe; dịch vụ giao hàng; dịch vụ vận chuyển hành khách.

---

(210) **4-2016-17609**

(540)

(220) 14.06.2016
(441) 26.09.2016
(531) 26.4.4; 26.4.9; 1.15.23; A26.11.12
(591) Cam, vàng, xám, trắng, đỏ
(731) CÔNG TY CỔ PHẦN BÁO THANH NIÊN (VN)
268 - 270 Nguyễn Đình Chiểu, phường 6, quận 3, thành phố Hồ Chí Minh
(740) Công ty Cổ phần PHANLAW VIETNAM (PHANLAW VIETNAM JSC)

(511) Nhóm 41: Dịch vụ giải trí; tổ chức và điều khiển hội thảo; dịch vụ giới thiệu phim; dịch vụ biên tập và dàn dựng băng hình; dịch vụ sản xuất phim [trừ phim quảng cáo]; dịch vụ trường quay.

---

(210) **4-2016-17614**

(540)

(220) 14.06.2016
(441) 26.09.2016
(531) A9.7.19
(591) Xanh lá cây, xanh nõn chuối
(731) THAI VEGETABLE OIL PUBLIC COMPANY LIMITED (TH)
149 Ratchadapisek Road (Thapra-Taksin), Bukkhalow, Thonburi, Bangkok 10600, Thailand
(740) Công ty Luật TNHH AMBYS Hà Nội (AMBYS HANOI)

(511) Nhóm 29: Dầu đậu nành cho thực phẩm và dầu có thể ăn được.

---

(210) **4-2016-17616**

(220) 14.06.2016

(441) 26.09.2016

(540)

(731) LG ELECTRONICS INC. (KR)
128, Yeoui-daero, Yeongdeungpo-gu, Seoul, Korea

(740) Công ty TNHH Trường Xuân (AGELESS CO.,LTD.)

(511) Nhóm 09: Máy quay giám sát có kết nối mạng; thiết bị viễn thông cầm tay dùng để tiếp nhận sóng không dây, lưu trữ và/hoặc truyền dữ liệu và tin nhắn, cụ thể là, điện thoại, điện thoại thông minh, máy vi tính, thiết bị hỗ trợ kỹ thuật số cá nhân (PĐA), máy tính bảng; thiết bị cảm biến chuyển động; chuột máy tính; công cụ giám sát [chương trình máy tính]; tai nghe không dây; thiết bị sạc pin; loa bluetooth; máy quay phim bluetooth và/hoặc máy ảnh bluetooth [chụp ảnh]; thiết bị viễn thông qua bluetooth, cụ thể là, máy vi tính, máy tính bảng, điện thoại cầm tay, điện thoại thông minh, điện thoại, mô đem, micrô, màn hình [phần cứng máy vi tính], chuột [thiết bị ngoại vi máy vi tính]; tai nghe; tai nghe bluetooth; thiết bị ghi và tái tạo âm thanh; điện thoại thông minh; thiết bị sạc pin không dây cho điện thoại thông minh; bộ xử lý ứng dụng [bộ xử lý trung tâm]; máy thu thanh; loa âm thanh; thiết bị điều khiển từ xa; thiết bị ghi, truyền và tái tạo âm thanh và hình ảnh; tai nghe đặt bên trong tai; thiết bị điều khiển từ xa cho các thiết bị điện tử; máy tính xách tay; điện thoại thông minh cầm tay; pin sạc điện; thiết bị âm thanh trên xe ô tô; máy vi tính; màn hình máy tính; giao diện và thiết bị ngoại vi cho máy vi tính; máy in dùng với máy tính; phần cứng máy tính dùng để lưu trữ dữ liệu; phần cứng máy tính dùng để hiển thị dữ liệu và viđêô; phần cứng máy tính dùng để truyền phát; phần cứng bộ nhớ máy tính; phần cứng kết nối máy tính; bàn phím máy vi tính; bàn phím cho điện thoại di động; máy tính bảng; túi đựng chuyên dụng cho máy tính bảng; thiết bị thu hình; màn hình tivi; kính mắt 3D cho máy thu hình; tai nghe có kèm micrô; tai nghe; thiết bị mạng cho gia đình, cụ thể là mô đem, bộ thu phát sóng, ăng ten thu phát sóng vô tuyến, thiết bị thu tín hiệu, máy thu thanh, thiết bị thu hình, máy vi tính, máy in để dùng với máy vi tính, bộ khuếch đại âm thanh, loa âm thanh, thiết bị truyền phát âm thanh; phần mềm liên quan đến thiết bị điện tử kỹ thuật số cầm tay [ghi sẵn và/hoặc có thể tải xuống được]; máy tính xách tay; máy tính cầm tay; máy nghe nhạc cầm tay; thiết bị viễn thông di động, cụ thể là máy thu phát cầm tay cho điện thoại di động, điện thoại di động, máy thu và phát vô tuyến xách tay, điện thoại truyền sóng qua vệ tinh và thiết bị hỗ trợ kỹ thuật số cho cá nhân (DPA); thiết bị sạc pin cho điện thoại di động; màn hình hiển thị cho điện thoại di động; mô đun hiển thị cho điện thoại di động; tai nghe không dây cho điện thoại di động; pin điện cho điện thoại di động; pin sạc dự phòng cho điện thoại di động; loa dự phòng cho điện thoại đi động; vỏ ốp lưng cho điên thoại di động; bao đựng thiết kế chuyên dụng cho điện thoại di động; phần mềm máy tính [ghi sẵn và/hoặc có thể tải xuống được]; phần mềm máy tính cho việc quản lý thiết bị di động [ghi sẵn và/hoặc có thể tải xuống được]; ứng dụng (phần mềm) cho điện thoại di động, có thể tải xuống được.

(210) **4-2016-17651**

(540)

(220) 15.06.2016
(441) 26.09.2016
(531) 26.4.4
(591) Màu đỏ gạch, trắng
(731) NGUYỄN THỊ NGA (VN)
Số nhà 381, đường Phan Đình Phùng, phường Phan Đình Phùng, thành phố Thái Nguyên, tỉnh Thái Nguyên

(511) Nhóm 35: Mua bán các loại mỹ phẩm và chăn, ga, gối, đệm.

Nhóm 44: Dịch vụ spa, massage, chăm sóc da.

---

(210) **4-2016-17675**

(540)

(220) 15.06.2016
(441) 26.09.2016
(531) 25.5.2; 6.1.2; 26.3.2
(591) Trắng, vàng, nâu, xanh
(731) CÔNG TY TRÁCH NHIỆM HỮU HẠN MỘT THÀNH VIÊN XUẤT NHẬP KHẨU 2-9 ĐẮK LẮK (VN)
23 Ngô Quyền, thành phố Buôn Ma Thuột, tỉnh Đắk Lắk

(511) Nhóm 30: Cà phê bột.

---

(210) **4-2016-17734**

(540)

Zumil

(220) 15.06.2016
(441) 26.09.2016
(731) NGUYỄN THÙY DƯƠNG (VN)
80E tổ 7, phường Thịnh Quang, quận Đống Đa, thành phố Hà Nội

(511) Nhóm 30: Bánh mì và bánh nướng; bánh gatô (bánh ngọt); bánh pizza; bánh quy (cookies); bánh trung thu.

Nhóm 35: Bán lẻ cà phê, chất thay thế cà phê, đồ uống có chứa cà phê, cà phê espresso và đồ uống dạng cà phê espresso, chè, ca cao, gia vị, sô cô la, hương liệu và si rô, kem lạnh, kẹo, bánh, đường, gạo, bột sắn, bột cọ, bột mì và các sản phẩm làm từ bột ngũ cốc, bánh mì và bánh nướng, mật ong, nước mật đường, men, bột nở, tương hạt cải, dấm, nước xốt (đồ gia vị); bán lẻ máy pha cà phê (chạy điện hoặc không chạy điện), máy nghiền cà phê, máy lọc cà phê, đồ sứ (chén và cốc), đồ gia dụng (bao gồm đĩa ăn, đồ thủy tinh; dụng cụ làm bánh và đồ dùng nhà bếp); bán sỉ và cung cấp các dịch vụ phân phối có liên quan tới

các hàng hóa kể trên; dịch vụ nhượng quyền thương mại (franchising), cụ thể là hỗ trợ quản lý kinh doanh có liên quan đến việc thành lập và điều hành hoạt động hàng ngày của quán cà phê và nhà hàng ăn uống.

Nhóm 41: Đào tạo công nhân kỹ thuật cho các ngành: kỹ thuật làm bánh mỳ Pháp, kỹ thuật làm bánh ngọt, kỹ thuật chế biến món ăn Á, kỹ thuật chế biến món ăn Âu; đào tạo ngắn hạn cho các nghề: kỹ thuật làm bánh mỳ Pháp, kỹ thuật làm bánh ngọt, kỹ thuật chế biến món ăn Á, kỹ thuật chế biến món ăn Âu; dịch vụ về giáo dục giảng dạy cho các ngành: kỹ thuật làm bánh mỳ Pháp, kỹ thuật làm bánh ngọt, kỹ thuật chế biến món ăn Á, kỹ thuật chế biến món ăn Âu.

Nhóm 43: Dịch vụ quán cà phê; quán giải khát; nhà hàng ăn uống; căng tin; dịch vụ cung cấp thức ăn, đồ uống do nhà hàng thực hiện.

---

(210) **4-2016-17762**

(540)

(220) 15.06.2016
(441) 26.09.2016
(531) 26.1.1; A26.1.18; 25.5.3; 26.2.7
(591) Đen, trắng, đỏ
(731) KAZZAZ GENERAL TRADING L.L.C (AE)
P.O. Box: 41818, Dubai, United Arab Emirates
(740) Công ty TNHH Đại Tín và Liên Danh (DAITIN AND ASSOCIATES CO.,LTD)

(511) Nhóm 09: Bộ pin anôt; pin điện; pin điện, cho xe cộ; pin để thắp sáng; thiết bị sạc pin; thiết bị sạc cho pin điện; pin mặt trời; hộp pin; ắc quy điện cao thế.

---

(210) **4-2016-17780**

(540)

(220) 15.06.2016
(441) 26.09.2016
(531) 4.5.2; 4.5.3
(591) Trắng, đen, xám
(731) ZENG MING (CN)
No.12, Tinggui Road, Shapu, Xintang Town, Zengcheng City, Guangdong, China
(740) Công ty Luật TNHH LEADCONSULT (LEADCONSULT)

(511) Nhóm 05: Thực phẩm cho em bé; tã lót [tã trẻ em]; quần tã trẻ em; sữa nghiền thành bột cho trẻ sơ sinh; sữa bột cho trẻ sơ sinh; dược phẩm dùng cho người; khăn vệ sinh; đồ uống kiêng thích hợp cho mục đích y tế; dầu y tế; chất bổ sung dinh dưỡng.

---

(210) **4-2016-17781**

(540)

(220) 15.06.2016
(441) 26.09.2016
(531) 4.5.2; 4.5.3
(591) Trắng, đen, xám
(731) ZENG MING (CN)
No.12, Tinggui Road, Shapu, Xintang Town, Zengcheng City, Guangdong, China
(740) Công ty Luật TNHH LEADCONSULT (LEADCONSULT)

(511) Nhóm 18: Địu em bé; địu trẻ em; túi; ví đựng tiền; ô; vali du lịch.

---

(210) **4-2016-17789**

(540)

(220) 15.06.2016
(441) 26.09.2016
(531) 4.5.2; 4.5.3
(591) Trắng, đen, xám
(731) ZENG MING (CN)
No.12, Tinggui Road, Shapu, Xintang Town, Zengcheng City, Guangdong, China
(740) Công ty Luật TNHH LEADCONSULT (LEADCONSULT)

(511) Nhóm 28: Thiết bị trò chơi; đồ chơi; trò chơi chỉ chơi trong nhà; trò chơi; mô hình đồ chơi.

---

(210) **4-2016-17795**

(540)

ORIPAN

(220) 15.06.2016
(441) 26.09.2016
(731) JEONG-HWA LEE (KR)
24, Eonju-ro 106-gil, Gangnam-gu, Seoul, Republic of Korea
(740) Công ty Luật TNHH WINCO (WINCO LAW FIRM)

(511) Nhóm 03: Xà phòng vệ sinh dạng bánh; xà phòng làm đẹp; xà phòng dạng lỏng; xà phòng chăm sóc cơ thể; xà phòng có hương thơm; xà phòng tắm; chế phẩm mỹ phẩm để tắm; chế phẩm tẩy trang; chế phẩm mỹ phẩm để chăm sóc da; kem mỹ phẩm.

---

(210) **4-2016-17812**

(540)

INDOBITS SHIOK SHIOK

(220) 15.06.2016
(441) 26.09.2016
(731) SOURCE PARTNERS PTE LTD (SG)
150 South Bridge Road, #12-03Fook Hai Building, SINGAPORE 058727
(740) Công ty TNHH Trường Xuân (AGELESS CO.,LTD.)

(511) Nhóm 30: Bột mì và chế phẩm làm từ ngũ cốc; bánh mỳ; bánh ngọt và bánh kẹo; đá lạnh có thể ăn được.

---

(210) **4-2016-17813**

(540)

(220) 15.06.2016
(441) 26.09.2016
(531) 2.1.1
(731) CHAN WAILEUNG (MO)
Est. Cacilhas 27-29, ed. Baguio court, macau
(740) Công ty TNHH Trường Xuân (AGELESS CO.,LTD.)

(511) Nhóm 43: Căng tin; nhà hàng ăn uống; dịch vụ quán cà phê; dịch vụ quầy rượu; dịch vụ khách sạn; cơ sở lưu trú tạm thời [khách sạn, nhà trọ].

---

(210) **4-2016-17814**

(540)

(220) 15.06.2016
(441) 26.09.2016
(531) 2.1.1
(731) CHAN WAILEUNG (MO)
Est. Cacilhas 27-29, ed. Baguio court, macau
(740) Công ty TNHH Trường Xuân (AGELESS CO.,LTD.)

(511) Nhóm 43: Căng tin; nhà hàng ăn uống; dịch vụ quán cà phê; dịch vụ quầy rượu; dịch vụ khách sạn; cơ sở lưu trú tạm thời [khách sạn, nhà trọ].

---

(210) **4-2016-17829**

(540)

(220) 16.06.2016
(441) 26.09.2016
(531) A1.1.10; 26.1.1; 26.15.1; 24.15.21
(591) Xanh lục bảo, đỏ, trắng, ghi xám
(731) CÔNG TY TNHH DU LỊCH DỊCH VỤ TIÊN PHONG (VN)
Tầng 1, tòa nhà Viện Nghiên cứu Phát triển Du lịch, số 58 Kim Mã, phường Kim Mã, quận Ba Đình, thành phố Hà Nội
(740) Công ty TNHH Tư vấn và Đầu tư BRANDLINK (BRANDLINK CO.,LTD.)

(511) Nhóm 39: Dịch vụ du lịch; dịch vụ lữ hành nội địa và quốc tế; đặt chỗ cho các chuyến đi; vận chuyển hành khách; đại lý bán vé (bao gồm vé máy bay, tàu hỏa, tàu thủy); cho thuê xe cộ.

---

(210) **4-2016-17847**

(540)

funnuts

(220) 16.06.2016
(441) 26.09.2016

(731) TẠ KHÂM HIỀN (VN)
788 Nguyễn Duy, phường 12, quận 8, thành phố Hồ Chí Minh

(511) Nhóm 29: Hạt điều; đậu phộng; đậu nành; hạt hướng dương; hạt dẻ; hạt hạnh nhân; tất cả đã qua chế biến.

---

(210) **4-2016-17911**

(540)

Thai Terrace

(220) 16.06.2016
(441) 26.09.2016

(731) CENTRAL RESTAURANTS GROUP CO., LTD. (TH)
5th, 6th, 7th, 8th Floor, Central Silom Tower, 306 Soi Silom 30, Silom Road, Suriyawongse, Bangrak, Bangkok 10500 Thailand

(740) Công ty TNHH Tư vấn ALIATLEGAL (ALIATLEGAL CO., LTD.)

(511) Nhóm 29: Thịt lợn, thịt bò, hải sản, rau củ và trái cây, tất cả các sản phẩm này ở dạng đông lạnh, ướp lạnh hoặc nấu chín (sẵn sàng để ăn).

Nhóm 32: Nước (đồ uống), nước ép trá cây (không cồn), đồ uống không cồn và đồ uống không cồn đóng sẵn.

Nhóm 43: Nhà hàng, dịch vụ cung cấp thức ăn và đồ uống, căng tin.

---

(210) **4-2016-17939**

(540)

EBISU
NƯỚC KHOÁNG THIÊN NHIÊN

(220) 16.06.2016
(441) 26.09.2016
(531) 6.1.2; 26.1.1; 26.2.7
(591) Xanh dương, xanh rêu, cam, trắng, vàng nhạt

(731) CÔNG TY CỔ PHẦN DHC SUỐI ĐÔI (VN)
93 Nguyễn Thị Minh Khai, phường Hải Châu I, quận Hải Châu, thành phố Đà Nẵng

(511) Nhóm 32: Nước uống tinh khiết; nước khoáng đóng chai (nước uống).

Nhóm 41: Công viên vui chơi giải trí; hoạt động của câu lạc bộ thể thao.

Nhóm 43: Dịch vụ khách sạn; nhà hàng ăn uống.

---

(210) **4-2016-17943**
(641) 4-2013-08507
(540)

GRACE

(220) 03.05.2013
(441) 26.09.2016

(731) W.R. GRACE CO. - CONN (US)
7500 Grace Drive, Columbia, Maryland 21044, U.S.A.
(740) Văn phòng Luật sư MINERVAS (MINERVAS)

(511) Nhóm 07: Máy tinh chế, phân loại, và/hoặc lọc hóa chất; máy đóng gói cột sắc ký.

Nhóm 09: Thiết bị khoa học dùng để phân tách hợp chất có sử dụng phép sắc ký bao gồm bộ dò, bộ xử lý dữ liệu, phần mềm máy tính, vỏ đựng và cột tháp, bơm, bộ dò tán xạ tia cực tím và ánh sáng bay hơi, vòi phun, bộ trộn, van, bộ cảm biến, bộ lọc, bộ thu hồi phân đoạn, máy vi tính và trạm máy vi tính, thiết bị điều chỉnh không khí, thiết bị đo, thùng chứa, lọ nhỏ, ống, và phụ kiện, vỏ bọc cho thiết bị khoa học này; thiết bị khoa học điều chế hợp chất dùng để phân tách và xử lý các hợp chất đã được phân tách trong phòng thí nghiệm; thiết bị khoa học, cụ thể là tháp chiết pha rắn và ống đựng chất chiết pha rắn dùng trong phòng thí nghiệm; bộ phận và phụ kiện cho các sản phâm nói trên.

Nhóm 10: Hộp chứa chất hấp thụ cacbon đioxit trên cơ sở canxi hyđroxit để sử dụng trong thiết bị y tế, cụ thể là hệ thống hỗ trợ hô hấp, thiết bị an toàn trong hầm mỏ, và thiết bị thở vòng kín dưới nước, máy hô hấp nhân tạo, và máy gây mê.

Nhóm 11: Thiết bị sắc ký cho mục đích công nghiệp.

Nhóm 17: Chế phẩm bịt kín dùng cho mối nối; băng dính và dải băng dính được dùng trong ngành xây dựng để che khe nối hay chống thấm nước; dải đệm dùng để bịt kín các khe hở ở cửa để tránh rò rỉ nước mưa hoặc gió; vòng đệm làm kín ống nước; hợp chất để bịt kín khe hở ở cửa để tránh rò rỉ nước mưa hoặc gió; hỗn hợp để bịt kín, nút kín; vòng chống rò rỉ nước; vật liệu chống ẩm; bao bì không thấm nước; vật liệu đệm lót bằng cao su hoặc chất dẻo; vật liệu bao gói [đệm lót, nhồi] bằng cao su hoặc chất dẻo; vật liệu để cách ly như cách điện, cách nhiệt; vật liệu đệm lót khớp nối giãn nở; đệm nối kín; vật liệu để bít kín; hợp chất hoá học để bịt lỗ rò rỉ; màng mỏng bằng chất dẻo, không dùng để bao gói; đệm lót; hợp chất chống ẩm cho các công trình xây dựng; nhựa tổng hợp [bán thành phẩm]; băng tự dính, không dùng cho mục đích văn phòng, y tế hoặc gia dụng; sợi polymer để sử dụng trong bê tông, vữa và công trình nề.

Nhóm 19: Vật liệu xây dựng phi kim loại; vật liệu xây dựng và sửa chữa nhà và các công trình xây dựng dân dụng không bằng kim loại; lớp phủ bitum hay trên cơ sở polyme tổng hợp cho mái, nền và móng công trình xây dựng; tấm che khe hở của mái, không bằng kim loại; tấm che khe hở cho cửa sổ và cửa ra vào, không bằng kim loại; vật liệu xi măng chống cháy để sử dụng cho sàn và dầm thép, bề mặt bê tông và cho các vật liệu xây dựng khác; vật liệu xây dựng chịu lửa không bằng kim loại; vật liệu xây dựng, cụ thể là đá tự nhiên và đá nhân tạo, xi măng, vôi, vữa, vữa trát và sỏi; ống dẫn bằng đất nung và xi măng; vật liệu làm đường; nhựa đường (asphan), hắc ín và nhựa rải đường (bitum); màng chống thấm nước là vật liệu xây dựng không bằng kim loại; vật liệu xây dựng không bằng kim loại cụ thể là lớp đệm rải lót dưới mái của các công trình xây dựng; vật liệu xây dựng không bằng kim loại dùng trong xây dựng nhà hay công trình xây dựng dân dụng có khả năng chống chịu thời tiết; vật liệu xây dựng không bằng kim loại để chặn và cách ly nước;

vật liệu xây dựng không bằng kim loại để lấp đầy và làm kín các mối nối hay khe hở trong xây dựng hay công trình dân dụng; tấm chất dẻo là vật liệu xây dựng dùng trong tòa nhà hay công trình xây dựng dân dụng; màng cách li hơi nước là vật liệu xây dựng không bằng kim loại; vật liệu xây dựng dạng tấm mỏng bằng chất dẻo đúc dùng cho hệ thống thoát nước trong tòa nhà và công trình dân dụng.

Nhóm 37: Cung cấp dịch vụ tư vấn cho nhà thầu kiến trúc hay thương nhân trong xây dụng hay sửa chữa nhà và trong xây dựng công trình dân dụng.

Nhóm 42: Dịch vụ khoa học và công nghệ trong lĩnh vực phép sắc ký; dịch vụ tư vấn kỹ thuật trong lĩnh vực hoá học, y sinh học, chất xúc tác, sản phẩm xây dựng, bao bì và mỏng gói hàng, polyme chuyên dụng, vật liệu trám kín và đậy kín chai, lon, thùng hòm, thiết bị chuyển hoá chất chất xúc tác và thuốc trừ sâu sinh học; dịch vụ phòng thí nghiệm hoá học; dịch vụ phân tích hóa học; dịch vụ phân tích hoá tính, chất phụ gia và tính năng của sản phẩm xây dựng; dịch vụ thiết kế bao bì cho người khác; dịch vụ tư vấn công nghệ cho nhà thầu, kiến trúc sư, và thương nhân để sử dụng được một cách chính xác và phù hợp các vật liệu xây dựng chuyên ngành trong xây dựng, sửa chữa nhà hay công trình xây dựng dân dụng.

---

(210) **4-2016-17947**

(540)

MAXPOWER

(220) 16.06.2016
(441) 26.09.2016
(531) 26.5.1; 26.5.2
(731) WENDENG MAXPOWER TOOLS GROUP CO., LTD. (CN)
8 Shenzhen Road, Wendeng, Shandong, China
(740) Công ty TNHH Trường Xuân (AGELESS CO.,LTD.)

(511) Nhóm 08: Dụng cụ cầm tay, thao tác thủ công; dụng cụ nông nghiệp, thao tác thủ công; dụng cụ làm vườn [công cụ cầm tay thao tác thủ công]; kéo [dụng cụ cầm tay, thao tác thủ công]; cờ lê [dụng cụ cầm tay]; mỏ lết [dụng cụ cầm tay].

---

(210) **4-2016-17971**

(540)

KANOK
WATER SYSTEM
PRODUCT

(220) 16.06.2016
(441) 26.09.2016
(531) 2.9.14; A2.9.15; 26.1.1; A26.1.18
(591) Xanh, trắng
(731) CÔNG TY TNHH THƯƠNG MẠI DỊCH VỤ TUYẾT MAI (VN)
99/7 đường Phan Anh, KP 12, phường Bình Trị Đông, quận bình Tân, thành phố Hồ Chí Minh

(511) Nhóm 17: Ống vòi tưới nước (bằng nhựa mềm).

---

(210) **4-2016-17972**

(540)

(220) 16.06.2016
(441) 26.09.2016
(531) 26.3.2
(591) Cam, trắng
(731) CÔNG TY TNHH THƯƠNG MẠI DỊCH VỤ TUYẾT MAI (VN)
99/7 đường Phan Anh, KP 12, phường Bình Trị Đông, quận Bình Tân, thành phố Hồ Chí Minh

(511) Nhóm 11: Van đồng (là thiết bị dùng để khóa vòi nước).

---

(210) **4-2016-18007**

(540)

(220) 17.06.2016
(441) 26.09.2016
(531) 5.3.16; A5.5.20; A26.11.12
(591) Da cam
(731) CÔNG TY TNHH MỘT THÀNH VIÊN KIM BÁCH HỢP (VN)
44A, đường 38, phường Hiệp Bình Chánh, quận Thủ Đức, thành phố Hồ Chí Minh

(511) Nhóm 40: Dịch vụ in ấn.

---

(210) **4-2016-18008**

(540)

SENKO

(220) 17.06.2016
(441) 26.09.2016
(731) CÔNG TY TNHH TÂN HUỲNH CHÂU (VN)
31B ấp 5, xã Xuân Thới Sơn, huyện Hóc Môn, thành phố Hồ Chí Minh

(511) Nhóm 09: Các loại dây điện thuộc nhóm này.

---

(210) **4-2016-18009**

(540)

(220) 17.06.2016
(441) 26.09.2016
(591) Trắng, đỏ
(731) CÔNG TY TNHH THANH XOAN (VN)
Khu II, thị trấn Nếnh, huyện Việt Yên, tỉnh Bắc Giang

(511) Nhóm 19: Vật liệu xây dựng: gồm gạch men ốp tường, gạch men lát nền.

---

(210) **4-2016-18010**

(540)

(220) 17.06.2016
(441) 26.09.2016
(531) 26.4.9; 26.4.2
(591) Trắng, xanh
(731) CÔNG TY TNHH THANH XOAN (VN)
Khu II, thị trấn Nếnh, huyện Việt Yên, tỉnh Bắc Giang

(511) Nhóm 19: Vật liệu xây dựng; gồm gạch men ốp tường, gạch men lát nền.

---

(210) **4-2016-18011**

(540)

(220) 17.06.2016
(441) 26.09.2016
(531) 26.4.7
(591) Xanh, trắng
(731) CÔNG TY TNHH THANH XOAN (VN)
Khu II, thị trấn Nếnh, huyện Việt Yên, tỉnh Bắc Giang

(511) Nhóm 19: Vật liệu xây dựng; gồm gạch men ốp tường, gạch men lát nền.

---

(210) **4-2016-18012**

(540)

(220) 17.06.2016
(441) 26.09.2016
(531) A26.11.12
(591) Đen, đỏ
(731) CÔNG TY TNHH THANH XOAN (VN)
Khu II, thị trấn Nếnh, huyện Việt Yên, tỉnh Bắc Giang

(511) Nhóm 19: Vật liệu xây dựng; gồm gạch men ốp tường, gạch men lát nền.

---

(210) **4-2016-18013**

(540)

(220) 17.06.2016
(441) 26.09.2016
(591) Trắng, xanh
(731) CÔNG TY TNHH THANH XOAN (VN)
Khu II, thị trấn Nếnh, huyện Việt Yên, tỉnh Bắc Giang

(511) Nhóm 19: Vật liệu xây dựng, gồm gạch men ốp lưng, gạch men lát nền.

---

(210) **4-2016-18014**

(540)

ROMARIO

(220) 17.06.2016
(441) 26.09.2016
(731) CÔNG TY TNHH THANH XOAN (VN)
Khu II, thị trấn Nếnh, huyện Việt Yên, tỉnh Bắc Giang

(511) Nhóm 19: Vật liệu xây dựng: gồm gạch men ốp tường; gạch men lát nền.

---

(210) **4-2016-18015**

(540)

KyKy

(220) 17.06.2016
(441) 26.09.2016
(731) CÔNG TY CỔ PHẦN KIWI VIỆT NAM (VN)
Xóm 2 thôn Bạch Liên, xã Liên Phương, huyện Thường Tín, thành phố Hà Nội

(511) Nhóm 02: Sơn (trừ sơn cách điện, cách nhiệt).

---

(210) **4-2016-18016**

(540)

(220) 17.06.2016
(441) 26.09.2016
(531) A26.11.12; A25.7.21; A7.1.12; 7.1.24; A6.7.5
(591) Đỏ, xanh dương đậm, xám
(731) CÔNG TY TNHH THƯƠNG MẠI TRIỀU THUẬN THÀNH (VN)
Tổ 1, ấp Gành Gió, xã Cửa Dương, huyện Phú Quốc, tỉnh Kiên Giang

(511) Nhóm 35: Quản lý thương mại việc li xăng sản phẩm và dịch vụ của người khác; dịch vụ giới thiệu sản phẩm trên các phương tiện truyền thông, cho mục đích bán lẻ; giới thiệu sản phẩm, trưng bày sản phẩm; phân phát hàng mẫu; bố trí sắp đặt cho mục đích quảng cáo, phát thảo cách trình bày trên các tài liệu cho mục đích quảng cáo, dịch vụ market cho mục đích quảng cáo.

---

(210) **4-2016-18017**

(540)

(220) 17.06.2016
(441) 26.09.2016
(531) 26.5.1; 25.1.6; 5.7.3; 25.1.25; 26.1.1; 26.7.25; 26.1.10
(591) Trắng, đen, đỏ, xám, vàng
(731) ANHEUSER-BUSCH, LLC (US)
One Busch Place, St. Louis, Missouri 63118, United States of America
(740) Công ty TNHH Lê & Lê (LE & LE)

(511) Nhóm 32: Bia.

---

(210) **4-2016-18018**

(540)

(220) 17.06.2016
(441) 26.09.2016
(591) Trắng, xanh lá cây
(731) CÔNG TY TNHH DẦU KHÍ QUỐC TẾ VIỆT NAM - SINGAPORE (VN)
107C3 Làng quốc tế Thăng Long, phường Dịch Vọng, quận Cầu Giấy, thành phố Hà Nội

(511) Nhóm 04: Dầu và mỡ công nghiệp, chất bôi trơn.

---

(210) **4-2016-18019**

(540)

KICOMART

(220) 17.06.2016
(441) 26.09.2016
(731) TRẦN THỊ HIỀN (VN)
10 Hát Giang, phường 2, quận Tân Bình, thành phố Hồ Chí Minh

(511) Nhóm 35: Giới thiệu sản phẩm; trưng bày sản phẩm; tổ chức triển lãm cho mục đích thương mại hoặc quảng cáo; tổ chức trình diễn thời trang cho mục đích bán hàng; marketing; dịch vụ nghiên cứu tiếp thị; dịch vụ giới thiệu sản phẩm trên các phương tiện truyền thông, cho mục đích bán lẻ; dịch vụ mua sắm cho người khác [mua hàng hóa và dịch vụ cho người khác]; quảng cáo; dịch vụ tái lập kinh doanh, dịch vụ tiếp thị qua điện thoại; điều tra thương mại; phân phát hàng mẫu; hỗ trợ quản lý kinh doanh.

---

(210) **4-2016-18020**

(540)

(220) 17.06.2016
(441) 26.09.2016
(531) A26.11.12; 26.4.2
(591) Đen, trắng, xanh dương
(731) CÔNG TY TNHH THỜI TRANG SEFA (VN)
Số 12 ngõ 25 đường Vương Thừa Vũ, phường Khương Mai, quận Thanh Xuân, thành phố Hà Nội

(511) Nhóm 23: Các loại sợi dùng để dệt.

Nhóm 24: Vải, vải dệt kim, vải đan móc; ga, vỏ gối.

Nhóm 25: Quần áo (trang phục).

Nhóm 27: Thảm.

Nhóm 35: Mua bán quần áo (trang phục); bán buôn vải; buôn bán tơ.

---

(210) **4-2016-18021**

(540)

Sesun

(220) 17.06.2016
(441) 26.09.2016
(531) 26.4.2
(731) CÔNG TY TNHH THỜI TRANG SEFA (VN)
Số 12 ngõ 25 đường Vương Thừa Vũ, phường Khương Mai, quận Thanh Xuân, thành phố Hà Nội

(511) Nhóm 23: Các loại sợi dùng để dệt.

Nhóm 24: Vải, vải dệt kim, vải đan móc; ga, vỏ gối.

Nhóm 25: Quần áo (trang phục).

Nhóm 27: Thảm.

Nhóm 35: Mua bán quần áo (trang phục); bán buôn vải; buôn bán tơ.

---

(210) **4-2016-18030**

(540)

TÂM TRÍ

(220) 17.06.2016
(441) 26.09.2016
(731) CÔNG TY TNHH MỘT THÀNH VIÊN CƠ ĐIỆN LẠNH TÂM TRÍ (VN)
115 đường số 4, ấp Ích Thạnh, phường Trường Thạnh, quận 9, thành phố Hồ Chí Minh

(511) Nhóm 37: Dịch vụ sửa chữa các loại máy móc như sau: máy điều hòa nhiệt độ, tủ đông lạnh, máy làm nóng-lạnh nước uống, máy giặt.

---

(210) **4-2016-18031**

(540)

LIEN THANH HIGH SPEED

(220) 17.06.2016
(441) 26.09.2016
(531) A1.5.3; 26.1.2
(591) Đỏ, trắng
(731) CÔNG TY TNHH THƯƠNG MẠI DỊCH VỤ MÁY MÓC KỸ THUẬT LIÊN THANH (VN)
30 Quốc Lộ 1A, khu phố 3A, phường Thạnh Lộc, quận 12, thành phố Hồ Chí Minh

(511) Nhóm 12: Tàu thủy, thuyền ca nô.

---

(210) **4-2016-18032**

(540)

(220) 17.06.2016
(441) 26.09.2016
(531) A3.13.4; A3.13.24
(591) Đen, trắng, đỏ, xanh
(731) CHÂU NGỌC YẾN (VN)
199/66A Lê Quang Sung, phường 6, quận 6, thành phố Hồ Chí Minh

(511) Nhóm 35: Mua bán lưới che cây cảnh, bạt sọc.

---

(210) **4-2016-18033**

(540)

(220) 17.06.2016
(441) 26.09.2016
(531) 5.3.20; 5.3.11; 25.1.25
(591) Đen, xanh nâu rêu
(731) CÔNG TY TNHH NHUNG LÂM (VN)
Số 10, ngõ 10, phố Tản Đà, phường Nguyễn Trãi, quận Hà Đông, thành phố Hà Nội

(511) Nhóm 18: Túi xách, ba lô, ví cầm tay.

---

(210) **4-2016-18034**

(540)

(220) 17.06.2016
(441) 26.09.2016
(731) CÔNG TY TNHH ĐIỆN TỬ PRO ASIA (VN)
Số 6, thôn Lã Côi, xã Yên Viên, huyện Gia Lâm, thành phố Hà Nội
(740) Văn phòng luật sư Phạm và Liên danh (PHAM & ASSOCIATES)

(511) Nhóm 09: Bộ khuếch đại âm thanh; máy đọc đĩa; tai nghe; loa; micrô; thiết bị và máy âm thanh.

---

(210) **4-2016-18035**

(540)

(220) 17.06.2016
(441) 26.09.2016
(531) 26.3.23; 26.4.2; A26.11.7
(591) Đỏ, trắng
(731) CÔNG TY TNHH THƯƠNG MẠI BNN (VN)
B26 Nguyễn Hữu Thọ, phường Tân Phong, quận 7, thành phố Hồ Chí Minh

(511) Nhóm 19: Vật liệu xây dựng phi kim loại cụ thể là: gạch; gỗ xây dựng; ngói cong.

---

(210) **4-2016-18036**

(540)

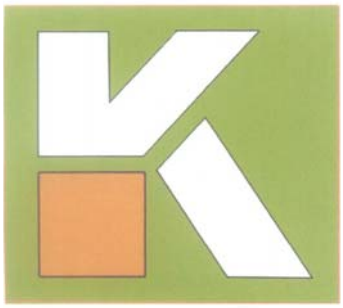

(220) 17.06.2016
(441) 26.09.2016
(531) 26.4.9; 26.4.1; A26.4.18
(591) Xanh, trắng, cam
(731) CÔNG TY TNHH THIẾT KẾ XÂY DỰNG VÀ THƯƠNG MẠI VIỆT KHÔI (VN)
481 Phan Văn Trị, phường 5, quận Gò Vấp, thành phố Hồ Chí Minh

(511) Nhóm 20: Các sản phẩm trang trí nội thất bằng gỗ cụ thể là: giá và kệ đựng vật dụng trang trí; tủ đựng quần áo; tủ bếp; tủ đựng nhiều ngăn kéo; bàn trang điểm.

---

(210) **4-2016-18037**

(540)

(220) 17.06.2016
(441) 26.09.2016
(531) A5.3.15; 26.2.7
(591) Trắng, xanh lá
(731) CÔNG TY TNHH THƯƠNG MẠI DỊCH VỤ THIÊN HIỆP THÀNH (VN)
34/6 đường số 9, khu phố 5, phường Hiệp Bình Phước, quận Thủ Đức, thành phố Hồ Chí Minh

(511) Nhóm 29: Thực phẩm làm từ cá; thịt; tôm không còn sống; gia cầm không còn sống; thịt lợn.

Nhóm 31: Nấm, rau củ quả tươi.

---

(210) **4-2016-18038**

(540)

(220) 17.06.2016
(441) 26.09.2016
(531) A26.11.8; 26.4.4
(591) Trắng, đỏ
(731) CÔNG TY TNHH SẢN XUẤT THƯƠNG MẠI DỊCH VỤ CÂN ĐIỆN TỬ TỰ ĐỘNG HÓA VIỆT MỸ (VN)
151 đường D1, phường 25, quận Bình Thạnh, thành phố Hồ Chí Minh

(511) Nhóm 09: Cân; thiết bị cân bằng; cân đứng; thiết bị và dụng cụ để cân; máy cân.

Nhóm 35: Giới thiệu sản phẩm, trưng bày sản phẩm (cân điện tử); đại lý thông tin thương mại; dịch vụ giới thiệu sản phẩm trên các phương tiện truyền thông cho mục đích bán lẻ; tổ chức hội chợ thương mại nhằm mục đích bán hàng hoặc quảng cáo.

Nhóm 37: Lắp đặt, bảo dưỡng và sửa chữa máy móc; xây dựng; lắp đặt và sửa chữa thiết bị điện; lắp đặt, sửa chữa bảo dưỡng máy và thiết bị văn phòng.

---

(210) **4-2016-18039**

(540)

(220) 17.06.2016
(441) 26.09.2016
(531) A25.3.3; 25.5.1
(591) Trắng, đỏ, xanh than, đen, xám bạc
(731) CÔNG TY TNHH SẢN XUẤT THƯƠNG MẠI DỊCH VỤ CÂN ĐIỆN TỬ TỰ ĐỘNG HÓA VIỆT MỸ (VN)
151 đường D1, phường 25, quận Bình Thạnh, thành phố Hồ Chí Minh

(511) Nhóm 09: Cân; thiết bị cân bằng; cân đứng; thiết bị và dụng cụ để cân; máy cân.

Nhóm 35: Giới thiệu sản phẩm, trưng bày sản phẩm (cân điện tử); đại lý thông tin thương mại; dịch vụ giới thiệu sản phẩm trên các phương tiện truyền thông cho mục đích bán lẻ; tổ chức hội chợ thương mại nhằm mục đích bán hàng hoặc quảng cáo.

Nhóm 37: Lắp đặt, bảo dưỡng và sửa chữa máy móc; xây dựng; lắp đặt và sửa chữa thiết bị điện; lắp đặt, sửa chữa bảo dưỡng máy và thiết bị văn phòng.

---

(210) **4-2016-18046**

(540)

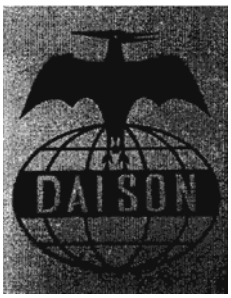

(220) 17.06.2016
(441) 26.09.2016
(531) 3.7.1; 3.7.16; A3.7.24; A1.5.3
(731) NGUYỄN BÁ ĐẠI (VN)
Số 1 Hàng Vải, phường Hàng Bồ, quận Hoàn Kiếm, thành phố Hà Nội
(740) Công ty TNHH Tư vấn A & S (A&S CO.,LTD)

(511) Nhóm 03: Giấy nhám; giấy ráp; vật liệu mài mòn; chế phẩm làm sạch; vải nhám; giấy đánh bóng.

---

(210) **4-2016-18050**

(540)

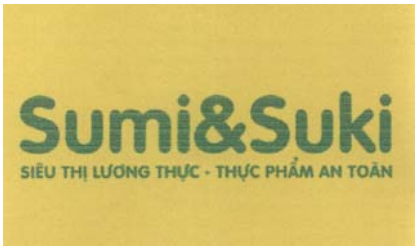

(220) 17.06.2016
(441) 26.09.2016

(591) Xanh lá cây, vàng
(731) CÔNG TY TNHH THỰC PHẨM SUMI&SUKI (VN)
766 Trần Cao Vân, phường Thanh Khê Đông, quận Thanh Khê, thành phố Đà Nẵng

(511) Nhóm 43: Dịch vụ cung cấp thực phẩm và đồ uống (do nhà hàng thực hiện).

---

(210) **4-2016-18051**

(540)

LOVEAUDIO

(220) 17.06.2016
(441) 26.09.2016
(731) CÔNG TY TNHH SẢN XUẤT & THƯƠNG MẠI HMG (VN)
Tổ 1, khu 3, phường Giếng Đáy, thành phố Hạ Long, tỉnh Quảng Ninh

(511) Nhóm 35: Mua bán, thiết bị và phụ kiện âm thanh; vỏ hộp loa; loa đài, máy thu thanh, micro (ống nói); thiết bị báo động; thiết bị thu hình; âm li.

---

(210) **4-2016-18052**

(540)

(220) 17.06.2016
(441) 26.09.2016
(531) 5.1.1; A5.1.8; A7.1.11; 5.5.19; A6.19.16
(591) Xanh, trắng, vàng, đỏ, đen
(731) XÍ NGHIỆP GIẤY THANH HÀ (VN)
Dương Ổ, phường Phong Khê, thành phố Bắc Ninh, tỉnh Bắc Ninh

(511) Nhóm 16: Giấy vệ sinh; khăn giấy; giấy lau.

---

(210) **4-2016-18053**

(540)

(220) 17.06.2016
(441) 26.09.2016
(531) 26.1.2; A24.15.7; A26.1.18
(591) Đen, trắng, vàng
(731) CÔNG TY TNHH MỘT THÀNH VIÊN XE ĐIỆN DK VIỆT NHẬT (VN)
Số 6, Lê Quý Đôn, phường Tam Thanh, thành phố Lạng Sơn, tỉnh Lạng Sơn

(511) Nhóm 35: Mua bán, xe đạp điện, xe máy điện, ô tô điện và các phụ tùng của xe máy điện, ô tô điện, xe đạp điện.

---

(210) **4-2016-18054**

(540)

ZUSA

(220) 17.06.2016
(441) 26.09.2016
(731) NGUYỄN THỊ NGỌC SƯƠNG (VN)
9 Lê Quang Định, phường 13, quận 5, thành phố Hồ Chí Minh

(511) Nhóm 35: Mua bán khóa bằng kim loại; mua bán ổ khóa bằng kim loại; mua bán đinh bằng kim loại; mua bán ốc vít bằng kim loại; mua bán bản lề cửa bằng kim loại; mua bán thanh trượt (ray) bằng kim loại (dùng cho đồ gỗ như ngăn kéo bàn, tủ,..).

---

(210) **4-2016-18055**

(540)

(220) 17.06.2016
(441) 26.09.2016
(531) 26.3.23; 26.13.25; A26.11.7
(591) Trắng, đen, cam
(731) CÔNG TY TNHH PERSONAL HEALTHCARE (VN)
31/4 Hoàng Việt, phường 04, quận Tân Bình, Thành phố Hồ Chí Minh

(511) Nhóm 41: Hoạt động của các câu lạc bộ thể thao.

---

(210) **4-2016-18071**

(540)

(220) 17.06.2016
(441) 26.09.2016
(731) GREAT WALL MOTOR COMPANY LIMITED (CN)
2266 Chaoyang South Street, Baoding, Hebei 071000, China
(740) Công ty TNHH Sở hữu trí tuệ Bình Minh (SUNRISE IP CO.,LTD.)

(511) Nhóm 12: Xe cộ cho việc đi lại trên mặt đất, trên không, dưới nước hoặc bằng đường ray; xe ô tô; xe ô tô con; ô tô cắm trại; xe máy có bàn đạp và một động cơ chạy bằng xăng; xe cộ chạy bằng điện; đầu máy cho phương tiện giao thông trên bộ; động cơ cho phương tiện giao thông trên bộ; hộp số cho phương tiện giao thông trên bộ; thân xe ô tô; khung gầm ô tô; bánh xe cộ; săm lốp ô tô; bộ ghế nệm cho xe cộ; túi khí [thiết bị an toàn cho ô tô]; thanh chắn va đập của ô tô; ổ líp dùng cho xe cộ mặt đất; khớp ly hợp cho xe cộ trên mặt đất; phanh cho xe cộ; nắp đậy cho động cơ xe cộ [nắp ca bô]; kính chắn gió; gương chiếu hậu; giảm xóc cho ô tô; cửa cho xe cộ; bơm cho xe đạp; xe đẩy tay; túi dụng cụ để sửa chữa săm xe.

Nhóm 35: Dịch vụ đại lý xuất nhập khẩu; dịch vụ đẩy mạnh bán hàng [cho người khác]; dịch vụ mua sắm cho người khác [mua hàng hóa và dịch vụ cho người khác]; marketing; quảng cáo; dịch vụ giới thiệu sản phẩm trên các phương tiện truyền thông, cho mục đích bán lẻ; cung cấp thị trường trực tuyến cho người mua và người bán về hàng hóa và dịch vụ, cụ thể là giới thiệu sản phẩm trên trang web, cho mục đích kinh doanh; tư vấn tổ chức và điều hành kinh doanh.

Nhóm 37: Trạm phục vụ xe cộ [nạp nhiên liệu và bảo dưỡng]; dịch vụ bảo dưỡng và sửa chữa xe có động cơ; bảo dưỡng xe cộ; chống gỉ cho xe cộ; dịch vụ sửa chữa khi hỏng xe; bôi trơn xe cộ [tra dầu mỡ]; làm sạch xe cộ; rửa xe cộ; đánh bóng xe cộ; đánh véc ni; lắp đặt, bảo dưỡng và sửa chữa máy móc; chống gỉ; đắp lốp [lốp xe]; lưu hoá lốp xe [sửa chữa]; cân bằng bánh xe.

---

(210) **4-2016-18072**

(540)

(220) 17.06.2016
(441) 26.09.2016
(531) 26.15.15; 26.15.3; 26.4.3
(591) Đen, trắng, ghi
(731) GREAT WALL MOTOR COMPANY LIMITED (CN)
2266 Chaoyang South Street, Baoding, Hebei 071000, China
(740) Công ty TNHH Sở hữu trí tuệ Bình Minh (SUNRISE IP CO.,LTD.)

(511) Nhóm 12: Xe cộ cho việc đi lại trên mặt đất, trên không, dưới nước hoặc bằng đường ray; xe ô tô; xe ô tô con; ô tô cắm trại; xe máy có bàn đạp và một động cơ chạy bằng xăng; xe cộ chạy bằng điện; đầu máy cho phương tiện giao thông trên bộ; động cơ cho phương tiện giao thông trên bộ; hộp số cho phương tiện giao thông trên bộ; thân xe ô tô; khung gầm ô tô; bánh xe cộ; săm lốp ô tô; bộ ghế, nệm cho xe cộ; túi khí [thiết bị an toàn cho ô tô]; thanh chăn va đập của ô tô; ổ líp dùng cho xe cộ mặt đất; khớp ly hợp cho xe cộ trên mặt đất; phanh cho xe cộ; nắp đậy cho động cơ xe cộ [nắp ca bô]; kính chắn gió; gương chiếu hậu; giảm xóc cho ô tô; cửa cho xe cộ; bơm cho xe đạp; xe đẩy tay; túi dụng cụ để sửa chữa săm xe.

Nhóm 35: Dịch vụ đại lý xuất nhập khẩu; dịch vụ đẩy mạnh bán hàng [cho người khác]; dịch vụ mua sắm cho người khác [mua hàng hóa và dịch vụ cho người khác]; marketing; quảng cáo; dịch vụ giới thiệu sản phẩm trên các phương tiện truyền thông, cho mục đích bán lẻ; cung cấp thị trường trực tuyến cho người mua và người bán về hàng hóa và dịch vụ, cụ thể là giới thiệu sản phẩm trên trang web, cho mục đích kinh doanh; tư vấn tổ chức và điều hành kinh doanh.

Nhóm 37: Trạm phục vụ xe cộ [nạp nhiên liệu và bảo dưỡng]; dịch vụ bảo dưỡng và sửa chữa xe có động cơ; bảo dưỡng xe cộ; chống gỉ cho xe cộ; dịch vụ sửa chữa khi hỏng xe; bôi trơn xe cộ [tra dầu mỡ]; làm sạch xe cộ; rửa xe cộ; đánh bóng xe cộ; đánh véc ni; lắp đặt, bảo dưỡng và sửa chữa máy móc; chống gỉ; đắp lốp [lốp xe]; lưu hoá lốp xe [sửa chữa]; cân bằng bánh xe.

---

(210) **4-2016-18073**

(540)

(220) 17.06.2016
(441) 26.09.2016
(531) 4.5.2; 4.5.3; A5.3.13; 25.1.6; 26.1.1
(591) Trắng, xanh, vàng
(731) CÔNG TY CỔ PHẦN THƯƠNG MẠI CENTER (VN)
11/8 đường 26, khu phố 7, phường Linh Đông, quận Thủ Đức, thành phố Hồ Chí Minh

(511) Nhóm 05: Thực phẩm chức năng.

---

(210) **4-2016-18075**

(540)

(220) 17.06.2016
(441) 26.09.2016
(531) 3.7.17; A26.11.12
(591) Xanh, đỏ
(731) CÔNG TY TNHH BA CON CÒ VIỆT PHÁP (VN)
Khóm 3, phường 1, thị xã Ngã Năm, tỉnh Sóc Trăng

(511) Nhóm 01: Phân bón.

---

(210) **4-2016-18077**

(540)

(220) 17.06.2016
(441) 26.09.2016
(531) A9.5.12
(591) Xanh đen, trắng
(731) CÔNG TY TNHH NÚT ÁO TÔN VĂN (VN)
Số 1/474, khu phố Hòa Lân 2, phường Thuận Giao, thị xã Thuận An, tỉnh Bình Dương

(511) Nhóm 35: Mua bán các loại khóa kéo, khóa móc, các loại nút áo, cúc bấm.

---

(210) **4-2016-18078**

(540)

(220) 17.06.2016
(441) 26.09.2016
(531) A5.5.20; A5.5.21
(591) Vàng
(731) CÔNG TY TNHH NÚT ÁO TÔN VĂN (VN)
Số 1/474, khu phố Hòa Lân 2, phường Thuận Giao, thị xã Thuận An, tỉnh Bình Dương

(511) Nhóm 35: Mua bán các loại khóa kéo, khóa móc, các loại nút áo, cúc bấm.

---

(210) **4-2016-18079**

(540)

(220) 17.06.2016
(441) 26.09.2016
(531) 25.3.1; 26.1.1; 5.5.16; A5.5.21; 25.1.6; A26.11.12; 1.15.23
(591) Xanh dương, xanh lá cây, trắng, hồng
(731) CÔNG TY TNHH GIẤY HOA SEN (VN)
41/21 đường 07, phường Tân Chánh Hiệp, quận 12, thành phố Hồ Chí Minh

(511) Nhóm 16: Giấy thấm; giấy vệ sinh; giấy; khăn ăn bằng giấy, khăn bàn bằng giấy; khăn trải bàn bằng giấy; khăn lau bằng giấy.

---

(210) **4-2016-18090**

(540)

PICOROACT

(220) 17.06.2016
(441) 26.09.2016
(731) CÔNG TY TRÁCH NHIỆM HỮU HẠN PHÚ NÔNG (VN)
Quốc lộ 91, KV Qui Thạnh 1, phường Trung Kiên, quận Thốt Nốt, thành phố Cần Thơ
(740) Công ty TNHH Sở hữu trí tuệ và Công nghệ Thủ Đô (CAPITAL IP&T CO.LTD.)

(511) Nhóm 05: Thuốc bảo vệ thực vật như: thuốc trừ bệnh cây trồng; thuốc trừ sâu; thuốc diệt cỏ; thuốc diệt trừ rầy nâu; thuốc diệt nấm mốc.

---

(210) **4-2016-18091**

(540)

BIGCO

(220) 17.06.2016
(441) 26.09.2016
(731) CÔNG TY TRÁCH NHIỆM HỮU HẠN PHÚ NÔNG (VN)
Quốc lộ 91, KV Qui Thạnh 1, phường Trung Kiên, quận Thốt Nốt, thành phố Cần Thơ
(740) Công ty TNHH Sở hữu trí tuệ và Công nghệ Thủ Đô (CAPITAL IP&T CO.LTD.)

(511) Nhóm 05: Thuốc bảo vệ thực vật như: thuốc trừ bệnh cây trồng; thuốc trừ sâu; thuốc diệt cỏ; thuốc diệt trừ rầy nâu; thuốc diệt nấm mốc.

---

(210) **4-2016-18092**

(540)

TRUESUPER

(220) 17.06.2016
(441) 26.09.2016
(731) CÔNG TY TRÁCH NHIỆM HỮU HẠN PHÚ NÔNG (VN)
Quốc lộ 91, KV Qui Thạnh 1, phường Trung Kiên, quận Thốt Nốt, thành phố Cần Thơ
(740) Công ty TNHH Sở hữu trí tuệ và Công nghệ Thủ Đô (CAPITAL IP&T CO.LTD.)

(511) Nhóm 05: Thuốc bảo vệ thực vật như: thuốc trừ bệnh cây trồng; thuốc trừ sâu; thuốc diệt cỏ; thuốc diệt trừ rầy nâu; thuốc diệt nấm mốc.

---

(210) **4-2016-18093**

(540)

TRUEMAX

(220) 17.06.2016
(441) 26.09.2016

(731) CÔNG TY TRÁCH NHIỆM HỮU HẠN PHÚ NÔNG (VN)
Quốc lộ 91, KV Qui Thạnh 1, phường Trung Kiên, quận Thốt Nốt, thành phố Cần Thơ

(740) Công ty TNHH Sở hữu trí tuệ và Công nghệ Thủ Đô (CAPITAL IP&T CO.LTD.)

(511) Nhóm 05: Thuốc bảo vệ thực vật như: thuốc trừ bệnh cây trồng; thuốc trừ sâu; thuốc diệt cỏ; thuốc diệt trừ rầy nâu; thuốc diệt nấm mốc.

---

(210) **4-2016-18094**

(540)

DREAMTHÁI

(220) 17.06.2016
(441) 26.09.2016

(731) CÔNG TY TRÁCH NHIỆM HỮU HẠN PHÚ NÔNG (VN)
Quốc lộ 91, KV Qui Thạnh 1, phường Trung Kiên, quận Thốt Nốt, thành phố Cần Thơ

(740) Công ty TNHH Sở hữu trí tuệ và Công nghệ Thủ Đô (CAPITAL IP&T CO.LTD.)

(511) Nhóm 05: Thuốc bảo vệ thực vật như: thuốc trừ bệnh cây trồng; thuốc trừ sâu; thuốc diệt cỏ; thuốc diệt trừ rầy nâu; thuốc diệt nấm mốc.

---

(210) **4-2016-18095**

(540)

VARIO

(220) 17.06.2016
(441) 26.09.2016

(731) CÔNG TY TRÁCH NHIỆM HỮU HẠN PHÚ NÔNG (VN)
Quốc lộ 91, KV Qui Thạnh 1, phường Trung Kiên, quận Thốt Nốt, thành phố Cần Thơ

(740) Công ty TNHH Sở hữu trí tuệ và Công nghệ Thủ Đô (CAPITAL IP&T CO.LTD.)

(511) Nhóm 05: Thuốc bảo vệ thực vật như: thuốc trừ bệnh cây trồng; thuốc trừ sâu; thuốc diệt cỏ; thuốc diệt trừ rầy nâu; thuốc diệt nấm mốc.

---

(210) **4-2016-18096**

(540)

RADTER

(220) 17.06.2016
(441) 26.09.2016
(731) CÔNG TY TRÁCH NHIỆM HỮU HẠN VIỆT PHÁP (VN)
Cụm công nghiệp Lai Xá, xã Kim Chung, huyện Hoài Đức, thành phố Hà Nội
(740) Công ty TNHH Sở hữu trí tuệ và Công nghệ Thủ Đô (CAPITAL IP&T CO.LTD.)

(511) Nhóm 30: Sô-cô la; bánh; kẹo; chè (trà); cà phê; bột ngũ cốc.

---

(210) **4-2016-18097**

(540)

(220) 17.06.2016
(441) 26.09.2016
(531) 4.3.20; A3.7.24; 26.1.1; A26.11.12
(591) Hồng, vàng, xanh dương, xanh lá, tím, đen
(731) HUỲNH THỊ TUYẾT NHUNG (VN)
59/408/Y4 Phan Huy Ích, phường 12, quận Gò Vấp, thành phố Hồ Chí Minh

(511) Nhóm 29: Sữa và các sản phẩm làm từ sữa: kem [sản phẩm sữa]; đồ uống làm từ sữa, sữa là chủ yếu; sữa khuấy; đồ uống trên cơ sở sữa với trứng và/hoặc kem sữa, không chứa cồn; sữa chua.

Nhóm 30: Cà phê; chè/trà; ca cao; cà phê nhân tạo; đồ uống trên cơ sở trà; sôcôla; đồ uống sôcôla có sữa; đồ uống trên cơ sở sôcôla; ca cao; đồ uống ca cao có sữa; đồ uống trên cơ sở ca cao; đồ uống trên cơ sở cà phê; kem lạnh; kem trái cây [đá lạnh].

Nhóm 43: Dịch vụ cung cấp thực phẩm và đồ uống: dịch vụ cung cấp thức ăn, đồ uống do nhà hàng thực hiện.

---

(210) **4-2016-18098**

(540)

SAMBA

(220) 17.06.2016
(441) 26.09.2016
(731) CÔNG TY CỔ PHẦN LIÊN DOANH POLYDELUX ĐÔNG NAM Á (VN)
Tầng 8, tòa nhà Sannam, phố Duy Tân, phường Dịch Vọng Hậu, quận Cầu Giấy, thành phố Hà Nội

(511) Nhóm 03: Chất để tẩy trắng và các chất khác dùng để giặt; chất để tẩy rửa, đánh bóng, tẩy dầu mỡ và mài mòn; xà phòng; nước hoa, tinh dầu, mỹ phẩm, nước xức tóc; thuốc đánh răng.

---

(210) **4-2016-18099**

(540)

POLY NICE

(220) 17.06.2016
(441) 26.09.2016

(731) CÔNG TY CỔ PHẦN LIÊN DOANH POLYDELUX ĐÔNG NAM Á (VN)
Tầng 8, tòa nhà Sannam, phố Duy Tân, phường Dịch Vọng Hậu, quận Cầu Giấy, thành phố Hà Nội

(511) Nhóm 03: Chất để tẩy trắng và các chất khác dùng để giặt; chất để tẩy rửa, đánh bóng, tẩy dầu mỡ và mài mòn; xà phòng; nước hoa, tinh dầu, mỹ phẩm, nước xức tóc; thuốc đánh răng.

---

(210) **4-2016-18104**

(540)

(220) 17.06.2016
(441) 26.09.2016
(531) 26.3.23; A26.11.9
(731) VITAXEL SDN BHD (MY)
Wisma Ho Wah Genting, Ground Floor, No. 35, Jalan Maharajalela, 50150 Kuala Lumpur, Malaysia
(740) Công ty TNHH Trà và cộng sự (TRA & ASSOCIATES CO.,LTD)

(511) Nhóm 35: Dịch vụ hỗ trợ thiết lập mạng lưới giao dịch về kinh doanh; dịch vụ phát triển kinh doanh; dịch vụ giới thiệu kinh doanh; quảng cáo; quản lý kinh doanh; biên tập và cung cấp các thư mục thông tin thương mại trực tuyến; quảng cáo qua thư; phổ biến các thông báo quảng cáo; dịch vụ tập hợp lại các loại hàng hóa vì lợi ích của người khác (không bao gồm vận chuyển hàng hóa) giúp khách hàng thuận lợi trong việc xem và mua các hàng hóa đó từ cửa hàng bán lẻ, cửa hàng bán buôn, cửa hàng phân phối, cửa hàng bách hóa, siêu thị hoặc từ catalo hàng hóa chung qua thư đặt hàng hoặc bằng phương tiện viễn thông hoặc từ một trang web hàng hóa chung trong mạng thông tin liên lạc toàn cầu.

---

(210) **4-2016-18164**

(540)

(220) 17.06.2016
(441) 26.09.2016
(531) A11.3.7; 4.5.2; 4.5.3; 1.15.11
(591) Xanh lá cây, đen, hồng nhạt, hồng đậm, trắng, xanh rêu, cam, nâu, nâu đậm, nâu nhạt
(731) HỘ KINH DOANH CÁ THỂ A VÒI QUÁN - HỦ TIẾU MỰC (VN)
Số 52, Lý Thường Kiệt, khóm 1, phường 7, thành phố Cà Mau, tỉnh Cà Mau
(740) Văn phòng Luật sư A Hoà (AHOA LAW OFFICE)

(511) Nhóm 43: Quán hủ tiếu; quán ăn; dịch vụ ăn uống; dịch vụ cung cấp thức ăn, đồ uống do nhà hàng thực hiện; nhà hàng ăn uống; nhà hàng ăn uống tự phục vụ.

---

(210) **4-2016-18229**

(540)

RION

(220) 17.06.2016
(441) 26.09.2016

(731) RION CO., LTD. (JP)
3-20-41 Higashimotomachi, Kokubunji, Tokyo, Japan
(740) Công ty Luật TNHH WINCO (WINCO LAW FIRM)

(511) Nhóm 10: Máy trợ thính; máy đo thính lực; máy đo thính lực trở kháng; thiết bị kiểm tra sự phát xạ âm thanh dùng cho mục đích y tế; thiết bị để điều trị bệnh điếc; thiết bị chẩn đoán dùng cho mục đích y tế; dụng cụ bảo vệ thính giác; ống nghe tim, phổi; thiết bị xét nghiệm dùng cho mục đích y tế; hộp đựng thích hợp cho dụng cụ y tế.

---

(210) **4-2016-18328**

(540)

TACKLER

(220) 20.06.2016
(441) 26.09.2016

(731) UPL LIMITED (IN)
Upl House, 610 B/2, Bandra Village, Off Western Express Highway, Bandra East, Mumbai -400 051, India
(740) Công ty TNHH Quốc tế D & N (D&N INTERNATIONAL CO.,LTD.)

(511) Nhóm 01: Phân bón và các sản phẩm hóa chất dùng cho nông nghiệp, cụ thể là, phân bón đa vi lượng, dưỡng chất hữu cơ cho sự sinh trưởng của cây trồng, chất phụ gia hóa học dùng cho chất diệt nấm, chất phụ gia hóa học cho thuốc trừ sâu; chế phẩm dùng để bảo quản hoa; hóa chất sử dụng trong lâm nghiệp, trừ chất diệt nấm, thuốc trừ cỏ, thuốc trừ sâu và chất diệt ký sinh trùng; phospho.

Nhóm 05: Chế phẩm diệt trừ động vật gây hại; thuốc trừ sâu; chất diệt nấm, chất diệt cỏ; thuốc trừ sâu bọ gây hại; thuốc diệt động vật gặm nhấm; thuốc diệt cỏ dại; chế phẩm diệt cỏ dại và sâu bọ gây hại.

---

(210) **4-2016-18329**

(540)

CEKAT

(220) 20.06.2016
(441) 26.09.2016

(731) UPL LIMITED (IN)
Upl House, 610 B/2, Bandra Village, Off Western Express Highway, Bandra East, Mumbai -400 051, India
(740) Công ty TNHH Quốc tế D & N (D&N INTERNATIONAL CO.,LTD.)

(511) Nhóm 01: Phân bón và các sản phẩm hóa chất dùng cho nông nghiệp, cụ thể là, phân bón đa vi lượng, dưỡng chất hữu cơ cho sự sinh trưởng của cây trồng, chất phụ gia hóa học dùng cho chất diệt nấm, chất phụ gia hóa học cho thuốc trừ sâu; chế phẩm dùng để bảo quản hoa; hóa chất sử dụng trong lâm nghiệp, trừ chất diệt nấm, thuốc trừ cỏ, thuốc trừ sâu và chất diệt ký sinh trùng; phospho.

Nhóm 05: Chế phẩm diệt trừ động vật gây hại; thuốc trừ sâu; chất diệt nấm, chất diệt cỏ; thuốc trừ sâu bọ gây hại; thuốc diệt động vật gặm nhấm; thuốc diệt cỏ dại; chế phẩm diệt cỏ dại và sâu bọ gây hại.

---

(210) **4-2016-18343**

(220) 20.06.2016

(441) 26.09.2016

(540)

TABAVINA

(591) Đỏ đậm, đỏ tươi, trắng

(731) CÔNG TY TNHH MTV ĐẶC SẢN TÂY BẮC VIỆT NAM (VN)
Số 124, phố Phú Thịnh, phường Bắc Cường, thành phố Lào Cai, tỉnh Lào Cai

(740) Công ty TNHH Sở hữu trí tuệ Hải Hân (HAI HAN IP CO., LTD.)

(511) Nhóm 29: Nấm khô (nấm đã chế biến); rau đã được bảo quản; hoa quả đóng gói (khô); đồ uống làm từ sữa (sữa là chủ yếu); hạt đã chế biến; mứt ướt.

Nhóm 31: Nấm tươi; rau tươi; hoa quả tươi; hạt giống rau; cây con giống; động vật sống.

Nhóm 32: Nước [đồ uống]; nước quả ép (cụ thể là nước cốt quả táo mèo ép đóng chai hoặc đóng hộp); đồ uống không cồn.

Nhóm 33: Rượu gạo; đồ uống có cồn (trừ bia); đồ uống có cồn chứa hoa quả (cụ thể quả táo mèo, quả mận); rượu ngô; rượu thóc nương; rượu cao lương.

Nhóm 35: Buôn bán, quảng cáo, xuất nhập khẩu, đại lý ký gửi các sản phẩm: thực phẩm ăn uống đã qua chế biến như nấm các loại, rau các loại, hoa quả các loại, đồ uống làm từ sữa (sữa là chủ yếu), các loại trà, cà phê, miến, gạo, bánh kẹo các loại, đá nước, chế phẩm ngũ cốc, gia vị, ngô xay, trà ướp lạnh, thạch hoa quả [bánh kẹo], các loại nấm tươi, rau tươi, hoa quả tươi, hạt giống rau, cây con giống, nước [đồ uống], nước quả ép (cụ thể là nước cốt quả táo mèo ép đóng chai hoặc đóng hộp), nước trà xanh đóng chai hoặc đóng hộp, nước trà atiso đóng chai hoặc đóng hộp, nước trà sữa hoa quả đóng chai hoặc đóng hộp, đồ uống không cồn, rượu các loại như rượu gạo, rượu ngô, rượu thóc nương, rượu cao lương, đồ uống có cồn (trừ bia), đồ uống có cồn chứa hoa quả (cụ thể quả táo mèo, quả mận).

---

(210) **4-2016-18344**

(540)

(220) 20.06.2016
(441) 26.09.2016
(531) 26.15.15; 26.13.1; 24.17.5
(731) NANJING AINKJET TECHNOLOGY CO., LTD. (CN)
No.136, Tonghuai Street, Jiangning District, Nanjing 211106, China
(740) Văn phòng Luật sư MINERVAS (MINERVAS)

(511) Nhóm 07: Máy in nén; máy in dập; máy in; máy in rập typo; trục in (rulô in); máy in ba chiều (máy in 3D); máy in để in trên mặt tấm kim loại; máy là bóng; cơ cấu tiếp giấy [máy in]; thiết bị phun mực cho máy in.

---

(210) **4-2016-18348**

(540)

FIRESCUE

(220) 20.06.2016
(441) 26.09.2016
(731) CÔNG TY CỔ PHẦN CÔNG NGHỆ AN TOÀN VIỆT NAM (VN)
Tầng 7 tòa nhà đa năng 169 Nguyễn Ngọc Vũ, phường Trung Hòa, quận Cầu Giấy, thành phố Hà Nội
(740) Công ty TNHH Tư vấn Quốc Dân (NACI CO., LTD)

(511) Nhóm 02: Sơn chịu lửa, sơn chống cháy.

Nhóm 09: Quần áo chữa cháy; xe chữa cháy, tàu chữa cháy, tàu thuyền chữa cháy.

Nhóm 17: Ống vòi rồng chữa cháy; vòi chữa cháy; vòi cứu hỏa; rèm chống cháy bằng amiăng; rèm chịu lửa bằng amiăng, vật liệu chịu lửa dùng để cách điện cách nhiệt, vật liệu chịu nhiệt dùng để cách ly.

Nhóm 35: Mua bán thiết bị chữa cháy như: chuông báo cháy; thiết bị báo cháy, thiết bị dập lửa, quần áo chữa cháy, bơm chữa cháy, miệng vòi rồng chữa cháy, ống vòi rồng chữa cháy, vòi chữa cháy, vòi cứu hỏa, rèm chống cháy bằng amiăng, rèm chịu lửa bằng amiăng.

Nhóm 37: Dịch vụ xây dựng, sửa chữa, lắp đặt, bảo dưỡng thiết bị chữa cháy.

Nhóm 45: Dịch vụ cho thuê chuông báo cháy; dịch vụ cho thuê thiết bị báo cháy.

---

(210) **4-2016-18384**

(540)

(220) 21.06.2016
(441) 26.09.2016
(531) A26.11.12; 26.3.1; 26.3.23; 26.11.3
(731) CÔNG TY TNHH SẢN XUẤT GẠCH KHÔNG NUNG NGỌC ANH (VN)
Tổ 12A, phường Yên Thịnh, thành phố Yên Bái, tỉnh Yên Bái
(740) Công ty TNHH Sở hữu trí tuệ Đại Diện (IPACO.,LTD.)

(511) Nhóm 19: Vật liệu xây dựng phi kim loại; gạch không nung; xi măng; vữa trát trộn sẵn; bột bả tường dùng trong xây dựng.

---

(210) **4-2016-18391**

(540)

(220) 21.06.2016
(441) 26.09.2016
(531) 26.1.2; A26.1.18
(591) Đỏ, đen, trắng
(731) HỘ KINH DOANH KIM TRANG CÀ PHÊ (VN)
02 Nguyễn Thái Bình, phường 04, quận Tân Bình, thành phố Hồ Chí Minh

(511) Nhóm 43: Nhà hàng ăn uống; quán cà phê.

---

(210) **4-2016-18407**

(540)

(220) 21.06.2016
(441) 26.09.2016
(531) 2.9.1
(591) Nâu sẫm, đen
(731) NGUYỄN KIM TOÀN (VN)
Tổ 8 phường Việt Hưng, quận Long Biên, thành phố Hà Nội

(511) Nhóm 41: Dịch vụ giải trí, dịch vụ tổ chức các cuộc thi thể thao; dịch vụ giáo dục và đào tạo; công viên vui chơi giải trí.

Nhóm 43: Dịch vụ nhà hàng ăn uống; dịch vụ khách sạn.

---

(210) **4-2016-18408**

(540)

(220) 21.06.2016
(441) 26.09.2016
(531) 2.9.1
(591) Nâu sẫm
(731) NGUYỄN KIM TOÀN (VN)
Tổ 8 phường Việt Hưng, quận Long Biên, thành phố Hà Nội

(511) Nhóm 41: Dịch vụ giải trí, dịch vụ tổ chức các cuộc thi thể thao; dịch vụ giáo dục và đào tạo; công viên vui chơi giải trí.

Nhóm 43: Dịch vụ nhà hàng ăn uống; dịch vụ khách sạn.

---

(210) **4-2016-18409**

(540)

(220) 21.06.2016
(441) 26.09.2016
(531) A5.11.2; 26.1.1; 25.5.25; 1.15.23
(591) Cam, xám, trắng, đỏ, vàng sẫm
(731) CÔNG TY TNHH KORA (VN)
42/20 đường số 01, phường 09, quận Gò Vấp, thành phố Hồ Chí Minh

(511) Nhóm 05: Dược phẩm; chế phẩm dược.

Nhóm 33: Rượu.

---

(210) **4-2016-18410**

(540)

(220) 21.06.2016
(441) 26.09.2016
(531) A5.11.5; A5.3.13; 26.3.23; 26.4.2
(591) Xanh, cam
(731) CÔNG TY CỔ PHẦN AT GROUP (VN)
63 Bàu Cát 3, phường 14, quận Tân Bình, thành phố Hồ Chí Minh

(511) Nhóm 35: Thông tin thương mại và tư vấn tiêu dùng; đánh giá kinh doanh; tư vấn tổ chức và điều hành kinh doanh; khảo sát kinh doanh thương mại; nghiên cứu kinh doanh; dịch vụ tái lập kinh doanh.

---

(210) **4-2016-18411**

(540)

(220) 21.06.2016
(441) 26.09.2016
(531) A5.11.5; A5.3.13; 26.3.1; 26.4.2; 26.3.23
(591) Cam
(731) CÔNG TY CỔ PHẦN AT GROUP (VN)
63 Bàu Cát 3, phường 14, quận Tân Bình, thành phố Hồ Chí Minh

(511) Nhóm 29: Nấm đã được bảo quản.

---

(210) **4-2016-18412**

(540)

TRIFONONE

(220) 21.06.2016
(441) 26.09.2016

(731) CÔNG TY TNHH GIÀY TRIỆU PHONG (VN)
Lô II-11, đường số 8, nhóm CN II, khu CN Tân Bình, phường Tây Thạnh, quận Tân Phú, thành phố Hồ Chí Minh

(740) Công ty TNHH Sở hữu trí tuệ Thảo Thọ Quyến (INVENCO)

(511) Nhóm 25: Giày; dép; đế giày; đế dép; guốc; quai dép.

---

(210) **4-2016-18413**

(540)

INFASURF

(220) 21.06.2016
(441) 26.09.2016

(731) ONY, INC. (US)
Baird Research Park, 1576 Sweet Home Road, Amherst, NY 14228, U.S.A

(740) Công ty TNHH Sở hữu trí tuệ Thảo Thọ Quyến (INVENCO)

(511) Nhóm 05: Dược phẩm; chất hoạt động bề mặt tự nhiên sử dụng để ngăn ngừa/điều trị hội chứng suy hô hấp ở trẻ nhỏ.

---

(210) **4-2016-18414**

(540)

PT LIGHTING

(220) 21.06.2016
(441) 26.09.2016
(531) 26.1.2; A26.1.18
(591) Xanh dương, đỏ, cam
(731) CÔNG TY CỔ PHẦN ĐIỆN VÀ CHIẾU SÁNG PHÚ THẮNG (VN)
Lô số CN1, KCN Thạch Thất, Quốc Oai, xã Phùng Xá, huyện Thạch Thất, thành phố Hà Nội

(511) Nhóm 11: Đèn chiếu sáng.

---

(210) **4-2016-18415**

(540)

(220) 21.06.2016
(441) 26.09.2016
(531) 26.4.2; A26.11.8
(591) Xanh, đỏ
(731) CÔNG TY TNHH SẢN XUẤT VÀ THƯƠNG MẠI NHẤT LINH (VN)
28 phố Đức Giang, phường Đức Giang, quận Long Biên, thành phố Hà Nội
(740) Công ty TNHH Sở hữu trí tuệ Toàn Cầu (GLOBAL IP CO., LTD.)

(511) Nhóm 11: Máy hút mùi nhà bếp.

Nhóm 20: Tủ bếp.

Nhóm 35: Mua bán: máy hút mùi nhà bếp; tủ bếp.

---

(210) **4-2016-18416**

(540)

(220) 21.06.2016
(441) 26.09.2016
(531) 25.5.25; A3.4.2; 26.1.1
(591) Xanh, đỏ, đen, trắng
(731) AN JANG HYUK. (VN)
Tòa nhà R4, chung cư Royal City, số 72A, đường Nguyễn Trãi, phường Thượng Đình, quận Thanh Xuân, thành phố Hà Nội
(740) Công ty TNHH Sở hữu trí tuệ Toàn Cầu (GLOBAL IP CO., LTD.)

(511) Nhóm 43: Cửa hàng ăn uống.

---

(210) **4-2016-18417**

(540)

MÙI THANH

(220) 21.06.2016
(441) 26.09.2016
(731) TRẦN THUỶ (VN)
Xóm Đồng Phú, xã Dương Liễu, huyện Hoài Đức, thành phố Hà Nội

(511) Nhóm 30: Bánh, kẹo.

Nhóm 35: Mua bán: bánh, kẹo.

---

(210) **4-2016-18418**

(540)

TRẦN THỦY

(220) 21.06.2016
(441) 26.09.2016
(731) TRẦN THUỶ (VN)
Xóm Đồng Phú, xã Dương Liễu, huyện Hoài Đức, thành phố Hà Nội

(511) Nhóm 30: Bánh, kẹo.

Nhóm 35: Mua bán: bánh, kẹo.

---

(210) **4-2016-18419**

(540)

(220) 21.06.2016
(441) 26.09.2016
(531) 5.5.16; 2.9.14; A2.9.15; 26.1.2
(731) NGUYỄN THỊ BÉ LIN (VN)
24/1 khu vực 3, phường An Bình, quận Ninh Kiều, thành phố Cần Thơ

(511) Nhóm 44: Spa, dịch vụ chăm sóc sắc đẹp.

---

210) **4-2016-18430**

(540)

Nữ Đan

(220) 21.06.2016
(441) 26.09.2016
(731) CÔNG TY CỔ PHẦN DƯỢC PHẨM HOA THIÊN PHÚ (VN)
10 Nguyễn Cửu Đàm, phường Tân Sơn Nhì, quận Tân Phú, thành phố Hồ Chí Minh
(740) Công ty TNHH Sở hữu trí tuệ và Công nghệ Thủ Đô (CAPITAL IP&T CO.LTD.)

(511) Nhóm 03: Mỹ phẩm; kem dưỡng da; dầu gội đầu; sữa tắm; xà phòng; chất tẩy rửa không chứa thuốc dùng cho mục đích vệ sinh.

---

(210) **4-2016-18431**

(540)

Nữ Đan

(220) 21.06.2016
(441) 26.09.2016
(731) CÔNG TY CỔ PHẦN DƯỢC PHẨM HOA THIÊN PHÚ (VN)
10 Nguyễn Cửu Đàm, phường Tân Sơn Nhì, quận Tân Phú, thành phố Hồ Chí Minh
(740) Công ty TNHH Sở hữu trí tuệ và Công nghệ Thủ Đô (CAPITAL IP&T CO.LTD.)

(511) Nhóm 35: Mua bán: dược phẩm, dược chất, hóa chất dùng trong sản xuất thuốc, thuốc đông y, thuốc thú y, thực phẩm dinh dưỡng dùng trong y tế, thực phẩm chức năng, nước súc miệng, trang thiết bị y tế và dụng cụ y tế, dụng cụ tránh thai, que thử thai, bao cao su, bơm kim tiêm dùng một lần, dây truyền dịch, bông y tế, băng y tế, băng dán y tế, vật tư y tế như: vật tư y tế tiêu hao như: mỡ bôi y tế dùng cho điện tim, điện não, nội soi và siêu âm, điện cực dán y tế, đệm chống loét, giường, hỗ trợ bệnh nhân liệt, mỹ phẩm, nước hoa, dầu gội đầu, kem dưỡng da, sữa rửa mặt, xà phòng, nước rửa chén, tinh dầu, chất tẩy rửa, lương thực, thực phẩm, bánh, kẹo, gạo, bột ngũ cốc, chè, cà phê, cacao, gia vị, sữa và các sản phẩm từ sữa, thịt, cá, gia cầm, trứng, dầu ăn thực vật, nước giải khát, nước uống tinh khiết, bia, rượu, thức ăn chăn nuôi cho gà, lợn, cá, tôm, con giống vật nuôi làm thuốc, cây giống dược liệu, con giống, cây giống, hạt giống, dược liệu tươi, trái cây tươi, rau tươi; quảng cáo và giới thiệu sản phẩm.

---

(210) **4-2016-18432**

(540)

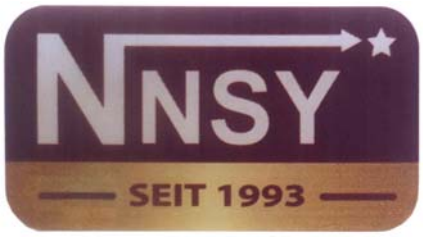

(220) 21.06.2016
(441) 26.09.2016
(531) 25.5.2; A1.1.10; 24.15.1; A24.15.7
(591) Nâu nhạt, nâu, vàng, vàng nâu
(731) CÔNG TY CỔ PHẦN CHẾ BIẾN VÀ XUẤT NHẬP KHẨU BÁNH KẸO NNSY VIỆT NAM (VN)
Đội 7, xã Cát Quế, huyện Hoài Đức, thành phố Hà Nội
(740) Công ty TNHH Sở hữu trí tuệ và Công nghệ Thủ Đô (CAPITAL IP&T CO.LTD.)

(511) Nhóm 30: Bánh; kẹo, bột ngũ cốc; cà phê; chè (trà); ca cao.

---

(210) **4-2016-18433**

(540)

MACBRIGHT

(220) 21.06.2016
(441) 26.09.2016
(731) CÔNG TY CỔ PHẦN MACBRIGHT H&H (VN)
Số A17-D5 đường Dịch Vọng Hậu, phường Dịch Vọng Hậu, quận Cầu Giấy, thành phố Hà Nội
(740) Công ty TNHH Sở hữu trí tuệ và Công nghệ Thủ Đô (CAPITAL IP&T CO.LTD.)

(511) Nhóm 03: Mỹ phẩm; kem dưỡng da; dầu gội đầu; sữa tắm; xà phòng; chất tẩy rửa không chứa thuốc dùng cho mục đích vệ sinh.

---

(210) **4-2016-18434**

(540)

FORGOMAXQN

(220) 21.06.2016
(441) 26.09.2016

(731) CÔNG TY CỔ PHẦN DƯỢC - VẬT TƯ Y TẾ QUẢNG NINH (VN)
Số 703, phường Bạch Đằng, thành phố Hạ Long, tỉnh Quảng Ninh

(740) Công ty TNHH Sở hữu trí tuệ và Công nghệ Thủ Đô (CAPITAL IP&T CO.LTD.)

(511) Nhóm 05: Dược phẩm; thực phẩm chức năng; thực phẩm dinh dưỡng dùng trong y tế; nước súc miệng dùng cho mục đích y tế; dung dịch làm sạch khử khuẩn sát trùng dùng cho mục đích y tế; nước tắm thảo dược cho trẻ em dùng cho mục đích y tế.

---

(210) **4-2016-18435**

(540)

LIVSPRINGQN

(220) 21.06.2016
(441) 26.09.2016

(731) CÔNG TY CỔ PHẦN DƯỢC - VẬT TƯ Y TẾ QUẢNG NINH (VN)
Số 703, phường Bạch Đằng, thành phố Hạ Long, tỉnh Quảng Ninh

(740) Công ty TNHH Sở hữu trí tuệ và Công nghệ Thủ Đô (CAPITAL IP&T CO.LTD.)

(511) Nhóm 05: Dược phẩm; thực phẩm chức năng; thực phẩm dinh dưỡng dùng trong y tế; nước súc miệng dùng cho mục đích y tế; dung dịch làm sạch khử khuẩn sát trùng dùng cho mục đích y tế; nước tắm thảo dược cho trẻ em dùng cho mục đích y tế.

---

(210) **4-2016-18436**

(540)

FORGOEXTRA-QN

(220) 21.06.2016
(441) 26.09.2016

(731) CÔNG TY CỔ PHẦN DƯỢC - VẬT TƯ Y TẾ QUẢNG NINH (VN)
Số 703, phường Bạch Đằng, thành phố Hạ Long, tỉnh Quảng Ninh

(740) Công ty TNHH Sở hữu trí tuệ và Công nghệ Thủ Đô (CAPITAL IP&T CO.LTD.)

(511) Nhóm 05: Dược phẩm; thực phẩm chức năng; thực phẩm dinh dưỡng dùng trong y tế; nước súc miệng dùng cho mục đích y tế; dung dịch làm sạch khử khuẩn sát trùng dùng cho mục đích y tế; nước tắm thảo dược cho trẻ em dùng cho mục đích y tế.

---

(210) **4-2016-18437**

(540)

JOILUTIN

(220) 21.06.2016
(441) 26.09.2016

(731) CÔNG TY TRÁCH NHIỆM HỮU HẠN DƯỢC PHẨM MINH THÀNH (VN)
Số nhà 234 đường Chiến Thắng, phường Văn Quán, quận Hà Đông, thành phố Hà Nội

(740) Công ty TNHH Sở hữu trí tuệ và Công nghệ Thủ Đô (CAPITAL IP&T CO.LTD.)

(511) Nhóm 05: Dược phẩm; thực phẩm chức năng; thực phẩm dinh dưỡng dùng trong y tế; nước súc miệng dùng cho mục đích y tế; dung dịch làm sạch khử khuẩn sát trùng dùng cho mục đích y tế; nước tắm thảo dược cho trẻ em dùng cho mục đích y tế.

---

(210) **4-2016-18438**

(540)

yola

(220) 21.06.2016
(441) 26.09.2016

(591) Xanh dương

(731) CÔNG TY CỔ PHẦN GIÁO DỤC YOLA (VN)
91 Võ Thị Sáu, phường 06, quận 03, thành phố Hồ Chí Minh

(511) Nhóm 41: Đào tạo ngoại ngữ; tư vấn du học.

---

(210) **4-2016-18439**

(540)

CÔNG TY KD DV HỒNG QUANG

(220) 21.06.2016
(441) 26.09.2016
(531) A1.5.3; 26.3.23; 24.15.21; A24.15.7
(591) Xanh da trời, vàng, trắng

(731) CÔNG TY TNHH KINH DOANH DỊCH VỤ HỒNG QUANG (VN)
Số 74 phố Cửa Bắc, phường Trúc Bạch, quận Ba Đình, thành phố Hà Nội

(740) Công ty TNHH Sở hữu trí tuệ Hải Hân (HAI HAN IP CO., LTD.)

(511) Nhóm 36: Dịch vụ nhà ở [sở hữu bất động sản]; quản lý các căn hộ cho thuê; đại lý bất động sản; cho thuê bất động sản.

Nhóm 43: Dịch vụ khách sạn; dịch vụ cơ sở lưu trú tạm thời [khách sạn, nhà trọ]; dịch vụ nhà hàng ăn uống; dịch vụ nhà hàng ăn uống tự phục vụ; dịch vụ cung cấp thức ăn, đồ uống do nhà hàng thực hiện.

---

(210) **4-2016-18450**

(540)

(220) 21.06.2016
(441) 26.09.2016
(531) A26.11.9; A1.1.9; A1.1.3
(731) NGUYỄN MINH THỨ (VN)
Xã Vân Trường, huyện Tiền Hải, tỉnh Thái Bình

(511) Nhóm 35: Mua bán quần áo may sẵn; mua bán quần áo thời trang nam; mua bán quần áo thời trang nữ; mua bán quần áo thời trang trẻ em.

---

(210) **4-2016-18451**

(540)

(220) 21.06.2016
(441) 26.09.2016
(531) 3.7.7; A3.7.24; 26.1.1
(591) Trắng, đỏ, đen, vàng
(731) CÔNG TY LUẬT TNHH HÀ ĐÔ (VN)
A2008 tòa tháp Xuân Mai, đường Tô Hiệu, phường Hà Cầu, quận Hà Đông, thành phố Hà Nội

(511) Nhóm 45: Dịch vụ pháp lý; dịch vụ an ninh nhằm bảo vệ người và tài sản; các dịch vụ cá nhân và xã hội được cung cấp bởi người khác phục vụ cho các nhu cầu thiết yếu của cá nhân.

---

(210) **4-2016-18452**

(540)

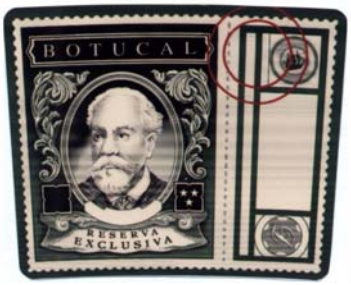

(220) 21.06.2016
(441) 26.09.2016
(531) 2.1.1; 25.1.25; 18.3.2; 24.3.1
(591) Đỏ, xanh, đen, trắng, xám
(731) BARBERTON - CONSULTORES E SERVICOS LDA. (PT)
Zona Franca de Madeira Rua do Esmeraldo, 47, Piso 3 9000-051 Funchal, Madeira (Portugal)
(740) Công ty TNHH Đại Tín và Liên Danh (DAITIN AND ASSOCIATES CO.,LTD)

(511) Nhóm 33: Đồ uống có cồn [trừ bia], đặc biệt là rượu rum và rượu mạnh.

---

(210) **4-2016-18453**

(540)

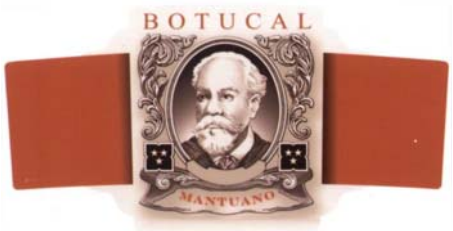

(220) 21.06.2016
(441) 26.09.2016
(531) 2.1.1; 25.1.25; 25.1.9; 24.3.1; A1.1.10
(591) Trắng, cam, nâu, nâu nhạt
(731) BARBERTON - CONSULTORES E SERVICOS LDA. (PT)
Zona Franca de Madeira Rua do Esmeraldo, 47, Piso 3 9000-051 Funchal, Madeira (Portugal)
(740) Công ty TNHH Đại Tín và Liên Danh (DAITIN AND ASSOCIATES CO.,LTD)

(511) Nhóm 33: Đồ uống có cồn [trừ bia], đặc biệt là rượu rum và rượu mạnh.

---

(210) **4-2016-18454**

(540)

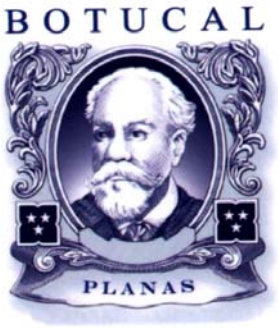

(220) 21.06.2016
(441) 26.09.2016
(531) 2.1.1; 25.1.25; A1.1.10; 25.1.9
(591) Trắng, xanh, xanh nhạt
(731) BARBERTON - CONSULTORES E SERVICOS LDA. (PT)
Zona Franca de Madeira Rua do Esmeraldo, 47, Piso 3 9000-051 Funchal, Madeira (Portugal)
(740) Công ty TNHH Đại Tín và Liên Danh (DAITIN AND ASSOCIATES CO.,LTD)

(511) Nhóm 33: Đồ uống có cồn [trừ bia], đặc biệt là rượu rum và rượu mạnh.

---

(210) **4-2016-18455**

(540)

(220) 21.06.2016
(441) 26.09.2016
(531) 26.1.1; A26.1.18
(591) Trắng, đỏ
(731) CÔNG TY TNHH CHẾ BIẾN THỰC PHẨM HƯNG LONG (VN)
Lô 3, cụm công nghiệp phía tây đường Ngô Quyền, phường Cẩm Thượng, thành phố Hải Dương, tỉnh Hải Dương
(740) Công ty cổ phần Sở hữu trí tuệ BROSS và Cộng sự (BROSS & PARTNERS., JSC)

(511) Nhóm 30: Bánh tô nhân mứt trái cây; bánh pía sầu riêng; bánh dừa cục; bánh dừa nhân điều; bánh đậu xanh; kẹo sô-cô-la thập cẩm.

---

(210) **4-2016-18457**

(540)

(220) 21.06.2016
(441) 26.09.2016
(531) A5.5.20; A5.3.13; 1.15.15
(591) Tím, bạc, trắng
(731) CÔNG TY TNHH MỘT THÀNH VIÊN - ART VIỆT NAM (VN)
Số 6, đường nguyễn Thị Thập, khu đô thị Trung Hòa Nhân Chính, phường Trung Hòa, quận Cầu Giấy, thành phố Hà Nội

(511) Nhóm 44: Dịch vụ trị liệu bằng cách xoa bóp dầu thơm, thẩm mỹ viện; dịch vụ cấy tóc; dịch vụ chữa bệnh bằng nước khoáng nóng, xoa bóp; phẫu thuật tạo hình; dịch vụ thẩm mỹ viện, phẫu thuật tạo hình.

---

(210) **4-2016-18458**

(540)

Biellée

(220) 21.06.2016
(441) 26.09.2016

(731) CÔNG TY TNHH MỘT THÀNH VIÊN S- ART VIỆT NAM (VN)
Số 6, đường nguyễn Thị Thập, khu đô thị Trung Hòa - Nhân Chính, phường Trung Hòa, quận Cầu Giấy, thành phố Hà Nội

(511) Nhóm 03: Chất làm se dùng cho mục đích mỹ phẩm; mặt nạ làm đẹp; bộ mỹ phẩm; mỹ phẩm, kem mỹ phẩm; mỹ phẩm dùng cho lông mày; bút chì kẻ lông mày; bộ mỹ phẩm; chất làm bóng môi; son môi; nước thơm dùng cho mục đích mỹ phẩm; đồ trang điểm (mỹ phẩm); phấn trang điểm; chế phẩm trang điểm; chế phẩm tẩy trang; thuốc bôi lông mi mắt (mát- ca-ra); mặt nạ làm đẹp; bút chì mỹ phẩm; bút chì kẻ lông mày; nước hoa; chất pha chế dầu thơm; dầu thơm; phấn trang điểm; kem làm trắng da; chế phẩm mỹ phẩm để chăm sóc da; kem làm trắng da; xà phòng; chế phẩm chống nắng; chế phẩm làm rám nắng [mỹ phẩm].

---

(210) **4-2016-18459**

(540)

phidieu

(220) 21.06.2016
(441) 26.09.2016
(531) 26.1.2; A26.11.9; A26.1.18
(591) Đỏ, trắng
(731) CÔNG TY TNHH THƯƠNG MẠI VÀ ĐẦU TƯ BẢO HƯƠNG (VN)
Tầng 17, tòa nhà VCCl, số 9 Đào Duy Anh, phường Phương Mai, quận Đống Đa, thành phố Hà Nội

(511) Nhóm 16: Văn phòng phẩm.

---

(210) **4-2016-18470**

(540)

MTRT

(220) 21.06.2016
(441) 26.09.2016
(531) 24.15.1; A24.15.7
(731) MOTOTAN PARTS SDN. BHD. (MY)
No. 511, Lorong Timur Satu, Perda Distripark, Bandar Perda, 14000 Bukit Mertajam, Pulau Pinang, Malaysia
(740) Công ty TNHH Sở hữu trí tuệ Vàng (GINTASSET CO., LTD.)

(511) Nhóm 07: Xi lanh động cơ dùng cho phương tiện giao thông trên bộ; vòng pít tông; ống xả cho động cơ của phương tiện giao thông trên bộ; trục cam (bộ phận của máy móc); trục khuỷu (bộ phận của máy móc); bộ chế hòa khí; kim phun nhiên liệu.

Nhóm 12: Xi lanh phanh dùng cho phương tiện giao thông trên bộ; giảm xóc cho xe cộ; má phanh cho xe cộ; vành của bánh xe cộ; gương chiếu hậu; động cơ cho phương tiện giao thông trên bộ; hộp số cho phương tiện giao thông trên bộ; xích truyền động cho

phương tiện giao thông trên bộ; đĩa xích/bánh xích; bình chứa nhiên liệu dùng cho phương tiện giao thông trên bộ.

---

(210) **4-2016-18471**

(540)

(220) 21.06.2016
(441) 26.09.2016
(531) 26.4.2
(591) Đỏ, trắng
(731) PHẠM THỊ KHÁNH (VN)
240 tổ 19, phường Phương Liên, quận Đống Đa, thành phố Hà Nội

(511) Nhóm 25: Quần áo, đồ đi chân, đồ đội đầu.

---

(210) **4-2016-18473**

(540)

MonsterRax

(220) 21.06.2016
(441) 26.09.2016
(731) CAI YUN QIN (CN)
Room 802, No-7, Lane 22, Huayan Street, Jiangdong District, Ningbo City, Zhejiang Province, China
(740) Công ty Luật TNHH WINCO (WINCO LAW FIRM)

(511) Nhóm 20: Đồ đạc trong nhà; giá bày hàng; mắc áo; giá (đồ đạc); ngăn đựng của đồ đạc; giá kệ để cất giữ hoặc lưu kho hàng hóa; giá để bát đĩa; giá đỡ (đồ đạc).

---

(210) **4-2016-18474**

(540)

EnnovateRack

(220) 21.06.2016
(441) 26.09.2016
(731) LOCTEK ERGONOMIC TECHNOLOGY CORP. (CN)
No.588, Qihang South Road, Yinzhou Economic Development Zone, Zhanqi Town, Yinzhou District, Ningbo City, Zhejiang, China
(740) Công ty Luật TNHH WINCO (WINCO LAW FIRM)

(511) Nhóm 20: Đồ đạc trong nhà; giá bày hàng; mắc áo; giá (đồ đạc); ngăn đựng của đồ đạc; giá kệ để cất giữ hoặc lưu kho hàng hóa; giá để bát đĩa; giá đỡ (đồ đạc).

---

(210) **4-2016-18475**

(540)

(220) 21.06.2016
(441) 26.09.2016
(531) 18.5.1; A26.11.12
(591) Xanh dương, đỏ
(731) CÔNG TY CỔ PHẦN THƯƠNG MẠI DỊCH VỤ GIAO NHẬN INT (VN)
169B Thích Quảng Đức, phường 4, quận Phú Nhuận, thành phố Hồ Chí Minh

(511) Nhóm 39: Vận tải; đóng gói và lưu giữ hàng hóa; du lịch.

---

(210) **4-2016-18476**

(540)

T-REX GRILLS

(220) 21.06.2016
(441) 26.09.2016
(731) CÔNG TY TNHH SAIGON BBQS (VN)
116/56 đường số 11, phường Trường Thọ, quận Thủ Đức, thành phố Hồ Chí Minh

(511) Nhóm 11: Lò nướng.

---

(210) **4-2016-18477**

(540)

(220) 21.06.2016
(441) 26.09.2016
(531)
(591) Đen, đỏ, vàng
(731) CÔNG TY TNHH SAIGON BBQS (VN)
116/56 đường số 11, phường Trường Thọ, quận Thủ Đức, thành phố Hồ Chí Minh

(511) Nhóm 11: Lò nướng.

---

(210) **4-2016-18478**

(540)

secret skin maker zero

(220) 21.06.2016
(441) 26.09.2016
(731) KAO KABUSHIKI KAISHA (ALSO TRADING AS KAO CORPORATION) (JP)
14-10, Nihonbashi Kayabacho 1-chome, Chuo-ku, Tokyo 103-8210, Japan
(740) Công ty Luật TNHH quốc tế BMVN (BMVN INTERNATIONAL LLC)

(511) Nhóm 03: Chế phẩm tẩy trắng và các chất khác dùng để giặt; chế phẩm làm sạch, đánh bóng, cọ rửa và mài mòn; xà phòng; nước hoa, tinh dầu, mỹ phẩm, nước xức tóc.

---

(210) **4-2016-18479**

(540)

OMO Năng Lượng Xoáy

(220) 21.06.2016
(441) 26.09.2016

(731) UNILEVER N.V. (NL)
Weena 455, 3013 AL Rotterdam, The Netherlands

(740) Công ty Luật TNHH quốc tế BMVN (BMVN INTERNATIONAL LLC)

(511) Nhóm 03: Chất để làm sạch (không dùng cho mục đích sản xuất và mục đích y tế); chế phẩm và chất dùng để giặt; chế phẩm để xả vải (dùng để giặt), chất làm mềm vải (dùng để giặt), chế phẩm dùng để tẩy trắng; chế phẩm tẩy vết bẩn; chế phẩm khử mùi và làm mới dùng cho quần áo và vải; xà phòng; xà phòng làm chuội bóng vải; chế phẩm dùng để giặt quần áo và giặt vải bằng tay; hồ bột dùng để hồ vải khi giặt; chế phẩm để làm sạch, chế phẩm để làm bóng, chế phẩm để cọ rửa và chế phẩm để mài.

---

(210) **4-2016-18483**

(540)

ORALMEDIC

(220) 21.06.2016
(441) 26.09.2016

(731) EPIEN MEDICAL, INC. (US)
4225 White Bear Parkway, Suite 600, White Bear Lake, Minnesota 55110, USA

(740) Công ty TNHH Trường Xuân (AGELESS CO.,LTD.)

(511) Nhóm 05: Chế phẩm hóa học dùng cho mục đích y tế; chế phẩm hóa dược; chế phẩm hóa học dùng cho mục đích dược phẩm; thuốc dùng cho người; miếng gạc dùng cho mục đích y tế; chế phẩm dược; chế phẩm dược để chăm sóc da; tác nhân hóa học dùng cho mục đích y tế hoặc thú y.

---

(210) **4-2016-18484**

(540)

ORALMEDIC

(220) 21.06.2016
(441) 26.09.2016

(731) EPIEN MEDICAL, INC. (US)
4225 White Bear Parkway, Suite 600, White Bear Lake, Minnesota 55110, USA

(740) Công ty TNHH Trường Xuân (AGELESS CO.,LTD.)

(511) Nhóm 10: Đồ đựng thuốc chuyên dùng; đồ đựng thích hợp cho dụng cụ y tế; thiết bị và dụng cụ y tế.

---

(210) **4-2016-18485**

(540)

(220) 21.06.2016
(441) 26.09.2016
(531) 26.5.1
(731) FOSHAN NANHAI YOHE HELMET MANUFACTURING CO., LTD. (CN)
Yannan Industrial Area, Longgao Way, Jiujiang Nanhai Foshan City, Guangdong, China
(740) Công ty TNHH Trường Xuân (AGELESS CO.,LTD.)

(511) Nhóm 09: Mũ bảo hiểm; thiết bị bảo hộ phòng chống tai nạn cho cá nhân; kính đeo mắt; thiết bị định vị toàn cầu; vành loa cho máy tăng âm; thiết bị báo động, cụ thể là thiết bị báo động bằng âm thanh.

---

(210) **4-2016-18487**

(540)

(220) 21.06.2016
(441) 26.09.2016
(731) HYURIM HWANGCHIL CO., LTD. (KR)
255-10, Mokdo-ri, Hadong-eup, Hadong-gun, Gyeongsangnam-do, 52333, Republic of Korea
(740) Công ty TNHH Trường Xuân (AGELESS CO.,LTD.)

(511) Nhóm 03: Chế phẩm mỹ phẩm để tắm; kem dưỡng thể; chế phẩm làm rám nắng [mỹ phẩm]; nước hoa; kem dưỡng chống khô da; nước thơm để chăm sóc da mặt và cơ thể [cho mục đích mỹ phẩm]; mỹ phẩm; mặt nạ làm đẹp; xà phòng dùng cho mục đích gia đình; chất tẩy rửa dùng để rửa bát; dầu gội đầu; xà phòng làm đẹp; xà phòng mỹ phẩm; xà phòng có chứa thuốc; thuốc nhuộm tóc; thuốc đánh răng.

---

(210) **4-2016-18491**

(540)

(220) 21.06.2016
(441) 26.09.2016
(731) CÔNG TY TNHH THƯƠNG MẠI VÀ SẢN XUẤT HOÀNG MAI (VN)
P204 C3, số 34A, phố Trần Phú, phường Điện Biên, quận Ba Đình, thành phố Hà Nội
(740) Công ty TNHH Sở hữu trí tuệ HA VIP (HAVIP CO., LTD.)

(511) Nhóm 28: Đồ chơi; mô hình đồ chơi; xe cộ đồ chơi; máy trò chơi video; bể bơi [đồ chơi]; ngựa gỗ bập bênh (đồ chơi).

---

(210) **4-2016-18492**

(540)

DISCOVER
GLOBAL NETWORK

(220) 21.06.2016
(441) 26.09.2016
(531) 26.1.1; 26.15.1
(731) DISCOVER FINANCIAL SERVICES (US)
2500 Lake Cook Road, Riverwoods, Illinois 60015, United States of America
(740) Công ty TNHH Sở hữu trí tuệ HA VIP (HAVIP CO., LTD.)

(511) Nhóm 36: Dịch vụ tài chính; dịch vụ thẻ tín dụng, thẻ ghi nợ, thẻ thanh toán; dịch vụ giao dịch tín dụng và ghi nợ điện tử; dịch vụ ngân hàng; dịch vụ trình và thanh toán hóa đơn; dịch vụ chuyển tiền điện tử; dịch vụ quản lý tín dụng; thông tin tài chính được phổ biến qua mạng máy tính toàn cầu.

---

(210) **4-2016-18494**

(540)

(220) 21.06.2016
(441) 26.09.2016
(531) 5.5.19; 5.5.2; 26.1.2
(731) C.P. INTERTRADE CO.,LTD. (TH)
313 C.P. Tower, Silom Road, Silom Sub-district, Bangrak District, Bangkok, Thailand
(740) Công ty TNHH Tư vấn sở hữu trí tuệ Việt (VIET IP CO.,LTD.)

(511) Nhóm 30: Bột sắn hột.

---

(210) **4-2016-18495**

(540)

(220) 21.06.2016
(441) 26.09.2016
(531) 24.9.1
(731) C.P. INTERTRADE CO.,LTD. (TH)
313 C.P. Tower, Silom Road, Silom Sub-district, Bangrak District, Bangkok, Thailand
(740) Công ty TNHH Tư vấn sở hữu trí tuệ Việt (VIET IP CO.,LTD.)

(511) Nhóm 30: Gạo.

---

(210) **4-2016-18496**

(540)

(220) 21.06.2016
(441) 26.09.2016
(531) 26.1.1; A26.1.18; 1.5.1
(591) Vàng, đỏ, xanh lá cây
(731) HỘ KINH DOANH NGUYỄN XUÂN NAM (VN)
Đội 5, xã Thạch Thán, huyện Quốc Oai, thành phố Hà Nội
(740) Công ty Luật TNHH SMARTLAW (SMARTLAW LEGAL SERVICE CO.,LTD.)

(511) Nhóm 34: Thuốc lào.

---

(210) **4-2016-18497**

(540)

CYNATINE

(220) 21.06.2016
(441) 26.09.2016
(731) CÔNG TY CỔ PHẦN DƯỢC PHẨM ECO (VN)
Căn hộ F2, chung cư số 130, phố Đốc Ngữ, phường Vĩnh Phúc, quận Ba Đình, thành phố Hà Nội

(511) Nhóm 03: Mỹ phẩm.

Nhóm 05: Dược phẩm; thực phẩm chức năng (dùng trong ngành y).

---

(210) **4-2016-18498**

(540)

MÉLATINE

(220) 21.06.2016
(441) 26.09.2016
(731) CÔNG TY CỔ PHẦN DƯỢC PHẨM ECO (VN)
Căn hộ F2, chung cư số 130, phố Đốc Ngữ, phường Vĩnh Phúc, quận Ba Đình, thành phố Hà Nội

(511) Nhóm 03: Mỹ phẩm.

Nhóm 05: Dược phẩm; thực phẩm chức năng (dùng trong ngành y).

---

(210) **4-2016-18499**

(540)

OXXYNEA

(220) 21.06.2016
(441) 26.09.2016
(731) CÔNG TY CỔ PHẦN DƯỢC PHẨM ECO (VN)
Căn hộ F2, chung cư số 130, phố Đốc Ngữ, phường Vĩnh Phúc, quận Ba Đình, thành phố Hà Nội

(511) Nhóm 03: Mỹ phẩm.

Nhóm 05: Dược phẩm; thực phẩm chức năng (dùng trong ngành y).

---

(210) **4-2016-18507**

(540)

(220) 21.06.2016
(441) 26.09.2016
(531) 1.5.1
(591) Xanh dương, vàng đồng, đỏ, trắng
(731) CÔNG TY TNHH THƯƠNG MẠI KIM MỘC PHÁT (VN)
47/1 đường 27, khu phố 9, phường Hiệp Bình Chánh, quận Thủ Đức, thành phố Hồ Chí Minh
(740) DNTN Dịch vụ thương mại và sở hữu công nghiệp Song Ngọc (I.P.T.S.)

(511) Nhóm 35: Mua bán ray trượt, bản lề, bánh xe, thanh trượt bằng kim loại, tay cầm của cửa, ổ khóa, khóa, ốc vít, mua bán vật liệu xây dựng.

---

(210) **4-2016-18508**

(540)

(220) 21.06.2016
(441) 26.09.2016
(531) 26.3.1; A1.1.10; 26.2.7; A26.11.8
(591) Đỏ, đen, trắng, vàng, xanh dương, tím
(731) CÔNG TY CỔ PHẦN NAM VIỆT ÚC (VN)
120/7 Hẻm 249 Tân Kỳ Tân Quý, phường Tân Sơn Nhì, quận Tân Phú, thành phố Hồ Chí Minh
(740) DNTN Dịch vụ thương mại và sở hữu công nghiệp Song Ngọc (I.P.T.S.)

(511) Nhóm 02: Sơn, trừ sơn cách điện, cách nhiệt.

---

(210) **4-2016-18509**

(540)

WASTSON'S

(220) 21.06.2016
(441) 26.09.2016
(731) CÔNG TY CỔ PHẦN NAM VIỆT ÚC (VN)
120/7 hẻm 249 Tân Kỳ Tân Quý, phường Tân Sơn Nhì, quận Tân Phú, thành phố Hồ Chí Minh
(740) DNTN Dịch vụ thương mại và sở hữu công nghiệp Song Ngọc (I.P.T.S.)

(511) Nhóm 02: Sơn, trừ sơn cách điện, cách nhiệt.

---

(210) **4-2016-18510**

(540)

BOSCA

(220) 21.06.2016
(441) 26.09.2016

(731) CÔNG TY CỔ PHẦN NAM VIỆT ÚC (VN)
120/7 hẻm 249 Tân Kỳ Tân Quý, phường Tân Sơn Nhì, quận Tân Phú, thành phố Hồ Chí Minh

(740) DNTN Dịch vụ thương mại và sở hữu công nghiệp Song Ngọc (I.P.T.S.)

(511) Nhóm 02: Sơn, trừ sơn cách điện, cách nhiệt.

---

(210) **4-2016-18511**

(540)

DISTINTION

(220) 21.06.2016
(441) 26.09.2016

(731) CÔNG TY CỔ PHẦN NAM VIỆT ÚC (VN)
120/7 hẻm 249 Tân Kỳ Tân Quý, phường Tân Sơn Nhì, quận Tân Phú, thành phố Hồ Chí Minh

(740) DNTN Dịch vụ thương mại và sở hữu công nghiệp Song Ngọc (I.P.T.S.)

(511) Nhóm 02: Sơn, trừ sơn cách điện, cách nhiệt.

---

(210) **4-2016-18512**

(540)

YẾN BẢO NGỌC

(220) 21.06.2016
(441) 26.09.2016

(731) CÔNG TY CỔ PHẦN SẢN XUẤT THƯƠNG MẠI YẾN NGỌC (VN)
Số 94 Trần Tuấn Khải, phường 5, quận 5, thành phố Hồ Chí Minh

(511) Nhóm 35: Mua bán: yến sào (tổ chim yến), yến đã qua sơ chế (làm sạch) và đóng hộp, tất cả được dùng làm món ăn; nước yến dùng làm (đồ uống giải khát); chế phẩm làm đồ uống không cồn từ quả quất (tắc xí muội); nước ép trái cây từ các loại quả như: thanh long, me, dừa, sơ-ri; bánh kẹo các loại như: kẹo dừa, kẹo chuối, kẹo trái cây; thạch dừa, rau câu dừa, dầu dừa (dùng làm thực phẩm).

---

(210) **4-2016-18513**

(540)

SUMPHARMACY

(220) 22.06.2016
(441) 26.09.2016
(731) CÔNG TY CỔ PHẦN ĐẦU TƯ DƯỢC PHẨM SUM (VN)
Tầng 11, tháp Tây, tòa nhà Hancorp, số 72 Trần Đăng Ninh, phường Dịch Vọng, quận Cầu Giấy, thành phố Hà Nội
(740) Công ty Luật TNHH Tư vấn Hoàng Minh (HOANG MINH LAW CONSULT.CO.,LTD.)

(511) Nhóm 05: Dược phẩm, thực phẩm dinh dưỡng dùng trong y tế (thực phẩm chức năng).

---

(210) **4-2016-18514**

(540)

KOMATSU

(220) 22.06.2016
(441) 26.09.2016
(731) CÔNG TY TNHH THƯƠNG MẠI VÀ ĐẦU TƯ ĐÔNG ĐÔ (VN)
Số 16 ngõ 178/5 Tây Sơn, phường Trung Liệt, quận Đống Đa, thành phố Hà Nội
(740) Công ty Luật TNHH Tư vấn Hoàng Minh (HOANG MINH LAW CONSULT.CO.,LTD.)

(511) Nhóm 21: Giàn treo quần áo.

---

(210) **4-2016-18517**

(540)

HAOXD

(220) 22.06.2016
(441) 26.09.2016
(731) RUAN XUEFENG (CN)
No.31, Group 16, Wanwei Village, Jiangping Town, Dongxing City, Guangxi Province, China.
(740) Công ty TNHH Tư vấn đầu tư và Sở hữu trí tuệ Hoàng Phi (HOANG PHI INVEST & I.P CO., LTD)

(511) Nhóm 12: Xe đạp, phụ tùng xe đạp.

---

(210) **4-2016-18518**

(540)

HXD

(220) 22.06.2016
(441) 26.09.2016
(731) RUAN XUEFENG (CN)
No.31, Group 16, Wanwei Village, Jiangping Town, Dongxing City, Guangxi Province, China.
(740) Công ty TNHH Tư vấn đầu tư và Sở hữu trí tuệ Hoàng Phi (HOANG PHI INVEST & I.P CO., LTD)

(511) Nhóm 12: Xe đạp, phụ tùng xe đạp.

---

(210) **4-2016-18519**

(540)

(220) 22.06.2016
(441) 26.09.2016
(531) 2.9.1; 5.7.3; 26.1.1
(591) Xanh lá cây, cam, vàng đậm
(731) NGUYỄN THUYÊN HÀ (VN)
Tổ dân phố Hoà Bình, thị trấn Hương Sơn, huyện Phú Bình, tỉnh Thái Nguyên

(511) Nhóm 30: Chế phẩm ngũ cốc; thực phẩm ăn nhanh trên cơ sở ngũ cốc; bột mì; thực phẩm giàu tinh bột; bột; gạo.

---

(210) **4-2016-18530**

(540)

(220) 22.06.2016
(441) 26.09.2016
(531) A5.3.15; 6.1.2; 5.3.11; 5.3.20; 5.7.21
(591) Vàng nhạt, đỏ, xanh hạt tiêu, lá , xanh lá
(731) HỘI NÔNG DÂN HUYỆN TÂN PHÚ-TỈNH ĐỒNG NAI (VN)
Khu 10, thị trấn Tân Phú, Tân Phú, tỉnh Đồng Nai

(511) Nhóm 30: Tiêu sọ, tiêu hạt.

---

(210) **4-2016-18531**

(540)

(220) 22.06.2016
(441) 26.09.2016
(531) A3.13.4; A3.13.24
(591) Vàng, kem, nâu, đỏ, trắng
(731) CÔNG TY CỔ PHẦN ANGEL VIỆT NAM (VN)
Lô A.I-6 KCN Long Thành, huyện Long Thành, tỉnh Đồng Nai

(511) Nhóm 10: Dụng cụ hút sữa mẹ; bình sữa cho trẻ em; núm vú (núm vú giả) dùng cho trẻ em; bình tập ăn; bình thìa; dụng cụ cho bé ăn uống; muỗng tập ăn; bình uống nước cho em bé; thiết bị đo nhiệt độ dùng cho mục đích y tế.

---

(210) **4-2016-18532**

(540)

(220) 22.06.2016
(441) 26.09.2016
(531) 3.4.11; A3.4.24; 4.5.15
(591) Trắng, kem, nâu, đỏ
(731) CÔNG TY CỔ PHẦN ANGEL VIỆT NAM (VN)
Lô A.I-6 KCN Long Thành, huyện Long Thành, tỉnh Đồng Nai

(511) Nhóm 10: Dụng cụ hút sữa mẹ; bình sữa cho trẻ em; núm vú (núm vú giả) dùng cho trẻ em; bình tập ăn; bình thìa; dụng cụ cho bé ăn uống; muỗng tập ăn; bình uống nước cho em bé; thiết bị đo nhiệt độ dùng cho mục đích y tế.

---

(210) **4-2016-18533**

(540)

(220) 22.06.2016
(441) 26.09.2016
(531) A3.1.24; 3.1.14; 4.5.15
(591) Cam, kem, nâu, đỏ, trắng
(731) CÔNG TY CỔ PHẦN ANGEL VIỆT NAM (VN)
Lô A.I-6 KCN Long Thành, huyện Long Thành, tỉnh Đồng Nai

(511) Nhóm 10: Dụng cụ hút sữa mẹ; bình sữa cho trẻ em; núm vú (núm vú giả) dùng cho trẻ em; bình tập ăn; bình thìa; dụng cụ cho bé ăn uống; muỗng tập ăn; bình uống nước cho em bé; thiết bị đo nhiệt độ dùng cho mục đích y tế.

---

(210) **4-2016-18534**

(540)

(220) 22.06.2016
(441) 26.09.2016
(531) 3.1.14; A3.1.24; 4.5.15
(591) Xanh, kem, nâu, đỏ, trắng
(731) CÔNG TY CỔ PHẦN ANGEL VIỆT NAM (VN)
Lô A.I-6 KCN Long Thành, huyện Long Thành, tỉnh Đồng Nai

(511) Nhóm 10: Dụng cụ hút sữa mẹ; bình sữa cho trẻ em; núm vú (núm vú giả) dùng cho trẻ em; bình tập ăn; bình thìa; dụng cụ cho bé ăn uống; muỗng tập ăn; bình uống nước cho em bé; thiết bị đo nhiệt độ dùng cho mục đích y tế.

---

(210) **4-2016-18535**

(540)

(220) 22.06.2016
(441) 26.09.2016
(531) 4.5.15; 3.1.6; A3.1.24; 3.9.1
(591) Xanh, kem, nâu, đỏ, trắng
(731) CÔNG TY CỔ PHẦN ANGEL VIỆT NAM (VN)
Lô A.I-6 KCN Long Thành, huyện Long Thành, tỉnh Đồng Nai

(511) Nhóm 10: Dụng cụ hút sữa mẹ; bình sữa cho trẻ em; núm vú (núm vú giả) dùng cho trẻ em; bình tập ăn; bình thìa; dụng cụ cho bé ăn uống; muỗng tập ăn; bình uống nước cho em bé; thiết bị đo nhiệt độ dùng cho mục đích y tế.

---

(210) **4-2016-18536**

(540)

(220) 22.06.2016
(441) 26.09.2016
(531) 3.1.6; 3.9.1; A3.1.24; 4.5.15
(591) Hồng, kem, nâu, đỏ, trắng
(731) CÔNG TY CỔ PHẦN ANGEL VIỆT NAM (VN)
Lô A.I-6 KCN Long Thành, huyện Long Thành, tỉnh Đồng Nai

(511) Nhóm 10: Dụng cụ hút sữa mẹ; bình sữa cho trẻ em; núm vú (núm vú giả) dùng cho trẻ em; bình tập ăn; bình thìa; dụng cụ cho bé ăn uống; muỗng tập ăn; bình uống nước cho em bé; thiết bị đo nhiệt độ dùng cho mục đích y tế.

---

(210) **4-2016-18537**

(540)

(220) 22.06.2016
(441) 26.09.2016
(531) 4.5.21; 4.5.15; 24.9.1; A2.5.23; 2.5.1
(591) Hồng, kem, nâu, đỏ, trắng, vàng
(731) CÔNG TY CỔ PHẦN ANGEL VIỆT NAM (VN)
Lô A.I-6 KCN Long Thành, huyện Long Thành, tỉnh Đồng Nai

(511) Nhóm 10: Dụng cụ hút sữa mẹ; bình sữa cho trẻ em; núm vú (núm vú giả) dùng cho trẻ em; bình tập ăn; bình thìa; dụng cụ cho bé ăn uống; muỗng tập ăn; bình uống nước cho em bé; thiết bị đo nhiệt độ dùng cho mục đích y tế.

---

(210) **4-2016-18538**

(540)

(220) 22.06.2016
(441) 26.09.2016
(531) 24.9.1; A2.5.23; 2.5.1; 4.5.15; 4.5.21
(591) Xanh, kem, nâu, đỏ, trắng, vàng
(731) CÔNG TY CỔ PHẦN ANGEL VIỆT NAM (VN)
Lô A.I-6 KCN Long Thành, huyện Long Thành, tỉnh Đồng Nai

(511) Nhóm 10: Dụng cụ hút sữa mẹ; bình sữa cho trẻ em; núm vú (núm vú giả) dùng cho trẻ em; bình tập ăn; bình thìa; dụng cụ cho bé ăn uống; muỗng tập ăn; bình uống nước cho em bé; thiết bị đo nhiệt độ dùng cho mục đích y tế.

---

(210) **4-2016-18539**

(540)

(220) 22.06.2016
(441) 26.09.2016
(531) 3.5.19; A3.5.24; 4.5.15
(591) Xanh, kem, nâu, đỏ, trắng
(731) CÔNG TY CỔ PHẦN ANGEL VIỆT NAM (VN)
Lô A.I-6 KCN Long Thành, huyện Long Thành, tỉnh Đồng Nai

(511) Nhóm 10: Dụng cụ hút sữa mẹ; bình sữa cho trẻ em; núm vú (núm vú giả) dùng cho trẻ em; bình tập ăn; bình thìa; dụng cụ cho bé ăn uống; muỗng tập ăn; bình uống nước cho em bé; thiết bị đo nhiệt độ dùng cho mục đích y tế.

---

(210) **4-2016-18550**

(540)

(220) 22.06.2016
(441) 26.09.2016
(531) A5.5.20; A5.5.21; 5.5.19
(591) Đen, đỏ
(731) CÔNG TY TNHH LẬP THIÊN (VN)
Số 18Bis/7 Nguyễn Thị Minh Khai, phường ĐaKao, quận 1, thành phố Hồ Chí Minh

(511) Nhóm 43: Dịch vụ cung cấp thực phẩm và đồ uống do nhà hàng thực hiện.

---

(210) **4-2016-18551**

(540)

(220) 22.06.2016
(441) 26.09.2016
(531) 26.5.1
(591) Xanh
(731) CÔNG TY LUẬT TNHH MỘT THÀNH VIÊN CHO BẠN (VN)
Lầu 9, số 14 Phan Tôn, phường Đakao, quận 1, thành phố Hồ Chí Minh

(511) Nhóm 45: Dịch vụ pháp lý.

---

(210) **4-2016-18552**

(540)

COFOLIN

(220) 22.06.2016
(441) 26.09.2016

(731) CÔNG TY TNHH BACONCO (VN)
Khu công nghiệp Phú Mỹ I, huyện Tân Thành, tỉnh Bà Rịa, Vũng Tàu

(740) Công ty TNHH Tư vấn ALIATLEGAL (ALIATLEGAL CO., LTD.)

(511) Nhóm 01: Phân bón.

---

(210) **4-2016-18553**

(540)

COFOLIAMINO

(220) 22.06.2016
(441) 26.09.2016

(731) CÔNG TY TNHH BACONCO (VN)
Khu công nghiệp Phú Mỹ I, huyện Tân Thành, tỉnh Bà Rịa Vũng Tàu

(740) Công ty TNHH Tư vấn ALIATLEGAL (ALIATLEGAL CO., LTD.)

(511) Nhóm 01: Phân bón.

---

(210) **4-2016-18554**

(540)

COFOLIHUMIC

(220) 22.06.2016
(441) 26.09.2016

(731) CÔNG TY TNHH BACONCO (VN)
Khu công nghiệp Phú Mỹ I, huyện Tân Thành, tỉnh Bà Rịa Vũng Tàu

(740) Công ty TNHH Tư vấn ALIATLEGAL (ALIATLEGAL CO., LTD.)

(511) Nhóm 01: Phân bón.

---

(210) **4-2016-18555**

(540)

COFOLICALIBO

(220) 22.06.2016
(441) 26.09.2016

(731) CÔNG TY TNHH BACONCO (VN)
Khu công nghiệp Phú Mỹ I, huyện Tân Thành, tỉnh Bà Rịa Vũng Tàu

(740) Công ty TNHH Tư vấn ALIATLEGAL (ALIATLEGAL CO., LTD.)

(511) Nhóm 01: Phân bón.

---

(210) **4-2016-18556**

(540)

(220) 22.06.2016
(441) 26.09.2016
(531) 3.7.16; A3.7.24
(591) Xanh dương, trắng
(731) CÔNG TY CỔ PHẦN CÔNG NGHỆ LIÊN HIỆP (VN)
157 Nguyễn Thị Thập, phường Tân Phú, quận 7, thành phố Hồ Chí Minh

(511) Nhóm 09: Phần mềm máy tính [ghi sẵn].

---

(210) **4-2016-18557**

(540)

(220) 22.06.2016
(441) 26.09.2016
(531) 26.1.2; A26.1.18
(591) Trắng , đen, xanh da trời, cam
(731) CÔNG TY TNHH SẢN XUẤT THƯƠNG MẠI AG AUTOMATION SYSTEMS (VN)
102 Tân Hòa 2, khu phố 6, phường Hiệp Phú, quận 9, thành phố Hồ Chí Minh

(511) Nhóm 07: Bộ ngưng tụ khí, trục cho máy, máy nén khí, thanh truyền cho máy móc động cơ điện và động cơ, thiết bị đóng mở cửa bằng khí nén, cáp điều khiển của máy, động cơ điện và động cơ.

---

(210) **4-2016-18558**

(540)

(220) 22.06.2016
(441) 26.09.2016
(531) 26.1.2; A26.1.18
(591) Đỏ đun, xanh da trời, cam
(731) CÔNG TY TNHH BÁCH CƯỜNG ĐẠT (VN)
Số 1/15/53 Trần Quốc Hoàn, phường Dịch Vọng Hậu, quận Cầu Giấy, thành phố Hà Nội

(511) Nhóm 07: Máy nén khí; bộ ngưng tụ hơi nước (bộ phận của máy).
Nhóm 11: Giàn bay hơi; van điều nhiệt; thiết bị điều hoà không khí dùng cho xe cộ.

---

(210) **4-2016-18559**

(540)

(220) 22.06.2016
(441) 26.09.2016
(531) 3.13.1; A3.13.24; A2.3.16; A2.3.23
(591) Tím hồng, hồng cánh sen, hồng phấn
(731) NGUYỄN TIẾN LANH (VN)
69 khu phố 3B, phường Thạnh Lộc, quận 12, thành phố Hồ Chí Minh

(511) Nhóm 05: Băng vệ sinh kinh nguyệt.

---

(210) **4-2016-18570**

(540)

PLUSDOOR

(220) 22.06.2016
(441) 26.09.2016

(731) CÔNG TY CỔ PHẦN ĐẦU TƯ TDT (VN)
24 Phan Đình Phùng, phường Quán Thánh, Ba Đình, thành phố Hà Nội

(511) Nhóm 06: Cửa, cổng bằng kim loại.

---

(210) **4-2016-18571**
(641) 4-2014-18252
(540)

PAN WORLD

(220) 07.08.2014
(441) 26.09.2016
(531) 1.5.1; 1.13.1
(591) Đen, xanh dương
(731) HỒNG VĨNH HÀO (VN)
114/7 Ngô Nhân Tịnh, phường 13, quận 5, thành phố Hồ Chí Minh

(511) Nhóm 35: Dịch vụ mua bán điện gia dụng như quạt điện, nồi cơm điện, bếp hồng ngoại.

---

(210) **4-2016-18572**

(540)

(220) 22.06.2016
(441) 26.09.2016
(531) 3.9.16; 1.5.1
(591) Trắng, xanh lá, nâu, đen, đỏ, xám
(731) CÔNG TY TNHH MỘT THÀNH VIÊN THƯƠNG MẠI THỦY SẢN SỸ TÂM (VN)
216/9 Lạc Long Quân, phường 1O, quận 11, thành phố Hồ Chí Minh

(511) Nhóm 29: Động vật giáp xác, không còn sống.

---

(210) **4-2016-18573**

(540)

JHP

(220) 22.06.2016
(441) 26.09.2016

(731) CHÍ NGUYỆT ÁNH (VN)
84 đường 34, phường Bình Trị Đông B, quận Bình Tân, thành phố Hồ Chí Minh

(511) Nhóm 28: Dụng cụ câu cá.

---

(210) **4-2016-18574**

(540)

(220) 22.06.2016
(441) 26.09.2016
(531) 24.13.1; 26.13.1; A5.3.13; A5.3.15; 4.5.2; 4.5.3
(591) Trắng, xanh lá cây, xanh dương, đỏ
(731) CÔNG TY TNHH XÚC TIẾN VÀ PHÁT TRIỂN THƯƠNG MẠI ĐẠI THÀNH (VN)
159 Tô Ngọc Vân, phường Thạnh Xuân, quận 12, thành phố Hồ Chí Minh

(511) Nhóm 32: Nước uống đóng chai (nước suối).

---

(210) **4-2016-18575**

(540)

(220) 22.06.2016
(441) 26.09.2016
(531) A1.1.9; A1.1.4; 26.1.2
(591) Đỏ, đen, trắng
(731) HỒNG VĨNH HÀO (VN)
114/7 Ngô Nhân Tịnh, phường 13, quận 5, thành phố Hồ Chí Minh

(511) Nhóm 11: Quạt điện; bếp điện từ; nồi lẩu điện; bình lọc nước uống; máy và thiết bị làm sạch không khí; thiết bị khử mùi không khí.

---

(210) **4-2016-18576**

(540)

(220) 22.06.2016
(441) 26.09.2016
(531) A5.3.14
(591) Đen, trắng, xanh, vàng
(731) CÔNG TY TNHH THƯƠNG MẠI VÀ DỊCH VỤ TPLUS VIỆT NAM (VN)
Số 90, ngõ 203, đường Hoàng Quốc Việt, phường Nghĩa Đô, Cầu Giấy, thành phố Hà Nội
(740) Công ty TNHH Sở hữu trí tuệ Toàn Cầu (GLOBAL IP CO., LTD.)

(511) Nhóm 30: Trà túi lọc; đồ uống trên cơ sở trà.

Nhóm 40: Chế biến trà.

---

(210) **4-2016-18577**

(540)

(220) 22.06.2016
(441) 26.09.2016
(531) 4.3.5
(591) Đen, trắng, đỏ
(731) CÔNG TY TNHH MỘT THÀNH VIÊN XE ĐIỆN DK VIỆT NHẬT (VN)
Số 6, Lê Quý Đôn, phường Tam Thanh, thành phố Lạng Sơn, tỉnh Lạng Sơn

(511) Nhóm 35: Mua bán: xe đạp điện, xe máy điện, ô tô điện và các phụ tùng của xe máy điện, ô tô điện, xe đạp điện.

---

(210) **4-2016-18578**

(540)

(220) 22.06.2016
(441) 26.09.2016
(531) 26.4.3; A7.1.11; 7.1.24; 13.1.6
(591) Xanh, đen, trắng
(731) CÔNG TY CỔ PHẦN ĐẦU TƯ XÂY DỰNG VÀ THƯƠNG MẠI VN ĐÀ THÀNH (VN)
63 Lê Lợi, phường Thạch Thang, quận Hải Châu, thành phố Đà Nẵng

(511) Nhóm 36: Cho thuê bất động sản; môi giới bất động sản; quản lý bất động sản.

Nhóm 37: Dịch vụ xây dựng.

Nhóm 43: Dịch vụ khách sạn; dịch vụ nhà hàng cung cấp thức ăn đồ uống.

---

(210) **4-2016-18579**

(540)

(220) 22.06.2016
(441) 26.09.2016
(531) 26.5.1; 26.1.1; 26.1.5
(591) Trắng, xanh lục, xám
(731) CÔNG TY TNHH TIN HỌC VÀ PHẦN MỀM SÀI GÒN TÂM ĐIỂM (VN)
21 Huỳnh Tịnh Của, phường 8, quận 3, thành phố Hồ Chí Minh

(511) Nhóm 09: Phần mềm quản lý nhân sự.

---

(210) **4-2016-18581**

(540)

(220) 22.06.2016
(441) 26.09.2016
(531) A5.3.13; 26.1.1; 26.3.2; 25.5.1
(591) Xanh dương
(731) SHANGHAI XUERONG BIOTECHNOLOGY CO., LTD. (CN)
No. 999 Gaofeng Road, Modem Agriculture Park, Fengxian District, Shanghai 201401, P.R. China
(740) Công ty TNHH Sở hữu trí tuệ Bình Minh (SUNRISE IP CO.,LTD.)

(511) Nhóm 31: Nấm tươi có thể ăn được; nấm tươi; nấm, nguyên liệu thô; nấm chưa chế biến; rau tươi; quả tươi.

---

(210) **4-2016-18590**

(540)

(220) 22.06.2016
(441) 26.09.2016
(531) 3.7.17; A5.3.13; A3.7.24; A5.5.20
(591) Xanh, đỏ, trắng
(731) CÔNG TY TNHH CHĂN GA GỐI ĐỆM RUDINA VIỆT NAM (VN)
Số 21B, ngõ 62 Đội Cấn, phường Đội Cấn, quận Ba Đình, thành phố Hà Nội

(511) Nhóm 20: Gối; gối ôm; giường; đệm.

Nhóm 24: Chăn; ga (tấm vải dùng để phủ lên đệm); rèm cửa (bằng vải); vỏ gối làm bằng vải.

---

(210) **4-2016-18592**

(540)

(220) 22.06.2016
(441) 26.09.2016
(531) 1.15.5; 26.1.2; A1.1.10; A26.1.18
(731) CÔNG TY TNHH SẢN XUẤT - THƯƠNG MẠI HUCAFOOD (VN)
Tổ 9, khóm Hòa Bắc, phường Vĩnh Hòa, thành phố Nha Trang, tỉnh Khánh Hoà

(511) Nhóm 30: Cà phê.

Nhóm 35: Mua bán cà phê các loại.

---

(210) **4-2016-18593**

(540)

(220) 22.06.2016
(441) 26.09.2016
(531) 2.3.1; 2.3.11; 25.12.1; 26.1.1
(591) Trắng, đen, đỏ, hồng nhạt, da
(731) BÙI LÊ BẢO KHUYÊN (VN)
B2-204 An Hòa 6 KP1, phường Tân Thuận Đông, quận 7, thành phố Hồ Chí Minh
(740) Công ty TNHH Nguyễn Gia Sài Gòn (NGUYEN GIA SG)

(511) Nhóm 30: Bánh mì; chế phẩm làm từ ngũ cốc; nem cuốn; món ăn điểm tâm; đồ ăn đã được chế biến trên cơ sở mì sợi; bánh pizza.

---

(210) **4-2016-18595**

(540)

SONASEA
CONDOTEL

(220) 22.06.2016
(441) 26.09.2016
(731) CÔNG TY CỔ PHẦN TẬP ĐOÀN C.E.O (VN)
Tầng 5, tháp CEO, HH2-1, đô thị mới Mễ Trì Hạ, đường Phạm Hùng, phường Mễ Trì, quận Nam Từ Liêm, thành phố Hà Nội

(511) Nhóm 36: Dịch vụ mua bán bất dộng sản; dịch vụ sàn giao dịch bất động sản; dịch vụ môi giới bất động sản; dịch vụ cho thuê bất động sản; dịch vụ cho thuê văn phòng; dịch vụ cho thuê căn hộ.

Nhóm 37: Dịch vụ xây dựng các công trình giao thông, cầu cống, hầm, sân bay, bến cảng; dịch vụ làm sạch các khu đô thị; dịch vụ trang trí nội thất; dịch vụ khai thác mỏ; dịch vụ làm kín công trình; dịch vụ bảo dưỡng và sửa chữa xe cộ.

Nhóm 39: Dịch vụ phân phối (truyền tải) năng lượng; dịch vụ vận tải; dịch vụ tổ chức các cuộc du lịch; dịch vụ cung cấp nước; dịch vụ lưu giữ hàng hóa; dịch vụ cho thuê chỗ để xe ô tô.

Nhóm 41: Dịch vụ giải trí; dịch vụ tổ chức các chương trình biểu diễn (cho mục đích giải trí, văn hóa, nghệ thuật); dịch vụ tổ chức các cuộc thi đấu thể thao; dịch vụ phóng viên tin tức; dịch vụ cung cấp các phương tiện sử dụng cho chơi golf, cho thuê sân tennis.

Nhóm 42: Dịch vụ lập bản vẽ trong xây dựng; dịch vụ kiến trúc; dịch vụ tư vấn tiết kiệm năng lượng; dịch vụ thiết kế nội thất; dịch vụ quy hoạch đô thị; dịch vụ quản lý chất lượng.

Nhóm 43: Dịch vụ khách sạn; dịch vụ nhà hàng ăn uống; dịch vụ cung cấp thực phẩm, đồ uống (do nhà hàng thực hiện); dịch vụ cho thuê chỗ ở tạm thời; dịch vụ cung cấp nhà nghỉ cho người hưu trí; dịch vụ cho thuê phòng họp, hội nghị.

Nhóm 44: Dịch vụ xoa bóp; dịch vụ tắm hơi; dịch vụ khám chữa bệnh; dịch vụ thẩm mỹ viện; dịch vụ chăm sóc sức khỏe; dịch vụ nhà nghỉ dưỡng (phục vụ mục đích khám chữa bệnh, phục hồi chức năng); dịch vụ làm vườn hoa, cây cảnh; dịch vụ tạo dáng (thiết kế) vườn hoa, cây cảnh.

Nhóm 45: Dịch vụ vệ sỹ; dịch vụ tư vấn trong lĩnh vực an ninh; dịch vụ nghiên cứu pháp luật; dịch vụ tư ấn pháp luật và tham gia tranh tụng.

---

(210) **4-2016-18596**

(540)

Bamboo Garden
Tổ ấm an lành - Lũy thành hạnh phúc

(220) 22.06.2016
(441) 26.09.2016
(531) A5.11.13
(591) Xanh lá cây đậm, trắng
(731) CÔNG TY CỔ PHẦN TẬP ĐOÀN C.E.O (VN)
Tầng 5, tháp CEO, HH2-1, đô thị mới Mễ Trì Hạ, đường Phạm Hùng, phường Mễ Trì, quận Nam Từ Liêm, thành phố Hà Nội

(511) Nhóm 36: Dịch vụ mua bán bất động sản; dịch vụ sàn giao dịch bất động sản; dịch vụ môi giới bất động sản; dịch vụ cho thuê bất động sản; dịch vụ cho thuê văn phòng; dịch vụ cho thuê căn hộ.

Nhóm 37: Dịch vụ xây dựng các công trình giao thông, cầu cống, hầm, sân bay, bến cảng; dịch vụ làm sạch các khu đô thị; dịch vụ trang trí nội thất; dịch vụ khai thác mỏ; dịch vụ làm kín công trình; dịch vụ bảo dưỡng và sửa chữa xe cộ.

Nhóm 39: Dịch vụ phân phối (truyền tải) năng lượng; dịch vụ vận tải, dịch vụ tổ chức các cuộc du lịch; dịch vụ cung cấp nước; dịch vụ lưu giữ hàng hóa; dịch vụ cho thuê chỗ để xe ô tô.

Nhóm 41: Dịch vụ giải trí; dịch vụ tổ chức các chương trình biểu diễn (cho mục đích giải trí, văn hóa, nghệ thuật); dịch vụ tổ chức các cuộc thi đấu thể thao; dịch vụ phóng viên tin tức; dịch vụ cung cấp các phương tiện sử dụng cho chơi golf, cho thuê sân tennis.

Nhóm 42: Dịch vụ lập bản vẽ trong xây dựng; dịch vụ kiến trúc; dịch vụ tư vấn tiết kiệm năng lượng; dịch vụ thiết kế nội thất; dịch vụ quy hoạch đô thị; dịch vụ quản lý chất lượng.

Nhóm 44: Dịch vụ xoa bóp; dịch vụ tắm hơi; dịch vụ khám chữa bệnh; dịch vụ thẩm mỹ viện; dịch vụ chăm sóc sức khỏe; dịch vụ nhà nghỉ dưỡng (phục vụ mục đích khám chữa bệnh, phục hồi chức năng; dịch vu làm vườn hoa, cây cảnh; dịch vụ tạo dáng (thiết kế) vườn hoa, cây cảnh.

Nhóm 45: Dịch vụ vệ sỹ; dịch vụ tư vấn trong lĩnh vực an ninh; dịch vụ nghiên cứu pháp luật; dịch vụ tư ấn pháp luật và tham gia tranh tụng.

---

(210) **4-2016-18598**

(540)

ĐẠI VIỆT

(220) 22.06.2016
(441) 26.09.2016

(731) CÔNG TY CỔ PHẦN TẬP ĐOÀN C.E.O (VN)
Tầng 5, tháp CEO, HH2-1, đô thị mới Mễ Trì Hạ, đường Phạm Hùng, phường Mễ Trì, quận Nam Từ Liêm, thành phố Hà Nội

(511) Nhóm 41: Dịch vụ giáo dục; dịch vụ đào tạo; dịch vụ cung cấp thông tin về lĩnh vực giáo dục, đào tạo; phiên dịch; trường đào tạo.

Nhóm 42: Nghiên cứu về sinh học; nghiên cứu về địa chất; nghiên cứu hóa học; dịch vụ khoa học công nghệ; nghiên cứu về nông nghiệp.

---

(210) **4-2016-18599**

(540)

VDCARE

(220) 22.06.2016
(441) 26.09.2016

(731) CÔNG TY TRÁCH NHIỆM HỮU HẠN THƯƠNG MẠI TRANG THIẾT BỊ Y TẾ VIỆT ĐỨC (VN)
68/116 Đồng Nai, phường 15, quận 10, thành phố Hồ Chí Minh

(740) Công ty TNHH Sở hữu trí tuệ và Công nghệ Thủ Đô (CAPITAL IP&T CO.LTD.)

(511) Nhóm 05: Dược phẩm; thực phẩm chức năng; thực phẩm dinh dưỡng dùng trong y tế; nước súc miệng dùng cho mục đích y tế; dung địch làm sạch khử khuẩn sát trùng dùng cho mục đích y tế; nước tắm thảo dược cho trẻ em dùng cho mục đích y tế.

---

(210) **4-2016-18636**

(540)

(220) 22.06.2016
(441) 26.09.2016
(531) 5.5.16
(591) Vàng, đỏ, vàng nhạt
(731) CÔNG TY TNHH THƯƠNG MẠI LÂM HỒNG SANH (VN)
518 Hương lộ 2 khu phố 2, phường Bình Trị Đông, quận Bình Tân, thành phố Hồ Chí Minh

(511) Nhóm 35: Mua bán hàng trang trí nội thất; mua bán thực phẩm chế biến; mua bán nông sản thực phẩm.

Nhóm 40: Chế biến nông sản.

---

(210) **4-2016-18659**

(540)

FIBONACCI STONE

(220) 22.06.2016
(441) 26.09.2016
(731) 11235 PTY LIMITED (AU)
5 Crossman Street, Doncaster East VIC 3109 Australia
(740) Công ty TNHH T&T INVENMARK Sở hữu trí tuệ Quốc tế (T&T INVENMARK CO., LTD.)

(511) Nhóm 19: Vật liệu xây dựng phi kim loại; ngói phi kim loại, bao gồm ngói men, ngói đá, ngói đá tái tạo, ngói làm từ đất nung, ngói lợp nhà, ngói vảy cá; đá ốp lát, đá nhân tạo.

---

(210) **4-2016-18667**

(540)

herbhill

(220) 22.06.2016
(441) 26.09.2016
(731) GAO XUEDONG (CN)
No.2, Unit 1, Building 13, Group 21, Minzhu Road, Baita District, Liaoyang City, Liaoning Province, P.R.China
(740) Công ty TNHH Trường Xuân (AGELESS CO.,LTD.)

(511) Nhóm 03: Chế phẩm mỹ phẩm để tắm, mặt nạ làm đẹp; mỹ phẩm; nước sơn móng; son môi, chế phẩm chống nắng.

---

(210) **4-2016-18680**

(540)

Sanwa seimitsu

(220) 22.06.2016
(441) 26.09.2016
(531) 21.1.17; 15.1.13
(731) CÔNG TY CỔ PHẦN SANWA SEIMITSU VIỆT NAM (VN)
Ô số 2, tầng 1, tòa nhà HL Tower, lô A2B, đường Duy Tân, phường Dịch Vọng Hậu, quận Cầu Giấy, thành phố Hà Nội
(740) Công ty cổ phần Sở hữu trí tuệ BROSS và Cộng sự (BROSS & PARTNERS., JSC)

(511) Nhóm 35: Xuất nhập khẩu và phân phối các mặt hàng: dụng cụ gia công cắt gọt (mảnh cắt, mũi khoan, dao phay, dao phay ngón, dao roa, tạo ren, phay răng), phụ kiện của máy gia công (chấu kẹp, bàn gia công, mũi khoan đa chiều), máy móc phục vụ sản xuất (máy hút khói dầu, máy hút bụi công nghiệp, máy hút cặn bể dầu thải, máy đánh bavia và đánh bóng, quạt thông gió nhà xưởng, máy lọc dầu áp lực), dụng cụ đo kiểm (dưỡng kiểm lỗ, dưỡng kiểm trục, gá kiểm, dưỡng kiểm ren, dưỡng kiểm đường kính ngoài, gá kiểm đặc biệt, dưỡng kiểm độ côn, máy đo tự động bằng phương pháp rò khí), sản phẩm liên quan tới tự động hóa (hệ thống dây chuyền lắp ráp tự động, hệ thống đo kiểm tự động); phụ kiện và hàng tiêu hao (thiết bị khí, thủy lực, dụng cụ nhà xưởng phục vụ sản xuất, thiết bị truyền động).

---

(210) **4-2016-18686**

(540)

BoldDots
Be different, stay bold!

(220) 22.06.2016
(441) 26.09.2016
(531) A17.2.2; 1.13.1; 21.1.16
(731) CÔNG TY TNHH DTSOFT VIỆT NAM (VN)
Tầng 4, số D29 đường Trần Thái Tông, phường Yên Hòa, quận Cầu Giấy, thành phố Hà Nội
(740) Công ty TNHH Tư vấn A & S (A&S CO.,LTD)

(511) Nhóm 09: Phần mềm trò chơi máy tính; phần mềm máy tính; chương trình vi tính (phần mềm có thể tải xuống được); thiết bị bộ nhớ máy tính; chương trình điều hành máy vi tính, ghi sẵn; phần mềm ứng dụng máy vi tính, có thể tải về được.

Nhóm 35: Cập nhập và duy trì dữ liệu trong cơ sở dữ liệu máy tính; cung cấp thông tin kinh doanh thông qua trang web; quảng cáo kiểu trả tiền cho mỗi lần nhấp chuột; cập nhập và duy trì dữ liệu trong cơ sở dữ liệu máy tính; tối ưu hóa công cụ tìm kiếm; tối ưu hóa lượng truy cập trang web.

Nhóm 42: Lập trình máy tính; thiết kế phần mềm máy tính; tạo lập và duy trì trang web; điện toán đám mây; dịch vụ tư vấn công nghệ thông tin; cung cấp phần mềm như một dịch vụ; thiết kế đồ họa nghệ thuật; cho thuê phần mềm máy tính; kiểm soát chất lượng, kiểm tra chất lượng; cung cấp thông tin về công nghệ máy tính và lập trình thông qua một trang web.

---

(210) **4-2016-18700**

(540)

Hưởng Hoa

(220) 23.06.2016
(441) 26.09.2016
(591) Xanh dương thẫm
(731) HỘ KINH DOANH NGUYỄN VĂN HƯỞNG (VN)
Thôn Hợp Tiến, xã Thành Hưng, huyện Thạch Thành, tỉnh Thanh Hóa

(511) Nhóm 30: Mật ong.

---

(210) **4-2016-18701**

(540)

X-LADIES

(220) 23.06.2016
(441) 26.09.2016
(731) CÔNG TY TNHH TMDV BÌNH AN (VN)
Số 34F, ngõ 77 đường Bùi Xương Trạch, phường Khương Đình, quận Thanh Xuân, thành phố Hà Nội

(511) Nhóm 29: Dầu lạc; dầu vừng; dầu cọ cho thực phẩm; dầu hoa hướng dương cho thực phẩm; dầu ô liu cho thực phẩm; dầu đậu nành; dầu hạt lanh cho mục đích nấu ăn.

---

(210) **4-2016-18702**

(540)

AMACCAO Block & Bricks

(220) 23.06.2016
(441) 26.09.2016

(731) CÔNG TY CỔ PHẦN AMACCAO (VN)
Tiểu khu 1, thị trấn Kiện Khê, huyện Thanh Liêm, tỉnh Hà Nam

(511) Nhóm 19: Gạch; gạch lát nền, không bằng kim loại, dùng cho xây dựng; gạch ốp tường, không bằng kim loại, dùng cho xây dựng.

---

(210) **4-2016-18703**

(540)

(220) 23.06.2016
(441) 26.09.2016
(531) 26.1.2; A26.1.18
(591) Đen, trắng, xanh tím than, vàng, tím, xám
(731) NGUYỄN THỊ HOÀNG YẾN (VN)
Phòng 306, tập thể Bộ Tư pháp, phố Kim Mã Thượng, phường Cống Vị, quận Ba Đình, thành phố Hà Nội
(740) Công ty TNHH Sáng chế và Nhãn hiệu Việt Nam (SANVIC CO.,LTD.)

(511) Nhóm 35: Mua bán, đại lý, xuất nhập khẩu: than hoạt tính, chất diệt nấm, thuốc trừ sâu, phân bón, pin, hóa chất chống mờ kính cửa sổ, nhựa nhân tạo, chất làm ngọt nhân tạo, chế phẩm sinh học, phospho, giấy ảnh, đất mùn, cao lanh, giấy quỳ, keo, diêm tiêu, tế bào gốc, sơn, vữa, vécni, mực in, mỹ phẩm, chế phẩm đánh răng, chất tẩy rửa, dầu và mỡ công nghiệp, nhựa nhân tạo, nhiên liệu, nến, năng lượng điện, bật lửa, khí đốt, dược phẩm, thực phẩm chức năng, trà thảo dược, tinh dầu bạc hà, chất diệt nấm, chất diệt khuẩn, thuốc diệt cỏ, thảo dược, thuốc trừ sâu, chất tẩy uế, băng vệ sinh, vật liệu xây dựng bằng kim loại, thanh nhôm, cửa cuốn bằng nhôm, máy nông nghiệp, máy in, máy giặc, lò đốt rác, máy hút bụi, dao, kéo, thìa, dĩa, dao cạo, tông đơ điện, máy vi tính, điện thoại, đồng hồ tính tiền tắc xi, phần mềm máy tính, máy ảnh, máy quay phim, thiết bị và dụng cụ phẫu thuật, y tế, nha khoa và thú y, máy lọc nước, bếp ga, lò vi sóng, máy điều hòa nhiệt độ, tủ lạnh, thiết bị khí sinh học, máy bơm, nồi cơm điện, quạt điện, ô tô, xe máy, xe đạp, đồ trang sức, đồ kim hoàn, đá quý, đồng hồ, dụng cụ âm nhạc, văn phòng phẩm, vật liệu để bao gói, bịt kín, cách li, bao bì nhựa, bao bì giấy, vật liệu cách âm, vật liệu cách nhiệt, tranh, ảnh, ống mềm phi kim loại, túi, vali, ô, hòm, vật liệu xây dựng phi kim loại, tủ gỗ, bàn ghế gỗ, cửa gỗ, cầu thang gỗ, sàn gỗ, giường gỗ, kệ ti vi, gỗ dạng nguyên liệu, đồ lau dọn, bàn chải đánh răng, lược, giá, vật liệu để đệm (lót) và nhồi, vật liệu sợi, dệt dạng thô, sợi dệt, lưới nhựa dùng để che nắng cây trồng, khăn trải bàn, khăn trải giường, quần áo, đồ đi chân, đồ đội đầu, vải và hàng dệt, găng tay, giầy dép, thắt lưng, hoa nhân tạo, thảm, chiếu, giấy dán tường, đồ trang hoàng cây thông nô en, đồ, chơi, thịt cá, trưng, dầu ăn, nước mắm, rau quả, sữa, bơ, pho mát,dầu thực vật và mỡ ăn, mứt, gia vị, cà phê, chè (trà), cacao, gạo, bột sắn, bún, phở, bánh chưng, bánh tét, bánh đậu xanh, bánh cốm, bánh gai,

bánh pía, bánh đa nem, bánh đa nướng, bánh dày bánh xèo, bánh cuốn, kem (ăn), bánh mì, phở ăn liền, mì ăn liền, bún ăn liền, cháo ăn liền, miến, tương đậu nành, ngũ cốc, hạt giống, thủy sản giống, thủy sản tươi sống, động vật sống, rau hoa quả tươi, nước hoa quả, bia, nước giải khát, đồ uống hoa quả và nước ép hoa quả, rượu, đồ uống có cồn, thuốc lá, thịt hộp, giò, chả; quảng cáo; tổ chức giới thiệu và xúc tiến thương mại; kế toán.

Nhóm 45: Dịch vụ đại diện sở hữu trí tuệ, dịch vụ pháp lý, dịch vụ công chứng, dịch vụ tổ chức đám cưới.

---

(210) **4-2016-18704**

(540)

(220) 23.06.2016
(441) 26.09.2016
(531) 25.1.6
(591) Đen, trắng, xám
(731) CÔNG TY TNHH SẢN XUẤT THƯƠNG MẠI BẢO ANH (VN)
Số 4/4/3/4 đường số 3, khu phố 5, phường Hiệp Bình Phước, quận Thủ Đức, thành phố Hồ Chí Minh
(740) Công ty TNHH Sáng chế và Nhãn hiệu Việt Nam (SANVIC CO.,LTD.)

(511) Nhóm 16: Khăn giấy; khăn lau bằng giấy; khăn tay bỏ túi bằng giấy; khăn ăn bằng giấy; khăn giấy (ướp lạnh dùng để lau); giấy vệ sinh.

Nhóm 24: Khăn lạnh làm từ vải không dệt; khăn mặt; khăn bỏ túi bằng vải; khăn tẩy trang bằng vải; khăn ăn bằng vải.

Nhóm 35: Mua bán, đại lý, xuất nhập khẩu: khăn giấy, khăn lau bằng giấy, khăn tay bỏ túi bằng giấy, khăn ăn bằng giấy, khăn giấy (ướp lạnh dùng để lau), giấy vệ sinh, khăn lạnh làm từ vải không dệt, khăn mặt, khăn bỏ túi bằng vải, khăn tẩy trang bằng vải, khăn ăn bằng vải; quảng cáo.

---

(210) **4-2016-18705**

(540)

(220) 23.06.2016
(441) 26.09.2016
(531) A5.1.12; A5.1.6
(591) Xanh lá cây, vàng cát
(731) CÔNG TY CỔ PHẦN HOA KY (VN)
300 Võ Nguyên Giáp, phường Mỹ An, quận Ngũ Hành Sơn, thành phố Đà Nẵng

(511) Nhóm 43: Dịch vụ khách sạn, dịch vụ nhà hàng cung cấp thức ăn, đồ uống.

---

(210) **4-2016-18713**

(540)

(220) 23.06.2016
(441) 26.09.2016
(531) A26.11.12; 26.11.3; A5.5.20; 26.1.4
(731) CÔNG TY CỔ PHẦN ĐẦU TƯ PHÁT TRIỂN CÔNG NGHỆ ECO (VN)
Tầng 3, số 184- 186 Đinh Tiên Hoàng, phường Đa Kao, quận 1, thành phố Hồ Chí Minh
(740) Công ty TNHH Đại Tín và Liên Danh (DAITIN AND ASSOCIATES CO.,LTD)

(511) Nhóm 35: Mua bán các loại quần áo, giày dép, các loại đồ uống, cà phê, chè, đường, sữa và các sản phẩm sữa, bánh kẹo và các sản phẩm chế biến từ ngũ cốc, bột, tinh bột, vật tư, thiết bị, vật liệu xây dựng, công nghệ xây dựng; tư vấn tổ chức và điều hành kinh doanh; quản lý thương mại việc li-xăng sản phẩm và dịch vụ của người khác; hỗ trợ quản lý kinh doanh; dịch vụ quản lý dự án kinh doanh cho các dự án xây dựng; quảng cáo.

Nhóm 36: Môi giới bất động sản; đại lý bất động sản; tư vấn tài chính; thu xếp tài chính cho các dự án xây dựng; định giá bất động sản; quản lý bất động sản.

Nhóm 42: Tư vấn phần mềm máy tính; thiết kế phần mềm máy tính; tạo lập và duy trì trang tin điện tử cho người khác; tư vấn và chuyển giao công nghệ xây dựng; dịch vụ cài đặt phần mềm máy tính; bảo trì phần mềm máy tính.

Nhóm 43: Dịch vụ quán cà phê; căng tin; nhà hàng ăn uống; nhà hàng ăn uống tự phục vụ; dịch vụ cung cấp thức ăn, đồ uống do nhà hàng thực hiện; dịch vụ quầy rượu.

---

(210) **4-2016-18714**

(540)

(220) 23.06.2016
(441) 26.09.2016
(531) A5.3.15
(591) Đỏ, nâu
(731) CÔNG TY TNHH TRÀ TẮM AHN (VN)
106b A8, tổ 38, ngõ 162 Khương Trung, Thanh Xuân, thành phố Hà Nội

(511) Nhóm 03: Chế phẩm vệ sinh dành cho việc làm sạch và trang điểm, sản phẩm là, trà tắm từ thảo mộc.

---

(210) **4-2016-18715**

(540)

(220) 23.06.2016
(441) 26.09.2016
(531) A5.5.20; 25.1.25
(591) Vàng, đen
(731) CÔNG TY CỔ PHẦN DU LỊCH HẢI ĐẢO (VN)
304 đường 2/4, phường Vĩnh Phước, thành phố Nha Trang, tỉnh Khánh Hòa

(511) Nhóm 36: Mua bán bất động sản; môi giới bất động sản; cho thuê văn phòng; cho thuê căn hộ; cho thuê khu trung tâm thương mại.

Nhóm 39: Dịch vụ du lịch; vận chuyển hành khách, hàng hóa bằng đường bộ; vận chuyển hành khách, hàng hóa bằng đường thủy.

Nhóm 41: Dịch vụ vui chơi giải trí: bến du thuyền, câu lạc bộ du thuyền; dịch vụ tổ chức hội nghị, hội thảo; tổ chức biểu diễn các chương trình ca, múa nhạc nghệ thuật; cho thuê âm thanh, ánh sáng.

Nhóm 43: Nhà hàng ăn uống; khách sạn; cho thuê trung tâm hội nghị.

---

(210) **4-2016-18716**

(540)

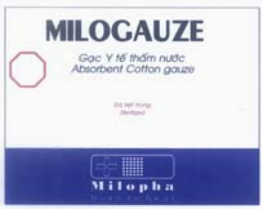

(220) 23.06.2016
(441) 26.09.2016
(531) 26.5.1; 24.13.1; A25.7.4; 26.4.2
(591) Trắng, đen, xanh dương, đỏ
(731) CÔNG TY TNHH MILO PHA (VN)
91/6 Trần Bá Giao, phường 5, quận Gò Vấp, thành phố Hồ Chí Minh

(511) Nhóm 05: Băng keo dán cá nhân để băng vết thương; bông, băng, gạc dùng trong ngành y; vật liệu băng bó dùng trong phẫu thuật; băng vệ sinh; dược phẩm; thực phẩm chức năng dùng trong ngành y.

---

(210) **4-2016-18717**

(540)

(220) 23.06.2016
(441) 26.09.2016
(531) 24.13.1; 26.1.2; 5.3.20; A25.7.4
(591) Trắng, xanh lá cây
(731) CÔNG TY TNHH MILO PHA (VN)
91/6 Trần Bá Giao, phường 5, quận Gò Vấp, thành phố Hồ Chí Minh

(511) Nhóm 05: Băng keo dán cá nhân để băng vết thương; bông, băng, gạc dùng trong ngành y; vật liệu băng bó dùng trong phẫu thuật; băng vệ sinh; dược phẩm, thực phẩm chức năng dùng trong ngành y.

---

(210) **4-2016-18718**

(540)

(220) 23.06.2016
(441) 26.09.2016
(531) 1.15.5; 24.13.1; A26.11.8; A25.7.21; 26.4.2; 26.7.25; 26.5.1; A25.7.4
(591) Trắng, đen, xanh dương
(731) CÔNG TY TNHH MI LO PHA (VN)
91/6 Trần Bá Giao, phường 5, quận Gò Vấp, thành phố Hồ Chí Minh

(511) Nhóm 05: Băng keo dán cá nhân để băng vết thương; bông, băng, gạc dùng trong ngành y; vật liệu băng bỏ dùng trong phẫu thuật, băng vệ sinh; dược phẩm; thực phẩm chức năng dùng trong ngành y.

---

(210) **4-2016-18719**

(540)

(220) 23.06.2016
(441) 26.09.2016
(531) 20.7.1; 6.1.2; A1.1.10; 26.1.1
(591) Trắng, đen, vàng, nâu
(731) CÔNG TY CỔ PHẦN ĐẦU TƯ VÀ PHÁT TRIỂN GIÁO DỤC TRÍ TUỆ (VN)
510 Ngô Gia Tự, phường 09, quận 5, thành phố Hồ Chí Minh

(511) Nhóm 25: Quần áo đồng phục học sinh; mũ nón đồng phục cho học sinh; giày dép đồng phục cho học sinh.

Nhóm 41: Giáo dục, đào tạo chương trình phổ thông trung học.

---

(210) **4-2016-18720**

(540)

(220) 23.06.2016
(441) 26.09.2016
(531) 20.7.1; 6.1.2; A1.1.10; 26.1.1
(591) Trắng, đen, vàng, nâu
(731) CÔNG TY CỔ PHẦN ĐẦU TƯ VÀ PHÁT TRIỂN GIÁO DỤC TRÍ TUỆ (VN)
510 Ngô Gia Tự, phường 9, quận 5, thành phố Hồ Chí Minh

(511) Nhóm 25: Quần áo đồng phục học sinh; mũ nón đồng phục cho học sinh; giày dép đồng phục cho học sinh.

Nhóm 41: Giáo dục, đào tạo chương trình phổ thông trung học.

---

(210) **4-2016-18722**

(540)

(220) 23.06.2016
(441) 26.09.2016
(531) 26.11.3; A26.11.9; 3.7.17
(591) Vàng, ghi, xanh dương đậm
(731) CÔNG TY CỔ PHẦN CÔNG NGHỆ JAMES BOAT (VN)
Số 179 phố Hàng Bông, phường Hàng Bông, quận Hoàn Kiếm, thành phố Hà Nội

(511) Nhóm 37: Đóng mới các loại tàu biển, tàu sông, ca nô, du thuyền.

---

(210) **4-2016-18723**

(540)

(220) 23.06.2016
(441) 26.09.2016
(531) A5.5.20; 2.9.14; A2.9.15; 9.5.1
(591) Hồng, đỏ, vàng, da cam, nâu, đen, trắng
(731) CÔNG TY CỔ PHẦN TINH HOA NGHỆ THUẬT THÊU VIỆT (VN)
Số 6 khối Bạch Đằng, phường Vạn Phúc, quận Hà Đông, thành phố Hà Nội

(511) Nhóm 24: Các sản phẩm thêu tay như: khăn bàn thêu trên chất liệu vải; chăn; ga giường; vỏ gối; mành thêu trên chất liệu vải; rèm cửa thêu trên chất liệu vải.

Nhóm 25: Áo dài thêu tay.

Nhóm 26: Tranh thêu tay.

---

(210) **4-2016-18724**

(540)

(220) 23.06.2016
(441) 26.09.2016
(531) A17.2.2; 26.1.1
(591) Xanh dương, trắng, đỏ, vàng, đen
(731) DOANH NGHIỆP TƯ NHÂN HIỆU VÀNG HOA KIM NGUYÊN - NHÂN (VN)
298 Ông Ích Khiêm, phường Tân Chính, quận Thanh Khê, thành phố Đà Nẵng

(511) Nhóm 14: Kim loại quý và các hợp kim của chúng, đồ trang sức bằng vàng, đồ kim hoàn, đá quý.

---

(210) **4-2016-18725**

(540)

SEAKOO WATER PUMP

(220) 23.06.2016
(441) 26.09.2016

(731) CÔNG TY TNHH ĐẦU TƯ THƯƠNG MẠI DỊCH VỤ TÂN HIỆP HƯNG (VN)
1261 đường 3 tháng 2, phường 6, quận 11, thành phố Hồ Chí Minh

(511) Nhóm 07: Máy bơm nước.

---

(210) **4-2016-18726**

(540)

COFOLIZIN 50

(220) 23.06.2016
(441) 26.09.2016

(731) CÔNG TY TNHH BACONCO (VN)
Khu công nghiệp Phú Mỹ I, huyện Tân Thành, tỉnh Bà Rịa - Vũng Tàu

(740) Công ty TNHH Tư vấn ALIATLEGAL (ALIATLEGAL CO., LTD.)

(511) Nhóm 01: Phân bón.

---

(210) **4-2016-18727**

(540)

COFOLIORGANIC

(220) 23.06.2016
(441) 26.09.2016

(731) CÔNG TY TNHH BACONCO (VN)
Khu công nghiệp Phú Mỹ I, huyện Tân Thành, tỉnh Bà Rịa - Vũng Tàu

(740) Công ty TNHH Tư vấn ALIATLEGAL (ALIATLEGAL CO., LTD.)

(511) Nhóm 01: Phân bón.

---

(210) **4-2016-18728**

(540)

COFOLIPK 500

(220) 23.06.2016
(441) 26.09.2016

(731) CÔNG TY TNHH BACONCO (VN)
Khu công nghiệp Phú Mỹ I, huyện Tân Thành, tỉnh Bà Rịa - Vũng Tàu

(740) Công ty TNHH Tư vấn ALIATLEGAL (ALIATLEGAL CO., LTD.)

(511) Nhóm 01: Phân bón.

---

(210) **4-2016-18729**

(540)

COFOLIK 300

(220) 23.06.2016
(441) 26.09.2016

(731) CÔNG TY TNHH BACONCO (VN)
Khu công nghiệp Phú Mỹ I, huyện Tân Thành, tỉnh Bà Rịa - Vũng Tàu

(740) Công ty TNHH Tư vấn ALIATLEGAL (ALIATLEGAL CO., LTD.)

(511) Nhóm 01: Phân bón.

---

(210) **4-2016-18730**

(540)

COFOLIBor 150

(220) 23.06.2016
(441) 26.09.2016

(731) CÔNG TY TNHH BACONCO (VN)
Khu công nghiệp Phú Mỹ I, huyện Tân Thành, tỉnh Bà Rịa - Vũng Tàu

(740) Công ty TNHH Tư vấn ALIATLEGAL (ALIATLEGAL CO., LTD.)

(511) Nhóm 01: Phân bón.

---

(210) **4-2016-18732**

(540)

Opal Clinic Spa
Nơi hồi sinh vẻ đẹp của bạn!

(220) 23.06.2016
(441) 26.09.2016
(531) A5.3.15; 5.5.19; A5.5.22; A5.5.20; A5.3.13
(591) Tím, trắng
(731) CÔNG TY TNHH MTV DỊCH VỤ OPAL (VN)
Số 6F Phan Kế Bính, phường Đa Kao, quận 1, thành phố Hồ Chí Minh

(511) Nhóm 44: Dịch vụ chăm sóc sức khỏe và sắc đẹp (spa).

---

(210) **4-2016-18733**

(540)

LOCI

(220) 23.06.2016
(441) 26.09.2016

(731) CÔNG TY TNHH ADN LOCI (VN)
54 Phan Đăng Lưu, phường 5, quận Phú Nhuận, thành phố Hồ Chí Minh

(740) Công ty Luật TNHH 3A (3A LAW CO.,LTD.)

(511) Nhóm 42: Phân tích hóa học; nghiên cứu hóa học; nghiên cứu sinh học; nghiên cứu về vi khuẩn; kiểm định và đo lường; thử nghiệm vật liệu.

---

(210) **4-2016-18735**

(540)

Tree Coffee
House

(220) 23.06.2016
(441) 26.09.2016
(531) A5.1.5; 25.7.25
(731) HOÀNG THỊ NINH GIANG (VN)
số 2, ngõ 4 Lương Văn Can, Hà Đông, thành phố Hà Nội

(511) Nhóm 43: Dịch vụ quán cà phê.

---

(210) **4-2016-18736**

(540)

(220) 23.06.2016
(441) 26.09.2016
(531) 26.1.1; 26.1.4; 5.7.3
(591) Đen, trắng, vàng, đỏ
(731) HỘ KINH DOANH THẮNG VINH (VN)
Thửa đất số 8 - khu cấp nước Hà Đông, phố Xa La, phường Phúc La, quận Hà Đông, thành phố Hà Nội
(740) Công ty Luật TNHH LHD (LHD LAW FIRM)

(511) Nhóm 43: Dịch vụ nhà hàng ăn uống; quán ăn tự phục vụ; nhà hàng phục vụ theo kiểu búp-phê (ăn đứng); dịch vụ nhà hàng ăn uống theo hệ thống chuỗi; nhà hàng bánh pizza; dịch vụ làm và giao bánh pizza tận nơi cho nhiều người.

---

(210) **4-2016-18737**

(540)

HELEN

(220) 23.06.2016
(441) 26.09.2016
(731) ĐINH HỒNG SƠN (VN)
Tổ 16 cụm 2, phường Xuân La, quận Tây Hồ, thành phố Hà Nội
(740) Công ty Luật TNHH LHD (LHD LAW FIRM)

(511) Nhóm 35: Mua bán các sản phẩm sau: hệ thống và thiết bị vệ sinh; ống dẫn nước dùng cho hệ thống thiết bị vệ sinh, bệ xí vệ sinh, bồn tiểu, vòi nước bằng inox, vòi đá, chậu rửa bằng đá, bộ phụ kiện phòng tắm thuộc thiết bị vệ sinh cụ thể: bộ sen tắm, bộ vòi tắm, bộ xịt vệ sinh, chậu rửa bát bằng inox thuộc thiết bị vệ sinh, chậu vệ sinh, chậu rửa tay, bồn rửa, ống dẫn nước dùng cho thiết bị vệ sinh, bồn tắm, phụ kiện bồn tắm, bình nước nóng đun bằng điện sử dụng trong phòng tắm thuộc thiết bị vệ sinh, bộ thu năng lượng mặt trời, thiết bị và máy móc để tinh lọc nước, gương soi, máy hút khói, quạt gió của máy hút khói, bộ phụ kiện phòng tắm cụ thể: khay xà phòng tắm bằng inox, vòng treo khăn tắm bằng inox, giá để giấy vệ sinh bằng inox, thanh treo khăn mặt bằng inox, giá để cốc đánh răng bằng inox, phụ kiện gá lắp bằng kim loại cho xây dựng, phụ kiện gá lắp bằng kim loại cho đồ đạc, phụ kiện gá lắp đồ đạc không bằng kim loại.

---

(210) **4-2016-18738**

(540)

LaWindow

(220) 23.06.2016
(441) 26.09.2016
(531) A26.11.9
(591) Đỏ, đen
(731) CÔNG TY TNHH DỊCH VỤ SẢN XUẤT THƯƠNG MẠI KIM ĐỈNH (VN)
4/213 Nhị Tân 2, xã Tân Thới Nhì, huyện Hóc Môn, thành phố Hồ Chí Minh

(511) Nhóm 06: Nhôm thanh định hình.

(210) **4-2016-18739**

(540)

(220) 23.06.2016
(441) 26.09.2016
(531) 5.3.20; 26.1.1
(591) Đỏ, trắng
(731) VITASOY INTERNATIONAL HOLDINGS LIMITED (CN)
1 Kin Wong Street, Tuen Mun, New Territories, Hong Kong, People's Republic of China
(740) Văn phòng luật sư Phạm và Liên danh (PHAM & ASSOCIATES)

(511) Nhóm 29: Sữa, đồ uống từ sữa và sản phẩm bơ sữa; đồ uống trên cơ sở sữa; sữa trên cơ sở quả hạch; sữa gạo (thay thế sữa); sữa trên cơ sở quả đậu; sữa lúa mì, sữa yến mạch, sữa ngũ cốc; sữa dừa; sữa hạnh nhân; sữa sôcôla, sữa đậu nành, đồ uống thực phẩm trên cơ sở đậu nành dùng như chế phẩm thay thế sữa; sữa đậu nành ở dạng lỏng và rắn và sản phẩm thay thế sữa; đậu phụ, sữa đông từ đậu nành, thức ăn trên cơ sở đậu nành bao gồm cả xúc xích, pho mát, sữa chua, mứt ướt, xốt sa- lát, xốt may-on-ne, sữa trứng; thịt, cá (không còn sống), gia cầm (không còn sống) và thú săn; chiết xuất từ thịt; trái cây và rau được bảo quản, phơi khô và nấu chín; thạch, mứt ướt; trứng, sữa và sản phẩm sữa; dầu ăn và mỡ ăn; trái cây được bảo quản (mứt), chế phẩm làm từ sữa đông của đậu nành hoặc protein để làm sữa đậu nành; thực phẩm làm từ protein thực vật có kết cấu có nguồn gốc từ đậu nành; thực phẩm có nguồn gốc từ quả hạch, quả đậu, thảo mộc, trái cây hoặc rau; chế phẩm thay thế thịt làm từ đậu nành; xúc xích không chứa thịt.

Nhóm 30: Cà phê, trà (chè), ca cao, đường, bột sắn, bột cọ sagu, cà phê nhân tạo; bột mì và chế phẩm làm từ ngũ cốc; bánh mì, bánh quy, bánh ngọt, bánh nướng và bánh kẹo, đá ăn, mật ong, nước mật đường; nấm men, bột nở; muối ăn, mù tạt, hạt tiêu, giấm, xốt (gia vị), gia vị cay; đá lạnh; xốt sa-lát, xốt may-on-ne, nước xốt để chấm, nước xốt để chấm làm từ rau; kem lạnh, bánh putđinh, gia vị; trà và đồ uống trên cơ sở trà, cà phê và đồ uống trên cơ sở cà phê; chế phẩm thay thế cà phê; đồ uống trên cơ sở ca cao và sôcôla; đồ gia vị; thực phẩm có nguồn gốc từ ngũ cốc, thực phẩm có nguồn gốc từ hạt ngũ cốc; đồ uống từ thảo mộc (đồ uống trên cơ sở trà, không dùng cho y tế).

Nhóm 32: Bia, bia vị hơi đắng và bia đen, nước khoáng và nước có ga và đồ uống không chứa cồn; xi rô và chế phẩm để làm đồ uống; nước uống và đồ uống có nguồn gốc thực vật; nước uống và đồ uống không có cồn trên cơ sở đậu nành; nước uống chứa khoáng chất (đồ uống) và nước uống được chưng cất (không chứa cồn); đồ uống trên cơ sở đậu nành, không dùng để thay thế sữa (đồ uống không có cồn); đồ uống trên cơ sở ngũ cốc và hạt ngũ cốc không chứa đậu nành, không dùng để thay thế sữa (đồ uống không có cồn); đồ uống từ đậu đen không có cồn, không dùng để thay thế sữa, đồ uống từ yến mạch không có cồn, không dùng để thay thế sữa, đồ uống từ vừng không có cồn, không dùng để thay thế sữa, đồ uống trên cơ sở ngũ cốc không có cồn, không dùng để thay thế sữa, đồ uống trên cơ sở quả đậu không có cồn, không dùng để thay thế sữa, đồ uống trên cơ sở quả hạch không chứa cồn, không dùng để thay thế sữa, và đồ uống trên cơ sở hạt ngũ cốc không chứa cồn, không dùng để thay thế sữa, đồ uống trên cơ sở gạo không chứa cồn, không dùng để thay thế sữa, đồ uống từ dừa, đồ uống từ hạnh nhân, đồ uống từ trái cây,

đồ uống từ rau; chiết xuất đậu nành nguyên chất để làm đồ uống; xi rô, bột, chiết xuất, chất được cô đặc và chế phẩm trên cơ sở đậu nành, trái cây, thực vật, thảo mộc, ngũ cốc, quả đậu, quả hạch và hạt ngũ cốc để pha chế nước uống và đồ uống không chứa cồn có ga và không có ga; đồ uống không chứa cồn chứa nước ép từ thực vật, cụ thể là nước ép từ đậu nành, nước ép từ gạo, nước ép từ đậu đen, nước ép từ dừa, nước ép từ hạnh nhân, nước ép từ vừng và nước ép từ yến mạch; chiết xuất từ thực vật không chứa cồn dùng để làm đồ uống, cụ thể là chiết xuất từ đậu nành, chiết xuất từ gạo, chiết xuất từ đậu đen, chiết xuất từ dừa, chiết xuất từ hạnh nhân, chiết xuất từ vừng và chiết xuất từ yến mạch; đồ uống từ nước ép thực vật không chứa cồn, cụ thể là đồ uống từ đậu nành, đồ uống từ gạo, đồ uống từ đậu đen, đồ uống từ dừa, đồ uống từ hạnh nhân, đồ uống từ vừng và đồ uống từ yến mạch; đồ uống từ trái cây không chứa cồn và nước ép trái cây thuộc nhóm này; đồ uống từ rau và nước ép rau (đồ uống) thuộc nhóm này; nước giải khát.

---

(210) **4-2016-18740**

(540)

CAMÉLIA DANANG
New Style Office

(220) 23.06.2016
(441) 26.09.2016
(531) 26.1.6; 1.13.1; A5.5.20; 1.15.23
(591) Hồng tím, tím
(731) CÔNG TY TNHH CADANA VIỆT NAM (VN)
773 Ngô Quyền, phường An Hải Bắc, quận Sơn Trà, thành phố Đà Nẵng

(511) Nhóm 36: Dịch vụ cho thuê văn phòng.

---

(210) **4-2016-18741**

(540)

Santo

(220) 23.06.2016
(441) 26.09.2016
(531) A5.3.15; A5.11.11; 3.7.17
(591) Xanh dương, xanh lá cây, vàng
(731) CÔNG TY TRÁCH NHIỆM HỮU HẠN CA LI (VN)
640 Bùi Hữu Nghĩa, phường Long Hòa, quận Bình Thủy, thành phố Cần Thơ

(511) Nhóm 16: Giấy vệ sinh; khăn giấy các loại: khăn ăn bằng giấy, khăn giấy tiện lợi, khăn giấy bỏ túi, khăn giấy đa năng; băng keo (băng dính) dùng cho văn phòng và gia dụng.

---

(210) **4-2016-18742**

(540)

AquaAmo

(220) 23.06.2016
(441) 26.09.2016
(731) CÔNG TY TNHH SẢN XUẤT VÀ THƯƠNG MẠI TÂM THÌN (VN)
Thôn Tăng Long, xã Việt Long, huyện Sóc Sơn, thành phố Hà Nội

(511) Nhóm 11: Vòi hoa sen; thiết bị lọc nước; hệ thống chiếu sáng và thiết bị chiếu sáng; thiết bị và máy làm lạnh; máy và thiết bị làm sạch không khí; bộ thu năng lượng mặt trời [sưởi ấm, đốt nóng].

---

(210) **4-2016-18743**

(540)

RANGER

(220) 23.06.2016
(441) 26.09.2016

(731) CÔNG TY TNHH SẢN XUẤT VÀ THƯƠNG MẠI TÂM THÌN (VN)
Thôn Tăng Long, xã Việt Long, huyện Sóc Sơn, thành phố Hà Nội

(511) Nhóm 11: Vòi hoa sen; thiết bị lọc nước; hệ thống chiếu sáng và thiết bị chiếu sáng; thiết bị và máy làm lạnh; máy và thiết bị làm sạch không khí; bộ thu năng lượng mặt trời [sưởi ấm, đốt nóng].

---

(210) **4-2016-18744**

(540)

PIZARO

(220) 23.06.2016
(441) 26.09.2016

(731) HOÀNG NGỌC TÂM (VN)
TT. đội xe 5, xã Ngũ Hiệp, huyện Thanh Trì, thành phố Hà Nội

(511) Nhóm 11: Vòi hoa sen; thiết bị lọc nước; hệ thống chiếu sáng và thiết bị chiếu sáng; thiết bị và máy làm lạnh; máy và thiết bị làm sạch không khí; bộ thu năng lượng mặt trời [sưởi ấm, đốt nóng].

---

(210) **4-2016-18745**

(540)

THUẬN THIÊN PHÁT

(220) 23.06.2016
(441) 26.09.2016
(531) 7.3.11; 26.3.23
(591) Đỏ đậm, xanh dương đậm
(731) CÔNG TY TNHH XÂY DỰNG THƯƠNG MẠI DỊCH VỤ THUẬN THIÊN PHÁT (VN)
248 Gò Dưa, khu phố 2, phường Tam Bình, quận Thủ Đức, thành phố Hồ Chí Minh

(511) Nhóm 37: Dịch vụ xây, lát; xây dựng; phá dỡ các công trình xây dựng; lắp đặt đường ống; tư vấn xây dựng.

---

(210) **4-2016-18746**

(540)

VISAWORLD
Chắp cánh ước mơ - Kết nối tương lai

(220) 23.06.2016
(441) 26.09.2016
(531) 18.5.1; 1.5.1
(591) Xanh dương, nâu
(731) CÔNG TY TNHH VISA WORLD (VN)
Số 38 phố Tân Ninh, phường Trần Phú, thành phố Bắc Giang, tỉnh Bắc Giang

(511) Nhóm 41: Giáo dục; đào tạo; giải trí; tổ chức các hoạt động thể thao và văn hoá.

---

(210) **4-2016-18748**

(540)

VỎ TÍM

(220) 23.06.2016
(441) 26.09.2016
(731) CÔNG TY TNHH MỘT THÀNH VIÊN CHẾ BIẾN THỰC PHẨM HÀ CHI (VN)
Thôn Tranh Đấu, xã Gia Xuyên, huyện Gia Lộc, tỉnh Hải Dương
(740) Công ty TNHH Sở hữu trí tuệ Bình Minh (SUNRISE IP CO.,LTD.)

(511) Nhóm 30: Bánh kẹo.

Nhóm 35: Mua bán bánh kẹo các loại.

---

(210) **4-2016-18749**

(540)

AQUA ATHLETIC

(220) 23.06.2016
(441) 26.09.2016
(731) MACY'S MERCHANDISING GROUP, INC. (US)
11 Penn Plaza, New York, NY 10001, U.S.A.
(740) Văn phòng Luật sư MINERVAS (MINERVAS)

(511) Nhóm 25: Quần áo; dải băng cuốn quanh đầu (quần áo); áo có mũ trùm đầu mặc khi vận động hay thư giãn; áo vét (trang phục); áo dệt kim; tất đi để làm ấm phần ống chân (trang phục); quần ống bó (leggings); quần dài hai ống; bộ quần áo mặc khi chạy bộ; áo sơ mi; quần soóc; tất ngắn cổ; áo lót nịt ngực (bra); băng vải quấn quanh đầu hay cổ tay khi tập thể dục thể thao (trang phục); quần rộng hai ống mặc khi vận động hoặc thư giãn; áo rộng mặc khi vận động hoặc thư giãn; bộ quần áo rộng mặc khi vận động hoặc thư giãn; áo ngắn tay không cổ (t-shirts); áo ba lỗ; áo và đồ mặc cho phần trên của cơ thể (trang phục); bộ đồ mặc khi tập thể dục thể thao; dải băng cuốn quanh cổ tay (trang phục); quần dài mặc khi tập yoga; áo mặc khi tập yoga; đồ đội đầu.

---

(210) **4-2016-18750**

(540)

(220) 23.06.2016
(441) 26.09.2016
(531) 26.1.1; 26.3.1; 26.1.10
(591) Xanh, trắng, đỏ
(731) CÔNG TY TNHH ĐIÊN CƠ THIÊN BÌNH (VN)
Số 47 đường số 15, khu phố 4, phường Tân Thới Nhất, quận 12, thành phố Hồ Chí Minh

(511) Nhóm 06: Khớp nối đường ống bằng kim loại.

---

(210) **4-2016-18751**

(540)

TIBICOPUMPS

(220) 23.06.2016
(441) 26.09.2016
(731) CÔNG TY TNHH ĐIÊN CƠ THIÊN BÌNH (VN)
Số 47 đường số 15, khu phố 4, phường Tân Thới Nhất, quận 12, thành phố Hồ Chí Minh

(511) Nhóm 07: Máy bơm nước.

Nhóm 35: Mua bán máy bơm nước.

---

(210) **4-2016-18752**

(540)

KENKO

(220) 23.06.2016
(441) 26.09.2016
(731) CÔNG TY TNHH SẢN XUẤT THƯƠNG MẠI VÀ CÔNG NGHIỆP THÀNH ĐẠT (VN)
Số 25 tổ 42 khu tập thể hoc viện chính Trị Quốc Gia Hồ Chí Minh, phường Nghĩa Tân, quận Cầu Glấy, thành phố Hà Nội

(511) Nhóm 07: Máy bơm, máy bơm ly tâm, máy bơm công nghiệp, các thiết bị và phụ tùng dùng cho máy bơm.

---

(210) **4-2016-18753**

(540)

KANOZEN

(220) 23.06.2016
(441) 26.09.2016
(731) CÔNG TY CỔ PHẦN THƯƠNG MAI VÀ DICH VỤ KỸ THUẬT THÀNH ĐẠT (VN)
Số 71 đường bờ sông Quan Hoa, phường Quan Hoa, quận Cầu Giấy, thành phố Hà Nội

(511) Nhóm 35: Mua bán máy móc thiết bị, hóa chất làm sạch như máy chà sàn, xe quét rác, máy hút bụi, máy phun áp lực, hóa chất giặt thảm, hóa chất tẩy rửa xe đẩy dọn phòng, thùng rác, cây lau nhà, cây lau kính, bình xịt nước, mua bán máy công trình, máy ủi, máy xúc, máy trộn bê tông máy khoan, mua bán thiết bị xử lý ẩm như, máy hút ẩm, đồng hồ đo ẩm, hạt chống ẩm, tấm làm mát, mua bán, đinh, ốc vít, tô vít, cờ lê, mỏ lết, thang nhôm, xe đẩy hàng, xe nâng hàng, mua bán nhạc cụ và phụ kiện, mua bán, ô tô, xe máy, xe đạp điện, xe máy điện, quạt điện, máy sưởi, máy sấy tivi, tủ lạnh, máy tính, máy in, điện thoại, văn phòng phẩm, mua bán, máy và dụng cụ tập thể dục, dụng cụ thể thao, máy đo huyết áp, máy xông khí dung máy đo đường huyết, mua bán nông sản, thực phẩm các

loại, gạo, ngô, khoai, sắn, cà phê, đỗ, gia súc, gia cầm, thủy hải sản, mua bán đồ gỗ nội thất, giường, tủ, kệ, bàn, ghế.

---

(210) **4-2016-18754**

(540)

Z9 COFFEE

(220) 23.06.2016
(441) 26.09.2016
(531) 26.2.7; 26.3.23
(591) Tím, trắng
(731) CÔNG TY TNHH XÂY DỰNG VÀ QUẢNG CÁO MINH TIẾN (VN)
489 Lê Văn Quới, phường Bình Hưng Hòa A, quận Bình Tân, thành phố Hồ Chí Minh

(511) Nhóm 30: Cà phê.

---

(210) **4-2016-18755**

(540)

ĐẬU HŨ GIA TRUYỀN
XUÂN HƯỜNG

(220) 23.06.2016
(441) 26.09.2016
(731) NGUYỄN VĂN XUÂN (VN)
Thôn Bãi Ổi, xã Dĩnh Trì, thành phố Bắc Giang, tỉnh Bắc Giang

(511) Nhóm 29: Đậu phụ (tofu).

---

(210) **4-2016-18756**

(540)

L'OPEN

(220) 23.06.2016
(441) 26.09.2016
(731) HỒ TẤN TRƯƠNG LONG (VN)
11/45 Đào Duy Anh, phường Phú Bình, thành phố Huế, Thừa Thiên Huế

(511) Nhóm 39: Vận tải, đóng gói và lưu giữ hàng hóa, du lịch, cho thuê xe, vận tải bằng ô tô, sắp xếp các chuyến du lịch, tham quan (du lịch), vận tải, vận chuyển hành khách.

---

(210) **4-2016-18757**

(540)

CEREBIO

(220) 23.06.2016
(441) 26.09.2016
(731) CÔNG TY TRÁCH NHIỆM HỮU HẠN DƯỢC PHẨM ĐÔNG ĐÔ (VN)
Lô B12/D21 Khu đô thị mới Cầu Giấy, phường Dịch Vọng Hậu, quận Cầu Giấy, thành phố Hà Nội
(740) Công ty TNHH Sở hữu trí tuệ và Công nghệ Thủ Đô (CAPITAL IP&T CO.LTD.)

(511) Nhóm 05: Dược phẩm; thực phẩm chức năng; thực phẩm dinh dưỡng dùng trong y tế; nước súc miệng dùng cho mục đích y tế; dung dịch làm sạch khử khuẩn sát trùng dùng cho mục đích y tế; nước tắm thảo dược cho trẻ em dùng cho mục đích y tế.

---

(210) **4-2016-18758**

(220) 23.06.2016
(441) 26.09.2016

(540)

Nhà thuốc Vũ Tôn

(731) CÔNG TY TRÁCH NHIỆM HỮU HẠN THƯƠNG MẠI VÀ PHÁT TRIỂN NAM VIỆT (VN)
Nhà số 24, ngõ 282 đường Thụy Khuê, phường Thụy Khuê, quận Tây Hồ, thành phố Hà Nội

(740) Công ty TNHH Sở hữu trí tuệ và Công nghệ Thủ Đô (CAPITAL IP&T CO.LTD.)

(511) Nhóm 35: Mua bán, dược phẩm, dược chất, hóa chất dùng trong sản xuất thuốc, thuốc đông y, thuốc thú y, thực phẩm dinh dưỡng dùng trong y tế, thực phẩm chức năng, nước súc miệng, trang thiết bị y tế và dụng cụ y tế, dụng cụ tránh thai, que thử thai, bao cao su, bơm kim tiêm dùng một lần, dây truyền dịch, bông y tế, băng y tế, băng dán y tế, vật tư y tế như, vật tư y tế tiêu hao như, mỡ bôi y tế dùng cho điện tim, điện não, nội soi và siêu âm, điện cực dán y tế, đệm chống loét, giường hỗ trợ bệnh nhân liệt, mỹ phẩm, nước hoa, dầu gội đầu, kem dưỡng da, sữa rửa mặt, xà phòng, nước rửa chén, tinh dầu, chất tẩy rửa, lương thực, thực phẩm, bánh, kẹo, gạo, bột ngũ cốc, chè, cà phê, cacao, gia vị, sữa và các sản phẩm từ sữa, thịt, cá, gia cầm, trứng, dầu ăn thực vật, nước giải khát, nước uống tinh khiết, bia, rượu, thức ăn chăn nuôi cho gà, lợn, cá, tôm, con giống vật nuôi làm thuốc, cây giống dược liệu, con giống, cây giống, hạt giống, dược liệu tươi, trái cây tươi rau tươi; quảng cáo và giới thiệu sản phẩm.

---

(210) **4-2016-18759**

(220) 23.06.2016
(441) 26.09.2016

(540)

TOSADE

(731) CÔNG TY CỔ PHẦN DƯỢC PHẨM HOA THIÊN PHÚ (VN)
10 Nguyễn Cửu Đàm, phường Tân Sơn Nhì, quận Tân Phú, thành phố Hồ Chí Minh

(740) Công ty TNHH Sở hữu trí tuệ và Công nghệ Thủ Đô (CAPITAL IP&T CO.LTD.)

(511) Nhóm 03: Mỹ phẩm; kem dưỡng da; dầu gội đầu; sữa tắm; xà phòng; chất tẩy rửa không chứa thuốc dùng cho mục đích vệ sinh.

---

(210) **4-2016-18760**

(540)

MONSETAN

(220) 23.06.2016
(441) 26.09.2016

(731) CÔNG TY CỔ PHẦN DƯỢC PHẨM HOA THIÊN PHÚ (VN)
10 Nguyễn Cửu Đàm, phường Tân Sơn Nhì, quận Tân Phú, thành phố Hồ Chí Minh

(740) Công ty TNHH Sở hữu trí tuệ và Công nghệ Thủ Đô (CAPITAL IP&T CO.LTD.)

(511) Nhóm 03: Mỹ phẩm; kem dưỡng da; dầu gội đầu; sữa tắm; xà phòng; chất tẩy rửa không chứa thuốc dùng cho mục đích vệ sinh.

---

(210) **4-2016-18761**

(540)

MONSEP

(220) 23.06.2016
(441) 26.09.2016

(731) CÔNG TY CỔ PHẦN DƯỢC PHẨM HOA THIÊN PHÚ (VN)
10 Nguyễn Cửu Đàm, phường Tân Sơn Nhì, quận Tân Phú, thành phố Hồ Chí Minh

(740) Công ty TNHH Sở hữu trí tuệ và Công nghệ Thủ Đô (CAPITAL IP&T CO.LTD.)

(511) Nhóm 03: Mỹ phẩm; kem dưỡng da; dầu gội đầu; sữa tắm; xà phòng; chất tẩy rửa không chứa thuốc dùng cho mục đích vệ sinh.

---

(210) **4-2016-18762**

(540)

ADSOMAN

(220) 23.06.2016
(441) 26.09.2016

(731) CÔNG TY CỔ PHẦN DƯỢC PHẨM HOA THIÊN PHÚ (VN)
10 Nguyễn Cửu Đàm, phường Tân Sơn Nhì, quận Tân Phú, thành phố Hồ Chí Minh

(740) Công ty TNHH Sở hữu trí tuệ và Công nghệ Thủ Đô (CAPITAL IP&T CO.LTD.)

(511) Nhóm 03: Mỹ phẩm; kem dưỡng da; dầu gội đầu; sữa tắm; xà phòng; chất tẩy rửa không chứa thuốc dùng cho mục đích vệ sinh.

---

(210) **4-2016-18763**

(540)

PAVO

(220) 23.06.2016
(441) 26.09.2016

(731) CÔNG TY CỔ PHẦN DƯỢC PHẨM HOA THIÊN PHÚ (VN)
10 Nguyễn Cửu Đàm, phường Tân Sơn Nhì, quận Tân Phú, thành phố Hồ Chí Minh

(740) Công ty TNHH Sở hữu trí tuệ và Công nghệ Thủ Đô (CAPITAL IP&T CO.LTD.)

(511) Nhóm 03: Mỹ phẩm; kem dưỡng da; dầu gội đầu; sữa tắm; xà phòng; chất tẩy rửa không chứa thuốc dùng cho mục đích vệ sinh.

---

(210) **4-2016-18764**

(540)

ZUNDIC

(220) 23.06.2016
(441) 26.09.2016

(731) CÔNG TY CỔ PHẦN DƯỢC PHẨM HOA THIÊN PHÚ (VN)
10 Nguyễn Cửu Đàm, phường Tân Sơn Nhì, quận Tân Phú, thành phố Hồ Chí Minh

(740) Công ty TNHH Sở hữu trí tuệ và Công nghệ Thủ Đô (CAPITAL IP&T CO.LTD.)

(511) Nhóm 03: Mỹ phẩm; kem dưỡng da; dầu gội đầu; sữa tắm; xà phòng; chất tẩy rửa không chứa thuốc dùng cho mục đích vệ sinh.

---

(210) **4-2016-18765**

(540)

TEXOT

(220) 23.06.2016
(441) 26.09.2016

(731) CÔNG TY CỔ PHẦN DƯỢC PHẨM HOA THIÊN PHÚ (VN)
10 Nguyễn Cửu Đàm, phường Tân Sơn Nhì, quận Tân Phú, thành phố Hồ Chí Minh

(740) Công ty TNHH Sở hữu trí tuệ và Công nghệ Thủ Đô (CAPITAL IP&T CO.LTD.)

(511) Nhóm 03: Mỹ phẩm; kem dưỡng da; dầu gội đầu; sữa tắm; xà phòng; chất tẩy rửa không chứa thuốc dùng cho mục đích vệ sinh.

---

(210) **4-2016-18766**

(540)

CAVIROX

(220) 23.06.2016
(441) 26.09.2016

(731) CÔNG TY CỔ PHẦN DƯỢC PHẨM HOA THIÊN PHÚ (VN)
10 Nguyễn Cửu Đàm, phường Tân Sơn Nhì, quận Tân Phú, thành phố Hồ Chí Minh

(740) Công ty TNHH Sở hữu trí tuệ và Công nghệ Thủ Đô (CAPITAL IP&T CO.LTD.)

(511) Nhóm 03: Mỹ phẩm; kem dưỡng da; dầu gội đầu; sữa tắm; xà phòng; chất tẩy rửa không chứa thuốc dùng cho mục đích vệ sinh.

---

(210) **4-2016-18767**

(540)

(220) 23.06.2016
(441) 26.09.2016
(531) 4.3.3; 1.15.23; A3.7.24; 24.17.5
(591) Vàng, vàng cam, trắng, đỏ
(731) CÔNG TY CỔ PHẦN ĐẦU TƯ THƯƠNG MẠI QUỐC TẾ MẶT TRỜI ĐỎ (VN)
P207, nhà C3, làng quốc tế Thăng Long, phường Dịch Vọng, quận Cầu Giấy, thành phố Hà Nội
(740) Công ty TNHH Sở hữu trí tuệ và Công nghệ Thủ Đô (CAPITAL IP&T CO.LTD.)

(511) Nhóm 35: Mua bán: lương thực, thực phẩm, đồ uống, đồ dùng nội thất, giường, tủ, bàn, ghế, thiết bị và linh kiện điện tử viễn thông, máy tính, thiết bị ngoại vi máy tính, phần mềm máy tính, máy móc và phụ tùng máy nông nghiệp.

---

(210) **4-2016-18768**

(540)

(220) 23.06.2016
(441) 26.09.2016
(531) 24.17.5; A24.17.6; 1.15.23; A3.7.24
(591) Vàng, vàng cam, trắng
(731) CÔNG TY CỔ PHẦN ĐẦU TƯ THƯƠNG MẠI QUỐC TẾ MẶT TRỜI ĐỎ (VN)
P207, nhà C3, làng quốc tế Thăng Long, phường Dịch Vọng, quận Cầu Giấy, thành phố Hà Nội
(740) Công ty TNHH Sở hữu trí tuệ và Công nghệ Thủ Đô (CAPITAL IP&T CO.LTD.)

(511) Nhóm 43: Dịch vụ khách sạn; dịch vụ nhà hàng ăn uống; dịch vụ quán cà phê; quán ăn tự phục vụ.

---

(210) **4-2016-18769**

(540)

(220) 23.06.2016
(441) 26.09.2016
(531) 2.9.1; A5.1.5; A5.1.16
(591) Đỏ, xanh lá cây
(731) NGUYỄN CHÍ LINH (VN)
171 Nguyễn Tất Thành, thị trấn Krông Năng, huyện Krông Năng, tỉnh Đắk Lắk

(511) Nhóm 41: Dịch vụ giáo dục; dịch vụ đào tạo; dịch vụ tổ chức các cuộc triển lãm nhằm cho mục đích giáo dục hoặc văn hóa; dịch vụ tổ chức và điều khiển hội thảo chuyên đề; dịch vụ tổ chức các cuộc thi (nhằm cho mục đích giáo dục hoặc giải trí), dịch vụ hướng dẫn nghề nghiệp (giáo dục hoặc tư vấn đào tạo).

---

(210) **4-2016-18770**

(540)

(220) 23.06.2016
(441) 26.09.2016
(531) A26.11.8; 26.2.7; 26.13.25
(591) Xanh lá cây
(731) NGUYỄN THÀNH TÂM (VN)
256/108 Phan Huy Ích, phường 12, quận Gò Vấp, thành phố Hồ Chí Minh

(511) Nhóm 03: Mỹ phẩm (Cosmetics).

---

(210) **4-2016-18771**

(540)

(220) 23.06.2016
(441) 26.09.2016
(531) 26.7.25; 26.1.1; 26.1.10; A26.1.18; 26.1.12
(591) Xanh dương, xanh nước biển, xám, trắng
(731) CÔNG TY CỔ PHẦN XÂY DỰNG AN PHƯỚC BÌNH DƯƠNG (VN)
Lô J53, đường NE8, phường Thới Hòa, thị xã Bến Cát, tỉnh Bình Dương
(740) Công ty TNHH Tư vấn đầu tư và Sở hữu trí tuệ Hoàng Phi (HOANG PHI INVEST & I.P CO., LTD)

(511) Nhóm 37: Xây dựng các công trình dân dụng, xây dựng các công trình công cộng.

---

(210) **4-2016-18772**

(540)

Kiến tạo tương lai

(220) 23.06.2016
(441) 26.09.2016
(531) 7.1.24; 24.15.1; A24.15.11; 26.7.5
(591) Xanh dương, đỏ, trắng
(731) CÔNG TY CỔ PHẦN ĐẦU TƯ VÀ PHÁT TRIỂN THUẬN LỢI (VN)
Ô 6, lô A, đường TC2-XC2, phường Mỹ Phước, thị xã Bến Cát, tỉnh Bình Dương
(740) Công ty TNHH Tư vấn đầu tư và Sở hữu trí tuệ Hoàng Phi (HOANG PHI INVEST & I.P CO., LTD)

(511) Nhóm 36: Kinh doanh bất động sản, cho thuê bất động sản, môi giới bất động sản, định giá bất động sản, ủy thác bất bộng động sản.

---

(210) **4-2016-18773**

(540)

KYOTA
ハードウェアのグループ

(220) 23.06.2016
(441) 26.09.2016
(531) 26.1.1; A26.1.18; 26.1.10
(591) Đỏ, đen, trắng
(731) CÔNG TY CỔ PHẦN EKF VIỆT NAM (VN)
76A/V1, ngõ 113 đường Thái Thịnh, phường Thịnh Quang, quận Đống Đa, thành phố Hà Nội

(511) Nhóm 06: Bản lề cửa; khóa cửa bằng kim loại; chốt cửa bằng kim loại; tay nắm cửa bằng kim loại; ổ khóa bằng kim loại.

---

(210) **4-2016-18774**

(540)

KASUGA

(220) 23.06.2016
(441) 26.09.2016
(731) CÔNG TY CỔ PHẦN EKF VIỆT NAM (VN)
76A/V1, ngõ 113 đường Thái Thịnh, phường Thịnh Quang, quận Đống Đa, thành phố Hà Nội

(511) Nhóm 06: Bản lề cửa; khóa cửa bằng kim loại; chốt cửa bằng kim loại; tay nắm cửa bằng kim loại; ổ khóa bằng kim loại.

---

(210) **4-2016-18775**

(540)

BÚN CHẢ OBAMA

(220) 23.06.2016
(441) 26.09.2016
(731) CÔNG TY CỔ PHẦN THƯƠNG MẠI VÀ DỊCH VỤ LOTTESHOP VIỆT NAM (VN)
Số 115, phố Bùi Thị Xuân, phường Bùi Thị Xuân, quận Hai Bà Trưng, thành phố Hà Nội
(740) Công ty cổ phần Sở hữu trí tuệ BROSS và Cộng sự (BROSS & PARTNERS., JSC)

(511) Nhóm 43: Dịch vụ nhà hàng ăn uống; quán ăn tự phục vụ; dịch vụ quán cà phê; nhà hàng chuyên phục vụ rượu và bia; dịch vụ cung cấp thức ăn, đồ uống do nhà hàng thực hiện; nhà hàng cung cấp bún chả.

---

(210) **4-2016-18776**

(540)

MEKOLOR

Lễ Hội Sắc Màu

(220) 23.06.2016
(441) 26.09.2016
(731) PHẠM DUY LINH (VN)
793/23/32/8 Trần Xuân Soạn, phường Tân Hưng, quận 7, thành phố Hồ Chí Minh

(511) Nhóm 41: Tổ chức sự kiện nhằm mục đích văn hóa, thể thao, giáo dục, giải trí.

---

(210) **4-2016-18777**

(540)

VIETPOWER® TECHNOLOGY

(220) 23.06.2016
(441) 26.09.2016
(531) 26.3.23; 26.1.1; 25.5.25; A15.9.11
(591) Xanh, đỏ, xám, trắng
(731) CÔNG TY TNHH THIẾT KẾ XÂY DỰNG ĐIỆN BÁCH KHOA NAM (VN)
Số 35, đường D11, KDC đường Võ Thị Sáu, KP7, phường Thống Nhất, thành phố Biên Hòa, tỉnh Đồng Nai

(511) Nhóm 09: Tủ điện, tủ bảng điện, tủ điều khiển.

---

(210) **4-2016-18778**

(540)

SOFA 2 HOME

(220) 23.06.2016
(441) 26.09.2016
(531) 26.4.2; 13.1.6
(591) Xanh đen, trắng
(731) CÔNG TY TNHH SẢN XUẤT THƯƠNG MẠI DỊCH VỤ VIỆT MAN (VN)
Thôn 1, xã Hà Lâm, huyện Đa Huoai, tỉnh Lâm Đồng

(511) Nhóm 20: Bàn, ghế, giường, tủ, kệ, sô fa (tất cả là đồ nội thất).

Nhóm 37: Trang trí nội thất, ngoại thất.

---

(210) **4-2016-18779**

(540)

(220) 23.06.2016
(441) 26.09.2016
(531) 4.3.3
(591) Vàng đồng, trắng
(731) CÔNG TY TNHH MTV VẬT TƯ NÔNG NGHIỆP VIỆT THANH (VN)
Số 304A, QL 30, phường Mỹ Phú, thành phố Cao Lãnh, Đồng Tháp

(511) Nhóm 01: Phân bón.

Nhóm 35: Quản lý kinh doanh thương mại.

---

(210) **4-2016-18780**

(540)

(220) 23.06.2016
(441) 26.09.2016
(531) 3.4.13; A3.4.4; 26.1.2
(591) Vàng, đen, xanh lục
(731) CÔNG TY TNHH MỘT THÀNH VIÊN THƯƠNG MẠI VẬT TƯ NÔNG NGHIỆP THIÊN PHÚ (VN)
R1-73 Phạm Văn Nghị, khu phố Hưng Phước 3, khu đô thị Phú Mỹ Hưng, phường Tân Phong, quận 7, thành phố Hồ Chí Minh

(511) Nhóm 01: Phân bón.

Nhóm 35: Quản lý kinh doanh thương mại.

---

(210) **4-2016-18782**

(540)

KINZO

(220) 23.06.2016
(441) 26.09.2016
(731) CÔNG TY TNHH SẢN XUẤT VÀ THƯƠNG MẠI SƠN PHÚC (VN)
A.33 Lê Thị Riêng, khu phố 1, phường Thới An, quận 12, thành phố Hồ Chí Minh
(740) Công ty TNHH Sở hữu trí tuệ Thảo Thọ Quyến (INVENCO)

(511) Nhóm 02: Sơn (trừ sơn cách điện, cách nhiệt); sơn nước; sơn dầu.

Nhóm 19: Bột trét tường; hỗn hợp xi măng và phụ gia dùng để dán gạch; vữa dùng trong xây dựng; bột trám ron (dùng để trét giữa các viên gạch); gạch; gạch men.

---

(210) **4-2016-18783**

(540)

BEAT BOX

(220) 23.06.2016
(441) 26.09.2016
(531) 26.4.2
(591) Trắng, cam, xanh lục
(731) CÔNG TY CỔ PHẦN TRUYỀN THÔNG SƠN CA (VN)
15 Mai Thị Lựu, phường Đa Kao, quận 1, thành phố Hồ Chí Minh
(740) Công ty TNHH Sở hữu trí tuệ Thảo Thọ Quyến (INVENCO)

(511) Nhóm 09: Loa; âm-pli; mi-crô; đầu đọc đĩa; đầu máy ka-ra-ô-kê.

---

(210) **4-2016-18784**

(540)

LIGA PRIVADA

(220) 23.06.2016
(441) 26.09.2016
(731) SWI-DE, LLC (CORPORATION OF DELAWARE) (US)
12415 SW 136TH Avenue, Suite 7 Miami, 33186 Florida, United States
(740) Công ty TNHH Sở hữu trí tuệ Thảo Thọ Quyến (INVENCO)

(511) Nhóm 34: Xì -gà; thuốc lá và các sản phẩm liên quan cụ thể là xì gà bình dân, điếu thuốc lá nhỏ hở hai đầu, thuốc lá điếu, hộp đựng thuốc lá, bật lửa dùng cho người hút thuốc, vỏ bao đựng xì-gà không bằng kim loại quý, gạt tàn thuốc, dải băng quấn quanh điếu thuốc, vật dụng cắt đầu điếu thuốc, hộp giữ độ ẩm cho điếu thuốc, ống điếu xì- gà.

---

(210) **4-2016-18785**

(540)

DENZO

(220) 23.06.2016
(441) 26.09.2016
(731) CÔNG TY TNHH SẢN XUẤT VÀ THƯƠNG MẠI SƠN PHÚC (VN)
A.33 Lê Thị Riêng, khu phố 1, phường Thới An, quận 12, thành phố Hồ Chí Minh
(740) Công ty TNHH Sở hữu trí tuệ Thảo Thọ Quyến (INVENCO)

(511) Nhóm 02: Sơn (trừ sơn cách điện, cách nhiệt); sơn nước; sơn dầu.

Nhóm 19: Bột trét tường; hỗn hợp xi măng và phụ gia dùng để dán gạch; vữa dùng trong xây dựng; bột trám ron (dùng để trét giữa các viên gạch); gạch; gạch men.

---

(210) **4-2016-18786**

(540)

UNDERCROWN

(220) 23.06.2016
(441) 26.09.2016

(731) SWI-DE, LLC (CORPORATION OF DELAWARE) (US)
12415 SW 136TH Avenue, Suite 7 Miami, 33186 Florida, United States

(740) Công ty TNHH Sở hữu trí tuệ Thảo Thọ Quyến (INVENCO)

(511) Nhóm 34: Thuốc lá; xì gà; thuốc lá điếu; xì gà bình dân; điếu thuốc lá nhỏ hở hai đầu; hộp đựng thuốc lá; bật lửa cho thuốc lá và xì gà; vỏ bao đựng xì-gà không bằng kim loại quý; gạt tàn thuốc; vật dụng cắt đầu điếu thuốc; hộp giữ độ ẩm cho điếu thuốc; ống điếu xì- gà.

---

(210) **4-2016-18788**

(540)

HUỲNH LONG

(220) 23.06.2016
(441) 26.09.2016

(731) ĐỖ VĂN DŨ (VN)
10/22 Thoại Ngọc Hầu, phường Hòa Thạnh, quận Tân Phú, thành phố Hồ Chí Minh

(511) Nhóm 35: Mua bán gạo, chế phẩm ngũ cốc, sản phẩm bột xay, tinh bột dùng cho thực phẩm, hương liệu, trừ tinh dầu, gia vị.

---

(210) **4-2016-18789**

(540)

(220) 23.06.2016
(441) 26.09.2016
(531) 3.5.19; 26.1.1; A1.1.10
(591) Xanh lá cây, đỏ, trắng, vàng, xanh nước biển, đen, xanh lá mạ
(731) VƯỜN QUỐC GIA CÁT BÀ (VN)
Xã Trân Châu, huyện Cát Hải, thành phố Hải Phòng
(740) Công ty TNHH Nghiên cứu và Tư vấn chuyển giao công nghệ và đầu tư (CONCETTI)

(511) Nhóm 39: Dịch vụ du lịch sinh thái; dịch vụ hướng dẫn khách du lịch; dịch vụ tham quan (du lịch); dịch vụ cho thuê tàu, xe du lịch; cho thuê xe đạp, xe máy.

Nhóm 41: Dịch vụ khu du lịch sinh thái (mục đích vui chơi giải trí); dịch vụ tuyên truyền và giáo dục bảo vệ môi trường; dịch vụ tổ chức hội nghị, hội thảo.

Nhóm 42: Dịch vụ nghiên cứu khoa học; nghiên cứu bảo tồn và phục hồi động thực vật.

Nhóm 43: Dịch vụ cho thuê khu nghỉ dưỡng (cho thuê phòng, nhà tại khu resort).

Nhóm 44: Dịch vụ điều dưỡng.

---

(210) **4-2016-18790**

(540)

FARADO

(220) 23.06.2016

(441) 26.09.2016

(731) CÔNG TY TNHH CÔNG NGHỆ VÀ THIẾT BỊ NHẬT LINH (VN)
703 Giải Phóng, phường Giáp Bát, quận Hoàng Mai, thành phố Hà Nội

(740) Công ty TNHH Trường Xuân (AGELESS CO.,LTD.)

(511) Nhóm 35: Dịch vụ quảng cáo, dịch vụ đại lý xuất nhập khẩu, giới thiệu sản phẩm, mua bán các sản phẩm đồ kim khí, đồ điện máy bao gồm: đinh, ốc, vít, vật liệu xây dựng bằng kim loại, máy công cụ, máy nông nghiệp, máy nghiền, máy cắt, máy khoan, máy bơm, động cơ (không dùng cho phương tiện giao thông trên bộ), công cụ cắt (dụng cụ cầm tay), mũi khoan (dụng cụ cầm tay), lưỡi cắt (dụng cụ cầm tay), dụng cụ nạo vét (công cụ cầm tay), dụng cụ tán đinh (công cụ cầm tay), hệ thống và thiết bị làm lạnh, thiết bị sưởi ấm, quạt điện, tủ lạnh, điều hòa không khí, hệ thống và thiết bị nấu nướng, bếp nấu, nồi cơm điện, lò vi sóng, thiết bị truyền phát âm thanh, máy thu thanh và thu hình, ti vi, máy vi tính, đầu đĩa VCD.

---

(210) **4-2016-18791**

(540)

seaNtree

(220) 23.06.2016

(441) 26.09.2016

(531) 26.1.1; 1.15.24

(731) SOCIEBEAUTE CO., LTD (KR)
Yongdeok Bldg, 4F, 5F, 707, Nonnhyeon-ro, Gangnam-gu, Seoul, Korea

(740) Công ty Luật TNHH AMBYS Hà Nội (AMBYS HANOI)

(511) Nhóm 03: Chì kẻ mày, son môi, nước sơn móng, thuốc nhuộm tóc, nước thơm dưỡng da, kem chống nắng, bút kẻ mắt, son bóng, kem dưỡng ẩm chống khô da cho mục đích trang điểm, kem nền, nước hoa, nước xức tóc, phấn hồng trang điểm, kem dưỡng da, thuốc bôi lông mi mắt (mát-ca-ra), mặt nạ làm đẹp cho mục đích trang điểm, xà phòng cho mục đích gia đình, xà phòng dưỡng da, dầu gội đầu, kem đánh răng.

---

(210) **4-2016-18792**

(540)

SIXTYFOUR

(220) 23.06.2016
(441) 26.09.2016
(531) 1.15.23; 25.1.25; 1.15.24; 3.7.17
(731) CÔNG TY TRÁCH NHIỆM HỮU HẠN VIỆT THẮNG JEAN (VN)
38 Quang Trung, phường Hiệp Phú, quận 9, thành phố Hồ Chí Minh
(740) Văn phòng Luật sư A Hoà (AHOA LAW OFFICE)

(511) Nhóm 25: Quần áo; quần áo may sẵn; áo vét [quần áo]; giày dép; mũ; cà vạt.

---

(210) **4-2016-18793**

(540)

LINDA FARROW

(220) 23.06.2016
(441) 26.09.2016
(731) SIMON ALEXANDER JABLON (GB)
51 Calthorpe Street, London WC1X 0HH, United Kingdom
(740) Công ty Luật TNHH Tư vấn Quốc tế (INDOCHINE COUNSEL)

(511) Nhóm 09: Gọng cho thiết bị quang học; gọng kính râm; mắt kính đi đường; kính râm.

---

(210) **4-2016-18794**

(540)

BK

(220) 23.06.2016
(441) 26.09.2016
(731) BURGER KING CORPORATION (US)
5505 Blue Lagoon Drive Miami, Florida 33126, United States of America
(740) Công ty TNHH một thành viên Sở hữu trí tuệ VCCI (VCCI-IP CO.,LTD)

(511) Nhóm 29: Thịt gà chặt miếng; khoai tây rán giòn; khoai tây rán kiểu pháp; khoai tây rán bọc thịt băm; xa-lát làm từ rau trong vườn (rau trộn); sữa và sản phẩm sữa (không bao gồm kem lạnh, kem sữa và sữa chua đông lạnh); sữa lắc (trước khi uống); đồ uống trên cơ sở sữa; hành thái lát tròn; táo đã chế biến; kem đánh dậy bọt (sản phẩm sữa); thạch cho thực phẩm; mứt nhão (mứt ướt); trứng (cho thực phẩm); thịt lợn muối xông khói; pho mát; dưa muối; củ hành đã được bảo quản; thức ăn được chế biến chủ yếu từ thịt, từ cá và từ thịt gia cầm, các thành phần của bữa ăn cụ thể là: thịt bò, thịt gà và cá để kẹp bánh hăm-bơ-gơ; tất cả những sản phẩm trên đều được bán tại nhà hàng để tiêu dùng hoặc mang đi.

Nhóm 30: Bánh xăng đuých kẹp thịt băm viên; bánh xăng đuých kẹp cá; bánh xăng đuých kẹp thịt gà; bánh hăm-bơ-gơ kẹp nhân có rau; bánh xăng-đuých dùng cho bữa sáng; bánh xăng-đuých kẹp xúc xích; bánh cuộn nhồi nhân kiểu Mê-xi-cô; bánh xăng đuých; bánh xăng đuých kiểu cuộn; bánh mi cuộn nhồi nhân; bánh mì nướng kiểu pháp; bánh kếp; đồ gia vị cụ thể là: nước xốt dùng cho dưa chua và nước xốt dùng cho bánh xăng đuých; mù

tạc; nước xốt cà chua nấm (xốt); xốt may-on-ne; nước xốt cho sa-lát; bột yến mạch; bánh quế cuộn; bánh rán; bánh pa-tê; món tráng miệng được chế biến chủ yếu từ kem lạnh hoặc từ kem sữa và bao gồm các loại trang trí cho khách hàng lựa chọn cụ thể là: cà phê có hương vị si rô, bánh quy vụn, bánh ngọt, kẹo dẻo để trang trí phần ngọn bánh và hương liệu, quả hạnh nhân đã được chế biến và chuẩn bị sẵn; các sản phẩm sữa cụ thể là: kem lạnh, kem sữa và sữa chua đông lạnh; tất cả những sản phẩm trên đều được bán tại nhà hàng để tiêu dùng hoặc mang đi.

Nhóm 43: Dịch vụ cung cấp thực phẩm và đồ uống (do nhà hàng thực hiện); cho thuê chỗ ở tạm, thời; dịch vụ quán cà phê và quán rượu (quán bar); dịch vụ chuẩn bị thực phẩm và đô uống (do nhà hàng thực hiện); dịch vụ cung cấp thực phẩm và đồ uống mang về (do nhà hàng thực hiện); dịch vụ nhà hàng ăn uống; dịch vụ nhà hàng cung cấp đồ ăn nhanh; dịch vụ nhà hàng phục vụ ăn nhanh; dịch vụ nhà hàng ăn uống tự phục vụ; dịch vụ quán rượu nhỏ; dịch vụ nhà hàng ăn uống và quán bar bao gồm cả mang về; dịch vụ cung cấp thức ăn đã chế biến sẵn (do nhà hàng thực hiện); dịch vụ chuẩn bị thực phẩm và bữa ăn để tiêu dùng hoặc mang đi (do nhà hàng thực hiện).

---

(210) **4-2016-18795**

(540)

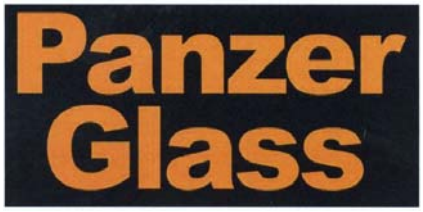

(220) 23.06.2016
(441) 26.09.2016
(531) 26.4.2
(591) Đen, da cam
(731) PANZER GLASS A/S (DK)
Delta 6, 8382 Hinnerup, Denmark
(740) Công ty TNHH một thành viên Sở hữu trí tuệ VCCI (VCCI-IP CO.,LTD)

(511) Nhóm 09: Vỏ bọc chuyên dụng và tấm chắn bảo vệ chuyên dụng dùng cho máy tính xách tay, điện thoại di động, điện thoại thông minh, điện thoại mạng và máy tính bảng có dùng internet.

---

(210) **4-2016-18796**

(540)

(220) 23.06.2016
(441) 26.09.2016
(531) 24.15.2; A24.15.13; 26.4.1
(591) Trắng, xanh lá cây, ghi đậm, ghi nhạt
(731) LG ELECTRONICS INC. (KR)
128, Yeoui-daero, Yeongdeungpo-gu, Seoul, 150-721, Korea
(740) Công ty TNHH một thành viên Sở hữu trí tuệ VCCI (VCCI-IP CO.,LTD)

(511) Nhóm 11: Máy điều hòa không khí; máy và thiết bị làm lạnh; thiết bị làm lạnh phòng; thiết bị lọc nước dùng cho mục đích gia dụng; quạt điện; tủ lạnh; máy ướp lạnh dùng điện; tủ lạnh có kính để bày hàng dùng điện; thiết bị lọc nước nóng và nước lạnh dùng điện cho mục đích gia dụng; máy giữ độ ẩm dùng cho mục đích gia dụng; máy hút ẩm dùng cho mục đích gia dụng; thiết bị lọc không khí dùng cho mục đích gia dụng; thiết bị lọc làm

sạch nước dùng điện cho mục đích gia dụng; thiết bị sấy khô quần áo chạy điện dùng cho mục đích gia dụng; lò để nấu nướng chạy điện dùng cho mục đích gia dụng; lò vi sóng (thiết bị nấu nướng); bếp có lò nướng và mặt bếp để đun dạng cảm ứng.

---

(210) **4-2016-18797**

(540)

(220) 23.06.2016
(441) 26.09.2016
(531) A26.11.8; 26.4.2
(591) Xám, đỏ, đen, da cam
(731) CÔNG TY TNHH ĐẦU TƯ VÀ THƯƠNG MẠI UHC VIỆT NAM (VN)
Số 06 ngách 85/67, đường Tân Xuân, tổ dân phố Tân Xuân 5, phường Xuân Đỉnh, quận Bắc Từ Liêm, thành phố Hà Nội

(511) Nhóm 07: Máy và thiết bị điện để làm sạch; máy lọc; máy hoàn thiện sản phẩm; máy phân chia; máy nhà bếp dùng điện; thiết bị cơ - điện để chế biến đồ uống.

---

(210) **4-2016-18798**

(540)

(220) 23.06.2016
(441) 26.09.2016
(531) 26.3.2; 18.1.23; A18.1.9
(591) Xám, đen
(731) CÔNG TY TNHH VẠN BANG (VN)
Số 2, hẻm 1, ngách 20, ngõ 107 (107/120/1) đường Lĩnh Nam, phường Vĩnh Hưng, quận Hoàng Mai, thành phố Hà Nội
(740) Công ty cổ phần Tư vấn S&B (S&B CONSULTANT., CORP.)

(511) Nhóm 35: Dịch vụ mua bán thảm, đệm, chăn, rèm, vật liệu phủ tường và sàn.

---

(210) **4-2016-18799**

(540)

(220) 23.06.2016
(441) 26.09.2016
(531) 26.1.2; A26.1.18
(591) Trắng, xanh dương, đỏ
(731) CÔNG TY TNHH SẢN XUẤT ANH KHOA (VN)
216 Phan Huy Ích, phường 12, quận Gò Vấp, thành phố Hồ Chí Minh

(511) Nhóm 25: Áo mưa.

---

(210) **4-2016-18800**

(540)

(220) 23.06.2016
(441) 26.09.2016
(531) A3.7.24; A5.5.20; 3.6.6; 3.7.17
(591) Xanh lá, đỏ
(731) CÔNG TY TNHH XUẤT NHẬP KHẨU HOÀNG YẾN (VN)
74K Đội Cung, phường 11, quận 11, thành phố Hồ Chí Minh

(511) Nhóm 25: Quần áo lót mặc bên trong; quần dài; áo sơ mi; áo sơ mi ngắn tay; váy; váy liền quần.

---

(210) **4-2016-18801**

(540)

(220) 23.06.2016
(441) 26.09.2016
(531) 5.5.19; A5.5.21
(591) Đen, đỏ, trắng, xanh lá
(731) CÔNG TY TNHH VĂN PHÒNG PHẨM TRÀ MY (VN)
Thôn Ngọc Đà, xã Tân Quang, huyện Văn Lâm, tỉnh Hưng Yên
(740) Công ty Cổ phần Đỉnh Cao và cộng sự Quốc tế (TOP & PARTNERS CO.,LTD)

(511) Nhóm 16: Văn phòng phẩm, văn phòng phẩm bằng nhựa như bìa nhựa, túi nhựa, cặp nhựa.

---

(210) **4-2016-18803**

(540)

(220) 23.06.2016
(441) 26.09.2016
(531) A26.11.9; A24.15.7; 24.15.21
(591) Vàng, đen
(731) ZHEJIANG ANSHENG SCIENCE & TECHNOLOGY STOCK CO.,LTD (CN)
No.28 36 Jinshan Esat Road, Economic Development Area, Yongkang, Zhejiang, China
(740) Công ty Luật TNHH LEADCONSULT (LEADCONSULT)

(511) Nhóm 21: Bình; chén; dụng cụ cho mục đích gia dụng; đồ chứa đựng dùng cho gia dụng và nhà bếp; bộ đồ ăn, ngoại trừ dao, dĩa và thìa; nồi nấu không dùng điện.

---

(210) **4-2016-18804**

(540)

(220) 23.06.2016
(441) 26.09.2016
(531) A25.7.21; A26.11.7
(591) Xanh nước biển, xanh da trời
(731) CÔNG TY CỔ PHẦN 18-4 HÀ NỘI (VN)
Tòa nhà 18-4, số 8 Phạm Hùng, phường Mai Dịch, quận Cầu Giấy, thành phố Hà Nội

(511) Nhóm 25: Quần áo may sẵn, đồng phục.

Nhóm 36: Cho thuê bất động sản.

---

(210) **4-2016-18805**

(540)

CALOI

(220) 23.06.2016
(441) 26.09.2016
(731) CALOI NORTE S.A. (BR)
Av. Abiurana, 150 - Distrito Industrial - 69075-010, Manaus, AM - Brazil
(740) Công ty TNHH Trường Xuân (AGELESS CO.,LTD.)

(511) Nhóm 12: Xe đạp và các bộ phận của xe đạp, cụ thể là, khung xe, bánh xe, ghi đông, yên xe, cọc yên xe và bàn đạp.

---

(210) **4-2016-18806**

(540)

(220) 23.06.2016
(441) 26.09.2016
(531) 26.3.23
(591) Đen, trắng, ghi
(731) LAOX CO., LTD. (JP)
2-7-17 Shiba, Minato-Ku, Tokyo, Japan
(740) Công ty TNHH Trường Xuân (AGELESS CO.,LTD.)

(511) Nhóm 35: Quảng cáo; tổ chức triển lãm cho mục đích thương mại hoặc quảng cáo; dịch vụ giới thiệu sản phẩm trên các phương tiện truyền thông, cho mục đích bán lẻ; tư vấn tổ chức và điều hành kinh doanh; dịch vụ đẩy mạnh bán hàng cho người khác; dịch vụ mua sắm cho người khác [mua hàng hóa và dịch vụ cho người khác]; tư vấn quản lý nhân sự; giới thiệu sản phẩm, quản lý thương mại việc li-xăng sản phẩm và dịch vụ của người khác; dịch vụ đại lý xuất nhập khẩu; dịch vụ bán buôn và bán lẻ trong lĩnh vực hàng tiêu dùng, cụ thể là mỹ phẩm, dụng cụ cầm tay vận hành thủ công và dụng cụ cầm tay không vận hành thủ công, thiết bị và dụng cụ vật lý, máy vi tính, đồ trang sức, quần áo [trang phục], đồ đội đầu, đồ đi chân, dụng cụ thể thao, túi xách tay, phụ kiện thời trang, bánh kẹo, trái cây tươi, trái cây sấy khô, đồ gia vị, đồ uống có cồn và đồ uống không cồn, tấm thảm, đồ đạc, dụng cụ cho mục đích gia dụng, dụng cụ nhà bếp, văn phòng phẩm, dược phẩm, sơn, gạo, sữa, thiết bị và dụng cụ y tế, dụng cụ âm nhạc; cho thuê tủ bán hàng.

Nhóm 43: Căng tin; dịch vụ khách sạn; cho thuê phòng họp; trông trẻ ban ngày [nhà trẻ]; cung cấp nơi nhốt giữ động vật; cho thuê ghế, bàn, khăn trải bàn, khăn ăn, đồ thủy tinh.

---

(210) **4-2016-18807**

(540)

LAOX
乐购仕

(220) 23.06.2016
(441) 26.09.2016
(531) 26.3.23
(731) LAOX CO., LTD. (JP)
2-7-17 Shiba, Minato-Ku, Tokyo, Japan
(740) Công ty TNHH Trường Xuân (AGELESS CO.,LTD.)

(511) Nhóm 35: Quảng cáo; tổ chức triển lãm cho mục đích thương mại hoặc quảng cáo; dịch vụ giới thiệu sản phẩm trên các phương tiện truyền thông, cho mục đích bán lẻ; tư vấn tổ chức và điều hành kinh doanh; dịch vụ đẩy mạnh bán hàng cho người khác; dịch vụ mua sắm cho người khác [mua hàng hóa và dịch vụ cho người khác]; tư vấn quản lý nhân sự; giới thiệu sản phẩm, quản lý thương mại việc li-xăng sản phẩm và dịch vụ của người khác; dịch vụ đại lý xuất nhập khẩu; dịch vụ bán buôn và bán lẻ trong lĩnh vực hàng tiêu dùng, cụ thể là mỹ phẩm, dụng cụ cầm tay vận hành thủ công và dụng cụ cầm tay không vận hành thủ công, thiết bị và dụng cụ vật lý, máy vi tính, đồ trang sức, quần áo [trang phục], đồ đội đầu, đồ đi chân, dụng cụ thể thao, túi xách tay, phụ kiện thời trang, bánh kẹo, trái cây tươi, trái cây sấy khô, đồ gia vị, đồ uống có cồn và đồ uống không cồn, tấm thảm, đồ đạc, dụng cụ cho mục đích gia dụng, dụng cụ nhà bếp, văn phòng phẩm, dược phẩm, sơn, gạo, sữa, thiết bị và dụng cụ y tế, dụng cụ âm nhạc; cho thuê tủ bán hàng.

Nhóm 43: Căng tin; dịch vụ khách sạn; cho thuê phòng họp; trông trẻ ban ngày [nhà trẻ]; cung cấp nơi nhốt giữ động vật; cho thuê ghế, bàn, khăn trải bàn, khăn ăn, đồ thủy tinh.

---

(210) **4-2016-18808**

(540)

HARBEST

(220) 23.06.2016
(441) 26.09.2016
(531) 26.3.1
(591) Xanh, trắng
(731) WESTERN ENVIRONMENTAL PROTECTION CO., LTD. (CN)
Lasengmiao Town, Hainan District, Wuhai, Inner Mongolia, China
(740) Công ty TNHH Trường Xuân (AGELESS CO.,LTD.)

(511) Nhóm 01: Hóa chất dùng trong nông nghiệp, trừ chất diệt nấm, chất diệt cỏ dại, thuốc trừ cỏ, thuốc trừ sâu và chất diệt ký sinh trùng; chế phẩm hóa học để phòng chống bệnh (bệnh nấm than) cho lúa mì; phân bón dùng trong nông nghiệp; phân đạm; supe phốt phát [phân bón]; hóa chất để cải tạo đất; phân bón; chế phẩm phân bón.

---

(210) **4-2016-18810**

(540)

(220) 23.06.2016
(441) 26.09.2016
(531) 26.15.15; 26.15.9; 26.15.11
(731) NEW WIDETECH INDUSTRIES CO., LTD. (TW)
8fl-8, No.112, Shin-min st., Zhonghe dist., New taipei City 235, Taiwan
(740) Công ty TNHH Trường Xuân (AGELESS CO.,LTD.)

(511) Nhóm 11: Hệ thống điều hòa không khí; thiết bị sấy không khí; máy và thiết bị làm sạch không khí; quạt gió [điều hòa không khí]; quạt điện dùng cho cá nhân; bộ tản nhiệt, dùng điện.

---

(210) **4-2016-18815**

(540)

(220) 23.06.2016
(441) 26.09.2016
(531) 5.7.21; A5.7.22
(731) HỢP TÁC XÃ THANH LONG LONG TRÌ (VN)
Số 105/6 ấp Long Thành, xã Long Trì, huyện Châu Thành, tỉnh Long An
(740) Công ty TNHH Sở hữu trí tuệ Tầm Nhìn Mới (FRESHVIEW CO., LTD.)

(511) Nhóm 31: Quả dưa hấu tươi; quả dứa (thơm) tươi; quả xoài tươi; quả bưởi tươi; quả thanh long tươi.

Nhóm 35: Mua bán quả dưa hấu tươi, quả dứa (thơm) tươi, quả xoài tươi, quả bưởi tươi, quả thanh long tươi; xuất nhập khẩu quả dưa hấu tươi, quả dứa (thơm) tươi, quả xoài tươi, quả bưởi tươi, quả thanh long tươi.

---

(210) **4-2016-18820**

(540)

(220) 23.06.2016
(441) 26.09.2016
(531) 25.1.25; 24.9.1; 3.9.18; A17.2.6
(731) CÔNG TY TNHH GẠCH MEN HOÀNG GIA (VN)
Khu công nghiệp Mỹ Xuân A, huyện Tân Thành, tỉnh Bà Rịa - Vũng Tàu
(740) Công ty TNHH Tầm nhìn và Liên danh (VISION & ASSOCIATES CO.LTD.)

(511) Nhóm 19: Gạch lát, đá granit.

---

(210) **4-2016-18821**

(540)

(220) 23.06.2016
(441) 26.09.2016
(531) 24.1.1; 24.9.1; 26.5.1; A5.3.13
(731) CÔNG TY TNHH GẠCH MEN HOÀNG GIA (VN)
Khu công nghiệp Mỹ Xuân A, huyện Tân Thành, tỉnh Bà Rịa - Vũng Tàu
(740) Công ty TNHH Tầm nhìn và Liên danh (VISION & ASSOCIATES CO.LTD.)

(511) Nhóm 19: Gạch lát, đá granit.

---

(210) **4-2016-18822**

(540)

Dr.Belmeur

(220) 23.06.2016
(441) 26.09.2016
(731) THEFACESHOP CO., LTD. (KR)
58, Saemunan-ro, Jongno-gu, Seoul, Republic of Korea
(740) Công ty TNHH Tầm nhìn và Liên danh (VISION & ASSOCIATES CO.LTD.)

(511) Nhóm 03: Mỹ phẩm; dầu gội đầu; xà phòng vệ sinh; kem đánh răng, nước rửa bát; nước hoa; mặt nạ dạng miếng dùng cho mục đích mỹ phẩm.

---

(210) **4-2016-18824**

(540)

NOUVO

(220) 23.06.2016
(441) 26.09.2016
(731) CÔNG TY CỔ PHẦN THỰC PHẨM LÂM ĐỒNG (VN)
Số 31, đường Ngô Văn Sở, thành phố Đà Lạt, tỉnh Lâm Đồng

(511) Nhóm 33: Rượu, đồ uống có cồn.

Nhóm 35: Dịch vụ thương mại, cụ thể là, bán buôn (bán sỉ) và bán lẻ các loại rượu.

---

(210) **4-2016-18825**

(540)

SANTORIA

(220) 23.06.2016
(441) 26.09.2016
(731) CÔNG TY CỔ PHẦN THỰC PHẨM LÂM ĐỒNG (VN)
Số 31, đường Ngô Văn Sở, thành phố Đà Lạt, tỉnh Lâm Đồng

(511) Nhóm 33: Rượu, đồ uống có cồn.

Nhóm 35: Dịch vụ thương mại, cụ thể là: bán buôn (bán sỉ) và bán lẻ các loại rượu.

---

(210) **4-2016-18826**

(540)

DIVANI

(220) 23.06.2016
(441) 26.09.2016
(731) CÔNG TY CỔ PHẦN THỰC PHẨM LÂM ĐỒNG (VN)
Số 31, đường Ngô Văn Sở, thành phố Đà Lạt, tỉnh Lâm Đồng

(511) Nhóm 33: Rượu, đồ uống có cồn.

Nhóm 35: Dịch vụ thương mại, cụ thể là: bán buôn (bán sỉ) và bán lẻ các loại rượu.

---

(210) **4-2016-18827**

(540)

VINOVO

(220) 23.06.2016
(441) 26.09.2016
(731) CÔNG TY CỔ PHẦN THỰC PHẨM LÂM ĐỒNG (VN)
Số 31, đường Ngô Văn Sở, thành phố Đà Lạt, tỉnh Lâm Đồng

(511) Nhóm 33: Rượu, đồ uống có cồn.

Nhóm 35: dịch vụ thương mại, cụ thể là: bán buôn (bán sỉ) và bán lẻ các loại rượu.

---

(210) **4-2016-18828**

(540)

CALINA

(220) 23.06.2016
(441) 26.09.2016
(731) CÔNG TY CỔ PHẦN THỰC PHẨM LÂM ĐỒNG (VN)
Số 31, đường Ngô Văn Sở, thành phố Đà Lạt, tỉnh Lâm Đồng

(511) Nhóm 33: Rượu, đồ uống có cồn.

Nhóm 35: Dịch vụ thương mại, cụ thể là: bán buôn (bán sỉ) và bán lẻ các loại rượu.

---

(210) **4-2016-18829**

(540)

NASYO

(220) 23.06.2016
(441) 26.09.2016
(531) 26.1.1; 26.4.2; 26.3.23
(731) CÔNG TY TNHH THƯƠNG MẠI VÀ SẢN XUẤT NGỌN LỬA VIỆT (VN)
Số 190 đường Hữu Hưng, phường Đại Mỗ, quận Nam Từ Liêm, thành phố Hà Nội

(511) Nhóm 11: Nồi cơm điện, quạt điện, bàn là điện, âm siêu tốc, bếp điện từ, thiết bị cung cấp nước (cây nước nóng lạnh).

Nhóm 35: Mua bán: nồi cơm điện, quạt điện, bàn là điện, ấm siêu tốc, bếp điện từ, thiết bị cung cấp nước (cây nước nóng lạnh).

---

(210) **4-2016-18841**

(540)

GOLDNER

(220) 24.06.2016
(441) 26.09.2016
(731) CÔNG TY TNHH MỘT THÀNH VIÊN SẢN XUẤT THƯƠNG MẠI VIỆT HÀ THANH (VN)
152D, Lê Hồng Phong, tổ 5, khu vực 4, phường Trà Nóc, quận Bình Thủy, thành phố Cần Thơ

(511) Nhóm 02: Sơn dầu, sơn nước, chất dùng làm lớp phủ công nghiệp (tương tự như sơn); chế phẩm dùng làm sơn lót (tương tự như sơn).

---

(210) **4-2016-18842**

(540)

MACHIKO

(220) 24.06.2016
(441) 26.09.2016
(731) CÔNG TY TNHH MỘT THÀNH VIÊN SẢN XUẤT THƯƠNG MẠI VIỆT HÀ THANH (VN)
152D, Lê Hồng Phong, tổ 5, khu vực 4, phường Trà Nóc, quận Bình Thủy, thành phố Cần Thơ

(511) Nhóm 02: Sơn dầu, sơn nước, chất dùng làm lớp phủ công nghiệp (tương tự như sơn); chế phẩm dùng làm sơn lót (tương tự như sơn).

---

(210) **4-2016-18843**

(540)

(220) 24.06.2016
(441) 26.09.2016
(531) 19.7.1; A5.5.20; 25.1.25; A11.3.3
(591) Đỏ đậm, vàng, trắng
(731) CÔNG TY TNHH MỘT THÀNH VIÊN MÂY VÀNG (VN)
Lầu 5 tòa nhà Norch Building, 170-170Bis-172E Bùi Thị Xuân, phường Phạm Ngũ Lão, quận 1, thành phố Hồ Chí Minh

(511) Nhóm 35: Mua bán rượu vang.

---

(210) **4-2016-18844**

(540)

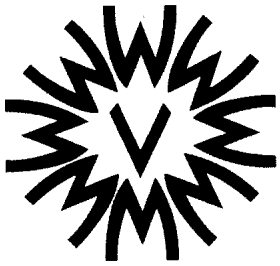

(220) 24.06.2016
(441) 26.09.2016
(531) A5.5.20; A5.5.21; A1.1.12; A1.1.2
(731) CÔNG TY CỔ PHẦN PHỤ TÙNG Ô TÔ NAM BẮC (VN)
Số 5-7-9-11-13 đường số 22, khu Bình Phú, phường 11, quận 6, thành phố Hồ Chí Minh

(511) Nhóm 06: Đồ ngũ kim bằng kim loại; khóa cửa bằng kim loại, ngoại trừ khóa điện; bản lề bằng kim loại.

---

(210) **4-2016-18846**

(540)

N.G

(220) 24.06.2016
(441) 26.09.2016

(731) NGUYỄN THÀNH TÂM (VN)
256/108 Phan Huy Ích, phường 12, quận Gò Vấp, thành phố Hồ Chí Minh

(511) Nhóm 03: Mỹ phẩm.

---

(210) **4-2016-18847**

(540)

VŨ HỒNG MINH

(220) 24.06.2016
(441) 26.09.2016

(731) CÔNG TY TNHH VŨ HỒNG MINH (VN)
1/69 Cầu Xéo, phường Tân Sơn Nhì, quận Tân Phú, thành phố Hồ Chí Minh

(511) Nhóm 09: Bộ giải mã và nhận tín hiệu truyền hình vệ tinh, mặt đất và truyền hình cáp; thiết bị giải mã tín hiệu mã hoá gồm bộ thu tín hiệu truyền hình; thiết bị giải mã tín hiệu truyền hình gồm bộ phận giải mã và bộ phận hướng dẫn xem tương hỗ; thiết bị giải mã gồm bộ phận giải mã và bộ phận ghi để ghi lại chương trình truyền hình và truyền thanh; thiết bị giải mã tín hiệu gồm bộ phận giải mã và bộ phận ghi được lập trình để truyền dữ liệu đã ghi được vào bộ nhớ và đồng thời xoá bản ghi trước đó; thiết bị thu tích hợp dùng để giải mã tín hiệu truyền hình vệ tinh, mặt đất và truyền hình cáp; thiết bị thu dùng để giải mã tín hiệu truyền hình vệ tinh, mặt đất và truyền hình cáp; thiết bị để ghi chương trình truyền hình, ăng ten thu phát sóng vô tuyến; ăng ten parabol; bộ khuếch đại tín hiệu; phụ kiện và thiết bị chia tín hiệu truyền hình số; dây, giắc kết nối tín hiệu hình ảnh và âm thanh truyền hình kỹ thuật số.

Nhóm 38: Truyền hình; truyền hình cáp.

---

(210) **4-2016-18848**

(540)

(220) 24.06.2016
(441) 26.09.2016
(531) 26.1.1; 26.1.5; 26.2.3; 26.2.1
(591) Xanh dương, trắng
(731) CÔNG TY TNHH VŨ HỒNG MINH (VN)
1/69 Cầu Xéo, phường Tân Sơn Nhì, quận Tân Phú, thành phố Hồ Chí Minh

(511) Nhóm 09: Bộ giải mã và nhận tín hiệu truyền hình vệ tinh, mặt đất và truyền hình cáp; thiết bị giải mã tín hiệu mã hoá gồm bộ thu tín hiệu truyền hình; thiết bị giải mã tín hiệu truyền hình gồm bộ phận giải mã và bộ phận hướng dẫn xem tương hỗ; thiết bị giải mã gồm bộ phận giải mã và bộ phận ghi để ghi lại chương trình truyền hình và truyền thanh; thiết bị giải mã tín hiệu gồm bộ phận giải mã và bộ phận ghi được lập trình để truyền dữ liệu đã ghi được vào bộ nhớ và đồng thời xoá bản ghi trước đó; thiết bị thu tích hợp dùng để giải mã tín hiệu truyền hình vệ tinh, mặt đất và truyền hình cáp; thiết bị thu dùng để giải mã tín hiệu truyền hình vệ tinh, mặt đất và truyền hình cáp; thiết bị để ghi chương trình truyền hình; ăng ten thu phát sóng vô tuyến, ăng ten parabol; bộ khuếch đại tín hiệu; phụ kiện và thiết bị chia tín hiệu truyền hình số; dây, giắc kết nối tín hiệu hình ảnh và âm thanh truyền hình kỹ thuật số.

Nhóm 38: Truyền hình; truyền hình cáp.

---

(210) **4-2016-18849**

(540)

(220) 24.06.2016
(441) 26.09.2016
(531) 26.1.2; 26.3.1; A26.11.8; 18.3.21
(591) Xanh dương, vàng
(731) CÔNG TY CỔ PHẦN ỨNG DỤNG CÔNG NGHỆ ĐẠI NAM (VN)
Số 2 ngõ 205 phố Thịnh Liệt, phường Thịnh Liệt, quận Hoàng Mai, thành phố Hà Nội
(740) Công ty TNHH Tư vấn Quốc Dân (NACI CO., LTD)

(511) Nhóm 11: Máy lọc nước RO, bếp ga, bếp điện từ, nồi cơm điện, quạt điện, tủ lạnh, tủ cấp đông.

---

(210) **4-2016-18861**

(540)

(220) 24.06.2016
(441) 26.09.2016
(591) Trắng, đỏ, vàng, hồng, tím, màu ghi, xanh da trời, xanh lá cây, xanh tím than
(731) CÔNG TY CỔ PHẦN DƯỢC VẬT TƯ Y TẾ HẢI DƯƠNG (VN)
Số 102 Chi Lăng, phường Nguyễn Trãi, thành phố Hải Dương, tỉnh Hải Dương
(740) Công ty TNHH Vĩnh Đạt (LACOM CO., LTD.)

(511) Nhóm 05: Dược phẩm; thực phẩm chức năng (dùng trong ngành y).

---

(210) **4-2016-18863**

(540)

(220) 24.06.2016
(441) 26.09.2016
(531) 26.1.2; 26.1.4; A26.1.18
(591) Trắng, vàng, đỏ
(731) CÔNG TY TNHH MTV SẢN XUẤT THƯƠNG MẠI THỰC PHẨM CÁT TƯỜNG (VN)
38/73 đường số 50, phường 14, quận Gò Vấp, thành phố Hồ Chí Minh

(511) Nhóm 30: Bún tươi.

---

(210) **4-2016-18864**

(540)

(220) 24.06.2016
(441) 26.09.2016
(531) A1.1.10; 26.1.1; A1.1.2
(591) Đỏ, trắng, xanh tím than
(731) CÔNG TY CỔ PHẦN DU LỊCH C VIỆT NAM (VN)
Số 17 ngách 127/30 ngõ 127 phố Văn Cao, phường Liễu Giai, quận Ba Đình, thành phố Hà Nội

(511) Nhóm 39: Tham quan (du lịch), sắp xếp các chuyến du lịch, dịch vụ hướng dẫn khách du lịch vận tải bằng tàu thuyền, vận tải bằng ôtô, vận chuyển hành khách.

---

(210) **4-2016-18865**

(540)

(220) 24.06.2016
(441) 26.09.2016
(531) 26.3.23; 26.3.1
(591) Hồng
(731) NGUYỄN HOÀI SANG (VN)
246/10D Hòa Hưng, phường 13, quận 10, thành phố Hồ Chí Minh

(511) Nhóm 25: Quần áo; trang phục.

---

(210) **4-2016-18866**

(540)

(220) 24.06.2016
(441) 26.09.2016
(531) 26.1.2; 25.5.25
(591) Tím, đen, trắng
(731) CÔNG TY TNHH SOLE TRUST (VN)
Lầu 2, 752 Trần Hưng Đạo, phường 2, quận 5, thành phố Hồ Chí Minh

(511) Nhóm 09: Mắt kính đeo mắt; kính râm; kính quang học.

Nhóm 14: Đồng hồ đeo tay.

Nhóm 18: Túi xách tay.

Nhóm 25: Giày.

---

(210) **4-2016-18867**

(540)

(220) 24.06.2016
(441) 26.09.2016
(531) A26.11.8; 26.4.2
(591) Trắng, đen, vàng
(731) CÔNG TY TRÁCH NHIỆM HỮU HẠN XÂY DỰNG XUẤT NHẬP KHẨU HÀ LÂM (VN)
Lô đất CN9 khu công nghiệp Phú Nghĩa, xã Phú Nghĩa, huyện Chương Mỹ, thành phố Hà Nội
(740) Công ty Cổ phần Tư vấn ENCO (ENCO CONSULTANCY CORP.)

(511) Nhóm 20: Tủ đựng bằng gỗ [dùng để đựng thức ăn, đựng bát đĩa]; tủ đựng quần áo; khung giường [đồ nội thất bằng gỗ]; ghế ngồi [đồ nội thất bằng gỗ]; bàn [đồ nội thất bằng gỗ]; ghế trường kỷ [Sofa].

Nhóm 35: Buôn bán (kinh doanh) tủ đựng bằng gỗ [dùng để đựng thức ăn, đựng bát đĩa], tủ đựng quần áo, khung giường [đồ nội thất bằng gỗ], ghế ngồi [đồ nội thất bằng gỗ], bàn [đồ nội thất bằng gỗ], ghế trường kỷ [sofa].

---

(210) **4-2016-18868**

(540)

(220) 24.06.2016
(441) 26.09.2016
(731) ĐINH NGỌC MINH (VN)
479 Lê Duẩn, phường Thắng Lợi, thành phố Pleiku, tỉnh GiaLai

(511) Nhóm 30: Cà phê, chè (trà) , ca cao, cà phê nhân tạo, kem lạnh; chế phẩm làm từ ngũ cốc.

Nhóm 43: Quán cà phê, nhà hàng ăn uống.

---

(210) **4-2016-18869**

(540)

(220) 24.06.2016
(441) 26.09.2016
(731) CÔNG TY CỔ PHẦN DẦU KHÍ SÀI GÒN - HÀ NỘI (VN)
Lô 14 khu công nghiệp Sài Đồng B, phường Sài Đồng, quận Long Biên, thành phố Hà Nội

(511) Nhóm 04: Khí dầu mỏ.

---

(210) **4-2016-18883**

(540)

NUMB

(220) 24.06.2016
(441) 26.09.2016

(731) TRẦN THANH HUY (VN)
327/50 Trần Bình Trọng, phường 4, quận 5, thành phố Hồ Chí Minh

(511) Nhóm 25: Quần áo.

Nhóm 35: Mua bán quần áo.

---

(210) **4-2016-18884**

(540)

Nước dân gian

(220) 24.06.2016
(441) 26.09.2016

(731) HỘ KINH DOANH TUẤN ANH (VN)
23 Nguyễn An Ninh, phường 14, quận Bình Thạnh, thành phố Hồ Chí Minh

(511) Nhóm 43: Nhà hàng ăn uống, dịch vụ ăn uống phục vụ lưu động (do nhà hàng thực hiện), quán ăn uống, quán cà phê.

---

(210) **4-2016-18885**

(540)

(220) 24.06.2016
(441) 26.09.2016
(531) A5.3.15; A5.7.22; 26.1.2; 1.15.15
(591) Xanh cốm, da cam, vàng
(731) VÕ THỊ TƯỜNG VY (VN)
Số 205/1/157, liên khu 4-5, khu phố 6, phường Bình Hưng Hòa B, quận Bình Tân, thành phố Hồ Chí Minh

(511) Nhóm 32: Đồ uống không có cồn; nước ép trái cây; đồ uống hỗn hợp, không có cồn; nước khoáng (đồ uống); nước hoa quả ướp lạnh (đồ uống).

---

(210) **4-2016-18887**

(540)

(220) 24.06.2016
(441) 26.09.2016
(531) A26.3.6; 5.5.19; A5.5.22; 1.15.21
(591) Hồng, vàng, trắng, đen, tím, đỏ
(731) CÔNG TY TNHH MỘT THÀNH VIÊN SẢN XUẤT - THƯƠNG MẠI MỸ PHẨM VIỆT LAN (VN)
Số 199/12 ấp Long Thuận A, xã Long Phước, huyện Long Hồ, tỉnh Vĩnh Long

(511) Nhóm 03: Mỹ phẩm; sữa tắm; dầu gội đầu; xà phòng.

---

(210) **4-2016-18888**

(540)

(220) 24.06.2016
(441) 26.09.2016
(531) 26.3.23; A26.11.8; 26.13.25; 26.4.7
(731) CÔNG TY CỔ PHẦN NGÔI SAO THỜI TRANG (VN)
30 đường số 5, khu phố 4, xã Bình Hưng, huyện Bình Chánh, thành phố Hồ Chí Minh

(511) Nhóm 35: Quảng cáo; quản lý kinh doanh công việc biểu diễn của ca sĩ; dịch vụ giới thiệu sản phẩm trên các phương tiện truyền thông cho mục đích bán lẻ; dịch vụ sắp xếp và biên tập tài liệu.

Nhóm 39: Vận tải; đóng gói và lưu giữ hàng hoá; du lịch.

Nhóm 41: Giáo dục; đào tạo; giải trí; tổ chức các hoạt động thể thao và văn hoá.

---

(210) **4-2016-18889**

(540)

(220) 24.06.2016
(441) 26.09.2016
(531) A25.3.3
(731) SUPER GENERAL COMPANY (AE)
P.O. Box 51027, Dubai, U.A.E.
(740) Công ty Luật TNHH Phương Bắc và Đồng sự (PBC PARTNERS)

(511) Nhóm 07: Máy đập chạy điện; máy trộn chạy điện dùng cho mục đích gia đình; máy và thiết bị điện để làm sạch; máy xay cà phê, ngoài loại vận hành bằng tay; máy khí nén; máy nén dùng cho tủ lạnh; máy sản xuất bơ sữa; máy rửa bát đĩa; hệ thống khử bụi cho mục đích làm sạch; thiết bị cơ điện để chế biến thực phẩm; máy chế biến thức ăn dùng điện; máy ép trái cây dùng điện cho mục đích gia dụng; máy hủy rác (máy nghiền rác); máy xay nghiền chạy điện cho mục đích gia dụng, máy là; máy băm thịt (máy thái thịt); máy nhào; dụng cụ mở đồ hộp, dùng điện; máy đóng gói hàng; máy súc rửa; kéo điện; máy may (máy khâu); máy là vải áp lực hơi, mang đi được (máy là hơi nước, dùng cho vải, mang đi được); máy hút bụi chân không; máy giặt; máy là hơi nước.

Nhóm 09: Chuông điện báo động; bộ khuếch đại âm thanh; máy trả lời tự động; thiết bị báo hiệu chống trộm; pin điện (ắc quy điện); thiết bị nạp ắc quy (thiết bị sạc pin); máy quay viđêô xách tay có kèm theo bộ phận ghi hình; máy ảnh; máy cát sét; đồng hồ ghi giờ (đồng hồ chấm công); máy đọc đĩa compắc; đĩa compắc (nghe-nhìn); thiết bị bộ nhớ máy vi tính; máy đọc đĩa DVD (đầu đĩa DVD); máy fax; đèn chớp; thiết bị điều chỉnh nhiệt; máy nghe nhạc cầm tay (thiết bị nghe nhạc cầm tay); điện thoại di động (điện thoại cầm đi được); thiết bị chiếu hình; máy thu thanh (rađiô); máy quay đĩa; thiết bị điều khiển từ xa; cân; thiết bị ghi âm thanh; thiết bị truyền phát âm thanh; máy ghi băng (máy thu băng); điện thoại; thiết bị thu hình; thiết bị lưu trữ dữ liệu (USB); điện thoại hình; máy ghi hình (thiết bị ghi hình); thiết bị và dụng cụ để cân; thiết bị hoa tiêu qua vệ tinh; thiết bị thu hình qua vệ tinh.

Nhóm 11: Tủ lạnh; máy ướp lạnh (máy làm kem lạnh); thiết bị điều hoà không khí; hệ thống điều hoà không khí; thiết bị làm lạnh không khí; hệ thống và thiết bị làm lạnh; thiết bị và máy làm đá lạnh; chảo rán sâu lòng, dùng điện (chảo rán dùng điện); đèn điện; thiết bị lọc nước; thiết bị làm nóng nước; thiết bị tiệt trùng nước; hệ thống cung cấp nước; quạt

điện dùng cho cá nhân; bộ lọc cho điều hoà không khí; đèn pin; thiết bị sấy khô đồ giặt là, dùng điện; bếp nấu; hệ thống và thiết bị nấu nướng; mỏ đốt dùng khí (mỏ hàn hơi, mỏ hàn khí, đèn khí đốt); vỉ nướng; máy sấy tóc; thiết bị sưởi ấm; thiết bị đốt nóng gia nhiệt (hệ thống sưởi ấm); thiết bị nấu bếp; lò đốt (lò sưởi); lò nướng bánh mỳ bằng điện; ấm đun nước, dùng điện; lò vi sóng; lò nướng bánh bằng điện; đèn; máy pha cà phê, dùng điện.

---

(210) **4-2016-18900**

(540)

CAPITIS

(220) 24.06.2016
(441) 26.09.2016
(731) CÔNG TY CỔ PHẦN DƯỢC PHẨM HOA THIÊN PHÚ (VN)
10 Nguyễn Cửu Đàm, phường Tân Sơn Nhì, quận Tân Phú, thành phố Hồ Chí Minh
(740) Công ty TNHH Sở hữu trí tuệ và Công nghệ Thủ Đô (CAPITAL IP&T CO.LTD.)

(511) Nhóm 03: Mỹ phẩm; kem dưỡng da; dầu gội đầu; sữa tắm; xà phòng; chất tẩy rửa không chứa thuốc dùng cho mục đích vệ sinh.

---

(210) **4-2016-18901**

(540)

KEITOO

(220) 24.06.2016
(441) 26.09.2016
(731) CÔNG TY CỔ PHẦN DƯỢC PHẨM HOA THIÊN PHÚ (VN)
10 Nguyễn Cửu Đàm, phường Tân Sơn Nhì, quận Tân Phú, thành phố Hồ Chí Minh
(740) Công ty TNHH Sở hữu trí tuệ và Công nghệ Thủ Đô (CAPITAL IP&T CO.LTD.)

(511) Nhóm 03: Mỹ phẩm; kem dưỡng da; dầu gội đầu; sữa tắm; xà phòng; chất tẩy rửa không chứa thuốc dùng cho mục đích vệ sinh.

---

(210) **4-2016-18902**

(540)

ORASIC

(220) 24.06.2016
(441) 26.09.2016
(731) CÔNG TY CỔ PHẦN DƯỢC PHẨM HOA THIÊN PHÚ (VN)
10 Nguyễn Cửu Đàm, phường Tân Sơn Nhì, quận Tân Phú, thành phố Hồ Chí Minh
(740) Công ty TNHH Sở hữu trí tuệ và Công nghệ Thủ Đô (CAPITAL IP&T CO.LTD.)

(511) Nhóm 03: Mỹ phẩm; kem dưỡng da; dầu gội đầu; sữa tắm; xà phòng; chất tẩy rửa không chứa thuốc dùng cho mục đích vệ sinh.

---

(210) **4-2016-18903**

(540)

(220) 24.06.2016
(441) 26.09.2016
(531) A1.1.10; A1.1.5; 26.1.2; 25.12.1
(591) Xanh dương, xanh dương sẫm, trắng, đỏ mận, xanh dương nhạt, vàng, ghi, xám, xám nhạt
(731) CÔNG TY TNHH GIANG HIỀN (VN)
Số nhà 54, tổ 7 phố Bế Văn Đàn, đường Hoàng Đình Giong, phường Hợp Giang, thành phố Cao Bằng, tỉnh Cao Bằng
(740) Công ty TNHH Sở hữu trí tuệ và Công nghệ Thủ Đô (CAPITAL IP&T CO.LTD.)

(511) Nhóm 06: Tấm lợp bằng kim loại có tác dụng cách nhiệt (tôn cách nhiệt); tấm lợp bằng thép mạ kẽm phủ sơn (tôn màu); tấm lợp bằng thép mạ kẽm (tôn kẽm); tấm lợp bằng thép mạ hợp kim khác; dây thép và dây thép mạ kẽm; thép cán nguội dạng cuộn.

---

(210) **4-2016-18904**

(540)

Khang Phú

(220) 24.06.2016
(441) 26.09.2016
(731) CÔNG TY TNHH DƯỢC KHANG PHÚ (VN)
Số 274 đường Tô Hiến Thành, xã Mỹ Xá, thành phố Nam Định, tỉnh Nam Định
(740) Công ty TNHH Sở hữu trí tuệ và Công nghệ Thủ Đô (CAPITAL IP&T CO.LTD.)

(511) Nhóm 44: Dịch vụ khám chữa bệnh; dịch vụ dược sĩ kê đơn thuốc; dịch vụ trợ giúp y tế; thẩm mỹ viện và vật lý trị liệu; bệnh viện và nhà điều dưỡng; gieo trồng cây thuốc.

---

(210) **4-2016-18905**

(540)

(220) 24.06.2016
(441) 26.09.2016
(531) 26.4.4; 26.4.7
(591) Xanh rêu, xanh dương
(731) CÔNG TY CỔ PHẦN KIẾN TRÚC KHỐI LẬP PHƯƠNG XANH (VN)
180/107 Nguyễn Hữu Cảnh, phường 22, quận Bình Thạnh, thành phố Hồ Chí Minh
(740) Công ty TNHH GK & ASSOCIATES (GK & ASSOCIATES)

(511) Nhóm 37: Dịch vụ thi công công trình nhà bếp; lắp đặt và sửa chữa tủ bếp; giám sát việc xây dựng công trình nhà bếp; tư vấn xây dựng công trình nhà bếp.

Nhóm 42: Tư vấn thiết kế trong lĩnh vực xây dựng nhà bếp; thiết kế nội ngoại thất cho các công trình xây dựng.

---

(210) **4-2016-18906**

(540)

(220) 24.06.2016
(441) 26.09.2016
(531) A26.11.12; 2.1.21; 2.5.21; 3.2.13
(591) Cam, xám
(731) CÔNG TY TNHH FIDEN (VN)
Số 1A Công Trường Mê Linh, phường Bến Nghé, quận 1, thành phố Hồ Chí Minh

(511) Nhóm 35: Mua bán: giỏ đựng đồ dùng khi đi dã ngoại, túi ngủ dùng cho người cắm trại, hương (nhang thơm để thắp), trà, dụng cụ pha trà cụ thể là: quả cầu lọc để pha trà, đồ pha trà, thực phẩm chức năng, đồ trang sức cụ thể là: nhẫn, dây chuyền, vòng tay; quảng cáo; marketting; trưng bày sản phẩm; dịch vụ đại lý xuất nhập khẩu; bán đấu giá.

---

(210) **4-2016-18907**

(540)

LUXIS

(220) 24.06.2016
(441) 26.09.2016
(731) CÔNG TY TNHH DỆT MAY THUẬN THIÊN PHÁT (VN)
102/84 Lê Văn Thọ, phường 11, quận Gò Vấp, thành phố Hồ Chí Minh

(511) Nhóm 25: Quần áo; giày dép; mũ (nón); áo khoác; thắt lưng (dây nịt).

---

(210) **4-2016-18908**

(540)

(220) 24.06.2016
(441) 26.09.2016
(531) 24.1.1; 26.5.1; A18.1.9
(591) Cam, đỏ
(731) CÔNG TY TNHH MỘT THÀNH VIÊN THƯƠNG MẠI TƯ VẤN DỊCH VỤ XUẤT NHẬP KHẨU ĐỨC THỊNH (VN)
549A Huỳnh Tấn Phát, phường Tân Thuận Đông, quận 7, thành phố Hồ Chí Minh

(511) Nhóm 37: Lắp đặt, bảo dưỡng và sửa chữa xe cộ.

---

(210) **4-2016-18909**

(540)

ĐỨC THỊNH

PROFESSIONAL CARWASH & DETAILING SERVICES

(220) 24.06.2016
(441) 26.09.2016
(731) CÔNG TY TNHH MỘT THÀNH VIÊN THƯƠNG MẠI TƯ VẤN DỊCH VỤ XUẤT NHẬP KHẨU ĐỨC THỊNH (VN)
549A Huỳnh Tấn Phát, phường Tân Thuận Đông, quận 7, thành phố Hồ Chí Minh

(511) Nhóm 37: Lắp đặt, bảo dưỡng và sửa chữa xe cộ.

---

(210) **4-2016-18914**

(540)

WET DECK

(220) 24.06.2016
(441) 26.09.2016
(731) STARWOOD HOTELS & RESORTS WORLDWIDE, INC. (US)
One Starpoint, Stamford, Connecticut 06902, United States of America
(740) Công ty Luật TNHH T&G (TGVN)

(511) Nhóm 43: Dịch vụ chỗ ở tạm thời; dịch vụ cung cấp thực phẩm và đồ uống; dịch vụ nhà hàng và quầy rượu.

---

(210) **4-2016-18915**

(540)

SAWANO

(220) 24.06.2016
(441) 26.09.2016
(531) 4.3.3; 26.4.2
(591) Đỏ, trắng
(731) CÔNG TY TNHH NGÓI SANO (VN)
81 Võ Văn Bích, tổ 14, ấp 11, xã Tân Thạnh Đông, huyện Củ Chi, thành phố Hồ Chí Minh
(740) Công ty TNHH Sở hữu trí tuệ Thảo Thọ Quyến (INVENCO)

(511) Nhóm 19: Ngói xây dựng; gạch xây dựng; vật liệu lợp mái không bằng kim loại.

---

(210) **4-2016-18917**

(540)

ecoblader

(220) 24.06.2016
(441) 26.09.2016
(531) 5.7.13; A5.7.23
(591) Cam, trắng, xanh lá cây
(731) CÔNG TY TNHH ECOBLADER (VN)
168G Lưu Hữu Phước, phường 15, quận 8, thành phố Hồ Chí Minh
(740) Công ty TNHH Sở hữu trí tuệ Thảo Thọ Quyến (INVENCO)

(511) Nhóm 16: Sách; truyện; tạp chí; tranh; bưu thiếp.

Nhóm 35: Mua bán: sách, truyện, tạp chí, tranh, bưu thiếp.

---

(210) **4-2016-18918**

(540)

(220) 24.06.2016
(441) 26.09.2016
(531) A1.1.9; A1.1.2; A26.11.12; 26.1.2; 1.15.23; A26.11.8
(731) TAIZHOU WEIYE ELECTRIC CO., LTD. (CN)
No. 108, Airport Middle Road, Jiaojiang District, Taizhou City, Zhejiang Province, China
(740) Công ty TNHH Trà và cộng sự (TRA & ASSOCIATES CO.,LTD)

(511) Nhóm 11: Thiết bị sưởi bỏ túi; thiết bị điều hoà không khí; quạt gió [điều hoà không khí]; quạt điện dùng cho cá nhân; máy sấy tóc; ấm đun nước, dùng điện.

---

(210) **4-2016-18919**

(540)

(220) 24.06.2016
(441) 26.09.2016
(531) A5.3.15
(591) Vàng da cam, xanh lá cây nhạt, đỏ, trắng
(731) CÔNG TY CỔ PHẦN NƯỚC KHOÁNG QUẢNG NINH (VN)
Tổ 3A, khu 4, phố Suối Mơ, phường Bãi Cháy, thành phố Hạ Long, tỉnh Quảng Ninh
(740) Công ty cổ phần Sở hữu trí tuệ BROSS và Cộng sự (BROSS & PARTNERS., JSC)

(511) Nhóm 32: Nước khoáng (đồ uống); đồ uống không chứa cồn; đồ uống cung cấp muối và khoáng cho cơ thể (không dùng cho mục đích y tế, đồ uống không cồn); đồ uống dùng cho thể thao (đồ uống không cồn, không dùng cho mục đích y tế); nước ép trái cây; đồ uống làm từ nước ép trái cây (đồ uống không cồn).

---

(210) **4-2016-18921**

(540)

(220) 24.06.2016
(441) 26.09.2016
(731) CÔNG TY TNHH GOLDEN HEALTH USA (VN)
30A đường số 5, khu dân cư Trung Sơn, xã Bình Hưng, huyện Bình Chánh, thành phố Hồ Chí Minh
(740) Công ty TNHH Đại Tín và Liên Danh (DAITIN AND ASSOCIATES CO.,LTD)

(511) Nhóm 05: Dược phẩm; thực phẩm chức năng; thực phẩm cho em bé; chất bổ sung dinh dưỡng; thực phẩm ăn kiêng thích hợp cho mục đích y tế; đồ uống kiêng thích hợp cho mục đích y tế.

---

(210) **4-2016-18922**

(540)

pilesgoldmax

(220) 24.06.2016
(441) 26.09.2016
(731) CÔNG TY TNHH GOLDEN HEALTH USA (VN)
30A đường số 5, khu dân cư Trung Sơn, xã Bình Hưng, huyện Bình Chánh, thành phố Hồ Chí Minh
(740) Công ty TNHH Đại Tín và Liên Danh (DAITIN AND ASSOCIATES CO.,LTD)

(511) Nhóm 05: Dược phẩm; thực phẩm chức năng; thực phẩm cho em bé; chất bổ sung dinh dưỡng; thực phẩm ăn kiêng thích hợp cho mục đích y tế; đồ uống kiêng thích hợp cho mục đích y tế.

---

(210) **4-2016-18924**

(540)

(220) 24.06.2016
(441) 26.09.2016
(531) 3.4.18; 3.4.20; 26.1.1
(591) Đen, nâu đỏ, vàng chanh
(731) KIM HYEONYOUNG (KR)
Saesol Maeul Jungang Heights Apt, 203-603, Buksu il-ri, Baebang-eup, Asan-si, Chungcheongnam-do, Korea
(740) Công ty TNHH Sở hữu trí tuệ PADEMARK (PADEMARK CO.,LTD.)

(511) Nhóm 43: Dịch vụ nhà hàng ăn uống; dịch vụ cung cấp thức ăn, đồ uống do nhà hàng thực hiện; dịch vụ nấu ăn.

---

(210) **4-2016-18926**

(540)

ZEN

(220) 24.06.2016
(441) 26.09.2016
(531) A26.11.8
(591) Xanh dương đậm
(731) CÔNG TY TNHH MỘT THÀNH VIÊN NĂNG LƯỢNG HẢI ĐĂNG (VN)
Số 63 khu 2, ấp 7, xã An Phước, huyện Long Thành, tỉnh Đồng Nai

(511) Nhóm 11: Máy nước nóng năng lượng mặt trời; quạt điện; bộ thu năng lượng mặt trời [sưởi ấm, đốt nóng]; đèn led (thiết bị chiếu sáng); thiết bị vệ sinh như là: chậu rửa, vòi nước.

---

(210) **4-2016-18927**

(540)

Bio4Stop

(220) 24.06.2016
(441) 26.09.2016

(731) CÔNG TY TNHH TRƯỜNG SƠN (VN)
B18/TT12 khu đô thị Văn Quán, phường Văn Quán, quận Hà Đông, thành phố Hà Nội

(740) Công ty TNHH INVESTPRO và cộng sự (INVESTPRO & ASSOCIATES)

(511) Nhóm 05: Dược phẩm; thực phẩm chức năng dùng cho mục đích y tế.

---

(210) **4-2016-18928**

(540)

BEAUTY CONCERT

(220) 24.06.2016
(441) 26.09.2016

(731) COSON CO., LTD. (KR)
6F., 333, Yeongdong-daero, Gangnam-gu, Seoul, Republic of Korea

(740) Công ty TNHH Dương và Trần (DUONG & TRAN CO., LTD)

(511) Nhóm 03: Mỹ phẩm; chế phẩm mỹ phẩm chăm sóc da; mỹ phẩm trang điểm; nước sơn móng, lông mi giả; nước hoa; dầu gội đầu; chế phẩm đánh răng; chất tẩy rửa (không dùng cho mục đích y tế và hoạt động sản xuất); mỹ phẩm cho động vật.

---

(210) **4-2016-18929**

(540)

PC STAR

(220) 24.06.2016
(441) 26.09.2016

(731) CÔNG TY TNHH ĐẦU TƯ SẢN XUẤT THÁI BÌNH DƯƠNG (VN)
Phòng 406 nhà 262 phố Nguyễn Huy Tưởng, phường Thanh Xuân Trung, quận Thanh Xuân, thành phố Hà Nội

(511) Nhóm 02: Sơn.

---

(210) **4-2016-18930**

(540)

PC CLEAR

(220) 24.06.2016
(441) 26.09.2016

(731) CÔNG TY TNHH ĐẦU TƯ SẢN XUẤT THÁI BÌNH DƯƠNG (VN)
Phòng 406 nhà 262 phố Nguyễn Huy Tưởng, phường Thanh Xuân Trung, quận Thanh Xuân, thành phố Hà Nội

(511) Nhóm 02: Sơn.

---

(210) **4-2016-18931**

(540)

PC SHIELD

(220) 24.06.2016
(441) 26.09.2016

(731) CÔNG TY TNHH ĐẦU TƯ SẢN XUẤT THÁI BÌNH DƯƠNG (VN)
Phòng 406 nhà 262 phố Nguyễn Huy Tưởng, phường Thanh Xuân Trung, quận Thanh Xuân, thành phố Hà Nội

(511) Nhóm 02: Sơn.

---

(210) **4-2016-18932**

(540)

PC TEX

(220) 24.06.2016
(441) 26.09.2016

(731) CÔNG TY TNHH ĐẦU TƯ SẢN XUẤT THÁI BÌNH DƯƠNG (VN)
Phòng 406 nhà 262 phố Nguyễn Huy Tưởng, phường Thanh Xuân Trung, quận Thanh Xuân, thành phố Hà Nội

(511) Nhóm 02: Sơn.

---

(210) **4-2016-18933**

(540)

PC CLOCK

(220) 24.06.2016
(441) 26.09.2016
(731) CÔNG TY TNHH ĐẦU TƯ SẢN XUẤT THÁI BÌNH DƯƠNG (VN)
Phòng 406 nhà 262 phố Nguyễn Huy Tưởng, phường Thanh Xuân Trung, quận Thanh Xuân, thành phố Hà Nội

(511) Nhóm 02: Sơn.

---

(210) **4-2016-18934**

(540)

PC SEALER

(220) 24.06.2016
(441) 26.09.2016
(731) CÔNG TY TNHH ĐẦU TƯ SẢN XUẤT THÁI BÌNH DƯƠNG (VN)
Phòng 406 nhà 262 phố Nguyễn Huy Tưởng, phường Thanh Xuân Trung, quận Thanh Xuân, thành phố Hà Nội

(511) Nhóm 02: Sơn.

---

(210) **4-2016-18935**

(540)

PC WINNER

(220) 24.06.2016
(441) 26.09.2016

(731) CÔNG TY TNHH ĐẦU TƯ SẢN XUẤT THÁI BÌNH DƯƠNG (VN)
Phòng 406 nhà 262 phố Nguyễn Huy Tưởng, phường Thanh Xuân Trung, quận Thanh Xuân, thành phố Hà Nội

(511) Nhóm 02: Sơn.

---

(210) **4-2016-18936**

(540)

PC MIKA

(220) 24.06.2016
(441) 26.09.2016

(731) CÔNG TY TNHH ĐẦU TƯ SẢN XUẤT THÁI BÌNH DƯƠNG (VN)
Phòng 406 nhà 262 phố Nguyễn Huy Tưởng, phường Thanh Xuân Trung, quận Thanh Xuân, thành phố Hà Nội

(511) Nhóm 02: Sơn.

---

(210) **4-2016-18937**

(540)

Herbacof Lifestyle

(220) 24.06.2016
(441) 26.09.2016

(731) CÔNG TY TNHH REFASO (VN)
Số 22 Hồ Biểu Chánh, phường 11, quận Phú Nhuận, thành phố Hồ Chí Minh

(740) Công ty TNHH Nam Việt và Liên danh (VIPCO)

(511) Nhóm 05: Dược phẩm và thực phẩm chức năng dùng cho mục đích y tế.

---

(210) **4-2016-18938**

(540)

Herbacof Care

(220) 24.06.2016
(441) 26.09.2016

(731) CÔNG TY TNHH REFASO (VN)
Số 22 Hồ Biểu Chánh, phường 11, quận Phú Nhuận, thành phố Hồ Chí Minh

(740) Công ty TNHH Nam Việt và Liên danh (VIPCO)

(511) Nhóm 05: Dược phẩm và thực phẩm chức năng dùng cho mục đích y tế.

---

(210) **4-2016-18939**

(540)

DEXPANOLE

(220) 24.06.2016
(441) 26.09.2016

(731) CÔNG TY TNHH DƯỢC PHẨM NHÂN VY CƯỜNG (VN)
Số 18, đường số 9, cư xá Bình Thới, quận 8, phường 11, thành phố Hồ Chí Minh

(740) Công ty TNHH Nam Việt và Liên danh (VIPCO)

(511) Nhóm 03: Mỹ phẩm.

---

(210) **4-2016-18942**

(540)

(220) 24.06.2016
(441) 26.09.2016
(531) 3.7.3; 26.1.2; A3.7.24
(591) Cam, đỏ, xanh lá cây, trắng

(731) CÔNG TY TNHH MỘT THÀNH VIÊN TRANG TRẠI THUẬN PHÁT (VN)
Số 53, Hoàng Văn Thụ, phường Trần Phú, thành phố Quảng Ngãi, tỉnh Quảng Ngãi

(740) Công ty TNHH Nam Việt và Liên danh (VIPCO)

(511) Nhóm 35: Mua bán: gia súc, gia cầm, thuốc lá (bao gồm thuốc lào).

Nhóm 43: Dịch vụ quán cà phê; nhà hàng ăn uống; nhà hàng ăn tự phục vụ; quán rượu nhỏ; dịch vụ cung cấp thức ăn, đồ uống do nhà hàng thực hiện.

Nhóm 44: Chăn nuôi động vật (lợn, gà, vịt).

---

(210) **4-2016-18943**

(540)

(220) 24.06.2016
(441) 26.09.2016
(531) 26.1.2; 26.1.10
(591) Đen, xanh cốm

(731) CÔNG TY TNHH THƯƠNG MẠI VÀ DỊCH VỤ KIM KHÁNH (VN)
Số 1, ngách 94/85, tổ 14 đường Thượng Thanh, phường Thượng Thanh, quận Long Biên, thành phố Hà Nội

(511) Nhóm 02: Matit (nhựa tự nhiên) dùng để bả, phủ bề mặt kim loại.

---

(210) **4-2016-18944**

(540)

(220) 24.06.2016
(441) 26.09.2016
(531) 26.1.1; 26.1.4; 26.4.2
(591) Trắng, đen, xanh tím
(731) CÔNG TY TNHH THƯƠNG MẠI VÀ DỊCH VỤ KIM KHÁNH (VN)
Số 1, ngách 94/85, tổ 14 đường Thượng Thanh, phường Thượng Thanh, quận Long Biên, thành phố Hà Nội

(511) Nhóm 02: Sơn, matit (nhựa tự nhiên), vecni phủ bề mặt kim loại.

---

(210) **4-2016-18945**

(540)

(220) 24.06.2016
(441) 26.09.2016
(531) 26.4.2; A26.4.18
(591) Hồng, đen, trắng
(731) CÔNG TY TNHH THƯƠNG MẠI VÀ DỊCH VỤ KIM KHÁNH (VN)
Số 1, ngách 94/85, tổ 14 đường Thượng Thanh, phường Thượng Thanh, quận Long Biên, thành phố Hà Nội

(511) Nhóm 02: Matit (nhựa tự nhiên) dùng để bả láng, phủ bề mặt kim loại.

---

(210) **4-2016-18946**

(540)

(220) 24.06.2016
(441) 26.09.2016
(531) 1.15.15
(591) Vàng, đỏ
(731) CÔNG TY CỔ PHẦN XUẤT NHẬP KHẨU CÔNG NGHỆ NANO VIỆT NAM (VN)
30 Trương Vĩnh Ký, phường Tân Thành, quận Tân Phú, thành phố Hồ Chí Minh

(511) Nhóm 04: Dầu nhớt dùng cho xe cộ, dầu nhớt dùng trong công nghiệp.

---

(210) **4-2016-18948**

(540)

(220) 24.06.2016
(441) 26.09.2016
(531) 3.1.14; 3.1.16; A5.5.20; 1.15.17
(591) Xanh dương, trắng
(731) CÔNG TY TNHH SNOW SEASONS SÀI GÒN (VN)
21 đường số 24 (khu dân cư Him Lam), xã Bình Hưng, huyện Bình Chánh, thành phố Hồ Chí Minh

(511) Nhóm 41: Khu vui chơi giải trí.

---

(210) **4-2016-18949**

(540)

PHO CONG

(220) 24.06.2016
(441) 26.09.2016
(731) CÔNG TY CỔ PHẦN VOVOS (VN)
119 Hoàng Quốc Việt, phường Phú Thuận, quận 7, thành phố Hồ Chí Minh
(740) Công ty TNHH một thành viên Trường Luật (TRƯƠNG LUẬT)

(511) Nhóm 43: Dịch vụ quán ăn cụ thể là quán phở.

---

(210) **4-2016-18950**

(540)

PHO CONG

(220) 24.06.2016
(441) 26.09.2016
(731) CÔNG TY CỔ PHẦN VOVOS (VN)
119 Hoàng Quốc Việt, phường Phú Thuận, quận 7, thành phố Hồ Chí Minh
(740) Công ty TNHH một thành viên Trường Luật (TRƯƠNG LUẬT)

(511) Nhóm 30: Phở tươi; phở khô; phở ăn liền.

Nhóm 35: Đại lý ký gửi, xuất nhập khẩu, quảng cáo, tiếp thị các sản phẩm như: phở tươi, phở khô, phở ăn liền.

---

(210) **4-2016-18951**

(540)

MOVITO

(220) 24.06.2016
(441) 26.09.2016
(731) CÔNG TY CỔ PHẦN VOVOS (VN)
119 Hoàng Quốc Việt, phường Phú Thuận, quận 7, thành phố Hồ Chí Minh
(740) Công ty TNHH một thành viên Trường Luật (TRƯƠNG LUẬT)

(511) Nhóm 02: Đường thắng [phẩm màu cho thực phẩm].

Nhóm 29: Trái cây sấy khô (mứt quả) như: khoai lang, mít; chuối, đu đủ, hạt sen sấy, trái cây đông lạnh.

Nhóm 30: Sô cô la; đồ uống trên cơ sở sô cô la; sô cô la nhuyễn dạng sệt.

Nhóm 31: Trái cây tươi; rau và quả tươi.

Nhóm 35: Mua bán, quảng cáo, tiếp thị, xuất nhập khẩu các sản phẩm như, thực phẩm sấy khô (khoai lang, khoai môn, mít, chuối, đu đủ, hat sen sấy), đường thắng (phẩm màu cho thưc phẩm), sô cô la, trái cây tươi, rau quả tươi.

---

(210) **4-2016-18952**

(540)

(220) 24.06.2016
(441) 26.09.2016
(531) 26.5.3; 26.5.4; A26.11.8
(591) Vàng, cam, trắng
(731) CÔNG TY TNHH THƯƠNG MẠI DỊCH VỤ VIỄN THÔNG THÀNH PHỐ (VN)
920/18 Quang Trung, phường 8, quận Gò Vấp, thành phố Hồ Chí Minh
(740) Công ty TNHH một thành viên Trường Luật (TRƯƠNG LUÂT)

(511) Nhóm 09: Thiết bị viễn thông,tin hoc, an ninh điện tử: tổng đài điện thoại; thiết bị ghi âm điện thoại; tai nghe điện thoại; máy tính; máy quay quan sát; thiết bị kiểm soát cửa (báo trộm); thiết bi báo cháy.

Nhóm 35: Mua bán, quảng cáo, xuất nhập khẩu thiết bị viễn thông, tin học, an ninh điện tử, tổng đài điện thoại, thiết bị ghi âm điện thoại, tai nghe điện thoại, máy tính, máy quay quan sát, thiết bị kiểm soát cửa (báo trộm), thiết bi báo cháy.

---

(210) **4-2016-18953**

(540)

(220) 24.06.2016
(441) 26.09.2016
(591) Đen, vàng
(731) CÔNG TY TNHH HAN MÉT (VN)
49 Lê Văn Lộc, phường 6, thành phố Vũng Tàu, tỉnh Bà Rịa - Vũng Tàu
(740) Công ty TNHH một thành viên Trường Luật (TRƯƠNG LUÂT)

(511) Nhóm 43: Dịch vụ ăn uống cụ thể là quán kem (kem ăn); quán cà phê, quán rượu; dich vụ nhà hàng ăn uống, khách sạn.

---

(210) **4-2016-18954**

(540)

(220) 24.06.2016
(441) 26.09.2016
(531) 24.9.1; 25.1.25; A25.3.15
(731) ĐẶNG TẤN PHƯỚC (VN)
107 Châu Văn Liêm, phường 14, quận 5, thành phố Hồ Chí Minh
(740) Công ty TNHH một thành viên Trường Luật (TRƯƠNG LUÂT)

(511) Nhóm 25: Quần áo; giày dép; thắt lưng [trang phục]; ca vát; tất (vớ); mũ (nón).

Nhóm 35: Mua bán, xuất nhập khẩu, quảng cáo các sản phẩm: quần áo, giày dép, thắt lưng [trang phục], ca vát, tất (vớ), mũ (nón).

---

(210) **4-2016-18955**

(540)

THUẬN ĐIỀN

(220) 24.06.2016
(441) 26.09.2016

(731) CÔNG TY TNHH GIỐNG CÂY TRỒNG THUẬN THÀNH (VN)
1081 ấp Bình Tiền 2, xã Đức Hòa, huyện Đức Hòa, tỉnh Long An

(740) Công ty TNHH một thành viên Trường Luật (TRƯƠNG LUẬT)

(511) Nhóm 17: Màng phủ bằng nhựa dùng trong nông nghiệp.

Nhóm 35: Mua bán, quảng cáo, tiếp thị, xuất nhập khẩu, màng phủ bằng nhựa dùng trong nông nghiệp.

---

(210) **4-2016-18956**

(540)

BABYCAR

(220) 24.06.2016
(441) 26.09.2016
(531) 2.9.14; A2.9.15
(591) Đỏ, xanh
(731) NGUYỄN KHÁNH LINH (VN)
1202A, khu đô thị An Lạc, Phùng Khoang, quận Thanh Xuân, thành phố Hà Nội

(511) Nhóm 35: Dịch vụ mua bán, trưng bày phụ tùng, phụ kiện của xe ô tô, xe máy.

Nhóm 37: Các dịch vụ về sửa chữa và bảo dưỡng đối với xe ô tô, xe máy.

---

(210) **4-2016-18959**

(540)

KHÔ CÁ LÓC
7 CHÓP

(220) 24.06.2016
(441) 26.09.2016

(591) Đỏ
(731) HỘ KINH DOANH CƠ SỞ CHẾ BIẾN VÀ MUA BÁN KHÔ CÁ LÓC 7 CHÓP (VN)
Đường Võ Thị Sáu, ấp Bắc Sơn, thị Trấn Núi Sập, huyện Thoại Sơn, tỉnh An Giang

(511) Nhóm 29: Khô cá lóc.

---

(210) **4-2016-18960**

(540)

PREMIUM INTERNATIONAL

(220) 24.06.2016
(441) 26.09.2016

(731) CÔNG TY TNHH MỘT THÀNH VIÊN THUỐC LÁ AN GIANG (VN)
Số 23/2A Trần Hưng Đạo, phường Mỹ Quý, thành phố Long Xuyên, tỉnh An Giang

(511) Nhóm 34: Thuốc lá.

---

(210) **4-2016-18961**

(540)

BOSSTON

(220) 24.06.2016
(441) 26.09.2016

(731) CÔNG TY TNHH MỘT THÀNH VIÊN THUỐC LÁ AN GIANG (VN)
Số 23/2A Trần Hưng Đạo, phường Mỹ Quý, thành phố Long Xuyên, tỉnh An Giang

(511) Nhóm 34: Thuốc lá.

---

(210) **4-2016-18962**

(540)

GOUTAZ

(220) 24.06.2016
(441) 26.09.2016

(731) CÔNG TY TNHH GROW GREEN AZ (VN)
Số 8, ngách 78, ngõ Giáp Bát, phường Giáp Bát, quận Hoàng Mai, thành phố Hà Nội

(740) Công ty cổ phần Tư vấn S&B (S&B CONSULTANT., CORP.)

(511) Nhóm 05: Thực phẩm chức năng dùng cho mục đích y tế.

---

(210) **4-2016-18963**

(540)

BAOHUYETKHANG

(220) 24.06.2016
(441) 26.09.2016

(731) CÔNG TY TNHH GROW GREEN AZ (VN)
Số 8, ngách 78, ngõ Giáp Bát, phường Giáp Bát, quận Hoàng Mai, thành phố Hà Nội

(740) Công ty cổ phần Tư vấn S&B (S&B CONSULTANT., CORP.)

(511) Nhóm 05: Thực phẩm chức năng dùng cho mục đích y tế.

---

(210) **4-2016-18964**

(540)

GIAMCANAZ

(220) 24.06.2016
(441) 26.09.2016

(731) CÔNG TY TNHH GROW GREEN AZ (VN)
Số 8, ngách 78, ngõ Giáp Bát, phường Giáp Bát, quận Hoàng Mai, thành phố Hà Nội

(740) Công ty cổ phần Tư vấn S&B (S&B CONSULTANT., CORP.)

(511) Nhóm 05: Thực phẩm chức năng dùng cho mục đích y tế.

---

(210) **4-2016-18965**

(540)

FLC NANOLED

(220) 24.06.2016
(441) 26.09.2016
(531) A25.3.3; 26.4.2
(591) Xanh dương, xanh dương đậm, trắng
(731) TRẦN QUANG ĐẠO (VN)
A22-BT5-KĐTM Mỹ Đình 2 TDP số 14, phường Mỹ Đình 2, quận Nam Từ Liêm, thành phố Hà Nội

(511) Nhóm 11: Thiết bị các loại đèn LED chiếu sáng.

---

(210) **4-2016-18969**

(540)

DUC THINH

(220) 24.06.2016
(441) 26.09.2016

(731) CÔNG TY TNHH MỘT THÀNH VIÊN MỸ NGHỆ ĐỨC THỊNH (VN)
E7.10, E7.11 tầng 2, trung tâm thương mại, dịch vụ An Đông, 34 - 36 An Dương Vương, phường 9, quận 5, thành phố Hồ Chí Minh

(740) Công ty Cổ phần PHANLAW VIETNAM (PHANLAW VIETNAM JSC)

(511) Nhóm 20: Đồ đạc: bàn, ghế, giường, tủ, kệ [bằng gỗ, tre, nứa, rơm, rạ, li-e, lau, sậy, cói, liễu, sừng, xương, ngà voi, râu cá voi, hổ phách, xà cừ, bọt biển, thế phẩm của các vật liệu này hoặc làm bằng chất dẻo (như plastic)]; khung ảnh.

Nhóm 35: Mua bán: hàng thủ công, mỹ nghệ (như: sừng trâu chạm hình con thú, gỗ chạm hình con thú, đũa gỗ, đồ nghệ thuật bằng đá, đồ gỗ chạm trổ, lược nguyên liệu từ sừng), hàng trang trí nội thất [như: bàn, ghế, giường, tủ, kệ (bằng gỗ, tre, nứa, rơm, rạ, li-e, sậy,

cói, liễu, sừng, xương, ngà voi, râu cá voi, hổ phách, xà cừ, bọt biển, thế phẩm của các vật liệu này hoặc làm bằng chất dẻo (như plastic)], hàng mây tre đan, gỗ cây và gỗ chế biến, lương thực, thực phẩm, cà phê, đồ uống, hàng thời trang và phụ kiện [giày dép, túi xách, mũ nón, ví, đồng hồ, mắt kính, hàng phụ kiện thời trang, đồ trang sức, hàng lưu niệm (khung ảnh, gấu bông, móc khóa)]; dịch vụ xuất nhập khẩu hàng hóa.

---

(210) **4-2016-18970**

(540)

iSoftco

(220) 24.06.2016
(441) 26.09.2016

(731) CÔNG TY TNHH PHẦN MỀM TRÍ TUỆ (VN)
P1603 tòa nhà Thành Công, 57 Láng Hạ, quận Ba Đình, thành phố Hà Nội

(511) Nhóm 09: Máy tính, phần mềm máy tính.

---

(210) **4-2016-18971**

(540)

iBom

(220) 24.06.2016
(441) 26.09.2016

(731) CÔNG TY TNHH PHẦN MỀM TRÍ TUỆ (VN)
P1603 tòa nhà Thành Công, 57 Láng Hạ, quận Ba Đình, thành phố Hà Nội

(511) Nhóm 09: Phần mềm máy tính; máy tính.

---

(210) **4-2016-18972**

(540)

ROSETTA STONE

(220) 24.06.2016
(441) 26.09.2016

(731) ROSETTA STONE LTD. (US)
135 West Market Street Harrisonburg, VA 22801, U.S.A.

(740) Công ty Luật TNHH quốc tế BMVN (BMVN INTERNATIONAL LLC)

(511) Nhóm 09: Phần mềm máy tính cho điện thoại di động và các thiết bị cầm tay để sử dụng trong dạy và học ngoại ngữ và trong giáo dục trẻ nhỏ; phần mềm máy tính cho điện thoại di động và các thiết bị cầm tay dùng để kiểm tra, chẩn đoán và đánh giá các kỹ năng liên quan đến khả năng đọc và đọc hiểu; phần mềm máy tính, tai nghe, và các phụ kiện điện thoại di động khác liên quan đến việc dạy và học ngoại ngữ; phần mềm có thể tải xuống được cho mục đích giáo dục, cụ thể là phần mềm dùng trong việc dạy và học ngoại ngữ và trong giáo dục trẻ nhỏ; phần mềm có thể tải xuống được dưới dạng ứng dụng di động nhằm cung cấp việc đào tạo trong lĩnh vực hoạt động nhận thức và khả năng ghi nhớ, sức khỏe, biểu diễn và mô phỏng (bắt chước), cung cấp các trò chơi tính năng, hoạt động, các bài tập luyện, cung cấp nội dung và công cụ để xử lý hoạt động nhận thức và khả năng ghi nhớ, sức khỏc, biểu diễn và mô phỏng (bắt chước).

Nhóm 41: Dịch vụ đào tạo và giảng dạy, cụ thể là cung cấp các lớp học trực tiếp và trực tuyến trong lĩnh vực ngoại ngữ, học ngôn ngữ và giáo dục trẻ nhỏ; cung cấp dịch vụ giáo dục và giải trí, cụ thể là cung cấp dịch vụ đào tạo trực tuyến trong lĩnh vực hoạt động nhận thức và khả năng ghi nhớ, sức khỏe, biểu diễn và mô phỏng (bắt chước), các trò chơi tính năng, hoạt động, các bài tập luyện, nội dung và công cụ để xử lý hoạt động nhận thức và khả năng ghi nhớ, sức khỏe, biểu diễn và mô phỏng (bắt chước).

Nhóm 42: Dịch vụ nhà cung cấp dịch vụ ứng dụng có tính năng là phần mềm trong lĩnh vực dạy và học ngôn ngữ; cung cấp phần mềm trực tuyến không tải xuống được cho mục đích giáo dục, cụ thể là phần mềm dùng trong dạy và học ngoại ngữ và trong giáo dục trẻ nhỏ; dịch vụ nhà cung cấp dịch vụ ứng dụng có tính năng là phần mềm trong lĩnh vực hoạt động nhận thức và khả năng ghi nhớ, sức khỏe, biểu diễn và mô phỏng (bắt chước), cung cấp các trò chơi tính năng, hoạt động, các bài tập luyện, cung cấp nội dung và công cụ để xử lý hoạt động nhận thức và khả năng ghi nhớ, sức khỏe, biểu diễn và mô phỏng (bắt chước).

---

(210) **4-2016-18973**

(540)

Jotun Essence

(220) 24.06.2016
(441) 26.09.2016

(731) JOTUN A/S (NO)
Hystadveien 167, 3209 Sandefjord, Norway

(740) Công ty Cổ phần Sở hữu công nghiệp INVESTIP (INVESTIP)

(511) Nhóm 02: Sơn, véc ni, sơn mài, sản phẩm chống gỉ và chất bảo quản gỗ, lớp phủ (bản chất là sơn) dùng cho tàu và giàn khoan dầu.

---

(210) **4-2016-18974**

(540)

(220) 24.06.2016
(441) 26.09.2016

(591) Vàng, xanh

(731) CÔNG TY TNHH SONG NGUYỄN VINA (VN)
423/29 Tô Ký, phường Trung Mỹ Tây, quận 12, thành phố Hồ Chí Minh

(511) Nhóm 03: Xà phòng; chế phẩm để giặt; chất tẩy rửa không dùng trong hoạt động sản xuất không dùng cho mục đích y tế; xà phòng cạo râu; dầu gội đầu; xà phòng khử mùi.

---

(210) **4-2016-18975**

(540)

(220) 24.06.2016
(441) 26.09.2016
(531) A16.1.5; 26.11.22; 26.4.4
(731) HANMING LIU (CN)
No.10, High-Tech South Fourth Road, Nanshan District, Shenzhen, Guangdong Province, China
(740) Văn phòng Luật sư MINERVAS (MINERVAS)

(511) Nhóm 09: Máy thu thanh; thiết bị hoa tiêu qua vệ tinh; máy thu thanh và thu hình; thiết bị thu hình; máy ghi hình; máy nghe nhạc cầm tay; thiết bị liên lạc; bộ giải mã tín hiệu truyền hình (set-top boxes).

---

(210) **4-2016-18976**

(540)

(220) 24.06.2016
(441) 26.09.2016
(531) 21.1.17; 15.1.13; 10.3.7
(591) Xanh dương, trắng
(731) CÔNG TY TNHH KOLOWA (VN)
Số 474 Nguyễn Văn Linh, phường Lam Sơn, thành phố Hưng Yên, tỉnh Hưng Yên

(511) Nhóm 07: Quạt gió dùng cho động cơ điện và động cơ; máy thổi hoặc quạt dùng để nén, hút và vận chuyển hạt; quạt cắt gió dùng trong công nghiệp (máy chắn gió).

Nhóm 11: Quạt gió của máy hút khói; quạt điện dùng cho cá nhân; quạt gió (điều hoà không khí); quạt (bộ phận của hệ thống điều hoà không khí).

---

(210) **4-2016-18977**

(540)

(220) 24.06.2016
(441) 26.09.2016
(531) 2.1.8; 2.1.2; A2.1.16
(591) Đỏ, đen, trắng
(731) SHIMUZU SHUJI (TH)
Charn Issara Tower, 7th Floor, 942/140 Rama 4 Road, Suriyawongse, Bangkok 10500, Thailand
(740) Công ty Luật TNHH AMBYS Hà Nội (AMBYS HANOI)

(511) Nhóm 35: Bán hoặc bán lẻ thiết bị di động và điện thoại di động.

Nhóm 38: Cho thuê thiết bị di động và điện thoại di động.

---

(210) **4-2016-18978**

(540)

RUNNING MAN

(220) 24.06.2016
(441) 26.09.2016

(731) SEOUL BROADCASTING SYSTEM CO., LTD. (KR)
161, Mokdongseo-ro, Yangcheon-gu, Seoul, Republic of Korea

(740) Công ty Luật TNHH AMBYS Hà Nội (AMBYS HANOI)

(511) Nhóm 25: Đồ đi chân; giày chạy bộ (có đinh đế bằng kim loại); giày; giày thể thao; giày đá bóng; áo may ô; quần áo; áo thun; mũ lưỡi trai (đồ đội đầu); quần dài.

---

(210) **4-2016-18979**

(540)

Bayswater City

(220) 24.06.2016
(441) 26.09.2016

(731) CÔNG TY TNHH KEPPEL LAND VIỆT NAM (VN)
Tòa nhà Saigon Centre, số 65 đường Lê Lợi, phường Bến Nghé, quận 1, thành phố Hồ Chí Minh

(740) Công ty Luật TNHH IP MAX (IPMAX LAW FIRM)

(511) Nhóm 36: Mua bán, cho thuê bất động sản, văn phòng, căn hộ; môi giới bất động sản; định giá bất động sản; sàn giao dịch bất động sản; đầu tư vốn cho kinh doanh bất động sản và các dự án xây dựng.

---

(210) **4-2016-18980**

(540)

VJPS

(220) 24.06.2016
(441) 26.09.2016
(531) 26.4.4; 26.13.25
(591) Xanh đen, trắng

(731) CÔNG TY TNHH HỆ THỐNG ĐIỆN VIỆT NHẬT (VN)
Lô đất số 841 thuộc tờ bản đồ số 11, xã Vĩnh Hồng, huyện Bình Giang, tỉnh Hải Dương

(740) Công ty TNHH Sở hữu trí tuệ INNETCO-Hoàng Phúc (INNETCO CO., LTD)

(511) Nhóm 09: Thiết bị, dụng cụ dùng để truyền dẫn, chuyển mạch, biến đổi năng lượng điện và phụ kiện đường dây điện gồm: gu dông treo chuỗi, móc treo chữ U vòng treo, mắt nối đơn, mắt nối kép, khóa đỡ dây Đ1, khóa đỡ dây, khóa đỡ dây chống sét, khóa đỡ dây Đ2, khóa néo dây bắt bu lông, khóa néo dây N1, khóa néo ép, đầu cốt, khánh đơn, khánh kép, mắt nối trung gian điều chỉnh, mắt nối trung gian, bản treo vuông góc đơn, bản treo vuông góc kép, nối chuyển tiếp, nối thẳng góc, kẹp cáp thép, kẹp cáp nhôm, ống nối ép, ống nối

xoắn, ống nối dây chống sét, ống sửa chữa dây, ống sửa chữa dây chống sét, khóa néo nêm, khóa néo ép dây chống sét, kẹp nối đất, mắt nối lắp ráp, mỏ phóng điện, tạ chống rung, tăng đơ, cụm treo chuỗi néo, tạ bù.

---

(210) **4-2016-18981**

(540)

(220) 24.06.2016
(441) 26.09.2016
(531) A5.3.15; 5.7.1
(591) Xanh lá cây, xanh cốm, đỏ, nâu, nâu nhạt, trắng
(731) NGUYỄN THỊ BẢO THY (VN)
10/12 Kỳ Đồng, phường 9, quận 3, thành phố Hồ Chí Minh

(511) Nhóm 30: Cà phê.

---

(210) **4-2016-18982**

(540)

(220) 24.06.2016
(441) 26.09.2016
(531) A5.1.5; A5.1.16; A5.1.12
(591) Trắng, xanh lá cây
(731) CÔNG TY TNHH SẢN XUẤT DỊCH VỤ THƯƠNG MẠI TRUNG HIỆP LỢI (VN)
Số 40 đường Trần Ngọc Diện, khu phố 1, phường Thảo Điền, quận 2, thành phố Hồ Chí Minh
(740) Công ty TNHH Tư vấn ALIATLEGAL (ALIATLEGAL CO., LTD.)

(511) Nhóm 01: Phân bón.

Nhóm 35: Kinh doanh (mua bán) phân bón.

---

(210) **4-2016-18983**

(540)

(220) 24.06.2016
(441) 26.09.2016
(531) 1.15.23; A5.5.20; 26.1.1
(591) Trắng, cam, vàng, xanh dương, xanh lá cây, xám, đen
(731) CÔNG TY TNHH SẢN XUẤT DỊCH VỤ THƯƠNG MẠI TRUNG HIỆP LỢI (VN)
Số 40 đường Trần Ngọc Diện, khu phố 1, phường Thảo Điền, quận 2, thành phố Hồ Chí Minh
(740) Công ty TNHH Tư vấn ALIATLEGAL (ALIATLEGAL CO., LTD.)

(511) Nhóm 01: Phân bón.

Nhóm 35: Kinh doanh (mua bán) phân bón.

---

(210) **4-2016-18984**

(540)

SPEED COLOUR

(220) 24.06.2016
(441) 26.09.2016
(531) A26.11.12
(591) Trắng, xanh cốm
(731) CÔNG TY TNHH SẢN XUẤT DỊCH VỤ THƯƠNG MẠI TRUNG HIỆP LỢI (VN)
Số 40 đường Trần Ngọc Diện, khu phố 1, phường Thảo Điền, quận 2, thành phố Hồ Chí Minh
(740) Công ty TNHH Tư vấn ALIATLEGAL (ALIATLEGAL CO., LTD.)

(511) Nhóm 01: Phân bón.

Nhóm 35: Kinh doanh (mua bán) phân bón.

---

(210) **4-2016-18986**

(540)

KTSUNSTOP™

(220) 24.06.2016
(441) 26.09.2016
(531) 1.3.1; A26.11.8
(591) Xanh dương, nâu
(731) CÔNG TY TNHH XUẤT NHẬP KHẨU KHANG THỊNH (VN)
30/110 Đỗ Nhuận, phường Sơn Kỳ, quận Tân Phú, thành phố Hồ Chí Minh
(740) Văn phòng luật sư Phạm và Liên danh (PHAM & ASSOCIATES)

(511) Nhóm 35: Mua bán tấm che nắng chắn cửa kính ô tô.

---

(210) **4-2016-18987**

(540)

(220) 24.06.2016
(441) 26.09.2016
(531) A18.4.2; A9.9.3; A9.9.11
(591) Trắng, đen, vàng, xanh da trời, đỏ, xám
(731) DOANH NGHIỆP TƯ NHÂN GIÀY Á CHÂU (VN)
451/29/8 Tô Hiến Thành, phường 14, quận 10, thành phố Hồ Chí Minh
(740) Văn phòng Luật sư A Hoà (AHOA LAW OFFICE)

(511) Nhóm 25: Đồ đi ở chân; giày; dép; mũi giày dép; miếng đệm gót dùng cho đồ đi chân; đế cho đồ đi chân.

---

(210) **4-2016-18988**

(540)

(220) 24.06.2016
(441) 26.09.2016
(531) A9.9.3; A9.9.11
(591) Xanh đen, xanh dương đậm, đỏ, trắng
(731) DOANH NGHIỆP TƯ NHÂN GIÀY Á CHÂU (VN)
451/29/8 Tô Hiến Thành, phường 14, quận 10, thành phố Hồ Chí Minh
(740) Văn phòng Luật sư A Hoà (AHOA LAW OFFICE)

(511) Nhóm 25: Đồ đi ở chân; giày; dép; mũi giày dép; miếng đệm gót dùng cho đồ đi chân; đế cho đồ đi chân.

---

(210) **4-2016-18989**

(540)

(220) 24.06.2016
(441) 26.09.2016
(531) 2.9.1; 25.7.25; A9.9.17
(591) Xám, trắng
(731) DOANH NGHIỆP TƯ NHÂN GIÀY Á CHÂU (VN)
451/29/8 Tô Hiến Thành, phường 14, quận 10, thành phố Hồ Chí Minh
(740) Văn phòng Luật sư A Hoà (AHOA LAW OFFICE)

(511) Nhóm 25: Đồ đi ở chân; giày; dép; mũi giày dép; miếng đệm gót dùng cho đồ đi chân; đế cho đồ đi chân.

---

(210) **4-2016-18990**

(540)

(220) 24.06.2016
(441) 26.09.2016
(531) A9.9.15
(731) DOANH NGHIỆP TƯ NHÂN GIÀY Á CHÂU (VN)
451/29/8 Tô Hiến Thành, phường 14, quận 10, thành phố Hồ Chí Minh
(740) Văn phòng Luật sư A Hoà (AHOA LAW OFFICE)

(511) Nhóm 25: Đồ đi ở chân; giày; dép; mũi giày dép; miếng đệm gót dùng cho đồ đi chân; đế cho đồ đi chân.

---

(210) **4-2016-18991**

(540)

(220) 24.06.2016
(441) 26.09.2016
(531) A9.9.15
(731) DOANH NGHIỆP TƯ NHÂN GIÀY Á CHÂU (VN)
451/29/8 Tô Hiến Thành, phường 14, quận 10, thành phố Hồ Chí Minh
(740) Văn phòng Luật sư A Hoà (AHOA LAW OFFICE)

(511) Nhóm 25: Đồ đi ở chân; giày; dép; mũi giày dép; miếng đệm gót dùng cho đồ đi chân; đế cho đồ đi chân.

---

(210) **4-2016-18992**

(540)

(220) 24.06.2016
(441) 26.09.2016
(531) A9.9.15
(731) DOANH NGHIỆP TƯ NHÂN GIÀY Á CHÂU (VN)
451/29/8 Tô Hiến Thành, phường 14, quận 10, thành phố Hồ Chí Minh
(740) Văn phòng Luật sư A Hoà (AHOA LAW OFFICE)

(511) Nhóm 25: Đồ đi ở chân; giày; dép; mũi giày dép; miếng đệm gót dùng cho đồ đi chân; đế cho đồ đi chân.

---

(210) **4-2016-18993**

(540)

(220) 24.06.2016
(441) 26.09.2016
(531) A9.9.15
(731) DOANH NGHIỆP TƯ NHÂN GIÀY Á CHÂU (VN)
451/29/8 Tô Hiến Thành, phường 14, quận 10, thành phố Hồ Chí Minh
(740) Văn phòng Luật sư A Hoà (AHOA LAW OFFICE)

(511) Nhóm 25: Đồ đi ở chân; giày; dép; mũi giày dép; miếng đệm gót dùng cho đồ đi chân; đế cho đồ đi chân.

---

(210) **4-2016-18994**

(540)

MELYFOOD

(220) 24.06.2016
(441) 26.09.2016
(731) NGUYỄN THỊ TRÚC LY (VN)
34/3 Trần Minh Quyền, phường 11, quận 10, thành phố Hồ Chí Minh

(511) Nhóm 29: Chả giò ăn liền (thực phẩm chế biến được làm từ thịt); lạp xưởng; nem thịt; thực phẩm chế biến được làm từ thịt; thực phẩm chế biến được làm từ cá, tôm, mực, nghêu, sò; thực phẩm chế biến được làm từ thịt và rau củ quả.

---

(210) **4-2016-18995**

(540)

AQUAFLEX
MÀNG CHỐNG THẤM DẠNG LỎNG GỐC XI MĂNG - POLYMER ĐÀN HỒI, HAI THÀNH PHẦN

(220) 24.06.2016
(441) 26.09.2016
(531) 26.4.2
(591) Đỏ, trắng
(731) CÔNG TY TNHH KAKAO (VN)
60/44/12/03 Lâm Văn Bền, phường Tân Kiểng, quận 7, thành phố Hồ Chí Minh

(511) Nhóm 01: Hóa chất dùng cho công nghiệp, khoa học, nhiếp ảnh, cũng như nông nghiệp, nghề làm vườn và lâm nghiệp (trừ thuốc diệt nấm, thuốc diệt cỏ, thuốc trừ sâu và thuốc diệt ký sinh trùng): chất dính dùng trong công nghiệp.

---

(210) **4-2016-18996**

(540)

HREN COFFEE
MY COFFEE - MY STYLE

(220) 24.06.2016
(441) 26.09.2016
(531) 2.3.1; 26.1.1; 5.7.1
(591) Đỏ, trắng, nâu
(731) CÔNG TY TNHH CÀ PHÊ HOÀNG ANH PHÁT (VN)
26 Trà Khúc, phường 2, quận Tân Bình, thành phố Hồ Chí Minh

(511) Nhóm 30: Cà phê.

---

(210) **4-2016-18997**

(540)

Café Xin Chào!

(220) 24.06.2016
(441) 26.09.2016
(531) A11.3.4
(591) Vàng, nâu, đen
(731) NGUYỄN VĂN TẤN (VN)
777/8 tỉnh lộ 10, phường Trị Đông B, quận Bình Tân, thành phố Hồ Chí Minh

(511) Nhóm 43: Dịch vụ quán cà phê.

---

(210) **4-2016-18998**

(540)

EVEREST

(220) 24.06.2016
(441) 26.09.2016

(731) CÔNG TY TNHH ĐIỆN CƠ GIA BẢO (VN)
Đường Nguyễn Biểu, phường Hiến Nam, thành phố Hưng Yên, tỉnh Hưng Yên

(511) Nhóm 07: Máy bơm nước; động cơ điện (không dùng cho phương tiện giao thông).

---

(210) **4-2016-18999**

(540)

QL AGRI

(220) 24.06.2016
(441) 26.09.2016

(731) BASF AGRO B.V., ARNHEM (NL), ZWEIGNIEDERLASSUNG ZURICH (CH)
Im Tiergarten 7, Zurich, Switzerland

(740) Công ty Tư vấn đầu tư và chuyển giao công nghệ (INVESTCONSULT)

(511) Nhóm 01: Hóa chất dùng cho nông nghiệp, làm vườn và lâm nghiệp; đặc biệt là chế phẩm tăng trưởng cây trồng và chất có hoạt tính bề mặt, chế phẩm điều tiết sự sinh trưởng của cây trồng, hệ tá dược.

---

(210) **4-2016-19000**

(540)

PERSOL

(220) 24.06.2016
(441) 26.09.2016

(731) TEMP HOLDINGS CO., LTD. (JP)
2-1-1 Yoyogi, Shibuya-ku, Tokyo 151-0053, Japan

(740) Công ty TNHH Tầm nhìn và Liên danh (VISION & ASSOCIATES CO.LTD.)

(511) Nhóm 35: Dịch vụ tuyển dụng nhân sự tạm thời; dịch vụ thuê người lao động làm việc tạm thời; dịch vụ sắp xếp nhân sự và việc làm; dịch vụ tư vấn, quản lý, lập kế hoạch và giám sát kinh doanh; dịch vụ tư vấn quản lý nhân sự; dịch vụ cung cấp thông tin việc làm; dịch vụ xử lý văn bản; dịch vụ quảng cáo/quảng bá; dịch vụ quản lý tư liệu bằng máy tính; dịch vụ xử lý văn bản trên máy tính; dịch vụ phân tích quản lý kinh doanh; dịch vụ văn phòng tuyển dụng lao động; dịch vụ tư vấn và cố vấn liên quan đến quản lý, tuyển dụng và sắp xếp nhân sự; dịch vụ lưu trữ hồ sơ hoặc băng từ [chức năng văn phòng]; dịch vụ thuê ngoài [hỗ trợ kinh doanh]; dịch vụ kế toán; dịch vụ quản lý nhân sự; dịch vụ quản lý hành chính thuê ngoài cho các công trình; dịch vụ nghiên cứu kinh doanh và thị trường; dịch vụ nghiên cứu khách hàng; dịch vụ đại lý xuất nhập khẩu; dịch vụ tuyển dụng.

---

(210) **4-2016-19001**

(540)

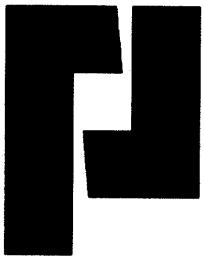

(220) 24.06.2016
(441) 26.09.2016
(531) 26.4.1
(731) TEMP HOLDINGS CO., LTD. (JP)
2-1-1 Yoyogi, Shibuya-ku, Tokyo 151-0053, Japan
(740) Công ty TNHH Tầm nhìn và Liên danh (VISION & ASSOCIATES CO.LTD.)

(511) Nhóm 35: Dịch vụ tuyển dụng nhân sự tạm thời; dịch vụ thuê người lao động làm việc tạm thời; dịch vụ sắp xếp nhân sự và việc làm; dịch vụ tư vấn, quản lý, lập kế hoạch và giám sát kinh doanh; dịch vụ tư vấn quản lý nhân sự; dịch vụ cung cấp thông tin việc làm; dịch vụ xử lý văn bản; dịch vụ quảng cáo/quảng bá; dịch vụ quản lý tư liệu bằng máy tính; dịch vụ xử lý văn bản trên máy tính; dịch vụ phân tích quản lý kinh doanh; dịch vụ văn phòng tuyển dụng lao động; dịch vụ tư vấn và cố vấn liên quan đến quản lý, tuyển dụng và sắp xếp nhân sự; dịch vụ lưu trữ hồ sơ hoặc băng từ [chức năng văn phòng]; dịch vụ thuê ngoài [hỗ trợ kinh doanh]; dịch vụ kế toán; dịch vụ quản lý nhân sự; dịch vụ quản lý hành chính thuê ngoài cho các công trình; dịch vụ nghiên cứu kinh doanh và thị trường; dịch vụ nghiên cứu khách hàng; dịch vụ đại lý xuất nhập khẩu; dịch vụ tuyển dụng.

---

(210) **4-2016-19003**

(540)

(220) 24.06.2016
(441) 26.09.2016
(531) A1.1.10; A1.1.5; 26.1.1
(591) Xanh, đỏ, trắng
(731) HỘ KINH DOANH NGỌC HUỆ (VN)
01, đường Tô Hiến Thành, phường 4, thành phố Vũng Tàu, tỉnh Bà Rịa Vũng Tàu
(740) Công ty TNHH Sở hữu trí tuệ AL Nguyên (ALNGUYEN IP CO.,LTD.)

(511) Nhóm 44: Dịch vụ spa (chăm sóc sức khỏe và sắc đẹp); dịch vụ làm đẹp.

---

(210) **4-2016-19005**

(540)

(220) 24.06.2016
(441) 26.09.2016
(531) 5.7.3; A25.3.3
(591) Xanh lá cây, xanh cốm, đỏ, vàng
(731) CÔNG TY TNHH CHẾ BIẾN LƯƠNG THỰC VẠN HÒA (VN)
358A, ấp Mỹ Nhơn, xã Mỹ Khánh, huyện Phong Điền, thành phố Cần Thơ
(740) Công ty TNHH Sở hữu trí tuệ VIPATCO (VIPATCO CO., LTD.)

(511) Nhóm 30: Gạo; bột sắn; bột mì (nguyên liệu nấu ăn); bột đậu; bột ngô; chế phẩm ngũ cốc.

---

(210) **4-2016-19006**

(540)

(220) 24.06.2016
(441) 26.09.2016
(531) 26.1.2; 5.3.20; 5.7.14; 5.7.24
(591) Đen, đỏ, vàng, vàng nhạt, xanh lá cây, xanh lá cây đậm, xanh rêu, trắng
(731) CÔNG TY TRÁCH NHIỆM HỮU HẠN SẢN XUẤT THƯƠNG MẠI LONG PHÚ (VN)
71/65 ấp 2, xã Nhị Bình, huyện Hóc Môn, thành phố Hồ Chí Minh
(740) Công ty Cổ phần Sở hữu công nghiệp INVESTIP (INVESTIP)

(511) Nhóm 01: Phân bón.

---

(210) **4-2016-19020**

(540)

(220) 24.06.2016
(441) 26.09.2016
(531) A1.1.12; A1.1.2; 26.1.1
(591) Xanh dương đậm, vàng đồng
(731) CÔNG TY TNHH PHÁT TRIỂN PHÚ MỸ HƯNG (VN)
Lầu 10, tòa nhà Lawrence S. Ting, số 801 Nguyễn Văn Linh, khu A, đô thị mới Nam Thành Phố, phường Tân Phú, quận 7, thành phố Hồ Chí Minh
(740) Công ty TNHH Tư vấn sở hữu trí tuệ Việt (VIET IP CO.,LTD.)

(511) Nhóm 36: Kinh doanh bất động sản bao gồm, bán, chuyển nhượng, cho thuê, cho thuê lại, cho thuê mua bất động sản (căn hộ, căn hộ cao cấp, khu biệt thự, văn phòng); dịch vụ quản lý bất động sản.

---

(210) **4-2016-19023**

(540)

(220) 24.06.2016
(441) 26.09.2016
(531) 26.1.1; A26.1.18
(591) Đỏ bọc đô, trắng sữa
(731) HỘ KINH DOANH NGUYỄN HUỲNH GIANG (VN)
111 Hồng Bàng, phường Tân Lập, thành phố Nha Trang, tỉnh Khánh Hòa

(511) Nhóm 35: Buôn bán gạo, thực phẩm, đồ uống và sản phẩm thuốc lá, thuốc lào.

---

(210) **4-2016-19024**

(540)

GINA LE

(220) 24.06.2016
(441) 26.09.2016

(731) CÔNG TY CỔ PHẦN THỜI TRANG GINA LE (VN)
Số 177, phố Trung Kính, phường Yên Hòa, quận Cầu Giấy, thành phố Hà Nội

(511) Nhóm 25: Quần áo; váy; mũ bằng vải; tất chân; tất tay; đồ đi chân.

Nhóm 35: Dịch vụ bán buôn, bán lẻ vải vóc, hàng may mặc, quần áo, giày dép, mũ nón, đồ dùng bằng da, giả da, đồ trang sức, đồng hồ, kính mắt.

Nhóm 42: Thiết kế quần áo.

---

(210) **4-2016-19025**

(540)

IVF-C

(220) 24.06.2016
(441) 26.09.2016

(731) LG LIFE SCIENCES, LTD. (KR)
58, Saemunan-ro, Jongno-gu, Seoul, Republic of Korea
(740) Công ty TNHH Quốc tế D & N (D&N INTERNATIONAL CO.,LTD.)

(511) Nhóm 05: Chế phẩm dược dùng trong điều trị bệnh vô sinh; chế phẩm dược dùng để điều trị kích thích buồng trứng có hội chứng buồng trứng đa nang; chế phẩm dược để điều trị cho trường hợp thụ tinh ngoài (thụ tinh trong ống nghiệm); hormon dùng cho mục đích y tế; vắc xin tái tổ hợp ngăn ngừa bệnh viêm gan B; thuốc kháng sinh; chất tẩy uế dùng cho mục đích vệ sinh; vitamin; thuốc điều trị ngăn ngừa lây nhiễm HIV; thuốc giảm đau; chất chống ung thư; thuốc trừ giun sán; thuốc chống viêm sưng.

---

(210) **4-2016-19026**

(540)

DANA SAILING HOTEL

(220) 27.06.2016
(441) 26.09.2016
(531) 18.3.21; A26.11.12
(591) Nâu, vàng
(731) TRẦN NGỌC DŨNG (VN)
Khối phố 6, phường 1, thành phố Đông Hà, tỉnh Quảng Trị

(511) Nhóm 43: Khách sạn; nhà nghỉ; nhà hàng ăn uống; quán cà phê; quán rượu.

---

(210) **4-2016-19027**

(540)

(220) 27.06.2016
(441) 26.09.2016
(531) 5.3.11; A5.3.15; 26.1.2
(591) Xanh lá cây, đỏ, trắng, vàng, đen
(731) AGRIFERT TRADING PTE LTD (SG)
No. 1 Kim Seng Promenade #06-02 Great World City Singapore 237994
(740) Trung tâm Tư vấn sở hữu trí tuệ và đầu tư (LUVINA LAW FIRM)

(511) Nhóm 01: Phân bón.

---

(210) **4-2016-19028**

(540)

PANAMOTOZ

(220) 27.06.2016
(441) 26.09.2016
(591) Đỏ
(731) CÔNG TY TNHH DỊCH VỤ VÀ THƯƠNG MẠI LIÊN HIỆP ĐẠI PHÁT (VN)
2545/3A khu phố 3, phường An Phú Đông, quận 12, thành phố Hồ Chí Minh

(511) Nhóm 07: Máy bơm nước, máy cắt cỏ, máy xay xát lúa gạo, máy cưa, máy phun thuốc trừ sâu, máy phát điện, máy nén khí, máy hàn, động cơ (không dùng cho phương tiện giao thông mặt đất), đầu phun cao áp (thiết bị máy móc), máy mài, máy khoan (thiết bị dùng điện cầm tay).

Nhóm 17: Dây phun cao áp bằng cao su hoặc nhựa mềm (không phải bộ phận của máy móc).

---

(210) **4-2016-19029**

(540)

MITSUMOTOZ

(220) 27.06.2016
(441) 26.09.2016
(591) Đỏ
(731) CÔNG TY TNHH DỊCH VỤ VÀ THƯƠNG MẠI LIÊN HIỆP ĐẠI PHÁT (VN)
2545/3A khu phố 3, phường An Phú Đông, quận 12, thành phố Hồ Chí Minh

(511) Nhóm 07: Máy bơm nước, máy cắt cỏ, máy xay xát lúa gạo, máy cưa, máy phun thuốc trừ sâu, máy phát điện, máy nén khí, máy hàn, động cơ (không dùng cho phương tiện giao thông mặt đất), đầu phun cao áp (thiết bị máy móc), máy mài, máy khoan (thiết bị dùng điện cầm tay).

Nhóm 17: Dây phun cao áp bằng cao su hoặc nhựa mềm (không phải bộ phận của máy móc).

---

(210) **4-2016-19031**

(540)

(220) 27.06.2016
(441) 26.09.2016
(531) 3.7.17
(591) Đen, xám, trắng
(731) CÔNG TY TNHH THỜI TRANG VẺ ĐẸP THIÊN THẦN (VN)
Tầng 8 tòa nhà Việt Nam Business Center, 57-59 Hồ Tùng Mậu, phường Bến Nghé, quận 1, thành phố Hồ Chí Minh

(511) Nhóm 16: Văn phòng phẩm.

Nhóm 18: Túi xách, ví da, ba lô.

Nhóm 25: Quần áo, giày dép.

Nhóm 39: Cho thuê xe có động cơ.

---

(210) **4-2016-19032**

(540)

LOXIGET FAST

(220) 27.06.2016
(441) 26.09.2016
(731) GETZ PHARMA INTERNATIONAL FZ LLC (AE)
Executive Office No. 110, Building No. 3, 1st Floor, Dubiotech Business Centre, Academic City, P.O. Box: 345018, Dubai, United Arab Emirates
(740) Công ty TNHH Dịch vụ Sở hữu trí tuệ KENFOX (KENFOX IP SERVICE CO.,LTD.)

(511) Nhóm 05: Dược phẩm.

---

(210) **4-2016-19033**

(540)

(220) 27.06.2016
(441) 26.09.2016
(531) 5.5.19; A5.5.21
(591) Tím, vàng, xanh lá cây, trắng
(731) CÔNG TY CỔ PHẦN LADY CARE VIỆT NAM (VN)
285/1 Nguyễn Văn Trỗi, phường 10, quận Phú Nhuận, thành phố Hồ Chí Minh
(740) DNTN Dịch vụ thương mại và sở hữu công nghiệp Song Ngọc (I.P.T.S.)

(511) Nhóm 03: Dung dịch vệ sinh phụ nữ (không có thuốc); bông tẩy trang; bông tăm tẩy trang; mỹ phẩm; nước hoa.

---

(210) **4-2016-19034**

(540)

(220) 27.06.2016
(441) 26.09.2016
(531) A5.5.21; 5.5.19; 26.4.2
(591) Xanh da trời, xanh lá cây, đen, trắng
(731) CÔNG TY CỔ PHẦN LADY CARE VIỆT NAM (VN)
285/1 Nguyễn Văn Trỗi, phường 10, quận Phú Nhuận, thành phố Hồ Chí Minh
(740) DNTN Dịch vụ thương mại và sở hữu công nghiệp Song Ngọc (I.P.T.S.)

(511) Nhóm 05: Dung dịch vệ sinh phụ nữ (có thuốc); băng vệ sinh phụ nữ.

---

(210) **4-2016-19035**

(540)

(220) 27.06.2016
(441) 26.09.2016
(531) 3.1.4; 3.1.16; 26.1.1
(591) Đỏ, xanh
(731) DƯƠNG THÀNH TÂM (VN)
Tổ 13, ấp Tân Thạnh, xã Tân Lý Tây, huyện Châu Thành, tỉnh Tiền Giang
(740) Công ty TNHH Nghiên cứu và Đầu tư S&D (S&D INVEST CO., LTD)

(511) Nhóm 30: Trà (chè).

---

(210) **4-2016-19036**

(540)

(220) 27.06.2016
(441) 26.09.2016
(531) 26.1.1; A26.1.18; A26.11.8
(591) Vàng, đỏ
(731) DOANH NGHIỆP TƯ NHÂN CHĂN NUÔI CÔNG NGHIỆP VÀ DỊCH VỤ NAM TRUNG (VN)
Tổ 10, khu Nam Trung, phường Nam Khê, thành phố Uông Bí, tỉnh Quảng Ninh
(740) Công ty TNHH Nghiên cứu và Tư vấn chuyển giao công nghệ và đầu tư (CONCETTI)

(511) Nhóm 29: Thịt đã chế biến như: thịt gà, thịt lợn, thịt bò; rau củ quả đã chế biến; trứng gà; trứng vịt.

---

(210) **4-2016-19037**

(540)

YOUILABESIN

(220) 27.06.2016
(441) 26.09.2016

(731) YOUIL PHARM CO., LTD (KR)
35, Chungung-ro, Hanam-si, Gyeonggi-Do, Korea
(740) Văn phòng Luật sư Vĩnh Phát và Liên danh (VIFALAW)

(511) Nhóm 05: Thuốc, dược phẩm dùng cho người; thực phẩm chức năng dùng cho mục đích y tế.

---

(210) **4-2016-19038**

(540)

POILINA

(220) 27.06.2016
(441) 26.09.2016

(731) YOUIL PHARM CO., LTD (KR)
35, Chungung-ro, Hanam-si, Gyeonggi-Do, Korea
(740) Văn phòng Luật sư Vĩnh Phát và Liên danh (VIFALAW)

(511) Nhóm 05: Thuốc, dược phẩm dùng cho người; thực phẩm chức năng dùng cho mục đích y tế.

---

(210) **4-2016-19039**

(540)

MOONYFAT

(220) 27.06.2016
(441) 26.09.2016
(731) YOUIL PHARM CO., LTD (KR)
35, Chungung-ro, Hanam-si, Gyeonggi-Do, Korea
(740) Văn phòng Luật sư Vĩnh Phát và Liên danh (VIFALAW)

(511) Nhóm 05: Thuốc, dược phẩm dùng cho người; thực phẩm chức năng dùng cho mục đích y tế.

---

(210) **4-2016-19040**

(540)

EXNIN

(220) 27.06.2016
(441) 26.09.2016
(731) YOUIL PHARM CO., LTD (KR)
35, Chungung-ro, Hanam-si, Gyeonggi-Do, Korea
(740) Văn phòng Luật sư Vĩnh Phát và Liên danh (VIFALAW)

(511) Nhóm 05: Thuốc, dược phẩm dùng cho người; thực phẩm chức năng dùng cho mục đích y tế.

---

(210) **4-2016-19041**

(540)

MOONILCAM

(220) 27.06.2016
(441) 26.09.2016

(731) YOUIL PHARM CO., LTD (KR)
35, Chungung-ro, Hanam-si, Gyeonggi-Do, Korea

(740) Văn phòng Luật sư Vĩnh Phát và Liên danh (VIFALAW)

(511) Nhóm 05: Thuốc, dược phẩm dùng cho người; thực phẩm chức năng dùng cho mục đích y tế.

---

(210) **4-2016-19042**

(540)

(220) 27.06.2016
(441) 26.09.2016
(531) A5.1.12; A5.1.6; 26.1.1; 3.7.7
(591) Trắng, xanh lá cây, xanh lá mạ, nâu, cam, vành nhạt, xám
(731) CÔNG TY TNHH CHẾ BIẾN DỪA BẠCH KIM (VN)
Thôn Phú An, xã Hoài Hương, huyện Hoài Nhơn, tỉnh Bình Định

(511) Nhóm 29: Dầu dừa tinh khiết.

Nhóm 30: Cà phê; chè (trà).

Nhóm 33: Rượu.

---

(210) **4-2016-19043**

(540)

(220) 27.06.2016
(441) 26.09.2016
(531) A11.3.7; 26.5.1
(591) Đỏ tía, đỏ mận chín, trắng
(731) NGUYỄN KIỀU TRANG (VN)
Số 2 phố Phùng Hưng, phường Hàng Mã, quận Hoàn Kiếm, thành phố Hà Nội
(740) Công ty TNHH một thành viên Sở hữu trí tuệ VCCI (VCCI-IP CO.,LTD)

(511) Nhóm 30: Phở.

---

(210) **4-2016-19044**

(540)

THE BALVENIE

(220) 27.06.2016
(441) 26.09.2016
(731) WILLIAM GRANT & SONS LIMITED (GB)
The Glenfiddich Distillery, Dufftown, Banffshire, Scotland, United Kingdom
(740) Công ty TNHH một thành viên Sở hữu trí tuệ VCCI (VCCI-IP CO.,LTD)

(511) Nhóm 33: Đồ uống có cồn (trừ bia).

---

(210) **4-2016-19045**

(540)

SAILOR JERRY

(220) 27.06.2016
(441) 26.09.2016
(731) WILLIAM GRANT & SONS IRISH BRANDS LIMITED (IE)
4th Floor, Block D Iveagh Court Harcourt Road, Dublin 2 Ireland
(740) Công ty TNHH một thành viên Sở hữu trí tuệ VCCI (VCCI-IP CO.,LTD)

(511) Nhóm 25: Quần áo, đồ đi chân (trang phục), đồ đội đầu (trang phục).

Nhóm 33: Đồ uống có cồn (trừ bia).

---

(210) **4-2016-19046**

(540)

MILAGRO

(220) 27.06.2016
(441) 26.09.2016
(731) TEQUILERA MILAGRO, S.A. DE C.V. (MX)
Paseo de Tamarindos, No. 90 (Arcos Bosques), Torre 1, Piso 3, Colonia Bosques de las Lomas, Delegacion Cuajimalpa, Distrito, Federal 05120, Mexico
(740) Công ty TNHH một thành viên Sở hữu trí tuệ VCCI (VCCI-IP CO.,LTD)

(511) Nhóm 33: Đồ uống có cồn (trừ bia).

---

(210) **4-2016-19047**

(540)

iNTELNA

(220) 27.06.2016
(441) 26.09.2016
(531) 26.3.23
(591) Xanh ngọc, ghi
(731) NAXIS NAKAMURA LIMITED (HK)
Room 1819, 18th Floor, Corporation Park, 11 On Lai Street, Siu Lek Yuen, Shatin, New Territories, Hong Kong
(740) Công ty TNHH một thành viên Sở hữu trí tuệ VCCI (VCCI-IP CO.,LTD)

(511) Nhóm 40: Xử lý vật liệu.

Nhóm 42: Các dịch vụ khoa học và công nghệ, các dịch vụ nghiên cứu và thiết kế có liên quan đến chúng; các dịch vụ nghiên cứu và phân tích công nghiệp; dịch vụ thiết kế và phát triển phần cứng và phần mềm máy vi tính.

---

(210) **4-2016-19050**

(540)

ALO

(220) 27.06.2016
(441) 26.09.2016

(591) Xanh đen
(731) CÔNG TY CP SẢN XUẤT VÀ THƯƠNG MẠI NEWPRO (VN)
Tổ 1, Do Lộ, phường Yên Nghĩa, quận Hà Đông, thành phố Hà Nội

(511) Nhóm 02: Sơn và phụ gia cho sơn.

---

(210) **4-2016-19051**

(540)

MẮT KÍNH TÂN BÌNH
TANBINH OPTICAL

(220) 27.06.2016
(441) 26.09.2016
(531) 26.3.1; 2.9.4; 25.5.2; 26.4.2
(591) Đen, trắng, đỏ, vàng
(731) VŨ MINH TÂM (VN)
61/1 Bình Giã, phường 13, quận Tân Bình, thành phố Hồ Chí Minh

(511) Nhóm 35: Mua bán mắt kính, kính mắt.

---

(210) **4-2016-19052**

(540)

POCHEONA

(220) 27.06.2016
(441) 26.09.2016

(591) Xanh lá già, trắng
(731) CÔNG TY TNHH KOREA GINSENG BIO-SCIENCE VIỆT NAM (VN)
Tổ 4, cụm công nghiệp Quang Minh, thị trấn Quang Minh, huyện Mê Linh, thành phố Hà Nội
(740) Công ty TNHH Sở hữu trí tuệ Hải Hân (HAI HAN IP CO., LTD.)

(511) Nhóm 05: Thực phẩm chức năng.

Nhóm 32: Đồ uống không cồn; nước ép trái cây; nước ép rau; nước tinh khiết đóng chai.

---

(210) **4-2016-19053**

(540)

BALYTOL

(220) 27.06.2016
(441) 26.09.2016

(731) CÔNG TY TNHH DƯỢC MỸ PHẨM INTERPHAR (VN)
Số nhà 17, ngõ 90 đường Khuất Duy Tiến, phường Nhân Chính, quận Thanh Xuân, thành phố Hà Nội

(740) Công ty TNHH Sở hữu trí tuệ Hải Hân (HAI HAN IP CO., LTD.)

(511) Nhóm 05: Dược phẩm; thực phẩm chức năng.

---

210) **4-2016-19054**

(540)

SALADY

(220) 27.06.2016
(441) 26.09.2016

(731) CÔNG TY TNHH DƯỢC MỸ PHẨM INTERPHAR (VN)
Số nhà 17, ngõ 90 đường Khuất Duy Tiến, phường Nhân Chính, quận Thanh Xuân, thành phố Hà Nội

(740) Công ty TNHH Sở hữu trí tuệ Hải Hân (HAI HAN IP CO., LTD.)

(511) Nhóm 05: Dược phẩm; thực phẩm chức năng.

---

(210) **4-2016-19055**

(540)

PHARMANEX

(220) 27.06.2016
(441) 26.09.2016

(731) NSE PRODUCTS, INC. (US)
75 West Center Street, Provo, Utah 84601, USA

(740) Văn phòng luật sư Phạm và Liên danh (PHAM & ASSOCIATES)

(511) Nhóm 29: Thực phẩm dinh dưỡng (không dùng trong y tế) được làm chủ yếu từ sợi nấm, chiết xuất trái cây và gelatin.

Nhóm 30: Thực phẩm dinh dưỡng dạng bột làm từ thảo mộc, giàu khoáng chất (không dùng trong y tế); thực phẩm dinh dưỡng ở dạng bột nhão làm từ thảo mộc, giàu khoáng chất (không dùng trong y tế); thực phẩm dinh dưỡng dưới dạng viên nang làm từ thảo mộc, giàu khoáng chất (không dùng trong y tế); thực phẩm dinh dưỡng dạng lỏng được làm từ thảo mộc, giàu khoáng chất (không dùng trong y tế).

---

(210) **4-2016-19063**

(540)

(220) 27.06.2016
(441) 26.09.2016
(531) 1.15.15; A5.3.15
(591) Màu tím đậm, màu tím nhạt, màu xám đậm, màu xám nhạt, màu xanh dạ quang, màu xanh lá cây nhạt, màu xanh lá cây đậm, màu trắng, màu xanh nước biển
(731) LÊ ANH LAI (VN)
Tổ Lợi Phú, xã Cam Lợi, thành phố Cam Ranh, tỉnh Khánh Hòa
(740) Công ty TNHH Tư vấn đầu tư và Sở hữu trí tuệ Hoàng Phi (HOANG PHI INVEST & I.P CO., LTD)

(511) Nhóm 32: Nước ép nho (không có cồn), nước ép hoa quả (không có cồn), nước ép trái cây (không có cồn), nước tinh khiết.

---

(210) **4-2016-19064**

(540)

VISTON

(220) 27.06.2016
(441) 26.09.2016
(731) CÔNG TY TNHH XÂY DỰNG VÀ PHÁT TRIỂN DỰ ÁN VIỆT NAM (VN)
HH4, khu đô thị Nam An Khánh, xã An Khánh, huyện Hoài Đức, thành phố Hà Nội
(740) Công ty TNHH Tư vấn đầu tư và Sở hữu trí tuệ Hoàng Phi (HOANG PHI INVEST & I.P CO., LTD)

(511) Nhóm 36: Dịch vụ nhà ở [sở hữu bất động sản]; quản lý các căn hộ cho thuê; quản lý bất động sản; môi giới bất động sản; cho thuê bất động sản; cho thuê văn phòng [bất động sản].

Nhóm 37: Dịch vụ xây, lát; giám sát việc xây dựng công trình; cho thuê thiết bị xây dựng, xây dụng, tư vấn xây dụng; dịch vụ sơn nội thất, ngoại thất.

Nhóm 42: Tư vấn kiến trúc; kiến trúc; thiết lập các bản vẽ xây dưng; thiết kế trang trí nội thất, thiết kế đồ họa nghệ thuật; dịch vụ lập quy hoạch đô thị.

Nhóm 43: Cơ sở lưu trú tạm thời [khách sạn, nhà trọ]; nhà nghỉ du lịch; dịch vụ quán cà phê; dịch vụ khách sạn; nhà hàng ăn uống, nhà hàng ăn uống tự phục vụ.

---

(210) **4-2016-19065**

(540)

(220) 27.06.2016
(441) 26.09.2016
(531) 3.9.1; A3.9.24; 8.1.1
(591) Đỏ, vàng
(731) LÊ VĂN HÙNG (VN)
1144 tỉnh lộ 10, phường Tân Tạo, quận Bình Tân, thành phố Hồ Chí Minh

(511) Nhóm 30: Bánh mì.

---

(210) **4-2016-19066**

(540)

(220) 27.06.2016
(441) 26.09.2016
(531) 26.1.2; A26.1.18
(591) Vàng, đỏ, trắng
(731) CÔNG TY TNHH THƯƠNG MẠI SẢN XUẤT XUẤT NHẬP KHẨU XÂY DỰNG PHÚ THÀNH (VN)
42/21 Văn Chung, phường 13, quận Tân Bình, thành phố Hồ Chí Minh

(511) Nhóm 18: Ba lô; túi xách; va li.

Nhóm 35: Dịch vụ mua bán máy vi tính, linh kiện máy tính, thiết bị ngoại vi máy tính, thiết bị điện tử, viễn thông, phần mềm máy tính, băng đĩa, camera quan sát, trụ anten, thiết bị chiếu sáng, đèn xe ưu tiên đèn led, đèn trang trí.

---

(210) **4-2016-19068**

(540)

(220) 27.06.2016
(441) 26.09.2016
(531) 3.7.17; A5.1.5; A5.1.16
(591) Xanh nước biển, đỏ, trắng
(731) CÔNG TY TNHH THƯƠNG MẠI QUỐC TẾ THỦY LINH (VN)
Số 31 Thái Hà, phường Trung Liệt, quận Đống Đa, thành phố Hà Nội

(511) Nhóm 09: Máy tính; máy tính chủ; phần cứng máy tính để lưu trữ dữ liệu; thiết bị ngoại vi máy vi tính; phần mềm máy vi tính.

Nhóm 42: Dịch vụ cho thuê máy tính; cho thuê không gian lưu trữ trên máy tính chủ, cho thuê máy chủ mạng; bảo trì và cập nhật phần mềm máy tính; dịch vụ tư vấn và cố vấn về hệ thống máy tính.

---

(210) **4-2016-19069**

(540)

(220) 27.06.2016
(441) 26.09.2016
(531) A26.11.12
(731) HỘ KINH DOANH VŨ ĐỨC HIỂN (VN)
Thôn Cương Nha, xã Khởi Nghĩa, huyện Tiên Lãng, thành phố Hải Phòng

(511) Nhóm 32: Nước uống tinh khiết.

---

(210) **4-2016-19070**

(540)

(220) 27.06.2016
(441) 26.09.2016
(531) 26.1.1; 18.1.23; 18.1.5; A15.9.10
(591) Trắng, xanh
(731) PHẠM PHƯƠNG LAN (VN)
171 Lò Đúc, quận Hai Bà Trưng, thành phố Hà Nội

(511) Nhóm 12: Xe chạy bằng điện gồm xe đạp điện, xe máy điện.

Nhóm 35: Quản lý thương mại về li-xăng sản phẩm.

---

(210) **4-2016-19071**

(540)

(220) 27.06.2016
(441) 26.09.2016
(531) 18.1.5; 18.1.23; 26.1.1; A15.9.10
(731) PHẠM PHƯƠNG LAN (VN)
171 Lò Đúc, quận Hai Bà Trưng, thành phố Hà Nội

(511) Nhóm 12: Xe chạy bằng điện gồm xe đạp điện, xe máy điện.

Nhóm 35: Quản lý thương mại về li xăng sản phẩm.

---

(210) **4-2016-19072**

(540)

(220) 27.06.2016
(441) 26.09.2016
(531) A5.3.15; 26.1.2
(591) Xanh lá, xanh non, đỏ
(731) CÔNG TY CỔ PHẦN LEBIO (VN)
Nhà số 1, lô a1, khu đô thị mới Đại Kim - Định Công, phường Định Công, quận Hoàng Mai, thành phố Hà Nội

(511) Nhóm 01: Chế phẩm phân bón nông nghiệp; chế phẩm điều hòa sinh trưởng cây trồng; chế phẩm vi lượng dùng cho cây trồng.

Nhóm 05: Chế phẩm enzym dùng cho mục đích thú y; chế phẩm để diệt ấu trùng; chủng vi sinh nuôi cấy dùng cho mục đích y tế và thú y, chế phẩm vi sinh dùng cho mục đích y tế và thú y; chất bổ sung dinh dưỡng; chất diệt ký sinh trùng; chất bổ sung protein cho động vật; chế phẩm diệt khuẩn cho đất; chế phẩm diệt trùng; chế phẩm chứa nguyên tố vi lượng dùng cho người và động vật; chế phẩm diệt trừ sâu bọ gây hại.

Nhóm 31: Thực phẩm cho động vật; chế phẩm vỗ béo động vật; thức ăn nhai cho động vật; cám trộn làm thức ăn cho động vật; thức ăn gia súc.

Nhóm 42: Nghiên cứu sinh học; dịch vụ nghiên cứu trong lĩnh vực bảo vệ môi trường.

---

(210) **4-2016-19073**

(540)

Mitchell

(220) 27.06.2016
(441) 26.09.2016

(731) TAIZHOU HUXIN TECHNOLOGY CO., LTD. (CN)
No.8 Binhai Road, Sanjia Town, Jiaojiang District, Taizhou City, Zhejiang Province, China

(740) Công ty TNHH Trà và cộng sự (TRA & ASSOCIATES CO.,LTD)

(511) Nhóm 11: Bộ tản nhiệt, dùng điện; thiết bị sấy; máy và thiết bị làm sạch không khí; máy sấy tóc; thiết bị sấy khô đồ giặt là, dùng điện; lò khí nóng.

---

(210) **4-2016-19074**

(540)

THUYDIEN
IMPORT EXPORT JSC

(220) 27.06.2016
(441) 26.09.2016
(531) A5.5.20; A5.3.13; 24.9.1
(591) Vàng, nâu đất
(731) CÔNG TY CỔ PHẦN XUẤT NHẬP KHẨU THỤY ĐIỂN (VN)
116/10A đường 17, khu phố 4, phường Tân Thuận Tây, quận 7, thành phố Hồ Chí Minh

(511) Nhóm 01: Phân bón.

Nhóm 35: Mua bán phân bón.

---

(210) **4-2016-19075**

(540)

CHUỖI ẮC QUY
PowerLand

(220) 27.06.2016
(441) 26.09.2016
(531) A24.17.6; A26.11.12
(731) CÔNG TY CỔ PHẦN XUẤT NHẬP KHẨU THIÊN THAI (VN)
75/5 Nguyễn Cửu Vân, phường 17, quận Phú Nhuận, thành phố Hồ Chí Minh

(511) Nhóm 09: Bình ắc quy.

Nhóm 35: Quảng cáo thương hiệu chuỗi ắc quy.

---

(210) **4-2016-19077**

(540)

VITECHCO

(220) 27.06.2016
(441) 26.09.2016
(531) A26.11.8
(591) Xanh, trắng
(731) CÔNG TY TNHH GIẢI PHÁP CÔNG NGHỆ QUỐC TẾ VITECHCO (VN)
Số 1 Cộng Hòa 3, phường Tân Thành, quận Tân Phú, thành phố Hồ Chí Minh

(511) Nhóm 42: Thiết kế website.

---

(210) **4-2016-19081**

(540)

HỒNG MI

(220) 27.06.2016
(441) 26.09.2016
(731) TRẦN NGỌC LINH (VN)
Số nhà 35, đường N10, phường Bắc Cường, thành phố Lào Cai, tỉnh Lào Cai

(511) Nhóm 33: Rượu trắng, rượu vôtca, rượu vang, đồ uống có cồn chứa hoa quả, đồ uống có cồn (trừ bia), đồ uống được chưng cất.

---

(210) **4-2016-19082**

(540)

HP PAPER ®
Cosset Your Family

(220) 27.06.2016
(441) 26.09.2016
(531) 1.5.1; 1.17.11
(591) Xanh lam đậm, trắng
(731) CÔNG TY TNHH GIẤY HƯNG PHÁT (VN)
Cạnh khu công nghiệp Gia Lách, thôn 5, xã Xuân Lĩnh, huyện Nghi Xuân, tỉnh Hà Tĩnh

(511) Nhóm 16: Giấy viết; khăn giấy; giấy vệ sinh; giấy bao gói; giấy vẽ; giấy than.

---

(210) **4-2016-19083**

(540)

GHĐ
GIA HƯNG ĐẠT

(220) 27.06.2016
(441) 26.09.2016
(531) 26.2.7; A26.11.8
(591) Đỏ, trắng, xanh lá cây, xanh tím than
(731) CÔNG TY TNHH MỘT THÀNH VIÊN GIA HƯNG ĐẠT (VN)
Phố Cậy, xã Long Xuyên, huyện Bình Giang, tỉnh Hải Dương

(511) Nhóm 22: Võng xếp vuông bằng inox, võng xếp tròn bằng inox; cái võng; võng xếp.

---

(210) **4-2016-19084**

(540)

(220) 27.06.2016
(441) 26.09.2016
(531) 1.17.11
(591) Đỏ, xanh lá cây, trắng
(731) CÔNG TY TNHH SƠN HOA VIỆT (VN)
Thửa đất số 34, tờ bản đồ số 23, khu phố Long Bình, phường Khánh Bình, thị xã Tân Uyên, tỉnh Bình Dương

(511) Nhóm 35: Mua bán: sơn, véc ni, chất kết dính dùng cho sơn, chế phẩm kết dính cho sơn.

---

(210) **4-2016-19086**

(540)

(220) 27.06.2016
(441) 26.09.2016
(531) 26.1.2; A26.11.8
(731) HỘ KINH DOANH TUỆ MẪN (VN)
452 đường số 10, phường 9, quận Gò Vấp, thành phố Hồ Chí Minh

(511) Nhóm 30: Cà phê.

---

(210) **4-2016-19087**

(540)

(220) 27.06.2016
(441) 26.09.2016
(531) 8.1.1
(591) Đỏ, vàng, trắng
(731) HỘ KINH DOANH HUỲNH KÝ (VN)
171-173 Lê Quang Sung, phường 6, quận 6, thành phố Hồ Chí Minh

(511) Nhóm 30: Bánh mì, bánh ngọt, bánh bao, bánh mặn, bánh được làm từ tinh bột.

---

(210) **4-2016-19088**

(540)

(220) 27.06.2016
(441) 26.09.2016
(531) A26.11.12; 2.9.6; 1.15.21; 21.1.16
(591) Hồng, đen, xanh đen
(731) CÔNG TY TNHH MỘT THÀNH VIÊN THƯƠNG MẠI DỊCH VỤ SẢN XUẤT HẠ MY (VN)
230/55/4 đường Mã Lò, khu phố 6, phường Bình Trị Đông A, quận Bình Tân, thành phố Hồ Chí Minh

(511) Nhóm 25: Quần áo, quần áo bằng giấy.

---

(210) **4-2016-19089**

(540)

(220) 27.06.2016
(441) 26.09.2016
(531) 2.1.8; 26.1.1; 1.15.5
(591) Đỏ, đen
(731) NGUYỄN TRẦN DUY NHẤT (VN)
Thôn Nghĩa Hưng, xã Tư Nghĩa, huyện Cát Tiên, tỉnh Lâm Đồng

(511) Nhóm 35: Mua bán các sản phẩm sau: dụng cụ hỗ trợ trong võ thuật, võ phục.

Nhóm 41: Câu lạc bộ võ thuật; huấn luyện võ thuật.

---

(210) **4-2016-19090**

(540)

(220) 27.06.2016
(441) 26.09.2016
(731) ZHOU LIU FU JEWELRY CO., LTD. (CN)
West Side 1F & 2F, No. 1 Building, Shihua Shuibei Industrial Park, Cuizhu North Road, Luohu District, Shenzhen, China
(740) Công ty TNHH Sở hữu trí tuệ Bình Minh (SUNRISE IP CO.,LTD.)

(511) Nhóm 35: Quảng cáo; trang trí quầy hàng; tổ chức hội chợ thương mại cho mục đích bán hàng hoặc quảng cáo; quản lý thương mại việc li-xăng sản phẩm và dịch vụ của người khác; dịch vụ đại lý xuất nhập khẩu; dịch vụ đẩy mạnh bán hàng [cho người khác]; dịch vụ mua sắm cho người khác [mua hàng hóa và dịch vụ cho người khác]; cung cấp thị trường trực tuyến cho người mua và người bán về hàng hóa và dịch vụ, cụ thể là giới thiệu sản phẩm trên trang web, cho mục đích kinh doanh; tư vấn quản lý nhân sự; hệ thống hoá thông tin vào cơ sở dữ liệu máy tính.

---

(210) **4-2016-19091**

(540)

(220) 27.06.2016
(441) 26.09.2016
(531) 26.15.11; 26.15.9; 26.15.15
(591) Xám xanh
(731) CÔNG TY CỔ PHẦN D VÀ D (VN)
L14 - 08B, lầu 14, tòa nhà Vincom, số 72 Lê Thánh Tôn, phường Bến Nghé, quận 1, thành phố Hồ Chí Minh

(511) Nhóm 20: Đồ đạc dùng trong văn phòng; đồ đạc trong nhà, đồ đạc; đồ gỗ mỹ thuật; đồ đạc dùng trong trường học.

Nhóm 35: Giới thiệu sản phẩm, trưng bày sản phẩm; quảng cáo; trang trí quầy hàng, trang trí các quầy kính cửa hàng; bố trí sắp đặt cho mục đích quảng cáo, phác thảo cách trình bày trên các tài liệu cho mục đích quảng cáo, dịch vụ maket cho mục đích quảng cáo.

Nhóm 37: Xây dựng; giám sát việc xây dựng công trình; phá dỡ các công trình xây dựng; sơn nội thất và ngoại thất; trát vữa, trát thạch cao; nghề mộc [sửa chữa]; dịch vụ xây, lát; xây dựng các quầy, sạp trong hội chợ.

Nhóm 42: Kiến trúc; tư vấn kiến trúc; thiết lập bản vẽ xây dựng; thiết kế đồ họa nghệ thuật; thiết kế trang trí nội thất.

---

(210) **4-2016-19092**

(540)

(220) 27.06.2016
(441) 26.09.2016
(531) 26.15.9; 26.15.11; 26.15.15
(591) Xám xanh
(731) CÔNG TY CỔ PHẦN D VÀ D (VN)
L14 - 08B, lầu 14, tòa nhà Vincom, số 72 Lê Thánh Tôn, phường Bến Nghé, quận 1, thành phố Hồ Chí Minh

(511) Nhóm 20: Đồ đạc dùng trong văn phòng; đồ đạc trong nhà, đồ đạc; đồ gỗ mỹ thuật; đồ đạc dùng trong trường học.

Nhóm 35: Giới thiệu sản phẩm, trưng bày sản phẩm; quảng cáo; trang trí quầy hàng, trang trí các quầy kính cửa hàng; bố trí sắp đặt cho mục đích quảng cáo, phác thảo cách trình bày trên các tài liệu cho mục đích quảng cáo, dịch vụ maket cho mục đích quảng cáo.

Nhóm 37: Xây dựng; giám sát việc xây dựng công trình; phá dỡ các công trình xây dựng; sơn nội thất và ngoại thất; trát vữa, trát thạch cao; nghề mộc [sửa chữa]; dịch vụ xây, lát; xây dựng các quầy, sạp trong hội chợ.

Nhóm 42: Kiến trúc; tư vấn kiến trúc; thiết lập bản vẽ xây dựng; thiết kế đồ họa nghệ thuật; thiết kế trang trí nội thất.

---

(210) **4-2016-19093**

(540)

(220) 27.06.2016
(441) 26.09.2016
(531) 26.4.1; A26.4.18
(591) Xám xanh
(731) CÔNG TY CỔ PHẦN D VÀ D (VN)
L14 - 08B, lầu 14, tòa nhà Vincom, số 72 Lê Thánh Tôn, phường Bến Nghé, quận 1, thành phố Hồ Chí Minh

(511) Nhóm 20: Đồ đạc dùng trong văn phòng; đồ đạc trong nhà, đồ đạc; đồ gỗ mỹ thuật; đồ đạc dùng trong trường học.

Nhóm 35: Giới thiệu sản phẩm, trưng bày sản phẩm; quảng cáo; trang trí quầy hàng, trang trí các quầy kính cửa hàng; bố trí sắp đặt cho mục đích quảng cáo, phác thảo cách trình bày trên các tài liệu cho mục đích quảng cáo, dịch vụ maket cho mục đích quảng cáo.

Nhóm 37: Xây dựng; giám sát việc xây dựng công trình; phá dỡ các công trình xây dựng; sơn nội thất và ngoại thất; trát vữa, trát thạch cao; nghề mộc [sửa chữa]; dịch vụ xây, lát; xây dựng các quầy, sạp trong hội chợ.

Nhóm 42: Kiến trúc; tư vấn kiến trúc; thiết lập bản vẽ xây dựng; thiết kế đồ họa nghệ thuật; thiết kế trang trí nội thất.

---

(210) **4-2016-19094**

(540)

(220) 27.06.2016
(441) 26.09.2016
(531) A5.5.20; 5.5.16
(731) CÔNG TY CỔ PHẦN THƯƠNG MẠI DỊCH VỤ SẢN XUẤT TIẾN THẮNG (VN)
100/1C quốc lộ 1A, khu phố 1, phường Bình Hưng Hòa B, quận Bình Tân, thành phố Hồ Chí Minh
(740) Trung tâm Tư vấn phát triển thương hiệu và chất lượng (CBQ)

(511) Nhóm 29: Tôm khô; cá khô; mực khô; bò khô; nem; chả.

---

(210) **4-2016-19095**

(540)

(220) 27.06.2016
(441) 26.09.2016
(531) 3.11.12; A3.11.24
(731) CÔNG TY TNHH BMC (VN)
Cụm Kinh Tế - Xã Hội, xã Đại Đồng, huyện Vĩnh Tường, tỉnh Vĩnh Phúc

(511) Nhóm 08: Bình phun thuốc trừ sâu (dụng cụ cầm tay); dụng cụ dùng để tỉa cây (dụng cụ cầm tay); dụng cụ dùng đào xới (dụng cụ cầm tay); dụng cụ để mài cầm tay; dao (dụng cụ cầm tay); cái kéo (dụng cụ cầm tay).

Nhóm 17: Ống nước làm bằng cao su; ống nước làm bằng nhựa mềm pôly vi-nyl clo-rua (PVC); ống dẫn hơi làm bằng cao su; ống dẫn hơi làm bằng nhựa mềm pôly vi-nyl clo-rua (PVC); lớp lót bằng chất dẻo dùng cho mục đích nông nghiệp; ống vòi tưới nước.

---

(210) **4-2016-19096**

(540)

(220) 27.06.2016
(441) 26.09.2016
(531) 3.11.12; A3.11.24
(731) CÔNG TY TNHH BMC (VN)
Cụm Kinh Tế - Xã Hội, xã Đại Đồng, huyện Vĩnh Tường, tỉnh Vĩnh Phúc

(511) Nhóm 01: Sản phẩm hóa học dùng trong nông nghiệp (trừ chất diệt nấm, chất diệt cỏ, thuốc trừ sâu và chất diệt ký sinh trùng); chất bảo quản hạt giống; hóa chất để cải tạo đất; chế phẩm dùng để bảo quản hoa (hóa chất nông nghiệp); chất phụ gia hóa học dùng cho thuốc trừ sâu; chất phụ gia hóa chất dùng cho thuốc diệt nấm.

Nhóm 05: Chất diệt động vật có hại; chất diệt côn trùng; chất diệt nấm; thuốc xua đuổi côn trùng, sâu bọ; chất diệt tảo; chế phẩm thúc đẩy ra hoa của thực vật.

Nhóm 07: Máy cày (dùng trong nông nghiệp); máy thu hoạch nông sản; máy gieo hạt (dùng trong nông nghiệp; máy tuốt quả (dùng trong nông nghiệp); máy gặt; máy phát điện.

---

(210) **4-2016-19097**

(540)

THP

Your beliefs, our success!

(220) 27.06.2016
(441) 26.09.2016
(531) 2.9.14; A2.9.15; 26.1.1; 1.15.23; 15.1.13
(591) Nâu đất, đen, trắng
(731) CÔNG TY TNHH CÔNG NGHIỆP THP (VN)
Số 25 đường Dương Quảng Hàm, phường 5, quận Gò Vấp, thành phố Hồ Chí Minh

(511) Nhóm 07: Thiết bị hàn dùng điện; máy hàn điện; thiết bị cắt hồ quang điện; thiết bị nâng; thiết bị để gia công cơ khí; máy nâng chuyển.

---

(210) **4-2016-19098**

(540)

CITY TOWER
BINH DUONG

(220) 27.06.2016
(441) 26.09.2016
(531) 26.4.2; A5.3.13; A7.1.12; 7.1.24
(591) Đen, trắng, xanh dương, xanh lá cây
(731) CÔNG TY TNHH TỔ CHỨC NHÀ QUỐC GIA BÌNH DƯƠNG (VN)
Khu phố Hưng Lộc, phường Hưng Định, thị xã Thuận An, tỉnh Bình Dương
(740) Công ty TNHH Sở hữu trí tuệ Thảo Thọ Quyến (INVENCO)

(511) Nhóm 36: Mua bán bất động sản; môi giới bất động sản; quản lý bất động sản; cho thuê bất động sản; dịch vụ nhà ở (sở hữu bất động sản).

---

(210) **4-2016-19099**

(540)

BARCO

(220) 27.06.2016
(441) 26.09.2016
(731) BARCO UNIFORMS, INC. (US)
350 W.Rosecrans Avenue, Gardena, California, 90248 USA
(740) Công ty TNHH Sở hữu trí tuệ Thảo Thọ Quyến (INVENCO)

(511) Nhóm 25: Quần áo và đồng phục.

---

(210) **4-2016-19102**

(540)

NUODON

(220) 27.06.2016
(441) 26.09.2016

(731) CÔNG TY CỔ PHẦN DƯỢC PHẨM HOA THIÊN PHÚ (VN)
10 Nguyễn Cửu Đàm, phường Tân Sơn Nhì, quận Tân Phú, thành phố Hồ Chí Minh

(740) Công ty TNHH Sở hữu trí tuệ và Công nghệ Thủ Đô (CAPITAL IP&T CO.LTD.)

(511) Nhóm 03: Mỹ phẩm; kem dưỡng da; dầu gội đầu; sữa tắm; xà phòng; chất tẩy rửa không chứa thuốc dùng cho mục đích vệ sinh.

---

(210) **4-2016-19103**

(540)

CELLUS

(220) 27.06.2016
(441) 26.09.2016

(731) CÔNG TY CỔ PHẦN DƯỢC PHẨM HOA THIÊN PHÚ (VN)
10 Nguyễn Cửu Đàm, phường Tân Sơn Nhì, quận Tân Phú, thành phố Hồ Chí Minh

(740) Công ty TNHH Sở hữu trí tuệ và Công nghệ Thủ Đô (CAPITAL IP&T CO.LTD.)

(511) Nhóm 03: Mỹ phẩm; kem dưỡng da; dầu gội đầu; sữa tắm; xà phòng; chất tẩy rửa không chứa thuốc dùng cho mục đích vệ sinh.

---

(210) **4-2016-19104**

(540)

CELIUS

(220) 27.06.2016
(441) 26.09.2016

(731) CÔNG TY CỔ PHẦN DƯỢC PHẨM HOA THIÊN PHÚ (VN)
10 Nguyễn Cửu Đàm, phường Tân Sơn Nhì, quận Tân Phú, thành phố Hồ Chí Minh

(740) Công ty TNHH Sở hữu trí tuệ và Công nghệ Thủ Đô (CAPITAL IP&T CO.LTD.)

(511) Nhóm 03: Mỹ phẩm; kem dưỡng da; dầu gội đầu; sữa tắm; xà phòng; chất tẩy rửa không chứa thuốc dùng cho mục đích vệ sinh.

---

(210) **4-2016-19105**

(540)

CADEVITZ

(220) 27.06.2016
(441) 26.09.2016

(731) CÔNG TY CỔ PHẦN DƯỢC PHẨM HOA THIÊN PHÚ (VN)
10 Nguyễn Cửu Đàm, phường Tân Sơn Nhì, quận Tân Phú, thành phố Hồ Chí Minh

(740) Công ty TNHH Sở hữu trí tuệ và Công nghệ Thủ Đô (CAPITAL IP&T CO.LTD.)

(511) Nhóm 03: Mỹ phẩm; kem dưỡng da; dầu gội đầu; sữa tắm; xà phòng; chất tẩy rửa không chứa thuốc dùng cho mục đích vệ sinh.

---

(210) **4-2016-19106**

(540)

ADMANZA

(220) 27.06.2016
(441) 26.09.2016

(731) CÔNG TY CỔ PHẦN DƯỢC PHẨM HOA THIÊN PHÚ (VN)
10 Nguyễn Cửu Đàm, phường Tân Sơn Nhì, quận Tân Phú, thành phố Hồ Chí Minh

(740) Công ty TNHH Sở hữu trí tuệ và Công nghệ Thủ Đô (CAPITAL IP&T CO.LTD.)

(511) Nhóm 03: Mỹ phẩm; kem dưỡng da; dầu gội đầu; sữa tắm; xà phòng; chất tẩy rửa không chứa thuốc dùng cho mục đích vệ sinh.

---

(210) **4-2016-19107**

(540)

VIOBTIC

(220) 27.06.2016
(441) 26.09.2016

(731) CÔNG TY CỔ PHẦN DƯỢC PHẨM HOA THIÊN PHÚ (VN)
10 Nguyễn Cửu Đàm, phường Tân Sơn Nhì, quận Tân Phú, thành phố Hồ Chí Minh

(740) Công ty TNHH Sở hữu trí tuệ và Công nghệ Thủ Đô (CAPITAL IP&T CO.LTD.)

(511) Nhóm 03: Mỹ phẩm; kem dưỡng da; dầu gội đầu; sữa tắm; xà phòng; chất tẩy rửa không chứa thuốc dùng cho mục đích vệ sinh.

---

(210) **4-2016-19108**

(540)

HERBSINUS

(220) 27.06.2016
(441) 26.09.2016
(731) CÔNG TY TRÁCH NHIỆM HỮU HẠN TƯ VẤN Y DƯỢC QUỐC TẾ (VN)
B18 + 19 khu B Hoàng Cầu, phường Ô Chợ Dừa, quận Đống Đa, thành phố Hà Nội
(740) Công ty TNHH Sở hữu trí tuệ và Công nghệ Thủ Đô (CAPITAL IP&T CO.LTD.)

(511) Nhóm 05: Dược phẩm; thực phẩm chức năng; thực phẩm dinh dưỡng dùng trong y tế; nước súc miệng dùng cho mục đích y tế; dung dịch làm sạch khử khuẩn sát trùng dùng cho mục đích y tế; nước tắm thảo dược cho trẻ em dùng cho mục đích y tế.

---

(210) **4-2016-19109**

(540)

BYECLOT

(220) 27.06.2016
(441) 26.09.2016
(731) CÔNG TY TRÁCH NHIỆM HỮU HẠN TƯ VẤN Y DƯỢC QUỐC TẾ (VN)
B18 + 19 khu B Hoàng Cầu, phường Ô Chợ Dừa, quận Đống Đa, thành phố Hà Nội
(740) Công ty TNHH Sở hữu trí tuệ và Công nghệ Thủ Đô (CAPITAL IP&T CO.LTD.)

(511) Nhóm 05: Dược phẩm; thực phẩm chức năng; thực phẩm dinh dưỡng dùng trong y tế; nước súc miệng dùng cho mục đích y tế; dung dịch làm sạch khử khuẩn sát trùng dùng cho mục đích y tế; nước tắm thảo dược cho trẻ em dùng cho mục đích y tế.

---

(210) **4-2016-19110**

(540)

(220) 27.06.2016
(441) 26.09.2016
(531) 2.5.6; 2.9.1; 24.1.1; 10.5.25; 1.15.11
(591) Xanh, vàng, vàng cam, tím, trắng, nâu, đen, tím nhạt, đỏ, đỏ hồng, hồng nhạt, nâu tím
(731) CÔNG TY CỔ PHẦN DIANA UNICHARM (VN)
Khu công nghiệp Vĩnh Tuy, đường Lĩnh Nam, phường Vĩnh Hưng, quận Hoàng Mai, thành phố Hà Nội
(740) Công ty TNHH Sở hữu trí tuệ và Công nghệ Thủ Đô (CAPITAL IP&T CO.LTD.)

(511) Nhóm 05: Tã giấy cho trẻ em.

---

(210) **4-2016-19111**

(540)

(220) 27.06.2016
(441) 26.09.2016
(531) 2.5.6; 10.5.25; 2.9.1; 1.15.11; 24.1.1
(591) Xanh, vàng, vàng cam, tím, trắng, nâu, đen, tím nhạt, đỏ, đỏ hồng, hồng nhạt, nâu tím
(731) CÔNG TY CỔ PHẦN DIANA UNICHARM (VN)
Khu công nghiệp Vĩnh Tuy, đường Lĩnh Nam, phường Vĩnh Hưng, quận Hoàng Mai, thành phố Hà Nội
(740) Công ty TNHH Sở hữu trí tuệ và Công nghệ Thủ Đô (CAPITAL IP&T CO.LTD.)

(511) Nhóm 05: Tã giấy cho trẻ em.

---

(210) **4-2016-19112**

(540)

(220) 27.06.2016
(441) 26.09.2016
(531) 26.4.1; 26.4.7
(591) Xanh, đỏ, trắng
(731) NGUYỄN THỊ DIỆU TRANG (VN)
A7.3 chung cư Sacomreal 584, 785/1 Luỹ Bán Bích, phường phú Thọ Hòa, quận Tân Phú, thành phố Hồ Chí Minh
(740) Công ty TNHH Sở hữu trí tuệ và Công nghệ Thủ Đô (CAPITAL IP&T CO.LTD.)

(511) Nhóm 36: Đầu tư vốn cho bất động sản; quản lý bất động sản; môi giới bất động sản; cho thuê văn phòng (bất động sản); cho thuê căn hộ.

---

(210) **4-2016-19113**

(540)

(220) 27.06.2016
(441) 26.09.2016
(531) A25.1.10; 25.1.9
(591) Xanh da trời, trắng, đen
(731) CÔNG TY TNHH BAN MAI TINH KHIẾT (VN)
31 Dự án Lucky Dragon đường 357, phường Phước Long B, quận 9, thành phố Hồ Chí Minh

(511) Nhóm 30: Kem lạnh.

---

(210) **4-2016-19114**

(540)

Winter Milk

(220) 27.06.2016
(441) 26.09.2016

(591) Xanh da trời, trắng
(731) CÔNG TY TNHH BAN MAI TINH KHIẾT (VN)
31 Dự án Lucky Dragon đường 357, phường Phước Long B, quận 9, thành phố Hồ Chí Minh

(511) Nhóm 30: Kem lạnh.

---

(210) **4-2016-19115**

(540)

SUPREME & SUBLIME
WM
Winter Milk
PREMIUM ICE CREAM

(220) 27.06.2016
(441) 26.09.2016
(531) 8.1.18; 26.1.2
(591) Xanh da trời, trắng, đen
(731) CÔNG TY TNHH BAN MAI TINH KHIẾT (VN)
31 Dự án Lucky Dragon đường 357, phường Phước Long B, quận 9, thành phố Hồ Chí Minh

(511) Nhóm 30: Kem lạnh.

---

(210) **4-2016-19116**

(540)

GẠO NGON ÚT BÊN

(220) 27.06.2016
(441) 26.09.2016
(731) CÔNG TY TNHH MỘT THÀNH VIÊN CỎ MAY ESSENTIAL (VN)
Lô C3-III, khu C, khu công nghiệp Sa Đéc, phường Tân Quy Đông, thành phố Sa Đéc, tỉnh Đồng Tháp

(511) Nhóm 30: Gạo.

---

(210) **4-2016-19117**

(540)

GẠCH TOÀN QUANG

(220) 27.06.2016
(441) 26.09.2016
(731) CÔNG TY CỔ PHẦN CÔNG NGHỆ ĐẠI TOÀN QUANG (VN)
Cụm công nghệ Việt Tiến, xã Việt Tiến, huyện Việt Yên, tỉnh Bắc Giang

(511) Nhóm 19: Gạch.

---

(210) **4-2016-19118**

(540)

Năm trong một BimBon

(220) 27.06.2016
(441) 26.09.2016

(731) TRƯỜNG MẦM NON BIMBON (VN)
46 Nguyễn Duy Trinh, bán đảo Linh Đàm, phường Hoàng Liệt, quận Hoàng Mai, thành phố Hà Nội

(511) Nhóm 09: Phần mềm máy tính.

---

(210) **4-2016-19119**

(540)

ĐIỆN CƠ HÀ NỘI 1
ĐIỆN CƠ VIỆT

(220) 27.06.2016
(441) 26.09.2016
(531) 1.5.1; 15.7.1
(591) Đen, trắng, đỏ, xanh
(731) CÔNG TY TNHH ĐIỆN CƠ HÀ NỘI 1 (VN)
Số 35, thôn Thượng Phúc, xã Tả Thanh Oai, huyện Thanh Trì, thành phố Hà Nội

(511) Nhóm 07: Máy bơm nước; máy nghiền thực phẩm; mô tơ điện; máy ép hoa quả.

---

(210) **4-2016-19120**

(540)

Lính Miu
COSMETIC

(220) 27.06.2016
(441) 26.09.2016
(531) A5.3.14; A5.5.20
(591) Xám, trắng
(731) NGUYỄN VĂN THÁI (VN)
Xóm 25, xã Hải Đường, huyện Hải Hậu, tỉnh Nam Định

(511) Nhóm 03: Mỹ phẩm.

---

(210) **4-2016-19122**

(540)

KintaroCells

(220) 27.06.2016
(441) 26.09.2016

(731) CELLS POWER CO., LTD. (JP)
1-17-13 Takanawa, Minato-ku, Tokyo 108-0074, Japan
(740) Công ty Luật TNHH T&G (TGVN)

(511) Nhóm 01: Tế bào gốc (trừ những tế bào được sử dụng cho điều trị y tế và điều trị thú y); hóa chất để tạo ra tế bào (trừ các chế phẩm được sử dụng cho điều trị y tế và điều trị thú y); môi trường nuôi cấy để nuôi cấy tế bào nhằm mục đích nghiên cứu và khoa học (trừ

các môi trường được sử dụng cho điều trị y tế và điều trị thú y); thuốc thử hóa học cho môi trường nuôi cấy tế bào (trừ những thuốc thử hóa học được sử dụng cho điều trị y tế và điều trị thú y); thuốc thử để tách tế bào (trừ những thuốc thử được sử dụng cho điều trí y tế và điều trị thú y); môi trường nuôi cấy được sử dụng để nuôi cấy tế bào sinh học; thuốc thử để phát hiện hoặc định lượng tế bào hoặc bào chất (trừ những thuốc thử được sử dụng cho điều trị y tế và điều trị thú y); hóa chất.

Nhóm 05: Tế bào gốc được sử dụng cho điều trị y tế và điều trị thú y; tế bào được sử dụng cho điều trị y tế và điều trị lâm sàng; thuốc hóc-môn dùng cho việc nuôi cấy tế bào; thuốc hoạt hóa chức năng tế bào; thuốc dùng để hoạt hóa tế bào; chế phẩm chứa tế bào sử dụng để chữa bệnh; thuốc.

---

(210) **4-2016-19123**

(540)

DANKO GROUP

Ở đâu có ý chí, ở đó có một lối đi!

(220) 27.06.2016
(441) 26.09.2016
(531) A1.1.9; A1.1.2
(591) Xanh dương, cam, xanh dương đậm
(731) CÔNG TY CỔ PHẦN TẬP ĐOÀN DANKO (VN)
A12 BT2 khu đô thị Mỹ Đình 2, phường Mỹ Đình 2, quận Nam Từ Liêm, thành phố Hà Nội

(511) Nhóm 35: Dịch vụ quảng cáo bất động sản; buôn bán mỹ phẩm; dịch vụ quảng cáo thương mại.

Nhóm 36: Môi giới bất động sản; định giá bất động sản; tư vấn bất động sản; dịch vụ quản lý bất động sản; dịch vụ sàn giao dịch bất động sản; kinh doanh bất động sản.

Nhóm 37: Xây dựng nhà các loại; xây dựng công trình đường sắt và đường bộ; xây dựng công trình công ích; xây dựng công trình kỹ thuật dân dụng; phá dỡ; chuẩn bị mặt bằng; lắp đặt hệ thống điện; lắp đặt hệ thống cấp, thoát nước, lò sưởi và điều hòa không khí; hoàn thiện công trình xây dựng; giám sát xây dựng.

---

(210) **4-2016-19124**

(540)

Infinity

MAKE ORIGIN LOVE

(220) 27.06.2016
(441) 26.09.2016
(531) 24.17.5; A25.1.10; 25.1.9
(731) CÔNG TY CỔ PHẦN 3FMART (VN)
Số 10 Trần Bình Trọng, phường 5, quận Bình Thạnh, thành phố Hồ Chí Minh
(740) Công ty Luật TNHH BIZCONSULT (BIZCONSULT)

(511) Nhóm 03: Mỹ phẩm; chế phẩm vệ sinh thân thể, bao gồm cả vùng kín; chế phẩm tẩy da chết vùng kín.

Nhóm 05: Chế phẩm vệ sinh vùng kín dưới hình thức dung dịch, viên đặt (có chứa thuốc); dược phẩm thu hẹp âm đạo.

---

(210) **4-2016-19125**

(540)

CETECOCRISTON

(220) 27.06.2016
(441) 26.09.2016

(731) CÔNG TY CỔ PHẦN DƯỢC TRUNG ƯƠNG 3 (VN)
Số 115 Ngô Gia Tự, phường Hải Châu I, quận Hải Châu, thành phố Đà Nẵng

(740) Công ty TNHH Sở hữu trí tuệ Gia Việt (GIAVIET CO., LTD.)

(511) Nhóm 05: Dược phẩm; thực phẩm chức năng (dùng trong ngành y); thực phẩm bổ sung dinh dưỡng (dùng trong ngành y).

---

(210) **4-2016-19126**

(540)

CETECORHUMEDOLFORT

(220) 27.06.2016
(441) 26.09.2016

(731) CÔNG TY CỔ PHẦN DƯỢC TRUNG ƯƠNG 3 (VN)
Số 115 Ngô Gia Tự, phường Hải Châu I, quận Hải Châu, thành phố Đà Nẵng

(740) Công ty TNHH Sở hữu trí tuệ Gia Việt (GIAVIET CO., LTD.)

(511) Nhóm 05: Dược phẩm; thực phẩm chức năng (dùng trong ngành y); thực phẩm bổ sung dinh dưỡng (dùng trong ngành y).

---

(210) **4-2016-19127**

(540)

CITIONE

(220) 27.06.2016
(441) 26.09.2016

(731) CITIGROUP INC. (US)
388 Greenwich Street, New York, New York 10013, United States of America

(740) Công ty Cổ phần Sở hữu công nghiệp INVESTIP (INVESTIP)

(511) Nhóm 36: Dịch vụ bảo hiểm; dịch vụ tài chính; dịch vụ tiền tệ; dịch vụ bất động sản; dịch vụ thẻ tín dụng; dịch vụ tài chính, cụ thể là dịch vụ ngân hàng; dịch vụ thẻ tín dụng; dịch vụ lập kế hoạch, phân tích và tư vấn đầu tư; dịch vụ môi giới bảo hiểm và chứng khoán; dịch vụ đóng phí bảo hiểm thường niên; dịch vụ mua bán chứng khoán; dịch vụ ngân hàng, bao gồm dịch vụ bảo vệ và giám sát hành vi ăn cắp dữ liệu cá nhân; môi giới tài chính; đầu tư vốn; dịch vụ tín dụng và dịch vụ thẻ tín dụng; dịch vụ đầu tư và môi giới liên quan đến cổ phần và trái phiếu; dịch vụ đổi tiền; dịch vụ giao dịch ngoại tệ; dịch vụ huy động vốn cho vay; định giá tài chính; định giá và đánh giá giá trị tài chính để tính thuế; thu thập dữ liệu tài chính; cung cấp sự đảm bảo tài chính; dịch vụ môi giới liên quan đến việc mua bán hối phiếu, trái phiếu, các khoản vay thứ cấp thay mặt cho người khác.

---

(210) **4-2016-19129**

(540)

CITIBUSINESS

(220) 27.06.2016
(441) 26.09.2016

(731) CITIGROUP INC. (US)
388 Greenwich Street, New York, New York 10013, United States of America

(740) Công ty Cổ phần Sở hữu công nghiệp INVESTIP (INVESTIP)

(511) Nhóm 36: Dịch vụ bảo hiểm; dịch vụ tài chính; dịch vụ tiền tệ; dịch vụ bất động sản; dịch vụ tài chính và ngân hàng; môi giới tài chính; đầu tư vốn; dịch vụ tín dụng và dịch vụ thẻ tín dụng; dịch vụ đầu tư và môi giới liên quan đến cổ phần và trái phiếu; dịch vụ đổi tiền; dịch vụ giao dịch ngoại tệ được cung cấp trực tuyến từ cơ sở dữ liệu máy tính; huy động vốn cho vay; định giá tài chính; định giá và đánh giá giá trị tài chính để tính thuế; thu thập dữ liệu tài chính; cung cấp sự đảm bảo tài chính; bảo hiểm nhân thọ; cung cấp các khoản cho vay thế chấp chứng khoán; dịch vụ môi giới liên quan đến việc mua bán hối phiếu, trái phiếu và các khoản vay thứ cấp thay mặt cho người khác; dịch vụ môi giới liên quan đến việc mua bán ngoại tệ thay mặt cho người khác; dịch vụ cho thuê séc du lịch; dịch vụ tài khoản tiết kiệm.

---

(210) **4-2016-19130**

(540)

(220) 27.06.2016
(441) 26.09.2016
(531) 26.4.4; A5.3.13
(591) Xanh lá cây, xám đậm, xám, xám nhạt, trắng

(731) NINGBO SUPREME ELECTRONIC MACHINERY CO., LTD (CN)
No. 219 North Jungu Rd., Yinzhou District, Ningbo, China

(740) Công ty TNHH Tư vấn Sở hữu trí tuệ á Đông (A ĐÔNG IP CONSULTANCY CO.,LTD.)

(511) Nhóm 07: Rô bốt [máy móc]; động cơ không dùng cho xe cộ mặt đất; máy may; máy móc lỗ khóa; máy bơm.

Nhóm 12: Xe cộ cho việc đi lại trên mặt đất; xe ô tô; xe máy.

Nhóm 37: Lắp đặt, bảo dưỡng và sửa chữa máy móc; lắp đặt và sửa chữa thiết bị điện.

Nhóm 42: Lập trình máy tính; thiết kế phần mềm máy tính.

---

(210) **4-2016-19131**

(540)

(220) 27.06.2016
(441) 26.09.2016
(531) 26.4.4; A5.3.13
(591) Xanh lá cây, xám đậm, xám, xám nhạt, trắng
(731) NINGBO SUPREME ELECTRONIC MACHINERY CO., LTD (CN)
No. 219 North Jungu Rd., Yinzhou District, Ningbo, China
(740) Công ty TNHH Tư vấn Sở hữu trí tuệ á Đông (A ĐÔNG IP CONSULTANCY CO.,LTD.)

(511) Nhóm 07: Rô bốt [máy móc]; động cơ không dùng cho xe cộ mặt đất; máy may; máy móc lỗ khóa; máy bơm.

Nhóm 12: Xe cộ cho việc đi lại trên mặt đất; xe ô tô; xe máy.

Nhóm 37: Lắp đặt, bảo dưỡng và sửa chữa máy móc; lắp đặt và sửa chữa thiết bị điện.

Nhóm 42: Lập trình máy tính; thiết kế phần mềm máy tính.

---

(210) **4-2016-19132**

(540)

(220) 27.06.2016
(441) 26.09.2016
(591) Xanh lá cây, đen
(731) NINGBO SUPREME ELECTRONIC MACHINERY CO., LTD (CN)
No. 219 North Jungu Rd., Yinzhou District, Ningbo, China
(740) Công ty TNHH Tư vấn Sở hữu trí tuệ á Đông (A ĐÔNG IP CONSULTANCY CO.,LTD.)

(511) Nhóm 07: Rô bốt [máy móc]; động cơ không dùng cho xe cộ mặt đất; máy may; máy móc lỗ khóa; máy bơm.

Nhóm 12: Xe cộ cho việc đi lại trên mặt đất; xe ô tô; xe máy.

Nhóm 37: Lắp đặt, bảo dưỡng và sửa chữa máy móc; lắp đặt và sửa chữa thiết bị điện.

Nhóm 42: Lập trình máy tính; thiết kế phần mềm máy tính.

---

(210) **4-2016-19133**

(540)

SP-REME 舒普

(220) 27.06.2016
(441) 26.09.2016
(531) 26.3.1
(731) NINGBO SUPREME ELECTRONIC MACHINERY CO., LTD (CN)
No. 219 North Jungu Rd., Yinzhou District, Ningbo, China
(740) Công ty TNHH Tư vấn Sở hữu trí tuệ á Đông (A ĐÔNG IP CONSULTANCY CO.,LTD.)

(511) Nhóm 07: Rô bốt [máy móc]; động cơ không dùng cho xe cộ mặt đất; máy may; máy móc lỗ khóa; máy bơm.

Nhóm 12: Xe cộ cho việc đi lại trên mặt đất; xe ô tô; xe máy.

Nhóm 37: Lắp đặt, bảo dưỡng và sửa chữa máy móc; lắp đặt và sửa chữa thiết bị điện.

Nhóm 42: Lập trình máy tính; thiết kế phần mềm máy tính.

---

(210) **4-2016-19134**

(540)

TUẤN®

(220) 27.06.2016
(441) 26.09.2016
(531) 26.1.2
(731) CÔNG TY TNHH SẢN XUẤT THƯƠNG MẠI DỊCH VỤ ĐĂNG TUẤN (VN)
Đường số 4, khu công nghiệp và làng nghề An Hòa, phường An Hòa, thành phố Huế, tỉnh Thừa Thiên Huế
(740) Công ty TNHH Sở hữu trí tuệ INNETCO-Hoàng Phúc (INNETCO CO., LTD)

(511) Nhóm 25: Giày dép; đồ đi chân.

---

(210) **4-2016-19135**

(540)

Tuấn®

(220) 27.06.2016
(441) 26.09.2016
(531) 26.1.2
(731) CÔNG TY TNHH SẢN XUẤT THƯƠNG MẠI DỊCH VỤ ĐĂNG TUẤN (VN)
Đường số 4, khu công nghiệp và làng nghề An Hòa, phường An Hòa, thành phố Huế, tỉnh Thừa Thiên Huế
(740) Công ty TNHH Sở hữu trí tuệ INNETCO-Hoàng Phúc (INNETCO CO., LTD)

(511) Nhóm 25: Giày dép; đồ đi chân.

---

(210) **4-2016-19136**

(540)

(220) 27.06.2016
(441) 26.09.2016

(591) Đỏ, xanh ngọc
(731) NAMO INTERNATIONAL SDN. BHD. (MY)
Level 10-2, Tower B, Menara Prima, Jalan PJU 1/39, Dataran Prima, 47301 Petaling Jaya, Selangor Darul Ehsan, Malaysia
(740) Công ty cổ phần Tư vấn S&B (S&B CONSULTANT., CORP.)

(511) Nhóm 43: Dịch vụ quầy rượu; dịch vụ quán cà phê; dịch vụ cung cấp thức ăn, đồ uống do nhà hàng thực hiện; nhà hàng ăn uống; nhà hàng ăn uống tự phục vụ.

---

(210) **4-2016-19137**

(540)

(220) 27.06.2016
(441) 26.09.2016
(591) Đỏ
(731) NAMO INTERNATIONAL SDN. BHD. (MY)
Level 10-2, Tower B, Menara Prima, Jalan PJU 1/39, Dataran Prima, 47301 Petaling Jaya, Selangor Darul Ehsan, Malaysia
(740) Công ty cổ phần Tư vấn S&B (S&B CONSULTANT., CORP.)

(511) Nhóm 43: Dịch vụ quầy rượu; dịch vụ quán cà phê; dịch vụ cung cấp thức ăn, đồ uống do nhà hàng thực hiện; nhà hàng ăn uống; nhà hàng ăn uống tự phục vụ.

---

(210) **4-2016-19138**

(540)

(220) 27.06.2016
(441) 26.09.2016
(731) NAMO INTERNATIONAL SDN. BHD. (MY)
Level 10-2, Tower B, Menara Prima, Jalan PJU 1/39, Dataran Prima, 47301 Petaling Jaya, Selangor Darul Ehsan, Malaysia
(740) Công ty cổ phần Tư vấn S&B (S&B CONSULTANT., CORP.)

(511) Nhóm 43: Dịch vụ quầy rượu; dịch vụ quán cà phê; dịch vụ cung cấp thức ăn, đồ uống do nhà hàng thực hiện; nhà hàng ăn uống; nhà hàng ăn uống tự phục vụ.

---

(210) **4-2016-19139**

(540) PorePutty

(220) 27.06.2016
(441) 26.09.2016
(731) NOEVIR CO., LTD. (JP)
13-1, Minatojima-Nakamachi 6-chome, Chuo-Ku, Kobe, Japan
(740) Công ty Luật TNHH WINCO (WINCO LAW FIRM)

(511) Nhóm 03: Chế phẩm mỹ phẩm để trang điểm, cụ thể là kem nền, phấn bôi mặt, kem lót để trang điểm; kem che khuyết điểm.

---

(210) **4-2016-19140**

(540) NHD

(220) 27.06.2016
(441) 26.09.2016
(531) 1.3.1; 26.1.2; 25.12.1
(591) Vàng, trắng, xanh dương
(731) CÔNG TY CỔ PHẦN VẬN TẢI NHẬT HẢI ĐĂNG (VN)
131 đường số 8, khu dân cư Nam Long, phường Tân Thuận Đông, quận 7, thành phố Hồ Chí Minh
(740) Công ty Luật TNHH WINCO (WINCO LAW FIRM)

(511) Nhóm 39: Dịch vụ đại lý tàu biển; dịch vụ môi giới hàng hải; dịch vụ giao nhận hàng hóa xuất nhập khẩu; dịch vụ vận tải biển; dịch vụ cho thuê tàu thuyền.

---

(210) **4-2016-19141**

(540) GreenCab

(220) 27.06.2016
(441) 26.09.2016
(731) HỒ HUY (VN)
62 Cô Bắc, phường Cầu Ông Lãnh, quận 1, thành phố Hồ Chí Minh
(740) Công ty Cổ phần Sở hữu công nghiệp INVESTIP (INVESTIP)

(511) Nhóm 39: Du lịch lữ hành; vận tải hành khách; vận tải hàng hóa; bán vé máy bay; bán vé tàu thủy; bán vé tàu hỏa.

---

(210) **4-2016-19142**

(540) GreenAuto

(220) 27.06.2016
(441) 26.09.2016
(731) HỒ HUY (VN)
62 Cô Bắc, phường Cầu Ông Lãnh, quận 1, thành phố Hồ Chí Minh
(740) Công ty Cổ phần Sở hữu công nghiệp INVESTIP (INVESTIP)

(511) Nhóm 39: Du lịch lữ hành; vận tải hành khách; vận tải hàng hóa; bán vé máy bay; bán vé tàu thủy; bán vé tàu hỏa.

---

(210) **4-2016-19143**

(540)

eTaxi

(220) 27.06.2016
(441) 26.09.2016
(531) 26.4.1
(731) HỒ HUY (VN)
62 Cô Bắc, phường Cầu Ông Lãnh, quận 1, thành phố Hồ Chí Minh
(740) Công ty Cổ phần Sở hữu công nghiệp INVESTIP (INVESTIP)

(511) Nhóm 39: Du lịch lữ hành; vận tải hành khách; vận tải hàng hóa; bán vé máy bay; bán vé tàu thủy; bán vé tàu hỏa.

---

(210) **4-2016-19144**

(540)

BOSLYSIN

(220) 27.06.2016
(441) 26.09.2016
(731) BOSTON PHARMACEUTICAL, INC (US)
12241 Sun Grove St, Garden Grove, CA 92840, United States of America
(740) Công ty Cổ phần Sở hữu công nghiệp INVESTIP (INVESTIP)

(511) Nhóm 05: Dược phẩm; thực phẩm chức năng sử dụng cho mục đích y tế.

---

(210) **4-2016-19145**

(540)

Capital Group Investment Company of America

(220) 27.06.2016
(441) 26.09.2016
(531) 26.4.1; 26.4.7
(731) THE CAPITAL GROUP COMPANIES, INC. (US)
333 South Hope Street, 55th Floor, Los Angeles, California 90071, United States
(740) Công ty TNHH Sở hữu công nghiệp Sao Bắc Đẩu (SAO BAC DAU IP COM.,LTD)

(511) Nhóm 36: Dịch vụ tài chính; dịch vụ quản lý tài chính, dịch vụ quản lý đầu tư, quản lý quỹ; quản lý danh mục vốn đầu tư và dịch vụ quản lý tài sản đảm bảo (hay quản lý chứng khoán); dịch vụ quản lý vốn mạo hiểm; dịch vụ nghiên cứu và phân tích tài chính; yếu tố kinh tế và đầu tư [phục vụ cho mục đích đầu tư]; dịch vụ tư vấn tài chính, yếu tố kinh tế và đầu tư [phục vụ cho mục đích đầu tư]; dịch vụ tư vấn và cố vấn liên quan đến các dịch vụ nói trên.

---

(210) **4-2016-19146**

(540)

(220) 27.06.2016
(441) 26.09.2016
(531) 26.7.25; 26.1.2; 26.3.1
(731) CÔNG TY CỔ PHẦN DỊCH VỤ ĐẠI LÝ THUẾ VÀ TƯ VẤN ĐÀO TẠO TÂM VIỆT (VN)
Số 5, khu tập thể 457, Trần Qúy Cáp, phường Văn Miếu, quận Đống Đa, thành phố Hà Nội

(511) Nhóm 35: Dịch vụ kế toán; đại lý xuất nhập khẩu; lập bản khai thuế.

---

(210) **4-2016-19147**

(540)

(220) 27.06.2016
(441) 26.09.2016
(531) 26.7.25; 26.1.2; 26.3.1
(731) CÔNG TY CỔ PHẦN DỊCH VỤ ĐẠI LÝ THUẾ VÀ TƯ VẤN ĐÀO TẠO TÂM VIỆT (VN)
Số 5, khu tập thể 457, Trần Qúy Cáp, phường Văn Miếu, quận Đống Đa, thành phố Hà Nội

(511) Nhóm 35: Dịch vụ kế toán; đại lý xuất nhập khẩu; lập bản khai thuế.

---

(210) **4-2016-19148**

(540)

(220) 27.06.2016
(441) 26.09.2016
(531) A26.11.12; 1.15.23; 3.7.17
(591) Xanh đen, trắng, tím, xanh dương, cam, đỏ
(731) CÔNG TY TNHH SẢN XUẤT THƯƠNG MẠI XUẤT NHẬP KHẨU MỸ PHẨM TÂN ĐẠI DƯƠNG (VN)
Số 61-63 đường số 1B, khu phố 8, phường Bình Trị Đông B, quận Bình Tân, thành phố Hồ Chí Minh
(740) Công ty TNHH Trần Hữu Nam và Đồng sự (TRAN H.N & ASS.)

(511) Nhóm 03: Mỹ phẩm; kem dưỡng trắng da; kem trị mụn (mỹ phẩm); kem trị nám (mỹ phẩm); sữa rửa mặt; sữa tắm.

---

(210) **4-2016-19149**

(540)

(220) 27.06.2016
(441) 26.09.2016
(531) A26.11.12; 26.11.3; 1.15.23; 24.17.5
(591) Xanh đen, trắng, tím, xanh dương, cam
(731) CÔNG TY TNHH SẢN XUẤT THƯƠNG MẠI XUẤT NHẬP KHẨU MỸ PHẨM TÂN ĐẠI DƯƠNG (VN)
Số 61-63 đường số 1B, khu phố 8, phường Bình Trị Đông B, quận Bình Tân, thành phố Hồ Chí Minh
(740) Công ty TNHH Trần Hữu Nam và Đồng sự (TRAN H.N & ASS.)

(511) Nhóm 03: Mỹ phẩm; kem dưỡng trắng da; kem trị mụn (mỹ phẩm); kem trị nám (mỹ phẩm); sữa rửa mặt; sữa tắm.

---

(210) **4-2016-19150**

(540)

(220) 27.06.2016
(441) 26.09.2016
(531) 1.15.15
(591) Đỏ, đen
(731) CÔNG TY TNHH ADU (VN)
129E Nguyễn Đình Chính, phường 8, quận Phú Nhuận, thành phố Hồ Chí Minh
(740) Công ty TNHH Trần Hữu Nam và Đồng sự (TRAN H.N & ASS.)

(511) Nhóm 42: Thiết kế kiến trúc công trình, thiết kế nội, ngoại thất công trình.

---

(210) **4-2016-19154**

(540)

(220) 27.06.2016
(441) 26.09.2016
(531) 26.4.1; 26.4.7
(591) Xanh lá, đỏ, trắng, đen
(731) CÔNG TY TNHH KỸ THUẬT VÀ THƯƠNG MẠI HÙNG QUÂN (VN)
351/28 Lê Đại Hành, phường 11, quận 11, thành phố Hồ Chí Minh

(511) Nhóm 09: Dây cáp mạng máy tính; dây cáp điện thoại; dây cáp quang; dây cáp truyền hình; dây dẫn tín hiệu máy tính; đầu nối mạng; thiết bị truyền dẫn tín hiệu mạng viễn thông.

Nhóm 11: Đèn chiếu sáng; đèn trang trí; đèn điện; đèn huỳnh quang; chóa đèn; máng đèn; ống thủy tinh trung tính (dùng cho đèn).

---

(210) **4-2016-19155**

(540)

(220) 27.06.2016
(441) 26.09.2016

(591) Xanh lá, đỏ, trắng
(731) CÔNG TY TNHH KỸ THUẬT VÀ THƯƠNG MẠI HÙNG QUÂN (VN)
351/28 Lê Đại Hành, phường 11, quân 11, thành phố Hồ Chí Minh

(511) Nhóm 09: Dây cáp mạng máy tính; dây cáp điện thoại; dây cáp quang; dây cáp truyền hình; dây dẫn tín hiệu máy tính; đầu nối mạng; thiết bị truyền dẫn tín hiệu mạng viễn thông.

---

(210) **4-2016-19156**

(540)

(220) 27.06.2016
(441) 26.09.2016
(531) 25.5.25; 26.1.1; 26.13.25
(591) Đen, trắng, xanh lá cây, đỏ
(731) WANG, GUO-LIANG (TW)
No. 6-1, Lane 233, Minquan Road, West District, Taichung City 403, Taiwan
(740) Công ty Tư vấn đầu tư và chuyển giao công nghệ (INVESTCONSULT)

(511) Nhóm 30: Đồ uống trà; đồ uống cà phê; đồ uống ca cao; bánh qui; bánh putding; kem lạnh.

Nhóm 35: Tư vấn quản lý doanh nghiệp như nhượng quyền thương mại; dịch vụ đại lý xuất nhập khẩu; bán lẻ đồ uống; bán lẻ trà; bán lẻ thực phẩm; quảng cáo.

Nhóm 43: Nhà hàng ăn uống; quán rượu nhỏ; cung cấp thức ăn và đồ uống (dịch vụ nhà hàng), dịch vụ cung cấp thức ăn và đồ uống do nhà hàng thực hiện; dịch vụ khách sạn.

---

(210) **4-2016-19157**

(540)

(220) 27.06.2016
(441) 26.09.2016
(531) 24.1.1; 25.1.6; 4.5.2; 4.5.3
(591) Đỏ, trắng
(731) CÔNG TY CỔ PHẦN ĐẦU TƯ BẢO NGUYÊN (VN)
21 Mai Thị Lựu, phường Đa Kao, quận 1, thành phố Hồ Chí Minh

(511) Nhóm 41: Dịch vụ giáo dục.

---

(210) **4-2016-19158**

(540)

VINAGOAL

(220) 27.06.2016
(441) 26.09.2016

(731) NGUYỄN QUANG MINH (VN)
Số 15, Ngõ Chợ, Thôn Giữa, xã Bích Hòa, huyện Thanh Oai, thành phố Hà Nội

(511) Nhóm 02: Sơn nước.

---

(210) **4-2016-19159**

(540)

KOBE JAPAN
Juchheim
1909

(220) 27.06.2016
(441) 26.09.2016
(531) A26.11.8
(731) JUCHHEIM CO., LTD. (ALSO TRADING AS KABUSHIKI KAISHA YUHAIMU) (JP)
7-4. Minatojimanakamachi 7-chome, Chuo-ku, Kobe-shi, Hyogo-ken, Japan
(740) Công ty TNHH một thành viên Sở hữu trí tuệ VCCI (VCCI-IP CO.,LTD)

(511) Nhóm 30: Cà phê; chè (trà); ca cao; cà phê nhân tạo; gạo; bột sắn; bột cọ; bột mì và chế phẩm làm từ ngũ cốc; bánh mì; bánh ngọt và bánh kẹo; đá nước ăn được; đường; mật ong; nước mật đường; men (dùng làm thực phẩm cho người); bột nở (dùng làm thực phẩm cho người); muối ăn; tương hạt cải; dấm để ăn; nước xốt (gia vị); gia vị; kem lạnh.

---

(210) **4-2016-19160**

(540)

KOBE JAPAN
Juchheim
1909

(220) 27.06.2016
(441) 26.09.2016
(531) A26.11.8
(731) JUCHHEIM CO., LTD. (ALSO TRADING AS KABUSHIKI KAISHA YUHAIMU) (JP)
7-4, Minatojimanakamachi 7-chome, Chuo-ku, Kobe-shi, Hyogo-ken, Japan
(740) Công ty TNHH một thành viên Sở hữu trí tuệ VCCI (VCCI-IP CO.,LTD)

(511) Nhóm 43: Dịch vụ cung cấp thực phẩm và đồ uống do nhà hàng thực hiện; cho thuê chỗ ở tạm thời.

---

(210) **4-2016-19161**

(540)

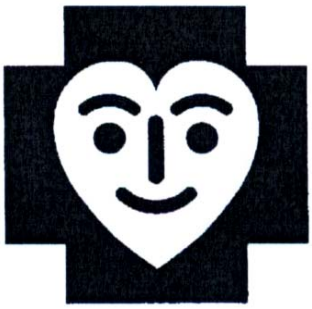

(220) 27.06.2016
(441) 26.09.2016
(531) 2.9.1; 24.13.1; 24.17.5; 4.5.2; 4.5.3
(731) BLUE CROSS EMERGENCY CO., LTD. (JP)
43-16, Hongo 3-Chome, Bunkyo-ku, Tokyo 113-0033, Japan
(740) Công ty TNHH một thành viên Sở hữu trí tuệ VCCI (VCCI-IP CO.,LTD)

(511) Nhóm 10: Thiết bị và dụng cụ y tế.

---

(210) **4-2016-19162**

(540)

(220) 27.06.2016
(441) 26.09.2016
(531) 4.5.2; 4.5.3; 2.3.1; A2.3.2; 1.15.15
(591) Xanh lá cây, vàng
(731) CÔNG TY TNHH ĐÔNG Y DƯỢC THANH LONG (VN)
Số 16 lô C, Ngô Đức Kế, phường 7, thành phố Vũng Tàu, tỉnh Bà Rịa Vũng Tàu
(740) Công ty TNHH Sở hữu trí tuệ AL Nguyên (ALNGUYEN IP CO.,LTD.)

(511) Nhóm 05: Tinh dầu dùng cho mục đích y tế.

---

(210) **4-2016-19163**

(540)

THÀNH UYÊN

(220) 27.06.2016
(441) 26.09.2016
(731) PHAN XUÂN THÀNH (VN)
Số 98, đường Quang Trung, phường Tân Quang, thành phố Tuyên Quang, tỉnh Tuyên Quang
(740) Công ty TNHH Sở hữu trí tuệ HA VIP (HAVIP CO., LTD.)

(511) Nhóm 04: Khí dầu mỏ hoá lỏng.

Nhóm 11: Bếp ga; dụng cụ nấu nướng dùng điện; nồi cơm điện; ấm đun nước, dùng điện; nồi áp suất [nồi hấp], dùng điện; tủ lạnh.

---

(210) **4-2016-19164**

(540)

MINH THANG PRESS

(220) 27.06.2016
(441) 26.09.2016
(531) 26.4.4; 26.4.9
(591) Đen, trắng, đỏ tươi, xanh da trời, vàng cam
(731) CÔNG TY TNHH CHẾ BẢN - IN NHANH MINH THẮNG (VN)
Số 1A ngõ 400 đường Hoàng Hoa Thám, phường Thụy Khuê, quận Tây Hồ, thành phố Hà Nội
(740) Công ty TNHH Sở hữu trí tuệ Trần & Trần (TRAN & TRAN CO., LTD.)

(511) Nhóm 40: Dịch vụ in; in mẫu vẽ; in ảnh chụp, in ốp sét, in đá, in trên lụa.

---

(210) **4-2016-19165**

(540)

KWANGDONG WONBANG WOOHWANG CHUNG SIM WON

(220) 27.06.2016
(441) 26.09.2016
(731) KWANGDONG PHARMACEUTICAL CO., LTD. (KR)
85, Seochojungang-ro, Seocho-gu, Seoul, Korea
(740) Công ty TNHH Tầm nhìn và Liên danh (VISION & ASSOCIATES CO.LTD.)

(511) Nhóm 05: Chế phẩm dược dùng cho bệnh tim mạch; chế phẩm điều trị bệnh tim mạch; chế phẩm dược; thuốc viên dùng cho mục đích dược phẩm; thuốc sắc dùng cho dược phẩm; thuốc chưa xử lý, chế biến; trà thảo dược; thực phẩm chức năng dùng cho mục đích y tế; chiết xuất từ thảo dược.

---

(210) **4-2016-19166**

(540)

GENMEX

(220) 27.06.2016
(441) 26.09.2016
(731) CÔNG TY CỔ PHẦN KỸ THUẬT CAO TOPMEC (VN)
Số 36 Lê Văn Hưu, phường Ngô Thì Nhậm, quận Hai Bà Trưng, thành phố Hà Nội
(740) Công ty TNHH GK & ASSOCIATES (GK & ASSOCIATES)

(511) Nhóm 03: Chế phẩm để tẩy trắng dùng cho mỹ phẩm; nước hoa; dầu thơm; nước xức tóc; sữa tẩy rửa làm sạch dùng cho mục đích trang điểm, vệ sinh; xà phòng; mỹ phẩm; dầu gội; hương liệu (tinh dầu); chất chống đổ mồ hôi (chế phâm vệ sinh thân thể); thuốc đánh răng.

---

(210) **4-2016-19167**

(540)

GENMEX

(220) 27.06.2016
(441) 26.09.2016

(731) CÔNG TY CỔ PHẦN KỸ THUẬT CAO TOPMEC (VN)
Số 36 Lê Văn Hưu, phường Ngô Thì Nhậm, quận Hai Bà Trưng, thành phố Hà Nội

(740) Công ty TNHH GK & ASSOCIATES (GK & ASSOCIATES)

(511) Nhóm 05: Dược phẩm, chế phẩm dược; thực phẩm dinh dưỡng dùng trong y tế; nước khoáng dùng trong mục đích y tế; băng dính dùng trong y tế; muối dùng cho mục đích y tế; sữa ong chúa dùng cho mục đích dược phẩm; chế phẩm dược để trị gầu ở đầu; bùn y tế, bùn để tắm chữa bệnh; nước súc miệng dùng cho mục đích y tế; cồn y tế; sữa bột (cho trẻ sơ sinh), đồ uống y tế; bông y tế; gạc y tế; dầu long não dùng cho mục đích y tế; thuốc bóp phong thấp; viên thuốc xông; chế phẩm vitamin; mỡ dược phẩm; huyết tương; huyết thanh; dược thảo (thảo dược); trà thảo dược; dầu y tế; chất diệt khuẩn; chất sát trùng; diệt trùng; chế phẩm sinh học dùng cho mục đích y tế, bao con nhộng dùng trong y tế; dược phẩm, thước dùng cho nha khoa; dược phẩm dùng cho nha khoa; thuốc dùng cho người; dược phẩm dùng cho người; mentol, tinh dầu bạc hà; thuốc ngủ; thuốc an thần; thuốc giảm đau; thuốc gây mê; gây tê; viên ngậm dùng cho mục đích dược phẩm; viên thuốc thơm trị chứng viêm họng dùng cho mục đích dược phẩm; thuốc mỡ dùng cho mục đích y tế; thuốc xổ; thuốc nhuận tràng; thuốc hạ nhiệt; thuốc giảm sốt; thuốc hạ sốt; thuốc bổ (thuốc, dược phẩm), thuốc kháng sinh; chế phẩm dược để chăm sóc da; chế phẩm trị liệu dùng để tắm; chế phẩm chứa thuốc để tắm, máu dùng cho mục đích y tế; chế phẩm làm giãn phế quản; chế phẩm điều trị bỏng; viên thuốc con nhộng dùng cho dược phẩm; chế phẩm hóa học dùng cho mục đích y tế; dược phẩm; thuốc sắc dùng cho dược phẩm, thực phẩm; chất ăn kiêng cho mục đích y tế; chất bổ sung enzym dùng cho mục đích y tế; chất bổ sung enzym dùng cho ăn kiêng; este dùng cho mục đích dược phẩm; ê te dùng cho mục đích dược phẩm; men dùng cho mục đích dược phẩm; thực phẩm cho em bé; dịch truyền dùng cho mục đích y tế; chất bổ sung glucoza dùng cho ăn kiêng; đường gluco dùng cho mục đích y tế; glucoza dùng cho mục đích y tế; dầu mỡ dùng cho mục đích y tế; chế phẩm chữa bệnh trĩ.

---

(210) **4-2016-19168**

(540)

GENMEX

(220) 27.06.2016
(441) 26.09.2016

(731) CÔNG TY CỔ PHẦN KỸ THUẬT CAO TOPMEC (VN)
Số 36 Lê Văn Hưu, phường Ngô Thì Nhậm, quận Hai Bà Trưng, thành phố Hà Nội

(740) Công ty TNHH GK & ASSOCIATES (GK & ASSOCIATES)

(511) Nhóm 35: Mua, bán, xuất nhập khẩu các sản phẩm hóa chất, xà phòng, thuốc đánh răng, nước hoa, tinh dầu, mỹ phẩm, dược phẩm, thực phẩm bổ sung dinh dưỡng, thực phẩm chức năng, thảo mộc y tế, vật tư máy móc trang thiết bị ngành y tế; dịch vụ giới thiệu sản

phẩm trên các phương tiện truyền thông cho mục đích bán hàng, tổ chức hội chợ thương mại cho mục đích bán hàng hoặc quảng cáo trong lĩnh vực y tế; dược phẩm, thông tin thương mại và tư vấn tiêu dùng, phân phát hàng mẫu, dịch vụ đại lý xuất nhập khẩu.

---

(210) **4-2016-19169**

(540)

GENMEX

(220) 27.06.2016
(441) 26.09.2016
(731) CÔNG TY CỔ PHẦN KỸ THUẬT CAO TOPMEC (VN)
Số 36 Lê Văn Hưu, phường Ngô Thì Nhậm, quận Hai Bà Trưng, thành phố Hà Nội
(740) Công ty TNHH GK & ASSOCIATES (GK & ASSOCIATES)

(511) Nhóm 44: Thẩm mỹ viện; dịch vụ chăm sóc sức khỏe, y tế; dịch vụ vật lý trị liệu; dịch vụ trang điểm; bệnh viện; dịch vụ trợ giúp y tế; dịch vụ y tế tại bệnh viện; dịch vụ hộ lý; cố vấn về lĩnh vực dược học; liệu pháp vật lý; dịch vụ của nhà tâm lý học; chuyên gia tâm lý.

---

(210) **4-2016-19170**

(540)

GENMEX

(220) 27.06.2016
(441) 26.09.2016
(731) CÔNG TY CỔ PHẦN KỸ THUẬT TOPMEC (VN)
Số 36 Lê Văn Hưu, phường Ngô Thì Nhậm, quận Hai Bà Trưng, thành phố Hà Nội
(740) Công ty TNHH GK & ASSOCIATES (GK & ASSOCIATES)

(511) Nhóm 16: Các loại bao bì dùng cho gia đình, văn phòng; giấy và các tông; giấy làm từ bột gỗ; vật liệu đóng sách bằng gỗ; vău phòng phẩm bằng gỗ; các loại ấn phẩm.

---

(210) **4-2016-19171**

(540)

GENMEX

(220) 27.06.2016
(441) 26.09.2016
(731) CÔNG TY CỔ PHẦN KỸ THUẬT TOPMEC (VN)
Số 36 Lê Văn Hưu, phường Ngô Thì Nhậm, quận Hai Bà Trưng, thành phố Hà Nội
(740) Công ty TNHH GK & ASSOCIATES (GK & ASSOCIATES)

(511) Nhóm 31: Cây gia vị; cây dược liệu; các loại cây giống; các loại cây cảnh; cây rau và đậu; các loại hoa tươi.

---

(210) **4-2016-19172**

(540)

TOPMEX

(220) 27.06.2016
(441) 26.09.2016

(731) CÔNG TY CỔ PHẦN THƯƠNG MẠI VÀ SẢN XUẤT TOPMEX (VN)
Thôn Ngọc Đà, xã Tân Quang, huyện Văn Lâm, tỉnh Hưng Yên

(740) Công ty TNHH GK & ASSOCIATES (GK & ASSOCIATES)

(511) Nhóm 16: Các loại bao bì dùng cho gia đình, văn phòng; giấy và các tông; giấy làm từ bột gỗ; vật liệu đóng sách bằng gỗ; văn phòng phẩm bằng gỗ; các loại ấn phẩm.

---

(210) **4-2016-19173**

(540)

TOPMEX

(220) 27.06.2016
(441) 26.09.2016

(731) CÔNG TY CỔ PHẦN THƯƠNG MẠI VÀ SẢN XUẤT TOPMEX (VN)
Thôn Ngọc Đà, xã Tân Quang, huyện Văn Lâm, tỉnh Hưng Yên

(740) Công ty TNHH GK & ASSOCIATES (GK & ASSOCIATES)

(511) Nhóm 31: Cây gia vị; cây dược liệu; các loại cây giống; các loại cây cảnh; cây rau và đậu; các loại hoa tươi.

---

(210) **4-2016-19174**

(540)

KWANGDONG BIENBANG WOOHWANG CHUNG SIM WON

(220) 27.06.2016
(441) 26.09.2016

(731) KWANGDONG PHARMACEUTICAL CO., LTD. (KR)
85, Seochojungang-ro, Seocho-gu, Seoul, Korea

(740) Công ty TNHH Tầm nhìn và Liên danh (VISION & ASSOCIATES CO.LTD.)

(511) Nhóm 05: Chế phẩm dược; thực phẩm chức năng dùng cho mục đích y tế; chiết xuất từ thảo dược.

---

(210) **4-2016-19175**

(540)

KWANGDONG KYUNG OKKO

(220) 27.06.2016
(441) 26.09.2016

(731) KWANGDONG PHARMACEUTICAL CO., LTD. (KR)
85, Seochojungang-ro, Seocho-gu, Seoul, Korea

(740) Công ty TNHH Tầm nhìn và Liên danh (VISION & ASSOCIATES CO.LTD.)

(511) Nhóm 05: Chế phẩm dược; thực phẩm chức năng dùng cho mục đích y tế; chiết xuất từ thảo dược.

---

(210) **4-2016-19176**

(540)

KWANGDONG KIDS PLUS CALCIUM GOLD

(220) 27.06.2016
(441) 26.09.2016
(731) KWANGDONG PHARMACEUTICAL CO., LTD. (KR)
85, Seochojungang-ro, Seocho-gu, Seoul, Korea
(740) Công ty TNHH Tầm nhìn và Liên danh (VISION & ASSOCIATES CO.LTD.)

(511) Nhóm 05: Chế phẩm dược; thực phẩm chức năng dùng cho mục đích y tế; chiết xuất từ thảo dược.

---

(210) **4-2016-19177**

(540)

excel

(220) 27.06.2016
(441) 26.09.2016
(531) 26.15.15
(731) NOEVIR CO., LTD. (JP)
6-13-1, Minatojima-nakamachi, Chuo-ku, Kobe-shi, Hyogo 650-8521 JAPAN
(740) Công ty TNHH Tầm nhìn và Liên danh (VISION & ASSOCIATES CO.LTD.)

(511) Nhóm 03: Chế phẩm mỹ phẩm dùng để trang điểm, cụ thể là kem nền, phấn thoa mặt, phấn má hồng, mỹ phẩm kẻ mi mắt, mỹ phẩm bôi vào mí mắt, mỹ phẩm bôi lông mi mắt, mỹ phẩm kẻ lông mày, son môi, lông mi giả, nước sơn móng, chế phẩm tẩy trang.

---

(210) **4-2016-19178**

(540)

NewBorn

(220) 27.06.2016
(441) 26.09.2016
(531) 3.7.17
(731) NOEVIR CO., LTD. (JP)
6-13-1, Minatojima-nakamachi, Chuo-ku, Kobe-shi, Hyogo 650-8521 JAPAN
(740) Công ty TNHH Tầm nhìn và Liên danh (VISION & ASSOCIATES CO.LTD.)

(511) Nhóm 03: Mỹ phẩm; chế phẩm trang điểm; mỹ phẩm kẻ mi mắt; bút chì kẻ lông mày; mỹ phẩm bôi lông mi mắt; mỹ phẩm bôi lông mày.

---

(210) **4-2016-19179**

(540)

VinNice
Nội thất đẹp xinh

(220) 27.06.2016
(441) 26.09.2016
(531) A2.1.23; A2.3.23
(731) NGUYỄN UY PHƯƠNG (VN)
Đông Hạ, Nam Sơn, Sóc Sơn, thành phố Hà Nội

(511) Nhóm 20: Bàn ghế, kệ, giường, tủ, giá, gương làm bằng gỗ.

---

(210) **4-2016-19180**

(540)

MASTU
GIÚP BẠN ĐẸP & QUYẾN RŨ HƠN

(220) 27.06.2016
(441) 26.09.2016
(531) 2.9.14; A2.9.15; 3.7.17
(731) MÃ SƠN TÙNG (VN)
109F8/7 Bến Vân Đồn, phường 9, quận 4, thành phố Hồ Chí Minh
(740) Công ty TNHH Tư vấn A & S (A&S CO.,LTD)

(511) Nhóm 03: Mỹ phẩm; nước hoa; sữa tắm; dầu gội đầu.

Nhóm 08: Kềm (kìm) cắt da; kéo; dụng cụ chăm sóc móng tay: dụng cụ bấm móng tay, móng chân; dụng cụ dũa móng tay, móng chân; dụng cụ đánh bóng móng tay, móng chân.

---

(210) **4-2016-19181**

(540)

POERDON

(220) 27.06.2016
(441) 26.09.2016
(731) DU QINGSHUN (CN)
No.16, East Lane 3, Fushan New Village, Guiyu Town, Chaoyang District, Shantou City, Guangdong Province, China
(740) Công ty cổ phần Sở hữu trí tuệ BROSS và Cộng sự (BROSS & PARTNERS., JSC)

(511) Nhóm 09: Tai nghe; máy ảnh [chụp ảnh]; thiết bị sạc pin không dây; thiết bị sạc pin; dây cáp dữ liệu; vỏ hộp loa.

---

(210) **4-2016-19182**

(540)

BẢO TÂM HỘ MỆNH

(220) 27.06.2016
(441) 26.09.2016
(731) CÔNG TY TNHH VĨNH TIẾN (VN)
Số 162-164, Phạm Ngọc Thạch, phường 6, thành phố Đà Lạt, tỉnh Lâm Đồng
(740) Công ty cổ phần Sở hữu trí tuệ BROSS và Cộng sự (BROSS & PARTNERS., JSC)

(511) Nhóm 05: Dược phẩm; viên thuốc con nhộng dùng cho dược phẩm; thực phẩm chức năng, thực phẩm bổ sung dinh dưỡng dùng cho mục đích y tế.

---

(210) **4-2016-19183**

(540)

(220) 27.06.2016
(441) 26.09.2016
(531) 26.4.3; 26.4.7; 25.12.1
(591) Xanh lá cây, vàng, đen
(731) CÔNG TY TRÁCH NHIỆM HỮU HẠN GREENOURS VIỆT NAM (VN)
Số 2 ngõ 22, Nghi Tàm, phường Tứ Liên, quận Tây Hồ, thành phố Hà Nội

(511) Nhóm 02: Thuốc màu, vecni, các loại sơn.

Nhóm 03: Chất để tẩy trắng và các chất khác dùng để giặt; chất để tẩy rửa, đánh bóng, tẩy dầu mỡ và mài mòn; xà phòng.

---

(210) **4-2016-19184**

(540)

(220) 27.06.2016
(441) 26.09.2016
(531) 26.1.6; A25.7.6; A25.7.7
(591) Đỏ, trắng
(731) NGUYỄN VĂN HIẾU (VN)
Số 312 đường Giáp Hải, phường Dĩnh Kế, thành phố Bắc Giang, tỉnh Bắc Giang

(511) Nhóm 09: Điện thoại; pin điện thoại; tai nghe điện thoại; dây cáp điện thoại; thẻ nhớ điện thoại, sạc điện thoại.

---

(210) **4-2016-19187**

(540)

(220) 28.06.2016
(441) 26.09.2016
(531) A5.3.15; 26.1.2
(591) Trắng, xanh lá cây
(731) CÔNG TY TNHH THỰC PHẨM HÀ NỘI XANH (VN)
Số 17, ngõ 151/84, đường Nguyễn Đức Cảnh, phường Tương Mai, quận Hoàng Mai, thành phố Hà Nội

(511) Nhóm 29: Thịt gia súc, thịt gia cầm, thủy hải sản đã chế biến, rau củ quả đã chế biến.

Nhóm 31: Rau, củ quả, nấm tươi.

Nhóm 35: Mua bán xuất nhập khẩu nông sản, cụ thể: thịt gia súc, gia cầm, thủy hải sản và các loại sản phẩm rau củ quả.

Nhóm 43: Dịch vụ nhà hàng ăn uống, dịch vụ ăn uống phục vụ lưu động do nhà hàng thực hiện.

Nhóm 44: Dịch vụ trồng trọt, cụ thể: rau củ quả; dịch vụ làm vườn; chăn nuôi, cụ thể: gia súc, gia cầm; nuôi trồng thủy sản.

---

(210) **4-2016-19188**

(540)

HDTECHC

(220) 28.06.2016
(441) 26.09.2016
(531) 1.15.15; A26.11.12
(591) Trắng, xanh dương, vàng cam
(731) LƯƠNG NGỌC VĂN (VN)
Thôn Thắng Phú, xã Quảng Ngọc, huyện Quảng Xương, tỉnh Thanh Hóa

(511) Nhóm 11: Máy lọc nước, máy làm mềm nước, hộp lọc (dùng cho máy và thiết bị lọc nước).

---

(210) **4-2016-19189**

(540)

FELORIGOL

(220) 28.06.2016
(441) 26.09.2016
(731) NGUYỄN HỮU HUY (VN)
Khối 8, thị trấn Đô Lương, huyện Đô Lương, tỉnh Nghệ An

(511) Nhóm 11: Máy lọc nước, máy làm mềm nước, hộp lọc (dùng cho máy và thiết bị lọc nước).

---

(210) **4-2016-19191**

(540)

XOM DONG

(220) 28.06.2016
(441) 26.09.2016
(531) A19.7.16; 26.5.1; 25.5.1
(591) Xanh, nâu, xám, trắng
(731) ĐOÀN MINH HỢP (VN)
06 Hùng Vương, phường Hải Châu 1, quận Hải Châu, thành phố Đà Nẵng

(511) Nhóm 33: Đồ uống có cồn: rượu.

---

(210) **4-2016-19193**

(540)

(220) 28.06.2016
(441) 26.09.2016
(531) 5.7.3; A19.7.16; 25.1.6; 26.5.1; 25.5.1; 5.13.4
(591) Xanh, trắng, nâu, xám, vàng
(731) ĐOÀN MINH HỢP (VN)
06 Hùng Vương, phường Hải Châu 1, quận Hải Châu, thành phố Đà Nẵng

(511) Nhóm 33: Đồ uống có cồn: rượu.

---

(210) **4-2016-19194**

(540)

CANOPUSGINCAN

(220) 28.06.2016
(441) 26.09.2016
(731) CANOPUS INTER - TRADE PTE. LTD. (SG)
No.1, North Bridge Road, # 07-10 High Street Centre, Singapore-179094
(740) Công ty TNHH Tư vấn ALIATLEGAL (ALIATLEGAL CO., LTD.)

(511) Nhóm 05: Dược phẩm; thực phẩm chức năng dùng cho mục đích y tế.

---

(210) **4-2016-19195**

(540)

zuho

(220) 28.06.2016
(441) 26.09.2016
(531) 26.1.1
(591) Trắng, xanh da trời
(731) CÔNG TY TNHH ĐẦU TƯ KINH DOANH THÁI BÌNH DƯƠNG (VN)
44 Nguyễn Trọng Lội, phường 4, quận Tân Bình, thành phố Hồ Chí Minh

(511) Nhóm 25: Quần, áo.

---

(210) **4-2016-19196**

(540)

(220) 28.06.2016
(441) 26.09.2016
(531) 7.1.6; 7.5.2; 26.1.1
(591) Đen, trắng, cam
(731) CÔNG TY TNHH THỜI TRANG EVEREST (VN)
50/4/21 Quang Trung, phường 10, quận Gò Vấp, thành phố Hồ Chí Minh

(511) Nhóm 03: Nước hoa.

Nhóm 14: Đồng hồ, đồ trang sức.

Nhóm 18: Túi du lịch.

Nhóm 25: Quần áo, giày dép.

---

(210) **4-2016-19197**

(540)

Sapodium

(220) 28.06.2016
(441) 26.09.2016

(731) CÔNG TY CỔ PHẦN THƯƠNG MẠI MEDIPHARM VIỆT NAM (VN)
Số 7, ngõ 348, đường Kim Giang, phường Đại Kim, quận Hoàng Mai, thành phố Hà Nội

(511) Nhóm 05: Dược phẩm, thực phẩm chức năng, thực phẩm dinh dưỡng dùng trong y tế.

---

(210) **4-2016-19198**

(540)

Fevercap

(220) 28.06.2016
(441) 26.09.2016

(731) CÔNG TY CỔ PHẦN THƯƠNG MẠI MEDIPHARM VIỆT NAM (VN)
Số 7, ngõ 348, đường Kim Giang, phường Đại Kim, quận Hoàng Mai, thành phố Hà Nội

(511) Nhóm 05: Dược phẩm, thực phẩm chức năng, thực phẩm dinh dưỡng dùng trong y tế.

---

(210) **4-2016-19199**

(540)

SK

(220) 28.06.2016
(441) 26.09.2016

(591) Xanh
(731) CÔNG TY CỔ PHẦN ĐẦU TƯ SK (VN)
43/16 ấp Tiền Lân, xã Bà Điểm, huyện Hóc Môn, thành phố Hồ Chí Minh

(511) Nhóm 11: Nồi cơm điện, ấm đun siêu tốc, bình thủy điện, bếp điện từ.

---

(210) **4-2016-19200**

(540)

(220) 28.06.2016
(441) 26.09.2016
(531) 26.5.1; 26.13.25; 7.1.24
(591) Đỏ, trắng
(731) CÔNG TY TNHH CỬA CUỐN CHÁNH HÒA (VN)
D3/19 ấp 4, xã Lê Minh Xuân, huyện Bình Chánh, thành phố Hồ Chí Minh
(740) DNTN Dịch vụ thương mại và sở hữu công nghiệp Song Ngọc (I.P.T.S.)

(511) Nhóm 09: Thiết bị điều khiển từ xa (remote); thiết bị điện điều khiển từ xa dùng cho cửa cuốn.

---

(210) **4-2016-19201**

(540)

(220) 28.06.2016
(441) 26.09.2016
(531) 1.15.15; A5.5.20; A5.5.21
(591) Đen, trắng, xanh lá cây, xanh lá cây nhạt
(731) CÔNG TY TNHH THƯƠNG MẠI DỊCH VỤ THE WINGS (VN)
Số 2 Hoa Phượng, phường 2, quận Phú Nhuận, thành phố Hồ Chí Minh
(740) Công ty TNHH Sở hữu trí tuệ Thời đại mới (NEW AGE IP CO., LTD)

(511) Nhóm 25: Quần; áo.

---

(210) **4-2016-19202**

(540)

KPP

(220) 28.06.2016
(441) 26.09.2016
(731) KPP ZIPPER CO., LTD (KR)
187-4, Juseok-ro, Namyang-eup, Hwaseong-si, Gyeonggi-do, 18255, Republic of Korea
(740) Công ty TNHH Tư vấn Phạm Anh Nguyên (ANPHAMCO CO.,LTD.)

(511) Nhóm 26: Khóa trượt (khóa kéo); móc cài cho giày; khuy cho trang phục; khóa móc cho trang phục; khuy bấm (vật dụng may quần áo); dải băng dính dán.

---

(210) **4-2016-19203**

(540)

SUKASA

(220) 28.06.2016
(441) 26.09.2016

(731) CÔNG TY TNHH SẢN XUẤT THƯƠNG MẠI MI NA (VN)
304/38 Tân Kỳ Tân Quý, phường Sơn Kỳ, quận Tân Phú, thành phố Hồ Chí Minh

(511) Nhóm 30: Kẹo dẻo, bánh kẹo hạnh nhân, bánh ngọt, bánh kẹo.

---

(210) **4-2016-19205**

(540)

(220) 28.06.2016
(441) 26.09.2016
(531) 3.7.16; A3.7.24
(591) Xanh, da cam
(731) QUỸ HỖ TRỢ HỘ GIA ĐÌNH THU NHẬP THẤP PHÁT TRIỂN KINH TẾ (VN)
Số 8, ngõ 31 Phương Liệt, phường Phương Liệt, quận Thanh Xuân, thành phố Hà Nội

(511) Nhóm 36: Quyên góp từ thiện; dịch vụ chuyển vốn bằng điện tử; cho vay tài chính; đầu tư vốn; dịch vụ tài chính; dịch vụ tín dụng.

---

(210) **4-2016-19206**

(540)

VietHarvest

(220) 28.06.2016
(441) 26.09.2016

(591) Đỏ, xanh lá cây
(731) TRUNG TÂM PHÁT TRIỂN DOANH NGHIỆP NÔNG THÔN VIỆT (VN)
Tầng 7, số 8, ngõ 31 Phương Liệt, phường Phương Liệt, quận Thanh Xuân, thành phố Hà Nội

(511) Nhóm 30: Đồ uống trên cơ sở cà phê.

Nhóm 35: Nghiên cứu kinh doanh; giới thiệu sản phẩm; trưng bày sản phẩm; đại lý xuất nhập khẩu.

---

(210) **4-2016-19207**

(540)

VietLuck

(220) 28.06.2016
(441) 26.09.2016

(591) Đỏ, đen
(731) TRUNG TÂM PHÁT TRIỂN DOANH NGHIỆP NÔNG THÔN VIỆT (VN)
Tầng 7, số 8, ngõ 31, phường Phương Liệt, quận Thanh Xuân, thành phố Hà Nội

(511) Nhóm 41: Sắp xếp và tiến hành hội thảo chuyên đề, tổ chức và điều khiển tập huấn, xuất bản sách, đào tạo, giảng dạy.

---

(210) **4-2016-19208**

(540)

HOANGTUSAIGON
Thiên đường smartphone
HOÀNG TỬ SÀI GÒN

(220) 28.06.2016
(441) 26.09.2016
(531) 24.9.1
(591) Vàng, đỏ, đen
(731) CÔNG TY TNHH THƯƠNG MẠI DỊCH VỤ HOÀNG TỬ SÀI GÒN (VN)
81 Trần Hưng Đạo, phường 6, quận 5, thành phố Hồ Chí Minh

(511) Nhóm 37: Lắp đặt và sửa chữa máy điện thoại; lắp đặt, bảo dưỡng và sửa chữa thiết bị văn phòng: lắp đặt, bảo trì và sửa chữa phần cứng máy tính; lắp đặt hạ tầng mạng viễn thông.

---

(210) **4-2016-19209**

(540)

KIENGIAHUNG CO.,Ltd
Vươn cao mãi mãi

(220) 28.06.2016
(441) 26.09.2016
(531) 2.9.14; A2.9.15; 24.15.3; 26.1.1
(591) Xanh biển, xanh dương, đỏ, đen
(731) CÔNG TY TNHH THIẾT KẾ XÂY DỰNG KIẾN GIA HƯNG (VN)
184/20/5C Lê Đình Cẩn, khu phố 10, phường Tân Tạo, quận Bình Tân, thành phố Hồ Chí Minh

(511) Nhóm 37: Lắp đặt và sửa chữa thiết bị điện; xây dựng nhà máy, xí nghiệp, xây dựng; thông tin về xây dựng.

---

(210) **4-2016-19210**

(540)

PAMAS

(220) 28.06.2016
(441) 26.09.2016
(531) 4.5.1; A5.5.21; A5.5.20; 2.3.1
(591) Xanh bích, vàng, trắng
(731) CÔNG TY TNHH PAMAS SPA VÀ PHÒNG KHÁM (VN)
Số 37 phố Thợ Nhuộm, phường Cửa Nam, quận Hoàn Kiếm, thành phố Hà Nội

(511) Nhóm 44: Dịch vụ phẫu thuật thẩm mỹ; dịch vụ chăm sóc sắc đẹp; phòng khám đa khoa; dịch vụ vật lý trị liệu; dịch vụ chăm sóc da; chuyên khoa da liễu.

---

(210) **4-2016-19212**

(540)

DUBAO

(220) 28.06.2016
(441) 26.09.2016
(731) CÔNG TY TNHH MỘT THÀNH VIÊN THUỐC LÁ THANH HÓA (VN)
Thị Trấn Hà Trung, huyện Hà Trung, tỉnh Thanh Hóa

(511) Nhóm 34: Thuốc lá.

---

(210) **4-2016-19213**

(540)

A2 original

(220) 28.06.2016
(441) 26.09.2016
(731) CÔNG TY TNHH MỘT THÀNH VIÊN THUỐC LÁ THANH HÓA (VN)
Thị Trấn Hà Trung, huyện Hà Trung, tỉnh Thanh Hóa

(511) Nhóm 34: Thuốc lá.

---

(210) **4-2016-19214**

(540)

MR PINE

(220) 28.06.2016
(441) 26.09.2016
(731) CÔNG TY TNHH MỘT THÀNH VIÊN THUỐC LÁ THANH HÓA (VN)
Thị Trấn Hà Trung, huyện Hà Trung, tỉnh Thanh Hóa

(511) Nhóm 34: Thuốc lá.

---

(210) **4-2016-19215**

(540)

BlackMan

(220) 28.06.2016
(441) 26.09.2016
(731) CÔNG TY TNHH MỘT THÀNH VIÊN THUỐC LÁ THANH HÓA (VN)
Thị trấn Hà Trung, huyện Hà Trung, tỉnh Thanh Hóa

(511) Nhóm 34: Thuốc lá.

---

(210) **4-2016-19216**

(540)

Long Smoke

(220) 28.06.2016
(441) 26.09.2016
(731) CÔNG TY TNHH MỘT THÀNH VIÊN THUỐC LÁ THANH HÓA (VN)
Thị trấn Hà Trung, huyện Hà Trung, tỉnh Thanh Hóa

(511) Nhóm 34: Thuốc lá.

---

(210) **4-2016-19217**

(540)

Aura

(220) 28.06.2016
(441) 26.09.2016
(731) CÔNG TY TNHH MỘT THÀNH VIÊN THUỐC LÁ THANH HÓA (VN)
Thị trấn Hà Trung, huyện Hà Trung, tỉnh Thanh Hóa

(511) Nhóm 34: Thuốc lá.

---

(210) **4-2016-19218**

(540)

Cách Âm Cách Nhiệt
Đồng Tâm®

(220) 28.06.2016
(441) 26.09.2016
(531) 26.1.1; 1.15.23
(591) Đỏ, xanh
(731) CÔNG TY TNHH CÁCH ÂM CÁCH NHIỆT PHƯƠNG NAM (VN)
9A Nhất Chi Mai, phường 13, quận Tân Bình, thành phố Hồ Chí Minh

(511) Nhóm 17: Vật liệu cách âm; vật liệu cách điện, cách nhiệt.

---

(210) **4-2016-19219**

(540)

CÁCH NHIỆT HOA SEN
TÔN CÁCH NHIỆT HOA SEN

(220) 28.06.2016
(441) 26.09.2016
(531) 5.5.16; 7.3.11; A5.5.21; 26.1.1
(591) Nâu, xanh lá đậm, xanh lá nhạt
(731) CÔNG TY TNHH CÁCH ÂM CÁCH NHIỆT PHƯƠNG NAM (VN)
9A Nhất Chi Mai, phường 13, quận Tân Bình, thành phố Hồ Chí Minh

(511) Nhóm 17: Vật liệu cách âm; vật liệu cách điện, cách nhiệt.

---

(210) **4-2016-19220**

(540)

(220) 28.06.2016
(441) 26.09.2016
(531) 7.3.11; A5.5.21; 5.5.16; 26.1.1
(591) Nâu, xanh lá đậm, xanh lá nhạt, trắng
(731) CÔNG TY TNHH CÁCH ÂM CÁCH NHIỆT PHƯƠNG NAM (VN)
9A Nhất Chi Mai, phường 13, quận Tân Bình, thành phố Hồ Chí Minh

(511) Nhóm 17: Vật liệu cách âm; vật liệu cách điện cách nhiệt.

---

(210) **4-2016-19221**

(540)

(220) 28.06.2016
(441) 26.09.2016
(531) 26.1.2; 1.15.23
(591) Nâu, xanh dương đậm, xanh dương nhạt
(731) CÔNG TY TNHH CÁCH ÂM CÁCH NHIỆT PHƯƠNG NAM (VN)
9A Nhất Chi Mai, phường 13, quận Tân Bình, thành phố Hồ Chí Minh

(511) Nhóm 17: Vật liệu cách âm; vật liệu cách điện cách nhiệt.

---

(210) **4-2016-19222**

(540)

(220) 28.06.2016
(441) 26.09.2016
(531) 7.3.11; 5.5.16; A5.5.21; 26.1.1
(591) Nâu, xanh lá đậm, xanh lá nhạt
(731) CÔNG TY TNHH CÁCH ÂM CÁCH NHIỆT PHƯƠNG NAM (VN)
9A Nhất Chi Mai, phường 13, quận Tân Bình, thành phố Hồ Chí Minh

(511) Nhóm 17: Vật liệu cách âm; vật liệu cách điện cách nhiệt.

---

(210) **4-2016-19223**

(540)

CÁCH NHIỆT TÂY ĐÔ

CÁCH NHIỆT TÂY ĐÔ

(220) 28.06.2016
(441) 26.09.2016
(531) 26.1.2; 1.15.23
(591) Nâu, xanh dương đậm, xanh dương nhạt
(731) CÔNG TY TNHH CÁCH ÂM CÁCH NHIỆT PHƯƠNG NAM (VN)
9A Nhất Chi Mai, phường 13, quận Tân Bình, thành phố Hồ Chí Minh

(511) Nhóm 17: Vật liệu cách âm; vật liệu cách điện cách nhiệt.

---

(210) **4-2016-19224**

(540)

CÁCH NHIỆT HOA SEN

CÁCH NHIỆT HOA SEN

(220) 28.06.2016
(441) 26.09.2016
(531) 7.3.11; 5.5.16; A5.5.21; 26.1.1
(591) Nâu, xanh lá đậm, xanh lá nhạt
(731) CÔNG TY TNHH CÁCH ÂM CÁCH NHIỆT PHƯƠNG NAM (VN)
9A Nhất Chi Mai, phường 13, quận Tân Bình, thành phố Hồ Chí Minh

(511) Nhóm 17: Vật liệu cách âm; vật liệu cách điện cách nhiệt.

---

(210) **4-2016-19225**

(540)

CÁCH NHIỆT TÂY ĐÔ

TÚI KHÍ TÂY ĐÔ

(220) 28.06.2016
(441) 26.09.2016
(531) 26.1.2; 1.15.23
(591) Nâu, xanh dương đậm, xanh dương nhạt
(731) CÔNG TY TNHH CÁCH ÂM CÁCH NHIỆT PHƯƠNG NAM (VN)
9A Nhất Chi Mai, phường 13, quận Tân Bình, thành phố Hồ Chí Minh

(511) Nhóm 17: Vật liệu cách âm; vật liệu cách điện cách nhiệt.

---

(210) **4-2016-19226**

(540)

HD Plastic

(220) 28.06.2016
(441) 26.09.2016
(531) 26.4.2; A26.11.8
(591) Đỏ, đen
(731) NGUYỄN HỒNG ĐĂNG (VN)
Phòng 16, tầng 10, sảnh T09, khu đô thị Times City, số 458 phố Minh Khai, phường Vĩnh Tuy, quận Hai Bà Trưng, thành phố Hà Nội

(511) Nhóm 01: Nhựa tổng hợp dạng thô; nhựa nhân tạo dạng thô.

Nhóm 17: Nhựa nhân tạo (bán thành phẩm); nhựa dẻo (bán thành phẩm); nhựa tổng hợp (bán thành phẩm).

Nhóm 35: Mua bán các sản phẩm nhựa như: hạt nhựa, nhựa tổng hợp dạng thô, nhựa tổng hợp bán thành phẩm, nhựa dẻo, nhựa nhân tạo dạng thô và dạng bán thành phẩm.

---

(210) **4-2016-19227**

(540)

(220) 28.06.2016
(441) 26.09.2016
(531) A1.1.10; 26.1.2; 5.3.20; 5.7.3; A26.11.8
(591) Xanh lá cây, xanh nước biển, đỏ, trắng, vàng
(731) CÔNG TY CỔ PHẦN ĐẦU TƯ VÀ PHÁT TRIỂN NÔNG NGHIỆP TÂM NGUYÊN (VN)
Số 19B2A4, đường Nguyễn Bỉnh Khiêm, khối Tân Tiến, phường Hưng Dũng, thành phố Vinh, tỉnh Nghệ An

(511) Nhóm 29: Thịt lợn; thịt gà; trứng gà; trứng vịt; tôm, cá, mực không còn sống.

Nhóm 30: Gạo các loại; chè (trà) các loại.

Nhóm 31: Rau tươi; củ tươi; quả tươi.

---

(210) **4-2016-19228**

(540)

(220) 28.06.2016
(441) 26.09.2016
(531) 5.7.3; 5.3.20; A26.11.8; 26.1.2
(591) Xanh lá cây, xanh nước biển, đỏ, trắng, vàng
(731) CÔNG TY CỔ PHẦN ĐẦU TƯ VÀ PHÁT TRIỂN NÔNG NGHIỆP TÂM NGUYÊN (VN)
Số 19B2A4, đường Nguyễn Bỉnh Khiêm, khối Tân Tiến, phường Hưng Dũng, thành phố Vinh, tỉnh Nghệ An

(511) Nhóm 30: Gạo các loại.

---

(210) **4-2016-19229**

(540)

(220) 28.06.2016
(441) 26.09.2016
(531) 5.7.3; 5.3.20; A26.11.8; 26.1.2
(591) Xanh lá cây, xanh nước biển, đỏ, trắng, vàng
(731) CÔNG TY CỔ PHẦN ĐẦU TƯ VÀ PHÁT TRIỂN NÔNG NGHIỆP TÂM NGUYÊN (VN)
Số 19B2A4, đường Nguyễn Bỉnh Khiêm, khối Tân Tiến, phường Hưng Dũng, thành phố Vinh, tỉnh Nghệ An

(511) Nhóm 30: Chè (trà) các loại.

---

(210) **4-2016-19230**

(540)

(220) 28.06.2016
(441) 26.09.2016
(531) 5.7.3; 5.3.20; 26.1.2; A25.7.21; A26.11.8
(591) Xanh lá cây, xanh nước biển, đỏ, trắng, vàng
(731) CÔNG TY CỔ PHẦN ĐẦU TƯ VÀ PHÁT TRIỂN NÔNG NGHIỆP TÂM NGUYÊN (VN)
Số 19B2A4, đường Nguyễn Bỉnh Khiêm, khối Tân Tiến, phường Hưng Dũng, thành phố Vinh, tỉnh Nghệ An

(511) Nhóm 29: Thịt lợn; thịt gà; trứng gà; trứng vịt; tôm, cá, mực không còn sống.

---

(210) **4-2016-19231**

(540)

(220) 28.06.2016
(441) 26.09.2016
(531) 5.7.3; 5.3.20; A26.11.8; 26.1.2; A25.7.21
(591) Xanh lá cây, xanh nước biển, đỏ, trắng, vàng
(731) CÔNG TY CỔ PHẦN ĐẦU TƯ VÀ PHÁT TRIỂN NÔNG NGHIỆP TÂM NGUYÊN (VN)
Số 19B2A4, đường Nguyễn Bỉnh Khiêm, khối Tân Tiến, phường Hưng Dũng, thành phố Vinh, tỉnh Nghệ An

(511) Nhóm 31: Rau tươi; củ tươi; quả tươi.

---

(210) **4-2016-19232**

(540)

(220) 28.06.2016
(441) 26.09.2016
(531) A1.1.10; A1.1.5; 26.1.1; 19.9.1; A6.3.13
(591) Xanh lá cây, trắng, đỏ, nâu
(731) LÊ VĂN ĐÔNG (VN)
Thôn Thanh Đào, xã Bồng Khê, huyện Con Cuông, tỉnh Nghệ An

(511) Nhóm 33: Rượu.

---

(210) **4-2016-19233**

(540)

(220) 28.06.2016
(441) 26.09.2016
(531) A1.1.10; A1.1.3; A26.11.8
(591) Vàng, xanh, trắng
(731) CÔNG TY CỔ PHẦN THANH YẾN (VN)
Ấp 5, xã Nhựt Chánh, huyện Bến Lức, tỉnh Long An
(740) Công ty TNHH Sở hữu trí tuệ Ngôi Sao chuyên nghiệp và liên danh (NOVAPRO & ASSOCIATES CO.,LTD.)

(511) Nhóm 36: Cho thuê hoặc bán căn hộ; cho thuê cao ốc văn phòng; cho thuê trung tâm thương mại (bất động sản).

Nhóm 41: Dịch vụ giáo dục; khu vui chơi giải trí; khu thể thao.

Nhóm 43: Dịch vụ nhà hàng ăn uống; khách sạn; quán cà phê.

Nhóm 44: Dịch vụ y tế và chăm sóc sức khỏe.

---

(210) **4-2016-19234**

(540)

(220) 28.06.2016
(441) 26.09.2016
(531) A1.1.10; A5.1.12; A5.1.6; A26.11.8
(591) Vàng, xanh, xám
(731) CÔNG TY CỔ PHẦN THANH YẾN (VN)
Ấp 5, xã Nhựt Chánh, huyện Bến Lức, tỉnh Long An
(740) Công ty TNHH Sở hữu trí tuệ Ngôi Sao chuyên nghiệp và liên danh (NOVAPRO & ASSOCIATES CO.,LTD.)

(511) Nhóm 36: Cho thuê hoặc bán căn hộ; cho thuê cao ốc văn phòng; cho thuê trung tâm thương mại.

---

(210) **4-2016-19235**

(540)

(220) 28.06.2016
(441) 26.09.2016
(531) A5.1.12; A5.1.6; A26.11.8; A1.1.10
(591) Vàng, xanh, xám
(731) CÔNG TY CỔ PHẦN THANH YẾN (VN)
Ấp 5, xã Nhựt Chánh, huyện Bến Lức, tỉnh Long An
(740) Công ty TNHH Sở hữu trí tuệ Ngôi Sao chuyên nghiệp và liên danh (NOVAPRO & ASSOCIATES CO.,LTD.)

(511) Nhóm 36: Cho thuê hoặc bán căn hộ; cho thuê cao ốc văn phòng; cho thuê trung tâm thương mại.

---

(210) **4-2016-19236**

(540)

(220) 28.06.2016
(441) 26.09.2016
(531) A1.1.10; A5.1.12; A5.1.6; A26.11.8
(591) Vàng, xanh, xám
(731) CÔNG TY CỔ PHẦN THANH YẾN (VN)
Ấp 5, xã Nhựt Chánh, huyện Bến Lức, tỉnh Long An
(740) Công ty TNHH Sở hữu trí tuệ Ngôi Sao chuyên nghiệp và liên danh (NOVAPRO & ASSOCIATES CO.,LTD.)

(511) Nhóm 43: Dịch vụ nhà hàng ăn uống; khách sạn; quán cà phê.

---

(210) **4-2016-19237**

(540)

(220) 28.06.2016
(441) 26.09.2016
(531) A5.1.12; A5.1.6; A26.11.8; A1.1.10
(591) Vàng, xanh, xám
(731) CÔNG TY CỔ PHẦN THANH YẾN (VN)
Ấp 5, xã Nhựt Chánh, huyện Bến Lức, tỉnh Long An
(740) Công ty TNHH Sở hữu trí tuệ Ngôi Sao chuyên nghiệp và liên danh (NOVAPRO & ASSOCIATES CO.,LTD.)

(511) Nhóm 43: Dịch vụ nhà hàng ăn uống; khách sạn; quán cà phê.

---

(210) **4-2016-19238**

(540)

SNAILWHITE

(220) 28.06.2016
(441) 26.09.2016

(591) Đỏ, xám
(731) CÔNG TY TNHH MỸ PHẨM QUỐC TẾ IC (VN)
37A Tân Trang, phường 9, quận Tân Bình, thành phố Hồ Chí Minh

(511) Nhóm 03: Nước hoa, mỹ phẩm.

---

(210) **4-2016-19239**

(540)

CTC
Giải pháp năng lượng hiệu quả

(220) 28.06.2016
(441) 26.09.2016

(591) Đỏ, đen, trắng
(731) CÔNG TY CỔ PHẦN THIẾT BỊ ĐIỆN VÀ CHẾ TẠO BIẾN THẾ HÀ NỘI (VN)
Số 12, ngõ 36 phố Ngô Sỹ Liên, phường Văn Miếu, quận Đống Đa, thành phố Hà Nội

(511) Nhóm 09: Máy biến áp điện lực; tủ điện (chuyên dùng trong sản xuất công nghiệp).

---

(210) **4-2016-19240**

(540)

anviin

(220) 28.06.2016
(441) 26.09.2016

(591) Đen, trắng, xám
(731) PHẠM THÀNH LÂM (VN)
Chung cư Cầu Bươu, xã Tả Thanh Oai, huyện Thanh Trì, thành phố Hà Nội

(511) Nhóm 35: Dịch vụ mua bán: vật liệu xây dựng, bàn, ghế, giường, tủ, kệ, đợt trưng bày, đồng hồ, tượng, phù điêu, cây giả, tranh ảnh, lọ hoa, bát đĩa, đũa, dụng cụ nấu nướng dùng trong nhà bếp gia dụng, quà tặng gỗ, quà tặng đồng, quà tặng pha lê, quà tặng thủy tinh, quà tặng vải, quà tặng sứ, tinh dầu, nến, sổ tay, cặp sách, túi sách, quần áo, đồ đi chân, đồ đội đầu, trang sức, trang sức rẻ tiền, đồ thủ công mỹ nghệ.

Nhóm 36: Dịch vụ mua bán, cho thuê bất động sản; dịch vụ đầu tư vốn.

Nhóm 37: Dịch vụ xây dựng; thi công nội thất; dịch vụ tư vấn xây dựng; dịch vụ giám sát điều hành công việc xây dựng.

Nhóm 41: Dịch vụ giáo dục và đào tạo.

Nhóm 42: Dịch vụ tư vấn thiết kế nội, ngoại thất.

Nhóm 43: Dịch vụ khách sạn; dịch vụ nhà hàng ăn uống; dịch vụ cung cấp thức ăn và đồ uống do nhà hàng thực hiện.

Nhóm 44: Dịch vụ y tế.

---

(210) **4-2016-19242**

(540)

vibigaba

(220) 28.06.2016
(441) 26.09.2016
(531) 3.6.6; 26.13.25; 26.3.23; 5.7.1
(731) CÔNG TY CỔ PHẦN TẬP ĐOÀN LỘC TRỜI (VN)
23 Hà Hoàng Hổ, phường Mỹ Xuyên, thành phố Long Xuyên, tỉnh An Giang

(511) Nhóm 30: Gạo.

---

(210) **4-2016-19243**

(540)

SUPER 1

(220) 28.06.2016
(441) 26.09.2016
(731) CÔNG TY TRÁCH NHIỆM HỮU HẠN DẦU NHỚT CƯỜNG PHÁT (VN)
Số nhà 07, lô 21, tổ 37, khu đô thị Trần Lãm, phường Trần Lãm, thành phố Thái Bình, tỉnh Thái Bình

(511) Nhóm 04: Mỡ công nghiệp; dầu công nghiệp; chất bôi trơn, dầu nhờn; dầu động cơ.

---

(210) **4-2016-19244**

(540)

mti diagnostics

(220) 28.06.2016
(441) 26.09.2016
(531) A26.11.8; 26.4.4
(591) Xanh nước biển, trắng, đen, đỏ, vàng
(731) CÔNG TY CỔ PHẦN MTI VIỆT NAM (VN)
Số 6 ngõ 36 phố Nguyên Hồng, phường Láng Hạ, quận Đống Đa, thành phố Hà Nội

(511) Nhóm 01: Hóa chất dùng trong công nghiệp; hóa chất để lọc (chế phẩm hóa học); hóa chất để làm lỏng tinh bột (chất làm mất kết dính).

Nhóm 10: Thiết bị xét nghiệm cho mục đích y tế; thiết bị thử máu; thiết bị đo áp lực máu trong động mạch.

---

(210) **4-2016-19245**

(540)

(220) 28.06.2016
(441) 26.09.2016
(531) 26.5.1; 7.3.11; 7.1.24; 7.3.2
(591) Vàng, xám, trắng
(731) CÔNG TY CỔ PHẦN ĐẦU TƯ XÂY DỰNG VÀ THƯƠNG MẠI GIA BẢO HÂN (VN)
Số 29N đường HT05, phường Hiệp Thành, quận 12, thành phố Hồ Chí Minh

(511) Nhóm 19: Vật liệu xây dựng không bằng kim loại như: gỗ, ván ép cốp pha phủ phim (làm từ gỗ), kính xây dựng.

---

(210) **4-2016-19247**

(540)

(220) 28.06.2016
(441) 26.09.2016
(531) 26.1.1; 26.1.4; 3.7.17; 26.15.15
(731) CÔNG TY TNHH HỔ VƯƠNG (VN)
66B, Thanh Lân, phường Thanh Trì, quận Hoàng Mai, thành phố Hà Nội

(511) Nhóm 11: Thiết bị chiếu sáng: đèn led, đèn trang trí, máng đèn, bóng đèn, chao đèn, đui đèn.

---

(210) **4-2016-19248**

(540)

(220) 28.06.2016
(441) 26.09.2016
(531) 3.7.16; 3.7.21; 3.7.13; A5.5.22
(591) Vàng, cam, tím, hồng, xanh dương, xanh lá cây, đen, trắng
(731) CÔNG TY CỔ PHẦN TVR (VN)
Nhà xưởng E3, đường D1, khu công nghiệp Long Hậu, xã Long Hậu, huyện Cần Giuộc, tỉnh Long An

(511) Nhóm 03: Mỹ phẩm.

---

(210) **4-2016-19249**

(540)

(220) 28.06.2016
(441) 26.09.2016
(531) 26.1.1; 5.13.1; 25.1.25; A25.1.10
(731) CÔNG TY TNHH THƯƠNG MẠI MON (VN)
Phòng 1901, lầu 19, tòa nhà Saigon Trade Center, 37 Tôn Đức Thắng, phường Bến Nghé, quận 1, thành phố Hồ Chí Minh

(511) Nhóm 03: Mỹ phẩm.

Nhóm 35: Mua bán mỹ phẩm.

---

(210) **4-2016-19250**

(540)

(220) 28.06.2016
(441) 26.09.2016
(531) 26.1.1; A25.1.10; 25.1.9; 5.13.1
(731) CÔNG TY TNHH THƯƠNG MẠI MON (VN)
Phòng 1901, lầu 19, tòa nhà Saigon Trade Center, 37 Tôn Đức Thắng, phường Bến Nghé, quận 1, thành phố Hồ Chí Minh

(511) Nhóm 03: Mỹ phẩm.

Nhóm 35: Mua bán mỹ phẩm.

---

(210) **4-2016-19251**

(540)

V HOPE

(220) 28.06.2016
(441) 26.09.2016
(731) CÔNG TY CỔ PHẦN THƯƠNG MẠI HY VỌNG VIỆT (VN)
Số 1 Đê La Thành, phường Ô Chợ Dừa, quận Đống Đa, thành phố Hà Nội

(511) Nhóm 03: Chất tẩy rửa; xà phòng; nước hoa; tinh dầu; kem đánh răng.

Nhóm 05: Chế phẩm vệ sinh dùng cho mục đích y tế; sữa ăn kiêng dùng trong ngành y; sữa cho trẻ sơ sinh; cao dán dùng để băng bó.

Nhóm 08: Dao kéo; thìa và dĩa; dao cạo.

Nhóm 18: Túi da; ví da; va-li; túi du lịch.

Nhóm 21: Rổ; xô; chậu; bàn chải (không kể bút lông); chổi lau nhà.

Nhóm 24: Khăn trải bàn và trải giường [bằng vải].

Nhóm 25: Quần áo; đồ đi chân; đồ đội đầu.

Nhóm 27: Thảm; chiếu; thảm chùi chân; vải sơn; giấy dán tường (trừ loại làm bằng hàng dệt).

Nhóm 29: Thịt; cá; xúc xích; rau quả được bao quản; phơi khô hoặc nấu chín; dầu thực vật và mỡ ăn.

Nhóm 32: Bia; nước uống tinh khiết; nước hoa quả; nước khoáng có ga [đồ uống].

Nhóm 33: Rượu [đồ uống có cồn].

Nhóm 35: Quảng cáo; quản lý kinh doanh; quản lý giao dịch kinh doanh.

Nhóm 43: Dịch vụ cung cấp thực phẩm và đồ uống [do nhà hàng thực hiện].

---

(210) **4-2016-19252**

(540)

FUJII SUN

(220) 28.06.2016
(441) 26.09.2016

(731) CÔNG TY CỔ PHẦN THƯƠNG MẠI HY VỌNG VIỆT (VN)
Số 1 Đê La Thành, phường Ô Chợ Dừa, quận Đống Đa, thành phố Hà Nội

(511) Nhóm 03: Chất tẩy rửa; xà phòng; nước hoa; tinh dầu; kem đánh răng.

Nhóm 05: Chế phẩm vệ sinh dùng cho mục đích y tế; sữa ăn kiêng dùng trong ngành y; sữa cho trẻ sơ sinh; cao dán dùng để băng bó.

Nhóm 08: Dao kéo; thìa và dĩa; dao cạo.

Nhóm 18: Túi da; ví da; va-li; túi du lịch.

Nhóm 21: Rổ; xô; chậu; bàn chải (không kể bút lông); chổi lau nhà.

Nhóm 24: Khăn trải bàn và trải giường bằng vải.

Nhóm 25: Quần áo; đồ đi chân; đồ đội đầu.

Nhóm 27: Thảm; chiếu; thảm chùi chân; vải sơn; giấy dán tường (trừ loại làm bằng hàng dệt).

Nhóm 29: Thịt; cá; xúc xích; rau qủa được bao quản; phơi khô hoặc nấu chín; dầu thực vật và mỡ ăn.

Nhóm 32: Bia; nước uống tinh khiết; nước hoa quả; nước khoáng có ga [đồ uống].

Nhóm 33: Rượu [đồ uống có cồn].

Nhóm 35: Quảng cáo; quản lý kinh doanh; quản lý giao dịch kinh doanh.

Nhóm 43: Dịch vụ cung cấp thực phẩm và đồ uống [do nhà hàng thực hiện].

---

(210) **4-2016-19254**

(540)

(220) 28.06.2016
(441) 26.09.2016
(531) A5.3.15
(591) Xanh lá cây
(731) CÔNG TY CỔ PHẦN NANO LED VIỆT NAM (VN)
Lô B13+B15/D21 ngõ 72 Trần Thái Tông, phường Dịch Vọng Hậu, quận Cầu Giấy, thành phố Hà Nội
(740) Công ty Luật TNHH LHD (LHD LAW FIRM)

(511) Nhóm 11: Thiết bị chiếu sáng; đèn led [thiết bị chiếu sáng]; bóng đèn điện; đèn huỳnh quang; đèn trang trí; đèn chùm.

Nhóm 35: Mua bán, xuất nhập khẩu các thiết bị sau: thiết bị chiếu sáng, đèn led, bóng đèn điện, đèn huỳnh quang, đèn trang trí, đèn chùm.

---

(210) **4-2016-19255**

(540)

(220) 28.06.2016
(441) 26.09.2016
(531) A26.11.8; A26.11.9
(591) Cam, đen
(731) CÔNG TY CỔ PHẦN VẬN TẢI CHUYÊN NGHIỆP (VN)
B96 Bạch Đằng, phường 2, quận Tân Bình, thành phố Hồ Chí Minh

(511) Nhóm 35: Dịch vụ nghiên cứu thị trường và thăm dò dư luận.

Nhóm 39: Chuyển phát, vận tải hàng hóa bằng đường bộ.

---

(210) **4-2016-19256**

(540)

(220) 28.06.2016
(441) 26.09.2016
(531) 4.5.2; 4.5.3; 26.1.6
(591) Đỏ, trắng
(731) CÔNG TY TNHH THỨC ĂN CHĂN NUÔI ĐẶC KHU HOPE VIỆT NAM (VN)
Lô C (C4) khu công nghiệp Quang Châu, huyện Việt Yên, tỉnh Bắc Giang
(740) Công ty TNHH Sở hữu trí tuệ Hải Hân (HAI HAN IP CO., LTD.)

(511) Nhóm 31: Thức ăn chăn nuôi cho gia súc, gia cầm và thủy sản.

---

(210) **4-2016-19257**

(540)

(220) 28.06.2016
(441) 26.09.2016
(531) 4.5.2; 4.5.3; 26.4.1; 25.5.3
(591) Xanh nõn chuối, xanh dương, trắng
(731) CÔNG TY TNHH THỨC ĂN CHĂN NUÔI ĐẶC KHU HOPE VIỆT NAM (VN)
Lô C (C4) khu công nghiệp Quang Châu, huyện Việt Yên, tỉnh Bắc Giang
(740) Công ty TNHH Sở hữu trí tuệ Hải Hân (HAI HAN IP CO., LTD.)

(511) Nhóm 31: Thức ăn chăn nuôi cho gia súc, gia cầm và thủy sản.

---

(210) **4-2016-19258**

(540)

(220) 28.06.2016
(441) 26.09.2016
(531) 26.1.1; A26.1.18
(591) Đỏ, xanh lơ, trắng
(731) CÔNG TY TNHH THỨC ĂN CHĂN NUÔI ĐẶC KHU HOPE VIỆT NAM (VN)
Lô C (C4) khu công nghiệp Quang Châu, huyện Việt Yên, tỉnh Bắc Giang
(740) Công ty TNHH Sở hữu trí tuệ Hải Hân (HAI HAN IP CO., LTD.)

(511) Nhóm 31: Thức ăn chăn nuôi cho gia súc, gia cầm và thủy sản.

---

(210) **4-2016-19259**

(540)

(220) 28.06.2016
(441) 26.09.2016
(531) 3.13.1; A3.13.4; A3.13.24
(591) Xanh lá cây, be
(731) CÔNG TY TNHH SLK (VN)
385B3 đường Nguyễn Trãi, phường Nguyễn Cư Trinh, quận 1, thành phố Hồ Chí Minh

(511) Nhóm 25: Quần áo; giày dép; mũ nón.

Nhóm 35: Dịch vụ mua bán, giày dép, mũ nón, quần áo thời trang và phụ kiện thời trang.

---

(210) **4-2016-19260**

(540)

Hanogo

(220) 28.06.2016
(441) 26.09.2016
(531) 26.4.2
(731) NGUYỄN VĂN PHÓNG (VN)
Thôn Dược Hạ, xã Tiên Dược, huyện Sóc Sơn, thành phố Hà Nội

(511) Nhóm 19: Gỗ xây dựng; gỗ thành phẩm; gỗ xẻ; gỗ dán; vật liệu lát bằng gỗ; gỗ bán thành phẩm.

---

(210) **4-2016-19262**

(540)

EVNNPC
CÔNG TY CÔNG NGHỆ THÔNG TIN
GPRS MODEM RSM238
NPCIT

(220) 28.06.2016
(441) 26.09.2016
(531) A1.1.9; A1.1.2; 26.1.2; 26.3.23
(591) Xanh dương, đỏ, trắng, vàng đồng
(731) CÔNG TY CÔNG NGHỆ THÔNG TIN ĐIỆN LỰC MIỀN BẮC (VN)
Thửa số 2, lô văn phòng 1, khu bán đảo Linh Đàm, phường Hoàng Liệt, quận Hoàng Mai, thành phố Hà Nội

(511) Nhóm 09: Thiết bị truyền phát tín hiệu điện tử.

---

(210) **4-2016-19263**

(540)

HSJ
Song Cau Ha Bac Joint Stock Company

(220) 28.06.2016
(441) 26.09.2016
(531) 26.3.1; A1.1.9; A1.1.2; A26.11.12
(591) Trắng, xanh đen, đỏ
(731) CÔNG TY CỔ PHẦN SÔNG CẦU HÀ BẮC (VN)
Thôn Đạo Ngạn, xã Quang Châu, huyện Việt Yên, tỉnh Bắc Giang

(511) Nhóm 19: Gạch, xi măng.

---

(210) **4-2016-19265**

(540)

VI VU BỐN PHƯƠNG - HỘI TỤ ĐAM MÊ

(220) 28.06.2016
(441) 26.09.2016
(531) 26.1.2; 2.9.4; 25.5.25; 26.2.7
(591) Trắng, xanh da trời, xanh lá cây, đỏ, vàng
(731) PHẠM PHƯỚC TOÀN (VN)
07/86 Thái Phiên, phường An Sơn, thành phố Tam Kỳ, tỉnh Quảng Nam

(511) Nhóm 39: Dịch vụ vận tải đường bộ, đường thủy và đường hàng không.

---

(210) **4-2016-19267**

(540)

(220) 28.06.2016
(441) 26.09.2016
(531) A11.3.7; 1.15.11
(591) Đỏ, trắng
(731) NGUYỄN NGỌC TUẤN (VN)
Số 183 phố Lò Đúc, phường Đồng Nhân, quận Hai Bà Trưng, thành phố Hà Nội

(511) Nhóm 43: Dịch vụ nhà hàng ăn uống.

---

(210) **4-2016-19268**

(540)

(220) 28.06.2016
(441) 26.09.2016
(531) A26.11.8
(731) CÔNG TY TNHH MỘT THÀNH VIÊN DỆT UYÊN TRANG (VN)
97/18 đường TA17A, phường Thới An, quận 12, thành phố Hồ Chí Minh

(511) Nhóm 25: Quần áo lót nam, nữ; quần áo thời trang.

---

(210) **4-2016-19269**

(540)

(220) 28.06.2016
(441) 26.09.2016
(531) 26.15.15; A24.15.7; 3.9.1; A3.9.24
(591) Trắng, xanh lá cây, đen
(731) CÔNG TY TNHH MỘT THÀNH VIÊN CHẾ BIẾN XUẤT NHẬP KHẨU HỒNG LÂM (VN)
Lô B5 - 2 đường số 2, KCN Tân Kim, ấp Tân Phước, xã Tân Kim, huyện Cần Giuộc, tỉnh Long An

(511) Nhóm 29: Thịt bò, thịt heo, thịt cá đã qua chế biến.

---

(210) **4-2016-19270**

(540)

(220) 28.06.2016
(441) 26.09.2016
(531) A5.1.16; A5.1.7
(591) Xanh, nâu, trắng ánh vàng
(731) TRẦN THỊ ÁNH TUYẾT (VN)
294 lầu 1 đường Nguyễn Chí Thanh, phường 5, quận 10, thành phố Hồ Chí Minh

(511) Nhóm 25: Quần áo, giày dép, mũ (nón, trẻ em).

---

(210) **4-2016-19271**

(540)

HOÀNG CHINH

(220) 28.06.2016
(441) 26.09.2016

(731) HỘ KINH DOANH NHÀ THUỐC HOÀNG CHINH (VN)
37-39 Lô B, Bình Phú, phường 11, quận 6, thành phố Hồ Chí Minh

(511) Nhóm 03: Mỹ phẩm.

Nhóm 05: Thuốc, thực phẩm chức năng.

Nhóm 10: Thiết bị, dụng cụ y tế.

---

(210) **4-2016-19272**

(540)

KADO
LUXURY GIFTS

(220) 28.06.2016
(441) 26.09.2016
(531) A26.11.8
(591) Xanh, trắng
(731) CÔNG TY TNHH AARDENBURG ASLA (VN)
Lầu 7, tòa nhà Beautiful Saigon, 02 Nguyễn Khắc Viện, phường Tân Phú, quận 7, thành phố Hồ Chí Minh

(511) Nhóm 35: Mua bán các mặt hàng quà tặng như: gốm sứ, đồng hồ, mỹ phẩm, quà lưu niệm, bút bi, ví, túi xách.

---

(210) **4-2016-19273**

(540)

PLASTSEA

(220) 28.06.2016
(441) 26.09.2016

(731) CÔNG TY CỔ PHẦN THƯƠNG MẠI DƯỢC PHẨM QUỐC TẾ (VN)
Số nhà 40 đường Nguyên Hồng, phường Láng Hạ, quận Đống Đa, thành phố Hà Nội

(740) Công ty TNHH Sở hữu trí tuệ và Công nghệ Thủ Đô (CAPITAL IP&T CO.LTD.)

(511) Nhóm 05: Dược phẩm; thực phẩm chức năng; thực phẩm dinh dưỡng dùng trong y tế; nước uống dinh dưỡng dùng trong y tế; bông băng dùng trong y tế; dung dịch làm sạch khử khuẩn sát trùng dùng cho mục đích y tế.

---

(210) **4-2016-19274**

(540)

ROSASEA

(220) 28.06.2016
(441) 26.09.2016

(731) CÔNG TY CỔ PHẦN THƯƠNG MẠI DƯỢC PHẨM QUỐC TẾ (VN)
Số nhà 40 đường Nguyên Hồng, phường Láng Hạ, quận Đống Đa, thành phố Hà Nội

(740) Công ty TNHH Sở hữu trí tuệ và Công nghệ Thủ Đô (CAPITAL IP&T CO.LTD.)

(511) Nhóm 05: Dược phẩm; thực phẩm chức năng; thực phẩm dinh dưỡng dùng trong y tế; nước uống dinh dưỡng dùng trong y tế; bông băng dùng trong y tế; dung dịch làm sạch khử khuẩn sát trùng dùng cho mục đích y tế.

---

(210) **4-2016-19275**

(540)

KEYGOLD

(220) 28.06.2016
(441) 26.09.2016

(731) CÔNG TY TRÁCH NHIỆM HỮU HẠN PHÚ NÔNG (VN)
Quốc lộ 91, KV Qui Thạnh 1, phường Trung Kiên, quận Thốt Nốt, thành phố Cần Thơ

(740) Công ty TNHH Sở hữu trí tuệ và Công nghệ Thủ Đô (CAPITAL IP&T CO.LTD.)

(511) Nhóm 05: Thuốc bảo vệ thực vật như: thuốc trừ bệnh cây trồng; thuốc trừ sâu; thuốc diệt cỏ; thuốc diệt trừ rầy nâu; thuốc diệt nấm mốc.

---

(210) **4-2016-19276**

(540)

KEYGOLDSUPER

(220) 28.06.2016
(441) 26.09.2016

(731) CÔNG TY TRÁCH NHIỆM HỮU HẠN PHÚ NÔNG (VN)
Quốc lộ 91, KV Qui Thạnh 1, phường Trung Kiên, quận Thốt Nốt, thành phố Cần Thơ

(740) Công ty TNHH Sở hữu trí tuệ và Công nghệ Thủ Đô (CAPITAL IP&T CO.LTD.)

(511) Nhóm 05: Thuốc bảo vệ thực vật như: thuốc trừ bệnh cây trồng; thuốc trừ sâu; thuốc diệt cỏ; thuốc diệt trừ rầy nâu; thuốc diệt nấm mốc.

---

(210) **4-2016-19277**

(540)

KEYSUPER

(220) 28.06.2016
(441) 26.09.2016

(731) CÔNG TY TRÁCH NHIỆM HỮU HẠN PHÚ NÔNG (VN)
Quốc lộ 91, KV Qui Thạnh 1, phường Trung Kiên, quận Thốt Nốt, thành phố Cần Thơ

(740) Công ty TNHH Sở hữu trí tuệ và Công nghệ Thủ Đô (CAPITAL IP&T CO.LTD.)

(511) Nhóm 05: Thuốc bảo vệ thực vật như: thuốc trừ bệnh cây trồng; thuốc trừ sâu; thuốc diệt cỏ; thuốc diệt trừ rầy nâu; thuốc diệt nấm mốc.

---

(210) **4-2016-19278**

(540)

SUPERCUBS

(220) 28.06.2016
(441) 26.09.2016

(731) CÔNG TY TRÁCH NHIỆM HỮU HẠN PHÚ NÔNG (VN)
Quốc lộ 91, KV Qui Thạnh 1, phường Trung Kiên, quận Thốt Nốt, thành phố Cần Thơ

(740) Công ty TNHH Sở hữu trí tuệ và Công nghệ Thủ Đô (CAPITAL IP&T CO.LTD.)

(511) Nhóm 05: Thuốc bảo vệ thực vật như: thuốc trừ bệnh cây trồng; thuốc trừ sâu; thuốc diệt cỏ; thuốc diệt trừ rầy nâu; thuốc diệt nấm mốc.

---

(210) **4-2016-19279**

(540)

CUBSUPER

(220) 28.06.2016
(441) 26.09.2016

(731) CÔNG TY TRÁCH NHIỆM HỮU HẠN PHÚ NÔNG (VN)
Quốc lộ 91, KV Qui Thạnh 1, phường Trung Kiên, quận Thốt Nốt, thành phố Cần Thơ

(740) Công ty TNHH Sở hữu trí tuệ và Công nghệ Thủ Đô (CAPITAL IP&T CO.LTD.)

(511) Nhóm 05: Thuốc bảo vệ thực vật như: thuốc trừ bệnh cây trồng; thuốc trừ sâu; thuốc diệt cỏ; thuốc diệt trừ rầy nâu; thuốc diệt nấm mốc.

---

(210) **4-2016-19280**

(540)

TRUETURBO

(220) 28.06.2016
(441) 26.09.2016

(731) CÔNG TY TRÁCH NHIỆM HỮU HẠN PHÚ NÔNG (VN)
Quốc lộ 91, KV Qui Thạnh 1, phường Trung Kiên, quận Thốt Nốt, thành phố Cần Thơ

(740) Công ty TNHH Sở hữu trí tuệ và Công nghệ Thủ Đô (CAPITAL IP&T CO.LTD.)

(511) Nhóm 05: Thuốc bảo vệ thực vật như: thuốc trừ bệnh cây trồng; thuốc trừ sâu; thuốc diệt cỏ; thuốc diệt trừ rầy nâu; thuốc diệt nấm mốc.

---

(210) **4-2016-19281**

(540)

IDOLTURBO

(220) 28.06.2016
(441) 26.09.2016

(731) CÔNG TY TRÁCH NHIỆM HỮU HẠN PHÚ NÔNG (VN)
Quốc lộ 91, KV Qui Thạnh 1, phường Trung Kiên, quận Thốt Nốt, thành phố Cần Thơ

(740) Công ty TNHH Sở hữu trí tuệ và Công nghệ Thủ Đô (CAPITAL IP&T CO.LTD.)

(511) Nhóm 05: Thuốc bảo vệ thực vật như: thuốc trừ bệnh cây trồng; thuốc trừ sâu; thuốc diệt cỏ; thuốc diệt trừ rầy nâu; thuốc diệt nấm mốc.

---

(210) **4-2016-19282**

(540)

VOTETURBO

(220) 28.06.2016
(441) 26.09.2016

(731) CÔNG TY TRÁCH NHIỆM HỮU HẠN PHÚ NÔNG (VN)
Quốc lộ 91, KV Qui Thạnh 1, phường Trung Kiên, quận Thốt Nốt, thành phố Cần Thơ

(740) Công ty TNHH Sở hữu trí tuệ và Công nghệ Thủ Đô (CAPITAL IP&T CO.LTD.)

(511) Nhóm 05: Thuốc bảo vệ thực vật như: thuốc trừ bệnh cây trồng; thuốc trừ sâu; thuốc diệt cỏ; thuốc diệt trừ rầy nâu; thuốc diệt nấm mốc.

---

(210) **4-2016-19283**

(540)

HEBE
STYLIST

(220) 28.06.2016
(441) 26.09.2016
(531) 26.4.2
(591) Xám, trắng
(731) CÔNG TY TNHH ALLPYRA (VN)
Tầng L, tòa nhà Đại Thanh Bình, 911-917 Nguyễn Trãi, phường 14, quận 5, thành phố Hồ Chí Minh

(511) Nhóm 35: Mua bán quần áo, đồ trang sức (vàng, bạc, đá quý, nữ trang).

Nhóm 40: Gia công quần áo, đồ trang sức (vàng, bạc, đá qúy, nữ trang).

---

(210) **4-2016-19285**

(540)

CON TRÂU VIỆT

(220) 28.06.2016
(441) 26.09.2016
(591) Đỏ
(731) CÔNG TY TNHH MỘT THÀNH VIÊN VẬT TƯ NÔNG NGHIỆP VIỆT THANH (VN)
Số 304A, quốc lộ 30, phường Mỹ Phú, thành phố Cao Lãnh, tỉnh Đồng Tháp

(511) Nhóm 01: Phân bón.

Nhóm 35: Quản lý kinh doanh thương mại.

---

(210) **4-2016-19286**

(540)

VIỆT TRANG

(220) 28.06.2016
(441) 26.09.2016
(591) Đỏ, đen
(731) CÔNG TY TNHH SX TM XNK HIGH TECH VIỆT TRANG (VN)
Số 804, tổ 6, ấp K10, xã Phú Hiệp, huyện Tam Nông, tỉnh Đồng Tháp

(511) Nhóm 01: Phân bón.

Nhóm 35: Quản lý kinh doanh thương mại.

---

(210) **4-2016-19287**

(540)

TRÂU NHÀ NÔNG

(220) 28.06.2016
(441) 26.09.2016
(591) Đỏ, đen
(731) CÔNG TY TNHH MỘT THÀNH VIÊN VẬT TƯ NÔNG NGHIỆP ĐẤT PHÙ SA (VN)
304, quốc lộ 30, phường Mỹ Phú, thành phố Cao Lãnh, tỉnh Đồng Tháp

(511) Nhóm 01: Phân bón.

Nhóm 35: Quản lý kinh doanh thương mại.

---

(210) **4-2016-19288**

(540)

KỲ LÂN

(220) 28.06.2016
(441) 26.09.2016

(591) Đỏ
(731) CÔNG TY TNHH MỘT THÀNH VIÊN SẢN XUẤT THƯƠNG MẠI DỊCH VỤ XUẤT NHẬP KHẨU TAM PHÚC (VN)
Số R1-73 Phạm Văn Nghị, khu phố Hưng Phước 3, khu đô thị Phú Mỹ Hưng, phường Tân Phong, quận 7, thành phố Hồ Chí Minh

(511) Nhóm 01: Phân bón.

Nhóm 35: Quản lý kinh doanh thương mại.

---

(210) **4-2016-19289**

(540)

LPT

(220) 28.06.2016
(441) 26.09.2016
(531) A5.5.21; A5.5.20
(731) CƠ SỞ SẢN XUẤT TỎI ĐEN LPT (VN)
32/65/2 ấp Ba Ngàn, xã Đại Thành, thị xã Ngã Bảy, tỉnh Hậu Giang

(511) Nhóm 29: Tỏi đen (tỏi đã qua sơ chế và bảo quản) sử dụng như thực phẩm thông thường.

---

(210) **4-2016-19290**

(540)

KONIG

(220) 28.06.2016
(441) 26.09.2016

(731) CÔNG TY TNHH THƯƠNG MẠI ĐÔNG NGÂN (VN)
136 đường 13, phường Bình Trị Đông B, quận Bình Tân, thành phố Hồ Chí Minh

(511) Nhóm 01: Keo dùng trong công nghiệp; hồ dùng trong công nghiệp; chất dính dùng trong công nghiệp.

---

(210) **4-2016-19292**

(540)

(220) 28.06.2016
(441) 26.09.2016
(531) 25.1.25; 26.13.25
(591) Xanh dương, đen
(731) CÔNG TY TNHH BB SKIN SOLUTIONS (VN)
73 Ngô Thời Nhiệm, phường 6, quận 3, thành phố Hồ Chí Minh

(511) Nhóm 44: Dịch vụ spa sức khỏe; dịch vụ cắt sửa móng tay; mỹ viện; dịch vụ xăm hình; dịch vụ trang điểm.

---

(210) **4-2016-19293**

(540)

Lion Power

(220) 28.06.2016
(441) 26.09.2016
(531) 26.4.2
(731) MOHAMAD RASMI KACHLAN (AE)
Shop No. 1, owned by Mohamad Syed Abdulrahim - Naif Market, Dubai, United Arab Emirates
(740) Công ty Luật TNHH Thương mại - Đầu tư (INTRACO LAW FIRM)

(511) Nhóm 09: Pin điện; ắc quy điện; máy tính bỏ túi; máy vi tính; thiết bị thu hình; đầu đĩa DVD; máy đọc đĩa compắc; thiết bị điều khiển từ xa.

Nhóm 11: Thiết bị điều hòa không khí; hệ thống chiếu sáng và thiết bị chiếu sáng; thiết bị sưởi ấm; thiết bị sinh hơi nước; hệ thống và thiết bị nấu nướng; thiết bị và máy làm lạnh; thiết bị sấy; thiết bị và hệ thống thông gió [điều hòa không khí]; hệ thống cung cấp nước.

---

(210) **4-2016-19294**

(540)

(220) 28.06.2016
(441) 26.09.2016
(531) 6.1.2; 26.1.1; 26.1.5; 26.3.2
(591) Xanh lá cây, đỏ, vàng kim loại, trắng, hồng, xanh da trời, vàng chanh, ochre, nâu đen, hoa cà, mận
(731) CÔNG TY TNHH MỘT THÀNH VIÊN ĐỨC UYÊN (VN)
Thôn 3, xã Sông Trà, huyện Hiệp Đức, tỉnh Quảng Nam

(511) Nhóm 31: Sản phẩm cây lâm nghiệp, cây nông nghiệp, cây công nghiệp và cây ăn trái lâu năm, cụ thể như: xoài, nhãn, cam, bưởi; các loại hạt giống, cây giống và cây kiểng (cây cảnh).

---

(210) **4-2016-19295**

(540)

(220) 28.06.2016
(441) 26.09.2016
(531) A26.11.12
(731) SUZHOU YOURBEST NEW MATERIALS CO.,LTD. (CN)
NO. 22, Youxiang Road, Yuexi Street, Suzhou Wuzhong Economic Development Zone, Suzhou, Jiangsu, China
(740) Công ty TNHH Trà và cộng sự (TRA & ASSOCIATES CO.,LTD)

(511) Nhóm 06: Hợp kim để hàn bạc; hợp kim để hàn; que hàn bằng kim loại; sợi dây để hàn bằng kim loại; que kim loại dùng để hàn vảy; que kim loại dùng để hàn vảy và hàn.

---

(210) **4-2016-19296**

(540)

LUBRAMIN XT

(220) 28.06.2016
(441) 26.09.2016
(731) CÔNG TY TNHH VẠN TIẾN AN (VN)
40 đường số 11, cư xá Đài Ra Đa, Phú Lâm, phường 13, quận 6, thành phố Hồ Chí Minh

(511) Nhóm 04: Dầu và mỡ công nghiệp; dầu bôi trơn băng tải.

---

(210) **4-2016-19297**

(540)

(220) 28.06.2016
(441) 26.09.2016
(531) 2.3.1
(591) Trắng, nâu đen
(731) CÔNG TY TNHH PHÁT TRIỂN CÔNG NGHỆ FRANSON QUỐC TẾ (VN)
Số 179 phố Hàng Bông, phường Hàng Bông, quận Hoàn Kiếm, thành phố Hà Nội

(511) Nhóm 30: Cà phê; đồ uống trên cơ sở cà phê; hương liệu cà phê.

---

(210) **4-2016-19298**

(540)

(220) 28.06.2016
(441) 26.09.2016
(531) 2.3.1; 26.4.2; 25.5.2; 1.15.15
(591) Đỏ, trắng, mận, hồng, đen
(731) CÔNG TY CỔ PHẦN DƯỢC PHẨM TÂM ANH MINH (VN)
442/119/49/39 quốc lộ 1A, khu phố 3, phường An Phú Đông, quận 12, thành phố Hồ Chí Minh

(511) Nhóm 05: Dược phẩm; thực phẩm chức năng.

---

(210) **4-2016-19300**

(540)

ROCKIT

(220) 28.06.2016
(441) 26.09.2016
(731) HAVELOCK NORTH FRUIT CO. LIMITED (NZ)
Cnr Eastbourne & Market Streets, Hastings, New Zealand
(740) Công ty Luật TNHH quốc tế BMVN (BMVN INTERNATIONAL LLC)

(511) Nhóm 16: Các loại tài liệu in ấn phục vụ cho hướng dẫn, giáo dục và giảng dạy, cụ thể là sách, sách hướng dẫn, biểu đồ, sổ tay hướng dẫn; đồ văn phòng phẩm, cụ thể là giấy, phong bì, tập giấy, thẻ (văn phòng phẩm), giấy viết thư, bút bi và bút chì; xuất bản phẩm dạng in, cụ thể là tạp chí, báo bản tin và báo giấy; sách in và cuốn sách nhỏ; sản phẩm dùng để đóng gói, làm bao bì được làm bằng bìa cứng; ảnh chụp (dạng in); vật liệu dùng để đóng gói, làm bao bì được làm bằng giấy hoặc nhựa.

Nhóm 20: Đồ chứa làm bằng nhựa, gỗ hoặc vật liệu thay thế cho nhựa và gỗ, dùng để đóng gói trái cây và rau.

Nhóm 31: Trái cây, rau củ ngoại trừ rau xà lách, xà lách rocket, rau cải bắp, bông cải xanh và súp lơ; hạt giống trái cây dùng để trồng cây; hạt giống rau củ dùng để trồng cây; cây trồng tự nhiên.

---

(210) **4-2016-19301**

(540)

(220) 28.06.2016
(441) 26.09.2016
(531) A26.11.12; 26.11.3; 1.15.5
(591) Vàng, nâu, cam
(731) CÔNG TY TNHH THƯƠNG MẠI VẬN TẢI GOLD HORSE (VN)
Lầu 1 phòng 101, tòa nhà Nam Phương, 101 Nguyễn Văn Thủ, phường Đa Kao, quận 1, thành phố Hồ Chí Minh

(511) Nhóm 30: Cà phê; cà phê nhân tạo; đồ uống trên cơ sở cà phê; cà phê chưa rang; đồ uống cà phê có sữa; mật ong.

Nhóm 39: Vận chuyển hàng hóa; vận tải hàng không; dịch vụ vận chuyển bằng xà lan; môi giới vận tải; vận tải đường biển, hậu cần vận tải.

---

(210) **4-2016-19302**

(540)

PHÚC THIÊN

(220) 28.06.2016
(441) 26.09.2016

(731) NGUYỄN THỊ PHƯƠNG LIÊN (VN)
27/45 Kinh Dương Vương, phường 12, quận 6, thành phố Hồ Chí Minh

(511) Nhóm 25: Quần áo trẻ em; quần áo người lớn; mũ (nón); giày; dép.

---

(210) **4-2016-19304**

(540)

BLUE HAT

(220) 28.06.2016
(441) 26.09.2016
(531) 9.7.1
(591) Xanh dương
(731) CÔNG TY CỔ PHẦN MŨ XANH G.R.O.U.P (VN)
54/2 Bạch Đằng, phường 2, quận Tân Bình, thành phố Hồ Chí Minh

(511) Nhóm 35: Mua bán các sản phẩm điện, điện tử viễn thông cụ thể là: điện thoại, máy fax, thiết bị truyền phát (viễn thông); mua bán các sản phẩm tin học, thiết bị ngoại vi và phần mềm cụ thể là: phần mềm tin học, máy vi tính, máy tính bảng, thiết bị ngoại vi máy vi tính.

Nhóm 42: Lập trình máy tính; thiết kế phần mềm máy tính.

---

(210) **4-2016-19305**

(540)

HOT 79
THẾ TUẤN

(220) 28.06.2016
(441) 26.09.2016
(531) 11.3.18
(591) Vàng, xám, đỏ, xanh lá cây, cam, đen, trắng
(731) HỘ KINH DOANH HOT 79 (VN)
Số 28A đường Hưng Đạo Vương, phường 1, thành phố Vĩnh Long, tỉnh Vĩnh Long
(740) Công ty TNHH Tư vấn Sở hữu trí tuệ Á Đông (A ĐÔNG IP CONSULTANCY CO.,LTD.)

(511) Nhóm 43: Quán ăn uống; quán cà phê; nhà trọ.

---

(210) **4-2016-19306**

(540)

(220) 28.06.2016
(441) 26.09.2016
(531) 26.3.1; 26.3.23; 1.15.23
(591) Xanh dương đậm, đỏ
(731) CÔNG TY THIÊN THAI - (TNHH) (VN)
Số 99, thị trấn Gia Bình, huyện Gia Bình, tỉnh Bắc Ninh
(740) Công ty TNHH Tư vấn Sở hữu trí tuệ Á Đông (A ĐÔNG IP CONSULTANCY CO.,LTD.)

(511) Nhóm 06: Sắt; thép.

Nhóm 35: Mua bán: sắt, thép.

---

(210) **4-2016-19307**

(540)

(220) 28.06.2016
(441) 26.09.2016
(531) 1.15.15; 1.15.23
(731) NGUYỄN THỊ LIỆU (VN)
Số 211A, đường Bắc Sơn, phường Hoàng Văn Thụ, thành phố Lạng Sơn, tỉnh Lạng Sơn

(511) Nhóm 43: Nhà hàng ăn uống; dịch vụ cung cấp thức ăn, đồ uống do nhà hàng thực hiện.

---

(210) **4-2016-19308**

(540)

Ốc bà béo xứ lạng

(220) 28.06.2016
(441) 26.09.2016
(531) 1.15.15
(731) NGUYỄN THỊ LIỆU (VN)
Số 211A, đường Bắc Sơn, phường Hoàng Văn Thụ, thành phố Lạng Sơn, tỉnh Lạng Sơn

(511) Nhóm 43: Nhà hàng ăn uống; dịch vụ cung cấp thức ăn, đồ uống do nhà hàng thực hiện.

---

(210) **4-2016-19309**

(540)

(220) 28.06.2016
(441) 26.09.2016
(531) A26.4.6
(731) KEEN, INC. (US)
515 NW 13th Avenue, Portland, Oregon 97209 USA
(740) Công ty Tư vấn đầu tư và chuyển giao công nghệ (INVESTCONSULT)

(511) Nhóm 09: Đồ đi chân bảo hộ, giày và ủng bảo hộ.

Nhóm 18: Túi, ba lô, hành lý và sản phẩm bằng da.

Nhóm 25: Quần áo, đồ đi chân và đồ đội đầu.

---

(210) **4-2016-19310**

(540)

KEEN UNEEK

(220) 28.06.2016
(441) 26.09.2016
(731) KEEN, INC. (US)
515 NW 13th Avenue, Portland, Oregon 97209 USA
(740) Công ty Tư vấn đầu tư và chuyển giao công nghệ (INVESTCONSULT)

(511) Nhóm 25: Đồ đi chân, dép và giày để chơi quần vợt.

---

(210) **4-2016-19311**

(540)

UNEEK

(220) 28.06.2016
(441) 26.09.2016
(731) KEEN, INC. (US)
515 NW 13th Avenue, Portland, Oregon 97209 USA
(740) Công ty Tư vấn đầu tư và chuyển giao công nghệ (INVESTCONSULT)

(511) Nhóm 25: Đồ đi chân, dép và giày để chơi quần vợt.

---

(210) **4-2016-19312**

(540)

HEWEL V

(220) 28.06.2016
(441) 26.09.2016
(731) CÔNG TY CỔ PHẦN DƯỢC PHẨM ECO (VN)
Căn hộ F2, chung cư số 130, phố Đốc Ngữ, phường Vĩnh Phúc, quận Ba Đình, thành phố Hà Nội

(511) Nhóm 05: Thực phẩm chức năng (dùng trong ngành y).

---

(210) **4-2016-19313**

(540)

(220) 28.06.2016
(441) 26.09.2016
(531) A26.1.18
(591) Trắng, đen, vàng
(731) VÕ HUY ĐẠT (VN)
Số 106 Nguyễn Chí Thanh, phường Hải Châu 1, quận Hải Châu, thành phố Đà Nẵng

(511) Nhóm 43: Dịch vụ khách sạn; cho thuê chỗ ở; nhà nghỉ; nhà hàng ăn uống.

---

(210) **4-2016-19314**

(540)

(220) 28.06.2016
(441) 26.09.2016
(531) 5.7.3; 1.7.6; A7.1.12; A1.1.10; 18.3.23; 18.3.21; 1.15.24
(591) Xanh nước biển, vàng
(731) ỦY BAN NHÂN DÂN HUYỆN VĂN LÂM (VN)
Thị trấn Như Quỳnh - huyện Văn Lâm - tỉnh Hưng Yên

(511) Nhóm 33: Rượu: rượu gạo.

---

(210) **4-2016-19315**

(540)

(220) 28.06.2016
(441) 26.09.2016
(531) 1.15.23; 2.9.8; A10.3.4
(731) CÔNG TY TRÁCH NHIỆM HỮU HẠN ĐẠI HIỀN TÂM (VN)
21/41A đường số 11, phường 11, quận Gò Vấp, thành phố Hồ Chí Minh
(740) Công ty Cổ phần Sở hữu công nghiệp INVESTIP (INVESTIP)

(511) Nhóm 30: Bánh kẹo; sô cô la.

---

(210) **4-2016-19316**

(540)

(220) 28.06.2016
(441) 26.09.2016
(531) 2.9.8; 1.15.15; A8.1.22
(731) CÔNG TY TRÁCH NHIỆM HỮU HẠN ĐẠI HIỀN TÂM (VN)
21/41A đường số 11, phường 11, quận Gò Vấp, thành phố Hồ Chí Minh
(740) Công ty Cổ phần Sở hữu công nghiệp INVESTIP (INVESTIP)

(511) Nhóm 30: Bánh kẹo; sô cô la.

---

(210) **4-2016-19317**

(540)

SuperD

(220) 28.06.2016
(441) 26.09.2016
(531) 26.15.15
(731) SUPERD CO., LTD. (CN)
Level 17, SuperD Building, Keji Nan Ba Lu, Nanshan District, Shenzhen, Guangdong Province, China
(740) Công ty TNHH Dương và Trần (DUONG & TRAN CO., LTD)

(511) Nhóm 09: Máy vi tính; thiết bị ngoại vi máy vi tính; phần mềm máy tính (ghi sẵn); màn hình (phần cứng máy tính); công cụ giám sát (chương trình máy tính); bản mạch in; máy tính xách tay; xuất bản phẩm điện tử, có thể tải xuống; phần mềm trò chơi máy tính; bộ vi xử lý; thiết bị dẫn dường cho xe cộ (máy vi tính trên xe cộ); điện thoại di động; điện thoại; máy quay viđêô xách tay có kèm theo bộ phận ghi hình; máy đọc đĩa DVD; thiết bị và dụng cụ quang học; kính quang học; kính xem hình nổi, thiết bị xem hình nổi; chíp (mạch tích hợp); màn hình quang; điện thoại thông minh; kính đeo mắt 3D; bộ cấp điện có thể mang đi được (ắc quy có thể sạc lại); pin điện; thiết bị sạc pin; tai nghe; kính thông minh; đồng hồ thông minh; chương trình máy vi tính (phần mềm có thể tải xuống được); máy tính bảng; thiết bị lưu trữ dữ liệu (USB); vỏ cho điện thoại thông minh.

---

(210) **4-2016-19318**

(540)

SuperD

(220) 28.06.2016
(441) 26.09.2016
(531) 26.15.15
(591) Đen, xám
(731) SUPERD CO., LTD. (CN)
Level 17, SuperD Building, Keji Nan Ba Lu, Nanshan District, Shenzhen, Guangdong Province, China
(740) Công ty TNHH Dương và Trần (DUONG & TRAN CO., LTD)

(511) Nhóm 35: Quảng cáo; cho thuê không gian quảng cáo; dịch vụ quảng cáo trực tuyến trên mạng máy tính; cho thuê thời gian quảng cáo trên các phương tiện truyền thông; dịch vụ giới thiệu sản phẩm trên các phương tiện truyền thông, cho mục đích bán lẻ; hỗ trợ quản lý kinh doanh; đại lý thông tin thương mại; marketing; quản lý tệp tin máy tính; biên tập thông tin vào cơ sở dữ liệu máy tính; tra cứu dữ liệu trong máy vi tính cho người khác; đăng ký thuê bao dịch vụ viễn thông cho người khác; dịch vụ khuyến mại cho người khác; hệ thống hóa thông tin vào cơ sở dữ liệu máy vi tính.

Nhóm 38: Truyền hình cáp; phát sóng truyền thanh, truyền hình không dây; gửi tin nhắn; thông tin liên lạc bằng điện thoại; dịch vụ điện báo; thông tin liên lạc bằng điện thoại di động, thông tin liên lạc bằng máy vi tính truyền tin và ảnh có hỗ trợ của máy vi tính; dịch vụ cung cấp kết nối viễn thông đến mạng máy tính toàn cầu; cung cấp quyền truy cập mạng máy tính toàn cầu cho người sử dụng; dịch vụ cung cấp phòng nói chuyện trên internet; cấp quyền truy cập vào cơ sở dữ liệu; truyền thiếp chúc mừng trực tuyến; truyền tập tin số; cung cấp diễn đàn trực tuyến.

Nhóm 41: Xuất bản sách và báo điện tử trực tuyến, sản xuất các chương trình phát thanh và truyền hình; tạo ra tài liệu xuất bản điện tử; cung cấp xuất bản phẩm điện tử trực tuyến,

không thể tải xuống được; giải trí trên truyền hình; giới thiệu phim; dịch vụ cung cấp trò chơi trực tuyến từ mạng máy tính, dịch vụ sắp đặt không dùng cho mục đích quảng cáo; xuất bản văn bản (không bao gồm những bài quảng cáo); thông tin giải trí.

Nhóm 42: Cài đặt phần mền máy tính; cập nhật phần mềm máy tính; thiết kế phần mềm máy tính; điện toán đám mây, thiết kế công nghiệp; thông tin khí tượng; chuyển đổi tài liệu hoặc dữ liệu từ dạng vật lý sang dạng điện tử; cung cấp công cụ tìm kiếm trên internet; chuyển đổi dữ liệu máy tính và dữ liệu của chương trình máy tính (không phải là chuyển đổi vật lý); lưu trữ dữ liệu điện tử.

---

(210) **4-2016-19319**

(540)

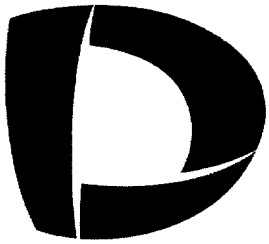

(220) 28.06.2016
(441) 26.09.2016
(531) 26.15.15
(731) SUPERD CO., LTD. (CN)
Level 17, SuperD Building, Keji Nan Ba Lu, Nanshan District, Shenzhen, Guangdong Province, China
(740) Công ty TNHH Dương và Trần (DUONG & TRAN CO., LTD)

(511) Nhóm 09: Máy vi tính: thiết bị ngoại vi máy vi tính; phần mền máy tính (ghi sẵn); màn hình (phần cung máy tính); công cụ giám sát (chương trình máy tính); bản mạch in; máy tính xách tay, xuất bản phẩm điện tử, có thể tải xuống; phần mềm trò chơi máy tính; bộ vi xử lý; thiết bị dẫn dường cho xe cộ (máy vi tính trên xe cộ); điện thoại di động; điện thoại, máy quay viđêô xách tay có kèm theo bộ phận ghi hình; máy đọc đĩa DVD; thiết bị và dụng cụ quang học; kính quang học; kính xem hình nổi, thiết bị xem hình nổi; chíp (mạch tích hợp); màn hình quang; điện thoại thông minh; kính deo mắt 3D, bộ cấp điện có thể mang đi được (ắc quy có thể sạc lại); pin điện; thiết bị sạc pin; tai nghe; kính thông minh; đồng hồ thông minh; chương trình máy vi tính (phần mềm có thể tải xuống được); máy tính bảng; thiết bị lưu trữ dữ liệu (USB); vỏ cho điện thoại thông minh.

---

(210) **4-2016-19320**

(540)

Diamond Doll Vodka

(220) 28.06.2016
(441) 26.09.2016
(731) CÔNG TY CỔ PHẦN KINH DOANH ĐẦU TƯ NHẤT VIỆT (VN)
Tầng 4, tòa nhà Đắc Phú, số 559 Kim Mã, phường Ngọc Khánh, quận Ba Đình, thành phố Hà Nội
(740) Văn phòng Luật sư ROYAL (ROYAL LAW FIRM)

(511) Nhóm 33: Rượu vôtca; rượu brandi; rượu mạnh; rượu uýt ki; rượu vang; đồ uống có cồn.

---

(210) **4-2016-19322**

(540)

(220) 28.06.2016
(441) 26.09.2016
(531) 26.4.2; 26.13.25; A9.7.21
(591) Xanh lá cây đậm, trắng ngà
(731) CÔNG TY TNHH SẢN XUẤT - THƯƠNG MẠI NHỰA CHÍ THÀNH V.N (VN)
611 Trần Đại Nghĩa, phường Tân Tạo A, quận Bình Tân, thành phố Hồ Chí Minh

(511) Nhóm 09: Mũ bảo hiểm.

---

(210) **4-2016-19323**

(540)

(220) 28.06.2016
(441) 26.09.2016
(531) 26.3.1
(731) CÔNG TY TNHH ĐẦU TƯ PHÁT TRIỂN KINH TẾ ĐÔNG ẤN (VN)
Cụm 13, thôn Hạnh Đàn, xã Tân Lập, huyện Đan Phượng, thành phố Hà Nội

(511) Nhóm 25: Giầy, dép.

Nhóm 35: Mua, bán giầy dép.

---

(210) **4-2016-19324**

(540)

AGROGEL

(220) 28.06.2016
(441) 26.09.2016
(731) ILSA S.P.A. (IT)
Via Roveggia, 31, Verona (Vr), Italy
(740) Công ty Luật TNHH WINCO (WINCO LAW FIRM)

(511) Nhóm 01: Phân bón; chế phẩm phân bón; chế phẩm để cải tạo đất; chất nền dùng để trồng cây không dùng đất (nông nghiệp); chất cải thiện chất lượng đất; chế phẩm và bột tăng cường đất hữu cơ; chế phẩm điều hòa sinh trưởng cây trồng; chất hóa học dùng trong nông nghiệp, làm vườn và lâm nghiệp (trừ chất diệt nấm, thuốc trừ cỏ, thuốc trừ sâu và chất diệt ký sinh trùng).

---

(210) **4-2016-19325**

(540)

(220) 28.06.2016
(441) 26.09.2016
(531) 1.15.23; A5.5.20; 26.1.1
(591) Xanh lá cây, vàng, trắng
(731) ILSA S.P.A. (IT)
Via Roveggia, 31, Verona (Vr), Italy
(740) Công ty Luật TNHH WINCO (WINCO LAW FIRM)

(511) Nhóm 01: Phân bón; chế phẩm phân bón; chế phẩm để cải tạo đất; chất nền dùng để trồng cây không dùng đất (nông nghiệp); chất cải thiện chất lượng đất; chất phẩm và bột tăng cường đất hữu cơ; chế phẩm điều hòa sinh trưởng cây trồng; chất hóa học dùng trong nông nghiệp, làm vườn và lâm nghiệp (trừ chất diệt nấm, thuốc trừ cỏ, thuốc trừ sâu và chất diệt ký sinh trùng).

---

(210) **4-2016-19326**

(540)

GELAMIN

(220) 28.06.2016
(441) 26.09.2016

(731) ILSA S.P.A. (IT)
Via Roveggia, 31, Verona (Vr), Italy
(740) Công ty Luật TNHH WINCO (WINCO LAW FIRM)

(511) Nhóm 01: Phân bón; chế phẩm phân bón; chế phẩm để cải tạo đất; chất nền dùng để trồng cây không dùng đất (nông nghiệp); chất cải thiện chất lượng đất; chế phẩm và bột tăng cường đất hữu cơ; chế phẩm điều hòa sinh trưởng cây trồng; chất hóa học dùng trong nông nghiệp, làm vườn và lâm nghiệp (trừ chất diệt nấm, thuốc trừ cỏ, thuốc trừ sâu và chất diệt ký sinh trùng).

---

(210) **4-2016-19327**

(540)

GELAMIN

(220) 28.06.2016
(441) 26.09.2016
(531) 1.15.15
(591) Xanh lá cây, xanh da trời, trắng
(731) ILSA S.P.A. (IT)
Via Roveggia, 31, Verona (Vr), Italy
(740) Công ty Luật TNHH WINCO (WINCO LAW FIRM)

(511) Nhóm 01: Phân bón; chế phẩm phân bón; chế phẩm để cải tạo đất; chất nền dùng để trồng cây không dùng đất (nông nghiệp); chất cải thiện chất lượng đất; chế phẩm và bột tăng cường đất hữu cơ; chế phẩm điều hòa sinh trưởng cây trồng; chất hóa học dùng trong nông nghiệp, làm vườn và lâm nghiệp (trừ chất diệt nấm, thuốc trừ cỏ, thuốc trừ sâu và chất diệt ký sinh trùng).

---

(210) **4-2016-19328**

(540)

VIRIDEM

(220) 28.06.2016
(441) 26.09.2016

(731) ILSA S.P.A. (IT)
Via Roveggia, 31, Verona (Vr), Italy
(740) Công ty Luật TNHH WINCO (WINCO LAW FIRM)

(511) Nhóm 01: Phân bón; chế phẩm phân bón; chế phẩm để cải tạo đất; chất nền dùng để trồng cây không dùng đất (nông nghiệp); chất cải thiện chất lượng đất; chế phẩm và bột tăng cường đất hữu cơ; chế phẩm điều hòa sinh trưởng cây trồng; chất hóa học dùng trong

nông nghiệp, làm vườn và lâm nghiệp (trừ chất diệt nấm, thuốc trừ cỏ, thuốc trừ sâu và chất diệt ký sinh trùng).

---

(210) **4-2016-19329**

(540)

VIRIDEM

(220) 28.06.2016
(441) 26.09.2016
(531) A5.3.14
(591) Xanh lá cây nhạt, trắng, xanh lá cây đậm
(731) ILSA S.P.A. (IT)
Via Roveggia, 31, Verona (Vr), Italy
(740) Công ty Luật TNHH WINCO (WINCO LAW FIRM)

(511) Nhóm 01: Phân bón; chế phẩm phân bón; chế phẩm để cải tạo đất; chất nền dùng để trồng cây không dùng đất (nông nghiệp); chất cải thiện chất lượng đất; chế phẩm và bột tăng cường đất hữu cơ; chế phẩm điều hòa sinh trưởng cây trồng; chất hóa học dùng trong nông nghiệp, làm vườn và lâm nghiệp (trừ chất diệt nấm, thuốc trừ cỏ, thuốc trừ sâu và chất diệt ký sinh trùng).

---

(210) **4-2016-19330**

(540)

HNOSS

(220) 28.06.2016
(441) 26.09.2016
(731) CÔNG TY TNHH DỊCH VỤ THƯƠNG MẠI PHƯƠNG ANH (VN)
45/3 Lương Ngọc Quyến, phường 13, quận 8, thành phố Hồ Chí Minh
(740) Công ty Luật TNHH WINCO (WINCO LAW FIRM)

(511) Nhóm 18: Túi xách; cặp xách; va li; ba lô; ví.

Nhóm 25: Quần áo; giày dép; mũ nón.

---

(210) **4-2016-19331**

(540)

MARKUZEN

(220) 28.06.2016
(441) 26.09.2016
(731) CÔNG TY TNHH ĐẦU TƯ THẾ GIỚI THƯƠNG MẠI THIÊN PHÚC (VN)
215/8 Gò Dầu, phường Tân Quý, quận Tân Phú, thành phố Hồ Chí Minh
(740) Công ty Luật TNHH WINCO (WINCO LAW FIRM)

(511) Nhóm 24: Khăn lau đồ đạc bằng vải.

---

(210) **4-2016-19332**

(540)

(220) 28.06.2016
(441) 26.09.2016
(531) 2.9.1; 25.1.6; A25.7.7; 9.3.1
(591) Trắng, xanh dương, xanh lá cây, vàng, đỏ, tím
(731) CÔNG TY TNHH TRIBECO BÌNH DƯƠNG (VN)
Số 8, đường số 11, KCN Việt Nam - Singapore, thị xã Thuận An, tỉnh Bình Dương
(740) Văn phòng luật sư Phạm và Liên danh (PHAM & ASSOCIATES)

(511) Nhóm 30: Trà, đồ uống trên cơ sở trà.

---

(210) **4-2016-19333**

(540)

BIOSETASE

(220) 28.06.2016
(441) 26.09.2016
(731) Y.S.P. INDUSTRIES (M) SDN. BHD. (MY)
Lot 3, 5 & 7, Jalan P/7, Section 13, Kawasan Perindustrian Bandar Baru Bangi, 43000 Kajang, Selangor Darul Ehsan, Malaysia
(740) Công ty Luật TNHH AMBYS Hà Nội (AMBYS HANOI)

(511) Nhóm 05: Dược phẩm.

---

(210) **4-2016-19334**

(540)

URIFAX

(220) 28.06.2016
(441) 26.09.2016
(731) Y.S.P. INDUSTRIES (M) SDN. BHD. (MY)
Lot 3, 5 & 7, Jalan P/7, Section 13, Kawasan Perindustrian Bandar Baru Bangi, 43000 Kajang, Selangor Darul Ehsan, Malaysia
(740) Công ty Luật TNHH AMBYS Hà Nội (AMBYS HANOI)

(511) Nhóm 05: Dược phẩm.

---

(210) **4-2016-19336**

(540)

(220) 28.06.2016
(441) 26.09.2016
(531) A26.11.8; 26.1.1; 26.1.6
(591) Xanh, trắng, xám
(731) NGUYỄN VĂN NGHỊ (VN)
E 36 tổ 7A Thịnh Quang, phường Thịnh Quang, quận Đống Đa, thành phố Hà Nội
(740) Công ty TNHH Sở hữu trí tuệ Gia Việt (GIAVIET CO., LTD.)

(511) Nhóm 06: Then ổ khóa; bản lề bằng kim loại; chốt hộp bằng kim loại; phụ kiện bằng kim loại cho xây dựng; phụ kiện lắp ráp cửa ra vào bằng kim loại; khóa bằng kim loại (ngoại trừ khóa điện).

Nhóm 07: Động cơ dùng cho cửa cuốn; động cơ (không kể loại dùng cho các phương tiện giao thông trên bộ); mô tơ (không kể loại dùng cho các phương tiện giao thông trên bộ); thanh truyền của động cơ; máy cơ điện dùng cho công nghiệp hóa chất; máy công cụ.

Nhóm 09: Bộ lưu điện; thiết bị điều khiển từ xa; dây và cáp điện; công tắc điện; tủ bảng điều khiển điện; cầu dao tự động (aptomat).

---

(210) **4-2016-19337**

(540)

(220) 28.06.2016
(441) 26.09.2016
(531) 3.2.7; A3.2.24; 4.3.7
(731) CÔNG TY CỔ PHẦN XUẤT NHẬP KHẨU VÀ ĐẦU TƯ ĐÔNG NAM VIỆT (VN)
Số 322D đường Âu Cơ, phường Nhật Tân, quận Tây Hồ, thành phố Hà Nội
(740) Công ty TNHH Sở hữu trí tuệ Gia Việt (GIAVIET CO., LTD.)

(511) Nhóm 30: Tinh bột, ngô, khoai, sắn, gạo, bánh kẹo.

---

(210) **4-2016-19338**

(540)

(220) 28.06.2016
(441) 26.09.2016
(531) 26.1.1; A26.1.18
(591) Xanh, trắng, xám
(731) CÔNG TY CỔ PHẦN DỊCH VỤ VÀ KỸ THUẬT TỔNG HỢP HCD (VN)
381 đường Trường Chinh, phường Khương Trung, quận Thanh Xuân, thành phố Hà Nội
(740) Công ty TNHH Sở hữu trí tuệ Gia Việt (GIAVIET CO., LTD.)

(511) Nhóm 06: Vật liệu xây dựng bằng kim loại; phụ kiện bằng kim loại cho xây dựng; công trình xây dựng bằng kim loại có thể chuyên chở được; khung kim loại dùng cho xây dựng; các cấu kiện bằng kim loại.

Nhóm 07: Động cơ; tua bin; máy bơm; máy nén; vòi và van cho máy móc; bi; bánh răng, hộp số; các bộ phận điều khiển và truyền chuyển động; các thiết bị nâng, hạ và bốc xếp; dụng cụ cầm tay chạy bằng mô tơ hoặc khí nén; máy công cụ và máy tạo hình kim loại.

Nhóm 39: Dịch vụ lữ hành; vận chuyển hành khách, hàng hóa; lưu giữ hàng hóa; cung cấp nhà kho, bãi đỗ xe; cho thuê xe hoặc thuê công ten nơ; giao nhận hàng hóa.

---

(210) **4-2016-19339**

(540)

BAO TỬ TRƯỜNG AN

(220) 28.06.2016
(441) 26.09.2016

(731) CÔNG TY TNHH KHOA HỌC CÔNG NGHỆ NAM DƯỢC THIÊN PHÚ (VN)
Số 225 phố Vọng, phường Đồng Tâm, quận Hai Bà Trưng, thành phố Hà Nội

(511) Nhóm 05: Thực phẩm chức năng.

---

(210) **4-2016-19340**

(540)

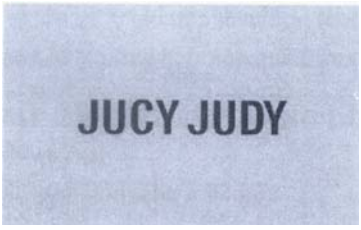

(220) 28.06.2016
(441) 26.09.2016
(531) 26.4.2
(731) TBH GLOBAL CO., LTD. (KR)
Tbh bldg. 456, Bongeunsa-Ro, Gangnam-Gu, Seoul, Republic of Korea
(740) Công ty TNHH Sở hữu trí tuệ ACTIP (ACTIP IP LIMITED)

(511) Nhóm 25: Thắt lưng [trang phục]; găng tay [trang phục]; tất cổ ngắn; bộ quần áo cho phụ nữ; áo vét [trang phục]; áo choàng ngoài; áo liền quần; áo chui đầu [áo sợi chui đầu]; áo thun ngắn tay; áo len dài tay; váy; áo váy; quần; mũ lưỡi trai [đồ đội đầu].

---

(210) **4-2016-19341**

(540)

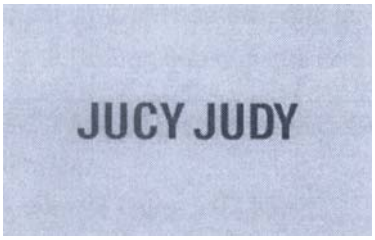

(220) 28.06.2016
(441) 26.09.2016
(531) 26.4.2
(731) TBH GLOBAL CO., LTD. (KR)
Tbh Bldg. 456, Bongeunsa-ro, Gangnam-gu, Seoul, Republic of Korea
(740) Công ty TNHH Sở hữu trí tuệ ACTIP (ACTIP IP LIMITED)

(511) Nhóm 18: Da thuộc; túi đeo vai; ba lô; ví cầm tay; ví tiền; túi xách tay; ô.

---

(210) **4-2016-19342**

(540)

(220) 28.06.2016
(441) 26.09.2016
(531) 26.1.2; A26.1.18
(731) NANTONG ZHITANG AGRICULTURAL PRODUCTS CO., LTD. (CN)
Xinnan Village, Baochang Town, Haimen City, Jiangsu, 226151, China
(740) Công ty TNHH Sở hữu trí tuệ ACTIP (ACTIP IP LIMITED)

(511) Nhóm 29: Rau đông nhanh; rau được bảo quản; thịt; trứng; cá, không còn sống; động vật giáp xác, không còn sống.

---

(210) **4-2016-19345**

(540)

(220) 28.06.2016
(441) 26.09.2016
(731) ZHEJIANG DADONG SHOES CO., LTD (CN)
North Industrial Park, Ruian City, Zhejiang Province, P.R. China
(740) Công ty TNHH Ban Ca (BANCA)

(511) Nhóm 25: Quần áo; tã lót trẻ sơ sinh [quần áo]; đồ đi ở chân; mũ lưỡi trai [đồ đội đầu]; trang phục dệt kim; găng tay [trang phục].

Nhóm 35: Quảng cáo; dịch vụ nghiên cứu tiếp thị; dịch vụ đại lý xuất nhập khẩu; dịch vụ khuyến mãi cho người khác; dịch vụ mua sắm cho người khác [mua hàng hóa và dịch vụ cho người khác]; dịch vụ cung cấp nơi họp chợ trực tuyến cho người bán và người mua hàng hóa và dịch vụ.

---

(210) **4-2016-19346**

(540)

(220) 28.06.2016
(441) 26.09.2016
(531) 1.15.15; A24.15.7; A15.9.11
(591) Xanh lá cây, xanh lam
(731) TRẦN VŨ TRƯỜNG GIANG (VN)
9-F3, khu dân cư Vĩnh Phú 2, phường Vĩnh Phú, thị xã Thuận An, tỉnh Bình Dương
(740) Công ty TNHH Sở hữu trí tuệ VIPATCO (VIPATCO CO., LTD.)

(511) Nhóm 11: Thiết bị chiếu sáng bằng đèn đi ốt phát quang (LED); đèn trần (gắn trên trần nhà); đèn chùm; đèn chiếu sáng; bóng đèn điện; phụ kiện của bóng đèn.

---

(210) **4-2016-19347**

(540)

(220) 28.06.2016
(441) 26.09.2016
(531) 26.4.1; 26.4.7; 26.4.9
(591) Đen, đỏ, trắng
(731) BÀNH ĐỨC TRUNG (VN)
185C, đường 30/4, phường Xuân Khánh, quận Ninh Kiều, thành phố Cần Thơ
(740) Công ty TNHH Sở hữu trí tuệ VIPATCO (VIPATCO CO., LTD.)

(511) Nhóm 43: Dịch vụ nhà hàng ăn uống; quán ăn tự phục vụ; quán cà phê; dịch vụ cung cấp thức ăn đồ uống do nhà hàng tự thực hiện; quán rượu nhỏ; khách sạn.

---

(210) **4-2016-19348**

(540)

(220) 28.06.2016
(441) 26.09.2016
(531) 24.9.1; 25.1.6; 3.7.17; 24.1.1
(591) Đen, đỏ, vàng, cam
(731) NGUYỄN HOÀNG LƯU (VN)
Ấp G2, xã Thạnh An, huyện Vĩnh Thạnh, thành phố Cần Thơ
(740) Công ty TNHH Sở hữu trí tuệ VIPATCO (VIPATCO CO., LTD.)

(511) Nhóm 44: Dịch vụ cắt tóc; chăm sóc và tạo mẫu tóc; chăm sóc sắc đẹp; chăm sóc da; dịch vụ trang điểm.

---

(210) **4-2016-19350**

(540)

EVODAPRIL

(220) 28.06.2016
(441) 26.09.2016
(731) PHARMEVO (PRIVATE) LIMITED (PK)
402, Business Avenue, Block-6, P.E.C.H.S, Shahrah-e-Faisal, Karachi - 75400, Pakistan
(740) Công ty TNHH INLES Sở hữu trí tuệ (INLES CO.,LTD.)

(511) Nhóm 05: Dược phẩm.

---

(210) **4-2016-19351**

(540)

CALCIPOT

(220) 28.06.2016
(441) 26.09.2016

(731) PHARMEVO (PRIVATE) LIMITED (PK)
402, Business Avenue, Block-6, P.E.C.H.S, Shahrah-e-Faisal, Karachi - 75400, Pakistan

(740) Công ty TNHH INLES Sở hữu trí tuệ (INLES CO.,LTD.)

(511) Nhóm 05: Dược phẩm.

---

(210) **4-2016-19352**

(540)

LISINOV

(220) 28.06.2016
(441) 26.09.2016

(731) PHARMEVO (PRIVATE) LIMITED (PK)
402, Business Avenue, Block-6, P.E.C.H.S, Shahrah-e-Faisal, Karachi - 75400, Pakistan

(740) Công ty TNHH INLES Sở hữu trí tuệ (INLES CO.,LTD.)

(511) Nhóm 05: Dược phẩm.

---

(210) **4-2016-19356**

(540)

(220) 28.06.2016
(441) 26.09.2016
(531) 3.4.18; A3.4.24; 26.1.2; 19.3.8
(591) Xanh nước biển đậm, xanh da trời nhạt

(731) CÔNG TY TNHH TRUST CIRCLE VIỆT NAM (VN)
204 Trần Văn Trà, khu phố Panorama, phường Tân Phong, quận 7, thành phố Hồ Chí Minh

(740) Công ty TNHH Tầm nhìn và Liên danh (VISION & ASSOCIATES CO.LTD.)

(511) Nhóm 09: Phần mềm điện thoại di động.

---

(210) **4-2016-19357**

(540)

Tiết Kiệm Nhóm

(220) 28.06.2016
(441) 26.09.2016
(531) 19.3.8; 26.1.1; 3.4.18; A3.4.24
(591) Xanh nước biển đậm, xanh da trời nhạt
(731) CÔNG TY TNHH TRUST CIRCLE VIỆT NAM (VN)
204 Trần Văn Trà, khu phố Panorama, phường Tân Phong, quận 7, thành phố Hồ Chí Minh
(740) Công ty TNHH Tầm nhìn và Liên danh (VISION & ASSOCIATES CO.LTD.)

(511) Nhóm 09: Phần mềm điện thoại di động.

---

(210) **4-2016-19358**

(540)

agrofog

(220) 28.06.2016
(441) 26.09.2016
(531) 3.7.17; A26.11.9
(731) AGRO TECHNIC PTE. LTD. (SG)
32 Ang Mo Kio Industrial Park 2, #01-01 Sing Industrial Complex, Singapore 569510
(740) Công ty TNHH Tầm nhìn và Liên danh (VISION & ASSOCIATES CO.LTD.)

(511) Nhóm 07: Máy phun; máy tạo nhiệt; máy nông nghiệp và linh kiện máy nông nghiệp; thiết bị dùng để phun, rải thuốc trừ sâu, phân bón, thuốc diệt nấm (máy); thiết bị phun; bình phun (máy) sử dụng trong nông nghiệp, làm vườn, gia đình để phun thuốc trừ sâu và thuốc diệt nấm; phụ kiện, van, miệng vòi phun (bộ phận của máy); thiết bị dùng cho mục đích nông nghiệp (máy); vòi phun là bộ phận của máy phun dùng cho cây trồng nông nghiệp; máy phun cầm tay chạy bằng điện; dụng cụ cầm tay, không vận hành thủ công; tất cả đều ở trong nhóm 07.

---

(210) **4-2016-19359**

(540)

GLENDRONACH

(220) 28.06.2016
(441) 26.09.2016
(731) THE BENRIACH DISTILLERY COMPANY LIMITED (GB)
Lochend Industrial Estate, Queen Anne Drive, NEWBRIDGE, EDINBURGH EH 28 8PL, UNITED KINGDOM
(740) Công ty TNHH Tầm nhìn và Liên danh (VISION & ASSOCIATES CO.LTD.)

(511) Nhóm 33: Đồ uống có cồn, bao gồm cả rượu chưng cất.

---

(210) **4-2016-19360**

(540)

(220) 28.06.2016
(441) 26.09.2016
(531) 26.4.2; 26.15.15
(731) CÔNG TY CỔ PHẦN SỮA QUỐC TẾ (VN)
Km29, quốc lộ 6, xã Trường Yên, huyện Chương Mỹ, thành phố Hà Nội
(740) Công ty TNHH Tầm nhìn và Liên danh (VISION & ASSOCIATES CO.LTD.)

(511) Nhóm 29: Sữa và các sản phẩm sữa.

---

(210) **4-2016-19361**

(540)

RO22

(220) 28.06.2016
(441) 26.09.2016
(731) CÔNG TY CỔ PHẦN CÀ PHÊ RU NAM (VN)
Số 442A, tổ 31, đại lộ Bình Dương, khu phố Nguyễn Trãi, phường Lái Thiêu, thị xã Thuận An, tỉnh Bình Dương
(740) Công ty TNHH Tư vấn sở hữu trí tuệ Việt (VIET IP CO.,LTD.)

(511) Nhóm 30: Cà phê; đồ uống trên cơ sở cà phê; trà, đồ uống trên cơ sở trà; bánh ngọt; kem lạnh.

Nhóm 43: Dịch vụ cung cấp thức ăn đồ uống do nhà hàng thực hiện, nhà hàng ăn uống; dịch vụ nhà hàng ăn uống với chương trình khách hàng thân thiết cung cấp các lợi ích của nhà hàng để tặng thưởng cho các khách hàng thường xuyên; dịch vụ quán cà phê; dịch vụ quán giải khát; dịch vụ quầy rượu (bar).

---

(210) **4-2016-19362**

(540)

AUDLEY

(220) 28.06.2016
(441) 26.09.2016
(731) CÔNG TY TNHH DU LỊCH VÀ THƯƠNG MẠI Á ĐÔNG VIDOTOUR (VN)
145 Nam Kỳ Khởi Nghĩa, phường 6, quận 3, thành phố Hồ Chí Minh
(740) Công ty TNHH Tư vấn sở hữu trí tuệ Việt (VIET IP CO.,LTD.)

(511) Nhóm 39: Du lịch lữ hành; dịch vụ du lịch lữ hành quốc tế; hướng dẫn khách du lịch; điều hành chuyến du lịch; đặt chỗ cho các chuyến đi, vận chuyển hành khách.

Nhóm 43: Nhà hàng ăn uống; khách sạn; nhà nghỉ du lịch; biệt thự du lịch; đặt chỗ khách sạn.

---

(210) **4-2016-19363**

(540)

SELECTIVE āSIA

(220) 28.06.2016
(441) 26.09.2016
(591) Tím, hồng
(731) CÔNG TY TNHH DU LỊCH VÀ THƯƠNG MẠI ĐÔNG VIDOTOUR (VN)
145 Nam Kỳ Khởi Nghĩa, phường 6, quận 3, thành phố Hồ Chí Minh
(740) Công ty TNHH Tư vấn sở hữu trí tuệ Việt (VIET IP CO.,LTD.)

(511) Nhóm 39: Du lịch lữ hành; dịch vụ du lịch lữ hành quốc tế; hướng dẫn khách du lịch; điều hành chuyến du lịch; đặt chỗ cho các chuyến đi, vận chuyển hành khách.

Nhóm 43: Nhà hàng ăn uống; khách sạn; nhà nghỉ du lịch; biệt thự du lịch; đặt chỗ khách sạn.

---

(210) **4-2016-19364**

(540)

DOOR
cuachongchayauviet.com

(220) 28.06.2016
(441) 26.09.2016
(531) 3.7.17; A26.11.12; 7.3.2; A24.15.7
(591) Xanh rêu đậm, cam
(731) CÔNG TY TNHH XÂY DỰNG VÀ SẢN XUẤT CỬA ÂU VIỆT (VN)
192/23 đường Phú Thọ Hòa, phường Phú Thọ Hòa, quận Tân Phú, thành phố Hồ Chí Minh
(740) Công ty TNHH Tư vấn sở hữu trí tuệ Việt (VIET IP CO.,LTD.)

(511) Nhóm 06: Vật liệu xây dựng bằng kim loại; cửa ra vào bằng kim loại.

Nhóm 19: Vật liệu xây dựng phi kim loại, cửa không bằng kim loại.

---

(210) **4-2016-19369**

(540)

BẢO TÂM HỘ MỆNH
GIẢM NGUY CƠ ĐỘT QUỴ

(220) 28.06.2016
(441) 26.09.2016
(531) 25.1.25; 26.15.1; 3.7.17
(591) Nâu, vàng, đỏ, đen
(731) CÔNG TY TNHH VĨNH TIẾN (VN)
Số 162-164, Phạm Ngọc Thạch, phường 6, thành phố Đà Lạt, tỉnh Lâm Đồng
(740) Công ty cổ phần Sở hữu trí tuệ BROSS và Cộng sự (BROSS & PARTNERS., JSC)

(511) Nhóm 05: Dược phẩm; viên thuốc con nhộng dùng cho dược phẩm; thực phẩm chức năng; thực phẩm bổ sung dinh dưỡng dùng cho mục đích y tế.

---

(210) **4-2016-19370**

(540)

(220) 28.06.2016
(441) 26.09.2016
(531) A26.11.8
(731) PHẠM HÀ MINH (VN)
Số 11-F6 TT Tổng cục II, phường Xuân Đỉnh, quận Bắc Từ Liêm, thành phố Hà Nội
(740) Công ty cổ phần Sở hữu trí tuệ BROSS và Cộng sự (BROSS & PARTNERS., JSC)

(511) Nhóm 25: Quần áo, giày dép, ca vát, khăn quàng cổ, mũ các loại, bít tất, thắt lưng (trang phục).

Nhóm 35: Mua bán đồ thời trang, cụ thể là: quần áo, giày dép, ca vát, khăn quàng cổ, mũ các loại, bít tất, thắt lưng.

---

(210) **4-2016-19372**

(540)

(220) 29.06.2016
(441) 26.09.2016
(531) A5.3.15; 26.1.1; 25.1.25; A26.1.18; 25.5.25
(731) CÔNG TY TNHH XÂY DỰNG - THƯƠNG MẠI - DỊCH VỤ AN PHÚ THỊNH (VN)
263 Dương Quảng Hàm, phường 6, quận Gò Vấp, thành phố Hồ Chí Minh

(511) Nhóm 19: Gỗ lát sàn, ván sàn, tấm gỗ lát, ván gỗ; tấm ván sàn gỗ, tấm gỗ lát sàn; ván sàn gỗ; thanh gỗ để ốp tường, thanh gỗ để nẹp dưới ốp tường; gỗ dán; lớp gỗ dán bề mặt; vật liệu lát bằng gỗ; tấm gỗ ép dùng cho xây dựng; ván gỗ ép dùng cho xây dựng; sàn, không bằng kim loại; tấm lát không bằng kim loại, phiến lát không bằng kim loại; tấm lát sàn không bằng kim loại; tấm vách bằng vinyl, lớp ván ốp ngoài bằng vinyl.

---

(210) **4-2016-19373**

(540)

(220) 29.06.2016
(441) 26.09.2016
(531) 26.3.1; 26.2.3; 26.2.1
(731) CÔNG TY TNHH XÂY DỰNG - THƯƠNG MẠI - DỊCH VỤ AN PHÚ THỊNH (VN)
263 Dương Quảng Hàm, phường 6, quận Gò Vấp, thành phố Hồ Chí Minh

(511) Nhóm 19: Gỗ lát sàn, ván sàn, tấm gỗ lát, ván gỗ; tấm ván sàn gỗ, tấm gỗ lát sàn; ván sàn gỗ; thanh gỗ để ốp tường, thanh gỗ để nẹp dưới ốp tường; gỗ dán; lớp gỗ dán bề mặt; vật

liệu lát bằng gỗ; tấm gỗ ép dùng cho xây dựng; ván gỗ ép dùng cho xây dựng; sàn, không bằng kim loại; tấm lát không bằng kim loại, phiến lát không bằng kim loại; tấm lát sàn không bằng kim loại; tấm vách bằng vinyl, lớp ván ốp ngoài bằng vinyl.

---

(210) **4-2016-19374**

(540)

(220) 29.06.2016
(441) 26.09.2016
(531) 5.7.1; 3.5.5; 26.1.2
(591) Đen, xanh, đỏ mận, vàng xám
(731) CÔNG TY TNHH THƯƠNG MẠI DỊCH VỤ C & K VIỆT HÀN (VN)
Thôn Đồng Cầu, xã Tân Hòa, huyện Quốc Oai, thành phố Hà Nội

(511) Nhóm 30: Cà phê các loại; ngũ cốc các loại; bột ngũ cốc; nước uống trên cơ sơ trà; chè/trà các loại.

Nhóm 35: Trưng bày giới thiệu sản phẩm; quảng cáo; xuất khẩu; nhập khẩu; mua bán sản phẩm sau: cà phê các loại ngũ cốc các loại, bột ngũ cốc, chè/trà các loại.

---

(210) **4-2016-19375**

(540)

Tanovigin

(220) 29.06.2016
(441) 26.09.2016
(731) CÔNG TY TNHH PTTM DƯỢC PHẨM AN PHÁT (VN)
Số 43 ngõ 145/93/2 Cổ Nhuế, phường Cổ Nhuế 2, quận Bắc Từ Liêm, thành phố Hà Nội

(511) Nhóm 05: Dược phẩm; thực phẩm chức năng.

---

(210) **4-2016-19376**

(540)

(220) 29.06.2016
(441) 26.09.2016
(531) 3.7.4; A3.7.24
(591) Đen, vàng đồng.
(731) NGUYỄN THỊ NGỌC (VN)
Số 38, phố Phan Bội Châu, phường Cửa Nam, quận Hoàn Kiếm, thành phố Hà Nội

(511) Nhóm 03: Mỹ phẩm, đồ trang điểm; kem làm trắng da; chế phẩm để chăm sóc da; phấn trang điểm; chế phẩm trang điểm; chế phẩm tẩy trang; sữa tẩy rửa (dùng cho mục đích vệ

sinh thân thể, mục đích trang điểm); sữa làm sạch (dùng cho mục đích vệ sinh thân thể, mục đích trang điểm).

Nhóm 41: Trường đào tạo (giáo dục); huấn luyện (đào tạo); khóa học đào tạo từ xa; hướng dẫn nghề nghiệp (tư vấn hoặc đào tạo hoặc giáo dục); đào tạo thực hành (hướng dẫn thao tác thử).

Nhóm 44: Thẩm mỹ viện; phẫu thuật tạo hình; dịch vụ trang điểm.

---

(210) **4-2016-19377**

(540)

Zenfine
PROMOTION GIFTS

(220) 29.06.2016
(441) 26.09.2016
(531) 26.3.2
(591) Da cam, xanh
(731) CÔNG TY CỔ PHẦN PACOM VIỆT NAM (VN)
Số 8, ngõ 162/102 đường Khương Trung, phường Khương Trung, quận Thanh Xuân, thành phố Hà Nội

(511) Nhóm 35: Dịch vụ quảng cáo, cung cấp quà tặng quảng cáo (không bao gồm vận chuyển).

---

(210) **4-2016-19378**

(540)

Gold Tomato
SOSU
NƯỚC MẮM NHĨ

(220) 29.06.2016
(441) 26.09.2016
(531) 5.9.17; 26.1.2; 25.1.6
(591) Đỏ, vàng, đen
(731) CÔNG TY TNHH THƯƠNG MẠI SẢN XUẤT GOLD TOMATO (VN)
320/57 đường Chiến Lược, khu phố 3, phường Bình Trị Đông A, quận Bình Tân, thành phố Hồ Chí Minh

(511) Nhóm 29: Nước mắm.

---

(210) **4-2016-19379**

(540)

(220) 29.06.2016
(441) 26.09.2016
(531) 3.7.1; 3.7.16; A3.7.24
(731) CÔNG TY TNHH Q.ANH TÚ (VN)
40/12 Lữ Gia, phường 15, quận 11, thành phố Hồ Chí Minh

(511) Nhóm 12: Nhông dùng cho xe máy; vòng bi (bạc đạn) dùng cho xe máy; má phanh (bố thắng); xích xe máy (sên); săm xe máy; bánh răng truyền động cho xe máy.

---

(210) **4-2016-19380**

(540)

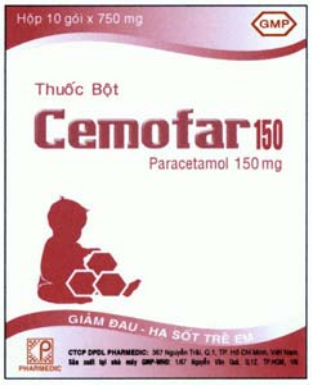

(511) Nhóm 05: Dược phẩm.

(220) 29.06.2016
(441) 26.09.2016
(531) 26.5.1; 26.4.3; 26.4.7; A25.7.4
(591) Hồng, cam, đen, trắng
(731) CÔNG TY CỔ PHẦN DƯỢC PHẨM DƯỢC LIỆU PHARMEDIC (VN)
367 Nguyễn Trãi, phường Nguyễn Cư Trinh, quận 1, thành phố Hồ Chí Minh

---

(210) **4-2016-19381**

(540)

(511) Nhóm 05: Dược phẩm.

(220) 29.06.2016
(441) 26.09.2016
(531) 26.5.1; 26.4.3; 26.4.7; A25.7.4
(591) Xanh dương, xanh dương nhạt, vàng, cam, đỏ, đen, trắng
(731) CÔNG TY CỔ PHẦN DƯỢC PHẨM DƯỢC LIỆU PHARMEDIC (VN)
367 Nguyễn Trãi, phường Nguyễn Cư Trinh, quận 1, thành phố Hồ Chí Minh

---

(210) **4-2016-19382**

(540)

(511) Nhóm 05: Dược phẩm.

(220) 29.06.2016
(441) 26.09.2016
(531) 26.4.3; 26.4.7; A25.7.4; 2.3.1
(591) Xanh dương, xanh nhạt, cam, đen, trắng
(731) CÔNG TY CỔ PHẦN DƯỢC PHẨM DƯỢC LIỆU PHARMEDIC (VN)
367 Nguyễn Trãi, phường Nguyễn Cư Trinh, quận 1, thành phố Hồ Chí Minh

---

(210) **4-2016-19383**

(540)

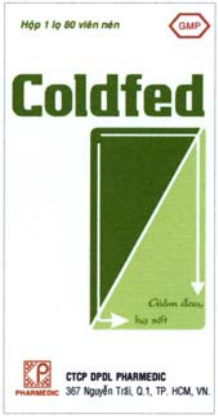

(511) Nhóm 05: Dược phẩm.

(220) 29.06.2016
(441) 26.09.2016
(531) 26.5.1; 26.4.3; 26.4.7; A25.7.4
(591) Xanh lá, xanh lá nhạt, cam, đen, trắng
(731) CÔNG TY CỔ PHẦN DƯỢC PHẨM DƯỢC LIỆU PHARMEDIC (VN)
367 Nguyễn Trãi, phường Nguyễn Cư Trinh, quận 1, thành phố Hồ Chí Minh

---

(210) **4-2016-19384**

(540)

(511) Nhóm 05: Dược phẩm.

(220) 29.06.2016
(441) 26.09.2016
(531) 26.4.3; 26.4.7; 26.5.1; 26.4.9
(591) Xanh lá, xanh lá nhạt, tím, xám, cam, đen, trắng
(731) CÔNG TY CỔ PHẦN DƯỢC PHẨM DƯỢC LIỆU PHARMEDIC (VN)
367 Nguyễn Trãi, phường Nguyễn Cư Trinh, quận 1, thành phố Hồ Chí Minh

---

(210) **4-2016-19385**

(540)

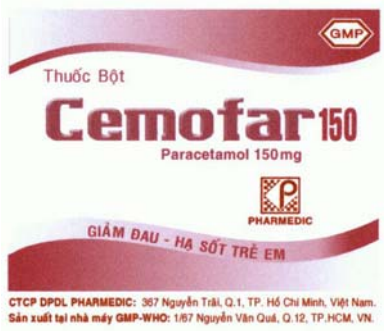

(511) Nhóm 05: Dược phẩm.

(220) 29.06.2016
(441) 26.09.2016
(531) 26.4.3; 26.4.7; A25.7.4; 26.5.1
(591) Hồng, cam, trắng
(731) CÔNG TY CỔ PHẦN DƯỢC PHẨM DƯỢC LIỆU PHARMEDIC (VN)
367 Nguyễn Trãi, phường Nguyễn Cư Trinh, quận 1, thành phố Hồ Chí Minh

---

(210) **4-2016-19386**

(540)

(220) 29.06.2016
(441) 26.09.2016
(531) 26.5.1; 26.4.3; 26.4.7; A25.7.4
(591) Cam, vàng, đen, trắng
(731) CÔNG TY CỔ PHẦN DƯỢC PHẨM DƯỢC LIỆU PHARMEDIC (VN)
367 Nguyễn Trãi, phường Nguyễn Cư Trinh, quận 1, thành phố Hồ Chí Minh

(511) Nhóm 05: Dược phẩm.

---

(210) **4-2016-19387**

(540)

(220) 29.06.2016
(441) 26.09.2016
(531) 26.5.1; 26.4.3; 26.4.7; A25.7.4
(591) Tím, tím nhạt, cam, đen, trắng
(731) CÔNG TY CỔ PHẦN DƯỢC PHẨM DƯỢC LIỆU PHARMEDIC (VN)
367 Nguyễn Trãi, phường Nguyễn Cư Trinh, quận 1, thành phố Hồ Chí Minh

(511) Nhóm 05: Dược phẩm.

---

(210) **4-2016-19388**

(540)

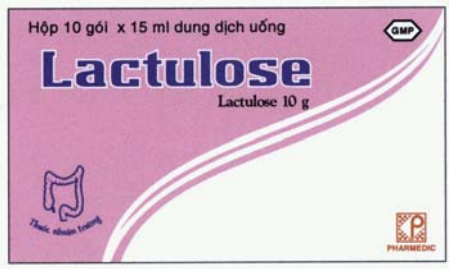

(220) 29.06.2016
(441) 26.09.2016
(531) 2.9.25; 25.5.25; 26.5.1; 26.4.3
(591) Hồng, tím, cam, đen, trắng
(731) CÔNG TY CỔ PHẦN DƯỢC PHẨM DƯỢC LIỆU PHARMEDIC (VN)
367 Nguyễn Trãi, phường Nguyễn Cư Trinh, quận 1, thành phố Hồ Chí Minh

(511) Nhóm 05: Dược phẩm.

---

(210) **4-2016-19389**

(540)

(220) 29.06.2016
(441) 26.09.2016
(531) 26.5.1; 25.5.1; 26.4.3; 26.4.7
(591) Nâu, cam, vàng, trắng
(731) CÔNG TY CỔ PHẦN DƯỢC PHẨM DƯỢC LIỆU PHARMEDIC (VN)
367 Nguyễn Trãi, phường Nguyễn Cư Trinh, quận 1, thành phố Hồ Chí Minh

(511) Nhóm 05: Dược phẩm.

---

(210) **4-2016-19390**

(540)

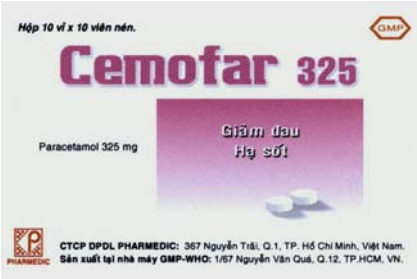

(220) 29.06.2016
(441) 26.09.2016
(531) 26.5.1; 26.4.3; 26.4.7; A25.7.4; A19.3.21; 26.4.2
(591) Hồng, cam, đen, trắng
(731) CÔNG TY CỔ PHẦN DƯỢC PHẨM DƯỢC LIỆU PHARMEDIC (VN)
367 Nguyễn Trãi, phường Nguyễn Cư Trinh, quận 1, thành phố Hồ Chí Minh

(511) Nhóm 05: Dược phẩm.

---

(210) **4-2016-19391**

(540)

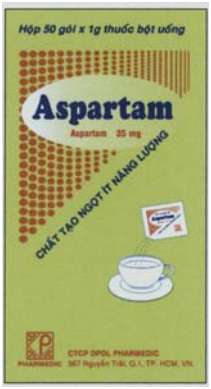

(220) 29.06.2016
(441) 26.09.2016
(531) A25.7.7; 26.4.3; 26.4.7; A25.7.4; A11.3.4
(591) Trắng, xanh lá cây, xanh dương, cam
(731) CÔNG TY CỔ PHẦN DƯỢC PHẨM DƯỢC LIỆU PHARMEDIC (VN)
367 Nguyễn Trãi, phường Nguyễn Cư Trinh, quận 1, thành phố Hồ Chí Minh

(511) Nhóm 05: Dược phẩm.

---

(210) **4-2016-19392**

(540)

(220) 29.06.2016
(441) 26.09.2016
(531) 26.5.1; 25.5.3; 26.3.2; 26.4.3; 26.4.7; A25.7.4
(591) Tím, tím nhạt, cam, đen, trắng
(731) CÔNG TY CỔ PHẦN DƯỢC PHẨM DƯỢC LIỆU PHARMEDIC (VN)
367 Nguyễn Trãi, phường Nguyễn Cư Trinh, quận 1, thành phố Hồ Chí Minh

(511) Nhóm 05: Dược phẩm.

---

(210) **4-2016-19393**

(540)

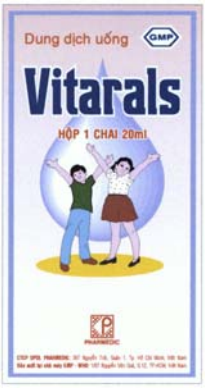

(220) 29.06.2016
(441) 26.09.2016
(531) 26.5.1; 1.15.15; 26.4.3; 26.4.7; A25.7.4; A2.5.22
(591) Trắng, hồng nhạt, xanh lá cây, xanh dương, xanh nhạt, cam, đỏ, vàng
(731) CÔNG TY CỔ PHẦN DƯỢC PHẨM DƯỢC LIỆU PHARMEDIC (VN)
367 Nguyễn Trãi, phường Nguyễn Cư Trinh, quận 1, thành phố Hồ Chí Minh

(511) Nhóm 05: Dược phẩm.

---

(210) **4-2016-19394**

(540)

(220) 29.06.2016
(441) 26.09.2016
(531) A25.7.4; 26.4.7; 26.4.3; 26.5.1
(591) Trắng, xanh đậm, xanh nhạt, đen, cam
(731) CÔNG TY CỔ PHẦN DƯỢC PHẨM DƯỢC LIỆU PHARMEDIC (VN)
367 Nguyễn Trãi, phường Nguyễn Cư Trinh, quận 1, thành phố Hồ Chí Minh

(511) Nhóm 05: Dược phẩm.

---

(210) **4-2016-19395**

(540)

CRA

(220) 29.06.2016
(441) 26.09.2016
(731) CÔNG TY TNHH MỘT THÀNH VIÊN THƯƠNG MẠI LÝ HOÀNG LONG (VN)
Số 31, đường C18, phường 12, quận Tân Bình, thành phố Hồ Chí Minh

(511) Nhóm 03: Mỹ phẩm.

---

(210) **4-2016-19397**

(540)

(220) 29.06.2016
(441) 26.09.2016
(531) 3.7.17; A26.3.6; 26.3.1
(591) Xanh nước biển, cam
(731) CÔNG TY TNHH THƯƠNG MẠI TỔNG HỢP & DỊCH VỤ VẬN TẢI TRẦN VŨ (VN)
Số 23, ngách 264/47, đường Ngọc Thụy, tổ 13, phường Ngọc Thụy, quận Long Biên, thành phố Hà Nội

(511) Nhóm 39: Dịch vụ vận tải hàng hóa bằng đường bộ, vận tải hàng hóa bằng đường thủy nội địa, dịch vụ bốc xếp hàng hóa, dịch vụ liên quan đến việc vận tải cụ thể là dịch vụ kê khai hải quan.

---

(210) **4-2016-19398**

(540)

(220) 29.06.2016
(441) 26.09.2016
(531) 26.4.2; 9.5.1; 1.7.6; A1.1.10; A14.7.20
(591) Nâu, vàng
(731) CÔNG TY CỔ PHẦN ONESTAR QUỐC TẾ (VN)
Thôn Đinh Xá, xã Văn Tự, huyện Thường Tín, thành phố Hà Nội

(511) Nhóm 35: Dịch vụ mua bán máy hấp tóc, là tóc, máy sấy tóc, tóc giả, kéo, lược, bình xịt, kẹp vịt, tông đơ, máy uốn tóc, thuốc hấp tóc, thuốc ép tóc, mỹ phẩm ngành tóc; mua bán dụng cụ làm đẹp khác.

Nhóm 41: Dịch vụ đào tạo nghề làm đẹp.

Nhóm 44: Dịch vụ chăm sóc sắc đẹp, chăm sóc da, chăm sóc tóc, làm tóc.

---

(210) **4-2016-19399**

(540)

(220) 29.06.2016
(441) 26.09.2016
(531) A1.1.10; A1.1.2; 26.1.2; 26.1.5; 26.15.15
(591) Nâu, vàng
(731) CÔNG TY CỔ PHẦN ONESTAR QUỐC TẾ (VN)
Thôn Đinh Xá, xã Văn Tự, huyện Thường Tín, thành phố Hà Nội

(511) Nhóm 35: Dịch vụ mua bán máy hấp tóc, là tóc, máy sấy tóc, tóc giả, kéo, lược, bình xịt, kẹp vịt, tông đơ, máy uốn tóc, thuốc hấp tóc, thuốc ép tóc, mỹ phẩm ngành tóc; mua bán dụng cụ làm đẹp khác.

Nhóm 41: Dịch vụ đào tạo nghề làm đẹp.

Nhóm 44: Dịch vụ chăm sóc sắc đẹp, chăm sóc da, chăm sóc tóc, làm tóc.

---

(210) **4-2016-19400**

(540)

HỌC VIỆN TÓC QUỐC TẾ ONESTAR

(220) 29.06.2016
(441) 26.09.2016
(731) CÔNG TY CỔ PHẦN ONESTAR QUỐC TẾ (VN)
Thôn Đinh Xá, xã Văn Tự, huyện Thường Tín, thành phố Hà Nội

(511) Nhóm 41: Dịch vụ đào tạo nghề làm đẹp.

Nhóm 44: Dịch vụ chăm sóc sắc đẹp, chăm sóc da, chăm sóc tóc, làm tóc.

---

(210) **4-2016-19401**

(540)

mowen

(220) 29.06.2016
(441) 26.09.2016
(731) NGUYỄN ANH TÚ (VN)
Số 413 Nguyễn Khang, phường Yên Hoà, quận Cầu Giấy, thành phố Hà Nội

(511) Nhóm 19: Tấm ván sàn gỗ; tấm gỗ lát sàn; ván sàn gỗ; sàn, không bằng kim loại.

---

(210) **4-2016-19402**

(540)

humero

(220) 29.06.2016
(441) 26.09.2016
(731) CÔNG TY TNHH ĐẦU TƯ VÀ PHÁT TRIỂN TÂM BÌNH (VN)
Số 504 tổ 3 phường Cầu Diễn, quận Nam Từ Liêm, thành phố Hà Nội

(511) Nhóm 11: Bộ lọc nước uống; bình lọc nước uống; thiết bị lọc nước; thiết bị và máy móc để tinh lọc nước; nồi áp suất [nồi hấp], dùng điện; chảo áp suất, dùng điện.

Nhóm 21: Nồi nấu không dùng điện; dụng cụ nấu ăn không dùng điện; chảo rán không dùng điện; dụng cụ nhà bếp; bộ bát đĩa; đồ phục vụ ăn uống [đĩa].

---

(210) **4-2016-19403**

(540)

OSTA

(220) 29.06.2016
(441) 26.09.2016
(531) A18.1.19; 18.1.23; 26.1.1; 26.4.2
(591) Xanh dương, xám tro, trắng
(731) CÔNG TY TNHH KHOA HỌC CÔNG NGHỆ VÀ ỨNG DỤNG Ô MÊ GA (VN)
Số 254, đường 30/4, KP 3, phường Thanh Bình, thành phố Biên Hoà, tỉnh Đồng Nai

(511) Nhóm 20: Bàn, ghế văn phòng.

---

(210) **4-2016-19404**

(540)

OSTA

(220) 29.06.2016
(441) 26.09.2016
(531) 26.4.2
(591) Xám tro, trắng
(731) CÔNG TY TNHH KHOA HỌC CÔNG NGHỆ VÀ ỨNG DỤNG Ô MÊ GA (VN)
Số 254, đường 30/4, KP 3, phường Thanh Bình, thành phố Biên Hoà, tỉnh Đồng Nai

(511) Nhóm 20: Bàn, ghế văn phòng.

---

(210) **4-2016-19405**

(540)

PCC4

(220) 29.06.2016
(441) 26.09.2016
(531) 1.15.3; 26.1.2
(731) CÔNG TY TNHH MỘT THÀNH VIÊN XÂY LẮP ĐIỆN 4 (VN)
Tổ 5, thị trấn Đông Anh, huyện Đông Anh, thành phố Hà Nội

(511) Nhóm 06: Dây nhôm; hợp kim của kim loại thường; kim loại chống ma sát; tấm kim loại cho xây dựng; vật liệu xây dựng bằng kim loại; gang, dạng thô hoặc bán thành phẩm.

Nhóm 07: Máy phát điện; thiết bị đóng cửa bằng điện; thiết bị cắt hồ quang điện; cáp điều khiển của máy, động cơ điện và động cơ; đai truyền của máy phát điện; máy phát điện cho xe đạp.

Nhóm 09: Dây dẫn điện; cáp dẫn điện, bộ nối điện; thiết bị chỉ báo mất điện; thẻ từ được mã hoá; sợi cáp quang.

---

(210) **4-2016-19406**

(540)

V★H★G
Fashion & Design

(220) 29.06.2016
(441) 26.09.2016
(531) A1.1.10
(731) HỘ KINH DOANH BÙI PHAN VŨ (VN)
145/22 Thống Nhất, tổ 4, phường IaKring, thành phố Pleiku, tỉnh Gia Lai

(511) Nhóm 25: Cà vạt, quần áo, trang phục, quần áo giả da, quần áo da, áo váy, áo vét.

Nhóm 35: Bố trí sắp đặt cho mục đích quảng cáo, phác thảo cách trình bày trên các tài liệu cho mục đích quảng cáo; tổ chức triển lãm cho mục đích thương mại hoặc quảng cáo;

dịch vụ giới thiệu sản phẩm trên các phương tiện truyền thông cho mục đích bán lẻ; quản lý quá trình đặt hàng, xử lý về mặt hành chính các đơn đặt hàng; quan hệ công chúng.

---

(210) **4-2016-19408**

(540)

BACTRANG

(220) 29.06.2016
(441) 26.09.2016
(531) 26.2.7; A5.1.7
(591) Trắng, xanh, đen
(731) CÔNG TY TNHH THẠCH KHIẾT MINH (VN)
20 Trần Cao Vân, phường Đa Kao, quận 1, thành phố Hồ Chí Minh

(511) Nhóm 03: Mỹ phẩm.

---

(210) **4-2016-19409**

(540)

THỰC PHẨM NHẬT 5S

(220) 29.06.2016
(441) 26.09.2016
(731) CÔNG TY CỔ PHẦN RAU, CỦ, QUẢ NHẬT VIỆT (VN)
Số nhà 31, đường Chùa Chuông, phường Hiến Nam, thành phố Hưng Yên, tỉnh Hưng Yên

(511) Nhóm 29: Rau quả được bảo quản.

Nhóm 31: Rau, củ, quả tươi.

Nhóm 44: Cung cấp rau củ quả.

---

(210) **4-2016-19410**

(540)

since 1982
HUONG'S JEWELLERY

(220) 29.06.2016
(441) 26.09.2016
(531) 25.1.25; 26.4.2
(731) NGÔ THỊ THU HƯƠNG (VN)
62 phố Hàng Ngang, phường Hàng Đào, quận Hoàn Kiếm, thành phố Hà Nội
(740) Công ty TNHH MASTERBRAND (MASTERBRAND)

(511) Nhóm 35: Mua bán: đồ trang sức, đồ kim hoàn như vòng cổ, lắc tay, khuyên tai, nhẫn, vàng; bạc; đá quý kim cương.

Nhóm 40: Gia công vàng, bạc, trang sức mỹ nghệ, đá quý, chế tác vàng.

Nhóm 42: Thiết kế đồ trang sức bằng vàng, bạc, đá quý.

---

(210) **4-2016-19411**

(540)

(220) 29.06.2016
(441) 26.09.2016
(531) 26.1.1; 26.4.1
(591) Đỏ, trắng
(731) TRẦN ANH TUẤN (VN)
928 Lê Văn Lương, xã Phước Kiển, huyện Nhà Bè, thành phố Hồ Chí Minh
(740) Công ty TNHH MASTERBRAND (MASTERBRAND)

(511) Nhóm 18: Ba lô; túi xách, cặp sách: ví tiền; vali; ô.

---

(210) **4-2016-19412**

(540)

(220) 29.06.2016
(441) 26.09.2016
(531) 6.1.2; 26.5.1; 24.15.2; A1.1.10
(731) TRẦN ANH TUẤN (VN)
928 Lê Văn Lương, xã Phước Kiển, huyện Nhà Bè, thành phố Hồ Chí Minh
(740) Công ty TNHH MASTERBRAND (MASTERBRAND)

(511) Nhóm 18: Ba lô; túi xách; cặp sách; ví tiền; vali; ô.

---

(210) **4-2016-19413**

(540)

(220) 29.06.2016
(441) 26.09.2016
(731) TRẦN ANH TUẤN (VN)
928 Lê Văn Lương, xã Phước Kiển. huyện Nhà Bè, thành phố Hồ Chí Minh
(740) Công ty TNHH MASTERBRAND (MASTERBRAND)

(511) Nhóm 35: Mua bán: quần áo, giày, dép, ba lô, túi xách, cặp sách, ví tiền, vali.

---

(210) **4-2016-19414**

(540)

(220) 29.06.2016
(441) 26.09.2016
(731) TRẦN ANH TUẤN (VN)
928 Lê Văn Lương, xã Phước Kiển, huyện Nhà Bè, thành phố Hồ Chí Minh
(740) Công ty TNHH MASTERBRAND (MASTERBRAND)

(511) Nhóm 35: Mua bán: quần áo, giày, dép, ba lô, tùi xách, cặp sách, ví tiền, vali.

---

(210) **4-2016-19415**

(540)

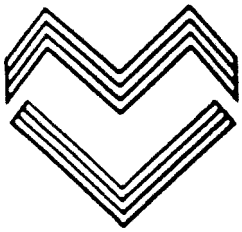

(220) 29.06.2016
(441) 26.09.2016
(531) 26.3.23; 26.13.25
(731) NGUYỄN ĐĂNG TÍN (VN)
143/37/17 Phan Anh, phường Bình Trị Đông, quận Bình Tân, thành phố Hồ Chí Minh

(511) Nhóm 25: Giày dép; đồ đi chân.

---

(210) **4-2016-19416**

(540)

(220) 29.06.2016
(441) 26.09.2016
(531) 5.5.16; A5.5.21
(591) Trắng, xanh, tím, đỏ, vàng
(731) CÔNG TY CỔ PHẦN TẬP ĐOÀN MẶT TRỜI (VN)
Tầng 9, tòa nhà Đà Nẵng ACB Tower - 218 Bạch Đằng, phường Phước Ninh, quận Hải Châu, thành phố Đà Nẵng

(511) Nhóm 35: Dịch vụ quảng cáo; dịch vụ xúc tiến thương mại; dịch vụ quản lý kinh doanh gồm: quản lý kinh doanh) khách sạn, nhà hàng, câu lạc bộ ban đêm, khu Spa chăm sóc sức khỏe hay sắc đẹp, điểm vui chơi và tập luyện thể chất, cửa hàng bán lẻ, khu nhà liên hợp, khu căn hộ cao tầng, trung tâm thương mại, dịch vụ bán lẻ trực tuyến.

Nhóm 36: Đầu tư bất động sản; cho thuê các bất động sản; kinh doanh bất động sản; quản lý các bất động sản; dịch vụ tổ chức sàn giao dịch bất động sản; dịch vụ thu xếp, chuẩn bị và cung cấp tài chính cho các hợp đồng thuê nhà.

Nhóm 37: Dịch vụ xây dựng, lắp đặt máy móc và thiết bị công trình.

Nhóm 38: Dịch vụ viễn thông; dịch vụ phát thanh truyền hình; dịch vụ giá trị gia tăng trên mạng internet.

Nhóm 39: Dịch vụ vận tải hành khách bằng các phương tiện đường bộ và đường thủy, dịch vụ du lịch, lữ hành; cho thuê kho bãi.

Nhóm 41: Dịch vụ giải trí; dịch vụ câu lạc bộ giải trí; dịch vụ trò chơi; dịch vụ thể thao; dịch vụ trò chơi, dịch vụ giáo dục; tổ chức các chương trình biểu diễn nghệ thuật; tổ chức hội thảo và hội nghị (không nhằm mục đích thương mại).

Nhóm 43: Dịch vụ khách sạn; nhà hàng ăn uống; cung cấp thực phẩm và đồ uống do nhà hàng thực hiện.

Nhóm 45: Dịch vụ pháp lý; dịch vụ an ninh nhằm bảo vệ người và tài sản.

---

(210) **4-2016-19417**

(540)

Yankee English

(220) 29.06.2016
(441) 26.09.2016

(731) HOÀNG THỊ THANH HƯỚNG (VN)
27 Ngô Thì Sĩ, Mỹ An, Ngũ Hành Sơn, thành phố Đà Nẵng

(511) Nhóm 41: Dịch vụ giáo dục.

---

(210) **4-2016-19418**

(540)

wiseart
smart + fun = creative

(220) 29.06.2016
(441) 26.09.2016
(531) 13.1.6; 24.17.5; A20.1.3
(731) CÔNG TY TNHH WISE ART (VN)
417/4A Phan Xích Long, phường 02, quận Phú Nhuận, thành phố Hồ Chí Minh

(511) Nhóm 41: Giáo dục văn hoá nghệ thuật giáo dục đào tạo mỹ thuật, hội họa.

---

(210) **4-2016-19419**

(540)

DIFOCO
Ươm mầm sức khỏe

(220) 29.06.2016
(441) 26.09.2016
(531) A5.3.13; A5.3.14; 26.1.1
(591) Xanh lá
(731) CÔNG TY CỔ PHẦN DIFOCO (VN)
288B Bạch Đằng, phường quận Bình Thạnh, thành phố Hồ Chí Minh

(511) Nhóm 05: Thực phẩm chức năng.

---

(210) **4-2016-19420**

(540)

Dayeonsu

(220) 29.06.2016
(441) 26.09.2016

(731) CÔNG TY TNHH YOHU.BUY (VN)
Tầng 7, tòa nhà Parkson Paragon, số 3 Nguyễn Lương Bằng, phường Tân Phú, quận 7, thành phố Hồ Chí Minh

(511) Nhóm 05: Thức uống bồi bổ sức khỏe (thực phẩm chức năng); thực phẩm chức năng dạng viên; thực phẩm chức năng dạng hòa tan.

Nhóm 25: Quần áo, giày dép, túi xách, nón, tất (vớ), bao tay.

---

(210) **4-2016-19421**

(540)

(220) 29.06.2016
(441) 26.09.2016
(531) A5.3.15; 4.5.2; 4.5.3; 5.5.19; 5.13.25; 26.1.1
(591) Tím, tím nhạt, tím đậm, xanh dương đậm, xanh lá cây nhạt
(731) VÕ ĐỨC DUY (VN)
Lầu 12 toà nhà Petro số 1 Lê Duẩn, phường Bến Nghé, quận 1, thành phố Hồ Chí Minh

(511) Nhóm 43: Dịch vụ quán trà sữa, quán nước (do nhà hàng thực hiện).

---

(210) **4-2016-19422**

(540)

(220) 29.06.2016
(441) 26.09.2016
(531) A3.6.11; 26.5.1
(591) Nâu, trắng, đen
(731) CÔNG TY TNHH THƯƠNG MẠI MAY MẶC DỊCH VỤ SẢN XUẤT THANH SANG (VN)
26/1 Nguyễn Văn Búa, ấp 2, xã Xuân Thới Sơn, huyện Hóc Môn, thành phố Hồ Chí Minh

(511) Nhóm 35: Mua bán: túi xách, ví, dây thắt lưng.

---

(210) **4-2016-19423**

(540)

(220) 29.06.2016
(441) 26.09.2016
(531) 25.1.6; 24.1.1; 25.1.25
(591) Trắng, vàng, đỏ, đen, xanh dương, xám
(731) DOANH NGHIỆP TƯ NHÂN NGOẠI NGỮ ÂU MỸ (VN)
22 Đặng Văn Thạnh, khu phố 1, phường 1, thị xã Cai Lậy, tỉnh Tiền Giang

(511) Nhóm 41: Trung tâm đào tạo tiếng Anh.

---

(210) **4-2016-19424**

(540)

(220) 29.06.2016
(441) 26.09.2016
(531) A3.9.24; 3.11.17
(591) Đen, trắng, xám
(731) NGUYỄN PHẠM ÁI LIÊN (VN)
17/1/20 khu phố 2, phường Tam Phú, quận Thủ Đức, thành phố Hồ Chí Minh

(511) Nhóm 25: Áo quần, giày dép, dây nịt.

Nhóm 35: Mua bán, kinh doanh thời trang nam, nữ, trẻ con: áo quần, phụ kiện như: túi xách, giày dép, dây nịt; mua bán trang trí nội thất (mua bán bàn, ghế).

Nhóm 43: Nhà hàng ăn uống (nhà hàng thực hiện).

---

(210) **4-2016-19425**

(540)

(220) 29.06.2016
(441) 26.09.2016
(531) 3.7.7; A3.7.24; A5.3.13; A5.3.14
(591) Nâu, xanh lá cây
(731) CÔNG TY CỔ PHẦN DƯỢC PHẨM VIỆT (ĐÔNG DƯỢC VIỆT) (VN)
Đường số 5, khu công nghiệp Long Hậu - Hòa Bình, xã Nhị Thành, huyện Thủ Thừa, tỉnh Long An

(511) Nhóm 05: Dược phẩm.

---

(210) **4-2016-19426**

(540)

(220) 29.06.2016
(441) 26.09.2016
(531) 26.1.2; A26.1.18; A7.1.11; 7.1.24
(591) Xanh dương, đỏ, vàng
(731) CÔNG TY TNHH SẢN XUẤT THƯƠNG MẠI XUẤT NHẬP KHẨU HIỆP HÒA (VN)
152/1 Tháp Mười, phường 2, quận 6, thành phố Hồ Chí Minh

(511) Nhóm 25: Áo mưa.

---

(210) **4-2016-19427**

(540)

(220) 29.06.2016
(441) 26.09.2016
(531) 3.2.1; 26.1.1
(731) CÔNG TY TNHH SẢN XUẤT THƯƠNG MẠI XUẤT NHẬP KHẨU HIỆP HÒA (VN)
152/1 Tháp Mười, phường 2, quận 6, thành phố Hồ Chí Minh

(511) Nhóm 25: Áo mưa.

---

(210) **4-2016-19428**

(540)

ANH TRÍ – A TRÍ

(220) 29.06.2016
(441) 26.09.2016

(731) PHẠM THỊ THANH THẢO (VN)
Số 088, tổ 1, ấp 1, xã Mỹ Hiệp, huyện Cao Lãnh, tỉnh Đồng Tháp

(740) Công ty TNHH Tư vấn và Đào tạo A.G.L (Công ty Tư vấn Đào tạo A.G.L)

(511) Nhóm 14: Vàng; bạc; đá quý; đồ trang sức bằng vàng, bạc, đá quý.

Nhóm 35: Mua bán vàng, bạc, đá quý, đồ trang sức bằng vàng, bạc, đá quý.

---

(210) **4-2016-19429**

(540)

Glovi

(220) 29.06.2016
(441) 26.09.2016
(531) A5.3.15; 26.1.1
(591) Xanh lá cây, vàng nâu
(731) CÔNG TY TNHH SỨC SỐNG MỚI TOÀN CẦU (VN)
Tầng 1, số 45A, phố Đỗ Quang, phường Trung Hòa, quận Cầu Giấy, thành phố Hà Nội

(511) Nhóm 11: Đèn đốt tinh dầu bằng thủy tinh, pha lê, gốm, sứ có mục đích chiếu sáng và đốt tinh dầu.

Nhóm 21: Đèn đốt tinh dầu bằng gốm, sứ.

Nhóm 35: Bán buôn, bán lẻ hàng mỹ phẩm, tắm trắng, đồ trang điểm, tinh dầu.

---

(210) **4-2016-19430**

(540)

QPay

(220) 29.06.2016
(441) 26.09.2016
(531) 26.4.9; A25.7.8; 26.4.1
(591) Đen, trắng, đỏ
(731) CÔNG TY CỔ PHẦN GIẢI PHÁP THANH TOÁN VIỆT NAM (VN)
Phòng 804A, số 22 phố Láng Hạ, phường Láng Hạ, quận Đống Đa, thành phố Hà Nội

(740) Công ty TNHH Sở hữu trí tuệ Bình Minh (SUNRISE IP CO.,LTD.)

(511) Nhóm 35: Thương mại điện tử (cụ thể là mua bán trực tuyến hàng gia dụng như bát, đĩa, cốc, chén, thiết bị điện tử, thiết bị ngoại vi, thiết bị nghe nhìn, hàng điện máy, thiết bị di động và các phụ kiện của chúng, máy móc và thiết bị văn phòng, quần áo, giầy dép, phụ

kiện thời trang, dược phẩm, thực phẩm chức năng, mỹ phẩm, chế phẩm vệ sinh, đồ trang sức, thực phẩm, hàng nông sản, hàng lâm sản, chăn ga gối đệm, rèm cửa, thảm trải sàn, thảm yoga, hàng phụ kiện may mặc, dụng cụ thể thao, máy tập thể dục thể thao, đồ chơi, vali, túi xách, ví, dụng cụ làm vườn, dụng cụ cầm tay, thiết bị cầm tay, sách báo, tạp chí, đồ gốm sứ thủy tinh, đồ điện gia dụng, máy móc xây dựng, máy móc dùng trong nông nghiệp, thiết bị và dụng cụ làm đẹp, đồ dùng cho trẻ em (trẻ sơ sinh); dịch vụ marketing; dịch vụ quảng cáo; dịch vụ cung cấp và cho thuê không gian quảng cáo; dịch vụ trung gian thương mại; dịch vụ quản lý hàng hóa trong kho trên máy vi tính.

Nhóm 36: Dịch vụ ngân hàng; dịch vụ ngân hàng tại nhà; nghiệp vụ thanh toán [tài chính]; cung cấp thông tin tài chính; dịch vụ chuyển vốn bằng điện tử, dịch vụ quản lý các tài khoản khách hàng.

Nhóm 38: Dịch vụ cung cấp phòng nói chuyện trên internet; thông tin liên lạc bằng mạng máy tính; thư điện tử; truyền tin và ảnh có hỗ trợ của máy vi tính; dịch vụ cung cấp quyền truy cập mạng máy tính toàn cầu.

Nhóm 39: Dịch vụ vận tải; dịch vụ giao hàng; dịch vụ đóng gói hàng hóa; dịch vụ cho thuê kho chứa hàng; dịch vụ lưu trữ (ở dạng vật lý/ vật chất) các tài liệu (ở dạng) điện tử.

Nhóm 45: Dịch vụ mạng xã hội trực tuyến; dịch vụ câu lạc bộ kết bạn, hẹn hò (gặp gỡ) trực tuyến, cung cấp dịch vụ xác thực danh tính người sử dụng trong giao dịch thương mại điện tử.

---

(210) **4-2016-19431**

(540)

(220) 29.06.2016
(441) 26.09.2016
(531) 26.4.1; 26.4.9; A25.7.8
(731) CÔNG TY CỔ PHẦN GIẢI PHÁP THANH TOÁN VIỆT NAM (VN)
Phòng 804A, số 22 phố Láng Hạ, phường Láng Hạ, quận Đống Đa, thành phố Hà Nội
(740) Công ty TNHH Sở hữu trí tuệ Bình Minh (SUNRISE IP CO.,LTD.)

(511) Nhóm 35: Thương mại điện tử (cụ thể là mua bán trực tuyến hàng gia dụng như bát, đĩa, cốc, chén, thiết bị điện tử, thiết bị ngoại vi, thiết bị nghe nhìn, hàng điện máy, thiết bị di động và các phụ kiện của chúng, máy móc và thiết bị văn phòng, quần áo, giầy dép, phụ kiện thời trang, dược phẩm, thực phẩm chức năng, mỹ phẩm, chế phẩm vệ sinh, đồ trang sức, thực phẩm, hàng nông sản, hàng lâm sản, chăn ga gối đệm, rèm cửa, thảm trải sàn, thảm yoga, hàng phụ kiện may mặc, dụng cụ thể thao, máy tập thể dục thể thao, đồ chơi, vali, túi xách, ví, dụng cụ làm vườn, dụng cụ cầm tay, thiết bị cầm tay, sách báo, tạp chí, đồ gốm sứ thủy tinh, đồ điện gia dụng, máy móc xây dựng, máy móc dùng trong nông nghiệp, thiết bị và dụng cụ làm đẹp, đồ dùng cho trẻ em (trẻ sơ sinh); dịch vụ marketing; dịch vụ quảng cáo; dịch vụ cung cấp và cho thuê không gian quảng cáo; dịch vụ trung gian thương mại; dịch vụ quản lý hàng hóa trong kho trên máy vi tính.

Nhóm 36: Dịch vụ ngân hàng; dịch vụ ngân hàng tại nhà; nghiệp vụ thanh toán [tài chính]; cung cấp thông tin tài chính; dịch vụ chuyển vốn bằng điện tử, dịch vụ quản lý các tài khoản khách hàng.

Nhóm 38: Dịch vụ cung cấp phòng nói chuyện trên internet; thông tin liên lạc bằng mạng máy tính; thư điện tử; truyền tin và ảnh có hỗ trợ của máy vi tính; dịch vụ cung cấp quyền truy cập mạng máy tính toàn cầu.

Nhóm 39: Dịch vụ vận tải; dịch vụ giao hàng; dịch vụ đóng gói hàng hóa; dịch vụ cho thuê kho chứa hàng; dịch vụ lưu trữ (ở dạng vật lý/ vật chất) các tài liệu (ở dạng) điện tử.

Nhóm 45: Dịch vụ mạng xã hội trực tuyến; dịch vụ câu lạc bộ kết bạn, hẹn hò (gặp gỡ) trực tuyến, cung cấp dịch vụ xác thực danh tính người sử dụng trong giao dịch thương mại điện tử.

---

(210) **4-2016-19432**

(540)

(220) 29.06.2016
(441) 26.09.2016
(531) 26.4.1; 26.4.9; A25.7.8
(591) Đen, trắng, đỏ, xanh
(731) CÔNG TY CỔ PHẦN GIẢI PHÁP THANH TOÁN VIỆT NAM (VN)
Phòng 804A, số 22 phố Láng Hạ, phường Láng Hạ, quận Đống Đa, thành phố Hà Nội
(740) Công ty TNHH Sở hữu trí tuệ Bình Minh (SUNRISE IP CO.,LTD.)

(511) Nhóm 35: Thương mại điện tử (cụ thể là mua bán trực tuyến hàng gia dụng như bát, đĩa, cốc, chén, thiết bị điện tử, thiết bị ngoại vi, thiết bị nghe nhìn, hàng điện máy, thiết bị di động và các phụ kiện của chúng, máy móc và thiết bị văn phòng, quần áo, giầy dép, phụ kiện thời trang, dược phẩm, thực phẩm chức năng, mỹ phẩm, chế phẩm vệ sinh, đồ trang sức, thực phẩm, hàng nông sản, hàng lâm sản, chăn ga gối đệm, rèm cửa, thảm trải sàn, thảm yoga, hàng phụ kiện may mặc, dụng cụ thể thao, máy tập thể dục thể thao, đồ chơi, vali, túi xách, ví, dụng cụ làm vườn, dụng cụ cầm tay, thiết bị cầm tay, sách báo, tạp chí, đồ gốm sứ thuỷ tinh, đồ điện gia dụng, máy móc xây dựng, máy móc dùng trong nông nghiệp, thiết bị và dụng cụ làm đẹp, đồ dùng cho trẻ em (trẻ sơ sinh); dịch vụ marketing; dịch vụ quảng cáo; dịch vụ cung cấp và cho thuê không gian quảng cáo; dịch vụ trung gian thương mại; dịch vụ quản lý hàng hóa trong kho trên máy vi tính.

Nhóm 36: Dịch vụ ngân hàng; dịch vụ ngân hàng tại nhà; nghiệp vụ thanh toán [tài chính]; cung cấp thông tin tài chính; dịch vụ chuyển vốn bằng điện tử, dịch vụ quản lý các tài khoản khách hàng.

Nhóm 38: Dịch vụ cung cấp phòng nói chuyện trên internet; thông tin liên lạc bằng mạng máy tính; thư điện tử; truyền tin và ảnh có hỗ trợ của máy vi tính; dịch vụ cung cấp quyền truy cập mạng máy tính toàn cầu.

Nhóm 39: Dịch vụ vận tải; dịch vụ giao hàng; dịch vụ đóng gói hàng hóa; dịch vụ cho thuê kho chứa hàng; dịch vụ lưu trữ (ở dạng vật lý/ vật chất) các tài liệu (ở dạng) điện tử.

Nhóm 45: Dịch vụ mạng xã hội trực tuyến; dịch vụ câu lạc bộ kết bạn, hẹn hò (gặp gỡ) trực tuyến, cung cấp dịch vụ xác thực danh tính người sử dụng trong giao dịch thương mại điện tử.

---

(210) **4-2016-19433**

(540)

(220) 29.06.2016
(441) 26.09.2016
(531) 26.4.1; 26.4.9; A25.7.8
(731) CÔNG TY CỔ PHẦN GIẢI PHÁP THANH TOÁN VIỆT NAM (VN)
Phòng 804A, số 22 phố Láng Hạ, phường Láng Hạ, quận Đống Đa, thành phố Hà Nội
(740) Công ty TNHH Sở hữu trí tuệ Bình Minh (SUNRISE IP CO.,LTD.)

(511) Nhóm 35: Thương mại điện tử (cụ thể là mua bán trực tuyến hàng gia dụng như bát, đĩa, cốc, chén, thiết bị điện tử, thiết bị ngoại vi, thiết bị nghe nhìn, hàng điện máy, thiết bị di động và các phụ kiện của chúng, máy móc và thiết bị văn phòng, quần áo, giầy dép, phụ kiện thời trang, dược phẩm, thực phẩm chức năng, mỹ phẩm, chế phẩm vệ sinh, đồ trang sức, thực phẩm, hàng nông sản, hàng lâm sản, chăn ga gối đệm, rèm cửa, thảm trải sàn, thảm yoga, hàng phụ kiện may mặc, dụng cụ thể thao, máy tập thể dục thể thao, đồ chơi, vali, túi xách, ví, dụng cụ làm vườn, dụng cụ cầm tay, thiết bị cầm tay, sách báo, tạp chí, đồ gốm sứ thủy tinh, đồ điện gia dụng, máy móc xây dựng, máy móc dùng trong nông nghiệp, thiết bị và dụng cụ làm đẹp, đồ dùng cho trẻ em (trẻ sơ sinh); dịch vụ marketing; dịch vụ quảng cáo; dịch vụ cung cấp và cho thuê không gian quảng cáo; dịch vụ trung gian thương mại; dịch vụ quản lý hàng hóa trong kho trên máy vi tính.

Nhóm 36: Dịch vụ ngân hàng; dịch vụ ngân hàng tại nhà; nghiệp vụ thanh toán [tài chính]; cung cấp thông tin tài chính; dịch vụ chuyển vốn bằng điện tử, dịch vụ quản lý các tài khoản khách hàng.

Nhóm 38: Dịch vụ cung cấp phòng nói chuyện trên internet; thông tin liên lạc bằng mạng máy tính; thư điện tử; truyền tin và ảnh có hỗ trợ của máy vi tính; dịch vụ cung cấp quyền truy cập mạng máy tính toàn cầu.

Nhóm 39: Dịch vụ vận tải; dịch vụ giao hàng; dịch vụ đóng gói hàng hóa; dịch vụ cho thuê kho chứa hàng; dịch vụ lưu trữ (ở dạng vật lý/ vật chất) các tài liệu (ở dạng) điện tử.

Nhóm 45: Dịch vụ mạng xã hội trực tuyến; dịch vụ câu lạc bộ kết bạn, hẹn hò (gặp gỡ) trực tuyến, cung cấp dịch vụ xác thực danh tính người sử dụng trong giao dịch thương mại điện tử.

---

(210) **4-2016-19434**

(540)

(220) 29.06.2016
(441) 26.09.2016
(531) A25.3.3; 25.5.1
(591) Xanh lá cây, đỏ, trắng
(731) CÔNG TY CỔ PHẦN DƯỢC PHẨM BÁCH NIÊN THANH (VN)
Số 1 ngách 183/2 phố Đặng Tiến Đông, phường Trung Liệt, quận Đống Đa, thành phố Hà Nội
(740) Công ty TNHH Sở hữu trí tuệ Bình Minh (SUNRISE IP CO.,LTD.)

(511) Nhóm 03: Mỹ phẩm; kem làm trắng da; thuốc đánh răng; chế phẩm làm sạch.

Nhóm 05: Dược phẩm; thực phẩm chức năng dùng cho mục đích y tế.

---

(210) **4-2016-19435**

(540)

(220) 29.06.2016
(441) 26.09.2016
(531) 26.4.1; 26.3.23; A24.15.7; 26.2.7
(591) Xanh dương, đỏ
(731) CÔNG TY TRÁCH NHIỆM HỮU HẠN VIỆT LONG (VN)
Lô BG 26a, đường số 3, khu chế xuất Tân Thuận, phường Tân Thuận Đông, quận 7, thành phố Hồ Chí Minh

(511) Nhóm 27: Giấy dán tường bằng vải; giấy dán tường.

---

(210) **4-2016-19436**

(540)

KEYGOLD

(220) 29.06.2016
(441) 26.09.2016
(731) CÔNG TY TRÁCH NHIỆM HỮU HẠN PHÚ NÔNG (VN)
Quốc lộ 91, KV Qui Thạnh 1, phường Trung Kiên, quận Thốt Nốt, thành phố Cần Thơ
(740) Công ty TNHH Sở hữu trí tuệ và Công nghệ Thủ Đô (CAPITAL IP&T CO.LTD.)

(511) Nhóm 35: Bán buôn, bán lẻ các sản phẩm: phân bón và hóa chất phục vụ sản xuất nông nghiệp, nghề làm vườn và lâm nghiệp, các chất kích thích tăng trưởng cho cây trồng; mua bán: vật tư nguyên liệu phục vụ nông nghiệp bao gồm cả hệ thống nhà kính và hệ thống tưới, máy và thiết bị sản xuất phân bón, máy nông nghiệp, dụng cụ phục vụ nông nghiệp như cày, cuốc, xẻng, liềm, con giống như con giống tôm, cá, gà, lợn, hạt giống cây trồng như giống lúa, giống khoai, giống sắn, giống cây ăn quả, giống rau, các loại thuốc bảo vệ thực vật như: thuốc diệt cỏ, thuốc diệt trừ sâu bọ, thuốc diệt trừ rầy nâu, thuốc diệt nấm

mốc, thuốc trừ dịch cho thực vật, thuốc trừ vi khuẩn hại cây trồng, bình phun thuốc trừ sâu, hàng nông lâm sản, lương thực, thực phẩm, thủy sản và các chế phẩm từ thủy sản, thức ăn chăn nuôi, nguyên liệu sản xuất thức ăn chăn nuôi, cây hoa cảnh, cây lâu năm, dược liệu và hạt giống dược liệu; quảng cáo và giới thiệu sản phẩm.

---

(210) **4-2016-19437**

(540)

KEYGOLDSUPER

(220) 29.06.2016
(441) 26.09.2016

(731) CÔNG TY TRÁCH NHIỆM HỮU HẠN PHÚ NÔNG (VN)
Quốc lộ 91, KV Qui Thạnh 1, phường Trung Kiên, quận Thốt Nốt, thành phố Cần Thơ

(740) Công ty TNHH Sở hữu trí tuệ và Công nghệ Thủ Đô (CAPITAL IP&T CO.LTD.)

(511) Nhóm 35: Bán buôn, bán lẻ các sản phẩm: phân bón và hóa chất phục vụ sản xuất nông nghiệp, nghề làm vườn và lâm nghiệp, các chất kích thích tăng trưởng cho cây trồng; mua bán: vật tư nguyên liệu phục vụ nông nghiệp bao gồm cả hệ thống nhà kính và hệ thống tưới, máy và thiết bị sản xuất phân bón, máy nông nghiệp, dụng cụ phục vụ nông nghiệp như cày, cuốc, xẻng, liềm, con giống như con giống tôm, cá, gà, lợn, hạt giống cây trồng như giống lúa, giống khoai, giống sắn, giống cây ăn quả, giống rau, các loại thuốc bảo vệ thực vật như: thuốc diệt cỏ, thuốc diệt trừ sâu bọ, thuốc diệt trừ rầy nâu, thuốc diệt nấm mốc, thuốc trừ dịch cho thực vật, thuốc trừ vi khuẩn hại cây trồng, bình phun thuốc trừ sâu, hàng nông lâm sản, lương thực, thực phẩm, thủy sản và các chế phẩm từ thủy sản, thức ăn chăn nuôi, nguyên liệu sản xuất thức ăn chăn nuôi, cây hoa cảnh, cây lâu năm, dược liệu và hạt giống dược liệu; quảng cáo và giới thiệu sản phẩm.

---

(210) **4-2016-19438**

(540)

KEYSUPER

(220) 29.06.2016
(441) 26.09.2016

(731) CÔNG TY TRÁCH NHIỆM HỮU HẠN PHÚ NÔNG (VN)
Quốc lộ 91, KV Qui Thạnh 1, phường Trung Kiên, quận Thốt Nốt, thành phố Cần Thơ

(740) Công ty TNHH Sở hữu trí tuệ và Công nghệ Thủ Đô (CAPITAL IP&T CO.LTD.)

(511) Nhóm 35: Bán buôn, bán lẻ các sản phẩm: phân bón và hóa chất phục vụ sản xuất nông nghiệp, nghề làm vườn và lâm nghiệp, các chất kích thích tăng trưởng cho cây trồng; mua bán: vật tư nguyên liệu phục vụ nông nghiệp bao gồm cả hệ thống nhà kính và hệ thống tưới, máy và thiết bị sản xuất phân bón, máy nông nghiệp, dụng cụ phục vụ nông nghiệp như cày, cuốc, xẻng, liềm, con giống như con giống tôm, cá, gà, lợn, hạt giống cây trồng như giống lúa, giống khoai, giống sắn, giống cây ăn quả, giống rau, các loại thuốc bảo vệ

thực vật như: thuốc diệt cỏ, thuốc diệt trừ sâu bọ, thuốc diệt trừ rầy nâu, thuốc diệt nấm mốc, thuốc trừ dịch cho thực vật, thuốc trừ vi khuẩn hại cây trồng, bình phun thuốc trừ sâu, hàng nông lâm sản, lương thực, thực phẩm, thủy sản và các chế phẩm từ thủy sản, thức ăn chăn nuôi, nguyên liệu sản xuất thức ăn chăn nuôi, cây hoa cảnh, cây lâu năm, dược liệu và hạt giống dược liệu; quảng cáo và giới thiệu sản phẩm.

---

(210) **4-2016-19439**

(540)

SUPERCUBS

(220) 29.06.2016
(441) 26.09.2016

(731) CÔNG TY TRÁCH NHIỆM HỮU HẠN PHÚ NÔNG (VN)
Quốc lộ 91, KV Qui Thạnh 1, phường Trung Kiên, quận Thốt Nốt, thành phố Cần Thơ

(740) Công ty TNHH Sở hữu trí tuệ và Công nghệ Thủ Đô (CAPITAL IP&T CO.LTD.)

(511) Nhóm 35: Bán buôn, bán lẻ các sản phẩm: phân bón và hóa chất phục vụ sản xuất nông nghiệp, nghề làm vườn và lâm nghiệp, các chất kích thích tăng trưởng cho cây trồng; mua bán: vật tư nguyên liệu phục vụ nông nghiệp bao gồm cả hệ thống nhà kính và hệ thống tưới, máy và thiết bị sản xuất phân bón, máy nông nghiệp, dụng cụ phục vụ nông nghiệp như cày, cuốc, xẻng, liềm, con giống như con giống tôm, cá, gà, lợn, hạt giống cây trồng như giống lúa, giống khoai, giống sắn, giống cây ăn quả, giống rau, các loại thuốc bảo vệ thực vật như: thuốc diệt cỏ, thuốc diệt trừ sâu bọ, thuốc diệt trừ rầy nâu, thuốc diệt nấm mốc, thuốc trừ dịch cho thực vật, thuốc trừ vi khuẩn hại cây trồng, bình phun thuốc trừ sâu, hàng nông lâm sản, lương thực, thực phẩm, thủy sản và các chế phẩm từ thủy sản, thức ăn chăn nuôi, nguyên liệu sản xuất thức ăn chăn nuôi, cây hoa cảnh, cây lâu năm, dược liệu và hạt giống dược liệu; quảng cáo và giới thiệu sản phẩm.

---

(210) **4-2016-19440**

(540)

CUBSUPER

(220) 29.06.2016
(441) 26.09.2016

(731) CÔNG TY TRÁCH NHIỆM HỮU HẠN PHÚ NÔNG (VN)
Quốc lộ 91, KV Qui Thạnh 1, phường Trung Kiên, quận Thốt Nốt, thành phố Cần Thơ

(740) Công ty TNHH Sở hữu trí tuệ và Công nghệ Thủ Đô (CAPITAL IP&T CO.LTD.)

(511) Nhóm 35: Bán buôn, bán lẻ các sản phẩm: phân bón và hóa chất phục vụ sản xuất nông nghiệp, nghề làm vườn và lâm nghiệp, các chất kích thích tăng trưởng cho cây trồng; mua bán: vật tư nguyên liệu phục vụ nông nghiệp bao gồm cả hệ thống nhà kính và hệ thống tưới, máy và thiết bị sản xuất phân bón, máy nông nghiệp, dụng cụ phục vụ nông nghiệp như cày, cuốc, xẻng, liềm, con giống như con giống tôm, cá, gà, lợn, hạt giống cây trồng

như giống lúa, giống khoai, giống sắn, giống cây ăn quả, giống rau, các loại thuốc bảo vệ thực vật như: thuốc diệt cỏ, thuốc diệt trừ sâu bọ, thuốc diệt trừ rầy nâu, thuốc diệt nấm mốc, thuốc trừ dịch cho thực vật, thuốc trừ vi khuẩn hại cây trồng, bình phun thuốc trừ sâu, hàng nông lâm sản, lương thực, thực phẩm, thủy sản và các chế phẩm từ thủy sản, thức ăn chăn nuôi, nguyên liệu sản xuất thức ăn chăn nuôi, cây hoa cảnh, cây lâu năm, dược liệu và hạt giống dược liệu; quảng cáo và giới thiệu sản phẩm.

---

(210) **4-2016-19441**

(540)

TRUETURBO

(220) 29.06.2016
(441) 26.09.2016

(731) CÔNG TY TRÁCH NHIỆM HỮU HẠN PHÚ NÔNG (VN)
Quốc lộ 91, KV Qui Thạnh 1, phường Trung Kiên, quận Thốt Nốt, thành phố Cần Thơ

(740) Công ty TNHH Sở hữu trí tuệ và Công nghệ Thủ Đô (CAPITAL IP&T CO.LTD.)

(511) Nhóm 35: Bán buôn, bán lẻ các sản phẩm: phân bón và hóa chất phục vụ sản xuất nông nghiệp, nghề làm vườn và lâm nghiệp, các chất kích thích tăng trưởng cho cây trồng; mua bán: vật tư nguyên liệu phục vụ nông nghiệp bao gồm cả hệ thống nhà kính và hệ thống tưới, máy và thiết bị sản xuất phân bón, máy nông nghiệp, dụng cụ phục vụ nông nghiệp như cày, cuốc, xẻng, liềm, con giống như con giống tôm, cá, gà, lợn, hạt giống cây trồng như giống lúa, giống khoai, giống sắn, giống cây ăn quả, giống rau, các loại thuốc bảo vệ thực vật như: thuốc diệt cỏ, thuốc diệt trừ sâu bọ, thuốc diệt trừ rầy nâu, thuốc diệt nấm mốc, thuốc trừ dịch cho thực vật, thuốc trừ vi khuẩn hại cây trồng, bình phun thuốc trừ sâu, hàng nông lâm sản, lương thực, thực phẩm, thủy sản và các chế phẩm từ thủy sản, thức ăn chăn nuôi, nguyên liệu sản xuất thức ăn chăn nuôi, cây hoa cảnh, cây lâu năm, dược liệu và hạt giống dược liệu; quảng cáo và giới thiệu sản phẩm.

---

(210) **4-2016-19442**

(540)

IDOLTURBO

(220) 29.06.2016
(441) 26.09.2016

(731) CÔNG TY TRÁCH NHIỆM HỮU HẠN PHÚ NÔNG (VN)
Quốc lộ 91, KV Qui Thạnh 1, phường Trung Kiên, quận Thốt Nốt, thành phố Cần Thơ

(740) Công ty TNHH Sở hữu trí tuệ và Công nghệ Thủ Đô (CAPITAL IP&T CO.LTD.)

(511) Nhóm 35: Bán buôn, bán lẻ các sản phẩm: phân bón và hóa chất phục vụ sản xuất nông nghiệp, nghề làm vườn và lâm nghiệp, các chất kích thích tăng trưởng cho cây trồng; mua bán: vật tư nguyên liệu phục vụ nông nghiệp bao gồm cả hệ thống nhà kính và hệ thống tưới, máy và thiết bị sản xuất phân bón, máy nông nghiệp, dụng cụ phục vụ nông nghiệp như cày, cuốc, xẻng, liềm, con giống như con giống tôm, cá, gà, lợn, hạt giống cây trồng

như giống lúa, giống khoai, giống sắn, giống cây ăn quả, giống rau, các loại thuốc bảo vệ thực vật như: thuốc diệt cỏ, thuốc diệt trừ sâu bọ, thuốc diệt trừ rầy nâu, thuốc diệt nấm mốc, thuốc trừ dịch cho thực vật, thuốc trừ vi khuẩn hại cây trồng, bình phun thuốc trừ sâu, hàng nông lâm sản, lương thực, thực phẩm, thủy sản và các chế phẩm từ thủy sản, thức ăn chăn nuôi, nguyên liệu sản xuất thức ăn chăn nuôi, cây hoa cảnh, cây lâu năm, dược liệu và hạt giống dược liệu; quảng cáo và giới thiệu sản phẩm.

---

(210) **4-2016-19443**

(540)

VOTETURBO

(220) 29.06.2016
(441) 26.09.2016

(731) CÔNG TY TRÁCH NHIỆM HỮU HẠN PHÚ NÔNG (VN)
Quốc lộ 91, KV Qui Thạnh 1, phường Trung Kiên, quận Thốt Nốt, thành phố Cần Thơ

(740) Công ty TNHH Sở hữu trí tuệ và Công nghệ Thủ Đô (CAPITAL IP&T CO.LTD.)

(511) Nhóm 35: Bán buôn, bán lẻ các sản phẩm: phân bón và hóa chất phục vụ sản xuất nông nghiệp, nghề làm vườn và lâm nghiệp, các chất kích thích tăng trưởng cho cây trồng; mua bán: vật tư nguyên liệu phục vụ nông nghiệp bao gồm cả hệ thống nhà kính và hệ thống tưới, máy và thiết bị sản xuất phân bón, máy nông nghiệp, dụng cụ phục vụ nông nghiệp như cày, cuốc, xẻng, liềm, con giống như con giống tôm, cá, gà, lợn, hạt giống cây trồng như giống lúa, giống khoai, giống sắn, giống cây ăn quả, giống rau, các loại thuốc bảo vệ thực vật như: thuốc diệt cỏ, thuốc diệt trừ sâu bọ, thuốc diệt trừ rầy nâu, thuốc diệt nấm mốc, thuốc trừ dịch cho thực vật, thuốc trừ vi khuẩn hại cây trồng, bình phun thuốc trừ sâu, hàng nông lâm sản, lương thực, thực phẩm, thủy sản và các chế phẩm từ thủy sản, thức ăn chăn nuôi, nguyên liệu sản xuất thức ăn chăn nuôi, cây hoa cảnh, cây lâu năm, dược liệu và hạt giống dược liệu; quảng cáo và giới thiệu sản phẩm.

---

(210) **4-2016-19444**

(540)

ZAPBOSS

(220) 29.06.2016
(441) 26.09.2016

(731) CÔNG TY TRÁCH NHIỆM HỮU HẠN BETTER LIFE VIỆT NAM (VN)
Số nhà 20, ngõ 81/44 đường Trần Cung, phường Nghĩa Tân, quận Cầu Giấy, thành phố Hà Nội

(740) Công ty TNHH Sở hữu trí tuệ và Công nghệ Thủ Đô (CAPITAL IP&T CO.LTD.)

(511) Nhóm 05: Dược phẩm; thực phẩm chức năng, thực phẩm dinh dưỡng dùng trong y tế; nước súc miệng dùng cho mục đích y tế; dung dịch làm sạch khử khuẩn sát trùng dùng cho mục đích y tế; nước tắm thảo dược cho trẻ em dùng cho mục đích y tế.

---

(210) **4-2016-19445**

(540)

FUNGIBIO

(220) 29.06.2016
(441) 26.09.2016
(731) VÕ MINH HOÀNG ÂN (VN)
147/43 Tân Kỳ-Tân Quý, phường Tân Sơn Nhì, quận Tân Phú, thành phố Hồ Chí Minh
(740) Công ty TNHH Sở hữu trí tuệ và Công nghệ Thủ Đô (CAPITAL IP&T CO.LTD.)

(511) Nhóm 05: Dược phẩm; thực phẩm chức năng; thực phẩm dinh dưỡng dùng trong y tế; nước súc miệng dùng cho mục đích y tế; dung dịch làm sạch khử khuẩn sát trùng dùng cho mục đích y tế; nước tắm thảo dược cho trẻ em dùng cho mục đích y tế.

---

(210) **4-2016-19448**

(540)

Hiền Minh
Spa & Beauty

(220) 29.06.2016
(441) 26.09.2016
(531) 24.9.1; 3.7.6; A3.7.24; 26.1.1
(591) Cam
(731) NGUYỄN THỊ THU HIỀN (VN)
15 đường 12, phường 17, quận Gò Vấp, thành phố Hồ Chí Minh

(511) Nhóm 44: Chăm sóc vệ sinh và sắc đẹp.

---

(210) **4-2016-19449**

(540)

HIỀN MINH

(220) 29.06.2016
(441) 26.09.2016
(731) NGUYỄN THỊ THU HIỀN (VN)
15 đường 12, phường 17, quận Gò Vấp, thành phố Hồ Chí Minh

(511) Nhóm 44: Chăm sóc vệ sinh và sắc đẹp.

---

(210) **4-2016-19450**

(540)

VUON CAU RESTAURANT

(220) 29.06.2016
(441) 26.09.2016
(531) 3.7.17; 26.1.1; 1.7.6
(591) Xanh lá cây, đỏ, đen
(731) CÔNG TY TNHH THƯƠNG MẠI - DỊCH VỤ VƯỜN CAU (VN)
360 Phan Văn Trị, phường 11, quận Bình Thạnh, thành phố Hồ Chí Minh

(511) Nhóm 43: Nhà hàng ăn uống.

---

(210) **4-2016-19451**

(540)

Renaissance
INTERNATIONAL SCHOOL SAIGON

(220) 29.06.2016
(441) 26.09.2016
(591) Xanh lam, vàng cam
(731) CÔNG TY CỔ PHẦN KHAI SÁNG (VN)
74 Nguyễn Thị Thập, phường Bình Thuận, quận 7, thành phố Hồ Chí Minh

(511) Nhóm 41: Trường đào tạo [giáo dục].

---

(210) **4-2016-19452**

(540)

Inspire Achieve
Renaissance
INTERNATIONAL SCHOOL SAIGON

(220) 29.06.2016
(441) 26.09.2016
(531) A1.3.16; 1.15.23; 1.3.1; 1.3.2
(591) Xanh lam, vàng cam
(731) CÔNG TY CỔ PHẦN KHAI SÁNG (VN)
74 Nguyễn Thị Thập, phường Bình Thuận, quận 7, thành phố Hồ Chí Minh

(511) Nhóm 41: Trường đào tạo [giáo dục].

---

(210) **4-2016-19453**

(540)

Inspire Achieve Renaissance
INTERNATIONAL SCHOOL SAIGON

(220) 29.06.2016
(441) 26.09.2016
(531) 1.3.1; 1.3.2; A1.3.16; 1.15.23
(591) Xanh lam, vàng cam
(731) CÔNG TY CỔ PHẦN KHAI SÁNG (VN)
74 Nguyễn Thị Thập, phường Bình Thuận, quận 7, thành phố Hồ Chí Minh

(511) Nhóm 41: Trường đào tạo [giáo dục].

---

(210) **4-2016-19454**

(540)

FastClean
Bring to success together!

(220) 29.06.2016
(441) 26.09.2016
(531) 1.15.5; 26.13.25
(591) Xanh đậm; xanh lá cây
(731) CÔNG TY TNHH KỸ THUẬT VÀ DỊCH VỤ KIM GIA PHÚC (VN)
145/7 Gò Xoài, phường Bình Hưng Hòa A, quận Bình Tân, thành phố Hồ Chí Minh
(740) Công ty Luật TNHH Nhất Luật (VIET COUNSEL)

(511) Nhóm 01: Chế phẩm sinh học xử lý môi trường; men xử lý chống tắc nghẽn bể phốt; men xử lý môi trường nước nuôi trồng thủy sản, men xử lý nước thải, chế phẩm vi sinh dùng để khử mùi hôi của, các chất thải rắn, nước rỉ từ các chất thải, phân chuồng, phân hữu cơ, chuồng trại chăn nuôi, kho sàn chế biến thủy hải sản, thực phẩm, nước tù đọng trong ao hồ, cống rãnh; chế phẩm keo tụ làm trong nước.

---

(210) **4-2016-19455**

(540)

LACO GROUP

(220) 29.06.2016
(441) 26.09.2016
(531) 5.5.16; A5.5.21; A1.5.3; 1.13.1; A1.1.10
(591) Trắng; xanh nước biển, cam, vàng
(731) CÔNG TY CỔ PHẦN THƯƠNG MẠI DỊCH VỤ LA CO (VN)
34B Phan Văn Năm, phường Phú Thạnh, quận Tân Phú, thành phố Hồ Chí Minh
(740) Công ty Luật TNHH Nhất Luật (VIET COUNSEL)

(511) Nhóm 19: Gỗ dán; gỗ lạng; ván ép; ván mỏng; đồ gỗ xây dựng (tất cả dùng cho xây dựng).

Nhóm 35: Mua bán, ô tô, xe có động cơ và phụ tùng các loại, kim loại và quặng kim loại, nông sản, lâm sản nguyên liệu, thực phẩm, đồ dùng gia đình, máy vi tính, thiết bị ngoại vi, phần mềm, linh kiện điện tử, viễn thông, hàng hóa trong các cửa hàng chuyên doanh; dịch vụ quảng cáo.

Nhóm 36: Mua bán bất động sản; môi giới bất động sản; cho thuê bất động sản.

Nhóm 37: Xây dựng công trình kỹ thuật dân dụng; xây dựng công nghiệp; xây dựng công trình giao thông; chuẩn bị mặt bằng; sửa chữa nhà và trang trí nội thất.

Nhóm 39: Dịch vụ du lịch lữ hành; dịch vụ vận tải hàng hóa; dịch vụ vận tải hành khách; dịch vụ cho thuê xe; dịch vụ tổ chức các chuyến đi du lịch; môi giới vận tải.

Nhóm 40: Dịch vụ in ấn.

Nhóm 42: Tư vấn xây dựng hệ thống quản lý theo các tiêu chuẩn TCVN, ISO, định giá các hệ thống quản lý cho người khác để đánh giá sự phù hợp so với yêu cầu của tiêu chuẩn ISO và các tiêu chuẩn quốc tế khác.

---

(210) **4-2016-19456**

(540)

Tắk Khí mâu

(220) 29.06.2016
(441) 26.09.2016
(731) CÔNG TY TNHH MỘT THÀNH VIÊN NHÂN TIẾN HƯNG (VN)
Số 340A đường Lê Hồng Phong, khóm 8, thành phố Cà Mau, tỉnh Cà Mau

(511) Nhóm 33: Rượu.

---

(210) **4-2016-19457**

(540)

(220) 29.06.2016
(441) 26.09.2016
(531) A26.4.24; A11.1.2; 24.17.18
(591) Vàng, đen, nâu
(731) LÂM TUẤN THĂNG (VN)
400/5 Ngô Gia Tự, phường 4, quận 10, thành phố Hồ Chí Minh

(511) Nhóm 30: Đồ gia vị thực phẩm.

Nhóm 43: Nhà hàng, quán ăn, dịch vụ ăn uống.

---

(210) **4-2016-19458**

(540)

(220) 29.06.2016
(441) 26.09.2016
(531) A5.3.13; 5.3.16; 5.7.3
(591) Xanh, vàng
(731) NGUYỄN THỦY TIÊN (VN)
437 Hoàng Văn Thụ, phường 4, quận Tân Bình, thành phố Hồ Chí Minh

(511) Nhóm 32: Bia.

Nhóm 43: Nhà hàng ăn uống, quán ăn.

---

(210) **4-2016-19459**

(540)

(220) 29.06.2016
(441) 26.09.2016
(531) 24.9.1; 25.1.25; 7.1.1; 7.1.4
(591) Đỏ, vàng, đen, xanh lá
(731) NGUYỄN TÀI NGUYÊN (VN)
33 đường số 55A, phường Tân Tạo, quận Bình Tân, thành phố Hồ Chí Minh

(511) Nhóm 41: Dịch vụ karaoke; dịch vụ ghi âm và ghi hình; dịch vụ rạp chiếu phim; dịch vụ câu lạc bộ khiêu vũ, dịch vụ vũ trường.

---

(210) **4-2016-19460**

(540)

VIETNHAT®
THƯƠNG HIỆU CỦA CHẤT LƯỢNG

(220) 29.06.2016
(441) 26.09.2016
(531) 24.15.21; A24.15.7; 25.5.3; 26.3.2
(591) Đỏ, xanh dương, trắng
(731) CÔNG TY TNHH MỘT THÀNH VIÊN SẢN XUẤT THƯƠNG MẠI XÂY DỰNG VIỆT NHẬT (VN)
38/7 đường 147, tổ 8, khu phố 3, phường Phước Long B, quận 9, thành phố Hồ Chí Minh

(511) Nhóm 19: Gạch ceramic.

---

(210) **4-2016-19461**

(540)

VNS

(220) 29.06.2016
(441) 26.09.2016
(531) 26.1.2; A26.1.18
(591) Xanh dương, xanh dương đậm, trắng, xám
(731) CÔNG TY TNHH CÂN ĐIỆN TỬ VIỆT NHẬT (VN)
65D Điện Biên Phủ, phường 25, quận Bình Thạnh, thành phố Hồ Chí Minh

(511) Nhóm 09: Cân.

Nhóm 35: Mua bán cân.

---

(210) **4-2016-19462**

(540)

SCALE
VIỆT NHẬT

(220) 29.06.2016
(441) 26.09.2016
(531) 26.3.1; A26.3.5; 24.11.15; A17.3.2
(591) Đỏ, trắng, xám, xanh lá cây
(731) CÔNG TY TNHH CÂN ĐIỆN TỬ VIỆT NHẬT (VN)
65D Điện Biên Phủ, phường 25, quận Bình Thạnh, thành phố Hồ Chí Minh

(511) Nhóm 35: Mua bán cân.

---

(210) **4-2016-19465**

(540)

WD GOLD

(220) 29.06.2016
(441) 26.09.2016
(731) WESTERN DIGITAL TECHNOLOGIES, INC (US)
3355 Michelson Drive, Suite 100, Irvine California 92612, United States of America
(740) Công ty Luật TNHH T&G (TGVN)

(511) Nhóm 09: Các sản phẩm máy tính, cụ thể là ổ đĩa, ổ cứng, ổ cứng thể rắn, ổ cứng lai, phương tiện lưu trữ kỹ thuật số trống, sản phẩm lưu trữ dữ liệu, thiết bị lưu trữ của máy vi tính thiết bị ngoại vi của máy vi tính và thiết bị lưu trữ có kết nối mạng; phần cứng bộ nhớ máy vi tính; ổ cứng di động dựa trên hệ thống sao lưu của máy vi tính; phần cứng, phần mềm và phần điều khiển của máy vi tính để lưu trữ, quản lý, tổ chức, đồng bộ hóa, bảo mật, chia sẻ và sao lưu dữ liệu điện tử; phần cứng máy tính để sử dụng trong trung tâm dữ liệu, máy chủ dữ liệu và máy chủ lưu trữ dữ liệu.

Nhóm 42: Cung cấp sử dụng tạm thời phần mềm máy tính trực tuyến, không tải xuống được sử dụng trong lĩnh vực lưu trữ và quản lý dữ liệu máy tính; dịch vụ sao lưu dữ liệu cho ổ cứng máy tính và cho thiết bị lưu trữ dữ liệu máy tính; cung cấp các phần mềm máy tính không tải xuống được để lưu trữ, chuyển, truyền, xem và mở văn bản, dữ liệu, các tệp tin âm thanh và hình ảnh, hình ảnh kỹ thuật số và nội dung đa phương tiện đến và từ các trung tâm dữ liệu, máy chủ dữ liệu, thiết bị lưu trữ dữ liệu, ổ đĩa và ổ cứng thể rắn; dịch vụ lưu trữ dữ liệu điện tử và dữ liệu máy tính; dịch vụ thiết kế, phát triển cập nhật và bảo trì phần mềm điều khiển, phần mềm máy tính, thiết bị lưu trữ dữ liệu, ổ đĩa, ổ cứng, ổ cứng thể rắn, máy nghe nhạc và thiết bị ngoại vi máy tính.

---

(210) **4-2016-19467**

(540)

(220) 29.06.2016
(441) 26.09.2016
(531) 1.15.17; 3.1.8; 24.1.1
(591) Xanh dương, xanh dương đậm, xám, trắng, đen, đỏ
(731) CÔNG TY TNHH THỂ THAO HỒNG QUÂN (VN)
1017 Bình Quới, phường 28, quận Bình Thạnh, thành phố Hồ Chí Minh

(511) Nhóm 35: Mua bán, thiết bị và dụng cụ thể thao, quần áo, giầy dép, mũ nón, ba lô, túi xách, túi đựng đồ thể thao, túi ngủ, lều (trại).

---

(210) **4-2016-19468**

(540)

(220) 29.06.2016
(441) 26.09.2016
(531) 26.1.6; A25.7.6; A26.11.8
(591) Xanh dương, đen
(731) CÔNG TY TNHH THỂ THAO HỒNG QUÂN (VN)
1017 Bình Quới, phường 28, quận Bình Thạnh, thành phố Hồ Chí Minh

(511) Nhóm 41: Đào tạo, huấn luyện kỹ năng trượt patin.

---

(210) **4-2016-19469**

(540)

(220) 29.06.2016
(441) 26.09.2016
(531) 6.1.2; A26.11.9
(731) CÔNG TY TNHH THỂ THAO HỒNG QUÂN (VN)
1017 Bình Quới, phường 28, quận Bình Thạnh, thành phố Hồ Chí Minh

(511) Nhóm 35: Mua bán: thiết bị và dụng cụ thể thao, quần áo, giầy dép, mũ nón, ba lô, túi xách, túi đựng đồ thể thao, túi ngủ, lều (trại).

---

(210) **4-2016-19470**

(540)

Bolero

(220) 29.06.2016
(441) 26.09.2016
(731) HỒ THANH NHANH (VN)
78 Huỳnh Cương, phường An Cư, quận Ninh Kiều, thành phố Cần Thơ
(740) Công ty TNHH một thành viên Trường Luật (TRƯƠNG LUẬT)

(511) Nhóm 03: Mỹ phẩm.

Nhóm 05: Dược phẩm.

---

(210) **4-2016-19471**

(540)

(220) 29.06.2016
(441) 26.09.2016
(531) 26.1.1
(591) Xám, trắng, xanh
(731) CÔNG TY CỔ PHẦN GIẤY AN BÌNH - VIỆT NAM (VN)
Lô A16CN, đường D6, khu công nghiệp Bàu Bàng, xã Lai Hưng, huyện Bàu Bàng, tỉnh Bình Dương
(740) Công ty TNHH một thành viên Trường Luật (TRƯƠNG LUẬT)

(511) Nhóm 01: Bột giấy.

Nhóm 16: Giấy cuộn các tông dùng trong sản xuất bao bì bằng giấy; bao bì bằng giấy; giấy bao gói.

Nhóm 35: Mua bán, phân phối xuất nhập khẩu, bột giấy, giấy cuộn các tông dùng trong sản xuất bao bì, bao bì bằng giấy, giấy bao gói.

Nhóm 39: Du lịch; vận tải hàng hóa bằng đường bộ.

Nhóm 43: Dịch vụ nhà hàng ăn uống; khách sạn.

---

(210) **4-2016-19472**

(540)

HẢOLAMI

(220) 29.06.2016
(441) 26.09.2016

(731) HUỲNH QUANG VŨ (VN)
192/32/14 Phan Đình Phùng, phường An lạc, quận Ninh Kiều, thành phố Cần Thơ

(740) Công ty TNHH một thành viên Trường Luật (TRƯƠNG LUÂT)

(511) Nhóm 03: Mỹ phẩm.

---

(210) **4-2016-19473**

(540)

LAS FACE

(220) 29.06.2016
(441) 26.09.2016
(531) A17.2.2; 26.5.1

(731) R'SHYT CO.,LTD (KR)
47-9 Gyeondanlsanro210beongil, ilsandong-gu Goyang-City Gyeonggi-do Korea

(740) Công ty TNHH một thành viên Trường Luật (TRƯƠNG LUÂT)

(511) Nhóm 03: Mỹ phẩm.

---

(210) **4-2016-19474**

(540)

PETROSETCO

(220) 29.06.2016
(441) 26.09.2016

(731) TỔNG CÔNG TY CỔ PHẦN DỊCH VỤ TỔNG HỢP DẦU KHÍ (VN)
Lầu 6 tòa nhà Petro Vietnam số 1-5 Lê Duẩn, phường Bến Nghé, quận 1, thành phố Hồ Chí Minh

(740) Công ty TNHH một thành viên Trường Luật (TRƯƠNG LUÂT)

(511) Nhóm 20: Đệm; nệm; gối.

Nhóm 24: Chăn; ra (drap) trải giường.

Nhóm 25: Quần áo .

Nhóm 39: Dịch vụ giao nhận hàng hóa; dịch vụ vận tải.

---

(210) **4-2016-19475**

(540)

PHƯƠNG ỨNG

(220) 29.06.2016
(441) 26.09.2016

(731) CÔNG TY TNHH SẢN XUẤT VÀ THƯƠNG MẠI CÀ PHÊ PHƯƠNG ỨNG (VN)
635/28 hương lộ 2, khu phố 7, phường Bình Trị Đông, quận Bình Tân, thành phố Hồ Chí Minh

(740) Công ty TNHH một thành viên Trường Luật (TRƯƠNG LUẬT)

(511) Nhóm 35: Mua bán, quảng cáo, xuất nhập khẩu: trà (chè), cà phê.

---

(210) **4-2016-19476**

(540)

HAMIBAG®

(220) 29.06.2016
(441) 26.09.2016
(531) 26.4.3

(731) CÔNG TY TNHH THƯƠNG MẠI - SẢN XUẤT HƯƠNG MI (VN)
C3/32J Phạm Hùng, ấp 4, xã Bình Hưng, huyện Bình Chánh, thành phố Hồ Chí Minh

(740) Công ty TNHH một thành viên Trường Luật (TRƯƠNG LUẬT)

(511) Nhóm 18: Túi xách tay; ba lô; cặp học sinh; va li; túi du lịch; túi thể thao.

Nhóm 35: Mua bán, phân phối, quảng cáo và xuất nhập khẩu: túi xách tay, ba lô, cặp học sinh, va li, túi du lịch, túi thể thao.

---

(210) **4-2016-19477**

(540)

TERRISA

(220) 29.06.2016
(441) 26.09.2016

(731) TRẦN HỮU NGUYÊN (VN)
54/11 Ký Con, phường Nguyễn Thái Bình, quận 1, thành phố Hồ Chí Minh

(740) Công ty TNHH một thành viên Trường Luật (TRƯƠNG LUẬT)

(511) Nhóm 35: Mua bán, quảng cáo, xuất nhập khẩu: rau củ quả tươi, rau củ quả đã qua chế biến, rau củ quả sấy khô, trái cây đóng hộp, rau đóng hộp, thạch trái cây, sữa, đồ uống làm từ sữa, nước ép trái cây.

---

(210) **4-2016-19478**

(540)

NAM CHÂN®

(220) 29.06.2016
(441) 26.09.2016
(531) A5.5.20; A5.5.21; 26.1.1
(731) TRẦN HỮU NGUYÊN (VN)
54/11 Ký Con, phường Nguyễn Thái Bình, quận 1, thành phố Hồ Chí Minh
(740) Công ty TNHH một thành viên Trường Luật (TRƯƠNG LUÂT)

(511) Nhóm 29: Rau củ quả đã qua chế biến.

Nhóm 31: Rau củ quả tươi.

Nhóm 35: Mua bán, quảng cáo, xuất nhập khẩu: rau củ quả tươi, rau củ quả đã qua chế biến, rau củ quả sấy khô, trái cây đóng hộp, rau đóng hộp, thạch trái cây, sữa, đồ uống làm từ sữa, nước ép trái cây.

---

(210) **4-2016-19480**

(540)

Bảo Anh
Giày Dép Da
Uy Tín - Chất Lượng
Sản Phẩm Được Bảo Hành

(220) 29.06.2016
(441) 26.09.2016
(531) A5.3.13; A5.3.14; 26.3.23
(591) Xanh dương, đen, tím
(731) HỘ KINH DOANH THUẬN PHÁT (VN)
23/9 Nguyễn Hữu Tiến, phường Tây Thạnh, quận Tân Phú, thành phố Hồ Chí Minh
(740) Công ty TNHH một thành viên Trường Luật (TRƯƠNG LUÂT)

(511) Nhóm 25: Giày dép da.

---

(210) **4-2016-19481**

(540)

(220) 29.06.2016
(441) 26.09.2016
(531) A26.4.24; 26.4.1; 26.4.7; A25.7.2
(731) NGÔ CAO QUỐC TIẾN (VN)
81 Hùng Vương, phường 4, quận 5, thành phố Hồ Chí Minh
(740) Công ty TNHH một thành viên Trường Luật (TRƯƠNG LUÂT)

(511) Nhóm 35: Mua bán: điện thoại, quần áo, giày, dép, thắt lưng [trang phục], đồng hồ, ví, túi xách, trang sức, đá quí, trà, cà phê, mỹ phẩm, nước hoa, tranh ảnh.

---

(210) **4-2016-19482**

(540)

TIẾN THÀNH

(220) 29.06.2016
(441) 26.09.2016

(731) NGÔ CAO QUỐC TIẾN (VN)
81 Hùng Vương, phường 4, quận 5, thành phố Hồ Chí Minh

(740) Công ty TNHH một thành viên Trường Luật (TRƯƠNG LUÂT)

(511) Nhóm 35: Mua bán: điện thoại, quần áo, giày, dép, thắt lưng [trang phục], đồng hồ, ví, túi xách, trang sức, đá quí, trà, cà phê, mỹ phẩm, nước hoa, tranh ảnh.

---

(210) **4-2016-19483**

(540)

OFFEE
DIỆU HUY

(220) 29.06.2016
(441) 26.09.2016
(531) 2.9.1
(591) Đỏ, đen, nâu

(731) HỨA CHẤN HOÀN (VN)
137 Trang Tử, phường 2, quận 6, thành phố Hồ Chí Minh

(740) Công ty TNHH một thành viên Trường Luật (TRƯƠNG LUÂT)

(511) Nhóm 30: Chè (trà); cà phê.

---

(210) **4-2016-19484**

(540)

Shin Yi

(220) 29.06.2016
(441) 26.09.2016
(531) 26.1.2; 26.3.23
(591) Xanh dương

(731) CÔNG TY CỔ PHẦN VAN SHIN YI (VN)
Đường số 5, khu công nghiệp Sông Mây, xã Bắc Sơn, huyện Trảng Bom, tỉnh Đồng Nai

(740) Công ty TNHH một thành viên Trường Luật (TRƯƠNG LUÂT)

(511) Nhóm 35: Mua bán, xuất nhập khẩu, quảng cáo: van cổng, van bướm, van một chiều, van thủy lực, trụ cứu hỏa, van góc phòng cháy chữa cháy, van điều khiển bằng khí nén, van điều khiển bằng điện, van bi, van cầu, van y lọc (van lọc hình chữ Y), khớp nối mềm cao su (các khớp nối đường ống bằng cao su).

---

(210) **4-2016-19485**

(540)

(220) 29.06.2016
(441) 26.09.2016
(531) 1.3.1; A1.3.17
(591) Đỏ, trắng, đen
(731) CHIN YING FA MECHANICAL IND. CO., LTD. (TW)
No. 273, Sec 4, Yuan Lu Road, Pu Hsin, Chang Hwa, Taiwan
(740) Công ty TNHH INVESTPRO và cộng sự (INVESTPRO & ASSOCIATES)

(511) Nhóm 29: Thịt, cá, gia cầm; rau được đóng hộp bảo quản hoặc nấu chín, quả được đóng hộp bảo quản hoặc nấu chín; trứng, sữa.

Nhóm 30: Cà phê, trà (chè), ca cao, đường, gạo, bột sắn; bột và các chế phẩm bột ngũ cốc, bánh, mứt kẹo; gia vị.

Nhóm 32: Nước khoáng, nước có ga, đồ uống không có cồn; đồ uống hoa quả, nước ép hoa quả, xi rô là đồ uống.

Nhóm 33: Đồ uống có cồn (trừ bia).

---

(210) **4-2016-19486**

(540)

(220) 29.06.2016
(441) 26.09.2016
(531) 1.3.1; A1.3.17
(591) Đỏ, đen, trắng
(731) CHIN YING FA MECHANICAL IND. CO., LTD. (TW)
No. 273, Sec 4, Yuan Lu Road, Pu Hsin, Chang Hwa, Taiwan
(740) Công ty TNHH INVESTPRO và cộng sự (INVESTPRO & ASSOCIATES)

(511) Nhóm 29: Thịt, cá, gia cầm; rau được đóng hộp bảo quản hoặc nấu chín, quả được đóng hộp bảo quản hoặc nấu chín; trứng, sữa.

Nhóm 30: Cà phê, trà (chè), ca cao, đường, gạo, bột sắn; bột và các chế phẩm bột ngũ cốc, bánh, mứt kẹo; gia vị.

Nhóm 32: Nước khoáng, nước có ga, đồ uống không có cồn; đồ uống hoa quả, nước ép hoa quả, xi rô là đồ uống.

Nhóm 33: Đồ uống có cồn (trừ bia).

---

(210) **4-2016-19487**

(540)

(220) 29.06.2016
(441) 26.09.2016
(531) 1.3.1; A1.3.17
(591) Đỏ, trắng
(731) CHIN YING FA MECHANICAL IND. CO., LTD. (TW)
No. 273, Sec 4, Yuan Lu Road, Pu Hsin, Chang Hwa, Taiwan
(740) Công ty TNHH INVESTPRO và cộng sự (INVESTPRO & ASSOCIATES)

(511) Nhóm 29: Thịt, cá, gia cầm; rau được đóng hộp bảo quản hoặc nấu chín, quả được đóng hộp bảo quản hoặc nấu chín; trứng, sữa.

Nhóm 30: Cà phê, trà (chè), ca cao, đường, gạo, bột sắn; bột và các chế phẩm bột ngũ cốc, bánh, mứt kẹo; gia vị.

Nhóm 32: Nước khoáng, nước có ga, đồ uống không có cồn; đồ uống hoa quả, nước ép hoa quả, xi rô là đồ uống.

Nhóm 33: Đồ uống có cồn (trừ bia).

---

(210) **4-2016-19488**

(540)

Epragas

(220) 29.06.2016
(441) 26.09.2016
(731) CÔNG TY TNHH SẢN XUẤT DƯỢC PHẨM MEDLAC PHARMA ITALY (VN)
Khu công nghiệp công nghệ cao I, khu công nghệ cao Hòa Lạc, Km 29, đại lộ Thăng Long, huyện Thạch Thất, thành phố Hà Nội
(740) Công ty TNHH INVESTPRO và cộng sự (INVESTPRO & ASSOCIATES)

(511) Nhóm 05: Dược phẩm.

---

(210) **4-2016-19489**

(540)

Cetrolin

(220) 29.06.2016
(441) 26.09.2016
(731) CÔNG TY TNHH SẢN XUẤT DƯỢC PHẨM MEDLAC PHARMA ITALY (VN)
Khu công nghiệp công nghệ cao I, khu công nghệ cao Hòa Lạc, Km 29, đại lộ Thăng Long, huyện Thạch Thất, thành phố Hà Nội
(740) Công ty TNHH INVESTPRO và cộng sự (INVESTPRO & ASSOCIATES)

(511) Nhóm 05: Dược phẩm.

---

(210) **4-2016-19490**

(540)

Panseszo

(220) 29.06.2016
(441) 26.09.2016

(731) CÔNG TY TNHH SẢN XUẤT DƯỢC PHẨM MEDLAC PHARMA ITALY (VN)
Khu công nghiệp Công Nghệ Cao I, khu Công Nghệ Cao Hòa Lạc, Km 29, đại lộ Thăng Long, huyện Thạch Thất, thành phố Hà Nội

(740) Công ty TNHH INVESTPRO và cộng sự (INVESTPRO & ASSOCIATES)

(511) Nhóm 05: Dược phẩm.

---

(210) **4-2016-19491**

(540)

Azimedlac

(220) 29.06.2016
(441) 26.09.2016

(731) CÔNG TY TNHH SẢN XUẤT DƯỢC PHẨM MEDLAC PHARMA ITALY (VN)
Khu công nghiệp Công Nghệ Cao I, khu Công Nghệ Cao Hòa Lạc, Km 29, đại lộ Thăng Long, huyện Thạch Thất, thành phố Hà Nội

(740) Công ty TNHH INVESTPRO và cộng sự (INVESTPRO & ASSOCIATES)

(511) Nhóm 05: Dược phẩm.

---

(210) **4-2016-19492**

(540)

TEICOMEDLAC

(220) 29.06.2016
(441) 26.09.2016

(731) CÔNG TY TNHH SẢN XUẤT DƯỢC PHẨM MEDLAC PHARMA ITALY (VN)
Khu công nghiệp Công Nghệ Cao I, khu Công Nghệ Cao Hòa Lạc, Km 29, đại lộ Thăng Long, huyện Thạch Thất, thành phố Hà Nội

(740) Công ty TNHH INVESTPRO và cộng sự (INVESTPRO & ASSOCIATES)

(511) Nhóm 05: Dược phẩm.

---

(210) **4-2016-19493**

(540)

AECIMED

(220) 29.06.2016
(441) 26.09.2016

(731) CÔNG TY TNHH SẢN XUẤT DƯỢC PHẨM MEDLAC PHARMA ITALY (VN)
Khu công nghiệp Công Nghệ Cao I, khu Công Nghệ Cao Hòa Lạc, Km 29, đại lộ Thăng Long, huyện Thạch Thất, thành phố Hà Nội

(740) Công ty TNHH INVESTPRO và cộng sự (INVESTPRO & ASSOCIATES)

(511) Nhóm 05: Dược phẩm.

---

(210) **4-2016-19494**

(540)

Amcamed

(220) 29.06.2016
(441) 26.09.2016

(731) CÔNG TY TNHH SẢN XUẤT DƯỢC PHẨM MEDLAC PHARMA ITALY (VN)
Khu công nghiệp Công Nghệ Cao I, khu Công Nghệ Cao Hòa Lạc, Km 29, đại lộ Thăng Long, huyện Thạch Thất, thành phố Hà Nội

(740) Công ty TNHH INVESTPRO và cộng sự (INVESTPRO & ASSOCIATES)

(511) Nhóm 05: Dược phẩm.

---

(210) **4-2016-19495**

(540)

Tomedlac

(220) 29.06.2016
(441) 26.09.2016

(731) CÔNG TY TNHH SẢN XUẤT DƯỢC PHẨM MEDLAC PHARMA ITALY (VN)
Khu công nghiệp Công Nghệ Cao I, khu Công Nghệ Cao Hòa Lạc, Km 29, đại lộ Thăng Long, huyện Thạch Thất, thành phố Hà Nội

(740) Công ty TNHH INVESTPRO và cộng sự (INVESTPRO & ASSOCIATES)

(511) Nhóm 05: Dược phẩm.

---

(210) **4-2016-19496**

(540)

Medneuvit

(220) 29.06.2016
(441) 26.09.2016

(731) CÔNG TY TNHH SẢN XUẤT DƯỢC PHẨM MEDLAC PHARMA ITALY (VN)
Khu công nghiệp Công Nghệ Cao I, khu Công Nghệ Cao Hòa Lạc, Km 29, đại lộ Thăng Long, huyện Thạch Thất, thành phố Hà Nội

(740) Công ty TNHH INVESTPRO và cộng sự (INVESTPRO & ASSOCIATES)

(511) Nhóm 05: Dược phẩm.

---

(210) **4-2016-19497**

(540)

Tobramedlac

(220) 29.06.2016
(441) 26.09.2016

(731) CÔNG TY TNHH SẢN XUẤT DƯỢC PHẨM MEDLAC PHARMA ITALY (VN)
Khu công nghiệp Công Nghệ Cao I, khu Công Nghệ Cao Hòa Lạc, Km 29, đại lộ Thăng Long, huyện Thạch Thất, thành phố Hà Nội

(740) Công ty TNHH INVESTPRO và cộng sự (INVESTPRO & ASSOCIATES)

(511) Nhóm 05: Dược phẩm.

---

(210) **4-2016-19498**

(300) 87/062920 07.06.2016 US

(540)

OneLibrary by Laureate

(220) 29.06.2016
(441) 26.09.2016

(731) LAUREATE EDUCATION, INC. (US)
650 S. Exeter Street, Baltimore, Maryland 21202, United States.

(740) Công ty TNHH INVESTPRO và cộng sự (INVESTPRO & ASSOCIATES)

(511) Nhóm 41: Các dịch vụ thư viện trực tuyến; thư viện; các dịch vụ giáo dục; các dịch vụ giáo dục, cụ thể là, hỗ trợ cho học sinh chậm hiểu về các môn đọc, viết và toán học; xuất bản phẩm không tải xuống được, cụ thể là, sách giáo khoa điện tử, tạp chí điện tử, các tài liệu học tập kỹ thuật số, các bộ dữ liệu.

---

(210) **4-2016-19499**

(540)

(220) 29.06.2016
(441) 26.09.2016
(531) A18.1.8; 24.1.1
(591) Đỏ, trắng, xanh đen
(731) CÔNG TY CỔ PHẦN THƯƠNG MẠI VÀ DỊCH VỤ QUỐC TẾ SONG AN (VN)
Số nhà 9B, ngõ 143, đường bờ sông Quan Hoa, phường Quan Hoa, quận Cầu Giấy, thành phố Hà Nội

(511) Nhóm 39: Vận tải, đóng gói và lưu trữ hàng hóa cụ thể: dịch vụ chuyển phát nhanh hàng hóa và thư tín; chuyển phát thư tín; chuyển phát hoa; dịch vụ giao hàng; chuyên chở hàng hóa và vận chuyển hàng hóa; chuyên chở bằng xe tải.

---

(210) **4-2016-19500**

(540)

(220) 29.06.2016
(441) 26.09.2016
(531) A5.3.13; A5.3.15; A5.5.20; 3.7.17
(591) Đen, xanh dương, xanh dương đậm, xanh dương nhạt
(731) CÔNG TY CỔ PHẦN THIÊN QUÂN (VN)
Lô B21, khu dân cư Hoàn Mỹ, Cồn Khương, phường Cái Khế, quận Ninh Kiều, thành phố Cần Thơ
(740) Công ty TNHH Sở hữu trí tuệ Tầm Nhìn Mới (FRESHVIEW CO., LTD.)

(511) Nhóm 05: Thuốc thú y; thuốc thủy sản.

---

(210) **4-2016-19501**

(540)

(220) 29.06.2016
(441) 26.09.2016
(591) Đen, xanh lá cây
(731) LU, LI-JEN (TW)
10F., No.78, Xinhua Rd., Pingzhen Dist., Taoyuan City 324, Taiwan
(740) Công ty TNHH một thành viên Sở hữu trí tuệ VCCI (VCCI-IP CO.,LTD)

(511) Nhóm 41: Dịch vụ xuất bản sách, tạp chí và tạp chí xuất bản định kỳ; dịch vụ về giáo dục giảng dạy; điều hành các lớp thể dục thể hình; huấn luyện viên thể dục; đào tạo về thể hình; trại huấn luyện thể thao; cho thuê các tiện ích của sân vận động; hướng dẫn luyện tập thể dục; dịch vụ giải trí ở trang trại; dịch vụ câu lạc bộ sức khỏe (huấn luyện thể hình

và sức khỏe); tổ chức các cuộc thi giáo dục giảng dạy; tổ chức các cuộc thi đấu thể thao; tổ chức hội thảo; phát hành phim ảnh; cho thuê thiết bị trò chơi; cho thuê thiết bị thể thao ngoại trừ xe cộ.

---

(210) **4-2016-19506**

(540)

(220) 29.06.2016
(441) 26.09.2016
(531) 2.3.1; 5.5.19; 25.7.25
(591) vàng, cam, hồng, đỏ, xanh da trời, trắng, xanh lá cây, xanh nước biển, đen, nâu
(731) MEIJI HOLDINGS CO., LTD. (JP)
4-16, Kyobashi 2-chome, Chuo-ku, Tokyo, Japan
(740) Công ty Cổ phần Sở hữu công nghiệp INVESTIP (INVESTIP)

(511) Nhóm 29: Sữa bột dành cho phụ nữ mang thai và đang cho con bú; sữa bột (không dành cho trẻ em).

---

(210) **4-2016-19507**

(540)

(220) 29.06.2016
(441) 26.09.2016
(531) 26.4.3; 3.7.16; 3.7.13; 3.7.21; A26.3.5; 25.5.2
(591) Xanh dương, đỏ
(731) CÔNG TY TNHH DU LỊCH LỬA VIỆT (VN)
677 Trần Hưng Đạo, phường 1, quận 5, thành phố Hồ Chí Minh

(511) Nhóm 39: Dịch vụ du lịch.

---

(210) **4-2016-19508**

(540)

Trải Nghiệm Nhiều Hơn - Sống Trọn Vẹn Hơn

More Travel - More Meaningful Life

(220) 29.06.2016
(441) 26.09.2016
(591) Xanh dương, đỏ
(731) CÔNG TY TNHH DU LỊCH LỬA VIỆT (VN)
677 Trần Hưng Đạo, phường 1, quận 5, thành phố Hồ Chí Minh

(511) Nhóm 39: Dịch vụ du lịch.

---

(210) **4-2016-19509**

(540)

(220) 29.06.2016
(441) 26.09.2016
(531) 1.13.1; A1.13.15; 26.1.2; 26.1.4; 26.7.25
(591) Đỏ
(731) CÔNG TY TRÁCH NHIỆM HỮU HẠN QUỐC TẾ THIÊN NAM (VN)
39 Tôn Thất Thuyết, phường 18, quận 4, thành phố Hồ Chí Minh

(511) Nhóm 07: Máy móc, thiết bị và phụ tùng máy cho sản xuất nông nghiệp, gồm: máy bóc vỏ lúa, thùng rê, máy xát trắng gạo, máy lau bóng gạo, rulo cao su bóc vỏ lúa, máy thu hoạch.

---

(210) **4-2016-19510**

(540)

(220) 29.06.2016
(441) 26.09.2016
(531) 26.3.23
(591) Xanh lá, đỏ
(731) CÔNG TY TRÁCH NHIỆM HỮU HẠN QUỐC TẾ THIÊN NAM (VN)
39 Tôn Thất Thuyết, phường 18, quận 4, thành phố Hồ Chí Minh

(511) Nhóm 07: Máy móc, thiết bị và phụ tùng máy cho sản xuất nông nghiệp, gồm: máy bóc vỏ lúa, thùng rê, máy xát trắng gạo, máy lau bóng gạo, rulo cao su bóc vỏ lúa, máy thu hoạch.

---

(210) **4-2016-19511**

(540)

(220) 29.06.2016
(441) 26.09.2016
(531) A25.7.8; 26.7.25; 26.1.2; 26.4.2
(591) Đỏ
(731) CÔNG TY TRÁCH NHIỆM HỮU HẠN QUỐC TẾ THIÊN NAM (VN)
39 Tôn Thất Thuyết, phường 18, quận 4, thành phố Hồ Chí Minh

(511) Nhóm 07: Máy móc, thiết bị và phụ tùng máy cho sản xuất nông nghiệp, gồm: máy bóc vỏ lúa, thùng rê, máy xát trắng gạo, máy làm bóng gạo, rulo cao su bóc vỏ lúa, máy thu hoạch.

---

(210) **4-2016-19512**

(540)

Viet New

(220) 29.06.2016
(441) 26.09.2016

(731) CÔNG TY TNHH THƯƠNG MẠI XNK HỢP THÀNH THANH HÓA (VN)
706 Quang Trung 2, phường Đông Vệ, thành phố Thanh Hóa, tỉnh Thanh Hóa

(511) Nhóm 11: Bình nước nóng, cây nóng lạnh, quạt, nồi cơm điện, ấm điện, dụng cụ nấu nướng dùng điện.

---

(210) **4-2016-19513**

(540)

(220) 29.06.2016
(441) 26.09.2016
(531) 1.15.21; A25.7.21; 25.3.1
(591) Nâu, cam, xanh lá, xanh, vàng
(731) CÔNG TY CỔ PHẦN SPEEDBOWL (VN)
Tầng 13, 39 Lê Duẩn, phường Bến Nghé, quận 1, thành phố Hồ Chí Minh
(740) Công ty Luật TNHH LHD (LHD LAW FIRM)

(511) Nhóm 41: Dịch vụ khu vui chơi giải trí: bowling, trò chơi điện tử.

---

(210) **4-2016-19514**

(540)

(220) 29.06.2016
(441) 26.09.2016
(531) 26.4.3; 26.4.9; 25.5.1; 26.4.2
(591) Đen, trắng, đỏ vàng, xám
(731) CÔNG TY CỔ PHẦN SPEEDBOWL (VN)
Tầng 13, 39 Lê Duẩn, phường Bến Nghé, quận 1, thành phố Hồ Chí Minh
(740) Công ty Luật TNHH LHD (LHD LAW FIRM)

(511) Nhóm 41: Dịch vụ khu vui chơi giải trí: bowling, trò chơi điện tử.

---

(210) **4-2016-19515**

(540)

ZORALON

(220) 29.06.2016
(441) 26.09.2016
(731) CIPLA LIMITED (IN)
Cipla House, Peninsula Business Park, Ganpatrao Kadam Marg, Lower Parel, Mumbai-400013, Maharashtra, India
(740) Công ty Tư vấn đầu tư và chuyển giao công nghệ (INVESTCONSULT)

(511) Nhóm 05: Các chế phẩm dược, thú y; chế phẩm vệ sinh dùng cho mục đích y tế; thực phẩm và chất dinh dưỡng được làm phù hợp cho việc sử dụng trong y tế hoặc thú y, thực phẩm cho em bé; chất bổ sung ăn kiêng cho người và động vật; cao dán, vật liệu dùng để băng bó; vật liệu để hàn răng và sáp nha khoa; chất tẩy uế; chất diệt động vật có hại; chất diệt nấm, diệt cỏ.

---

(210) **4-2016-19516**

(540)

Bảo Khánh

(220) 29.06.2016
(441) 26.09.2016
(731) ĐẶNG QUANG TẶNG (VN)
150/3 ấp Long Tường, xã Long An, huyện Châu Thành, tỉnh Tiền Giang
(740) Công ty TNHH T&T INVENMARK Sở hữu trí tuệ Quốc tế (T&T INVENMARK CO., LTD.)

(511) Nhóm 30: Bột nếp; bột gạo; bột mỳ.

Nhóm 35: Mua bán: bột gạo, bột nếp, bột mỳ; bán buôn, bán lẻ: bột nếp, bột gạo, bột mỳ.

---

(210) **4-2016-19518**

(540)

(220) 29.06.2016
(441) 26.09.2016
(531) A2.1.16; 2.1.8; 2.1.30
(731) SEOUL BROADCASTING SYSTEM CO., LTD. (KR)
161, Mokdongseo-ro, Yangcheon-gu, Seoul, Republic of Korea
(740) Công ty Luật TNHH AMBYS Hà Nội (AMBYS HANOI)

(511) Nhóm 25: Đồ đi chân; giày chạy bộ (có đính đế bằng kim loại); giày; giày thể thao; giày đá bóng; áo may ô; quần áo; áo thun; mũ lưỡi trai (đồ đội đầu); quần dài.

---

(210) **4-2016-19519**

(540)

NIKKO

(220) 29.06.2016
(441) 26.09.2016
(591) Đen, đỏ
(731) TOY STATE INDUSTRIAL LIMITED (HK)
Unit 905, 9/F, West Wing, Tsim Sha Tsui Centre, 66 Mody Road, Tsimshatsui East, Kowloon, Hong Kong
(740) Công ty TNHH Dịch vụ Sở hữu trí tuệ KENFOX (KENFOX IP SERVICE CO.,LTD.)

(511) Nhóm 28: Đồ chơi, trò chơi và đồ chơi cho trẻ sơ sinh và trẻ em, xe cộ đồ chơi.

---

(210) **4-2016-19520**

(540)

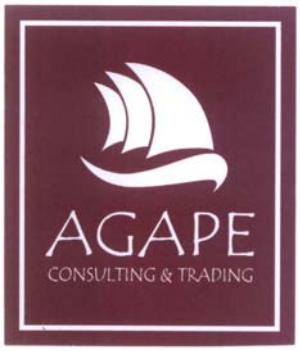

(220) 29.06.2016
(441) 26.09.2016
(531) 18.3.21; 18.3.23; 26.4.2
(591) Đỏ nâu, trắng
(731) CÔNG TY TNHH TƯ VẤN VÀ THƯƠNG MẠI AGAPE (VN)
146E Nguyễn Đình Chính, phường 8, quận Phú Nhuận, thành phố Hồ Chí Minh
(740) Công ty TNHH Trần Hữu Nam và Đồng sự (TRAN H.N & ASS.)

(511) Nhóm 36: Mua bán bất động sản, môi giới bất động sản, quản lý bất động sản.

---

(210) **4-2016-19521**

(540)

(220) 29.06.2016
(441) 26.09.2016
(531) A5.3.15; A5.1.16
(591) Xanh lá cây, trắng
(731) CÔNG TY CỔ PHẦN CÔNG NGHỆ GREENBOT (VN)
Số 194 Hai Bà Trưng, phường Đa Kao, quận 1, thành phố Hồ Chí Minh

(511) Nhóm 42: Lập trình máy tính, thiết kế phần mềm máy tính; dịch vụ ứng dụng kiến thức khoa học vào việc thiết kế, xây dựng và điều hành máy móc, các dịch vụ công cộng như dương, cầm, thiết bị điện, hóa chất.

---

(210) **4-2016-19523**

(540)

(220) 29.06.2016
(441) 26.09.2016
(531) 1.15.15; 1.15.21
(591) Xanh nước biển, trắng
(731) CÔNG TY CỔ PHẦN DƯỢC PHẨM MEDIBEST (VN)
Số 21, ngõ 71 đường Hoàng Văn Thái, phường Khương Trung, quận Thanh Xuân, thành phố Hà Nội
(740) Công ty TNHH Sở hữu trí tuệ HA VIP (HAVIP CO., LTD.)

(511) Nhóm 05: Dược phẩm; thực phẩm chức năng; chất bổ sung dinh dưỡng.

---

(210) **4-2016-19524**

(540)

THANH HOA

(220) 29.06.2016
(441) 26.09.2016
(591) Hồng
(731) PHẠM THỊ THANH HOA (VN)
334/21 Lý Thường Kiệt, phường 14, quận 10, thành phố Hồ Chí Minh

(511) Nhóm 44: Thẩm mỹ viện, dịch vụ spa (dịch vụ làm đẹp).

---

(210) **4-2016-19525**

(540)

(220) 29.06.2016
(441) 26.09.2016
(531) 2.3.1; A2.3.2; A5.5.20; A1.1.10
(591) Hồng, trắng
(731) PHẠM THỊ THANH HOA (VN)
334/21 Lý Thường Kiệt, phường 14, quận 10, thành phố Hồ Chí Minh

(511) Nhóm 44: Thẩm mỹ viện, dịch vụ spa (dịch vụ làm đẹp).

---

(210) **4-2016-19526**

(540)

JPH

(220) 29.06.2016
(441) 26.09.2016
(731) CHÍ NGUYỆT ÁNH (VN)
84 đường 34 phường Bình Trị Đông B, quận Bình Tân, thành phố Hồ Chí Minh

(511) Nhóm 28: Dụng cụ câu cá.

---

(210) **4-2016-19527**

(540)

(220) 29.06.2016
(441) 26.09.2016
(531) 26.1.1; A5.3.13; 4.5.2; 4.5.3
(591) Đỏ gạch nhạt, đỏ gạch đậm, trắng
(731) CÔNG TY CỔ PHẦN DƯỢC PHẨM MEDIBEST (VN)
số 21, ngõ 71 đường Hoàng Văn Thái, phường Khương Trung, quận Thanh Xuân, thành phố Hà Nội
(740) Công ty TNHH Sở hữu trí tuệ HA VIP (HAVIP CO., LTD.)

(511) Nhóm 05: Dược phẩm; thực phẩm chức năng; chất bổ sung dinh dưỡng.

Nhóm 35: Dịch vụ mua bán và xuất nhập khẩu, cụ thể là: dược phẩm, thực phẩm chức năng, chất bổ sung dinh dưỡng.

---

(210) **4-2016-19530**

(540)

(220) 29.06.2016
(441) 26.09.2016
(531) 26.4.9; 26.4.1; A25.7.8; 25.7.25
(591) Đỏ, đen trắng, xanh da trời
(731) HANKOOK TOBACCO INTERNATIONAL CO., LTD (KR)
507 E&C Venture Dream Tower III, 38-21, Digital-ro 31-gil, Guro, Seoul, 152-719 KOREA
(740) Văn phòng Luật sư A Hoà (AHOA LAW OFFICE)

(511) Nhóm 34: Thuốc lá; thuốc lá điếu; xì gà; diêm; bật lửa dùng cho người hút thuốc; gạt tàn dùng cho người hút thuốc.

---

(210) **4-2016-19531**

(540)

(220) 29.06.2016
(441) 26.09.2016
(531) 26.1.2; 26.1.4; 26.1.5; A26.11.12; 1.15.23
(731) CÔNG TY TNHH Y KHOA VIỆT (VN)
Lô 01 - 8A, cụm tiểu thủ công nghiệp Hai Bà Trưng, phường Hoàng Văn Thụ, quận Hoàng Mai, thành phố Hà Nội
(740) Công ty TNHH Đại Tín và Liên Danh (DAITIN AND ASSOCIATES CO.,LTD)

(511) Nhóm 44: Dịch vụ thụ tinh nhân tạo; dịch vụ y tế tại bệnh viện; chăm sóc sức khỏe; bệnh viện; dịch vụ thụ tinh trong ống nghiệm; dịch vụ y tế từ xa.

---

(210) **4-2016-19532**

(540)

(220) 29.06.2016
(441) 26.09.2016
(531) 26.1.2; 26.1.4; 26.1.5; A26.11.12; 1.15.23
(731) CÔNG TY TNHH Y KHOA VIỆT (VN)
Lô 01 - 8A, cụm tiểu thủ công nghiệp Hai Bà Trưng, phường Hoàng Văn Thụ, quận Hoàng Mai, thành phố Hà Nội
(740) Công ty TNHH Đại Tín và Liên Danh (DAITIN AND ASSOCIATES CO.,LTD)

(511) Nhóm 44: Dịch vụ thụ tinh nhân tạo; dịch vụ y tế tại bệnh viện; chăm sóc sức khỏe; bệnh viện; dịch vụ thụ tinh trong ống nghiệm; dịch vụ y tế từ xa.

---

(210) **4-2016-19533**

(540)

BỆNH VIỆN NAM HỌC VÀ HIẾM MUỘN HÀ NỘI
ANDROLOGY AND FERTILITY HOSPITAL OF HANOI
AF HANOI

(220) 29.06.2016
(441) 26.09.2016
(531) A26.11.12; 26.1.2; 26.1.4; 26.1.5; 1.15.23
(731) CÔNG TY TNHH Y KHOA VIỆT (VN)
Lô 01 - 8A, cụm tiểu thủ công nghiệp Hai Bà Trưng, phường Hoàng Văn Thụ, quận Hoàng Mai, thành phố Hà Nội
(740) Công ty TNHH Đại Tín và Liên Danh (DAITIN AND ASSOCIATES CO.,LTD)

(511) Nhóm 44: Dịch vụ thụ tinh nhân tạo; dịch vụ y tế tại bệnh viện; chăm sóc sức khỏe; bệnh viện; dịch vụ thụ tinh trong ống nghiệm; dịch vụ y tế từ xa.

---

(210) **4-2016-19534**

(540)

CÔNG TY TNHH Y KHOA VIỆT
AF HANOI

(220) 29.06.2016
(441) 26.09.2016
(531) 26.1.2; 26.1.4; 26.1.5; A26.11.12; 1.15.23
(731) CÔNG TY TNHH Y KHOA VIỆT (VN)
Lô 01 - 8A, cụm tiểu thủ công nghiệp Hai Bà Trưng, phường Hoàng Văn Thụ, quận Hoàng Mai, thành phố Hà Nội
(740) Công ty TNHH Đại Tín và Liên Danh (DAITIN AND ASSOCIATES CO.,LTD)

(511) Nhóm 44: Dịch vụ thụ tinh nhân tạo; dịch vụ y tế tại bệnh viện; chăm sóc sức khỏe; bệnh viện; dịch vụ thụ tinh trong ống nghiệm; dịch vụ y tế từ xa.

---

(210) **4-2016-19535**

(540)

VIET MEDICAL COMPANY., LTD
AF HANOI

(220) 29.06.2016
(441) 26.09.2016
(531) A26.11.12; 26.1.2; 26.1.4; 26.1.5; 1.15.23
(731) CÔNG TY TNHH Y KHOA VIỆT (VN)
Lô 01 - 8A, cụm tiểu thủ công nghiệp Hai Bà Trưng, phường Hoàng Văn Thụ, quận Hoàng Mai, thành phố Hà Nội
(740) Công ty TNHH Đại Tín và Liên Danh (DAITIN AND ASSOCIATES CO.,LTD)

(511) Nhóm 44: Dịch vụ thụ tinh nhân tạo; dịch vụ y tế tại bệnh viện; chăm sóc sức khỏe; bệnh viện; dịch vụ thụ tinh trong ống nghiệm; dịch vụ y tế từ xa.

---

(210) **4-2016-19536**

(540)

CÔNG TY TNHH Y KHOA VIỆT
BỆNH VIỆN NAM HỌC VÀ HIẾM MUỘN HÀ NỘI
AF HANOI

(220) 29.06.2016
(441) 26.09.2016
(531) A26.11.12; 26.1.2; 26.1.4; 26.1.5; 1.15.23
(731) CÔNG TY TNHH Y KHOA VIỆT (VN)
Lô 01 - 8A, cụm tiểu thủ công nghiệp Hai Bà Trưng, phường Hoàng Văn Thụ, quận Hoàng Mai, thành phố Hà Nội
(740) Công ty TNHH Đại Tín và Liên Danh (DAITIN AND ASSOCIATES CO.,LTD)

(511) Nhóm 44: Dịch vụ thụ tinh nhân tạo; dịch vụ y tế tại bệnh viện; chăm sóc sức khỏe; bệnh viện; dịch vụ thụ tinh trong ống nghiệm; dịch vụ y tế từ xa.

---

(210) **4-2016-19537**

(540)

VIET MEDICAL COMPANY., LTD
ANDROLOGY AND FERTILITY HOSPITAL OF HANOI
AF HANOI

(220) 29.06.2016
(441) 26.09.2016
(531) A26.11.12; 1.15.23; 26.1.2; 26.1.4; 26.1.5
(731) CÔNG TY TNHH Y KHOA VIỆT (VN)
Lô 01 - 8A, cụm tiểu thủ công nghiệp Hai Bà Trưng, phường Hoàng Văn Thụ, quận Hoàng Mai, thành phố Hà Nội
(740) Công ty TNHH Đại Tín và Liên Danh (DAITIN AND ASSOCIATES CO.,LTD)

(511) Nhóm 44: Dịch vụ thụ tinh nhân tạo; dịch vụ y tế tại bệnh viện; chăm sóc sức khỏe; bệnh viện; dịch vụ thụ tinh trong ống nghiệm; dịch vụ y tế từ xa.

---

(210) **4-2016-19538**

(540)

BỆNH VIỆN CHUYÊN KHOA NAM HỌC VÀ HIẾM MUỘN HÀ NỘI
AF HANOI

(220) 29.06.2016
(441) 26.09.2016
(531) A26.11.12; 26.1.2; 26.1.4; 26.1.5; 1.15.23
(731) CÔNG TY TNHH Y KHOA VIỆT (VN)
Lô 01 - 8A, cụm tiểu thủ công nghiệp Hai Bà Trưng, phường Hoàng Văn Thụ, quận Hoàng Mai, thành phố Hà Nội
(740) Công ty TNHH Đại Tín và Liên Danh (DAITIN AND ASSOCIATES CO.,LTD)

(511) Nhóm 44: Dịch vụ thụ tinh nhân tạo; dịch vụ y tế tại bệnh viện; chăm sóc sức khỏe; bệnh viện; dịch vụ thụ tinh trong ống nghiệm; dịch vụ y tế từ xa.

---

(210) **4-2016-19539**

(540)

BỆNH VIỆN CHUYÊN KHOA TƯ NHÂN NAM HỌC VÀ HIẾM MUỘN HÀ NỘI
AF HANOI

(220) 29.06.2016
(441) 26.09.2016
(531) 26.1.2; 26.1.4; 26.1.5; A26.11.12; 1.15.23
(731) CÔNG TY TNHH Y KHOA VIỆT (VN)
Lô 01 - 8A, cụm tiểu thủ công nghiệp Hai Bà Trưng, phường Hoàng Văn Thụ, quận Hoàng Mai, thành phố Hà Nội
(740) Công ty TNHH Đại Tín và Liên Danh (DAITIN AND ASSOCIATES CO.,LTD)

(511) Nhóm 44: Dịch vụ thụ tinh nhân tạo; dịch vụ y tế tại bệnh viện; chăm sóc sức khỏe; bệnh viện; dịch vụ thụ tinh trong ống nghiệm; dịch vụ y tế từ xa.

---

(210) **4-2016-19540**

(540)

AF HANOI

(220) 29.06.2016
(441) 26.09.2016
(531) 26.1.2; A26.11.12; 1.15.23; 26.1.4
(731) CÔNG TY TNHH Y KHOA VIỆT (VN)
Lô 01 - 8A, cụm tiểu thủ công nghiệp Hai Bà Trưng, phường Hoàng Văn Thụ, quận Hoàng Mai, thành phố Hà Nội
(740) Công ty TNHH Đại Tín và Liên Danh (DAITIN AND ASSOCIATES CO.,LTD)

(511) Nhóm 44: Dịch vụ thụ tinh nhân tạo; dịch vụ y tế tại bệnh viện; chăm sóc sức khỏe; bệnh viện; dịch vụ thụ tinh trong ống nghiệm; dịch vụ y tế từ xa.

---

(210) **4-2016-19541**

(540)

AF HANOI

(220) 29.06.2016
(441) 26.09.2016
(731) CÔNG TY TNHH Y KHOA VIỆT (VN)
Lô 01 - 8A, cụm tiểu thủ công nghiệp Hai Bà Trưng, phường Hoàng Văn Thụ, quận Hoàng Mai, thành phố Hà Nội
(740) Công ty TNHH Đại Tín và Liên Danh (DAITIN AND ASSOCIATES CO.,LTD)

(511) Nhóm 44: Dịch vụ thụ tinh nhân tạo; dịch vụ y tế tại bệnh viện; chăm sóc sức khỏe; bệnh viện; dịch vụ thụ tinh trong ống nghiệm; dịch vụ y tế từ xa.

---

(210) **4-2016-19542**

(540)

(220) 29.06.2016
(441) 26.09.2016
(531) 26.1.2; 26.1.4; 26.1.5; 1.15.23; A26.11.12
(731) CÔNG TY TNHH Y KHOA VIỆT (VN)
Lô 01 - 8A, cụm tiểu thủ công nghiệp Hai Bà Trưng, phường Hoàng Văn Thụ, quận Hoàng Mai, thành phố Hà Nội
(740) Công ty TNHH Đại Tín và Liên Danh (DAITIN AND ASSOCIATES CO.,LTD)

(511) Nhóm 44: Dịch vụ thụ tinh nhân tạo; dịch vụ y tế tại bệnh viện; chăm sóc sức khỏe; bệnh viện; dịch vụ thụ tinh trong ống nghiệm; dịch vụ y tế từ xa.

---

(210) **4-2016-19543**

(540)

(220) 29.06.2016
(441) 26.09.2016
(531) A3.4.2; 26.4.3
(731) BEN FOODS (S) PTE LTD (SG)
150 South Bridge Road, #09-04 Fook Hai Building, Singapore 058727
(740) Công ty TNHH Tầm nhìn và Liên danh (VISION & ASSOCIATES CO.LTD.)

(511) Nhóm 29: Sữa; bơ; pho mát; các sản phẩm sữa.

---

(210) **4-2016-19544**

(540)

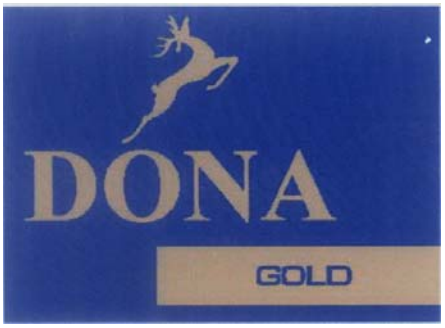

(220) 29.06.2016
(441) 26.09.2016
(531) 3.4.7; 26.4.2
(591) Vàng, xanh nước biển
(731) TỔNG CÔNG TY CÔNG NGHIỆP THỰC PHẨM ĐỒNG NAI-MỘT THÀNH VIÊN CÔNG TY TNHH (DOFICO) (VN)
833A, xa lộ Hà Nội, KP1, phường Long Bình Tân, thành phố Biên Hoà, tỉnh Đồng Nai
(740) Công ty TNHH Tầm nhìn và Liên danh (VISION & ASSOCIATES CO.LTD.)

(511) Nhóm 34: Thuốc lá.

---

(210) **4-2016-19545**

(540)

MBAGEAS

(220) 29.06.2016
(441) 26.09.2016

(731) CÔNG TY CỔ PHẦN ĐẦU TƯ BOSTON CAPITAL (VN)
519 Kim Mã, phường Ngọc Khánh, quận Ba Đình, thành phố Hà Nội

(740) Công ty TNHH Tầm nhìn và Liên danh (VISION & ASSOCIATES CO.LTD.)

(511) Nhóm 36: Dịch vụ tài chính; dịch vụ ngân hàng; dịch vụ bảo hiểm; dịch vụ bất động sản.

---

(210) **4-2016-19550**

(540)

(220) 29.06.2016
(441) 26.09.2016
(531) A5.3.13; A5.3.14
(591) Đỏ, trắng, xanh lá
(731) CÔNG TY CP SẢN XUẤT VÀ THƯƠNG MẠI NEWPRO (VN)
Tổ 1, Do Lộ, phường Yên Nghĩa, quận Hà Đông, thành phố Hà Nội

(511) Nhóm 02: Sơn và phụ gia cho sơn.

---

(210) **4-2016-19552**

(540)

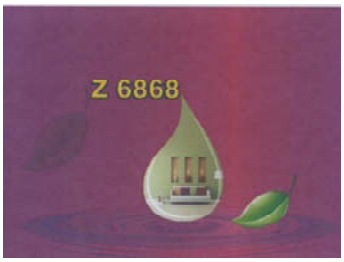

(220) 29.06.2016
(441) 26.09.2016
(531) A5.3.13; 1.15.15; 1.15.14; A7.3.9; 7.3.4
(591) Đỏ, trắng, xanh lá, hồng
(731) CÔNG TY CP SẢN XUẤT VÀ THƯƠNG MẠI NEWPRO (VN)
Tổ 1, Do Lộ, phường Yên Nghĩa, quận Hà Đông, thành phố Hà Nội

(511) Nhóm 02: Sơn và phụ gia cho sơn.

---

(210) **4-2016-19553**

(540)

(220) 29.06.2016
(441) 26.09.2016
(531) 13.1.6; 26.1.1; A20.1.5
(591) Đỏ, xanh dương, ghi
(731) CÔNG TY CP SẢN XUẤT VÀ THƯƠNG MẠI NEWPRO (VN)
Tổ 1, Do Lộ, phường Yên Nghĩa, quận Hà Đông, thành phố Hà Nộ

(511) Nhóm 02: Sơn và phụ gia cho sơn.

---

(210) **4-2016-19555**

(220) 09.03.2010

(441) 26.09.2016

(300) 1042208 10.09.2009 DE

(540)

POWER HORN

(731) MEDI PLUS TEC MEDIZINISCH-TECHNISCHE HANDELSGESELLSCHART MBH (DE)
Baerler Strasse 100, 47441 Moers, Germany

(740) Công ty TNHH Trường Xuân (AGELESS CO.,LTD.)

(511) Nhóm 32: Đồ uống không cồn bao gồm đồ uống giải khát, đồ uống tăng lực (không cho mục đích y tế), đồ uống là chất lỏng giống nước còn lại sau khi làm sữa chua, đồ uống đẳng trương, ưu trương, nhược trương cung cấp muối và khoáng chất cho cơ thể; đồ uống ép từ quả không chứa cồn; đồ uống, không có cồn; đồ uống khai vị, không có cồn; đồ uống hỗn hợp, không có cồn; tinh dầu để chế biến đồ uống; bia; đồ uống là chất lỏng giống nước còn lại sau khi làm sữa chua; xi-rô dùng cho đồ uống; nước [đồ uống].

Nhóm 33: Đồ uống có cồn [trừ bia]; đồ uống hỗn hợp có cồn, bao gồm đồ uống tăng lực có cồn [không cho mục đích y tế]; rượu cốc-tai; rượu brandi (rượu mạnh); rượu vang; rượu mạnh [đồ uống]; rượu mùi.

---

(210) **4-2016-19556**

(220) 29.06.2016

(441) 26.09.2016

(540)

(531) 5.7.13; A5.7.23

(591) Đen, ghi

(731) HONGTAO INVESTMENT(SINGAPORE) PTE.LTD. (SG)
8 Wilkie Road #03-01 Wilkie Edge Singapore 228095

(740) Công ty TNHH Trường Xuân (AGELESS CO.,LTD.)

(511) Nhóm 31: Thức ăn gia súc; thức ăn vỗ béo cho động vật; chất phụ gia cho thức ăn gia súc, không dùng cho mục đích y tế; thực phẩm cho động vật; phế phẩm của quá trình xử lý ngũ cốc cho tiêu dùng động vật; men cho thức ăn động vật.

---

(210) **4-2016-19557**

(540)

trư tam lạc

(220) 29.06.2016
(441) 26.09.2016

(731) HONGTAO INVESTMENT(SINGAPORE) PTE.LTD. (SG)
8 Wilkie Road #03-01 Wilkie Edge Singapore 228095

(740) Công ty TNHH Trường Xuân (AGELESS CO.,LTD.)

(511) Nhóm 31: Thức ăn gia súc; thức ăn vỗ béo cho động vật; chất phụ gia cho thức ăn gia súc, không dùng cho mục đích y tế; thực phẩm cho động vật; phế phẩm của quá trình xử lý ngũ cốc cho tiêu dùng động vật; men cho thức ăn động vật.

---

(210) **4-2016-19558**

(540)

(220) 29.06.2016
(441) 26.09.2016
(531) 2.1.1; 2.3.1

(731) REDCAP CO., LTD. (KR)
14F Gangnam Main Tower, 275 Gangnam-daero, Seocho-gu, Seoul, Korea

(740) Công ty TNHH Trường Xuân (AGELESS CO.,LTD.)

(511) Nhóm 30: Bánh pizza, bánh pizza đông lạnh; bánh pizza tươi; bánh pizza đã qua chế biến; vỏ bánh (đế bánh) pizza; bột nhào để làm bánh pizza; bánh mỳ nhân pizza, nước xốt pizza.

---

(210) **4-2016-19559**

(540)

(220) 29.06.2016
(441) 26.09.2016
(531) 2.1.1; 2.3.1

(731) REDCAP CO., LTD. (KR)
14F Gangnam Main Tower, 275 Gangnam-daero, Seocho-gu, Seoul, Korea

(740) Công ty TNHH Trường Xuân (AGELESS CO.,LTD.)

(511) Nhóm 43: Cửa hàng bánh pizza; nhà hàng ăn uống chuyên về pizza; dịch vụ chuỗi nhà hàng pizza; dịch vụ chuỗi nhà hàng ăn uống; dịch vụ chuỗi nhà hàng ăn uống hàn quốc; địch vụ chuỗi nhà hàng ăn uống kiểu ý.

---

(210) **4-2016-19560**

(540)

SEP BEAUTY

(220) 29.06.2016
(441) 26.09.2016

(731) CJ O SHOPPING CO., LTD. (KR)
870-13, Gwacheon-daero, Seocho-gu, Seoul, Republic of Korea

(740) Công ty TNHH Trường Xuân (AGELESS CO.,LTD.)

(511) Nhóm 03: Mỹ phẩm; mỹ phẩm dùng cho lông mày, phấn hồng trang điểm; son kẻ viền môi; son môi; chế phẩm bôi lông mi mắt (mát-ca-ra); nước sơn móng, kem nền trang điểm, đồ trang điểm (mỹ phẩm), kem dưỡng làm đẹp, phấn má trang điểm, nước thơm chống nắng (mỹ phẩm), bút kẻ mắt; phấn mắt trang điểm, chế phẩm chăm sóc môi (mỹ phẩm).

---

(210) **4-2016-19561**

(540)

CASCADEUR Coffee

(220) 29.06.2016
(441) 26.09.2016

(731) ĐẶNG TRẦN HIẾU (VN)
74 Đinh Công Tráng, phường Tân Định, quận 1, thành phố Hồ Chí Minh

(740) DNTN Dịch vụ thương mại và sở hữu công nghiệp Song Ngọc (I.P.T.S.)

(511) Nhóm 30: Cà phê.

---

(210) **4-2016-19562**

(540)

HiWell

(220) 29.06.2016
(441) 26.09.2016
(531) A18.7.11; 18.7.1; A16.1.5
(591) Cam, tím, xám, trắng

(731) HỘ KINH DOANH THÁI DƯƠNG (VN)
568/24 Lũy Bán Bích, phường Hòa Thạnh, quận Tân Phú, thành phố Hồ Chí Minh

(740) DNTN Dịch vụ thương mại và sở hữu công nghiệp Song Ngọc (I.P.T.S.)

(511) Nhóm 09: Hàng điện tử như, loa; máy tăng âm (ampli); đầu đọc đĩa kỹ thuật số; tivi; thiết bị truyền phát tín hiệu điện tử; ăng ten hình lòng chảo (parabon).

---

(210) **4-2016-19563**

(540)

JUTONAPAINT

(220) 29.06.2016
(441) 26.09.2016
(731) CÔNG TY TNHH HB JUTON VN (VN)
17/9 đường Liên khu 2-10, khu phố 10, phường Bình Hưng Hòa A, quận Bình Tân, thành phố Hồ Chí Minh
(740) DNTN Dịch vụ thương mại và sở hữu công nghiệp Song Ngọc (I.P.T.S.)

(511) Nhóm 02: Sơn.

---

(210) **4-2016-19566**

(540)

MYVIET

(220) 29.06.2016
(441) 26.09.2016
(731) TRẦN THIÊN TRÀ (VN)
Căn hộ D. 604, chung cư EHome 2, khu dân cư Nam Long, đường Đỗ Xuân Hợp, phường Phước Long B, quận 9, thành phố Hồ Chí Minh
(740) Công ty Cổ phần Sở hữu công nghiệp INVESTIP (INVESTIP)

(511) Nhóm 03: Xà bông; dầu gội đầu; sữa tắm, sữa dưỡng thể, nước hoa; nước rửa tay.

---

(210) **4-2016-19567**

(540)

SUMMER VIBES

(220) 29.06.2016
(441) 26.09.2016
(731) CÔNG TY TRÁCH NHIỆM HỮU HẠN BÌNH TIÊN ĐỒNG NAI (VN)
1/1 Phạm Văn Thuận, phường Tam Hiệp, thành phố Biên Hòa, tỉnh Đồng Nai
(740) Công ty TNHH Tư vấn sở hữu trí tuệ Việt (VIET IP CO.,LTD.)

(511) Nhóm 18: Túi xách; ba lô; cặp xách học sinh; va-li; ví (bóp).

Nhóm 25: Quần áo; giày dép; đồ đi chân; đồ đội đầu, khăn quàng cổ; thắt lưng (trang phục).

---

(210) **4-2016-19568**

(540)

HUNTER LITEKNIT

(220) 29.06.2016
(441) 26.09.2016
(731) CÔNG TY TRÁCH NHIỆM HỮU HẠN BÌNH TIÊN ĐỒNG NAI (VN)
1/1 Phạm Văn Thuận, phường Tam Hiệp, thành phố Biên Hòa, tỉnh Đồng Nai
(740) Công ty TNHH Tư vấn sở hữu trí tuệ Việt (VIET IP CO.,LTD.)

(511) Nhóm 25: Quần áo; giày dép; đồ đi chân; đồ đội đầu; khăn quàng cổ, thắt lưng (trang phục).

---

(210) **4-2016-19569**

(540)

LITEKNIT

(220) 29.06.2016
(441) 26.09.2016
(731) CÔNG TY TRÁCH NHIỆM HỮU HẠN BÌNH TIÊN ĐỒNG NAI (VN)
1/1 Phạm Văn Thuận, phường Tam Hiệp, thành phố Biên Hòa, tỉnh Đồng Nai
(740) Công ty TNHH Tư vấn sở hữu trí tuệ Việt (VIET IP CO.,LTD.)

(511) Nhóm 18: Túi xách; ba lô; cặp xách học sinh; va-li; ví (bóp).

Nhóm 25: Quần áo; giày dép; đồ đi chân; đồ đội đầu, khăn quàng cổ; thắt lưng (trang phục).

---

(210) **4-2016-19570**

(540)

APECo.

(220) 30.06.2016
(441) 26.09.2016
(531) 15.1.11; 15.7.1; A14.3.13
(591) Xanh coban, trắng
(731) CÔNG TY TNHH PHỤ TÙNG Ô TÔ CHÍNH HÃNG ÁI SINH (VN)
948 Trần Hưng Đạo, phường 07, quận 5, thành phố Hồ Chí Minh

(511) Nhóm 12: Phụ tùng xe ô tô, xe gắn máy.

Nhóm 35: Mua bán phụ tùng xe ô tô, xe gắn máy và các sản phẩm cơ khí; mua bán nhớt, mỡ bôi trơn; mua bán vật liệu xây dựng.

---

(210) **4-2016-19571**

(540)

SISTAR

(220) 30.06.2016
(441) 26.09.2016
(731) NGUYỄN THANH HÀ (VN)
Số 4, ngõ Thịnh Hào 2, phường Hàng Bột, quận Đống Đa, thành phố Hà Nội
(740) Công ty Luật TNHH VIETTHINK (VIETTHINK LAW FIRM)

(511) Nhóm 41: Dịch vụ giải trí.

---

(210) **4-2016-19572**

(540)

ASIADMC

(220) 30.06.2016
(441) 26.09.2016

(731) CÔNG TY CỔ PHẦN LỮ HÀNH HG (VN)
Số nhà 47 Phan Chu Trinh, phường Phan Chu Trinh, quận Hoàn Kiếm, thành phố Hà Nội

(740) Công ty Luật TNHH Nhất An (INVESTONE)

(511) Nhóm 39: Dịch vụ lữ hành nội địa; dịch vụ lữ hành quốc tế; điều hành tua du lịch; tổ chức tua du lịch; dịch vụ đặt vé máy bay.

---

(210) **4-2016-19573**

(540)

(220) 30.06.2016
(441) 26.09.2016
(531) A2.5.22
(731) CÔNG TY TNHH DANH TẤN PHÁT (VN)
28/23 khu phố Bình Đường 1, phường An Bình, thị xã Dĩ An, tỉnh Bình Dương

(511) Nhóm 05: Trà thảo dược thanh nhiệt, giảm cân (giảm béo) dùng cho mục đích y tế; thực phẩm cho em bé.

Nhóm 29: Tổ yến; rau, quả chế biến; nước ép rau quả, dùng để nấu ăn; mứt ướt; mứt quả (mứt ướt).

Nhóm 30: Cà phê; trà (chè); ca cao và các chế phẩm của nó; bánh, kẹo các loại.

Nhóm 32: Nước tinh khiết; nước yến; nuớc ép hoa quả; nước giải khát và các loại đồ uống không cồn.

Nhóm 43: Cung cấp thực phẩm và đồ uống do nhà hàng thực hiện.

---

(210) **4-2016-19574**

(540)

EUROCOOL

(220) 30.06.2016
(441) 26.09.2016

(731) CÔNG TY TNHH SẢN XUẤT VÀ THƯƠNG MẠI ĐẦU TƯ ĐẠI DƯƠNG (VN)
Số 15, ngõ 20/15 Hồ Tùng Mậu, phường Mai Dịch, quận Cầu Giấy, thành phố Hà Nội

(511) Nhóm 11: Tủ lạnh; quạt phun sương dùng điện; quạt điện dân dụng; thiết bị điều hòa không khí; máy điều hòa di động; máy làm mát bằng hơi nước.

---

(210) **4-2016-19575**

(540)

RASPERSE

(220) 30.06.2016
(441) 26.09.2016

(731) CEEBEE CHEMICALS SDN. BHD. (MY)
No. 6 & 8, Jalan Wangsa Setia 4, Taman Wangsa Melawati, Gombak, 53300 Kuala Lumpur, Malaysia

(740) Công ty TNHH Nghiên cứu và Tư vấn chuyển giao công nghệ và đầu tư (CONCETTI)

(511) Nhóm 01: Hóa chất sử dụng trong công nghiệp; hóa chất được sử dụng như là chất phân tán cao su (dùng trong công nghiệp); hóa chất được sử dụng cho quá trình chế biến cao su; nhựa nhân tạo dạng thô chưa xử lý; chất dẻo dạng thô.

---

(210) **4-2016-19576**

(540)

(220) 30.06.2016
(441) 26.09.2016
(531) 26.1.1; 26.1.4; 26.1.5; A26.1.18; A26.11.12
(591) Đỏ, đen, xám trắng, vàng cam
(731) CÔNG TY TNHH ĐẶNG TRUNG QUÂN (VN)
Số 1959, tổ 1, ấp Hưng Phước, xã Phước Tân, huyện Long Thành, tỉnh Đồng Nai

(511) Nhóm 35: Mua bán máy nén khí.

---

(210) **4-2016-19578**

(540)

(220) 30.06.2016
(441) 26.09.2016
(531) A26.11.12; A5.5.20; 1.15.15; 26.13.25
(591) Đỏ, trắng, xám
(731) CÔNG TY LUẬT TRÁCH NHIỆM HỮU HẠN MỘT THÀNH VIÊN KSI (VN)
436B/56 (tầng 1), đường 3/2, phường 12, quận 10, thành phố Hồ Chí Minh

(511) Nhóm 45: Dịch vụ pháp lý, cụ thể là tư vấn pháp luật; dịch vụ tư vấn và đại diện pháp lý trong lĩnh vực sở hữu trí tuệ; dịch vụ tranh tụng; dịch vụ đại diện pháp lý bảo vệ quyền lợi

ích của các cá nhân, tổ chức trước các cơ quan hành chính, toà án và trọng tài; các dịch vụ pháp lý khác theo quy định của pháp luật thuộc nhóm này.

---

(210) **4-2016-19579**

(540)

(220) 30.06.2016
(441) 26.09.2016
(531) 26.1.1
(591) Xanh, đen
(731) CÔNG TY CỔ PHẦN THƯƠNG MẠI - BÁN LẺ V.I.C (VN)
Tầng 5, tòa nhà Việt Hồng, số 58 Trần Nhân Tông, phường Nguyễn Du, quận Hai Bà Trưng, thành phố Hà Nội
(740) Công ty TNHH Phát triển tài sản trí tuệ Việt (IPASPRO CO., LTD)

(511) Nhóm 35: Dịch vụ quảng cáo; marketing; quản lý kinh doanh; chức năng văn phòng bao gồm: dịch vụ đánh máy chữ, xử lý văn bản, dịch vụ trả lời điện thoại (cho chủ thuê bao vắng mặt), dịch vụ ghi chép lại, dịch vụ sắp xếp và biên tập lại tài liệu, dịch vụ sao chép tài liệu, tuyển dụng lao động, quản lý nhân sự, dịch vụ cửa hàng bách hóa và siêu thị bán lẻ các sản phẩm: điện gia dụng (bao gồm đồng hồ báo thức, nồi cơm điện, bếp lò di động, quạt, lò sưởi, dây điện, bộ chuyển đổi điện và các thiết bị và phụ kiện điện khác), thiết bị vệ sinh (bao gồm sản phẩm làm sạch, dụng cụ gia đình, thùng rác, chổi, dụng cụ hốt rác), đồ nhựa (bao gồm hộp đựng bằng nhựa với các kích cỡ, hình dạng và mục đích sử dụng), đồ dùng nhà bếp (bao gồm dụng cụ nấu ăn, dụng cụ nhà bếp, nồi niêu xoong chảo), văn phòng phẩm (bao gồm giấy dụng cụ để viết, kéo, tẩy, sổ ghi chép), dụng cụ tự chế và đồ ngũ kim (bao gồm công cụ nhỏ, móc, ổ khoá, thiết bị an toàn nhà), đồ nội thất và dệt may (bao gồm vải lót bàn, khăn ăn, giường, gối, đệm, thảm trải sàn, thảm), dụng cụ cá nhân và sức khỏe (bao gồm đồ vệ sinh cá nhân, khăn và dụng cụ nhỏ cho phòng tắm), bộ đồ ăn (bao gồm đĩa, cốc, dao, dĩa, thìa và các đồ dùng khác, hộp dựng gia vị, đế lót đĩa, đế lót ly), nội thất và đồ nội thất nhỏ (bao gồm bàn làm việc, kệ, ghế, tủ, nệm), đồ làm vườn, cây trồng trong chậu, đồ chơi, quà tặng và các phụ kiện đi kèm, dịch vụ siêu thị và/hoặc cửa hàng tiện ích bán buôn và bán lẻ các sản phẩm: điện gia dụng (bao gồm đồng hồ báo thức, nồi cơm điện, bếp lò di động, quạt, lò sưởi, dây điện, bộ chuyển đổi điện và các thiết bị và phụ kiện điện khác), thiết bị vệ sinh (bao gồm sản phẩm làm sạch, dụng cụ gia đình thùng rác, chổi, dụng cụ hốt rác), đồ nhựa (bao gồm hộp đựng bằng nhựa với các kích cỡ, hình dạng và mục đích sử dụng), đồ dùng nhà bếp (bao gồm dụng cụ nấu ăn, dụng cụ nhà bếp, nồi niêu xoong chảo), văn phòng phẩm (bao gồm giấy, dụng cụ để viết, kéo, tẩy, sổ ghi chép), dụng cụ tự chế và đồ ngũ kim (bao gồm công cụ nhỏ, móc, ổ khoá, thiết bị an toàn nhà) đồ nội thất và dệt may (bao gồm vải lót bàn, khăn ăn, giường, gối, đệm, thảm trải sàn, thảm), dụng cụ cá nhân và sức khỏe (bao gồm đồ vệ sinh cá nhân, khăn và dụng cụ nhỏ cho phòng tắm), bộ đồ ăn (bao gồm đĩa, cốc, dao, dĩa, thìa và các đồ dùng khác, hộp đựng gia vị, đế lót đĩa, đế lót ly), nội thất và đồ nội thất nhỏ (bao gồm bàn làm việc, kệ, ghế, tủ, nệm), đồ làm vườn, cây trồng trong chậu, đồ chơi, quà tặng và các phụ kiện đi kèm.

---

(210) **4-2016-19580**

(540)

(220) 30.06.2016
(441) 26.09.2016
(531) A14.7.20; 26.5.1; A17.2.2; 25.1.25
(591) Đen, vàng đồng nhạt
(731) ĐỖ HUY GIẢNG (VN)
Số 47, ngõ 130, phố Ngũ Nhạc, tổ 19, phường Thanh Trì, quận Hoàng Mai, thành phố Hà Nội

(511) Nhóm 03: Chế phẩm nhuộm tóc; kem ủ tóc; nước xức tóc; keo xịt tóc; dầu gội đầu; gel tạo nếp tóc.

Nhóm 44: Dịch vụ cấy tóc; thẩm mỹ viện tóc.

---

(210) **4-2016-19581**

(540)

(220) 30.06.2016
(441) 26.09.2016
(531) 24.15.1; A24.15.7
(591) Xanh nước biển, trắng
(731) CÔNG TY CỔ PHẦN HỌC VIỆN CEO VIỆT NAM (VN)
A10 đường Đồng Bông, phường Dịch Vọng Hậu, quận Cầu Giấy, thành phố Hà Nội

(511) Nhóm 41: Giáo dục, đào tạo.

---

(210) **4-2016-19582**

(540)

(220) 30.06.2016
(441) 26.09.2016
(531) 1.17.11; 1.5.1
(591) Xanh dương, đen, đỏ, vàng, trắng
(731) CÔNG TY TNHH SẢN XUẤT THƯƠNG MẠI XUẤT NHẬP KHẨU THÉP VISA (VN)
Ấp 5, xã Mỹ Yên, huyện Bến Lức, tỉnh Long An

(511) Nhóm 06: Ống thép; sản phẩm bằng thép có dạng ống; cột bằng thép dùng cho xây dựng; cọc thép; tấm thép; thép thanh hình chữ nhật và hình vuông; vật liệu xây dựng bằng kim loại.

---

(210) **4-2016-19583**

(540)

(220) 30.06.2016
(441) 26.09.2016
(531) 26.5.1; A26.11.8
(731) CÔNG TY TNHH DÂY VÀ CÁP ĐIỆN HÀ VIỆT (VN)
Thôn Lại Dụ, xã An Thượng, huyện Hoài Đức, thành phố Hà Nội

(511) Nhóm 09: Dây cáp điện.

---

(210) **4-2016-19584**

(540)

(220) 30.06.2016
(441) 26.09.2016
(531) 8.1.1; 26.1.1; A26.1.18
(591) Đỏ, vàng, xanh da trời
(731) HỘ KINH DOANH T (VN)
38 Phan Đăng Lưu, phường 5, quận Phú Nhuận, thành phố Hồ Chí Minh

(511) Nhóm 30: Bánh mì.

Nhóm 35: Bán lẻ bánh mì thịt.

---

(210) **4-2016-19585**

(540)

(220) 30.06.2016
(441) 26.09.2016
(531) A26.3.5; 26.2.3; 26.2.1; 20.5.7
(591) xanh dương, đen, đỏ, trắng
(731) CÔNG TY CỔ PHẦN CÔNG NGHỆ XÂY DỰNG VIỄN ĐÔNG (VN)
Khối 4, phường Nghi Hương, thị xã Cửa Lò, tỉnh Nghệ An

(511) Nhóm 19: Cửa nhựa lõi thép, bê tông trộn sẵn.

Nhóm 35: Mua bán, kinh doanh: xăng dầu, khí dầu mỏ hóa lỏng.

Nhóm 40: Gia công cơ khí.

Nhóm 42: Tư vấn thiết kế các công trình xây dựng dân dụng và công nghiệp; tư vấn thí nghiệm để phục vụ kiểm tra, giám sát chất lượng công trình.

---

(210) **4-2016-19586**

(540)

(220) 30.06.2016
(441) 26.09.2016
(531) 26.3.2; 7.3.11; 26.1.2; 7.15.22; 26.7.25
(591) Hồng, tím, vàng, xanh dương, đỏ
(731) CÔNG TY CỔ PHẦN TỔNG CÔNG TY XÂY DỰNG NGHỆ AN (VN)
Km số 6, quốc lộ 46, xã Nghi Thạch, huyện Nghi Lộc, tỉnh Nghệ An

(511) Nhóm 19: Gạch; đá xây dựng, xi măng, bê tông đúc sẵn.

Nhóm 35: Tư vấn lập hồ sơ đấu thầu, mời thầu, đánh giá và thẩm tra hồ sơ dự thầu, quản lý dự án đầu tư các công trình xây dựng; mua bán vật liệu xây dựng như: gạch, đá xây dựng, xi măng, bê tông, sắt, thép.

Nhóm 36: Dịch vụ tư vấn lập dự án đầu tư công trình xây dựng; tư vấn lập báo cáo đầu tư các công trình xây dựng.

Nhóm 37: Dịch vụ xây dựng dân dụng, công nghiệp, hạ tầng; xây dựng công trình giao thông thủy lợi.

---

(210) **4-2016-19591**

(540)

(220) 30.06.2016
(441) 26.09.2016
(531) 26.1.1; 25.5.25
(591) Trắng, đỏ, đen
(731) CÔNG TY TNHH MỘT THÀNH VIÊN SẢN XUẤT THIẾT BỊ ĐIỆN TÂN TRƯỜNG HẢI (VN)
27/6/2 đường Bình Trị Đông, khu phố 1, phường Bình Trị Đông A, quận Bình Tân, thành phố Hồ Chí Minh

(511) Nhóm 11: Quạt điện.

---

(210) **4-2016-19592**

(540)

XÓM MỚI

(220) 30.06.2016
(441) 26.09.2016
(731) NGUYỄN VĂN DƯƠNG (VN)
Thôn Bình Huệ, xã Quang Phục, huyện Tiên Lãng, thành phố Hải Phòng

(511) Nhóm 34: Thuốc lào.

---

(210) **4-2016-19593**

(540)

ALBENTEL

(220) 30.06.2016
(441) 26.09.2016

(731) CÔNG TY TRÁCH NHIỆM HỮU HẠN SINH DƯỢC PHẨM HERA (VN)
Lô A17 khu công nghiệp Tứ Hạ, phường Tứ Hạ, thị xã Hương Trà, tỉnh Thừa Thiên Huế

(511) Nhóm 05: Các sản phẩm dược (trừ thuốc gây nghiện).

---

(210) **4-2016-19594**

(540)

HERAZOLE

(220) 30.06.2016
(441) 26.09.2016

(731) CÔNG TY TRÁCH NHIỆM HỮU HẠN SINH DƯỢC PHẨM HERA (VN)
Lô A17 khu công nghiệp Tứ Hạ, phường Tứ Hạ, thị xã Hương Trà, tỉnh Thừa Thiên Huế

(511) Nhóm 05: Các sản phẩm dược (trừ thuốc gây nghiện).

---

(210) **4-2016-19595**

(540)

FLUCOTIDA

(220) 30.06.2016
(441) 26.09.2016

(731) CÔNG TY TRÁCH NHIỆM HỮU HẠN SINH DƯỢC PHẨM HERA (VN)
Lô A17 khu công nghiệp Tứ Hạ, phường Tứ Hạ, thị xã Hương Trà, tỉnh Thừa Thiên Huế

(511) Nhóm 05: Các sản phẩm dược (trừ thuốc gây nghiện).

---

(210) **4-2016-19596**

(540)

ORTIZOLE

(220) 30.06.2016
(441) 26.09.2016

(731) CÔNG TY TRÁCH NHIỆM HỮU HẠN SINH DƯỢC PHẨM HERA (VN)
Lô A17 khu công nghiệp Tứ Hạ, phường Tứ Hạ, thị xã Hương Trà, tỉnh Thừa Thiên Huế

(511) Nhóm 05: Các sản phẩm dược (trừ thuốc gây nghiện).

---

(210) **4-2016-19597**

(540)

CLINTIDA

(220) 30.06.2016
(441) 26.09.2016
(731) CÔNG TY TRÁCH NHIỆM HỮU HẠN SINH DƯỢC PHẨM HERA (VN)
Lô A17 khu công nghiệp Tứ Hạ, phường Tứ Hạ, thị xã Hương Trà, tỉnh Thừa Thiên Huế

(511) Nhóm 05: Các sản phẩm dược (trừ thuốc gây nghiện).

---

(210) **4-2016-19598**

(540)

HERABENZOL

(220) 30.06.2016
(441) 26.09.2016
(731) CÔNG TY TRÁCH NHIỆM HỮU HẠN SINH DƯỢC PHẨM HERA (VN)
Lô A17 khu công nghiệp Tứ Hạ, phường Tứ Hạ, thị xã Hương Trà, tỉnh Thừa Thiên Huế

(511) Nhóm 05: Các sản phẩm dược (trừ thuốc gây nghiện).

---

(210) **4-2016-19599**

(540)

METFLUZOL

(220) 30.06.2016
(441) 26.09.2016
(731) CÔNG TY TRÁCH NHIỆM HỮU HẠN SINH DƯỢC PHẨM HERA (VN)
Lô A17 khu công nghiệp Tứ Hạ, phường Tứ Hạ, thị xã Hương Trà, tỉnh Thừa Thiên Huế

(511) Nhóm 05: Các sản phẩm dược (trừ thuốc gây nghiện).

---

(210) **4-2016-19601**

(540)

(220) 30.06.2016
(441) 26.09.2016
(531) 8.7.5; A3.9.24; 3.9.1
(591) Nâu, vàng, xanh dương, trắng
(731) HỘ KINH DOANH TRI TÚC (VN)
Số 399, đường Nguyễn Duy Trinh, khu phố 6, phường Bình Trưng Tây, quận 2, thành phố Hồ Chí Minh

(511) Nhóm 43: Dịch vụ kinh doanh ăn uống, dịch vụ cung cấp thức ăn, thức uống do nhà hàng thực hiện, cung cấp các món ăn đặc sản lươn đồng như cháo lươn, miến lươn, miến xào lươn, soup lươn.

---

(210) **4-2016-19602**

(540)

BÊ THUI NGỌC MAI

(220) 30.06.2016
(441) 26.09.2016
(731) NGUYỄN VĂN MAI (VN)
1246 Huỳnh Văn Lũy, phường Phú Mỹ, thị xã Thủ Dầu Một, tỉnh Bình Dương

(511) Nhóm 29: Bê thui.

---

(210) **4-2016-19603**

(540)

(220) 30.06.2016
(441) 26.09.2016
(531) A5.5.20; A5.5.21; 25.1.6; A26.1.18
(591) Vàng, đen, cam, đỏ, trắng
(731) NGUYỄN VĂN MAI (VN)
1246 Huỳnh Văn Lũy, phường Phú Mỹ, thị xã Thủ Dầu Một, tỉnh Bình Dương

(511) Nhóm 30: Bánh kem, bánh ngọt, bánh mặn, bánh mì, bánh nướng, bánh làm từ tinh bột.

---

(210) **4-2016-19604**

(540)

HATACO

(220) 30.06.2016
(441) 26.09.2016
(731) CÔNG TY CỔ PHẦN DỊCH VỤ MÔI TRƯỜNG NÔNG THÔN THANH HOÁ (VN)
Nhà ông Nguyễn Thế Quyết, thôn Đại Long, xã Hoằng Thanh, huyện Hoằng Hoá, tỉnh Thanh Hoá
(740) Công ty TNHH Sở hữu trí tuệ Hải Hân (HAI HAN IP CO., LTD.)

(511) Nhóm 11: Lò đốt rác thải.

---

(210) **4-2016-19607**

(540)

MADAME MƠ

(220) 30.06.2016
(441) 26.09.2016
(731) CÔNG TY TNHH TÙNG LÂM (VN)
Số 58, phố Ngọc Hà, phường Đội Cấn, quận Ba Đình, thành phố Hà Nội
(740) Văn phòng luật sư Phạm và Liên danh (PHAM & ASSOCIATES)

(511) Nhóm 33: Rượu (đồ uống có cồn); đồ uống có cồn (trừ bia); đồ uống có cồn chứa hoa quả; chiết xuất trái cây (có cồn).

---

(210) **4-2016-19608**

(540)

HUYỀN HƯƠNG TRÀ

(220) 30.06.2016
(441) 26.09.2016

(731) CÔNG TY TNHH TÙNG LÂM (VN)
Số 58, phố Ngọc Hà, phường Đội Cấn, quận Ba Đình, thành phố Hà Nội

(740) Văn phòng luật sư Phạm và Liên danh (PHAM & ASSOCIATES)

(511) Nhóm 30: Chè (trà); cà phê; ca cao; bánh kẹo.

---

(210) **4-2016-19609**

(540)

(220) 30.06.2016
(441) 26.09.2016
(531) 26.3.1; 26.15.15
(591) Trắng, đen, xanh nước biển, hồng, hồng đậm

(731) CÔNG TY CỔ PHẦN HÓA DẦU QUÂN ĐỘI (VN)
N1-33B Phạm Ngũ Lão, phường Phan Chu Trinh, quận Hoàn Kiếm, thành phố Hà Nội

(740) Văn phòng luật sư Phạm và Liên danh (PHAM & ASSOCIATES)

(511) Nhóm 41: Dịch vụ vui chơi giải trí.

---

(210) **4-2016-19610**

(540)

PROPOBEE

(220) 30.06.2016
(441) 26.09.2016

(731) CÔNG TY CỔ PHẦN THƯƠNG MẠI DƯỢC KHOA (VN)
Số 8, dãy A7, khu đô thị Đầm Trấu, phường Bạch Đằng, quận Hai Bà Trưng, thành phố Hà Nội

(740) Văn phòng luật sư Phạm và Liên danh (PHAM & ASSOCIATES)

(511) Nhóm 03: Tinh dầu; mỹ phẩm; mỹ phẩm dùng để tắm; sữa tắm; xà phòng.

Nhóm 05: Chế phẩm chống ký sinh trùng; hương xua đuổi côn trùng; thực phẩm ăn kiêng dùng trong y học; thực phẩm chức năng; dược phẩm.

---

(210) **4-2016-19612**

(540)

NS TOOL

(220) 30.06.2016
(441) 26.09.2016
(531) 26.4.2; A26.4.18
(591) Da cam, trắng, ghi sẫm
(731) NS TOOL CO., LTD. (JP)
4-5-9, Minamioi, Shinagawa-ku, Tokyo 140-0013 Japan
(740) Văn phòng luật sư Phạm và Liên danh (PHAM & ASSOCIATES)

(511) Nhóm 07: Máy công cụ; máy cắt; máy phay; mâm kẹp; vít ép; dao cắt dùng cho máy cắt, dao cắt bằng hợp kim gốm; dụng cụ cắt kim loại có đầu mũi kim cương; dụng cụ cắt bằng hợp kim gốm; dao cắt kim cương; dụng cụ cắt bằng vật liệu bo nitrit; dụng cụ cắt được nung kết ở áp suất cao; mũi khoan (bộ phận của máy móc); đầu khoan (bộ phận của máy móc); mâm kẹp khoan (bộ phận của máy móc).

---

(210) **4-2016-19613**

(540)

BKV

(220) 30.06.2016
(441) 26.09.2016
(531) 26.4.4; 26.3.23; 26.13.25
(591) Đỏ, vàng, trắng
(731) CÔNG TY CỔ PHẦN THƯƠNG MẠI TƯ VẤN ĐẦU TƯ XÂY DỰNG BÁCH KHOA VIỆT (VN)
346 Tân Kỳ Tân Quý, phường Sơn Kỳ, quận Tân Phú, thành phố Hồ Chí Minh

(511) Nhóm 04: Xăng; dầu diezel; nhiên liệu.

---

(210) **4-2016-19614**

(540)

BKV

BKV PETRO

(220) 30.06.2016
(441) 26.09.2016
(531) 26.4.4; 26.3.23; 26.13.25
(591) Đỏ, vàng, trắng
(731) CÔNG TY CỔ PHẦN THƯƠNG MẠI TƯ VẤN ĐẦU TƯ XÂY DỰNG BÁCH KHOA VIỆT (VN)
346 Tân Kỳ Tân Quý, phường Sơn Kỳ, quận Tân Phú, thành phố Hồ Chí Minh

(511) Nhóm 04: Xăng (Gazolin); dầu diezel; nhiên liệu.

---

(210) **4-2016-19615**

(540)

(220) 30.06.2016
(441) 26.09.2016
(531) 26.3.1; A26.11.7
(591) Xanh nước biển, trắng
(731) CÔNG TY TNHH KIẾN TRÚC AH HÀ NỘI (VN)
Số 30B Bà Triệu, phường Hàng Bài, quận Hoàn Kiếm, thành phố Hà Nội

(511) Nhóm 42: Tư vấn kiến trúc; thiết kế và phác thảo công trình kiến trúc; tư vấn lập quy hoạch phát triển và kiến trúc cảnh quan; tư vấn và thiết kế trang trí nội, ngoại thất; thiết kế trang trí nội thất; thiết lập bản vẽ xây dựng.

---

(210) **4-2016-19617**

(540)

LUCKY LIFE

(220) 30.06.2016
(441) 26.09.2016
(531) 26.1.1; A26.1.18; 26.13.25; A25.3.3; 26.3.23
(591) Trắng, xanh
(731) NGUYỄN VĂN NHÂN (VN)
65/11 khu phố 1, phường Tân Chánh Hiệp, quận 12, thành phố Hồ Chí Minh

(511) Nhóm 30: Trà sữa.

---

(210) **4-2016-19618**

(540)

Donakein

(220) 30.06.2016
(441) 26.09.2016
(531) 24.1.1; A24.15.7
(591) Xanh dương đậm, đỏ, xám, trắng
(731) CÔNG TY TNHH ĐẶNG ĐOÀN (VN)
Số 16 Tăng Nhơn Phú, phường Phước Long B, quận 9, thành phố Hồ Chí Minh
(740) Công ty TNHH Tư vấn và Đào tạo A.G.L (Công ty Tư vấn Đào tạo A.G.L)

(511) Nhóm 25: Vớ (tất) nam; vớ (tất) nữ; vớ (tất) trẻ em; quần áo; quần áo lót.

Nhóm 35: Mua bán vớ (tất) các loại, quần áo, quần áo lót, vali, túi xách.

---

(210) **4-2016-19619**

(540)

(220) 30.06.2016
(441) 26.09.2016
(531) A25.7.4; 26.1.2; A9.7.19
(591) Hồng, trắng, xanh dương đậm, đỏ
(731) CÔNG TY TNHH PATA KẾP (VN)
Số 36, Quang Trung, phường 1, thành phố Vũng Tàu, tỉnh Bà Rịa - Vũng Tàu

(511) Nhóm 43: Dịch vụ cung cấp thực phẩm và đồ uống (do nhà hàng thực hiện)

---

(210) **4-2016-19620**

(540)

(220) 30.06.2016
(441) 26.09.2016
(531) 6.1.2; 24.13.1; 24.17.5; 26.1.1
(591) Xanh lá cây đậm, đỏ, trắng
(731) BỆNH VIỆN ĐA KHOA HUYỆN BA VÌ (VN)
Xã Đồng Thái, huyện Ba Vì, thành phố Hà Nội

(511) Nhóm 44: Dịch vụ y tế; chăm sóc y tế; các dịch vụ phân tích y tế liên quan đến điều trị ở người; tư vấn sức khỏe; tư vấn về sử dụng thuốc; tư vấn dinh dưỡng.

---

(210) **4-2016-19621**

(540)

(220) 30.06.2016
(441) 26.09.2016
(531) 2.9.1; 5.5.19; A26.4.6; 25.5.25
(591) Xanh lá cây, vàng
(731) NGÔ THỊ MAI (VN)
Thôn Dương Ổ, phường Phong Khê, thành phố Bắc Ninh, tỉnh Bắc Ninh

(511) Nhóm 20: Tấm lót dùng để thay đồ cho trẻ em.

---

(210) **4-2016-19622**

(540)

(220) 30.06.2016
(441) 26.09.2016
(531) 5.5.1; A5.5.21; 25.5.25; 3.7.17
(591) Xanh dương, trắng
(731) NGÔ ĐỨC PHƯƠNG (VN)
Thôn Dương Ổ, phường Phong Khê, thành phố Bắc Ninh, tỉnh Bắc Ninh

(511) Nhóm 16: Giấy vệ sinh; khăn giấy.

---

(210) **4-2016-19623**

(540)

SUNDAY BEACH HOTEL

(220) 30.06.2016
(441) 26.09.2016

(731) CÔNG TY TNHH MỘT THÀNH VIÊN SÍNH HƯƠNG (VN)
Số 117-119-121-123 đường Hà Bổng, phường Phước Mỹ, quận Sơn Trà, thành phố Đà Nẵng

(511) Nhóm 43: Khách sạn; dịch vụ nhà hàng ăn uống.

---

(210) **4-2016-19624**

(540)

OT HOT
CHILI SAUCE

(220) 30.06.2016
(441) 26.09.2016
(531) 1.15.15; 5.9.14; 26.1.1; 5.9.21
(591) Đỏ, đen, xanh lá
(731) VÕ THỊ PHƯƠNG THẢO (VN)
Tổ 8 Vĩnh Châu, xã Vĩnh Hiệp, thành phố Nha Trang, tỉnh Khánh Hòa

(511) Nhóm 30: Tương ớt.

---

(210) **4-2016-19626**

(540)

ASIA
INNOVATIONS

(220) 30.06.2016
(441) 26.09.2016
(531) 26.3.1
(591) Cam, đen
(731) CÔNG TY TNHH ASIA INNOVATIONS NETWORK VIỆT NAM (VN)
17, 17A, 19 Tôn Thất Tùng, phường Phạm Ngũ Lão, quận 1, thành phố Hồ Chí Minh

(511) Nhóm 09: Chương trình trò chơi trên máy vi tính.

Nhóm 41: Dịch vụ cung cấp trò chơi trực tuyến từ máy tính; dịch vụ giải trí.

---

(210) **4-2016-19627**

(540)

(220) 30.06.2016
(441) 26.09.2016
(531) 24.9.1; 26.4.1
(591) Đen, trắng, ghi
(731) CÔNG TY CỔ PHẦN THƯƠNG MẠI QUỐC TẾ SUNITE VIỆT NAM (VN)
Số 8, ngách 12/25, tổ dân cư Tân Xuân 3, phường Xuân Đỉnh, quận Bắc Từ Liêm, thành phố Hà Nội
(740) Công ty TNHH Sở hữu trí tuệ Bình Minh (SUNRISE IP CO.,LTD.)

(511) Nhóm 05: Dược phẩm; thực phẩm chức năng dùng cho mục đích y tế.

---

(210) **4-2016-19630**

(540)

(220) 30.06.2016
(441) 26.09.2016
(531) 26.1.1; A26.1.18; 26.4.1
(591) Đỏ, vàng, đen
(731) CÔNG TY TNHH THƯƠNG MẠI XUẤT NHẬP KHẨU THAO EDDY (VN)
125/33 Đinh Tiên Hoàng, phường 3, quận Bình Thạnh, thành phố Hồ Chí Minh

(511) Nhóm 35: Mua bán: quần áo, mũ nón, giày dép, chăn, màn, rèm, ga trải giường, gối, mỹ phẩm, ba lô, túi xách, bóp (ví), ly, tách, bình hoa, chén, bát, hàng lưu niệm (bằng gốm, sứ hoặc thủy tinh).

---

(210) **4-2016-19631**

(540)

(220) 30.06.2016
(441) 26.09.2016
(531) 26.4.3
(731) CÔNG TY TNHH THƯƠNG MẠI DỊCH VỤ CATA (VN)
46/16 đường số 18, khu phố 01, phường Bình Hưng Hòa, quận Bình Tân, thành phố Hồ Chí Minh

(511) Nhóm 11: Bếp gas; máy hút khói; lò nướng; bếp từ; bếp hồng ngoại; nồi cơm điện; lò vi sóng.

---

(210) **4-2016-19632**

(540)

EuroSi

(220) 30.06.2016
(441) 26.09.2016
(591) Xanh
(731) CÔNG TY TNHH ĐẦU TƯ XÂY DỰNG THƯƠNG MẠI SẢN XUẤT TÍN PHÁT (VN)
96-98 Đào Duy Anh, phường 9, quận Phú Nhuận, thành phố Hồ Chí Minh

(511) Nhóm 01: Keo; Silicon.

---

(210) **4-2016-19633**

(540)

bulex-alu

(220) 30.06.2016
(441) 26.09.2016
(531) A26.11.8; 26.3.1
(591) Xanh dương, đỏ, đen, vàng, trắng
(731) CÔNG TY CỔ PHẦN NHỰA TÍN KIM (VN)
C2.7 - đường Đ3, khu công nghiệp Đồng An 2, phường Hòa Phú, thành phố Thủ Dầu Một, tỉnh Bình Dương
(740) Công ty TNHH Tư vấn Sở hữu trí tuệ á Đông (A ĐÔNG IP CONSULTANCY CO.,LTD.)

(511) Nhóm 06: Nhôm; thanh nhôm; lá nhôm; thanh ray bằng nhôm; khung nhôm dùng cho xây dựng; khung cửa sổ bằng nhôm; khung cửa bằng nhôm; vách ngăn bằng nhôm; phụ kiện lắp ráp cửa ra vào bằng kim loại; tay nắm cửa bằng kim loại; phụ kiện lắp ráp bằng kim loại cho cửa sổ; bản lề hộp bằng kim loại; then móc cửa sổ bằng kim loại; ròng rọc cho cửa sổ; vật dụng chặn cửa bằng kim loại.

---

(210) **4-2016-19634**

(540)

HẬU DUNG
High Quality Shoes

(220) 30.06.2016
(441) 26.09.2016
(531) 9.9.1; A9.9.5
(731) ÂU THỊ MỸ DUNG (VN)
348 Nguyễn Nghiêm, phường Nguyễn Nghiêm, thành phố Quảng Ngãi, tỉnh Quảng Ngãi
(740) Công ty TNHH Tư vấn Sở hữu trí tuệ á Đông (A ĐÔNG IP CONSULTANCY CO.,LTD.)

(511) Nhóm 25: Giày; giày quai hậu (sandal); dép.

---

(210) **4-2016-19635**

(540)

(220) 30.06.2016
(441) 26.09.2016
(531) 26.1.2; 2.1.20; 2.1.2
(591) Đồng đen, vàng, đỏ, đen
(731) ÔNG DUY TÔNG (VN)
678 - 680 Trần Hưng Đạo, phường 2, quận 5, thành phố Hồ Chí Minh
(740) Công ty TNHH Tư vấn Sở hữu trí tuệ Á Đông (A ĐÔNG IP CONSULTANCY CO.,LTD.)

(511) Nhóm 06: Bộ khoá bằng kim loại gồm ổ khóa, đinh vít, bản lề, và một chìa vặn vít; khóa bằng kim loại, ngoại trừ khóa điện; khóa móc; khóa kim loại dùng cho cửa đi, cửa sổ và bàn; thang bằng kim loại; then chốt cửa bằng kim loại; bản lề bằng kim loại; ống tiêu nước bằng kim loại; ốc vít bằng kim loại.

Nhóm 08: Tua vít; kéo; búa [dụng cụ cầm tay]; kéo cắt sắt [dụng cụ cầm tay]; chìa vặn vít lục giác [dụng cụ cầm tay]; cái kìm mũi dài; dao; dụng cụ mở hộp không dùng điện; cưa; cái rìu; kéo cắt cỏ, bộ chìa vặn ốc [dụng cụ cầm tay]; xẻng [dụng cụ cầm tay]; đĩa cắt [dụng cụ cầm tay]; kìm tuốt dây [dụng cụ cầm tay]; bộ tuýp vặn ốc [dụng cụ cầm tay]; bàn chải sắt dùng làm sạch bề mặt kim loại [dụng cụ cầm tay]; thước góc [dụng cụ cầm tay]; mỏ lết [dụng cụ cầm tay]; đá mài; đục; kìm bấm chết [dụng cụ cầm tay]; dao cắt kính; dụng cụ cắt cỏ [dụng cụ cầm tay]; dụng cụ tán đinh [công cụ cầm tay].

Nhóm 11: Vòi cho đường ống; vòi hoa sen; cái lọc nước [bộ phận của thiết bị vệ sinh]; phễu thoát nước sàn nhà; van cho ống nước; ống dẫn nước dạng lò xo; phụ tùng an toàn dùng cho thiết bị và đường ống dẫn nước.

---

(210) **4-2016-19636**

(540)

GÂY TẢO 54

(220) 30.06.2016
(441) 26.09.2016
(591) Đỏ
(731) CÔNG TY TNHH VIDA VÉT (VN)
C11/31 khu phố 3, thị trấn Tân Túc, huyện Bình Chánh, thành phố Hồ Chí Minh

(511) Nhóm 01: Phân bón, chế phẩm sinh học xử lý môi trường.

Nhóm 05: Dược phẩm, thuốc thú y, thuốc thú y thủy sản.

Nhóm 31: Thức ăn gia súc, thức ăn gia cầm, thức ăn thủy sản; giống cây trồng.

Nhóm 35: Mua bán: phân bón, chế phẩm sinh học xử lý môi trường, dược phẩm, thuốc thú y, thuốc thú y thủy sản, thức ăn gia súc, thức ăn gia cầm, thức ăn thủy sản, giống cây trồng.

---

(210) **4-2016-19637**

(540)

GÂY TẢO 45

(220) 30.06.2016
(441) 26.09.2016

(591) Đỏ
(731) CÔNG TY TNHH HƯƠNG HOÀNG NAM (VN)
A9/54 ấp 1, xã Bình Chánh, huyện Bình Chánh, thành phố Hồ Chí Minh

(511) Nhóm 01: Phân bón, chế phẩm sinh học xử lý môi trường.

Nhóm 05: Dược phẩm, thuốc thú y, thuốc thú y thủy sản.

Nhóm 31: Thức ăn gia súc, thức ăn gia cầm, thức ăn thủy sản; giống cây trồng.

Nhóm 35: Mua bán: phân bón, chế phẩm sinh học xử lý môi trường, dược phẩm, thuốc thú y, thuốc thú y thủy sản, thức ăn gia súc, thức ăn gia cầm, thức ăn thủy sản, giống cây trồng.

---

(210) **4-2016-19638**

(540)

TRƯỜNG ĐÀO TẠO, BỒI DƯỠNG CÁN BỘ, CÔNG CHỨC
BỘ NỘI VỤ

(220) 30.06.2016
(441) 26.09.2016
(531) 2.9.14; A2.9.15; 26.1.1; A1.1.10; 5.7.3; 20.7.1
(591) Vàng, đỏ, xanh nhạt, xanh đậm
(731) TRƯỜNG ĐÀO TẠO BỒI DƯỠNG CÁN BỘ CÔNG CHỨC - BỘ NỘI VỤ (VN)
37A Nguyễn Bỉnh Khiêm, phường Lê Đại Hành, quận Hai Bà Trưng, thành phố Hà Nội

(511) Nhóm 41: Đào tạo, bồi dưỡng cán bộ, công chức.

---

(210) **4-2016-19639**

(540)

DANG DOAN

(220) 30.06.2016
(441) 26.09.2016
(531) A26.11.8; 26.4.2
(591) Xanh dương đậm, đỏ, xám, trắng
(731) CÔNG TY TNHH ĐẶNG ĐOÀN (VN)
Số 16 Tăng Nhơn Phú, phường Phước Long B, quận 9, thành phố Hồ Chí Minh
(740) Công ty TNHH Tư vấn và Đào tạo A.G.L (Công ty Tư vấn Đào tạo A.G.L)

(511) Nhóm 25: Vớ (tất) nam; vớ (tất) nữ; vớ (tất) trẻ em; quần áo; quần áo lót.

---

(210) **4-2016-19640**

(540)

Chất Sài Gòn

(220) 30.06.2016
(441) 26.09.2016

(591) Xanh lá cây đậm
(731) LÊ THỊ NGỌC THỦY (VN)
11 lô 6, chung cư khu B, trường đua Phú Thọ, đường Nguyễn Thị Nhỏ, phường 15, quận 11, thành phố Hồ Chí Minh

(511) Nhóm 30: Cà phê.

Nhóm 35: Mua bán cà phê.

Nhóm 43: Quán cà phê (dịch vụ quán cà phê).

---

(210) **4-2016-19641**

(540)

PULITO COFFEE

(220) 30.06.2016
(441) 26.09.2016

(591) Xanh lá cây đậm
(731) LÊ THỊ NGỌC THỦY (VN)
11 lô 6, chung cư khu B, trường đua Phú Thọ, đường Nguyễn Thị Nhỏ, phường 15, quận 11, thành phố Hồ Chí Minh

(511) Nhóm 30: Cà phê.

Nhóm 35: Mua bán cà phê.

Nhóm 43: Quán cà phê (dịch vụ quán cà phê).

---

(210) **4-2016-19642**

(540)

PULITO

(220) 30.06.2016
(441) 26.09.2016

(591) Xanh lá cây đậm
(731) LÊ THỊ NGỌC THỦY (VN)
11 lô 6, chung cư khu B, trường đua Phú Thọ, đường Nguyễn Thị Nhỏ, phường 15, quận 11, thành phố Hồ Chí Minh

(511) Nhóm 30: Cà phê.

Nhóm 35: Mua bán cà phê.

Nhóm 43: Quán cà phê (dịch vụ quán cà phê).

---

(210) **4-2016-19643**

(540)

(220) 30.06.2016
(441) 26.09.2016
(531) A26.11.8
(591) Trắng, xanh lá cây
(731) CÔNG TY TRÁCH NHIỆM HỮU HẠN PHÚ NÔNG (VN)
Quốc lộ 91, KV Qui Thạnh 1, phường Trung Kiên, quận Thốt Nốt, thành phố Cần Thơ
(740) Công ty TNHH Sở hữu trí tuệ và Công nghệ Thủ Đô (CAPITAL IP&T CO.LTD.)

(511) Nhóm 05: Thuốc bảo vệ thực vật như: thuốc trừ bệnh cây trồng; thuốc trừ sâu; thuốc diệt cỏ; thuốc diệt trừ rầy nâu; thuốc diệt nấm mốc.

---

(210) **4-2016-19644**

(540)

(220) 30.06.2016
(441) 26.09.2016
(591) Trắng, xanh tím sẫm
(731) CÔNG TY TRÁCH NHIỆM HỮU HẠN PHÚ NÔNG (VN)
Quốc lộ 91, KV Qui Thạnh 1, phường Trung Kiên, quận Thốt Nốt, thành phố Cần Thơ
(740) Công ty TNHH Sở hữu trí tuệ và Công nghệ Thủ Đô (CAPITAL IP&T CO.LTD.)

(511) Nhóm 05: Thuốc bảo vệ thực vật như: thuốc trừ bệnh cây trồng; thuốc trừ sâu; thuốc diệt cỏ; thuốc diệt trừ rầy nâu; thuốc diệt nấm mốc.

---

(210) **4-2016-19645**

(540)

(220) 30.06.2016
(441) 26.09.2016
(531) A26.11.12; A26.11.8
(591) Trắng, vàng, xanh lá cây, xám, đen
(731) CÔNG TY TRÁCH NHIỆM HỮU HẠN PHÚ NÔNG (VN)
Quốc lộ 91, KV Qui Thạnh 1, phường Trung Kiên, quận Thốt Nốt, thành phố Cần Thơ
(740) Công ty TNHH Sở hữu trí tuệ và Công nghệ Thủ Đô (CAPITAL IP&T CO.LTD.)

(511) Nhóm 05: Thuốc bảo vệ thực vật như: thuốc trừ bệnh cây trồng; thuốc trừ sâu; thuốc diệt cỏ; thuốc diệt trừ rầy nâu; thuốc diệt nấm mốc.

---

(210) **4-2016-19646**

(540)

(220) 30.06.2016
(441) 26.09.2016
(531) 26.1.2; A26.1.18
(591) Trắng, xanh lá cây, cam
(731) CÔNG TY TRÁCH NHIỆM HỮU HẠN PHÚ NÔNG (VN)
Quốc lộ 91, KV Qui Thạnh 1, phường Trung Kiên, quận Thốt Nốt, thành phố Cần Thơ
(740) Công ty TNHH Sở hữu trí tuệ và Công nghệ Thủ Đô (CAPITAL IP&T CO.LTD.)

(511) Nhóm 05: Thuốc bảo vệ thực vật như: thuốc trừ bệnh cây trồng; thuốc trừ sâu; thuốc diệt cỏ; thuốc diệt trừ rầy nâu; thuốc diệt nấm mốc.

---

(210) **4-2016-19647**

(540)

DR.HOME

(220) 30.06.2016
(441) 26.09.2016
(731) CÔNG TY CỔ PHẦN DƯỢC PHẨM HOA THIÊN PHÚ (VN)
10 Nguyễn Cửu Đàm, phường Tân Sơn Nhì, quận Tân Phú, thành phố Hồ Chí Minh
(740) Công ty TNHH Sở hữu trí tuệ và Công nghệ Thủ Đô (CAPITAL IP&T CO.LTD.)

(511) Nhóm 03: Mỹ phẩm; kem dưỡng da; dầu gội đầu; sữa tắm; xà phòng; chất tẩy rửa không chứa thuốc dùng cho mục đích vệ sinh.

---

(210) **4-2016-19648**

(540)

CUBIZSON

(220) 30.06.2016
(441) 26.09.2016
(731) CÔNG TY CỔ PHẦN DƯỢC PHẨM HOA THIÊN PHÚ (VN)
10 Nguyễn Cửu Đàm, phường Tân Sơn Nhì, quận Tân Phú, thành phố Hồ Chí Minh
(740) Công ty TNHH Sở hữu trí tuệ và Công nghệ Thủ Đô (CAPITAL IP&T CO.LTD.)

(511) Nhóm 03: Mỹ phẩm; kem dưỡng da; dầu gội đầu; sữa tắm; xà phòng; chất tẩy rửa không chứa thuốc dùng cho mục đích vệ sinh.

---

(210) **4-2016-19649**

(540)

PAVOLINAS

(220) 30.06.2016
(441) 26.09.2016

(731) CÔNG TY CỔ PHẦN DƯỢC PHẨM HOA THIÊN PHÚ (VN)
10 Nguyễn Cửu Đàm, phường Tân Sơn Nhì, quận Tân Phú, thành phố Hồ Chí Minh

(740) Công ty TNHH Sở hữu trí tuệ và Công nghệ Thủ Đô (CAPITAL IP&T CO.LTD.)

(511) Nhóm 03: Mỹ phẩm; kem dưỡng da; dầu gội đầu; sữa tắm; xà phòng; chất tẩy rửa không chứa thuốc dùng cho mục đích vệ sinh.

---

(210) **4-2016-19650**

(540)

ASZAX

(220) 30.06.2016
(441) 26.09.2016

(731) CÔNG TY CỔ PHẦN DƯỢC PHẨM HOA THIÊN PHÚ (VN)
10 Nguyễn Cửu Đàm, phường Tân Sơn Nhì, quận Tân Phú, thành phố Hồ Chí Minh

(740) Công ty TNHH Sở hữu trí tuệ và Công nghệ Thủ Đô (CAPITAL IP&T CO.LTD.)

(511) Nhóm 03: Mỹ phẩm; kem dưỡng da; dầu gội đầu; sữa tắm; xà phòng; chất tẩy rửa không chứa thuốc dùng cho mục đích vệ sinh.

---

(210) **4-2016-19651**

(540)

BROMFINE

(220) 30.06.2016
(441) 26.09.2016

(731) CÔNG TY CỔ PHẦN DƯỢC PHẨM HOA THIÊN PHÚ (VN)
10 Nguyễn Cửu Đàm, phường Tân Sơn Nhì, quận Tân Phú, thành phố Hồ Chí Minh

(740) Công ty TNHH Sở hữu trí tuệ và Công nghệ Thủ Đô (CAPITAL IP&T CO.LTD.)

(511) Nhóm 03: Mỹ phẩm; kem dưỡng da; dầu gội đầu; sữa tắm; xà phòng; chất tẩy rửa không chứa thuốc dùng cho mục đích vệ sinh.

---

(210) **4-2016-19652**

(540)

YODUCK

(220) 30.06.2016
(441) 26.09.2016

(731) CÔNG TY CỔ PHẦN DƯỢC PHẨM HOA THIÊN PHÚ (VN)
10 Nguyễn Cửu Đàm, phường Tân Sơn Nhì, quận Tân Phú, thành phố Hồ Chí Minh

(740) Công ty TNHH Sở hữu trí tuệ và Công nghệ Thủ Đô (CAPITAL IP&T CO.LTD.)

(511) Nhóm 03: Mỹ phẩm; kem dưỡng da; dầu gội đầu; sữa tắm; xà phòng; chất tẩy rửa không chứa thuốc dùng cho mục đích vệ sinh.

---

(210) **4-2016-19653**

(540)

Takaras®

(220) 30.06.2016
(441) 26.09.2016
(531) A26.11.12
(591) Xanh tím than, trắng

(731) ĐỖ CÔNG TRƯỜNG (VN)
Xóm Chè, xã Liên Bão, huyện Tiên Du, tỉnh Bắc Ninh

(740) Công ty TNHH Sở hữu trí tuệ và Công nghệ Thủ Đô (CAPITAL IP&T CO.LTD.)

(511) Nhóm 07: Máy khoan cầm tay (dùng điện); máy cưa; lưỡi cưa (bộ phận của máy cưa); máy bào soi gỗ; máy bắn đinh (dùng điện).

---

(210) **4-2016-19654**

(540)

TOÀN TÂM

(220) 30.06.2016
(441) 26.09.2016
(531) A5.5.20; A5.3.13; A5.1.16; 2.9.14; A2.9.15; A5.1.5
(591) Xanh

(731) CÔNG TY TNHH DỊCH VỤ TOÀN TÂM (VN)
129/11A Nguyễn Văn Công, phường 3, quận Gò Vấp, thành phố Hồ Chí Minh

(511) Nhóm 37: Dịch vụ giặt là; hấp tẩy; dịch vụ giặt thảm; dịch vụ giặt ghế sofa; dịch vụ giặt nệm; dịch vụ dọn vệ sinh cho xe hơi.

---

(210) **4-2016-19655**

(540)

(220) 30.06.2016
(441) 26.09.2016
(531) A1.1.12; A1.1.2; 26.5.1; A17.2.2
(591) Hồng, đen, trắng
(731) CÔNG TY TNHH PHỤ KIỆN VÀ THỜI TRANG GLOSBE (VN)
436A Cách Mạng Tháng Tám, phường 11, quận 3, thành phố Hồ Chí Minh

(511) Nhóm 14: Vòng đeo tay (đồ trang sức, đồ kim hoàn); dây chuyền (đồ trang sức, đồ kim hoàn); hoa tai, đồ trang sức; nhẫn (đồ trang sức, đồ kim hoàn).

---

(210) **4-2016-19656**

(540)

(220) 30.06.2016
(441) 26.09.2016
(531) 6.1.2; 26.3.1; A26.3.7
(591) Đỏ, trắng
(731) CÔNG TY TNHH SẢN XUẤT BA LÔ TÚI XÁCH THÀNH TÂM (VN)
582/184 quốc lộ 1A, KP5, phường Bình Hưng Hòa B, quận Bình Tân, thành phố Hồ Chí Minh

(511) Nhóm 18: Túi xách; vali; balô; ví tiền.

Nhóm 25: Quần áo, giày dép; thắt lưng (dây nịt); áo khoác; mũ (nón).

---

(210) **4-2016-19657**

(540)

(220) 30.06.2016
(441) 26.09.2016
(531) 26.1.1; A26.1.18; 26.4.2
(591) Xanh rêu, trắng
(731) CÔNG TY TNHH THƯƠNG MẠI HOÀNG MINH AN (VN)
Đội 6, thôn Nỏ Bạn, xã Vân Tảo, huyện Thường Tín, thành phố Hà Nội

(511) Nhóm 35: Mua bán, nhập khẩu đầu thu kỹ thuật số.

---

(210) **4-2016-19658**

(540)

Yoilo

(220) 30.06.2016
(441) 26.09.2016
(531) A1.1.10; A1.1.2
(591) Đen, xanh lá, vàng, đỏ, trắng
(731) CÔNG TY TNHH THƯƠNG MẠI HOÀNG MINH AN (VN)
Đội 6, thôn Nỏ Bạn, xã Vân Tảo, huyện Thường Tín, thành phố Hà Nội

(511) Nhóm 35: Mua bán, nhập khẩu đầu thu kỹ thuật số.

---

(210) **4-2016-19659**

(540)

maika®

(220) 30.06.2016
(441) 26.09.2016
(531) 1.15.15; 8.7.11; 21.1.16
(591) Đỏ, trắng, vàng, đen, xám đen
(731) HỘ KINH DOANH MAI KA (VN)
528 Nguyễn Trãi, phường 8, quận 5, thành phố Hồ Chí Minh

(511) Nhóm 43: Nhà hàng ăn uống, dịch vụ ăn uống phục vụ lưu động (do nhà hàng thực hiện), quán ăn uống.

---

(210) **4-2016-19660**

(540)

Hương vị khó rời xa

(220) 30.06.2016
(441) 26.09.2016
(731) HỘ KINH DOANH MAI KA (VN)
528 Nguyễn Trãi, phường 8, quận 5, thành phố Hồ Chí Minh

(511) Nhóm 43: Nhà hàng ăn uống; dịch vụ ăn uống phục vụ lưu động (do nhà hàng thực hiện); quán ăn uống.

---

(210) **4-2016-19661**

(540)

Kyomi Beauty

(220) 30.06.2016
(441) 26.09.2016
(591) Vàng
(731) CÔNG TY TNHH SẢN XUẤT THƯƠNG MẠI XUẤT NHẬP KHẨU PHAMOSTIC (VN)
2 Hoa Phượng, phường 2, quận Phú Nhuận, thành phố Hồ Chí Minh
(740) Công ty Luật TNHH LHD (LHD LAW FIRM)

(511) Nhóm 03: Mỹ phẩm.

---

(210) **4-2016-19662**

(540)

(220) 30.06.2016
(441) 26.09.2016
(531) 1.17.11; A1.5.3; 5.13.4; 5.3.20
(591) Da cam, vàng, đỏ, trắng, xanh lá, xanh ngọc
(731) NGUYỄN VĂN HƯNG (VN)
Phố Giang Sơn, thị trấn Giang Tiên, huyện phú Lương, tỉnh Thái Nguyên
(740) Công ty TNHH Sở hữu trí tuệ PADEMARK (PADEMARK CO.,LTD.)

(511) Nhóm 30: Chè (trà).

Nhóm 35: Mua bán, xuất nhập khẩu chè.

---

(210) **4-2016-19663**

(540)

BÁNH CANH GHẸ BẢY LIÊN

(220) 30.06.2016
(441) 26.09.2016
(731) NGUYỄN THỊ MỸ LIÊN (VN)
301 Âu Dương Lân, phường 2, quận 8, thành phố Hồ Chí Minh

(511) Nhóm 43: Dịch vụ nhà hàng ăn uống.

---

(210) **4-2016-19664**

(540)

(220) 30.06.2016
(441) 26.09.2016
(531) A26.1.18; 26.1.1; 25.1.25
(731) HOÀNG THỊ HỒNG (VN)
Số 7 ngõ 62 đường Đinh Tiên Hoàng, phường Đông Thành, thành phố Ninh Bình, tỉnh Ninh Bình
(740) Công ty TNHH Luật Gia Phạm (PHAM JURIST CO.,LTD.)

(511) Nhóm 44: Dịch vụ thẩm mỹ viện; dịch vụ chăm sóc sắc đẹp; dịch vụ tư vấn về chăm sóc sức khỏe cho phụ nữ; tạo mẫu tóc; dịch vụ giảm béo; xóa nám; nâng cơ mặt; tắm trắng; xóa sẹo; phun, thêu, tán lông mày.

---

(210) **4-2016-19665**

(540)

Lemon

(220) 30.06.2016
(441) 26.09.2016
(531) 26.1.2
(591) Trắng, đen, cam
(731) CÔNG TY TNHH THƯƠNG MẠI VÀ ĐẦU TƯ LEMON (VN)
Số 11, ngõ 151 phố Hoàng Hoa Thám, phường Ngọc Hà, quận Ba Đình, thành phố Hà Nội
(740) Công ty Luật TNHH Gia Phạm (GIA PHAM LAW CO.,LTD)

(511) Nhóm 35: Mua bán xuất nhập khẩu các loại đồ nội thất: bàn, ghế, giường, tủ, giá, kệ, gương, tác phẩm nghệ thuật bằng gỗ, mành che cửa sổ bên trong nhà, giá sách, khung treo hàng, bàn trang điểm, khung tranh, ảnh, giá đồ đạc, đệm, đồ chứa đựng không bằng kim loại.

Nhóm 37: Xây dựng nhà ở, văn phòng, công trình giao thông; dịch vụ giám sát thi công xây dựng; dịch vụ lắp đặt hệ thống điện, hệ thống cấp thoát nước, lò sưởi, điều hòa không khí; dịch vụ làm sạch tòa nhà và các thiết bị trong nhà; dịch vụ cho thuê các thiết bị xây dựng.

---

(210) **4-2016-19666**

(540)

TIÊN PHONG
PLASTIC UPVC ĐNA

(220) 30.06.2016
(441) 26.09.2016
(531) 26.1.2; 26.1.4
(731) CÔNG TY TNHH SẢN XUẤT NHỰA DÂN DỤNG ĐÔNG NAM Á (VN)
(NR Nguyễn Tiến Lý) thôn Trung, xã Cảnh Hưng, huyện Tiên Du, tỉnh Bắc Ninh

(511) Nhóm 19: Ống nối bằng nhựa cứng.

---

(210) **4-2016-19668**

(540)

DAI DUNG®

(220) 30.06.2016
(441) 26.09.2016
(531) 26.4.3; 25.5.1; 1.15.5
(591) Đỏ, xanh dương
(731) CÔNG TY CỔ PHẦN CƠ KHÍ XÂY DỰNG THƯƠNG MẠI ĐẠI DŨNG (VN)
B23/474C Trần Đại Nghĩa, ấp 2, xã Tân Nhựt, huyện Bình Chánh, thành phố Hồ Chí Minh
(740) Công ty Luật TNHH Tư vấn Quốc tế (INDOCHINE COUNSEL)

(511) Nhóm 01: Phân bón; chế phẩm phân bón; phụ gia hóa chất cho dầu, hóa chất dùng trong công nghiệp; hóa chất dùng trong nông nghiệp, trừ chất diệt nấm, chất diệt ký sinh trùng, chất diệt cỏ dại, thuốc trừ sâu, thuốc trừ cỏ; muối (dạng thô).

Nhóm 04: Năng lượng điện; nhiên liệu; khí hóa rắn (nhiên liệu); khí hóa lỏng (nhiên liệu); than đá; than bùn.

Nhóm 06: Vật liệu xây dựng bằng kim loại; cấu kiện kim loại dùng cho xây dựng; khung nhà thép tiền chế; công trình xây dựng bằng kim loại; công trình xây dựng bằng kim loại có thể di chuyển được; vật liệu gia cố bằng kim loại dùng cho xây dựng; tấm lợp mái bằng kim loại; phụ kiện bằng kim loại dùng cho mái lợp, cụ thể là diềm bao che, úp nóc, viền ốp góc, mặt dựng đuôi mái; máng xối bằng kim loại cho các công trình xây dựng; ống dẫn bằng kim loại; đầu nối ống dẫn bằng kim loại; vật liệu gia cường bằng kim loại dùng cho ống dẫn; tấm panen xây dựng bằng kim loại; quặng kim loại.

Nhóm 19: Vật liệu xây dựng phi kim loại; công trình xây dựng không bằng kim loại; ván sàn gỗ dùng cho xây dựng; tấm panen không bằng kim loại dùng cho xây dựng; gỗ xây dựng; đá xây dựng; đá lát nền.

Nhóm 35: Mua bán vật liệu xây dựng, sắt, thép; mua bán máy móc thiết bị ngành xây dựng; . mua bán máy móc thiết bị ngành khai thác mỏ; mua bán phân bón, quặng, hóa chất; dịch vụ quảng cáo; dịch vụ nghiên cứu thị trường; tư vấn quản lý kinh doanh; dịch vụ quản lý dự án kinh doanh cho các công trình xây dựng.

Nhóm 36: Kinh doanh bất động sản; cho thuê nhà xưởng; đầu tư vốn các công trình hạ tầng khu công nghiệp, khu dân cư; dịch vụ quản lý bất động sản; môi giới bất động sản; đại lý bất động sản; thu xếp tài chính cho các công trình xây dựng.

Nhóm 37: Dịch vụ xây dựng công trình công nghiệp, dân dụng và giao thông; dịch vụ san lấp mặt bằng; dịch vụ giám sát thi công công trình xây dựng; tư vấn xây dựng; cho thuê máy móc, thiết bị xây dựng; lắp đặt máy móc, thiết bị cho các công trình xây dựng; lắp đặt biển báo, đường chắn cho các công trình giao thông; dịch vụ khai thác mỏ; khoan giếng dầu hoặc khí tầng sâu.

Nhóm 39: Cho thuê kho, bãi chứa hàng; cho thuê bãi đỗ xe; dịch vụ vận tải; truyền tải và phân phối điện; dịch vụ cung cấp nước.

Nhóm 40: Dịch vụ mạ kim loại; sản xuất năng lượng; lắp ráp vật liệu theo đơn đặt hàng của người khác.

Nhóm 42: Dịch vụ thiết kế công trình xây dựng, công trình công nghiệp, công trình dân dụng; dịch vụ kiến trúc; dịch vụ tư vấn kiến trúc; thăm dò dầu mỏ; phân tích cho lĩnh vực khai thác dầu mỏ; thăm dò địa chất; thử nghiệm vật liệu.

Nhóm 44: Dịch vụ khôi phục đất rừng; dịch vụ trồng cây, gieo hạt trên đất để gây rừng; dịch vụ chăm sóc cây rừng; cho thuê thiết bị trồng trọt.

(210) **4-2016-19669**

(540)

YAMAMOTO INDUSTRIES, LTD.

(220) 30.06.2016
(441) 26.09.2016
(531) 26.1.1; A26.1.18; 26.1.10
(731) YAMAMOTO INDUSTRIES, LTD (JP)
1950-10, Oaza Edamitsu, Yahatahigashi-ku, Kitakyushu-shi, Fukuoka, Japan

(511) Nhóm 06: Cút góc bằng kim loại.

---

(210) **4-2016-19670**

(540)

FUNADIN

(220) 30.06.2016
(441) 26.09.2016
(731) CÔNG TY TNHH THƯƠNG MẠI DỊCH VỤ Y TẾ BÌNH NGHĨA (VN)
Số 26, ngõ 130, đường Tựu Liệt, khu Quốc Bảo, thị trấn Văn Điển, huyện Thanh Trì, thành phố Hà Nội
(740) Công ty TNHH Sở hữu trí tuệ Hải Hân (HAI HAN IP CO., LTD.)

(511) Nhóm 05: Dược phẩm; thực phẩm chức năng.

Nhóm 35: Bán buôn và bán lẻ, xuất nhập khẩu, quảng cáo, đại lý ký gửi các sản phẩm, dược phẩm, thực phẩm chức năng.

---

(210) **4-2016-19671**

(540)

BI-GMAX 1350

(220) 30.06.2016
(441) 26.09.2016
(731) CÔNG TY TNHH THƯƠNG MẠI DỊCH VỤ Y TẾ BÌNH NGHĨA (VN)
Số 26, ngõ 130, đường Tựu Liệt, khu Quốc Bảo, thị trấn Văn Điển, huyện Thanh Trì, thành phố Hà Nội
(740) Công ty TNHH Sở hữu trí tuệ Hải Hân (HAI HAN IP CO., LTD.)

(511) Nhóm 05: Dược phẩm; thực phẩm chức năng.

Nhóm 35: Bán buôn và bán lẻ, xuất nhập khẩu, quảng cáo, đại lý ký gửi các sản phẩm, dược phẩm, thực phẩm chức năng.

---

(210) **4-2016-19672**

(540)

BI-JCARE

(220) 30.06.2016
(441) 26.09.2016

(731) CÔNG TY TNHH THƯƠNG MẠI DỊCH VỤ Y TẾ BÌNH NGHĨA (VN)
Số 26, ngõ 130, đường Tựu Liệt, khu Quốc Bảo, thị trấn Văn Điển, huyện Thanh Trì, thành phố Hà Nội

(740) Công ty TNHH Sở hữu trí tuệ Hải Hân (HAI HAN IP CO., LTD.)

(511) Nhóm 05: Dược phẩm; thực phẩm chức năng.

Nhóm 35: Bán buôn và bán lẻ, xuất nhập khẩu, quảng cáo, đại lý ký gửi các sản phẩm, dược phẩm, thực phẩm chức năng.

---

(210) **4-2016-19673**

(540)

CHAC ®
LIÊN CHẮC

(220) 30.06.2016
(441) 26.09.2016

(731) HOÀNG DƯƠNG BẰNG (VN)
Số nhà 303, tổ 7, phường Kiến Hưng, quận Hà Đông, thành phố Hà Nội

(740) Công ty TNHH Luật Thăng Long (LUAT THANG LONG COMPANY LIMITED)

(511) Nhóm 08: Dao (không dùng cho mục đích y tế và văn phòng), kéo (không dùng cho mục đích y tế và văn phòng); dụng cụ mài sắc liềm, thìa (dụng cụ dùng để ăn), dụng cụ cầm tay thao tác thủ công.

---

(210) **4-2016-19674**

(540)

HLUC ®
HƯỜNG LỰC

(220) 30.06.2016
(441) 26.09.2016

(731) NGUYỄN THỊ HẰNG (VN)
Số nhà 304, tổ 7, phường Kiến Hưng, quận Hà Đông, thành phố Hà Nội

(740) Công ty TNHH Luật Thăng Long (LUAT THANG LONG COMPANY LIMITED)

(511) Nhóm 08: Dao (không dùng cho mục đích y tế và văn phòng), kéo (không dùng cho mục đích y tế và văn phòng); dụng cụ mài sắc, liềm, thìa (dụng cụ dùng để ăn), dụng cụ cầm tay thao tác thủ công.

---

(210) **4-2016-19675**

(540)

ECOBLUE

(220) 30.06.2016
(441) 26.09.2016

(731) FORD MOTOR COMPANY (US)
One American Road, Dearborn, Michigan 48126, United States of America

(740) Công ty TNHH Sở hữu trí tuệ HA VIP (HAVIP CO., LTD.)

(511) Nhóm 12: Xe động cơ trên mặt đất, và động cơ, bộ phận cấu thành và phụ tùng của nó.

---

(210) **4-2016-19677**

(540)

CHẢ CÁ THƯỢNG TIÊN
www.chacathuongtien.com

(220) 30.06.2016
(441) 26.09.2016
(531) 3.9.1; 1.15.15; A5.5.20; 26.1.1
(591) Vàng, xanh
(731) DOANH NGHIỆP TƯ NHÂN THƯỢNG TIÊN (VN)
A5/152D Láng Le Bàu Cò, ấp 1, xã Tân Nhựt, huyện Bình Chánh, thành phố Hồ Chí Minh

(511) Nhóm 29: Cá (cá đã lạng xương); tôm (không còn sống); mực (không còn sống); thực phẩm chế biến được làm từ cá, tôm, mực, nghêu, sò.

---

(210) **4-2016-19678**

(540)

ARTH

(220) 30.06.2016
(441) 26.09.2016
(731) MY SL BEAUTY SDN BHD (MY)
No.21, Jalan Murai Batu, Taman Kim, 02100 Padang Besar, Perlis, Malaysia
(740) Công ty Luật TNHH WINCO (WINCO LAW FIRM)

(511) Nhóm 14: Đồng hồ đeo tay; đồng hồ điện tử; đồng hồ bỏ túi; đồng hồ báo thức; đồng hồ chủ (đồng hồ lớn); đồng hồ để bàn.

---

(210) **4-2016-19679**

(540)

MAIKOHAN

(220) 30.06.2016
(441) 26.09.2016
(531) 5.5.19; A5.5.21
(731) NOEVIR CO., LTD. (JP)
13-1, Minatojima-nakamachi 6-chome, Chuo-Ku, Kobe-shi, Hyogo, Japan
(740) Công ty TNHH Sở hữu trí tuệ WINCO (WINCO CO., LTD.)

(511) Nhóm 03: Mỹ phẩm; chế phẩm mỹ phẩm để chăm sóc da; chế phẩm mỹ phẩm để chăm sóc cơ thể; đồ trang điểm (mỹ phẩm); sữa tắm (dùng cho người); xà phòng dùng để chăm sóc cơ thể; chế phẩm chăm sóc tóc; nước hoa; chế phẩm làm rám nắng (mỹ phẩm); mỹ phẩm làm trắng da; chế phẩm để tắm không dùng cho mục đích y tế.

---

(210) **4-2016-19681**

(540)

(220) 30.06.2016
(441) 26.09.2016
(531) 24.13.1; 24.17.5
(591) Đen, đỏ, trắng
(731) FORMOSA BIOMEDICAL TECHNOLOGY CORP. (TW)
5F, No.201, Tung Hwan N. Road, Taipei, Taiwan
(740) Công ty Luật TNHH WINCO (WINCO LAW FIRM)

(511) Nhóm 03: Nước xức tóc; keo xịt tóc; dầu xả dưỡng tóc; kem mỹ phẩm; kem làm trắng da; mặt nạ làm đẹp; chế phẩm tẩy trắng (làm phai màu) dùng cho mục đích mỹ phẩm; chế phẩm làm sạch; chất hóa học làm sáng màu dùng cho mục đích gia dụng (giặt giũ); chế phẩm để tẩy màu; mỹ phẩm; mỡ dùng cho mục đích mỹ phẩm; nước thơm dùng cho mục đích mỹ phẩm; chế phẩm trang điểm; chế phẩm loại bỏ cáu bẩn dùng cho mục đích gia dụng; dầu gội đầu; chế phẩm để làm nhẵn; chế phẩm chống nắng; chế phẩm để giặt; chế phẩm mỹ phẩm để tắm.

---

(210) **4-2016-19682**

(540)

(220) 30.06.2016
(441) 26.09.2016
(531) 1.13.1; A1.13.15
(731) FORMOSA BIOMEDICAL TECHNOLOGY CORP. (TW)
5F, No.201, Tung Hwan N. Road, Taipei, Taiwan
(740) Công ty Luật TNHH WINCO (WINCO LAW FIRM)

(511) Nhóm 05: Chất bổ sung protein dùng cho ăn kiêng; thuốc viên chống oxy hóa; khoáng chất bổ sung cho thực phẩm; chất bổ sung dinh dưỡng; chất dinh dưỡng cho vi sinh vật; chất bổ sung ăn kiêng từ nấm men; chiết xuất của cây hoa bia dùng cho mục đích dược phẩm; chiết xuất từ thực vật dùng cho mục đích y tế; trà thảo dược dùng cho mục đích y tế; rễ cây thuốc; đồ uống y tế; chất bổ sung enzym dùng cho ăn kiêng; chế phẩm vi sinh dùng cho mục đích y tế và thú y.

---

(210) **4-2016-19683**

(540)

/ΛΛD Formula

(220) 30.06.2016
(441) 26.09.2016
(531) 1.13.1; A1.13.15
(731) FORMOSA BIOMEDICAL TECHNOLOGY CORP. (TW)
5F, No.201, Tung Hwan N. Road, Taipei, Taiwan
(740) Công ty Luật TNHH WINCO (WINCO LAW FIRM)

(511) Nhóm 32: Đồ uống không cồn; nước khoáng xenxe; nước uống có ga; nước sô đa; đồ uống không cồn có vị trà.

---

(210) **4-2016-19684**

(540)

Dr's Formula

(220) 30.06.2016
(441) 26.09.2016
(731) FORMOSA BIOMEDICAL TECHNOLOGY CORP. (TW)
5F, No.201, Tung Hwan N. Road, Taipei, Taiwan
(740) Công ty Luật TNHH WINCO (WINCO LAW FIRM)

(511) Nhóm 03: Nước xức tóc; keo xịt tóc; dầu xả dưỡng tóc; kem mỹ phẩm; kem làm trắng da; mặt nạ làm đẹp; chế phẩm tẩy trắng (làm phai màu) dùng cho mục đích mỹ phẩm; chế phẩm làm sạch; chất hóa học làm sáng màu dùng cho mục đích gia dụng (giặt giũ); chế phẩm để tẩy màu; mỹ phẩm; mỡ dùng cho mục đích mỹ phẩm; nước thơm dùng cho mục đích mỹ phẩm; chế phẩm trang điểm; chế phẩm loại bỏ cáu bẩn dùng cho mục đích gia dụng; dầu gội đầu; chế phẩm để làm nhẵn; chế phẩm chống nắng; chế phẩm để giặt; chế phẩm mỹ phẩm để tắm.

---

(210) **4-2016-19685**

(540)

(220) 30.06.2016
(441) 26.09.2016
(531) 24.13.1; 24.17.5
(591) Đen, đỏ, trắng
(731) FORMOSA BIOMEDICAL TECHNOLOGY CORP. (TW)
5F, No.201, Tung Hwan N. Road, Taipei, Taiwan
(740) Công ty Luật TNHH WINCO (WINCO LAW FIRM)

(511) Nhóm 03: Nước xức tóc; keo xịt tóc; dầu xả dưỡng tóc; kem mỹ phẩm; kem làm trắng da; mặt nạ làm đẹp; chế phẩm tẩy trắng (làm phai màu) dùng cho mục đích mỹ phẩm; chế phẩm làm sạch; chất hóa học làm sáng màu dùng cho mục đích gia dụng (giặt giũ); chế phẩm để tẩy màu; mỹ phẩm; mỡ dùng cho mục đích mỹ phẩm; nước thơm dùng cho mục đích mỹ phẩm; chế phẩm trang điểm; chế phẩm loại bỏ cáu bẩn dùng cho mục đích gia

dụng; dầu gội đầu; chế phẩm để làm nhẵn; chế phẩm chống nắng; chế phẩm để giặt; chế phẩm mỹ phẩm để tắm.

---

(210) **4-2016-19686**

(540)

PKCM

(220) 30.06.2016
(441) 26.09.2016
(731) CÔNG TY TNHH PHÁT TRIỂN THƯƠNG MẠI KỲ NAM (VN)
Số 56, ngõ 514, đường Thụy Khuê, phường Bưởi, quận Tây Hồ, thành phố Hà Nội
(740) Công ty Luật TNHH WINCO (WINCO LAW FIRM)

(511) Nhóm 28: Đồ chơi cho vật nuôi trong nhà.

---

(210) **4-2016-19687**

(540)

DOOG

(220) 30.06.2016
(441) 26.09.2016
(731) CÔNG TY TNHH PHÁT TRIỂN THƯƠNG MẠI KỲ NAM (VN)
Số 56, ngõ 514, đường Thụy Khuê, phường Bưởi, quận Tây Hồ, thành phố Hà Nội
(740) Công ty Luật TNHH WINCO (WINCO LAW FIRM)

(511) Nhóm 31: Thức ăn cho vật nuôi trong nhà; đồ uống cho vật nuôi trong nhà; động vật sống; giống vật nuôi.

---

(210) **4-2016-19689**

(540)

SALINCO
GENUINE PARTS

(220) 30.06.2016
(441) 26.09.2016
(531) 26.1.1; A26.1.18; A26.11.8
(591) Đen, trắng, đỏ
(731) HỘ KINH DOANH SANG LINH (VN)
Tổ 14, ấp Cầy Xiêng, xã Đồng Khởi, huyện Châu Thành, tỉnh Tây Ninh
(740) Văn phòng Luật sư A Hoà (AHOA LAW OFFICE)

(511) Nhóm 35: Mua bán cục đề (môtơ đề), bộ đánh lửa (CDI), cục sạc, rơ le đề, chíp kêu (chớp kêu), bình xăng con (bộ chế hòa khí), mô bin lửa, mô bin đèn, mô bin sườn, chén bi cổ, thớt đề, bi đề, than đề, công tắc máy, nút công tắc, dây ga, dây phanh (dây thắng), dây đồng hồ, bạc đạn, dây điện sườn, phanh đĩa (bố thắng đĩa), nan hoa (căm), giảm xóc (phuộc nhún), nhông xích, nhông đề, còi (kèn), bố nồi (bố ly hợp), phanh cơ (bố thắng đùm), chụp bugi.

---

(210) **4-2016-19691**

(540)

(220) 30.06.2016
(441) 26.09.2016
(531) 26.1.2; 26.1.4; A26.1.18
(591) Trắng, xanh, đỏ
(731) ĐINH QUANG PHỤNG (VN)
Tổ 10, phường Chánh Lộ, thành phố Quảng Ngãi, tỉnh Quảng Ngãi
(740) Công ty TNHH Nam Việt và Liên danh (VIPCO)

(511) Nhóm 30: Kẹo mè xửng.

---

(210) **4-2016-19692**

(540)

OCAS

(220) 30.06.2016
(441) 26.09.2016
(731) ASTELLAS PHARMA INC. (JP)
5-1, Nihonbashi-Honcho 2-chome, Chuo-ku, Tokyo, Japan
(740) Công ty Cổ phần Sở hữu công nghiệp INVESTIP (INVESTIP)

(511) Nhóm 05: Chế phẩm dược dùng để điều trị các bệnh về đường tiết niệu.

---

(210) **4-2016-19693**

(540)

ST.MARC CAFÉ
JAPAN QUALITY
SINCE 1987

(220) 30.06.2016
(441) 26.09.2016
(531) 26.3.4; 26.1.1; 25.5.25; A25.7.5
(591) Xanh dương đậm, trắng, cam
(731) SAINT MARC HOLDINGS CO., LTD. (JP)
173-104 Hirata, Kita-ku, Okayama-shi, Okayama-ken, JAPAN
(740) Công ty Cổ phần Sở hữu công nghiệp INVESTIP (INVESTIP)

(511) Nhóm 30: Cà phê, trà (chè), ca cao và cà phê nhân tạo; gạo; bột sắn và bột cọ sagu; bột và chế phẩm làm từ ngũ cốc; bánh mì, bánh ngọt và kẹo; thực phẩm ăn nhanh trên cơ sở ngũ cốc; đá lạnh; đường, mật ong, mật đường; men, bột nở; muối; tương hạt cải (mù tạc); dấm, nước xốt (gia vị); gia vị; sản phẩm cà phê; hạt cà phê; cà phê đã xay; cà phê tan; cà phê chưa rang; đồ uống trên cơ sở cà phê; đồ uống cà phê có sữa; hương liệu cà phê; đồ uống trên cơ sở trà; sản phẩm ca cao; đồ uống trên cơ sở ca cao; đồ uống ca cao có sữa; sôcôla; đồ uống trên cơ sở sôcôla; đồ uống sôcôla có sữa; nhân sôcôla dùng cho các sản phẩm bánh mỳ; ổ bánh mỳ nhỏ; bánh bao nhỏ; sản phẩm bánh mỳ có nhân; ổ bánh mỳ nhỏ có nhân; bánh bao nhỏ có nhân; bánh ngọt; bánh quế; kem lạnh; nước xốt cho sa-lát; đá lạnh có thể ăn được; sữa chua đông lạnh (dạng kem lạnh); thạch trái cây (dạng kẹo bánh); bánh

nướng; bánh pizza; mỳ ống; bánh xăng đuých; kem trái cây (đá lạnh); chất làm ngọt tự nhiên; bánh ham bơ gơ (bánh xăng đuých có nhân); bánh xăng đuých kẹp xúc xích nóng; bánh quy.

Nhóm 43: Cung cấp thức ăn và đồ uống (do nhà hàng thực hiện); dịch vụ cửa hàng cà phê; nhà hàng cà phê; dịch vụ quán cà phê; quán ăn tự phục vụ; căng tin; quán rượu nhỏ; nhà hàng ăn uống; nhà hàng ăn uống tự phục vụ; tiệm bánh mỳ; dịch vụ cung cấp thức ăn và đồ uống cho các sự kiện, do nhà hàng thực hiện.

---

(210) **4-2016-19695**

(540)

NUYNA

(220) 30.06.2016
(441) 26.09.2016
(731) CÔNG TY TNHH THƯƠNG MẠI - XUẤT NHẬP KHẨU MỸ PHẨM HÀ LAN (VN)
33/16 Đặng Lộ, phường 7, quận Tân Bình, thành phố Hồ Chí Minh
(740) Văn phòng luật sư Phạm và Liên danh (PHAM & ASSOCIATES)

(511) Nhóm 03: Mỹ phẩm.

---

(210) **4-2016-19696**

(540)

(220) 30.06.2016
(441) 26.09.2016
(531) 2.1.1; A25.1.10
(591) Đỏ, vàng tươi, xanh nước biển, đen, trắng, xám, hồng da
(731) LÊ THẾ CHUNG (VN)
Thôn Dũng, xã Quảng Trung, huyện Quảng Xương, tỉnh Thanh Hóa
(740) Công ty TNHH Tư vấn đầu tư và Sở hữu trí tuệ Hoàng Phi (HOANG PHI INVEST & I.P CO., LTD)

(511) Nhóm 34: Thuốc lào.

---

(210) **4-2016-19697**

(540)

(220) 30.06.2016
(441) 26.09.2016
(531) 11.3.18; 26.1.1
(591) Đỏ, trắng
(731) 1. NGUYỄN NHỮ HOÀNG LAN (VN)
68 Thợ Nhuộm, phường Trần Hưng Đạo, quận Hoàn Kiếm, thành phố Hà Nội
2. PHẠM ANH THẮNG (VN)
36/1 Hậu Giang, phường 4, quận Tân Bình, thành phố Hồ Chí Minh
(740) Công ty TNHH Tư vấn Nhiệt tâm và Cộng sự (NT & PARTNERS CO.,LTD.)

(511) Nhóm 43: Dịch vụ quán ăn.

---

(210) **4-2016-19698**

(540)

(220) 30.06.2016
(441) 26.09.2016
(531) 11.3.18; 26.1.1
(731) 1. NGUYỄN NHỮ HOÀNG LAN (VN)
68 Thợ Nhuộm, phường Trần Hưng Đạo, quận Hoàn Kiếm, thành phố Hà Nội
2. PHẠM ANH THẮNG (VN)
36/1 Hậu Giang, phường 4, quận Tân Bình, thành phố Hồ Chí Minh
(740) Công ty TNHH Tư vấn Nhiệt tâm và Cộng sự (NT & PARTNERS CO.,LTD.)

(511) Nhóm 43: Dịch vụ quán ăn.

---

(210) **4-2016-19700**

(540)

(220) 30.06.2016
(441) 26.09.2016
(531) 19.7.1; 1.15.21
(591) Xanh lá cây, vàng, xám nhạt, trắng
(731) CÔNG TY CỔ PHẦN NƯỚC KHOÁNG QUẢNG NINH (VN)
Tổ 3A, khu 4, phố Suối Mơ, phường Bãi Cháy, thành phố Hạ Long, tỉnh Quảng Ninh
(740) Công ty cổ phần Sở hữu trí tuệ BROSS và Cộng sự (BROSS & PARTNERS., JSC)

(511) Nhóm 32: Nước khoáng (đồ uống); đồ uống không chúa cồn; đồ uống cung cấp muối và khoáng cho cơ thể (không dùng cho mục đích y tế), đồ uống không cồn; đồ uống dùng cho thể thao (đồ uống không cồn), (không dùng cho mục đích y tế); nước ép trái cây; đồ uống làm từ nước ép trái cây (đồ uống không cồn).

---

(210) **4-2016-19703**

(540)

(220) 30.06.2016
(441) 26.09.2016
(531) A5.5.20; 5.5.19; A25.3.3; 25.1.6
(591) Đỏ hồng, vàng, xanh lá cây, xanh dương, xanh đen, đen, trắng
(731) HỘ KINH DOANH LÂM THÀNH PHÁT (VN)
130 Cầu Kênh, khu phố 4, phường Tân Tạo A, quận Bình Tân, thành phố Hồ Chí Minh
(740) Công ty Cổ phần Sở hữu công nghiệp INVESTIP (INVESTIP)

(511) Nhóm 03: Hương thắp (nhang thơm).

---

(210) **4-2016-19704**

(540)

(220) 30.06.2016
(441) 26.09.2016
(531) 26.1.1; 26.1.4; A26.11.8
(731) ZHONGSHAN MASDA ANTENNA APPLIANCE CORPORATION (CN)
No.52 South of Dongfeng Avenue, Dongfeng Town, Zhongshan City, Guangdong Province, China
(740) Văn phòng Luật sư MINERVAS (MINERVAS)

(511) Nhóm 09: Máy vi tính; thiết bị phát hiện tiền giả; thiết bị điện báo truyền ảnh; máy thu thanh; thiết bị chiếu hình; vật liệu cho mạch điện chính [dây, dây cáp]; bộ biến đổi điện; thiết bị dập lửa; thiết bị báo hiệu chống trộm; thiết bị sạc pin.

---

(210) **4-2016-19705**

(300) 86/919,312 25.02.2016 US

(540)

SKY

(220) 29.06.2016
(441) 26.09.2016
(731) MACY'S MERCHANDISING GROUP, INC. (US)
11 Penn Plaza, New York, NY 10001, U.S.A.
(740) Văn phòng Luật sư MINERVAS (MINERVAS)

(511) Nhóm 24: Đồ dùng cho giường cụ thể là ga trải giường, vỏ gối, khăn phủ gối, chăn lông vũ, vỏ chăn lông vũ, váy giường (phủ che thành và chân giường), chăn bông, mền chăn, chăn mỏng, khăn mặt và khăn tắm, rèm tắm, khăn tắm dùng để đi biển.

---

(210) **4-2016-19706**

(540)

ANLENE

(220) 30.06.2016
(441) 26.09.2016
(731) FONTERRA BRANDS (SINGAPORE) PTE LIMITED (SG)
1 George Street, #08-01 One George Street, Singapore 049145
(740) Công ty TNHH Sở hữu công nghiệp Sao Bắc Đẩu (SAO BAC DAU IP COM.,LTD)

(511) Nhóm 05: Thực phẩm ăn kiêng (thích hợp cho mục đích y tế); đồ uống ăn kiêng (thích hợp cho mục đích y tế); chất ăn kiêng thích hợp cho mục đích y tế; chất bổ sung ăn kiêng cho người có chế độ ăn kiêng thông thường, chất bổ sung ăn kiêng nhằm tăng cường sức khỏe; thực phẩm cho em bé, sữa bột cho em bé; thực phẩm cho trẻ còn ẵm ngửa; sữa bột

cho trẻ còn ẵm ngửa; chất bổ trợ dinh dưỡng; chất bổ sung dinh dưỡng, chất nuôi cấy (mô nuôi cấy) dinh dưỡng (dùng cho mục đích y tế hoặc thú y), thực phẩm bổ sung dùng cho mục đích y tế, khoáng chất bổ sung dùng cho thực phẩm, chất bổ sung casein cho người ăn kiêng; vitamin dùng cho người; hợp chất vitamin dùng cho người; các chế phẩm dược dưới dạng thực phẩm dùng cho con người, các chế phẩm dược dưới dạng thành phần thực phẩm dùng cho con người; chất nuôi cấy (mô nuôi cấy) vi khuẩn; chất nuôi cấy (mô nuôi cấy) lợi khuẩn (probiotic); chế phẩm vi khuẩn (dùng cho mục đích y tế hoặc thú y); chế phẩm lợi khuẩn (probiotic) (dùng cho mục đích y tế hoặc thú y), chất vi khuẩn (dùng cho mục đích y tế hoặc thú y); chất lợi khuẩn (probiotic) (dùng cho mục đích y tế hoặc thú y); chất nuôi cấy (mô nuôi cấy) vi sinh vật.

---

(210) **4-2016-19707**

(540)

(220) 30.06.2016

(441) 26.09.2016

(531) 1.5.1; 1.15.3; 26.3.1; 26.1.10; 3.7.17

(591) Đỏ, xanh

(731) CÔNG TY TNHH XUÂN LỘC THỌ (VN)
Số 52 ngõ 258, phố Tân Mai, phường Thịnh Liệt, quận Hoàng Mai, thành phố Hà Nội

(740) Công ty TNHH Trường Xuân (AGELESS CO.,LTD.)

(511) Nhóm 09: Phích cắm, ổ cắm và các công cụ tiếp xúc khác [vật nối điện]; công tắc điện; hộp đấu nối [điện]; dây điện; dây điện thoại; bộ chuyển mạch điện; bình ắc quy; ăng ten; ampe kế, thiết bị chống nhiễu [điện]; chuông báo tín hiệu; đầu nối cho dây điện; bộ nối điện; phao tín hiệu; máy quay phim; thiết bị liên lạc; thiết bị nạp ắc quy; bảng điều khiển [điện]; bộ đổi điện; bộ chỉnh lưu dòng điện; vật mang dữ liệu từ tính; thiết bị chỉ báo mất điện; công tơ điện; bộ điều biến; máy tính; thiết bị ngoại vi máy tính; máy thu thanh; thiết bị và dụng cụ hàng hải; dụng cụ đo; thiết bị và dụng cụ quang học; thiết bị và dụng cụ vật lý; thiết bị và dụng cụ để cân; thiết bị nghe nhìn dùng cho giảng dạy; máy móc và dụng cụ để thử nghiệm vật liệu.

Nhóm 11: Hệ thống chiếu sáng và thiết bị chiếu sáng; thiết bị đốt nóng gia nhiệt; hệ thống sưởi ấm; bộ tích hơi nước; hệ thống và thiết bị nấu nướng; hệ thống và thiết bị làm lạnh; hệ thống và thiết bị sấy khô; thiết bị và hệ thống thông gió [điều hoà không khí]; hệ thống phân phối nước; thiết bị phân phối nước; hệ thống và thiết bị vệ sinh.

Nhóm 19: Vật liệu xây dựng không bằng kim loại; ống dẫn cứng không bằng kim loại xây dựng ống thoát nước không bằng kim loại; ống máng, không bằng kim loại; ống dẫn, không bằng kim loại, cho hệ thống thông gió và hệ thống điều hoà không khí; kính xây dựng; khung cửa, không bằng kim loại; cửa sổ, không bằng kim loại; tấm cửa, không bằng kim loại; trần nhà không bằng kim loại; lớp che ngoài, không bằng kim loại, dùng cho xây dựng.

---

(210) **4-2016-19708**

(540)

Glonutria

(220) 30.06.2016
(441) 26.09.2016

(731) CÔNG TY TNHH THƯƠNG MẠI DỊCH VỤ NGUYỄN GIA (VN)
529/20 Huỳnh Văn Bánh, phường 14, quận Phú Nhuận, thành phố Hồ Chí Minh

(740) Công ty TNHH Sở hữu trí tuệ AL Nguyên (ALNGUYEN IP CO.,LTD.)

(511) Nhóm 05: Dược phẩm; thực phẩm chức năng dùng trong ngành y.

---

(210) **4-2016-19709**

(540)

Dacosa
Warm Winter

(220) 30.06.2016
(441) 26.09.2016
(531) 3.7.21; A3.7.24; 3.7.10; 3.7.16
(591) Xanh, đỏ, trắng
(731) NGUYỄN HƯNG QUYẾN (VN)
Đội 5, thôn Trát Cầu, xã Tiền Phong, huyện Thường Tín, thành phố Hà Nội
(740) Văn phòng Luật sư Bạch Minh (VPLS BACH MINH)

(511) Nhóm 20: Gối; đệm; mành che nắng cửa sổ bên trong nhà [đồ nội thất]; mành che cửa sổ trong nhà bằng vải dệt; đệm lò xo.

Nhóm 21: Chăn, đồ bằng vải dùng cho giường; vỏ đệm; vỏ nệm vỏ gối; vỏ bọc ngoài vỏ rời dùng cho đồ đạc.

---

(210) **4-2016-19711**

(540)

MasOffer

(220) 30.06.2016
(441) 26.09.2016
(531) 26.1.1; A26.11.9
(731) CÔNG TY CỔ PHẦN EWAY (VN)
Số 10, khu B tập thể Trường Đại học Kiến Trúc, phường Văn Quán, quận Hà Đông, thành phố Hà Nội
(740) Công ty Cổ phần Tư vấn ENCO (ENCO CONSULTANCY CORP.)

(511) Nhóm 35: Quảng cáo; đại lý quảng cáo; cập nhật tư liệu quảng cáo; dịch vụ so sánh giá cả; quảng cáo qua thư; marketing; dịch vụ nghiên cứu tiếp thị; thăm dò dư luận; dịch vụ giới thiệu các sản phẩm trên các phương tiện truyền thông, cho mục đích bán lẻ; dịch vụ mua sắm cho người khác; dịch vụ quảng cáo trực tuyến trên mạng máy tính; tối ưu hóa công cụ tìm kiếm.

---

(210) **4-2016-19712**

(540)

AdFlex
Leading Mobility Solutions

(220) 30.06.2016
(441) 26.09.2016
(531) 26.3.1; A24.15.7; 26.3.23
(731) CÔNG TY CỔ PHẦN EWAY (VN)
Số 10, khu B tập thể trường đại học Kiến Trúc, phường Văn Quán, quận Hà Đông, thành phố Hà Nội
(740) Công ty Cổ phần Tư vấn ENCO (ENCO CONSULTANCY CORP.)

(511) Nhóm 35: Quảng cáo; đại lý quảng cáo; cập nhật tư liệu quảng cáo; dịch vụ so sánh giá cả; quảng cáo qua thư; marketing; dịch vụ nghiên cứu tiếp thị; thăm dò dư luận; dịch vụ giới thiệu các sản phẩm trên các phương tiện truyền thông, cho mục đích bán lẻ; dịch vụ mua sắm cho người khác; dịch vụ quảng cáo trực tuyến trên mạng máy tính; tối ưu hóa công cụ tìm kiếm.

---

(210) **4-2016-19714**

(540)

W-KING

(220) 30.06.2016
(441) 26.09.2016
(531) A24.15.7
(591) Đen, đỏ
(731) SHENZHEN WEIKING TECHNOLOGY CO., LTD. (CN)
Weiking Technology Park, No. 431, Huating Road, Dalang Street, Longhua new District, Shenzhen, Guangdong, China
(740) Công ty TNHH Dịch vụ Sở hữu trí tuệ KENFOX (KENFOX IP SERVICE CO.,LTD.)

(511) Nhóm 09: Thiết bị ngoại vi máy vi tính; thiết bị đếm bước chân; thiết bị mạng truyền thông; điện thoại thông minh; máy giảng dạy và học tập bằng điện tử; tai nghe; máy nghe nhạc cầm tay; vỏ hộp loa; máy thu thanh và thu hình; thiết bị sạc pin.

---

(210) **4-2016-19715**

(540)

ELITE DENTAL
GROUP
Global quality, local hospitality

(220) 30.06.2016
(441) 26.09.2016
(531) 4.5.2; 4.5.3; 2.7.23
(591) Tím, xám, trắng
(731) CÔNG TY TNHH NHA KHOA ELITE (VN)
57A Trần Quốc Thảo, phường 07, quận 3, thành phố Hồ Chí Minh
(740) Công ty TNHH Tư vấn A & S (A&S CO.,LTD)

(511) Nhóm 44: Phòng khám, chữa bệnh răng, hàm, mặt.

---

(210) **4-2016-19716**

(540)

(220) 30.06.2016
(441) 26.09.2016
(531) 3.11.1; 24.1.1; 4.3.3; 25.5.25; 25.1.6
(591) Trắng, đen, vàng, đỏ, xanh lá cây, xanh nước biển, nâu, xám
(731) NGUYỄN TUẤN KIỆT (VN)
417 Phan Văn Trị, phường 1, quận Gò Vấp, thành phố Hồ Chí Minh
(740) Công ty TNHH Tư vấn A & S (A&S CO.,LTD)

(511) Nhóm 05: Rượu thuốc.

---

(210) **4-2016-19717**

(540)

(220) 30.06.2016
(441) 26.09.2016
(531) 1.15.23; A26.11.12; A26.11.13; A5.5.20
(591) Xanh dương, xanh nước biển, trắng
(731) CÔNG TY TNHH SẢN XUẤT - THƯƠNG MẠI - ĐIỆN CƠ HOÀI THƯƠNG (VN)
8 Bến Cát, phường 7, quận Tân Bình, thành phố Hồ Chí Minh
(740) DNTN Dịch vụ thương mại và sở hữu công nghiệp Song Ngọc (I.P.T.S.)

(511) Nhóm 07: Máy bơm nước động cơ điện; máy bơm nước động cơ nổ; máy bơm chân không; máy khí nén; mô tơ (moter); máy phát điện.

---

(210) **4-2016-19718**

(540)

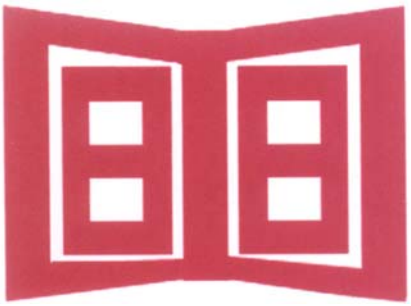

(220) 30.06.2016
(441) 26.09.2016
(531) 7.3.2; 26.4.9
(591) Đỏ, trắng
(731) CÔNG TY TNHH CỬA CUỐN CHÁNH HÒA (VN)
D3/19 ấp 4, xã Lê Minh Xuân, huyện Bình Chánh, thành phố Hồ Chí Minh
(740) DNTN Dịch vụ thương mại và sở hữu công nghiệp Song Ngọc (I.P.T.S.)

(511) Nhóm 09: Thiết bị điều khiển từ xa (remote); thiết bị điện điều khiển từ xa dùng cho cửa cuốn.

---

(210) **4-2016-19719**

(540)

(220) 30.06.2016
(441) 26.09.2016
(531) A1.1.10; A1.1.2
(591) Vàng, xanh lá cây, xanh lá mạ, trắng
(731) CÔNG TY TNHH LGT (VN)
62B Phạm Ngọc Thạch, phường 6, quận 3, thành phố Hồ Chí Minh
(740) DNTN Dịch vụ thương mại và sở hữu công nghiệp Song Ngọc (I.P.T.S.)

(511) Nhóm 39: Dịch vụ du lịch; lữ hành; sắp xếp các chuyến du lịch; dịch vụ hướng dẫn khách du lịch; dịch vụ vận chuyển hành khách.

---

(210) **4-2016-19720**

(540)

(220) 30.06.2016
(441) 26.09.2016
(591) Đỏ, xanh dương, đen, xanh lá cây, hồng, trắng
(731) CÔNG TY TNHH SƠN SANQ SOLITE (VN)
26/25A đường Xuân Thới 6, ấp Xuân Thới Đông 1, xã Xuân Thới Đông, huyện Hóc Môn, thành phố Hồ Chí Minh
(740) DNTN Dịch vụ thương mại và sở hữu công nghiệp Song Ngọc (I.P.T.S.)

(511) Nhóm 02: Sơn.

Nhóm 19: Bột trét tường.

---

(210) **4-2016-19721**

(540)

(220) 30.06.2016
(441) 26.09.2016
(531) A5.5.20; A5.5.21
(591) Đỏ, trắng
(731) CÔNG TY CỔ PHẦN VẬT LIỆU VÀ XÂY DỰNG ICEM (VN)
Số 418 chung cư Tân Phúc, phường Vinh Tân, thành phố Vinh, tỉnh Nghệ An

(511) Nhóm 19: Vật liệu xây dựng phi kim loại: ngói xi măng màu.

---

(210) **4-2016-19722**

(540)

Synwell

(220) 30.06.2016
(441) 26.09.2016
(531) 26.15.3; 26.13.25
(731) SHINTEK MACHINERY CO., LTD. (TW)
No.198, Ching Pu Rd., Qingshui Dist., Taichung City 436, Taiwan
(740) Công ty TNHH Trường Xuân (AGELESS CO.,LTD.)

(511) Nhóm 09: Thiết bị đo; thiết bị đo chính xác; thiết bị thử nghiệm không dùng cho mục đích y tế; dụng cụ đo biến dạng; thiết bị đo được thiết lập trước thông số; thiết bị đo thiết lập trước thông số theo trục Z.

---

(210) **4-2016-19724**

(540)

Tanthanh
Cho Năng Suất Xanh

(220) 01.07.2016
(441) 26.09.2016
(531) 1.15.15; 26.1.1; A5.3.15
(591) Trắng, vàng, xanh lá cây
(731) CÔNG TY TRÁCH NHIỆM HỮU HẠN THƯƠNG MẠI TÂN THÀNH (VN)
3165 thị trấn Thạnh An, huyện Vĩnh Thạnh, thành phố Cần Thơ
(740) Công ty TNHH Dịch vụ sở hữu trí tuệ ALPHA (ALPHA PLUS CO., LTD.)

(511) Nhóm 01: Phân bón; chế phẩm hóa học dùng cho mục đích nông nghiệp (trừ chất diệt nấm, chất diệt cỏ dại, chất diệt cỏ, thuốc diệt sâu, thuốc diệt ký sinh trùng); chế phẩm làm màu mỡ đất; đất mùn; chất điều hòa sinh trưởng cây trồng; chế phẩm vi sinh dùng để xử lý phân bắc và chuồng trại.

Nhóm 05: Thuốc trừ sâu; thuốc diệt cỏ; thuốc diệt nấm; thuốc trừ ốc bươu vàng; thuốc trừ vi khuẩn hại cây trồng; thuốc trừ động vật có hại.

Nhóm 35: Đại lý ký gửi, mua bán gạo, lúa (thóc), vật tư nông nghiệp cụ thể là mua bán: phân bón, chế phẩm hóa học dùng cho mục đích nông nghiệp (trừ chất diệt nấm, chất diệt cỏ dại, chất diệt cỏ, thuốc diệt sâu, thuốc diệt ký sinh trùng), chế phẩm làm màu mỡ đất, đất mùn, chất điều hòa sinh trưởng cây trồng, chế phẩm vi sinh dùng để xử lý phân bắc và chuồng trại, thuốc trừ sâu, thuốc diệt cỏ, thuốc diệt nấm, thuốc trừ ốc bươu vàng, thuốc trừ vi khuẩn hại cây trồng, thuốc trừ động vật có hại.

---

(210) **4-2016-19725**

(540)

Quality Tours Vietnam

(220) 01.07.2016
(441) 26.09.2016
(731) CÔNG TY TNHH TƯ VẤN DU LỊCH THƯƠNG MẠI PHÚ MỸ QUANG (VN)
450 Trưng Nữ Vương, phường Hòa Thuận Đông, quận Hải Châu, thành phố Đà Nẵng

(511) Nhóm 39: Dịch vụ vận tải; dịch vụ đóng gói và lưu trữ hàng hóa; dịch vụ du lịch.

---

(210) **4-2016-19726**

(540)

CHUNGHO

(220) 01.07.2016
(441) 26.09.2016
(731) CÔNG TY TNHH KAZUDO VINA (VN)
Lô 4 khu công nghiệp Tây Bắc Ga, phường Đông Cương, thành phố Thanh Hóa, tỉnh Thanh Hóa

(511) Nhóm 11: Các thiết bị làm nóng nước, máy lọc nước, nồi hơi, dụng cụ nấu nướng dùng điện, bếp nấu.

---

(210) **4-2016-19727**

(540)

THÔNG THUẬN BRICK
TUYNEL

(220) 01.07.2016
(441) 26.09.2016
(531) A7.1.11; 7.1.24; 7.3.11
(591) Cam
(731) CÔNG TY CỔ PHẦN XÂY DỰNG THƯƠNG MẠI VÀ SẢN XUẤT HÒA KHÁNH (VN)
Thôn Tân Mỹ, xã Ninh Xuân, thị xã Ninh Hoà, tỉnh Khánh Hòa

(511) Nhóm 19: Gạch; ngói.

---

(210) **4-2016-19728**

(540)

SAPON

(220) 01.07.2016
(441) 26.09.2016
(731) CÔNG TY TNHH SAPON VIỆT NAM (VN)
Số 12, ngách 123, ngõ 205, đường Xuân Đỉnh, phường Xuân Đỉnh, quận Bắc Từ Liêm, thành phố Hà Nội

(511) Nhóm 03: Chế phẩm tẩy trang; bông tăm dùng cho mục đích mỹ phẩm; bông dùng cho mục đích mỹ phẩm; thuốc đánh răng; hương, nhang; khăn giấy được tẩm, thấm ướt nước thơm mỹ phẩm.

Nhóm 05: Bông dùng cho mục đích y tế; bông thấm hút; bông khử trùng; bông vô trùng; băng vệ sinh; băng dính dùng cho mục đích y tế.

Nhóm 08: Kéo xén (tông đơ) để cạo râu; hộp dao cạo; dao cạo dùng điện hoặc không dùng điện; lưỡi dao cạo; lưỡi cắt; bộ đồ ăn (dao, dĩa và thìa).

Nhóm 11: Bật lửa gaz; lò nướng bánh mỳ; túi khử trùng dùng một lần; máy sấy tóc; thiết bị lọc nước uống; thiết bị lọc khí gaz.

Nhóm 20: Hộp bao bì bằng chất dẻo; đồ chứa đựng không bằng kim loại (để lưu kho, vận chuyển); đồ chứa đựng, không bằng kim loại cho nhiên liệu lỏng; thân bàn chải; nắp chai không bằng kim loại; móc treo quần áo không bằng kim loại.

Nhóm 21: Bàn chải đánh răng; chỉ tơ nha khoa; miếng cọ rửa dùng cho nhà bếp; rổ dùng trong gia đình; thùng rác; đĩa ăn dùng một lần; que nhựa có gắn bông ở hai đầu dùng để vệ sinh tai (tăm bông).

---

(210) **4-2016-19729**

(540)

(220) 01.07.2016
(441) 26.09.2016
(531) 26.4.1; 26.2.7; A26.11.12; 26.13.25
(731) CÔNG TY TNHH SAPON VIỆT NAM (VN)
Số 12, ngách 123, ngõ 205, đường Xuân Đỉnh, phường Xuân Đỉnh, quận Bắc Từ Liêm, thành phố Hà Nội

(511) Nhóm 03: Chế phẩm tẩy trang; bông tăm dùng cho mục đích mỹ phẩm; bông dùng cho mục đích mỹ phẩm; thuốc đánh răng; hương, nhang; khăn giấy được tẩm, thấm ướt nước thơm mỹ phẩm.

Nhóm 05: Bông dùng cho mục đích y tế; bông thấm hút; bông khử trùng; bông vô trùng; băng vệ sinh; băng dính dùng cho mục đích y tế.

Nhóm 08: Kéo xén (tông đơ) để cạo râu; hộp dao cạo; dao cạo dùng điện hoặc không dùng điện; lưỡi dao cạo; lưỡi cắt; bộ đồ ăn (dao, dĩa và thìa).

Nhóm 11: Bật lửa gaz; lò nướng bánh mỳ; túi khử trùng dùng một lần; máy sấy tóc; thiết bị lọc nước uống; thiết bị lọc khí gaz.

Nhóm 20: Hộp bao bì bằng chất dẻo; đồ chứa đựng không bằng kim loại (để lưu kho, vận chuyển); đồ chứa đựng, không bằng kim loại cho nhiên liệu lỏng; thân bàn chải; nắp chai không bằng kim loại; móc treo quần áo không bằng kim loại.

Nhóm 21: Bàn chải đánh răng; chỉ tơ nha khoa; miếng cọ rửa dùng cho nhà bếp; rổ dùng trong gia đình; thùng rác; đĩa ăn dùng một lần; que nhựa có gắn bông ở hai đầu dùng để vệ sinh tai (tăm bông).

---

(210) **4-2016-19730**

(540)

INALK Naturelle

(220) 01.07.2016
(441) 26.09.2016
(731) TRẦN THỊ KIM HOA (VN)
432A/16/9 Dương Bá Trạc, phường 1, quận 8, thành phố Hồ Chí Minh

(511) Nhóm 03: Nước hoa hương hoàng lan; dầu gội đầu; gel dưỡng tóc; sữa tắm; kem dưỡng da; kem chống nắng.

---

(210) **4-2016-19731**

(540)

(220) 01.07.2016
(441) 26.09.2016
(531) A5.3.15; A25.7.7
(731) NGUYỄN ĐƯỜNG TÀI (VN)
Số 8 hẻm 58/23/4 phố Trần Bình, phường Mai Dịch, quận Cầu Giấy, thành phố Hà Nội

(511) Nhóm 32: Nước khoáng (đồ uống); đồ uống không có cồn; nước uống có ga và chế phẩm để làm đồ uống có ga; đồ uống làm từ nước ép trái cây không có cồn; nước ép trái cây; đồ uống cung cấp muối và khoáng cho cơ thể.

---

(210) **4-2016-19732**

(540)

(220) 01.07.2016
(441) 26.09.2016
(531) 26.2.7; 26.15.15; 26.13.25
(731) NGUYỄN ĐƯỜNG TÀI (VN)
Số 8 hẻm 58/23/4 phố Trần Bình, phường Mai Dịch, quận Cầu Giấy, thành phố Hà Nội

(511) Nhóm 42: Thiết kế mẫu in; thiết kế quảng cáo; thiết kế nhãn hiệu; thiết kế bao bì, kiểu dáng sản phẩm; thiết kế mỹ thuật ứng dụng; tư vấn về thiết kế mỹ thuật ứng dụng.

---

(210) **4-2016-19733**

(540)

(220) 01.07.2016
(441) 26.09.2016
(531) 3.2.1; A3.2.24; 26.1.1
(591) Trắng, xanh lá cây đậm.
(731) CÔNG TY TNHH VOI TRẮNG (VN)
2/5A khu phố 1, phường Tân Biên, thành phố Biên Hòa, tỉnh Đồng Nai

(511) Nhóm 01: Phân bón.

---

(210) **4-2016-19734**

(540)

(220) 01.07.2016
(441) 26.09.2016
(531) A5.3.15; A26.11.12; 26.11.3; 26.4.9; 3.13.21
(591) Xanh lá cây, đỏ, vàng, đen
(731) CÔNG TY TNHH HÓA SINH Á CHÂU (VN)
Số 551/132 Lê Quang Định, phường 1, quận Gò Vấp, thành phố Hồ Chí Minh
(740) Công ty Luật TNHH Thắng Phạm và Cộng sự (IP-MARK ASIA LAW FIRM)

(511) Nhóm 05: Thuốc bảo vệ thực vật như là: thuốc trừ sâu, thuốc diệt động vật có hại, thuốc diệt nấm bệnh, thuốc diệt cỏ, thuốc diệt ốc biêu vàng, thuốc diệt côn trùng.

---

(210) **4-2016-19735**

(540)

(220) 01.07.2016
(441) 26.09.2016
(531) A3.13.19; 26.4.4; A5.3.13; 3.13.21
(591) Xanh lá cây, đỏ, vàng, tím, đen, xám
(731) CÔNG TY TNHH HÓA SINH Á CHÂU (VN)
Số 551/132 Lê Quang Định, phường 1, quận Gò Vấp, thành phố Hồ Chí Minh
(740) Công ty Luật TNHH Thắng Phạm và Cộng sự (IP-MARK ASIA LAW FIRM)

(511) Nhóm 05: Thuốc bảo vệ thực vật như là: thuốc trừ sâu, thuốc diệt động vật có hại, thuốc diệt nấm bệnh, thuốc diệt cỏ, thuốc diệt ốc biêu vàng, thuốc diệt côn trùng.

---

(210) **4-2016-19736**

(540)

(220) 01.07.2016
(441) 26.09.2016
(531) 24.15.1; 26.4.3; A3.13.19; A26.11.12
(591) Xanh, đỏ, vàng, hồng, đen, trắng
(731) CÔNG TY TNHH HÓA SINH Á CHÂU (VN)
Số 551/132 Lê Quang Định, phường 1, quận Gò Vấp, thành phố Hồ Chí Minh
(740) Công ty Luật TNHH Thắng Phạm và Cộng sự (IP-MARK ASIA LAW FIRM)

(511) Nhóm 05: Thuốc bảo vệ thực vật như là: thuốc trừ sâu, thuốc diệt động vật có hại, thuốc diệt nấm bệnh, thuốc diệt cỏ, thuốc diệt ốc biêu vàng, thuốc diệt côn trùng.

---

(210) **4-2016-19737**

(540)

(220) 01.07.2016
(441) 26.09.2016
(531) 3.7.3; A3.7.24
(731) NGUYỄN ĐĂNG MINH (VN)
Khu Nam, thị trấn Thổ Tang, huyện Vĩnh Tường, tỉnh Vĩnh Phúc

(511) Nhóm 16: Giấy vệ sinh; giấy viết; khăn ăn làm bằng giấy; bìa cac-ton.

---

(210) **4-2016-19738**

(540)

IDJ Land

(220) 01.07.2016
(441) 26.09.2016
(731) CÔNG TY CỔ PHẦN ĐẦU TƯ VÀ PHÁT TRIỂN ĐÔ THỊ QUỐC TẾ (VN)
Số 18, ngõ 48 phố Nguyễn Chánh, phường Trung Hòa, quận Cầu Giấy, thành phố Hà Nội

(511) Nhóm 35: Đại lý thông tin thương mại; hỗ trợ quản lý doanh nghiệp thương mại; tổ chức hội chợ thương mại cho mục đích bán hàng hoặc quảng cáo; dịch vụ quảng cáo; điều hành và quản lý kinh doanh khách sạn.

Nhóm 36: Đại lý bất động sản; quản lý bất động sản; môi giới bất động sản; đầu tư vốn; định giá bất động sản; tư vấn tài chính.

Nhóm 41: Tổ chức, sắp xếp và điều khiển hội thảo, hội nghị.

---

(210) **4-2016-19739**

(540)

Agafsaki

(220) 01.07.2016
(441) 26.09.2016
(731) TRẦN CÔNG NHUÂN (VN)
Xóm 17, xã Hải Trung, huyện Hải Hậu, tỉnh Nam Định

(511) Nhóm 11: Bếp điện từ; bếp ga; nồi cơm điện; bình nước nóng (thiết bị cung cấp nước nóng); điều hòa không khí.

Nhóm 35: Mua bán máy lọc nước, hệ thống lọc nước, máy lọc ozone, tủ lạnh, ti vi, máy hút mùi.

---

(210) **4-2016-19742**

(540)

(220) 01.07.2016
(441) 26.09.2016
(531) A1.1.10; A1.1.5
(591) Đen, đỏ, vàng, trắng
(731) CÔNG TY TNHH 88 99 JOBOFFICER (VN)
Lầu 15, tòa nhà VTP, số 8 Nguyễn Huệ, phường Bến Nghé, quận 1, thành phố Hồ Chí Minh

(511) Nhóm 35: Quảng cáo.

---

(210) **4-2016-19747**

(540)

(220) 01.07.2016
(441) 26.09.2016
(531) 26.1.1; A26.1.18; 1.15.23
(731) CÔNG TY TNHH KHOAN NGHỊ KANGXIN (VN)
D3/19E Dương Đình Cúc, ấp 4, xã Tân Kiên, huyện Bình Chánh, thành phố Hồ Chí Minh
(740) Công ty TNHH Sở hữu trí tuệ INVENTIO (INVENTIO CO.,LTD)

(511) Nhóm 25: Giày dép.

Nhóm 35: Mua bán giày dép.

---

(210) **4-2016-19748**

(540)

(220) 01.07.2016
(441) 26.09.2016
(531) 26.4.2
(731) CÔNG TY TNHH KHOAN NGHỊ KANGXIN (VN)
D3/19E Dương Đình Cúc, ấp 4, xã Tân Kiên, huyện Bình Chánh, thành phố Hồ Chí Minh
(740) Công ty TNHH Sở hữu trí tuệ INVENTIO (INVENTIO CO.,LTD)

(511) Nhóm 25: Giày dép.

Nhóm 35: Mua bán giày dép.

---

(210) **4-2016-19749**

(540)

(220) 01.07.2016
(441) 26.09.2016
(531) A25.7.22; A26.11.13; 26.1.1
(731) CÔNG TY TNHH KHOAN NGHỊ KANGXIN (VN)
D3/19E Dương Đình Cúc, ấp 4, xã Tân Kiên, huyện Bình Chánh, thành phố Hồ Chí Minh
(740) Công ty TNHH Sở hữu trí tuệ INVENTIO (INVENTIO CO.,LTD)

(511) Nhóm 25: Giày dép.

Nhóm 35: Mua bán giày dép.

---

(210) **4-2016-19750**

(540)

Buhna

(220) 01.07.2016
(441) 26.09.2016
(731) COMOLIFE CO., LTD. (JP)
Unit 900, 1-2-2, Umeda, Kita-ku, Osaka, Japan
(740) Văn phòng luật sư Phạm và Liên danh (PHAM & ASSOCIATES)

(511) Nhóm 03: Mỹ phẩm; thuốc đánh răng; xà phòng có chứa thuốc; xà phòng; và chế phẩm để vệ sinh thân thể, trang điểm.

---

(210) **4-2016-19751**

(540)

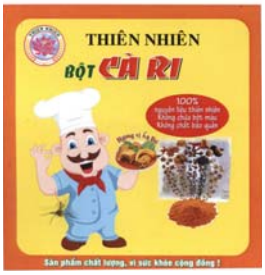

(220) 01.07.2016
(441) 26.09.2016
(531) 5.5.16; 5.7.3; 26.1.1; 2.1.11; A5.1.5
(591) Vàng, xanh, trắng, đỏ, cam, nâu, tím, đen, trắng
(731) HỘ KINH DOANH THIÊN NHIÊN (VN)
F5/5R4 ấp 6B, xã Vĩnh Lộc A, huyện Bình Chánh, thành phố Hồ Chí Minh

(511) Nhóm 30: Bột cà ri; bột ngũ vị hương.

---

(210) **4-2016-19752**

(540)

omix
juices of smile

(220) 01.07.2016
(441) 26.09.2016
(531) 5.3.1; 1.15.21
(591) Cam, xanh lá, trắng
(731) THƯỢNG THU BA (VN)
29 Hồ Hảo Hớn, phường Cô Giang, quận 1, thành phố Hồ Chí Minh

(511) Nhóm 32: Đồ uống làm từ nước ép trái cây không có cồn.

---

(210) **4-2016-19753**

(540)

(220) 01.07.2016
(441) 26.09.2016
(531) 26.5.1; 26.15.15; 26.15.11; 26.4.2; 26.15.9
(591) Đỏ, trắng, xanh lá mạ
(731) CÔNG TY CỔ PHẦN NỘI THẤT & TRANG TRÍ NHÀ XINH (VN)
Thôn Tương Chúc, xã Ngũ Hiệp, huyện Thanh Trì, thành phố Hà Nội

(511) Nhóm 19: Ván sàn gỗ.

---

(210) **4-2016-19754**

(540)

(220) 01.07.2016
(441) 26.09.2016
(531) 14.7.6; A18.1.9; 18.1.23
(591) Đen, xanh, trắng, vàng
(731) CÔNG TY TNHH THIẾT BỊ KIM THÁI (VN)
Số 205B, A8 đường Kim Giang, phường Kim Giang, quận Thanh Xuân, thành phố Hà Nội

(511) Nhóm 35: Kinh doanh mua bán thiết bị sửa chữa ô tô.

---

(210) **4-2016-19755**

(540)

(220) 01.07.2016
(441) 26.09.2016
(531) A5.3.15; A5.3.13
(591) Đỏ, trắng
(731) NGUYỄN VĂN HÙNG (VN)
Đội 5, thôn Trát Cầu, xã Tiền Phong, huyện Thường Tín, thành phố Hà Nội

(511) Nhóm 35: Kinh doanh (mua bán) chăn, ga, gối, đệm.

---

(210) **4-2016-19756**

(540)

(220) 01.07.2016
(441) 26.09.2016
(531) 26.3.23; A24.15.7; A26.11.7; 26.4.4; 26.4.9
(591) Trắng, đen, xanh
(731) CÔNG TY TRÁCH NHIỆM HỮU HẠN THƯƠNG MẠI PHAN THÁI (VN)
Số 55, tổ 2, thị trấn Đông Anh, huyện Đông Anh, thành phố Hà Nội

(511) Nhóm 06: Khung cửa bằng kim loại; cửa sổ hai cánh bằng kim loại; cửa ra vào bằng kim loại; vật liệu xây dựng bằng kim loại; vật liệu lợp mái nhà bằng kim loại.

Nhóm 19: Cửa, khung cửa dùng trong xây dựng không bằng kim loại; vật liệu làm bằng nhựa dùng trong xây dựng; tấm lợp làm bằng nhựa dùng trong xây dựng.

---

(210) **4-2016-19757**

(540)

Siro ăn ngon
ROYALSENIORNUTRI

(220) 01.07.2016
(441) 26.09.2016
(731) CÔNG TY TNHH THƯƠNG MẠI GOLDEN FIVE STARS (VN)
Tầng 19, khu A, tòa nhà Indochina Part Tower, số 4 Nguyễn Đình Chiểu, phường Đa Kao Quận 1, thành phố Hồ Chí Minh
(740) Công ty TNHH Sở hữu trí tuệ Đại Diện (IPACO.,LTD.)

(511) Nhóm 05: Thực phẩm chức năng dùng trong ngành y; dược phẩm; thuốc dùng cho con người.

---

(210) **4-2016-19758**

(540)

(220) 01.07.2016
(441) 26.09.2016
(531) 26.4.7; 7.3.2
(591) Đỏ, vàng, trắng
(731) CÔNG TY TNHH SẢN XUẤT THƯƠNG MẠI VẠN PHÚ THÀNH (VN)
108/4A Phan Văn Hớn, ấp Tây Lân, xã Bà Điểm, huyện Hóc Môn, thành phố Hồ Chí Minh

(511) Nhóm 06: Cửa bằng kim loại.

---

(210) **4-2016-19759**

(540)

(220) 01.07.2016
(441) 26.09.2016
(531) 7.3.2; 26.4.4; 26.4.7
(591) Xanh, vàng, trắng
(731) CÔNG TY TNHH SẢN XUẤT THƯƠNG MẠI VẠN PHÚ THÀNH (VN)
108/4A Phan Văn Hớn, ấp Tây Lân, xã Bà Điểm, huyện Hóc Môn, thành phố Hồ Chí Minh

(511) Nhóm 06: Cửa bằng kim loại.

---

(210) **4-2016-19760**

(540)

(220) 01.07.2016
(441) 26.09.2016
(531) 7.3.2; 26.4.7; 26.4.4
(591) Đỏ, vàng
(731) CÔNG TY TNHH SẢN XUẤT THƯƠNG MẠI VẠN PHÚ THÀNH (VN)
108/4A Phan Văn Hớn, ấp Tây Lân, xã Bà Điểm, huyện Hóc Môn, thành phố Hồ Chí Minh

(511) Nhóm 06: Cửa bằng kim loại.

---

(210) **4-2016-19761**

(540)

(220) 01.07.2016
(441) 26.09.2016
(531) 26.1.2; A26.1.18
(731) CƠ SỞ NHÔM VẠN XUÂN THÀNH (VN)
Tại thửa đất số 225, tờ bản đồ số 16, khu phố Tân Bình, phường Tân Hiệp, thị Xã Tân Uyên, tỉnh Bình Dương

(511) Nhóm 06: Thanh nhôm hợp kim các loại.

---

(210) **4-2016-19764**

(540)

(220) 01.07.2016
(441) 26.09.2016
(531) A5.3.13; A5.3.15; 26.1.2
(591) Xanh lá cây, hồng
(731) CÔNG TY TNHH EPCO FOODS (VN)
P.1806, lầu 18, Saigon Riverside Office Center, 2A-4A Tôn Đức Thắng, phường Bến Nghé, quận 1, thành Hồ Chí Minh
(740) Công ty TNHH Dịch vụ đại diện SHCN Minh Anh (MINH ANH IP REPR SERV CO.,LTD.)

(511) Nhóm 35: Mua bán, phân phối xuất khẩu, nhập khẩu, rau, củ, quả, hạt được bảo quản, đông lạnh, phơi khô, sấy khô và nấu chín, rau và quả tươi, rau, củ, quả, hạt đã qua chế biến đóng hộp, đóng lọ, đóng thùng, dụng cụ thể dục, thể thao, dụng cụ, mỹ phẩm, hàng may mặc, giày dép, hàng da và giả da, lương thực, thực phẩm, bánh kẹo, chè, cà phê- sữa, thịt, cá, trứng, gia cầm, nước giải khát, nước uống tinh khiết, bia, rượu được phép kinh doanh.

Nhóm 43: Dịch vụ nhà hàng ăn uống; quán ăn; quán ăn uống; dịch vụ cung cấp thức ăn, đồ uống do nhà hàng, quán ăn thực hiện.

---

(210) **4-2016-19765**

(540)

(220) 01.07.2016
(441) 26.09.2016
(531) 26.1.2
(591) Xanh lá cây, cam
(731) CÔNG TY TNHH EPCO FOODS (VN)
P.1806, lầu 18, Saigon Riverside Office Center, 2A-4A Tôn Đức Thắng, phường Bến Nghé, quận 1, thành phố Hồ Chí Minh
(740) Công ty TNHH Dịch vụ đại diện SHCN Minh Anh (MINH ANH IP REPR SERV CO.,LTD.)

(511) Nhóm 35: Mua bán, phân phối xuất khẩu, nhập khẩu, rau, củ, quả, hạt được bảo quản, đông lạnh, phơi khô, sấy khô và nấu chín, rau và quả tươi, rau, củ, quả, hạt đã qua chế biến đóng hộp, đóng lọ, đóng thùng, dụng cụ thể dục, thể thao, dụng cụ, mỹ phẩm, hàng may mặc, giày dép, hàng da và giả da, lương thực, thực phẩm, bánh kẹo, chè, cà phê- sữa, thịt, cá, trứng, gia cầm, nước giải khát, nước uống tinh khiết, bia, rượu được phép kinh doanh.

Nhóm 43: Dịch vụ nhà hàng ăn uống; quán ăn; quán ăn uống; dịch vụ cung cấp thức ăn, đồ uống do nhà hàng, quán ăn thực hiện.

---

(210) **4-2016-19767**

(540)

(220) 01.07.2016
(441) 26.09.2016
(531) 2.9.1; A11.3.7; A11.1.6
(591) Đỏ, xanh lá cây
(731) HỘ KINH DOANH MÌ QUẢNG 3 ANH EM (VN)
304-304A Lê Văn Sỹ, phường 1, quận Tân Bình, thành phố Hồ Chí Minh
(740) Công ty TNHH Dịch vụ đại diện SHCN Minh Anh (MINH ANH IP REPR SERV CO.,LTD.)

(511) Nhóm 43: Dịch vụ nhà hàng ăn uống, quán ăn, quán ăn uống.

---

(210) **4-2016-19768**

(540)

(220) 01.07.2016
(441) 26.09.2016
(531) 5.7.17; A9.7.25; A5.7.23
(591) Vàng tươi, vàng đậm
(731) CÔNG TY TNHH SẢN XUẤT THƯƠNG MẠI CHÍ NGUYÊN TIỀN GIANG (VN)
199A Đinh Bộ Lĩnh, phường 9, thành phố Mỹ Tho, tỉnh Tiền Giang
(740) Công ty TNHH Dịch vụ đại diện SHCN Minh Anh (MINH ANH IP REPR SERV CO.,LTD.)

(511) Nhóm 29: Rau, củ, qua đã qua chế biến đóng hộp đóng lọ, đóng thùng, rau và trái cây được bảo quản, phơi khô, sấy khô và nấu chín.

Nhóm 32: Đồ uống hoa quả và nước ép hoa quả (không chứa cồn).

---

(210) **4-2016-19769**

(540)

TIỀN LỆ

TIEN LE

(220) 01.07.2016
(441) 26.09.2016
(731) LƯU ĐÌNH CHINH (VN)
Thôn 6, xã Song Phương, huyện Hoài Đức, thành phố Hà Nội
(740) Công ty TNHH Sở hữu trí tuệ Hải Hân (HAI HAN IP CO., LTD.)

(511) Nhóm 31: Rau tươi.

---

(210) **4-2016-19770**

(540)

BIQ10

(220) 01.07.2016
(441) 26.09.2016
(731) CÔNG TY TNHH THƯƠNG MẠI DỊCH VỤ Y TẾ BÌNH NGHĨA (VN)
Số 26, ngõ 130, đường Tựu Liệt, khu Quốc Bảo, thị trấn Văn Điển, huyện Thanh Trì, thành phố Hà Nội
(740) Công ty TNHH Sở hữu trí tuệ Hải Hân (HAI HAN IP CO., LTD.)

(511) Nhóm 05: Dược phẩm; thực phẩm chức năng.

Nhóm 35: Bán buôn và bán lẻ, xuất nhập khẩu, quảng cáo, đại lý ký gửi các sản phẩm, dược phẩm, thực phẩm chức năng.

---

(210) **4-2016-19771**

(540)

KINGS SEAL

(220) 01.07.2016
(441) 26.09.2016
(731) CÔNG TY TNHH THƯƠNG MẠI DỊCH VỤ Y TẾ BÌNH NGHĨA (VN)
Số 26, ngõ 130, đường Tựu Liệt, khu Quốc Bảo, thị trấn Văn Điển, huyện Thanh Trì, thành phố Hà Nội
(740) Công ty TNHH Sở hữu trí tuệ Hải Hân (HAI HAN IP CO., LTD.)

(511) Nhóm 05: Dược phẩm; thực phẩm chức năng.

Nhóm 35: Bán buôn và bán lẻ, xuất nhập khẩu, quảng cáo, đại lý ký gửi các sản phẩm, dược phẩm, thực phẩm chức năng.

---

(210) **4-2016-19772**

(540)

ELUNA

(220) 01.07.2016
(441) 26.09.2016
(731) CÔNG TY TNHH THƯƠNG MẠI DỊCH VỤ Y TẾ BÌNH NGHĨA (VN)
Số 26, ngõ 130, đường Tựu Liệt, khu Quốc Bảo, thị trấn Văn Điển, huyện Thanh Trì, thành phố Hà Nội
(740) Công ty TNHH Sở hữu trí tuệ Hải Hân (HAI HAN IP CO., LTD.)

(511) Nhóm 05: Dược phẩm; thực phẩm chức năng.

Nhóm 35: Bán buôn và bán lẻ, xuất nhập khẩu, quảng cáo, đại lý ký gửi các sản phẩm: dược phẩm, thực phẩm chức năng.

---

(210) **4-2016-19773**

(540)

BI-COZYME

(220) 01.07.2016
(441) 26.09.2016
(731) CÔNG TY TNHH THƯƠNG MẠI DỊCH VỤ Y TẾ BÌNH NGHĨA (VN)
Số 26, ngõ 130, đường Tựu Liệt, khu Quốc Bảo, thị trấn Văn Điển, huyện Thanh Trì, thành phố Hà Nội
(740) Công ty TNHH Sở hữu trí tuệ Hải Hân (HAI HAN IP CO., LTD.)

(511) Nhóm 05: Dược phẩm; thực phẩm chức năng.

Nhóm 35: Bán buôn và bán lẻ, xuất nhập khẩu, quảng cáo, đại lý ký gửi các sản phẩm, dược phẩm, thực phẩm chức năng.

---

(210) **4-2016-19774**

(540)

(220) 01.07.2016
(441) 26.09.2016
(531) 26.1.2; A26.1.18
(591) Xanh da trời, trắng
(731) CÔNG TY TNHH THƯƠNG MẠI DỊCH VỤ TỔNG HỢP HẢI ĐĂNG (VN)
Số 51, phố Đồng Nhân, phường Đồng Nhân, quận Hai Bà Trưng, thành phố Hà Nội
(740) Văn phòng luật sư Lê và Đồng sự (LE & PARTNERS)

(511) Nhóm 07: Máy lọc; bộ phận lọc để làm sạch không khí lạnh [dùng cho động cơ]; bộ lọc [bộ phận của máy móc hoặc động cơ].

Nhóm 11: Thiết bị lọc không khí; bộ lọc [phụ tùng của trang thiết bị công nghiệp hoặc gia dụng]; thiết bị lọc dầu; bộ lọc khí [bộ phận của hệ thống khí đốt]; bộ lọc cho điều hòa không khí.

---

(210) **4-2016-19775**

(540)

(220) 01.07.2016
(441) 26.09.2016
(531) 3.7.3; A3.7.24; 26.3.1; 26.4.7
(591) Vàng, đỏ, đen
(731) CÔNG TY TNHH CHĂN NUÔI LONG BÌNH (VN)
53 Đỗ Quang Đẩu, phường Phạm Ngũ Lão, quận 1, thành phố Hồ Chí Minh

(511) Nhóm 29: Thịt gà (đã giết mổ); trứng gà.

---

(210) **4-2016-19776**

(540)

(220) 01.07.2016
(441) 26.09.2016
(531) A20.1.5; 26.1.1; 26.2.7
(591) Đỏ, vàng, cam, đen
(731) CÔNG TY TNHH NHÀ HÀNG HỒN VIỆT GOURMET (VN)
114/19/6 Phú Thọ Hòa, phường Phú Thọ Hòa, quận Tân Phú, thành phố Hồ Chí Minh

(511) Nhóm 43: Nhà hàng ăn uống; nhà hàng ăn uống tự phục vụ; dịch vụ cung cấp thức ăn, đồ uống do nhà hàng thực hiện.

---

(210) **4-2016-19777**

(540)

(220) 01.07.2016
(441) 26.09.2016
(531) A26.11.8; A26.11.9; 26.1.2; A26.1.18
(591) Đỏ, xanh lá, vàng, xanh đậm
(731) CÔNG TY CỔ PHẦN THANG MÁY VÀ CƠ KHÍ BÁCH KHOA (VN)
53 An Phú Đông 25 KP3, phường An Phú Đông, quận 12, thành phố Hồ Chí Minh

(511) Nhóm 07: Thang máy; thiết bị nâng; thang cuốn; cần trục; cần cẩu; máy nâng chuyển.

Nhóm 37: Sửa chữa, lắp đặt thang máy.

---

(210) **4-2016-19778**

(540)

(220) 01.07.2016
(441) 26.09.2016
(531) 26.1.2; A26.1.18; 26.2.7; 25.5.3
(591) Đỏ, trắng
(731) CÔNG TY CỔ PHẦN GIẢI PHÁP THỂ THAO TOÀN LỰC (VN)
76A Cao Văn Ngọc, phường Phú Trung, quận Tân Phú, thành phố Hồ Chí Minh
(740) DNTN Dịch vụ thương mại và sở hữu công nghiệp Song Ngọc (I.P.T.S.)

(511) Nhóm 35: Mua bán đồ thể thao như: giày, vớ, quần áo thể thao các loại, dụng cụ tập luyện thể dục thể thao.

---

(210) **4-2016-19780**

(540)

(220) 01.07.2016
(441) 26.09.2016
(531) A25.7.21; 1.15.23; 26.1.2; A26.11.12
(591) Xanh dương, xanh nước biển, đỏ, trắng
(731) CÔNG TY CỔ PHẦN GIẢI PHÁP THỂ THAO TOÀN LỰC (VN)
76A Cao Văn Ngọc, phường Phú Trung, quận Tân Phú, thành phố Hồ Chí Minh
(740) DNTN Dịch vụ thương mại và sở hữu công nghiệp Song Ngọc (I.P.T.S.)

(511) Nhóm 09: Thiết bị thở dùng để bơi lặn; kẹp mũi cho người bơi và lặn; kính bảo hộ dùng trong thể thao; găng tay cho thợ lặn; hộp đựng kính bơi.

Nhóm 25: Đồ bơi như: quần áo bơi; mũ bơi.

---

(210) **4-2016-19781**

(540)

(220) 01.07.2016
(441) 26.09.2016
(531) 26.4.1; 26.4.9; A25.7.8
(591) Đen, trắng, đỏ, xanh dương
(731) CÔNG TY CỔ PHẦN GIẢI PHÁP THANH TOÁN VIỆT NAM (VN)
Phòng 804A, số 22 phố Láng Hạ, phường Láng Hạ, quận Đống Đa, thành phố Hà Nội
(740) Công ty TNHH Sở hữu trí tuệ Bình Minh (SUNRISE IP CO.,LTD.)

(511) Nhóm 35: Thương mại điện tử (cụ thể là mua bán trực tuyến hàng gia dụng như bát, đĩa, cốc, chén, thiết bị điện tử, thiết bị ngoại vi, thiết bị nghe nhìn, hàng điện máy, thiết bị di động và các phụ kiện của chúng, máy móc và thiết bị văn phòng, quần áo, giầy dép, phụ kiện thời trang, dược phẩm, thực phẩm chức năng, mỹ phẩm, chế phẩm vệ sinh, đồ trang sức, thực phẩm, hàng nông sản, hàng lâm sản, chăn ga gối đệm, rèm cửa, thảm trải sàn, thảm yoga, hàng phụ kiện may mặc, dụng cụ thể thao, máy tập thể dục thể thao, đồ chơi, vali, túi xách, ví, dụng cụ làm vườn, dụng cụ cầm tay, thiết bị cầm tay, sách báo, tạp chí, đồ gốm sứ thủy tinh, đồ điện gia dụng, máy móc xây dựng, máy móc dùng trong nông nghiệp, thiết bị và dụng cụ làm đẹp, đồ dùng cho trẻ em (trẻ sơ sinh); dịch vụ marketing; dịch vụ quảng cáo; dịch vụ cung cấp và cho thuê không gian quảng cáo; dịch vụ trung gian thương mại; dịch vụ quản lý hàng hóa trong kho trên máy vi tính.

Nhóm 36: Dịch vụ ngân hàng; dịch vụ ngân hàng tại nhà; nghiệp vụ thanh toán [tài chính]; cung cấp thông tin tài chính; dịch vụ chuyển vốn bằng điện tử; dịch vụ quản lý các tài khoản khách hàng.

Nhóm 38: Dịch vụ cung cấp phòng nói chuyện trên internet; thông tin liên lạc bằng mạng máy tính; thư điện tử; truyền tin và ảnh có hỗ trợ của máy vi tính; dịch vụ cung cấp quyền truy cập mạng máy tính toàn cầu.

Nhóm 39: Dịch vụ vận tải; dịch vụ giao hàng; dịch vụ đóng gói hàng hóa; dịch vụ cho thuê kho chứa hàng, dịch vụ lưu trữ (ở dạng vật lý/ vật chất) các tài liệu (ở dạng) điện tử.

Nhóm 45: Dịch vụ mạng xã hội trực tuyến; dịch vụ câu lạc bộ kết bạn, hẹn hò (gặp gỡ) trực tuyến; cung cấp dịch vụ xác thực danh tính người sử dụng trong giao dịch thương mại điện tử.

---

(210) **4-2016-19782**

(540)

(220) 01.07.2016
(441) 26.09.2016
(531) 26.4.1; 26.4.9; A25.7.8
(731) CÔNG TY CỔ PHẦN GIẢI PHÁP THANH TOÁN VIỆT NAM (VN)
Phòng 804A, số 22 phố Láng Hạ, phường Láng Hạ, quận Đống Đa, thành phố Hà Nội
(740) Công ty TNHH Sở hữu trí tuệ Bình Minh (SUNRISE IP CO.,LTD.)

(511) Nhóm 35: Thương mại điện tử (cụ thể là mua bán trực tuyến hàng gia dụng như bát, đĩa, cốc, chén, thiết bị điện tử, thiết bị ngoại vi, thiết bị nghe nhìn, hàng điện máy, thiết bị di động và các phụ kiện của chúng, máy móc và thiết bị văn phòng, quần áo, giầy dép, phụ kiện thời trang, dược phẩm, thực phẩm chức năng, mỹ phẩm, chế phẩm vệ sinh, đồ trang sức, thực phẩm, hàng nông sản, hàng lâm sản, chăn ga gối đệm, rèm cửa, thảm trải sàn, thảm yoga, hàng phụ kiện may mặc, dụng cụ thể thao, máy tập thể dục thể thao, đồ chơi, vali, túi xách, ví, dụng cụ làm vườn, dụng cụ cầm tay, thiết bị cầm tay, sách báo, tạp chí, đồ gốm sứ thủy tinh, đồ điện gia dụng, máy móc xây dựng, máy móc dùng trong nông nghiệp, thiết bị và dụng cụ làm đẹp, đồ dùng cho trẻ em (trẻ sơ sinh); dịch vụ marketing; dịch vụ quảng cáo; dịch vụ cung cấp và cho thuê không gian quảng cáo; dịch vụ trung gian thương mại; dịch vụ quản lý hàng hóa trong kho trên máy vi tính.

Nhóm 36: Dịch vụ ngân hàng; dịch vụ ngân hàng tại nhà; nghiệp vụ thanh toán [tài chính]; cung cấp thông tin tài chính; dịch vụ chuyển vốn bằng điện tử; dịch vụ quản lý các tài khoản khách hàng.

Nhóm 38: Dịch vụ cung cấp phòng nói chuyện trên internet; thông tin liên lạc bằng mạng máy tính; thư điện tử; truyền tin và ảnh có hỗ trợ của máy vi tính; dịch vụ cung cấp quyền truy cập mạng máy tính toàn cầu.

Nhóm 39: Dịch vụ vận tải; dịch vụ giao hàng; dịch vụ đóng gói hàng hóa; dịch vụ cho thuê kho chứa hàng, dịch vụ lưu trữ (ở dạng vật lý/ vật chất) các tài liệu (ở dạng) điện tử.

Nhóm 45: Dịch vụ mạng xã hội trực tuyến; dịch vụ câu lạc bộ kết bạn, hẹn hò (gặp gỡ) trực tuyến; cung cấp dịch vụ xác thực danh tính người sử dụng trong giao dịch thương mại điện tử.

---

(210) **4-2016-19783**

(540)

(220) 01.07.2016
(441) 26.09.2016
(531) 26.4.1; 26.4.9; A25.7.8
(591) Đen, trắng, đỏ, xanh dương
(731) CÔNG TY CỔ PHẦN GIẢI PHÁP THANH TOÁN VIỆT NAM (VN)
Phòng 804A, số 22 phố Láng Hạ, phường Láng Hạ, quận Đống Đa, thành phố Hà Nội
(740) Công ty TNHH Sở hữu trí tuệ Bình Minh (SUNRISE IP CO.,LTD.)

(511) Nhóm 35: Thương mại điện tử (cụ thể là mua bán trực tuyến hàng gia dụng như bát, đĩa, cốc, chén, thiết bị điện tử, thiết bị ngoại vi, thiết bị nghe nhìn, hàng điện máy, thiết bị di động và các phụ kiện của chúng, máy móc và thiết bị văn phòng, quần áo, giầy dép, phụ kiện thời trang, dược phẩm, thực phẩm chức năng, mỹ phẩm, chế phẩm vệ sinh, đồ trang sức, thực phẩm, hàng nông sản, hàng lâm sản, chăn ga gối đệm, rèm cửa, thảm trải sàn, thảm yoga, hàng phụ kiện may mặc, dụng cụ thể thao, máy tập thể dục thể thao, đồ chơi, vali, túi xách, ví, dụng cụ làm vườn, dụng cụ cầm tay, thiết bị cầm tay, sách báo, tạp chí, đồ gốm sứ thủy tinh, đồ điện gia dụng, máy móc xây dựng, máy móc dùng trong nông

nghiệp, thiết bị và dụng cụ làm đẹp, đồ dùng cho trẻ em (trẻ sơ sinh); dịch vụ marketing; dịch vụ quảng cáo; dịch vụ cung cấp và cho thuê không gian quảng cáo; dịch vụ trung gian thương mại; dịch vụ quản lý hàng hóa trong kho trên máy vi tính.

Nhóm 36: Dịch vụ ngân hàng; dịch vụ ngân hàng tại nhà; nghiệp vụ thanh toán [tài chính]; cung cấp thông tin tài chính; dịch vụ chuyển vốn bằng điện tử; dịch vụ quản lý các tài khoản khách hàng.

Nhóm 38: Dịch vụ cung cấp phòng nói chuyện trên internet; thông tin liên lạc bằng mạng máy tính; thư điện tử; truyền tin và ảnh có hỗ trợ của máy vi tính; dịch vụ cung cấp quyền truy cập mạng máy tính toàn cầu.

Nhóm 39: Dịch vụ vận tải; dịch vụ giao hàng; dịch vụ đóng gói hàng hóa; dịch vụ cho thuê kho chứa hàng, dịch vụ lưu trữ (ở dạng vật lý/ vật chất) các tài liệu (ở dạng) điện tử.

Nhóm 45: Dịch vụ mạng xã hội trực tuyến; dịch vụ câu lạc bộ kết bạn, hẹn hò (gặp gỡ) trực tuyến; cung cấp dịch vụ xác thực danh tính người sử dụng trong giao dịch thương mại điện tử.

---

(210) **4-2016-19784**

(540)

vnQR

(220) 01.07.2016
(441) 26.09.2016
(531) 26.4.1; 26.4.9; A25.7.8
(731) CÔNG TY CỔ PHẦN GIẢI PHÁP THANH TOÁN VIỆT NAM (VN)
Phòng 804A, số 22 phố Láng Hạ, phường Láng Hạ, quận Đống Đa, thành phố Hà Nội
(740) Công ty TNHH Sở hữu trí tuệ Bình Minh (SUNRISE IP CO.,LTD.)

(511) Nhóm 35: Thương mại điện tử (cụ thể là mua bán trực tuyến hàng gia dụng như bát, đĩa, cốc, chén, thiết bị điện tử, thiết bị ngoại vi, thiết bị nghe nhìn, hàng điện máy, thiết bị di động và các phụ kiện của chúng, máy móc và thiết bị văn phòng, quần áo, giầy dép, phụ kiện thời trang, dược phẩm, thực phẩm chức năng, mỹ phẩm, chế phẩm vệ sinh, đồ trang sức, thực phẩm, hàng nông sản, hàng lâm sản, chăn ga gối đệm, rèm cửa, thảm trải sàn, thảm yoga, hàng phụ kiện may mặc, dụng cụ thể thao, máy tập thể dục thể thao, đồ chơi, vali, túi xách, ví, dụng cụ làm vườn, dụng cụ cầm tay, thiết bị cầm tay, sách báo, tạp chí, đồ gốm sứ thủy tinh, đồ điện gia dụng, máy móc xây dựng, máy móc dùng trong nông nghiệp, thiết bị và dụng cụ làm đẹp, đồ dùng cho trẻ em (trẻ sơ sinh); dịch vụ marketing; dịch vụ quảng cáo; dịch vụ cung cấp và cho thuê không gian quảng cáo; dịch vụ trung gian thương mại; dịch vụ quản lý hàng hóa trong kho trên máy vi tính.

Nhóm 36: Dịch vụ ngân hàng; dịch vụ ngân hàng tại nhà; nghiệp vụ thanh toán [tài chính]; cung cấp thông tin tài chính; dịch vụ chuyển vốn bằng điện tử; dịch vụ quản lý các tài khoản khách hàng.

Nhóm 38: Dịch vụ cung cấp phòng nói chuyện trên internet; thông tin liên lạc bằng mạng máy tính; thư điện tử; truyền tin và ảnh có hỗ trợ của máy vi tính; dịch vụ cung cấp quyền truy cập mạng máy tính toàn cầu.

Nhóm 39: Dịch vụ vận tải; dịch vụ giao hàng; dịch vụ đóng gói hàng hóa; dịch vụ cho thuê kho chứa hàng, dịch vụ lưu trữ (ở dạng vật lý/ vật chất) các tài liệu (ở dạng) điện tử.

Nhóm 45: Dịch vụ mạng xã hội trực tuyến; dịch vụ câu lạc bộ kết bạn, hẹn hò (gặp gỡ) trực tuyến; cung cấp dịch vụ xác thực danh tính người sử dụng trong giao dịch thương mại điện tử.

---

(210) **4-2016-19785**

(540)

NHA KHOA
THUẬN PHÁT

(220) 01.07.2016
(441) 26.09.2016
(591) Xanh dương, đỏ
(731) HỘ KINH DOANH NHA KHOA THUẬN PHÁT (VN)
257 Trần Quang Khải, phường Tân Định, quận 1, thành phố Hồ Chí Minh

(511) Nhóm 44: Dịch vụ nha khoa: khám và chữa răng.

---

(210) **4-2016-19787**

(540)

CHTi

(220) 01.07.2016
(441) 26.09.2016
(531) 26.4.1
(731) CNNC HUAYUAN TITANIUM DIOXIDE CO.,LTD. (CN)
Second floor, No. 359, Hecheng West road, Jiayuguan, Gansu Province, PRC
(740) Công ty TNHH Trà và cộng sự (TRA & ASSOCIATES CO.,LTD)

(511) Nhóm 02: Kẽm oxit [chất nhuộm]; chất nhuộm; dioxit titan [chất nhuộm]; lớp phủ [sơn]; sơn mài; sơn; lớp phủ dùng cho phớt, nỉ tẩm nhựa [sơn]; sơn cho đồ gốm; lớp phủ cho gỗ [sơn]; véc ni.

---

(210) **4-2016-19789**

(540)

(220) 01.07.2016
(441) 26.09.2016
(531) 26.3.1; 26.4.9; 26.5.1; A3.13.19
(591) Vàng, đỏ, trắng, xanh lam, xanh da trời, xanh lá cây, đen
(731) CÔNG TY TNHH PHÚ NÔNG (VN)
Quốc lộ 91, KV Quy Thạnh 1, phường Trung Kiên, quận Thốt Nốt, thành phố Cần Thơ

(511) Nhóm 05: Thuốc bảo vệ thực vật như là: thuốc trừ sâu, thuốc trừ dịch cho thực vật, thuốc trừ vi khuẩn gây hại cho cây trồng, thuốc trừ nấm bệnh, thuốc diệt cỏ dại.

---

(210) **4-2016-19790**

(540)

(220) 01.07.2016
(441) 26.09.2016
(531) 26.4.9; 26.3.1; 26.5.1; A3.13.19; 25.12.1; 24.15.2
(591) Vàng, đỏ, trắng, xanh lam, xanh da trời, xanh lá cây, đen
(731) CÔNG TY TNHH PHÚ NÔNG (VN)
Quốc lộ 91, KV Quy Thạnh 1, phường Trung Kiên, quận Thốt Nốt, thành phố Cần Thơ

(511) Nhóm 05: Thuốc bảo vệ thực vật như là: thuốc trừ sâu, thuốc trừ dịch cho thực vật, thuốc trừ vi khuẩn gây hại cho cây trồng, thuốc trừ nấm bệnh, thuốc diệt cỏ dại.

---

(210) **4-2016-19791**

(540)

(220) 01.07.2016
(441) 26.09.2016
(531) 26.3.1; 25.12.1; 26.5.1; A3.13.19; 26.4.9; 24.15.2
(591) Vàng, đỏ, trắng, xanh lam, xanh da trời, xanh lá cây, đen
(731) CÔNG TY TNHH PHÚ NÔNG (VN)
Quốc lộ 91, KV Quy Thạnh 1, phường Trung Kiên, quận Thốt Nốt, thành phố Cần Thơ

(511) Nhóm 05: Thuốc bảo vệ thực vật như là: thuốc trừ sâu, thuốc trừ dịch cho thực vật, thuốc trừ vi khuẩn gây hại cho cây trồng, thuốc trừ nấm bệnh, thuốc diệt cỏ dại.

---

(210) **4-2016-19792**

(540)

(220) 01.07.2016
(441) 26.09.2016
(531) 26.3.1; 24.15.2; A3.13.19; 25.5.25; 26.7.25
(591) Vàng, đỏ, trắng, xanh lam, xanh da trời, xanh lá cây, đen
(731) CÔNG TY TNHH PHÚ NÔNG (VN)
Quốc lộ 91, KV Quy Thạnh 1, phường Trung Kiên, quận Thốt Nốt, thành phố Cần Thơ

(511) Nhóm 05: Thuốc bảo vệ thực vật như là: thuốc trừ sâu, thuốc trừ dịch cho thực vật, thuốc trừ vi khuẩn gây hại cho cây trồng, thuốc trừ nấm bệnh, thuốc diệt cỏ dại.

---

(210) **4-2016-19793**

(540)

(220) 01.07.2016
(441) 26.09.2016
(531) 26.3.1; 24.15.2; A3.13.19; 25.12.1; 26.7.25; 25.5.25
(591) Vàng, đỏ, trắng, xanh lam, xanh da trời, xanh lá cây, đen
(731) CÔNG TY TNHH PHÚ NÔNG (VN)
Quốc lộ 91, KV Quy Thạnh 1, phường Trung Kiên, quận Thốt Nốt, thành phố Cần Thơ

(511) Nhóm 05: Thuốc bảo vệ thực vật như là: thuốc trừ sâu, thuốc trừ dịch cho thực vật, thuốc trừ vi khuẩn gây hại cho cây trồng, thuốc trừ nấm bệnh, thuốc diệt cỏ dại.

---

(210) **4-2016-19794**

(540)

(220) 01.07.2016
(441) 26.09.2016
(531) 26.3.1; 24.15.2; A3.13.19; 26.7.25; 25.12.1; 25.5.25
(591) Vàng, đỏ, trắng, xanh lam, xanh da trời, xanh lá cây, đen
(731) CÔNG TY TNHH PHÚ NÔNG (VN)
Quốc lộ 91, KV Quy Thạnh 1, phường Trung Kiên, quận Thốt Nốt, thành phố Cần Thơ

(511) Nhóm 05: Thuốc bảo vệ thực vật như là: thuốc trừ sâu, thuốc trừ dịch cho thực vật, thuốc trừ vi khuẩn gây hại cho cây trồng, thuốc trừ nấm bệnh, thuốc diệt cỏ dại.

---

(210) **4-2016-19795**

(540)

(220) 01.07.2016
(441) 26.09.2016
(531) 26.4.1; 26.3.2
(591) Đỏ, xám đen
(731) CÔNG TY TNHH SẢN XUẤT THƯƠNG MẠI DỊCH VỤ VŨ HOÀNG MINH (VN)
Lô III-29, nhóm CN III, đường 19/5A, KCN Tân Bình, phường Tây Thạnh, quận Tân Phú, thành phố Hồ Chí Minh

(511) Nhóm 16: Giấy in nhiệt (văn phòng phẩm).

---

(210) **4-2016-19796**

(540)

KHAMIPAPER

(220) 01.07.2016
(441) 26.09.2016
(531) 26.3.23; 3.7.17; A3.7.24
(591) Đen, đỏ
(731) CÔNG TY TNHH SẢN XUẤT THƯƠNG MẠI DỊCH VỤ VŨ HOÀNG MINH (VN)
Lô III-29, nhóm CN III, đường 19/5A, KCN Tân Bình, phường Tây Thạnh, quận Tân Phú, thành phố Hồ Chí Minh

(511) Nhóm 16: Giấy đề can (decal) (văn phòng phẩm); giấy in nhiệt (văn phòng phẩm).

---

(210) **4-2016-19797**

(540)

KHAMI

(220) 01.07.2016
(441) 26.09.2016
(531) 26.3.23; 3.7.17; A3.7.24
(591) Đen, đỏ
(731) CÔNG TY TNHH SẢN XUẤT THƯƠNG MẠI DỊCH VỤ VŨ HOÀNG MINH (VN)
Lô III-29, nhóm CN III, đường 19/5A, KCN Tân Bình, phường Tây Thạnh, quận Tân Phú, thành phố Hồ Chí Minh

(511) Nhóm 16: Giấy đề can (decal) (văn phòng phẩm); giấy in nhiệt (văn phòng phẩm).

---

(210) **4-2016-19798**

(540)

VICKWHITEBECK

(220) 01.07.2016
(441) 26.09.2016
(731) CÔNG TY TNHH MỘT THÀNH VIÊN MỸ PHẨM M.P.A.V (VN)
300/7/2 Trịnh Đình Trọng, phường Hòa Thạnh, quận Tân Phú, thành phố Hồ Chí Minh

(511) Nhóm 03: Mỹ phẩm, kem rửa mặt (mỹ phẩm); kem bôi mặt (mỹ phẩm); sữa tắm (mỹ phẩm); nước hoa (mỹ phẩm); mặt nạ dưỡng da.

---

(210) **4-2016-19799**

(540)

TIGTAG
AWAKENING TIME

(220) 01.07.2016
(441) 26.09.2016
(531) 1.15.23; 25.5.25; 26.1.2
(591) Trắng, nâu, xanh dương
(731) NGUYỄN TIẾN MINH HUY (VN)
40 lầu 3, Lê Công Kiều, phường Nguyễn Thái Bình, quận 1, thành phố Hồ Chí Minh
(740) Công ty Cổ phần PHANLAW VIETNAM (PHANLAW VIETNAM JSC)

(511) Nhóm 30: Cà phê bột; cà phê hạt; ca cao; ngũ cốc; chè (trà).

Nhóm 35: Mua bán: cà phê bột, cà phê hạt, chè (trà), ca cao, ngũ cốc; đại lý ký gửi hàng hóa (cà phê, ca cao, ngũ cốc, trà); đại lý phân phối hàng hóa (cà phê, ca cao, ngũ cốc, trà); xuất nhập khẩu hàng hóa.

Nhóm 43: Nhà hàng ăn uống; dịch vụ quán rượu nhỏ; dịch vụ quầy rượu (quán bar); dịch vụ quán cà phê; dịch vụ khách sạn.

---

(210) **4-2016-19800**

(540)

XUAN MAI CORP ACOTEC
TẤM TƯỜNG ACOTEC - XUÂN MAI

(220) 01.07.2016
(441) 26.09.2016
(531) 26.3.2; 26.3.23; 6.1.2; 26.4.1
(591) Xanh dương đậm, cam, đen, trắng
(731) CÔNG TY CỔ PHẦN ĐẦU TƯ VÀ XÂY DỰNG XUÂN MAI (VN)
Tầng 4, tòa tháp Xuân Mai, đường Tô Hiệu, phường Hà Cầu, quận Hà Đông, thành phố Hà Nội
(740) Công ty TNHH Đại Tín và Liên Danh (DAITIN AND ASSOCIATES CO.,LTD)

(511) Nhóm 19: Tấm tường (vật liệu xây dựng phi kim loại); tấm lợp (vật liệu xây dựng phi kim loại); vật liệu xây dựng phi kim loại.

Nhóm 35: Mua bán tấm tường, tấm lợp, vật liệu xây dựng phi kim loại.

---

(210) **4-2016-19801**

(540)

Ramsuper

(220) 01.07.2016
(441) 26.09.2016
(531) A26.11.8
(591) Trắng, xanh lá cây
(731) CÔNG TY TNHH PHÚ NÔNG (VN)
Quốc lộ 91, KV Qui Thạnh 1, phường Trung Kiên, quận Thốt Nốt, thành phố Cần Thơ
(740) Công ty TNHH Sở hữu trí tuệ và Công nghệ Thủ Đô (CAPITAL IP&T CO.LTD.)

(511) Nhóm 35: Bán buôn, bán lẻ các sản phẩm: phân bón và hóa chất phục vụ sản xuất nông nghiệp, nghề làm vườn và lâm nghiệp, các chất kích thích tăng trưởng cho cây trồng; mua bán: vật tư nguyên liệu phục vụ nông nghiệp bao gồm cả hệ thống nhà kính và hệ thống tưới, máy và thiết bị sản xuất phân bón, máy nông nghiệp, dụng cụ phục vụ nông nghiệp như cày, cuốc, xẻng, liềm, con giống như con giống tôm, cá, gà, lợn, hạt giống cây trồng như giống lúa, giống khoai, giống sắn, giống cây ăn quả, giống rau, các loại thuốc bảo vệ thực vật như: thuốc diệt cỏ, thuốc diệt trừ sâu bọ, thuốc diệt trừ rầy nâu, thuốc diệt nấm mốc, thuốc trừ dịch cho thực vật, thuốc trừ vi khuẩn hại cây trồng, bình phun thuốc trừ sâu, hàng nông lâm sản, lương thực, thực phẩm, thủy sản và các chế phẩm từ thủy sản,

thức ăn chăn nuôi, nguyên liệu sản xuất thức ăn chăn nuôi, cây hoa cảnh, cây lâu năm, dược liệu và hạt giống dược liệu; quảng cáo và giới thiệu sản phẩm.

---

(210) **4-2016-19802**

(540)

(220) 01.07.2016
(441) 26.09.2016
(591) Trắng, xanh tím sẫm
(731) CÔNG TY TNHH PHÚ NÔNG (VN)
Quốc lộ 91, KV Qui Thạnh 1, phường Trung Kiên, quận Thốt Nốt, thành phố Cần Thơ
(740) Công ty TNHH Sở hữu trí tuệ và Công nghệ Thủ Đô (CAPITAL IP&T CO.LTD.)

(511) Nhóm 35: Bán buôn, bán lẻ các sản phẩm: phân bón và hóa chất phục vụ sản xuất nông nghiệp, nghề làm vườn và lâm nghiệp, các chất kích thích tăng trưởng cho cây trồng; mua bán: vật tư nguyên liệu phục vụ nông nghiệp bao gồm cả hệ thống nhà kính và hệ thống tưới, máy và thiết bị sản xuất phân bón, máy nông nghiệp, dụng cụ phục vụ nông nghiệp như cày, cuốc, xẻng, liềm, con giống như con giống tôm, cá, gà, lợn, hạt giống cây trồng như giống lúa, giống khoai, giống sắn, giống cây ăn quả, giống rau, các loại thuốc bảo vệ thực vật như: thuốc diệt cỏ, thuốc diệt trừ sâu bọ, thuốc diệt trừ rầy nâu, thuốc diệt nấm mốc, thuốc trừ dịch cho thực vật, thuốc trừ vi khuẩn hại cây trồng, bình phun thuốc trừ sâu, hàng nông lâm sản, lương thực, thực phẩm, thủy sản và các chế phẩm từ thủy sản, thức ăn chăn nuôi, nguyên liệu sản xuất thức ăn chăn nuôi, cây hoa cảnh, cây lâu năm, dược liệu và hạt giống dược liệu; quảng cáo và giới thiệu sản phẩm.

---

(210) **4-2016-19803**

(540)

(220) 01.07.2016
(441) 26.09.2016
(531) A26.11.8; A26.11.12
(591) Trắng, vàng, xanh lá cây, xám, xám đen
(731) CÔNG TY TNHH PHÚ NÔNG (VN)
Quốc lộ 91, KV Qui Thạnh 1, phường Trung Kiên, quận Thốt Nốt, thành phố Cần Thơ

(511) Nhóm 35: Bán buôn, bán lẻ các sản phẩm: phân bón và hóa chất phục vụ sản xuất nông nghiệp, nghề làm vườn và lâm nghiệp, các chất kích thích tăng trưởng cho cây trồng; mua bán: vật tư nguyên liệu phục vụ nông nghiệp bao gồm cả hệ thống nhà kính và hệ thống tưới, máy và thiết bị sản xuất phân bón, máy nông nghiệp, dụng cụ phục vụ nông nghiệp như cày, cuốc, xẻng, liềm, con giống như con giống tôm, cá, gà, lợn, hạt giống cây trồng như giống lúa, giống khoai, .giống sắn, giống cây ăn quả, giống rau, các loại thuốc bảo vệ thực vật như: thuốc diệt cỏ, thuốc diệt trừ sâu bọ, thuốc diệt trừ rầy nâu, thuốc diệt nấm mốc, thuốc trừ dịch cho thực vật, thuốc trừ vi khuẩn hại cây trồng, bình phun. thuốc trừ sâu, hàng nông lâm sản, lương thực, thực phẩm, thủy sản và các chế phẩm từ thủy sản, thức ăn chăn nuôi, nguyên liệu sản xuất thức ăn chăn nuôi, cây hoa cảnh, cây lâu năm, dược liệu và hạt giống dược liệu; quảng cáo và giới thiệu sản phẩm.

---

(210) **4-2016-19804**

(540)

(220) 01.07.2016
(441) 26.09.2016
(531) 26.1.2; A26.1.18; 1.15.23
(591) Trắng, vàng gạch, xanh lá cây
(731) CÔNG TY TNHH PHÚ NÔNG (VN)
Quốc lộ 91, KV Qui Thạnh 1, phường Trung Kiên, quận Thốt Nốt, thành phố Cần Thơ
(740) Công ty TNHH Sở hữu trí tuệ và Công nghệ Thủ Đô (CAPITAL IP&T CO.LTD.)

(511) Nhóm 35: Bán buôn, bán lẻ các sản phẩm: phân bón và hóa chất phục vụ sản xuất nông nghiệp, nghề làm vườn và lâm nghiệp, các chất kích thích tăng trưởng cho cây trồng; mua bán: vật tư nguyên liệu phục vụ nông nghiệp bao gồm cả hệ thống nhà kính và hệ thống tưới, máy và thiết bị sản xuất phân bón, máy nông nghiệp, dụng cụ phục vụ nông nghiệp như cày, cuốc, xẻng, liềm, con giống như con giống tôm, cá, gà, lợn, hạt giống cây trồng như giống lúa, giống khoai, giống sắn, giống cây ăn quả, giống rau, các loại thuốc bảo vệ thực vật như: thuốc diệt cỏ, thuốc diệt trừ sâu bọ, thuốc diệt trừ rầy nâu, thuốc diệt nấm mốc, thuốc trừ dịch cho thực vật, thuốc trừ vi khuẩn hại cây trồng, bình phun thuốc trừ sâu, hàng nông lâm sản, lương thực, thực phẩm, thủy sản và các chế phẩm từ thủy sản, thức ăn chăn nuôi, nguyên liệu sản xuất thức ăn chăn nuôi, cây hoa cảnh, cây lâu năm, dược liệu và hạt giống dược liệu; quảng cáo và giới thiệu sản phẩm.

---

(210) **4-2016-19805**

(540)

Bình Vị Hoàng

(220) 01.07.2016
(441) 26.09.2016
(731) CÔNG TY CỔ PHẦN DƯỢC PHẨM VIỆT ĐỨC (VN)
Lô B10/D6, khu đô thị Cầu Giấy, phường Dịch Vọng, quận Cầu Giấy, thành phố Hà Nội
(740) Công ty TNHH Sở hữu trí tuệ và Công nghệ Thủ Đô (CAPITAL IP&T CO.LTD.)

(511) Nhóm 05: Dược phẩm; thực phẩm chức năng; thực phẩm dinh dưỡng dùng trong y tế; nước súc miệng dùng cho mục đích y tế; dung dịch làm sạch khử khuẩn sát trùng dùng cho mục đích y tế; nước tắm thảo dược cho trẻ em dùng cho mục đích y tế.

---

(210) **4-2016-19806**

(540)

TOPTANKS

(220) 01.07.2016
(441) 26.09.2016
(731) CÔNG TY CỔ PHẦN DƯỢC VÀ TRANG THIẾT BỊ Y TẾ SƠN HÀ (VN)
471/9/6 Phạm Văn Bạch, phường 15, quận Tân Bình, thành phố Hồ Chí Minh
(740) Công ty TNHH Sở hữu trí tuệ và Công nghệ Thủ Đô (CAPITAL IP&T CO.LTD.)

(511) Nhóm 05: Dược phẩm; thực phẩm chức năng; thực phẩm dinh dưỡng dùng trong y tế; nước súc miệng dùng cho mục đích y tế; dung dịch làm sạch khử khuẩn sát trùng dùng cho mục đích y tế; nước tắm thảo dược cho trẻ em dùng cho mục đích y tế.

---

(210) **4-2016-19807**

(540)

URIMAXI

(220) 01.07.2016

(441) 26.09.2016

(731) CÔNG TY CỔ PHẦN DƯỢC VÀ TRANG THIẾT BỊ Y TẾ SƠN HÀ (VN)
471/9/6 Phạm Văn Bạch, phường 15, quận Tân Bình, thành phố Hồ Chí Minh

(740) Công ty TNHH Sở hữu trí tuệ và Công nghệ Thủ Đô (CAPITAL IP&T CO.LTD.)

(511) Nhóm 05: Dược phẩm; thực phẩm chức năng; thực phẩm dinh dưỡng dùng trong y tế; nước súc miệng dùng cho mục đích y tế; dung dịch làm sạch khử khuẩn sát trùng dùng cho mục đích y tế; nước tắm thảo dược cho trẻ em dùng cho mục đích y tế.

---

(210) **4-2016-19808**

(540)

(220) 01.07.2016

(441) 26.09.2016

(531) 25.5.2

(591) Trắng, vàng cốm, đỏ mận, xanh

(731) CÔNG TY TRÁCH NHIỆM HỮU HẠN DƯỢC PHẨM D.E.L.A.P (VN)
Tầng 3, tòa nhà VG Building, ngõ 235 đường Nguyễn Trãi, phường Thanh Xuân Trung, quận Thanh Xuân, thành phố Hà Nội

(740) Công ty TNHH Sở hữu trí tuệ và Công nghệ Thủ Đô (CAPITAL IP&T CO.LTD.)

(511) Nhóm 05: Dược phẩm; thực phẩm chức năng; thực phẩm dinh dưỡng dùng trong y tế; nước súc miệng dùng cho mục đích y tế; dung dịch làm sạch khử khuẩn sát trùng dùng cho mục đích y tế; nước tắm thảo dược cho trẻ em dùng cho mục đích y tế.

---

(210) **4-2016-19809**

(540)

(220) 01.07.2016
(441) 26.09.2016
(531) 3.1.14; 26.4.2; A26.11.8; A3.1.24
(591) Đỏ mận, tím, xanh, vàng cốm, nâu, trắng, vàng, vàng cam, xanh da trời, trắng sữa, đen, vàng nâu
(731) CÔNG TY TRÁCH NHIỆM HỮU HẠN DƯỢC PHẨM D.E.L.A.P (VN)
Tầng 3, tòa nhà VG Building, ngõ 235 đường Nguyễn Trãi, phường Thanh Xuân Trung, quận Thanh Xuân, thành phố Hà Nội
(740) Công ty TNHH Sở hữu trí tuệ và Công nghệ Thủ Đô (CAPITAL IP&T CO.LTD.)

(511) Nhóm 05: Dược phẩm; thực phẩm chức năng; thực phẩm dinh dưỡng dùng trong y tế; nước súc miệng dùng cho mục đích y tế; dung dịch làm sạch khử khuẩn sát trùng dùng cho mục đích y tế; nước tắm thảo dược cho trẻ em dùng cho mục đích y tế.

---

(210) **4-2016-19810**

(540)

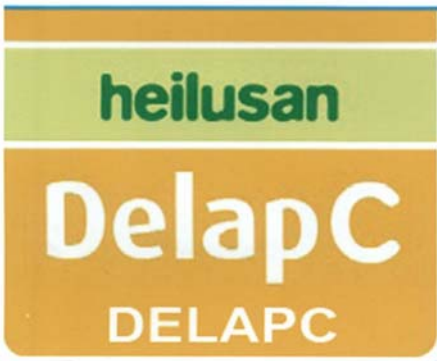

(220) 01.07.2016
(441) 26.09.2016
(531) A26.11.8
(591) Trắng, vàng cốm, vàng, xanh
(731) CÔNG TY TRÁCH NHIỆM HỮU HẠN DƯỢC PHẨM D.E.L.A.P (VN)
Tầng 3, tòa nhà VG Building, ngõ 235 đường Nguyễn Trãi, phường Thanh Xuân Trung, quận Thanh Xuân, thành phố Hà Nội
(740) Công ty TNHH Sở hữu trí tuệ và Công nghệ Thủ Đô (CAPITAL IP&T CO.LTD.)

(511) Nhóm 05: Dược phẩm; thực phẩm chức năng; thực phẩm dinh dưỡng dùng trong y tế; nước súc miệng dùng cho mục đích y tế; dung dịch làm sạch khử khuẩn sát trùng dùng cho mục đích y tế; nước tắm thảo dược cho trẻ em dùng cho mục đích y tế.

---

(210) **4-2016-19811**

(540)

ANTIKINASE

(220) 01.07.2016
(441) 26.09.2016

(731) CÔNG TY TRÁCH NHIỆM HỮU HẠN TƯ VẤN Y DƯỢC QUỐC TẾ (VN)
B18 + 19 Khu B Hoàng Cầu, phường Ô Chợ Dừa, quận Đống Đa, thành phố Hà Nội

(740) Công ty TNHH Sở hữu trí tuệ và Công nghệ Thủ Đô (CAPITAL IP&T CO.LTD.)

(511) Nhóm 05: Dược phẩm; thực phẩm chức năng; thực phẩm dinh dưỡng dùng trong y tế; nước súc miệng dùng cho mục đích y tế; dung dịch làm sạch khử khuẩn sát trùng dùng cho mục đích y tế; nước tắm thảo dược cho trẻ em dùng cho mục đích y tế.

---

(210) **4-2016-19812**

(540)

ORGABLOOM

(220) 01.07.2016
(441) 26.09.2016

(731) CÔNG TY TNHH BETTER LIFE VIỆT NAM (VN)
Số nhà 20, ngõ 81/44 đường Trần Cung, phường Nghĩa Tân, quận Cầu Giấy, thành phố Hà Nội

(740) Công ty TNHH Sở hữu trí tuệ và Công nghệ Thủ Đô (CAPITAL IP&T CO.LTD.)

(511) Nhóm 03: Mỹ phẩm; kem dưỡng da; dầu gội đầu; sữa tắm; xà phòng; chất tẩy rửa không chứa thuốc dùng cho mục đích vệ sinh.

---

(210) **4-2016-19813**

(540)

Ngọc Nhất Sâm

(220) 01.07.2016
(441) 26.09.2016

(731) CÔNG TY CỔ PHẦN DƯỢC PHẨM AN ĐÔNG (VN)
124 Lương Trúc Đàm, phường Hiệp Tân, quận Tân Phú, thành phố Hồ Chí Minh

(740) Công ty TNHH Sở hữu trí tuệ và Công nghệ Thủ Đô (CAPITAL IP&T CO.LTD.)

(511) Nhóm 05: Dược phẩm; thực phẩm chức năng; thực phẩm dinh dưỡng dùng trong y tế; nước súc miệng dùng cho mục đích y tế; dung dịch làm sạch khử khuẩn sát trùng dùng cho mục đích y tế; nước tắm thảo dược cho trẻ em dùng cho mục đích y tế.

---

(210) **4-2016-19814**

(540)

CAOLAMIA

(220) 01.07.2016
(441) 26.09.2016

(731) CÔNG TY CỔ PHẦN DƯỢC THIẾT BỊ Y TẾ BIPHARTEK (VN)
Số 39/40, ngõ 100 phố Hồ Tùng Mậu, phường Mai Dịch, quận Cầu Giấy, thành phố Hà Nội

(740) Công ty TNHH Sở hữu trí tuệ và Công nghệ Thủ Đô (CAPITAL IP&T CO.LTD.)

(511) Nhóm 05: Dược phẩm; thực phẩm chức năng; thực phẩm dinh dưỡng dùng trong y tế; nước súc miệng dùng cho mục đích y tế; dung dịch làm sạch khử khuẩn sát trùng dùng cho mục đích y tế; nước tắm thảo dược cho trẻ em dùng cho mục đích y tế.

---

(210) **4-2016-19815**

(540)

Carelife

(220) 01.07.2016
(441) 26.09.2016
(531) 26.4.2
(591) Đỏ mận, trắng
(731) CHU HOÀNG SANG (VN)
Xóm 1, xã Diễn Lâm, huyện Diễn Châu, tỉnh Nghệ An

(740) Công ty TNHH Sở hữu trí tuệ và Công nghệ Thủ Đô (CAPITAL IP&T CO.LTD.)

(511) Nhóm 32: Nước ép trái cây; nước ép rau (đồ uống); nước nho ép (chưa lên men); nước trái cây cô đặc (không có cồn); nước knoáng (đồ uống); nước tinh lọc.

---

(210) **4-2016-19816**

(540)

Tự tin và tỏa sáng
L'AVENI
Spa & Clinic

(220) 01.07.2016
(441) 26.09.2016
(531) 2.3.1; A2.3.2; 26.1.1; A5.3.13
(591) Vàng sẫm, xám, trắng
(731) NGUYỄN VĂN VŨ (VN)
Thôn 1, xã Quảng Minh, huyện Hải Hà, tỉnh Quảng Ninh

(740) Công ty TNHH Sở hữu trí tuệ và Công nghệ Thủ Đô (CAPITAL IP&T CO.LTD.)

(511) Nhóm 44: Dịch vụ chăm sóc sắc đẹp (spa); dịch vụ thẩm mỹ viện; dịch vụ cắt sửa chăm sóc tóc; dịch vụ chăm sóc sức khỏe (spa); dịch vụ chăm sóc da (thẩm mỹ); dịch vụ tư vấn về sắc đẹp.

---

(210) **4-2016-19817**

(540)

STARFIWA

(220) 01.07.2016
(441) 26.09.2016

(731) CÔNG TY CỔ PHẦN THỰC PHẨM BIỂN XANH (VN)
Khóm 1, phường 1, thị xã Duyên Hải, tỉnh Trà Vinh

(511) Nhóm 32: Nước khoáng [đồ uống]; nước có ga và các loại đồ uống không cồn; đồ uống hoa quả và nước ép hoa quả.

---

(210) **4-2016-19818**

(540)

(220) 01.07.2016
(441) 26.09.2016
(531) 2.9.1; 1.15.15; 1.15.19
(591) Đỏ, xanh, trắng
(731) CÔNG TY CỔ PHẦN THỰC PHẨM BIỂN XANH (VN)
Khóm 1, phường 1, thị xã Duyên Hải, tỉnh Trà Vinh

(511) Nhóm 32: Nước khoáng [đồ uống].

---

(210) **4-2016-19819**

(540)

(220) 01.07.2016
(441) 26.09.2016
(531) 2.9.1; 1.15.15; 1.15.19; A6.3.4
(591) Đỏ, xanh, trắng
(731) CÔNG TY CỔ PHẦN THỰC PHẨM BIỂN XANH (VN)
Khóm 1, phường 1, thị xã Duyên Hải, tỉnh Trà Vinh

(511) Nhóm 32: Nước khoáng [đồ uống].

---

(210) **4-2016-19820**

(540)

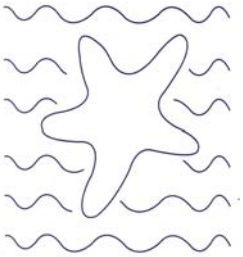

(220) 01.07.2016
(441) 26.09.2016
(531) A1.1.2; A25.7.22; 3.9.17
(731) CÔNG TY CỔ PHẦN THỰC PHẨM BIỂN XANH (VN)
Khóm 1, phường 1, thị xã Duyên Hải, tỉnh Trà Vinh

(511) Nhóm 32: Nước khoáng; nước có ga và các loại đồ uống không cồn; đồ uống hoa quả và nước ép hoa quả.

---

(210) **4-2016-19821**

(540)

VINCOM MAXIMARK

(220) 01.07.2016
(441) 26.09.2016
(531) 26.4.2
(591) Đỏ, đen, trắng
(731) TẬP ĐOÀN VINGROUP - CÔNG TY CP (VN)
Số 7, đường Bằng Lăng 1, khu đô thị sinh thái Vinhomes Riverside, phường Việt Hưng, quận Long Biên, thành phố Hà Nội
(740) Công ty Luật TNHH AMBYS Hà Nội (AMBYS HANOI)

(511) Nhóm 35: Dịch vụ quản lý kinh doanh tòa nhà văn phòng, khu căn hộ, trung tâm thương mại trong khu đô thị, khách sạn; dịch vụ quản lý dự án kinh doanh cho các dự án xây dựng; thông tin thương mại và tư vấn tiêu dùng; cho thuê không gian quảng cáo; dịch vụ nghiên cứu kinh doanh; tổ chức hội chợ thương mại nhằm mục đích bán hàng hoặc quảng cáo.

Nhóm 36: Kinh doanh bất động sản; cho thuê bất động sản; dịch vụ tư vấn, đại lý, đánh giá, môi giới bất động sản.

---

(210) **4-2016-19822**

(540)

HTVJ

(220) 01.07.2016
(441) 26.09.2016
(531) 15.7.1; 26.4.4
(591) Xanh da trời, xám
(731) CÔNG TY TNHH CÔNG NGHIỆP VIỆT NHẬT HTVJ (VN)
Thôn Thanh Xá, xã Nghĩa Hiệp, huyện Yên Mỹ, tỉnh Hưng Yên

(511) Nhóm 40: Dịch vụ gia công cơ khí.

---

(210) **4-2016-19824**

(540)

Mr Thai's Tours
Happy, Healthy and Family

(220) 01.07.2016
(441) 26.09.2016
(591) Xanh lá cây nhạt, xanh cốm, da cam, đen, trắng
(731) CÔNG TY TNHH SẢN XUẤT THƯƠNG MẠI DỊCH VỤ KHOAI TÂY (VN)
7/3/4/10 Thành Thái, phường 14, quận 10, thành phố Hồ Chí Minh

(511) Nhóm 39: Dịch vụ tổ chức các chuyến du lịch; đại lý vé máy bay; dịch vụ vận tải hành khách; dịch vụ lữ hành quốc tế và nội địa.

---

(210) **4-2016-19825**

(540)

Madame Lân

(220) 01.07.2016
(441) 26.09.2016

(731) CÔNG TY TNHH THỰC PHẨM FUGI (VN)
Số 38 đường Đại Cồ Việt, phường Lê Đại Hành, quận Hai Bà Trưng, thành phố Hà Nội

(740) Công ty TNHH Tầm nhìn và Liên danh (VISION & ASSOCIATES CO.LTD.)

(511) Nhóm 29: Nước mắm, nước chấm có nguồn gốc từ động vật; mắm (cá, tôm, tép); nước xuýt; súp; các chế phẩm để nấu súp hay nước dùng; nước canh thịt; chế phẩm để làm nước dùng hay nước canh thịt; chất chiết xuất ra từ thịt; dầu ăn; bơ; sữa; các sản phẩm sữa; thịt gia cầm tươi sống; nước thịt đông.

Nhóm 30: Nước xốt cho thức ăn; nước chấm (đồ gia vị); gia vị; đồ gia vị; nước tương; tương ớt; mù tạt; thực phẩm ăn nhanh trện cơ sở ngũ cốc; mì; bún; miến; cháo; phở; kem lạnh; xốt may-on-ne; dấm.

---

(210) **4-2016-19826**

(540)

Madame Lan

(220) 01.07.2016
(441) 26.09.2016

(731) CÔNG TY TNHH THỰC PHẨM FUGI (VN)
Số 38 đường Đại Cồ Việt, phường Lê Đại Hành, quận Hai Bà Trưng, thành phố Hà Nội

(740) Công ty TNHH Tầm nhìn và Liên danh (VISION & ASSOCIATES CO.LTD.)

(511) Nhóm 29: Nước mắm, nước chấm có nguồn gốc từ động vật; mắm (cá, tôm, tép); nước xuýt; súp; các chế phẩm để nấu súp hay nước dùng; nước canh thịt; chế phẩm để làm nước dùng hay nước canh thịt; chất chiết xuất ra từ thịt; dầu ăn; bơ; sữa; các sản phẩm sữa; thịt gia cầm tươi sống; nước thịt đông.

Nhóm 30: Nước xốt cho thức ăn; nước chấm (đồ gia vị); gia vị; đồ gia vị; nước tương; tương ớt; mù tạt; thực phẩm ăn nhanh trện cơ sở ngũ cốc; mì; bún; miến; cháo; phở; kem lạnh; xốt may-on-ne; dấm.

---

(210) **4-2016-19827**

(540)

Madame Lâm

(220) 01.07.2016
(441) 26.09.2016
(731) CÔNG TY TNHH THỰC PHẨM FUGI (VN)
Số 38 đường Đại Cồ Việt, phường Lê Đại Hành, quận Hai Bà Trưng, thành phố Hà Nội
(740) Công ty TNHH Tầm nhìn và Liên danh (VISION & ASSOCIATES CO.LTD.)

(511) Nhóm 29: Nước mắm, nước chấm có nguồn gốc từ động vật; mắm (cá, tôm, tép); nước xuýt; súp; các chế phẩm để nấu súp hay nước dùng; nước canh thịt; chế phẩm để làm nước dùng hay nước canh thịt; chất chiết xuất ra từ thịt; dầu ăn; bơ; sữa; các sản phẩm sữa; thịt gia cầm tươi sống; nước thịt đông.

Nhóm 30: Nước xốt cho thức ăn; nước chấm (đồ gia vị); gia vị; đồ gia vị; nước tương; tương ớt; mù tạt; thực phẩm ăn nhanh trện cơ sở ngũ cốc; mì; bún; miến; cháo; phở; kem lạnh; xốt may-on-ne; dấm.

---

(210) **4-2016-19828**

(540)

Madame Lam

(220) 01.07.2016
(441) 26.09.2016
(731) CÔNG TY TNHH THỰC PHẨM FUGI (VN)
Số 38 đường Đại Cồ Việt, phường Lê Đại Hành, quận Hai Bà Trưng, thành phố Hà Nội
(740) Công ty TNHH Tầm nhìn và Liên danh (VISION & ASSOCIATES CO.LTD.)

(511) Nhóm 29: Nước mắm, nước chấm có nguồn gốc từ động vật; mắm (cá, tôm, tép); nước xuýt; súp; các chế phẩm để nấu súp hay nước dùng; nước canh thịt; chế phẩm để làm nước dùng hay nước canh thịt; chất chiết xuất ra từ thịt; dầu ăn; bơ; sữa; các sản phẩm sữa; thịt gia cầm tươi sống; nước thịt đông.

Nhóm 30: Nước xốt cho thức ăn; nước chấm (đồ gia vị); gia vị; đồ gia vị; nước tương; tương ớt; mù tạt; thực phẩm ăn nhanh trện cơ sở ngũ cốc; mì; bún; miến; cháo; phở; kem lạnh; xốt may-on-ne; dấm.

---

(210) **4-2016-19829**

(540)

ARINZANO LA CASONA

(220) 01.07.2016
(441) 26.09.2016
(731) PROPIEDAD DE ARINZANO, S.L. (ES)
Crta. NA-132 Aberin - Navarra Spain E-31264
(740) Công ty TNHH Tầm nhìn và Liên danh (VISION & ASSOCIATES CO.LTD.)

(511) Nhóm 33: Đồ uống có cồn (không gồm bia); rượu vang.

---

(210) **4-2016-19834**

(540)

(220) 01.07.2016
(441) 26.09.2016
(531) 3.7.10; 3.7.16; 26.1.1; A3.7.24
(591) Xanh dương, đen, đỏ, vàng
(731) ĐẠI LÝ HIẾU - HẰNG (VN)
Đường ĐH 516, tổ 10, ấp Bàu Càm, xã An Long, huyện Phú Giáo, tỉnh Bình Dương
(740) Công ty TNHH Tư vấn Sở hữu trí tuệ Á Đông (A ĐÔNG IP CONSULTANCY CO.,LTD.)

(511) Nhóm 29: Tổ yến (thực phẩm).

---

(210) **4-2016-19835**

(540)

DIVOOM

(220) 01.07.2016
(441) 26.09.2016
(731) CHAOLIANG YU (CN)
11B, building 4, Nanhai Rose Garden no.3, Golden Century road, Shekou, Nanshan district, Shenzhen city, Guangdong province, China
(740) Công ty Luật TNHH LEADCONSULT (LEADCONSULT)

(511) Nhóm 09: Thiết bị ngoại vi máy vi tính; vỏ hộp loa; màng chắn [âm thanh]; thiết bị truyền phát âm thanh; vành loa cho máy tăng âm; bộ ghép nối âm thanh.

---

(210) **4-2016-19836**

(540)

Klonda

(220) 01.07.2016
(441) 26.09.2016
(731) XIE XIAQING (CN)
No.30, Wantao Road, Taiping Sub-district, Wenling City, Zhejiang, China
(740) Công ty Luật TNHH LEADCONSULT (LEADCONSULT)

(511) Nhóm 09: Vỏ hộp loa; thiết bị truyền phát âm thanh; dụng cụ hàng hải; máy nghe nhạc âm thanh nổi cho cá nhân; thiết bị để xử lý dữ liệu; pin điện.

---

(210) **4-2016-19840**

(540)

LIN LIN

(220) 01.07.2016
(441) 26.09.2016

(731) GUNZE LIMITED (JP)
No.1, Zeze, Aono-Cho, Ayabeshi, Kyoto, Japan

(740) Công ty Cổ phần Tư vấn ENCO (ENCO CONSULTANCY CORP.)

(511) Nhóm 23: Chỉ.

---

(210) **4-2016-19841**

(540)

BEER
20 14
CLUB

(220) 01.07.2016
(441) 26.09.2016
(531) 24.13.1; 24.17.5
(591) Đỏ, trắng, đen
(731) NGUYỄN MẠNH TUẤN (VN)
Số 225 phố Thụy Khuê, phường Thụy Khuê, quận Tây Hồ, thành phố Hà Nội

(740) Công ty Cổ phần PHANLAW VIETNAM (PHANLAW VIETNAM JSC)

(511) Nhóm 43: Dịch vụ nhà hàng ăn uống; dịch vụ quán ăn; dịch vụ quán rượu nhỏ.

---

(210) **4-2016-19842**

(540)

SơnVNBLUE
Giải Pháp Tổng Thể

(220) 01.07.2016
(441) 26.09.2016
(531) 26.4.4; 26.4.9; 7.3.2
(731) CÔNG TY CỔ PHẦN SẢN XUẤT SƠN VIỆT NHẬT (VN)
Số 99, phố Vĩnh Phúc, phường Vĩnh Phúc, quận Ba Đình, thành phố Hà Nội

(511) Nhóm 02: Sơn; chất tạo màu.

Nhóm 35: Bán buôn, bán lẻ: sơn, bột trét tường.

---

(210) **4-2016-19843**

(540)

LUXURY LIFE
CUỘC SỐNG ĐẲNG CẤP

(220) 01.07.2016
(441) 26.09.2016
(531) 26.5.1; 25.1.25
(591) Trắng, vàng kim
(731) CÔNG TY CỔ PHẦN PHÁT TRIỂN XÂY DỰNG NHƯ Ý (VN)
Số 10, ngách 13, ngõ 383, đường Tam Trinh, phường Hoàng Văn Thụ, quận Hoàng Mai, thành phố Hà Nội

(511) Nhóm 42: Kiến trúc; tư vấn kiến trúc; thiết kế nội thất; thiết kế bản vẽ xây dựng; thiết kế đồ họa nghệ thuật.

---

(210) **4-2016-19845**

(540)

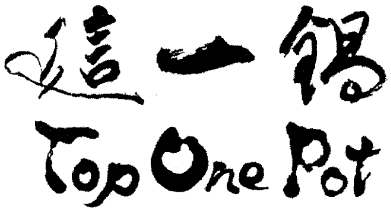

(220) 01.07.2016
(441) 26.09.2016
(531) 26.13.1
(731) HOT POT FOOD AND BEVERAGE MANAGEMENT CO., LTD. (TW)
2F., No.35, Gongyequ 23Rd Rd., Nantun Dist., Taichung City 408, Taiwan
(740) Công ty TNHH Trường Xuân (AGELESS CO.,LTD.)

(511) Nhóm 30: Gia vị thập cẩm; đồ uống trên cơ sở cà phê; bánh kẹo; thực phẩm giàu tinh bột, đồ ăn đã được chế biến trên cơ sở mì sợi; cơm cuốn kiểu Nhật Bản.

Nhóm 35: Dịch vụ bán buôn và bán lẻ trực tuyến (liên quan đến thức ăn và đồ uống); dịch vụ bán buôn và bán lẻ (liên quan đến thức ăn và đồ uống); dịch vụ giới thiệu sản phẩm trên các phương tiện truyền thông, cho mục đích bán lẻ; thông tin thương mại và tư vấn tiêu dùng [cửa hàng tư vấn người tiêu dùng]; dịch vụ đại lý xuất nhập khẩu; cung cấp chợ trực tuyến cho người mua và người bán các hàng hóa và dịch vụ [cung cấp thông tin kinh doanh thông qua một trang web].

Nhóm 43: Dịch vụ quán cà phê; cho thuê thiết bị nấu ăn; dịch vụ cung cấp thức ăn, đồ uống do nhà hàng thực hiện; dịch vụ khách sạn; nhà hàng ăn uống; quán rượu nhỏ.

---

(210) **4-2016-19846**

(540)

(220) 01.07.2016
(441) 26.09.2016
(531) A2.5.24; A2.5.22; 1.5.1; 26.1.1
(591) Đen, trắng, da cam, xanh dương, xanh lá cây, hồng
(731) CÔNG TY CỔ PHẦN ALTINUS CAPITAL (VN)
21 Nguyễn Trung Ngạn, phường Bến Nghé, quận 1, thành phố Hồ Chí Minh
(740) Công ty Luật TNHH IP MAX (IPMAX LAW FIRM)

(511) Nhóm 41: Trường học [giáo dục]; thư viện cho thuê sách; xuất bản sách; dịch vụ về giáo dục giảng dạy; khảo thí giáo dục; cung cấp xuất bản phẩm điện tử trực tuyến, không tải được.

---

(210) **4-2016-19847**

(540)

(220) 01.07.2016
(441) 26.09.2016
(531) A2.5.24; A2.5.22; 1.5.1; 26.1.1
(591) Đen, trắng, da cam, xanh dương, xanh lá cây, hồng
(731) CÔNG TY CỔ PHẦN ALTINUS CAPITAL (VN)
21 Nguyễn Trung Ngạn, phường Bến Nghé, quận 1, thành phố Hồ Chí Minh
(740) Công ty Luật TNHH IP MAX (IPMAX LAW FIRM)

(511) Nhóm 16: Văn phòng phẩm; sách; vở; xuất bản phẩm dạng in; đồ dùng giảng dạy (trừ thiết bị giảng dạy); ấn phẩm.

Nhóm 25: Quần áo; đồ đi ở chân; đồ đội đầu (trang phục); khăn trùm đầu; cà vạt; thắt lưng (trang phục).

---

(210) **4-2016-19848**

(540)

(220) 01.07.2016
(441) 26.09.2016
(531) 3.1.8; A3.1.21; A3.1.24
(731) THESIS INTERNATIONAL CO., LTD. (TH)
662/71-72 Rama 3 Road, Bang Phongphang, Yannawa District, Bangkok, Thailand
(740) Công ty Luật TNHH BIZCONSULT (BIZCONSULT)

(511) Nhóm 25: Quần áo; đồ đi ở chân; đồ đội đầu; áo phông; áo lót mặc bên trong; áo vest; quần; quần lót; quần mặc bên trong; quần áo ngủ; giày ngoại trừ giày thể thao; ca vát; tất; găng tay; khăn quàng cổ; khăn đội đầu; dây lưng; áo lót nữ; mũ; mũ lưỡi trai.

---

(210) **4-2016-19849**

(540)

(220) 01.07.2016
(441) 26.09.2016
(531) 26.15.15; A26.4.24; 26.13.25; 14.7.1; 14.7.2
(591) Đen, đỏ, trắng, xám
(731) ASUSTEK COMPUTER INCORPORATION (TW)
4F, No.150, Li-Te Rd., Pei Tou, Taipei, Taiwan
(740) Công ty TNHH INVESTPRO và cộng sự (INVESTPRO & ASSOCIATES)

(511) Nhóm 09: Bo mạch chủ; máy tính xách tay; card đồ họa; máy tính để bàn; màn hình tinh thể lỏng dùng cho máy tính; card âm thanh.

---

(210) **4-2016-19850**

(540)

(220) 01.07.2016
(441) 26.09.2016
(531) 26.13.1
(591) Trắng, đỏ
(731) CÔNG TY TNHH MỘT THÀNH VIÊN CỌ VIỆT MỸ (VN)
90 Chợ Lớn, phường 11, quận 6, thành phố Hồ Chí Minh
(740) Công ty TNHH Sở hữu trí tuệ Đại Diện (IPACO.,LTD.)

(511) Nhóm 08: Dụng cụ cầm tay, thao tác thủ công cụ thể là, bay trét bằng nhựa hoặc thép (để trét mát tit hoặc hồ); cái cạo sơn; dụng cụ phun sơn; bàn chà nhám; súng bắn keo silicon. lưỡi cắt; lưỡi cắt bằng đá; lưỡi cưa; lưỡi bào.

Nhóm 16: Dụng cụ thi công sơn cụ thể là, chổi quét sơn; cọ lăn sơn; khay đựng sơn (vật chuyên dụng cho thợ sơn hay họa sỹ dùng để hứng sơn rơi vãi hoặc dùng để phối trộn màu sơn).

Nhóm 19: Bột trét tường.

Nhóm 21: Bàn chải; bàn chải cước; sợi thép rối; cây lau nhà; đồ lau dọn (vật dụng để lau chùi làm từ giẻ rách, bùi nhùi, quần áo (cũ), sợi len rối).

---

(210) **4-2016-19851**

(540)

(220) 01.07.2016
(441) 26.09.2016
(531) 26.13.1
(591) Trắng, đỏ
(731) CÔNG TY TNHH MỘT THÀNH VIÊN CỌ VIỆT MỸ (VN)
90 Chợ Lớn, phường 11, quận 6, thành phố Hồ Chí Minh
(740) Công ty TNHH Sở hữu trí tuệ Đại Diện (IPACO.,LTD.)

(511) Nhóm 08: Dụng cụ cầm tay, thao tác thủ công cụ thể là, bay trét bằng nhựa hoặc thép (để trét mát tit hoặc hồ); cái cạo sơn; dụng cụ phun sơn; bàn chà nhám; súng bắn keo silicon. lưỡi cắt; lưỡi cắt bằng đá; lưỡi cưa; lưỡi bào.

Nhóm 16: Dụng cụ thi công sơn cụ thể là, chổi quét sơn; cọ lăn sơn; khay đựng sơn (vật chuyên dụng cho thợ sơn hay họa sỹ dùng để hứng sơn rơi vãi hoặc dùng để phối trộn màu sơn).
Nhóm 21: Bàn chải; bàn chải cước; sợi thép rối; cây lau nhà; đồ lau dọn (vật dụng để lau chùi làm từ giẻ rách, bùi nhùi, quần áo (cũ), sợi len rối).

---

(210) **4-2016-19852**

(540)

WIN BRUSH

(220) 01.07.2016
(441) 26.09.2016
(531) 26.13.1
(591) Trắng, đỏ
(731) CÔNG TY TNHH MỘT THÀNH VIÊN CỌ VIỆT MỸ (VN)
90 Chợ Lớn, phường 11, quận 6, thành phố Hồ Chí Minh
(740) Công ty TNHH Sở hữu trí tuệ Đại Diện (IPACO.,LTD.)

(511) Nhóm 08: Dụng cụ cầm tay, thao tác thủ công cụ thể là, bay trét bằng nhựa hoặc thép (để trét mát tit hoặc hồ); cái cạo sơn; dụng cụ phun sơn; bàn chà nhám; súng bắn keo silicon. lưỡi cắt; lưỡi cắt bằng đá; lưỡi cưa; lưỡi bào.

Nhóm 16: Dụng cụ thi công sơn cụ thể là, chổi quét sơn; cọ lăn sơn; khay đựng sơn (vật chuyên dụng cho thợ sơn hay họa sỹ dùng để hứng sơn rơi vãi hoặc dùng để phối trộn màu sơn).

Nhóm 21: Bàn chải; bàn chải cước; sợi thép rối; cây lau nhà; đồ lau dọn (vật dụng để lau chùi làm từ giẻ rách, bùi nhùi, quần áo (cũ), sợi len rối).

---

(210) **4-2016-19856**

(540)

CARHARTT WIP

(220) 01.07.2016
(441) 26.09.2016
(731) CARHARTT, INC. (US)
5750 Mercury Drive, Dearborn, Michigan 48126 USA
(740) Văn phòng luật sư Phạm và Liên danh (PHAM & ASSOCIATES)

(511) Nhóm 09: Kính râm, đồ đeo mắt.

---

(210) **4-2016-19857**

(540)

VITROS

(220) 01.07.2016
(441) 26.09.2016
(731) CRIMSON INTEMATIONAL ASSETS LLC (US)
1001 US Route 202, Raritan, New Jersey 08869-0606, USA
(740) Văn phòng luật sư Phạm và Liên danh (PHAM & ASSOCIATES)

(511) Nhóm 01: Thuốc thử hóa học dùng cho các phép thử chẩn đoán trong phòng thí nghiệm (không dùng trong y tế hoặc thú y); thuốc thử để chẩn đoán (không dùng trong y tế hoặc thú y).

Nhóm 05: Tác nhân hóa học dùng trong y tế trong xét nghiệm chẩn đoán trong cơ thể; chế phẩm dược.

Nhóm 09: Phần cứng và phần mềm máy tính dùng trong phân tích hóa học.

Nhóm 10: Thiết bị y tế, cụ thể là, thiết bị phân tích hóa học sử dụng để đưa ra kết quả xét nghiệm chẩn đoán từ máu và chất lỏng trong cơ thể bởi người có chuyên môn trong bệnh viện, phòng thí nghiệm, phòng khám chữa bệnh và phòng khám của bác sĩ.

---

(210) **4-2016-19860**

(540)

CURXIM

(220) 01.07.2016
(441) 26.09.2016

(731) MI PHARMA INC. (VG)
3rd Floor, J&C Building, P.O Box 362, Road Town, Tortola, VG 1110, British Virgin Islands

(740) Công ty Cổ phần Sở hữu công nghiệp INVESTIP (INVESTIP)

(511) Nhóm 05: Dược phẩm; thực phẩm chức năng sử dụng cho mục đích y tế.

---

(210) **4-2016-19861**

(540)

XY

(220) 01.07.2016
(441) 26.09.2016

(731) MI PHARMA INC. (VG)
3rd Floor, J&C Building, P.O Box 362, Road Town, Tortola, VG 1110, British Virgin Islands

(740) Công ty Cổ phần Sở hữu công nghiệp INVESTIP (INVESTIP)

(511) Nhóm 05: Các sản phẩm dược; chất ăn kiêng dùng trong ngành y; thực phẩm cho em bé.

---

(210) **4-2016-19862**

(540)

PROTORDIL

(220) 01.07.2016
(441) 26.09.2016

(731) MI PHARMA INC. (VG)
3rd Floor, J&C Building, P.O Box 362, Road Town, Tortola, VG 1110, British Virgin Islands

(740) Công ty Cổ phần Sở hữu công nghiệp INVESTIP (INVESTIP)

(511) Nhóm 05: Dược phẩm; thực phẩm chức năng sử dụng cho mục đích y tế.

---

(210) **4-2016-19863**

(540)

CIPAZY

(220) 01.07.2016
(441) 26.09.2016

(731) MI PHARMA INC. (VG)
3rd Floor, J&C Building, P.O Box 362, Road Town, Tortola, VG 1110, British Virgin Islands
(740) Công ty Cổ phần Sở hữu công nghiệp INVESTIP (INVESTIP)

(511) Nhóm 05: Dược phẩm; thực phẩm chức năng sử dụng cho mục đích y tế.

---

(210) **4-2016-19864**

(540)

BRIZ

(220) 01.07.2016
(441) 26.09.2016

(731) MI PHARMA INC. (VG)
3rd Floor, J&C Building, P.O Box 362, Road Town, Tortola, VG 1110, British Virgin Islands
(740) Công ty Cổ phần Sở hữu công nghiệp INVESTIP (INVESTIP)

(511) Nhóm 05: Dược phẩm; thực phẩm chức năng sử dụng cho mục đích y tế.

---

(210) **4-2016-19866**

(540)

Fashion Skin

(220) 01.07.2016
(441) 26.09.2016
(531) 26.4.3; 26.1.2; A26.11.12; 1.15.23
(591) Xanh tím than, trắng
(731) CÔNG TY TRÁCH NHIỆM HỮU HẠN MỘT THÀNH VIÊN HOÀNG HÀ (VN)
Ấp thị trấn A, thị trấn Hòa Bình, huyện Hòa Bình, tỉnh Bạc Liêu
(740) Công ty Cổ phần Sở hữu công nghiệp INVESTIP (INVESTIP)

(511) Nhóm 18: Túi xách; ví (bóp) (tất cả làm từ da cá sấu, trăn, đà điểu).

Nhóm 25: Dây thắt lưng (dây nịt); giày, dép (tất cả làm từ da cá sấu).

---

(210) **4-2016-19867**

(540)

(220) 01.07.2016
(441) 26.09.2016
(531) A26.11.12
(591) Xanh lá cây, xanh dương đậm, trắng
(731) CÔNG TY CỔ PHẦN THỰC PHẨM GN (VN)
P.02B đường Trung Tâm, KCN Long Hậu Mở Rộng, xã Long Hậu, huyện Cần Giuộc, tỉnh Long An

(511) Nhóm 35: Mua bán, kinh doanh lương thực, thực phẩm, phụ gia thực phẩm, đồ uống, nông lâm thủy sản, máy móc thiết bị ngành chế biến lương thực thực phẩm

---

(210) **4-2016-19868**

(540)

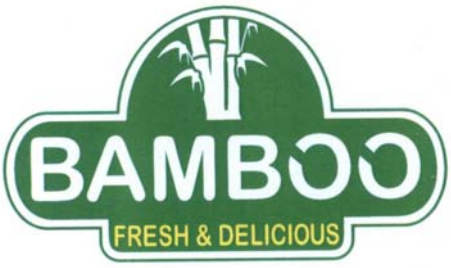

(220) 01.07.2016
(441) 26.09.2016
(531) A5.11.13; 26.1.10; 25.1.9; A25.3.3
(591) Xanh lá cây, trắng, vàng
(731) CÔNG TY CỔ PHẦN THỰC PHẨM GN (VN)
P.02B đường Trung Tâm, KCN Long Hậu Mở Rộng, xã Long Hậu, huyện Cần Giuộc, tỉnh Long An
(740) Công ty Cổ phần Sở hữu công nghiệp INVESTIP (INVESTIP)

(511) Nhóm 35: Mua bán, kinh doanh: lương thực, thực phẩm, phụ gia thực phẩm, đồ uống, nông lâm thủy sản, máy móc thiết bị ngành chế biến lương thực thực phẩm.

---

(210) **4-2016-19869**

(540)

(220) 01.07.2016
(441) 26.09.2016
(531) 5.5.16; 25.5.25; 5.7.1; 5.7.6
(591) Trắng, xanh lá cây, hồng, vàng, xanh dương, xám, đen, nâu, tím, cam, xanh da trời, cam, xanh rêu, xanh lá mạ
(731) NGUYỄN NGỌC HÂN (VN)
15/22 đường 6, khu phố 6, phường Hiệp Bình Phước, quận Thủ Đức, thành phố Hồ Chí Minh
(740) Công ty TNHH Tư vấn ALIATLEGAL (ALIATLEGAL CO., LTD.)

(511) Nhóm 29: Đồ uống làm từ sữa [sữa là thành phần chủ yếu].

---

(210) **4-2016-19870**

(540)

(220) 01.07.2016
(441) 26.09.2016
(531) 5.5.16; A5.5.21; 8.3.1; 5.7.1; A11.1.2
(591) Trắng, xanh da trời, đen, nâu, vàng, xanh lá cây, tím, xanh rêu, xanh lá mạ
(731) NGUYỄN NGỌC HÂN (VN)
15/22 đường 6, khu phố 6, phường Hiệp Bình Phước, quận Thủ Đức, thành phố Hồ Chí Minh
(740) Công ty TNHH Tư vấn ALIATLEGAL (ALIATLEGAL CO., LTD.)

(511) Nhóm 29: Đồ uống làm từ sữa [sữa là thành phần chủ yếu].

---

(210) **4-2016-19871**

(540)

(220) 01.07.2016
(441) 26.09.2016
(531) 5.5.16; A5.5.21; 8.3.1; A19.1.11
(591) Trắng, xanh lá cây, nâu, vàng, đen, xanh dương, tím, xanh rêu, xanh lá mạ
(731) NGUYỄN NGỌC HÂN (VN)
15/22 đường 6, khu phố 6, phường Hiệp Bình Phước, quận Thủ Đức, thành phố Hồ Chí Minh
(740) Công ty TNHH Tư vấn ALIATLEGAL (ALIATLEGAL CO., LTD.)

(511) Nhóm 29: Đồ uống làm từ sữa [sữa là thành phần chủ yếu].

---

(210) **4-2016-19872**

(540)

(220) 01.07.2016
(441) 26.09.2016
(531) A5.5.21; 5.5.16; 8.3.1; A19.1.11
(591) Trắng, vàng, nâu, xanh lá cây, xanh rêu, xanh lá mạ, xanh dương, tím, đen
(731) NGUYỄN NGỌC HÂN (VN)
15/22 đường 6, khu phố 6, phường Hiệp Bình Phước, quận Thủ Đức, thành phố Hồ Chí Minh
(740) Công ty TNHH Tư vấn ALIATLEGAL (ALIATLEGAL CO., LTD.)

(511) Nhóm 29: Đồ uống làm từ sữa [sữa là thành phần chủ yếu].

---

(210) **4-2016-19873**

(540)

(220) 01.07.2016
(441) 26.09.2016
(531) A5.5.21; 5.5.16; 5.7.5; 8.3.1
(591) Trắng, vàng, xanh lá cây, hồng, tím, đen, cam, vàng nhạt, xanh rêu, xanh lá mạ, xanh da trời
(731) NGUYỄN NGỌC HÂN (VN)
15/22 đường 6, khu phố 6, phường Hiệp Bình Phước, quận Thủ Đức, thành phố Hồ Chí Minh
(740) Công ty TNHH Tư vấn ALIATLEGAL (ALIATLEGAL CO., LTD.)

(511) Nhóm 29: Đồ uống làm từ sữa [sữa là thành phần chủ yếu].

---

(210) **4-2016-19874**

(540)

CANOREP

(220) 01.07.2016
(441) 26.09.2016
(731) CANOPUS INTER - TRADE PTE. LTD. (SG)
No.1, North Bridge Road, # 07-10 High Street Centre, Singapore-179094
(740) Công ty TNHH Tư vấn ALIATLEGAL (ALIATLEGAL CO., LTD.)

(511) Nhóm 05: Dược phẩm; thực phẩm chức năng dùng cho mục đích y tế.

---

(210) **4-2016-19875**

(540)

CANOLIV

(220) 01.07.2016
(441) 26.09.2016
(731) CANOPUS INTER - TRADE PTE. LTD. (SG)
No.1, North Bridge Road, # 07-10 High Street Centre, Singapore-179094
(740) Công ty TNHH Tư vấn ALIATLEGAL (ALIATLEGAL CO., LTD.)

(511) Nhóm 05: Dược phẩm; thực phẩm chức năng dùng cho mục đích y tế.

---

(210) **4-2016-19876**

(540)

CANOLIV PLUS

(220) 01.07.2016
(441) 26.09.2016
(731) CANOPUS INTER - TRADE PTE. LTD. (SG)
No.1, North Bridge Road, # 07-10 High Street Centre, Singapore-179094
(740) Công ty TNHH Tư vấn ALIATLEGAL (ALIATLEGAL CO., LTD.)

(511) Nhóm 05: Dược phẩm; thực phẩm chức năng dùng cho mục đích y tế.

---

(210) **4-2016-19877**

(540)

CANOLIV KIDS

(220) 01.07.2016
(441) 26.09.2016
(731) CANOPUS INTER - TRADE PTE. LTD. (SG)
No.1, North Bridge Road, # 07-10 High Street Centre, Singapore-179094
(740) Công ty TNHH Tư vấn ALIATLEGAL (ALIATLEGAL CO., LTD.)

(511) Nhóm 05: Dược phẩm; thực phẩm chức năng dùng cho mục đích y tế.

---

(210) **4-2016-19878**

(540)

CANORTHO-K

(220) 01.07.2016
(441) 26.09.2016
(731) CANOPUS INTER - TRADE PTE. LTD. (SG)
No.1, North Bridge Road, # 07-10 High Street Centre, Singapore-179094
(740) Công ty TNHH Tư vấn ALIATLEGAL (ALIATLEGAL CO., LTD.)

(511) Nhóm 05: Dược phẩm; thực phẩm chức năng dùng cho mục đích y tế.

---

(210) **4-2016-19879**

(540)

CANORTHO PLUS

(220) 01.07.2016
(441) 26.09.2016
(731) CANOPUS INTER - TRADE PTE. LTD. (SG)
No.1, North Bridge Road, # 07-10 High Street Centre, Singapore-179094
(740) Công ty TNHH Tư vấn ALIATLEGAL (ALIATLEGAL CO., LTD.)

(511) Nhóm 05: Dược phẩm; thực phẩm chức năng dùng cho mục đích y tế.

---

(210) **4-2016-19880**

(540)

Mode
VALANNO

(220) 01.07.2016
(441) 26.09.2016
(531) 26.3.23; A26.3.6
(591) Trắng, đỏ, đen
(731) CÔNG TY TNHH DGG WORLDWIDE (VN)
1 Bis Nguyễn Văn Thủ, phường Đa Kao, quận 1, thành phố Hồ Chí Minh
(740) Công ty TNHH Tư vấn ALIATLEGAL (ALIATLEGAL CO., LTD.)

(511) Nhóm 18: Da và giả da; ba lô; vali; túi xách; ô.

Nhóm 25: Quần áo; đồ đi chân; đồ đội đầu.

Nhóm 35: Mua bán quần áo, đồ đi chân, đồ đội đầu, túi xách, vali, ba lô, ô, các phụ kiện thời trang khác.

---

(210) **4-2016-19881**

(540)

AZACYTIN

(220) 01.07.2016
(441) 26.09.2016
(731) DR. REDDY'S LABORATORIES LIMITED (IN)
8-2-337, Road No. 3, Banjara Hills, Hyderabad - 500034, Telangana, India
(740) Công ty TNHH Tư vấn ALIATLEGAL (ALIATLEGAL CO., LTD.)

(511) Nhóm 05: Chế phẩm dược và thuốc chữa bệnh.

---

(210) **4-2016-19882**

(540)

SANKEN®

(220) 01.07.2016
(441) 26.09.2016
(531) 26.1.2; A26.1.18
(731) CÔNG TY TNHH MITSUHITA ELECTRIC VIỆT NAM (VN)
Số 69, phố Tây Sơn, phường Quang Trung, quận Đống Đa, thành phố Hà Nội

(511) Nhóm 11: Thiết bị và máy làm lạnh, thiết bị và trang bị làm lạnh, tủ lạnh, thùng lạnh, thiết bị lọc nước, máy đun nước, thiết bị và máy để làm sạch nước, đèn đường, lò sưởi [thiết bị sưởi nóng], đèn an toàn.

Nhóm 35: Mua bán: điều hòa, máy giặt, tủ lạnh, tivi, máy bơm, máy khoan, máy phát điện, nồi cơm, ấm đun nước, máy lọc nước, máy xay, máy sấy tóc, máy hút mùi, máy rửa bát, máy sấy bát, bếp ga, bếp điện, bếp từ, máy may, máy pha cà phê, phụ kiện bếp, phụ kiện nhà tắm, đèn các loại, quạt mát, cây nước, lò vi sóng, máy sưởi/đèn sưởi nhà tắm, bình tắm nóng lạnh, nồi áp suất, máy hút bụi, bàn là, máy khử độc rau quả, máy làm sữa chua/kem, bộ bát đĩa cốc, máy phun ẩm, máy lọc không khí, chổi xoay đa năng.

---

(210) **4-2016-19885**

(540)

APOLLO

(220) 01.07.2016
(441) 26.09.2016
(731) CÔNG TY CỔ PHẦN SẢN XUẤT VÀ THƯƠNG MẠI NAM VŨ (VN)
Số 194 Tô Hiệu, phường Trại Cau, quận Lê Chân, thành phố Hải Phòng
(740) Công ty TNHH Tư vấn A & S (A&S CO.,LTD)

(511) Nhóm 21: Thùng đựng gạo.

---

(210) **4-2016-19886**

(540)

MIK

(220) 01.07.2016
(441) 26.09.2016
(731) CÔNG TY TNHH MÁY XÂY DỰNG MIK VIỆT NAM (VN)
Xóm Thượng, xã Thanh Liệt, huyện Thanh Trì, thành phố Hà Nội
(740) Công ty TNHH Tư vấn A & S (A&S CO.,LTD)

(511) Nhóm 35: Mua bán phân phối máy ủi, máy xúc và phụ tùng máy công trình.

---

(210) **4-2016-19888**

(540)

MumMum

(220) 01.07.2016
(441) 26.09.2016
(731) CÔNG TY CỔ PHẦN DƯỢC PHẨM GIA AN (VN)
Số 37 Lê Trung Nghĩa, phường 12, quận Tân Bình, thành phố Hồ Chí Minh
(740) Công ty TNHH Sở hữu trí tuệ AL Nguyên (ALNGUYEN IP CO.,LTD.)

(511) Nhóm 05: Dược phẩm; thực phẩm chức năng dùng trong ngành y.

---

(210) **4-2016-19889**

(540)

AREO

(220) 01.07.2016
(441) 26.09.2016
(531) 26.4.2
(591) Trắng, đỏ
(731) CÔNG TY TNHH SẢN XUẤT THƯƠNG MẠI SÁNG ĐÔNG (VN)
81/11 Năm Châu, phường 11, quận Tân Bình, thành phố Hồ Chí Minh

(511) Nhóm 35: Mua bán: máy hàn, máy cắt, máy mài, máy khoan, máy phát điện, máy sạc bình, máy phun tuyết, máy tháo vỏ xe ô tô xe máy, máy xịt rửa xe, bàn nâng xe máy, máy nén khí, máy bơm nước.

---

(210) **4-2016-19891**

(540)

bp
BEST PRINT

(220) 01.07.2016
(441) 26.09.2016
(531) 26.1.1; A26.1.18; 1.15.15
(591) Trắng, cam, xanh nước biển
(731) CÔNG TY TNHH THƯƠNG MẠI VÀ DỊCH VỤ MỰC IN TOÀN CÁT (VN)
A35 khu Quân Cảng, Ngô Tất Tố, phường 22, quận Bình Thạnh, thành phố Hồ Chí Minh

(511) Nhóm 35: Mua bán thiết bị tin học, máy văn phòng.

---

(210) **4-2016-19892**

(540)

DNA

(220) 01.07.2016
(441) 26.09.2016

(731) CÔNG TY CP DNA CÔNG NGHỆ VÀ TRUYỀN THÔNG (VN)
Số 94 ngõ Chợ Khâm Thiên, phường Trung Phụng, quận Đống Đa, thành phố Hà Nội

(511) Nhóm 35: Đại lý quảng cáo; thông tin kinh doanh; bố trí, sắp đặt, phác thảo cách trình bày trên tài liệu, thực hiện maket cho mục đích quảng cáo; quan hệ công chúng; dịch vụ soạn thảo tài liệu quảng cáo; tư vấn tổ chức và điều hành kinh doanh, cụ thể là tư vấn xây dựng và thương hiệu.

Nhóm 42: Nghiên cứu sinh học; dịch vụ thiết kế bao bì; tạo lập và duy trì trang web hoặc trang tin điện tử cho người khác; thiết kế đồ họa nghệ thuật; thiết kế trang trí nội thất; dịch vụ thiết kế kiểu dáng công nghiệp.

---

(210) **4-2016-19893**

(540)

nantes
DESIGN CLINIC

(220) 01.07.2016
(441) 26.09.2016
(531) 2.9.10; A26.11.8
(591) Trắng, xanh dương, da cam
(731) CÔNG TY TRÁCH NHIỆM HỮU HẠN NANTES (VN)
Số 113 ngõ 97 đường Phạm Ngọc Thạch, phường Kim Liên, quận Đống Đa, thành phố Hà Nội

(511) Nhóm 35: Bán buôn, đại lý ký gửi: máy móc thiết bị y tế, kính xây dựng, gạch ốp lát, thiết bị vệ sinh, hàng gốm sứ, thủy tinh, nước hoa, hàng mỹ phẩm.

---

(210) **4-2016-19894**

(540)

SỨC KHOẺ LÀ VÀNG - GIẤC NGỦ LÀ KIM CƯƠNG

(220) 01.07.2016
(441) 26.09.2016

(731) CÔNG TY TNHH THƯƠNG MẠI - SẢN XUẤT NỆM KIM CƯƠNG (VN)
Số 18B/1E, khu phố Đồng An 2, phường Bình Hòa, thị xã Thuận An, tỉnh Bình Dương

(511) Nhóm 20: Giường; gối; nệm; đệm; đệm lò xo.

Nhóm 24: Khăn phủ giường; vỏ nệm; vỏ đệm; vỏ gối; áo gối; khăn phủ gối.

---

(210) **4-2016-19896**

(540)

KClive

(220) 01.07.2016
(441) 26.09.2016
(531) 1.5.1; 1.15.23
(591) Đen, xanh dương, vàng, đỏ
(731) CÔNG TY CỔ PHẦN NGÔI SAO THỜI TRANG (VN)
30 đường số 5, khu phố 4, xã Bình Hưng, huyện Bình Chánh, thành phố Hồ Chí Minh

(511) Nhóm 16: Truyện tranh; báo chí; sách; tạp chí xuất bản định kỳ; lịch; cuốn sách nhỏ.

Nhóm 25: Áo váy; quần áo; mũ; quần dài; váy; áo khoác ngoài (trang phục).

Nhóm 35: Quảng cáo; đại lý (quảng cáo); cho thuê không gian quảng cáo; dịch vụ quảng cáo trực tuyến trên mạng máy tính; sản xuất phim quảng cáo; dịch vụ giới thiệu sản phẩm trên các phương tiện truyền thông, cho mục đích bán lẻ.

Nhóm 38: Dịch vụ truyền thông tin, truyền tin và hình ảnh có hỗ trợ của máy vi tính; dịch vụ truyền thông tin liên lạc bằng thiết bị đầu cuối (cụ thể là máy vi tính, máy trạm), thông tin về viễn thông liên lạc; dịch vụ nhắn tin (vô tuyến điện thoại hoặc các phương tiện liên lạc điện tử khác); thư điện tử; truyền thư tín và hình ảnh bằng máy vi tính.

Nhóm 41: Trường đào tạo, giáo dục; dịch vụ, câu lạc bộ giải trí giáo dục; tổ chức các cuộc thi [giáo dục và giải trí]; sản xuất phim trên băng hình, sản xuất phim viđêô, hãng phim truyền hình; sản xuất chương trình biểu diễn; xuất bản sách và báo điện tử trực tuyến.

Nhóm 42: Các dịch vụ máy tính, cụ thể là cung cấp việc sử dụng tạm thời các giao diện máy tính không tải xuống được nhằm tạo ra các dịch vụ thông tin cá nhân trực tuyến; cung cấp công cụ tìm kiếm trên internet; thiết kế các bảng chú dẫn thông tin, chú dẫn địa điểm và các nguồn có sẵn trên mạng máy tính cho người khác; dịch vụ cung cấp phương tiện tra cứu cho người khác; cung cấp các trang web trực tuyến theo yêu cầu của khách hàng về các thông tin được người sử dụng xác định, bao gồm các công cụ tra cứu và các liên kết web trực tuyến với các website khác; dịch vụ bản đồ, cụ thể là cung cấp một website và liên kết website về thông tin địa lý, hình ảnh bản đồ và lộ trình chuyến đi.

---

(210) **4-2016-19897**

(540)

OKENGLISH

(220) 01.07.2016
(441) 26.09.2016
(731) CÔNG TY CỔ PHẦN NGÔI SAO THỜI TRANG (VN)
30 đường số 5, khu phố 4, xã Bình Hưng, huyện Bình Chánh, thành phố Hồ Chí Minh

(511) Nhóm 16: Truyện tranh; báo chí; sách; tạp chí xuất bản định kỳ; lịch; cuốn sách nhỏ.
Nhóm 25: Áo váy; quần áo; mũ; quần dài; váy; áo khoác ngoài (trang phục).

Nhóm 35: Quảng cáo; đại lý quảng cáo; cho thuê không gian quảng cáo; dịch vụ quảng cáo trực tuyến trên mạng máy tính; sản xuất phim quảng cáo; dịch vụ giới thiệu sản phẩm trên các phương tiện truyền thông, cho mục đích bán lẻ.

Nhóm 38: Dịch vụ truyền thông tin, truyền tin và hình ảnh có hỗ trợ của máy vi tính; dịch vụ truyền thông tin liên lạc bằng thiết bị đầu cuối (cụ thể là máy vi tính, máy trạm), thông tin về viễn thông liên lạc; dịch vụ nhắn tin (vô tuyến điện thoại hoặc các phương tiện liên lạc điện tử khác); thư điện tử; truyền thư tín và hình ảnh bằng máy vi tính.

Nhóm 41: Trường đào tạo, giáo dục; dịch vụ, câu lạc bộ giải trí giáo dục; tổ chức các cuộc thi [giáo dục và giải trí]; sản xuất phim trên băng hình, sản xuất phim viđêô, hãng phim truyền hình; sản xuất chương trình biểu diễn; xuất bản sách và báo điện tử trực tuyến.

Nhóm 42: Các dịch vụ máy tính, cụ thể là cung cấp việc sử dụng tạm thời các giao diện máy tính không tải xuống được nhằm tạo ra các dịch vụ thông tin cá nhân trực tuyến; cung cấp công cụ tìm kiếm trên internet; thiết kế các bảng chú dẫn thông tin, chú dẫn địa điểm và các nguồn có sẵn trên mạng máy tính cho người khác; dịch vụ cung cấp phương tiện tra cứu cho người khác; cung cấp các trang web trực tuyến theo yêu cầu của khách hàng về các thông tin được người sử dụng xác định, bao gồm các công cụ tra cứu và các liên kết web trực tuyến với các website khác; dịch vụ bản đồ, cụ thể là cung cấp một website và liên kết website về thông tin địa lý, hình ảnh bản đồ và lộ trình chuyến đi.

---

(210) **4-2016-19898**

(540)

(220) 01.07.2016
(441) 26.09.2016
(531) 3.9.1; 1.3.1; A3.9.24; 5.5.4; 26.1.1
(591) Trắng, vàng, xanh nước biển, nâu
(731) CÔNG TY CỔ PHẦN NƯỚC MẮM PHAN THIẾT VÕ GIA VŨ (VN)
Lô C7 khu chế biến nước mắm, phường Phú Hài, thành phố Phan Thiết, tỉnh Bình Thuận

(511) Nhóm 29: Nước mắm, cá và thực phẩm được chế biến từ cá (chả cá).

Nhóm 43: Dịch vụ cung cấp thực phẩm và đồ uống (do cửa hàng thực hiện).

---

(210) **4-2016-19899**

(540)

(220) 01.07.2016
(441) 26.09.2016
(531) 26.2.7; 26.5.1; 3.9.1; 10.3.7; A3.9.24
(591) Vàng, xanh nước biển, đỏ
(731) CÔNG TY CỔ PHẦN NƯỚC MẮM PHAN THIẾT VÕ GIA VŨ (VN)
Lô C7 khu chế biến nước mắm, phường Phú Hài, thành phố Phan Thiết, tỉnh Bình Thuận

(511) Nhóm 29: Nước mắm, cá và thực phẩm được chế biến từ cá (chả cá).

---

(210) **4-2016-19900**

(540)

Card Bring Nicethings

(220) 01.07.2016
(441) 26.09.2016
(531) 26.13.25; 26.2.7
(591) Xanh tím than, xanh lá cây
(731) CÔNG TY TNHH THIẾT KẾ IN ẤN CBN (VN)
Chung cư Thủy Lợi 4, lô A15.8, 205 Nguyễn Xí, phường 26, quận Bình Thạnh, thành phố Hồ Chí Minh

(511) Nhóm 35: Mua bán các phụ kiện làm thiệp, giấy, các loại thiệp.

Nhóm 40: In ấn.

---

(210) **4-2016-19901**

(540)

BLACK STONE

(220) 04.07.2016
(441) 26.09.2016
(731) CÔNG TY TNHH BIG WAVE (VN)
Tầng 17, khối A, tòa nhà Sông Đà, đường Phạm Hùng, phường Mỹ Đình 1, quận Nam Từ Liêm, thành phố Hà Nội

(511) Nhóm 43: Dịch vụ nhà hàng ăn uống.

---

(210) **4-2016-19902**

(540)

LONG VIET

(220) 04.07.2016
(441) 26.09.2016
(531) A26.11.12; 3.7.17
(591) Vàng đậm, đỏ, trắng
(731) CÔNG TY TNHH LONG VIỆT (VN)
229 đường 879 C, ấp Hưng Ngãi, xã Đăng Hưng Phước, huyện Chợ Gạo, tỉnh Tiền Giang

(511) Nhóm 31: Trái thanh long tươi xuất khẩu.

Nhóm 32: Đồ uống, nước ép từ trái thanh long.

Nhóm 35: Kinh doanh (mua bán), xuất nhập khẩu thanh long.

---

(210) **4-2016-19903**

(540)

(220) 04.07.2016
(441) 26.09.2016
(531) 26.3.1; A7.1.11; 7.1.24; 7.3.11; 7.15.22
(591) Đỏ; xanh dương
(731) CÔNG TY TNHH XÂY DỰNG THƯƠNG MẠI NGỌC BẢO (VN)
679A1/7 Nguyễn Kiệm, phường 3, quận Gò Vấp, thành phố Hồ Chí Minh

(511) Nhóm 35: Quảng cáo.

Nhóm 37: Rải nhựa đường; xây dựng; tư vấn xây dựng; cho thuê thiết bị xây dựng; xây dựng nhà máy xí nghiệp; lắp đặt giàn giáo.

Nhóm 39: Vận tải bằng ô tô.

---

(210) **4-2016-19904**

(540)

PERMANTE

(220) 04.07.2016
(441) 26.09.2016
(731) PHẠM VĂN TRỌNG (VN)
Số nhà 14, ngách 131/179, phố Vĩnh Hưng, phường Vĩnh Hưng, quận Hoàng Mai, thành phố Hà Nội
(740) Công ty TNHH Sở hữu trí tuệ INNETCO-Hoàng Phúc (INNETCO CO., LTD)

(511) Nhóm 25: Giày dép; quần áo; mũ (nón); miếng đệm lót giày, tất, thắt lưng trang phục.

---

(210) **4-2016-19905**

(540)

NAKATO

(220) 04.07.2016
(441) 26.09.2016
(731) PHẠM VĂN TRỌNG (VN)
Số nhà 14, ngách 131/179, phố Vĩnh Hưng, phường Vĩnh Hưng, quận Hoàng Mai, thành phố Hà Nội
(740) Công ty TNHH Sở hữu trí tuệ INNETCO-Hoàng Phúc (INNETCO CO., LTD)

(511) Nhóm 25: Giày dép; quần áo; mũ (nón); miếng đệm lót giày, tất, thắt lưng trang phục.

---

(210) **4-2016-19906**

(540)

(220) 04.07.2016
(441) 26.09.2016
(531) 1.13.1; 26.1.2
(591) Đen, xanh
(731) CÔNG TY TNHH XUẤT NHẬP KHẨU TÁC ĐỘNG (VN)
04 Hồ Đắc Di, phường Tây Thạnh, quận Tân Phú, thành phố Hồ Chí Minh

(511) Nhóm 35: Mua bán máy móc, thiết bị lọc nước cho nhà bếp.

---

(210) **4-2016-19907**

(540)

(220) 04.07.2016
(441) 26.09.2016
(531) A7.1.11; 7.1.24; 24.15.1; 26.2.7
(591) Vàng, xanh lá cây, đỏ, trắng
(731) CÔNG TY CỔ PHẦN PHÁT TRIỂN MỸ HIỆP HƯNG (VN)
Lô B2-3-3 khu công nghiệp Nam Thăng Long, phường Thuỵ Phương, quận Bắc Từ Liêm, thành phố Hà Nội

(511) Nhóm 30: Bánh ngọt.

---

(210) **4-2016-19908**

(540)

LIVICOP

(220) 04.07.2016
(441) 26.09.2016
(731) CÔNG TY TNHH VINH CƠ (VN)
505/14 Bến Bình Đông, phường 13, quận 8, thành phố Hồ Chí Minh

(511) Nhóm 21: Đồ gia dụng như: bát, bát loa (tô), đĩa, thố, cốc, khay, đũa, thìa.

---

(210) **4-2016-19910**

(540)

(220) 04.07.2016
(441) 26.09.2016
(531) A5.3.15; A26.11.12
(591) Vàng, đỏ, xanh lá cây
(731) CÔNG TY CỔ PHẦN XUẤT KHẨU THỤY ĐIỂN (VN)
116/10A đường 17, khu phố 4, phường Tân Thuận Tây, quận 7, thành phố Hồ Chí Minh

(511) Nhóm 35: Mua bán phân bón.

---

(210) **4-2016-19914**

(540)

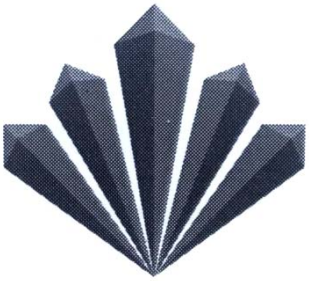

(220) 04.07.2016
(441) 26.09.2016
(531) 10.3.7; 26.15.3; 26.15.15; 26.15.5
(731) CÔNG TY CỔ PHẦN TẬP ĐOÀN PHÁT TRIỂN EMPIRE (VN)
Số 614 đường Lạc Long Quân, phường Nhật Tân, quận Tây Hồ, thành phố Hà Nội

(511) Nhóm 35: Dịch vụ quảng cáo; tư vấn, tổ chức điều hành kinh doanh; tổ chức sự kiện, hội chợ với mục đích thương mại; bán đấu giá; nghiên cứu kinh doanh.

Nhóm 36: Mua bán (kinh doanh) bất động sản; sàn môi giới bất động sản; quản lý bất động sản; cho thuê bất động sản; đầu tư vốn; phân tích tài chính.

Nhóm 37: Dịch vụ xây dựng, hoàn thiện, sửa chữa, lắp đặt các công trình dân dụng, công nghiệp, sân bay, bến cảng, cầu đường, công trình văn hóa, thể thao, khu vui chơi giải trí, khách sạn, khu resort, khu đô thị.

Nhóm 39: Sắp xếp, tổ chức các cuộc đi chơi (du lịch) bằng tàu/thuyền; dịch vụ đặt chỗ (giữ chỗ) trước cho việc đi chơi (du lịch) bằng tàu/thuyền; dịch vụ vận chuyển bằng tàu thủy; dịch vụ hướng dẫn du lịch; vận chuyển hành khách; dịch vụ lái xe; cho thuê xe; bãi đỗ xe; dịch vụ đại lý du lịch; sắp xếp các chuyến đi du lịch và thăm quan; dịch vụ đại lý sắp xếp các chuyến đi.

Nhóm 41: Tổ chức các hoạt động vui chơi, giải trí và các sự kiện xã hội liên quan đến văn hóa, các cuộc thi sắc đẹp, thời trang, giáo dục và thể thao; cung cấp tiện nghi vui chơi giải trí cho các câu lạc bộ (thể thao và sức khỏe); cung cấp dịch vụ thể dục thể hình; cung cấp các dịch vụ câu lạc bộ xã hội liên quan đến văn hoá, làm đẹp (mục đích giải trí), thời trang (mục đích giải trí), giáo dục và thể thao; sắp xếp và tiến hành các hội nghị, hội thảo và triển lãm cho mục đích giải trí, thời trang (mục đích giải trí), làm đẹp (mục đích giải trí), giáo dục, đào tạo, văn hoá và thể thao; dịch vụ tư vấn và thông tin liên quan đến tất cả các dịch vụ nói trên; cung cấp các ấn phẩm điện tử trực tuyến [không tải xuống được]; xuất bản các tạp chí (không dùng mục đích quảng cáo); cung cấp các ấn phẩm điện tử trực tuyến [không tải xuồng được] liên quan đến du lịch, lữ hành; thông tin liên quan đến giải trí, được cung cấp trực tuyến từ một cơ sở dữ liệu máy tính hoặc internet.
Nhóm 44: Cung cấp các dịch vụ tắm khoáng (spa); dịch vụ tắm khoáng (spa) chữa bệnh; dịch vụ tắm hơi; dịch vụ tắm nắng và làm rám nắng cho da; dịch vụ mát xa; dịch vụ chăm sóc sức khỏe liên quan đến mát xa trị liệu; dịch vụ chăm sóc sức khỏe; dịch vụ chăm sóc đẹp; dịch vụ chăm sóc tóc; dịch vụ chăm sóc móng chân, móng tay; thẩm mỹ viện; tiệm cắt tóc; dịch vụ cắm hoa ở cửa hàng hoa; dịch vụ làm giảm cân và/hoặc tăng cân và/hoặc kiểm soát cân nặng; dịch vụ thông tin, tư vấn và cho ý kiến liên quan đến các dịch vụ kể trên.

(210) **4-2016-19915**

(540)

CYCLOVAL

(220) 04.07.2016
(441) 26.09.2016
(731) S.I.A (TENAMYD CANADA) INC (CA)
242, Varry Street, St.Laurent, Quebec, H4N1A3, Canada

(511) Nhóm 05: Dược phẩm và thực phẩm chức năng dùng cho mục đích y tế.

---

(210) **4-2016-19916**

(540)

ADIPIN

(220) 04.07.2016
(441) 26.09.2016
(731) S.I.A (TENAMYD CANADA) INC (CA)
242, Varry Street, St.Laurent, Quebec, H4N1A3, Canada

(511) Nhóm 05: Dược phẩm và thực phẩm chức năng dùng cho mục đích y tế.

---

(210) **4-2016-19917**

(540)

NUCLEOBUVIR

(220) 04.07.2016
(441) 26.09.2016
(731) S.I.A (TENAMYD CANADA) INC (CA)
242, Varry Street, St.Laurent, Quebec, H4N1A3, Canada

(511) Nhóm 05: Dược phẩm và thực phẩm chức năng dùng cho mục đích y tế.

---

(210) **4-2016-19918**

(540)

TRIMECOR MR

(220) 04.07.2016
(441) 26.09.2016
(731) S.I.A (TENAMYD CANADA) INC (CA)
242, Varry Street, St.Laurent, Quebec, H4N1A3, Canada

(511) Nhóm 05: Dược phẩm và thực phẩm chức năng dùng cho mục đích y tế.

---

(210) **4-2016-19919**

(540)

wealthcoach
VÌ MỘT TRIỆU NGƯỜI VIỆT THỊNH VƯỢNG

(220) 04.07.2016
(441) 26.09.2016
(531) A24.15.7; 24.15.21
(591) Vàng, đen, trắng
(731) CÔNG TY TNHH WEALTH COACH (VN)
Tầng 46 tòa tháp Tài Chính Bitexco, Số 2- Hải Triều, phường Bến Nghé, quận 1, thành phố Hồ Chí Minh

(511) Nhóm 41: Trường đào tạo; tổ chức và điều khiển hội nghị; tổ chức và điều khiển hội thảo; giảng dạy; hướng dẫn nghề nghiệp [tư vấn đào tạo hoặc giáo dục]; gia sư.

---

(210) **4-2016-19920**

(540)

(220) 04.07.2016
(441) 26.09.2016
(531) 1.15.15; 26.1.2
(591) Xanh lá cây, xám xanh, hồng, đỏ, trắng, xanh dương
(731) CÔNG TY CỔ PHẦN QUỐC TẾ HOÀNG GIA PHÁT (VN)
Số 60A đường TL 29, tổ 11, khu phố 1, phường Thạnh Lộc, quận 12, thành phố Hồ Chí Minh

(511) Nhóm 21: Phất trần; giỏ đồ dùng khi đi dã ngoại [bao gồm cả bát đĩa]; dụng cụ lau chùi vận hành bằng tay; dụng cụ xay cho mục đích gia đình, vận hành bằng tay; dụng cụ vắt dùng cho cây lau sàn; dụng cụ cho mục đích gia dụng.

---

(210) **4-2016-19921**

(540)

(220) 04.07.2016
(441) 26.09.2016
(531) 24.15.2; A24.15.7
(591) Trắng, xanh dương, đen
(731) CÔNG TY TNHH MỘT THÀNH VIÊN ĐẠI VĨNH HƯNG (VN)
40 Nguyễn Văn Đừng, phường 6, quận 5, thành phố Hồ Chí Minh

(511) Nhóm 07: Thang máy, thiết bị nâng hạ.

---

(210) **4-2016-19922**

(540)

(220) 04.07.2016
(441) 26.09.2016
(531) A20.1.5
(731) CÔNG TY TNHH SƠN CÔNG NGHIỆP THÁI DƯƠNG (VN)
Thửa đất số 303, tờ bản đồ số 22, khu phố Long Bình, phường Khánh Bình, thị xã Tân Uyên, tỉnh Bình Dương
(740) Trung tâm Tư vấn phát triển thương hiệu và chất lượng (CBQ)

(511) Nhóm 02: Sơn.

---

(210) **4-2016-19923**

(540)

(220) 04.07.2016
(441) 26.09.2016
(531) A2.1.24; 6.1.1; 26.1.12; 4.5.4
(731) TEH LIN PROSTHETIC & ORTHOPAEDIC INC. (TW)
No. 7, Wucyuan 7th Rd., Wugu Dist., New Taipei City 248, Taiwan
(740) Văn phòng luật sư Phạm và Liên danh (PHAM & ASSOCIATES)

(511) Nhóm 37: Bảo dưỡng các thiết bị và dụng cụ y tế; sửa chữa máy móc và thiết bị y tế; lắp đặt và bảo dưỡng các thiết bị phục hồi sức khoẻ.

---

(210) **4-2016-19924**

(540)

COSOPT-S

(220) 04.07.2016
(441) 26.09.2016
(731) SANTEN PHARMACEUTICAL CO., LTD. (JP)
3-9-19, Shimoshinjo, Higashiyodogawa-ku, Osaka 533-8651, Japan
(740) Văn phòng luật sư Phạm và Liên danh (PHAM & ASSOCIATES)

(511) Nhóm 05: Chế phẩm dược; giấy thử phản ứng cho mục đích y tế; giấy dầu cho mục đích y tế; bánh được bọc một liều thuốc; vải gạc [dùng trong y tế]; bao con nhộng dùng trong y tế; miếng che mắt bị thương dùng cho mục đích y tế; băng để băng bó tai; băng vệ sinh; băng vệ sinh dạng nút dùng khi có kinh nguyệt; khăn vệ sinh; quần lót vệ sinh; bông thấm hút; cao dán; băng dùng để băng bó; băng để băng vết thương ở dạng lỏng; miếng đệm chăm sóc ngực; chất bổ sung ăn kiêng cho người; chất bổ sung dinh dưỡng; đồ uống ăn kiêng thích hợp cho mục đích y tế; thực phẩm ăn kiêng thích hợp cho mục đích y tế; đồ uống cho trẻ sơ sinh; thực phẩm cho trẻ sơ sinh; chất bổ sung ăn kiêng cho động vật.

---

(210) **4-2016-19925**

(540)

AnGia

(220) 04.07.2016
(441) 26.09.2016
(731) PHÙNG QUỐC HUY (VN)
Thôn Chăm Chỉ, xã Hợp Châu, huyện Tam Đảo, tỉnh Vĩnh Phúc
(740) Công ty TNHH Sở hữu trí tuệ Hải Hân (HAI HAN IP CO., LTD.)

(511) Nhóm 30: Gạo; các sản phẩm chế biến từ gạo ăn liền gồm bún, phở, miến, bánh đa.

Nhóm 35: Mua bán, quảng cáo, xuất nhập khẩu các sản phẩm: gạo, các sản phẩm chế biến từ gạo ăn liền gồm bún, phở, miến, bánh đa.

---

(210) **4-2016-19926**

(540)

SAKAI

(220) 04.07.2016
(441) 26.09.2016
(731) CÔNG TY CỔ PHẦN OHF (VN)
Số 9 ngõ 77/2 phố Ngọc Trục, phường Đại Mỗ, quận Nam Từ Liêm, thành phố Hà Nội

(511) Nhóm 05: Thực phẩm chức năng từ tỏi đen.

Nhóm 29: Tỏi đen đã qua chế biến.

---

(210) **4-2016-19927**

(540)

M - V

NHỰA MINH VY

(220) 04.07.2016
(441) 26.09.2016
(531) 26.4.3
(731) DOANH NGHIỆP TƯ NHÂN THƯƠNG MẠI DỊCH VỤ HUYỀN TRANG (VN)
Số 37, tỉnh lộ 10, ấp Bình Tả 2, xã Đức Hòa Hạ, huyện Đức Hòa, tỉnh Long An

(511) Nhóm 19: Ống nhựa cứng dùng trong xây dựng.

---

(210) **4-2016-19929**

(540)

NATURAL QUEEN

(220) 04.07.2016
(441) 26.09.2016
(531) A5.5.21; A5.5.20; 5.5.16; 4.5.1; 2.3.1
(591) Nâu đất, nâu đen, trắng
(731) CÔNG TY TNHH THƯƠNG MẠI DỊCH VỤ NATURAL QUEEN (VN)
4/24A Bàu Cát 1, phường 14, quận Tân Bình, thành phố Hồ Chí Minh

(511) Nhóm 44: Dịch vụ chăm sóc sức khỏe sắc đẹp; dịch vụ chăm sóc mẹ và bé sau sinh; dịch vụ chăm sóc phụ nữ mang bầu; dịch vụ tắm cho trẻ sơ sinh tại nhà; dịch vụ chăm sóc làm giảm vòng eo sau sinh; dịch vụ tắm hơi.

---

(210) **4-2016-19931**

(540)

HN COSMETICS

(220) 04.07.2016
(441) 26.09.2016
(531) A5.3.13; A5.3.14
(591) Trắng, xanh
(731) CÔNG TY TNHH MỘT THÀNH VIÊN HÓA MỸ PHẨM HỒNG NGỌC (VN)
1118/8 Phạm Thế Hiển, phường 5, quận 8, thành phố Hồ Chí Minh

(511) Nhóm 03: Mỹ phẩm; kem làm trắng da; chế phẩm mỹ phẩm để chăm sóc da; đồ trang điểm; mặt nạ làm đẹp; chế phẩm mỹ phẩm giúp cho người thon thả.

---

(210) **4-2016-19938**

(540)

(220) 04.07.2016
(441) 26.09.2016
(531) A20.1.3; 26.1.1
(591) Nâu
(731) THÁI NGUYỄN ĐĂNG KHOA (VN)
708/1/40 Hồng Bàng, phường 1, quận 11, thành phố Hồ Chí Minh

(511) Nhóm 41: Giáo dục; đào tạo; giải trí; tổ chức các hoạt động thể thao và văn hoá.

---

(210) **4-2016-19939**

(540)

(220) 04.07.2016
(441) 26.09.2016
(531) A24.15.11; 7.15.22; 7.3.2; 26.4.9; 7.1.18; A7.1.9; 7.3.1
(591) Xanh lá cây, trắng, đen
(731) 1. CÔNG TY TNHH LÂM HOÀN VŨ (VN)
333/12/9 Lê Văn Sỹ, phường 1, quận Tân Bình, thành phố Hồ Chí Minh
2. HỒ HẢI LÂM (VN)
5.8 chung cư Bắc Rạch Chiếc, phường Phước Long A, quận 9, thành phố Hồ Chí Minh

(511) Nhóm 16: Tranh ảnh; văn phòng phẩm.

Nhóm 20: Khung tranh ảnh; đồ đạc trong nhà.

---

(210) **4-2016-19940**

(540)

(220) 04.07.2016
(441) 26.09.2016
(531) A1.1.9; A1.1.2; 7.1.6; 16.1.1; 26.11.22
(591) Xanh lam, đỏ, vàng, cam
(731) CÔNG TY CỔ PHẦN TƯ VẤN VÀ XÂY LẮP ĐIỆN BA ĐÌNH (VN)
P1B nhà B1, tập thể Thủ Lệ I, phường Ngọc Khánh, quận Ba Đình, thành phố Hà Nội

(511) Nhóm 09: Trạm biến áp hợp bộ trung hạ áp.

---

(210) **4-2016-19942**

(540)

Kohan

(220) 04.07.2016
(441) 26.09.2016

(591) Xanh lá cây
(731) CÔNG TY TNHH KOHAN VIỆT NAM (VN)
Số 1, phố Kim Đồng, phường Giáp Bát, quận Hoàng Mai, thành phố Hà Nội

(511) Nhóm 20: Gối, đệm.

Nhóm 24: Chăn, ga trải giường, vỏ gối, vỏ đệm, khăn mặt, khăn tắm.

Nhóm 35: Mua bán: chăn, ga, gối, đệm, vỏ gối, vỏ đệm, khăn mặt, khăn tắm.

Nhóm 42: Thiết kế: chăn, ga, gối, đệm, vỏ gối, vỏ đệm, khăn mặt, khăn tắm.

---

(210) **4-2016-19943**

(540)

AC-ONIC

(220) 04.07.2016
(441) 26.09.2016

(731) CÔNG TY TNHH HÓA SINH Á CHÂU (VN)
Số 551/132 Lê Quang Định, phường 1, quận Gò Vấp, thành phố Hồ Chí Minh
(740) Công ty Luật TNHH Thắng Phạm và Cộng sự (IP-MARK ASIA LAW FIRM)

(511) Nhóm 01: Phân bón; thuốc kích thích sinh trưởng cho cây trồng.

---

(210) **4-2016-19944**

(540)

HC101

(220) 04.07.2016
(441) 26.09.2016
(531) A5.3.15; A5.5.20; 26.1.2; A26.11.12
(591) Đen, trắng, hồng, xanh lá mạ, xanh lá cây nhạt
(731) CÔNG TY TNHH HÓA SINH Á CHÂU (VN)
Số 551/132 Lê Quang Định, phường 1, quận Gò Vấp, thành phố Hồ Chí Minh
(740) Công ty Luật TNHH Thắng Phạm và Cộng sự (IP-MARK ASIA LAW FIRM)

(511) Nhóm 01: Phân bón; thuốc kích thích sinh trưởng cho cây trồng.

---

(210) **4-2016-19945**

(540)

SIEUTONIC

(220) 04.07.2016
(441) 26.09.2016
(731) CÔNG TY TNHH HÓA SINH Á CHÂU (VN)
Số 551/132 Lê Quang Định, phường 1, quận Gò Vấp, thành phố Hồ Chí Minh
(740) Công ty Luật TNHH Thắng Phạm và Cộng sự (IP-MARK ASIA LAW FIRM)

(511) Nhóm 01: Phân bón; thuốc kích thích sinh trưởng cho cây trồng.

---

(210) **4-2016-19946**

(540)

ACCAMO

(220) 04.07.2016
(441) 26.09.2016
(731) CÔNG TY TNHH HÓA SINH Á CHÂU (VN)
Số 551/132 Lê Quang Định, phường 1, quận Gò Vấp, thành phố Hồ Chí Minh
(740) Công ty Luật TNHH Thắng Phạm và Cộng sự (IP-MARK ASIA LAW FIRM)

(511) Nhóm 01: Phân bón; thuốc kích thích sinh trưởng cho cây trồng.

---

(210) **4-2016-19947**

(540)

DECOMED

(220) 04.07.2016
(441) 26.09.2016
(731) CÔNG TY CỔ PHẦN USM HEALTHCARE (VN)
59 đường Bạch Đằng, phường 2, quận Tân Bình, thành phố Hồ Chí Minh

(511) Nhóm 10: Thiết bị và dụng cụ y tế; đồ đựng thích hợp cho dụng cụ y tế; bộ lọc tia cực tím cho mục đích y tế; đèn cho mục đích y tế.

Nhóm 35: Buôn bán dược phẩm, dược chất, hóa chất dùng trong sản xuất thuốc, thực phẩm dinh dưỡng dùng trong y tế, thực phẩm chức năng, trang thiết bị y tế và dụng cụ y tế, vật tư y tế, mua bán điện cực dán y tế, đệm chống loét, giường hỗ trợ bệnh nhân liệt; mua bán cây giống dược liệu, dược liệu tươi; quảng cáo và giới thiệu sản phẩm; dịch vụ tư vấn quản lý kinh doanh.

---

(210) **4-2016-19951**

(540)

only Premium ®

(220) 04.07.2016
(441) 26.09.2016
(531) A5.3.13; A5.3.15
(731) CÔNG TY CỔ PHẦN KIM VÀ KIM (VN)
84A- 86 Vành Đai Trong, phường Bình Trị Đông B, quận Bình Tân, thành phố Hồ Chí Minh

(511) Nhóm 29: Kim chi; các loại rau củ được muối hoặc ngâm dấm như dưa leo, ngó sen, đậu; mắm nêm, mắm cá, nước mắm, thịt bò khô, cá khô, chà bông (ruốc), đậu phụ đóng gói, sữa đậu nành, giăm bông, pa-tê, xúc xích; cá đã qua chế biến, thịt đã qua chế biến.

Nhóm 30: Cà phê, chè (trà), ca cao, cà phê nhân tạo, gạo, lúa mạch đã bóc vỏ, mì ăn liền, các loại gia vị như bột nêm (gia vị), muối ăn, đường (thực phẩm), nước đường (kẹo đắng, gia vị) thuộc nhóm này.

Nhóm 31: Các loại rau củ còn tươi thuộc nhóm này như: cải bắp thảo tươi, củ hành, ớt, bầu, bí, nấm.

Nhóm 32: Các sản phẩm nước uống, nước uống hỗn hợp thuộc nhóm này (tất cả là đồ uống không cồn) .

Nhóm 35: Mua bán: kim chi, các loại rau củ được muối hoặc ngâm dấm như: dưa leo, ngó sen, đậu, mắm nêm, mắm cá, nước mắm, thịt bò khô, cá khô, chà bông (ruốc), đậu phụ đóng gói, sữa đậu nành, giăm bông, pa-tê, xúc xích, cá đã qua chế biến, thịt đã qua chế biến; mua bán: cà phê, chè (trà), ca cao, cà phê nhân tạo, gạo, lúa mạch đã bóc vỏ, mì ăn liền, các loại gia vị như, bột nêm (gia vị), muối ăn, đường (thực phẩm), nước đường (kẹo đắng, gia vị); mua bán: các loại rau củ thuộc nhóm này như: cải bắp thảo tươi, củ hành, ớt, bầu, bí, nấm; mua bán: các sản phẩm nước uống, nước uống hỗn hợp.

Nhóm 39: Dịch vụ đóng gói như: đóng gói chè (trà), cà phê.

Nhóm 40: Dịch vụ gia công cà phê [cho người khác] như: rang, xay; gia công chè (trà) [cho người khác].

Nhóm 43: Dịch vụ nhà hàng ăn uống.

---

(210) **4-2016-19955**

(540) Hipidi

(220) 04.07.2016
(441) 26.09.2016
(531) A26.11.8
(731) CÔNG TY TNHH HIPIDI (VN)
Số 153/135 Điện Biên Phủ, phường 15, quận Bình Thạch, thành phố Hồ Chí Minh

(511) Nhóm 25: Áo mưa; đồ đi ở chân; giày; giày cao su; giày ống; ủng lửng; trang phục.

---

(210) **4-2016-19957**

(540) KOOL 3

(220) 04.07.2016
(441) 26.09.2016
(731) CÔNG TY CỔ PHẦN THỰC PHẨM HANCO (VN)
Ấp 5, tỉnh lộ 9, xã Bình Mỹ, huyện Củ Chi, thành phố Hồ Chí Minh
(740) Công ty TNHH Sở hữu trí tuệ Thảo Thọ Quyến (INVENCO)

(511) Nhóm 30: Cà phê; trà; cacao; bánh, kẹo, gia vị thực phẩm.

Nhóm 32: Bia; nước khoáng (không dùng trong y tế); nước có ga; đồ uống không có cồn; đồ uống hoa quả; nước ép hoa quả (không cồn); đồ uống có hương vị cà phê.

---

(210) **4-2016-19958**

(540)

(220) 04.07.2016
(441) 26.09.2016
(531) 1.5.1
(591) Đỏ tươi, xanh dương, trắng
(731) CÔNG TY TNHH ĐẦU TƯ SẢN XUẤT THÁI BÌNH DƯƠNG (VN)
Phòng 406 nhà 262, phố Nguyễn Huy Tưởng, phường Thanh Xuân Trung, quận Thanh Xuân, thành phố Hà Nội

(511) Nhóm 02: Sơn.

---

(210) **4-2016-19959**

(540)

(220) 04.07.2016
(441) 26.09.2016
(531) 1.5.1
(591) Đỏ đun, xanh dương
(731) CÔNG TY TNHH ĐẦU TƯ SẢN XUẤT THÁI BÌNH DƯƠNG (VN)
Phòng 406 nhà 262, phố Nguyễn Huy Tưởng, phường Thanh Xuân Trung, quận Thanh Xuân, thành phố Hà Nội

(511) Nhóm 02: Sơn.

---

(210) **4-2016-19960**

(540)

(220) 04.07.2016
(441) 26.09.2016
(531) 3.7.1; 3.7.16; A3.7.24; 26.15.15
(591) Đỏ đun, xanh dương, cam
(731) CÔNG TY TNHH ĐẦU TƯ SẢN XUẤT THÁI BÌNH DƯƠNG (VN)
Phòng 406 nhà 262, phố Nguyễn Huy Tưởng, phường Thanh Xuân Trung, quận Thanh Xuân, thành phố Hà Nội

(511) Nhóm 02: Sơn.

---

(210) **4-2016-19961**

(540)

(220) 04.07.2016
(441) 26.09.2016
(531) 3.7.1; 3.7.16; A3.7.24; 26.1.2
(591) Xanh dương, xanh da trời
(731) CÔNG TY TNHH ĐẦU TƯ SẢN XUẤT THÁI BÌNH DƯƠNG (VN)
Phòng 406 nhà 262, phố Nguyễn Huy Tưởng, phường Thanh Xuân Trung, quận Thanh Xuân, thành phố Hà Nội

(511) Nhóm 02: Sơn.

---

(210) **4-2016-19962**

(540)

(220) 04.07.2016
(441) 26.09.2016
(531) 1.3.1; 26.4.1; 3.7.17; 20.7.1
(591) Đỏ, xanh dương, trắng
(731) CÔNG TY LUẬT TNHH GIẢI PHÁP VIỆT (VN)
90B Trần Quốc Toản, phường 8, quận 3, thành phố Hồ Chí Minh

(511) Nhóm 45: Dịch vụ pháp lý, bao gồm cả các dịch vụ được cung cấp bởi các luật sư cho các cá nhân, tập thể, tổ chức và doanh nghiệp; dịch vụ tư vấn pháp lý trong các lĩnh vực đầu tư, tài chính, ngân hàng, chứng khoán, doanh nghiệp, thương mại hợp đồng, mua bán và sáp nhập, thuế, kế toán, hình sự, dân sự, đất đai, xây dựng, lao động, dịch vụ tranh tụng; tư vấn sở hữu trí tuệ; dịch vụ đăng ký tên miền; dịch vụ nghiên cứu pháp luật; dịch vụ li-xăng sở hữu trí tuệ; dịch vụ tranh tụng.

---

(210) **4-2016-19963**

(540)

(220) 04.07.2016
(441) 26.09.2016
(531) 26.1.2; A26.1.18
(591) Xanh da trời, đỏ
(731) CÔNG TY TNHH SẢN XUẤT THƯƠNG MẠI MAY HẠNH HÂN (VN)
261/37/21A Chu Văn An, phường 12, quận Bình Thạnh, thành phố Hồ Chí Minh

(511) Nhóm 25: Quần áo, giày dép, mũ nón thuộc nhóm này.

---

(210) **4-2016-19964**

(540)

(220) 04.07.2016
(441) 26.09.2016
(531) 26.4.4; 26.4.9; A25.7.3
(731) CÔNG TY CỔ PHẦN DƯỢC PHẨM NHẬT NAM (VN)
Nhà số 4, ngõ 346, phường Cổ Nhuế 2, quận Bắc Từ Liêm, thành phố Hà Nội

(511) Nhóm 05: Dược phẩm; thực phẩm chức năng.

---

(210) **4-2016-19965**

(540)

(220) 04.07.2016
(441) 26.09.2016
(531) 26.1.1; A26.1.24; A26.1.18
(731) CÔNG TY CỔ PHẦN DƯỢC PHẨM NHẬT NAM (VN)
Nhà số 4, ngõ 346, phường Cổ Nhuế 2, quận Bắc Từ Liêm, thành phố Hà Nội

(511) Nhóm 05: Dược phẩm; thực phẩm chức năng.

---

(210) **4-2016-19966**

(540)

(220) 04.07.2016
(441) 26.09.2016
(731) CÔNG TY CỔ PHẦN DƯỢC PHẨM NHẬT NAM (VN)
Nhà số 4, ngõ 346, phường Cổ Nhuế 2, quận Bắc Từ Liêm, thành phố Hà Nội

(511) Nhóm 05: Dược phẩm; thực phẩm chức năng.

---

(210) **4-2016-19967**

(540)

(220) 04.07.2016
(441) 26.09.2016
(731) MR. SHAMDATH RAGOEBIER (SR)
Dr. Sophi Redmondstraat 176 B, Paramaribo, Rep. Suriname
(740) Công ty TNHH Đại Tín và Liên Danh (DAITIN AND ASSOCIATES CO.,LTD)

(511) Nhóm 34: Thuốc lá; thuốc lá điếu; vật dụng dành cho người hút thuốc, cụ thể là ống đầu lọc, ống đựng xì gà, đầu lọc cho thuốc lá, ống dùng cho thuốc lá điếu; diêm.

---

(210) **4-2016-19968**

(540)

(220) 04.07.2016
(441) 26.09.2016
(531) 5.7.3; 26.1.1; A26.1.18
(591) Xanh lá mạ, vàng nâu, trắng
(731) CÔNG TY TNHH TRÚC THIỆN MỸ (VN)
Số 284 Trần Phú, phường Ba Đình, thành phố Thanh Hoá, tỉnh Thanh Hoá
(740) DNTN Dịch vụ thương mại và sở hữu công nghiệp Song Ngọc (I.P.T.S.)

(511) Nhóm 35: Mua bán bánh, kẹo, mứt, đường, sữa, cà phê, ca cao, nước uống tinh khiết, nước ngọt, nước ép trái cây, nước giải khát, gạo, bột mì, thạch rau câu, bột rau câu, gia vị, đồ gia vị.

---

(210) **4-2016-19969**

(540)

ETRANS

(220) 04.07.2016
(441) 26.09.2016
(731) CÔNG TY CỔ PHẦN ĐẦU TƯ KINH DOANH PHÚ GIA (VN)
Số nhà 250, đường Mê Linh, phường Liên Bảo, thành phố Vĩnh Yên, tỉnh Vĩnh Phúc
(740) DNTN Dịch vụ thương mại và sở hữu công nghiệp Song Ngọc (I.P.T.S.)

(511) Nhóm 42: Thiết kế phần mềm máy tính.

---

(210) **4-2016-19973**

(540)

(220) 04.07.2016
(441) 26.09.2016
(531) 26.15.15; 7.1.24
(731) CÔNG TY CỔ PHẦN ĐẦU TƯ SẢN XUẤT THƯƠNG MẠI HÀ NỘI GAS (VN)
Số 36B, ngõ 38, Quang Trung, tổ 8, phường La Khê, quận Hà Đông, thành phố Hà Nội
(740) Công ty TNHH Sở hữu trí tuệ VIPATCO (VIPATCO CO., LTD.)

(511) Nhóm 35: Mua bán gas, bếp gas, linh kiện phụ tùng thay thế bếp gas, bình gas.

---

(210) **4-2016-19974**

(540)

(220) 04.07.2016
(441) 26.09.2016
(591) Vàng, đỏ, trắng, đen
(731) NGUYỄN VŨ THỊ HẢI ÂU (VN)
45/15 khu phố 3 A, phường Thạnh Lộc, quận 1, thành phố Hồ Chí Minh

(511) Nhóm 43: Nhà hàng ăn uống.

---

(210) **4-2016-19975**

(540)

(220) 04.07.2016
(441) 26.09.2016
(531) 2.3.1; A2.3.2; 5.5.13; A5.5.21
(591) Tím hồng, trắng, đen
(731) CÔNG TY TNHH VENUS BEAUTY (VN)
579/68 Quang Trung, phường 11, quận Gò Vấp, thành phố Hồ Chí Minh

(511) Nhóm 03: Mỹ phẩm.

---

(210) **4-2016-19976**

(540)

(220) 04.07.2016
(441) 26.09.2016
(531) 26.4.2; A26.11.12
(591) Trắng, đỏ, nâu
(731) CÔNG TY TNHH THẠCH HÙNG (VN)
685/66/53L Xô Viết Nghệ Tĩnh, phường 26, quận Bình Thạnh, thành phố Hồ Chí Minh

(511) Nhóm 34: Thuốc lá.

---

(210) **4-2016-19977**

(540)

Ngọc Nhất

(220) 04.07.2016
(441) 26.09.2016
(731) CÔNG TY CỔ PHẦN DƯỢC PHẨM AN ĐÔNG (VN)
124 Lương Trúc Đàm, phường Hiệp Tân, quận Tân Phú, thành phố Hồ Chí Minh
(740) Công ty TNHH Sở hữu trí tuệ và Công nghệ Thủ Đô (CAPITAL IP&T CO.LTD.)

(511) Nhóm 05: Dược phẩm; thực phẩm chức năng; thực phẩm dinh dưỡng dùng trong y tế; nước súc miệng dùng cho mục đích y tế; dung dịch làm sạch khử khuẩn sát trùng dùng cho mục đích y tế; nước tắm thảo dược cho trẻ em dùng cho mục đích y tế.

---

(210) **4-2016-19978**

(540)

QMMEDIKIDHA

(220) 04.07.2016
(441) 26.09.2016
(731) CÔNG TY CỔ PHẦN THƯƠNG MẠI DƯỢC PHẨM QUANG MINH (VN)
Số 4A Lò Lu, phường Trường Thạnh, quận 9, thành phố Hồ Chí Minh
(740) Công ty TNHH Sở hữu trí tuệ và Công nghệ Thủ Đô (CAPITAL IP&T CO.LTD.)

(511) Nhóm 05: Dược phẩm; thực phẩm chức năng; thực phẩm dinh dưỡng dùng trong y tế; nước súc miệng dùng cho mục đích y tế; dung dịch làm sạch khử khuẩn sát trùng dùng cho mục đích y tế; nước tắm thảo dược cho trẻ em dùng cho mục đích y tế.

---

(210) **4-2016-19979**

(540)

(220) 04.07.2016
(441) 26.09.2016
(531) 26.1.2; 25.5.25; 1.15.23; A3.13.4
(591) Đỏ, vàng, trắng, xám, đen, xanh, vàng nhạt, xám, xanh tím than
(731) CÔNG TY CỔ PHẦN DƯỢC LIỆU & VẬT TƯ Y TẾ HẢI PHÒNG (VN)
Số 31/51 Phạm Tử Nghi, phường Vĩnh Niệm, quận Lê Chân, thành phố Hải Phòng
(740) Công ty TNHH Sở hữu trí tuệ và Công nghệ Thủ Đô (CAPITAL IP&T CO.LTD.)

(511) Nhóm 05: Dược phẩm; thực phẩm chức năng; thực phẩm dinh dưỡng dùng trong y tế; nước súc miệng dùng cho mục đích y tế; dung dịch làm sạch khử khuẩn sát trùng dùng cho mục đích y tế; nước tắm thảo dược cho trẻ em dùng cho mục đích y tế.

---

(210) **4-2016-19980**

(540)

BOBODENT

(220) 04.07.2016
(441) 26.09.2016
(731) CÔNG TY CỔ PHẦN DƯỢC PHẨM HOA THIÊN PHÚ (VN)
10 Nguyễn Cửu Đàm, phường Tân Sơn Nhì, quận Tân Phú, thành phố Hồ Chí Minh
(740) Công ty TNHH Sở hữu trí tuệ và Công nghệ Thủ Đô (CAPITAL IP&T CO.LTD.)

(511) Nhóm 03: Mỹ phẩm; kem dưỡng da; dầu gội đầu; sữa tắm; xà phòng; chất tẩy rửa không chứa thuốc dùng cho mục đích vệ sinh.

---

(210) **4-2016-19981**

(540)

OTASAT

(220) 04.07.2016
(441) 26.09.2016

(731) CÔNG TY CỔ PHẦN DƯỢC PHẨM HOA THIÊN PHÚ (VN)
10 Nguyễn Cửu Đàm, phường Tân Sơn Nhì, quận Tân Phú, thành phố Hồ Chí Minh

(740) Công ty TNHH Sở hữu trí tuệ và Công nghệ Thủ Đô (CAPITAL IP&T CO.LTD.)

(511) Nhóm 03: Mỹ phẩm; kem dưỡng da; dầu gội đầu; sữa tắm; xà phòng; chất tẩy rửa không chứa thuốc dùng cho mục đích vệ sinh.

---

(210) **4-2016-19982**

(540)

ALCATOS

(220) 04.07.2016
(441) 26.09.2016

(731) CÔNG TY CỔ PHẦN DƯỢC PHẨM HOA THIÊN PHÚ (VN)
10 Nguyễn Cửu Đàm, phường Tân Sơn Nhì, quận Tân Phú, thành phố Hồ Chí Minh

(740) Công ty TNHH Sở hữu trí tuệ và Công nghệ Thủ Đô (CAPITAL IP&T CO.LTD.)

(511) Nhóm 03: Mỹ phẩm; kem dưỡng da; dầu gội đầu; sữa tắm; xà phòng; chất tẩy rửa không chứa thuốc dùng cho mục đích vệ sinh.

---

(210) **4-2016-19983**

(540)

(220) 04.07.2016
(441) 26.09.2016
(531) 2.5.6; 1.15.11; 10.5.25; 24.1.1
(591) Trắng, xanh dương, vàng, vàng cam, tím, vàng nâu, đen, nâu, đỏ, tím nhạt, đen, xám, xanh dương nhạt, tím hồng

(731) CÔNG TY CỔ PHẦN DIANA UNICHARM (VN)
Khu công nghiệp Vĩnh Tuy, đường Lĩnh Nam, phường Vĩnh Hưng, quận Hoàng Mai, thành phố Hà Nội

(740) Công ty TNHH Sở hữu trí tuệ và Công nghệ Thủ Đô (CAPITAL IP&T CO.LTD.)

(511) Nhóm 05: Tã giấy cho trẻ em.

---

(210) **4-2016-19984**

(540)

(220) 04.07.2016
(441) 26.09.2016
(531) 24.1.1; 25.1.6; 2.5.6; 10.5.25
(591) Trắng, xanh dương, vàng, vàng cam, tím, vàng, nâu, đen, nâu đỏ, tím nhạt, đen, xám, xanh dương nhạt
(731) CÔNG TY CỔ PHẦN DIANA UNICHARM (VN)
Khu công nghiệp Vĩnh Tuy, đường Lĩnh Nam, phường Vĩnh Hưng, quận Hoàng Mai, thành phố Hà Nội
(740) Công ty TNHH Sở hữu trí tuệ và Công nghệ Thủ Đô (CAPITAL IP&T CO.LTD.)

(511) Nhóm 05: Tã giấy cho trẻ em.

---

(210) **4-2016-19985**

(540)

(220) 04.07.2016
(441) 26.09.2016
(531) 2.9.1; 2.5.6; 24.1.1; 25.1.6
(591) Trắng, xanh dương, vàng, vàng cam, tím, vàng, nâu, đen, nâu đỏ, tím nhạt, đen, xám, xanh dương nhạt
(731) CÔNG TY CỔ PHẦN DIANA UNICHARM (VN)
Khu công nghiệp Vĩnh Tuy, đường Lĩnh Nam, phường Vĩnh Hưng, quận Hoàng Mai, thành phố Hà Nội
(740) Công ty TNHH Sở hữu trí tuệ và Công nghệ Thủ Đô (CAPITAL IP&T CO.LTD.)

(511) Nhóm 05: Tã giấy cho trẻ em.

---

(210) **4-2016-19986**

(540)

(220) 04.07.2016
(441) 26.09.2016
(531) A9.3.14; 10.5.25; 2.7.9; 2.9.1
(591) Trắng, xanh dương, vàng, vàng cam, tím, vàng, nâu, đen, nâu đỏ, tím nhạt, đen, xám, xanh dương nhạt
(731) CÔNG TY CỔ PHẦN DIANA UNICHARM (VN)
Khu công nghiệp Vĩnh Tuy, đường Lĩnh Nam, phường Vĩnh Hưng, quận Hoàng Mai, thành phố Hà Nội
(740) Công ty TNHH Sở hữu trí tuệ và Công nghệ Thủ Đô (CAPITAL IP&T CO.LTD.)

(511) Nhóm 05: Tã giấy cho trẻ em.

---

(210) **4-2016-19987**

(540)

SAIKUMI

(220) 04.07.2016
(441) 26.09.2016

(731) CÔNG TY CỔ PHẦN BẢO VỆ THỰC VẬT SÀI GÒN (VN)
Nguyễn Văn Quỳ khu phố 1, phường Tân Thuận Đông, quận 7, thành phố Hồ Chí Minh

(740) Công ty TNHH Sở hữu trí tuệ và Công nghệ Thủ Đô (CAPITAL IP&T CO.LTD.)

(511) Nhóm 05: Thuốc bảo vệ thực vật như: thuốc trừ bệnh cây trồng; thuốc trừ sâu; thuốc diệt cỏ; thuốc diệt trừ rầy nâu; thuốc diệt nấm mốc.

---

(210) **4-2016-19988**

(540)

ZHONGYUAN

(220) 04.07.2016
(441) 26.09.2016
(531) 1.3.1; A26.11.8
(591) Đen, đỏ
(731) CÔNG TY TRÁCH NHIỆM HỮU HẠN LÝ NAM DƯƠNG (VN)
Lô 58 D đường số 5, khu công nghiệp Đà Nẵng, quận Sơn Trà, thành phố Đà Nẵng

(511) Nhóm 07: Máy nông nghiệp; công cụ nông nghiệp (trừ dụng cụ thao tác thủ công); phụ tùng máy nông nghiệp: bơm, kim phun, ti bơm; má phanh không dùng cho xe cộ, xéc măng phanh không dùng cho xe cộ.

---

(210) **4-2016-19989**

(540)

ĐỨC TÍN
Nơi đặt niềm tin, ân nhân mọi người

(220) 04.07.2016
(441) 26.09.2016
(531) 2.9.1; 24.13.1; 20.5.7; 26.1.1
(731) LÊ ĐỨC TÍN (VN)
7 lô A cư xá Bùi Minh Trực, phường 5, quận 8, thành phố Hồ Chí Minh

(511) Nhóm 44: Phòng khám đa khoa.

---

(210) **4-2016-19990**

(540)

(220) 04.07.2016
(441) 26.09.2016
(531) 26.1.2; 3.7.11; 3.7.16; 5.7.3
(731) DOANH NGHIỆP TƯ NHÂN NHỰT QUỐC LINH (VN)
Ấp An Thạnh, xã Đông Hòa Hiệp, huyện Cái Bè, tỉnh Tiền Giang

(511) Nhóm 30: Gạo.

---

(210) **4-2016-19991**

(540)

KissA

(220) 04.07.2016
(441) 26.09.2016
(531) A26.11.12
(731) CÔNG TY CỔ PHẦN GIẢI PHÁP THƯƠNG MẠI Á CHÂU (VN)
376 Võ Văn Tần, phường 05, quận 3, thành phố Hồ Chí Minh

(511) Nhóm 03: Mỹ phẩm.

---

(210) **4-2016-19992**

(540)

Gia Long
CORPORATION
Thách thức vượt thời gian

(220) 04.07.2016
(441) 26.09.2016
(531) 4.3.3
(731) CÔNG TY CỔ PHẦN ĐẦU TƯ VÀ XÂY DỰNG ĐỊA ỐC GIA LONG (VN)
867 Kinh Dương Vương, phường An Lạc, quận Bình Tân, thành phố Hồ Chí Minh

(511) Nhóm 36: Dịch vụ mua bán nhà đất, dịch vụ môi giới bất động sản.

---

(210) **4-2016-19993**

(540)

ZQB

(220) 04.07.2016
(441) 26.09.2016
(731) CÔNG TY TNHH MỘT THÀNH VIÊN THƯƠNG MẠI ZQB (VN)
174/65/120 Thái Phiên, phường 8, quận 11, thành phố Hồ Chí Minh
(740) Công ty TNHH Trần Hữu Nam và Đồng sự (TRAN H.N & ASS.)

(511) Nhóm 11: Đèn led dùng để chiếu sáng; đèn điện.

---

(210) **4-2016-19994**

(540)

BERIOZA

(220) 04.07.2016
(441) 26.09.2016

(731) CÔNG TY TNHH TM SANA (VN)
P808-T8-27 Huỳnh Thúc Kháng, phường Láng Hạ, quận Đống Đa, thành phố Hà Nội

(511) Nhóm 32: Các loại đồ uống không có cồn; đồ uống hoa quả không cồn và nước ép hoa quả.

---

(210) **4-2016-19995**

(540)

FREETALK

(220) 04.07.2016
(441) 26.09.2016
(591) Trắng, đỏ
(731) CÔNG TY CỔ PHẦN ANH NGỮ TOÀN CẦU (VN)
Số 149 Trung Kính, phường Yên Hoà, quận Cầu Giấy, thành phố Hà Nội

(511) Nhóm 41: Dịch vụ giáo dục; cung cấp dịch vụ giáo dục trực tuyến; dịch vụ thông tin giáo dục; dịch vụ khảo thí giáo dục; khóa đào tạo từ xa; dịch vụ cung cấp xuất bản phẩm điện tử trực tuyến (có thể tải xuống).

---

(210) **4-2016-19997**

(540)

(220) 04.07.2016
(441) 26.09.2016
(531) 1.15.11; 2.9.1
(591) Trắng, hồng, tím, xanh
(731) UNI-CHARM CORPORATION (JP)
182, Shimobun, Kinsei-cho, Shikokuchuo-shi, Ehime-ken, Japan
(740) Công ty TNHH T&T INVENMARK Sở hữu trí tuệ Quốc tế (T&T INVENMARK CO., LTD.)

(511) Nhóm 05: Tã lót dùng cho trẻ em; quần tã dùng cho trẻ em; tã hoặc tã lót dùng một lần làm bằng giấy hoặc xen-lu-lô dùng cho trẻ em; tã hoặc tã lót dạng quần dùng cho trẻ em làm bằng giấy hoặc xen-lu-lô; tã lót của trẻ em; quần tã tập cho em bé tự đi vệ sinh; chế phẩm dược và chế phẩm thú y; chế phẩm vệ sinh dùng cho mục đích y tế; chất ăn kiêng và thực phẩm ăn kiêng dùng cho mục đích y tế hoặc thú y; thực phẩm cho em bé; chất bổ sung ăn kiêng cho người và động vật; cao dán, vật liệu băng bó; vật liệu hàn răng; vật liệu in dấu răng; thuốc khử trùng; chế phẩm diệt sâu bọ; thuốc diệt nấm; thuốc diệt cỏ; miếng đệm lót ngực cho con bú; giấy ướt tẩm nước dược phẩm; băng dùng để băng bó; bông thấm hút; gạc dùng để băng bó; giấy dầu cho mục đích y tế; bánh xốp chứa dược phẩm

dùng trong y tế; lactoza (đường sữa); sữa bột công thức (dùng cho trẻ sơ sinh); miếng che mắt dùng cho mục đích y tế; băng tai; mặt nạ vệ sinh.

---

(210) **4-2016-19999**

(540)

HEATWAVE

(220) 04.07.2016
(441) 26.09.2016

(731) HW GROUP PTE. LTD. (SG)
65A Jalan Tenteram, #04-01 St. Michael's Industrial Estate, Singapore 328958

(740) Công ty TNHH Dương và Đồng sự (DUONG & PARTNERS CO.,LTD.)

(511) Nhóm 25: Giầy dép (trang phục); quần áo (trang phục); đồ đội đầu (trang phục).

---

(210) **4-2016-20000**

(540)

NEM THANH XUÂN
ÔNG MÍNH TRẢI

(220) 04.07.2016
(441) 26.09.2016

(731) LA THANH ĐÔNG (VN)
267/TB, ấp Tân Bình, xã Tân Thành, huyện Lai Vung, tỉnh Đồng Tháp

(511) Nhóm 29: Nem chua.

---

(210) **4-2016-20001**

(540)

TỨ TUYỆT

(220) 04.07.2016
(441) 26.09.2016

(731) CÔNG TY CỔ PHẦN CÔNG NGHỆ THỰC PHẨM CHÂU Á (VN)
Số 8, đường TS15, khu công nghiệp Tiên Sơn, xã Hoàn Sơn, huyện Tiên Du, tỉnh Bắc Ninh

(740) Công ty TNHH Tầm nhìn và Liên danh (VISION & ASSOCIATES CO.LTD.)

(511) Nhóm 30: Mì ăn liền, phở ăn liền, cháo ăn liền, bún, bánh đa, hủ tiếu.

---

(210) **4-2016-20002**

(540)

invinc

(220) 04.07.2016
(441) 26.09.2016

(731) CÔNG TY CỔ PHẦN DƯỢC PHẨM NHẬT NAM (VN)
Nhà số 4, ngõ 346, phường Cổ Nhuế 2, quận Bắc Từ Liêm, thành phố Hà Nội

(740) Công ty TNHH Sở hữu trí tuệ Vàng (GINTASSET CO., LTD.)

(511) Nhóm 10: Bao cao su; trang thiết bị và dụng cụ y tế.

---

(210) **4-2016-20003**

(540)

(220) 04.07.2016
(441) 26.09.2016

(731) CÔNG TY TNHH SẮC VIỆT (VN)
Số 177/213 Thiên Lôi, phường Vĩnh Niệm, quận Lê Chân, thành phố Hải Phòng

(740) Công ty TNHH Sở hữu trí tuệ Vàng (GINTASSET CO., LTD.)

(511) Nhóm 39: Dịch vụ vận tải đa phương tiện; dịch vụ chuyển phát nhanh thư tín và hàng hóa.

---

(210) **4-2016-20004**

(540)

(220) 04.07.2016
(441) 26.09.2016
(531) 3.4.13; A3.4.4; 3.4.1
(731) CÔNG TY TNHH NEUMANN GRUPPE VIỆT NAM (VN)
Khu công nghiệp An Phước, huyện Long Thành, tỉnh Đồng Nai
(740) Công ty Luật TNHH WINCO (WINCO LAW FIRM)

(511) Nhóm 30: Cà phê; trà (chè); ca cao.

---

(210) **4-2016-20005**

(540)

(220) 04.07.2016
(441) 26.09.2016
(531) 3.2.1; A3.2.24
(731) CÔNG TY TNHH NEUMANN GRUPPE VIỆT NAM (VN)
Khu công nghiệp An Phước, huyện Long Thành, tỉnh Đồng Nai
(740) Công ty Luật TNHH WINCO (WINCO LAW FIRM)

(511) Nhóm 30: Cà phê; trà (chè); ca cao.

---

(210) **4-2016-20006**

(540)

SOK

(220) 04.07.2016
(441) 26.09.2016

(731) GUANGDONG JINLI ELECTRICAL APPLIANCE CO., LTD. (CN)
East of Dawan Bridge, Longzhou Road, Leliu Town, Shunde District, Foshan City, Guangdong Province, China

(740) Công ty TNHH Sở hữu trí tuệ ACTIP (ACTIP IP LIMITED)

(511) Nhóm 09: Cáp dẫn điện; công tắc điện; bộ chỉnh độ sáng của đèn, dùng điện; bộ nắn dòng điện; phích cắm dùng cho thiết bị điện; phích cắm, ổ cắm và các bộ phận tiếp xúc khác [bộ nối điện]; chấn lưu đèn; hộp phân phối điện; chuông cửa dùng điện; tắc te; đèn báo hiệu.

Nhóm 11: Đèn điện; đèn chiếu sáng treo trần; đèn trang trí; bóng đèn; đèn ánh sáng tán xạ; giá đỡ chụp đèn; đèn chiếu sáng dùng cho ô tô; đèn dùng khí đốt; quạt thông gió, không phải là bộ phận của mô tơ, động cơ và máy móc; chụp đèn dùng cho đèn âm trần; đui đèn điện; chụp đèn; đèn âm trần; trụ/chân đế đèn; đèn trần; đèn chiếu sáng dạng tấm/bảng; đèn tiết kiệm năng lượng; đèn an toàn; đèn chiếu sáng dùng khi khẩn cấp hoặc có sự cố; thiết bị chiếu sáng dùng đi ốt phát quang (LED).

---

(210) **4-2016-20007**

(540)

HỌC LÀ VUI

(220) 04.07.2016
(441) 26.09.2016
(531) ; A25.7.8; 25.7.25; 3.5.19; 3.2.1; 3.2.9
(591) Đỏ, cam, xanh dương, vàng, nâu, xanh lá cây, tím, hồng, nâu, kem, trắng, đen

(731) CÔNG TY CỔ PHẦN MỸ THUẬT GIA LONG (VN)
63 Lý Chính Thắng, phường 8, quận 3, thành phố Hồ Chí Minh

(511) Nhóm 35: Mua bán đồ chơi trẻ em.

---

(210) **4-2016-20008**

(540)

AmloAPC

(220) 04.07.2016
(441) 26.09.2016

(731) CÔNG TY CỔ PHẦN DƯỢC PHẨM AMPHARCO U.S.A (VN)
Khu công nghiệp Nhơn Trạch 3, xã Hiệp Phước, huyện Nhơn Trạch, tỉnh Đồng Nai

(740) Công ty TNHH Nam Việt và Liên danh (VIPCO)

(511) Nhóm 05: Dược phẩm; thực phẩm chức năng.

---

(210) **4-2016-20009**

(540)

AcneAPC

(220) 04.07.2016
(441) 26.09.2016
(731) CÔNG TY CỔ PHẦN DƯỢC PHẨM AMPHARCO U.S.A (VN)
Khu công nghiệp Nhơn Trạch 3, xã Hiệp Phước, huyện Nhơn Trạch, tỉnh Đồng Nai
(740) Công ty TNHH Nam Việt và Liên danh (VIPCO)

(511) Nhóm 05: Dược phẩm; thực phẩm chức năng.

---

(210) **4-2016-20010**

(540)

DolAPC

(220) 04.07.2016
(441) 26.09.2016
(731) CÔNG TY CỔ PHẦN DƯỢC PHẨM AMPHARCO U.S.A (VN)
Khu công nghiệp Nhơn Trạch 3, xã Hiệp Phước, huyện Nhơn Trạch, tỉnh Đồng Nai
(740) Công ty TNHH Nam Việt và Liên danh (VIPCO)

(511) Nhóm 05: Dược phẩm; thực phẩm chức năng.

---

(210) **4-2016-20011**

(540)

IbuAPC

(220) 04.07.2016
(441) 26.09.2016
(731) CÔNG TY CỔ PHẦN DƯỢC PHẨM AMPHARCO U.S.A (VN)
Khu công nghiệp Nhơn Trạch 3, xã Hiệp Phước, huyện Nhơn Trạch, tỉnh Đồng Nai
(740) Công ty TNHH Nam Việt và Liên danh (VIPCO)

(511) Nhóm 05: Dược phẩm; thực phẩm chức năng.

---

(210) **4-2016-20012**

(540)

DeconAPC

(220) 04.07.2016
(441) 26.09.2016
(731) CÔNG TY CỔ PHẦN DƯỢC PHẨM AMPHARCO U.S.A (VN)
Khu công nghiệp Nhơn Trạch 3, xã Hiệp Phước, huyện Nhơn Trạch, tỉnh Đồng Nai
(740) Công ty TNHH Nam Việt và Liên danh (VIPCO)

(511) Nhóm 05: Dược phẩm; thực phẩm chức năng.

---

(210) **4-2016-20013**

(540)

XyzAPC

(220) 04.07.2016
(441) 26.09.2016

(731) CÔNG TY CỔ PHẦN DƯỢC PHẨM AMPHARCO U.S.A (VN)
Khu công nghiệp Nhơn Trạch 3, xã Hiệp Phước, huyện Nhơn Trạch, tỉnh Đồng Nai

(740) Công ty TNHH Nam Việt và Liên danh (VIPCO)

(511) Nhóm 05: Dược phẩm; thực phẩm chức năng.

---

(210) **4-2016-20014**

(540)

LukaAPC

(220) 04.07.2016
(441) 26.09.2016

(731) CÔNG TY CỔ PHẦN DƯỢC PHẨM AMPHARCO U.S.A (VN)
Khu công nghiệp Nhơn Trạch 3, xã Hiệp Phước, huyện Nhơn Trạch, tỉnh Đồng Nai

(740) Công ty TNHH Nam Việt và Liên danh (VIPCO)

(511) Nhóm 05: Dược phẩm; thực phẩm chức năng.

---

(210) **4-2016-20015**

(540)

CoughAPC

(220) 04.07.2016
(441) 26.09.2016

(731) CÔNG TY CỔ PHẦN DƯỢC PHẨM AMPHARCO U.S.A (VN)
Khu công nghiệp Nhơn Trạch 3, xã Hiệp Phước, huyện Nhơn Trạch, tỉnh Đồng Nai

(740) Công ty TNHH Nam Việt và Liên danh (VIPCO)

(511) Nhóm 05: Dược phẩm; thực phẩm chức năng.

---

(210) **4-2016-20016**

(540)

MIA

(220) 04.07.2016
(441) 26.09.2016
(591) Xám
(731) CÔNG TY TNHH MIA DESIGN STUDIO (VN)
Số 311B Bình Quới, phường 28, quận Bình Thạnh, thành phố Hồ Chí Minh
(740) Công ty TNHH Nam Việt và Liên danh (VIPCO)

(511) Nhóm 37: Xây dựng công trình dân dụng và công nghiệp; tư vấn xây dựng; thông tin về xây dựng; giám sát việc xây dựng công trình; lắp đặt và sửa chữa thiết bị điện.

Nhóm 42: Thiết kế kiến trúc; kiến trúc; tư vấn kiến trúc; thiết kế quy hoạch đô thị; thiết kế trang trí nội ngoại thất; thiết lập các bản vẽ xây dựng.

---

(210) **4-2016-20019**

(540)

Xây dắp niềm tin cộng đồng

(220) 04.07.2016
(441) 26.09.2016
(531) A7.1.11; 7.1.24; 26.5.1
(591) Vàng
(731) CÔNG TY CỔ PHẦN TỔNG CÔNG TY ĐẦU TƯ TECCO (VN)
Số 65 đường Linh Đông, phường Linh Đông, quận Thủ Đức, thành phố Hồ Chí Minh

(511) Nhóm 35: Tư vấn đấu thầu; tư vấn quản lý dự án; quảng cáo; bán đấu giá; khảo sát kinh doanh thương mại; thăm dò dư luận.

Nhóm 36: Định giá bất động sản; tư vấn tài chính; quản lý tài chính; môi giới bất động sản; quản lý bất động sản; cho thuê bất động sản.
Nhóm 37: Tư vấn xây dựng công trình dân dụng; tư vấn xây dựng công trình công nghiệp; giám sát xây dựng công trình dân dụng; giám sát xây dựng công trình công nghiệp; thi công công trình công nghiệp; thi công công trình dân dụng.

Nhóm 39: Vận chuyển hàng hóa, kho hàng hóa, đóng gói và lưu giữ hàng hoá; môi giới vận tải; dịch vụ bốc xếp hàng hóa và khai thác cầu cảng; dịch vụ cho thuê kho bãi, cầu cảng; hậu cần vận tải.

Nhóm 41: Dịch vụ giải trí; tổ chức các cuộc thi (giáo dục hoặc giải trí); tổ chức các cuộc thi thể thao; khoá đào tạo từ xa; sắp xếp và tiến hành hội nghị; tổ chức triển lãm cho mục đích giáo dục hoặc văn hoá.

Nhóm 42: Kiến trúc; thẩm tra thiết kế; thiết kế công trình cơ điện; thiết kế công trình xây dựng dân dụng; thiết kế công trình xây dựng công nghiệp; thẩm tra dự toán công trình.

Nhóm 43: Cho thuê chỗ ở tạm thời; dịch vụ cung cấp thức ăn, đồ uống do nhà hàng thực hiện; nhà nghỉ du lịch; cho thuê phòng họp; nhà hàng ăn uống; dịch vụ khách sạn.

Nhóm 44: Thẩm mỹ viện; dịch vụ khám chữa bệnh; thiết kế cảnh quan vườn hoa và công viên

---

(210) **4-2016-20020**

(540)

DREAM HOME

(220) 04.07.2016
(441) 26.09.2016
(731) CÔNG TY CỔ PHẦN ĐẦU TƯ CĂN NHÀ MƠ ƯỚC (VN)
331 khu phố 4, Trần Xuân Soạn, phường Tân Kiểng, quận 7, thành phố Hồ Chí Minh
(740) Công ty TNHH Trường Xuân (AGELESS CO.,LTD.)

(511) Nhóm 36: Đại lý bất động sản; môi giới bất động sản; quản lý bất động sản; dịch vụ nhà ở [sở hữu bất động sản]; cho thuê bất động sản; định giá bất động sản.

Nhóm 37: Thông tin về xây dựng; tư vấn xây dựng; cho thuê thiết bị xây dựng; xây dựng nhà máy, xí nghiệp; dịch vụ xây dựng; giám sát việc xây dựng công trình.

---

(210) **4-2016-20021**

(540)

NSV

(220) 04.07.2016
(441) 26.09.2016
(531) A26.11.8; 26.4.4; 26.4.7
(591) Xanh đen, ghi
(731) CÔNG TY TNHH NATSTEELVINA (VN)
Lưu Xá, phường Cam Giá, thành phố Thái Nguyên, tỉnh Thái Nguyên
(740) Công ty TNHH Trường Xuân (AGELESS CO.,LTD.)

(511) Nhóm 06: Thép dạng thô hoặc bán thành phẩm; hợp kim thép; thép đúc; phôi thép; ống thép; vật liệu xây dựng bằng kim loại.

---

(210) **4-2016-20022**

(540)

Baqiya

(220) 04.07.2016
(441) 26.09.2016
(731) ZHENG YUSHENG (CN)
No.119, Pingyangshan Village, Nanjing Town, Puning City, Guangdong Province, China
(740) Công ty TNHH Trường Xuân (AGELESS CO.,LTD.)

(511) Nhóm 25: Quần áo; quần áo lót; bộ quần áo tắm; giày; khăn quàng cổ; trang phục dệt kim.

---

(210) **4-2016-20023**

(540)

YANQINA

(220) 04.07.2016
(441) 26.09.2016

(731) YANYUANQING (CN)
No.2, Building 72, GongQiaoJinYuan East Fourth Street, Xiashan Street, Chaonan District, Shantou City, Guangdong Province, China

(740) Công ty TNHH Trường Xuân (AGELESS CO.,LTD.)

(511) Nhóm 03: Sữa tắm dịu nhẹ; son môi; chất làm bóng môi; kem bôi lông mi mắt (mát- ca-ra); mỹ phẩm; bút chì kẻ lông mày.

---

(210) **4-2016-20026**

(540)

NUGORT

(220) 04.07.2016
(441) 26.09.2016

(731) CÔNG TY TNHH THƯƠNG MẠI DỊCH VỤ NGUYỄN GIA (VN)
529/20 Huỳnh Văn Bánh, phường 14, quận Phú Nhuận, thành phố Hồ Chí Minh

(740) Công ty TNHH Sở hữu trí tuệ AL Nguyên (ALNGUYEN IP CO.,LTD.)

(511) Nhóm 05: Dược phẩm; thực phẩm chức năng dùng trong ngành y.

---

(210) **4-2016-20027**

(540)

NUGON

(220) 04.07.2016
(441) 26.09.2016

(731) CÔNG TY TNHH THƯƠNG MẠI DỊCH VỤ NGUYỄN GIA (VN)
529/20 Huỳnh Văn Bánh, phường 14, quận Phú Nhuận, thành phố Hồ Chí Minh

(740) Công ty TNHH Sở hữu trí tuệ AL Nguyên (ALNGUYEN IP CO.,LTD.)

(511) Nhóm 05: Dược phẩm; thực phẩm chức năng dùng trong ngành y.

---

(210) **4-2016-20028**

(540)

TONUTRIA

(220) 04.07.2016
(441) 26.09.2016

(731) CÔNG TY TNHH THƯƠNG MẠI DỊCH VỤ NGUYỄN GIA (VN)
529/20 Huỳnh Văn Bánh, phường 14, quận Phú Nhuận, thành phố Hồ Chí Minh

(740) Công ty TNHH Sở hữu trí tuệ AL Nguyên (ALNGUYEN IP CO.,LTD.)

(511) Nhóm 05: Dược phẩm; thực phẩm chức năng dùng trong ngành y.

---

(210) **4-2016-20029**

(540)

CAVIGOR

(220) 04.07.2016
(441) 26.09.2016

(731) CÔNG TY TNHH THƯƠNG MẠI DỊCH VỤ NGUYỄN GIA (VN)
529/20 Huỳnh Văn Bánh, phường 14, quận Phú Nhuận, thành phố Hồ Chí Minh

(740) Công ty TNHH Sở hữu trí tuệ AL Nguyên (ALNGUYEN IP CO.,LTD.)

(511) Nhóm 05: Dược phẩm; thực phẩm chức năng dùng trong ngành y.

---

(210) **4-2016-20030**

(540)

GLORIAN

(220) 04.07.2016
(441) 26.09.2016

(731) CÔNG TY TNHH THƯƠNG MẠI DỊCH VỤ NGUYỄN GIA (VN)
529/20 Huỳnh Văn Bánh, phường 14, quận Phú Nhuận, thành phố Hồ Chí Minh

(740) Công ty TNHH Sở hữu trí tuệ AL Nguyên (ALNGUYEN IP CO.,LTD.)

(511) Nhóm 05: Dược phẩm; thực phẩm chức năng dùng trong ngành y.

---

(210) **4-2016-20031**

(540)

GELIA

(220) 04.07.2016
(441) 26.09.2016

(731) CÔNG TY TNHH THƯƠNG MẠI DỊCH VỤ NGUYỄN GIA (VN)
529/20 Huỳnh Văn Bánh, phường 14, quận Phú Nhuận, thành phố Hồ Chí Minh

(740) Công ty TNHH Sở hữu trí tuệ AL Nguyên (ALNGUYEN IP CO.,LTD.)

(511) Nhóm 05: Dược phẩm; thực phẩm chức năng dùng trong ngành y.

---

(210) **4-2016-20032**

(540)

GENEFORT

(220) 04.07.2016
(441) 26.09.2016

(731) CÔNG TY TNHH THƯƠNG MẠI DỊCH VỤ NGUYỄN GIA (VN)
529/20 Huỳnh Văn Bánh, phường 14, quận Phú Nhuận, thành phố Hồ Chí Minh

(740) Công ty TNHH Sở hữu trí tuệ AL Nguyên (ALNGUYEN IP CO.,LTD.)

(511) Nhóm 05: Dược phẩm; thực phẩm chức năng dùng trong ngành y.

---

(210) **4-2016-20033**

(540)

82x Placenta

(220) 04.07.2016
(441) 26.09.2016
(531) A24.15.7
(591) Đen, đỏ
(731) PHAN THỊ LAN HƯƠNG (VN)
Phòng 1602, nhà 17T5, khu đô thị Trung Hòa Nhân Chính, thành phố Hà Nội

(740) Công ty TNHH Sở hữu trí tuệ PADEMARK (PADEMARK CO.,LTD.)

(511) Nhóm 05: Thực phẩm chức năng như: nước uống collagen, nước uống nhau thai heo.

---

(210) **4-2016-20034**

(540)

ZetsurinBusho

(220) 04.07.2016
(441) 26.09.2016

(731) PHAN THỊ LAN HƯƠNG (VN)
Phòng 1602, nhà 17T5, khu đô thị Trung Hòa Nhân Chính, thành phố Hà Nội

(740) Công ty TNHH Sở hữu trí tuệ PADEMARK (PADEMARK CO.,LTD.)

(511) Nhóm 05: Thực phẩm chức năng.

---

(210) **4-2016-20035**

(540)

(220) 04.07.2016
(441) 26.09.2016
(531) 25.7.20; A26.11.12; 26.11.3
(591) Đen, trắng, vàng
(731) CÔNG TY TNHH MZEBRA (VN)
1D58 khu 1D, Chung cư Skygarden 1, Nguyễn Văn Linh, phường Tân Phong, quận 7, thành phố Hồ Chí Minh
(740) Công ty TNHH Sở hữu trí tuệ PADEMARK (PADEMARK CO.,LTD.)

(511) Nhóm 03: Mỹ phẩm, kem mỹ phẩm; chế phẩm mỹ phẩm làm cho người thon thả; chế phẩm mỹ phẩm để tắm; chế phẩm mỹ phẩm để chăm sóc da.

Nhóm 18: Túi xách tay; ví bỏ túi; ba lô; túi du lịch; cặp da.

Nhóm 25: Thắt lưng [trang phục]; quần áo; áo váy; quần áo may sẵn; giày nữ; giày nam.

---

(210) **4-2016-20036**

(540)

KHÁNH NGỌC

(220) 04.07.2016
(441) 26.09.2016
(731) CÔNG TY TNHH THƯƠNG MẠI VIỆT TRUNG (VN)
Khu 1, thị trấn Thổ Tang, huyện Vĩnh Tường, tỉnh Vĩnh Phúc
(740) Công ty TNHH Nam Việt và Liên danh (VIPCO)

(511) Nhóm 20: Võng nôi trẻ em bằng điện.

---

(210) **4-2016-20037**

(540)

Venoben

(220) 04.07.2016
(441) 26.09.2016
(731) CÔNG TY TNHH REFASO (VN)
Số 22 Hồ Biểu Chánh, phường 11, quận Phú Nhuận, thành phố Hồ Chí Minh
(740) Công ty TNHH Nam Việt và Liên danh (VIPCO)

(511) Nhóm 05: Dược phẩm và thực phẩm chức năng dùng cho mục đích y tế.

---

(210) **4-2016-20038**

(540)

Venbeli

(220) 04.07.2016
(441) 26.09.2016

(731) CÔNG TY TNHH REFASO (VN)
Số 22 Hồ Biểu Chánh, phường 11, quận Phú Nhuận, thành phố Hồ Chí Minh

(740) Công ty TNHH Nam Việt và Liên danh (VIPCO)

(511) Nhóm 05: Dược phẩm và thực phẩm chức năng dùng cho mục đích y tế.

---

(210) **4-2016-20039**

(540)

Natuflon

(220) 04.07.2016
(441) 26.09.2016

(731) CÔNG TY TNHH REFASO (VN)
Số 22 Hồ Biểu Chánh, phường 11, quận Phú Nhuận, thành phố Hồ Chí Minh

(740) Công ty TNHH Nam Việt và Liên danh (VIPCO)

(511) Nhóm 05: Dược phẩm và thực phẩm chức năng dùng cho mục đích y tế.

---

(210) **4-2016-20040**

(540)

Natuflora

(220) 04.07.2016
(441) 26.09.2016

(731) CÔNG TY TNHH REFASO (VN)
Số 22 Hồ Biểu Chánh, phường 11, quận Phú Nhuận, thành phố Hồ Chí Minh

(740) Công ty TNHH Nam Việt và Liên danh (VIPCO)

(511) Nhóm 05: Dược phẩm và thực phẩm chức năng dùng cho mục đích y tế.

---

(210) **4-2016-20041**

(540)

Natunat

(220) 04.07.2016
(441) 26.09.2016

(731) CÔNG TY TNHH REFASO (VN)
Số 22 Hồ Biểu Chánh, phường 11, quận Phú Nhuận, thành phố Hồ Chí Minh

(740) Công ty TNHH Nam Việt và Liên danh (VIPCO)

(511) Nhóm 05: Dược phẩm và thực phẩm chức năng dùng cho mục đích y tế.

---

(210) **4-2016-20046**

(540)

(220) 04.07.2016
(441) 26.09.2016
(531) A5.3.13; 1.15.15
(591) Đen, trắng, xanh lá mạ, đỏ
(731) WANG, GUO-LIANG (TW)
No. 6-1, Lane 233, Minquan Road, West District, Taichung City 403, Taiwan
(740) Công ty Tư vấn đầu tư và chuyển giao công nghệ (INVESTCONSULT)

(511) Nhóm 30: Đồ uống làm từ trà; đồ uống làm từ cà phê; đồ uống làm từ ca cao; bánh qui; bánh putđing; kem lạnh.

Nhóm 35: Tư vấn quản lý doanh nghiệp như nhượng quyền thương mại; dịch vụ đại lý xuất nhập khẩu; bán lẻ đồ uống; bán lẻ trà; bán lẻ thực phẩm; quảng cáo.

Nhóm 43: Nhà hàng ăn uống; quán rượu nhỏ; cung cấp thức ăn và đồ uống (dịch vụ nhà hàng); dịch vụ cung cấp thức ăn và đồ uống do nhà hàng thực hiện; dịch vụ khách sạn.

---

(210) **4-2016-20048**

(540)

(220) 04.07.2016
(441) 26.09.2016
(531) 3.9.1; A3.9.24; 26.1.1
(591) Xanh dương, xanh dương nhạt, trắng
(731) CÔNG TY CỔ PHẦN THỰC PHẨM CÁT HẢI (VN)
Lô P-3, đường số 7, KCN Long Hậu mở rộng, xã Long Hậu, huyện Cần Giuộc, tỉnh Long An
(740) Công ty Cổ phần Sở hữu công nghiệp INVESTIP (INVESTIP)

(511) Nhóm 29: Thủy sản sơ chế đông lạnh và bảo quản; thủy sản tinh chế (đã chế biến); thủy sản tẩm bột.

Nhóm 35: Mua bán: thực phẩm chế biến, thực phẩm đông lạnh, thủy sản tinh chế.

---

(210) **4-2016-20049**

(540)

(220) 04.07.2016
(441) 26.09.2016
(531) 26.1.2; A26.1.18; 26.1.7
(591) Đỏ, hồng, vàng, xanh lá cây, trắng
(731) CÔNG TY TRÁCH NHIỆM HỮU HẠN MỘT THÀNH VIÊN THƯƠNG MẠI DỊCH VỤ HÓA DẦU HTH (VN)
330B Hoàng Quốc Việt, phường An Bình, quận Ninh Kiều, thành phố Cần Thơ
(740) Công ty Cổ phần Sở hữu công nghiệp INVESTIP (INVESTIP)

(511) Nhóm 04: Dầu mỏ; dầu nhờn.

Nhóm 35: Mua bán dầu mỏ; mua bán dầu nhờn.

---

(210) **4-2016-20050**

(540)

(220) 04.07.2016
(441) 26.09.2016
(531) 1.3.1; A1.3.20; 1.7.6; A1.7.20
(591) Nhũ vàng, trắng
(731) CÔNG TY TNHH DEAURA (VN)
Nhà 69, ngõ 40, phố Tạ Quang Bửu, phường Bách Khoa, quận Hai Bà Trưng, thành phố Hà Nội

(511) Nhóm 44: Dịch vụ trị liệu; thẩm mỹ viện; dịch vụ xoa bóp; dịch vụ chăm sóc sức khoẻ; thẩm mỹ viện tóc; dịch vụ trị liệu bằng cách xoa bóp dầu thơm.

---

(210) **4-2016-20051**

(540)

(220) 04.07.2016
(441) 26.09.2016
(531) 3.7.17; A3.7.24
(731) CÔNG TY TNHH MỘT THÀNH VIÊN SẢN XUẤT THƯƠNG MẠI GIAI MỸ (VN)
180/1/6 Phạm Phú Thứ, phường 04, quận 6, thành phố Hồ Chí Minh

(511) Nhóm 25: Quần áo, giày dép; mũ nón; thắt lưng (trang phục); cà vạt; tất (vớ).

---

(210) **4-2016-20052**

(540)

(220) 04.07.2016
(441) 26.09.2016
(531) 26.1.6; 26.2.7
(591) Ghi đá, hồng đậm, cam, xanh cốm, xanh dương
(731) NGUYỄN THỊ THU HIỀN (VN)
Số 13 ABC phố Hàng Chuối, phường Phạm Đình Hổ, quận Hai Bà Trưng, thành phố Hà Nội

(511) Nhóm 25: Quần áo; đồ đi chân (trang phục); đồ đội đầu (trang phục); thắt lưng (trang phục); khăn quàng (trang phục); tất chân (trang phục).

---

(210) **4-2016-20053**

(540)

GATHER

(220) 04.07.2016
(441) 26.09.2016
(731) PHẠM QUANG TÚ (VN)
P 1105 N2C khu đô thị Trung Hòa - Nhân Chính, phường Nhân Chính, quận Thanh Xuân, thành phố Hà Nội

(511) Nhóm 25: Quần áo, quần áo bơi; váy; giầy dép (thuộc nhóm này), mũ đội đầu (thuộc nhóm này); khăn quàng cổ (trang phục).

---

(210) **4-2016-20057**

(540)

(220) 05.07.2016
(441) 26.09.2016
(531) 26.13.1; 6.1.2; A5.1.16; 2.1.2; A2.1.16; 23.1.1
(591) Ghi, đen, vàng, xanh lá cây
(731) CÔNG TY CỔ PHẦN VTC DỊCH VỤ DI ĐỘNG (VN)
Số 65, phố Lạc Trung, phường Vĩnh Tuy, quận Hai Bà Trưng, thành phố Hà Nội
(740) Công ty Cổ phần 2NG và Cộng sự (2NG PARTNERS JSC.)

(511) Nhóm 09: Phần mềm trò chơi máy tính; chương trình máy vi tính [phần mềm có thể tải xuống được]; phần mềm máy tính [ghi sẵn]; phần mềm ứng dụng máy vi tính, có thể tải về; phim hoạt hình; chương trình điều hành máy vi tính, ghi sẵn.

Nhóm 28: Trò chơi; trò chơi chỉ chơi trong nhà, trò chơi đông người; thiết bị trò chơi cầm tay có màn hình tinh thể lỏng.

Nhóm 41: Dịch vụ giải trí; dịch vụ cung cấp trò chơi trực tuyến từ mạng máy tính; thông tin giải trí, thông tin về nơi giải trí; sản xuất các chương trình phát thanh và truyền hình, dàn dựng chương trình phát thanh và truyền hình; sản xuất chương trình biểu diễn, dàn dựng chương trình biểu diễn; giải trí trên truyền hình.

---

(210) **4-2016-20058**

(540)

(220) 05.07.2016
(441) 26.09.2016
(531) 2.1.2; A2.1.16; 26.13.1
(591) Ghi, vàng, đỏ, xanh lá cây
(731) CÔNG TY CỔ PHẦN VTC DỊCH VỤ DI ĐỘNG (VN)
Số 65, phố Lạc Trung, phường Vĩnh Tuy, quận Hai Bà Trưng, thành phố Hà Nội
(740) Công ty Cổ phần 2NG và Cộng sự (2NG PARTNERS JSC.)

(511) Nhóm 09: Phần mềm trò chơi máy tính; chương trình máy vi tính [phần mềm có thể tải xuống được]; phần mềm máy tính [ghi sẵn]; phần mềm ứng dụng máy vi tính, có thể tải về; phim hoạt hình; chương trình điều hành máy vi tính, ghi sẵn.

Nhóm 28: Trò chơi; trò chơi chỉ chơi trong nhà, trò chơi đông người; thiết bị trò chơi cầm tay có màn hình tinh thể lỏng.

Nhóm 41: Dịch vụ giải trí; dịch vụ cung cấp trò chơi trực tuyến từ mạng máy tính; thông tin giải trí, thông tin về nơi giải trí; sản xuất các chương trình phát thanh và truyền hình, dàn dựng chương trình phát thanh và truyền hình; sản xuất chương trình biểu diễn, dàn dựng chương trình biểu diễn; giải trí trên truyền hình.

---

(210) **4-2016-20059**

(540)

VIDANA

(220) 05.07.2016
(441) 26.09.2016

(731) TỔNG CÔNG TY THUỐC LÁ VIỆT NAM (VN)
Tầng 4,5,6,7 tòa nhà Central Offce Building (Phú Điền), 83A Lý Thường Kiệt, phường Trần Hưng Đạo, quận Hoàn Kiếm, thành phố Hà Nội

(511) Nhóm 34: Thuốc lá; xì gà.

---

(210) **4-2016-20065**

(540)

TALIDA

(220) 05.07.2016
(441) 26.09.2016
(531) 26.3.23; A26.11.9; 24.15.21; 3.7.11
(591) Đỏ
(731) CÔNG TY TNHH TALIDA (VN)
90/28 Trần Văn Ơn, phường Tân Sơn Nhì, quận Tân Phú, thành phố Hồ Chí Minh

(511) Nhóm 06: Lưới nhôm; trần nhôm; lam chắn nắng bằng nhôm.

Nhóm 35: Mua bán các sản phẩm sau: lưới nhôm, trần nhôm, lam chắn nắng bằng nhôm.

---

(210) **4-2016-20067**

(540)

BUCHA BEAT

(220) 05.07.2016
(441) 26.09.2016

(731) TRỊNH VĂN TRƯỜNG (VN)
P2407, tòa A, Keangnam, quận Nam Từ Liêm, thành phố Hà Nội

(511) Nhóm 43: Nhà hàng dịch vụ cung cấp đồ ăn: bún chả.

---

(210) **4-2016-20068**

(540)

(220) 05.07.2016
(441) 26.09.2016
(531) 24.15.21; A24.15.7; 26.4.1; A26.4.18
(591) Đen, trắng, vàng
(731) NGUYỄN VĂN DŨNG (VN)
Chung cư Bemes, Kiến Hưng, quận Hà Đông, thành phố Hà Nội

(511) Nhóm 28: Dụng cụ tập luyện, máy để tập thể dục.

---

(210) **4-2016-20069**

(540)

(220) 05.07.2016
(441) 26.09.2016
(531) 26.1.9; 1.13.1; 1.5.1
(591) Vàng, xanh dương, trắng
(731) CÔNG TY TNHH TIDA KIM (VN)
432/14/32 Xô Viết Nghệ Tĩnh, phường 25, quận Bình Thạnh, thành phố Hồ Chí Minh

(511) Nhóm 35: Mua bán nông sản, thực phẩm, cà phê, trà (chè), gạo, gạo nếp, đậu xanh, đậu đỏ, đậu đen, đậu nành, đậu hà lan, lạc (đậu phộng), đậu trắng, vừng (mè), hạt tiêu, sen, mãng cầu ta, mãng cầu xiêm, nhàu, chuối, tía tô, dừa, gấc, thanh long, ớt, gừng, nghệ, nha đam, ngô (bắp), khoai lang, dứa (khóm), chanh dây, dâu, măng cụt, hồng, mâm xôi, lan (bạch cập), sầu riêng, đu đủ, nấm, tỏi, cacao, sữa dê, nhãn, điều, trầm hương, bơ, xoài, dâu tằm, chanh, yến, cam, quýt, ổi, mít, bưởi, chôm chôm, quế, đại hồi, tiểu hồi, hành, đường, muối, mỳ, sâm, yến sào, hương (nhang), tinh dầu, hương liệu, cao su, dưa hấu, nho, táo, lê, khế, cà rốt, bí.

---

(210) **4-2016-20070**

(540)

(220) 05.07.2016
(441) 26.09.2016
(531) 26.3.1; 7.1.24; A7.1.12; A7.5.8
(591) Đỏ, đen
(731) CÔNG TY TNHH MỘT THÀNH VIÊN QUẢN LÝ KINH DOANH NHÀ THÀNH PHỐ HỒ CHÍ MINH. (VN)
49 Trần Quốc Thảo, phường 6, quận 3, thành phố Hồ Chí Minh

(511) Nhóm 36: Kinh doanh bất động sản, đánh giá bất động sản, thu tiền thuê nhà bất động sản, quản lý bất động sản, môi giới bất động sản, cho thuê bất động sản, dịch vụ thuê nhà bất động sản, cho thuê văn phòng bất động sản, cho thuê căn hộ.

Nhóm 37: Giám sát việc xây dựng công trình, tư vấn xây dựng, phá dỡ các công trình xây dựng.

---

(210) **4-2016-20071**

(540)

(220) 05.07.2016
(441) 26.09.2016
(531) A7.5.8; A7.1.12; 7.1.24; 26.3.1
(591) Đỏ, đen
(731) CÔNG TY TNHH MỘT THÀNH VIÊN QUẢN LÝ KINH DOANH NHÀ THÀNH PHỐ HỒ CHÍ MINH (VN)
49 Trần Quốc Thảo, phường 6, quận 3, thành phố Hồ Chí Minh

(511) Nhóm 36: Kinh doanh bất động sản, đánh giá bất động sản, thu tiền thuê nhà bất động sản, quản lý bất động sản, môi giới bất động sản, cho thuê bất động sản, dịch vụ thuê nhà bất động sản, cho thuê văn phòng bất động sản, cho thuê căn hộ.

Nhóm 37: Giám sát việc xây dựng công trình, tư vấn xây dựng, phá dỡ các công trình xây dựng.

---

(210) **4-2016-20072**

(540)

FUJISAN

(220) 05.07.2016
(441) 26.09.2016
(731) CÔNG TY CỔ PHẦN JWS TECNICA VIỆT NARN (VN)
Số 2 đường Phạm Hồng Thái, thành phố Vinh, tỉnh Nghệ An

(511) Nhóm 05: Khăn giấy tẩm nước thơm dược phẩm.

---

(210) **4-2016-20073**

(540)

(220) 05.07.2016
(441) 26.09.2016
(531) 2.1.9; A25.3.3; 18.4.1; A18.4.11
(591) Đỏ, trắng, xám, xanh tím
(731) CÔNG TY TNHH MYG (VN)
Số 24, ngách 2, ngõ 10, phố Chùa Hà, xã Định Trung, thành phố Vĩnh Yên, tỉnh Vĩnh Phúc

(511) Nhóm 28: Trò chơi, thiết bị trò chơi.

Nhóm 35: Quảng cáo trực tuyến.

Nhóm 36: Dịch vụ ngân hàng, dịch vụ tài chính, dịch vụ thanh toán trực tuyến, dịch vụ thu hộ cước phí.

Nhóm 41: Giải trí.

Nhóm 42: Các dịch vụ thiết kế, phát triển phần cứng và phần mềm máy tính.

---

(210) **4-2016-20074**

(540)

(220) 05.07.2016
(441) 26.09.2016
(531) 26.1.1; A21.1.3
(591) Xanh da trời, xám kim loại, đỏ, trắng
(731) CÔNG TY TNHH MYG (VN)
Số 24, ngách 2, ngõ 10, phố Chùa Hà, xã Định Trung, thành phố Vĩnh Yên, tỉnh Vĩnh Phúc

(511) Nhóm 28: Trò chơi, thiết bị trò chơi.

Nhóm 35: Quảng cáo trực tuyến.

Nhóm 36: Dịch vụ ngân hàng, dịch vụ tài chính, dịch vụ thanh toán trực tuyến, dịch vụ thu hộ cước phí.

Nhóm 41: Giải trí.

Nhóm 42: Các dịch vụ thiết kế, phát triển phần cứng và phần mềm máy tính.

---

(210) **4-2016-20075**

(540)

(220) 05.07.2016
(441) 26.09.2016
(531) A26.11.8; 26.4.2; 26.13.25
(591) Xanh dương, đen, trắng, xám
(731) CÔNG TY TRÁCH NHIỆM HỮU HẠN HOME FOOD VIỆT NAM (VN)
315/8 Trường Chinh, phường 14, quận Tân Bình, thành phố Hồ Chí Minh

(511) Nhóm 43: Quán cà phê; quán bar; quán ăn nhanh; nhà hàng ăn uống; khách sạn.

---

(210) **4-2016-20076**

(540)

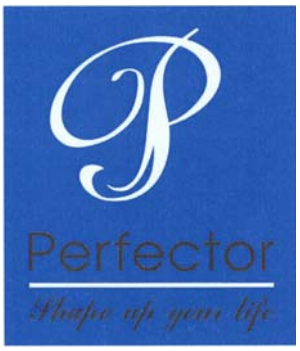

(220) 05.07.2016
(441) 26.09.2016
(531) 26.4.2
(591) Xanh dương, trắng, xám
(731) CÔNG TY TNHH THƯƠNG MẠI - DỊCH VỤ VÀ PHÂN PHỐI HOÀN HẢO (VN)
20 Đống Đa, phường 2, quận Tân Bình, thành phố Hồ Chí Minh

(511) Nhóm 35: Mua bán: mỹ phẩm (kem dưỡng da, kem chống nắng, sữa rửa mặt, son dưỡng môi, sữa tắm, sữa dưỡng thể, mặt nạ dùng cho da mặt, dầu gội đầu, phấn trang điểm, nước hoa), thực phẩm (bánh kẹo, cà phê, trà, sữa, đường ăn, ngũ cốc, tinh bột), quần áo, giày dép, mũ (nón), vải, túi xách, vali, ba lô, ví, thực phẩm chức năng.

---

(210) **4-2016-20077**

(540)

natural herbal

(220) 05.07.2016
(441) 26.09.2016
(531) A5.3.15
(591) Nâu, xanh lá cây
(731) CÔNG TY TNHH MỸ PHẨM THẢO DƯỢC THIÊN NHIÊN (VN)
Số 14 ngõ 108, phố Ngọc Hà, phường Đội Cấn, quận Ba Đình, thành phố Hà Nội

(511) Nhóm 03: Mỹ phẩm.

---

(210) **4-2016-20078**

(540)

PRESENZA®

(220) 05.07.2016
(441) 26.09.2016
(531) 25.12.1; 1.15.9
(731) CÔNG TY CỔ PHẦN THIẾT BỊ ĐIỆN THIÊN PHÚ (VN)
Cụm công nghiệp Hà Bình Phương, Thường Tín, thành phố Hà Nội

(511) Nhóm 07: Động cơ điện (mô tơ) (không dùng cho phương tiện giao thông trên bộ).

Nhóm 11: Bóng đèn led, máng đèn led, đèn huỳnh quang, máng đèn huỳnh quang.

---

(210) **4-2016-20079**

(540)

MAGIC GOLDEN

(220) 05.07.2016
(441) 26.09.2016
(731) CÔNG TY TNHH SẢN XUẤT THƯƠNG MẠI DỊCH VỤ VIỆT FOODS (VN)
86 Mai Xuân Thưởng, phường 01, quận 6, thành phố Hồ Chí Minh

(511) Nhóm 29: Dầu thực vật và mỡ ăn dùng trong cho thực phẩm.

---

(210) **4-2016-20080**

(540)

ROYAL LIFE

(220) 05.07.2016
(441) 26.09.2016
(731) CÔNG TY TNHH SẢN XUẤT THƯƠNG MẠI DỊCH VỤ VIỆT FOODS (VN)
86 Mai Xuân Thưởng, phường 1, quận 6, thành phố Hồ Chí Minh

(511) Nhóm 29: Dầu thực vật và mỡ ăn dùng cho thực phẩm.

---

(210) **4-2016-20081**

(540)

GOLDEN SEEDS

(220) 05.07.2016
(441) 26.09.2016

(731) CÔNG TY TNHH SẢN XUẤT THƯƠNG MẠI DỊCH VỤ VIỆT FOODS (VN)
86 Mai Xuân Thưởng, phường 1, quận 6, thành phố Hồ Chí Minh

(511) Nhóm 29: Dầu thực vật và mỡ ăn dùng cho thực phẩm.

---

(210) **4-2016-20082**

(540)

YOLIS

(220) 05.07.2016
(441) 26.09.2016

(731) CÔNG TY TNHH SẢN XUẤT THƯƠNG MẠI DỊCH VỤ VIỆT FOODS (VN)
86 Mai Xuân Thưởng, phường 1, quận 6, thành phố Hồ Chí Minh

(511) Nhóm 29: Dầu thực vật và mỡ ăn dùng cho thực phẩm.

---

(210) **4-2016-20086**

(540)

Biotouch

(220) 05.07.2016
(441) 26.09.2016
(531) 26.1.1; 4.5.3; 3.6.6; 26.1.2
(731) CÔNG TY TNHH BIOTOUCH VIỆT NAM (VN)
Số 23, ngõ 1 Khâm Thiên, quận Đống Đa, thành phố Hà Nội
(740) Công ty TNHH W.I.Z.P.R.O (WIZPRO CO.,LTD.)

(511) Nhóm 02: Mực xăm thẩm mỹ.

Nhóm 08: Dụng cụ xăm thẩm mỹ.

Nhóm 44: Dịch vụ xăm thẩm mỹ.

---

(210) **4-2016-20089**

(540)

THỊ NỞ

(220) 05.07.2016
(441) 26.09.2016

(731) TRƯƠNG THÁI QUỐC VƯƠNG (VN)
124 Phan Xích Long, phường 2, quận Phú Nhuận, thành phố Hồ Chí Minh

(511) Nhóm 43: Nhà hàng ăn uống, dịch vụ ăn uống phục vụ lưu động (do nhà hàng thực hiện), quán ăn uống.

---

(210) **4-2016-20090**

(540)

VIETY®

(220) 05.07.2016
(441) 26.09.2016

(731) LÊ XUÂN HUY (VN)
1754C Lạc Long Quân, phường 10, quận Tân Bình, thành phố Hồ Chí Minh

(511) Nhóm 25: Quần áo.

Nhóm 35: Mua bán quần áo.

---

(210) **4-2016-20091**

(540)

TONNI

(220) 05.07.2016
(441) 26.09.2016
(531) 26.4.2; 25.5.3; A26.11.8
(591) Đỏ, trắng, đen
(731) LÊ XUÂN HUY (VN)
1754C Lạc Long Quân, phường 10, quận Tân Bình, thành phố Hồ Chí Minh

(511) Nhóm 25: Quần áo.

---

(210) **4-2016-20092**

(540)

Tả Pí Lù

(220) 05.07.2016
(441) 26.09.2016

(731) DƯƠNG NHẬT CHÁNH (VN)
70 Phùng Văn Cung, phường 7, quận Phú Nhuận, thành phố Hồ Chí Minh

(511) Nhóm 43: Nhà hàng ăn uống, dịch vụ ăn uống phục vụ lưu động (do nhà hàng thực hiện), quán ăn uống.

---

(210) **4-2016-20093**

(540)

SUNRISE KEBAB

(220) 05.07.2016
(441) 26.09.2016
(531) 26.7.25; 26.4.1; 26.4.12; 6.1.2
(591) Vàng cam, trắng, đỏ nâu, đen
(731) PHẠM ĐÌNH DUY (VN)
36/13 tổ 18, khu phố 2, đường Tân Thới Nhất, phường Tân Thới Nhất, quận 12, thành phố Hồ Chí Minh

(511) Nhóm 30: Bánh mì.

Nhóm 43: Nhà hàng ăn uống, dịch vụ ăn uống phục vụ lưu động (do nhà hàng cung cấp), quán ăn uống, quán cà phê.

---

(210) **4-2016-20095**

(540)

ONETOUCH SELECT PLUS SIMPLE

(220) 05.07.2016
(441) 26.09.2016
(731) JOHNSON & JOHNSON (US)
One Johnson & Johnson Plaza, New Brunswick, New Jersey, 08933 U.S.A.
(740) Văn phòng luật sư Phạm và Liên danh (PHAM & ASSOCIATES)

(511) Nhóm 10: Thiết bị kiểm tra và máy đo lượng đường glucoza trong máu.

---

(210) **4-2016-20096**

(540)

Vodken

(220) 05.07.2016
(441) 26.09.2016
(731) CÔNG TY CỔ PHẦN CITICHARM HOA KỲ (VN)
Thôn Yên Trường, xã Trường Yên, huyện Chương Mỹ, thành phố Hà Nội

(511) Nhóm 35: Tiếp thị; xúc tiến thương mại; quảng cáo; xuất nhập khẩu; mua bán: keo dán công nghiệp, sơn, véc ni, mực in, mỹ phẩm, tinh dầu, chất tẩy rửa không dùng trong quá trình sản xuất, kem đánh răng, bột giặt, xà bông, nước rửa chén, nến đốt sáng, dược phẩm, thực phẩm chức năng, băng vệ sinh và quần tã dùng một lần dùng cho mục đích y tế, thực phẩm và đồ uống bổ sung dinh dưỡng dùng cho mục đích y tế, chất ăn kiêng cho mục đích y tế, thuốc thú y, thuốc trừ sâu, thuốc diệt côn trùng, gương để soi gương, két sắt, dao, kéo, dĩa, lưỡi dao cạo dâu, tông đơ điện cầm tay, ấm, chén, ly, cốc để uống nước, bao cao su, que thử thai, ô tô, ô tô điện, xe máy, xe máy điện, xe đạp, xe đạp điện; trang sức quí như: vàng, bạc, ngọc trai, đá quí, giấy(tờ giấy), thùng giấy carton, bìa kẹp cặp tài liệu, sách, tạp chí, túi giấy, catalô, danh thiếp, tranh, ảnh, móc chìa khóa, ba lô, túi sách, ô (dù), va li, ví (bóp), cặp đựng tài liệu, xi măng, bột trét tường, bàn ghế bằng nhựa, gỗ hoặc bằng kim loại, khung ảnh, giá sách, bàn chải đánh răng, bàn chải và thảm vải dùng trong nhà vệ sinh, mái che bằng vải bạt, bao tải bằng vải hoặc giấy, vải, chăn (mền), gối, vỏ gối, rèm cửa, màn để chống muỗi đốt, quần, áo, giầy, dép, cà vạt, nơ đeo cổ, dây thắt lưng

dùng cho trang phục, mũ, nón, bít tất, khăn quàng cổ, giấy dán tường, tấm thảm dùng cho ô tô, quả bóng để đá, vợt cầu lông, vợt tennis, quả cầu lông, bóng teunis, sữa, phô mai, sữa chua, bánh, kẹo, ngũ cốc ăn liền, gia vị (thực phẩm), dầu ăn, đồ uống đóng chai, nước ép rau quả, bia, nước tăng lực không dùng cho mục đích y tế, thức ăn chăn nuôi động vật, phân bón cho cây trồng, rượu, đồ uống chứa cồn (trừ bia), khui để mở chai bia hay rượu, thuốc lá, xì gà, bật lửa, diêm, gạt tàn thuốc lá, thuốc lào, tẩu và điếu cày để hút thuốc (không dùng cho y tế).

---

(210) **4-2016-20097**

(540)

Vodken

(220) 05.07.2016
(441) 26.09.2016
(731) CÔNG TY CỔ PHẦN CITICHARM HOA KỲ (VN)
Thôn Yên Trường, xã Trường Yên, huyện Chương Mỹ, thành phố Hà Nội

(511) Nhóm 33: Rượu; rượu vodka; đồ uống chứa cồn (trừ bia); rượu whisky; rượu hoa quả; rượu brandy.

---

(210) **4-2016-20098**

(540)

kyki®
HAPPY GROWTH

(220) 05.07.2016
(441) 26.09.2016
(531) 4.5.2; 4.5.3
(591) Trắng, xanh lá cây
(731) CÔNG TY TNHH XUẤT NHẬP KHẨU VÀ PHÂN PHỐI THANH NGA (VN)
Số 253 đường Trạm, tổ 13, phường Long Biên, quận Long Biên, thành phố Hà Nội

(511) Nhóm 20: Đồ đạc (bàn, ghế, giường tủ).

Nhóm 25: Quần áo.

Nhóm 27: Thảm.

---

(210) **4-2016-20099**

(540)

BROYAL
MODERN HOME

(220) 05.07.2016
(441) 26.09.2016
(591) Nâu, nâu nhạt
(731) CÔNG TY TNHH CUẤT NHẬP KHẨU VÀ PHÂN PHỐI THANH NGA (VN)
Số 253 đường Trạm, tổ 13, phường Long Biên, quận Long Biên, thành phố Hà Nội

(511) Nhóm 20: Đồ đạc (bàn, ghế, giường tủ).

Nhóm 25: Quần áo.

Nhóm 27: Thảm.

---

(210) **4-2016-20100**

(540)

MỘC THANH

(220) 05.07.2016
(441) 26.09.2016

(731) NGUYỄN DƯƠNG ANH (VN)
Xóm Cao Khản, xã Bản Ngoại, huyện Đại Từ, tỉnh Thái Nguyên

(740) Công ty TNHH Sở hữu trí tuệ Hải Hân (HAI HAN IP CO., LTD.)

(511) Nhóm 30: Trà (chè).

---

(210) **4-2016-20101**

(540)

(220) 05.07.2016
(441) 26.09.2016
(531) 19.11.1; A5.3.15; 1.15.23; 26.13.1
(591) Xanh lá, vàng, trắng, đen
(731) HKD NIM - NỤ CƯỜI VÀNG (VN)
17 Huỳnh Văn Gấm, phường 2, thành phố Tân An, tỉnh Long An

(511) Nhóm 03: Các chế phẩm từ cây nim dùng làm mỹ phẩm, có tác dụng làm đẹp như : bột nim, dầu nim, bột lá nim.

Nhóm 35: Mua bán lá nim và các sản phẩm từ cây nim: trà nim, bột nim, viên nim, dầu nim, bột la nim.

---

(210) **4-2016-20103**

(540)

RaceTeam
Perfect Performance

(220) 05.07.2016
(441) 26.09.2016
(531) 26.4.2; A24.7.23; 24.7.3
(591) Vàng, đỏ, đen, trắng
(731) CÔNG TY TNHH THƯƠNG MẠI SẢN XUẤT DỊCH VỤ ĐOÀN HẢI (VN)
756-758 Trường Chinh, phường 15, quận Tân Bình, thành phố Hồ Chí Minh

(511) Nhóm 04: Dầu và mỡ công nghiệp, chất bôi trơn.

---

(210) **4-2016-20104**

(540)

Gà rơm ®

Đậm đà bữa cơm người Việt !

(220) 05.07.2016
(441) 26.09.2016
(531) 3.7.3; A3.7.24; 26.1.1
(591) Đỏ cam, vàng, nâu đất
(731) CÔNG TY TNHH THƯƠNG MẠI DỊCH VỤ CÔNG NGHỆ THỰC PHẨM VÀ CHĂN NUÔI ĐỨC MINH (VN)
Thôn 3, xã Giang Biên, huyện Vĩnh Bảo, thành phố Hải Phòng

(511) Nhóm 31: Gia cầm sống.

---

(210) **4-2016-20105**

(540)

GRANDO
PREMIUM ALUMINIUM
Nhôm cao cấp xứng tầm công trình đẳng cấp

(220) 05.07.2016
(441) 26.09.2016
(531) 26.4.1; A26.4.18
(591) Xanh dương đậm, trắng
(731) CÔNG TY CỔ PHẦN NHÔM ĐÔ THÀNH (VN)
Khu công nghiệp vừa và nhỏ, xã Phú Thị, huyện Gia Lâm, thành phố Hà Nội

(511) Nhóm 06: Nhôm xây dựng.

Nhóm 37: Lắp đặt liên quan đến các sản phẩm nhôm.

---

(210) **4-2016-20107**

(540)

PHUOCTHANH SHOES MANUFACTURING

(220) 05.07.2016
(441) 26.09.2016
(531) A9.9.15
(591) Đỏ, xanh biển, trắng
(731) CÔNG TY TNHH MỘT THÀNH VIÊN SX - TM - XNK PHƯỚC THẠNH (VN)
Ấp Thanh Xuyên, xã Kim Sơn, huyện Trà Cú, tỉnh Trà Vinh

(511) Nhóm 35: Mua bán, phân phối, xuất nhập khẩu giày da thời trang.

---

(210) **4-2016-20108**

(540)

LOGIPACK

(220) 05.07.2016
(441) 26.09.2016
(531) 26.4.1; 24.15.1; 26.11.3; A24.15.11
(591) Đỏ, trắng, đen
(731) CÔNG TY TNHH VẬT LIỆU VÀ THIẾT BỊ LOGIPACK (VN)
Số 5 đường Đống Đa, phường 2, quận Tân Bình, thành phố Hồ Chí Minh

(511) Nhóm 35: Mua bán: bao bì và thiết bị vật liệu dành cho đóng gói hàng hóa; len, sợi, chỉ khâu, vải, hàng may sẵn, giày dép, hàng da và giả da, hàng dệt khác; phụ tùng và các bộ phận phụ trợ của ô tô và xe có động cơ khác; thiết bị điện tử và thiết bị viễn thông trong các cửa hàng chuyên doanh, mua bán: xe nâng hàng hóa bằng tay, xe đẩy, xe nâng mặt bàn; tấm kê hàng hóa (không bằng kim loại), pallet nhựa (chuyên dùng trong đóng công xuất khẩu kho lạnh), thiết bị, dụng cụ thể dục, thể thao; đồ điện gia dụng, giường, tủ, bàn, ghế và đồ nội thất tương tự, đèn và bộ đèn điện.

---

(210) **4-2016-20109**

(540)

Biến Ước Mơ Thành Hiện Thực

(220) 05.07.2016
(441) 26.09.2016

(731) CÔNG TY TNHH BỆNH VIỆN CHUYÊN KHOA THẨM MỸ VIỆT MỸ (VN)
331 Nguyễn Trãi, phường Nguyễn Cư Trinh, quận 1, thành phố Hồ Chí Minh

(511) Nhóm 44: Thẩm mỹ viện; dịch vụ thẩm mỹ viện; thẩm mỹ viện tóc; dịch vụ y tế tại bệnh viện, bệnh viện; nhà dưỡng bệnh; nhà nghỉ dưỡng bệnh; bệnh xá; phẫu thuật tạo hình.

---

(210) **4-2016-20110**

(540)

(220) 05.07.2016
(441) 26.09.2016
(531) 2.3.1; A2.3.2; 4.5.1; A5.5.20; A5.3.15; 24.13.1
(591) Xanh dương, trắng, xanh lá cây
(731) CÔNG TY TNHH BỆNH VIỆN CHUYÊN KHOA THẨM MỸ VIỆT MỸ (VN)
331 Nguyễn Trãi, phường Nguyễn Cư Trinh, quận 1, thành phố Hồ Chí Minh

(511) Nhóm 44: Thẩm mỹ viện; dịch vụ thẩm mỹ viện; thẩm mỹ viện tóc; dịch vụ y tế tại bệnh viện, bệnh viện; nhà dưỡng bệnh; nhà nghỉ dưỡng bệnh; bệnh xá, phẫu thuật tạo hình.

---

(210) **4-2016-20111**

(540)

REDUCTACARE

(220) 05.07.2016
(441) 26.09.2016

(731) TRẦN KIM CHÂU (VN)
21B Bùi Thị Xuân, phường Bến Thành, quận 1, thành phố Hồ Chí Minh
(740) Công ty TNHH Sở hữu trí tuệ INVENTIO (INVENTIO CO.,LTD)

(511) Nhóm 05: Dược phẩm; thực phẩm chức năng.

---

(210) **4-2016-20112**

(540)

OSTELINAUSTRALIA

(220) 05.07.2016
(441) 26.09.2016

(731) TRẦN KIM CHÂU (VN)
21B Bùi Thị Xuân, phường Bến Thành, quận 1, thành phố Hồ Chí Minh

(740) Công ty TNHH Sở hữu trí tuệ INVENTIO (INVENTIO CO.,LTD)

(511) Nhóm 05: Dược phẩm; thực phẩm chức năng.

---

(210) **4-2016-20113**

(540)

PROMESILCARE

(220) 05.07.2016
(441) 26.09.2016

(731) TRẦN KIM CHÂU (VN)
21B Bùi Thị Xuân, phường Bến Thành, quận 1, thành phố Hồ Chí Minh

(740) Công ty TNHH Sở hữu trí tuệ INVENTIO (INVENTIO CO.,LTD)

(511) Nhóm 05: Dược phẩm; thực phẩm chức năng.

---

(210) **4-2016-20114**

(540)

LEICHT

(220) 05.07.2016
(441) 26.09.2016

(731) PHẠM VĂN TÁM (VN)
Khu 6, xã Thượng Nông, huyện Tam Nông, tỉnh Phú Thọ

(740) Công ty TNHH Sở hữu trí tuệ Bình Minh (SUNRISE IP CO.,LTD.)

(511) Nhóm 20: Đồ nội thất làm bằng gỗ: bàn, ghế, giường, tủ, kệ, giá treo.

---

(210) **4-2016-20115**

(540)

(220) 05.07.2016
(441) 26.09.2016
(531) 3.9.16; 26.1.1; A1.1.10
(591) Đỏ, xanh dương, trắng

(731) CÔNG TY CỔ PHẦN XUẤT NHẬP KHẨU THỦY SẢN NAM VIỆT (VN)
Số 68A, ấp Bà Điều, xã Lý Văn Lâm, thành phố Cà Mau, tỉnh Cà Mau

(740) Văn phòng Luật sư A Hoà (AHOA LAW OFFICE)

(511) Nhóm 29: Thủy hải sản đã chế biến; tôm đông lạnh; mực đông lạnh; cá đông lạnh.

---

(210) **4-2016-20116**

(540)

(220) 05.07.2016
(441) 26.09.2016
(531) 9.9.1; A9.9.3; A9.9.11
(591) Xanh dương, đen, đỏ, trắng
(731) DOANH NGHIỆP TƯ NHÂN GIÀY Á CHÂU (VN)
451/29/8 Tô Hiến Thành, phường 14, quận 10, thành phố Hồ Chí Minh
(740) Văn phòng Luật sư A Hoà (AHOA LAW OFFICE)

(511) Nhóm 25: Đồ đi ở chân; giày; dép; mũi giày dép; miếng đệm gót dùng cho đồ đi chân; đế cho đồ đi chân.

---

(210) **4-2016-20117**

(540)

HABIPLUS-QN

(220) 05.07.2016
(441) 26.09.2016
(731) CÔNG TY CỔ PHẦN DƯỢC VẬT TƯ Y TẾ QUẢNG NINH (VN)
Số 703 đường Lê Thánh Tông, phường Bạch Đằng, thành phố Hạ Long, tỉnh Quảng Ninh
(740) Công ty TNHH Sở hữu trí tuệ VIPATCO (VIPATCO CO., LTD.)

(511) Nhóm 05: Thực phẩm chức năng.

---

(210) **4-2016-20118**

(540)

HABI-QN

(220) 05.07.2016
(441) 26.09.2016
(731) CÔNG TY CỔ PHẦN DƯỢC VẬT TƯ Y TẾ QUẢNG NINH (VN)
Số 703 đường Lê Thánh Tông, phường Bạch Đằng, thành phố Hạ Long, tỉnh Quảng Ninh
(740) Công ty TNHH Sở hữu trí tuệ VIPATCO (VIPATCO CO., LTD.)

(511) Nhóm 05: Thực phẩm chức năng.

---

(210) **4-2016-20119**

(540)

BAKMAX-QN

(220) 05.07.2016
(441) 26.09.2016
(731) CÔNG TY CỔ PHẦN DƯỢC VẬT TƯ Y TẾ QUẢNG NINH (VN)
Số 703 đường Lê Thánh Tông, phường Bạch Đằng, thành phố Hạ Long, tỉnh Quảng Ninh
(740) Công ty TNHH Sở hữu trí tuệ VIPATCO (VIPATCO CO., LTD.)

(511) Nhóm 05: Thực phẩm chức năng.

---

(210) **4-2016-20120**

(540)

BAKPLUS-QN

(220) 05.07.2016
(441) 26.09.2016
(731) CÔNG TY CỔ PHẦN DƯỢC VẬT TƯ Y TẾ QUẢNG NINH (VN)
Số 703 đường Lê Thánh Tông, phường Bạch Đằng, thành phố Hạ Long, tỉnh Quảng Ninh
(740) Công ty TNHH Sở hữu trí tuệ VIPATCO (VIPATCO CO., LTD.)

(511) Nhóm 05: Thực phẩm chức năng.

---

(210) **4-2016-20121**

(540)

BAKEXTRA-QN

(220) 05.07.2016
(441) 26.09.2016
(731) CÔNG TY CỔ PHẦN DƯỢC VẬT TƯ Y TẾ QUẢNG NINH (VN)
Số 703 đường Lê Thánh Tông, phường Bạch Đằng, thành phố Hạ Long, tỉnh Quảng Ninh
(740) Công ty TNHH Sở hữu trí tuệ VIPATCO (VIPATCO CO., LTD.)

(511) Nhóm 05: Thực phẩm chức năng.

---

(210) **4-2016-20123**

(540)

(220) 05.07.2016
(441) 26.09.2016
(531) A1.5.3; 1.15.23
(591) Trắng, xanh dương, đỏ
(731) CÔNG TY CỔ PHẦN THƯƠNG MẠI VÀ DỊCH VỤ DẦU KHÍ VŨNG TÀU (VN)
Số 52 Lý Thường Kiệt, phường 1, thành phố Vũng Tàu, tỉnh Bà Rịa Vũng Tàu

(511) Nhóm 04: Nhiên liệu; xăng; dầu; gas.

---

(210) **4-2016-20124**

(540)

Family-Pro

(220) 05.07.2016
(441) 26.09.2016

(731) CÔNG TY TNHH SẢN XUẤT THƯƠNG MẠI VÀ DỊCH VỤ LÊ HẰNG (VN)
55/3A Lý Chiêu Hoàng, phường 10, quận 6, thành phố Hồ Chí Minh

(511) Nhóm 10: Khẩu trang y tế.

---

(210) **4-2016-20125**

(540)

LEHACO

(220) 05.07.2016
(441) 26.09.2016

(731) CÔNG TY TNHH SẢN XUẤT THƯƠNG MẠI VÀ DỊCH VỤ LÊ HẰNG (VN)
55/3A Lý Chiêu Hoàng, phường 10, quận 6, thành phố Hồ Chí Minh

(511) Nhóm 10: Khẩu trang y tế.

---

(210) **4-2016-20126**

(540)

BriPath

(220) 05.07.2016
(441) 26.09.2016
(531) 26.1.2; 21.1.17; A5.5.20; 15.1.13
(591) Xanh dương
(731) CÔNG TY TNHH BRIPATH VIỆT NAM (VN)
Số 7+8, nhà A, tập thể Trung tâm Kỹ thuật Điện ảnh, ngõ 24, Hoàng Quốc Việt, phường Nghĩa Đô, quận Cầu Giấy, thành phố Hà Nội

(511) Nhóm 41: Trường đào tạo [giáo dục]; xuất bản sách; huấn luyện [đào tạo]; dịch vụ về giáo dục giảng dạy; hướng dẫn nghề nghiệp [tư vấn đào tạo hoặc giáo dục]; huấn luyện viên thể dục; dịch vụ câu lạc bộ sức khỏe [huấn luyện thể hình và sức khỏe]; dịch vụ hướng dẫn, giảng dạy; dịch vụ huấn luyện viên cá nhân [huấn luyện thể dục thể hình]; giáo dục thể chất; xuất bản sách và báo điện tử trực tuyến; trại huấn luyện thể thao; giảng dạy; hướng dẫn nghề nghiệp [tư vấn đào tạo hoặc giáo dục]; đào tạo lại nghề.

---

(210) **4-2016-20127**

(540)

(220) 05.07.2016
(441) 26.09.2016
(531) A1.1.10; A1.1.2; A26.11.9
(591) Trắng, xanh dương đậm, xanh dương nhạt
(731) CÔNG TY TNHH CÔNG NGHỆ MÔI TRƯỜNG MINH QUANG (VN)
15/6F ấp Bắc Lân, xã Bà Điểm, huyện Hóc Môn, thành phố Hồ Chí Minh

(511) Nhóm 35: Mua bán máy lọc nước.

---

(210) **4-2016-20128**

(540)

(220) 05.07.2016
(441) 26.09.2016
(531) 1.5.1; 1.13.1
(591) Trắng, xanh dương đậm, xanh dương nhạt
(731) CÔNG TY TNHH CÔNG NGHỆ MÔI TRƯỜNG MINH QUANG (VN)
15/6F ấp Bắc Lân, xã Bà Điểm, huyện Hóc Môn, thành phố Hồ Chí Minh

(511) Nhóm 35: Mua bán máy lọc nước.

---

(210) **4-2016-20129**

(540)

(220) 05.07.2016
(441) 26.09.2016
(531) 26.1.2; 26.1.1; 25.5.25
(591) Xanh dương đậm, xanh da trời, đỏ, trắng
(731) CÔNG TY TNHH CÔNG NGHỆ MÔI TRƯỜNG MINH QUANG (VN)
15/6F ấp Bắc Lân, xã Bà Điểm, huyện Hóc Môn, thành phố Hồ Chí Minh

(511) Nhóm 35: Mua bán máy lọc nước.

---

(210) **4-2016-20130**

(540)

(220) 05.07.2016
(441) 26.09.2016
(531) 26.1.1; 26.1.2; 25.5.25
(591) Xanh đậm, xanh da trời, đỏ, trắng
(731) CÔNG TY TNHH CÔNG NGHỆ MÔI TRƯỜNG MINH QUANG (VN)
15/6F ấp Bắc Lân, xã Bà Điểm, huyện Hóc Môn, thành phố Hồ Chí Minh

(511) Nhóm 35: Mua bán máy lọc nước.

---

(210) **4-2016-20135**

(540)

HENSTOP

(220) 05.07.2016
(441) 26.09.2016
(731) CÔNG TY CỔ PHẦN DƯỢC DANAPHA (VN)
Số 253 Dũng Sĩ Thanh Khê, phường Thanh Khê Tây, quận Thanh Khê, thành phố Đà Nẵng
(740) Công ty TNHH Tư vấn Phạm Anh Nguyên (ANPHAMCO CO.,LTD.)

(511) Nhóm 05: Dược phẩm, thực phẩm chức năng dùng cho mục đích y tế.

---

(210) **4-2016-20136**

(540)

(220) 05.07.2016
(441) 26.09.2016
(531) A5.7.23; A5.3.13; 5.7.21
(591) Đỏ, xanh lá cây
(731) NGUYỄN TUẤN ANH (VN)
Thôn Tiên Nông, xã Đại Bản, huyện An Dương, thành phố Hải Phòng
(740) Công ty TNHH Tư vấn Phạm Anh Nguyên (ANPHAMCO CO.,LTD.)

(511) Nhóm 29: Rau quả được bảo quản, sấy khô hoặc nấu chín; rau quả đông lạnh; rau quả đã qua chế biến; nước quả nấu đông; mứt hoa quả.

Nhóm 31: Rau tươi sạch; trái cây tươi.

Nhóm 35: Mua, bán, xuất nhập khẩu và đại lý các loại trái cây tươi, nước ép trái cây tươi, trái cây sấy khô, thực phẩm, rau sạch; kinh doanh siêu thị cụ thể là: mua bán các loại trái cây tươi, nước ép trái cây tươi, trái cây sấy khô, thực phẩm, rau sạch.

Nhóm 44: Dịch vụ chăm sóc và làm đẹp thẩm mỹ; tư vấn làm đẹp; dịch vụ thẩm mỹ viện.

---

(210) **4-2016-20137**

(540)

(220) 05.07.2016
(441) 26.09.2016
(531) A26.11.8; 26.13.25
(731) XIAMEN LINGRUI INTELLIGENT TECHNOLOGY CO.,LTD. (CN)
F3, Workshop No.2, No.288 Middle Meirenshan Road, Hongtangtou Village, Xike Town, Tong'an District, Xiamen City, Fujian Province, China
(740) Công ty TNHH Sở hữu trí tuệ ACTIP (ACTIP IP LIMITED)

(511) Nhóm 09: Chương trình điều hành máy vi tính được ghi sẵn; vỏ loa; loa; thiết bị thu thanh và thu hình; micrô; thiết bị truyền phát âm thanh; vành loa; thiết bị tái tạo âm thanh; thiết bị xử lý dữ liệu; bộ nối [thiết bị xử lý dữ liệu].

---

(210) **4-2016-20138**

(540)

(220) 05.07.2016
(441) 26.09.2016
(531) 26.1.2; A26.1.18; 4.5.3; 4.5.2
(731) SHANDONG JULI WELDING CO., LTD. (CN)
No.3888, Jinghua Road, Economy and Technology Development Zone, Decheng District, Dezhou City, Shandong Province, China
(740) Công ty TNHH Sở hữu trí tuệ ACTIP (ACTIP IP LIMITED)

(511) Nhóm 06: Kim loại chống ma sát; hợp kim hàn bạc; hợp kim hàn vảy cứng; dây hàn bằng kim loại; que hàn vảy bằng kim loại; que kim loại dùng để hàn vảy và hàn; que hàn bằng kim loại; hợp kim hàn vàng; dây thép; lưới thép.

---

(210) **4-2016-20139**

(540)

(220) 05.07.2016
(441) 26.09.2016
(531) 5.3.20; 5.3.16; A10.1.2
(591) Xám, đen, vàng, xanh lá, xanh da trời, đỏ
(731) HỘ KINH DOANH CÁ THỂ TRƯƠNG VĂN HIỆP (VN)
Tổ 41, Văn Đẩu, Kiến An, thành phố Hải Phòng
(740) Công ty TNHH Hùng Sơn và cộng sự (HUNG SON & PARTNERS)

(511) Nhóm 34: Thuốc lá; vật dụng cho người hút thuốc.

---

(210) **4-2016-20141**

(540)

(220) 05.07.2016
(441) 26.09.2016
(591) Vàng, đen
(731) CÔNG TY TRÁCH NHIỆM HỮU HẠN THƯƠNG MẠI DỊCH VỤ ZACKA (VN)
5/9 đường A, khu ACD, phường Phú Thạnh, quận Tân Phú, thành phố Hồ Chí Minh

(511) Nhóm 11: Bếp ga.

---

(210) **4-2016-20142**

(540)

(220) 05.07.2016
(441) 26.09.2016

(591) Đen, đỏ
(731) CÔNG TY TRÁCH NHIỆM HỮU HẠN THƯƠNG MẠI DỊCH VỤ ZACKA (VN)
5/9 đường A, khu ACD, phường Phú Thạnh, quận Tân Phú, thành phố Hồ Chí Minh

(511) Nhóm 11: Bếp ga.

---

(210) **4-2016-20143**

(540)

(220) 05.07.2016
(441) 26.09.2016

(591) Trắng, xanh dương đậm, đỏ, tím than, xám
(731) CÔNG TY TRÁCH NHIỆM HỮU HẠN THƯƠNG MẠI DỊCH VỤ ZACKA (VN)
5/9 đường A, khu ACD, phường Phú Thạnh, quận Tân Phú, thành phố Hồ Chí Minh

(511) Nhóm 11: Bếp ga.

---

(210) **4-2016-20144**

(540)

(220) 05.07.2016
(441) 26.09.2016
(531) 26.4.2; 26.4.4; A18.1.8
(591) Xanh tím than, xanh, vàng, trắng, xám
(731) CÔNG TY TRÁCH NHIỆM HỮU HẠN THƯƠNG MẠI DỊCH VỤ XUẤT NHẬP KHẨU LINH QUÂN (VN)
23 đường 49, phường Bình Trưng Đông, quận 2, thành phố Hồ Chí Minh
(740) Công ty TNHH Sở hữu trí tuệ và Công nghệ Thủ Đô (CAPITAL IP&T CO.LTD.)

(511) Nhóm 39: Dịch vụ giao nhận hàng hóa; dịch vụ vận tải; dịch vụ đóng gói hàng hóa và cất giữ hàng hóa; dịch vụ môi giới vận tải; dịch vụ môi giới hàng hải.

---

(210) **4-2016-20146**

(540)

(220) 05.07.2016
(441) 26.09.2016
(531) 24.1.1; 25.1.6; 2.5.6; 2.9.1
(591) Trắng, xanh dương đậm, vàng, vàng cam, tím, nâu, đen, nâu đỏ, tím nhạt, đen, xám, xanh dương nhạt, tím hồng
(731) CÔNG TY CỔ PHẦN DIANA UNICHARM (VN)
Khu công nghiệp Vĩnh Tuy, đường Lĩnh Nam, phường Vĩnh Hưng, quận Hoàng Mai, thành phố Hà Nội
(740) Công ty TNHH Sở hữu trí tuệ và Công nghệ Thủ Đô (CAPITAL IP&T CO.LTD.)

(511) Nhóm 05: Tã giấy cho trẻ em.

---

(210) **4-2016-20147**

(540)

(220) 05.07.2016
(441) 26.09.2016
(531) 24.1.1; 25.1.6; 10.5.25; 2.5.6
(591) Trắng, xanh dương đậm, vàng, vàng cam, tím, nâu, đen, tím nhạt, đen, xám, xanh dương nhạt
(731) CÔNG TY CỔ PHẦN DIANA UNICHARM (VN)
Khu công nghiệp Vĩnh Tuy, đường Lĩnh Nam, phường Vĩnh Hưng, quận Hoàng Mai, thành phố Hà Nội
(740) Công ty TNHH Sở hữu trí tuệ và Công nghệ Thủ Đô (CAPITAL IP&T CO.LTD.)

(511) Nhóm 05: Tã giấy cho trẻ em.

---

(210) **4-2016-20148**

(540)

(220) 05.07.2016
(441) 26.09.2016
(531) 24.1.1; 25.1.6; 2.5.6; 1.15.11
(591) Trắng, xanh dương đậm, vàng, vàng cam, tím, vàng nâu, đen, tím nhạt, đen, xám, xanh dương nhạt
(731) CÔNG TY CỔ PHẦN DIANA UNICHARM (VN)
Khu công nghiệp Vĩnh Tuy, đường Lĩnh Nam, phường Vĩnh Hưng, quận Hoàng Mai, thành phố Hà Nội
(740) Công ty TNHH Sở hữu trí tuệ và Công nghệ Thủ Đô (CAPITAL IP&T CO.LTD.)

(511) Nhóm 05: Tã giấy cho trẻ em.

---

(210) **4-2016-20149**

(540)

(220) 05.07.2016
(441) 26.09.2016
(531) 2.9.1; A25.3.3; 2.5.6; 1.15.11
(591) Trắng, xanh dương đậm, vàng, vàng cam, tím, nâu, đen, tím nhạt, đen, xám, xanh dương nhạt, hồng gạch
(731) CÔNG TY CỔ PHẦN DIANA UNICHARM (VN)
Khu công nghiệp Vĩnh Tuy, đường Lĩnh Nam, phường Vĩnh Hưng, quận Hoàng Mai, thành phố Hà Nội
(740) Công ty TNHH Sở hữu trí tuệ và Công nghệ Thủ Đô (CAPITAL IP&T CO.LTD.)

(511) Nhóm 16: Khăn giấy ướt; khăn giấy; giấy vệ sinh.

---

(210) **4-2016-20150**

(540)

(220) 05.07.2016
(441) 26.09.2016
(531) 2.5.6; A25.3.3; 1.15.11; 1.15.15; 2.9.1
(591) Trắng, xanh, vàng, vàng cam, tím, nâu, đen, tím nhạt, đen, xám, xanh nhạt
(731) CÔNG TY CỔ PHẦN DIANA UNICHARM (VN)
Khu công nghiệp Vĩnh Tuy, đường Lĩnh Nam, phường Vĩnh Hưng, quận Hoàng Mai, thành phố Hà Nội
(740) Công ty TNHH Sở hữu trí tuệ và Công nghệ Thủ Đô (CAPITAL IP&T CO.LTD.)

(511) Nhóm 16: Khăn giấy ướt; khăn giấy; giấy vệ sinh.

---

(210) **4-2016-20151**

(540)

GLUCOTINUM

(220) 05.07.2016
(441) 26.09.2016
(731) CÔNG TY CỔ PHẦN DƯỢC PHẨM VIỆT ĐỨC (VN)
Lô B10/D6, khu đô thị Cầu Giấy, phường Dịch Vọng, quận Cầu Giấy, thành phố Hà Nội
(740) Công ty TNHH Sở hữu trí tuệ và Công nghệ Thủ Đô (CAPITAL IP&T CO.LTD.)

(511) Nhóm 05: Dược phẩm; thực phẩm chức năng; thực phẩm dinh dưỡng dùng trong y tế; nước súc miệng dùng cho mục đích y tế, dung dịch làm sạch khử khuẩn sát trùng dùng cho mục đích y tế; nước tắm thảo dược cho trẻ em dùng cho mục đích y tế.

---

(210) **4-2016-20152**

(540)

BRAINTINUM

(220) 05.07.2016
(441) 26.09.2016

(731) CÔNG TY CỔ PHẦN DƯỢC PHẨM VIỆT ĐỨC (VN)
Lô B10/D6, khu đô thị Cầu Giấy, phường Dịch Vọng, quận Cầu Giấy, thành phố Hà Nội

(740) Công ty TNHH Sở hữu trí tuệ và Công nghệ Thủ Đô (CAPITAL IP&T CO.LTD.)

(511) Nhóm 05: Dược phẩm; thực phẩm chức năng; thực phẩm dinh dưỡng dùng trong y tế; nước súc miệng dùng cho mục đích y tế, dung dịch làm sạch khử khuẩn sát trùng dùng cho mục đích y tế; nước tắm thảo dược cho trẻ em dùng cho mục đích y tế.

---

(210) **4-2016-20153**

(540)

BRANEL

(220) 05.07.2016
(441) 26.09.2016

(731) CÔNG TY TRÁCH NHIỆM HỮU HẠN VIỆT PHÁP (VN)
Cụm công nghiệp Lai Xá, xã Kim Chung, huyện Hoài Đức, thành phố Hà Nội

(740) Công ty TNHH Sở hữu trí tuệ và Công nghệ Thủ Đô (CAPITAL IP&T CO.LTD.)

(511) Nhóm 30: Sô-cô-la; bánh; kẹo; chè (trà), cà phê; bột ngũ cốc.

---

(210) **4-2016-20154**

(540)

CEFA-TP

(220) 05.07.2016
(441) 26.09.2016

(731) CÔNG TY CỔ PHẦN THƯƠNG MẠI DƯỢC PHẨM VÀ TRANG THIẾT BỊ Y TẾ THUẬN PHÁT (VN)
Lô 44-TT 2B khu đô thị mới Văn Quán, phường Phúc La, quận Hà Đông, thành phố Hà Nội

(740) Công ty TNHH Sở hữu trí tuệ và Công nghệ Thủ Đô (CAPITAL IP&T CO.LTD.)

(511) Nhóm 05: Dược phẩm; thực phẩm chức năng; thực phẩm dinh dưỡng dùng trong y tế; nước súc miệng dùng cho mục đích y tế; dung dịch làm sạch khử khuẩn sát trùng dùng cho mục đích y tế; nước tắm thảo dược cho trẻ em dùng cho mục đích y tế.

---

(210) **4-2016-20155**

(540)

BIOBESTP

(220) 05.07.2016
(441) 26.09.2016

(731) CÔNG TY CỔ PHẦN THƯƠNG MẠI DƯỢC PHẨM VÀ TRANG THIẾT BỊ Y TẾ THUẬN PHÁT (VN)
Lô 44-TT 2B khu đô thị mới Văn Quán, phường Phúc La, quận Hà Đông, thành phố Hà Nội

(740) Công ty TNHH Sở hữu trí tuệ và Công nghệ Thủ Đô (CAPITAL IP&T CO.LTD.)

(511) Nhóm 05: Dược phẩm; thực phẩm chức năng; thực phẩm dinh dưỡng dùng trong y tế; nước súc miệng dùng cho mục đích y tế; dung dịch làm sạch khử khuẩn sát trùng dùng cho mục đích y tế; nước tắm thảo dược cho trẻ em dùng cho mục đích y tế.

---

(210) **4-2016-20156**

(540)

TỰ TIN VÀ TỎA SÁNG
L'AVENIA
Spa & Clinic

(220) 05.07.2016
(441) 26.09.2016
(531) 2.3.1; A2.3.2; 4.5.1; A5.3.13
(591) Vàng sẫm, xám, trắng

(731) NGUYỄN VĂN VŨ (VN)
Thôn 1, xã Quảng Minh, huyện Hải Hà, tỉnh Quảng Ninh

(740) Công ty TNHH Sở hữu trí tuệ và Công nghệ Thủ Đô (CAPITAL IP&T CO.LTD.)

(511) Nhóm 44: Dịch vụ chăm sóc sắc đẹp (spa); dịch vụ thẩm mỹ viện; dịch vụ cắt sửa chăm sóc tóc; dịch vụ chăm sóc sức khỏe (spa); dịch vụ chăm sóc da (thẩm mỹ); dịch vụ tư vấn về sắc đẹp.

---

(210) **4-2016-20157**

(540)

BOTUCAL
AMBASSADOR
Selection

(220) 05.07.2016
(441) 26.09.2016

(731) BARBERTON - CONSULTORES E SERVICOS LDA. (PT)
Zona Franca de Madeira Rua do Esmeraldo, 47, Piso 3 9000-051 Funchal, Madeira (Portugal)

(740) Công ty TNHH Đại Tín và Liên Danh (DAITIN AND ASSOCIATES CO.,LTD)

(511) Nhóm 33: Đồ uống có cồn [trừ bia], đặc biệt là rượu rum và rượu mạnh.

---

(210) **4-2016-20158**

(540)

(220) 05.07.2016
(441) 26.09.2016
(531) 2.1.1; A26.11.8
(591) Xanh nhạt, xanh đậm, xám, đen, trắng
(731) BARBERTON - CONSULTORES E SERVICOS LDA. (PT)
Zona Franca de Madeira Rua do Esmeraldo, 47, Piso 3 9000-051 Funchal, Madeira (Portugal)
(740) Công ty TNHH Đại Tín và Liên Danh (DAITIN AND ASSOCIATES CO.,LTD)

(511) Nhóm 33: Đồ uống có cồn [trừ bia], đặc biệt là rượu rum và rượu mạnh.

---

(210) **4-2016-20159**

(540)

VINAWINE

(220) 05.07.2016
(441) 26.09.2016
(731) CÔNG TY TNHH VIỆT NĂNG (VN)
Số 4 Trần Hưng Đạo, phường Phan Chu Trinh, quận Hoàn Kiếm, thành phố Hà Nội
(740) Công ty TNHH Đại Tín và Liên Danh (DAITIN AND ASSOCIATES CO.,LTD)

(511) Nhóm 33: Rượu vôtca; rượu uýt ki; rượu mạnh [đồ uống]; rượu gạo; rượu vang; đồ uống có cồn [trừ bia].

---

(210) **4-2016-20160**

(540)

DAVANTI DX390

(220) 05.07.2016
(441) 26.09.2016
(731) DAVANTI TYRES LIMITED (GB)
Unit 4 North Florida Road, St Helens, Merseyside, WA11 9UB, United Kingdom
(740) Công ty TNHH Đại Tín và Liên Danh (DAITIN AND ASSOCIATES CO.,LTD)

(511) Nhóm 12: Lốp xe; lốp đặc, lốp bán hơi và lốp hơi, vành và vỏ bánh xe cộ.

Nhóm 37: Dịch vụ sửa chữa, bảo dưỡng và lắp lốp, bánh xe cộ.

---

(210) **4-2016-20161**

(540)

DAVANTI DX420

(220) 05.07.2016
(441) 26.09.2016

(731) DAVANTI TYRES LIMITED (GB)
Unit 4 North Florida Road, St Helens, Merseyside, WA11 9UB, United Kingdom

(740) Công ty TNHH Đại Tín và Liên Danh (DAITIN AND ASSOCIATES CO.,LTD)

(511) Nhóm 12: Lốp xe; lốp đặc, lốp bán hơi và lốp hơi, vành và vỏ bánh xe cộ.

Nhóm 37: Dịch vụ sửa chữa, bảo dưỡng và lắp lốp, bánh xe cộ.

---

(210) **4-2016-20162**

(540)

DAVANTI DX640

(220) 05.07.2016
(441) 26.09.2016

(731) DAVANTI TYRES LIMITED (GB)
Unit 4 North Florida Road, St Helens, Merseyside, WA11 9UB, United Kingdom

(740) Công ty TNHH Đại Tín và Liên Danh (DAITIN AND ASSOCIATES CO.,LTD)

(511) Nhóm 12: Lốp xe; lốp đặc, lốp bán hơi và lốp hơi, vành và vỏ bánh xe cộ.

Nhóm 37: Dịch vụ sửa chữa, bảo dưỡng và lắp lốp, bánh xe cộ.

---

(210) **4-2016-20163**

(540)

aspen

(220) 05.07.2016
(441) 26.09.2016
(531) 1.15.15; 26.1.1
(591) Đỏ, trắng, xanh tím than

(731) ASPEN PHARMACARE HOLDINGS LIMITED (ZA)
Building 8 Healthcare Park, Woodlands Drive, Woodmead, Sandton, Gauteng, South Africa

(740) Công ty TNHH Ban Ca (BANCA)

(511) Nhóm 05: Các chế phẩm dược, thú y; chế phẩm vệ sinh dùng cho mục đích y tế; thực phẩm và chất dinh dưỡng được làm phù hợp cho việc sử dụng trong y tế hoặc thú y, thực phẩm cho em bé; chất bổ sung ăn kiêng cho người và động vật; cao dán, vật liệu dùng để băng bó; vật liệu để hàn răng và sáp nha khoa; chất tẩy uế; chất diệt động vật có hại; chất diệt nấm, diệt cỏ.

---

(210) **4-2016-20164**

(540)

(220) 05.07.2016
(441) 26.09.2016
(531) A26.11.8; 26.1.1; A26.1.18
(591) Đen, xanh dương nhạt
(731) CÔNG TY TNHH GIA CÔNG LẮP RÁP ĐIỆN - ĐIỆN TỬ THUẬN AN (VN)
55 Phan Ngọc Tòng, phường 2, thành phố Bến Tre, tỉnh Bến Tre

(511) Nhóm 09: Hàng điện, điện tử như: ampli loa thùng, đầu máy karaoke các loại.

---

(210) **4-2016-20166**

(540)

(220) 05.07.2016
(441) 26.09.2016
(531) A1.1.10; 3.7.17; A5.3.13; A5.3.15
(591) Xanh lá cây, xanh dương
(731) BAN QUẢN LÝ KHU NÔNG NGHIỆP CÔNG NGHỆ CAO TP. HỒ CHÍ MINH (VN)
Số 23 - 25 Hàm Nghi, phường Nguyễn Thái Bình, quận 1, thành phố Hồ Chí Minh

(511) Nhóm 41: Trung tâm đào tạo, trường đào tạo [giáo dục]; huấn luyện [đào tạo]; khóa đào tạo từ xa; hướng dẫn nghề nghiệp [tư vấn đào tạo hoặc giáo dục; sắp xếp và tiến hành hội thảo, tổ chức và điều khiển hội thảo.

Nhóm 42: Nghiên cứu về vi khuẩn; nghiên cứu sinh học; nghiên cứu trong lĩnh vực bảo vệ môi trường.

Nhóm 44: Dịch vụ nông nghiệp, dịch vụ làm vườn và dịch vụ lâm nghiệp.

---

(210) **4-2016-20168**

(540)

(220) 05.07.2016
(441) 26.09.2016
(531) A1.1.10; 3.7.17; A5.3.13; A5.3.15
(591) Xanh lá cây, xanh dương
(731) BAN QUẢN LÝ KHU NÔNG NGHIỆP CÔNG NGHỆ CAO TP. HỒ CHÍ MINH (VN)
Số 23 - 25 Hàm Nghi, phường Nguyễn Thái Bình, quận 1, thành phố Hồ Chí Minh

(511) Nhóm 37: Xây dựng; xây dựng nhà máy, xí nghiệp; tư vấn xây dựng; giám sát xây dựng; dịch vụ lắp đặt và sửa chữa các hệ thống tưới.

Nhóm 39: Sắp xếp các chuyến du lịch; hướng dẫn khách du lịch, tham quan.

Nhóm 42: Nghiên cứu về vi khuẩn; nghiên cứu sinh học; kiểm định [đo lường].

Nhóm 43: Nhà nghỉ du lịch.

Nhóm 44: Dịch vụ nông nghiệp, dịch vụ làm vườn và dịch vụ lâm nghiệp.

---

(210) **4-2016-20170**

(540)

(220) 05.07.2016
(441) 26.09.2016
(531) 3.13.1; A3.13.24; A26.11.8; A26.11.12; A5.3.13; A5.5.20
(591) Hồng, tím
(731) CÔNG TY TNHH MỘT THÀNH VIÊN YEN PERFUME (VN)
12 Quách Đình Bảo, phườngTây Thạnh, quận Tân Phú, thành phố Hồ Chí Minh

(511) Nhóm 03: Mỹ phẩm.

---

(210) **4-2016-20171**

(540)

(220) 05.07.2016
(441) 26.09.2016
(531) 26.4.4; 1.15.3; 26.4.3
(591) Xanh lá cây
(731) CÔNG TY TNHH GLOTEK VIỆT NAM (VN)
Số 68, đường Thạch Bàn, phường Thạch Bàn quận Long Biên, thành phố Hà Nội

(511) Nhóm 09: Thiết bị báo hiệu chống trộm, chuông báo tín hiệu, dây cáp điện, thiết bị sạc cho ắc quy điện, bộ ngắt mạch điện, bảng điều khiển điện, tủ phân phối điện, cầu chì, thiết bị chống sét, ổ cắm điện, cầu dao điện, điện thoại, máy biến thế (điện).

Nhóm 11: Hệ thống điều hoà không khí, đèn điện, thiết bị sưởi ấm, tủ ướp lạnh, bóng đèn điện, tủ lạnh.

Nhóm 17: Vật liệu cách điện, cách nhiệt.

---

(210) **4-2016-20176**

(540)

(220) 05.07.2016
(441) 26.09.2016
(731) FUTABA CORPORATION (JP)
629 Oshiba, Mobara-shi, Chiba-ken, Japan
(740) Công ty Cổ phần Sở hữu công nghiệp INVESTIP (INVESTIP)

(511) Nhóm 40: Xử lý kim loại; sản xuất máy chế biến chất dẻo theo yêu cầu; sản xuất thiết bị sản xuất pin theo yêu cầu; thông tin về xử lý vật liệu; sản xuất thiết bị thu và thiết bị phát vô tuyến theo yêu cầu; sản xuất bảng điều khiển cảm ứng theo yêu cầu; sản xuất màn hình hiển thị huỳnh quang theo yêu cầu; sản xuất màn hình phát quang hữu cơ theo yêu cầu; sản xuất mô đun mạch tích hợp theo yêu cầu; sản xuất máy và thiết bị điện tử và máy và thiết bị viễn thông theo yêu cầu.

Nhóm 42: Thiết kế máy, dụng cụ và thiết bị bao gồm các bộ phận của chúng và thiết kế hệ thống gồm máy, dụng cụ và thiết bị bao gồm các bộ phận của chúng; thiết kế khuôn, khuôn rập, và các bộ phận của chúng và tư vấn liên quan đến việc thiết kế khuôn, khuôn rập và các bộ phận của chúng; thiết kế máy chế biến chất dẻo và tư vấn liên quan đến máy chế biến chất dẻo; thiết kế thiết bị sản xuất pin và tư vấn liên quan đến thiết bị sản xuất pin; thiết kế thiết bị thu và thiết bị phát vô tuyến và tư vấn liên quan đến thiết bị thu và thiết bị phát vô tuyến; nghiên cứu và phát triển thiết bị không dây công nghiệp cho người khác; thiết kế bảng điều khiển cảm ứng và tư vấn liên quan đến bảng điều khiển cảm ứng; thiết kế màn hình hiển thị huỳnh quang và tư vấn liên quan đến màn hình hiển thị huỳnh quang; thiết kế màn hình phát quang hữu cơ và tư vấn liên quan đến màn hình phát quang hữu cơ; thiết kế máy và thiết bị điện tử và máy và thiết bị viễn thông và tư vấn liên quan đến máy và thiết bị điện tử và máy và thiết bị viễn thông; thiết kế lập trình và bảo trì chương trình máy tính; thiết kế, lập trình và bảo trì phần mềm máy tính; cung cấp chương trình máy tính qua mạng lưới dữ liệu; cung cấp phần mềm máy tính qua mạng lưới dữ liệu.

---

(210) **4-2016-20177**

(540)

(220) 05.07.2016
(441) 26.09.2016
(531) A26.4.24
(731) SUPER BRANDS COMPANY PTE LTD (SG)
438 Alexandra Road, # 05-01 Alexandra Point, Singapore 119958
(740) Công ty Cổ phần Sở hữu công nghiệp INVESTIP (INVESTIP)

(511) Nhóm 32: Bia; bia (lên men nổi); bia (lên men chìm); bia đen (loại nặng); bia đen; đồ uống làm từ mạch nha, không cồn; chiết suất của cây hoa bia cho việc sản xuất bia; đồ uống không có cồn trên cơ sở mạch nha; nước khoáng, nước uống có gaz và đồ uống không có cồn; nước ép trái cây và nước hoa quả không cồn; xi rô và chế phẩm dùng để pha chế đồ uống.

---

(210) **4-2016-20178**

(540)

(220) 05.07.2016
(441) 26.09.2016
(531) 4.3.3; 4.3.9; 24.1.1; A26.4.24; 4.3.7
(731) SUPER BRANDS COMPANY PTE LTD (SG)
438 Alexandra Road, # 05-01 Alexandra Point, Singapore 119958
(740) Công ty Cổ phần Sở hữu công nghiệp INVESTIP (INVESTIP)

(511) Nhóm 32: Bia; bia (lên men nổi); bia (lên men chìm); bia đen (loại nặng); bia đen; đồ uống làm từ mạch nha không cồn; chiết suất của cây hoa bia cho việc sản xuất bia; đồ uống không có cồn trên cơ sở mạch nha; nước khoáng, nước uống có gaz và đồ uống không có cồn; nước ép trái cây và nước hoa quả không cồn; xi rô và chế phẩm dùng để pha chế đồ uống.

---

(210) **4-2016-20179**

(540)

(220) 05.07.2016
(441) 26.09.2016
(531) 4.3.3; 4.3.9; 4.3.7; 24.1.1; A26.4.24
(591) Đen, trắng, vàng
(731) SUPER BRANDS COMPANY PTE LTD (SG)
438 Alexandra Road, # 05-01 Alexandra Point, Singapore 119958
(740) Công ty Cổ phần Sở hữu công nghiệp INVESTIP (INVESTIP)

(511) Nhóm 32: Bia; bia (lên men nổi); bia (lên men chìm); bia đen (loại nặng); bia đen; đồ uống làm từ mạch nha không cồn; chiết suất của cây hoa bia cho việc sản xuất bia; đồ uống không có cồn trên cơ sở mạch nha; nước khoáng, nước uống có gaz và đồ uống không có cồn; nước ép trái cây và nước hoa quả không cồn; xi rô và chế phẩm dùng để pha chế đồ uống.

---

(210) **4-2016-20184**

(540)

(220) 05.07.2016
(441) 26.09.2016
(531) 26.4.2
(591) Cam, trắng, đỏ
(731) CÔNG TY TNHH THỨC ĂN CHĂN NUÔI HOA KỲ (VN)
Xã Hưng Thịnh, huyện Bình Giang, tỉnh Hải Dương

(511) Nhóm 31: Thức ăn gia súc.

---

(210) **4-2016-20186**

(540)

PERTEX

(220) 05.07.2016
(441) 26.09.2016
(731) MITSUI & CO., LTD. (JP)
2-1, Ohtemachi 1-chome, Chiyoda-ku, Tokyo, Japan
(740) Công ty TNHH T&T INVENMARK Sở hữu trí tuệ Quốc tế (T&T INVENMARK CO., LTD.)

(511) Nhóm 24: Hàng dệt mảnh, cụ thể là vải để sử dụng trong sản xuất các sản phẩm may mặc và túi ngủ.

Nhóm 25: Quần áo, cụ thể là áo khoác, áo vét, quần tây, áo khoác có mũ, mũ trùm đầu gắn vào áo và áo choàng trùm đầu; mũ; giày dép.

---

(210) **4-2016-20187**

(540)

Ông Tây

(220) 05.07.2016
(441) 26.09.2016

(731) CÔNG TY CỔ PHẦN CÔNG NGHỆ THỰC PHẨM CHÂU Á (VN)
Số 8, đường TS15 khu công nghiệp Tiên Sơn, xã Hoàn Sơn, huyện Tiên Du, tỉnh Bắc Ninh

(740) Công ty TNHH Tầm nhìn và Liên danh (VISION & ASSOCIATES CO.LTD.)

(511) Nhóm 30: Hạt nêm (gia vị); bột canh (gia vị); sa tế (gia vị); muối nấu ăn; xốt cà chua; nước sốt cho sa-lát.

---

(210) **4-2016-20188**

(540)

Long Đình

(220) 05.07.2016
(441) 26.09.2016

(731) CÔNG TY CỔ PHẦN CÔNG NGHỆ THỰC PHẨM CHÂU Á (VN)
Số 08, đường TS15 khu công nghiệp Tiên Sơn, xã Hoàn Sơn, huyện Tiên Du, tỉnh Bắc Ninh

(740) Công ty TNHH Tầm nhìn và Liên danh (VISION & ASSOCIATES CO.LTD.)

(511) Nhóm 29: Nước chấm có nguồn gốc từ động vật (cá, tôm, tép); chất chiết xuất từ thịt, cá, tôm, tép; nước canh thịt; nước xuýt; súp; các chế phẩm để nấu súp hay nước dựng; nước canh thịt; chế phẩm để làm nước dùng hay nước canh thịt; chiết xuất ra từ thịt; dầu ăn; sữa; sản phẩm sữa; thịt gia cầm tươi sống; nước thịt đông.

Nhóm 30: Hạt nêm (gia vị); bột canh (gia vị); satế (gia vị); muối nấu ăn; xốt cà chua; nước sốt cho sa-lat; nước xốt cho thức ăn; nước chấm (đồ gia vị); gia vị; đồ gia vị; mù tạt; snack (thực phẩm ăn nhanh trên cơ sở ngũ cốc); mì; bún; miến; cháo; phở; xốt maidonne; giấm.

---

(210) **4-2016-20189**

(540)

LUSH

(220) 05.07.2016
(441) 26.09.2016

(731) SG LENS PTE LTD (SG)
132 Joo Seng Road, #05-01, Singapore 368358

(740) Công ty TNHH Tư vấn ALIATLEGAL (ALIATLEGAL CO., LTD.)

(511) Nhóm 09: Hộp khay đựng kính áp tròng; hộp chuyên dụng bảo vệ kính áp tròng; hộp ngoài dùng đựng kính áp tròng; hộp chứa kính áp tròng; hộp kẹp giữ kính áp tròng; kính áp tròng.

---

(210) **4-2016-20190**

(540)

AQUILUS

(220) 05.07.2016
(441) 26.09.2016
(731) SG LENS PTE LTD (SG)
132 Joo Seng Road, #05-01, Singapore 368358
(740) Công ty TNHH Tư vấn ALIATLEGAL (ALIATLEGAL CO., LTD.)

(511) Nhóm 09: Hộp khay đựng kính áp tròng; hộp chuyên dụng bảo vệ kính áp tròng; hộp ngoài dùng đựng kính áp tròng; hộp chứa kính áp tròng; hộp kẹp giữ kính áp tròng; kính áp tròng.

---

(210) **4-2016-20191**

(540)

VODACLEAR

(220) 05.07.2016
(441) 26.09.2016
(531) 1.15.15
(591) Tím, xanh lam
(731) SG LENS PTE LTD (SG)
132 Joo Seng Road, #05-01, Singapore 368358
(740) Công ty TNHH Tư vấn ALIATLEGAL (ALIATLEGAL CO., LTD.)

(511) Nhóm 09: Hộp khay đựng kính áp tròng; hộp chuyên dụng bảo vệ kính áp tròng; hộp ngoài dùng đựng kính áp tròng; hộp chứa kính áp tròng; hộp kẹp giữ kính áp tròng; kính áp tròng.

---

(210) **4-2016-20192**

(540)

TRIAN

(220) 05.07.2016
(441) 26.09.2016
(531) 3.2.7; 26.5.1
(591) Vàng, đỏ, trắng, ghi, nâu
(731) TỔNG CÔNG TY CÔNG NGHIỆP THỰC PHẨM ĐỒNG NAI-MỘT THÀNH VIÊN CÔNG TY TNHH (DOFICO) (VN)
833A, xa lộ Hà Nội, KP1, phường Long Bình Tân, thành phố Biên Hoà, tỉnh Đồng Nai
(740) Công ty TNHH Tầm nhìn và Liên danh (VISION & ASSOCIATES CO.LTD.)

(511) Nhóm 34: Thuốc lá.

---

(210) **4-2016-20193**

(540)

(220) 05.07.2016
(441) 26.09.2016
(531) 26.4.3; A24.15.7; A26.11.12; 26.4.2
(591) Đỏ, xanh
(731) NGUYỄN THỊ HỒNG (VN)
Phòng 807, chung cư N5D Hoàng Đạo Thúy, phường Nhân Chính, quận Thanh Xuân, thành phố Hà Nội
(740) Công ty TNHH MASTERBRAND (MASTERBRAND)

(511) Nhóm 37: Dịch vụ diệt mối và phòng chống mối công trình; dịch vụ diệt côn trùng có hại không dùng trong nông nghiệp; dịch vụ diệt trừ động vật có hại không dùng trong nông nghiệp.

---

(210) **4-2016-20194**

(540)

(220) 05.07.2016
(441) 26.09.2016
(531) 26.3.1; A26.11.9; A26.1.18; A24.15.7
(591) Đỏ, da cam, trắng
(731) CÔNG TY TNHH DOANH NGHIỆP XÃ HỘI VSMILE (VN)
Số 42, ngõ 61 Giang Văn Minh, phường Đội Cấn, quận Ba Đình, thành phố Hà Nội
(740) Công ty TNHH MASTERBRAND (MASTERBRAND)

(511) Nhóm 10: Bao cao su; búp bê tình dục.

---

(210) **4-2016-20195**

(540)

(220) 05.07.2016
(441) 26.09.2016
(531) A26.11.9; A26.11.8; 26.15.15; 26.4.4
(591) Đen, da cam, vàng đậm
(731) CÔNG TY TNHH DOANH NGHIỆP XÃ HỘI VSMILE (VN)
Số 42, ngõ 61 Giang Văn Minh, phường Đội Cấn, quận Ba Đình, thành phố Hà Nội
(740) Công ty TNHH MASTERBRAND (MASTERBRAND)

(511) Nhóm 35: Quảng cáo; hỗ trợ quản lý kinh doanh; dịch vụ giới thiệu sản phẩm trên các phương tiện truyền thông cho mục đích bán lẻ; tổ chức trình diễn thời trang cho mục đích hỗ trợ bán hàng; hỗ trợ điều hành doanh nghiệp thương mại hoặc công nghiệp; marketing.

---

(210) **4-2016-20196**

(540)

CHÂU NGỌC
TRANH ĐÁ QUÝ
Tài Hoa Hồn Việt

(220) 05.07.2016
(441) 26.09.2016
(591) Nâu, đỏ
(731) CÔNG TY CỔ PHẦN TRANH ĐÁ QUÝ CHÂU NGỌC (VN)
226 Võ Văn Tần, phường 05, quận 3, thành phố Hồ Chí Minh

(511) Nhóm 14: Tranh đá quý; trang sức bằng đá quý và đá bán quý.

---

(210) **4-2016-20197**

(540)

CHÂU NGỌC
TRANH ĐÁ QUÝ
Tài Hoa Hồn Việt

(220) 05.07.2016
(441) 26.09.2016
(531) 3.7.7; A3.7.24; 1.15.23; 17.2.5
(591) Nâu, đỏ
(731) CÔNG TY CỔ PHẦN TRANH ĐÁ QUÝ CHÂU NGỌC (VN)
226 Võ Văn Tần, phường 05, quận 3, thành phố Hồ Chí Minh

(511) Nhóm 14: Tranh đá quý; trang sức bằng đá quý và đá bán quý.

---

(210) **4-2016-20198**

(540)

AS DELICATE AS THAI PERFORMING ARTS
SINCE 1978
THAI
DANCER

(220) 05.07.2016
(441) 26.09.2016
(531) 2.3.8; 25.1.9; 25.7.25; 26.1.1; A2.3.16
(731) FOOD SPECIALIZE CO., LTD. (TH)
1048/5-6 Charoenkrung Road, Bangrak, Bangkok 10500 Thailand
(740) Công ty Luật TNHH WINCO (WINCO LAW FIRM)

(511) Nhóm 29: Chế phẩm để nấu canh; trái cây được bảo quản (không bao gồm trái cây đông lạnh); canh; chế phẩm để nấu canh rau; canh rau; rau đã sấy khô; thực phẩm làm từ trái cây; rau đã được bảo quản; măng tre đã được chế biến; rau đã chế biến; hoa quả được nấu chín, sấy khô, đông lạnh và bảo quản.

Nhóm 30: Kẹo; mì sợi kiểu Trung Quốc; bột mì ăn được; mì sợi; đường thốt nốt; mảnh gạo dẹt mỏng; tinh bột cho thực phẩm; mì sợi (mì dẹt); sốt ớt (gia vị); đồ gia vị; sốt cà ri (gia vị); mì gạo; nước sốt (gia vị); gia vị; tương ớt (gia vị).

---

(210) **4-2016-20199**

(540)

(220) 05.07.2016
(441) 26.09.2016
(531) 3.1.14; A3.1.24
(731) CÔNG TY TNHH NEUMANN GRUPPE VIỆT NAM (VN)
Khu công nghiệp An Phước, huyện Long Thành, tỉnh Đồng Nai
(740) Công ty Luật TNHH WINCO (WINCO LAW FIRM)

(511) Nhóm 30: Cà phê; trà (chè); ca cao.

---

(210) **4-2016-20200**

(540)

RỒNG ĐEN

(220) 05.07.2016
(441) 26.09.2016
(731) CÔNG TY TNHH AN NÔNG (VN)
Lô B06-1, khu công nghiệp Đức Hòa I-Hạnh Phúc, xã Đức Hòa Đông, huyện Đức Hòa, tỉnh Long An
(740) Công ty TNHH Sở hữu trí tuệ WINCO (WINCO CO., LTD.)

(511) Nhóm 05: Thuốc bảo vệ thực vật như là: thuốc trừ sâu, thuốc diệt côn trùng, thuốc diệt động vật có hại, thuốc diệt nấm bệnh, thuốc diệt cỏ.

---

(210) **4-2016-20201**

(540)

RỒNG TRẮNG

(220) 05.07.2016
(441) 26.09.2016
(731) CÔNG TY TNHH AN NÔNG (VN)
Lô B06-1, khu công nghiệp Đức Hòa I-Hạnh Phúc, xã Đức Hòa Đông, huyện Đức Hòa, tỉnh Long An
(740) Công ty TNHH Sở hữu trí tuệ WINCO (WINCO CO., LTD.)

(511) Nhóm 05: Thuốc bảo vệ thực vật như là: thuốc trừ sâu, thuốc diệt côn trùng, thuốc diệt động vật có hại, thuốc diệt nấm bệnh, thuốc diệt cỏ.

---

(210) **4-2016-20202**

(540)

RỒNG BẠC

(220) 05.07.2016
(441) 26.09.2016
(731) CÔNG TY TNHH AN NÔNG (VN)
Lô B06-1, khu công nghiệp Đức Hòa I-Hạnh Phúc, xã Đức Hòa Đông, huyện Đức Hòa, tỉnh Long An
(740) Công ty TNHH Sở hữu trí tuệ WINCO (WINCO CO., LTD.)

(511) Nhóm 05: Thuốc bảo vệ thực vật như là: thuốc trừ sâu, thuốc diệt côn trùng, thuốc diệt động vật có hại, thuốc diệt nấm bệnh, thuốc diệt cỏ.

---

(210) **4-2016-20203**

(540)

RỒNG XÁM

(220) 05.07.2016
(441) 26.09.2016
(731) CÔNG TY TNHH AN NÔNG (VN)
Lô B06-1, khu công nghiệp Đức Hòa I-Hạnh Phúc, xã Đức Hòa Đông, huyện Đức Hòa, tỉnh Long An
(740) Công ty TNHH Sở hữu trí tuệ WINCO (WINCO CO., LTD.)

(511) Nhóm 05: Thuốc bảo vệ thực vật như là: thuốc trừ sâu, thuốc diệt côn trùng, thuốc diệt động vật có hại, thuốc diệt nấm bệnh, thuốc diệt cỏ.

---

(210) **4-2016-20204**

(540)

BLACK DRAGON

(220) 05.07.2016
(441) 26.09.2016
(731) CÔNG TY TNHH AN NÔNG (VN)
Lô B06-1, khu công nghiệp Đức Hòa I-Hạnh Phúc, xã Đức Hòa Đông, huyện Đức Hòa, tỉnh Long An
(740) Công ty TNHH Sở hữu trí tuệ WINCO (WINCO CO., LTD.)

(511) Nhóm 05: Thuốc bảo vệ thực vật như là: thuốc trừ sâu, thuốc diệt côn trùng, thuốc diệt động vật có hại, thuốc diệt nấm bệnh, thuốc diệt cỏ.

---

(210) **4-2016-20205**

(540)

WHITE DRAGON

(220) 05.07.2016
(441) 26.09.2016
(731) CÔNG TY TNHH AN NÔNG (VN)
Lô B06-1, khu công nghiệp Đức Hòa I-Hạnh Phúc, xã Đức Hòa Đông, huyện Đức Hòa, tỉnh Long An
(740) Công ty TNHH Sở hữu trí tuệ WINCO (WINCO CO., LTD.)

(511) Nhóm 05: Thuốc bảo vệ thực vật như là: thuốc trừ sâu, thuốc diệt côn trùng, thuốc diệt động vật có hại, thuốc diệt nấm bệnh, thuốc diệt cỏ.

---

(210) **4-2016-20206**

(540)

SILVER DRAGON

(220) 05.07.2016
(441) 26.09.2016

(731) CÔNG TY TNHH AN NÔNG (VN)
Lô B06-1, khu công nghiệp Đức Hòa I-Hạnh Phúc, xã Đức Hòa Đông, huyện Đức Hòa, tỉnh Long An

(740) Công ty TNHH Sở hữu trí tuệ WINCO (WINCO CO., LTD.)

(511) Nhóm 05: Thuốc bảo vệ thực vật như là: thuốc trừ sâu, thuốc diệt côn trùng, thuốc diệt động vật có hại, thuốc diệt nấm bệnh, thuốc diệt cỏ.

---

(210) **4-2016-20207**

(540)

GREY DRAGON

(220) 05.07.2016
(441) 26.09.2016

(731) CÔNG TY TNHH AN NÔNG (VN)
Lô B06-1, khu công nghiệp Đức Hòa I-Hạnh Phúc, xã Đức Hòa Đông, huyện Đức Hòa, tỉnh Long An

(740) Công ty TNHH Sở hữu trí tuệ WINCO (WINCO CO., LTD.)

(511) Nhóm 05: Thuốc bảo vệ thực vật như là: thuốc trừ sâu, thuốc diệt côn trùng, thuốc diệt động vật có hại, thuốc diệt nấm bệnh, thuốc diệt cỏ.

---

(210) **4-2016-20208**

(540)

BARACUTA

(220) 05.07.2016
(441) 26.09.2016

(731) G. & G. S.R.L. (IT)
Via c.a. Pizzardi 50 - 40138 Bologna (italy)

(740) Công ty TNHH Sở hữu trí tuệ WINCO (WINCO CO., LTD.)

(511) Nhóm 18: Vali (hành lý); vali; túi du lịch; vali du lịch; túi đựng đồ đi chơi qua đêm; túi xách; túi đeo vai; túi xách tay; túi xách đi chợ; ví cầm tay; ví nhỏ cầm tay (thường dùng khi đi dự tiệc); túi đi biển; túi đựng đồ trang điểm (túi rỗng); túi đeo ở thắt lưng; túi để đựng đồ đi tập thể dục; túi thể thao; túi xách học sinh; túi đựng sách vở; ba lô; ba lô học sinh; túi dết; cặp đựng giấy tờ, tài liệu; ví tiền; túi cầm tay cho phụ nữ; bao bằng da để móc chìa khóa; ô; gậy chống; yên cương; roi da và quần áo cho động vật; quần áo cho vật nuôi trong nhà, vòng cổ dùng cho động vật; tấm choàng cho động vật; túi dùng để xách động vật; da sống (chưa thuộc); bộ da lông thú.

Nhóm 25: Quần áo; áo khoác ngoài; quần áo thể thao; quần áo đan; quần áo lót; quần áo ngủ; quần áo dùng ở bãi biển; ca vát; trang phục dệt kim; khăn quàng cổ; găng tay (trang phục); thắt lưng (trang phục); đồ đi chân; đồ đội đầu.

---

(210) **4-2016-20209**

(540)

(220) 05.07.2016
(441) 26.09.2016
(531) 26.15.15; 3.1.1; 24.9.1; A26.11.13; 25.1.6
(731) G. & G. S.r.l. (IT)
Via C.A. Pizzardi 50 - 40138 Bologna (Italy)
(740) Công ty TNHH Sở hữu trí tuệ WINCO (WINCO CO., LTD.)

(511) Nhóm 18: Vali (hành lý); vali; túi du lịch; vali du lịch; túi đựng đồ đi chơi qua đêm; túi xách; túi đeo vai; túi xách tay; túi xách đi chợ; ví cầm tay; ví nhỏ cầm tay (thường dùng khi đi dự tiệc); túi đi biển; túi đựng đồ trang điểm (túi rỗng); túi đeo ở thắt lưng; túi để đựng đồ đi tập thể dục; túi thể thao; túi xách học sinh; túi đựng sách vở; ba lô; ba lô học sinh; túi dết; cặp đựng giấy tờ, tài liệu; ví tiền; túi cầm tay cho phụ nữ; bao bằng da để móc chìa khóa; ô; gậy chống; yên cương; roi da và quần áo cho động vật; quần áo cho vật nuôi trong nhà, vòng cổ dùng cho động vật; tấm choàng cho động vật; túi dùng để xách động vật; da sống (chưa thuộc); bộ da lông thú.

Nhóm 25: Quần áo; áo khoác ngoài; quần áo thể thao; quần áo đan; quần áo lót; quần áo ngủ; quần áo dùng ở bãi biển; ca vát; trang phục dệt kim; khăn quàng cổ; găng tay (trang phục); thắt lưng (trang phục); đồ đi chân; đồ đội đầu.

---

(210) **4-2016-20210**

(540)

(220) 05.07.2016
(441) 26.09.2016
(731) CÔNG TY TNHH THƯƠNG MẠI VÀ ĐẦU TƯ HALOSA (VN)
Số 24, hẻm 765/115A/14 Nguyễn Văn Linh, tổ 8, phường Sài Đồng, quận Long Biên, thành phố Hà Nội

(511) Nhóm 03: Mỹ phẩm, nước hoa, xà phòng, dầu gội đầu.

Nhóm 18: Da động vật, cặp da, ba lô, túi cầm tay cho phụ nữ, ví đựng tiền, dây đai bằng da thuộc.

Nhóm 24: Vải sử dụng trong ngành dệt, vải dệt kim, vải lanh, vải làm đồ lót, vải tơ nhân tạo, vải len.

Nhóm 25: Quần áo ngủ, quần áo lót mặc bên trong, quần áo may sẵn, tất, giầy, khăn quàng cổ.

---

(210) **4-2016-20211**

(540)

worldtech®
smart home control

(220) 05.07.2016
(441) 26.09.2016
(531) 1.5.1
(591) Xanh dương, trắng
(731) CÔNG TY CỔ PHẦN SẢN XUẤT THƯƠNG MẠI CÔNG NGHỆ WORLDTECH (VN)
Tầng trệt tòa nhà Charm Plaza, 30DT 743C, khu phố Thống Nhất, phường Dĩ An, thị xã Dĩ An, tỉnh Bình Dương
(740) Công ty Cổ phần Sở hữu trí tuệ Việt Mỹ (VIET MY IP CORP.)

(511) Nhóm 09: Thiết bị điều khiển nhà thông minh; thiết bị điều khiển tự động; camera quan sát; thiết bị chống trộm; thiết bị báo cháy; bộ điều khiển điện.

Nhóm 35: Mua bán: thiết bị điều khiển nhà thông minh, thiết bị điều khiển tự động, camera quan sát, thiết bị chống trộm, thiết bị báo cháy, bộ điều khiển điện, pin mặt trời, bộ đổi điện, bộ hòa lưới điện, bộ kiểm soát điện, ổn áp, bóng đèn điện, bóng đèn tiết kiệm điện, đèn đường, đèn đường chạy bằng năng lượng mặt trời, bình nước nóng chạy bằng năng lượng mặt trời.

---

(210) **4-2016-20212**

(540)

IGEE
INTERNATIONAL
GREEN ENERGY
ENVIRONMENT

(220) 05.07.2016
(441) 26.09.2016
(531) A5.1.5; A5.1.16; 1.15.15; 26.1.1
(731) CÔNG TY CỔ PHẦN MÔI TRƯỜNG NĂNG LƯỢNG XANH QUỐC TẾ (VN)
207/3 đường Nguyễn Văn Thủ, phường Đa Kao, quận 1, thành phố Hồ Chí Minh
(740) Công ty TNHH Trần Hữu Nam và Đồng sự (TRAN H.N & ASS.)

(511) Nhóm 40: Xử lý rác thải; tiêu hủy rác và chất thải, xử lý nước thải: sản xuất năng lượng, dịch vụ đốt rác và chất thải, tái chế rác và phế thải; xử lý gỗ (cưa, xẻ bào), gia công gỗ; dịch vụ lọc dầu; xử lý kim loại; xử lý nước.

---

(210) **4-2016-20213**

(540)

Palm Hotel

(220) 05.07.2016
(441) 26.09.2016
(531) 5.3.7; A5.3.14; 26.1.1
(591) Xanh lá cây, vàng kim
(731) CÔNG TY TNHH HUY HOÀNG (VN)
Số 281, Tống Duy Tân, quận Ba Đình, thành phố Thanh Hóa, tỉnh Thanh Hóa

(511) Nhóm 35: Quản lý kinh doanh khách sạn; điều hành kinh doanh khách sạn.

Nhóm 39: Tổ chức các chuyến du lịch, điều hành các chuyến du lịch.

Nhóm 41: Dịch vụ tổ chức hội nghị, hội thảo; tổ chức sự kiện trong lĩnh vực văn hóa, thể thao, giải trí.

Nhóm 43: Dịch vụ khách sạn, nhà nghỉ và khu nghỉ dưỡng; nhà hàng ăn uống.

Nhóm 44: Dịch vụ tắm hơi và xoa bóp.

---

(210) **4-2016-20214**

(540)

BLUECHI

(220) 05.07.2016
(441) 26.09.2016

(731) HOÀNG ÁNH NGUYỆT (VN)
Số 103F1, ngõ 190, phố Lò Đúc, phường Đồng Nhân, quận Hai Bà Trưng, thành phố Hà Nội

(740) Công ty TNHH IPCOM Việt Nam (IPCOM CO., LTD.)

(511) Nhóm 44: Dịch vụ chăm sóc sức khoẻ và sắc đẹp; dịch vụ spa; dịch vụ thẩm mỹ viện.

---

(210) **4-2016-20215**

(540)

NGONONE

(220) 05.07.2016
(441) 26.09.2016

(731) CÔNG TY CỔ PHẦN CHẾ BIẾN THỰC PHẨM XANH VÀ SẠCH (VN)
7/8B đường Nguyễn Thị Sóc, ấp Mỹ Hòa 4, xã Xuân Thới Đông, huyện Hóc Môn, thành phố Hồ Chí Minh

(511) Nhóm 32: Nước giải khát, nước uống đóng chai (đồ uống không có cồn).

---

(210) **4-2016-20217**

(540)

(220) 05.07.2016
(441) 26.09.2016
(531) 5.3.11; A5.3.14; 3.7.16; 3.7.6
(591) Đen, xám, trắng
(731) CÔNG TY TNHH VĨNH XUÂN (VN)
64 Tăng Bạt Hổ, phường 01, thành phố Đà Lạt, tỉnh Lâm Đồng

(511) Nhóm 41: Tổ chức các hoạt động tham quan vui chơi giải trí.

Nhóm 43: Khách sạn; nhà hàng dịch vụ ăn uống.

---

(210) **4-2016-20218**

(540)

NHẬT THIÊN

(220) 05.07.2016
(441) 26.09.2016

(731) LÊ MINH HẢI (VN)
Khu dân cư số 6 xóm Bắc Mỹ, thôn Tú Sơn 1, xã Đức Lân, huyện Mộ Đức, tỉnh Quảng Ngãi

(511) Nhóm 30: Cà phê.

---

(210) **4-2016-20219**

(540)

HERBAL ESSENCES

(220) 05.07.2016
(441) 26.09.2016

(731) THE PROCTER & GAMBLE COMPANY (US)
One Procter & Gamble Plaza, Cincinnati, Ohio 45202, United States of America

(740) Công ty Luật TNHH quốc tế BMVN (BMVN INTERNATIONAL LLC)

(511) Nhóm 03: Xà phòng, nước hoa, tinh dầu, mỹ phẩm, nước xức tóc, thuốc đánh răng, chế phẩm làm sạch, chăm sóc và làm đẹp da, da đầu và tóc, chế phẩm tạo kiểu tóc, chế phẩm phủ màu, tẩy, nhuộm và tạo màu cho tóc.

---

(210) **4-2016-20222**

(540)

(220) 05.07.2016
(441) 26.09.2016
(531) 26.1.6; 1.15.23; 21.1.17; 15.1.13
(591) Trắng, xanh lá, xanh dương, vàng, đỏ
(731) CÔNG TY CỔ PHẦN CÔNG NGHỆ KỸ THUẬT NHIỆT LẠNH (VN)
Số 22C/62 Phạm Huy Thông, phường An Dương, quận Lê Chân, thành phố Hải Phòng
(740) Công ty TNHH Sở hữu trí tuệ PADEMARK (PADEMARK CO.,LTD.)

(511) Nhóm 37: Lắp đặt và sửa chữa thiết bị điều hoà không khí; lắp đặt và sửa chữa thiết bị sưởi ấm, lắp đặt ống thoát nước; lắp đặt và sửa chữa các thiết bị làm lạnh.

Nhóm 42: Kiến trúc tư vấn kiến trúc; thiết lập các bản vẽ xây dựng; thiết kế trang trí nội thất; thiết kế công nghiệp; thiết lập bản vẽ công nghiệp.

---

(210) **4-2016-20226**

(540)

(220) 05.07.2016
(441) 26.09.2016
(531) 2.5.6; A2.5.23
(591) Xanh da trời; hồng; trắng, vàng nhạt
(731) CÔNG TY CỔ PHẦN KINH DOANH THƯƠNG MẠI LÂM AN (VN)
Số 5 khu 3, ngõ 62 phố Trần Bình, phường Mai Dịch, quận Cầu Giấy, thành phố Hà Nội

(511) Nhóm 35: Mua bán sản phẩm dành cho trẻ em như máy bình bú sữa cho em bé, núm vú giả, bỉm, sữa, quần áo trẻ sơ sinh, đồ chơi trẻ em, giường cũi của trẻ em, nôi cho trẻ em, bộ dùng thay đồ cho trẻ em, ghế cao cho trẻ em, đệm cho cũi dùng cho trẻ em, xe cũi đẩy trẻ em, khung tập đi cho trẻ em, chậu tắm cho trẻ em, cầu trượt (đồ chơi cho trẻ em), bệ xí vệ sinh cho trẻ em, địu em bé, thiết bị hâm nóng bình sữa, thiết bị tiệt trùng sữa, thiết bị tiệt trùng nước.

---

(210) **4-2016-20227**

(540)

(220) 05.07.2016
(441) 26.09.2016
(531) 26.1.8; 26.1.1
(591) Xanh nước biển, trắng, đen, ghi
(731) CÔNG TY TNHH SÔNG HƯNG (VN)
39/39A đường số 3, phường 9, quận Gò Vấp, thành phố Hồ Chí Minh

(511) Nhóm 35: Mua bán thiết bị phòng học, đồ chơi, đồ nội thất, đồ gia dụng dùng trong bếp, đồng phục học sinh thiết bị vệ sinh, thiết bị điện lạnh, thiết bị điện gia dụng.

---

(210) **4-2016-20228**

(540)

(220) 05.07.2016
(441) 26.09.2016
(531) 5.7.3; 26.4.3; 25.5.2; A25.7.7
(591) Trắng, ghi, hồng, hồng nhạt, hồng đậm, tím hồng, đỏ, vàng, vàng cam, xanh ngọc
(731) CÔNG TY TRÁCH NHIỆM HỮU HẠN SẢN XUẤT CHẾ BIẾN NÔNG SẢN KIM SÁNG (VN)
288 Trường Chinh, phường Tân Hưng Thuận, quận 12, thành phố Hồ Chí Minh
(740) Công ty Cổ phần Sở hữu công nghiệp INVESTIP (INVESTIP)

(511) Nhóm 30: Gạo.

Nhóm 35: Mua bán gạo.

---

(210) **4-2016-20229**

(540)

RICHMOND CITY
NEW STANDARD FOR LIVING

(220) 05.07.2016
(441) 26.09.2016
(531) A5.5.20; A5.5.21; A17.2.2
(591) Đỏ, hồng, nâu, vàng đồng, trắng
(731) CÔNG TY CỔ PHẦN ĐẦU TƯ KINH DOANH ĐỊA ỐC HƯNG THỊNH (VN)
110-112 Trần Quốc Toản, phường 7, quận 3, thành phố Hồ Chí Minh
(740) Công ty Cổ phần Sở hữu công nghiệp INVESTIP (INVESTIP)

(511) Nhóm 36: Mua bán bất động sản; cho thuê bất động sản; môi giới bất động sản; sàn giao dịch bất động sản.

---

(210) **4-2016-20231**

(540)

THE MYST HOTEL

(220) 05.07.2016
(441) 26.09.2016
(731) CÔNG TY TRÁCH NHIỆM HỮU HẠN SILVERLAND BẾN THÀNH (VN)
14-16 Lê Lai, phường Bến Thành, quận 1, thành phố Hồ Chí Minh
(740) Công ty Cổ phần Sở hữu công nghiệp INVESTIP (INVESTIP)

(511) Nhóm 43: Nhà hàng ăn uống; khách sạn.

---

(210) **4-2016-20232**

(540)

ES
EASTERN STAR

(220) 05.07.2016
(441) 26.09.2016
(531) A1.1.10; 26.1.2; 25.1.6
(591) Đỏ, vàng, trắng, đen
(731) CÔNG TY TRÁCH NHIỆM HỮU HẠN THƯƠNG MẠI NGỌC THIÊN BẢO (VN)
320/35/6 đường Đất Mới, phường Bình Trị Đông, quận Bình Tân, thành phố Hồ Chí Minh
(740) Công ty Cổ phần Sở hữu công nghiệp INVESTIP (INVESTIP)

(511) Nhóm 29: Sữa gạo; sữa đậu nành (thay thế sữa).

Nhóm 32: Nước giải khát; nước ép trái cây dùng để giải khát; nước uống tinh khiết; nước uống tăng lực dùng để giải khát; trà bí đao dùng để giải khát; nước uống làm từ đậu nành dùng để giải khát.

---

(210) **4-2016-20233**

(540)

(220) 05.07.2016
(441) 26.09.2016
(531) A5.3.15; 1.5.1
(591) Đỏ, xanh lá cây, xanh nước biển, xanh da trời, xanh tím than
(731) CÔNG TY CỔ PHẦN CÔNG NGHỆ SƠN QUỐC TẾ VIỆT MỸ (VN)
Số 2/22/220, phố Nam Dư, phường Lĩnh Nam, quận Hoàng Mai, thành phố Hà Nội
(740) Công ty TNHH Tư vấn sở hữu trí tuệ Việt (VIET IP CO.,LTD.)

(511) Nhóm 02: Sơn phủ; sơn lót; sơn chống thấm; sơn chống gỉ; vecni; chất kết dính dùng cho sơn.

Nhóm 19: Bột bả tường; thạch cao; xi măng; vữa dùng trong xây dựng.

Nhóm 35: Mua bán: sơn phủ, sơn lót, sơn chống thấm, sơn chống gỉ, vecni, chất kết dính dùng cho sơn, bột bả tường, thạch cao, xi măng, vữa dùng trong xây dựng.

---

(210) **4-2016-20234**

(540)

(220) 05.07.2016
(441) 26.09.2016
(531) A1.1.10; 26.1.1; 25.7.20; A26.11.12
(591) Đỏ, trắng, vàng, xanh dương
(731) CÔNG TY CỔ PHẦN CÔNG NGHỆ SƠN QUỐC TẾ VIỆT MỸ (VN)
Số 2/22/220, phố Nam Dư, phường Lĩnh Nam, quận Hoàng Mai, thành phố Hà Nội
(740) Công ty TNHH Tư vấn sở hữu trí tuệ Việt (VIET IP CO.,LTD.)

(511) Nhóm 02: Sơn phủ; sơn lót; sơn chống thấm; sơn chống gỉ; vecni; chất kết dính dùng cho sơn.

Nhóm 19: Bột bả tường; thạch cao; xi măng; vữa dùng trong xây dựng.

Nhóm 35: Mua bán: sơn phủ, sơn lót, sơn chống thấm, sơn chống gỉ, vecni, chất kết dính dùng cho sơn, bột bả tường, thạch cao, xi măng, vữa dùng trong xây dựng.

---

(210) **4-2016-20235**

(540)

(220) 05.07.2016
(441) 26.09.2016
(531) 26.1.1; 26.4.9; 26.7.5; 26.7.25
(591) Đỏ, vàng, đen nhạt, xanh dương đậm
(731) DOANH NGHIỆP TƯ NHÂN SẢN XUẤT NGỌC LAN (VN)
261/4 khu phố 3 Lê Văn Khương, phường Thới An, quận 12, thành phố Hồ Chí Minh
(740) Công ty TNHH Tư vấn sở hữu trí tuệ Việt (VIET IP CO.,LTD.)

(511) Nhóm 09: Dây và cáp điện.

---

(210) **4-2016-20236**

(540)

(220) 05.07.2016
(441) 26.09.2016
(531) 26.1.1; 26.4.9; 26.7.5; 26.7.25
(591) Đỏ, vàng, đen nhạt, xanh dương đậm
(731) DOANH NGHIỆP TƯ NHÂN SẢN XUẤT NGỌC LAN (VN)
261/4 khu phố 3 Lê Văn Khương, phường Thới An, quận 12, thành phố Hồ Chí Minh
(740) Công ty TNHH Tư vấn sở hữu trí tuệ Việt (VIET IP CO.,LTD.)

(511) Nhóm 19: Ống dẫn cứng không bằng kim loại (xây dựng); ống cứng dẫn nước không bằng kim loại.

---

(210) **4-2016-20237**

(540)

(220) 05.07.2016
(441) 26.09.2016
(531) 5.3.16; 5.3.11; 1.15.23; 5.7.21; A5.13.11
(731) HUỲNH NGỌC DUYÊN (VN)
Ấp 1, xã Bình Tấn, huyện Thanh Bình, tỉnh Đồng Tháp
(740) Công ty TNHH Tư vấn sở hữu trí tuệ Việt (VIET IP CO.,LTD.)

(511) Nhóm 05: Dược phẩm, thực phẩm chức năng.

Nhóm 30: Bánh kẹo; kẹo.

---

(210) **4-2016-20238**

(540)

(220) 05.07.2016
(441) 26.09.2016
(531) 26.3.1; 6.1.2
(591) Xanh lá cây, trắng
(731) CÔNG TY CỔ PHẦN ĐƯỜNG BIÊN HÒA (VN)
KCN Biên Hòa I, phường An Bình, thành phố Biên Hòa, tỉnh Đồng Nai
(740) Công ty TNHH Tư vấn sở hữu trí tuệ Việt (VIET IP CO.,LTD.)

(511) Nhóm 35: Mua bán cồn thực phẩm, cồn nhiên liệu, nguyên liệu ngành mía đường, phân bón, nông, lâm sản nguyên liệu (trừ gỗ, tre, nứa), động vật sống, thực phẩm công nghệ, đường, đồ uống có cồn, đồ uống không cồn, máy móc, thiết bị, vật tư ngành mía đường; đại lý ký gửi hàng nông sản, thực phẩm công nghệ, nguyên liệu ngành mía đường; môi giới kinh doanh; đấu giá.

Nhóm 36: Kinh doanh bất động sản, quyền sử dụng đất thuộc chủ sở hữu, chủ sử dụng hoặc đi thuê; môi giới bất động sản.

Nhóm 39: Vận tải hàng hóa bằng đường bộ; cho thuê kho bãi.

---

(210) **4-2016-20239**

(540)

BHS-TRADING

(220) 05.07.2016
(441) 26.09.2016
(731) CÔNG TY CỔ PHẦN ĐƯỜNG BIÊN HÒA (VN)
KCN Biên Hòa I, phường An Bình, thành phố Biên Hòa, tỉnh Đồng Nai
(740) Công ty TNHH Tư vấn sở hữu trí tuệ Việt (VIET IP CO.,LTD.)

(511) Nhóm 35: Mua bán cồn thực phẩm, cồn nhiên liệu, nguyên liệu ngành mía đường, phân bón, nông, lâm sản nguyên liệu (trừ gỗ, tre, nứa), động vật sống, thực phẩm công nghệ, đường, đồ uống có cồn, đồ uống không cồn, máy móc, thiết bị, vật tư ngành mía đường, đại lý ký gửi hàng nông sản, thực phẩm công nghệ, nguyên liệu ngành mía đường; môi giới kinh doanh; đấu giá.

Nhóm 36: Kinh doanh bất động sản, quyền sử dụng đất thuộc chủ sở hữu, chủ sử dụng hoặc đi thuê; môi giới bất động sản.

Nhóm 39: Vận tải hàng hóa bằng đường bộ; cho thuê kho bãi.

---

(210) **4-2016-20242**

(540)

(220) 05.07.2016
(441) 26.09.2016
(531) 3.7.10; 3.7.16; 26.3.23; A3.7.24
(591) Đỏ
(731) CÔNG TY TNHH SẢN XUẤT NƯỚC UỐNG TINH KHIẾT THIÊN HÀ (VN)
Số 73/3/2A đường 768B, tổ 25C, KP4, phường Trảng Dài, thành phố Biên Hòa, tỉnh Đồng Nai
(740) Công ty TNHH Tư vấn sở hữu trí tuệ Việt (VIET IP CO.,LTD.)

(511) Nhóm 32: Nước khoáng (đồ uống); nước uống tinh khiết; nước uống đóng chai.

---

(210) **4-2016-20245**

(540)

(220) 05.07.2016
(441) 26.09.2016
(531) 1.15.23
(591) Đỏ, trắng, xanh dương
(731) CÔNG TY CỔ PHẦN VINPRO HÀ NỘI (VN)
82/310 Nguyễn Văn Cừ, phường Bồ Đề, quận Long Biên, thành phố Hà Nội

(511) Nhóm 30: Trà, cà phê, cacao, bánh kẹo, thạch rau câu (dạng bánh kẹo).

Nhóm 32: Nước giải khát (đồ uống không cồn); nước khoáng (đồ uống); nước ép trái cây; đồ uống cung cấp muối và khoáng cho cơ thể (không dùng cho mục đích y tế).

---

(210) **4-2016-20246**

(540)

(220) 06.07.2016
(441) 26.09.2016
(531) A1.1.10; A1.1.5; 1.7.6; A1.7.20; 1.15.11
(591) Đen, xanh dương, trắng, vàng
(731) CÔNG TY CỔ PHẦN DEKA (VN)
Số 16, đường 8B, khu Trung Sơn, xã Bình Hưng, huyện Bình Chánh, thành phố Hồ Chí Minh

(511) Nhóm 05: Dược phẩm; thực phẩm chức năng dùng cho mục đích y tế.

---

(210) **4-2016-20247**

(540)

SENSE OF INDOCHINA

(220) 06.07.2016
(441) 26.09.2016

(731) CÔNG TY TNHH CẢM XÚC ĐÔNG DƯƠNG (VN)
Tầng 2, tòa nhà Vinexad, số 9 phố Đinh Lễ, phường Tràng Tiền, quận Hoàn Kiếm, thành phố Hà Nội

(511) Nhóm 39: Dịch vụ du lịch; tổ chức chuyến du lịch; vận chuyển hành khách; đặt chỗ cho các chuyến du lịch; dịch vụ hướng dẫn khách du lịch.

---

(210) **4-2016-20248**

(540)

(220) 06.07.2016
(441) 26.09.2016
(531) 1.15.5; 26.1.1; 25.1.6
(591) Đỏ đậm, cam, cam đậm, cam nhạt, xám, đen, đen nhạt, trắng
(731) CÔNG TY TRÁCH NHIỆM HỮU HẠN MỘT THÀNH VIÊN KINH DOANH THỰC PHẨM SẠCH 3 NGON (VN)
7 đường D2, phường 25, quận Bình Thạnh, thành phố Hồ Chí Minh

(511) Nhóm 43: Nhà hàng ăn uống; quán ăn.

---

(210) **4-2016-20249**

(540)

(220) 06.07.2016
(441) 26.09.2016
(531) 1.15.5; 26.1.1; 25.1.6
(591) Đỏ đậm, cam, cam đậm, cam nhạt, xám, đen, đen nhạt, trắng
(731) CÔNG TY TRÁCH NHIỆM HỮU HẠN MỘT THÀNH VIÊN KINH DOANH THỰC PHẨM SẠCH 3 NGON (VN)
7 đường D2, phường 25, quận Bình Thạnh, thành phố Hồ Chí Minh

(511) Nhóm 43: Nhà hàng ăn uống; quán ăn.

---

(210) **4-2016-20250**

(540)

(220) 06.07.2016
(441) 26.09.2016
(531) 2.9.14; 26.4.9; 3.13.1; A3.13.24
(591) Ghi, trắng, xanh đậm, xanh nhạt, vàng, da cam
(731) NGUYỄN HỒNG NHUNG (VN)
Số nhà 5, ngõ 462, tổ 19, phường Ngọc Thụy, quận Long Biên, thành phố Hà Nội
(740) Công ty TNHH Sở hữu trí tuệ WITIP Việt Nam (WITIP CO., LTD.)

(511) Nhóm 41: Trường đào tạo [giáo dục]; dịch vụ câu lạc bộ [giải trí hoặc giáo dục]; huấn luyện [đào tạo], thông tin giáo dục; dịch vụ về giáo dục giảng dạy; giảng dạy.

---

(210) **4-2016-20251**

(540)

(220) 06.07.2016
(441) 26.09.2016
(531) 26.1.6; A25.7.6
(591) Đỏ, đen, trắng
(731) LÊ CHÍ TRUNG (VN)
Số nhà 5, ngõ 462, tổ 19, phường Ngọc Thụy, quận Long Biên, thành phố Hà Nội
(740) Công ty TNHH Sở hữu trí tuệ WITIP Việt Nam (WITIP CO., LTD.)

(511) Nhóm 37: Dịch vụ nghề mộc; sơn nội thất và ngoại thất, dán giấy phủ tường; lắp đặt cửa ra vào và cửa sổ; xây dựng các quầy, sạp hàng trong hội chợ; dịch vụ xâylát.

Nhóm 42: Kiến trúc; tư vấn kiến trúc; thiết kế trang trí nội thất; thiết lập bản vẽ xây dựng; dịch vụ lập quy hoạch đô thị; thiết kế đồ họa nghệ thuật.

---

(210) **4-2016-20252**

(540)

(220) 06.07.2016
(441) 26.09.2016
(531) 2.9.1; 25.1.6; A5.3.13
(731) CÔNG TY TRÁCH NHIỆM HỮU HẠN PHAROS INTERNATIONAL VIỆT NAM (VN)
Lô số 18-3 đường số 3B, khu công nghiệp Singapore Ascendas-Protrade, xã An Tây, thị xã Bến Cát, tỉnh Bình Dương

(511) Nhóm 05: Dược phẩm, thực phẩm chức năng.

---

(210) **4-2016-20253**

(540)

Skinn-U

(220) 06.07.2016
(441) 26.09.2016
(531) 26.1.1; A26.1.18
(731) CÔNG TY TRÁCH NHIỆM HỮU HẠN PHAROS INTERNATIONAL VIỆT NAM (VN)
Lô số 18-3 đường số 3B, khu công nghiệp Singapore Ascendas-Protrade, xã An Tây, thị xã Bến Cát, tỉnh Bình Dương

(511) Nhóm 05: Dược phẩm, thực phẩm chức năng.

---

(210) **4-2016-20254**

(540)

PORSAN

(220) 06.07.2016
(441) 26.09.2016
(531) 1.15.15; 3.2.1
(591) Vàng cam
(731) CÔNG TY TNHH TRANG TRÍ NỘI THẤT KHÁNH AN (VN)
111/15 đường Trục, phường 13, quận Bình Thạnh, thành phố Hồ Chí Minh

(511) Nhóm 11: Bệ xí vệ sinh, vòi hoa sen, bồn rửa, vòi nước.

Nhóm 35: Mua bán bệ xí vệ sinh, vòi hoa sen, bồn rửa, vòi nước, gương soi, nắp thoát nước, vật dụng giữ giấy vệ sinh, vách ngăn, giá treo khăn tắm.

---

(210) **4-2016-20256**

(540)

TANSHING

(220) 06.07.2016
(441) 26.09.2016
(731) LI CHIEH, WEI (TW)
NO.1-1. LANE 165, SEC. 1 TANXING RD., Tanzi Dist., Taichung City 427, Taiwan (R.O.C.)
(740) Công ty TNHH Nghiên cứu và Tư vấn chuyển giao công nghệ và đầu tư (CONCETTI)

(511) Nhóm 35: Dịch vụ đại lý xuất nhập khẩu; dịch vụ điều hành kinh doanh (cho người khác); dịch vụ đặt hàng qua bưu điện chủ yếu là máy móc, phần cứng, thiết bị điện, thiết bị điện tử, phần mềm máy tính, thiết bị ngoại vi máy tính; dịch vụ đặt hàng qua mạng và mua bán trực tuyến với bản chất là dịch vụ bán lẻ trên mạng trực tuyến chủ yếu là máy móc, phần cứng, thiết bị điện, thiết bị điện tử, phần mềm máy tính, thiết bị ngoại vi máy tính; dịch vụ bán buôn bán lẻ các hàng hóa tiêu dùng cho người khác cụ thể như, máy móc, phần cứng, thiết bị điện, thiết bị điện tử, phần mềm máy tính, thiết bị ngoại vi máy tính.

---

(210) **4-2016-20257**

(540)

Raysonic

(220) 06.07.2016
(441) 26.09.2016

(731) SHEN PAO WOODEN CO., LTD. (TW)
No.3, Lane 182, Gung ye rd., Longjing dist., Talchung City 434, Taiwan (r.o.c.)

(740) Công ty TNHH Nghiên cứu và Tư vấn chuyển giao công nghệ và đầu tư (CONCETTI)

(511) Nhóm 20: Đồ đạc trong nhà; bàn (đồ đạc); kệ để tivi; tủ sách; tủ đựng đồ đạc; giường; hòm, không bằng kim loại; tủ đựng quần áo (không bằng kim loại); ghế ngồi ; tủ ly; đồ đạc văn phòng; bàn làm việc; bàn để máy tính; bàn hội nghị (đồ đạc); giá sách (không bằng kim loại).

---

(210) **4-2016-20258**

(540)

SHENBAO

(220) 06.07.2016
(441) 26.09.2016

(731) SHEN PAO WOODEN CO., LTD. (TW)
No.3, Lane 182, Gung ye rd., Longjing dist., Talchung City 434, Taiwan (r.o.c.)

(740) Công ty TNHH Nghiên cứu và Tư vấn chuyển giao công nghệ và đầu tư (CONCETTI)

(511) Nhóm 20: Đồ đạc trong nhà; bàn (đồ đạc); kệ để tivi; tủ sách; tủ đựng đồ đạc; giường; hòm, không bằng kim loại; tủ đựng quần áo (không bằng kim loại); ghế ngồi ; tủ ly; đồ đạc văn phòng; bàn làm việc; bàn để máy tính; bàn hội nghị (đồ đạc); giá sách (không bằng kim loại.

---

(210) **4-2016-20259**

(540)

DNT

(220) 06.07.2016
(441) 26.09.2016

(731) NGUYỄN NGỌC NAM (VN)
Số 16, tổ 1, phường Trung Thành, thành phố Thái Nguyên, tỉnh Thái Nguyên

(511) Nhóm 11: Hệ thống và thiết bị vệ sinh; vòi hoa sen; bồn tắm khoáng, nhà vệ sinh di động; thiết bị lọc nước; hệ thống ống dẫn nước.

Nhóm 35: Mua bán hệ thống và thiết bị vệ sinh, mua bán vòi hoa sen, mua bán hệ thống ống dẫn nước, mua bán bồn tắm khoáng, mua bán thiết bị chiếu sáng, mua bán thiết bị nấu bếp.

---

(210) **4-2016-20260**

(540)

NAONA

(220) 06.07.2016
(441) 26.09.2016

(731) CÔNG TY TNHH THƯƠNG MẠI VÀ ĐẦU TƯ BẢO HƯƠNG (VN)
Tầng 17, tòa nhà VCCI, số 9 Đào Duy Anh, phường Phương Mai, quận Đống Đa, thành phố Hà Nội

(511) Nhóm 21: Bàn chải đánh răng.

---

(210) **4-2016-20261**

(540)

DAI HAI SG

(220) 06.07.2016
(441) 26.09.2016

(731) CÔNG TY CỔ PHẦN KINH DOANH VÀ XUẤT NHẬP KHẨU KHÍ GAS HÓA LỎNG VẠN LỘC (VN)
Lô CN4, khu công nghiệp Nguyên Khê, xã Nguyên Khê, huyện Đông Anh, thành phố Hà Nội

(740) Văn phòng luật sư Phạm và Liên danh (PHAM & ASSOCIATES)

(511) Nhóm 04: Khí gas tự nhiên và gas hóa lỏng đóng bình (nhiên liệu); nhiên liệu; dầu xăng; dầu nhờn; dầu (nhiên liệu).

Nhóm 06: Bình, chai, bồn (đồ chứa bằng kim loại, dùng cho khí hóa lỏng).

Nhóm 39: Dịch vụ vận chuyển, phân phát, phân chia, lưu kho và chiết nạp gas tự nhiên và gas hóa lỏng đóng bình.

---

(210) **4-2016-20262**

(540)

REGA

(220) 06.07.2016
(441) 26.09.2016

(731) YARA INTERNATIONAL ASA (NO)
Drammensveien 131, P.O. Box 343 Skoyen, N-0213 Oslo, Norway

(740) Văn phòng luật sư Phạm và Liên danh (PHAM & ASSOCIATES)

(511) Nhóm 01: Sản phẩm hóa học dùng trong công nghiệp; hóa chất dùng trong nông nghiệp, nghề làm vườn và lâm nghiệp, trừ chất diệt nấm, chất diệt có dại, thuốc diệt cỏ, thuốc trừ sâu và chất diệt ký sinh trùng; phân bón.

Nhóm 44: Cho thuê thiết bị nông nghiệp; dịch vụ tư vấn và tư vấn chuyên nghiệp trong lĩnh vực nông nghiệp, làm vườn và lâm nghiệp.

---

(210) **4-2016-20263**

(540)

YaraRega

(220) 06.07.2016
(441) 26.09.2016

(731) YARA INTERNATIONAL ASA (NO)
Drammensveien 131, P.O. Box 343 Skoyen, N-0213 Oslo, Norway

(740) Văn phòng luật sư Phạm và Liên danh (PHAM & ASSOCIATES)

(511) Nhóm 01: Sản phẩm hóa học dùng trong công nghiệp; hóa chất dùng trong nông nghiệp, nghề làm vườn và lâm nghiệp, trừ chất diệt nấm, chất diệt có dại, thuốc diệt cỏ, thuốc trừ sâu và chất diệt ký sinh trùng; phân bón.

Nhóm 44: Cho thuê thiết bị nông nghiệp; dịch vụ tư vấn và tư vấn chuyên nghiệp trong lĩnh vực nông nghiệp, làm vườn và lâm nghiệp.

---

(210) **4-2016-20264**

(540)

Vera

(220) 06.07.2016
(441) 26.09.2016

(731) YARA INTERNATIONAL ASA (NO)
Drammensveien 131, P.O. Box 343 Skoyen, N-0213 Oslo, Norway

(740) Văn phòng luật sư Phạm và Liên danh (PHAM & ASSOCIATES)

(511) Nhóm 01: Sản phẩm hóa học dùng trong công nghiệp; hóa chất dùng trong nông nghiệp, nghề làm vườn và lâm nghiệp, trừ chất diệt nấm, chất diệt có dại, thuốc diệt cỏ, thuốc trừ sâu và chất diệt ký sinh trùng; phân bón.

Nhóm 44: Cho thuê thiết bị nông nghiệp; dịch vụ tư vấn và tư vấn chuyên nghiệp trong lĩnh vực nông nghiệp, làm vườn và lâm nghiệp.

---

(210) **4-2016-20265**

(540)

KYNA.VN
Learn Online with Experts

(220) 06.07.2016
(441) 26.09.2016

(591) Xanh lá

(731) CÔNG TY CỔ PHẦN DREAM VIET EDUCATION (VN)
Tầng 1, tòa nhà Packsimex, 52 Đông Du, phường Bến Nghé, quận 1, thành phố Hồ Chí Minh

(740) Công ty Luật TNHH LHD (LHD LAW FIRM)

(511) Nhóm 41: Giáo dục; đào tạo; cung cấp thông tin giáo dục, đào tạo lên mạng internet.

---

(210) **4-2016-20266**

(540)

KYNA
Learn Online with Experts

(220) 06.07.2016
(441) 26.09.2016

(591) Xanh lá
(731) CÔNG TY CỔ PHẦN DREAM VIET EDUCATION (VN)
Tầng 1, tòa nhà Packsimex, 52 Đông Du, phường Bến Nghé, quận 1, thành phố Hồ Chí Minh
(740) Công ty Luật TNHH LHD (LHD LAW FIRM)

(511) Nhóm 35: Hãng thông tin thương mại; thông tin về thương mại; tư vấn quản lý; quảng cáo; cung cấp thông tin kinh tế, thương mại lên mạng internet.

Nhóm 41: Giáo dục; đào tạo; cung cấp thông tin giáo dục, đào tạo lên mạng internet.

---

(210) **4-2016-20267**

(540)

KYNA.VN
Học online cùng chuyên gia

(220) 06.07.2016
(441) 26.09.2016

(591) Xanh lá
(731) CÔNG TY CỔ PHẦN DREAM VIET EDUCATION (VN)
Tầng 1, tòa nhà Packsimex, 52 Đông Du, phường Bến Nghé, quận 1, thành phố Hồ Chí Minh
(740) Công ty Luật TNHH LHD (LHD LAW FIRM)

(511) Nhóm 41: Giáo dục; đào tạo; cung cấp thông tin giáo dục, đào tạo lên mạng internet.

---

(210) **4-2016-20268**

(540)

KYNABIZ
One-stop E-learning Solutions

(220) 06.07.2016
(441) 26.09.2016
(591) Xanh lá, đen, trắng
(731) CÔNG TY CỔ PHẦN DREAM VIET EDUCATION (VN)
Tầng 1, tòa nhà Packsimex, 52 Đông Du, phường Bến Nghé, quận 1, thành phố Hồ Chí Minh
(740) Công ty Luật TNHH LHD (LHD LAW FIRM)

(511) Nhóm 35: Hãng thông tin thương mại; thông tin về thương mại; tư vấn quản lý; quảng cáo; cung cấp thông tin kinh tế, thương mại lên mạng internet.

Nhóm 41: Giáo dục; đào tạo; cung cấp thông tin giáo dục, đào tạo lên mạng internet.

---

(210) **4-2016-20269**

(540)

KYNALINGO
Into·The·World

(220) 06.07.2016
(441) 26.09.2016
(591) Xanh lá, đen, trắng
(731) CÔNG TY CỔ PHẦN DREAM VIET EDUCATION (VN)
Tầng 1, tòa nhà Packsimex, 52 Đông Du, phường Bến Nghé, quận 1, thành phố Hồ Chí Minh
(740) Công ty Luật TNHH LHD (LHD LAW FIRM)

(511) Nhóm 41: Giáo dục; đào tạo; cung cấp thông tin giáo dục, đào tạo lên mạng internet.

---

(210) **4-2016-20270**

(540)

TAM
THINK AND MAKE

(220) 06.07.2016
(441) 26.09.2016
(531) 26.4.4; 26.4.9
(591) Xanh, đỏ, vàng
(731) CÔNG TY TNHH THIÊN ANH MINH (VN)
60/30 Yên Thế, phường 2, quận Tân Bình, thành phố Hồ Chí Minh
(740) Công ty Luật TNHH LHD (LHD LAW FIRM)

(511) Nhóm 35: Mua bán các sản phẩm sau: máy công nghiệp, máy nông nghiệp, phụ tùng xe gắn máy, phụ tùng xe tải, phụ tùng xe đạp, phụ tùng xe ô tô, vòng bi, ổ bi, bạc đạn (đĩa), đồ điện tử, hạt điều sấy khô, trái cây sấy khô, gạo.

---

(210) **4-2016-20271**

(540)

THẾ GIỚI BOXING.COM

(220) 06.07.2016
(441) 26.09.2016
(531) 1.15.5; 2.9.14; 3.7.1; 3.7.17; A3.7.24; A2.9.15; 21.3.23
(591) Đen, cam, cam đậm
(731) PHẠM QUANG ĐẠT (VN)
83/107E Tuệ Tĩnh, phường 13, quận 11, thành phố Hồ Chí Minh

(511) Nhóm 35: Phân phối, bán buôn, bán lẻ các sản phẩm thể thao, võ thuật; quảng cáo các sản phẩm, sự kiện liên quan đến thể thao, võ thuật; quản lý kinh doanh phòng tập thể thao, võ thuật.

---

(210) **4-2016-20272**

(540)

ĐỈNH CAO CỦA UY TÍN CHẤT LƯỢNG

(220) 06.07.2016
(441) 26.09.2016
(531) 26.1.1; 25.5.1; 26.2.7; 5.7.1
(591) Đỏ, trắng, vàng
(731) CƠ SỞ CÀ PHÊ BỘT HUYNH (VN)
27 Lương Thế Vinh, phường Tân Tiến, thành phố Buôn Ma Thuột, tỉnh Đắk Lắk

(511) Nhóm 30: Cà phê bột.

---

(210) **4-2016-20273**

(540)

(220) 06.07.2016
(441) 26.09.2016
(531) 1.15.15; 24.15.1; A26.11.8; A24.15.11
(591) Xanh lá cây, da cam, nâu
(731) CÔNG TY CỔ PHẦN NGON BA MIỀN (VN)
Số 2 ngõ 94, đường Hoàng Công Chất, phường Phú Diễn, quận Bắc Từ Liêm, thành phố Hà Nội

(511) Nhóm 29: Trứng; cá (không còn sống); tôm, không còn sống; thịt, sữa; dầu vừng.

Nhóm 30: Gạo; mật ong; cà phê; trà; giấm; hạt tiêu.

Nhóm 31: Quả mọng; trái cây tươi; rau tươi; củ hành; củ tỏi; nấm tươi.

---

(210) **4-2016-20274**

(540)

(220) 06.07.2016
(441) 26.09.2016
(531) 25.5.25; 26.1.1; 1.15.5; A5.3.13
(591) Đỏ, xanh, đen
(731) CÔNG TY TNHH BELIFE QUỐC TẾ (VN)
Số 71C, ngõ 8 Cầu Bươu, xã Tả Thanh Oai, huyện Thanh Trì, thành phố Hà Nội

(511) Nhóm 11: Bộ thu năng lượng mặt trời, bình lọc nước uống, thiết bị để làm sạch nước cống, thiết bị lọc nước, thiết bị và máy để làm sạch nước, bộ lọc nước uống.

---

(210) **4-2016-20275**

(540)

(220) 06.07.2016
(441) 26.09.2016
(531) 1.15.5; 26.1.1; 25.5.25
(591) Đỏ, xanh
(731) CÔNG TY TNHH BELIFE QUỐC TẾ (VN)
Số 71C, ngõ 8 Cầu Bươu, xã Tả Thanh Oai, huyện Thanh Trì, thành phố Hà Nội

(511) Nhóm 11: Bộ thu năng lượng mặt trời; bình lọc nước uống; thiết bị để làm sạch nước cống; thiết bị lọc nước; thiết bị và máy để làm sạch nước; bộ lọc nước uống.

---

(210) **4-2016-20276**

(540)

Prodapphap18*46*0

(220) 06.07.2016
(441) 26.09.2016

(731) CÔNG TY TNHH PHÂN BÓN RỒNG VIỆT (VN)
8/7B ấp 4, xã Nhơn Đức, huyện Nhà Bè, thành phố Hồ Chí Minh

(511) Nhóm 01: Phân bón.

---

(210) **4-2016-20277**

(540)

DAPKORE18*46*0

(220) 06.07.2016
(441) 26.09.2016
(731) CÔNG TY TNHH PHÂN BÓN RỒNG VIỆT (VN)
8/7B ấp 4, xã Nhơn Đức, huyện Nhà Bè, thành phố Hồ Chí Minh

(511) Nhóm 01: Phân bón.

---

(210) **4-2016-20278**

(540)

(220) 06.07.2016
(441) 26.09.2016
(531) A5.3.13; A5.11.13; 26.1.1
(591) Trắng, xanh
(731) CÔNG TY TNHH THƯƠNG MẠI VÀ DỊCH VỤ LANA (VN)
Số 02, ngõ 460, đường Khương Đình, phường Hạ Đình, quận Thanh Xuân, thành phố Hà Nội

(511) Nhóm 24: Khăn mặt bằng vải; khăn tắm bằng vải
Nhóm 35: Mua bán khăn mặt, khăn tắm.

---

(210) **4-2016-20279**

(540)

(220) 06.07.2016
(441) 26.09.2016
(531) 5.5.19; A5.5.20; A5.5.21; 26.1.1
(591) Trắng, xanh, đỏ, đen
(731) CÔNG TY TNHH THƯƠNG MẠI VÀ DỊCH VỤ LANA (VN)
Số 02, ngõ 460, đường Khương Đình, phường Hạ Đình, quận Thanh Xuân, thành phố Hà Nội

(511) Nhóm 24: Khăn mặt bằng vải; khăn tắm bằng vải.

Nhóm 35: Mua bán khăn mặt, khăn tắm.

---

(210) **4-2016-20280**

(540)

(220) 06.07.2016
(441) 26.09.2016
(531) 26.1.2; A26.1.18; 26.13.25; 26.3.23; A3.7.24; 3.7.17; 1.15.24
(591) Trắng, đỏ, vàng, xanh dương
(731) DOANH NGHIỆP TƯ NHÂN NGỌC ẨN (VN)
Số 185 Bạch Đằng, phường 5, thành phố Vũng Tàu, tỉnh Bà Rịa - Vũng Tàu

(511) Nhóm 06: Dây cáp; thép.

---

(210) **4-2016-20281**

(540)

(220) 06.07.2016
(441) 26.09.2016
(531) A26.11.12; 1.15.15; A5.5.20; A5.5.21; A3.13.24
(591) Xanh dương, ghi, tím, đen
(731) CÔNG TY TNHH XUẤT NHẬP KHẨU THƯƠNG MẠI DỊCH VỤ MINH ANH (VN)
18/12/2E Thanh Đa, phường 27, quận Bình Thạnh, thành phố Hồ Chí Minh

(511) Nhóm 03: Mỹ phẩm chăm sóc tóc, nước hoa, xà bông, chế phẩm vệ sinh dùng cho trang điểm.

---

(210) **4-2016-20282**

(540)

MIASECRET

(220) 06.07.2016
(441) 26.09.2016
(731) CÙ VÂN NHUNG (VN)
Tổ 6, phường Trung Hòa, quận Cầu Giấy, thành phố Hà Nội

(511) Nhóm 25: Quần áo; đồ đi chân; đồ đội đầu; khăn quàng (trang phục).

---

(210) **4-2016-20283**

(540)

(220) 06.07.2016
(441) 26.09.2016
(591) Đỏ, cam, xanh lá, xanh dương, tím, đen, nâu, vàng
(731) CÔNG TY CỔ PHẦN BẢO GIA (VN)
184 Lê Đại Hành, phường 15, quận 11, thành phố Hồ Chí Minh

(511) Nhóm 36: Cho thuê căn hộ; cho thuê các tầng trung tâm thương mại; mua bán căn hộ.

---

(210) **4-2016-20284**

(540)

(220) 06.07.2016
(441) 26.09.2016
(531) 1.5.1; A5.3.15
(591) Trắng, xanh lá cây, vàng
(731) NGUYỄN ANH HOÀNG (VN)
Thôn Tân An, xã Hiền Ninh, huyện Sóc Sơn, thành phố Hà Nội

(511) Nhóm 02: Sơn.

---

(210) **4-2016-20285**

(540)

(220) 06.07.2016
(441) 26.09.2016
(531) 5.7.3; 26.1.1; 26.4.2
(591) Trắng, vàng, xanh lá cây
(731) CÔNG TY CỔ PHẦN DƯỢC PHẨM SINH HỌC LA THÀNH (VN)
Lô CN4 cụm công nghiệp thị trấn Yên Lập, thị trấn Yên Lập, huyện Yên Lập, tỉnh Phú Thọ

(511) Nhóm 31: Chế phẩm vỗ béo cho động vật; men cho thức ăn động vật; thức ăn cho gia súc; thức ăn cho vật nuôi trong nhà; thức ăn cho súc vật; cám tăng trọng vật nuôi.

---

(210) **4-2016-20286**

(540)

(220) 06.07.2016
(441) 26.09.2016
(531) 5.5.16; A5.5.21; 1.15.24; A26.11.13
(591) Xanh lá cây, vàng, trắng
(731) CÔNG TY CỔ PHẦN DƯỢC PHẨM SINH HỌC LA THÀNH (VN)
Lô CN4 cụm công nghiệp thị trấn Yên Lập, thị trấn Yên Lập, huyện Yên Lập, tỉnh Phú Thọ

(511) Nhóm 05: Chế phẩm sinh học dùng cho mục đích thú y; chế phẩm hóa học dùng cho mục đích thú y; thuốc dành cho thú y; thuốc trừ sâu; chế phẩm hóa học để điều trị bệnh nấm mốc ở cây.

---

(210) **4-2016-20287**

(540)

(220) 06.07.2016
(441) 26.09.2016
(531) 26.4.4; 26.4.9
(591) Đỏ booc đô, vàng gold, vàng đồng, trắng
(731) CÔNG TY CỔ PHẦN TRUYỀN THÔNG CỔNG VÀNG VIỆT NAM (VN)
Số 1C Đặng Thái Thân, phường Phan Chu Trinh, quận Hoàn Kiếm, thành phố Hà Nội
(740) Công ty TNHH Sở hữu trí tuệ Hải Hân (HAI HAN IP CO., LTD.)

(511) Nhóm 09: Hệ thống phần mềm thực tế ảo; tài liệu dạng số, cụ thể là các tệp ảnh thực tế ảo, tệp viđêô thực tế ảo (được ghi sẵn hay có thể tải xuống được); ấn phẩm điện tử (có thể tải xuống được) được cung cấp trực tuyến từ các cơ sở dữ liệu hoặc từ mạng internet; kính đeo mắt 3D; thiết bị trình chiếu ảnh ba chiều.

Nhóm 35: Quảng cáo thương mại; tổ chức sự kiện, triển lãm, hội chợ với mục đích kinh doanh, thương mại và quảng cáo; tư vấn điều hành trong kinh doanh; dịch vụ giới thiệu sản phẩm trên các phương tiện truyền thông nhằm mục đích thương mại; sản xuất phim quảng cáo.

Nhóm 41: Tổ chức và điều khiển hội thảo; dịch vụ giải trí sử dụng các chương trình phần mềm thực tế ảo truy cập được bằng internet; dịch vụ tổ chức sản xuất các chương trình giải trí đa kênh bằng phần mềm máy tính; sản xuất chương trình biểu diễn.

Nhóm 42: Tư vấn và thiết kế hệ thống phần mềm thực tế ảo; lập trình ứng dụng đa phương tiện; thiết kế đồ họa nghệ thuật; thiết kế trang web sử dụng các tệp ảnh thực tế ảo (được ghi sẵn hay có thể tải xuống được).

---

(210) **4-2016-20291**

(540)

(220) 06.07.2016
(441) 26.09.2016
(531) 20.5.25; A26.11.12; A25.7.6; A25.7.7
(591) Vàng, trắng, đỏ, xanh, đen
(731) CÔNG TY VIỆT NHẬT (TNHH) (VN)
Xuân Đài, phường Đình Bảng, thị xã Từ Sơn, tỉnh Bắc Ninh

(511) Nhóm 16: Giấy vệ sinh; khăn giấy; giấy lau.

---

(210) **4-2016-20292**

(540)

(220) 06.07.2016
(441) 26.09.2016
(531) 26.13.1; 26.1.1; 1.15.23
(591) Đen, nâu, trắng
(731) HOÀNG THU HƯƠNG (VN)
Số 12, phố Đông Thái, phường Hàng Buồm, quận Hoàn Kiếm, thành phố Hà Nội

(511) Nhóm 44: Dịch vụ chăm sóc sắc đẹp, spa thẩm mỹ, dịch vụ xăm hình thẩm mỹ.

---

(210) **4-2016-20295**

(540)

ATREXED

(220) 06.07.2016
(441) 26.09.2016
(731) TTY BIOPHARM COMPANY LIMITED (TW)
3F, No.3-1, Yuanqu St., Nangang Dist., Taipei City 11503, Taiwan R.O.C
(740) Công ty TNHH Sở hữu trí tuệ và Công nghệ Thủ Đô (CAPITAL IP&T CO.LTD.)

(511) Nhóm 05: Dược phẩm; thực phẩm chức năng; thực phẩm dinh dưỡng dùng trong y tế; nước súc miệng dùng cho mục đích y tế; dung dịch làm sạch khử khuẩn sát trùng dùng cho mục đích y tế; nước tắm thảo dược cho trẻ em dùng cho mục đích y tế.

---

(210) **4-2016-20296**

(540)

GemeTTY

(220) 06.07.2016
(441) 26.09.2016
(731) TTY BIOPHARM COMPANY LIMITED (TW)
3F, No.3-1, Yuanqu St., Nangang Dist., Taipei City 11503, Taiwan R.O.C
(740) Công ty TNHH Sở hữu trí tuệ và Công nghệ Thủ Đô (CAPITAL IP&T CO.LTD.)

(511) Nhóm 05: Dược phẩm; thực phẩm chức năng; thực phẩm dinh dưỡng dùng trong y tế; nước súc miệng dùng cho mục đích y tế; dung dịch làm sạch khử khuẩn sát trùng dùng cho mục đích y tế; nước tắm thảo dược cho trẻ em dùng cho mục đích y tế.

---

(210) **4-2016-20297**

(540)

ACECAP

(220) 06.07.2016
(441) 26.09.2016

(731) CÔNG TY CỔ PHẦN DƯỢC PHẨM HOA THIÊN PHÚ (VN)
10 Nguyễn Cửu Đàm, phường Tân Sơn Nhì, quận Tân Phú, thành phố Hồ Chí Minh

(740) Công ty TNHH Sở hữu trí tuệ và Công nghệ Thủ Đô (CAPITAL IP&T CO.LTD.)

(511) Nhóm 03: Mỹ phẩm; kem dưỡng da; dầu gội đầu; sữa tắm; xà phòng; chất tẩy rửa không chứa thuốc dùng cho mục đích vệ sinh.

---

(210) **4-2016-20298**

(540)

ATRIDOX

(220) 06.07.2016
(441) 26.09.2016

(731) CÔNG TY CỔ PHẦN DƯỢC PHẨM HOA THIÊN PHÚ (VN)
10 Nguyễn Cửu Đàm, phường Tân Sơn Nhì, quận Tân Phú, thành phố Hồ Chí Minh

(740) Công ty TNHH Sở hữu trí tuệ và Công nghệ Thủ Đô (CAPITAL IP&T CO.LTD.)

(511) Nhóm 03: Mỹ phẩm; kem dưỡng da; dầu gội đầu; sữa tắm; xà phòng; chất tẩy rửa không chứa thuốc dùng cho mục đích vệ sinh.

---

(210) **4-2016-20299**

(540)

LUPULO

(220) 06.07.2016
(441) 26.09.2016

(731) CÔNG TY CỔ PHẦN DƯỢC PHẨM HOA THIÊN PHÚ (VN)
10 Nguyễn Cửu Đàm, phường Tân Sơn Nhì, quận Tân Phú, thành phố Hồ Chí Minh

(740) Công ty TNHH Sở hữu trí tuệ và Công nghệ Thủ Đô (CAPITAL IP&T CO.LTD.)

(511) Nhóm 03: Mỹ phẩm; kem dưỡng da; dầu gội đầu; sữa tắm; xà phòng; chất tẩy rửa không chứa thuốc dùng cho mục đích vệ sinh.

---

(210) **4-2016-20300**

(540)

CUBITAN

(220) 06.07.2016
(441) 26.09.2016

(731) CÔNG TY CỔ PHẦN DƯỢC PHẨM HOA THIÊN PHÚ (VN)
10 Nguyễn Cửu Đàm, phường Tân Sơn Nhì, quận Tân Phú, thành phố Hồ Chí Minh

(740) Công ty TNHH Sở hữu trí tuệ và Công nghệ Thủ Đô (CAPITAL IP&T CO.LTD.)

(511) Nhóm 03: Mỹ phẩm; kem dưỡng da; dầu gội đầu; sữa tắm; xà phòng; chất tẩy rửa không chứa thuốc dùng cho mục đích vệ sinh.

---

(210) **4-2016-20301**

(540)

GREENBEE'S

(220) 06.07.2016
(441) 26.09.2016

(731) CÔNG TY CỔ PHẦN MACBRIGHT H&H (VN)
Số A17-D5 đường Dịch Vọng Hậu, phường Dịch Vọng Hậu, quận Cầu Giấy, thành phố Hà Nội

(740) Công ty TNHH Sở hữu trí tuệ và Công nghệ Thủ Đô (CAPITAL IP&T CO.LTD.)

(511) Nhóm 03: Mỹ phẩm; kem dưỡng da; dầu gội đầu; sữa tắm; xà phòng; chất tẩy rửa không chứa thuốc dùng cho mục đích vệ sinh.

---

(210) **4-2016-20302**

(540)

JOVAMI

(220) 06.07.2016
(441) 26.09.2016

(731) CÔNG TY T.N.H.H THƯƠNG MẠI T&APHARMA (VN)
Số nhà 7A, phố Bá Liễu, phường Hải Tân, thành phố Hải Dương, tỉnh Hải Dương

(740) Công ty TNHH Sở hữu trí tuệ và Công nghệ Thủ Đô (CAPITAL IP&T CO.LTD.)

(511) Nhóm 05: Dược phẩm; thực phẩm chức năng; thực phẩm dinh dưỡng dùng trong y tế; nước súc miệng dùng cho mục đích y tế; dung dịch làm sạch khử khuẩn sát trùng dùng cho mục đích y tế; nước tắm thảo dược cho trẻ em dùng cho mục đích y tế.

---

(210) **4-2016-20303**

(540)

SEGIACAN

(220) 06.07.2016
(441) 26.09.2016
(731) CÔNG TY TRÁCH NHIỆM HỮU HẠN XUẤT NHẬP KHẨU THƯƠNG MẠI VÀ DỊCH VỤ NGỌC MINH (VN)
Liền kề 5, lô 2, khu đấu giá Mậu Lương, phường Kiến Hưng, quận Hà Đông, thành phố Hà Nội
(740) Công ty TNHH Sở hữu trí tuệ và Công nghệ Thủ Đô (CAPITAL IP&T CO.LTD.)

(511) Nhóm 05: Dược phẩm; thực phẩm chức năng; thực phẩm dinh dưỡng dùng trong y tế; nước súc miệng dùng cho mục đích y tế; dung dịch làm sạch khử khuẩn sát trùng dùng cho mục đích y tế; nước tắm thảo dược cho trẻ em dùng cho mục đích y tế.

---

(210) **4-2016-20304**

(540)

KESUAGA

(220) 06.07.2016
(441) 26.09.2016
(731) CÔNG TY TRÁCH NHIỆM HỮU HẠN XUẤT NHẬP KHẨU THƯƠNG MẠI VÀ DỊCH VỤ NGỌC MINH (VN)
Liền kề 5, lô 2, khu đấu giá Mậu Lương, phường Kiến Hưng, quận Hà Đông, thành phố Hà Nội
(740) Công ty TNHH Sở hữu trí tuệ và Công nghệ Thủ Đô (CAPITAL IP&T CO.LTD.)

(511) Nhóm 05: Dược phẩm; thực phẩm chức năng; thực phẩm dinh dưỡng dùng trong y tế; nước súc miệng dùng cho mục đích y tế; dung dịch làm sạch khử khuẩn sát trùng dùng cho mục đích y tế; nước tắm thảo dược cho trẻ em dùng cho mục đích y tế.

---

(210) **4-2016-20305**

(540)

(220) 05.07.2016
(441) 26.09.2016
(531) 26.1.2; A3.7.24; A26.1.18; 26.3.23
(591) Xanh tím than, trắng, đỏ, xanh da trời, xanh lá cây
(731) TRƯƠNG DUY VĂN (VN)
Phố Sơn Thủy, phường Trường Sơn, thị xã Sầm Sơn, tỉnh Thanh Hóa
(740) Công ty TNHH Sở hữu trí tuệ và Công nghệ Thủ Đô (CAPITAL IP&T CO.LTD.)

(511) Nhóm 30: Bánh; kẹo; sô-cô-la, chè (trà); cà phê; bột ngũ cốc.

---

(210) **4-2016-20306**

(540)

(220) 06.07.2016
(441) 26.09.2016
(531) A5.1.5; A5.1.16
(591) Xanh cốm, trắng, nâu
(731) CÔNG TY TRÁCH NHIỆM HỮU HẠN ĐẦU TƯ VÀ THƯƠNG MẠI 3H VIỆT NAM (VN)
Số 1, ngõ 319 phố Trần Cung, phường Cổ Nhuế 1, quận Bắc Từ Liêm, thành phố Hà Nội
(740) Công ty TNHH Sở hữu trí tuệ và Công nghệ Thủ Đô (CAPITAL IP&T CO.LTD.)

(511) Nhóm 35: Mua bán: dược phẩm, dược chất, hóa chất dùng trong sản xuất thuốc, thuốc đông y, thuốc thú y, thực phẩm dinh dưỡng dùng trong y tế, thực phẩm chức năng, nước súc miệng, trang thiết bị y tế và dụng cụ y tế, dụng cụ tránh thai, que thử thai, bao cao su, bơm kim tiêm dùng một lần, dây truyền dịch, bông y tế, băng y tế, băng dán y tế, vật tư y tế như: vật tư y tế tiêu hao như: mỡ bôi y tế dùng cho điện tim, điện não, nội soi và siêu âm, điện cực dán y tế, đệm chống loét, giường hỗ trợ bệnh nhân liệt, mỹ phẩm, nước hoa, dầu gội đầu, kem dưỡng da, sữa rửa mặt, xà phòng, nước rửa chén, tinh dầu, chất tẩy rửa, lương thực, thực phẩm, bánh, kẹo, gạo, bột ngũ cốc, chè, cà phê, cacao, gia vị, sữa và các sản phẩm từ sữa, thịt, cá, gia cầm, trứng, dầu ăn thực vật, nước giải khát, nước uống tinh khiết, bia, rượu, thức ăn chăn nuôi cho gà, lợn, cá, tôm, con giống vật nuôi làm thuốc, cây giống dược liệu, con giống, cây giống, hạt giống, dược liệu tươi, trái cây tươi, rau tươi; quảng cáo và giới thiệu sản phẩm.

---

(210) **4-2016-20307**

(540)

RÂU Chém gió

(220) 06.07.2016
(441) 26.09.2016
(731) TRẦN VĂN KIÊN (VN)
Cụm 3, thôn Thượng Hiệp, xã Tam Hiệp, huyện Phúc Thọ, thành phố Hà Nội
(740) Công ty TNHH Sở hữu trí tuệ và Công nghệ Thủ Đô (CAPITAL IP&T CO.LTD.)

(511) Nhóm 41: Sản xuất phim trên băng hình phim viđêô (loại trừ phim quảng cáo); dịch vụ giải trí truyền hình và trình diễn sân khấu; biên kịch; đạo diễn; quay phim; diễn xuất và biểu diễn nghệ thuật.

---

(210) **4-2016-20308**

(540)

SONSEO

(220) 06.07.2016
(441) 26.09.2016
(531) 26.4.2
(591) Tím, trắng
(731) CÔNG TY CỔ PHẦN CEOPRO VIỆT NAM (VN)
Số 12, ngách 29/14 Đội Nhân, phường Vĩnh Phúc, quận Ba Đình, thành phố Hà Nội
(740) Công ty TNHH Sở hữu trí tuệ và Công nghệ Thủ Đô (CAPITAL IP&T CO.LTD.)

(511) Nhóm 02: Sơn dầu; sơn nước; véc-ni; chất dùng làm lớp phủ công nghiệp (tương tự như sơn); chế phẩm dùng làm sơn lót (chế phẩm từ sơn); chế phẩm dùng để pha loãng sơn.

---

(210) **4-2016-20309**

(540)

SEOKOLOR

(220) 06.07.2016
(441) 26.09.2016
(531) 26.4.2
(591) Xanh da trời, trắng
(731) CÔNG TY CỔ PHẦN CEOPRO VIỆT NAM (VN)
Số 12, ngách 29/14 Đội Nhân, phường Vĩnh Phúc, quận Ba Đình, thành phố Hà Nội
(740) Công ty TNHH Sở hữu trí tuệ và Công nghệ Thủ Đô (CAPITAL IP&T CO.LTD.)

(511) Nhóm 02: Sơn dầu; sơn nước; véc-ni; chất dùng làm lớp phủ công nghiệp (tương tự như sơn); chế phẩm dùng làm sơn lót (chế phẩm từ sơn); chế phẩm dùng để pha loãng sơn.

---

(210) **4-2016-20310**

(540)

Vgranito
Building Materials

(220) 06.07.2016
(441) 26.09.2016
(531) 26.1.2; A7.1.12; 7.1.24; A26.1.18; 7.3.15
(591) Xanh, đỏ
(731) CÔNG TY TNHH THƯƠNG MẠI VIỄN DƯƠNG (VN)
331 Đào Trí, phường Phú Thuận, quận 7, thành phố Hồ Chí Minh

(511) Nhóm 19: Vật liệu xây dựng phi kim loại, cụ thể là gạch, gạch lát nền, gạch ốp tường.

---

(210) **4-2016-20311**

(540)

(220) 06.07.2016
(441) 26.09.2016
(531) 2.3.1; A2.3.2; 3.13.1; A3.13.24
(591) Đỏ, đen
(731) CÔNG TY TNHH THƯƠNG MẠI DỊCH VỤ TRUYỀN THÔNG SHE (VN)
20J3 đường DD7 - 1, khu dân cư An Sương, phường Tân Hưng Thuận, quận 12, thành phố Hồ Chí Minh
(740) Công ty TNHH một thành viên Trường Luật (TRƯƠNG LUÂT)

(511) Nhóm 35: Quảng cáo, đại lý quảng cáo; dịch vụ giới thiệu sản phẩm trên càc phương tiện truyền thông cho mục đích bán lẻ cho thuê thời gian quảng cáo trên các phương tiện truyền thông; quảng cáo thương mại trên truyền hình; tổ chức sự kiện nhằm mục đích thương mại.

---

(210) **4-2016-20312**

(540)

HỒNG KIM NGỌC

(220) 06.07.2016
(441) 26.09.2016
(731) CÔNG TY TNHH KINH DOANH VÀNG BẠC ĐÁ QUÝ HỒNG KIM NGOC (VN)
393 Bùi Đình Tuý, phường 14, quận Bình Thạnh, thành phố Hồ Chí Minh
(740) Công ty TNHH một thành viên Trường Luật (TRƯƠNG LUÂT)

(511) Nhóm 14: Vàng; bạc, đá quý, đồ trang sức.

Nhóm 35: Mua bán vàng bạc, đá quý, đồ trang sức.

Nhóm 36: Dịch vụ cầm đồ.

Nhóm 40: Gia công vàng bạc, đá quý và các loại trang sức.

---

(210) **4-2016-20313**

(540)

(220) 06.07.2016
(441) 26.09.2016
(531) 26.1.2; A26.1.18
(591) Xám, đỏ, trắng, đen, vàng
(731) HỘ KINH DOANH CƠ SỞ TUYẾT MAI (VN)
Số 218/1 đường Hai Bà Trưng, phường Tân Định, quận 1, thành phố Hồ Chí Minh
(740) Công ty TNHH một thành viên Trường Luật (TRƯƠNG LUÂT)

(511) Nhóm 30: Bắp rang bơ.

Nhóm 35: Mua bán, quảng cáo, tiếp thị, xuất nhập khẩu, đại lý kí gửi sản phẩm: bắp rang bơ.

---

(210) **4-2016-20314**

(540)

(220) 06.07.2016
(441) 26.09.2016
(531) 18.5.1; 26.1.1
(591) Xanh, trắng, đỏ, đen, xám
(731) CÔNG TY TNHH YOUNG CHANG VINA T&C (VN)
Xã Phú An, thị xã Bến Cát, tỉnh Bình Dương
(740) Công ty TNHH một thành viên Trường Luật (TRƯƠNG LUẬT)

(511) Nhóm 35: Mua bán, xuất nhập khẩu, quảng cáo, đại lý ký gửi: chỉ thêu, sợi len.

---

(210) **4-2016-20315**

(540)

(220) 06.07.2016
(441) 26.09.2016
(531) 26.1.2; A26.1.18
(591) Xanh lá, vàng, trắng
(731) CÔNG TY TNHH TRỒNG TRỌT - THƯƠNG MẠI KIM BẰNG (VN)
29A Lê Thánh Tôn, phường Bến Nghé, quận 1, thành phố Hồ Chí Minh
(740) Công ty TNHH một thành viên Trường Luật (TRƯƠNG LUẬT)

(511) Nhóm 35: Siêu thị bán lẻ: rau củ quả, trái cây, lương thực thực phẩm [gạo, cà phê, trà, ca cao, bột, đường, bánh kẹo, sữa], đồ uống [nước ngọt có ga, nước ép đóng chai, bia, rượu]; hàng nông lâm thủy sản ngô khoai, thịt cá tươi, mực đông lạnh, thịt bò, thịt hun khói, đồ mỹ nghệ], thực phẩm chức năng, văn phòng phẩm [bút viết, bút lông, tập vở, sách, giấy].

Nhóm 44: Dịch vụ trồng trọt; trồng rau sạch; triển khai các dự án nuôi trồng rau sạch; dịch vụ ươm giống cây trồng.

---

(210) **4-2016-20316**

(540)

CAVIAR

(220) 06.07.2016
(441) 26.09.2016
(731) HOÀNG THỊ NGỌC (VN)
305 Phan Đăng Lưu, phường 1, quận Phú Nhuận, thành phố Hồ Chí Minh
(740) Công ty TNHH một thành viên Trường Luật (TRƯƠNG LUẬT)

(511) Nhóm 35: Mua bán quảng cáo, tiếp thị, xuất nhập khẩu các sản phẩm mỹ phẩm như: nước hoa, sữa rửa mặt, kem bôi ngoài da.

Nhóm 44: Thẩm mỹ viện, dịch vụ chăm sóc sắc đẹp, dịch vụ chăm sóc sức khỏe.

---

(210) **4-2016-20317**

(540)

NHATVIETCOSMETICS

(220) 06.07.2016
(441) 26.09.2016
(531) 1.15.15
(591) Xanh, đen, trắng
(731) CÔNG TY TNHH MỘT THÀNH VIÊN SẢN XUẤT VÀ THƯƠNG MẠI MỸ PHẨM NHẬT VIỆT (VN)
19B đường 42, khu phố 8, phường Hiệp Bình Chánh, quận Thủ Đức, thành phố Hồ Chí Minh
(740) Công ty TNHH một thành viên Trường Luật (TRƯƠNG LUẬT)

(511) Nhóm 35: Mua bán, quảng cáo, tiếp thị, xuất nhập khẩu các sản phẩm mỹ phẩm như kem bôi da, kem ngừa mụn nám da, kem tắm trắng da, kem chống nhăn da, kem rửa mặt, kem ngừa tàn nhang.

---

(210) **4-2016-20318**

(540)

THUẬN ĐIỀN

(220) 06.07.2016
(441) 26.09.2016
(731) CÔNG TY TNHH GIỐNG CÂY TRỒNG THUẬN THÀNH (VN)
1081 ấp Bình Tiền 2, xã Đức Hoà Hạ, huyện Đức Hoà, tỉnh Long An
(740) Công ty TNHH một thành viên Trường Luật (TRƯƠNG LUẬT)

(511) Nhóm 31: Hạt giống; hạt giống thực vật; cây giống.

Nhóm 35: Mua bán: quảng cáo, tiếp thị, xuất nhập khẩu: hạt giống, hạt giống thực vật, cây giống.

---

(210) **4-2016-20319**

(540)

THUẬN THÀNH

(220) 06.07.2016
(441) 26.09.2016
(731) CÔNG TY TNHH GIỐNG CÂY TRỒNG THUẬN THÀNH (VN)
1081 ấp Bình Tiền 2, xã Đức Hoà Hạ, huyện Đức Hoà, tỉnh Long An

(511) Nhóm 17: Màng phủ bằng nhựa dùng trong nông nghiệp.

Nhóm 31: Hạt [hạt giống], hạt giống thực vật; cây giống.

Nhóm 35: Mua bán: quảng cáo, tiếp thị, xuất nhập khẩu, màng phủ bằng nhựa dùng trong nông nghiệp cây giống, hạt giống.

---

(210) **4-2016-20320**

(540)

(220) 06.07.2016
(441) 26.09.2016
(531) A26.11.13; A1.1.12; A25.7.2; 25.1.6
(591) Đỏ, xanh, đen
(731) HỘ KINH DOANH HUỲNH NGỌC LAN (VN)
180/1/24 Phạm Phú Thứ, phường 4, quận 6, thành phố Hồ Chí Minh
(740) Công ty TNHH một thành viên Trường Luật (TRƯƠNG LUẬT)

(511) Nhóm 07: Bộ lọc (là bộ phận của máy và động cơ).

---

(210) **4-2016-20322**

(540)

COCOAL

(220) 06.07.2016
(441) 26.09.2016
(731) IDEALISM INDUSTRIES FZE (AE)
P.O. Box 31291, Al Jazeera Al Hamra, Ras Al Khaimah, United Arab Emirates
(740) Công ty TNHH Trà và cộng sự (TRA & ASSOCIATES CO.,LTD)

(511) Nhóm 04: Than củi; than bánh.

---

(210) **4-2016-20323**

(540)

(220) 06.07.2016
(441) 26.09.2016
(531) 26.4.2
(591) Đen, xanh dương, đỏ, trắng
(731) CÔNG TY TNHH MỘT THÀNH VIÊN THƯƠNG MẠI TÔ NGA DŨNG (VN)
21 cư xá Ụ Tàu, đường Ung Văn Khiêm, phường 25, quận Bình Thạnh, thành phố Hồ Chí Minh
(740) Công ty TNHH Trà và cộng sự (TRA & ASSOCIATES CO.,LTD)

(511) Nhóm 09: Dây dẫn điện; cáp dẫn điện; ổ cắm, phích cắm và các công cụ tiếp xúc khác [vật nối điện]; bộ nối điện; thiết bị điện dùng cho đảo mạch; máy biến thế điện.

Nhóm 16: Keo dán dùng cho mục đích văn phòng và gia đình; băng dính dùng cho mục đích văn phòng và gia đình; màng mỏng bằng chất dẻo dùng để bao gói; lõi băng dính cách điện làm bằng giấy; hộp bằng các tông hoặc giấy; giấy bạc, tất cả thuộc nhóm này.

Nhóm 17: Băng dính cách điện; vật liệu cách điện; chất điện môi (cách điện); giấy cách điện; sơn cách điện; lá kim loại bọc cách điện, tất cả thuộc nhóm này.

Nhóm 35: Dịch vụ mua bán dây dẫn điện, cáp dẫn điện, ổ cắm, phích cắm và các công cụ tiếp xúc khác [vật nối điện], bộ nối điện, thiết bị điện dùng cho đảo mạch, máy biến thế điện, đồ dùng văn phòng, keo dán dùng cho mục đích văn phòng và gia đình, băng dính dùng cho mục đích văn phòng và gia đình, màng mỏng bằng chất dẻo dùng để bao gói, chất dẻo dùng làm mô hình, hộp bằng các tông hoặc giấy, giấy bạc, băng dính cách điện, vật liệu cách điện, chất điện môi (cách điện), giấy cách điện, sơn cách điện, lá kim loại bọc cách điện.

---

(210) **4-2016-20324**

(540)

(220) 06.07.2016
(441) 26.09.2016
(531) 26.4.2
(591) Đen, xanh, đỏ, trắng
(731) CÔNG TY TNHH MỘT THÀNH VIÊN THƯƠNG MẠI TÔ NGA DŨNG (VN)
21 cư xá Ụ Tàu, đường Ung Văn Khiêm, phường 25, quận Bình Thạnh, thành phố Hồ Chí Minh
(740) Công ty TNHH Trà và cộng sự (TRA & ASSOCIATES CO.,LTD)

(511) Nhóm 09: Dây dẫn điện; cáp dẫn điện; ổ cắm, phích cắm và các công cụ tiếp xúc khác [vật nối điện]; bộ nối điện; thiết bị điện dùng cho đảo mạch; máy biến thế điện.

Nhóm 16: Keo dán dùng cho mục đích văn phòng và gia đình; băng dính dùng cho mục đích văn phòng và gia đình; màng mỏng bằng chất dẻo dùng để bao gói; lõi băng dính cách điện làm bằng giấy; hộp bằng các tông hoặc giấy; giấy bạc, tất cả thuộc nhóm này.

Nhóm 17: Băng dính cách điện; vật liệu cách điện; chất điện môi (cách điện); giấy cách điện; sơn cách điện; lá kim loại bọc cách điện, tất cả thuộc nhóm này.

Nhóm 35: Dịch vụ mua bán dây dẫn điện, cáp dẫn điện, ổ cắm, phích cắm và các công cụ tiếp xúc khác [vật nối điện], bộ nối điện, thiết bị điện dùng cho đảo mạch, máy biến thế điện, đồ dùng văn phòng, keo dán dùng cho mục đích văn phòng và gia đình, băng dính dùng cho mục đích văn phòng và gia đình, màng mỏng bằng chất dẻo dùng để bao gói, chất dẻo dùng làm mô hình, hộp bằng các tông hoặc giấy, giấy bạc, băng dính cách điện, vật liệu cách điện, chất điện môi (cách điện), giấy cách điện, sơn cách điện, lá kim loại bọc cách điện.

---

(210) **4-2016-20325**

(540)

(220) 06.07.2016
(441) 26.09.2016
(531) 26.4.2
(591) Đen, xanh dương, đỏ, trắng
(731) CÔNG TY TNHH MỘT THÀNH VIÊN THƯƠNG MẠI TÔ NGA DŨNG (VN)
21 cư xá Ụ Tàu, đường Ung Văn Khiêm, phường 25, quận Bình Thạnh, thành phố Hồ Chí Minh
(740) Công ty TNHH Trà và cộng sự (TRA & ASSOCIATES CO.,LTD)

(511) Nhóm 09: Dây dẫn điện; cáp dẫn điện; ổ cắm, phích cắm và các công cụ tiếp xúc khác [vật nối điện]; bộ nối điện; thiết bị điện dùng cho đảo mạch; máy biến thế điện.

Nhóm 16: Keo dán dùng cho mục đích văn phòng và gia đình; băng dính dùng cho mục đích văn phòng và gia đình; màng mỏng bằng chất dẻo dùng để bao gói; lõi băng dính cách điện làm bằng giấy; hộp bằng các tông hoặc giấy; giấy bạc, tất cả thuộc nhóm này.

Nhóm 17: Băng dính cách điện; vật liệu cách điện; chất điện môi (cách điện); giấy cách điện; sơn cách điện; lá kim loại bọc cách điện, tất cả thuộc nhóm này.

Nhóm 35: Dịch vụ mua bán dây dẫn điện, cáp dẫn điện, ổ cắm, phích cắm và các công cụ tiếp xúc khác [vật nối điện], bộ nối điện, thiết bị điện dùng cho đảo mạch, máy biến thế điện, đồ dùng văn phòng, keo dán dùng cho mục đích văn phòng và gia đình, băng dính dùng cho mục đích văn phòng và gia đình màng mỏng bằng chất dẻo dùng để bao gói, chất dẻo dùng làm mô hình, hộp bằng các tông hoặc giấy, giấy bạc, băng dính cách điện, vật liệu cách điện, chất điện môi (cách điện), giấy cách điện, sơn cách điện, lá kim loại bọc cách điện.

---

(210) **4-2016-20326**

(540)

(220) 06.07.2016
(441) 26.09.2016
(531) 26.1.1; A26.1.18
(591) Đen, xanh, đỏ, trắng
(731) CÔNG TY TNHH MỘT THÀNH VIÊN THƯƠNG MẠI TÔ NGA DŨNG (VN)
21 cư xá Ụ Tàu, đường Ung Văn Khiêm, phường 25, quận Bình Thạnh, thành phố Hồ Chí Minh
(740) Công ty TNHH Trà và cộng sự (TRA & ASSOCIATES CO.,LTD)

(511) Nhóm 09: Dây dẫn điện; cáp dẫn điện; ổ cắm, phích cắm và các công cụ tiếp xúc khác [vật nối điện]; bộ nối điện; thiết bị điện dùng cho đảo mạch; máy biến thế điện.

Nhóm 16: Keo dán dùng cho mục đích văn phòng và gia đình; băng dính dùng cho mục đích văn phòng và gia đình; màng mỏng bằng chất dẻo dùng để bao gói; lõi băng dính cách điện làm bằng giấy; hộp bằng các tông hoặc giấy; giấy bạc, tất cả thuộc nhóm này.

Nhóm 17: Băng dính cách điện; vật liệu cách điện; chất điện môi (cách điện); giấy cách điện; sơn cách điện; lá kim loại bọc cách điện, tất cả thuộc nhóm này.

Nhóm 35: Dịch vụ mua bán dây dẫn điện, cáp dẫn điện, ổ cắm, phích cắm và các công cụ tiếp xúc khác [vật nối điện], bộ nối điện, thiết bị điện dùng cho đảo mạch, máy biến thế điện, đồ dùng văn phòng, keo dán dùng cho mục đích văn phòng và gia đình, băng dính dùng cho mục đích văn phòng và gia đình màng mỏng bằng chất dẻo dùng để bao gói, chất dẻo dùng làm mô hình, hộp bằng các tông hoặc giấy, giấy bạc, băng dính cách điện, vật liệu cách điện, chất điện môi (cách điện), giấy cách điện, sơn cách điện, lá kim loại bọc cách điện.

---

(210) **4-2016-20327**

(540)

(220) 06.07.2016
(441) 26.09.2016
(531) 26.1.1; A26.1.18
(591) Đen, xanh dương, đỏ, trắng
(731) CÔNG TY TNHH MỘT THÀNH VIÊN THƯƠNG MẠI TÔ NGA DŨNG (VN)
21 Cư xá Ụ Tàu, đường Ung Văn Khiêm, phường 25, quận Bình Thạnh, thành phố Hồ Chí Minh
(740) Công ty TNHH Trà và cộng sự (TRA & ASSOCIATES CO.,LTD)

(511) Nhóm 09: Dây dẫn điện; cáp dẫn điện; ổ cắm, phích cắm và các công cụ tiếp xúc khác [vật nối điện]; bộ nối điện; thiết bị điện dùng cho đảo mạch; máy biến thế điện.

Nhóm 16: Keo dán dùng cho mục đích văn phòng và gia đình; băng dính dùng cho mục đích văn phòng và gia đình; màng mỏng bằng chất dẻo dùng để bao gói; lõi băng dính cách điện làm bằng giấy; hộp bằng các tông hoặc giấy; giấy bạc, tất cả thuộc nhóm này.

Nhóm 17: Băng dính cách điện; vật liệu cách điện; chất điện môi (cách điện); giấy cách điện; sơn cách điện; lá kim loại bọc cách điện, tất cả thuộc nhóm này.

Nhóm 35: Dịch vụ mua bán dây dẫn điện, cáp dẫn điện, ổ cắm, phích cắm và các công cụ tiếp xúc khác [vật nối điện], bộ nối điện, thiết bị điện dùng cho đảo mạch, máy biến thế điện, đồ dùng văn phòng, keo dán dùng cho mục đích văn phòng và gia đình, băng dính dùng cho mục đích văn phòng và gia đình màng mỏng bằng chất dẻo dùng để bao gói, chất dẻo dùng làm mô hình, hộp bằng các tông hoặc giấy, giấy bạc, băng dính cách điện, vật liệu cách điện, chất điện môi (cách điện), giấy cách điện, sơn cách điện, lá kim loại bọc cách điện.

---

(210) **4-2016-20328**

(540)

(220) 06.07.2016
(441) 26.09.2016
(531) 26.1.1; A26.1.18
(591) Đen, xanh dương, đỏ, trắng
(731) CÔNG TY TNHH MỘT THÀNH VIÊN THƯƠNG MẠI TÔ NGA DŨNG (VN)
21 Cư xá Ụ Tàu, đường Ung Văn Khiêm, phường 25, quận Bình Thạnh, thành phố Hồ Chí Minh
(740) Công ty TNHH Trà và cộng sự (TRA & ASSOCIATES CO.,LTD)

(511) Nhóm 09: Dây dẫn điện; cáp dẫn điện; ổ cắm, phích cắm và các công cụ tiếp xúc khác [vật nối điện]; bộ nối điện; thiết bị điện dùng cho đảo mạch; máy biến thế điện.

Nhóm 16: Keo dán dùng cho mục đích văn phòng và gia đình; băng dính dùng cho mục đích văn phòng và gia đình; màng mỏng bằng chất dẻo dùng để bao gói; lõi băng dính cách điện làm bằng giấy; hộp bằng các tông hoặc giấy; giấy bạc, tất cả thuộc nhóm này.

Nhóm 17: Băng dính cách điện; vật liệu cách điện; chất điện môi (cách điện); giấy cách điện; sơn cách điện; lá kim loại bọc cách điện, tất cả thuộc nhóm này.

Nhóm 35: Dịch vụ mua bán dây dẫn điện, cáp dẫn điện, ổ cắm, phích cắm và các công cụ tiếp xúc khác [vật nối điện], bộ nối điện, thiết bị điện dùng cho đảo mạch, máy biến thế điện, đồ dùng văn phòng, keo dán dùng cho mục đích văn phòng và gia đình, băng dính dùng cho mục đích văn phòng và gia đình màng mỏng bằng chất dẻo dùng để bao gói, chất dẻo dùng làm mô hình, hộp bằng các tông hoặc giấy, giấy bạc, băng dính cách điện, vật liệu cách điện, chất điện môi (cách điện), giấy cách điện, sơn cách điện, lá kim loại bọc cách điện.

---

(210) **4-2016-20329**

(540)

(220) 06.07.2016
(441) 26.09.2016
(531) 26.4.2
(591) Đen, xanh dương, đỏ, trắng
(731) CÔNG TY TNHH MỘT THÀNH VIÊN THƯƠNG MẠI TÔ NGA DŨNG (VN)
21 Cư xá Ụ Tàu, đường Ung Văn Khiêm, phường 25, quận Bình Thạnh, thành phố Hồ Chí Minh
(740) Công ty TNHH Trà và cộng sự (TRA & ASSOCIATES CO.,LTD)

(511) Nhóm 09: Dây dẫn điện; cáp dẫn điện; ổ cắm, phích cắm và các công cụ tiếp xúc khác [vật nối điện]; bộ nối điện; thiết bị điện dùng cho đảo mạch; máy biến thế điện.

Nhóm 16: Keo dán dùng cho mục đích văn phòng và gia đình; băng dính dùng cho mục đích văn phòng và gia đình; màng mỏng bằng chất dẻo dùng để bao gói; lõi băng dính cách điện làm bằng giấy; hộp bằng các tông hoặc giấy; giấy bạc, tất cả thuộc nhóm này.

Nhóm 17: Băng dính cách điện; vật liệu cách điện; chất điện môi (cách điện); giấy cách điện; sơn cách điện; lá kim loại bọc cách điện, tất cả thuộc nhóm này.

Nhóm 35: Dịch vụ mua bán dây dẫn điện, cáp dẫn điện, ổ cắm, phích cắm và các công cụ tiếp xúc khác [vật nối điện], bộ nối điện, thiết bị điện dùng cho đảo mạch, máy biến thế điện, đồ dùng văn phòng, keo dán dùng cho mục đích văn phòng và gia đình, băng dính dùng cho mục đích văn phòng và gia đình màng mỏng bằng chất dẻo dùng để bao gói, chất dẻo dùng làm mô hình, hộp bằng các tông hoặc giấy, giấy bạc, băng dính cách điện, vật liệu cách điện, chất điện môi (cách điện), giấy cách điện, sơn cách điện, lá kim loại bọc cách điện.

---

(210) **4-2016-20330**

(540)

(220) 06.07.2016
(441) 26.09.2016
(531) 26.4.2
(591) Đen, xanh, đỏ, trắng
(731) CÔNG TY TNHH MỘT THÀNH VIÊN THƯƠNG MẠI TÔ NGA DŨNG (VN)
21 Cư xá Ụ Tàu, đường Ung Văn Khiêm, phường 25, quận Bình Thạnh, thành phố Hồ Chí Minh
(740) Công ty TNHH Trà và cộng sự (TRA & ASSOCIATES CO.,LTD)

(511) Nhóm 09: Dây dẫn điện; cáp dẫn điện; ổ cắm, phích cắm và các công cụ tiếp xúc khác [vật nối điện]; bộ nối điện; thiết bị điện dùng cho đảo mạch; máy biến thế điện.

Nhóm 16: Keo dán dùng cho mục đích văn phòng và gia đình; băng dính dùng cho mục đích văn phòng và gia đình; màng mỏng bằng chất dẻo dùng để bao gói; lõi băng dính cách điện làm bằng giấy; hộp bằng các tông hoặc giấy; giấy bạc, tất cả thuộc nhóm này.

Nhóm 17: Băng dính cách điện; vật liệu cách điện; chất điện môi (cách điện); giấy cách điện; sơn cách điện; lá kim loại bọc cách điện, tất cả thuộc nhóm này.

Nhóm 35: Dịch vụ mua bán dây dẫn điện, cáp dẫn điện, ổ cắm, phích cắm và các công cụ tiếp xúc khác [vật nối điện], bộ nối điện, thiết bị điện dùng cho đảo mạch, máy biến thế điện, đồ dùng văn phòng, keo dán dùng cho mục đích văn phòng và gia đình, băng dính dùng cho mục đích văn phòng và gia đình màng mỏng bằng chất dẻo dùng để bao gói, chất dẻo dùng làm mô hình, hộp bằng các tông hoặc giấy, giấy bạc, băng dính cách điện, vật liệu cách điện, chất điện môi (cách điện), giấy cách điện, sơn cách điện, lá kim loại bọc cách điện.

---

(210) **4-2016-20331**

(540)

(220) 06.07.2016
(441) 26.09.2016
(531) 26.4.2
(591) Đen, xanh, đỏ, trắng
(731) CÔNG TY TNHH MỘT THÀNH VIÊN THƯƠNG MẠI TÔ NGA DŨNG (VN)
21 Cư xá Ụ Tàu, đường Ung Văn Khiêm, phường 25, quận Bình Thạnh, thành phố Hồ Chí Minh
(740) Công ty TNHH Trà và cộng sự (TRA & ASSOCIATES CO.,LTD)

(511) Nhóm 09: Dây dẫn điện; cáp dẫn điện; ổ cắm, phích cắm và các công cụ tiếp xúc khác [vật nối điện]; bộ nối điện; thiết bị điện dùng cho đảo mạch; máy biến thế điện.

Nhóm 16: Keo dán dùng cho mục đích văn phòng và gia đình; băng dính dùng cho mục đích văn phòng và gia đình; màng mỏng bằng chất dẻo dùng để bao gói; lõi băng dính cách điện làm bằng giấy; hộp bằng các tông hoặc giấy; giấy bạc, tất cả thuộc nhóm này.

Nhóm 17: Băng dính cách điện; vật liệu cách điện; chất điện môi (cách điện); giấy cách điện; sơn cách điện; lá kim loại bọc cách điện, tất cả thuộc nhóm này.

Nhóm 35: Dịch vụ mua bán dây dẫn điện, cáp dẫn điện, ổ cắm, phích cắm và các công cụ tiếp xúc khác [vật nối điện], bộ nối điện, thiết bị điện dùng cho đảo mạch, máy biến thế điện, đồ dùng văn phòng, keo dán dùng cho mục đích văn phòng và gia đình, băng dính dùng cho mục đích văn phòng và gia đình màng mỏng bằng chất dẻo dùng để bao gói, chất dẻo dùng làm mô hình, hộp bằng các tông hoặc giấy, giấy bạc, băng dính cách điện, vật liệu cách điện, chất điện môi (cách điện), giấy cách điện, sơn cách điện, lá kim loại bọc cách điện.

---

(210) **4-2016-20332**

(540)

(220) 06.07.2016
(441) 26.09.2016
(531) 26.1.1; A26.1.18
(591) Đen, xanh, đỏ, trắng
(731) CÔNG TY TNHH MỘT THÀNH VIÊN THƯƠNG MẠI TÔ NGA DŨNG (VN)
21 Cư xá Ụ Tàu, đường Ung Văn Khiêm, phường 25, quận Bình Thạnh, thành phố Hồ Chí Minh
(740) Công ty TNHH Trà và cộng sự (TRA & ASSOCIATES CO.,LTD)

(511) Nhóm 09: Dây dẫn điện; cáp dẫn điện; ổ cắm, phích cắm và các công cụ tiếp xúc khác [vật nối điện]; bộ nối điện; thiết bị điện dùng cho đảo mạch; máy biến thế điện.

Nhóm 16: Keo dán dùng cho mục đích văn phòng và gia đình; băng dính dùng cho mục đích văn phòng và gia đình; màng mỏng bằng chất dẻo dùng để bao gói; lõi băng dính cách điện làm bằng giấy; hộp bằng các tông hoặc giấy; giấy bạc, tất cả thuộc nhóm này.

Nhóm 17: Băng dính cách điện; vật liệu cách điện; chất điện môi (cách điện); giấy cách điện; sơn cách điện; lá kim loại bọc cách điện, tất cả thuộc nhóm này.

Nhóm 35: Dịch vụ mua bán dây dẫn điện, cáp dẫn điện, ổ cắm, phích cắm và các công cụ tiếp xúc khác [vật nối điện], bộ nối điện, thiết bị điện dùng cho đảo mạch, máy biến thế điện, đồ dùng văn phòng, keo dán dùng cho mục đích văn phòng và gia đình, băng dính dùng cho mục đích văn phòng và gia đình màng mỏng bằng chất dẻo dùng để bao gói, chất dẻo dùng làm mô hình, hộp bằng các tông hoặc giấy, giấy bạc, băng dính cách điện, vật liệu cách điện, chất điện môi (cách điện), giấy cách điện, sơn cách điện, lá kim loại bọc cách điện.

---

(210) **4-2016-20333**

(540)

(220) 06.07.2016
(441) 26.09.2016
(531) 26.1.1; A26.1.18
(591) Đen, xanh, đỏ, trắng
(731) CÔNG TY TNHH MỘT THÀNH VIÊN THƯƠNG MẠI TÔ NGA DŨNG (VN)
21 Cư xá Ụ Tàu, đường Ung Văn Khiêm, phường 25, quận Bình Thạnh, thành phố Hồ Chí Minh
(740) Công ty TNHH Trà và cộng sự (TRA & ASSOCIATES CO.,LTD)

(511) Nhóm 09: Dây dẫn điện; cáp dẫn điện; ổ cắm, phích cắm và các công cụ tiếp xúc khác [vật nối điện]; bộ nối điện; thiết bị điện dùng cho đảo mạch; máy biến thế điện.

Nhóm 16: Keo dán dùng cho mục đích văn phòng và gia đình; băng dính dùng cho mục đích văn phòng và gia đình; màng mỏng bằng chất dẻo dùng để bao gói; lõi băng dính cách điện làm bằng giấy; hộp bằng các tông hoặc giấy; giấy bạc, tất cả thuộc nhóm này.

Nhóm 17: Băng dính cách điện; vật liệu cách điện; chất điện môi (cách điện); giấy cách điện; sơn cách điện; lá kim loại bọc cách điện, tất cả thuộc nhóm này.

Nhóm 35: Dịch vụ mua bán dây dẫn điện, cáp dẫn điện, ổ cắm, phích cắm và các công cụ tiếp xúc khác [vật nối điện], bộ nối điện, thiết bị điện dùng cho đảo mạch, máy biến thế điện, đồ dùng văn phòng, keo dán dùng cho mục đích văn phòng và gia đình, băng dính dùng cho mục đích văn phòng và gia đình màng mỏng bằng chất dẻo dùng để bao gói, chất dẻo dùng làm mô hình, hộp bằng các tông hoặc giấy, giấy bạc, băng dính cách điện, vật liệu cách điện, chất điện môi (cách điện), giấy cách điện, sơn cách điện, lá kim loại bọc cách điện.

---

(210) **4-2016-20334**

(540)

(220) 06.07.2016
(441) 26.09.2016
(531) 26.1.1; A26.1.18
(591) Đen, xanh, đỏ, trắng
(731) CÔNG TY TNHH MỘT THÀNH VIÊN THƯƠNG MẠI TÔ NGA DŨNG (VN)
21 Cư xá Ụ Tàu, đường Ung Văn Khiêm, phường 25, quận Bình Thạnh, thành phố Hồ Chí Minh
(740) Công ty TNHH Trà và cộng sự (TRA & ASSOCIATES CO.,LTD)

(511) Nhóm 09: Dây dẫn điện; cáp dẫn điện; ổ cắm, phích cắm và các công cụ tiếp xúc khác [vật nối điện]; bộ nối điện; thiết bị điện dùng cho đảo mạch; máy biến thế điện.

Nhóm 16: Keo dán dùng cho mục đích văn phòng và gia đình; băng dính dùng cho mục đích văn phòng và gia đình; màng mỏng bằng chất dẻo dùng để bao gói; lõi băng dính cách điện làm bằng giấy; hộp bằng các tông hoặc giấy; giấy bạc, tất cả thuộc nhóm này.

Nhóm 17: Băng dính cách điện; vật liệu cách điện; chất điện môi (cách điện); giấy cách điện; sơn cách điện; lá kim loại bọc cách điện, tất cả thuộc nhóm này.

Nhóm 35: Dịch vụ mua bán dây dẫn điện, cáp dẫn điện, ổ cắm, phích cắm và các công cụ tiếp xúc khác [vật nối điện], bộ nối điện, thiết bị điện dùng cho đảo mạch, máy biến thế điện, đồ dùng văn phòng, keo dán dùng cho mục đích văn phòng và gia đình, băng dính dùng cho mục đích văn phòng và gia đình màng mỏng bằng chất dẻo dùng để bao gói, chất dẻo dùng làm mô hình, hộp bằng các tông hoặc giấy, giấy bạc, băng dính cách điện, vật liệu cách điện, chất điện môi (cách điện), giấy cách điện, sơn cách điện, lá kim loại bọc cách điện.

---

(210) **4-2016-20335**

(540)

Quân Thành

(220) 06.07.2016
(441) 26.09.2016
(731) CÔNG TY TNHH BẮC ĐỨC NOGER (VN)
Số 19, ngách 36, ngõ 203, đường Kim Ngưu, phường Thanh Lương, quận Hai Bà Trưng, thành phố Hà Nội
(740) Công ty Luật TNHH LEADCONSULT (LEADCONSULT)

(511) Nhóm 05: Dược phẩm và thực phẩm chức năng.

---

(210) **4-2016-20336**

(540)

MissLaw VNT

(220) 06.07.2016
(441) 26.09.2016

(731) 1. DƯƠNG THỊ VIỆT TRINH (VN)
Xóm Mậu Thịnh, xã Ba Đình, huyện Nga Sơn, tỉnh Thanh Hóa
2. BÙI THỊ VÂN (VN)
Xóm 7, xã Diễn Nguyên, huyện Diễn Châu, tỉnh Nghệ An
3. NÔNG THỊ NHUNG (VN)
Thôn Cốc Nam, xã Tân Mỹ, huyện Văn Lãng, tỉnh Lạng Sơn

(511) Nhóm 45: Dịch vụ nghiên cứu pháp luật; tư vấn về sở hữu trí tuệ; dịch vụ li xăng sở hữu trí tuệ; quản lý quyền tác giả; dịch vụ tranh tụng; dịch vụ hoà giải.

---

(210) **4-2016-20337**

(540)

MissLaw

(220) 06.07.2016
(441) 26.09.2016

(731) 1. DƯƠNG THỊ VIỆT TRINH (VN)
Xóm Mậu Thịnh, xã Ba Đình, huyện Nga Sơn, tỉnh Thanh Hóa
2. BÙI THỊ VÂN (VN)
Xóm 7, xã Diễn Nguyên, huyện Diễn Châu, tỉnh Nghệ An
3. NÔNG THỊ NHUNG (VN)
Thôn Cốc Nam, xã Tân Mỹ, huyện Văn Lãng, tỉnh Lạng Sơn

(511) Nhóm 45: Dịch vụ nghiên cứu pháp luật; tư vấn về sở hữu trí tuệ; dịch vụ li xăng sở hữu trí tuệ; quản lý quyền tác giả; dịch vụ tranh tụng; dịch vụ hoà giải.

---

(210) **4-2016-20338**

(540)

(220) 06.07.2016
(441) 26.09.2016
(531) 26.3.1; 26.3.23
(731) ADDA FOOTWEAR (THAILAND) CO., LTD. (TH)
45, Prayamonthaturajsripichit Alley, Bang Bon Sub-District, Bang Bon District, Bangkok Metropolis 10150 Thailand
(740) Công ty TNHH Trà và cộng sự (TRA & ASSOCIATES CO.,LTD)

(511) Nhóm 25: Giày; giày thể thao; giày dùng ở bãi biển; giày ống ngắn; giày đá bóng; dép; ghệt; dép đi trong nhà; dép lê dùng khi tắm; guốc gỗ; giày cao cổ.

---

(210) **4-2016-20340**

(540)

SELLA

(220) 06.07.2016
(441) 26.09.2016

(731) VƯƠNG THỊ PHƯƠNG (VN)
Căn hộ 16-02-R2 The Everich 1 số 968 đường 3/2, phường 15, quận 11, thành phố Hồ Chí Minh

(511) Nhóm 03: Mỹ phẩm.

---

(210) **4-2016-20341**

(540)

MIUMIU

(220) 06.07.2016
(441) 26.09.2016

(731) VƯƠNG THỊ PHƯƠNG (VN)
Căn hộ 16-02-R2 The Everich 1 số 968 đường 3/2, phường 15, quận 11, thành phố Hồ Chí Minh

(511) Nhóm 03: Mỹ phẩm.

---

(210) **4-2016-20342**

(540)

PWHITE

(220) 06.07.2016
(441) 26.09.2016

(731) VƯƠNG THỊ PHƯƠNG (VN)
Căn hộ 16-02-R2 The Everich 1 số 968 đường 3/2, phường 15, quận 11, thành phố Hồ Chí Minh

(511) Nhóm 03: Mỹ phẩm.

---

(210) **4-2016-20343**

(540)

lanui
HEALTH FROM NATURE

(220) 06.07.2016
(441) 26.09.2016
(531) A5.3.14; A5.3.13; 5.3.11
(591) Xanh, trắng, vàng
(731) CÔNG TY CỔ PHẦN SVK HERBAL (VN)
196/4 Cộng Hoà, phường 12, quận Tân Bình, thành phố Hồ Chí Minh

(511) Nhóm 05: Thực phẩm chức năng; trà thảo dược.

---

(210) **4-2016-20350**

(540)

(220) 06.07.2016
(441) 26.09.2016
(531) 26.1.2; A26.1.18
(731) LSAMU PAINT CO., LTD. (JP)
2-15-24, Sagisu, Fukushima-ku, Osaka, 553-0002, Japan
(740) Công ty TNHH một thành viên Sở hữu trí tuệ VCCI (VCCI-IP CO.,LTD)

(511) Nhóm 02: Sơn phủ.

---

(210) **4-2016-20352**

(540)

(220) 06.07.2016
(441) 26.09.2016
(531) 2.9.14; A2.9.15; 7.1.24
(591) Trắng,xanh
(731) CÔNG TY TNHH HOÀNG HÀ SÀI SÒN (VN)
70 đường số 1, cư xá Chu Văn An, phường 26, quận Bình Thạch, thành phố Hồ Chí Minh

(511) Nhóm 24: Màn cửa, rèm cửa, tấm che nắng, tất cả được làm bằng vải và nhựa; các bộ phận của các sản phẩm trên.

Nhóm 35: Mua bán, rèm cửa, màn cửa, tấm che nắng, tất cả được làm bằng vải và nhựa, các bộ phận của màn cửa, các bộ phận của rèm cửa.

---

(210) **4-2016-20354**

(540)

RASKA LAND

(220) 06.07.2016
(441) 26.09.2016
(731) NGUYỄN THỊ THỦY (VN)
Đội 7,8 thôn Dưỡng Mông, xã Ngũ phúc, huyện Kim Thành, tỉnh Hải Dương

(511) Nhóm 35: Quản lý kinh doanh.

Nhóm 41: Giáo dục; đào tạo; giải trí.

Nhóm 43: Dịch vụ cung cấp thực phẩm đồ uống (do nhà hàng thực hiện).

Nhóm 44: Chăm sóc sắc đẹp.

---

(210) **4-2016-20355**

(540)

(220) 06.07.2016
(441) 26.09.2016
(531) 5.7.3; 26.1.1
(591) Xanh, vàng
(731) CÔNG TY TNHH THỰC PHẨM NHÂN THÙY (VN)
Thôn Hoà Hội, xã Cát Hanh, huyện Phù Cát, tỉnh Bình Định

(511) Nhóm 29: Dầu thực vật và mỡ ăn; rau, quả được bảo quản, phơi khô hoặc nấu chính.

Nhóm 30: Gạo; bột và chế phẩm ngũ cốc; đường, mật ong, mật đường, gia vị muối, nước mắm, ngũ cốc chế biến làm thức ăn cho người; mạch nha làm thực phẩm cho người.

---

(210) **4-2016-20358**

(540)

PPG VIKOTE

(220) 06.07.2016
(441) 26.09.2016
(731) PPG COATINGS NEDERLAND B.V. (NL)
Amsterdamseweg 14, 1422 AD Uithoorn, Netherlands
(740) Công ty Luật TNHH AMBYS Hà Nội (AMBYS HANOI)

(511) Nhóm 02: Chế phẩm phủ ngoài dạng sơn dùng cho mục đích công nghiệp và hàng hải; sơn; véc ni; sơn mài; chất chống gỉ và chống hư hỏng để bảo quản gỗ.

---

(210) **4-2016-20359**

(540)

TANFIT

(220) 06.07.2016
(441) 26.09.2016
(731) CÔNG TY TNHH THƯƠNG MẠI DỊCH VỤ TẤN HƯNG (VN)
2985, ấp Phụng Quới A, thị trấn Thạnh An, huyện Vĩnh Thạnh, thành phố Cần Thơ
(740) Công ty TNHH Sở hữu trí tuệ INNETCO-Hoàng Phúc (INNETCO CO., LTD)

(511) Nhóm 05: Thuốc bảo vệ thực vật gồm, thuốc trừ cỏ, thuốc trừ sâu, thuốc diệt côn trùng, thuốc diệt nấm, thuốc trừ bệnh cho cây.

---

(210) **4-2016-20360**

(540)

(220) 06.07.2016
(441) 26.09.2016
(531) 26.1.1; A5.3.13; 3.4.18
(591) Đỏ, trắng, xanh lá cây
(731) CÔNG TY CỔ PHẦN PHÁT TRIỂN NÔNG NGHIỆP SINH HỌC VIỆT NAM (VN)
Số 264 Âu Cơ, phường Nhật Tân, quận Tây Hồ, thành phố Hà Nội
(740) Công ty TNHH Sở hữu trí tuệ INNETCO-Hoàng Phúc (INNETCO CO., LTD)

(511) Nhóm 01: Chế phẩm đệm lót sinh học xử lý môi trường trong chăn nuôi; hóa chất dùng để xử lý môi trường trong chăn nuôi.

Nhóm 35: Mua bán, xuất nhập khẩu, đại lý ký gửi, chế phẩm đệm lót sinh học xử lý môi trường trong chăn nuôi, hóa chất dùng để xử lý môi trường trong chăn nuôi, thức ăn cho động vật, phân bón.

---

(210) **4-2016-20361**

(540)

(220) 06.07.2016
(441) 26.09.2016
(531) 3.1.16; A3.1.24; 3.1.6; 26.4.4; A26.11.8
(731) ECU SHOP 1 COMPANY LIMITED (TH)
200/14-15 Moo 1, Theparak Road, Bangsaothong Sub-District, Bangsaothong District, Samutprakarn, 10540 Thailand
(740) Công ty Luật TNHH quốc tế BMVN (BMVN INTERNATIONAL LLC)

(511) Nhóm 09: Bộ điều khiển điện tử.

Nhóm 35: Dịch vụ bán lẻ liên quan đến bộ điều khiển điện tử.

---

(210) **4-2016-20362**

(540)

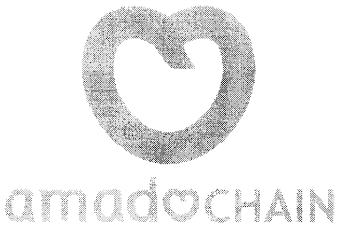

(220) 06.07.2016
(441) 26.09.2016
(531) 2.9.1
(731) CHAINTANA SUPPLEMENTS CO., LTD. (TH)
441/4, Soi Naknivas 57, Naknivas Rd, Lat Phrao, Lat Phrao, Bangkok 10230 Thailand
(740) Công ty TNHH Sở hữu trí tuệ ACTIP (ACTIP IP LIMITED)

(511) Nhóm 05: Chất bổ sung protein dùng cho ăn kiêng; chất bổ sung dinh dưỡng; chất xơ dùng cho ăn kiêng; chất bổ sung enzym dùng cho ăn kiêng; thảo dược.

---

(210) **4-2016-20365**

(540)

(220) 06.07.2016
(441) 26.09.2016
(531) 2.3.1; 2.3.9; 26.4.2
(591) Da cam, đỏ, đen, trắng, vàng, xanh lục đậm, nâu
(731) CÔNG TY CỔ PHẦN CÔNG NGHỆ THỰC PHẨM CHÂU Á (VN)
Số 8, đường TS15, Khu công nghiệp Tiên Sơn, xã Hoàn Sơn, huyện Tiên Du, tỉnh Bắc Ninh
(740) Công ty TNHH Tầm nhìn và Liên danh (VISION & ASSOCIATES CO.LTD.)

(511) Nhóm 29: Chất chiết xuất từ thịt, cá, tôm, tép, nước canh thịt; nước xuýt; súp, các chế phẩm để nấu súp hay nước dùng; nước canh thịt; chế phẩm để làm nước dùng hay nước canh thịt; chiết xuất ra từ thịt; dầu ăn; thịt gia cầm tươi sống; nước thịt đông.

Nhóm 30: Hạt nêm (gia vị); bột canh (gia vị); sate (gia vị); muối nấu ăn; xốt cà chua; nước xốt cho sa-lát; nước xốt cho thức ăn; nước chấm (đồ gia vị); gia vị; đồ gia vị; mù tạt; bún; xốt may-on-ne; giấm.

---

(210) **4-2016-20366**

(540)

(220) 06.07.2016
(441) 26.09.2016
(531) A5.3.15; 26.1.1; A5.7.23; 25.5.25
(591) Xanh da trời, đỏ, trắng, đen
(731) CÔNG TY TNHH RAU QUẢ BẢO PHƯƠNG (VN)
91A Ngô Chí Quốc, phường Bình Chiểu, quận Thủ Đức, thành phố Hồ Chí Minh
(740) Văn phòng Luật sư A Hoà (AHOA LAW OFFICE)

(511) Nhóm 31: Rau củ quả tươi; hạt [ngũ cốc]; động vật sống.

Nhóm 35: Mua bán rau củ quả tươi, rau củ quả đông lạnh, rau củ quả đã được chế biến, hạt [ngũ cốc], động vật sống.

---

(210) **4-2016-20367**

(540)

(220) 06.07.2016
(441) 26.09.2016
(531) 2.9.1; 3.7.17
(591) Xanh lá cây
(731) CÔNG TY CỔ PHẦN KỸ THUẬT Y TẾ NHẬT BẢN (VN)
Phòng 1, tầng 1, khu tập thể Lý Nam Đế, số 63, phố Lý Nam Đế, phường Cửa Đông, quận Hoàn Kiếm, thành phố Hà Nội
(740) Văn phòng Luật sư A Hoà (AHOA LAW OFFICE)

(511) Nhóm 10: Máy xông khí dung (máy xông mũi họng); huyết áp kế; máy tạo ô xy dùng cho mục đích y tế; máy đo đường huyết; thiết bị để xoa bóp; thiết bị và dụng cụ y tế.

---

(210) **4-2016-20368**

(540)

(220) 06.07.2016
(441) 26.09.2016
(531) 2.3.1; A2.3.2; 2.7.9; 4.5.21
(591) Xanh dương, trắng, xám, xanh da trời, xanh dương nhạt
(731) CÔNG TY CỔ PHẦN KỸ THUẬT Y TẾ NHẬT BẢN (VN)
Phòng 1, tầng 1, khu tập thể Lý Nam Đế, số 63, phố Lý Nam Đế, phường Cửa Đông, quận Hoàn Kiếm, thành phố Hà Nội
(740) Văn phòng Luật sư A Hoà (AHOA LAW OFFICE)

(511) Nhóm 10: Máy xông khí dung (máy xông mũi họng); huyết áp kế; thiệt kế đo nhiệt độ cơ thể; máy tạo ô xy dùng cho mục đích y tế; thiết bị để xoa bóp, thiết bị và dụng cụ y tế.

---

(210) **4-2016-20369**

(540)

(220) 06.07.2016
(441) 26.09.2016
(531) A1.5.3; 1.17.11
(591) Vàng cam, xanh tím than, đỏ, trắng
(731) CÔNG TY NAM HỒNG (TNHH) (VN)
Phường Đình Bảng, thị xã Từ Sơn, tỉnh Bắc Ninh
(740) Công ty TNHH Sở hữu trí tuệ HA VIP (HAVIP CO., LTD.)

(511) Nhóm 36: Định giá bất động sản; đại lý bất động sản; quản lý bất động sản; môi giới bất động sản, cho thuê bất động sản; tư vấn bất động sản.

Nhóm 37: Dịch vụ xây dựng; tư vấn xây dựng; phá dỡ các công trình xây dựng; dịch vụ chuẩn bị mặt bằng xây dựng; giám sát việc xây dựng công trình; cho thuê thiết bị xây dựng.

---

(210) **4-2016-20370**

(540)

(220) 06.07.2016
(441) 26.09.2016
(531) 5.9.6
(591) Da cam, trắng, xanh tím than
(731) HỢP TÁC XÃ NÔNG NGHIỆP VĨNH KIM (VN)
Thôn Hương Bắc, xã Vĩnh Kim, huyện Vĩnh Linh, tỉnh Quảng Trị
(740) Công ty TNHH Sở hữu trí tuệ HA VIP (HAVIP CO., LTD.)

(511) Nhóm 31: Ném (tươi).

---

(210) **4-2016-20371**

(540)

(220) 06.07.2016
(441) 26.09.2016
(531) A25.7.21; A26.11.12; 1.15.23
(591) Xanh, đỏ, trắng, đen
(731) CÔNG TY TNHH THƯƠNG MẠI - DỊCH VỤ - SẢN XUẤT HÓA MỸ PHẨM PHƯƠNG NGHĨA (VN)
127/2/73 Lê Thúc Hoạch, phường Phú Thọ Hòa, quận Tân Phú, thành phố Hồ Chí Minh
(740) Công ty TNHH Trường Xuân (AGELESS CO.,LTD.)

(511) Nhóm 03: Mỹ phẩm; kem làm trắng da; nước hoa; chế phẩm làm sạch; chế phẩm mỹ phẩm để tắm, xà phòng.

---

(210) **4-2016-20372**

(540)

LEESOR

(220) 06.07.2016
(441) 26.09.2016
(731) SHENZHEN BEIYINMEI ELECTRONICS TECHNOLOGY CO., LTD (CN)
2A, F2, Building 1, New Sun Science & Technology Park, 114#, ZhuLongTian Road, ShuiTian Community, ShiYan Street, Bao, An District, ShenZhen, China
(740) Công ty TNHH Trường Xuân (AGELESS CO.,LTD.)

(511) Nhóm 11: Đèn, đèn cho ô tô; bếp nấu đa năng; hệ thống và máy làm lạnh; quạt điện dùng cho cá nhân; quạt gió [điều hòa không khí]; thiết bị bay hơi; thiết bị dùng cho cửa cấp nước, thiết bị dùng cho bồn tắm; thiết bị khử trùng; lò sưởi dùng điện, bật lửa gaz.

---

(210) **4-2016-20378**

(540)

(220) 06.07.2016
(441) 26.09.2016
(531) 3.1.4; 3.1.16
(591) Đen, xám
(731) TRỊNH QUỐC THÂN (VN)
34A, ngõ 1150, đường Láng, phường Láng Thượng, quận Đống Đa, thành phố Hà Nội

(511) Nhóm 25: Quần; áo; váy đầm; giày; dép; mũ (nón); quần áo trẻ em; dây thắt lưng (trang phục); cà vạt.

Nhóm 35: Mua bán quần, áo, váy đầm, giày, dép, mũ (nón), quần áo trẻ em, dây thắt lưng (trang phục), cà vạt; tiếp thị để bán hàng; quảng cáo để bán hàng.

---

(210) **4-2016-20379**

(540)

XTRONS

(220) 06.07.2016
(441) 26.09.2016
(531) 26.4.4
(731) UG ELECTRONICS LIMITED (HK)
Room 07-08, 9/F, Yan Hing Centre, 9-13 Wong Chuk Yeung Street, Shatin, N.T. Hong Kong
(740) Công ty Luật TNHH ADMC (ADMC)

(511) Nhóm 09: Ăng ten thu phát sóng vô tuyến; máy đọc đĩa compắc; máy đọc đĩa DVD; thiết bị nghe nhạc cầm tay; máy thu thanh và thu hình; micrô; máy nghe nhạc âm thanh nổi cho cá nhân; máy quay đĩa; máy thu thanh trên xe cộ; thiết bị ghi hình; màn hình viđêô; bộ điều chỉnh điện áp dùng cho xe cộ; đầu nối dây [điện]; dây điện, thiết bị báo hiệu chống trộm; hệ thống phòng trộm, chạy điện, máy báo hiệu tự động sự mất áp lực trong các lốp hơi; thiết bị rađa; dụng cụ đo khoảng cách đã đi dùng cho phương tiện giao thông hay xe cộ; thiết bị định vị toàn cầu; thiết bị dẫn đường cho xe cộ [máy vi tính trên xe cộ]; dụng cụ hàng hải; thiết bị hoa tiêu qua vệ tinh; thiết bị lái tự động, dùng cho xe cộ đồ đội bảo vệ đầu, mũ bảo hiểm; mũ bảo hiểm cho thể thao; mũ bảo hiểm cho người đi xe đạp, xe máy; bộ khuếch đại, truyền phát (viễn thông); màn hình [phần cứng máy vi tính], công cụ giám sát [chương trình máy tính].

Nhóm 35: Dịch vụ bán lẻ liên quan đến bộ ngắt hoặc biến thế điện, chương trình máy tính dùng trong hệ thống định vị toàn cầu, bật lửa cải biến để dùng cùng xe cộ động cơ, bộ rảnh tay điện thoại di động và bộ chuyển đổi để dùng trong xe ô tô, để chứa điện thoại di động, thiết bị điều kiển từ xa phương tiện, đi ốt phát quang và bộ phận và phụ kiện cho tất cả các sản phẩm này cho phép người dùng xem và mua sản phẩm này một cách thuận tiện, từ trang web internet hoặc bằng thiết bị viễn thông; dịch vụ quảng cáo, thị trường, tiếp thị, quảng cáo trực tuyến, theo yêu cầu và các phương tiện khác, đặc biệt là trên và thông qua các phương tiện này, quảng cáo qua thư, vận hành, quản lý, quảng cáo và marketing các trang web trực tuyến; quan hệ công chúng, dịch vụ tiếp thị trực tiếp; dịch vụ quản lý và quản trị kinh doanh; dịch vụ cố vấn kinh doanh; khảo sát, phân tích và nghiên cứu thị trường; dịch vụ cố vấn kinh doanh liên quan đến cung nguồn tài trợ; tiếp thị sự kiện; tổ chức sự kiện kinh doanh; dịch vụ tiếp thị qua cơ sở dữ liệu; dịch vụ xúc tiến bán hàng, chuẩn bị và đặt tài liệu, thiết bị quảng cáo; dịch vụ tư vấn liên quan đến quảng cáo; tiếp thị và thị trường; dịch vụ tư vấn quản lý kinh doanh; dịch vụ cố vấn kinh doanh, dịch vụ tư vấn và cố vấn liên quan đến các dịch vụ đã nêu; dịch vụ thông tin, tư vấn và cố vấn liên quan đến tất cả các dịch vụ đã nêu.

Nhóm 42: Dịch vụ khoa học và công nghệ và nghiên cứu và thiết kế liên quan đến dịch vụ này; dịch vụ phân tích và nghiên cứu công nghiệp; thiết kế và phát triển thiết bị và công cụ khoa học, hàng hải, cân đo, đo đạc, bật lửa cải biến để dùng cùng xe cộ động cơ, đi ốt phát quang và bộ phận và phụ kiện của các sản phẩm này; dịch vụ thông tin, tư vấn và cố vấn liên quan đến các dịch vụ đã nêu.

Nhóm 45: Giám sát thiết bị báo trộm và cảnh báo an ninh.

---

(210) **4-2016-20383**

(540)

nömnöm

(220) 06.07.2016
(441) 26.09.2016
(531) 26.1.6
(731) CÔNG TY TNHH ĐẦU TƯ PHÁT TRIỂN KINH TẾ ĐÔNG ẤN (VN)
Cụm 13, thôn Hạnh Đàn, xã Tân Lập, huyện Đan Phượng, thành phố Hà Nội

(511) Nhóm 25: Giầy, dép.

Nhóm 35: Mua bán: giầy, dép.

---

(210) **4-2016-20384**

(540)

BAKER NORTON

(220) 06.07.2016
(441) 26.09.2016
(531) 26.3.2; A26.3.5
(591) Xanh, đen, trắng
(731) KUNMING BAKER NORTON PHARMACEUTICAL CO., LTD (CN)
Qigongli, West suburb, Wuhua District, Kunming, Yunnan, China 650225
(740) Công ty TNHH Sở hữu trí tuệ Trần & Trần (TRAN & TRAN CO., LTD.)

(511) Nhóm 05: Dược phẩm dùng cho người; bao con nhộng dùng trong y tế; chất ăn kiêng phù hợp cho mục đích y tế; chất bôi trơn bộ phận sinh dục cá nhân; chất tẩy uế dùng cho mục đích vệ sinh; thuốc mỡ dược phẩm.

---

(210) **4-2016-20385**

(540)

ABIES

(220) 06.07.2016
(441) 26.09.2016
(531) 26.4.3; 26.4.7; A5.3.15; 26.15.15
(591) Đen, trắng, xám
(731) WANG-TING LIU (TW)
3F., No.179-1, Ziyou St., Zhunan Township, Miaoli County 350, Taiwan
(740) Công ty TNHH Sở hữu trí tuệ Trần & Trần (TRAN & TRAN CO., LTD.)

(511) Nhóm 03: Nước xức tóc; dầu gội làm mềm tóc; sữa làm sạch dùng cho mục đích vệ sinh; dầu xả tóc; sữa tẩy trang; chế phẩm tẩy vết bẩn; tinh dầu ete; mỹ phẩm; thuốc đánh răng; mỹ phẩm cho động vật.

---

(210) **4-2016-20387**

(540)

Sunrise Steel

(220) 06.07.2016
(441) 26.09.2016
(531) 26.4.1; A26.11.12
(731) NGUYỄN THẾ MẠNH (VN)
Thôn Thượng, xã Viên Nội, huyện ứng Hòa, thành phố Hà Nội

(511) Nhóm 06: Ống thép định hình các loại; tấm lợp bằng tôn kẽm; khuôn mẫu bằng kim loại.

---

(210) **4-2016-20388**

(540)

THE WELNUTS

Pure nuts. Live well

(220) 06.07.2016
(441) 26.09.2016
(531) 26.13.25; 1.15.15; 26.15.15
(591) Xanh lục
(731) CÔNG TY TNHH THƯƠNG MẠI DỊCH VỤ VIỆT HỮU HOÀNG (VN)
457/4/16 Lê Văn Thọ, phường 9, quận Gò Vấp, thành phố Hồ Chí Minh

(511) Nhóm 29: Hoa quả đã qua sơ chế, bao gồm: nho khô, quả óc chó, hạt mắc ca, hạnh nhân, quả hạt dẻ, hạt chia.

---

(210) **4-2016-20389**

(540)

AQUAPHIL

(220) 06.07.2016
(441) 26.09.2016
(731) CÔNG TY CỔ PHẦN DƯỢC HẬU GIANG (VN)
288 Bis Nguyễn Văn Cừ, phường An Hòa, quận Ninh Kiều, thành phố Cần Thơ
(740) Công ty Cổ phần Sở hữu công nghiệp INVESTIP (INVESTIP)

(511) Nhóm 03: Mỹ phẩm.

Nhóm 05: Dược phẩm; thực phẩm chức năng sử dụng cho mục đích y tế.

---

(210) **4-2016-20390**

(540)

ANGELSPI

(220) 06.07.2016
(441) 26.09.2016
(731) CÔNG TY CỔ PHẦN DƯỢC HẬU GIANG (VN)
288 Bis Nguyễn Văn Cừ, phường An Hòa, quận Ninh Kiều, thành phố Cần Thơ
(740) Công ty Cổ phần Sở hữu công nghiệp INVESTIP (INVESTIP)

(511) Nhóm 03: Mỹ phẩm.

---

(210) **4-2016-20391**

(540)

(220) 06.07.2016
(441) 26.09.2016
(531) 3.5.3; 26.1.1; 25.5.25; 1.15.23
(591) Xanh, vàng, trắng
(731) TRƯỜNG MẦM NON SÓC BÔNG (VN)
18F đường Quán Tre, phường Trung Mỹ Tây, quận 12, thành phố Hồ Chí Minh

(511) Nhóm 41: Trường mẫu giáo.

---

(210) **4-2016-20392**

(540)

OP.BRAIN

(220) 06.07.2016
(441) 26.09.2016
(731) CÔNG TY CỔ PHẦN DƯỢC PHẨM OPC (VN)
1017 Hồng Bàng, phường 12, quận 6, thành phố Hồ Chí Minh
(740) Công ty Cổ phần Sở hữu công nghiệp INVESTIP (INVESTIP)

(511) Nhóm 05: Dược phẩm; thực phẩm chức năng sử dụng cho mục đích y tế.

---

(210) **4-2016-20393**

(540)

(220) 06.07.2016
(441) 26.09.2016
(531) 26.5.1; 26.5.4; 1.15.23; A25.7.5; 15.1.13; 21.1.17
(731) CÔNG TY CỔ PHẦN THỂ THAO NGÔI SAO GERU (VN)
1/1 Tân Kỳ- Tân Qúi, phường Sơn Kỳ, quận Tân Phú, thành phố Hồ Chí Minh

(511) Nhóm 28: Bóng thể thao.

---

(210) **4-2016-20394**

(540)

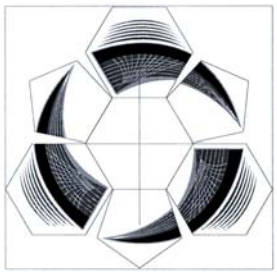

(220) 06.07.2016
(441) 26.09.2016
(531) 26.5.3; 26.5.4; 25.1.25; A25.7.5; 1.15.23; A26.11.12
(731) CÔNG TY CỔ PHẦN THỂ THAO NGÔI SAO GERU (VN)
1/1 Tân Kỳ- Tân Qúi, phường Sơn Kỳ, quận Tân Phú, thành phố Hồ Chí Minh

(511) Nhóm 28: Bóng thể thao.

---

(210) **4-2016-20395**

(540)

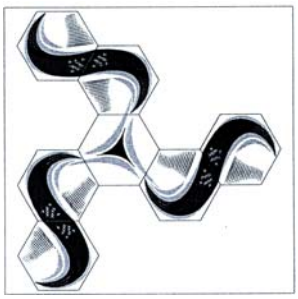

(220) 06.07.2016
(441) 26.09.2016
(531) A25.7.5; 26.5.3; 26.5.4; A26.11.12; 1.15.23; 25.1.25
(731) CÔNG TY CỔ PHẦN THỂ THAO NGÔI SAO GERU (VN)
1/1 Tân Kỳ- Tân Qúi, phường Sơn Kỳ, quận Tân Phú, thành phố Hồ Chí Minh

(511) Nhóm 28: Bóng thể thao.

---

(210) **4-2016-20396**

(540)

BLOOMY

(220) 07.07.2016
(441) 26.09.2016
(591) Xanh lá cây
(731) CÔNG TY CỔ PHẦN BLOOMY (VN)
216-218 Lê Hồng Phong, phường 4, quận 5, thành phố Hồ Chí Minh

(511) Nhóm 35: Mua bán: quần áo cho trẻ em và phụ nữ mang thai, đồ dùng cho trẻ sơ sinh và trẻ em (cụ thể là: tã giấy, tã vải, tã quần, tăm bông, bông phấn, gạt, rơ lưỡi) băng rốn, bô, bàn chải nướu, bàn chải răng, kem đánh răng, nước rửa tay, đệm lót bồn cầu) dầu gội, sữa tắm) kem chống hâm, phấn rôm, xà bông, giặt xả, móc phơi quần áo, nước hoa, chống muỗi, chống nắng, dụng cụ hút mũi, dầu khuynh diệp, đo chiều cao, cân nặng, nhiệt kế, gối đi xe máy, thanh chắn, bịt ổ điện, góc bàn, thú bông, xếp hình, thảm, búp bê, lục lạc, bộ lắp ráp, bộ điều khiển, kệ chữ A, sữa bột, ty ngậm, bao tay, vớ chân, đồ chơi, nôi, giường, cũi, võng, tủ, kệ, tấm lót sàn, nệm, chăn, gối, khăn choàng, khăn quấn, thau tắm, ghế tắm, lưới tắm, nón tắm, khăn vải, khăn ướt, đai, địu em bé, ghế ngồi xe hơi, nón, yếm, bột ăn dặm, bánh, máy hút sữa, máy hâm sữa, túi trữ sữa, miếng lót thấm sữa, túi xách, gối đa năng, sách nuôi dạy con, ghế nằm, chén, đĩa, ly, muỗng, xe đẩy, xe tập đi, xe lắc, xe đạp, xe 3 bánh, mỹ phẩm; quảng cáo; dịch vụ đại lý xuất nhập khẩu.

Nhóm 41: Dịch vụ hướng dẫn, giảng dạy.

Nhóm 43: Nhà hàng ăn uống.

Nhóm 44: Trung tâm chăm sóc sức khỏe.

---

(210) **4-2016-20397**

(540)

(220) 07.07.2016
(441) 26.09.2016
(531) 26.4.4; 26.4.7
(591) Đỏ, trắng
(731) CÔNG TY CỔ PHẦN THƯƠNG MẠI DẦU KHÍ THÁI BÌNH DƯƠNG (VN)
99 Ích Thạnh, phường Trường Thạnh, quận 9, thành phố Hồ Chí Minh

(511) Nhóm 04: Khí đốt hóa lỏng (gas).

---

(210) **4-2016-20398**

(540)

StarOne

(220) 07.07.2016
(441) 26.09.2016
(731) CÔNG TY TNHH ĐẦU TƯ THANH XUÂN (VN)
Số 32, phố Đại Từ, phường Đại Kim, quận Hoàng Mai, thành phố Hà Nội

(511) Nhóm 07: Máy mài cầm tay; máy khoan cầm tay; máy bào cầm tay; máy cắt cầm tay các loại; máy mài hai đá; máy khoan cố định; máy cắt kim loại cố định; máy cắt cỏ; máy phát điện; máy phun thuốc trừ sâu; súng vặn bu lông bằng hơi; (tất cả các loại máy trên không phải máy móc thao tác thủ công); máy nén khí; máy bơm nước; đầu phun xịt; môtơ điện; phụ tùng các loại (tất cả dùng cho máy nén khí, máy bơm nước).

Nhóm 08: Dùi; dụng cụ khoan; công cụ cắt (dụng cụ cầm tay); bào.

Nhóm 19: Ống dẫn nước, hơi bằng nhựa PVC, PU (nhựa cứng).

---

(210) **4-2016-20399**

(540)

Hasavi
Hai Sam Viet

(220) 07.07.2016
(441) 26.09.2016
(731) ĐẶNG THỊ MỘNG CHÂU (VN)
2813B, Block A2, chung cư Eratown, đường 15B, phường Phú Mỹ, quận 7, thành phố Hồ Chí Minh

(511) Nhóm 35: Bán buôn thủy hải sản.

---

(210) **4-2016-20400**

(540)

FFP

(220) 07.07.2016
(441) 26.09.2016
(731) PHẠM MINH HỮU TIẾN (VN)
Số 8/12 Trần Văn Khéo, phường Cái Khế, quận Ninh Kiều, thành phố Cần Thơ

(511) Nhóm 10: Thiết bị thẩm mỹ làm đẹp cụ thể là: thiết bị chiếu laser dùng để xóa hình xăm, trị liệu các bệnh lý sắc tố da, thiết bị nâng cơ siêu âm hội tụ cường độ cao, thiết bị sử dụng công nghệ ánh sáng (dùng để điều trị nám da, tàn nhang, trị mụn, triệt lông, trẻ hóa da), thiết bị trị liệu giảm béo, thiết bị làm sạch da, thiết bị làm trắng sáng da.

Nhóm 35: Mua bán trang thiết bị y tế cụ thể là thiết bị thẩm mỹ.

Nhóm 44: Thẩm mỹ viện, dịch vụ spa, bệnh viện, phòng khám bệnh.

---

(210) **4-2016-20401**

(540)

Zacy Aesthetics

(220) 07.07.2016
(441) 26.09.2016
(531) 26.11.3; 1.15.23; 26.15.15; A26.11.12
(591) Xanh lá cây đậm, xanh lá cây nhạt
(731) PHẠM MINH HỮU TIẾN (VN)
Số 8/12 Trần Văn Khéo, phường Cái khế, quận Ninh Kiều, thành phố Cần Thơ

(511) Nhóm 03: Mỹ phẩm

Nhóm 35: Mua bán trang thiết bị y tế cụ thể là thiết bị thẩm mỹ (máy mát xa, nâng cơ mặt, triệt lông, điều trị nám, máy xóa xăm, xông mặt), bán buôn bán lẻ mỹ phẩm, dược phẩm, thực phẩm chức năng dùng cho mục đích y tế.

Nhóm 37: Lắp đặt, sửa chữa máy móc, cụ thể là trang thiết bị y tế

Nhóm 44: Thẩm mỹ viện, dịch vụ spa, bệnh viện, phòng khám bệnh

---

(210) **4-2016-20402**

(540)

Vietha CORPORATION

(220) 07.07.2016
(441) 26.09.2016
(531) 26.4.2; 26.4.4
(591) Xanh lá cây, đỏ
(731) CÔNG TY TNHH CÀ PHÊ VIỆT HÀ GIA LAI (VN)
89 Lạc Long Quân, phường Thắng Lợi, thành phố Pleiku, tỉnh Gia Lai

(511) Nhóm 30: Trà, cà phê.

---

(210) **4-2016-20403**

(540)

ASIA DOORS
BỀN ĐẸP & AN TOÀN

(220) 07.07.2016
(441) 26.09.2016
(531) 1.5.1; A7.1.11
(591) Xanh lá cây nhạt, trắng, xanh lá cây đậm
(731) CÔNG TY TNHH ASIA DOORS (VN)
Thôn Phả Lê, xã Việt Hưng, huyện Văn Lâm, tỉnh Hưng Yên

(511) Nhóm 19: Cửa sổ bằng gỗ; cửa ra vào không bằng kim loại; khung cửa không bằng kim loại; cửa chớp không bằng kim loại; kính của cửa sổ (dùng trong xây dựng); cửa sổ không bằng kim loại.

---

(210) **4-2016-20405**

(540)

PROPAINT

(220) 07.07.2016
(441) 26.09.2016

(731) CÔNG TY CỔ PHẦN XÂY DỰNG TÂM THẮNG (VN)
91 Lý Thái Tổ, phường Tân Lợi, thành phố Buôn Ma Thuột, tỉnh Đắk Lắk

(511) Nhóm 19: Vật liệu xây dựng cụ thể là: bột trét tường.

---

(210) **4-2016-20406**

(540)

(220) 07.07.2016
(441) 26.09.2016
(531) A1.1.10; 26.1.1
(591) Đỏ, xanh lá cây, đen
(731) 1. CÔNG TY CỔ PHẦN PHÂN BÓN FITOHOOCMON (VN)
Tầng 3 tòa nhà Biogroup, 814/3 đường Láng, phường Láng Thượng, quận Đống Đa, thành phố Hà Nội
2. CÔNG TY CỔ PHẦN CÔNG NGHỆ SINH HỌC (VN)
Tầng 2 tòa nhà Biogroup, 814/3 đường Láng, phường Láng Thượng, quận Đống Đa, thành phố Hà Nội

(511) Nhóm 01: Phân bón hữu cơ vi sinh dùng cho nông nghiệp, nghề làm vườn.

---

(210) **4-2016-20410**

(540)

(220) 07.07.2016
(441) 26.09.2016
(531) 21.3.1; 5.5.16; A5.5.21
(591) Xanh dương đậm, xanh dương nhạt hồng đậm, hồng nhạt, trắng
(731) NGUYỄN CHÍNH (VN)
Biệt thự 01/262 Nguyễn Huy Tưởng, phường Thanh Xuân Trung, quận Thanh Xuân, thành phố Hà Nội

(511) Nhóm 41: Tổ chức các cuộc thi vui chơi, giải trí; dịch vụ hoạt động vui chơi giải trí, tổ chức hoạt động của các sân golf, câu lạc bộ sân golf.

---

(210) **4-2016-20411**

(540)

IPMA

(220) 07.07.2016
(441) 26.09.2016
(531) A26.11.8
(591) Trắng, xanh dương, xanh dương nhạt
(731) CÔNG TY LUẬT TNHH THẮNG PHẠM & CỘNG SỰ (IP-MARK ASIA LAW FIRM) (VN)
Tầng 4 số 107 phố Núi Trúc, phường Kim Mã, quận Ba Đình, thành phố Hà Nội

(511) Nhóm 45: Dịch vụ pháp lý liên quan đến kinh doanh; dịch vụ sở hữu trí tuệ cụ thể là tư vấn pháp luật và đại diện pháp lý trong các lĩnh vực bản quyền tác giả, sở hữu công nghiệp, giống cây trồng; dịch vụ chuyển giao công nghệ; dịch vụ tranh tụng; dịch vụ quản lý và theo dõi tài sản trí tuệ; dịch vụ cung cấp thông tin liên quan đến lĩnh vực sở hữu trí tuệ.

---

(210) **4-2016-20412**

(540)

Martic

(220) 07.07.2016
(441) 26.09.2016
(531) 1.15.5; A5.3.13; 26.1.1
(731) CÔNG TY TNHH THƯƠNG MẠI MỸ PHẨM MARTIC (VN)
60 Nguyễn Văn Thủ, phường Đa Kao, quận 1, thành phố Hồ Chí Minh

(511) Nhóm 03: Mỹ phẩm.

---

(210) **4-2016-20413**

(540)

Chắc dạ đồng bào

(220) 07.07.2016
(441) 26.09.2016
(531) 5.3.11; A5.3.14; 26.1.1
(591) Xanh lá, vàng cam, vàng
(731) TRẦN THIÊN PHƯƠNG (VN)
Số 25, ngõ 209 đường An Dương Vương, phường Phú Thượng, quận Tây Hồ, thành phố Hà Nội

(511) Nhóm 30: Gạo; thực phẩm ăn nhanh trên cơ sở gạo, xôi; bánh mỳ; bánh bao; đồ uống trên cơ sở trà.

Nhóm 43: Quán ăn tự phục vụ; nhà hàng ăn uống; quán ăn; quán xôi; cửa hàng bán thức ăn nhanh (do nhà hàng cung cấp); chuỗi cửa hàng ăn.

---

(210) **4-2016-20414**

(540)

TAKED

(220) 07.07.2016
(441) 26.09.2016

(731) CÔNG TY TNHH DƯỢC PHẨM VĨNH TƯỜNG PHÁT (VN)
28, đường 266, phường 6, quận 8, thành phố Hồ Chí Minh

(511) Nhóm 05: Dược phẩm; thực phẩm chức năng (dùng cho mục đích y tế).

---

(210) **4-2016-20415**

(540)

MUKED

(220) 07.07.2016
(441) 26.09.2016

(731) CÔNG TY TNHH DƯỢC PHẨM VĨNH TƯỜNG PHÁT (VN)
28, đường 266, phường 6, quận 8, thành phố Hồ Chí Minh

(511) Nhóm 05: Dược phẩm; thực phẩm chức năng (dùng cho mục đích y tế).

---

(210) **4-2016-20416**

(540)

LEVAKED

(220) 07.07.2016
(441) 26.09.2016
(731) CÔNG TY TNHH DƯỢC PHẨM VĨNH TƯỜNG PHÁT (VN)
28, đường 266, phường 6, quận 8, thành phố Hồ Chí Minh

(511) Nhóm 05: Dược phẩm; thực phẩm chức năng (dùng cho mục đích y tế).

---

(210) **4-2016-20417**

(540)

Cosy
STYLE YOUR HOUSE

(220) 07.07.2016
(441) 26.09.2016
(531) A26.11.8
(591) Vàng
(731) CÔNG TY CỔ PHẦN XÂY DỰNG NỘI THẤT NHÀ XINH (VN)
Xóm 9, thôn Yên Ngưu, xã Tam Hiệp, huyện Thanh Trì, thành phố Hà Nội

(511) Nhóm 11: Đèn chiếu sáng; đèn trần, đèn chùm; đèn điện; thiết bị chiếu sáng bằng đèn điốt phát quang (LED); hệ thống chiếu sáng và thiết bị chiếu sáng.

Nhóm 20: Bàn, ghế, giường, tủ, kệ.

Nhóm 35: Giới thiệu sản phẩm, trưng bày sản phẩm; mua bán, phân phối: đồ nội thất như bàn, ghế, giường, tủ.

Nhóm 37: Xây dựng; dịch vụ xây, lát, xây dựng nhà máy, xí nghiệp.

Nhóm 42: Tư vấn kiến trúc; thiết lập các bản vẽ xây dựng; thiết kế trang trí nội thất; thiết kế công nghiệp.

---

(210) **4-2016-20418**

(540)

VIET NGOC JEWELRY

(220) 07.07.2016
(441) 26.09.2016
(531) A1.1.9; 26.4.3; 26.1.11; 24.5.1
(591) Trắng, xanh dương
(731) CÔNG TY TNHH ĐẦU TƯ THƯƠNG MẠI XUẤT NHẬP KHẨU VIỆT NGỌC JEWELRY (VN)
304/1 đường số 8, KP6, phường Bình Hưng Hòa A, quận Bình Tân, thành phố Hồ Chí Minh

(511) Nhóm 14: Hợp kim của kim loại quý; vòng đeo tay (đồ trang sức, đồ kim hoàn); dây chuyền (đồ trang sức, đồ kim hoàn); đồ châu báu, đồ trang sức, đồ kim hoàn.

Nhóm 35: Giới thiệu sản phẩm, trưng bày sản phẩm (đồ châu báu, đồ trang sức, đồ kim hoàn, hoa tai), đại lý thông tin thương mại; dịch vụ giới thiệu sản phẩm trên các phương tiện truyền thông cho mục đích bán lẻ; quản lý quá trình đặt hàng, xử lý về mặt hành chính các đơn đặt hàng.

---

(210) **4-2016-20419**

(540)

Construction

(220) 07.07.2016
(441) 26.09.2016
(531) 26.4.4; 26.4.7
(591) Xanh dương, xanh than, trắng, đen
(731) CÔNG TY CỔ PHẦN D&D ENGINEERING CONSTRUCTION (VN)
Số 3, Trần Nhật Duật, phường Tân Định, quận 1, thành phố Hồ Chí Minh

(511) Nhóm 19: Ván sàn gỗ; tấm lát sàn không bằng kim loại; gỗ xây dựng; gạch (vật liệu chịu lửa); đá nhân tạo.

Nhóm 20: Đồ gỗ mĩ thuật; tủ đựng quần áo; đồ đạc dùng trong văn phòng; ghế ngồi; bàn.

Nhóm 35: Giới thiệu sản phẩm, trưng bày sản phẩm (gạch ốp lát, bàn ghế, giường tủ); đại lý thông tin thương mại; dịch vụ giới thiệu sản phẩm trên các phương tiện truyền thông cho mục đích bán lẻ.

Nhóm 36: Cho thuê căn hộ; quản lý các căn hộ cho thuê; quản lý bất động sản; đại lý bất động sản; quản lý tài chính; đầu tư vốn.

Nhóm 37: Dịch vụ xây lát; tư vấn xây dựng; thông tin về xây dựng; phá dỡ các công trình xây dựng; xây dựng; lát đường.

Nhóm 42: Tư vấn kiến trúc; kiến trúc; thiết lập các bản vẽ xây dựng; thiết kế trang trí nội thất.

---

(210) **4-2016-20421**

(540)

SỎI MẬT TRÁI SUNG

LƯƠNG Y PHAN VĂN SANG

(220) 07.07.2016
(441) 26.09.2016

(731) PHAN VĂN SANG (VN)
16/2 đường số 7, phường 15, quận Gò Vấp, thành phố Hồ Chí Minh

(511) Nhóm 05: Dược phẩm; thực phẩm chức năng; thực phẩm dinh dưỡng dùng trong y tế.

---

(210) **4-2016-20422**

(540)

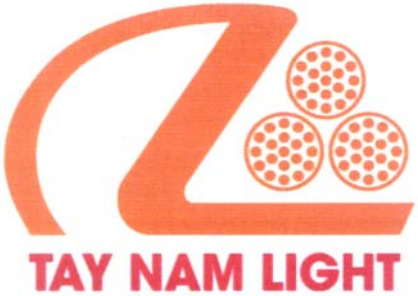

(220) 07.07.2016
(441) 26.09.2016
(531) A26.4.6; A25.7.6; A25.7.7; A14.1.20
(591) Vàng cam, đỏ
(731) CÔNG TY TNHH SẢN XUẤT VÀ KINH DOANH THIẾT BỊ ĐIỆN TÂY NAM (VN)
122 Nguyễn Sĩ Sách, phường 15, quận Tân Bình, thành phố Hồ Chí Minh

(511) Nhóm 11: Hệ thống chiếu sáng và thiết bị chiếu sáng; đèn điện; đèn chiếu sáng; thiết bị chiếu sáng bằng đèn đốt quang (LED).

---

(210) **4-2016-20423**

(540)

(220) 07.07.2016
(441) 26.09.2016
(531) 26.1.6; 26.3.23; A25.7.6; A25.7.7
(591) Cam, hồng
(731) CÔNG TY TNHH SẢN XUẤT VÀ KINH DOANH THIẾT BỊ ĐIỆN TÂY NAM (VN)
122 Nguyễn Sĩ Sách, phường 15, quận Tân Bình, thành phố Hồ Chí Minh

(511) Nhóm 09: Dây điện; cáp điện.

Nhóm 11: Hệ thống chiếu sáng và thiết bị chiếu sáng; đèn điện; đèn chiếu sáng; thiết bị chiếu sáng bằng đèn đốt quang (LEĐ).

Nhóm 35: Mua bán dây điện, cáp điện.

---

(210) **4-2016-20424**

(540)

(220) 07.07.2016
(441) 26.09.2016
(531) A26.11.8; 26.4.2
(591) Xanh dương đậm, xanh da trời, xanh lá cây, vàng, nâu đạm, đỏ, vàng cam, vàng, tím, xanh nước biển
(731) CÔNG TY CỔ PHẦN ĐẦU TƯ VÀ QUẢN LÝ BẤT ĐỘNG SẢN G5 (VN)
Số 216 Hoàng Quốc Việt, phường Cổ Nhuế 1, quận Bắc Từ Liêm, thành phố Hà Nội

(511) Nhóm 36: Đại lý bất động sản; quản lý bất động sản; cho thuê bất động sản; môi giới bất động sản; cho thuê căn hộ; cho thuê phòng ở, quản lý căn hộ cho thuê.

---

(210) **4-2016-20425**

(540)

(220) 07.07.2016
(441) 26.09.2016
(531) 26.4.2; A26.11.8
(591) Xanh dương đậm, xanh da trời, xanh lá cây, vàng, nâu đậm, đỏ, vàng cam, vàng, tím, xanh nước biển
(731) CÔNG TY CỔ PHẦN ĐẦU TƯ VÀ QUẢN LÝ BẤT ĐỘNG SẢN G5 (VN)
216 Hoàng Quốc Việt, phường Cổ Nhuế 1, quận Bắc Từ Liêm, thành phố Hà Nội

(511) Nhóm 36: Đại lý bất động sản; quản lý bất động sản; cho thuê bất động sản; môi giới bất động sản; cho thuê căn hộ; cho thuê phòng ở; quản lý căn hộ cho thuê.

---

(210) **4-2016-20426**

(540)

(220) 07.07.2016
(441) 26.09.2016
(531) 26.1.2; A26.1.18
(591) Trắng, xanh da trời
(731) CÔNG TY TNHH THƯƠNG MẠI VÀ DỊCH VỤ KHÁCH SẠN SAO THỦY (VN)
Lô 73-74 khu A đường Phạm Văn Đồng, phường Vĩnh Hoà, thành phố Nha Trang, tỉnh Khánh Hòa

(511) Nhóm 43: Dịch vụ cung cấp thực phẩm và đồ uống do nhà hàng thực hiện; chỗ ở tạm thời.

---

(210) **4-2016-20427**

(540)

(220) 07.07.2016
(441) 26.09.2016
(531) 26.1.2; A26.1.18
(591) Trắng, xanh da trời
(731) CÔNG TY TNHH VẬT TƯ VÀ THIẾT BỊ NGÀNH THÉP SAO THỦY (VN)
Số 39, đường Ngọc Lâm, phường Ngọc Lâm, quận Long Biên, thành phố Hà Nội

(511) Nhóm 06: Kim loại thường và hợp kim của chúng: hợp kim thép, cột bằng thép, ống thép, tấm thép, đai thép, ống thép.

---

(210) **4-2016-20430**

(540)

(220) 07.07.2016
(441) 26.09.2016
(531) 26.3.2; 26.3.23; 3.7.1; 3.7.16; A24.15.7
(591) Xanh dương, vàng cam, trắng
(731) CÔNG TY CỔ PHẦN GIẢI PHÁP XÂY DỰNG VÀ THƯƠNG MẠI AGB (VN)
Số 14, phố Hạ Đình, phường Thanh Xuân Trung, quận Thanh Xuân, thành phố Hà Nội

(511) Nhóm 06: Vật liệu xây dựng bằng kim loại.

---

(210) **4-2016-20432**

(540)

(220) 07.07.2016
(441) 26.09.2016
(531) 9.7.1; 26.1.1; 26.3.1
(591) Tím, trắng
(731) 1. HUỲNH TRUNG NHẬT (VN)
87 Võ Duy Ninh, huyện Hương Thủy, thành phố Huế
2. LÊ THỊ DI (VN)
87 Võ Duy Ninh, huyện Hương Thủy, thành phố Huế

(511) Nhóm 43: Dịch vụ cung cấp thực phẩm và đồ uống do nhà hàng thực hiện.

---

(210) **4-2016-20433**

(540)

(220) 07.07.2016
(441) 26.09.2016
(531) 24.17.21; 24.17.15; 20.7.1; 5.3.20; 26.1.1; A5.11.2; 2.1.22; 2.1.7; 24.11.15
(591) Xanh dương, xanh lá cây, đỏ, tím, vàng, cam, hồng, trắng
(731) CÔNG TY CỔ PHẦN DƯỢC PHẨM ĐÔNG DƯỢC 5 (VN)
558 Nguyễn Trãi, phường 8, quận 5, thành phố Hồ Chí Minh

(511) Nhóm 05: Dược phẩm; thực phẩm chức năng.

---

(210) **4-2016-20434**

(540)

(220) 07.07.2016
(441) 26.09.2016
(531) 24.17.15; 24.17.21; 20.7.1; 5.3.20; 26.1.1; 2.1.7; 2.1.22; A5.11.2; 24.11.15
(591) Xanh dương, xanh lá cây, đỏ, tím, vàng, cam, hồng, trắng
(731) CÔNG TY CỔ PHẦN DƯỢC PHẨM ĐÔNG DƯỢC 5 (VN)
558 Nguyễn Trãi, phường 8, quận 5, thành phố Hồ Chí Minh

(511) Nhóm 05: Dược phẩm; thực phẩm chức năng.

---

(210) **4-2016-20435**

(540)

(220) 07.07.2016
(441) 26.09.2016
(531) 24.17.21; 24.17.15; 20.7.1; 5.3.20; 26.1.1; 2.1.7; 2.1.22; A5.11.2; 24.11.15
(591) Xanh dương, xanh lá cây, đỏ, tím, vàng, cam, hồng, trắng
(731) CÔNG TY CỔ PHẦN DƯỢC PHẨM ĐÔNG DƯỢC 5 (VN)
558 Nguyễn Trãi, phường 8, quận 5, thành phố Hồ Chí Minh

(511) Nhóm 05: Dược phẩm; thực phẩm chức năng.

---

(210) **4-2016-20436**

(540)

(220) 07.07.2016
(441) 26.09.2016
(531) 24.17.21; 24.17.15; 5.3.20; 26.1.1; 20.7.1; 2.1.7; 2.1.22; A5.11.2; 24.11.15
(591) Xanh dương, xanh lá cây, đỏ, tím, vàng, cam, hồng, trắng
(731) CÔNG TY CỔ PHẦN DƯỢC PHẨM ĐÔNG DƯỢC 5 (VN)
558 Nguyễn Trãi, phường 8, quận 5, thành phố Hồ Chí Minh

(511) Nhóm 05: Dược phẩm; thực phẩm chức năng.

---

(210) **4-2016-20437**

(540)

ЛИГНОГУМАТ

(220) 07.07.2016
(441) 26.09.2016
(591) Vàng, trắng, đen
(731) CÔNG TY CỔ PHẦN ĐẦU TƯ NÔNG NGHIỆP CÔNG NGHỆ CAO VIỆT - NGA (VN)
Số 70A, xóm Chùa, tổ 14, ngõ 12 Đặng Thai Mai, phường Quảng An, quận Tây Hồ, thành phố Hà Nội

(511) Nhóm 01: Phân bón.

---

(210) **4-2016-20438**

(540)

AN NAM

(220) 07.07.2016
(441) 26.09.2016
(731) CÔNG TY CỔ PHẦN PHÁT TRIỂN AN NAM (VN)
Số 304 - P3, khu đô thị Việt Hưng, đường Lưu Khánh Đàm, phường Giang Biên, quận Long Biên, thành phố Hà Nội

(511) Nhóm 25: Quần áo.

---

(210) **4-2016-20440**

(540)

PHỞ CỤ LÝ

(220) 07.07.2016
(441) 26.09.2016
(731) CÔNG TY TNHH TƯ VẤN HI TIEN (VN)
B3 Nguyễn Hữu Thọ, khu dân cư Kim Sơn, phường Tân Phong, quận 7, thành phố Hồ Chí Minh

(511) Nhóm 43: Nhà hàng ăn uống.

---

(210) **4-2016-20441**

(540)

NGHÊU NGAO

(220) 07.07.2016
(441) 26.09.2016

(731) CÔNG TY TNHH TƯ VẤN HI TIEN (VN)
B3 Nguyễn Hữu Thọ, khu dân cư Kim Sơn, phường Tân Phong, quận 7, thành phố Hồ Chí Minh

(511) Nhóm 43: Khách sạn; nhà hàng ăn uống.

---

(210) **4-2016-20442**

(540)

AN NHIEN

(220) 07.07.2016
(441) 26.09.2016
(531) 26.3.1; A26.3.5; 26.1.1; 26.3.4
(591) Cam, vàng, xanh lá non, xanh lá đậm
(731) CÔNG TY TNHH TRUNG TÂM TRỊ LIỆU VÀ PHỤC HỒI CHỨC NĂNG AN NHIÊN (VN)
87 Trường Chinh, phường 12, quận Tân Bình, thành phố Hồ Chí Minh

(511) Nhóm 44: Chữa bệnh bằng phương pháp nắn khớp xương, dịch vụ y tế tại bệnh viện, trung tâm chăm sóc sức khỏe, bệnh viện, dịch vụ trợ giúp y tế, chăm sóc y tế, dịch vụ dược sĩ kê đơn thuốc, cố vấn về lĩnh vực dược học, liệu pháp vật lý, vật lý trị liệu, viện điều dưỡng, dịch vụ y tế từ xa, dịch vụ trị liệu.

---

(210) **4-2016-20443**

(540)

AN NHIÊN

(220) 07.07.2016
(441) 26.09.2016

(731) CÔNG TY TNHH TRUNG TÂM TRỊ LIỆU VÀ PHỤC HỒI CHỨC NĂNG AN NHIÊN (VN)
87 Trường Chinh, phường 12, quận Tân Bình, thành phố Hồ Chí Minh

(511) Nhóm 44: Chữa bệnh bằng phương pháp nắn khớp xương, dịch vụ y tế tại bệnh viện, trung tâm chăm sóc sức khỏe, bệnh viện, dịch vụ trợ giúp y tế, chăm sóc y tế, dịch vụ dược sĩ kê đơn thuốc, cố vấn về lĩnh vực dược học, liệu pháp vật lý, vật lý trị liệu, viện điều dưỡng, dịch vụ y tế từ xa, dịch vụ trị liệu.

---

(210) **4-2016-20444**

(540)

ENERIC

(220) 07.07.2016
(441) 26.09.2016
(731) CÔNG TY CỔ PHẦN ENERIGHT VIỆT NAM (VN)
Biệt thự 1, lô 96, khu đô thị mới C2 Gamuda Gardens, phường Yên Sở, quận Hoàng Mai, thành phố Hà Nội

(511) Nhóm 05: Thực phẩm chức năng, thực phẩm cho trẻ sơ sinh dùng cho mục đích y tế.

Nhóm 29: Sữa và sản phẩm sữa.

Nhóm 35: Mua bán, xuất nhập khẩu, quảng cáo, tiếp thị sản phẩm: sữa và sản phẩm sữa.

---

(210) **4-2016-20445**

(540)

KINGNUTRI

(220) 07.07.2016
(441) 26.09.2016
(731) CÔNG TY CỔ PHẦN ENERIGHT VIỆT NAM (VN)
Biệt thự 1, lô 96, khu đô thị mới C2 Gamuda Gardens, phường Yên Sở, quận Hoàng Mai, thành phố Hà Nội

(511) Nhóm 05: Thực phẩm chức năng, thực phẩm cho trẻ sơ sinh dùng cho mục đích y tế.

Nhóm 29: Sữa và sản phẩm sữa.

Nhóm 35: Mua bán, xuất nhập khẩu, quảng cáo, tiếp thị sản phẩm: sữa và sản phẩm sữa.

---

(210) **4-2016-20450**

(540)

TTRACER

(220) 07.07.2016
(441) 26.09.2016
(731) CÔNG TY TRÁCH NHIỆM HỮU HẠN Ô TÔ TRƯỜNG AN (VN)
Số 117A phố Quan Nhân, phường Nhân Chính, quận Thanh Xuân, thành phố Hà Nội

(511) Nhóm 12: Xe ô tô; xe máy; xe đạp; xe đạp điện; linh kiện phụ tùng ô tô, xe máy, xe đạp điện, xe máy điện; động cơ ô tô, xe máy, xe đạp điện, xe máy điện thuộc nhóm 12.

---

(210) **4-2016-20451**

(540)

TENERE

(220) 07.07.2016
(441) 26.09.2016
(731) CÔNG TY TNHH Ô TÔ TRƯỜNG AN (VN)
Số 117A phố Quan Nhân, phường Nhân Chính, quận Thanh Xuân, thành phố Hà Nội

(511) Nhóm 12: Xe ô tô; xe máy; xe đạp; xe đạp điện; linh kiện phụ tùng ô tô, xe máy, xe đạp điện, xe máy điện; động cơ ô tô, xe máy, xe đạp điện, xe máy điện thuộc nhóm 12.

---

(210) **4-2016-20452**

(540)

VSUNIKD

(220) 07.07.2016
(441) 26.09.2016
(731) CÔNG TY TNHH Ô TÔ TRƯỜNG AN (VN)
Số 117A phố Quan Nhân, phường Nhân Chính, quận Thanh Xuân, thành phố Hà Nội

(511) Nhóm 12: Xe ô tô; xe máy; xe đạp; xe đạp điện; linh kiện phụ tùng ô tô, xe máy, xe đạp điện, xe máy điện; động cơ ô tô, xe máy, xe đạp điện, xe máy điện thuộc nhóm 12.

---

(210) **4-2016-20453**

(540)

YBSP

(220) 07.07.2016
(441) 26.09.2016
(731) CÔNG TY TNHH Ô TÔ TRƯỜNG AN (VN)
Số 117A phố Quan Nhân, phường Nhân Chính, quận Thanh Xuân, thành phố Hà Nội

(511) Nhóm 12: Xe ô tô; xe máy; xe đạp; xe đạp điện; linh kiện phụ tùng ô tô, xe máy, xe đạp điện, xe máy điện; động cơ ô tô, xe máy, xe đạp điện, xe máy điện thuộc nhóm 12.

---

(210) **4-2016-20454**

(540)

RESONATOR

(220) 07.07.2016
(441) 26.09.2016
(731) CÔNG TY TNHH Ô TÔ TRƯỜNG AN (VN)
Số 117A phố Quan Nhân, phường Nhân Chính, quận Thanh Xuân, thành phố Hà Nội

(511) Nhóm 12: Xe ô tô; xe máy; xe đạp; xe đạp điện; linh kiện phụ tùng ô tô, xe máy, xe đạp điện, xe máy điện; động cơ ô tô, xe máy, xe đạp điện, xe máy điện thuộc nhóm 12.

---

(210) **4-2016-20455**

(540)

PRINZIKD

(220) 07.07.2016
(441) 26.09.2016
(731) CÔNG TY TNHH Ô TÔ TRƯỜNG AN (VN)
Số 117A phố Quan Nhân, phường Nhân Chính, quận Thanh Xuân, thành phố Hà Nội

(511) Nhóm 12: Xe ô tô; xe máy; xe đạp; xe đạp điện; linh kiện phụ tùng ô tô, xe máy, xe đạp điện, xe máy điện; động cơ ô tô, xe máy, xe đạp điện, xe máy điện thuộc nhóm 12.

---

(210) **4-2016-20456**

(540)

NSC50R

(220) 07.07.2016
(441) 26.09.2016

(731) CÔNG TY TNHH Ô TÔ TRƯỜNG AN (VN)
Số 117A phố Quan Nhân, phường Nhân Chính, quận Thanh Xuân, thành phố Hà Nội

(511) Nhóm 12: Xe ô tô; xe máy; xe đạp; xe đạp điện; linh kiện phụ tùng ô tô, xe máy, xe đạp điện, xe máy điện; động cơ ô tô, xe máy, xe đạp điện, xe máy điện thuộc nhóm 12.

---

(210) **4-2016-20457**

(540)

NAVICKD

(220) 07.07.2016
(441) 26.09.2016

(731) CÔNG TY TNHH Ô TÔ TRƯỜNG AN (VN)
Số 117A phố Quan Nhân, phường Nhân Chính, quận Thanh Xuân, thành phố Hà Nội

(511) Nhóm 12: Xe ô tô; xe máy; xe đạp; xe đạp điện; linh kiện phụ tùng ô tô, xe máy, xe đạp điện, xe máy điện; động cơ ô tô, xe máy, xe đạp điện, xe máy điện thuộc nhóm 12.

---

(210) **4-2016-20458**

(540)

(220) 07.07.2016
(441) 26.09.2016
(531) 25.7.25; A5.7.22; 5.7.12; 2.3.1
(591) Xanh lá mạ, màu da, xanh lá cây, trắng, vàng, đen, đỏ
(731) CÔNG TY TNHH MAY MẶC BẢO LONG (VN)
25/80 Bùi Quang Là, phường 12, quận Gò Vấp, thành phố Hồ Chí Minh
(740) Công ty TNHH Nam Việt và Liên danh (VIPCO)

(511) Nhóm 03: Mỹ phẩm; chế phẩm tẩy trắng dùng cho mục đích mỹ phẩm; chế phẩm làm sạch; kem mỹ phẩm; phấn để làm sạch; phấn làm trắng.

---

(210) **4-2016-20460**

(540)

PHÚ THÀNH
NƠI BẮT ĐẦU CỦA BỀN VỮNG

(220) 07.07.2016
(441) 26.09.2016

(591) Trắng, đen, xanh dương, cam
(731) CÔNG TY TNHH AGOLA (VN)
449/38/11 hương lộ 2, khu phố 4, phường Bình Trị Đông, quận Bình Tân, thành phố Hồ Chí Minh

(511) Nhóm 22: Mái che bằng vải bạt; mái che bằng vật liệu tổng hợp, lều trại, vải dùng làm vách điều hòa gió đã tẩm nhựa, vải bạt.

---

(210) **4-2016-20462**

(540)

IRONMAN

(220) 07.07.2016
(441) 26.09.2016

(731) CÔNG TY TNHH THƯƠNG MẠI DỊCH VỤ VÂN HẬU (VN)
403 khu phố 1, Trần Xuân Soạn, phường Tân Kiểng, quận 7, thành phố Hồ Chí Minh

(511) Nhóm 32: Nước giải khát không cồn.

---

(210) **4-2016-20463**

(540)

360mobi

(220) 07.07.2016
(441) 26.09.2016
(531) 4.5.1; 5.7.21; 26.4.1; 5.9.6
(591) Vàng, cam, nâu, xanh lá
(731) CÔNG TY TNHH PHÁT TRIỂN PHẦN MỀM VNG (VN)
182 Lê Đại Hành, phường 15, quận 11, thành phố Hồ Chí Minh

(511) Nhóm 09: Phim hoạt hình; hệ điều hành dùng cho máy tính; chương trình máy vi tính; phần mềm máy tính; phần mềm trò chơi điện tử; chương trình hoạt động của hệ thống máy vi tính.

Nhóm 38: Dịch vụ truyền thông tin, truyền tin và hình ảnh có hỗ trợ của máy vi tính; dịch vụ truyền thông tin liên lạc bằng thiết bị đầu cuối (cụ thể là máy vi tính, máy trạm); thông tin về viễn thông liên lạc; dịch vụ nhắn tin (vô tuyến điện thoại hoặc các phương tiện liên lạc điện tử khác); dịch vụ thư điện tử; truyền thư tín và hình ảnh bằng máy vi tính.

Nhóm 41: Cung cấp dịch vụ vui chơi giải trí, trò chơi trực tuyến; thông tin về giải trí; sản xuất phim (trừ phim quảng cáo); sản xuất chương trình biểu diễn; giải trí truyền hình; xuất bản sách.

Nhóm 42: Các dịch vụ máy tính, cụ thể là cung cấp việc sử dụng tạm thời các giao diện máy tính không tải xuống được nhằm tạo ra các dịch vụ thông tin cá nhân trực tuyến; cung cấp công cụ tìm kiếm trên internet; thiết kế các bảng chú dẫn thông tin, chú dẫn địa điểm và các nguồn có sẵn trên mạng máy tính cho người khác; dịch vụ cung cấp phương tiện tra cứu cho người khác (dịch vụ máy tính); cung cấp các trang web trực tuyến theo yêu cầu của khách hàng về các thông tin được người sử dụng xác định, bao gồm các công cụ tra cứu và các liên kết web trực tuyến với các website khác; dịch vụ bản đồ, cụ thể là cung cấp một website và liên kết website về thông tin địa lý, hình ảnh bản đồ và lộ trình chuyến đi.

---

(210) **4-2016-20464**

(540)

(220) 07.07.2016
(441) 26.09.2016
(531) 26.15.15; A5.5.20; 26.15.9; 26.15.11
(591) Xanh lá cây, vàng, nâu, đen, trắng
(731) CÔNG TY TNHH PHÁT TRIỂN PHẦN MỀM VNG (VN)
182 Lê Đại Hành, phường 15, quận 11, thành phố Hồ Chí Minh

(511) Nhóm 09: Phim hoạt hình; hệ điều hành dùng cho máy tính; chương trình máy vi tính; phần mềm máy tính; phần mềm trò chơi điện tử; chương trình hoạt động của hệ thống máy vi tính.

Nhóm 38: Dịch vụ truyền thông tin, truyền tin và hình ảnh có hỗ trợ của máy vi tính; dịch vụ truyền thông tin liên lạc bằng thiết bị đầu cuối (cụ thể là máy vi tính, máy trạm); thông tin về viễn thông liên lạc; dịch vụ nhắn tin (vô tuyến điện thoại hoặc các phương tiện liên lạc điện tử khác); dịch vụ thư điện tử; truyền thư tín và hình ảnh bằng máy vi tính.

Nhóm 41: Cung cấp dịch vụ vui chơi giải trí, trò chơi trực tuyến; thông tin về giải trí; sản xuất phim (trừ phim quảng cáo); sản xuất chương trình biểu diễn; giải trí truyền hình; xuất bản sách.

Nhóm 42: Các dịch vụ máy tính, cụ thể là cung cấp việc sử dụng tạm thời các giao diện máy tính không tải xuống được nhằm tạo ra các dịch vụ thông tin cá nhân trực tuyến; cung cấp công cụ tìm kiếm trên internet; thiết kế các bảng chú dẫn thông tin, chú dẫn địa điểm và các nguồn có sẵn trên mạng máy tính cho người khác; dịch vụ cung cấp phương tiện tra cứu cho người khác (dịch vụ máy tính); cung cấp các trang web trực tuyến theo yêu cầu của khách hàng về các thông tin được người sử dụng xác định, bao gồm các công cụ tra cứu và các liên kết web trực tuyến với các website khác; dịch vụ bản đồ, cụ thể là cung cấp một website và liên kết website về thông tin địa lý, hình ảnh bản đồ và lộ trình chuyến đi.

---

(210) **4-2016-20465**

(540)

Flappy

(220) 07.07.2016
(441) 26.09.2016

(731) NGUYỄN MẠNH CƯỜNG (VN)
R6B 2512 Royal City, 72 đường Nguyễn Trãi, phường Thượng Đình, quận Thanh Xuân, thành phố Hà Nội

(740) Công ty TNHH Dịch vụ Sở hữu trí tuệ KENFOX (KENFOX IP SERVICE CO.,LTD.)

(511) Nhóm 03: Mỹ phẩm; bộ mỹ phẩm; chế phẩm để làm sạch; chế phẩm để giặt; chất tẩy rửa không dùng cho hoạt động sản xuất và không dùng cho mục đích y tế; chế phẩm dùng để đánh bóng.

---

(210) **4-2016-20466**

(540)

SPJ

(220) 07.07.2016
(441) 26.09.2016

(731) NGUYỄN MẠNH CƯỜNG (VN)
R6B 2512 Royal City, 72 đường Nguyễn Trãi, phường Thượng Đình, quận Thanh Xuân, thành phố Hà Nội

(740) Công ty TNHH Dịch vụ Sở hữu trí tuệ KENFOX (KENFOX IP SERVICE CO.,LTD.)

(511) Nhóm 03: Mỹ phẩm; bộ mỹ phẩm; chế phẩm để làm sạch; chế phẩm để giặt; chất tẩy rửa không dùng cho hoạt động sản xuất và không dùng cho mục đích y tế; chế phẩm dùng để đánh bóng.

---

(210) **4-2016-20467**

(540)

Vietnam National Barista Championship
VNBC
Sanctioned by WCE

(220) 07.07.2016
(441) 26.09.2016
(531) 5.7.1; 26.1.1; 16.3.17
(591) Nâu, trắng
(731) EXPORUM INC (KR)
6F Nara Bldg., 32 Teheranro83gil, Gangnam-gu, Seoul, Republic of Korea

(740) Công ty TNHH một thành viên Sở hữu trí tuệ VCCI (VCCI-IP CO.,LTD)

(511) Nhóm 41: Sắp xếp, tổ chức, đăng cai, tiến hành các sự kiện và các cuộc thi cho mục đích giáo dục.

---

(210) **4-2016-20468**

(540)

(220) 07.07.2016
(441) 26.09.2016
(531) A11.3.4
(591) Xanh lá cây, đen
(731) EXPORUM INC (KR)
6F Nara Bldg., 32 Teheranro83gil, Gangnam-gu, Seoul, Republic of Korea
(740) Công ty TNHH một thành viên Sở hữu trí tuệ VCCI (VCCI-IP CO.,LTD)

(511) Nhóm 41: Tổ chức, điều hành việc đăng cai triển lãm cho mục đích văn hóa hoặc giáo dục; tổ chức triển lãm cho mục đích văn hóa.

---

(210) **4-2016-20469**

(540)

(220) 07.07.2016
(441) 26.09.2016
(531) 25.1.6; 5.5.19; A5.5.22; 25.7.25; 25.12.1
(591) Trắng, vàng, xanh lá cây, đỏ
(731) TỔNG CÔNG TY THƯƠNG MẠI SÀI GÒN - TNHH MỘT THÀNH VIÊN (VN)
Số 275B Phạm Ngũ Lão, phường Phạm Ngũ Lão, quận 1, thành phố Hồ Chí Minh
(740) Công ty TNHH Sở hữu trí tuệ Thảo Thọ Quyến (INVENCO)

(511) Nhóm 31: Hoa tươi; hoa giống; hạt giống; rau củ quả tươi; trái cây tươi.

Nhóm 35: Mua bán, hoa tươi, giống hoa, hạt giống, rau củ quả tươi, trái cây tươi; quảng cáo, tiếp thị để bán hàng.

---

(210) **4-2016-20470**

(540)

(220) 07.07.2016
(441) 26.09.2016
(531) 26.1.2; 26.3.1
(731) CÔNG TY TNHH QUỐC TẾ VINH PHÁT (VN)
134 Cao Thắng, phường 4, quận 3, thành phố Hồ Chí Minh
(740) Công ty TNHH Sở hữu trí tuệ Thảo Thọ Quyến (INVENCO)

(511) Nhóm 09: Loa; âm-pli; mi-crô; đầu đọc đĩa; đầu hát karaoke; đầu trộn âm thanh (mixer).

---

(210) **4-2016-20471**

(540)

(220) 07.07.2016
(441) 26.09.2016
(531) 3.9.16; 25.1.6; 26.1.1
(591) Xanh da trời, đỏ, trắng
(731) CÔNG TY CP XUẤT NHẬP KHẨU KHÁNH AN (VN)
Số 53B, ấp Tắc Thủ, xã Hồ Thị Kỷ, huyện Thới Bình, tỉnh Cà Mau
(740) Văn phòng Luật sư A Hoà (AHOA LAW OFFICE)

(511) Nhóm 29: Tôm đông lạnh; mực đông lạnh; cá đông lạnh.

---

(210) **4-2016-20473**

(540)

(220) 07.07.2016
(441) 26.09.2016
(531) 26.1.2; 26.1.4; A26.1.18
(591) Đỏ, xanh
(731) CAO NGỌC THẢO (VN)
N1 Hùng Vương, phường Xuân Bình, thị xã Long Khánh, tỉnh Đồng Nai

(511) Nhóm 30: Bánh kẹo.

---

(210) **4-2016-20474**

(540)

POWER TREE

(220) 07.07.2016
(441) 26.09.2016
(731) BLOOM CLASSIC CO., LTD. (JP)
4-3-28, Akasaka, Minato-Ku, Tokyo, Japan
(740) Công ty TNHH Đại Tín và Liên Danh (DAITIN AND ASSOCIATES CO.,LTD)

(511) Nhóm 03: Mỹ phẩm; xà phòng dùng cho cá nhân; xà phòng không dùng cho cá nhân; mặt nạ đóng gói dùng cho mục đích mỹ phẩm; gel xoa bóp không dùng cho mục đích y tế; nước thơm dùng cho mục đích mỹ phẩm; nước thơm dạng sữa dùng để chăm sóc da (mỹ phẩm); kem làm sạch da (mỹ phẩm); kem tạo nền (mỹ phẩm); phấn phủ (mỹ phẩm); mặt nạ làm đẹp.

Nhóm 10: Thiết bị dùng cho liệu pháp châm cứu; thiết bị xoa bóp dùng cho cá nhân.

Nhóm 44: Thẩm mỹ viện; cung cấp thông tin về làm đẹp; tư vấn cách làm đẹp; dịch vụ trang điểm; xoa bóp.

---

(210) **4-2016-20475**

(540)

DAVANTI DX240

(220) 07.07.2016
(441) 26.09.2016
(731) DAVANTI TYRES LIMITED (GB)
Unit 4 North Florida Road, St Helens, Merseyside, WA11 9UB, United Kingdom
(740) Công ty TNHH Đại Tín và Liên Danh (DAITIN AND ASSOCIATES CO.,LTD)

(511) Nhóm 12: Lốp xe; lốp đặc, lốp bán hơi và lốp hơi, vành và vỏ bánh xe cộ.

Nhóm 37: Dịch vụ sửa chữa, bảo dưỡng và lắp ráp lốp và bánh xe cộ.

---

(210) **4-2016-20476**

(540)

DAVANTI DX440

(220) 07.07.2016
(441) 26.09.2016
(731) DAVANTI TYRES LIMITED (GB)
Unit 4 North Florida Road, St Helens, Merseyside, WA11 9UB, United Kingdom
(740) Công ty TNHH Đại Tín và Liên Danh (DAITIN AND ASSOCIATES CO.,LTD)

(511) Nhóm 12: Lốp xe; lốp đặc, lốp bán hơi và lốp hơi, vành và vỏ bánh xe cộ.

Nhóm 37: Dịch vụ sửa chữa, bảo dưỡng và lắp ráp lốp và bánh xe cộ.

---

(210) **4-2016-20477**

(540)

DAVANTI DX740

(220) 07.07.2016
(441) 26.09.2016
(731) DAVANTI TYRES LIMITED (GB)
Unit 4 North Florida Road, St Helens, Merseyside, WA11 9UB, United Kingdom
(740) Công ty TNHH Đại Tín và Liên Danh (DAITIN AND ASSOCIATES CO.,LTD)

(511) Nhóm 12: Lốp xe; lốp đặc, lốp bán hơi và lốp hơi, vành và vỏ bánh xe cộ.

Nhóm 37: Dịch vụ sửa chữa, bảo dưỡng và lắp ráp lốp và bánh xe cộ.

---

(210) **4-2016-20478**

(540)

(220) 07.07.2016
(441) 26.09.2016
(531) 5.9.3; 26.1.1; A5.1.5
(591) Cam, vàng đậm, vàng nhạt, xanh
(731) HỘ KINH DOANH VÕ VĂN SƠN (VN)
Số nhà 33, đường Nguyễn Đình Chiểu, phường Lê Lợi, thành phố Vinh

(511) Nhóm 30: Tinh bột các loại: tinh bột nghệ đen, tinh bột nghệ vàng, tinh bột nghệ đỏ (dùng làm thực phẩm).

---

(210) **4-2016-20479**

(540)

PRISMPHARMACO

(220) 07.07.2016
(441) 26.09.2016
(531) 26.15.15; 24.15.21; 26.15.7; 6.1.2
(591) Đen, trắng, tím
(731) CÔNG TY TNHH PRISM PHARMACEUTICAL PRODUCTS TRADING VN (VN)
179/5D Tô Hiến Thành, phường 13, quận 10, thành phố Hồ Chí Minh

(511) Nhóm 03: Mỹ phẩm.

Nhóm 05: Thực phẩm chức năng, thực phẩm dinh dưỡng dùng trong y tế.

---

(210) **4-2016-20480**

(540)

SUN LION
Sư Tử Mặt Trời

(220) 07.07.2016
(441) 26.09.2016
(531) 3.1.1; 26.1.1
(591) Đen, đỏ
(731) CÔNG TY TNHH NHỰA LÝ THƯỜNG KIỆT (VN)
Lô D1, Cụm công nghiệp nhựa Đức Hòa Hạ, ấp Bình Tiền, xã Đức Hòa Hạ, huyện Đức Hoà, tỉnh Long An
(740) Công ty Cổ phần Sở hữu trí tuệ Việt Mỹ (VIET MY IP CORP.)

(511) Nhóm 22: Dây giềng lưới đánh cá; dây thừng (sử dụng cho mục đích tàu đánh bắt cá, nông nghiệp trồng trọt, chăn nuôi, vận chuyển cảng tàu, xe cộ, xây dựng và trang trí); lưới (sử dụng cho mục đích tàu đánh bắt cá, nông nghiệp trồng trọt, chăn nuôi, vận chuyển cảng tàu, xây dựng và trang trí).

Nhóm 35: Mua bán: dây giềng lưới đánh cá, dây thừng (sử dụng cho mục đích tàu đánh bắt cá, nông nghiệp trồng trọt, chăn nuôi, vận chuyển cảng tàu, xe cộ, xây dựng và trang trí), lưới (sử dụng cho mục đích tàu đánh bắt cá, nông nghiệp trồng trọt, chăn nuôi, vận chuyển cảng tàu, xây dựng và trang trí).

---

(210) **4-2016-20481**

(540)

(220) 07.07.2016
(441) 26.09.2016
(531) 3.9.1; A3.9.6
(591) Vàng, đỏ, đen
(731) CÔNG TY TNHH NHỰA LÝ THƯỜNG KIỆT (VN)
Lô D1, cụm công nghiệp nhựa Đức Hòa Hạ, ấp Bình Tiền, xã Đức Hòa Hạ, huyện Đức Hoà, tỉnh Long An
(740) Công ty Cổ phần Sở hữu trí tuệ Việt Mỹ (VIET MY IP CORP.)

(511) Nhóm 22: Dây giềng lưới đánh cá; dây thừng (sử dụng cho mục đích tàu đánh bắt cá, nông nghiệp trồng trọt, chăn nuôi, vận chuyển cảng tàu, xe cộ, xây dựng và trang trí); lưới (sử dụng cho mục đích tàu đánh bắt cá, nông nghiệp trồng trọt, chăn nuôi, vận chuyển cảng tàu, xây dựng và trang trí).

Nhóm 35: Mua bán: dây giềng lưới đánh cá, dây thừng (sử dụng cho mục đích tàu đánh bắt cá, nông nghiệp trồng trọt, chăn nuôi, vận chuyển cảng tàu, xe cộ, xây dựng và trang trí), lưới (sử dụng cho mục đích tàu đánh bắt cá, nông nghiệp trồng trọt, chăn nuôi, vận chuyển cảng tàu, xây dựng và trang trí).

---

(210) **4-2016-20482**

(540)

(220) 07.07.2016
(441) 26.09.2016
(531) A26.11.12; 1.3.1; 25.1.25
(591) Cam, đỏ, vàng, hồng, xanh dương đậm, xanh lá cây, xám, đen
(731) LÊ HUỲNH PHƯƠNG UYÊN (VN)
17/15 khu phố 6, phường Tân Thới Nhất, quận 12, thành phố Hồ Chí Minh

(511) Nhóm 18: Cặp; túi xách; ba lô; ví đựng tiền.

Nhóm 24: Vải sử dụng trong ngành dệt; vỏ gối; vỏ nệm; chăn bông; mền bông; tấm phủ giường (ga trải giường).

Nhóm 25: Quần áo; váy; giày dép; mũ nón; tất (vớ); thắt lưng (trang phục).

Nhóm 35: Mua bán và xuất nhập khẩu: cặp, túi xách, ba lô, ví đựng tiền, vải, vỏ gối, vỏ nệm, chăn bông, mền bông, tấm phủ giường (ga trải giường), quần áo, váy, giày dép, mũ nón, tất (vớ), thắt lưng.

---

(210) **4-2016-20483**

(540)

ADORA
CLINIC & LUXURY SPA

(220) 07.07.2016
(441) 26.09.2016
(531) 1.15.23
(591) Hồng, xám
(731) NGUYỄN THỊ KIM CÚC (VN)
Số 25, đường Bùi Thị Xuân, phường Bùi Thị Xuân, quận Hai Bà Trưng, thành phố Hà Nội

(511) Nhóm 44: Phẫu thuật tạo hình, dịch vụ thẩm mỹ viện (salon); dịch vụ tắm hơi; xoa bóp (massage); chăm sóc sức khỏe.

---

(210) **4-2016-20484**

(540)

VĨNH HƯNG

(220) 07.07.2016
(441) 26.09.2016
(531) 26.1.1; 25.5.25; A26.1.18
(591) Vàng, xanh lá cây, trắng
(731) CÔNG TY CỔ PHẦN THƯƠNG MẠI VĨNH HƯNG (VN)
Km19+500, đường 32 dốc đập tràn, xã Đồng Tháp, huyện Đan Phượng, thành phố Hà Nội

(511) Nhóm 30: Mì; miến; bún; phở; bột ngũ cốc các loại.

---

(210) **4-2016-20485**

(540)

CAFE i CYBER

(220) 07.07.2016
(441) 26.09.2016
(531) 3.7.17; 24.1.1; 3.4.13; A3.4.4; 25.12.1; 26.7.5
(591) Xanh dương, tím, trắng, vàng, nâu
(731) CÔNG TY TNHH THIÊN PHÚ VƯỢNG (VN)
89 An Dương Vương, phường 8, quận 5, thành phố Hồ Chí Minh

(511) Nhóm 41: Dịch vụ giải trí; cung cấp dịch vụ vui chơi giải trí trong nhà; dịch vụ khu công viên vui chơi giải trí; dịch vụ cung cấp trò chơi trực tuyến từ mạng máy tính; cho thuê phim điện ảnh.

Nhóm 43: Nhà hàng ăn uống giải khát; quán cà phê; dịch vụ căng tin; dịch vụ cung cấp thức ăn đồ uống do nhà hàng phục vụ; dịch vụ khách sạn.

---

(210) **4-2016-20486**

(540)

Sibêchaga

(220) 07.07.2016
(441) 26.09.2016

(731) CÔNG TY TRÁCH NHIỆM HỮU HẠN TƯ VẤN Y DƯỢC QUỐC TẾ (VN)
B18+19 khu B Hoàng Cầu, phường Ô Chợ Dừa, quận Đống Đa, thành phố Hà Nội

(740) Công ty TNHH Sở hữu trí tuệ và Công nghệ Thủ Đô (CAPITAL IP&T CO.LTD.)

(511) Nhóm 05: Dược phẩm; thực phẩm chức năng; thực phẩm dinh dưỡng dùng trong y tế; nước súc miệng dùng cho mục đích y tế; dung dịch làm sạch khử khuẩn sát trùng dùng cho mục đích y tế; nước tắm thảo dược cho trẻ em dùng cho mục đích y tế.

---

(210) **4-2016-20487**

(540)

LETEEMART

(220) 07.07.2016
(441) 26.09.2016

(731) CÔNG TY CỔ PHẦN ĐẦU TƯ VÀ BÁN LẺ HT (VN)
Lô GD2-15, cụm công nghiệp Ngọc Hồi, xã Ngọc Hồi, huyện Thanh Trì, thành phố Hà Nội

(740) Công ty TNHH Sở hữu trí tuệ và Công nghệ Thủ Đô (CAPITAL IP&T CO.LTD.)

(511) Nhóm 35: Dịch vụ siêu thị mua bán các loại hàng hóa như: hàng lương thực, thực phẩm (bánh kẹo, đường, sữa, phụ gia thực phẩm, gia vị, nước chấm, dầu ăn các loại, thực phẩm đông lạnh, hàng nông sản), đồ uống các loại (rượu, bia, nước giải khát, nước uống tinh khiết, nước khoáng, đồ uống không cồn, nước ép trái cây, xi rô dùng cho đồ uống có cồn), thuốc lá và vật dụng dành cho người hút thuốc, quần áo, giầy, dép, túi xách, ba lô, cặp sách, đồ trang sức mỹ nghệ (cặp tóc, vòng tay, dây chuyền), mỹ phẩm (nước hoa, nước thơm, son phấn, kem, chế phẩm trang điểm và đồ dùng trang điểm), hóa mỹ phẩm (kem đánh răng, nước súc miệng, nước tẩy rửa, chế phẩm khử mùi, chất tẩy rửa, xà phòng, dầu gội, sữa tắm), khăn, giấy, tã, vật dụng vệ sinh, đồ dùng gia dụng (ly chén, bát, đĩa gốm, sứ, thủy tinh, đồ dùng nhà bếp, bình nước, khay, chén), đồ dùng học tập và đồ dùng văn phòng phẩm (kéo, giấy, ghim, hộp bút), đồ dùng và vật dụng trang trí nhà cửa, văn phòng; mua bán: rau quả sạch chưa chế biến, nước ép rau, rượu mạnh, rượu vang, bia, đồ uống có cồn, đồ uống có ga, dược phẩm, dụng cụ y tế, xà phòng, dầu gội đầu, kem đánh răng, chế phẩm nhuộm tóc, sơn, chất nhuộm màu, chất tẩy rửa, bàn chải đánh răng, khăn lau bằng vải, vật liệu xây dựng bằng kính, đồ gỗ mỹ nghệ, bàn ghế, giường, tủ, đồ nội thất, bát, đĩa, lọ hoa bằng thủy tinh, thiết bị vệ sinh bằng sứ, thiết bị vệ sinh bằng inox, rổ làm bằng kim loại, rổ nhựa, chổi quét, khăn mặt, địu trẻ em, vải, thảm, chăn, ga, gối, đệm, giấy viết, giấy vệ sinh, bút viết, lịch để bàn, giày da, túi xách, quần áo, búp bê, xe cộ đồ chơi, đồng hồ, trang sức, dụng cụ để mài, máy xay sinh tố, máy xay cà phê, máy xay thịt, bình đun nước siêu tốc, đèn điện, nồi cơm cắm điện, phích nước, thiết bị âm thanh (loa đài, âm ly),

các loại máy ghi âm, máy ghi hình, máy chụp ảnh, điện thoại, máy tính, hoa giả, hoa tươi, hoa khô, thuốc lào, vải, len, sợi, chỉ khâu, hàng dệt, sách, báo, tạp chí, văn phòng phẩm, dụng cụ dạy học, băng đĩa âm thanh, băng đĩa hình ảnh, thiết bị và dụng cụ thể thao, trò chơi, đồ chơi, hàng may mặc, hàng da và giả da.

---

(210) **4-2016-20488**

(540)

GHKsol

(220) 07.07.2016
(441) 26.09.2016
(731) CÔNG TY CỔ PHẦN DƯỢC PHẨM GOLDHEALTH VIỆT NAM (VN)
Số nhà 102, khu tập thể Yên Ngưu, thị trấn Văn Điển, huyện Thanh Trì, thành phố Hà Nội
(740) Công ty TNHH Sở hữu trí tuệ và Công nghệ Thủ Đô (CAPITAL IP&T CO.LTD.)

(511) Nhóm 05: Dược phẩm; thực phẩm chức năng; thực phẩm dinh dưỡng dùng trong y tế, nước súc miệng dùng cho mục đích y tế; dung dịch làm sạch khử khuẩn sát trùng dùng cho mục đích y tế; nước tắm thảo dược cho trẻ em dùng cho mục đích y tế.

---

(210) **4-2016-20489**

(540)

GHGenk

(220) 07.07.2016
(441) 26.09.2016
(731) CÔNG TY CỔ PHẦN DƯỢC PHẨM GOLDHEALTH VIỆT NAM (VN)
Số nhà 102, khu tập thể Yên Ngưu, thị trấn Văn Điển, huyện Thanh Trì, thành phố Hà Nội
(740) Công ty TNHH Sở hữu trí tuệ và Công nghệ Thủ Đô (CAPITAL IP&T CO.LTD.)

(511) Nhóm 05: Dược phẩm; thực phẩm chức năng; thực phẩm dinh dưỡng dùng trong y tế, nước súc miệng dùng cho mục đích y tế; dung dịch làm sạch khử khuẩn sát trùng dùng cho mục đích y tế; nước tắm thảo dược cho trẻ em dùng cho mục đích y tế.

---

(210) **4-2016-20491**

(540)

Bách Linh Khang

(220) 07.07.2016
(441) 26.09.2016
(731) CÔNG TY CỔ PHẦN DƯỢC PHẨM HOA THIÊN PHÚ (VN)
10 Nguyễn Cửu Đàm, phường Tân Sơn Nhì, quận Tân Phú, thành phố Hồ Chí Minh
(740) Công ty TNHH Sở hữu trí tuệ và Công nghệ Thủ Đô (CAPITAL IP&T CO.LTD.)

(511) Nhóm 35: Mua bán: dược phẩm, dược chất, hóa chất dùng trong sản xuất thuốc, thuốc đông y, thuốc thú y, thực phẩm dinh dưỡng dùng trong y tế, thực phẩm chức năng, nước súc miệng, trang thiết bị y tế và dụng cụ y tế, dụng cụ tránh thai, que thử thai, bao cao su, bơm kim tiêm dùng một lần, dây truyền dịch, bông y tế, băng y tế, băng dán y tế, vật tư y tế như: vật tư y tế tiêu hao như: mỡ bôi y tế dùng cho điện tim, điện não, nội soi và siêu âm, điện cực dán y tế, đệm chống loét, giường hỗ trợ bệnh nhân liệt, mỹ phẩm, nước hoa, dầu gội đầu, kem dưỡng da, sữa rửa mặt, xà phòng, nước rửa chén, tinh dầu, chất tẩy rửa, thực phẩm, yến sào (tổ chim yến), yến sào đã qua sơ chế, yến sào tinh chế, yến sào chế biến, thực phẩm làm từ yến sào (chè yến, yến chưng đường phèn, súp yến, yến chưng có collagen), bánh, kẹo, gạo, bột ngũ cốc, chè, cà phê, cacao, gia vị, sữa và các sản phẩm từ sữa, thịt, cá, gia cầm, trứng, dầu ăn thực vật, nước giải khát, nước uống tinh khiết, nước giải khát làm từ yến (đồ uống không cồn), nước yến (đồ uống không cồn), nước yến có chứa collagen, bia, rượu, thức ăn chăn nuôi cho gà, lợn, cá, tôm, con giống vật nuôi làm thuốc, cây giống dược liệu, con giống, cây giống, hạt giống, dược liệu tươi, trái cây tươi, rau tươi; quảng cáo và giới thiệu sản phẩm.

---

(210) **4-2016-20492**

(220) 07.07.2016
(441) 26.09.2016

(540)

XOANG CGVN

(731) CÔNG TY TRÁCH NHIỆM HỮU HẠN DƯỢC PHẨM C & G (VN)
Số 9, ngách 100, ngõ 164 đường Vương Thừa Vũ, phường Khương Trung, quận Thanh Xuân, thành phố Hà Nội

(740) Công ty TNHH Sở hữu trí tuệ và Công nghệ Thủ Đô (CAPITAL IP&T CO.LTD.)

(511) Nhóm 05: Dược phẩm; thực phẩm chức năng; thực phẩm dinh dưỡng dùng trong y tế; nước súc miệng dùng cho mục đích y tế; dung dịch làm sạch khử khuẩn sát trùng dùng cho mục đích y tế; nước tắm thảo dược cho trẻ em dùng cho mục đích y tế.

---

(210) **4-2016-20493**

(220) 07.07.2016
(441) 26.09.2016

(540)

Tiền Đình CGVN

(731) CÔNG TY TRÁCH NHIỆM HỮU HẠN DƯỢC PHẨM C & G (VN)
Số 9, ngách 100, ngõ 164 đường Vương Thừa Vũ, phường Khương Trung, quận Thanh Xuân, thành phố Hà Nội

(740) Công ty TNHH Sở hữu trí tuệ và Công nghệ Thủ Đô (CAPITAL IP&T CO.LTD.)

(511) Nhóm 05: Dược phẩm; thực phẩm chức năng; thực phẩm dinh dưỡng dùng trong y tế; nước súc miệng dùng cho mục đích y tế; dung dịch làm sạch khử khuẩn sát trùng dùng cho mục đích y tế; nước tắm thảo dược cho trẻ em dùng cho mục đích y tế.

---

(210) **4-2016-20494**

(540)

HHCORP.

(220) 07.07.2016
(441) 26.09.2016
(531) 26.1.1; A26.1.18; 26.15.15
(591) Xanh lá cây, đỏ mận, trắng
(731) CÔNG TY CỔ PHẦN ĐẦU TƯ VÀ PHÁT TRIỂN HẢI HƯNG (VN)
Lô 71.57, khu 1, phường Thanh Bình, thành phố Hải Dương, tỉnh Hải Dương
(740) Công ty TNHH Sở hữu trí tuệ và Công nghệ Thủ Đô (CAPITAL IP&T CO.LTD.)

(511) Nhóm 31: Thức ăn chăn nuôi cho gia súc, gia cầm, lợn, gà, tôm, cá.

---

(210) **4-2016-20495**

(540)

DIỀU VÀNG FEED

(220) 07.07.2016
(441) 26.09.2016
(531) A26.11.8; 26.1.1; 26.4.1; 25.5.1; 26.1.11
(591) Xanh tím than, đỏ mận, trắng
(731) CÔNG TY CỔ PHẦN ĐẦU TƯ VÀ PHÁT TRIỂN HẢI HƯNG (VN)
Lô 71.57, khu 1, phường Thanh Bình, thành phố Hải Dương, tỉnh Hải Dương
(740) Công ty TNHH Sở hữu trí tuệ và Công nghệ Thủ Đô (CAPITAL IP&T CO.LTD.)

(511) Nhóm 31: Thức ăn chăn nuôi cho gia súc, gia cầm, lợn, gà, tôm, cá.

---

(210) **4-2016-20496**

(540)

THUOCPHI

(220) 07.07.2016
(441) 26.09.2016
(731) CÔNG TY CỔ PHẦN DƯỢC MINH MINH (VN)
Số 118, đường Ngọc Lâm, phường Ngọc Lâm, quận Long Biên, thành phố Hà Nội
(740) Công ty TNHH Sở hữu trí tuệ và Công nghệ Thủ Đô (CAPITAL IP&T CO.LTD.)

(511) Nhóm 05: Dược phẩm; thực phẩm chức năng; thực phẩm dinh dưỡng dùng trong y tế; nước súc miệng dùng cho mục đích y tế; dung dịch làm sạch khử khuẩn sát trùng dùng cho mục đích y tế; nước tắm thảo dược cho trẻ em dùng cho mục đích y tế.

---

(210) **4-2016-20497**

(540)

(220) 07.07.2016
(441) 26.09.2016
(531) 26.1.2; 26.1.11; 26.4.4; 26.4.7; A26.11.8
(591) Vàng, đen, xanh, đỏ mận, trắng
(731) PHẠM VĂN NINH (VN)
Thôn An Long, xã Yên Mỹ, huyện Lạng Giang, tỉnh Bắc Giang
(740) Công ty TNHH Sở hữu trí tuệ và Công nghệ Thủ Đô (CAPITAL IP&T CO.LTD.)

(511) Nhóm 07: Máy bơm nước; bơm (bộ phận của máy móc); van (bộ phận của máy); trục máy; máy hoặc động cơ của máy bơm; ổ đệm cho trục máy bơm.

---

(210) **4-2016-20498**

(540)

(220) 07.07.2016
(441) 26.09.2016
(531) 26.4.7; 26.1.2; 26.1.11; A26.11.8; 26.4.4
(591) Vàng, đen, xanh, đỏ mận, trắng
(731) PHẠM VĂN NINH (VN)
Thôn An Long, xã Yên Mỹ, huyện Lạng Giang, tỉnh Bắc Giang
(740) Công ty TNHH Sở hữu trí tuệ và Công nghệ Thủ Đô (CAPITAL IP&T CO.LTD.)

(511) Nhóm 09: Bơm chữa cháy; chuông báo cháy; quần áo bảo hộ chống cháy; hệ thống phun nước dùng cho cứu hỏa; thiết bị dò khói; bình cứu hỏa.

---

(210) **4-2016-20499**

(540)

(220) 07.07.2016
(441) 26.09.2016
(531) A5.3.13; A5.3.15; 1.15.5
(591) Xanh dương, đỏ, trắng
(731) VŨ THỊ MINH HẠNH (VN)
Số 51, Phùng Chí Kiên, tổ 29, phường Nghĩa Đô, quận Cầu Giấy, thành phố Hà Nội
(740) Công ty TNHH IPCOM Việt Nam (IPCOM CO., LTD.)

(511) Nhóm 41: Dịch vụ giáo dục và đào tạo; dịch vụ câu lạc bộ nhằm mục đích giáo dục; dịch vụ tổ chức các sự kiện nhằm mục đích giáo dục; xuất bản các tài liệu mang mục đích giáo dục.

---

(210) **4-2016-20500**

(540)

MindGym
Education Center

(220) 07.07.2016
(441) 26.09.2016
(531) 1.3.1; 4.5.3; 21.1.15
(731) CÔNG TY TNHH TƯ VẤN ĐẦU TƯ GIÁO DỤC VÀ ĐÀO TẠO AN VIỆT (VN)
212 Nguyễn Văn Luông, phường 11, quận 6, thành phố Hồ Chí Minh

(511) Nhóm 41: Dịch vụ giáo dục; dịch vụ đào tạo; dịch vụ tổ chức và điều khiển hội thảo chuyên đề; dịch vụ tổ chức các cuộc thi (nhằm cho mục đích giáo dục hoặc giải trí); dịch vụ hướng dẫn nghề nghiệp (giáo dục hoặc tư vấn đào tạo).

Nhóm 42: Dịch vụ cho thuê máy tính; dịch vụ thiết kế đồ họa; dịch vụ tư vấn phần mềm máy tính; dịch vụ lập trình máy tính; dịch vụ cài đặt phần mềm máy tính.

---

(210) **4-2016-20501**

(540)

ISLAY MIST

(220) 07.07.2016
(441) 26.09.2016
(731) MACDUFF & COMPANY LIMITED (GB)
6 Newton Place, Glasgow G3 7PR, United Kingdom
(740) Văn phòng luật sư Phạm và Liên danh (PHAM & ASSOCIATES)

(511) Nhóm 33: Đồ uống có cồn; rượu uýt ki; rượu mạnh; rượu mùi.

---

(210) **4-2016-20502**

(540)

LAUDER'S

(220) 07.07.2016
(441) 26.09.2016
(731) MACDUFF & COMPANY LIMITED (GB)
6 Newton Place, Glasgow G3 7PR, United Kingdom
(740) Văn phòng luật sư Phạm và Liên danh (PHAM & ASSOCIATES)

(511) Nhóm 33: Đồ uống có cồn; rượu uýt ki; rượu mạnh; rượu mùi.

---

(210) **4-2016-20503**

(540)

GRAND MACNISH

(220) 07.07.2016
(441) 26.09.2016
(731) MACDUFF & COMPANY LIMITED (GB)
6 Newton Place, Glasgow G3 7PR, United Kingdom
(740) Văn phòng luật sư Phạm và Liên danh (PHAM & ASSOCIATES)

(511) Nhóm 33: Đồ uống có cồn; rượu uýt ki; rượu mạnh; rượu mùi.

---

(210) **4-2016-20504**

(540)

Kingaragicus100 (KA21)

(220) 07.07.2016
(441) 26.09.2016
(731) TOEI SHINYAKU CO., LTD (JP)
1-11-23, Shimorenjaku, Mitaka-City, Tokyo, 181-0013, Japan
(740) Công ty TNHH Tư vấn Nhiệt tâm và Cộng sự (NT & PARTNERS CO.,LTD.)

(511) Nhóm 05: Dược phẩm; thực phẩm chức năng dùng cho mục đích y tế.

---

(210) **4-2016-20505**

(540)

(220) 07.07.2016
(441) 26.09.2016
(531) A15.9.11; 26.1.1; A26.1.18
(591) Đỏ, vàng, đen
(731) NGUYỄN KHẮC HÙNG (VN)
Khu 9, xã Chương Xá, huyện Cẩm Khê, tỉnh Phú Thọ
(740) Công ty TNHH IPCOM Việt Nam (IPCOM CO., LTD.)

(511) Nhóm 44: Dịch vụ cắt và tạo mẫu tóc; dịch vụ vụ chăm sóc tóc.

---

(210) **4-2016-20507**

(540)

(220) 07.07.2016
(441) 26.09.2016
(531) 26.15.15; 26.15.1; 26.1.1; 1.13.1
(731) CÔNG TY TNHH THƯƠNG MẠI DỊCH VỤ XUẤT NHẬP KHẨU ANLEY OPTICAL (VN)
136 Bình Thới, phường 14, quận 11, thành phố Hồ Chí Minh
(740) Công ty TNHH Trần Hữu Nam và Đồng sự (TRAN H.N & ASS.)

(511) Nhóm 09: Kính áp tròng.

---

(210) **4-2016-20508**

(540)

(220) 07.07.2016
(441) 26.09.2016
(531) 26.4.1; 26.4.7
(731) SHINHAN ART MATERIALS INC. (KR)
452 Sanjiseok-ri, Gyoha-eup, Paju-si, Gyeonggi-do, 413-836 Korea
(740) Công ty TNHH Trà và cộng sự (TRA & ASSOCIATES CO.,LTD)

(511) Nhóm 02: Thuốc màu dạng nước; thuốc màu dạng dầu; thuốc màu dùng để vẽ tranh.

---

(210) **4-2016-20509**

(540)

(220) 07.07.2016
(441) 26.09.2016
(531) A3.9.24; 24.1.1; 3.9.18; 26.13.25
(731) GOWING ENTERPRISE CO., LTD. (TW)
No. 207-16, Lane 80, Cinan Rd., Dashe Dist., Kaohsiung City 815, Taiwan
(740) Công ty TNHH Trà và cộng sự (TRA & ASSOCIATES CO.,LTD)

(511) Nhóm 28: Bóng cho trò chơi; gậy đánh gôn; găng tay đánh gôn; túi đựng vật dụng đánh gôn, có hoặc không có bánh xe; đồ chơi; dụng cụ để sửa tảng đất cỏ [phụ kiện chơi gôn].

---

(210) **4-2016-20510**

(540)

(220) 07.07.2016
(441) 26.09.2016
(531) 24.1.1; A3.9.24; 26.13.25
(731) GOWING ENTERPRISE CO., LTD. (TW)
No. 207-16, Lane 80, Cinan Rd., Dashe Dist., Kaohsiung City 815, Taiwan
(740) Công ty TNHH Trà và cộng sự (TRA & ASSOCIATES CO.,LTD)

(511) Nhóm 35: Quảng cáo; quản lý thương mại việc li-xăng sản phẩm và dịch vụ của người khác; dịch vụ đại lý xuất nhập khẩu; cung cấp thị trường trực tuyến cho người mua và người bán hàng hóa và dịch vụ; dịch vụ giới thiệu sản phẩm trên các phương tiện truyền thông, cho mục đích bán lẻ; dịch vụ mua sắm cho người khác [mua hàng hóa và dịch vụ cho người khác].

---

(210) **4-2016-20516**

(540)

(220) 07.07.2016
(441) 26.09.2016
(531) A11.3.3; 26.1.1; A26.11.8
(591) Nâu đất, vàng nhạt
(731) CÔNG TY TNHH THƯƠNG MẠI DỊCH VỤ LUCAS (VN)
292/31 - 23 Cách Mạng Tháng Tám, phường 10, quận 3, thành phố Hồ Chí Minh

(511) Nhóm 30: Cà phê, chè, ca cao, cà phê nhân tạo: đồ uống trên cơ sở cà phê; đồ uống trên cơ sở ca cao; đồ uống trên cơ sở sôcôla; đồ uống trên cơ sở trà.

---

(210) **4-2016-20518**

(540)

QUICKSTEER

(220) 07.07.2016
(441) 26.09.2016
(731) FEDERAL-MOGUL MOTORPARTS CORPORATION (US)
27300 W. Eleven Mile Road, Southfield Michigan 48034, United States of America
(740) Công ty TNHH Tầm nhìn và Liên danh (VISION & ASSOCIATES CO.LTD.)

(511) Nhóm 12: Linh kiện bánh xe cộ; linh kiện hệ thống lái xe cộ; linh kiện kết cấu và khung xe cộ; linh kiện hệ thống giảm xóc xe cộ.

---

(210) **4-2016-20519**

(540)

(220) 07.07.2016
(441) 26.09.2016
(531) 26.15.9; 26.15.11
(731) LGS ELEVATOR CO., LTD (CN)
F12, Plant No. 1, No. 18, Taoyuan Rd, Yaozhuang Town, Jiashan County, Jiaxing City, ZheJiang Province, China
(740) Công ty TNHH Tầm nhìn và Liên danh (VISION & ASSOCIATES CO.LTD.)

(511) Nhóm 07: Máy nâng [thang máy]; thiết bị vận hành thang máy, thiết bị nâng; thiết bị vận hành máy nâng; máy nâng; đai của máy nâng.

---

(210) **4-2016-20520**

(540)

GOODY

(220) 07.07.2016
(441) 26.09.2016

(731) GOODY PRODUCTS, INC. (US)
6655 Peachtree Dunwoody, Atlanta, Georgia 30328, United States of America

(740) Công ty TNHH Tầm nhìn và Liên danh (VISION & ASSOCIATES CO.LTD.)

(511) Nhóm 11: Máy sấy tóc chạy điện, các phụ kiện dùng cho máy sấy tóc bao gồm máy khuếch tán.

Nhóm 20: Gương trang điểm, cụ thể là, gương cầm tay (gương dùng cho trang điểm), gương ở bàn trang điểm và gương trang điểm cá nhân.

Nhóm 21: Lược tròn (tạo nếp/kiểu tóc); lược chải tóc; lược tạo độ phồng cho tóc và lược để tách/gỡ tóc.

Nhóm 25: Dải băng buộc đầu (trang phục), khăn quấn tóc (trang phục), khăn choàng đầu (trang phục), mũ tắm.

Nhóm 26: Phụ kiện dùng cho tóc; cụ thể là: cái kẹp tóc nhỏ; ghim tóc; ghim cài tóc có đính kèm đồ trang trí; kẹp mái; dải quấn giữ tóc, dụng cụ làm quăn tóc không dùng điện (không là dụng cụ cầm tay); ống cuộn tóc không dùng điện (không là dụng cụ cầm tay); ghim/trâm cài tóc; mạng lưới chụp tóc; dây chun buộc tóc có đính kèm đồ trang trí; dây chun bện tóc; dây buộc tóc.

---

(210) **4-2016-20521**

(540)

PHÚ QUÝ

(220) 07.07.2016
(441) 26.09.2016
(591) Trắng, đen, đỏ

(731) CÔNG TY TNHH MỘT THÀNH VIÊN HÀNG GIA DỤNG PHÚ QUÝ (VN)
Số 135 Ba Vân, phường 14, quận Tân Bình, thành phố Hồ Chí Minh

(511) Nhóm 11: Đồ điện gia dụng: nồi cơm điện; ấm sắc thuốc điện; ấm đun nước siêu tốc điện, nồi lẩu điện; nồi áp suất dùng điện; lò nướng.

---

(210) **4-2016-20522**

(540)

JOHN MASTERS

(220) 07.07.2016
(441) 26.09.2016

(731) JOHN MASTERS ORGANICS, INC. (US)
Corporation New York 30852, Huntwood Avenue, Hayward, California, 94544, United States of America

(740) Văn phòng Luật sư Ân Nam (ANNAM IP & LAW)

(511) Nhóm 03: Các sản phẩm chăm sóc cá nhân, cụ thể là: bọt, kem và gel cạo râu, gel, kem, nước thơm và chế phẩm tẩy tế bào chết dùng sau khi cạo râu; mỹ phẩm, cụ thể là kem, gel, kem dưỡng (lotion) và tinh chất cô đặc (serum) dùng cho vùng mắt; sữa rửa mặt, xà phòng, nước rửa, kem dưỡng (lotion), kem, gel, tinh chất cô đặc (serum), dầu, chế phẩm dưỡng ẩm, chế phẩm tẩy tế bào chết và dưỡng da (scrubs), chế phẩm tẩy tế bào chết (exfoliants), chế phẩm làm giảm nếp nhăn và chế phẩm làm săn chắc da dùng cho mặt; chế phẩm chăm sóc môi và son dưỡng môi; các sản phẩm chăm sóc cơ thể, cụ thể là, chế phẩm làm sạch, xà phòng, nước rửa, kem dưỡng (lotion), kem dưỡng thể, gel dưỡng thể, tinh chất cô đặc (serum), dầu dưỡng thể, kem dưỡng ẩm, chế phẩm tẩy tế bào chết và dưỡng da (scrubs), chế phẩm tẩy tế bào chết (exfoliants); chế phẩm chăm sóc da, cụ thể là, chế phẩm làm sạch, xà phòng, nước rửa, kem dưỡng da (lotion), kem dưỡng da, gel dưỡng da, tinh chất cô đặc (serum), dầu dưỡng da, kem dưỡng ẩm, chế phẩm tẩy tế bào chết và dưỡng da (scrubs), chế phẩm tẩy tế bào chết (exfoliants); chế phẩm chống nắng dạng kem, kem dưỡng (lotion) và gel; chế phẩm trang điểm không chứa thuốc; các sản phẩm chăm sóc tóc, cụ thể là, dầu gội, dầu xả, thuốc nhuộm tóc tạm thời (rinses), kem dưỡng tóc, gel dưỡng tóc, keo xịt tóc, nước xức tóc, sáp thơm bôi tóc, dầu dưỡng tóc, chế phẩm tạo kiểu tóc, thuốc tạo màu cho tóc (colorings), thuốc nhuộm tóc (dyes), thuốc tẩy màu tóc; chất thơm, nước thơm Cô-lô-nhơ và nước hoa dùng cho cá nhân và làm đẹp; chất thơm dùng trong phòng; các sản phẩm chăm sóc động vật cảnh bao gồm dầu gội và dầu xả.

Nhóm 35: Dịch vụ cửa hàng bán lẻ các sản phẩm chăm sóc cá nhân, mỹ phẩm, chế phẩm trang điểm, các sản phẩm chăm sóc cơ thể, các sản phẩm chăm sóc da, các sản phẩm chăm sóc tóc, chất thơm dùng cho cá nhân và làm đẹp, nến, chổi (cọ) trang điểm, cọ mút trang điểm và các dụng cụ trang điểm, lược chải tóc và các phụ kiện chải tóc, các sản phẩm chăm sóc động vật cảnh bao gồm dầu gội và dầu xả; dịch vụ cửa hàng bán lẻ trực tuyến các sản phẩm chăm sóc cá nhân, mỹ phẩm, chế phẩm trang điểm, các sản phẩm chăm sóc cơ thể, các sản phẩm chăm sóc da, các sản phẩm chăm sóc tóc, chất thơm dùng cho cá nhân và làm đẹp, nến, chổi (cọ) trang điểm, cọ mút trang điểm và các dụng cụ trang điểm liên quan đến làm đẹp và chăm sóc tóc, lược chải tóc và các phụ kiện chải tóc, các sản phẩm chăm sóc động vật cảnh bao gồm dầu gội và dầu xả.

---

(210) **4-2016-20523**

(220) 07.07.2016

(441) 26.09.2016

(540)

JOHN MASTERS ORGANICS

(731) JOHN MASTERS ORGANICS, INC. (US)
Corporation New York 30852, Huntwood Avenue, Hayward, California, 94544, United States of America

(740) Văn phòng Luật sư Ân Nam (ANNAM IP & LAW)

(511) Nhóm 03: Các sản phẩm chăm sóc cá nhân, cụ thể là: bọt, kem và gel cạo râu, gel, kem, nước thơm và chế phẩm tẩy tế bào chết dùng sau khi cạo râu; mỹ phẩm, cụ thể là kem, gel, kem dưỡng (lotion) và tinh chất cô đặc (serum) dùng cho vùng mắt; sữa rửa mặt, xà phòng, nước rửa, kem dưỡng (lotion), kem, gel, tinh chất cô đặc (serum), dầu, chế phẩm dưỡng ẩm, chế phẩm tẩy tế bào chết và dưỡng da (scrubs), chế phẩm tẩy tế bào chết (exfoliants), chế phẩm làm giảm nếp nhăn và chế phẩm làm săn chắc da dùng cho mặt;

chế phẩm chăm sóc môi và son dưỡng môi; các sản phẩm chăm sóc cơ thể, cụ thể là, chế phẩm làm sạch, xà phòng, nước rửa, kem dưỡng (lotion), kem dưỡng thể, gel dưỡng thể, tinh chất cô đặc (serum), dầu dưỡng thể, kem dưỡng ẩm, chế phẩm tẩy tế bào chết và dưỡng da (scrubs), chế phẩm tẩy tế bào chết (exfoliants); chế phẩm chăm sóc da, cụ thể là, chế phẩm làm sạch, xà phòng, nước rửa, kem dưỡng da (lotion), kem dưỡng da, gel dưỡng da, tinh chất cô đặc (serum), dầu dưỡng da, kem dưỡng ẩm, chế phẩm tẩy tế bào chết và dưỡng da (scrubs), chế phẩm tẩy tế bào chết (exfoliants); chế phẩm chống nắng dạng kem, kem dưỡng (lotion) và gel; chế phẩm trang điểm không chứa thuốc; các sản phẩm chăm sóc tóc, cụ thể là, dầu gội, dầu xả, thuốc nhuộm tóc tạm thời (rinses), kem dưỡng tóc, gel dưỡng tóc, keo xịt tóc, nước xức tóc, sáp thơm bôi tóc, dầu dưỡng tóc, chế phẩm tạo kiểu tóc, thuốc tạo màu cho tóc (colorings), thuốc nhuộm tóc (dyes), thuốc tẩy màu tóc; chất thơm, nước thơm Cô-lô-nhơ và nước hoa dùng cho cá nhân và làm đẹp; chất thơm dùng trong phòng; các sản phẩm chăm sóc động vật cảnh bao gồm dầu gội và dầu xả.

Nhóm 35: Dịch vụ cửa hàng bán lẻ các sản phẩm chăm sóc cá nhân, mỹ phẩm, chế phẩm trang điểm, các sản phẩm chăm sóc cơ thể, các sản phẩm chăm sóc da, các sản phẩm chăm sóc tóc, chất thơm dùng cho cá nhân và làm đẹp, nến, chổi (cọ) trang điểm, cọ mút trang điểm và các dụng cụ trang điểm, lược chải tóc và các phụ kiện chải tóc, các sản phẩm chăm sóc động vật cảnh bao gồm dầu gội và dầu xả; dịch vụ cửa hàng bán lẻ trực tuyến các sản phẩm chăm sóc cá nhân, mỹ phẩm, chế phẩm trang điểm, các sản phẩm chăm sóc cơ thể, các sản phẩm chăm sóc da, các sản phẩm chăm sóc tóc, chất thơm dùng cho cá nhân và làm đẹp, nến, chổi (cọ) trang điểm, cọ mút trang điểm và các dụng cụ trang điểm liên quan đến làm đẹp và chăm sóc tóc, lược chải tóc và các phụ kiện chải tóc, các sản phẩm chăm sóc động vật cảnh bao gồm dầu gội và dầu xả.

---

(210) **4-2016-20524**

(540)

VUA NHỆN

(220) 07.07.2016
(441) 26.09.2016
(731) CÔNG TY TNHH AN NÔNG (VN)
Lô B06-1, khu công nghiệp Đức Hòa I - Hạnh Phúc, xã Đức Hòa Đông, huyện Đức Hòa, tỉnh Long An
(740) Công ty TNHH Sở hữu trí tuệ WINCO (WINCO CO., LTD.)

(511) Nhóm 05: Thuốc bảo vệ thực vật như là: thuốc trừ sâu, thuốc diệt côn trùng, thuốc diệt động vật có hại, thuốc diệt nấm bệnh, thuốc diệt cỏ.

---

(210) **4-2016-20525**

(540)

(220) 07.07.2016
(441) 26.09.2016
(531) 5.5.19; 5.5.16; A5.5.21
(591) Hồng, trắng
(731) CÔNG TY CỔ PHẦN GIÁO DỤC HATO VIỆT NAM (VN)
Số 8 khu B, ngõ 208 phố Trần Cung, phường Cổ Nhuế 1, quận Bắc Từ Liêm, thành phố Hà Nội

(511) Nhóm 41: Dịch vụ giáo dục mầm non; giáo dục tiểu học; giáo dục trung học cơ sở; giáo dục trung học phổ thông; đào tạo cao đẳng; giáo dục nghề nghiệp; giáo dục văn hoá nghệ thuật; dạy ngoại ngữ; đào tạo kỹ năng mềm; đào tạo kỹ năng nói trước công chúng; dạy máy tính; giáo dục kỹ năng bàn tính và số học trí tuệ; dịch vụ hỗ trợ giáo dục.

---

(210) **4-2016-20527**

(540)

GIGI

(220) 07.07.2016
(441) 26.09.2016
(731) SHENZHEN NEWDELL SCIENCE AND TECHNOLOGY CO., LTD. (CN)
4F/3, Bld.139, Zhongxing Rd., Bantian, Longgang Dist., Shenzhen, China
(740) Công ty TNHH Trường Xuân (AGELESS CO.,LTD.)

(511) Nhóm 09: Điện thoại thông minh; điện thoại di động; điện thoại; thiết bị theo dõi hoạt động đeo tay (wearable activity trackers); ốp điện thoại thông minh; vỏ chuyên dụng cho điện thoại thông minh.

---

(210) **4-2016-20528**

(540)

VIỆT HƯNG

(220) 07.07.2016
(441) 26.09.2016
(531) 26.1.2; A26.1.18
(591) Tím, đỏ, đen, trắng
(731) CÔNG TY TNHH CƠ ĐIỆN VIỆT HƯNG (VN)
Thôn 5 Do Nha (nhà bà Đỗ Thị Phương), xã Tân Tiến, huyện An Dương, thành phố Hải Phòng
(740) Công ty TNHH Sở hữu trí tuệ HA VIP (HAVIP CO., LTD.)

(511) Nhóm 11: Quạt làm mát bằng nước; máy hút ẩm; nồi cơm điện; quạt điện.

---

(210) **4-2016-20532**

(540)

XENPOZYME

(220) 07.07.2016
(441) 26.09.2016
(731) GENZYME CORPORATION (US)
500 Kendall Street, Cambridge, Massachusetts 02142, USA
(740) Công ty Tư vấn đầu tư và chuyển giao công nghệ (INVESTCONSULT)

(511) Nhóm 05: Chế phẩm dược dùng cho ngăn ngừa và điều trị các bệnh tim mạch và các bệnh liên quan đến hệ thần kinh trung ương; chế phẩm dược dùng cho điều trị các bệnh ung thư, nghẽn mạch và đường hô hấp; chế phẩm dược dùng cho điều trị các bệnh hiếm gặp; chế phẩm dược dùng cho ngăn ngừa và điều trị các bệnh truyền nhiễm, cụ thể là các bệnh nhiễm virút và vi khuẩn.

---

(210) **4-2016-20533**

(540)

(220) 07.07.2016
(441) 26.09.2016
(531) A26.11.12
(731) BÙI THỊ TOÀN (VN)
Số 1 Dương Bích Liên, phường Hòa Minh, quận Liên Chiểu, thành phố Đà Nẵng

(511) Nhóm 03: Mỹ phẩm.

---

(210) **4-2016-20534**

(540)

(220) 07.07.2016
(441) 26.09.2016
(531) 26.4.1; A26.4.24; A25.7.3; A25.7.7
(591) Đen, trắng, ghi đậm, ghi nhạt
(731) DONGGUAN XINYILAI PLASTIC GOODS CO.,LTD (CN)
Dichong 3rd Industrial Zone Gaobu Town Dongguan City Guangdong Province China
(740) Công ty TNHH Trường Xuân (AGELESS CO.,LTD.)

(511) Nhóm 17: Gôm ở dạng thô hoặc bán thành phẩm; cao su tổng hợp; vòng bằng cao su; vật liệu lọc [bọt hoặc màng bằng chất dẻo bán thành phẩm]; ống mềm, không bằng kim loại; vật liệu đệm lót bằng cao su hoặc chết dẻo.

---

(210) **4-2016-20535**

(540)

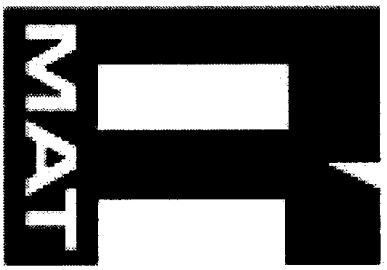

(220) 07.07.2016
(441) 26.09.2016
(531) 26.4.2
(731) DONGGUAN R-MAT RUBBER GOODS CO.,LTD (CN)
No.188 Dichong 3rd Industrial Zone Gaobu Town Dongguan City Guangdong Province China
(740) Công ty TNHH Trường Xuân (AGELESS CO.,LTD.)

(511) Nhóm 17: Gôm ở dạng thô hoặc bán thành phẩm; cao su tổng hợp; vòng bằng cao su; vật liệu lọc [bọt hoặc màng bằng chất dẻo bán thành phẩm]; ống mềm, không bằng kim loại; vật liệu đệm lót bằng cao su hoặc chất dẻo.

---

(210) **4-2016-20536**

(540)

(220) 07.07.2016
(441) 26.09.2016
(531) A5.3.15
(591) Xanh lá cây, cam, trắng
(731) CÔNG TY CỔ PHẦN ĐẦU TƯ VÀ PHÁT TRIỂN DIÊN VĨ (VN)
Số 72C ngõ 283 Trần Khát Chân, phường Thanh Nhàn, quận Hai Bà Trưng, thành phố Hà Nội
(740) Công ty TNHH Sở hữu trí tuệ Trần & Trần (TRAN & TRAN CO., LTD.)

(511) Nhóm 35: Mua bán cây cảnh, cây cảnh văn phòng, cây trong nhà, cây hoa chơi tết, cây bóng mát: cho thuê cây cảnh, cây cảnh văn phòng, cây trong nhà.

Nhóm 37: Xây dựng; tư vấn xây dựng; giám sát việc xây dựng công trình; thi công sân vườn, tiểu cảnh cụ thể là: vườn thẳng đứng, vườn trên mái, hồ cá koi.

---

(210) **4-2016-20537**

(540)

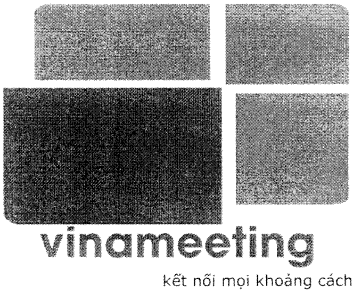

(220) 07.07.2016
(441) 26.09.2016
(531) 26.4.2; 26.4.9; A25.7.3; 25.5.5
(731) CÔNG TY CỔ PHẦN TRUYỀN THÔNG VINAMEETING (VN)
Số 41 BT2 Bắc Linh Đàm, phường Hoàng Liệt, quận Hoàng Mai, thành phố Hà Nội

(511) Nhóm 09: Thiết bị báo hiệu, xử lý âm thanh, hình ảnh và dữ liệu; thiết bị ghi, truyền và tái tạo âm thanh hình ảnh và dữ liệu; máy thu thanh và thu hình; điện thoại hình, máy vi tính, màn hình viđêô.

Nhóm 38: Viễn thông, cụ thể là: thông tin liên lạc bằng máy tính, truyền tin và ảnh hỗ trợ của máy vi tính; dịch vụ cung cấp phòng nói chuyện trên internet, truyền tin nhắn và hình ảnh có hỗ trợ của máy tính; thông tin về lĩnh vực liên lạc viễn thông; dịch vụ hội thảo từ xa; dịch vụ tổ chức hội nghị qua điện thoại.

---

(210) **4-2016-20538**

(540)

(220) 07.07.2016
(441) 26.09.2016
(531) 26.1.2; A26.1.18
(591) Đỏ, trắng, vàng
(731) CÔNG TY CỔ PHẦN TẬP ĐOÀN KIDO (VN)
Số 138-142 Hai Bà Trưng, phường Đa Kao, quận 1, thành phố Hồ Chí Minh
(740) Công ty Cổ phần Sở hữu công nghiệp INVESTIP (INVESTIP)

(511) Nhóm 29: Dầu ăn, trứng gia cầm; sữa; mỡ ăn; rau củ quả được bảo quản phơi khô hoặc nấu chín; chất chiết từ thịt dưới dạng hạt dùng để ăn liền.

Nhóm 30: Mì ăn liền; phở ăn liền; bún ăn liền; miến ăn liền; cháo ăn liền; hủ tiếu ăn liền.

---

(210) **4-2016-20539**

(540)

(220) 07.07.2016
(441) 26.09.2016
(531) 1.15.15
(591) Xanh dương đậm, xanh lá cây, trắng
(731) CÔNG TY TRÁCH NHIỆM HỮU HẠN TOÀN HƯNG VIỆT NAM (VN)
Đường số 3, cụm công nghiệp Liên Hưng, ấp Bình Tiền 2, xã Đức Hòa Hạ, huyện Đức Hòa, tỉnh Long An
(740) Công ty Cổ phần Sở hữu công nghiệp INVESTIP (INVESTIP)

(511) Nhóm 20: Nệm; giường; gối.

---

(210) **4-2016-20540**

(540)

(220) 07.07.2016
(441) 26.09.2016
(531) A26.4.24
(591) Đen, da cam, trắng
(731) TRỊNH THỊ XUÂN (VN)
373/79/39 Lý Thường Kiệt, phường 9, quận Tân Bình, thành phố Hồ Chí Minh
(740) Công ty Cổ phần Sở hữu công nghiệp INVESTIP (INVESTIP)

(511) Nhóm 25: Quần, áo.

---

(210) **4-2016-20541**

(540)

(220) 07.07.2016
(441) 26.09.2016
(531) 26.3.1; A26.3.18
(591) Xanh dương, trắng
(731) CÔNG TY CỔ PHẦN DƯỢC THÚ Y CAI LẬY (VN)
Khu phố 1, phường 5, thị xã Cai Lậy, tỉnh Tiền Giang
(740) Công ty TNHH Luật Gia Phạm (PHAM JURIST CO.,LTD.)

(511) Nhóm 05: Thuốc thú y; dược phẩm; thực phẩm chức năng; thực phẩm dưỡng chất tăng cường sức khỏe dùng cho mục đích y tế.

Nhóm 29: Rau củ quả đã qua chế biến; thủy hải sản đã qua chế biến; gia súc, gia cầm đã qua chế biến.

Nhóm 31: Thức ăn chăn nuôi; con giống thủy hải sản; cây giống, hạt giống; gia súc, gia cầm sống.

Nhóm 35: Bán buôn: bán lẻ thuốc, thuốc thú y, vacxin, dụng cụ y tế, thức ăn chăn nuôi, phân bón, mỹ phẩm, đồ gia dụng bằng gỗ như: giường, tủ bàn ghế, bộ đèn điện, đèn trang trí nội ngoại thất, hàng thủ công mỹ nghệ từ mây tre đan dùng trang trí nội thất gia đình: giỏ hoa, lọ hoa, bàn, ghế.
Nhóm 40: Tiêu hủy rác và chất thải; xử lý rác thải.

Nhóm 42: Nghiên cứu về công nghệ gây giống thủy hải sản, công nghệ xử lý môi trường; nghiên cứu trong lĩnh vực bảo vệ môi trường; thăm dò dưới nước; nghiên cứu sinh học.

Nhóm 44: Dịch vụ nuôi trồng thủy hải sản; dịch vụ nuôi trồng con giống thủy, hải sản; chăn nuôi động vật; trồng cây gia vị, cây dược liệu; dịch vụ phòng khám thú y; khai thác thủy, hải sản.

---

(210) **4-2016-20542**

(540)

NOR - ALGIN

(220) 07.07.2016
(441) 26.09.2016

(731) CÔNG TY CỔ PHẦN DƯỢC THÚ Y CAI LẬY (VN)
Khu phố 1, phường 5, thị xã Cai Lậy, tỉnh Tiền Giang

(740) Công ty TNHH Luật Gia Phạm (PHAM JURIST CO.,LTD.)

(511) Nhóm 05: Thuốc thú y.

Nhóm 35: Dịch vụ mua bán, xuất nhập khẩu thuốc thú y.

---

(210) **4-2016-20543**

(540)

BYE-CILOX

(220) 07.07.2016
(441) 26.09.2016

(731) CÔNG TY CỔ PHẦN DƯỢC THÚ Y CAI LẬY (VN)
Khu phố 1, phường 5, thị xã Cai Lậy, tỉnh Tiền Giang

(740) Công ty TNHH Luật Gia Phạm (PHAM JURIST CO.,LTD.)

(511) Nhóm 05: Thuốc thú y.

Nhóm 35: Dịch vụ mua bán, xuất nhập khẩu thuốc thú y.

---

(210) **4-2016-20544**

(540)

CATAXIM

(220) 07.07.2016
(441) 26.09.2016

(731) CÔNG TY CỔ PHẦN DƯỢC THÚ Y CAI LẬY (VN)
Khu phố 1, phường 5, thị xã Cai Lậy, tỉnh Tiền Giang

(740) Công ty TNHH Luật Gia Phạm (PHAM JURIST CO.,LTD.)

(511) Nhóm 05: Thuốc thú y.

Nhóm 35: Dịch vụ mua bán, xuất nhập khẩu thuốc thú y.

---

(210) **4-2016-20545**

(540)

CL - AMOXGEN

(220) 07.07.2016
(441) 26.09.2016

(731) CÔNG TY CỔ PHẦN DƯỢC THÚ Y CAI LẬY (VN)
Khu phố 1, phường 5, thị xã Cai Lậy, tỉnh Tiền Giang

(740) Công ty TNHH Luật Gia Phạm (PHAM JURIST CO.,LTD.)

(511) Nhóm 05: Thuốc thú y.

Nhóm 35: Dịch vụ mua bán, xuất nhập khẩu thuốc thú y.

---

(210) **4-2016-20546**

(540)

MEKOLOX LA

(220) 07.07.2016
(441) 26.09.2016

(731) CÔNG TY CỔ PHẦN DƯỢC THÚ Y CAI LẬY (VN)
Khu phố 1, phường 5, thị xã Cai Lậy, tỉnh Tiền Giang

(740) Công ty TNHH Luật Gia Phạm (PHAM JURIST CO.,LTD.)

(511) Nhóm 05: Thuốc thú y.

Nhóm 35: Dịch vụ mua bán, xuất nhập khẩu thuốc thú y.

---

(210) **4-2016-20547**

(540)

MEKO.FLOXY

(220) 07.07.2016
(441) 26.09.2016

(731) CÔNG TY CỔ PHẦN DƯỢC THÚ Y CAI LẬY (VN)
Khu phố 1, phường 5, thị xã Cai Lậy, tỉnh Tiền Giang

(740) Công ty TNHH Luật Gia Phạm (PHAM JURIST CO.,LTD.)

(511) Nhóm 05: Thuốc thú y.

Nhóm 35: Dịch vụ mua bán, xuất nhập khẩu thuốc thú y.

---

(210) **4-2016-20548**

(540)

MEKOSAL

(220) 07.07.2016
(441) 26.09.2016

(731) CÔNG TY CỔ PHẦN DƯỢC THÚ Y CAI LẬY (VN)
Khu phố 1, phường 5, thị xã Cai Lậy, tỉnh Tiền Giang

(740) Công ty TNHH Luật Gia Phạm (PHAM JURIST CO.,LTD.)

(511) Nhóm 05: Thuốc thú y.

Nhóm 35: Dịch vụ mua bán, xuất nhập khẩu thuốc thú y.

---

(210) **4-2016-20549**

(540)

CL-FLODOXY

(220) 07.07.2016
(441) 26.09.2016

(731) CÔNG TY CỔ PHẦN DƯỢC THÚ Y CAI LẬY (VN)
Khu phố 1, phường 5, thị xã Cai Lậy, tỉnh Tiền Giang

(740) Công ty TNHH Luật Gia Phạm (PHAM JURIST CO.,LTD.)

(511) Nhóm 05: Thuốc thú y.

Nhóm 35: Dịch vụ mua bán, xuất nhập khẩu thuốc thú y.

---

(210) **4-2016-20550**

(540)

KNJ COSMETIC

(220) 07.07.2016
(441) 26.09.2016
(531) 26.5.1; 26.15.15; A25.7.22; 1.15.23
(731) CÔNG TY TNHH SẢN XUẤT THƯƠNG MẠI XUẤT NHẬP KHẨU MỸ PHẨM QUEEN BEAUTY (VN)
29/11/26A đường TA 22, phường Thới An, quận 12, thành phố Hồ Chí Minh

(511) Nhóm 03: Kem tắm trắng, kem rửa mặt (mỹ phẩm); kem bôi mặt (mỹ phẩm), sữa tắm (mỹ phẩm); nước hoa (mỹ phẩm), mặt nạ dưỡng da.

---

(210) **4-2016-20551**

(540)

TUNEL

(220) 07.07.2016
(441) 26.09.2016
(731) CÔNG TY TNHH ĐIỆN MÁY TÂN TẠO (VN)
129 Nguyễn Trãi, phường 2, quận 5, thành phố Hồ Chí Minh
(740) DNTN Dịch vụ thương mại và sở hữu công nghiệp Song Ngọc (I.P.T.S.)

(511) Nhóm 09: Tivi; ampli; loa; đầu đọc đĩa kỹ thuật số; thiết bị truyền phát tín hiệu điện tử; đầu thu kỹ thuật số mặt đất.

Nhóm 11: Quạt điện; máy điều hòa không khí; thiết bị điều hòa không khí; bếp điện; ấm đun nước sử dụng điện; bếp gas.

---

(210) **4-2016-20552**

(540)

HANOI TLAND

(220) 07.07.2016
(441) 26.09.2016
(531) 3.7.17; 1.15.23; 26.1.1; 4.5.2; 4.5.3
(591) Xanh, cam
(731) CÔNG TY CỔ PHẦN TUẦN CHÂU HÀ NỘI (VN)
Thôn Đa Phúc, xã Sài Sơn, huyện Quốc Oai, thành phố Hà Nội

(511) Nhóm 36: Dịch vụ nhà ở [sở hữu bất động sản], cho thuê căn hộ; đại lý bất động sản; quản lý bất động sản; môi giới bất động sản; cho thuê bất động sản.

Nhóm 41: công viên vui chơi giải trí; dịch vụ giải trí; cung cấp tiện ích giải trí; thông tin về nơi giải trí.

---

(210) **4-2016-20553**

(540)

(220) 07.07.2016
(441) 26.09.2016
(531) 1.15.23; 1.15.24
(591) Xanh dương
(731) CÔNG TY CỔ PHẦN ICY VODKA (VN)
Số 18, ngõ 647, đường Lạc Long Quân, phường Xuân La, quận Tây Hồ, thành phố Hà Nội

(511) Nhóm 33: Rượu mạnh; rượu vốt-ca, rượu gạo, đồ uống có cồn (trừ bia).

---

(210) **4-2016-20554**

(540)

ICY COOL BAR

(220) 07.07.2016
(441) 26.09.2016
(731) CÔNG TY CỔ PHẦN ICY VODKA (VN)
Số 18, ngõ 647, đường Lạc Long Quân, phường Xuân La, quận Tây Hồ, thành phố Hà Nội

(511) Nhóm 11: Thiết bị làm lạnh đồ uống.

---

(210) **4-2016-20555**

(540)

(220) 08.07.2016
(441) 26.09.2016
(531) 25.5.2
(591) Vàng cam, xanh nước biển, trắng, đen
(731) CÔNG TY TNHH MỘT THÀNH VIÊN THƯƠNG MẠI DỊCH VỤ XUẤT NHẬP KHẨU KIM VĨNH PHÁT (VN)
518 (số cũ 46) Phan Xích Long, phường 3 , quận Phú Nhuận, thành phố Hồ Chí Minh
(740) Công ty TNHH Dịch vụ sở hữu trí tuệ ALPHA (ALPHA PLUS CO., LTD.)

(511) Nhóm 12: Còi (kèn) hơi và còi (kèn) điện dùng cho xe ô tô và xe gắn máy; các phụ tùng và linh kiện của ô tô.

---

(210) **4-2016-20556**

(540)

(220) 08.07.2016
(441) 26.09.2016
(531) 1.15.21
(731) NATTURA LABORATORIOS, S.A. DE C.V. (MX)
Pedro Martínez Rivas No. 746, Parque Industrial Belenes, Zapopan, Jalisco, México
(740) Công ty TNHH Lê & Lê (LE & LE)

(511) Nhóm 03: Các sản phẩm chăm sóc tóc dùng cho người, cụ thể là dầu gội đầu, keo vuốt tóc dạng bọt, xà phòng, keo vuốt tóc, các sản phẩm để hấp dầu nóng cho tóc khô hoặc tóc gãy rụng, sáp vuốt tóc, thuốc nhuộm tóc, các sản phẩm để giữ sóng tóc được lâu, cụ thể là, kem và các sản phẩm để uốn tóc; dầu xả, và kem, dầu hoặc các chất được sử dụng để chăm sóc và đem lại sức sống cho tóc.

---

(210) **4-2016-20557**

(540)

(220) 08.07.2016
(441) 26.09.2016
(591) Đỏ
(731) HỘ KINH DOANH BI MART (VN)
49 Lý Tự Trọng, phường 1, thành phố Vũng Tàu, tỉnh Bà Rịa Vũng Tàu

(511) Nhóm 35: Dịch vụ trưng bày để bán sản phẩm và bán cửa hàng nhỏ cụ thể là bán buôn và bán lẻ, hàng lương thực thực phẩm có nguồn gốc động vật, lương thực thực phẩm có nguồn gốc thực vật, các sản phẩm làm vườn khác có thể ăn được và đã được chế biến, bảo quản hoặc đông lạnh dùng làm đồ ăn cụ thể là sản phẩm làm từ cá, thực phẩm ăn nhanh trên cơ sở trái cây, nước thịt nấu đông, cá nhuyễn dạng sệt, thịt ướp muối thịt heo, thịt bò, thịt gia cầm, trái cây tươi, trái cây đông lạnh, thảo mộc tươi rau củ quả tươi rau củ quả đông lạnh, thực phẩm ăn nhanh có nguồn gốc từ thực vật đã chế biến, bảo quản dùng làm đồ ăn thực phẩm ăn nhanh trên cơ sở gạo, thực phẩm ăn nhanh trên cơ sở ngũ cốc, (đồ ăn nhanh), gia vị nông sản khô (đậu, bắp, tiêu, mộc nhĩ, bún, phở, mì sợi, miến, mì ống, hủ tiếu, thực phẩm chay, dầu ăn, trứng gia cầm, thủy hải sản các loại (tôm, cua, cá mực), bánh mì, bột mì, gạo, hạt ngũ cốc, thực phẩm đóng hộp (cá, trái cây, thịt heo, thịt bò, thịt gia cầm, rau, cá thu sốt cà chua, cá ngừ ngâm dầu thực vật), mứt nhão, thức ăn/ thực phẩm cho trẻ em, bình sữa cho trẻ em bú, thực phẩm trên cơ sở yến mạch, xúc xích, thịt giăm bông, đồ uống không cồn, nước khoáng, nước uống tinh khiết xi rô cô đặc, nước ép hoa quả, đá lạnh tự nhiên hoặc nhân tạo (có thể ăn được), kem, đồ uống có cồn, bia, nước giải khát, thuốc lá, bánh kẹo và kẹo, sữa và các sản phẩm từ sữa, sữa chua, thực phẩm và chất ăn kiêng dùng cho mục đích y tế và thú y, chế phẩm vệ sinh dùng để làm sạch và trang điểm, dầu dùng trong y tế, dung dịch lau sàn nhà và nhà tắm, dung dịch xử lý thông tắc (dạng túi), nước rửa kính, chất làm mềm vải (dùng để giặt), đồ chơi trẻ em, văn phòng phẩm (bút, vở, cặp sách, balô, keo dán, bìa sách, băng đĩa nhạc), đồ lưu niệm, quần áo thời trang, vải sợi, hàng may mặc, giày dép, băng vệ sinh, tã giấy, khăn giấy, bột giặt, kem giặt, đồ gia dụng (ly, chén, bát, đĩa), đồ điện gia dụng (đèn điện, công tắc điện, ổ cắm điện, quạt máy, tủ lạnh, máy giặt), mỹ phẩm (nước hoa, sữa tắm, dầu gội đầu, dầu

xả), hàng điện tử (máy vi tinh, điện thoại, máy nghe nhạc, loa, máy chụp hình), hàng thủ công mỹ nghệ bằng gỗ, sứ, thủy tinh (tượng, lọ hoa, chén, đĩa).

---

(210) **4-2016-20559**

(540)

EPONSCOAT

(220) 08.07.2016
(441) 26.09.2016
(731) CÔNG TY TNHH SẢN XUẤT THƯƠNG MẠI VIỆT MỸ COAT (VN) 500/62/48 đường HT13, phường Hiệp Thành, quận 12, thành phố Hồ Chí Minh

(511) Nhóm 02: Sơn dầu, sơn nước và sơn kĩ thuật, chất dùng làm lớp phủ công nghiệp (tương tự như sơn); chế phẩm dùng làm sơn lót (tương tự như sơn).

---

(210) **4-2016-20560**

(540)

JOTTONSCOAT

(220) 08.07.2016
(441) 26.09.2016
(731) CÔNG TY TNHH SẢN XUẤT THƯƠNG MẠI VIỆT MỸ COAT (VN) 500/62/48 đường HT13, phường Hiệp Thành, quận 12, thành phố Hồ Chí Minh

(511) Nhóm 02: Sơn dầu, sơn nước và sơn kĩ thuật, chất dùng làm lớp phủ công nghiệp (tương tự như sơn); chế phẩm dùng làm sơn lót (tương tự như sơn).

---

(210) **4-2016-20561**

(540)

MAXICOATMAX

(220) 08.07.2016
(441) 26.09.2016
(731) CÔNG TY TNHH SẢN XUẤT THƯƠNG MẠI VIỆT MỸ COAT (VN) 500/62/48 đường HT13, phường Hiệp Thành, quận 12, thành phố Hồ Chí Minh

(511) Nhóm 02: Sơn dầu, sơn nước và sơn kĩ thuật, chất dùng làm lớp phủ công nghiệp (tương tự như sơn); chế phẩm dùng làm sơn lót (tương tự như sơn).

---

(210) **4-2016-20562**

(540)

JUTONSCOAT

(220) 08.07.2016
(441) 26.09.2016
(731) CÔNG TY TNHH SẢN XUẤT THƯƠNG MẠI VIỆT MỸ COAT (VN) 500/62/48 đường HT13, phường Hiệp Thành, quận 12, thành phố Hồ Chí Minh

(511) Nhóm 02: Sơn dầu, sơn nước và sơn kĩ thuật, chất dùng làm lớp phủ công nghiệp (tương tự như sơn); chế phẩm dùng làm sơn lót (tương tự như sơn).

---

(210) **4-2016-20563**

(540)

(220) 08.07.2016
(441) 26.09.2016
(531) 26.5.1
(591) Xanh đen, vàng, đen, xanh dương
(731) NGUYỄN THỊ THÚY HẰNG (VN)
P3428-HH3C, khu Dịch vụ tổng hợp và Nhà ở hồ Linh Đàm, phường Hoàng Liệt, quận Hoàng Mai, thành phố Hà Nội

(511) Nhóm 29: Nước mắm kho quẹt (nước mắm cô đặc dùng để ăn trực tiếp).

---

(210) **4-2016-20564**

(540)

(220) 08.07.2016
(441) 26.09.2016
(531) 26.1.6; A25.7.6
(591) Vàng, đỏ, xanh lá cây, xanh nước biển, cam
(731) CÔNG TY CỔ PHẦN NHỰA NĂM CHÂU (VN)
Đường Nguyễn Minh Châu, KCN Đông Vĩnh, phường Đông Vĩnh, thành phố Vinh, tỉnh Nghệ An

(511) Nhóm 17: Nhựa acrylic [bán thành phẩm]; nhựa nhân tạo [bán thành phẩm], nhựa tổng hợp bán thành phẩm, ở dạng bột hoặc viên/hạt; chất dẻo bán thành phẩm; nhựa ABS (acrylonitril butađien styren) bán thành phẩm ở dạng bột hoặc viên/hạt để dùng trong sản xuất tiếp theo.

---

(210) **4-2016-20565**

(540)

(220) 08.07.2016
(441) 26.09.2016
(531) 26.1.2; A26.1.18
(591) Xanh da trời, trắng, vàng cam
(731) CÔNG TY TNHH HXC (VN)
Đội 2, thôn Nhuế, xã Kim Chung, huyện Đông Anh, thành phố Hà Nội
(740) Công ty TNHH Tư vấn Quốc Dân (NACI CO., LTD)

(511) Nhóm 29: Thực phẩm đã qua chế biến, cụ thể, thịt bò (đã qua chế biến), thịt lợn (đã chế biến), thịt gà (đã chế biến), chất chiết ra từ thịt gia cầm, gia súc (không còn sống), hải sản đông lạnh, hải sản đã chế biến.

Nhóm 30: Bột chiên, gia vị, nước xốt.

Nhóm 31: Thực phẩm tươi sống, động vật sống, gia cầm sống, hải sản sống.

---

(210) **4-2016-20566**

(540)

BAOCHAU
BCE-ELEC

(220) 08.07.2016
(441) 26.09.2016
(531) 26.1.1; 26.1.5
(591) Đỏ, nâu
(731) NGUYỄN VĂN LUÂN (VN)
Số 9 Giáp Nhất, phường Nhân Chính, quận Thanh Xuân, thành phố Hà Nội
(740) Công ty TNHH Tư vấn Quốc Dân (NACI CO., LTD)

(511) Nhóm 09: Loa, âm ly, đầu micrô, dàn karaoke điện tử.

---

(210) **4-2016-20567**

(540)

VIỆT MỸ LUCKY

(220) 08.07.2016
(441) 26.09.2016
(731) CÔNG TY CỔ PHẦN SƠN NAM VIỆT PAINT (VN)
26/13K ấp Đông, xã Thới Tam Thôn, huyện Hóc Môn, thành phố Hồ Chí Minh

(511) Nhóm 02: Sơn dầu, sơn nước, chất dùng làm lớp phủ công nghiệp (tương tự như sơn); chế phẩm dùng làm sơn lót (tương tự như sơn).

---

(210) **4-2016-20568**

(540)

SUPER COAT

(220) 08.07.2016
(441) 26.09.2016
(731) CÔNG TY CỔ PHẦN SƠN NAM VIỆT PAINT (VN)
26/13K ấp Đông, xã Thới Tam Thôn, huyện Hóc Môn, thành phố Hồ Chí Minh

(511) Nhóm 02: Sơn dầu, sơn nước, chất dùng làm lớp phủ công nghiệp (tương tự như sơn); chế phẩm dùng làm sơn lót (tương tự như sơn).

---

(210) **4-2016-20569**

(540)

NAVITEX

(220) 08.07.2016
(441) 26.09.2016
(731) CÔNG TY CỔ PHẦN SƠN NAM VIỆT PAINT (VN)
26/13K ấp Đông, xã Thới Tam Thôn, huyện Hóc Môn, thành phố Hồ Chí Minh

(511) Nhóm 02: Sơn dầu, sơn nước, chất dùng làm lớp phủ công nghiệp (tương tự như sơn); chế phẩm dùng làm sơn lót (tương tự như sơn).

---

(210) **4-2016-20570**

(540)

(220) 08.07.2016
(441) 26.09.2016
(531) 1.15.15; 1.15.5; 26.1.2
(591) Xanh nước biển, xanh đen, đỏ, cam, trắng
(731) HỘ KINH DOANH SƯỜN CỌNG (VN)
58A Ung Văn Khiêm, phường 25, quận Bình Thạnh, thành phố Hồ Chí Minh

(511) Nhóm 43: Nhà hàng ăn uống; dịch vụ cung cấp thức ăn, đồ uống do nhà hàng thực hiện.

---

(210) **4-2016-20571**

(540)

(220) 08.07.2016
(441) 26.09.2016
(531) 26.1.1; 1.15.23; A26.11.12; 26.11.3
(591) Xanh lá, xanh dương, xanh nước biển
(731) CÔNG TY TNHH ĐẦU TƯ THƯƠNG MẠI NĂNG LƯỢNG VIỆT (VN)
64/3 Trần Đình Xu, phường Cô Giang, quận 1, thành phố Hồ Chí Minh

(511) Nhóm 35: Mua bán, xuất nhập khẩu máy móc, thiết bị cụ thể là: máy lọc nước, thiết bị khử mùi không khí, hệ thống lọc khí, hệ thống và thiết bị làm lạnh.

---

(210) **4-2016-20572**

(540)

(220) 08.07.2016
(441) 26.09.2016
(531) 1.15.15; A26.11.8
(591) Xanh lá, xanh nước biển
(731) CÔNG TY TNHH ĐẦU TƯ THƯƠNG MẠI NĂNG LƯỢNG VIỆT (VN)
64/3 Trần Đình Xu, phường Cô Giang, quận 1, thành phố Hồ Chí Minh

(511) Nhóm 11: Máy lọc nước.

---

(210) **4-2016-20573**

(540)

(220) 08.07.2016
(441) 26.09.2016
(531) 2.1.11; 26.1.2
(591) Xanh, trắng, đỏ
(731) HỘ KINH DOANH HỦ TIẾU NAM VANG TÀI ANH (VN)
494 Nguyễn Thị Thập, phường Tân Quy, quận 7, thành phố Hồ Chí Minh

(511) Nhóm 43: Dịch vụ nhà hàng ăn uống.

---

(210) **4-2016-20574**

(540)

EVEWARM Luxury

(220) 08.07.2016
(441) 26.09.2016
(531) A26.11.8
(591) Hồng tím, xanh dương
(731) CÔNG TY TNHH CHĂN GA GỐI ĐỆM VIỆT HƯNG (VN)
Đội 6 thôn Trát Cầu, xã Tiền Phong, huyện Thường Tín, thành phố Hà Nội

(511) Nhóm 20: Bộ đồ giường (đệm, đệm lò xo, gối,).

Nhóm 24: Khăn trải bàn và trải giường, vải dệt và các loại vải phủ dùng cho gia đình.

---

(210) **4-2016-20575**

(540)

SEE DREAM

(220) 08.07.2016
(441) 26.09.2016
(731) ĐỖ VĂN TUẤN (VN)
Đội 7, thôn Trát Cầu, xã Tiền Phong, huyện Thường Tín, thành phố Hà Nội

(511) Nhóm 20: Bộ đồ giường (đệm, đệm lò xo, gối).

Nhóm 24: Khăn trải bàn và trải giường, vải dệt và các loại vải phủ dùng cho gia đình.

---

(210) **4-2016-20576**

(540)

JAPANCOLOR

(220) 08.07.2016
(441) 26.09.2016
(731) LÊ QUANG HIỆP (VN)
Số 25, đường Tiên Kha 2, thôn Tiên Kha, xã Tiên Dương, huyện Đông Anh, thành phố Hà Nội

(511) Nhóm 02: Sơn chống gỉ; sơn diệt khuẩn; sơn phủ; sơn chịu lửa; vôi quét tường; sơn lót.

---

(210) **4-2016-20577**

(540)

For comfortable life
ECO HM

(220) 08.07.2016
(441) 26.09.2016
(531) 26.4.4; 26.15.15
(591) Xanh, đỏ
(731) BÙI ĐÌNH HẢI (VN)
Số nhà 11, tổ 14, phường Nam Sơn, thành phố Tam Điệp, tỉnh Ninh Bình

(511) Nhóm 11: Bình nước nóng năng lượng mặt trời; thiết bị để chiếu sáng; thiết bị lọc nước; thiết bị vệ sinh; vòi nước.

---

(210) **4-2016-20578**

(540)

(220) 08.07.2016
(441) 26.09.2016
(531) 26.3.1; 26.15.15
(591) Xanh, đỏ
(731) BÙI ĐÌNH HẢI (VN)
Số nhà 11, tổ 14, phường Nam Sơn, thành phố Tam Điệp, tỉnh Ninh Bình

(511) Nhóm 11: Bình nước nóng năng lượng mặt trời; thiết bị để chiếu sáng; thiết bị lọc nước; thiết bị vệ sinh; vòi nước.

---

(210) **4-2016-20580**

(540)

(220) 08.07.2016
(441) 26.09.2016
(531) 26.1.1; A26.1.18; 26.13.25; 16.3.13
(591) Nâu
(731) HUỲNH KIM MẬN (VN)
98 Bình Giả, phường 13, quận Tân Bình, thành phố Hồ Chí Minh

(511) Nhóm 43: Nhà hàng ăn uống; dịch vụ ăn uống; quán cà phê.

---

(210) **4-2016-20581**

(540)

(220) 08.07.2016
(441) 26.09.2016
(531) 15.7.1; A26.11.9
(591) Nâu đỏ, đen, trắng, xám
(731) CÔNG TY TNHH SẢN XUẤT CƠ KHÍ THƯƠNG MẠI DỊCH VỤ KIẾN TẠO (VN)
Lô số I-9A nhóm CNI đường số 13, khu công nghiệp Tân Bình, phường Sơn Kỳ, quận Tân Phú, thành phố Hồ Chí Minh

(511) Nhóm 07: Máy chế biến thực phẩm; máy chế biến nông sản; máy đóng gói thực phẩm.

Nhóm 37: Lắp đặt: máy chế biến thực phẩm, máy chế biến nông sản, máy đóng gói thực phẩm; bảo dưỡng: máy chế biến thực phẩm, máy chế biến nông sản, máy đóng gói thực phẩm; sửa chữa: máy chế biến thực phẩm, máy chế biến nông sản, máy đóng gói thực phẩm.

---

(210) **4-2016-20582**

(540)

(220) 08.07.2016
(441) 26.09.2016
(731) CÔNG TY CỔ PHẦN ĐẦU TƯ VIỆT PHÚ MỸ (VN)
68/30A Quang Trung, phường 14, quận Gò Vấp, thành phố Hồ Chí Minh

(511) Nhóm 06: Ống thép và thiết bị kim loại như: van bằng kim loại (không phải bộ phận của máy móc), khớp nối bằng kim loại (không phải bộ phận của máy móc), lò xo (vật liệu kim loại).

Nhóm 09: Thiết bị đo nhiệt độ áp suất chân không và lưu lượng; thiết bị chống rung bao gồm cả bộ phận chịu lực của chúng (thiết bị khoa học nhằm kiểm soát và triệt tiêu độ rung lắc).

Nhóm 17: Tấm cao su lót máy; đệm lót bằng cao su; khớp nối bằng cao su dùng cho ống; các ống mềm phi kim loại.

---

(210) **4-2016-20583**

(540)

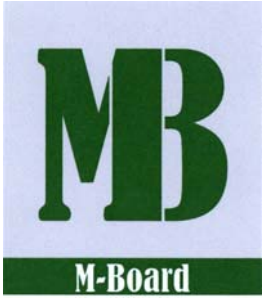

(220) 08.07.2016
(441) 26.09.2016
(531) 26.4.2
(591) Xanh lá cây, trắng, xám
(731) CÔNG TY CỔ PHẦN GIẤY PHÙNG VĨNH HƯNG (VN)
307A Nguyễn Thị Nhỏ, phường 16, quận 11, thành phố Hồ Chí Minh

(511) Nhóm 16: Giấy; bìa các tông.

Nhóm 35: Mua bán, xuất nhập khẩu: giấy, bìa các tông.

---

(210) **4-2016-20584**

(540)

SAPANAPRO

(220) 08.07.2016
(441) 26.09.2016
(731) CÔNG TY CỔ PHẦN KINH DOANH CÁC SẢN PHẨM BẢN ĐỊA SA PA (VN)
Thôn Tả Chải, xã Tả Phìn, huyện Sa Pa, tỉnh Lào Cai

(511) Nhóm 05: Chế phẩm dùng để tắm trị liệu y học.

Nhóm 44: Các dịch vụ spa, cụ thể: dịch vụ tắm thảo dược, dịch vụ chăm sóc da, dịch vụ làm tóc, dịch vụ trang điểm, dịch vụ xoa bóp.

---

(210) **4-2016-20585**

(540)

DAO'SPA

(220) 08.07.2016
(441) 26.09.2016
(731) CÔNG TY CỔ PHẦN KINH DOANH CÁC SẢN PHẨM BẢN ĐỊA SA PA (VN)
Thôn Tả Chải, xã Tả Phìn, huyện Sa Pa, tỉnh Lào Cai

(511) Nhóm 44: Các dịch vụ spa, cụ thể: dịch vụ tắm thảo dược, dịch vụ chăm sóc da, dịch vụ làm tóc, dịch vụ trang điểm, dịch vụ xoa bóp.

---

(210) **4-2016-20586**

(540)

LHD

LHD VIETNAM

(220) 08.07.2016
(441) 26.09.2016
(531) 1.3.1; A1.3.17
(591) Cam, xanh dương, đen
(731) CÔNG TY LHD VIETNAM (VN)
1627/19/27 Huỳnh Tấn Phát, phường Phú Mỹ, quận 7, thành phố Hồ Chí Minh

(511) Nhóm 35: Mua bán: bánh snack rong biển.

---

(210) **4-2016-20587**

(540)

Ms Kim™

(220) 08.07.2016
(441) 26.09.2016
(531) 5.5.19; A5.5.21
(591) Xanh da trời, xanh lá cây nhạt
(731) CÔNG TY LHD VIETNAM (VN)
1627/19/27 Huỳnh Tấn Phát, phường Phú Mỹ, quận 7, thành phố Hồ Chí Minh

(511) Nhóm 35: Mua bán: bánh snack rong biển.

---

(210) **4-2016-20588**

(540)

SPECFLOC

(220) 08.07.2016
(441) 26.09.2016
(731) CÔNG TY TNHH THƯƠNG MẠI VÀ CÔNG NGHỆ PHÚ MINH LONG (VN)
276/73 Thống Nhất, phường 16, quận Gò Vấp, thành phố Hồ Chí Minh

(511) Nhóm 01: Hóa chất phụ gia/chất phụ gia hóa học cho bùn khoan; bùn khoan; hóa chất cường tính cho giấy; hóa chất cường tính cho cao su; chế phẩm làm trong/làm sạch.

---

(210) **4-2016-20589**

(540)

AWAFLOC

(220) 08.07.2016
(441) 26.09.2016
(731) CÔNG TY TNHH THƯƠNG MẠI VÀ CÔNG NGHỆ PHÚ MINH LONG (VN)
276/73 Thống Nhất, phường 16, quận Gò Vấp, thành phố Hồ Chí Minh

(511) Nhóm 01: Hóa chất phụ gia/chất phụ gia hóa học cho bùn khoan; bùn khoan; hóa chất cường tính cho giấy; hóa chất cường tính cho cao su; chế phẩm làm trong/làm sạch.

---

(210) **4-2016-20591**

(540)

JUSTBABY

(220) 08.07.2016
(441) 26.09.2016

(731) CÔNG TY TNHH THƯƠNG MẠI VÀ DỊCH VỤ DƯỢC PHẨM ANH MINH (VN)
Số 13 đường 12B, phường Bình Trị Đông B, quận Bình Tân, thành phố Hồ Chí Minh

(511) Nhóm 03: Mỹ phẩm; xà phòng; dầu gội đầu; sữa tắm.

Nhóm 05: Dược phẩm dùng cho người; thực phẩm chức năng dùng cho người.

---

(210) **4-2016-20592**

(540)

XONGBAME

(220) 08.07.2016
(441) 26.09.2016
(731) CÔNG TY TNHH THƯƠNG MẠI VÀ DỊCH VỤ DƯỢC PHẨM ANH MINH (VN)
Số 13 đường 12B, phường Bình Trị Đông B, quận Bình Tân, thành phố Hồ Chí Minh

(511) Nhóm 03: Mỹ phẩm; xà phòng; dầu gội đầu; sữa tắm.

Nhóm 05: Dược phẩm dùng cho người; thực phẩm chức năng dùng cho người.

---

(210) **4-2016-20593**

(540)

ADCOM
WE BUILD THE FUTURE

(220) 08.07.2016
(441) 26.09.2016
(531) A25.3.3; 26.3.3
(591) Xanh lá, đỏ, đen, trắng
(731) CÔNG TY TNHH TƯ VẤN VÀ PHÁT TRIỂN CÔNG NGHỆ ADCOM (VN)
Phòng 802, tầng 8, tòa nhà Thành Công Tower, 25 Láng Hạ, phường Thành Công, quận Ba Đình, thành phố Hà Nội

(511) Nhóm 37: Tư vấn xây dựng.

Nhóm 41: Đào tạo.

Nhóm 42: Các dịch vụ khoa học, công nghệ và nghiên cứu dự án kỹ thuật.

---

(210) **4-2016-20594**

(540)

Biotouch

(220) 08.07.2016
(441) 26.09.2016
(731) CÔNG TY TNHH BIOTOUCH VIỆT NAM (VN)
Số 23, ngõ 1 Khâm Thiên, quận Đống Đa, thành phố Hà Nội
(740) Công ty TNHH W.I.Z.P.R.O (WIZPRO CO.,LTD.)

(511) Nhóm 02: Mực xăm thẩm mỹ.

Nhóm 08: Dụng cụ xăm thẩm mỹ.

Nhóm 44: Dịch vụ xăm thẩm mỹ.

---

(210) **4-2016-20595**

(540)

PTCASA

(220) 08.07.2016
(441) 26.09.2016
(531) 24.9.1; 26.1.1; A26.1.18; 25.1.25
(591) Vàng cam
(731) CÔNG TY TNHH PT CASA (VN)
Số 177 đường Cầu Diễn, phường Phúc Diễn, quận Bắc Từ Liêm, thành phố Hà Nội

(511) Nhóm 35: Dịch vụ mua bán, xuất nhập khẩu bàn ghế, giường tủ bằng gỗ.

---

(210) **4-2016-20597**

(540)

ActiPro

(220) 08.07.2016
(441) 26.09.2016
(731) CÔNG TY TNHH ĐẦU TƯ PHÁT TRIỂN ECO (VN)
2717/3A đường An Phú Đông 12, khu phố 5, phường An Phú Đông, quận 12, thành phố Hồ Chí Minh

(511) Nhóm 31: Thức ăn cho động vật.

---

(210) **4-2016-20598**

(540)

ActiPlus

(220) 08.07.2016
(441) 26.09.2016
(731) CÔNG TY TNHH ĐẦU TƯ PHÁT TRIỂN ECO (VN)
2717/3A đường An Phú Đông 12, khu phố 5, phường An Phú Đông, quận 12, thành phố Hồ Chí Minh

(511) Nhóm 31: Thức ăn cho động vật.

---

(210) **4-2016-20599**

(540)

Vitalux

(220) 08.07.2016
(441) 26.09.2016
(731) CÔNG TY TNHH ĐẦU TƯ PHÁT TRIỂN ECO (VN)
2717/3A đường An Phú Đông 12, khu phố 5, phường An Phú Đông, quận 12, thành phố Hồ Chí Minh

(511) Nhóm 31: Thức ăn cho động vật.

---

(210) **4-2016-20600**

(540)

Leslie ACADEMY

(220) 08.07.2016
(441) 26.09.2016
(531) A26.4.24
(731) CÔNG TY TNHH NGHỆ THUẬT VÀ THỜI TRANG LESLIE ACADEMY (VN)
Số 38 ngõ 1, phố Trần Thái Tông, phường Dịch Vọng, quận Cầu Giấy, thành phố Hà Nội

(511) Nhóm 41: Đào tạo dạy nghề liên quan đến dịch vụ làm tóc.

Nhóm 44: Dịch vụ chăm sóc tóc; dịch vụ salon tóc (cắt, tỉa, gội đầu, uốn, sấy, nhuộm tóc, duỗi thẳng, ép tóc); các dịch vụ làm tóc khác phục vụ cả nam và nữ: cắt, tỉa và cạo râu.

---

(210) **4-2016-20601**

(540)

Atelier Des Rêves

(220) 08.07.2016
(441) 26.09.2016
(731) CÔNG TY TNHH MỘT THÀNH VIÊN ATELIER DES RÊVES (VN)
20/5 Kỳ Đồng, phường 9, quận 3, thành phố Hồ Chí Minh

(511) Nhóm 43: Dịch vụ cung cấp thức ăn, đồ uống do nhà hàng thực hiện.

---

(210) **4-2016-20602**

(540)

idi® coffee
Product of Kim group

(220) 08.07.2016
(441) 26.09.2016
(531) 26.4.7; A26.11.8
(591) Trắng, đen, vàng
(731) CÔNG TY TNHH XÂY DỰNG THƯƠNG MẠI DỊCH VỤ KIM (VN)
99/1B Đặng Văn Bi, phường Trường Thọ, quận Thủ Đức, thành phố Hồ Chí Minh

(511) Nhóm 35: Mua bán các mặt hàng: cà phê, nước giải khát có ga và không có ga.

---

(210) **4-2016-20603**

(540)

(220) 08.07.2016
(441) 26.09.2016
(531) 5.7.1; A5.3.13; 26.1.2; 25.5.25
(591) Xanh lá cây, nâu, nâu sẫm, trắng
(731) CÔNG TY TNHH HAI NGUYỄN (VN)
298 Nguyễn Văn Công, phường 3, quận Gò Vấp, thành phố Hồ Chí Minh

(511) Nhóm 30: Cà phê.

---

(210) **4-2016-20604**

(540)

(220) 08.07.2016
(441) 26.09.2016
(531) 26.3.1; A26.3.5; A26.11.8
(591) Đỏ, xanh da trời, trắng, xám
(731) CÔNG TY TNHH KHẢI HOÀN (VN)
386 Ngô Gia Tự, phường Tiền An, thành phố Bắc Ninh, tỉnh Bắc Ninh

(511) Nhóm 37: Làm sạch bề mặt bên ngoài toà nhà; làm sạch bên trong toà nhà; tẩy uế; cho thuê máy làm sạch; diệt động vật có hại [không dùng trong nông nghiệp].

Nhóm 39: Dịch vụ vận tải [thư tín hoặc hàng hoá]; đóng gói hàng hoá; dịch vụ giao hàng; kho hàng hoá; dịch vụ bốc dỡ; dịch vụ chuyển nhà.

---

(210) **4-2016-20605**

(540)

(220) 08.07.2016
(441) 26.09.2016
(531) 26.5.1; A17.2.2; 26.4.1; 26.7.25
(591) Đỏ, vàng, xanh nước biển, trắng
(731) CÔNG TY TNHH VÀNG BẠC ĐÁ QUÝ SINH DIỄN (VN)
Số 451, đường Ngô Gia Tự, phường Tiền An, thị xã Bắc Ninh, tỉnh Bắc Ninh

(511) Nhóm 14: Vàng thô hoặc vàng dát mỏng; đồ trang sức; hợp kim của kim loại quí; kim loại quý dạng thô hoặc bán thành phẩm; kim cương; đá quý.

Nhóm 35: Mua bán: vàng, bạc, đồ trang sức, kim cương, đá quý.

---

(210) **4-2016-20606**

(540)

EASECOLCARE

(220) 08.07.2016
(441) 26.09.2016
(731) TRẦN KIM CHÂU (VN)
21B Bùi Thị Xuân, phường Bến Thành, quận 1, thành phố Hồ Chí Minh
(740) Công ty TNHH Sở hữu trí tuệ INVENTIO (INVENTIO CO.,LTD)

(511) Nhóm 05: Dược phẩm; thực phẩm chức năng.

---

(210) **4-2016-20607**

(540)

FEFOAUSTRALIA

(220) 08.07.2016
(441) 26.09.2016
(731) TRẦN KIM CHÂU (VN)
21B Bùi Thị Xuân, phường Bến Thành, quận 1, thành phố Hồ Chí Minh
(740) Công ty TNHH Sở hữu trí tuệ INVENTIO (INVENTIO CO.,LTD)

(511) Nhóm 05: Dược phẩm; thực phẩm chức năng.

---

(210) **4-2016-20608**

(540)

(220) 08.07.2016
(441) 26.09.2016
(531) 25.5.3; 26.3.2; 26.1.2; 26.1.4; 26.7.25
(591) Đỏ, vàng, trắng
(731) CÔNG TY CỔ PHẦN AC LAM SƠN (VN)
SN 04, phố Cao Điển, phường Tân Sơn, thành phố Thanh Hóa, tỉnh Thanh Hóa

(511) Nhóm 03: Hương nhang.

Nhóm 21: Đũa tre.

---

(210) **4-2016-20609**

(540)

LeMy Beauty

(220) 08.07.2016
(441) 26.09.2016
(731) LÊ THỊ DIỄM MY (VN)
Phòng 2808, tòa nhà CT6C, khu đô thị Xa La Hà Đông, phường Phúc La, quận Hà Đông, thành phố Hà Nội
(740) Công ty TNHH Sở hữu trí tuệ Hải Hân (HAI HAN IP CO., LTD.)

(511) Nhóm 03: Chế phẩm mỹ phẩm chăm sóc da mặt; chế phẩm mỹ phẩm chăm sóc da toàn thân; chế phẩm mỹ phẩm chăm sóc tóc; tinh chất dưỡng da dạng huyết thanh [mỹ phẩm]; chế phẩm mỹ phẩm giúp cho người thon thả; son môi.

---

(210) **4-2016-20610**

(540) CCWA

(220) 08.07.2016
(441) 26.09.2016
(731) DƯƠNG MINH ĐỨC (VN)
305 Khâm Thiên, phường Thổ Quan, quận Đống Đa, thành phố Hà Nội

(511) Nhóm 11: Thiết bị lọc nước uống; thiết bị và máy móc để làm sạch nước; thiết bị và máy móc để tinh lọc nước; thiết bị cung cấp nước uống nóng lạnh.

---

(210) **4-2016-20611**

(540)

(220) 08.07.2016
(441) 26.09.2016
(531) 2.9.1; A26.11.12; 26.1.1; A26.1.18
(591) Xanh, cam
(731) PHẠM THỊ MINH TÂM (VN)
207/67 đường 3/2, phường 11, quận 10, thành phố Hồ Chí Minh

(511) Nhóm 35: Mua bán linh kiện điện thoại, điện tử gia dụng.

---

(210) **4-2016-20612**

(540)

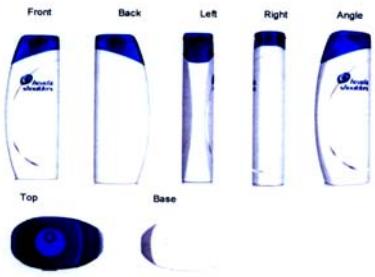

(220) 08.07.2016
(441) 26.09.2016
(531) 26.1.2; 26.15.25; 26.15.15; 19.7.1
(591) Xanh lam, trắng, ghi
(731) THE PROCTER & GAMBLE COMPANY (US)
One Procter & Gamble Plaza, Cincinnati, Ohio 45202, United States of America
(740) Công ty Luật TNHH quốc tế BMVN (BMVN INTERNATIONAL LLC)

(511) Nhóm 03: Xà phòng; nước hoa; tinh dầu; mỹ phẩm; nước xức tóc; kem đánh răng; chế phẩm làm sạch, chăm sóc và làm đẹp da, da đầu và tóc; chế phẩm tạo kiểu tóc; chế phẩm phủ màu, tẩy, nhuộm và tạo màu cho tóc.

---

(210) **4-2016-20614**

(540)

(220) 08.07.2016
(441) 26.09.2016
(531) A11.3.7; 26.4.2; 5.3.6
(591) Xanh ngọc đậm, trắng
(731) TRẦN THỊ KIM DUNG (VN)
145 Bùi Viện, phường Phạm Ngũ Lão, quận 1, thành phố Hồ Chí Minh

(511) Nhóm 43: Nhà hàng ăn uống, dịch vụ ăn uống phục vụ lưu động (do nhà hàng thực biện), quán cà phê, quán ăn uống.

---

(210) **4-2016-20615**

(540)

TATEH
AQUAFEEDS

(220) 08.07.2016
(441) 26.09.2016
(591) Xanh lá, đen
(731) SANTEH FEEDS CORPORATION (PH)
Silangan Hi-way, Bo. Sto Nino, Calumpit, Bulacan, Philippines
(740) Công ty TNHH Võ Trần (VO TRAN CO., LTD.)

(511) Nhóm 31: Thức ăn cho cá, tôm, lươn, cua và thức ăn cho các loài thủy hải sản khác.

---

(210) **4-2016-20616**

(540)

Trao tinh khiết, Gửi yêu thương!

(220) 08.07.2016
(441) 26.09.2016
(731) CÔNG TY CỔ PHẦN XUẤT NHẬP KHẨU VÀ THƯƠNG MẠI DFP VIỆT NAM (VN)
Lô TT8, 15, khu đấu giá quyền sử dụng đất Tứ Hiệp, Ngũ Hiệp, xã Ngũ Hiệp, huyện Thanh Trì, thành phố Hà Nội

(511) Nhóm 11: Thiết bị xử lý nước; thiết bị lọc nước; máy làm mát không khí.

---

(210) **4-2016-20617**

(540)

IPS
Intellectual Property Solution

(220) 08.07.2016
(441) 26.09.2016
(531) 13.1.6; A2.9.17
(591) Xanh, vàng
(731) CÔNG TY TNHH SỞ HỮU TRÍ TUỆ IPS VIỆT NAM (VN)
Số 1- A8, tập thể Học viện thanh thiếu niên Việt Nam, phường Láng Thượng, quận Đống Đa, thành phố Hà Nội

(511) Nhóm 45: Dịch vụ pháp lý; dịch vụ sở hữu trí tuệ.

---

(210) **4-2016-20618**

(540)

IAROTA

(220) 08.07.2016
(441) 26.09.2016
(531) A26.11.8
(731) CÔNG TY CỔ PHẦN KIM LONG (VN)
Số 770 Nguyễn Văn Linh, xã An Đồng, huyện An Dương, thành phố Hải Phòng

(511) Nhóm 25: Giày; dép; quần áo; găng tay (trang phục).

---

(210) **4-2016-20619**

(540)

(220) 08.07.2016
(441) 26.09.2016
(531) 5.5.19; 26.1.2
(731) MAI CHÍ CƯỜNG (VN)
Ấp 5, xã Mỹ Long Nam, huyện Cầu Ngang, tỉnh Trà Vinh

(511) Nhóm 35: Mua bán: thức ăn, thuốc thú y thủy sản.

---

(210) **4-2016-20620**

(540)

TAIPRO

(220) 08.07.2016
(441) 26.09.2016
(531) 26.1.1; 26.2.7; 25.5.1
(591) Đỏ, đen, vàng
(731) CÔNG TY TNHH THƯƠNG MẠI DỊCH VỤ XUẤT NHẬP KHẨU BẢO MY (VN)
141 Lê Đức Thọ, phường 17, quận Gò Vấp, thành phố Hồ Chí Minh

(511) Nhóm 07: Máy hút chân không, súng sơn.

Nhóm 11: Bàn nướng điện, xoong điện, chảo điện, nồi cơm điện.

---

(210) **4-2016-20621**

(540)

VIGIKO

(220) 08.07.2016
(441) 26.09.2016
(731) CÔNG TY TNHH LIÊN DOANH SƠN VIGIKO (VN)
Đội 4, thôn 2, xã Quảng Châu, thành phố Hưng Yên, tỉnh Hưng Yên

(511) Nhóm 02: Sơn nước nội ngoại thất.

---

(210) **4-2016-20622**

(540)

DELUXE

(220) 08.07.2016
(441) 26.09.2016
(731) CÔNG TY TNHH SƠN DELUXE (VN)
Số nhà 12/129 đường Nguyễn Trãi, phường Thượng Đình, quận Thanh Xuân, thành phố Hà Nội

(511) Nhóm 02: Sơn nước nội ngoại thất.

---

(210) **4-2016-20623**

(540)

BD JSC

(220) 08.07.2016
(441) 26.09.2016
(531) 26.5.1; 26.15.9; 26.15.11
(591) Đen, đỏ, nâu đậm, nâu nhạt
(731) CÔNG TY CỔ PHẦN BÌNH ĐIỀN (VN)
275B Phạm Ngũ Lão, phường Phạm Ngũ Lão, quận 1, thành phố Hồ Chí Minh
(740) Công ty TNHH Sở hữu trí tuệ Thảo Thọ Quyến (INVENCO)

(511) Nhóm 29: Thực phẩm chế biến bao gồm thịt, gia cầm (sơ chế), thủy hải sản (sơ chế, đóng gói), rau củ quả (sơ chế, đóng gói).

Nhóm 31: Gia cầm sống; thủy hải sản sống; rau củ quả tươi; cây giống; rau mầm; hoa tươi.

Nhóm 35: Mua bán: lương thực (gạo, ngô, bột, khoai mì, mì sợi), thực phẩm chế biến [thịt, gia cầm (sơ chế), thủy hải sản (sơ chế, đóng gói), rau củ quả (sơ chế, đóng gói), hàng thủ công mỹ nghệ, vật liệu xây dựng, hàng trang trí nội thất, hàng dệt may (quần, áo, chăn, màn), kim khí điện máy (ti vi, tủ lạnh, máy lạnh, máy giặt, nồi cơm điện, máy xay sinh tố, máy hút bụi, máy giặt)], rượu, bia, thuốc lá, phân bón, thức ăn gia súc, xe ô tô, xe gắn máy; quảng cáo để bán hàng; tiếp thị để bán hàng.
Nhóm 36: Kinh doanh bất động sản: mua bán nhà, cho thuê nhà xưởng, cho thuê văn phòng, cho thuê ki-ốt; đầu tư tài chính.

Nhóm 37: Xây dựng công trình dân dụng và công nghiệp; xây dựng cầu, đường.

---

(210) **4-2016-20624**

(540)

oppa

(220) 08.07.2016
(441) 26.09.2016
(531) 26.1.6; A25.7.6; 4.5.2; 4.5.3; 2.9.1
(591) Trắng, đen, đỏ, vàng, xanh dương đậm
(731) CÔNG TY TNHH THỰC PHẨM DAI SHIN (VN)
Ấp Tân Hòa, xã Long Tân, huyện Đất Đỏ, tỉnh Bà Rịa - Vũng Tàu

(511) Nhóm 43: Nhà hàng ăn uống; khách sạn; quán ăn; quán cà phê, giải khát.

---

(210) **4-2016-20625**

(540)

oppaya

(220) 08.07.2016
(441) 26.09.2016
(531) 26.4.2
(591) Vàng, đỏ, nâu đậm
(731) CÔNG TY TNHH THỰC PHẨM DAI SHIN (VN)
ấp Tân Hòa, xã Long Tân, huyện Đất Đỏ, tỉnh Bà Rịa - Vũng Tàu

(511) Nhóm 43: Nhà hàng ăn uống; khách sạn; quán ăn; quán cà phê, giải khát.

---

(210) **4-2016-20626**

(540)

(220) 08.07.2016
(441) 26.09.2016
(531) 24.17.5
(591) Xám, trắng
(731) LION CORPORATION (THAILAND) LIMITED (TH)
666 Rama 3 Road, Bang Pong Pang Sub-District, Yannawa District, Bangkok 10120, Thailand
(740) Công ty Luật TNHH T&G (TGVN)

(511) Nhóm 03: Kem đánh răng; nước súc miệng, không dùng cho mục đích y tế; kem dưỡng thể; xà phòng.

Nhóm 21: Bàn chải đánh răng.

---

(210) **4-2016-20627**

(540)

(220) 08.07.2016
(441) 26.09.2016
(531) 7.3.11; 1.15.11; 26.3.23; 1.15.14
(731) NGUYỄN THỊ BÍCH CHÂU (VN)
11/11 đường Phú Thuận, khu phố 2, phường Phú Thuận, quận 7, thành phố Hồ Chí Minh

(511) Nhóm 11: Thiết bị lọc nước; thiết bị và máy móc để làm sạch nước; thiết bị tiệt trùng nước; hệ thống cung cấp nước; thiết bị và máy làm đá lạnh.

Nhóm 32: Nước khoáng, nước ga và các loại đồ uống không cồn; đồ uống hoa quả và nước ép hoa quả; xi-rô và các chế phẩm khác để làm đồ uống.

Nhóm 40: Xử lý nước.

---

(210) **4-2016-20628**

(540)

(220) 08.07.2016
(441) 26.09.2016
(531) A5.1.5; 5.11.1; 25.5.2; 1.17.25
(731) MOUNT GAY DISTILLERIES LIMITED (BB)
Brandons, Saint Michael, Barbados, West Indies
(740) Công ty Cổ phần Sở hữu công nghiệp INVESTIP (INVESTIP)

(511) Nhóm 33: Rượu rum.

---

(210) **4-2016-20629**

(540)

(220) 08.07.2016
(441) 26.09.2016
(531) A17.2.2; 26.4.1
(591) Vàng, đỏ
(731) CAO KIM TRỌNG (VN)
Số 106 phố Hàng Trống, phường Hàng Trống, quận Hoàn Kiếm, thành phố Hà Nội
(740) Công ty TNHH Sở hữu trí tuệ Vàng (GINTASSET CO., LTD.)

(511) Nhóm 14: Đồ trang sức; vàng; bạc; đá quý; nữ trang.

Nhóm 35: Mua bán, xuất nhập khẩu: đồ trang sức, vàng, bạc, đá quý, nữ trang.

Nhóm 36: Thu đổi ngoại tệ; định giá đồ trang sức; môi giới bất động sản; cho thuê bất động sản.

Nhóm 40: Dịch vụ gia công, chế tác: vàng bạc, đá quý, nữ trang, đồ trang sức.

---

(210) **4-2016-20630**

(540)

(220) 08.07.2016
(441) 26.09.2016
(531) A17.2.2; 26.4.1
(591) Vàng, đỏ
(731) CAO KIM TRỌNG (VN)
Số 106 phố Hàng Trống, phường Hàng Trống, quận Hoàn Kiếm, thành phố Hà Nội
(740) Công ty TNHH Sở hữu trí tuệ Vàng (GINTASSET CO., LTD.)

(511) Nhóm 14: Đồ trang sức; vàng; bạc; đá quý; nữ trang.

Nhóm 35: Mua bán, xuất nhập khẩu: đồ trang sức, vàng, bạc, đá quý, nữ trang.

Nhóm 36: Thu đổi ngoại tệ; định giá đồ trang sức; môi giới bất động sản; cho thuê bất động sản.

Nhóm 40: Dịch vụ gia công, chế tác: vàng bạc, đá quý, nữ trang, đồ trang sức.

---

(210) **4-2016-20631**

(540)

ASXOANG

(220) 08.07.2016
(441) 26.09.2016

(731) CÔNG TY TRÁCH NHIỆM HỮU HẠN DƯỢC MỸ PHẨM NGỌC LAN (VN)
Câu lạc bộ Định Công, lô 4, phố Trần Điền, phường Định Công, quận Hoàng Mai, thành phố Hà Nội

(740) Công ty TNHH Sở hữu trí tuệ và Công nghệ Thủ Đô (CAPITAL IP&T CO.LTD.)

(511) Nhóm 05: Dược phẩm; thực phẩm chức năng; thực phẩm dinh dưỡng dùng trong y tế; nước súc miệng dùng cho mục đích y tế; dung dịch làm sạch khử khuẩn sát trùng dùng cho mục đích y tế; nước tắm thảo dược cho trẻ em dùng cho mục đích y tế.

---

(210) **4-2016-20632**

(540)

CORDNASE

(220) 08.07.2016
(441) 26.09.2016

(731) CÔNG TY TRÁCH NHIỆM HỮU HẠN DƯỢC MỸ PHẨM NGỌC LAN (VN)
Câu lạc bộ Định Công, lô 4, phố Trần Điền, phường Định Công, quận Hoàng Mai, thành phố Hà Nội

(740) Công ty TNHH Sở hữu trí tuệ và Công nghệ Thủ Đô (CAPITAL IP&T CO.LTD.)

(511) Nhóm 05: Dược phẩm; thực phẩm chức năng; thực phẩm dinh dưỡng dùng trong y tế; nước súc miệng dùng cho mục đích y tế; dung dịch làm sạch khử khuẩn sát trùng dùng cho mục đích y tế; nước tắm thảo dược cho trẻ em dùng cho mục đích y tế.

---

(210) **4-2016-20633**

(540)

PROBUTA

(220) 08.07.2016
(441) 26.09.2016

(731) CÔNG TY TRÁCH NHIỆM HỮU HẠN PHÚ NÔNG (VN)
Quốc lộ 91, KV Qui Thạnh 1, phường Trung Kiên, quận Thốt Nốt, thành phố Cần Thơ

(740) Công ty TNHH Sở hữu trí tuệ và Công nghệ Thủ Đô (CAPITAL IP&T CO.LTD.)

(511) Nhóm 05: Thuốc bảo vệ thực vật như: thuốc trừ bệnh cây trồng, thuốc trừ sâu, thuốc diệt cỏ, thuốc diệt trừ rầy nâu, thuốc diệt nấm mốc.

---

(210) **4-2016-20634**

(540)

PROBUTA

(220) 08.07.2016

(441) 26.09.2016

(731) CÔNG TY TRÁCH NHIỆM HỮU HẠN PHÚ NÔNG (VN)
Quốc lộ 91, KV Qui Thạnh 1, phường Trung Kiên, quận Thốt Nốt, thành phố Cần Thơ

(740) Công ty TNHH Sở hữu trí tuệ và Công nghệ Thủ Đô (CAPITAL IP&T CO.LTD.)

(511) Nhóm 35: Bán buôn, bán lẻ các sản phẩm: phân bón và hóa chất phục vụ sản xuất nông nghiệp, nghề làm vườn và lâm nghiệp, các chất kích thích tăng trưởng cho cây trồng; mua bán: vật tư nguyên liệu phục vụ nông nghiệp bao gồm cả hệ thống nhà kính và hệ thống tưới, máy và thiết bị sản xuất phân bón, máy nông nghiệp, dụng cụ phục vụ nông nghiệp như cày, cuốc, xẻng, liềm, con giống như con giống tôm, cá, gà, lợn, hạt giống cây trồng như giống lúa, giống khoai, giống sắn, giống cây ăn quả, giống rau, các loại thuốc bảo vệ thực vật như: thuốc diệt cỏ, thuốc diệt trừ sâu bọ, thuốc diệt trừ rầy nâu, thuốc diệt nấm mốc, thuốc trừ dịch cho thực vật, thuốc trừ vi khuẩn hại cây trồng, bình phun thuốc trừ sâu, hàng nông lâm sản, lương thực, thực phẩm, thủy sản và các chế phẩm từ thủy sản, thức ăn chăn nuôi, nguyên liệu sản xuất thức ăn chăn nuôi, cây hoa cảnh, cây lâu năm, dược liệu và hạt giống dược liệu; quảng cáo và giới thiệu sản phẩm.

---

(210) **4-2016-20635**

(540)

(220) 08.07.2016

(441) 26.09.2016

(531) 25.1.25; 25.1.9; A5.3.13; A5.3.15

(591) Vàng, nâu, vàng nâu, vàng cam, đen, trắng

(731) CÔNG TY TNHH NHIỆT CÔNG NGHIỆP HTL (VN)
Thôn Nam Đội Thân, xã Nông Thượng, thành phố Bắc Kạn, tỉnh Bắc Kạn

(740) Công ty TNHH Sở hữu trí tuệ và Công nghệ Thủ Đô (CAPITAL IP&T CO.LTD.)

(511) Nhóm 05: Dược phẩm; thực phẩm chức năng; thực phẩm dinh dưỡng dùng trong y tế; nước súc miệng dùng cho mục đích y tế; dung dịch làm sạch khử khuẩn sát trùng dùng cho mục đích y tế; nước tắm thảo dược cho trẻ em dùng cho mục đích y tế.

---

(210) **4-2016-20636**

(540)

TRỊNH NẮNG

(220) 08.07.2016
(441) 26.09.2016
(531) A5.3.13; A5.3.15; A26.11.12
(731) CÔNG TY TNHH NHIỆT CÔNG NGHIỆP HTL (VN)
Thôn Nam Đội Thân, xã Nông Thượng, thành phố Bắc Kạn, tỉnh Bắc Kạn
(740) Công ty TNHH Sở hữu trí tuệ và Công nghệ Thủ Đô (CAPITAL IP&T CO.LTD.)

(511) Nhóm 05: Dược phẩm; thực phẩm chức năng; thực phẩm dinh dưỡng dùng trong y tế; nước súc miệng dùng cho mục đích y tế; dung dịch làm sạch khử khuẩn sát trùng dùng cho mục đích y tế; nước tắm thảo dược cho trẻ em dùng cho mục đích y tế.

---

(210) **4-2016-20637**

(540)

IVEECK

(220) 08.07.2016
(441) 26.09.2016
(731) TTY BIOPHARM COMPANY LIMITED. (TW)
3F, No.3-1, Yuanqu St., Nangang Dist., Taipei City 11503, Taiwan R.O.C
(740) Công ty TNHH Sở hữu trí tuệ và Công nghệ Thủ Đô (CAPITAL IP&T CO.LTD.)

(511) Nhóm 05: Dược phẩm; thực phẩm chức năng; thực phẩm dinh dưỡng dùng trong y tế; nước súc miệng dùng cho mục đích y tế; dung dịch làm sạch khử khuẩn sát trùng dùng cho mục đích y tế; nước tắm thảo dược cho trẻ em dùng cho mục đích y tế.

---

(210) **4-2016-20638**

(540)

Nhi Phế Khang

(220) 08.07.2016
(441) 26.09.2016
(731) CÔNG TY TRÁCH NHIỆM HỮU HẠN DƯỢC PHẨM MINH THÀNH (VN)
Số nhà 234 đường Chiến Thắng, phường Văn Quán, quận Hà Đông, thành phố Hà Nội
(740) Công ty TNHH Sở hữu trí tuệ và Công nghệ Thủ Đô (CAPITAL IP&T CO.LTD.)

(511) Nhóm 05: Dược phẩm; thực phẩm chức năng; thực phẩm dinh dưỡng dùng trong y tế; nước súc miệng dùng cho mục đích y tế; dung dịch làm sạch khử khuẩn sát trùng dùng cho mục đích y tế; nước tắm thảo dược cho trẻ em dùng cho mục đích y tế.

---

(210) **4-2016-20639**

(540)

Vương Tuyến Khang

(220) 08.07.2016
(441) 26.09.2016

(731) CÔNG TY TRÁCH NHIỆM HỮU HẠN DƯỢC PHẨM MINH THÀNH (VN)
Số nhà 234 đường Chiến Thắng, phường Văn Quán, quận Hà Đông, thành phố Hà Nội

(740) Công ty TNHH Sở hữu trí tuệ và Công nghệ Thủ Đô (CAPITAL IP&T CO.LTD.)

(511) Nhóm 05: Dược phẩm; thực phẩm chức năng; thực phẩm dinh dưỡng dùng trong y tế; nước súc miệng dùng cho mục đích y tế; dung dịch làm sạch khử khuẩn sát trùng dùng cho mục đích y tế; nước tắm thảo dược cho trẻ em dùng cho mục đích y tế.

---

(210) **4-2016-20640**

(540)

Vương Liệt Tuyến

(220) 08.07.2016
(441) 26.09.2016

(731) CÔNG TY TRÁCH NHIỆM HỮU HẠN DƯỢC PHẨM MINH THÀNH (VN)
Số nhà 234 đường Chiến Thắng, phường Văn Quán, quận Hà Đông, thành phố Hà Nội

(740) Công ty TNHH Sở hữu trí tuệ và Công nghệ Thủ Đô (CAPITAL IP&T CO.LTD.)

(511) Nhóm 05: Dược phẩm; thực phẩm chức năng; thực phẩm dinh dưỡng dùng trong y tế; nước súc miệng dùng cho mục đích y tế; dung dịch làm sạch khử khuẩn sát trùng dùng cho mục đích y tế; nước tắm thảo dược cho trẻ em dùng cho mục đích y tế.

---

(210) **4-2016-20641**

(540)

WAYCALI

(220) 08.07.2016
(441) 26.09.2016

(731) CÔNG TY TRÁCH NHIỆM HỮU HẠN QUỐC TẾ IBC TÂY ÂU (VN)
Số 48A, tổ 46, đường Trung Yên 9, phường Yên Hòa, quận Cầu Giấy, thành phố Hà Nội

(740) Công ty TNHH Sở hữu trí tuệ và Công nghệ Thủ Đô (CAPITAL IP&T CO.LTD.)

(511) Nhóm 05: Dược phẩm; thực phẩm chức năng; thực phẩm dinh dưỡng dùng trong y tế; nước súc miệng dùng cho mục đích y tế; dung dịch làm sạch khử khuẩn sát trùng dùng cho mục đích y tế; nước tắm thảo dược cho trẻ em dùng cho mục đích y tế.

---

(210) **4-2016-20642**

(540)

BÓNG GIẶT SINH HỌC
BBIWELL

(220) 08.07.2016
(441) 26.09.2016
(531) A5.3.15
(591) Xanh lá cây, xanh cốm, xanh tím than, vàng, trắng
(731) CÔNG TY TRÁCH NHIỆM HỮU HẠN QUỐC TẾ IBC TÂY ÂU (VN)
Số 48A, tổ 46, đường Trung Yên 9, phường Yên Hòa, quận Cầu Giấy, thành phố Hà Nội
(740) Công ty TNHH Sở hữu trí tuệ và Công nghệ Thủ Đô (CAPITAL IP&T CO.LTD.)

(511) Nhóm 03: Các chế phẩm làm sạch dùng để giặt quần áo đựng trong quả bóng giặt; xà phòng giặt; xà phòng thơm; xà phòng khử trùng; chế phẩm để ngâm giặt; xà phòng làm sáng bóng vải.

---

(210) **4-2016-20643**

(540)

VẠN LIÊN ĐĂNG

(220) 08.07.2016
(441) 26.09.2016
(731) NGUYỄN BÁ VẠN (VN)
Thôn Đào Lâm, xã Đoàn Tùng, huyện Thanh Miện, tỉnh Hải Dương
(740) Công ty TNHH Sở hữu trí tuệ và Công nghệ Thủ Đô (CAPITAL IP&T CO.LTD.)

(511) Nhóm 04: Nến thơm; nến dùng trang trí cây thông Nô-en; dây nến; bấc nến; sáp (nguyên liệu thô).

---

(210) **4-2016-20644**

(540)

THANH LONG

(220) 08.07.2016
(441) 26.09.2016
(531) 5.7.21; 26.1.2
(591) Trắng, xanh lá cây, xanh ngọc, đỏ, vàng
(731) TRẦN VĂN TUẤN (VN)
Số 10, ấp Phú Hưng, xã Phú Hựu, huyện Châu Thành, tỉnh Đồng Tháp

(511) Nhóm 31: Quả thanh long tươi.

---

(210) **4-2016-20645**

(540)

CHÙM ĐUÔNG RỪNG

(220) 08.07.2016
(441) 26.09.2016

(731) HỘ KINH DOANH NGUYỄN NGỌC ẨN (VN)
583/3 đường Tân Kỳ Tân Quý, phường Tân Quý, quận Tân Phú, thành phố Hồ Chí Minh

(511) Nhóm 33: Rượu mạnh; rượu mùi; rượu vang.

---

(210) **4-2016-20646**

(540)

NÀNG CHÙM ĐUÔNG

(220) 08.07.2016
(441) 26.09.2016

(731) HỘ KINH DOANH NGUYỄN NGỌC ẨN (VN)
583/3 đường Tân Kỳ Tân Quý, phường Tân Quý, quận Tân Phú, thành phố Hồ Chí Minh

(511) Nhóm 33: Rượu mạnh; rượu mùi; rượu vang.

---

(210) **4-2016-20647**

(540)

PORTRAZZA

(220) 08.07.2016
(441) 26.09.2016

(731) ELI LILLY AND COMPANY (US)
Lilly Corporate Center, Indianapolis, Indiana 46285 USA

(740) Văn phòng luật sư Phạm và Liên danh (PHAM & ASSOCIATES)

(511) Nhóm 05: Chế phẩm dược phẩm, cụ thể là các chế phẩm dược để điều trị các bệnh và rối loạn tâm thần, thiếu máu, rối loạn lo âu, xơ vữa động mạch, các rối loạn và bệnh tự miễn dịch, rối loạn máu, các rối loạn và bệnh về xương và bộ xương, ung thư, bệnh tim mạch, các bệnh và các rối loạn hệ thống thần kinh trung ương, rối loạn cholesterol, xơ nang, chứng mất trí, các rối loạn và bệnh về da, bệnh đái đường, rối loạn lipit máu, các bệnh và rối loạn nội tiết, các bệnh và rối loạn đường tiêu hóa, bệnh và rối loạn hoóc-môn, các bệnh và rối loạn viêm nhiễm và chứng viêm, các rối loạn và bệnh về thận, các rối loạn và bệnh về gan, các bệnh và rối loạn chuyển hóa, chứng đau nửa đầu, bệnh và rối loạn cơ, các rối loạn và bệnh thoái hóa thần kinh, rối loạn thần kinh, chứng đau, bệnh và các rối loạn tuyến tụy, bệnh Parkinson, rối loạn tâm thần, rối loạn giấc ngủ, rối loạn tiết niệu; thuốc chống suy nhược; tác nhân và chất chẩn đoán cho mục đích y tế; chế phẩm chẩn đoán có thuốc phóng xạ sử dụng trong chẩn đoán các bệnh thoái hóa thần kinh.

(210) **4-2016-20649**

(540)

(220) 08.07.2016
(441) 26.09.2016
(531) 5.5.19; A5.5.21
(591) Xanh lá cây đậm, xanh cốm
(731) ĐỖ ĐĂNG QUẢNG (VN)
806 GH3 CT17 khu đô thị Việt Hưng, phường Việt Hưng, quận Long Biên, thành phố Hà Nội

(511) Nhóm 44: Dịch vụ thẩm mỹ viện; dịch vụ chăm sóc da mặt; dịch vụ chăm sóc sắc đẹp; dịch vụ thẩm mỹ viện tóc; dịch vụ tắm hơi, xoa bóp.

---

(210) **4-2016-20650**

(540)

(220) 08.07.2016
(441) 26.09.2016
(531) A5.3.13
(591) Xanh, xám
(731) CÔNG TY CỔ PHẦN GTNFOODS (VN)
Số 92 Võ Thị Sáu, phường Thanh Nhàn, quận Hai Bà Trưng, thành phố Hà Nội
(740) Công ty TNHH T&T INVENMARK Sở hữu trí tuệ Quốc tế (T&T INVENMARK CO., LTD.)

(511) Nhóm 05: Trà thảo dược; sữa cho trẻ sơ sinh; thảo dược; đồ uống y tế; thực phẩm chức năng dùng cho mục đích y tế.

Nhóm 29: Sữa; rau và trái cây sấy khô, bảo quản, nấu chín, đông lạnh; đồ uống làm từ sữa, sữa là chủ yếu; sản phẩm sữa; thực phẩm ăn nhanh trên cơ sở trái cây; thịt; cá, gia cầm, gia súc đóng gói, tươi hoặc đông lạnh.

Nhóm 30: Chè (trà); đồ uống trên cơ sở chè (trà); gạo; bột sắn; bột mì; bột ngô; bột đậu; chế phẩm ngũ cốc; thực phẩm ăn nhanh trên cơ sở ngũ cốc; thực phẩm ăn nhanh trên cơ sở gạo; sữa chua đông lạnh, dạng kem lạnh.

Nhóm 31: Hạt giống; rau tươi; trái cây tươi; cây giống; gỗ thô; động vật sống; thức ăn cho động vật.

Nhóm 32: Nước khoáng (đồ uống); đồ uống không cồn; chế phẩm làm đồ uống; bia; đồ uống làm từ nước ép trái cây không có cồn; nước quả ép.

Nhóm 33: Đồ uống có cồn (trừ bia); rượu; đồ uống hoa quả chứa cồn; rượu vang; đồ uống có cồn được pha trộn sẵn, không trên cơ sở bia.

Nhóm 35: Mua và bán: chè (trà), sữa, rượu, rượu vang, thực phẩm chức năng dùng cho mục đích y tế, đồ uống có cồn, trái cây và rau đã chế biến, bảo quản; trái cây và rau tươi, hạt giống, cây giống, cây trồng, bột ngũ cốc, thực phẩm ăn nhanh trên cơ sở ngũ cốc, đồ uống không cồn, bia, nước giải khát, nước trái cây; xuất khẩu và nhập khẩu: chè (trà), sữa,

rượu, rượu vang, thực phẩm chức năng dùng cho mục đích y tế, đồ uống có cồn, trái cây và rau đã chế biến, bảo quản, trái cây và rau tươi, hạt giống, cây giống, cây trồng, bột ngũ cốc, thực phẩm ăn nhanh trên cơ sở ngũ cốc, đồ uống không cồn, bia, nước giải khát, nước trái cây.

Nhóm 36: Tư vấn đầu tư; đại lý bất động sản; quản lý bất động sản; môi giới bất động sản; cho thuê bất động sản; đầu tư bất động sản; đầu tư vốn; định giá tài chính; đầu tư tài chính.

Nhóm 42: Nghiên cứu khoa học và ứng dụng công nghệ trong lĩnh vực nông nghiệp, lâm nghiệp.

Nhóm 43: Cơ sở lưu trú tạm thời; dịch vụ khách sạn; nhà hàng ăn uống; nhà hàng ăn uống phục vụ lưu động.

Nhóm 44: Trồng rừng; nuôi trồng thủy hải sản; trồng trọt và chăm sóc cây trồng; dịch vụ nông nghiệp; dịch vụ làm vườn.

---

(210) **4-2016-20651**

(540)

(220) 08.07.2016
(441) 26.09.2016
(531) 26.3.2; 26.1.2; 26.7.25; 18.3.21
(591) Đen, vàng
(731) CÔNG TY CỔ PHẦN DỊCH VỤ TRUYỀN THÔNG VIETNAMNET ICOM (VN)
Số 30, Vạn Phúc Thượng, phường Cống Vị, quận Ba Đình, thành phố Hà Nội

(511) Nhóm 09: Phần mềm máy tính [ghi sẵn]; chương trình máy tính [phần mềm máy tính có thể tải xuống được]; chương trình điều hành máy vi tính, ghi sẵn.

Nhóm 35: Quảng cáo; đại lý quảng cáo; quảng cáo qua thư đặt hàng; dịch vụ quảng cáo trực tuyến trên mạng máy tính; quảng cáo trên truyền hình; quảng cáo trên đài phát thanh.

Nhóm 38: Dịch vụ kết nối và chuyển hướng viễn thông; cung cấp quyền truy cập mạng máy tính toàn cầu cho người sử dụng; dịch vụ cung cấp kết nối viễn thông đến mạng máy tính toàn cầu; cấp quyền truy cập vào cơ sở dữ liệu; hãng thông tấn, hãng tin tức; truyền tin và ảnh có hỗ trợ của máy vi tính.

---

(210) **4-2016-20652**

(540)

(220) 08.07.2016
(441) 26.09.2016
(531) 18.3.21; A26.11.12; 26.11.3
(591) Đen, vàng, cam
(731) CÔNG TY CỔ PHẦN DỊCH VỤ TRUYỀN THÔNG JUGOA (VN)
Số 8 ngõ 30/24 Phan Đình Giót, phường Phương Liệt, quận Thanh Xuân, thành phố Hà Nội

(511) Nhóm 35: Hãng thông tin thương mại, đại lý thông tin thương mại; quảng cáo; dự báo kinh tế; dịch vụ tóm lược tin tức, dịch vụ điểm tin; dịch vụ đặt mua báo chí [cho người khác]; quan hệ công chúng.

---

(210) **4-2016-20653**

(540)

CHƯƠNG QUANG 101
MỌC TÓC - CHỐNG RỤNG

(220) 08.07.2016
(441) 26.09.2016
(591) Đen, xanh, trắng
(731) CÔNG TY TRÁCH NHIỆM HỮU HẠN SẢN XUẤT THƯƠNG MẠI DỊCH VỤ TRẦN HÀO (VN)
61 đường số 3 cư xá Đô Thành, phường 4, quận 3, thành phố Hồ Chí minh

(511) Nhóm 11: Máy lọc nước, thiết bị lọc nước.

---

(210) **4-2016-20654**

(540)

BẢY Ô

(220) 08.07.2016
(441) 26.09.2016
(731) TRỊNH VĂN TRƯỜNG (VN)
P 2407, tòa A, Keangnam, đường Phạm Hùng, quận Nam Từ Liêm, thành phố Hà Nội

(511) Nhóm 43: Dịch vụ nhà hàng cung cấp đồ ăn (bún chả).

---

(210) **4-2016-20655**

(540)

3 Ô VUÔNG

(220) 08.07.2016
(441) 26.09.2016
(731) TRỊNH VĂN TRƯỜNG (VN)
P 2407, tòa A, Keangnam, đường Phạm Hùng, quận Nam Từ Liêm, thành phố Hà Nội

(511) Nhóm 43: Dịch vụ nhà hàng cung cấp đồ ăn (bún chả).

---

(210) **4-2016-20657**

(540)

Tiếng Anh Panda
Make your dream come true

(220) 08.07.2016
(441) 26.09.2016
(531) 1.15.15; 3.1.14; 3.1.15; A3.1.24
(591) Đen, đỏ, vàng, ghi
(731) TRẦN ĐỨC HIẾU (VN)
Thôn 1, xã Hoành Sơn, huyện Kim Môn, tỉnh Hải Dương

(511) Nhóm 41: Giáo dục; đào tạo; tư vấn giáo dục đào tạo; đào tạo tiếng Anh; tư vấn du học.

---

(210) **4-2016-20658**

(540)

BULLANT

(220) 08.07.2016
(441) 26.09.2016
(531) 26.3.1
(591) Đen, đỏ
(731) CÔNG TY CỔ PHẦN THƯƠNG MẠI & XUẤT NHẬP KHẨU BAB (VN)
Số 11A ngõ 77 Bùi Xương Trạch, phường Khương Đình, quận Thanh Xuân, thành phố Hà Nội

(511) Nhóm 35: Xuất khẩu; nhập khẩu; kinh doanh (mua bán) các sản phẩm sau: quần áo, quần sịp, váy, giày, dép, thắt lưng, ví da, ốp lưng điện thoại, cặp, túi sách, móc chìa khóa.

---

(210) **4-2016-20659**

(540)

Ngoc Tuan
Bình minh trong tiềm thức

(220) 08.07.2016
(441) 26.09.2016
(531) 3.7.3; A3.7.24
(591) Vàng, đỏ, trắng , đen
(731) CỒ HUY THUẤN (VN)
Số nhà 22 tổ 5 phường Phú La, quận Hà Đông, thành phố Hà Nội

(511) Nhóm 43: Nhà hàng ăn uống.

---

(210) **4-2016-20660**

(540)

isky

(220) 08.07.2016
(441) 26.09.2016
(731) TRẦN QUỐC HÙNG (VN)
P803 GH5 đô thị mới Việt Hưng, phường Việt Hưng, quận Long Biên, thành phố Hà Nội

(511) Nhóm 07: Máy xay sinh tố.

Nhóm 09: Đầu thu truyền hình kỹ thuật số; loa; âm ly; ti vi; dây ăng ten.

Nhóm 11: Bếp ga; ấm điện; nồi cơm điện; quạt điện; thiết bị làm lạnh; lò vi sóng.

---

(210) **4-2016-20663**

(540)

Brandiver

(220) 08.07.2016
(441) 26.09.2016
(731) SEOUL PHARMA CO., LTD (KR)
59, Gyeongje-ro, Siheung-si, Gyeonggi-do, 281528 Korea
(740) Công ty TNHH INVESTPRO và cộng sự (INVESTPRO & ASSOCIATES)

(511) Nhóm 05: Dược phẩm; thực phẩm chức năng dùng cho mục đích y tế.

---

(210) **4-2016-20664**

(540)

PALNOS

(220) 08.07.2016
(441) 26.09.2016
(731) PT DEXA MEDICA (ID)
Jl. Jend. Bambang Utoyo No. 138, Palembang, Indonesia
(740) Công ty TNHH INVESTPRO và cộng sự (INVESTPRO & ASSOCIATES)

(511) Nhóm 05: Dược phẩm dạng liều.

---

(210) **4-2016-20665**

(540)

ZANDEX

(220) 08.07.2016
(441) 26.09.2016
(731) PT DEXA MEDICA (ID)
Jl. Jend. Bambang Utoyo No. 138, Palembang, Indonesia
(740) Công ty TNHH INVESTPRO và cộng sự (INVESTPRO & ASSOCIATES)

(511) Nhóm 05: Dược phẩm dạng liều.

---

(210) **4-2016-20666**

(540)

KERLING

(220) 08.07.2016
(441) 26.09.2016
(731) CÔNG TY CỔ PHẦN DƯỢC TRUNG ƯƠNG MEDIPLANTEX (VN)
358 đường Giải Phóng, phường Phương Liệt, quận Thanh Xuân, thành phố Hà Nội
(740) Công ty TNHH INVESTPRO và cộng sự (INVESTPRO & ASSOCIATES)

(511) Nhóm 05: Dược phẩm; thực phẩm chức năng dùng cho mục đích y tế.

---

(210) **4-2016-20667**

(540)

SUNSHINE GROUP

(220) 08.07.2016
(441) 26.09.2016
(531) A1.1.10; 1.13.1; 26.1.9
(591) Cam, xanh dương đậm, xanh dương, trắng
(731) CÔNG TY CỔ PHẦN TẬP ĐOÀN SUNSHINE (VN)
Ô số 23-lô D3A khu đấu giá 18.6ha, phường Phú Thượng, quận Tây Hồ, thành phố Hà Nội
(740) Công ty Luật TNHH BIZCONSULT (BIZCONSULT)

(511) Nhóm 36: Kinh doanh bất động sản; kinh doanh dịch vụ bất động sản (quản lý bất động sản; định giá bất động sản; môi giới bất động sản; tư vấn bất động sản).

---

(210) **4-2016-20681**

(540)

GSC+
GLOBAL SHIELD COSMETIC

(220) 08.07.2016
(441) 26.09.2016
(531) 24.13.1
(591) Xanh lá cây, đen
(731) CÔNG TY TNHH THƯƠNG MẠI VINAKO (VN)
Thửa đất số 15, lô 22B Lê Hồng Phong, phường Đông Khê, quận Ngô Quyền, thành phố Hải Phòng

(511) Nhóm 03: Mỹ phẩm; mặt nạ làm đẹp; chế phẩm tẩy trắng (làm phai màu) dùng cho mục đích mỹ phẩm; bộ mỹ phẩm; kem làm trắng da; đồ trang điểm (mỹ phẩm).

---

(210) **4-2016-20683**

(540)

proe

(220) 08.07.2016
(441) 26.09.2016
(591) Xanh lá cây, vàng
(731) CÔNG TY TNHH ĐẦU TƯ PHÁT TRIỂN ECO (VN)
2717/3a An Phú Đông 12, KP5, phường An Phú Đông, quận 12, thành phố Hồ Chí Minh

(511) Nhóm 31: Thức ăn cho động vật.

---

(210) **4-2016-20684**

(540)

HOA MAI EDUCATION
HM
"Giải pháp kiến tạo nên thành công"

(220) 08.07.2016
(441) 26.09.2016
(531) 7.1.5; A7.1.12; 20.7.1; 3.7.17
(731) CÔNG TY TNHH MỘT THÀNH VIÊN TƯ VẤN VÀ PHÁT TRIỂN GIÁO DỤC HOA MAI (VN)
Số 363, đường Phạm Ngọc Thạch, phường Phú Mỹ, thành phố Thủ Dầu Một, tỉnh Bình Dương
(740) Công ty TNHH Tư vấn Sở hữu trí tuệ Á Đông (A ĐÔNG IP CONSULTANCY CO.,LTD.)

(511) Nhóm 41: Dạy ngoại ngữ và dạy kỹ năng đàm thoại; tư vấn du học; dạy toán, lý, hóa, tin học bằng tiếng Anh; giáo dục trung học cơ sở; giáo dục trung học phổ thông; giáo dục mầm non.

---

(210) **4-2016-20685**

(540)

TRUONG SON LAW FIRM

(220) 08.07.2016
(441) 26.09.2016

(731) CÔNG TY LUẬT TNHH TRƯỜNG SƠN (VN)
Số 14, ngõ 81, phố Đông Ngạc, phường Đông Ngạc, quận Bắc Từ Liêm, thành phố Hà Nội

(511) Nhóm 45: Dịch vụ tư vấn pháp lý; dịch vụ tranh tụng; dịch vụ trọng tài phân xử; dịch vụ nghiên cứu pháp lý bao gồm: điều tra thông tin pháp lý, xử lý, phân tích số liệu điều tra và lập báo cáo nghiên cứu pháp lý; dịch vụ tư vấn về pháp luật sở hữu trí tuệ.

---

(210) **4-2016-20688**

(540)

TOCO & TEHTARIC

(220) 08.07.2016
(441) 26.09.2016
(731) DƯƠNG THỊ THU HƯƠNG (VN)
Số 18, ngách 189/80 Hoàng Hoa Thám, phường Liễu Giai, quận Ba Đình, thành phố Hà Nội

(511) Nhóm 30: Cà phê đen nóng, cà phê đá, cà phê sữa, cà phê đá xay, trà sữa trân châu (trà là thành phần chủ yếu), trà xanh đá xay.

---

(210) **4-2016-20689**

(540)

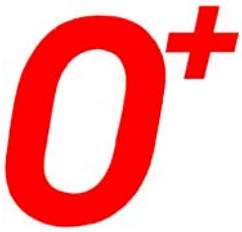

(220) 08.07.2016
(441) 26.09.2016
(531) 24.13.1; 24.17.5
(591) Đỏ
(731) CÔNG TY TNHH XUẤT NHẬP KHẨU MOBELL (VN)
14, đường số 2, cư xá Lữ Gia, phường 15, quận 11, thành phố Hồ Chí Minh

(511) Nhóm 35: Mua bán điện thoại di động, thiết bị điện thoại (thân máy, pin, nắp pin), phụ kiện điện thoại (bộ sạc và tai nghe), máy tính bảng, điện tử, điện máy.

---

(210) **4-2016-20690**

(540)

(220) 08.07.2016
(441) 26.09.2016
(591) Xanh lá cây
(731) CÔNG TY TNHH CÔNG NGHIỆP NGHỆ NĂNG (VN)
Thửa đất số 452, 453a, tờ bản đồ 07, đường ĐT 743, khu phố Đông Tác, phường Tân Đông Hiệp, thị xã Dĩ An, tỉnh Bình Dương
(740) Văn phòng Luật sư A Hoà (AHOA LAW OFFICE)

(511) Nhóm 11: Quạt thông gió; quạt hướng trục; quạt ly tâm; quạt gió [điều hoà không khí]; quạt điện dùng cho cá nhân; hệ thống và thiết bị làm lạnh.

Nhóm 35: Mua bán quạt thông gió, quạt hướng trục, quạt ly tâm, quạt gió [điều hoà không khí], quạt điện dùng cho cá nhân, hệ thống và thiết bị làm lạnh.

---

(210) **4-2016-20691**

(540)

(220) 08.07.2016
(441) 26.09.2016
(531) A1.1.10; 26.1.1; A26.11.8; 2.9.1
(591) Đỏ, vàng
(731) CÔNG TY CỔ PHẦN KOMBO (VN)
Số 60 Lê Văn Thiêm, phường Nhân Chính, quận Thanh Xuân, thành phố Hà Nội

(511) Nhóm 43: Dịch vụ nhà hàng ăn uống; dịch vụ cung cấp thức ăn, đồ uống do nhà hàng thực hiện.

---

(210) **4-2016-20693**

(540)

(220) 08.07.2016
(441) 26.09.2016
(531) 5.3.11; A5.3.14
(591) Đen, hồng
(731) PHẠM VIỆT CƯỜNG (VN)
Xóm Đại Bàng, thôn 3, xã Đông Mỹ, huyện Thanh Trì, thành phố Hà Nội

(511) Nhóm 30: Kem ăn lạnh.

---

(210) **4-2016-20694**

(540)

(220) 08.07.2016
(441) 26.09.2016
(531) 1.15.23; 1.15.24
(731) CÔNG TY TNHH SẢN XUẤT THƯƠNG MẠI BẢO ANH (VN)
Số 4/4/3/4 đường số 3, khu phố 5, phường Hiệp Bình Phước, quận Thủ Đức, thành phố Hồ Chí Minh
(740) Công ty TNHH Sáng chế và Nhãn hiệu Việt Nam (SANVIC CO.,LTD.)

(511) Nhóm 16: Khăn giấy; khăn lau bằng giấy; khăn tay bỏ túi bằng giấy; khăn ăn bằng giấy; khăn giấy (ướp lạnh dùng để lau); giấy vệ sinh.

Nhóm 24: Khăn lạnh làm từ vải không dệt; khăn mặt; khăn bỏ túi bằng vải; khăn tẩy trang bằng vải; khăn ăn bằng vải.

Nhóm 35: Mua bán, đại lý, xuất nhập khẩu: khăn giấy (kể cả loại được tẩm, thấm ướt nước thơm mỹ phẩm, nước thơm dược phẩm), khăn lau bằng giấy, khăn tay bỏ túi bằng

giấy, khăn ăn bằng giấy, khăn giấy (ướp lạnh dùng để lau), khăn lau mặt bằng giấy, khăn giấy dùng để tẩy trang, khăn trải bàn, giấy vệ sinh, khăn lạnh làm từ vải không dệt, khăn mặt, khăn bỏ túi bằng vải, khăn tẩy trang bằng vải, khăn ăn bằng vải, tăm, hộp dựng tăm, đũa, lót cốc, bát đĩa bằng giấy, khăn tắm, khăn phủ giường, khăn phủ gối, khăn trải bàn, khăn quàng cổ, khăn choàng, khăn xếp, khăn trùm che mặt, khăn trùm đầu, khăn vệ sinh, khăn lau đồ đạc, khăn tã trẻ em [tã lót], hộp để phân phối khăn lau bằng giấy, vật dụng giữ khăn ăn, vòng đánh dấu khăn ăn, vòng và thanh treo, giá treo cho khăn tắm; quảng cáo.

---

(210) **4-2016-20695**

(540)

(220) 08.07.2016
(441) 26.09.2016
(531) 26.4.2; 26.4.7; 5.3.11; 5.3.16; A5.3.14
(591) Xanh lá cây, xanh lá cây đậm, vàng, trắng
(731) CÔNG TY TNHH SẢN XUẤT VÀ THƯƠNG MẠI TỔNG HỢP VIỆT MY (VN)
101/35 Gò Dầu, phường Tân Quý, quận Tân Phú, thành phố Hồ Chí Minh
(740) Công ty TNHH Tư vấn sở hữu trí tuệ Việt (VIET IP CO.,LTD.)

(511) Nhóm 03: Mỹ phẩm; dầu gội đầu; sữa tắm; nước hoa; xà phòng; chất tẩy rửa (không dùng cho hoạt động sản xuất và mục đích y tế).

Nhóm 05: Dược phẩm; thực phẩm chức năng dùng cho mục đích y tế; thực phẩm ăn kiêng dùng cho mục đích y tế; chất bổ sung dinh dưỡng; khoáng chất và vitamin bổ sung cho thực phẩm; thực phẩm cho em bé.

Nhóm 35: Kinh doanh dưới hình thức siêu thị và hệ thống phân phối bán lẻ các mặt hàng: lương thực, thực phẩm, mỹ phẩm, xà phòng, chất tẩy rửa và vệ sinh, dầu gội đầu, kem đánh răng, thuốc nhuộm tóc, nước hoa, nước uống tinh khiết, bia, nước ngọt, đồ uống có cồn và không có cồn, đồ uống có ga và không có ga, thuốc lá, bàn chải đánh răng, giá treo quần áo bằng kim loại, đồ điện gia dụng (bình nóng lạnh, tủ lạnh, điều hòa không khí, máy giặt, máy sấy quần áo, máy hút ẩm, tủ bảo quản thực phẩm, ấm đun nước siêu tốc, ấm sắc thuốc, tủ bếp, bàn là, bếp từ, bếp ga, thiết bị phân phối nước nóng lạnh, bộ nồi nấu, lò vi sóng, lò nướng, nồi lẩu điện, máy xay sinh tố, máy hút mùi, máy hút bụi, máy sấy bát, máy sấy tóc, máy lọc nước tinh khiết, máy lọc không khí, máy xay đậu nành, máy sưởi, máy tạo ẩm, nồi cơm, nồi áp suất, nồi hầm, quạt, máy phát điện, bát, đĩa, dao, thìa, dĩa, đũa, nồi, chảo, cốc, chén), đồ điện tử (tivi, phụ kiện của tivi, cát sét và phụ kiện kèm theo, dàn âm thanh và phụ kiện kèm theo, đầu thu kỹ thuật số, đầu đọc đĩa và phụ kiện kèm theo, loa và phụ kiện kèm theo, âm-li, mi-cờ-rô, ổn áp, máy thu âm, tai nghe nhạc, điện thoại di động và các phụ kiện kèm theo, máy vi tính và các phụ kiện kèm theo), quần áo và sản phẩm dệt may, hàng may sẵn, giày dép, đồ chơi trẻ em, dụng cụ thể thao (vợt chơi cầu lông, bộ dụng cụ chơi bóng bàn, bộ dụng cụ câu cá, bộ đồ bơi, bộ dụng cụ

chơi gôn, quả bóng đá, quả bóng chuyền, bộ đồ dùng cho người leo núi, găng tay leo núi), dụng cụ âm nhạc (đàn ghi ta, đàn piano, sáo, kèn), giấy ăn, giấy vệ sinh, văn phòng phẩm, máy hủy giấy tờ, xe đạp, xe đạp điện, máy móc dùng cho ngành phim ảnh (máy ảnh, máy quay phim, túi đựng máy ảnh, máy tráng phim, rửa ảnh, máy in ảnh), dược phẩm, thực phẩm chức năng dùng cho mục đích y tế, thực phẩm ăn kiêng dùng cho mục đích y tế, chất bổ sung dinh dưỡng, khoáng chất và vitamin bổ sung cho thực phẩm, thực phẩm cho em bé.

---

(210) **4-2016-20696**

(540)

HERHERBAL
TỐT TỰ NHIÊN

(220) 08.07.2016
(441) 26.09.2016
(731) CÔNG TY TNHH SẢN XUẤT VÀ THƯƠNG MẠI TỔNG HỢP VIỆT MY (VN)
101/35 Gò Dầu, phường Tân Quý, quận Tân Phú, thành phố Hồ Chí Minh
(740) Công ty TNHH Tư vấn sở hữu trí tuệ Việt (VIET IP CO.,LTD.)

(511) Nhóm 03: Mỹ phẩm; dầu gội đầu; sữa tắm; nước hoa; xà phòng; chất tẩy rửa (không dùng cho hoạt động sản xuất và mục đích y tế).

Nhóm 05: Dược phẩm; thực phẩm chức năng dùng cho mục đích y tế; thực phẩm ăn kiêng dùng cho mục đích y tế; chất bổ sung dinh dưỡng; khoáng chất và vitamin bổ sung cho thực phẩm; thực phẩm cho em bé.

---

(210) **4-2016-20698**

(540)

DIONE
디 오 네

(220) 08.07.2016
(441) 26.09.2016
(531) 26.2.3; 26.2.1
(591) Đen, xanh lá
(731) DIONEKOREA CO., LTD. (KR)
18, Cheomdan venture so-ro 15beon-gil, Buk-gu, Gwangju, Korea
(740) Công ty TNHH một thành viên Trường Luật (TRƯƠNG LUẬT)

(511) Nhóm 03: Gel mát xa không dùng cho mục đích y tế; mỹ phẩm; kem chống nhăn; kem làm trắng da; kem giữ ẩm; kem mỹ phẩm.

Nhóm 10: Máy mát xa rung; máy mát xa sóng siêu âm; máy mát xa làm đẹp da; máy mát xa da dùng cho gia đình; máy mát xa điều trị da; máy mát xa da dùng trong y tế.

---

(210) **4-2016-20699**

(540)

(220) 08.07.2016
(441) 26.09.2016
(531) A5.3.15; A1.1.10; A26.11.8; 4.5.1; A5.1.16
(591) Đỏ, vàng, trắng, xanh lá, xanh dương
(731) CÔNG TY CỔ PHẦN VIỆT MỸ VIMEDIMEX (VN)
Số 223/11/15A đường Huỳnh Tấn Phát, thị trấn Nhà Bè, huyện Nhà Bè, thành phố Hồ Chí Minh
(740) Công ty TNHH một thành viên Trường Luật (TRƯƠNG LUÂT)

(511) Nhóm 35: Mua bán, quảng cáo, tiếp thị, xuất nhập khẩu: thiết bị dụng cụ y tế (máy đo huyết áp, máy đo đường huyết, máy xông họng, nhiệt kế điện tử, giường bệnh nhân, tủ thuốc, xe đẩy, máy chụp X- quang), thiết bị dụng cụ nha khoa (ghế khám răng, máy chụp X-quang răng, máy cắm ghép răng, máy cạo vôi răng, đèn trám răng thẩm mỹ, bộ dụng cụ nhổ răng, bộ dụng cụ khám răng), thực phẩm chức năng.

---

(210) **4-2016-20700**

(540)

ARTISAN

(220) 08.07.2016
(441) 26.09.2016
(731) CÔNG TY TNHH ARTISAN (VN)
108-110 đường Hà Huy Tập, khu phố Nam Long 1, phường Tân Phong, quận 7, thành phố Hồ Chí Minh
(740) Công ty TNHH một thành viên Trường Luật (TRƯƠNG LUÂT)

(511) Nhóm 30: Bánh kẹo.

Nhóm 41: Dịch vụ giáo dục và đào tạo; hướng dẫn nghề nghiệp (tư vấn đào tạo hoặc giáo dục).

Nhóm 43: Dịch vu quán ăn; quán bánh mì; quán bánh bông lan; quán bánh kem; quán cà phê.

---

(210) **4-2016-20702**

(540)

(220) 08.07.2016
(441) 26.09.2016
(531) 5.5.4; A5.5.22; 25.7.25
(591) Cam, vàng, xanh lá, đen
(731) CÔNG TY TNHH THƯƠNG MẠI DỊCH VỤ TRUYỀN THÔNG SHE (VN)
20J3 đường DD7 - 1, khu dân cư An Sương, phường Tân Hưng Thuận, quận 12, thành phố Hồ Chí Minh
(740) Công ty TNHH một thành viên Trường Luật (TRƯƠNG LUÂT)

(511) Nhóm 36: Quyên góp quĩ từ thiện; tổ chức quyên góp quĩ từ thiện.

---

(210) **4-2016-20703**

(540)

Cùng bạn phát triển

(220) 08.07.2016
(441) 26.09.2016
(531) 26.15.9; 26.15.11; 26.5.3; 26.5.4; A24.15.11
(591) Đỏ, đen, trắng
(731) CÔNG TY TNHH THƯƠNG MẠI VÀ CÔNG NGHỆ PHÚC HƯNG (VN)
Số 98 đường Tuệ Tĩnh, phường An Tảo, thành phố Hưng Yên, tỉnh Hưng Yên

(511) Nhóm 35: Mua bán, xuất nhập khẩu: thiết bị cho trường học, trang thiết bị y tế, thiết bị và máy móc cho văn phòng, văn phòng phẩm, nội thất cho văn phòng.

---

(210) **4-2016-20704**

(540)

HOANG THU TOYS

(220) 08.07.2016
(441) 26.09.2016
(531) 1.3.1; 26.3.23; 1.15.23
(591) Đỏ, xanh nước biển
(731) CÔNG TY TNHH MỘT THÀNH VIÊN THƯƠNG MẠI XÂY DỰNG HOÀNG THU (VN)
236/61 An Dương Vương, phường 16, quận 8, thành phố Hồ Chí Minh

(511) Nhóm 28: Đồ chơi, trò chơi.

---

(210) **4-2016-20705**

(540)

Hoa Mya

(220) 08.07.2016
(441) 26.09.2016
(531) 3.13.1; A3.13.24; A5.5.20; 5.5.19
(591) Hồng, tím
(731) CÔNG TY TNHH THƯƠNG MẠI DỊCH VỤ XÂY DỰNG XUẤT NHẬP KHẨU ĐẠT THÀNH (VN)
192 Lê Lai, phường Bến Thành, quận 1, thành phố Hồ Chí Minh

(511) Nhóm 35: Mua bán: hoa khô dùng để trang trí, hoa giả (hoa nhân tạo), hoa tự nhiên, chậu hoa, quà tặng (quà lưu niệm).

---

(210) **4-2016-20706**

(540)

L'AMOUR

(220) 08.07.2016
(441) 26.09.2016
(731) CJ CGV CO., LTD. (KR)
10th Floor, 434 World Cup buk-ro, Mapo-gu, Seoul (Sangam-dong), Republic of Korea
(740) Công ty TNHH Sở hữu trí tuệ ACTIP (ACTIP IP LIMITED)

(511) Nhóm 41: Dịch vụ công chiếu phim và giới thiệu phim; trung tâm chiếu phim; thông tin giải trí; phân phối phim điện ảnh; cung cấp thông tin và bài viết trong lĩnh vực điện ảnh, làm phim và giải trí; dịch vụ giải trí, cụ thể là, sản xuất các buổi hòa nhạc, buổi trình diễn âm nhạc, nhạc kịch, chương trình truyền hình hoặc kịch; ghi phụ đề cho phim; cho thuê máy và phụ kiện chiếu phim; cho thuê phim điện ảnh; cung cấp và vận hành tiện nghi thể thao; xúc tiến các cuộc thi đấu thể thao cho người khác; cung cấp các xuất bản phẩm điện tử không thể tải xuống dưới dạng sách, ấn phẩm định kỳ, tạp chí trong lĩnh vực âm nhạc, khiêu vũ, hòa nhạc, biểu diễn, giải trí hoặc tiêu khiển; tổ chức triển lãm nhằm mục đích giáo dục hoặc văn hóa; trường mẫu giáo; dịch vụ đánh bạc có tính chất sòng bạc; cung cấp và vận hành tiện nghi giải trí; nhiếp ảnh; công viên vui chơi giải trí; cho thuê đồ dùng trang trí sân khấu; cho thuê thiết bị trò chơi.

---

(210) **4-2016-20707**

(540)

Organic Xtra

(220) 08.07.2016
(441) 26.09.2016
(731) CÔNG TY TNHH SẢN XUẤT - THƯƠNG MẠI TÔ BA (VN)
63 Nguyễn Văn Lượng, phường 10, quận Gò Vấp, thành phố Hồ Chí Minh
(740) Công ty Luật TNHH Tư vấn Quốc tế (INDOCHINE COUNSEL)

(511) Nhóm 01: Phân bón gốc; phân bón trong nông nghiệp; chế phẩm phân bón; hóa chất cải tạo đất; chất kích thích tăng trưởng cây trồng; hoá chất dùng trong nông nghiệp, trừ chất diệt nấm, chất diệt cỏ, thuốc trừ sâu và chất diệt ký sinh trùng.

---

(210) **4-2016-20708**

(540)

SPRAYPHOS 620

(220) 08.07.2016
(441) 26.09.2016
(591) Đen, xám
(731) CÔNG TY TNHH SẢN XUẤT - THƯƠNG MẠI TÔ BA (VN)
63 Nguyễn Văn Lượng, phường 10, quận Gò Vấp, thành phố Hồ Chí Minh
(740) Công ty Luật TNHH Tư vấn Quốc tế (INDOCHINE COUNSEL)

(511) Nhóm 05: Thuốc bảo vệ thực vật dạng dung dịch; thuốc trừ sâu; chất diệt nấm; chất diệt cỏ; chất diệt ký sinh trùng.

---

(210) **4-2016-20709**

(540)

620 SPRAYPHOS®

(220) 08.07.2016
(441) 26.09.2016
(591) Xanh đậm, vàng
(731) CÔNG TY TNHH SẢN XUẤT - THƯƠNG MẠI TÔ BA (VN)
63 Nguyễn Văn Lượng, phường 10, quận Gò Vấp, thành phố Hồ Chí Minh
(740) Công ty Luật TNHH Tư vấn Quốc tế (INDOCHINE COUNSEL)

(511) Nhóm 05: Thuốc bảo vệ thực vật dạng dung dịch; thuốc trừ sâu; chất diệt nấm; chất diệt cỏ; chất diệt ký sinh trùng.

---

(210) **4-2016-20710**

(540)

QldOrganics

(220) 08.07.2016
(441) 26.09.2016
(531) A5.3.15
(591) Đen, trắng, xám
(731) CÔNG TY TNHH SẢN XUẤT - THƯƠNG MẠI TÔ BA (VN)
63 Nguyễn Văn Lượng, phường 10, quận Gò Vấp, thành phố Hồ Chí Minh
(740) Công ty Luật TNHH Tư vấn Quốc tế (INDOCHINE COUNSEL)

(511) Nhóm 01: Phân bón trong nông nghiệp; chế phẩm phân bón; hóa chất cải tạo đất; chất kích thích tăng trưởng cây trồng; hoá chất dùng trong nông nghiệp, trừ chất diệt nấm, chất diệt cỏ, thuốc trừ sâu và chất diệt ký sinh trùng.

---

(210) **4-2016-20711**

(540)

Organic Booster

(220) 08.07.2016
(441) 26.09.2016
(731) CÔNG TY TNHH SẢN XUẤT - THƯƠNG MẠI TÔ BA (VN)
63 Nguyễn Văn Lượng, phường 10, quận Gò Vấp, thành phố Hồ Chí Minh
(740) Công ty Luật TNHH Tư vấn Quốc tế (INDOCHINE COUNSEL)

(511) Nhóm 01: Phân bón gốc; phân bón trong nông nghiệp; chế phẩm phân bón; hóa chất cải tạo đất; chất kích thích tăng trưởng cây trồng; hoá chất dùng trong nông nghiệp, trừ chất diệt nấm, chất diệt cỏ, thuốc trừ sâu và chất diệt ký sinh trùng.

---

(210) **4-2016-20712**

(540)

ORGANIC NITRO BOOST

(220) 08.07.2016
(441) 26.09.2016

(591) Xám
(731) CÔNG TY TNHH SẢN XUẤT - THƯƠNG MẠI TÔ BA (VN)
63 Nguyễn Văn Lượng, phường 10, quận Gò Vấp, thành phố Hồ Chí Minh
(740) Công ty Luật TNHH Tư vấn Quốc tế (INDOCHINE COUNSEL)

(511) Nhóm 01: Phân bón gốc; phân bón trong nông nghiệp; chế phẩm phân bón; hóa chất cải tạo đất; chất kích thích tăng trưởng cây trồng; hoá chất dùng trong nông nghiệp, trừ chất diệt nấm, chất diệt cỏ, thuốc trừ sâu và chất diệt ký sinh trùng.

---

(210) **4-2016-20713**

(540)

Firmrite Si-K

(220) 08.07.2016
(441) 26.09.2016

(731) CÔNG TY TNHH SẢN XUẤT - THƯƠNG MẠI TÔ BA (VN)
63 Nguyễn Văn Lượng, phường 10, quận Gò Vấp, thành phố Hồ Chí Minh
(740) Công ty Luật TNHH Tư vấn Quốc tế (INDOCHINE COUNSEL)

(511) Nhóm 01: Phân bón lá dạng dung dịch; phân bón trong nông nghiệp; chế phẩm phân bón; hóa chất cải tạo đất; chất kích thích tăng trưởng cây trồng; hoá chất dùng trong nông nghiệp, trừ chất diệt nấm, chất diệt cỏ, thuốc trừ sâu và chất diệt ký sinh trùng.

---

(210) **4-2016-20714**

(540)

QUEENSLAND ORGANICS

(220) 08.07.2016
(441) 26.09.2016

(731) CÔNG TY TNHH SẢN XUẤT - THƯƠNG MẠI TÔ BA (VN)
63 Nguyễn Văn Lượng, phường 10, quận Gò Vấp, thành phố Hồ Chí Minh
(740) Công ty Luật TNHH Tư vấn Quốc tế (INDOCHINE COUNSEL)

(511) Nhóm 01: Phân bón trong nông nghiệp, chế phẩm phân bón; hóa chất cải tạo đất; chất kích thích tăng trưởng cây trồng; hoá chất dùng trong nông nghiệp, trừ chất diệt nấm, chất diệt cỏ, thuốc trừ sâu và chất diệt ký sinh trùng.

---

(210) **4-2016-20715**

(540)

KELPIT

(220) 08.07.2016
(441) 26.09.2016
(591) Xanh dương, xanh lá cây
(731) CÔNG TY TNHH SẢN XUẤT - THƯƠNG MẠI TÔ BA (VN)
63 Nguyễn Văn Lượng, phường 10, quận Gò Vấp, thành phố Hồ Chí Minh
(740) Công ty Luật TNHH Tư vấn Quốc tế (INDOCHINE COUNSEL)

(511) Nhóm 01: Phân bón lá dạng dung dịch; phân bón trong nông nghiệp; chế phẩm phân bón; hóa chất cải tạo đất; chất kích thích tăng trưởng cây trồng; hoá chất dùng trong nông nghiệp, trừ chất diệt nấm, chất diệt cỏ, thuốc trừ sâu và chất diệt ký sinh trùng.

---

(210) **4-2016-20718**

(540)

(220) 08.07.2016
(441) 26.09.2016
(531) 3.2.1
(731) CÔNG TY CỔ PHẦN SẢN XUẤT THÉP VINA ONE (VN)
Ấp Voi Lá, xã Long Hiệp, huyện Bến Lức, tỉnh Long An
(740) Công ty Luật TNHH Tư vấn Quốc tế (INDOCHINE COUNSEL)

(511) Nhóm 06: Thép hình; thép ống; thép lá cuộn; ống mạ kẽm; tôn mạ kẽm (được cắt thành từng băng); vật liệu xây dựng bằng kim loại; tôn lợp nhà; thép xà gồ (thép được uốn theo hình chữ C); thép thanh tròn; thép thanh vằn; thép hộp.

Nhóm 35: Bán buôn bán lẻ các sản phẩm thép và vật liệu xây dựng bằng kim loại bao gồm thép hình, thép ống, thép lá cuộn, ống mạ kẽm, tôn mạ kẽm (được cắt thành từng băng), tôn lợp nhà, thép xà gồ (thép được uốn theo hình chữ C), thép thanh tròn, thép thanh vằn, thép hộp.

---

(210) **4-2016-20719**

(540)

(220) 08.07.2016
(441) 26.09.2016
(531) A26.11.7; A26.4.24; 26.1.2; A26.1.18
(591) Trắng, đen, đỏ
(731) CÔNG TY CỔ PHẦN SẢN XUẤT HÀNG GIA DỤNG QUỐC TẾ (VN)
Số 3, đường số 5, khu công nghiệp Sóng Thần 1, thị xã Dĩ An, tỉnh Bình Dương
(740) Văn phòng luật sư Phạm và Liên danh (PHAM & ASSOCIATES)

(511) Nhóm 03: Nước hoa; mỹ phẩm; nước xức tóc; dầu gội đầu; sữa tắm; xà phòng; chất tẩy rửa; lăn khử mùi; xịt khử mùi; sữa rửa mặt (không dùng trong công nghiệp); dầu chăm sóc tóc cho nuôi dưỡng tận chân tóc và làm mềm sợi tóc; kem dưỡng tóc tạo độ ẩm, tạo kiểu và làm bóng sợi tóc; gel làm cứng tóc thành một kiểu tóc cụ thể và cho mục đích tạo kiểu cho tóc; dầu xả dưỡng tóc dùng cho thay đổi cấu trúc và bề mặt tóc; chế phẩm chứa tinh chất dưỡng tóc để làm sáng tóc và ngăn chặn rối tóc, gãy tóc; chế phẩm chăm sóc tóc là mỹ phẩm.

---

(210) **4-2016-20721**

(540)

MIOTEN

(220) 08.07.2016

(441) 26.09.2016

(731) CÔNG TY TNHH THƯƠNG MẠI - XUẤT NHẬP KHẨU MỸ PHẨM HÀ LAN (VN)
33/16 Đặng Lộ, phường 7, quận Tân Bình, thành phố Hồ Chí Minh

(740) Văn phòng luật sư Phạm và Liên danh (PHAM & ASSOCIATES)

(511) Nhóm 03: Mỹ phẩm.

---

(210) **4-2016-20722**

(540)

XINGFA

(220) 08.07.2016

(441) 26.09.2016

(531) A7.1.12; 7.1.24; 26.2.7; A26.11.7

(591) Đỏ, đen

(731) GUANGDONG XINGFA ALUMINIUM CO., LTD (CN)
No. 23 Renhe Rd. Nanzhuang Town, Chancheng District, Foshan City, Guangdong Province, China

(740) Văn phòng luật sư Phạm và Liên danh (PHAM & ASSOCIATES)

(511) Nhóm 06: Hợp kim nhôm; cửa bằng kim loại; cửa sổ bằng kim loại; vách ngăn (tường) làm bằng hợp kim nhôm; vật liệu xây dựng bằng kim loại; chi tiết kim loại dùng cho cửa sổ; bản lề bằng kim loại; chi tiết kim loại dùng cho đồ gỗ; khóa móc; chìa khóa.

Nhóm 19: Thanh nhựa dùng trong xây dựng; cửa nhựa dùng trong xây dựng; vật liệu phi kim loại; khung nhựa dùng trong xây dựng; ống nhựa dùng trong xây dựng (ống cứng); cửa sổ bằng kính màu.

---

(210) **4-2016-20723**

(540)

(220) 08.07.2016
(441) 26.09.2016
(531) 26.1.6; A25.7.6; A25.7.7
(591) Trắng, đen, xanh dương, xanh lá cây, vàng, đỏ
(731) CÔNG TY CỔ PHẦN VIETTRONICS THỦ ĐỨC (VN)
15C Nguyễn Văn Trỗi, phường 12, quận Phú Nhuận, thành phố Hồ Chí Minh
(740) Công ty Cổ phần Sở hữu công nghiệp INVESTIP (INVESTIP)

(511) Nhóm 09: Ti vi; máy chiếu; đầu máy karaoke; máy tăng âm (ampli); loa; máy khuếch đại tín hiệu âm thanh (micro).

---

(210) **4-2016-20724**

(540)

(220) 08.07.2016
(441) 26.09.2016
(531) 2.9.1; 2.9.14; A2.9.15
(591) Xanh dương, đỏ, hồng, trắng
(731) CÔNG TY TRÁCH NHIỆM HỮU HẠN THIẾT BỊ Y TẾ KA NA DA (VN)
585/2C Sư Vạn Hạnh, phường 13, quận 10, thành phố Hồ Chí Minh
(740) Công ty Cổ phần Sở hữu công nghiệp INVESTIP (INVESTIP)

(511) Nhóm 35: Mua bán thiết bị y tế.

---

(210) **4-2016-20725**

(540)

(220) 11.07.2016
(441) 26.09.2016
(531) A26.11.12; 26.11.3; 2.9.10
(731) NGUYỄN TIẾN SÂM (VN)
Khu bệnh viện đa khoa Phố Nối, đội 9, thôn Văn Nhuế, thị trấn Bần Yên Nhân, huyện Mỹ Hào, tỉnh Hưng Yên

(511) Nhóm 44: Dịch vụ y tế.

---

(210) **4-2016-20726**

(540)

KAIO
EVENT PLANNING

(220) 11.07.2016
(441) 26.09.2016
(531) 2.7.23; 4.5.2; 4.5.3; A5.5.20
(591) Tím, đỏ, cam, xanh lá, xanh da trời
(731) CÔNG TY CỔ PHẦN TRUYỀN THÔNG TODAY MEDIA (VN)
Số 16, lô 4A, Trung Yên 6, KĐT Trung Yên, phường Yên Hòa, quận Cầu Giấy, thành phố Hà Nội

(511) Nhóm 41: Tổ chức triển lãm cho mục đích văn hóa hoặc giáo dục; trình diễn các buổi biểu diễn trực tiếp; tổ chức trình diễn thời trang cho mục đích giải trí; tổ chức các cuộc thi đấu thể thao; lập kế hoạch cho buổi tiệc [giải trí]; sắp xếp, tiến hành, tổ chức và điều khiển hội thảo chuyên đề.

---

(210) **4-2016-20729**

(540)

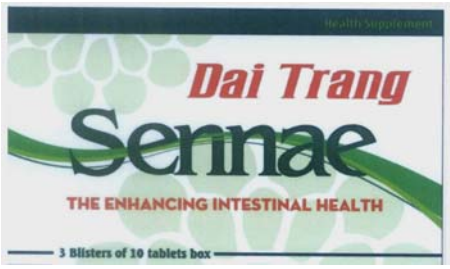

(220) 11.07.2016
(441) 26.09.2016
(531) A5.5.22; 25.7.25; A26.11.12; 5.5.19
(591) Đỏ, xanh lam, xanh lá cây, trắng
(731) CÔNG TY CỔ PHẦN DƯỢC PHẨM NOVACO (VN)
Số 29 ngõ 93 Hoàng Văn Thái, phường Khương Trung, quận Thanh Xuân, thành phố Hà Nội

(511) Nhóm 05: Thực phẩm chức năng bổ sung dinh dưỡng; thực phẩm chức năng bổ sung các chất tăng cường miễn dịch; thực phẩm chức năng bổ sung các chất hỗ trợ điều trị dùng cho mục đích y tế; dược phẩm.

---

(210) **4-2016-20730**

(540)

(220) 11.07.2016
(441) 26.09.2016
(531) 25.7.25; A26.11.12; A5.5.22; 5.5.19
(591) Đỏ, xanh lam, xanh lá cây, trắng
(731) CÔNG TY CỔ PHẦN DƯỢC PHẨM NOVACO (VN)
Số 29 ngõ 93 Hoàng Văn Thái, phường Khương Trung, quận Thanh Xuân, thành phố Hà Nội

(511) Nhóm 05: Thực phẩm chức năng bổ sung dinh dưỡng; thực phẩm chức năng bổ sung các chất tăng cường miễn dịch; thực phẩm chức năng bổ sung các chất hỗ trợ điều trị dùng cho mục đích y tế; dược phẩm.

---

(210) **4-2016-20731**

(540)

(220) 11.07.2016
(441) 26.09.2016
(531) 1.15.15
(731) CÔNG TY TNHH SẢN XUẤT CƠ KHÍ VÀ NỘI THẤT THĂNG LONG (VN)
Số 784 Đê La Thành, phường Giảng Võ, quận Ba Đình, thành phố Hà Nội

(511) Nhóm 11: Máy làm mát không khí; thiết bị đun nóng nước bằng điện; sen vòi xả nước; bóng đèn chiếu sáng, máy lọc nước; thiết bị làm nóng trong nhà tắm.

---

(210) **4-2016-20732**

(540)

(220) 11.07.2016
(441) 26.09.2016
(531) 2.7.12; 2.9.1; 2.7.23
(731) CÔNG TY CỔ PHẦN ĐẦU TƯ VÀ PHÁT TRIỂN CÔNG NGHỆ TRUYỀN THÔNG NAM VIỆT (VN)
Số 10, ngõ 381/55/6 đường Nguyễn Khang, phường Yên Hòa, quận Cầu Giấy, thành phố Hà Nội

(511) Nhóm 05: Vắc xin, thuốc chủng phòng bệnh.

Nhóm 35: Thương mại điện tử trong lĩnh vực quảng cáo, dịch vụ, bán hàng: vắc xin, thuốc chủng phòng bệnh.

Nhóm 38: Thông tin liên lạc bằng điện thoại di động; dịch vụ giá trị gia tăng trên điện thoại di động; cung cấp các kênh viễn thông cho dịch vụ mua hàng từ xa; dịch vụ điện thoại; dịch vụ kết nối và chuyển hướng viễn thông; cung cấp diễn đàn trực tuyến.

Nhóm 42: Tư vấn thiết kế trang web; dịch vụ tư vấn công nghệ thông tin.

Nhóm 44: Chăm sóc sức khỏe; bệnh viện; tư vấn sức khỏe.

---

(210) **4-2016-20733**

(540)

ANIMATT

(220) 11.07.2016
(441) 26.09.2016
(731) TRẦN THỊ HIỀN (VN)
Đội 1, xã Trực Thái, huyện Trực Ninh, tỉnh Nam Định

(511) Nhóm 20: Bộ đồ giường (đệm, đệm lò xo, gối).

Nhóm 24: Khăn trải bàn và trải giường, vải dệt và các loại vải phủ dùng cho gia đình.

---

(210) **4-2016-20738**

(540)

(220) 11.07.2016
(441) 26.09.2016
(531) A9.7.19; A11.1.6; A11.3.7
(591) Cam, trắng, đen
(731) NGUYỄN ANH TUẤN (VN)
230 Đồng Đen, phường 14, quận Tân Bình, thành phố Hồ Chí Minh

(511) Nhóm 43: Dịch vụ kinh doanh ăn uống; dịch vụ cung cấp thức ăn, thức uống do nhà hàng thực hiện.

---

(210) **4-2016-20739**

(540)

(220) 11.07.2016
(441) 26.09.2016
(531) 3.9.1; A3.9.24
(591) Đen, trắng, đỏ
(731) HÀ DIỆP THOA (VN)
38 Phan Bội Châu, phường Bến Thành, quận 1, thành phố Hồ Chí Minh

(511) Nhóm 43: Dịch vụ kinh doanh ăn uống, dịch vụ cung cấp thức ăn thức uống do nhà hàng thực hiện.

---

(210) **4-2016-20740**

(540)

CHÈ THI THI

(220) 11.07.2016
(441) 26.09.2016
(731) TRẦN THỊ PHƯỢNG (VN)
233 Tôn Đản, phường 15, quận 4, thành phố Hồ Chí Minh

(511) Nhóm 43: Dịch vụ kinh doanh ăn uống; dịch vụ cung cấp thức ăn và thức uống do nhà hàng thực hiện.

---

(210) **4-2016-20741**

(540)

PHÚC KÝ®

(220) 11.07.2016
(441) 26.09.2016
(731) LÊ CHÍ TÂM (VN)
Số 673 đường Lũy Bán Bích, phường Phú Thạnh, quận Tân Phú, thành phố Hồ Chí Minh

(511) Nhóm 43: Dịch vụ kinh doanh ăn uống; dịch vụ cung cấp thức ăn, thức uống do nhà hàng thực hiện.

---

(210) **4-2016-20742**

(540)

(220) 11.07.2016
(441) 26.09.2016
(531) A17.2.2; 26.3.1; 26.1.1; A26.1.24; 25.1.25
(731) NGUYỄN QUANG HÙNG (VN)
Số 62/53/7B Lâm Văn Bền, phường Tân Kiểng, quận 7, thành phố Hồ Chí Minh

(511) Nhóm 44: Dịch vụ xăm hình nghệ thuật trên cơ thể người.

---

(210) **4-2016-20745**

(540)

(220) 11.07.2016
(441) 26.09.2016
(531) 26.1.1; A26.1.18; 26.4.2
(591) Trắng, đỏ
(731) CÔNG TY TNHH SẢN XUẤT THƯƠNG MẠI DỊCH VỤ BẾP GAS CITY (VN)
179 Đồng Đen, phường 11, quận Tân Bình, thành phố Hồ Chí Minh

(511) Nhóm 11: Bếp gas.

---

(210) **4-2016-20746**

(540)

(220) 11.07.2016
(441) 26.09.2016
(531) A3.6.11
(591) Nâu, đen, trắng
(731) CÔNG TY TNHH MỘT THÀNH VIÊN NHÀ GIẢ KIM (VN)
98 Nguyễn Hậu, phường Tân Thành, quận Tân Phú, thành phố Hồ Chí Minh

(511) Nhóm 18: Cặp da; da giả; túi xách tay; túi (bao, túi nhỏ) bằng da thuộc để bao gói.

Nhóm 35: Mua bán: bao da đựng điện thoại, túi đựng laptop làm bằng da, ví da, cặp da.

---

(210) **4-2016-20747**

(540)

(220) 11.07.2016
(441) 26.09.2016
(531) 3.7.17; A1.1.10; A1.1.5; A3.7.24; 3.7.16
(591) Trắng, vàng, xanh dương
(731) CÔNG TY CỔ PHẦN DU LỊCH QUỐC TẾ AN PHƯỚC THỊNH (VN)
81 Hồ Nghinh, phường Phước Mỹ, quận Sơn Trà, thành phố Đà Nẵng

(511) Nhóm 43: Dịch vụ cung cấp thực phẩm và đồ uống do nhà hàng thực hiện; cho thuê chỗ ở tạm thời.

---

(210) **4-2016-20748**

(540)

JAY GRAND

(220) 11.07.2016
(441) 26.09.2016
(731) CÔNG TY CỔ PHẦN DU LỊCH QUỐC TẾ AN PHƯỚC THỊNH (VN)
81 Hồ Nghinh, phường Phước Mỹ, quận Sơn Trà, thành phố Đà Nẵng

(511) Nhóm 43: Dịch vụ cung cấp thực phẩm và đồ uống do nhà hàng thực hiện; cho thuê chỗ ở tạm thời.

---

(210) **4-2016-20749**

(540)

(220) 11.07.2016
(441) 26.09.2016
(531) A5.3.14; 5.3.11; A26.4.24
(591) Đỏ, vàng, nâu, trắng, đen
(731) CÔNG TY CỔ PHẦN ĐƯỜNG QUẢNG NGÃI (VN)
Số 02 Nguyễn Chí Thanh, thành phố Quảng Ngãi, tỉnh Quảng Ngãi

(511) Nhóm 32: Nước khoáng, nước uống có ga, đồ uống không có cồn; đồ uống hoa quả, nước ép hoa quả; xi-rô.

---

(210) **4-2016-20750**

(540)

TRÀ TRÁI SUNG

LƯƠNG Y PHAN VĂN SANG

(220) 11.07.2016
(441) 26.09.2016
(731) PHAN VĂN SANG (VN)
16/2 đường số 7, phường 15, quận Gò Vấp, thành phố Hồ Chí Minh

(511) Nhóm 30: Trà trái sung.

---

(210) **4-2016-20751**

(540)

BuildTex

(220) 11.07.2016
(441) 26.09.2016
(731) CÔNG TY CỔ PHẦN ĐẦU TƯ SẢN XUẤT THƯƠNG MẠI TÂN PHÁT (VN)
Số 259 Phúc Diễn, phường Xuân Phương, quận Nam Từ Liêm, thành phố Hà Nội

(511) Nhóm 02: Sơn nước nội, ngoại thất.

---

(210) **4-2016-20752**

(540)

(220) 11.07.2016
(441) 26.09.2016
(531) A5.5.20; A5.5.21; 2.9.1
(591) Xanh dương, xanh lá cây, cam, hồng, vàng, tím
(731) CÔNG TY TNHH LÂM NGỌC VIỆT (VN)
J 504, Khu phố Hưng Vượng I, Phú Mỹ Hưng, phường Tân Phong, quận 7, thành phố Hồ Chí Minh

(511) Nhóm 16: Giấy viết; vở viết hoặc vẽ; sách; bút [đồ dùng văn phòng]; bìa tệp hồ sơ [văn phòng phẩm], đồ dùng cho trường học, văn phòng phẩm.

Nhóm 28: Đồ chơi trẻ em.

Nhóm 35: Dịch vụ mua bán, đồ chơi trẻ em, văn phòng phẩm.

---

(210) **4-2016-20756**

(540)

NOBEL

(220) 11.07.2016
(441) 26.09.2016
(731) CÔNG TY CỔ PHẦN SAO THÁI DƯƠNG (VN)
92 Vĩnh Hưng, quận Hoàng Mai, thành phố Hà Nội

(511) Nhóm 03: Mỹ phẩm.

Nhóm 05: Dược phẩm, thực phẩm chức năng dùng cho mục đích y tế.

Nhóm 35: Mua bán mỹ phẩm, dược phẩm, thực phẩm chức năng dùng cho mục đích y tế.

---

(210) **4-2016-20757**

(540)

(220) 11.07.2016
(441) 26.09.2016
(531) 24.9.1
(591) Đỏ, vàng, trắng
(731) CÔNG TY TNHH THIẾT BỊ GIÁO DỤC VÀ ĐỒ CHƠI PHƯƠNG ANH (VN)
Số 151, phố Lê Duẩn, phường Cửa Nam, quận Hoàn Kiếm, thành phố Hà Nội

(511) Nhóm 28: Đồ chơi; xe cộ đồ chơi; đồ chơi cho vật nuôi trong nhà; mặt nạ đồ chơi; bộ mô hình thu nhỏ [đồ chơi]; đồ chơi xây dựng.

---

(210) **4-2016-20758**

(540)

(220) 11.07.2016
(441) 26.09.2016
(531) 3.9.1; A3.9.24
(591) Đỏ, vàng
(731) TRẦN VŨ NHÂN THÁI (VN)
Tổ 5, khu phố 9, phường Phước Hội, thị xã Lagi, tỉnh Bình Thuận

(511) Nhóm 30: Nước mắm (gia vị).

---

(210) **4-2016-20759**

(540)

(220) 11.07.2016
(441) 26.09.2016
(531) 2.9.1; 5.9.19; 26.1.1; 25.7.25
(591) Trắng, xanh lá cây nhạt, xanh lá cây đậm, xanh lá mạ
(731) CÔNG TY TNHH LONG PHƯƠNG (VN)
457 - 459 Trần Hưng Đạo, quận Sơn Trà, thành phố Đà Nẵng

(511) Nhóm 03: Mỹ phẩm, xà phòng.

---

(210) **4-2016-20760**

(540)

MẦM NGŨ HẠT

(220) 11.07.2016
(441) 26.09.2016
(731) CÔNG TY TNHH LONG PHƯƠNG (VN)
457 - 459 Trần Hưng Đạo, quận Sơn Trà, thành phố Đà Nẵng

(511) Nhóm 03: Mỹ phẩm; xà phòng.

---

(210) **4-2016-20761**

(540)

(220) 11.07.2016
(441) 26.09.2016
(531) A26.11.12; 26.11.3; 1.15.23
(591) Xanh nước biển, xám đậm
(731) PHẠM QUANG MUỘN (VN)
Số nhà 284, đường Quảng Oai, phố Hưng Đạo, thị trấn Tây Đằng, huyện Ba Vì, thành phố Hà Nội
(740) Công ty TNHH Tư vấn đầu tư và Sở hữu trí tuệ Hoàng Phi (HOANG PHI INVEST & I.P CO., LTD)

(511) Nhóm 35: Mua bán điện thoại, máy tính bảng, cáp kết nối, pin điện thoại, sạc dụ phòng, củ sạc, miếng dán cường lực, ốp lưng, thẻ nhớ điện thoại, máy ghi hình (camera), máy

ảnh kỹ thuật số, máy quay phim, loa nghe nhạc đa năng, máy nghe nhạc MP3, máy xem phim MP4, từ điển điện tử, máy tính cầm tay, máy ghi âm, máy in, máy scan, phần mềm máy tính, máy tính và linh phụ kiện của chúng, màn hình máy tính (LCD), máy chiếu, máy fax, máy hủy tài liệu, máy đếm tiền, thẻ lưu trữ (USB) thiết bị lưu trữ, chuột dùng cho máy tính, bàn phím máy tính, tai nghe, mua bán USB 3G, bút trình chiếu, đế tản nhiệt dùng cho máy tính xách tay, balô, cục sạc dùng cho máy tính, máy ghi hình (webcam), tai nghe dùng cho điện thoại và máy nghe nhạc, bao da, vỏ ốp lưng dùng cho điện thoại, miếng dán màn hình, dây áp, đầu đọc thẻ nhớ, máy in ảnh.

---

(210) **4-2016-20762**

(540)

FASTAST

(220) 11.07.2016
(441) 26.09.2016
(531) 26.1.1; A26.1.18
(591) Xanh ngọc, trắng
(731) NGUYỄN ĐỨC CHIẾN (VN)
Số 13, đường Ngô Quyền, thị trấn Hồ Xá, huyện Vĩnh Linh, tỉnh Quảng Trị
(740) Công ty TNHH Tư vấn đầu tư và Sở hữu trí tuệ Hoàng Phi (HOANG PHI INVEST & I.P CO., LTD)

(511) Nhóm 39: Dịch vụ vận tải hàng hoá đường bộ, hàng không, đường biển; dịch vụ cho thuê kho bãi; dịch vụ giao nhận hàng hoá xuất nhập khẩu; dịch vụ đóng gói bao bì (đóng kiện, bao gói hàng hoá trước khi gửi đi).

---

(210) **4-2016-20763**

(540)

MOSDOOR
CỬA CHỐNG MUỖI...

(220) 11.07.2016
(441) 26.09.2016
(531) A3.13.7; 26.1.1
(591) Xanh dương đậm, đỏ, vàng, đen
(731) CÔNG TY TNHH ĐẦU TƯ KBC VIỆT NAM (VN)
Số 87 Nguyễn Tuân, phường Thanh Xuân Trung, quận Thanh Xuân, thành phố Hà Nội
(740) Công ty TNHH Tư vấn đầu tư và Sở hữu trí tuệ Hoàng Phi (HOANG PHI INVEST & I.P CO., LTD)

(511) Nhóm 06: Cửa chống muỗi và các loại côn trùng (bằng kim loại); cửa lưới chống muỗi bằng kim loại; phụ kiện cửa bằng kim loại.

---

(210) **4-2016-20765**

(540)

RÉGINE GRT

(220) 11.07.2016
(441) 26.09.2016
(731) CÔNG TY TNHH GREATIO (VN)
128 Phan Đăng Lưu, phường 3, quận Phú Nhuận, thành phố Hồ Chí Minh
(740) Công ty TNHH Tư vấn đầu tư và Sở hữu trí tuệ Hoàng Phi (HOANG PHI INVEST & I.P CO., LTD)

(511) Nhóm 18: Vali; balô da và giả da; túi xách da và giả da; ví xách tay.

Nhóm 25: Giày dép; quần áo thời trang; thắt lưng (trang phục); khăn (trang phục), mũ.

---

(210) **4-2016-20766**

(540)

NATICORP

(220) 11.07.2016
(441) 26.09.2016
(531) 26.1.1; A26.1.18; 26.3.23
(731) CÔNG TY CỔ PHẦN NAM TIẾN LÀO CAI (VN)
SN 157, đường Nhạc Sơn, phường Cốc Lếu, thành phố Lào Cai, tỉnh Lào Cai

(511) Nhóm 01: Phốt pho và axit phốt pho ríc.

Nhóm 35: Mua bán phốt pho và axit phốt pho ríc.

Nhóm 37: Xây dựng.

Nhóm 43: Khách sạn và nhà hàng ăn uống.

---

(210) **4-2016-20767**

(540)

Shukapec

(220) 11.07.2016
(441) 26.09.2016
(531) A26.11.12
(591) Xanh dương, đỏ
(731) CÔNG TY CỔ PHẦN ĐẦU TƯ XÂY DỰNG ĐỨC TOÀN (VN)
Lô DM2-25, điểm tiểu thủ công nghiệp làng nghề Vạn Phúc, phường Vạn Phúc, quận Hà Đông, thành phố Hà Nội

(511) Nhóm 02: Sơn và sơn nước dùng trang trí nội ngoại thất (không bao gồm sơn cách nhiệt và cách điện); véc ni; chất tạo màu; chế phẩm chống gỉ (để bảo quản); phẩm màu.

---

(210) **4-2016-20768**

(540)

NHA KHOA QUỐC TẾ
ĐỨC ANH

(220) 11.07.2016
(441) 26.09.2016
(531) 2.9.14; A2.9.15; 2.9.10; 26.1.1
(591) Xanh lá cây đậm, xanh lá cây nhạt, trắng
(731) NGUYỄN VĂN NHIÊN (VN)
P1008- B6, KĐT Mỹ Đình 1, phường Cầu Diễn, quận Nam Từ Liêm, thành phố Hà Nội

(511) Nhóm 44: Khám và chữa chuyên khoa răng hàm mặt.

---

(210) **4-2016-20769**

(540)

ESSENCETHAI

(220) 11.07.2016
(441) 26.09.2016
(731) TRẦN THỊ HẠNH (VN)
1607, tầng 16, tòa 07 Timescity, 458 Minh Khai, quận Hai Bà Trưng, thành phố Hà Nội

(511) Nhóm 03: Chế phẩm để làm sạch; chế phẩm để giặt; chất tẩy rửa không dùng cho các hoạt động sản xuất và không dùng cho mục đích y tế; chế phẩm dùng để đánh bóng.

---

(210) **4-2016-20770**

(540)

HLHTC

(220) 11.07.2016
(441) 26.09.2016
(531) A26.11.12; 26.11.3
(731) CÔNG TY CỔ PHẦN HUY HOÀNG HỒNG LĨNH (VN)
Số 15, đường Nguyễn Biên, tổ dân phố số 3, phường Nam Hồng, thị xã Hồng Lĩnh, tỉnh Hà Tĩnh

(511) Nhóm 06: Vật liệu xây dựng kim loại.

Nhóm 07: Thiết bị (trạm) trộn bê tông thương phẩm, bê tông nhựa nóng.

Nhóm 19: Vật liệu xây dựng phi kim loại.

Nhóm 35: Mua bán xuất nhập khẩu máy móc, vật tư, thiết bị ngành giao thông vận tải, thiết bị ngành xây dựng, thiết bị công trình: máy phát điện, máy xay đá, máy sản xuất gạch không nung, máy khoan, cẩu, máy san, lu, ủi, xúc, thảm, máy cào bóc mặt đường; mua bán, xăng, dầu; mua bán vật liệu xây dựng.

Nhóm 37: Thi công đường; xây dựng dân dụng, công nghiệp, các công trình giao thông; xây dựng hạ tầng khu công nghiệp; khai thác khoáng sản, vật liệu xây dựng thông thường.

---

(210) **4-2016-20771**

(540)

KMG

(220) 11.07.2016
(441) 26.09.2016
(731) CÔNG TY TRÁCH NHIỆM HỮU HẠN SẢN XUẤT VÀ THƯƠNG MẠI NGỌC LAN (VN)
Khu công nghiệp Tiên Sơn, xã Nội Duệ, huyện Tiên Du, tỉnh Bắc Ninh

(511) Nhóm 12: Phụ tùng và linh kiện của ô tô xe máy; giảm xóc cho ô tô xe máy; nhông xích xe máy; má phanh xe máy; mai ơ (moay) xe máy; vành bánh xe máy.

Nhóm 35: Mua bán phụ tùng ô tô, xe máy, giảm xóc cho ô tô xe máy, nhông xích xe máy, má phanh xe máy, mai ơ (moay) xe máy, vành bánh xe máy.

---

(210) **4-2016-20772**

(540)

(220) 11.07.2016
(441) 26.09.2016
(531) 26.3.1; 3.7.17; A1.1.10; A1.1.2
(591) Đỏ, vàng
(731) CÔNG TY TRÁCH NHIỆM HỮU HẠN SẢN XUẤT VÀ THƯƠNG MẠI NGỌC LAN (VN)
Khu công nghiệp Tiên Sơn, xã Nội Duệ, huyện Tiên Du, tỉnh Bắc Ninh

(511) Nhóm 12: Phụ tùng và linh kiện của ô tô xe máy; giảm xóc cho ô tô xe máy; nhông xích xe máy; má phanh xe máy; mai ơ (moay) xe máy; vành bánh xe máy.

Nhóm 35: Mua bán phụ tùng ô tô, xe máy, giảm xóc cho ô tô xe máy, nhông xích xe máy, má phanh xe máy, mai ơ (moay) xe máy, vành bánh xe máy.

---

(210) **4-2016-20773**

(540)

(220) 11.07.2016
(441) 26.09.2016
(531) 26.3.1; A1.1.10; A1.1.2; 3.7.17
(591) Đỏ, vàng
(731) CÔNG TY TRÁCH NHIỆM HỮU HẠN SẢN XUẤT VÀ THƯƠNG MẠI NGỌC LAN (VN)
Khu công nghiệp Tiên Sơn, xã Nội Duệ, huyệu Tiên Du, tỉnh Bắc Ninh

(511) Nhóm 12: Phụ tùng và linh kiện của ô tô xe máy; giảm xóc cho ô tô xe máy; nhông xích xe máy; má phanh xe máy; mai ơ (moay) xe máy; vành bánh xe máy.

Nhóm 35: Mua bán phụ tùng ô tô, xe máy, giảm xóc cho ô tô xe máy, nhông xích xe máy, má phanh xe máy, mai ơ (moay) xe máy, vành bánh xe máy.

---

(210) **4-2016-20775**

(540)

Diệt mối Trần Anh

(220) 11.07.2016
(441) 26.09.2016
(531) A3.13.23; 26.1.1
(591) Đỏ, xanh, vàng, trắng
(731) CÔNG TY CỔ PHẦN ĐẦU TƯ TRẦN ANH (VN)
C7/19F, Võ Văn Vân, ấp 3, xã Vĩnh Lộc B, huyện Bình Chánh, thành phố Hồ Chí Minh

(511) Nhóm 37: Dịch vụ diệt mối; dịch vụ diệt côn trùng (ngoại trừ diệt động vật gây hại cho nông nghiệp).

---

(210) **4-2016-20777**

(540)

LANDBANK
Giải pháp tài chính linh hoạt!

(220) 11.07.2016
(441) 26.09.2016
(531) 24.5.1; 26.1.1; 26.4.7
(591) Nâu đậm, xanh lá
(731) CÔNG TY CỔ PHẦN ĐẦU TƯ VĂN MINH (VN)
Số 29 Văn Cao, phường Đằng Giang, quận Ngô Quyền, thành phố Hải Phòng

(511) Nhóm 36: Dịch vụ ngân hàng; dịch vụ bảo lãnh nợ; dịch vụ tín dụng; dịch vụ tài chính; tư vấn tài chính; cung cấp thông tin tài chính.

---

(210) **4-2016-20778**

(540)

KPS
KPS, KPS POWER,
KPS POWER VIETNAM

(220) 11.07.2016
(441) 26.09.2016
(531) 26.1.2; A26.1.18
(591) Đỏ, đen
(731) CÔNG TY TNHH MỘT THÀNH VIÊN DỊCH VỤ VÀ PHỤ TÙNG Ô TÔ HÀN QUỐC (VN)
44/17, ấp Quảng Phát, xã Quảng Tiến, huyện Trảng Bom, tỉnh Đồng Nai

(511) Nhóm 35: Mua bán: máy phát điện, máy bơm nước, máy bơm phòng cháy chữa cháy.

---

(210) **4-2016-20779**

(540)

VietAir Cargo
Logistic Service Throughout U.S

(220) 11.07.2016
(441) 26.09.2016
(531) 18.5.1; A26.11.12; A24.15.7; A7.1.12; 7.1.24
(591) Cam, đen
(731) CÔNG TY TNHH GIAO NHẬN HTH VIỆT NAM (VN)
134/14 Đào Duy Anh, phường 09, quận Phú Nhuận, thành phố Hồ Chí Minh

(511) Nhóm 39: Dịch vụ kinh doanh vận tải bao gồm: vận chuyển hành khách, hàng hóa bằng đường bộ, đường thủy, đường không; dịch vụ giao nhận hàng hóa nội địa và quốc tế.

---

(210) **4-2016-20780**

(540)

VIETGAS
Bring true value
VIETGAS

(220) 11.07.2016
(441) 26.09.2016
(531) 1.15.5; 26.1.2
(591) Xanh dương, vàng, trắng
(731) CÔNG TY TNHH CÔNG NGHỆ VÀ THIẾT BỊ KHÍ VIỆT (VN)
271 Bùi Đình Túy, phường 24, quận Bình Thạnh, thành phố Hồ Chí Minh

(511) Nhóm 04: Khí hóa lỏng (gas) dùng làm nhiên liệu.

Nhóm 35: Mua bán khí đốt hóa lỏng, bếp gas, vỏ bình gas, nhựa đường, dầu nhớt, máy móc, thiết bị phụ tùng, vật tư phục vụ ngành dầu khí; đại lý kinh doanh xăng dầu (mua bán xăng dầu).

---

(210) **4-2016-20781**

(540)

TIEN HA STEEL

CHẤT LƯỢNG - CÔNG NGHỆ - TIẾN ĐỘ

(220) 11.07.2016
(441) 26.09.2016
(531) 26.4.3
(591) Xanh nước biển, ghi
(731) CÔNG TY CỔ PHẦN TIẾN HÀ (VN)
Thôn Du Ngoại, xã Mai Lâm, huyện Đông Anh, thành phố Hà Nội

(511) Nhóm 06: Thép các loại: dây thép; lưới thép.

---

(210) **4-2016-20784**

(540)

VLC

VINH LOI CHAU

(220) 11.07.2016
(441) 26.09.2016
(531) A26.11.8
(591) Đỏ, trắng
(731) CÔNG TY TNHH TÂN HUỲNH CHÂU (VN)
31B ấp 5, xã Xuân Thới Sơn, huyện Hóc Môn, thành phố Hồ Chí Minh

(511) Nhóm 07: Máy bơm, máy bơm nước thuộc nhóm này.

---

(210) **4-2016-20785**

(540)

TÂN HUỲNH CHÂU

(220) 11.07.2016
(441) 26.09.2016
(591) Đỏ
(731) CÔNG TY TNHH TÂN HUỲNH CHÂU (VN)
31B ấp 5, xã Xuân Thới Sơn, huyện Hóc Môn, thành phố Hồ Chí Minh

(511) Nhóm 07: Máy bơm, máy bơm nước thuộc nhóm này.

Nhóm 35: Mua bán máy bơm, máy bơm nước, mô tơ, thiết bị điện - nước gia dụng và công nghiệp.

---

(210) **4-2016-20786**

(540)

DADIXIN

(220) 11.07.2016
(441) 26.09.2016

(591) Đỏ
(731) CÔNG TY TNHH TÂN HUỲNH CHÂU (VN)
31B ấp 5, xã Xuân Thới Sơn, huyện Hóc Môn, thành phố Hồ Chí Minh

(511) Nhóm 07: Máy bơm, máy bơm nước thuộc nhóm này.

---

(210) **4-2016-20787**

(540)

Zipump
TÂN HUỲNH CHÂU

(220) 11.07.2016
(441) 26.09.2016

(591) Đỏ, đen
(731) CÔNG TY TNHH TÂN HUỲNH CHÂU (VN)
31B ấp 5, xã Xuân Thới Sơn, huyện Hóc Môn, thành phố Hồ Chí Minh

(511) Nhóm 07: Máy bơm, máy bơm nước thuộc nhóm này.

---

(210) **4-2016-20788**

(540)

SAGO PUMP
TÂN HUỲNH CHÂU

(220) 11.07.2016
(441) 26.09.2016

(591) Đỏ, đen
(731) CÔNG TY TNHH TÂN HUỲNH CHÂU (VN)
31B ấp 5, xã Xuân Thới Sơn, huyện Hóc Môn, thành phố Hồ Chí Minh

(511) Nhóm 07: Máy bơm, máy bơm nước thuộc nhóm này.

---

(210) **4-2016-20789**

(540)

Galaxy Pump
TÂN HUỲNH CHÂU

(220) 11.07.2016
(441) 26.09.2016

(591) Đỏ, đen
(731) CÔNG TY TNHH TÂN HUỲNH CHÂU (VN)
31B ấp 5, xã Xuân Thới Sơn, huyện Hóc Môn, thành phố Hồ Chí Minh

(511) Nhóm 07: Máy bơm, máy bơm nước thuộc nhóm này.

---

(210) **4-2016-20790**

(540)

Tân Huỳnh Châu

(220) 11.07.2016
(441) 26.09.2016
(531) 26.1.1; A26.1.18
(591) Đỏ, vàng, xanh da trời
(731) CÔNG TY TNHH TÂN HUỲNH CHÂU (VN)
31B ấp 5, xã Xuân Thới Sơn, huyện Hóc Môn, thành phố Hồ Chí Minh

(511) Nhóm 07: Máy bơm, máy bơm nước thuộc nhóm này.

---

(210) **4-2016-20791**

(540)

TRANG BON COSMETIC
BEAUTY OF NATURE

(220) 11.07.2016
(441) 26.09.2016
(531) A5.3.13; A5.3.15; 2.3.1; A2.3.2; 25.1.25; 26.1.1; 25.1.9; A25.1.10
(591) Đỏ, tím, trắng.
(731) CÔNG TY TNHH TRANG BON (VN)
6/22/31 Trại Lê, phường Kênh Dương, quận Lê Chân, thành phố Hải Phòng
(740) Công ty Luật TNHH Nhất Luật (VIET COUNSEL)

(511) Nhóm 03: Xà phòng; nước hoa; mỹ phẩm; tinh dầu.

---

(210) **4-2016-20793**

(540)

SIÊU THỊ
THÀNH CÔNG

(220) 11.07.2016
(441) 26.09.2016
(731) CÔNG TY CỔ PHẦN ĐẠT PHÁT HÀ NỘI (VN)
Số 352 đường Giải Phóng, phường Phương Liệt, quận Thanh Xuân, thành phố Hà Nội

(511) Nhóm 35: Kinh doanh chuỗi siêu thị bán buôn và bản lẻ quần áo, giày dép, mũ nón thời trang, đồ điện tử văn phòng và gia đình (quạt điện, quạt điều hòa), đồ bếp gia đình (như nồi, niêu, xoong, chảo), đồ văn phòng phẩm (như giấy in, bút), dụng cụ thể thao (như bóng, cầu lông), hóa phẩm gia đình (như bột giặt, dầu gội, nước tẩy) trong siêu thị, đại siêu thị, qua mạng internet, qua truyền hình, qua mạng điện thoại, qua bưu điện; quảng cáo bán hàng hóa; nghiên cứu thị trường và thăm dò dư luận; tổ chức hội chợ và triển lãm sản phẩm cho mục đích quảng cáo hoặc thương mại.

---

(210) **4-2016-20794**

(540)

(220) 11.07.2016
(441) 26.09.2016
(531) 5.5.19; 19.7.1; 25.1.25; 25.7.25
(591) Đỏ hồng, đen, vàng nâu, hồng, xám, trắng, xanh tím than
(731) CÔNG TY TRÁCH NHIỆM HỮU HẠN SẢN XUẤT-THƯƠNG MẠI MỸ PHẨM GIA ĐÌNH (VN)
4379 Nguyễn Cửu Phú, phường Tân Tạo A, quận Bình Tân, thành phố Hồ Chí Minh
(740) Công ty TNHH Sở hữu trí tuệ và Công nghệ Thủ Đô (CAPITAL IP&T CO.LTD.)

(511) Nhóm 03: Mỹ phẩm; kem dưỡng da; dầu gội đầu; sữa tắm; xà phòng; chất tẩy rửa không chứa thuốc dùng cho mục đích vệ sinh.

---

(210) **4-2016-20795**

(540)

(220) 11.07.2016
(441) 26.09.2016
(531) 19.7.1; 2.3.1; 5.5.1
(591) Xanh, xám, trắng, hồng, nâu, vàng, xanh tím than
(731) CÔNG TY TRÁCH NHIỆM HỮU HẠN SẢN XUẤT-THƯƠNG MẠI MỸ PHẨM GIA ĐÌNH (VN)
4379 Nguyễn Cửu Phú, phường Tân Tạo A, quận Bình Tân, thành phố Hồ Chí Minh
(740) Công ty TNHH Sở hữu trí tuệ và Công nghệ Thủ Đô (CAPITAL IP&T CO.LTD.)

(511) Nhóm 03: Mỹ phẩm; kem dưỡng da; dầu gội đầu; sữa tắm; xà phòng; chất tẩy rửa không chứa thuốc dùng cho mục đích vệ sinh.

---

(210) **4-2016-20796**

(540)

(220) 11.07.2016
(441) 26.09.2016
(531) 26.1.2; A26.1.18; 26.3.23; 26.4.2
(591) Đen, xám, trắng, xanh, xanh tím than
(731) CÔNG TY CỔ PHẦN DƯỢC MINH HẢI (VN)
322 Lý Văn Lâm, phường 1, thành phố Cà Mau, tỉnh Cà Mau
(740) Công ty TNHH Sở hữu trí tuệ và Công nghệ Thủ Đô (CAPITAL IP&T CO.LTD.)

(511) Nhóm 05: Dược phẩm; thực phẩm chức năng; thực phẩm dinh dưỡng dùng trong y tế; nước súc miệng dùng cho mục đích y tế; dung dịch làm sạch khử khuẩn sát trùng dùng cho mục đích y tế; nước tắm thảo dược cho trẻ em dùng cho mục đích y tế.

---

(210) **4-2016-20797**

(540)

(220) 11.07.2016
(441) 26.09.2016
(531) 26.1.2; A26.1.18; 26.3.23; 26.4.2
(591) Đen, xám, trắng, xanh
(731) CÔNG TY CỔ PHẦN DƯỢC MINH HẢI (VN)
322 Lý Văn Lâm, phường 1, thành phố Cà Mau, tỉnh Cà Mau
(740) Công ty TNHH Sở hữu trí tuệ và Công nghệ Thủ Đô (CAPITAL IP&T CO.LTD.)

(511) Nhóm 05: Dược phẩm; thực phẩm chức năng; thực phẩm dinh dưỡng dùng trong y tế; nước súc miệng dùng cho mục đích y tế; dung dịch làm sạch khử khuẩn sát trùng dùng cho mục đích y tế; nước tắm thảo dược cho trẻ em dùng cho mục đích y tế.

---

(210) **4-2016-20798**

(540)

S.Thermophilus-VIDS

(220) 11.07.2016
(441) 26.09.2016
(731) VIỆN THỰC PHẨM CHỨC NĂNG (VN)
Tầng 14, Cung trí thức thành phố Hà Nội, lô 25D* đường Trần Thái Tông, phường Dịch Vọng Hậu, quận Cầu Giấy, thành phố Hà Nội
(740) Công ty TNHH Sở hữu trí tuệ và Công nghệ Thủ Đô (CAPITAL IP&T CO.LTD.)

(511) Nhóm 05: Dược phẩm; thực phẩm chức năng; thực phẩm dinh dưỡng dùng trong y tế; nước súc miệng dùng cho mục đích y tế; dung dịch làm sạch khử khuẩn sát trùng dùng cho mục đích y tế; nước tắm thảo dược cho trẻ em dùng cho mục đích y tế.

---

(210) **4-2016-20799**

(540)

B.Subtilis-VIDS

(220) 11.07.2016
(441) 26.09.2016
(731) VIỆN THỰC PHẨM CHỨC NĂNG (VN)
Tầng 14, Cung trí thức thành phố Hà Nội, lô 25D* đường Trần Thái Tông, phường Dịch Vọng Hậu, quận Cầu Giấy, thành phố Hà Nội
(740) Công ty TNHH Sở hữu trí tuệ và Công nghệ Thủ Đô (CAPITAL IP&T CO.LTD.)

(511) Nhóm 05: Dược phẩm; thực phẩm chức năng; thực phẩm dinh dưỡng dùng trong y tế; nước súc miệng dùng cho mục đích y tế; dung dịch làm sạch khử khuẩn sát trùng dùng cho mục đích y tế; nước tắm thảo dược cho trẻ em dùng cho mục đích y tế.

---

(210) **4-2016-20803**

(540)

NEUROBAY-TP

(220) 11.07.2016
(441) 26.09.2016
(731) CÔNG TY CỔ PHẦN THƯƠNG MẠI DƯỢC PHẨM VÀ TRANG THIẾT BỊ Y TẾ THUẬN PHÁT (VN)
Lô 44-TT 2B khu đô thị mới Văn Quán, phường Phúc La, quận Hà Đông, thành phố Hà Nội
(740) Công ty TNHH Sở hữu trí tuệ và Công nghệ Thủ Đô (CAPITAL IP&T CO.LTD.)

(511) Nhóm 05: Dược phẩm; thực phẩm chức năng; thực phẩm dinh dưỡng dùng trong y tế; nước súc miệng dùng cho mục đích y tế; dung dịch làm sạch khử khuẩn sát trùng dùng cho mục đích y tế; nước tắm thảo dược cho trẻ em dùng cho mục đích y tế.

---

(210) **4-2016-20804**

(540)

(220) 11.07.2016
(441) 26.09.2016
(531) 26.1.1; 26.1.4; A26.1.18
(591) Vàng, cam, trắng
(731) CÔNG TY CỔ PHẦN THIẾT BỊ ĐIỆN ABB VIỆT NAM (VN)
Lô 16 Cụm công nghiệp Khắc Niệm, phường Khắc Niệm, thành phố Bắc Ninh, tỉnh Bắc Ninh
(740) Công ty TNHH Sở hữu trí tuệ và Công nghệ Thủ Đô (CAPITAL IP&T CO.LTD.)

(511) Nhóm 09: Bộ nối điện; đầu nối cho dây điện; đầu bịt cho dây cáp điện.

---

(210) **4-2016-20806**

(540)

(220) 11.07.2016
(441) 26.09.2016
(531) 2.3.1; 3.1.6; A3.1.24; 3.1.16
(731) CHOI YUAN (KR)
61, Doksan-ro 54-gil, Geumcheon-gu, Seoul 08561, Republic of Korea
(740) Công ty TNHH Sở hữu trí tuệ VIPATCO (VIPATCO CO., LTD.)

(511) Nhóm 18: Túi; túi xách tay; ví đựng danh thiếp; túi mua hàng; cặp đựng giấy tờ, tài liệu; ví tiền.

---

(210) **4-2016-20807**

(540)

(220) 11.07.2016
(441) 26.09.2016
(531) 2.3.1; 3.1.16; A3.1.24
(731) CHOI YUAN (KR)
61, Doksan-ro 54-gil, Geumcheon-gu, Seoul 08561, Republic of Korea
(740) Công ty TNHH Sở hữu trí tuệ VIPATCO (VIPATCO CO., LTD.)

(511) Nhóm 18: Túi; túi xách tay; ví đựng danh thiếp; túi mua hàng; cặp đựng giấy tờ, tài liệu; ví tiền.

---

(210) **4-2016-20808**

(540)

ECOLE

(220) 11.07.2016
(441) 26.09.2016
(731) ROH BONGSUK (KR)
501Ho, 6, Seongnam-daero 1258beon-gil, Sujeong-gu, Seongnam-si, Gyeonggi-do 13311, Republic of Korea
(740) Công ty TNHH Sở hữu trí tuệ VIPATCO (VIPATCO CO., LTD.)

(511) Nhóm 03: Son môi; bút chì mỹ phẩm; mỹ phẩm; chế phẩm chống nắng; bộ mỹ phẩm; chế phẩm trang điểm.

---

(210) **4-2016-20809**

(540)

CITY DENTAL CLINIC
NHA KHOA
CHÂU THÀNH
Smiles of love

(220) 11.07.2016
(441) 26.09.2016
(531) 2.9.10; 26.1.1
(591) Đỏ tươi, đỏ booc đô đậm, đen, xanh lơ, trắng, ghi
(731) PHẠM VĂN HÒA (VN)
36 Hàm Long, phường Hàng Bài, quận Hoàn Kiếm, thành phố Hà Nội
(740) Công ty TNHH Sở hữu trí tuệ Hải Hân (HAI HAN IP CO., LTD.)

(511) Nhóm 44: Chữa răng; bệnh viện; chăm sóc y tế; phẫu thuật tạo hình.

---

(210) **4-2016-20810**

(540)

ASACOSY

(220) 11.07.2016
(441) 26.09.2016

(731) NGUYỄN THỊ THU AN (VN)
Số nhà 14, Hàng Tiện, phường Bà Triệu, thành phố Nam Định
(740) Công ty TNHH Sở hữu trí tuệ Hải Hân (HAI HAN IP CO., LTD.)

(511) Nhóm 20: Gối; đệm; đệm bông ép.

Nhóm 24: Chăn; ga trải giường (bằng vải).

Nhóm 35: Mua bán, quảng cáo, xuất nhập khẩu, đại lý ký gửi các sản phẩm: gối, đệm, đệm bông ép, chăn, ga trải giường.

---

(210) **4-2016-20811**

(540)

DINOSA

(220) 11.07.2016
(441) 26.09.2016

(731) NGUYỄN THỊ THU AN (VN)
Số nhà 14, Hàng Tiện, phường Bà Triệu, thành phố Nam Định
(740) Công ty TNHH Sở hữu trí tuệ Hải Hân (HAI HAN IP CO., LTD.)

(511) Nhóm 20: Gối; đệm; đệm bông ép.

Nhóm 24: Chăn; ga trải giường (bằng vải).

Nhóm 35: Mua bán, quảng cáo, xuất nhập khẩu, đại lý ký gửi các sản phẩm: gối, đệm, đệm bông ép, chăn, ga trải giường.

---

(210) **4-2016-20812**

(540)

(220) 11.07.2016
(441) 26.09.2016
(531) 3.9.1; A3.9.24; A3.9.4
(591) Trắng, xanh nước biển
(731) TANGYINGWATTANA CO., LTD. (TH)
33/3 Moo 5 Kingkeaw Road, Rachataewa, Bangplee, Samutprakarn 10540 Thailand
(740) Công ty TNHH Sở hữu trí tuệ WINCO (WINCO CO., LTD.)

(511) Nhóm 29: Hạt đậu đã được sấy khô và bảo quản; hạt đậu xanh đã được tách vỏ; hạt đậu nành đã được tách vỏ; hạt vừng trắng đã được tách vỏ; hạt vừng xanh đã được tách vỏ.

Nhóm 31: Hạt đậu xanh (chưa xử lý); hạt đậu đen (chưa xử lý); hạt đậu nành (chưa xử lý); hạt vừng đen (chưa xử lý); hạt lúa mạch (chưa xử lý).

---

(210) **4-2016-20813**

(540)

เสือบิน FLYING TIGER

(220) 11.07.2016
(441) 26.09.2016
(531) 3.1.4; 4.3.7; A3.7.24
(591) Vàng, đen, trắng
(731) TANGYINGWATTANA CO., LTD. (TH)
33/3 Moo 5 Kingkeaw Road, Rachataewa, Bangplee, Samutprakarn 10540 Thailand
(740) Công ty TNHH Sở hữu trí tuệ WINCO (WINCO CO., LTD.)

(511) Nhóm 29: Hạt đậu đã được sấy khô và bảo quản; hạt đậu xanh đã được tách vỏ; hạt đậu nành đã được tách vỏ; hạt vừng trắng đã được tách vỏ; hạt vừng xanh đã được tách vỏ.

Nhóm 31: Hạt đậu xanh (chưa xử lý); hạt đậu đen (chưa xử lý); hạt đậu nành (chưa xử lý); hạt vừng đen (chưa xử lý); hạt lúa mạch (chưa xử lý).

---

(210) **4-2016-20815**

(540)

MỸ VIỆN THẢO NGUYÊN

(220) 11.07.2016
(441) 26.09.2016
(731) TRẦN THỊ HAY (VN)
77 đường Hà Giang, phường 1, thành phố Bảo Lộc, tỉnh Lâm Đồng

(511) Nhóm 41: Dịch vụ đào tạo: chăm sóc tóc, làm đẹp tóc, trang điểm nghệ thuật, chăm sóc và làm đẹp móng, phun xăm thẩm mỹ.

---

(210) **4-2016-20816**

(540)

DETERMINANT

(220) 11.07.2016
(441) 26.09.2016
(531) A26.11.7; 26.3.23
(731) CÔNG TY TNHH ESQUEL GARMENT MANUFACTURING (VIỆT NAM) (VN)
Số 91 đường số 5. KCN Việt Nam Singapore, thị xã Thuận An, tỉnh Bình Dương
(740) Công ty cổ phần Sở hữu trí tuệ BROSS và Cộng sự (BROSS & PARTNERS., JSC)

(511) Nhóm 25: Quần áo; giày dép; khăn quàng cổ; bít tất (trang phục); đồ đội đầu; cà vạt; thắt lưng (trang phục); quần áo lót.

Nhóm 35: Mua bán, xuất nhập khẩu, quảng cáo hàng thời trang và đồ trang sức, bao gồm: vòng cổ, vòng tay, nhẫn, hoa tai, lắc chân, trâm cài áo, trâm cài caravat, khuy măng séc

áo, kính, đồng hồ, bóp (ví), túi xách, ví đầm, ba lô, cặp, quần áo, giày dép, bằng vải và bằng da, thắt lưng (dây nịt) làm bằng da, khăn quàng cổ, tất, đồ đội đầu, đăng ten và đồ thêu, ruy băng và dải, khuy, khuy bấm, khuy móc, kim khâu và kim băng, hoa nhân tạo, khoá cài thắt lưng, khoa cài, ghim cài (phụ kiện của trang phục), khăn trải bàn và trải gường, vỏ gối, chăn, vải có thể đính bằng nhiệt, vải, tấm lót cốc (tấm trải bản khi ăn), vải (crếp), lụa (crếp), rèm bằng sợi dệt hoặc bằng chất dẻo, dạ thô, vải co giãn, rèm cửa dạng lưới, vải không dệt, vải len.

Nhóm 42: Tư vấn thiết kế thời trang; thiết kế trang trí nội thất.

---

(210) **4-2016-20818**

(540)

CALONIL

(220) 11.07.2016
(441) 26.09.2016

(591) Trắng, xanh lá cây
(731) CÔNG TY TNHH HÓA CHẤT HƯNG PHÁT THỊNH (VN)
428 Điện Biên Phủ, phường 11, quận 10, thành phố Hồ Chí Minh

(511) Nhóm 01: Hóa chất dùng để chống mốc gỗ, ngâm tẩm gỗ và lâm sản.

---

(210) **4-2016-20819**

(540)

KANTIBORER 10 EC

(220) 11.07.2016
(441) 26.09.2016

(591) Trắng, xanh dương
(731) CÔNG TY TNHH HÓA CHẤT HƯNG PHÁT THỊNH (VN)
428 Điện Biên Phủ, phường 11, quận 10, thành phố Hồ Chí Minh

(511) Nhóm 01: Hóa chất dùng để chống mối mọt, ngâm tẩm gỗ và lâm sản.

---

(210) **4-2016-20820**

(540)

MULTI - GREEN

(220) 11.07.2016
(441) 26.09.2016

(591) Trắng, xanh lá cây
(731) CÔNG TY TNHH HOÁ CHẤT HƯNG PHÁT THỊNH (VN)
428 Điện Biên Phủ, phường 11, quận 10, thành phố Hồ Chí Minh

(511) Nhóm 01: Hóa chất dùng để chống mối mọt, ngâm tẩm gỗ và lâm sản.

---

(210) **4-2016-20821**

(540)

F-WATER

(220) 11.07.2016
(441) 26.09.2016

(591) Trắng, xanh lá cây
(731) CÔNG TY TNHH HOÁ CHẤT HƯNG PHÁT THỊNH (VN)
428 Điện Biên Phủ, phường 11, quận 10, thành phố Hồ Chí Minh

(511) Nhóm 01: Hóa chất dùng để xử lý dung dịch thuốc tẩm.

---

(210) **4-2016-20822**

(540)

F - CLEAN

(220) 11.07.2016
(441) 26.09.2016

(591) Trắng, xanh lá cây
(731) CÔNG TY TNHH HOÁ CHẤT HƯNG PHÁT THỊNH (VN)
428 Điện Biên Phủ, phường 11, quận 10, thành phố Hồ Chí Minh

(511) Nhóm 01: Hóa chất dùng để chống mối mọt, ngâm tẩm gỗ và lâm sản.

---

(210) **4-2016-20823**

(540)

FC-100

(220) 11.07.2016
(441) 26.09.2016

(591) Trắng, xanh lá cây
(731) CÔNG TY TNHH HOÁ CHẤT HƯNG PHÁT THỊNH (VN)
428 Điện Biên Phủ, phường 11, quận 10, thành phố Hồ Chí Minh

(511) Nhóm 01: Hóa chất dùng để chống mốc gỗ, ngâm tẩm gỗ và lâm sản.

---

(210) **4-2016-20824**

(540)

KAA
ANTIBLU CC
55 SC

(220) 11.07.2016
(441) 26.09.2016
(531) 26.4.2
(591) Vàng, nâu
(731) CÔNG TY TNHH HOÁ CHẤT HƯNG PHÁT THỊNH (VN)
428 Điện Biên Phủ, phường 11, quận 10, thành phố Hồ Chí Minh

(511) Nhóm 01: Hóa chất dùng để chống mốc gỗ, ngâm tẩm gỗ và lâm sản.

---

(210) **4-2016-20827**

(540)

(220) 11.07.2016
(441) 26.09.2016
(531) 26.4.1
(731) HUNYA FOODS CO., LTD. (TW)
5F., No.3, Alley 8, Lane 45, Baoxing Rd, Xindian Dist., New Taipei City 231, Taiwan
(740) Công ty TNHH Trần Hữu Nam và Đồng sự (TRAN H.N & ASS.)

(511) Nhóm 30: Bánh trứng cuộn; bánh ngọt (bột nhồi/nhão nướng); bánh nướng tráng miệng; bánh quy giòn; bánh quy; bánh su kem.

---

(210) **4-2016-20828**

(540)

ASUS VivoWatch

(220) 11.07.2016
(441) 26.09.2016
(731) ASUSTEK COMPUTER INCORPORATION (TW)
4F, No.150, Li-Te Rd., Peitou, Tapei, Taiwan
(740) Công ty TNHH Trần Hữu Nam và Đồng sự (TRAN H.N & ASS.)

(511) Nhóm 09: Thiết bị điện tử giám sát tập luyện thể chất, có thể đeo như đồng hồ, sử dụng ngoài trời, với tính năng thu GPS và các chức năng của đồng hồ, để ghi theo dõi các vận động thể dục và thể chất ngoài trời và hiển thị các thông tin cá nhân trong việc tập luyện thể dục, thể chất, không dùng cho mục đích y tế, thiết bị đếm bước chân; máy vi tính có thể đeo, gắn, mang theo người được; thiết bị giám sát tập luyện thể chất dùng để theo dõi động tác di chuyển, nhiệt độ cơ thể, nhịp tim, được bán riêng như một thiết bị độc lập và không dùng cho mục đích y tế.

Nhóm 10: Thiết bị giám sát, theo dõi tim và nhịp tim; thiết bị giám sát theo dõi tập luyện thể chất, cụ thể là giám sát, theo dõi tim, để đeo khi vận động; thiết bị điện tử di động để theo dõi nhịp tim, đo huyết áp, và phân tích sóng mạch, được thiết kế để giám sát, theo dõi và hiển thị dữ liệu hệ thống tim mạch của một cá nhân, không dùng cho mục đích y tế, thiết bị đo huyết áp; nhiệt kế cho mục đích y tế; thiết bị đo mạch, thiết bị giám sát và theo dõi sức khỏe bao gồm thiết bị giám sát theo dõi huyết áp, thiết kế và thiết bị đếm bước chân; thiết bị y tế, cụ thể là, thiết bị ghi nhận theo dõi tư thế của cơ thể khi ngủ.

Nhóm 14: Đồng hồ đeo tay, bỏ túi; đồng hồ thể thao đồng thời giám sát và theo dõi nhịp tim.

---

(210) **4-2016-20830**

(540)

APro
I.Q. Formula

(220) 11.07.2016
(441) 26.09.2016
(531) 26.13.1
(731) CHAROEN POKPHAND GROUP CO., LTD. (TH)
313 C.P. Tower 14th, 16th Floor, Silom Road, Silom Sub-district, Bangrak District, Bangkok, Thailand
(740) Văn phòng Luật sư Ân Nam (ANNAM IP & LAW)

(511) Nhóm 31: Thức ăn cho động vật.

---

(210) **4-2016-20831**

(540)

CNG

(220) 11.07.2016
(441) 26.09.2016
(731) NGUYỄN HUY CHỨC (VN)
Số 1+3 Lãn Ông, phường Hàng Đào, quận Hoàn Kiếm, thành phố Hà Nội

(511) Nhóm 39: Sắp xếp các chuyến du lịch; dịch vụ hướng dẫn khách du lịch.

Nhóm 43: Dịch vụ khách sạn; nhà hàng ăn uống.

---

(210) **4-2016-20832**

(540)

ĐÔNG TÂY

(220) 11.07.2016
(441) 26.09.2016
(531) 26.3.3; 26.3.4; 26.3.23; 26.4.3
(591) Xanh tím than, xanh ngọc nhạt, cam, xám, trắng
(731) PHẠM CÔNG ANH (VN)
Số 67, ngõ 38 Phương Mai, phường Kim Liên, quận Đống Đa, thành phố Hà Nội
(740) Công ty cổ phần Tư vấn S&B (S&B CONSULTANT., CORP.)

(511) Nhóm 37: Xây dựng công trình dân dụng và công nghiệp; tư vấn xây dựng; phá dỡ các công trình xây dựng; lắp đặt hệ thông thiết bị công nghiệp trong ngành xây dựng; thi công, sửa chữa nhà cửa.

---

(210) **4-2016-20840**

(540)

TUY NEN BINH DINH

BITCO - GKN

(220) 11.07.2016
(441) 26.09.2016
(531) 1.15.5; 26.1.2; 7.15.22
(731) CÔNG TY CỔ PHẦN GẠCH TUY NEN BÌNH ĐỊNH (VN)
Km 1215 quốc lộ 1A, xã Phước Lộc, huyện Tuy Phước, tỉnh Bình Định

(511) Nhóm 19: Gạch không nung.

---

(210) **4-2016-20841**

(540)

HEBEC

(220) 11.07.2016
(441) 26.09.2016

(731) CÔNG TY CỔ PHẦN SÁCH VÀ THIẾT BỊ GIÁO DỤC HẢI DƯƠNG (VN)
Số nhà 27, phố Minh Khai, phường Trần Hưng Đạo, thành phố Hải Dương, tỉnh Hải Dương

(511) Nhóm 16: Ấn phẩm, văn phòng phẩm, dụng cụ học sinh như: bút viết; sách; vở học sinh; bảng để viết; đồ dùng giảng dạy (không phải là thiết bị), dụng cụ học sinh.

---

(210) **4-2016-20845**

(540)

SHICHI FUKU

(220) 11.07.2016
(441) 26.09.2016

(731) CÔNG TY CỔ PHẦN THƯƠNG MẠI DỊCH VỤ CỔNG VÀNG (VN)
60 Giang Văn Minh, phường Đội Cấn, quận Ba Đình, thành phố Hà Nội

(740) Công ty TNHH Sở hữu trí tuệ PADEMARK (PADEMARK CO.,LTD.)

(511) Nhóm 43: Dịch vụ nhà hàng ăn uống; quán rượu; quán cà phê; quán ăn tự phục vụ.

---

(210) **4-2016-20846**

(540)

(220) 11.07.2016
(441) 26.09.2016
(531) A17.2.2; 26.4.1
(731) CÔNG TY TNHH VÀNG BẠC ĐÁ QUÝ BẢO TÍN NAM PHONG (VN)
Tổ dân phố số 4, phường Xuân Phương, quận Nam Từ Liêm, thành phố Hà Nội

(511) Nhóm 14: Vàng, bạc, đá quý, trang sức.

---

(210) **4-2016-20847**

(540)

(220) 11.07.2016
(441) 26.09.2016
(531) A5.1.7; 5.1.1; 26.1.1; 26.1.4; A5.3.13
(591) Xanh da trời nhạt, xanh da trời đậm, vàng, xanh lá cây, trắng, đỏ
(731) CÔNG TY TRÁCH NHIỆM HỮU HẠN THƯƠNG MẠI VÀ GIÁO DỤC QUỐC TẾ ASIATACO (VN)
287 Lê Duẩn, khu phố 3, thị trấn Tân Châu, huyện Tân Châu, tỉnh Tây Ninh
(740) Văn phòng Luật sư A Hoà (AHOA LAW OFFICE)

(511) Nhóm 41: Tư vấn tuyển sinh du học; tư vấn tuyển sinh; đào tạo; dịch thuật hồ sơ văn bản; dịch thuật.

---

(210) **4-2016-20848**

(540)

FUJIMI

(220) 11.07.2016
(441) 26.09.2016
(531) 26.3.1; 26.4.4
(731) KABUSHIKI KAISHA FUJIMI INCORPORATED (JP)
1-1, Chiryo 2-Chome, Nishibiwajima-cho, Kiyosu-Shi, Aichi-ken, Japan
(740) Công ty Cổ phần Sở hữu công nghiệp INVESTIP (INVESTIP)

(511) Nhóm 01: Hóa chất ở dạng bột để phun nhiệt.

Nhóm 03: Vật liệu mài mòn; chế phẩm để nghiền nhỏ, tán nhỏ; chế phẩm để đánh bóng, tẩy dầu mỡ và mài mòn; chế phẩm mài nghiền.

Nhóm 06: Kim loại không chứa sắt ở dạng bột dùng cho việc phun nhiệt (phủ); hợp chất dạng bột gồm hóa chất và kim loại (dây kim loại) dùng để phun nhiệt (phủ); hợp chất dạng bột gồm hóa chất và kim loại không chứa sắt dùng để phun nhiệt (phủ).

---

(210) **4-2016-20849**

(540)

DISKLITE

(220) 11.07.2016
(441) 26.09.2016
(731) KABUSHIKI KAISHA FUJIMI INCORPORATED (JP)
1-1, Chiryo 2-Chome, Nishibiwajima-cho, Kiyosu-Shi, Aichi-ken, Japan
(740) Công ty Cổ phần Sở hữu công nghiệp INVESTIP (INVESTIP)

(511) Nhóm 01: Chất lỏng phụ trợ dùng với tác nhân/vật liệu mài mòn.

Nhóm 03: Vật liệu mài mòn; chế phẩm để nghiền nhỏ, tán nhỏ; chế phẩm để đánh bóng, tẩy dầu mỡ và mài mòn.

---

(210) **4-2016-20850**

(540)

HOPESTAR

(220) 11.07.2016
(441) 26.09.2016

(731) SHENZHEN QUALITY LIFE TECHNOLOGY CO., LTD (CN)
5-6 Floor, Building B, Hongwan Industrial Park, Baoan Avenue, Gushu Community, Xixiang Street, Baoan District, Shenzhen, Guangdong, China

(740) Công ty TNHH Trường Xuân (AGELESS CO.,LTD.)

(511) Nhóm 09: Vành loa cho máy tăng âm; vỏ hộp loa; loa; tai nghe; máy nghe nhạc cầm tay; thiết bị sạc pin.

---

(210) **4-2016-20855**

(540)

Nippon Chemiphar

(220) 11.07.2016
(441) 26.09.2016

(731) NIPPON CHEMIPHAR CO., LTD. (JP)
2-2-3, Iwamoto-cho, Chiyoda-ku, Tokyo, 101-0032 Japan

(740) Công ty Luật TNHH AMBYS Hà Nội (AMBYS HANOI)

(511) Nhóm 03: Xà phòng; kem đánh răng; mỹ phẩm; nước hoa; tinh dầu, hương thơm để thắp; hỗn hợp thơm làm từ cánh hoa khô và hương liệu; chế phẩm tẩy rửa mặt, nước thơm mỹ phẩm dưỡng ẩm; sữa dưỡng ẩm cho mục đích mỹ phẩm; sữa và nước thơm dưỡng mặt (dùng cho mục đích mỹ phẩm).

Nhóm 05: Chế phẩm dược dùng cho người; thuốc cho hệ thần kinh trung ương; thuốc cho hệ thần kinh ngoại biên; thuốc cho các cơ quan cảm giác; chất và chế phẩm dược chống dị ứng; thuốc cho cơ quan tuần hoàn; thuốc cho cơ quan hô hấp; thuốc cho cơ quan tiêu hóa; tác nhân điều trị chứng khó đái; thuốc chống vi trùng cho việc sử dụng ngoài da; tác nhân điều trị chứng giảm huyết áp; thuốc chống chứng tăng huyết áp; thuốc chống kết tụ tiểu cầu; thuốc kích hoạt chức năng tế bào; tác nhân ức chế khối u; chế phẩm chống bệnh ung thư; tác nhân để điều trị nhiễm độc hóa chất; thuốc kháng sinh; thuốc chống vi trùng tổng hợp; chế phẩm giảm đau; thuốc chống viêm; thuốc chống tăng đường huyết; dược phẩm chống bệnh đái tháo đường; thuốc cải thiện hoặc điều trị bệnh rối loạn mỡ máu; dược chất tác động đến sự trao đổi chất; chế phẩm dược để điều trị bệnh gút; tác nhân điều trị chứng tăng axit uric máu; chế phẩm thú y; thuốc thử chẩn đoán; tác nhân và chế phẩm chẩn đoán dùng cho mục đích y tế hoặc thú y; thuốc thử chẩn đoán cho mục đích y tế; bộ thuốc thử chẩn đoán cho mục đích y tế; thuốc thử chẩn đoán trong ống nghiệm cho mục đích y tế; bộ thuốc thử cho việc chẩn đoán trong ống nghiệm cho mục đích y tế; thuốc thử chẩn đoán sử dụng trong phòng thí nghiệm cho mục đích y tế hoặc thú y; bộ thuốc thử chẩn đoán sử dụng trong phòng thí nghiệm y tế cho mục đích y tế hoặc thú y; chất bổ sung thực phẩm cho mục đích ăn kiêng; vitamin và chế phẩm vitamin; đồ uống kiêng phù hợp cho mục đích y tế, thực phẩm ăn kiêng phù hợp cho mục đích y tế; thực phẩm cho em bé; chất bổ sung dinh dưỡng; sữa chứa thuốc dạng kem mịn mang đặc tính thuốc.

(210) **4-2016-20856**

(540)

TVANGVIN

(220) 11.07.2016
(441) 26.09.2016
(731) CÔNG TY TNHH AN NÔNG (VN)
Lô B 06-1, khu công nghiệp Đức Hòa I - Hạnh Phúc, xã Đức Hòa Đông, huyện Đức Hòa, tỉnh Long An
(740) Công ty TNHH Sở hữu trí tuệ WINCO (WINCO CO., LTD.)

(511) Nhóm 05: Thuốc bảo vệ thực vật như là, thuốc trừ sâu, thuốc diệt côn trùng, thuốc diệt động vật có hại, thuốc diệt nấm bệnh, thuốc diệt cỏ.

---

(210) **4-2016-20857**

(540)

ANICFATOP

(220) 11.07.2016
(441) 26.09.2016
(731) CÔNG TY TNHH AN NÔNG (VN)
Lô B 06-1, khu công nghiệp Đức Hòa I - Hạnh Phúc, xã Đức Hòa Đông, huyện Đức Hòa, tỉnh Long An
(740) Công ty TNHH Sở hữu trí tuệ WINCO (WINCO CO., LTD.)

(511) Nhóm 05: Thuốc bảo vệ thực vật như là, thuốc trừ sâu, thuốc diệt côn trùng, thuốc diệt động vật có hại, thuốc diệt nấm bệnh, thuốc diệt cỏ.

---

(210) **4-2016-20859**

(540)

LEVOTENSION

(220) 11.07.2016
(441) 26.09.2016
(731) CÔNG TY CỔ PHẦN QUỐC TẾ US PHARMA (VN)
Thôn Tự Khoát, xã Ngũ Hiệp, huyện Thanh Trì, thành phố Hà Nôi
(740) Công ty TNHH Vĩnh Đạt (LACOM CO., LTD.)

(511) Nhóm 05: Dược phẩm; thực phẩm chức năng (dùng trong ngành y).

---

(210) **4-2016-20860**

(540)

Trà GoLoi

(220) 11.07.2016
(441) 26.09.2016
(531) A5.3.14; 26.4.2; 1.15.15
(591) Xanh lá đậm, xanh lá nhạt
(731) NGUYỄN PHƯỚC NGUYỆN (VN)
120/122 đường D1, phường 25, quận Bình Thạnh, thành phố Hồ Chí Minh

(511) Nhóm 30: Trà các loại.

---

(210) **4-2016-20863**

(540)

(220) 11.07.2016
(441) 26.09.2016
(531) 6.1.2; A25.7.21; A1.1.10
(731) NGUYỄN BÁ ĐẠI (VN)
Số 1 Hàng Vải, phường Hàng Bồ, quận Hoàn Kiếm, thành phố Hà Nội
(740) Công ty TNHH Tư vấn A & S (A&S CO.,LTD)

(511) Nhóm 08: Dụng cụ nhổ đinh (kìm nhổ đinh), dụng cụ vặn ốc (cờ lê, mỏ lết); dao trổ; dụng cụ nông nghiệp, thao tác thủ công; dụng cụ tỉa cây (dụng cụ cầm tay); cưa hình cung (dụng cụ cầm tay), dụng cụ cắt dạng thanh (dụng cụ cầm tay); súng phun [dụng cụ cầm tay], dụng cụ đánh bóng, láng mịn [công cụ làm bóng láng], dụng cụ cắt [công cụ cầm tay].

---

(210) **4-2016-20866**

(540)

(220) 11.07.2016
(441) 26.09.2016
(531) A25.7.6; A25.7.7; 26.1.6; 1.15.21
(591) Trắng, đen, xanh dương, xanh lá cây, vàng, đỏ
(731) CÔNG TY CỔ PHẦN VIETTRONICS THỦ ĐỨC (VN)
15C Nguyễn Văn Trỗi, phường 12, quận Phú Nhuận, thành phố Hồ Chí Minh
(740) Công ty Cổ phần Sở hữu công nghiệp INVESTIP (INVESTIP)

(511) Nhóm 09: Ti vi; máy chiếu; đầu may karaoke; máy tăng âm (ampli); loa; máy khuếch đại tín hiệu âm thanh (micro).

---

(210) **4-2016-20867**

(540)

(220) 11.07.2016
(441) 26.09.2016
(531) 7.5.10; 7.1.6; 7.5.11
(731) CÔNG TY TNHH THƯƠNG MẠI QUANG NINH (VN)
496/9/34J Dương Quảng Hàm, phường 6, quận Gò Vấp, thành phố Hồ Chí Minh

(511) Nhóm 05: Thực phẩm chức năng.

---

(210) **4-2016-20872**

(540)

(220) 11.07.2016
(441) 26.09.2016
(531) A5.1.5; A5.1.12; 26.13.25; 1.15.15
(731) CÔNG TY TNHH ĐẠI VƯỢNG PHÚ (VN)
Ấp Bình Công (thửa đất số 3, tờ bản đồ số 15), xã Bình Phú, thành phố Bến Tre, tỉnh Bến Tre

(511) Nhóm 29: Dầu dừa thô; dầu dừa tinh luyện; cơm dừa sấy khô; nước cốt dừa; thạch dừa.

---

(210) **4-2016-20874**

(540)

Birei

(220) 11.07.2016
(441) 26.09.2016
(731) CÔNG TY CỔ PHẦN TRÚC QUANG (VN)
Số 2 Thi Sách, phường Bến Nghé, quận 1, thành phố Hồ Chí Minh
(740) DNTN Dịch vụ thương mại và sở hữu công nghiệp Song Ngọc (I.P.T.S.)

(511) Nhóm 35: Mua bán quần áo thời trang, giày dép, mũ (nón), tất (vớ), túi xách, đồng hồ, mắt kính, mỹ phẩm, thực phẩm chức năng.

---

(210) **4-2016-20875**

(540)

(220) 11.07.2016
(441) 26.09.2016
(531) 1.15.15; 26.5.1
(591) Tím nhạt, xanh dương, trắng
(731) CÔNG TY TNHH KIM PHÚ HÀO (VN)
20 lô C, đường Phạm Văn Chí, phường 7, quận 6, thành phố Hồ Chí Minh
(740) DNTN Dịch vụ thương mại và sở hữu công nghiệp Song Ngọc (I.P.T.S.)

(511) Nhóm 31: Trái cây tươi; hoa quả tươi; quả đu đủ đường da xanh.

---

(210) **4-2016-20877**

(540)

(220) 11.07.2016
(441) 26.09.2016
(531) 26.1.1; 26.1.4; 25.7.25; 1.3.1; 24.17.21; 2.9.1
(731) CÔNG TY CỔ PHẦN ĐẦU TƯ TRUNG NGUYÊN (VN)
82-84 Bùi Thị Xuân, phường Bến Thành, quận 1, thành phố Hồ Chí Minh

(511) Nhóm 30: Cà phê bột; cà phê hòa tan; cà phê hạt.

Nhóm 43: Dịch vụ quán cà phê; dịch vụ quán cà phê tự phục vụ.

---

(210) **4-2016-20878**

(540)

(220) 11.07.2016
(441) 26.09.2016
(531) 3.7.19; 3.7.4; 26.4.2
(591) Xanh, đỏ
(731) CÔNG TY CỔ PHẦN PHÂN BÓN SÀI GÒN ME KONG (VN)
Lầu 3, nhà lồng 2, Trung tâm thương mại Cái Khế, phường Cái Khế, quận Ninh Kiều, thành phố Cần Thơ

(511) Nhóm 01: Phân bón.

---

(210) **4-2016-20881**

(540)

(220) 11.07.2016
(441) 26.09.2016
(531) A11.3.4; A1.1.10; 26.1.1; 26.1.4
(591) Nâu đậm, nâu nhạt, trắng
(731) LÊ NGUYỄN THỊ THU QUỲNH (VN)
05/1 Cần Đất, xã Xuân Trường, thành phố Đà Lạt, tỉnh Lâm Đồng

(511) Nhóm 30: Cà phê.

---

(210) **4-2016-20882**

(540)

(220) 11.07.2016
(441) 26.09.2016
(531) A5.3.14; 19.7.1; 26.1.2; 26.3.1
(591) Xanh lá cây nhạt, xanh lá cây đậm, đen, trắng
(731) CÔNG TY TNHH MỘT THÀNH VIÊN BÁNH KẸO A&C (VN)
173/14 Phan Huy Ích, phường 15, quận Tân Bình, thành phố Hồ Chí Minh

(511) Nhóm 30: Bánh ngọt và bánh putđing các loại.

---

(210) **4-2016-20883**

(540)

(220) 11.07.2016
(441) 26.09.2016
(531) 5.7.1; 5.7.6; 5.7.21
(591) Vàng, đỏ, trắng, xanh lá cây, cam, nâu xám, đen
(731) CÔNG TY TNHH MỘT THÀNH VIÊN SẢN XUẤT HOÀNG PHÚ (VN)
156, ấp 11B, xã Lộc Thiện, huyện Lộc Ninh, tỉnh Bình Phước

(511) Nhóm 29: Hạt điều rang muối.

---

(210) **4-2016-20884**

(540)

NGQ

(220) 12.07.2016
(441) 26.09.2016
(731) CÔNG TY TNHH MỘT THÀNH VIÊN ĐẦU TƯ TƯỜNG LONG (VN)
26 đường số 21, khu dân cư Bình Hưng, xã Bình Hưng, huyện Bình Chánh, thành phố Hồ Chí Minh

(511) Nhóm 03: Vật liệu mài mòn.

Nhóm 12: Phanh xe cho xe cộ (bố thắng xe cho xe cộ).

Nhóm 35: Dịch vụ mua, bán, đại lý mua bán: ô tô, xe máy, xe có động cơ, xe có động cơ khác, phụ tùng và các bộ phận của xe ô tô, xe có động cơ khác.

---

(210) **4-2016-20885**

(540)

VNIPC
KHAI THÁC THƯƠNG MẠI TÀI SẢN TRÍ TUỆ

(220) 12.07.2016
(441) 26.09.2016
(531) 1.5.1; A26.11.8
(591) Đỏ, vàng, xám, đen, xanh lá cây, xanh dương
(731) CÔNG TY CỔ PHẦN THƯƠNG MẠI HOÁ TÀI SẢN TRÍ TUỆ VIỆT NAM (VN)
409/25 Nguyễn Oanh, phường 17, quận Gò Vấp, thành phố Hồ Chí Minh

(511) Nhóm 10: Thiết bị y tế: máy vật lý trị liệu; đệm chống đau trên thân bệnh nhân.

---

(210) **4-2016-20886**

(540)

VNIPC
KHAI THÁC THƯƠNG MẠI TÀI SẢN TRÍ TUỆ

(220) 12.07.2016
(441) 26.09.2016
(531) 1.5.1; A26.11.8
(591) Đỏ, vàng, xám, đen, xanh lá cây, xanh dương
(731) CÔNG TY CỔ PHẦN THƯƠNG MẠI HOÁ TÀI SẢN TRÍ TUỆ VIỆT NAM (VN)
409/25 Nguyễn Oanh, phường 17, quận Gò Vấp, thành phố Hồ Chí Minh

(511) Nhóm 05: Dược phẩm; thực phẩm chức năng.

---

(210) **4-2016-20889**

(540)

INSUSKY

(220) 12.07.2016
(441) 26.09.2016
(731) CÔNG TY TNHH CHÂU HIỆP PHÚC (VN)
288 Dương Quảng Hàm, phường 5, quận Gò Vấp, thành phố Hồ Chí Minh

(511) Nhóm 02: Thuốc màu; sơn phủ; vecni; sơn chống gỉ; sơn lót.

---

(210) **4-2016-20890**

(540)

MID

(220) 12.07.2016
(441) 26.09.2016
(731) CÔNG TY CỔ PHẦN SƠN I CHI VIỆT NAM (VN)
Lô A6 đường số 5, KCN Hải Sơn (GĐ 3+4), xã Đức Hòa Hạ, huyện Đức Hòa, tỉnh Long An

(511) Nhóm 02: Sơn nước; sơn dầu.

---

(210) **4-2016-20891**

(540)

PHAT'S DUMPLING HOUSE

(220) 12.07.2016
(441) 26.09.2016
(531) 2.1.1
(591) Đỏ
(731) CÔNG TY TNHH GOLDEN MONKEY (VN)
111 Xuân Thủy, phường Thảo Điền, quận 2, thành phố Hồ Chí Minh

(511) Nhóm 43: Nhà hàng ăn uống; dịch vụ cung cấp thức ăn, đồ uống do nhà hàng phục vụ.

---

(210) **4-2016-20892**

(540)

(220) 12.07.2016
(441) 26.09.2016
(531) 26.4.3; 26.4.9; A25.7.2
(591) Xanh lá, xanh tím, đỏ
(731) CÔNG TY TNHH WINPKT (VN)
33 đường TK2, ấp Tiền Lân, xã Bà Điểm, huyện Hóc Môn, thành phố Hồ Chí Minh

(511) Nhóm 01: Hóa chất và phụ gia sử dụng trong sản xuất vật liệu xây dựng và trang trí nội thất; hóa chất trong xây dựng như chất chống thấm.

Nhóm 02: Sơn; sơn chống rỉ; sơn chịu lửa; vecni; bột màu, sơn lót.

---

(210) **4-2016-20893**

(540)

(220) 12.07.2016
(441) 26.09.2016
(531) A26.11.12; 26.2.7; 1.15.23
(591) Nâu đen, vàng
(731) TRẦN THỊ PHƯƠNG LAN (VN)
Số 7, ngõ 67 Vạn Bảo, phường Liễu Giai, quận Ba Đình, thành phố Hà Nội

(511) Nhóm 25: Quần áo; áo sơ mi; bộ complet; bộ vét tông; quần âu; áo mùa đông.

---

(210) **4-2016-20894**

(540)

(220) 12.07.2016
(441) 26.09.2016
(531) 15.7.1; 5.7.5; 26.1.1; 5.7.3
(591) Tím, xanh lá cây, vàng, đen, trắng, đỏ
(731) CÔNG TY CỔ PHẦN THƯƠNG MẠI, LƯƠNG THỰC, THỰC PHẨM HÀ NỘI (VN)
Số 164, phố Tôn Đức Thắng, phường Hàng Bột, quận Đống Đa, thành phố Hà Nội
(740) Công ty Luật Hợp danh Phương Đông (ORIENT LAW FIRM PARTNERSHIP)

(511) Nhóm 32: Nước uống có gaz; bia; đồ uống không có cồn; nước ép trái cây [đồ uống]; nước khoáng [đồ uống]; nước [đồ uống].

---

(210) **4-2016-20896**

(540)

(220) 12.07.2016
(441) 26.09.2016
(531) A11.3.4; 5.7.1; 25.1.6; 26.1.2
(591) Xanh dương, trắng, đen, hồng, nâu
(731) CHÂU NGỌC QUÍ (VN)
Ấp 3, thị trấn Phú Lộc, huyện Thạnh Trị, tỉnh Sóc Trăng

(511) Nhóm 30: Cà phê.

---

(210) **4-2016-20897**

(540)

(220) 12.07.2016
(441) 26.09.2016
(531) 3.13.1; A26.4.24
(591) Đồng vàng, cam đồng, đen nâu
(731) CÔNG TY TNHH DU LỊCH QUỐC TẾ CHÂU Á THÁI BÌNH DƯƠNG (VN)
Tầng 1, số 5, phố Hàng Chiếu, phường Đồng Xuân, quận Hoàn Kiếm, thành phố Hà Nội

(511) Nhóm 39: Vận chuyển hàng hóa, vận chuyển hành khách; đại lý giao nhận hàng hóa trong nước và quốc tế; lữ hành nội địa, lữ hành quốc tế.

Nhóm 43: Kinh doanh nhà hàng ăn uống; khách sạn.

---

(210) **4-2016-20898**

(540)

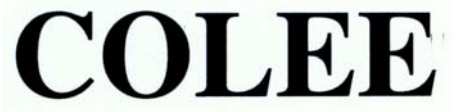

(220) 12.07.2016
(441) 26.09.2016
(731) VŨ THỊ HUỜNG (VN)
Số 15 gác 3 T2 Cá Hộp, đường Lê Lai, quận Ngô Quyền, thành phố Hải Phòng

(511) Nhóm 25: Giày thời trang nam, nữ; dép thời trang nam, nữ; giày thể thao nam, nữ; giày trẻ em; dép trẻ em.

---

(210) **4-2016-20899**

(540)

(220) 12.07.2016
(441) 26.09.2016
(531) 3.1.1; 3.1.16; 25.1.25; A25.1.10; 25.1.9; 26.1.1
(731) CÔNG TY CỔ PHẦN OSEVEN (VN)
Đường số 2, KCN Tân Đông Hiệp B, phường Tân Đông Hiệp, thị xã Dĩ An, Bình Dương

(511) Nhóm 06: Các loại khóa bằng kim loại.

---

(210) **4-2016-20900**

(540)

(220) 12.07.2016
(441) 26.09.2016
(531) 3.1.1; 26.1.1; 3.1.16; 25.1.25; A25.1.10
(731) CÔNG TY CỔ PHẦN OSEVEN (VN)
Đường số 2, KCN Tân Đông Hiệp B, phường Tân Đông Hiệp, thị xã Dĩ An, tỉnh Bình Dương

(511) Nhóm 06: Các loại khoá bằng kim loại, ngoại trừ khóa điện.

---

(210) **4-2016-20901**

(540)

King

(220) 12.07.2016
(441) 26.09.2016
(531) 3.1.1; 3.1.16; 26.1.1; 25.1.25; A25.1.10
(731) CÔNG TY CỔ PHẦN OSEVEN (VN)
Đường số 2, KCN Tân Đông Hiệp B, phường Tân Đông Hiệp, thị xã Dĩ An, tỉnh Bình Dương

(511) Nhóm 06: Các loại khoá bằng kim loại, ngoại trừ khóa điện.

---

(210) **4-2016-20903**

(540)

NAVAN

(220) 12.07.2016
(441) 26.09.2016
(531) 25.1.25; A25.1.10; 25.1.9
(591) Vàng ánh kim
(731) CÔNG TY TNHH TRẦN THIÊN ÂN (VN)
Quốc lộ 50, ấp Tân Xuân, xã Tân Kim, huyện Cần Giuộc, tỉnh Long An

(511) Nhóm 03: Mỹ phẩm.

---

(210) **4-2016-20904**

(540)

SPLUSHOME

(220) 12.07.2016
(441) 26.09.2016
(731) CÔNG TY CỔ PHẦN CÔNG NGHỆ THÔNG MINH TMT (VN)
Tầng lửng, toà nhà An Phú Plaza, 117-119 Lý Chính Thắng, phường 7, quận 3, thành phố Hồ Chí Minh

(511) Nhóm 11: Đèn led (thiết bị chiếu sáng); đèn chiếu sáng; bộ thu năng lượng mặt trời [dùng cho mục đích sưởi ấm, đốt nóng]; hệ thống và thiết bị làm lạnh; hệ thống và thiết bị đốt nóng; hệ thống và thiết bị chiếu sáng.

---

(210) **4-2016-20905**

(540)

QUÂN VƯƠNG

(220) 12.07.2016
(441) 26.09.2016

(591) Xanh nước biển
(731) ĐOÀN THANH DƯƠNG (VN)
Thôn Năng Tĩnh, xã Vũ Hội, huyện Vũ Thư, tỉnh Thái Bình

(511) Nhóm 34: Thuốc lá; thuốc lào.

---

(210) **4-2016-20907**

(540)

LeDeli

(220) 12.07.2016
(441) 26.09.2016

(731) CÔNG TY TNHH LEDELI FOODS (VN)
436A/108A đường 3 tháng 2, phường 12, quận 10, thành phố Hồ Chí Minh

(511) Nhóm 32: Nước ép trái cây; nước quả ép; nước nho ép [chưa lên men]; nước sinh tố; nước ép rau [đồ uống]; nước [đồ uống].

---

(210) **4-2016-20908**

(540)

MD
MY DINH Co., Ltd

(220) 12.07.2016
(441) 26.09.2016
(531) 26.1.2; A26.1.18
(591) Tím, trắng
(731) NGUYỄN VĂN MẾN (VN)
Khu Dương ổ, phường Phong Khê, thành phố Bắc Ninh, tỉnh Bắc Ninh

(511) Nhóm 16: Giấy vệ sinh; giấy đóng sổ sách; giấy krap; văn phòng phẩm.
Nhóm 35: Mua bán các loại giấy thành phẩm, giấy vệ sinh, giấy krap, văn phòng phẩm.

---

(210) **4-2016-20910**

(540)

SASUNGLUCUMIN
Cường dược sâm

(220) 12.07.2016
(441) 26.09.2016

(731) LÊ MAI HƯƠNG (VN)
Nhà 1H, Viện khoa học và công nghệ Việt Nam, số 18 Hoàng Quốc Việt, quận Cầu Giấy, thành phố Hà Nội

(511) Nhóm 05: Dược phẩm, thực phẩm chức năng dùng cho mục đích y tế.

---

(210) **4-2016-20911**

(540)

Fresh & Fruity

(220) 12.07.2016
(441) 26.09.2016
(531) 2.9.1; A5.7.23; 5.7.14; 5.7.21
(731) CÔNG TY TNHH THƯƠNG MẠI XUẤT NHẬP KHẨU TÂN HƯNG (VN)
Số 1B, lô 4, Lãng Yên, phường Thanh Lương, quận Hai Bà Trưng, thành phố Hà Nội

(511) Nhóm 03: Mỹ phẩm; dầu gội đầu; nước tẩy rửa; nước xịt phòng; nước rửa chén.

Nhóm 35: Mua bán mỹ phẩm, dầu gội đầu, nước tẩy rửa, nước xịt phòng, nước rửa chén, nước lau sàn, nước xả vải.

---

(210) **4-2016-20912**

(540)

BAVENA

(220) 12.07.2016
(441) 26.09.2016
(731) CÔNG TY TRÁCH NHIỆM HỮU HẠN THƯƠNG MẠI XUẤT NHẬP KHẨU TÂN HƯNG (VN)
Số 1B, lô 4, Lãng Yên, phường Thanh Lương, quận Hai Bà Trưng, thành phố Hà Nội

(511) Nhóm 03: Mỹ phẩm; dầu gội đầu; nước tẩy rửa; nước xịt phòng; nước rửa chén.

Nhóm 35: Mua bán mỹ phẩm, dầu gội đầu, nước tẩy rửa, nước xịt phòng, nước rửa chén, nước lau sàn, nước xả vải.

---

(210) **4-2016-20913**

(540)

mắm mắm
VIETNAMESE EATERY

(220) 12.07.2016
(441) 26.09.2016
(531) A11.3.7; 26.1.1; A12.1.9
(591) Trắng, vàng cam
(731) CÔNG TY TNHH QUỐC TẾ LÊ KIÊN (VN)
Phòng 17.6, lầu 17, tòa nhà Indochina, số 4 Nguyễn Đình Chiểu, phường Đa Kao, quận 1, thành phố Hồ Chí Minh

(511) Nhóm 43: Nhà hàng ăn uống.

---

(210) **4-2016-20914**

(540)

(220) 12.07.2016
(441) 26.09.2016
(531) 2.9.24; 26.1.1
(591) Xanh lá, hồng, xanh da trời
(731) BỆNH VIỆN CHUYÊN KHOA TÂM THẦN KHÁNH HÒA (VN)
Xã Diên Phước, huyện Diên Khánh, tỉnh Khánh Hòa

(511) Nhóm 44: Bệnh viện; dịch vụ khám và chữa bệnh.

---

(210) **4-2016-20917**

(540)

Glutahenz

(220) 12.07.2016
(441) 26.09.2016
(731) LA RENON HEALTHCARE PVT. LIMITED (IN)
207-208 ISCON Elegance, Circle-P, Prahlad Nagar Cross Roads, S G. Highway, Ahmedabad-380015, Gujarat, India
(740) Công ty TNHH Dịch vụ sở hữu trí tuệ ALPHA (ALPHA PLUS CO., LTD.)

(511) Nhóm 05: Chế phẩm dược.

---

(210) **4-2016-20918**

(540)

Kchek

(220) 12.07.2016
(441) 26.09.2016
(731) LA RENON HEALTHCARE PVT. LIMITED (IN)
207-208 ISCON Elegance, Circle-P, Prahlad Nagar Cross Roads, S.G. Highway, Ahmedabad-380015, Gujarat, India
(740) Công ty TNHH Dịch vụ sở hữu trí tuệ ALPHA (ALPHA PLUS CO., LTD.)

(511) Nhóm 05: Chế phẩm dược.

---

(210) **4-2016-20919**

(540)

Gressami

(220) 12.07.2016
(441) 26.09.2016

(731) LA RENON HEALTHCARE PVT. LIMITED (IN)
207-208 ISCON Elegance, Circle-P, Prahlad Nagar Cross Roads, S G. Highway, Ahmedabad-380015, Gujarat, India

(740) Công ty TNHH Dịch vụ sở hữu trí tuệ ALPHA (ALPHA PLUS CO., LTD.)

(511) Nhóm 05: Chế phẩm dược.

---

(210) **4-2016-20920**

(540)

Sobisis

(220) 12.07.2016
(441) 26.09.2016

(731) LA RENON HEALTHCARE PVT. LIMITED (IN)
207-208 Iscon Elegance, Circle-P, Prahlad Nagar Cross Roads, S.G. Highway, Ahmedabad-380015, Gujarat, India

(740) Công ty TNHH Dịch vụ sở hữu trí tuệ ALPHA (ALPHA PLUS CO., LTD.)

(511) Nhóm 05: Chế phẩm dược.

---

(210) **4-2016-20921**

(540)

PBREN 75

(220) 12.07.2016
(441) 26.09.2016

(731) LA RENON HEALTHCARE PVT. LIMITED (IN)
207-208 Iscon Elegance, Circle-P, Prahlad Nagar Cross Roads, S.G. Highway, Ahmedabad-380015, Gujarat, India

(740) Công ty TNHH Dịch vụ sở hữu trí tuệ ALPHA (ALPHA PLUS CO., LTD.)

(511) Nhóm 05: Chế phẩm dược.

---

(210) **4-2016-20922**

(540)

(220) 12.07.2016
(441) 26.09.2016
(531) 26.4.3; 26.4.2
(591) Xanh lam, xám, trắng
(731) HỘ KINH DOANH TRẦN THỊ HỒNG LOAN (VN)
Gian hàng 1Q12, tầng 1, An Đông Plaza, 18 An Dương Vương, phường 9, quận 5, thành phố Hồ Chí Minh

(511) Nhóm 25: Quần áo thời trang.

---

(210) **4-2016-20924**

(540)

(220) 12.07.2016
(441) 26.09.2016
(531) A5.3.15; A1.1.10; 26.1.1; A11.3.3
(731) CÔNG TY TNHH SÀI GÒN INVESTMENT (VN)
Số 6 Phan Đình Giót, phường 2, quận Tân Bình, thành phố Hồ Chí Minh

(511) Nhóm 43: Quán cà phê, giải khát.

---

(210) **4-2016-20925**

(540)

(220) 12.07.2016
(441) 26.09.2016
(531) A1.1.10; 26.1.2
(591) Xám, đen, trắng
(731) CÔNG TY TNHH DẦU KHÍ HYUN DAI VIỆT NAM (VN)
141/5T đường Thới Tam Thôn 5, ấp Tam Đông 2, xã Thới Tam Thôn, huyện Hóc Môn, thành phố Hồ Chí Minh

(511) Nhóm 04: Dầu nhớt dùng cho ô tô xe máy, dầu nhớt dùng trong công nghiệp.

---

(210) **4-2016-20926**

(540)

(220) 12.07.2016
(441) 26.09.2016
(531) 26.1.1; A26.1.18
(591) Cam, đen, trắng
(731) NGUYỄN QUỐC VĂN (VN)
90/581I Nguyễn Kiệm, phường 3, quận Gò Vấp, thành phố Hồ Chí Minh

(511) Nhóm 18: Ba lô, túi xách, ví (bóp), cặp học sinh.

---

(210) **4-2016-20928**

(540)

TânNamChinh LOGISTICS
Đồng hành cùng nông sản Việt

(220) 12.07.2016
(441) 26.09.2016
(531) A26.11.12; 26.1.1; 26.15.15
(731) CÔNG TY TNHH DỊCH VỤ VÀ THƯƠNG MẠI TÂN NAM CHINH (VN)
483/67 Lê Văn Sỹ, phường 12, quận 3, thành phố Hồ Chí Minh
(740) Công ty TNHH Sở hữu trí tuệ Thảo Thọ Quyến (INVENCO)

(511) Nhóm 36: Khai thuê hải quan; cho thuê nhà xưởng.

Nhóm 39: Cho thuê container để chứa hàng; vận tải hàng hóa bằng đường bộ, đường thủy, đường hàng không; giao nhận hàng hóa; dịch vụ kho bãi, lưu kho; cho thuê kho; đại lý làm thủ tục hải quan cụ thể là thông quan hàng hóa.

---

(210) **4-2016-20929**

(540)

DAELIMRC

(220) 12.07.2016
(441) 26.09.2016
(731) CÔNG TY CỔ PHẦN SUMOTOR (VN)
Đường TS12, khu công nghiệp Tiên Sơn, xã Hoàn Sơn, huyện Tiên Du, tỉnh Bắc Ninh

(511) Nhóm 12: Xe ô tô; xe mô tô; xe máy; động cơ và đầu máy dùng cho phương tiện giao thông trên bộ; các bộ phận ghép nối và truyền động dùng cho phương tiện giao thông trên bộ.

---

(210) **4-2016-20930**

(540)

HƯNG LONG
Vững bước cùng tương lai

(220) 12.07.2016
(441) 26.09.2016
(531) 4.3.3
(591) Vàng cam, xanh lá, xám
(731) CÔNG TY CỔ PHẦN ĐẦU TƯ THƯƠNG MẠI HƯNG LONG TỈNH ĐIỆN BIÊN (VN)
Bản Na Thìn, xã Pom Lót, huyện Điện Biên, tỉnh Điện Biên

(511) Nhóm 06: Vật liệu xây dựng bằng kim loại.

Nhóm 19: Vật liệu xây dựng phi kim loại.

Nhóm 37: Xây dựng.

---

(210) **4-2016-20931**

(540)

VERATTI

(220) 12.07.2016
(441) 26.09.2016
(531) A26.3.5
(591) Đỏ
(731) CÔNG TY TNHH THƯƠNG MẠI VÀ CÔNG NGHIỆP ĐỘNG LỰC (VN)
Tầng 7, số nhà 123D, phố Thụy Khuê, phường Thụy Khuê, quận Tây Hồ, thành phố Hà Nội
(740) Công ty TNHH Sở hữu trí tuệ Bình Minh (SUNRISE IP CO.,LTD.)

(511) Nhóm 07: Máy bơm nước; máy nén khí; động cơ điện không dùng cho xe cộ mặt đất.

---

(210) **4-2016-20932**

(540)

KEMLY

(220) 12.07.2016
(441) 26.09.2016
(731) NGUYỄN BÁ HƯNG (VN)
Quốc lộ 32C, khu 6, xã Hy Cương, thành phố Việt Trì, tỉnh Phú Thọ
(740) Công ty TNHH Sở hữu trí tuệ Hải Hân (HAI HAN IP CO., LTD.)

(511) Nhóm 11: Thiết bị lọc nước và không khí dùng cho gia đình và công nghiệp; máy tạo khí ozone và tia cực tím dùng để khử trùng; thiết bị điện gia dụng, cụ thể là máy sưởi làm nóng không khí; máy đun nước dùng năng lượng mặt trời.

Nhóm 35: Mua bán, quảng cáo, xuất nhập khẩu, đại lý ký gửi các sản phẩm: thiết bị lọc nước và không khí dùng cho gia đình và công nghiệp, máy tạo khí ozone và tia cực tím dùng để khử trùng, thiết bị điện gia dụng, cụ thể là máy sưởi làm nóng không khí, máy đun nước dùng năng lượng mặt trời.

---

(210) **4-2016-20933**

(540)

S14

S14.COM.VN

(220) 12.07.2016
(441) 26.09.2016
(531) A16.3.5
(591) Vàng cam, đen, trắng
(731) CÔNG TY TNHH TIẾP THỊ VÀ TRUYỀN THÔNG KẾT NỐI ĐÔNG DƯƠNG (VN)
Lầu 2, 63 Phạm Ngọc Thạch, phường 06, quận 3, thành phố Hồ Chí Minh
(740) Công ty Cổ phần PHANLAW VIETNAM (PHANLAW VIETNAM JSC)

(511) Nhóm 41: Dịch vụ giới thiệu phim; dịch vụ sản xuất các chương trình phát thanh và truyền hình; dịch vụ cung cấp thông tin giải trí; dịch vụ cung cấp âm nhạc trực tuyến; dịch vụ cung cấp viđêô trực tuyến.

---

(210) **4-2016-20937**

(540)

Anh Thảo

(220) 12.07.2016
(441) 26.09.2016
(731) CÔNG TY TRÁCH NHIỆM HỮU HẠN DƯỢC PHẨM TÂM VIỆT (VN)
Số nhà 11, ngõ 8, tổ 36, phường Dịch Vọng, quận Cầu Giấy, thành phố Hà Nội
(740) Công ty TNHH Sở hữu trí tuệ và Công nghệ Thủ Đô (CAPITAL IP&T CO.LTD.)

(511) Nhóm 05: Dược phẩm; thực phẩm chức năng; thực phẩm dinh dưỡng dùng trong y tế; nước súc miệng dùng cho mục đích y tế; dung dịch làm sạch khử khuẩn sát trùng dùng cho mục đích y tế; nước tắm thảo dược cho trẻ em dùng cho mục đích y tế.

---

(210) **4-2016-20938**

(540)

Bách Anh Thảo

(220) 12.07.2016
(441) 26.09.2016
(731) CÔNG TY TRÁCH NHIỆM HỮU HẠN DƯỢC PHẨM TÂM VIỆT (VN)
Số nhà 11, ngõ 8, tổ 36, phường Dịch Vọng, quận Cầu Giấy, thành phố Hà Nội
(740) Công ty TNHH Sở hữu trí tuệ và Công nghệ Thủ Đô (CAPITAL IP&T CO.LTD.)

(511) Nhóm 05: Dược phẩm; thực phẩm chức năng; thực phẩm dinh dưỡng dùng trong y tế; nước súc miệng dùng cho mục đích y tế; dung dịch làm sạch khử khuẩn sát trùng dùng cho mục đích y tế; nước tắm thảo dược cho trẻ em dùng cho mục đích y tế.

---

(210) **4-2016-20939**

(540)

Bách Nhật Thảo

(220) 12.07.2016
(441) 26.09.2016
(731) CÔNG TY TRÁCH NHIỆM HỮU HẠN DƯỢC PHẨM TÂM VIỆT (VN)
Số nhà 11, ngõ 8, tổ 36, phường Dịch Vọng, quận Cầu Giấy, thành phố Hà Nội
(740) Công ty TNHH Sở hữu trí tuệ và Công nghệ Thủ Đô (CAPITAL IP&T CO.LTD.)

(511) Nhóm 05: Dược phẩm; thực phẩm chức năng; thực phẩm dinh dưỡng dùng trong y tế; nước súc miệng dùng cho mục đích y tế; dung dịch làm sạch khử khuẩn sát trùng dùng cho mục đích y tế; nước tắm thảo dược cho trẻ em dùng cho mục đích y tế.

---

(210) **4-2016-20940**

(540)

Bách Nhật Khang

(220) 12.07.2016
(441) 26.09.2016

(731) CÔNG TY TRÁCH NHIỆM HỮU HẠN DƯỢC PHẨM TÂM VIỆT (VN)
Số nhà 11, ngõ 8, tổ 36, phường Dịch Vọng, quận Cầu Giấy, thành phố Hà Nội

(740) Công ty TNHH Sở hữu trí tuệ và Công nghệ Thủ Đô (CAPITAL IP&T CO.LTD.)

(511) Nhóm 05: Dược phẩm; thực phẩm chức năng; thực phẩm dinh dưỡng dùng trong y tế; nước súc miệng dùng cho mục đích y tế; dung dịch làm sạch khử khuẩn sát trùng dùng cho mục đích y tế; nước tắm thảo dược cho trẻ em dùng cho mục đích y tế.

---

(210) **4-2016-20941**

(540)

Khang Anh Thảo

(220) 12.07.2016
(441) 26.09.2016

(731) CÔNG TY TRÁCH NHIỆM HỮU HẠN DƯỢC PHẨM TÂM VIỆT (VN)
Số nhà 11, ngõ 8, tổ 36, phường Dịch Vọng, quận Cầu Giấy, thành phố Hà Nội

(740) Công ty TNHH Sở hữu trí tuệ và Công nghệ Thủ Đô (CAPITAL IP&T CO.LTD.)

(511) Nhóm 05: Dược phẩm; thực phẩm chức năng; thực phẩm dinh dưỡng dùng trong y tế; nước súc miệng dùng cho mục đích y tế; dung dịch làm sạch khử khuẩn sát trùng dùng cho mục đích y tế; nước tắm thảo dược cho trẻ em dùng cho mục đích y tế.

---

(210) **4-2016-20942**

(540)

ZUZOU

(220) 12.07.2016
(441) 26.09.2016

(731) CÔNG TY TRÁCH NHIỆM HỮU HẠN NHÀ MÁY SẢN PHẨM SINH HỌC NUTRI-PAX (VN)
Số 16, ngõ 20, đường Mỹ Đình, phường Mỹ Đình 2, quận Nam Từ Liêm, thành phố Hà Nội

(740) Công ty TNHH Sở hữu trí tuệ và Công nghệ Thủ Đô (CAPITAL IP&T CO.LTD.)

(511) Nhóm 05: Dược phẩm; thực phẩm chức năng; thực phẩm dinh dưỡng dùng trong y tế; nước súc miệng dùng cho mục đích y tế; dung dịch làm sạch khử khuẩn sát trùng dùng cho mục đích y tế; nước tắm thảo dược cho trẻ em dùng cho mục đích y tế.

---

(210) **4-2016-20943**

(540)

aasvn.com
GPNNTIENTIEN

(220) 12.07.2016
(441) 26.09.2016
(531) A26.11.8; 5.3.11; A5.3.14
(591) Đỏ, xanh lá cây, đen, trắng, xám
(731) CÔNG TY CỔ PHẦN GIẢI PHÁP NÔNG NGHIỆP TIÊN TIẾN (VN)
Số 93 Hồ Bá Kiện, phường 15, quận 10, thành phố Hồ Chí Minh
(740) Công ty TNHH Sở hữu trí tuệ và Công nghệ Thủ Đô (CAPITAL IP&T CO.LTD.)

(511) Nhóm 01: Phân bón; phân bón vô cơ; phân bón tổng hợp; phân bón vi sinh hữu cơ; phân bón lá; các chất cải tạo đất và tăng chất bổ trợ cho đất.

---

(210) **4-2016-20944**

(540)

aasvn.com
GPNNTIENTIEN

(220) 12.07.2016
(441) 26.09.2016
(531) 5.3.11; A5.3.14; A26.11.8
(591) Đỏ, xanh lá cây, nâu, đen, trắng, xám
(731) CÔNG TY CỔ PHẦN GIẢI PHÁP NÔNG NGHIỆP TIÊN TIẾN (VN)
Số 93 Hồ Bá Kiện, phường 15, quận 10, thành phố Hồ Chí Minh
(740) Công ty TNHH Sở hữu trí tuệ và Công nghệ Thủ Đô (CAPITAL IP&T CO.LTD.)

(511) Nhóm 31: Con giống; cây giống; hạt giống; trái cây tươi; rau tươi.

---

(210) **4-2016-20945**

(540)

Bách Linh Khang

(220) 12.07.2016
(441) 26.09.2016
(731) CÔNG TY CỔ PHẦN DƯỢC PHẨM HOA THIÊN PHÚ (VN)
10 Nguyễn Cửu Đàm, phường Tân Sơn Nhì, quận Tân Phú, thành phố Hồ Chí Minh
(740) Công ty TNHH Sở hữu trí tuệ và Công nghệ Thủ Đô (CAPITAL IP&T CO.LTD.)

(511) Nhóm 03: Mỹ phẩm; kem dưỡng da; dầu gội đầu; sữa tắm; xà phòng; chất tẩy rửa không chứa thuốc dùng cho mục đích vệ sinh.

---

(210) **4-2016-20946**

(540)

Bách Linh Khang

(220) 12.07.2016
(441) 26.09.2016

(731) CÔNG TY CỔ PHẦN DƯỢC PHẨM HOA THIÊN PHÚ (VN)
10 Nguyễn Cửu Đàm, phường Tân Sơn Nhì, quận Tân Phú, thành phố Hồ Chí Minh

(740) Công ty TNHH Sở hữu trí tuệ và Công nghệ Thủ Đô (CAPITAL IP&T CO.LTD.)

(511) Nhóm 05: Dược phẩm; thực phẩm chức năng; thực phẩm dinh dưỡng dùng trong y tế; nước súc miệng dùng cho mục đích y tế; dung dịch làm sạch khử khuẩn sát trùng dùng cho mục đích y tế; nước tắm thảo dược cho trẻ em dùng cho mục đích y tế.

---

(210) **4-2016-20947**

(540)

Bách Linh Khang

(220) 12.07.2016
(441) 26.09.2016

(731) CÔNG TY CỔ PHẦN DƯỢC PHẨM HOA THIÊN PHÚ (VN)
10 Nguyễn Cửu Đàm, phường Tân Sơn Nhì, quận Tân Phú, thành phố Hồ Chí Minh

(740) Công ty TNHH Sở hữu trí tuệ và Công nghệ Thủ Đô (CAPITAL IP&T CO.LTD.)

(511) Nhóm 44: Dịch vụ khám chữa bệnh; dịch vụ dược sĩ kê đơn thuốc; dịch vụ trợ giúp y tế; thẩm mỹ viện và vật lý trị liệu; bệnh viện và nhà điều dưỡng; gieo trồng cây thuốc.

---

(210) **4-2016-20948**

(540)

Dưỡng Ngọc Đơn

(220) 12.07.2016
(441) 26.09.2016

(731) CÔNG TY TRÁCH NHIỆM HỮU HẠN TUỆ LINH (VN)
Tầng 5 tòa nhà 29T1 đường Hoàng Đạo Thúy, phường Trung Hòa, quận Cầu Giấy, thành phố Hà Nội

(740) Công ty TNHH Sở hữu trí tuệ và Công nghệ Thủ Đô (CAPITAL IP&T CO.LTD.)

(511) Nhóm 03: Mỹ phẩm; kem dưỡng da; dầu gội đầu; sữa tắm; xà phòng; chất tẩy rửa không chứa thuốc dùng cho mục đích vệ sinh.

---

(210) **4-2016-20949**

(540)

(220) 12.07.2016
(441) 26.09.2016
(531) 26.2.7; 26.13.25; A26.11.12
(591) Xanh ngọc, vàng nhạt, đen
(731) CÔNG TY TNHH JADO VIỆT NAM (VN)
Số nhà 3, ngõ 10, khu tập thể Dược, phường La Khê, quận Hà Đông, thành phố Hà Nội

(511) Nhóm 25: Quần áo (thời trang); thắt lưng (trang phục thời trang); đồ đội đầu (thời trang); đồ đi chân (thời trang); khăn quàng cổ; khẩu trang (trang phục).

---

(210) **4-2016-20950**

(540)

GOLDFACE

(220) 12.07.2016
(441) 26.09.2016
(731) NGUYỄN VŨ NGỌC KHOA (VN)
958/23/12 Lạc Long Quân, phường 8, quận Tân Bình, thành phố Hồ Chí Minh
(740) Công ty Cổ phần Sở hữu trí tuệ Việt Mỹ (VIET MY IP CORP.)

(511) Nhóm 03: Mỹ phẩm; dầu gội, sữa tắm; kem dưỡng da; kem làm trắng da; kem ngừa mụn.

---

(210) **4-2016-20951**

(540)

(220) 12.07.2016
(441) 26.09.2016
(531) A1.5.3
(591) Xanh dương đậm, trắng, đỏ
(731) CÔNG TY TNHH SẮT THÉP 289 (VN)
C12/3 ấp 3, xã Tân Kiên, huyện Bình Chánh, thành phố Hồ Chí Minh
(740) Công ty Cổ phần Sở hữu trí tuệ Việt Mỹ (VIET MY IP CORP.)

(511) Nhóm 35: Mua bán, sắt, thép, đồng, chì, nhôm, kẽm, inox, gang, xi măng, gạch, ngói, vật liệu xây dựng, thiết bị vệ sinh.

---

(210) **4-2016-20955**

(540)

(220) 12.07.2016
(441) 26.09.2016
(591) Đen, đỏ, xanh nước biển
(731) GLZINC PTE. LTD. (SG)
329 Sembawang Close #12-391 Singapore 750329
(740) Công ty TNHH Tầm nhìn và Liên danh (VISION & ASSOCIATES CO.LTD.)

(511) Nhóm 41: Giảng dạy; trường dự bị; học viện (giáo dục); huấn luyện (giáo dục và đào tạo); dịch vụ giáo dục; cung cấp thông tin, bao gồm cả trực tuyến, về giáo dục, đào tạo, giải trí, thể thao và hoạt động văn hóa.

---

(210) **4-2016-20957**

(540)

VICELAND

(220) 12.07.2016
(441) 26.09.2016

(731) CÔNG TY CỔ PHẦN ĐẦU TƯ BOSTON CAPITAL (VN)
519 Kim Mã, phường Ngọc Khánh, quận Ba Đình, thành phố Hà Nội

(740) Công ty TNHH Tầm nhìn và Liên danh (VISION & ASSOCIATES CO.LTD.)

(511) Nhóm 09: Xuất bản phẩm điện tử có thể tải xuống, vật mang dữ liệu từ tính; đĩa ghi; đĩa compact; đĩa DVD; phần mềm (có thể tải xuống) có bản chất là phần mềm ứng dụng dùng cho thiết bị di động để cung cấp hướng dẫn, thông tin, các nội dung văn bản, âm thanh và hình ảnh thuộc các lĩnh vực được quan tâm phổ biến.

Nhóm 38: Truyền tải dữ liệu âm thanh, hình ảnh, video theo yêu cầu thông qua mạng cáp; truyền tải dữ liệu âm thanh, hỉnh ảnh, video theo yêu cầu thông qua internet; truyền tải dữ liệu âm thanh, hình ảnh, video theo yêu cầu thông qua các mạng kết nối không dây; dịch vụ phát thanh; dịch vụ truyền hình; thông tin liên lạc bằng điện thoại di động.

---

(210) **4-2016-20958**

(540)

360mobi

(220) 12.07.2016
(441) 26.09.2016

(731) CÔNG TY TNHH PHÁT TRIỂN PHẦN MỀM VNG (VN)
182 Lê Đại Hành, phường 15, quận 11, thành phố Hồ Chí Minh

(511) Nhóm 09: Phim hoạt hình; hệ điều hành dùng cho máy tính; chương trình máy vi tính; phần mềm máy tính (ghi sẵn); phần mềm trò chơi điện tử; chương trình hoạt động của hệ thống máy vi tính.

Nhóm 38: Dịch vụ truyền thông tin, truyền tin và hình ảnh có hỗ trợ của máy vi tính; dịch vụ truyền thông tin liên lạc bằng thiết bị đầu cuối (cụ thể là máy vi tính, máy trạm); thông tin về viễn thông liên lạc; dịch vụ nhắn tin (vô tuyến điện thoại hoặc các phương tiện liên lạc điện tử khác); thư điện tử; truyền thư tín và hình ảnh bằng máy vi tính.

Nhóm 41: Cung cấp dịch vụ vui chơi giải trí, trò chơi trực tuyến; thông tin về giải trí; sản xuất phim (trừ phim quảng cảo); sản xuất chương trình biểu diễn; giải trí truyền hình; xuất bản sách.

Nhóm 42: Các dịch vụ máy tính, cụ thể là cung cấp việc sử dụng tạm thời các giao diện máy tính không tải xuống được nhằm tạo ra các dịch vụ thông tin cá nhân trực tuyến;

cung cấp công cụ tìm kiếm trên internet; thiết kế các bảng chú dẫn thông tin, chú dẫn địa điểm và các nguồn có sẵn trên mạng máy tính cho người khác; dịch vụ cung cấp phương tiện tra cứu cho người khác; cung cấp các trang web trực tuyến theo yêu cầu của khách hàng về các thông tin được người sử dụng xác định, bao gồm các công cụ tra cứu và các liên kết web trực tuyến với các website khác; dịch vụ bản đồ, cụ thể là cung cấp một website và liên kết website về thông tin địa lý, hình ảnh bản đồ và lộ trình chuyến đi.

---

(210) **4-2016-20959**

(540) **ĐẠI CHÚA TỂ**

(220) 12.07.2016
(441) 26.09.2016
(731) VƯƠNG AN HẢI (VN)
129/20 Nguyên Trãi, phường 2, quận 5, thành phố Hồ Chí Minh

(511) Nhóm 38: Dịch vụ truyền thông tin, truyền tin và hình ảnh có hỗ trợ của máy vi tính; dịch vụ truyền thôug tin liên lạc bằng thiết bị đầu cuối (cụ thể là máy vi tính, máy trạm); thông tin về viễn thông liên lạc; dịch vụ nhắn tin (vô tuyến điện thoại hoặc các phương tiện liên lạc điện tử khác); thư điện tử; truyền thư tín và hình ảnh bằng máy vi tính.

Nhóm 41: Cung cấp dịch vụ vui chơi giải trí, trò chơi trực tuyến, thông tin về giải trí; sản xuất phim (trừ phim quảng cáo); sản xuất chương trình biểu diễn; giải trí truyền hình; xuất bản sách.

Nhóm 42: Các dịch vụ máy tính, cụ thể là cung cấp việc sử dụng tạm thời các giao diện máy tính không tải xuống được nhằm tạo ra các dịch vụ thông tin cá nhân trực tuyến; cung cấp công cụ tìm kiếm trên internet; thiết kế các bảng chú dẫn thông tin, chú dẫn địa điểm và các nguồn có sẵn trên mạng máy tính cho người khác; dịch vụ cung cấp phương tiện tra cứu cho người khác; cung cấp các trang web trực tuyến theo yêu cầu của khách hàng về các thông tin được người sử dụng xác định, bao gồm các công cụ tra cứu và các liên kết web trực tuyến với các website khác; dịch vụ bản đồ, cụ thể là cung cấp một website và liên kết website về thông tin địa lý, hình ảnh bản đồ và lộ trình chuyến đi.

---

(210) **4-2016-20960**

(540) **MỘC HUẾ**

(220) 12.07.2016
(441) 26.09.2016
(731) NGÔ THANH LONG (VN)
50L, đường số 7(L), cư xá Ngân hàng, phường Tân Thuận Tây, quận 7, thành phố Hồ Chí Minh

(511) Nhóm 43: Nhà hàng ăn uống; dịch vụ cung cấp đồ ăn thức uống do nhà hàng thực hiện.

---

(210) **4-2016-20961**

(540) ta's cafe
Rang Đâu, Uống Đó

(220) 12.07.2016
(441) 26.09.2016
(531) 5.7.1; 26.4.2; A26.11.8
(591) Nâu, trắng
(731) BÙI LÊ ANH TUẤN (VN)
711 Trần Phú, phường Blao, thành phố Bảo Lộc, tỉnh Lâm Đồng

(511) Nhóm 30: Cà phê.

Nhóm 43: Nhà hàng ăn uống, quán cà phê, dịch vụ ăn uống.

---

(210) **4-2016-20962**

(540)

esmart

Đồng hành cùng khát vọng

(220) 12.07.2016
(441) 26.09.2016
(531) 1.15.1; A26.11.12; 26.11.3; 26.15.9
(591) Đỏ, trắng, cam, vàng, xanh lục, xanh lam, xanh lá cây, nâu, hồng
(731) CÔNG TY CỔ PHẦN HỖ TRỢ DOANH NGHIỆP THÔNG MINH (VN)
117- 119 Lý Chính Thắng, phường 7, quận 3, thành phố Hồ Chí Minh

(511) Nhóm 35: Dịch vụ kế toán, kiểm toán doanh nghiệp, tư vấn nghiệp vụ thương mại, tư vấn tổ chức kinh doanh, marketing.

Nhóm 36: Đại lý bất động sản, quản lý bất động sản, môi giới bất động sản, cho thuê bất động sản, cho thuê văn phòng [bất động sản].

---

(210) **4-2016-20963**

(540)

Dalat café

Taste our unique café

(220) 12.07.2016
(441) 26.09.2016
(531) 1.15.15; 26.1.1; A26.11.12; A26.1.18
(591) Nâu, trắng
(731) CÔNG TY TNHH THIỆN DALAT CAFE (VN)
Số 94, tổ 11, xã Hiệp An, huyện Đức Trọng, tỉnh Lâm Đồng

(511) Nhóm 30: Cà phê.

---

(210) **4-2016-20970**

(540)

VIỆT PHÁP

(220) 12.07.2016
(441) 26.09.2016
(731) NGÔ VĂN LIÊN (VN)
Số 5, ngõ 47 khu phố Thịnh Lang, phường Đình Bảng, thị xã Từ Sơn, tỉnh Bắc Ninh
(740) Công ty Cổ phần Hỗ trợ phát triển công nghệ Detech (DETECH)

(511) Nhóm 16: Giấy vệ sinh; khăn lau bằng giấy; khăn lau mặt bằng giấy; khăn ăn bằng giấy; khăn giấy để tẩy trang; khăn tay bỏ túi bằng giấy.

---

(210) **4-2016-20973**

(540)

(220) 12.07.2016
(441) 26.09.2016
(531) A3.4.2; 26.4.2; A26.4.6; A26.11.12
(731) U.S. DAIRY EXPORT COUNCIL (US)
10255 West Higgins Road, Suite 900, Rosemont, iL 600185616, United States Of America
(740) Công ty TNHH Sở hữu trí tuệ HA VIP (HAVIP CO., LTD.)

(511) Nhóm 35: Dịch vụ quảng cáo; nghiên cứu thị trường; quản lý kinh doanh; tư vấn quản lý kinh doanh; điều tra thị trường; cung cấp thông tin kinh doanh; nghiên cứu đánh giá thị trường; tổ chức hội chợ thương mại cho mục đích thương mại hoặc quảng cáo; đại lý bán hàng (cho người khác); dịch vụ nhập khẩu và xuất khẩu.

---

(210) **4-2016-20974**

(540)

(220) 12.07.2016
(441) 26.09.2016
(531) A3.4.2; 26.4.2; A26.4.6; A26.11.12
(731) U.S. DAIRY EXPORT COUNCIL (US)
10255 West Higgins Road, Suite 900, Rosemont, IL 600185616, United States Of America
(740) Công ty TNHH Sở hữu trí tuệ HA VIP (HAVIP CO., LTD.)

(511) Nhóm 35: Dịch vụ quảng cáo; nghiên cứu thị trường; quản lý kinh doanh; tư vấn quản lý kinh doanh; điều tra thị trường; cung cấp thông tin kinh doanh; nghiên cứu đánh giá thị trường; tổ chức hội chợ thương mại cho mục đích thương mại hoặc quảng cáo; đại lý bán hàng (cho người khác); dịch vụ nhập khẩu và xuất khẩu.

---

(210) **4-2016-20976**

(540)

(220) 12.07.2016
(441) 26.09.2016
(531) 18.3.2; 18.3.23; 26.1.1; 3.7.17
(591) Xanh, đỏ, vàng, trắng
(731) CÔNG TY CỔ PHẦN PHÁT TRIỂN BẤT ĐỘNG SẢN ĐỒNG NAI (VN)
Số 146, KP 6, phường Tân Tiến, thành phố Biên Hòa, tỉnh Đồng Nai
(740) Công ty TNHH Sở hữu trí tuệ AL Nguyên (ALNGUYEN IP CO.,LTD.)

(511) Nhóm 36: Dịch vụ tư vấn bất động sản; mua bán bất động sản; môi giới bất động sản; cho thuê bất động sản; quản lý bất động sản; định giá bất động sản.

---

(210) **4-2016-20977**

(540)

MICHELIN

(220) 12.07.2016
(441) 26.09.2016
(731) COMPAGNIE GENERALE DES ETABLISSEMENTS MICHELIN (FR)
12, Cours Sablon, 63000 Clermont-Ferrand, France
(740) Công ty Luật TNHH quốc tế BMVN (BMVN INTERNATIONAL LLC)

(511) Nhóm 35: Bán buôn và/hoặc bán lẻ lốp bơm hơi và săm cho lốp; dịch vụ thông tin kinh doanh và dịch vụ tư vấn kinh doanh; dịch vụ quản lý kinh doanh; dịch vụ xúc tiến (quảng bá) bán hàng (kinh doanh) và quảng cáo; tất cả liên quan đến việc kinh doanh lốp.

Nhóm 37: Sửa chữa lốp bơm hơi và săm cho lốp; thay thế, lắp, lắp đặt và bơm lốp và săm cho lốp; dịch vụ đắp lại lốp và tái tạo rãnh lốp; dịch vụ cân bằng bánh xe; dịch vụ bảo dưỡng và sửa chữa xe cộ; dịch vụ rửa và làm sạch xe cộ; dịch vụ hỗ trợ trên đường khi hỏng lốp (sửa chữa).

Nhóm 39: Dịch vụ kéo xe khi hỏng lốp; dịch vụ đưa người trở về bằng bất kỳ phương tiện nào khi hỏng lốp.

Nhóm 41: Dịch vụ đào tạo kỹ thuật liên quan đến kinh doanh lốp; dịch vụ đào tạo trong lĩnh vực sửa chữa và thay thế lốp; dịch vụ đào tạo sử dụng máy móc để nâng (lắp đặt), sửa chữa và bơm lốp.
Nhóm 42: Tư vấn kỹ thuật liên quan đến sử dụng, kiểm tra, giám sát và phân tích lốp; dịch vụ thiết kế cơ sở kinh doanh để kinh doanh lốp; dịch vụ kiểm tra và kiểm soát chất lượng đối với lốp và săm.

---

(210) **4-2016-20978**

(540)

(220) 12.07.2016
(441) 26.09.2016
(531) 4.5.5; 4.5.4
(731) COMPAGNIE GENERALE DES ETABLISSEMENTS MICHELIN (FR)
12, Cours Sablon, 63000 Clermont-Ferrand, France
(740) Công ty Luật TNHH quốc tế BMVN (BMVN INTERNATIONAL LLC)

(511) Nhóm 35: Bán buôn và/hoặc bán lẻ lốp bơm hơi và săm cho lốp; dịch vụ thông tin kinh doanh và dịch vụ tư vấn kinh doanh; dịch vụ quản lý kinh doanh; dịch vụ xúc tiến (quảng bá) bán hàng (kinh doanh) và quảng cáo; tất cả liên quan đến việc kinh doanh lốp.

Nhóm 37: Sửa chữa lốp bơm hơi và săm cho lốp; thay thế, lắp, lắp đặt và bơm lốp và săm cho lốp; dịch vụ đắp lại lốp và tái tạo rãnh lốp; dịch vụ cân bằng bánh xe; dịch vụ bảo dưỡng và sửa chữa xe cộ; dịch vụ rửa và làm sạch xe cộ; dịch vụ hỗ trợ trên đường khi hỏng lốp (sửa chữa).

Nhóm 39: Dịch vụ kéo xe khi hỏng lốp; dịch vụ đưa người trở về bằng bất kỳ phương tiện nào khi hỏng lốp.

Nhóm 41: Dịch vụ đào tạo kỹ thuật liên quan đến kinh doanh lốp; dịch vụ đào tạo trong lĩnh vực sửa chữa và thay thế lốp; dịch vụ đào tạo sử dụng máy móc để nâng (lắp đặt), sửa chữa và bơm lốp.

Nhóm 42: Tư vấn kỹ thuật liên quan đến sử dụng, kiểm tra, giám sát và phân tích lốp; dịch vụ thiết kế cơ sở kinh doanh để kinh doanh lốp; dịch vụ kiểm tra và kiểm soát chất lượng đối với lốp và săm.

---

(210) **4-2016-20979**

(540)

(220) 12.07.2016
(441) 26.09.2016
(531) 2.3.1; 26.1.2
(591) Đen, trắng, ghi
(731) THE PROCTER & GAMBLE COMPANY (US)
One Procter & Gamble Plaza, Cincinnati, Ohio 45202, United States of America
(740) Công ty Luật TNHH quốc tế BMVN (BMVN INTERNATIONAL LLC)

(511) Nhóm 03: Chế phẩm chăm sóc da.

---

(210) **4-2016-20980**

(540)

(220) 12.07.2016
(441) 26.09.2016
(531) A26.11.12; 26.11.3; 1.15.5
(591) Trắng, xanh da trời, xanh lá cây, đỏ, cam, vàng
(731) CÔNG TY TNHH ĐẦU TƯ VÀ CÔNG NGHỆ HÙNG HY (VN)
239-241 Nguyễn Văn Lượng, phường 10, quận Gò Vấp, thành phố Hồ Chí Minh

(511) Nhóm 35: Mua bán máy y tế, máy xông mũi họng, máy đo huyết áp cơ, máy đo đường huyết, máy đo huyết áp điện tử, máy đo nồng độ oxy trong máu; mua bán thiết bị y tế, nhiệt kế điện tử, ống nghe y tế, cân sức khỏe, đèn hồng ngoại.

---

(210) **4-2016-20981**

(540)

NIJI DANCE GROUP

(220) 12.07.2016
(441) 26.09.2016
(731) LÊ NGUYỄN QUỲNH ANH (VN)
80/8, Bà Huyện Thanh Quan, phường 9, quận 3, thành phố Hồ Chí Minh

(511) Nhóm 41: Dịch vụ giải trí; thông tin giải trí; dịch vụ hướng dẫn, giảng dạy; trình diễn các buổi biểu diễn trực tiếp; giải trí qua truyền thanh.

---

(210) **4-2016-20982**
(641) 4-2016-20044
(540)

(220) 04.07.2016
(441) 26.09.2016
(531) 24.9.1; 2.9.1; 4.5.2; 4.5.3
(591) Đen, ghi, trắng
(731) CÔNG TY CỔ PHẦN ĐẦU TƯ SẢN XUẤT BẢO NGỌC AKITO (VN)
Tòa nhà Á Long, lô A2CN8 cụm công nghiệp Từ Liêm, phường Phương Canh, quận Nam Từ Liêm, thành phố Hà Nội
(740) Công ty TNHH Sở hữu trí tuệ AL Nguyên (ALNGUYEN IP CO.,LTD.)

(511) Nhóm 32: Đồ uống không có cồn; nước uống đóng chai (không có cồn); nước ép trái cây (đồ uống không cồn).

---

(210) **4-2016-20983**
(641) 4-2016-20045
(540)

(220) 04.07.2016
(441) 26.09.2016
(531) 2.9.1; 24.9.1; 4.5.2; 4.5.3
(591) Đen, ghi, trắng
(731) CÔNG TY CỔ PHẦN ĐẦU TƯ SẢN XUẤT BẢO NGỌC AKITO (VN)
Tòa nhà Á Long, lô A2CN8 cụm công nghiệp Từ Liêm, phường Phương Canh, quận Nam Từ Liêm, thành phố Hà Nội
(740) Công ty TNHH Sở hữu trí tuệ AL Nguyên (ALNGUYEN IP CO.,LTD.)

(511) Nhóm 32: Đồ uống không có cồn; nước uống đóng chai (không có cồn); nước ép trái cây (đồ uống không cồn).

---

(210) **4-2016-20985**
(540)

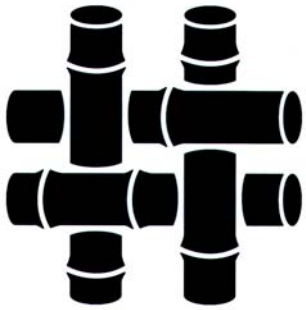

(220) 12.07.2016
(441) 26.09.2016
(531) 26.15.3; A5.11.13
(731) CÔNG TY TNHH DỊCH VỤ - THƯƠNG MẠI TRE XANH (VN)
15 Biệt Thự, phường Lộc Thọ, thành phố Nha Trang, tỉnh Khánh Hòa
(740) Công ty TNHH Tư vấn sở hữu trí tuệ Việt (VIET IP CO.,LTD.)

(511) Nhóm 25: Quần áo; mũ (nón); giày; dép.

---

(210) **4-2016-20986**

(540)

DoNaChemical

(220) 12.07.2016
(441) 26.09.2016
(531) A5.3.15; 2.9.1
(591) Xanh lá cây đậm, xanh lá cây, trắng
(731) CÔNG TY TNHH HÓA CHẤT ĐÔ NA (VN)
A37, KP 5, phường An Bình, thành phố Biên Hòa, tỉnh Đồng Nai
(740) Công ty TNHH Tư vấn sở hữu trí tuệ Việt (VIET IP CO.,LTD.)

(511) Nhóm 35: Mua bán hóa chất.

---

(210) **4-2016-20988**

(540)

ĐẠI HOÀNG

(220) 12.07.2016
(441) 26.09.2016
(731) CÔNG TY TNHH PHÚC THỌ (VN)
Số 104 đường Triều Dương, phường Trần Phú, thành phố Móng Cái, tỉnh Quảng Ninh
(740) Công ty TNHH Sở hữu trí tuệ INNETCO-Hoàng Phúc (INNETCO CO., LTD)

(511) Nhóm 30: Bánh kẹo; mứt; thạch (dạng kẹo); sô cô la; ca cao; cà phê.

---

(210) **4-2016-20989**

(540)

(220) 12.07.2016
(441) 26.09.2016
(531) 26.1.1; 1.15.23; 3.7.17; A5.3.15
(731) LÊ HỒNG ĐỨC (VN)
236/29/6 Điện Biên Phủ, phường 17, quận Bình Thạnh, thành phố Hồ Chí Minh

(511) Nhóm 25: Quần áo thể dục; võ phục; đai võ phục.

---

(210) **4-2016-20990**

(540)

(220) 12.07.2016
(441) 26.09.2016
(531) A26.4.24
(731) CÔNG TY TNHH CEKA VIỆT NAM (VN)
Xóm Tân Lập, thôn Tràng Bạch, xã Hoàng Quế, thị xã Đông Triều, tỉnh Quảng Ninh
(740) Công ty TNHH Hùng Sơn và cộng sự (HUNG SON & PARTNERS)

(511) Nhóm 19: Vật liệu xây dựng phi kim loại, gạch, ván sàn gỗ, ngói không bằng kim loại, đá granít, thạch cao.

Nhóm 35: Mua bán, xuất nhập khẩu, giới thiệu sản phẩm: vật liệu xây dựng phi kim loại, gạch, ngói, đá granít, thạch cao.

---

(210) **4-2016-20991**

(540)

(220) 12.07.2016
(441) 26.09.2016
(731) PHAN ĐÌNH SƠN (VN)
Thôn Hoàng Mai, xã Đồng Thái, huyện An Dương, thành phố Hải Phòng
(740) Công ty TNHH Nghiên cứu và Tư vấn chuyển giao công nghệ và đầu tư (CONCETTI)

(511) Nhóm 25: Giày; dép.

---

(210) **4-2016-20992**

(540)

(220) 12.07.2016
(441) 26.09.2016
(531) 26.4.4; 26.4.7; A26.11.8
(591) Xanh, ghi
(731) CÔNG TY TNHH NATSTEELVINA (VN)
Lưu Xá, phường Cam Giá, thành phố Thái Nguyên, tỉnh Thái Nguyên
(740) Công ty TNHH Trường Xuân (AGELESS CO.,LTD.)

(511) Nhóm 06: Thép dạng thô hoặc bán thành phẩm; hợp kim thép; thép đúc; phôi thép; ống thép; vật liệu xây dựng bằng kim loại.

---

(210) **4-2016-20993**

(540)

(220) 12.07.2016
(441) 26.09.2016
(531) A1.5.3
(591) Đen, vàng
(731) CÔNG TY CỔ PHẦN DỊCH VỤ THƯƠNG MẠI ĐỖ YẾN ANH (VN)
Số 4 ngõ 5 phố Trần Nhật Duật, phường Quang Trung, quận Hà Đông, thành phố Hà Nội
(740) Công ty TNHH Trường Xuân (AGELESS CO.,LTD.)

(511) Nhóm 45: Dịch vụ mai táng; dịch vụ nhà tang lễ; dịch vụ điều hành tang lễ; dịch vụ hỏa táng.

---

(210) **4-2016-20994**

(540)

(220) 12.07.2016
(441) 26.09.2016
(531) 2.9.19; 25.5.2
(591) Đỏ, đen, trắng
(731) CÔNG TY CỔ PHẦN HÀNG HIỆU (VN)
Nhà số 08, lô số 06, dự án nhà ở thôn Phùng Khoang, phường Trung Văn, quận Nam Từ Liêm, thành phố Hà Nội

(511) Nhóm 25: Quần áo, đồ đi chân.

Nhóm 35: Mua bán hàng thời trang.

---

(210) **4-2016-20995**

(540)

(220) 12.07.2016
(441) 26.09.2016
(531) 25.5.2; 2.9.19
(731) CÔNG TY CỔ PHẦN HÀNG HIỆU (VN)
Nhà số 08, lô số 06, dự án nhà ở thôn Phùng Khoang, phường Trung Văn, quận Nam Từ Liêm, thành phố Hà Nội

(511) Nhóm 25: Quần áo, đồ đi chân.

Nhóm 35: Mua bán hàng thời trang.

---

(210) **4-2016-20996**

(540)

(220) 12.07.2016
(441) 26.09.2016
(531) 26.4.1
(591) Đen, đỏ, cam
(731) CÔNG TY TNHH TƯ VẤN KIẾN TRÚC & THƯƠNG MẠI HÀ NỘI MỚI (VN)
Số 282 đường Chiến Thắng, phường Văn Quán, quận Hà Đông, thành phố Hà Nội

(511) Nhóm 11: Đèn chiếu sáng.

---

(210) **4-2016-20997**

(540)

(220) 12.07.2016
(441) 26.09.2016
(531) 1.3.1; 26.1.1; A1.3.17; 25.12.1
(591) Đỏ, trắng, vàng, xanh lá cây
(731) CÔNG TY TRÁCH NHIỆM HỮU HẠN NÔNG SẢN SẠCH ĐẠI THUẬN THIÊN (VN)
18A, hẻm 02, KV5, Mậu Thân, phường Xuân Khánh, quận Ninh Kiều, thành phố Cần Thơ
(740) Công ty Cổ phần Sở hữu công nghiệp INVESTIP (INVESTIP)

(511) Nhóm 03: Mỹ phẩm.

Nhóm 30: Gạo.

---

(210) **4-2016-20998**

(540)

(220) 12.07.2016
(441) 26.09.2016
(531) A26.11.9; 26.4.2
(591) Đỏ, trắng
(731) CÔNG TY CỔ PHẦN THIẾT BỊ TÂN PHÁT (VN)
Số 168 đường Phan Trọng Tuệ, xã Thanh Liệt, huyện Thanh Trì, thành phố Hà Nội

(511) Nhóm 35: Mua bán: phụ kiện trang trí xe ô tô, đồ chơi cho xe ô tô, dầu nhờn bảo vệ động cơ ô tô, thiết bị lọc dầu (bộ phận của máy móc hoặc động cơ), thiết bị lọc gió (bộ phận của máy móc hoặc động cơ), thiết bị lọc nhiên liệu (bộ phận của máy móc hoặc động cơ), dây cua-roa (đai truyền động không dùng cho phương tiện giao thông trên bộ), bơm nhiên liệu tự điều chỉnh, hệ thống phun nhiên liệu dùng cho động cơ, bơm cao áp, bơm nước, bugi đánh lửa cho động cơ đốt trong, máy phát điện, pít-tông (bộ phận máy móc hoặc động cơ, hệ thống đánh lửa điện dung, củ đề (mô tơ điện), ắc quy điện dùng cho xe cộ, đầu đĩa dùng cho xe cộ, màn hình LCD, màn hình LED dùng cho xe cộ, loa dùng cho xe

cộ, thiết bị định vị dùng cho xe cộ, phớt chặn dầu bằng cao su, vòng đệm cao su, hộp số cho phương tiện giao thông trên bộ, má phanh, đĩa phanh, piston phanh, rotuyn (bộ phận tác động và dẫn hướng cho bánh xe cộ), càng A (phụ tùng của ô tô), thước lái (phụ tùng của ô tô), giảm xóc xe ô tô, lò xo giảm xóc cho xe cộ, bát bèo (phụ tùng của ô tô), trục xe cộ, bánh xe cộ, túi khí (thiết bị an toàn cho xe ô tô), còi cho xe cộ, két nước dùng cho ô tô, tổng thành vỏ cầu xe ô tô, cao su để chân dùng cho xe máy, gương chiếu hậu, gương dùng cho xe cộ, ba đờ sốc, ghế ô tô, tay nắm cửa xe ô tô, cửa xe cộ, vô lăng, lốp, la-zăng (vành bánh xe cộ), vỏ bọc cho ghế ô tô, vỏ bọc cho tay lái, vỏ bọc cho bánh lái xe cộ, cần gạt nước, bộ giá gắn máy nghe nhạc MP3, giá để hành lý cho xe cộ, đèn pha, đèn chiếu hậu, xi nhan, bóng đèn dùng cho xe cộ, điều hòa không khí dùng cho xe cộ.

---

(210) **4-2016-20999**

(540)

(220) 12.07.2016
(441) 26.09.2016
(531) A26.11.9; 26.4.2; A26.4.24
(591) Vàng, đen
(731) CÔNG TY CỔ PHẦN THIẾT BỊ TÂN PHÁT (VN)
Số 168 đường Phan Trọng Tuệ, xã Thanh Liệt, huyện Thanh Trì, thành phố Hà Nội

(511) Nhóm 35: Mua bán: phụ kiện trang trí xe ô tô, đồ chơi cho xe ô tô, dầu nhờn bảo vệ động cơ ô tô, thiết bị lọc dầu (bộ phận của máy móc hoặc động cơ), thiết bị lọc gió (bộ phận của máy móc hoặc động cơ), thiết bị lọc nhiên liệu (bộ phận của máy móc hoặc động cơ), dây cua-roa (đai truyền động không dùng cho phương tiện giao thông trên bộ), bơm nhiên liệu tự điều chỉnh, hệ thống phun nhiên liệu dùng cho động cơ, bơm cao áp, bơm nước, bugi đánh lửa cho động cơ đốt trong, máy phát điện, pít-tông (bộ phận máy móc hoặc động cơ, hệ thống đánh lửa điện dung, củ đề (mô tơ điện), ắc quy điện dùng cho xe cộ, đầu đĩa dùng cho xe cộ, màn hình LCD, màn hình LED dùng cho xe cộ, loa dùng cho xe cộ, thiết bị định vị dùng cho xe cộ, phớt chặn dầu bằng cao su, vòng đệm cao su, hộp số cho phương tiện giao thông trên bộ, má phanh, đĩa phanh, piston phanh, rotuyn (bộ phận tác động và dẫn hướng cho bánh xe cộ), càng A (phụ tùng của ô tô), thước lái (phụ tùng của ô tô), giảm xóc xe ô tô, lò xo giảm xóc cho xe cộ, bát bèo (phụ tùng của ô tô), trục xe cộ, bánh xe cộ, túi khí (thiết bị an toàn cho xe ô tô), còi cho xe cộ, két nước dùng cho ô tô, tổng thành vỏ cầu xe ô tô, cao su để chân dùng cho xe máy, gương chiếu hậu, gương dùng cho xe cộ, ba đờ sốc, ghế ô tô, tay nắm cửa xe ô tô, cửa xe cộ, vô lăng, lốp, la-zăng (vành bánh xe cộ), vỏ bọc cho ghế ô tô, vỏ bọc cho tay lái, vỏ bọc cho bánh lái xe cộ, cần gạt nước, bộ giá gắn máy nghe nhạc MP3, giá để hành lý cho xe cộ, đèn pha, đèn chiếu hậu, xi nhan, bóng đèn dùng cho xe cộ, điều hòa không khí dùng cho xe cộ.

---

(210) **4-2016-21000**

(540)

(220) 12.07.2016
(441) 26.09.2016
(531) A26.11.9; 26.4.2
(591) Đỏ, trắng
(731) CÔNG TY CỔ PHẦN THIẾT BỊ TÂN PHÁT (VN)
Số 168 đường Phan Trọng Tuệ, xã Thanh Liệt, huyện Thanh Trì, thành phố Hà Nội

(511) Nhóm 35: Mua bán: phụ kiện trang trí xe ô tô, đồ chơi cho xe ô tô, dầu nhờn bảo vệ động cơ ô tô, thiết bị lọc dầu (bộ phận của máy móc hoặc động cơ), thiết bị lọc gió (bộ phận của cáy móc hoặc động cơ), thiết bị lọc nhiên liệu (bộ phận của máy móc hoặc động cơ), dây cua-roa (đai truyền động không dùng cho phương tiện giao thông trên bộ, bơm nhiên liệu tự điều chỉnh, hệ thống phun nhiên liệu dùng cho động cơ, bơm cao áp, bơm nước, bugi đánh lửa cho động cơ đốt trong; máy phát điện, pít-tông (bộ phận máy móc hoặc động cơ, hệ thống đánh lửa điện dung, củ để (mô tơ điện), ắc quy điện dùng cho xe cộ, đầu đĩa dùng cho xe cộ, màn hình LCD, màn hình LED dùng cho xe cộ, loa dùng cho xe cộ, thiết bị định vị dùng cho xe cộ, phớt chặn dầu bằng cao su, vòng đệm cao su, hộp số cho phương tiện giao thông trên bộ, má phanh, đĩa phanh, piston phanh, Rotuyn (bộ phận tác động và dẫn hướng cho bánh xe cộ), càng A (phụ tùng của ô tô); thước lái (phụ tùng cửa ô tô), giảm xóc xe ô tô, lò xo giảm xóc cho xe cộ, bát bèo (phụ tùng cửa ô tô), trục xe cộ, bánh xe cộ, túi khí (thiết bị an toàn cho xe ô tô), còi cho xe cộ, két nước dùng cho ô tô, tổng thành vỏ cầu xe ô tô, cao su để chân dùng cho xe máy, gương chiếu hậu; gương dùng cho xe cộ; ba đờ sốc, ghế ô tô, tay nắm cửa xe ô tô, cửa xe cộ, vô lăng, lốp, la-zăng (vành bánh xe cộ), vỏ bọc cho ghế ô tô, vỏ bọc cho tay lái, vỏ bọc cho bánh lái xe cộ, cần gạt nước, bộ giá gắn máy nghe nhạc MP3, giá để hành lý cho xe cộ, đèn pha, đèn chiếu hậu, đèn xi nhan, bóng đèn dùng cho xe cộ, điều hòa không khí dùng cho xe cộ.

---

(210) **4-2016-21001**

(540)

(220) 12.07.2016
(441) 26.09.2016
(531) A26.11.9
(591) Đỏ, trắng
(731) CÔNG TY CỔ PHẦN THIẾT BỊ TÂN PHÁT (VN)
Số 168 đường Phan Trọng Tuệ, xã Thanh Liệt, huyện Thanh Trì, thành phố Hà Nội

(511) Nhóm 35: Mua bán: phụ kiện trang trí xe ô tô, đồ chơi cho xe ô tô, dầu nhờn bảo vệ động cơ ô tô, thiết bị lọc dầu (bộ phận của máy móc hoặc động cơ), thiết bị lọc gió (bộ phận của máy móc hoặc động cơ), thiết bị lọc nhiên liệu (bộ phận của máy móc hoặc động cơ), dây cua-roa (đai truyền động không dùng cho phương tiện giao thông trên bộ), bơm nhiên liệu tự điều chỉnh, hệ thống phun nhiên liệu dùng cho động cơ, bơm cao áp, bơm nước, bugi đánh lửa cho động cơ đốt trong, máy phát điện, pít-tông (bộ phận máy móc hoặc động cơ, hệ thống đánh lửa điện dung; củ đề (mô tơ điện), ắc quy điện dùng cho xe cộ, đầu đĩa dùng cho xe cộ, màn hình LCD, màn hình LED dùng cho xe cộ, loa dùng cho xe cộ, thiết bị định vị dùng cho xe cộ, phớt chặn dầu bằng cao su, vòng đệm cao su, hộp số cho phương tiện giao thông trên bộ, má phanh, đĩa phanh, piston phanh, rotuyn (bộ phận tác động và dẫn hướng cho bánh xe cộ), càng A (phụ tùng của ô tô), thước lái (phụ tùng cửa ô tô), giảm xóc xe ô tô, lò xo giảm xóc cho xe cộ, bát bèo (phụ tùng cửa ô tô), trục xe cộ, bánh xe cộ, túi khí (thiết bị an toàn cho xe ô tô), còi cho xe cộ, két nước dùng cho ô tô, tổng thành vỏ cầu xe ô tô, cao su để chân dùng cho xe máy, gương chiếu hậu, gương dùng cho xe cộ, ba đờ sốc, ghế ô tô, tay nắm cửa xe ô tô, cửa xe cộ, vô lăng, lốp; la-zăng (vành bánh xe cộ), vỏ bọc cho ghế ô tô, vỏ bọc cho tay lái, vỏ bọc cho bánh lái xe cộ, cần gạt nước, bộ giá gắn máy nghe nhạc MP3, giá để hành lý cho xe cộ, đèn pha, đèn chiếu hậu, đèn xi nhan, bóng đèn dùng cho xe cộ, điều hòa không khí dùng cho xe cộ.

---

(210) **4-2016-21002**

(540)

PUTINE

(220) 12.07.2016
(441) 26.09.2016

(731) VIỆN NGHIÊN CỨU PHÁT TRIỂN TIÊU CHUẨN CHẤT LƯỢNG (VN)
Căn hộ 111a, nhà A1 tập thể Công ty Bưu chính Viễn thông, phường Quan Hoa, quận Cầu Giấy, thành phố Hà Nội

(511) Nhóm 03: Túi thơm (chứa hương liệu tạo mùi thơm), nước hoa, mỹ phẩm, tinh dầu chất thơm.

---

(210) **4-2016-21003**

(540)

AIR POMME

(220) 12.07.2016
(441) 26.09.2016

(731) VIỆN NGHIÊN CỨU PHÁT TRIỂN TIÊU CHUẨN CHẤT LƯỢNG (VN)
Căn hộ 111a, nhà A1 tập thể Công ty Bưu chính Viễn thông, phường Quan Hoa, quận Cầu Giấy, thành phố Hà Nội

(511) Nhóm 03: Túi thơm (chứa hương liệu tạo mùi thơm), nước hoa, mỹ phẩm, tinh dầu chất thơm.

---

(210) **4-2016-21004**

(540)

BREXIT

(220) 12.07.2016
(441) 26.09.2016
(731) VIỆN NGHIÊN CỨU PHÁT TRIỂN TIÊU CHUẨN CHẤT LƯỢNG (VN)
Căn hộ 111a, nhà A1 tập thể Công ty Bưu chính Viễn thông, phường Quan Hoa, quận Cầu Giấy, thành phố Hà Nội

(511) Nhóm 03: Túi thơm (chứa hương liệu tạo mùi thơm), nước hoa, mỹ phẩm, tinh dầu chất thơm.

---

(210) **4-2016-21007**

(540)

easyuni.com

easyuni.com

(220) 12.07.2016
(441) 26.09.2016
(531) 26.4.4; 25.7.17
(591) Xanh, vàng, trắng, xám, đen
(731) EASYUNI SDN BHD (MY)
9-9, The Boulevard Offices, Mid Valley City, Lingkaran Syed Putra, 59200 Kuala Lumpur, Malaysia
(740) Công ty cổ phần Sở hữu trí tuệ BROSS và Cộng sự (BROSS & PARTNERS., JSC)

(511) Nhóm 35: Quảng cáo; đại lý quảng cáo; thông tin về thương mại; điều tra thương mại; nghiên cứu kinh doanh; đại lý thông tin thương mại; thông tin thương mại và tư vấn tiêu dùng (cửa hàng tư vấn người tiêu dùng); biên tập thông tin vào cơ sở dữ liệu máy tính; biên tập số liệu thống kê; phân tích giá thành; tra cứu dữ liệu trong máy vi tính cho người khác; phổ biến các thông báo quảng cáo; bố trí; sắp đặt cho mục đích quảng cáo; marketing; nghiên cứu thị trường; dịch vụ nghiên cứu tiếp thị; dịch vụ quảng cáo trực tuyến trên mạng máy tính; thăm dò dư luận; tổ chức triển lãm cho mục đích thương mại hoặc quảng cáo; tổ chức hội trợ cho mục đích thuơng mại hoặc quảng cáo; dịch vụ thuê ngoài (hỗ trợ kinh doanh); dịch vụ giới thiệu sản phẩm trên các phương tiện truyền thông, cho mục đích bán lẻ; dịch vụ so sánh giá cả; kiểm tra tâm lý cho việc tuyển chọn nhân sự; quan hệ công chúng; xuất bản tài liệu quảng cáo; dịch vụ cung cấp thông tin thương mại; đại lý cung cấp thông tin thương mại; xử lý các cột quảng cáo; cho thuê không gian quảng cáo; cho thuê thời gian quảng cáo trên các phương tiện truyền thông; hệ thống hoá thông tin vào cơ sở dữ liệu máy tính; dịch vụ tiếp thị qua điện thoại; cập nhật tài liệu quảng cáo; dịch vụ soạn thảo tài liệu quảng cáo.

---

(210) **4-2016-21008**

(540)

A LEMON STATE OF MIND

(220) 12.07.2016
(441) 26.09.2016

(731) THE CONCENTRATE MANUFACTURING COMPANY OF IRELAND (BM)
Swan Building, 3rd Floor, 26 Victoria Street, Hamilton, HM12, Bermuda

(740) Văn phòng Luật sư MINERVAS (MINERVAS)

(511) Nhóm 32: Nước khoáng (đồ uống), nước có ga (đồ uống), và các loại đồ uống không cồn khác; đồ uống trái cây và nước ép trái cây; đồ uống không cồn có ga; si rô và chế phẩm khác để làm đồ uống.

---

(210) **4-2016-21009**

(540)

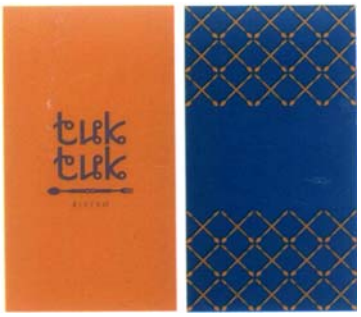

(220) 12.07.2016
(441) 26.09.2016
(531) A25.7.2; 26.4.2; 26.4.7; 25.5.1; A11.1.2; A11.1.4
(591) Vàng, xám, xanh, trắng
(731) CÔNG TY TNHH HOA TÚC (VN)
Tầng 1, 74/7E Hai Bà Trưng, phường Bến Nghé, quận 1, thành phố Hồ Chí Minh
(740) Công ty Luật TNHH AMBYS Hà Nội (AMBYS HANOI)

(511) Nhóm 43: Dịch vụ nhà hàng ăn uống.

---

(210) **4-2016-21010**

(540)

(220) 12.07.2016
(441) 26.09.2016
(531) A11.1.2; A11.1.4; 26.4.1
(591) Xanh, trắng
(731) CÔNG TY TNHH HOA TÚC (VN)
Tầng 1, 74/7E Hai Bà Trưng, phường Bến Nghé, quận 1, thành phố Hồ Chí Minh
(740) Công ty Luật TNHH AMBYS Hà Nội (AMBYS HANOI)

(511) Nhóm 43: Dịch vụ nhà hàng ăn uống.

---

(210) **4-2016-21011**

(540)

(220) 12.07.2016
(441) 26.09.2016
(531) A5.11.11; A3.9.24; 3.1.6; A3.1.24;
(591) Đen, trắng, xám, da cam, xanh lam nhạt, vàng, đỏ, xanh lá cây
(731) PET LOVERS CENTRE PTE. LTD. (SG)
11 Yishun industrial Street 1, #07-91192, North Spring Bizhub, Singapore 768089
(740) Công ty TNHH dịch vụ sở hữu trí tuệ DREWMARKS (DREWMARKS CO.,LTD.)

(511) Nhóm 35: Dịch vụ quảng cáo; quản lý kinh doanh; quản trị kinh doanh; quản lý các thương vụ liên quan đến nhượng quyền thương mại; tư vấn kinh doanh liên quan đến nhượng quyền thương mại; dịch vụ tư vấn kinh doanh liên quan đến việc thiết lập nhượng quyền thương mại; dịch vụ tư vấn kinh doanh liên quan đến điều hành nhượng quyền thương mại; dịch vụ hỗ trợ kinh doanh liên quan đến nhượng quyền thương mại; dịch vụ cố vấn kinh doanh liên quan đến nhượng quyền thương mại; các dịch vụ nhượng quyền thương mại [thu mua theo nhóm, nhóm quảng cáo (nhằm tổ chức các quảng cáo theo chủ đề chung); dịch vụ cung cấp thông tin kinh doanh liên quan đến nhượng quyền thương mại; dịch vụ giới thiệu các sản phẩm (không bao gồm phương tiện đi kèm) cho phép khách hàng có thể xem và mua các hàng hóa này từ một đại lý bán hàng tổng hợp hoặc một cửa hàng bán lẻ hoặc từ một catalô đặt hàng qua thư hoặc bằng các phương tiện đài báo, ti - vi, phương tiện truyền thông hoặc các dịch vụ mua hàng trực tuyến thông qua mạng lưới máy tính toàn cầu vì lợi nhuận của người khác.

---

(210) **4-2016-21013**

(540)

(220) 12.07.2016
(441) 26.09.2016
(531) 25.3.1; 26.15.15; 21.3.1; 4.5.15; 4.5.21
(591) Đỏ nhạt, đỏ đậm, đỏ đô, vàng nhạt, vàng đậm, xanh dương, đen, xám, trắng, xanh nõn chuối, xanh nước biển đậm, xanh nước biển nhạt, tím, nâu
(731) CÔNG TY TNHH POM POM (VN)
25 Đặng Thai Mai, phường 07, quận Phú Nhuận, thành phố Hồ Chí Minh
(740) Công ty TNHH Tư vấn đầu tư và Sở hữu trí tuệ Hoàng Phi (HOANG PHI INVEST & I.P CO., LTD)

(511) Nhóm 35: Quảng cáo, quan hệ công chúng, quản lý kinh doanh.

Nhóm 41: Sản xuất các loại chương trình trong đó có các loại chương trình mang tính giáo dục, sản xuất chương trình/TVC/viral clip theo đơn đặt hàng của khách hàng, dịch vụ sáng tác nhạc; dịch vụ viết bản phối khí âm nhạc; dịch vụ viết kịch bản phim, kịch, dịch vụ tổ chức trình diễn.

---

(210) **4-2016-21014**

(540)

(220) 12.07.2016
(441) 26.09.2016
(531) 26.5.1; A24.15.11
(591) Vàng nhạt, vàng đậm
(731) CÔNG TY TNHH NEWWAVES (VN)
Tầng 8, tòa nhà Vietnam Business Center, số 57-59 Hồ Tùng Mậu, phường Bến Nghé, quận 1, thành phố Hồ Chí Minh

(511) Nhóm 01: Hóa chất dùng cho công nghiệp, khoa học, nhiếp ảnh, cũng như nông nghiệp, nghề làm vườn và lâm nghiệp: các loại nhựa nhân tạo dạng thô, chất dẻo dạng thô; phân bón; hợp chất chữa cháy; chế phẩm dùng để tôi, ram và hàn kim loại; chế phẩm để bảo quản thực phẩm; chất để thuộc da, chất dính dùng trong công nghiệp.

Nhóm 05: Các chế phẩm dược, thú y: chế phẩm vệ sinh dùng cho mục đích y tế; thực phẩm và chất dinh dưỡng được làm phù hợp cho việc sử dụng trong y tế hoặc thú y, thực phẩm cho em bé, chất bổ sung ăn kiêng cho người và động vật; cao dán, vật liệu dùng để băng bó; vật liệu để hàn răng và sáp nha khoa, chất tẩy uế; chất diệt động vật có hại; chất diệt nấm, diệt cỏ.

---

(210) **4-2016-21015**

(540)

(220) 12.07.2016
(441) 26.09.2016
(531) 3.9.1; A3.9.4; 26.4.2; A3.9.24
(731) CÔNG TY TNHH TƯ VẤN VÀ ĐÀO TẠO SUPERGENIUS (VN)
Số 6, ngõ 12 phố Bồ Đề, phường Bồ Đề, quận Long Biên, thành phố Hà Nội

(511) Nhóm 41: Giáo dục; đào tạo; dịch vụ câu lạc bộ giáo dục; dịch vụ câu lạc bộ giải trí; dịch vụ cắm trại ngày nghỉ; hội thảo.

---

(210) **4-2016-21016**

(540)

(220) 12.07.2016
(441) 26.09.2016
(531) A26.11.12; A24.15.7; 26.3.23
(731) CÔNG TY TNHH DUGI VIỆT NAM (VN)
Thôn Vạn Tường, xã Bảo Khê, thành phố Hưng Yên, tỉnh Hưng Yên

(511) Nhóm 11: Thiết bị lọc nước; hệ thống phân phố nước; hệ thống và thiết bị vệ sinh; thiết bị tắm hơi; bồn rửa; bình đun nước nóng lạnh chạy điện (dùng trong nhà vệ sinh).

---

(210) **4-2016-21017**

(540)

(220) 12.07.2016
(441) 26.09.2016
(731) NGUYỄN VĂN THÌN (VN)
Số nhà 57, tổ 4, phường Gia Sàng, thành phố Thái Nguyên, tỉnh Thái Nguyên

(511) Nhóm 11: Quạt gió của máy hút khói; quạt điện dùng cho cá nhân; quạt gió (điều hoà không khí); quạt (bộ phận của hệ thống điều hoà không khí).

---

(210) **4-2016-21018**

(540)

(220) 12.07.2016
(441) 26.09.2016
(531) A5.5.20; 1.15.15; A25.7.6; A25.7.7; 1.13.1; A14.1.15; 14.1.13
(731) SHENZHEN KEKEJIE TECHNOLOGY CO., LTD. (CN)
Room 601, Zone A, No.308, Huanguan Middle Road, Nandafu Community, Guanlan, Longhua New District, Shenzhen, China
(740) Công ty TNHH Sở hữu trí tuệ VIPATCO (VIPATCO CO., LTD.)

(511) Nhóm 09: Dây điện; thiết bị chuyển đổi nguồn điện tử; thiết bị sạc cho pin điện; sạc nguồn; thiết bị chuyển đổi nguồn điện; bộ sạc pin điện thoại di động sử dụng trong xe cộ.

---

(210) **4-2016-21019**

(540)

(220) 12.07.2016
(441) 26.09.2016
(531) 3.7.17; 26.1.1
(591) Đỏ, da cam
(731) SK HOLDINGS CO., LTD. (KR)
26 Jong-ro, Jongno-gu, Seoul, Republic of Korea
(740) Công ty TNHH Quốc tế D & N (D&N INTERNATIONAL CO.,LTD.)

(511) Nhóm 25: Mũ lưỡi trai (đồ đội đầu); áo choàng ngoài; mũ trùm đầu (trang phục); áo khoác (trang phục); quần áo đan (trang phục); quần ống bó (quần dài); găng tay bao gồm găng tay làm bằng da sống, da thuộc hoặc da lông thú; bộ quần áo mưa; quần áo, trang phục; quần áo, trang phục may sẵn; áo sơ mi; giày; thắt lưng; váy; ca vát; quần dài; bộ quần áo; áo phông ngắn tay; đồng phục, bít tất ngắn cổ.

---

(210) **4-2016-21020**

(540)

(220) 12.07.2016
(441) 26.09.2016
(531) 3.7.17; 26.1.1
(591) Đỏ, da cam, vàng, đen, trắng
(731) SK HOLDINGS CO., LTD. (KR)
26 Jong-ro, Jongno-gu, Seoul, Republic of Korea
(740) Công ty TNHH Quốc tế D & N (D&N INTERNATIONAL CO.,LTD.)

(511) Nhóm 09: Kính mắt 3D; phần mềm ứng dụng dành cho điện thoại thông minh (smart phone); túi chuyên dụng cho máy tính xách tay; dây cáp dùng cho điện thoại thông minh; vỏ bao điện thoại thông minh; dây móc treo trang trí điện thoại di động; điện thoại di động; thiết bị sạc pin cho điện thoại thông minh; phần cứng máy vi tính; bàn phím máy vi tính; thiết bị ngoại vi máy vi tính; máy vi tính; phần mềm trò chơi dành cho máy vi tính có thể tải về được; tệp tin hình ảnh có thể tải về được; phần mềm trò chơi cho điện thoại di động có thể tải về được; tệp tin âm nhạc có thể tải về được; đầu đọc đĩa DVD; tai nghe dành cho điện thoại thông minh; bút điện tử (công cụ hiển thị hình ảnh); điện thoại thông minh dạng kính đeo mắt; kính bảo hộ; tai nghe; màn hình (phần cứng máy vi tính); chuột (thiết bị ngoại vi máy vi tính); miếng đệm lót chuột máy vi tính; máy tính xách tay; máy in dùng với máy vi tính; miếng dán bảo vệ cho điện thoại thông minh; giá đỡ điện thoại thông minh; bàn phím cho điện thoại thông minh; điện thoại thông minh (smart phone); điện thoại thông minh có hình dạng đồng hồ; máy tính bảng; máy vi tính có thể mang đeo/gắn trên người; thiết bị sạc pin có thể mang theo người; pin dự phòng cho cho điện thoại thông minh; tai nghe không dây; bộ thiết bị nghe nhìn (headset) để chơi trò chơi thực tế ảo; phần mềm máy vi tính; tệp tin viđêô có thể tải về được.

---

(210) **4-2016-21021**

(540)

UNICAM

(220) 12.07.2016
(441) 26.09.2016

(731) CÔNG TY TNHH UNI TECH HÀ NỘI (VN)
Phòng 1103, tầng 11, tòa nhà Viglacera, số 1 đại lộ Thăng Long, phường Mễ Trì, quận Nam Từ Liêm thành phố Hà Nội

(740) Công ty Luật TNHH Gia Phạm (GIA PHAM LAW CO.,LTD)

(511) Nhóm 09: Máy quay phim; máy ảnh [chụp ảnh]; máy quay video xách tay có kèm theo bộ phận ghi hình, sợi cáp quang.

Nhóm 35: Bán buôn, bán lẻ, xuất khẩu, nhập khẩu các sản phẩm như: máy quay phim, máy chụp chụp ảnh, máy quay video xách tay có kèm theo bộ phận ghi hình, sợi cáp quang.

---

(210) **4-2016-21022**

(540)

ascendo

(220) 12.07.2016
(441) 26.09.2016
(531) 26.4.4; 24.15.21; 26.4.7; A3.7.24; 26.15.15; 3.7.16; A24.15.7; 3.7.17
(591) Xanh lam, nâu
(731) ASCENDO INTERNASIONAL, PT (ID)
jl. Palmerah Barat No.8 d/h. 42 rt. 004/003 Grogol Utara, Kebayoran Utara, Jakarta Selatan. Indonesia
(740) Công ty TNHH Tư vấn A & S (A&S CO.,LTD)

(511) Nhóm 12: Săm lốp xe tải; săm lốp xe máy; ô tô; xe máy, phụ tùng ô tô; phụ tùng xe máy.

---

(210) **4-2016-21024**

(540)

LILAMOUR

(220) 12.07.2016
(441) 26.09.2016
(531) 25.1.25; 25.1.9; A25.1.10
(591) Vàng
(731) PHẠM PHƯƠNG NGÂN (VN)
67 Quang Trung, phường Phan Bội Châu, quận Hồng Bàng, thành phố Hải Phòng

(511) Nhóm 03: Mỹ phẩm.

Nhóm 35: Kinh doanh (mua bán), xuất nhập khẩu mỹ phẩm.

Nhóm 41: Đào tạo nghề cắt tóc; đào tạo nghề trang điểm; đào tạo nghề chăm sóc da; đào tạo nghề chăm sóc móng tay, đào tạo nghề nối mi; đào tạo nghề phun xăm.

Nhóm 44: Dịch vụ chăm sóc sức khoẻ cho người, dịch vụ chăm sóc sắc đẹp, dịch vụ thẩm mỹ viện; dịch vụ trang điểm, dịch vụ chăm sóc tạo mẫu tóc, làm đẹp tóc.

---

(210) **4-2016-21025**

(540)

DJW

大 洁 王

(220) 12.07.2016
(441) 26.09.2016
(531) 26.1.2; A26.1.18; A26.1.24
(731) SHENZHEN JIEWANG FINE CHEMICAL TECHNOLOGY CO.,LTD. (CN)
No. 143 East Zone, Zhanggelao Village, Zhangge Community, Longhua New District, Shenzhen City, China
(740) Công ty TNHH Tư vấn ALIATLEGAL (ALIATLEGAL CO., LTD.)

(511) Nhóm 03: Dầu dùng cho mục đích làm sạch; chế phẩm tẩy vết bẩn, tẩy vết màu, tẩy dấu vết; chất tẩy rửa không dùng trong hoạt động sản xuất và không dùng cho mục đích y tế; chế phẩm làm sạch; chế phẩm để tẩy màu; chế phẩm tẩy sạch gỉ sắt, gỉ kim loại; chế phẩm loại bỏ cáu cặn dùng cho mục đích gia dụng; chế phẩm làm sáng bóng [chất làm bóng]; chế phẩm để giặt khô; chế phẩm để nghiền nhỏ, tán nhỏ.

---

(210) **4-2016-21027**

(540)

(220) 12.07.2016
(441) 26.09.2016
(531) 26.3.23; 26.4.1; 26.15.15; A24.15.7
(591) Trắng, đen, đỏ
(731) LÊ HẢI PHÚC (VN)
Ấp Mỹ Ái, xã Mỹ Khánh, huyện Phong Điền, thành phố Cần Thơ
(740) Công ty TNHH Tư vấn ALIATLEGAL (ALIATLEGAL CO., LTD.)

(511) Nhóm 18: Da động vật; da giả (vật liệu giả da); ví da nam; túi xách tay; túi du lịch; vali (hành lý).

Nhóm 25: Quần áo, giày dép, mũ nón, thắt lưng (trang phục), ca vát.

---

(210) **4-2016-21028**

(540)

lehuy

(220) 12.07.2016
(441) 26.09.2016
(731) LÊ HẢI PHÚC (VN)
Ấp Mỹ Ái, xã Mỹ Khánh, huyện Phong Điền, thành phố Cần Thơ
(740) Công ty TNHH Tư vấn ALIATLEGAL (ALIATLEGAL CO., LTD.)

(511) Nhóm 18: Da động vật; da giả (vật liệu giả da); ví da nam; túi xách tay; túi du lịch; vali (hành lý).

Nhóm 25: Quần áo (không bao gồm áo cưới, áo dài), giày dép, mũ nón, thắt lưng (trang phục), ca vát.

---

(210) **4-2016-21029**

(540)

GILFIB

(220) 12.07.2016
(441) 26.09.2016

(731) AMBICA INTERNATIONAL CORPORATION (PH)
9 Amsterdam Extn, Merville Park Subd, Paranaque City 1700, Philippines

(740) Công ty TNHH Tư vấn ALIATLEGAL (ALIATLEGAL CO., LTD.)

(511) Nhóm 05: Dược phẩm, chế phẩm dược dành cho người.

---

(210) **4-2016-21030**

(540)

ETOSWISS

(220) 12.07.2016
(441) 26.09.2016

(731) AMBICA INTERNATIONAL CORPORATION (PH)
9 Amsterdam Extn, Merville Park Subd, Paranaque City 1700, Philippines

(740) Công ty TNHH Tư vấn ALIATLEGAL (ALIATLEGAL CO., LTD.)

(511) Nhóm 05: Dược phẩm, chế phẩm dược dành cho người.

---

(210) **4-2016-21031**

(540)

FIBZEM

(220) 12.07.2016
(441) 26.09.2016

(731) AMBICA INTERNATIONAL CORPORATION (PH)
9 Amsterdam Extn, Merville Park Subd, Paranaque City 1700, Philippines

(740) Công ty TNHH Tư vấn ALIATLEGAL (ALIATLEGAL CO., LTD.)

(511) Nhóm 05: Dược phẩm, chế phẩm dược dành cho người.

---

(210) **4-2016-21032**

(540)

FAMODI

(220) 12.07.2016
(441) 26.09.2016

(731) AMBICA INTERNATIONAL CORPORATION (PH)
9 Amsterdam Extn, Merville Park Subd, Paranaque City 1700, Philippines

(740) Công ty TNHH Tư vấn ALIATLEGAL (ALIATLEGAL CO., LTD.)

(511) Nhóm 05: Dược phẩm, chế phẩm dược dành cho người.

---

(210) **4-2016-21033**

(540)

THAMTOL

(220) 12.07.2016
(441) 26.09.2016

(731) AMBICA INTERNATIONAL CORPORATION (PH)
9 Amsterdam Extn, Merville Park Subd, Paranaque City 1700, Philippines

(740) Công ty TNHH Tư vấn ALIATLEGAL (ALIATLEGAL CO., LTD.)

(511) Nhóm 05: Dược phẩm, chế phẩm dược dành cho người.

---

(210) **4-2016-21034**

(540)

TOMDI

(220) 12.07.2016
(441) 26.09.2016

(731) AMBICA INTERNATIONAL CORPORATION (PH)
9 Amsterdam Extn, Merville Park Subd, Paranaque City 1700, Philippines

(740) Công ty TNHH Tư vấn ALIATLEGAL (ALIATLEGAL CO., LTD.)

(511) Nhóm 05: Dược phẩm, chế phẩm dược dành cho người.

---

(210) **4-2016-21035**

(540)

TODESONE

(220) 12.07.2016
(441) 26.09.2016

(731) AMBICA INTERNATIONAL CORPORATION (PH)
9 Amsterdam Extn, Merville Park Subd, Paranaque City 1700, Philippines

(740) Công ty TNHH Tư vấn ALIATLEGAL (ALIATLEGAL CO., LTD.)

(511) Nhóm 05: Dược phẩm, chế phẩm dược dành cho người.

---

(210) **4-2016-21037**

(540)

(220) 13.07.2016
(441) 26.09.2016
(531) A11.3.7; 26.4.2; A26.11.8; 25.5.25
(591) Đỏ, nâu
(731) CÔNG TY TNHH MÓN PHỞ (VN)
Số 330 đường Ngọc Lâm, phường Ngọc Lâm, quận Long Biên, thành phố Hà Nội
(740) Công ty TNHH Sở hữu trí tuệ WITIP Việt Nam (WITIP CO., LTD.)

(511) Nhóm 43: Nhà hàng ăn uống; dịch vụ cung cấp thức ăn, đồ uống do nhà hàng thực hiện.

---

(210) **4-2016-21038**

(540)

(220) 13.07.2016
(441) 26.09.2016
(531) 26.4.3; 2.9.4
(591) Trắng, đỏ
(731) CÔNG TY CỔ PHẦN HUETRONICS (VN)
Số 3, đường số 1, cụm công nghiệp An Hòa, phường An Hòa, thành phố Huế, tỉnh Thừa Thiên Huế

(511) Nhóm 09: Thiết bị bay mô hình (flycam); đồng hồ thông minh (smart watch); camera hành trình; tivi.

---

(210) **4-2016-21039**

(540)

(220) 13.07.2016
(441) 26.09.2016
(531) 4.5.2; 4.5.3; A5.5.20; A5.5.21; 2.7.23
(591) Da cam, xanh lá mạ
(731) NGUYỄN THỊ HẢI YẾN (VN)
111A, số 36, ngõ 8, Bùi Ngọc Dương, phường Bạch Mai, quận Hai Bà Trưng, thành phố Hà Nội

(511) Nhóm 05: Thuốc nam.

---

(210) **4-2016-21040**

(540)

UPBIOFLU

(220) 13.07.2016
(441) 26.09.2016
(731) UNITED LABORATORIES, INC. (PH)
66 United Street, Mandaluyong City, Metro Manila, Philippines
(740) Văn phòng Luật sư Tân Hà (VPLS TAN HA)

(511) Nhóm 05: Dược phẩm và các chế phẩm dược điều trị giảm đau, hạ sốt, giúp thông mũi không gây buồn ngủ, gây nghiện và kháng histamine.

---

(210) **4-2016-21041**

(540)

(220) 13.07.2016
(441) 26.09.2016
(531) A1.1.10; A1.1.5; 26.1.1
(591) Đỏ, đen, trắng, vàng
(731) NGUYỄN TRÍ NHÂN (VN)
860/75A Xô Viết Nghệ Tĩnh, phường 25, quận Bình Thạnh, thành phố Hồ Chí Minh

(511) Nhóm 41: Dịch vụ giải trí: trò chơi bida.

---

(210) **4-2016-21042**

(300) 40-2016-0038519 24.05.2016 KR

(540)

(220) 13.07.2016
(441) 26.09.2016
(531) 2.9.14; A2.9.15
(591) Trắng, xanh lam
(731) SUREDENT CORPORATION (KR)
809, Suntechcity II, 52, Sagimakgol-ro, Jungwon-gu, Seongnam-si, Gyeonggi-do, 13210, Republic of Korea
(740) Công ty TNHH Lê & Lê (LE & LE)

(511) Nhóm 05: Chất dính dùng cho mục đích nha khoa và kỹ thuật nha khoa; vật liệu làm chụp răng và cầu răng dùng cho mục đích nha khoa và kỹ thuật nha khoa; vật liệu tổng hợp dùng cho mục đích nha khoa và kỹ thuật nha khoa; vật liệu nhân tạo để dùng như chất hàn răng; cao su dùng cho mục đích nha khoa; nhựa nha khoa; vật liệu dùng cho mục đích trám bít hố rãnh răng; chất để trám bít hố rãnh dùng cho mục đích nha khoa; vật liệu cấy ghép răng dùng cho mục đích nha khoa và kỹ thuật nha khoa; vật liệu cấy ghép răng dùng cho mục đích nha khoa; vật liệu gốm sứ dùng trong nha khoa để hàn răng; chất trám răng; vật liệu phục hình răng dùng cho mục đích y tế; vật liệu để in dấu răng; vật liệu để hàn trám răng và trám bít ống tủy; vật liệu để hàn trám răng; vật liệu để trám bít ống tủy; vật liệu tổng hợp dùng trong nha khoa; vật liệu gốm sứ để dùng như chất hàn răng; vật liệu làm chụp răng và cầu răng dùng trong nha khoa và phòng bệnh răng miệng.

---

(210) **4-2016-21043**

(540)

(220) 13.07.2016
(441) 26.09.2016
(731) NGUYỄN HỒNG PHƯỢNG (VN)
Số 73 Trần Quốc Toản, phường Trần Hưng Đạo, quận Hoàn Kiếm, thành phố Hà Nội

(511) Nhóm 44: Dịch vụ thẩm mỹ viện; chăm sóc sắc đẹp; dịch vụ trang điểm; dịch vụ làm tóc.

---

(210) **4-2016-21044**

(540)

(220) 13.07.2016
(441) 26.09.2016
(531) A1.1.10; A1.1.5; 1.5.1
(591) Xanh da trời, trắng, ghi, nâu
(731) CÔNG TY TNHH CỰU CHIẾN BINH THÀNH ĐÔNG (VN)
Km 44+100, quốc lộ 5, khu 16, thị trấn Lai Cách, huyện Cẩm Giàng, tỉnh Hải Dương

(511) Nhóm 35: Mua bán xe đạp điện, linh kiện ô tô, linh kiện máy nông nghiệp.

---

(210) **4-2016-21045**

(540)

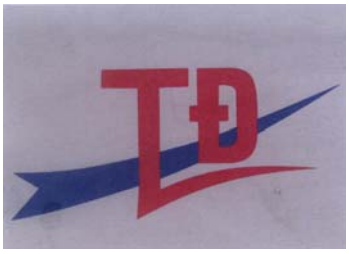

(220) 13.07.2016
(441) 26.09.2016
(531) A24.15.7; A26.11.12; 24.15.1
(591) Xanh da trời, đỏ
(731) CÔNG TY TNHH CỰU CHIẾN BINH THÀNH ĐÔNG (VN)
Km 44+100, quốc lộ 5, khu 16, thị trấn Lai Cách, huyện Cẩm Giàng, tỉnh Hải Dương

(511) Nhóm 35: Mua bán xe đạp điện, linh kiện ô tô, linh kiện máy nông nghiệp.

---

(210) **4-2016-21046**

(540)

(220) 13.07.2016
(441) 26.09.2016
(531) 26.4.4; A25.7.21; 26.4.7
(591) Vàng, đỏ, trắng, xanh lá mạ
(731) CÔNG TY TRÁCH NHIỆM HỮU HẠN HOÀN PHƯỚC (VN)
Số: 789-791-793 Quang Trung, phường Nghĩa Chánh, thành phố Quảng Ngãi, tỉnh Quảng Ngãi

(511) Nhóm 12: Xe gắn máy; xe đạp điện; xe máy chạy bằng điện.

---

(210) **4-2016-21047**

(540)

XE ĐIỆN HOÀN PHƯỚC

(220) 13.07.2016
(441) 26.09.2016
(731) CÔNG TY TRÁCH NHIỆM HỮU HẠN HOÀN PHƯỚC (VN)
Số: 789-791-793 Quang Trung, phường Nghĩa Chánh, thành phố Quảng Ngãi, tỉnh Quảng Ngãi

(511) Nhóm 12: Xe gắn máy; xe đạp điện; xe máy chạy bằng điện.

---

(210) **4-2016-21048**

(540)

XE MÁY HOÀN PHƯỚC

(220) 13.07.2016
(441) 26.09.2016

(731) CÔNG TY TRÁCH NHIỆM HỮU HẠN HOÀN PHƯỚC (VN)
Số: 789-791-793 Quang Trung, phường Nghĩa Chánh, thành phố Quảng Ngãi, tỉnh Quảng Ngãi

(511) Nhóm 12: Xe gắn máy.

---

(210) **4-2016-21049**

(540)

(220) 13.07.2016
(441) 26.09.2016
(531) 5.7.3; 26.13.1
(591) Tím, xanh lá mạ, vàng
(731) CÔNG TY TNHH THƯƠNG MẠI - DỊCH VỤ - SẢN XUẤT - XUẤT NHẬP KHẨU BẢO NGỌC BÌNH PHƯỚC (VN)
Ấp 7, xã Lộc Thái, huyện Lộc Ninh, tỉnh Bình Phước

(511) Nhóm 29: Sữa và các sản phẩm từ sữa như: sữa tươi, sữa gạo lứt, sữa từ các loại đậu, sữa ngô (sữa bắp).

Nhóm 30: Bánh gạo; bánh đậu xanh; đường cát; cà phê; ca cao.

Nhóm 32: Nước uống từ trái cây, nước uống từ gạo lứt, nước uống từ đậu (tất cả là đồ uống không cồn, không phải dạng sữa).

Nhóm 35: Mua bán nông sản, rượu, bia, nước giải khát, nước uống từ trái cây, nước uống từ rau, củ, quả, nước uống chiết xuất từ gạo lứt, nước uống chiết xuất từ các loại đậu, gạo tẻ, gạo nếp, gạo lứt, các loại, bún, phở, hủ tiếu chế biến từ gạo, hồ tiêu, hạt điều, cà phê, ca cao và các loại đậu, rau, quả, củ.

---

(210) **4-2016-21050**

(540)

LUXERY

(220) 13.07.2016
(441) 26.09.2016

(731) TRƯƠNG XUÂN CƯỜNG (VN)
Số 301, đường Lê Hồng Phong, phường Phước Hải, thành phố Nha Trang, tỉnh Khánh Hòa

(511) Nhóm 11: Hệ thống và thiết bị vệ sinh; vòi hoa sen; bồn tắm khoáng, nhà vệ sinh di động; thiết bị lọc nước; hệ thống ống dẫn nước.

Nhóm 35: Mua bán hệ thống và thiết bị vệ sinh; mua bán vòi hoa sen, mua bán hệ thống ống dẫn nước, mua bán bồn tắm khoáng, mua bán thiết bị chiếu sáng, mua bán thiết bị nấu bếp.

---

(210) **4-2016-21051**

(540)

DR.OPHTIC

(220) 13.07.2016
(441) 26.09.2016
(731) CÔNG TY CỔ PHẦN DƯỢC VẬT TƯ Y TẾ HẢI DƯƠNG (VN)
Số 102 Chi Lăng, phường Nguyễn Trãi, thành phố Hải Dương, tỉnh Hải Dương
(740) Công ty TNHH Vĩnh Đạt (LACOM CO., LTD.)

(511) Nhóm 05: Dược phẩm; thực phẩm chức năng (dùng trong ngành y).

---

(210) **4-2016-21052**

(540)

TIDACO
CÔNG TY CỔ PHẦN CƠ KHÍ VÀ XÂY LẮP TIẾN ĐẠT

(220) 13.07.2016
(441) 26.09.2016
(531) 26.3.1; 15.7.1
(591) Xanh lơ, xanh da trời, xanh lam
(731) CÔNG TY CỔ PHẦN CƠ KHÍ VÀ XÂY LẮP TIẾN ĐẠT (VN)
Tổ dân phố 13, thị trấn Nam Giang, huyện Nam Trực, tỉnh Nam Định

(511) Nhóm 06: Vật liệu xây dựng bằng kim loại.

---

(210) **4-2016-21055**

(540)

BÚN
HIỀN LƯƠNG

(220) 13.07.2016
(441) 26.09.2016
(531) 3.9.1; A11.3.7; 26.1.1
(591) Xanh lá cây, trắng
(731) CÔNG TY TNHH THỰC PHẨM UFO (VN)
70 Đinh Tiên Hoàng, phường 1, quận Bình Thạnh, thành phố Hồ Chí Minh

(511) Nhóm 43: Quán ăn; quán bún cá.

---

(210) **4-2016-21057**

(540)

(220) 13.07.2016
(441) 26.09.2016
(531) 3.7.17; A3.7.24; A26.11.12; 26.11.3; A5.5.20
(591) Xanh, đỏ, vàng, đen
(731) CÔNG TY CỔ PHẦN CÔNG NGHỆ VÀ CÔNG BỐ CHẤT LƯỢNG VIETPAT (VN)
Lô 34B1 Bùi Tá Hán, phường Khuê Mỹ, quận Ngũ Hành Sơn, thành phố Đà Nẵng

(511) Nhóm 35: Mua bán, tôm, cá, mực, gạo, ngô, khoai, sắn, thuốc tây.

---

(210) **4-2016-21058**

(540)

(220) 13.07.2016
(441) 26.09.2016
(531) 2.1.1; 26.1.1
(591) Xanh, vàng, trắng, đen
(731) NGÔ TRUNG VINH (VN)
1233/62 khóm Bình Đức I, phường Bình Đức, thành phố Long Xuyên, tỉnh An Giang

(511) Nhóm 05: Dược phẩm.

---

(210) **4-2016-21059**

(540)

(220) 13.07.2016
(441) 26.09.2016
(531) 1.3.1; 26.4.4
(591) Xanh, trắng
(731) CÔNG TY TNHH GREEN WLNG SOLAR TECHNOLOGY (VN)
Lô D1, 1, KCN Đại Đồng, Hoàn Sơn, xã Hoàn Sơn, huyện Tiên Du, Bắc Ninh

(511) Nhóm 09: Pin năng lượng; bình ắc quy; thiết bị sạc pin; thiết nặp ắc quy; pin điện, cho xe cộ; ắc quy điện, cho xe cộ.

---

(210) **4-2016-21060**

(540)

(220) 13.07.2016
(441) 26.09.2016
(531) A11.1.2; A26.11.12; 25.5.25; 26.13.25
(591) Xanh dương, trắng, vàng, đen, nâu
(731) CÔNG TY TNHH SẢN XUẤT THƯƠNG MẠI XUẤT NHẬP KHẨU KIÊN THƯ (VN)
112A Lương Thế Vinh, phường Tân Thới Hòa, quận Tân Phú, thành phố Hồ Chí Minh

(511) Nhóm 29: Sữa bột.

---

(210) **4-2016-21061**

(540)

TÂM VIỆT

(220) 13.07.2016
(441) 26.09.2016
(731) HỘ KINH DOANH TÂM VIỆT (VN)
354/16/18/4 quốc lộ 1A, khu phố 3, phường Bình Hưng Hòa B, quận Bình Tân, thành phố Hồ Chí Minh

(511) Nhóm 29: Củ tỏi đã chế biến dùng ăn liền.

---

(210) **4-2016-21062**

(540)

ONE LENEST

(220) 13.07.2016
(441) 26.09.2016
(731) CÔNG TY TNHH ONE LENEST (VN)
155/39 đường số 11, phường Bình Hưng Hòa, quận Bình Tân, thành phố Hồ Chí Minh

(511) Nhóm 29: Tổ chim ăn được; yến sào (tổ chim yến); sữa bột.

---

(210) **4-2016-21066**

(540)

TIỀN ĐỒNG

(220) 13.07.2016
(441) 26.09.2016
(531) 26.7.25; A25.7.8
(591) Xanh dương, đỏ, vàng, trắng
(731) ĐẶNG QUỐC TRUNG (VN)
11 Trần Văn Khánh, phường Tân Thuận Đông, quận 7, thành phố Hồ Chí Minh

(511) Nhóm 28: Đồ chơi, trò chơi.

---

(210) **4-2016-21067**

(540)

Kozaniexport

(220) 13.07.2016
(441) 26.09.2016
(731) CÔNG TY CỔ PHẦN KOZAN NHẬT BẢN (VN)
Số 16, ngõ 30, đường Lê Trọng Tấn, phường La Khê, quận Hà Đông, thành phố Hà Nội

(511) Nhóm 02: Sơn; chất tạo màu.

Nhóm 19: Bột trét tường; hỗn hợp xi măng và phụ gia dùng để dán gạch.

---

(210) **4-2016-21068**

(540)

(220) 13.07.2016
(441) 26.09.2016
(531) 5.7.1; 26.4.4; 26.1.1; A1.1.10
(591) Trắng, nâu, nâu đỏ
(731) NGUYỄN VĂN HÒA (VN)
66/15 đường số 12, phường Bình Hưng Hòa, quận Bình Tân, thành phố Hồ Chí Minh

(511) Nhóm 43: Nhà hàng ăn uống; quán cà phê.

---

(210) **4-2016-21069**

(540)

(220) 13.07.2016
(441) 26.09.2016
(531) A3.13.4; A3.13.24; 26.1.6; 26.13.25
(591) Nâu, vàng da cam, trắng
(731) CÔNG TY TRÁCH NHIỆM HỮU HẠN SÁNG TẠO SÁNG (VN)
Tòa nhà Làng Truyền Thông, lầu 7, số 90 Trần Đình Xu, phường Cô Giang, quận 1, thành phố Hồ Chí Minh

(511) Nhóm 30: Mật ong; sáp ong (dùng làm thực phẩm); sữa ong chúa; đồ uống trên cơ sở trà; đồ uống trên cơ sở cà phê; đồ uống trên cơ sở ca cao.

---

(210) **4-2016-21070**

(540)

SUWALL

(220) 13.07.2016
(441) 26.09.2016
(731) CÔNG TY TNHH ĐẦU TƯ VÀ THƯƠNG MẠI VŨ MINH (VN)
42 Mạc Thị Bưởi, phường Vĩnh Tuy, quận Hai Bà Trưng, thành phố Hà Nội

(511) Nhóm 03: Mỹ phẩm; kem đánh răng.

Nhóm 21: Bàn chải đánh răng.

---

(210) **4-2016-21071**

(540)

Holy Pig

(220) 13.07.2016
(441) 26.09.2016
(731) CÔNG TY CỔ PHẦN ĐẦU TƯ PHÁT TRIỂN VÀ XÂY DỰNG THÀNH ĐÔ (VN)
Số 36 Hoàng Cầu, phường Ô Chợ Dừa, quận Đống Đa, thành phố Hà Nội

(511) Nhóm 35: Mua bán lương thực, thực phẩm, thực phẩm chế biến, cụ thể là, thịt, cá, hải sản tươi sống, rau củ quả tươi, gia vị, gạo, chế phẩm ngũ cốc, bia, rượu, đồ uống không cồn.

Nhóm 43: Dịch vụ nhà hàng ăn uống, giải khát; cung cấp thực phẩm và đồ uống do nhà hàng thực hiện; dịch vụ khách sạn, khu nghi dưỡng; dịch vụ đặt phòng khách sạn.

---

(210) **4-2016-21072**

(540)

VIKILL

(220) 13.07.2016
(441) 26.09.2016
(531) 4.5.3; 4.5.2; 24.13.1; 24.17.5; 1.15.23; 26.1.1
(591) Xanh dương nhạt, xanh dương đậm, xanh lá cây đậm, xanh lá cây nhạt, trắng
(731) CÔNG TY CỔ PHẦN ỨNG DỤNG CÔNG NGHỆ XANH NHẬT VIỆT (VN)
Tổ 11, phường Yên Nghĩa, quận Hà Đông, thành phố Hà Nội

(511) Nhóm 05: Chế phẩm khử trùng, diệt khuẩn (dùng để khử trùng, diệt khuẩn trong bệnh viện, gia đình, nhà hàng, khách sạn, nhà bếp, nơi công cộng, ô tô).

---

(210) **4-2016-21073**

(540)

Select
Luôn là sự lựa chọn thông minh

(220) 13.07.2016
(441) 26.09.2016
(531) 4.5.2; 4.5.3; 26.15.1
(591) Xanh, vàng, cam
(731) CÔNG TY CỔ PHẦN DINH DƯỠNG QUỐC TẾ ĐÀI LOAN (VN)
Thôn Thọ Bình, xã Tân Dân, huyện Khoái Châu, tỉnh Hưng Yên

(511) Nhóm 01: Các loại nhựa nhân tạo dạng thô, chất dẻo dạng thô; phân bón, hợp chất chữa cháy; chế phẩm dùng để tôi, ram và hàn kim loại; chế phẩm để bảo quản thực phẩm; chất để thuộc da; chất dính dùng trong công nghiệp.

Nhóm 05: Các chế phẩm dược, thú y; chế phẩm vệ sinh dùng cho mục đích y tế thực phẩm bổ sung chất dinh dưỡng được sử dụng trong y tế hoặc thú y; thực phẩm cho trẻ sơ sinh; chất bổ sung ăn kiêng cho người và động vật; cao dán, vật liệu dùng để băng bó, vật liệu để hàn răng và sáp nha khoa; chất tẩy uế; chất diệt động vật có hại chất diệt nấm, diệt cỏ.

Nhóm 07: Động cơ và đầu máy (trừ loại động cơ dùng cho các phương tiện giao thông trên bộ); các bộ phận ghép nối và truyền động (không dùng cho các phương tiện giao thông trên bộ); nông cụ (không thao tác thủ công); máy ấp trứng; máy bán hàng tự động.

Nhóm 29: Thịt, cá, gia cầm (không còn sống); chất chiết ra từ thịt, rau, quả được bảo quản, phơi khô hoặc nấu chín; nước quả nấu đông, mứt ướt, mứt quả; trứng; sữa và các sản phẩm sữa, dầu thực vật và mỡ ăn.

Nhóm 30: Cà phê, chè, ca cao, cà phê nhân tạo; gạo, bột sắn và bột cọ, bột và chế phẩm làm từ ngũ cốc, bánh mì, bánh ngọt và kẹo, đá lạnh dùng để ăn, đường, mật ong, mật đường, men rượu; men bia; bột nở; muối ăn; tương hạt cải, dấm và nước xốt (gia vị); gia vị; kem lạnh.

Nhóm 31: Động vật sống; rau và quả tươi; hạt giống; cây và hoa tự nhiên, thức ăn cho động vật, mạch nha dùng để nấu bia và rượu chưng cất.

Nhóm 43: Dịch vụ khách sạn; nhà hàng ăn uống; dịch vụ cung cấp thực phẩm và đồ uống (do nhà hàng thực hiện).

---

(210) **4-2016-21074**

(540)

NOSSA

STEAKHOUSE

(220) 13.07.2016
(441) 26.09.2016
(731) CÔNG TY TNHH NHÀ HÀNG DƯƠNG CHÂU (VN)
36 Phạm Hồng Thái, Bến Thành, quận 1, thành phố Hồ Chí Minh

(511) Nhóm 43: Nhà hàng ăn uống.

---

(210) **4-2016-21075**

(540)

BAN LUAT LAW FIRM

"Giải pháp an toàn"

(220) 13.07.2016
(441) 26.09.2016
(531) 26.1.2; A26.1.18
(731) CÔNG TY LUẬT TNHH MỘT THÀNH VIÊN BẢN LUẬT (VN)
Số 248 (tầng trệt) Bình Quới, phường 28, quận Bình Thạnh, thành phố Hồ Chí Minh

(511) Nhóm 45: Dịch vụ tư vấn pháp luật; dịch vụ đại diện theo uỷ quyền để bảo vệ quyền lợi khách hàng.

---

(210) **4-2016-21076**

(540)

(220) 13.07.2016
(441) 26.09.2016
(531) 3.7.16; A3.7.24; 3.7.17
(731) LÊ BÁ NGỌC QUÝ (VN)
15, Tô Hiệu, phường Tân Thới Hòa, quận Tân Phú, thành phố Hồ Chí Minh

(511) Nhóm 25: Quần, áo, giày, dép, mũ, nón.

---

(210) **4-2016-21077**

(540)

TƯỜNG AN

(220) 13.07.2016
(441) 26.09.2016

(731) HỘ KINH DOANH NGUYỄN THỊ TRƯỜNG AN (VN)
729/9A Nguyễn Kiệm, phường 3, quận Gò Vấp, thành phố Hồ Chí Minh

(511) Nhóm 31: Hoa tươi, hạt giống hoa.

---

(210) **4-2016-21078**

(540)

(220) 13.07.2016
(441) 26.09.2016
(531) 25.5.3; 26.4.1; 1.15.5; A26.11.9
(591) Xanh, đỏ, trắng
(731) CÔNG TY TNHH THIẾT BỊ PHÒNG CHÁY VÀ CHỮA CHÁY VIỆT BẢO (VN)
161/6 Nguyễn Văn Thủ, phường Đa Kao, quận 1, thành phố Hồ Chí Minh

(511) Nhóm 35: Mua bán, cung cấp: hệ thống báo cháy, hệ thống chữa cháy, hệ thống chống sét, hệ thống chống đột nhập, hệ thống camera quan sát, hệ thống kiểm soát lối ra vào, máy bơm chữa cháy, thiết bị dập lửa.

Nhóm 37: Lắp đặt, sửa chữa và bảo trì: hệ thống báo cháy, hệ thóng chữa cháy, hệ thống chống sét, hệ thống chống đột nhập, hệ thống camera quan sát, hệ thống kiểm soát lối ra vào, máy bơm chữa cháy, thiết bị dập lửa.

---

(210) **4-2016-21079**

(540)

(220) 13.07.2016
(441) 26.09.2016
(531) 26.1.1; A5.3.13; 24.17.21
(591) Đỏ, xanh dương, xám đen
(731) CÔNG TY TNHH ĐẦU TƯ VÀ PHÁT TRIỂN GIÁO DỤC NGHỆ THUẬT ĐÔNG NAM Á (VN)
7A/ 2 Nguyễn Thị Minh Khai, phường Bến Nghé, quận 1, thành phố Hồ Chí Minh

(511) Nhóm 15: Dụng cụ âm nhạc: đàn guitar, đàn ukulele, đàn piano, đàn vi ô lông, trống, kèn xắc xô phôn.

Nhóm 41: Giáo dục; đào tạo: dạy đàn guitar, dạy đàn piano, dạy trống, dạy kèn xắc xô phôn, dạy thanh nhạc; tổ chức sự kiện nhằm mục đích giải trí, văn hoá, giáo dục, nghệ thuật.

---

(210) **4-2016-21080**

(540)

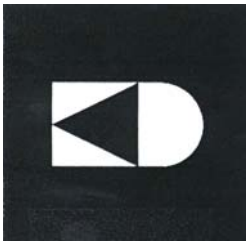

(220) 13.07.2016
(441) 26.09.2016
(531) 26.3.1; 26.2.7; 26.3.3; A15.9.11; A26.4.24; 26.7.25
(731) KYOKUTO ELECTRIC CO., LTD. (JP)
6-2-1, Shinmori, Asaki-ku, Osaka-shi, Osaka, Japan
(740) Công ty TNHH Sở hữu trí tuệ Thảo Thọ Quyến (INVENCO)

(511) Nhóm 09: Cầu dao điện; rơ le điện; bộ ngắt mạch điện; bảng điều khiển (điện); bộ chỉnh lưu dòng điện; thiết bị lưu điện (tụ điện); bộ nối (điện); điện trở; hộp phân phối điện; bảng phân phối (điện); cầu chì; cột thu lôi; máy biến thế (điện); thiết bị điều chỉnh điện; giắc cắm, ổ cắm và các công cụ tiếp xúc khác (vật nối điện).

---

(210) **4-2016-21081**

(540)

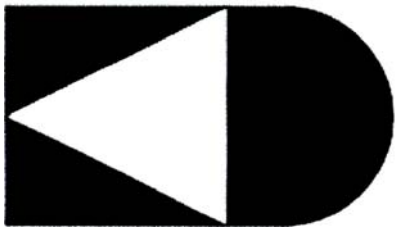

(220) 13.07.2016
(441) 26.09.2016
(531) 26.3.1; 26.2.7; 26.3.3; A15.9.11; A26.4.24; 26.7.25
(731) KYOKUTO ELECTRIC CO., LTD. (JP)
6-2-1, Shinmori, Asaki-ku, Osaka-shi, Osaka, Japan
(740) Công ty TNHH Sở hữu trí tuệ Thảo Thọ Quyến (INVENCO)

(511) Nhóm 09: Cầu dao điện; rơ le điện; bộ ngắt mạch điện; bảng điều khiển (điện); bộ chỉnh lưu dòng điện; thiết bị lưu điện (tụ điện); bộ nối (điện); điện trở; hộp phân phối điện; bảng phân phối (điện); cầu chì; cột thu lôi; máy biến thế (điện); thiết bị điều chỉnh điện; giắc cắm, ổ cắm và các công cụ tiếp xúc khác (vật nối điện).

---

(210) **4-2016-21082**

(540)

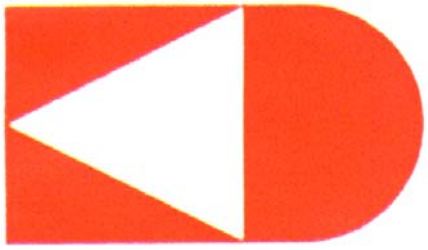

(220) 13.07.2016
(441) 26.09.2016
(531) 26.3.1; 26.2.7; 26.3.3; A15.9.11; A26.4.24; 26.7.25
(591) Trắng, đỏ
(731) KYOKUTO ELECTRIC CO., LTD. (JP)
6-2-1, Shinmori, Asaki-ku, Osaka-shi, Osaka, Japan
(740) Công ty TNHH Sở hữu trí tuệ Thảo Thọ Quyến (INVENCO)

(511) Nhóm 09: Cầu dao điện; rơ le điện; bộ ngắt mạch điện; bảng điều khiển (điện); bộ chỉnh lưu dòng điện; thiết bị lưu điện (tụ điện); bộ nối (điện); điện trở; hộp phân phối điện; bảng phân phối (điện); cầu chì; cột thu lôi; máy biến thế (điện); thiết bị điều chỉnh điện; giắc cắm, ổ cắm và các công cụ tiếp xúc khác (vật nối điện).

---

(210) **4-2016-21083**

(540)

CIDVIETNAM

(220) 13.07.2016
(441) 26.09.2016

(731) CÔNG TY CỔ PHẦN ĐẦU TƯ VÀ PHÁT TRIỂN CID VIỆT NAM (VN)
Số 95, tổ 8, đường Đình Thôn, phường Mỹ Đình 1, quận Nam Từ Liêm, thành phố Hà Nội

(511) Nhóm 45: Tư vấn sở hữu trí tuệ; đại diện đăng ký nhãn hiệu, kiểu dáng, sáng chế.

---

(210) **4-2016-21084**

(540)

REPUBLICA DEL CACAO

(220) 13.07.2016
(441) 26.09.2016

(731) INTERNATIONAL CHOCOLATE GOURMET, S. L. (ES)
Calle Pedro Teixeira 8, 9a Planta, Madrid 28020, Spain

(740) Công ty Cổ phần Sở hữu công nghiệp INVESTIP (INVESTIP)

(511) Nhóm 30: Cà phê, trà (chè), đường, bánh nướng và bánh kẹo, bánh quy giòn và bánh ngọt, sôcôla và sản phẩm sôcôla, ca cao và sản phẩm ca cao, mật ong, bánh quy, đồ uống trên cơ sở cacao, đồ uống trên cơ sở sôcôla, đồ uống trên cơ sở cà phê và đồ uống trên cơ sở trà.

---

(210) **4-2016-21085**

(540)

Maker's Mark

(220) 13.07.2016
(441) 26.09.2016
(531) A1.1.10; A1.1.2; 26.1.1

(731) MAKER'S MARK DISTILLERY, INC. (US)
6200 Dutchman's Lane, Suite 103, Louisville, Kentucky 40205, United States of America

(740) Công ty Luật TNHH T&G (TGVN)

(511) Nhóm 33: Đồ uống có cồn (ngoại trừ bia), rượu uýt ki.

---

(210) **4-2016-21086**

(540)

MAKER'S MARK

(220) 13.07.2016
(441) 26.09.2016

(731) MAKER'S MARK DISTILLERY, INC. (US)
6200 Dutchman's Lane, Suite 103, Louisville, Kentucky 40205, United States of America

(740) Công ty Luật TNHH T&G (TGVN)

(511) Nhóm 33: Đồ uống có cồn (ngoại trừ bia), rượu uýt ki.

---

(210) **4-2016-21087**

(540)

Rhinogold

(220) 13.07.2016
(441) 26.09.2016

(731) CÔNG TY TNHH GOLDEN HEALTH USA (VN)
30A đường số 5, khu dân cư Trung Sơn, xã Bình Hưng, huyện Bình Chánh, thành phố Hồ Chí Minh

(740) Công ty TNHH Đại Tín và Liên Danh (DAITIN AND ASSOCIATES CO.,LTD)

(511) Nhóm 05: Dược phẩm; thực phẩm chức năng; thực phẩm cho em bé; chất bổ sung dinh dưỡng; thực phẩm ăn kiêng thích hợp cho mục đích y tế; đồ uống kiêng thích hợp cho mục đích y tế.

---

(210) **4-2016-21088**

(540)

Regmemsgold

(220) 13.07.2016
(441) 26.09.2016

(731) CÔNG TY TNHH GOLDEN HEALTH USA (VN)
30A đường số 5, khu dân cư Trung Sơn, xã Bình Hưng, huyện Bình Chánh, thành phố Hồ Chí Minh

(740) Công ty TNHH Đại Tín và Liên Danh (DAITIN AND ASSOCIATES CO.,LTD)

(511) Nhóm 05: Dược phẩm; thực phẩm chức năng; thực phẩm cho em bé; chất bổ sung dinh dưỡng; thực phẩm ăn kiêng thích hợp cho mục đích y tế; đồ uống kiêng thích hợp cho mục đích y tế.

---

(210) **4-2016-21090**

(540)

DTcorn

(220) 13.07.2016
(441) 26.09.2016
(531) 5.7.1; 2.9.10

(731) CÔNG TY CỔ PHẦN ĐẠI THÀNH (VN)
Thôn Hoài Thượng, xã Liên Bão, huyện Tiên Du, tỉnh Bắc Ninh

(740) Công ty TNHH Sở hữu trí tuệ Gia Việt (GIAVIET CO., LTD.)

(511) Nhóm 31: Hạt giống ngô; bắp ngô tươi.

---

(210) **4-2016-21091**

(540)

DTveg

(220) 13.07.2016
(441) 26.09.2016
(531) A5.3.15
(731) CÔNG TY CỔ PHẦN ĐẠI THÀNH (VN)
Thôn Hoài Thượng, xã Liên Bão, huyện Tiên Du, tỉnh Bắc Ninh
(740) Công ty TNHH Sở hữu trí tuệ Gia Việt (GIAVIET CO., LTD.)

(511) Nhóm 31: Hạt giống ngô; bắp ngô tươi.

---

(210) **4-2016-21092**

(540)

DTrice

(220) 13.07.2016
(441) 26.09.2016
(531) 5.7.1; A5.3.13
(731) CÔNG TY CỔ PHẦN ĐẠI THÀNH (VN)
Thôn Hoài Thượng, xã Liên Bão, huyện Tiên Du, tỉnh Bắc Ninh
(740) Công ty TNHH Sở hữu trí tuệ Gia Việt (GIAVIET CO., LTD.)

(511) Nhóm 30: Gạo.

Nhóm 31: Hạt giống lúa.

---

(210) **4-2016-21093**

(540)

DAITHANH

(220) 13.07.2016
(441) 26.09.2016
(531) A5.5.20; A5.5.21
(731) CÔNG TY CỔ PHẦN ĐẠI THÀNH (VN)
Thôn Hoài Thượng, xã Liên Bão, huyện Tiên Du, tỉnh Bắc Ninh
(740) Công ty TNHH Sở hữu trí tuệ Gia Việt (GIAVIET CO., LTD.)

(511) Nhóm 30: Gạo.

Nhóm 31: Hạt giống thực vật; bắp ngô tươi; rau tươi; hạt lúa.

---

(210) **4-2016-21094**

(540)

DETOXBLUE

(220) 13.07.2016
(441) 26.09.2016

(731) CÔNG TY CỔ PHẦN DƯỢC MỸ PHẨM CVI (VN)
Phòng 303, nhà B, số 352 Giải Phóng, phường Phương Liệt, quận Thanh Xuân, thành phố Hà Nội

(740) Công ty TNHH Sở hữu trí tuệ và Công nghệ Thủ Đô (CAPITAL IP&T CO.LTD.)

(511) Nhóm 05: Dược phẩm; thực phẩm chức năng; thực phẩm dinh dưỡng dùng trong y tế; nước súc miệng dùng cho mục đích y tế; dung dịch làm sạch khử khuẩn sát trùng dùng cho mục đích y tế; nước tắm thảo dược cho trẻ em dùng cho mục đích y tế.

---

(210) **4-2016-21095**

(540)

DETOXFASTZ

(220) 13.07.2016
(441) 26.09.2016

(731) CÔNG TY CỔ PHẦN DƯỢC MỸ PHẨM CVI (VN)
Phòng 303, nhà B, số 352 Giải Phóng, phường Phương Liệt, quận Thanh Xuân, thành phố Hà Nội

(740) Công ty TNHH Sở hữu trí tuệ và Công nghệ Thủ Đô (CAPITAL IP&T CO.LTD.)

(511) Nhóm 05: Dược phẩm; thực phẩm chức năng; thực phẩm dinh dưỡng dùng trong y tế; nước súc miệng dùng cho mục đích y tế; dung dịch làm sạch khử khuẩn sát trùng dùng cho mục đích y tế; nước tắm thảo dược cho trẻ em dùng cho mục đích y tế.

---

(210) **4-2016-21096**

(540)

DETOXACTIVEZ

(220) 13.07.2016
(441) 26.09.2016

(731) CÔNG TY CỔ PHẦN DƯỢC MỸ PHẨM CVI (VN)
Phòng 303, nhà B, số 352 Giải Phóng, phường Phương Liệt, quận Thanh Xuân, thành phố Hà Nội

(740) Công ty TNHH Sở hữu trí tuệ và Công nghệ Thủ Đô (CAPITAL IP&T CO.LTD.)

(511) Nhóm 05: Dược phẩm; thực phẩm chức năng; thực phẩm dinh dưỡng dùng trong y tế; nước súc miệng dùng cho mục đích y tế; dung dịch làm sạch khử khuẩn sát trùng dùng cho mục đích y tế; nước tắm thảo dược cho trẻ em dùng cho mục đích y tế.

---

(210) **4-2016-21097**

(540)

DETOXPLUZ

(220) 13.07.2016
(441) 26.09.2016

(731) CÔNG TY CỔ PHẦN DƯỢC MỸ PHẨM CVI (VN)
Phòng 303, nhà B, số 352 Giải Phóng, phường Phương Liệt, quận Thanh Xuân, thành phố Hà Nội

(740) Công ty TNHH Sở hữu trí tuệ và Công nghệ Thủ Đô (CAPITAL IP&T CO.LTD.)

(511) Nhóm 05: Dược phẩm; thực phẩm chức năng; thực phẩm dinh dưỡng dùng trong y tế; nước súc miệng dùng cho mục đích y tế; dung dịch làm sạch khử khuẩn sát trùng dùng cho mục đích y tế; nước tắm thảo dược cho trẻ em dùng cho mục đích y tế.

---

(210) **4-2016-21098**

(540)

(220) 13.07.2016
(441) 26.09.2016
(531) A5.1.12; 5.1.1; 26.1.6; A5.3.14; A25.7.6; A19.3.4; A19.3.21
(591) Trắng, xanh, vàng, đỏ hồng
(731) CÔNG TY CỔ PHẦN DƯỢC MỸ PHẨM CVI (VN)
Phòng 303, nhà B, số 352 Giải Phóng, phường Phương Liệt, quận Thanh Xuân, thành phố Hà Nội

(740) Công ty TNHH Sở hữu trí tuệ và Công nghệ Thủ Đô (CAPITAL IP&T CO.LTD.)

(511) Nhóm 05: Dược phẩm; thực phẩm chức năng; thực phẩm dinh dưỡng dùng trong y tế; nước súc miệng dùng cho mục đích y tế; dung dịch làm sạch khử khuẩn sát trùng dùng cho mục đích y tế; nước tắm thảo dược cho trẻ em dùng cho mục đích y tế.

---

(210) **4-2016-21099**

(540)

Detox
Green
DETOXGREEN

(220) 13.07.2016
(441) 26.09.2016
(531) A5.3.14
(591) Xám, trắng, đen
(731) CÔNG TY CỔ PHẦN DƯỢC MỸ PHẨM CVI (VN)
Phòng 303, nhà B, số 352 Giải Phóng, phường Phương Liệt, quận Thanh Xuân, thành phố Hà Nội

(740) Công ty TNHH Sở hữu trí tuệ và Công nghệ Thủ Đô (CAPITAL IP&T CO.LTD.)

(511) Nhóm 05: Dược phẩm; thực phẩm chức năng; thực phẩm dinh dưỡng dùng trong y tế; nước súc miệng dùng cho mục đích y tế; dung dịch làm sạch khử khuẩn sát trùng dùng cho mục đích y tế; nước tắm thảo dược cho trẻ em dùng cho mục đích y tế.

---

(210) **4-2016-21100**

(540)

Hưng Xuân Phong

(220) 13.07.2016
(441) 26.09.2016
(731) CÔNG TY CỔ PHẦN DƯỢC - VẬT TƯ Y TẾ QUẢNG NINH (VN)
Số 703, phường Bạch Đằng, thành phố Hạ Long, tỉnh Quảng Ninh
(740) Công ty TNHH Sở hữu trí tuệ và Công nghệ Thủ Đô (CAPITAL IP&T CO.LTD.)

(511) Nhóm 05: Dược phẩm; thực phẩm chức năng; thực phẩm dinh dưỡng dùng trong y tế; nước súc miệng dùng cho mục đích y tế; dung dịch làm sạch khử khuẩn sát trùng dùng cho mục đích y tế; nước tắm thảo dược cho trẻ em dùng cho mục đích y tế.

---

(210) **4-2016-21101**

(540)

HORUVIS

(220) 13.07.2016
(441) 26.09.2016
(731) CÔNG TY CỔ PHẦN DƯỢC VẬT TƯ Y TẾ HẢI DƯƠNG (VN)
Số 102, phố Chi Lăng, phường Nguyễn Trãi, thành phố Hải Dương, tỉnh Hải Dương
(740) Công ty TNHH Sở hữu trí tuệ và Công nghệ Thủ Đô (CAPITAL IP&T CO.LTD.)

(511) Nhóm 05: Dược phẩm; thực phẩm chức năng; thực phẩm dinh dưỡng dùng trong y tế; nước súc miệng dùng cho mục đích y tế; dung dịch làm sạch khử khuẩn sát trùng dùng cho mục đích y tế; nước tắm thảo dược cho trẻ em dùng cho mục đích y tế.

---

(210) **4-2016-21102**

(540)

SORIASOL

(220) 13.07.2016
(441) 26.09.2016
(731) NGUYỄN HOÀNG HẢI (VN)
Số 11A ngõ 8 phố Dịch Vọng, tổ 36 phường Dịch Vọng, quận Cầu Giấy, thành phố Hà Nội
(740) Công ty TNHH Sở hữu trí tuệ và Công nghệ Thủ Đô (CAPITAL IP&T CO.LTD.)

(511) Nhóm 05: Dược phẩm; thực phẩm chức năng; thực phẩm dinh dưỡng dùng trong y tế; nước súc miệng dùng cho mục đích y tế; dung dịch làm sạch khử khuẩn sát trùng dùng cho mục đích y tế; nước tắm thảo được cho trẻ em dùng cho mục đích y tế.

---

(210) **4-2016-21103**

(540)

HEMOPEDIC

(220) 13.07.2016
(441) 26.09.2016
(731) NGUYỄN HOÀNG HẢI (VN)
Số 11A ngõ 8 phố Dịch Vọng, tổ 36 phường Dịch Vọng, quận Cầu Giấy, thành phố Hà Nội
(740) Công ty TNHH Sở hữu trí tuệ và Công nghệ Thủ Đô (CAPITAL IP&T CO.LTD.)

(511) Nhóm 05: Dược phẩm; thực phẩm chức năng; thực phẩm dinh dưỡng dùng trong y tế; nước súc miệng dùng cho mục đích y tế; dung dịch làm sạch khử khuẩn sát trùng dùng cho mục đích y tế; nước tắm thảo dược cho trẻ em dùng cho mục đích y tế.

---

(210) **4-2016-21104**

(540)

Takaras®

(220) 13.07.2016
(441) 26.09.2016
(531) A26.11.12; A14.7.7
(591) Xanh tím than, trắng
(731) ĐỖ CÔNG TRƯỜNG (VN)
Xóm Chè, xã Liên Bão, huyện Tiên Du, tỉnh Bắc Ninh
(740) Công ty TNHH Sở hữu trí tuệ và Công nghệ Thủ Đô (CAPITAL IP&T CO.LTD.)

(511) Nhóm 35: Mua bán: dụng cụ cầm tay, máy cắt, máy mài, máy khoan (dùng điện), đá cắt dùng cho xây dựng, đá mài, chổi than, mũi khoan, máy hàn điện, máy bắn ghim, máy bắn đinh.

---

(210) **4-2016-21105**

(540)

VNTT

(220) 13.07.2016
(441) 26.09.2016
(531) A1.1.10; A25.7.21; A26.11.8; A1.1.2
(591) Xanh da trời, đỏ, trắng
(731) CÔNG TY CỔ PHẦN CÔNG NGHỆ & TRUYỀN THÔNG VIỆT NAM (VN)
21 VSIP II, đường số 1, khu công nghiệp Việt Nam - Singapore 2, phường Hòa Phú, thành phố Thủ Dầu Một, tỉnh Bình Dương
(740) Công ty TNHH Sở hữu trí tuệ và Công nghệ Thủ Đô (CAPITAL IP&T CO.LTD.)

(511) Nhóm 09: Thiết bị viễn thông như: thiết bị xử lý dữ liệu, tổng đài, máy tính, thiết bị ngoại vi máy tính, máy điện thoại, cáp dẫn thông tin (cáp điện).

---

(210) **4-2016-21106**

(540)

(220) 13.07.2016
(441) 26.09.2016
(531) A1.1.10; A26.11.8; A25.7.21; A1.1.2
(591) Xanh da trời, đỏ, trắng
(731) CÔNG TY CỔ PHẦN CÔNG NGHỆ & TRUYỀN THÔNG VIỆT NAM (VN)
21 VSIP II, đường số 1, khu công nghiệp Việt Nam - Singapore 2, phường Hòa Phú, thành phố Thủ Dầu Một, tỉnh Bình Dương
(740) Công ty TNHH Sở hữu trí tuệ và Công nghệ Thủ Đô (CAPITAL IP&T CO.LTD.)

(511) Nhóm 35: Mua bán: thiết bị viễn thông, thiết bị xử lý dữ liệu, tổng đài, máy tính, thiết bị ngoại vi máy tính, máy điện thoại, cáp dẫn thông tin; xuất nhập khẩu vật tư thiết bị viễn thông.

---

(210) **4-2016-21107**

(540)

(220) 13.07.2016
(441) 26.09.2016
(531) A1.1.10; A1.1.2; A26.11.8; A25.7.21
(591) Xanh da trời, đỏ, trắng
(731) CÔNG TY CỔ PHẦN CÔNG NGHỆ & TRUYỀN THÔNG VIỆT NAM (VN)
21 VSIP II, đường số 1, khu công nghiệp Việt Nam - Singapore 2, phường Hòa Phú, thành phố Thủ Dầu Một, tỉnh Bình Dương
(740) Công ty TNHH Sở hữu trí tuệ và Công nghệ Thủ Đô (CAPITAL IP&T CO.LTD.)

(511) Nhóm 37: Xây dựng các công trình viễn thông; lắp đặt, bảo dưỡng, sửa chữa các thiết bị viễn thông.

---

(210) **4-2016-21108**

(540)

(220) 13.07.2016
(441) 26.09.2016
(531) A1.1.10; A1.1.2; A25.7.21; A26.11.8
(591) Xanh da trời, đỏ, trắng
(731) CÔNG TY CỔ PHẦN CÔNG NGHỆ & TRUYỀN THÔNG VIỆT NAM (VN)
21 VSIP II, đường số 1, khu công nghiệp Việt Nam - Singapore 2, phường Hòa Phú, thành phố Thủ Dầu Một, tỉnh Bình Dương
(740) Công ty TNHH Sở hữu trí tuệ và Công nghệ Thủ Đô (CAPITAL IP&T CO.LTD.)

(511) Nhóm 38: Dịch vụ viễn thông và công nghệ thông tin; trung tâm lưu trữ dữ liệu số; cung cấp các kênh viễn thông cho dịch vụ mua hàng từ xa; cung cấp diễn đàn trực tuyến; dịch vụ truyền thông tin qua vệ tinh.

---

(210) **4-2016-21109**

(540)

(220) 13.07.2016
(441) 26.09.2016
(531) A1.1.10; A1.1.2; A25.7.21; A26.11.8
(591) Xanh da trời, đỏ, trắng
(731) CÔNG TY CỔ PHẦN CÔNG NGHỆ & TRUYỀN THÔNG VIỆT NAM (VN)
21 VSIP II, đường số 1, khu công nghiệp Việt Nam - Singapore 2, phường Hòa Phú, thành phố Thủ Dầu Một, tỉnh Bình Dương

(511) Nhóm 42: Dịch vụ khảo sát thiết kế các công trình viễn thông; tư vấn và thiết kế hệ thống thiết bị viễn thông; dịch vụ lưu trữ dữ liệu điện tử; dịch vụ tư vấn công nghệ thông tin; cung cấp công cụ tìm kiếm trên internet.

---

(210) **4-2016-21113**

(540)

(220) 13.07.2016
(441) 26.09.2016
(591) Đen, đỏ, trắng
(731) NGUYỄN VĂN NGOAN (VN)
A1211, căn hộ Belleza, đường Phạm Hữu Lầu, phường Phú Mỹ, quận 7, thành phố Hồ Chí Minh

(511) Nhóm 14: Vòng đeo tay [đồ trang sức, đồ kim hoàn]; dây chuyền [đồ trang sức, đồ kim hoàn]; hoa tai; đồ trang sức; ngọc trai [đồ trang sức, đồ châu báu]; nhẫn [đồ trang sức, đồ kim hoàn]

Nhóm 18: Cặp da; ví đựng danh thiếp; túi xách tay; ví tiền; vali; túi du lịch.

Nhóm 25: Thắt lưng [trang phục]; trang phục; đồ đi ở chân; giày; bộ quần áo; ca vát.

---

(210) **4-2016-21114**

(540)

(220) 13.07.2016
(441) 26.09.2016
(531) A5.5.20; 24.15.21; 24.15.3; 2.9.1
(591) Xanh lá, cam, xanh dương
(731) NGUYỄN VĂN NGOAN (VN)
A1211, căn hộ Belleza, đường Phạm Hữu Lầu, phường Phú Mỹ, quận 7, thành phố Hồ Chí Minh

(511) Nhóm 05: Thảo dược; trà thảo dược dùng cho mục đích y tế; dược thảo; rễ cây thuốc; trà thảo dược; dược phẩm.

Nhóm 35: Dịch vụ giới thiệu sản phẩm trên các phương tiện truyền thông cho mục đích bán lẻ; thông tin thương mại và tư vấn tiêu dùng [cửa hàng tư vấn người tiêu dùng]; giới thiệu sản phẩm và trưng bày sản phẩm; quản lý quá trình đặt hàng và xử lý về mặt hành chính các đơn đặt hàng; quảng cáo; xuất bản tài liệu quảng cáo.

---

(210) **4-2016-21115**

(540)

ETAMBU

(220) 13.07.2016
(441) 26.09.2016

(731) AMBICA INTERNATIONAL CORPORATION (PH)
9 Amsterdam Extn, Merville Park Subd, Paranaque City 1700, Philippines

(740) Công ty TNHH Tư vấn ALIATLEGAL (ALIATLEGAL CO., LTD.)

(511) Nhóm 05: Dược phẩm, chế phẩm dược dành cho người.

---

(210) **4-2016-21116**

(540)

VALTO

(220) 13.07.2016
(441) 26.09.2016

(731) AMBICA INTERNATIONAL CORPORATION (PH)
9 Amsterdam Extn, Merville Park Subd, Paranaque City 1700, Philippines

(740) Công ty TNHH Tư vấn ALIATLEGAL (ALIATLEGAL CO., LTD.)

(511) Nhóm 05: Dược phẩm, chế phẩm dược dành cho người.

---

(210) **4-2016-21117**

(540)

MYOTIBI

(220) 13.07.2016
(441) 26.09.2016

(731) AMBICA INTERNATIONAL CORPORATION (PH)
9 Amsterdam Extn, Merville Park Subd, Paranaque City 1700, Philippines

(740) Công ty TNHH Tư vấn ALIATLEGAL (ALIATLEGAL CO., LTD.)

(511) Nhóm 05: Dược phẩm, chế phẩm dược dành cho người.

---

(210) **4-2016-21118**

(540)

VALSAFE

(220) 13.07.2016
(441) 26.09.2016

(731) AMBICA INTERNATIONAL CORPORATION (PH)
9 Amsterdam Extn, Merville Park Subd, Paranaque City 1700, Philippines

(740) Công ty TNHH Tư vấn ALIATLEGAL (ALIATLEGAL CO., LTD.)

(511) Nhóm 05: Dược phẩm, chế phẩm dược dành cho người.

---

(210) **4-2016-21119**

(540)

(220) 13.07.2016
(441) 26.09.2016
(531) 3.7.17; 26.1.1
(591) Đỏ, da cam, da cam nhạt, đen

(731) SK HOLDINGS CO., LTD. (KR)
26 Jong-ro, Jongno-gu, Seoul, Republic of Korea

(740) Công ty TNHH Quốc tế D & N (D&N INTERNATIONAL CO.,LTD.)

(511) Nhóm 18: Cặp, túi, cụ thể là: túi thể thao, túi dùng ở bãi biển, cặp đựng giấy tờ tài liệu, túi đựng quần áo dùng để đi du lịch, túi xách tay, túi mua hàng, túi xách của học sinh, túi đựng dụng cụ (túi rỗng), túi xách bằng len đan để chứa đồ tư trang/đồ dùng cá nhân, túi hành lý có bánh xe, túi có bánh xe để đi mua hàng, túi boston (loại túi xách có dáng nằm ngang, miệng túi rộng, thường có đáy/đế phẳng hình chữ nhật, có hai quai xách), túi để bọc ô/dù, ba lô; túi cầm tay của phụ nữ; vali; vali đựng hành lí; ví đựng danh thiếp; gậy chống; ví bỏ túi; vật liệu giả da; bao để móc chìa khóa; thẻ ghi tên/địa chỉ để buộc vào hành lí; ô; túi ngựa thồ.

---

(210) **4-2016-21120**

(540)

(220) 13.07.2016
(441) 26.09.2016
(531) 3.7.3; 5.7.3; 8.7.11; 26.1.2
(591) Vàng, xanh dương đậm, đỏ, trắng

(731) NGUYỄN TRỌNG TƯ (VN)
Đội 7, thôn Hoàng Trung, xã Hồng Dương, huyện Thanh Oai, thành phố Hà Nội

(740) Công ty TNHH Trà và cộng sự (TRA & ASSOCIATES CO.,LTD)

(511) Nhóm 43: Dịch vụ khách sạn; dịch vụ nhà hàng ăn uống; dịch vụ cung cấp thức ăn và đồ uống đo nhà hàng thực hiện, dịch vụ quán cà phê; dịch vụ quán ăn tự phục vụ.

---

(210) **4-2016-21121**

(540)

BRATAC

(220) 13.07.2016
(441) 26.09.2016
(731) FIACÃO DE SEDA BRATAC S.A. (BR)
Av. Brasilia 1075, Rodocentro, Londrina - PR, 86070-020, Brazil
(740) Văn phòng Luật sư Ân Nam (ANNAM IP & LAW)

(511) Nhóm 23: Sợi; chỉ; sợi tơ và chỉ tơ/sợi tơ tằm và chỉ tơ tằm; tơ đã xe/tơ tằm đã xe; sợi len xe; sợi và chỉ len; sợi và chỉ để khâu; sợi và chỉ lanh; sợi và chỉ bằng bông; sợi và chỉ đàn hồi dùng trong ngành dệt.

---

(210) **4-2016-21124**

(540)

I-SHENG

(220) 13.07.2016
(441) 26.09.2016
(531) A26.4.24; 26.4.1
(731) CÔNG TY ISHENG ELECTRIC WIRE & CABLE VIỆT NAM (I SHENG ELECTRIC WIRE & CABLE (VIETNAM)) (VN)
Khu công nghiệp Quế Võ, phường Vân Dương, thành phố Bắc Ninh, tỉnh Bắc Ninh
(740) Công ty TNHH T&T INVENMARK Sở hữu trí tuệ Quốc tế (T&T INVENMARK CO., LTD.)

(511) Nhóm 09: Mối nối cho đường dây điện; bộ nối điện; vật liệu cho đường dây dẫn điện [dây điện, cáp]; ổ cắm, phích cắm và công tắc [mối nối điện]; dây nối [điện]; dây điện.

---

(210) **4-2016-21125**

(540)

I – SHENG

(220) 13.07.2016
(441) 26.09.2016
(731) CÔNG TY ISHENG ELECTRIC WIRE & CABLE VIỆT NAM (I SHENG ELECTRIC WIRE & CABLE (VIETNAM)) (VN)
Khu công nghiệp Quế Võ, phường Vân Dương, thành phố Bắc Ninh, tỉnh Bắc Ninh
(740) Công ty TNHH T&T INVENMARK Sở hữu trí tuệ Quốc tế (T&T INVENMARK CO., LTD.)

(511) Nhóm 09: Mối nối cho đường dây điện; bộ nối điện; vật liệu cho đường dây dẫn điện [dây điện, cáp]; ổ cắm, phích cắm và công tắc [mối nối điện]; dây nối [điện]; dây điện.

---

(210) **4-2016-21128**

(540)

(220) 13.07.2016
(441) 26.09.2016
(531) 3.7.17; A26.11.8; 26.4.1
(591) Xanh dương đậm, vàng, trắng
(731) CÔNG TY TNHH SẢN XUẤT - THƯƠNG MẠI - DỊCH VỤ BẠCH VIỆT (VN)
36A Núi Thành, phường 13, quận Tân Bình, thành phố Hồ Chí Minh

(511) Nhóm 43: Cơ sở lưu trú tạm thời (khách sạn, nhà trọ); nhà nghỉ du lịch; nhà nghỉ dưỡng; kinh doanh nhà hàng ăn uống; cung cấp đồ ăn và uống cho hội nghị, tiệc cưới do nhà hàng thực hiện.

---

(210) **4-2016-21129**

(540)

(220) 13.07.2016
(441) 26.09.2016
(531) 25.7.25; A1.1.9; 26.1.2; A1.1.12
(591) Xanh biển đậm, xanh lá, trắng
(731) HỘ KINH DOANH LỮ VĂN ĐĂNG (VN)
Thửa đất 119, ấp Hòa Lạc, xã Bình Ninh, huyện Chợ Gạo, tỉnh Tiền Giang

(511) Nhóm 30: Gạo.

Nhóm 35: Mua bán gạo.

---

(210) **4-2016-21130**

(540)

(220) 13.07.2016
(441) 26.09.2016
(531) 25.1.9; A25.1.10; A5.3.13; A5.3.15
(591) Trắng, vàng, xanh dương, đỏ
(731) HỘ KINH DOANH TRẦN VĂN HÁO (VN)
82/11 Hoài Thanh, phường 14, quận 8, thành phố Hồ Chí Minh
(740) Công ty TNHH Trần Hữu Nam và Đồng sự (TRAN H.N & ASS.)

(511) Nhóm 30: Trà (chè).

Nhóm 35: Mua bán trà.

---

(210) **4-2016-21131**

(540)

(220) 13.07.2016
(441) 26.09.2016
(531) A26.11.8; 2.9.1; 25.7.25
(591) Đỏ, cam, xanh da trời, xanh lá
(731) HMONDE INC. (KR)
3305, 511, Yeongdong-daero, Gangnam-gu, Seoul, Korea
(740) Công ty TNHH Dương và Trần (DUONG & TRAN CO., LTD)

(511) Nhóm 03: Mỹ phẩm; chế phẩm mỹ phẩm chăm sóc da; mỹ phẩm trang điểm; lông mi giả; nước hoa; chất tẩy rửa (không dùng cho mục đích y tế và hoạt động sản xuất).

---

(210) **4-2016-21132**

(540)

QUOC ANH

(220) 13.07.2016
(441) 26.09.2016
(731) NGUYỄN QUỐC ANH (VN)
53 Lê Duẩn, phường Hải Châu 1, quận Hải Châu, thành phố Đà Nẵng

(511) Nhóm 44: Thẩm mỹ viện; dịch vụ cấy tóc; thẩm mỹ viện tóc; dịch vụ cắt sửa móng tay, xoa bóp; dịch vụ trang điểm.

---

(210) **4-2016-21133**

(540)

(220) 13.07.2016
(441) 26.09.2016
(531) 26.3.1
(591) Đỏ, xám, trắng
(731) CÔNG TY TNHH TƯ VẤN THIẾT KẾ XÂY DỰNG AN LĨNH (VN)
Số 160 đường Lê Văn Khương, phường Thới An, quận 12, thành phố Hồ Chí Minh

(511) Nhóm 37: Xây dựng các công trình dân dụng và công nghiệp, giao thông, thủy lợi, cơ sở hạ tầng; trang trí nội, ngoại thất; san lấp mặt bằng; giám sát công trình xây dựng nhà.

Nhóm 42: Tư vấn, thiết kế kiến trúc công trình; thiết kế nội thất, ngoại thất các công trình dân dụng và công nghiệp.

---

(210) **4-2016-21134**

(540)

(220) 13.07.2016
(441) 26.09.2016
(531) A1.1.10; A1.1.5
(591) Nâu sô cô la
(731) HOÀNG LONG CƯƠNG (VN)
409 A6, chung cư Thạnh Mỹ Lợi, phường Thạnh Mỹ Lợi, quận 2, thành phố Hồ Chí Minh

(511) Nhóm 32: Bia.

---

(210) **4-2016-21135**

(540)

(220) 13.07.2016
(441) 26.09.2016
(531) A5.5.20; A5.5.21; 25.1.6
(591) Đen, trắng, xám
(731) ZHANJIANG SUSA FOOD CO., LTD. (CN)
No. 01-03, Floor 8, Zhanjiang Yingzhan Holidays Plaza, No. 9A Haibei Road, Chikan District, Zhanjiang City, Guangdong Province, China
(740) Công ty Luật TNHH LEADCONSULT (LEADCONSULT)

(511) Nhóm 06: Khung cửa bằng kim loại; vách ngăn bằng kim loại; lưới mắt cáo bằng kim loại; cửa ra vào bằng kim loại; vật dụng nhỏ làm bằng sắt; bản lề bằng kim loại.

---

(210) **4-2016-21138**

(540)

(220) 13.07.2016
(441) 26.09.2016
(531) 26.1.1; A25.7.21; A26.11.8
(591) Xanh biển nhạt, xanh biển đậm
(731) CÔNG TY CỔ PHẦN VĂN HÓA SÁCH SÀI GÒN (VN)
16 đường Đặng Tất, phường Tân Định, quận 1, thành phố Hồ Chí Minh

(511) Nhóm 16: Bảng quảng cáo bằng giấy hoặc bìa cứng; niên giám; túi [phong bì, bao nhỏ] bằng giấy hoặc chất dẻo, dùng để bao gói; vật dụng đánh dấu trang sách; sách; lịch; vật phẩm bằng bìa cứng; truyện tranh; bìa [văn phòng phẩm]; thiếp chúc mừng; bản tin; báo chí; sổ tay; giấy; tranh ảnh; xuất bản phẩm dạng in; đồ dùng cho trường học [văn phòng phẩm]; đồ dùng giảng dạy [trừ thiết bị giảng dạy]; hình in bóc dán [đề can]; thiết bị trang trí họa tiết.

Nhóm 35: Quản lý thương mại việc li-xăng sản phẩm và dịch vụ của người khác; quảng cáo; thông tin thương mại và tư vấn tiêu dùng [cửa hàng tư vấn người tiêu dùng]; hỗ trợ quản lý kinh doanh; bán đấu giá; dịch vụ đánh giá kinh doanh; khảo sát kinh doanh thương mại; tư vấn tổ chức và quản lý kinh doanh; nghiên cứu kinh doanh; dịch vụ tái lập kinh doanh.

Nhóm 41: Tổ chức và điều khiển hội thảo chuyên đề; tổ chức và điều khiển hội nghị; tổ chức và điều khiển hội thảo; tổ chức và điều khiển hội nghị chuyên đề; tổ chức và điều khiển hội thảo [tập huấn]; sắp xếp và tiến hành hội thảo [tập huấn]; dịch vụ thư viện lưu động; xuất bản sách; dịch vụ giới thiệu phim; dịch vụ câu lạc bộ [giải trí hoặc giáo dục]; tổ chức các cuộc thi [giáo dục hoặc giải trí]; khoá đào tạo từ xa.

---

(210) **4-2016-21139**

(540)

(220) 13.07.2016
(441) 26.09.2016
(531) 2.9.1; 4.2.1
(731) JAYA TEXTILE CO., LTD. (TH)
4511 Moo7 Tambol Klongmadaue, Amphur Kratumban, Samutsakorn Province 74110 Thailand
(740) Công ty TNHH Tầm nhìn và Liên danh (VISION & ASSOCIATES CO.LTD.)

(511) Nhóm 20: Đệm, đệm gấp (mang theo được), gối, gối hơi (không dùng cho mục đích y tế), đệm (rơm), đệm (lò xo), đệm tựa lưng.

Nhóm 24: Khăn phủ giường, tấm trải giường, vỏ gối, vỏ gối ôm, màn chống muỗi, ga giường, chăn lông vịt/chăn bông, chăn, khăn mặt, chăn lông, khăn mặt bằng vải, rèm lưới, rèm bằng vải hoặc nhựa, rèm cửa, chăn bông có thể thay ruột, chăn trần bông, chăn du lịch, tấm phủ đệm.

---

(210) **4-2016-21140**

(540)

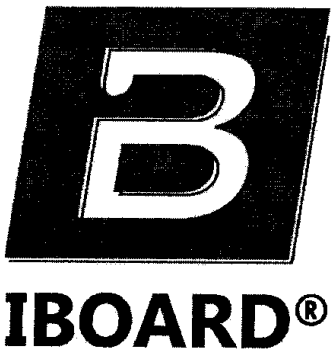

(220) 13.07.2016
(441) 26.09.2016
(531) 26.4.4
(731) CÔNG TY TNHH MỘT THÀNH VIÊN INNOPACK VIỆT NAM (VN)
97/39 khu phố 2, đường 8, phường Tăng Nhơn Phú, quận 9, thành phố Hồ Chí Minh
(740) Công ty TNHH Tầm nhìn và Liên danh (VISION & ASSOCIATES CO.LTD.)

(511) Nhóm 16: Biển hiệu bằng giấy.

Nhóm 20: Đồ đạc, cụ thể là: bàn, ghế, giá trưng bày, khung treo quảng cáo, quầy hàng (dạng bàn).

Nhóm 37: Dịch vụ lắp đặt biển hiệu, kệ bày hàng phục vụ việc triển lãm, trung tâm xúc tiến mua sắm, trưng bày ở cửa hàng bán lẻ, trưng bày rượu và rượu vang tại các gian hàng tạm thời.

Nhóm 42: Dịch vụ thiết kế bao gồm thiết kế biển hiệu, kệ bày hàng phục vụ việc triển lãm, trung tâm xúc tiến mua sắm, trưng bày ở cửa hàng bán lẻ, trưng bày rượu và rượu vang tại các gian hàng tạm thời; dịch vụ lập bản vẽ xây dựng.

---

(210) **4-2016-21142**

(540)

(220) 13.07.2016
(441) 26.09.2016
(531) 1.15.23; 3.7.17; A26.11.12; 26.11.3; 26.1.2
(591) Đỏ, trắng
(731) INGERSOLL RAND SOUTH EAST ASIA (PTE) LTD (SG)
42, Benoi Road Singapore 629903
(740) Công ty TNHH Tầm nhìn và Liên danh (VISION & ASSOCIATES CO.LTD.)

(511) Nhóm 07: Máy khí nén; máy nén.

---

(210) **4-2016-21145**

(540)

(220) 13.07.2016
(441) 26.09.2016
(531) 1.15.15; 26.4.2; A18.7.25
(591) Đỏ, trắng, đen
(731) VŨ THỊ MAI (VN)
Phòng P2301 R6, Royal City, 72 Nguyễn Trãi, phường Thượng Đình, quận Thanh Xuân, thành phố Hà Nội

(511) Nhóm 18: Ví da; túi xách tay; cặp da, ba lô; túi đeo vai; va li.

Nhóm 25: Quần áo thời trang; trang phục công sở; trang phục dạ hội; dây lưng (trang phục); giày dép; mũ nón.

---

(210) **4-2016-21147**

(540)

(220) 13.07.2016
(441) 26.09.2016
(591) Đỏ, xám, trắng
(731) VÕ QUANG ANH (VN)
Số 194 Đống Đa, phường Thuận Phước, quận Hải Châu, thành phố Đà Nẵng

(511) Nhóm 29: Thịt đã chế biến, nem thịt, chả bò, giò bò; nem lụi (nem thịt nướng), nem lụi (nem thịt nướng) lá lốt.

Nhóm 43: Nhà hàng ăn uống; quán ăn; cung cấp thức ăn, đồ uống bởi nhà hàng.

---

(210) **4-2016-21149**

(540)

(220) 13.07.2016
(441) 26.09.2016
(531) A5.5.20; 26.1.1; 26.1.5
(731) THE SIAM INDUSTRIAL WIRE COMPANY LIMITED (TH)
Rasa Tower 1, 14th Floor, 555 Phaholyothin Road, Chatuchak, Bangkok, Thailand 10900
(740) Công ty Luật TNHH quốc tế BMVN (BMVN INTERNATIONAL LLC)

(511) Nhóm 06: Dây mạ kẽm; dây thép gai; hàng rào bằng kim loại; hàng rào lưới bằng kim loại; bẫy cua bằng kim loại và bẫy cá bằng kim loại.

Nhóm 29: Thịt gia cầm.

---

(210) **4-2016-21151**

(540)

(220) 13.07.2016
(441) 26.09.2016
(531) 26.3.1; 25.5.3; 26.3.23; 26.13.25; 26.2.7
(731) CÔNG TY TNHH THƯƠNG MẠI VÀ ĐẦU TƯ 2T (VN)
Số 10, ngõ 9B, phố 8/3, phường Quỳnh Mai, quận Hai Bà Trưng, thành phố Hà Nội

(511) Nhóm 25: Quần; áo.

---

(210) **4-2016-21152**

(540)

(220) 13.07.2016
(441) 26.09.2016
(531) 26.4.2; 25.1.25; A25.1.10
(591) Đỏ, vàng, xanh da trời, trắng
(731) CƠ SỞ ĐẶNG NGUYÊN ĐƯỜNG (VN)
240 Bạch Đằng, phường 24, quận Bình Thạnh, thành phố Hồ Chí Minh
(740) Công ty Luật TNHH WINCO (WINCO LAW FIRM)

(511) Nhóm 05: Dược phẩm; thuốc đông y; dầu gió; thực phẩm chức năng; trà giảm béo dùng cho mục đích y tế; dược liệu.

---

(210) **4-2016-21153**

(540)

(220) 13.07.2016
(441) 26.09.2016
(531) 26.4.2; A25.1.10; 25.1.25
(591) Đỏ, vàng, xanh da trời, trắng
(731) CƠ SỞ ĐẶNG NGUYÊN ĐƯỜNG (VN)
240 Bạch Đằng, phường 24, quận Bình Thạnh, thành phố Hồ Chí Minh
(740) Công ty Luật TNHH WINCO (WINCO LAW FIRM)

(511) Nhóm 05: Dược phẩm; thuốc đông y; dầu gió; thực phẩm chức năng; trà giảm béo dùng cho mục đích y tế; dược liệu.

---

(210) **4-2016-21154**

(540)

(220) 13.07.2016
(441) 26.09.2016
(531) 26.4.2; A25.1.10; 25.1.25
(591) Đỏ, vàng, xanh rêu, trắng, đen
(731) CƠ SỞ ĐẶNG NGUYÊN ĐƯỜNG (VN)
240 Bạch Đằng, phường 24, quận Bình Thạnh, thành phố Hồ Chí Minh
(740) Công ty Luật TNHH WINCO (WINCO LAW FIRM)

(511) Nhóm 05: Dược phẩm; thuốc đông y; dầu gió; thực phẩm chức năng; trà giảm béo dùng cho mục đích y tế; dược liệu.

---

(210) **4-2016-21155**

(540)

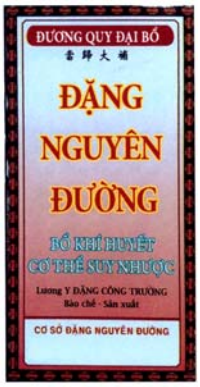

(220) 13.07.2016
(441) 26.09.2016
(531) 26.4.2; A25.1.10; 25.1.25
(591) Đỏ, vàng, trắng, đen, xanh lá, nâu, nâu đỏ, xanh da trời nhạt
(731) CƠ SỞ ĐẶNG NGUYÊN ĐƯỜNG (VN)
240 Bạch Đằng, phường 24, quận Bình Thạnh, thành phố Hồ Chí Minh
(740) Công ty Luật TNHH WINCO (WINCO LAW FIRM)

(511) Nhóm 05: Dược phẩm; thuốc đông y; dầu gió; thực phẩm chức năng; trà giảm béo dùng cho mục đích y tế; dược liệu.

---

(210) **4-2016-21156**

(540)

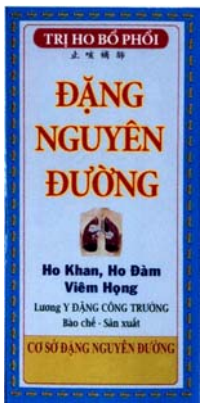

(220) 13.07.2016
(441) 26.09.2016
(531) 26.4.2; A25.1.10; 2.9.24; 25.1.25
(591) Xanh da trời, đỏ, vàng, trắng, đen, xanh lá cây, nâu, xanh lam
(731) CƠ SỞ ĐẶNG NGUYÊN ĐƯỜNG (VN)
240 Bạch Đằng, phường 24, quận Bình Thạnh, thành phố Hồ Chí Minh
(740) Công ty Luật TNHH WINCO (WINCO LAW FIRM)

(511) Nhóm 05: Dược phẩm; thuốc đông y; dầu gió; thực phẩm chức năng; trà giảm béo dùng cho mục đích y tế; dược liệu.

---

(210) **4-2016-21157**

(540)

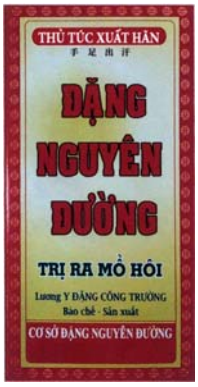

(220) 13.07.2016
(441) 26.09.2016
(531) 26.4.2; A25.1.10; 25.1.25
(591) Đỏ, trắng, đen, xanh lam, vàng
(731) CƠ SỞ ĐẶNG NGUYÊN ĐƯỜNG (VN)
240 Bạch Đằng, phường 24, quận Bình Thạnh, thành phố Hồ Chí Minh
(740) Công ty Luật TNHH WINCO (WINCO LAW FIRM)

(511) Nhóm 05: Dược phẩm; thuốc đông y; dầu gió; thực phẩm chức năng; trà giảm béo dùng cho mục đích y tế; dược liệu.

---

(210) **4-2016-21158**

(540)

(220) 13.07.2016
(441) 26.09.2016
(531) 26.4.2; A25.1.10; 25.1.25
(591) Đỏ, vàng, xanh lá cây, trắng, đen, ghi sáng
(731) CƠ SỞ ĐẶNG NGUYÊN ĐƯỜNG (VN)
240 Bạch Đằng, phường 24, quận Bình Thạnh, thành phố Hồ Chí Minh
(740) Công ty Luật TNHH WINCO (WINCO LAW FIRM)

(511) Nhóm 05: Dược phẩm; thuốc đông y; dầu gió; thực phẩm chức năng; trà giảm béo dùng cho mục đích y tế; dược liệu.

---

(210) **4-2016-21159**

(540)

(220) 13.07.2016
(441) 26.09.2016
(531) 26.4.2; A25.1.10; 25.1.25
(591) Đỏ, vàng, trắng, đen, xanh lá cây
(731) CƠ SỞ ĐẶNG NGUYÊN ĐƯỜNG (VN)
240 Bạch Đằng, phường 24, quận Bình Thạnh, thành phố Hồ Chí Minh
(740) Công ty Luật TNHH WINCO (WINCO LAW FIRM)

(511) Nhóm 05: Dược phẩm; thuốc đông y; dầu gió; thực phẩm chức năng; trà giảm béo dùng cho mục đích y tế; dược liệu.

---

(210) **4-2016-21160**

(540)

(220) 13.07.2016
(441) 26.09.2016
(531) 26.4.2; A25.1.10; 25.1.25
(591) Đỏ, vàng, trắng, đen, xanh lá cây, xanh da trời nhạt
(731) CƠ SỞ ĐẶNG NGUYÊN ĐƯỜNG (VN)
240 Bạch Đằng, phường 24, quận Bình Thạnh, thành phố Hồ Chí Minh
(740) Công ty Luật TNHH WINCO (WINCO LAW FIRM)

(511) Nhóm 05: Dược phẩm; thuốc đông y; dầu gió; thực phẩm chức năng; trà giảm béo dùng cho mục đích y tế; dược liệu.

---

(210) **4-2016-21161**

(540)

(220) 13.07.2016
(441) 26.09.2016
(531) 26.4.2; A25.1.10; 25.1.25; 2.1.1
(591) Xanh da trời nhạt, đỏ, vàng, trắng, đen
(731) CƠ SỞ ĐẶNG NGUYÊN ĐƯỜNG (VN)
240 Bạch Đằng, phường 24, quận Bình Thạnh, thành phố Hồ Chí Minh
(740) Công ty Luật TNHH WINCO (WINCO LAW FIRM)

(511) Nhóm 05: Dược phẩm; thuốc đông y; dầu gió; thực phẩm chức năng; trà giảm béo dùng cho mục đích y tế; dược liệu.

---

(210) **4-2016-21162**

(540)

(220) 13.07.2016
(441) 26.09.2016
(531) 26.4.2; 25.1.25; A25.1.10; 2.9.25
(591) Đỏ, vàng, trắng, đen, da cam, xanh da trời nhạt
(731) CƠ SỞ ĐẶNG NGUYÊN ĐƯỜNG (VN)
240 Bạch Đằng, phường 24, quận Bình Thạnh, thành phố Hồ Chí Minh
(740) Công ty Luật TNHH WINCO (WINCO LAW FIRM)

(511) Nhóm 05: Dược phẩm; thuốc đông y; dầu gió; thực phẩm chức năng; trà giảm béo dùng cho mục đích y tế; dược liệu.

---

(210) **4-2016-21163**

(540)

(220) 13.07.2016
(441) 26.09.2016
(531) 26.4.2; A25.1.10; 25.1.25
(591) Xanh da trời nhạt, đỏ, vàng, đen, trắng
(731) CƠ SỞ ĐẶNG NGUYÊN ĐƯỜNG (VN)
240 Bạch Đằng, phường 24, quận Bình Thạnh, thành phố Hồ Chí Minh
(740) Công ty Luật TNHH WINCO (WINCO LAW FIRM)

(511) Nhóm 05: Dược phẩm; thuốc đông y; dầu gió; thực phẩm chức năng; trà giảm béo dùng cho mục đích y tế; dược liệu.

---

(210) **4-2016-21164**

(540)

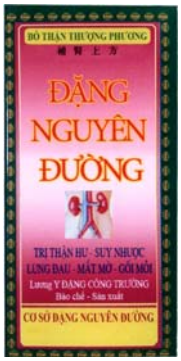

(220) 13.07.2016
(441) 26.09.2016
(531) 26.4.2; A25.1.10; 25.1.25; 2.9.25
(591) Xanh lá cây, vàng, trắng, đen, hồng, đỏ, xanh da trời, xanh lam
(731) CƠ SỞ ĐẶNG NGUYÊN ĐƯỜNG (VN)
240 Bạch Đằng, phường 24, quận Bình Thạnh, thành phố Hồ Chí Minh
(740) Công ty Luật TNHH WINCO (WINCO LAW FIRM)

(511) Nhóm 05: Dược phẩm; thuốc đông y; dầu gió; thực phẩm chức năng; trà giảm béo dùng cho mục đích y tế; dược liệu.

---

(210) **4-2016-21165**

(540)

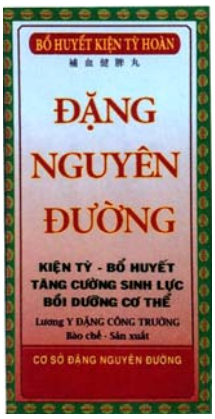

(220) 13.07.2016
(441) 26.09.2016
(531) 26.4.2; A25.1.10; 25.1.25
(591) Xanh lá cây, vàng, đỏ, đen, trắng, xanh da trời nhạt, xanh rêu
(731) CƠ SỞ ĐẶNG NGUYÊN ĐƯỜNG (VN)
240 Bạch Đằng, phường 24, quận Bình Thạnh, thành phố Hồ Chí Minh
(740) Công ty Luật TNHH WINCO (WINCO LAW FIRM)

(511) Nhóm 05: Dược phẩm; thuốc đông y; dầu gió; thực phẩm chức năng; trà giảm béo dùng cho mục đích y tế; dược liệu.

---

(210) **4-2016-21167**

(540)

(220) 13.07.2016
(441) 26.09.2016
(531) 24.17.15; 24.17.21; 25.1.25; A25.1.10
(591) Vàng, đỏ, đen, trắng, xanh lá cây
(731) CƠ SỞ ĐẶNG NGUYÊN ĐƯỜNG (VN)
240 Bạch Đằng, phường 24, quận Bình Thạnh, thành phố Hồ Chí Minh
(740) Công ty Luật TNHH WINCO (WINCO LAW FIRM)

(511) Nhóm 05: Dược phẩm; thuốc đông y; dầu gió; thực phẩm chức năng; trà giảm béo dùng cho mục đích y tế; dược liệu.

---

(210) **4-2016-21168**

(540)

(220) 13.07.2016
(441) 26.09.2016
(531) 25.1.25; A25.1.10; 26.1.2
(591) Xanh lam, vàng, đỏ, trắng
(731) CƠ SỞ ĐẶNG NGUYÊN ĐƯỜNG (VN)
240 Bạch Đằng, phường 24, quận Bình Thạnh, thành phố Hồ Chí Minh
(740) Công ty Luật TNHH WINCO (WINCO LAW FIRM)

(511) Nhóm 05: Dược phẩm; thuốc đông y; dầu gió; thực phẩm chức năng; trà giảm béo dùng cho mục đích y tế; dược liệu.

---

(210) **4-2016-21169**

(540)

kph PHARMA
Your health and beyond

(220) 13.07.2016
(441) 26.09.2016
(531) 26.13.25; 1.13.1; 26.1.6
(591) Xanh dương, đen, trắng
(731) CÔNG TY TNHH THƯƠNG MẠI DƯỢC PHẨM KIM PHÚ HƯNG (VN)
Số 21, đường số 20, khu dân cư Phước Kiển, đường Lê Văn Lương, ấp 5, xã Phước Kiển, huyện Nhà Bè, thành phố Hồ Chí Minh
(740) Công ty Luật TNHH WINCO (WINCO LAW FIRM)

(511) Nhóm 05: Dược phẩm; thực phẩm chức năng.

Nhóm 35: Mua bán: dược phẩm, thực phẩm chức năng.

---

(210) **4-2016-21170**

(540)

(220) 13.07.2016
(441) 26.09.2016
(531) 17.2.25; A25.1.10; 25.1.9
(591) Đỏ đậm, tím, nâu
(731) HỘ KINH DOANH CƠ SỞ ĐÚC ĐỒNG NHÔM ĐẮC AN (VN)
Thôn Tân Thành, xã Vĩnh Phương, thành phố Nha Trang, tỉnh Khánh Hòa

(511) Nhóm 06: Chuông đồng; tượng phật đồng.

---

(210) **4-2016-21171**

(540)

COLONNA

(220) 13.07.2016
(441) 26.09.2016
(731) CÔNG TY TNHH QUỐC TẾ VĨ LONG (VN)
28/18 Tô Hiệu, phường Hiệp Tân, quận Tân Phú, thành phố Hồ Chí Minh
(740) Công ty TNHH Tư vấn Sở hữu trí tuệ Á Đông (A ĐÔNG IP CONSULTANCY CO.,LTD.)

(511) Nhóm 03: Mỹ phẩm; bộ mỹ phẩm; thuốc nhuộm tóc, chế phẩm tạo nếp tóc, nước sơn móng; dầu làm bóng móng.

---

(210) **4-2016-21172**

(540)

NOUNOU

(220) 13.07.2016
(441) 26.09.2016

(731) CÔNG TY TNHH QUỐC TẾ VĨ LONG (VN)
28/18 Tô Hiệu, phường Hiệp Tân, quận Tân Phú, thành phố Hồ Chí Minh

(740) Công ty TNHH Tư vấn Sở hữu trí tuệ Á Đông (A ĐÔNG IP CONSULTANCY CO.,LTD.)

(511) Nhóm 03: Mỹ phẩm; bộ mỹ phẩm; thuốc nhuộm tóc, chế phẩm tạo nếp tóc, nước sơn móng; dầu làm bóng móng.

---

(210) **4-2016-21173**

(540)

LABAY

(220) 13.07.2016
(441) 26.09.2016

(731) CÔNG TY TNHH QUỐC TẾ VĨ LONG (VN)
28/18 Tô Hiệu, phường Hiệp Tân, quận Tân Phú, thành phố Hồ Chí Minh

(740) Công ty TNHH Tư vấn Sở hữu trí tuệ Á Đông (A ĐÔNG IP CONSULTANCY CO.,LTD.)

(511) Nhóm 03: Mỹ phẩm; bộ mỹ phẩm; thuốc nhuộm tóc, chế phẩm tạo nếp tóc, nước sơn móng; dầu làm bóng móng.

---

(210) **4-2016-21174**

(540)

ZAB

(220) 13.07.2016
(441) 26.09.2016

(731) CÔNG TY TNHH QUỐC TẾ VĨ LONG (VN)
28/18 Tô Hiệu, phường Hiệp Tân, quận Tân Phú, thành phố Hồ Chí Minh

(740) Công ty TNHH Tư vấn Sở hữu trí tuệ Á Đông (A ĐÔNG IP CONSULTANCY CO.,LTD.)

(511) Nhóm 03: Mỹ phẩm; bộ mỹ phẩm; thuốc nhuộm tóc, chế phẩm tạo nếp tóc, nước sơn móng; dầu làm bóng móng.

---

(210) **4-2016-21175**

(540)

ARUAL

(220) 13.07.2016
(441) 26.09.2016

(731) CÔNG TY TNHH QUỐC TẾ VĨ LONG (VN)
28/18 Tô Hiệu, phường Hiệp Tân, quận Tân Phú, thành phố Hồ Chí Minh

(740) Công ty TNHH Tư vấn Sở hữu trí tuệ Á Đông (A ĐÔNG IP CONSULTANCY CO.,LTD.)

(511) Nhóm 03: Mỹ phẩm; bộ mỹ phẩm; thuốc nhuộm tóc; chế phẩm tạo nếp tóc; nước sơn móng; dầu làm bóng móng.

---

(210) **4-2016-21176**

(540)

COLORSHOW

(220) 13.07.2016
(441) 26.09.2016

(731) CÔNG TY TNHH QUỐC TẾ VĨ LONG (VN)
28/18 Tô Hiệu, phường Hiệp Tân, quận Tân Phú, thành phố Hồ Chí Minh

(740) Công ty TNHH Tư vấn Sở hữu trí tuệ Á Đông (A ĐÔNG IP CONSULTANCY CO.,LTD.)

(511) Nhóm 03: Mỹ phẩm; bộ mỹ phẩm; thuốc nhuộm tóc; chế phẩm tạo nếp tóc; nước sơn móng; dầu làm bóng móng.

---

(210) **4-2016-21177**

(540)

MIELLE

(220) 13.07.2016
(441) 26.09.2016

(731) CÔNG TY TNHH QUỐC TẾ VĨ LONG (VN)
28/18 Tô Hiệu, phường Hiệp Tân, quận Tân Phú, thành phố Hồ Chí Minh

(740) Công ty TNHH Tư vấn Sở hữu trí tuệ Á Đông (A ĐÔNG IP CONSULTANCY CO.,LTD.)

(511) Nhóm 03: Mỹ phẩm; bộ mỹ phẩm; thuốc nhuộm tóc; chế phẩm tạo nếp tóc; nước sơn móng; dầu làm bóng móng.

---

(210) **4-2016-21178**

(540)

AULIA

(220) 13.07.2016
(441) 26.09.2016

(731) CÔNG TY TNHH QUỐC TẾ VĨ LONG (VN)
28/18 Tô Hiệu, phường Hiệp Tân, quận Tân Phú, thành phố Hồ Chí Minh

(740) Công ty TNHH Tư vấn Sở hữu trí tuệ Á Đông (A ĐÔNG IP CONSULTANCY CO.,LTD.)

(511) Nhóm 03: Mỹ phẩm; bộ mỹ phẩm; thuốc nhuộm tóc; chế phẩm tạo nếp tóc; nước sơn móng; dầu làm bóng móng.

---

(210) **4-2016-21179**

(540)

INCASECRET

(220) 13.07.2016
(441) 26.09.2016

(731) CÔNG TY TNHH QUỐC TẾ VĨ LONG (VN)
28/18 Tô Hiệu, phường Hiệp Tân, quận Tân Phú, thành phố Hồ Chí Minh

(740) Công ty TNHH Tư vấn Sở hữu trí tuệ Á Đông (A ĐÔNG IP CONSULTANCY CO.,LTD.)

(511) Nhóm 03: Mỹ phẩm; bộ mỹ phẩm; thuốc nhuộm tóc; chế phẩm tạo nếp tóc; nước sơn móng; dầu làm bóng móng.

---

(210) **4-2016-21180**

(540)

CROC

(220) 13.07.2016
(441) 26.09.2016

(731) CÔNG TY TNHH QUỐC TẾ VĨ LONG (VN)
28/18 Tô Hiệu, phường Hiệp Tân, quận Tân Phú, thành phố Hồ Chí Minh

(740) Công ty TNHH Tư vấn Sở hữu trí tuệ Á Đông (A ĐÔNG IP CONSULTANCY CO.,LTD.)

(511) Nhóm 03: Mỹ phẩm; bộ mỹ phẩm; chế phẩm nhuộm tóc; chế phẩm tạo nếp tóc; nước sơn móng; dầu làm bóng móng.

---

(210) **4-2016-21181**

(540)

DIKSOPLEX

(220) 13.07.2016
(441) 26.09.2016

(731) CÔNG TY TNHH QUỐC TẾ VĨ LONG (VN)
28/18 Tô Hiệu, phường Hiệp Tân, quận Tân Phú, thành phố Hồ Chí Minh

(740) Công ty TNHH Tư vấn Sở hữu trí tuệ Á Đông (A ĐÔNG IP CONSULTANCY CO.,LTD.)

(511) Nhóm 03: Mỹ phẩm; bộ mỹ phẩm; chế phẩm nhuộm tóc; chế phẩm tạo nếp tóc; nước sơn móng; dầu làm bóng móng.

---

(210) **4-2016-21182**

(540)

MONGMULMORI

(220) 13.07.2016
(441) 26.09.2016

(731) CÔNG TY TNHH QUỐC TẾ VĨ LONG (VN)
28/18 Tô Hiệu, phường Hiệp Tân, quận Tân Phú, thành phố Hồ Chí Minh

(740) Công ty TNHH Tư vấn Sở hữu trí tuệ Á Đông (A ĐÔNG IP CONSULTANCY CO.,LTD.)

(511) Nhóm 03: Mỹ phẩm; bộ mỹ phẩm; chế phẩm nhuộm tóc; chế phẩm tạo nếp tóc; nước sơn; dầu làm bóng tóc.

---

(210) **4-2016-21183**

(540)

MARSARONI

(220) 13.07.2016
(441) 26.09.2016

(731) CÔNG TY TNHH QUỐC TẾ VĨ LONG (VN)
28/18 Tô Hiệu, phường Hiệp Tân, quận Tân Phú, thành phố Hồ Chí Minh

(740) Công ty TNHH Tư vấn Sở hữu trí tuệ Á Đông (A ĐÔNG IP CONSULTANCY CO.,LTD.)

(511) Nhóm 03: Mỹ phẩm; bộ mỹ phẩm; thuốc nhuộm tóc; chế phẩm tạo nếp tóc; nước sơn móng; dầu làm bóng móng.

---

(210) **4-2016-21184**

(540)

PRITECH

(220) 13.07.2016
(441) 26.09.2016
(731) CÔNG TY TNHH QUỐC TẾ VĨ LONG (VN)
28/18 Tô Hiệu, phường Hiệp Tân, quận Tân Phú, thành phố Hồ Chí Minh
(740) Công ty TNHH Tư vấn Sở hữu trí tuệ Á Đông (A ĐÔNG IP CONSULTANCY CO.,LTD.)

(511) Nhóm 03: Mỹ phẩm; bộ mỹ phẩm; chế phẩm nhuộm tóc; chế phẩm tạo nếp tóc; nước sơn móng; dầu làm bóng móng.

Nhóm 08: Kẹp là thẳng tóc; kẹp uốn tóc; kéo xén (tông đơ) cắt tóc cho cá nhân [dùng điện và không dùng điện]; dụng cụ cầm tay để uốn tóc; kìm bấm, tỉa, cắt móng; kéo.

Nhóm 11: Máy sấy tóc; máy hấp tóc dùng điện.

---

(210) **4-2016-21185**

(540)

VOGUERS

(220) 13.07.2016
(441) 26.09.2016
(731) CÔNG TY TNHH QUỐC TẾ VĨ LONG (VN)
28/18 Tô Hiệu, phường Hiệp Tân, quận Tân Phú, thành phố Hồ Chí Minh
(740) Công ty TNHH Tư vấn Sở hữu trí tuệ Á Đông (A ĐÔNG IP CONSULTANCY CO.,LTD.)

(511) Nhóm 03: Mỹ phẩm; bộ mỹ phẩm; chế phẩm nhuộm tóc; chế phẩm tạo nếp tóc; nước sơn móng; dầu làm bóng móng.

Nhóm 08: Kẹp là thẳng tóc; kẹp uốn tóc; kéo xén (tông đơ) cắt tóc cho cá nhân [dùng điện và không dùng điện]; dụng cụ cầm tay để uốn tóc; kìm bấm, tỉa, cắt móng; kéo.

Nhóm 11: Máy sấy tóc; máy hấp tóc dùng điện.

---

(210) **4-2016-21186**

(540)

TAP & PAY

(220) 13.07.2016
(441) 26.09.2016
(531) 26.1.1; 1.5.1; 1.13.1; 1.15.23; 25.5.2
(591) Đen, trắng, vàng sậm
(731) CÔNG TY CỔ PHẦN TRUSTPAY (VN)
Lầu 3, số 92, Nguyễn Trãi, phường Cái Khế, quận Ninh Kiều, thành phố Cần Thơ
(740) Công ty TNHH Tư vấn Sở hữu trí tuệ Á Đông (A ĐÔNG IP CONSULTANCY CO.,LTD.)

(511) Nhóm 09: Thẻ từ được mã hóa; vật mang dữ liệu từ tính; thiết bị mã hóa từ tính; thẻ mạch tích hợp (thẻ thông minh); thiết bị để xử lý dữ liệu; thẻ nhận dạng từ tính.

Nhóm 16: Phiếu [thẻ]; hộp bằng bìa cứng hoặc giấy; áp phích quảng cáo; tem niêm phong; văn phòng phẩm; hình in bóc dán [đề can].

Nhóm 36: Nghiệp vụ thanh toán (tài chính); dịch vụ quản lý các tài khoản khách hàng; dịch vụ ngân hàng.

---

(210) **4-2016-21189**

(540)

BIOCROWN
百匡

(220) 13.07.2016
(441) 26.09.2016
(731) BIOCROWN BIOTECHNOLOGY CO., LTD. (TW)
No. 13, Renhuagong 10th Rd., Dali Dist., Taichung City 41278, Taiwan
(740) Công ty TNHH Sở hữu trí tuệ ACTIP (ACTIP IP LIMITED)

(511) Nhóm 03: Mặt nạ làm đẹp; sữa làm sạch dùng cho mục đích vệ sinh; mỹ phẩm dạng kem; mỹ phẩm; dầu dùng cho mục đích mỹ phẩm; nước thơm dùng cho mục đích mỹ phẩm; mỹ phẩm trang điểm; kem làm trắng da; xà phòng; chế phẩm vệ sinh thân thể.

---

(210) **4-2016-21190**

(540)

GEL

(220) 13.07.2016
(441) 26.09.2016
(531) 26.3.1; A25.7.21
(731) ZHONGSHAN MYKING GOLF EQUIPMENT GROUP CO.,LTD. (CN)
2 Floor, No.17-3, Huoju Road, Huoju Development District, Zhongshan City, Guangdong, China
(740) Công ty TNHH Sở hữu trí tuệ ACTIP (ACTIP IP LIMITED)

(511) Nhóm 28: Ruột của quả bóng cho trò chơi; bóng cho trò chơi; gậy đánh gôn; túi chuyên dụng đựng vật dụng đánh gôn, có hoặc không có bánh xe; dụng cụ để sửa tảng cỏ tại sân chơi gôn [phụ kiện chơi gôn]; xe đẩy tay được thiết kế chuyên dụng để chở túi gôn hoặc vật dụng đánh gôn; bóng để chơi; quả tạ dùng để rèn luyện; dụng cụ rèn luyện hình thể; dây chun kéo tập ngực [dụng cụ thể dục].

---

(210) **4-2016-21191**

(540)

CẶP ĐÔI BIẾN HÓA

(220) 13.07.2016
(441) 26.09.2016
(731) CÔNG TY TNHH AN NÔNG (VN)
Lô B06-1, khu công nghiệp Đức Hòa I - Hạnh Phúc, xã Đức Hòa Đông, huyện Đức Hòa, tỉnh Long An
(740) Công ty TNHH Sở hữu trí tuệ WINCO (WINCO CO., LTD.)

(511) Nhóm 05: Thuốc bảo vệ thực vật như là: thuốc trừ sâu, thuốc diệt côn trùng, thuốc diệt động vật có hại, thuốc diệt nấm bệnh, thuốc diệt cỏ.

---

(210) **4-2016-21192**

(540)

(220) 13.07.2016
(441) 26.09.2016
(531) 5.5.1; 26.1.1
(591) Vàng, đỏ, xanh lá.
(731) CÔNG TY TNHH VIỆT THẮNG (VN)
Số nhà 398, đường Xương Giang, phường Ngô Quyền, thị xã Bắc Giang, tỉnh Bắc Giang
(740) Công ty TNHH Sở hữu trí tuệ WINCO (WINCO CO., LTD.)

(511) Nhóm 05: Thuốc bảo vệ thực vật như là: thuốc trừ sâu, thuốc diệt côn trùng, thuốc diệt động vật có hại, thuốc diệt nấm bệnh, thuốc diệt cỏ.

---

(210) **4-2016-21193**

(540)

BÔNG HỒNG ĐỎ

(220) 13.07.2016
(441) 26.09.2016
(731) CÔNG TY TNHH VIỆT THẮNG (VN)
Số nhà 398, đường Xương Giang, phường Ngô Quyền, thị xã Bắc Giang, tỉnh Bắc Giang
(740) Công ty TNHH Sở hữu trí tuệ WINCO (WINCO CO., LTD.)

(511) Nhóm 05: Thuốc bảo vệ thực vật như là: thuốc trừ sâu, thuốc diệt côn trùng, thuốc diệt động vật có hại, thuốc diệt nấm bệnh, thuốc diệt cỏ.

---

(210) **4-2016-21194**

(540)

(220) 13.07.2016
(441) 26.09.2016
(531) 5.5.19; 5.3.11; A5.3.14; 26.1.1; 2.9.1
(591) Vàng, trắng
(731) CÔNG TY CỔ PHẦN THỰC PHẨM QUỐC TẾ ALPHA (VN)
Lô E13, 14 cụm công nghiệp đa nghề Đông Thọ, xã Đông Thọ, huyện Yên Phong, tỉnh Bắc Ninh
(740) Công ty TNHH Trường Xuân (AGELESS CO.,LTD.)

(511) Nhóm 30: Bánh kẹo; bánh trung thu; bánh nướng; bánh ngọt; bánh trứng; bánh quy.

---

(210) **4-2016-21195**

(540)

AKIDO

(220) 13.07.2016
(441) 26.09.2016

(731) CÔNG TY TNHH ĐẦU TƯ VÀ PHÁT TRIỂN MIỀN BẮC (VN)
Km44+409, quốc lộ 38, thôn Đỗ Thượng, xã Quang Vinh, huyện Ân Thi, tỉnh Hưng Yên

(740) Công ty TNHH Trường Xuân (AGELESS CO.,LTD.)

(511) Nhóm 11: Thiết bị và máy móc để tinh lọc nước, thiết bị lọc nước uống; bình đun nước nóng; thiết bị đun nước; thiết bị tiệt trùng nước; bộ tích hơi nước.

---

(210) **4-2016-21196**

(540)

FINEFILL

(220) 13.07.2016
(441) 26.09.2016

(731) TORAY CHEMICAL KOREA INC. (KR)
102, Gumi-daero, Gumi-si, Gyeongsangbuk-do Republic of Korea [07320]

(740) Công ty TNHH Trường Xuân (AGELESS CO.,LTD.)

(511) Nhóm 22: Vụn bông [bông phế phẩm] dùng để đệm lót hoặc nhồi độn; sợi bông thô; bông thô; tấm bông dùng trong ngành dệt; tơ dạng thô; lông tơ chim để nhồi chăn gối [lông vũ]; sợi bán tổng hợp (sợi thô) dùng trong ngành dệt; sợi aramid (sợi thô) dùng trong ngành dệt; sợi tái sinh (sợi thô) dùng trong ngành dệt; sợi polyeste (sợi thô) dùng trong ngành dệt; sợi bằng chất dẻo (sợi thô) dùng cho ngành dệt; sợi tổng hợp (sợi thô) dùng cho ngành dệt; sợi kim loại (sợi thô) dùng cho ngành dệt; sợi vô cơ (sợi thô) dùng cho ngành dệt; sợi các-bon (sợi thô) dùng cho ngành dệt; sợi dệt dạng thô; sợi tổng hợp siêu nhỏ (sợi thô).

---

(210) **4-2016-21197**

(540)

FINEFILL

(220) 13.07.2016
(441) 26.09.2016

(731) TORAY CHEMICAL KOREA INC. (KR)
102, Gumi-daero, Gumi-si, Gyeongsangbuk-do Republic of Korea [07320]

(740) Công ty TNHH Trường Xuân (AGELESS CO.,LTD.)

(511) Nhóm 23: Chỉ mạ vàng dùng cho ngành dệt; chỉ bằng kim loại dùng cho ngành dệt; sợi chống cháy; sợi và chỉ ổn định nhiệt dùng cho ngành dệt; sợi và chỉ bằng bông; sợi và chỉ

đã xe; chỉ bằng chất dẻo dùng cho ngành dệt; chỉ dùng để trang trí; sợi và chỉ bán tổng hợp dùng cho ngành dệt; chỉ dệt; sợi và chỉ đàn hồi dùng cho ngành dệt; sợi và chỉ tổng hợp dùng cho ngành dệt; sợi và chỉ hóa học dùng cho ngành dệt; sợi và chỉ trên cơ sở trộn lẫn sợi tái sinh dùng cho ngành dệt; sợi và chỉ trên cơ sở trộn lẫn sợi hóa học dùng cho ngành dệt.

---

(210) **4-2016-21198**

(540)

FINEFILL

(220) 13.07.2016
(441) 26.09.2016

(731) TORAY CHEMICAL KOREA INC. (KR)
102, Gumi-daero, Gumi-si, Gyeongsangbuk-do Republic of Korea [07320]

(740) Công ty TNHH Trường Xuân (AGELESS CO.,LTD.)

(511) Nhóm 24: Vải pha lụa-bông; vải pha lụa-len; vải lụa đã xe; vải có sợi xù dùng cho ngành dệt; vải ni-lông dùng cho ngành dệt; vải bông vụn dùng cho ngành dệt; vải bông; vải được dùng như miếng lót cho quần áo; vải dệt từ vật liệu đàn hồi; vải dùng cho ngành dệt; vải sợi tổng hợp dùng cho ngành dệt; vải polyeste dùng cho ngành dệt; vải được phủ lớp bảo vệ (được trát mặt) dùng cho ngành dệt; vải dệt kim; vải dây băng dùng cho ngành dệt; vải không dệt dùng cho ngành dệt.

---

(210) **4-2016-21199**

(540)

FINEFILL

(220) 13.07.2016
(441) 26.09.2016

(731) TORAY CHEMICAL KOREA INC. (KR)
102, Gumi-daero, Gumi-si, Gyeongsangbuk-do Republic of Korea [07320]

(740) Công ty TNHH Trường Xuân (AGELESS CO.,LTD.)

(511) Nhóm 25: Quần dài; áo sơ mi; váy; quần áo leo núi; quần áo thể thao; áo choàng ngoài; áo măng tô (trừ trang phục để sử dụng riêng trong thể thao và váy truyền thống Hàn Quốc); áo khoác ngắn có mũ, không thấm nước; áo sơ mi phong cách Hawaii; áo phông có cổ; găng tay cho mùa đông [trang phục]; mũ lưỡi trai (đồ đội đầu); dây đeo quần; quần áo; đồng phục.

---

(210) **4-2016-21200**

(540)

ORGANIC HEALTH

(220) 13.07.2016
(441) 26.09.2016
(531) A5.3.13; 5.3.11; A5.3.14
(591) Xanh lá cây đậm, xanh lá cây nhạt
(731) CÔNG TY TNHH ORGANICHEALTH (VN)
Số 45 ngách 1194/63 đường Láng, phường Láng Thượng, quận Đống Đa, thành phố Hà Nội
(740) Công ty TNHH Trường Xuân (AGELESS CO.,LTD.)

(511) Nhóm 05: Thực phẩm chức năng dùng cho mục đích y tế; thực phẩm dinh dưỡng dùng chọ mục đích y tế; đồ uống bố sung dinh dưỡng dùng cho mục đích y tế; thực phẩm cho em bé; dược phẩm.

Nhóm 35: Dịch vụ đại lý xuất nhập khẩu, giới thiệu sản phẩm, quảng cáo, mua bán các sản phẩm: thực phẩm chức năng, chất bổ sung dinh dưỡng, thực phẩm dinh dưỡng dùng cho mục đích y tế, đồ uống bổ sung dinh dưỡng dùng cho mục đích y tế, thực phẩm cho em bé, dược phẩm.

---

(210) **4-2016-21201**

(540)

SeTech
Business Bridge

(220) 13.07.2016
(441) 26.09.2016
(591) Xanh dương, đỏ, đen, trắng
(731) CÔNG TY TRÁCH NHIỆM HỮU HẠN DỊCH VỤ VÀ PHÁT TRIỂN CÔNG NGHỆ VIỆT NAM (VN)
Số 513 đường Âu Cơ, phường Nhật Tân, quận Tây Hồ, thành phố Hà Nội
(740) Công ty TNHH Sở hữu công nghiệp BFG (BFG IP CO., LTD)

(511) Nhóm 09: Thiết bị kiểm soát; thiết bị giám sát; thiết bị báo động; thiết bị lưu trữ dữ liệu; thiết bị xử lý dữ liệu (bộ đọc); phần mềm máy tính.

---

(210) **4-2016-21202**

(540)

SCHIFF DIGESTIVE ADVANTAGE

(220) 13.07.2016
(441) 26.09.2016
(731) RECKITT BENCKISER LLC (US)
Morris Corporate Center IV, 399 Interpace Parkway, Parsippany, New Jersey 07054-0225, U.S.A
(740) Công ty Tư vấn đầu tư và chuyển giao công nghệ (INVESTCONSULT)

(511) Nhóm 05: Chất bổ sung dinh dưỡng; thực phẩm bổ sung dùng cho ăn kiêng; chất bổ sung dùng cho ăn kiêng; vitamin và chế phẩm vitamin, chất bổ sung khoáng chất; chế phẩm

khoáng chất; axit béo omega-3, phốt pho li-pít và chất chống oxy hóa để tăng cường sức khỏe.

---

(210) **4-2016-21206**

(540)

zuniolight

(220) 13.07.2016
(441) 26.09.2016
(531) 26.1.2; A26.1.18
(591) Trắng, xanh da trời
(731) CÔNG TY CỔ PHẦN THƯƠNG MẠI SƠN ANH (VN)
Số 3B đường Trường Chinh, phường Phương Liệt, quận Thanh Xuân, thành phố Hà Nội
(740) Công ty TNHH Tư vấn A & S (A&S CO.,LTD)

(511) Nhóm 11: Đèn chiếu sáng; thiết bị chiếu sáng.

Nhóm 35: Dịch vụ mua bán phân phối và xuất nhập khẩu đèn chiếu sáng, thiết bị chiếu sáng.

---

(210) **4-2016-21207**

(540)

MachinEX
You'll never work alone

(220) 13.07.2016
(441) 26.09.2016
(531) 24.15.1; 26.4.2
(731) CÔNG TY CỔ PHẦN MACHINEX VIỆT NAM (VN)
Lô 86A, khu giãn dân Mộ Lao, phường Mộ Lao, quận Hà Đông, thành phố Hà Nội
(740) Công ty TNHH Tư vấn A & S (A&S CO.,LTD)

(511) Nhóm 11: Máy lọc nước.

Nhóm 33: Rượu các loại (không phải rượu thuốc).

---

(210) **4-2016-21208**

(540)

NEXT FLEX
TILE ADHESIVE
NET WEIGH 20KG

(220) 13.07.2016
(441) 26.09.2016
(531) 26.3.1
(591) Xanh lam, đen, trắng
(731) CÔNG TY CỔ PHẦN NAM VIỆT ÚC (VN)
120/7 Hẻm 249 Tân Kỳ Tân Quý, phường Tân Sơn Nhì, quận Tân Phú, thành phố Hồ Chí Minh
(740) DNTN Dịch vụ thương mại và sở hữu công nghiệp Song Ngọc (I.P.T.S.)

(511) Nhóm 02: Sơn.

Nhóm 19: Bột trét tường.

---

(210) **4-2016-21209**

(540)

HỮU THỰ

(220) 13.07.2016
(441) 26.09.2016
(531) 26.5.1; A26.5.18
(591) Cam, xanh dương, trắng
(731) CÔNG TY TNHH TÂN HUỲNH CHÂU (VN)
31B ấp 5, xã Xuân Thới Sơn, huyện Hóc Môn, thành phố Hồ Chí Minh
(740) DNTN Dịch vụ thương mại và sở hữu công nghiệp Song Ngọc (I.P.T.S.)

(511) Nhóm 07: Máy bơm; máy bơm nước.

---

(210) **4-2016-21213**

(540)

TẨY TRẦN THỦY

(220) 13.07.2016
(441) 26.09.2016
(731) CÔNG TY TNHH MIÊN MỸ (VN)
30/2A Lê Đức Thọ, phường 16, quận Gò Vấp, thành phố Hồ Chí Minh
(740) DNTN Dịch vụ thương mại và sở hữu công nghiệp Song Ngọc (I.P.T.S.)

(511) Nhóm 35: Mua bán mỹ phẩm, dược phẩm, hóa mỹ phẩm như: chất tẩy rửa; mua bán lương thực, thực phẩm như: rau, củ, nước giải khát, rượu bia, nông sản, thịt, cá, hải sản; mua bán hóa chất; mua bán kim loại như: inox, sắt, thép, nhôm, đồng, thiết, kẽm, chì; mua bán vật liệu xây dựng.

---

(210) **4-2016-21214**

(540)

MAXI COAT

(220) 13.07.2016
(441) 26.09.2016
(731) NGUYỄN HỮU HỢI (VN)
17/9 đường Liên Khu 2-10, khu phố 10, phường Bình Hưng Hòa A, quận Bình Tân, thành phố Hồ Chí Minh
(740) DNTN Dịch vụ thương mại và sở hữu công nghiệp Song Ngọc (I.P.T.S.)

(511) Nhóm 19: Vật liệu xây dựng và các sản phẩm thuộc nhóm này như: bột bả trát tường; gạch ngói nung; đá ốp lát; đồ gỗ như: cửa, khuôn cửa.

---

(210) **4-2016-21215**

(540)

MAXI LILER

(220) 13.07.2016
(441) 26.09.2016
(731) NGUYỄN HỮU HỢI (VN)
17/9 đường Liên Khu 2-10, khu phố 10, phường Bình Hưng Hòa A, quận Bình Tân, thành phố Hồ Chí Minh
(740) DNTN Dịch vụ thương mại và sở hữu công nghiệp Song Ngọc (I.P.T.S.)

(511) Nhóm 19: Vật liệu xây dựng và các sản phẩm thuộc nhóm này như: bột bả trát tường; gạch ngói nung; đá ốp lát; đồ gỗ như: cửa, khuôn cửa.

---

(210) **4-2016-21218**

(540)

(220) 13.07.2016
(441) 26.09.2016
(531) 1.15.15; 26.4.1; A26.11.8
(591) Xanh lá, vàng, xanh dương, đỏ, trắng
(731) CÔNG TY TNHH SẢN XUẤT - THƯƠNG MẠI QUÂN DIỆU (VN)
92KCA Hòa Bình, phường Hiệp Tân, quận Tân Phú, thành phố Hồ Chí Minh

(511) Nhóm 04: Dầu; dầu nhờn; xăng; nhiên liệu; mỡ công nghiệp; mỡ bôi trơn.

---

(210) **4-2016-21219**

(540)

(220) 13.07.2016
(441) 26.09.2016
(531) A26.11.8; 15.7.11
(591) Xanh lá, vàng, xanh dương, đỏ, xám, trắng
(731) CÔNG TY TNHH SẢN XUẤT - THƯƠNG MẠI QUÂN DIỆU (VN)
92KCA Hòa Bình, phường Hiệp Tân, quận Tân Phú, thành phố Hồ Chí Minh

(511) Nhóm 04: Dầu; dầu nhờn; xăng; nhiên liệu; mỡ công nghiệp; mỡ bôi trơn.

---

(210) **4-2016-21220**

(540)

WAZZUP

(220) 13.07.2016
(441) 26.09.2016
(731) NGUYỄN ĐỨC MINH (VN)
P1404, CT5, khu đô thị Xa La, phường Phúc La, quận Hà Đông, thành phố Hà Nội

(511) Nhóm 41: Giáo dục, giải trí sản xuất các chương trình truyền hình; sản xuất các chương trình đa phương tiện; dịch vụ cung cấp trò chơi giải trí trên internet.

---

(210) **4-2016-21221**

(540)

MỘC PHƯƠNG

(220) 13.07.2016
(441) 26.09.2016

(731) ĐỖ THỊ KIM PHƯƠNG (VN)
32 lô 6, tổ 37B phường Thanh Lương, quận Hai Bà Trưng, thành phố Hà Nội

(740) Công ty TNHH Tư vấn A & S (A&S CO.,LTD)

(511) Nhóm 44: Dịch vụ spa, dịch vụ chăm sóc sắc đẹp, dịch vụ thẩm mỹ, dịch vụ xông hơi, thẩm mỹ viện, mát xa làm đẹp.

---

(210) **4-2016-21222**

(540)

Nam Hưng Metal

(220) 13.07.2016
(441) 26.09.2016
(531) 5.3.11; A26.11.9; A5.3.14; 26.4.4
(591) Xanh tím than, trắng

(731) CÔNG TY CỔ PHẦN KIM KHÍ NAM HƯNG (VN)
Lô D2-4 Vĩnh Lộc 2, khu công nghiệp Vĩnh Lộc 2, ấp Voi Lá, xã Long Hiệp, huyện Bến Lức, tỉnh Long An

(740) Công ty TNHH Tư vấn A & S (A&S CO.,LTD)

(511) Nhóm 06: Ống thép các loại.

---

(210) **4-2016-21223**

(540)

HOANG VIET SCHOOL

(220) 13.07.2016
(441) 26.09.2016
(531) 20.7.1; 26.1.1; A26.11.12; 26.11.3; 1.15.5
(591) Đỏ đậm, vàng, trắng

(731) TRƯỜNG TIỂU HỌC, TRUNG HỌC CƠ SỞ VÀ TRUNG HỌC PHỔ THÔNG HOÀNG VIỆT (VN)
42 Phạm Hùng, phường Tân An, thành phố Buôn Ma Thuột, tỉnh Đắklắk

(511) Nhóm 41: Dịch vụ trường học; dịch vụ giáo dục và đào tạo.

---

(210) **4-2016-21224**

(540)

(220) 13.07.2016
(441) 26.09.2016
(531) 26.4.2
(591) Trắng, vàng, xanh dương, đỏ
(731) HỘ KINH DOANH TÔM CHAO BẢO NGỌC (VN)
Ki ốt số 01, chợ phường 1, đường Nguyễn Công Tộc, phường 1, thành phố Bạc Liêu, tỉnh Bạc Liêu

(511) Nhóm 29: Tôm chao (mắm).

---

(210) **4-2016-21226**

(540)

(220) 13.07.2016
(441) 26.09.2016
(531) A26.4.24
(591) Vàng, đen
(731) CÔNG TY TNHH TIÊN MINH COLLECTION (VN)
364 Nguyễn Thị Thập, phường Tân Quy, quận 7, thành phố Hồ Chí Minh

(511) Nhóm 25: Quần áo.

---

(210) **4-2016-21227**

(540)

HT.GRAND

(220) 13.07.2016
(441) 26.09.2016
(731) CÔNG TY TRÁCH NHIỆM HỮU HẠN SẢN XUẤT - THƯƠNG MẠI - DỊCH VỤ HIỆP TÂN HI TA SA (VN)
Lô 33 đường số 3, khu công nghiệp Tân Tạo, phường Tân Tạo A, quận Bình Tân, thành phố Hồ Chí Minh
(740) Công ty Cổ phần Sở hữu công nghiệp INVESTIP (INVESTIP)

(511) Nhóm 12: Xe đạp; xe đạp điện; xe điện; phụ tùng xe đạp; phụ tùng xe đạp điện; phụ tùng xe điện.

---

(210) **4-2016-21228**

(540)

YINXIANG

(220) 13.07.2016
(441) 26.09.2016
(731) CÔNG TY TNHH THƯƠNG MẠI THIÊN LÃNG (VN)
Số 89 đường 17B, phường Bình Trị Đông B, quận Bình Tân, thành phố Hồ Chí Minh

(511) Nhóm 12: Xe cộ; phụ tùng xe máy: động cơ, nhông, xích, phanh, bánh xe.

---

(210) **4-2016-21229**

(540)

(220) 13.07.2016
(441) 26.09.2016
(531) 26.4.4; 26.4.9; 26.7.25; A25.7.8
(591) Đỏ
(731) CÔNG TY TNHH THƯƠNG MẠI THIÊN LÃNG (VN)
Số 89 đường 17B, phường Bình Trị Đông B, quận Bình Tân, thành phố Hồ Chí Minh

(511) Nhóm 12: Xe cộ; phụ tùng xe máy: động cơ, nhông, xích, phanh, bánh xe.

---

(210) **4-2016-21230**

(540)

(220) 13.07.2016
(441) 26.09.2016
(531) A26.4.24; A9.7.19
(591) Đỏ, trắng, đen, xanh lá, xanh dương, cam
(731) CÔNG TY TNHH GOLD TREES (VN)
Tòa nhà Rosana, 60 Nguyễn Đình Chiểu, phường Đa Kao, quận 1, thành phố Hồ Chí Minh

(511) Nhóm 43: Dịch vụ cung cấp thực phẩm và đồ uống (do nhà hàng thực hiện).

---

(210) **4-2016-21231**

(540)

(220) 14.07.2016
(441) 26.09.2016
(531) A26.4.24
(731) HỘ KINH DOANH E - NI - NA (VN)
205 đường Võ Văn Ngân, khu phố 4, phường Linh Chiểu, quận Thủ Đức, thành phố Hồ Chí Minh
(740) Công ty Luật TNHH Nhất Luật (VIET COUNSEL)

(511) Nhóm 25: Quần áo; quần áo thời trang; quần áo may sẵn.

---

(210) **4-2016-21232**

(540)

(220) 14.07.2016
(441) 26.09.2016
(531) 1.5.1; 26.3.1
(591) Cam
(731) CÔNG TY TNHH SẢN XUẤT THƯƠNG MẠI DỊCH VỤ KẾT NỐI VIỆT (VN)
1/19 Trương Hoàng Thanh, phường 12, quận Tân Bình, thành phố Hồ Chí Minh

(511) Nhóm 35: Tổ chức hội chợ triển lãm nhằm mục đích thương mại; xúc tiến thương mại, tổ chức sự kiện thương mại, quảng cáo.

---

(210) **4-2016-21234**

(540)

RAXAFRANS

(220) 14.07.2016
(441) 26.09.2016

(731) CÔNG TY CỔ PHẦN ĐẦU TƯ DƯỢC PHẨM SUM (VN)
Tầng 11, tháp Tây, tòa nhà Hancorp, số 72 Trần Đăng Ninh, phường Dịch Vọng, quận Cầu Giấy, thành phố Hà Nội

(740) Công ty Luật TNHH Tư vấn Hoàng Minh (HOANG MINH LAW CONSULT.CO.,LTD.)

(511) Nhóm 05: Dược phẩm, thực phẩm dinh dưỡng dùng trong y tế (thực phẩm chức năng).

---

(210) **4-2016-21235**

(540)

KALVINA

(220) 14.07.2016
(441) 26.09.2016

(731) PHẠM MẠNH SƠN (VN)
Số 63 ngách 19 ngõ 219 phố Định Công Thượng, tổ 3B, phường Định Công, quận Hoàng Mai, thành phố Hà Nội

(740) Công ty Luật TNHH Tư vấn Hoàng Minh (HOANG MINH LAW CONSULT.CO.,LTD.)

(511) Nhóm 19: Vật liệu xây dựng phi kim loại, cụ thể là bột bả (mastic) và vật liệu chống thấm dùng trong xây dựng.

---

(210) **4-2016-21236**

(540)

hypersia

(220) 14.07.2016
(441) 26.09.2016
(531) 26.1.1; 26.1.4; 26.1.5

(731) CÔNG TY TNHH ĐIỆN TỬ HYPERSIA SINGAPORE (VN)
Phòng 503, tòa nhà Hòa Bình, lô 02 - 3A, khu CN Hoàng Mai, phường Hoàng Văn Thụ, quận Hoàng Mai, thành phố Hà Nội

(511) Nhóm 09: Ăng ten thu phát sóng; thiết bị sạc pin; máy truyền tin vô tuyến điện; bộ thiết bị điện báo vô tuyến; máy bộ đàm xách tay.

Nhóm 38: Truyền điện báo; truyền tin số.

---

(210) **4-2016-21237**

(540)

Shimmer

(220) 14.07.2016
(441) 26.09.2016
(531) 1.15.23; 26.1.6; 26.13.25; 14.1.13
(591) Xanh lá cây, xanh nước biển
(731) CAO THỊ HOÀNG VÂN (VN)
Tổ 3, xã Xuân An, huyện Nghi Xuân, tỉnh Hà Tĩnh

(511) Nhóm 11: Thiết bị chiếu sáng, bóng đèn, bóng đèn led, chụp bóng đèn, đèn trang trí.

---

(210) **4-2016-21238**

(540)

NANOLUXE MD

(220) 14.07.2016
(441) 26.09.2016
(731) CÔNG TY TNHH THẠCH KHIẾT MINH (VN)
20 Trần Cao Vân, phường Đa Kao, quận 1, thành phố Hồ Chí Minh

(511) Nhóm 03: Mỹ phẩm.

---

(210) **4-2016-21239**

(540)

NANOPIGMENT G

(220) 14.07.2016
(441) 26.09.2016
(731) CÔNG TY TNHH THẠCH KHIẾT MINH (VN)
20 Trần Cao Vân, phường Đa Kao, quận 1, thành phố Hồ Chí Minh

(511) Nhóm 03: Mỹ phẩm.

---

(210) **4-2016-21240**

(540)

WHITENANOMD

(220) 14.07.2016
(441) 26.09.2016
(731) CÔNG TY TNHH THẠCH KHIẾT MINH (VN)
20 Trần Cao Vân, phường Đa Kao, quận 1, thành phố Hồ Chí Minh

(511) Nhóm 03: Mỹ phẩm.

---

(210) **4-2016-21241**

(540)

TB

(220) 14.07.2016
(441) 26.09.2016

(731) NGUYỄN ĐỨC NAM (VN)
73/3, Kp Khánh Hội, TT Tân Phước Khánh, huyện Tân Uyên, tỉnh Bình Dương

(511) Nhóm 12: Lốp ô tô; săm lốp ô tô; vỏ xe ô tô; lốp xe đạp; vỏ xe cộ; lốp cho bánh xe cộ.

---

(210) **4-2016-21242**

(540)

Okashi

(220) 14.07.2016
(441) 26.09.2016
(531) A5.3.13; A5.3.15
(731) CÔNG TY TNHH BỘT GIẶT VÀ HÓA MỸ PHẨM QUỐC TẾ (VN)
Tổ 24, phường Trung Hòa, quận Cầu Giấy, thành phố Hà Nội

(511) Nhóm 03: Bột giặt; nước giặt.

---

(210) **4-2016-21244**

(540)

OTK

(220) 14.07.2016
(441) 26.09.2016

(731) LÊ VĂN THANH (VN)
Thôn Khê Ngoại, xã Văn Khê, huyện Mê Linh, thành phố Hà Nội

(511) Nhóm 09: Thiết bị điện dân dụng (phích cắm điện, ổ cắm điện, dây điện, tủ điện, cầu chì).

---

(210) **4-2016-21245**

(540)

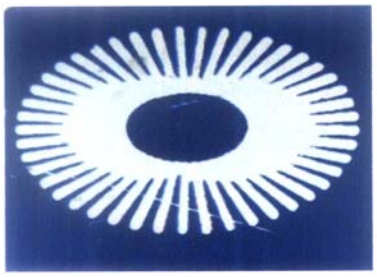

(220) 14.07.2016
(441) 26.09.2016
(531) 26.1.2; 25.12.1; A5.5.20
(591) Xanh dương đậm, trắng
(731) LÊ VĂN THANH (VN)
Thôn Khê Ngoại, xã Văn Khê, huyện Mê Linh, thành phố Hà Nội

(511) Nhóm 09: Thiết bị điện dân dụng (phích cắm điện, ổ cắm điện, dây điện, tủ điện, cầu chì).

---

(210) **4-2016-21246**

(540)

(220) 14.07.2016
(441) 26.09.2016
(531) 26.1.1; A26.11.8
(591) Xanh dương, đỏ
(731) CÔNG TY CỔ PHẦN THƯƠNG MẠI, DỊCH VỤ VÀ XÂY DỰNG ĐỨC HIỆP (VN)
Tổ 5, phường Thạch Bàn, quận Long Biên, thành phố Hà Nội

(511) Nhóm 35: Trưng bày giới thiệu sản phẩm: quảng cáo; nhập khẩu; xuất khẩu; mua bán sản phẩm: phim dán kính (màng nhựa dẻo) dùng để dán lên tất cả các loại kính (kính ô tô, kính nhà) với mục đích chống nóng, chống vỡ vụn, trang trí (các sản phẩm này không dùng cho mục đích bao gói).

---

(210) **4-2016-21247**

(540)

(220) 14.07.2016
(441) 26.09.2016
(531) 26.4.2
(731) MAI THỊ HOA (VN)
Xóm 6, xã Xuân Tiến, huyện Xuân Trường, tỉnh Nam Định

(511) Nhóm 25: Quần áo; bộ quần áo.

---

(210) **4-2016-21248**

(540)

(220) 14.07.2016
(441) 26.09.2016
(531) 24.1.1
(731) CÔNG TY TNHH SẢN XUẤT THƯƠNG MẠI DỊCH VỤ HƯNG NGUYỄN PHÁT (VN)
58 Bàu Cát 1, phường 14, quận Tân Bình, thành phố Hồ Chí Minh

(511) Nhóm 06: Lá kim loại dùng để bao gói và đóng gói.

Nhóm 16: Màng mỏng bằng chất dẻo dùng để bao gói.

---

(210) **4-2016-21250**

(540)

(220) 14.07.2016
(441) 26.09.2016
(531) A26.11.12
(591) Trắng, vàng
(731) CÔNG TY CỔ PHẦN XÂY DỰNG VÀ THƯƠNG MẠI HD VIỆT NAM (VN)
Số 225, ngõ 255 đường Hoàng Mai, phường Hoàng Văn Thụ, quận Hoàng Mai, thành phố Hà Nội

(511) Nhóm 02: Sơn; sơn diệt khuẩn; sơn phủ; sơn chịu lửa; sơn lót; sơn chống gỉ.

Nhóm 19: Bột bả tường.

Nhóm 37: Sơn nội thất và ngoại thất.

---

(210) **4-2016-21252**

(540)

(220) 14.07.2016
(441) 26.09.2016
(531) 26.15.15; 25.7.25
(591) Đen, đỏ, cam
(731) HOÀNG ANH VŨ (VN)
12 Tạ Hiền, phường Hàng Buồm, quận Đống Đa, thành phố Hà Nội
(740) Công ty TNHH IPCOM Việt Nam (IPCOM CO., LTD.)

(511) Nhóm 43: Kinh doanh quán bar; kinh doanh nhà hàng ăn uống; kinh doanh quán café.

---

(210) **4-2016-21253**

(540)

(220) 14.07.2016
(441) 26.09.2016
(531) A26.11.12; 26.15.15; 1.15.23
(591) Xanh dương, nâu vàng
(731) HOÀNG THỊ PHƯƠNG THẢO (VN)
Số 73, tổ 1, khu 2, phường Trần Hưng Đạo, thành phố Hạ Long, tỉnh Quảng Ninh
(740) Công ty TNHH IPCOM Việt Nam (IPCOM CO., LTD.)

(511) Nhóm 36: Đầu tư bất động sản; quản lý bất động sản; định giá bất động sản; đại lý bất động sản.

Nhóm 39: Dịch vụ du lịch; dịch vụ sắp xếp các chuyến đi.

Nhóm 43: Kinh doanh nhà hàng ăn uống; kinh doanh khách sạn, nhà nghỉ, chỗ ở tạm thời.

---

(210) **4-2016-21256**

(540)

(220) 14.07.2016
(441) 26.09.2016
(531) 25.7.25; 25.1.25; 26.3.1
(591) Vàng đồng
(731) HỘ KINH DOANH SI - AM KIT-CHEN (VN)
10 Huỳnh Thúc Kháng, phường Bến Nghé, quận 1, thành phố Hồ Chí Minh

(511) Nhóm 43: Dịch vụ kinh doanh nhà hàng ăn uống; dịch vụ cung cấp thức ăn thức uống do nhà hàng thực hiện.

---

(210) **4-2016-21258**

(540)

(220) 14.07.2016
(441) 26.09.2016
(531) 26.1.2; A26.1.18; 15.7.11
(591) Đỏ, trắng kem, xanh tím than
(731) WEI YONG CHAO (CN)
Number 24-1, Wei Yan Village, Pan Zhuang Town, Lin Qing City, Shan Dong Province, China
(740) Công ty TNHH Sở hữu trí tuệ Hải Hân (HAI HAN IP CO., LTD.)

(511) Nhóm 07: Vòng bi (bạc đạn); ổ bi [bộ phận của máy móc]; ô trục [bộ phận của máy móc]; vòng bi cho ổ bi; ổ bi tự bôi trơn; trục truyền động [không dùng cho xe cộ mặt đất].

---

(210) **4-2016-21260**

(540)

(220) 14.07.2016
(441) 26.09.2016
(531) A11.3.7; A11.1.6
(591) Xanh, tím
(731) UỶ BAN NHÂN DÂN TỈNH THỪA THIÊN HUẾ (VN)
16 Lê Lợi, phường Vĩnh Ninh, thành phố Huế, tỉnh Thừa Thiên Huế

(511) Nhóm 30: Bún bò.

Nhóm 43: Nhà hàng ăn uống, dịch vụ cung cấp đồ ăn.

---

(210) **4-2016-21261**

(540)

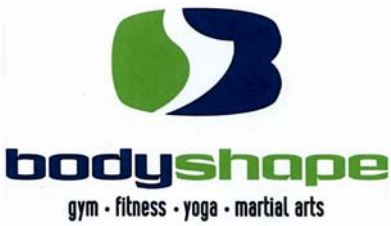

(220) 14.07.2016
(441) 26.09.2016
(531) A26.4.6; 25.5.25; 26.13.25
(591) Xanh lá, xanh dương, xám đậm, trắng
(731) CÔNG TY TNHH BODY SHAPE (VN)
49G Quốc Hương, phường Thảo Điền, quận 2, thành phố Hồ Chí Minh

(511) Nhóm 41: Điều hành các lớp thể dục thể hình, dịch vụ câu lạc bộ sức khỏe, dịch vụ câu lạc bộ sức khỏe (huấn luyện thể hình và sức khỏe), dịch vụ huấn luyện viên cá nhân (huấn luyện thể dục thể hình).

---

(210) **4-2016-21262**

(540)

(220) 14.07.2016
(441) 26.09.2016
(531) A26.4.6; 25.5.25; 26.13.25
(591) Xanh lá, xanh dương, xám đậm, trắng
(731) CÔNG TY TNHH BODY SHAPE (VN)
49G Quốc Hương, phường Thảo Điền, quận 2, thành phố Hồ Chí Minh

(511) Nhóm 41: Điều hành các lớp thể dục thể hình, dịch vụ câu lạc bộ sức khỏe, dịch vụ câu lạc bộ sức khỏe (huấn luyện thể hình và sức khỏe), dịch vụ huấn luyện viên cá nhân (huấn luyện thể dục thể hình).

---

(210) **4-2016-21263**

(540)

(220) 14.07.2016
(441) 26.09.2016
(531) 5.7.3; 26.1.2; 26.1.4
(591) Xanh lá cây, vàng, đỏ, trắng
(731) CÔNG TY CỔ PHẦN SẢN XUẤT VÀ THƯƠNG MẠI TỔNG HỢP CƯỜNG PHÁT (VN)
Phố Thành Yên, phường Quảng Thành, thành phố Thanh Hóa, tỉnh Thanh Hóa

(511) Nhóm 35: Mua bán (kinh doanh) các sản phẩm, phân bón trong nông nghiệp, phân ủ, phân trộn, bón, chế phẩm phân bón, phân đạm, canxi xyantnit [phân bón]; nghiên cứu kinh doanh; dịch vụ tái lập kinh doanh; thông tin kinh doanh; quảng cáo; nghiên cứu thị trường.

---

(210) **4-2016-21264**

(540)

(220) 14.07.2016
(441) 26.09.2016
(531) 5.7.3; 26.1.2; 26.1.4
(591) Xanh lá cây, vàng, đỏ, trắng
(731) CÔNG TY CỔ PHẦN SẢN XUẤT VÀ THƯƠNG MẠI TỔNG HỢP CƯỜNG PHÁT (VN)
Phố Thành Yên, phường Quảng Thành, thành phố Thanh Hóa, tỉnh Thanh Hóa

(511) Nhóm 01: Phân bón trong nông nghiệp, phân ủ, phân trộn, phân bón, chế phẩm phân bón, phân đạm, canxi xyanmit [phân bón].

---

(210) **4-2016-21265**

(540)

ABCHOME

(220) 14.07.2016
(441) 26.09.2016
(591) Xanh nước biển, vàng nhạt, đỏ, vàng, đen
(731) CÔNG TY TNHH DỊCH VỤ GIẢI TRÍ VĂN HÓA NHỊP ĐIỆU CHÂU Á (VN)
98K Lê Lai, phường Bến Thành, quận 1, thành phố Hồ Chí Minh

(511) Nhóm 35: Dịch vụ, mua bán sản phẩm trang trí nội thất, vật liệu xây dựng không bằng kim loại, vật liệu xây dựng bằng kim loại.

---

(210) **4-2016-21266**

(540)

THANHPHU
Khách hàng là người ân

(220) 14.07.2016
(441) 26.09.2016
(531) 26.4.9; A26.11.12; 26.11.3; A25.7.4
(591) Đỏ, xanh lá cây, đen, xanh lá cây đậm
(731) CÔNG TY TNHH NHÀ HÀNG VÀ KHÁCH SẠN THẠNH PHÚ (VN)
52 Bình Phú, khu phố 2, phường Tam Phú, quận Thủ Đức, thành phố Hồ Chí Minh

(511) Nhóm 43: Dịch vụ khách sạn, cơ sở lưu trú tạm thời, khách sạn, nhà trọ, nhà hàng ăn uống, nhà hàng ăn uống tự phục vụ, dịch vụ cung cấp thức ăn, đồ uống do nhà hàng thực hiện.

---

(210) **4-2016-21267**

(540)

NAM VIET

(220) 14.07.2016
(441) 26.09.2016
(531) A14.3.13; 26.5.1; A26.5.18
(591) Xanh nước biển, trắng
(731) CÔNG TY TNHH CÔNG NGHỆ THƯƠNG MẠI NAM VIỆT (VN)
33 đường 715 Tạ Quang Bửu, phường 4, quận 8, thành phố Hồ Chí Minh

(511) Nhóm 35: Mua bán phân phối: bu lông bằng kim loại, ốc vít bằng kim loại.

---

(210) **4-2016-21268**

(540)

(220) 14.07.2016
(441) 26.09.2016
(531) 26.1.1; 26.15.1; 25.5.25; 3.7.17
(591) Xanh lá cây, xanh rêu, trắng
(731) TRUNG TÂM DINH DƯỠNG THÀNH PHỐ HỒ CHÍ MINH (VN)
180 Lê Văn Sỹ, phường 10, quận Phú Nhuận, thành phố Hồ Chí Minh

(511) Nhóm 44: Trung tâm chăm sóc sức khỏe.

---

(210) **4-2016-21269**

(540)

(220) 14.07.2016
(441) 26.09.2016
(531) 26.1.2; A26.1.18
(591) Đỏ, trắng
(731) CÔNG TY TNHH MỘT THÀNH VIÊN THUẬN QUANG MINH (VN)
240/43 Nguyễn Văn Luông, phường 11, quận 6, thành phố Hồ Chí Minh

(511) Nhóm 07: Cần phun của máy phun thuốc trừ sâu.

Nhóm 35: Mua bán phân phối, đầu nối ống nước, bét phun nước, bơm dầu, cần phun của máy phun thuốc trừ sâu.

---

(210) **4-2016-21270**

(540)

(220) 14.07.2016
(441) 26.09.2016
(731) CÔNG TY TNHH THỰC PHẨM BÔNG MAI (VN)
421 Hùng Vương, thị trấn D-Ran, huyện Đơn Dương, tỉnh Lâm Đồng

(511) Nhóm 35: Buôn bán (phân phối) nước tương, tương (làm từ đậu tương), chao (nước chấm), tương ớt, gia vị.

---

(210) **4-2016-21271**

(540)

(220) 14.07.2016
(441) 26.09.2016
(531) 26.4.3; A26.4.18
(731) CÔNG TY TNHH CƠ KHÍ & XÂY DỰNG HIỆP PHÁT (VN)
366 Kha Vạn Cân, phường Hiệp Bình Chánh, quận Thủ Đức, thành phố Hồ Chí Minh

(511) Nhóm 06: Ống gang và phụ tùng ống gang; đồng; nhôm; van kim loại [không là bộ phận của máy].

Nhóm 09: Trụ nước chữa cháy.

---

(210) **4-2016-21272**

(540)

(220) 14.07.2016
(441) 26.09.2016
(531) 2.1.1; 2.1.11
(591) Xanh rêu, nâu, đen, trắng
(731) PHẠM THÀNH THÁI (VN)
5/2/5 ấp 5, xã Đông Thạch, huyện Hóc Môn, thành phố Hồ Chí Minh

(511) Nhóm 43: Dịch vụ cung cấp thực phẩm và đồ uống (do nhà hàng thực hiện); nhà hàng ăn uống; quán cà phê.

---

(210) **4-2016-21273**

(540)

(220) 14.07.2016
(441) 26.09.2016
(531) 2.1.1; 2.1.11
(591) Đen, trắng, xanh rêu, nâu
(731) PHẠM THÀNH THÁI (VN)
5/2/5 ấp 5, xã Đông Thạch, huyện Hóc Môn, thành phố Hồ Chí Minh

(511) Nhóm 43: Dịch vụ cung cấp thực phẩm và đồ uống (do nhà hàng thực hiện); nhà hàng ăn uống; quán cà phê.

---

(210) **4-2016-21274**

(540)

(220) 14.07.2016
(441) 26.09.2016
(531) 2.1.1; 2.1.11
(591) Đen, trắng, xanh rêu, nâu
(731) PHẠM THÀNH THÁI (VN)
5/2/5 ấp 5, xã Đông Thạch, huyện Hóc Môn, thành phố Hồ Chí Minh

(511) Nhóm 43: Dịch vụ cung cấp thực phẩm và đồ uống (do nhà hàng thực hiện); nhà hàng ăn uống; quán cà phê.

---

(210) **4-2016-21275**

(540)

(220) 14.07.2016
(441) 26.09.2016
(531) 3.9.16; 26.1.2; A1.5.3
(591) Trắng, xanh nước biển
(731) CÔNG TY TRÁCH NHIỆM HỮU HẠN CHẾ BIẾN THỦY SẢN VÀ XUẤT NHẬP KHẨU TRANG KHANH (VN)
2/14 hẻm 1, đường tỉnh lộ 38, phường 5, thành phố Bạc Liêu, tỉnh Bạc Liêu

(511) Nhóm 29: Thủy hải sản đã qua chế biến, đông lạnh như tôm đông lạnh, cá đông lạnh, cua đông lạnh, mực đông lạnh.

Nhóm 35: Mua, bán, phân phối, xuất khẩu và nhập khẩu thủy hải sản đã qua chế biến, đông lạnh như tôm đông lạnh, cá đông lạnh, cua đông lạnh, mực đông lạnh.

---

(210) **4-2016-21279**

(540)

(220) 14.07.2016
(441) 26.09.2016
(531) A1.1.2; A1.1.10; 26.3.23
(591) Đỏ
(731) CÔNG TY TNHH PHÁT TRIỂN GIÁO DỤC VƯƠNG QUỐC ANH (VN)
681 Thống Nhất, phường 13, quận Gò Vấp, thành phố Hồ Chí Minh
(740) Công ty TNHH Võ Trần (VO TRAN CO., LTD.)

(511) Nhóm 41: Dịch vụ giáo dục, giảng dạy và đào tạo, bao gồm cả: dạy ngoại ngữ, dạy toán tư duy, dạy kỹ năng học, dạy vẽ, dạy nghề, giáo dục mầm non.

---

(210) **4-2016-21280**

(540)

MEDLABO

(220) 14.07.2016
(441) 26.09.2016
(731) CÔNG TY CỔ PHẦN DƯỢC PHẨM MEDIPRODUCT (VN)
Số 4, ngách 26, ngõ 20 đường Mỹ Đình, phường Mỹ Đình 2, quận Nam Từ Liêm, thành phố Hà Nội
(740) Công ty TNHH Sở hữu trí tuệ và Công nghệ Thủ Đô (CAPITAL IP&T CO.LTD.)

(511) Nhóm 05: Dược phẩm; thực phẩm chức năng; thực phẩm dinh dưỡng dùng trong y tế; nước súc miệng dùng cho mục đích y tế; dung dịch làm sạch khử khuẩn sát trùng dùng cho mục đích y tế; nước tắm thảo dược cho trẻ em dùng cho mục đích y tế.

---

(210) **4-2016-21281**

(540)

(220) 14.07.2016
(441) 26.09.2016
(531) 5.7.16
(731) CÔNG TY TRÁCH NHIỆM HỮU HẠN CƠ KHÍ VÀ THƯƠNG MẠI VIỆT CƯỜNG (VN)
Số 494, đường Ngọc Hồi, thị trấn Văn Điển, huyện Thanh Trì, thành phố Hà Nội
(740) Công ty TNHH Sở hữu trí tuệ và Công nghệ Thủ Đô (CAPITAL IP&T CO.LTD.)

(511) Nhóm 08: Khoan cầm tay; bào cầm tay; đục cầm tay; khung cưa; lưỡi cưa (bộ phận của dụng cụ cầm tay).

---

(210) **4-2016-21282**

(540)

(220) 14.07.2016
(441) 26.09.2016
(531) A5.5.20; A5.5.21; 5.5.19
(731) CÔNG TY TRÁCH NHIỆM HỮU HẠN CƠ KHÍ VÀ THƯƠNG MẠI VIỆT CƯỜNG (VN)
Số 494, đường Ngọc Hồi, thị trấn Văn Điển, huyện Thanh Trì, thành phố Hà Nội
(740) Công ty TNHH Sở hữu trí tuệ và Công nghệ Thủ Đô (CAPITAL IP&T CO.LTD.)

(511) Nhóm 08: Khoan cầm tay; bào cầm tay; đục cầm tay; khung cưa; lưỡi cưa (bộ phận của dụng cụ cầm tay).

---

(210) **4-2016-21283**

(540)

(220) 14.07.2016
(441) 26.09.2016
(531) A2.1.16; 2.9.25; A26.11.8
(591) Nâu đỏ, xám, trắng, vàng, đen, hồng nhạt, cam
(731) LÊ THỊ HUỆ (VN)
Phòng 1020-CT4B/X2 khu đô thị Bắc Linh Đàm, phường Hoàng Liệt, quận Hoàng Mai, thành phố Hà Nội
(740) Công ty TNHH Sở hữu trí tuệ và Công nghệ Thủ Đô (CAPITAL IP&T CO.LTD.)

(511) Nhóm 03: Mỹ phẩm; kem dưỡng da; dầu gội đầu; sữa tắm; xà phòng; chất tẩy rửa không chứa thuốc dùng cho mục đích vệ sinh.

---

(210) **4-2016-21284**

(540)

(220) 14.07.2016
(441) 26.09.2016
(531) A2.1.16; 2.9.25; A26.11.8
(591) Nâu, xám, trắng, vàng, đen, hồng nhạt
(731) LÊ THỊ HUỆ (VN)
Phòng 1020-CT4B/X2 khu đô thị Bắc Linh Đàm, phường Hoàng Liệt, quận Hoàng Mai, thành phố Hà Nội
(740) Công ty TNHH Sở hữu trí tuệ và Công nghệ Thủ Đô (CAPITAL IP&T CO.LTD.)

(511) Nhóm 05: Dược phẩm; thực phẩm chức năng; thực phẩm dinh dưỡng dùng trong y tế; nước súc miệng dùng cho mục đích y tế; dung dịch làm sạch khử khuẩn sát trùng dùng cho mục đích y tế; nước tắm thảo dược cho trẻ em dùng cho mục đích y tế.

---

(210) **4-2016-21285**

(540)

(220) 14.07.2016
(441) 26.09.2016
(531) A2.1.16; 2.9.25; A26.11.8
(591) Nâu đỏ, xám, trắng, vàng, đen, hồng nhạt, cam
(731) LÊ THỊ HUỆ (VN)
Phòng 1020-CT4B/X2 khu đô thị Bắc Linh Đàm, phường Hoàng Liệt, quận Hoàng Mai, thành phố Hà Nội
(740) Công ty TNHH Sở hữu trí tuệ và Công nghệ Thủ Đô (CAPITAL IP&T CO.LTD.)

(511) Nhóm 35: Mua bán: dược phẩm, dược chất, hóa chất dùng trong sản xuất thuốc, thuốc đông y, thuốc thú y, thực phẩm dinh dưỡng dùng trong y tế, thực phẩm chức năng, nước súc miệng, trang thiết bị y tế và dụng cụ y tế, dụng cụ tránh thai, que thử thai, bao cao su, bơm kim tiêm dùng một lần, dây truyền dịch, bông y tế, băng y tế, băng dán y tế, vật tư y tế như: vật tư y tế tiêu hao như: mỡ bôi y tế dùng cho điện tim, điện não, nội soi và siêu âm, điện cực dán y tế, đệm chống loét, giường hỗ trợ bệnh nhân liệt, mỹ phẩm, nước hoa, dầu gội đầu, kem dưỡng da, sữa rửa mặt, xà phòng, nước rửa chén, tinh dầu, chất tẩy rửa, lương thực, thực phẩm, bánh, kẹo, gạo, bột ngũ cốc, chè, cà phê, cacao, gia vị, sữa và các sản phẩm từ sữa, thịt, cá, gia cầm, trứng, dầu ăn thực vật, nước giải khát, nước uống tinh khiết, bia, rượu, thức ăn chăn nuôi cho gà, lợn, cá, tôm, con giống vật nuôi làm thuốc, cây giống dược liệu, con giống, cây giống, hạt giống, dược liệu tươi, trái cây tươi, rau tươi; quảng cáo và giới thiệu sản phẩm.

---

(210) **4-2016-21286**

(540)

(220) 14.07.2016
(441) 26.09.2016
(531) A2.1.16; 2.9.25; A26.11.8
(591) Nâu đỏ, xám, trắng, vàng, đen, hồng nhạt, cam
(731) LÊ THỊ HUỆ (VN)
Phòng 1020-CT4B/X2 khu đô thị Bắc Linh Đàm, phường Hoàng Liệt, quận Hoàng Mai, thành phố Hà Nội
(740) Công ty TNHH Sở hữu trí tuệ và Công nghệ Thủ Đô (CAPITAL IP&T CO.LTD.)

(511) Nhóm 44: Dịch vụ khám chữa bệnh; dịch vụ dược sĩ kê đơn thuốc; dịch vụ trợ giúp y tế; thẩm mỹ viện và vật lý trị liệu; bệnh viện và nhà điều dưỡng; gieo trồng cây thuốc.

---

(210) **4-2016-21287**

(540)

SIMICARBO

(220) 14.07.2016
(441) 26.09.2016
(731) CÔNG TY CỔ PHẦN THƯƠNG MẠI DƯỢC PHƯƠNG MINH (VN)
Số 52 H2, ngõ 33 Nguyễn An Ninh, phường Tương Mai, quận Hoàng Mai, thành phố Hà Nội
(740) Công ty TNHH Sở hữu trí tuệ và Công nghệ Thủ Đô (CAPITAL IP&T CO.LTD.)

(511) Nhóm 05: Dược phẩm; thực phẩm chức năng; thực phẩm dinh dưỡng dùng trong y tế; nước súc miệng dùng cho mục đích y tế; dung dịch làm sạch khử khuẩn sát trùng dùng cho mục đích y tế; nước tắm thảo dược cho trẻ em dùng cho mục đích y tế.

---

(210) **4-2016-21288**

(540)

HYAZETYL

(220) 14.07.2016
(441) 26.09.2016
(731) CÔNG TY CỔ PHẦN THƯƠNG MẠI DƯỢC PHƯƠNG MINH (VN)
Số 52 H2, ngõ 33 Nguyễn An Ninh, phường Tương Mai, quận Hoàng Mai, thành phố Hà Nội
(740) Công ty TNHH Sở hữu trí tuệ và Công nghệ Thủ Đô (CAPITAL IP&T CO.LTD.)

(511) Nhóm 05: Dược phẩm; thực phẩm chức năng; thực phẩm dinh dưỡng dùng trong y tế; nước súc miệng dùng cho mục đích y tế; dung dịch làm sạch khử khuẩn sát trùng dùng cho mục đích y tế; nước tắm thảo dược cho trẻ em dùng cho mục đích y tế.

---

(210) **4-2016-21289**

(540)

SILNOZIGYN

(220) 14.07.2016
(441) 26.09.2016

(731) CÔNG TY CỔ PHẦN THƯƠNG MẠI DƯỢC PHƯƠNG MINH (VN)
Số 52 H2, ngõ 33 Nguyễn An Ninh, phường Tương Mai, quận Hoàng Mai, thành phố Hà Nội

(740) Công ty TNHH Sở hữu trí tuệ và Công nghệ Thủ Đô (CAPITAL IP&T CO.LTD.)

(511) Nhóm 05: Dược phẩm; thực phẩm chức năng; thực phẩm dinh dưỡng dùng trong y tế; nước súc miệng dùng cho mục đích y tế; dung dịch làm sạch khử khuẩn sát trùng dùng cho mục đích y tế; nước tắm thảo dược cho trẻ em dùng cho mục đích y tế.

---

(210) **4-2016-21290**

(540)

(220) 14.07.2016
(441) 26.09.2016
(531) 3.7.3; 24.17.15; 24.17.21; 26.1.1
(591) Nâu đen, đỏ, vàng, trắng, đen
(731) CÔNG TY TNHH MỘT THÀNH VIÊN TƯ VẤN ĐẦU TƯ CẦU NỐI VIỆT (VN)
Phòng 1006, tòa nhà văn phòng Saigon Riverside Office Center, 2A-4A Tôn Đức Thắng, phường Bến Nghé, quận 1, thành phố Hồ Chí Minh

(511) Nhóm 43: Dịch vụ quán cà phê; dịch vụ cung cấp thức ăn, đồ uống do nhà hàng thực hiện.

---

(210) **4-2016-21291**

(540)

(220) 14.07.2016
(441) 26.09.2016
(531) 4.5.1; 26.1.1; 24.17.15; 24.17.21
(591) Nâu đen, đỏ, cam, xanh, trắng, hồng, đen
(731) CÔNG TY TNHH MỘT THÀNH VIÊN TƯ VẤN ĐẦU TƯ CẦU NỐI VIỆT (VN)
Phòng 1006, tòa nhà văn phòng Saigon Riverside Office Center, 2A-4A Tôn Đức Thắng, phường Bến Nghé, quận 1, thành phố Hồ Chí Minh

(511) Nhóm 43: Dịch vụ quán cà phê; dịch vụ cung cấp thức ăn, đồ uống do nhà hàng thực hiện.

---

(210) **4-2016-21292**

(540)

MIYAKO

(220) 14.07.2016
(441) 26.09.2016

(731) CÔNG TY TNHH THƯƠNG MẠI DỊCH VỤ NÉT ĐẸP VIỆT (VN)
B01 Nam Thông 2, Phú Mỹ Hưng, phường Tân Phú, quận 7, thành phố Hồ Chí Minh

(511) Nhóm 03: Mỹ phẩm; tinh dầu; kem làm trắng da; sữa tắm.

---

(210) **4-2016-21293**

(540)

AMAYA

(220) 14.07.2016
(441) 26.09.2016

(731) CÔNG TY TNHH THƯƠNG MẠI DỊCH VỤ NÉT ĐẸP VIỆT (VN)
B01 Nam Thông 2, Phú Mỹ Hưng, phường Tân Phú, quận 7, thành phố Hồ Chí Minh

(511) Nhóm 03: Mỹ phẩm; tinh dầu; kem làm trắng da; sữa tắm.

---

(210) **4-2016-21294**

(540)

Go travel
FLIGHTS . HOTELS . TRAVEL

(220) 14.07.2016
(441) 26.09.2016
(531) 3.7.17
(591) Xanh nước biển, xám, xanh lá
(731) CÔNG TY TNHH DỊCH VỤ DU LỊCH CHÚNG TA ĐI (VN)
462/6/1 Điện Biên Phủ, phường 11, quận 10, thành phố Hồ Chí Minh

(511) Nhóm 39: Dịch vụ hướng dẫn khách du lịch; đại lý vé máy bay; đặt chỗ cho các chuyến đi; vận chuyển hành khách; lữ hành nội địa; lữ hành quốc tế; cho thuê xe cộ.

Nhóm 43: Đặt chỗ khách sạn; cơ sở lưu trú tạm thời (khách sạn, nhà trọ).

---

(210) **4-2016-21295**

(540)

Driwood

(220) 14.07.2016
(441) 26.09.2016
(531) 26.1.2; A26.1.18; A25.7.4
(591) Nâu, trắng
(731) CÔNG TY TNHH MỘT THÀNH VIÊN CHẾ BIẾN GỖ ĐÔNG PHƯƠNG (VN)
504 Phạm Ngũ Lão, phường Hiệp Thành, thành phố Thủ Dầu Một, tỉnh Bình Dương

(511) Nhóm 16: Tranh ảnh; tranh khắc.

Nhóm 20: Các sản phẩm trang trí nội thất bằng gỗ cụ thể là: bàn; ghế; giường; giá và kệ đựng vật dụng trang trí; tủ đựng quần áo; tủ đựng nhiều ngăn kéo; đồ thờ cúng bằng gỗ cụ thể: bàn thờ; tủ thờ.

---

(210) **4-2016-21297**

(540)

TIGER PAW

(220) 14.07.2016
(441) 26.09.2016

(731) CÔNG TY TNHH THƯƠNG MẠI DỊCH VỤ VÂN HẬU (VN)
403 khu phố 1 Trần Xuân Soạn, phường Tân Kiểng, quận 7, thành phố Hồ Chí Minh

(511) Nhóm 32: Nước giải khát không cồn.

---

(210) **4-2016-21298**

(540)

(220) 14.07.2016
(441) 26.09.2016
(531) 3.9.1
(591) Xanh, trắng, đỏ, đen
(731) CÔNG TY TNHH CON VOI (VN)
17/6 đường số 9, khu phố 1, phường Hiệp Bình Chánh, quận Thủ Đức, thành phố Hồ Chí Minh

(511) Nhóm 01: Keo dán tổng hợp dùng trong công nghiệp.

Nhóm 03: Giấy nhám.

---

(210) **4-2016-21299**

(540)

(220) 14.07.2016
(441) 26.09.2016
(531) 3.7.4; 5.5.16; A5.5.20; A5.5.21; A3.7.24
(591) Đen, đỏ
(731) CÔNG TY TNHH THỜI TRANG NGUYÊN VIỆT (VN)
Số 55 Phan Văn Trường, phường Dịch Vọng Hậu, quận Cầu Giấy, thành phố Hà Nội

(511) Nhóm 35: Mua bán, xuất nhập khẩu các mặt hàng: vải sợi, hàng may mặc, hàng thời trang bằng da và giả da, mũ nón, giày dép.

---

(210) **4-2016-21302**

(540)

(220) 14.07.2016
(441) 26.09.2016
(531) 26.1.1; A11.1.6; 9.7.1; 11.3.18
(591) Xanh rêu đậm, cam
(731) 1. LÊ ĐẶNG XUÂN HUY (VN)
Ấp Đông Lợi, xã Tân Đông, huyện Tân Châu, tỉnh Tây Ninh
2. TRẦN THỊ NHƯ THUỶ (VN)
93 Xô Viết Nghệ Tĩnh, phường 17, quận Bình Thạnh, thành phố Hồ Chí Minh

(511) Nhóm 35: Mua bán thực phẩm đóng gói; mua bán mỹ phẩm.

---

(210) **4-2016-21305**

(540)

(220) 14.07.2016
(441) 26.09.2016
(531) 26.4.2; 1.15.24; A26.11.12; 26.11.3
(591) Xanh lá cây, xanh lá cây nhạt, trắng
(731) VANGUARD TRADEMARK HOLDINGS USA LLC (US)
600 Corporate Park Drive, St. Louis, MO 63105, United States of America
(740) Công ty Luật TNHH T&G (TGVN)

(511) Nhóm 39: Dịch vụ cho thuê xe cộ và dịch vụ đặt chỗ cho việc thuê xe cộ (vì mục đích đi lại/du lịch của con người); dịch vụ vận chuyển hành khách.

---

(210) **4-2016-21306**

(540)

(220) 14.07.2016
(441) 26.09.2016
(531) A2.5.23; 4.5.2; 4.5.3; 2.5.8
(591) Xanh da trời nhạt, xanh da trời đậm
(731) CÔNG TY CỔ PHẦN KIDS TALENT (VN)
Lô B4-BT2, phường Mỹ Đình 2, quận Nam Từ Liêm, thành phố Hà Nội

(511) Nhóm 41: Dạy nhạc, dạy hội hoạ, dạy nhảy, dạy mỹ thuật, dạy ngoại ngữ, dạy kỹ năng sống, giáo dục mầm non, tư vấn giáo dục.

---

(210) **4-2016-21307**

(540)

Regmensgold

(220) 14.07.2016
(441) 26.09.2016
(731) CÔNG TY TNHH GOLDEN HEALTH USA (VN)
30A đường số 5, khu dân cư Trung Sơn, xã Bình Hưng, huyện Bình Chánh, thành phố Hồ Chí Minh
(740) Công ty TNHH Đại Tín và Liên Danh (DAITIN AND ASSOCIATES CO.,LTD)

(511) Nhóm 05: Dược phẩm; thực phẩm chức năng; thực phẩm cho em bé; chất bổ sung dinh dưỡng; thực phẩm ăn kiêng thích hợp cho mục đích y tế; đồ uống kiêng thích hợp cho mục đích y tế.

---

(210) **4-2016-21308**

(540)

bigSEO

(220) 14.07.2016
(441) 26.09.2016
(531) 24.15.1
(591) Vàng cam, xanh dương, trắng
(731) CÔNG TY CỔ PHẦN CÔNG NGHỆ TRỰC TUYẾN ESN (VN)
Phòng 308 tòa nhà A5, khu đô thị Đại Kim, phường Định Công, quận Hoàng Mai, thành phố Hà Nội

(511) Nhóm 42: Tạo lập và duy trì trang web cho người khác; cung cấp công cụ tìm kiếm trên internet; cho thuê máy chủ đặt trang điện tử.

---

(210) **4-2016-21309**

(540)

ITR

(220) 14.07.2016
(441) 26.09.2016
(731) CÔNG TY CỔ PHẦN CÔNG NGHỆ TRỰC TUYẾN ESN (VN)
Phòng 308 tòa nhà A5, khu đô thị Đại Kim, phường Định Công, quận Hoàng Mai, thành phố Hà Nội

(511) Nhóm 42: Tạo lập và duy trì trang web cho người khác; cung cấp công cụ tìm kiếm trên internet; cho thuê máy chủ đặt trang điện tử.

---

(210) **4-2016-21310**

(540)

GIA SƯ ĐỨC VIỆT

(220) 14.07.2016
(441) 26.09.2016
(531) 3.7.17; 26.13.25; 20.7.1
(591) Đỏ, trắng, xanh dương
(731) CÔNG TY TNHH TƯ VẤN GIÁO DỤC ĐỨC VIỆT (VN)
Lầu 2 tòa nhà Ngọc Đông Dương, 76 Cách Mạng tháng 8, phường 6, quận 3, thành phố Hồ Chí Minh

(511) Nhóm 41: Trường đào tạo; dịch vụ dạy viết chữ đẹp; khóa đào tạo từ xa; thông tin giáo dục; giảng dạy; phiên dịch ngôn ngữ cử chỉ.

---

(210) **4-2016-21311**

(540)

(220) 14.07.2016
(441) 26.09.2016
(531) 2.9.14; A2.9.15; A5.5.20; 26.5.1
(591) Đen, nâu, vàng ánh kim
(731) CÔNG TY TNHH DỊCH VỤ DU LỊCH - THƯƠNG MẠI CHỦ ĐỀ (VN)
201 Hiền Vương, phường Phú Thạnh, quận Tân Phú, thành phố Hồ Chí Minh

(511) Nhóm 39: Lữ hành nội địa; lữ hành quốc tế; đại lý vé máy bay; vận chuyển hành khách; du lịch kết hợp với hội nghị, triển lãm.

Nhóm 41: Tổ chức sự kiện văn hóa xã hội, văn hóa thể thao; tổ chức biểu diễn nghệ thuật; tổ chức hội thảo, hội nghị.

---

(210) **4-2016-21312**

(540)

(220) 14.07.2016
(441) 26.09.2016
(531) 26.3.23
(731) CÔNG TY TNHH SẢN XUẤT VÀ THƯƠNG MẠI VIỆT HƯNG LONG (VN)
Số 554 Bạch Đằng, phường Bạch Đằng, quận Hai Bà Trưng, thành phố Hà Nội
(740) Công ty Luật TNHH Việt An (VIET AN LAW FIRM)

(511) Nhóm 07: Máy gia công cửa nhôm; máy gia công cửa nhựa lõi thép; máy gia công phôi nhôm cầu cách nhiệt.

---

(210) **4-2016-21314**

(540)

(220) 14.07.2016
(441) 26.09.2016
(531) 24.15.21; A24.15.7
(591) Đỏ, đen
(731) CÔNG TY CỔ PHẦN THƯƠNG MẠI VÀ SẢN XUẤT REDSUN (VN)
Số 34-36 phố Vĩnh Hưng, phường Vĩnh Hưng, quận Hoàng Mai, thành phố Hà Nội
(740) Công ty Luật TNHH Việt An (VIET AN LAW FIRM)

(511) Nhóm 09: Máy ổn áp, máy biến thế.

---

(210) **4-2016-21315**

(540)

(220) 14.07.2016
(441) 26.09.2016
(531) 24.15.21; A24.15.7
(731) CÔNG TY CỔ PHẦN THƯƠNG MẠI VÀ SẢN XUẤT REDSUN (VN)
Số 34-36 phố Vĩnh Hưng, phường Vĩnh Hưng, quận Hoàng Mai, thành phố Hà Nội
(740) Công ty Luật TNHH Việt An (VIET AN LAW FIRM)

(511) Nhóm 09: Máy ổn áp, máy biến thế.

---

(210) **4-2016-21316**

(540)

Jean Perry

(220) 14.07.2016
(441) 26.09.2016
(531) A26.11.8
(731) SYARIKAT YOONG ONN SDN BHD (MY)
27-35, Jalan 11/118B, Desa Tun Razak, Cheras 56000 Wilayah Persekutuan Kuala Lumpur, Malaysia
(740) Công ty TNHH Tư vấn Sở hữu trí tuệ Á Đông (A ĐÔNG IP CONSULTANCY CO.,LTD.)

(511) Nhóm 24: Khăn trải giường bằng vải lanh; khăn phủ giường; tấm phủ giường [bằng vải dệt]; vỏ gối; vỏ đệm, chăn bông; chăn lông vịt; chăn; tấm trải phủ giường; bộ chăn ga gối đệm; vỏ bọc ngoài cho chăn bông; chăn lông vịt và bộ chăn ga gối đệm; khăn tắm bằng vải; khăn lau mặt bằng vải; khăn tắm [trừ quần áo]; vải dệt và đồ vải dệt dùng cho giường và phòng tắm; rèm tắm; rèm bằng vải và/hoặc nhựa; đồ bằng vải dùng cho giường; tấm lót đệm, tất cả trong nhóm 24.

---

(210) **4-2016-21317**

(540)

(220) 14.07.2016
(441) 26.09.2016
(531) 26.1.1; A26.11.8
(591) Đỏ, đen, vàng
(731) TRẦN VĂN TUYỀN (VN)
Số 467, đường Tân Sơn, phường 12, quận Gò Vấp, thành phố Hồ Chí Minh

(511) Nhóm 11: Đèn led [thiết bị chiếu sáng]; đèn bàn học sinh; đèn gắn trên trần nhà; hệ thống chiếu sáng và thiết bị chiếu sáng; đèn treo; đèn điện.

---

(210) **4-2016-21318**

(540)

(220) 14.07.2016
(441) 26.09.2016
(531) A5.3.13; A5.3.14; 26.1.1; A25.7.7
(591) Tím, hồng, trắng, xám
(731) ELE (THAILAND) COMPANY LIMITED. (TH)
99/167, Village No.13, Bangbuathong Sub-District, Bangbuathong District, Nonthaburi Province, 11110, Thailand
(740) Công ty TNHH Sở hữu trí tuệ WINCO (WINCO CO., LTD.)

(511) Nhóm 03: Mỹ phẩm; sữa rửa mặt; mặt nạ làm đẹp; nước hoa; chế phẩm chống nắng; nước thơm dùng cho mục đích mỹ phẩm.

Nhóm 05: Chất bổ sung dinh dưỡng; chất bổ sung protêin dùng cho ăn kiêng; chất bổ sung anginit dùng cho ăn kiêng; chất bổ sung lexithin dùng cho ăn kiêng; chất bổ sung glucoza dùng cho ăn kiêng; chất bổ sung ăn kiêng từ mầm lúa mì.

---

(210) **4-2016-21319**

(540)

(220) 14.07.2016
(441) 26.09.2016
(531) 1.15.15; 5.7.12; 5.7.14; A5.3.13
(731) MISS. SIRISUDA PIPATTANASIRIKUL (TH)
111/1 Soi 13, Chaeng Watthana Road, Lak Si, Bangkok 10210 Thailand
(740) Công ty TNHH Sở hữu trí tuệ WINCO (WINCO CO., LTD.)

(511) Nhóm 32: Đồ uống có chứa acid lactic (đồ uống hoa quả, không có sữa); chất chiết từ hoa quả, không chứa cồn; đồ uống từ nước ép hoa quả, không chứa cồn; nước ép hoa quả; đồ uống không cồn; nước ép rau (đồ uống).

---

(210) **4-2016-21320**

(540)

(220) 14.07.2016
(441) 26.09.2016
(531) 26.1.1; A26.1.18
(591) Xanh lá cây, trắng
(731) ĐOÀN VĂN KHANG (VN)
Ngõ 1 Thuộc Da, tổ 2, phường La Khê, quận Hà Đông, thành phố Hà Nội

(511) Nhóm 11: Vòi hoa sen; bồn tắm; phụ kiện bồn tắm; bệ xí vệ sinh; vòi phun nước; thiết bị vệ sinh.

---

(210) **4-2016-21321**

(540)

(220) 14.07.2016
(441) 26.09.2016
(531) 26.1.6; A26.11.8
(591) Xanh dương đậm, xanh lá cây, trắng
(731) CÔNG TY TNHH SẢN XUẤT THƯƠNG MẠI DỊCH VỤ KỸ THUẬT LÊ PHAN (VN)
2549/28/4 Phạm Thế Hiển, phường 7, quận 8, thành phố Hồ Chí Minh
(740) Công ty Luật TNHH Nhất Luật (VIET COUNSEL)

(511) Nhóm 02: Mực in; mực phô tô các loại thuộc nhóm này.

---

(210) **4-2016-21322**

(540)

(220) 14.07.2016
(441) 26.09.2016
(531) 14.7.1; 3.7.16; A3.7.24; A11.3.3
(731) CÔNG TY CỔ PHẦN THƯƠNG MẠI VÀ DỊCH VỤ TỰ DO VIỆT NAM (VN)
Tầng 3, số 8, phố Tràng Thi, phường Hàng Trống, quận Hoàn Kiếm, thành phố Hà Nội

(511) Nhóm 43: Nhà hàng ăn uống; dịch vụ cung cấp thức ăn, đồ uống do nhà hàng thực hiện; nhà hàng ăn uống tự phục vụ; căngtin; quán ăn.

---

(210) **4-2016-21323**

(540)

(220) 14.07.2016
(441) 26.09.2016
(531) A26.11.8; 26.13.25
(731) HUỲNH THẾ TIẾN (VN)
Tổ 4, phường Thủy Châu, thị xã Hương Thủy, tỉnh Thừa Thiên Huế
(740) Công ty TNHH Sở hữu trí tuệ INNETCO-Hoàng Phúc (INNETCO CO., LTD)

(511) Nhóm 08: Dụng cụ cầm tay: dao, kéo, kìm, búa, dụng cụ đào xới, dụng cụ đào hào rãnh.

---

(210) **4-2016-21329**

(540)

Relax House

(220) 14.07.2016
(441) 26.09.2016
(531) 24.9.1; 26.4.1
(591) Đen, vàng, trắng
(731) CÔNG TY TNHH RELAX HOUSE (VN)
320/6A Trường Chinh, phường 13, quận Tân Bình, thành phố Hồ Chí Minh
(740) Công ty TNHH GK & ASSOCIATES (GK & ASSOCIATES)

(511) Nhóm 35: Mua bán các mặt hàng mỹ phẩm, thời trang; đại lý xuất nhập khẩu các mặt hàng mỹ phẩm, thời trang; dịch vụ quảng cáo các sản phẩm mỹ phẩm, thời trang; tư vấn quản lý và điều hành doanh nghiệp kinh doanh trong lĩnh vực chăm sóc sắc đẹp; tổ chức hội chợ triển lãm về các sản phẩm mỹ phẩm, thời trang; tư vấn tuyển dụng nhân sự trong lĩnh vực chăm sóc sắc đẹp và sức khỏe.

Nhóm 43: Dịch vụ khách sạn; nhà hàng ăn uống; nhà nghỉ du lịch; dịch vụ cho thuê chỗ ở tạm thời; quán cà phê; dịch vụ cung cấp thức ăn và đồ uống do nhà hàng thực hiện.

Nhóm 44: Dịch vụ chăm sóc sắc đẹp cho người; dịch vụ trị liệu bằng cách xoa bóp dầu thơm (bao gồm: spa, massage, xông hơi); vật lý trị liệu; thẩm mỹ viện; trung tâm chăm sóc sức khỏe; phòng khám đa khoa và chuyên khoa.

---

(210) **4-2016-21330**

(540)

ĐĂNG HUY
HOTEL & APARTMENT

(220) 14.07.2016
(441) 26.09.2016
(531) 24.9.1; 3.3.1; A25.1.10; 25.1.6; 25.1.25; 26.1.1
(591) Vàng, đen
(731) CÔNG TY TNHH RELAX HOUSE (VN)
320/6A Trường Chinh, phường 13, quận Tân Bình, thành phố Hồ Chí Minh
(740) Công ty TNHH GK & ASSOCIATES (GK & ASSOCIATES)

(511) Nhóm 36: Dịch vụ cho thuê nhà ở, văn phòng; hoạt động tư vấn đầu tư; tư vấn bất động sản; kinh doanh bất động sản; môi giới bất động sản; đấu giá bất động sản và quyền sử dụng đất.

Nhóm 43: Dịch vụ khách sạn; nhà hàng ăn uống; nhà nghỉ du lịch; dịch vụ cho thuê chỗ ở tạm thời; quán cà phê; dịch vụ cung cấp thức ăn và đồ uống do nhà hàng thực hiện.

---

(210) **4-2016-21331**

(540)

(220) 14.07.2016
(441) 26.09.2016
(531) A2.3.16; 2.3.30; A18.1.3; A18.1.2; 2.3.20
(591) Xanh lá cây đậm, xanh lá cây, đỏ, trắng
(731) CÔNG TY TNHH RELAX HOUSE (VN)
320/6A Trường Chinh, phường 13, quận Tân Bình, thành phố Hồ Chí Minh
(740) Công ty TNHH GK & ASSOCIATES (GK & ASSOCIATES)

(511) Nhóm 41: Dịch vụ giáo dục và đào tạo trong lĩnh vực thẩm mỹ, cụ thể là dạy: yoga, nhảy và thể dục thẩm mỹ, thể dục thể hình (gym); trung tâm thể dục thể thao; phòng tập gym; tổ chức các cuộc thi sắc đẹp; dịch vụ câu lạc bộ sức khỏe, giải trí và giáo dục; hoạt động nghệ thuật điện ảnh, bao gồm dịch vụ trường quay, làm phim, quay phim và chụp hình.

Nhóm 44: Dịch vụ chăm sóc sắc đẹp; dịch vụ trị liệu bằng cách xoa bóp dầu thơm (bao gồm: spa, massage, xông hơi); vật lý trị liệu; dịch vụ làm tóc, làm móng tay (trung tâm chăm sóc sắc đẹp); trung tâm chăm sóc sức khỏe; thẩm mỹ viện tóc.

---

(210) **4-2016-21333**

(540)

(220) 14.07.2016
(441) 26.09.2016
(531) A5.3.15; A5.3.13; 5.3.11; 1.15.23
(591) Xanh đậm rêu, xanh lá
(731) LÊ KIM NGÂN (VN)
274/9 Bùi Đình Túy, phường 12, quận Bình Thạnh, thành phố Hồ Chí Minh

(511) Nhóm 25: Quần áo.

---

(210) **4-2016-21335**

(540)

(220) 14.07.2016
(441) 26.09.2016
(531) 1.15.15; A5.7.22; 5.7.12
(591) Xanh lam, xanh lá cây nhạt, xanh lá cây đậm, vàng, trắng
(731) UNILEVER N.V. (NL)
Weena 455, 3013 AL Rotterdam, The Netherlands
(740) Công ty Luật TNHH quốc tế BMVN (BMVN INTERNATIONAL LLC)

(511) Nhóm 03: Chất để làm sạch (không dùng cho mục đích sản xuất và mục đích y tế), chế phẩm và chất dùng để giặt; chế phẩm để xả vải (dùng để giặt); chế phẩm dùng để tẩy

trắng; chế phẩm để làm sạch, chế phẩm dùng để đánh bóng, chế phẩm để cọ rửa và chế phẩm để mài; chế phẩm dùng để rửa bát đĩa; xà phòng, nước rửa tay (không chứa dược chất và không dùng cho mục đích y tế); khăn giấy được tẩm chế phẩm và chất dùng để làm sạch và đánh bóng (thuộc nhóm này).

---

(210) **4-2016-21336**

(540)

(220) 14.07.2016
(441) 26.09.2016
(531) 26.1.1; A25.7.21; A26.11.8
(591) Xanh, kem, nâu, trắng
(731) CAO THỊ MỸ DUY (VN)
Hồi Thạnh, xã Xuân Hiệp, huyện Trà Ôn, tỉnh Vĩnh Long

(511) Nhóm 43: Dịch vụ quán cà phê; dịch vụ quán giải khát; dịch vụ nhà hàng ăn uống.

---

(210) **4-2016-21338**

(540)

LINH KHÍ CỦA THIÊN NHIÊN

(220) 14.07.2016
(441) 26.09.2016
(731) CÔNG TY TNHH MTV TRẦM HƯƠNG PHÚ KHÁNH (VN)
Tầng M, tòa nhà khách sạn Nha Trang Palace, số 9 Yersin, phường Lộc Thọ, thành phố Nha Trang, tỉnh Khánh Hòa
(740) Công ty TNHH Tư vấn sở hữu trí tuệ Việt (VIET IP CO.,LTD.)

(511) Nhóm 03: Tinh dầu trầm; hương trầm (nhang); trầm nụ và trầm miếng dùng để thắp.

Nhóm 20: Đồ đạc bằng gỗ dùng trong văn phòng; tác phẩm nghệ thuật bằng gỗ, sáp, thạch cao hoặc chất dẻo; đồ thủ công mỹ nghệ bằng gỗ; sản phẩm đan lát, tết bện từ các chất liệu tre, nứa, cói, mây, rơm, rạ.

Nhóm 35: Mua bán cây dó bầu, đồ mỹ nghệ bằng gỗ, đồ lưu niệm, trầm hương, tinh dầu trầm, đồ đạc bằng gỗ dùng trong văn phòng, tác phẩm nghệ thuật làm từ các chất liệu gỗ, sáp, thạch cao hoặc chất dẻo, đồ thủ công mỹ nghệ bằng gỗ, sản phẩm đan lát, tết bện từ các chất liệu tre, nứa, cói, mây, rơm rạ; đại lý mua bán cây dó bầu, tinh dầu trầm, tre, nứa, đồ đạc bằng gỗ dùng trong văn phòng, đồ gỗ mỹ thuật, tác phẩm nghệ thuật làm từ các chất liệu gỗ, sáp, thạch cao hoặc chất dẻo, đồ thủ công mỹ nghệ bằng gỗ, sản phẩm đan lát, tết bện từ các chất liệu tre, nứa, cói, mây, rơm rạ.

Nhóm 44: Trồng rừng, chăm sóc rừng và khai thác rừng trồng; trồng cây lâu năm; trồng cây dó bầu.

---

(210) **4-2016-21339**

(540)

LINH KHÍ CỦA TRỜI ĐẤT

(220) 14.07.2016
(441) 26.09.2016
(731) CÔNG TY TNHH MTV TRẦM HƯƠNG PHÚ KHÁNH (VN)
Tầng M, tòa nhà khách sạn Nha Trang Palace, số 9 Yersin, phường Lộc Thọ, thành phố Nha Trang, tỉnh Khánh Hòa
(740) Công ty TNHH Tư vấn sở hữu trí tuệ Việt (VIET IP CO.,LTD.)

(511) Nhóm 03: Tinh dầu trầm; hương trầm (nhang); trầm nụ và trầm miếng dùng để thắp.

Nhóm 20: Đồ đạc bằng gỗ dùng trong văn phòng; tác phẩm nghệ thuật bằng gỗ, sáp, thạch cao hoặc chất dẻo; đồ thủ công mỹ nghệ bằng gỗ; sản phẩm đan lát, tết bện từ các chất liệu tre, nứa, cói, mây, rơm, rạ.

Nhóm 35: Mua bán cây dó bầu, đồ mỹ nghệ bằng gỗ, đồ lưu niệm, trầm hương, tinh dầu trầm, đồ đạc bằng gỗ dùng trong văn phòng, tác phẩm nghệ thuật làm từ các chất liệu gỗ, sáp, thạch cao hoặc chất dẻo, đồ thủ công mỹ nghệ bằng gỗ, sản phẩm đan lát, tết bện từ các chất liệu tre, nứa, cói, mây, rơm rạ; đại lý mua bán cây dó bầu, tinh dầu trầm, tre, nứa, đồ đạc bằng gỗ dùng trong văn phòng, đồ gỗ mỹ thuật, tác phẩm nghệ thuật làm từ các chất liệu gỗ, sáp, thạch cao hoặc chất dẻo, đồ thủ công mỹ nghệ bằng gỗ, sản phẩm đan lát, tết bện từ các chất liệu tre, nứa, cói, mây, rơm rạ.

Nhóm 44: Trồng rừng, chăm sóc rừng và khai thác rừng trồng; trồng cây lâu năm; trồng cây dó bầu.

---

(210) **4-2016-21340**

(540)

CEFPOSCOT

(220) 14.07.2016
(441) 26.09.2016
(731) CÔNG TY TNHH Y TẾ CÁNH CỬA VIỆT (VIETGATE CO., LTD.) (VN)
788/2B Nguyễn Kiệm, phường 3, quận Gò Vấp, thành phố Hồ Chí Minh
(740) Công ty TNHH Tư vấn sở hữu trí tuệ Việt (VIET IP CO.,LTD.)

(511) Nhóm 05: Dược phẩm.

---

(210) **4-2016-21341**

(540)

(220) 14.07.2016
(441) 26.09.2016
(531) 4.3.9; 4.3.7
(731) JIANGMEN SINOBLE PIGMENT CO., LTD. (CN)
Douwei Chongnan, Meige, Shadui, Xinhui, Jiangmen, Guangdong, P.R. China
(740) Công ty TNHH Sở hữu trí tuệ ACTIP (ACTIP IP LIMITED)

(511) Nhóm 02: Chất nhuộm; chất tạo màu; phẩm màu thực phẩm; mực in; chế phẩm màu; sơn; chế phẩm chống ăn mòn; nhựa cây; nhựa tự nhiên dạng thô.

---

(210) **4-2016-21342**

(540)

(220) 14.07.2016
(441) 26.09.2016
(531) 26.1.2; A26.1.18
(731) E.I. PRODUCTS CO., LTD (TH)
88, Eight Tower, 1st-2nd Floor, Soi Charoenkrung 81, Charoenkrung Rd., Watphrayakrai, Bangkholaem, Bangkok 10120 Thailand
(740) Công ty TNHH Sở hữu trí tuệ ACTIP (ACTIP IP LIMITED)

(511) Nhóm 27: Thảm trải sàn chống trượt; thảm dùng cho xe ô tô; thảm tấm, thảm dùng cho xe cộ; thảm trải sàn; chiếu/thảm nhỏ trải sàn; vật liệu trải sàn; thảm lót sàn dùng cho xe cộ; thảm lót sàn dùng cho xe ô tô; thảm lót sàn.

---

(210) **4-2016-21344**

(540)

Lorasun

(220) 14.07.2016
(441) 26.09.2016
(731) CÔNG TY TNHH SẢN XUẤT THƯƠNG MẠI LIÊN HIỆP PHÁT (VN)
177 đường số 6, khu phố 8, phường Bình Hưng Hòa B, quận Bình Tân, thành phố Hồ Chí Minh

(511) Nhóm 11: Bếp ga và các phụ kiện bếp ga: van an toàn, bộ phận đánh lửa, thiết bị điều chỉnh ga, dây dẫn ga, dầu đốt.

---

(210) **4-2016-21345**

(540)

Terasun

(220) 14.07.2016
(441) 26.09.2016
(731) CÔNG TY TNHH SẢN XUẤT THƯƠNG MẠI LIÊN HIỆP PHÁT (VN)
177 đường số 6, khu phố 8, phường Bình Hưng Hòa B, quận Bình Tân, thành phố Hồ Chí Minh

(511) Nhóm 11: Bếp ga và các phụ kiện bếp ga: van an toàn, bộ phận đánh lửa, thiết bị điều chỉnh ga, dây dẫn ga, dầu đốt.

---

(210) **4-2016-21346**

(540)

(220) 14.07.2016
(441) 26.09.2016
(531) 1.15.15; A18.7.25; 18.5.1
(591) Xanh da trời
(731) NGUYỄN MINH TRI (VN)
26/6 B1 đường 26, phường Tăng Nhơn Phú A, quận 9, thành phố Hồ Chí Minh

(511) Nhóm 39: Dịch vụ thông tin du lịch, cung cấp trực tuyến cơ sở dữ liệu máy tính trong lĩnh vực dịch vụ thông tin du lịch; cung cấp các bài đánh giá về các nhà cung cấp dịch vụ du lịch, điểm du lịch, các cuộc du lịch và các điểm tham quan địa phương thông qua mạng máy tính và mạng thông tin toàn cầu; cung cấp thông tin trong lĩnh vực phương tiện vận chuyển, du lịch và lập kế hoạch đi du lịch trên các trang web tương tác và cơ sở dữ liệu có thể tìm kiếm được; cung cấp thông tin của người tiêu dùng cho người khác về phương tiện vận chuyển, chuyến đi bằng phương tiện điện tử thông qua mạng máy tính và mạng thông tin toàn cầu; cung cấp bản tin hướng dẫn trong lĩnh vực du lịch, lập kế hoạch đi du lịch, phương tiện vận chuyển trực tuyến và qua thư điện tử; dịch vụ lữ hành nội địa và lữ hành quốc tế.

---

(210) **4-2016-21347**

(540)

(220) 14.07.2016
(441) 26.09.2016
(531) 1.15.15; A5.3.13; 26.1.1; A5.3.14
(591) Xanh lá cây, vàng, đen
(731) LÂM TẤN TÀI (VN)
78/8C ấp Đông Tác, phường Tân Đông Hiệp, thị xã Dĩ An, tỉnh Bình Dương

(511) Nhóm 33: Đồ uống có cồn (trừ bia); rượu vang; đồ uống có cồn chứa hoa quả.

---

(210) **4-2016-21348**

(540)

(220) 14.07.2016
(441) 26.09.2016
(531) 26.4.1; A26.4.18; 26.3.2; 26.3.23
(591) Vàng, đỏ nâu
(731) NGUYỄN ĐỨC TÙNG (VN)
Số 3, B139, tổ 13, phường Thành Tô, quận Hải An, thành phố Hải Phòng

(511) Nhóm 32: Đồ uống không cồn; bia; đồ uống có ga; nước ép trái cây.

Nhóm 33: Đồ uống có cồn (trừ bia); rượu vang; đồ uống có cồn chứa hoa quả.

Nhóm 43: Quán ăn, nhà hàng ăn uống.

---

(210) **4-2016-21350**

(540)

(220) 15.07.2016
(441) 26.09.2016
(531) A5.5.20; A5.5.21; 5.5.16; 26.1.1
(591) Hồng, vàng, xanh, trắng
(731) CÔNG TY TNHH MTV NGÔ THỊ BÍCH THUẬN (VN)
Tổ 2, thị trấn Hà Lam, huyện Thăng Bình, tỉnh Quảng Nam

(511) Nhóm 30: Bánh ngọt.

---

(210) **4-2016-21351**

(540)

SAFEVIET

(220) 15.07.2016
(441) 26.09.2016
(591) Đỏ
(731) CÔNG TY CỔ PHẦN KHOA HỌC KỸ THUẬT BẢO HỘ LAO ĐỘNG VIỆT NAM (VN)
Số nhà 26, BT1 bán đảo Linh Đàm, phường Hoàng Liệt, quận Hoàng Mai, thành phố Hà Nội

(511) Nhóm 25: Quần áo, đồ đi chân, đồ đội đầu.

---

(210) **4-2016-21352**

(540)

TOP ĐỘC BẢN BÌNH GÓM HOA LAM

(220) 15.07.2016
(441) 26.09.2016
(731) CÔNG TY TNHH THƯƠNG MẠI BÌNH MINH (VN)
Số 82 Tô Ngọc Vân, phường Quảng An, quận Tây Hồ, thành phố Hà Nội

(511) Nhóm 41: Tổ chức các hoạt động thể thao và văn hóa.

---

(210) **4-2016-21353**

(540)

(220) 15.07.2016
(441) 26.09.2016
(531) A5.5.20; 1.5.1; 3.7.17; 1.13.1; A3.7.24; 2.9.1
(591) Xanh dương, xanh da trời, vàng trắng
(731) CÔNG TY TNHH YẾN SÀO PHƯỚC LỘC THỌ (VN)
230 đường số 11, khu phố 8, phường Trường Thọ, quận Thủ Đức, thành phố Hồ Chí Minh

(511) Nhóm 29: Tổ chim ăn được.

(210) **4-2016-21354**

(540)

(220) 15.07.2016
(441) 26.09.2016
(531) 1.15.23; 26.15.15; 26.1.1
(591) Cam, xanh dương, đỏ, nâu
(731) CÔNG TY CỔ PHẦN TẬP ĐOÀN GIÁO DỤC EGAME (VN)
Tầng 10 tòa nhà Center Building, số 01 Nguyễn Huy Tưởng, phường Thanh Xuân Trung, quận Thanh Xuân, Thành phố Hà Nội

(511) Nhóm 09: Phần mềm được đóng gói hoặc ghi sẵn; đĩa đã ghi có chứa trò chơi, hình ảnh, âm thanh, dữ liệu đa phương tiện; thiết bị từ tính có chứa trò chơi, hình ảnh, âm thanh, dữ liệu đa phương tiện; xuất bản phẩm điện tử có thể tải xuống được; chương trình máy tính, phần mềm trò chơi có thể tải xuống được; thiệp điện tử có thể tải xuống; phần mềm trò chơi viđêô cho cá nhân.

Nhóm 16: Ấn phẩm; tạp chí; sách báo; văn phòng phẩm; truyện tranh; giấy.

Nhóm 25: Quần áo; giày dép; mũ nón; găng tay (trang phục); khăn quàng; áo mưa.

Nhóm 35: Đại lý mua bán thẻ cào internet, thẻ trò chơi trực tuyến, thẻ cước điện thoại; mua bán phần mềm tin học, các hệ thống mạng và giải pháp công nghệ phục vụ hoạt động thanh toán, chuyển khoản qua mạng viễn thông internet và thanh toán, chuyển khoản tự động, các nội dung và dịch vụ giá trí gia tăng trên mạng điện thoại di động và trên mạng internet; thương mại điện tử (cụ thể gồm, hỗ trợ khách hàng qua mạng internet và quản lý cơ sở dữ liệu khách hàng qua mạng internet); quảng cáo trực tuyến; mua, bán, xuất nhập khẩu các sản phẩm hoá chất, sơn, hoá mỹ phẩm, dược phẩm, điện, điện tử, điện lạnh, điện gia dụng, thiết bị công nghiệp, thiết bị nông nghiệp, vật tư máy móc trang thiết bị ngành y tế, xây dựng, khai khoáng, giao thông, bưu chính viễn thông, ô tô, xe máy và phụ tùng thay thế, vật liệu xây dựng, hàng trang trí nội thất, hàng may mặc, quần áo, giầy dép, mũ nón, đồ gỗ và thủ công mỹ nghệ, nông, lâm, hải sản, lương thực thực phẩm, nước giải khát, thức ăn gia súc, gia cầm, đồ chơi trẻ em; đấu giá và điều khiển việc bán đấu giá.

Nhóm 38: Đại lý kinh doanh internet (cụ thể là cung cấp cho người sử dụng truy cập tới mạng máy tính toàn cầu (nhà cung cấp dịch vụ); dịch vụ giá trị gia tăng trên mạng máy tính toàn cầu, viễn thông, và truyền hình; dịch vụ cung cấp các phương tiện truyền thông để tổ chức các cuộc thi đấu trò chơi trực tuyến trên hệ thống mạng viễn thông hoặc truyền hình.

Nhóm 41: Dịch vụ giáo dục và đào tạo; dịch vụ giải trí như cung cấp trò chơi trực tuyến trên điện thoại, truyền hình, internet và các phương tiện truyền thông đại chúng khác; đại lý cung cấp trò chơi trực tuyến trên mạng máy tính, phát thanh và truyền hình và các phương tiện truyền thông đại chúng khác; tổ chức các cuộc thi mang tính giáo dục, giải trí; sản xuất phim (trừ phim quảng cáo), các chương trình phát thanh, truyền hình; tổ chức các cuộc triển lãm nhằm mục đích văn hóa, giáo dục, giới thiệu các trò chơi trực tuyến.

Nhóm 42: Tư vấn, thiết kế phần mềm tin học, các hệ thống mạng và giải pháp công nghệ phục vụ hoạt động thanh toán, chuyển khoản qua mạng viễn thông, internet và thanh toán, chuyển khoản tự động, các nội dung và dịch vụ giá trị gia tăng trên mạng điện thoại di động và trên mạng internet; lập trình phần cứng và phần mềm máy tính, thiết bị viễn thông và internet, thiết kế đồ họa; thiết kế website; khôi phục dữ liệu (dịch vụ công nghệ thông tin); dịch vụ điện toán đám mây.

---

(210) **4-2016-21355**

(540)

(220) 15.07.2016
(441) 26.09.2016
(531) 1.15.24; 26.1.1; 7.1.1; A1.1.9; 7.1.16
(731) CÔNG TY TNH SAO BIỂN ABSD (VN)
Số 6 Hoàng Diệu, phường Vĩnh Nguyên, thành phố Nha Trang, tỉnh Khánh Hòa

(511) Nhóm 43: Dịch vụ cung cấp thực phẩm và đồ uống do nhà hàng thực hiện.

---

(210) **4-2016-21356**

(540)

(220) 15.07.2016
(441) 26.09.2016
(531) 26.1.9; A1.1.9; A1.1.2
(731) CÔNG TY TNHH SAO BIỂN ABSD (VN)
Số 6 Hoàng Diệu, phường Vĩnh Nguyên, thành phố Nha Trang, tỉnh Khánh Hòa

(511) Nhóm 43: Dịch vụ cung cấp thực phẩm và đồ uống do nhà hàng thực hiện.

---

(210) **4-2016-21357**

(540)

(220) 15.07.2016
(441) 26.09.2016
(531) 26.4.2; A26.4.24
(731) CÔNG TY TNHH GIẢI PHÁP MẠNG IS2B (VN)
Km24, quốc lộ 5, thôn Phan Bôi, xã Dị Sử, huyện Mỹ Hào, tỉnh Hưng Yên

(511) Nhóm 43: Các dịch vụ khoa học và công nghệ và nghiên cứu, thiết kế có liên quan đến chúng, chi tiết: thiết kế và phát triển phần cứng và phần mềm máy tính.

---

(210) **4-2016-21358**

(540)

JANA

(220) 15.07.2016
(441) 26.09.2016
(731) CÔNG TY TNHH HÓA CHẤT PTN (VN)
Số 1, Sở Dầu, phường Sở Dầu, quận Hồng Bàng, thành phố Hải Phòng
(740) Công ty TNHH Tư vấn và Đầu tư BRANDLINK (BRANDLINK CO.,LTD.)

(511) Nhóm 03: Bột giặt; nước giặt; nước xả vải; nước lau sàn; nước rửa tay; nước rửa chén.

---

(210) **4-2016-21359**

(540)

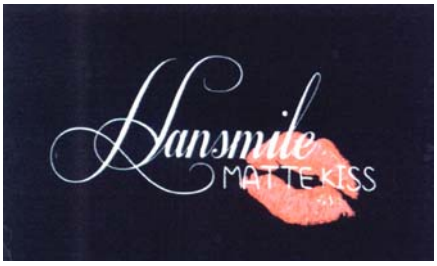

(220) 15.07.2016
(441) 26.09.2016
(531) 2.9.8; A26.4.24
(591) Đen, đỏ, trắng
(731) LÝ THỊ HƯƠNG THỦY (VN)
321 Trần Cao Vân, thành phố Tam Kỳ, tỉnh Quảng Nam
(740) Công ty TNHH Tư vấn và Đầu tư BRANDLINK (BRANDLINK CO.,LTD.)

(511) Nhóm 03: Mỹ phẩm.

---

(210) **4-2016-21360**

(540)

(220) 15.07.2016
(441) 26.09.2016
(531) 26.1.1; A5.5.21; A5.5.20; 26.4.2
(591) Trắng, tím
(731) LÝ THỊ HƯƠNG THỦY (VN)
321 Trần Cao Vân, thành phố Tam Kỳ, tỉnh Quảng Nam
(740) Công ty TNHH Tư vấn và Đầu tư BRANDLINK (BRANDLINK CO.,LTD.)

(511) Nhóm 03: Mỹ phẩm.

---

(210) **4-2016-21361**

(540)

(220) 15.07.2016
(441) 26.09.2016
(531) 26.1.1; 25.5.25; A26.11.7
(591) Đen, đỏ
(731) NGUYỄN VĂN LONG (VN)
Thôn Khánh Mỹ, xã Phúc Khánh, huyện Hưng Hà, tỉnh Thái Bình
(740) Công ty TNHH Tư vấn và Đầu tư BRANDLINK (BRANDLINK CO.,LTD.)

(511) Nhóm 03: Mỹ phẩm.

---

(210) **4-2016-21364**

(540)

SSK

(220) 15.07.2016
(441) 26.09.2016
(731) CÔNG TY TNHH SẢN XUẤT THƯƠNG MẠI DỊCH VỤ THIÊN ĐỊA PHÁT (VN)
23H Phú Thọ, phường 1, quận 11, thành phố Hồ Chí Minh

(511) Nhóm 12: Bánh xe nhỏ cho xe đẩy [xe cộ], [xe thô sơ].

Nhóm 35: Mua bán bánh xe nhỏ cho xe đẩy, xe cộ, xe thô sơ.

---

(210) **4-2016-21366**

(540)

VUPHUC BAKING

(220) 15.07.2016
(441) 26.09.2016
(531) 26.1.2; 10.3.7; 1.15.23
(591) Đỏ, trắng
(731) CÔNG TY TNHH SẢN XUẤT THƯƠNG MẠI DỊCH VỤ VŨ PHÚC (VN)
19-21, đường B17, khu dân cư Hưng Phú 1, phường Hưng Phú, quận Cái Răng, thành phố Cần Thơ
(740) Văn phòng Luật sư ROYAL (ROYAL LAW FIRM)

(511) Nhóm 30: Bánh chế biến từ bột, ngũ cốc.

Nhóm 35: Mua bán, bánh bông lan, bánh kem, bột mì, bơ, men, phụ gia và phụ liệu làm bánh.

Nhóm 41: Các dịch vụ về giáo dục, giảng dạy; dạy nghề làm bánh.

---

(210) **4-2016-21367**

(540)

Cafe Đắng

(220) 15.07.2016
(441) 26.09.2016
(531) A26.4.6
(731) HỘ KINH DOANH ĐẮNG (VN)
Số 61 Nguyễn Đình Chiểu, phường 1, thành phố Cao Lãnh, tỉnh Đồng Tháp
(740) Văn phòng Luật sư ROYAL (ROYAL LAW FIRM)

(511) Nhóm 30: Cà phê, trà.

---

(210) **4-2016-21368**

(540)

HoangNgan

(220) 15.07.2016
(441) 26.09.2016
(531) 26.3.1; 7.3.11
(591) Đen, xám, xanh dương
(731) CÔNG TY TNHH THƯƠNG MẠI XÂY DỰNG CƠ KHÍ HOÀNG NGÂN (VN)
39, đường 3/2, phường Hưng Lợi, quận Ninh Kiều, thành phố Cần Thơ
(740) Văn phòng Luật sư ROYAL (ROYAL LAW FIRM)

(511) Nhóm 40: Dịch vụ gia công cơ khí; dịch vụ xử lý và tráng phủ kim loại; dịch vụ tái chế phế liệu.

---

(210) **4-2016-21369**

(540)

VŨ ANH

(220) 15.07.2016
(441) 26.09.2016
(731) CÔNG TY TNHH THƯƠNG MẠI VÀ DỊCH VỤ VŨ ANH (VN)
Số 19A Lê Văn Nhung, phường Mỹ Bình, thành phố Long Xuyên, tỉnh An Giang
(740) Văn phòng Luật sư ROYAL (ROYAL LAW FIRM)

(511) Nhóm 35: Bán buôn và bán lẻ điện thoại, máy tính, các linh kiện cho điện thoại và máy tính.

---

(210) **4-2016-21370**

(540)

CTY TRÁCH NHIỆM HỮU HẠN PHÂN BÓN ®
BA MÙA
NÂNG NIU TỪNG HẠT NGỌC

(220) 15.07.2016
(441) 26.09.2016
(531) 5.7.3; A5.1.7; A5.1.16; 26.1.1
(591) Xanh lá cây đậm, màu đỏ, vàng, xanh dương, xanh lá mạ
(731) CÔNG TY TNHH PHÂN BÓN BA MÙA (VN)
Số 1243/63 Trần Hưng Đạo, khóm Bình Đức 3, phường Bình Đức, thành phố Long Xuyên, tỉnh An Giang
(740) Văn phòng Luật sư ROYAL (ROYAL LAW FIRM)

(511) Nhóm 01: Phân bón; chế phẩm phân bón; phân bón dùng trong nông nghiệp; phân đạm; phân lân.

---

(210) **4-2016-21371**

(540)

AM AUDIO

(220) 15.07.2016
(441) 26.09.2016
(731) PHẠM NGỌC ANH (VN)
Số 152 Nguyễn Ngọc Nại, phường Khương Mai, quận Thanh Xuân, thành phố Hà Nội

(511) Nhóm 09: Máy quay đĩa; máy hát tự động; loa; thiết bị truyền phát âm thanh; thiết bị và máy âm thanh; bộ ghép nối âm thanh.

---

(210) **4-2016-21372**

(540)

Violet Pham
CHẤT LƯỢNG BI CÔNG TÂM ĐỨC

(220) 15.07.2016
(441) 26.09.2016
(531) 26.1.2; A26.1.18; 3.7.17
(591) Tím, trắng
(731) CÔNG TY TNHH PHÁT TRIỂN THƯƠNG MẠI TRẦN GIA (VN)
Số 28, ngõ 187, phố Mai Dịch, phường Mai Dịch, quận Cầu Giấy, thành phố Hà Nội

(511) Nhóm 35: Kinh doanh (mua bán), trưng bày, quảng cáo trong siêu thị các sản phẩm sau: sữa, đồ chơi trẻ em, quần áo, thực phẩm chức năng.

---

(210) **4-2016-21373**

(540)

(220) 15.07.2016
(441) 26.09.2016
(531) A24.15.7; 24.15.3; 24.1.1
(591) Đỏ, đen, trắng, nâu
(731) CÔNG TY TNHH ĐẦU TƯ THƯƠNG MẠI PK (VN)
Tầng 6 tòa nhà Việt Á, số 9 phố Duy Tân, phường Dịch Vọng Hậu, quận Cầu Giấy, thành phố Hà Nội

(511) Nhóm 35: Kinh doanh (mua bán), quảng cáo, trưng bày, xuất khẩu, nhập khẩu các sản phẩm sau, thịt tươi, cá tươi, thịt qua chế biến, cá qua chế biến, rau tươi, trái cây, hoa quả sấy, ngũ cốc qua chế biến.

---

(210) **4-2016-21374**

(540)

JPPETRO

(220) 15.07.2016
(441) 26.09.2016
(731) CÔNG TY CỔ PHẦN JPWAY VIỆT NAM (VN)
Số 2, đường Ngô Quyền, phường Máy Chai, quận Ngô Quyền, thành phố Hải Phòng

(511) Nhóm 04: Dầu và mỡ công nghiệp; dầu bôi trơn (dùng trong công nghiệp) dầu nhờn.

---

(210) **4-2016-21375**

(540)

(220) 15.07.2016
(441) 26.09.2016
(531) 24.15.3; A24.15.11; A24.15.7; A25.7.5; 26.4.1
(591) Đen, xanh lam
(731) QUÁCH MẠNH DƯƠNG (VN)
747 Trường Chinh, phường Tây Thạnh, quận Tân Phú, thành phố Hồ Chí Minh

(511) Nhóm 43: Dịch vụ quán cà phê; dịch vụ quầy rượu; nhà hàng ăn uống; dịch vụ khách sạn; quán ăn tự phục vụ; dịch vụ cung cấp thức ăn, đồ uống do nhà hàng thực hiện.

---

(210) **4-2016-21376**

(540)

MAXCLINIC CIRMAGE LIFTING STICK

(220) 15.07.2016
(441) 26.09.2016
(731) HWANG, KWANG SUK (KR)
#19, Pyengchang 34-gil Jong-ro Gu, Seoul, 03004, Republic of Korea
(740) Công ty TNHH Tư vấn Phạm Anh Nguyên (ANPHAMCO CO.,LTD.)

(511) Nhóm 03: Dầu oải hương; son môi; thuốc bôi lông mi mắt; kem dưỡng che khuyết điểm; dầu gội đầu; sữa rửa mặt; chế phẩm mỹ phẩm chăm sóc da; lông mi giả; kem chống nếp nhăn; chế phẩm chăm sóc da loại bỏ nếp nhăn; kem đánh răng; phấn trang điểm bột dạng nén (mỹ phẩm); mỹ phẩm cho mặt và toàn thân; nước hoa; chế phẩm chăm sóc tóc; xà phòng mỹ phẩm; miếng vải hoặc khăn giấy tẩm chất làm sạch da (dùng cho mục đích mỹ phẩm); chế phẩm mỹ phẩm chống nắng; kem chống nếp nhăn (dùng cho mục đích mỹ phẩm); mỹ phẩm.

---

(210) **4-2016-21377**

(540)

(220) 15.07.2016
(441) 26.09.2016
(531) 26.4.3
(591) Trắng, xanh lá cây
(731) CÔNG TY TNHH CHẾ BIẾN THỰC PHẨM HOÀNG ĐĂNG (VN)
Số 1, ngõ 2, đường Tân Hùng, xóm Tân Hùng, xã Hưng Lộc, thành phố Vinh, tỉnh Nghệ An

(511) Nhóm 35: Mua bán: hàng nông, lâm sản nguyên liệu (trừ gỗ, tre, nứa), động vật sống.

---

(210) **4-2016-21378**

(540)

(220) 15.07.2016
(441) 26.09.2016
(531) 1.3.1; 26.1.4; 26.1.1; 26.2.7
(731) CÔNG TY CỔ PHẦN SẢN XUẤT VÀ THƯƠNG MẠI THỰC PHẨM CAO NGUYÊN (VN)
Số 20A, Km 11, quốc lộ 14, thôn 20, xã Hòa Khánh, thành phố Buôn Ma Thuột, tỉnh Đắk Lắk

(511) Nhóm 30: Cà phê.

Nhóm 35: Mua bán cà phê.

---

(210) **4-2016-21379**

(540)

(220) 15.07.2016
(441) 26.09.2016
(531) A24.15.7; 24.15.1; A26.11.8; 26.1.1; 1.15.24
(591) Xanh da trời, đỏ, trắng
(731) CÔNG TY TNHH MỘT THÀNH VIÊN THƯƠNG MẠI DỊCH VỤ VẬN TẢI XUÂN SÁU (VN)
Số 11/34 khu phố Bình Hòa, phường Lái Thiêu, thị xã Thuận An, tỉnh Bình Dương
(740) DNTN Dịch vụ thương mại và sở hữu công nghiệp Song Ngọc (I.P.T.S.)

(511) Nhóm 35: Mua bán thiết bi vệ sinh, hệ thống ống vòi như: bồn cầu, bồn tắm, chậu rửa tay, bồn tiểu cho nam, chân chậu rửa tay, hệ thống ống dẫn nước, vòi phun nước, vòi dùng cho đường ống, van khóa nước, vòi sen, vòi nước, phễu lược rác, dụng cụ nhà tắm và nhà bếp như: khay đựng xà phòng, hộp đựng giấy vệ sinh, chậu rửa chén bằng inox, chậu rửa chén bằng đá, gương soi mặt, móc áo, thanh inox để máng khăn.

---

(210) **4-2016-21380**

(540)

(220) 15.07.2016
(441) 26.09.2016
(731) CÔNG TY TNHH MỘT THÀNH VIÊN THIẾT BỊ VỆ SINH TÂN PHƯƠNG (VN)
149-149A Tây Hoà, khu phố 2, phường Phước Long A, quận 9, thành phố Hồ Chí Minh
(740) DNTN Dịch vụ thương mại và sở hữu công nghiệp Song Ngọc (I.P.T.S.)

(511) Nhóm 11: Thiết bị vệ sinh; hệ thống ống vòi như: ống dẫn (bộ phận của thiết bị vệ sinh); hệ thống ống dẫn nước; vòi phun nước; vòi dùng cho đường ống.

---

(210) **4-2016-21381**

(540)

NÀNG THƠ

(220) 15.07.2016
(441) 26.09.2016

(731) CÔNG TY TNHH MỘT THÀNH VIÊN THƯƠNG MẠI DỊCH VỤ NỮ HOÀNG SẮC ĐẸP (VN)
263 Lê Cơ, khu phố 3, phường An Lạc, quận Bình Tân, thành phố Hồ Chí Minh

(740) Trung tâm Tư vấn phát triển thương hiệu và chất lượng (CBQ)

(511) Nhóm 44: Dịch vụ thẩm mỹ viện; dịch vụ chăm sóc sức khỏe; dịch vụ tắm hơi; xoa bóp; vật lý trị liệu.

---

(210) **4-2016-21383**

(540)

DC-DẠ LÝ HƯƠNG

(220) 15.07.2016
(441) 26.09.2016

(731) TRẦN QUANG XUÂN (VN)
155 Hùng Vương, phường 2, thành phố Tân An, tỉnh Long An

(511) Nhóm 03: Kem (mỹ phẩm) dưỡng da; kem (mỹ phẩm) ngừa nám da; kem (mỹ phẩm) bôi da; sữa rửa mặt; sữa tắm; kem và bột tắm trắng.

---

(210) **4-2016-21384**

(540)

ABC SOLUTIONS

(220) 15.07.2016
(441) 26.09.2016
(531) 26.3.1; 26.4.4; 26.7.25; 7.3.11
(591) Xanh lá cây, xanh dương đậm, xanh dương nhạt, trắng

(731) CÔNG TY TNHH A BEST CHOICE PROPERTY SOLUTIONS (VN)
90B Trần Quốc Toản, phường 8, quận 3, thành phố Hồ Chí Minh

(511) Nhóm 35: Dịch vụ quảng cáo trực tuyến trên mạng máy tính; quảng cáo; dịch vụ soạn thảo tài liệu quảng cáo.

Nhóm 36: Đại lý bất động sản; môi giới bất động sản; cho thuê bất động sản; cho thuê văn phòng (bất động sản).

---

(210) **4-2016-21385**

(540)

KORS STUDIO

(220) 15.07.2016
(441) 26.09.2016

(731) MICHAEL KORS (SWITZERLAND) INTERNATIONAL GMBH (CH)
Via Cantonale, 18, 6928 Manno, Switzerland
(740) Công ty Luật TNHH T&G (TGVN)

(511) Nhóm 18: Túi xách tay; các sản phẩm nhỏ bằng da bao gồm: hộp đựng thẻ, dây đeo cằm, vòng cổ dùng cho động vật, ví đựng thẻ tín dụng [ví], dây đeo để giữ trẻ em, bao để móc chìa khóa, sợi da bện, ví đựng tiền, túi cầm tay cho phụ nữ, ví đựng đồ trang điểm [chưa có đồ bên trong].

Nhóm 25: Quần áo và đồ đi chân.

---

(210) **4-2016-21387**

(540)

ITARLA

(220) 15.07.2016
(441) 26.09.2016

(731) JOHNSON & JOHNSON (US)
One Johnson & Johnson Plaza, New Brunswick, New Jersey, 08933 U.S.A.
(740) Văn phòng luật sư Phạm và Liên danh (PHAM & ASSOCIATES)

(511) Nhóm 05: Dược phẩm dùng cho người.

---

(210) **4-2016-21389**

(540)

AC Training Center

(220) 15.07.2016
(441) 26.09.2016
(531) A5.3.13; A5.3.15; 24.9.1; A5.5.20
(731) CÔNG TY TNHH CHẾ BIẾN THỰC PHẨM HOÀNG ĐĂNG (VN)
Số 1, ngõ 2, đường Tân Hùng, xóm Tân Hùng, xã Hưng Lộc, thành phố Vinh, tỉnh Nghệ An

(511) Nhóm 41: Dịch vụ giáo dục và đào tạo.

---

(210) **4-2016-21390**

(540)

CHỢ QUÊ VIỆT

(220) 15.07.2016
(441) 26.09.2016
(731) CÔNG TY CỔ PHẦN SẢN XUẤT VÀ DỊCH VỤ 5 SAO (VN)
Số 299 Kim Mã, phường Giảng Võ, quận Ba Đình, thành phố Hà Nội
(740) Công ty Cổ phần Tư vấn ENCO (ENCO CONSULTANCY CORP.)

(511) Nhóm 29: Trái cây được bảo quản; trái cây sấy khô; thịt đã được bảo quản; thực phẩm chế biến từ cá; trứng gia cầm [thực phẩm] đã được bảo quản; dầu có thể ăn được.

Nhóm 31: Rau tươi; quả tươi; nấm tươi; hạt [ngũ cốc] (tất cả chưa chế biến); cá còn sống; động vật còn sống.

Nhóm 43: Dịch vụ cung cấp thức ăn, đồ uống do nhà hàng thực hiện.

---

(210) **4-2016-21391**

(540)

LỘC PHÁT HƯNG

LOCPHATHUNG CO.,LTD

(220) 15.07.2016
(441) 26.09.2016
(531) 1.13.1; A26.11.12; A1.1.10; A24.15.7; 1.15.23; A1.1.5; 26.1.2
(591) Đỏ, vàng, xanh nước biển
(731) CÔNG TY TNHH THƯƠNG MẠI DỊCH VỤ KỸ THUẬT LỘC PHÁT HƯNG (VN)
203 Nguyễn Văn Cừ, phường 03, quận 5, thành phố Hồ Chí Minh

(511) Nhóm 35: Mua bán, quảng cáo, tiếp thị, xuất nhập khẩu: máy phô tô, máy in (dùng cho máy tính), máy fax, máy tính, linh kiện của máy tính.

---

(210) **4-2016-21392**

(540)

SUMOTOR

(220) 15.07.2016
(441) 26.09.2016
(731) CÔNG TY CỔ PHẦN SUMOTOR (VN)
Đường TS12 (thuê xưởng Công ty TNHH sản xuất và thương mại Ngọc Lan), khu công nghiệp Tiên Sơn, xã Hoàn Sơn, huyện Tiên Du, tỉnh Bắc Ninh

(511) Nhóm 12: Ô tô các loại; động cơ ô tô; xe gắn máy; động cơ, linh kiện xe gắn máy thuộc nhóm 12.

Nhóm 35: Mua bán ô tô các loại, động cơ ô tô, xe gắn máy, động cơ, linh kiện xe gắn máy.

---

(210) **4-2016-21393**

(540)

LICODA

(220) 15.07.2016
(441) 26.09.2016
(731) CÔNG TY TNHH PHÁT TRIỂN THƯƠNG MẠI HÙNG HUY (VN)
Nhà ông Trần Ngọc Huy, thôn An Cơ Nam, xã Thanh Tân, huyện Kiến Xương, tỉnh Thái Bình

(511) Nhóm 11: Thiết bị lọc nước uống; thiết bị và máy móc để làm sạch nước; thiết bị và máy móc để tinh lọc nước; thiết bị cung cấp nước uống nóng lạnh.

---

(210) **4-2016-21394**

(540)

(220) 15.07.2016
(441) 26.09.2016
(531) A11.3.7; A3.9.24; 3.9.16; 26.4.2
(591) Nâu, cam, trắng
(731) HOÀNG VIỆT KHÔI (VN)
Số 8 ngách 51 ngõ 158 phố Ngọc Hà, quận Ba Đình, thành phố Hà Nội

(511) Nhóm 43: Dịch vụ nhà hàng ăn uống; dịch vụ cung cấp thực phẩm và đồ uống do nhà hàng thực hiện.

---

(210) **4-2016-21395**

(540)

(220) 15.07.2016
(441) 26.09.2016
(531) 26.1.2; 26.1.4; 1.15.23; A26.1.18
(591) Đỏ, vàng, xanh dương, xanh nhạt
(731) CHÂU VĂN LỢI (VN)
533/21 Nguyễn Văn Phát, khóm 2, phường 1, thành phố Sa Đéc, tỉnh Đồng Tháp

(511) Nhóm 39: Vận tải hành khách theo hợp đồng.

Nhóm 43: Dịch vụ ăn uống giải khát do nhà hàng thực hiện.

---

(210) **4-2016-21396**

(540)

TƯ KIÊN

(220) 15.07.2016
(441) 26.09.2016
(731) PHẠM VĂN HIỆP (VN)
Số 678/65 tổ 23, khóm 3, phường 6, thành phố Cao Lãnh, tỉnh Đồng Tháp

(511) Nhóm 29: Nem.

---

(210) **4-2016-21397**

(540)

VICTORIA

(220) 15.07.2016
(441) 26.09.2016
(731) CÔNG TY TRÁCH NHIỆM HỮU HẠN NGUYÊN HUY (VN)
Đường số 11, khu công nghiệp Hòa Cầm, phường Hòa Thọ Tây, quận Cẩm Lệ, thành phố Đà Nẵng

(511) Nhóm 16: Giấy in.

---

(210) **4-2016-21398**

(540)

WONDERFULL

(220) 15.07.2016
(441) 26.09.2016

(731) CÔNG TY TRÁCH NHIỆM HỮU HẠN NGUYÊN HUY (VN)
Đường số 11, khu công nghiệp Hòa Cầm, phường Hòa Thọ Tây, quận Cẩm Lệ, thành phố Đà Nẵng

(511) Nhóm 16: Giấy in.

---

(210) **4-2016-21399**

(540)

(220) 15.07.2016
(441) 26.09.2016
(531) 6.1.2; 26.1.2; A5.3.15
(591) Vàng
(731) TỔ HỢP TÁC CHÈ DÂY RA ZÉH (VN)
Thôn Điềm, xã Tư, huyện Đông Giang, tỉnh Quảng Nam

(511) Nhóm 30: Chè (chè tươi, chè khô, chè đã qua chế biến).

---

(210) **4-2016-21400**

(540)

AMILI

(220) 15.07.2016
(441) 26.09.2016

(731) HỒ HỮU TUẤN (VN)
Xóm 2, xã Lam Sơn, huyện Đô Lương, tỉnh Nghệ An

(511) Nhóm 39: Vận chuyển hàng hóa; dịch vụ chuyển phát nhanh hàng hóa.

---

(210) **4-2016-21401**

(540)

(220) 15.07.2016
(441) 26.09.2016
(531) 2.9.14; A2.9.15
(591) Đỏ, hồng, đen
(731) CÔNG TY TNHH SẢN XUẤT THƯƠNG MẠI ĐINH LỰC (VN)
119B/39 Tân Hòa Đông, phường 14, quận 6, thành phố Hồ Chí Minh

(511) Nhóm 06: Hàng ngũ kim, cụ thể là: đinh, vít các loại.

---

(210) **4-2016-21404**

(540)

WONHEE

(220) 15.07.2016
(441) 26.09.2016
(531) 24.17.5; 1.15.23; 1.13.1; 26.15.15
(731) NGUYỄN THỊ DUNG (VN)
Số nhà 192, đường Nguyễn Văn Trỗi, tổ 4, phường Hai Bà Trưng, thành phố Phủ Lý, tỉnh Hà Nam

(511) Nhóm 25: Hàng may mặc (quần áo).

Nhóm 35: Kinh doanh (mua bán) hàng may mặc (quần áo).

---

(210) **4-2016-21405**

(540)

PHÙ SA

(220) 15.07.2016
(441) 26.09.2016
(731) CÔNG TY TNHH THỦY SẢN HỒNG TIẾN THÁI BÌNH (VN)
Nhà ông Đỗ Văn Vang, thôn Nam Hòa, xã Hồng Tiến, huyện Kiến Xương, tỉnh Thái Bình

(511) Nhóm 20: Gối; gối nhồi lá đinh lăng.

Nhóm 29: Nước mắm; mắm cáy; mắm rươi; rươi đã qua chế biến; cáy đã qua chế biến.

Nhóm 32: Nước giải khát đinh lăng; nước giải khát thanh long;

Nhóm 33: Rượu gạo; rượu đinh lăng.

---

(210) **4-2016-21406**

(540)

(220) 15.07.2016
(441) 26.09.2016
(531) 2.3.1; 2.9.1
(591) Hồng, xanh ngọc, xanh dương, nâu, xám, cam, trắng, đen
(731) CÔNG TY CỔ PHẦN MISS FITNESS (VN)
2B1 Chu Mạnh Trinh, phường Bến Nghé, quận 1, thành phố Hồ Chí Minh

(511) Nhóm 41: Huấn luyện thể dục, dịch vụ câu lạc bộ sức khỏe.

---

(210) **4-2016-21409**

(540)

HUMAN

(220) 15.07.2016
(441) 26.09.2016

(731) TRẦN CÔNG DANH (VN)
198/47A Thoại Ngọc Hầu, phường Phú Thạnh, quận Tân Phú, thành phố Hồ Chí Minh
(740) Công ty TNHH MASTERBRAND (MASTERBRAND)

(511) Nhóm 10: Bao cao su.

---

(210) **4-2016-21410**

(540)

SAGA

(220) 15.07.2016
(441) 26.09.2016

(731) TRẦN CÔNG DANH (VN)
198/47A Thoại Ngọc Hầu, phường Phú Thạnh, quận Tân Phú, thành phố Hồ Chí Minh
(740) Công ty TNHH MASTERBRAND (MASTERBRAND)

(511) Nhóm 10: Bao cao su.

---

(210) **4-2016-21411**

(540)

(220) 15.07.2016
(441) 26.09.2016
(531) 26.1.1; 26.13.25; 26.1.2; 24.13.1; 24.17.5; 26.4.9
(591) Đỏ, đen, trắng, xám
(731) NGUYỄN HỮU DANH (VN)
Ấp Lương Phú A, xã Lương Hòa Lạc, huyện Chợ Gạo, tỉnh Tiền Giang
(740) Công ty TNHH MASTERBRAND (MASTERBRAND)

(511) Nhóm 12: Cần gạt nước mưa và lưỡi gạt, khớp nối hình chữ thập dùng cho phụ tùng ô tô và xe máy; kèn xe cộ.

---

(210) **4-2016-21412**

(540)

USSOIL

(220) 15.07.2016
(441) 26.09.2016

(731) CÔNG TY TNHH THƯƠNG MẠI CÔNG NGHỆ ĐẠI THẮNG (VN)
78-80 Cách Mạng Tháng Tám, phường 06, quận 3, thành phố Hồ Chí Minh

(511) Nhóm 04: Dầu nhiên liệu; dầu nhờn.

---

(210) **4-2016-21413**

(540)

KOKOCHI

(220) 15.07.2016
(441) 26.09.2016

(731) HỒ SỸ HÙNG (VN)
KP1, phường Đông Thanh, thành phố Đông Hà, tỉnh Quảng Trị

(511) Nhóm 03: Mỹ phẩm; dầu gội đầu; chế phẩm để làm sạch; chế phẩm để giặt; chất tẩy rửa không dùng cho hoạt động sản xuất và không dùng cho mục đích y tế; chế phẩm dùng để đánh bóng.

---

(210) **4-2016-21414**

(540)

AKOKA

(220) 15.07.2016
(441) 26.09.2016

(731) HỒ SỸ HÙNG (VN)
KP1, phường Đông Thanh, thành phố Đông Hà, tỉnh Quảng Trị

(511) Nhóm 03: Mỹ phẩm; dầu gội đầu; chế phẩm để làm sạch; chế phẩm để giặt; chất tẩy rửa không dùng cho hoạt động sản xuất và không dùng cho mục đích y tế; chế phẩm dùng để đánh bóng.

---

(210) **4-2016-21415**

(540)

MUN-HI

(220) 15.07.2016
(441) 26.09.2016
(731) HỒ SỸ HÙNG (VN)
KP1, phường Đông Thanh, thành phố Đông Hà, tỉnh Quảng Trị

(511) Nhóm 03: Mỹ phẩm; dầu gội đầu; chế phẩm để làm sạch; chế phẩm để giặt; chất tẩy rửa không dùng cho hoạt động sản xuất và không dùng cho mục đích y tế; chế phẩm dùng để đánh bóng.

---

(210) **4-2016-21416**

(540)

EON

(220) 15.07.2016
(441) 26.09.2016
(731) HỒ SỸ HÙNG (VN)
KP1, phường Đông Thanh, thành phố Đông Hà, tỉnh Quảng Trị

(511) Nhóm 03: Mỹ phẩm; dầu gội đầu; chế phẩm để làm sạch; chế phẩm để giặt; chất tẩy rửa không dùng cho hoạt động sản xuất và không dùng cho mục đích y tế; chế phẩm dùng để đánh bóng.

---

(210) **4-2016-21417**

(540)

BONEBONEKID

(220) 15.07.2016
(441) 26.09.2016

(731) CÔNG TY TNHH VITA SIGNATURE (VN)
344/2A Huỳnh Tấn Phát, phường Bình Thuận, quận 7, thành phố Hồ Chí Minh

(740) Công ty TNHH Vĩnh Đạt (LACOM CO., LTD.)

(511) Nhóm 05: Thực phẩm chức năng (dùng trong ngành y).

---

(210) **4-2016-21418**

(540)

MIK HOLDINGS

(220) 15.07.2016
(441) 26.09.2016
(531) A5.5.20; A5.5.21
(591) Xanh dương đậm, xanh nước biển
(731) CÔNG TY CỔ PHẦN ĐẦU TƯ QUỐC TẾ MIK HOLDINGS (VN)
VP18-01, lầu 18, tòa nhà Pearl Plaza, 561A Điện Biên Phủ, phường 25, quận Bình Thạnh, thành phố Hồ Chí Minh

(511) Nhóm 35: Quảng cáo; đại lý quảng cáo; quan hệ công chúng; marketing; nghiên cứu thị trường.

Nhóm 36: Phân tích tài chính; đầu tư vốn; tư vấn tài chính; quản lý tài chính; định giá tài chính; đánh giá tài chính.

---

(210) **4-2016-21419**

(540)

ANPHA HOLDINGS

(220) 15.07.2016
(441) 26.09.2016
(531) 24.17.5; 26.13.25
(591) Vàng, xanh
(731) CÔNG TY CỔ PHẦN ĐẦU TƯ QUỐC TẾ ANPHA HOLDINGS (VN)
VP18-01, lầu 18, tòa nhà Pearl Plaza, 561A Điện Biên Phủ, phường 25, quận Bình Thạnh, thành phố Hồ Chí Minh

(511) Nhóm 36: Dịch vụ nhà ở; cho thuê căn hộ; quản lý bất động sản; môi giới bất động sản; cho thuê bất động sản; cho thuê văn phòng; cho thuê phòng ở.

Nhóm 37: Giám sát việc xây dựng công trình; dịch vụ giám sát việc xây dựng công trình; xây dựng; tư vấn xây dựng; thông tin về xây dựng.

---

(210) **4-2016-21420**

(540)

(220) 15.07.2016
(441) 26.09.2016
(531) 24.17.5; 26.13.25
(591) Vàng
(731) CÔNG TY CỔ PHẦN ĐẦU TƯ QUỐC TẾ ANPHA HOLDINGS (VN)
VP18-01, lầu 18, tòa nhà Pearl Plaza, 561A Điện Biên Phủ, phường 25, quận Bình Thạnh, thành phố Hồ Chí Minh

(511) Nhóm 36: Dịch vụ nhà ở; cho thuê căn hộ; quản lý bất động sản; môi giới bất động sản; cho thuê bất động sản; cho thuê văn phòng; cho thuê phòng ở.

Nhóm 37: Dịch vụ giám sát việc xây dựng công trình; xây dựng; tư vấn xây dựng; thông tin về xây dựng.

---

(210) **4-2016-21421**

(540)

(220) 15.07.2016
(441) 26.09.2016
(531) 24.17.5; 26.13.25
(591) Vàng, xanh dương
(731) CÔNG TY CỔ PHẦN ĐẦU TƯ QUỐC TẾ ANPHA HOLDINGS (VN)
VP18-01, lầu 18, tòa nhà Pearl Plaza, 561A Điện Biên Phủ, phường 25, quận Bình Thạnh, thành phố Hồ Chí Minh

(511) Nhóm 12: Ôtô; xe ôtô; ôtô 3 bánh; ôtô nhỏ dùng để di chuyển khi chơi gôn; xe thể thao.

Nhóm 20: Giường ngủ; đồ dùng cho giường (trừ đồ vải); ghế; đồ đạc trong nhà; đồ đạc.

Nhóm 33: Đồ uống có cồn [trừ bia]; đồ uống được chưng cất; đồ uống có cồn được pha trộn sẵn, không trên cơ sở bia.

---

(210) **4-2016-21423**

(540)

(220) 15.07.2016
(441) 26.09.2016
(531) A3.4.4
(591) Trắng, đen, đỏ
(731) CÔNG TY TNHH MỘT THÀNH VIÊN VẬT TƯ NÔNG NGHIỆP VIỆT THANH (VN)
Số 304A, QL 30, phường Mỹ Phú, thành phố Cao Lãnh, tỉnh Đồng Tháp

(511) Nhóm 01: Phân bón.

Nhóm 35: Quản lý kinh doanh thương mại.

---

(210) **4-2016-21424**

(540)

(220) 15.07.2016
(441) 26.09.2016
(531) 2.5.21; 2.5.2
(591) Trắng, đen, đỏ
(731) CÔNG TY TNHH MỘT THÀNH VIÊN VẬT TƯ NÔNG NGHIỆP ĐẤT PHÙ SA (VN)
Số 304A, QL 30, phường Mỹ Phú, thành phố Cao Lãnh, tỉnh Đồng Tháp

(511) Nhóm 01: Phân bón.

Nhóm 35: Quản lý kinh doanh thương mại.

---

(210) **4-2016-21425**

(540)

TRÂU GOLD

(220) 15.07.2016
(441) 26.09.2016
(591) Đỏ
(731) CÔNG TY TNHH MỘT THÀNH VIÊN THƯƠNG MẠI VẬT TƯ NÔNG NGHIỆP THIÊN PHÚ (VN)
R1-73 Phạm Văn Nghị, khu phố Hưng Phước 3, khu đô thị Phú Mỹ Hưng, phường Tân Phong, quận 7, thành phố Hồ Chí Minh

(511) Nhóm 01: Phân bón.

Nhóm 35: Quản lý kinh doanh thương mại.

---

(210) **4-2016-21426**

(540)

(220) 15.07.2016
(441) 26.09.2016
(531) 4.3.9; 4.3.7
(591) Trắng, đen, đỏ
(731) CÔNG TY TNHH MỘT THÀNH VIÊN SẢN XUẤT THƯƠNG MẠI DỊCH VỤ XUẤT NHẬP KHẨU TAM PHÚC (VN)
Số R1-73 Phạm Văn Nghị, khu phố Hưng Phước 3, khu đô thị Phú Mỹ Hưng, phường Tân Phong, quận 7, thành phố Hồ Chí Minh

(511) Nhóm 01: Phân bón.

Nhóm 35: Quản lý kinh doanh thương mại.

---

(210) **4-2016-21427**

(540)

CÒ GREEN

(220) 15.07.2016
(441) 26.09.2016

(591) Đỏ
(731) DOANH NGHIỆP TƯ NHÂN VIỆT NGA (VN)
304, QL 30, phường Mỹ Phú, thành phố Cao Lãnh, tỉnh Đồng Tháp

(511) Nhóm 01: Phân bón.

Nhóm 35: Quản lý kinh doanh thương mại.

---

(210) **4-2016-21428**

(540)

TRÂU THẦN NÔNG

(220) 15.07.2016
(441) 26.09.2016
(591) Đỏ
(731) DOANH NGHIỆP TƯ NHÂN VIỆT NGA (VN)
304, QL 30, phường Mỹ Phú, thành phố Cao Lãnh, tỉnh Đồng Tháp

(511) Nhóm 01: Phân bón.

Nhóm 35: Quản lý kinh doanh thương mại.

---

(210) **4-2016-21429**

(540)

CÒ GOLD

(220) 15.07.2016
(441) 26.09.2016
(591) Đỏ
(731) DOANH NGHIỆP TƯ NHÂN VIỆT NGA (VN)
304, QL 30, phường Mỹ Phú, thành phố Cao Lãnh, tỉnh Đồng Tháp

(511) Nhóm 01: Phân bón.

Nhóm 35: Quản lý kinh doanh thương mại.

---

(210) **4-2016-21430**

(540)

TOMANCO

(220) 15.07.2016
(441) 26.09.2016

(591) Đỏ
(731) CÔNG TY TNHH MỘT THÀNH VIÊN GIỐNG THỦY SẢN INDOANCO (VN)
314/15, tỉnh lộ 918, phường Long Hòa, quận Bình Thuỷ, thành phố Cần Thơ

(511) Nhóm 31: Tôm giống.

---

(210) **4-2016-21431**

(540)

(220) 15.07.2016
(441) 26.09.2016
(531) 6.1.2; A5.3.15; 26.1.1
(731) HỢP TÁC XÃ THANH LONG HÀM ĐỨC (VN)
Thôn 01, xã Hàm Đức, huyện Hàm Thuận Bắc, tỉnh Bình Thuận

(511) Nhóm 33: Rượu vang (làm từ quả thanh long).

---

(210) **4-2016-21432**

(540)

TANICHEM

(220) 15.07.2016
(441) 26.09.2016
(591) Xanh dương
(731) CÔNG TY CỔ PHẦN CÔNG NGHIỆP HÓA CHẤT TÂY NINH (VN)
Cụm công nghiệp Tân Hội 1, ấp Hội An, xã Tân Hội, huyện Tân Châu, tỉnh Tây Ninh

(511) Nhóm 30: Chất làm ngọt tự nhiên.

---

(210) **4-2016-21433**

(540)

(220) 15.07.2016
(441) 26.09.2016
(531) 26.4.3; 26.4.4; 26.4.7; 26.7.25
(591) Xanh lá cây, xanh dương, cam
(731) CÔNG TY CỔ PHẦN CÔNG NGHIỆP HOÁ CHẤT TÂY NINH (TANICHEM) (VN)
Cụm công nghiệp Tân Hội 1, ấp Hội An, xã Tân Hội, huyện Tân Châu, tỉnh Tây Ninh

(511) Nhóm 30: Chất làm ngọt tự nhiên.

---

(210) **4-2016-21434**

(540)

TANICHEM

(220) 15.07.2016
(441) 26.09.2016
(531) 26.4.3; 26.4.7; 26.7.25; 26.4.4
(591) Xanh lá cây, xanh dương, cam
(731) CÔNG TY CỔ PHẦN CÔNG NGHIỆP HOÁ CHẤT TÂY NINH (TANICHEM) (VN)
Cụm công nghiệp Tân Hội 1, ấp Hội An, xã Tân Hội, huyện Tân Châu, tỉnh Tây Ninh

(511) Nhóm 30: Chất làm ngọt tự nhiên.

---

(210) **4-2016-21435**

(540)

TTC

(220) 15.07.2016
(441) 26.09.2016
(591) Xanh đậm
(731) CÔNG TY TNHH VENTO VIET NAM (VN)
Đường Hoàng Hoa Thám, phường Võ Cường, thành phố Bắc Ninh, tỉnh Bắc Ninh

(511) Nhóm 19: Vật liệu xây dựng; gồm gạch men ốp tường, gạch men lát nền.

---

(210) **4-2016-21436**

(540)

SANTO

(220) 15.07.2016
(441) 26.09.2016
(591) Đỏ
(731) CÔNG TY TNHH VENTO VIET NAM (VN)
Đường Hoàng Hoa Thám, phường Võ Cường, thành phố Bắc Ninh, tỉnh Bắc Ninh

(511) Nhóm 19: Vật liệu xây dựng; gồm gạch men ốp tường, gạch men lát nền.

---

(210) **4-2016-21437**

(540)

MonaLisa

(220) 15.07.2016
(441) 26.09.2016
(591) Xanh đậm
(731) CÔNG TY TNHH THANH XOAN (VN)
Đường Hoàng Hoa Thám, phường Võ Cường, thành phố Bắc Ninh, tỉnh Bắc Ninh

(511) Nhóm 19: Vật liệu xây dựng; gồm gạch men ốp tường, gạch men lát nền.

---

(210) **4-2016-21438**

(540)

ITACA

(220) 15.07.2016
(441) 26.09.2016
(591) Đỏ nâu
(731) CÔNG TY TNHH VENTO VIET NAM (VN)
Đường Hoàng Hoa Thám, phường Võ Cường, thành phố Bắc Ninh, tỉnh Bắc Ninh

(511) Nhóm 19: Vật liệu xây dựng; gồm gạch men ốp tường, gạch men lát nền.

---

(210) **4-2016-21439**

(540)

HAI HẠT ĐẬU

(220) 15.07.2016
(441) 26.09.2016
(531) 5.9.19
(591) Vàng chanh, đen, trắng
(731) CÔNG TY TNHH MỘT THÀNH VIÊN HỢP NÔNG (VN)
Số 6B Nguyễn Thành ý, phường Đa Kao, quận 1, thành phố Hồ chí Minh

(511) Nhóm 31: Hạt đậu nành làm hạt giống.

---

(210) **4-2016-21440**

(540)

ĐẠI AN PHÁT

(220) 15.07.2016
(441) 26.09.2016
(531) A7.1.12; 7.1.24; A20.1.5
(591) Xanh lá cây, xanh da trời, trắng
(731) CÔNG TY CỔ PHẦN ĐẦU TƯ THƯƠNG MẠI XÂY DỰNG ĐẠI AN PHÁT (VN)
Số 33 Lê Duẩn, phường Quán Trữ, quận Kiến An, thành phố Hải Phòng

(511) Nhóm 35: Mua bán: vật liệu xây dựng: xi măng, kính xây dựng, sơn, vật liệu chống thấm trong xây dựng, gạch ốp lát, thiết bị vệ sinh.

---

(210) **4-2016-21441**

(540)

HBT
HANOI TRANS.,JSC

(220) 15.07.2016
(441) 26.09.2016
(531) 26.5.1; 26.5.9; 14.1.13
(591) Xanh dương, đỏ
(731) CÔNG TY CỔ PHẦN CHẾ TẠO MÁY BIẾN THẾ HÀ NỘI (VN)
Số 125, khu 3, tổ 8, phường Vĩnh Hưng, quận Hoàng mai, thành phố Hà Nội

(511) Nhóm 09: Máy biến thế (điện).

---

(210) **4-2016-21442**

(540)

(220) 15.07.2016
(441) 26.09.2016
(531) 26.5.1; 26.5.9; 14.1.13
(731) CÔNG TY CỔ PHẦN CHẾ TẠO MÁY BIẾN THẾ HÀ NỘI (VN)
Số 125, khu 3, tổ 8, phường Vĩnh Hưng, quận Hoàng mai, thành phố Hà Nội

(511) Nhóm 09: Máy biến thế (điện).

---

(210) **4-2016-21443**

(540)

(220) 15.07.2016
(441) 26.09.2016
(531) 24.15.21; 24.15.3
(591) Xanh nước biển, vàng
(731) NGUYỄN MẠNH HÀ (VN)
Số 50, đường 5, tập thể F361, đường An Dương, phường Yên Phụ, quận Tây Hồ, thành phố Hà Nội

(511) Nhóm 16: Sách dùng để đọc; giấy viết.

Nhóm 41: Xuất bản các loại ấn phẩm, sách, báo, tạp chí.

---

(210) **4-2016-21444**

(540)

(220) 15.07.2016
(441) 26.09.2016
(731) NGUYỄN MẠNH HÀ (VN)
Số 50, đường 5, tập thể F361, đường An Dương, phường Yên Phụ, quận Tây Hồ, thành phố Hà Nội

(511) Nhóm 35: Mua bán, xuất nhập khẩu quần, áo.

Nhóm 42: Thiết kế thời trang.

---

(210) **4-2016-21445**

(540)

(220) 15.07.2016
(441) 26.09.2016
(531) 26.5.1; A20.1.3
(731) NGUYỄN MẠNH HÀ (VN)
Số 50, đường 5, tập thể F361, đường An Dương, phường Yên Phụ, quận Tây Hồ, thành phố Hà Nội

(511) Nhóm 35: Mua bán, xuất nhập khẩu quần, áo.

Nhóm 42: Thiết kế thời trang.

---

(210) **4-2016-21446**

(540)

(220) 15.07.2016
(441) 26.09.2016
(531) A26.11.12
(591) Đen, xanh đậm, vàng
(731) NGUYỄN MẠNH HÀ (VN)
Số 50, đường 5, tập thể F361, đường An Dương, phường Yên Phụ, quận Tây Hồ, thành phố Hà Nội

(511) Nhóm 16: Sách; giấy viết.

Nhóm 41: Xuất bản các loại ấn phẩm, sách, báo, tạp chí.

---

(210) **4-2016-21447**

(540)

(220) 15.07.2016
(441) 26.09.2016
(531) A5.3.15; A5.3.13
(591) Xanh lá cây, xám, trắng
(731) NGUYỄN MẠNH HÀ (VN)
Số 50, đường 5, tập thể F361, đường An Dương, phường Yên Phụ, quận Tây Hồ, thành phố Hà Nội

(511) Nhóm 16: Sách dùng để đọc; giấy viết.

Nhóm 41: Xuất bản các loại ấn phẩm, sách, báo, tạp chí.

---

(210) **4-2016-21448**

(540)

(220) 15.07.2016
(441) 26.09.2016
(531) 26.5.1; A7.1.11; 7.1.24
(591) Đen, vàng, trắng
(731) NGUYỄN MẠNH HÀ (VN)
Số 50, đường 5, tập thể F361, đường An Dương, phường Yên Phụ, quận Tây Hồ, thành phố Hà Nội

(511) Nhóm 16: Sách dùng để đọc; giấy viết.

Nhóm 41: Xuất bản các loại ấn phẩm, sách, báo, tạp chí.

---

(210) **4-2016-21449**

(540)

R.E.A.D. books

(220) 15.07.2016
(441) 26.09.2016
(531) 26.3.2
(591) Xanh lá cây, đen, trắng
(731) NGUYỄN MẠNH HÀ (VN)
Số 50, đường 5, tập thể F361, đường An Dương, phường Yên Phụ, quận Tây Hồ, thành phố Hà Nội

(511) Nhóm 16: Sách dùng để đọc; giấy viết.

Nhóm 41: Xuất bản các loại ấn phẩm, sách, báo, tạp chí.

---

(210) **4-2016-21450**

(540)

JAYJUN COSMETIC

(220) 15.07.2016
(441) 26.09.2016
(731) AILIERGLOBAL (KR)
1102, Kolon Digital Tower Billant II, 31, Digital-ro 30-gil, Guro-gu, Seoul, Korea
(740) Công ty TNHH một thành viên Trường Luật (TRƯƠNG LUẬT)

(511) Nhóm 03: Mỹ phẩm, mặt nạ làm đẹp.

---

(210) **4-2016-21451**

(540)

JAYJUN

(220) 15.07.2016
(441) 26.09.2016
(531) 26.3.23; 26.4.2; 26.4.7; 25.1.25; 25.5.1
(731) AILIERGLOBAL (KR)
1102, Kolon Digital Tower Billant II, 31, Digital-ro 30-gil, Guro-gu, Seoul, Korea
(740) Công ty TNHH một thành viên Trường Luật (TRƯƠNG LUẬT)

(511) Nhóm 03: Mỹ phẩm, mặt nạ làm đẹp.

---

(210) **4-2016-21452**

(540)

JAYJUN
COSMETIC

(220) 15.07.2016
(441) 26.09.2016
(531) 26.4.2; 26.4.7; 26.3.23; 25.1.25; 25.5.1
(731) AILIERGLOBAL (KR)
1102, Kolon Digital Tower Billant II, 31, Digital-ro 30-gil, Guro-gu, Seoul, Korea
(740) Công ty TNHH một thành viên Trường Luật (TRƯƠNG LUẬT)

(511) Nhóm 03: Mỹ phẩm, mặt nạ làm đẹp.

---

(210) **4-2016-21453**

(540)

ailier

(220) 15.07.2016
(441) 26.09.2016
(531) A26.11.8
(731) AILIERGLOBAL (KR)
1102, Kolon Digital Tower Billant II, 31, Digital-ro 30-gil, Guro-gu, Seoul, Korea
(740) Công ty TNHH một thành viên Trường Luật (TRƯƠNG LUẬT)

(511) Nhóm 03: Mỹ phẩm, mặt nạ làm đẹp.

---

(210) **4-2016-21454**

(540)

KARATICA
THE KOSMETICS

(220) 15.07.2016
(441) 26.09.2016
(531) 26.4.3; 26.4.7
(591) Đỏ
(731) AILIERGLOBAL (KR)
1102, Kolon Digital Tower Billant II, 31, Digital-ro 30-gil, Guro-gu, Seoul, Korea
(740) Công ty TNHH một thành viên Trường Luật (TRƯƠNG LUẬT)

(511) Nhóm 03: Mỹ phẩm, mặt nạ làm đẹp.

---

(210) **4-2016-21455**

(540)

KARATICA

(220) 15.07.2016
(441) 26.09.2016
(531) 26.4.3; 26.4.7
(591) Đỏ
(731) AILIERGLOBAL (KR)
1102, Kolon Digital Tower Billant II, 31, Digital-ro 30-gil, Guro-gu, Seoul, Korea
(740) Công ty TNHH một thành viên Trường Luật (TRƯƠNG LUẬT)

(511) Nhóm 03: Mỹ phẩm, mặt nạ làm đẹp.

---

(210) **4-2016-21456**

(540)

THI THI

(220) 15.07.2016
(441) 26.09.2016
(731) CÔNG TY TNHH MỘT THÀNH VIÊN SẢN XUẤT THƯƠNG MẠI MỸ PHẨM SEVEN NINE (VN)
175 Lê Đình Cẩn, khu phố 6, phường Tân Tạo, quận Bình Tân, thành phố Hồ Chí Minh
(740) Công ty TNHH một thành viên Trường Luật (TRƯƠNG LUẬT)

(511) Nhóm 03: Mỹ phẩm.

---

(210) **4-2016-21457**

(540)

(220) 15.07.2016
(441) 26.09.2016
(531) 1.15.15; 26.1.1; 25.5.25
(591) Xanh dương, xanh lá, cam, trắng
(731) CÔNG TY TNHH THƯƠNG MẠI DỊCH VỤ KỸ THUẬT PHỤC HƯNG (VN)
152 đường số 1, phường Tân Phú, quận 7, thành phố Hồ Chí Minh
(740) Công ty TNHH một thành viên Trường Luật (TRƯƠNG LUẬT)

(511) Nhóm 01: Hóa chất xử lý nước lò hơi (ngăn ngừa bám cáu cặn và ăn mòn lò hơi).

---

(210) **4-2016-21458**

(540)

(220) 15.07.2016
(441) 26.09.2016
(531) 26.1.1; A26.1.18; 26.7.5
(591) Vàng, đỏ, xanh
(731) CÔNG TY CỔ PHẦN THỰC PHẨM CHÚ TÈO (VN)
173/24/11 đường Dương Quảng Hàm, phường 5, quận Gò Vấp, thành phố Hồ Chí Minh
(740) Công ty TNHH một thành viên Trường Luật (TRƯƠNG LUẬT)

(511) Nhóm 43: Dịch vụ cung cấp thức ăn, đồ uống do nhà hàng thực hiện; quán ăn tự phục vụ; nhà hàng ăn uống.

---

(210) **4-2016-21459**

(540)

PSM
GAMING

(220) 15.07.2016
(441) 26.09.2016
(731) CÔNG TY TNHH THƯƠNG MẠI DỊCH VỤ PSM (VN)
443/22 Lê Văn Sỹ, phường 12, quận 3, thành phố Hồ Chí Minh
(740) Công ty TNHH một thành viên Trường Luật (TRƯƠNG LUẬT)

(511) Nhóm 42: Thiết kế hệ thống máy tính; thiết kế trang trí nội thất; cho thuê máy tính.

---

(210) **4-2016-21460**

(540)

COPHACO

(220) 15.07.2016
(441) 26.09.2016
(531) 26.4.3; A26.4.18
(591) Xanh, trắng, đỏ
(731) CÔNG TY TNHH SẢN XUẤT - THƯƠNG MẠI - DỊCH VỤ CƠ PHÁT (COPHACO., LTD) (VN)
163 Nguyễn Duy Dương, phường 3, quận 10, thành phố Hồ Chí Minh
(740) Công ty TNHH một thành viên Trường Luật (TRƯƠNG LUÂT)

(511) Nhóm 35: Quảng cáo, mua bán, phân phối, xuất nhập khẩu, quạt điện, quạt sưởi, mô tơ quạt, máy bơm nước máy mát xa.

---

(210) **4-2016-21461**

(540)

A pianoyes

(220) 15.07.2016
(441) 26.09.2016
(531) 26.1.1; A26.1.18; A24.17.12
(591) Đỏ, đen
(731) LÊ MINH THÀNH (VN)
682/2/5 Quang Trung, phường 11, quận Gò Vấp, thành phố Hồ Chí Minh
(740) Công ty TNHH một thành viên Trường Luật (TRƯƠNG LUÂT)

(511) Nhóm 35: Mua bán nhạc cụ.

---

(210) **4-2016-21462**

(540)

VY XUAN PHUC
Experimental Environments Professional Accountants

(220) 15.07.2016
(441) 26.09.2016
(531) A5.5.20; 5.3.16; A5.5.21; 25.7.25
(591) Xanh, đỏ, nâu
(731) CÔNG TY CỔ PHẦN VY XUÂN PHÚC (VN)
39/22 đường Thống Nhất, khu phố Nội Hóa 1, phường Bình An, thị xã Dĩ An, tỉnh Bình Dương
(740) Công ty TNHH một thành viên Trường Luật (TRƯƠNG LUÂT)

(511) Nhóm 35: Dịch vụ kế toán; dịch vụ lập bảng khai thuế; hỗ trợ quản lý kinh doanh; tư vấn và tổ chức điều hành kinh doanh.

Nhóm 41: Đào tạo thực hành; trường đào tạo; học viên.

---

(210) **4-2016-21463**

(540)

(220) 15.07.2016
(441) 26.09.2016
(531) 26.5.1; 15.7.1; 26.3.23; 7.3.11
(591) Đỏ xanh, trắng
(731) CÔNG TY TNHH SẢN XUẤT VÍT BÁT ANH MINH (VN)
Số 59/2, đường ĐT 743, khu phố 1B, phường An Phú, thị xã Thuận An, tỉnh Bình Dương
(740) Công ty TNHH một thành viên Trường Luật (TRƯƠNG LUẬT)

(511) Nhóm 06: Ốc vít bằng kim loại; bu lông bằng kim loại; vòng đệm bằng kim loại; đe hai mỏ bằng sắt; đinh.

Nhóm 35: Mua bán, phân phối, xuất nhập khẩu, ốc vít, bu lông, con tán, gỗ xây dựng, vòng đệm bằng kim loại, đe hai mỏ bằng sắt, đinh.

---

(210) **4-2016-21464**

(540)

(220) 15.07.2016
(441) 26.09.2016
(531) 26.1.2; A26.1.15; 26.15.15; 18.2.1
(591) Nâu đỏ, xám, đen
(731) CITYRUN. (KR)
2F 105, Bokjeong-ro, Sujeong-gu, Seongnam-si, Gyeonggi-do, Korea
(740) Công ty TNHH một thành viên Trường Luật (TRƯƠNG LUẬT)

(511) Nhóm 28: Giầy trượt cỏ có bánh xe; giày trượt băng; giày cao cổ gắn lưỡi trượt; đế giày trượt băng; giày trượt ba tanh có một hàng bánh xe phía dưới; bánh xe giày trượt ba tanh.

---

(210) **4-2016-21465**

(540)

(220) 15.07.2016
(441) 26.09.2016
(531) 26.1.1; A26.1.18; 1.15.15
(591) Xanh ngọc, trắng, đen
(731) CÔNG TY CỔ PHẦN THƯƠNG MẠI DỊCH VỤ TRÁI TIM VÀNG (VN)
74/13/1 Trương Quốc Dung, phường 10, quận Phú Nhuận, thành phố Hồ Chí Minh
(740) Công ty TNHH một thành viên Trường Luật (TRƯƠNG LUẬT)

(511) Nhóm 35: Mua bán quần áo, thảm, đồ trang sức, sách.

---

(210) **4-2016-21469**

(540)

ROSSI®
AMORE
XÚC CẢM Ý - ĐAM MÊ Ý

(220) 15.07.2016
(441) 26.09.2016
(531) 26.4.1
(731) CÔNG TY TNHH SẢN XUẤT VÀ THƯƠNG MẠI TÂN Á (VN)
Số 124 đường Tôn Đức Thắng, phường Quốc Tử Giám, quận Đống Đa, thành phố Hà Nội

(511) Nhóm 11: Thiết bị đun nóng nước bằng năng lượng mặt trời; bộ thu năng lượng mặt trời (sưởi ấm, đốt nóng); bình đun nước nóng chạy điện, máy lọc nước tinh khiết; thiết bị lọc (làm sạch) nước dùng trong gia đình.

Nhóm 35: Mua bán, quảng cáo, xuất nhập khẩu, giới thiệu các sản phẩm bao gồm thiết bị đun nóng nước bằng năng lượng mặt trời, bộ thu năng lượng mặt trời (sưởi ấm, đốt nóng), bình đun nước nóng chạy điện, máy lọc nước tinh khiết, thiết bị lọc (làm sạch) nước dùng trong gia đình, dịch vụ cửa hàng bán lẻ các sản phẩm bao gồm thiết bị đun nóng nước bằng năng lượng mặt trời, bộ thu năng lượng mặt trời (sưởi ấm, đốt nóng), bình đun nước nóng chạy điện, máy lọc nước tinh khiết, thiết bị lọc (làm sạch) nước dùng trong gia đình; xúc tiến thương mại.

---

(210) **4-2016-21470**

(540)

Fresh Fruits
Mẹ Bé Moon

(220) 15.07.2016
(441) 26.09.2016
(531) A5.3.14; 26.1.2; A26.1.18
(591) Cam, trắng, xanh, đỏ, vàng
(731) CÔNG TY TNHH THƯƠNG MẠI VÀ DỊCH VỤ FRUITY ĐỨC ANH (VN)
Số 3, Trần Phú, phường 4, quận 5, thành phố Hồ Chí Minh

(511) Nhóm 35: Mua bán trái cây tươi, rau củ quả tươi.

---

(210) **4-2016-21471**

(540)

NEMO
Travel

(220) 15.07.2016
(441) 26.09.2016
(531) 3.9.1; A3.9.24
(591) Trắng, cam, đen
(731) CÔNG TY TNHH THƯƠNG MẠI VÀ DỊCH VỤ DU LỊCH NEMO (VN)
100 đường số 2, phường 3, quận Cò Vấp, thành phố Hồ Chí Minh

(511) Nhóm 39: Du lịch.

---

(210) **4-2016-21472**

(540)

(220) 15.07.2016
(441) 26.09.2016
(531) A1.1.10; A1.1.2; 26.1.6; 26.1.2; 26.7.25
(591) Đỏ, vàng, xanh, trắng
(731) CÔNG TY CỔ PHẦN KINH DOANH VẬT TƯ THIBIDI (VN)
Đường số 9, KCN Biên Hòa 1, phường An Bình, thành phố Biên Hòa, tỉnh Đồng Nai
(740) Công ty TNHH Đại Tín và Liên Danh (DAITIN AND ASSOCIATES CO.,LTD)

(511) Nhóm 35: Bán buôn, bán lẻ bán thành phẩm, thiết bị và phụ kiện ngành sản xuất thiết bị điện.

---

(210) **4-2016-21473**

(540)

(220) 15.07.2016
(441) 26.09.2016
(531) A1.1.10; A1.1.2; 26.1.2; 26.1.6; 26.7.25
(591) Đỏ, vàng, xanh, trắng
(731) CÔNG TY CỔ PHẦN KINH DOANH VẬT TƯ THIBIDI (VN)
Đường số 9, KCN Biên Hòa 1, phường An Bình, thành phố Biên Hòa, tỉnh Đồng Nai
(740) Công ty TNHH Đại Tín và Liên Danh (DAITIN AND ASSOCIATES CO.,LTD)

(511) Nhóm 36: Mua bán bất động sản; môi giới bất động sản; đại lý bất động sản; quản lý bất động sản; cho thuê bất động sản; định giá bất động sản.

---

(210) **4-2016-21474**

(540)

(220) 15.07.2016
(441) 26.09.2016
(531) 26.1.2; 26.1.6; A1.1.10; A1.1.2; 26.7.25
(591) Đỏ, vàng, xanh, trắng
(731) CÔNG TY CỔ PHẦN KINH DOANH VẬT TƯ THIBIDI (VN)
Đường số 9, KCN Biên Hòa 1, phường An Bình, thành phố Biên Hòa, tỉnh Đồng Nai
(740) Công ty TNHH Đại Tín và Liên Danh (DAITIN AND ASSOCIATES CO.,LTD)

(511) Nhóm 37: Xây dựng, lắp đặt hệ thống điện, hệ thống công trình xây dựng khác; dịch vụ bảo trì, sửa chữa máy móc.

---

(210) **4-2016-21475**

(540)

(220) 15.07.2016
(441) 26.09.2016
(531) 10.3.7; 26.2.7; A26.11.8; A5.11.13
(591) Xanh lá cây, xanh cốm, xanh da trời, vàng, đen, trắng
(731) DOANH NGHIỆP TƯ NHÂN ĐŨA GỖ, TĂM TRE DŨNG SỸ (VN)
Khu 5, xã Hà Lương, huyện Hạ Hòa, tỉnh Phú Thọ
(740) Công ty Cổ phần Sở hữu công nghiệp INVESTIP (INVESTIP)

(511) Nhóm 21: Đũa gỗ.

---

(210) **4-2016-21476**

(540)

(220) 15.07.2016
(441) 26.09.2016
(531) A5.11.13; 1.3.1; 25.12.1; 26.15.1
(591) Xanh lá cây, xanh cốm, vàng, đỏ
(731) DOANH NGHIỆP TƯ NHÂN ĐŨA GỖ, TĂM TRE DŨNG SỸ (VN)
Khu 5, xã Hà Lương, huyện Hạ Hòa, tỉnh Phú Thọ
(740) Công ty Cổ phần Sở hữu công nghiệp INVESTIP (INVESTIP)

(511) Nhóm 21: Tăm tre.

---

(210) **4-2016-21477**

(540)

(220) 15.07.2016
(441) 26.09.2016
(531) 1.15.3; 26.4.2
(591) Nâu, vàng
(731) CÔNG TY CỔ PHẦN ĐẦU TƯ XÂY DỰNG BẤT ĐỘNG SẢN CÁT TƯỜNG (VN)
Số 7 tập thể Địa Chất Công Trình, đường Trung Văn, phường Trung Văn, quận Nam Từ Liêm, thành phố Hà Nội
(740) Công ty Cổ phần Sở hữu công nghiệp INVESTIP (INVESTIP)

(511) Nhóm 43: Dịch vụ nhà hàng ăn uống.

---

(210) **4-2016-21478**

(540)

ADHEMA

(220) 15.07.2016
(441) 26.09.2016

(731) CÔNG TY CỔ PHẦN DƯỢC PHẨM QUẢNG BÌNH (VN)
Đường Hữu Nghị, phường Bắc Lý, thành phố Đồng Hới, tỉnh Quảng Bình

(740) Công ty TNHH Sở hữu trí tuệ và Công nghệ Thủ Đô (CAPITAL IP&T CO.LTD.)

(511) Nhóm 05: Dược phẩm; thực phẩm chức năng; thực phẩm dinh dưỡng dùng trong y tế; nước súc miệng dùng cho mục đích y tế; dung dịch làm sạch khử khuẩn sát trùng dùng cho mục đích y tế; nước tắm thảo dược cho trẻ em dùng cho mục đích y tế.

---

(210) **4-2016-21479**

(540)

PREDKHOP

(220) 15.07.2016
(441) 26.09.2016

(731) CÔNG TY CỔ PHẦN SINH HỌC DƯỢC PHẨM BA ĐÌNH (VN)
Khu công nghiệp Quế Võ, xã Phương Liễu, huyện Quế Võ, tỉnh Bắc Ninh

(740) Công ty TNHH Sở hữu trí tuệ và Công nghệ Thủ Đô (CAPITAL IP&T CO.LTD.)

(511) Nhóm 05: Dược phẩm; thực phẩm chức năng; thực phẩm dinh dưỡng dùng trong y tế; nước súc miệng dùng cho mục đích y tế; dung dịch làm sạch khử khuẩn sát trùng dùng cho mục đích y tế; nước tắm thảo dược cho trẻ em dùng cho mục đích y tế.

---

(210) **4-2016-21480**

(540)

BADINPRED

(220) 15.07.2016
(441) 26.09.2016

(731) CÔNG TY CỔ PHẦN SINH HỌC DƯỢC PHẨM BA ĐÌNH (VN)
Khu công nghiệp Quế Võ, xã Phương Liễu, huyện Quế Võ, tỉnh Bắc Ninh

(740) Công ty TNHH Sở hữu trí tuệ và Công nghệ Thủ Đô (CAPITAL IP&T CO.LTD.)

(511) Nhóm 05: Dược phẩm; thực phẩm chức năng; thực phẩm dinh dưỡng dùng trong y tế; nước súc miệng dùng cho mục đích y tế; dung dịch làm sạch khử khuẩn sát trùng dùng cho mục đích y tế; nước tắm thảo dược cho trẻ em dùng cho mục đích y tế.

---

(210) **4-2016-21481**

(540)

KAPCILER

(220) 15.07.2016
(441) 26.09.2016

(731) CÔNG TY CỔ PHẦN SINH HỌC DƯỢC PHẨM BA ĐÌNH (VN)
Khu công nghiệp Quế Võ, xã Phương Liễu, huyện Quế Võ, tỉnh Bắc Ninh

(740) Công ty TNHH Sở hữu trí tuệ và Công nghệ Thủ Đô (CAPITAL IP&T CO.LTD.)

(511) Nhóm 05: Dược phẩm; thực phẩm chức năng; thực phẩm dinh dưỡng dùng trong y tế; nước súc miệng dùng cho mục đích y tế; dung dịch làm sạch khử khuẩn sát trùng dùng cho mục đích y tế; nước tắm thảo dược cho trẻ em dùng cho mục đích y tế.

---

(210) **4-2016-21482**

(540)

GOLDALAFIL

(220) 15.07.2016
(441) 26.09.2016

(731) CÔNG TY CỔ PHẦN SINH HỌC DƯỢC PHẨM BA ĐÌNH (VN)
Khu công nghiệp Quế Võ, xã Phương Liễu, huyện Quế Võ, tỉnh Bắc Ninh

(740) Công ty TNHH Sở hữu trí tuệ và Công nghệ Thủ Đô (CAPITAL IP&T CO.LTD.)

(511) Nhóm 05: Dược phẩm; thực phẩm chức năng; thực phẩm dinh dưỡng dùng trong y tế; nước súc miệng dùng cho mục đích y tế; dung dịch làm sạch khử khuẩn sát trùng dùng cho mục đích y tế; nước tắm thảo dược cho trẻ em dùng cho mục đích y tế.

---

(210) **4-2016-21483**

(540)

AMEBITOL

(220) 15.07.2016
(441) 26.09.2016

(731) CÔNG TY CỔ PHẦN DƯỢC PHẨM ĐẠI UY (VN)
Số nhà 258 Định Công, phường Định Công, quận Hoàng Mai, thành phố Hà Nội

(740) Công ty TNHH Sở hữu trí tuệ và Công nghệ Thủ Đô (CAPITAL IP&T CO.LTD.)

(511) Nhóm 05: Dược phẩm; thực phẩm chức năng; thực phẩm dinh dưỡng dùng trong y tế; nước súc miệng dùng cho mục đích y tế; dung dịch làm sạch khử khuẩn sát trùng dùng cho mục đích y tế; nước tắm thảo dược cho trẻ em dùng cho mục đích y tế.

---

(210) **4-2016-21484**

(540)

DOLEXPHAR

(220) 15.07.2016
(441) 26.09.2016
(531) 26.15.15
(591) Xanh dương, xanh tím than sẫm, trắng
(731) CÔNG TY CỔ PHẦN DƯỢC PHẨM QUỐC TẾ DOLEXPHAR (VN)
Lô C-2, khu công ngiệp Đại An Mở Rộng, thị trấn Lai Cách, huyện Cẩm Giàng, tỉnh Hải Dương
(740) Công ty TNHH Sở hữu trí tuệ và Công nghệ Thủ Đô (CAPITAL IP&T CO.LTD.)

(511) Nhóm 05: Dược phẩm; thuốc đông y; thực phẩm dinh dưỡng dùng trong y tế; nước súc miệng dùng cho mục đích y tế; dung dịch làm sạch khử khuẩn và sát trùng dùng cho mục đích y tế; dung dịch vệ sinh cá nhân có chứa thuốc dùng trong y tế.

---

(210) **4-2016-21485**

(540)

DOLEXPHAR

(220) 15.07.2016
(441) 26.09.2016
(531) 26.15.15
(591) Xanh dương, xanh tím than sẫm, trắng
(731) CÔNG TY CỔ PHẦN DƯỢC PHẨM QUỐC TẾ DOLEXPHAR (VN)
Lô C-2, khu công nghiệp Đại An Mở Rộng, thị trấn Lai Cách, huyện Cẩm Giàng, tỉnh Hải Dương
(740) Công ty TNHH Sở hữu trí tuệ và Công nghệ Thủ Đô (CAPITAL IP&T CO.LTD.)

(511) Nhóm 35: Mua bán: dược phẩm, dược chất, hóa chất dùng trong sản xuất thuốc, thuốc đông y, thuốc thú y, thực phẩm dinh dưỡng dùng trong y tế, thực phẩm chức năng, nước súc miệng, trang thiết bị y tế và dụng cụ y tế, dụng cụ tránh thai, que thử thai, bao cao su, bơm kim tiêm dùng một lần, dây truyền dịch, bông y tế, băng y tế, băng dán y tế, vật tư y tế như: vật tư y tế tiêu hao như: mỡ bôi y tế dùng cho điện tim, điện não, nội soi và siêu âm, điện cực dán y tế, đệm chống loét, giường hỗ trợ bệnh nhân liệt, mỹ phẩm, nước hoa, dầu gội đầu, kem dưỡng da, sữa rửa mặt, xà phòng, nước rửa chén, tinh dầu, chất tẩy rửa, lương thực, thực phẩm, bánh, kẹo, gạo, bột ngũ cốc, chè, cà phê, cacao, gia vị, sữa và các sản phẩm từ sữa, thịt, cá, gia cầm, trứng, dầu ăn thực vật, nước giải khát, nước uống tinh khiết, bia, rượu, thức ăn chăn nuôi cho gà, lợn, cá, tôm, con giống vật nuôi làm thuốc, cây giống dược liệu, con giống, cây giống, hạt giống, dược liệu tươi, trái cây tươi, rau tươi; quảng cáo và giới thiệu sản phẩm.

---

(210) **4-2016-21486**

(540)

CHERRYMARKSEN
SAWBLADE

(220) 15.07.2016
(441) 26.09.2016
(531) 5.7.16
(731) CÔNG TY TRÁCH NHIỆM HỮU HẠN CƠ KHÍ VÀ THƯƠNG MẠI VIỆT CƯỜNG (VN)
Số 494, đường Ngọc Hồi, thị trấn Văn Điển, huyện Thanh Trì, thành phố Hà Nội
(740) Công ty TNHH Sở hữu trí tuệ và Công nghệ Thủ Đô (CAPITAL IP&T CO.LTD.)

(511) Nhóm 06: Băng thép; lá kim loại; tấm kim loại.

---

(210) **4-2016-21487**

(540)

TRADEMARK
SPECIAL SAWBLADE
CHERRYVIC
HIGH NICKEL STEEL
TECHNOLOGY OF JPCo

(220) 15.07.2016
(441) 26.09.2016
(531) 5.5.16; A5.5.21; A5.5.20
(731) CÔNG TY TRÁCH NHIỆM HỮU HẠN CƠ KHÍ VÀ THƯƠNG MẠI VIỆT CƯỜNG (VN)
Số 494, đường Ngọc Hồi, thị trấn Văn Điển, huyện Thanh Trì, thành phố Hà Nội
(740) Công ty TNHH Sở hữu trí tuệ và Công nghệ Thủ Đô (CAPITAL IP&T CO.LTD.)

(511) Nhóm 06: Băng thép; lá kim loại; tấm kim loại.

---

(210) **4-2016-21488**

(540)

QMSIKIRON

(220) 15.07.2016
(441) 26.09.2016
(731) CÔNG TY CỔ PHẦN THƯƠNG MẠI DƯỢC PHẨM QUANG MINH (VN)
Số 4A Lò Lu, phường Trường Thạnh, quận 9, thành phố Hồ Chí Minh
(740) Công ty TNHH Sở hữu trí tuệ và Công nghệ Thủ Đô (CAPITAL IP&T CO.LTD.)

(511) Nhóm 05: Dược phẩm; thực phẩm chức năng; thực phẩm dinh dưỡng dùng trong y tế; nước súc miệng dùng cho mục đích y tế; dung dịch làm sạch khử khuẩn sát trùng dùng cho mục đích y tế; nước tắm thảo dược cho trẻ em dùng cho mục đích y tế.

---

(210) **4-2016-21489**

(540)

SIEURONS

(220) 15.07.2016
(441) 26.09.2016

(731) CÔNG TY CỔ PHẦN THƯƠNG MẠI DƯỢC PHẨM QUANG MINH (VN)
Số 4A Lò Lu, phường Trường Thạnh, quận 9, thành phố Hồ Chí Minh

(740) Công ty TNHH Sở hữu trí tuệ và Công nghệ Thủ Đô (CAPITAL IP&T CO.LTD.)

(511) Nhóm 05: Dược phẩm; thực phẩm chức năng; thực phẩm dinh dưỡng dùng trong y tế; nước súc miệng dùng cho mục đích y tế; dung dịch làm sạch khử khuẩn sát trùng dùng cho mục đích y tế; nước tắm thảo dược cho trẻ em dùng cho mục đích y tế.

---

(210) **4-2016-21490**

(540)

Casty Chu

(220) 15.07.2016
(441) 26.09.2016
(531) 3.1.6; 3.1.16
(591) Đỏ đô, trắng, đen

(731) NGUYỄN HỮU QUANG (VN)
35/5 Bến Chợ, phường Vạn Thạnh, thành phố Nha Trang, tỉnh Khánh Hòa

(740) Công ty Cổ phần PHANLAW VIETNAM (PHANLAW VIETNAM JSC)

(511) Nhóm 25: Quần áo; quần áo trẻ em và trẻ sơ sinh; quần áo thể thao (đồng phục thể thao); quần áo lót mặc bên trong (người lớn và trẻ em); giày dép; mũ nón.

---

(210) **4-2016-21491**

(540)

THACH NGOC

(220) 15.07.2016
(441) 26.09.2016

(731) CÔNG TY CỔ PHẦN THƯƠNG MẠI VÀ ĐẦU TƯ BÁCH VIỆT (VN)
90 Thân Nhân Trung, phường 13, quận Tân Bình, thành phố Hồ Chí Minh

(740) Công ty Cổ phần PHANLAW VIETNAM (PHANLAW VIETNAM JSC)

(511) Nhóm 45: Dịch vụ tổ chức đám tang; lo liệu đám tang; dịch vụ mai táng; hỏa táng, cho thuê quần áo.

---

(210) **4-2016-21492**

(540)

trippy

(220) 15.07.2016
(441) 26.09.2016
(531) 1.15.15
(731) CÔNG TY TNHH DU LỊCH THIÊN NIÊN KỶ (VN)
220 Đề Thám, phường Phạm Ngũ Lão, quận 1, thành phố Hồ Chí Minh
(740) Công ty cổ phần Tư vấn S&B (S&B CONSULTANT., CORP.)

(511) Nhóm 39: Du lịch lữ hành nội địa và quốc tế; sắp xếp các chuyến du lịch theo đoàn; đặt chỗ cho các chuyến đi; dịch vụ đặt vé du lịch; hướng dẫn khách du lịch; dịch vụ cho thuê xe.

---

(210) **4-2016-21493**

(540)

V – GINBA SPUN

(220) 15.07.2016
(441) 26.09.2016
(731) CÔNG TY TNHH ĐẦU TƯ VÀ THƯƠNG MẠI AZUMA VIỆT NAM (VN)
Tầng 12, DC Building, số 144 Đội Cấn, quận Ba Đình, thành phố Hà Nội
(740) Công ty cổ phần Tư vấn S&B (S&B CONSULTANT., CORP.)

(511) Nhóm 23: Chỉ may.

---

(210) **4-2016-21494**

(540)

GODAGAME

(220) 15.07.2016
(441) 26.09.2016
(731) PHẠM TIẾN CƯỜNG (VN)
07N6, tập thể Quân Đội, Bảo Tàng Hậu Cần, phường Mỹ Đình 1, quận Nam Từ Liêm, thành phố Hà Nội
(740) Công ty cổ phần Tư vấn S&B (S&B CONSULTANT., CORP.)

(511) Nhóm 09: Phần mềm trò chơi máy tính; phần mềm trò chơi điện tử; chương trình máy tính; phần mềm máy tính (các chương trình được ghi sẵn); phần mềm tương tác và phần mềm đa phương tiện.

---

(210) **4-2016-21495**

(540)

TAM NƯƠNG

(220) 15.07.2016
(441) 26.09.2016

(731) PHẠM TIẾN CƯỜNG (VN)
07N6, tập thể Quân Đội, Bảo Tàng Hậu Cần, phường Mỹ Đình 1, quận Nam Từ Liêm, thành phố Hà Nội

(740) Công ty cổ phần Tư vấn S&B (S&B CONSULTANT., CORP.)

(511) Nhóm 29: Thực phẩm đã qua chế biến, cụ thể là: thịt gia súc, thịt gia cầm, cá, trứng (dùng làm thực phẩm), sữa.

---

(210) **4-2016-21496**

(540)

PoPoDoo
Smart English

(220) 15.07.2016
(441) 26.09.2016

(731) CÔNG TY CỔ PHẦN PHÁT TRIỂN QUỐC TẾ KIM TỰ THÁP (VN)
Số 127 Hoàng Ngân, phường Trung Hòa, quận Cầu Giấy, thành phố Hà Nội

(740) Công ty TNHH Nam Việt và Liên danh (VIPCO)

(511) Nhóm 35: Quảng cáo, phân phát hàng mẫu, xuất bản các bài quảng cáo; thương mại truyền hình, tổ chức triển lãm với mục đích thương mại hoặc quảng cáo; quan hệ công chúng, dịch vụ bán hàng từ xa (qua mạng).

Nhóm 38: Vô tuyến truyền hình, truyền hình cáp, phát chương trình truyền hình, cung cấp các kênh viễn thông dùng cho dịch vụ bán hàng từ xa (qua mạng); dịch vụ bán hàng từ xa (qua mạng); truyền thư tín và hình ảnh với sự hỗ trợ của máy vi tính.

Nhóm 41: Dịch vụ về đào tạo, dịch vụ về giáo dục, giảng dạy, xuất bản sách, dịch vụ giải trí; tổ chức triển lãm vì mục đích văn hóa hoặc giáo dục; dịch vụ cung cấp bản phẩm điện tử trực tuyến (không tải về).

---

(210) **4-2016-21497**

(540)

Casty Chu

(220) 15.07.2016
(441) 26.09.2016
(531) 3.1.6; 3.1.16
(591) Đỏ đô, trắng, đen
(731) NGUYỄN HỮU QUANG (VN)
35/5 Bến Chợ, phường Vạn Thạnh, thành phố Nha Trang, tỉnh Khánh Hòa

(740) Công ty Cổ phần PHANLAW VIETNAM (PHANLAW VIETNAM JSC)

(511) Nhóm 35: Dịch vụ mua bán: quần áo các loại, quần áo trẻ em và trẻ sơ sinh, phụ kiện thời trang (cụ thể: thắt lưng, đồng hồ, mắt kính, trang sức, băng đô, kẹp tóc, tất chân, khăn choàng cổ, khẩu trang), giầy dép, mũ nón, hàng da và giả da (ba lô, túi xách, bóp, ví, dây nịch), quần áo lót (người lớn và trẻ em), quần áo thể thao, áo khoác các loại; dịch vụ chuỗi cửa hàng bán lẻ: quần áo các loại, quần áo trẻ em và trẻ sơ sinh, phụ kiện thời trang cụ thể: thắt lưng, đồng hồ, mắt kính, trang sức, băng đô, kẹp tóc, tất chân, khăn choàng cổ, khẩu trang), giày dép, mũ nón, hàng da và giả da (ba lô, túi xách, bóp, ví, dây nịch), quần áo lót (người lớn và trẻ em), quần áo thể thao, áo khoác các loại; dịch vụ đại lý ký gửi: quần áo các loại, quần áo trẻ em và trẻ sơ sinh, phụ kiện thời trang (cụ thể: thắt lưng, đồng hồ, mắt kính, trang sức, băng đô, kẹp tóc, tất chân, khăn choàng cổ, khẩu trang), giày dép, mũ nón, hàng da và giả da (ba lô, túi xách, bóp, ví, dây nịch), quần áo lót (người lớn và trẻ em, quần áo thể thao, áo khoác các loại; dịch vụ xuất nhập khẩu hàng hóa; dịch vụ giới thiệu sản phẩm và trưng bày sản phẩm; dịch vụ giới thiệu sản phẩm trên các phương tiện truyền thông cho mục đích bán lẻ; dịch vụ mua sắm cho người khác (mua bán hàng hóa và dịch vụ cho người khác).

Nhóm 40: Dịch vụ gia công quần áo theo đơn đặt hàng của người khác; dịch vụ may đo quần áo; dịch vụ thêu thùa; dịch vụ in bản vẽ; dịch vụ viền vải; dịch vụ cắt vải.

---

(210) **4-2016-21498**

(540)

(220) 15.07.2016
(441) 26.09.2016
(591) Vàng, đỏ
(731) NGUYỄN MINH PHÚC (VN)
Số 392 C ấp Bình Tịnh A, xã Hòa Tịnh, huyện Mang Thít, tỉnh Vĩnh Long
(740) Công ty TNHH Tư vấn Sở hữu trí tuệ Á Đông (A ĐÔNG IP CONSULTANCY CO.,LTD.)

(511) Nhóm 32: Nước uống đóng chai; nước uống đóng bình.

---

(210) **4-2016-21499**

(540)

(220) 15.07.2016
(441) 26.09.2016
(531) 1.5.1
(591) Đỏ
(731) CÔNG TY TNHH CÔNG NGHIỆP KINGTEC VIỆT NAM (VN)
Lô C_4A_CN, khu công nghiệp Mỹ Phước 3, thị xã Bến Cát, tỉnh Bình Dương
(740) Công ty TNHH Tư vấn Sở hữu trí tuệ Á Đông (A ĐÔNG IP CONSULTANCY CO.,LTD.)

(511) Nhóm 35: Mua bán: giường, tủ, bàn, ghế, giá, kệ, quầy thu tiền (tất cả được làm bằng sắt), đèn bàn, đèn sàn, đèn đường, đèn pha rọi, đèn ống, đèn chiếu sáng cho hồ bơi, đèn chùm, đèn trần, đèn sân vườn, đèn chôn dưới đất, bóng đèn.

---

(210) **4-2016-21500**

(540) TaYO!

(220) 15.07.2016
(441) 26.09.2016
(731) ORION CORPORATION (KR)
13, Baekbeom-ro 90da-gil, Yongsan-gu, Seoul, Republic of Korea
(740) Công ty TNHH Sở hữu trí tuệ Thảo Thọ Quyến (INVENCO)

(511) Nhóm 30: Sô cô la; bánh bích quy; bánh quy dẹt, bánh quy giòn; bánh xốp; bánh kẹo; bánh mì; bánh nướng; bánh ngọt; bánh nhân thịt (pies).

---

(210) **4-2016-21501**

(540) ORION TaYO!

(220) 15.07.2016
(441) 26.09.2016
(731) ORION CORPORATION (KR)
13, Baekbeom-ro 90da-gil, Yongsan-gu, Seoul, Republic of Korea
(740) Công ty TNHH Sở hữu trí tuệ Thảo Thọ Quyến (INVENCO)

(511) Nhóm 30: Sô cô la; bánh bích quy; bánh quy dẹt, bánh quy giòn; bánh xốp; bánh kẹo; bánh mì; bánh nướng; bánh ngọt; bánh nhân thịt (pies).

---

(210) **4-2016-21503**

(540) cititel
BUSINESS, BED & BREAKFAST

(220) 15.07.2016
(441) 26.09.2016
(591) Xanh nước biển đậm
(731) CÔNG TY TNHH ĐẦU TƯ QUẢN LÝ CITITEL (VN)
93Bis Nguyễn Văn Thủ, phường Đa Kao, quận 1, thành phố Hồ Chí Minh
(740) Công ty TNHH Tầm nhìn và Liên danh (VISION & ASSOCIATES CO.LTD.)

(511) Nhóm 43: Dịch vụ khách sạn; nhà nghỉ du lịch; cơ sở lưu trú tạm thời [khách sạn, nhà trọ]; đặt chỗ khách sạn, cho thuê chỗ ở tạm thời; đặt chỗ trước nơi lưu trú tạm thời.

---

(210) **4-2016-21505**

(540) SMART·BEYOND·SMART
AUTOSMART

(220) 15.07.2016
(441) 26.09.2016
(531) 1.15.23; A25.7.3; 26.4.9; A25.7.4
(591) Đen, trắng, xanh nước biển, xanh da trời, ghi, da cam, xanh tím than, xám
(731) SAMIL CTS CO., LTD (KR)
24, Dunchon-daero 388beon-Gil, Jungwon-Gu, Seongnam-City, Gyeonggi-Do Republic of Korea. (Sangdaewon-Dong, Woolim Lions Valley No. 805)
(740) Công ty TNHH Trường Xuân (AGELESS CO.,LTD.)

(511) Nhóm 09: Chương trình giải pháp quản lý tổng thể [chương trình máy tính, ghi sẵn]; phần mềm máy tính [có thể tải về]; hệ thống quản lý và kiểm soát tòa nhà [chương trình máy tính, ghi sẵn]; hệ thống giám sát tòa nhà [thiết bị giám sát dùng điện]; hệ thống tự động hóa nhà máy [chương trình máy tính, ghi sẵn]; chương trình máy tính [ghi sẵn] để kiểm soát từ xa hệ thống tòa nhà.

---

(210) **4-2016-21506**

(540)

HIWIN

(220) 15.07.2016

(441) 26.09.2016

(731) HIWIN TECHNOLOGIES CORP. (TW)
No. 7, Jingke Road, Nantun District, Taichung City 40852, Taiwan

(740) Công ty TNHH Trường Xuân (AGELESS CO.,LTD.)

(511) Nhóm 07: Máy phát điện; trạm phát điện; tủ phát điện; hệ thống năng lượng [máy phát điện]; máy phát điện năng lượng mặt trời; máy phát điện vận hành bằng năng lượng gaz; máy phát năng lượng điện, có thể di chuyển được; máy phát điện vận hành bằng hơi nước; máy phát điện năng lượng gió; máy phát điện cho tua bin gió; máy phát điện sử dụng pin mặt trời; máy phát điện cung cấp điện khẩn cấp; máy phát điện khí trơ [máy móc]; thiết bị thủy điện để sản xuất điện.

Nhóm 09: Pin mặt trời; pin mặt trời để sản xuất điện; tấm năng lượng mặt trời để sản xuất năng lượng điện.

---

(210) **4-2016-21507**

(540)

WEIYE

(220) 15.07.2016

(441) 26.09.2016

(731) GUANGDONG WEIYE ALUMINIUM FACTORY GROUP CO., LTD. (CN)
No. 1, Hongling Si Lu, Shishan Town, Nanhai District, Foshan City, Guangdong Province, China

(740) Công ty TNHH Trường Xuân (AGELESS CO.,LTD.)

(511) Nhóm 06: Thanh nhôm định hình; ống dẫn bằng kim loại; cửa sổ bằng kim loại; vách bình phong bằng hợp kim nhôm [vật liệu xây dựng bằng kim loại]; thanh ray bằng kim loại; dây nhôm; phụ kiện lắp ráp bằng kim loại cho cửa sổ; đồ ngũ kim bằng kim loại, cụ thể là, cái móc, lò xo, chốt.

---

(210) **4-2016-21508**

(540)

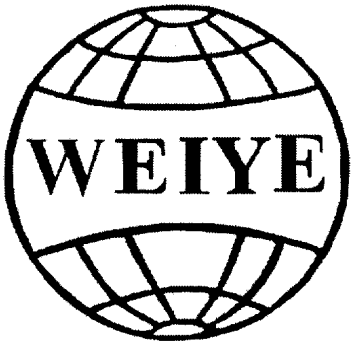

(220) 15.07.2016
(441) 26.09.2016
(531) 1.5.1
(731) GUANGDONG WEIYE ALUMINIUM FACTORY GROUP CO., LTD. (CN)
No. 1, Hongling Si Lu, Shishan Town, Nanhai District, Foshan City, Guangdong Province, China
(740) Công ty TNHH Trường Xuân (AGELESS CO.,LTD.)

(511) Nhóm 06: Thanh nhôm định hình; ống dẫn bằng kim loại; cửa sổ bằng kim loại; vách bình phong bằng hợp kim nhôm [vật liệu xây dựng bằng kim loại]; thanh ray bằng kim loại; dây nhôm; phụ kiện lắp ráp bằng kim loại cho cửa sổ; đồ ngũ kim bằng kim loại, cụ thể là, cái móc, lò xo, chốt.

---

(210) **4-2016-21509**

(540)

(220) 15.07.2016
(441) 26.09.2016
(531) 24.1.1; A26.11.8
(731) NGUYỄN DUY MINH (VN)
164/12 khu phố 1, phường Hiệp Thành, quận 12, thành phố Hồ Chí Minh

(511) Nhóm 18: Túi xách; ví tiền; ba lô; ô (dù); va li; cặp học sinh; túi du lịch.

Nhóm 25: Quần áo; giày dép; tất (vớ); mũ (nón); thắt lưng (dây nịt); cà ra vát.

Nhóm 35: Mua bán quần áo, giày dép, thắt lưng (dây nịt), cà ra vát, tất (vớ); mũ (nón); bán buôn vải, hàng may sẵn.

---

(210) **4-2016-21511**

(540)

PHÚC HÒA AN

(220) 15.07.2016
(441) 26.09.2016
(731) NGUYỄN THỊ TUYẾT VÂN (VN)
Số 5/13, khu phố 4, phường 3, thành phố Tây Ninh, tỉnh Tây Ninh
(740) Công ty TNHH Sở hữu trí tuệ VIPATCO (VIPATCO CO., LTD.)

(511) Nhóm 05: Dược phẩm; thực phẩm chức năng dùng cho mục đích y tế; thực phẩm dinh dưỡng dùng trong y tế; thực phẩm ăn kiêng phù hợp cho mục đích y tế; chất bổ sung dinh dưỡng.

---

(210) **4-2016-21512**

(540)

KOXU 277

(220) 15.07.2016
(441) 26.09.2016

(731) NGUYỄN THỊ TUYẾT VÂN (VN)
Số 5/13, khu phố 4, phường 3, thành phố Tây Ninh, tỉnh Tây Ninh

(740) Công ty TNHH Sở hữu trí tuệ VIPATCO (VIPATCO CO., LTD.)

(511) Nhóm 05: Dược phẩm; thực phẩm chức năng dùng cho mục đích y tế; thực phẩm dinh dưỡng dùng trong y tế; thực phẩm ăn kiêng phù hợp cho mục đích y tế; chất bổ sung dinh dưỡng.

---

(210) **4-2016-21513**

(540)

HOÀNG VÂN

(220) 15.07.2016
(441) 26.09.2016

(731) NGUYỄN THỊ TUYẾT VÂN (VN)
Số 5/13, khu phố 4, phường 3, thành phố Tây Ninh, tỉnh Tây Ninh

(740) Công ty TNHH Sở hữu trí tuệ VIPATCO (VIPATCO CO., LTD.)

(511) Nhóm 05: Dược phẩm; thực phẩm chức năng dùng cho mục đích y tế; thực phẩm dinh dưỡng dùng trong y tế; thực phẩm ăn kiêng phù hợp cho mục đích y tế; chất bổ sung dinh dưỡng.

---

(210) **4-2016-21514**

(540)

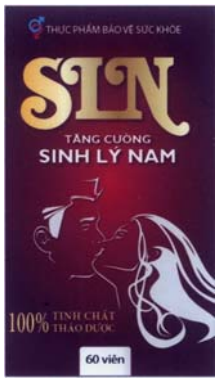

(220) 15.07.2016
(441) 26.09.2016
(531) 2.7.2; 24.17.15
(591) Đỏ, trắng, vàng
(731) NGUYỄN THỊ TUYẾT VÂN (VN)
Số 5/13, khu phố 4, phường 3, thành phố Tây Ninh, tỉnh Tây Ninh

(740) Công ty TNHH Sở hữu trí tuệ VIPATCO (VIPATCO CO., LTD.)

(511) Nhóm 05: Dược phẩm; thực phẩm chức năng dùng cho mục đích y tế; thực phẩm dinh dưỡng dùng trong y tế; thực phẩm ăn kiêng phù hợp cho mục đích y tế; chất bổ sung dinh dưỡng.

---

(210) **4-2016-21515**

(540)

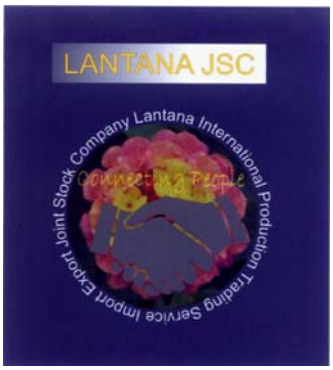

(220) 15.07.2016
(441) 26.09.2016
(531) 2.9.14; A2.9.15; 5.5.19; A5.5.21; 26.4.2
(591) Xám, vàng, hồng, xanh, đỏ, trắng
(731) CÔNG TY CỔ PHẦN SẢN XUẤT THƯƠNG MẠI DỊCH VỤ XUẤT NHẬP KHẨU LANTANA (VN)
508F, đường An Dương Vương, phường 10, quận 6, thành phố Hồ Chí Minh
(740) Công ty TNHH Sở hữu trí tuệ VIPATCO (VIPATCO CO., LTD.)

(511) Nhóm 03: Mỹ phẩm; son môi; bút chì mỹ phẩm; chế phẩm chống nắng; bộ mỹ phẩm; chế phẩm trang điểm.

---

(210) **4-2016-21516**

(540)

nhatrangtravel
your trip - our passion

(220) 15.07.2016
(441) 26.09.2016
(531) 26.4.2
(591) Đỏ đô, vàng đồng
(731) CÔNG TY TNHH THƯƠNG MẠI - DỊCH VỤ - DU LỊCH NHA TRANG (VN)
29 Biệt Thự, phường Tân Lập, thành phố Nha Trang, tỉnh Khánh Hòa
(740) Công ty TNHH Sở hữu trí tuệ AL Nguyên (ALNGUYEN IP CO.,LTD.)

(511) Nhóm 39: Dịch vụ du lịch; dịch vụ lữ hành quốc tế và trong nước; dịch vụ vận tải; cho thuê xe du lịch; vận chuyển hành khách.

Nhóm 43: Dịch vụ nhà hàng ăn uống; dịch vụ khách sạn; dịch vụ đặt chỗ cho khách du lịch; dịch vụ thương mại điện tử trong lĩnh vực đặt phòng khách sạn; dịch vụ lưu trú ngắn ngày.

---

(210) **4-2016-21517**

(540)

NT travel
your trip - our passion

(220) 15.07.2016
(441) 26.09.2016
(531) 26.4.2
(591) Đỏ đô, vàng đồng
(731) CÔNG TY TNHH THƯƠNG MẠI - DỊCH VỤ - DU LỊCH NHA TRANG (VN)
29 Biệt Thự, phường Tân Lập, thành phố Nha Trang, tỉnh Khánh Hòa
(740) Công ty TNHH Sở hữu trí tuệ AL Nguyên (ALNGUYEN IP CO.,LTD.)

(511) Nhóm 39: Dịch vụ du lịch; dịch vụ lữ hành quốc tế và trong nước; dịch vụ vận tải; cho thuê xe du lịch; vận chuyển hành khách.

Nhóm 43: Dịch vụ nhà hàng ăn uống; dịch vụ khách sạn; dịch vụ đặt chỗ cho khách du lịch; dịch vụ thương mại điện tử trong lĩnh vực đặt phòng khách sạn; dịch vụ lưu trú ngắn ngày.

---

(210) **4-2016-21519**

(540)

EUROSTARK

(220) 15.07.2016
(441) 26.09.2016
(531) 26.4.2; 24.9.1; 26.3.1; 26.15.5
(591) Đen, đỏ, trắng
(731) CÔNG TY CỔ PHẦN ĐẦU TƯ VÀ PHÁT TRIỂN NHỰA GỖ CHÂU ÂU (VN)
Số 11 lô 1A.1.2 N02 khu đô thị Mỹ Đình, phường Cầu Diễn, quận Nam Từ Liêm, thành phố Hà Nội
(740) Công ty TNHH Sở hữu trí tuệ AL Nguyên (ALNGUYEN IP CO.,LTD.)

(511) Nhóm 19: Hỗn hợp gỗ và nhựa (vật liệu xây dựng); ván MDl phủ phim PVC chống nước; ván nhựa gỗ phủ phim chống nước; tấm giấy bồi (làm từ bột gỗ) dùng cho xây dựng; gỗ nhựa WPC (gỗ composite) dùng cho xây dựng; ván gỗ ép; gỗ dán; gỗ lạng; ván gỗ mỏng dùng cho xây dựng; gỗ xây dựng.

---

(210) **4-2016-21521**

(540)

(220) 15.07.2016
(441) 26.09.2016
(531) A26.11.13; A3.6.25; 3.4.18; A3.4.24
(591) Đỏ, trắng
(731) CÔNG TY TNHH THỨC ĂN CHĂN NUÔI KYODO SOJITZ (VN)
Lô F5-F6-F7-F8, khu công nghiệp Thịnh Phát, xã Lương Bình, huyện Bến Lức, tỉnh Long An

(511) Nhóm 31: Cám; cám trộn làm thức ăn cho động vật; thức ăn gia súc.

---

(210) **4-2016-21522**

(540)

(220) 15.07.2016
(441) 26.09.2016
(531) 3.4.18; 24.17.5; A3.6.25; A26.11.13
(591) Đỏ, trắng
(731) CÔNG TY TNHH THỨC ĂN CHĂN NUÔI KYODO SOJITZ (VN)
Lô F5-F6-F7-F8, khu công nghiệp Thịnh Phát, xã Lương Bình, huyện Bến Lức, tỉnh Long An

(511) Nhóm 31: Cám; cám trộn làm thức ăn cho động vật; thức ăn gia súc.

---

(210) **4-2016-21523**

(540)

(220) 15.07.2016
(441) 26.09.2016
(531) 24.17.5; 3.4.18; A3.4.24; A26.11.13
(591) Đỏ, trắng
(731) CÔNG TY TNHH THỨC ĂN CHĂN NUÔI KYODO SOJITZ (VN)
Lô F5-F6-F7-F8, khu công nghiệp Thịnh Phát, xã Lương Bình, huyện Bến Lức, tỉnh Long An

(511) Nhóm 31: Cám; cám trộn làm thức ăn cho động vật; thức ăn gia súc.

---

(210) **4-2016-21524**

(540)

(220) 15.07.2016
(441) 26.09.2016
(531) 3.4.18; A3.4.24; A3.6.25; A26.11.13
(591) Đỏ, trắng
(731) CÔNG TY TNHH THỨC ĂN CHĂN NUÔI KYODO SOJITZ (VN)
Lô F5-F6-F7-F8, khu công nghiệp Thịnh Phát, xã Lương Bình, huyện Bến Lức, tỉnh Long An

(511) Nhóm 31: Cám; cám trộn làm thức ăn cho động vật; thức ăn gia súc.

---

(210) **4-2016-21525**

(540)

(220) 15.07.2016
(441) 26.09.2016
(531) A5.3.13; A5.3.15; 3.7.17; 26.1.1
(591) Đỏ
(731) NGUYỄN HỮU TRƯỜNG (VN)
40/4C Phan Văn Hớn, ấp 7, xã Xuân Thới Thượng, huyện Hóc Môn, thành phố Hồ Chí Minh

(511) Nhóm 05: Dược phẩm; thực phẩm chức năng.

Nhóm 43: Dịch vụ ăn uống; nhà hàng ăn uống.

Nhóm 44: Dịch vụ phòng khám đông y.

---

(210) **4-2016-21527**

(540)

(220) 15.07.2016
(441) 26.09.2016
(531) 26.1.1; A26.1.18; 26.15.15
(591) Vàng đồng, trắng, nâu, đen
(731) CÔNG TY TNHH HUỲNH GIA HUYNH ĐỆ (VN)
100 Trần Quý, phường 6, quận 11, thành phố Hồ Chí Minh

(511) Nhóm 29: Thịt, cá, gia cầm và thú săn.

---

(210) **4-2016-21528**

(540)

(220) 15.07.2016
(441) 26.09.2016
(531) 2.5.2; 2.5.8; 18.3.23; 21.3.1
(591) Trắng, đen, xanh dương, xanh dương đậm, xanh lá cây, cam, cam đậm, vàng, nâu nhạt, xám
(731) CÔNG TY TNHH MEDIPHAR USA (VN)
Ấp Bình Tiền 2, xã Đức Hòa Hạ, huyện Đức Hòa, tỉnh Long An

(511) Nhóm 05: Dược phẩm; thực phẩm chức năng dùng trong mục đích y tế.

---

(210) **4-2016-21529**

(540)

(220) 15.07.2016
(441) 26.09.2016
(531) 3.2.9; A3.6.11; 26.1.2; A6.19.11
(591) Trắng, xanh dương, xanh dương đậm, xanh dương nhạt, xanh da trời nhạt, hồng, nâu, nâu đậm, nâu nhạt, xanh lá cây, xanh lá cây nhạt, xám
(731) CÔNG TY TNHH MEDIPHAR USA (VN)
Ấp Bình Tiền 2, xã Đức Hòa Hạ, huyện Đức Hòa, tỉnh Long An

(511) Nhóm 05: Dược phẩm; thực phẩm chức năng dùng trong mục đích y tế.

---

(210) **4-2016-21530**

(540)

(220) 15.07.2016
(441) 26.09.2016
(531) 26.1.2; 26.4.2; 25.5.25; A26.11.12
(591) Đỏ, hồng, xanh dương, xanh dương nhạt, xanh lá cây, nâu, nâu nhạt, trắng
(731) CÔNG TY TNHH MEDIPHAR USA (VN)
Ấp Bình Tiền 2, xã Đức Hòa Hạ, huyện Đức Hòa, tỉnh Long An

(511) Nhóm 05: Dược phẩm; thực phẩm chức năng dùng cho mục đích y tế.

---

(210) **4-2016-21531**

(540)

(220) 15.07.2016
(441) 26.09.2016
(531) 26.1.2; 26.1.6; 8.3.1; 25.5.25
(591) Xanh lá cây, trắng, xám, xám nhạt, vàng, vàng nhạt, cam, nâu, nâu nhạt, đen nhạt
(731) CÔNG TY TNHH MEDIPHAR USA (VN)
Ấp Bình Tiền 2, xã Đức Hòa Hạ, huyện Đức Hòa, tỉnh Long An

(511) Nhóm 05: Dược phẩm; thực phẩm chức năng dùng cho mục đích y tế.

---

(210) **4-2016-21533**

(540)

HARVESTVIN

(220) 15.07.2016
(441) 26.09.2016
(731) CÔNG TY TNHH AN NÔNG (VN)
Lô B06-1, khu công nghiệp Đức Hòa I - Hạnh Phúc, xã Đức Hòa Đông, huyện Đức Hòa, tỉnh Long An
(740) Công ty TNHH Sở hữu trí tuệ WINCO (WINCO CO., LTD.)

(511) Nhóm 05: Thuốc bảo vệ thực vật như là; thuốc trừ sâu, thuốc diệt côn trùng, thuốc diệt động vật có hại, thuốc diệt nấm bệnh, thuốc diệt cỏ.

---

(210) **4-2016-21534**

(540)

(220) 15.07.2016
(441) 26.09.2016
(531) 26.1.1; A26.1.18; 26.4.2; 26.7.25
(591) Trắng, xanh, đỏ, ghi, vàng
(731) LÊ ANH TUẤN (VN)
Số nhà 169, đường Mai Hắc Đế, phường Tân Thành, thành phố Buôn Ma Thuột, tỉnh Đắk Lắk
(740) Công ty TNHH Sở hữu trí tuệ WINCO (WINCO CO., LTD.)

(511) Nhóm 05: Dược phẩm; thực phẩm chức năng.

Nhóm 35: Mua bán; quảng cáo; xuất nhập khẩu: dược phẩm; thực phẩm chức năng.

---

(210) **4-2016-21540**

(540)

KUSAMI

(220) 15.07.2016
(441) 26.09.2016

(731) CÔNG TY CỔ PHẦN CÔNG NGHỆ VINACOMM (VN)
Số D1, ngõ 277, tổ 57, phố Trung Kính, phường Yên Hòa, quận Cầu Giấy, thành phố Hà Nội

(740) Công ty TNHH Sở hữu trí tuệ Hải Hân (HAI HAN IP CO., LTD.)

(511) Nhóm 07: Máy ép gạch không nung.

---

(210) **4-2016-21541**

(540)

Lacost
SẮC MÀU TÔI YÊU

(220) 15.07.2016
(441) 26.09.2016
(531) 26.1.1; 1.15.23
(591) Vàng đồng, xanh lơ, da cam, tím, trắng
(731) CÔNG TY TNHH SƠN LACOST (VN)
Số nhà 17, ngõ 64, đường Lĩnh Nam, phường Mai Động, quận Hoàng Mai, thành phố Hà Nội

(740) Công ty TNHH Sở hữu trí tuệ Hải Hân (HAI HAN IP CO., LTD.)

(511) Nhóm 02: Sơn nước.

---

(210) **4-2016-21542**

(540)

THE VIEW
RIVIERA POINT

(220) 15.07.2016
(441) 26.09.2016

(731) CÔNG TY TNHH RIVIERA POINT (VN)
65 Lê Lợi, phường Bến Nghé, quận 1, thành phố Hồ Chí Minh

(740) Công ty Luật TNHH IP MAX (IPMAX LAW FIRM)

(511) Nhóm 36: Mua bán, cho thuê bất động sản, văn phòng, căn hộ; môi giới bất động sản; định giá bất động sản; sàn giao dịch bất động sản; đầu tư vốn cho kinh doanh bất động sản và các dự án xây dựng.

---

(210) **4-2016-21543**

(540)

(220) 15.07.2016
(441) 26.09.2016
(531) 2.1.8; A2.1.16; 26.5.1
(591) Đen, vàng
(731) LAO HANG HENG WINE CO., LTD (KH)
No.169, Mao Tse Toung Blvd., Sangkat Toulsvayprey 1, Khan Chamcarmorn, Phnom Penh, Cambodia
(740) Công ty TNHH Tư vấn ALIATLEGAL (ALIATLEGAL CO., LTD.)

(511) Nhóm 35: Mua bán rượu.

---

(210) **4-2016-21544**

(540)

Saigonreal

(220) 15.07.2016
(441) 26.09.2016
(531) A26.11.8
(591) Xanh lá cây
(731) CÔNG TY TNHH KỸ THUẬT ĐẦU TƯ ĐỊA ỐC SÀI GÒN (VN)
Lầu 5, phòng 5C, số 167-169 Điện Biên Phủ, phường Đa Kao, quận 1, thành phố Hồ Chí Minh

(511) Nhóm 36: Cho thuê bất động sản; đại lý môi giới bất động sản; môi giới bất động sản; đầu tư vốn.

---

(210) **4-2016-21545**

(540)

ANH TÜKK

(220) 15.07.2016
(441) 26.09.2016
(531) 26.3.2; 9.1.10; A9.3.13
(731) CÔNG TY TNHH ANH TUK (VN)
23 Đồng Khởi, phường Bến Nghé, quận 1, thành phố Hồ Chí Minh
(740) Công ty Luật TNHH AMBYS Hà Nội (AMBYS HANOI)

(511) Nhóm 43: Dịch vụ nhà hàng ăn uống.

---

(210) **4-2016-21546**

(540)

TDSTONE

(220) 15.07.2016
(441) 26.09.2016
(531) 26.4.2; 26.4.7; A5.3.13; A5.3.14
(591) Đen, xanh dương, xanh dương nhạt, vàng chanh, xanh lá cây, trắng
(731) CÔNG TY TNHH ĐẠI VIỆT HOÀNG (VN)
Số 65, tổ 55, phường Thanh Xuân Trung, quận Thanh Xuân, thành phố Hà Nội
(740) Công ty TNHH Sở hữu trí tuệ HA VIP (HAVIP CO., LTD.)

(511) Nhóm 19: Vật liệu xây dựng, không bằng kim loại; cát, trừ loại dùng cho lò đúc; đá để xây dựng; sỏi; gạch; ngói, không bằng kim loại.

Nhóm 35: Dịch vụ mua bán các sản phẩm, cụ thể là: vật liệu xây dựng, không bằng kim loại, cát, trừ loại dùng cho lò đúc, đá để xây dựng, sỏi, gạch, ngói, không bằng kim loại.

---

(210) **4-2016-21547**

(540)

VILGET

(220) 15.07.2016
(441) 26.09.2016
(731) GETZ PHARMA INTERNATIONAL FZ LLC (AE)
Executive Office No. 110, Building No. 3, 1st Floor, Dubiotech Business Centre, Academic City, P.O. Box: 345018, Dubai, United Arab Emirates
(740) Công ty TNHH Dịch vụ Sở hữu trí tuệ KENFOX (KENFOX IP SERVICE CO.,LTD.)

(511) Nhóm 05: Dược phẩm.

---

(210) **4-2016-21548**

(540)

(220) 15.07.2016
(441) 26.09.2016
(531) 26.1.1; 26.1.4; A26.11.8; 26.3.23
(591) Xanh dương, đỏ
(731) BÙI MINH TUẤN (VN)
Tổ dân phố số 7, thị trấn Quang Minh, huyện Mê Linh, thành phố Hà Nội
(740) Công ty TNHH Dịch vụ Sở hữu trí tuệ KENFOX (KENFOX IP SERVICE CO.,LTD.)

(511) Nhóm 35: Mua bán, xuất nhập khẩu: các loại cửa bằng kim loại: cửa cuốn, cửa sổ, cửa đi, vách ngăn bằng kim loại, vách kính lớn cho các tòa nhà cao tầng bằng hợp kim nhôm, cửa và vách bằng kim loại, cửa nhựa, cửa gỗ dùng cho các công trình xây dựng, gỗ lát sàn, gỗ

xây dựng, thanh gỗ để ốp tường, kính dùng cho xây dựng, kính ngăn cách dùng trong xây dựng, kính tấm dùng cho cửa sổ, xây dựng, vật liệu xây dựng chịu lửa không bằng kim loại, kính an toàn, kính màu dùng cho cửa gỗ, gỗ đã gia công, cửa kính màu, gỗ dùng làm đồ đạc trong nhà, gỗ bán gia công, tủ bếp bằng kim loại, cửa cuốn, trần thạch cao.

---

(210) **4-2016-21549**

(540)

(220) 15.07.2016
(441) 26.09.2016
(531) 6.1.2; 3.7.16; A1.1.10; 26.1.1
(591) Xanh dương đậm, vàng, đỏ, xanh da trời, xanh nước biển
(731) CÔNG TY CỔ PHẦN DU LỊCH THƯƠNG MẠI NHA TRANG (VN)
180 Thống Nhất, phường Phương Sài, thành phố Nha Trang, tỉnh Khánh Hòa
(740) Công ty TNHH Tư vấn sở hữu trí tuệ Việt (VIET IP CO.,LTD.)

(511) Nhóm 35: Mua bán ô tô và xe có động cơ, phụ tùng và các bộ phận phụ trợ của ô tô và xe có động cơ; mua bán nhiên liệu rắn, lỏng, khí, rượu, bia, đồ uống có cồn, đồ uống không cồn, nông, lâm sản nguyên Iiệu (trừ gỗ, tre, nứa) và động vật sống, tổ yến, yến sào, yến tinh chế, yến sơ chế, thuốc lá, thuốc lào, vật liệu xây dựng kim loại, vật liệu xây dựng phi kim loại, phế liệu, đồ dùng gia đình (xoong, chảo, dao, kéo, thớt, nồi cơm điện, ấm đun nước, bát, đĩa, rổ bằng kim loại, rổ nhựa, phích nước, tạp đề, máy lạnh, tủ lạnh, máy hút mùi, quạt điện, ti vi, thiết bị âm thanh (loa dài, âm ly), chăn, ga, gối, đệm, đồ nội thất, bàn, ghế, giường, tủ, kệ, đồ gỗ mỹ nghệ, thiết bị vệ sinh, chổi quét, máy xay sinh tố, máy xay cà phê, máy xay thịt, đèn điện, máy chụp ảnh, điện thoại, máy tính).

Nhóm 36: Mua bán bất động sản, quyền sử dụng đất thuộc chủ sở hữu, chủ sử dụng hoặc đi thuê.

Nhóm 37: Bảo dưỡng, sữa chữa xe ô tô và xe có động cơ; xây dựng công trình dân dụng và công nghiệp, dịch vụ rửa xe cộ; xây dựng công trình công ích; lắp đặt hệ thống điện; chuẩn bị mặt bằng; lắp đặt hệ thống cấp, thoát nước, lò sưởi và điều hòa không khí.

Nhóm 39: Vận tải hàng hóa và hành khách bằng đường bộ, đại lý du lịch; du lịch lữ hành nội địa và quốc tế; tham quan (du lịch); dịch vụ bán vé tàu, xe, máy bay.

Nhóm 41: Hoạt động thể thao (du thuyền, lướt ván, bơi lặn biển), dịch vụ karaoke.
Nhóm 43: Dịch vụ khách sạn; cho thuê chỗ ở tạm thời; nhà hàng ăn uống; dịch vụ ăn uống phục vụ lưu động (do nhà hàng thực hiện); dịch vụ cung cấp thức ăn, đồ uống do nhà hàng thực hiện.

Nhóm 44: Dịch vụ tắm hơi; dịch vụ xoa bóp (massage).

---

(210) **4-2016-21550**

(540)

(220) 15.07.2016
(441) 26.09.2016
(531) 5.7.1; A1.1.10; A11.3.3; 25.1.6
(591) Nâu, trắng
(731) 1. NGUYỄN HOÀNG HIỆP (VN)
5 Phùng Hưng, KP2, phường Hiệp Phú, quận 9, thành phố Hồ Chí Minh
2. ĐỖ ANH TUẤN (VN)
1B1 Nguyễn Đình Chiểu, phường Đa Kao, quận 1, thành phố Hồ Chí Minh
3. TRẦN VÕ QUỐC SƠN (VN)
14-16 Trương Định, phường Bến Thành, quận 1, thành phố Hồ Chí Minh
(740) Văn phòng Luật sư MINERVAS (MINERVAS)

(511) Nhóm 43: Dịch vụ quán cà phê, quán rượu, nhà hàng ăn uống, khách sạn.

---

(210) **4-2016-21551**

(540)

(220) 15.07.2016
(441) 26.09.2016
(531) 5.7.1; 2.5.2; A2.5.23
(591) Nâu, xanh lá cây, vàng, đỏ, trắng, xám
(731) 1. NGUYỄN HOÀNG HIỆP (VN)
5 Phùng Hưng, KP2, phường Hiệp Phú, quận 9, thành phố Hồ Chí Minh
2. ĐỖ ANH TUẤN (VN)
1B1 Nguyễn Đình Chiểu, phường Đa Kao, quận 1, thành phố Hồ Chí Minh
3. TRẦN VÕ QUỐC SƠN (VN)
14-16 Trương Định, phường Bến Thành, quận 1, thành phố Hồ Chí Minh
(740) Văn phòng Luật sư MINERVAS (MINERVAS)

(511) Nhóm 43: Dịch vụ quán cà phê, quán rượu, nhà hàng ăn uống, khách sạn.

---

(210) **4-2016-21555**

(540)

(220) 15.07.2016
(441) 26.09.2016
(531) 26.4.3; A25.7.4; 26.4.7; 26.5.1
(591) Nâu, vàng nhạt, cam, đen, trắng, đỏ
(731) CÔNG TY CỔ PHẦN DƯỢC PHẨM DƯỢC LIỆU PHARMEDIC (VN)
367 Nguyễn Trãi, phường Nguyễn Cư Trinh, quận 1, thành phố Hồ Chí Minh

(511) Nhóm 05: Dược phẩm.

---

(210) **4-2016-21556**

(540)

(220) 15.07.2016
(441) 26.09.2016
(531) 26.4.7; 26.4.3; 25.5.25; A25.7.4
(591) Cam, vàng, đen, trắng, đỏ
(731) CÔNG TY CỔ PHẦN DƯỢC PHẨM DƯỢC LIỆU PHARMEDIC (VN)
367 Nguyễn Trãi, phường Nguyễn Cư Trinh, quận 1, thành phố Hồ Chí Minh

(511) Nhóm 05: Dược phẩm.

---

(210) **4-2016-21557**

(540)

(220) 15.07.2016
(441) 26.09.2016
(531) 26.4.3; 26.4.7; A25.7.4; A26.11.12; 25.5.25; 26.5.1
(591) Xanh dương, cam, đen, trắng, đỏ
(731) CÔNG TY CỔ PHẦN DƯỢC PHẨM DƯỢC LIỆU PHARMEDIC (VN)
367 Nguyễn Trãi, phường Nguyễn Cư Trinh, quận 1, thành phố Hồ Chí Minh

(511) Nhóm 05: Dược phẩm.

---

(210) **4-2016-21558**

(540)

(220) 15.07.2016
(441) 26.09.2016
(531) 26.4.3; 26.4.7; A26.11.12; A25.7.4
(591) Nâu, hồng, cam, đen, đỏ
(731) CÔNG TY CỔ PHẦN DƯỢC PHẨM DƯỢC LIỆU PHARMEDIC (VN)
367 Nguyễn Trãi, phường Nguyễn Cư Trinh, quận 1, thành phố Hồ Chí Minh

(511) Nhóm 05: Dược phẩm.

---

(210) **4-2016-21559**

(540)

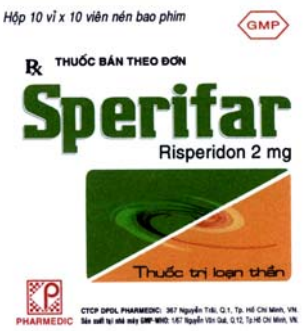

(220) 15.07.2016
(441) 26.09.2016
(531) 26.4.3; 26.4.7; A25.7.4; 1.15.23; 26.3.2; 25.5.3; 26.5.1
(591) Xanh lá cây, cam, đen, trắng, đỏ
(731) CÔNG TY CỔ PHẦN DƯỢC PHẨM DƯỢC LIỆU PHARMEDIC (VN)
367 Nguyễn Trãi, phường Nguyễn Cư Trinh, quận 1, thành phố Hồ Chí Minh

(511) Nhóm 05: Dược phẩm.

---

(210) **4-2016-21560**

(540)

(220) 15.07.2016
(441) 26.09.2016
(531) 26.5.1; 1.13.1; 26.4.3; 26.4.7
(591) Xanh lá, cam, đen, trắng
(731) CÔNG TY CỔ PHẦN DƯỢC PHẨM DƯỢC LIỆU PHARMEDIC (VN)
367 Nguyễn Trãi, phường Nguyễn Cư Trinh, quận 1, thành phố Hồ Chí Minh

(511) Nhóm 05: Dược phẩm.

---

(210) **4-2016-21561**

(540)

(220) 15.07.2016
(441) 26.09.2016
(531) 26.4.3; 26.4.7; A25.7.4; 26.3.2
(591) Nâu, hồng, cam, đen, trắng
(731) CÔNG TY CỔ PHẦN DƯỢC PHẨM DƯỢC LIỆU PHARMEDIC (VN)
367 Nguyễn Trãi, phường Nguyễn Cư Trinh, quận 1, thành phố Hồ Chí Minh

(511) Nhóm 05: Dược phẩm.

---

(210) **4-2016-21562**

(540)

(220) 15.07.2016
(441) 26.09.2016
(531) 2.9.1; 26.5.1; 26.4.3; 26.4.7
(591) Xanh lá, cam, đen, trắng
(731) CÔNG TY CỔ PHẦN DƯỢC PHẨM DƯỢC LIỆU PHARMEDIC (VN)
367 Nguyễn Trãi, phường Nguyễn Cư Trinh, quận 1, thành phố Hồ Chí Minh

(511) Nhóm 05: Dược phẩm.

---

(210) **4-2016-21563**

(540)

(220) 15.07.2016
(441) 26.09.2016
(531) 26.4.3; 26.4.7; A25.7.4; 26.5.1
(591) Xanh lá, xanh lá nhạt, cam, đen, trắng
(731) CÔNG TY CỔ PHẦN DƯỢC PHẨM DƯỢC LIỆU PHARMEDIC (VN)
367 Nguyễn Trãi, phường Nguyễn Cư Trinh, quận 1, thành phố Hồ Chí Minh

(511) Nhóm 05: Dược phẩm.

---

(210) **4-2016-21564**

(540)

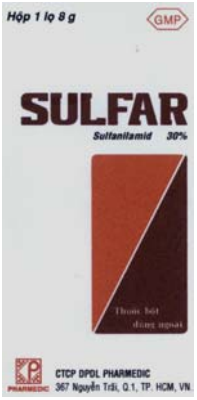

(220) 15.07.2016
(441) 26.09.2016
(531) 26.4.3; 26.4.7; A25.7.4; 26.3.2
(591) Nâu, cam, đen, trắng
(731) CÔNG TY CỔ PHẦN DƯỢC PHẨM DƯỢC LIỆU PHARMEDIC (VN)
367 Nguyễn Trãi, phường Nguyễn Cư Trinh, quận 1, thành phố Hồ Chí Minh

(511) Nhóm 05: Dược phẩm.

---

(210) **4-2016-21565**

(540)

NHÀ THÙNG

(220) 15.07.2016
(441) 26.09.2016
(731) CÔNG TY TNHH NAM PHƯƠNG V.N (VN)
124 Lê Lai, phường 3, quận Gò Vấp, thành phố Hồ Chí Minh
(740) Văn phòng luật sư Phạm và Liên danh (PHAM & ASSOCIATES)

(511) Nhóm 29: Thịt hầm; nước mắm; nước dùng; trái cây, rau và củ quả (được nấu sấy, chiên, bảo quản và đông lạnh), súp ăn liền.

---

(210) **4-2016-21566**

(540)

(220) 15.07.2016
(441) 26.09.2016
(531) 2.1.22; 25.1.6; 25.12.1; A25.7.6
(591) Hồng, hồng nhạt, đỏ, trắng, vàng, vàng đồng, vàng cam, da cam, xanh lá cây, xanh ngọc, xanh rêu đậm, xanh tím than, nâu nhạt
(731) HỘ KINH DOANH THUẬN HƯNG (VN)
146/52 Chiến Lược, khu phố 9, phường Bình Trị Đông, quận Bình Tân, thành phố Hồ Chí Minh
(740) Công ty Cổ phần Sở hữu công nghiệp INVESTIP (INVESTIP)

(511) Nhóm 03: Hương thắp (nhang).

---

(210) **4-2016-21567**

(540)

(220) 15.07.2016
(441) 26.09.2016
(531) 1.15.15; A1.1.10; 26.1.1
(591) Xanh lam, xanh dương, trắng
(731) CÔNG TY TNHH SẢN XUẤT THƯƠNG MẠI DỊCH VỤ CÔNG NGHỆ XUẤT NHẬP KHẨU MINH HUY (VN)
44/44 Tân Hưng, phường 12, quận 5, thành phố Hồ Chí Minh

(511) Nhóm 32: Nước uống đóng chai, nước uống đóng bình.

Nhóm 35: Buôn bán, nước uống đóng chai, nước uống đóng bình, máy móc, thiết bị xử lý nước.

---

(210) **4-2016-21568**

(540)

(220) 15.07.2016
(441) 26.09.2016
(531) 7.1.6; 25.1.25; 5.3.20; 16.1.1
(731) NGUYỄN CAO TRÍ (VN)
409 Phạm Ngũ Lão, khóm 4, phường 1, thị xã Trà Vinh, tỉnh Trà Vinh

(511) Nhóm 43: Dịch vụ quán cà phê.

---

(210) **4-2016-21569**

(540)

ANCOM GL

(220) 15.07.2016
(441) 26.09.2016

(731) CÔNG TY TNHH MỘT THÀNH VIÊN THƯƠNG MẠI NHÂN PHƯỚC (VN)
243/62 Chu Văn An, phường 12, quận Bình Thạnh, thành phố Hồ Chí Minh

(511) Nhóm 35: Mua bán thiết tin học như: máy tính xách tay, máy tính bảng, máy tính để bàn màn hình máy vi tính, bàn phím, chuột, usb lưu trữ; mua bán thiết bị giải trí như máy nghe nhạc mp3, mp4, loa vi tính, đầu phát HD, máy chơi game, bút thông minh; mua bán máy móc, dụng cụ và thiết bị làm đẹp và chăm sóc sức khỏe; mua bán dụng cụ cầm tay như: cờ lê, mỏ lết, ổ khóa, đèn pin, mũi khoan, máy khoan; mua bán thiết bị điện cơ như: đèn điện, thiết bị cảm biến, ổ cắm điện, công tắc điện, máy đuổi côn trùng, vòi nước thông minh, máy phun áp lực và thiết bị của chúng; mua bán, mắt kính, đồng hồ đeo tay, kính thực tế ảo.

---

(210) **4-2016-21571**

(540)

CRYSTAL
MOIST

(220) 15.07.2016
(441) 26.09.2016

(731) DAIRYFARM ESTABLISHMENT (LI)
Wuhrstrasse 6, Postfach 461, LI-9490 Vaduz, Liechtenstein

(740) Công ty Tư vấn đầu tư và chuyển giao công nghệ (INVESTCONSULT)

(511) Nhóm 03: Chất để tẩy trắng và chất khác để giặt, chất tẩy rửa, đánh bóng, tẩy dầu mỡ và mài mòn; xà phòng; nước hoa, tinh dầu; mỹ phẩm, nước thơm xức tóc; chế phẩm đánh răng; chế phẩm vệ sinh dùng cho mục đích trang điểm, chất chống đổ mồ hôi dùng cho mục đích trang điểm; chất khử mùi dùng cho người và động vật; dầu gội đầu và dầu xả, thuộc nhuộm tóc và màu nhuộm tóc; chế phẩm dạng xịt dùng cho tóc; chế phẩm tạo kiểu cho tóc; mặt nạ làm đẹp; xà phòng dùng cho tay dạng lỏng; gel và bọt dùng để tắm; chế phẩm chăm sóc da; nước thơm và kem làm trắng da; chế phẩm làm sạch da; chế phẩm làm rám nắng; chế phẩm chống nắng; dầu thơm; chế phẩm cạo râu, thuốc nhuộm râu; dầu gội khô; sáp dùng cho râu, ria; chế phẩm làm rụng lông; sáp thơm; bông tăm dùng cho mục đích mỹ phẩm; bông dùng cho mục đích mỹ phẩm, miếng bông len dùng cho mục đích mỹ phẩm, kem, nước thơm, kem giữ ẩm, nước hoa hồng và nước xịt khoáng dùng cho mục đích mỹ phẩm; chế phẩm trang điểm; chế phẩm tẩy trang; kem mỹ phẩm; bút chì mỹ phẩm; chất làm bóng môi, son môi; chế phẩm chăm sóc móng; nước sơn móng; chế phẩm tẩy nước sơn móng; khăn giấy được tẩm nước thơm mỹ phẩm; khăn giấy được tẩm chế phẩm tẩy trang; khăn giấy tẩm chế phẩm làm sạch dùng cho cá nhân; khăn được tẩm chế phẩm làm sạch không có thuốc để vệ sinh cá nhân; chế phẩm làm bóng đồ da; chế phẩm làm thơm không khí; hỗn hợp thơm làm từ cánh hoa khô và hương liệu; chất làm sạch kính chắn gió dạng lỏng; giấy nhám; giấy ráp; đá để đánh bóng; chế phẩm dạng xịt làm thơm mát hơi thở; nước súc miệng không dùng cho mục đích y tế.

---

(210) **4-2016-21572**

(540)

LipHop

(220) 15.07.2016
(441) 26.09.2016
(531) A1.1.9; A1.1.2
(731) DAIRYFARM ESTABLISHMENT (LI)
Wuhrstrasse 6, Postfach 461, LI-9490 Vaduz, Liechtenstein
(740) Công ty Tư vấn đầu tư và chuyển giao công nghệ (INVESTCONSULT)

(511) Nhóm 03: Chất để tẩy trắng và chất khác để giặt, chất tẩy rửa, đánh bóng, tẩy dầu mỡ và mài mòn; xà phòng; nước hoa, tinh dầu; mỹ phẩm, nước thơm xức tóc; chế phẩm đánh răng; chế phẩm vệ sinh dùng cho mục đích trang điểm, chất chống đổ mồ hôi dùng cho mục đích trang điểm; chất khử mùi dùng cho người và động vật; dầu gội đầu và dầu xả, thuộc nhuộm tóc và màu nhuộm tóc; chế phẩm dạng xịt dùng cho tóc; chế phẩm tạo kiểu cho tóc; mặt nạ làm đẹp; xà phòng dùng cho tay dạng lỏng; gel và bọt dùng để tắm; chế phẩm chăm sóc da; nước thơm và kem làm trắng da; chế phẩm làm sạch da; chế phẩm làm rám nắng; chế phẩm chống nắng; dầu thơm; chế phẩm cạo râu, thuốc nhuộm râu; dầu gội khô; sáp dùng cho râu, ria; chế phẩm làm rụng lông; sáp thơm; bông tăm dùng cho mục đích mỹ phẩm; bông dùng cho mục đích mỹ phẩm, miếng bông len dùng cho mục đích mỹ phẩm, kem, nước thơm, kem giữ ẩm, nước hoa hồng và nước xịt khoáng dùng cho mục đích mỹ phẩm; chế phẩm trang điểm; chế phẩm tẩy trang; kem mỹ phẩm; bút chì mỹ phẩm; chất làm bóng môi, son môi; chế phẩm chăm sóc móng; nước sơn móng; chế phẩm tẩy nước sơn móng; khăn giấy được tẩm nước thơm mỹ phẩm; khăn giấy được tẩm chế phẩm tẩy trang; khăn giấy tẩm chế phẩm làm sạch dùng cho cá nhân; khăn được tẩm chế phẩm làm sạch không có thuốc để vệ sinh cá nhân; chế phẩm làm bóng đồ da; chế phẩm làm thơm không khí; hỗn hợp thơm làm từ cánh hoa khô và hương liệu; chất làm sạch kính chắn gió dạng lỏng; giấy nhám; giấy ráp; đá để đánh bóng; chế phẩm dạng xịt làm thơm mát hơi thở; nước súc miệng không dùng cho mục đích y tế.

---

(210) **4-2016-21574**

(540)

HANABISHI

(220) 15.07.2016
(441) 26.09.2016
(731) CÔNG TY TNHH HANABISHI HÀ NỘI (VN)
Lô D9, khu 4ha, phường Phúc Xá, quận Ba Đình, thành phố Hà Nội
(740) Công ty TNHH Sở hữu trí tuệ Trần & Trần (TRAN & TRAN CO., LTD.)

(511) Nhóm 03: Chế phẩm làm sạch; chế phẩm tẩy rửa; nước rửa bát; xà phòng; xà phòng khử trùng/tẩy uế.

---

(210) **4-2016-21575**

(540)

(220) 15.07.2016
(441) 26.09.2016
(531) A7.1.11; 7.1.24
(591) Xanh dương đậm, xanh dương nhạt, xanh lá cây, vàng nhạt, xám, nâu
(731) CÔNG TY CỔ PHẦN ĐẦU TƯ HỢP GIA (VN)
Phòng 106, B16, ngõ 158, phố Hồng Mai, phường Quỳnh Lôi, quận Hai Bà Trưng, thành phố Hà Nội

(511) Nhóm 41: Dịch vụ giáo dục đào tạo; tư vấn hướng nghiệp (tư vấn giáo dục và đào tạo).

Nhóm 42: Nghiên cứu và phát triển thực nghiệm khoa học tự nhiên và khoa học kỹ thuật; nghiên cứu và phát triển thực nghiệm khoa học xã hội và nhân văn.

Nhóm 45: Dịch vụ dự báo năng lực tiềm ẩn của con người qua sinh trắc học vân tay.

---

(210) **4-2016-21576**

(540)

(220) 15.07.2016
(441) 26.09.2016
(531) A7.1.11; 7.1.24
(591) Xanh dương đậm, xanh dương nhạt, xanh lá cây, vàng nhạt, xám, nâu
(731) CÔNG TY CỔ PHẦN ĐẦU TƯ HỢP GIA (VN)
Phòng 106, B16, ngõ 158, phố Hồng Mai, phường Quỳnh Lôi, quận Hai Bà Trưng, thành phố Hà Nội

(511) Nhóm 41: Dịch vụ giáo dục đào tạo; tư vấn hướng nghiệp (tư vấn giáo dục và đào tạo).

Nhóm 42: Nghiên cứu và phát triển thực nghiệm khoa học tự nhiên và khoa học kỹ thuật; nghiên cứu và phát triển thực nghiệm khoa học xã hội và nhân văn.

Nhóm 45: Dịch vụ dự báo năng lực tiềm ẩn của con người qua sinh trắc học vân tay.

---

(210) **4-2016-21577**

(540)

AMORELLA

(220) 15.07.2016
(441) 26.09.2016
(731) ĐỖ DIỆU THANH (VN)
42, đường số 6, ấp 5, xã Bình Hưng, huyện Bình Chánh, thành phố Hồ Chí Minh

(511) Nhóm 25: Quần áo.

---

(210) **4-2016-21578**

(540)

(220) 15.07.2016
(441) 26.09.2016
(531) A5.5.20; A5.5.21; 26.1.1; 25.1.25
(591) Đen, trắng, đỏ
(731) ĐỖ DIỆU THANH (VN)
42, đường số 6, ấp 5, xã Bình Hưng, huyện Bình Chánh, thành phố Hồ Chí Minh

(511) Nhóm 41: Giáo dục; đào tạo; giải trí; tổ chức các hoạt động thể thao và văn hóa.

---

(210) **4-2016-21580**

(540)

(220) 15.07.2016
(441) 26.09.2016
(531) A5.3.13; 26.1.1; 1.15.15; 1.15.23
(591) Xanh lá cây, xanh lá mạ, ghi
(731) CÔNG TY CỔ PHẦN ECO GLOBAL (VN)
Số 3, ngõ 55, phố Lê Đại Hành, phường Lê Đại Hành, quận Hai Bà Trưng, thành phố Hà Nội

(511) Nhóm 41: Giáo dục; đào tạo.

Nhóm 42: Các dịch vụ khoa học công nghệ và nghiên cứu, thiết kế có liên quan đến chúng: thiết kế và phát triển phần cứng và phần mềm máy tính.

---

(210) **4-2016-21582**

(540)

(220) 15.07.2016
(441) 26.09.2016
(591) Xanh da trời, trắng
(731) CÔNG TY TNHH CANARY VIỆT NAM (VN)
Lô A63/II, đường số 7, khu công nghiệp Vĩnh Lộc, phường Bình Hưng Hòa B, quận Bình Tân, thành phố Hồ Chí Minh
(740) DNTN Dịch vụ thương mại và sở hữu công nghiệp Song Ngọc (I.P.T.S.)

(511) Nhóm 21: Bát; đĩa; cốc; ly; hộp thủy tinh; đồ chứa đựng dùng cho gia dụng và nhà bếp (không làm bằng kim loại); ca nhựa; bình đựng đá bằng nhựa (không dùng điện); thùng ướp lạnh (xô đựng đá); thùng đựng rác; chậu (đồ chứa đựng); khay nhựa dùng cho mục đích gia đình; thùng (xô) nhựa; rổ nhựa dùng trong gia đình; ống (hộp) cắm đũa.

---

(210) **4-2016-21584**

(540)

(220) 18.07.2016
(441) 26.09.2016
(531) 24.1.1; 24.13.1; 25.1.25; 1.13.1
(591) Trắng, xanh lam
(731) CÔNG TY CỔ PHẦN CÔNG NGHỆ MEDHUB VIỆT NAM (VN)
Tầng 6, tòa nhà Việt Á, số 9 phố Duy Tân, phường Dịch Vọng Hậu, quận Cầu Giấy, thành phố Hà Nội

(511) Nhóm 44: Dịch vụ y tế, dịch vụ chăm sóc sức khỏe.

---

(210) **4-2016-21585**

(540)

(220) 18.07.2016
(441) 26.09.2016
(531) A1.1.10; A1.1.2
(731) NGUYỄN VĂN THÀNH (VN)
Số 6, ngõ 467, đường Lĩnh Nam, phường Lĩnh Nam, quận Hoàng Mai, thành phố Hà Nội

(511) Nhóm 11: Bình nước nóng cho nhà tắm; hệ thống và thiết bị vệ sinh; vòi hoa sen; bồn rửa; van khóa (van, đầu vặn) (vòi đóng) cho ống dẫn; thiết bị khử mùi không khí.

Nhóm 19: Lớp ốp tường (gạch ốp lát).

---

(210) **4-2016-21588**

(540)

(220) 18.07.2016
(441) 26.09.2016
(531) 1.17.11; A11.3.4; 26.4.4; 26.1.2
(591) Xanh lá cây đậm, nâu đậm, trắng
(731) CÔNG TY CỔ PHẦN NÔNG NGHIỆP VÀ THƯƠNG MẠI AT (VN)
33 Đội Cấn, phường 8, thành phố Vũng Tàu, tỉnh Bà Rịa - Vũng Tàu

(511) Nhóm 30: Cà phê; chè (trà).

---

(210) **4-2016-21590**

(540)

(220) 18.07.2016
(441) 26.09.2016
(531) A26.4.18; 26.4.1
(591) Xanh da trời, trắng
(731) HỘ KINH DOANH CỬA HÀNG TOÀN MỸ (VN)
Số 07, đường Hồ Tùng Mậu, phường Cái Khế, quận Ninh Kiều, thành phố Cần Thơ
(740) Công ty TNHH Tư vấn Quốc Dân (NACI CO., LTD)

(511) Nhóm 35: Siêu thị bách hóa tổng hợp, mua bán các loại: mỹ phẩm; xà phòng, chất tẩy rửa, hóa chất và phụ liệu ngành tóc; phụ liệu trang trí móng tay như: sơn móng tay, kềm làm móng tay, kẹp làm móng, bộ đồ làm móng tay; bàn và ghế cắt tóc.

---

(210) **4-2016-21594**

(540)

(220) 18.07.2016
(441) 26.09.2016
(531) 26.4.1; 1.7.6; 7.3.11
(731) TỔNG CÔNG TY CỔ PHẦN ĐẦU TƯ XÂY DỰNG VÀ THƯƠNG MẠI VIỆT NAM (VN)
Tầng 36, tòa nhà Keangnam Landmark 72, đường Phạm Hùng, phường Mễ Trì, quận Nam Từ Liêm, thành phố Hà Nội

(511) Nhóm 35: Điều hành kinh doanh cho khách sạn; quản lý kinh doanh của khách sạn.

Nhóm 43: Dịch vụ quán cà phê; dịch vụ cung cấp thức ăn đồ uống do nhà hàng thực hiện; dịch vụ khách sạn; nhà hàng ăn uống, quán rượu nhỏ.

---

(210) **4-2016-21595**

(540)

(220) 18.07.2016
(441) 26.09.2016
(531) 26.4.1; 1.7.6; 7.3.11
(731) TỔNG CÔNG TY CỔ PHẦN ĐẦU TƯ XÂY DỰNG VÀ THƯƠNG MẠI VIỆT NAM (VN)
Tầng 36, tòa nhà Keangnam Landmark 72, đường Phạm Hùng, phường Mễ Trì, quận Nam Từ Liêm, thành phố Hà Nội

(511) Nhóm 36: Quản lý căn hộ cho thuê; cho thuê căn hộ; quản lý bất động sản; cho thuê bất động sản.

---

(210) **4-2016-21596**

(540)

THESOTUB

(220) 18.07.2016
(441) 26.09.2016
(731) CÔNG TY CỔ PHẦN DƯỢC PHẨM SANTA VIỆT NAM (VN)
Số nhà 11, ngách 12, ngõ 29, phố Khương Hạ, phường Khương Đình, quận Thanh Xuân, thành phố Hà Nội
(740) Công ty TNHH Vĩnh Đạt (LACOM CO., LTD.)

(511) Nhóm 05: Dược phẩm; thực phẩm chức năng (dùng trong ngành y).

---

(210) **4-2016-21597**

(540)

TISOTUBE

(220) 18.07.2016
(441) 26.09.2016
(731) CÔNG TY CỔ PHẦN DƯỢC PHẨM SANTA VIỆT NAM (VN)
Số nhà 11, ngách 12, ngõ 29, phố Khương Hạ, phường Khương Đình, quận Thanh Xuân, thành phố Hà Nội
(740) Công ty TNHH Vĩnh Đạt (LACOM CO., LTD.)

(511) Nhóm 05: Dược phẩm; thực phẩm chức năng (dùng trong ngành y).

---

(210) **4-2016-21598**

(540)

SANTAROXI

(220) 18.07.2016
(441) 26.09.2016
(731) CÔNG TY CỔ PHẦN DƯỢC PHẨM SANTA VIỆT NAM (VN)
Số nhà 11, ngách 12, ngõ 29, phố Khương Hạ, phường Khương Đình, quận Thanh Xuân, thành phố Hà Nội
(740) Công ty TNHH Vĩnh Đạt (LACOM CO., LTD.)

(511) Nhóm 05: Dược phẩm; thực phẩm chức năng (dùng trong ngành y).

---

(210) **4-2016-21599**

(540)

ZILOTAS

(220) 18.07.2016
(441) 26.09.2016
(731) CÔNG TY CỔ PHẦN DƯỢC PHẨM SANTA VIỆT NAM (VN)
Số nhà 11, ngách 12, ngõ 29, phố Khương Hạ, phường Khương Đình, quận Thanh Xuân, thành phố Hà Nội
(740) Công ty TNHH Vĩnh Đạt (LACOM CO., LTD.)

(511) Nhóm 05: Dược phẩm; thực phẩm chức năng (dùng trong ngành y).

---

(210) **4-2016-21600**

(540)

EBAPERIN

(220) 18.07.2016
(441) 26.09.2016
(731) CÔNG TY CỔ PHẦN QUỐC TẾ US PHARMA (VN)
Thôn Tự Khoát, xã Ngũ Hiệp, huyện Thanh Trì, thành phố Hà Nội
(740) Công ty TNHH Vĩnh Đạt (LACOM CO., LTD.)

(511) Nhóm 05: Dược phẩm; thực phẩm chức năng (dùng trong ngành y).

---

(210) **4-2016-21601**

(540)

KANTONEOL

(220) 18.07.2016
(441) 26.09.2016
(731) CÔNG TY CỔ PHẦN QUỐC TẾ US PHARMA (VN)
Thôn Tự Khoát, xã Ngũ Hiệp, huyện Thanh Trì, thành phố Hà Nội
(740) Công ty TNHH Vĩnh Đạt (LACOM CO., LTD.)

(511) Nhóm 05: Dược phẩm; thực phẩm chức năng (dùng trong ngành y).

---

(210) **4-2016-21602**

(540)

BESTIASU

(220) 18.07.2016
(441) 26.09.2016
(731) CÔNG TY CỔ PHẦN QUỐC TẾ US PHARMA (VN)
Thôn Tự Khoát, xã Ngũ Hiệp, huyện Thanh Trì, thành phố Hà Nội
(740) Công ty TNHH Vĩnh Đạt (LACOM CO., LTD.)

(511) Nhóm 05: Dược phẩm; thực phẩm chức năng (dùng trong ngành y).

---

(210) **4-2016-21603**

(540)

iVision Solution

(220) 18.07.2016
(441) 26.09.2016
(531) 26.3.1; 26.4.4; 26.13.1
(591) Đỏ, cam, vàng, đen
(731) CÔNG TY TNHH GIẢI PHÁP TẦM NHÌN IVISION (VN)
155 Hai Bà Trưng, phường 6, quận 3, thành phố Hồ Chí Minh

(511) Nhóm 35: Dịch vụ quảng cáo; dịch vụ marketing.

---

(210) **4-2016-21604**

(540)

QUÁN DÌ LAN

(220) 18.07.2016
(441) 26.09.2016

(731) TRƯƠNG ĐỨC TUẤN (VN)
Số 122/27/30/8/12A đường Tôn Đản, phường 10, quận 4, thành phố Hồ Chí Minh

(511) Nhóm 43: Dịch vụ kinh doanh ăn uống; dịch vụ cung cấp thức ăn thức uống do nhà hàng tự chế biến; kinh doanh quán ăn, quán nhậu, quán nước giải khát.

---

(210) **4-2016-21605**

(540)

BÁNH KEM DOREMON

(220) 18.07.2016
(441) 26.09.2016

(731) VÕ HỮU TRÍ (VN)
Số 602A đường Phạm Thế Hiển, phường 4, quận 8, thành phố Hồ Chí Minh

(511) Nhóm 30: Bánh kem, bánh ngọt, bánh mì, bánh mặn, bánh làm từ tinh bột.

---

(210) **4-2016-21606**

(540)

(220) 18.07.2016
(441) 26.09.2016
(531) 3.4.11; 26.1.2
(591) Trắng, đen, xanh chuối
(731) CÔNG TY TNHH SẢN XUẤT VÀ THƯƠNG MẠI CHÂU ÚT MUỘI (VN)
22 đường Tân Canh, phường 1, quận Tân Bình, thành phố Hồ Chí Minh

(511) Nhóm 35: Mua bán bột dùng để làm bánh.

---

(210) **4-2016-21607**

(540)

(220) 18.07.2016
(441) 26.09.2016
(531) 3.9.16; A3.9.24
(591) Xanh lá, đỏ, vàng, trắng, đen
(731) HỘ KINH DOANH BÁNH CANH CUA NGỌC TRINH (VN)
865 Trần Xuân Soạn, phường Tân Hưng, quận 7, thành phố Hồ Chí Minh

(511) Nhóm 43: Dịch vụ kinh doanh ăn uống, dịch vụ cung cấp thức ăn thức uống do nhà hàng thực hiện

---

(210) **4-2016-21608**

(540)

(220) 18.07.2016
(441) 26.09.2016
(531) 5.7.1; 1.3.1; 26.3.23
(591) Vàng nhạt, đỏ, tím đậm, trắng, đen, trắng
(731) CÔNG TY CỔ PHẦN CÔNG NGHỆ THỰC PHẨM VIỆT MỸ (VN)
Lô B6 cụm công nghiệp thực phẩm Hapro, xã Lệ Chi, huyện Gia Lâm, thành phố Hà Nội

(511) Nhóm 32: Bia, nước giải khát có gas và không gas; nước khoáng (đồ uống); nước uống đóng chai.

---

(210) **4-2016-21610**

(540)

(220) 18.07.2016
(441) 26.09.2016
(591) Xám, đen
(731) CÔNG TY TNHH BEZO VIETNAM (VN)
71 Đỗ Công Tường, phường Tân Quý, quận Tân Phú, thành phố Hồ Chí Minh

(511) Nhóm 03: Mỹ phẩm: phấn trang điểm, kem dưỡng da, son môi, kem trang điểm, chì kẻ mắt, dầu gội đầu.

---

(210) **4-2016-21614**

(540)

(220) 18.07.2016
(441) 26.09.2016
(531) 1.15.15
(591) Xanh lá nhạt
(731) NGUYỄN VŨ KHOA (VN)
122/2 hẽm 22 đường số 29, ấp Tân Định, xã Tân Thông Hội, huyện Củ Chi, thành phố Hồ Chí Minh

(511) Nhóm 30: Cà phê, trà, cà phê bột, cà phê hòa tan, đồ uống cà phê có sữa, đồ uống trên cơ sở cà phê.

Nhóm 43: Nhà hàng ăn uống, dịch vụ ăn uống phục vụ lưu động (do nhà hàng thực hiện), quán cà phê, quán ăn uống, quán ăn tự phục vụ.

---

(210) **4-2016-21615**

(540)

VIVATY

(220) 18.07.2016
(441) 26.09.2016
(731) CÔNG TY TNHH THƯƠNG MẠI DỊCH VỤ VÀ SẢN XUẤT DƯƠNG ANH (VN)
Thôn 3, xã Đông Thịnh, huyện Đông Sơn, tỉnh Thanh Hóa

(511) Nhóm 11: Phụ tùng điều chỉnh dừng cho thiết bị và đường ống dẫn nước hoặc gaz; vòi khoá [van, đầu vặn] [vòi đóng] cho ống dẫn; thiết bị khử mùi, không dùng cho cá nhân; bồn tắm; vòi hoa sen; phụ kiện bồn tắm.

---

(210) **4-2016-21616**

(540)

PANSY

(220) 18.07.2016
(441) 26.09.2016
(731) CÔNG TY TNHH THƯƠNG MẠI DỊCH VỤ VÀ SẢN XUẤT DƯƠNG ANH (VN)
Thôn 3, xã Đông Thịnh, huyện Đông Sơn, tỉnh Thanh Hóa

(511) Nhóm 11: Phụ tùng điều chỉnh dùng cho thiết bị và đường ống dẫn nước hoặc gaz; vòi khoá [van, đầu vặn] [vòi đóng] cho ống dẫn; thiết bị khử mùi, không dùng cho cá nhân; bồn tắm; vòi hoa sen; phụ kiện bồn tắm.

---

(210) **4-2016-21617**

(540)

JIKATY

(220) 18.07.2016
(441) 26.09.2016
(731) CÔNG TY TNHH THƯƠNG MẠI DỊCH VỤ VÀ SẢN XUẤT DƯƠNG ANH (VN)
Thôn 3, xã Đông Thịnh, huyện Đông Sơn, tỉnh Thanh Hóa

(511) Nhóm 11: Phụ tùng điều chỉnh dùng cho thiết bị và đường ống dẫn nước hoặc gaz; vòi khoá [van, đầu vặn] [vòi đóng] cho ống dẫn; thiết bị khử mùi, không dùng cho cá nhân; bồn tắm; vòi hoa sen; phụ kiện bồn tắm.

---

(210) **4-2016-21618**

(540)

HAMI

(220) 18.07.2016
(441) 26.09.2016
(731) CÔNG TY TNHH THƯƠNG MẠI DỊCH VỤ VÀ SẢN XUẤT DƯƠNG ANH (VN)
Thôn 3, xã Đông Thịnh, huyện Đông Sơn, tỉnh Thanh Hóa

(511) Nhóm 11: Phụ tùng điều chỉnh dùng cho thiết bị và đường ống dẫn nước hoặc gaz; vòi khoá [van, đầu vặn] [vòi đóng] cho ống dẫn; thiết bị khử mùi, không dùng cho cá nhân; bồn tắm; vòi hoa sen; phụ kiện bồn tắm.

---

(210) **4-2016-21619**

(540)

(220) 18.07.2016
(441) 26.09.2016
(531) A5.3.15; 2.3.1; A2.3.2
(731) NGUYỄN THỊ NHUNG (VN)
Số 227a, đường Trần Phú, phường Cẩm Tây, thành phố Cẩm Phả, tỉnh Quảng Ninh

(511) Nhóm 44: Thẩm mỹ viện; trung tâm chăm sóc sức khoẻ; phẫu thuật tạo hình; dịch vụ trị liệu; dịch vụ trang điểm; xoa bóp.

---

(210) **4-2016-21620**

(540)

HAGEN

(220) 18.07.2016
(441) 26.09.2016
(731) CÔNG TY CỔ PHẦN PHÁT TRIỂN CÔNG NGHỆ HỒNG HÀ (VN)
Số nhà 12, ngõ 75, đường Nguyễn Thiếp, phường Trung Đô, thành phố Vinh, tỉnh Nghệ An

(511) Nhóm 11: Thiết bị lọc nước; thiết bị cung cấp nước nóng lạnh; thiết bị điều hòa không khí; tủ lạnh, hệ thống và thiết bị vệ sinh; thiết bị nấu bếp.

---

(210) **4-2016-21621**

(540)

COPEN

(220) 18.07.2016
(441) 26.09.2016
(731) CÔNG TY CỔ PHẦN PHÁT TRIỂN CÔNG NGHỆ HỒNG HÀ (VN)
Số nhà 12, ngõ 75, đường Nguyễn Thiếp, phường Trung Đô, thành phố Vinh, tỉnh Nghệ An

(511) Nhóm 11: Thiết bị lọc nước; thiết bị cung cấp nước nóng lạnh; thiết bị điều hòa không khí; tủ lạnh; hệ thống và thiết bị vệ sinh; thiết bị nấu bếp.

---

(210) **4-2016-21622**

(540)

VOYZATA

(220) 18.07.2016
(441) 26.09.2016
(731) JOHNSON & JOHNSON (US)
One Johnson & Johnson Plaza, New Brunswick, New Jersey, 08933 U.S.A.
(740) Văn phòng luật sư Phạm và Liên danh (PHAM & ASSOCIATES)

(511) Nhóm 05: Chế phẩm dược dùng cho người để phòng và điều trị các bệnh tự miễn và các bệnh viêm.

---

(210) **4-2016-21623**

(540)

(220) 18.07.2016
(441) 26.09.2016
(531) 2.7.9; 2.9.1
(591) Ghi nhạt, trắng, xanh nước biển, đen, nâu, nâu nhạt
(731) COLGATE-PALMOLIVE COMPANY (US)
300 Park Avenue, New York, N.Y., 10022 U.S.A.
(740) Văn phòng luật sư Phạm và Liên danh (PHAM & ASSOCIATES)

(511) Nhóm 03: Chất làm mềm vải; chế phẩm tẩy trắng (giặt giũ) và chế phẩm dùng để giặt; chế phẩm làm sạch, đánh bóng, cọ rửa và mài mòn; xà phòng; nước hoa, tinh dầu, mỹ phẩm, nước xức tóc; thuốc đánh răng.

---

(210) **4-2016-21624**

(540)

TREMFYA

(220) 18.07.2016
(441) 26.09.2016
(731) JOHNSON & JOHNSON (US)
One Johnson & Johnson Plaza, New Brunswick, New Jersey, 08933 U.S.A.
(740) Văn phòng luật sư Phạm và Liên danh (PHAM & ASSOCIATES)

(511) Nhóm 05: Chế phẩm dược dùng cho người.

---

(210) **4-2016-21625**

(540)

(220) 18.07.2016
(441) 26.09.2016
(531) 26.4.2
(591) Xanh lá cây nhạt, xanh lá cây, xanh tím than, đỏ, vàng
(731) LÊ ĐÌNH SƠN (VN)
Xóm Dũng, xã Quảng Trung, huyện Quảng Xương, tỉnh Thanh Hóa
(740) Công ty TNHH Tư vấn đầu tư và Sở hữu trí tuệ Hoàng Phi (HOANG PHI INVEST & I.P CO., LTD)

(511) Nhóm 34: Thuốc lào.

---

(210) **4-2016-21626**

(540)

(220) 18.07.2016
(441) 26.09.2016
(531) A5.5.21; A5.3.13; 5.3.16; A5.5.20; A7.1.11; 7.1.24
(591) Đen, trắng, vàng nâu
(731) NGUYỄN THU TRANG (VN)
Số 35, phố Hòa Mã, phường Ngô Thì Nhậm, quận Hai Bà Trưng, thành phố Hà Nội
(740) Công ty TNHH Tư vấn đầu tư và Sở hữu trí tuệ Hoàng Phi (HOANG PHI INVEST & I.P CO., LTD)

(511) Nhóm 43: Dịch vụ nhà hàng ăn uống, dịch vụ quán cà phê, dịch vụ khách sạn ăn uống, dịch vụ nhà hàng ăn uống do nhà hàng tự phục vụ.

---

(210) **4-2016-21628**

(540)

(220) 18.07.2016
(441) 26.09.2016
(531) 18.3.21
(591) Xanh dương, xanh nước biển, trắng
(731) CÔNG TY TNHH DU LỊCH VÀ TRUYỀN THÔNG GIẢI PHÁP CHO GIỚI TRẺ (VN)
385 Khương Trung, phường Khương Đình, quận Thanh Xuân, thành phố Hà Nội
(740) Công ty TNHH Tư vấn đầu tư và Sở hữu trí tuệ Hoàng Phi (HOANG PHI INVEST & I.P CO., LTD)

(511) Nhóm 35: Nhóm về quảng cáo; cung cấp thông tin thương mại qua mạng internet; xúc tiến việc bán hàng qua mạng máy tính; cung cấp thông tin thương mại và kinh doanh qua mạng máy tính; quảng cáo qua phương tiện truyền thông đại chúng điện tử và internet riêng biệt; mua bán thực phẩm ăn uống (rau, củ, quả tươi, thịt, cá, thủy sản, gia súc, gia cầm chưa qua chế biến, các loại đồ hộp đã qua chế biến, bánh kẹo, cà phê, trà, nước khoáng đóng chai, nước có ga và các loại đồ uống không có cồn, nước ép hoa quả đóng chai, mỳ, bún, phở khô, gạo, các sản phẩm làm từ gạo).

Nhóm 39: Dịch vụ tham quan du lịch; dịch vụ vận chuyển hành khách dịch vụ vận chuyển hàng hóa.

---

(210) **4-2016-21629**

(540)

(220) 18.07.2016
(441) 26.09.2016
(531) 5.5.19; A5.5.21
(591) Xanh dương, đỏ, vàng, cam, tím, xanh lục, trắng
(731) CÔNG TY TNHH HUMAN RESOURCES BUSINESS VIỆT NAM (VN)
Tầng 46, tòa nhà Bitexco Financial, số 2 Hải Triều, phường Bến Nghé, quận 1, thành phố Hồ Chí Minh

(511) Nhóm 35: Tư vấn quản lý nhân sự; cung ứng và quản lý nguồn lao động; khảo sát xu hướng thị trường nhân sự.

Nhóm 41: Đào tạo dạy nghề; tổ chức hội thảo và hội nghị.

---

(210) **4-2016-21630**

(540)

DREAMTHAILAND

(220) 18.07.2016
(441) 26.09.2016
(731) CÔNG TY CỔ PHẦN DVMOTOR (VN)
18 đường Giải Phóng, phường Phương Mai, quận Đống Đa, thành phố Hà Nội

(511) Nhóm 12: Xe máy, động cơ xe máy, khung xe máy, yên xe máy.

---

(210) **4-2016-21631**

(540)

(220) 18.07.2016
(441) 26.09.2016
(531) 3.7.3; A3.7.24; 3.7.21
(591) Hồng, hồng nhạt, xám
(731) CÔNG TY CỔ PHẦN MUP MIP ACADEMY ENGLISH ART FOR KIDS (VN)
406/5 Ung Văn Khiêm, phường 25, quận Bình Thạnh, thành phố Hồ Chí Minh

(511) Nhóm 41: Trường đào tạo, giáo dục thể chất, giảng dạy, tổ chức và điều khiển hội thảo (đào tạo), tổ chức các cuộc thi (giáo dục và giải trí), cung cấp dịch vụ vui chơi giải trí trong nhà.

---

(210) **4-2016-21632**

(540)

KIMINTIMATE
lingerie

(220) 18.07.2016
(441) 26.09.2016
(531) 26.13.25; 25.1.25; 26.3.1; 10.3.7; 26.2.3
(591) Nâu đậm, vàng nhạt
(731) CÔNG TY TNHH THỜI TRANG 2 ANH EM (VN)
64/1M, đường 17, KP.5, phường Linh Trung, quận Thủ Đức, thành phố Hồ Chí Minh

(511) Nhóm 25: Quần áo.

---

(210) **4-2016-21633**

(540)

CAFE BẢO

(220) 18.07.2016
(441) 26.09.2016
(591) Vàng, đỏ
(731) NGUYỄN HUỲNH ĐÌNH BẢO (VN)
29 Lê Trọng Tấn, phường Hòa Phát, quận Cẩm Lệ, thành phố Đà Nẵng

(511) Nhóm 30: Cà phê.

---

(210) **4-2016-21635**

(540)

(220) 18.07.2016
(441) 26.09.2016
(531) 3.13.1; 5.5.3
(591) Xanh, vàng, trắng, đỏ, hồng, đen
(731) PHÍ VĂN QUÂN (VN)
Số 23/80 Lê Lai, phường Lạc Viên, quận Ngô Quyền, thành phố Hải Phòng

(511) Nhóm 35: Mua bán: giấy vệ sinh, giấy ướt, giấy lau dùng cho gia đình.

---

(210) **4-2016-21636**

(540)

VỊ KHÁNH

(220) 18.07.2016
(441) 26.09.2016
(531) 3.13.1; A3.13.24
(731) TRẦN QUANG (VN)
35/1/3 Hồng Bàng, khu 5, phường 1, thành phố Bảo Lộc, tỉnh Lâm Đồng

(511) Nhóm 16: Giấy vệ sinh; khăn lau bằng giấy; khăn ăn bằng giấy; giấy ướt; giấy cuộn.

---

(210) **4-2016-21637**

(540)

K.Sense

(220) 18.07.2016
(441) 26.09.2016

(731) CÔNG TY TNHH TAM PHƯỚC THÀNH JSP (VN)
101 Nguyễn Văn Thủ, phường Đa Kao, quận 1, thành phố Hồ Chí Minh

(511) Nhóm 25: Quần áo.

---

(210) **4-2016-21638**

(540)

Ái mi

(220) 18.07.2016
(441) 26.09.2016

(591) Xanh ngọc
(731) HỘ KINH DOANH AIMI (VN)
650/4/4 đường Điện Biên Phủ, phường 11, quận 10, thành phố Hồ Chí Minh

(511) Nhóm 25: Quần áo, váy, đồ lót (quần áo lót), giầy dép, khăn quàng (trang phục), thắt lưng (trang phục).

Nhóm 35: Mua bán các sản phẩm quần áo, váy, đồ lót (quần áo lót), giầy dép, khăn quàng (trang phục), thắt lưng (trang phục).

---

(210) **4-2016-21640**

(540)

(220) 18.07.2016
(441) 26.09.2016
(531) 3.4.13; A3.4.4
(731) CÔNG TY TNHH THỊNH VƯỢNG LẠNG SƠN (VN)
Thôn Rừng Cấm, xã Hòa Lạc, huyện Hữu Lũng, tỉnh Lạng Sơn

(511) Nhóm 08: Xẻng [dụng cụ cầm tay]; bàn xẻng [dụng cụ cầm tay]; cuốc [dụng cụ cầm tay]; dụng cụ đào xới [công cụ cầm tay]; dụng cụ đào lỗ [công cụ cầm tay]; dụng cụ đào rãnh [công cụ cầm tay].

Nhóm 21: Xô; gầu; thùng, chậu hoa; chậu [đồ chứa đựng]; chậu tắm cho trẻ em [có thể mang đi được].

---

(210) **4-2016-21641**

(540)

(220) 18.07.2016
(441) 26.09.2016
(531) A26.11.8; A24.15.7
(591) Xám, xanh lam, đen, trắng
(731) CÔNG TY TNHH DỊCH VỤ VÀ THƯƠNG MẠI HOÀNG GIA (VN)
Thôn An Ninh, xã Yên Phụ, huyện Yên Phong, tỉnh Bắc Ninh

(511) Nhóm 11: Bộ lọc nước uống; thiết bị lọc nước uống; quạt điện dùng cho cá nhân; bếp nấu; dụng cụ nấu nướng dùng diện; bình nước nóng cho nhà tắm.

---

(210) **4-2016-21642**

(540)

(220) 18.07.2016
(441) 26.09.2016
(531) A1.1.10; A1.1.2
(591) Xanh da trời, xanh đen, xám
(731) CÔNG TY CỔ PHẦN STAR TRAVEL INTERNATIONAL (VN)
Số SE3-1, Lô H11-2, khu phố Mỹ Khánh 3, phường Tân Phong, quận 7, thành phố Hồ Chí Minh

(511) Nhóm 39: Sắp xếp các cuộc đi chơi trên biển; sắp xếp các chuyến du lịch; vận tải bằng tàu thuyền; giữ chỗ cho các chuyến đi và đặt chỗ cho các chuyến đi; vận tải bằng ô tô; hướng dẫn khách du lịch; vận chuyển hành khách.

---

(210) **4-2016-21644**

(540)

(220) 18.07.2016
(441) 26.09.2016
(531) 3.7.3; A3.7.24; 26.1.2
(591) Đen, da cam nhạt
(731) 1. NGUYỄN HỮU CƯỜNG (VN)
P1604 CT10B khu đô thị Đại Thanh, xã Thanh Liệt, huyện Thanh Trì, thành phố Hà Nội
2. NGUYỄN VĂN CƯỜNG (VN)
281 Nguyễn Xiển, phường Hạ Đình, quận Thanh Xuân, thành phố Hà Nội

(511) Nhóm 43: Nhà hàng ăn uống.

---

(210) **4-2016-21645**

(540)

(220) 18.07.2016
(441) 26.09.2016
(531) 15.7.1; 26.3.23; 26.4.1
(591) Trắng, đen, đỏ
(731) CÔNG TY TNHH SẢN XUẤT THƯƠNG MẠI DỊCH VỤ PHÁT TRIỂN CƠ KHÍ TRƯỜNG GIANG (VN)
349/3A An Dương Vương, phường An Lạc, quận Bình Tân, thành phố Hồ Chí Minh
(740) Công ty TNHH Sở hữu trí tuệ Thảo Thọ Quyến (INVENCO)

(511) Nhóm 35: Mua bán hàng vật tư cơ khí như đá cắt, đá mài, lưỡi khoan, lưỡi cưa đĩa, lưỡi cắt gạch, lưỡi khoét, đĩa nhám, đĩa nỉ đánh bóng, dụng cụ cầm tay (cờ lê, mỏ lết, kìm, kéo, búa, tuốc nơ vít, dụng cụ cắt kính bằng tay, dụng cụ vặn ốc vít bằng tay, bút thử điện, taro răng, bàn ren răng, lưỡi cưa tay, dụng cụ đo lường ngành cơ khí (thước kẹp, thước kéo, thước thủy, thước cuộn, thước).

---

(210) **4-2016-21646**

(540)

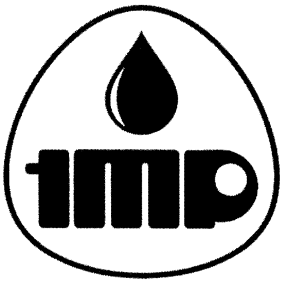

(220) 18.07.2016
(441) 26.09.2016
(531) 1.15.15; 26.1.1; A26.3.7; 26.3.1
(731) CÔNG TY TNHH TRÍ MINH PHÁT (VN)
37 đường Bùi Văn Hòa, tổ 1, khu phố 3, phường Long Bình Tân, thành phố Biên Hòa, tỉnh Đồng Nai
(740) Công ty TNHH Sở hữu trí tuệ Thảo Thọ Quyến (INVENCO)

(511) Nhóm 04: Dầu nhờn; mỡ bôi trơn công nghiệp.

---

(210) **4-2016-21649**

(540)

(220) 18.07.2016
(441) 26.09.2016
(531) A5.3.15; A5.7.23; 5.7.21
(591) Xanh lá đậm, xanh lá, xanh lá nhạt, xanh lá mạ, xanh lá non, nâu
(731) CÔNG TY TNHH ĐẦU TƯ XÂY DỰNG PHÁT TRIỂN QUẢN LÝ NĂM CHÂU (VN)
A63 khu dân cư Arico, số 19 đường Đào Trinh Nhất, khu phố 1, phường Linh Tây, quận Thủ Đức, thành phố Hồ Chí Minh

(511) Nhóm 31: Quả tươi; hạt [ngũ cốc].

---

(210) **4-2016-21651**

(540)

(220) 18.07.2016
(441) 26.09.2016
(531) 1.5.1; 25.7.17
(591) Đỏ rượu, trắng, đen
(731) ASIAEURO WINES & SPIRITS SDN BHD (MY)
No. 1 & 3, Jalan PJU 3/49, Sunway Damansara, 47810 Petaling Jaya, Selangor Darul Ehsan, Malaysia
(740) Công ty Cổ phần Sở hữu công nghiệp INVESTIP (INVESTIP)

(511) Nhóm 33: Rượu uýt ki.

---

(210) **4-2016-21652**

(540)

(220) 18.07.2016
(441) 26.09.2016
(531) 26.4.1; A15.9.10
(591) Xanh dương, trắng
(731) CÔNG TY CỔ PHẦN MEGADEAL VIỆT NAM (VN)
Số 45, ngách 251/8 đường Nguyễn Khang, phường Yên Hoà, quận Cầu Giấy, thành phố Hà Nội

(511) Nhóm 11: Hệ thống chiếu sáng và thiết bị chiếu sáng, đèn chiếu sáng.

---

(210) **4-2016-21653**

(540)

(220) 18.07.2016
(441) 26.09.2016
(531) 26.4.1; A15.9.10
(591) Xanh dương, trắng
(731) CÔNG TY CỔ PHẦN MEGADEAL VIỆT NAM (VN)
Số 45, ngách 251/8 đường Nguyễn Khang, phường Yên Hoà, quận Cầu Giấy, thành phố Hà Nội

(511) Nhóm 11: Thiết bị chiếu sáng.

---

(210) **4-2016-21654**

(540)

(220) 18.07.2016
(441) 26.09.2016
(531) 26.4.2
(591) Vàng, trắng, nâu
(731) CÔNG TY TNHH ICHIBAI VIỆT NAM (VN)
Số nhà 4, ngõ 45, phố Ô Cách, phường Đức Giang, quận Long Biên, thành phố Hà Nội

(511) Nhóm 10: Thiết bị thẩm mỹ, thiết bị xoa bóp thẩm mỹ.

---

(210) **4-2016-21655**

(540)

(220) 18.07.2016
(441) 26.09.2016
(531) 26.4.2
(591) Xanh nõn chuối, trắng, đen
(731) CÔNG TY TNHH ICHIBAI VIỆT NAM (VN)
Số nhà 4, ngõ 45, phố Ô Cách, phường Đức Giang, quận Long Biên, thành phố Hà Nội

(511) Nhóm 35: Mua bán xe scooter đẩy chân, xe scooter có motor điện, đồ gia dụng (bếp, chảo, nồi, dao, nạo, hộp đựng, bát đĩa cốc chén, máy xay và máy ép trái cây, nồi cơm điện, nồi áp suất điện, ấm siêu tốc, bếp điện, bếp từ, bếp ga, lò vi sóng, lò nướng tủ lạnh, máy giặt, quạt, máy lạnh, máy nước nóng bàn là (ủi, máy hút bụi); đèn led cảm ứng chống cận; bộ dụng cụ sửa chữa đa năng.

---

(210) **4-2016-21656**

(540)

(220) 18.07.2016
(441) 26.09.2016
(531) 1.15.5
(591) Đỏ, đen, vàng, cam
(731) CÔNG TY TRÁCH NHIỆM HỮU HẠN MỘT THÀNH VIÊN A.K (VN)
Lô Z1 - Z - Z3 khu TTTM bắc Phan Thiết, đường Võ Văn Kiệt, Phú Thủy, thành phố Phan Thiết, tỉnh Bình Thuận

(511) Nhóm 35: Kinh doanh (mua bán) thực phẩm đã qua chế biến bao gồm mì cay.

---

(210) **4-2016-21658**

(540)

(220) 18.07.2016
(441) 26.09.2016
(531) 3.7.17; 3.7.16; A3.7.24
(591) Cam, xanh, đen
(731) PHAN VĂN HÙNG (VN)
Số 1 Hồ Đắc Di, phường Nam Đồng, quận Đống Đa, thành phố Hà Nội
(740) Công ty TNHH Đại Tín và Liên Danh (DAITIN AND ASSOCIATES CO.,LTD)

(511) Nhóm 06: Chi tiết bằng kim loại cho đồ gỗ; phụ kiện lắp ráp cửa ra vào bằng kim loại; chi tiết bằng kim loại cho cửa sổ; chi tiết bằng kim loại cho xây dựng; đồ ngũ kim bằng kim loại; bản lề cửa bằng kim loại; đinh; chốt cửa bằng kim loại; phụ kiện lắp ráp bằng kim loại cho giường; khóa cửa bằng kim loại.

---

(210) **4-2016-21659**

(540)

CONBINE

(220) 18.07.2016
(441) 26.09.2016

(731) CÔNG TY CỔ PHẦN DƯỢC PHẨM AMTEX PHARMA (VN)
279A1, ấp 1B, xã Thanh Phú, huyện Bến Lức, tỉnh Long An

(740) Công ty TNHH Đại Tín và Liên Danh (DAITIN AND ASSOCIATES CO.,LTD)

(511) Nhóm 05: Dược phẩm; thuốc chữa bệnh; thực phẩm chức năng.

---

(210) **4-2016-21660**

(540)

PEKALTEX

(220) 18.07.2016
(441) 26.09.2016

(731) CÔNG TY CỔ PHẦN DƯỢC PHẨM AMTEX PHARMA (VN)
279A1, ấp 1B, xã Thanh Phú, huyện Bến Lức, tỉnh Long An

(740) Công ty TNHH Đại Tín và Liên Danh (DAITIN AND ASSOCIATES CO.,LTD)

(511) Nhóm 05: Dược phẩm; thuốc chữa bệnh; thực phẩm chức năng.

---

(210) **4-2016-21661**

(540)

ASOKY

(220) 18.07.2016
(441) 26.09.2016
(531) 26.1.1
(591) Đen, trắng, đỏ

(731) CÔNG TY TNHH CÔNG NGHỆ QUỐC TẾ LLC (VN)
Thôn Lỗ Xá, xã Nhân Hòa, huyện Mỹ Hào, tỉnh Hưng Yên

(511) Nhóm 09: Thiết bị kiểm tra, giám sát, camera thiết bị truyền âm thanh loa vi tính.

---

(210) **4-2016-21662**

(540)

XDA VIỆT NAM

(220) 18.07.2016
(441) 26.09.2016

(731) CÔNG TY CỔ PHẦN CÔNG NGHỆ XDA VIỆT (VN)
Số 47, đường số 7, khu dân cư Phú Mỹ, quận 7, thành phố Hồ Chí Minh

(511) Nhóm 42: Các dịch vụ công nghệ trong thương mại điện tử.

---

(210) **4-2016-21663**

(540)

(220) 18.07.2016
(441) 26.09.2016
(531) 26.4.4
(731) LÊ ANH TUẤN (VN)
Số 25 Phan Huy Ích, phường Nguyễn Trung Trực, quận Ba Đình, thành phố Hà Nội
(740) Công ty TNHH Sở hữu trí tuệ Gia Việt (GIAVIET CO., LTD.)

(511) Nhóm 18: Cặp da hoặc giả da; ba lô; túi xách; ví; va li; ô.

Nhóm 25: Quần áo; giầy dép; mũ (nón); thắt lưng; ca vát; bít tất.

---

(210) **4-2016-21664**

(540)

(220) 18.07.2016
(441) 26.09.2016
(531) 19.9.1
(731) CÔNG TY TNHH THƯƠNG MẠI VÀ SẢN XUẤT KHÁNH XUÂN (VN)
Xóm Vông Vàng 2, xã Xuân Vân, huyện Yên Sơn, tỉnh Tuyên Quang
(740) Công ty TNHH Sở hữu trí tuệ WITIP Việt Nam (WITIP CO., LTD.)

(511) Nhóm 33: Rượu gạo; đồ uống có cồn [trừ bia]; rượu khai vị; rượu táo; rượu cốc-tai, rượu hỗn hợp; rượu vôtca.

Nhóm 43: Dich vụ nhà hàng ăn uống; quán rượu nhỏ.

---

(210) **4-2016-21665**

(540)

(220) 18.07.2016
(441) 26.09.2016
(531) 26.4.2
(591) Nâu, trắng
(731) NGUYỄN THUỲ TRANG (VN)
Phòng 24, nhà B11, khu tập thể Kim Liên, phường Kim Liên, quận Đống Đa, thành phố Hà Nội

(511) Nhóm 31: Hoa tươi, bó hoa tươi, vòng hoa tươi.

---

(210) **4-2016-21666**

(540)

(220) 18.07.2016
(441) 26.09.2016
(531) 3.13.1; 2.3.1; A2.3.2; 26.1.1
(591) Hồng, đỏ, xanh lá cây, trắng
(731) NGUYỄN THỊ MINH THU (VN)
Số 18, ngách 28, ngõ 74, phố Thượng Thanh, phường Thượng Thanh, quận Long Biên, thành phố Hà Nội

(511) Nhóm 41: Dịch vụ đào tạo nghề, xăm thẩm mỹ, spa sắc đẹp, spa sức khỏe, đào tạo nghề làm đẹp sơn sửa móng tay, chân; đào tạo nghề cắt tóc.

---

(210) **4-2016-21667**

(540)

(220) 18.07.2016
(441) 26.09.2016
(531) 3.1.4; 3.1.16; A1.1.10; 26.1.1
(591) Đen, trắng, vàng, nâu
(731) CÔNG TY TNHH CHẾ BIẾN THỰC PHẨM HUY VIỆT NAM (VN)
302-304 Võ Văn Kiệt, phường Cô Giang, quận 1, thành phố Hồ Chí Minh
(740) Công ty TNHH Trần Hữu Nam và Đồng sự (TRAN H.N & ASS.)

(511) Nhóm 29: Thịt; rau củ quả đóng gói (đã chế biến); thịt gia cầm; thủy hải sản chế biến; trứng gia cầm; nước mắm; cá viên.

Nhóm 31: Thủy hải sản tươi sống; hạt giống cây; hoa tươi.

Nhóm 32: Bia; nước khoáng; đồ uống không có cồn; đồ uống từ hoa quả; nước ép từ hoa quả; xi rô; nước uống có ga; nước uống không ga; nước uống đóng chai.

Nhóm 39: Vận tải hàng hóa; vận chuyển hành khách; du lịch lữ hành; đại lý bán vé (máy bay, tàu hỏa, tàu thủy).

Nhóm 40: Bảo quản thực phẩm và đồ uống.

Nhóm 41: Dịch vụ giải trí; phòng trà ca nhạc; dịch vụ vui chơi giải trí; tổ chức sự kiện (hội họp, văn hóa ẩm thực, giải trí).

Nhóm 45: Dịch vụ tổ chức tiệc cưới, hỏi; cho thuê đám cưới.

---

(210) **4-2016-21668**

(540)

(220) 18.07.2016
(441) 26.09.2016
(731) CÔNG TY TNHH ĐẦU TƯ VÀ PHÁT TRIỂN NHƯ PHÁT (VN)
392 Lê Trọng Tấn, phường Tây Thạnh, quận Tân Phú, thành phố Hồ Chí Minh
(740) Công ty TNHH Trần Hữu Nam và Đồng sự (TRAN H.N & ASS.)

(511) Nhóm 07: Bộ lọc (lọc gió) [bộ phận của máy móc hoặc động cơ]; máy lọc dầu.

Nhóm 09: Dây công tơ mét (dây dùng cho đồng hồ xe gắn máy).

Nhóm 12: Xe ô-tô; khóa chống trộm cho xe máy; dây phanh (thắng); dây ga; khớp ly hợp cho xe cộ trên mặt đất; khớp truyền động cho phương tiện lưu thông trên bộ (bi nòi).

---

(210) **4-2016-21670**

(540)

Orange plus
ĐẠI UY PHARMA

(220) 18.07.2016
(441) 26.09.2016
(531) A5.3.15; 26.1.1; A5.7.23
(591) Vàng cam, xanh lá cây, trắng
(731) CÔNG TY CỔ PHẦN DƯỢC PHẨM ĐẠI UY (VN)
Số nhà 258 Định Công, phường Định Công, quận Hoàng Mai, thành phố Hà Nội
(740) Công ty TNHH Sở hữu trí tuệ và Công nghệ Thủ Đô (CAPITAL IP&T CO.LTD.)

(511) Nhóm 05: Dược phẩm; thực phẩm chức năng; thực phẩm dinh dưỡng dùng trong y tế; nước súc miệng dùng cho mục đích y tế; dung dịch làm sạch khử khuẩn sát trùng dùng cho mục đích y tế; nước tắm thảo dược cho trẻ em dùng cho mục đích y tế.

---

(210) **4-2016-21671**

(540)

GREENMYCIN

(220) 18.07.2016
(441) 26.09.2016
(731) CÔNG TY CỔ PHẦN DƯỢC PHẨM VĂN LAM (VN)
Số 34, ngách 155/206 Trường Chinh, phường Phương Liệt, quận Thanh Xuân, thành phố Hà Nội
(740) Công ty TNHH Sở hữu trí tuệ và Công nghệ Thủ Đô (CAPITAL IP&T CO.LTD.)

(511) Nhóm 05: Dược phẩm; thực phẩm chức năng; thực phẩm dinh dưỡng dùng trong y tế; nước súc miệng dùng cho mục đích y tế; dung dịch làm sạch khử khuẩn sát trùng dùng cho mục đích y tế; nước tắm thảo dược cho trẻ em dùng cho mục đích y tế.

---

(210) **4-2016-21672**

(540)

GREENTACIN

(220) 18.07.2016
(441) 26.09.2016
(731) CÔNG TY CỔ PHẦN DƯỢC PHẨM VĂN LAM (VN)
Số 34, ngách 155/206 Trường Chinh, phường Phương Liệt, quận Thanh Xuân, thành phố Hà Nội
(740) Công ty TNHH Sở hữu trí tuệ và Công nghệ Thủ Đô (CAPITAL IP&T CO.LTD.)

(511) Nhóm 05: Dược phẩm; thực phẩm chức năng; thực phẩm dinh dưỡng dùng trong y tế; nước súc miệng dùng cho mục đích y tế; dung dịch làm sạch khử khuẩn sát trùng dùng cho mục đích y tế; nước tắm thảo dược cho trẻ em dùng cho mục đích y tế.

---

(210) **4-2016-21673**

(540)

SLIGOOD

(220) 18.07.2016
(441) 26.09.2016
(731) CÔNG TY TRÁCH NHIỆM HỮU HẠN DƯỢC PHẨM MINH THÀNH (VN)
Số nhà 234 đường Chiến Thắng, phường Văn Quán, quận Hà Đông, thành phố Hà Nội
(740) Công ty TNHH Sở hữu trí tuệ và Công nghệ Thủ Đô (CAPITAL IP&T CO.LTD.)

(511) Nhóm 05: Dược phẩm; thực phẩm chức năng; thực phẩm dinh dưỡng dùng trong y tế; nước súc miệng dùng cho mục đích y tế; dung dịch làm sạch khử khuẩn sát trùng dùng cho mục đích y tế; nước tắm thảo dược cho trẻ em dùng cho mục đích y tế.

---

(210) **4-2016-21674**

(540)

(220) 18.07.2016
(441) 26.09.2016
(531) 26.3.4; A26.11.12; 26.4.2; A25.7.22
(591) Vàng, đen, xanh, đỏ mận, trắng
(731) CÔNG TY TRÁCH NHIỆM HỮU HẠN MỘT THÀNH VIÊN THƯƠNG MẠI TOP QUEEN COLLAGEN VIỆT NAM (VN)
Số 44, phố Hàng Chuối, phường Phạm Đình Hổ, quận Hai Bà Trưng, thành phố Hà Nội
(740) Công ty TNHH Sở hữu trí tuệ và Công nghệ Thủ Đô (CAPITAL IP&T CO.LTD.)

(511) Nhóm 05: Dược phẩm; thực phẩm chức năng; thực phẩm dinh dưỡng dùng trong y tế; nước súc miệng dùng cho mục đích y tế; dung dịch làm sạch khử khuẩn sát trùng dùng cho mục đích y tế; nước tắm thảo dược cho trẻ em dùng cho mục đích y tế.

---

(210) **4-2016-21675**

(540)

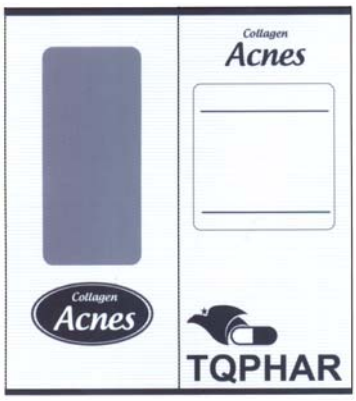

(220) 18.07.2016
(441) 26.09.2016
(531) A25.7.21; 26.1.2; A26.1.18; A19.13.21
(591) Xám, xám sẫm, trắng, đen
(731) CÔNG TY TRÁCH NHIỆM HỮU HẠN MỘT THÀNH VIÊN THƯƠNG MẠI TOP QUEEN COLLAGEN VIỆT NAM (VN)
Số 44, phố Hàng Chuối, phường Phạm Đình Hổ, quận Hai Bà Trưng, thành phố Hà Nội
(740) Công ty TNHH Sở hữu trí tuệ và Công nghệ Thủ Đô (CAPITAL IP&T CO.LTD.)

(511) Nhóm 05: Dược phẩm; thực phẩm chức năng; thực phẩm dinh dưỡng dùng trong y tế; nước súc miệng dùng cho mục đích y tế; dung dịch làm sạch khử khuẩn sát trùng dùng cho mục đích y tế; nước tắm thảo dược cho trẻ em dùng cho mục đích y tế.

---

(210) **4-2016-21676**

(540)

(220) 18.07.2016
(441) 26.09.2016
(531) 24.9.1; 24.1.1; A25.7.21; 25.1.25; A25.1.10
(591) Vàng, xám, trắng, đen
(731) CÔNG TY TRÁCH NHIỆM HỮU HẠN MỘT THÀNH VIÊN THƯƠNG MẠI TOP QUEEN COLLAGEN VIỆT NAM (VN)
Số 44, phố Hàng Chuối, phường Phạm Đình Hổ, quận Hai Bà Trưng, thành phố Hà Nội
(740) Công ty TNHH Sở hữu trí tuệ và Công nghệ Thủ Đô (CAPITAL IP&T CO.LTD.)

(511) Nhóm 05: Dược phẩm; thực phẩm chức năng; thực phẩm dinh dưỡng dùng trong y tế; nước súc miệng dùng cho mục đích y tế; dung dịch làm sạch khử khuẩn sát trùng dùng cho mục đích y tế; nước tắm thảo dược cho trẻ em dùng cho mục đích y tế.

---

(210) **4-2016-21677**

(540)

AMERIVER

(220) 18.07.2016
(441) 26.09.2016
(731) CÔNG TY CỔ PHẦN THƯƠNG MẠI DƯỢC PHẨM QUỐC TẾ (VN)
Số nhà 40 đường Nguyên Hồng, phường Láng Hạ, quận Đống Đa, thành phố Hà Nội
(740) Công ty TNHH Sở hữu trí tuệ và Công nghệ Thủ Đô (CAPITAL IP&T CO.LTD.)

(511) Nhóm 41: Dịch vụ giáo dục và đào tạo: giáo dục mầm non, tiểu học, trung học và đại học; giáo dục thể thao và giải trí; giáo dục văn hóa nghệ thuật; dịch vụ hỗ trợ giáo dục và tư vấn du học.

---

(210) **4-2016-21678**

(540)

Khôi Nguyên

(220) 18.07.2016
(441) 26.09.2016

(731) CÔNG TY CỔ PHẦN THƯƠNG MẠI DƯỢC PHẨM QUỐC TẾ (VN)
Số nhà 40 đường Nguyên Hồng, phường Láng Hạ, quận Đống Đa, thành phố Hà Nội

(740) Công ty TNHH Sở hữu trí tuệ và Công nghệ Thủ Đô (CAPITAL IP&T CO.LTD.)

(511) Nhóm 41: Dịch vụ giáo dục và đào tạo: giáo dục mầm non, tiểu học, trung học và đại học; giáo dục thể thao và giải trí; giáo dục văn hóa nghệ thuật; dịch vụ hỗ trợ giáo dục và tư vấn du học.

---

(210) **4-2016-21680**

(540)

2Hnew
International Logistics

(220) 18.07.2016
(441) 26.09.2016

(591) Xanh dương đậm, xanh dương, đen

(731) CÔNG TY TNHH LOGISTICS QUỐC TẾ MỚI 2H (VN)
17 Thăng Long, phường 4, quận Tân Bình, thành phố Hồ Chí Minh

(740) Công ty TNHH Nam Việt và Liên danh (VIPCO)

(511) Nhóm 39: Dịch vụ giao nhận vận tải [thư tín hoặc hàng hóa]; dịch vụ cho thuê kho bãi chứa hàng; dịch vụ lưu kho; vận tải; vận chuyển hàng hóa.

---

(210) **4-2016-21682**

(540)

XBOX SMARTGLASS

(220) 18.07.2016
(441) 26.09.2016

(731) MICROSOFT CORPORATION (US)
One Microsoft Way, Redmond, Washington 98052-6399, United States of America

(740) Công ty Luật TNHH quốc tế BMVN (BMVN INTERNATIONAL LLC)

(511) Nhóm 09: Phần mềm cho phép liên lạc và tương tác giữa các điện thoại, thiết bị di động, ti vi máy chơi trò chơi video có thiết bị hiển thị (video game console), máy nghe nhạc, máy tính, thiết bị kết nối (hub) phương tiện kỹ thuật số, và thiết bị nghe nhìn.

---

(210) **4-2016-21683**

(540)

(220) 18.07.2016
(441) 26.09.2016
(531) 5.7.12; A5.7.22; A11.3.2; 1.15.15
(591) Xanh lam, xanh lá cây nhạt, xanh lá cây đậm, vàng, trắng, đỏ
(731) UNILEVER N.V. (NL)
Weena 455, 3013 AL Rotterdam, The Netherlands
(740) Công ty Luật TNHH quốc tế BMVN (BMVN INTERNATIONAL LLC)

(511) Nhóm 03: Chất để làm sạch (không dùng cho mục đích sản xuất và mục đích y tế); chế phẩm và chất dùng để giặt; chế phẩm để xả vải (dùng để giặt); chế phẩm dùng để tẩy trắng; chế phẩm để làm sạch, chế phẩm dùng để đánh bóng, chế phẩm để cọ rửa và chế phẩm để mài; chế phẩm dùng để rửa bát đĩa; xà phòng; nước rửa tay (không chứa dược chất và không dùng cho mục đích y tế); khăn giấy được tẩm chế phẩm và chất dùng để làm sạch và đánh bóng (thuộc nhóm này).

---

(210) **4-2016-21684**

(540)

LIPTON THÊM CHÚT TRÀ

(220) 18.07.2016
(441) 26.09.2016
(731) UNILEVER N.V. (NL)
Weena 455, 3013 AL Rotterdam, The Netherlands
(740) Công ty Luật TNHH quốc tế BMVN (BMVN INTERNATIONAL LLC)

(511) Nhóm 30: Chè (trà) và sản phẩm làm từ chè (trà); đồ uống trên cơ sở chè (trà); chè (trà) ướp lạnh; hỗn hợp bột chè (trà) và chè (trà) ướp lạnh; chè (trà) thảo mộc và dung dịch chè (trà) thảo mộc không chứa thuốc.

---

(210) **4-2016-21685**

(540)

MAKALIN
PRODUCTS

(220) 18.07.2016
(441) 26.09.2016
(531) 26.4.1
(731) MONGKOL WONGCHINCHAI (TH)
16, Kaeo Ngoen Thong 29 Lane, Bangramard Sub-District, Talingchan District, Bangkok 10170, Thailand
(740) Công ty Luật TNHH quốc tế BMVN (BMVN INTERNATIONAL LLC)

(511) Nhóm 03: Chế phẩm trị mụn trứng cá (mỹ phẩm); chế phẩm làm sạch mặt; kem rửa mặt; gel rửa mặt, chế phẩm chăm sóc da; kem chống nhăn; nước thơm dạng kem để làm trắng, chế phẩm làm liền sẹo (mỹ phẩm), chế phẩm chống nắng, kem nền; chế phẩm chăm sóc tóc; dầu gội đầu, nước thơm dưỡng tóc dạng kem, phấn thoa mặt; chế phẩm để giặt vải và chế phẩm làm sạch vải.

---

(210) **4-2016-21686**

(540)

MAKALIN
CLINIC

(220) 18.07.2016
(441) 26.09.2016
(531) 26.4.1
(731) MONGKOL WONGCHINCHAI (TH)
16, Kaeo Ngoen Thong 29 Lane, Bangramard Sub-District, Talingchan District, Bangkok 10170, Thailand
(740) Công ty Luật TNHH quốc tế BMVN (BMVN INTERNATIONAL LLC)

(511) Nhóm 03: Chế phẩm trị mụn trứng cá (mỹ phẩm); chế phẩm làm sạch mặt; kem rửa mặt; gel rửa mặt, chế phẩm chăm sóc da; kem chống nhăn; nước thơm dạng kem để làm trắng, chế phẩm làm liền sẹo (mỹ phẩm), chế phẩm chống nắng, kem nền; chế phẩm chăm sóc tóc; dầu gội đầu, nước thơm dưỡng tóc dạng kem, phấn thoa mặt; chế phẩm để giặt vải và chế phẩm làm sạch vải.

---

(210) **4-2016-21687**

(540)

MING HE DE

(220) 18.07.2016
(441) 26.09.2016
(731) CÔNG TY TRÁCH NHIỆM HỮU HẠN LÝ NAM DƯƠNG (VN)
Lô 58 D đường số 5, khu công nghiệp Đà Nẵng, quận Sơn Trà, thành phố Đà Nẵng

(511) Nhóm 07: Máy nông nghiệp; công cụ nông nghiệp (trừ dụng cụ thao tác thủ công); phụ tùng máy nông nghiệp: bơm, kim phun; má phanh không dùng cho xe cộ, xéc măng phanh không dùng cho xe cộ.

---

(210) **4-2016-21688**

(540)

CollaHealth®

(220) 18.07.2016
(441) 26.09.2016
(531) 3.13.1; A3.13.24; A5.5.20; A5.3.13
(591) Đỏ, xanh nước biển, trắng
(731) CARTINO GELATIN CO., LTD. (TH)
111 Moo 2, Prakasa Road, Prakasa, Muang, Sumutprakarn, Thailand 10280
(740) Công ty TNHH Sở hữu trí tuệ WINCO (WINCO CO., LTD.)

(511) Nhóm 05: Chất bổ sung dinh dưỡng; chất bổ sung dinh dưỡng được làm từ cá; chất bổ sung protein dùng cho ăn kiêng; chất bổ sung lexithin dùng cho ăn kiêng; chất bổ sung glucoza dùng cho ăn kiêng; chất bổ sung enzym dùng cho ăn kiêng.

---

(210) **4-2016-21690**

(540)

Consan

(220) 18.07.2016
(441) 26.09.2016
(531) 26.15.15
(731) YU KANG (CN)
No.1, Unit3, Building 6, Tianhong Garden, Laishan District, Yantai City, Shandong Province, China
(740) Công ty TNHH Sở hữu trí tuệ ACTIP (ACTIP IP LIMITED)

(511) Nhóm 23: Sợi và chỉ nhân tạo; sợi và chỉ dùng để mạng; sợi tơ và chỉ tơ; sợi và chỉ đã xe; chỉ bằng chất dẻo dùng cho ngành dệt; sợi và chỉ co giãn dùng trong ngành dệt.

Nhóm 27: Thảm cỏ nhân tạo; thảm; tấm thảm; thảm chống trơn; thảm dùng cho ô tô; thảm tập dùng ở phòng tập thể dục.

---

(210) **4-2016-21693**

(540)

DP Lighting

(220) 18.07.2016
(441) 26.09.2016
(531) 26.1.2
(591) Đen, trắng, xám
(731) CÔNG TY CỔ PHẦN ĐẦU TƯ VÀ DỊCH VỤ THƯƠNG MẠI ĐỨC PHÁT (VN)
Số 3, ngõ 105/41, tổ 24 Thanh Am, phường Thượng Thanh, quận Long Biên, thành phố Hà Nội

(511) Nhóm 11: Đèn chiếu sáng, đèn led sử dụng điện.

Nhóm 35: Quảng cáo và mua bán thiết bị chiếu sáng: đèn điện, đèn led, đèn pha, đèn com- pắc (compact), đèn downlight (đèn chiếu sáng từ trên xuống dưới), đèn thả, đèn lắp trên tường, đèn soi tranh, đèn dây, đèn chiếu sáng ở vườn, đèn chiếu sáng ngoài trời, đèn chiếu sáng trên đường, đèn tán quang, đèn rọi, đèn lắp trên ray, đèn treo trước gương, thanh ray trượt dùng để lắp đèn, đèn ha-lo-gen, đèn huỳnh quang, đèn trần, đèn lắp dưới mặt đất, đèn lắp dưới nước, bộ đổi nguồn điện.

---

(210) **4-2016-21694**

(540)

(220) 18.07.2016
(441) 26.09.2016
(531) 5.5.16; 26.1.1
(591) Vàng nhạt, vàng đậm, đen, trắng
(731) CÔNG TY CỔ PHẦN THỰC PHẨM QUỐC TẾ ALPHA (VN)
Lô E13, 14 cụm công nghiệp đa nghề Đông Thọ, xã Đông Thọ, huyện Yên Phong, tỉnh Bắc Ninh
(740) Công ty TNHH Trường Xuân (AGELESS CO.,LTD.)

(511) Nhóm 30: Bánh kẹo; bánh trung thu; bánh nướng; bánh ngọt; bánh trứng; bánh quy.

---

(210) **4-2016-21695**

(540)

(220) 18.07.2016
(441) 26.09.2016
(531) 5.3.11; A5.3.14; 26.1.1; 25.7.25; 26.15.1; 24.13.1; 24.17.5
(591) Vàng, đỏ, đen
(731) CÔNG TY CỔ PHẦN THỰC PHẨM QUỐC TẾ ALPHA (VN)
Lô E13, 14 cụm công nghiệp đa nghề Đông Thọ, xã Đông Thọ, huyện Yên Phong, tỉnh Bắc Ninh
(740) Công ty TNHH Trường Xuân (AGELESS CO.,LTD.)

(511) Nhóm 30: Bánh kẹo; bánh trung thu; bánh nướng; bánh ngọt; bánh trứng; bánh quy.

---

(210) **4-2016-21696**

(540)

(220) 18.07.2016
(441) 26.09.2016
(531) 5.3.11; A5.3.14; 26.1.1; 25.7.25; 5.5.19
(591) Vàng, trắng, da cam
(731) CÔNG TY CỔ PHẦN THỰC PHẨM QUỐC TẾ ALPHA (VN)
Lô E13, 14 cụm công nghiệp đa nghề Đông Thọ, xã Đông Thọ, huyện Yên Phong, tỉnh Bắc Ninh
(740) Công ty TNHH Trường Xuân (AGELESS CO.,LTD.)

(511) Nhóm 30: Bánh kẹo; bánh trung thu; bánh nướng; bánh ngọt; bánh trứng; bánh quy.

---

(210) **4-2016-21697**

(540)

VIETRICH

(220) 18.07.2016
(441) 26.09.2016
(731) CÔNG TY TNHH THƯƠNG MẠI VÀ SẢN XUẤT HOÀNG MAI (VN)
P204 C3, số 34A, phố Trần Phú, phường Điện Biên, quận Ba Đình, thành phố Hà Nội
(740) Công ty TNHH Sở hữu trí tuệ HA VIP (HAVIP CO., LTD.)

(511) Nhóm 11: Bếp nấu; máy sấy tóc; quạt điện; tủ lạnh; đèn điện; điều hòa không khí.

Nhóm 21: Đồ chứa đựng dùng cho gia dụng và nhà bếp; dụng cụ nấu ăn không dùng điện; nồi nấu không dùng điện; dụng cụ nhà bếp; đồ đựng cách nhiệt dùng cho đồ uống; đồ chứa đựng giữ nhiệt cho thực phẩm.

Nhóm 25: Quần áo; giày; dép; mũ; thắt lưng (trang phục); khăn quàng cổ.
Nhóm 28: Đồ chơi; mô hình đồ chơi; xe cộ đồ chơi; máy trò chơi video; bể bơi (đồ chơi); ngựa gỗ bập bênh (đồ chơi).

Nhóm 29: Thịt, cá, hải sản đã được bảo quản; rau, trái cây đã được bảo quản; trứng.

Nhóm 30: Bánh kẹo; cà phê; trà; đồ gia vị; gạo; kem lạnh.

Nhóm 32: Nước uống có gaz; bia; đồ uống không có cồn; nước ép rau (đồ uống); nước khoáng (đồ uống); nước giải khát bằng trái cây (đồ uống).

Nhóm 33: Đồ uống có cồn (trừ bia); rượu; đồ uống được chưng cất; đồ uống hoa quả có cồn.

---

(210) **4-2016-21699**

(540)

(220) 18.07.2016
(441) 26.09.2016
(531) 1.5.1; 26.1.2; 3.2.1
(731) ERAWAN FOOD PUBLIC COMPANY LIMITED (TH)
127/21 Panjathani Tower 16 Floor, Nonsee Road, Chongnonsee, Yannawa, Bangkok, Thailand
(740) Công ty TNHH T&T INVENMARK Sở hữu trí tuệ Quốc tế (T&T INVENMARK CO., LTD.)

(511) Nhóm 29: Trái cây đóng hộp; rau đóng hộp; trái cây đã bảo quản; rau đã bảo quản; thực phẩm ăn nhẹ trên cơ sở trái cây; nước cốt dừa để nấu ăn; chế phẩm để làm súp.

---

(210) **4-2016-21700**

(540)

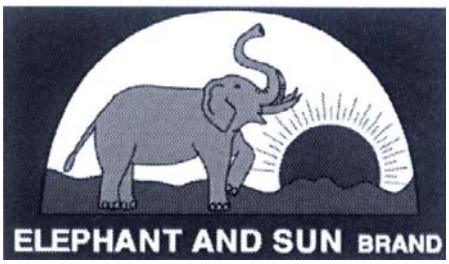

(220) 18.07.2016
(441) 26.09.2016
(531) 3.2.1; 1.3.1; 26.4.2
(731) ERAWAN FOOD PUBLIC COMPANY LIMITED (TH)
127/21 Panjathani Tower 16 Floor, Nonsee Road, Chongnonsee, Yannawa, Bangkok, Thailand
(740) Công ty TNHH T&T INVENMARK Sở hữu trí tuệ Quốc tế (T&T INVENMARK CO., LTD.)

(511) Nhóm 29: Trái cây đóng hộp; rau đóng hộp; trái cây đã bảo quản; rau đã bảo quản; thực phẩm ăn nhẹ trên cơ sở trái cây; nước cốt dừa để nấu ăn; chế phẩm để làm súp.

---

(210) **4-2016-21701**

(540)

LAX
PREMIUM

(220) 18.07.2016
(441) 26.09.2016
(531) 24.9.1; 26.3.1
(731) CHAI SONG ROONG TRADING CO., LTD (TH)
19/61 Suksawad Rd., Bangpakok, Ratburana, Bangkok 10140 Thailand
(740) DNTN Dịch vụ thương mại và sở hữu công nghiệp Song Ngọc (I.P.T.S.)

(511) Nhóm 35: Mua bán: mỹ phẩm, dầu gội đầu, sữa tắm, xà phòng, thuốc nhuộm tóc, nước sơn móng, thiết bị, dụng cụ và máy móc chuyên dùng cho ngành tóc và thẩm mỹ viện.

---

(210) **4-2016-21702**

(540)

HỒNG MÃ

(220) 18.07.2016
(441) 26.09.2016
(731) HỘ KINH DOANH VĨNH THÁI (VN)
218/4-218/6 An Dương Vương, phường 16, quận 8, thành phố Hồ Chí Minh
(740) DNTN Dịch vụ thương mại và sở hữu công nghiệp Song Ngọc (I.P.T.S.)

(511) Nhóm 08: Dụng cụ cầm tay (thao tác thủ công); chìa vặn vít; bộ vặn mở ốc vít; tuýp có hai đầu có đoạn ống ren để vặn mở ốc vít.

---

(210) **4-2016-21703**

(540)

DAE YEONG

(220) 18.07.2016
(441) 26.09.2016
(731) CÔNG TY TNHH THƯƠNG MẠI - DỊCH VỤ - SẢN XUẤT TÍN LIÊN (VN)
1018 Nguyễn Trãi, phường 14, quận 5, thành phố Hồ Chí Minh
(740) DNTN Dịch vụ thương mại và sở hữu công nghiệp Song Ngọc (I.P.T.S.)

(511) Nhóm 09: Tụ điện; cuộn điện tử; dụng cụ biến cảm; máy biến thế; bộ đổi điện; chấn lưu đèn.

---

(210) **4-2016-21704**

(540)

DISKO

(220) 18.07.2016
(441) 26.09.2016
(731) CÔNG TY TNHH THƯƠNG MẠI VÀ XUẤT NHẬP KHẨU GOLY (VN)
Số 28 - LK6B, làng Việt kiều châu ẹu TSQ, đường Nguyễn Văn Lộc, phường Mộ Lao, quận Hà Đông, thành phố Hà Nội

(511) Nhóm 09: Điện thoại di động.

---

(210) **4-2016-21705**

(540)

NEWSMY

(220) 18.07.2016
(441) 26.09.2016

(731) CÔNG TY TNHH THƯƠNG MẠI VÀ XUẤT NHẬP KHẨU GOLY (VN)
Số 28 - LK6B, làng Việt kiều châu Âu TSQ, đường Nguyễn Văn Lộc, phường Mộ Lao, quận Hà Đông, thành phố Hà Nội

(511) Nhóm 09: Điện thoại di động.

---

(210) **4-2016-21706**

(540)

VIETFLOR

(220) 18.07.2016
(441) 26.09.2016
(731) VŨ HỒNG DŨNG (VN)
Số 62, ngõ 56 Ngô Sĩ Liên, phường Văn Miếu, quận Đống Đa, thành phố Hà Nội
(740) Công ty TNHH Tư vấn A & S (A&S CO.,LTD)

(511) Nhóm 19: Ván sàn gỗ, sàn không bằng kim loại; tấm ốp tường không bằng kim loại; trần nhà không bằng kim loại; gỗ xây dựng; vật liệu xây dựng (không bằng kim loại).

---

(210) **4-2016-21707**

(540)

VIETFLOOR

(220) 18.07.2016
(441) 26.09.2016
(731) VŨ HỒNG DŨNG (VN)
Số 62, ngõ 56, Ngô Sĩ Liên, phường Văn Miếu, quận Đống Đa, thành phố Hà Nội
(740) Công ty TNHH Tư vấn A & S (A&S CO.,LTD)

(511) Nhóm 19: Ván sàn gỗ; sàn không bằng kim loại, tấm ốp tường không bằng kim loại, trần nhà không bằng kim loại; gỗ xây dựng; vật liệu xây dựng (không bằng kim loại).

---

(210) **4-2016-21708**

(540)

aZ FOOD

(220) 18.07.2016
(441) 26.09.2016
(531) A26.3.17; A5.3.13; A5.3.15
(591) Xanh lá mạ, trắng
(731) CÔNG TY TNHH A&Z FOOD (VN)
189/37, Nguyễn Thị Minh Khai, tổ 2, khu phố 9, phường Phú Hòa, thành phố Thủ Dầu Một, tỉnh Bình Dương
(740) Công ty TNHH Tư vấn Sở hữu trí tuệ Á Đông (A ĐÔNG IP CONSULTANCY CO.,LTD.)

(511) Nhóm 29: Chả giò (nem rán); chả cá; nem nướng, sữa bắp (sữa được nấu từ ngô tươi); sữa đậu nành.

Nhóm 35: Đại lý thương mại; môi giới thương mại; tổ chức giới thiệu và xúc tiến thương mại; lập kế hoạch tiếp thị các nhãn hàng; mua bán: chả giò (nem rán); chả cá; nem nướng; sữa bắp (sữa được nấu từ ngô tươi); sữa đậu nành.

---

(210) **4-2016-21709**

(540)

VSTAR

(220) 18.07.2016
(441) 26.09.2016
(731) CÔNG TY TNHH SẢN XUẤT, THƯƠNG MẠI VÀ DỊCH VỤ ĐÔNG ĐÔ (VN)
Số 124 Tân An, phường Ngọc Trạo, thành phố Thanh Hoá, tỉnh Thanh Hoá

(511) Nhóm 07: Máy bơm nước, thiết bị cơ điện để làm đồ uống, hộp chứa dùng cho máy lọc, máy tiêu nước (bộ phận máy móc), máy ép trái cây gia dụng chạy điện, máy xay sinh tố gia dụng chạy điện.

Nhóm 11: Thiết bị lọc nước, nồi cơm điện, bếp ga, bếp từ, thiết bị và dụng cụ nấu nướng chạy điện.

---

(210) **4-2016-21710**

(540)

VSUN

(220) 18.07.2016
(441) 26.09.2016
(731) CÔNG TY TNHH SẢN XUẤT, THƯƠNG MẠI VÀ DỊCH VỤ ĐÔNG ĐÔ (VN)
Số 124 Tân An, phường Ngọc Trạo, thành phố Thanh Hoá, tỉnh Thanh Hoá

(511) Nhóm 07: Máy bơm nước, thiết bị cơ điện để làm đồ uống, hộp chứa dùng cho máy lọc, máy tiêu nước (bộ phận máy móc), máy ép trái cây gia dụng chạy điện, máy xay sinh tố gia dụng chạy điện.

Nhóm 11: Thiết bị lọc nước, nồi cơm điện, bếp ga, bếp từ, thiết bị và dụng cụ nấu nướng chạy điện.

---

(210) **4-2016-21711**

(540)

HELLO

(220) 18.07.2016
(441) 26.09.2016
(731) CÔNG TY TNHH SẢN XUẤT, THƯƠNG MẠI VÀ DỊCH VỤ ĐÔNG ĐÔ (VN)
Số 124 Tân An, phường Ngọc Trạo, thành phố Thanh Hoá, tỉnh Thanh Hoá

(511) Nhóm 07: Máy bơm nước, thiết bị cơ điện để làm đồ uống, hộp chứa dùng cho máy lọc, máy tiêu nước (bộ phận máy móc), máy ép trái cây gia dụng chạy điện, máy xay sinh tố gia dụng chạy điện.

Nhóm 11: Thiết bị lọc nước, nồi cơm điện, bếp ga, bếp từ.

---

(210) **4-2016-21712**

(540)

PROTON

(220) 18.07.2016
(441) 26.09.2016

(731) CÔNG TY TNHH SẢN XUẤT, THƯƠNG MẠI VÀ DỊCH VỤ ĐÔNG ĐÔ (VN)
Số 124 Tân An, phường Ngọc Trạo, thành phố Thanh Hoá, tỉnh Thanh Hoá

(511) Nhóm 07: Máy bơm nước, thiết bị cơ điện để làm đồ uống, hộp chứa dùng cho máy lọc, máy tiêu nước (bộ phận máy móc), máy ép trái cây gia dụng chạy điện, máy xay sinh tố gia dụng chạy điện.

Nhóm 11: Thiết bị lọc nước, nồi cơm điện, bếp ga, bếp từ, thiết bị và dụng cụ nấu nướng chạy điện.

---

(210) **4-2016-21713**

(540)

WATERPIA

(220) 18.07.2016
(441) 26.09.2016
(731) CÔNG TY TNHH SẢN XUẤT THƯƠNG MẠI VÀ DỊCH VỤ ĐÔNG ĐÔ (VN)
Số 124 Tân An, phường Ngọc Trạo, thành phố Thanh Hoá, tỉnh Thanh Hoá

(511) Nhóm 07: Máy bơm nước, thiết bị cơ điện để làm đồ uống, hộp chứa dùng cho máy lọc, máy tiêu nước (bộ phận máy móc), máy ép trái cây gia dụng chạy điện, máy xay sinh tố gia dụng chạy điện.

Nhóm 11: Thiết bị lọc nước, nồi cơm điện, bếp ga, bếp từ, thiết bị và dụng cụ nấu nướng chạy điện.

---

(210) **4-2016-21714**

(540)

KUNFAN

(220) 18.07.2016
(441) 26.09.2016

(731) CÔNG TY TNHH MỘT THÀNH VIÊN SẢN XUẤT THƯƠNG MẠI DỊCH VỤ TRẦN NGHI (VN)
78 đường 32, phường Bình Trị Đông B, quận Bình Tân, thành phố Hồ Chí Minh

(511) Nhóm 09: Ổ cắm điện, phích cắm điện, công tắc điện, dây dẫn điện, cầu dao điện, cầu chì.

Nhóm 11: Quạt điện, nồi cơm điện, bếp điện, bếp ga.

---

(210) **4-2016-21716**

(540)

KHÔI PHÁT

(220) 18.07.2016
(441) 26.09.2016
(731) LƯƠNG THANH PHƯƠNG (VN)
Số nhà 136, thôn 16, xã Hoà Khánh, thành phố Buôn Ma Thuột, tỉnh Đăk Lăk

(511) Nhóm 30: Cà phê.

---

(210) **4-2016-21720**

(540)

(220) 18.07.2016
(441) 26.09.2016
(531) 26.1.1; A24.15.13; 26.1.6; 25.7.25
(591) Đen, vàng
(731) CÔNG TY TNHH THƯƠNG MẠI DỊCH VỤ TOGO COFFEE & TEA (VN)
36A đường D2, phường 25, quận Bình Thạnh, thành phố Hồ Chí Minh

(511) Nhóm 30: Đồ uống trên cơ sở socola; đồ uống trên cơ sở cacao; đồ uống trên cơ sở cà phê, đồ uống trên cơ sở trà; bánh ngọt; đồ uống socola có sữa; đồ uống cacao có sữa; đồ uống cà phê có sữa; kem lạnh; bánh trứng; sữa chua đông lạnh; trà ướp lạnh; mỳ ống, bánh hạnh nhân, món ăn điểm tâm có thành phần từ ngũ cốc là chủ yếu; mì sợi; bánh kếp, mỳ ống; bánh ga tô nhỏ; bánh nướng, thực phẩm ăn nhanh trên cơ sở gạo; kem trái cây (kem lạnh).

---

(210) **4-2016-21721**

(540)

XUÂN DƯƠNG

(220) 18.07.2016
(441) 26.09.2016
(731) LÊ THANH TUẤN (VN)
Tổ 1, ấp 2, xã Mỹ Long, huyện Cao Lãnh, tỉnh Đồng Tháp

(511) Nhóm 30: Bánh tai heo (làm từ các loại bột mì, bột gạo).

---

(210) **4-2016-21722**

(540)

GIA LONG

(220) 18.07.2016
(441) 26.09.2016
(731) VÕ DUY THUYẾT (VN)
822/134 Hương Lộ 2, phường Bình Trị Đông A, quận Bình Tân, thành phố Hồ Chí Minh

(511) Nhóm 30: Cà phê; chè (trà); ca cao.

Nhóm 43: Nhà hàng ăn uống; dịch vụ quán cà phê; dịch vụ ăn uống phục vụ lưu động.

---

(210) **4-2016-21724**

(540)

NHỮNG CHÀNG TRAI

(220) 18.07.2016
(441) 26.09.2016

(731) HOÀNG VĂN HÀ (VN)
594 Thống Nhất, phường 16, quận Gò Vấp, thành phố Hồ Chí Minh

(511) Nhóm 43: Nhà hàng ăn uống; khách sạn; quán cà phê; quán bar (quầy rượu); dịch vụ ăn uống phục vụ lưu động.

---

(210) **4-2016-21725**

(540)

BEAU-TEMPS

(220) 18.07.2016
(441) 26.09.2016

(731) CÔNG TY TNHH BEZO VIETNAM (VN)
71 Đỗ Công Tường, phường Tân Quý, quận Tân Phú, thành phố Hồ Chí Minh

(511) Nhóm 03: Mỹ phẩm: phấn trang điểm, son môi, kem trang điểm, bút kẻ mắt, xịt khoáng dưỡng ẩm, kem che khuyết điểm dạng xịt.

---

(210) **4-2016-21726**

(540)

DAIVINA

(220) 18.07.2016
(441) 26.09.2016

(731) CÔNG TY TNHH ĐẠI VINH NGHỆ AN (VN)
Nhà số 6, ngõ 9, đường Ngô Văn Sở, khối Tân Phong, phường Lê Mao, thành phố Vinh, tỉnh Nghệ An

(511) Nhóm 11: Quạt điện dùng cho cá nhân; quạt gió [điều hoà không khí]; hệ thống thiết bị cho điều hoà không khí; thiết bị làm lạnh không khí; thiết bị khử mùi không khí; thiết bị lọc không khí; bộ lọc nước uống; bình lọc nước uống; thiết bị lọc nước; thiết bị và máy móc để tinh lọc nước.

---

(210) **4-2016-21729**

(540)

(220) 18.07.2016
(441) 26.09.2016
(531) 2.1.11; 2.1.1; A8.5.3; A26.11.7
(591) Trắng, xám, xám nhạt, đỏ, đen, vàng, vàng nhạt, xanh lá cây, xanh lá cây nhạt, xanh lá cây đậm
(731) CÔNG TY CỔ PHẦN THỰC PHẨM GIA ĐÌNH AN CO (VN)
Lô M, đường số 10, cụm công nghiệp Lợi Bình Nhơn, xã Lợi Bình Nhơn, thành phố Tân An, tỉnh Long An
(740) Công ty Cổ phần Sở hữu công nghiệp INVESTIP (INVESTIP)

(511) Nhóm 29: Xúc xích; đồ hộp từ thịt gia súc và gia cầm; lạp xưởng; sữa, sữa chua; phô mai.

Nhóm 30: Bánh; kẹo; snack (bim bim); ngô (bắp) rang.

---

(210) **4-2016-21730**

(540)

(220) 18.07.2016
(441) 26.09.2016
(531) A2.3.16; 2.3.30; 2.3.1
(731) HỘ KINH DOANH LA-R-E-I-N-E (VN)
157 Trần Huy Liệu, phường 8, quận Phú Nhuận, thành phố Hồ Chí Minh
(740) Công ty Cổ phần Sở hữu công nghiệp INVESTIP (INVESTIP)

(511) Nhóm 35: Mua bán quần áo.

---

(210) **4-2016-21731**

(540)

(220) 18.07.2016
(441) 26.09.2016
(531) A5.3.15; 25.1.6; 26.1.1; A1.1.10; 26.1.2; 25.5.25
(591) Đỏ, xanh lá cây, xanh cốm, xanh nhạt, vàng, đen
(731) TRẦN NGỌC HẢI (VN)
Số 35, đường Nguyễn Đức Cảnh, phường Tương Mai, quận Hoàng Mai, thành phố Hà Nội

(511) Nhóm 30: Bún khô, miến dong, phở khô.

---

(210) **4-2016-21732**

(540)

(220) 18.07.2016
(441) 26.09.2016
(531) A5.5.20; A5.5.21; 2.9.1
(591) Đỏ, xanh, đen, trắng
(731) CÔNG TY TNHH MỘT THÀNH VIÊN SNTD VIỆT NAM (VN)
Số 14 đường 22, khu phố 3, phường Linh Chiểu, quận Thủ Đức, thành phố Hồ Chí Minh

(511) Nhóm 03: Nước hoa; mỹ phẩm.

---

(210) **4-2016-21733**

(540)

NIJI-IRO WORLD

(220) 18.07.2016
(441) 26.09.2016
(731) HUỲNH NHƯ NGỌC (VN)
95 ấp 2 thị trấn Hộ Phòng, huyện Giá Rai, tỉnh Bạc Liêu

(511) Nhóm 41: Trình diễn các buổi biểu diễn trực tiếp; dàn dựng chương trình biểu diễn; sản xuất phim video trừ phim quảng cáo.

---

(210) **4-2016-21734**

(540)

(220) 18.07.2016
(441) 26.09.2016
(531) 24.9.1; 25.1.6; 24.1.1; A1.1.10
(591) Hồng, xanh, trắng
(731) HUỲNH NHƯ NGỌC (VN)
95 ấp 2 thị trấn Hộ Phòng, huyện Giá Rai, tỉnh Bạc Liêu

(511) Nhóm 41: Trình diễn các buổi biểu diễn trực tiếp; dàn dựng chương trình biểu diễn; sản xuất phim video trừ phim quảng cáo.

---

(210) **4-2016-21736**

(540)

(220) 19.07.2016
(441) 26.09.2016
(531) 26.1.1; 26.13.1
(591) Đen, trắng, đỏ
(731) CÔNG TY CỔ PHẦN CÔNG NGHỆ VƯỜN NHÀ PHỐ (VN)
Số 04, ngõ 191, đường Lạc Long Quân, phường Nghĩa Đô, quận Cầu giấy, thành phố Hà Nội.
(740) Công ty Cổ phần Tư vấn ENCO (ENCO CONSULTANCY CORP.)

(511) Nhóm 29: Thịt đã được bảo quản; cá đã được bảo quản; rau đã được bảo quản; trứng gia cầm [thực phẩm] đã được bảo quản; tôm đã được bảo quản; trái cây được bảo quản.

Nhóm 35: Buôn bán (kinh doanh): thịt đã được bảo quản; cá đã được bảo quản; rau đã được bảo quản; trứng gia cầm [thực phẩm] đã được bảo quản; tôm đã được bảo quản; trái cây được bảo quản; rau tươi; quả tươi; nấm tươi; củ tươi; cá còn sống; động vật còn sống.

---

(210) **4-2016-21737**

(540)

(220) 19.07.2016

(441) 26.09.2016

(531) 2.9.10; 4.5.2; 4.5.3; A5.5.20; 1.15.23; A26.11.12; 26.11.3

(591) Xanh lá cây, trắng, đen, đỏ

(731) PHẠM HỒNG PHONG (VN)
Phòng 810 - OCT2 - DN1 khu đô thị Bắc Linh Đàm, phường Đại Kim, quận Hoàng Mai, thành phố Hà Nội

(740) Công ty Cổ phần Tư vấn ENCO (ENCO CONSULTANCY CORP.)

(511) Nhóm 44: Dịch vụ được cung cấp bởi chuyên gia nha khoa: dịch vụ chữa răng; dịch vụ chăm sóc sức khỏe răng miệng; phẫu thuật tạo hình răng.

---

(210) **4-2016-21739**

(540)

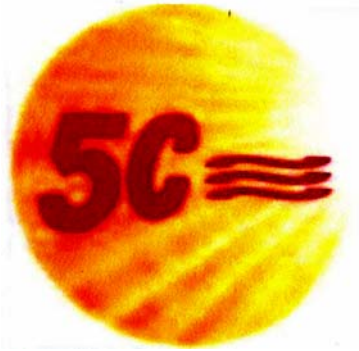

(220) 19.07.2016

(441) 26.09.2016

(531) 26.1.1; 1.13.1; A26.11.12; A26.11.9; 25.12.1

(591) Đỏ, vàng, trắng

(731) CÔNG TY TNHH THƯƠNG MẠI HỒNG ĐẠT (VN)
Số 2A Khương Hạ, phường Khương Đình, quận Thanh Xuân, thành phố Hà Nội

(511) Nhóm 35: Kinh doanh (mua - bán): thuốc nhuộm tóc, mỹ phẩm, dầu gội đầu, nước xức tóc, xà phòng, kem làm trắng da; tổ chức triển lãm cho mục đích thương mại hoặc quảng cáo; dịch vụ đại lý xuất nhập khẩu; dịch vụ giới thiệu sản phẩm trên các phương tiện truyền thông, cho mục đích bán lẻ; thông tin thương mại và tư vấn tiêu dùng [cửa hàng tư vấn người tiêu dùng]; quảng cáo.

---

(210) **4-2016-21742**

(540)

HALIM

(220) 19.07.2016
(441) 26.09.2016

(731) CÔNG TY CỔ PHẦN SUMOTOR (VN)
Đường TS12 (thuê xưởng công ty TNHH sản xuất và thương mại Ngọc Lan), khu công nghiệp Tiên Sơn, xã Hoàn Sơn, huyện Tiên Du, tỉnh Bắc Ninh

(511) Nhóm 12: Ô tô các loại; động cơ ô tô; xe gắn máy; động cơ, linh kiện xe gắn máy.

---

(210) **4-2016-21744**

(540)

lovemom

(220) 19.07.2016
(441) 26.09.2016
(531) 2.9.1
(591) Hồng, trắng, xanh tím
(731) CÔNG TY CỔ PHẦN KNIC (VN)
Số 623 đường Hoàng Hoa Thám, phường Vĩnh Phúc, quận Ba Đình, thành phố Hà Nội

(511) Nhóm 25: Quần áo, đồ đi chân, đồ đội đầu.

Nhóm 35: Mua bán hàng thực phẩm trẻ em, mỹ phẩm trẻ em, thiết bị chăm sóc sức khỏe trẻ em, thời trang trẻ em, đồ chơi trẻ em; mua bán hàng thời trang cho mẹ, thực phẩm cho mẹ, thiết bị chăm sóc sức khỏe cho mẹ.

---

(210) **4-2016-21745**

(540)

shoptretho.com.vn

(220) 19.07.2016
(441) 26.09.2016
(531) 2.9.1; A5.5.20; A5.5.21
(591) Xanh nước biển, trắng, cam
(731) CÔNG TY CỔ PHẦN KNIC (VN)
Số 623 đường Hoàng Hoa Thám, phường Vĩnh Phúc, quận Ba Đình, thành phố Hà Nội

(511) Nhóm 25: Quần áo, đồ đi chân, đồ đội đầu.

Nhóm 35: Mua bán hàng thực phẩm trẻ em, mỹ phẩm trẻ em, thiết bị chăm sóc sức khỏe trẻ em, thời trang trẻ em, đồ chơi trẻ em; mua bán hàng thời trang cho mẹ, thực phẩm cho mẹ, thiết bị chăm sóc sức khỏe cho mẹ.

---

(210) **4-2016-21746**

(540)

BÀ MẾN

(220) 19.07.2016
(441) 26.09.2016

(731) CÔNG TY CỔ PHẦN NAM DƯỢC TRƯỜNG THỊNH (VN)
Xóm Chợ Cần, thôn Phú Đa I, xã Cần Kiệm, huyện Thạch Thất, thành phố Hà Nội

(511) Nhóm 05: Hoạt huyết thông kinh (thực phẩm chức năng bảo vệ sức khỏe).

---

(210) **4-2016-21747**

(540)

GIA THINH architecture

(220) 19.07.2016
(441) 26.09.2016
(531) 26.4.4; 1.15.23; A26.11.8
(591) Cam, đen
(731) CÔNG TY TNHH KIẾN TRÚC GIA THỊNH (VN)
Số 54 Mai Động, phường Mai Động, quận Hoàng Mai, thành phố Hà Nội

(511) Nhóm 37: Xây dựng công trình; thi công sửa chữa và cải tạo công trình.

Nhóm 42: Tư vấn kiến trúc; thiết kế kiến trúc; thiết lập bản vẽ xây dựng; thiết kế quy hoạch đô thị.

Nhóm 44: Dịch vụ nông nghiệp; dịch vụ làm vườn và dịch vụ lâm nghiệp; dịch vụ liên quan tới nghệ thuật cây cảnh, tạo dáng cây cảnh, thiết kế vườn.

---

(210) **4-2016-21749**

(540)

(220) 19.07.2016
(441) 26.09.2016
(531) 26.1.2; 18.5.1
(591) Cam
(731) NGUYỄN MINH QUÂN (VN)
35B Lê Trực, phường 7, quận Bình Thạnh, thành phố Hồ Chí Minh

(511) Nhóm 35: Mua bán ba lô, túi xách, túi du lịch, quần áo, đồ trang sức, mỹ phẩm.

---

(210) **4-2016-21750**

(540)

SÁU PHƯỚC

(220) 19.07.2016
(441) 26.09.2016
(731) 1. PHẠM HUỲNH PHƯỚC (VN)
Ấp Tân Phong, xã Tân Lý Tây, huyện Châu Thành, tỉnh Tiền Giang
2. ĐOÀN KIỀU DUNG (VN)
25A, ngõ 3 Hàm Long, phường Hàng Bài, quận Hoàn Kiếm, thành phố Hà Nội
(740) Văn phòng luật sư Phạm và Liên danh (PHAM & ASSOCIATES)

(511) Nhóm 43: Dịch vụ nhà hàng ăn uống; cung cấp thức ăn và đồ uống (do nhà hàng thực hiện); dịch vụ quán cà phê; quán ăn tự phục vụ.

---

(210) **4-2016-21754**

(540)

NIJI UNIVERSE INC.

(220) 19.07.2016
(441) 26.09.2016
(531) 24.9.1; 25.1.6; 24.1.1
(591) Hồng, trắng, xanh
(731) HUỲNH NHƯ NGỌC (VN)
95 ấp 2 thị trấn Hộ Phòng, huyện Giá Rai, Bạc Liêu

(511) Nhóm 41: Trình diễn các buổi biểu diễn trực tiếp; dàn dựng chương trình biểu diễn; sản xuất phim video trừ phim quảng cáo.

---

(210) **4-2016-21756**

(540)

LEVON

(220) 19.07.2016
(441) 26.09.2016
(591) Vàng gold
(731) CAO CẢNH CHƯƠNG (VN)
Ấp Hòa Mỹ, xã Bình Ninh, huyện Chợ Gạo, Tiền Giang

(511) Nhóm 03: Nước hoa, tinh dầu; mỹ phẩm.

---

(210) **4-2016-21757**

(540)

VINWOOD

(220) 19.07.2016
(441) 26.09.2016
(731) CÔNG TY TNHH ĐẦU TƯ PHÁT TRIỂN AQUAVLE (VN)
Tổ dân phố số 1, Mễ Trì Thượng, phường Mễ Trì, quận Nam Từ Liêm, thành phố Hà Nội

(511) Nhóm 07: Máy gia công chế biến gỗ; máy cưa; máy dán cạnh gỗ; máy CNC; máy khoan; máy bào.

Nhóm 19: Ván gỗ nhựa PVC; ván gỗ nhựa WPC; Ván gỗ mica (acrylic); gỗ thành phẩm; cửa gỗ; vách ngăn không bằng kim loại.

Nhóm 20: Đồ gỗ nội thất nhà ở; đồ gỗ nội thất văn phòng; giường gỗ; kệ gỗ; tủ gỗ; bàn ghế gỗ.

---

(210) **4-2016-21758**

(220) 19.07.2016
(441) 26.09.2016

(540)

KIMWOOD

(731) CÔNG TY TNHH ĐẦU TƯ PHÁT TRIỂN AQUAVLE (VN)
Tổ dân phố số 1, Mễ Trì Thượng, phường Mễ Trì, quận Nam Từ Liêm, thành phố Hà Nội

(511) Nhóm 07: Máy gia công chế biến gỗ; máy cưa; máy dán cạnh gỗ; máy CNC; máy khoan; máy bào.

Nhóm 19: Ván gỗ nhựa PVC; ván gỗ nhựa WPC; Ván gỗ mica (acrylic); gỗ thành phẩm; cửa gỗ; vách ngăn không bằng kim loại.

Nhóm 20: Đồ gỗ nội thất nhà ở; đồ gỗ nội thất văn phòng; giường gỗ; kệ gỗ; tủ gỗ; bàn ghế gỗ.

---

(210) **4-2016-21759**

(220) 19.07.2016
(441) 26.09.2016

(540)

HANWOOD

(731) CÔNG TY TNHH ĐẦU TƯ PHÁT TRIỂN AQUAVLE (VN)
Tổ dân phố số 1, Mễ Trì Thượng, phường Mễ Trì, quận Nam Từ Liêm, thành phố Hà Nội

(511) Nhóm 07: Máy gia công chế biến gỗ; máy cưa; máy dán cạnh gỗ; máy CNC; máy khoan; máy bào.

Nhóm 19: Ván gỗ nhựa PVC; ván gỗ nhựa WPC; Ván gỗ mica (acrylic); gỗ thành phẩm; cửa gỗ; vách ngăn không bằng kim loại.

Nhóm 20: Đồ gỗ nội thất nhà ở; đồ gỗ nội thất văn phòng; giường gỗ; kệ gỗ; tủ gỗ; bàn ghế gỗ.

---

(210) **4-2016-21761**

(540)

(220) 19.07.2016
(441) 26.09.2016
(531) A11.3.4; 5.7.1; A5.3.15; 26.1.1
(591) Nâu đậm, nâu nhạt, vàng nhạt, xanh lá cây, trắng
(731) CÔNG TY TNHH DỊCH VỤ - THƯƠNG MẠI - SẢN XUẤT - IN THIÊN NGÔN (VN)
Số 134/8 Hoàng Hoa Thám, phường 12, quận Tân Bình, thành phố Hồ Chí Minh
(740) Công ty TNHH Sáng chế và Nhãn hiệu Việt Nam (SANVIC CO.,LTD.)

(511) Nhóm 30: Cà phê, cà phê bột; cà phê hạt; cà phê hòa tan, cà phê rang xay; cà phê đã chế biến.

---

(210) **4-2016-21762**

(540)

(220) 19.07.2016
(441) 26.09.2016
(531) 26.1.2; A26.1.18
(591) Đỏ, vàng, xanh lá cây
(731) CÔNG TY CỔ PHẦN XUẤT NHẬP KHẨU EPO VIỆT NAM (VN)
Số 1 Lý Thường Kiệt, thị trấn Lao Bảo, huyện Hướng Hóa, tỉnh Quảng Trị

(511) Nhóm 03: Xà phòng; xà phòng bánh; xà phòng khử mùi, chất hóa học làm sáng màu dùng cho mục đích gia dụng [giặt giũ, tẩy rửa].

Nhóm 35: Mua bán (kinh doanh) các sản phẩm, xà phòng, xà phòng bánh, xà phòng khử mùi, chất hóa học làm sáng màu dùng cho mục đích gia dụng [giặt giũ, tẩy rửa].

---

(210) **4-2016-21763**

(540)

(220) 19.07.2016
(441) 26.09.2016
(531) 24.17.25; 24.17.17; 26.1.2; A26.1.18
(591) Đỏ, vàng, xanh lá cây
(731) CÔNG TY CỔ PHẦN XUẤT NHẬP KHẨU EPO VIỆT NAM (VN)
Số 1 Lý Thường Kiệt, thị trấn Lao Bảo, huyện Hướng Hóa, tỉnh Quảng Trị

(511) Nhóm 03: Xà phòng; xà phòng bánh; xà phòng khử mùi, chất hóa học làm sáng màu dùng cho mục đích gia dụng [giặt giũ, tẩy rửa].

Nhóm 35: Mua bán (kinh doanh) các sản phẩm, xà phòng, xà phòng bánh, xà phòng khử mùi, chất hóa học làm sáng màu dùng cho mục đích gia dụng [giặt giũ, tẩy rửa].

---

(210) **4-2016-21764**

(540)

(220) 19.07.2016
(441) 26.09.2016
(531) 24.17.17; 24.17.25; 26.1.2; A26.1.18
(591) Đỏ, vàng, xanh lá cây
(731) CÔNG TY CỔ PHẦN XUẤT NHẬP KHẨU EPO VIỆT NAM (VN)
Số 1 Lý Thường Kiệt, thị trấn Lao Bảo, huyện Hướng Hóa, tỉnh Quảng Trị

(511) Nhóm 03: Xà phòng; xà phòng bánh; xà phòng khử mùi, chất hóa học làm sáng màu dùng cho mục đích gia dụng [giặt giũ, tẩy rửa].

Nhóm 35: Mua bán (kinh doanh) các sản phẩm, xà phòng, xà phòng bánh, xà phòng khử mùi, chất hóa học làm sáng màu dùng cho mục đích gia dụng [giặt giũ, tẩy rửa].

---

(210) **4-2016-21765**

(540)

(220) 19.07.2016
(441) 26.09.2016
(531) 25.1.25; 25.7.25; A25.7.8
(731) CÔNG TY TNHH NGUYỄN CÔNG TRÍ (VN)
194 Nguyễn Đình Chiểu, phường 6, quận 3, thành phố Hồ Chí Minh

(511) Nhóm 40: Dịch vụ in ấn.

Nhóm 41: Tổ chức trình diễn, nhiếp ảnh.

Nhóm 42: Thiết kế thời trang, thiết kế tạo mẫu.

---

(210) **4-2016-21766**

(540)

(220) 19.07.2016
(441) 26.09.2016
(531) 25.7.25; A25.7.8; 25.1.25
(591) Đen, đỏ
(731) CÔNG TY TNHH NGUYỄN CÔNG TRÍ (VN)
194 Nguyễn Đình Chiểu, phường 6, quận 3, thành phố Hồ Chí Minh

(511) Nhóm 40: Dịch vụ in ấn.

Nhóm 41: Tổ chức trình diễn, nhiếp ảnh.

Nhóm 42: Thiết kế thời trang, thiết kế tạo mẫu.

---

(210) **4-2016-21767**

(540)

CONG TRI

(220) 19.07.2016
(441) 26.09.2016
(531) 26.5.1; A26.5.18
(731) CÔNG TY TNHH NGUYỄN CÔNG TRÍ (VN)
194 Nguyễn Đình Chiểu, phường 6, quận 3, thành phố Hồ Chí Minh

(511) Nhóm 40: Dịch vụ in ấn.

Nhóm 41: Tổ chức trình diễn, nhiếp ảnh.

Nhóm 42: Thiết kế thời trang, thiết kế tạo mẫu.

Nhóm 43: Dịch vụ nhà hàng ăn uống.

---

(210) **4-2016-21768**

(540)

NGUYỆT ÁNH

(220) 19.07.2016
(441) 26.09.2016
(591) Đỏ
(731) HỘ KINH DOANH BÙI NGUYỆT ÁNH (VN)
26/2A Bình Thới 1, thành phố Long Xuyên, tỉnh An Giang

(511) Nhóm 29: Đậu phụ (tàu hủ).

---

(210) **4-2016-21769**

(540)

Thông Xoang Bảo Liên

(220) 19.07.2016
(441) 26.09.2016
(731) NGÔ QUỐC TUẤN (VN)
Số 30, tổ 52, phường Tương Mai, quận Hoàng Mai, thành phố Hà Nội
(740) Công ty Luật TNHH Phượng Hoàng (PHOENIX LAW)

(511) Nhóm 05: Chế phẩm chống ký sinh trùng, hương xua đuổi côn trùng; thực phẩm ăn kiêng dùng trong y học, thực phẩm chức năng; dược phẩm.

---

(210) **4-2016-21772**

(540)

Bạch Khí Đan

(220) 19.07.2016
(441) 26.09.2016

(731) CÔNG TY CỔ PHẦN ĐẦU TƯ VÀ THƯƠNG MẠI NHẤT PHÁT (VN)
A72 Nam Thông 3, Phú Mỹ Hưng, phường Tân Phong, quận 7, thành phố Hồ Chí Minh

(740) Công ty TNHH Sở hữu trí tuệ và Công nghệ Thủ Đô (CAPITAL IP&T CO.LTD.)

(511) Nhóm 05: Dược phẩm; thực phẩm chức năng; thực phẩm dinh dưỡng dùng trong y tế; nước súc miệng dùng cho mục đích y tế; dung dịch làm sạch khử khuẩn sát trùng dùng cho mục đích y tế; nước tắm thảo dược cho trẻ em dùng cho mục đích y tế.

---

(210) **4-2016-21773**

(540)

Bạch Nguyệt Đơn

(220) 19.07.2016
(441) 26.09.2016

(731) CÔNG TY CỔ PHẦN ĐẦU TƯ VÀ THƯƠNG MẠI NHẤT PHÁT (VN)
A72 Nam Thông 3, Phú Mỹ Hưng, phường Tân Phong, quận 7, thành phố Hồ Chí Minh

(740) Công ty TNHH Sở hữu trí tuệ và Công nghệ Thủ Đô (CAPITAL IP&T CO.LTD.)

(511) Nhóm 05: Dược phẩm; thực phẩm chức năng; thực phẩm dinh dưỡng dùng trong y tế; nước súc miệng dùng cho mục đích y tế; dung dịch làm sạch khử khuẩn sát trùng dùng cho mục đích y tế; nước tắm thảo dược cho trẻ em dùng cho mục đích y tế.

---

(210) **4-2016-21774**

(540)

(220) 19.07.2016
(441) 26.09.2016
(531) 26.3.1; 26.3.4; A26.11.12; 26.1.2
(591) Xám, đỏ, xanh, trắng, đen

(731) CÔNG TY TRÁCH NHIỆM HỮU HẠN MỘT THÀNH VIÊN THƯƠNG MẠI TOP QUEEN COLLAGEN VIỆT NAM (VN)
Số 44, phố Hàng Chuối, phường Phạm Đình Hổ, quận Hai Bà Trưng, thành phố Hà Nội

(740) Công ty TNHH Sở hữu trí tuệ và Công nghệ Thủ Đô (CAPITAL IP&T CO.LTD.)

(511) Nhóm 05: Dược phẩm; thực phẩm chức năng; thực phẩm dinh dưỡng dùng trong y tế; nước súc miệng dùng cho mục đích y tế; dung dịch làm sạch khử khuẩn sát trùng dùng cho mục đích y tế; nước tắm thảo dược cho trẻ em dùng cho mục đích y tế.

---

(210) **4-2016-21776**

(540)

BCSAVITA

(220) 19.07.2016
(441) 26.09.2016
(731) CÔNG TY TRÁCH NHIỆM HỮU HẠN THƯƠNG MẠI TRANG THIẾT BỊ Y TẾ VIỆT ĐỨC (VN)
68/116 Đồng Nai, phường 15, quận 10, thành phố Hồ Chí Minh
(740) Công ty TNHH Sở hữu trí tuệ và Công nghệ Thủ Đô (CAPITAL IP&T CO.LTD.)

(511) Nhóm 10: Bao cao su; dụng cụ tránh thai không chứa hóa chất; thiết bị và dụng cụ y tế; vòng tránh thai.

---

(210) **4-2016-21777**

(540)

STENRIVER

(220) 19.07.2016
(441) 26.09.2016
(731) CÔNG TY CỔ PHẦN THƯƠNG MẠI DƯỢC PHẨM QUỐC TẾ (VN)
Số nhà 40 đường Nguyên Hồng, phường Láng Hạ, quận Đống Đa, thành phố Hà Nội
(740) Công ty TNHH Sở hữu trí tuệ và Công nghệ Thủ Đô (CAPITAL IP&T CO.LTD.)

(511) Nhóm 41: Dịch vụ giáo dục và đào tạo: giáo dục mầm non, tiểu học, trung hóc và đại học; giáo dục thể thao và giải trí; giáo dục văn hóa nghệ thuật; dịch vụ hỗ trợ giáo dục và tư vấn du học.

---

(210) **4-2016-21778**

(540)

NOPETIGO B

(220) 19.07.2016
(441) 26.09.2016
(731) MEGA LIFESCIENCES PUBLIC COMPANY LIMITED (TH)
384, Village No.4, 6 Alley, Pattana 3 Road, Bangpoo Industrial Estate, Praeksa Subdistrict, Mueang Samut Prakarn District, Samut Prakarn Province, Thailand
(740) Công ty TNHH Sở hữu trí tuệ và Công nghệ Thủ Đô (CAPITAL IP&T CO.LTD.)

(511) Nhóm 05: Các chế phẩm dược phẩm và thuốc dùng cho mục đích y tế; chất ăn kiêng dùng trong y tế; thực phẩm bổ sung dinh dưỡng dùng trong y tế; thực phẩm cho trẻ sơ sinh dùng trong y tế; dung dịch làm sạch khử khuẩn sát trùng dùng cho mục đích y tế.

---

(210) **4-2016-21779**

(540)

SNK

(220) 19.07.2016
(441) 26.09.2016
(731) CÔNG TY CỔ PHẦN DƯỢC PHẨM HOA THIÊN PHÚ (VN)
10 Nguyễn Cửu Đàm, phường Tân Sơn Nhì, quận Tân Phú, thành phố Hồ Chí Minh
(740) Công ty TNHH Sở hữu trí tuệ và Công nghệ Thủ Đô (CAPITAL IP&T CO.LTD.)

(511) Nhóm 26: Khuy cài dùng để trang điểm; vật trang trí dùng cho quần áo; cây nhân tạo; tóc nhân tạo; trái cây nhân tạo; hoa nhân tạo.

---

(210) **4-2016-21780**

(540)

SNK

(220) 19.07.2016
(441) 26.09.2016
(731) CÔNG TY CỔ PHẦN DƯỢC PHẨM HOA THIÊN PHÚ (VN)
10 Nguyễn Cửu Đàm, phường Tân Sơn Nhì, quận Tân Phú, thành phố Hồ Chí Minh
(740) Công ty TNHH Sở hữu trí tuệ và Công nghệ Thủ Đô (CAPITAL IP&T CO.LTD.)

(511) Nhóm 31: Con giống vật nuôi làm thuốc; cây giống dược liệu; trái cây tươi; rau tươi; thức ăn chăn nuôi.

---

(210) **4-2016-21781**

(540)

SNK

(220) 19.07.2016
(441) 26.09.2016
(731) CÔNG TY CỔ PHẦN DƯỢC PHẨM HOA THIÊN PHÚ (VN)
10 Nguyễn Cửu Đàm, phường Tân Sơn Nhì, quận Tân Phú, thành phố Hồ Chí Minh
(740) Công ty TNHH Sở hữu trí tuệ và Công nghệ Thủ Đô (CAPITAL IP&T CO.LTD.)

(511) Nhóm 34: Thuốc lá; diêm; bật lửa (hộp quẹt); tẩu thuốc lá; đầu lọc thuốc lá.

---

(210) **4-2016-21782**

(540)

SNK

(220) 19.07.2016
(441) 26.09.2016

(731) CÔNG TY CỔ PHẦN DƯỢC PHẨM HOA THIÊN PHÚ (VN)
10 Nguyễn Cửu Đàm, phường Tân Sơn Nhì, quận Tân Phú, thành phố Hồ Chí Minh

(740) Công ty TNHH Sở hữu trí tuệ và Công nghệ Thủ Đô (CAPITAL IP&T CO.LTD.)

(511) Nhóm 37: Xây dựng dân dụng và công nghiệp; lắp đặt trang trí nội thất; lắp đặt và sửa chữa thang máy; lắp đặt và sửa chữa thiết bị điều hòa không khí.

---

(210) **4-2016-21783**

(540)

SNK

(220) 19.07.2016
(441) 26.09.2016

(731) CÔNG TY CỔ PHẦN DƯỢC PHẨM HOA THIÊN PHÚ (VN)
10 Nguyễn Cửu Đàm, phường Tân Sơn Nhì, quận Tân Phú, thành phố Hồ Chí Minh

(740) Công ty TNHH Sở hữu trí tuệ và Công nghệ Thủ Đô (CAPITAL IP&T CO.LTD.)

(511) Nhóm 38: Dịch vụ truyền phát âm thanh và hình ảnh qua mạng internet; truyền thông liên quan đến lĩnh vực nghe nhìn; dịch vụ truyền thông di động liên quan đến truyền thông tin giải trí đa phương tiện bằng điện tử; dịch vụ viễn thông truyền tiếng nói và dữ liệu đi xa; hãng tin tức.

---

(210) **4-2016-21784**

(540)

灵丰利
LINH PHONG LỢI

(220) 19.07.2016
(441) 26.09.2016

(731) CÔNG TY TNHH MỘT THÀNH VIÊN THỰC NGHIỆP TÂN VŨ LẠNG SƠN (VN)
Khu Tân Mỹ II, thị trấn Hữu Lũng, huyện Hữu Lũng, tỉnh Lạng Sơn

(740) Công ty TNHH Sở hữu trí tuệ Bình Minh (SUNRISE IP CO.,LTD.)

(511) Nhóm 05: Keo dính ruồi muỗi.

---

(210) **4-2016-21785**

(540)

(511) Nhóm 30: Mật nho.

(220) 19.07.2016
(441) 26.09.2016
(531) 26.1.2; A26.1.18; 5.7.10
(591) Đỏ, trắng, xanh lá cây, xanh nước biển, đen, tím nho, vàng
(731) CÔNG TY TNHH MTV SẢN XUẤT RƯỢU VANG VANG CY (VN)
Số 622 ấp Phước Tân 2, Xã Phan, huyện Dương Minh Châu, tỉnh Tây Ninh

---

(210) **4-2016-21786**

(540)

(511) Nhóm 33: Rượu vang nho, rượu nho.

(220) 19.07.2016
(441) 26.09.2016
(531) 26.1.2; A26.1.18; 5.7.10
(591) Đỏ, trắng, xanh lá cây, xanh nước biển, đen, tím nho, vàng
(731) CÔNG TY TNHH MTV SẢN XUẤT RƯỢU VANG VANG CY (VN)
Số 622 ấp Phước Tân 2, Xã Phan, huyện Dương Minh Châu, tỉnh Tây Ninh

---

(210) **4-2016-21787**

(540)

(511) Nhóm 03: Mỹ phẩm.

Nhóm 44: Thẩm mỹ viện, dịch vụ chăm sóc sắc đẹp.

(220) 19.07.2016
(441) 26.09.2016
(531) 3.7.6; A3.7.24; 26.1.1
(591) Tráng, đen, hồng
(731) LÊ PHẠM PHƯƠNG QUYÊN (VN)
126/35/1 Dương Quảng Hàm, phường 5, quận Gò Vấp, thành phố Hồ Chí Minh

---

(210) **4-2016-21788**

(540)

(220) 19.07.2016
(441) 26.09.2016
(531) 3.9.1; 25.5.25; 26.1.1; 1.15.15
(591) Trắng, xanh dương đậm, xanh dương nhạt, cam
(731) CÔNG TY TNHH KẾT NỐI HẢI SẢN MEKONG (VN)
35 Đồng Nai, phường 15, quận 10, thành phố Hồ Chí Minh

(511) Nhóm 35: Mua bán: sản phẩm thủy hải sản tươi sống, đông lạnh và đã qua chế biến như (tôm, mực, cá), sản phẩm nông sản tươi sống, đông lạnh và đã qua chế biến như (trái cây, rau, củ, quả).

---

(210) **4-2016-21789**

(540)

(220) 19.07.2016
(441) 26.09.2016
(531) 3.9.1; A3.9.24; 1.15.15; 26.1.2
(591) Trắng, xanh dương đậm, xanh dương nhạt
(731) CÔNG TY TNHH KẾT NỐI HẢI SẢN MEKONG (VN)
35 Đồng Nai, phường 15, quận 10, thành phố Hồ Chí Minh

(511) Nhóm 35: Mua bán: sản phẩm thủy hải sản tươi sống, đông lạnh và đã qua chế biến như (tôm, mực, cá), sản phẩm nông sản tươi sống, đông lạnh và đã qua chế biến như (trái cây, rau, củ, quả).

---

(210) **4-2016-21790**

(540)

(220) 19.07.2016
(441) 26.09.2016
(531) A26.11.12; 26.2.7
(591) Đen, xanh, đỏ
(731) CÔNG TY TNHH DỊCH VỤ XÂY DỰNG VIỄN THÔNG FULL HD (VN)
472 Nguyễn Thái Sơn, phường 5, quận Gò Vấp, thành phố Hồ Chí Minh

(511) Nhóm 35: Mua bán, xuất nhập khẩu các sản phẩm: thiết bị để quan sát hình ba chiều; thiết bị thu thanh, thu hình, camera quan sát; máy tính; máy in; loa; amply micro; thiết bị truyền phát âm thanh; màn hình video; đầu đĩa DVD.

Nhóm 37: Sửa chữa, bảo trì, thi công, lắp đặt thiết bị để quan sát hình ba chiều; thiết bị thu thanh, thu hình; camera quan sát; thi công mạng, điện; điện thoại; phòng lab; phòng họp.

---

(210) **4-2016-21791**

(540)

KHAMI

(220) 19.07.2016
(441) 26.09.2016

(731) CÔNG TY TNHH SẢN XUẤT THƯƠNG MẠI DỊCH VỤ VŨ HOÀNG MINH (VN)
Lô III-29, nhóm CN III, đường 19/5A, KCN Tân Bình, phường Tây Thạnh, quận Tân Phú, thành phố Hồ Chí Minh

(511) Nhóm 16: Giấy đề can (decal).

---

(210) **4-2016-21793**

(540)

AKITZ

(220) 19.07.2016
(441) 26.09.2016

(731) CÔNG TY TNHH QUỐC TẾ VĨ LONG (VN)
28/18 Tô Hiệu, phường Hiệp Tân, quận Tân Phú, thành phố Hồ Chí Minh

(740) Công ty TNHH Tư vấn Sở hữu trí tuệ Á Đông (A ĐÔNG IP CONSULTANCY CO.,LTD.)

(511) Nhóm 08: Kẹp là thẳng tóc; kẹp uốn tóc; kéo xén (tông đơ) cắt tóc cho cá nhân [dùng điện và không dùng điện]; dụng cụ cầm tay để uốn tóc; kìm bấm, tỉa, cắt móng; kéo.

Nhóm 11: Máy sấy tóc; máy hấp tóc dùng điện.

---

(210) **4-2016-21794**

(540)

YOUGEE

(220) 19.07.2016
(441) 26.09.2016

(731) CÔNG TY TNHH QUỐC TẾ VĨ LONG (VN)
28/18 Tô Hiệu, phường Hiệp Tân, quận Tân Phú, thành phố Hồ Chí Minh

(740) Công ty TNHH Tư vấn Sở hữu trí tuệ Á Đông (A ĐÔNG IP CONSULTANCY CO.,LTD.)

(511) Nhóm 03: Mỹ phẩm; bộ mỹ phẩm; thuốc nhuộm tóc; chế phẩm tạo nếp tóc; nước sơn móng; dầu làm bóng móng.

---

(210) **4-2016-21795**

(540)

COLORPLEX

(220) 19.07.2016
(441) 26.09.2016

(731) CÔNG TY TNHH QUỐC TẾ VĨ LONG (VN)
28/18 Tô Hiệu, phường Hiệp Tân, quận Tân Phú, thành phố Hồ Chí Minh

(740) Công ty TNHH Tư vấn Sở hữu trí tuệ Á Đông (A ĐÔNG IP CONSULTANCY CO.,LTD.)

(511) Nhóm 03: Mỹ phẩm; bộ mỹ phẩm; thuốc nhuộm tóc; chế phẩm tạo nếp tóc; nước sơn móng; dầu làm bóng móng.

---

(210) **4-2016-21796**

(540)

CAB'S

(220) 19.07.2016
(441) 26.09.2016

(731) CÔNG TY TNHH QUỐC TẾ VĨ LONG (VN)
28/18 Tô Hiệu, phường Hiệp Tân, quận Tân Phú, thành phố Hồ Chí Minh

(740) Công ty TNHH Tư vấn Sở hữu trí tuệ Á Đông (A ĐÔNG IP CONSULTANCY CO.,LTD.)

(511) Nhóm 03: Mỹ phẩm; bộ mỹ phẩm; thuốc nhuộm tóc; chế phẩm tạo nếp tóc; nước sơn móng; dầu làm bóng móng.

---

(210) **4-2016-21797**

(540)

OLASHAKA

(220) 19.07.2016
(441) 26.09.2016

(731) CÔNG TY TNHH QUỐC TẾ VĨ LONG (VN)
28/18 Tô Hiệu, phường Hiệp Tân, quận Tân Phú, thành phố Hồ Chí Minh

(740) Công ty TNHH Tư vấn Sở hữu trí tuệ Á Đông (A ĐÔNG IP CONSULTANCY CO.,LTD.)

(511) Nhóm 08: Kẹp là thẳng tóc; kẹp uốn tóc; kéo xén (tông đơ) cắt tóc cho cá nhân [dùng điện và không dùng điện]; dụng cụ cầm tay để uốn tóc; kìm bấm, tỉa, cắt móng; kéo.

Nhóm 11: Máy sấy tóc; máy hấp tóc dùng điện.

---

(210) **4-2016-21799**

(540)

(220) 19.07.2016
(441) 26.09.2016
(531) 26.3.1; A26.4.24
(591) Đỏ, đen, trắng
(731) CÔNG TY TNHH THƯƠNG MẠI ĐIỆN TỬ HOÀNG SƠN (VN)
Số 696, phố Trương Định, phường Giáp Bát, quận Hoàng Mai, thành phố Hà Nội
(740) Công ty TNHH Đại Tín và Liên Danh (DAITIN AND ASSOCIATES CO.,LTD)

(511) Nhóm 07: Máy rửa bát đĩa; máy lọc ép; máy xay bột; máy ép trái cây dùng điện cho mục đích gia dụng; máy nghiền rau củ; máy xay/máy nghiền dùng trong nhà bếp, chạy điện.

Nhóm 11: Thiết bị lọc nước; bộ lọc nước uống; thiết bị ion hóa dùng để xử lý không khí hoặc nước; thiết bị điều hòa không khí; hệ thống và thiết bị nấu nướng; hệ thống và thiết bị làm lạnh; quạt điện; ấm siêu tốc; máy sấy tóc; quạt sưởi; quạt tích điện; thiết bị chiếu sáng; đèn sạc; thiết bị sấy.

Nhóm 12: Xe đạp điện; xe đạp; xe máy điện; xe máy.

---

(210) **4-2016-21800**

(540)

(220) 19.07.2016
(441) 26.09.2016
(531) 3.7.21; A3.7.24; 3.7.16
(591) Vàng, đỏ
(731) HỘ KINH DOANH YẾN SÀO HỒNG PHÚC (VN)
35 Tăng Bạt Hổ, thị trấn Bồng Sơn, huyện Hoài Nhơn, tỉnh Bình Định

(511) Nhóm 29: Tổ yến; yến sào chế biến; yến sào đã qua sơ chế và đóng hộp; yến sào đã chưng cất đóng hộp.

---

(210) **4-2016-21801**

(540)

(220) 19.07.2016
(441) 26.09.2016
(531) 5.3.11; A5.3.14; 25.1.6
(591) Đỏ, vàng, đen, trắng
(731) CÔNG TY TNHH STHERB VIỆT NAM (VN)
Số 29 ngõ 37, phố Nguyễn Công Trứ, phường Đồng Nhân, quận Hai Bà Trưng, thành phố Hà Nội
(740) Công ty Luật TNHH SMARTLAW (SMARTLAW LEGAL SERVICE CO.,LTD.)

(511) Nhóm 30: Đường từ cây thích (cây phong); nước mật từ cây thích (cây phong); xirô từ cây thích (cây phong) dùng cho thực phẩm.

---

(210) **4-2016-21802**

(540)

(220) 19.07.2016
(441) 26.09.2016
(531) 1.3.1; 26.4.2; A26.4.24
(591) Đen, trắng, vàng
(731) CÔNG TY TNHH PHIM GOODSUNDAY (VN)
44/10H Điện Biên Phủ, phường 15, quận Bình Thạnh, thành phố Hồ Chí Minh
(740) Công ty Luật TNHH Tư vấn Quốc tế (INDOCHINE COUNSEL)

(511) Nhóm 35: Sản xuất phim quảng cáo.

Nhóm 41: Sản xuất phim (trừ phim quảng cáo); dịch vụ sản xuất phim trên băng đĩa; dịch vụ cho thuê phim điện ảnh; dịch vụ viết kịch bản phim; dịch vụ ghi phụ đề cho phim; dịch vụ cho thuê máy chiếu phim và phụ tùng máy chiếu phim.

---

(210) **4-2016-21804**

(540)

(220) 19.07.2016
(441) 26.09.2016
(531) A26.11.12; 26.3.1; 26.3.23; A26.11.8
(591) Đỏ, xanh nước biển, đen, trắng
(731) CÔNG TY TNHH KHÁNH AN PHÚ THỌ (VN)
Khu 7, xã ấm Hạ, huyện Hạ Hòa, tỉnh Phú Thọ
(740) Công ty Cổ phần Sở hữu công nghiệp INVESTIP (INVESTIP)

(511) Nhóm 19: Gạch không nung.

---

(210) **4-2016-21805**

(540)

FLAT BA

(220) 19.07.2016
(441) 26.09.2016
(731) SNOOPBY CO., LTD. (KR)
25, Jandari-ro, Mapo-gu, Seoul, Republic of Korea
(740) Công ty Cổ phần Sở hữu công nghiệp INVESTIP (INVESTIP)

(511) Nhóm 09: Kính đeo mắt; kính râm; hộp đựng cho kính đeo mắt và kính râm; kính bảo hộ cho thể thao; gọng cho kính đeo mắt và kính râm; kính áp tròng.

Nhóm 35: Quảng cáo và marketing; dịch vụ bán buôn và bán lẻ liên quan đến việc bán kính râm, kính đeo mắt, kính áp tròng, hộp đựng cho kính đeo mắt và kính râm, gọng cho kính đeo mắt và kính râm.

---

(210) **4-2016-21806**

(540)

MAMA & PAFA

Ấm áp như Cha, Ngọt ngào như Mẹ

(220) 19.07.2016
(441) 26.09.2016

(731) ĐẶNG VĂN NAM (VN)
Xóm Xuân Thượng, xã Xuân Phú, huyện Xuân Trường, tỉnh Nam Định

(511) Nhóm 21: Nồi áp suất không dùng điện; ấm nước không dùng điện; nồi không dùng điện; chảo rán; dụng cụ trộn vận hành bằng tay; phích giữ nhiệt.

---

(210) **4-2016-21807**

(540)

NMLE

National Medical Licensing Examination

(220) 19.07.2016
(441) 26.09.2016

(591) Da cam, đen

(731) ĐÀO VĂN HUYỀN (VN)
102-C28 phố Mai Động, phường Mai Động, quận Hoàng Mai, thành phố Hà Nội

(740) Công ty TNHH Tư vấn Quốc Dân (NACI CO., LTD)

(511) Nhóm 41: Dịch vụ giáo dục, đào tạo, giải trí; tổ chức thi chứng chỉ anh ngữ quốc tế, tổ chức kỳ thi chứng chỉ y học quốc tế; hướng dẫn du học nước ngoại ngữ quốc tế.

---

(210) **4-2016-21808**

(540)

VEISME

Vietnamese English Innovation System for Medical Education

(220) 19.07.2016
(441) 26.09.2016
(591) Da cam, đen

(731) ĐÀO VĂN HUYỀN (VN)
102-C28 phố Mai Động, phường Mai Động, quận Hoàng Mai, thành phố Hà Nội

(740) Công ty TNHH Tư vấn Quốc Dân (NACI CO., LTD)

(511) Nhóm 41: Dịch vụ giáo dục, đào tạo, giải trí; tổ chức thi chứng chỉ anh ngữ quốc tế, tổ chức kỳ thi chứng chỉ y học quốc tế; hướng dẫn du học nước ngoại ngữ quốc tế.

---

(210) **4-2016-21809**

(540)

VNMLE

Vietnam Medical Licensing Examination

(220) 19.07.2016
(441) 26.09.2016
(591) Da cam, đen

(731) ĐÀO VĂN HUYỀN (VN)
102-C28 phố Mai Động, phường Mai Động, quận Hoàng Mai, thành phố Hà Nội

(740) Công ty TNHH Tư vấn Quốc Dân (NACI CO., LTD)

(511) Nhóm 41: Dịch vụ giáo dục, đào tạo, giải trí; tổ chức thi chứng chỉ anh ngữ quốc tế, tổ chức kỳ thi chứng chỉ y học quốc tế; hướng dẫn du học nước ngoại ngữ quốc tế.

---

(210) **4-2016-21810**

(540)

Phuc Loc

Phúc Lộc

(220) 19.07.2016
(441) 26.09.2016

(731) LÊ VĂN THẢO (VN)
Thôn Ngọc Đông, xã Tiên Thanh, huyện Tiên Lãng, thành phố Hải Phòng

(740) Công ty TNHH Tư vấn Quốc Dân (NACI CO., LTD)

(511) Nhóm 34: Thuốc lào.

---

(210) **4-2016-21812**

(540)

HÒA HIỆP PHÁT

(220) 19.07.2016
(441) 26.09.2016

(731) HỘ KINH DOANH HÒA HIỆP PHÁT (VN)
Tổ 04, ấp 5, xã Vĩnh Xương, thị xã Tân Châu, tỉnh An Giang

(511) Nhóm 30: Đường phèn.

---

(210) **4-2016-21813**

(540)

annamstar

(220) 19.07.2016
(441) 26.09.2016
(531) 26.3.1; 26.3.2; 26.3.23
(591) Xanh lam, trắng
(731) CÔNG TY TNHH SAO AN NAM (VN)
Phòng 016, lô A, CC. Hưng Phú 1, KDC Hưng Phú 1, phường Hưng Phú, quận Cái Răng, thành phố Cần Thơ

(511) Nhóm 35: Mua bán nông, lâm sản nguyên liệu (trừ gỗ, tre, nứa), mua bán động vật sống.

---

(210) **4-2016-21815**

(540)

AN Mart

(220) 19.07.2016
(441) 26.09.2016
(531) A5.5.20; A5.5.21; A5.3.13
(591) Xanh lá cây, xanh dương
(731) TRẦN VĂN NHÂM (VN)
Khu phố 1, phường Phú Thuỷ, thành phố Phan Thiết, tỉnh Bình Thuận

(511) Nhóm 35: Mua bán thực phẩm thủy hải sản, nông sản (rau, củ, quả, trái cây), gia súc, gia cầm, gia vị, nước uống, nước giải khát.

---

(210) **4-2016-21816**

(540)

AN Green

(220) 19.07.2016
(441) 26.09.2016
(531) A5.5.20; A5.5.21; A5.3.13
(591) Xanh lá cây, xanh dương
(731) TRẦN VĂN NHÂM (VN)
Khu phố 1, phường Phú Thuỷ, thành phố Phan Thiết, tỉnh Bình Thuận

(511) Nhóm 35: Mua bán nông sản (rau, củ, quả - trái cây).

Nhóm 44: Trang trại chăn nuôi gia súc, gia cầm; trồng trọt.

---

(210) **4-2016-21818**

(540)

GẠO TÁNH LINH

(220) 19.07.2016
(441) 26.09.2016
(531) 5.7.3; 7.1.24; 7.1.5; A26.11.12; 26.1.1; 24.15.1
(591) Xanh, vàng
(731) TRẠM KHUYẾN NÔNG HUYỆN TÁNH LINH (VN)
Thị trấn Lạc Tánh, huyện Tánh Linh, tỉnh Bình Thuận

(511) Nhóm 30: Gạo.

---

(210) **4-2016-21819**

(540)

BLACK PEARL

(220) 19.07.2016
(441) 26.09.2016
(731) CÔNG TY TNHH MỘT THÀNH VIÊN THUỐC LÁ AN GIANG (VN)
Số 23/2A Trần Hưng Đạo, phường Mỹ Quý, thành phố Long Xuyên, tỉnh An Giang

(511) Nhóm 34: Thuốc lá.

---

(210) **4-2016-21820**

(540)

TIPTOP

(220) 19.07.2016
(441) 26.09.2016

(731) CÔNG TY TNHH MỘT THÀNH VIÊN THUỐC LÁ AN GIANG (VN)
Số 23/2A Trần Hưng Đạo, phường Mỹ Quý, thành phố Long Xuyên, tỉnh An Giang

(511) Nhóm 34: Thuốc lá.

---

(210) **4-2016-21823**

(540)

HAGA

(220) 19.07.2016
(441) 26.09.2016

(591) Xanh dương
(731) CÔNG TY TNHH NƯỚC TINH KHIẾT HẬU GIANG (VN)
Khu tái định cư Sông Hậu, ấp Phú Nhơn, xã Đông Phú, huyện Châu Thành, tỉnh Hậu Giang

(511) Nhóm 32: Đồ uống không có cồn; nước khoáng [đồ uống]; đồ uống không cồn; nước uống dùng trong bữa ăn; nước uống khi ăn cơm; nước [đồ uống].

---

(210) **4-2016-21824**

(540)

NGUYEN VY SEAFOOD

(220) 19.07.2016
(441) 26.09.2016
(531) 3.9.1; A3.9.24
(591) Xanh dương đậm, xanh dương nhạt
(731) CÔNG TY TNHH SẢN XUẤT THƯƠNG MẠI NGUYÊN VỸ (VN)
258 Hải Thượng Lãn Ông, phường Phú Tài, thành phố Phan Thiết, tỉnh Bình Thuận

(511) Nhóm 29: Thủy sản và các sản phẩm từ thủy sản đã chế biến, bảo quản.

Nhóm 35: Bán buôn thuỷ hải sản.

---

(210) **4-2016-21825**

(540)

BÀ GIÁOTHẢO

(220) 19.07.2016
(441) 26.09.2016

(731) HỘ KINH DOANH BÀ GIÁO THẢO (VN)
Chợ Hội An, ấp Thị 1, xã Hội An, huyện Chợ Mới, tỉnh An Giang

(511) Nhóm 35: Mua bán: quần áo, mũ bảo hiểm, hàng trang sức, mắm khô các loại.

---

(210) **4-2016-21826**

(540)

(220) 19.07.2016
(441) 26.09.2016
(531) 24.15.2; 1.15.23; A26.11.8; 1.5.1
(591) Xanh dương, đỏ, vàng, trắng
(731) CÔNG TY TNHH THƯƠNG MẠI DỊCH VỤ VẬN TẢI QUỐC TẾ BẢO LONG (VN)
35/18 Lê Bình, phường 4, quận Tân Bình, thành phố Hồ Chí Minh

(511) Nhóm 39: Cho thuê xe; vận tải hàng hoá [bằng đường thuỷ]; chuyên chở hàng hoá, vận chuyển hàng hoá; cho thuê chỗ để xe; chuyên chở bằng xe tải; dịch vụ cho thuê kho chứa hàng; vận tải; hậu cần vận tải; cho thuê xe cộ.

---

(210) **4-2016-21830**

(540)

(220) 19.07.2016
(441) 26.09.2016
(531) A5.1.5; A5.1.16
(591) Xanh lá cây
(731) CATHAY FINANCIAL HOLDING CO., LTD. (TW)
No. 296, Jen-Ai Rd., Sec. 4, Taipei, Taiwan
(740) Công ty Luật TNHH quốc tế BMVN (BMVN INTERNATIONAL LLC)

(511) Nhóm 36: Dịch vụ tài chính, bao gồm dịch vụ ngân hàng, ủy thác, bảo hiểm, chứng khoán, giao dịch kỳ hạn, mua bán bất động sản; thu xếp hợp đồng cho thuê và thuê bất động sản, dịch vụ thuê và cho thuê bất động sản; đại lý bất động sản; đầu tư vốn, định giá đồ cổ, định giá đồ trang sức quý, định giá ngọc, quyên góp quỹ từ thiện, dịch vụ tư vấn cho đánh giá tài chính, định giá đầu tư, dịch vụ tín dụng, dịch vụ thông tin tín dụng; dịch vụ cho vay; tất cả các dịch vụ nói trên được cung cấp qua điện thoại thông minh, máy tính bảng xách tay, máy tính xách tay, MP4, internet, cung cấp trực tuyến và qua các phương tiện điện tử khác; thanh toán cho bên thứ ba; dịch vụ chuyển vốn bằng điện tử; quản lý tài chính các khoản thanh toán hoàn lại cho người khác; cung cấp thông tin tài chính qua trang web.

---

(210) **4-2016-21832**

(540)

(220) 19.07.2016
(441) 26.09.2016
(531) A7.1.9; A7.1.11; 26.1.1; 5.5.19; A5.5.20
(591) Đỏ, trắng, đen, xanh đậm, nâu
(731) HỘ KINH DOANH PHỞ KHÔ GIA LAI (VN)
207 Tân Sơn Nhì, phường Tân Sơn Nhì, quận Tân Phú, thành phố Hồ Chí Minh
(740) Công ty Luật TNHH Nhất Luật (VIET COUNSEL)

(511) Nhóm 43: Dịch vụ nhà hàng ăn uống, giải khát; dịch vụ quán cà phê; dịch vụ quán ăn tự phục vụ.

---

(210) **4-2016-21833**

(540)

(220) 19.07.2016
(441) 26.09.2016
(531) 3.9.1; 3.7.11; 26.3.2; 6.1.2; A25.7.22; 26.1.1
(591) Vàng, đỏ cam, trắng, xanh da trời, xanh nước biển
(731) HỘ KINH DOANH MẮM CHUA BÀ NĂM CỐM (VN)
115, ấp Ninh An, xã Bàu Năng, huyện Dương Minh Châu, tỉnh Tây Ninh
(740) Văn phòng Luật sư A Hoà (AHOA LAW OFFICE)

(511) Nhóm 29: Mắm chua.

Nhóm 35: Mua bán mắm chua.

---

(210) **4-2016-21834**

(540)

JOYCE

(220) 19.07.2016
(441) 26.09.2016
(731) CÔNG TY TNHH CHẾ BIẾN THỰC PHẨM VÀ BÁNH KẸO PHẠM NGUYÊN (VN)
613 Trần Đại Nghĩa, phường Tân Tạo A, quận Bình Tân, thành phố Hồ Chí Minh
(740) Văn phòng luật sư Phạm và Liên danh (PHAM & ASSOCIATES)

(511) Nhóm 30: Bánh kẹo.

---

(210) **4-2016-21835**

(540)

MELLY

(220) 19.07.2016
(441) 26.09.2016
(731) CÔNG TY TNHH CHẾ BIẾN THỰC PHẨM VÀ BÁNH KẸO PHẠM NGUYÊN (VN)
613 Trần Đại Nghĩa, phường Tân Tạo A, quận Bình Tân, thành phố Hồ Chí Minh
(740) Văn phòng luật sư Phạm và Liên danh (PHAM & ASSOCIATES)

(511) Nhóm 30: Bánh kẹo.

---

(210) **4-2016-21836**

(540)

PHANER MELLY

(220) 19.07.2016
(441) 26.09.2016

(731) CÔNG TY TNHH CHẾ BIẾN THỰC PHẨM VÀ BÁNH KẸO PHẠM NGUYÊN (VN)
613 Trần Đại Nghĩa, phường Tân Tạo A, quận Bình Tân, thành phố Hồ Chí Minh

(740) Văn phòng luật sư Phạm và Liên danh (PHAM & ASSOCIATES)

(511) Nhóm 30: Bánh kẹo.

---

(210) **4-2016-21837**

(540)

FLAME

(220) 19.07.2016
(441) 26.09.2016

(731) CÔNG TY TNHH SẢN XUẤT VÀ THƯƠNG MẠI KHANG THỊNH (VN)
Số 2A Quán Sứ, phường Hàng Bông, quận Hoàn Kiếm, thành phố Hà Nội

(740) Công ty Luật TNHH Thắng Phạm và Cộng sự (IP-MARK ASIA LAW FIRM)

(511) Nhóm 12: Xe máy; xe đạp điện; xe máy điện; xe cộ chạy bằng điện; động cơ xe máy, xe đạp điện; phụ tùng xe máy, xe đạp (phụ tùng bao gồm: xích tải, đĩa xích, giảm sóc, má phanh) thuộc nhóm này.

---

(210) **4-2016-21838**

(540)

JACOSI

(220) 19.07.2016
(441) 26.09.2016

(731) CÔNG TY TNHH SẢN XUẤT VÀ THƯƠNG MẠI KHANG THỊNH (VN)
Số 2A Quán Sứ, phường Hàng Bông, quận Hoàn Kiếm, thành phố Hà Nội

(740) Công ty Luật TNHH Thắng Phạm và Cộng sự (IP-MARK ASIA LAW FIRM)

(511) Nhóm 12: Xe máy; xe đạp điện; xe máy điện; xe cộ chạy bằng điện; động cơ xe máy, xe đạp điện; phụ tùng xe máy, xe đạp (phụ tùng bao gồm: xích tải, đĩa xích, giảm sóc, má phanh) thuộc nhóm này.

---

(210) **4-2016-21839**

(540)

KORESIAM

(220) 19.07.2016
(441) 26.09.2016
(731) CÔNG TY TNHH SẢN XUẤT VÀ THƯƠNG MẠI KHANG THỊNH (VN)
Số 2A Quán Sứ, phường Hàng Bông, quận Hoàn Kiếm, thành phố Hà Nội
(740) Công ty Luật TNHH Thắng Phạm và Cộng sự (IP-MARK ASIA LAW FIRM)

(511) Nhóm 12: Xe máy; xe đạp điện; xe máy điện; xe cộ chạy bằng điện; động cơ xe máy, xe đạp điện; phụ tùng xe máy, xe đạp (phụ tùng bao gồm: xích tải, đĩa xích, giảm sóc, má phanh) thuộc nhóm này.

---

(210) **4-2016-21844**

(540)

SOSTINEA

(220) 19.07.2016
(441) 26.09.2016
(731) INTERNATIONAL PHARMACEUTICAL DISTRIBUTION CO., LTD. (DBA Ampharco USA) (US)
Suite C, 331 North Vineland Ave., City of Industry, CA 91746, USA
(740) Công ty TNHH Nam Việt và Liên danh (VIPCO)

(511) Nhóm 05: Dược phẩm; thực phẩm chức năng.

---

(210) **4-2016-21845**

(540)

ARTILIFE

(220) 19.07.2016
(441) 26.09.2016
(731) CÔNG TY CỔ PHẦN THƯƠNG MẠI SẢN XUẤT TÂN ÚC VIỆT (VN)
Lô 60 đường số 2, khu công nghiệp Tân Tạo, phường Tân Tạo, quận Bình Tân, thành phố Hồ Chí Minh
(740) Công ty TNHH Nam Việt và Liên danh (VIPCO)

(511) Nhóm 29: Sữa đặc; sữa tươi; sữa bột; sữa chua; bơ.

---

(210) **4-2016-21847**

(540)

SAMICHi

(220) 19.07.2016
(441) 26.09.2016
(531) 26.1.2; A26.1.18; 2.9.1
(731) CÔNG TY TNHH THƯƠNG MẠI SẢN XUẤT XUẤT NHẬP KHẨU MỸ PHẨM MILANO (VN)
122 Lê Sao, phường Phú Thạnh, quận Tân Phú, thành phố Hồ Chí Minh
(740) Công ty TNHH Trường Xuân (AGELESS CO.,LTD.)

(511) Nhóm 03: Mỹ phẩm; kem làm trắng da; chế phẩm mỹ phẩm để chăm sóc da; chế phẩm mỹ phẩm để tắm; dầu gội đầu; nước hoa.

---

(210) **4-2016-21848**

(540)

DOCTOR MINH
Is Beauty

(220) 19.07.2016
(441) 26.09.2016
(531) 26.5.1; A25.1.10
(591) Đỏ, da cam, vàng, nâu, trắng
(731) CÔNG TY TNHH THƯƠNG MẠI SẢN XUẤT XUẤT NHẬP KHẨU MỸ PHẨM MILANO (VN)
122 Lê Sao, phường Phú Thạnh, quận Tân Phú, thành phố Hồ Chí Minh
(740) Công ty TNHH Trường Xuân (AGELESS CO.,LTD.)

(511) Nhóm 03: Mỹ phẩm; kem làm trắng da; chế phẩm mỹ phẩm để chăm sóc da; chế phẩm mỹ phẩm để tắm; dầu gội đầu; nước hoa.

---

(210) **4-2016-21851**

(540)

老楊
T.K FOOD

(220) 19.07.2016
(441) 26.09.2016
(531) 2.1.1; 26.4.1
(731) T K FOOD CO., LTD. (TW)
No.3, Dapumeiyuanqu 5th Rd., Dalin Township, Chiayi County 62255, Taiwan
(740) Công ty TNHH Sở hữu trí tuệ ACTIP (ACTIP IP LIMITED)

(511) Nhóm 30: Bánh quy; kẹo; sôcôla; cà phê; bánh putđing; kem lạnh; món ăn đã được chế biến trên cơ sở mì sợi; bánh làm từ bột nhồi; đồ uống trên cơ sở trà; chế phẩm ngũ cốc.

---

(210) **4-2016-21852**

(540)

River Music

(220) 19.07.2016
(441) 26.09.2016
(531) A24.17.12; 26.4.1; 1.15.24
(591) Vàng, đỏ, đen, xám
(731) ĐẶNG VŨ NGÂN GIANG (VN)
Phòng 506, K16, khu tập thể Bách Khoa, phường Bách Khoa, quận Hai Bà Trưng, thành phố Hà Nội
(740) Công ty TNHH Sở hữu trí tuệ ACTIP (ACTIP IP LIMITED)

(511) Nhóm 41: Giáo dục đào tạo.

---

(210) **4-2016-21853**

(540)

ESSEN
Uy tín trong từng sản phẩm

(220) 19.07.2016
(441) 26.09.2016
(531) 26.1.1; A26.1.18
(591) Đỏ, trắng, đen
(731) CÔNG TY CỔ PHẦN NỘI THẤT BẾP MỚI (VN)
264 Thái Hà, quận Đống Đa, thành phố Hà Nội

(511) Nhóm 11: Hệ thống điều hoà không khí, thiết bị làm sạch không khí; bếp nấu, hệ thống và thiết bị nấu nướng, dụng cụ nấu nướng dùng điện; hệ thống và thiết bị làm lạnh.

---

(210) **4-2016-21854**

(540)

RMS BEAUTY

(220) 19.07.2016
(441) 26.09.2016
(731) ROSE-MARIE SWIFT (US)
39 East 12th Street, #810, New York, New York 10003, U.S.A
(740) Công ty TNHH Sở hữu công nghiệp Sao Bắc Đẩu (SAO BAC DAU IP COM.,LTD)

(511) Nhóm 03: Nước hoa; nước hoa có nồng độ nhẹ (eau de cologne); nước hoa có nồng độ vừa (eau de toilette); mỹ phẩm, cụ thể là, kem dưỡng ẩm dành cho da mặt, kem làm sạch da mặt; phấn dùng cho da mặt dạng lỏng (mỹ phẩm); phấn dùng cho da mặt dạng nén (mỹ phẩm); phấn nền trang điểm; son môi; phấn mắt (mỹ phẩm tạo bóng mắt); phấn hồng để trang điểm; thuốc bôi lông mi mắt (mascara); bút kẻ mắt; chì kẻ mắt; chì kẻ môi; chế phẩm dưỡng tóc, cụ thể là, dầu gội đầu, dầu xả tóc, chế phẩm xả và dưỡng tóc, keo xịt tóc và gel tạo kiểu tóc; sữa dưỡng thể; nước sơn móng tay; nước tẩy sơn móng tay; chế phẩm dưỡng da (mỹ phẩm), cụ thể là, kem dưỡng thể, kem dưỡng da tay, sữa dưỡng da, sữa dưỡng thể, sữa dưỡng da mặt, chế phẩm tẩy tế bào chết dành cho mặt, kem dưỡng ẩm, xà phòng, sữa tắm dạng gel dùng cho tắm vòi sen, sữa tắm dạng gel dùng cho tắm bồn, dầu thơm pha nước bồn tắm, kem dưỡng lỏng (sữa dưỡng) thoa da sau khi cạo râu, kem cạo râu, và phấn dành cho em bé; kem dưỡng da dạng lỏng (sữa dưỡng) dành cho da rám nắng; kem đánh răng; nước súc miệng (không dùng cho mục đích y tế).

Nhóm 21: Chổi (cọ) dùng để trang điểm.

---

(210) **4-2016-21855**

(540)

e. pachi

(220) 19.07.2016
(441) 26.09.2016
(531) 26.1.1; A26.1.18; 1.15.23
(591) Đen, trắng, đỏ
(731) JL STRATEGIC PTE LTD (SG)
9 Tagore Lane, #02-31 to 33, 9 @ Tagore, Singapore 787472.
(740) Công ty TNHH Tư vấn ALIATLEGAL (ALIATLEGAL CO., LTD.)

(511) Nhóm 43: Dịch vụ cung cấp thực phẩm và đồ uống do nhà hàng thực hiện; dịch vụ quán cà phê; dịch vụ nhà hàng ăn uống; dịch vụ quán rượu nhỏ, dịch vụ quầy rượu.

---

(210) **4-2016-21856**

(540)

LEMATIN

(220) 19.07.2016
(441) 26.09.2016

(731) CÔNG TY TNHH THƯƠNG MẠI DƯỢC PHẨM GIA VIỆT (VN)
340/14 Quang Trung, phường 10, quận Gò Vấp, thành phố Hồ Chí Minh

(740) Công ty TNHH Tư vấn ALIATLEGAL (ALIATLEGAL CO., LTD.)

(511) Nhóm 03: Mỹ phẩm.

Nhóm 05: Dược phẩm; thực phẩm chức năng.

Nhóm 35: Mua bán: mỹ phẩm, dược phẩm, thực phẩm chức năng.

---

(210) **4-2016-21858**

(540)

HƯƠNG VIỆT Bakery

(220) 19.07.2016
(441) 26.09.2016
(531) A26.11.12
(591) Đỏ, vàng, nâu, tím, trắng
(731) PHẠM THỊ NGỌC DIỄM (VN)
1 Kép / 6J Nguyễn Đình Chiểu, phường Đa kao, quận 1, thành phố Hồ Chí Minh

(511) Nhóm 35: Giới thiệu sản phẩm, trưng bày sản phẩm (bánh kem, bánh ngọt, bánh mì); đại lý thông tin thương mại; dịch vụ giới thiệu sản phẩm trên các phương tiện truyền thông cho mục đích bán lẻ; quản lý quá trình đặt hàng, xử lý về mặt hành chính các đơn đặt hàng.

---

(210) **4-2016-21859**

(540)

BÁNH KEM CAPUCHINO
HƯƠNG VIỆT

(220) 19.07.2016
(441) 26.09.2016

(591) Đỏ, nâu, trắng
(731) PHẠM THỊ NGỌC DIỄM (VN)
1 Kép / 6J Nguyễn Đình Chiểu, phường Đa kao, quận 1, thành phố Hồ Chí Minh

(511) Nhóm 35: Giới thiệu sản phẩm, trưng bày sản phẩm (bánh kem, bánh ngọt, bánh mì); đại lý thông tin thương mại; dịch vụ giới thiệu sản phẩm trên các phương tiện truyền thông cho mục đích bán lẻ; quản lý quá trình đặt hàng, xử lý về mặt hành chính các đơn đặt hàng.

---

(210) **4-2016-21860**

(540)

(220) 19.07.2016
(441) 26.09.2016
(531) 3.9.1; A3.9.24
(591) Xám, đen, trắng, nâu
(731) CÔNG TY TNHH THỜI TRANG TQUINN (VN)
3/2 Đồng Đen, phường 12, quận Tân Bình, thành Phố Hồ Chí Minh

(511) Nhóm 25: Quần áo, quần áo may sẵn, quần áo thể dục, dép, giày.

Nhóm 35: Giới thiệu sản phẩm, trưng bày sản phẩm (quần áo, giầy dép); đại lý thông tin thương mại; dịch vụ giới thiệu sản phẩm trên các phương tiện truyền thông cho mục đích bán lẻ; quản lý quá trình đặt hàng, xử lý về mặt hành chính các đơn đặt hàng.

---

(210) **4-2016-21861**

(540)

(220) 19.07.2016
(441) 26.09.2016
(531) 26.4.4; 26.4.2
(591) Xanh rêu đậm, trắng, đỏ
(731) CÔNG TY TNHH THỜI TRANG TQUINN (VN)
3/2 Đồng Đen, phường 12, quận Tân Bình, thành Phố Hồ Chí Minh

(511) Nhóm 25: Quần áo, quần áo may sẵn, quần áo thể dục, dép, giày.

Nhóm 35: Giới thiệu sản phẩm, trưng bày sản phẩm (quần áo, giầy dép); đại lý thông tin thương mại; dịch vụ giới thiệu sản phẩm trên các phương tiện truyền thông cho mục đích bán lẻ; quản lý quá trình đặt hàng, xử lý về mặt hành chính các đơn đặt hàng.

---

(210) **4-2016-21862**

(540)

(220) 19.07.2016
(441) 26.09.2016
(531) 26.13.25; A26.4.24; 26.3.23; A2.3.23
(591) Vàng, trắng, đen
(731) PHẠM NGỌC THÁI (VN)
Thôn Kim Thành, phường Kim Sơn, thị xã Đông Triều, tỉnh Quảng Ninh
(740) Công ty TNHH MASTERBRAND (MASTERBRAND)

(511) Nhóm 03: Mỹ phẩm; chế phẩm mỹ phẩm dùng để tắm; chế phẩm mỹ phẩm dùng để chăm sóc da; kem làm đẹp; dung dịch dưỡng da; chất tẩy rửa.

---

(210) **4-2016-21863**

(540)

(220) 19.07.2016
(441) 26.09.2016
(531) 2.9.1; 2.9.14; A2.9.15; 15.7.1; 26.1.1
(591) Nâu, xanh da trời, xanh nước biển, vàng, trắng
(731) TRUNG TÂM HƯỚNG NGHIỆP SINH VIÊN - TRƯỜNG ĐẠI HỌC TÀI NGUYÊN VÀ MÔI TRƯỜNG TP.HCM (VN)
236B Lê Văn Sỹ, phường 1, quận Tân Bình, thành phố Hồ Chí Minh

(511) Nhóm 41: Tổ chức và điều khiển hội thảo chuyên đề; tổ chức các cuộc thi (giáo dục); hướng dẫn nghề nghiệp (tư vấn đào tạo hoặc giáo dục); dịch vụ câu lạc bộ sức khỏe; thông tin giáo dục.

---

(210) **4-2016-21864**

(540)

(220) 19.07.2016
(441) 26.09.2016
(531) 26.4.1; 25.5.25; A26.11.12
(591) Xanh lam, trắng, đỏ
(731) CÔNG TY CỔ PHẦN SẢN XUẤT THƯƠNG MẠI THÉP SUNRISE (VN)
Ấp 4, xã Lương Bình, huyện Bến Lức, tỉnh Long An

(511) Nhóm 06: Thép xây dựng các loại, bao gồm, thép tấm, thép chữ V, thép chữ U, thép ống, thép làm tôn, hợp kim thép.

Nhóm 35: Mua bán thép xây dựng các loại, bao gồm, thép tấm, thép chữ V, thép chữ U, thép ống, thép làm tôn, hợp kim thép, thép lá, thép thô, thép bán gia công.

---

(210) **4-2016-21865**

(540)

(220) 19.07.2016
(441) 26.09.2016
(531) 26.4.3; 26.4.9; 26.1.1
(591) Xanh lá cây, trắng, đỏ
(731) CÔNG TY CỔ PHẦN QUẢN LÝ PHÁT TRIỂN TÀI SẢN GREEN (VN)
Lô A5D6 khu đô thị Cầu Giấy, phường Dịch Vọng, quận Cầu Giấy, thành phố Hà Nội

(511) Nhóm 36: Kinh doanh bất động sản; cho thuê nhà và văn phòng (bất động sản); đánh giá bất động sản; môi giới bất động sản; quản lý bất động sản; dịch vụ thu tiền thuê (nhà đất).

Nhóm 37: Xây dựng công trình dân dụng và công nghiệp; cho thuê thiết bị xây dựng; giám sát công trình xây dựng; trang trí nội thất.

---

(210) **4-2016-21866**

(540)

(220) 19.07.2016
(441) 26.09.2016
(531) 2.9.1; 2.9.19; A5.3.13
(591) Xanh lá cây đậm, xanh nõn chuối, đỏ
(731) CÔNG TY TNHH PTTM HƯNG THỊNH PHÁT (VN)
Số 11A, ngõ 281/65 Trương Định, phường Tương Mai, quận Hoàng Mai, thành phố Hà Nội
(740) Công ty Cổ phần Sở hữu trí tuệ Việt Mỹ (VIET MY IP CORP.)

(511) Nhóm 03: Mỹ phẩm; nước ngâm chân không dùng cho mục đích y tế.

Nhóm 05: Dược phẩm; nước ngâm chân thảo dược dùng cho mục đích y tế.

Nhóm 35: Mua bán: mỹ phẩm, dược phẩm, nước ngâm chân.

---

(210) **4-2016-21867**

(540)

(220) 19.07.2016
(441) 26.09.2016
(531) 26.4.7; 26.4.1
(731) CÔNG TY TNHH KOREA K.SANG (VN)
R4 - 52 Hưng Gia 3, Phú Mỹ Hưng, phường Tân Phong, quận 7, thành phố Hồ Chí Minh
(740) Công ty Cổ phần Sở hữu trí tuệ Việt Mỹ (VIET MY IP CORP.)

(511) Nhóm 03: Mỹ phẩm; sữa rửa mặt; kem làm trắng da; kem dưỡng da; kem ngăn ngừa lão hóa da (mỹ phẩm); kem trị mụn (mỹ phẩm).

Nhóm 35: Mua bán: mỹ phẩm, sữa rửa mặt, kem làm trắng da, kem dưỡng da, kem ngăn ngừa lão hóa da (mỹ phẩm), kem trị mụn (mỹ phẩm).

---

(210) **4-2016-21868**

(540)

(220) 19.07.2016
(441) 26.09.2016
(531) 25.5.25; 2.9.25; 25.5.1
(591) Đỏ, đen, trắng, xanh dương, xanh dương nhạt, xanh lá cây, xám
(731) CÔNG TY TNHH MEDIPHAR USA (VN)
ấp Bình Tiền 2, xã Đức Hòa Hạ, huyện Đức Hòa, tỉnh Long An

(511) Nhóm 05: Dược phẩm, thực phẩm chức năng dùng trong mục đích y tế.

---

(210) **4-2016-21869**

(540)

(220) 19.07.2016
(441) 26.09.2016
(531) 2.9.25; A2.1.16; A26.11.8
(591) Đỏ, đỏ đậm, đen, trắng, xanh dương, hồng, nâu nhạt
(731) CÔNG TY TNHH MEDIPHAR USA (VN)
Ấp Bình Tiền 2, xã Đức Hòa Hạ, huyện Đức Hòa, tỉnh Long An

(511) Nhóm 05: Dược phẩm, thực phẩm chức năng dùng trong mục đích y tế.

---

(210) **4-2016-21870**

(540)

(220) 19.07.2016
(441) 26.09.2016
(531) 3.7.17; 2.1.1; 24.15.21; 25.1.25; A2.1.23
(591) Vàng đồng, trắng
(731) CAO MINH CHÂU (VN)
162B/9 Trường Chinh, phường 12, quận Tân Bình, thành phố Hồ Chi Minh

(511) Nhóm 03: Mỹ phẩm; tinh dầu mỹ phẩm.

Nhóm 35: Mua bán mỹ phẩm, tinh dầu mỹ phẩm, hàng nông sản, lương thực thực phẩm, bánh kẹo, đồ uống, hàng may mặc, đồ trang trí như tượng, phù điêu, tranh ảnh và đèn trang trí, đồ lưu niệm như quần áo, giày dép, nữ trang, đồng hồ và mũ nón; dịch vụ quảng cáo thương mại; dịch vụ xúc tiến thương mại; dịch vụ tổ chức hội chợ triển lãm thương mại.

Nhóm 40: Dịch vụ in ấn.

Nhóm 41: Dịch vụ tổ chức hội nghị hội thảo; dịch vụ tổ chức sự kiện về văn hóa và giải trí.
Nhóm 42: Dịch vụ thiết kế trang web; dịch vụ thiết kế tạo mẫu quảng cáo.

Nhóm 44: Dịch vụ chăm sóc sức khỏe và sắc đẹp.

---

(210) **4-2016-21872**

(540)

(220) 19.07.2016
(441) 26.09.2016
(531) 13.1.1; 26.1.2; 26.15.15; A8.1.16
(591) Tím, đỏ, trắng
(731) HỘ KINH DOANH NGỌC ÁNH (VN)
Số 168 (thửa đất số 260, tờ bản đồ số 04) đường Bà Triệu, phường 3, thành phố Bạc Liêu, tỉnh Bạc Liêu
(740) Công ty Cổ phần Sở hữu công nghiệp INVESTIP (INVESTIP)

(511) Nhóm 30: Bánh kem, bánh ngọt sinh nhật.

---

(210) **4-2016-21873**

(540)

(220) 19.07.2016
(441) 26.09.2016
(531) 5.5.19; A7.1.11; 7.1.24; 26.1.1
(591) Trắng, xanh dương, xám ghi, xám ghi đậm
(731) HỘ KINH DOANH TRẦN THỊ HẠNH (VN)
Thửa đất số 1537, ấp Thân Hòa, xã Thân Cửu Nghĩa, huyện Châu Thành, tỉnh Tiền Giang
(740) Công ty Cổ phần Sở hữu công nghiệp INVESTIP (INVESTIP)

(511) Nhóm 43: Dịch vụ nhà trọ, dịch vụ lưu trú tạm thời.

---

(210) **4-2016-21874**

(540)

(220) 19.07.2016
(441) 26.09.2016
(531) 26.1.1; A26.1.24; 26.4.4; A26.11.9
(731) CÔNG TY TNHH THƯƠNG MẠI DỊCH VỤ TRIỀU HƯNG PHÁT (VN)
C5/17 ấp 4A, xã Bình Hưng, huyện Bình Chánh, thành phố Hồ Chí Minh
(740) Công ty Cổ phần Sở hữu công nghiệp INVESTIP (INVESTIP)

(511) Nhóm 35: Mua bán mâm xe ô tô, keo vá vỏ xe ô tô, miếng vá vỏ xe ô tô, chì cân mâm xe ô tô, máy lắp vỏ mâm xe ô tô.

---

(210) **4-2016-21875**

(540)

(220) 19.07.2016
(441) 26.09.2016
(531) 5.5.1; A5.5.20; 25.7.25; 26.1.1
(731) CÔNG TY TNHH LG INTERCO (VN)
341 Nguyễn Đình Chiểu, phường 5, quận 3, thành phố Hồ Chí Minh

(511) Nhóm 25: Quần, áo; giày, dép.

---

(210) **4-2016-21876**

(540)

LUCKY PLUS

(220) 19.07.2016
(441) 26.09.2016

(731) VƯU QUẾ PHÂN (VN)
276/26A Tân Hòa Đông, phường Bình Trị Đông, quận Bình Tân, thành phố Hồ Chí Minh

(511) Nhóm 07: Máy bơm nước; máy phát điện; động cơ điện của máy bơm nước; máy hàn; máy xay bột.

Nhóm 35: Mua bán: máy bơm nước, động cơ điện của máy bơm nước, máy hàn, máy xay bột, máy biến tần, máy nén khí, máy phun thuốc trừ sâu, đèn điện quang và bộ đèn điện chiếu sáng, bóng đèn LED (đèn đi - ốt phát quang), vòng bi (bạc đạn), vòi, van các loại, phụ tùng máy bơm nước, motor dùng điện 01 pha và 03 pha.

---

(210) **4-2016-21877**

(540)

TITAN PRO

(220) 19.07.2016
(441) 26.09.2016

(731) TRỊNH VĨNH NGHI (VN)
141 An Bình, phường 6, quận 5, thành phố Hồ Chí Minh

(511) Nhóm 07: Máy bơm nước; máy phát điện; động cơ điện của máy bơm nước; máy hàn; máy xay bột.

Nhóm 35: Mua bán: máy bơm nước, động cơ điện của máy bơm nước, máy hàn, máy xay bột, máy biến tần, máy nén khí, máy phun thuốc trừ sâu, đèn điện quang và bộ đèn điện chiếu sáng, bóng đèn LED (đèn đi - ốt phát quang), vòng bi (bạc đạn), vòi, van các loại, phụ tùng máy bơm nước, motor dùng điện 01 pha và 03 pha.

---

(210) **4-2016-21878**

(540)

ICHIDAI

(220) 20.07.2016
(441) 26.09.2016

(731) NGÔ THÀNH LONG (VN)
Số 364 Lê Thanh Nghị, phường Lê Thanh Nghị, thành phố Hải Dương, tỉnh Hải Dương

(511) Nhóm 11: Bình nước nóng cho nhà tắm; hệ thống và thiết bị vệ sinh; vòi hoa sen; bồn rửa; van khóa (van, đầu vặn) (vòi đóng) cho ống dẫn; thiết bị khử mùi không khí.

---

(210) **4-2016-21879**

(540)

BARA

(220) 20.07.2016
(441) 26.09.2016

(731) NGÔ THÀNH LONG (VN)
Số 364 Lê Thanh Nghị, phường Lê Thanh Nghị, thành phố Hải Dương, tỉnh Hải Dương

(511) Nhóm 11: Bình nước nóng cho nhà tắm; hệ thống và thiết bị vệ sinh; vòi hoa sen; bồn rửa; van khóa (van, đầu vặn) (vòi đóng) cho ống dẫn; thiết bị khử mùi không khí.

---

(210) **4-2016-21880**

(540)

IBAZAKI

(220) 20.07.2016
(441) 26.09.2016

(731) NGÔ THÀNH LONG (VN)
Số 364 Lê Thanh Nghị, phường Lê Thanh Nghị, thành phố Hải Dương, tỉnh Hải Dương

(511) Nhóm 11: Bình nước nóng cho nhà tắm; hệ thống và thiết bị vệ sinh; vòi hoa sen; bồn rửa; van khóa (van, đầu vặn) (vòi đóng) cho ống dẫn; thiết bị khử mùi không khí.

---

(210) **4-2016-21883**

(540)

MURASAKI

(220) 20.07.2016
(441) 26.09.2016

(731) NGÔ THÀNH LONG (VN)
Số 364 Lê Thanh Nghị, phường Lê Thanh Nghị, thành phố Hải Dương, tỉnh Hải Dương

(511) Nhóm 11: Bình nước nóng cho nhà tắm; hệ thống và thiết bị vệ sinh; vòi hoa sen; bồn rửa; van khóa (van, đầu vặn) (vòi đóng) cho ống dẫn; thiết bị khử mùi không khí.

---

(210) **4-2016-21884**

(540)

VAstar
"Better English, Better Life"
NGÔI SAO VIỆT MỸ
VAstar Language School

(220) 20.07.2016
(441) 26.09.2016

(591) Đỏ
(731) CÔNG TY TNHH PHÁT TRIỂN GIÁO DỤC VƯƠNG QUỐC ANH (VN)
681 Thống Nhất, phường 13, quận Gò Vấp, thành phố Hồ Chí Minh

(511) Nhóm 41: Dịch vụ giáo dục, giảng dạy và đào tạo, bao gồm cả: dạy ngoại ngữ, dạy toán tư duy, dạy kỹ năng học, dạy vẽ, dạy nghề, giáo dục mầm non.

---

(210) **4-2016-21886**

(540)

Thu Hiền

(220) 20.07.2016
(441) 26.09.2016

(731) NGÔ THỊ MAI (VN)
Thôn Dương Ổ, phường Phong Khê, thành phố Bắc Ninh, tỉnh Bắc Ninh

(511) Nhóm 20: Tấm lót dùng để thay đồ cho trẻ em.

---

(210) **4-2016-21887**

(540)

AQUATHAI

(220) 20.07.2016
(441) 26.09.2016

(731) TRẦN THỊ HẠNH (VN)
1607, tầng 16, tòa 07 Timescity, 458 Minh Khai, phường Vĩnh Tuy, quận Hai Bà Trưng, thành phố Hà Nội

(511) Nhóm 03: Chế phẩm để làm sạch; chế phẩm để giặt; chất tẩy rửa không dùng cho các hoạt động sản xuất và không dùng cho mục đích y tế; chế phẩm dùng để đánh bóng.

---

(210) **4-2016-21888**

(540)

MINH HẰNG

(220) 20.07.2016
(441) 26.09.2016

(731) CAO VĂN TẰNG (VN)
Đội 7, thôn Quyết Thắng, xã Giao Tiến, huyện Giao Thủy, tỉnh Nam Định

(511) Nhóm 16: Giấy vệ sinh; giấy ăn; giấy lau; khăn giấy.

---

(210) **4-2016-21889**

(540)

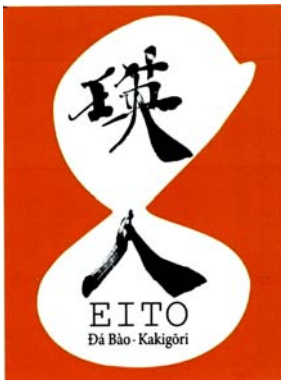

(220) 20.07.2016
(441) 26.09.2016
(531) 1.15.15; A25.7.21
(591) Cam, trắng, đen
(731) CÔNG TY TNHH THƯƠNG MẠI VÀ DỊCH VỤ EITO (VN)
Số 68 đường Trần Khánh Dư, phường Tân Lợi, thành phố Buôn Ma Thuột, tỉnh Đắc Lắc

(511) Nhóm 30: Đá ăn; kem lạnh; bánh kẹo lạnh; sữa chua đông lạnh; đồ tráng miệng được làm chủ yếu từ kem lạnh hoặc bánh kẹo; kem trái cây lạnh.

---

(210) **4-2016-21890**

(540)

(511) Nhóm 30: Cà phê.

Nhóm 35: Mua bán cà phê các loại.

(220) 20.07.2016
(441) 26.09.2016
(531) 1.17.11; 5.7.1; 3.5.5
(731) CÔNG TY TNHH SẢN XUẤT - THƯƠNG MẠI HUCAFOOD (VN)
Tổ 9, khóm Hòa Bắc, phường Vĩnh Hòa, thành phố Nha Trang, tỉnh Khánh Hoà

---

(210) **4-2016-21891**

(540)

(511) Nhóm 30: Cà phê.

Nhóm 35: Mua bán cà phê các loại.

(220) 20.07.2016
(441) 26.09.2016
(531) 1.17.11; 5.7.1; 3.5.5
(731) CÔNG TY TNHH SẢN XUẤT - THƯƠNG MẠI HUCAFOOD (VN)
Tổ 9, khóm Hòa Bắc, phường Vĩnh Hòa, thành phố Nha Trang, tỉnh Khánh Hoà

---

(210) **4-2016-21892**

(540)

(511) Nhóm 30: Cà phê.

Nhóm 35: Mua bán cà phê các loại.

(220) 20.07.2016
(441) 26.09.2016
(531) 1.17.11; 5.7.1; 3.5.5
(731) CÔNG TY TNHH SẢN XUẤT - THƯƠNG MẠI HUCAFOOD (VN)
Tổ 9, khóm Hòa Bắc, phường Vĩnh Hòa, thành phố Nha Trang, tỉnh Khánh Hoà

---

(210) **4-2016-21893**

(540)

(511) Nhóm 30: Cà phê.

Nhóm 35: Mua bán cà phê các loại.

(220) 20.07.2016
(441) 26.09.2016
(531) 1.17.11; 5.7.1; 3.5.5
(731) CÔNG TY TNHH SẢN XUẤT - THƯƠNG MẠI HUCAFOOD (VN)
Tổ 9, khóm Hòa Bắc, phường Vĩnh Hòa, thành phố Nha Trang, tỉnh Khánh Hoà

---

(210) **4-2016-21894**

(540)

(220) 20.07.2016
(441) 26.09.2016
(531) 1.17.11; 3.5.5; 5.7.1
(731) CÔNG TY TNHH SẢN XUẤT - THƯƠNG MẠI HUCAFOOD (VN)
Tổ 9, khóm Hòa Bắc, phường Vĩnh Hòa, thành phố Nha Trang, tỉnh Khánh Hoà

(511) Nhóm 30: Cà phê.

Nhóm 35: Mua bán cà phê các loại.

---

(210) **4-2016-21895**

(540)

(220) 20.07.2016
(441) 26.09.2016
(531) A5.11.5; A5.3.15; 26.1.1
(591) Xanh lá, nâu đỏ
(731) MAI VĂN THỊNH (VN)
Số 6, ấp 1, xã Thạnh Đức, huyện Bến Lức, tỉnh Long An

(511) Nhóm 29: Nấm linh chi nguyên tai (chưa cắt lát) phơi khô; nấm linh chi cắt lát phơi khô [không dùng cho mục đích y tế].

---

(210) **4-2016-21896**

(540)

(220) 20.07.2016
(441) 26.09.2016
(531) 26.1.1; 1.15.23; A26.11.12; A17.2.2
(591) Trắng, tím, đỏ, đen
(731) CÔNG TY TNHH XUẤT NHẬP KHẨU THANH LONG NGỌC HÀ (VN)
Số 261, quốc lộ 1A, thôn Minh Tiến, xã Hàm Minh, huyện Hàm Thuận Nam, tỉnh Bình Thuận

(511) Nhóm 35: Mua bán, xuất khẩu trái thanh long và các loại rau, củ, quả.

---

(210) **4-2016-21897**

(540)

(220) 20.07.2016
(441) 26.09.2016
(531) A5.5.20; A5.5.21; A1.1.2; A1.1.12
(591) Đen, xanh lá
(731) CÔNG TY CỔ PHẦN LUMAX (VN)
Số 90/174 phố Vũ Hựu, khu 4, đường Thanh Bình, thành phố Hải Dương, tỉnh Hải Dương

(511) Nhóm 25: Quần áo.

---

(210) **4-2016-21898**

(540)

LUMAX KIDS

(220) 20.07.2016
(441) 26.09.2016
(731) CÔNG TY CỔ PHẦN LUMAX (VN)
Số 90/174 phố Vũ Hựu, khu 4, đường Thanh Bình, thành phố Hải Dương, tỉnh Hải Dương

(511) Nhóm 25: Quần áo trẻ em.

---

(210) **4-2016-21899**

(540)

LUMAX SPORT

(220) 20.07.2016
(441) 26.09.2016
(731) CÔNG TY CỔ PHẦN LUMAX (VN)
Số 90/174 phố Vũ Hựu, khu 4, đường Thanh Bình, thành phố Hải Dương, tỉnh Hải Dương

(511) Nhóm 25: Quần áo thể dục, thể thao.

---

(210) **4-2016-21900**

(540)

LUMAX MEN

(220) 20.07.2016
(441) 26.09.2016
(731) CÔNG TY CỔ PHẦN LUMAX (VN)
Số 90/174 phố Vũ Hựu, khu 4, đường Thanh Bình, thành phố Hải Dương, tỉnh Hải Dương

(511) Nhóm 25: Quần áo nam.

---

(210) **4-2016-21901**

(540)

LUMAX WOMEN

(220) 20.07.2016
(441) 26.09.2016
(731) CÔNG TY CỔ PHẦN LUMAX (VN)
Số 90/174 phố Vũ Hựu, khu 4, đường Thanh Bình, thành phố Hải Dương, tỉnh Hải Dương

(511) Nhóm 25: Quần áo nữ.

---

(210) **4-2016-21902**

(540)

HAGYNE

(220) 20.07.2016
(441) 26.09.2016
(731) CÔNG TY CỔ PHẦN DƯỢC VẬT TƯ Y TẾ HẢI DƯƠNG (VN)
Số 102 Chi Lăng, phường Nguyễn Trãi, thành phố Hải Dương, tỉnh Hải Dương
(740) Công ty TNHH Vĩnh Đạt (LACOM CO., LTD.)

(511) Nhóm 05: Dược phẩm; thực phẩm chức năng (dùng trong ngành y).

---

(210) **4-2016-21903**

(540)

HISGUMA

(220) 20.07.2016
(441) 26.09.2016
(731) CÔNG TY CỔ PHẦN DƯỢC VẬT TƯ Y TẾ HẢI DƯƠNG (VN)
Số 102 Chi Lăng, phường Nguyễn Trãi, thành phố Hải Dương, tỉnh Hải Dương
(740) Công ty TNHH Vĩnh Đạt (LACOM CO., LTD.)

(511) Nhóm 05: Dược phẩm; thực phẩm chức năng (dùng trong ngành y).

---

(210) **4-2016-21905**

(540)

(220) 20.07.2016
(441) 26.09.2016
(531) 25.1.25; 25.7.25; A17.2.2
(591) Trắng, đen, tím, tím đậm, tím nhạt, xanh dương, xanh dương đậm, xanh dương nhạt, vàng, nâu, nâu nhạt
(731) CÔNG TY TNHH THƯƠNG MẠI ĐẠI HOÀNG CÁT (VN)
21 Thủ Khoa Huân, phường Bến Nghé, quận 1, thành phố Hồ Chí Minh

(511) Nhóm 14: Đồ trang sức; vàng; bạc; đá quý; nữ trang bằng vàng, bạc và đá quý.

---

(210) **4-2016-21911**

(540)

(220) 20.07.2016
(441) 26.09.2016
(531) 5.7.3; 25.1.9; A25.1.10; 6.7.11; A6.3.13
(591) Đen, trắng, vàng, cam, xanh
(731) NGUYỄN THỊ THUỲ (VN)
Tổ 2, phố A, thị trấn Nước Hai, huyện Hòa An, tỉnh Cao Bằng

(511) Nhóm 30: Cơm cháy.

---

(210) **4-2016-21912**

(540)

(220) 20.07.2016
(441) 26.09.2016
(531) 2.9.1; 2.5.6; 2.5.21; 26.4.2
(591) Vàng, xanh, trắng, hồng, đỏ
(731) NGÔ THỊ MAI (VN)
Dương Ổ, phường Phong Khê, thành phố Bắc Ninh, tỉnh Bắc Ninh

(511) Nhóm 20: Tấm lót dùng để thay đồ cho trẻ em.

---

(210) **4-2016-21913**

(540)

(220) 20.07.2016
(441) 26.09.2016
(531) 3.1.1; 3.1.16; 24.9.1; 24.1.1
(591) Vàng, đen
(731) TRẦN QUANG ĐỨC (VN)
149/25 Lê Thị Riêng, phường Bến Thành, quận 1, thành phố Hồ Chí Minh

(511) Nhóm 35: Mua bán đồng hồ đeo tay.

---

(210) **4-2016-21914**

(540)

(220) 20.07.2016
(441) 26.09.2016
(531) 26.1.1; A26.1.18; A26.1.24
(731) TRẦN LÊ PHƯỚC HẢI (VN)
305 Lý Tự Trọng, phường Bến Thành, quận 1, thành phố Hồ Chí Minh

(511) Nhóm 43: Nhà hàng ăn uống; dịch vụ cung cấp thức ăn, đồ uống do nhà hàng thực hiện.

---

(210) **4-2016-21915**

(540)

(220) 20.07.2016
(441) 26.09.2016
(531) A5.3.13; A5.3.15; 5.7.1; 1.15.23; 26.15.15
(591) Xanh, nâu
(731) CÔNG TY TNHH THƯƠI MẠI HẠT GIỐNG VIỆT THÁI (VN)
365/30 đường TTH13, KP4, phường Tân Thới Hiệp, quận 12, thành phố Hồ Chí Minh

(511) Nhóm 31: Hạt giống ngũ cốc chưa xử lý; hạt giống; hạt (ngũ cốc); hạt giống thực vật.

---

(210) **4-2016-21916**

(540)

LẬP THU

(220) 20.07.2016
(441) 26.09.2016

(731) CÔNG TY TNHH PHÁT TRIỂN THƯƠNG MẠI SẢN XUẤT NGUYỄN ĐỨC (VN)
86/1 đường Đình Phong Phú, phường Tăng Nhơn Phú A, quận 9, thành phố Hồ Chí Minh

(511) Nhóm 32: Nước uống tinh khiết đóng chai.

---

(210) **4-2016-21917**

(540)

TRANG THUẬN
T&T

(220) 20.07.2016
(441) 26.09.2016

(731) VÕ THIỆN THUẬN (VN)
Số 172/37/4 Lê Thúc Hoạch, phường Tân Quý, quận Tân Phú, thành phố Hồ Chí Minh

(511) Nhóm 25: Quần áo; quần áo trẻ em.

---

(210) **4-2016-21918**

(540)

GOLDENMILE

(220) 20.07.2016
(441) 26.09.2016
(531) 26.4.3; A7.1.11; 7.1.24
(591) Xanh nước biển, xanh dương
(731) CÔNG TY TNHH THƯƠNG MẠI DỊCH VỤ GOLDENMILE (VN)
B01 Nam Thông 2, đường số 22, khu đô thị Phú Mỹ Hưng, phường Tân Phú, quận 7, thành phố Hồ Chí Minh

(511) Nhóm 39: Vận chuyển hàng hoá, kho hàng hoá; đóng gói và lưu giữ hàng hoá; môi giới vận tải; dịch vụ bốc xếp hàng hoá và khai thác cầu cảng; dịch vụ cho thê kho bãi, cầu cảng.

---

(210) **4-2016-21919**

(540)

(220) 20.07.2016
(441) 26.09.2016
(531) A1.1.10; A1.1.2; 26.3.1; A26.3.7
(731) CÔNG TY CỔ PHẦN ATA PAINT HÀ NAM (VN)
Lô P - KCN Đồng Văn II, xã Bạch Thượng, huyện Duy Tiên, tỉnh Hà Nam

(511) Nhóm 02: Sơn trang trí các loại; thuốc mầu; vecni; chất chống rỉ và bảo quản gỗ; thuốc nhuộm.

Nhóm 19: Vật liệu xây dựng phi kim loại; bột bả tường; xi măng trắng.

---

(210) **4-2016-21920**

(540)

ÔNG HOAN

(220) 20.07.2016
(441) 26.09.2016
(731) NGUYỄN ĐỨC HUẤN (VN)
Số 47 đường 5A, phường Bình Trị Đông B, quận Bình Tân, thành phố Hồ Chí Minh

(511) Nhóm 30: Cà phê; trà; đường; bột sắn hột, bột sắn cho thực phẩm.

---

(210) **4-2016-21921**

(540)

MARUYAMA COFFEE

(220) 20.07.2016
(441) 26.09.2016
(531) A5.1.16; A5.1.5; 7.1.24; 26.4.1
(731) MARUYAMA COFFEE CO., LTD. (JP)
1154-10 Karuizawa Karuizawamachi Kitasakugun Nagano Pref Japan
(740) Văn phòng luật sư Phạm và Liên danh (PHAM & ASSOCIATES)

(511) Nhóm 30: Cà phê; hạt cà phê.

Nhóm 40: Chế biến hạt cà phê; rang hạt cà phê.

Nhóm 43: Cung cấp thực phẩm và đồ uống (dịch vụ nhà hàng ăn uống).

---

(210) **4-2016-21922**

(540)

Quiches

(220) 20.07.2016
(441) 26.09.2016
(531) 26.1.1; A26.11.12; A1.11.8; A1.1.10
(591) Xanh cô ban, trắng, vàng
(731) CÔNG TY TNHH THƯƠNG MẠI VÀ XUẤT NHẬP KHẨU AN NAM (VN)
Số 8, ngõ 9, phố Đào Tấn, phường Ngọc Khánh, quận Ba Đình, thành phố Hà Nội

(511) Nhóm 03: Mỹ phẩm, bao gồm cả dầu gội đầu, chế phẩm dùng cho cạo râu và sau khi cạo râu; bọt cạo râu; chất dùng để chăm sóc tóc và làm đẹp tóc; nước thơm xức tóc; bọt xịt tóc (hair mousses), nước hoa.

Nhóm 29: Phô mai, sữa chua, sữa, sữa chua nước, váng sữa.

Nhóm 32: Bia; nước khoáng; đồ uống hoa quả không chứa cồn (nước trái cây không có cồn); nước ép rau quả (đồ uống); nước uống tăng lực (không dùng cho mục đích y tế); nước uống có ga.

Nhóm 33: Rượu; rượu vang; đồ uống có chứa cồn (trừ bia); đồ uống làm từ hoa quả có chứa cồn, rượu chưng cất.

Nhóm 35: Mua bán, quảng cáo, xuất nhập khẩu, giới thiệu sản phẩm: bánh kẹo, rượu bia, thuốc lá, đường, sữa các loại, nước giải khát, các loại thực phẩm đã qua chế biến, mỹ phẩm; dịch vụ ủy thác xuất nhập khẩu.

---

(210) **4-2016-21923**

(540)

(220) 20.07.2016
(441) 26.09.2016
(531) 26.4.2; A26.11.8
(591) Đỏ, vàng ánh đồng
(731) CÔNG TY TNHH KIVI VIỆT NAM (VN)
72 đường 17B, phường Bình Hưng Hòa, quận Bình Tân, thành phố Hồ Chí Minh

(511) Nhóm 05: Thực phẩm chức năng.

---

(210) **4-2016-21925**

(540)

(220) 20.07.2016
(441) 26.09.2016
(531) 26.1.1; A3.6.3
(591) Hồng đậm, trắng
(731) NGUYỄN KIỀU NGỌC (VN)
40 ngách 241/21 phố Chợ Khâm Thiên, phường Trung Phụng, quận Đống Đa, thành phố Hà Nội
(740) Công ty Luật TNHH Phượng Hoàng (PHOENIX LAW)

(511) Nhóm 35: Cửa hàng bán lẻ đồ cho thú vật nuôi: cát vệ sinh, cát thơm dùng cho vật nuôi trong nhà [lót ổ], quần áo cho vật nuôi trong nhà, vòng cổ dùng cho động vật, giường cho vật nuôi trong nhà, đồ chơi cho thú nuôi.

Nhóm 44: Chăn nuôi, nhân giống động vật, dịch vụ làm đẹp cho thú cưng, dịch vụ thú y.

---

(210) **4-2016-21926**

(540)

Paw & Claw

(220) 20.07.2016
(441) 26.09.2016
(731) NGUYỄN KIỀU NGỌC (VN)
40 ngách 241/21 phố Chợ Khâm Thiên, phường Trung Phụng, quận Đống Đa, thành phố Hà Nội
(740) Công ty Luật TNHH Phượng Hoàng (PHOENIX LAW)

(511) Nhóm 35: Cửa hàng bán lẻ đồ cho thú vật nuôi: cát vệ sinh, cát thơm dùng cho vật nuôi trong nhà [lót ổ], quần áo cho vật nuôi trong nhà, vòng cổ dùng cho động vật, giường cho vật nuôi trong nhà, đồ chơi cho thú nuôi.

Nhóm 44: Chăn nuôi, nhân giống động vật, dịch vụ làm đẹp cho thú cưng, dịch vụ thú y.

---

(210) **4-2016-21927**

(540)

Sheryldolls

(220) 20.07.2016
(441) 26.09.2016
(731) NGUYỄN KIỀU NGỌC (VN)
40 ngách 241/21 phố Chợ Khâm Thiên, phường Trung Phụng, quận Đống Đa, thành phố Hà Nội
(740) Công ty Luật TNHH Phượng Hoàng (PHOENIX LAW)

(511) Nhóm 44: Chăn nuôi, nhân giống động vật, dịch vụ làm đẹp cho thú cưng, dịch vụ thú y.

---

(210) **4-2016-21928**

(540)

Gia Đình Gấu

(220) 20.07.2016
(441) 26.09.2016
(731) NGÔ QUỐC TUẤN (VN)
Số 30, tổ 52, phường Tương Mai, quận Hoàng Mai, thành phố Hà Nội
(740) Công ty Luật TNHH Phượng Hoàng (PHOENIX LAW)

(511) Nhóm 05: Chế phẩm chống ký sinh trùng; hương xua đuổi côn trùng; thực phẩm ăn kiêng dùng trong y tế; thực phẩm chức năng; dược phẩm.

---

(210) **4-2016-21929**

(540)

PHÚ LONG

(220) 20.07.2016
(441) 26.09.2016
(731) HỘ KINH DOANH NGUYỄN THỊ KIM HẰNG - PHÚ LONG (VN)
Tổ 6, quốc lộ 80, ấp Thạnh Phú, xã Tân Bình, huyện Châu Thành, tỉnh Đồng Tháp

(511) Nhóm 30: Gạo.

---

(210) **4-2016-21930**

(540)

Be Nature

(220) 20.07.2016
(441) 26.09.2016
(531) 25.1.25; 25.1.9; A25.1.10
(731) HỘ KINH DOANH MỘC KIM ANH (VN)
85/87A Phạm Viêt Chánh, phường 19, quận Bình Thạnh, thành phố Hồ Chí Minh

(511) Nhóm 35: Mua bán mỹ phẩm.

---

(210) **4-2016-21931**

(540)

S-line

(220) 20.07.2016
(441) 26.09.2016
(531) 25.1.25; A5.3.13; 26.1.1; 3.7.17
(591) Trắng, vàng ánh kim, nâu
(731) CÔNG TY TNHH S-LINE COSMETICS (VN)
47 đường tỉnh lộ 15, ấp Phú Hòa, xã Phú Hòa Đông, huyện Củ Chi, thành phố Hồ Chí Minh

(511) Nhóm 03: Mỹ phẩm.

---

(210) **4-2016-21932**

(540)

THACHI

(220) 20.07.2016
(441) 26.09.2016
(731) CÔNG TY TNHH MỘT THÀNH VIÊN THƯƠNG MẠI DỊCH VỤ VĨNH TÂN THUẬN (VN)
Số 35/1A Triệu Thị Trinh, khu phố Thạnh Hòa B, phường An Thạnh, thị xã Thuận An, tỉnh Bình Dương

(511) Nhóm 35: Mua bán: ổ cắm điện, phích điện, chui điện, bảng điện, cầu dao CP, máy năng lượng mặt trời.

---

(210) **4-2016-21933**

(540)

M
MINH CHÂU
FARM

(220) 20.07.2016
(441) 26.09.2016
(531) 1.5.1; A25.3.3; 3.7.6; A3.7.24
(591) Xám, xanh, trắng, đen
(731) VŨ THỊ MAI LIÊN (VN)
10/9 Trần Nhật Duật, phường Tân Định, quận 1, thành phố Hồ Chí Minh

(511) Nhóm 29: Thịt gà; thịt vịt (gà, vịt đã qua giết mổ).

---

(210) **4-2016-21934**

(540)

GOLDEN BEACH TOURIST

(220) 20.07.2016
(441) 26.09.2016
(531) A10.3.4; 26.1.2; A26.11.13; A12.1.10
(591) Vàng, xanh
(731) CÔNG TY TNHH THƯƠNG MẠI DỊCH VỤ DU LỊCH BÃI BIỂN VÀNG (VN)
Số 1/5, đường 12, khu phố 2, phường Hiệp Bình Chánh, quận Thủ Đức, thành phố Hồ Chí Minh

(511) Nhóm 39: Dịch vụ du lịch, cho thuê xe, vận tải hành khách bằng ô tô, dịch vụ hướng dẫn khách du lịch.

---

(210) **4-2016-21935**

(540)

BlueFire TASTE BEAUTY

(220) 20.07.2016
(441) 26.09.2016
(531) 26.4.3; 7.1.24; A26.11.12; 26.11.3; 7.3.11
(591) Xanh, đen
(731) CÔNG TY TNHH THƯƠNG MẠI DỊCH VỤ CHUẨN MỸ (VN)
11A/18 đường số 5D, phường Bình Hưng Hòa A, quận Bình Tân, thành phố Hồ Chí Minh

(511) Nhóm 43: Dịch vụ cung cấp thực phẩm và đồ uống; dịch vụ cung cấp thức ăn, đồ uống do nhà hàng thực hiện; dịch vụ quầy rượu; dịch vụ quán cà phê; quán ăn tự phục vụ; nhà hàng ăn uống.

---

(210) **4-2016-21936**

(540)

TrueConf

(220) 20.07.2016
(441) 26.09.2016
(531) 2.7.23; A26.4.24; A2.1.24; A2.1.23
(731) CÔNG TY CỔ PHẦN THÔNG TIN HAPRO (VN)
Số 38-40, phố Lê Thái Tổ, phường Hàng Trống, quận Hoàn Kiếm, thành phố Hà Nội

(511) Nhóm 09: Phần mềm họp trực tuyến; phần mềm máy tính; phần mềm hội thảo trực tuyến.

---

(210) **4-2016-21937**

(540)

PonPon

(220) 20.07.2016
(441) 26.09.2016

(731) CÔNG TY TNHH BÉ YÊU VẬN ĐỘNG (VN)
24 đường số 3, cư xá Đô Thành, phường 4, quận 3, thành phố Hồ Chí Minh

(511) Nhóm 28: Trò chơi, đồ chơi; vật di động - đồ chơi; xe hẩy chân - đồ chơi; xe cộ đồ chơi; đồ chơi.

---

(210) **4-2016-21938**

(540)

Elite White

Elite White
Bright Like Stars

(220) 20.07.2016
(441) 26.09.2016
(531) 26.4.1; 26.4.7; 25.7.17
(591) Trắng, xanh xám
(731) VŨ KHẢ THẮNG (VN)
Dân Quyên, Triệu Sơn, tỉnh Thanh Hóa

(511) Nhóm 03: Mỹ phẩm.

---

(210) **4-2016-21939**

(540)

Choice
Luôn là sự lựa chọn thông minh

(220) 20.07.2016
(441) 26.09.2016
(531) 4.5.2; 4.5.3
(591) Xanh, vàng, cam
(731) NGUYỄN VĂN NAM (VN)
Tổ 2, phường Việt Hưng, quận Long Biên, thành phố Hà Nội

(511) Nhóm 01: Các loại nhựa nhân tạo dạng thô, chất dẻo dạng thô; phân bón; hợp chất chữa cháy; chế phẩm dùng để tôi, ram và hàn kim loại; chế phẩm để bảo quản thực phẩm; chất để thuộc da; chất dính dùng trong công nghiệp.

Nhóm 05: Các chế phẩm dược, thú y; chế phẩm vệ sinh dùng cho mục đích y tế thực phẩm bổ sung chất dinh dưỡng được sử dụng trong y tế hoặc thú y, thực phẩm cho em bé; chất bổ sung ăn kiêng cho người và động vật; cao dán, vật liệu dùng để băng bó; vật liệu để hàn răng và sáp nha khoa; chất tẩy uế; chất diệt động vật có hại; chất diệt nấm, diệt cỏ.

Nhóm 07: Động cơ và đầu máy (trừ loại động cơ dùng cho các phương tiện giao thông trên bộ); các bộ phận ghép nối và truyền động (không dùng cho các phương tiện giao thông trên bộ); nông cụ (không thao tác thủ công); máy ấp trứng; máy bán hàng tự động.

Nhóm 29: Thịt, cá, gia cầm (không còn sống); chất chiết ra từ thịt; rau, quả được bảo quản, phơi khô hoặc nấu chín; nước quả nấu đông, mứt ướt, mứt quả; trứng, sữa và các sản phẩm làm từ sữa; dầu thực vật và mỡ ăn.

Nhóm 30: Cà phê, chè, ca cao, cà phê nhân tạo; gạo; bột sắn và bột cọ; bột và chế phẩm làm từ ngũ cốc; bánh mì, bánh ngọt và kẹo; đá lạnh dùng để ăn; đường, mật ong, mật

đường; men rượu, men bia; bột nở; muối ăn; tương hạt cải; dấm và nước xốt (gia vị); gia vị; kem lạnh.

Nhóm 31: Động vật sống; rau và quả tươi; hạt giống; cây và hoa tự nhiên; thức ăn cho động vật, mạch nha dùng để nấu bia và rượu chưng cất.

Nhóm 43: Dịch vụ khách sạn; nhà hàng ăn uống, dịch vụ cung cấp thực phẩm và đồ uống (do nhà hàng thực hiện).

---

(210) **4-2016-21940**

(540)

SHELL

(220) 20.07.2016
(441) 26.09.2016
(731) LÊ NAM (VN)
28/27/7 Phan Tây Hồ, phường 7, quận Phú Nhuận, thành phố Hồ Chí Minh
(740) Công ty TNHH MASTERBRAND (MASTERBRAND)

(511) Nhóm 05: Gel bôi trơn (chất bôi trơn dùng cho quan hệ tình dục); thuốc tránh thai; thuốc phá thai; dược phẩm; thực phẩm chức năng; chế phẩm vitamin.

Nhóm 10: Bao cao su; que thử thai; que thử phát hiện ung thư; khẩu trang y tế; bơm kim tiêm dùng một lần; dây truyền dịch.

---

(210) **4-2016-21941**

(540)

(220) 20.07.2016
(441) 26.09.2016
(531) 24.1.1; 24.17.15
(731) LÊ NAM (VN)
28/27/7 Phan Tây Hồ, phường 7, quận Phú Nhuận, thành phố Hồ Chí Minh
(740) Công ty TNHH MASTERBRAND (MASTERBRAND)

(511) Nhóm 05: Gel bôi trơn (chất bôi trơn dùng cho quan hệ tình dục); thuốc tránh thai; thuốc phá thai; dược phẩm; thực phẩm chức năng; chế phẩm vitamin.

Nhóm 10: Bao cao su; que thử thai; que thử phát hiện ung thư; khẩu trang y tế; bơm kim tiêm dùng một lần; dây truyền dịch.

---

(210) **4-2016-21942**

(540)

LAWFORALL
THECOFFEELAW
SMARTVINA

(220) 20.07.2016
(441) 26.09.2016
(531) A17.3.2; 26.1.1; A25.7.3; 25.12.1
(731) NGUYỄN KHẮC KHANG (VN)
57/12 Lê Đức Thọ, phường 7, quận Gò Vấp, thành phố Hồ Chí Minh

(511) Nhóm 43: Dịch vụ nhà hàng ăn uống (bao gồm cả ăn uống thực phẩm chay); khách sạn; quán cà phê; quán rượu (quán bar); cho thuê phòng họp và chỗ ở tạm thời.

Nhóm 45: Tư vấn sở hữu trí tuệ; dịch vụ pháp lý; dịch vụ đại diện sở hữu công nghiệp; dịch vụ quản lý và phát triển tài sản trí tuệ; dịch vụ kiện tụng (tranh tụng).

---

(210) **4-2016-21943**

(540)

BACHY SOLETANCHE VIETNAM

(220) 20.07.2016
(441) 26.09.2016
(531) 1.5.1
(731) CÔNG TY BACHY SOLETANCHE VIỆT NAM (VN)
Lô A2, đường số 1, khu công nghiệp Bình Chiểu, phường Bình Chiểu, quận Thủ Đức, thành phố Hồ Chí Minh

(511) Nhóm 37: Xây dựng.

---

(210) **4-2016-21944**

(540)

Beauty Care

(220) 20.07.2016
(441) 26.09.2016
(531) 24.13.1; 24.17.5; 26.4.2
(591) Hồng, trắng, xanh lam
(731) CÔNG TY TNHH DỊCH VỤ EB (VN)
Số 163 đường Phan Đăng Lưu, phường 1, quận Phú Nhuận, thành phố Hồ Chí Minh

(511) Nhóm 35: Bán buôn, bán lẻ thực phẩm chức năng, đồ uống, hóa mỹ phẩm trong siêu thị, cửa hàng.

---

(210) **4-2016-21945**

(540)

Mediffice Incorporated

(220) 20.07.2016
(441) 26.09.2016
(731) CÔNG TY CỔ PHẦN MEDIFFICE (VN)
Thôn Hà Hương, xã Liên Hà, huyện Đông Anh, thành phố Hà Nội
(740) Công ty Luật TNHH Nhất An (INVESTONE)

(511) Nhóm 35: Kinh doanh mua bán các sản phẩm dược phẩm, chất bổ sung dinh dưỡng dạng viên, dạng bột và dạng lỏng; kinh doanh mua bán sữa và các sản phẩm từ sữa; kinh doanh mua bán các dụng cụ và thiết bị y tế.

---

(210) **4-2016-21946**

(540)

(220) 20.07.2016
(441) 26.09.2016
(531) 1.5.1; 24.13.1; A24.17.6; 24.17.5
(591) Da cam, trắng, xanh nước biển
(731) CÔNG TY CỔ PHẦN MEDIFFICE (VN)
Thôn Hà Hương, xã Liên Hà, huyện Đông Anh, thành phố Hà Nội
(740) Công ty Luật TNHH Nhất An (INVESTONE)

(511) Nhóm 35: Kinh doanh mua bán các sản phẩm dược phẩm, chất bổ sung dinh dưỡng dạng viên, dạng bột và dạng lỏng; kinh doanh mua bán sữa và các sản phẩm từ sữa; kinh doanh mua bán các dụng cụ và thiết bị y tế.

---

(210) **4-2016-21949**

(540)

(220) 20.07.2016
(441) 26.09.2016
(531) 3.4.13; A26.11.8; 3.6.6; 26.1.1; A15.7.2; 26.13.25; 18.1.21; 18.1.23; A9.7.21
(591) Đen, nâu, vàng nhạt
(731) CÔNG TY TNHH THƯƠNG MẠI DỊCH VỤ THUẬN AN HÀNG (VN)
136/9 Nguyễn Thị Tần, phường 2, quận 8, thành phố Hồ Chí Minh

(511) Nhóm 12: Xe đạp.

---

(210) **4-2016-21950**

(540)

HEAVYDUTYOIL

(220) 20.07.2016
(441) 26.09.2016
(731) CÔNG TY TNHH THƯƠNG MẠI CÔNG NGHỆ ĐẠI THẮNG (VN)
78-80 Cách Mạng Tháng Tám, phường 06, quận 3, thành phố Hồ Chí Minh

(511) Nhóm 04: Dầu nhiên liệu, dầu nhờn.

---

(210) **4-2016-21951**

(540)

HIGHHORSEPOWEROIL

(220) 20.07.2016
(441) 26.09.2016
(731) CÔNG TY TNHH THƯƠNG MẠI CÔNG NGHỆ ĐẠI THẮNG (VN)
78-80 Cách Mạng Tháng Tám, phường 06, quận 3, thành phố Hồ Chí Minh

(511) Nhóm 04: Dầu nhiên liệu, dầu nhờn.

---

(210) **4-2016-21952**

(540)

NANOIL

(220) 20.07.2016
(441) 26.09.2016

(731) CÔNG TY TNHH SẢN XUẤT THƯƠNG MẠI DẦU NHỜN THIÊN THIÊN ĐỨC (VN)
ấp Bình Hữu 2, xã Đức Hòa Thượng, huyện Đức Hòa, tỉnh Long An

(740) Công ty TNHH Sở hữu trí tuệ Thảo Thọ Quyến (INVENCO)

(511) Nhóm 04: Dầu nhờn (nhớt); mỡ bôi trơn công nghiệp.

---

(210) **4-2016-21953**

(540)

(220) 20.07.2016
(441) 26.09.2016
(531) A1.1.10; A1.1.5; 26.4.1
(591) Trắng, đen, xám trắng
(731) LÊ THỊ HẰNG (VN)
459-461 Cách Mạng Tháng 8, phường 13, quận 10, thành phố Hồ Chí Minh

(511) Nhóm 35: Mua bán quần áo.

---

(210) **4-2016-21954**

(540)

ANPHATEC
ANPHA TECHNOLOGY COMPANY

(220) 20.07.2016
(441) 26.09.2016
(531) 26.3.1; 15.7.1; 15.7.15
(591) Đỏ, vàng, xám, đen
(731) CÔNG TY TNHH SẢN XUẤT THƯƠNG MẠI DỊCH VỤ CÔNG NGHỆ ANPHA (VN)
56 đường 475 khu phố 5, phường Phước Long B, quận 9, thành phố Hồ Chí Minh

(511) Nhóm 07: Máy hủy rác thải; máy xử lý chất thải.

Nhóm 37: Xây dựng nhà máy, xí nghiệp; lắp đặt sửa chữa lò đốt; lắp đặt, bảo dưỡng và sửa chữa máy móc.

Nhóm 42: Thiết kế công nghiệp; thiết lập bản vẽ công nghiệp; nghiên cứu trong lĩnh vực bảo vệ môi trường; nghiên cứu sinh học; dịch vụ thiết kế kiểu dáng công nghiệp.

Nhóm 44: Làm vườn; dịch vụ làm vườn.

---

(210) **4-2016-21955**

(540)

BUSHO LABO

(220) 20.07.2016
(441) 26.09.2016
(531) 2.1.1; 26.1.1
(731) PHAN THỊ LAN HƯƠNG (VN)
Phòng 1602, nhà 17T5, khu đô thị Trung Hòa Nhân Chính, thành phố Hà Nội
(740) Công ty TNHH Sở hữu trí tuệ PADEMARK (PADEMARK CO.,LTD.)

(511) Nhóm 03: Mỹ phẩm.

Nhóm 05: Thực phẩm chức năng dùng cho mục đích y tế.

---

(210) **4-2016-21956**

(540)

BUSHO Vita

(220) 20.07.2016
(441) 26.09.2016
(531) 2.1.1; 26.1.1
(731) PHAN THỊ LAN HƯƠNG (VN)
Phòng 1602, nhà 17T5, khu đô thị Trung Hòa Nhân Chính, thành phố Hà Nội
(740) Công ty TNHH Sở hữu trí tuệ PADEMARK (PADEMARK CO.,LTD.)

(511) Nhóm 03: Mỹ phẩm.

Nhóm 05: Thực phẩm chức năng dùng cho mục đích y tế.

---

(210) **4-2016-21959**

(540)

STC

(220) 20.07.2016
(441) 26.09.2016
(731) CÔNG TY TNHH MỘT THÀNH VIÊN HỒNG NGỌC (VN)
242 đường Trần Nguyên Hãn, phường Thọ Xương, thành phố Bắc Giang, tỉnh Bắc Giang
(740) Công ty TNHH Sở hữu trí tuệ PADEMARK (PADEMARK CO.,LTD.)

(511) Nhóm 12: Xe nâng hàng.

---

(210) **4-2016-21960**

(540)

beauty co
Corea Cosmetic Coordination

(220) 20.07.2016
(441) 26.09.2016
(531) 26.1.1
(591) Đen, hồng
(731) CÔNG TY TNHH BEAUTY-CO (VN)
Tầng 3 Cao ốc Du lịch Bến Thành, 79 Nguyễn Trãi, phường Bến Thành, quận 1, thành phố Hồ Chí Minh

(511) Nhóm 03: Mỹ phẩm; nước hoa; dầu gội đầu, kem đáng răng.

---

(210) **4-2016-21961**

(540)

(220) 20.07.2016
(441) 26.09.2016
(531) 26.1.1; 1.15.15; 26.1.4
(591) Đen, hồng, ghi
(731) CÔNG TY TNHH BEAUTY-CO (VN)
Tầng 3 Cao ốc Du lịch Bến Thành, 79 Nguyễn Trãi, phường Bến Thành, quận 1, thành phố Hồ Chí Minh

(511) Nhóm 03: Mỹ phẩm; nước hoa; dầu gội đầu, kem đáng răng.

---

(210) **4-2016-21962**

(540)

(220) 20.07.2016
(441) 26.09.2016
(531) 26.1.1
(731) REIN & FRESH CO., LTD. (TH)
48 Moo 11, Kubangluang Sub District, Latlumkaeo district, Pathumthani 12140 Thailand
(740) Công ty TNHH Sở hữu trí tuệ ACTIP (ACTIP IP LIMITED)

(511) Nhóm 03: Chế phẩm khử mùi dùng cho cơ thể; chế phẩm khử mùi có đầu lăn tròn [chế phẩm vệ sinh thân thể]; chế phẩm khử mùi dạng xịt dùng cho cơ thể; chế phẩm khử mùi dạng bột dùng cho cơ thể; chế phẩm khử mùi dạng thỏi dùng cho mục đích cá nhân; chế phẩm khử mùi dạng xịt dùng cho bàn chân; chế phẩm khử mùi dạng bột dùng cho bàn chân.

---

(210) **4-2016-21963**

(540)

(220) 20.07.2016
(441) 26.09.2016
(731) ZHEJIANG JUNBAO COMMUNICATION TECHNOLOGY CO., LTD (CN)
B3, Floor 12, Building 1, 79 Yue Da Alley, Binjiang District, Hangzhou, Zhejiang, China
(740) Công ty TNHH Sở hữu trí tuệ ACTIP (ACTIP IP LIMITED)

(511) Nhóm 09: Phần mềm máy vi tính, ghi sẵn; máy vi tính; chương trình điều hành máy vi tính, ghi sẵn; thiết bị ngoại vi máy ví tinh; thẻ mạch thích hợp [thẻ thông minh]; bảng thông báo điện tử; chương trình trò chơi máy vi tính; chương trình máy vi tính, ghi sẵn; thiết bị để xử lý dữ liệu; hệ thống phòng trộm, dùng điện.

---

(210) **4-2016-21964**

(540)

LLPay

(220) 20.07.2016
(441) 26.09.2016
(731) ZHEJIANG JUNBAO COMMUNICATION TECHNOLOGY CO., LTD (CN)
B3, Floor 12, Building 1, 79 Yue Da Alley, Binjiang District, Hangzhou, Zhejiang, China
(740) Công ty TNHH Sở hữu trí tuệ ACTIP (ACTIP IP LIMITED)

(511) Nhóm 36: Dịch vụ thanh toán [tài chính]; đầu tư vốn; xác nhận tính hợp lệ và khả năng chi trả của ngân phiếu (séc thanh toán); dịch vụ tài chính; dịch vụ thẻ ghi nợ; quản lý tài chính; khảo sát điều tra tài chính liên quan đến thẻ tín dụng; chuyển tiền điện tử; đổi tiền; quỹ đầu tư.

---

(210) **4-2016-21965**

(540)

LLPay

(220) 20.07.2016
(441) 26.09.2016
(731) ZHEJIANG JUNBAO COMMUNICATION TECHNOLOGY CO., LTD (CN)
B3, Floor 12, Building 1, 79 Yue Da Alley, Binjiang District, Hangzhou, Zhejiang, China
(740) Công ty TNHH Sở hữu trí tuệ ACTIP (ACTIP IP LIMITED)

(511) Nhóm 38: Dịch vụ gửi tin nhắn; thông tin liên lạc bằng điện thoại di động; thông tin liên lạc bằng thiết bị đầu cuối máy vi tính; truyền tin và ảnh có hỗ trợ của máy vi tính; thư điện tử; cung cấp cho người sử dụng quyền truy cập mạng máy tính toàn cầu; dịch vụ nhắn tin [bằng vô tuyến, điện thoại hoặc các phương tiện liên lạc điện tử khác]; cung cấp kết nối viễn thông đến mạng máy tinh toàn cầu; hội thảo từ xa; thông tin về viễn thông.

---

(210) **4-2016-21967**

(540)

LIPOBETIC

(220) 20.07.2016
(441) 26.09.2016
(731) CÔNG TY TRÁCH NHIỆM HỮU HẠN THƯƠNG MẠI TÂN Á CHÂU (VN)
Số nhà 50, phố Quan Nhân, tổ 44, phường Trung Hòa, quận Cầu Giấy, thành phố Hà Nội
(740) Công ty TNHH Sở hữu trí tuệ và Công nghệ Thủ Đô (CAPITAL IP&T CO.LTD.)

(511) Nhóm 05: Dược phẩm; thực phẩm chức năng, thực phẩm dinh dưỡng dùng trong y tế; nước súc miệng dùng cho mục đích y tế; dung dịch làm sạch khử khuẩn sát trùng dùng cho mục đích y tế, nước tắm thảo dược cho trẻ em dùng cho mục đích y tế.

---

(210) **4-2016-21968**

(540)

ACIDUSO

(220) 20.07.2016
(441) 26.09.2016

(731) CÔNG TY TRÁCH NHIỆM HỮU HẠN THƯƠNG MẠI TÂN Á CHÂU (VN)
Số nhà 50, phố Quan Nhân, tổ 44, phường Trung Hòa, quận Cầu Giấy, thành phố Hà Nội

(740) Công ty TNHH Sở hữu trí tuệ và Công nghệ Thủ Đô (CAPITAL IP&T CO.LTD.)

(511) Nhóm 05: Dược phẩm; thực phẩm chức năng, thực phẩm dinh dưỡng dùng trong y tế; nước súc miệng dùng cho mục đích y tế; dung dịch làm sạch khử khuẩn sát trùng dùng cho mục đích y tế, nước tắm thảo dược cho trẻ em dùng cho mục đích y tế.

---

(210) **4-2016-21969**

(540)

IZUSTAIN

(220) 20.07.2016
(441) 26.09.2016

(731) CÔNG TY TRÁCH NHIỆM HỮU HẠN KIẾN TRÚC NỘI THẤT DUY TÂN (VN)
Tầng 1, số 57/481, phố Ngọc Lâm, phường Ngọc Lâm, quận Long Biên, thành phố Hà Nội

(740) Công ty TNHH Sở hữu trí tuệ và Công nghệ Thủ Đô (CAPITAL IP&T CO.LTD.)

(511) Nhóm 05: Thực phẩm dinh dưỡng dùng trong y tế; thực phẩm chức năng dùng trong y tế; thực phẩm dinh dưỡng cho trẻ sơ sinh; bột ngũ cốc ăn kiêng uống liền dùng trong y tế; bột ngũ cốc dinh dưỡng uống liền dùng trong y tế.

---

(210) **4-2016-21970**

(540)

IZUSTAIN

(220) 20.07.2016
(441) 26.09.2016

(731) CÔNG TY TRÁCH NHIỆM HỮU HẠN KIẾN TRÚC NỘI THẤT DUY TÂN (VN)
Tầng 1, số 57/481, phố Ngọc Lâm, phường Ngọc Lâm, quận Long Biên, thành phố Hà Nội

(740) Công ty TNHH Sở hữu trí tuệ và Công nghệ Thủ Đô (CAPITAL IP&T CO.LTD.)

(511) Nhóm 29: Sữa và sản phẩm sữa; sữa bột; sữa nước; sữa đậu nành; sữa chua; pho mai.

---

(210) **4-2016-21971**

(540)

ASUSTAIN

(220) 20.07.2016
(441) 26.09.2016

(731) CÔNG TY TRÁCH NHIỆM HỮU HẠN KIẾN TRÚC NỘI THẤT DUY TÂN (VN)
Tầng 1, số 57/481, phố Ngọc Lâm, phường Ngọc Lâm, quận Long Biên, thành phố Hà Nội

(740) Công ty TNHH Sở hữu trí tuệ và Công nghệ Thủ Đô (CAPITAL IP&T CO.LTD.)

(511) Nhóm 05: Thực phẩm dinh dưỡng dùng trong y tế; thực phẩm chức năng dùng trong y tế; thực phẩm dinh dưỡng cho trẻ sơ sinh; bột ngũ cốc ăn kiêng uống liền dùng trong y tế; bột ngũ cốc dinh dưỡng uống liền dùng trong y tế.

---

(210) **4-2016-21972**

(540)

ASUSTAIN

(220) 20.07.2016
(441) 26.09.2016

(731) CÔNG TY TRÁCH NHIỆM HỮU HẠN KIẾN TRÚC NỘI THẤT DUY TÂN (VN)
Tầng 1, số 57/481, phố Ngọc Lâm, phường Ngọc Lâm, quận Long Biên, thành phố Hà Nội

(740) Công ty TNHH Sở hữu trí tuệ và Công nghệ Thủ Đô (CAPITAL IP&T CO.LTD.)

(511) Nhóm 29: Sữa và sản phẩm sữa; sữa bột; sữa nước; sữa đậu nành; sữa chua; pho mai.

---

(210) **4-2016-21973**

(540)

ESUSTAIN

(220) 20.07.2016
(441) 26.09.2016

(731) CÔNG TY TRÁCH NHIỆM HỮU HẠN KIẾN TRÚC NỘI THẤT DUY TÂN (VN)
Tầng 1, số 57/481, phố Ngọc Lâm, phường Ngọc Lâm, quận Long Biên, thành phố Hà Nội

(740) Công ty TNHH Sở hữu trí tuệ và Công nghệ Thủ Đô (CAPITAL IP&T CO.LTD.)

(511) Nhóm 05: Thực phẩm dinh dưỡng dùng trong y tế; thực phẩm chức năng dùng trong y tế; thực phẩm dinh dưỡng cho trẻ sơ sinh; bột ngũ cốc ăn kiêng uống liền dùng trong y tế; bột ngũ cốc dinh dưỡng uống liền dùng trong y tế.

---

(210) **4-2016-21974**

(540)

ESUSTAIN

(220) 20.07.2016
(441) 26.09.2016
(731) CÔNG TY TRÁCH NHIỆM HỮU HẠN KIẾN TRÚC NỘI THẤT DUY TÂN (VN)
Tầng 1, số 57/481, phố Ngọc Lâm, phường Ngọc Lâm, quận Long Biên, thành phố Hà Nội
(740) Công ty TNHH Sở hữu trí tuệ và Công nghệ Thủ Đô (CAPITAL IP&T CO.LTD.)

(511) Nhóm 29: Sữa và sản phẩm sữa; sữa bột; sữa nước; sữa đậu nành; sữa chua; pho mai.

---

(210) **4-2016-21975**

(540)

ESUSTANS

(220) 20.07.2016
(441) 26.09.2016
(731) CÔNG TY TRÁCH NHIỆM HỮU HẠN KIẾN TRÚC NỘI THẤT DUY TÂN (VN)
Tầng 1, số 57/481, phố Ngọc Lâm, phường Ngọc Lâm, quận Long Biên, thành phố Hà Nội
(740) Công ty TNHH Sở hữu trí tuệ và Công nghệ Thủ Đô (CAPITAL IP&T CO.LTD.)

(511) Nhóm 05: Thực phẩm dinh dưỡng dùng trong y tế; thực phẩm chức năng dùng trong y tế; thực phẩm dinh dưỡng cho trẻ sơ sinh; bột ngũ cốc ăn kiêng uống liền dùng trong y tế; bột ngũ cốc dinh dưỡng uống liền dùng trong y tế.

---

(210) **4-2016-21976**

(540)

ESUSTANS

(220) 20.07.2016
(441) 26.09.2016
(731) CÔNG TY TRÁCH NHIỆM HỮU HẠN KIẾN TRÚC NỘI THẤT DUY TÂN (VN)
Tầng 1, số 57/481, phố Ngọc Lâm, phường Ngọc Lâm, quận Long Biên, thành phố Hà Nội
(740) Công ty TNHH Sở hữu trí tuệ và Công nghệ Thủ Đô (CAPITAL IP&T CO.LTD.)

(511) Nhóm 29: Sữa và sản phẩm sữa; sữa bột; sữa nước; sữa đậu nành; sữa chua; pho mai.

---

(210) **4-2016-21978**

(540)

(220) 20.07.2016
(441) 26.09.2016
(531) 5.7.3; 5.7.5; 15.7.1; 26.1.1; A1.1.10
(591) Đen, trắng, vàng, xanh
(731) CÔNG TY CỔ PHẦN THƯƠNG MẠI, LƯƠNG THỰC, THỰC PHẨM HÀ NỘI (VN)
Số 164, phố Tôn Đức Thắng, phường Hàng Bột, quận Đống Đa, thành phố Hà Nội
(740) Công ty Luật Hợp danh Phương Đông (ORIENT LAW FIRM PARTNERSHIP)

(511) Nhóm 32: Nước uống có gaz; bia; đồ uống không có cồn; nước ép trái cây; nước khoáng [đồ uống]; nước [đồ uống].

---

(210) **4-2016-21979**

(540)

(220) 20.07.2016
(441) 26.09.2016
(531) 5.7.3; 5.7.5; 15.7.1; 26.1.1; A1.1.10
(591) Đen, trắng, vàng, xanh
(731) CÔNG TY CỔ PHẦN THƯƠNG MẠI, LƯƠNG THỰC, THỰC PHẨM HÀ NỘI (VN)
Số 164, phố Tôn Đức Thắng, phường Hàng Bột, quận Đống Đa, thành phố Hà Nội
(740) Công ty Luật Hợp danh Phương Đông (ORIENT LAW FIRM PARTNERSHIP)

(511) Nhóm 29: Tôm (không còn sống); cá (không còn sống); thịt; rau đã được bảo quản; trứng; sữa.

Nhóm 30: Gạo; mì sợi; gia vị; đường; cà phê; trà.

Nhóm 31: Trái cây tươi; cá còn sống; tôm còn sống; rau cỏ tươi; động vật sống; gia cầm sống.

Nhóm 32: Nước uống có gaz; bia; đồ uống không có cồn; nước ép trái cây; nước khoáng [đồ uống]; nước [đồ uống].

Nhóm 35: Dịch vụ bán buôn lương thực, thực phẩm, đồ uống, cụ thể: gạo, ngô, đậu, mì sợi, gia vị, trứng, sữa, bơ, pho mát, nước mắm, muối, tôm, cá, thịt, rau, trái cây, rượu, bia, nước, đồ uống không cồn; dịch vụ bán lẻ lương thực, thực phẩm, đồ uống, cụ thể: gạo, ngô, đậu, mì sợi, gia vị, trứng, sữa, bơ, pho mát, nước mắm, muối, tôm, cá, thịt, rau, trái cây, rượu, bia, nước, đồ uống không cồn.

---

(210) **4-2016-21982**

(540)

(220) 20.07.2016
(441) 26.09.2016
(531) A11.3.3; 26.1.1; 15.7.1
(591) Đen, cam, vàng
(731) NGUYỄN VIỆT CƯỜNG (VN)
Số 35 Trần Quang Diệu, phường 13, quận 3, thành phố Hồ Chí Minh

(511) Nhóm 43: Nhà hàng ăn uống, nhà hàng ăn uống tự phục vụ, quán bia, quán rượu nhỏ.

---

(210) **4-2016-21983**

(540)

LÂM HẢI

(220) 20.07.2016
(441) 26.09.2016
(731) CÔNG TY TNHH LONG HẢI (VN)
Cụm công nghiệp 1, xã Gia Xuyên, huyện Gia Lộc, tỉnh Hải Dương
(740) Công ty TNHH IPCOM Việt Nam (IPCOM CO., LTD.)

(511) Nhóm 29: Thạch rau câu/ thạch trái cây; sản phẩm sữa.

---

(210) **4-2016-21984**

(540)

LONG HAI

(220) 20.07.2016
(441) 26.09.2016
(731) CÔNG TY TNHH LONG HẢI (VN)
Cụm công nghiệp 1, xã Gia Xuyên, huyện Gia Lộc, tỉnh Hải Dương
(740) Công ty TNHH IPCOM Việt Nam (IPCOM CO., LTD.)

(511) Nhóm 29: Thạch rau câu/ thạch trái cây; sản phẩm sữa.

---

(210) **4-2016-21985**

(540)

(220) 20.07.2016
(441) 26.09.2016
(531) 26.4.3; 26.4.9; 7.3.2; A25.7.3
(731) CÔNG TY TNHH NÔNG SẢN VIỆT LINH NHI (VN)
Số 11 ngách 33/11, ngõ Văn Chương 2, phố Khâm Thiên, quận Đống Đa, thành phố Hà Nội

(511) Nhóm 31: Quả tươi; hoa tự nhiên; súc vật sống; rau tươi.

---

(210) **4-2016-21986**

(540)

(220) 20.07.2016
(441) 26.09.2016
(531) 26.4.1
(591) Vàng, cam, đỏ, xanh cốm
(731) CÔNG TY TNHH LƯƠNG THỰC THỰC PHẨM AN GIA PHÚ (VN)
Tổ 4, ấp Tân Hưng, xã Tân Hạnh, huyện Long Hồ, tỉnh Vĩnh Long
(740) Công ty TNHH một thành viên Trường Luật (TRƯƠNG LUÂT)

(511) Nhóm 30: Gạo.

Nhóm 35: Mua bán gạo.

---

(210) **4-2016-21987**

(540)

NGỌC THỦY

(220) 20.07.2016
(441) 26.09.2016
(731) TRƯƠNG THỤY THẢO NGUYÊN (VN)
204A Nguyễn Văn Tư, phường 7, thành phố Bến Tre, tỉnh Bến Tre
(740) Công ty TNHH một thành viên Trường Luật (TRƯƠNG LUÂT)

(511) Nhóm 43: Quán bánh xếp (thực phẩm nhân thịt lợn, thịt tôm); quán ăn uống bình dân.

---

(210) **4-2016-21988**

(540)

(220) 20.07.2016
(441) 26.09.2016
(531) 26.4.2
(591) Hồng, trắng
(731) CÔNG TY CỔ PHẦN PHÁT TRIỂN CÔNG NGHỆ SINH HỌC (VN)
Số 557, đường 21/4, phường Xuân Bình, thị xã Long Khánh, tỉnh Đồng Nai
(740) Công ty TNHH một thành viên Trường Luật (TRƯƠNG LUÂT)

(511) Nhóm 05: Thuốc bảo vệ thực vật cụ thể là: thuốc diệt nấm bệnh; thuốc trừ sâu.

Nhóm 35: Mua bán, quảng cáo, tiếp thị các sản phẩm thuốc bảo vệ thực vật cụ thể là: thuốc diệt nấm bệnh, thuốc trừ sâu.

---

(210) **4-2016-21989**

(540)

(220) 20.07.2016
(441) 26.09.2016
(531) 26.1.2; A26.1.18; 26.3.23
(591) Đỏ, đen, trắng
(731) CÔNG TY TNHH ĐẦU TƯ SẢN XUẤT THƯƠNG MẠI DỊCH VỤ NTMAX (VN)
628/53A Hậu Giang, phường 12, quận 6, thành phố Hồ Chí Minh
(740) Công ty TNHH một thành viên Trường Luật (TRƯƠNG LUẬT)

(511) Nhóm 09: Mũ (nón) bảo hiểm.

---

(210) **4-2016-21990**

(540)

WATER BOOST

(220) 20.07.2016
(441) 26.09.2016
(731) ACCANTIA GROUP HOLDINGS (GB)
Unilever House, 100 Victoria Embankment, London EC4Y 0DY, United Kingdom
(740) Công ty Luật TNHH quốc tế BMVN (BMVN INTERNATIONAL LLC)

(511) Nhóm 03: Xà phòng; xà phòng có chứa dược chất; chế phẩm làm sạch; nước hoa; tinh dầu; chế phẩm khử mùi trên cơ thể (dùng cho cá nhân) và chế phẩm chống chảy nhiều mồ hôi dùng cho cá nhân (mỹ phẩm); mỹ phẩm chăm sóc tóc; dầu gội và dầu xả tóc, chế phẩm màu nhuộm tóc; mỹ phẩm tạo kiểu dáng tóc; chế phẩm dùng để trang điểm không chứa dược chất; chế phẩm dùng để tắm thường và tắm vòi hoa sen (không chứa dược chất); mỹ phẩm chăm sóc da; dầu dùng cho da (mỹ phẩm); kem bôi và nước xức dùng cho da; chế phẩm dùng để cạo râu; chế phẩm dùng trước và sau khi cạo râu; nước hoa cô-lô-nhơ (cologne); chế phẩm làm rụng lông (không chứa dược chất); chế phẩm làm nâu da dưới ánh sáng mặt trời và chế phẩm chống nắng; mỹ phẩm; chế phẩm dùng để trang điểm và tẩy trang; kem mỡ dùng để bôi trơn da (dùng cho mục đích mỹ phẩm); chế phẩm dưỡng môi (không chứa dược chất); phấn bôi da (dùng cho mục đích mỹ phẩm); len bông dùng cho mỹ phẩm; tăm bông dùng cho mỹ phẩm; khăn giấy mỹ phẩm; miếng bông mỹ phẩm hoặc khăn lau mỹ phẩm được làm ẩm hoặc được tẩm chất làm sạch dùng cho cá nhân (dùng cho mục đích mỹ phẩm) hay được làm ẩm hoặc được tẩm nước thơm mỹ phẩm; mặt nạ làm đẹp, miếng đắp mặt (dùng khi trang diểm).

---

(210) **4-2016-21991**

(540)

(220) 20.07.2016
(441) 26.09.2016
(531) 1.15.23; 4.3.3
(591) Trắng, đỏ
(731) CÔNG TY TNHH VẠN ĐẠT (VN)
Lầu 1, 799 Nguyễn Văn Linh, phường Tân Phú, quận 7, thành phố Hồ Chí Minh

(511) Nhóm 35: Bán buôn cá basa fillet, bán buôn bao tử cá basa, bán buôn vi cá basa, bán buôn tôm thẻ nguyên con, bán buôn tôm sú nguyên con, bán buôn mực.

---

(210) **4-2016-21994**

(540)

(220) 20.07.2016
(441) 26.09.2016
(531) 3.9.1; A3.9.24; 1.15.23
(591) Trắng, xanh biển
(731) CÔNG TY TNHH VẠN ĐẠT (VN)
Lầu 1, 799 Nguyễn Văn Linh, phường Tân Phú, quận 7, thành phố Hồ Chí Minh

(511) Nhóm 35: Bán buôn cá basa fillet, bán buôn bao tử cá basa, bán buôn vi cá basa, bán buôn tôm thẻ nguyên con, bán buôn tôm sú nguyên con, bán buôn mực.

---

(210) **4-2016-21995**

(540)

(220) 20.07.2016
(441) 26.09.2016
(531) 18.3.21; A24.15.7; 26.3.2; A1.1.10; 26.13.25
(591) Xanh lá, nâu, trắng
(731) CÔNG TY TNHH VẠN ĐẠT (VN)
Lầu 1, 799 Nguyễn Văn Linh, phường Tân Phú, quận 7, thành phố Hồ Chí Minh

(511) Nhóm 35: Bán buôn cá basa fillet, bán buôn bao tử cá basa, bán buôn vi cá basa, bán buôn tôm thẻ nguyên con, bán buôn tôm sú nguyên con, bán buôn mực.

---

(210) **4-2016-21996**

(540)

(220) 20.07.2016
(441) 26.09.2016
(531) A26.11.12; 26.13.25
(591) Nâu, đỏ, trắng
(731) CÔNG TY TNHH VẠN ĐẠT (VN)
Lầu 1, 799 Nguyễn Văn Linh, phường Tân Phú, quận 7, thành phố Hồ Chí Minh

(511) Nhóm 35: Bán buôn cá basa fillet, bán buôn bao tử cá basa, bán buôn vi cá basa, bán buôn tôm thẻ nguyên con, bán buôn tôm sú nguyên con, bán buôn mực.

---

(210) **4-2016-21997**

(540)

IRWIN METALMAX

(220) 20.07.2016
(441) 26.09.2016
(731) IRWIN INDUSTRIAL TOOL COMPANY (US)
8935 NorthPointe Executive Dr Huntersville, NC 28078 United States of America
(740) Công ty TNHH Tầm nhìn và Liên danh (VISION & ASSOCIATES CO.LTD.)

(511) Nhóm 07: Phụ tùng cho dụng cụ chạy điện, cụ thể là, bánh răng kim cương dùng để cắt, mài, đánh bóng kim loại.

---

(210) **4-2016-21998**

(540)

LOCKWELL

(220) 20.07.2016
(441) 26.09.2016
(531) 1.5.1; 15.7.1; 26.4.2
(731) LOCKWELL HOLDINGS PTE. LTD. (SG)
13 Limau Grove, Singapore 467815
(740) Công ty TNHH Tầm nhìn và Liên danh (VISION & ASSOCIATES CO.LTD.)

(511) Nhóm 01: Chất phủ bề mặt dạng lỏng (hóa chất) dùng cho mục đích công nghiệp.

---

(210) **4-2016-21999**

(540)

(220) 20.07.2016
(441) 26.09.2016
(531) 5.5.16; A5.5.20; 26.1.1; A26.11.12
(591) Vàng, đỏ
(731) CÔNG TY CỔ PHẦN THỰC PHẨM HỮU NGHỊ (VN)
122 Định Công, phường Định Công, quận Hoàng Mai, thành phố Hà Nội

(511) Nhóm 30: Bánh mỳ; bánh gừng (bánh mỳ có gia vị); bánh xốp; bánh ngọt; đồ trang trí ăn được dùng cho bánh ngọt; bánh ngọt (hương liệu ngoại trừ tinh dầu); bánh (gạo); bánh ga tô nhỏ [bánh ngọt]; bánh mỳ cuộn; bánh nướng; bánh nướng thịt.

---

(210) **4-2016-22000**

(540)

(220) 20.07.2016
(441) 26.09.2016
(531) 5.5.16; 26.1.1
(591) Vàng, cam, đen, nâu, trắng, ghi, đỏ
(731) CÔNG TY CỔ PHẦN THỰC PHẨM HỮU NGHỊ (VN)
122 Định Công, phường Định Công, quận Hoàng Mai, thành phố Hà Nội

(511) Nhóm 30: Bánh mỳ; bánh gừng (bánh mỳ có gia vị); bánh xốp; bánh ngọt; đồ trang trí ăn được dùng cho bánh ngọt; bánh ngọt (hương liệu ngoại trừ tinh dầu); bánh (gạo); bánh ga tô nhỏ [bánh ngọt]; bánh mỳ cuộn; bánh nướng; bánh nướng thịt.

---

(210) **4-2016-22001**

(540)

(220) 20.07.2016
(441) 26.09.2016
(531) 5.5.16; 26.1.1; 3.9.1
(591) Đỏ, vàng, cam, nâu, trắng
(731) CÔNG TY CỔ PHẦN THỰC PHẨM HỮU NGHỊ (VN)
122 Định Công, phường Định Công, quận Hoàng Mai, thành phố Hà Nội

(511) Nhóm 30: Bánh mỳ; bánh gừng (bánh mỳ có gia vị); bánh xốp; bánh ngọt; đồ trang trí ăn được dùng cho bánh ngọt; bánh ngọt (hương liệu ngoại trừ tinh dầu); bánh (gạo); bánh ga tô nhỏ [bánh ngọt]; bánh mỳ cuộn; bánh nướng; bánh nướng thịt.

---

(210) **4-2016-22002**

(540)

(220) 20.07.2016
(441) 26.09.2016
(531) 5.5.16; 26.1.1; 25.7.25
(591) Đỏ, vàng, hồng, cam, trắng, xanh dương đậm
(731) CÔNG TY CỔ PHẦN THỰC PHẨM HỮU NGHỊ (VN)
122 Định Công, phường Định Công, quận Hoàng Mai, thành phố Hà Nội

(511) Nhóm 30: Bánh mỳ; bánh gừng (bánh mỳ có gia vị); bánh xốp; bánh ngọt; đồ trang trí ăn được dùng cho bánh ngọt; bánh ngọt (hương liệu ngoại trừ tinh dầu); bánh (gạo); bánh ga tô nhỏ [bánh ngọt]; bánh mỳ cuộn; bánh nướng; bánh nướng thịt.

---

(210) **4-2016-22003**

(540)

(220) 20.07.2016
(441) 26.09.2016
(531) 5.5.16; 26.1.1
(591) Vàng, đỏ
(731) CÔNG TY CỔ PHẦN THỰC PHẨM HỮU NGHỊ (VN)
122 Định Công, phường Định Công, quận Hoàng Mai, thành phố Hà Nội

(511) Nhóm 30: Bánh mỳ; bánh gừng (bánh mỳ có gia vị); bánh xốp; bánh ngọt; đồ trang trí ăn được dùng cho bánh ngọt; bánh ngọt (hương liệu ngoại trừ tinh dầu); bánh (gạo); bánh ga tô nhỏ [bánh ngọt]; bánh mỳ cuộn; bánh nướng; bánh nướng thịt.

---

(210) **4-2016-22004**

(540)

(220) 20.07.2016
(441) 26.09.2016
(531) 5.5.16; 25.7.25; 26.1.1
(591) Vàng, đỏ, nâu
(731) CÔNG TY CỔ PHẦN THỰC PHẨM HỮU NGHỊ (VN)
122 Định Công, phường Định Công, quận Hoàng Mai, thành phố Hà Nội

(511) Nhóm 30: Bánh mỳ; bánh gừng (bánh mỳ có gia vị); bánh xốp; bánh ngọt; đồ trang trí ăn được dùng cho bánh ngọt; bánh ngọt (hương liệu ngoại trừ tinh dầu); bánh (gạo); bánh ga tô nhỏ [bánh ngọt]; bánh mỳ cuộn; bánh nướng; bánh nướng thịt.

---

(210) **4-2016-22005**

(540)

(220) 20.07.2016
(441) 26.09.2016
(531) 5.5.16; 26.1.1; 7.15.8
(591) Đỏ, vàng nhạt, tím, nâu nhạt.
(731) CÔNG TY CỔ PHẦN THỰC PHẨM HỮU NGHỊ (VN)
122 Định Công, phường Định Công, quận Hoàng Mai, thành phố Hà Nội

(511) Nhóm 30: Bánh mỳ; bánh gừng (bánh mỳ có gia vị); bánh xốp; bánh ngọt; đồ trang trí ăn được dùng cho bánh ngọt; bánh ngọt (hương liệu ngoại trừ tinh dầu); bánh (gạo); bánh ga tô nhỏ [bánh ngọt]; bánh mỳ cuộn; bánh nướng; bánh nướng thịt.

---

(210) **4-2016-22006**

(540)

(220) 20.07.2016
(441) 26.09.2016
(531) 5.5.16; 26.1.1; 4.3.3
(591) Vàng, đỏ, trắng, cam, nâu đỏ, đen
(731) CÔNG TY CỔ PHẦN THỰC PHẨM HỮU NGHỊ (VN)
122 Định Công, phường Định Công, quận Hoàng Mai, thành phố Hà Nội

(511) Nhóm 30: Bánh mỳ; bánh gừng (bánh mỳ có gia vị); bánh xốp; bánh ngọt; đồ trang trí ăn được dùng cho bánh ngọt; bánh ngọt (hương liệu ngoại trừ tinh dầu); bánh (gạo); bánh ga tô nhỏ [bánh ngọt]; bánh mỳ cuộn; bánh nướng; bánh nướng thịt.

---

(210) **4-2016-22008**

(540)

(220) 20.07.2016
(441) 26.09.2016
(531) 3.13.1; A3.13.24
(591) Xanh lá đậm, trắng
(731) CÔNG TY CỔ PHẦN VẠN THIÊN SA (VN)
Số 3, đường 3C, phường An Lạc A, quận Bình Tân, thành phố Hồ Chí Minh

(511) Nhóm 24: Chăn; ga trải giường, áo gối; khăn trải giường; vỏ bọc nệm bằng vải; vải dệt.

Nhóm 35: Mua bán nệm mút, chăn, ga trải giường, áo gối, khăn trải giường, vỏ bọc nệm bằng vải, tranh bằng cát và các loại, hàng trang trí nội thất và hàng may mặc thời trang.

---

(210) **4-2016-22009**

(540)

(220) 20.07.2016
(441) 26.09.2016
(531) 1.3.1; 26.1.2; 26.1.4
(591) Vàng, đen, xanh
(731) CÔNG TY TNHH ĐIỆN CƠ LONG QUANG (LQ LED CO.,LTD) (VN)
Đường Nghĩa Lộ, tổ 6, phường Yên Nghĩa, quận Hà Đông, thành phố Hà Nội

(511) Nhóm 11: Thiết bị và trang bị chiếu sáng: bóng đèn LED, chao đèn, bộ máng đèn tuýp LED, đèn LED âm trần, đèn LED chiếu sáng bằng đi ốt phát quang nội ngoại thất, đèn trồng cây nông nghiệp.

Nhóm 35: Mua bán, xuất nhập khẩu thiết bị điện dân dụng và công nghiệp như: mô tơ, quạt điện, thiết bị điện tử, điện lạnh, vật liệu xây dựng.

---

(210) **4-2016-22011**

(540)

(220) 20.07.2016
(441) 26.09.2016
(531) 5.3.6; A5.3.14; 2.9.1; A5.5.20
(591) Xanh lá cây
(731) CÔNG TY TNHH MỘT THÀNH VIÊN TMDV HONEY (VN)
820A Lý Thường Kiệt, khu phố 3, phường 5, thành phố Mỹ Tho, tỉnh Tiền Giang

(511) Nhóm 03: Mỹ phẩm.

---

(210) **4-2016-22012**

(540)

Mendong Pearl

(220) 20.07.2016
(441) 26.09.2016

(731) CÔNG TY TNHH DƯỢC PHẨM NGÂN HÀ (VN)
Nhà N1-2, số 89, phố Nguyễn Văn Trỗi, phường Phương Liệt, quận Thanh Xuân, thành phố Hà Nội

(511) Nhóm 03: Mỹ phẩm.

Nhóm 05: Dược phẩm, thực phẩm chức năng có mục đích y tế.

---

(210) **4-2016-22013**

(540)

Certihis

(220) 20.07.2016
(441) 26.09.2016

(731) CÔNG TY TNHH DƯỢC PHẨM NGÂN HÀ (VN)
Nhà N1-2, số 89, phố Nguyễn Văn Trỗi, phường Phương Liệt, quận Thanh Xuân, thành phố Hà Nội

(511) Nhóm 05: Dược phẩm, thực phẩm chức năng có mục đích y tế.

---

(210) **4-2016-22014**

(540)

Ngọc diện Tiên hương

(220) 20.07.2016
(441) 26.09.2016

(731) CÔNG TY TNHH DƯỢC PHẨM NGÂN HÀ (VN)
Nhà N1-2, số 89, phố Nguyễn Văn Trỗi, phường Phương Liệt, quận Thanh Xuân, thành phố Hà Nội

(511) Nhóm 03: Mỹ phẩm.

Nhóm 05: Dược phẩm, thực phẩm chức năng có mục đích y tế.

---

(210) **4-2016-22015**

(540)

Tiên Dung

(220) 20.07.2016
(441) 26.09.2016

(731) CÔNG TY TNHH DƯỢC PHẨM NGÂN HÀ (VN)
Nhà N1-2, số 89, phố Nguyễn Văn Trỗi, phường Phương Liệt, quận Thanh Xuân, thành phố Hà Nội

(511) Nhóm 03: Mỹ phẩm.

Nhóm 05: Dược phẩm, thực phẩm chức năng có mục đích y tế.

---

(210) **4-2016-22016**

(540)

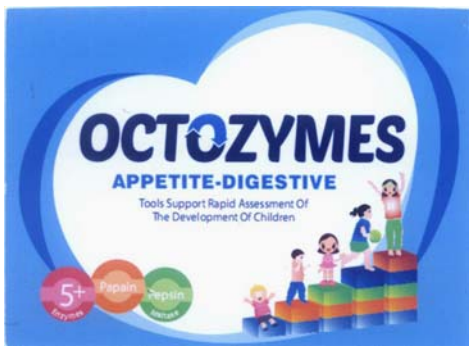

(220) 20.07.2016
(441) 26.09.2016
(531) 2.5.8; A2.5.24; 24.15.2; A24.15.7; 2.9.1; 26.1.6
(591) Xanh nước biển, xanh da trời, xanh tím than, hồng, cam, xanh lá cây
(731) CÔNG TY CỔ PHẦN ĐẦU TƯ VÀ THƯƠNG MẠI IAP (VN)
11C7 khu đô thị Đại Kim, Định Công, phường Đại Kim, quận Hoàng Mai, thành phố Hà Nội
(740) Công ty TNHH Sở hữu trí tuệ HA VIP (HAVIP CO., LTD.)

(511) Nhóm 05: Dược phẩm, thực phẩm chức năng.

---

(210) **4-2016-22017**

(540)

Cancel

(220) 20.07.2016
(441) 26.09.2016
(731) CÔNG TY CỔ PHẦN DƯỢC PHẨM MEDIBEST (VN)
Số 21, ngõ 71 đường Hoàng Văn Thái, phường Khương Trung, quận Thanh Xuân, thành phố Hà Nội
(740) Công ty TNHH Sở hữu trí tuệ HA VIP (HAVIP CO., LTD.)

(511) Nhóm 05: Chất bổ sung dinh dưỡng.

---

(210) **4-2016-22019**

(540)

(220) 20.07.2016
(441) 26.09.2016
(531) 1.3.1; 26.1.1; 26.2.7
(731) SAN-SHEN AGRICULTURAL MACHINERY SCIENCE AND TECHNOLOGY CO., LTD. (TW)
No. 63 Yueh-Mei ST., San-Hsing Village I-LAN Prefecture, Taiwan
(740) Công ty TNHH Sở hữu trí tuệ WINCO (WINCO CO., LTD.)

(511) Nhóm 07: Máy xay gạo; máy đập lúa; máy xát lúa; máy vắt khô quần áo (không sấy); máy xay lúa; máy đập; máy xử lý chất thải nhà bếp; bộ trao đổi nhiệt (bộ phận của máy); máy thu gom rơm.

Nhóm 11: Máy sấy ngũ cốc hoặc hạt; máy sấy lúa hồng ngoại xa; lò đốt trấu; máy sấy dạng hộp số tự động.

---

(210) **4-2016-22020**

(540)

YẾN SÀO CAO CẤP
Thiên Hà

(220) 20.07.2016
(441) 26.09.2016
(531) 3.7.10; 3.7.16; 26.1.2
(591) Vàng, đỏ
(731) CÔNG TY TNHH PHƯƠNG TIỆN TRUYỀN THÔNG THIÊN HÀ (VN)
34 Tân Lập, phường 8, quận Tân Bình, thành phố Hồ Chí Minh
(740) Công ty TNHH Tư vấn sở hữu trí tuệ Việt (VIET IP CO.,LTD.)

(511) Nhóm 29: Tổ chim yến sơ chế, tinh chế.

---

(210) **4-2016-22023**

(540)

BAN MAI XANH

(220) 20.07.2016
(441) 26.09.2016
(731) CÔNG TY TNHH VIỆT THẮNG (VN)
Số nhà 398, đường Xương Giang, phường Ngô Quyền, thị xã Bắc Giang, tỉnh Bắc Giang
(740) Công ty TNHH Sở hữu trí tuệ WINCO (WINCO CO., LTD.)

(511) Nhóm 05: Thuốc bảo vệ thực vật như là: thuốc trừ sâu, thuốc diệt côn trùng, thuốc diệt động vật có hại, thuốc diệt nấm bệnh, thuốc diệt cỏ.

---

(210) **4-2016-22024**

(540)

VITHACO
Phá tổ sâu cuốn lá

(220) 20.07.2016
(441) 26.09.2016
(731) CÔNG TY TNHH VIỆT THẮNG (VN)
Số nhà 398, đường Xương Giang, phường Ngô Quyền, thị xã Bắc Giang, tỉnh Bắc Giang
(740) Công ty TNHH Sở hữu trí tuệ WINCO (WINCO CO., LTD.)

(511) Nhóm 05: Thuốc bảo vệ thực vật như là: thuốc trừ sâu, thuốc diệt côn trùng, thuốc diệt động vật có hại, thuốc diệt nấm bệnh, thuốc diệt cỏ.

---

(210) **4-2016-22025**

(540)

VITHACO
Phá tổ sâu đục thân

(220) 20.07.2016
(441) 26.09.2016

(731) CÔNG TY TNHH VIỆT THẮNG (VN)
Số nhà 398, đường Xương Giang, phường Ngô Quyền, thị xã Bắc Giang, tỉnh Bắc Giang

(740) Công ty TNHH Sở hữu trí tuệ WINCO (WINCO CO., LTD.)

(511) Nhóm 05: Thuốc bảo vệ thực vật như là: thuốc trừ sâu, thuốc diệt côn trùng, thuốc diệt động vật có hại, thuốc diệt nấm bệnh, thuốc diệt cỏ.

---

(210) **4-2016-22026**

(540)

(220) 20.07.2016
(441) 26.09.2016
(531) 3.2.1
(591) Đen, trắng, vàng, nâu
(731) CÔNG TY TNHH VIỆT THẮNG (VN)
Số nhà 398, đường Xương Giang, phường Ngô Quyền, thị xã Bắc Giang, tỉnh Bắc Giang
(740) Công ty TNHH Sở hữu trí tuệ WINCO (WINCO CO., LTD.)

(511) Nhóm 05: Thuốc bảo vệ thực vật như là: thuốc trừ sâu, thuốc diệt côn trùng, thuốc diệt động vật có hại, thuốc diệt nấm bệnh, thuốc diệt cỏ.

---

(210) **4-2016-22027**

(540)

(220) 20.07.2016
(441) 26.09.2016
(531) 26.4.2
(591) Vàng, xanh da trời, trắng
(731) CÔNG TY TNHH VIỆT THẮNG (VN)
Số nhà 398, đường Xương Giang, phường Ngô Quyền, thị xã Bắc Giang, tỉnh Bắc Giang
(740) Công ty TNHH Sở hữu trí tuệ WINCO (WINCO CO., LTD.)

(511) Nhóm 05: Thuốc bảo vệ thực vật như là: thuốc trừ sâu, thuốc diệt côn trùng, thuốc diệt động vật có hại, thuốc diệt nấm bệnh, thuốc diệt cỏ.

---

(210) **4-2016-22028**

(540)

(220) 20.07.2016
(441) 26.09.2016
(531) 1.5.1; 1.3.1; 5.3.16; A5.11.13
(591) Xanh lá cây, xanh lá mạ, xanh da trời, xanh lam, đen, trắng, đỏ, vàng, nâu
(731) CÔNG TY TNHH VIỆT THẮNG (VN)
Số nhà 398, đường Xương Giang, phường Ngô Quyền, thị xã Bắc Giang, tỉnh Bắc Giang
(740) Công ty TNHH Sở hữu trí tuệ WINCO (WINCO CO., LTD.)

(511) Nhóm 05: Thuốc bảo vệ thực vật như là: thuốc trừ sâu, thuốc diệt côn trùng, thuốc diệt động vật có hại, thuốc diệt nấm bệnh, thuốc diệt cỏ.

---

(210) **4-2016-22029**

(540)

(220) 20.07.2016
(441) 26.09.2016
(531) 5.7.17; A5.11.13; 1.3.1; 3.2.1
(591) Xanh lá cây, xanh lam, đen, trắng, đỏ, vàng, nâu
(731) CÔNG TY TNHH VIỆT THẮNG (VN)
Số nhà 398, đường Xương Giang, phường Ngô Quyền, thị xã Bắc Giang, tỉnh Bắc Giang
(740) Công ty TNHH Sở hữu trí tuệ WINCO (WINCO CO., LTD.)

(511) Nhóm 05: Thuốc bảo vệ thực vật như là: thuốc trừ sâu, thuốc diệt côn trùng, thuốc diệt động vật có hại, thuốc diệt nấm bệnh, thuốc diệt cỏ.

---

(210) **4-2016-22030**

(540)

(220) 20.07.2016
(441) 26.09.2016
(531) 1.3.1; 5.3.16
(591) Xanh lá cây, vàng, đỏ, trắng
(731) CÔNG TY TNHH VIỆT THẮNG (VN)
Số nhà 398, đường Xương Giang, phường Ngô Quyền, thị xã Bắc Giang, tỉnh Bắc Giang
(740) Công ty TNHH Sở hữu trí tuệ WINCO (WINCO CO., LTD.)

(511) Nhóm 01: Phân bón; thuốc kích thích tăng trưởng cây trồng; hóa chất dùng trong nông nghiệp và lâm nghiệp (trừ chất diệt nấm, thuốc diệt cỏ, thuốc trừ sâu và chất diệt ký sinh trùng); chế phẩm hóa học để chống nấm mốc.

Nhóm 05: Thuốc bảo vệ thực vật như là: thuốc trừ sâu, thuốc diệt côn trùng, thuốc diệt động vật có hại, thuốc diệt nấm bệnh, thuốc diệt cỏ.

Nhóm 35: Mua bán, xuất nhập khẩu, trưng bày, giới thiệu sản phẩm: phân bón, thuốc kích thích tăng trưởng cây trồng, hóa chất dùng trong nông nghiệp và lâm nghiệp (trừ chất diệt nấm, thuốc diệt cỏ, thuốc trừ sâu và chất diệt ký sinh trùng), chế phẩm hóa học để chống nấm mốc, thuốc bảo vệ thực vật.

Nhóm 39: Dịch vụ sang chai, đóng gói: thuốc bảo vệ thực vật, thuốc kích thích tăng trưởng cây trồng, phân bón.

---

(210) **4-2016-22031**

(540)

(220) 20.07.2016
(441) 26.09.2016
(531) 1.5.15
(731) CÔNG TY TNHH VIỆT THẮNG (VN)
Số nhà 398, đường Xương Giang, phường Ngô Quyền, thị xã Bắc Giang, tỉnh Bắc Giang
(740) Công ty TNHH Sở hữu trí tuệ WINCO (WINCO CO., LTD.)

(511) Nhóm 01: Phân bón; thuốc kích thích tăng trưởng cây trồng; hóa chất dùng trong nông nghiệp và lâm nghiệp (trừ chất diệt nấm, thuốc diệt cỏ, thuốc trừ sâu và chất diệt ký sinh trùng); chế phẩm hóa học để chống nấm mốc.

Nhóm 05: Thuốc bảo vệ thực vật như là: thuốc trừ sâu, thuốc diệt côn trùng, thuốc diệt động vật có hại, thuốc diệt nấm bệnh, thuốc diệt cỏ.

Nhóm 35: Mua bán, xuất nhập khẩu, trưng bày, giới thiệu sản phẩm: phân bón, thuốc kích thích tăng trưởng cây trồng, hóa chất dùng trong nông nghiệp và lâm nghiệp (trừ chất diệt nấm, thuốc diệt cỏ, thuốc trừ sâu và chất diệt ký sinh trùng), chế phẩm hóa học để chống nấm mốc, thuốc bảo vệ thực vật.

Nhóm 39: Dịch vụ sang chai, đóng gói: thuốc bảo vệ thực vật, thuốc kích thích tăng trưởng cây trồng, phân bón.

---

(210) **4-2016-22032**

(540)

(220) 20.07.2016
(441) 26.09.2016
(531) 1.5.1
(731) CÔNG TY TNHH VIỆT THẮNG (VN)
Số nhà 398, đường Xương Giang, phường Ngô Quyền, thị xã Bắc Giang, tỉnh Bắc Giang
(740) Công ty TNHH Sở hữu trí tuệ WINCO (WINCO CO., LTD.)

(511) Nhóm 01: Phân bón; thuốc kích thích tăng trưởng cây trồng; hóa chất dùng trong nông nghiệp và lâm nghiệp (trừ chất diệt nấm, thuốc diệt cỏ, thuốc trừ sâu và chất diệt ký sinh trùng); chế phẩm hóa học để chống nấm mốc.

Nhóm 05: Thuốc bảo vệ thực vật như là: thuốc trừ sâu, thuốc diệt côn trùng, thuốc diệt động vật có hại, thuốc diệt nấm bệnh, thuốc diệt cỏ.

Nhóm 35: Mua bán, xuất nhập khẩu, trưng bày, giới thiệu sản phẩm: phân bón, thuốc kích thích tăng trưởng cây trồng, hóa chất dùng trong nông nghiệp và lâm nghiệp (trừ chất diệt nấm, thuốc diệt cỏ, thuốc trừ sâu và chất diệt ký sinh trùng), chế phẩm hóa học để chống nấm mốc, thuốc bảo vệ thực vật.

Nhóm 39: Dịch vụ sang chai, đóng gói: thuốc bảo vệ thực vật, thuốc kích thích tăng trưởng cây trồng, phân bón.

---

(210) **4-2016-22033**

(540)

CỬA TIỀN PHONG

(220) 20.07.2016
(441) 26.09.2016
(731) CÔNG TY CỔ PHẦN VẬT TƯ CƠ ĐIỆN HỒNG PHÚC (VN)
Xóm Nội, thôn Phú Mỹ, phường Mỹ Đình 2, quận Nam Từ Liêm, thành phố Hà Nội
(740) Công ty TNHH Tư vấn A & S (A&S CO.,LTD)

(511) Nhóm 06: Cửa sổ bằng kim loại; cửa ra vào bằng kim loại.

Nhóm 19: Cửa ra vào bằng nhựa; cửa sổ bằng nhựa; cửa ra vào bằng gỗ; cửa sổ bằng gỗ.

---

(210) **4-2016-22034**

(540)

CADI WIN

(220) 20.07.2016
(441) 26.09.2016
(731) CÔNG TY CỔ PHẦN CƠ ĐIỆN CHIẾN THẮNG (VN)
Số 10, ngách 241/66 phố Chợ Khâm Thiên, phường Phương Liên, quận Đống Đa, thành phố Hà Nội

(511) Nhóm 09: Dây cáp điện.

---

(210) **4-2016-22035**

(540)

Eimeriax

(220) 20.07.2016
(441) 26.09.2016
(731) SUNZEN CORPORATION SDN BHD, MALAYSIA (MY)
No. 11, Jalan Anggerik Mokara 31/47, Kota Kemuning, 40460 Shah Alam, Selangor, Malaysia
(740) Công ty Tư vấn đầu tư và chuyển giao công nghệ (INVESTCONSULT)

(511) Nhóm 05: Các sản phẩm dùng trong thú y như xà phòng y tế dùng cho vật nuôi, chế phẩm sinh học dùng trong thú y, chế phẩm hóa học dùng trong thú y, thuốc thú y, vắc xin.

---

(210) **4-2016-22036**

(540)

VitaStress

(220) 20.07.2016
(441) 26.09.2016
(731) SUNZEN CORPORATION SDN BHD, MALAYSIA (MY)
No. 11, Jalan Anggerik Mokara 31/47, Kota Kemuning, 40460 Shah Alam, Selangor, Malaysia
(740) Công ty Tư vấn đầu tư và chuyển giao công nghệ (INVESTCONSULT)

(511) Nhóm 05: Các sản phẩm dùng trong thú y như xà phòng y tế dùng cho vật nuôi, chế phẩm sinh học dùng trong thú y, chế phẩm hóa học dùng trong thú y, thuốc thú y, vắc xin.

---

(210) **4-2016-22038**

(540)

ĐucThanh

(220) 20.07.2016
(441) 26.09.2016
(531) A5.3.15; A5.3.13
(591) Xanh lá cây, xanh dương
(731) CÔNG TY TNHH THƯƠNG MẠI DỊCH VỤ SẢN XUẤT XUẤT NHẬP KHẨU ĐỨC THÀNH (VN)
Số 785 - 787 Cách Mạng Tháng Tám, khu phố 2, phường 3, thành phố Tây Ninh, tỉnh Tây Ninh
(740) Văn phòng Luật sư A Hoà (AHOA LAW OFFICE)

(511) Nhóm 01: Phân bón.

Nhóm 05: Thuốc bảo vệ thực vật (chất diệt động vật có hại; chất diệt nấm; chất diệt cỏ).

Nhóm 35: Mua bán phân bón, thuốc bảo vệ thực vật.

---

(210) **4-2016-22039**

(540)

JONATHAN CHARLES
FINE FURNITURE

(220) 20.07.2016
(441) 26.09.2016
(731) CÔNG TY TRÁCH NHIỆM HỮU HẠN FURNITURE RESOURCES VIỆT NAM (VN)
Số 47/4, ĐT 743, khu phố Bình Phước B, phường Bình Chuẩn, thị xã Thuận An, tỉnh Bình Dương
(740) Công ty Cổ phần Sở hữu công nghiệp INVESTIP (INVESTIP)

(511) Nhóm 11: Đèn; đèn trang trí.

Nhóm 20: Những sản phẩm trang trí nội thất mỹ nghệ được làm bằng gỗ gồm: bàn; ghế; tủ, giường; kệ; khung gương; giá để nến; giá để đèn; hộp gỗ; đế lót ly chén; bảng hiệu trang trí; khay; quầy bar; tấm ngăn (dùng để trang trí).

---

(210) **4-2016-22040**

(540)

XUÂN NÔNG
HẠT GIỐNG TỐT, NẢY MẦM NHANH

(220) 20.07.2016
(441) 26.09.2016
(531) A5.3.14
(591) Xanh lá cây, da cam, trắng
(731) CÔNG TY TRÁCH NHIỆM HỮU HẠN ĐẦU TƯ VÀ PHÁT TRIỂN NÔNG NGHIỆP XUÂN NÔNG (VN)
3/7 đường 30/4, phường Xuân Khánh, quận Ninh Kiều, thành phố Cần Thơ
(740) Công ty Cổ phần Sở hữu công nghiệp INVESTIP (INVESTIP)

(511) Nhóm 35: Mua bán nông lâm sản nguyên liệu; mua bán động vật sống.

---

(210) **4-2016-22041**

(540)

MAMON

(220) 20.07.2016
(441) 26.09.2016
(731) CÔNG TY TNHH CHẾ BIẾN THỰC PHẨM & BÁNH KẸO PHẠM NGUYÊN (VN)
613 Trần Đại Nghĩa, phường Tân Tạo A, quận Bình Tân, thành phố Hồ Chí Minh
(740) Văn phòng luật sư Phạm và Liên danh (PHAM & ASSOCIATES)

(511) Nhóm 30: Bánh kẹo.

---

(210) **4-2016-22042**

(540)

TWIGGIES

(220) 20.07.2016
(441) 26.09.2016
(731) CÔNG TY TNHH CHẾ BIẾN THỰC PHẨM & BÁNH KẸO PHẠM NGUYÊN (VN)
613 Trần Đại Nghĩa, phường Tân Tạo A, quận Bình Tân, thành phố Hồ Chí Minh
(740) Văn phòng luật sư Phạm và Liên danh (PHAM & ASSOCIATES)

(511) Nhóm 30: Bánh kẹo.

---

(210) **4-2016-22044**

(540)

(220) 20.07.2016
(441) 26.09.2016
(531) A2.3.17; 13.1.5; A22.5.12; 22.5.10
(591) Xanh dương, xanh da trời, trắng
(731) CÔNG TY TNHH MỘT THÀNH VIÊN SẢN XUẤT TRƯỜNG HƯNG (VN)
610 quốc lộ 1A, khu phố 5, phường Bình Hưng Hòa B, quận Bình Tân, thành phố Hồ Chí Minh
(740) DNTN Dịch vụ thương mại và sở hữu công nghiệp Song Ngọc (I.P.T.S.)

(511) Nhóm 20: Nệm mút xốp; nệm cao su; nệm lò xo.

---

(210) **4-2016-22045**

(540)

(220) 20.07.2016
(441) 26.09.2016
(531) 5.5.19; 5.5.23; A5.5.22; A2.3.17
(591) Xanh dương, xanh da trời, nâu nhạt, trắng
(731) CÔNG TY TNHH MỘT THÀNH VIÊN SẢN XUẤT TRƯỜNG HƯNG (VN)
610 quốc lộ 1A, khu phố 5, phường Bình Hưng Hòa B, quận Bình Tân, thành phố Hồ Chí Minh
(740) DNTN Dịch vụ thương mại và sở hữu công nghiệp Song Ngọc (I.P.T.S.)

(511) Nhóm 24: Ga trải giường (drap); vỏ nệm; chăn (mền); bao gối; khăn trải giường.

---

(210) **4-2016-22046**

(540)

(220) 20.07.2016
(441) 26.09.2016
(531) A5.3.13; 26.4.4
(591) Trắng, xanh lá
(731) CÔNG TY TNHH ELTETE VIỆT NAM (VN)
Tổng kho Sóng Thần, số 7 Đại lộ Độc Lập, khu công nghiệp Sóng Thần 1, thị xã Dĩ An, tỉnh Bình Dương

(511) Nhóm 16: Giấy bồi; màng mỏng bằng chất dẻo dùng để bao bọc; giấy bao gói.

Nhóm 17: Chất dẻo bán thành phẩm.

---

(210) **4-2016-22047**

(540)

OVALDAY

(220) 21.07.2016
(441) 26.09.2016
(731) CÔNG TY CỔ PHẦN DƯỢC PHẨM UFA (VN)
Khối 10 Bạch Đằng, phường Vạn Phúc, quận Hà Đông, thành phố Hà Nội

(511) Nhóm 05: Dược phẩm.

---

(210) **4-2016-22048**

(540)

AD FLUBABY

(220) 21.07.2016
(441) 26.09.2016
(731) CÔNG TY CỔ PHẦN DƯỢC PHẨM UFA (VN)
Khối 10 Bạch Đằng, phường Vạn Phúc, quận Hà Đông, thành phố Hà Nội

(511) Nhóm 05: Dược phẩm.

---

(210) **4-2016-22049**

(540)

Mfood
For your health

(220) 21.07.2016
(441) 26.09.2016
(531) 5.3.6; 5.3.20; A5.3.14
(591) Xanh lá cây, da cam, xanh nõn chuối, trắng
(731) CÔNG TY CỔ PHẦN ĐẦU TƯ MBA GROUP (VN)
Số 2, ngõ 37/24, phố Dịch Vọng, phường Dịch Vọng, quận Cầu Giấy, thành phố Hà Nội

(511) Nhóm 40: Xử lý vật liệu; giết mổ động vật; bảo quản thực phẩm và đồ uống; xông khói thực phẩm; làm đông lạnh thực phẩm; nghiền ép trái cây.

Nhóm 43: Dịch vụ cung cấp thực phẩm và đồ uống do nhà hàng thực hiện; dịch vụ cung cấp thức ăn, đồ uống do nhà hàng thực hiện.

Nhóm 44: Dịch vụ nông nghiệp, dịch vụ làm vườn và dịch vụ lâm nghiệp; chăn nuôi động vật; dịch vụ nuôi trồng thủy sản; chăm sóc vườn ươm cây; khám chữa bệnh cho cây.

---

(210) **4-2016-22050**

(540)

Be your Partner
MBA GROUP

(220) 21.07.2016
(441) 26.09.2016
(531) 26.4.3; 26.3.4; 25.5.2; 26.4.2
(591) Xanh lá cây, xanh nõn chuối, đen, trắng
(731) CÔNG TY CỔ PHẦN ĐẦU TƯ MBA GROUP (VN)
Số 2, ngõ 37/24, phố Dịch Vọng, phường Dịch Vọng, quận Cầu Giấy, thành phố Hà Nội

(511) Nhóm 37: Xây dựng, sửa chữa, lắp đặt: lắp đặt sửa chữa thiết bị điều hoà không khí; xây dựng; lắp đặt sửa chữa các thiết bị làm lạnh; lắp đặt và bảo dưỡng đường ống dẫn; sơn, nội thất và ngoại thất.

Nhóm 43: Dịch vụ cung cấp thực phẩm và đồ uống; chỗ ở tạm thời: cơ sở lưu trú tạm thời (khách sạn, nhà trọ); dịch vụ cung cấp thức ăn, đồ uống do nhà hàng thực hiện; nhà hàng.

---

(210) **4-2016-22051**

(540)

Beauty Skin

(220) 21.07.2016
(441) 26.09.2016
(591) Xanh lá cây, xanh da trời
(731) CÔNG TY TNHH THƯƠNG MẠI & DỊCH VỤ PACLFLC OCEAN (VN)
Số 64, Ngõ Huy Văn, phố Tôn Đức Thắng, phường Văn Chương, quận Đống Đa, thành phố Hà Nội
(740) Công ty luật TNHH Luật sư quốc tế (AL-INTERNATIONAL)

(511) Nhóm 05: Thực phẩm chức năng.

---

(210) **4-2016-22052**

(540)

GAMIS
Gamis Vietnam Ltd company

(220) 21.07.2016
(441) 26.09.2016
(531) A26.11.8; A25.7.4; 26.3.23
(591) Đỏ nâu, cam, trắng
(731) CÔNG TY TNHH GAMIS VIỆT NAM (VN)
Lô C7B, đường Ngang 2, khu công nghiệp Phú An Thạnh, xã An Thạnh, huyện Bến Lức, tỉnh Long An

(511) Nhóm 35: Kinh doanh, quảng cáo, trưng bày, xuất khẩu, nhập khẩu các sản phẩm sau: bàn ghế, giường, tủ, giá, kệ, gương bằng gỗ.

---

(210) **4-2016-22053**

(540)

NAMVIET
ARCHITECTURE

(220) 21.07.2016
(441) 26.09.2016
(531) 26.4.1; 1.15.24; 26.4.2; 26.3.1; A26.3.7; 25.1.25; A26.11.9
(591) Xanh dương, da cam
(731) CÔNG TY CỔ PHẦN KIẾN TRÚC NỘI THẤT VÀ ĐẦU TƯ XÂY DỰNG NAM VIỆT (VN)
Xóm Đình, làng Huỳnh Cung, xã Tam Hiệp, huyện Thanh Trì, thành phố Hà Nội

(511) Nhóm 20: Bàn; ghế; tủ; kệ; gường; giá sách; đồ gỗ mỹ thuật;

Nhóm 42: Thiết kế trang trí nội thất; thiết kế kiến trúc công trình; thiết kế cấp thoát công trình xây dựng; thiết kế kết cấu công trình dân dụng, thiết kế hạ tầng kỹ thuật; thiết kế hệ thống điện.

---

(210) **4-2016-22054**

(540)

ESG CHINA & U.S.A JOINT VENTUR

(220) 21.07.2016
(441) 26.09.2016
(531) 26.4.2; 26.15.15
(731) CÔNG TY TNHH THƯƠNG MẠI THIẾT BỊ CÔNG NGHIỆP HUYỀN TRANG (VN)
66/7/12 Huỳnh Văn Nghệ, phường 15, quận Tân Bình, thành phố Hồ Chí Minh

(511) Nhóm 35: Nhập khẩu; kinh doanh các sản phẩm: vòng bi.

---

(210) **4-2016-22058**

(540)

Drawer

(220) 21.07.2016
(441) 26.09.2016
(731) TRỊNH BÁ PHÚC (VN)
608 đường Láng, phường Trung Hòa, quận Đống Đa, thành phố Hà Nội

(511) Nhóm 11: Hệ thống và thiết bị nấu nướng; dụng cụ nấu nướng dùng điện; bếp nấu; chụp hút khói dùng cho nhà bếp; vòi phun nước; chậu rửa gắn cố định.

---

(210) **4-2016-22059**

(540)

(220) 21.07.2016
(441) 26.09.2016
(531) 3.7.17; A3.7.24; 3.7.16
(591) Xanh lá cây, xanh lá đậm, trắng, tím, đỏ, vàng nhạt, trắng
(731) NGUYỄN ĐÌNH THẮNG (VN)
Lô G5, khu đấu giá đất Yên Xá, xã Tân Triều, huyện Thanh Trì, thành phố Hà Nội

(511) Nhóm 43: Dịch vụ nhà hàng ăn uống, lưu trú, khách sạn.

---

(210) **4-2016-22060**

(540)

(220) 21.07.2016
(441) 26.09.2016
(531) 2.9.14; A2.9.15; 5.5.16; A5.5.21
(591) Đỏ, hồng, xanh lá cây
(731) CÔNG TY TNHH THƯƠNG MẠI DỊCH VỤ SẢN XUẤT MỸ PHẨM TIM VIỆT COSMETIC (VN)
266F tỉnh lộ 9, ấp 4A, xã Bình Mỹ, huyện Củ Chi, thành phố Hồ Chí Minh

(511) Nhóm 03: Mỹ phẩm.

Nhóm 35: Mua bán mỹ phẩm.

---

(210) **4-2016-22061**

(540)

(220) 21.07.2016
(441) 26.09.2016
(531) 25.1.25; 26.4.3
(731) CÔNG TY TRÁCH NHIỆM HỮU HẠN MỘT THÀNH VIÊN HIỆP TRÍ (VN)
15 đường số 15, phường Linh Trung, quận Thủ Đức, thành phố Hồ Chí Minh

(511) Nhóm 25: Giày, dép.

Nhóm 35: Mua bán giày, dép.

---

(210) **4-2016-22062**

(540)

(220) 21.07.2016
(441) 26.09.2016
(531) A7.1.12; 7.1.24; 3.7.17; A3.7.24
(591) Xanh lá cây, đen, trắng
(731) CÔNG TY TNHH CĂN HỘ VƯỜN PHỐ VIỆT NAM (VN)
Số 59, đường Ngô Tất Tố, phường 21, quận Bình Thạnh, thành phố Hồ Chí Minh

(511) Nhóm 36: Kinh doanh bất động sản bao gồm: bán, chuyển nhượng, cho thuê, cho thuê lại, cho thuê mua bất động sản (căn hộ, căn hộ cao cấp, khu biệt thự, văn phòng), dịch vụ quản lý bất động sản.

---

(210) **4-2016-22064**

(540)

DAINIL

(220) 21.07.2016
(441) 26.09.2016
(731) CÔNG TY TNHH BIGSAN VIỆT NAM (VN)
Số 5, ngõ 12 Phan Văn Trường, phường Dịch Vọng Hậu, quận Cầu Giấy, thành phố Hà Nội

(511) Nhóm 11: Quạt điện; máy lọc không khí; máy sấy quần áo; máy sưởi ấm; máy lọc nước.

---

(210) **4-2016-22065**

(540)

HITACROCO

(220) 21.07.2016
(441) 26.09.2016
(531) 3.11.9
(591) Trắng, xanh lá
(731) CÔNG TY TNHH DA HIẾU THÀNH (VN)
98/27/19 đường Bình Trị Đông, khu phố 17, phường Bình Trị Đông, quận Bình Tân, thành phố Hồ Chí Minh

(511) Nhóm 18: Da và giả da, sản phẩm bằng các vật liệu kê trên và không được xếp ở các nhóm khác: da động vật; da sống.

---

(210) **4-2016-22067**

(540)

ANCORIC
Team Building & Coaching

(220) 21.07.2016
(441) 26.09.2016
(531) 26.1.2; 26.1.6
(591) Xanh da trời, cam, vàng
(731) CÔNG TY TNHH ANCORIC (VN)
Số 7, ngõ 12, thôn Tằng My, xã Nam Hồng, huyện Đông Anh, thành phố Hà Nội

(511) Nhóm 35: Tổ chức giới thiệu và xúc tiến thương mại; tư vấn quản trị doanh nghiệp; tư vấn quản lý nguồn nhân lực; tư vấn quản lý kinh doanh.

Nhóm 41: Đào tạo các kỹ năng về quản lý; đào tạo các kỹ năng về quản lý và phát triển nguồn nhân lực; đào tạo các kỹ năng về marketing; đào tạo các kỹ năng kinh doanh; đào tạo về văn hóa doanh nghiệp.

---

(210) **4-2016-22068**

(540)

CÔNG TY TNHH TAXI SEN HỒNG

(220) 21.07.2016
(441) 26.09.2016
(531) 3.7.6; A3.7.24; 5.5.16; A5.5.20
(591) Xanh lá cây, hồng
(731) CÔNG TY TNHH TAXI SEN HỒNG (VN)
188 ấp 1, xã Tân Hội Trung, huyện Cao Lãnh, tỉnh Đồng Tháp

(511) Nhóm 39: Vận tải.

---

(210) **4-2016-22070**

(540)

THE KNEIPE

(220) 21.07.2016
(441) 26.09.2016
(531) 26.13.25
(731) PHAN THỊ THANH NGA (VN)
Số 5 ngõ 32/18 Tô Ngọc Vân, phường Quảng An, quận Tây Hồ, thành phố Hà Nội
(740) Công ty TNHH Tư vấn Nhiệt tâm và Cộng sự (NT & PARTNERS CO.,LTD.)

(511) Nhóm 43: Dịch vụ nhà hàng ăn uống; dịch vụ cung cấp thực phẩm và đồ uống do nhà hàng thực hiện; dịch vụ quán rượu; dịch vụ quán bia; dịch vụ quán giải khát.

---

(210) **4-2016-22071**

(540)

CIEN

(220) 21.07.2016
(441) 26.09.2016
(731) CÔNG TY TRÁCH NHIỆM HỮU HẠN THƯƠNG MẠI XUẤT NHẬP KHẨU TÂN HƯNG (VN)
Số 1B, lô 4, Lãng Yên, phường Thanh Lương, quận Hai Bà Trưng, thành phố Hà Nội

(511) Nhóm 03: Mỹ phẩm; dầu gội đầu, nước tẩy rửa; nước xịt phòng; nước rửa chén.

Nhóm 35: Mua bán mỹ phẩm, dầu gội đầu, nước tẩy rửa, nước xịt phòng, nước rửa chén, nước lau sàn, nước xả vải.

---

(210) **4-2016-22072**

(540)

Bố Gì Thay Nếy - Hạn Chế Chi Phí
TÂN Á LONG

(220) 21.07.2016
(441) 26.09.2016
(531) 24.15.21; A24.15.7; A26.11.12; 26.3.23
(591) Trắng, xanh, đỏ
(731) TRƯƠNG THỊ THƠM (VN)
Số nhà 234 thôn Chư Cúc, xã EaKmut, huyện Ea Kar, tỉnh Đắk Lắk

(511) Nhóm 35: Mua bán điện thoại.

Nhóm 37: Sửa chữa điện thoại.

---

(210) **4-2016-22073**

(540)

(220) 21.07.2016
(441) 26.09.2016
(531) 3.13.1; A26.11.12
(591) Xanh lá đậm, trắng
(731) CÔNG TY CỔ PHẦN VẠN THIÊN SA (VN)
Số 3, đường 3C, phường An Lạc A, quận Bình Tân, thành phố Hồ Chí Minh

(511) Nhóm 24: Chăn; ga trải giường, áo gối; khăn trải giường; vỏ bọc nệm bằng vải; vải dệt.

Nhóm 35: Mua bán nệm mút, chăn, ga trải giường, áo gối, khăn trải giường, vỏ bọc nệm bằng vải, tranh bằng cát và các loại, hàng trang trí nội thất và hàng may mặc thời trang.

---

(210) **4-2016-22074**

(540)

MINH HOẠCH

(220) 21.07.2016
(441) 26.09.2016
(731) CÔNG TY TNHH MỘT THÀNH VIÊN MINH HOẠCH (VN)
Số 22, lô 26D, đường Lê Hồng Phong, phường Đông Khê, quận Ngô Quyền, thành phố Hải Phòng
(740) Văn phòng luật sư Phạm và Liên danh (PHAM & ASSOCIATES)

(511) Nhóm 43: Dịch vụ khách sạn; dịch vụ nhà hàng ăn uống; cung cấp thức ăn và đồ uống (do nhà hàng thực hiện); dịch vụ quán cà phê; quán ăn tự phục vụ; dịch vụ cung cấp chỗ ở tạm thời.

---

(210) **4-2016-22077**

(540)

(220) 21.07.2016
(441) 26.09.2016
(531) 26.1.1; 1.15.15; A24.15.13; 24.15.3
(591) Xanh lá cây
(731) CÔNG TY TNHH CHẾ BIẾN VÀ KINH DOANH THAN YÊN THỊNH (VN)
Số 266 đường Hà Huy Tập, thị trấn Yên Viên, huyện Gia Lâm, thành phố Hà Nội

(511) Nhóm 35: Dịch vụ mua bán than sạch.

---

(210) **4-2016-22078**

(540)

OXI

(220) 21.07.2016
(441) 26.09.2016
(531) 26.1.1
(591) Xanh lá cây
(731) CÔNG TY TNHH CHẾ BIẾN VÀ KINH DOANH THAN YÊN THỊNH (VN)
Số 266 đường Hà Huy Tập, thị trấn Yên Viên, huyện Gia Lâm, thành phố Hà Nội

(511) Nhóm 35: Dịch vụ mua bán than sạch.

---

(210) **4-2016-22079**

(540)

TRƯỜNG VIỆT

(220) 21.07.2016
(441) 26.09.2016
(531) 26.4.3; 3.7.7; A3.7.24; 26.3.3; 26.3.23
(591) Đỏ đậm, trắng, xanh da trời
(731) CÔNG TY TNHH SẢN XUẤT THƯƠNG MẠI TRƯỜNG VIỆT (VN)
329 quốc lộ 1A, khu phố 2, phường Bình Hưng Hòa, quận Bình Tân, thành phố Hồ Chí Minh

(511) Nhóm 19: Gạch.

---

(210) **4-2016-22080**

(540)

ADOPEN

(220) 21.07.2016
(441) 26.09.2016
(591) Xanh lá
(731) CÔNG TY CỔ PHẦN CỬA VIỆT ANH (VN)
70 đường số 5, khu nhà ở Hiệp Bình, khu phố 4, phường Hiệp Bình Phước, quận Thủ Đức, thành phố Hồ Chí Minh

(511) Nhóm 06: Kim loại thường và hợp kim của chúng: khung nhôm dùng cho cửa kính.

Nhóm 19: Cửa nhựa.

---

(210) **4-2016-22081**

(540)

(220) 21.07.2016
(441) 26.09.2016
(531) 1.15.11; A11.3.7; A11.1.6; A25.3.3
(591) Cam, trắng, xanh lá
(731) DOANH NGHIỆP TƯ NHÂN CÂY ME (VN)
Số 5/16C, đường Trương Định, KP 2, phường Tân Mai, thành phố Biên Hoà, tỉnh Đồng Nai

(511) Nhóm 43: Dịch vụ nhà hàng ăn uống.

---

(210) **4-2016-22082**

(540)

(220) 21.07.2016
(441) 26.09.2016
(531) A26.11.9; 26.1.4; A26.11.12; 26.11.3; 26.1.2; 1.13.1
(591) Đỏ, xanh nước biển, xanh dương đậm, xanh dương nhạt, trắng
(731) HỘ KINH DOANH NGUYỄN THỊ PHƯƠNG (VN)
Số nhà 103A, khu tập thể 3 tầng, Lê Hồng Phong, phường Hà Cầu, quận Hà Đông, thành phố Hà Nội
(740) Công ty TNHH Tư vấn đầu tư và Sở hữu trí tuệ Hoàng Phi (HOANG PHI INVEST & I.P CO., LTD)

(511) Nhóm 35: Mua bán: điện thoại, phụ kiện điện thoại, bếp nấu ăn, máy chế biến thực phẩm (máy xay sinh tố; máy trộn đa năng; máy đánh trứng, đánh kem; máy xay đa năng với công dụng cắt, nạo, thái lát, trộn, xẻ nhỏ, nhào bột, nghiền, thái và cắt nhỏ, xay thịt, cắt rau).

---

(210) **4-2016-22083**

(540)

(220) 21.07.2016
(441) 26.09.2016
(531) 5.5.1; A5.5.21; A5.5.20; 1.15.23
(591) Đỏ đậm, xanh rêu đậm, trắng, đen
(731) CÔNG TY TNHH ROSA VALLEY VIỆT NAM (VN)
Thôn Xuân Sen, xã Thủy Xuân Tiên, huyện Chương Mỹ, thành phố Hà Nội
(740) Công ty TNHH Tư vấn đầu tư và Sở hữu trí tuệ Hoàng Phi (HOANG PHI INVEST & I.P CO., LTD)

(511) Nhóm 03: Mỹ phẩm.

---

(210) **4-2016-22084**

(540)

(220) 21.07.2016
(441) 26.09.2016
(531) 24.13.1; 24.17.5
(591) Đen, ghi, đỏ, xanh lá
(731) NHÀ THUỐC NGUYỄN LUẬN (VN)
Số 3 Tràng Thi, phường Hàng Trống, quận Hoàn Kiếm, thành phố Hà Nội

(511) Nhóm 05: Dược phẩm; thực phẩm chức năng.

Nhóm 10: Thiết bị, dụng cụ và đồ y tế.

Nhóm 35: Mua bán: dược phẩm, thực phẩm chức năng.

---

(210) **4-2016-22085**

(540)

(220) 21.07.2016
(441) 26.09.2016
(531) 26.1.5; 7.15.8; 4.5.15; 2.9.1
(591) Xanh dương, vàng, cam, xanh dương đậm
(731) CÔNG TY CỔ PHẦN ĐẦU TƯ GIÁO DỤC QUỐC TẾ IEG (VN)
Tầng 2, tòa nhà Golden Alliance, số 02 Trương Quốc Dung, phường 8, quận Phú Nhuận, thành phố Hồ Chí Minh

(511) Nhóm 41: Dịch vụ giáo dục và đào tạo.

---

(210) **4-2016-22086**

(540)

(220) 21.07.2016
(441) 26.09.2016
(531) 26.1.1; A26.1.18
(591) Đỏ, trắng
(731) CÔNG TY TNHH THƯƠNG MẠI DỊCH VỤ XUẤT NHẬP KHẨU PYRATECH (VN)
51 Cộng Hòa, phường 4, quận Tân Bình, thành phố Hồ Chí Minh

(511) Nhóm 35: Mua bán xe điện, xe điện cân bằng thông minh, đồng hồ, đồng hồ thông minh.

---

(210) **4-2016-22088**

(540)

ZICHECO

(220) 21.07.2016
(441) 26.09.2016
(731) CÔNG TY CỔ PHẦN XUẤT NHẬP KHẨU NAVICARE VIỆT NAM (VN)
Số 253 phố Vĩnh Hưng, phường Vĩnh Hưng, quận Hoàng Mai, thành phố Hà Nội

(511) Nhóm 03: Mỹ phẩm; dầu gội đầu; chế phẩm để làm sạch; chế phẩm để giặt; chất tẩy rửa không dùng cho hoạt động sản xuất và không dùng cho mục đích y tế; chế phẩm dùng để đánh bóng.

---

(210) **4-2016-22089**

(540)

OHA
123

(220) 21.07.2016
(441) 26.09.2016

(731) HỒ SỸ HÙNG (VN)
KP1, phường Đông Thanh, thành phố Đông Hà, tỉnh Quảng Trị

(511) Nhóm 03: Mỹ phẩm; dầu gội đầu; chế phẩm để làm sạch; chế phẩm để giặt; chất tẩy rửa không dùng cho hoạt động sản xuất và không dùng cho mục đích y tế; chế phẩm dùng để đánh bóng.

---

(210) **4-2016-22090**

(540)

XRS

(220) 21.07.2016
(441) 26.09.2016
(531) A25.7.22; 26.1.1
(591) Vàng, xanh lam nhạt, xanh lá, xanh dương đậm
(731) CÔNG TY TNHH GIẢI PHÁP NHÂN LỰC CHUYÊN GIA (VN)
Lầu 6, tòa nhà Mê Linh Point, số 2 Ngô Đức Kế, phường Bến Nghé, quận 1, thành phố Hồ Chí Minh

(511) Nhóm 35: Tư vấn quản lý nhân sự.

---

(210) **4-2016-22091**

(540)

GREEN BISTRO
Toast & Salad

(220) 21.07.2016
(441) 26.09.2016
(531) 26.1.1; A26.1.18; A5.3.13; A5.3.14; A25.3.3
(591) Xanh lá cây, vàng da cam, trắng
(731) CÔNG TY TNHH ĐẦU TƯ THƯƠNG MẠI DỊCH VỤ XUẤT NHẬP KHẨU MT (VN)
113 Trần Quốc Toản, phường 7, quận 3, thành phố Hồ Chí Minh

(511) Nhóm 43: Dịch vụ quầy rượu; dịch vụ quán cà phê; quán ăn tự phục vụ; dịch vụ cung cấp thức ăn, đồ uống do nhà hàng thực hiện; nhà hàng ăn uống; nhà hàng ăn uống tự phục vụ.

---

(210) **4-2016-22092**

(540)

(220) 21.07.2016
(441) 26.09.2016
(531) 18.1.5; 2.1.15; A2.1.16
(591) Đỏ đô
(731) HỘ KINH DOANH NGUYỄN VĂN KHIÊM (VN)
Số 4, Tôn Thất Thiệp, phường Điện Biên Phủ, quận Ba Đình, thành phố Hà Nội

(511) Nhóm 43: Dịch vụ nhà hàng ăn uống.

---

(210) **4-2016-22094**

(540)

(220) 21.07.2016
(441) 26.09.2016
(531) 3.7.17; 16.3.17; 26.1.1; 24.17.20
(731) CÔNG TY TNHH TƯ VẤN VÀ ĐÀO TẠO CHẤT LƯỢNG VIỆT (VN)
07 An Nhơn 2, phường An Hải Bắc, quận Sơn Trà, thành phố Đà Nẵng

(511) Nhóm 35: Tư vấn điều hành, quản lý kinh doanh; tư vấn tổ chức kinh doanh.
Nhóm 41: Sắp xếp, tiến hành, tổ chức và điều khiển hội thảo chuyên đề; hướng dẫn nghề nghiệp, tư vấn đào tạo.

---

(210) **4-2016-22095**

(540)

(220) 21.07.2016
(441) 26.09.2016
(531) 7.3.2; A26.11.12
(591) Trắng, đỏ
(731) CÔNG TY TNHH THƯƠNG MẠI DỊCH VỤ TOÀN VY (VN)
C1K300 đường A4, phường 12, quận Tân Bình, thành phố Hồ Chí Minh

(511) Nhóm 06: Cửa nhôm; khung cửa nhôm.

---

(210) **4-2016-22096**

(540)

TAXI 123

(220) 21.07.2016
(441) 26.09.2016
(731) CÔNG TY CỔ PHẦN V HOLDINGS (VN)
Số 206 phố Trung Kính, phường Yên Hoà, quận Cầu Giấy, thành phố Hà Nội

(511) Nhóm 37: Rửa xe ô tô; làm sạch xe cộ.

Nhóm 39: Vận tải bằng tắc xi; môi giới vận tải; môi giới vận chuyển hàng hoá; cho thuê xe; dịch vụ lái xe; cho thuê bãi đỗ xe; vận chuyển hành khách; dịch vụ bốc dỡ; vận chuyển đồ đạc.

---

(210) **4-2016-22097**

(540)

(220) 21.07.2016
(441) 26.09.2016
(531) 24.15.21; 26.15.1; 26.1.2; 26.4.4
(591) Xanh, ghi, trắng
(731) CÔNG TY TNHH NGUỒN DỰ PHÒNG APOLLO VIỆT NAM (VN)
Số 7, ngõ 309, đường Trương Định, phường Tương Mai, quận Hoàng Mai, thành phố Hà Nội

(511) Nhóm 09: Bộ lưu điện, bộ kích điện, bộ nguồn, thiết bị biến đổi điện, bộ sạc điện, ắc quy.

---

(210) **4-2016-22098**

(540)

(220) 21.07.2016
(441) 26.09.2016
(531) A26.11.8
(731) CÔNG TY TNHH SẢN XUẤT - THƯƠNG MẠI NHƯ HẢI LÊ (VN)
02A2 ấp Thanh Hiệp, xã Thanh Phú, huyện Bến Lức, tỉnh Long An

(511) Nhóm 25: Giày; dép.

---

(210) **4-2016-22099**

(540)

(220) 21.07.2016
(441) 26.09.2016
(531) A5.3.15; A5.3.13; 3.13.1; A3.13.24
(591) Đỏ, xám
(731) CÔNG TY CỔ PHẦN CÔNG NGHỆ DNG (VN)
11 Bàu Cát 8, phường 14, quận Tân Bình, thành phố Hồ Chí Minh

(511) Nhóm 35: Kinh doanh: nước hoa, mỹ phẩm, tinh dầu thơm chăm sóc da, tinh dầu thơm chăm sóc tóc, vật phẩm vệ sinh cá nhân.

Nhóm 44: Dịch vụ cắt sửa móng tay; thẩm mỹ viện tóc; dịch vụ trang điểm.

---

(210) **4-2016-22101**

(540)

Ashley
FURNITURE HOMESTORE

(220) 21.07.2016
(441) 26.09.2016
(531) 26.5.1; 7.1.24; A7.1.11
(731) ASHLEY FURNITURE INDUSTRIES, INC (US)
One Ashley Way, Arcadia, WI 54612 USA
(740) Công ty TNHH một thành viên Sở hữu trí tuệ VCCI (VCCI-IP CO.,LTD)

(511) Nhóm 35: Dịch vụ cửa hàng bán lẻ đồ đạc nội thất và đồ đạc trong nhà.

---

(210) **4-2016-22102**

(540)

Ashley
FURNITURE HOMESTORE

(220) 21.07.2016
(441) 26.09.2016
(531) 26.5.1; A7.1.11; 7.1.24
(731) ASHLEY FURNITURE INDUSTRIES, INC (US)
One Ashley Way, Arcadia, WI 54612 USA
(740) Công ty TNHH một thành viên Sở hữu trí tuệ VCCI (VCCI-IP CO.,LTD)

(511) Nhóm 35: Dịch vụ cửa hàng bán lẻ đồ đạc nội thất và đồ đạc trong nhà.

---

(210) **4-2016-22103**

(540)

ROOTIA

(220) 21.07.2016
(441) 26.09.2016
(731) ROHTO PHARMACEUTICAL CO., LTD. (JP)
8-1, Tatsumi-1-chome, Ikuno-ku, Osaka 544-8666, Japan
(740) Công ty TNHH một thành viên Sở hữu trí tuệ VCCI (VCCI-IP CO.,LTD)

(511) Nhóm 03: Chất dính dùng để gắn tóc giả; chế phẩm lô hội dùng cho mục đích mỹ phẩm; dầu thơm không dùng cho mục đích y tế; chế phẩm mỹ phẩm dùng cho lông mi; chế phẩm mỹ phẩm để chăm sóc da; chất làm bóng môi; son môi; chế phẩm trang điểm; dầu gội đầu; kem làm trắng da; xà phòng; chế phẩm chống nắng; chế phẩm nuôi dưỡng tóc; nước xức tóc; kem bôi tóc (mỹ phẩm); chế phẩm dưỡng tóc; chế phẩm mỹ phẩm chăm sóc tóc; chế phẩm để chải chuốt tóc.

---

(210) **4-2016-22104**

(540)

FamasaR

(220) 21.07.2016
(441) 26.09.2016

(731) ZHANG ZHENLIANG (CN)
No.16, Diao Tang Village, Li Tang Town, Bin Yang District, Guang Xi Province, China

(740) Công ty cổ phần Tư vấn S&B (S&B CONSULTANT., CORP.)

(511) Nhóm 03: Mỹ phẩm.

---

(210) **4-2016-22105**

(540)

(220) 21.07.2016
(441) 26.09.2016
(531) A5.11.5; 26.1.1; A26.1.18
(591) Nâu, nâu nhạt
(731) NGUYỄN THỊ THUÝ NGA (VN)
Số 169b, ngõ 82 Vạn Phúc, phường Kim Mã, quận Ba Đình, thành phố Hà Nội

(740) Công ty TNHH Sở hữu trí tuệ và Công nghệ Thủ Đô (CAPITAL IP&T CO.LTD.)

(511) Nhóm 31: Giống meo nấm các loại; nấm tươi các loại chưa qua chế biến đóng gói; rau và quả tươi

---

(210) **4-2016-22106**

(540)

AGIBEZA

(220) 21.07.2016
(441) 26.09.2016

(731) CÔNG TY CỔ PHẦN DƯỢC PHẨM AGIMEXPHARM (VN)
Số 27 Nguyễn Thái Học, phường Mỹ Bình, thành phố Long Xuyên, tỉnh An Giang

(740) Công ty TNHH Sở hữu trí tuệ và Công nghệ Thủ Đô (CAPITAL IP&T CO.LTD.)

(511) Nhóm 05: Dược phẩm; thực phẩm chức năng; thực phẩm dinh dưỡng dùng trong y tế; nước súc miệng dùng cho mục đích y tế; dung dịch làm sạch khử khuẩn sát trùng dùng cho mục đích y tế; nước tắm thảo dược cho trẻ em dùng cho mục đích y tế.

---

(210) **4-2016-22107**

(540)

AGBOSEN

(220) 21.07.2016
(441) 26.09.2016

(731) CÔNG TY CỔ PHẦN DƯỢC PHẨM AGIMEXPHARM (VN)
Số 27 Nguyễn Thái Học, phường Mỹ Bình, thành phố Long Xuyên, tỉnh An Giang

(740) Công ty TNHH Sở hữu trí tuệ và Công nghệ Thủ Đô (CAPITAL IP&T CO.LTD.)

(511) Nhóm 05: Dược phẩm; thực phẩm chức năng; thực phẩm dinh dưỡng dùng trong y tế; nước súc miệng dùng cho mục đích y tế; dung dịch làm sạch khử khuẩn sát trùng dùng cho mục đích y tế; nước tắm thảo dược cho trẻ em dùng cho mục đích y tế.

---

(210) **4-2016-22108**

(540)

ITAMLOP

(220) 21.07.2016
(441) 26.09.2016

(731) CÔNG TY CỔ PHẦN DƯỢC PHẨM AGIMEXPHARM (VN)
Số 27 Nguyễn Thái Học, phường Mỹ Bình, thành phố Long Xuyên, tỉnh An Giang

(740) Công ty TNHH Sở hữu trí tuệ và Công nghệ Thủ Đô (CAPITAL IP&T CO.LTD.)

(511) Nhóm 05: Dược phẩm; thực phẩm chức năng; thực phẩm dinh dưỡng dùng trong y tế; nước súc miệng dùng cho mục đích y tế; dung dịch làm sạch khử khuẩn sát trùng dùng cho mục đích y tế; nước tắm thảo dược cho trẻ em dùng cho mục đích y tế.

---

(210) **4-2016-22109**

(540)

CIRAMPLEX

(220) 21.07.2016
(441) 26.09.2016

(731) CÔNG TY CỔ PHẦN DƯỢC PHẨM AGIMEXPHARM (VN)
Số 27 Nguyễn Thái Học, phường Mỹ Bình, thành phố Long Xuyên, tỉnh An Giang

(740) Công ty TNHH Sở hữu trí tuệ và Công nghệ Thủ Đô (CAPITAL IP&T CO.LTD.)

(511) Nhóm 05: Dược phẩm; thực phẩm chức năng; thực phẩm dinh dưỡng dùng trong y tế; nước súc miệng dùng cho mục đích y tế; dung dịch làm sạch khử khuẩn sát trùng dùng cho mục đích y tế; nước tắm thảo dược cho trẻ em dùng cho mục đích y tế.

---

(210) **4-2016-22110**

(540)

PAMROXIN

(220) 21.07.2016
(441) 26.09.2016

(731) CÔNG TY CỔ PHẦN DƯỢC PHẨM AGIMEXPHARM (VN)
Số 27 Nguyễn Thái Học, phường Mỹ Bình, thành phố Long Xuyên, tỉnh An Giang

(740) Công ty TNHH Sở hữu trí tuệ và Công nghệ Thủ Đô (CAPITAL IP&T CO.LTD.)

(511) Nhóm 05: Dược phẩm; thực phẩm chức năng; thực phẩm dinh dưỡng dùng trong y tế; nước súc miệng dùng cho mục đích y tế; dung dịch làm sạch khử khuẩn sát trùng dùng cho mục đích y tế; nước tắm thảo dược cho trẻ em dùng cho mục đích y tế.

---

(210) **4-2016-22111**

(540)

ITAZPAM

(220) 21.07.2016
(441) 26.09.2016

(731) CÔNG TY CỔ PHẦN DƯỢC PHẨM AGIMEXPHARM (VN)
Số 27 Nguyễn Thái Học, phường Mỹ Bình, thành phố Long Xuyên, tỉnh An Giang

(740) Công ty TNHH Sở hữu trí tuệ và Công nghệ Thủ Đô (CAPITAL IP&T CO.LTD.)

(511) Nhóm 05: Dược phẩm; thực phẩm chức năng; thực phẩm dinh dưỡng dùng trong y tế; nước súc miệng dùng cho mục đích y tế; dung dịch làm sạch khử khuẩn sát trùng dùng cho mục đích y tế; nước tắm thảo dược cho trẻ em dùng cho mục đích y tế.

---

(210) **4-2016-22112**

(540)

Hồng Dương

(220) 21.07.2016
(441) 26.09.2016

(731) CÔNG TY CỔ PHẦN THƯƠNG MẠI DƯỢC PHẨM QUỐC TẾ (VN)
Số nhà 40 đường Nguyên Hồng, phường Láng Hạ, quận Đống Đa, thành phố Hà Nội

(740) Công ty TNHH Sở hữu trí tuệ và Công nghệ Thủ Đô (CAPITAL IP&T CO.LTD.)

(511) Nhóm 41: Dịch vụ giáo dục và đào tạo: giáo dục mầm non, tiểu học, trung học và đại học; giáo dục thể thao và giải trí; giáo dục văn hóa nghệ thuật; dịch vụ hỗ trợ giáo dục và tư vấn du học.

---

(210) **4-2016-22113**

(540)

HIEUHOC.VN

(220) 21.07.2016
(441) 26.09.2016

(731) CÔNG TY CỔ PHẦN THƯƠNG MẠI DƯỢC PHẨM QUỐC TẾ (VN)
Số nhà 40 đường Nguyên Hồng, phường Láng Hạ, quận Đống Đa, thành phố Hà Nội

(740) Công ty TNHH Sở hữu trí tuệ và Công nghệ Thủ Đô (CAPITAL IP&T CO.LTD.)

(511) Nhóm 41: Dịch vụ giáo dục và đào tạo: giáo dục mầm non, tiểu học, trung học và đại học; giáo dục thể thao và giải trí; giáo dục văn hóa nghệ thuật; dịch vụ hỗ trợ giáo dục và tư vấn du học.

---

(210) **4-2016-22114**

(540)

HIEUHOC.COM.VN

(220) 21.07.2016
(441) 26.09.2016

(731) CÔNG TY CỔ PHẦN THƯƠNG MẠI DƯỢC PHẨM QUỐC TẾ (VN)
Số nhà 40 đường Nguyên Hồng, phường Láng Hạ, quận Đống Đa, thành phố Hà Nội

(740) Công ty TNHH Sở hữu trí tuệ và Công nghệ Thủ Đô (CAPITAL IP&T CO.LTD.)

(511) Nhóm 41: Dịch vụ giáo dục và đào tạo: giáo dục mầm non, tiểu học, trung học và đại học; giáo dục thể thao và giải trí; giáo dục văn hóa nghệ thuật; dịch vụ hỗ trợ giáo dục và tư vấn du học.

---

(210) **4-2016-22115**

(540)

HIEUHOCACADEMY

(220) 21.07.2016
(441) 26.09.2016

(731) CÔNG TY CỔ PHẦN THƯƠNG MẠI DƯỢC PHẨM QUỐC TẾ (VN)
Số nhà 40 đường Nguyên Hồng, phường Láng Hạ, quận Đống Đa, thành phố Hà Nội

(740) Công ty TNHH Sở hữu trí tuệ và Công nghệ Thủ Đô (CAPITAL IP&T CO.LTD.)

(511) Nhóm 41: Dịch vụ giáo dục và đào tạo: giáo dục mầm non, tiểu học, trung học và đại học; giáo dục thể thao và giải trí; giáo dục văn hóa nghệ thuật; dịch vụ hỗ trợ giáo dục và tư vấn du học.

---

(210) **4-2016-22116**

(540)

HIEUHOCSCHOOL

(220) 21.07.2016
(441) 26.09.2016

(731) CÔNG TY CỔ PHẦN THƯƠNG MẠI DƯỢC PHẨM QUỐC TẾ (VN)
Số nhà 40 đường Nguyên Hồng, phường Láng Hạ, quận Đống Đa, thành phố Hà Nội

(740) Công ty TNHH Sở hữu trí tuệ và Công nghệ Thủ Đô (CAPITAL IP&T CO.LTD.)

(511) Nhóm 41: Dịch vụ giáo dục và đào tạo: giáo dục mầm non, tiểu học, trung học và đại học; giáo dục thể thao và giải trí; giáo dục văn hóa nghệ thuật; dịch vụ hỗ trợ giáo dục và tư vấn du học.

---

(210) **4-2016-22117**

(540)

Hà Minh

(220) 21.07.2016
(441) 26.09.2016

(731) CÔNG TY TNHH THƯƠNG MẠI VÀ CÔNG NGHỆ HÀ MINH (VN)
BT3 ô 11, khu đô thị Pháp Vân - Tứ Hiệp, phường Hoàng Liệt, quận Hoàng Mai, thành phố Hà Nội

(740) Công ty TNHH Sở hữu trí tuệ và Công nghệ Thủ Đô (CAPITAL IP&T CO.LTD.)

(511) Nhóm 10: Trang thiết bị và dụng cụ y tế như: dao kéo phẫu thuật; dụng cụ tránh thai; que thử thai; bao cao su; bơm kim tiêm dùng một lần; dây truyền dịch.

---

(210) **4-2016-22118**

(540)

Hà Minh

(220) 21.07.2016
(441) 26.09.2016

(731) CÔNG TY TRÁCH NHIỆM HỮU HẠN THƯƠNG MẠI VÀ CÔNG NGHỆ HÀ MINH (VN)
BT3 ô 11, khu đô thị Pháp Vân - Tứ Hiệp, phường Hoàng Liệt, quận Hoàng Mai, thành phố Hà Nội

(740) Công ty TNHH Sở hữu trí tuệ và Công nghệ Thủ Đô (CAPITAL IP&T CO.LTD.)

(511) Nhóm 44: Phòng khám; dịch vụ thẩm mỹ viện; dịch vụ mát xa (xoa bóp); dịch vụ spa; dịch vụ chăm sóc da và tóc; dịch vụ vật lý trị liệu.

---

(210) **4-2016-22119**

(540)

ENTERONTABS

(220) 21.07.2016
(441) 26.09.2016

(731) CÔNG TY CỔ PHẦN D.H.S (VN)
Phòng C402, chung cư Nhạc viện, số 22, ngõ 125, đường Trung Kính, phường Trung Hòa, quận Cầu Giấy, thành phố Hà Nội

(740) Công ty TNHH Sở hữu trí tuệ và Công nghệ Thủ Đô (CAPITAL IP&T CO.LTD.)

(511) Nhóm 05: Dược phẩm; thực phẩm chức năng; thực phẩm dinh dưỡng dùng trong y tế; nước súc miệng dùng cho mục đích y tế; dung dịch làm sạch khử khuẩn sát trùng dùng cho mục đích y tế; nước tắm thảo dược cho trẻ em dùng cho mục đích y tế.

---

(210) **4-2016-22120**

(540)

POWERCALS

(220) 21.07.2016
(441) 26.09.2016

(731) CÔNG TY CỔ PHẦN DƯỢC PHẨM VIỆT ĐỨC (VN)
Lô B10/D6, khu đô thị Cầu Giấy, phường Dịch Vọng, quận Cầu Giấy, thành phố Hà Nội

(740) Công ty TNHH Sở hữu trí tuệ và Công nghệ Thủ Đô (CAPITAL IP&T CO.LTD.)

(511) Nhóm 05: Dược phẩm; thực phẩm chức năng; thực phẩm dinh dưỡng dùng trong y tế; nước súc miệng dùng cho mục đích y tế; dung dịch làm sạch khử khuẩn sát trùng dùng cho mục đích y tế; nước tắm thảo dược cho trẻ em dùng cho mục đích y tế.

---

(210) **4-2016-22122**

(540)

ECOMLED

(220) 21.07.2016
(441) 26.09.2016
(531) 21.1.16; A18.5.8; A5.5.20
(591) Xanh dương đậm, xanh lá cây, đỏ, xanh dương, trắng

(731) CÔNG TY TNHH PHÂN PHỐI CÔNG NGHỆ ĐIỆN TỬ TIN HỌC ECOMLED (VN)
175 Lý Thái Tổ, phường 9, quận 10, thành phố Hồ Chí Minh

(511) Nhóm 35: Phân phối và cho thuê màn hình led dùng để quảng cáo ngoài trời; phân phối và cho thuê màn hình led dùng cho mục đích kinh doanh, thương mại; mua bán màn hình led và các thiết bị điện tử sử dụng cho sân khấu, sàn nhảy, quầy rượu (bar), hội nghị, tiệc

cưới, giao thông, bảng chỉ dẫn, thông báo, quảng cáo, lễ hội, sân thi đấu thể thao, sân vận động, trang trí nội thất như trần nhà, phòng chiếu phim hiện đại.

---

(210) **4-2016-22123**

(540)

(220) 21.07.2016
(441) 26.09.2016
(531) 3.1.6; 3.1.8; A3.1.24; A26.4.6
(591) Đen, trắng, đỏ, nâu, vàng
(731) S.I.P. SIAM INTER PACIFIC CO., LTD. (TH)
147 Chalongkrung Road, Ladkrabang, Bangkok 10520, Thailand
(740) Công ty TNHH Sở hữu trí tuệ WINCO (WINCO CO., LTD.)

(511) Nhóm 31: Thức ăn cho vật nuôi trong nhà; thực phẩm cho động vật; chế phẩm vỗ béo động vật; các sản phẩm làm ổ cho động vật; cát thơm dùng cho vật nuôi trong nhà (lót ổ); bánh quy cho vật nuôi trong nhà.

---

(210) **4-2016-22124**

(540)

MGX

(220) 21.07.2016
(441) 26.09.2016
(731) CÔNG TY TNHH MỘT THÀNH VIÊN SẢN XUẤT THƯƠNG MẠI QUÁN ĐỨC (VN)
D4/39A ấp 4, xã Lê Minh Xuân, huyện Bình Chánh, thành phố Hồ Chí Minh
(740) Công ty TNHH Sở hữu trí tuệ WINCO (WINCO CO., LTD.)

(511) Nhóm 09: Mũ bảo hiểm; kính mũ bảo hiểm.

Nhóm 35: Mua bán: mũ bảo hiểm, kính mũ bảo hiểm.

---

(210) **4-2016-22126**

(540)

(220) 21.07.2016
(441) 26.09.2016
(531) 2.9.1; 26.1.1; 2.9.14; A2.9.15
(591) Xanh dương đậm, xanh dương nhạt, trắng
(731) CÔNG TY TNHH SẢN XUẤT VÀ THƯƠNG MẠI QUỐC TẾ VIỆT SING (VN)
Cụm CN Xuân Lâm, xã Xuân Lâm, huyện Thuận Thành, tỉnh Bắc Ninh

(511) Nhóm 05: Băng vệ sinh phụ nữ (không chứa thuốc); bỉm dùng cho trẻ em (tã lót); bỉm dùng cho người lớn; bông y tế, băng y tế; quần lót vệ sinh (tã lót vệ sinh dạng quần lót, dùng một lần cho trẻ em hoặc người già).

Nhóm 10: Đệm lót dùng cho mục đích y tế; bình sữa (cho trẻ em bú); băng để băng bó (băng co giãn); nệm cho việc sinh nở; nệm lót hơi (khí) dùng cho mục đích y tế; nệm nước dùng cho mục đích y tế.

Nhóm 16: Khăn giấy ăn; khăn giấy ướt; giấy vệ sinh; tấm lót bàn bằng giấy; tấm lót bình, bàn bằng giấy.

Nhóm 35: Mua bán các sản phẩm: băng vệ sinh phụ nữ (không chứa thuốc), bỉm dùng cho trẻ em (tã lót), bỉm dùng cho người lớn, bông y tế, băng y tế, quần lót vệ sinh (tã lót vệ sinh dạng quần lót, dùng một lần cho trẻ em hoặc người già), đệm lót dùng cho mục đích y tế, bình sữa (cho trẻ em bú), băng để băng bó (băng co giãn), nệm cho việc sinh nở, nệm lót hơi (khí) dùng cho mục đích y tế, nệm nước dùng cho mục đích y tế, khăn ăn bằng giấy, khăn giấy ướt, giấy vệ sinh, tấm lót bàn bằng giấy.

---

(210) **4-2016-22127**

(540)

Onnex

(220) 21.07.2016

(441) 26.09.2016

(531) 2.9.14; A2.9.15; 2.9.1; 26.1.1

(591) Xanh dương đậm, xanh dương nhạt, trắng

(731) CÔNG TY TNHH SẢN XUẤT VÀ THƯƠNG MẠI QUỐC TẾ VIỆT SING (VN)
Cụm CN Xuân Lâm, xã Xuân Lâm, huyện Thuận Thành, tỉnh Bắc Ninh

(511) Nhóm 05: Băng vệ sinh phụ nữ (không chứa thuốc); bỉm dùng cho trẻ em (tã lót); bỉm dùng cho người lớn; bông y tế, băng y tế; quần lót vệ sinh (tã lót vệ sinh dạng quần lót, dùng một lần cho trẻ em hoặc người già).

Nhóm 10: Đệm lót dùng cho mục đích y tế; bình sữa (cho trẻ em bú); băng để băng bó (băng co giãn); nệm cho việc sinh nở; nệm lót hơi (khí) dùng cho mục đích y tế; nệm nước dùng cho mục đích y tế.

Nhóm 16: Khăn giấy ăn; khăn giấy ướt; giấy vệ sinh; tấm lót bàn bằng giấy; tấm lót bình, bàn bằng giấy.

Nhóm 35: Mua bán các sản phẩm: băng vệ sinh phụ nữ (không chứa thuốc), bỉm dùng cho trẻ em (tã lót), bỉm dùng cho người lớn, bông y tế, băng y tế, quần lót vệ sinh (tã lót vệ sinh dạng quần lót, dùng một lần cho trẻ em hoặc người già), đệm lót dùng cho mục đích y tế, bình sữa (cho trẻ em bú), băng để băng bó (băng co giãn), nệm cho việc sinh nở, nệm lót hơi (khí) dùng cho mục đích y tế; nệm nước đùng cho mục đích y tế, khăn ăn bằng giấy, khăn giấy ướt, giấy vệ sinh, tấm lót bàn bằng giấy.

---

(210) **4-2016-22128**

(540)

(220) 21.07.2016
(441) 26.09.2016
(531) 2.7.9; 2.7.23; 26.1.1
(591) Xanh dương đậm, xanh dương nhạt, trắng
(731) CÔNG TY TNHH SẢN XUẤT VÀ THƯƠNG MẠI QUỐC TẾ VIỆT SING (VN)
Cụm CN Xuân Lâm, xã Xuân Lâm, huyện Thuận Thành, tỉnh Bắc Ninh

(511) Nhóm 05: Băng vệ sinh phụ nữ (không chứa thuốc); bỉm dùng cho trẻ em (tã lót); bỉm dùng cho người lớn; bông y tế, băng y tế; quần lót vệ sinh (tã lót vệ sinh dạng quần lót, dùng một lần cho trẻ em hoặc người già).

Nhóm 10: Đệm lót dùng cho mục đích y tế; bình sữa (cho trẻ em bú); băng để băng bó (băng co giãn); nệm cho việc sinh nở; nệm lót hơi (khí) dùng cho mục đích y tế; nệm nước dùng cho mục đích y tế.

Nhóm 16: Khăn giấy ăn; khăn giấy ướt; giấy vệ sinh; tấm lót bàn bằng giấy; tấm lót bình, bàn bằng giấy.

Nhóm 35: Mua bán các sản phẩm: băng vệ sinh phụ nữ (không chứa thuốc), bỉm dùng cho trẻ em (tã lót), bỉm dùng cho người lớn, bông y tế, băng y tế, quần lót vệ sinh (tã lót vệ sinh dạng quần lót, dùng một lần cho trẻ em hoặc người già), đệm lót dùng cho mục đích y tế, bình sữa (cho trẻ em bú), băng để băng bó (băng co giãn), nệm cho việc sinh nở, nệm lót hơi (khí) dùng cho mục đích y tế, nệm nước đùng cho mục đích y tế, khăn ăn bằng giấy, khăn giấy ướt, giấy vệ sinh, tấm lót bàn bằng giấy.

---

(210) **4-2016-22129**

(540)

AMERICANFURNITURE

(220) 21.07.2016
(441) 26.09.2016
(731) CÔNG TY TNHH SẢN XUẤT VÀ THƯƠNG MẠI MIỀN QUÊ (VN)
Lô số 3, đường 5A khu công nghiệp Nhơn Trạch 2, xã Phú Hội, huyện Nhơn Trạch, tỉnh Đồng Nai

(511) Nhóm 20: Bàn, ghế, tủ, giường (không dùng cho mục đích y tế).

Nhóm 35: Mua bán bàn, ghế, tủ, giường (không dùng cho mục đích y tế).

---

(210) **4-2016-22130**

(540)

AMERICANWINDOW

(220) 21.07.2016
(441) 26.09.2016
(731) CÔNG TY TNHH SẢN XUẤT VÀ THƯƠNG MẠI MIỀN QUÊ (VN)
Lô số 3, đường 5A khu công nghiệp Nhơn Trạch 2, xã Phú Hội, huyện Nhơn Trạch, tỉnh Đồng Nai

(511) Nhóm 06: Cửa bằng kim loại.

Nhóm 19: Cửa phi kim loại: cửa gỗ, cửa nhựa.

Nhóm 35: Mua bán cửa bằng kim loại, cửa phi kim loại: cửa gỗ, cửa nhựa.

---

(210) **4-2016-22131**

(540)

NOITHATMY

(220) 21.07.2016
(441) 26.09.2016
(731) CÔNG TY TNHH SẢN XUẤT VÀ THƯƠNG MẠI MIỀN QUÊ (VN)
Lô số 3, đường 5A khu công nghiệp Nhơn Trạch 2, xã Phú Hội, huyện Nhơn Trạch, tỉnh Đồng Nai

(511) Nhóm 20: Bàn, ghế, tủ, giường (không dùng cho mục đích y tế).

Nhóm 35: Mua bán bàn, ghế, tủ, giường (không dùng cho mục đích y tế).

---

(210) **4-2016-22132**

(540)

TÙNG KHÁNH

(220) 21.07.2016
(441) 26.09.2016
(731) CÔNG TY TNHH THƯƠNG MẠI VÀ SẢN XUẤT SỮA BIỂN TÙNG KHÁNH (VN)
Khu vực Đầu Đáy, xóm Trên, xã Hoàng Châu, huyện Cát Hải, thành phố Hải Phòng

(511) Nhóm 29: Sữa ăn liền.

---

(210) **4-2016-22133**

(540)

(220) 21.07.2016
(441) 26.09.2016
(531) 1.5.1; 1.5.15; A1.1.10; A1.1.2; 26.1.1
(731) TRUNG TÂM CÔNG NGHỆ CHỐNG HÀNG GIẢ VIỆT NAM (VN)
Số 142 Lê Duẩn, phường Khâm Thiên, quận Đồng Đa, thành phố Hà Nội

(511) Nhóm 42: Kiểm định (đo lường); số hóa tư liệu (quét); dịch vụ ứng dụng kiến thức khoa học vào việc thiết kế xây dựng và điều hành máy móc, các dịch vụ công cộng như đường, cầu, thiết bị điện, hóa chất; kiểm soát chất lượng, kiểm tra chất lượng; dịch vụ nghiên cứu và triển khai (cho người khác).

---

(210) **4-2016-22134**

(540)

Chudu24

(220) 21.07.2016
(441) 26.09.2016
(531) A10.3.12
(591) Xanh dương, xanh lá, trắng
(731) CÔNG TY CỔ PHẦN DỊCH VỤ CHU DU HAI BỐN (VN)
Tầng 12, số 242 Cống Quỳnh, phường Phạm Ngũ Lão, quận 1, thành phố Hồ Chí Minh

(511) Nhóm 35: Quảng cáo; dịch vụ quảng cáo thông qua các phương tiện truyền thông; dịch vụ cung cấp giải pháp thương mại điện tử trong lĩnh vực tin học trên mạng internet; dịch vụ quảng cáo trực tuyến trên mạng internet; dịch vụ cung cấp thông tin thương mại.

Nhóm 42: Dịch vụ ứng dụng khoa học và công nghệ; dịch vụ cung cấp công cụ tìm kiếm trên internet; dịch vụ cho thuê máy chủ web; tạo lập và duy trì trang điện tử cho người khác; thiết kế đồ họa nghệ thuật; cho thuê không gian lưu trữ trên máy tính chủ; bảo dưỡng phần mềm máy tính.

---

(210) **4-2016-22135**

(540)

Chudu24

(220) 21.07.2016
(441) 26.09.2016
(731) CÔNG TY CỔ PHẦN DỊCH VỤ CHU DU HAI BỐN (VN)
Tầng 12, số 242 Cống Quỳnh, phường Phạm Ngũ Lão, quận 1, thành phố Hồ Chí Minh

(511) Nhóm 35: Quảng cáo; dịch vụ quảng cáo thông qua các phương tiện truyền thông; dịch vụ cung cấp giải pháp thương mại điện tử trong lĩnh vực tin học trên mạng internet; dịch vụ quảng cáo trực tuyến trên mạng internet; dịch vụ cung cấp thông tin thương mại.

Nhóm 42: Dịch vụ ứng dụng khoa học và công nghệ; dịch vụ cung cấp công cụ tìm kiếm trên internet; dịch vụ cho thuê máy chủ web; tạo lập và duy trì trang điện tử cho người khác; thiết kế đồ họa nghệ thuật; cho thuê không gian lưu trữ trên máy tính chủ; bảo dưỡng phần mềm máy tính.

---

(210) **4-2016-22136**

(540)

Chuduhaibon

(220) 21.07.2016
(441) 26.09.2016

(731) CÔNG TY CỔ PHẦN DỊCH VỤ CHU DU HAI BỐN (VN)
Tầng 12, số 242 Cống Quỳnh, phường Phạm Ngũ Lão, quận 1, thành phố Hồ Chí Minh

(511) Nhóm 35: Quảng cáo; dịch vụ quảng cáo thông qua các phương tiện truyền thông; dịch vụ cung cấp giải pháp thương mại điện tử trong lĩnh vực tin học trên mạng internet; dịch vụ quảng cáo trực tuyến trên mạng internet; dịch vụ cung cấp thông tin thương mại.

Nhóm 42: Dịch vụ ứng dụng khoa học và công nghệ; dịch vụ cung cấp công cụ tìm kiếm trên internet; dịch vụ cho thuê máy chủ web; tạo lập và duy trì trang điện tử cho người khác; thiết kế đồ họa nghệ thuật; cho thuê không gian lưu trữ trên máy tính chủ; bảo dưỡng phần mềm máy tính.

---

(210) **4-2016-22137**

(540)

Chudu 24

(220) 21.07.2016
(441) 26.09.2016

(731) CÔNG TY CỔ PHẦN DỊCH VỤ CHU DU HAI BỐN (VN)
Tầng 12, số 242 Cống Quỳnh, phường Phạm Ngũ Lão, quận 1, thành phố Hồ Chí Minh

(511) Nhóm 35: Quảng cáo; dịch vụ quảng cáo thông qua các phương tiện truyền thông; dịch vụ cung cấp giải pháp thương mại điện tử trong lĩnh vực tin học trên mạng internet; dịch vụ quảng cáo trực tuyến trên mạng internet; dịch vụ cung cấp thông tin thương mại.

Nhóm 42: Dịch vụ ứng dụng khoa học và công nghệ; dịch vụ cung cấp công cụ tìm kiếm trên internet; dịch vụ cho thuê máy chủ web; tạo lập và duy trì trang điện tử cho người khác; thiết kế đồ họa nghệ thuật; cho thuê không gian lưu trữ trên máy tính chủ; bảo dưỡng phần mềm máy tính.

---

(210) **4-2016-22138**

(540)

Chu du hai bon

(220) 21.07.2016
(441) 26.09.2016

(731) CÔNG TY CỔ PHẦN DỊCH VỤ CHU DU HAI BỐN (VN)
Tầng 12, số 242 Cống Quỳnh, phường Phạm Ngũ Lão, quận 1, thành phố Hồ Chí Minh

(511) Nhóm 35: Quảng cáo; dịch vụ quảng cáo thông qua các phương tiện truyền thông; dịch vụ cung cấp giải pháp thương mại điện tử trong lĩnh vực tin học trên mạng internet; dịch vụ quảng cáo trực tuyến trên mạng internet; dịch vụ cung cấp thông tin thương mại.

Nhóm 42: Dịch vụ ứng dụng khoa học và công nghệ; dịch vụ cung cấp công cụ tìm kiếm trên internet; dịch vụ cho thuê máy chủ web; tạo lập và duy trì trang điện tử cho người khác; thiết kế đồ họa nghệ thuật; cho thuê không gian lưu trữ trên máy tính chủ; bảo dưỡng phần mềm máy tính.

---

(210) **4-2016-22139**

(540)

(220) 21.07.2016
(441) 26.09.2016
(531) 2.9.14; 2.9.20; 26.1.1
(731) HOÀNG THỊ THÊU (VN)
Tổ 13 khu 4, phường Đông Khê, quận Ngô Quyền, thành phố Hải Phòng

(511) Nhóm 30: Gia vị, muối ăn.

---

(210) **4-2016-22140**

(540)

THIỆN HƯƠNG

(220) 21.07.2016
(441) 26.09.2016
(731) PHAN TRUNG DŨNG (VN)
Số 14/71 đường An Dương II, xã An Đồng, huyện An Dương, thành phố Hải Phòng

(511) Nhóm 30: Dấm các loại.

---

(210) **4-2016-22143**

(540)

HUAWEI NOVA

(220) 21.07.2016
(441) 26.09.2016
(731) HUAWEI TECHNOLOGIES CO., LTD. (CN)
Administration Building Huawei Technologies Co., Ltd. Bantian, Longgang District, Shenzhen, P. R. China
(740) Công ty TNHH Sở hữu trí tuệ ACTIP (ACTIP IP LIMITED)

(511) Nhóm 09: Kính thông minh; đồng hồ thông minh; màng bảo vệ chuyên dụng cho màn hình máy vi tính; thiết bị theo dõi hoạt động có thể đeo được; vỏ bọc bảo vệ chuyên dụng cho điện thoại thông minh; hộp bảo vệ chuyên dụng cho điện thoại thông minh; màng bảo vệ chuyên dụng cho màn hình điện thoại di động; gậy hỗ trợ việc tự chụp ảnh, loại cầm tay; điện thoại vi-đê-ô; khung ảnh kỹ thuật số; micrô; bộ nối [thiết bị xử lý dữ liệu]; thiết

bị xử lý dữ liệu; thẻ mạch tích hợp (thẻ thông minh); bộ phát đáp tự động; vỏ hộp loa; thiết bị thu thanh và thu hình; màn hình vi-đê-ô; thiết bị truyền thông mạng; bộ điều biến (modem); vỏ bọc chuyên dụng cho máy vi tính xách tay; điện thoại thông minh; pin/ắc quy điện; bộ sạc pin/ắc quy; pin dự phòng dùng cho điện thoại di động (pin có thể nạp lại được); máy vi tính bảng; máy vi tính xách tay; máy vi tính xách tay cỡ nhỏ; túi được thiết kế chuyên dụng cho máy vi tính xách tay; tai nghe loại choàng qua đầu; tai nghe loại nhét trong tai; loa; máy nghe nhạc cầm tay; thiết bị truyền âm thanh; máy quay vi-đê-ô xách tay kèm theo bộ ghi hình; máy ảnh; dây treo chuyên dụng cho điện thoại di động; bàn phím máy vi tính; chuột [thiết bị ngoại vi của máy vi tính]; vỏ bọc ngoài chuyên dụng cho điện thoại; vòng đeo tay đã được mã hóa từ tính dùng để nhận dạng; thiết bị đếm bước chân; thiết bị kiểm tra/giám sát, dùng điện; vòng đeo tay kết nối thông minh [thiết bị đo lường]; chương trình máy vi tính, được ghi sẵn; chương trình vận hành máy vi tính, được ghi sẵn; chương trình máy vi tính (phần mềm có thể tải xuống được); ứng dụng phần mềm máy vi tính có thể tải xuống được; thấu kính quang học.

---

(210) **4-2016-22144**

(540)

(220) 21.07.2016
(441) 26.09.2016
(531) 3.1.14; A9.5.12; A3.1.24; A26.4.24
(731) NINSA DESIGN FASHION SDN. BHD. (MY)
24, Denai Bayu 18, Seri Tanjung Pinang, Tanjong Tokong, 10470 Georgetown, Penang Malaysia
(740) Công ty TNHH Sở hữu trí tuệ ACTIP (ACTIP IP LIMITED)

(511) Nhóm 25: Quần áo trẻ sơ sinh; quần áo trẻ em; quần trẻ sơ sinh [trang phục]; yếm dãi trẻ sơ sinh, không bằng giấy; đồ đi chân; đồ đội đầu.

---

(210) **4-2016-22147**

(540)

(220) 21.07.2016
(441) 26.09.2016
(531) 26.1.2; 9.1.10
(591) Đỏ, đen
(731) CÔNG TY TNHH QUỐC TẾ TÂN HOÀNG NAM (VN)
221 đường số 9, khu phố 5, phường Phước Bình, quận 9, thành phố Hồ Chí Minh

(511) Nhóm 03: Nước xúc miệng; kem đánh răng [thuốc đánh răng]; chế phẩm làm sạch răng miệng; chế phẩm làm bóng răng giả; miếng ngậm làm thơm mát hơi thở; chế phẩm dạng xịt làm thơm mát hơi thở.

Nhóm 21: Bàn chải đánh răng; bàn chải đánh răng dùng điện; tăm.

Nhóm 35: Mua bán, xuất nhập khẩu: nước xúc miệng, kem đánh răng [thuốc đánh răng], chế phẩm làm sạch răng miệng, chế phẩm làm bóng răng giả, miếng ngậm làm thơm mát hơi thở, chế phẩm dạng xịt làm thơm mát hơi thở, bàn chải đánh răng, bàn chải đánh răng dùng điện, tăm.

---

(210) **4-2016-22150**

(540)

(220) 21.07.2016
(441) 26.09.2016
(531) 26.4.1
(591) Xanh dương, trắng, đỏ cam
(731) CÔNG TY TNHH SẢN XUẤT THƯƠNG MẠI VÀ DỊCH VỤ TRƯỜNG LONG THỊNH (VN)
683 Lạc Long Quân, phường 10, quận Tân Bình, thành phố Hồ Chí Minh

(511) Nhóm 03: Chế phẩm chống nắng.

Nhóm 18: Ô che nắng.

Nhóm 20: Mành che cửa sổ bên trong nhà [đồ nội thất].

Nhóm 25: Quần áo cho người lái xe mô tô; mũ lưỡi trai; quần áo/trang phục; mũ; quần áo may sẵn áo khoác ngoài; khăn trùm đầu; váy; trang phục dùng ở bãi biển; áo khoác trùm đầu; mạng che mặt/khăn trùm che mặt [trang phục]; quần áo thể dục; quần áo giả da; bao tay của phụ nữ [trang phục]; bao tay [trang phục].

---

(210) **4-2016-22152**

(540)

VITUS

(220) 21.07.2016
(441) 26.09.2016
(731) WATERTEC (MALAYSIA) SDN BHD (MY)
Lot 3, Jalan Halba Satu 16/16A Section 16, 40200 Shah Alam, Selangor Darul Ehsan, Malaysia
(740) Công ty TNHH Tầm nhìn và Liên danh (VISION & ASSOCIATES CO.LTD.)

(511) Nhóm 11: Thiết bị cung cấp nước; phụ kiện bồn tắm; thiết bị dùng cho bồn tắm; phụ kiện gá lắp đường ống của bồn tắm; chậu vệ sinh cho phụ nữ; vòi cho đường ống; phụ tùng điều chỉnh dùng cho thiết bị và ống cung cấp nước; vòi hoa sen; vòi; van dùng cho hệ thống vệ sinh; thiết bị phân phối nước; hệ thống cung cấp nước.

---

(210) **4-2016-22153**

(540)

Kian

(220) 21.07.2016
(441) 26.09.2016
(531) 26.1.1
(591) Đỏ, đen
(731) KIAN GLOBAL PTE LTD (SG)
150 Cecil Street, #03-00, Singapore 069543
(740) Công ty TNHH Tầm nhìn và Liên danh (VISION & ASSOCIATES CO.LTD.)

(511) Nhóm 20: Đồ đạc; bàn; mặt bàn; ghế ngồi; ghế; ghế đẩu dùng cho quầy bán rượu; ghế đẩu; sofa giường; ghế dài; ghế tắm nắng; giường ngủ; tủ đựng; thùng không bằng kim loại; giá để giày; bảng niêm yết.

---

(210) **4-2016-22154**

(540)

(220) 21.07.2016
(441) 26.09.2016
(531) 7.3.2; A7.1.11; 7.1.24
(591) Da cam, trắng, ghi xám
(731) NGUYỄN THANH TÙNG (VN)
Thôn Phú Thứ, xã Liên Quan, huyện Thạch Thất, thành phố Hà Nội
(740) Công ty TNHH Sở hữu trí tuệ Hải Hân (HAI HAN IP CO., LTD.)

(511) Nhóm 42: Tư vấn kiến trúc; kiến trúc; thiết lập các bản vẽ xây dựng; thiết kế trang trí nội thất; thiết kế công nghiệp; thiết kế đồ hoạ nghệ thuật.

---

(210) **4-2016-22155**

(540)

(220) 21.07.2016
(441) 26.09.2016
(531) 1.3.1; 1.15.15; 25.5.25
(591) Ghi, trắng, đỏ cam pha màu da cam, xanh nước biển
(731) CÔNG TY TNHH THƯƠNG MẠI DỊCH VỤ Y TẾ BÌNH NGHĨA (VN)
Số 26, ngõ 130, đường Tựu Liệt, khu Quốc Bảo, thị trấn Văn Điển, huyện Thanh Trì, thành phố Hà Nội
(740) Công ty TNHH Sở hữu trí tuệ Hải Hân (HAI HAN IP CO., LTD.)

(511) Nhóm 05: Dược phẩm; thực phẩm chức năng.

Nhóm 35: Bán buôn và bán lẻ, xuất nhập khẩu, quảng cáo, đại lý ký gửi các sản phẩm: dược phẩm, thực phẩm chức năng.

---

(210) **4-2016-22156**

(540)

(220) 21.07.2016
(441) 26.09.2016
(531) A1.1.10; A1.1.5; A5.3.15; A11.3.4; 26.1.2
(591) Đen, ghi
(731) CÔNG TY TNHH THƯƠNG MẠI & ĐẦU TƯ QUẢNG NGUYÊN (VN)
Thôn Tự Khoát, xã Ngũ Hiệp, huyện Thanh Trì, thành phố Hà Nội

(511) Nhóm 30: Trà (chè).

---

(210) **4-2016-22159**

(540)

(220) 21.07.2016
(441) 26.09.2016
(531) 26.1.1; A26.1.18
(591) Trắng, xanh lá cây đậm, nhạt
(731) CÔNG TY CỔ PHẦN EXBREAD (VN)
46/40 Trần Văn ơn, phường Tân Sơn Nhì, quận Tân Phú, thành phố Hồ Chí Minh

(511) Nhóm 30: Bánh mì; ổ bánh mì nhỏ; bánh mì cuộn; bánh mì không có men.

Nhóm 43: Dịch vụ quán cà phê; dịch vụ cung cấp thức ăn, đồ uống do nhà hàng thực hiện; nhà hàng ăn uống.

---

(210) **4-2016-22160**

(540)

(220) 21.07.2016
(441) 26.09.2016
(531) 26.1.1; A26.1.18
(591) Trắng, xanh lá cây, xanh cốm, nâu
(731) CÔNG TY CỔ PHẦN EXBREAD (VN)
46/40 Trần Văn Ơn, phường Tân Sơn Nhì, quận Tân Phú, thành phố Hồ Chí Minh

(511) Nhóm 30: Bánh mì; ổ bánh mì nhỏ; bánh mì cuộn; bánh mì không có men.

Nhóm 43: Dịch vụ quán cà phê; dịch vụ cung cấp thức ăn đồ uống do nhà hàng thực hiện; nhà hàng ăn uống.

---

(210) **4-2016-22161**

(540)

THIÊN HOÀNG YUMMY KIDDY

(220) 21.07.2016
(441) 26.09.2016
(531) 25.1.25; 26.1.1; 3.7.10; A3.7.24
(731) CÔNG TY CỔ PHẦN ĐẦU TƯ PHÁT TRIỂN VÀ THƯƠNG MẠI QUỐC TẾ VIỆT AN (VN)
83A Trần Quang Khải, phường Tân Định, quận 1, thành phố Hồ Chí Minh
(740) Trung tâm Tư vấn phát triển thương hiệu và chất lượng (CBQ)

(511) Nhóm 03: Mỹ phẩm.

Nhóm 05: Dược phẩm; thực phẩm chức năng.

Nhóm 29: Yến sào; tổ yến đã tinh chế và đóng hộp; sữa; sản phẩm sữa.

Nhóm 32: Nước khoáng; bia; nước uống có ga; nước yến (đồ uống không cồn); nước ép hoa quả; đồ uống hỗn hợp, không có cồn.

---

(210) **4-2016-22162**

(540)

CACTUS

(220) 21.07.2016
(441) 26.09.2016

(731) ĐOÀN HỒNG HẢI (VN)
Phòng 1405.C3, Mandarin Garden, Hoàng Minh Giám, phường Trung Hòa, quận Cầu Giấy, thành phố Hà Nội

(740) Công ty cổ phần Sở hữu trí tuệ BROSS và Cộng sự (BROSS & PARTNERS., JSC)

(511) Nhóm 03: Mỹ phẩm; nước hoa, túi nhỏ làm thơm đồ vải (quần áo, đồ trải giường, khăn bàn); khăn giấy tẩm ướp mỹ phẩm.

Nhóm 09: Kính mắt, hộp đựng kính; dây xích đeo cho kính mắt; quần áo bảo hộ lao động phòng chống tai nạn.

Nhóm 14: Đồ trang sức (như vòng tay, khuyên tai, vòng cổ, nhẫn, trâm cài đầu, kẹp cà vạt); hộp đựng đồ trang sức.

Nhóm 18: Túi xách, ví, ba lô, ô (dù), vali, bao da móc chìa khóa.

Nhóm 20: Gối, đệm, tủ vải đựng quần áo.

Nhóm 23: Sợi len, sợi, sợi tơ tằm.

Nhóm 24: Chăn; ga phủ giường, vỏ gối, vải vóc, khăn phủ gối, tấm phủ ngoài bằng vải dùng cho đồ đạc, khăn tay bỏ túi bằng vải, rèm cửa.

Nhóm 25: Quần áo, giày dép, mũ nón.

Nhóm 35: Dịch vụ bán lẻ đồ thời trang (kính, giày, quần áo, mũ nón, găng tay, khăn quàng, thắt lưng), đồ vải vóc (chăn ga gối, đệm), đồ trang sức (vòng, khuyên tai, kẹp cà vạt, trâm cài đầu, hộp đựng trang sức), đồ mỹ phẩm (nước hoa, mỹ phẩm, tinh dầu, bông tẩy trang, dụng cụ trang điểm); dịch vụ tư vấn tổ chức và quản lý kinh doanh; dịch vụ nghiên cứu kinh doanh; quan hệ công chúng; dịch vụ hỗ trợ quản lý các doanh nghiệp.

Nhóm 36: Dịch vụ quản lý tài chính; dịch vụ cung cấp thông tin về tài chính; dịch vụ ủy thác quản lý tài chính; dịch vụ bảo lãnh tài chính; dịch vụ thuê mua tài chính.

Nhóm 40: Dịch vụ may đo quần áo; sửa lại quần áo [cải biến quần áo]; gia công may mặc quần áo, giày dép, mũ nón.

Nhóm 42: Dịch vụ thiết kế thời trang, tạo mẫu.

---

(210) **4-2016-22163**

(540)

CACTI

(220) 21.07.2016
(441) 26.09.2016

(731) ĐOÀN HỒNG HẢI (VN)
Phòng 1405.C3, Mandarin Garden, Hoàng Minh Giám, phường Trung Hòa, quận Cầu Giấy, thành phố Hà Nội

(740) Công ty cổ phần Sở hữu trí tuệ BROSS và Cộng sự (BROSS & PARTNERS., JSC)

(511) Nhóm 03: Mỹ phẩm; nước hoa, túi nhỏ làm thơm đồ vải (quần áo, đồ trải giường, khăn bàn); khăn giấy tẩm ướp mỹ phẩm.

Nhóm 09: Kính mắt, hộp đựng kính; dây xích đeo cho kính mắt; quần áo bảo hộ lao động phòng chống tai nạn.

Nhóm 14: Đồ trang sức (như vòng tay, khuyên tai, vòng cổ, nhẫn, trâm cài đầu, kẹp cà vạt); hộp đựng đồ trang sức.

Nhóm 18: Túi xách, ví, ba lô, ô (dù), vali, bao da móc chìa khóa.

Nhóm 20: Gối, đệm, tủ vải đựng quần áo.

Nhóm 23: Sợi len, sợi, sợi tơ tằm.

Nhóm 24: Chăn; ga phủ giường, vỏ gối, vải vóc, khăn phủ gối, tấm phủ ngoài bằng vải dùng cho đồ đạc, khăn tay bỏ túi bằng vải, rèm cửa.

Nhóm 25: Quần áo, giày dép, mũ nón.

Nhóm 35: Dịch vụ bán lẻ đồ thời trang (kính, giày, quần áo, mũ nón, găng tay, khăn quàng, thắt lưng), đồ vải vóc (chăn, ga, gối, đệm), đồ trang sức (vòng, khuyên tai, kẹp cà vạt, trâm cài đầu, hộp đựng, trang sức), đồ mỹ phẩm (nước hoa, mỹ phẩm, tinh dầu, bông tẩy trang, dụng cụ trang điểrm); dịch vụ tư vấn tổ chức và quản lý kinh doanh; dịch vụ nghiên cứu kinh doanh; quan hệ công chúng; dịch vụ hỗ trợ quản lý các doanh nghiệp.

Nhóm 36: Dịch vụ quản lý tài chính; dịch vụ cung cấp thông tin về tài chính; dịch vụ ủy thác quản lý tài chính; dịch vụ bảo lãnh tài chính; dịch vụ thuê mua tài chính.

Nhóm 40: Dịch vụ may đo quần áo; sửa lại quần áo [cải biến quần áo]; gia công may mặc quần áo, giày dép, mũ nón.

Nhóm 42: Dịch vụ thiết kế thời trang, tạo mẫu.

(210) **4-2016-22165**

(540)

(220) 21.07.2016
(441) 26.09.2016
(531) A25.1.10; A26.4.24
(731) CÔNG TY CỔ PHẦN BẠCH ĐẰNG (VN)
543 đường Trần Nhân Tông, thành phố Nam Định, tỉnh Nam Định
(740) Công ty TNHH Quốc tế D & N (D&N INTERNATIONAL CO.,LTD.)

(511) Nhóm 07: Máy xé bao đánh tơi và vận chuyển sợi amiăng tự động.

---

(210) **4-2016-22166**

(540)

(220) 21.07.2016
(441) 26.09.2016
(531) A5.3.14; A11.3.3; 26.13.1; 26.1.1
(591) Xanh lá cây, nâu, cam, trắng
(731) TRƯƠNG CÔNG TRÃI (VN)
Tổ 6, khu 4, phường B'Lao, thị xã Bảo Lộc, tỉnh Lâm Đồng

(511) Nhóm 30: Trà, trà atiso, cà phê.

---

(210) **4-2016-22167**

(540)

(220) 21.07.2016
(441) 26.09.2016
(531) 25.1.25
(591) Xanh lam, xám
(731) CÔNG TY TNHH PHÁT TRIỂN THỊ TRƯỜNG HOÀNG GIA (VN)
136/21 Đặng Văn Ngữ, phường 14, quận Phú Nhuận, thành phố Hồ Chí Minh

(511) Nhóm 30: Cà phê.

Nhóm 43: Quán cà phê, giải khát.

---

(210) **4-2016-22169**

(540)

(220) 21.07.2016
(441) 26.09.2016
(531) A26.4.24; 2.7.2; 2.7.23
(731) HỘ KINH DOANH NHÀ MAY HOÀNG YẾN (VN)
128 Nguyễn Thiện Thuật, phường Tân Lập, thành phố Nha Trang, tỉnh Khánh Hòa
(740) Văn phòng Luật sư A Hoà (AHOA LAW OFFICE)

(511) Nhóm 25: Quần; áo; mũ; khăn choàng cổ (dùng cho trang phục); cà vạt.

Nhóm 40: Dịch vụ may mặc.

---

(210) **4-2016-22170**

(540)

(220) 21.07.2016
(441) 26.09.2016
(531) 26.3.1; A26.11.12; 26.1.2
(591) Xanh dương, đỏ, trắng
(731) CÔNG TY TNHH LIÊN THÀNH (VN)
88 Nguyễn Thiện Thuật, phường Tân Lập, thành phố Nha Trang, tỉnh Khánh Hòa
(740) Văn phòng Luật sư A Hoà (AHOA LAW OFFICE)

(511) Nhóm 39: Đại lý vé máy bay, vé xe, vé tàu; dịch vụ du lịch; tổ chức tua (tour) du lịch trong nước và quốc tế; vận tải hàng hóa; vận chuyển hành khách; cho thuê trang phục lặn.

---

(210) **4-2016-22172**

(540)

(220) 21.07.2016
(441) 26.09.2016
(591) Xanh, vàng, cam, hồng
(731) UCHIDA YOKO GLOBAL LIMITED (JP)
4-7, Shinkawa 2-Chome, Chuo-ku, Tokyo, 104-0033, Japan
(740) Công ty TNHH Sở hữu trí tuệ HA VIP (HAVIP CO., LTD.)

(511) Nhóm 16: Văn phòng phẩm; vật liệu dùng để viết.

---

(210) **4-2016-22174**

(540)

THÀNH TÍN PHÚC

(220) 21.07.2016
(441) 26.09.2016
(531) 24.15.3; 26.1.1; A24.15.11
(591) Xanh da trời, xanh dương, đỏ, trắng
(731) CÔNG TY TNHH MỘT THÀNH VIÊN THÀNH TÍN PHÚC (VN)
Khu công nghiệp Nhơn Trạch II - Nhơn Phú, xã Hiệp Phước, huyện Nhơn Trạch, tỉnh Đồng Nai
(740) DNTN Dịch vụ thương mại và sở hữu công nghiệp Song Ngọc (I.P.T.S.)

(511) Nhóm 20: Bàn; ghế; giường; tủ; hộp bằng gỗ hoặc bằng chất dẻo; tấm nâng hàng (pa-lét) bằng nhựa; két nhựa để đựng các chai nước giải khát; kệ làm bằng nhựa để sắp xếp đồ; khay chuyển hàng bằng nhựa (sóng nhựa) dùng trong công nghiệp; giá để bát đĩa.

Nhóm 21: Ca nhựa; bình đựng đá bằng nhựa (không dùng điện); đồ chứa đựng dùng cho gia dụng và nhà bếp (không làm bằng kim loại); thùng ướp lạnh (xô đựng đá); thùng đựng rác; ly; cốc nhựa; bình giữ lạnh, giữ nhiệt bằng nhựa; chậu (đồ chứa đựng); khay nhựa dùng cho mục đích gia đình; thùng (xô) nhựa; rổ nhựa dùng trong gia đình; ống (hộp) cắm đũa.

---

(210) **4-2016-22175**

(540)

THÀNH MẮT

(220) 21.07.2016
(441) 26.09.2016
(731) CÔNG TY TNHH THƯƠNG MẠI KIM XUÂN (VN)
187/9/5 Bạch Đằng, phường 2, quận Tân Bình, thành phố Hồ Chí Minh
(740) DNTN Dịch vụ thương mại và sở hữu công nghiệp Song Ngọc (I.P.T.S.)

(511) Nhóm 05: Thực phẩm chức năng và thuốc nam có tác dụng: giải độc, mát gan, chống ngứa, mề đay, điều hòa huyết áp, chữa ho, chữa tiểu đường và các loại bệnh khác.

---

(210) **4-2016-22176**

(540)

AR
DIGITAL SOUND

(220) 21.07.2016
(441) 26.09.2016
(531) A26.11.8; A26.4.24; 26.4.1
(731) BÙI VĂN TUẤN (VN)
Thôn Cao Mại, xã Quang Hưng, huyện Kiến Xương, tỉnh Thái Bình
(740) DNTN Dịch vụ thương mại và sở hữu công nghiệp Song Ngọc (I.P.T.S.)

(511) Nhóm 09: Loa; đầu máy đọc đĩa kỹ thuật số; máy tăng âm (ampli); bộ trộn âm thanh (mixer); ống nói (micro).

---

(210) **4-2016-22177**

(540)

TIẾN PHÁT

(220) 21.07.2016
(441) 26.09.2016

(731) MAU CHÍ (VN)
355/9 Tân Hòa Đông, phường Bình Trị Đông, quận Bình Tân, thành phố Hồ Chí Minh

(511) Nhóm 16: Băng keo, keo dán (dùng cho văn phòng phẩm và gia đình).

Nhóm 22: Dây buộc để đóng gói.

---

(210) **4-2016-22178**

(540)

(220) 21.07.2016
(441) 26.09.2016
(531) 1.15.3; 26.1.1
(591) Đen, đỏ, trắng, xanh
(731) CÔNG TY TNHH THƯƠNG MẠI DỊCH VỤ XUẤT NHẬP KHẨU TÍN PHÁT (VN)
490/21A Phạm Văn Chí, phường 8, quận 6, thành phố Hồ Chí Minh

(511) Nhóm 16: Màng mỏng bằng chất dẻo dùng để bao gói; giấy (giấy bạc) dùng để bao gói thực phẩm.

---

(210) **4-2016-22179**

(540)

VINAAL

(220) 21.07.2016
(441) 26.09.2016

(591) Đỏ
(731) CÔNG TY TNHH VIET ALUMINUM (VN)
1111 Huỳnh Văn Lũy, khu phố 8, phường Phú Mỹ, thành phố Thủ Dầu Một, tỉnh Bình Dương

(511) Nhóm 06: Nhôm, nhôm định hình; tấm kim loại dùng cho xây dựng; sắt, thép.

---

(210) **4-2016-22180**

(540)

GOLDSTAR

(220) 21.07.2016
(441) 26.09.2016
(531) 26.15.15; 1.7.6; 26.15.3
(591) Xanh lam, xanh lá cây
(731) CÔNG TY TNHH NHỰA SAO VÀNG (VN)
Ấp 1A, xã Hựu Thạnh, huyện Đức Hòa, tỉnh Long An

(511) Nhóm 01: Keo dán dùng trong công nghiệp.

Nhóm 19: Ống nhựa cứng; tấm lợp bằng nhựa.

Nhóm 35: Mua bán ống nhựa cứng và các phụ kiện như: khớp nối ống nhựa cứng, cút nối (đầu nối) ống nhựa cứng (hình chữ U, chữ T, vuông góc, gấp khúc), tấm lợp bằng nhựa.

---

(210) **4-2016-22181**

(540)

(220) 21.07.2016
(441) 26.09.2016
(531) A5.3.13; A5.3.14; 26.3.23; 26.1.2
(731) NGÔ VĂN THẮNG (VN)
21 đường Gò Công, phường 13, quận 5, thành phố Hồ Chí Minh

(511) Nhóm 06: Ổ khóa (bằng kim loại) không dùng điện; chìa khóa bằng kim loại.

Nhóm 07: Máy khoan, máy cắt, máy mài, máy hàn, mũi khoan (bộ phận máy móc), đĩa cắt (bộ phận máy móc).

Nhóm 08: Dụng cụ cầm tay, cụ thể là: cờ lê, mỏ lết, tuốc nơ vít, kìm, búa, cưa (thao tác thủ công).

Nhóm 09: Thước đo (thiết bị đo đạc).

---

(210) **4-2016-22182**

(540)

(220) 21.07.2016
(441) 26.09.2016
(531) 26.4.1; 26.3.23
(591) Đỏ, đen, trắng
(731) NGÔ VĂN THẮNG (VN)
21 đường Gò Công, phường 13, quận 5, thành phố Hồ Chí Minh

(511) Nhóm 08: Kìm; kìm bấm (dụng cụ cầm tay).

Nhóm 09: Thước đo (thiết bị đo đạc).

---

(210) **4-2016-22183**

(540)

(220) 21.07.2016
(441) 26.09.2016
(531) 26.1.1; 26.1.4
(591) Xanh lam, đỏ, trắng
(731) NGÔ VĂN THẮNG (VN)
21 đường Gò Công, phường 13, quận 5, thành phố Hồ Chí Minh

(511) Nhóm 06: Ổ khóa (bằng kim loại) không dùng điện; chìa khóa bằng kim loại.

Nhóm 09: Thước đo (thiết bị đo đạc).

---

(210) **4-2016-22184**

(540)

(220) 21.07.2016
(441) 26.09.2016
(531) 26.1.1; 26.1.4
(591) Xanh lam, đỏ, trắng
(731) NGÔ VĂN THẮNG (VN)
21 đường Gò Công, phường 13, quận 5, thành phố Hồ Chí Minh

(511) Nhóm 07: Cưa xích; bàn cưa máy (bộ phận của máy móc), lưỡi cưa (bộ phận của máy móc); máy cưa.

---

(210) **4-2016-22185**

(540)

(220) 21.07.2016
(441) 26.09.2016
(531) 26.1.1; 26.1.4
(591) Xanh lam, đỏ, trắng
(731) NGÔ VĂN THẮNG (VN)
21 đường Gò Công, phường 13, quận 5, thành phố Hồ Chí Minh

(511) Nhóm 08: Dụng cụ cầm tay, cụ thể là: cờ lê, mỏ lết, tuốc nơ vít, kìm, búa, cưa (thao tác thủ công).

---

(210) **4-2016-22186**

(540)

(220) 21.07.2016
(441) 26.09.2016
(531) A5.5.20; 5.5.16; A5.5.21
(731) CÔNG TY TNHH MTV NGUYÊN YÊN THẾ (VN)
26 Lê Văn Lương, phường Thọ Quang, quận Sơn Trà, thành phố Đà Nẵng

(511) Nhóm 39: Vận tải; du lịch.

Nhóm 43: Dịch vụ cung cấp thực phẩm và đồ uống do nhà hàng thực hiện; chỗ ở tạm thời.

Nhóm 44: Dịch vụ y tế; chăm sóc vệ sinh và sắc đẹp cho người hoặc động vật.

---

(210) **4-2016-22187**

(540)

FaFilm

(220) 21.07.2016
(441) 26.09.2016
(531) A1.1.10; A1.1.2; 26.3.23
(591) Xanh dương, trắng
(731) CÔNG TY CỔ PHẦN FAFILM THÀNH PHỐ HỒ CHÍ MINH (VN)
Số 6 Thái Văn Lung, phường Bến Nghé, quận 1, thành phố Hồ Chí Minh
(740) Công ty Cổ phần Sở hữu công nghiệp INVESTIP (INVESTIP)

(511) Nhóm 35: Xuất nhập khẩu phim; dịch vụ quảng cáo thương mại.

Nhóm 36: Cho thuê bất động sản; quản lý bất động sản.

Nhóm 41: Dịch vụ phát hành phim điện ảnh, phim video và chương trình truyền hình; hoạt động chiếu phim; sản xuất phim điện ảnh, phim video và chương trình truyền hình; hoạt động hậu kỳ phim.

Nhóm 43: Kinh doanh khách sạn; nhà hàng ăn uống phục vụ lưu động; dịch vụ ăn uống cà phê giải khát.

---

(210) **4-2016-22188**

(540)

weinuo

(220) 21.07.2016
(441) 26.09.2016
(531) A5.5.20; A5.5.21
(731) SHANTOU WEINUO GARMENT CO.,LTD (CN)
LuGang Industrial Zone, Chaonan Dist, Shantou, Guangdong, China
(740) Công ty Cổ phần Sở hữu công nghiệp INVESTIP (INVESTIP)

(511) Nhóm 25: Quần áo; quần áo lót mặc bên trong; yếm (áo lót); quần đùi (quần ngắn của đàn ông).

---

(210) **4-2016-22189**

(540)

Trà
TÍN PHONG

(220) 21.07.2016
(441) 26.09.2016
(531) 3.5.19; A3.5.24; 11.3.14; 26.1.2
(591) Đỏ, trắng
(731) HỘ KINH DOANH TRƯƠNG MẠNH (VN)
Số 15/9 đường Hòa Bình, phường 1, thành phố Bạc Liêu, tỉnh Bạc Liêu
(740) Công ty Cổ phần Sở hữu công nghiệp INVESTIP (INVESTIP)

(511) Nhóm 35: Mua, bán trà (chè).

---

(210) **4-2016-22190**

(540)

COVERMAX

(220) 21.07.2016
(441) 26.09.2016

(731) TỔNG CÔNG TY CỔ PHẦN PHONG PHÚ (VN)
48 Tăng Nhơn Phú, khu phố 3, phường Tăng Nhơn Phú B, quận 9, thành phố Hồ Chí Minh

(740) Công ty Cổ phần Sở hữu công nghiệp INVESTIP (INVESTIP)

(511) Nhóm 24: Vỏ bọc bàn (để là (ủi) quần, áo) bằng vải denim.

---

(210) **4-2016-22191**

(540)

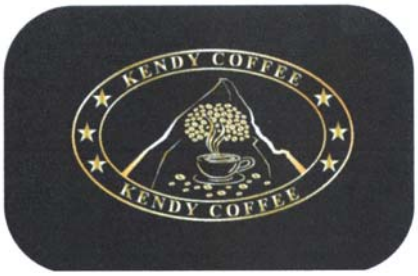

(220) 21.07.2016
(441) 26.09.2016
(531) 6.1.2; A5.1.5; A5.1.16; 5.7.1; A11.3.4; 26.1.2; A1.1.10
(591) Xanh rêu đậm, trắng vàng đồng
(731) CÔNG TY TRÁCH NHIỆM HỮU HẠN SẢN XUẤT THƯƠNG MẠI VÀ DỊCH VỤ K.D.C (VN)
256B Nam Kì Khởi Nghĩa, phường 8, quận 3, thành phố Hồ Chí Minh

(740) Công ty Cổ phần Sở hữu công nghiệp INVESTIP (INVESTIP)

(511) Nhóm 30: Cà phê.

---

(210) **4-2016-22192**

(540)

(220) 21.07.2016
(441) 26.09.2016
(531) A5.1.5
(731) ĐẶNG ĐẠT PHAN (VN)
65 Văn Thân, phường 8, quận 6, thành phố Hồ Chí Minh

(511) Nhóm 30: Ca cao; sản phẩm ca cao; đồ uống trên cơ sở cà phê; cà phê; cà phê chưa rang; chế phẩm thực vật/dinh dưỡng thay thế cà phê; đồ uống cà phê có sữa.

Nhóm 43: Dịch vụ quán cà phê.

---

(210) **4-2016-22193**

(540)

Tteokbokki

(220) 21.07.2016
(441) 26.09.2016
(731) CÔNG TY TNHH MỘT THÀNH VIÊN SANNADLE (VN)
49/10/16 Nguyễn Bình, xã Phú Xuân, huyện Nhà Bè, thành phố Hồ Chí Minh

(511) Nhóm 30: Bánh gạo; bánh bột mì nhân thịt; bánh khoai tây; bánh đậu xanh hấp đông lạnh; nước sốt ớt kiểu Hàn Quốc (đồ gia vị).

---

(210) **4-2016-22194**

(540)

Sannadle
산내들

(220) 21.07.2016
(441) 26.09.2016
(531) A5.5.20; A5.5.21; 26.1.1
(591) Xanh, đỏ, đen, vàng
(731) CÔNG TY TNHH MỘT THÀNH VIÊN SANNADLE (VN)
49/10/16 Nguyễn Bình, xã Phú Xuân, huyện Nhà Bè, thành phố Hồ Chí Minh

(511) Nhóm 30: Bánh gạo; bánh bột mì nhân thịt; bánh khoai tây; bánh đậu xanh hấp đông lạnh; nước sốt ớt kiểu Hàn Quốc (đồ gia vị).

---

(210) **4-2016-22195**

(540)

(220) 21.07.2016
(441) 26.09.2016
(531) 4.5.2; 4.5.3; A5.5.20; A5.5.21; 1.15.23; 2.7.23
(731) CÔNG TY TNHH CỔ PHẦN DU LỊCH BẾN NGHÉ (VN)
135/32 Nguyễn Hữu Cảnh, phường 22, Bình Thạnh, thành phố Hồ Chí Minh

(511) Nhóm 39: Dịch vụ vận tải; đóng gói hàng hóa; du lịch; lữ hành; đại lý bán vé máy bay, cho thuê xe.

---

(210) **4-2016-22196**

(540)

(220) 21.07.2016
(441) 26.09.2016
(531) A17.2.2; A5.5.20; A5.5.21; 26.3.4; A25.7.5; 1.15.23; 18.1.21
(731) CÔNG TY TNHH THƯƠNG MẠI DỊCH VỤ DU LỊCH MÊ LINH (VN)
135/32 Nguyên Hữu Cảnh, phường 22, Bình Thạnh, thành phố Hồ Chí Minh

(511) Nhóm 39: Đóng gói (bao bì, thùng giấy, thùng carton).

---

(210) **4-2016-22197**

(540)

(220) 21.07.2016
(441) 26.09.2016
(531) 26.1.1
(591) Đỏ, trắng, đen
(731) HỘ KINH DOANH NHÀ HÀNG KYODAI (VN)
11/66 Lê Lợi, phường Phú Hội, thành phố Huế, tỉnh Thừa Thiên - Huế

(511) Nhóm 43: Nhà hàng ăn uống; dịch vụ cung cấp thức ăn, đồ uống do nhà hàng thực hiện.

---

(210) **4-2016-22198**

(540)

OXY STORM

(220) 22.07.2016
(441) 26.09.2016
(591) Xanh
(731) CÔNG TY TNHH KINH ĐÔ CÔNG NGHỆ VIỆT NAM (VN)
Số 12, ngõ 158/2/13 đường Ngọc Hà, phường Ngọc Hà, quận Ba Đình, thành phố Hà Nội

(511) Nhóm 01: Hóa chất dùng cho công nghiệp, khoa học; hoá chất dùng trong nông nghiệp, nghề làm vườn và lâm nghiệp (trừ chất diệt nấm, chất diệt cỏ, thuốc trừ sâu, chất diệt ký sinh trùng); chế phẩm để bảo quản thực phẩm.

Nhóm 03: Chất để tẩy trắng và các chất khác dùng để giặt; chất để tẩy rửa.

Nhóm 05: Các chế phẩm dược, thú y; chế phẩm vệ sinh dùng cho mục đích y tế; chất tẩy uế; chất diệt động vật có hại; chất diệt nấm.

---

(210) **4-2016-22199**

(540)

(220) 22.07.2016
(441) 26.09.2016
(531) A26.11.12; 2.9.1; 26.13.25
(731) CÔNG TY TNHH SẢN XUẤT THƯƠNG MẠI VÀ DỊCH VỤ KIẾN AN PHÁT (VN)
Đội 2, thôn Thạch Bàn, xã An Thủy, huyện Lệ Thủy, tỉnh Quảng Bình

(511) Nhóm 03: Xà phòng; chế phẩm tẩy sáp đánh bóng sàn nhà.

---

(210) **4-2016-22200**

(540)

(220) 22.07.2016
(441) 26.09.2016
(531) A1.1.10; A1.1.3; 26.1.1; 5.9.3
(591) Đỏ, vàng nghệ, trắng, đen
(731) NGUYỄN THỊ HƯƠNG GIANG (VN)
Thôn Thường Lệ, xã Đại Thịnh, huyện Mê Linh, thành phố Hà Nội

(511) Nhóm 03: Tinh dầu nghệ; mỹ phẩm làm đẹp; tinh dầu.

Nhóm 05: Thực phẩm chức năng (tinh bột nghệ); dược phẩm.

---

(210) **4-2016-22201**

(540)

(220) 22.07.2016
(441) 26.09.2016
(531) A26.3.5; 26.5.1; 26.3.23; 26.5.2
(591) Xanh lá, đỏ, trắng
(731) CÔNG TY CỔ PHẦN SỰ KIỆN ĐỎ (VN)
Số 16 ngõ 112 phố Đội Cấn, phường Đội Cấn, quận Ba Đình, thành phố Hà Nội
(740) Công ty TNHH Sở hữu trí tuệ WITIP Việt Nam (WITIP CO., LTD.)

(511) Nhóm 35: Tổ chức sự kiện nhằm mục đích quảng cáo, thương mại; tổ chức triển lãm cho mục đích thương mại hoặc quảng cáo; tổ chức hội chợ thương mại cho mục đích bán hàng hoặc quảng cáo; tổ chức trình diễn thời trang cho mục đích hỗ trợ bán hàng; tư vấn tổ chức kinh doanh; phổ biến các thông báo quảng cáo.

Nhóm 41: Tổ chức sự kiện nhằm mục đích giáo dục, giải trí; sắp xếp và tiến hành hội thảo chuyên đề, tổ chức và điều khiển hội thảo chuyên đề; tổ chức các cuộc thi [giáo dục và giải trí]; lập kế hoạch cho buổi tiệc giải trí]; tổ chức và điều khiển đại hội, sắp xếp và tiến hành đại hội; tổ chức và điều khiển hội nghị, sắp xếp và tiến hành hội nghị.

---

(210) **4-2016-22203**

(540)

(220) 22.07.2016
(441) 26.09.2016
(531) 26.1.1; 26.1.4; A26.1.18
(591) Xanh lá xẫm, nâu, vàng, trắng, hồng đậm, xanh cốm
(731) CÔNG TY TNHH ĐẦU TƯ VÀ PHÁT TRIỂN TCT (VN)
Số 2 Chương Dương Độ, phường Chương Dương, quận Hoàn Kiếm, thành phố Hà Nội
(740) Công ty TNHH Trí Việt và Cộng sự (TRI VIET & ASSOCIATES CO.,LTD.)

(511) Nhóm 43: Dịch vụ nhà hàng ăn uống giải khát; dịch vụ khách sạn; dịch vụ cho thuê chỗ ở tạm thời; cho thuê phòng họp; quán ăn tự phục vụ; dịch vụ quán cà phê.

---

(210) **4-2016-22205**

(540)

(220) 22.07.2016
(441) 26.09.2016
(531) A5.3.15; 5.3.20
(731) NGUYỄN THỊ LIÊN (VN)
Đội 6, thôn Bãi Thụy, xã Đồng Tháp, huyện Đan Phượng, thành phố Hà Nội

(511) Nhóm 41: Trường đào tạo [giáo dục]; khóa đào tạo từ xa; dịch vụ về giáo dục giảng dạy; xuất bản sách và báo điện tử trực tuyến; dịch thuật.

---

(210) **4-2016-22206**

(540)

SUKAI

(220) 22.07.2016
(441) 26.09.2016
(731) PHẠM HỮU SINH (VN)
Thôn Hệ, xã Thụy Ninh, huyện Thái Thụy, tỉnh Thái Bình

(511) Nhóm 11: Thiết bị lọc nước; máy lọc nước; thiết bị điều hoà không khí; tủ lạnh; hệ thống và thiết bị vệ sinh; thiết bị nấu bếp.

Nhóm 35: Mua bán thiết bị lọc nước; mua bán máy lọc nước; mua bán thiết bị điều hòa không khí; mua bán tủ lạnh; mua bán hệ thống và thiết bị vệ sinh; mua bán thiết bị nấu bếp.

---

(210) **4-2016-22207**

(540)

DOCTOR GOLD

(220) 22.07.2016
(441) 26.09.2016
(731) QUÁCH CAO THỌ (VN)
Xóm Miễu, thôn Tam Đảo, xã Phú Lâm, huyện Tiên Du, tỉnh Bắc Ninh

(511) Nhóm 11: Thiết bị lọc nước; máy lọc nước; thiết bị điều hòa không khí; tủ lạnh; hệ thống và thiết bị vệ sinh; thiết bị nấu bếp.

Nhóm 35: Mua bán thiết bị lọc nước; mua bán máy lọc nước; mua bán thiết bị điều hòa không khí; mua bán tủ lạnh; mua bán hệ thống và thiết bị vệ sinh; mua bán thiết bị nấu bếp.

---

(210) **4-2016-22208**

(540)

(220) 22.07.2016
(441) 26.09.2016
(531) 3.7.6; A3.7.24; A26.4.24
(731) VŨ THÚY HẰNG (VN)
Số 1, phố Đinh Tiên Hoàng, phường Nguyễn Trãi, quận Hà Đông, thành phố Hà Nội

(511) Nhóm 03: Mặt nạ làm đẹp; muối để tẩy trắng; kem làm trắng da; tinh dầu; mỹ phẩm; phấn làm trắng.

Nhóm 05: Thuốc giảm đau; thuốc viên chống oxy hóa; bông khử trùng; nước tắm ô xi; chế phẩm điều trị da chai cứng; chế phẩm làm lạnh dạng xịt dùng cho mục đích y tế.

Nhóm 44: Thẩm mỹ viện; trung tâm chăm sóc sức khoẻ; phẫu thuật tạo hình; dịch vụ trị liệu dịch vụ trang điểm; xoa bóp.

---

(210) **4-2016-22209**

(540)

(220) 22.07.2016
(441) 26.09.2016
(531) 26.15.9; 26.15.11; 26.15.15
(731) CÔNG TY TNHH QUÂN HOÀNG SINH (VN)
42/59 Nguyễn Minh Hoàng, phường 12, quận Tân Bình, thành phố Hồ Chí Minh

(511) Nhóm 11: Đèn LED (thiết bị chiếu sáng).

---

(210) **4-2016-22210**

(540)

(220) 22.07.2016
(441) 26.09.2016
(531) 5.3.20; 26.1.1; 25.7.25
(591) Xanh lá cây, đen, xám, trắng
(731) VŨ DUY MẠNH (VN)
28/10 Phạm Văn Chiêu, phường 8, quận Gò Vấp, thành phố Hồ Chí Minh

(511) Nhóm 03: Mỹ phẩm.

---

(210) **4-2016-22211**

(540)

(220) 22.07.2016
(441) 26.09.2016
(531) 3.9.16; A3.9.24; A26.11.12; 26.11.3; 1.15.23
(591) Xanh dương, đỏ, đen
(731) HỘ KINH DOANH BÙI HOÀNG GIANG (VN)
66 Hoa Cúc, phường 7, quận Phú Nhuận, thành phố Hồ Chí Minh

(511) Nhóm 43: Dịch vụ kinh doanh quán ăn (cung cấp các món ăn do nhà hàng tự thực hiện như: bánh canh ghẹ, bánh canh tôm tích, chè thốt nốt, chè khúc bạch).

---

(210) **4-2016-22212**

(540)

(220) 22.07.2016
(441) 26.09.2016
(531) 26.1.2; A26.1.18
(731) CÔNG TY TNHH THƯƠNG MẠI VÀ DỊCH VỤ LANA (VN)
Số 02, ngõ 460, đường Khương Đình, phường Hạ Đình, quận Thanh Xuân, thành phố Hà Nội

(511) Nhóm 25: Quần lót, quần đùi, áo, mũ, nón.

Nhóm 35: Mua bán, xuất nhập khẩu quần lót, quần đùi, áo, mũ, nón.

---

(210) **4-2016-22213**

(540)

(220) 22.07.2016
(441) 26.09.2016
(531) 25.5.25; 26.1.2; A26.11.12; A5.5.20
(591) Xanh nước biển, xanh lá, xanh tím, đỏ, trắng
(731) CÔNG TY TNHH ANH PHÚC (VN)
Xã Đông Hợp, huyện Đông Hưng, tỉnh Thái Bình

(511) Nhóm 06: Vật liệu xây dựng bằng kim loại, cụ thể là: tôn xốp.

---

(210) **4-2016-22215**

(540)

ZALAKIDS

(220) 22.07.2016
(441) 26.09.2016
(731) NGUYỄN ĐỨC MẠNH (VN)
55 Nguyễn Trường Tộ, phường 12, quận 4, thành phố Hồ Chí Minh

(511) Nhóm 18: Túi xách tay; ví; túi du lịch; vali; túi quần áo dùng cho lữ hành; da thuộc thô hoặc bán thành phẩm.

Nhóm 25: Quần áo; giầy dép; mũ nón; ca vát; thắt lưng [trang phục]; hàng dệt kim (bít tất).

Nhóm 35: Mua bán túi xách tay, ví, túi du lịch, vali, túi quần áo dùng cho lữ hành, da thuộc thô hoặc bán thành phẩm, quần áo, giầy dép, mũ nón, ca vát, thắt lưng [trang phục], hàng dệt kim (bít tất).

---

(210) **4-2016-22216**

(540)

HEO GIỐNG
PHƯỚC SINH

(220) 22.07.2016
(441) 26.09.2016
(531) 3.4.18; A3.4.24; A3.6.25; 26.13.25; 1.15.23
(591) Xanh lá, nâu đậm
(731) CÔNG TY TNHH TM CHĂN NUÔI PHƯỚC SINH (VN)
20/71 Hồ Đắc Di, phường Tây Thạnh, quận Tân Phú, thành phố Hồ Chí Minh

(511) Nhóm 31: Thức ăn chăn nuôi cho gia súc, gia cầm và thủy sản; vật nuôi để cung cấp giống.

Nhóm 35: Mua bán thức ăn chăn nuôi cho gia súc, gia cầm và thủy sản, vật nuôi để cung cấp giống.

---

(210) **4-2016-22217**

(540)

newis

(220) 22.07.2016
(441) 26.09.2016
(531) 2.7.9; 2.7.23
(591) Đen, xám, trắng
(731) CÔNG TY TNHH SẢN XUẤT VÀ THƯƠNG MẠI QUỐC TẾ VIỆT SINH (VN)
Cụm CN Xuân Lâm, xã Xuân Lâm, huyện Thuận Thành, tỉnh Bắc Ninh

(511) Nhóm 05: Băng vệ sinh phụ nữ (không chứa thuốc); bỉm dùng cho trẻ em (tã lót); bỉm dùng cho người lớn; bông y tế, băng y tế; quần lót vệ sinh (tã lót vệ sinh dạng quần lót, dùng một lần cho trẻ em hoặc người già).

Nhóm 10: Đệm lót dùng cho mục đích y tế; bình sữa (cho trẻ em bú); băng để băng bó (băng co giãn); nệm cho việc sinh nở; nệm lót hơi (khí) dùng cho mục đích y tế; nệm nước dùng cho mục đích y tế.

Nhóm 16: Khăn giấy ăn; khăn giấy ướt; giấy vệ sinh; tấm lót bàn bằng giấy; tấm lót bình, bàn bằng giấy.

Nhóm 35: Mua bán các sản phẩm: băng vệ sinh phụ nữ (không chứa thuốc), bỉm dùng cho trẻ em (tã lót), bỉm dùng cho người lớn, bông y tế, băng y tế, quần lót vệ sinh (tã lót vệ sinh dạng quần lót, dùng một lần cho trẻ em hoặc người già), đệm lót dùng cho mục đích y tế, bình sữa (cho trẻ em bú), băng để băng bó (băng co giãn), nệm cho việc sinh nở, nệm lót hơi (khí) dùng cho mục đích y tế, nệm nước dùng cho mục đích y tế, khăn ăn bằng giấy, khăn giấy ướt, giấy vệ sinh, tấm lót bàn bằng giấy.

---

(210) **4-2016-22218**

(540)

Qnnex

(220) 22.07.2016
(441) 26.09.2016
(531) 2.9.1; 2.9.14; A2.9.15
(591) Đen, xám, trắng
(731) CÔNG TY TNHH SẢN XUẤT VÀ THƯƠNG MẠI QUỐC TẾ VIỆT SING (VN)
Cụm CN Xuân Lâm, xã Xuân Lâm, huyện Thuận Thành, tỉnh Bắc Ninh

(511) Nhóm 05: Băng vệ sinh phụ nữ (không chứa thuốc); bỉm dùng cho trẻ em (tã lót); bỉm dùng cho người lớn; bông y tế, băng y tế; quần lót vệ sinh (tã lót vệ sinh dạng quần lót, dùng một lần cho trẻ em hoặc người già).

Nhóm 10: Đệm lót dùng cho mục đích y tế; bình sữa (cho trẻ em bú); băng để băng bó (băng co giãn); nệm cho việc sinh nở; nệm lót hơi (khí) dùng cho mục đích y tế; nệm nước dùng cho mục đích y tế.

Nhóm 16: Khăn giấy ăn; khăn giấy ướt; giấy vệ sinh; tấm lót bàn bằng giấy; tấm lót bình, bàn bằng giấy.

Nhóm 35: Mua bán các sản phẩm: băng vệ sinh phụ nữ (không chứa thuốc), bỉm dùng cho trẻ em (tã lót), bỉm dùng cho người lớn, bông y tế, băng y tế, quần lót vệ sinh (tã lót vệ sinh dạng quần lót, dùng một lần cho trẻ em hoặc người già), đệm lót dùng cho mục đích y tế, bình sữa (cho trẻ em bú), băng để băng bó (băng co giãn), nệm cho việc sinh nở, nệm lót hơi (khí) dùng cho mục đích y tế, nệm nước dùng cho mục đích y tế, khăn ăn bằng giấy, khăn giấy ướt, giấy vệ sinh, tấm lót bàn bằng giấy.

---

(210) **4-2016-22219**

(540)

NUTRIKING

(220) 22.07.2016
(441) 26.09.2016
(731) CÔNG TY CỔ PHẦN ENERIGHT VIỆT NAM (VN)
Biệt thự 01, lô 96, khu đô thị mới C2 Gamuda Gardens, phường Yên Sở, quận Hoàng Mai, thành phố Hà Nội

(511) Nhóm 05: Thực phẩm chức năng, thực phẩm cho trẻ sơ sinh dùng cho mục đích y tế.

Nhóm 29: Sữa và sản phẩm sữa.

Nhóm 35: Mua bán, xuất nhập khẩu, quảng cáo, tiếp thị sản phẩm: thực phẩm chức năng, sữa và sản phẩm sữa.

---

(210) **4-2016-22220**

(540)

DAIRYGOAT
BEST NUTRITION

(220) 22.07.2016
(441) 26.09.2016
(531) 3.4.13; 3.4.11
(731) LÊ VĂN KÝ (VN)
P208-E2, phường Thanh Xuân Bắc, quận Thanh Xuân, thành phố Hà Nội

(511) Nhóm 05: Thực phẩm chức năng, thực phẩm cho trẻ sơ sinh dùng cho mục đích y tế.

Nhóm 29: Sữa và sản phẩm sữa.

Nhóm 35: Mua bán, xuất nhập khẩu, quảng cáo, tiếp thị sản phẩm: sữa và sản phẩm làm từ sữa.

---

(210) **4-2016-22224**

(540)

Hãy cùng chia sẻ

(220) 22.07.2016
(441) 26.09.2016
(531) A5.5.20; A5.5.21; 1.15.15
(591) Xanh lá
(731) CÔNG TY CỔ PHẦN TRUYỀN THÔNG SỨC KHOẺ VIỆT NAM (VN)
Xóm 20, xã Nghi Phú, thành phố Vinh, tỉnh Nghệ An

(511) Nhóm 05: Dược thảo; trà thảo dược; thuốc dùng cho người; thuốc giảm đau; thuốc bóp phong thấp.

Nhóm 35: Mua bán thuốc đông y, dược phẩm, dầu gió, thực phẩm chức năng.

---

(210) **4-2016-22225**

(540)

BELLRINGS

(220) 22.07.2016
(441) 26.09.2016
(731) CÔNG TY CỔ PHẦN TRUYỀN THÔNG SỨC KHỎE VIỆT NAM (VN)
Xóm 20, xã Nghi Phú, thành phố Vinh, tỉnh Nghệ An

(511) Nhóm 05: Dược thảo; trà thảo dược; thuốc dùng cho người; thuốc giảm đau; thuốc bóp phong thấp.

Nhóm 35: Mua bán thuốc đông y, dược phẩm, dầu gió, thực phẩm chức năng.

---

(210) **4-2016-22226**

(540)

TORAYROM

(220) 22.07.2016
(441) 26.09.2016

(731) TORAY KABUSHIKI KAISHA (Toray Industries, Inc.) (JP)
1-1, Nihonbashi-Muromachi 2-chome, Chuo-ku, Tokyo, Japan

(740) Văn phòng luật sư Phạm và Liên danh (PHAM & ASSOCIATES)

(511) Nhóm 11: Máy và thiết bị lọc nước; máy và thiết bị làm sạch nước; hệ thống, thiết bị và máy khử muối.

---

(210) **4-2016-22228**

(540)

TELASAGE

(220) 22.07.2016
(441) 26.09.2016

(731) JOHNSON & JOHNSON (US)
One Johnson & Johnson Plaza, New Brunswick, New Jersey, 08933 U.S.A.

(740) Văn phòng luật sư Phạm và Liên danh (PHAM & ASSOCIATES)

(511) Nhóm 05: Chế phẩm dược dùng cho người.

---

(210) **4-2016-22229**

(540)

TORAYSCUE

(220) 22.07.2016
(441) 26.09.2016

(731) TORAY KABUSHIKI KAISHA (Toray Industries, Inc.) (JP)
1-1, Nihonbashi-Muromachi 2-chome, Chuo-ku, Tokyo, Japan

(740) Văn phòng luật sư Phạm và Liên danh (PHAM & ASSOCIATES)

(511) Nhóm 11: Máy và thiết bị lọc nước; máy và thiết bị làm sạch nước; hệ thống, thiết bị và máy khử muối.

---

(210) **4-2016-22231**

(540)

(220) 22.07.2016
(441) 26.09.2016

(531) 26.4.4; 26.4.9; A25.7.3; A5.5.20; A5.3.13

(591) Xanh dương, cam

(731) CÔNG TY CỔ PHẦN GIÁO DỤC VÀ ĐÀO TẠO QUỐC TẾ ĐẠI TÂY DƯƠNG GROUP (VN)
Số 31 Lạc Trung, phường Vĩnh Tuy, quận Hai Bà Trưng, thành phố Hà Nội

(511) Nhóm 41: Dịch vụ giáo dục và đào tạo; dịch vụ giải trí; dịch vụ tổ chức các hoạt động văn hoá thể thao.

---

(210) **4-2016-22232**

(540)

(220) 22.07.2016
(441) 26.09.2016
(531) 26.4.4; 26.4.9; A25.7.3; A5.5.20; A5.3.13
(591) Xanh dương, cam
(731) CÔNG TY CỔ PHẦN GIÁO DỤC VÀ ĐÀO TẠO QUỐC TẾ ĐẠI TÂY DƯƠNG GROUP (VN)
Số 31 Lạc Trung, phường Vĩnh Tuy, quận Hai Bà Trưng, thành phố Hà Nội

(511) Nhóm 41: Dịch vụ giáo dục và đào tạo; dịch vụ giải trí; dịch vụ tổ chức các hoạt động văn hoá thể thao.

---

(210) **4-2016-22233**

(540)

(220) 22.07.2016
(441) 26.09.2016
(531) 26.4.4; 26.4.9; A25.7.3; A5.5.20; A5.3.13; 1.5.1
(591) Xanh dương, cam
(731) CÔNG TY CỔ PHẦN GIÁO DỤC VÀ ĐÀO TẠO QUỐC TẾ ĐẠI TÂY DƯƠNG GROUP (VN)
Số 31 Lạc Trung, phường Vĩnh Tuy, quận Hai Bà Trưng, thành phố Hà Nội

(511) Nhóm 41: Dịch vụ giáo dục và đào tạo; dịch vụ giải trí; dịch vụ tổ chức các hoạt động văn hoá thể thao.

---

(210) **4-2016-22234**

(540)

(220) 22.07.2016
(441) 26.09.2016
(531) A5.5.20; A5.5.21; A5.3.13; 26.4.4
(591) Xanh dương, cam
(731) CÔNG TY CỔ PHẦN GIÁO DỤC VÀ ĐÀO TẠO QUỐC TẾ ĐẠI TÂY DƯƠNG GROUP (VN)
Số 31 Lạc Trung, phường Vĩnh Tuy, quận Hai Bà Trưng, thành phố Hà Nội

(511) Nhóm 41: Dịch vụ giáo dục và đào tạo; dịch vụ giải trí; dịch vụ tổ chức các hoạt động văn hoá thể thao.

---

(210) **4-2016-22235**

(540)

(220) 22.07.2016
(441) 26.09.2016
(531) A5.5.20; A5.5.21; A5.3.13; 26.4.4
(591) Xanh dương, cam
(731) CÔNG TY CỔ PHẦN GIÁO DỤC VÀ ĐÀO TẠO QUỐC TẾ ĐẠI TÂY DƯƠNG GROUP (VN)
Số 31 Lạc Trung, phường Vĩnh Tuy, quận Hai Bà Trưng, thành phố Hà Nội

(511) Nhóm 41: Dịch vụ giáo dục và đào tạo; dịch vụ giải trí; dịch vụ tổ chức các hoạt động văn hoá thể thao.

---

(210) **4-2016-22236**

(540)

(220) 22.07.2016
(441) 26.09.2016
(531) 5.5.19; A5.5.21; A5.1.5
(731) CÔNG TY TNHH GAS MIỀN TRUNG (VN)
Lô 6, khu công nghiệp Điện Nam - Điện Ngọc, phường Điện Ngọc, thị xã Điện Bàn, tỉnh Quảng Nam

(511) Nhóm 04: Khí gas tự nhiên và gas hoá lỏng đóng bình (nhiên liệu).

Nhóm 06: Bình chứa, thùng chứa và téc làm bằng kim loại dùng để chứa gas hoá lỏng và gas tự nhiên.

Nhóm 35: Mua bán, đại lý khí đốt, khí hoá lỏng, van gas, dây dẫn gas.

Nhóm 39: Dịch vụ vận chuyển, phân phát, phân chia, lưu kho và chiết nạp gas tự nhiên và gas hóa lỏng.

---

(210) **4-2016-22237**

(540)

BASIC-C

(220) 22.07.2016
(441) 26.09.2016
(731) HOÀNG VĂN ĐẠO (VN)
Xóm Thượng, xã Uy Nỗ, huyện Đông Anh, thành phố Hà Nội

(511) Nhóm 35: Mua bán, xuất nhập khẩu: thực phẩm chức năng, mỹ phẩm, kem dưỡng da, dầu gội đầu, sữa tắm, sữa rửa mặt, kem chống nắng, kem tẩy trang, nước hoa, tinh dầu.

---

(210) **4-2016-22238**

(540)

AMACOM

(220) 22.07.2016
(441) 26.09.2016
(731) HOÀNG VĂN ĐẠO (VN)
Xóm Thượng, xã Uy Nỗ, huyện Đông Anh, thành phố Hà Nội

(511) Nhóm 35: Mua bán, xuất nhập khẩu: thực phẩm chức năng, mỹ phẩm, kem dưỡng da, dầu gội đầu, sữa tắm, sữa rửa mặt, kem chống nắng, kem tẩy trang, nước hoa, tinh dầu.

---

(210) **4-2016-22239**

(540)

(220) 22.07.2016
(441) 26.09.2016
(531) 1.15.21; A1.1.10; A1.1.2; 24.15.2
(591) Xanh da trời, xanh lá cây, đỏ, vàng chanh, hồng, đỏ
(731) CÔNG TY CỔ PHẦN THỰC PHẨM NUGA-QUANG HANH (VN)
Phố Kiên Trung, thị trấn Trâu Quỳ, huyện Gia Lâm, thành phố Hà Nội

(511) Nhóm 32: Nước chanh muối; nước ép hoa quả; bia; nước khoáng [đồ uống]; nước sô đa; xiro dùng cho đồ uống.

---

(210) **4-2016-22243**

(540)

(220) 22.07.2016
(441) 26.09.2016
(531) A11.3.7; A11.1.6; 26.1.2; 25.1.25
(591) Tím đậm, cam, hồng tím, trắng, đen
(731) HỒ THANH TRÚC (VN)
Căn hộ 12B15, nhà T11, khu đô thị Times City, 458 Minh Khai, phường Vĩnh Tuy, quận Hai Bà Trưng, thành phố Hà Nội

(511) Nhóm 43: Nhà hàng ăn uống, nhà hàng ăn uống tự phục vụ.

---

(210) **4-2016-22244**

(540)

(220) 22.07.2016
(441) 26.09.2016
(531) 5.3.20; A5.3.13
(591) Trắng, đỏ nâu
(731) CÔNG TY TNHH THIÊN KỲ MỸ (VN)
45D/18 đường D5, phường 25, quận Bình Thạnh, thành phố Hồ Chí Minh

(511) Nhóm 03: Mỹ phẩm, tinh dầu.

---

(210) **4-2016-22245**

(540)

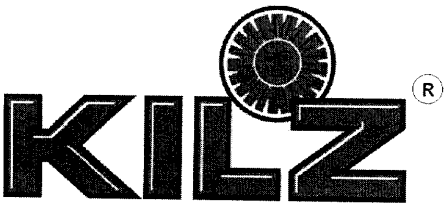

(220) 22.07.2016
(441) 26.09.2016
(531) 1.3.1; A1.3.20; A5.5.20; 4.5.1
(731) LÊ XUÂN CHINH (VN)
Thôn Kim Sơn, xã Hoàng Giang, huyện Nông Cống, tỉnh Thanh Hóa

(511) Nhóm 03: Bột giặt; nước giặt; nước rửa bát; nước tẩy vệ sinh; xà phòng tắm; nước lau sàn nhà.

---

(210) **4-2016-22246**

(540)

(220) 22.07.2016
(441) 26.09.2016
(731) LÊ XUÂN CHINH (VN)
Thôn Kim Sơn, xã Hoàng Giang, huyện Nông Cống, tỉnh Thanh Hóa

(511) Nhóm 02: Sơn; vecni; sơn mài; men dùng cho sơn; chất bảo quản chống gỉ; thuốc nhuộm.

---

(210) **4-2016-22247**

(540)

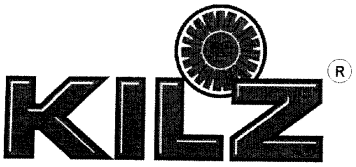

(220) 22.07.2016
(441) 26.09.2016
(531) A5.5.20; 4.5.1; 1.3.1; A1.3.20
(731) LÊ XUÂN CHINH (VN)
Thôn Kim Sơn, xã Hoàng Giang, huyện Nông Cống, tỉnh Thanh Hóa

(511) Nhóm 02: Sơn; vecni; sơn mài; men dùng cho sơn; chất bảo quản chống gỉ; thuốc nhuộm.

---

(210) **4-2016-22248**

(540)

(220) 22.07.2016
(441) 26.09.2016
(531) 3.7.21; 3.7.18; 26.1.2; 25.5.25
(591) Trắng, xanh lá mạ, xanh nước biển
(731) CÔNG TY TNHH THƯƠNG MẠI HOÀNG LÊ (VN)
Số 21/8 phố Lý Nam Đế, phường Hàng Mã, quận Hoàn Kiếm, thành phố Hà Nội
(740) Công ty TNHH Vũ Gia và cộng sự (VUGIA&PARTNERS CO., LTD)

(511) Nhóm 29: Pho mát; sữa tươi; bơ; váng sữa; trứng; mứt hoa quả (mứt ướt).

Nhóm 30: Bánh pizza; đế bánh pizza; mì ống; bánh quế; bánh mì; bánh ngọt.

Nhóm 35: Mua bán: bơ, sữa, phomai, gia vị, cá, thịt, bia, rượu, nước khoáng, nước hoa quả.

---

(210) **4-2016-22249**

(540)

(220) 22.07.2016
(441) 26.09.2016
(531) 15.7.1; 26.4.4
(591) Xanh dương, đỏ
(731) CÔNG TY TNHH MỘT THÀNH VIÊN SẢN XUẤT THƯƠNG MẠI ĐIỆN CƠ TÂN NHÂN TÀI (VN)
Số 7/6F ấp Hưng Lân, xã Bà Điểm, huyện Hóc Môn, thành phố Hồ Chí Minh

(511) Nhóm 07: Máy bơm nước.

---

(210) **4-2016-22250**

(540)

(220) 22.07.2016
(441) 26.09.2016
(591) Tím hồng, trắng, đỏ
(731) HỘ KINH DOANH BÚN BÒ HUẾ - YẾN HƯƠNG GIANG (VN)
Số 325, đường Võ Văn Tần, phường 5, quận 3, thành phố Hồ Chí Minh

(511) Nhóm 43: Dịch vụ nhà hàng ăn uống, quán ăn.

---

(210) **4-2016-22251**

(540)

(220) 22.07.2016
(441) 26.09.2016
(531) 3.1.4; 5.7.3; 26.1.1
(591) Vàng, cam, xanh lá cây
(731) CÔNG TY TNHH THƯƠNG MẠI TB THÁI VIỆT (VN)
86 Nguyễn Bá Tuyển, phường 12, quận tân bình, thành phố Hồ Chí Minh

(511) Nhóm 01: Phân bón.

Nhóm 05: Thuốc bảo vệ thực vật.

---

(210) **4-2016-22255**

(540)

CURMINECLEAR

(220) 22.07.2016
(441) 26.09.2016
(731) CÔNG TY CỔ PHẦN YÊU THÍCH VÀ CHIA SẺ (VN)
Số 14 Nguyễn Quý Cảnh, khu phố 5, phường An Phú, quận 2, thành phố Hồ Chí Minh
(740) Công ty TNHH Sở hữu trí tuệ và Công nghệ Thủ Đô (CAPITAL IP&T CO.LTD.)

(511) Nhóm 03: Mỹ phẩm; kem dưỡng da; dầu gội đầu; sữa tắm; xà phòng; chất tẩy rửa không chứa thuốc dùng cho mục đích vệ sinh.

---

(210) **4-2016-22256**

(540)

ALPHALENTINAN

(220) 22.07.2016
(441) 26.09.2016
(731) CÔNG TY CỔ PHẦN YÊU THÍCH VÀ CHIA SẺ (VN)
Số 14 Nguyễn Quý Cảnh, khu phố 5, phường An Phú, quận 2, thành phố Hồ Chí Minh
(740) Công ty TNHH Sở hữu trí tuệ và Công nghệ Thủ Đô (CAPITAL IP&T CO.LTD.)

(511) Nhóm 05: Dược phẩm; thực phẩm chức năng; thực phẩm dinh dưỡng dùng trong y tế; nước súc miệng dùng cho mục đích y tế; dung dịch làm sạch khử khuẩn sát trùng dùng cho mục đích y tế, nước tắm thảo dược cho trẻ em dùng cho mục đích y tế.

---

(210) **4-2016-22257**

(540)

VietNam
your better choice

(220) 22.07.2016
(441) 26.09.2016
(531) 26.3.2; 25.5.1; 26.4.3
(591) Đen, đỏ, xanh, trắng
(731) CÔNG TY TNHH THƯƠNG MẠI CG VIỆT NAM (VN)
Số 9, ngách 100, ngõ 164, đường Vương Thừa Vũ, phường Khương Trung, quận Thanh Xuân, thành phố Hà Nội
(740) Công ty TNHH Sở hữu trí tuệ và Công nghệ Thủ Đô (CAPITAL IP&T CO.LTD.)

(511) Nhóm 05: Dược phẩm; thuốc đông y; thực phẩm dinh dưỡng dùng trong y tế; nước súc miệng dùng cho mục đích y tế; dung dịch làm sạch khử khuẩn và sát trùng dùng cho mục đích y tế; dung dịch vệ sinh cá nhân có chứa thuốc dùng trong y tế.

---

(210) **4-2016-22258**

(540)

HYAGENIC

(220) 22.07.2016
(441) 26.09.2016

(731) CÔNG TY CỔ PHẦN DƯỢC PHẨM VIỆT ĐỨC (VN)
Lô B10/D6, khu đô thị Cầu Giấy, phường Dịch Vọng, quận Cầu Giấy, thành phố Hà Nội

(740) Công ty TNHH Sở hữu trí tuệ và Công nghệ Thủ Đô (CAPITAL IP&T CO.LTD.)

(511) Nhóm 05: Dược phẩm; thực phẩm chức năng; thực phẩm dinh dưỡng dùng trong y tế; nước súc miệng dùng cho mục đích y tế; dung dịch làm sạch khử khuẩn sát trùng dùng cho mục đích y tế; nước tắm thảo dược cho trẻ em dùng cho mục đích y tế.

---

(210) **4-2016-22259**

(540)

VACOTYLIN

(220) 22.07.2016
(441) 26.09.2016

(731) CÔNG TY CỔ PHẦN DƯỢC VACOPHARM (VN)
Số 59 Nguyễn Huệ, phường 1, thành phố Tân An, tỉnh Long An

(740) Công ty TNHH Sở hữu trí tuệ và Công nghệ Thủ Đô (CAPITAL IP&T CO.LTD.)

(511) Nhóm 05: Dược phẩm; thực phẩm chức năng; thực phẩm dinh dưỡng dùng trong y tế; nước súc miệng dùng cho mục đích y tế; dung dịch làm sạch khử khuẩn sát trùng dùng cho mục đích y tế; nước tắm thảo dược cho trẻ em dùng cho mục đích y tế.

---

(210) **4-2016-22260**

(540)

VACOVIX

(220) 22.07.2016
(441) 26.09.2016

(731) CÔNG TY CỔ PHẦN DƯỢC VACOPHARM (VN)
Số 59 Nguyễn Huệ, phường 1, thành phố Tân An, tỉnh Long An

(740) Công ty TNHH Sở hữu trí tuệ và Công nghệ Thủ Đô (CAPITAL IP&T CO.LTD.)

(511) Nhóm 05: Dược phẩm; thực phẩm chức năng; thực phẩm dinh dưỡng dùng trong y tế; nước súc miệng dùng cho mục đích y tế; dung dịch làm sạch khử khuẩn sát trùng dùng cho mục đích y tế; nước tắm thảo dược cho trẻ em dùng cho mục đích y tế.

---

(210) **4-2016-22261**

(540)

(220) 22.07.2016
(441) 26.09.2016
(531) 3.1.6; A3.1.24
(591) Đen, trắng, đỏ
(731) CÔNG TY CỔ PHẦN ĐẦU TƯ THƯƠNG MẠI VÀ DỊCH VỤ SHC VIỆT NAM (VN)
Số 4, biệt thự 6A khu đô thị Mỹ Đình II, phường Mỹ Đình 2, quận Nam Từ Liêm, thành phố Hà Nội
(740) Công ty TNHH Sở hữu trí tuệ và Công nghệ Thủ Đô (CAPITAL IP&T CO.LTD.)

(511) Nhóm 43: Dịch vụ nhà hàng ăn uống; dịch vụ quán cà phê; dịch vụ quán rượu; dịch vụ khách sạn; dịch vụ nhà nghỉ du lịch.

---

(210) **4-2016-22262**

(540)

(220) 22.07.2016
(441) 26.09.2016
(531) 22.1.1; 26.1.2; 26.1.4
(591) Đỏ, trắng, xanh lá cây, xanh da trời, vàng, vàng cam
(731) CÔNG TY CỔ PHẦN ĐẦU TƯ THƯƠNG MẠI VÀ DỊCH VỤ SHC VIỆT NAM (VN)
Số 4, biệt thự 6A khu đô thị Mỹ Đình II, phường Mỹ Đình 2, quận Nam Từ Liêm, thành phố Hà Nội
(740) Công ty TNHH Sở hữu trí tuệ và Công nghệ Thủ Đô (CAPITAL IP&T CO.LTD.)

(511) Nhóm 43: Dịch vụ nhà hàng ăn uống; dịch vụ quán cà phê; dịch vụ quán rượu; dịch vụ khách sạn; dịch vụ nhà nghỉ du lịch.

---

(210) **4-2016-22263**

(540)

STAPLES

(220) 22.07.2016
(441) 26.09.2016
(731) CÔNG TY TRÁCH NHIỆM HỮU HẠN THƯƠNG MẠI SẢN XUẤT THÔN TRANG (VN)
236/17/6 Thái Phiên, phường 8, quận 11, thành phố Hồ Chí Minh
(740) Công ty TNHH Sở hữu trí tuệ và Công nghệ Thủ Đô (CAPITAL IP&T CO.LTD.)

(511) Nhóm 05: Thuốc trừ sâu; thuốc diệt cỏ dại; thuốc diệt nấm mốc; thuốc trừ dịch cho thực vật; thuốc trừ vi khuẩn hại cây trồng; thuốc trừ động vật có hại.

---

(210) **4-2016-22264**

(540)

BEFORE

(220) 22.07.2016
(441) 26.09.2016

(731) CÔNG TY TRÁCH NHIỆM HỮU HẠN THƯƠNG MẠI SẢN XUẤT THÔN TRANG (VN)
236/17/6 Thái Phiên, phường 8, quận 11, thành phố Hồ Chí Minh

(740) Công ty TNHH Sở hữu trí tuệ và Công nghệ Thủ Đô (CAPITAL IP&T CO.LTD.)

(511) Nhóm 05: Thuốc trừ sâu; thuốc diệt cỏ dại; thuốc diệt nấm mốc; thuốc trừ dịch cho thực vật; thuốc trừ vi khuẩn hại cây trồng; thuốc trừ động vật có hại.

---

(210) **4-2016-22265**

(540)

AUTOCARD

(220) 22.07.2016
(441) 26.09.2016

(731) CÔNG TY TRÁCH NHIỆM HỮU HẠN THƯƠNG MẠI SẢN XUẤT THÔN TRANG (VN)
236/17/6 Thái Phiên, phường 8, quận 11, thành phố Hồ Chí Minh

(740) Công ty TNHH Sở hữu trí tuệ và Công nghệ Thủ Đô (CAPITAL IP&T CO.LTD.)

(511) Nhóm 05: Thuốc trừ sâu; thuốc diệt cỏ dại; thuốc diệt nấm mốc; thuốc trừ dịch cho thực vật; thuốc trừ vi khuẩn hại cây trồng; thuốc trừ động vật có hại.

---

(210) **4-2016-22266**

(540)

(220) 22.07.2016
(441) 26.09.2016
(531) 5.3.1; 25.1.25; 26.1.1; 5.13.1
(731) LÂM PHẠM LINH TÂM (VN)
432/10/16 Xô Viết Nghệ Tĩnh, phường 25, quận Bình Thạnh, thành phố Hồ Chí Minh

(511) Nhóm 35: Mua bán quần áo.

---

(210) **4-2016-22267**

(540)

LAVENDER HOME

(220) 22.07.2016
(441) 26.09.2016

(731) CÔNG TY TNHH MỘT THÀNH VIÊN PHÚC TẤN AN (VN)
67 Nguyễn Văn Huyên, phường Khuê Trung, quận Cẩm Lệ, thành phố Đà Nẵng

(511) Nhóm 43: Dịch vụ khách sạn, dịch vụ nhà hàng cung cấp thức ăn đồ uống.

---

(210) **4-2016-22269**

(540)

elsa
FASHION

(220) 22.07.2016
(441) 26.09.2016
(531) A26.11.12
(731) NGUYỄN VĂN NAM (VN)
Thôn Cẩm Vân, xã Vạn Yên, huyện Mê Linh, thành phố Hà Nội

(511) Nhóm 18: Da và giả da: cặp da, túi xách tay, túi cầm tay cho phụ nữ, ví lưới có dây xích đeo.

Nhóm 25: Quần áo, trang phục: thắt lưng, áo sơ mi, váy, giày cao cổ.

Nhóm 35: Mua bán các loại quần áo, trang phục, sản phẩm da và giả da sau: cặp da, túi xách tay, túi cầm tay cho phụ nữ, ví lưới có dây xích đeo, thắt lưng, áo sơ mi, váy, giày da, giày cao cổ.

---

(210) **4-2016-22270**

(540)

SUMOEL

(220) 22.07.2016
(441) 26.09.2016

(591) Đỏ
(731) CÔNG TY CỔ PHẦN THIẾT BỊ ĐIỆN 368 (VN)
Thôn An Thọ, xã An Khánh, huyện Hoài Đức, thành phố Hà Nội

(511) Nhóm 07: Máy bơm nước; máy mài; máy cắt; máy nghiền; máy tiện; máy khoan.

Nhóm 11: Quạt điện; thiết bị lọc nước; thiết bị điều hòa không khí; thiết bị vệ sinh; thiết bị chiếu sáng; thiết bị sấy khô.

---

(210) **4-2016-22271**

(540)

le touch

(220) 22.07.2016
(441) 26.09.2016
(531) 1.15.15
(591) Trắng, xám, đen
(731) LE TOUCH (SHENZHEN) ELECTRONICS CO., LTD. (CN)
RM518, 5th Floor, Building 404, Shangbu Industrial Area Zhenxing Rd., Futian District, Shenzhen, China
(740) Công ty Luật TNHH LEADCONSULT (LEADCONSULT)

(511) Nhóm 09: Chương trình máy vi tính [phần mềm có thể tải xuống được]; máy thu thanh; pin điện; bộ nối [thiết bị xử lý dữ liệu]; tai nghe; thiết bị nghe nhạc cầm tay; ổ cắm, phích cắm và các công cụ tiếp xúc khác [vật nối điện]; đầu nối cho dây điện; thiết bị sạc cho pin điện; pin mặt trời.

---

(210) **4-2016-22272**

(540)

DEEP BLUE NATURAL

(220) 22.07.2016
(441) 26.09.2016
(731) CÔNG TY TNHH ROBINSON PHARMA USA (VN)
63A Lạc Long Quân, phường 10, quận Tân Bình, thành phố Hồ Chí Minh
(740) Công ty TNHH Sở hữu trí tuệ Thảo Thọ Quyến (INVENCO)

(511) Nhóm 05: Dược phẩm; thực phẩm chức năng.

---

(210) **4-2016-22273**

(540)

BIOLACTO

(220) 22.07.2016
(441) 26.09.2016
(731) CÔNG TY TNHH ROBINSON PHARMA USA (VN)
63A Lạc Long Quân, phường 10, quận Tân Bình, thành phố Hồ Chí Minh
(740) Công ty TNHH Sở hữu trí tuệ Thảo Thọ Quyến (INVENCO)

(511) Nhóm 05: Dược phẩm; thực phẩm chức năng.

---

(210) **4-2016-22274**

(540)

BONGERON

(220) 22.07.2016
(441) 26.09.2016

(731) CÔNG TY CỔ PHẦN QUỐC TẾ US PHARMA (VN)
Thôn Tự Khoát, xã Ngũ Hiệp, huyện Thanh Trì, thành phố Hà Nội

(740) Công ty TNHH Vĩnh Đạt (LACOM CO., LTD.)

(511) Nhóm 05: Dược phẩm; thực phẩm chức năng (dùng trong ngành y).

---

(210) **4-2016-22275**

(540)

DUORUVEM

(220) 22.07.2016
(441) 26.09.2016

(731) CÔNG TY CỔ PHẦN QUỐC TẾ US PHARMA (VN)
Thôn Tự Khoát, xã Ngũ Hiệp, huyện Thanh Trì, thành phố Hà Nội

(740) Công ty TNHH Vĩnh Đạt (LACOM CO., LTD.)

(511) Nhóm 05: Dược phẩm; thực phẩm chức năng (dùng trong ngành y).

---

(210) **4-2016-22276**

(540)

D.O.O.R.W.A.Y

(220) 22.07.2016
(441) 26.09.2016
(531) 26.7.25; 26.4.9; 26.1.1; 26.4.1
(591) Xanh lá cây, trắng
(731) CÔNG TY CỔ PHẦN KIẾN TRÚC VÀ XÂY DỰNG D.O.O.R.W.A.Y (VN)
Số 19, ngõ 105, tổ 38, đường Hồ Tùng Mậu, phường Mai Dịch, quận Cầu Giấy, thành phố Hà Nội

(740) Công ty Cổ phần Sở hữu công nghiệp INVESTIP (INVESTIP)

(511) Nhóm 20: Đồ đạc trong nhà.

Nhóm 35: Mua bán đồ nội ngoại thất công trình.

Nhóm 37: Xây dựng; tư vấn xây dựng; giám sát xây dựng.

Nhóm 42: Dịch vụ tư vấn thiết kế kiến trúc công trình; tư vấn thiết kế nội ngoại thất công trình; tư vấn thiết kế công trình.

---

(210) **4-2016-22277**

(540)

(220) 22.07.2016
(441) 26.09.2016
(531) 25.5.25; A26.4.24
(591) Đỏ đô, trắng, đen
(731) CÔNG TY TNHH SẢN XUẤT VÀ THƯƠNG MẠI TỔNG HỢP THANH HƯNG (VN)
Số 4, hẻm 94/45/1, phố Thượng Thanh, tổ 15, phường Thượng Thanh, quận Long Biên, thành phố Hà Nội

(511) Nhóm 25: Quần; áo; giày; dép; mũ (nón).

---

(210) **4-2016-22278**

(540)

(220) 22.07.2016
(441) 26.09.2016
(531) A26.4.24
(591) Đen, đỏ đô, trắng
(731) CÔNG TY TNHH SẢN XUẤT VÀ THƯƠNG MẠI TỔNG HỢP THANH HƯNG (VN)
Số 4, hẻm 94/45/1, phố Thượng Thanh, tổ 15, phường Thượng Thanh, quận Long Biên, thành phố Hà Nội

(511) Nhóm 25: Quần; áo; giày; dép; mũ (nón).

---

(210) **4-2016-22279**

(540)

FREECIA

(220) 22.07.2016
(441) 26.09.2016
(731) CÔNG TY TNHH QUỐC TẾ VĨ LONG (VN)
28/18 Tô Hiệu, phường Hiệp Tân, quận Tân Phú, thành phố Hồ Chí Minh
(740) Công ty TNHH Tư vấn Sở hữu trí tuệ Á Đông (A ĐÔNG IP CONSULTANCY CO.,LTD.)

(511) Nhóm 03: Mỹ phẩm; bộ mỹ phẩm; thuốc nhuộm tóc; chế phẩm tạo nếp tóc; nước sơn móng; dầu làm bóng móng.

---

(210) **4-2016-22280**

(540)

SUMOKIDS

(220) 22.07.2016
(441) 26.09.2016

(731) CÔNG TY TNHH FOBIC (VN)
Lô A4 khu đô thị Đền Lừ II, phường Hoàng Văn Thụ, quận Hoàng Mai, thành phố Hà Nội

(740) Công ty TNHH IPCOM Việt Nam (IPCOM CO., LTD.)

(511) Nhóm 05: Dược phẩm; thực phẩm chức năng dành cho mục đích y tế.

---

(210) **4-2016-22281**

(540)

SUMOBABY

(220) 22.07.2016
(441) 26.09.2016

(731) CÔNG TY TNHH FOBIC (VN)
Lô A4 khu đô thị Đền Lừ II, phường Hoàng Văn Thụ, quận Hoàng Mai, thành phố Hà Nội

(740) Công ty TNHH IPCOM Việt Nam (IPCOM CO., LTD.)

(511) Nhóm 05: Dược phẩm; thực phẩm chức năng dành cho mục đích y tế.

---

(210) **4-2016-22282**

(540)

(220) 22.07.2016
(441) 26.09.2016
(531) 26.4.1; A26.4.24; 26.3.23
(731) NGUYỄN CHÍ TIẾN (VN)
Thôn An Hạ, xã An Thượng, huyện Hoài Đức, thành phố Hà Nội

(511) Nhóm 25: Quần áo nam; áo sơ mi; giày dép; thắt lưng; áo vest.

---

(210) **4-2016-22283**

(540)

(220) 22.07.2016
(441) 26.09.2016
(531) A5.3.15
(591) Cam, xanh lá cây, trắng
(731) CÔNG TY TNHH THƯƠNG MẠI VÀ DỊCH VỤ TỊNH NGHIỆP (VN)
Số 65A-67B, phố Quán Thánh, phường Quán Thánh, quận Ba Đình, thành phố Hà Nội

(511) Nhóm 35: Đại lý mua bán tương ớt, tương cà, tương đậu nành, kho quẹt (nước mắm cô đặc dùng để ăn trực tiếp), hạt nêm, muối lạc vừng, đậu phụ, phù trúc tươi, khô, miến, bột sắn dây, sữa đậu nành, sữa đậu đỏ, sữa kê, sữa tươi, sữa hạnh nhân, sữa chua, nước khoáng, nước kiềm tính bio, nước hoa quả đóng chai, các loại hóa mỹ phẩm như: nước hoa, dầu gội đầu, sữa tắm, xà phòng, nước rửa bát, dung dịch rửa rau quả, chất tẩy rửa.

Nhóm 43: Dịch vụ nhà hàng ăn uống; quán cà phê.

---

(210) **4-2016-22284**

(540)

(220) 22.07.2016
(441) 26.09.2016
(531) A5.3.15; 5.5.16; 26.1.1
(591) Cam, xanh lá cây, xanh lá mạ, trắng
(731) CÔNG TY TNHH THƯƠNG MẠI VÀ DỊCH VỤ TỊNH NGHIỆP (VN)
Số 65A-67B, phố Quán Thánh, phường Quán Thánh, quận Ba Đình, thành phố Hà Nội

(511) Nhóm 35: Đại lý mua bán tương ớt, tương cà, tương đậu nành, kho quẹt (nước mắm cô đặc dùng để ăn trực tiếp), hạt nêm, muối lạc vừng, đậu phụ, phù trúc tươi, khô, miến, bột sắn dây, sữa đậu nành, sữa đậu đỏ, sữa kê, sữa tươi, sữa hạnh nhân, sữa chua, nước khoáng, nước kiềm tính bio, nước hoa quả đóng chai, các loại hóa mỹ phẩm như: nước hoa, dầu gội đầu, sữa tắm, xà phòng, nước rửa bát, dung dịch rửa rau quả, chất tẩy rửa.

Nhóm 43: Dịch vụ nhà hàng ăn uống; quán cà phê.

---

(210) **4-2016-22286**

(540)

TOPPIK

(220) 22.07.2016
(441) 26.09.2016
(731) CHURCH & DWIGHT CO., INC. (US)
500 Charles Ewing Boulevard, Ewing, New Jersey 08628, USA
(740) Công ty Luật TNHH quốc tế BMVN (BMVN INTERNATIONAL LLC)

(511) Nhóm 03: Sản phẩm chăm sóc tóc, hoàn thiện và tạo kiểu tóc, cụ thể là dầu gội đầu, dầu xả tóc, chế phẩm làm tóc dầy, kem dưỡng tóc, chế phẩm tạo kiểu tóc và keo xịt tóc; nước thơm không chứa dược chất phủ ngoài tóc thưa; chất dính dùng để gắn sợi nhân tạo vào tóc.

---

(210) **4-2016-22287**

(540)

TOPPIK

(220) 22.07.2016
(441) 26.09.2016
(731) CHURCH & DWIGHT CO., INC. (US)
500 Charles Ewing Boulevard, Ewing, New Jersey 08628, USA
(740) Công ty Luật TNHH quốc tế BMVN (BMVN INTERNATIONAL LLC)

(511) Nhóm 05: Chất bổ sung ăn kiêng dùng để nuôi dưỡng tóc (sử dụng cho mục đích y tế); chế phẩm dược phẩm, cụ thể là, thuốc bôi ngoài da điều trị chứng rụng tóc.

---

(210) **4-2016-22288**

(540)

TOPPIK

(220) 22.07.2016
(441) 26.09.2016
(731) CHURCH & DWIGHT CO., INC. (US)
500 Charles Ewing Boulevard, Ewing, New Jersey 08628, USA
(740) Công ty Luật TNHH quốc tế BMVN (BMVN INTERNATIONAL LLC)

(511) Nhóm 21: Lược và bàn chải, chổi.

---

(210) **4-2016-22289**

(540)

TOPPIK

(220) 22.07.2016
(441) 26.09.2016
(731) CHURCH & DWIGHT CO., INC. (US)
500 Charles Ewing Boulevard, Ewing, New Jersey 08628, USA
(740) Công ty Luật TNHH quốc tế BMVN (BMVN INTERNATIONAL LLC)

(511) Nhóm 26: Sợi tóc giả để gắn vào tóc làm tóc dầy lên.

---

(210) **4-2016-22290**

(540)

TOPPIK

(220) 22.07.2016
(441) 26.09.2016
(731) CHURCH & DWIGHT CO., INC. (US)
500 Charles Ewing Boulevard, Ewing, New Jersey 08628, USA
(740) Công ty Luật TNHH quốc tế BMVN (BMVN INTERNATIONAL LLC)

(511) Nhóm 35: Dịch vụ cửa hàng bán lẻ trực tuyến chuyên các sản phẩm chăm sóc tóc và tóc giả.

---

(210) **4-2016-22291**

(540)

ECOHOME
ARCHITECTURE

(220) 22.07.2016
(441) 26.09.2016
(531) 26.4.3; 26.5.1; 26.4.8; 26.15.15
(591) Xanh lá cây, đen
(731) CÔNG TY CỔ PHẦN ĐẦU TƯ THƯƠNG MẠI VÀ XÂY DỰNG ANH KHANG (VN)
158 Miếu Hai Xã, phường Dư Hàng Kênh, quận Lê Chân, thành phố Hải Phòng

(511) Nhóm 20: Đồ gỗ nội thất: bàn ghế, giường, tủ, kệ, giá.

---

(210) **4-2016-22296**

(540)

SIGNATURE

(220) 22.07.2016
(441) 26.09.2016

(731) CTBAT INTERNATIONAL CO. LIMITED (HK)
29th Floor, Oxford House, Taikoo Place, 979 King's Road, Island East, Hong Kong

(740) Công ty TNHH Sở hữu công nghiệp Sao Bắc Đẩu (SAO BAC DAU IP COM.,LTD)

(511) Nhóm 34: Thuốc lá điếu; thuốc lá; các sản phẩm thuốc lá, cụ thể là: thuốc lá để hút, thuốc lá sợi, thuốc lá để nhai, thuốc lá cuốn từ lá thuốc lá, thuốc lá để hít; vật dụng cho người hút thuốc, cụ thể là: hộp đựng thuốc lá không bằng kim loại quý, gạt tàn thuốc lá không bằng kim loại quý, tẩu hút thuốc lá không bằng kim loại quý; bật lửa dùng cho người hút thuốc lá và diêm.

---

(210) **4-2016-22297**

(540)

ecopath

(220) 22.07.2016
(441) 26.09.2016
(531) A5.3.15; A5.3.13
(591) Xanh
(731) CÔNG TY TNHH ECOPATH VIỆT NAM (VN)
Số 35A, đường số 1, Trần Thái Tông, phường Dịch Vọng, quận Cầu Giấy, thành phố Hà Nội

(511) Nhóm 05: Dược phẩm; thực phẩm chức năng; thuốc nhuận tràng; men sữa dùng cho mục đích dược phẩm; thuốc điều trị bệnh rối loạn trong ruột.

---

(210) **4-2016-22298**

(540)

Hương trà

(220) 22.07.2016
(441) 26.09.2016
(531) A5.3.15; A5.3.13; 3.13.1; A3.13.24
(591) Xanh, đen
(731) CÔNG TY TNHH THƯƠNG MẠI DỊCH VỤ GIAO NHẬN TRIỂN NGỌC (VN)
10/3 đường số 5, cư xá Bình Thới, phường 8, quận 11, thành phố Hồ Chí Minh

(511) Nhóm 43: Quán cà phê, trà sữa.

---

(210) **4-2016-22300**

(540)

(220) 22.07.2016
(441) 26.09.2016
(531) A5.5.21; 5.5.19
(591) Trắng, tím, xanh đen
(731) CÔNG TY CỔ PHẦN ĐẦU TƯ THƯƠNG MẠI TÂN LỢI PHÁT (VN)
Liền kề C6 - TT9, khu đô thị Văn Quán, phường Văn Quán, quận Hà Đông, thành phố Hà Nội

(511) Nhóm 03: Mỹ phẩm, sữa tắm, dầu gội đầu, dầu dưỡng thể, xà bông (xà phòng), nước hoa, nước súc miệng (không dùng cho mục đích y tế), kem đánh răng.

---

(210) **4-2016-22301**

(540)

CEP-NACUR25

(220) 22.07.2016
(441) 26.09.2016
(731) CÔNG TY TNHH DƯỢC - MỸ PHẨM KIM (VN)
Số 61, lô 5, khu Đền Lừ 2, phường Hoàng Văn Thụ, quận Hoàng Mai, thành phố Hà Nội
(740) Công ty TNHH Nam Việt và Liên danh (VIPCO)

(511) Nhóm 05: Thực phẩm chức năng dùng cho mục đích y tế.

---

(210) **4-2016-22302**

(540)

NATUTESTO

(220) 22.07.2016
(441) 26.09.2016
(731) CÔNG TY TNHH REFASO (VN)
Số 22 Hồ Biểu Chánh, phường 11, quận Phú Nhuận, thành phố Hồ Chí Minh
(740) Công ty TNHH Nam Việt và Liên danh (VIPCO)

(511) Nhóm 05: Dược phẩm và thực phẩm chức năng dùng cho mục đích y tế.

---

(210) **4-2016-22303**

(540)

NATUFLEX

(220) 22.07.2016
(441) 26.09.2016
(731) CÔNG TY TNHH REFASO (VN)
Số 22 Hồ Biểu Chánh, phường 11, quận Phú Nhuận, thành phố Hồ Chí Minh
(740) Công ty TNHH Nam Việt và Liên danh (VIPCO)

(511) Nhóm 05: Dược phẩm và thực phẩm chức năng dùng cho mục đích y tế.

---

(210) **4-2016-22304**

(540)

NATUMOVE

(220) 22.07.2016
(441) 26.09.2016

(731) CÔNG TY TNHH REFASO (VN)
Số 22 Hồ Biểu Chánh, phường 11, quận Phú Nhuận, thành phố Hồ Chí Minh

(740) Công ty TNHH Nam Việt và Liên danh (VIPCO)

(511) Nhóm 05: Dược phẩm và thực phẩm chức năng dùng cho mục đích y tế.

---

(210) **4-2016-22305**

(540)

Flowerbee

(220) 22.07.2016
(441) 26.09.2016

(731) CÔNG TY TNHH REFASO (VN)
Số 22 Hồ Biểu Chánh, phường 11, quận Phú Nhuận, thành phố Hồ Chí Minh

(740) Công ty TNHH Nam Việt và Liên danh (VIPCO)

(511) Nhóm 05: Dược phẩm và thực phẩm chức năng dùng cho mục đích y tế.

---

(210) **4-2016-22306**

(540)

Beehouse

(220) 22.07.2016
(441) 26.09.2016

(731) CÔNG TY TNHH REFASO (VN)
Số 22 Hồ Biểu Chánh, phường 11, quận Phú Nhuận, thành phố Hồ Chí Minh

(740) Công ty TNHH Nam Việt và Liên danh (VIPCO)

(511) Nhóm 05: Dược phẩm và thực phẩm chức năng dùng cho mục đích y tế.

---

(210) **4-2016-22307**

(540)

Gluebee

(220) 22.07.2016
(441) 26.09.2016

(731) CÔNG TY TNHH REFASO (VN)
Số 22 Hồ Biểu Chánh, phường 11, quận Phú Nhuận, thành phố Hồ Chí Minh

(740) Công ty TNHH Nam Việt và Liên danh (VIPCO)

(511) Nhóm 05: Dược phẩm và thực phẩm chức năng dùng cho mục đích y tế.

---

(210) **4-2016-22308**

(540)

Phenobee

(220) 22.07.2016
(441) 26.09.2016

(731) CÔNG TY TNHH REFASO (VN)
Số 22 Hồ Biểu Chánh, phường 11, quận Phú Nhuận, thành phố Hồ Chí Minh

(740) Công ty TNHH Nam Việt và Liên danh (VIPCO)

(511) Nhóm 05: Dược phẩm và thực phẩm chức năng dùng cho mục đích y tế.

---

(210) **4-2016-22311**

(540)

(220) 22.07.2016
(441) 26.09.2016
(531) 4.5.1; 3.7.7; A3.7.24; 26.1.1; 1.15.5
(591) Đỏ, vàng, đen, trắng, nâu
(731) PHAN ĐÌNH VÕ ĐÀI (VN)
Làng Phú Lương B, xã Quảng An, huyện Quảng Điền, tỉnh Thừa Thiên Huế
(740) Công ty TNHH một thành viên Trường Luật (TRƯƠNG LUẬT)

(511) Nhóm 35: Mua bán; quảng cáo, tiếp thị, xuất nhập khẩu các sản phẩm như: mì ăn liền, bia, nước ngọt (không ga và có ga), nước khoáng, nước ép trái cây, xi rô, các thực phẩm dược chế biến từ thủy hải sản như tôm, cua, cá, mực), các thực phẩm chế biến từ nông sản (như rau, củ, quả).

Nhóm 43: Dịch vụ nhà hàng ăn uống; khách sạn; quán cà phê.

---

(210) **4-2016-22312**

(540)

(220) 22.07.2016
(441) 26.09.2016
(531) 1.15.5; 25.1.6; 25.1.9
(591) Đen, cam, vàng
(731) CÔNG TY TNHH MÌ CAY NAGA (VN)
224 Phạm Văn Đồng, phường 1, quận Gò Vấp, thành phố Hồ Chí Minh
(740) Công ty TNHH một thành viên Trường Luật (TRƯƠNG LUẬT)

(511) Nhóm 43: Nhà hàng ăn uống, khách sạn; quán cà phê

---

(210) **4-2016-22313**

(540)

DOJI

(220) 22.07.2016
(441) 26.09.2016
(731) CÔNG TY TNHH CHĂN NUÔI THỨC ĂN GIA SÚC TẤN LỢI (VN)
Số 49 đường Công Lý, khu phố 2, thị trấn Mỏ Cày, huyện Mỏ Cày Nam, tỉnh Bến Tre
(740) Công ty TNHH một thành viên Trường Luật (TRƯƠNG LUẬT)

(511) Nhóm 31: Thức ăn gia súc, gia cầm và thủy sản.

---

(210) **4-2016-22315**

(540)

APEC®

(220) 22.07.2016
(441) 26.09.2016
(531) A1.1.12; 1.1.14; A1.1.2; 26.3.23
(591) Xanh, đỏ, đen
(731) CÔNG TY TNHH THƯƠNG MẠI DỊCH VỤ MAI KHÔI (VN)
232 Nguyễn Thị Minh Khai, phường 06, quận 3, thành phố Hồ Chí Minh
(740) Công ty TNHH một thành viên Trường Luật (TRƯƠNG LUẬT)

(511) Nhóm 11: Phụ kiện bồn tắm; hệ thống và thiết bị làm lạnh; hệ thống và thiết bị vệ sinh.

Nhóm 21: Đồ chứa đựng dùng cho gia dụng và nhà bếp; đồ gốm cho mục đích gia dụng, đồ trang trí bằng sử dụng cụ nấu ăn không dùng điện; dụng cụ cho mục đích gia dụng; hộp đựng bàn chải.

---

(210) **4-2016-22316**

(540)

MAXDER POWER®

(220) 22.07.2016
(441) 26.09.2016
(531) A26.11.8; 1.15.3
(591) Vàng, xanh
(731) CÔNG TY TNHH MỘT THÀNH VIÊN CHẾ TẠO MÁY MAXDER (VN)
886D Tạ Quang Bửu, phường 5, quận 8, thành phố Hồ Chí Minh
(740) Công ty TNHH một thành viên Trường Luật (TRƯƠNG LUẬT)

(511) Nhóm 07: Thang máy [không dùng để kéo người trượt tuyết]; máy nâng [thang máy], thiết bị vận hành thang máy; cầu thang cuốn [cầu thang tự động]; máy phát điện.

Nhóm 11: Lò sưởi [dùng trong nhà]; hệ thống điều hoà không khí.

Nhóm 35: Mua bán, phân phối, quảng cáo và xuất nhập khẩu; hệ thống máy điều hoà không khí, lò sưởi, thông gió, thang máy, thang cuốn, thiết bị nâng, máy phát điện.

Nhóm 37: Lắp đặt và sửa chữa thang máy.

---

(210) **4-2016-22318**

(540)

SOLA

(220) 22.07.2016
(441) 26.09.2016
(731) NGUYỄN CHÂU PHONG (VN)
Ấp Cả Nhỏ, xã Định Trung, huyện Bình Đại, tỉnh Bến Tre
(740) Công ty TNHH một thành viên Trường Luật (TRƯƠNG LUẬT)

(511) Nhóm 35: Mua bán, quảng cáo, tiếp thị, xuất nhập khẩu: bếp gas, máy hút khói khử mùi, máy lọc không khí máy làm mát không khí, máy rửa chén, bộ khuếch đại âm thanh.

Nhóm 38: Dịch vụ trực tuyến về truyền dữ liệu; dịch vụ cổng thông tin điện tử.

---

(210) **4-2016-22319**

(540)

KINGSHOP

(220) 22.07.2016
(441) 26.09.2016
(731) NGUYỄN CHÂU PHONG (VN)
Ấp Cả Nhỏ, xã Định Trung, huyện Bình Đại, tỉnh Bến Tre
(740) Công ty TNHH một thành viên Trường Luật (TRƯƠNG LUẬT)

(511) Nhóm 38: Dịch vụ trực tuyến về truyền dữ liệu; dịch vụ cổng thông tin điện tử.

---

(210) **4-2016-22320**

(540)

Won 동충하초

(220) 22.07.2016
(441) 26.09.2016
(731) CÔNG TY TNHH MỘT THÀNH VIÊN SẢN XUẤT THƯƠNG MẠI DỊCH VỤ BÔNG HỒNG XANH (VN)
35 khu dân cư Bình Phú, đường 20, phường 11, quận 6, thành phố Hồ Chí Minh

(511) Nhóm 03: Mỹ phẩm.

---

(210) **4-2016-22321**

(540)

Won
GREEN ROSE

(220) 22.07.2016
(441) 26.09.2016
(731) CÔNG TY TNHH MỘT THÀNH VIÊN SẢN XUẤT THƯƠNG MẠI DỊCH VỤ BÔNG HỒNG XANH (VN)
35 khu dân cư Bình Phú, đường 20, phường 11, quận 6, thành phố Hồ Chí Minh

(511) Nhóm 03: Mỹ phẩm.

---

(210) **4-2016-22322**

(540)

INTELLIWRAP

(220) 22.07.2016
(441) 26.09.2016
(731) OMRON HEALTHCARE CO., LTD. (JP)
53, Kunotsubo, Terado-cho, Muko-shi, Kyoto, 617-0002 Japan
(740) Công ty TNHH Sở hữu trí tuệ HA VIP (HAVIP CO., LTD.)

(511) Nhóm 10: Thiết bị đo huyết áp; thiết bị đo huyết áp cổ tay.

---

(210) **4-2016-22325**

(540)

Guang Fa

(220) 22.07.2016
(441) 26.09.2016
(731) GUANGDONG XINGFA ALUMINIUM CO., LTD. (CN)
No.23 Renhe Rd., Nanzhuang Town, Chancheng District, Foshan City, Guangdong Province, China
(740) Công ty TNHH Tầm nhìn và Liên danh (VISION & ASSOCIATES CO.LTD.)

(511) Nhóm 06: Hợp kim nhôm, hợp kim của kim loại thường, thanh nhôm định hình, cửa bằng kim loại, cửa sổ bằng kim loại, tường vây bằng hợp kim nhôm; vật liệu xây dựng bằng kim loại; phụ kiện lắp ráp bằng kim loại cho cửa sổ; bản lề bằng kim loại; phụ kiện lắp ráp bằng kim loại cho đồ đạc; con lăn bằng kim loại của cửa trượt; ròng rọc bằng kim loại cho cửa sổ; khóa móc; chìa khóa.

---

(210) **4-2016-22326**

(540)

(220) 22.07.2016
(441) 26.09.2016
(531) 26.15.15; 26.15.3; 26.1.1
(731) GUANGDONG XINGFA ALUMINIUM CO., LTD. (CN)
No.23 Renhe Rd., Nanzhuang Town, Chancheng District, Foshan City, Guangdong Province, China
(740) Công ty TNHH Tầm nhìn và Liên danh (VISION & ASSOCIATES CO.LTD.)

(511) Nhóm 06: Hợp kim nhôm, hợp kim của kim loại thường, thanh nhôm định hình, cửa bằng kim loại, cửa sổ bằng kim loại, tường vây bằng hợp kim nhôm; vật liệu xây dựng bằng kim loại; phụ kiện lắp ráp bằng kim loại cho cửa sổ; bản lề bằng kim loại; phụ kiện lắp ráp bằng kim loại cho đồ đạc; con lăn bằng kim loại của cửa trượt; ròng rọc bằng kim loại cho cửa sổ; khóa móc; chìa khóa.

---

(210) **4-2016-22328**

(540)

XING FA

Aluminium Profiles

(220) 22.07.2016

(441) 26.09.2016

(531) A7.1.12; 7.1.24; 26.2.7; A26.11.7; 26.13.25

(731) GUANGDONG XINGFA ALUMINIUM CO., LTD. (CN)
No.23 Renhe Rd., Nanzhuang Town, Chancheng District, Foshan City, Guangdong Province, China

(740) Công ty TNHH Tầm nhìn và Liên danh (VISION & ASSOCIATES CO.LTD.)

(511) Nhóm 06: Hợp kim nhôm, hợp kim của kim loại thường, thanh nhôm định hình, cửa bằng kim loại, cửa sổ bằng kim loại, tường vây bằng hợp kim nhôm; vật liệu xây dựng bằng kim loại; phụ kiện lắp ráp bằng kim loại cho cửa sổ; bản lề bằng kim loại; phụ kiện lắp ráp bằng kim loại cho đồ đạc; con lăn bằng kim loại của cửa trượt; ròng rọc bằng kim loại cho cửa sổ; khóa móc; chìa khóa.

---

(210) **4-2016-22329**

(540)

XINGFA ALUMINIUM

(220) 22.07.2016

(441) 26.09.2016

(531) A7.1.12; 7.1.24; 26.2.7; A26.11.7; 26.13.25

(731) GUANGDONG XINGFA ALUMINIUM CO., LTD. (CN)
No.23 Renhe Rd., Nanzhuang Town, Chancheng District, Foshan City, Guangdong Province, China

(740) Công ty TNHH Tầm nhìn và Liên danh (VISION & ASSOCIATES CO.LTD.)

(511) Nhóm 06: Hợp kim nhôm, hợp kim của kim loại thường, thanh nhôm định hình, cửa bằng kim loại, cửa sổ bằng kim loại, tường vây bằng hợp kim nhôm; vật liệu xây dựng bằng kim loại; phụ kiện lắp ráp bằng kim loại cho cửa sổ; bản lề bằng kim loại; phụ kiện lắp ráp bằng kim loại cho đồ đạc; con lăn bằng kim loại của cửa trượt; ròng rọc bằng kim loại cho cửa sổ; khóa móc; chìa khóa.

---

(210) **4-2016-22330**

(540)

XINGFA System

兴发系统

(220) 22.07.2016

(441) 26.09.2016

(731) GUANGDONG XINGFA ALUMINIUM CO., LTD. (CN)
No.23 Renhe Rd., Nanzhuang Town, Chancheng District, Foshan City, Guangdong Province, China

(740) Công ty TNHH Tầm nhìn và Liên danh (VISION & ASSOCIATES CO.LTD.)

(511) Nhóm 06: Hợp kim nhôm, hợp kim của kim loại thường, thanh nhôm định hình, cửa bằng kim loại, cửa sổ bằng kim loại, tường vây bằng hợp kim nhôm; vật liệu xây dựng bằng

kim loại; phụ kiện lắp ráp bằng kim loại cho cửa sổ; bản lề bằng kim loại; phụ kiện lắp ráp bằng kim loại cho đồ đạc; con lăn bằng kim loại của cửa trượt; ròng rọc bằng kim loại cho cửa sổ; khóa móc; chìa khóa.

---

(210) **4-2016-22331**

(540)

XINGFA Door&Window System

兴发门窗系统

(220) 22.07.2016
(441) 26.09.2016
(731) GUANGDONG XINGFA ALUMINIUM CO., LTD. (CN)
No.23 Renhe Rd., Nanzhuang Town, Chancheng District, Foshan City, Guangdong Province, China
(740) Công ty TNHH Tầm nhìn và Liên danh (VISION & ASSOCIATES CO.LTD.)

(511) Nhóm 06: Hợp kim nhôm; hợp kim của kim loại thường; thanh nhôm định hình; cửa bằng kim loại; cửa sổ bằng kim loại; tường vây bằng hợp kim nhôm; vật liệu xây dựng bằng kim loại; phụ kiện lắp ráp bằng kim loại cho cửa sổ; bản lề bằng kim loại; phụ kiện lắp ráp bằng kim loại cho đồ đạc; con lăn bằng kim loại của cửa trượt; ròng rọc bằng kim loại cho cửa sổ; khóa móc; chìa khóa.

---

(210) **4-2016-22332**

(540)

XINGFA Curtain Wall System

兴发幕墙系统

(220) 22.07.2016
(441) 26.09.2016
(731) GUANGDONG XINGFA ALUMINIUM CO., LTD. (CN)
No.23 Renhe Rd., Nanzhuang Town, Chancheng District, Foshan City, Guangdong Province, China
(740) Công ty TNHH Tầm nhìn và Liên danh (VISION & ASSOCIATES CO.LTD.)

(511) Nhóm 06: Hợp kim nhôm; hợp kim của kim loại thường; thanh nhôm định hình; cửa bằng kim loại; cửa sổ bằng kim loại; tường vây bằng hợp kim nhôm; vật liệu xây dựng bằng kim loại; phụ kiện lắp ráp bằng kim loại cho cửa sổ; bản lề bằng kim loại; phụ kiện lắp ráp bằng kim loại cho đồ đạc; con lăn bằng kim loại của cửa trượt; ròng rọc bằng kim loại cho cửa sổ; khóa móc; chìa khóa.

---

(210) **4-2016-22334**

(540)

GENUINE PARTNER®

GENUINE PARTNER GROUP

(220) 22.07.2016
(441) 26.09.2016
(531) 26.1.1; A26.11.8
(591) Xanh lá cây, vàng, đỏ, đen
(731) CÔNG TY CỔ PHẦN ĐỐI TÁC CHÂN THẬT (VN)
170 Nguyễn Văn Hưởng, phường Thảo Điền, quận 2, thành phố Hồ Chí Minh
(740) Công ty Cổ phần Sở hữu trí tuệ Việt Mỹ (VIET MY IP CORP.)

(511) Nhóm 39: Dịch vụ vận tải; dịch vụ hậu cần vận tải (logistic).

---

(210) **4-2016-22335**

(540)

Good star®
Hơn cả ánh sáng

(220) 22.07.2016
(441) 26.09.2016
(531) A1.1.10; A1.1.2; 1.1.14
(591) Đỏ, xanh dương
(731) CÔNG TY TNHH SẢN XUẤT THƯƠNG MẠI XUẤT NHẬP KHẨU MINH CHÂU GOOD STAR (VN)
79 Yersin, phường Cầu Ông Lãnh, quận 1, thành phố Hồ Chí Minh
(740) Công ty Cổ phần Sở hữu trí tuệ Việt Mỹ (VIET MY IP CORP.)

(511) Nhóm 11: Đèn led [thiết bị chiếu sáng]; đèn pha; đèn chiếu sáng; đèn trang trí; đèn cao áp; đèn chống nổ.

Nhóm 35: Mua bán: đèn led, đèn pha, đèn chiếu sáng, đèn trang trí, đèn cao áp, đèn chống nổ, đèn pin, đèn trần, đèn cồn, đèn xe đạp, đèn ô tô (chiếu sáng), camera quan sát, thiết bị chống trộm.

---

(210) **4-2016-22339**

(540)

REGENCY

(220) 22.07.2016
(441) 26.09.2016
(731) HYATT INTERNATIONAL CORPORATION (US)
71 S. Wacker Drive, 14th Floor, Chicago, IL 60606, U.S.A
(740) Công ty TNHH T&T INVENMARK Sở hữu trí tuệ Quốc tế (T&T INVENMARK CO., LTD.)

(511) Nhóm 43: Dịch vụ khách sạn; dịch vụ tổ hợp khách sạn khu nghỉ dưỡng; dịch vụ khách sạn bên đường cho khách vãng lai; dịch vụ chỗ nghỉ tạm thời; dịch vụ sắp xếp chỗ nghỉ tạm thời cụ thể là căn hộ dịch vụ, căn hộ và chung cư cao tầng; dịch vụ làm đại lý du dịch chuyên đặt trước chỗ ở tạm thời tại khách sạn; dịch vụ khách sạn chuyên biệt được mô tả như là một phần của chương trình cung cấp dịch vụ cao cấp cho các khách hàng đặc biệt; dịch vụ nhà hàng ăn uống; dịch vụ quầy rượu và cốc tai; dịch vụ quán rượu; dịch vụ cung cấp thức ăn và đồ uống (do nhà hàng thực hiện); cho thuê nơi tổ chức các bữa tiệc lớn (do nhà hàng thực hiện) và cung cấp không gian tổ chức cho các sự kiện đặc biệt; cho thuê nơi tổ chức hội nghị, triển lãm và hội thảo; cho thuê ghế, bàn, khăn trải bàn và đồ thuỷ tinh dùng cho hội nghị, triển lãm, hội thảo các sự kiện xã hội khác và dùng cho các bữa tiệc lớn; cho thuê phòng họp.

---

(210) **4-2016-22340**

(540)

GRAND CLUB

(220) 22.07.2016
(441) 26.09.2016

(731) HYATT INTERNATIONAL CORPORATION (US)
71 S. Wacker Drive, 14th Floor, Chicago, IL 60606, U.S.A.

(740) Công ty TNHH T&T INVENMARK Sở hữu trí tuệ Quốc tế (T&T INVENMARK CO., LTD.)

(511) Nhóm 43: Dịch vụ khách sạn; dịch vụ tổ hợp khách sạn khu nghỉ dưỡng; dịch vụ khách sạn bên đường cho khách vãng lai; dịch vụ chỗ nghỉ tạm thời; dịch vụ sắp xếp chỗ nghỉ tạm thời cụ thể là căn hộ dịch vụ, căn hộ và chung cư cao tầng; dịch vụ làm đại lý du dịch chuyên đặt trước chỗ ở tạm thời tại khách sạn; dịch vụ khách sạn chuyên biệt được mô tả như là một phần của chương trình cung cấp dịch vụ cao cấp cho các khách hàng đặc biệt; dịch vụ nhà hàng ăn uống; dịch vụ quầy rượu và cốc tai; dịch vụ quán rượu; dịch vụ cung cấp thức ăn và đồ uống (do nhà hàng thực hiện); cho thuê nơi tổ chức các bữa tiệc lớn (do nhà hàng thực hiện) và cung cấp không gian tổ chức cho các sự kiện đặc biệt; cho thuê nơi tổ chức hội nghị, triển lãm và hội thảo; cho thuê ghế, bàn, khăn trải bàn và đồ thuỷ tinh dùng cho hội nghị, triển lãm, hội thảo các sự kiện xã hội khác và dùng cho các bữa tiệc lớn; cho thuê phòng họp.

---

(210) **4-2016-22341**

(540)

GOLD PASSPORT

(220) 22.07.2016
(441) 26.09.2016

(731) HYATT INTERNATIONAL CORPORATION (US)
71 S. Wacker Drive, 14th Floor, Chicago, IL 60606, U.S.A.

(740) Công ty TNHH T&T INVENMARK Sở hữu trí tuệ Quốc tế (T&T INVENMARK CO., LTD.)

(511) Nhóm 43: Dịch vụ khách sạn; dịch vụ tổ hợp khách sạn khu nghỉ dưỡng; dịch vụ khách sạn bên đường cho khách vãng lai; dịch vụ chỗ nghỉ tạm thời; dịch vụ sắp xếp chỗ nghỉ tạm thời cụ thể là căn hộ dịch vụ, căn hộ và chung cư cao tầng; dịch vụ làm đại lý du dịch chuyên đặt trước chỗ ở tạm thời tại khách sạn; dịch vụ khách sạn chuyên biệt được mô tả như là một phần của chương trình cung cấp dịch vụ cao cấp cho các khách hàng đặc biệt; dịch vụ nhà hàng ăn uống; dịch vụ quầy rượu và cốc tai; dịch vụ quán rượu; dịch vụ cung cấp thức ăn và đồ uống (do nhà hàng thực hiện); cho thuê nơi tổ chức các bữa tiệc lớn (do nhà hàng thực hiện) và cung cấp không gian tổ chức cho các sự kiện đặc biệt; cho thuê nơi tổ chức hội nghị, triển lãm và hội thảo; cho thuê ghế, bàn, khăn trải bàn và đồ thuỷ tinh dùng cho hội nghị, triển lãm, hội thảo các sự kiện xã hội khác và dùng cho các bữa tiệc lớn; cho thuê phòng họp.

---

(210) **4-2016-22342**

(540)

REGENCY CLUB

(220) 22.07.2016
(441) 26.09.2016

(731) HYATT INTERNATIONAL CORPORATION (US)
71 S. Wacker Drive, 14th Floor, Chicago, IL 60606, U.S.A.

(740) Công ty TNHH T&T INVENMARK Sở hữu trí tuệ Quốc tế (T&T INVENMARK CO., LTD.)

(511) Nhóm 43: Dịch vụ khách sạn; dịch vụ tổ hợp khách sạn khu nghỉ dưỡng; dịch vụ khách sạn bên đường cho khách vãng lai; dịch vụ chỗ nghỉ tạm thời; dịch vụ sắp xếp chỗ nghỉ tạm thời cụ thể là căn hộ dịch vụ, căn hộ và chung cư cao tầng; dịch vụ làm đại lý du dịch chuyên đặt trước chỗ ở tạm thời tại khách sạn; dịch vụ khách sạn chuyên biệt được mô tả như là một phần của chương trình cung cấp dịch vụ cao cấp cho các khách hàng đặc biệt; dịch vụ nhà hàng ăn uống; dịch vụ quầy rượu và cốc tai; dịch vụ quán rượu; dịch vụ cung cấp thức ăn và đồ uống (do nhà hàng thực hiện); cho thuê nơi tổ chức các bữa tiệc lớn (do nhà hàng thực hiện) và cung cấp không gian tổ chức cho các sự kiện đặc biệt; cho thuê nơi tổ chức hội nghị, triển lãm và hội thảo; cho thuê ghế, bàn, khăn trải bàn và đồ thuỷ tinh dùng cho hội nghị, triển lãm, hội thảo các sự kiện xã hội khác và dùng cho các bữa tiệc lớn; cho thuê phòng họp.

---

(210) **4-2016-22343**

(540)

GRAND HYATT

(220) 22.07.2016
(441) 26.09.2016

(731) HYATT INTERNATIONAL CORPORATION (US)
71 S. Wacker Drive, 14th Floor, Chicago, IL 60606, U.S.A.

(740) Công ty TNHH T&T INVENMARK Sở hữu trí tuệ Quốc tế (T&T INVENMARK CO., LTD.)

(511) Nhóm 36: Cho thuê, cho thuê theo hợp đồng, bán, môi giới và quản lý căn hộ, căn hộ dịch vụ và chung cư cao tầng; quản lý bất động sản; đại lý bất động sản; môi giới bất động sản; đại lý môi giới nhà ở (bất động sản); cho thuê và bán bất động sản thương mại và nhà ở; dịch vụ nhà ở (sở hữu bất động sản); dịch vụ thu tiền thuê nhà, đất; cho thuê văn phòng (bất động sản); cho thuê không gian (bất động sản) dùng cho các cuộc họp; dịch vụ cho thuê bất động sản dành cho các kì nghỉ theo hình thức chia sẻ thời gian; mua bán bất động sản; dịch vụ thẻ tín dụng.

Nhóm 43: Dịch vụ khách sạn; dịch vụ tổ hợp khách sạn khu nghỉ dưỡng; dịch vụ khách sạn bên đường cho khách vãng lai; dịch vụ chỗ nghỉ tạm thời; dịch vụ sắp xếp chỗ nghỉ tạm thời cụ thể là căn hộ dịch vụ, căn hộ và chung cư cao tầng; dịch vụ làm đại lý du dịch chuyên đặt trước chỗ ở tạm thời tại khách sạn; dịch vụ khách sạn chuyên biệt được mô tả như là một phần của chương trình cung cấp dịch vụ cao cấp cho các khách hàng đặc biệt; dịch vụ nhà hàng ăn uống; dịch vụ quầy rượu và cốc tai; dịch vụ quán rượu; dịch vụ cung cấp thức ăn và đồ uống (do nhà hàng thực hiện); cho thuê nơi tổ chức các bữa tiệc lớn (do

nhà hàng thực hiện) và cung cấp không gian tổ chức cho các sự kiện đặc biệt; cho thuê nơi tổ chức hội nghị, triển lãm và hội thảo; cho thuê ghế, bàn, khăn trải bàn và đồ thuỷ tinh dùng cho hội nghị, triển lãm, hội thảo các sự kiện xã hội khác và dùng cho các bữa tiệc lớn; cho thuê phòng họp.

---

(210) **4-2016-22344**

(540)

HYATT REGENCY

(220) 22.07.2016
(441) 26.09.2016
(731) HYATT INTERNATIONAL CORPORATION (US)
71 S. Wacker Drive, 14th Floor, Chicago, IL 60606, U.S.A.
(740) Công ty TNHH T&T INVENMARK Sở hữu trí tuệ Quốc tế (T&T INVENMARK CO., LTD.)

(511) Nhóm 36: Cho thuê, cho thuê theo hợp đồng, bán, môi giới và quản lý căn hộ, căn hộ dịch vụ và chung cư cao tầng; quản lý bất động sản; đại lý bất động sản; môi giới bất động sản; đại lý môi giới nhà ở (bất động sản); cho thuê và bán bất động sản thương mại và nhà ở; dịch vụ nhà ở (sở hữu bất động sản); dịch vụ thu tiền thuê nhà, đất; cho thuê văn phòng (bất động sản); cho thuê không gian (bất động sản) dùng cho các cuộc họp; dịch vụ cho thuê bất động sản dành cho các kì nghỉ theo hình thức chia sẻ thời gian; mua bán bất động sản; dịch vụ thẻ tín dụng.

Nhóm 43: Dịch vụ khách sạn; dịch vụ tổ hợp khách sạn khu nghỉ dưỡng; dịch vụ khách sạn bên đường cho khách vãng lai; dịch vụ chỗ nghỉ tạm thời; dịch vụ sắp xếp chỗ nghỉ tạm thời cụ thể là căn hộ dịch vụ, căn hộ và chung cư cao tầng; dịch vụ làm đại lý du dịch chuyên đặt trước chỗ ở tạm thời tại khách sạn; dịch vụ khách sạn chuyên biệt được mô tả như là một phần của chương trình cung cấp dịch vụ cao cấp cho các khách hàng đặc biệt; dịch vụ nhà hàng ăn uống; dịch vụ quầy rượu và cốc tai; dịch vụ quán rượu; dịch vụ cung cấp thức ăn và đồ uống (do nhà hàng thực hiện); cho thuê nơi tổ chức các bữa tiệc lớn (do nhà hàng thực hiện) và cung cấp không gian tổ chức cho các sự kiện đặc biệt; cho thuê nơi tổ chức hội nghị, triển lãm và hội thảo; cho thuê ghế, bàn, khăn trải bàn và đồ thuỷ tinh dùng cho hội nghị, triển lãm, hội thảo các sự kiện xã hội khác và dùng cho các bữa tiệc lớn; cho thuê phòng họp.

---

(210) **4-2016-22345**

(540)

HYATT

(220) 22.07.2016
(441) 26.09.2016
(731) HYATT INTERNATIONAL CORPORATION (US)
71 S. Wacker Drive, 14th Floor, Chicago, IL 60606, U.S.A.
(740) Công ty TNHH T&T INVENMARK Sở hữu trí tuệ Quốc tế (T&T INVENMARK CO., LTD.)

(511) Nhóm 36: Cho thuê, cho thuê theo hợp đồng, bán, môi giới và quản lý căn hộ, căn hộ dịch vụ và chung cư cao tầng; quản lý bất động sản; đại lý bất động sản; môi giới bất động sản;

đại lý môi giới nhà ở (bất động sản); cho thuê và bán bất động sản thương mại và nhà ở; dịch vụ nhà ở (sở hữu bất động sản); dịch vụ thu tiền thuê nhà, đất; cho thuê văn phòng (bất động sản); cho thuê không gian (bất động sản) dùng cho các cuộc họp; dịch vụ cho thuê bất động sản dành cho các kì nghỉ theo hình thức chia sẻ thời gian; mua bán bất động sản; dịch vụ thẻ tín dụng.

Nhóm 43: Dịch vụ khách sạn; dịch vụ tổ hợp khách sạn khu nghỉ dưỡng; dịch vụ khách sạn bên đường cho khách vãng lai; dịch vụ chỗ nghỉ tạm thời; dịch vụ sắp xếp chỗ nghỉ tạm thời cụ thể là căn hộ dịch vụ, căn hộ và chung cư cao tầng; dịch vụ làm đại lý du dịch chuyên đặt trước chỗ ở tạm thời tại khách sạn; dịch vụ khách sạn chuyên biệt được mô tả như là một phần của chương trình cung cấp dịch vụ cao cấp cho các khách hàng đặc biệt; dịch vụ nhà hàng ăn uống; dịch vụ quầy rượu và cốc tai; dịch vụ quán rượu; dịch vụ cung cấp thức ăn và đồ uống (do nhà hàng thực hiện); cho thuê nơi tổ chức các bữa tiệc lớn (do nhà hàng thực hiện) và cung cấp không gian tổ chức cho các sự kiện đặc biệt; cho thuê nơi tổ chức hội nghị, triển lãm và hội thảo; cho thuê ghế, bàn, khăn trải bàn và đồ thuỷ tinh dùng cho hội nghị, triển lãm, hội thảo các sự kiện xã hội khác và dùng cho các bữa tiệc lớn; cho thuê phòng họp.

---

(210) **4-2016-22346**

(540)

ANDAZ

(220) 22.07.2016
(441) 26.09.2016

(731) HYATT INTERNATIONAL CORPORATION (US)
71 S. Wacker Drive, 14th Floor, Chicago, IL 60606, U.S.A.

(740) Công ty TNHH T&T INVENMARK Sở hữu trí tuệ Quốc tế (T&T INVENMARK CO., LTD.)

(511) Nhóm 36: Cho thuê, cho thuê theo hợp đồng, bán, môi giới và quản lý căn hộ, căn hộ dịch vụ và chung cư cao tầng; quản lý bất động sản; đại lý bất động sản; môi giới bất động sản; đại lý môi giới nhà ở (bất động sản); cho thuê và bán bất động sản thương mại và nhà ở; dịch vụ nhà ở (sở hữu bất động sản); dịch vụ thu tiền thuê nhà, đất; cho thuê văn phòng (bất động sản); cho thuê không gian (bất động sản) dùng cho các cuộc họp; dịch vụ cho thuê bất động sản dành cho các kì nghỉ theo hình thức chia sẻ thời gian; mua bán bất động sản; dịch vụ thẻ tín dụng.

Nhóm 43: Dịch vụ khách sạn; dịch vụ tổ hợp khách sạn khu nghỉ dưỡng; dịch vụ khách sạn bên đường cho khách vãng lai; dịch vụ chỗ nghỉ tạm thời; dịch vụ sắp xếp chỗ nghỉ tạm thời cụ thể là căn hộ dịch vụ, căn hộ và chung cư cao tầng; dịch vụ làm đại lý du dịch chuyên đặt trước chỗ ở tạm thời tại khách sạn; dịch vụ khách sạn chuyên biệt được mô tả như là một phần của chương trình cung cấp dịch vụ cao cấp cho các khách hàng đặc biệt; dịch vụ nhà hàng ăn uống; dịch vụ quầy rượu và cốc tai; dịch vụ quán rượu; dịch vụ cung cấp thức ăn và đồ uống (do nhà hàng thực hiện); cho thuê nơi tổ chức các bữa tiệc lớn (do nhà hàng thực hiện) và cung cấp không gian tổ chức cho các sự kiện đặc biệt; cho thuê nơi tổ chức hội nghị, triển lãm và hội thảo; cho thuê ghế, bàn, khăn trải bàn và đồ thuỷ tinh dùng cho hội nghị, triển lãm, hội thảo các sự kiện xã hội khác và dùng cho các bữa tiệc lớn; cho thuê phòng họp.

---

(210) **4-2016-22347**

(540)

PARK HYATT

(220) 22.07.2016
(441) 26.09.2016

(731) HYATT INTERNATIONAL CORPORATION (US)
71 S. Wacker Drive, 14th Floor, Chicago, IL 60606, U.S.A.

(740) Công ty TNHH T&T INVENMARK Sở hữu trí tuệ Quốc tế (T&T INVENMARK CO., LTD.)

(511) Nhóm 36: Cho thuê, cho thuê theo hợp đồng, bán, môi giới và quản lý căn hộ, căn hộ dịch vụ và chung cư cao tầng; quản lý bất động sản; đại lý bất động sản; môi giới bất động sản; đại lý môi giới nhà ở (bất động sản); cho thuê và bán bất động sản thương mại và nhà ở; dịch vụ nhà ở (sở hữu bất động sản); dịch vụ thu tiền thuê nhà, đất; cho thuê văn phòng (bất động sản); cho thuê không gian (bất động sản) dùng cho các cuộc họp; dịch vụ cho thuê bất động sản dành cho các kì nghỉ theo hình thức chia sẻ thời gian; mua bán bất động sản; dịch vụ thẻ tín dụng.

Nhóm 43: Dịch vụ khách sạn; dịch vụ tổ hợp khách sạn khu nghỉ dưỡng; dịch vụ khách sạn bên đường cho khách vãng lai; dịch vụ chỗ nghỉ tạm thời; dịch vụ sắp xếp chỗ nghỉ tạm thời cụ thể là căn hộ dịch vụ, căn hộ và chung cư cao tầng; dịch vụ làm đại lý du dịch chuyên đặt trước chỗ ở tạm thời tại khách sạn; dịch vụ khách sạn chuyên biệt được mô tả như là một phần của chương trình cung cấp dịch vụ cao cấp cho các khách hàng đặc biệt; dịch vụ nhà hàng ăn uống; dịch vụ quầy rượu và cốc tai; dịch vụ quán rượu; dịch vụ cung cấp thức ăn và đồ uống (do nhà hàng thực hiện); cho thuê nơi tổ chức các bữa tiệc lớn (do nhà hàng thực hiện) và cung cấp không gian tổ chức cho các sự kiện đặc biệt; cho thuê nơi tổ chức hội nghị, triển lãm và hội thảo; cho thuê ghế, bàn, khăn trải bàn và đồ thuỷ tinh dùng cho hội nghị, triển lãm, hội thảo các sự kiện xã hội khác và dùng cho các bữa tiệc lớn; cho thuê phòng họp.

---

(210) **4-2016-22350**

(540)

OCEAN BANK
NGÂN HÀNG TM TNHH MTV ĐẠI DƯƠNG

(220) 22.07.2016
(441) 26.09.2016
(531) 26.1.1; A26.11.12; 1.15.24
(591) Xanh đậm, xanh nhạt, ngọc lam, trắng

(731) NGÂN HÀNG THƯƠNG MẠI TNHH MỘT THÀNH VIÊN ĐẠI DƯƠNG (VN)
199 Nguyễn Lương Bằng, phường Tân Bình, thành phố Hải Dương, tỉnh Hải Dương

(740) Công ty cổ phần Tư vấn S&B (S&B CONSULTANT., CORP.)

(511) Nhóm 36: Đầu tư vốn; dịch vụ mua bán bất động sản; dịch vụ định giá bất động sản; đại lý bất động sản; dịch vụ quản lý bất động sản; dịch vụ môi giới bất động sản; dịch vụ cho thuê bất động sản; cho thuê văn phòng (bất động sản); dịch vụ cho thuê căn hộ; môi giới (thuộc lĩnh vực bảo hiểm, tài chính, ngân hàng, bất động sản); dịch vụ ngân hàng; dịch vụ

tài chính; dịch vụ gửi tiền tiết kiệm do ngân hàng thực hiện; dịch vụ quản lý tài chính; dịch vụ tư vấn tài chính; dịch vụ môi giới vay tiền.

---

(210) **4-2016-22351**

(540)

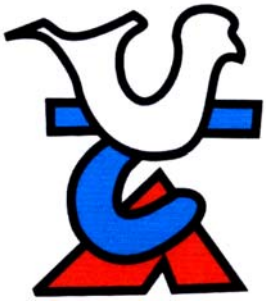

(220) 22.07.2016
(441) 26.09.2016
(531) A3.7.24; 3.7.16; 26.3.1
(591) Xanh, đen, đỏ, trắng
(731) CÔNG TY TNHH VẠN THIÊN ÂN (VN)
Khóm 3, thị trấn Càng Long, huyện Càng Long, tỉnh Trà Vinh
(740) Công ty TNHH MASTERBRAND (MASTERBRAND)

(511) Nhóm 33: Rượu.

---

(210) **4-2016-22352**

(540)

Cor-M

(220) 22.07.2016
(441) 26.09.2016
(731) CÔNG TY TNHH VẠN THIÊN ÂN (VN)
Khóm 3, thị trấn Càng Long, huyện Càng Long, tỉnh Trà Vinh
(740) Công ty TNHH MASTERBRAND (MASTERBRAND)

(511) Nhóm 33: Rượu.

---

(210) **4-2016-22354**

(540)

(220) 22.07.2016
(441) 26.09.2016
(531) 5.3.7; A26.11.12; A5.3.13
(591) Xanh thẫm, vàng
(731) CÔNG TY CP PHÁT TRIỂN ĐẦU TƯ HÀ NỘI SUNRISE (VN)
Lô đất nơ 4.5 đường Lê Văn Lương, phường Nhân Chính, quận Thanh Xuân, thành phố Hà Nội
(740) Công ty TNHH Tư vấn A & S (A&S CO.,LTD)

(511) Nhóm 36: Dịch vụ kinh doanh bất động sản; cho thuê căn hộ; cho thuê văn phòng; môi giới bất động sản.

---

(210) **4-2016-22356**

(540)

HITPARKING

(220) 22.07.2016
(441) 26.09.2016

(731) CÔNG TY CỔ PHẦN HITECH VIỆT NAM (VN)
Tổ dân phố Đình Quán, phường Phúc Diễn, quận Bắc Từ Liêm, thành phố Hà Nội

(740) Công ty TNHH Tư vấn A & S (A&S CO.,LTD)

(511) Nhóm 09: Phần mềm máy tính.

---

(210) **4-2016-22357**

(540)

(220) 22.07.2016
(441) 26.09.2016
(531) 26.1.2; A26.1.18
(591) Xanh lam, trắng

(731) CÔNG TY TNHH TẤM CÁCH NHIỆT (VN)
D20/532K, ấp 4, xã Phong Phú, huyện Bình Chánh, thành phố Hồ Chí Minh

(740) Công ty TNHH Tư vấn A & S (A&S CO.,LTD)

(511) Nhóm 17: Vách cách nhiệt thành phẩm (vật liệu cách nhiệt).

Nhóm 35: Mua bán: xuất nhập vách cách nhiệt thành phẩm (vật liệu cách nhiệt).

Nhóm 37: Thi công, xây dựng các công trình xây dựng, vách cách nhiệt.

---

(210) **4-2016-22362**

(540)

(220) 22.07.2016
(441) 26.09.2016
(531) A26.4.24; 24.15.21; A24.15.7; 24.17.20
(591) Đen, trắng, vàng

(731) VŨ AN KHANG (VN)
Xóm 5, xã Xuân Phong, huyện Xuân Trường, tỉnh Nam Định

(740) Công ty TNHH Tư vấn Quốc Dân (NACI CO., LTD)

(511) Nhóm 25: Quần áo thời trang; đồ đi chân; đồ đội đầu.

---

(210) **4-2016-22363**

(540)

MIMOZA

(220) 22.07.2016
(441) 26.09.2016
(531) 2.9.1; 26.1.1; 25.1.25
(731) CÔNG TY CỔ PHẦN ĐẦU TƯ PHÁT TRIỂN VICENZA (VN)
Lô A - KCN Lễ Môn, phường Quảng Hưng, thành phố Thanh Hóa, tỉnh Thanh Hóa

(511) Nhóm 19: Gạch men.

---

(210) **4-2016-22366**

(540)

BEAUTYNINE

(220) 22.07.2016
(441) 26.09.2016
(731) ROH BONGSUK (KR)
501Ho, 6, Seongnam-daero 1258beon-gil, Sujeong-gu, Seongnam-si, Gyeonggi-do 13311, Republic of Korea
(740) Công ty TNHH Sở hữu trí tuệ VIPATCO (VIPATCO CO., LTD.)

(511) Nhóm 03: Son môi; bút chì mỹ phẩm; mỹ phẩm; chế phẩm chống nắng; bộ mỹ phẩm; chế phẩm trang điểm.

---

(210) **4-2016-22367**

(540)

Thủ Đô

(220) 22.07.2016
(441) 26.09.2016
(731) ĐỖ HỮU SINH (VN)
Đội 8, thôn Thượng, xã Phùng Xá, huyện Mỹ Đức, thành phố Hà Nội

(511) Nhóm 24: Các loại khăn bông (không dùng cho mục đích y tế), khăn tắm; khăn rửa mặt; khăn lau tay; khăn ăn.

---

(210) **4-2016-22368**

(540)

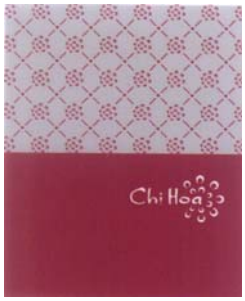

(220) 22.07.2016
(441) 26.09.2016
(531) 5.5.19; A5.5.20; 25.5.2; 25.7.25
(591) Đỏ, trắng
(731) CÔNG TY TNHH HOA TÚC (VN)
Tầng 1, 74/7E Hai Bà Trưng, phường Bến Nghé, quận 1, thành phố Hồ Chí Minh
(740) Công ty Luật TNHH AMBYS Hà Nội (AMBYS HANOI)

(511) Nhóm 43: Dịch vụ nhà hàng ăn uống.

---

(210) **4-2016-22370**

(540)

(220) 22.07.2016
(441) 26.09.2016
(531) A26.11.12
(591) Xanh, cam, xanh lá cây, đen, trắng
(731) CÔNG TY TNHH GIAO NHẬN VẬN TẢI DH (VN)
Số nhà N15, tổ 91 Hoàng Cầu, phường Ô Chợ Dừa, quận Đống Đa, thành phố Hà Nội
(740) Công ty Luật TNHH SMARTLAW (SMARTLAW LEGAL SERVICE CO.,LTD.)

(511) Nhóm 36: Dịch vụ kê khai hải quan.

Nhóm 39: Dịch vụ giao nhận bằng đường không, đường biển và đường bộ.

---

(210) **4-2016-22372**

(540)

COLOURS OF THE WORLD

(220) 22.07.2016
(441) 26.09.2016
(731) AKZO NOBEL COATINGS LNTERNATIONAL B.V. (NL)
Velperweg 76, 6824 BM Arhem, The Netherlands
(740) Công ty TNHH Tư vấn sở hữu trí tuệ Việt (VIET IP CO.,LTD.)

(511) Nhóm 02: Thuốc màu; sơn phủ; véc ni; sơn; chất pha loãng cho sơn; chất tạo màu [tất cả là phụ gia cho thuốc màu, véc ni hoặc sơn]; chất bảo quản chống rỉ sét và chống hư hỏng gỗ; chế phẩm sơn lót (trong sơn tự nhiên); chất nhuộm màu gỗ.

---

(210) **4-2016-22373**

(540)

(220) 22.07.2016
(441) 26.09.2016
(531) A5.3.13; A5.3.15; A5.5.20; A5.5.21
(591) Xanh dương đậm, xanh dương nhạt, cam
(731) CÔNG TY CỔ PHẦN ĐẦU TƯ THÀNH THÀNH CÔNG (VN)
62 Trần Huy Liệu, phường 12, quận Phú Nhuận, thành phố Hồ Chí Minh
(740) Công ty TNHH Tư vấn sở hữu trí tuệ Việt (VIET IP CO.,LTD.)

(511) Nhóm 41: Giáo dục mầm non; giáo dục tiểu học; giáo dục trung học cơ sở và trung học phổ thông; giáo dục nghề nghiệp; đào tạo cao đẳng; đào tạo đại học; dạy ngoại ngữ, tin học, tư vấn giáo dục; dịch vụ đưa ra ý kiến hướng dẫn về giáo dục; dịch vụ đánh giá việc kiểm tra giáo dục; dịch vụ kiểm tra giáo dục; tổ chức các chương trình trao đổi sinh viên.

---

(210) **4-2016-22374**

(540)

(220) 22.07.2016
(441) 26.09.2016
(531) 3.9.1; A3.9.24
(591) Hồng đậm, hồng nhạt, cam, tím
(731) CÔNG TY CỔ PHẦN ĐẦU TƯ THÀNH THÀNH CÔNG (VN)
62 Trần Huy Liệu, phường 12, quận Phú Nhuận, thành phố Hồ Chí Minh
(740) Công ty TNHH Tư vấn sở hữu trí tuệ Việt (VIET IP CO.,LTD.)

(511) Nhóm 41: Giáo dục mầm non; giáo dục tiểu học; giáo dục trung học cơ sở và trung học phổ thông; giáo dục nghề nghiệp; đào tạo cao đẳng; đào tạo đại học; dạy ngoại ngữ, tin học, tư vấn giáo dục; dịch vụ đưa ra ý kiến hướng dẫn về giáo dục; dịch vụ đánh giá việc kiểm tra giáo dục; dịch vụ kiểm tra giáo dục; tổ chức các chương trình trao đổi sinh viên.

---

(210) **4-2016-22375**

(540)

(220) 22.07.2016
(441) 26.09.2016
(531) A26.11.8
(591) Tím, bạc, cam, đen
(731) CÔNG TY TNHH DỊCH VỤ THƯƠNG MẠI THIÊN GIA (VN)
213/5 Nơ Trang Long, phường 12, quận Bình Thạnh, thành phố Hồ Chí Minh

(511) Nhóm 02: Mực in.

---

(210) **4-2016-22376**

(540)

(220) 22.07.2016
(441) 26.09.2016
(731) CÔNG TY TRÁCH NHIỆM HỮU HẠN VIỆT KIM (VN)
Số 1, khu phố 6, thị trấn Bến Lức, huyện Bến Lức, tỉnh Long An
(740) Công ty Cổ phần Sở hữu công nghiệp INVESTIP (INVESTIP)

(511) Nhóm 18: Ba lô; túi xách.

---

(210) **4-2016-22377**

(540)

(220) 22.07.2016
(441) 26.09.2016
(531) 5.7.3; 5.13.1; 4.5.15; A1.1.10; A1.1.3; 26.1.1; 4.5.3
(591) Đen, trắng, xanh ngọc, xanh ngọc đậm, xanh dương, hồng, vàng cam, xanh lá cây, đỏ
(731) CÔNG TY CỔ PHẦN THỰC PHẨM GIA ĐÌNH AN CO (VN)
Lô M, đường số 10, cụm công nghiệp Lợi Bình Nhơn, xã Lợi Bình Nhơn, thành phố Tân An, tỉnh Long An
(740) Công ty Cổ phần Sở hữu công nghiệp INVESTIP (INVESTIP)

(511) Nhóm 30: Bánh; kẹo; snack (bim bim); ngô (bắp) rang; bột ngũ cốc.

---

(210) **4-2016-22378**

(540)

(220) 22.07.2016
(441) 26.09.2016
(531) A1.1.10; A1.1.3; 5.7.3; 5.13.1; 4.5.15; 4.5.3; 26.1.1
(591) Đen, trắng, xanh dương, hồng, vàng cam, xanh lá cây, đỏ, xanh rêu
(731) CÔNG TY CỔ PHẦN THỰC PHẨM GIA ĐÌNH AN CO (VN)
Lô M, đường số 10, cụm công nghiệp Lợi Bình Nhơn, xã Lợi Bình Nhơn, thành phố Tân An, tỉnh Long An
(740) Công ty Cổ phần Sở hữu công nghiệp INVESTIP (INVESTIP)

(511) Nhóm 30: Bánh; kẹo; snack (bim bim); ngô (bắp) rang; bột ngũ cốc.

---

(210) **4-2016-22379**

(540)

(220) 22.07.2016
(441) 26.09.2016
(531) 5.7.3; 5.7.2
(591) Trắng, xanh lá cây, vàng, đỏ
(731) HỘ KINH DOANH LÊ VĂN ĐỆ (VN)
Ấp Cả Sáu, xã Thạnh Phước, huyện Thạnh Hóa, tỉnh Long An
(740) Công ty Cổ phần Sở hữu công nghiệp INVESTIP (INVESTIP)

(511) Nhóm 31: Lúa giống; lúa nếp giống.

(210) **4-2016-22380**

(540)

POLYNYCIN

(220) 22.07.2016
(441) 26.09.2016

(731) AMBICA INTERNATIONAL CORPORATION (PH)
9 Amsterdam Extn, Merville Park Subd, Paranaque City 1700, Philippines

(740) Công ty TNHH Tư vấn ALIATLEGAL (ALIATLEGAL CO., LTD.)

(511) Nhóm 05: Dược phẩm, chế phẩm dược dành cho người.

---

(210) **4-2016-22382**

(540)

LADATAK
LAK

(220) 22.07.2016
(441) 26.09.2016
(531) 3.7.17; 26.1.2; A26.1.18
(591) Trắng, xanh đen, đỏ
(731) HỘ KINH DOANH CÁ THỂ LAO SIN ĐẠT (VN)
383 Thoại Ngọc Hầu, phường Hiệp Tân, quận Tân Phú, thành phố Hồ Chí Minh

(511) Nhóm 25: Giày dép các loại (giày da và giả da, giày vải, dép da và giả da); quần áo thời trang.

Nhóm 35: Mua bán giày dép, quần áo thời trang, vali, balô, cặp, túi xách các loại.

---

(210) **4-2016-22384**

(540)

PEARL RIVER
Hoi An HOTEL Viet Nam

(220) 22.07.2016
(441) 26.09.2016
(531) A5.1.16; A5.1.12; A5.1.5; A26.11.12
(591) Đen, xanh dương
(731) CÔNG TY TNHH DỊCH VỤ DU LỊCH NGỌC THẠCH PHÁT (VN)
Khối Thanh Nam, phường Cẩm Châu, thành phố Hội An, tỉnh Quảng Nam

(740) Văn phòng luật sư Phạm và Liên danh (PHAM & ASSOCIATES)

(511) Nhóm 43: Khách sạn và dịch vụ cung cấp đồ ăn thức uống do nhà hàng thực hiện.

---

(210) **4-2016-22386**

(540)

(220) 25.07.2016
(441) 26.09.2016
(531) A2.3.16; 2.3.30; 1.7.6; 26.1.1
(591) Vàng, đỏ, trắng, đen
(731) CÔNG TY TNHH SẢN XUẤT VÀ DỊCH VỤ THỜI TRANG MINH NGUYỆT (VN)
656/50 Cách Mạng Tháng Tám, phường 11, quận 3, thành phố Hồ Chí Minh

(511) Nhóm 25: Quần áo, giày dép, váy, đầm, thắt lưng (trang phục).

Nhóm 35: Mua bán: hàng công sở, hàng thời trang, cụ thể mua bán quần áo các loại, váy, đầm, túi sách, khăn, giày dép, kính mắt, thắt lưng, cà vạt.

---

(210) **4-2016-22387**

(540)

sieuthinamcham

(220) 25.07.2016
(441) 26.09.2016
(731) CÔNG TY TNHH VINAMAG (VN)
1 đường TTN, phường Tân Thới Nhất, quận 12, thành phố Hồ Chí Minh

(511) Nhóm 35: Mua bán nam châm; quảng cáo; xúc tiến thương mại.

---

(210) **4-2016-22388**

(540)

(220) 25.07.2016
(441) 26.09.2016
(531) 26.3.1; 7.3.11
(731) HỘ KINH DOANH BÀ HẠNH BÁNH KHOÁI - NEM LỤI (VN)
13 Phó Đức Chính, phường Phú Hội, thành phố Huế, tỉnh Thừa Thiên Huế

(511) Nhóm 43: Dịch vụ khách sạn; dịch vụ đặt phòng trong khách sạn; dịch vụ cho thuê phòng họp cho các cuộc hội thảo và triển lãm; dịch vụ cung cấp thực phẩm và đồ uống (do nhà hàng thực hiện).

---

(210) **4-2016-22389**

(540)

CabMIBA

(220) 25.07.2016
(441) 26.09.2016
(731) CÔNG TY TNHH DÂY VÀ CÁP ĐIỆN MIỀN BẮC (VN)
Thôn Thạch Bích, xã Bích Hòa, huyện Thanh Oai, thành phố Hà Nội

(511) Nhóm 09: Dây điện, cáp điện.

---

(210) **4-2016-22390**

(540)

CADIMIBA

(220) 25.07.2016
(441) 26.09.2016
(731) CÔNG TY TNHH DÂY VÀ CÁP ĐIỆN MIỀN BẮC (VN)
Thôn Thạch Bích, xã Bích Hòa, huyện Thanh Oai, thành phố Hà Nội

(511) Nhóm 09: Dây điện, cáp điện.

---

(210) **4-2016-22391**

(540)

MIBACAP

(220) 25.07.2016
(441) 26.09.2016
(731) CÔNG TY TNHH DÂY VÀ CÁP ĐIỆN MIỀN BẮC (VN)
Thôn Thạch Bích, xã Bích Hòa, huyện Thanh Oai, thành phố Hà Nội

(511) Nhóm 09: Dây điện, cáp điện.

---

(210) **4-2016-22392**

(540)

MIBACAB

(220) 25.07.2016
(441) 26.09.2016
(731) CÔNG TY TNHH DÂY VÀ CÁP ĐIỆN MIỀN BẮC (VN)
Thôn Thạch Bích, xã Bích Hòa, huyện Thanh Oai, thành phố Hà Nội

(511) Nhóm 09: Dây điện, cáp điện.

---

(210) **4-2016-22393**

(540)

MALACCA

(220) 25.07.2016
(441) 26.09.2016
(731) CÔNG TY TNHH TM & KIẾN TRÚC NỘI THẤT HOÀNG GIA (VN)
Số nhà 14, ngõ 88, phố Dịch Vọng, phường Dịch Vọng, quận Cầu Giấy, thành phố Hà Nội

(511) Nhóm 19: Tấm ván sàn gỗ; ván sàn gỗ.

---

(210) **4-2016-22394**

(540)

NANOLIFE
STRONGER EVERYDAY

(220) 25.07.2016
(441) 26.09.2016
(531) A19.13.21; A26.11.8
(591) Xanh da trời, đỏ cam, trắng
(731) CÔNG TY CỔ PHẦN DƯỢC PHẨM NANO LIFE (VN)
Số 1 P2 Tân Mai, phường Tân Mai, quận Hoàng Mai, thành phố Hà Nội

(511) Nhóm 05: Dược phẩm, thực phẩm chức năng, thuốc dùng cho mục đích y tế.

Nhóm 35: Mua bán, xuất nhập khẩu thuốc, dược phẩm, thực phẩm chức năng dùng cho mục đích y tế, thiết bị và dụng cụ y tế.

---

(210) **4-2016-22396**

(540)

(220) 25.07.2016
(441) 26.09.2016
(531) 5.5.16; A5.5.21; A1.1.10; A1.1.5
(591) Vàng, vàng đồng
(731) NGUYỄN THỊ HẢO (VN)
Thôn Vĩnh Trung, xã Đại Áng, huyện Thanh Trì, thành phố Hà Nội

(511) Nhóm 43: Nhà hàng ăn uống.

---

(210) **4-2016-22397**

(540)

(220) 25.07.2016
(441) 26.09.2016
(531) A26.11.12; 26.11.3; 1.15.15; 3.7.17
(591) Xanh da trời, ghi xám
(731) VƯƠNG DUY TÀI (VN)
Số 134 Tây Sơn, phường Quang Trung, quận Đống Đa, thành phố Hà Nội

(511) Nhóm 09: Thiết bị ghi hình (camera); thiết bị ghi âm thanh; loa; điện thoại; máy bộ đàm; ống nói (micro).

---

(210) **4-2016-22398**

(540)

(220) 25.07.2016
(441) 26.09.2016
(731) ĐẶNG THỊ CẨM HÀ (VN)
Số 5, ngõ 158/43 Nguyễn Khánh Toàn, quận Cầu Giấy, thành phố Hà Nội

(511) Nhóm 01: Chế phẩm sinh học dùng trong nông nghiệp.

---

(210) **4-2016-22399**

(540)

Ô MÁT

OMAT

(220) 25.07.2016
(441) 26.09.2016
(731) HỘ KINH DOANH NGUYỄN THỊ HOAN (VN)
Thôn Phan Chi, xã Kim Anh, huyện Kim Thành, tỉnh Hải Dương

(511) Nhóm 30: Bột sắn dây; bột mỳ; chè; gạo.

---

(210) **4-2016-22400**

(540)

(220) 25.07.2016
(441) 26.09.2016
(531) A7.1.12; 7.1.24; A11.3.2; A1.1.10; 26.1.1
(591) Đỏ, trắng, nâu
(731) TRƯƠNG TẤN BÌNH (VN)
39/14 Huỳnh Văn Bánh, phường 17, quận Phú Nhuận, thành phố Hồ Chí Minh

(511) Nhóm 43: Dịch vụ chuỗi nhà hàng ăn uống; quán cà phê, giải khát; cung cấp thực phẩm đồ uống do nhà hàng thực hiện.

---

(210) **4-2016-22401**

(540)

(220) 25.07.2016
(441) 26.09.2016
(531) 26.1.2; A26.1.18
(731) CÔNG TY CỔ PHẦN CƠ KHÍ NHÔM XINGFAWINDOW - NHÀ MÁY NHÔM XINGFA (VN)
Ấp 4, xã Thạnh Lợi, huyện Bến Lức, tỉnh Long An
(740) Công ty TNHH Một thành viên Kim Bắc Việt (KIBVI Co., LTD.)

(511) Nhóm 06: Cửa sổ bằng kim loại; khung cửa bằng kim loại; cửa ra vào bằng kim loại.

---

(210) **4-2016-22402**

(540)

DOLSANCO

(220) 25.07.2016
(441) 26.09.2016
(731) CÔNG TY TNHH THƯƠNG MẠI TUẤN ANH (VN)
Số 577 Trường Chinh, phường Quán Trữ, quận Kiến An, thành phố Hải Phòng
(740) Công ty TNHH Tư vấn Phạm Anh Nguyên (ANPHAMCO CO.,LTD.)

(511) Nhóm 20: Gối; đệm.

Nhóm 24: Chăn; ga trải giường; vỏ gối.

---

(210) **4-2016-22403**

(540)

(220) 25.07.2016
(441) 26.09.2016
(531) A7.1.11; 7.1.24; 26.1.2; A26.1.18
(591) Xanh lam, cam
(731) CÔNG TY TNHH THƯƠNG MẠI TRẦN KHANH (VN)
7A/43/55 Thành Thái, phường 14, quận 10, thành phố Hồ Chí Minh

(511) Nhóm 11: Bình nước nóng, thiết bị điều hòa không khí, dụng cụ nấu nướng dùng điện, hệ thống và thiết bị nấu nướng.

---

(210) **4-2016-22404**

(540)

HG - TECH

(220) 25.07.2016
(441) 26.09.2016
(731) KIỀU QUỐC ĐOÀN (VN)
Số 70b, phố Hà Vị 1, phường Thọ Xương, thành phố Bắc Giang, tỉnh Bắc Giang

(511) Nhóm 11: Thiết bị lọc nước; máy lọc nước; thiết bị điều hòa không khí; tủ lạnh; hệ thống và thiết bị vệ sinh; thiết bị nấu bếp.

Nhóm 35: Mua bán thiết bị lọc nước; mua bán máy lọc nước; mua bán thiết bị điều hòa không khí; mua bán tủ lạnh; mua bán hệ thống và thiết bị vệ sinh; mua bán thiết bị nấu bếp.

---

(210) **4-2016-22405**

(540)

(220) 25.07.2016
(441) 26.09.2016
(531) 13.1.6
(591) Vàng, xám đậm
(731) NGUYỄN MINH ĐỨC (VN)
44A Hậu Giang, phường 4, quận Tân Bình, thành phố Hồ Chí Minh
(740) Công ty TNHH Tư vấn đầu tư và Sở hữu trí tuệ Hoàng Phi (HOANG PHI INVEST & I.P CO., LTD)

(511) Nhóm 42: Dịch vụ thiết kế phần mềm máy tính, lập trình phần mềm, dịch vụ thiết kế website, dịch vụ nhà cung cấp dịch vụ phần mềm ứng dụng, dịch vụ cho thuê trang web.

---

(210) **4-2016-22420**

(540)

VINACARLO

(220) 25.07.2016
(441) 26.09.2016
(731) CÔNG TY TNHH MỘT THÀNH VIÊN THUỐC LÁ THANH HOÁ (VN)
Thị trấn Hà Trung, huyện Hà Trung, tỉnh Thanh Hoá

(511) Nhóm 34: Thuốc lá điếu; xì gà; thuốc lá nhai, hộp thuốc lá điếu, đầu lọc cho thuốc lá điếu, tẩu thuốc lá.

---

(210) **4-2016-22421**

(540)

VINABOSS'S

(220) 25.07.2016
(441) 26.09.2016
(731) CÔNG TY TNHH MỘT THÀNH VIÊN THUỐC LÁ THANH HOÁ (VN)
Thị trấn Hà Trung, huyện Hà Trung, tỉnh Thanh Hoá

(511) Nhóm 34: Thuốc lá điếu; xì gà; thuốc lá nhai, hộp thuốc lá điếu, đầu lọc cho thuốc lá điếu, tẩu thuốc lá.

---

(210) **4-2016-22422**

(540)

VINACRISTO

(220) 25.07.2016
(441) 26.09.2016
(731) CÔNG TY TNHH MỘT THÀNH VIÊN THUỐC LÁ THANH HOÁ (VN)
Thị trấn Hà Trung, huyện Hà Trung, tỉnh Thanh Hoá

(511) Nhóm 34: Thuốc lá điếu; xì gà; thuốc lá nhai, hộp thuốc lá điếu, đầu lọc cho thuốc lá điếu, tẩu thuốc lá.

---

(210) **4-2016-22423**

(540)

VINAPARTAGAS

(220) 25.07.2016
(441) 26.09.2016
(731) CÔNG TY TNHH MỘT THÀNH VIÊN THUỐC LÁ THANH HOÁ (VN)
Thị trấn Hà Trung, huyện Hà Trung, tỉnh Thanh Hoá

(511) Nhóm 34: Thuốc lá điếu; xì gà; thuốc lá nhai, hộp thuốc lá điếu, đầu lọc cho thuốc lá điếu, tẩu thuốc lá.

---

(210) **4-2016-22424**

(540)

CIGARRIO

(220) 25.07.2016
(441) 26.09.2016
(731) CÔNG TY TNHH MỘT THÀNH VIÊN THUỐC LÁ THANH HOÁ (VN)
Thị trấn Hà Trung, huyện Hà Trung, tỉnh Thanh Hoá

(511) Nhóm 34: Thuốc lá điếu xì gà; thuốc lá nhai; hộp thuốc lá điếu; dầu lọc cho thuốc lá điếu, tẩu thuốc lá.

---

(210) **4-2016-22425**

(540)

CIGAR BOSS'S

(220) 25.07.2016
(441) 26.09.2016

(731) CÔNG TY TNHH MỘT THÀNH VIÊN THUỐC LÁ THANH HÓA (VN)
Thị trấn Hà Trung, huyện Hà Trung, tỉnh Thanh Hóa

(511) Nhóm 34: Thuốc lá điếu; xì gà; thuốc lá nhai; hộp thuốc lá điếu, đầu lọc cho thuốc lá điếu; tẩu thuốc lá.

---

(210) **4-2016-22426**

(540)

CIGAR LOTUS

(220) 25.07.2016
(441) 26.09.2016

(731) CÔNG TY TNHH MỘT THÀNH VIÊN THUỐC LÁ THANH HÓA (VN)
Thị trấn Hà Trung, huyện Hà Trung, tỉnh Thanh Hóa

(511) Nhóm 34: Thuốc lá điếu; xì gà; thuốc lá nhai; hộp thuốc lá điếu, đầu lọc cho thuốc lá điếu; tẩu thuốc lá.

---

(210) **4-2016-22427**

(540)

ĐỨC TRƯỜNG

(220) 25.07.2016
(441) 26.09.2016

(591) Đỏ
(731) HỘ KINH DOANH DỊCH VỤ NẤU ĂN ĐỨC TRƯỜNG (VN)
Số 19/13 khu Trung Thạnh, phường Mỹ Thới, thành phố Long Xuyên, tỉnh An Giang

(511) Nhóm 43: Dịch vụ ăn uống do nhà hàng thực hiện; dịch vụ nấu ăn.

---

(210) **4-2016-22428**

(540)

QUẾ PHÁT

(220) 25.07.2016
(441) 26.09.2016
(591) Đỏ
(731) CÔNG TY TNHH MỘT THÀNH VIÊN MONG-QUẾ PHÁT (VN)
Số 22 A Trần Nhật Duật, phường Mỹ Long, thành phố Long Xuyên, tỉnh An Giang

(511) Nhóm 43: Dịch vụ ăn uống do nhà hàng thực hiện.

---

(210) **4-2016-22440**

(540)

VƯƠNG QUỐC MUA SẮM

(220) 25.07.2016
(441) 26.09.2016

(731) NGUYỄN CHÂU PHONG (VN)
Ấp Cả Nhỏ, xã Định Trung, huyện Bình Đại, tỉnh Bến Tre

(511) Nhóm 35: Mua bán: máy xay sinh tố, máy ép hoa quả, bộ lau nhà, máy giặt; nồi, chảo, ca đun siêu tốc (siêu điện), siêu sắc thuốc (dùng điện), bếp ga, nồi cơm điện, bình lọc nước, nồi lẩu điện, bếp điện từ, lò nướng điện, quạt điện, bếp hồng ngoại, máy hút mùi.

Nhóm 38: Dịch vụ trực tuyến về truyền dữ liệu.

---

(210) **4-2016-22441**

(540)

(220) 25.07.2016
(441) 26.09.2016
(531) 5.7.6; 26.1.1; 2.7.10; 26.1.4
(591) Đen, vàng, nâu, hồng
(731) CÔNG TY TNHH CA CAO BẾN TRE (VN)
23/3A Huỳnh Tấn Phát, khu phố 4, thị trấn Nhà Bè, huyện Nhà Bè, thành phố Hồ Chí Minh

(511) Nhóm 30: Đồ uống trên cơ sở ca cao; đồ uống trên cơ sở sôcôla; đồ uống trên cơ sở trà; đồ uống ca cao có sữa; sản phẩm ca cao; sô-cô-la nhuyễn dạng sệt.

---

(210) **4-2016-22443**

(540)

(220) 25.07.2016
(441) 26.09.2016
(531) 5.3.16; 26.1.1; 25.1.6
(591) Xanh lá cây, trắng
(731) CÔNG TY CỔ PHẦN PHÁT TRIỂN NÔNG NGHIỆP SÀI GÒN XANH (VN)
340 C3-5 Hoàng Văn Thụ, phường 4, quận Tân Bình, thành phố Hồ Chí Minh

(511) Nhóm 29: Rau đóng hộp; rau đã được bảo quản, quả đóng hộp (trái cây đóng hộp).

Nhóm 35: Mua bán: rau, củ, quả, trái cây tươi các loại.

---

(210) **4-2016-22444**

(540)

(220) 25.07.2016
(441) 26.09.2016
(531) 5.9.15; 5.9.21
(591) Đỏ, xanh lá, đen
(731) DOANH NGHIỆP TƯ NHÂN HIẾU VÕ (VN)
22/9, Bông Sao, phường 5, quận 8, thành phố Hồ Chí Minh

(511) Nhóm 43: Dịch vụ cung cấp thực phẩm và đồ uống do nhà hàng thực hiện.

---

(210) **4-2016-22445**

(540)

EGOpro

(220) 25.07.2016
(441) 26.09.2016
(531) A26.4.24
(591) Đỏ, trắng
(731) CÔNG TY TNHH MIXCY VIỆT NAM (VN)
Thôn Tân Hà, xã Duyên Hà, huyện Thanh Trì, thành phố Hà Nội

(511) Nhóm 11: Bếp điện từ; bếp ga; máy khử mùi; bình nóng lạnh dùng điện (thiết bị đun nóng và làm lạnh nước).

---

(210) **4-2016-22446**

(540)

(220) 25.07.2016
(441) 26.09.2016
(531) A3.13.4; 3.13.5
(591) Vàng, vàng đậm, nâu đậm, đỏ, đen
(731) CHU VĂN HUY (VN)
Thôn Đồng Chu, xã Yên Định, huyện Sơn Động, tỉnh Bắc Giang

(511) Nhóm 30: Mật ong.

---

(210) **4-2016-22447**

(540)

TRƯƠNG MUỘI

(220) 25.07.2016
(441) 26.09.2016
(731) HỘ KINH DOANH TRƯƠNG MUỘI (VN)
Sạp A58a+A58, tầng hầm, Trung tâm Thương mại Dịch vụ An Đông, 34-36 An Dương Vương, phường 9, quận 5, thành phố Hồ Chí Minh

(511) Nhóm 35: Mua bán bánh mứt, khô bò, khô mực, hạt dưa, hạt sen, hạt bí, hạt điều, hạt dẻ.

---

(210) **4-2016-22448**

(540)

(220) 25.07.2016
(441) 26.09.2016
(531) 3.6.6; 26.4.2
(591) Nâu, gạch, trắng, vàng, xanh dương, đỏ, tím, xanh lá cây, hồng, cam
(731) CÔNG TY CỔ PHẦN MỸ THUẬT GIA LONG (VN)
63 Lý Chính Thắng, phường 8, quận 3, thành phố Hồ Chí Minh

(511) Nhóm 35: Mua bán đồ chơi trẻ em.

---

(210) **4-2016-22449**

(540)

(220) 25.07.2016
(441) 26.09.2016
(531) 26.1.2; A26.1.18
(591) Trắng, đỏ
(731) CÔNG TY TNHH NHÔM VIỆT Ý (VN)
Số 81-TT20 khu đô thị Văn Phú, phường Phú La, quận Hà Đông, thành phố Hà Nội

(511) Nhóm 06: Vật liệu xây dựng bằng kim loại.

---

(210) **4-2016-22460**

(540)

BUI QUOC CHAU

(220) 25.07.2016
(441) 26.09.2016
(731) BÙI QUỐC CHÂU (VN)
16 Ký Con, phường 7, quận Phú Nhuận, thành phố Hồ Chí Minh

(511) Nhóm 16: Văn phòng phẩm; ảnh chụp [được in]; tranh ảnh; sách; lịch, thiếp chúc mừng.

Nhóm 21: Cốc để uống; chai lọ; bình để uống, bộ bát đĩa, bộ đồ uống trà [bộ đồ ăn]; tác phẩm nghệ thuật bằng sứ, gốm, đất nung hoặc thuỷ tinh.

Nhóm 25: Quần áo; giày dép; mũ nón; thắt lưng, khăn choàng, áo mưa.

---

(210) **4-2016-22461**

(540)

(220) 25.07.2016
(441) 26.09.2016
(531) 26.4.1; A26.11.12; 26.4.9
(731) TRẦN ĐỨC THẮNG (VN)
Số 5 Nguyễn Biểu, phường 1, quận 5, thành phố Hồ Chí Minh
(740) Công ty TNHH MASTERBRAND (MASTERBRAND)

(511) Nhóm 35: Mua bán: túi da, va li da, túi du lịch, ba lô, túi giả da, quần, áo, giày, dép, mũ (nón), thắt lưng quần áo (dây nịt, dùng trong thời trang), cà vạt, tất (vớ).

---

(210) **4-2016-22463**

(540)

HIEUHOC.AC.VN

(220) 25.07.2016
(441) 26.09.2016

(731) CÔNG TY CỔ PHẦN THƯƠNG MẠI DƯỢC PHẨM QUỐC TẾ (VN)
Số nhà 40 đường Nguyên Hồng, phường Láng Hạ, quận Đống Đa, thành phố Hà Nội

(740) Công ty TNHH Sở hữu trí tuệ và Công nghệ Thủ Đô (CAPITAL IP&T CO.LTD.)

(511) Nhóm 41: Dịch vụ giáo dục và đào tạo: giáo dục mầm non, tiểu học, trung học và đại học; giáo dục thể thao và giải trí; giáo dục văn hóa nghệ thuật; dịch vụ hỗ trợ giáo dục và tư vấn du học.

---

(210) **4-2016-22464**

(540)

HIEUHOC.EDU.VN

(220) 25.07.2016
(441) 26.09.2016

(731) CÔNG TY CỔ PHẦN THƯƠNG MẠI DƯỢC PHẨM QUỐC TẾ (VN)
Số nhà 40 đường Nguyên Hồng, phường Láng Hạ, quận Đống Đa, thành phố Hà Nội

(740) Công ty TNHH Sở hữu trí tuệ và Công nghệ Thủ Đô (CAPITAL IP&T CO.LTD.)

(511) Nhóm 41: Dịch vụ giáo dục và đào tạo: giáo dục mầm non, tiểu học, trung học và đại học; giáo dục thể thao và giải trí; giáo dục văn hóa nghệ thuật; dịch vụ hỗ trợ giáo dục và tư vấn du học.

---

(210) **4-2016-22465**

(540)

TIDATILFAZT-HD

(220) 25.07.2016
(441) 26.09.2016

(731) CÔNG TY TRÁCH NHIỆM HỮU HẠN DƯỢC PHẨM THIÊN KHÁNH (VN)
Lô D5A Tân Kiên - Bình Lợi, khu công nghiệp Lê Minh Xuân, huyện Bình Chánh, thành phố Hồ Chí Minh

(740) Công ty TNHH Sở hữu trí tuệ và Công nghệ Thủ Đô (CAPITAL IP&T CO.LTD.)

(511) Nhóm 05: Dược phẩm; thực phẩm chức năng; thực phẩm dinh dưỡng dùng trong y tế; nước súc miệng dùng cho mục đích y tế; dung dịch làm sạch khử khuẩn sát trùng dùng cho mục đích y tế; nước tắm thảo dược cho trẻ em dùng cho mục đích y tế.

---

(210) **4-2016-22466**

(540)

(220) 25.07.2016
(441) 26.09.2016
(531) 19.7.1; 25.1.25; 6.1.2
(591) Đỏ, đen, vàng, xanh lá cây, xám, xám nhạt
(731) CÔNG TY CỔ PHẦN ĐÔNG NAM DƯỢC TRƯỜNG SƠN (VN)
43/2 Hòa Bình, phường Tân Thới Hòa, quận Tân Phú, thành phố Hồ Chí Minh
(740) Công ty TNHH Sở hữu trí tuệ và Công nghệ Thủ Đô (CAPITAL IP&T CO.LTD.)

(511) Nhóm 05: Dầu gió; dầu nóng xoa bóp; dược phẩm; thuốc đông y; thực phẩm dinh dưỡng dùng trong y tế; dung dịch làm sạch khử khuẩn sát trùng dùng cho mục đích y tế.

---

(210) **4-2016-22467**

(540)

(220) 25.07.2016
(441) 26.09.2016
(531) 6.1.2; 26.4.2
(591) Đỏ, vàng, trắng, xanh lá cây, đen, xám
(731) CÔNG TY CỔ PHẦN ĐÔNG NAM DƯỢC TRƯỜNG SƠN (VN)
43/2 Hòa Bình, phường Tân Thới Hòa, quận Tân Phú, thành phố Hồ Chí Minh
(740) Công ty TNHH Sở hữu trí tuệ và Công nghệ Thủ Đô (CAPITAL IP&T CO.LTD.)

(511) Nhóm 05: Dầu gió; dầu nóng xoa bóp; dược phẩm; thuốc đông y; thực phẩm dinh dưỡng dùng trong y tế; dung dịch làm sạch khử khuẩn sát trùng dùng cho mục đích y tế.

---

(210) **4-2016-22468**

(540)

USARDARON

(220) 25.07.2016
(441) 26.09.2016
(731) CÔNG TY CỔ PHẦN DƯỢC PHẨM PHONG PHÚ (VN)
Lô số 12, đường số 8, khu công nghiệp Tân Tạo, phường Tân Tạo A, quận Bình Tân, thành phố Hồ Chí Minh
(740) Công ty TNHH Sở hữu trí tuệ và Công nghệ Thủ Đô (CAPITAL IP&T CO.LTD.)

(511) Nhóm 05: Dược phẩm; thực phẩm chức năng; thực phẩm dinh dưỡng dùng trong y tế; nước súc miệng dùng cho mục đích y tế; dung dịch làm sạch khử khuẩn sát trùng dùng cho mục đích y tế; nước tắm thảo dược cho trẻ em dùng cho mục đích y tế.

---

(210) **4-2016-22469**

(540)

USARAMLODI

(220) 25.07.2016
(441) 26.09.2016

(731) CÔNG TY CỔ PHẦN DƯỢC PHẨM PHONG PHÚ (VN)
Lô số 12, đường số 8, khu công nghiệp Tân Tạo, phường Tân Tạo A, quận Bình Tân, thành phố Hồ Chí Minh

(740) Công ty TNHH Sở hữu trí tuệ và Công nghệ Thủ Đô (CAPITAL IP&T CO.LTD.)

(511) Nhóm 05: Dược phẩm; thực phẩm chức năng; thực phẩm dinh dưỡng dùng trong y tế; nước súc miệng dùng cho mục đích y tế; dung dịch làm sạch khử khuẩn sát trùng dùng cho mục đích y tế; nước tắm thảo dược cho trẻ em dùng cho mục đích y tế.

---

(210) **4-2016-22483**

(540)

VNSTEEL
THĂNG LONG

(220) 25.07.2016
(441) 26.09.2016
(531) 26.3.1; 26.3.23
(591) Đỏ, xám
(731) TỔNG CÔNG TY THÉP VIỆT NAM - CTCP (VN)
91 Láng Hạ, phường Láng Hạ, quận Đống Đa, thành phố Hà Nội

(740) Công ty TNHH Tư vấn Nhiệt tâm và Cộng sự (NT & PARTNERS CO.,LTD.)

(511) Nhóm 06: Sắt; thép; tôn; tôn mạ kẽm; tôn mạ hợp kim nhôm kẽm; tôn mạ màu; gang; cấu kiện bằng kim loại.

Nhóm 35: Mua bán buôn và bán lẻ, xuất nhập khẩu các sản phẩm thép các loại, sắt, kim loại, vật liệu xây dựng, thiết bị lắp đặt dùng trong xây dựng, phế liệu, phế thải kim loại và phi kim loại.

Nhóm 40: Gia công cơ khí; xử lý và tráng phủ kim loại.

---

(210) **4-2016-22484**

(540)

(220) 25.07.2016
(441) 26.09.2016
(531) 26.3.1; 26.3.23
(591) Đỏ, xám, trắng
(731) TỔNG CÔNG TY THÉP VIỆT NAM - CTCP (VN)
91 Láng Hạ, phường Láng Hạ, quận Đống Đa, thành phố Hà Nội
(740) Công ty TNHH Tư vấn Nhiệt tâm và Cộng sự (NT & PARTNERS CO.,LTD.)

(511) Nhóm 06: Thép; thép mạ; ống thép; ống thép bằng kim loại.

Nhóm 35: Mua bán buôn và bán lẻ, xuất nhập khẩu các sản phẩm thép các loại, vật liệu xây dựng, thiết bị lắp đặt dùng trong xây dựng, phế liệu, phế thải kim loại và phi kim loại.

Nhóm 40: Gia công cơ khí; xử lý và tráng phủ kim loại.

---

(210) **4-2016-22488**

(540)

(220) 25.07.2016
(441) 26.09.2016
(531) 26.3.1; 26.3.2
(591) Đỏ, xanh dương
(731) CÔNG TY CỔ PHẦN QUỐC TẾ PHÚ LINH (VN)
Km 9, quốc lộ 3, xã Vĩnh Ngọc, huyện Đông Anh, thành phố Hà Nội

(511) Nhóm 07: Máy móc, thiết bị, phụ tùng của máy xúc, máy lu, máy ủi.

Nhóm 37: Xây dựng sửa chữa, hoàn thiện công trình xây dựng dân dụng, công nghiệp, giao thông, thủy lợi.

Nhóm 39: Vận tải hàng hóa, vận chuyển hành khách; đóng gói và lưu giữ hàng hóa.

---

(210) **4-2016-22489**

(540)

(220) 25.07.2016
(441) 26.09.2016
(531) 26.1.1; A26.11.9; 26.13.1; 1.15.23
(591) Trắng, xanh dương, xanh ngọc, xanh lá cây, hồng, tím, vàng
(731) HỘ KINH DOANH CỬA HÀNG ĐẬU (VN)
19B Lê Thị Riêng, phường Bến Thành, quận 1, thành phố Hồ Chí Minh
(740) Công ty TNHH Trần Hữu Nam và Đồng sự (TRAN H.N & ASS.)

(511) Nhóm 35: Mua bán quần áo, giày dép, túi xách, mũ vải, đồng hồ, kính đeo mắt.

---

(210) **4-2016-22506**

(540)

SEK

(220) 25.07.2016
(441) 26.09.2016

(731) CÔNG TY TNHH THƯƠNG MẠI MÃ HOA (VN)
118 đường Lò Siêu, phường 12, quận 11, thành phố Hồ Chí Minh

(740) Công ty TNHH Sở hữu trí tuệ Tầm Nhìn Mới (FRESHVIEW CO., LTD.)

(511) Nhóm 34: Thuốc lá.

---

(210) **4-2016-22507**

(540)

BES

(220) 25.07.2016
(441) 26.09.2016

(731) CÔNG TY TNHH THƯƠNG MẠI MÃ HOA (VN)
118 đường Lò Siêu, phường 12, quận 11, thành phố Hồ Chí Minh

(740) Công ty TNHH Sở hữu trí tuệ Tầm Nhìn Mới (FRESHVIEW CO., LTD.)

(511) Nhóm 34: Thuốc lá.

---

(210) **4-2016-22508**

(540)

888

(220) 25.07.2016
(441) 26.09.2016

(731) CÔNG TY TNHH THƯƠNG MẠI MÃ HOA (VN)
118 đường Lò Siêu, phường 12, quận 11, thành phố Hồ Chí Minh

(740) Công ty TNHH Sở hữu trí tuệ Tầm Nhìn Mới (FRESHVIEW CO., LTD.)

(511) Nhóm 34: Thuốc lá.

---

(210) **4-2016-22510**

(540)

(220) 25.07.2016
(441) 26.09.2016
(531) 26.1.2; A26.1.18
(591) Đỏ, xanh
(731) CÔNG TY CỔ PHẦN THỨC ĂN CHĂN NUÔI VHT (VN)
Số nhà 86, đường Nguyễn Chế Nghĩa, thị trấn Gia Lộc, huyện Gia Lộc, tỉnh Hải Dương
(740) Công ty TNHH Sở hữu trí tuệ PADEMARK (PADEMARK CO.,LTD.)

(511) Nhóm 31: Thức ăn gia súc; thức ăn cho động vật; thức ăn nhai cho động vật; thức ăn đóng bánh cho gia súc; cám tăng trọng cho vật nuôi; lợn vẫn còn sống; gà vẫn còn sống; cá vẫn còn sống; tôm vẫn còn sống.

---

(210) **4-2016-22511**

(540)

(220) 25.07.2016
(441) 26.09.2016
(531) A1.1.10; A1.1.5; 26.1.1; A26.1.18
(591) Đỏ, xanh lá cây, trắng
(731) CÔNG TY CỔ PHẦN ĐẦU TƯ SẢN XUẤT VÀ THƯƠNG MẠI THẢO LỢI (VN)
Khu 2, xã Tân Đức, thành phố Việt Trì, tỉnh Phú Thọ
(740) Công ty TNHH Sở hữu trí tuệ PADEMARK (PADEMARK CO.,LTD.)

(511) Nhóm 31: Thức ăn gia súc; thức ăn cho động vật; thức ăn nhai cho động vật; thức ăn đóng bánh cho gia súc; cám tăng trọng cho vật nuôi; lợn vẫn còn sống; gà vẫn còn sống; cá vẫn còn sống; tôm đang sống.

---

(210) **4-2016-22512**

(540)

EarthQI-sinh việt xanh

(220) 25.07.2016
(441) 26.09.2016
(731) CÔNG TY TNHH XUẤT NHẬP KHẨU SINH VIỆT XANH (VN)
Lô 58 Nhà Vườn, khu đô thị mới Việt Hưng, đường Kẻ Tạnh, phường Giang Biên, quận Long Biên, thành phố Hà Nội
(740) Công ty TNHH Sở hữu trí tuệ PADEMARK (PADEMARK CO.,LTD.)

(511) Nhóm 35: Mua bán phân bón, thuốc bảo vệ thực vật (diệt gián, diệt côn trùng, diệt động vật có hại).

---

(210) **4-2016-22513**

(540)

SHIMINO
SKIN CARE

(220) 25.07.2016
(441) 26.09.2016

(731) SHIMINO HEALTH & BEAUTY SDN. BHD. (MY)
No. 19 & 19-1, Jalan MP 17, Taman Merdeka Permai, 75350 Batu Berendam, Melaka, Malaysia

(740) Công ty Luật TNHH AMBYS Hà Nội (AMBYS HANOI)

(511) Nhóm 03: Chế phẩm chăm sóc da; chế phẩm làm đẹp; chế phẩm chăm sóc da mặt; kem chống nắng; mặt nạ làm đẹp; dầu xoa bóp [mỹ phẩm].

---

(210) **4-2016-22514**

(540)

ogani

(220) 25.07.2016
(441) 26.09.2016
(531) A5.5.20; A5.5.21; 5.5.19
(731) MH IDEAL SDN. BHD. (MY)
No. 302, Jalan Gambir 814, Bandar Baru Bukit Gambir, 84800 Ledang, Johor, Malaysia
(740) Công ty Luật TNHH AMBYS Hà Nội (AMBYS HANOI)

(511) Nhóm 03: Dầu gội đầu; dầu xả; thuốc nhuộm tóc; tinh chất dưỡng tóc; chế phẩm điều trị da đầu không có thuốc; tinh dầu dưỡng tóc.

---

(210) **4-2016-22515**

(540)

UNI-Aire

(220) 25.07.2016
(441) 26.09.2016
(531) A26.11.12
(731) UNIFAB EQUIPMENT CO., LTD. (TH)
33/1 Moo 3, King Kaew Road, Rachathewa Sub- district, Bangplee District, Samut Prakan Province 10540, Thailand
(740) Công ty Luật TNHH AMBYS Hà Nội (AMBYS HANOI)

(511) Nhóm 11: Thiết bị điều hòa không khí; thiết bị làm lạnh và làm lạnh không khí, cụ thể là hệ thống điều hòa không khí; thiết bị làm mát dùng cho điều hòa không khí.

---

210) **4-2016-22516**

(540)

CHING GU

(220) 25.07.2016
(441) 26.09.2016

(731) TẬP ĐOÀN VINGROUP - CÔNG TY CP (VN)
Số 7, đường Bằng Lăng 1, khu đô thị sinh thái Vinhomes Riverside, phường Việt Hưng, quận Long Biên, thành phố Hà Nội

(740) Công ty Luật TNHH AMBYS Hà Nội (AMBYS HANOI)

(511) Nhóm 29: Thịt, cá, gia cầm và thú săn, không còn sống; chất chiết ra từ thịt; rau quả được bảo quản, phơi khô hoặc nấu chín; nước quả nấu đông, mứt ướt, mứt quả ướt; trứng; sữa và các sản phẩm sữa; dầu có thể ăn được và mỡ có thể ăn được; sữa chua.

Nhóm 30: Bánh mỳ, cà phê, trà, gạo, ca cao, bánh kẹo, chế phẩm làm từ ngũ cốc, đường, muối nấu ăn, tương ớt [gia vị], dấm, nước xốt.

Nhóm 32: Bia; nước khoáng [đồ uống], nước uống có ga và đồ uống không có cồn; đồ uống ép từ hoa quả không có cồn và nước ép hoa quả; xi-rô dùng cho đồ uống và các chế phẩm để làm đồ uống.

Nhóm 33: Rượu, cốc tai, đồ uống có cồn (trừ bia).

Nhóm 35: Mua bán (kinh doanh) thực phẩm, đồ uống bao gồm: thịt, cá, gia cầm và thú săn, không còn sống; chất chiết ra từ thịt; rau quả được bảo quản, phơi khô hoặc nấu chín; nước quả nấu đông, mứt ướt, mứt quả ướt; trứng; sữa và các sản phẩm sữa; dầu có thể ăn được và mỡ có thể ăn được; sữa chua; bánh mỳ, cà phê, trà, gạo, ca cao, bánh kẹo, chế phẩm ngũ cốc, đường, muối nấu ăn, tương ớt [gia vị], dấm, nước xốt; bia; nước khoáng [đồ uống], nước uống có ga và đồ uống không có cồn; đồ uống ép từ hoa quả không có cồn và nước ép hoa quả; xi-rô dùng cho đồ uống và các chế phẩm để làm đồ uống; rượu, cốc tai, đồ uống có cồn (trừ bia).

Nhóm 43: Dịch vụ cung cấp thực phẩm và đồ uống do nhà hàng thực hiện.

---

(210) **4-2016-22517**

(540)

CHIN GU

(220) 25.07.2016
(441) 26.09.2016

(731) TẬP ĐOÀN VINGROUP - CÔNG TY CP (VN)
Số 7, đường Bằng Lăng 1, khu đô thị sinh thái Vinhomes Riverside, phường Việt Hưng, quận Long Biên, thành phố Hà Nội

(740) Công ty Luật TNHH AMBYS Hà Nội (AMBYS HANOI)

(511) Nhóm 29: Thịt, cá, gia cầm và thú săn, không còn sống; chất chiết ra từ thịt; rau quả được bảo quản, phơi khô hoặc nấu chín; nước quả nấu đông, mứt ướt, mứt quả ướt; trứng; sữa và các sản phẩm sữa; dầu có thể ăn được và mỡ có thể ăn được; sữa chua.

Nhóm 30: Bánh mỳ, cà phê, trà, gạo, ca cao, bánh kẹo, chế phẩm làm từ ngũ cốc, đường, muối nấu ăn, tương ớt [gia vị], dấm, nước xốt.

Nhóm 32: Bia; nước khoáng [đồ uống], nước uống có ga và đồ uống không có cồn; đồ uống ép từ hoa quả không có cồn và nước ép hoa quả; xi-rô dùng cho đồ uống và các chế phẩm để làm đồ uống.

Nhóm 33: Rượu, cốc tai, đồ uống có cồn (trừ bia).

Nhóm 35: Mua bán (kinh doanh) thực phẩm, đồ uống bao gồm: thịt, cá, gia cầm và thú săn, không còn sống; chất chiết ra từ thịt; rau quả được bảo quản, phơi khô hoặc nấu chín; nước quả nấu đông, mứt ướt, mứt quả ướt; trứng; sữa và các sản phẩm sữa; dầu có thể ăn được và mỡ có thể ăn được; sữa chua; bánh mỳ, cà phê, trà, gạo, ca cao, bánh kẹo, chế phẩm ngũ cốc, đường, muối nấu ăn, tương ớt [gia vị], dấm, nước xốt; bia; nước khoáng [đồ uống], nước uống có ga và đồ uống không có cồn; đồ uống ép từ hoa quả không có cồn và nước ép hoa quả; xi-rô dùng cho đồ uống và các chế phẩm để làm đồ uống; rượu, cốc tai, đồ uống có cồn (trừ bia).

Nhóm 43: Dịch vụ cung cấp thực phẩm và đồ uống do nhà hàng thực hiện.

---

(210) **4-2016-22518**

(540)

VINHOMES Riverside THE HARMONY

(220) 25.07.2016

(441) 26.09.2016

(531) A3.7.24; 3.7.16; 1.15.5; A5.11.11; 5.3.20; A5.3.13

(591) Vàng đồng, xanh thẫm, ghi, xanh lá cây, xanh lam, xanh da trời nhạt

(731) TẬP ĐOÀN VINGROUP - CÔNG TY CP (VN)
Số 7, đường Bằng Lăng 1, khu đô thị sinh thái Vinhomes Riverside, phường Việt Hưng, quận Long Biên, thành phố Hà Nội

(740) Công ty Luật TNHH AMBYS Hà Nội (AMBYS HANOI)

(511) Nhóm 36: Kinh doanh bất động sản; dịch vụ sàn bất động sản; dịch vụ tư vấn, đại lý, đánh giá, môi giới bất động sản.

---

(210) **4-2016-22519**

(540)

QLED

(220) 25.07.2016
(441) 26.09.2016

(731) SAMSUNG ELECTRONICS CO., LTD. (KR)
129, Samsung-ro, Yeongtong-gu, Suwon-si, Gyeonggi-do, Republic of Korea

(740) Công ty TNHH Tầm nhìn và Liên danh (VISION & ASSOCIATES CO.LTD.)

(511) Nhóm 09: Máy thu hình; máy thu hình; bảng hiển thị của vô tuyến truyền hình (màn hình của vô tuyến truyền hình), màn hình của vô tuyến truyền hình cho mục đích thương mại; phần mềm dùng cho vô tuyến truyền hình; màn hình hiển thị của điện thoại di động; điện thoại thông minh.

---

(210) **4-2016-22520**

(540)

Quantum Dot TV

(220) 25.07.2016
(441) 26.09.2016

(731) SAMSUNG ELECTRONICS CO., LTD. (KR)
129, Samsung-ro, Yeongtong-gu, Suwon-si, Gyeonggi-do, Republic of Korea

(740) Công ty TNHH Tầm nhìn và Liên danh (VISION & ASSOCIATES CO.LTD.)

(511) Nhóm 09: Máy thu hình; bảng hiển thị của vô tuyến truyền hình (màn hình của vô tuyến truyền hình), màn hình của vô tuyến truyền hình cho mục đích thương mại; phần mềm dùng cho vô tuyến truyền hình; màn hình hiển thị của điện thoại di động; điện thoại thông minh.

---

(210) **4-2016-22524**

(540)

KOZI III

(220) 25.07.2016
(441) 26.09.2016
(531) A26.11.9; 26.4.4
(731) MOTOTAN PARTS SDN. BHD. (MY)
No. 511, Lorong Timur Satu, Perda Distripark, Bandar Perda, 14000 Bukit Mertajam, Pulau Pinang, Malaysia

(740) Công ty TNHH Sở hữu trí tuệ Vàng (GINTASSET CO., LTD.)

(511) Nhóm 07: Xi lanh động cơ dùng cho các phương tiện giao thông trên bộ; vòng piston; ống xả cho động cơ của các phương tiện giao thông trên bộ; trục cam (bộ phận của máy móc); trục khuỷu (bộ phận của máy móc); bộ chế hòa khí; vòi phun nhiên liệu.

Nhóm 09: Pin điện; mũ bảo hiểm.

---

(210) **4-2016-22525**

(540)

(220) 25.07.2016
(441) 26.09.2016
(531) 26.4.1; 7.3.2
(591) Nâu đậm, xám đậm, vàng nhạt
(731) PHAN ĐỖ MINH ANH (VN)
190 Cao Thắng, phường 11, quận 10, thành phố Hồ Chí Minh
(740) Công ty TNHH Tư vấn Sở hữu trí tuệ Á Đông (A ĐÔNG IP CONSULTANCY CO.,LTD.)

(511) Nhóm 43: Nhà hàng ăn uống; quán ăn uống; dịch vụ ăn uống phục vụ lưu động do nhà hàng thực hiện; quán giải khát.

---

(210) **4-2016-22526**

(540)

(220) 25.07.2016
(441) 26.09.2016
(531) 7.3.2; 26.4.1; 26.1.1
(591) Nâu đậm, vàng nhạt, đen, trắng, vàng đất.
(731) PHAN ĐỖ MINH ANH (VN)
190 Cao Thắng, phường 11, quận 10, thành phố Hồ Chí Minh
(740) Công ty TNHH Tư vấn Sở hữu trí tuệ Á Đông (A ĐÔNG IP CONSULTANCY CO.,LTD.)

(511) Nhóm 43: Nhà hàng ăn uống; quán ăn uống; dịch vụ ăn uống phục vụ lưu động do nhà hàng thực hiện; quán giải khát.

---

(210) **4-2016-22527**

(540)

(220) 25.07.2016
(441) 26.09.2016
(531) 26.3.2; 26.3.23; 26.3.4; 26.15.15
(591) Vàng đậm và nhạt, đen, trắng
(731) CÔNG TY TNHH THƯƠNG MẠI DỊCH VỤ ĐẦU TƯ MINH PHONG (VN)
17/05 đường số 19, phường 12, quận Gò Vấp, thành phố Hồ Chí Minh

(511) Nhóm 37: Xây dựng công trình dân dụng, công nghiệp, trang trí nội thất; tư vấn xây dựng.

---

(210) **4-2016-22531**

(540)

Cherinbo

(220) 25.07.2016
(441) 26.09.2016

(731) HULAGRAM LIMITED (CN)
Unit 603, 6/F Chow Sang Sang BLDG 229 Nathan Rd Jordan KL, P.R. China

(740) Công ty TNHH Trường Xuân (AGELESS CO.,LTD.)

(511) Nhóm 09: Phần mềm máy tính để tổ chức và quan sát hình ảnh và bức ảnh số (ghi sẵn); chương trình máy tính để biên tập hình ảnh, âm thanh và viđêô (ghi sẵn); chương trình máy vi tính [phần mềm có thể tải xuống được]; phần mềm máy tính có thể tải xuống được để ghép và tích hợp cơ sở dữ liệu; tệp tin âm nhạc có thể tải về được; tệp tin hình ảnh có thể tải về được; chương trình máy vi tính, ghi sẵn; phần mềm máy vi tính đã được ghi; kính mắt kĩ thuật số; kính thực tế ảo.

---

(210) **4-2016-22532**

(540)

Parfait by Affinitas

(220) 25.07.2016
(441) 26.09.2016

(731) UNI GRACE CORPORATION (US)
16265 East Gale Avenue, City of Industry, CA 91745, USA

(740) Công ty TNHH Trường Xuân (AGELESS CO.,LTD.)

(511) Nhóm 25: Quần áo lót cho phụ nữ; quần áo ngủ; quần áo mặc trong nhà và quần áo lót.

---

(210) **4-2016-22533**

(540)

HÒA PHÁT GROUP

(220) 25.07.2016
(441) 26.09.2016
(531) 26.3.3; A26.4.6; 15.1.13; 21.1.17
(591) Xanh, trắng
(731) CÔNG TY CỔ PHẦN TẬP ĐOÀN HÒA PHÁT (VN)
Khu công nghiệp Phố Nối A, xã Giai Phạm, huyện Yên Mỹ, tỉnh Hưng Yên

(740) Công ty TNHH Trường Xuân (AGELESS CO.,LTD.)

(511) Nhóm 29: Thịt; chiết xuất của thịt; thịt đã được bảo quản; thịt lợn; thịt bò; trứng.

---

(210) **4-2016-22536**

(540)

(220) 25.07.2016
(441) 26.09.2016
(531) 5.7.10; 26.1.1
(591) Đỏ, xanh cốm, xanh, trắng
(731) HỢP TÁC XÃ SẢN XUẤT KINH DOANH NHO VIETGAP VĂN HẢI (VN)
Khu phố 10, phường Văn Hải, thành phố Phan Rang - Tháp Chàm, tỉnh Ninh Thuận
(740) Công ty TNHH T&T INVENMARK Sở hữu trí tuệ Quốc tế (T&T INVENMARK CO., LTD.)

(511) Nhóm 29: Nho khô.

Nhóm 31: Nho tươi.

Nhóm 35: Mua bán, xuất nhập khẩu nho tươi, nho khô, rượu nho.

---

(210) **4-2016-22537**

(540)

(220) 25.07.2016
(441) 26.09.2016
(531) 3.4.1; A3.4.2; A6.19.11; 5.1.20; 5.1.21
(591) Vàng, nâu, xanh, trắng, đen
(731) OMIRA OBERLAND-MILCHVERWERTUNG GMBH (DE)
Jahnstrasse 10 88214 Ravensburg Germany
(740) Công ty TNHH T&T INVENMARK Sở hữu trí tuệ Quốc tế (T&T INVENMARK CO., LTD.)

(511) Nhóm 29: Sữa; sản phẩm sữa; bơ; phô mai; kem ăn được; đồ uống từ sữa; bột sữa và sữa chua.

---

(210) **4-2016-22538**

(540)

(220) 25.07.2016
(441) 26.09.2016
(531) A25.7.5; 26.5.1; 26.15.15; A17.2.2
(591) Đen, cam
(731) CÔNG TY TNHH SIGEN (VN)
106 Huyền Trân Công Chúa, phường 8, thành phố Vũng Tàu, tỉnh Bà Rịa - Vũng Tàu
(740) Văn phòng Luật sư A Hoà (AHOA LAW OFFICE)

(511) Nhóm 35: Dịch vụ mua bán hố ga, nắp đậy cống thoát nước, xe nâng hạ, xe nạo vét hố ga, thiết bị chống triều cường (cụ thể là van chống triều cường và hố ga chống triều cường), lưới chắn rác bằng gang, giường cho người bại liệt.

---

(210) **4-2016-22539**

(540)

(220) 25.07.2016
(441) 26.09.2016
(531) 26.3.2; 24.15.21; A24.15.7
(591) Xanh da trời, xanh lam
(731) CÔNG TY TNHH SẢN XUẤT THƯƠNG MẠI VÀ DỊCH VỤ MAIKA (VN)
Số nhà 28, ngõ 177 Phùng Khoang, phường Trung Văn, quận Nam Từ Liêm, thành phố Hà Nội

(511) Nhóm 07: Máy công nghiệp dùng trong ngành may như: máy vẽ và in sơ đồ; máy cắt rập mẫu; máy cắt laser; máy cắt dưỡng; máy trải vải; máy nhồi lông vũ.

Nhóm 35: Mua bán, xuất nhập khẩu: máy công nghiệp dùng trong ngành may như máy vẽ và in sơ đồ, máy cắt rập mẫu, máy cắt laser, máy cắt dưỡng, máy trải vải, máy nhồi lông vũ.

---

(210) **4-2016-22542**

(540)

PHYTO DERMA

(220) 25.07.2016
(441) 26.09.2016
(731) LG HOUSEHOLD & HEALTH CARE LTD. (KR)
58, Saemunan-ro, Jongno-gu, Seoul, Republic of Korea
(740) Công ty Luật TNHH ELITE (ELITE LAW FIRM)

(511) Nhóm 03: Mỹ phẩm; dầu gội đầu; dung dịch dưỡng tóc tạo màu; keo xịt tóc; keo tạo dáng cho tóc; thuốc nhuộm tóc; xà phòng vệ sinh; nước hoa; chất làm sạch cơ thể; nước thơm dạng xịt cho cơ thể; gel dùng cho cơ thể (mỹ phẩm); sữa tắm dạng gel dùng cho cơ thể; kem tẩy da chết dùng cho cơ thể; kem làm sạch da; mặt nạ làm đẹp; kem đánh răng; chất tẩy rửa bát đĩa.

---

(210) **4-2016-22545**

(540)

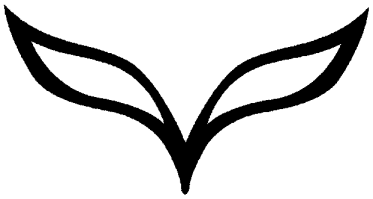

(220) 25.07.2016
(441) 26.09.2016
(531) A5.3.15; A5.3.13
(731) HSIEH-YU CHEN (TW)
3F., No. 15, Ciansuei Rd., Tucheng Dist., New Taipei City 236, Taiwan
(740) Công ty TNHH Sở hữu trí tuệ HA VIP (HAVIP CO., LTD.)

(511) Nhóm 03: Mỹ phẩm; nước hoa; son môi; bút chì kẻ lông mày; mặt nạ làm đẹp cho da; thuốc bôi lông mi mắt (mát-ca-ra).

---

(210) **4-2016-22546**

(540)

NGỌC DƯỠNG AN

(220) 25.07.2016
(441) 26.09.2016

(731) CÔNG TY CỔ PHẦN DƯỢC PHẨM PHARVINA (VN)
Số 11D khu GĐ Tổng cục 2, phường Mỹ Đình 1, quận Nam Từ Liêm, thành phố Hà Nội

(740) Công ty TNHH Sở hữu trí tuệ INNETCO-Hoàng Phúc (INNETCO CO., LTD)

(511) Nhóm 05: Dược phẩm; thuốc chữa bệnh cho người; thực phẩm chức năng.

Nhóm 30: Bột ngũ cốc; bột đậu xanh; bột đậu nành; bột yến mạch; bột ngô; tinh bột dùng làm thực phẩm.

---

(210) **4-2016-22547**

(540)

(220) 25.07.2016
(441) 26.09.2016
(531) 26.4.3; 3.7.16; 3.7.11; 25.12.1
(591) Trắng, xanh nước biển đậm, xanh nước biển nhạt, ghi

(731) CÔNG TY CỔ PHẦN THƯƠNG MẠI VÀ DỊCH VỤ SEA BIRD VIỆT NAM (VN)
Thôn Lai Xá, xã Kim Chung, huyện Hoài Đức, thành phố Hà Nội

(740) Công ty TNHH Sở hữu trí tuệ WITIP Việt Nam (WITIP CO., LTD.)

(511) Nhóm 41: Đào tạo ngoại ngữ; tư vấn du học; đào tạo kỹ năng phát triển bản thân; khoá đào tạo từ xa; giảng dạy; hướng dẫn nghề nghiệp [tư vấn đào tạo hoặc giáo dục].

---

(210) **4-2016-22548**

(540)

(220) 25.07.2016
(441) 26.09.2016
(531) 3.7.1; A3.7.24

(731) XIAMEN GAOYUANSHENG ELECTRONICS TECHNOLOGY CO., LTD. (CN)
No. 41 North Dong'an Alley Number Three, Jimei District, Xiamen City, Fujian Province, China

(740) Công ty TNHH Sở hữu trí tuệ ACTIP (ACTIP IP LIMITED)

(511) Nhóm 09: Chương trình điều hành máy vi tính, được ghi sẵn; vỏ loa; loa; thiết bị thu thanh và thu hình; micrô; thiết bị truyền phát âm thanh; vành loa; thiết bị tái tạo âm thanh; thiết bị xử lý dữ liệu; bộ nối [thiết bị xử lý dữ liệu].

---

(210) **4-2016-22549**

(540)

Kisetsu

(220) 25.07.2016
(441) 26.09.2016
(731) CÔNG TY CỔ PHẦN TRÚC QUANG (VN)
Số 2 Thi Sách, phường Bến Nghé, quận 1, thành phố Hồ Chí Minh
(740) DNTN Dịch vụ thương mại và sở hữu công nghiệp Song Ngọc (I.P.T.S.)

(511) Nhóm 35: Mua bán quần áo thời trang, giày dép, mũ (nón), tất (vớ), túi xách, đồng hồ, mắt kính, mỹ phẩm, thực phẩm chức năng.

---

(210) **4-2016-22551**

(540)

(220) 25.07.2016
(441) 26.09.2016
(531) 5.5.1; A5.5.21; A6.19.9; A11.3.4; A6.19.11
(591) Xanh lá cây, đen, trắng, trắng bạc, hồng, vàng, vàng cam, nâu vàng
(731) CƠ SỞ LÂM THÀNH (VN)
320 Lê Lợi, xã Lộc Thanh, thành phố Bảo Lộc, tỉnh Lâm Đồng
(740) Công ty Cổ phần Sở hữu công nghiệp INVESTIP (INVESTIP)

(511) Nhóm 30: Trà; cà phê.

---

(210) **4-2016-22552**

(540)

THD

(220) 25.07.2016
(441) 26.09.2016
(591) Đỏ, trắng
(731) DOANH NGHIỆP TƯ NHÂN MỸ PHẨM TAM HẢI DƯƠNG (VN)
A18/02, đường số 5A, khu dân cư Hoàng Quân, phường Thường Thạnh, quận Cái Răng, thành phố Cần Thơ
(740) Công ty Cổ phần Sở hữu công nghiệp INVESTIP (INVESTIP)

(511) Nhóm 03: Mỹ phẩm; xà phòng; chất tẩy rửa; chất làm bóng; chế phẩm vệ sinh.

---

(210) **4-2016-22553**

(540)

(220) 25.07.2016
(441) 26.09.2016
(531) 18.3.2; 18.3.23
(591) Trắng, xanh dương, đỏ
(731) CÔNG TY TRÁCH NHIỆM HỮU HẠN RESTAURANT MARIA SÀI GÒN (VN)
Lầu 3, 172C Nguyễn Đình Chiểu, phường 6, quận 3, thành phố Hồ Chí Minh
(740) Công ty Cổ phần Sở hữu công nghiệp INVESTIP (INVESTIP)

(511) Nhóm 43: Các dịch vụ cung cấp thức ăn và đồ uống (do nhà hàng thực hiện); nhà hàng ăn uống; quán cà phê giải khát.

---

(210) **4-2016-22554**

(540)

(220) 25.07.2016
(441) 26.09.2016
(531) A26.4.24
(731) CÔNG TY TRÁCH NHIỆM HỮU HẠN AUM (VN)
6B Công Trường Quốc Tế, phường 6, quận 3, thành phố Hồ Chí Minh
(740) Công ty Cổ phần Sở hữu công nghiệp INVESTIP (INVESTIP)

(511) Nhóm 29: Tỏi đen (tỏi đã sơ chế và bảo quản).

---

(210) **4-2016-22556**

(540)

mediThank

(220) 25.07.2016
(441) 26.09.2016
(731) CÔNG TY CỔ PHẦN MEDITHANK VIETNAM (VN)
Lầu 3, 54 Phan Đăng Lưu, phường 5, quận Phú Nhuận, thành phố Hồ Chí Minh

(511) Nhóm 44: Dịch vụ trợ giúp y tế (dịch vụ công nghệ thông tin trợ giúp y tế); dịch vụ chăm sóc y tế.

---

(210) **4-2016-22557**

(540)

(220) 25.07.2016
(441) 26.09.2016
(531) A5.3.15; 26.1.1; 26.11.22
(591) Vàng, xám
(731) PHẠM THU HƯƠNG (VN)
103 Nguyễn Đình Chiểu, phường 6, quận 3, thành phố Hồ Chí Minh

(511) Nhóm 43: Dịch vụ cung cấp thực phẩm và đồ uống (do nhà hàng thực hiện); chỗ ở tạm thời.

---

(210) **4-2016-22558**

(540)

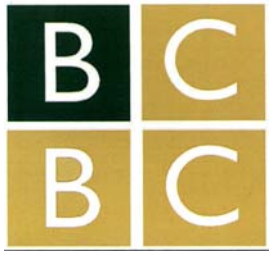

(220) 26.07.2016
(441) 26.09.2016
(531) 25.5.5; 26.4.1; 26.4.9; A25.7.3
(591) Da bò, xanh crôm đậm, trắng
(731) CÔNG TY CỔ PHẦN TƯ VẤN VÀ ĐẦU TƯ BCBC (VN)
Số 55 đường Hoàng Quốc Việt, phường Nghĩa Đô, quận Cầu Giấy, thành phố Hà Nội

(511) Nhóm 37: Dịch vụ xây, lát; giám sát việc xây dựng công trình; tư vấn xây dựng; cho thuê thiết bị xây dựng; sơn nội thất và ngoại thất; cho thuê thiết bị xây dựng.

---

(210) **4-2016-22570**

(540)

(220) 26.07.2016
(441) 26.09.2016
(531) 26.4.2
(591) Đỏ, trắng
(731) CÔNG TY TNHH SẢN XUẤT THƯƠNG MẠI LHT (VN)
62 Mạc Đĩnh Chi, phường Đakao, quận 1, thành phố Hồ Chí Minh

(511) Nhóm 28: Đồ chơi; thiết bị tập thể dục; cờ giải trí; bàn cờ; cầu đá; cầu lông; vợt; áo phao.

---

(210) **4-2016-22571**

(540)

(220) 26.07.2016
(441) 26.09.2016
(531) 24.9.1
(591) Đỏ, đen
(731) CÔNG TY TNHH SẢN XUẤT THƯƠNG MẠI LHT (VN)
62 Mạc Đĩnh Chi, phường Đakao, quận 1, thành phố Hồ Chí Minh

(511) Nhóm 28: Đồ chơi; thiết bị tập thể dục; cờ giải trí; bàn cờ; cầu đá; cầu lông; vợt; áo phao.

---

(210) **4-2016-22572**

(540)

(220) 26.07.2016
(441) 26.09.2016
(531) A1.1.10; A1.1.2
(591) Đỏ, đen, xanh dương
(731) CÔNG TY TNHH SẢN XUẤT THƯƠNG MẠI LHT (VN)
62 Mạc Đĩnh Chi, phường Đakao, quận 1, thành phố Hồ Chí Minh

(511) Nhóm 28: Đồ chơi; thiết bị tập thể dục; cờ giải trí; bàn cờ; cầu đá; cầu lông; vợt; áo phao.

---

(210) **4-2016-22573**

(540)

VĨNH PHÁT

(220) 26.07.2016
(441) 26.09.2016
(531) A1.1.10; A1.1.2; 26.1.1; 26.3.23
(591) Đỏ, đen, xanh dương
(731) CÔNG TY TNHH SẢN XUẤT THƯƠNG MẠI LHT (VN)
62 Mạc Đĩnh Chi, phường Đakao, quận 1, thành phố Hồ Chí Minh

(511) Nhóm 28: Đồ chơi; thiết bị tập thể dục; cờ giải trí; bàn cờ; cầu đá; cầu lông; vợt; áo phao.

---

(210) **4-2016-22574**

(540)

ĐỒNG PHÚC LỘC

(220) 26.07.2016
(441) 26.09.2016
(731) CÔNG TY TNHH XÚC TIẾN THƯƠNG MẠI MINH HẢI (VN)
Số 270 Minh Khai, phường Minh Khai, quận Hai Bà Trưng, thành phố Hà Nội

(511) Nhóm 29: Hoa quả sấy khô; hạt đã chế biến để ăn liền (không phải hạt ngũ cốc).

Nhóm 30: Bánh kẹo; bánh quy; bánh xốp; bánh ngọt.

Nhóm 32: Nước giải khát; nước uống tinh khiết.

Nhóm 35: Mua bán bánh kẹo, bánh quy, bánh xốp, bánh ngọt, hoa quả sấy khô, hạt sấy khô.

---

(210) **4-2016-22578**

(540)

Ashi
cream

(220) 26.07.2016
(441) 26.09.2016
(531) 24.9.1; A26.11.8; A17.2.2; 26.1.1; 26.3.1
(591) Xám, đen
(731) CÔNG TY TNHH ASHI CREAM (VN)
83/8B Nguyễn Văn Quá, phường Đông Hưng Thuận, quận 12, thành phố Hồ Chí Minh

(511) Nhóm 03: Mỹ phẩm; đồ trang điểm (mỹ phẩm).

---

(210) **4-2016-22590**

(540)

(220) 26.07.2016
(441) 26.09.2016
(531) 3.7.13; 3.7.21; A5.3.13; 26.1.1
(731) E-MART Inc. (KR)
377, Ttukseom-Ro, Seongdong-Gu, Seoul, Korea
(740) Công ty TNHH Quốc tế D & N (D&N INTERNATIONAL CO.,LTD.)

(511) Nhóm 02: Sơn, trừ sơn cách điện, cách nhiệt; véc ni; sơn mài; chất bảo quản cho gỗ chống bệnh rỉ sét và chống hư hại; phẩm màu; chất cố định màu; nhựa tự nhiên dạng thô; kim loại dạng lá và dạng bột dùng cho họa sỹ, trang trí, người làm nghề in và nghệ sỹ; chất nhuộm màu thực phẩm; mực in; mực cho da thuộc; mực để đánh dấu động vật; vôi quét tường; hộp mực in đã có mực dùng cho máy in và máy sao chụp.

---

(210) **4-2016-22591**

(540)

(220) 26.07.2016
(441) 26.09.2016
(531) 3.7.13; 3.7.21; 26.1.1; A5.3.13
(731) E-MART Inc. (KR)
377, Ttukseom-Ro, Seongdong-Gu, Seoul, Korea
(740) Công ty TNHH Quốc tế D & N (D&N INTERNATIONAL CO.,LTD.)

(511) Nhóm 03: Chất để tẩy trắng và các chất khác dùng để giặt; chất để làm sạch, đánh bóng, tẩy rửa và mài mòn; xà phòng; nước hoa; tinh dầu; mỹ phẩm; nước xức tóc; thuốc đánh răng; vải nhám (vải ráp); giấy nhám (giấy ráp); chất dính dùng để gắn tóc giả; chất dính dùng cho mục đích mỹ phẩm; muối để tẩy trắng; miếng ngậm làm thơm mát hơi thở; chế phẩm dạng xịt làm thơm mát hơi thở; vải tẩm chất tẩy rửa dùng để lau chùi; chất lỏng chống trơn trượt dùng cho sàn nhà, nền nhà; vải thủy tinh; giấy ráp thủy tinh; hương thơm để thắp; hương (nhang); khăn giấy được tẩm nước thơm mỹ phẩm; hình dán nghệ thuật cho móng tay, chân; móng (tay, chân) giả; bột nhão dùng cho da liếc dao cạo; sáp dùng cho thợ may; dầu gội đầu; dầu xả tóc nhẹ dạng nước; chất làm mềm vải dùng để giặt; khăn giấy được tẩm nước thơm mỹ phẩm; thuốc nhuộm màu tóc.

---

(210) **4-2016-22592**

(540)

(220) 26.07.2016
(441) 26.09.2016
(531) 3.7.13; 3.7.21; 26.1.1; A5.3.13
(731) E-MART Inc. (KR)
377, Ttukseom-Ro, Seongdong-Gu, Seoul, Korea
(740) Công ty TNHH Quốc tế D & N (D&N INTERNATIONAL CO.,LTD.)

(511) Nhóm 04: Dầu và mỡ công nghiệp; chất bôi trơn; hợp chất để thấm hút, làm ướt và kết dính bụi; nhiên liệu (kể cả xăng dùng cho động cơ) và vật liệu cháy sáng; nến, bấc dùng để thắp sáng; chế phẩm để khử bụi; nến thơm.

---

(210) **4-2016-22593**

(540)

No Brand
브랜드가 아니다. 소비자다

(220) 26.07.2016
(441) 26.09.2016
(531) A5.3.13; 26.1.1; 3.7.13; 3.7.21
(731) E-MART Inc. (US)
377, Ttukseom-Ro, Seongdong-Gu, Seoul, Korea
(740) Công ty TNHH Quốc tế D & N (D&N INTERNATIONAL CO.,LTD.)

(511) Nhóm 05: Chế phẩm dược và thú y; chế phẩm vệ sinh dùng cho mục đích y tế; chất ăn kiêng thích hợp cho mục đích y tế; thực phẩm cho em bé; băng dính, vật liệu để băng bó; vật liệu để trám răng, sáp răng; chất khử trùng; chế phẩm diệt trừ sâu bọ gây hại; chất diệt nấm; thuốc diệt cỏ; bông thấm hút; nùi thấm hút; chất dính bắt ruồi; quần tã trẻ em (tã lót dạng quần); băng vệ sinh; vòng đeo tay dùng cho mục đích y tế; miếng đệm chăm sóc ngực; kiềm ăn da dạng bút dùng để cầm máu; quần lót, thấm hút được, dùng cho người không tự kiềm chế; quần lót vệ sinh phụ nữ; giấy chống nhậy cắn, chống mọt cắn; khăn vệ sinh; vải dùng cho phẫu thuật; tã lót cho vật nuôi cảnh; tã lót trẻ em bằng giấy (dùng một lần); băng vệ sinh dạng nút; miếng lót của quần lót; chất bổ sung dinh dưỡng cho thức ăn của động vật.

---

(210) **4-2016-22594**

(540)

No Brand
브랜드가 아니다. 소비자다

(220) 26.07.2016
(441) 26.09.2016
(531) 3.7.13; 3.7.21; 26.1.1; A5.3.13
(731) E-MART Inc. (KR)
377, Ttukseom-Ro, Seongdong-Gu, Seoul, Korea
(740) Công ty TNHH Quốc tế D & N (D&N INTERNATIONAL CO.,LTD.)

(511) Nhóm 06: Kim loại thường, thô hoặc bán thành phẩm; hợp kim của kim loại thường; vật liệu xây dựng bằng kim loại; cấu kiện bằng kim loại vận chuyển được; vật liệu bằng kim loại dùng cho đường sắt; cáp và dây kim loại thường không dùng để dẫn điện; vật dụng nhỏ làm bằng sắt, cụ thể là quả bóng, then chốt cửa, nắp chai lọ; vật dụng nhỏ bằng ngũ kim cụ thể là nắp chai lọ, khóa cài, móc bằng kim loại cho giá treo quần áo, và móc dùng cho ngói đá đen (đồ ngũ kim); ống dẫn và ống bằng kim loại; két sắt an toàn; quặng kim loại; cái móc (đồ ngũ kim); nút bịt chai lọ bằng kim loại; hộp đựng dụng cụ bằng kim loại (hộp rỗng); chìa khóa bằng kim loại; khóa bằng kim loại cho túi xách; khóa bằng kim loại dùng cho xe đạp; móc leo (móc sắt dùng để leo núi); cọc móc buộc lều bằng kim loại.

---

(210) **4-2016-22595**

(540)

No Brand
브랜드가 아니다. 소비자다

(220) 26.07.2016
(441) 26.09.2016
(531) 3.7.13; 3.7.21; 26.1.1; A5.3.13
(731) E-MART Inc. (KR)
377, Ttukseom-Ro, Seongdong-Gu, Seoul, Korea
(740) Công ty TNHH Quốc tế D & N (D&N INTERNATIONAL CO.,LTD.)

(511) Nhóm 07: Máy công cụ; động cơ (trừ loại động cơ dùng cho các phương tiện giao thông trên bộ); đầu máy (trừ loại đầu máy dùng cho các phương tiện giao thông trên bộ); các bộ phận ghép nối và truyền động (không dùng cho các phương liện giao thông trên bộ); dụng cụ nông nghiệp (không thao tác thủ công); máy ấp trứng; máy bán hàng tự động; dụng cụ lau chùi chạy bằng điện dùng cho phương tiện giao thông; dụng cụ lau chùi đa năng sử dụng hơi nước; máy hút bụi; máy trộn gia dụng chạy bằng điện.

---

(210) **4-2016-22596**

(540)

No Brand
브랜드가 아니다. 소비자다

(220) 26.07.2016
(441) 26.09.2016
(531) 3.7.13; 3.7.21; A5.3.13; 26.1.1
(731) E-MART Inc. (KR)
377, Ttukseom-Ro, Seongdong-Gu, Seoul, Korea
(740) Công ty TNHH Quốc tế D & N (D&N INTERNATIONAL CO.,LTD.)

(511) Nhóm 08: Dụng cụ và công cụ cầm tay (vận hành bằng tay); dao kéo; vũ khí đeo cạnh sườn; dao cạo; mâm cắt (trục gá dao cắt); dụng cụ khoan; dụng cụ tráng men đồ gốm (dụng cụ đánh bóng); dụng cụ phá (đục) băng; dụng cụ mài.

---

(210) **4-2016-22597**

(540)

No Brand
브랜드가 아니다. 소비자다

(220) 26.07.2016
(441) 26.09.2016
(531) A5.3.13; 26.1.1; 3.7.13; 3.7.21
(731) E-MART Inc. (KR)
377, Ttukseom-Ro, Seongdong-Gu, Seoul, Korea
(740) Công ty TNHH Quốc tế D & N (D&N INTERNATIONAL CO.,LTD.)

(511) Nhóm 09: Thiết bị và dụng cụ khoa học, cụ thể là, thiết bị và dụng cụ dùng cho lĩnh vực thiên văn học; thiết bị và dụng cụ hàng hải, trắc địa, nhiếp ảnh, điện ảnh, quang học, cân, đo, báo hiệu, kiểm tra (giám sát), cứu hộ và giảng dạy; thiết bị và dụng cụ dùng để truyền dẫn, chuyển mạch, chuyển đổi, tích trữ, điều chỉnh hoặc điều khiển năng lượng điện; thiết bị ghi, truyền hoặc tái tạo âm thanh hoặc hình ảnh; vật mang dữ liệu từ tính, đĩa ghi; các cơ cấu được vận hành bằng đồng xu; máy đếm tiền, máy tính, thiết bị xử lý dữ liệu và máy điện toán; thiết bị dập lửa; cân; pin (ắc qui) khô; vỏ bọc cho ổ cắm điện cố định; cầu dao điện; bộ thích ứng phích cắm; dây cáp để mồi khởi động; bộ sạc có thể mang đi được; cáp USB; máy điện thoại; máy diệt côn trùng bằng sóng siêu âm; thiết bị lưu trữ dữ liệu trống (không có dữ liệu) USB; ổ đĩa cứng HDD; bàn phím máy vi tính; chuột máy vi tính, dây và dây cáp điện; đầu đọc thẻ điện tử; miếng đệm di chuột máy vi tính; loa dùng cho máy vi tính; thiết bị điều khiển từ xa của tivi; tai nghe; kính râm; kính đeo mắt (quang học); gọng kính đeo mắt; kính đeo mắt dùng khi bơi; mũ bảo hiểm; vật dụng nút lỗ tai; ống thở của người lặn; mũ bảo hiểm để đi xe đạp; hộp đựng điện thoại thông minh; hộp chống thấm nước dùng cho điện thoại thông minh; găng tay bảo hộ; thiết bị đếm bước chân; bộ thiết bị nghe nhìn (headset) không dây.

---

(210) **4-2016-22598**

(540) No Brand
브랜드가 아니다. 소비자다

(220) 26.07.2016
(441) 26.09.2016
(531) 3.7.13; 3.7.21; 26.1.1; A5.3.13
(731) E-MART Inc. (KR)
377, Ttukseom-Ro, Seongdong-Gu, Seoul, Korea
(740) Công ty TNHH Quốc tế D & N (D&N INTERNATIONAL CO.,LTD.)

(511) Nhóm 10: Thiết bị và dụng cụ phẫu thuật, y tế, nha khoa và thú y; chân tay giả, răng và mắt giả; vật dụng chỉnh hình; vật liệu để khâu vết thương; đai nịt bụng; tấm đệm bụng; miếng đệm hình vòm dùng cho đồ đi chân; bình sữa cho trẻ em bú; núm vú giả cho trẻ em ngậm; bơm dùng để hút sữa mẹ; vú nhân tạo; bao cao su; áo chẽn nịt bụng; dụng cụ lấy ráy tai; nút bịt lỗ tai; núm vú giả của bình sữa cho trẻ em bú; van của bình sữa cho trẻ em bú; bình sữa cho trẻ em bú.

---

(210) **4-2016-22599**

(540) No Brand
브랜드가 아니다. 소비자다

(220) 26.07.2016
(441) 26.09.2016
(531) 3.7.13; 3.7.21; 26.1.1; A5.3.13
(731) E-MART Inc. (KR)
377, Ttukseom-Ro, Seongdong-Gu, Seoul, Korea
(740) Công ty TNHH Quốc tế D & N (D&N INTERNATIONAL CO.,LTD.)

(511) Nhóm 11: Thiết bị để chiếu sáng, sưởi ấm, sinh hơi nước, nấu nướng, làm lạnh, sấy khô, thông gió, cấp nước và cho mục đích vệ sinh; bệ xí vệ sinh; bồn rửa trong bếp; thùng chứa làm lạnh; lò nướng bánh mỳ; nồi nấu gia dụng dùng điện; chảo rán dùng điện; thiết bị khử trùng bàn chải răng; máy sấy tóc; nồi cơm điện; lò nướng bánh gia dụng dùng điện; bình pha cà phê dùng điện; dụng cụ nấu nướng dùng điện; thiết bị khử độ ẩm gia dụng dùng điện; đèn lồng chiếu sáng; đèn huỳnh quang; túi sưởi; bếp gas; lò nướng chạy bằng điện; nồi hơi chạy bằng điện (không phải bộ phận của máy); quạt điện; bóng đèn điện; bóng đèn LED (đèn đi ốt phát quang); ấm đun nước dùng điện, dùng cho mục đích gia dụng; lò vi sóng dùng cho mục đích gia dụng.

---

(210) **4-2016-22607**

(540)

No Brand
브랜드가 아니다. 소비자다

(220) 26.07.2016
(441) 26.09.2016
(531) 3.7.13; 3.7.21; A5.3.13; 26.1.1
(731) E-MART Inc. (KR)
377, Ttukseom-Ro, Seongdong-Gu, Seoul, Korea
(740) Công ty TNHH Quốc tế D & N (D&N INTERNATIONAL CO.,LTD.)

(511) Nhóm 19: Vật liệu xây dựng phi kim loại; ống cứng phi kim loại dùng cho xây dựng; asphan, hắc ín, bitum; các công trình phi kim loại vận chuyển được; đài kỷ niệm phi kim loại; giàn giáo, không bằng kim loại.

---

(210) **4-2016-22608**

(540)

FOZON®
INFINITY

(220) 26.07.2016
(441) 26.09.2016
(531) A26.11.12; 1.15.23
(591) Đỏ, vàng nâu, xanh dương đậm
(731) ĐOÀN VĂN THẮNG (VN)
Số 46 ngõ 44 Phúc Xá, phường Phúc Xá, quận Ba Đình, thành phố Hà Nội

(511) Nhóm 35: Mua máy massage, đồ gia dụng, dụng cụ thể thao, thiết bị nhà bếp, thiết bị vệ sinh; bán máy massage, đồ gia dụng, dụng cụ thể thao, thiết bị nhà bếp, thiết bị vệ sinh; nhập khẩu máy massage, đồ gia dụng, dụng cụ thể thao, thiết bị nhà bếp, thiết bị vệ sinh; xuất khẩu máy massage, đồ gia dụng, dụng cụ thể thao, thiết bị nhà bếp, thiết bị vệ sinh.

---

(210) **4-2016-22609**

(540)

Ramsuper

(220) 26.07.2016
(441) 26.09.2016
(531) A26.11.8; A5.3.13
(591) Xanh lá cây, trắng
(731) CÔNG TY TNHH PHÚ NÔNG (VN)
Quốc lộ 91, KV Quy Thạnh 1, phường Trung Kiên, quận Thốt Nốt, thành phố Cần Thơ

(511) Nhóm 01: Phân bón; thuốc kích thích tăng trưởng cây trồng; hóa chất dùng trong nông nghiệp và lâm nghiệp (trừ chất diệt nấm, thuốc diệt cỏ, thuốc trừ sâu và chất diệt ký sinh trùng); chế phẩm hóa học để chống nấm mốc.

Nhóm 35: Mua bán, xuất nhập khẩu, trưng bày, giới thiệu sản phẩm: phân bón, thuốc kích thích tăng trưởng cây trồng, hóa chất dùng trong nông nghiệp và lâm nghiệp (trừ chất diệt nấm, thuốc diệt cỏ, thuốc trừ sâu và chất diệt ký sinh trùng), chế phẩm hóa học để chống nấm mốc, thuốc bảo vệ thực vật.

Nhóm 39: Dịch vụ sang chai, đóng gói: thuốc bảo vệ thực vật, thuốc kích thích tăng trưởng cây trồng, phân bón.

---

(210) **4-2016-22610**

(540)

(220) 26.07.2016
(441) 26.09.2016
(531) A26.11.8
(591) Xanh lá cây, trắng, đen, vàng, ghi
(731) CÔNG TY TNHH PHÚ NÔNG (VN)
Quốc lộ 91, KV Quy Thạnh 1, phường Trung Kiên, quận Thốt Nốt, thành phố Cần Thơ

(511) Nhóm 01: Phân bón; thuốc kích thích tăng trưởng cây trồng; hóa chất dùng trong nông nghiệp và lâm nghiệp (trừ chất diệt nấm, thuốc diệt cỏ, thuốc trừ sâu và chất diệt ký sinh trùng); chế phẩm hóa học để chống nấm mốc.

Nhóm 35: Mua bán, xuất nhập khẩu, trưng bày, giới thiệu sản phẩm: phân bón, thuốc kích thích tăng trưởng cây trồng, hóa chất dùng trong nông nghiệp và lâm nghiệp (trừ chất diệt nấm, thuốc diệt cỏ, thuốc trừ sâu và chất diệt ký sinh trùng), chế phẩm hóa học để chống nấm mốc, thuốc bảo vệ thực vật.

Nhóm 39: Dịch vụ sang chai, đóng gói: thuốc bảo vệ thực vật, thuốc kích thích tăng trưởng cây trồng, phân bón.

---

(210) **4-2016-22611**

(540)

(220) 26.07.2016
(441) 26.09.2016
(531) 26.1.2; A26.1.18
(591) Xanh lá cây, da cam
(731) CÔNG TY TNHH PHÚ NÔNG (VN)
Quốc lộ 91, KV Quy Thạnh 1, phường Trung Kiên, quận Thốt Nốt, thành phố Cần Thơ

(511) Nhóm 01: Phân bón; thuốc kích thích tăng trưởng cây trồng; hóa chất dùng trong nông nghiệp và lâm nghiệp (trừ chất diệt nấm, thuốc diệt cỏ, thuốc trừ sâu và chất diệt ký sinh trùng); chế phẩm hóa học để chống nấm mốc.

Nhóm 35: Mua bán, xuất nhập khẩu, trưng bày, giới thiệu sản phẩm: phân bón, thuốc kích thích tăng trưởng cây trồng, hóa chất dùng trong nông nghiệp và lâm nghiệp (trừ chất diệt

nấm, thuốc diệt cỏ, thuốc trừ sâu và chất diệt ký sinh trùng), chế phẩm hóa học để chống nấm mốc, thuốc bảo vệ thực vật.

Nhóm 39: Dịch vụ sang chai, đóng gói: thuốc bảo vệ thực vật, thuốc kích thích tăng trưởng cây trồng, phân bón.

---

(210) **4-2016-22612**

(540)

(220) 26.07.2016
(441) 26.09.2016
(531) 26.3.1; 26.5.1; 24.15.2; 25.12.1
(591) Vàng, đỏ, trắng, xanh lam, xanh da trời, xanh lá cây, đen.
(731) CÔNG TY TNHH PHÚ NÔNG (VN)
Quốc lộ 91, KV Quy Thạnh 1, phường Trung Kiên, quận Thốt Nốt, thành phố Cần Thơ

(511) Nhóm 01: Phân bón; thuốc kích thích tăng trưởng cây trồng; hóa chất dùng trong nông nghiệp và lâm nghiệp (trừ chất diệt nấm, thuốc diệt cỏ, thuốc trừ sâu và chất diệt ký sinh trùng); chế phẩm hóa học để chống nấm mốc.

Nhóm 35: Mua bán, xuất nhập khẩu, trưng bày, giới thiệu sản phẩm: phân bón, thuốc kích thích tăng trưởng cây trồng, hóa chất dùng trong nông nghiệp và lâm nghiệp (trừ chất diệt nấm, thuốc diệt cỏ, thuốc trừ sâu và chất diệt ký sinh trùng), chế phẩm hóa học để chống nấm mốc, thuốc bảo vệ thực vật.

Nhóm 39: Dịch vụ sang chai, đóng gói: thuốc bảo vệ thực vật, thuốc kích thích tăng trưởng cây trồng, phân bón.

---

(210) **4-2016-22613**

(540)

(220) 26.07.2016
(441) 26.09.2016
(531) 26.3.1; 26.5.1; 24.15.2; 25.12.1; 26.4.9; A3.13.18
(591) Vàng, đỏ, trắng, xanh lam, xanh da trời, xanh lá cây, đen
(731) CÔNG TY TNHH PHÚ NÔNG (VN)
Quốc lộ 91, KV Quy Thạnh 1, phường Trung Kiên, quận Thốt Nốt, thành phố Cần Thơ

(511) Nhóm 01: Phân bón; thuốc kích thích tăng trưởng cây trồng; hóa chất dùng trong nông nghiệp và lâm nghiệp (trừ chất diệt nấm, thuốc diệt cỏ, thuốc trừ sâu và chất diệt ký sinh trùng); chế phẩm hóa học để chống nấm mốc.

Nhóm 35: Mua bán, xuất nhập khẩu, trưng bày, giới thiệu sản phẩm: phân bón, thuốc kích thích tăng trưởng cây trồng, hóa chất dùng trong nông nghiệp và lâm nghiệp (trừ chất diệt

nấm, thuốc diệt cỏ, thuốc trừ sâu và chất diệt ký sinh trùng), chế phẩm hóa học để chống nấm mốc, thuốc bảo vệ thực vật.

Nhóm 39: Dịch vụ sang chai, đóng gói: thuốc bảo vệ thực vật, thuốc kích thích tăng trưởng cây trồng, phân bón.

---

(210) **4-2016-22614**

(540)

(220) 26.07.2016
(441) 26.09.2016
(531) 26.3.1; 26.5.1; 24.15.2; 25.12.1; 26.4.9; A3.13.18
(591) Vàng, đỏ, trắng, xanh lam, xanh da trời, xanh lá cây, đen
(731) CÔNG TY TNHH PHÚ NÔNG (VN)
Quốc lộ 91, KV Quy Thạnh 1, phường Trung Kiên, quận Thốt Nốt, thành phố Cần Thơ

(511) Nhóm 01: Phân bón; thuốc kích thích tăng trưởng cây trồng; hóa chất dùng trong nông nghiệp và lâm nghiệp (trừ chất diệt nấm, thuốc diệt cỏ, thuốc trừ sâu và chất diệt ký sinh trùng); chế phẩm hóa học để chống nấm mốc.

Nhóm 35: Mua bán, xuất nhập khẩu, trưng bày, giới thiệu sản phẩm: phân bón, thuốc kích thích tăng trưởng cây trồng, hóa chất dùng trong nông nghiệp và lâm nghiệp (trừ chất diệt nấm, thuốc diệt cỏ, thuốc trừ sâu và chất diệt ký sinh trùng), chế phẩm hóa học để chống nấm mốc, thuốc bảo vệ thực vật.

Nhóm 39: Dịch vụ sang chai, đóng gói: thuốc bảo vệ thực vật, thuốc kích thích tăng trưởng cây trồng, phân bón.

---

(210) **4-2016-22615**

(540)

(220) 26.07.2016
(441) 26.09.2016
(531) 26.3.1; 26.5.1; 24.15.2; 25.12.1; A3.13.8
(591) Vàng, đỏ, trắng, xanh lam, xanh da trời, xanh lá cây, đen
(731) CÔNG TY TNHH PHÚ NÔNG (VN)
Quốc lộ 91, KV Quy Thạnh 1, phường Trung Kiên, quận Thốt Nốt, thành phố Cần Thơ

(511) Nhóm 01: Phân bón; thuốc kích thích tăng trưởng cây trồng; hóa chất dùng trong nông nghiệp và lâm nghiệp (trừ chất diệt nấm, thuốc diệt cỏ, thuốc trừ sâu và chất diệt ký sinh trùng); chế phẩm hóa học để chống nấm mốc.

Nhóm 35: Mua bán, xuất nhập khẩu, trưng bày, giới thiệu sản phẩm: phân bón, thuốc kích thích tăng trưởng cây trồng, hóa chất dùng trong nông nghiệp và lâm nghiệp (trừ chất diệt

nấm, thuốc diệt cỏ, thuốc trừ sâu và chất diệt ký sinh trùng), chế phẩm hóa học để chống nấm mốc, thuốc bảo vệ thực vật.

---

(210) **4-2016-22616**

(540)

(220) 26.07.2016
(441) 26.09.2016
(531) 26.3.1; 24.15.2; A3.13.8; 26.5.1; 25.12.1
(591) Vàng, đỏ, trắng, xanh lam, xanh da trời, xanh lá cây, đen
(731) CÔNG TY TNHH PHÚ NÔNG (VN)
Quốc lộ 91, KV Quy Thạnh 1, phường Trung Kiên, quận Thốt Nốt, thành phố Cần Thơ

(511) Nhóm 01: Phân bón; thuốc kích thích tăng trưởng cây trồng; hóa chất dùng trong nông nghiệp và lâm nghiệp (trừ chất diệt nấm, thuốc diệt cỏ, thuốc trừ sâu và chất diệt ký sinh trùng); chế phẩm hóa học để chống nấm mốc.

Nhóm 35: Mua bán, xuất nhập khẩu, trưng bày, giới thiệu sản phẩm: phân bón, thuốc kích thích tăng trưởng cây trồng, hóa chất dùng trong nông nghiệp và lâm nghiệp (trừ chất diệt nấm, thuốc diệt cỏ, thuốc trừ sâu và chất diệt ký sinh trùng), chế phẩm hóa học để chống nấm mốc, thuốc bảo vệ thực vật.

Nhóm 39: Dịch vụ sang chai, đóng gói: thuốc bảo vệ thực vật, thuốc kích thích tăng trưởng cây trồng, phân bón.

---

(210) **4-2016-22617**

(540)

(220) 26.07.2016
(441) 26.09.2016
(531) 26.3.1; 24.15.2; A3.13.8; 26.5.1; 25.12.1
(591) Vàng, đỏ, trắng, xanh lam, xanh da trời, xanh lá cây, đen
(731) CÔNG TY TNHH PHÚ NÔNG (VN)
Quốc lộ 91, KV Quy Thạnh 1, phường Trung Kiên, quận Thốt Nốt, thành phố Cần Thơ

(511) Nhóm 01: Phân bón; thuốc kích thích tăng trưởng cây trồng; hóa chất dùng trong nông nghiệp và lâm nghiệp (trừ chất diệt nấm, thuốc diệt cỏ, thuốc trừ sâu và chất diệt ký sinh trùng); chế phẩm hóa học để chống nấm mốc.

Nhóm 35: Mua bán, xuất nhập khẩu, trưng bày, giới thiệu sản phẩm: phân bón, thuốc kích thích tăng trưởng cây trồng, hóa chất dùng trong nông nghiệp và lâm nghiệp (trừ chất diệt nấm, thuốc diệt cỏ, thuốc trừ sâu và chất diệt ký sinh trùng), chế phẩm hóa học để chống nấm mốc, thuốc bảo vệ thực vật.

Nhóm 39: Dịch vụ sang chai, đóng gói: thuốc bảo vệ thực vật, thuốc kích thích tăng trưởng cây trồng, phân bón.

---

(210) **4-2016-22618**

(540)

No Brand
브랜드가 아니다. 소비자다

(220) 26.07.2016
(441) 26.09.2016
(531) 3.7.13; 3.7.21; 26.1.1; A5.3.13
(731) E-MART INC. (KR)
377, Ttukseom-Ro, Seongdong-Gu, Seoul, Korea
(740) Công ty TNHH Quốc tế D & N (D&N INTERNATIONAL CO.,LTD.)

(511) Nhóm 20: Đồ đạc (bàn, ghế, giường, tủ, giá, kệ, . . .) gương, khung ảnh; sản phẩm (không xếp vào các nhóm khác) bằng gỗ, li-e, lau, sậy, cói, liễu, sừng, xương, ngà voi, xương cá voi, vẩy, hổ phách, xà cừ, bọt biển, thế phẩm của các vật liệu này, hoặc làm bằng chất dẻo, cụ thể là các tác phẩm nghệ thuật bằng gỗ, sáp, thạch cao hoặc chất đẻo; tượng bán thân bằng gỗ, sáp, thạch cao hoặc chất dẻo; hộp bằng gỗ hoặc chất đẻo; mành tre; nôi có mui bằng mây đan; thùng bằng gỗ hoặc chất dẻo; móc treo quần áo, không bằng kim loại; bình chứa nhiên liệu lỏng, không bằng kim loại; đồ chứa đựng không bằng kim loại [để lưu kho, vận chuyển]; nút bần; móc rèm; con lăn cho mành rèm; thanh treo mành rèm; giá treo mũ; ma-nơ-canh; đệm nước, không dùng cho mục đích y tế; nút bịt kín bằng gỗ hoặc chất dẻo; nệm; tủ trưng bày [đồ đạc]; ghế; hòm không bằng kim loại ; hòm nhựa; mắc áo; giỏ (không bằng kim loại); hộp bằng chất dẻo; bàn ăn; bàn để làm việc khi đứng; giá để hoa (đồ đạc); thanh ray cho rèm; vòng treo rèm; giá [đồ đạc]; ghế để chân; bàn xoa bóp.

---

(210) **4-2016-22619**

(540)

No Brand
브랜드가 아니다. 소비자다

(220) 26.07.2016
(441) 26.09.2016
(531) A5.3.13; 3.7.13; 3.7.21; 26.1.1
(731) E-MART Inc. (KR)
377, Ttukseom-Ro, Seongdong-Gu, Seoul, Korea
(740) Công ty TNHH Quốc tế D & N (D&N INTERNATIONAL CO.,LTD.)

(511) Nhóm 21: Đồ chứa đựng và dụng cụ nhà bếp và gia dụng; lược và bọt biển; bàn chải (ngoại trừ bút lông để vẽ); vật liệu dùng để làm bàn chải; sản phẩm dùng cho mục đích làm sạch, cụ thể là miếng cọ rửa dùng cho nhà bếp, dụng cụ lau chùi vận hành bằng tay; xơ rối để làm sạch, giẻ lau để làm sạch; bùi nhùi bằng sợi thép; thủy tinh thô hoặc bán thành phẩm (trừ kính xây dựng); đồ thủy tinh, sứ và đất nung không thuộc trong nhóm khác, cụ thể là pha lê (đồ chứa đựng); bát thủy tinh; bình thót cổ bằng thủy tinh; thủy tinh được sơn vẽ; nút bằng sứ; biển hiệu bằng sứ hoặc thủy tinh, đất nung; đĩa; bình; hũ đựng; thiết bị điện dùng để thu hút và diệt trừ côn trùng; gậy không dùng điện; lồng chim; vật dụng để xỏ giày ống; móc để giúp cho việc cài khuy; chuồng cho vật nuôi trong nhà; dụng cụ mỹ phẩm; chỉ tơ nha khoa; chậu hoa; găng tay làm vườn; bể nuôi thủy sinh trong nhà; vườn ươm trong nhà (vườn trồng cây); đồ dùng tẩy trang; dụng cụ thụt dùng khai

thông đường ống bị tắc; hộp đựng phấn bỏ túi; hộp đựng đồ trang điểm; bẫy ruồi; thớt để cắt dùng cho nhà bếp; cốc bằng giấy; ấm trà; chảo nấu ăn, không dùng điện; chảo và bình có thể mang đi được dùng cho cắm trại; thiết bị lau chùi, không dùng điện.

---

(210) **4-2016-22630**

(540)

No Brand
브랜드가 아니다. 소비자다

(220) 26.07.2016
(441) 26.09.2016
(531) A5.3.13; 26.1.1; 3.7.13; 3.7.21
(731) E-MART Inc. (KR)
377, Ttukseom-Ro, Seongdong-Gu, Seoul, Korea
(740) Công ty TNHH Quốc tế D & N (D&N INTERNATIONAL CO.,LTD.)

(511) Nhóm 32: Bia; nước uống có ga, nước khoáng và các đồ uống không chứa cồn khác; đồ uống hoa quả (không có cồn) và nước ép trái cây; xi rô và các chế phẩm khác dùng làm đồ uống; nước soda.

---

(210) **4-2016-22631**

(540)

No Brand
브랜드가 아니다. 소비자다

(220) 26.07.2016
(441) 26.09.2016
(531) A5.3.13; 26.1.1; 3.7.13; 3.7.21
(731) E-MART Inc. (KR)
377, Ttukseom-Ro, Seongdong-Gu, Seoul, Korea
(740) Công ty TNHH Quốc tế D & N (D&N INTERNATIONAL CO.,LTD.)

(511) Nhóm 33: Đồ uống có cồn (trừ bia).

---

(210) **4-2016-22632**

(540)

No Brand
브랜드가 아니다. 소비자다

(220) 26.07.2016
(441) 26.09.2016
(531) 3.7.13; 3.7.21; 26.1.1; A5.3.13
(731) E-MART Inc. (KR)
377, Ttukseom-Ro, Seongdong-Gu, Seoul, Korea
(740) Công ty TNHH Quốc tế D & N (D&N INTERNATIONAL CO.,LTD.)

(511) Nhóm 34: Tẩu cai nghiện thuốc lá; gạt tàn dùng cho người hút thuốc; thuốc lá nhai; hộp đựng xì gà; đầu lọc cho thuốc lá điếu; đót hút thuốc lá điếu; thuốc lá điếu chứa chất thay thế lá thuốc lá, không dùng cho mục đích y tế; thuốc lá điện tử; bật lửa dành cho người hút thuốc; diêm; thuốc lá; tẩu hút thuốc lá.

---

(210) **4-2016-22633**

(540) No Brand
브랜드가 아니다. 소비자다

(220) 26.07.2016
(441) 26.09.2016
(531) A5.3.13; 26.1.1; 3.7.13; 3.7.21
(731) E-MART Inc. (KR)
377, Ttukseom-Ro, Seongdong-Gu, Seoul, Korea
(740) Công ty TNHH Quốc tế D & N (D&N INTERNATIONAL CO.,LTD.)

(511) Nhóm 35: Dịch vụ bán buôn và bán lẻ các loại sản phẩm, cụ thể như: các sản phẩm hoá học dùng cho công nghiệp, khoa học, nhiếp ảnh, cũng như nông nghiệp, nghề làm vườn và lâm nghiệp, các loại nhựa nhân tạo dạng thô, chất dẻo dạng thô, phân bón, hợp chất chữa cháy, chế phẩm dùng để tôi, ram và hàn kim loại, chế phẩm hóa học dùng để bảo quản thực phẩm, chất để thuộc da, chất dính dùng trong công nghiệp, thuốc màu, sơn, vecni, chất chống rỉ và chất bảo quản gỗ, thuốc nhuộm, thuốc cắn màu, nhựa tự nhiên dạng thô, kim loại dạng lá và dạng bột dùng cho hoạ sĩ, người làm nghề trang trí, nghề in và nghệ sĩ, chất để tẩy trắng và các chất khác dùng để giặt, chất để tẩy rửa, đánh bóng, tẩy dầu mỡ và mài mòn, xà phòng, nước hoa, tinh dầu, mỹ phẩm, nước xức tóc, thuốc đánh răng, dầu và mỡ công nghiệp, chất bôi trơn, chất để thấm hút, làm ướt và làm dính bụi, nhiên liệu (kể cả xăng dùng cho động cơ) và vật liệu cháy sáng, nến, bấc dùng để thắp sáng, chế phẩm dược và chế phẩm thú y, chế phẩm vệ sinh dùng cho mục đích y tế, chất ăn kiêng dùng trong ngành y, thực phẩm cho trẻ sơ sinh, cao dán, vật liệu dùng để băng bó, vật liệu để hàn răng và sáp nha khoa, chất tẩy uế, chất diệt động vật cỏ hại, chất diệt nấm, diệt cỏ, kim loại thường và hợp kim của chúng, vật liệu xây dựng bằng kim loại, cấu kiện bằng kim loại vận chuyển được, vật liệu bằng kim loại dùng cho đường sắt, cáp và dây kim loại thường không dùng để dẫn điện, hàng ngũ kim và các vật dụng nhỏ làm bằng sắt, ống dẫn và ống bằng kim loại, két sắt an toàn, sản phẩm kim loại thường, quặng kim loại, máy và máy công cụ, động cơ và đầu máy, các bộ phận ghép nối và truyền động, nông cụ, máy ấp trứng, công cụ và dụng cụ cầm tay thao tác thủ công, dao, kéo, thìa và dĩa, vũ khí lạnh, dao cạo, thiết bị và dụng cụ khoa học, hàng hải, trắc địa, nhiếp ảnh, điện ảnh, quang học, cân, đo, báo hiệu, kiểm tra, kiểm soát, giám sát, cấp cứu và giảng dạy, thiết bị và dụng cụ dùng để truyền dẫn, chuyển mạch, biến đổi, tích, điều chỉnh hoặc điều khiển năng lượng điện, thiết bị ghi, truyền và tái tạo âm thanh hoặc hình ảnh, vật mang dữ liệu từ tính, đĩa ghi, máy bán hàng tự động và các cơ cấu dùng cho các thiết bị làm việc khi bỏ vào đó xu hay thẻ, máy tính tiền, máy tính, thiết bị xử lý dữ liệu và máy điện toán, thiết bị dập lửa, thiết bị và dụng cụ phẫu thuật, y tế, nha khoa và thú y, chân giả, tay giả, mắt và răng giả, dụng cụ chỉnh hình, vật liệu khâu vết thương, thiết bị để chiếu sáng, sưởi nóng, sinh hơi nước, nấu nướng, làm lạnh, sấy khô, thông gió, cấp nước và mục đích vệ sinh, xe cộ, phương tiện giao thông trên bộ, trên không hoặc dưới nước, vũ khí cháy nổ, đạn dược và đầu đạn, chất nổ, pháo hoa, kim loại quý và các hợp kim của chúng, các hàng hoá làm từ các kim loại này hoặc bọc bằng kim loại này, đồ trang sức, đồ kim hoàn, đá quý, đồng hồ và dụng cụ đo thời gian, dụng cụ âm nhạc, giấy, các tông và hàng hoá làm bằng các vật

liệu này, ấn phẩm, vật liệu để đóng sách, ảnh chụp, văn phòng phẩm, keo dán dùng cho văn phòng hoặc dùng cho gia đình, vật liệu dùng cho các nghệ sĩ, bút lông, máy chữ và đồ dùng văn phòng, đồ dùng để hướng dẫn và giảng dạy, vật liệu bằng chất dẻo để bao gói, chữ in, bản in đúc (clisê), cao su, nhựa pec-ca, gôm, amiang, mi-ca và các sản phẩm làm từ các loại vật liệu này, bán thành phẩm bằng chất dẻo sử dụng trong sản xuất, vật liệu để bao gói, bịt kín, cách ly, ống mềm phi kim loại, da và giả da, sản phẩm bằng các vật liệu kể trên, da động vật, da sống, rương, hòm, va li và túi du lịch, ô, lọng và gậy chống, roi ngựa và yên cương, vật liệu xây dựng phi kim loại, ống cứng phi kim loại dùng cho xây dựng, asphan, hắc ín, bitum, các công trình, cấu kiện phi kim loại vận chuyển được, đài kỷ niệm phi kim loại, đồ đạc (bàn, ghế, giường, tủ, giá, kệ, v v), gương, khung ảnh, sản phẩm bằng gỗ, li-e, lau, sậy, cói, liễu, sừng, xương, ngà voi, râu cá voi, vẩy, hổ phách, xà cừ, bọt biển, thế phẩm của các vật liệu này, hoặc làm bằng chất dẻo, dụng cụ và đồ chứa dùng cho gia đình hoặc bếp núc, lược và bọt biển, bàn chải, vật liệu dùng làm bàn chải, đồ lau dọn, sợi thép rối, thủy tinh thô hoặc bán thành phẩm, đồ thủy tinh, sành, sứ, dây, dây thừng, lưới, lều (trại), vải bạt, vải nhựa (vải dầu), buồm, bao đựng, và túi, vật liệu để đệm (lót) và nhồi, vật liệu sợi dệt dạng thô, các loại sợi và chỉ dùng để dệt, vải và hàng dệt, khăn trải bàn và trải giường, quần áo, đồ đi chân, đồ đội đầu, đăng ten và đồ thêu, ruy băng và dải, khuy, khuy bấm, khuy móc, kim khâu và kim băng, hoa nhân tạo, thảm, chiếu, thảm chùi chân, vải sơn và các vật liệu trải sàn khác, giấy dán tường, trò chơi, đồ chơi, dụng cụ thể dục thể thao, đồ trang hoàng cây noel, thịt, cá, gia cầm và thú săn, chất chiết ra từ thịt, rau, quả được bảo quản, phơi khô hoặc nấu chín, nước quả nấu đông, mứt, mứt quả, trứng, sữa và các sản phẩm làm từ sữa, dầu thực vật và mỡ ăn, cà phê, chè, ca cao, đường, gạo, bột sắn, bột cọ, chất thay thế cà phê, bột và sản phẩm làm từ bột ngũ cốc, bánh mì, bánh, kẹo, kem ăn, mật ong, nước mật đường, men, bột nở, muối, tương hạt cải, dấm và nước xốt (gia vị), gia vị, kem lạnh, sản phẩm và hạt của nông nghiệp, nghề làm vườn và lâm nghiệp, động vật sống, rau và quả tươi, hạt giống, cây và hoa tươi, thức ăn cho động vật, mạch nha, bia, nước khoáng, nước ga và các loại đồ uống không có cồn, đồ uống hoa quả và nước ép hoa quả, xi-rô và các chế phẩm khác để làm đồ uống, đồ uống có cồn, thuốc lá, vật dụng cho người hút thuốc, diêm; dịch vụ cửa hàng bán lẻ trực tuyến đối với tất cả các sản phẩm được liệt kê ở trên; dịch vụ cửa hàng giảm giá đối với tất cả các sản phẩm được liệt kê ở trên; dịch vụ trưng bày hàng hóa; dịch vụ cửa hàng mậu dịch tổng hợp đối với tất cả các sản phẩm được liệt kê ở trên; dịch vụ quảng cáo; dịch vụ đại siêu thị đối với tất cả các sản phẩm được liệt kê ở trên; dịch vụ siêu thị đối với tất cả các sản phẩm được liệt kê ở trên; dịch vụ cửa hàng tiện dụng đối với tất cả các sản phẩm được kể ở trên.

---

(210) **4-2016-22634**

(540)

TRUNG TÂM TIỂU ĐƯỜNG
Mang lại cuộc sống vui khỏe

(220) 26.07.2016
(441) 26.09.2016
(531) A25.3.3
(591) Xanh, trắng, đỏ
(731) HỘ KINH DOANH LÊ MINH QUANG (VN)
421/7 đường Sư Vạn Hạnh, phường 12, quận 10, thành phố Hồ Chí Minh

(511) Nhóm 44: Trung tâm khám chữa bệnh.

---

(210) **4-2016-22635**

(540)

Henry
UNDERWEAR

(220) 26.07.2016
(441) 26.09.2016
(731) CÔNG TY TNHH MỘT THÀNH VIÊN DỆT UYÊN TRANG (VN)
97/18 đường TA 17A, phường Thới An, quận 12, thành phố Hồ Chí Minh

(511) Nhóm 25: Quần áo lót nam, nữ, quần áo thời trang.

---

(210) **4-2016-22636**

(540)

ROMANO

(220) 26.07.2016
(441) 26.09.2016
(531) A2.1.16; 2.1.8
(731) CÔNG TY TNHH MỘT THÀNH VIÊN DỆT UYÊN TRANG (VN)
97/18 đường TA 17A, phường Thới An, quận 12, thành phố Hồ Chí Minh

(511) Nhóm 25: Quần áo lót nam, nữ, quần áo thời trang.

---

(210) **4-2016-22637**

(540)

CLB YOGA
Hương Thảo
DÁNG CHUẨN EO THON

(220) 26.07.2016
(441) 26.09.2016
(531) 2.3.8; A2.3.24; 26.4.4; 26.1.1; 4.5.2; 4.5.3
(591) Tím, nâu, xanh, vàng, cam, trắng, đen, hồng
(731) VŨ HƯƠNG THẢO (VN)
1333/4 khu phố 4, phường Phú Thuận, quận 7, thành phố Hồ Chí Minh

(511) Nhóm 41: Câu lạc bộ thể thao, câu lạc bộ yoga.

---

(210) **4-2016-22638**

(540)

ĐẤT VÀNG NHÀ ĐẸP

(220) 26.07.2016
(441) 26.09.2016
(531) 1.15.23; A25.7.3; 26.4.9; A5.5.20; A1.1.10; A1.1.2
(591) Đen, trắng, vàng, đỏ, xanh
(731) CÔNG TY CỔ PHẦN ĐẤT VÀNG NHÀ ĐẸP (VN)
Số 79 Lê Hồng Phong, phường Hà Cầu, quận Hà Đông, thành phố Hà Nội

(511) Nhóm 36: Kinh doanh bất động sản.

Nhóm 42: Thiết kế trang trí nội ngoại thất, tư vấn kiến trúc, kiến trúc, thiết lập bản vẽ công nghiệp, thiết kế bản vẽ xây dựng.

---

(210) **4-2016-22650**

(540)

(220) 26.07.2016
(441) 26.09.2016
(531) 6.1.2; 5.7.3; A6.19.9; A19.1.12; 8.7.25
(591) Vàng, xanh lá cây, xanh dương, xanh ngọc, nâu, trắng
(731) ỦY BAN NHÂN DÂN HUYỆN ĐẠ TẺH (VN)
Tổ dân phố 1B, thị trấn Đạ Tẻh, huyện Đạ Tẻh, tỉnh Lâm Đồng

(511) Nhóm 30: Gạo nếp quýt.

---

(210) **4-2016-22651**

(540)

(220) 26.07.2016
(441) 26.09.2016
(531) A26.11.8; 26.4.2
(591) Nâu, trắng
(731) CÔNG TY TNHH TRƯỜNG CA (VN)
06 Mê Linh, phường 09, thành phố Đà Lạt, tỉnh Lâm Đồng

(511) Nhóm 30: Cà phê.

---

(210) **4-2016-22652**

(540)

THIÊN ĐƯỜNG XANH

(220) 26.07.2016
(441) 26.09.2016
(731) PHẠM S (VN)
04 Trần Hưng Đạo, phường 03, thành phố Đà Lạt, tỉnh Lâm Đồng

(511) Nhóm 31: Giống cây trồng.

---

(210) **4-2016-22653**

(540)

PHÚ LÂM

(220) 26.07.2016
(441) 26.09.2016
(731) PHẠM S (VN)
04 Trần Hưng Đạo, phường 03, thành phố Đà Lạt, tỉnh Lâm Đồng

(511) Nhóm 31: Giống cây trồng.

---

(210) **4-2016-22654**

(540)

THIÊN GIANG

(220) 26.07.2016
(441) 26.09.2016
(731) PHẠM S (VN)
04 Trần Hưng Đạo, phường 03, thành phố Đà Lạt, tỉnh Lâm Đồng

(511) Nhóm 31: Giống cây trồng.

---

(210) **4-2016-22655**

(540)

THIÊN HÀ THỦY

(220) 26.07.2016
(441) 26.09.2016

(731) PHẠM S (VN)
04 Trần Hưng Đạo, phường 03, thành phố Đà Lạt, tỉnh Lâm Đồng

(511) Nhóm 31: Giống cây trồng.

---

(210) **4-2016-22656**

(540)

KIM NGÂN

(220) 26.07.2016
(441) 26.09.2016

(731) PHẠM S (VN)
04 Trần Hưng Đạo, phường 03, thành phố Đà Lạt, tỉnh Lâm Đồng

(511) Nhóm 31: Giống cây trồng.

---

(210) **4-2016-22657**

(540)

TỨ HỢP

(220) 26.07.2016
(441) 26.09.2016

(731) PHẠM S (VN)
04 Trần Hưng Đạo, phường 03, thành phố Đà Lạt, tỉnh Lâm Đồng

(511) Nhóm 31: Giống cây trồng.

---

(210) **4-2016-22658**

(540)

NGẢN THIÊN

(220) 26.07.2016
(441) 26.09.2016
(731) PHẠM S (VN)
04 Trần Hưng Đạo, phường 03, thành phố Đà Lạt, tỉnh Lâm Đồng

(511) Nhóm 31: Giống cây trồng.

---

(210) **4-2016-22659**

(540)

KIM HOÀNG GIA

(220) 26.07.2016
(441) 26.09.2016

(731) PHẠM S (VN)
04 Trần Hưng Đạo, phường 03, thành phố Đà Lạt, tỉnh Lâm Đồng

(511) Nhóm 31: Giống cây trồng.

---

(210) **4-2016-22670**

(540)

(220) 26.07.2016
(441) 26.09.2016
(591) Đen, vàng, trắng
(731) CÔNG TY CỔ PHẦN BỘT THỰC PHẨM TÀI KÝ (VN)
435 quốc lộ 13, khu phố 5, phường Hiệp Bình Phước, quận Thủ Đức, thành phố Hồ Chí Minh
(740) Công ty TNHH Sở hữu trí tuệ Thảo Thọ Quyến (INVENCO)

(511) Nhóm 30: Bột thực phẩm; bột mì; bột gạo; bột ngũ cốc; bột nếp; gia vị thực phẩm.

Nhóm 35: Mua bán, bột thực phẩm, bột mì, bột gạo, bột ngũ cốc, bột nếp, rau củ quả, gia vị thực phẩm, bánh, kẹo, thịt, gia cầm, trứng, thủy hải sản, mì sợi, mì ăn liền, bún, thực phẩm cheesbieens; quảng cáo để bán hàng; tiếp thị để bán hàng; xuất nhập khẩu hàng hóa (bột thực phẩm, bột mì, bột gạo, bột ngũ cốc, bột nếp, rau củ quả, gia vị thực phẩm, bánh, kẹo).

---

(210) **4-2016-22671**

(540)

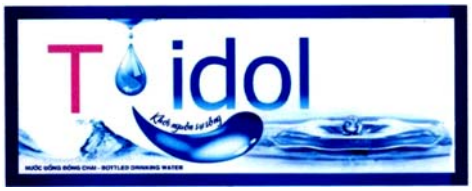

(220) 26.07.2016
(441) 26.09.2016
(531) 1.15.15; 1.15.14; 26.4.2; A26.11.12; A3.9.12
(591) Xanh, đỏ
(731) VÕ THỊ MINH TRIỂN (VN)
502/55/38 Huỳnh Tấn Phát, phường Bình Thuận, quận 7, thành phố Hồ Chí Minh

(511) Nhóm 25: Quần áo, đồ đi chân, đồ đội đầu.

Nhóm 32: Bia; nước khoáng, nước có ga và các loại đồ uống không có cồn; đồ uống hoa quả và nước ép hoa quả; xi-rô và các chế phẩm khác để làm đồ uống.

---

(210) **4-2016-22672**

(540)

(220) 26.07.2016
(441) 26.09.2016
(531) A26.11.12
(591) Hồng tím, đen
(731) CÔNG TY TNHH MTV MAY MẶC PHÚC TRANG (VN)
10/29 đường Tân Quý, phường Tân Quý, quận Tân Phú, thành phố Hồ Chí Minh

(511) Nhóm 25: Quần áo.

Nhóm 35: Mua bán quần áo.

Nhóm 42: Thiết kế quần áo thời trang.

---

(210) **4-2016-22673**

(540)

PENSEE

(220) 26.07.2016
(441) 26.09.2016
(531) A5.3.13; A5.3.15
(591) Xanh
(731) CÔNG TY TNHH THÀNH TÂM 668 (VN)
Khu Vĩnh Hồng, phường Mạo Khê, thị xã Đông Triều, tỉnh Quảng Ninh
(740) Công ty TNHH Sở hữu trí tuệ VIPATCO (VIPATCO CO., LTD.)

(511) Nhóm 32: Nước uống tinh khiết; nước đóng chai; nước khoáng (đồ uống); đồ uống không chứa cồn.

---

(210) **4-2016-22675**

(540)

KIM LONG

(220) 26.07.2016
(441) 26.09.2016
(731) CÔNG TY TNHH MỘT THÀNH VIÊN XUẤT NHẬP KHẨU KIM LONG LS (VN)
Thôn Chi Mạc, xã Hoàng Đồng, thành phố Lạng Sơn, tỉnh Lạng Sơn

(511) Nhóm 09: Điện thoại, điện thoại di động và phụ kiện của chúng.

---

(210) **4-2016-22676**

(540)

ALOMAX

(220) 26.07.2016
(441) 26.09.2016
(731) CÔNG TY TNHH MỘT THÀNH VIÊN XUẤT NHẬP KHẨU KIM LONG LS (VN)
Thôn Chi Mạc, xã Hoàng Đồng, thành phố Lạng Sơn, tỉnh Lạng Sơn

(511) Nhóm 09: Điện thoại, điện thoại di động và phụ kiện của chúng.

---

(210) **4-2016-22677**

(540)

TQUA
NĂNG LƯỢNG - CHẤT LƯỢNG THỰC

(220) 26.07.2016
(441) 26.09.2016
(531) 1.15.15; 26.4.2; 26.1.1
(591) Xanh da trời, trắng, xanh đậm
(731) CÔNG TY TNHH TQUA (VN)
5/12 đường A, phường Phú Thạnh, quận Tân Phú, thành phố Hồ Chí Minh

(511) Nhóm 11: Bếp gas; thiết bị lọc nước.

---

(210) **4-2016-22690**

(540)

(220) 26.07.2016
(441) 26.09.2016
(531) A5.1.6; A5.1.16; 26.1.1; 25.1.6
(731) SITTHINAN CO., LTD. (TH)
Sathorn Thani Bldg 1, 18th Fl. 90/54 - 57 North Sathorn Road, Silom, Bangrak, Bangkok 10500, Thailand.
(740) Công ty Luật TNHH WINCO (WINCO LAW FIRM)

(511) Nhóm 30: Mì ống; mì sợi; mì sợi dẹt; mì sợi ăn liền; mì sợi dẹt ăn liền; gia vị; nước sốt cà-ri (gia vị); nước sốt (gia vị); gạo đóng gói ăn liền; mì sợi đóng gói ăn liền; mì sợi dẹt đóng gói ăn liền.

---

(210) **4-2016-22691**

(540)

(220) 26.07.2016
(441) 26.09.2016
(531) A5.1.5; A5.1.16; 26.1.1; 25.1.6
(731) SITTHINAN CO., LTD. (TH)
Sathorn Thani Bldg 1, 18th Fl. 90/54 - 57 North Sathorn Road, Silom, Bangrak, Bangkok 10500, Thailand.
(740) Công ty Luật TNHH WINCO (WINCO LAW FIRM)

(511) Nhóm 30: Mì ống; mì sợi; mì sợi dẹt; mì sợi ăn liền; mì sợi dẹt ăn liền; gia vị; nước sốt cà-ri (gia vị); nước sốt (gia vị); gạo đóng gói ăn liền; mì sợi đóng gói ăn liền; mì sợi dẹt đóng gói ăn liền.

---

(210) **4-2016-22692**

(540)

VIỆT TIỆP

(220) 26.07.2016
(441) 26.09.2016
(731) CÔNG TY TNHH KHÓA HUY HOÀNG (VN)
Lô 38D khu công nghiệp Quang Minh, thị trấn Quang Minh, huyện Mê Linh, thành phố Hà Nội
(740) Công ty Luật TNHH WINCO (WINCO LAW FIRM)

(511) Nhóm 11: Thiết bị vệ sinh; bồn tắm; bồn rửa (gắn cố định); vòi nước; xí bệt; van (đóng, mở, điều chỉnh mức nước).

---

(210) **4-2016-22693**

(540)

(220) 26.07.2016
(441) 26.09.2016
(531) A26.11.12
(591) Xanh nước biển, đỏ, trắng
(731) LÊ HỒNG PHƯƠNG (VN)
48 Trần Phú, phường Diên Hồng, thành phố Pleiku, tỉnh Gia Lai

(511) Nhóm 06: Cửa sổ hai cánh bằng kim loại; cửa sổ nâng hạ bằng kim loại; cửa sổ bằng kim loại; phụ kiện lắp ráp bằng kim loại cho cửa sổ; cửa ra vào bằng kim loại; phụ kiện lắp ráp cửa ra vào bằng kim loại.

---

(210) **4-2016-22694**

(540)

(220) 26.07.2016
(441) 26.09.2016
(531) 3.3.1; A3.3.24
(591) Trắng, đỏ, vàng nghệ
(731) CÔNG TY TNHH THƯƠNG MẠI VIỆT THÁI MÔ TÔ (VN)
103/34 đường Lê Văn Quới, khu phố 1, phường Bình Trị Đông, quận Bình Tân, thành phố Hồ Chí Minh
(740) Công ty Cổ phần PHANLAW VIETNAM (PHANLAW VIETNAM JSC)

(511) Nhóm 35: Mua bán phụ tùng xe máy.

---

(210) **4-2016-22695**

(540)

Minh Não Khang

(220) 26.07.2016
(441) 26.09.2016
(731) LÊ THỊ HUỆ (VN)
Phòng 1020-CT4B/X2 khu đô thị Bắc Linh Đàm, phường Hoàng Liệt, quận Hoàng Mai, thành phố Hà Nội
(740) Công ty TNHH Sở hữu trí tuệ và Công nghệ Thủ Đô (CAPITAL IP&T CO.LTD.)

(511) Nhóm 35: Mua bán: dược phẩm, dược chất, hóa chất dùng trong sản xuất thuốc, thuốc đông y, thuốc thú y, thực phẩm dinh dưỡng dùng trong y tế, thực phẩm chức năng, nước súc miệng, trang thiết bị y tế và dụng cụ y tế, dụng cụ tránh thai, que thử thai, bao cao su, bơm kim tiêm dùng một lần, dây truyền dịch, bông y tế, băng y tế, băng dán y tế, vật tư y tế như: vật tư y tế tiêu hao như: mỡ bôi y tế dùng cho điện tim, điện não, nội soi và siêu âm, điện cực dán y tế, đệm chống loét, giường hỗ trợ bệnh nhân liệt, mỹ phẩm, nước hoa, dầu gội đầu, kem dưỡng da, sữa rửa mặt, xà phòng, nước rửa chén, tinh dầu, chất tẩy rửa, lương thực, thực phẩm, bánh, kẹo, gạo, bột ngũ cốc, chè, cà phê, cacao, gia vị, sữa và các sản phẩm từ sữa, thịt, cá, gia cầm, trứng, dầu ăn thực vật, nước giải khát, nước uống tinh

khiết, bia, rượu, thức ăn chăn nuôi cho gà, lợn, cá, tôm, con giống vật nuôi làm thuốc, cây giống dược liệu, con giống, cây giống, hạt giống, dược liệu tươi, trái cây tươi, rau tươi; quảng cáo và giới thiệu sản phẩm.

---

(210) **4-2016-22697**

(540)

USARCAPRI

(220) 26.07.2016
(441) 26.09.2016

(731) CÔNG TY CỔ PHẦN DƯỢC PHẨM PHONG PHÚ (VN)
Lô số 12, đường số 8, khu công nghiệp Tân Tạo, phường Tân Tạo A, quận Bình Tân, thành phố Hồ Chí Minh

(740) Công ty TNHH Sở hữu trí tuệ và Công nghệ Thủ Đô (CAPITAL IP&T CO.LTD.)

(511) Nhóm 05: Dược phẩm; thực phẩm chức năng; thực phẩm dinh dưỡng dùng trong y tế; nước súc miệng dùng cho mục đích y tế; dung dịch làm sạch khử khuẩn sát trùng dùng cho mục đích y tế; nước tắm thảo dược cho trẻ em dùng cho mục đích y tế.

---

(210) **4-2016-22698**

(540)

USARZEPI

(220) 26.07.2016
(441) 26.09.2016

(731) CÔNG TY CỔ PHẦN DƯỢC PHẨM PHONG PHÚ (VN)
Lô số 12, đường số 8, khu công nghiệp Tân Tạo, phường Tân Tạo A, quận Bình Tân, thành phố Hồ Chí Minh

(740) Công ty TNHH Sở hữu trí tuệ và Công nghệ Thủ Đô (CAPITAL IP&T CO.LTD.)

(511) Nhóm 05: Dược phẩm; thực phẩm chức năng; thực phẩm dinh dưỡng dùng trong y tế; nước súc miệng dùng cho mục đích y tế; dung dịch làm sạch khử khuẩn sát trùng dùng cho mục đích y tế; nước tắm thảo dược cho trẻ em dùng cho mục đích y tế.

---

(210) **4-2016-22699**

(540)

USARENAPRI

(220) 26.07.2016
(441) 26.09.2016

(731) CÔNG TY CỔ PHẦN DƯỢC PHẨM PHONG PHÚ (VN)
Lô số 12, đường số 8, khu công nghiệp Tân Tạo, phường Tân Tạo A, quận Bình Tân, thành phố Hồ Chí Minh

(740) Công ty TNHH Sở hữu trí tuệ và Công nghệ Thủ Đô (CAPITAL IP&T CO.LTD.)

(511) Nhóm 05: Dược phẩm; thực phẩm chức năng; thực phẩm dinh dưỡng dùng trong y tế; nước súc miệng dùng cho mục đích y tế; dung dịch làm sạch khử khuẩn sát trùng dùng cho mục đích y tế; nước tắm thảo dược cho trẻ em dùng cho mục đích y tế.

---

(210) **4-2016-22707**

(540)

(220) 26.07.2016
(441) 26.09.2016
(531) 24.17.15; 24.17.21; 2.9.14; A2.9.15; A5.1.12; A5.1.6; 26.1.1
(591) Xanh nhạt, xanh dương, đen, đỏ, xanh lá cây, xanh dương, trắng
(731) BỆNH VIỆN Y HỌC CỔ TRUYỀN TỈNH BẾN TRE (VN)
Số 44 đường Đoàn Hoàng Minh, phường 6, thành phố Bến Tre, tỉnh Bến Tre
(740) Công ty TNHH Tư vấn Sở hữu trí tuệ Á Đông (A ĐÔNG IP CONSULTANCY CO.,LTD.)

(511) Nhóm 44: Dịch vụ khám chữa bệnh.

---

(210) **4-2016-22708**

(540)

(220) 26.07.2016
(441) 26.09.2016
(531) 3.7.17; 26.1.1; A26.1.18
(591) Xanh lá cây, đỏ
(731) CÔNG TY CỔ PHẦN ĐẦU TƯ THƯƠNG MẠI DU LỊCH GRAND VIỆT NAM (VN)
58 Trần Phú, phường Lộc Thọ, thành phố Nha Trang, tỉnh Khánh Hòa
(740) Công ty TNHH MASTERBRAND (MASTERBRAND)

(511) Nhóm 43: Dịch vụ khách sạn; dịch vụ nhà hàng ăn uống; quán cà phê; khu nghỉ ngơi cao cấp; cho thuê hội trường, phòng cưới.

---

(210) **4-2016-22709**

(540)

(220) 26.07.2016
(441) 26.09.2016
(731) RICE FIELD CORPORATION (US)
14500 E. Valley Blvd., City of Industry, California, United States of America
(740) Công ty TNHH Tầm nhìn và Liên danh (VISION & ASSOCIATES CO.LTD.)

(511) Nhóm 29: Thực phẩm chế biến từ cá; thịt giăm bông; pa-tê gan; thịt; thịt đã được bảo quản; thịt ướp muối; xúc xích.

Nhóm 30: Mì sợi; mì dẹt (mì sợi); cà phê.

---

(210) **4-2016-22710**

(540)

noor

(220) 26.07.2016
(441) 26.09.2016
(531) 26.1.1; 26.1.4
(591) Nâu, trắng
(731) CÔNG TY TNHH NOOR VIỆT NAM (VN)
8A Phùng Khắc Khoan, phường Đa Kao, quận 1, thành phố Hồ Chí Minh
(740) Công ty TNHH Tầm nhìn và Liên danh (VISION & ASSOCIATES CO.LTD.)

(511) Nhóm 37: Trang trí nội thất.

Nhóm 42: Thiết kế nội thất, ngoại thất; tư vấn kỹ thuật cho các dự án xây dựng và quy hoạch đô thị; thiết kế kiến trúc công trình.

---

(210) **4-2016-22711**

(540)

noor

(220) 26.07.2016
(441) 26.09.2016
(531) 26.1.1; 26.1.4; 26.4.1
(591) Nâu, trắng
(731) CÔNG TY TNHH NOOR VIỆT NAM (VN)
8A Phùng Khắc Khoan, phường Đa Kao, quận 1, thành phố Hồ Chí Minh
(740) Công ty TNHH Tầm nhìn và Liên danh (VISION & ASSOCIATES CO.LTD.)

(511) Nhóm 37: Trang trí nội thất.

Nhóm 42: Thiết kế nội thất, ngoại thất; tư vấn kỹ thuật cho các dự án xây dựng và quy hoạch đô thị thiết kế kiến trúc công trình.

---

(210) **4-2016-22712**

(540)

TDOOR

(220) 26.07.2016
(441) 26.09.2016
(531) A5.3.13; A5.3.15
(591) Đỏ, xanh lá cây
(731) CÔNG TY TNHH THƯƠNG MẠI VÀ SẢN XUẤT THÀNH TÍN (VN)
2095 Hùng Vương, phường Cam Thuận, thành phố Cam Ranh, tỉnh Khánh Hòa

(511) Nhóm 06: Cửa bằng kim loại; cửa đi bằng kim loại, cửa sổ bằng kim loại; cửa đi cuốn bằng kim loại; cửa sổ cuốn bằng kim loại.

---

(210) **4-2016-22713**

(540)

CHÂU ANH

(220) 26.07.2016
(441) 26.09.2016

(731) TRẦN MẠNH HOÀN (VN)
Số 251 Ngõ Chợ Khâm Thiên, phố Khâm Thiên, phường Phương Liên, quận Đống Đa, thành phố Hà Nội

(511) Nhóm 30: Muối.

---

(210) **4-2016-22714**

(540)

(220) 26.07.2016
(441) 26.09.2016
(531) 3.1.8; A3.1.24; 25.12.1; 26.1.1; A3.1.25
(591) Đen, trắng, xanh da trời, nâu, đỏ, xanh lá cây, xám, vàng
(731) CÔNG TY TNHH DỊCH VỤ VÀ GIẢI TRÍ K&H (VN)
Thôn Mai Nội, xã Mai Đình, huyện Sóc Sơn, thành phố Hà Nội

(511) Nhóm 41: Dịch vụ vui chơi giải trí dành cho trẻ em.

---

(210) **4-2016-22715**

(540)

(220) 26.07.2016
(441) 26.09.2016
(531) 3.3.1; A3.3.24; 26.4.1; A26.11.9; 26.4.7
(591) Trắng, đỏ
(731) CÔNG TY CỔ PHẦN BẤT ĐỘNG SẢN UNICOLAND (VN)
Tầng 23, tòa nhà Icon4, số 243A Đê La Thành, phường Láng Thượng, quận Đống Đa, thành phố Hà Nội

(511) Nhóm 36: Dịch vụ kinh doanh bất động sản; mua bán bất động sản; cho thuê bất động sản; môi giới bất động sản; cho thuê căn hộ và nhà ở; cho thuê phòng trung tâm thương mại.

---

(210) **4-2016-22716**

(540)

(220) 26.07.2016
(441) 26.09.2016
(531) 26.1.2; A1.1.10; 2.3.1
(591) Đỏ đậm, nâu, trắng
(731) CÔNG TY CỔ PHẦN ASYKING (VN)
Số 36 ngõ 148 đường Trần Duy Hưng, phường Trung Hoà, quận Cầu Giấy, thành phố Hà Nội

(511) Nhóm 30: Cà phê; cà phê chưa rang; đồ uống trên cơ sở cà phê; cà phê nhân tạo; đồ uống cà phê có sữa.

Nhóm 43: Dịch vụ quán cà phê.

---

(210) **4-2016-22717**

(540)

(220) 26.07.2016
(441) 26.09.2016
(531) A3.13.24; A3.13.4; 26.1.1; 3.7.17
(591) Vàng, đen
(731) CÔNG TY CỔ PHẦN BEEPRO (VN)
Số 20A ngõ 177 Phùng Khoang, phường Trung Văn, quận Nam Từ Liêm, thành phố Hà Nội

(511) Nhóm 35: Dịch vụ tổ chức sự kiện truyền thông.

Nhóm 39: Dịch vụ vận tải bằng tắc xi; dịch vụ vận tải; dịch vụ vận chuyển hành khách.

Nhóm 44: Dịch vụ trồng cây xanh; chăm sóc cây xanh.

---

(210) **4-2016-22718**

(540)

(220) 26.07.2016
(441) 26.09.2016
(731) TDS CO., LTD (JP)
2-5-5 Shinmei-Cho, Okaya City, Nagano, 394-0004 Japan
(740) Công ty Luật TNHH Thương mại - Đầu tư (INTRACO LAW FIRM)

(511) Nhóm 09: Ống dây xô-lê-nô-ít; van điện từ [công tắc điện từ]; nhóm ống dây xô-lê-nô-ít; van điện tử đẩy kéo; van điện từ tỉ lệ; mô đun điện từ; van điện từ đảo chiều bốn ngả; cuộn điện từ.

---

(210) **4-2016-22719**

(540)

(220) 26.07.2016
(441) 26.09.2016
(531) 26.1.2; A26.1.18
(591) Xám đen, xám, trắng
(731) TDS CO., LTD (JP)
2-5-5 Shinmei-Cho, Okaya City, Nagano, 394-0004 Japan
(740) Công ty Luật TNHH Thương mại - Đầu tư (INTRACO LAW FIRM)

(511) Nhóm 09: Ống dây xô-lê-nô-ít; van điện từ [công tắc điện từ]; nhôm ống dây xô-lê-nô-ít; van điện từ đẩy kéo; van điện từ tỉ lệ; mô đun điện từ; van điện từ đảo chiều bốn ngả; cuộn điện từ.

---

(210) **4-2016-22730**

(540)

(220) 26.07.2016
(441) 26.09.2016
(531) 26.4.3; 26.4.7; 4.5.13; 4.5.15
(591) Đen, trắng, da cam
(731) SUNING COMMERCE GROUP CO., LTD. (CN)
F1-5 Jinshan Mansion, No.8 Shanxi Road, Nanjing, China
(740) Công ty TNHH Trường Xuân (AGELESS CO.,LTD.)

(511) Nhóm 35: Quảng cáo; dịch vụ quảng cáo trực tuyến trên mạng máy tính; cho thuê thời gian quảng cáo trên các phương tiện truyền thông, dịch vụ giới thiệu sản phẩm trên các phương tiện truyền thông qua internet cho mục đích bán lẻ; quảng cáo kiểu trả tiền cho mỗi lần nhấp chuột; tư vấn nghiệp vụ thương mại; quản lý thương mại việc li-xăng sản phẩm và dịch vụ cho người khác; dịch vụ trung gian thương mại; cung cấp thông tin kinh doanh thông qua một trang web; dịch vụ so sánh giá cả; dịch vụ đẩy mạnh bán hàng cho người khác; dịch vụ mua sắm cho người khác [mua hàng hóa và dịch vụ cho người khác]; dịch vụ cung cấp chợ trực tuyến cho người mua và người bán trao đổi hàng hóa và dịch vụ; tư vấn quản lý nhân sự; dịch vụ tái lập kinh doanh; tối ưu hóa lượng truy cập trang web; tối ưu hóa công cụ tìm kiếm; quản lý quá trình đặt hàng; cập nhật và duy trì dữ liệu trong cơ sở dữ liệu máy tính; kiểm toán doanh nghiệp; cho thuê máy bán hàng tự động; dịch vụ tìm kiếm nguồn tài trợ; cho thuê kệ, giá bán hàng; dịch vụ bán buôn hoặc bán lẻ các chế phẩm dược phẩm, vệ sinh, thú y và vật tư y tế.

---

(210) **4-2016-22731**

(540)

(220) 26.07.2016
(441) 26.09.2016
(531) 26.4.4; 26.4.9; 26.13.25
(591) Xanh dương, xanh dương nhạt, đỏ, trắng
(731) DOANH NGHIỆP TƯ NHÂN NAM DUNG (VN)
22 Đặng Thị Nhu, phường Nguyễn Thái Bình, quận 1, thành phố Hồ Chí Minh

(511) Nhóm 02: Mực in.

---

(210) **4-2016-22733**

(540)

AWAFLOC

(220) 26.07.2016
(441) 26.09.2016
(731) CÔNG TY TNHH THƯƠNG MẠI VÀ CÔNG NGHỆ PHÚ MINH LONG (VN)
276/73 Thống Nhất, phường 16, quận Gò Vấp, thành phố Hồ Chí Minh

(511) Nhóm 01: Hóa chất dùng trong công nghiệp; chế phẩm hóa học làm ngưng tụ/cô đặc; hóa chất ngăn chặn sự ngưng tụ/cô đặc; chất khử màu dùng trong công nghiệp; chế phẩm khử

nước dùng trong công nghiệp; tác nhân phân tán dầu; tác nhân phân tán dầu mỏ; chế phẩm hồ sợi và làm bóng dùng trong công nghiệp dệt; chất nhũ tương; chất trao đổi ion [hóa chất]; hóa chất để lọc [chế phẩm hóa học]; vật liệu lọc [chất khoáng /chất vô cơ]; vật liệu lọc [nhựa dạng thô/chưa xử lý]; hóa chất làm sạch nước; nhựa acrylic, dạng thô/chưa xử lý; chế phẩm làm mềm nước.

---

(210) **4-2016-22734**

(540)

SPECFLOC

(220) 26.07.2016
(441) 26.09.2016
(731) CÔNG TY TNHH THƯƠNG MẠI VÀ CÔNG NGHỆ PHÚ MINH LONG (VN)
276/73 Thống Nhất, phường 16, quận Gò Vấp, thành phố Hồ Chí Minh

(511) Nhóm 01: Hóa chất dùng trong công nghiệp; chế phẩm hóa học làm ngưng tụ/cô đặc; hóa chất ngăn chặn sự ngưng tụ/cô đặc; chất khử màu dùng trong công nghiệp; chế phẩm khử nước dùng trong công nghiệp; tác nhân phân tán dầu; tác nhân phân tán dầu mỏ; chế phẩm hồ sợi và làm bóng dùng trong công nghiệp dệt; chất nhũ tương; chất trao đổi ion [hóa chất]; hóa chất để lọc [chế phẩm hóa học]; vật liệu lọc [chất khoáng /chất vô cơ]; vật liệu lọc [nhựa dạng thô/chưa xử lý]; hóa chất làm sạch nước; nhựa acrylic, dạng thô/chưa xử lý; chế phẩm làm mềm nước.

---

(210) **4-2016-22735**

(540)

socialheat

(220) 26.07.2016
(441) 26.09.2016
(591) Xanh nước biển, vàng đậm, trắng
(731) CÔNG TY CỔ PHẦN YOUNET MEDIA (VN)
Lầu 2, Lữ Gia Plaza, 70 đường Lữ Gia, phường 15, quận 11, thành phố Hồ Chí Minh

(511) Nhóm 09: Chương trình điều hành máy vi tính, ghi sẵn; chương trình máy vi tính, ghi sẵn; chương trình máy vi tính [phần mềm có thể tải xuống được]; phần mềm máy tính [ghi sẵn].

Nhóm 42: Lập trình máy vi tính; dịch vụ cài đặt phần mềm máy vi tính; thiết kế phần mềm máy tính; tư vấn phần mềm máy tính; phân tích hệ thống máy tính; thiết kế hệ thống máy tính.

---

(210) **4-2016-22736**

(540)

La belle Vie
FINE GOURMET - HEALTHY & BEAUTY

(220) 26.07.2016
(441) 26.09.2016
(531) 2.9.1
(591) Đỏ, đen, trắng
(731) LÊ THỊ KIM OANH (VN)
Số 52 đường 11, khu phố 4, phường Bình An, quận 2, thành phố Hồ Chí Minh

(511) Nhóm 35: Mua bán: thực phẩm chức năng, lương thực - thực phẩm, đồ uống không có cồn, bia, đồ uống có cồn (trừ bia), bơ, sữa, kem, bánh mì, mỹ phẩm, quần áo, túi xách, vải, ly, chén, dĩa, muỗng, thìa.

---

(210) **4-2016-22737**

(540)

(220) 26.07.2016
(441) 26.09.2016
(531) 26.4.2
(591) Đỏ.
(731) BM ARCHITECTURE MATERIALS & TECHNOLOGY CO.LTD (CN)
He Shun Gong Tong Industrial Park, Li Shui Town, Nan Hai Dis., Fo Shan City, Guang Dong, China
(740) Công ty TNHH Sở hữu trí tuệ PADEMARK (PADEMARK CO.,LTD.)

(511) Nhóm 35: Mua bán ổ khóa, chìa khóa, bản lề, ray trượt, kẹp kính.

---

(210) **4-2016-22738**

(540)

NƯỚC MẮM BINH TAN

(220) 26.07.2016
(441) 26.09.2016
(731) CÔNG TY TNHH THÀNH SƠN NT (VN)
48 Tân Hải, phường Vĩnh Trường, thành phố Nha Trang, tỉnh Khánh Hòa

(511) Nhóm 29: Nước mắm.

---

(210) **4-2016-22739**

(540)

MENTEX

(220) 26.07.2016
(441) 26.09.2016
(731) CÔNG TY TRÁCH NHIỆM HỮU HẠN NHẤT NHẤT (VN)
Số 3, ngõ 189 Hoàng Hoa Thám, phường Liễu Giai, quận Ba Đình, thành phố Hà Nội

(511) Nhóm 03: Mỹ phẩm, kem dưỡng da, sữa rửa mặt, dung dịch vệ sinh cá nhân không chứa thuốc, chất tẩy rửa, nước súc miệng không dùng cho mục đích y tế.

Nhóm 05: Dược phẩm, thực phẩm chức năng, thực phẩm dinh dưỡng dùng trong y tế, chế phẩm dược dùng cho da, kem có chứa thuốc dùng để làm mềm và mịn da, dung dịch làm sạch khử khuẩn sát trùng dùng cho mục đích y tế.

Nhóm 35: Bán buôn, bán lẻ dược phẩm, dược chất, thuốc đông y, thực phẩm dinh dưỡng (dùng trong y tế, thực phẩm chức năng, chế phẩm dược dùng cho da, kem có chứa thuốc

dùng để làm mềm và mịn da, nước tắm thảo dược cho trẻ em dùng cho mục đích y tế, trắng thiết bị y tế và dụng cụ y tế, cao dán dùng cho mục đích y tế, dung dịch vệ sinh chứa thuốc; mua bán mỹ phẩm, nước hoa, kem dưỡng da, dầu gội đầu, sữa rửa mặt, xà phòng, nước rửa chén, chất tẩy rửa; mua bán lương thực, thực phẩm, bánh, kẹo, gạo, bột ngũ cốc, sữa và các sản phẩm từ sữa, dầu ăn thực vật.

---

(210) **4-2016-22750**

(540)

Saigon Broadway

(220) 26.07.2016
(441) 26.09.2016

(731) CÔNG TY CỔ PHẦN TẬP ĐOÀN ĐẦU TƯ ĐỊA ỐC NO VA (VN)
313B - 315 Nam Kỳ Khởi Nghĩa, phường 7, quận 3, thành phố Hồ Chí Minh

(740) Văn phòng luật sư Phạm và Liên danh (PHAM & ASSOCIATES)

(511) Nhóm 36: Mua bán nhà, cho thuê căn hộ, cho thuê văn phòng, đầu tư vốn vào xây dựng cơ sở hạ tầng khu dân cư, khu công nghiệp, lập dự án đầu tư vốn.

---

(210) **4-2016-22751**

(540)

The Palace Residence

(220) 26.07.2016
(441) 26.09.2016

(731) CÔNG TY CỔ PHẦN TẬP ĐOÀN ĐẦU TƯ ĐỊA ỐC NO VA (VN)
313B - 315 Nam Kỳ Khởi Nghĩa, phường 7, quận 3, thành phố Hồ Chí Minh

(740) Văn phòng luật sư Phạm và Liên danh (PHAM & ASSOCIATES)

(511) Nhóm 36: Mua bán nhà, cho thuê căn hộ, cho thuê văn phòng, đầu tư vốn vào xây dựng cơ sở hạ tầng khu dân cư, khu công nghiệp, lập dự án đầu tư vốn.

---

(210) **4-2016-22752**

(540)

Mesa

(220) 26.07.2016
(441) 26.09.2016

(731) CÔNG TY CỔ PHẦN TẬP ĐOÀN ĐẦU TƯ ĐỊA ỐC NO VA (VN)
313B - 315 Nam Kỳ Khởi Nghĩa, phường 7, quận 3, thành phố Hồ Chí Minh

(740) Văn phòng luật sư Phạm và Liên danh (PHAM & ASSOCIATES)

(511) Nhóm 36: Mua bán nhà, cho thuê căn hộ, cho thuê văn phòng, đầu tư vốn vào xây dựng cơ sở hạ tầng khu dân cư, khu công nghiệp, lập dự án đầu tư vốn.

---

(210) **4-2016-22753**

(540)

Galaxy Phase 2

(220) 26.07.2016
(441) 26.09.2016

(731) CÔNG TY CỔ PHẦN TẬP ĐOÀN ĐẦU TƯ ĐỊA ỐC NO VA (VN)
313B - 315 Nam Kỳ Khởi Nghĩa, phường 7, quận 3, thành phố Hồ Chí Minh

(740) Văn phòng luật sư Phạm và Liên danh (PHAM & ASSOCIATES)

(511) Nhóm 36: Mua bán nhà, cho thuê căn hộ, cho thuê văn phòng, đầu tư vốn vào xây dựng cơ sở hạ tầng khu dân cư, khu công nghiệp, lập dự án đầu tư vốn.

---

(210) **4-2016-22754**

(540)

Fancy tea

(220) 26.07.2016
(441) 26.09.2016
(531) 1.15.15
(591) Xanh rêu, xanh lá cây, trắng

(731) CÔNG TY TRÁCH NHIỆM HỮU HẠN THƯƠNG MẠI NHẤT HƯƠNG (VN)
108/44H Trần Quang Diệu, phường 14, quận 3, thành phố Hồ Chí Minh

(740) Công ty Cổ phần Sở hữu công nghiệp INVESTIP (INVESTIP)

(511) Nhóm 29: Sữa bột; bột sữa hương; kem đánh dậy bọt; kem (sản phẩm từ sữa); thạch trái cây (thạch hoa quả); thạch cho thực phẩm; đậu đỏ (đã sơ chế và bảo quản).

Nhóm 30: Bột cho kem lạnh; bột kem tuyết; chè (trà); thạch hoa quả (dạng bánh kẹo); kem trái cây (đá lạnh); chế phẩm để làm ổn định kem đã đánh dậy bọt; hạt trân châu màu (được làm từ bột báng để làm chè đường/trà).

Nhóm 32: Xi rô trái cây (xi rô dùng cho đồ uống).

---

(210) **4-2016-22755**

(540)

CacaoTalk

(220) 26.07.2016
(441) 26.09.2016
(531) 5.7.6; 5.7.1
(591) Nâu, trắng

(731) CÔNG TY TRÁCH NHIỆM HỮU HẠN THƯƠNG MẠI NHẤT HƯƠNG (VN)
108/44H Trần Quang Diệu, phường 14, quận 3, thành phố Hồ Chí Minh

(740) Công ty Cổ phần Sở hữu công nghiệp INVESTIP (INVESTIP)

(511) Nhóm 30: Sô cô la.

---

(210) **4-2016-22759**

(540)

(220) 26.07.2016
(441) 26.09.2016
(531) 26.1.1; 26.1.4; 4.5.13; 3.9.16; A3.9.24
(591) Đen, xám, trắng, đỏ, xanh, cam, cà rốt
(731) CÔNG TY TNHH THƯƠNG MẠI DỊCH VỤ TRÚC UYÊN (VN)
285/32 Cách Mạng Tháng 8, phường 12, quận 10, thành phố Hồ Chí Minh
(740) Công ty Luật TNHH LHD (LHD LAW FIRM)

(511) Nhóm 43: Nhà hàng ăn uống; quán ăn; quán cà phê; khách sạn.

---

(210) **4-2016-22770**

(540)

HAI VANAIRLINK

(220) 27.07.2016
(441) 26.09.2016
(591) Đen, trắng, đỏ
(731) CÔNG TY TRÁCH NHIỆM HỮU HẠN THƯƠNG MẠI HẢI VÂN (VN)
P2704-T27, tòa nhà 101 Láng Hạ, phường Láng Hạ, quận Đống Đa, thành phố Hà Nội
(740) Công ty Cổ phần Tư vấn ENCO (ENCO CONSULTANCY CORP.)

(511) Nhóm 39: Vận chuyển hành khách.

---

(210) **4-2016-22771**

(540)

(220) 27.07.2016
(441) 26.09.2016
(531) 18.3.21; 18.3.23; 18.5.1; 1.3.1; 26.4.2
(591) Xanh nước biển đậm, da cam, trắng
(731) CÔNG TY TNHH THƯƠNG MẠI VÀ DU LỊCH ABTOURS (VN)
Biệt thự 21, khu biệt thự 86B Trần Phú, phường Lộc Thọ, thành phố Nha Trang, tỉnh Khánh Hòa

(511) Nhóm 39: Sắp xếp các chuyến du lịch; dịch vụ hướng dẫn khách du lịch; đặt chỗ cho các chuyến đi; tham quan [du lịch]; vận chuyển hành khách.

Nhóm 41: Cung cấp dịch vụ vui chơi giải trí trong nhà; dịch vụ giải trí; cho chơi thiết bị trò chơi; cho thuê thiết bị thể thao [trừ xe cộ].

Nhóm 43: Dịch vụ cắm trại ngày nghỉ [lưu trú tạm thời]; dịch vụ khách sạn; nhà nghỉ du lịch; dịch vụ cung cấp thức ăn, đồ uống do nhà hàng thực hiện; nhà hàng ăn uống.

---

(210) **4-2016-22772**

(540)

(220) 27.07.2016
(441) 26.09.2016
(531) 3.7.21; 3.7.16; 5.5.1; A5.5.21; A5.13.11
(591) Vàng kim, đen
(731) CÔNG TY TNHH ETERGROUP (VN)
617/10 Nguyễn Kiệm, phường 9, quận Phú Nhuận, thành phố Hồ Chí Minh

(511) Nhóm 03: Mỹ phẩm; tinh dầu; xà phòng; mặt nạ làm đẹp; kem làm trắng da.

Nhóm 35: Mua bán mỹ phẩm, tinh dầu, xà phòng, mặt nạ làm đẹp, kem làm trắng da.

---

(210) **4-2016-22773**

(540)

(220) 27.07.2016
(441) 26.09.2016
(531) 26.1.1; 26.1.4; 7.3.2; 26.4.9
(591) Vàng cam, xám, trắng, đen
(731) CÔNG TY TNHH NHÔM KÍNH SƠN ĐÚC LỘC AN PHÁT (VN)
94A Ông Ích Khiêm, phường 5, quận 11, thành phố Hồ Chí Minh

(511) Nhóm 37: Xây dựng; thi công công trình công nghiệp; thi công công trình dân dụng; dịch vụ giám sát việc xây dựng công trình.

---

(210) **4-2016-22774**

(540)

(220) 27.07.2016
(441) 26.09.2016
(531) 26.1.1; A26.1.18
(591) Xám, trắng, đen
(731) CÔNG TY TNHH THƯƠNG MẠI VÀ DỊCH VỤ CUỘC SỐNG CỦA TÔI (VN)
Số 123 Nguyễn Đình Chiểu, phường 6, quận 3, thành phố Hồ Chí Minh

(511) Nhóm 43: Dịch vụ cung cấp thức ăn, đồ uống do nhà hàng thực hiện; nhà hàng ăn uống.

---

(210) **4-2016-22775**

(540)

(220) 27.07.2016
(441) 26.09.2016
(531) 5.5.19; A5.5.20; A5.5.22; A26.11.12
(591) Xanh lá, xanh dương, đỏ, hồng, trắng, đen
(731) CÔNG TY TNHH SẢN XUẤT THƯƠNG MẠI HÂN HÂN (VN)
40 Nguyễn Bá Tòng, phường 11, quận Tân Bình, thành phố Hồ Chí Minh

(511) Nhóm 25: Quần áo; giày dép; mũ (nón); thắt lưng (dây nịt); áo khoác.

---

(210) **4-2016-22776**

(540)

(220) 27.07.2016
(441) 26.09.2016
(531) 2.3.1; A2.3.2; A26.11.12
(591) Đen, cam
(731) TRƯƠNG THỊ CHANH (VN)
42 Nguyễn Huy Lượng, phường 14, quận Bình Thạnh, thành phố Hồ Chí Minh

(511) Nhóm 26: Tóc giả; đồ trang trí tóc; tóc người; bím tóc (lọn tóc); tóc giả để che phần đầu hói (chỏm tóc giả); bộ tóc giả.

---

(210) **4-2016-22790**

(300) 1230832 08.08.2014 AU

(540)

NUPLEX MASTERBATCH

(220) 08.08.2014
(441) 26.09.2016

(731) NUPLEX INDUSTRIES (AUST) PTY LIMITED (AU)
49-61 Stephen Road, Botany NSW 2019, Australia (AU)
(740) Công ty Luật TNHH ELITE (ELITE LAW FIRM)

(511) Nhóm 01: Chất phụ gia hóa học dùng trong chất dẻo; chất dẻo dạng thô; chất dẻo dùng làm nguyên liệu thô; chất dẻo dùng cho công nghiệp; vật liệu chất dẻo dùng trong công nghiệp; nguyên liệu thô dùng trong chất dẻo; hợp chất cao su dùng cho công nghiệp; chất phụ gia hóa học; chất phụ gia hóa học cho hợp chất cao phân tử; chất phụ gia hóa học dùng trong công nghiệp; chất phụ gia hóa học dùng trong sản xuất.

Nhóm 02: Chất màu để sử dụng trong chất dẻo; chất màu cho chất dẻo (nhựa).

Nhóm 17: Hợp chất của chất dẻo (bán xử lý); nguyên liệu chất dẻo tổng hợp dùng trong sản xuất; chất dẻo ép dùng trong sản xuất; chất dẻo ép (bán thành phẩm); chất dẻo dùng trong sản xuất; vật liệu dẻo dùng trong sản xuất; vật liệu chất dẻo dạng ép dùng trong sản xuất; chất dẻo tái chế ở dạng hợp chất; chất dẻo tái chế ở dạng hợp chất dùng trong sản xuất; vật liệu dẻo tái chế dùng trong sản xuất; chất dẻo tái chế; cao su tái chế pha trộn với

vật liệu dẻo; chất dẻo tái xử lý dùng trong sản xuất; vật liệu dẻo bán thành phẩm; sản phẩm chất dẻo bán thành phẩm; chất dẻo bán sản xuất; chất dẻo bán xử lý; chất dẻo bán thành phẩm; chất dẻo làm từ nhựa tổng hợp; hợp chất của cao su; cao su tái chế; cao su; cao su dạng ép dùng trong sản xuất; bột cao su; cao su, thô hoặc bán thành phẩm; cao su tổng hợp; hợp chất cao phân tử đàn hồi; vật liệu đàn hồi dùng trong sản xuất; hợp chất cao phân tử đàn hồi dùng trong sản xuất.

---

(210) **4-2016-22791**

(540)

DTM
DIGITAL TECHNOLOGY MEDIA

(220) 27.07.2016
(441) 26.09.2016
(531) 26.5.1; 26.5.4; A25.7.5
(591) Trắng, xanh dương, xanh da trời
(731) CÔNG TY TNHH KỸ THUẬT TRUYỀN THÔNG VÀ GIẢI TRÍ DIỆP THY MEDIA (VN)
Lầu 2, 169 Nguyễn Văn Thủ, phường Đa Kao, quận 1, thành phố Hồ Chí Minh

(511) Nhóm 35: Quảng cáo; dịch vụ giới thiệu sản phẩm trên các phương tiện truyền thông, cho mục đích bán lẻ; sản xuất phim quảng cáo.

---

(210) **4-2016-22792**

(540)

Hỏa Tiễn

(220) 27.07.2016
(441) 26.09.2016
(531) A26.4.24; 26.4.2; 26.13.25; 26.1.2; 26.2.7
(591) Đen, đỏ, xanh da trời, xanh lá cây, trắng
(731) CÔNG TY TNHH MỘT THÀNH VIÊN SẢN XUẤT THƯƠNG MẠI GIAI HÙNG (VN)
840/102 hương lộ 2, khu phố 10, phường Bình Trị Đông A, quận Bình Tân, thành phố Hồ Chí Minh
(740) DNTN Dịch vụ thương mại và sở hữu công nghiệp Song Ngọc (I.P.T.S.)

(511) Nhóm 09: Thiết bị sạc pin điện thoại di động; pin điện thoại di động; dây điện; ổ cắm điện (phích cắm điện); công tắc điện; cầu dao điện.

---

(210) **4-2016-22793**

(540)

ECTALORE

(220) 27.07.2016
(441) 26.09.2016
(731) JOHNSON & JOHNSON (US)
One Johnson & Johnson Plaza, New Brunswick, New Jersey, 08933 U.S.A.
(740) Văn phòng luật sư Phạm và Liên danh (PHAM & ASSOCIATES)

(511) Nhóm 05: Chế phẩm dược dùng cho người.

---

(210) **4-2016-22795**

(540)

MEGAQ

(220) 27.07.2016
(441) 26.09.2016

(731) NGUYỄN VĂN TÙNG (VN)
Xã Nam Thanh, huyện Tiền Hải, tỉnh Thái Bình

(511) Nhóm 11: Vòi sen, bồn cầu.

---

(210) **4-2016-22796**

(540)

(220) 27.07.2016
(441) 26.09.2016
(531) 2.9.14; A2.9.15; A25.3.3; 26.2.7
(591) Xanh, đen, trắng, vàng, đỏ
(731) ÂU CẨM HÒA (VN)
335 Lý Thái Tổ, phường 09, quận 10, thành phố Hồ Chí Minh

(511) Nhóm 43: Dịch vụ quán ăn uống: bò né, nước giải khát; quán ăn tự phục vụ.

---

(210) **4-2016-22797**

(540)

Nguyên Khang®
COFFEE

(220) 27.07.2016
(441) 26.09.2016

(591) Hồng
(731) CÔNG TY TNHH TRUNG HIẾU - CỐ ĐÔ (VN)
90/2B Phan Huy Ích, phường 12, quận Gò Vấp, thành phố Hồ Chí Minh

(511) Nhóm 30: Cà phê.

---

(210) **4-2016-22798**

(540)

NEXXEN

(220) 27.07.2016
(441) 26.09.2016
(531) A26.3.5; 26.3.4; A26.11.8
(731) CÔNG TY TNHH MỘT THÀNH VIÊN SẢN XUẤT - THƯƠNG MẠI - DỊCH VỤ ĐỒNG HỒ HẢI SƠN (VN)
986-988 đường 3/2, phường 12, quận 11, thành phố Hồ Chí Minh

(511) Nhóm 14: Đồng hồ; dây đồng hồ; hộp đựng đồng hồ; đồ trang sức; đồ kim hoàn; hộp đựng đồ trang sức.

---

(210) **4-2016-22799**

(540)

(220) 27.07.2016
(441) 26.09.2016
(531) 26.1.1; A26.1.18; A26.11.12
(591) Xanh đen, đỏ, vàng, trắng
(731) CÔNG TY TNHH THƯƠNG MẠI DẦU NHỜN KIM THỦY (VN)
51/11 Bãi Sậy, phường 1, quận 6, thành phố Hồ Chí Minh

(511) Nhóm 04: Dầu nhờn dùng để bôi trơn; xăng; dầu; nhớt.

---

(210) **4-2016-22834**

(540)

(220) 27.07.2016
(441) 26.09.2016
(531) A5.1.5; A5.1.12; 26.1.1; 15.7.1; A11.7.7
(591) Xanh lá cây, đen, đỏ, trắng
(731) TỔ HỢP TÁC LIÊN KẾT SẢN XUẤT BÓ CHỔI MỸ AN (VN)
Ấp An Hòa, xã Mỹ An, huyện Thạnh Phú, tỉnh Bến Tre
(740) Công ty TNHH Tư vấn Sở hữu trí tuệ Á Đông (A ĐÔNG IP CONSULTANCY CO.,LTD.)

(511) Nhóm 21: Chổi.

---

(210) **4-2016-23005**

(540)

Winfield

(220) 28.07.2016
(441) 26.09.2016
(731) CÔNG TY TNHH THƯƠNG MẠI MÃ HOA (VN)
118 đường Lò Siêu, phường 12, quận 11, thành phố Hồ Chí Minh
(740) Công ty TNHH Sở hữu trí tuệ Tầm Nhìn Mới (FRESHVIEW CO., LTD.)

(511) Nhóm 34: Thuốc lá.

---

(210) **4-2016-23063**

(540)

(220) 29.07.2016
(441) 26.09.2016
(531) 26.1.2; A5.7.23; 5.7.21
(591) Xanh lá, cam, trắng, đỏ
(731) HỢP TÁC XÃ CAM SÀNH CẦU KÈ (VN)
Số 0014, Hương Lộ 33, ấp Trà Ốt, xã Thông Hòa, huyện Cầu Kè, tỉnh Trà Vinh

(511) Nhóm 31: Cam sành quả tươi.

---

(210) **4-2016-23247**

(540)

(220) 01.08.2016
(441) 26.09.2016
(531) 1.3.1; 6.1.2; 2.9.14; A2.9.15; 26.1.1; 5.7.3
(731) HỢP TÁC XÃ MÔI TRƯỜNG VÀ ĐÔ THỊ XÃ PHONG HIỀN (VN)
Thôn An Lỗ, xã Phong Hiền, huyện Phong Điền, tỉnh Thừa Thiên Huế
(740) Công ty TNHH Sở hữu trí tuệ INNETCO-Hoàng Phúc (INNETCO CO., LTD)

(511) Nhóm 30: Gạo.

---

(210) **4-2016-23877**

(540)

(220) 05.08.2016
(441) 26.09.2016
(531) 5.7.11; A5.7.23; 6.1.2; 22.5.10
(591) Trắng, xanh lá cây, vàng, xám, xanh dương
(731) ỦY BAN NHÂN DÂN HUYỆN CAN LỘC, TỈNH HÀ TĨNH (VN)
Khối 1A, thị trấn Nghèn, huyện Can Lộc, tỉnh Hà Tĩnh
(740) Công ty TNHH Tư vấn ALIATLEGAL (ALIATLEGAL CO., LTD.)

(511) Nhóm 31: Quả cam tươi; cây cam giống.

Nhóm 35: Bán buôn và bán lẻ cam quả; bán buôn và bán lẻ cây cam giống.

---

(210) **4-2016-23967**

(540)

(220) 05.08.2016
(441) 26.09.2016
(531) 5.7.24; 1.7.6; A7.1.12; A1.1.10; 26.1.1; A26.1.18; 26.1.10
(591) Đỏ, vàng, xanh lá cây, vàng đậm, tím, trắng
(731) HỘI NÔNG DÂN HUYỆN CHỢ LÁCH (VN)
Khu phố II, thị trấn Chợ Lách, huyện Chợ Lách, tỉnh Bến Tre
(740) Công ty TNHH Tư vấn Sở hữu trí tuệ Á Đông (A ĐÔNG IP CONSULTANCY CO.,LTD.)

(511) Nhóm 31: Trái (quả) măng cụt; trái (quả) chôm chôm.

---

(210) **4-2016-24122**

(540)

(220) 08.08.2016
(441) 26.09.2016
(531) 2.1.20; 2.1.2; 5.5.16; 5.7.3; 5.9.19; 26.1.1
(591) Xanh, vàng, trắng, đỏ, nâu
(731) UBND HUYỆN TÂY SƠN, TỈNH BÌNH ĐỊNH (VN)
Số 59, đường Phan Đình Phùng, thị trấn Phú Phong, huyện Tây Sơn, tỉnh Bình Định

(511) Nhóm 33: Rượu đậu xanh.

Nhóm 35: Kinh doanh rượu đậu xanh.

PHẦN V

CÁC YÊU CẦU THẨM ĐỊNH NỘI DUNG

DANH SÁCH CÁC ĐƠN CÓ YÊU CẦU THẨM ĐỊNH NỘI DUNG
DO NGƯỜI NỘP ĐƠN YÊU CẦU

(21) Số đơn	(11) Số công bố đơn	(43) Ngày công bố đơn	Ngày yêu cầu	(51) Chỉ số phân loại quốc tế
1-2013-00341	33531	25.04.2013	29.07.2016	C08G 18/06
1-2013-01236	39435	27.10.2014	04.08.2016	D05B 29/00
1-2014-00543	39081	25.09.2014	12.08.2016	B05C 1/02
1-2014-00703	39103	25.09.2014	29.07.2016	A61K 33/26
1-2014-04176	44027	26.10.2015	27.07.2016	G05G 9/047
1-2015-00087	46502	25.04.2016	15.08.2016	C07C 45/27
1-2015-00339	48099	25.08.2016	09.08.2016	B24B 23/00
1-2015-01582	44508	25.11.2015	05.08.2016	B22D 11/116
1-2015-02389	44570	25.11.2015	04.08.2016	B65D 55/02
1-2015-02483	45384	25.01.2016	16.08.2016	C08L 67/04
1-2015-02484	45385	25.01.2016	16.08.2016	C08L 67/04
1-2015-02485	46174	25.03.2016	16.08.2016	A61G 7/10
1-2015-02486	46175	25.03.2016	16.08.2016	A61G 7/10
1-2015-02610	44591	25.11.2015	08.08.2016	C07K 14/015
1-2015-02642	44311	26.10.2015	05.08.2016	G06T 7/00
1-2015-02656	45766	25.02.2016	26.07.2016	G07F 17/32
1-2015-02716	45401	25.01.2016	19.08.2016	C07D 239/48
1-2015-02727	44610	25.11.2015	27.07.2016	C07D 403/12
1-2015-02765	44347	26.10.2015	05.08.2016	H03M 13/19
1-2015-02768	45772	25.02.2016	29.07.2016	A61K 39/02
1-2015-02800	44973	25.12.2015	09.08.2016	H05B 37/02
1-2015-02811	44631	25.11.2015	04.08.2016	H04N 17/00
1-2015-02827	44978	25.12.2015	12.08.2016	A01N 43/40
1-2015-02828	44979	25.12.2015	12.08.2016	A01N 43/54
1-2015-02892	44653	25.11.2015	28.07.2016	G02B 5/30
1-2015-02907	45787	25.02.2016	26.07.2016	G06F 1/1333
1-2015-02912	44996	25.12.2015	10.08.2016	H04W 16/14
1-2015-02924	45788	25.02.2016	05.08.2016	C12N 13/00
1-2015-03011	45009	25.12.2015	18.08.2016	C10M 175/00
1-2015-03014	44673	25.11.2015	08.08.2016	A01K 41/06
1-2015-03030	45803	25.02.2016	05.08.2016	D06M 10/00
1-2015-03033	44677	25.11.2015	12.08.2016	B01J 23/30
1-2015-03039	44678	25.11.2015	18.08.2016	C07D 519/00
1-2015-03043	45805	25.02.2016	05.08.2016	G01T 7/08
1-2015-03044	45806	25.02.2016	05.08.2016	B01J 19/08
1-2015-03053	45016	25.12.2015	02.08.2016	C07K 14/54
1-2015-03084	45023	25.12.2015	24.08.2016	A24F 47/00
1-2015-03095	44413	26.10.2015	28.07.2016	A61K 31/427
1-2015-03103	48132	25.08.2016	26.07.2016	C07K 16/26

1-2015-03115	45027	25.12.2015	29.07.2016	H04W 72/04
1-2015-03117	44414	26.10.2015	05.08.2016	C07D 333/64
1-2015-03133	45036	25.12.2015	02.08.2016	B29C 45/14
1-2015-03134	44697	25.11.2015	27.07.2016	A01N 43/90
1-2015-03146	44701	25.11.2015	28.07.2016	C07C 215/42
1-2015-03150	44704	25.11.2015	28.07.2016	C10L 5/44
1-2015-03152	44706	25.11.2015	05.08.2016	A61K 39/395
1-2015-03157	45040	25.12.2015	27.07.2016	A01N 43/90
1-2015-03179	44711	25.11.2015	28.07.2016	A61K 31/427
1-2015-03205	46198	25.03.2016	01.08.2016	A61K 38/18
1-2015-03235	44724	25.11.2015	01.08.2016	C08G 18/66
1-2015-03242	45059	25.12.2015	04.08.2016	H04N 21/2362
1-2015-03246	45061	25.12.2015	29.07.2016	C07C 45/35
1-2015-03255	45823	25.02.2016	22.08.2016	C07K 16/28
1-2015-03256	45063	25.12.2015	01.08.2016	A01N 43/00
1-2015-03266	44737	25.11.2015	28.07.2016	A01K 61/00
1-2015-03269	45447	25.01.2016	09.08.2016	H04N 13/00
1-2015-03272	45448	25.01.2016	15.08.2016	A61K 31/47
1-2015-03274	44738	25.11.2015	01.08.2016	C14C 1/08
1-2015-03307	46207	25.03.2016	01.08.2016	A61K 39/002
1-2015-03310	44746	25.11.2015	26.07.2016	C08G 18/60
1-2015-03311	46208	25.03.2016	25.07.2016	A61K 45/06
1-2015-03315	44748	25.11.2015	10.08.2016	A61N 5/06
1-2015-03320	45077	25.12.2015	29.07.2016	A61K 31/40
1-2015-03327	45829	25.02.2016	12.08.2016	C07K 16/28
1-2015-03374	45095	25.12.2015	15.08.2016	C07D 403/12
1-2015-03376	44763	25.11.2015	10.08.2016	A61K 31/573
1-2015-03379	44765	25.11.2015	10.08.2016	A61K 31/573
1-2015-03389	45101	25.12.2015	22.08.2016	B28B 1/52
1-2015-03396	45106	25.12.2015	19.08.2016	A01N 27/00
1-2015-03401	45108	25.12.2015	08.08.2016	C07D 471/04
1-2015-03402	47800	25.07.2016	23.08.2016	A61M 31/00
1-2015-03405	46217	25.03.2016	23.08.2016	A61K 9/00
1-2015-03422	45470	25.01.2016	08.08.2016	G01N 21/85
1-2015-03439	44775	25.11.2015	08.08.2016	C11C 5/00
1-2015-03446	44778	25.11.2015	15.08.2016	G02B 5/30
1-2015-03449	45473	25.01.2016	17.08.2016	C04B 7/52
1-2015-03450	44779	25.11.2015	09.08.2016	C07D 239/60
1-2015-03456	44780	25.11.2015	15.08.2016	C07D 231/12
1-2015-03460	45125	25.12.2015	09.08.2016	A61K 9/16
1-2015-03463	46875	25.05.2016	22.08.2016	H01Q 1/04
1-2015-03483	46524	25.04.2016	22.08.2016	C07K 16/28
1-2015-03485	44786	25.11.2015	12.08.2016	C07K 7/56
1-2015-03492	44787	25.11.2015	22.08.2016	H04B 1/40
1-2015-03504	44789	25.11.2015	22.08.2016	G06F 3/0481
1-2015-03507	45136	25.12.2015	15.08.2016	F02M 37/00
1-2015-03531	47382	27.06.2016	27.07.2016	D06P 5/22
1-2015-03536	45144	25.12.2015	05.08.2016	A61K 31/41
1-2015-03549	45485	25.01.2016	29.07.2016	D05B 23/00
1-2015-03566	45489	25.01.2016	22.08.2016	H04W 72/04

1-2015-03570	46235	25.03.2016	02.08.2016	C07K 14/55
1-2015-03583	45494	25.01.2016	11.08.2016	C07D 401/14
1-2015-03602	45164	25.12.2015	22.08.2016	C07D 471/04
1-2015-03609	45857	25.02.2016	23.08.2016	A61K 47/48
1-2015-03626	45169	25.12.2015	28.07.2016	A61F 13/496
1-2015-03642	45175	25.12.2015	08.08.2016	C12C 12/00
1-2015-03665	45183	25.12.2015	23.08.2016	C23C 2/04
1-2015-03676	45869	25.02.2016	22.08.2016	C12N 5/00
1-2015-03678	45187	25.12.2015	28.07.2016	A61F 13/15
1-2015-03684	46243	25.03.2016	10.08.2016	F27B 1/14
1-2015-03685	45519	25.01.2016	11.08.2016	H04W 16/30
1-2015-03694	45192	25.12.2015	09.08.2016	H04W 8/00
1-2015-03721	45200	25.12.2015	28.07.2016	A61F 13/494
1-2015-03725	45527	25.01.2016	16.08.2016	C07H 21/04
1-2015-03726	45202	25.12.2015	02.08.2016	D05B 1/20
1-2015-03734	45206	25.12.2015	19.08.2016	C07D 401/12
1-2015-03758	45890	25.02.2016	22.08.2016	C07D 471/04
1-2015-03791	45540	25.01.2016	17.08.2016	H04L 27/26
1-2015-03813	45229	25.12.2015	22.08.2016	C07D 471/04
1-2015-03838	47384	27.06.2016	16.08.2016	A01H 1/00
1-2015-03839	47385	27.06.2016	16.08.2016	A01H 1/06
1-2015-03840	45901	25.02.2016	22.08.2016	C11D 3/00
1-2015-03845	46264	25.03.2016	22.08.2016	C07D 215/56
1-2015-03853	45239	25.12.2015	22.08.2016	C07D 213/75
1-2015-03857	45553	25.01.2016	26.07.2016	C07K 16/28
1-2015-03858	45240	25.12.2015	01.08.2016	C01B 3/50
1-2015-03859	45241	25.12.2015	01.08.2016	C01B 3/50
1-2015-03869	45904	25.02.2016	16.08.2016	B21D 13/04
1-2015-03878	48134	25.08.2016	22.08.2016	A61K 31/785
1-2015-03881	46268	25.03.2016	19.08.2016	C07K 14/435
1-2015-03884	45246	25.12.2015	19.08.2016	C07C 275/42
1-2015-03898	45556	25.01.2016	16.08.2016	C07K 19/00
1-2015-03899	45909	25.02.2016	16.08.2016	C12N 1/20
1-2015-03919	46893	25.05.2016	18.08.2016	B01J 19/08
1-2015-03933	46549	25.04.2016	22.08.2016	C07D 453/00
1-2015-03963	46897	25.05.2016	22.08.2016	C07D 471/06
1-2015-03989	46281	25.03.2016	22.08.2016	A61C 19/04
1-2015-04018	45926	25.02.2016	27.07.2016	B26F 1/16
1-2015-04034	45587	25.01.2016	02.08.2016	A45C 5/02
1-2015-04036	46903	25.05.2016	28.07.2016	B65D 83/16
1-2015-04040	45590	25.01.2016	11.08.2016	C07D 401/14
1-2015-04042	45591	25.01.2016	16.08.2016	A61F 13/49
1-2015-04068	46287	25.03.2016	22.08.2016	A61Q 5/02
1-2015-04081	45604	25.01.2016	16.08.2016	A61K 8/49
1-2015-04085	45607	25.01.2016	16.08.2016	A61K 8/49
1-2015-04126	45611	25.01.2016	05.08.2016	A23J 1/20
1-2015-04131	45294	25.12.2015	05.08.2016	G06F 15/16
1-2015-04229	46301	25.03.2016	22.08.2016	C09B 31/043
1-2015-04366	45673	25.01.2016	03.08.2016	C12N 1/20
1-2015-04377	45996	25.02.2016	04.08.2016	H05B 33/08

1-2015-04395	46000	25.02.2016	17.08.2016	C07D 471/04
1-2015-04396	46001	25.02.2016	22.08.2016	A61K 8/27
1-2015-04397	45679	25.01.2016	22.08.2016	A61Q 11/00
1-2015-04404	45681	25.01.2016	25.07.2016	G03F 7/095
1-2015-04410	46332	25.03.2016	01.08.2016	C12N 1/20
1-2015-04424	46335	25.03.2016	29.07.2016	C07C 311/20
1-2015-04427	46582	25.04.2016	27.07.2016	F03G 7/00
1-2015-04428	45687	25.01.2016	27.07.2016	C23C 8/26
1-2015-04510	46026	25.02.2016	24.08.2016	A23L 1/00
1-2015-04512	46028	25.02.2016	26.07.2016	B62K 25/16
1-2015-04869	46397	25.03.2016	03.08.2016	A43B 7/14
1-2015-04988	46652	25.04.2016	28.07.2016	C07F 7/18
1-2015-04992	46999	25.05.2016	24.08.2016	G06Q 30/00
1-2015-04995	46654	25.04.2016	17.08.2016	C12N 1/12
1-2016-00023	46668	25.04.2016	17.08.2016	A23C 9/15
1-2016-00089	46683	25.04.2016	22.08.2016	A61K 47/46
1-2016-00226	47479	27.06.2016	26.07.2016	B62K 23/04
1-2016-00238	47053	25.05.2016	29.07.2016	F16B 33/02
1-2016-00718	47895	25.07.2016	29.07.2016	H05K 9/00
1-2016-01056	48217	25.08.2016	03.08.2016	C04B 7/52
1-2016-01194	47686	27.06.2016	26.07.2016	H01L 31/18
1-2016-01468	48273	25.08.2016	27.07.2016	A61L 2/18
1-2016-01801	48344	25.08.2016	29.07.2016	C08L 77/12
2-2013-00197	2633	25.02.2015	12.08.2016	A23L 1/322
2-2016-00015	03106	25.07.2016	11.08.2016	B32B 33/00

PHẦN VI

SỬA ĐỔI ĐƠN

a - Ghi nhận sửa đổi đơn đăng ký sáng chế

Ghi nhận sửa đổi đơn số: 5361/ TB-SHTT, ngày 07/07/2016

(210) Số đơn: 1-2014-01753 (220) Ngày nộp đơn 07/11/2012

Mục sửa đổi: Đại diện sở hữu công nghiệp

Đại diện sở hữu công nghiệp mới là:

Văn phòng Luật sư Phạm và Liên danh (PHAM & ASSOCIATES)
Số 8 Trần Hưng Đạo, quận Hoàn Kiếm, thành phố Hà Nội

Ghi nhận sửa đổi đơn số: 5362/ TB-SHTT, ngày 07/07/2016

(210) Số đơn	(220) Ngày nộp đơn
1-2010-01366	10/07/2002
1-2010-01367	10/07/2002

Mục sửa đổi: Đại diện sở hữu công nghiệp

Đại diện sở hữu công nghiệp mới là:

Công ty TNHH Banca (BANCA CO., LTD)
Số 15B Triệu Việt Vương, phường Bùi Thị Xuân, quận Hai Bà Trưng, thành phố Hà Nội

---

Ghi nhận sửa đổi đơn số: 5363/ TB-SHTT, ngày 07/07/2016

(210) Số đơn	(220) Ngày nộp đơn
1-2009-01966	18/02/2008
1-2010-02526	26/02/2009

Mục sửa đổi: Đại diện sở hữu công nghiệp

Đại diện sở hữu công nghiệp mới là:

Công ty TNHH Banca (BANCA CO., LTD)

Số 15B Triệu Việt Vương, phường Bùi Thị Xuân, quận Hai Bà Trưng, thành phố Hà Nội

---

Ghi nhận sửa đổi đơn số: 5364/ TB-SHTT, ngày 07/07/2016

(210) Số đơn: 1-2012-03302 (220) Ngày nộp đơn 31/03/2011

Mục sửa đổi: Tên chủ đơn, đại diện sở hữu công nghiệp

1. Tên chủ đơn mới là:

EVAC OY (FL)

2. Đại diện sở hữu công nghiệp mới là:

Công ty Luật TNHH T&G (TGVN)

Phòng số 05, tầng 15, tòa nhà Harec, 4A Láng Hạ, phường Thành Công, quận Ba Đình, thành phố Hà Nội

---

Ghi nhận sửa đổi đơn số: 5365/ TB-SHTT, ngày 07/07/2016

(210) Số đơn: 1-2012-00949 (220) Ngày nộp đơn 09/09/2010

Mục sửa đổi: Đại diện sở hữu công nghiệp

Đại diện sở hữu công nghiệp mới là:

Công ty TNHH Sở hữu công nghiệp Sao Bắc Đẩu (SAO BAC DAU IP COM., LTD)

Lầu 6, tòa nhà Abacus, 58 Nguyễn Đình Chiểu, phường ĐaKao, quận 1, thành phố Hồ Chí Minh

---

Ghi nhận sửa đổi đơn số: 5366/ TB-SHTT, ngày 07/07/2016

(210) Số đơn: 1-2015-01802 (220) Ngày nộp đơn 22/05/2015

Mục sửa đổi: Địa chỉ chủ đơn

Địa chỉ chủ đơn mới là:

88 Sidney Street, Cambridge, Massachusetts 02139, United States of America

---

Ghi nhận sửa đổi đơn số: 5367/ TB-SHTT, ngày 07/07/2016

(210) Số đơn: 1-2013-02649 (220) Ngày nộp đơn 26/08/2013

Mục sửa đổi: Tên tác giả

Tên của tác giả CALIF, Adam (US) được sửa thành:

CALLIF, Adam (US)

Ghi nhận sửa đổi đơn số: 5505/ TB-SHTT, ngày 14/07/2016

(210) Số đơn: 1-2013-02354 (220) Ngày nộp đơn 25/07/2013

Mục sửa đổi: Tên chủ đơn

Tên chủ đơn mới là:
ONXEO S.A. (FR)

Ghi nhận sửa đổi đơn số: 5507/ TB-SHTT, ngày 14/07/2016

(210) Số đơn: 1-2014-04437 (220) Ngày nộp đơn 27/05/2013

Mục sửa đổi: Địa chỉ chủ đơn

Địa chỉ chủ đơn mới là:
Via Tancredi Galimberti, 5-42124 REGGIO EMILIA - ITALY

Ghi nhận sửa đổi đơn số: 5679/ TB-SHTT, ngày 20/07/2016

(210) Số đơn	(220) Ngày nộp đơn
1-2010-00455	17/07/2008
1-2010-02792	26/03/2009
1-2012-01046	16/04/2012
1-2012-02216	26/07/2012
1-2013-01129	22/08/2011
1-2013-01387	30/09/2011
1-2013-01581	22/05/2013
1-2013-01582	28/10/2011
1-2013-01624	28/10/2011
1-2013-01752	16/11/2011
1-2013-02706	14/02/2012
1-2013-02824	10/09/2013
1-2013-02891	13/09/2013
1-2013-02892	13/09/2013
1-2013-03206	20/03/2012
1-2013-03333	22/03/2012
1-2013-03666	23/11/2012
1-2014-00342	07/07/2011

1-2014-02114	21/12/2011
1-2014-03082	19/03/2013
1-2015-01099	01/04/2015
1-2015-01381	20/11/2009
1-2016-00871	31/07/2014
1-2016-00964	30/07/2014

Mục sửa đổi: Tên chủ đơn

Tên chủ đơn mới là:
General Electric Technology GmbH (CH)

Ghi nhận sửa đổi đơn số: 5987/ TB-SHTT, ngày 29/07/2016

(210) Số đơn: 1-2015-00276 (220) Ngày nộp đơn 22/07/2013

Mục sửa đổi: Đại diện sở hữu công nghiệp

Đại diện sở hữu công nghiệp mới là:

Công ty TNHH Sở hữu trí tuệ WINCO (WINCO CO., LTD.)
343 phố Đội Cấn, phường Liễu Giai, quận Ba Đình, thành phố Hà Nội

---

Ghi nhận sửa đổi đơn số: 5988/ TB-SHTT, ngày 29/07/2016

(210) Số đơn	(220) Ngày nộp đơn
1-2013-01863	19/06/2008
1-2014-00385	10/07/2012

Mục sửa đổi: Đại diện sở hữu công nghiệp

Đại diện sở hữu công nghiệp mới là:

Công ty TNHH Quốc tế D&N (D&N INTERNATIONAL CO., LTD.)
Phòng 2303, tầng 23, 101 Láng Hạ, phường Láng Hạ, quận Đống Đa, TP. Hà Nội

---

Ghi nhận sửa đổi đơn số: 5989/ TB-SHTT, ngày 29/07/2016

(210) Số đơn	(220) Ngày nộp đơn
1-2010-02237	27/01/2009

1-2010-03041	15/04/2009
1-2011-00427	17/07/2009

Mục sửa đổi: Địa chỉ chủ đơn, đại diện sở hữu công nghiệp

1. Địa chỉ chủ đơn mới là:

Hindenburgstrasse 37, 30175 Hannover, Germany

2. Đại diện sở hữu công nghiệp mới là:

Công ty TNHH T&T INVENMARK Sở hữu trí tuệ Quốc tế (T&T INVENMARK CO., LTD.)
Phòng 101, tòa nhà 30 Nguyễn Du, phường Bùi Thị Xuân, quận Hai Bà Trưng, thành phố Hà Nội

---

Ghi nhận sửa đổi đơn số: 5990/ TB-SHTT, ngày 29/07/2016

(210) Số đơn: 1-2013-02110 (220) Ngày nộp đơn 05/12/2011

Mục sửa đổi: Tên và địa chỉ chủ đơn

Tên và địa chỉ chủ đơn mới là:

SOOSAN INT CO., LTD. (KR)

3F (Suseo-dong, Hyndai Venture-ville), 10, Bamgogae-ro 1-gil, Gangnam-gu, Seoul, 06349, Republic of Korea

---

Ghi nhận sửa đổi đơn số: 5991/ TB-SHTT, ngày 29/07/2016

(210) Số đơn	(220) Ngày nộp đơn
1-2014-02405	20/12/2012
1-2015-02810	08/01/2014
1-2015-03275	12/02/2014

Mục sửa đổi: Địa chỉ chủ đơn

Địa chỉ chủ đơn mới là:

1235 Radio Road, Suite 110, Redwood City, CA 94065, United States of America

---

Ghi nhận sửa đổi đơn số: 5992/ TB-SHTT, ngày 29/07/2016

(210) Số đơn: 1-2014-01238 (220) Ngày nộp đơn 17/04/2014

Mục sửa đổi: Địa chỉ chủ đơn

Địa chỉ chủ đơn mới là:

392/8/43 Cao Thắng, phường 12, quận 10, thành phố Hồ Chí Minh

---

Ghi nhận sửa đổi đơn số: 6226/ TB-SHTT, ngày 05/08/2016

(210) Số đơn	(220) Ngày nộp đơn
1-2013-00690	26/07/2011
1-2016-02158	26/07/2011
1-2016-02159	26/07/2011

Mục sửa đổi: Đại diện sở hữu công nghiệp

Đại diện sở hữu công nghiệp mới là:

Công ty Luật TNHH T&G (TGVN)
Phòng số 05, tầng 15, tòa nhà Harec, 4A Láng Hạ, phường Thành Công, quận Ba Đình, thành phố Hà Nội

---

Ghi nhận sửa đổi đơn số: 6173/ TB-SHTT, ngày 03/08/2016

(210) Số đơn: 1-2015-00470 (220) Ngày nộp đơn 09/02/2015

Mục sửa đổi: Tác giả sáng chế

Danh sách các tác giả sáng chế mới là:

1. Tên đầy đủ: Trần Đại Lâm
Địa chỉ: P302, A1, tổ 31, Nghĩa Đô, quận Cầu Giấy, thành phố Hà Nội
Quốc tịch: Việt Nam
2. Tên đầy đủ: Lưu Hải Minh
Địa chỉ: Số 9 BT2, Bán đảo Linh Đàm, phường Hoàng Liệt, quận Hoàng Mai, thành phố Hà Nội
Quốc tịch: Việt Nam
3. Tên đầy đủ: Vũ Đình Hoàng
Địa chỉ: 2 B12 khu Đầm Trấu, phường Bạch Đằng, quận Hai Bà Trưng, thành phố Hà Nội
Quốc tịch: Việt Nam

---

b - Ghi nhận sửa đổi đơn đăng ký kiểu dáng công nghiệp

Ghi nhận sửa đổi đơn số: 5504/ TB-SHTT, ngày 14/07/2016

(210) Số đơn: 3-2016-00409 (220) Ngày nộp đơn 11/03/2016

Mục sửa đổi: Địa chỉ chủ đơn

Địa chỉ chủ đơn mới là:

91/6 Trần Bá Giao, phường 5, quận Gò Vấp, thành phố Hồ Chí Minh

---

c- Ghi nhận sửa đổi đơn đăng ký nhãn hiệu

Ghi nhận sửa đổi đơn số: 4994/ TB-SHTT, ngày 29/06/2016

(210) Số đơn: 4-2015-15519 (220) Ngày nộp đơn 17/06/2015

Mục sửa đổi: Đại diện sở hữu công nghiệp

Đại diện sở hữu công nghiệp mới là:

Công ty Luật TNHH một thành viên Trường Luật
(Lầu 5) 2A Nguyễn Thị Minh Khai, phường Đa Kao, quận 1, Hồ Chí Minh

---

Ghi nhận sửa đổi đơn số: 5267/ TB-SHTT, ngày 05/07/2016

(210) Số đơn: 4-2014-18032 (220) Ngày nộp đơn 05/08/2014

Mục sửa đổi: Tên chủ đơn

Tên chủ đơn mới là:

Công ty cổ phần Sô Cô La Belcholat

Ghi nhận sửa đổi đơn số: 5268/ TB-SHTT, ngày 05/07/2016

(210) Số đơn: 4-2014-18031 (220) Ngày nộp đơn 05/08/2014

Mục sửa đổi: Tên chủ đơn

Tên chủ đơn mới là:

Công ty cổ phần Sô Cô La Belcholat

Ghi nhận sửa đổi đơn số: 5269/ TB-SHTT, ngày 05/07/2016

(210) Số đơn: 4-2015-03409 (220) Ngày nộp đơn 06/02/2015

Mục sửa đổi: Tên và địa chỉ chủ đơn

Tên và địa chỉ chủ đơn mới là:

Công ty Cổ phần thể thao quốc tế Donex

Thôn Trương Xá, xã Toàn Thắng, huyện Kim Động, tỉnh Hưng Yên

Ghi nhận sửa đổi đơn số: 5270/ TB-SHTT, ngày 05/07/2016

(210) Số đơn: 4-2015-03408 (220) Ngày nộp đơn 06/02/2015

Mục sửa đổi: Tên và địa chỉ chủ đơn

Tên và địa chỉ chủ đơn mới là:

Công ty Cổ phần thể thao quốc tế Donex

Thôn Trương Xá, xã Toàn Thắng, huyện Kim Động, tỉnh Hưng Yên

Ghi nhận sửa đổi đơn số: 5271/ TB-SHTT, ngày 05/07/2016

(210) Số đơn: 4-2015-03407 (220) Ngày nộp đơn 06/02/2015

Mục sửa đổi: Tên và địa chỉ chủ đơn

Tên và địa chỉ chủ đơn mới là:

Công ty Cổ phần thể thao quốc tế Donex

Thôn Trương Xá, xã Toàn Thắng, huyện Kim Động, tỉnh Hưng Yên

Ghi nhận sửa đổi đơn số: 5272/ TB-SHTT, ngày 05/07/2016

(210) Số đơn: 4-2014-29038 (220) Ngày nộp đơn 25/11/2014

Mục sửa đổi: Tên chủ đơn

Tên chủ đơn mới là:

Công ty TNHH Đông Tây Online

Ghi nhận sửa đổi đơn số: 5278/ TB-SHTT, ngày 05/07/2016

(210) Số đơn: 4-2014-26093 (220) Ngày nộp đơn 28/10/2014

Mục sửa đổi: Danh mục sản phẩm/dịch vụ

Giới hạn danh mục sản phẩm/dịch vụ:

- Giữ nguyên nhóm 06 và nhóm 20
- Nhóm 09: Thiết bị báo rò rỉ ga; thiết bị báo động; thiết bị báo động bằng âm thanh; thiết bị mở cửa bằng điện; khoá điện.

Ghi nhận sửa đổi đơn số: 5279/ TB-SHTT, ngày 05/07/2016

(210) Số đơn: 4-2014-10379 (220) Ngày nộp đơn 13/05/2014

Mục sửa đổi: Đại diện sở hữu công nghiệp

Đại diện sở hữu công nghiệp mới là:

Công ty Luật TNHH Quốc tế Thiên Việt
Số 15, tổ 17, phường Long Biên, quận Long Biên, thành phố Hà Nội

---

Ghi nhận sửa đổi đơn số: 5280/ TB-SHTT, ngày 05/07/2016

(210) Số đơn: 4-2014-16154 (220) Ngày nộp đơn 15/07/2014

Mục sửa đổi: Danh mục sản phẩm/dịch vụ

Giới hạn danh mục sản phẩm/dịch vụ:

Nhóm 35: Hỗ trợ quản lý kinh doanh; tư vấn quản lý kinh doanh; tư vấn tổ chức kinh doanh; nhượng quyền kinh doanh.

Ghi nhận sửa đổi đơn số: 5281/ TB-SHTT, ngày 05/07/2016

(210) Số đơn: 4-2011-16853 (220) Ngày nộp đơn 16/08/2011

Mục sửa đổi: Danh mục sản phẩm/dịch vụ

Danh mục sản phẩm/dịch vụ mới là:

Nhóm 08: Da liếc dao cạo (dây da để liếc dao cạo); thép để mài; đá mài.

Ghi nhận sửa đổi đơn số: 5282/ TB-SHTT, ngày 05/07/2016

(210) Số đơn: 4-2015-28796 (220) Ngày nộp đơn 16/10/2015

Mục sửa đổi: Đại diện sở hữu công nghiệp

Đại diện sở hữu công nghiệp mới là:

Công ty TNHH một thành viên Trường Luật
(Lầu 5) 2A Nguyễn Thị Minh Khai, phường Đa Kao, quận 1, thành phố Hồ Chí Minh

---

Ghi nhận sửa đổi đơn số: 5283/ TB-SHTT, ngày 05/07/2016

(210) Số đơn: 4-2014-31494 (220) Ngày nộp đơn 18/12/2014

Mục sửa đổi: Danh mục sản phẩm/dịch vụ

Danh mục sản phẩm/dịch vụ mới là:

Thực phẩm chức năng, chế phẩm dược để chăm sóc da

Ghi nhận sửa đổi đơn số: 5284/ TB-SHTT, ngày 05/07/2016

(210) Số đơn: 4-2014-22597 (220) Ngày nộp đơn 24/09/2014

Mục sửa đổi: Đại diện sở hữu công nghiệp

Đại diện sở hữu công nghiệp mới là:

DNTN Dịch vụ thương mại và sở hữu công nghiệp Song Ngọc

16 Lê Trung Nghĩa, phường 12, quận Tân Bình, thành phố Hồ Chí Minh

---

Ghi nhận sửa đổi đơn số: 5285/ TB-SHTT, ngày 05/07/2016

(210) Số đơn: 4-2014-24854 (220) Ngày nộp đơn 16/10/2014

Mục sửa đổi: Tên chủ đơn

Tên chủ đơn mới là:

Công ty cổ phần tư vấn và đào tạo quản trị tinh thần Proself

Ghi nhận sửa đổi đơn số: 5287/ TB-SHTT, ngày 05/07/2016

(210) Số đơn: 4-2014-22597 (220) Ngày nộp đơn 24/09/2014

Mục sửa đổi: Tên chủ đơn

Tên chủ đơn mới là:

Tằng Mỹ Phụng

Ghi nhận sửa đổi đơn số: 5680/ TB-SHTT, ngày 20/07/2016

(210) Số đơn: 4-2012-29410 (220) Ngày nộp đơn 27/12/2012

Mục sửa đổi: Đại diện sở hữu công nghiệp

Đại diện sở hữu công nghiệp mới là:

Công ty Luật TNHH T&G (TGVN)
Phòng số 05, tầng 15, toà nhà Harec, 4A Láng Hạ, phường Thành Công, quận Ba Đình, thành phố Hà Nội

---

Ghi nhận sửa đổi đơn số: 5681/ TB-SHTT, ngày 20/07/2016

(210) Số đơn: 4-2014-15115 (220) Ngày nộp đơn 03/07/2014

Mục sửa đổi: Danh mục sản phẩm/dịch vụ

Danh mục sản phẩm/dịch vụ mới là:

Nhóm 11: Thiết bị sưởi ấm, thông gió và điều hoà không khí, cụ thể là: hệ thống điều hoà có thể điều chỉnh lưu lượng môi chất lạnh tuần hoàn (VRF) bao gồm chủ yếu là các bộ phận sưởi ấm, thông gió và điều hoà không khí (HVAC) trong nhà và ngoài trời có tính năng kiểm soát đa khu vực tiết kiệm năng lượng, để sử dụng trong các toà nhà thương mại và khu chung cư, không bao gồm động cơ.

Ghi nhận sửa đổi đơn số: 5682/ TB-SHTT, ngày 20/07/2016

(210) Số đơn: 4-2013-18456 (220) Ngày nộp đơn 15/08/2013

Mục sửa đổi: Đại diện sở hữu công nghiệp

Chấm dứt đại diện sở hữu công nghiệp:

Văn phòng Luật sư Phạm và Liên danh

Ghi nhận sửa đổi đơn số: 5683/ TB-SHTT, ngày 20/07/2016

(210) Số đơn: 4-2015-35155 (220) Ngày nộp đơn 11/12/2015

Mục sửa đổi: Địa chỉ chủ đơn

Địa chỉ chủ đơn mới là:

Lô 01/9B, khu công nghiệp quận Hoàng Mai, phường Hoàng Văn Thụ, quận Hoàng Mai, thành phố Hà Nội

---

Ghi nhận sửa đổi đơn số: 5684/ TB-SHTT, ngày 20/07/2016

(210) Số đơn: 4-2015-35154 (220) Ngày nộp đơn 11/12/2015

Mục sửa đổi: Địa chỉ chủ đơn

Địa chỉ chủ đơn mới là:

Lô 01/9B, khu công nghiệp quận Hoàng Mai, phường Hoàng Văn Thụ, quận Hoàng Mai, thành phố Hà Nội

---

Ghi nhận sửa đổi đơn số: 5685/ TB-SHTT, ngày 20/07/2016

(210) Số đơn: 4-2015-33952 (220) Ngày nộp đơn 02/12/2015

Mục sửa đổi: Mẫu nhãn hiệu

Mẫu nhãn hiệu mới là:

Ghi nhận sửa đổi đơn số: 5687/ TB-SHTT, ngày 20/07/2016

(210) Số đơn: 4-2014-24215 (220) Ngày nộp đơn 09/10/2014

Mục sửa đổi: Tên và địa chỉ chủ đơn

Tên và địa chỉ chủ đơn mới là:

Công ty TNHH nhựa Châu Âu Xanh

QL3, xã Thuận Thành, thị xã Phổ Yên, tỉnh Thái Nguyên

Ghi nhận sửa đổi đơn số: 5688/ TB-SHTT, ngày 20/07/2016

(210) Số đơn: 4-2014-24217 (220) Ngày nộp đơn 09/10/2014

Mục sửa đổi: Tên và địa chỉ chủ đơn

Tên và địa chỉ chủ đơn mới là:

Công ty TNHH nhựa Châu Âu Xanh

QL3, xã Thuận Thành, thị xã Phổ Yên, tỉnh Thái Nguyên

Ghi nhận sửa đổi đơn số: 5689/ TB-SHTT, ngày 20/07/2016

(210) Số đơn: 4-2015-00479 (220) Ngày nộp đơn 08/01/2015

Mục sửa đổi: Địa chỉ chủ đơn

Địa chỉ chủ đơn mới là:

531E Cách Mạng Tháng Tám, phường 13, quận 10, thành phố Hồ Chí Minh

---

Ghi nhận sửa đổi đơn số: 5690/ TB-SHTT, ngày 20/07/2016

(210) Số đơn: 4-2011-15552 (220) Ngày nộp đơn 29/07/2011

Mục sửa đổi: Tên chủ đơn

Tên chủ đơn mới là:

Công ty cổ phần DILIGO Việt Nam

Ghi nhận sửa đổi đơn số: 5691/ TB-SHTT, ngày 20/07/2016

(210) Số đơn: 4-2014-27351 (220) Ngày nộp đơn 10/11/2014

Mục sửa đổi: Tên và địa chỉ chủ đơn

Tên và địa chỉ chủ đơn mới là:

Công ty cổ phần khoa học công nghệ HIDICO

Số 01-03, Hồ Biểu Chánh, khu 500 căn, phường Mỹ Phú, thành phố Cao Lãnh, tỉnh Đồng Tháp

---

Ghi nhận sửa đổi đơn số: 5692/ TB-SHTT, ngày 20/07/2016

(210) Số đơn: 4-2014-27233 (220) Ngày nộp đơn 07/11/2014

Mục sửa đổi: Danh mục sản phẩm/dịch vụ

Danh mục sản phẩm/dịch vụ mới là:

Tách nhóm 32, 33 ra khỏi danh mục sản phẩm/dịch vụ. Nhóm 29, 30 giữ nguyên

---

Ghi nhận sửa đổi đơn số: 5693/ TB-SHTT, ngày 20/07/2016

(210) Số đơn: 4-2015-01496 (220) Ngày nộp đơn 19/01/2015

Mục sửa đổi: Địa chỉ chủ đơn

Địa chỉ chủ đơn mới là:

151C Hai Bà Trưng, phường 6, quận 3, thành phố Hồ Chí Minh

Ghi nhận sửa đổi đơn số: 5694/ TB-SHTT, ngày 20/07/2016

(210) Số đơn: 4-2016-12715 (220) Ngày nộp đơn 06/05/2016

Mục sửa đổi: Mẫu nhãn hiệu

Mẫu nhãn hiệu mới là:

MADISON

Ghi nhận sửa đổi đơn số: 5695/ TB-SHTT, ngày 20/07/2016

(210) Số đơn: 4-2015-24651 (220) Ngày nộp đơn 09/09/2015

Mục sửa đổi: Đại diện sở hữu công nghiệp

Đại diện sở hữu công nghiệp mới là:

Công ty Cổ phần Tư vấn ENCO

Số 29 Lê Đại Hành, P. Lê Đại Hành, Q. Hai Bà Trưng, TP. Hà Nội

---

Ghi nhận sửa đổi đơn số: 5696/ TB-SHTT, ngày 20/07/2016

(210) Số đơn: 4-2016-06450 (220) Ngày nộp đơn 16/03/2016

Mục sửa đổi: Địa chỉ chủ đơn

Địa chỉ chủ đơn mới là:

276/26A Tân Hòa Đông, phường Bình Trị Đông, quận Bình Tân, TP. Hồ Chí Minh

---

Ghi nhận sửa đổi đơn số: 5697/ TB-SHTT, ngày 20/07/2016

(210) Số đơn: 4-2016-14051 (220) Ngày nộp đơn 17/05/2016

Mục sửa đổi: Mẫu nhãn hiệu

Mẫu nhãn hiệu mới là:

FELIZ
EN VISTA

Ghi nhận sửa đổi đơn số: 5698/ TB-SHTT, ngày 20/07/2016

(210) Số đơn: 4-2016-09656 (220) Ngày nộp đơn 08/04/2016

Mục sửa đổi: Tên chủ đơn

Tên chủ đơn mới là:

Công ty TNHH tư vấn đầu tư xuất nhập khẩu Hoàn Kiếm

Ghi nhận sửa đổi đơn số: 5701/ TB-SHTT, ngày 20/07/2016

(210) Số đơn: 4-2014-25013 (220) Ngày nộp đơn 17/10/2014

Mục sửa đổi: Địa chỉ chủ đơn

Địa chỉ chủ đơn mới là:

Phòng 805, lầu 8 toà nhà Sai Gon Paragon, số 3 Nguyễn Lương Bằng, phường Tân Phú, quận 7, thành phố Hồ Chí Minh

---

Ghi nhận sửa đổi đơn số: 5703/ TB-SHTT, ngày 20/07/2016

(210) Số đơn: 4-2014-17119 (220) Ngày nộp đơn 24/07/2014

Mục sửa đổi: Địa chỉ chủ đơn

Địa chỉ chủ đơn mới là:

171 Chin Swee Road #06-01 Ces Centre Singapore 169877

Ghi nhận sửa đổi đơn số: 5704/ TB-SHTT, ngày 20/07/2016

(210) Số đơn: 4-2011-22833 (220) Ngày nộp đơn 28/10/2011

Mục sửa đổi: Mẫu nhãn hiệu

Mẫu nhãn hiệu mới là:

Ghi nhận sửa đổi đơn số: 5705/ TB-SHTT, ngày 20/07/2016

(210) Số đơn: 4-2012-23860 (220) Ngày nộp đơn 24/10/2012

Mục sửa đổi: Danh mục sản phẩm/dịch vụ

Danh mục sản phẩm/dịch vụ mới là:

Tách nhóm 35, 39 và nhóm 41 ra một đơn mới

Đơn nhãn hiệu 4-2012-23860 còn lại nhóm 09.

Ghi nhận sửa đổi đơn số: 5706/ TB-SHTT, ngày 20/07/2016

(210) Số đơn: 4-2015-02317 (220) Ngày nộp đơn 27/01/2015

Mục sửa đổi: Địa chỉ chủ đơn

Địa chỉ chủ đơn mới là:

2-101, Kanda-Awajicho, Chiyoda-ku, Tokyo, Japan

Ghi nhận sửa đổi đơn số: 5707/ TB-SHTT, ngày 20/07/2016

(210) Số đơn: 4-2013-19557 (220) Ngày nộp đơn 27/08/2013

Mục sửa đổi: Địa chỉ chủ đơn

Địa chỉ chủ đơn mới là:

Ấp Trạm Bơm, xã Tân Phú Trung, huyện Củ Chi, thành phố Hồ Chí Minh

---

Ghi nhận sửa đổi đơn số: 5708/ TB-SHTT, ngày 20/07/2016

(210) Số đơn: 4-2015-12099 (220) Ngày nộp đơn 18/05/2015

Mục sửa đổi: Tên chủ đơn

Tên chủ đơn mới là:

Công ty cổ phần Sô cô la Belcholat

Ghi nhận sửa đổi đơn số: 5709/ TB-SHTT, ngày 20/07/2016

(210) Số đơn: 4-2013-18790 (220) Ngày nộp đơn 20/08/2013

Mục sửa đổi: Tên chủ đơn

Tên chủ đơn mới là:

Công ty cổ phần FUJI CAC

Ghi nhận sửa đổi đơn số: 5710/ TB-SHTT, ngày 20/07/2016

(210) Số đơn: 4-2016-07094 (220) Ngày nộp đơn 22/03/2016

Mục sửa đổi: Địa chỉ chủ đơn

Địa chỉ chủ đơn mới là:

91/6 Trần Bá Giao, phường 5, quận Gò Vấp, thành phố Hồ Chí Minh

---

Ghi nhận sửa đổi đơn số: 5711/ TB-SHTT, ngày 20/07/2016

(210) Số đơn: 4-2016-07093 (220) Ngày nộp đơn 22/03/2016

Mục sửa đổi: Địa chỉ chủ đơn

Địa chỉ chủ đơn mới là:

91/6 Trần Bá Giao, phường 5, quận Gò Vấp, thành phố Hồ Chí Minh

---

Ghi nhận sửa đổi đơn số: 5712/ TB-SHTT, ngày 20/07/2016

(210) Số đơn: 4-2016-10798 (220) Ngày nộp đơn 20/04/2016

Mục sửa đổi: Mẫu nhãn hiệu

Mẫu nhãn hiệu mới là:

Ghi nhận sửa đổi đơn số: 5713/ TB-SHTT, ngày 20/07/2016

(210) Số đơn: 4-2015-09838 (220) Ngày nộp đơn 22/04/2015

Mục sửa đổi: Địa chỉ chủ đơn

Địa chỉ chủ đơn mới là:

Số 09 Lê Ngô Cát, phường 7, quận 3, thành phố Hồ Chí Minh

Ghi nhận sửa đổi đơn số: 5714/ TB-SHTT, ngày 20/07/2016

(210) Số đơn: 4-2015-16516 (220) Ngày nộp đơn 25/06/2015

Mục sửa đổi: Địa chỉ chủ đơn

Địa chỉ chủ đơn mới là:

Số 09 Lê Ngô Cát, phường 7, quận 3, thành phố Hồ Chí Minh

Ghi nhận sửa đổi đơn số: 5715/ TB-SHTT, ngày 20/07/2016

(210) Số đơn: 4-2016-12955 (220) Ngày nộp đơn 10/05/2016

Mục sửa đổi: Địa chỉ chủ đơn

Địa chỉ chủ đơn mới là:

201 Lý Tự Trọng, phường Bến Thành, quận 1, thành phố Hồ Chí Minh

---

Ghi nhận sửa đổi đơn số: 5716/ TB-SHTT, ngày 20/07/2016

(210) Số đơn: 4-2014-21099 (220) Ngày nộp đơn 08/09/2014

Mục sửa đổi: Tên và địa chỉ chủ đơn

Tên và địa chỉ chủ đơn mới là:

Công ty cổ phần Nấm Ta

531E đường Cách Mạng Tháng Tám, phường 13, quận 10, thành phố Hồ Chí Minh

---

Ghi nhận sửa đổi đơn số: 5717/ TB-SHTT, ngày 20/07/2016

(210) Số đơn: 4-2014-21099 (220) Ngày nộp đơn 08/09/2014

Mục sửa đổi: Đại diện sở hữu công nghiệp

Đại diện sở hữu công nghiệp mới là:

Công ty TNHH tư vấn A&S

Ghi nhận sửa đổi đơn số: 5718/ TB-SHTT, ngày 20/07/2016

(210) Số đơn: 4-2014-31953 (220) Ngày nộp đơn 23/12/2014

Mục sửa đổi: Địa chỉ chủ đơn

Địa chỉ chủ đơn mới là:

Số 18B/1E khu phố Đồng An 2, phường Bình Hòa, thị xã Thuận An, tỉnh Bình Dương

---

Ghi nhận sửa đổi đơn số: 5719/ TB-SHTT, ngày 20/07/2016

(210) Số đơn: 4-2014-31952 (220) Ngày nộp đơn 23/12/2014

Mục sửa đổi: Địa chỉ chủ đơn

Địa chỉ chủ đơn mới là:

Số 18B/1E khu phố Đồng An 2, phường Bình Hòa, thị xã Thuận An, tỉnh Bình Dương

---

Ghi nhận sửa đổi đơn số: 5720/ TB-SHTT, ngày 20/07/2016

(210) Số đơn: 4-2015-31315 (220) Ngày nộp đơn 09/11/2015

Mục sửa đổi: Đại diện sở hữu công nghiệp

Đại diện sở hữu công nghiệp mới là:

Công ty TNHH Nam Việt và Liên danh

17 Hồ Bá Kiện, phường 15, quận 10, thành phố Hồ Chí Minh

Ghi nhận sửa đổi đơn số: 5721/ TB-SHTT, ngày 20/07/2016

(210) Số đơn: 4-2015-11977 (220) Ngày nộp đơn 15/05/2015

Mục sửa đổi: Tên chủ đơn

Tên chủ đơn mới là:

Nguyễn Văn Long

Ghi nhận sửa đổi đơn số: 5722/ TB-SHTT, ngày 20/07/2016

(210) Số đơn: 4-2015-27711 (220) Ngày nộp đơn 08/10/2015

Mục sửa đổi: Đại diện sở hữu công nghiệp

Đại diện sở hữu công nghiệp mới là:

Công ty TNHH một thành viên Trường Luật

(Lầu 5) 2A nguyễn Thị Minh Khai, phường Đa Kao, quận 1, thành phố Hồ Chí Minh

---

Ghi nhận sửa đổi đơn số: 5723/ TB-SHTT, ngày 20/07/2016

(210) Số đơn: 4-2013-07193 (220) Ngày nộp đơn 16/04/2013

Mục sửa đổi: Danh mục sản phẩm/dịch vụ

Danh mục sản phẩm/dịch vụ mới là:

- Loại bỏ các nhóm 03 và nhóm 21 ra khỏi danh mục sản phẩm dịch vụ
- Giữ nguyên nhóm 30

Ghi nhận sửa đổi đơn số: 5724/ TB-SHTT, ngày 20/07/2016

(210) Số đơn: 4-2016-12954 (220) Ngày nộp đơn 10/05/2016

Mục sửa đổi: Địa chỉ chủ đơn

Địa chỉ chủ đơn mới là:

201 Lý Tự Trọng, phường Bến Thành, quận 1, thành phố Hồ Chí Minh

---

Ghi nhận sửa đổi đơn số: 5725/ TB-SHTT, ngày 20/07/2016

(210) Số đơn: 4-2016-11813 (220) Ngày nộp đơn 28/04/2016

Mục sửa đổi: Địa chỉ chủ đơn

Địa chỉ chủ đơn mới là:

201 Lý Tự Trọng, phường Bến Thành, quận 1, thành phố Hồ Chí Minh

---

Ghi nhận sửa đổi đơn số: 5726/ TB-SHTT, ngày 20/07/2016

(210) Số đơn: 4-2016-11812 (220) Ngày nộp đơn 28/04/2016

Mục sửa đổi: Địa chỉ chủ đơn

Địa chỉ chủ đơn mới là:

201 Lý Tự Trọng, phường Bến Thành, quận 1, thành phố Hồ Chí Minh

---

Ghi nhận sửa đổi đơn số: 5730/ TB-SHTT, ngày 20/07/2016

(210) Số đơn: 4-2015-15957 (220) Ngày nộp đơn 19/06/2015

Mục sửa đổi: Tên và địa chỉ chủ đơn

Tên và địa chỉ chủ đơn mới là:

Công ty TNHH giáo dục NEWSKY

Số 239/22/2 Tân Quý, phường Tân Quý, quận Tân Phú, thành phố Hồ Chí Minh

---

Ghi nhận sửa đổi đơn số: 5732/ TB-SHTT, ngày 20/07/2016

(210) Số đơn: 4-2015-14192 (220) Ngày nộp đơn 04/06/2015

Mục sửa đổi: Đại diện sở hữu công nghiệp

Đại diện sở hữu công nghiệp mới là:

Văn phòng Luật sư Hoàng Danh

Số 8, ngõ 140 Khuất Duy Tiến, phường Nhân Chính, quận Thanh Xuân, TP. Hà Nội

---

Ghi nhận sửa đổi đơn số: 5738/ TB-SHTT, ngày 21/07/2016

(210) Số đơn: 4-2015-00479 (220) Ngày nộp đơn 08/01/2015

Mục sửa đổi: Đại diện sở hữu công nghiệp

Đại diện sở hữu công nghiệp mới là:

Công ty TNHH tư vấn A&S

Ghi nhận sửa đổi đơn số: 5739/ TB-SHTT, ngày 21/07/2016

(210) Số đơn: 4-2015-00352 (220) Ngày nộp đơn 07/01/2015

Mục sửa đổi: Mẫu nhãn hiệu

Mẫu nhãn hiệu mới là:

PATTERN

Ghi nhận sửa đổi đơn số: 5740/ TB-SHTT, ngày 21/07/2016

(210) Số đơn: 4-2011-10132 (220) Ngày nộp đơn 26/05/2011

Mục sửa đổi: Đại diện sở hữu công nghiệp

Đại diện sở hữu công nghiệp mới là:

Công ty TNHH sở hữu trí tuệ HAVIP

Ghi nhận sửa đổi đơn số: 5741/ TB-SHTT, ngày 21/07/2016

(210) Số đơn: 4-2011-10132 (220) Ngày nộp đơn 26/05/2011

Mục sửa đổi: Địa chỉ chủ đơn

Địa chỉ chủ đơn mới là:

9560 Towne Centre Drive, San Diego, California 92121, United States of America

---

Ghi nhận sửa đổi đơn số: 5743/ TB-SHTT, ngày 21/07/2016

(210) Số đơn: 4-2008-15731 (220) Ngày nộp đơn 23/07/2008

Mục sửa đổi: Đại diện sở hữu công nghiệp

Đại diện sở hữu công nghiệp mới là:

Công ty TNHH T&T INVENMARK Sở hữu trí tuệ Quốc tế

Ghi nhận sửa đổi đơn số: 5744/ TB-SHTT, ngày 21/07/2016

(210) Số đơn: 4-2011-06691 (220) Ngày nộp đơn 13/04/2011

Mục sửa đổi: Tên chủ đơn

Tên chủ đơn mới là:

FCA US LLC

Ghi nhận sửa đổi đơn số: 5745/ TB-SHTT, ngày 21/07/2016

(210) Số đơn: 4-2011-06691 (220) Ngày nộp đơn 13/04/2011

Mục sửa đổi: Đại diện sở hữu công nghiệp

Đại diện sở hữu công nghiệp mới là:

Công ty TNHH T&T INVENMARK Sở hữu trí tuệ Quốc tế

Ghi nhận sửa đổi đơn số: 5746/ TB-SHTT, ngày 21/07/2016

(210) Số đơn: 4-2013-03911 (220) Ngày nộp đơn 04/03/2013

Mục sửa đổi: Địa chỉ chủ đơn

Địa chỉ chủ đơn mới là:

20/30 Cô Bắc, phường 1, quận Phú Nhuận, thành phố Hồ Chí Minh

---

Ghi nhận sửa đổi đơn số: 5747/ TB-SHTT, ngày 21/07/2016

(210) Số đơn: 4-2014-19413 (220) Ngày nộp đơn 19/08/2014

Mục sửa đổi: Địa chỉ chủ đơn

Địa chỉ chủ đơn mới là:

20/30 Cô Bắc, phường 1, quận Phú Nhuận, thành phố Hồ Chí Minh

---

Ghi nhận sửa đổi đơn số: 5748/ TB-SHTT, ngày 21/07/2016

(210) Số đơn: 4-2014-32379 (220) Ngày nộp đơn 26/12/2014

Mục sửa đổi: Địa chỉ chủ đơn

Địa chỉ chủ đơn mới là:

20/30 Cô Bắc, phường 1, quận Phú Nhuận, thành phố Hồ Chí Minh

---

Ghi nhận sửa đổi đơn số: 5749/ TB-SHTT, ngày 21/07/2016

(210) Số đơn: 4-2016-10614 (220) Ngày nộp đơn 19/04/2016

Mục sửa đổi: Địa chỉ chủ đơn

Địa chỉ chủ đơn mới là:

Số nhà 01, ngõ 12, đường Nguyễn Biểu, phường Nam Hà, thành phố Hà Tĩnh, tỉnh Hà Tĩnh

---

Ghi nhận sửa đổi đơn số: 5750/ TB-SHTT, ngày 21/07/2016

(210) Số đơn: 4-2016-10613 (220) Ngày nộp đơn 19/04/2016

Mục sửa đổi: Địa chỉ chủ đơn

Địa chỉ chủ đơn mới là:

Số nhà 01, ngõ 12, đường Nguyễn Biểu, phường Nam Hà, thành phố Hà Tĩnh, tỉnh Hà Tĩnh

---

Ghi nhận sửa đổi đơn số: 5751/ TB-SHTT, ngày 21/07/2016

(210) Số đơn: 4-2016-10612 (220) Ngày nộp đơn 19/04/2016

Mục sửa đổi: Địa chỉ chủ đơn

Địa chỉ chủ đơn mới là:

Số nhà 01, ngõ 12, đường Nguyễn Biểu, phường Nam Hà, thành phố Hà Tĩnh, tỉnh Hà Tĩnh

---

Ghi nhận sửa đổi đơn số: 5752/ TB-SHTT, ngày 21/07/2016

(210) Số đơn: 4-2016-10611 (220) Ngày nộp đơn 19/04/2016

Mục sửa đổi: Địa chỉ chủ đơn

Địa chỉ chủ đơn mới là:

Số nhà 01, ngõ 12, đường Nguyễn Biểu, phường Nam Hà, thành phố Hà Tĩnh, tỉnh Hà Tĩnh

---

Ghi nhận sửa đổi đơn số: 5753/ TB-SHTT, ngày 21/07/2016

(210) Số đơn: 4-2016-10610 (220) Ngày nộp đơn 19/04/2016

Mục sửa đổi: Địa chỉ chủ đơn

Địa chỉ chủ đơn mới là:

Số nhà 01, ngõ 12, đường Nguyễn Biểu, phường Nam Hà, thành phố Hà Tĩnh, tỉnh Hà Tĩnh

---

Ghi nhận sửa đổi đơn số: 5754/ TB-SHTT, ngày 21/07/2016

(210) Số đơn: 4-2016-15953 (220) Ngày nộp đơn 01/06/2016

Mục sửa đổi: Địa chỉ chủ đơn

Địa chỉ chủ đơn mới là:

576-1 Hamanocho Chuou-ku Chiba-City CHIBA-Pref. 260-0824 JAPAN

Ghi nhận sửa đổi đơn số: 5755/ TB-SHTT, ngày 21/07/2016

(210) Số đơn: 4-2015-01858 (220) Ngày nộp đơn 22/01/2015

Mục sửa đổi: Đại diện sở hữu công nghiệp

Đại diện sở hữu công nghiệp mới là:

Công ty Luật TNHH Luật Sư Quốc Tế

Ghi nhận sửa đổi đơn số: 5756/ TB-SHTT, ngày 21/07/2016

(210) Số đơn: 4-2015-01857 (220) Ngày nộp đơn 22/01/2015

Mục sửa đổi: Đại diện sở hữu công nghiệp

Đại diện sở hữu công nghiệp mới là:

Công ty Luật TNHH Luật Sư Quốc Tế

Ghi nhận sửa đổi đơn số: 5757/ TB-SHTT, ngày 21/07/2016

(210) Số đơn: 4-2014-26339 (220) Ngày nộp đơn 30/10/2014

Mục sửa đổi: Địa chỉ chủ đơn

Địa chỉ chủ đơn mới là:

Số 204H Đội Cấn, phường Đội Cấn, quận Ba Đình, thành phố Hà Nội

---

Ghi nhận sửa đổi đơn số: 5758/ TB-SHTT, ngày 21/07/2016

(210) Số đơn: 4-2014-19109 (220) Ngày nộp đơn 15/08/2014

Mục sửa đổi: Địa chỉ chủ đơn

Địa chỉ chủ đơn mới là:

97 đường 1 Khu phố 2, phường Linh Xuân, quận Thủ Đức, thành phố Hồ Chí Minh

---

Ghi nhận sửa đổi đơn số: 5759/ TB-SHTT, ngày 21/07/2016

(210) Số đơn: 4-2014-26338 (220) Ngày nộp đơn 30/10/2014

Mục sửa đổi: Địa chỉ chủ đơn

Địa chỉ chủ đơn mới là:

Số 204H Đội Cấn, phường Đội Cấn, quận Ba Đình, thành phố Hà Nội

---

Ghi nhận sửa đổi đơn số: 5760/ TB-SHTT, ngày 21/07/2016

(210) Số đơn: 4-2016-07811 (220) Ngày nộp đơn 25/03/2016

Mục sửa đổi: Mẫu nhãn hiệu

Mẫu nhãn hiệu mới là:

Ghi nhận sửa đổi đơn số: 5761/ TB-SHTT, ngày 21/07/2016

(210) Số đơn: 4-2016-04608 (220) Ngày nộp đơn 26/02/2016

Mục sửa đổi: Tên chủ đơn

Tên chủ đơn mới là:

Interblock d. d.

Ghi nhận sửa đổi đơn số: 5884/ TB-SHTT, ngày 29/07/2016

(210) Số đơn: 4-2016-08699 (220) Ngày nộp đơn 01/04/2016

Mục sửa đổi: Đại diện sở hữu công nghiệp

Đại diện sở hữu công nghiệp mới là:

Công ty Luật TNHH T&G

Phòng số 05, tầng 15, toà nhà Harec, 4A Láng Hạ, phường Thành Công, quận Ba Đình, thành phố Hà Nội

---

Ghi nhận sửa đổi đơn số: 5885/ TB-SHTT, ngày 29/07/2016

(210) Số đơn: 4-2016-08693 (220) Ngày nộp đơn 01/04/2016

Mục sửa đổi: Tên chủ đơn

Tên chủ đơn mới là:

Công ty TNHH MASAN BREWERY

Ghi nhận sửa đổi đơn số: 5886/ TB-SHTT, ngày 29/07/2016

(210) Số đơn: 4-2016-05179 (220) Ngày nộp đơn 03/03/2016

Mục sửa đổi: Tên chủ đơn

Tên chủ đơn mới là:

Công ty TNHH đông nam dược Bàng Thái

Ghi nhận sửa đổi đơn số: 5887/ TB-SHTT, ngày 29/07/2016

(210) Số đơn: 4-2016-04107 (220) Ngày nộp đơn 22/02/2016

Mục sửa đổi: Tên chủ đơn

Tên chủ đơn mới là:

Công ty TNHH đông nam dược Bàng Thái

Ghi nhận sửa đổi đơn số: 5888/ TB-SHTT, ngày 29/07/2016

(210) Số đơn: 4-2015-06775 (220) Ngày nộp đơn 26/03/2015

Mục sửa đổi: Đại diện sở hữu công nghiệp

Đại diện sở hữu công nghiệp mới là:

Công ty TNHH T&T INVENMARK Sở hữu trí tuệ Quốc tế

Phòng 101 số 30 Nguyễn Du, quận Hai Bà Trưng, thành phố Hà Nội

---

Ghi nhận sửa đổi đơn số: 5889/ TB-SHTT, ngày 29/07/2016

(210) Số đơn: 4-2015-06776 (220) Ngày nộp đơn 26/03/2015

Mục sửa đổi: Đại diện sở hữu công nghiệp

Đại diện sở hữu công nghiệp mới là:

Công ty TNHH T&T INVENMARK Sở hữu trí tuệ Quốc tế

Phòng 101 số 30 Nguyễn Du, quận Hai Bà Trưng, thành phố Hà Nội

---

Ghi nhận sửa đổi đơn số: 5890/ TB-SHTT, ngày 29/07/2016

(210) Số đơn: 4-2014-04354 (220) Ngày nộp đơn 07/03/2014

Mục sửa đổi: Địa chỉ chủ đơn

Địa chỉ chủ đơn mới là:

Lầu 2, President Place, 93 Nguyễn Du, phường Bến Nghé, quận 1, TP. Hồ Chí Minh

---

Ghi nhận sửa đổi đơn số: 5891/ TB-SHTT, ngày 29/07/2016

(210) Số đơn: 4-2016-06730 (220) Ngày nộp đơn 18/03/2016

Mục sửa đổi: Mẫu nhãn hiệu

Mẫu nhãn hiệu mới là:

Ghi nhận sửa đổi đơn số: 5892/ TB-SHTT, ngày 29/07/2016

(210) Số đơn: 4-2012-29027 (220) Ngày nộp đơn 24/12/2012

Mục sửa đổi: Đại diện sở hữu công nghiệp

Đại diện sở hữu công nghiệp mới là:

CÔNG TY Luật TNHH Ambys Hà Nội

Số 3, ngõ 123, đường Âu Cơ, quận Tây Hồ, thành phố Hà Nội

Ghi nhận sửa đổi đơn số: 5893/ TB-SHTT, ngày 29/07/2016

(210) Số đơn: 4-2014-17853 (220) Ngày nộp đơn 01/08/2014

Mục sửa đổi: Địa chỉ chủ đơn

Địa chỉ chủ đơn mới là:

3 Overlook Point, Lincolnshire, Illinois 60069, United States of America

---

Ghi nhận sửa đổi đơn số: 5894/ TB-SHTT, ngày 29/07/2016

(210) Số đơn: 4-2015-03114 (220) Ngày nộp đơn 04/02/2015

Mục sửa đổi: Đại diện sở hữu công nghiệp

Huỷ quyền đại diện sở hữu công nghiệp đối với:

Công ty TNHH sở Hữu Trí Tuệ Ngôi Sao Chuyên Nghiệp và Liên danh

---

Ghi nhận sửa đổi đơn số: 5895/ TB-SHTT, ngày 29/07/2016

(210) Số đơn: 4-2014-30976 (220) Ngày nộp đơn 15/12/2014

Mục sửa đặi: Tên chủ đơn

Tên chủ đơn mới là:

Công ty CP tập đoàn Lộc Trời

Ghi nhận sửa đổi đơn số: 5896/ TB-SHTT, ngày 29/07/2016

(210) Số đơn: 4-2014-17858 (220) Ngày nộp đơn 01/08/2014

Mục sửa đổi: Địa chỉ chủ đơn

Địa chỉ chủ đơn mới là:

Room 10-20, 16 F, Weiya Tower, No.29 Suzhou Street, Haidian District Beijing, China

---

Ghi nhận sửa đổi đơn số: 5897/ TB-SHTT, ngày 29/07/2016

(210) Số đơn: 4-2014-31118 (220) Ngày nộp đơn 15/12/2014

Mục sửa đổi: Tên chủ đơn

Tên chủ đơn mới là:

Công ty TNHH một thành viên Khanh Thy V.I.O

Ghi nhận sửa đổi đơn số: 5898/ TB-SHTT, ngày 29/07/2016

(210) Số đơn: 4-2014-15315 (220) Ngày nộp đơn 04/07/2014

Mục sửa đổi: Địa chỉ chủ đơn

Địa chỉ chủ đơn mới là:

Lầu 9, số 68 Nguyễn Huệ, phường Bến Nghé, quận 1, thành phố Hồ Chí Minh

---

Ghi nhận sửa đổi đơn số: 5900/ TB-SHTT, ngày 29/07/2016

(210) Số đơn: 4-2014-18519 (220) Ngày nộp đơn 11/08/2014

Mục sửa đổi: Tên và địa chỉ chủ đơn

Tên và địa chỉ chủ đơn mới là:

Công Ty TNHH Phú Thuận

Số 3, lô 1B, đường Trung Yên 1, phường Trung Hoà, quận Cầu Giấy, Hà Nội

---

Ghi nhận sửa đổi đơn số: 5901/ TB-SHTT, ngày 29/07/2016

(210) Số đơn: 4-2013-15054 (220) Ngày nộp đơn 11/07/2013

Mục sửa đổi: Đại diện sở hữu công nghiệp

Đại diện sở hữu công nghiệp mới là:

Công ty TNHH Quốc tế D&N

Phòng 3 tầng 23, 101 Láng Hạ, Đống Đa, Hà Nội, Việt Nam

Ghi nhận sửa đổi đơn số: 6079/ TB-SHTT, ngày 01/08/2016

(210) Số đơn: 4-2014-26491 (220) Ngày nộp đơn 31/10/2014

Mục sửa đổi: Đại diện sở hữu công nghiệp

Đại diện sở hữu công nghiệp mới là:

Công ty TNHH T&T INVENMARK Sở hữu trí tuệ Quốc tế

Phòng 101 số 30 Nguyễn Du, quận Hai Bà Trưng, thành phố Hà Nội

---

Ghi nhận sửa đổi đơn số: 6081/ TB-SHTT, ngày 01/08/2016

(210) Số đơn: 4-2015-06758 (220) Ngày nộp đơn 26/03/2015

Mục sửa đổi: Đại diện sở hữu công nghiệp

Đại diện sở hữu công nghiệp mới là:

Công ty TNHH tư vấn A&S

Phòng 1704, tầng 17, toà nhà đa năng 169 Nguyễn Ngọc Vũ, phường Trung Hoà, quận Cầu Giấy, thành phố Hà Nội

---

Ghi nhận sửa đổi đơn số: 6083/ TB-SHTT, ngày 01/08/2016

(210) Số đơn: 4-2014-12315 (220) Ngày nộp đơn 04/06/2014

Mục sửa đổi: Đại diện sở hữu công nghiệp

Đại diện sở hữu công nghiệp mới là:

Công ty TNHH SHCN Sao Bắc Đẩu

Tầng 6, 58 Nguyễn Đình Chiểu, phường ĐaKao, quận 1, thành phố Hồ Chí Minh

---

Ghi nhận sửa đổi đơn số: 6085/ TB-SHTT, ngày 01/08/2016

(210) Số đơn: 4-2014-12317 (220) Ngày nộp đơn 04/06/2014

Mục sửa đổi: Đại diện sở hữu công nghiệp

Đại diện sở hữu công nghiệp mới là:

Công ty TNHH SHCN Sao Bắc Đẩu

Tầng 6, 58 Nguyễn Đình Chiểu, phường ĐaKao, quận 1, thành phố Hồ Chí Minh

---

Ghi nhận sửa đổi đơn số: 6087/ TB-SHTT, ngày 01/08/2016

(210) Số đơn: 4-2015-12752 (220) Ngày nộp đơn 22/05/2015

Mục sửa đổi: Đại diện sở hữu công nghiệp

Đại diện sở hữu công nghiệp mới là:

Công ty TNHH BANCA

Ghi nhận sửa đổi đơn số: 6127/ TB-SHTT, ngày 01/08/2016

(210) Số đơn: 4-2015-26950 (220) Ngày nộp đơn 30/09/2015

Mục sửa đổi: Đại diện sở hữu công nghiệp

Đại diện sở hữu công nghiệp mới là:

Công ty cổ phần tư vấn S&B

Tầng 18, Hapulico complex, Số 85 Vũ Trọng Phụng, phường Nhân Chính, quận Thanh Xuân, thành phố Hà Nội

---

Ghi nhận sửa đổi đơn số: 6129/ TB-SHTT, ngày 01/08/2016

(210) Số đơn: 4-2015-06295 (220) Ngày nộp đơn 20/03/2015

Mục sửa đổi: Đại diện sở hữu công nghiệp

Đại diện sở hữu công nghiệp mới là:

Công ty cổ phần tư vấn S&B

Tầng 18, Hapulico complex, Số 85 Vũ Trọng Phụng, phường Nhân Chính, quận Thanh Xuân, thành phố Hà Nội

---

Ghi nhận sửa đổi đơn số: 6131/ TB-SHTT, ngày 01/08/2016

(210) Số đơn: 4-2015-18130 (220) Ngày nộp đơn 10/07/2015

Mục sửa đổi: Đại diện sở hữu công nghiệp

Đại diện sở hữu công nghiệp mới là:

Công ty TNHH Sở hữu trí tuệ ACTIP

Số nhà 85, tầng 7, đường Lê Văn Lương, phường Nhân Chính, quận Thanh Xuân, thành phố Hà Nội

---

Ghi nhận sửa đổi đơn số: 6133/ TB-SHTT, ngày 01/08/2016

(210) Số đơn: 4-2015-30751 (220) Ngày nộp đơn 04/11/2015

Mục sửa đổi: Đại diện sở hữu công nghiệp

Đại diện sở hữu công nghiệp mới là:

Công ty TNHH Sở hữu trí tuệ ACTIP

Số nhà 85, tầng 7, đường Lê Văn Lương, phường Nhân Chính, quận Thanh Xuân, thành phố Hà Nội

---

Ghi nhận sửa đổi đơn số: 6451/ TB-SHTT, ngày 15/08/2016

(210) Số đơn: 4-2014-25073 (220) Ngày nộp đơn 17/10/2014

Mục sửa đổi: Đại diện sở hữu công nghiệp

Đại diện sở hữu công nghiệp mới là:

Công ty Luật TNHH Quốc tế BMVN (BMVN International LLC)

Phòng 1002, tầng 10, Indochina Plaza Hanoi, 241 phố Xuân Thuỷ, phường Dịch Vọng Hậu, quận Cầu Giấy, thành phố Hà Nội

---

Ghi nhận sửa đổi đơn số: 6452/ TB-SHTT, ngày 15/08/2016

(210) Số đơn: 4-2014-25074 (220) Ngày nộp đơn 17/10/2014

Mục sửa đổi: Đại diện sở hữu công nghiệp

Đại diện sở hữu công nghiệp mới là:

Công ty Luật TNHH Quốc tế BMVN (BMVN International LLC)

Phòng 1002, tầng 10, Indochina Plaza Hanoi, 241 phố Xuân Thuỷ, phường Dịch Vọng Hậu, quận Cầu Giấy, thành phố Hà Nội

---

Ghi nhận sửa đổi đơn số: 6454/ TB-SHTT, ngày 15/08/2016

(210) Số đơn: 4-2014-22912 (220) Ngày nộp đơn 26/09/2014

Mục sửa đổi: Địa chỉ chủ đơn

Địa chỉ chủ đơn mới là:

Thửa đất số 303, tờ bản đồ số 22, khu phố Long Bình, phường Khánh Bình, thị xã Tân Uyên, tỉnh Bình Dương

---

Ghi nhận sửa đổi đơn số: 6455/ TB-SHTT, ngày 15/08/2016

(210) Số đơn: 4-2014-21111 (220) Ngày nộp đơn 08/09/2014

Mục sửa đổi: Đại diện sở hữu công nghiệp

Đại diện sở hữu công nghiệp mới là:

Công ty TNHH tư vấn đầu tư và SHTT Hoàng Phi

Số 15, dãy số 2, thôn Ải, xã Di Trạch, huyện Hoài Đức, thành phố Hà Nội

---

Ghi nhận sửa đổi đơn số: 6456/ TB-SHTT, ngày 15/08/2016

(210) Số đơn: 4-2015-03497 (220) Ngày nộp đơn 09/02/2015

Mục sửa đổi: Tên chủ đơn

Tên chủ đơn mới là:

Công ty cổ phần tập đoàn giáo dục EGAME

Ghi nhận sửa đổi đơn số: 6457/ TB-SHTT, ngày 15/08/2016

(210) Số đơn: 4-2015-03498 (220) Ngày nộp đơn 09/02/2015

Mục sửa đổi: Tên chủ đơn

Tên chủ đơn mới là:

Công ty cổ phần tập đoàn giáo dục EGAME

Ghi nhận sửa đổi đơn số: 6458/ TB-SHTT, ngày 15/08/2016

(210) Số đơn: 4-2016-01390 (220) Ngày nộp đơn 15/01/2016

Mục sửa đổi: Tên chủ đơn

Tên chủ đơn mới là:

Công ty cổ phần tập đoàn giáo dục EGAME

Ghi nhận sửa đổi đơn số: 6459/ TB-SHTT, ngày 15/08/2016

(210) Số đơn: 4-2016-16097 (220) Ngày nộp đơn 02/06/2016

Mục sửa đổi: Địa chỉ chủ đơn

Địa chỉ chủ đơn mới là:

Tầng 5, Block AB, tòa nhà IMG, 27 Nguyễn Đình Chiểu, phường Đa Kao, quận 1, thành phố Hồ Chí Minh

---

Ghi nhận sửa đổi đơn số: 6460/ TB-SHTT, ngày 15/08/2016

(210) Số đơn: 4-2016-16098 (220) Ngày nộp đơn 02/06/2016

Mục sửa đổi: Địa chỉ chủ đơn

Địa chỉ chủ đơn mới là:

Tầng 5, Block AB, tòa nhà IMG, 27 Nguyễn Đình Chiểu, phường Đa Kao, quận 1, thành phố Hồ Chí Minh

---

Ghi nhận sửa đổi đơn số: 6461/ TB-SHTT, ngày 15/08/2016

(210) Số đơn: 4-2016-16099 (220) Ngày nộp đơn 02/06/2016

Mục sửa đổi: Địa chỉ chủ đơn

Địa chỉ chủ đơn mới là:

Tầng 5, Block AB, tòa nhà IMG, 27 Nguyễn Đình Chiểu, phường Đa Kao, quận 1, thành phố Hồ Chí Minh

---

Ghi nhận sửa đổi đơn số: 6462/ TB-SHTT, ngày 15/08/2016

(210) Số đơn: 4-2016-16107 (220) Ngày nộp đơn 02/06/2016

Mục sửa đổi: Địa chỉ chủ đơn

Địa chỉ chủ đơn mới là:

Tầng 5, Block AB, tòa nhà IMG, 27 Nguyễn Đình Chiểu, phường Đa Kao, quận 1, thành phố Hồ Chí Minh

---

Ghi nhận sửa đổi đơn số: 6463/ TB-SHTT, ngày 15/08/2016

(210) Số đơn: 4-2016-16108 (220) Ngày nộp đơn 02/06/2016

Mục sửa đổi: Địa chỉ chủ đơn

Địa chỉ chủ đơn mới là:

Tầng 5, Block AB, tòa nhà IMG, 27 Nguyễn Đình Chiểu, phường Đa Kao, quận 1, thành phố Hồ Chí Minh

---

Ghi nhận sửa đổi đơn số: 6464/ TB-SHTT, ngày 15/08/2016

(210) Số đơn: 4-2016-16109 (220) Ngày nộp đơn 02/06/2016

Mục sửa đổi: Địa chỉ chủ đơn

Địa chỉ chủ đơn mới là:

Tầng 5, Block AB, tòa nhà IMG, 27 Nguyễn Đình Chiểu, phường Đa Kao, quận 1, thành phố Hồ Chí Minh

---

Ghi nhận sửa đổi đơn số: 6465/ TB-SHTT, ngày 15/08/2016

(210) Số đơn: 4-2015-11479 (220) Ngày nộp đơn 11/05/2015

Mục sửa đổi: Tên chủ đơn

Tên chủ đơn mới là:

Công ty cổ phần Mondelez Kinh Đô Việt Nam

Ghi nhận sửa đổi đơn số: 6466/ TB-SHTT, ngày 15/08/2016

(210) Số đơn: 4-2015-29379 (220) Ngày nộp đơn 22/10/2015

Mục sửa đổi: Tên chủ đơn

Tên chủ đơn mới là:

Công ty cổ phần Mondelez Kinh Đô Việt Nam

Ghi nhận sửa đổi đơn số: 6467/ TB-SHTT, ngày 15/08/2016

(210) Số đơn: 4-2015-26895 (220) Ngày nộp đơn 30/09/2015

Mục sửa đổi: Tên chủ đơn

Tên chủ đơn mới là:

KIJNER & SONS INTERNATIONAL REALTY (THAILAND) CO.,LTD

Ghi nhận sửa đổi đơn số: 6468/ TB-SHTT, ngày 15/08/2016

(210) Số đơn: 4-2015-15571 (220) Ngày nộp đơn 17/10/2015

Mục sửa đổi: Đại diện sở hữu công nghiệp

Đại diện sở hữu công nghiệp mới là:

Công ty TNHH Sở hữu trí tuệ INNETCO-Hoàng Phúc (INNETCO)

Số 188, ngõ 88 phố Trần Quý Cáp, phường Văn Chương, quận Đống Đa, TP. Hà Nội

---

Ghi nhận sửa đổi đơn số: 6469/ TB-SHTT, ngày 15/08/2016

(210) Số đơn: 4-2015-15571 (220) Ngày nộp đơn 17/06/2015

Mục sửa đổi: Địa chỉ chủ đơn

Địa chỉ chủ đơn mới là:

Số 18, đường Nguyễn Công Hãng, phường Trần Nguyên Hãn, thành phố Bắc Giang, tỉnh Bắc Giang

---

Ghi nhận sửa đổi đơn số: 6470/ TB-SHTT, ngày 15/08/2016

(210) Số đơn: 4-2014-21754 (220) Ngày nộp đơn 16/09/2014

Mục sửa đổi: Đại diện sở hữu công nghiệp

Đại diện sở hữu công nghiệp mới là:

Công ty TNHH Sở hữu trí tuệ INNETCO-Hoàng Phúc (INNETCO)

Số 188, ngõ 88 phố Trần Quý Cáp, phường Văn Chương, quận Đống Đa, TP. Hà Nội

---

Ghi nhận sửa đổi đơn số: 6471/ TB-SHTT, ngày 15/08/2016

(210) Số đơn: 4-2014-21754 (220) Ngày nộp đơn 16/09/2014

Mục sửa đổi: Địa chỉ chủ đơn

Địa chỉ chủ đơn mới là:

Số 18, đường Nguyễn Công Hãng, phường Trần Nguyên Hãn, thành phố Bắc Giang, tỉnh Bắc Giang

---

Ghi nhận sửa đổi đơn số: 6472/ TB-SHTT, ngày 15/08/2016

(210) Số đơn: 4-2011-07114 (220) Ngày nộp đơn 19/04/2011

Mục sửa đổi: Địa chỉ chủ đơn

Địa chỉ chủ đơn mới là:

376 phố Xã Đàn, phường Nam Đồng, quận Đống Đa, thành phố Hà Nội

---

Ghi nhận sửa đổi đơn số: 6473/ TB-SHTT, ngày 15/08/2016

(210) Số đơn: 4-2011-11832 (220) Ngày nộp đơn 14/06/2011

Mục sửa đổi: Địa chỉ chủ đơn

Địa chỉ chủ đơn mới là:

376 phố Xã Đàn, phường Nam Đồng, quận Đống Đa, thành phố Hà Nội

---

Ghi nhận sửa đổi đơn số: 6474/ TB-SHTT, ngày 15/08/2016

(210) Số đơn: 4-2013-15433 (220) Ngày nộp đơn 16/07/2013

Mục sửa đổi: Danh mục sản phẩm/dịch vụ

Danh mục sản phẩm/dịch vụ mới là:

Nhóm 35: Mua bán cặp file tài liệu các loại (cặp trình ký, cặp ba dây, cặp càng cua), túi nhựa trong (myclear), bút các loại, đồ dùng học sinh các loại, thiết bị giáo dục.

Ghi nhận sửa đổi đơn số: 6475/ TB-SHTT, ngày 15/08/2016

(210) Số đơn: 4-2014-12732 (220) Ngày nộp đơn 09/06/2014

Mục sửa đổi: Địa chỉ chủ đơn

Địa chỉ chủ đơn mới là:

Số 433/20 Huỳnh Tấn Phát, phường Tân Thuận Đông, quận 7, thành phố Hồ Chí Minh

---

Ghi nhận sửa đổi đơn số: 6476/ TB-SHTT, ngày 15/08/2016

(210) Số đơn: 4-2014-12731 (220) Ngày nộp đơn 09/06/2014

Mục sửa đổi: Địa chỉ chủ đơn

Địa chỉ chủ đơn mới là:

Số 433/20 Huỳnh Tấn Phát, phường Tân Thuận Đông, quận 7, thành phố Hồ Chí Minh

---

Ghi nhận sửa đổi đơn số: 6477/ TB-SHTT, ngày 15/08/2016

(210) Số đơn: 4-2015-10973 (220) Ngày nộp đơn 06/05/2015

Mục sửa đổi: Địa chỉ chủ đơn

Địa chỉ chủ đơn mới là:

Số 160 phố Từ Hoa, phường Quảng An, quận Tây Hồ, thành phố Hà Nội

---

Ghi nhận sửa đổi đơn số: 6478/ TB-SHTT, ngày 15/08/2016

(210) Số đơn: 4-2014-32473 (220) Ngày nộp đơn 26/12/2014

Mục sửa đổi: Địa chỉ chủ đơn

Địa chỉ chủ đơn mới là:

Số 160 phố Từ Hoa, phường Quảng An, quận Tây Hồ, thành phố Hà Nội

---

Ghi nhận sửa đổi đơn số: 6479/ TB-SHTT, ngày 15/08/2016

(210) Số đơn: 4-2010-05872 (220) Ngày nộp đơn 24/03/2010

Mục sửa đổi: Đại diện sở hữu công nghiệp

Đại diện sở hữu công nghiệp mới là:

Công ty TNHH T&T INVENMARK Sở hữu trí tuệ Quốc tế (T&T INVENMARK)

Phòng 101 số 30 Nguyễn Du, quận Hai Bà Trưng, thành phố Hà Nội

---

Ghi nhận sửa đổi đơn số: 6480/ TB-SHTT, ngày 15/08/2016

(210) Số đơn: 4-2011-14673 (220) Ngày nộp đơn 19/07/2011

Mục sửa đổi: Đại diện sở hữu công nghiệp

Đại diện sở hữu công nghiệp mới là:

Công ty TNHH T&T INVENMARK Sở hữu trí tuệ Quốc tế (T&T INVENMARK)

Phòng 101 số 30 Nguyễn Du, quận Hai Bà Trưng, thành phố Hà Nội

---

Ghi nhận sửa đổi đơn số: 6481/ TB-SHTT, ngày 15/08/2016

(210) Số đơn: 4-2010-05873 (220) Ngày nộp đơn 24/03/2010

Mục sửa đổi: Đại diện sở hữu công nghiệp

Đại diện sở hữu công nghiệp mới là:

Công ty TNHH T&T INVENMARK Sở hữu trí tuệ Quốc tế (T&T INVENMARK)

Phòng 101 số 30 Nguyễn Du, quận Hai Bà Trưng, thành phố Hà Nội

---

Ghi nhận sửa đổi đơn số: 6482/ TB-SHTT, ngày 15/08/2016

(210) Số đơn: 4-2012-19557 (220) Ngày nộp đơn 04/09/2012

Mục sửa đổi: Đại diện sở hữu công nghiệp

Đại diện sở hữu công nghiệp mới là:

Công ty TNHH T&T INVENMARK Sở hữu trí tuệ Quốc tế (T&T INVENMARK)

Phòng 101 số 30 Nguyễn Du, quận Hai Bà Trưng, thành phố Hà Nội

---

Ghi nhận sửa đổi đơn số: 6483/ TB-SHTT, ngày 15/08/2016

(210) Số đơn: 4-2015-12072 (220) Ngày nộp đơn 15/05/2015

Mục sửa đổi: Tên chủ đơn

Tên chủ đơn mới là:

Công ty TNHH một thành viên sản xuất thương mại Đại Thuận Đạt

---

Ghi nhận sửa đổi đơn số: 6484/ TB-SHTT, ngày 15/08/2016

(210) Số đơn: 4-2015-12073 (220) Ngày nộp đơn 15/05/2015

Mục sửa đổi: Tên chủ đơn

Tên chủ đơn mới là:

Công ty TNHH một thành viên sản xuất thương mại Đại Thuận Đạt

---

Ghi nhận sửa đổi đơn số: 6485/ TB-SHTT, ngày 15/08/2016

(210) Số đơn: 4-2015-12074 (220) Ngày nộp đơn 15/05/2015

Mục sửa đổi: Tên chủ đơn

Tên chủ đơn mới là:

Công ty TNHH một thành viên sản xuất thương mại Đại Thuận Đạt

---

Ghi nhận sửa đổi đơn số: 6486/ TB-SHTT, ngày 15/08/2016

(210) Số đơn: 4-2014-28316 (220) Ngày nộp đơn 18/11/2014

Mục sửa đổi: Tên chủ đơn

Tên chủ đơn mới là:

Công ty TNHH một thành viên sản xuất thương mại Đại Thuận Đạt

---

Ghi nhận sửa đổi đơn số: 6487/ TB-SHTT, ngày 15/08/2016

(210) Số đơn: 4-2015-12075 (220) Ngày nộp đơn 15/05/2015

Mục sửa đổi: Tên chủ đơn

Tên chủ đơn mới là:

Công ty TNHH một thành viên sản xuất thương mại Đại Thuận Đạt

---

Ghi nhận sửa đổi đơn số: 6488/ TB-SHTT, ngày 15/08/2016

(210) Số đơn: 4-2014-28315 (220) Ngày nộp đơn 18/11/2014

Mục sửa đổi: Tên chủ đơn

Tên chủ đơn mới là:

Công ty TNHH một thành viên sản xuất thương mại Đại Thuận Đạt

---

Ghi nhận sửa đổi đơn số: 6790/ TB-SHTT, ngày 22/08/2016

(210) Số đơn: 4-2014-21418 (220) Ngày nộp đơn 11/09/2014

Mục sửa đổi: Tên và địa chỉ chủ đơn

Tên và địa chỉ mới là:

Công ty cổ phần điện tử Giảng Võ

Số 168 Ngọc Khánh, phường Giảng Võ, quận Ba Đình, thành phố Hà Nội

---

Ghi nhận sửa đổi đơn số: 6829/ TB-SHTT, ngày 23/08/2016

(210) Số đơn: 4-2014-32296 (220) Ngày nộp đơn 25/12/2014

Mục sửa đổi: Địa chỉ chủ đơn

Địa chỉ chủ đơn mới là:

Số 15, ngõ 470 đường Láng, phường Láng Hạ, quận Đống Đa, thành phố Hà Nội

---

Ghi nhận sửa đổi đơn số: 6830/ TB-SHTT, ngày 23/08/2016

(210) Số đơn: 4-2014-32295 (220) Ngày nộp đơn 25/12/2014

Mục sửa đổi: Địa chỉ chủ đơn

Địa chỉ chủ đơn mới là:

Số 15, ngõ 470 đường Láng, phường Láng Hạ, quận Đống Đa, thành phố Hà Nội

---

Ghi nhận sửa đổi đơn số: 6831/ TB-SHTT, ngày 23/08/2016

(210) Số đơn: 4-2015-10811 (220) Ngày nộp đơn 05/05/2015

Mục sửa đổi: Địa chỉ chủ đơn

Địa chỉ chủ đơn mới là:

Số 11 đường Huỳnh Lan Khanh, phường 2, quận Tân Bình, thành phố Hồ Chí Minh

---

Ghi nhận sửa đổi đơn số: 6832/ TB-SHTT, ngày 23/08/2016

(210) Số đơn: 4-2015-02197 (220) Ngày nộp đơn 27/01/2015

Mục sửa đổi: Đại diện sở hữu công nghiệp

Đại diện sở hữu công nghiệp mới là:

Công ty TNHH tư vấn và sở hữu trí tuệ Hoàng Phi

Ghi nhận sửa đổi đơn số: 6833/ TB-SHTT, ngày 23/08/2016

(210) Số đơn: 4-2013-21238 (220) Ngày nộp đơn 16/09/2013

Mục sửa đổi: Đại diện sở hữu công nghiệp

Đại diện sở hữu công nghiệp mới là:

Công ty TNHH sở hữu trí tuệ Bình Minh

Ghi nhận sửa đổi đơn số: 6834/ TB-SHTT, ngày 23/08/2016

(210) Số đơn: 4-2013-21238 (220) Ngày nộp đơn 16/09/2013

Mục sửa đổi: Địa chỉ chủ đơn

Địa chỉ chủ đơn mới là:

Phòng 102-A2, ngõ 102 đường Nguyễn Huy Tưởng, phường Thanh Xuân Trung, quận Thanh Xuân, thành phố Hà Nội

---

Ghi nhận sửa đổi đơn số: 6835/ TB-SHTT, ngày 23/08/2016

(210) Số đơn: 4-2013-20034 (220) Ngày nộp đơn 03/09/2013

Mục sửa đổi: Địa chỉ chủ đơn

Địa chỉ chủ đơn mới là:

Lô B10/D6 khu ĐT Cầu Giấy, phường Dịch Vọng, quận Cầu Giấy, thành phố Hà Nội

---

Ghi nhận sửa đổi đơn số: 6836/ TB-SHTT, ngày 23/08/2016

(210) Số đơn: 4-2014-18670 (220) Ngày nộp đơn 13/08/2014

Mục sửa đổi: Tên chủ đơn

Tên chủ đơn mới là:

Công ty cổ phần đầu tư thông minh

Ghi nhận sửa đổi đơn số: 6837/ TB-SHTT, ngày 23/08/2016

(210) Số đơn: 4-2014-29595 (220) Ngày nộp đơn 04/07/2013

Mục sửa đổi: Danh mục sản phẩm/dịch vụ

Danh mục sản phẩm/dịch vụ mới là:

Nhóm 11: Nồi cơm điện

Ghi nhận sửa đổi đơn số: 6838/ TB-SHTT, ngày 23/08/2016

(210) Số đơn: 4-2014-17031 (220) Ngày nộp đơn 24/07/2014

Mục sửa đổi: Địa chỉ chủ đơn

Địa chỉ chủ đơn mới là:

7A/61/3 Thành Thái, phường 14, quận 10, thành phố Hồ Chí Minh

---

Ghi nhận sửa đổi đơn số: 6839/ TB-SHTT, ngày 23/08/2016

(210) Số đơn: 4-2014-29207 (220) Ngày nộp đơn 26/11/2014

Mục sửa đổi: Đại diện sở hữu công nghiệp

Đại diện sở hữu công nghiệp mới là:

Công ty TNHH tư vấn và sở hữu trí tuệ Hoàng Phi

Ghi nhận sửa đổi đơn số: 6840/ TB-SHTT, ngày 23/08/2016

(210) Số đơn: 4-2013-10313 (220) Ngày nộp đơn 22/05/2013

Mục sửa đổi: Đại diện sở hữu công nghiệp

Đại diện sở hữu công nghiệp mới là:

Công ty TNHH sở Hữu Trí Tuệ Gia Việt

B405, nhà 78 Láng Hạ, quận Đống Đa, thành phố Hà Nội

Ghi nhận sửa đổi đơn số: 6841/ TB-SHTT, ngày 23/08/2016

(210) Số đơn: 4-2013-10312 (220) Ngày nộp đơn 22/05/2013

Mục sửa đổi: Đại diện sở hữu công nghiệp

Đại diện sở hữu công nghiệp mới là:

Công ty TNHH sở Hữu Trí Tuệ Gia Việt

B405, nhà 78 Láng Hạ, quận Đống Đa, thành phố Hà Nội

Ghi nhận sửa đổi đơn số: 6842/ TB-SHTT, ngày 23/08/2016

(210) Số đơn: 4-2015-36198 (220) Ngày nộp đơn 22/12/2015

Mục sửa đổi: Địa chỉ chủ đơn

Địa chỉ chủ đơn mới là:

109/3 Bình Thới, phường 11, quận 11, thành phố Hồ Chí Minh

Ghi nhận sửa đổi đơn số: 6843/ TB-SHTT, ngày 23/08/2016

(210) Số đơn: 4-2015-12750 (220) Ngày nộp đơn 22/05/2015

Mục sửa đổi: Đại diện sở hữu công nghiệp

Đại diện sở hữu công nghiệp mới là:

Văn phòng luật sư Phạm và Liên danh

Ghi nhận sửa đổi đơn số: 6845/ TB-SHTT, ngày 23/08/2016

(210) Số đơn: 4-2015-12751 (220) Ngày nộp đơn 22/05/2015

Mục sửa đổi: Đại diện sở hữu công nghiệp

Đại diện sở hữu công nghiệp mới là:

Văn phòng luật sư Phạm và Liên danh

Ghi nhận sửa đổi đơn số: 6847/ TB-SHTT, ngày 23/08/2016

(210) Số đơn: 4-2014-31372 (220) Ngày nộp đơn 17/12/2014

Mục sửa đổi: Đại diện sở hữu công nghiệp

Đại diện sở hữu công nghiệp mới là:

Công ty TNHH Đại Tín và Liên Danh

Số 12A4, phố Lý Nam Đế, quận Hoàn Kiếm, thành phố Hà Nội

Ghi nhận sửa đổi đơn số: 6849/ TB-SHTT, ngày 23/08/2016

(210) Số đơn: 4-2014-31374 (220) Ngày nộp đơn 17/12/2014

Mục sửa đổi: Đại diện sở hữu công nghiệp

Đại diện sở hữu công nghiệp mới là:

Công ty TNHH Đại Tín và Liên Danh

Số 12A4, phố Lý Nam Đế, quận Hoàn Kiếm, thành phố Hà Nội

Ghi nhận sửa đổi đơn số: 6851/ TB-SHTT, ngày 23/08/2016

(210) Số đơn: 4-2014-31373 (220) Ngày nộp đơn 17/12/2014

Mục sửa đổi: Đại diện sở hữu công nghiệp

Đại diện sở hữu công nghiệp mới là:

Công ty TNHH Đại Tín và Liên Danh

Số 12A4, phố Lý Nam Đế, quận Hoàn Kiếm, thành phố Hà Nội

Ghi nhận sửa đổi đơn số: 6853/ TB-SHTT, ngày 23/08/2016

(210) Số đơn: 4-2014-31371 (220) Ngày nộp đơn 17/12/2014

Mục sửa đổi: Đại diện sở hữu công nghiệp

Đại diện sở hữu công nghiệp mới là:

Công ty TNHH Đại Tín và Liên Danh

Số 12A4, phố Lý Nam Đế, quận Hoàn Kiếm, thành phố Hà Nội

Ghi nhận sửa đổi đơn số: 6855/ TB-SHTT, ngày 23/08/2016

(210) Số đơn: 4-2014-20331 (220) Ngày nộp đơn 27/08/2014

Mục sửa đổi: Đại diện sở hữu công nghiệp

Đại diện sở hữu công nghiệp mới là:

Công ty TNHH Sở hữu trí tuệ và công nghệ Thủ đô (CAPITAL IP&T)
P1401B, T.14, toà nhà 8C Đại Cồ Việt, quận Hai Bà Trưng, thành phố Hà Nội

---

Ghi nhận sửa đổi đơn số: 6857/ TB-SHTT, ngày 23/08/2016
(210) Số đơn: 4-2016-02999 (220) Ngày nộp đơn 01/02/2016
Mục sửa đổi: Đại diện sở hữu công nghiệp
Đại diện sở hữu công nghiệp mới là:
Công ty TNHH Đại Tín và Liên Danh
Số 12A4, phố Lý Nam Đế, quận Hoàn Kiếm, thành phố Hà Nội

Ghi nhận sửa đổi đơn số: 6859/ TB-SHTT, ngày 23/08/2016
(210) Số đơn: 4-2016-02998 (220) Ngày nộp đơn 01/02/2016
Mục sửa đổi: Đại diện sở hữu công nghiệp
Đại diện sở hữu công nghiệp mới là:
Công ty TNHH Đại Tín và Liên Danh
Số 12A4, phố Lý Nam Đế, quận Hoàn Kiếm, thành phố Hà Nội

Ghi nhận sửa đổi đơn số: 6861/ TB-SHTT, ngày 23/08/2016
(210) Số đơn: 4-2016-02997 (220) Ngày nộp đơn 01/02/2016
Mục sửa đổi: Đại diện sở hữu công nghiệp
Đại diện sở hữu công nghiệp mới là:
Công ty TNHH Đại Tín và Liên Danh
Số 12A4, phố Lý Nam Đế, quận Hoàn Kiếm, thành phố Hà Nội

Ghi nhận sửa đổi đơn số: 6863/ TB-SHTT, ngày 23/08/2016
(210) Số đơn: 4-2016-02996 (220) Ngày nộp đơn 01/02/2016
Mục sửa đổi: Đại diện sở hữu công nghiệp
Đại diện sở hữu công nghiệp mới là:
Công ty TNHH Đại Tín và Liên Danh
Số 12A4, phố Lý Nam Đế, quận Hoàn Kiếm, thành phố Hà Nội

Ghi nhận sửa đổi đơn số: 6865/ TB-SHTT, ngày 23/08/2016

(210) Số đơn: 4-2016-02993 (220) Ngày nộp đơn 01/02/2016

Mục sửa đổi: Đại diện sở hữu công nghiệp

Đại diện sở hữu công nghiệp mới là:

Công ty TNHH Đại Tín và Liên Danh

Số 12A4, phố Lý Nam Đế, quận Hoàn Kiếm, thành phố Hà Nội

Ghi nhận sửa đổi đơn số: 6867/ TB-SHTT, ngày 23/08/2016

(210) Số đơn: 4-2016-02992 (220) Ngày nộp đơn 01/02/2016

Mục sửa đổi: Đại diện sở hữu công nghiệp

Đại diện sở hữu công nghiệp mới là:

Công ty TNHH Đại Tín và Liên Danh

Số 12A4, phố Lý Nam Đế, quận Hoàn Kiếm, thành phố Hà Nội

Ghi nhận sửa đổi đơn số: 6869/ TB-SHTT, ngày 23/08/2016

(210) Số đơn: 4-2016-02991 (220) Ngày nộp đơn 01/02/2016

Mục sửa đổi: Đại diện sở hữu công nghiệp

Đại diện sở hữu công nghiệp mới là:

Công ty TNHH Đại Tín và Liên Danh

Số 12A4, phố Lý Nam Đế, quận Hoàn Kiếm, thành phố Hà Nội

Ghi nhận sửa đổi đơn số: 6871/ TB-SHTT, ngày 23/08/2016

(210) Số đơn: 4-2013-26551 (220) Ngày nộp đơn 11/11/2013

Mục sửa đổi: Đại diện sở hữu công nghiệp

Chấm dứt đại diện sở hữu công nghiệp đối với:

Công ty TNHH Tư vấn Nhiệt Tâm và Cộng Sự

Phòng 402, tập thể Dầu khí, số 59 Huỳnh Thúc Kháng, quận Đống Đa, TP. Hà Nội

---

Ghi nhận sửa đổi đơn số: 5918/ TB-SHTT, ngày 29/07/2016

(210) Số đơn: 4-2014-12321 (220) Ngày nộp đơn 04/06/2014

Mục sửa đổi: Đại diện sở hữu công nghiệp

Đại diện sở hữu công nghiệp mới là:

Công ty TNHH Sở hữu Công nghiệp Sao Bắc Đẩu

Tầng 6, 58 Nguyễn Đình Chiểu, phường Đakao, quận 1, TP. Hồ Chí Minh

---

Ghi nhận sửa đổi đơn số: 5919/ TB-SHTT, ngày 29/07/2016

(210) Số đơn: 4-2014-12322 (220) Ngày nộp đơn 04/06/2014

Mục sửa đổi: Đại diện sở hữu công nghiệp

Đại diện sở hữu công nghiệp mới là:

Công ty TNHH Sở hữu Công nghiệp Sao Bắc Đẩu

Tầng 6, 58 Nguyễn Đình Chiểu, phường Đakao, quận 1, TP. Hồ Chí Minh

---

Ghi nhận sửa đổi đơn số: 5920/ TB-SHTT, ngày 29/07/2016

(210) Số đơn: 4-2014-12323 (220) Ngày nộp đơn 04/06/2014

Mục sửa đổi: Đại diện sở hữu công nghiệp

Đại diện sở hữu công nghiệp mới là:

Công ty TNHH Sở hữu Công nghiệp Sao Bắc Đẩu

Tầng 6, 58 Nguyễn Đình Chiểu, phường Đakao, quận 1, TP. Hồ Chí Minh

---

Ghi nhận sửa đổi đơn số: 5921/ TB-SHTT, ngày 29/07/2016

(210) Số đơn: 4-2014-12324 (220) Ngày nộp đơn 04/06/2014

Mục sửa đổi: Đại diện sở hữu công nghiệp

Đại diện sở hữu công nghiệp mới là:

Công ty TNHH Sở hữu Công nghiệp Sao Bắc Đẩu

Tầng 6, 58 Nguyễn Đình Chiểu, phường Đakao, quận 1, TP. Hồ Chí Minh

---

Ghi nhận sửa đổi đơn số: 5922/ TB-SHTT, ngày 29/07/2016

(210) Số đơn: 4-2014-16489 (220) Ngày nộp đơn 18/07/2014

Mục sửa đổi: Đại diện sở hữu công nghiệp

Đại diện sở hữu công nghiệp mới là:

Công ty TNHH Sở hữu Công nghiệp Sao Bắc Đẩu

Tầng 6, 58 Nguyễn Đình Chiểu, phường Đakao, quận 1, TP. Hồ Chí Minh

---

Ghi nhận sửa đổi đơn số: 5924/ TB-SHTT, ngày 29/07/2016

(210) Số đơn: 4-2015-07966 (220) Ngày nộp đơn 08/04/2015

Mục sửa đổi: Đại diện sở hữu công nghiệp

Đại diện sở hữu công nghiệp mới là:

Công ty TNHH Tư vấn A&S

Phòng 1704, tầng 17, toà nhà Đa Năng, 169 Nguyễn Ngọc Vũ, quận Cầu Giấy, thành phố Hà Nội

---

Ghi nhận sửa đổi đơn số: 5931/ TB-SHTT, ngày 29/07/2016

(210) Số đơn: 4-2016-01944 (220) Ngày nộp đơn 21/01/2016

Mục sửa đổi: Địa chỉ chủ đơn

Địa chỉ chủ đơn mới là:

12 đường số 8, phường Bình An, quận 2, TP. Hồ Chí Minh

Ghi nhận sửa đổi đơn số: 5932/ TB-SHTT, ngày 29/07/2016

(210) Số đơn: 4-2015-02324 (220) Ngày nộp đơn 28/01/2015

Mục sửa đổi: Đại diện sở hữu công nghiệp

Đại diện sở hữu công nghiệp mới là:

Công ty Luật TNHH Nhất Luật

220/16 Nguyễn Tiểu La, phường 8, quận 10, TP. Hồ Chí Minh

Ghi nhận sửa đổi đơn số: 5933/ TB-SHTT, ngày 29/07/2016

(210) Số đơn: 4-2014-07864 (220) Ngày nộp đơn 15/04/2014

Mục sửa đổi: Đại diện sở hữu công nghiệp

Đại diện sở hữu công nghiệp mới là:

Công ty Luật TNHH Nhất Luật

220/16 Nguyễn Tiểu La, phường 8, quận 10, TP. Hồ Chí Minh

Ghi nhận sửa đổi đơn số: 5934/ TB-SHTT, ngày 29/07/2016

(210) Số đơn: 4-2016-01401 (220) Ngày nộp đơn 18/01/2016

Mục sửa đổi: Đại diện sở hữu công nghiệp

Đại diện sở hữu công nghiệp mới là:

Công ty cổ phần Sở hữu trí tuệ Việt Mỹ

Phòng 102, lầu 1, số 7 Nam Quốc Cang, phường Phạm Ngũ Lão, quận 1, thành phố Hồ Chí Minh

---

Ghi nhận sửa đổi đơn số: 5935/ TB-SHTT, ngày 29/07/2016

(210) Số đơn: 4-2016-07700 (220) Ngày nộp đơn 25/03/2016

Mục sửa đổi: Đại diện sở hữu công nghiệp

Đại diện sở hữu công nghiệp mới là:

Công ty cổ phần Sở hữu trí tuệ Việt Mỹ

Phòng 102, lầu 1, số 7 Nam Quốc Cang, phường Phạm Ngũ Lão, quận 1, TP. Hồ Chí Minh

---

Ghi nhận sửa đổi đơn số: 5936/ TB-SHTT, ngày 29/07/2016

(210) Số đơn: 4-2016-07701 (220) Ngày nộp đơn 25/03/2016

Mục sửa đổi: Đại diện sở hữu công nghiệp

Đại diện sở hữu công nghiệp mới là:

Công ty cổ phần Sở hữu trí tuệ Việt Mỹ

Phòng 102, lầu 1, số 7 Nam Quốc Cang, phường Phạm Ngũ Lão, quận 1, TP. Hồ Chí Minh

---

Ghi nhận sửa đổi đơn số: 5937/ TB-SHTT, ngày 29/07/2016

(210) Số đơn: 4-2012-09881 (220) Ngày nộp đơn 15/05/2012

Mục sửa đổi: Tên và địa chỉ chủ đơn

Tên và địa chỉ chủ đơn mới là:

Công ty cổ phần sản xuất thương mại dịch vụ Hoàng Gia Huy

73 đường Bàu Cát 3, phường 12, quận Tân Bình, TP. Hồ Chí Minh

---

Ghi nhận sửa đổi đơn số: 5938/ TB-SHTT, ngày 29/07/2016

(210) Số đơn: 4-2014-19423 (220) Ngày nộp đơn 19/08/2014

Mục sửa đổi: Địa chỉ chủ đơn

Địa chỉ chủ đơn mới là:

Số 27/14 Phan Sào Nam, phường 11, quân Tân Bình, TP. Hồ Chí Minh

---

Ghi nhận sửa đổi đơn số: 5939/ TB-SHTT, ngày 29/07/2016

(210) Số đơn: 4-2015-28483 (220) Ngày nộp đơn 14/10/2015

Mục sửa đổi: Địa chỉ chủ đơn

Địa chỉ chủ đơn mới là:

Tầng 10, tòa nhà Diamond Flower, lô đất C1, Lê Văn Lương, phường Nhân Chính, quận Thanh Xuân, TP. Hà Nội

---

Ghi nhận sửa đổi đơn số: 5940/ TB-SHTT, ngày 29/07/2016

(210) Số đơn: 4-2013-12100 (220) Ngày nộp đơn 10/06/2013

Mục sửa đổi: Đại diện sở hữu công nghiệp

Đại diện sở hữu công nghiệp mới là:

Công ty TNHH Trà và Cộng Sự (TRA & ASSOCIATES)

Số 7, phố Văn Miếu, phường Văn Miếu, quận Đống Đa, TP. Hà Nội

---

Ghi nhận sửa đổi đơn số: 5941/ TB-SHTT, ngày 29/07/2016

(210) Số đơn: 4-2014-18445 (220) Ngày nộp đơn 11/08/2014

Mục sửa đổi: Tên chủ đơn

Tên chủ đơn mới là:

Công ty cổ phần sơn Á Châu

Ghi nhận sửa đổi đơn số: 5942/ TB-SHTT, ngày 29/07/2016

(210) Số đơn	(220) Ngày nộp đơn
4-2013-20860	11/09/2013
4-2014-17648	31/07/2014
4-2014-17649	31/07/2014
4-2014-26340	30/10/2014
4-2015-15287	15/06/2015

Mục sửa đổi: Địa chỉ chủ đơn

Địa chỉ chủ đơn mới là:

Số 204H Đội Cấn, phường đội Cấn, quận Ba Đình, TP. Hà Nội

Ghi nhận sửa đổi đơn số: 5943/ TB-SHTT, ngày 29/07/2016

(210) Số đơn: 4-2014-32946 (220) Ngày nộp đơn 31/12/2014

Mục sửa đổi: Tên chủ đơn

Tên chủ đơn mới là:

Công ty cổ phần sơn Á Châu

Ghi nhận sửa đổi đơn số: 5944/ TB-SHTT, ngày 29/07/2016

(210) Số đơn: 4-2014-03168 (220) Ngày nộp đơn 20/02/2014

Mục sửa đổi: Tên và địa chỉ chủ đơn, mẫu nhãn hiệu

1. Tên và địa chỉ đơn mới là:

Công ty cổ phần sơn Á Châu
8/7Y Nguyễn Thị Sóc, xã Xuân Thới Đông, huyện Hóc Môn, TP. Hồ Chí Minh
2. Mẫu nhãn hiệu

Ghi nhận sửa đổi đơn số: 5945/ TB-SHTT, ngày 29/07/2016

(210) Số đơn: 4-2013-26781 (220) Ngày nộp đơn 12/11/2013

Mục sửa đổi: Đại diện sở hữu công nghiệp

Huỷ đại diện sở hữu công nghiệp

Ghi nhận sửa đổi đơn số: 5946/ TB-SHTT, ngày 29/07/2016

(210) Số đơn: 4-2013-30806 (220) Ngày nộp đơn 27/12/2013

Mục sửa đổi: Địa chỉ chủ đơn

Địa chỉ chủ đơn mới là:

6500 Paseo Padre Parkway, Fremont, CA, U.S.A

Ghi nhận sửa đổi đơn số: 5947/ TB-SHTT, ngày 29/07/2016

(210) Số đơn: 4-2014-21980 (220) Ngày nộp đơn 17/09/2014

Mục sửa đổi: Đại diện sở hữu công nghiệp

Huỷ đại diện sở hữu công nghiệp

Ghi nhận sửa đổi đơn số: 5948/ TB-SHTT, ngày 29/07/2016

(210) Số đơn: 4-2015-03905 (220) Ngày nộp đơn 12/02/2015

Mục sửa đổi: Địa chỉ chủ đơn

Địa chỉ chủ đơn mới là:

Số nhà 61, ngõ 97, phố Thái Thịnh, phường Thịnh Quang, quận Đống Đa, TP. Hà Nội

---

Ghi nhận sửa đổi đơn số: 5949/ TB-SHTT, ngày 29/07/2016

(210) Số đơn: 4-2015-30542 (220) Ngày nộp đơn 03/11/2015

Mục sửa đổi: Tên chủ đơn

Tên chủ đơn mới là:

Công ty TNHH xuất nhập khẩu Hurom Việt Nam

Ghi nhận sửa đổi đơn số: 5950/ TB-SHTT, ngày 29/07/2016

(210) Số đơn: 4-2016-03006 (220) Ngày nộp đơn 01/02/2016

Mục sửa đổi: Đại diện sở hữu công nghiệp

Đại diện sở hữu công nghiệp mới là:

Công ty TNHH Đại Tín và Liên danh

Số 12A4, phố Lý Nam Đế, quận Hoàn Kiếm, TP. Hà Nội

Ghi nhận sửa đổi đơn số: 5952/ TB-SHTT, ngày 29/07/2016

(210) Số đơn: 4-2016-08043 (220) Ngày nộp đơn 29/03/2016

Mục sửa đổi: Mẫu nhãn hiệu

Mẫu nhãn hiệu mới là:

Ghi nhận sửa đổi đơn số: 5953/ TB-SHTT, ngày 29/07/2016

(210) Số đơn: 4-2014-31744 (220) Ngày nộp đơn 22/12/2014

Mục sửa đổi: Tên chủ đơn

Tên chủ đơn mới là:

Công ty cổ phần du lịch Tiến Lợi

Ghi nhận sửa đổi đơn số: 5954/ TB-SHTT, ngày 29/07/2016

(210) Số đơn: 4-2015-12100 (220) Ngày nộp đơn 18/05/2015

Mục sửa đổi: Tên chủ đơn

Tên chủ đơn mới là:

Công ty cổ phần Sô cô la Belcholat

Ghi nhận sửa đổi đơn số: 5955/ TB-SHTT, ngày 29/07/2016

(210) Số đơn: 4-2015-32023 (220) Ngày nộp đơn 16/11/2015

Mục sửa đổi: Tên chủ đơn

Tên chủ đơn mới là:

Công ty cổ phần Sô cô la Belcholat

Ghi nhận sửa đổi đơn số: 5956/ TB-SHTT, ngày 29/07/2016

(210) Số đơn: 4-2015-34664 (220) Ngày nộp đơn 09/12/2015

Mục sửa đổi: Tên chủ đơn

Tên chủ đơn mới là:

Công ty cổ phần Sô cô la Belcholat

Ghi nhận sửa đổi đơn số: 5957/ TB-SHTT, ngày 29/07/2016

(210) Số đơn: 4-2015-34665 (220) Ngày nộp đơn 09/12/2015

Mục sửa đổi: Tên chủ đơn

Tên chủ đơn mới là:

Công ty cổ phần Sô cô la Belcholat

Ghi nhận sửa đổi đơn số: 5958/ TB-SHTT, ngày 29/07/2016

(210) Số đơn: 4-2015-34666 (220) Ngày nộp đơn 09/12/2015

Mục sửa đổi: Tên chủ đơn

Tên chủ đơn mới là:

Công ty cổ phần Sô cô la Belcholat

Ghi nhận sửa đổi đơn số: 5959/ TB-SHTT, ngày 29/07/2016

(210) Số đơn: 4-2015-22381 (220) Ngày nộp đơn 19/08/2015

Mục sửa đổi: Đại diện sở hữu công nghiệp

Đại diện sở hữu công nghiệp mới là:

Công ty Luật TNHH một thành viên Trường Luật
(Lầu 5) 2A Nguyễn Thị Minh Khai, phường Đa Kao, quận 1, Hồ Chí Minh

---

Ghi nhận sửa đổi đơn số: 5962/ TB-SHTT, ngày 29/07/2016

(210) Số đơn: 4-2014-29744 (220) Ngày nộp đơn 01/12/2014

Mục sửa đổi: Đại diện sở hữu công nghiệp

Huỷ Đại diện Sở hữu công nghiệp

Ghi nhận sửa đổi đơn số: 5963/ TB-SHTT, ngày 29/07/2016

(210) Số đơn: 4-2015-10229 (220) Ngày nộp đơn 24/04/2015

Mục sửa đổi: Tên chủ đơn

Tên chủ đơn mới là:

Okura Nikko Hotel Management Co., Ltd.

Ghi nhận sửa đổi đơn số: 5964/ TB-SHTT, ngày 29/07/2016

(210) Số đơn: 4-2014-12727 (220) Ngày nộp đơn 09/06/2014

Mục sửa đổi: Địa chỉ chủ đơn

Địa chỉ chủ đơn mới là:

Số 433/20 Huỳnh Tấn Phát, phường Tân Thuận Đông, quận 7, TP. Hồ Chí Minh

---

Ghi nhận sửa đổi đơn số: 5965/ TB-SHTT, ngày 29/07/2016

(210) Số đơn: 4-2015-24864 (220) Ngày nộp đơn 10/09/2015

Mục sửa đổi: Địa chỉ chủ đơn

Địa chỉ chủ đơn mới là:

Khu dịch vụ Logistics, cảng hàng không quốc tế Nội Bài, xã Phú Minh, huyện Sóc Sơn, TP. Hà Nội

---

Ghi nhận sửa đổi đơn số: 5966/ TB-SHTT, ngày 29/07/2016

(210) Số đơn: 4-2014-15645 (220) Ngày nộp đơn 09/07/2014

Mục sửa đổi: Địa chỉ chủ đơn

Địa chỉ chủ đơn mới là:

Số 7, đường Võ Thị Sáu, phường Vĩnh Nguyên, thành phố Nha Trang, tỉnh Khánh Hoà

Ghi nhận sửa đổi đơn số: 6266/ TB-SHTT, ngày 08/08/2016

(210) Số đơn: 4-2016-11527 (220) Ngày nộp đơn 26/04/2016

Mục sửa đổi: Tên và địa chỉ chủ đơn

Tên và địa chỉ chủ đơn mới là:

Trần Đình Tỉnh
Thôn 2, xã Phú Văn, huyện Bù Gia Mập, tỉnh Bình Phước

Ghi nhận sửa đổi đơn số: 6267/ TB-SHTT, ngày 08/08/2016

(210) Số đơn: 4-2014-30004 (220) Ngày nộp đơn 04/12/2014

Mục sửa đổi: Địa chỉ chủ đơn

Địa chỉ chủ đơn mới là:

Số 303 đường Lạc Long Quân, phường Nghĩa Đô, quận Cầu Giấy, TP. Hà Nội

---

Ghi nhận sửa đổi đơn số: 6268/ TB-SHTT, ngày 08/08/2016

(210) Số đơn: 4-2014-30005 (220) Ngày nộp đơn 04/12/2014

Mục sửa đổi: Địa chỉ chủ đơn

Địa chỉ chủ đơn mới là:

Số 303 đường Lạc Long Quân, phường Nghĩa Đô, quận Cầu Giấy, TP. Hà Nội

---

Ghi nhận sửa đổi đơn số: 6269/ TB-SHTT, ngày 08/08/2016

(210) Số đơn: 4-2014-26666 (220) Ngày nộp đơn 03/11/2014

Mục sửa đổi: Mẫu nhãn hiệu

Mẫu nhãn hiệu mới là:

Ghi nhận sửa đổi đơn số: 6270/ TB-SHTT, ngày 08/08/2016

(210) Số đơn: 4-2014-15244 (220) Ngày nộp đơn 03/07/2014

Mục sửa đổi: Địa chỉ chủ đơn

Địa chỉ chủ đơn mới là:

26/25A đường Xuân Thới 6, ấp Xuân Thới Đông 1, xã Xuân Thới Đông, huyện Hóc Môn, Tp. Hồ Chí Minh

---

Ghi nhận sửa đổi đơn số: 6271/ TB-SHTT, ngày 08/08/2016

(210) Số đơn: 4-2015-02664 (220) Ngày nộp đơn 30/01/2015

Mục sửa đổi: Địa chỉ chủ đơn

Địa chỉ chủ đơn mới là:

Tầng 6, Tòa nhà HBT, 456-458 Hai Bà Trưng, phường Tân Định, quận 1, thành phố Hồ Chí Minh

---

Ghi nhận sửa đổi đơn số: 6272/ TB-SHTT, ngày 08/08/2016

(210) Số đơn	(220) Ngày nộp đơn
4-2015-31941	13/11/2015
4-2016-02604	27/01/2016
4-2016-02605	27/01/2016

Mục sửa đổi: Tên chủ đơn

Tên chủ đơn mới là:

Công ty cổ phần dây cáp điện Daphaco

Ghi nhận sửa đổi đơn số: 6273/ TB-SHTT, ngày 08/08/2016

(210) Số đơn: 4-2011-00609 (220) Ngày nộp đơn 12/01/2011

Mục sửa đổi: Đại diện sở hữu công nghiệp

Đại diện sở hữu công nghiệp mới là:

Công ty Luật TNHH Quốc tế BMVN

"Phòng 1002, tầng 10, Indochina Plaza Hanoi, 241 phố Xuân Thủy, phường Dịch Vọng Hậu, quận Cầu Giấy, thành phố Hà Nội

---

Ghi nhận sửa đổi đơn số: 6274/ TB-SHTT, ngày 08/08/2016

(210) Số đơn: 4-2015-01548 (220) Ngày nộp đơn 20/01/2015

Mục sửa đổi: Địa chỉ chủ đơn

Địa chỉ chủ đơn mới là:

Thôn Thọ Đa, xã Kim Nỗ, huyện Đông Anh, thành phố Hà Nội

Ghi nhận sửa đổi đơn số: 6275/ TB-SHTT, ngày 08/08/2016

(210) Số đơn: 4-2016-04122 (220) Ngày nộp đơn 22/02/2016

Mục sửa đổi: Danh mục sản phẩm/dịch vụ

Giới hạn danh mục sản phẩm/dịch vụ:

Nhóm 09: "đĩa ghi; đĩa compắc, đĩa DVD; máy đếm tiền, máy tính, thiết bị xử lý dữ liệu, máy vi tính; phần mềm máy vi tính (ghi sẵn); phần mềm máy vi tính (có thể tải xuống được); phần mềm máy vi tính dùng để truyền, truyền dữ liệu theo dòng (nội dung có thể hiển thị trước khi toàn bộ tệp tin được chuyển đi) (streaming), và tải nhạc, viđêô, và nội dung nghe nhìn"

Ghi nhận sửa đổi đơn số: 6277/ TB-SHTT, ngày 08/08/2016

(210) Số đơn: 4-2013-30626 (220) Ngày nộp đơn 25/12/2013

Mục sửa đổi: Địa chỉ chủ đơn

Địa chỉ chủ đơn mới là:

879/20/10/98/1 Hương Lộ 2, khu phố 8, phường Bình Trị Đông A, quận Bình Tân, TP. Hồ Chí Minh

---

Ghi nhận sửa đổi đơn số: 6278/ TB-SHTT, ngày 08/08/2016

(210) Số đơn: 4-2014-29824 (220) Ngày nộp đơn 02/12/2014

Mục sửa đổi: Địa chỉ chủ đơn

Địa chỉ chủ đơn mới là:

1-5-1 Nakase, Mihama-ku, Chiba-shi, Chiba, Japan

Ghi nhận sửa đổi đơn số: 6279/ TB-SHTT, ngày 08/08/2016

(210) Số đơn: 4-2014-29825 (220) Ngày nộp đơn 02/12/2014

Mục sửa đổi: Địa chỉ chủ đơn

Địa chỉ chủ đơn mới là:

1-5-1 Nakase, Mihama-ku, Chiba-shi, Chiba, Japan

Ghi nhận sửa đổi đơn số: 6612/ TB-SHTT, ngày 17/08/2016

(210) Số đơn: 4-2013-08507 (220) Ngày nộp đơn 03/05/2013

Mục sửa đổi: Tách đơn

- Tách các nhóm 07, 09, 10, 11, 17, 19, 37, 42 sang đơn số 4-2016-17943;
- Giữ nhóm 01, 02 ở đơn số 4-2013-8507 ngày 03/05/2013.

Ghi nhận sửa đổi đơn số: 6705/ TB-SHTT, ngày 22/08/2016

(210) Số đơn: 4-2014-20029 (220) Ngày nộp đơn 26/08/2014

Mục sửa đổi: Địa chỉ chủ đơn

Địa chỉ chủ đơn mới là:

18Bis/30C Nguyễn Thị Minh Khai, phường Đakao, quận 1, Tp. Hồ Chí Minh

---

Ghi nhận sửa đổi đơn số: 6706/ TB-SHTT, ngày 22/08/2016

(210) Số đơn: 4-2014-17248 (220) Ngày nộp đơn 25/07/2014

Mục sửa đổi: Mẫu nhãn hiệu

Mẫu nhãn hiệu mới là:

Ogan Lovell

Ghi nhận sửa đổi đơn số: 6708/ TB-SHTT, ngày 22/08/2016

(210) Số đơn: 4-2015-17986 (220) Ngày nộp đơn 09/07/2015

Mục sửa đổi: Danh mục sản phẩm/dịch vụ

Giới hạn danh mục sản phẩm/dịch vụ:

Loại bỏ nhóm 14

Ghi nhận sửa đổi đơn số: 6709/ TB-SHTT, ngày 22/08/2016

(210) Số đơn: 4-2014-10629 (220) Ngày nộp đơn 15/05/2014

Mục sửa đổi: Tên chủ đơn

Tên chủ đơn mới là:

Công ty TNHH kinh doanh vàng bạc đá quý Ngọc Thẫm Ba

Ghi nhận sửa đổi đơn số: 6710/ TB-SHTT, ngày 22/08/2016

(210) Số đơn: 4-2014-10628 (220) Ngày nộp đơn 15/05/2014

Mục sửa đổi: Tên chủ đơn

Tên chủ đơn mới là:

Công ty TNHH kinh doanh vàng bạc đá quý Ngọc Thẫm Ba

Ghi nhận sửa đổi đơn số: 6711/ TB-SHTT, ngày 22/08/2016

(210) Số đơn: 4-2015-08127 (220) Ngày nộp đơn 09/04/2015

Mục sửa đổi: Địa chỉ chủ đơn

Địa chỉ chủ đơn mới là:

465/29 Phan Văn Trị, phường 5, quận Gò Vấp, Tp. Hồ Chí Minh

Ghi nhận sửa đổi đơn số: 6712/ TB-SHTT, ngày 22/08/2016

(210) Số đơn: 4-2016-08020 (220) Ngày nộp đơn 29/03/2016

Mục sửa đổi: Địa chỉ chủ đơn

Địa chỉ chủ đơn mới là:

Ấp Hưng Hòa, xã Phú Hưng, huyện Phú Tân, tỉnh An Giang

Ghi nhận sửa đổi đơn số: 6713/ TB-SHTT, ngày 22/08/2016

(210) Số đơn: 4-2014-29227 (220) Ngày nộp đơn 26/11/2014

Mục sửa đổi: Địa chỉ chủ đơn

Địa chỉ chủ đơn mới là:

Tổ 15, phường Kiến Hưng, quận Hà Đông, thành phố Hà Nội

Ghi nhận sửa đổi đơn số: 6714/ TB-SHTT, ngày 22/08/2016

(210) Số đơn: 4-2015-09003 (220) Ngày nộp đơn 16/04/2015

Mục sửa đổi: Đại diện sở hữu công nghiệp

Đại diện sở hữu công nghiệp mới là:

Công ty TNHH Sở hữu trí tuệ Havip
Số 15, ngõ 102, đường Khuất Duy Tiến, quận Thanh Xuân, Tp. Hà Nội

---

Ghi nhận sửa đổi đơn số: 6716/ TB-SHTT, ngày 22/08/2016

(210) Số đơn: 4-2015-10865 (220) Ngày nộp đơn 06/05/2015

Mục sửa đổi: Đại diện sở hữu công nghiệp, địa chỉ chủ đơn

1. Đại diện sở hữu công nghiệp mới là:

Văn phòng luật sư Phạm và Liên danh

Số 8, Trần Hưng Đạo, thành phố Hà Nội

2. Địa chỉ chủ đơn mới là:

Lô D, khu công nghiệp Châu Sơn, phường Lê Hồng Phong, thành phố Phủ Lý, tỉnh Hà Nam

---

Ghi nhận sửa đổi đơn số: 6717/ TB-SHTT, ngày 22/08/2016

(210) Số đơn: 4-2015-10866 (220) Ngày nộp đơn 06/05/2015

Mục sửa đổi: Đại diện sở hữu công nghiệp, địa chỉ chủ đơn

1. Đại diện sở hữu công nghiệp mới là:

Văn phòng luật sư Phạm và Liên danh

Số 8, Trần Hưng Đạo, thành phố Hà Nội

2. Địa chỉ chủ đơn mới là:

Lô D, khu công nghiệp Châu Sơn, phường Lê Hồng Phong, thành phố Phủ Lý, tỉnh Hà Nam

---

Ghi nhận sửa đổi đơn số: 6718/ TB-SHTT, ngày 22/08/2016

(210) Số đơn: 4-2014-17266 (220) Ngày nộp đơn 28/07/2014

Mục sửa đổi: Tên và địa chỉ chủ đơn

Tên và địa chỉ chủ đơn mới là:

Công ty cổ phần giáo dục và đào tạo Poki Tân Á Châu

Tầng 2 tòa nhà Mitec, lô E2, khu ĐTM Cầu Giấy, phường Yên Hòa, quận Cầu Giấy, thành phố Hà Nội

---

PHẦN VII

CHUYỂN GIAO ĐƠN

a - Ghi nhận chuyển giao đơn đăng ký sáng chế

Ghi nhận chuyển giao đơn số: 5357/TB-SHTT, ngày 07/07/2016

(210) Số đơn: 1-2014-01753 (220) Ngày nộp đơn: 07/11/2012

Bên chuyển giao:

Sharp Kabushiki Kaisha (JP)

Địa chỉ: 22-22, Nagaike-cho, Abeno-ku, Osaka-shi, Osaka 545-8522 Japan

Bên được chuyển giao:

HUAWEI TECHNOLOGIES CO., LTD. (CN)

Huawei Administration Building, Bantian, Longgang, Shenzhen, Guangdong 518129, P.R.China

---

Ghi nhận chuyển giao đơn số: 5358/TB-SHTT, ngày 07/07/2016

(210) Số đơn: 1-2014-04127 (220) Ngày nộp đơn: 10/12/2014

Bên chuyển giao:

CONOPCO, INC., D/B/A UNILEVER (US)
800 Sylvan Avenue, AG West, S. Wing Englewood Cliffs, NJ 07632, United States of America

Bên được chuyển giao:

UNILEVER N.V. (NL)
Weena 455, 3013 AL Rotterdam, The Netherlands

UNILEVER N.V. (NL) là đồng chủ đơn với DOW GLOBAL TECHNOLOGIES LLC (US).

Ghi nhận chuyển giao đơn số: 5359/TB-SHTT, ngày 07/07/2016

(210) Số đơn: 1-2016-00818 (220) Ngày nộp đơn: 04/03/2016

Bên chuyển giao:

SAMSUNG ELECTRO-MECHANICS CO., LTD. (KR)
150, Maeyeong-ro, Yeongtong-gu, Suwon-si, Gyeonggi-do, 16674, Republic of Korea

Bên được chuyển giao:

SOLUM Co., Ltd. (KR)

B3, 150, Maeyeong-ro, Yeongtong-gu, Suwon-si, Gyeonggi-do, 16674, Republic of Korea

---

Ghi nhận chuyển giao đơn số: 5360/TB-SHTT, ngày 07/07/2016

(210) Số đơn: 1-2012-00132 (220) Ngày nộp đơn: 16/01/2012

Bên chuyển giao:
Christiaan Phillipus STRYDOM (AU)
3 Kuri Green Ballajura, Western Australia 6066, Australia
Bên được chuyển giao:
Halo Sealing Systems Limited (GB)
5 Fleet Place, London England, EC4M7RD

Ghi nhận chuyển giao đơn số: 5509/TB-SHTT, ngày 14/07/2016

(210) Số đơn	(220) Ngày nộp đơn
1-2008-01472	09/11/2006
1-2012-02312	08/02/2010
1-2013-01226	12/09/2011

Bên chuyển giao:
W.R. Grace & Co.-Conn. (US)
7500 Grace Drive, Columbia, Maryland 21044, U.S.A.
Bên được chuyển giao:
GCP Applied Technologies Inc. (US)
62 Whittemore Avenue, Cambridge, Massachusetts, 02140, USA

Ghi nhận chuyển giao đơn số: 5984/TB-SHTT, ngày 29/07/2016
(210) Số đơn: 1-2015-02469 (220) Ngày nộp đơn: 04/09/2014

Bên chuyển giao:
GLENMARK PHARMACEUTICALS LTD. (IN)
Glenmark House, HDO - Corporate Bldg, Wing -A, B. D. Sawant Marg, Chakala, Andheri (East), Mumbai 400099, India
Bên được chuyển giao:
GLENMARK SPECIALTY S.A. (CH)
Avenue Léopold-Robert 37, 2300 La Chaux-de-Fonds, Switzerland

---

Ghi nhận chuyển giao đơn số: 5985/TB-SHTT, ngày 29/07/2016
(210) Số đơn: 1-2015-03213 (220) Ngày nộp đơn: 03/10/2014

Bên chuyển giao:

GLENMARK PHARMACEUTICALS LIMITED (IN)
Glenmark House, HDO - Corporate Bldg, Wing -A, B. D. Sawant Marg, Chakala, Andheri (East) Mumbai 400 099, India
Bên được chuyển giao:
GLENMARK SPECIALTY S.A. (CH)
Avenue Léopold-Robert 37, 2300 La Chaux-de-Fonds, Switzerland

---

Ghi nhận chuyển giao đơn số: 7267/TB-SHTT, ngày 08/09/2016
(210) Số đơn: 1-2011-01644 (220) Ngày nộp đơn: 23/07/2009

Bên chuyển giao:
LIFTRA APS (DK)
Karlskogavej 12, Skalborg, DK - 9200 Aalborg (DK)
Bên được chuyển giao:
LIFTRA IP APS (DK)
Stationsmestervej 81, DK-9200 Aalborg, Denmark

---

b - Ghi nhận chuyển giao đơn đăng ký kiểu dáng công nghiệp

Ghi nhận chuyển giao đơn số: 5986/TB-SHTT, ngày 29/07/2016
(210) Số đơn: 3-2016-00422 (220) Ngày nộp đơn: 15/03/2016

Bên chuyển giao:
SAPPORO BREWERIES LIMITED (JP)
20-1, Ebisu 4-chome, Shibuya-ku, Tokyo 150-8522 Japan
Bên được chuyển giao:
SAPPORO HOLDINGS LIMITED (JP)
20-1, Ebisu 4-chome, Shibuya-ku, Tokyo 150-8522 Japan

---

c- Ghi nhận chuyển giao đơn đăng ký nhãn hiệu

Ghi nhận chuyển giao đơn số: 5731/TB-SHTT, ngày 20/07/2016
(210) Số đơn: 4-2015-14192 (220) Ngày nộp đơn: 04/06/2015

Bên chuyển giao:
Công ty TNNH Goldfish (VN)
Lầu 3, khu C, toà nhà 27B Nguyễn Đình Chiểu, số 27B Nguyễn Đình Chiểu, phường Đa Kao, quận 1, thành phố Hồ Chí Minh
Bên được chuyển giao:
INFINTO PTE. LTD
105 Cecil Street #06-01 Octagon, The Singapore (069534)

Ghi nhận chuyển giao đơn số: 5923/TB-SHTT, ngày 29/07/2016

(210) Số đơn	(220) Ngày nộp đơn
4-2014-12321	04/06/2014
4-2014-12322	04/06/2014
4-2014-12323	04/06/2014
4-2014-12324	04/06/2014
4-2014-16489	18/07/2014

Bên chuyển giao:
CÔNG TY TNHH THƯƠNG MẠI DỊCH VỤ TUYẾT MAI
99/9 Phan Anh, khu phố 12, phường Bình Trị Đông, thành phố Hồ Chí Minh
Bên được chuyển giao:
NICHIAS CORPORATION
6-1, Hatchobori 1-chome, Chuo-ku, Tokyo 104-8555, Japan

Ghi nhận chuyển giao đơn số: 5925/TB-SHTT, ngày 29/07/2016
(210) Số đơn: 4-2015-07966 (220) Ngày nộp đơn: 08/04/2015

Bên chuyển giao:
Cơ sở sản xuất miến dong Hiếu Thảo
Thôn Thị Ngoại, xã Tân Hoà, huyện Quốc Oai, TP. Hà Nội
Bên được chuyển giao:
Trí Thị Phúc
Thôn Thị Ngoại, xã Tân Hòa, huyện Quốc Oai, thành phố Hà Nội

Ghi nhận chuyển giao đơn số: 5926/TB-SHTT, ngày 29/07/2016
(210) Số đơn: 4-2015-12088 (220) Ngày nộp đơn: 18/05/2015

Bên chuyển giao:
Đỗ Sơn Dương
Căn hộ W1003, Tháp Tây-toà nhà Indochina Plaza Hà Nội (IPH)
241 Xuân Thủy, phường Dịch Vọng, quận Cầu Giấy, TP. Hà Nội
Bên được chuyển giao:
Công ty cổ phần The Open House
Số 8 Tràng Thi, phường Hàng Trống, quận Hoàn Kiếm, TP. Hà Nội

---

Ghi nhận chuyển giao đơn số: 5927/TB-SHTT, ngày 29/07/2016
(210) Số đơn: 4-2015-14149 (220) Ngày nộp đơn: 04/06/2015

Bên chuyển giao:
Công ty TNHH thời trang Phú Mỹ Hưng
Số 44, tổ 4 Kim Quan, phường Việt Hưng, quận Long Biên, TP. Hà Nội
Bên được chuyển giao:
Nguyễn Thu Hà
Số 26 ngõ 12 Cát Linh, phường Cát Linh, quận Đống Đa, TP. Hà Nội

---

Ghi nhận chuyển giao đơn số: 5929/TB-SHTT, ngày 29/07/2016
(210) Số đơn: 4-2014-08587 (220) Ngày nộp đơn: 22/04/2014

Bên chuyển giao:
Commonwealth Laminating and Coating, Inc.
345, Beaver Creek Drive, Martinsville, Virginia 24112, USA
Bên được chuyển giao:
CPFilms Inc.
575 Maryville Centre Drive, St. Louis, MO 63141, United States of America

---

Ghi nhận chuyển giao đơn số: 5951/TB-SHTT, ngày 29/07/2016
(210) Số đơn: 4-2016-03006 (220) Ngày nộp đơn: 01/02/2016

Bên chuyển giao:
Công ty TNHH thương mại và xuất nhập khẩu An Nam
Số 8, ngõ 9, Đào Tấn, phường Ngọc Khánh, quận Ba Đình, TP. Hà Nội
Bên được chuyển giao:
Rauch Fruchtsafte GmbH
Langgasse 1, A-6830 Rankweil, Austria

Ghi nhận chuyển giao đơn số: 6291/TB-SHTT, ngày 09/08/2016
(210) Số đơn: 4-2014-17847 (220) Ngày nộp đơn: 01/08/2014

Bên chuyển giao:
Hộ kinh doanh Tsằn Thiên Sinh
480/26 Mã Lò, khu phố 22, phường Bình Hưng Hòa A, quận Bình Tân, TP. Hồ Chí Minh
Bên được chuyển giao:
Hộ kinh doanh Tsằn Thiên Sinh
350/29 Lê Văn Quới, khu phố 11, phường Bình Hưng Hòa A, quận Bình Tân, TP. Hồ Chí Minh

---

Ghi nhận chuyển giao đơn số: 6293/TB-SHTT, ngày 09/08/2016

(210) Số đơn: 4-2014-03686 (220) Ngày nộp đơn: 27/02/2014

Bên chuyển giao:

Công ty TNHH dược phẩm Thành Đạt

245H đường Nguyễn Trãi, phường Nguyễn Cư Trinh, quận 1, TP. Hồ Chí Minh

Bên được chuyển giao:

Công ty cổ phần dược phẩm BIFACO

Số 8 C2 Dự án nhà ở thị trấn Cầu Diễn, phường Phú Diễn, quận Bắc Từ Liêm, TP. Hà Nội

---

Ghi nhận chuyển giao đơn số: 6294/TB-SHTT, ngày 09/08/2016

(210) Số đơn: 4-2016-02969 (220) Ngày nộp đơn: 01/02/2016

Bên chuyển giao:

Phạm Thị Phương Tâm

24/3 Phạm Ngọc Thạch, phường 6, quận 3, TP. Hồ Chí Minh

Bên được chuyển giao:

Công ty cổ phần GUNICHE Việt Nam

629/7 Nguyễn Đình Chiểu, phường 2, quận 3, TP. Hồ Chí Minh

Ghi nhận chuyển giao đơn số: 6295/TB-SHTT, ngày 09/08/2016

(210) Số đơn	(220) Ngày nộp đơn
4-2016-02685	28/01/2016
4-2016-02686	28/01/2016

Bên chuyển giao:

Cửa hàng Tân Thành

425 Lý Thường Kiệt, phường 8, quận Tân Bình, TP. Hồ Chí Minh

Bên được chuyển giao:

Công ty TNHH Đăng Thành

204/73/18 Lạc Long Quân, phường 8, quận Tân Bình, TP. Hồ Chí Minh

---

Ghi nhận chuyển giao đơn số: 6296/TB-SHTT, ngày 09/08/2016

(210) Số đơn: 4-2016-01143 (220) Ngày nộp đơn: 14/01/2016

Bên chuyển giao:

Công ty TNHH thương mại dịch vụ kỹ thuật Đức Dũng
47/8A ấp Mỹ Huề, xã Trung Chánh, huyện Hóc Môn, TP. Hồ Chí Minh
Bên được chuyển giao:
Công ty TNHH dầu khí SUMOKYO Việt Nhật
B1/5H ấp 2, xã Vĩnh Lộc A, huyện Bình Chánh, TP. Hồ Chí Minh

Ghi nhận chuyển giao đơn số: 6297/TB-SHTT, ngày 09/08/2016
(210) Số đơn: 4-2016-01144 (220) Ngày nộp đơn: 14/01/2016
Bên chuyển giao:
Công ty TNHH thương mại dịch vụ kỹ thuật Đức Dũng
47/8A ấp Mỹ Huề, xã Trung Chánh, huyện Hóc Môn, TP. Hồ Chí Minh
Bên được chuyển giao:
Công ty TNHH dầu khí SUMOKYO Việt Nhật
B1/5H ấp 2, xã Vĩnh Lộc A, huyện Bình Chánh, TP. Hồ Chí Minh

Ghi nhận chuyển giao đơn số: 6298/TB-SHTT, ngày 09/08/2016
(210) Số đơn: 4-2016-04647 (220) Ngày nộp đơn: 29/02/2016
Bên chuyển giao:
Công ty TNHH đầu tư thương mại Hoa Xuân
Số 326 Tên Lửa, phường Bình Trị Đông, quận Bình Tân, TP. Hồ Chí Minh
Bên được chuyển giao:
Công ty TNHH máy móc Mỹ Phương
158 An Dương Vương, phường An Lạc, quận Bình Tân, TP. Hồ Chí Minh

---

Ghi nhận chuyển giao đơn số: 6299/TB-SHTT, ngày 09/08/2016
(210) Số đơn: 4-2013-19767 (220) Ngày nộp đơn: 29/08/2013
Bên chuyển giao:
Công ty trách nhiệm hữu hạn tư vấn y dược Quốc Tế
B18-19 khu B Hoàng Cầu, phường Ô Chợ Dừa, quận Đống Đa, TP. Hà Nội
Bên được chuyển giao:
Công ty cổ phần dược phẩm Thái Minh
Biệt thự C3-NO8B, khu đô thị mới Dịch Vọng, phường Dịch Vọng, quận Cầu Giấy, TP. Hà Nội

---

Ghi nhận chuyển giao đơn số: 6300/TB-SHTT, ngày 09/08/2016

(210) Số đơn: 4-2015-16388 (220) Ngày nộp đơn: 24/06/2015

Bên chuyển giao:

Crystal Cruises, LLC

11755 Wilshire Boulevard, Suite 900, Los Angeles, California 90025, United States of America

Bên được chuyển giao:

Crystal Brand Company Limited

Fort Anne, Douglas, Isle of Man IM1 5PD

Ghi nhận chuyển giao đơn số: 6301/TB-SHTT, ngày 09/08/2016

(210) Số đơn: 4-2015-26641 (220) Ngày nộp đơn: 28/09/2015

Bên chuyển giao:

Lee Wei-Sen

Rm. 102, Unit 2 of No.3 Bldg., Yu Xiu Jia Yuan of South Hongfeng Road, Linping Town, Yuhang District, Hangzhou, Zhejiang, P.R.China

Bên được chuyển giao:

Guangdong Binhao Travelware Co., Ltd

No.82 Dongkeng North Road, Dongkeng Town, Dongguan, Guangdong, China

---

Ghi nhận chuyển giao đơn số: 6302/TB-SHTT, ngày 09/08/2016

(210) Số đơn: 4-2014-31664 (220) Ngày nộp đơn: 19/12/2014

Bên chuyển giao:

Cirque Du Soleil i.i.i. S.A.

16, Avenue Pasteur, L-2310 Luxembourg, Luxembourg

Bên được chuyển giao:

CIRQUE DU SOLEIL CANADA INC.

8400, 2e Avenue, Montreal, Quebec. H1Z 4M6, Canada

Ghi nhận chuyển giao đơn số: 6303/TB-SHTT, ngày 09/08/2016

(210) Số đơn: 4-2014-31665 (220) Ngày nộp đơn: 19/12/2014

Bên chuyển giao:

Cirque Du Soleil i.i.i. S.A.

16, Avenue Pasteur, L-2310 Luxembourg, Luxembourg

Bên được chuyển giao:

CIRQUE DU SOLEIL CANADA INC.

8400, 2e Avenue, Montreal, Quebec. H1Z 4M6, Canada

Ghi nhận chuyển giao đơn số: 6304/TB-SHTT, ngày 09/08/2016

(210) Số đơn: 4-2014-31666 (220) Ngày nộp đơn: 19/12/2014

Bên chuyển giao:

Cirque Du Soleil i.i.i. S.A.

16, Avenue Pasteur, L-2310 Luxembourg, Luxembourg

Bên được chuyển giao:

CIRQUE DU SOLEIL CANADA INC.

8400, 2e Avenue, Montreal, Quebec. H1Z 4M6, Canada

Ghi nhận chuyển giao đơn số: 6305/TB-SHTT, ngày 09/08/2016

(210) Số đơn: 4-2015-33262 (220) Ngày nộp đơn: 26/11/2015

Bên chuyển giao:

Công ty TNHH sản xuất thương mại dịch vụ giống cây trồng Vina In-Vitro

651 tỉnh lộ 15, ấp 6A, xã Tân Thạnh Đông, huyện Củ Chi, TP. Hồ Chí Minh

Bên được chuyển giao:

Công ty TNHH tinh dầu Điền Trúc

235A Bến Than, ấp 1, xã Hòa Phú, huyện Củ Chi, TP. Hồ Chí Minh

---

Ghi nhận chuyển giao đơn số: 6306/TB-SHTT, ngày 09/08/2016

(210) Số đơn: 4-2014-27505 (220) Ngày nộp đơn: 11/11/2014

Bên chuyển giao:

Công ty cổ phần Gia Linh

168/22 Trần Đình Xu, phường Nguyễn Cư Trinh, quận 1, thành phố Hồ Chí Minh

Bên được chuyển giao:

Công ty TNHH văn phòng phẩm Năng Động

Lầu 19, tòa nhà Indochina Park Tower, số 4 Nguyễn Đình Chiểu, phường Đa Kao, quận 1, thành phố Hồ Chí Minh

---

Ghi nhận chuyển giao đơn số: 6078/TB-SHTT, ngày 01/08/2016

(210) Số đơn: 4-2016-02655 (220) Ngày nộp đơn: 28/01/2016

Bên chuyển giao:

Nguyễn Minh Phương

18, B03 E25 Belleza, phường Phú Mỹ, quận 7, thành phố Hồ Chí Minh

Bên được chuyển giao:

Trần Thuý Hằng

Phòng 502 tập thể Học Viện Hậu Cần, tổ 27, Ngọc Thuỵ, Long Biên, thành phố Hà Nội.

Ghi nhận chuyển giao đơn số: 6080/TB-SHTT, ngày 01/08/2016

(210) Số đơn: 4-2014-26491 (220) Ngày nộp đơn: 31/10/2014

Bên chuyển giao:

Homeland Housewares, LLC (US)

11755 Wilshire Blvd, Suite 1200, Los Angeles, California 90025 USA

Bên được chuyển giao:

Capbran Holdings, LLC

11601 Wilshire Blvd., Suite 2300, Los Angeles, CA 90025, USA

Ghi nhận chuyển giao đơn số: 6082/TB-SHTT, ngày 01/08/2016

(210) Số đơn: 4-2015-06758 (220) Ngày nộp đơn: 26/03/2015

Bên chuyển giao:

Tống Minh Tuấn (VN)

Nhà số 2 ngõ 97/51 đường Văn Cao, quận Ba Đình, thành phố Hà Nội

Bên được chuyển giao:

ZHOU JIE

No.50, Building 24, South Street New Urban, Chancheng District, Foshan City, GuangDong Province, China

---

Ghi nhận chuyển giao đơn số: 6084/TB-SHTT, ngày 01/08/2016

(210) Số đơn: 4-2014-12315 (220) Ngày nộp đơn: 04/06/2014

Bên chuyển giao:

Công ty TNHH thương mại dịch vụ Tuyết Mai (VN)

99/9 Phan Anh, khu phố 12, phường Bình Trị Đông, quận Bình Tân, thành phố Hồ Chí Minh

Bên được chuyển giao:

NICHIAS CORPORATION

6-1, Hatchobori 1-chome, Chuo-ku, Tokyo 104-8555, Japan

Ghi nhận chuyển giao đơn số: 6086/TB-SHTT, ngày 01/08/2016

(210) Số đơn: 4-2014-12317 (220) Ngày nộp đơn: 04/06/2014

Bên chuyển giao:

Công ty TNHH thương mại dịch vụ Tuyết Mai (VN)

99/9 Phan Anh, khu phố 12, phường Bình Trị Đông, quận Bình Tân, thành phố Hồ Chí Minh

Bên được chuyển giao:

NICHIAS CORPORATION

6-1, Hatchobori 1-chome, Chuo-ku, Tokyo 104-8555, Japan

Ghi nhận chuyển giao đơn số: 6088/TB-SHTT, ngày 01/08/2016

(210) Số đơn: 4-2015-12752 (220) Ngày nộp đơn: 22/05/2015

Bên chuyển giao:

Công ty TNHH sản xuất và thương mại Bảo Quang (VN)

Lô 2-BT1 khu đô thị mới Mễ Trì Hạ, phường Mễ Trì, quận Nam Từ Liêm, thành phố Hà Nội

Bên được chuyển giao:

OMIRA Oberland-Milchverwertung GmbH

Jahnstrasse 10, 88214 Ravensburg, Germany

Ghi nhận chuyển giao đơn số: 6089/TB-SHTT, ngày 01/08/2016

(210) Số đơn: 4-2015-28433 (220) Ngày nộp đơn: 14/10/2015

Bên chuyển giao:

Trương Việt Dũng (VN)

Khu 6, phường Vân Phú, thành phố Việt Trì, tỉnh Phú Thọ

(Địa chỉ mới: Số 8, ngõ 122 đường Giáp Bát, phường Giáp Bát, Q. Hoàng Mai, thành phố Hà Nội)

Bên được chuyển giao:
Công ty cổ phần Xuyên Thái Bình Dương
Số 79 ngõ 120 Trần Cung, phường Cổ Nhuế 1, quận Bắc Từ Liêm, thành phố Hà Nội

---

Ghi nhận chuyển giao đơn số: 6092/TB-SHTT, ngày 01/08/2016
(210) Số đơn: 4-2015-31212 (220) Ngày nộp đơn: 06/11/2015
Bên chuyển giao:
Công ty TNHH PROFARM Việt Nam (VN)
Số 22, ngách 53, ngõ 20, phố Vũ Xuân Thiều, phường Sài Đồng, quận Long Biên, TP. Hà Nội
Bên được chuyển giao:
Công ty TNHH Nông Việt
Số 3, ngách 53/20, đường Vũ Xuân Thiều, phường Sài Đồng, quận Long Biên, TP. Hà Nội

---

Ghi nhận chuyển giao đơn số: 6093/TB-SHTT, ngày 01/08/2016
(210) Số đơn: 4-2015-31213 (220) Ngày nộp đơn: 06/11/2015
Bên chuyển giao:
Công ty TNHH PROFARM Việt Nam (VN)
Số 22, ngách 53, ngõ 20, phố Vũ Xuân Thiều, phường Sài Đồng, quận Long Biên, TP. Hà Nội
Bên được chuyển giao:
Công ty TNHH Nông Việt
Số 3, ngách 53/20, đường Vũ Xuân Thiều, phường Sài Đồng, quận Long Biên, TP. Hà Nội

---

Ghi nhận chuyển giao đơn số: 6094/TB-SHTT, ngày 01/08/2016
(210) Số đơn: 4-2015-31214 (220) Ngày nộp đơn: 06/11/2015
Bên chuyển giao:
Công ty TNHH PROFARM Việt Nam (VN)
Số 22, ngách 53, ngõ 20, phố Vũ Xuân Thiều, phường Sài Đồng, quận Long Biên, TP. Hà Nội
Bên được chuyển giao:
Công ty TNHH Nông Việt
Số 3, ngách 53/20, đường Vũ Xuân Thiều, phường Sài Đồng, quận Long Biên, TP. Hà Nội

---

Ghi nhận chuyển giao đơn số: 6095/TB-SHTT, ngày 01/08/2016

(210) Số đơn: 4-2015-31215 (220) Ngày nộp đơn: 06/11/2015

Bên chuyển giao:

Công ty TNHH PROFARM Việt Nam (VN)

Số 22, ngách 53, ngõ 20, phố Vũ Xuân Thiều, phường Sài Đồng, quận Long Biên, TP. Hà Nội

Bên được chuyển giao:

Công ty TNHH Nông Việt

Số 3, ngách 53/20, đường Vũ Xuân Thiều, phường Sài Đồng, quận Long Biên, TP. Hà Nội

---

Ghi nhận chuyển giao đơn số: 6096/TB-SHTT, ngày 01/08/2016

(210) Số đơn: 4-2015-31216 (220) Ngày nộp đơn: 06/11/2015

Bên chuyển giao:

Công ty TNHH PROFARM Việt Nam (VN)

Số 22, ngách 53, ngõ 20, phố Vũ Xuân Thiều, phường Sài Đồng, quận Long Biên, TP. Hà Nội

Bên được chuyển giao:

Công ty TNHH Nông Việt

Số 3, ngách 53/20, đường Vũ Xuân Thiều, phường Sài Đồng, quận Long Biên, TP. Hà Nội

---

Ghi nhận chuyển giao đơn số: 6097/TB-SHTT, ngày 01/08/2016

(210) Số đơn: 4-2015-31217 (220) Ngày nộp đơn: 06/11/2015

Bên chuyển giao:

Công ty TNHH PROFARM Việt Nam (VN)

Số 22, ngách 53, ngõ 20, phố Vũ Xuân Thiều, phường Sài Đồng, quận Long Biên, TP. Hà Nội

Bên được chuyển giao:

Công ty TNHH Nông Việt

Số 3, ngách 53/20, đường Vũ Xuân Thiều, phường Sài Đồng, quận Long Biên, TP. Hà Nội

---

Ghi nhận chuyển giao đơn số: 6098/TB-SHTT, ngày 01/08/2016

(210) Số đơn: 4-2015-31218 (220) Ngày nộp đơn: 06/11/2015

Bên chuyển giao:

Công ty TNHH PROFARM Việt Nam (VN)

Số 22, ngách 53, ngõ 20, phố Vũ Xuân Thiều, phường Sài Đồng, quận Long Biên, TP. Hà Nội

Bên được chuyển giao:
Công ty TNHH Nông Việt
Số 3, ngách 53/20, đường Vũ Xuân Thiều, phường Sài Đồng, quận Long Biên, TP. Hà Nội

---

Ghi nhận chuyển giao đơn số: 6099/TB-SHTT, ngày 01/08/2016
(210) Số đơn: 4-2015-31219 (220) Ngày nộp đơn: 06/11/2015
Bên chuyển giao:
Công ty TNHH PROFARM Việt Nam (VN)
Số 22, ngách 53, ngõ 20, phố Vũ Xuân Thiều, phường Sài Đồng, quận Long Biên, TP. Hà Nội
Bên được chuyển giao:
Công ty TNHH Nông Việt
Số 3, ngách 53/20, đường Vũ Xuân Thiều, phường Sài Đồng, quận Long Biên, TP. Hà Nội

---

Ghi nhận chuyển giao đơn số: 6100/TB-SHTT, ngày 01/08/2016
(210) Số đơn: 4-2015-29170 (220) Ngày nộp đơn: 21/10/2015
Bên chuyển giao:
Công ty TNHH PROFARM Việt Nam (VN)
Số 22, ngách 53, ngõ 20, phố Vũ Xuân Thiều, phường Sài Đồng, quận Long Biên, TP. Hà Nội
Bên được chuyển giao:
Công ty TNHH Nông Việt
Số 3, ngách 53/20, đường Vũ Xuân Thiều, phường Sài Đồng, quận Long Biên, TP. Hà Nội

---

Ghi nhận chuyển giao đơn số: 6101/TB-SHTT, ngày 01/08/2016
(210) Số đơn: 4-2015-29171 (220) Ngày nộp đơn: 21/10/2015
Bên chuyển giao:
Công ty TNHH PROFARM Việt Nam (VN)
Số 22, ngách 53, ngõ 20, phố Vũ Xuân Thiều, phường Sài Đồng, quận Long Biên, TP. Hà Nội
Bên được chuyển giao:
Công ty TNHH Nông Việt
Số 3, ngách 53/20, đường Vũ Xuân Thiều, phường Sài Đồng, quận Long Biên, TP. Hà Nội

---

Ghi nhận chuyển giao đơn số: 6102/TB-SHTT, ngày 01/08/2016

(210) Số đơn: 4-2015-29172 (220) Ngày nộp đơn: 21/10/2015

Bên chuyển giao:

Công ty TNHH PROFARM Việt Nam (VN)

Số 22, ngách 53, ngõ 20, phố Vũ Xuân Thiều, phường Sài Đồng, quận Long Biên, TP. Hà Nội

Bên được chuyển giao:

Công ty TNHH Nông Việt

Số 3, ngách 53/20, đường Vũ Xuân Thiều, phường Sài Đồng, quận Long Biên, TP. Hà Nội

---

Ghi nhận chuyển giao đơn số: 6103/TB-SHTT, ngày 01/08/2016

(210) Số đơn: 4-2015-29173 (220) Ngày nộp đơn: 21/10/2015

Bên chuyển giao:

Công ty TNHH PROFARM Việt Nam (VN)

Số 22, ngách 53, ngõ 20, phố Vũ Xuân Thiều, phường Sài Đồng, quận Long Biên, TP. Hà Nội

Bên được chuyển giao:

Công ty TNHH Nông Việt

Số 3, ngách 53/20, đường Vũ Xuân Thiều, phường Sài Đồng, quận Long Biên, TP. Hà Nội

---

Ghi nhận chuyển giao đơn số: 6104/TB-SHTT, ngày 01/08/2016

(210) Số đơn: 4-2015-29174 (220) Ngày nộp đơn: 21/10/2015

Bên chuyển giao:

Công ty TNHH PROFARM Việt Nam (VN)

Số 22, ngách 53, ngõ 20, phố Vũ Xuân Thiều, phường Sài Đồng, quận Long Biên, TP. Hà Nội

Bên được chuyển giao:

Công ty TNHH Nông Việt

Số 3, ngách 53/20, đường Vũ Xuân Thiều, phường Sài Đồng, quận Long Biên, TP. Hà Nội

---

Ghi nhận chuyển giao đơn số: 6105/TB-SHTT, ngày 01/08/2016

(210) Số đơn: 4-2015-29175 (220) Ngày nộp đơn: 21/10/2015

Bên chuyển giao:

Công ty TNHH PROFARM Việt Nam (VN)

Số 22, ngách 53, ngõ 20, phố Vũ Xuân Thiều, phường Sài Đồng, quận Long Biên, TP. Hà Nội

Bên được chuyển giao:
Công ty TNHH Nông Việt
Số 3, ngách 53/20, đường Vũ Xuân Thiều, phường Sài Đồng, quận Long Biên, TP. Hà Nội

---

Ghi nhận chuyển giao đơn số: 6106/TB-SHTT, ngày 01/08/2016
(210) Số đơn: 4-2015-29176 (220) Ngày nộp đơn: 21/10/2015
Bên chuyển giao:
Công ty TNHH PROFARM Việt Nam (VN)
Số 22, ngách 53, ngõ 20, phố Vũ Xuân Thiều, phường Sài Đồng, quận Long Biên, TP. Hà Nội
Bên được chuyển giao:
Công ty TNHH Nông Việt
Số 3, ngách 53/20, đường Vũ Xuân Thiều, phường Sài Đồng, quận Long Biên, TP. Hà Nội

---

Ghi nhận chuyển giao đơn số: 6107/TB-SHTT, ngày 01/08/2016
(210) Số đơn: 4-2015-29177 (220) Ngày nộp đơn: 21/10/2015
Bên chuyển giao:
Công ty TNHH PROFARM Việt Nam (VN)
Số 22, ngách 53, ngõ 20, phố Vũ Xuân Thiều, phường Sài Đồng, quận Long Biên, TP. Hà Nội
Bên được chuyển giao:
Công ty TNHH Nông Việt
Số 3, ngách 53/20, đường Vũ Xuân Thiều, phường Sài Đồng, quận Long Biên, TP. Hà Nội

---

Ghi nhận chuyển giao đơn số: 6108/TB-SHTT, ngày 01/08/2016
(210) Số đơn: 4-2015-29178 (220) Ngày nộp đơn: 21/10/2015
Bên chuyển giao:
Công ty TNHH PROFARM Việt Nam (VN)
Số 22, ngách 53, ngõ 20, phố Vũ Xuân Thiều, phường Sài Đồng, quận Long Biên, TP. Hà Nội
Bên được chuyển giao:
Công ty TNHH Nông Việt
Số 3, ngách 53/20, đường Vũ Xuân Thiều, phường Sài Đồng, quận Long Biên, TP. Hà Nội

---

Ghi nhận chuyển giao đơn số: 6109/TB-SHTT, ngày 01/08/2016

(210) Số đơn: 4-2015-29179 (220) Ngày nộp đơn: 21/10/2015

Bên chuyển giao:

Công ty TNHH PROFARM Việt Nam (VN)

Số 22, ngách 53, ngõ 20, phố Vũ Xuân Thiều, phường Sài Đồng, quận Long Biên, TP. Hà Nội

Bên được chuyển giao:

Công ty TNHH Nông Việt

Số 3, ngách 53/20, đường Vũ Xuân Thiều, phường Sài Đồng, quận Long Biên, TP. Hà Nội

---

Ghi nhận chuyển giao đơn số: 6110/TB-SHTT, ngày 01/08/2016

(210) Số đơn: 4-2015-31211 (220) Ngày nộp đơn: 06/11/2015

Bên chuyển giao:

Công ty TNHH PROFARM Việt Nam (VN)

Số 22, ngách 53, ngõ 20, phố Vũ Xuân Thiều, phường Sài Đồng, quận Long Biên, TP. Hà Nội

Bên được chuyển giao:

Công ty TNHH Nông Việt

Số 3, ngách 53/20, đường Vũ Xuân Thiều, phường Sài Đồng, quận Long Biên, TP. Hà Nội

---

Ghi nhận chuyển giao đơn số: 6111/TB-SHTT, ngày 01/08/2016

(210) Số đơn: 4-2016-15172 (220) Ngày nộp đơn: 26/05/2016

Bên chuyển giao:

Nguyễn Hiếu Nghĩa

Ấp Tân Thuận, xã Tân Hạnh, huyện Long Hồ, tỉnh Vĩnh Long

Bên được chuyển giao:

Võ Văn Pháp

Ấp Trung Hưng, xã Xuân Trường, huyện Xuân Lộc, tỉnh Đồng Nai

Ghi nhận chuyển giao đơn số: 6112/TB-SHTT, ngày 01/08/2016

(210) Số đơn: 4-2016-06359 (220) Ngày nộp đơn: 15/03/2016

Bên chuyển giao:

Công ty trách nhiệm hữu hạn thương mại Hoà Bình (VN)

Lô 15+19 CCN An Xá, xã Mỹ Xá, thành phố Nam Định, tỉnh Nam Định

Bên được chuyển giao:
Công ty TNHH Hải Hồng
Xóm Me Táo, xã Dương Liễu, huyện Hoài Đức, thành phố Hà Nội

Ghi nhận chuyển giao đơn số: 6118/TB-SHTT, ngày 01/08/2016
(210) Số đơn: 4-2015-09577 (220) Ngày nộp đơn: 21/04/2015
Bên chuyển giao:
Công ty cổ phần Kim và Kim (VN)
84A-86 Vành Đai Trong, phường Bình Trị Đông B, quận Bình Tân, thành phố Hồ Chí Minh
Bên được chuyển giao:
Công ty cổ phần CJ FOODS Việt Nam
Lô III/21 đường 19/5A Khu Công Nghiệp Tân Bình, phường Tây Thạnh, quận Tân Phú, thành phố Hồ Chí Minh

---

Ghi nhận chuyển giao đơn số: 6124/TB-SHTT, ngày 01/08/2016
(210) Số đơn: 4-2014-31974 (220) Ngày nộp đơn: 23/12/2014
Bên chuyển giao:
Glaxo Group Limited
980 Great West Road, Brentford, Middlesex, TW8 9GS, England
Bên được chuyển giao:
GlaxoSmithKline Consumer Healthcare (UK) IP Limited
980 Great West Road, Brentford, Middlesex, TW8 9GS, England

Ghi nhận chuyển giao đơn số: 6115/TB-SHTT, ngày 01/08/2016
(210) Số đơn: 4-2015-32773 (220) Ngày nộp đơn: 23/11/2015
Bên chuyển giao:
Công ty cổ phần Truyền Thông Bờ Biển Ngọc
139 Triệu Nữ Vương, phường Hải Châu II, quận HảI Châu, thành phố Đà Nẵng
Bên được chuyển giao:
Công ty TNHH một thành viên Hoa Thịnh Đốn
530 Võ Nguyễn Giáp, phường Khuê Mỹ, quận Ngũ Hành Sơn, thành phố Đà Nẵng

---

Ghi nhận chuyển giao đơn số: 6126/TB-SHTT, ngày 01/08/2016

(210) Số đơn: 4-2015-26950 (220) Ngày nộp đơn: 30/09/2015

Bên chuyển giao:

BH ASIA LTD. (TW)

1F., No. 139, Jhongshan Rd., Daya Dist., Taichung City 428, Taiwan

Bên được chuyển giao:

BEISTEGUI HERMANOS, S.L

Polígono Industrial Jundiz (CTV) C/ Perretagana, 10 01015 Victoria- Gasteiz (álava) Spain

---

Ghi nhận chuyển giao đơn số: 6128/TB-SHTT, ngày 01/08/2016

(210) Số đơn: 4-2015-06295 (220) Ngày nộp đơn: 20/03/2015

Bên chuyển giao:

BH ASIA LTD. (TW)

1F., No. 139, Jhongshan Rd., Daya Dist., Taichung City 428, Taiwan

Bên được chuyển giao:

BEISTEGUI HERMANOS, S.L

Polígono Industrial Jundiz (CTV) C/ Perretagana, 10 01015 Victoria- Gasteiz (álava) Spain

---

Ghi nhận chuyển giao đơn số: 6130/TB-SHTT, ngày 01/08/2016

(210) Số đơn: 4-2015-18130 (220) Ngày nộp đơn: 10/07/2015

Bên chuyển giao:

SERENITY HOLDING VIETNAM PTE. LTD

20 Cecil Street #14-01 14-01 Equity Plaza Singapore (049105)

Bên được chuyển giao:

VAILEN INVESTMENTS PTE. LTD

1 Raffles Place #29-02 One Raffles Place Singapore (048616)

Ghi nhận chuyển giao đơn số: 6132/TB-SHTT, ngày 01/08/2016

(210) Số đơn: 4-2015-30751 (220) Ngày nộp đơn: 04/11/2015

Bên chuyển giao:

SERENITY HOLDING VIETNAM PTE. LTD (SG)

30 Cecil Street #19-08 Prudential Tower Singapore (049712)

Bên được chuyển giao:

VAILEN INVESTMENTS PTE. LTD
1 Raffles Place #29-02 One Raffles Place Singapore (048616)

Ghi nhận chuyển giao đơn số: 6726/TB-SHTT, ngày 22/08/2016
(210) Số đơn: 4-2014-26408 (220) Ngày nộp đơn: 31/10/2014

Bên chuyển giao:

Công ty TNHH quốc tế VINALINKS (VN)

P802 tầng 8, toà nhà Lotus, số 2 phố Duy Tân, phường Dịch Vọng Hậu, quận Cầu Giấy, thành phố Hà Nội

Bên được chuyển giao:

Nguyễn Văn Khuyến
Căn hộ R3 0810, Royal City, số 72A Nguyễn Trãi, phường Thượng Đình, quận Thanh Xuân, thành phố Hà Nội

---

Ghi nhận chuyển giao đơn số: 6728/TB-SHTT, ngày 22/08/2016
(210) Số đơn: 4-2015-21414 (220) Ngày nộp đơn: 11/08/2015

Bên chuyển giao:

Đào Anh Tuấn

Số 21, phố Nguyễn Khắc Nhu, phường Trúc Bạch, quận Ba Đình, thành phố Hà Nội

Bên được chuyển giao:

Công ty TNHH FNBCHAIN
Số 59, phố Mã Mây, phường Hàng Buồm, quận Hoàn Kiếm, thành phố Hà Nội

---

Ghi nhận chuyển giao đơn số: 6729/TB-SHTT, ngày 22/08/2016
(210) Số đơn: 4-2015-28891 (220) Ngày nộp đơn: 19/10/2015

Bên chuyển giao:

Đào Anh Tuấn

Số 21, phố Nguyễn Khắc Nhu, phường Trúc Bạch, quận Ba Đình, thành phố Hà Nội

Bên được chuyển giao:

Công ty TNHH FNBCHAIN
Số 59, phố Mã Mây, phường Hàng Buồm, quận Hoàn Kiếm, thành phố Hà Nội

---

Ghi nhận chuyển giao đơn số: 6730/TB-SHTT, ngày 22/08/2016

(210) Số đơn: 4-2015-19252 (220) Ngày nộp đơn: 21/07/2015

Bên chuyển giao:

Nguyễn Thanh Triệu (VN)

Số 88B/Bis khu phố 1A, phường Tân Thới Hiệp, quận 12, thành phố Hồ Chí Minh

Bên được chuyển giao:

Nguyễn Thanh Bình

Số 88B/Bis khu phố 1A, phường Tân Thới Hiệp, quận 12, thành phố Hồ Chí Minh

---

Ghi nhận chuyển giao đơn số: 6731/TB-SHTT, ngày 22/08/2016

(210) Số đơn: 4-2016-02970 (220) Ngày nộp đơn: 01/02/2016

Bên chuyển giao:

Hộ kinh doanh cà phê Sao Bảo Lộc (VN)

24/8 Lò Siêu, phường 16, quận 11, thành phố Hồ Chí Minh

Bên được chuyển giao:

Công ty TNHH thương mại sản xuất Sao Bảo Lộc

24/8 Lò Siêu, phường 16, quận 11, thành phố Hồ Chí Minh

Ghi nhận chuyển giao đơn số: 6732/TB-SHTT, ngày 22/08/2016

(210) Số đơn: 4-2015-00156 (220) Ngày nộp đơn: 06/01/2015

Bên chuyển giao:

Nguyễn Trung Hiếu (VN)

Phòng 3738, toà nhà CT12A, khu đô thị Kim Văn-Kim Lũ, đường Nguyễn Xiển, phường Đại Kim, quận Hoàng Mai, thành phố Hà Nội

Bên được chuyển giao:

Nguyễn Thanh Bình

Phòng 2938, toà nhà CT12A, khu đô thị Kim Văn-Kim Lũ, đường Nguyễn Xiển, phường Đại Kim, quận Hoàng Mai, thành phố Hà Nội

---

Ghi nhận chuyển giao đơn số: 6733/TB-SHTT, ngày 22/08/2016

(210) Số đơn: 4-2013-12316 (220) Ngày nộp đơn: 12/06/2013

Bên chuyển giao:

Công ty cổ phần Lifepro Việt Nam (VN)

P.1104 nhà C2, khu Mỹ Đình 1, xã Mỹ Đình, huyện Từ Liêm, thành phố Hà Nội

Bên được chuyển giao:

Công ty cổ phần 365-AUTO

Số nhà 12, Khu E, tập thể Kho 612, xã Dương Xá, huyện Gia Lâm, thành phố Hà Nội

---

Ghi nhận chuyển giao đơn số: 6735/TB-SHTT, ngày 22/08/2016

(210) Số đơn: 4-2014-23311 (220) Ngày nộp đơn: 30/09/2014

Bên chuyển giao:

Công ty trách nhiệm hữu hạn sản xuất-thương mại Quảng Tuấn

11/4 Nguyễn Thị Minh Khai, phường Bến Nghé, quận 1, thành phố Hồ Chí Minh

Bên được chuyển giao:

Công ty TNHH Tin học và Viễn thông HC-TECH

TK 21/14 Nguyễn Cảnh Chân, phường Cầu Kho, quận 1, thành phố Hồ Chí Minh

---

Ghi nhận chuyển giao đơn số: 6737/TB-SHTT, ngày 22/08/2016

(210) Số đơn: 4-2015-00710 (220) Ngày nộp đơn: 12/01/2015

Bên chuyển giao:

Công ty TNHH thương mại dịch vụ Thuận Phú

139 đường số 23, khu dân cư Bình Phú, phường 11, quận 6, thành phố Hồ Chí Minh

Bên được chuyển giao:

Công ty TNHH thương mại dịch vụ TPC

149-151 đường số 23, phường 11, quận 6, thành phố Hồ Chí Minh

---

Ghi nhận chuyển giao đơn số: 6738/TB-SHTT, ngày 22/08/2016

(210) Số đơn: 4-2015-00709 (220) Ngày nộp đơn: 12/01/2015

Bên chuyển giao:

Công ty TNHH thương mại dịch vụ Thuận Phú

139 đường số 23, khu dân cư Bình Phú, phường 11, quận 6, thành phố Hồ Chí Minh

Bên được chuyển giao:

Công ty TNHH thương mại dịch vụ TPC

149-151 đường số 23, phường 11, quận 6, thành phố Hồ Chí Minh

---

Ghi nhận chuyển giao đơn số: 6739/TB-SHTT, ngày 22/08/2016

(210) Số đơn: 4-2015-00708 (220) Ngày nộp đơn: 12/01/2015

Bên chuyển giao:

Công ty TNHH thương mại dịch vụ Thuận Phú

139 đường số 23, khu dân cư Bình Phú, phường 11, quận 6, thành phố Hồ Chí Minh

Bên được chuyển giao:

Công ty TNHH thương mại dịch vụ TPC

149-151 đường số 23, phường 11, quận 6, thành phố Hồ Chí Minh

---

Ghi nhận chuyển giao đơn số: 6740/TB-SHTT, ngày 22/08/2016

(210) Số đơn: 4-2015-00707 (220) Ngày nộp đơn: 12/01/2015

Bên chuyển giao:

Công ty TNHH thương mại dịch vụ Thuận Phú

139 đường số 23, khu dân cư Bình Phú, phường 11, quận 6, thành phố Hồ Chí Minh

Bên được chuyển giao:

Công ty TNHH thương mại dịch vụ TPC

149-151 đường số 23, phường 11, quận 6, thành phố Hồ Chí Minh

---

Ghi nhận chuyển giao đơn số: 6741/TB-SHTT, ngày 22/08/2016

(210) Số đơn: 4-2016-04478 (220) Ngày nộp đơn: 26/02/2016

Bên chuyển giao:

Nguyễn Thị Thu Trang

P2506, CT4, khu đô thị The Pride Hải Phát, đường Lê Văn Lương, phường La Khê, quận Hà Đông, thành phố Hà Nội

Bên được chuyển giao:

Công ty TNHH thương mại và dịch vụ TS Việt Nam

Số 4, ngách 58, ngõ 30, phố Tạ Quang Bửu, phường Bách Khoa, quận Hai Bà Trưng, thành phố Hà Nội

---

Ghi nhận chuyển giao đơn số: 6742/TB-SHTT, ngày 22/08/2016

(210) Số đơn: 4-2016-12599 (220) Ngày nộp đơn: 06/05/2016

Bên chuyển giao:

Nguyễn Thị Thu Trang

P2506, CT4, khu đô thị The Pride Hải Phát, đường Lê Văn Lương, phường La Khê, quận Hà Đông, thành phố Hà Nội

Bên được chuyển giao:

Công ty TNHH thương mại và dịch vụ TS Việt Nam

Số 4, ngách 58, ngõ 30, phố Tạ Quang Bửu, phường Bách Khoa, quận Hai Bà Trưng, thành phố Hà Nội

---

Ghi nhận chuyển giao đơn số: 6743/TB-SHTT, ngày 22/08/2016

(210) Số đơn: 4-2016-07859 (220) Ngày nộp đơn: 28/03/2016

Bên chuyển giao:

Nguyễn Thị Thu Trang

P2506, CT4, khu đô thị The Pride Hải Phát, đường Lê Văn Lương, phường La Khê, quận Hà Đông, thành phố Hà Nội

Bên được chuyển giao:

Công ty TNHH thương mại và dịch vụ TS Việt Nam

Số 4, ngách 58, ngõ 30, phố Tạ Quang Bửu, phường Bách Khoa, quận Hai Bà Trưng, thành phố Hà Nội

---

Ghi nhận chuyển giao đơn số: 6744/TB-SHTT, ngày 22/08/2016

(210) Số đơn: 4-2016-08199 (220) Ngày nộp đơn: 30/03/2016

Bên chuyển giao:

Nguyễn Thị Thu Trang

P2506, CT4, khu đô thị The Pride Hải Phát, đường Lê Văn Lương, phường La Khê, quận Hà Đông, thành phố Hà Nội

Bên được chuyển giao:

Công ty TNHH thương mại và dịch vụ TS Việt Nam

Số 4, ngách 58, ngõ 30, phố Tạ Quang Bửu, phường Bách Khoa, quận Hai Bà Trưng, thành phố Hà Nội

---

Ghi nhận chuyển giao đơn số: 6745/TB-SHTT, ngày 22/08/2016

(210) Số đơn: 4-2016-09351 (220) Ngày nộp đơn: 07/04/2016

Bên chuyển giao:

Nguyễn Thị Thu Trang

P2506, CT4, khu đô thị The Pride Hải Phát, đường Lê Văn Lương, phường La Khê, quận Hà Đông, thành phố Hà Nội

Bên được chuyển giao:

Công ty TNHH thương mại và dịch vụ TS Việt Nam

Số 4, ngách 58, ngõ 30, phố Tạ Quang Bửu, phường Bách Khoa, quận Hai Bà Trưng, thành phố Hà Nội

---

Ghi nhận chuyển giao đơn số: 6746/TB-SHTT, ngày 22/08/2016

(210) Số đơn: 4-2016-04477 (220) Ngày nộp đơn: 26/02/2016

Bên chuyển giao:

Nguyễn Thị Thu Trang

P2506, CT4, khu đô thị The Pride Hải Phát, đường Lê Văn Lương, phường La Khê, quận Hà Đông, thành phố Hà Nội

Bên được chuyển giao:

Công ty TNHH thương mại và dịch vụ TS Việt Nam

Số 4, ngách 58, ngõ 30, phố Tạ Quang Bửu, phường Bách Khoa, quận Hai Bà Trưng, thành phố Hà Nội

---

Ghi nhận chuyển giao đơn số: 6747/TB-SHTT, ngày 22/08/2016

(210) Số đơn: 4-2016-05318 (220) Ngày nộp đơn: 04/03/2016

Bên chuyển giao:

Nguyễn Thị Thu Trang

P2506, CT4, khu đô thị The Pride Hải Phát, đường Lê Văn Lương, phường La Khê, quận Hà Đông, thành phố Hà Nội

Bên được chuyển giao:

Công ty TNHH thương mại và dịch vụ TS Việt Nam

Số 4, ngách 58, ngõ 30, phố Tạ Quang Bửu, phường Bách Khoa, quận Hai Bà Trưng, thành phố Hà Nội

---

Ghi nhận chuyển giao đơn số: 6748/TB-SHTT, ngày 22/08/2016

(210) Số đơn: 4-2016-07857 (220) Ngày nộp đơn: 28/03/2016

Bên chuyển giao:

Nguyễn Thị Thu Trang

P2506, CT4, khu đô thị The Pride Hải Phát, đường Lê Văn Lương, phường La Khê, quận Hà Đông, thành phố Hà Nội

Bên được chuyển giao:

Công ty TNHH thương mại và dịch vụ TS Việt Nam

Số 4, ngách 58, ngõ 30, phố Tạ Quang Bửu, phường Bách Khoa, quận Hai Bà Trưng, thành phố Hà Nội

---

Ghi nhận chuyển giao đơn số: 6749/TB-SHTT, ngày 22/08/2016

(210) Số đơn: 4-2016-07858 (220) Ngày nộp đơn: 28/03/2016

Bên chuyển giao:

Nguyễn Thị Thu Trang

P2506, CT4, khu đô thị The Pride Hải Phát, đường Lê Văn Lương, phường La Khê, quận Hà Đông, thành phố Hà Nội

Bên được chuyển giao:

Công ty TNHH thương mại và dịch vụ TS Việt Nam

Số 4, ngách 58, ngõ 30, phố Tạ Quang Bửu, phường Bách Khoa, quận Hai Bà Trưng, thành phố Hà Nội

---

Ghi nhận chuyển giao đơn số: 6757/TB-SHTT, ngày 22/08/2016

(210) Số đơn: 4-2015-07316 (220) Ngày nộp đơn: 01/04/2015

Bên chuyển giao:

New Merrick Limited

P.O. Box 957, Offshore Incorporations Centre, Road Town, Tortola, British Virgin Islands

Bên được chuyển giao:

Crystal Brand Company Limited

Fort Anne, Douglas, Isle of Man, IM1 5PD

Ghi nhận chuyển giao đơn số: 6758/TB-SHTT, ngày 22/08/2016

(210) Số đơn: 4-2015-07315 (220) Ngày nộp đơn: 01/04/2015

Bên chuyển giao:

New Merrick Limited

P.O. Box 957, Offshore Incorporations Centre, Road Town, Tortola, British Virgin Islands

Bên được chuyển giao:

Crystal Brand Company Limited

Fort Anne, Douglas, Isle of Man, IM1 5PD

Ghi nhận chuyển giao đơn số: 6759/TB-SHTT, ngày 22/08/2016

(210) Số đơn: 4-2015-07317 (220) Ngày nộp đơn: 01/04/2015

Bên chuyển giao:

New Merrick Limited

P.O. Box 957, Offshore Incorporations Centre, Road Town, Tortola, British Virgin Islands

Bên được chuyển giao:

Crystal Brand Company Limited

Fort Anne, Douglas, Isle of Man, IM1 5PD

Ghi nhận chuyển giao đơn số: 6762/TB-SHTT, ngày 22/08/2016

(210) Số đơn: 4-2015-10258 (220) Ngày nộp đơn: 24/04/2015

Bên chuyển giao:

Làng nghề chè truyền thống xóm 5 (VN)

Xóm 5, thị trấn Sông Cầu, huyện Đồng Hỷ, tỉnh Thái nguyên

Bên được chuyển giao:

Hoàng Xuân Thuỷ, Nguyễn Xuân Quý, Vũ Trí Long, Phạm Văn Tính, Ngô Thị Lễ, Trần Anh Thư, Khổng Quốc Vĩnh

Xóm 5, thị trấn Sông Cầu, huyện Đồng Hỷ, tỉnh Thái nguyên

Ghi nhận chuyển giao đơn số: 6763/TB-SHTT, ngày 22/08/2016

(210) Số đơn: 4-2015-04732 (220) Ngày nộp đơn: 04/03/2015

Bên chuyển giao:

Associated Brands Pte. Ltd. (SG)

78 Shenton Way, #28-01/03, Singapore 079120

Bên được chuyển giao:

Myanmar Distillery Co., Ltd

33, Pyay Road, 6 1/2 Miles, (11) Quarter, Hlaing Township, Yangon, Republic of the Union of Myanmar

---

Ghi nhận chuyển giao đơn số: 6764/TB-SHTT, ngày 22/08/2016

(210) Số đơn: 4-2015-16953 (220) Ngày nộp đơn: 29/06/2015

Bên chuyển giao:

Công ty TNHH sản xuất - thương mại Quảng Tuấn (VN)

11/4 Nguyễn Thị Minh Khai, phường Bến Nghé, quận 1, thành phố Hồ Chí Minh

Bên được chuyển giao:

Công ty TNHH Tin học & Viễn thông HC-TECH

TK 21/14 Nguyễn Cảnh Chân, phường Cầu Kho, quận 1, thành phố Hồ Chí Minh

---

Ghi nhận chuyển giao đơn số: 6765/TB-SHTT, ngày 22/08/2016

(210) Số đơn: 4-2015-35896 (220) Ngày nộp đơn: 18/12/2015

Bên chuyển giao:

Công ty TNHH sản xuất - thương mại Quảng Tuấn (VN)

11/4 Nguyễn Thị Minh Khai, phường Bến Nghé, quận 1, thành phố Hồ Chí Minh

Bên được chuyển giao:

Công ty TNHH Tin học & Viễn thông HC-TECH

TK 21/14 Nguyễn Cảnh Chân, phường Cầu Kho, quận 1, thành phố Hồ Chí Minh

---

Ghi nhận chuyển giao đơn số: 6766/TB-SHTT, ngày 22/08/2016

(210) Số đơn: 4-2015-31339 (220) Ngày nộp đơn: 09/11/2015

Bên chuyển giao:

Công ty TNHH sản xuất - thương mại Quảng Tuấn (VN)

11/4 Nguyễn Thị Minh Khai, phường Bến Nghé, quận 1, thành phố Hồ Chí Minh

Bên được chuyển giao:

Công ty TNHH Tin học & Viễn thông HC-TECH

TK 21/14 Nguyễn Cảnh Chân, phường Cầu Kho, quận 1, thành phố Hồ Chí Minh

---

Ghi nhận chuyển giao đơn số: 6767/TB-SHTT, ngày 22/08/2016

(210) Số đơn: 4-2015-14237 (220) Ngày nộp đơn: 04/06/2015

Bên chuyển giao:

Công ty TNHH thương mại dịch vụ xuất nhập khẩu Tiến Phương (VN)

67 đường số 8 KDC Trung Sơn, xã Bình Hưng, huyện Bình Chánh, thành phố Hồ Chí Minh

Bên được chuyển giao:

SYSCAST MARKETING SDN BHD

6 Jalan Kamungting 3, Perindustrian Jalan Kamungting 48300 Bukit Berungtung, Selangor Darul Ehsan, Malaysia

---

Ghi nhận chuyển giao đơn số: 6768/TB-SHTT, ngày 22/08/2016

(210) Số đơn: 4-2014-29519 (220) Ngày nộp đơn: 28/11/2014

Bên chuyển giao:

Lý Vương Quý (VN)

211/2 Xô Viết Nghệ Tĩnh, phường 26, quận Bình Thạnh, thành phố Hồ Chí Minh

Bên được chuyển giao:

Công ty TNHH sản xuất Bánh Kem Ngộ Nghĩnh

32/15/8 Bùi Đình Tuý, phường 12, quận Bình Thạnh, thành phố Hồ Chí Minh

---

Ghi nhận chuyển giao đơn số: 6769/TB-SHTT, ngày 22/08/2016

(210) Số đơn: 4-2014-29892 (220) Ngày nộp đơn: 03/12/2014

Bên chuyển giao:

Lý Vương Quý (VN)

211/2 Xô Viết Nghệ Tĩnh, phường 26, quận Bình Thạnh, thành phố Hồ Chí Minh

Bên được chuyển giao:

Công ty TNHH sản xuất Bánh Kem Ngộ Nghĩnh

32/15/8 Bùi Đình Tuý, phường 12, quận Bình Thạnh, thành phố Hồ Chí Minh

---

Ghi nhận chuyển giao đơn số: 6770/TB-SHTT, ngày 22/08/2016

(210) Số đơn: 4-2015-12813 (220) Ngày nộp đơn: 22/05/2015

Bên chuyển giao:

Công ty cổ phần sinh học dược phẩm BIOPRO (VN)

Khu công nghiệp Quế võ, xã Phương Liễu, huyện Quế võ, tỉnh Bắc Ninh

Bên được chuyển giao:

Công ty trách nhiệm hữu hạn thực phẩm Sức Khoẻ Vàng

Số nhà 29, TT6 khu đô thị Văn Phú, phường Phú La, quận Hà Đông, thành phố Hà Nội

---

Ghi nhận chuyển giao đơn số: 6771/TB-SHTT, ngày 22/08/2016

(210) Số đơn: 4-2015-13239 (220) Ngày nộp đơn: 27/05/2015

Bên chuyển giao:

Công ty cổ phần sinh học dược phẩm BIOPRO (VN)

Khu công nghiệp Quế Võ, xã Phương Liễu, huyện Quế Võ, tỉnh Bắc Ninh

Bên được chuyển giao:
Công ty trách nhiệm hữu hạn thực phẩm Sức Khoẻ Vàng
Số nhà 29, TT6 khu đô thị Văn Phú, phường Phú La, quận Hà Đông, thành phố Hà Nội

---

Ghi nhận chuyển giao đơn số: 6772/TB-SHTT, ngày 22/08/2016
(210) Số đơn: 4-2015-12812 (220) Ngày nộp đơn: 22/05/2015

Bên chuyển giao:
Công ty cổ phần sinh học dược phẩm BIOPRO (VN)
Khu công nghiệp Quế Võ, xã Phương Liễu, huyện Quế Võ, tỉnh Bắc Ninh
Bên được chuyển giao:
Công ty trách nhiệm hữu hạn thực phẩm Sức Khoẻ Vàng
Số nhà 29, TT6 khu đô thị Văn Phú, phường Phú La, quận Hà Đông, thành phố Hà Nội

---

Ghi nhận chuyển giao đơn số: 6776/TB-SHTT, ngày 22/08/2016
(210) Số đơn: 4-2015-18456 (220) Ngày nộp đơn: 14/07/2015

Bên chuyển giao:
Hộ kinh doanh Đỗ Anh Bảo (VN)
C2/35 ấp 4, xã Bình Hưng, huyện Bình Chánh, thành phố Hồ Chí Minh
Bên được chuyển giao:
Công ty TNHH trà cà phê Quốc Bảo
C2/27F1 ấp 4, xã Bình Hưng, huyện Bình Chánh, thành phố Hồ Chí Minh

---

Ghi nhận chuyển giao đơn số: 6777/TB-SHTT, ngày 22/08/2016
(210) Số đơn: 4-2015-18616 (220) Ngày nộp đơn: 15/07/2015

Bên chuyển giao:
Công ty cổ phần đầu tư và phát triển giáo dục Sao Sáng (VN)
Số 5B, ngõ 455 Kim Mã, phường Ngọc Khánh, quận Ba Đình, thành phố Hà Nội
Bên được chuyển giao:
Đỗ Lan Hương
P4 S1 C8A Láng Hạ, quận Đống Đa, thành phố Hà Nội

Ghi nhận chuyển giao đơn số: 6778/TB-SHTT, ngày 22/08/2016

(210) Số đơn: 4-2015-26853 (220) Ngày nộp đơn: 30/09/2015

Bên chuyển giao:

Trung tâm phát triển thương mại điện tử (VN)

25 Ngô Quyền, phường Tràng Tiền, quận Hoàn Kiếm, thành phố Hà Nội

Bên được chuyển giao:

Công ty TNHH Con Đường Mở

Số 23A Hàng Bài, phường Hàng Bài, quận Hoàn Kiếm, thành phố Hà Nội

---

Ghi nhận chuyển giao đơn số: 6779/TB-SHTT, ngày 22/08/2016

(210) Số đơn: 4-2015-34835 (220) Ngày nộp đơn: 10/12/2015

Bên chuyển giao:

Công ty TNHH thương mại toàn cầu Nguyên Anh (VN)

65 đường DL 14, phường Thới Hòa, thị xã Bến Cát, tỉnh Bình Dương

Bên được chuyển giao:

Công ty TNHH Toàn cầu Nguyên Anh

65 đường DL 14, phường Thới Hòa, thị xã Bến Cát, tỉnh Bình Dương

---

Ghi nhận chuyển giao đơn số: 6780/TB-SHTT, ngày 22/08/2016

(210) Số đơn: 4-2014-32119 (220) Ngày nộp đơn: 24/12/2014

Bên chuyển giao:

Công ty TNHH sản xuất thương mại Phúc Lang (VN)

59 đường số 1B, phường Bình Trị Đông B, quận Bình Tân, thành phố Hồ Chí Minh

Bên được chuyển giao:

Công ty TNHH một thành viên sản xuất và thương mại mỹ phẩm Đăng Dương

59 đường số 1, khu phố 8, phường Bình Trị Đông B, quận Bình Tân, thành phố Hồ Chí Minh

---

Ghi nhận chuyển giao đơn số: 6781/TB-SHTT, ngày 22/08/2016

(210) Số đơn: 4-2014-32117 (220) Ngày nộp đơn: 24/12/2014

Bên chuyển giao:

Công ty TNHH sản xuất thương mại Phúc Lang (VN)

59 đường số 1B, phường Bình Trị Đông B, quận Bình Tân, thành phố Hồ Chí Minh

Bên được chuyển giao:

Công ty TNHH một thành viên sản xuất và thương mại mỹ phẩm Đăng Dương

59 đường số 1, khu phố 8, phường Bình Trị Đông B, quận Bình Tân, thành phố Hồ Chí Minh

---

Ghi nhận chuyển giao đơn số: 6782/TB-SHTT, ngày 22/08/2016

(210) Số đơn: 4-2014-32118 (220) Ngày nộp đơn: 24/12/2014

Bên chuyển giao:

Công ty TNHH sản xuất thương mại Phúc Lang (VN)

59 đường số 1B, phường Bình Trị Đông B, quận Bình Tân, thành phố Hồ Chí Minh

Bên được chuyển giao:

Công ty TNHH một thành viên sản xuất và thương mại mỹ phẩm Đăng Dương

59 đường số 1, khu phố 8, phường Bình Trị Đông B, quận Bình Tân, thành phố Hồ Chí Minh

---

Ghi nhận chuyển giao đơn số: 6783/TB-SHTT, ngày 22/08/2016

(210) Số đơn: 4-2014-32116 (220) Ngày nộp đơn: 24/12/2014

Bên chuyển giao:

Công ty TNHH sản xuất thương mại Phúc Lang (VN)

59 đường số 1B, phường Bình Trị Đông B, quận Bình Tân, thành phố Hồ Chí Minh

Bên được chuyển giao:

Công ty TNHH một thành viên sản xuất và thương mại mỹ phẩm Đăng Dương

59 đường số 1, khu phố 8, phường Bình Trị Đông B, quận Bình Tân, thành phố Hồ Chí Minh

---

Ghi nhận chuyển giao đơn số: 6784/TB-SHTT, ngày 22/08/2016

(210) Số đơn: 4-2014-26713 (220) Ngày nộp đơn: 04/11/2014

Bên chuyển giao:

Công ty TNHH NextG (VN)

A6-BT2 khu đô thị mới Mỹ Đình II, phường Mỹ Đình 2, quận Nam Từ Liêm, thành phố Hà Nội

Bên được chuyển giao:

Công ty cổ phần giải pháp Thế Hệ Kế Tiếp

A6-BT2 khu đô thị mới Mỹ Đình II, phường Mỹ Đình 2, quận Nam Từ Liêm, thành phố Hà Nội

---

Ghi nhận chuyển giao đơn số: 6785/TB-SHTT, ngày 22/08/2016

(210) Số đơn: 4-2015-15372 (220) Ngày nộp đơn: 16/06/2015

Bên chuyển giao:

Công ty TNHH NextG (VN)

A6-BT2 khu đô thị mới Mỹ Đình II, phường Mỹ Đình 2, quận Nam Từ Liêm, thành phố Hà Nội

Bên được chuyển giao:

Công ty cổ phần giải pháp Thế Hệ Kế Tiếp

A6-BT2 khu đô thị mới Mỹ Đình II, phường Mỹ Đình 2, quận Nam Từ Liêm, thành phố Hà Nội

---

Ghi nhận chuyển giao đơn số: 6787/TB-SHTT, ngày 22/08/2016

(210) Số đơn: 4-2016-04373 (220) Ngày nộp đơn: 25/02/2016

Bên chuyển giao:

Nguyễn Đỗ Kim Thanh (VN)

9 Trần Hưng Đạo, phường Nguyễn Thái Bình, quận 1, thành phố Hồ Chí Minh

Bên được chuyển giao:

Nguyễn Thị Tuyết Hoa

9 Trần Hưng Đạo, phường Nguyễn Thái Bình, quận 1, thành phố Hồ Chí Minh

---

Ghi nhận chuyển giao đơn số: 6788/TB-SHTT, ngày 22/08/2016

(210) Số đơn: 4-2016-07512 (220) Ngày nộp đơn: 24/03/2016

Bên chuyển giao:

Công ty TNHH tư vấn truyền thông T&A (VN)

P403, số 12 phố Hồ Xuân Hương, phường Nguyễn Du, quận Hai Bà Trưng, thành phố Hà Nội

Bên được chuyển giao:

Công ty cổ phần nghe nhìn Toàn Cầu

Số 324 Đại lộ Bình Dương, phường Phú Hoà, thành phố Thủ Dầu Một, tỉnh Bình Dương

---

Ghi nhận chuyển giao đơn số: 6789/TB-SHTT, ngày 22/08/2016

(210) Số đơn: 4-2015-25192 (220) Ngày nộp đơn: 14/09/2015

Bên chuyển giao:

Công ty TNHH sản xuất - thương mại Quảng Tuấn (VN)

11/4 Nguyễn Thị Minh Khai, phường Bến Nghé, quận 1, thành phố Hồ Chí Minh

Bên được chuyển giao:

Công ty TNHH Tin học & Viễn thông HC-TECH

TK 21/14 Nguyễn Cảnh Chân, phường Cầu Kho, quận 1, thành phố Hồ Chí Minh

---

Ghi nhận chuyển giao đơn số: 6844/TB-SHTT, ngày 23/08/2016

(210) Số đơn: 4-2015-12750 (220) Ngày nộp đơn: 22/05/2015

Bên chuyển giao:

Công ty TNHH sản xuất và thương mại Bảo Quang (VN)

Lô 2-BT1 khu đô thị mới Mễ Trì Hạ, phường Mễ Trì, quận Nam Từ Liêm, thành phố Hà Nội

Bên được chuyển giao:

CANDIA

1-3 rue des Italiens, 75009 Paris, France

Ghi nhận chuyển giao đơn số: 6846/TB-SHTT, ngày 23/08/2016

(210) Số đơn: 4-2015-12750 (220) Ngày nộp đơn: 22/05/2015

Bên chuyển giao:

Công ty TNHH sản xuất và thương mại Bảo Quang (VN)

Lô 2-BT1 khu đô thị mới Mễ Trì Hạ, phường Mễ Trì, quận Nam Từ Liêm, thành phố Hà Nội

Bên được chuyển giao:

CANDIA

1-3 rue des Italiens, 75009 Paris, France

Ghi nhận chuyển giao đơn số: 6848/TB-SHTT, ngày 23/08/2016

(210) Số đơn: 4-2014-31372 (220) Ngày nộp đơn: 17/12/2014

Bên chuyển giao:

Công ty TNHH một thành viên quốc tế Hải Mi (VN)

Số 1A Nguyễn Văn Đậu, phường 05, quận Phú Nhuận, thành phố Hồ Chí Minh

Bên được chuyển giao:

Nail Tech Supply, Inc

6840 North Oak, Gladstone, MO 64118, United States

Ghi nhận chuyển giao đơn số: 6850/TB-SHTT, ngày 23/08/2016

(210) Số đơn: 4-2014-31374 (220) Ngày nộp đơn: 17/12/2014

Bên chuyển giao:

Công ty TNHH một thành viên quốc tế Hải Mi (VN)

Số 1A Nguyễn Văn Đậu, phường 05, quận Phú Nhuận, thành phố Hồ Chí Minh

Bên được chuyển giao:

Nail Tech Supply, Inc

6840 North Oak, Gladstone, MO 64118, United States

Ghi nhận chuyển giao đơn số: 6852/TB-SHTT, ngày 23/08/2016

(210) Số đơn: 4-2014-31373 (220) Ngày nộp đơn: 17/12/2014

Bên chuyển giao:

Công ty TNHH một thành viên quốc tế Hải Mi (VN)

Số 1A Nguyễn Văn Đậu, phường 05, quận Phú Nhuận, thành phố Hồ Chí Minh

Bên được chuyển giao:

Nail Alliance, LCC

6840 N Oak, Gladstone, MO 64118, United States

Ghi nhận chuyển giao đơn số: 6854/TB-SHTT, ngày 23/08/2016

(210) Số đơn: 4-2014-31371 (220) Ngày nộp đơn: 17/12/2014

Bên chuyển giao:

Công ty TNHH một thành viên quốc tế Hải Mi (VN)

Số 1A Nguyễn Văn Đậu, phường 05, quận Phú Nhuận, thành phố Hồ Chí Minh

Bên được chuyển giao:

Nail Alliance, LCC

6840 N Oak, Gladstone, MO 64118, United States

Ghi nhận chuyển giao đơn số: 6856/TB-SHTT, ngày 23/08/2016

(210) Số đơn: 4-2014-20331 (220) Ngày nộp đơn: 27/08/2014

Bên chuyển giao:

Công ty TNHH sản xuất đầu tư thương mại Thiên Hải (VN)

218 Tân Hương, phường Tân Quý, quận Tân Phú, thành phố Hồ Chí Minh

Bên được chuyển giao:

Công ty cổ phần dược phẩm Hoa Thiên Phú
10 Nguyễn Cửu Đàm, phường Tân Sơn Nhì, quận Tân Phú, thành phố Hồ Chí Minh

---

Ghi nhận chuyển giao đơn số: 6858/TB-SHTT, ngày 23/08/2016
(210) Số đơn: 4-2016-02999 (220) Ngày nộp đơn: 01/02/2016

Bên chuyển giao:

Công ty TNHH thương mại và xuất nhập khẩu An Nam (VN)

Số 8, ngõ 9, đường Đào Tấn, phường Ngọc Khánh, quận Ba Đình, thành phố Hà Nội

Bên được chuyển giao:

Rauch Fruchtsafte GmbH
Langgasse 1, A-6830 Rankweil, Austria

Ghi nhận chuyển giao đơn số: 6860/TB-SHTT, ngày 23/08/2016
(210) Số đơn: 4-2016-02998 (220) Ngày nộp đơn: 01/02/2016

Bên chuyển giao:

Công ty TNHH thương mại và xuất nhập khẩu An Nam (VN)

Số 8, ngõ 9, đường Đào Tấn, phường Ngọc Khánh, quận Ba Đình, thành phố Hà Nội

Bên được chuyển giao:

Rauch Fruchtsafte GmbH
Langgasse 1, A-6830 Rankweil, Austria

Ghi nhận chuyển giao đơn số: 6862/TB-SHTT, ngày 23/08/2016
(210) Số đơn: 4-2016-02997 (220) Ngày nộp đơn: 01/02/2016

Bên chuyển giao:

Công ty TNHH thương mại và xuất nhập khẩu An Nam (VN)

Số 8, ngõ 9, đường Đào Tấn, phường Ngọc Khánh, quận Ba Đình, thành phố Hà Nội

Bên được chuyển giao:

Rauch Fruchtsafte GmbH
Langgasse 1, A-6830 Rankweil, Austria

Ghi nhận chuyển giao đơn số: 6864/TB-SHTT, ngày 23/08/2016
(210) Số đơn: 4-2016-02996 (220) Ngày nộp đơn: 01/02/2016

Bên chuyển giao:

Công ty TNHH thương mại và xuất nhập khẩu An Nam (VN)

Số 8, ngõ 9, đường Đào Tấn, phường Ngọc Khánh, quận Ba Đình, thành phố Hà Nội

Bên được chuyển giao:

Rauch Fruchtsafte GmbH

Langgasse 1, A-6830 Rankweil, Austria

Ghi nhận chuyển giao đơn số: 6866/TB-SHTT, ngày 23/08/2016

(210) Số đơn: 4-2016-02993 (220) Ngày nộp đơn: 01/02/2016

Bên chuyển giao:

Công ty TNHH thương mại và xuất nhập khẩu An Nam (VN)

Số 8, ngõ 9, đường Đào Tấn, phường Ngọc Khánh, quận Ba Đình, thành phố Hà Nội

Bên được chuyển giao:

Rauch Fruchtsafte GmbH

Langgasse 1, A-6830 Rankweil, Austria

Ghi nhận chuyển giao đơn số: 6868/TB-SHTT, ngày 23/08/2016

(210) Số đơn: 4-2016-02992 (220) Ngày nộp đơn: 01/02/2016

Bên chuyển giao:

Công ty TNHH thương mại và xuất nhập khẩu An Nam (VN)

Số 8, ngõ 9, đường Đào Tấn, phường Ngọc Khánh, quận Ba Đình, thành phố Hà Nội

Bên được chuyển giao:

Rauch Fruchtsafte GmbH

Langgasse 1, A-6830 Rankweil, Austria

Ghi nhận chuyển giao đơn số: 6870/TB-SHTT, ngày 23/08/2016

(210) Số đơn: 4-2016-02991 (220) Ngày nộp đơn: 01/02/2016

Bên chuyển giao:

Công ty TNHH thương mại và xuất nhập khẩu An Nam (VN)

Số 8, ngõ 9, đường Đào Tấn, phường Ngọc Khánh, quận Ba Đình, thành phố Hà Nội

Bên được chuyển giao:

Rauch Fruchtsafte GmbH

Langgasse 1, A-6830 Rankweil, Austria

Ghi nhận chuyển giao đơn số: 6896/TB-SHTT, ngày 24/08/2016

(210) Số đơn: 4-2014-21418 (220) Ngày nộp đơn: 11/09/2014

Bên chuyển giao:

Công ty cổ phần điện tử Giảng Võ

Số 168 Ngọc Khánh, phường Giảng Võ, quận Ba Đình, thành phố Hà Nội

Bên được chuyển giao:

Công ty cổ phần công nghệ điện tử Giảng Võ

Thôn Đọ, xã Bạch Sam, huyện Mỹ Hào, tỉnh Hưng Yên

Ghi nhận chuyển giao đơn số: 6897/TB-SHTT, ngày 24/08/2016

(210) Số đơn: 4-2014-19795 (220) Ngày nộp đơn: 22/08/2014

Bên chuyển giao:

Công ty cổ phần sản xuất-thương mại dược phẩm Đông Nam (VN)

Lô số 2A, đường số 1A, khu công nghiệp Tân Tạo, phường Tân Tạo A, quận Bình Tân, thành phố Hồ Chí Minh

Bên được chuyển giao:

Công ty cổ phần dược phẩm Phương Đông

Lô số 7, đường số 2, khu công nghiệp Tân Tạo, phường Tân Tạo A, quận Bình Tân, thành phố Hồ Chí Minh

---

PHẦN VIII

ĐÍNH CHÍNH

Đính chính ghi nhận chuyển giao đơn

Số đơn: CĐ1-2015-00184 Ngày cấp: 22/07/2015
Thông báo ghi nhận chuyển giao đơn số 11638/TB-SHTT, ngày 21/12/2015

Số đơn sáng chế	Ngày nộp đơn
1-2007-01498	04/04/2006
1-2008-01437	19/01/2007
1-2008-02862	22/06/2007

Nội dung đính chính: Tên và địa chỉ chủ GCN

Đúng là: JANSSEN R&D IRELAND (IE)

Eastgate Village, Eastgate, Little Island, Co Cork, Ireland

Số đơn: CĐ1-2016-00175 Ngày cấp: 12/05/2016

Thông báo ghi nhận chuyển giao đơn số 4260/TB-SHTT, ngày 01/06/2016

Số đơn đăng ký sáng chế: 1-2012-00475 Ngày nộp đơn: 13/07/2010

Nội dung đính chính: Tên và địa chỉ chủ GCN

Đúng là: ASPEN AEROGELS, INC. (US)

CÔNG BÁO SỞ HỮU CÔNG NGHIỆP

Do Cục Sở hữu trí tuệ thuộc Bộ Khoa học và Công nghệ ấn hành theo Luật Sở hữu trí tuệ số 50/2005/QH11 được Quốc hội thông qua ngày 29 tháng 11 năm 2005 và được sửa đổi bằng Luật sửa đổi, bổ sung một số điều của Luật sở hữu trí tuệ số 50/2005/QH11 được Quốc hội thông qua ngày 19 tháng 6 năm 2009.

Địa chỉ liên hệ:

384-386 đường Nguyễn Trãi, quận Thanh Xuân, thành phố Hà Nội, Việt Nam
ĐT: 04. 38583069
Fax: 04. 38588449