ISSN 0868 - 2534

CỘNG HÒA XÃ HỘI CHỦ NGHĨA VIỆT NAM
BỘ KHOA HỌC VÀ CÔNG NGHỆ

CỤC SỞ HỮU TRÍ TUỆ

CÔNG BÁO
SỞ HỮU CÔNG NGHIỆP
TẬP B

QUYỂN 1: SÁNG CHẾ; GIẢI PHÁP HỮU ÍCH; THIẾT KẾ BỐ TRÍ MẠCH TÍCH HỢP BÁN DẪN

08 - 2025

449

HÀ NỘI

CỘNG HOÀ XÃ HỘI CHỦ NGHĨA VIỆT NAM
BỘ KHOA HỌC VÀ CÔNG NGHỆ
CỤC SỞ HỮU TRÍ TUỆ

CÔNG BÁO
SỞ HỮU CÔNG NGHIỆP
TẬP B

QUYỂN 1: SÁNG CHẾ; GIẢI PHÁP HỮU ÍCH; THIẾT KẾ BỐ TRÍ MẠCH TÍCH HỢP BÁN DẪN

08 - 2025

449

HÀ NỘI

MỤC LỤC

Trang

PHẦN I: Sáng chế được cấp Bằng độc quyền 7

PHẦN II: Giải pháp hữu ích được cấp Bằng độc quyền 1951

PHẦN III: Sửa đổi, duy trì, cấp lại, chấm dứt, huỷ bỏ hiệu lực văn bằng bảo hộ, quyết định giải quyết khiếu nại 2013

PHẦN IV: Chuyển giao quyền sở hữu công nghiệp 3539

CONTENTS

PART I: Invention Patents 7

PART II: Utility Solution Patents 1951

PART III: Amendment, Maintenance, Duplication, Termination, Cancellation of Protection Titles 2013

PART IV: Transfer of Industrial Property Rights 3539

MÃ SỐ HAI CHỮ CÁI THỂ HIỆN TÊN NƯỚC VÀ CÁC THỰC THỂ KHÁC TRONG CÁC TƯ LIỆU SỞ HỮU CÔNG NGHIỆP THEO TIÊU CHUẨN ST3 CỦA WIPO

AE	United Arab Emirates	CN	China	HK	Hong Kong
AF	Afganistan	CO	Colombia	HN	Honduras
AG	Antihua and Barbuda	CR	Costa Rica	HR	Croatia
AI	Anguilla	CU	Cuba	HT	Haiti
AL	Albania	CV	Cape Verde	HU	Hungary
AN	Netherlands Antilles	CY	Cyprus	ID	Indonesia
AO	Angola	CZ	Czech Republic	IE	Ireland
AR	Argentina	DE	Germany	IL	Israel
AT	Austria	DJ	Djibouti	IN	India
AU	Australia	DK	Denmark	IQ	Iraq
AW	Aruba	DM	Dominica	IR	Iran (Islamic Republic of)
BB	Barbados	DO	Dominican Republic	IS	Iceland
BD	Bangladesh	DZ	Algeria	IT	Italy
BE	Belgium	EC	Ecuador	JM	Jamaica
BF	Burkina Faso	EE	Estonia	JO	Jordan
BG	Bulgaria	EG	Egypt	JP	Japan
BH	Bahrain	ES	Spain	KE	Kenya
BI	Burundi	ET	Ethiopia	KH	Cambodia
BJ	Benin	FI	Finland	KI	Kiribati
BM	Bermuda	FJ	Fiji	KM	Comoros
BN	Brunei Darussalam	FK	Falkand Islands (Malvinas)	KN	Saint Kitts and Nevis
BO	Bolivia	FR	France	KP	Democratic People's Republic of Korea
BR	Brazil	GA	Gabon	KR	Republic of Korea
BS	Bahamas	GB	United Kingdom	KW	Kuwait
BT	Bhutan	GD	Grenada	KY	Cayman Islands
BW	Botswana	GE	Georgia	KZ	Kazakhstan
BY	Belarus	GH	Ghana	LA	Laos
BZ	Belize	GI	Gibraltar	LB	Lebanon
CA	Canada	GM	Gambia	LC	Saint Lucia
CF	Central African Republic	GN	Guinea	LI	Liechtenstein
CG	Congo	GQ	Equatorial Guinea	LK	SriLanka
CH	Switzerland	GR	Greece	LR	Liberia
CI	Cụte d'Ivoire	GT	Guatemala	LS	Lesotho
CL	Chile	GW	Guinea-Bissau	LT	Lithuania
CM	Cameroon	GY	Guyana	TC	Turk and Caicos Islands
LU	Luxembourg	PA	Panama	TD	Chad
LV	Latvia	PE	Peru	TG	Togo
LY	Lybya	PG	Papua New Guinea	TH	Thailand
MA	Morocco	PH	Philippines	TN	Tunisia
MC	Monaco	PK	Pakistan	TO	Tonga
MD	Republic of Moldova	PL	Poland	TR	Turkey

MG	Madagascar	PT	Portugal	TT	Trinidad and Tobago
ML	Mali	PY	Paraguay	TV	Tuvalu
MM	Myanmar	QA	Qatar	TW	Taiwan, Province of China
MN	Mongolia	RO	Rumania	TZ	United Republic of Tanzania
MO	Macau	RU	Russian Federation	UA	Ukraine
MR	Mauritania	RW	Rwanda	UG	Uganda
MS	Montserrat	SA	Saudi Arabia	US	United States of America
MT	Malta	SB	Solomon Islands	UY	Uruguay
MU	Mauritius	SC	Seychelles	UZ	Uzbekistan
MV	Maldives	SD	Sudan	VA	Holy see
MW	Malawi	SE	Sweden	VC	Saint Vincent and the Grenadines
MX	Mexico	SG	Singapore	VE	Venezuela
MY	Malaysia	SH	Saint Helena	VG	Virgin Islands (British)
MZ	Mozambique	SL	Slovenia	VN	Vietnam
NA	Namibia	SK	Slovakia	VU	Vanuatu
NE	Niger	SL	Sierra Leone	WS	Samoa
NG	Nigeria	SM	San Marino	YE	Yemen
NJ	Nicaragua	SN	Senegal	YU	Yugoslavia
NL	Netherlands	SO	Somalia	ZA	South Africa
NO	Norway	SR	Suriname	ZM	Zambia
NP	Nepal	ST	Sao Tome and Principe	ZR	Zaire
NR	Nauru	SV	El Sanvador	ZW	Zimbabwe
NZ	New Zealand	SY	Syria		
OM	Oman	SZ	Swaziland		

CÁC TỔ CHỨC QUỐC TẾ

AO	African Intellectual Property Organization (OAPI)
AP	African Regional Industrial Property Organization (ARIPO)
BX	Benelux Trademark Office and Benelux Designs Office
EP	European Patent Office (EPO)
IB, WO	International Bureau of the World Intellectual Property Organization (WIPO)

NHỮNG MÃ SỐ INID TRÍCH TỪ TIÊU CHUẨN ST9 CỦA TỔ CHỨC SỞ HỮU TRÍ TUỆ THẾ GIỚI (WIPO) ĐỂ NHẬN BIẾT CÁC DỮ LIỆU THƯ MỤC DÙNG CÔNG BỐ ĐƠN VÀ VĂN BẰNG BẢO HỘ SÁNG CHẾ, GIẢI PHÁP HỮU ÍCH

(11) Số bằng / Số công bố đơn
(15) Ngày cấp
(21) Số đơn
(22) Ngày nộp đơn
(30) Số đơn ưu tiên, ngày nộp đơn ưu tiên, nước xuất xứ
(43) Ngày công bố đơn
(45) Ngày công bố Bằng độc quyền sáng chế / Bằng độc quyền giải pháp hữu ích
(51) Phân loại sáng chế quốc tế
(54) Tên sáng chế
(57) Tóm tắt sáng chế
(62) Số và ngày nộp đơn sớm hơn mà từ đó tài liệu SC/GPHI này được tách
(67) Số đơn và ngày nộp đơn SC/GPHI mà đơn đó được chuyển thành đơn GPHI/SC
(71) Tên và địa chỉ của người nộp đơn
(72) Tên của tác giả
(73) Tên, địa chỉ của chủ bằng độc quyền Sáng chế / Bằng độc quyền GPHI
(74) Tên của người đại diện SHCN
(75) Tên của tác giả đồng thời là người nộp đơn
(76) Tên của tác giả đồng thời là người nộp đơn và người được cấp văn bằng bảo hộ
(85) Ngày bắt đầu vào pha quốc gia của đơn PCT
(86) Ngày nộp đơn PCT, số đơn
(87) Ngày công bố đơn PCT, số công bố

PHẦN I

SÁNG CHẾ ĐƯỢC CẤP BẰNG ĐỘC QUYỀN

(11) **1-0049383 B**

(15) 01/07/2025
Số Quyết định: 125141/QĐ-SHTT.IP

(45) 25/08/2025 449B

(43) 25/07/2023 424 A

(21) 1-2023-02047

(85) 28/03/2023

(22) 30/09/2021

(86) PCT/EP2021/076942 30/09/2021

(30) 2026580 30/09/2020 NL

(87) WO2022/069629 07/04/2022

(51) ***B32B 37/12***; *B32B 43/00*

(73) **I4F LICENSING NV** (BE)
Industriedijk 19 2300 Turnhout, Belgium

(72) BOUCKÉ, Eddy Alberic (BE)

(74) Công ty TNHH Đại Tín và Liên Danh (DAITIN AND ASSOCIATES CO.,LTD)

(54) **TẤM ỐP LÁT, LỚP PHỦ ĐƯỢC TẠO BỞI NHIỀU TẤM ỐP LÁT NÀY VÀ PHƯƠNG PHÁP TÁI CHẾ TẤM ỐP LÁT NÀY**

(57) Sáng chế đề xuất tấm ốp lát, lớp phủ được tạo bởi nhiều tấm ốp lát này và phương pháp tái chế tấm ốp lát này, cụ thể hơn là tấm ốp lát được đề cập đến là tấm lát sàn, ốp trần hoặc ốp tường, có thiết kế phẳng có mặt trên và mặt dưới, và nhiều cạnh bên, tấm ốp lát này có cấu trúc gồm các lớp được dát dán chặt vào nhau, trong đó các lớp được dát kéo dài song song với mặt phẳng của tấm ốp lát, và bao gồm: lớp lõi có mặt dưới và mặt trên, và lớp trên được lắp ở mặt trên của lớp lõi trực tiếp hoặc gián tiếp, trong đó ít nhất hai lớp của cấu trúc nhiều lớp, cụ thể là lớp trên và lớp lõi, được dính trực tiếp hoặc gián tiếp với nhau.

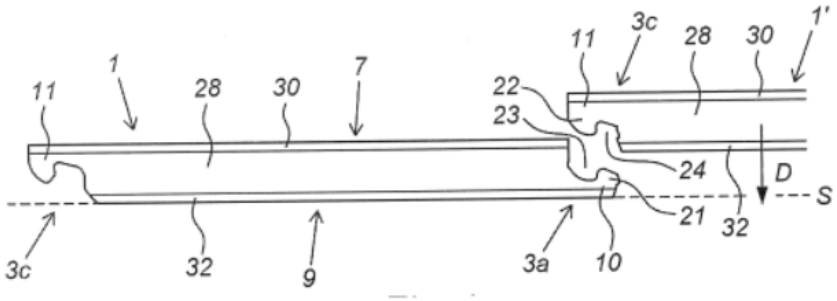

Fig.2

FIG.4

(11) **1-0049384 B**

(15) 01/07/2025
Số Quyết định: 125142/QĐ-SHTT.IP

(45) 25/08/2025 449B

(43) 25/03/2022 408 A

(21) 1-2022-00343

(85) 18/01/2022

(22) 24/06/2020

(86) PCT/CN2020/097943 24/06/2020

(30) 62/867,291 27/06/2019 US

(87) WO2020/259538 30/12/2020

(51) ***H04N 19/82***; *H04N 19/70*

(73) **HFI INNOVATION INC.** (TW)
3F.-7, No.5, Taiyuan 1st St., Zhubei City, Hsinchu County 302, Taiwan

(72) LAI, Chen-Yen (TW); CHEN, Ching-Yeh (TW); CHUANG, Tzu-Der (TW)

(74) Công ty TNHH Trường Xuân (AGELESS CO.,LTD.)

(54) **PHƯƠNG PHÁP VÀ THIẾT BỊ LẬP MÃ VIĐEO**

(57) Sáng chế đề cập đến các phương pháp và thiết bị lập mã viđeo. Theo một phương pháp, xử lý bộ lọc vòng lặp thích ứng ALF (Adaptive Loop Filter - ALF) thứ nhất được áp dụng đối với các mẫu chroma được tái tạo cho mẫu chroma mục tiêu được tái tạo để tạo ra mẫu chroma được lọc thứ nhất. Xử lý ALF thứ hai được áp dụng đối với các mẫu luma được tái tạo liên đới để tạo ra mẫu chroma được lọc thứ hai cho mẫu chroma mục tiêu được tái tạo, trong đó các vị trí của các mẫu luma được tái tạo liên đới được chọn cho xử lý ALF thứ hai được xác định theo định dạng chroma mục tiêu. Theo phương pháp khác, ALF luma và ALF thành phần chéo có cùng độ chính xác hệ số lọc.

Fig. 3

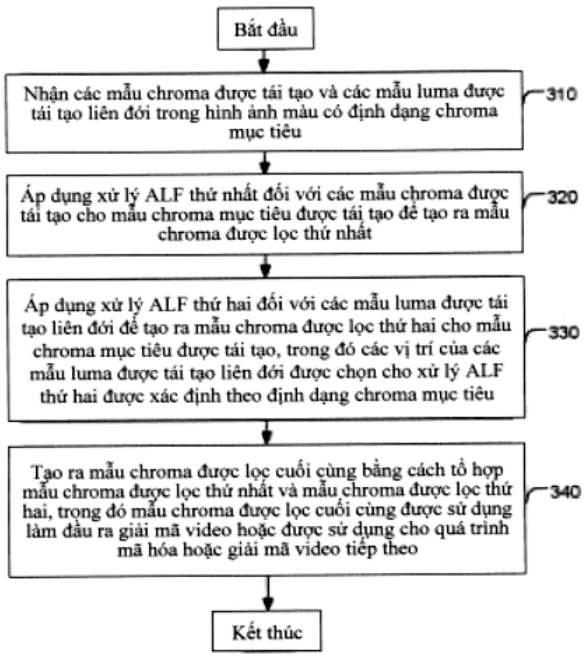

(11) **1-0049385 B**

(15) 01/07/2025
Số Quyết định: 125143/QĐ-SHTT.IP

(45) 25/08/2025 449B

(43) 25/07/2023 424 A

(21) 1-2023-02034

(85) 28/03/2023

(22) 25/08/2021

(86) PCT/JP2021/031079 25/08/2021

(30) 2020-146529 01/09/2020 JP

(87) WO2022/050139 10/03/2022

(51) ***C21C 5/30***; *C21C 7/00*

(73) **JFE STEEL CORPORATION** (JP)
2-3, Uchisaiwai-cho 2-chome, Chiyoda-ku, Tokyo 1000011, Japan

(72) KASE, Hiroto (JP); AMANO, Shota (JP); TAKAHASHI, Yukio (JP); TOMIYAMA, Shinji (JP)

(74) Công ty Cổ phần Sở hữu công nghiệp INVESTIP (INVESTIP)

(54) **THIẾT BỊ KIỂM SOÁT QUY TRÌNH TINH LUYỆN VÀ PHƯƠNG PHÁP KIỂM SOÁT QUY TRÌNH TINH LUYỆN**

(57) Thiết bị kiểm soát quy trình tinh luyện theo sáng chế bao gồm: bộ trích xuất hiệu suất tương tự trong quá khứ được tạo cấu hình để trích xuất, từ cơ sở dữ liệu hiệu suất tinh luyện, giá trị hiệu suất của quy trình tinh luyện trong quá khứ, trong đó điều kiện tinh luyện là điều kiện quy trình tinh luyện được thu thập trước khi bắt đầu của quy trình tinh luyện và bao gồm kết quả của quy trình tinh luyện ngay trước đó trong cơ sở tinh luyện, tương tự như điều kiện của quy trình tinh luyện làm mục tiêu tính toán và giá trị đánh giá là cao; và bộ xác định lượng hoạt động được tạo cấu hình để xác định lượng hoạt động ban đầu khi bắt đầu quy trình tinh luyện dựa trên giá trị hiệu suất của quy trình tinh luyện trong quá khứ được trích xuất bởi bộ trích xuất hiệu suất tương tự trong quá khứ và xác định lượng hoạt động dựa trên lượng thay đổi của lượng hoạt động ban đầu sau khi bắt đầu quy trình tinh luyện.

FIG.1

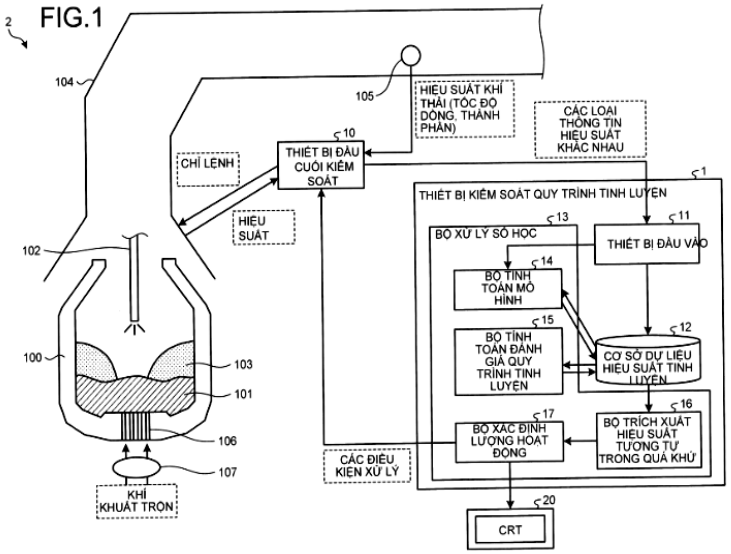

(11) **1-0049386 B**

(15) 01/07/2025
Số Quyết định: 125144/QĐ-SHTT.IP

(45) 25/08/2025 449B

(43) 26/12/2022 417 A

(21) 1-2022-06542

(85) 10/10/2022

(22) 16/03/2021

(86) PCT/JP2021/010477 16/03/2021

(30) 2020-046822 17/03/2020 JP

(87) WO2021/187446 23/09/2021

(51) ***C09B 29/08***; *C09B 67/22; C09B 57/00; C09B 29/09; C09B 29/40*

(73) 1. **UNIVERSITY OF FUKUI** (JP)
3-9-1 Bunkyo, Fukui-shi, Fukui 9108507, JAPAN
2. **KANAZAWA INSTITUTE OF TECHNOLOGY** (JP)
7-1 Ohgigaoka, Nonoichi-shi, Ishikawa 9218501, JAPAN
3. **KIWA CHEMICAL INDUSTRY CO., LTD.** (JP)
33, Minamitanabe-cho, Wakayama-shi, Wakayama 6408254, JAPAN

(72) Teruo HORI (JP); Keisuke MIYAZAKI (JP); Toshiaki MATSUMOTO (JP); Itsuki KOBAYASHI (JP); Ryoji SUGIMURA (JP)

(74) Công ty Cổ phần Hỗ trợ phát triển công nghệ Detech (DETECH)

(54) THUỐC NHUỘM VÀ PHƯƠNG PHÁP NHUỘM ĐỂ NHUỘM BẰNG CÁCH SỬ DỤNG CACBON ĐIOXIT SIÊU TỚI HẠN

(57) Sáng chế đề cập đến thuốc nhuộm để nhuộm sợi polyolefin với sự có mặt của cacbon đioxit siêu tới hạn, có thể được sử dụng để nhuộm sợi polyolefin với nhiều màu sắc khác nhau thông qua quá trình nhuộm nồng độ cao và có thể đạt được độ bền màu vượt trội có độ bền với ánh sáng, sự thăng hoa, sự giặt sạch, và tương tự trong các sản phẩm nhuộm, cũng như phương pháp nhuộm để nhuộm sợi polyolefin với sự có mặt của cacbon đioxit siêu tới hạn, và sợi polyolefin được nhuộm bằng phương pháp nhuộm. Sáng chế đề xuất thuốc nhuộm để nhuộm sợi polyolefin với sự có mặt của cacbon đioxit siêu tới hạn chứa ít nhất một hợp chất trong số các hợp chất được đại diện bởi Công thức chung (A) đến (G), phương pháp nhuộm để nhuộm sợi polyolefin bằng cách sử dụng thuốc nhuộm với sự có mặt của cacbon đioxit siêu tới hạn, và sợi polyolefin được nhuộm bằng phương pháp nhuộm.

(11) **1-0049387 B**

(15) 01/07/2025
Số Quyết định: 125145/QĐ-SHTT.IP

(45) 25/08/2025 449B

(43) 25/04/2023 421 A

(21) 1-2022-08459

(85) 23/12/2022

(22) 27/05/2021

(86) PCT/EP2021/064259 27/05/2021

(30) 20178042.6 03/06/2020 EP

(87) WO2021/244950 09/12/2021

(51) ***A01N 47/40****; A01P 3/00*

(73) **SYNGENTA CROP PROTECTION AG** (CH)
Rosentalstrasse 67, 4058 Basel, Switzerland

(72) BURNS, David (GB); MONACO, Mattia, Riccardo (IT); RENDINE, Stefano (IT); LAMBERTH, Clemens (DE); BLUM, Mathias (CH)

(74) Công ty TNHH Ban Ca (BANCA)

(54) **HỢP PHẦN DIỆT NẤM VÀ PHƯƠNG PHÁP KIỂM SOÁT VÀ NGĂN NGỪA BỆNH TRÊN THỰC VẬT**

(57) Sáng chế đề cập đến hợp phần diệt nấm có chứa hỗn hợp của các thành phần (A) và (B), trong đó các thành phần (A) và (B) như định nghĩa trong điểm 1, và mô tả việc sử dụng hợp phần này trong nông nghiệp hoặc nghề làm vườn để kiểm soát hoặc ngăn ngừa sự phá hoại cây trồng bởi các vi sinh vật gây bệnh ở thực vật, tốt hơn là nấm. Ngoài ra, sáng chế đề cập đến phương pháp kiểm soát và ngăn ngừa bệnh trên thực vật.

(11) **1-0049388 B**

(15) 01/07/2025
Số Quyết định: 125146/QĐ-SHTT.IP

(45) 25/08/2025 449B

(43) 25/09/2023 426 A

(21) 1-2023-02618

(85) 20/04/2023

(22) 06/07/2021

(86) PCT/CN2021/104713 06/07/2021

(30) 202011570956.7 26/12/2020 CN

(87) WO2022/134535 30/06/2022

(51) ***C09B 67/22***; *D06P 3/66; D06P 1/384*

(73) 1. **ZHEJIANG KEYONG CHEMICAL CO., LTD.** (CN)
Fine Chemical Industry Park, Hangzhou Bay, Shangyu Shaoxing, Zhejiang 312369, China
2. **SHANGHAI KEHUA DYESTUFF INDUSTRY CO., LTD.** (CN)
A2, No. 298, Hongmei South Road 3509, Minhang District, Shanghai 201108, China
3. **ZHEJIANG LONGSHENG GROUP CO., LTD.** (CN)
No. 2 , Zhiyuan Road , Dongyi District, Shangyu Economic And Technological Development Zone, Hangzhou Bay Shaoxing, Zhejiang 312368, China

(72) HE, Xubin (CN); WANG, Zhuan (CN); HE, Quanhui (CN); ZHAO, Peng (CN); SHEN, Jianliang (CN); FANG, Shuyi (CN)

(74) Công ty TNHH Đại Tín và Liên Danh (DAITIN AND ASSOCIATES CO.,LTD)

(54) **CHẾ PHẨM THUỐC NHUỘM XANH DƯƠNG ĐẬM ĐẾN ĐEN HOẠT TÍNH VÀ SẢN PHẨM THUỐC NHUỘM CHỨA CHẾ PHẨM THUỐC NHUỘM NÀY**

(57) Sáng chế đề xuất chế phẩm thuốc nhuộm xanh dương đậm đến đen hoạt tính. Chế phẩm thuốc nhuộm xanh dương đậm đến đen hoạt tính bao gồm thành phần A và thành phần B, trong đó thành phần A là một hoặc nhiều được chọn từ nhóm bao gồm các hợp chất thuốc nhuộm có công thức (I) và muối kim loại kiềm của chúng, và thành phần B là một hoặc nhiều được chọn từ nhóm gồm hợp chất thuốc nhuộm có công thức (II) và muối kim loại kiềm của chúng; dựa trên thành phần A và thành phần B, thành phần A có phần trăm khối lượng từ 5% đến 50% và thành phần B có phần trăm khối lượng từ 50% đến 95%. Sáng chế cũng đề xuất sản phẩm thuốc nhuộm xanh dương đậm đến đen hoạt tính chứa chế phẩm thuốc nhuộm xanh dương đậm đến đen hoạt tính. Chế phẩm thuốc nhuộm xanh dương đậm đến đen hoạt tính và sản phẩm nhuộm của chúng có các đặc tính như độ bền màu khi giặt tốt, độ cố định màu cao và độ lên màu tốt, phù hợp để in và nhuộm các vật liệu sợi chứa nitơ và/hoặc chứa hydroxyl và vải hỗn hợp của chúng.

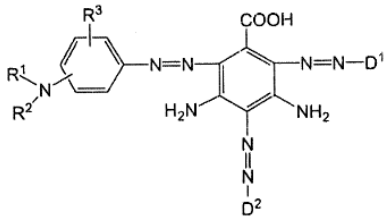

(I)

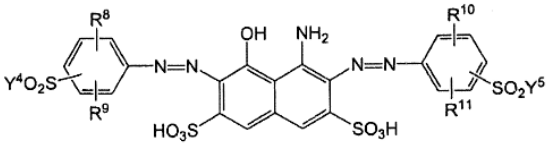

(II)

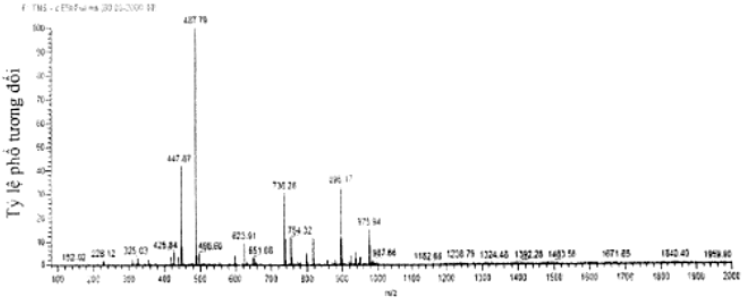

Fig.1

(11) **1-0049389 B**

(15) 01/07/2025
Số Quyết định: 125147/QĐ-SHTT.IP

(45) 25/08/2025 449B

(43) 26/12/2022 417 A

(21) 1-2022-06731

(85) 18/10/2022

(22) 23/03/2021

(86) PCT/CN2021/082465 23/03/2021

(30) 202010220130.1 25/03/2020 CN

(87) WO2021/190515 30/09/2021

(51) ***H04N 19/105****; H04N 19/182; H04N 19/503; H04N 19/176*

(73) **HANGZHOU HIKVISION DIGITAL TECHNOLOGY CO., LTD.** (CN)
No.555 Qianmo Road, Binjiang District, Hangzhou, Zhejiang 310051, China

(72) SUN, Yucheng (CN)

(74) Công ty Luật TNHH ROUSE Việt Nam (ROUSE LEGAL VIETNAM LTD.)

(54) **PHƯƠNG PHÁP MÃ HÓA VÀ GIẢI MÃ, MÁY MÃ HÓA, MÁY GIẢI MÃ, THIẾT BỊ PHÍA BỘ GIẢI MÃ, THIẾT BỊ PHÍA BỘ MÃ HÓA VÀ VẬT GHI LƯU TRỮ ĐỌC ĐƯỢC BẰNG MÁY TÍNH**

(57) Sáng chế đề xuất các phương pháp, máy mã hóa và giải mã, thiết bị phía bộ mã hóa, thiết bị phía bộ giải mã và vật ghi lưu trữ đọc được bằng máy tính. Khi xác định cho phép dự đoán có trọng số đối với khối hiện tại, phương pháp này bao gồm: đối với khối hiện tại, thu được góc dự đoán có trọng số của khối hiện tại; đối với mỗi vị trí điểm ảnh của khối hiện tại, xác định vị trí so khớp bao quanh được chỉ ra bởi vị trí điểm ảnh từ các vị trí bao quanh bên ngoài khối hiện tại dựa trên góc dự đoán có trọng số của khối hiện tại; việc xác định giá trị trọng số mục tiêu của vị trí điểm ảnh dựa trên giá trị trọng số tham chiếu liên quan đến vị trí so khớp bao quanh, xác định giá trị trọng số liên quan của vị trí điểm ảnh dựa trên giá trị trọng số mục tiêu của vị trí điểm ảnh; xác định giá trị dự đoán thứ nhất của vị trí điểm ảnh dựa trên chế độ dự đoán thứ nhất của khối hiện tại; xác định giá trị dự đoán thứ hai của vị trí điểm ảnh dựa trên chế độ dự đoán thứ hai của khối hiện tại; và dựa trên giá trị dự đoán thứ nhất, giá trị trọng số mục tiêu, giá trị dự đoán thứ hai và giá trị trọng số liên quan, xác định giá trị dự đoán có trọng số của vị trí điểm ảnh; và xác định các giá trí dự đoán có trọng số của khối hiện tại dựa trên các giá trị dự đoán có trọng số của tất cả các vị trí điểm ảnh của khối hiện tại.

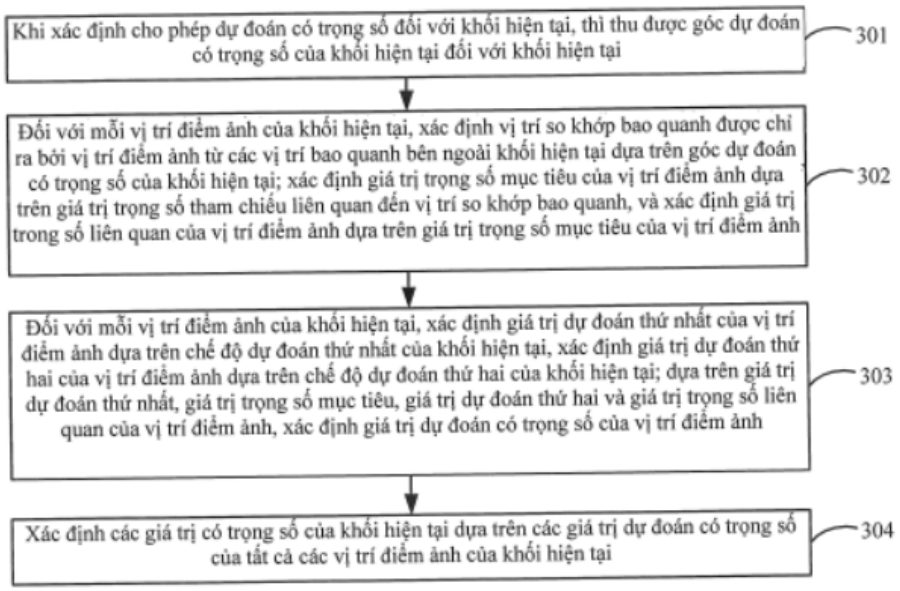
Khi xác định cho phép dự đoán có trọng số đối với khối hiện tại, thì thu được góc dự đoán có trọng số của khối hiện tại đối với khối hiện tại
301
Đối với mỗi vị trí điểm ảnh của khối hiện tại, xác định vị trí so khớp bao quanh được chỉ ra bởi vị trí điểm ảnh từ các vị trí bao quanh bên ngoài khối hiện tại dựa trên góc dự đoán có trọng số của khối hiện tại; xác định giá trị trọng số mục tiêu của vị trí điểm ảnh dựa trên giá trị trọng số tham chiếu liên quan đến vị trí so khớp bao quanh, và xác định giá trị trong số liên quan của vị trí điểm ảnh dựa trên giá trị trọng số mục tiêu của vị trí điểm ảnh
302
Đối với mỗi vị trí điểm ảnh của khối hiện tại, xác định giá trị dự đoán thứ nhất của vị trí điểm ảnh dựa trên chế độ dự đoán thứ nhất của khối hiện tại, xác định giá trị dự đoán thứ hai của vị trí điểm ảnh dựa trên chế độ dự đoán thứ hai của khối hiện tại; dựa trên giá trị dự đoán thứ nhất, giá trị trọng số mục tiêu, giá trị dự đoán thứ hai và giá trị trọng số liên quan của vị trí điểm ảnh, xác định giá trị dự đoán có trọng số của vị trí điểm ảnh
303
Xác định các giá trị có trọng số của khối hiện tại dựa trên các giá trị dự đoán có trọng số của tất cả các vị trí điểm ảnh của khối hiện tại
304

FIG.3

(11) **1-0049390 B**

(15) 01/07/2025
Số Quyết định: 125148/QĐ-SHTT.IP

(45) 25/08/2025 449B

(43) 26/12/2022 417 A

(21) 1-2022-06962

(85) 26/10/2022

(22) 30/03/2021

(86) PCT/CN2021/083912 30/03/2021

(30) 202010252514.1 01/04/2020 CN

(87) WO2021/197316 07/10/2021

(51) ***H04W 72/02***; *H04W 4/40*

(73) **VIVO MOBILE COMMUNICATION CO., LTD.** (CN)
No.1, Vivo Road, Chang'an, Dongguan, Guangdong 523863, China

(72) PENG, Shuyan (CN); JI, Zichao (CN); LIU, Shixiao (CN)

(74) Công ty TNHH Đại Tín và Liên Danh (DAITIN AND ASSOCIATES CO.,LTD)

(54) **PHƯƠNG PHÁP LỰA CHỌN TÀI NGUYÊN, THIẾT BỊ ĐẦU CUỐI, VÀ THIẾT BỊ PHÍA MẠNG**

(57) Sáng chế đề xuất phương pháp lựa chọn tài nguyên, một thiết bị đầu cuối, và một thiết bị phía mạng, và liên quan đến lĩnh vực công nghệ giao tiếp. Phương pháp lựa chọn tài nguyên được áp dụng với một thiết bị đầu cuối và bao gồm: thu thập thông tin cấu hình của một cửa sổ cảm nhận trong một cơ chế cảm nhận từng phần; thực hiện theo dõi trong cửa sổ cảm nhận được báo hiệu bởi thông tin cấu hình để thu thập một kết quả theo dõi; và thu thập một bộ tài nguyên có thể lựa chọn dựa trên kết quả theo dõi.

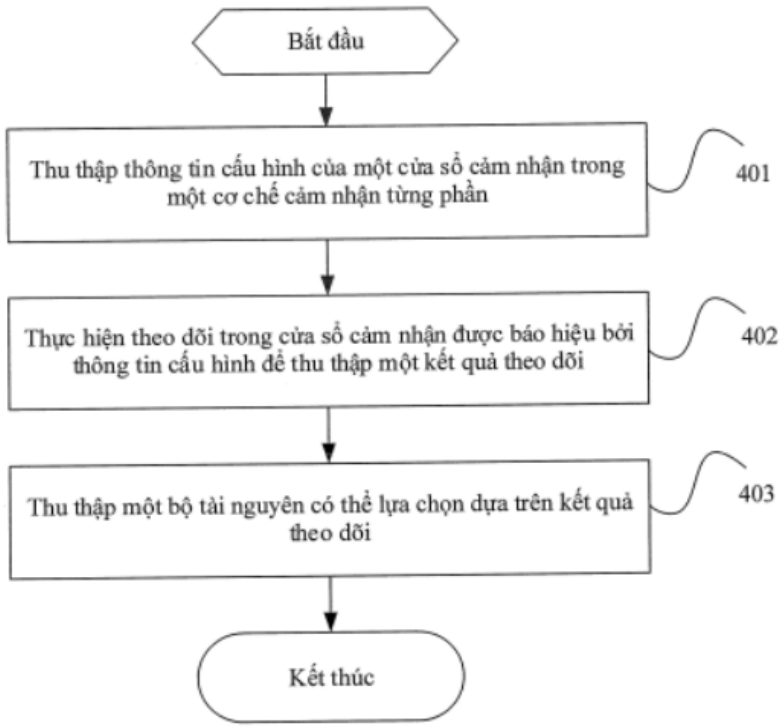

Fig.4

(11) **1-0049391 B**

(15) 01/07/2025
Số Quyết định: 125149/QĐ-SHTT.IP

(45) 25/08/2025 449B

(43) 25/12/2023 429 A

(21) 1-2023-04954

(85) 24/07/2023

(22) 21/12/2021

(86) PCT/EP2021/087140 21/12/2021

(30) 102020000032663 29/12/2020 IT

(87) WO2022/144255 A1 07/07/2022

(51) ***B32B 27/08***; *B32B 27/20; C08J 5/18; B32B 27/30; B32B 27/36; B32B 27/18; B32B 27/22*

(73) **NOVAMONT S.P.A.** (IT)
Via G. Fauser, 8, 28100 Novara, Italy

(72) BASTIOLI, Catia (IT); GESTI GARCIA, Sebastia (ES); INGUI', Pier Simone (IT); MILIZIA, Tiziana (IT); RUSSO, Claudio (IT); VALLERO, Roberto (IT)

(74) Công ty TNHH Sở hữu trí tuệ ALNGUYEN (ALNGUYEN IP CO.,LTD.)

(54) **MÀNG NHIỀU LỚP CÓ KHẢ NĂNG PHÂN HỦY SINH HỌC CAO VÀ BAO BÌ GỒM MÀNG NÀY**

(57) Sáng chế đề cập đến màng nhiều lớp có khả năng phân huỷ sinh học đặc biệt thích hợp cho sử dụng trong sản xuất bao bì, bao gồm ít nhất một lớp (A) gồm ít nhất một polyeste béo-thơm có khả năng phân huỷ sinh học được trộn với polyeste béo có ít nhất 70% tính theo mol là axit suxinic, và ít nhất một lớp (B) gồm chế phẩm polyme bao gồm polyme béo-thơm. Màng này có các thuộc tính cơ học cao, cụ thể là mô-đun đàn hồi cao, và các thuộc tính quang học trong suốt tốt.

(11) **1-0049392 B**

(15) 01/07/2025
Số Quyết định: 125150/QĐ-SHTT.IP

(45) 25/08/2025 449B

(43) 25/05/2023 422 A

(21) 1-2021-04562

(85) 23/07/2021

(22) 21/07/2020

(86) PCT/KR2020/009572 21/07/2020

(30) 10-2020-0088696 17/07/2020 KR

(87) WO2022/014763 20/01/2022

(51) ***A01G 13/02***; *A01B 35/20*

(73) **GREEN AND SEED CORPORATION** (KR)
48, Sinseong-gil, Deokjin-gu, Jeonju-si, Jeollabuk-do 54801, Republic of Korea

(72) CHOE, Sung-jin (KR)

(74) Công ty Luật TNHH ELITE (ELITE LAW FIRM)

(54) THIẾT BỊ TRẢI LỚP BỔI ĐẤT CÓ CHỨC NĂNG NGĂN NGỪA KẸT ĐẤT

(57) Sáng chế liên quan đến một thiết bị trải lớp bổi đất có chức năng ngăn ngừa kẹt đất trong đó thiết bị trải lớp bổi đất bao gồm: một bộ phận rải đất được bố trí ở phần cuối phía sau của máy nông nghiệp và bao gồm một khung bộ phận rải và phần rải được bố trí ở cạnh dưới khung bộ phận rải và rải đất lên một mặt sàn; một bộ phận trải lớp màng bồi bao gồm một khung bộ phận trải được nối với mặt cuối phía sau của bộ phận rải đất và bộ phận giữ màng bổi có một màng bổi quấn xung quanh và trải màng bổi lên một mặt sàn; một tấm lắc được đặt phía trên bộ phận giữ màng bổi và đưa đất được rải bởi bộ phận rải đất được vận chuyển xuống phía sau và đặt trên một bề mặt hướng lên trên của màng bổi; và một bộ phận lắc đất bao gồm các phương tiện dao động để lắc tấm lắc nhằm ngăn ngừa sự hình thành một bức tường đất trên tấm lắc.

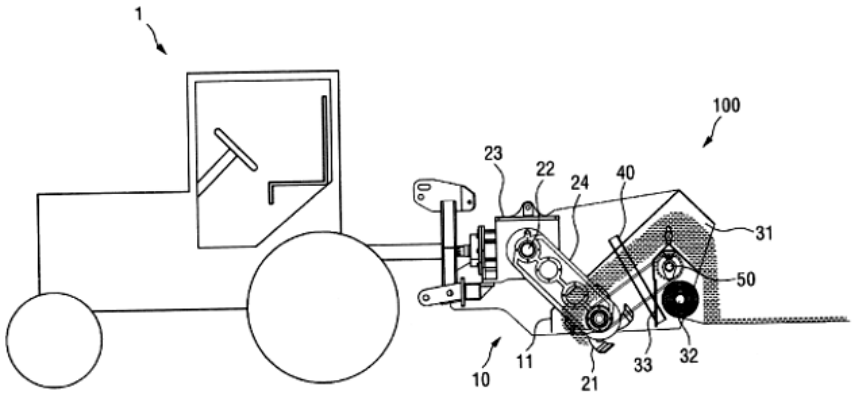

FIG 6

(11) **1-0049393 B**

(15) 01/07/2025
Số Quyết định: 125151/QĐ-SHTT.IP

(45) 25/08/2025 449B

(43) 26/12/2022 417 A

(21) 1-2022-06761

(85) 19/10/2022

(22) 20/02/2021

(86) PCT/CN2021/076999 20/02/2021

(30) 202010234120.3 27/03/2020 CN

(87) WO2021/190209 30/09/2021

(51) ***H04M 1/03***

(73) **VIVO MOBILE COMMUNICATION CO., LTD.** (CN)
No.1, Vivo Road, Chang'an, Dongguan, Guangdong 523863, China

(72) LIANG, Yuanbiao (CN); WANG, Ye (CN)

(74) Công ty TNHH Đại Tín và Liên Danh (DAITIN AND ASSOCIATES CO.,LTD)

(54) **THIẾT BỊ ĐIỆN TỬ**

(57) Sáng chế đề xuất thiết bị điện tử, bao gồm một vỏ, một mô-đun chức năng thứ nhất, một mô-đun chức năng thứ hai, và một mô-đun chức năng thứ ba. Mô-đun chức năng thứ ba được đặt trong vỏ, mô-đun chức năng thứ ba bao gồm một bộ phận âm thanh, một kênh dẫn âm thanh được đặt trong vỏ, mô-đun chức năng thứ hai và mô-đun chức năng thứ nhất được gắn trên vỏ, với một kẽ hở hệ thống giữa mô-đun chức năng thứ hai và mô-đun chức năng thứ nhất, và bộ phận âm thanh giao tiếp với kẽ hở hệ thống thông qua kênh dẫn âm thanh.

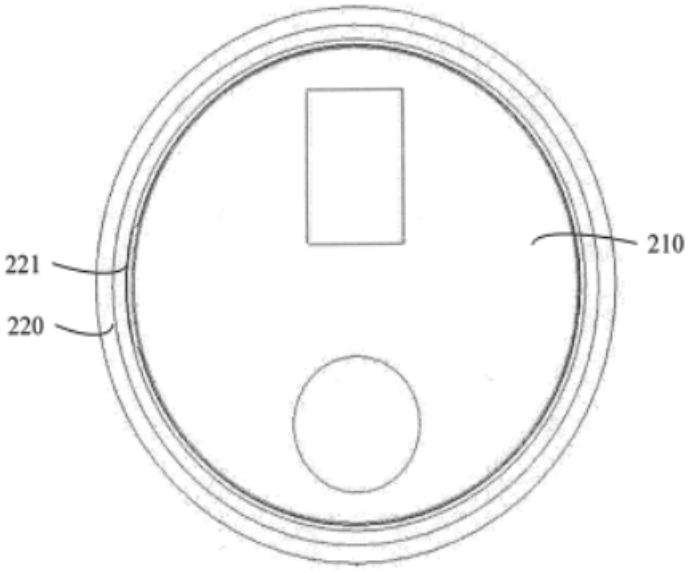

Fig.1

(11) **1-0049394 B**

(15) 01/07/2025
Số Quyết định: 125153/QĐ-SHTT.IP

(45) 25/08/2025 449B

(43) 25/01/2022 406 A

(21) 1-2021-06971

(85) 01/11/2021

(22) 31/03/2020

(86) PCT/CN2020/082457 31/03/2020

(30) 201910263128.X 02/04/2019 CN

(87) WO2020/200203 08/10/2020

(51) ***H04W 72/04***

(73) **VIVO MOBILE COMMUNICATION CO., LTD.** (CN)
#283, BBK Road, Wusha, Chang'an Dongguan, Guangdong 523860, China

(72) LIU, Siqi (CN); JI, Zichao (CN); WANG, Yong (CN)

(74) Công ty TNHH Đại Tín và Liên Danh (DAITIN AND ASSOCIATES CO.,LTD)

(54) **PHƯƠNG PHÁP CẤU HÌNH TÀI NGUYÊN, PHƯƠNG PHÁP GỬI THÔNG TIN, PHƯƠNG PHÁP THU CẤU HÌNH TÀI NGUYÊN, THIẾT BỊ VÀ THIẾT BỊ ĐẦU CUỐI**

(57) Sáng chế đề xuất phương pháp cấu hình tài nguyên, phương pháp gửi thông tin, phương pháp thu cấu hình tài nguyên, thiết bị và thiết bị đầu cuối. Phương pháp cấu hình tài nguyên được áp dụng cho thiết bị đầu cuối thứ nhất và bao gồm: thu thông tin cấu hình đích; và xác định thông tin cấu hình tài nguyên đường bên dựa trên thông tin cấu hình đích.

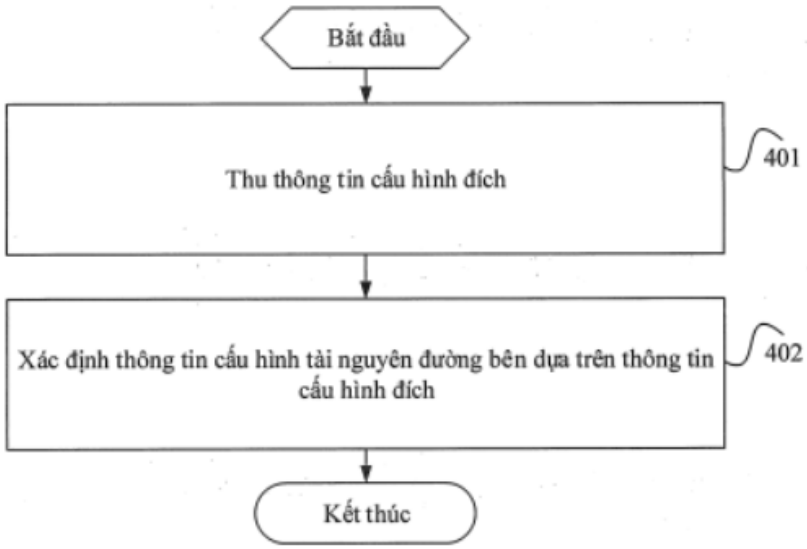

Fig.4

(11) **1-0049395 B**

(15) 01/07/2025
Số Quyết định: 125154/QĐ-SHTT.IP

(45) 25/08/2025 449B

(43) 25/08/2022 413 A

(21) 1-2022-03472

(85) 02/06/2022

(22) 04/11/2020

(86) PCT/CN2020/126429 04/11/2020

(30) 62/930,088 04/11/2019 US
62/930,086 04/11/2019 US
62/945,282 09/12/2019 US
62/954,023 27/12/2019 US
62/957,759 06/01/2020 US
62/958,624 08/01/2020 US
63/000,537 27/03/2020 US
17/086,650 02/11/2020 US

(87) WO2021/088855 14/05/2021

(51) ***H04N 19/70****; H04N 19/172; H04N 19/184*

(73) **HFI INNOVATION INC.** (CN)
3F.-7, No.5, Taiyuan 1st St., Zhubei City, Hsinchu County 302, Taiwan

(72) HSIANG, Shih-Ta (TW)

(74) Công ty TNHH Trường Xuân (AGELESS CO.,LTD.)

(54) **PHƯƠNG PHÁP GIẢI MÃ VIĐEO, PHƯƠNG PHÁP MÃ HÓA VIĐEO VÀ THIẾT BỊ ĐIỆN TỬ**

(57) Sáng chế đề cập đến phương pháp giải mã viđeo, phương pháp mã hóa viđeo và thiết bị điện tử. Bộ giải mã viđeo nhận dữ liệu từ luồng bit sẽ được giải mã dưới dạng khung hình hiện thời của viđeo. Bộ giải mã viđeo phân tích cú pháp tiêu đề khung hình của khung hình hiện thời mà chứa một bộ gồm một hoặc nhiều thành phần cú pháp thông tin lát ảnh (slice) ở tiêu đề khung hình để biểu thị sự xuất hiện của một hoặc nhiều dạng của các slice mà xuất hiện ở khung hình hiện thời. Bộ giải mã viđeo tái tạo các slice của khung hình hiện thời bằng cách sử dụng bộ các thành phần cú pháp thông tin slice.

FIG. 5


500
510
Nhận dữ liệu từ luồng bit sẽ được mã hóa thành khung hình hiện thời của viđeo
520
Phân tích cú pháp tiêu đề ảnh của khung hình hiện thời mà chứa một bộ gồm một hoặc nhiều thành phần cú pháp thông tin slice ở tiêu đề khung hình để biểu thị sự xuất hiện của một hoặc nhiều dạng của các slice mà xuất hiện ở khung hình hiện thời
530
Tái tạo các slice của khung hình hiện thời bằng cách sử dụng bộ các thành phần cú pháp thông tin slice

(11) **1-0049396 B**

(15) 01/07/2025
Số Quyết định: 125155/QĐ-SHTT.IP

(45) 25/08/2025 449B

(43) 25/12/2023 429 A

(21) 1-2023-05375

(85) 11/08/2023

(22) 14/01/2022

(86) PCT/JP2022/001018 14/01/2022

(30) 2021-005303 15/01/2021 JP

(87) WO2022/154068 A1 21/07/2022

(51) ***H01R 13/631***; *H01R 4/34*

(73) **HONDA MOTOR CO., LTD.** (JP)
1-1, Minami-Aoyama 2-chome, Minato-ku, Tokyo 107-8556, JAPAN

(72) Takeo FUKUDA (JP); Keiichi ITO (JP)

(74) Công ty TNHH Dịch vụ sở hữu trí tuệ ALPHA (ALPHA PLUS CO., LTD.)

(54) **ĐẦU NỐI ĐIỆN**

(57) Sáng chế đề xuất đầu nối điện (10) bao gồm đế (50) để đỡ các điện cực (từ 52a đến 52g). Các chốt dẫn hướng (54L, 54R) được lắp vào đế. Các phần lõm (86), mà lõm về phía trong của các chốt dẫn hướng, được tạo ra trên thành bên của các chốt dẫn hướng (54L, 54R). Đế được lắp chìm vào trong các phần lõm. Các chốt dẫn hướng được giữ trên đế nhờ phần lắp chìm này.

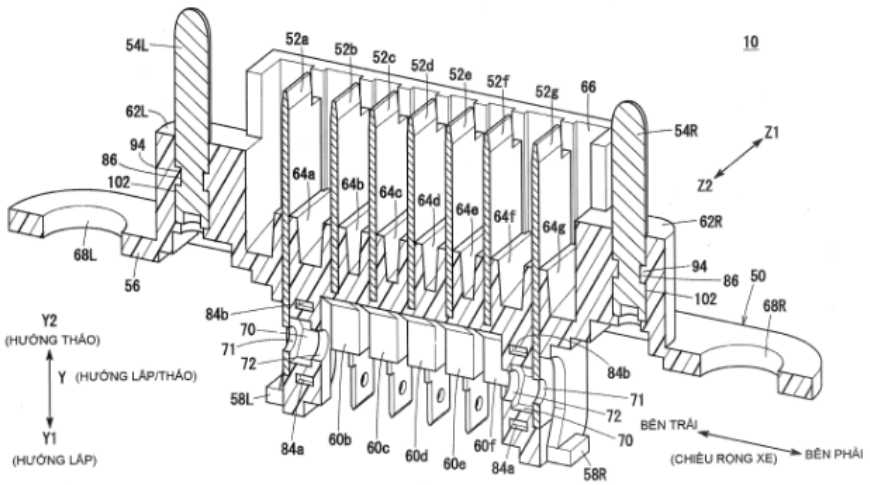

FIG. 4

(11) **1-0049397 B**

(15) 01/07/2025
Số Quyết định: 125156/QĐ-SHTT.IP

(45) 25/08/2025 449B

(43) 25/09/2023 426 A

(21) 1-2023-03391

(85) 24/05/2023

(22) 11/11/2021

(86) PCT/KR2021/016399 11/11/2021

(30) 10-2020-0153921 17/11/2020 KR

(87) WO2022/108234 27/05/2022

(51) ***C03B 33/09***; *B23K 26/38; B28D 1/22; C03B 33/037; B23K 26/062; B23K 37/00*

(73) **ITI CO., LTD.** (KR)
214ho, 215ho, 216ho, 217ho, 218ho, 219ho, 220ho, 221ho, 2F., 118, LS-ro 116beon-gil, Dongan-gu, Anyang-si, Gyeonggi-do 14118, Republic of Korea

(72) LEE, Seak Joon (KR)

(74) Công ty TNHH Trường Xuân (AGELESS CO.,LTD.)

(54) **PHƯƠNG PHÁP VÀ THIẾT BỊ CẮT GỐM**

(57) Sáng chế đề cập đến phương pháp và thiết bị cắt gốm, thiết bị bao gồm: bộ phận chiếu chùm tia để chiếu chùm tia với bước sóng mà được hấp thụ bởi gốm; bộ phận tạo ra hư hại để tạo ra hư hại nhỏ tại phần bắt đầu cắt trên đường cắt trên ngoại vi của gốm; và bộ phận điều khiển để điều khiển hoạt động của bộ phận chiếu chùm tia và điều khiển đầu ra, hình dạng, chế độ, diện tích chiếu, và tốc độ cắt của chùm tia được chiếu bởi bộ phận chiếu chùm tia, trong đó gốm được làm nóng cục bộ đến tối đa là điểm nóng chảy của gốm bằng chùm tia, có chế độ chùm tia và hình dạng chùm tia được đặt dựa trên chất liệu của gốm và độ dày hoặc độ sâu cường lực của gốm, bằng cách điều khiển tốc độ cắt theo tỷ lệ với đầu ra của chùm tia, ứng suất nhiệt và diện tích bị ảnh hưởng bởi sức nóng được kiểm soát để ngăn chặn gốm khỏi việc bị cắt theo hướng tùy ý, và ứng suất nhiệt bằng hoặc lớn hơn cường độ chịu sức nóng tối đa của gốm được tạo ra để cắt gốm dọc theo đường mong muốn.

FIG. 1

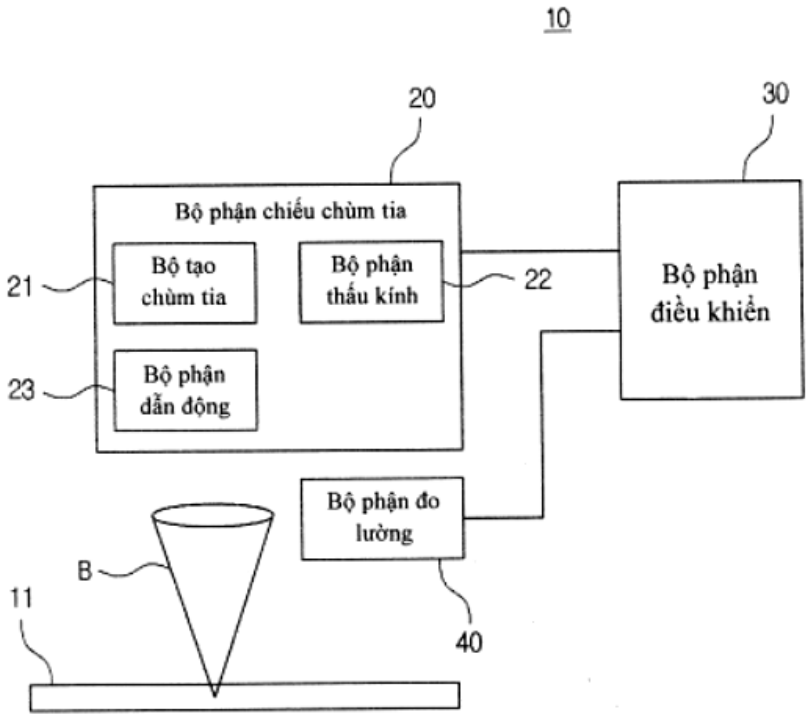
10
20
30
Bộ phận chiếu chùm tia
Bộ tạo chùm tia
Bộ phận thấu kính
Bộ phận điều khiển
21
22
23
Bộ phận dẫn động
Bộ phận đo lường
B
11
40

(11) **1-0049398 B**

(15) 01/07/2025
Số Quyết định: 125157/QĐ-SHTT.IP

(45) 25/08/2025 449B

(43) 27/06/2022 411 A

(21) 1-2022-01889

(85) 25/03/2022

(22) 17/08/2020

(86) PCT/PL2020/000069 17/08/2020

(30) P.430975 28/08/2019 PL

(87) WO2021/040546 04/03/2021

(51) ***C22B 3/16***; *B01J 20/22; C22B 11/00*

(76) **CIECHULSKI, ANDRZEJ** (PL)
ul. Senatorska 20/19, 00-950 Warszawa, Poland

(74) Công Ty Luật Trách Nhiệm Hữu Hạn AMBYS Hà Nội (AMBYS HANOI)

(54) **PHƯƠNG PHÁP PHÂN TÁCH HẠT KHOÁNG VẬT CÓ GIÁ TRỊ, KIM LOẠI QUÝ, KIM LOẠI ĐẤT HIẾM, ĐÁ QUÝ VÀ ĐÁ BÁN QUÝ RA KHỎI QUẶNG TỰ NHIÊN TRONG MÔI TRƯỜNG NƯỚC BẰNG HIỆN TƯỢNG KẾT DÍNH**

(57) Sáng chế đề cập đến phương pháp phân tách hạt khoáng vật có giá trị, kim loại quý, kim loại đất hiếm, đá quý và đá bán quý ra khỏi quặng tự nhiên trong môi trường nước bằng hiện tượng kết dính, phương pháp này bao gồm các bước liên tiếp là: phân tách ban đầu bao gồm sàng các phần nhỏ đến 5000 µm từ quặng phù sa (đá dăm) hoặc nghiền quặng (đá) nguyên sinh thành phần mà gây ra sự phân tách các khoáng vật có giá trị ra khỏi đá mạch và trong trường hợp thích hợp, tách sắt từ khỏi quặng bằng phương pháp đã biết; tạo thành huyền phù bằng cách trộn phần quặng được phân tách ban đầu với chất lỏng; hấp phụ khoáng vật có giá trị từ huyền phù trên lớp phủ kết dính và thu hồi nước từ quy trình; giải hấp các hạt khoáng vật có giá trị từ lớp phủ kết dính theo sáng chế đặc trưng ở chỗ, đối với sự tạo thành lớp phủ kết dính trong bộ phân tách, lanolin hoặc các hỗn hợp của nó với các chất phụ gia được sử dụng, theo đó, hàm lượng lanolin trong hỗn hợp không nhỏ hơn 80%.

Fig. 1

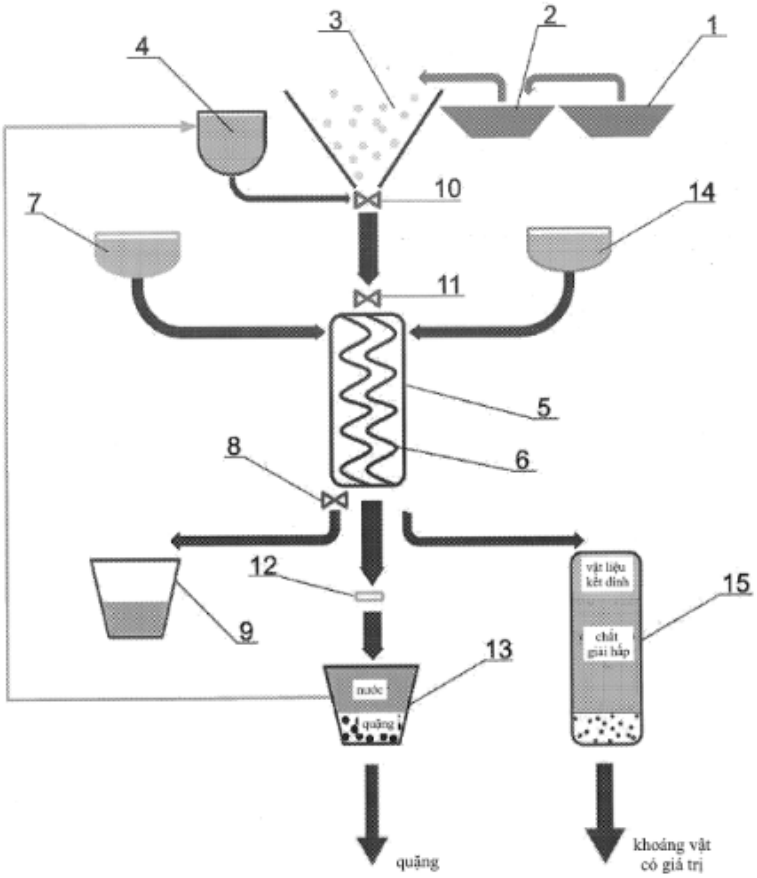
1
2
3
4
5
6
7
8
9
10
11
12
13
14
15
nước
quặng
vật liệu kết dính
chất giải hấp
quặng
khoáng vật có giá trị

(11) **1-0049399 B**

(15) 01/07/2025
Số Quyết định: 125159/QĐ-SHTT.IP

(45) 25/08/2025 449B

(43) 27/01/2023 418 A

(21) 1-2022-06613

(85) 13/10/2022

(22) 04/03/2021

(86) PCT/US2021/020888 04/03/2021

(30) 16/822,935 18/03/2020 US

(87) WO2021/188306 23/09/2021

(51) ***A61C 17/22***

(73) **WATER PIK, INC.** (US)
1730 East Prospect Road, Fort Collins, Colorado 80553, United States of America

(72) Robert D. WAGNER (US)

(74) Công ty cổ phần tư vấn Trung Thực (TRUNG THUC.,JSC)

(54) **ĐẦU BÀN CHẢI DÙNG CHO THIẾT BỊ LÀM SẠCH MIỆNG**

(57) Sáng chế đề cập đến đầu bàn chải dùng cho thiết bị làm sạch miệng. Đầu bàn chải có thể bao gồm thân và cổ hẫng được bố trí bên trong thân. Cổ hẫng có thể được tạo kết cấu để ép tỳ vào thân dẫn động của thiết bị làm sạch miệng để truyền chuyển động quay của thân dẫn động đến đầu bàn chải. Cổ hẫng có thể được tạo ra trên đầu nối được siết chặt bên trong thân..

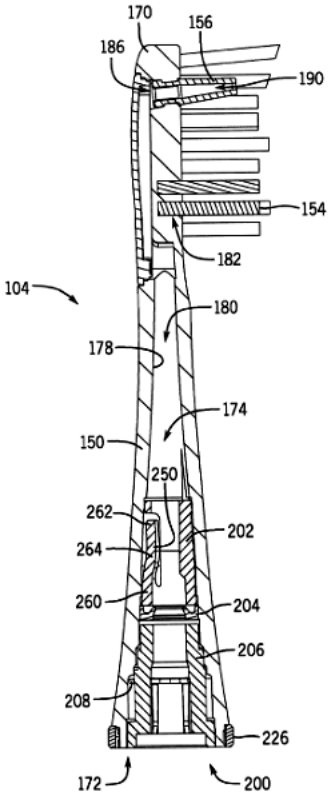

FIG. 2

(11) **1-0049400 B**

(15) 01/07/2025
Số Quyết định: 125160/QĐ-SHTT.IP

(45) 25/08/2025 449B

(43) 27/07/2020 388 A

(21) 1-2019-07432

(85) 27/12/2019

(22) 27/06/2018

(86) PCT/US2018/039654 27/06/2018

(30) 62/525,937 28/06/2017 US

(87) WO2019/005897 03/01/2019

(51) ***C07K 16/08***; *C07K 16/28; A61P 31/20*

(73) **REGENERON PHARMACEUTICALS, INC.** (US)
777 Old Saw Mill River Road, Tarrytown, NY 10591, USA

(72) BRAY, Kevin, A. (US); DELFINO, Frank (US); FRANKLIN, Matthew, C. (US); GARNOVA, Elena, S. (US); KIRSHNER, Jessica, R. (US); MACDONALD, Douglas (US); OLSON, William (US); THURSTON, Gavin (US)

(74) Công ty TNHH T&T INVENMARK Sở hữu trí tuệ Quốc tế (T&T INVENMARK CO., LTD.)

(54) **PROTEIN LIÊN KẾT VỚI KHÁNG NGUYÊN KHÁNG VIRUT GÂY U NHÚ Ở NGƯỜI (HPV) VÀ DƯỢC PHẨM CHỨA PROTEIN NÀY**

(57) Sáng chế đề cập đến kháng nguyên được phân lập liên kết đặc biệt với biểu vị cấu tạo của peptit vi rút u nhú người biểu hiện HLA-A2 (human palillomavirus-HPV) 16 E7 (peptit HPV 16E7), trong đó biểu vị cấu tạo này bao gồm một hoặc nhiều axit amin SEQ ID NO: 537 được chọn từ nhóm bao gồm Y11, D14, L15, P17 và E18.

(11) **1-0049401 B**

(15) 01/07/2025
Số Quyết định: 125161/QĐ-SHTT.IP

(45) 25/08/2025 449B

(43) 26/09/2022 414 A

(21) 1-2022-04587

(85) 20/07/2022

(22) 30/12/2020

(86) PCT/CN2020/141402 30/12/2020

(30) 62/955,364 30/12/2019 US
62/955,539 31/12/2019 US
17/134,672 28/12/2020 US

(87) WO2021/136375 08/07/2021

(51) ***H04N 19/00***

(73) **HFI INNOVATION INC.** (TW)
3F.-7, No.5, Taiyuan 1st St., Zhubei City, Hsinchu County 302, Taiwan

(72) HSIANG, Shih-Ta (TW); CHEN, Ching-Yeh (TW); CHUANG, Tzu-Der (TW); CHEN, Lulin (US)

(74) Công ty TNHH Trường Xuân (AGELESS CO.,LTD.)

(54) **PHƯƠNG PHÁP XỬ LÝ VIĐEO VÀ THIẾT BỊ XỬ LÝ DỮ LIỆU VIĐEO VÀ PHƯƠNG TIỆN CÓ THỂ ĐỌC BẰNG MÁY TÍNH KHÔNG KHẢ BIẾN DÙNG ĐỂ LƯU LỆNH CHƯƠNG TRÌNH**

(57) Sáng chế đề cập đến phương pháp xử lý viđeo và thiết bị xử lý dữ liệu viđeo dùng để xử lý các ảnh viđeo tham chiếu đến bộ cú pháp cấp cao bao gồm nhận dữ liệu đầu vào, xác định thành phần cú pháp thứ nhất trong đó biểu thị liệu phép tái lấy mẫu ảnh tham chiếu được huỷ bỏ hay được ràng buộc, xác định thành phần cú pháp thứ hai trong đó biểu thị liệu phép phân chia ảnh con được huỷ bỏ hay được ràng buộc, và mã hoá hoặc giải mã các ảnh viđeo. Các thành phần cú pháp thứ nhất và thứ hai được giới hạn để huỷ bỏ hoặc ràng buộc phép phân chia ảnh con khi phép tái lấy mẫu ảnh tham chiếu được dùng hoặc huỷ bỏ hoặc ràng buộc phép tái lấy mẫu ảnh tham chiếu khi phép phân chia ảnh con được dùng. Thành phần cú pháp thứ nhất và thành phần cú pháp thứ hai là các thành phần cú pháp được báo hiệu ở bộ cú pháp cấp cao. Ngoài ra, sáng chế còn đề cập đến phương tiện có thể đọc bằng máy tính không khả biến dùng để lưu lệnh chương trình.

Fig. 4

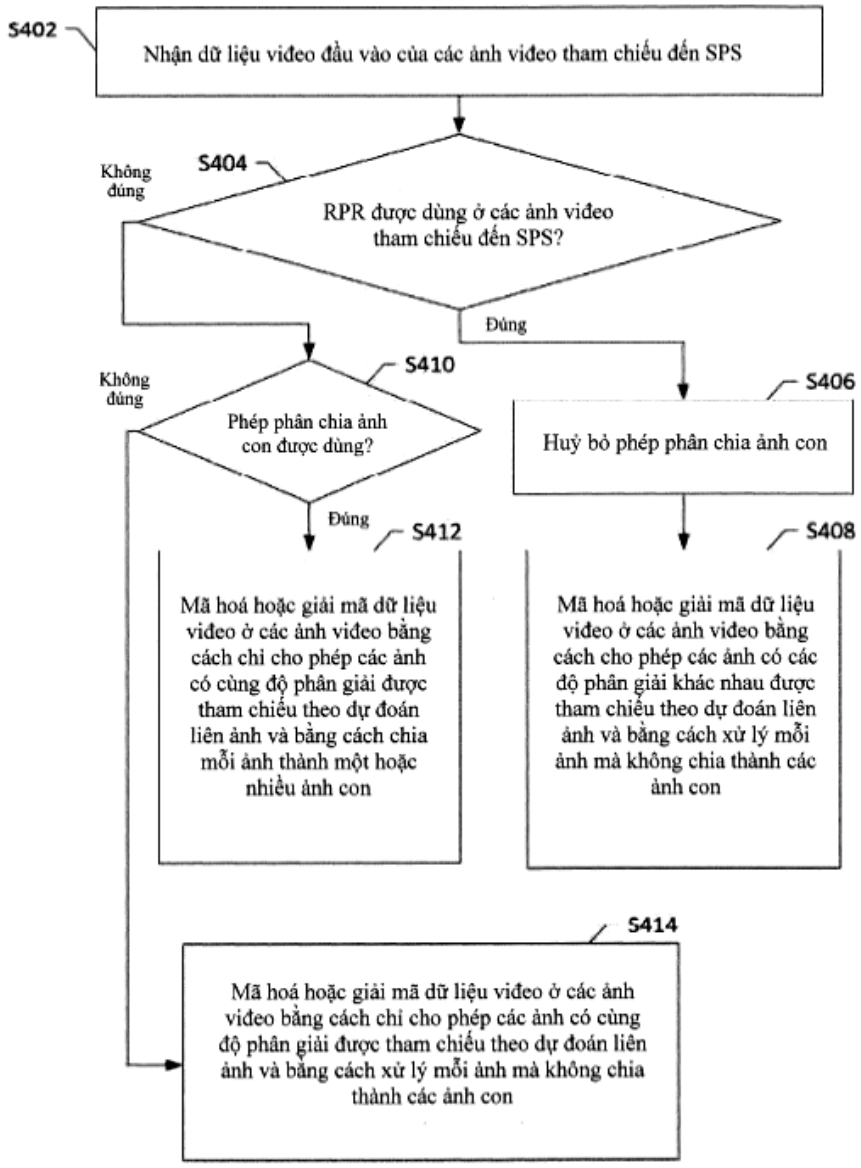
S402
Nhận dữ liệu viđeo đầu vào của các ảnh viđeo tham chiếu đến SPS
S404
Không đúng
RPR được dùng ở các ảnh viđeo tham chiếu đến SPS?
Đúng
S410
Không đúng
Phép phân chia ảnh con được dùng?
Đúng
S406
Huỷ bỏ phép phân chia ảnh con
S412
Mã hoá hoặc giải mã dữ liệu viđeo ở các ảnh viđeo bằng cách chỉ cho phép các ảnh có cùng độ phân giải được tham chiếu theo dự đoán liên ảnh và bằng cách chia mỗi ảnh thành một hoặc nhiều ảnh con
S408
Mã hoá hoặc giải mã dữ liệu viđeo ở các ảnh viđeo bằng cách cho phép các ảnh có các độ phân giải khác nhau được tham chiếu theo dự đoán liên ảnh và bằng cách xử lý mỗi ảnh mà không chia thành các ảnh con
S414
Mã hoá hoặc giải mã dữ liệu viđeo ở các ảnh viđeo bằng cách chỉ cho phép các ảnh có cùng độ phân giải được tham chiếu theo dự đoán liên ảnh và bằng cách xử lý mỗi ảnh mà không chia thành các ảnh con

(11) **1-0049402 B**

(15) 01/07/2025
Số Quyết định: 125162/QĐ-SHTT.IP

(45) 25/08/2025 449B

(43) 25/04/2023 421 A

(21) 1-2022-06889

(85) 24/10/2022

(22) 26/03/2021

(86) PCT/CA2021/050395 26/03/2021

(30) 16/832,507 27/03/2020 US

(87) WO2021/189148 30/09/2021

(51) ***C02F 1/52***; *C05B 7/00; C02F 103/20; C02F 101/10; C02F 101/16*

(76) **LOBANOV, SERGEY** (CA)
3-2167 West 38th Avenue Vancouver, British Columbia V6M 1R8 (CA)

(74) Công ty cổ phần Tư vấn S&B (S&B CONSULTANT., CORP.)

(54) QUY TRÌNH VÀ THIẾT BỊ KHÔI PHỤC CHẤT DINH DƯỠNG ĐƯỢC ĐỊNH KÍCH THƯỚC TỪ NƯỚC THẢI BẰNG CÁCH RỬA LẮNG

(57) Sáng chế đề cập đến quy trình và thiết bị khôi phục các chất hòa tan từ các dòng nước thải, ở dạng chất kết tủa có kích thước bằng quy trình rửa lắng. Ví dụ, các quy trình có thể được kiểm soát để các chất rắn được định cỡ khôi phục được ở dạng các chất dinh dưỡng thực vật tương đối không hòa tan, chẳng hạn như struvit. Ví dụ, các chất dinh dưỡng được chiết xuất có thể bao gồm các dạng rắn của phospho, và/hoặc nitơ, và/hoặc kali.

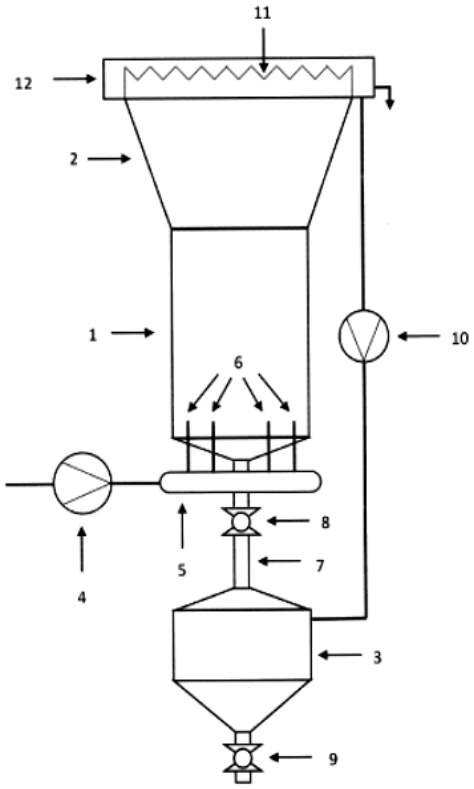

HÌNH 1

(11) **1-0049403 B**

(15) 01/07/2025
Số Quyết định: 125163/QĐ-SHTT.IP

(45) 25/08/2025 449B

(43) 25/12/2023 429 A

(21) 1-2023-04987

(85) 25/07/2023

(22) 10/12/2021

(86) PCT/CN2021/137064 10/12/2021

(30) 202110071104.1 19/01/2021 CN

(87) WO2022/156420 28/07/2022

(51) ***C25D 5/08***; *C25D 17/10*

(73) **SIMETRIC SEMICONDUCTOR SOLUTIONS CO., LTD.** (CN)
Room 201, A Block, #1, 1st Qian Wan Road, Qianhai Shenzhen and Hong Kong Cooperation District, Shenzhen, Guangdong 518000, China

(72) LANG, Marcus Elmar (DE)

(74) Công ty TNHH Trường Xuân (AGELESS CO.,LTD.)

(54) **THIẾT BỊ MẠ ĐIỆN VÀ PHƯƠNG PHÁP MẠ ĐIỆN**

(57) Sáng chế đề cập đến thiết bị mạ điện và phương pháp mạ điện bằng thiết bị này. Thiết bị mạ điện bao gồm bộ phận mạ điện để mạ điện bảng mạch sản xuất. Bộ phận mạ điện bao gồm kênh điện giải để phun chất điện giải hướng đến bảng mạch sản xuất, và cụm chi tiết mạ điện được bố trí trên bề mặt ngoài của kênh điện giải. Cụm chi tiết mạ điện bao gồm cực dương được bố trí trên bề mặt ngoài của kênh điện giải, và kênh hút trong cực dương mà được sử dụng để hấp thụ chất điện giải theo hướng ngược lại với hướng mạ phun. Chất điện giải có thể được phân bổ đồng đều trên bảng mạch sản xuất bằng sự kết hợp của kênh điện giải và cụm chi tiết mạ điện được đề xuất bởi sáng chế.

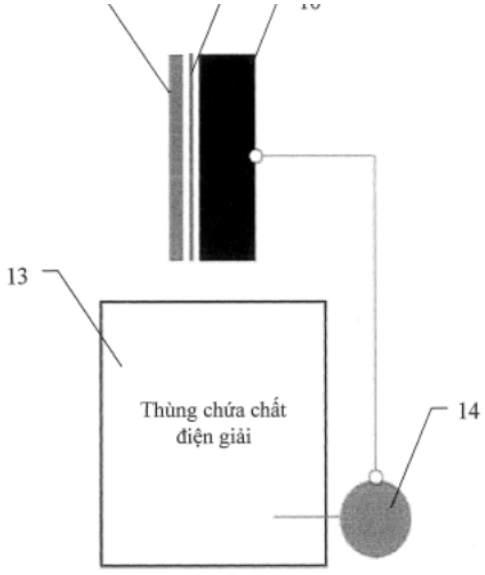

Fig. 1

(11) **1-0049404 B**

(15) 01/07/2025
Số Quyết định: 125164/QĐ-SHTT.IP

(45) 25/08/2025 449B

(43) 27/01/2023 418 A

(21) 1-2022-07395

(85) 11/11/2022

(22) 16/04/2020

(86) PCT/JP2020/016726 16/04/2020

(87) WO2021/210130 21/10/2021

(51) ***A23L 7/157****; A23L 29/219*

(73) **NIHON SHOKUHIN KAKO CO., LTD.** (JP)
20F, Marunouchi Kitaguchi Bldg., 1-6-5, Marunouchi, Chiyoda-ku, Tokyo 1000005 Japan

(72) IGARASHI Nobuhito (JP); HIRANO Misa (JP); KAKINO Akemi (JP); YAMAMOTO Raiki (JP); TAKAGUCHI Hitoshi (JP)

(74) Công ty TNHH Sở hữu trí tuệ Thảo Thọ Quyến (INVENCO.,LTD)

(54) **TINH BỘT ĐÃ XỬ LÝ DẦU HOẶC CHẤT BÉO, LỚP PHỦ CHO THỰC PHẨM CHIÊN RÁN, PHƯƠNG PHÁP SẢN XUẤT LỚP PHỦ NÀY, VÀ PHƯƠNG PHÁP SẢN XUẤT THỰC PHẨM CHIÊN RÁN**

(57) Sáng chế đề xuất tinh bột đã xử lý dầu hoặc chất béo có hiệu suất đặc biệt (cảm giác miệng) khi được sử dụng làm nguyên liệu thô của lớp phủ cho các thực phẩm chiên rán, v.v... Tinh bột đã xử lý dầu hoặc chất béo được đặc trưng ở chỗ khối lượng carbohydrat có mức độ polyme hóa là 1-3 trong thành phần đường của thành phần hòa tan trong nước của huyền phù chứa nước là từ 3–20% khối lượng. Nồng độ lượng chất rắn của tinh bột đã xử lý dầu hoặc chất béo trong phần nổi của huyền phù chứa nước có nồng độ là 40% khối lượng ưu tiên là từ 0,1–5,0% khối lượng. Ngoài ra, lớp phủ cho thực phẩm chiên rán theo sáng chế được đặc trưng bởi chứa tinh bột đã xử lý dầu hoặc chất béo nêu trên. Ngoài ra, phương pháp sản xuất lớp phủ cho thực phẩm chiên rán theo sáng chế được đặc trưng ở chỗ tinh bột đã xử lý dầu hoặc chất béo nêu trên được bổ sung là nguyên liệu thô của lớp phủ cho các thực phẩm chiên rán. Ngoài ra, phương pháp sản xuất thực phẩm chiên rán theo sáng chế được đặc trưng ở chỗ lớp phủ cho thực phẩm chiên rán nêu trên được liên kết với thành phần chính và sau đó được đưa đến xửlý gia nhiệt dầu.

(11) **1-0049405 B**

(15) 01/07/2025
Số Quyết định: 125166/QĐ-SHTT.IP

(45) 25/08/2025 449B

(43) 25/05/2020 386 A

(21) 1-2020-00140

(85) 08/01/2020

(22) 14/06/2018

(86) PCT/CN2018/091273 14/06/2018

(30) 201710448527.4 14/06/2017 CN

(87) WO2018/228477 20/12/2018

(51) ***H04L 1/16***; *H04L 5/00; H04L 1/18*

(73) **HUAWEI TECHNOLOGIES CO., LTD.** (CN)
Huawei Administration Building, Bantian, Longgang District, Shenzhen, Guangdong 518129, China

(72) MA, Ruixiang (CN); LYU, Yongxia (CN)

(74) Công ty Luật TNHH Phạm và Liên danh (PHAM & ASSOCIATES)

(54) **PHƯƠNG PHÁP TRUYỀN THÔNG, THIẾT BỊ TRUYỀN THÔNG VÀ VẬT GHI MÁY TÍNH ĐỌC ĐƯỢC**

(57) Sáng chế đề xuất phương pháp truyền thông, thiết bị truyền thông, vật lưu trữ máy tính đọc được và hệ thống truyền thông. Thiết bị đầu cuối nhận thông tin chỉ báo thứ nhất từ thiết bị mạng, trong đó thông tin chỉ báo thứ nhất chỉ báo tập thứ nhất của thông tin liên quan của thời gian phản hồi, mỗi đoạn thông tin liên quan của thời gian phản hồi trong tập thứ nhất của thông tin liên quan của thời gian phản hồi chỉ báo số lượng đơn vị thời gian được bao gồm trong thời gian phản hồi của khối dữ liệu thứ nhất. Thiết bị đầu cuối nhận thông tin chỉ báo thứ hai từ thiết bị mạng, trong đó thông tin chỉ báo thứ hai chỉ báo thông tin liên quan thứ nhất của thời gian phản hồi của khối dữ liệu thứ nhất, và thông tin liên quan thứ nhất của thời gian phản hồi thuộc tập thứ nhất của thông tin liên quan của thời gian phản hồi. Thiết bị đầu cuối gửi thông điệp đáp ứng đối với khối dữ liệu thứ nhất đến thiết bị mạng dựa trên thông tin chỉ báo thứ hai và thông tin chỉ báo thứ nhất.

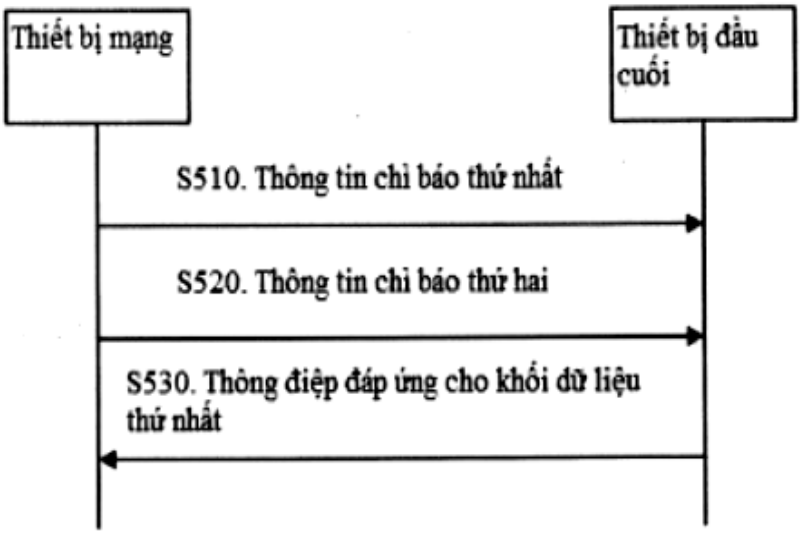
Thiết bị mạng
Thiết bị đầu cuối
S510. Thông tin chỉ báo thứ nhất
S520. Thông tin chỉ báo thứ hai
S530. Thông điệp đáp ứng cho khối dữ liệu thứ nhất

Fig.5

(11) **1-0049406 B**

(15) 01/07/2025
Số Quyết định: 125167/QĐ-SHTT.IP

(45) 25/08/2025 449B

(43) 25/04/2023 421 A

(21) 1-2022-07975

(85) 06/12/2022

(22) 11/05/2021

(86) PCT/CN2021/093014 11/05/2021

(30) 202010415262.X 15/05/2020 CN

(87) WO2021/228076 18/11/2021

(51) ***H04B 7/0413***

(73) **VIVO MOBILE COMMUNICATION CO., LTD.** (CN)
No.1, Vivo Road, Chang'an, Dongguan, Guangdong 523863, China

(72) JIANG, Dajie (CN); YANG, Kun (CN); QIN, Fei (CN)

(74) Công ty TNHH Đại Tín và Liên Danh (DAITIN AND ASSOCIATES CO.,LTD)

(54) **PHƯƠNG PHÁP TRUYỀN DẪN THÔNG TIN VÀ THIẾT BỊ NÚT**

(57) Sáng chế đề cập đến phương pháp truyền dẫn thông tin và thiết bị nút. Phương pháp này bao gồm: điều phối thông tin mục tiêu với thiết bị nút thứ hai; và xác định, dựa trên thông tin mục tiêu, thông tin làm việc của thiết bị nút thứ ba; trong đó, thông tin mục tiêu bao gồm ít nhất một trong số thông tin thứ nhất, thông tin thứ hai, thông tin hồi đáp cho thông tin thứ nhất, và thông tin hồi đáp cho thông tin thứ hai; thông tin làm việc bao gồm thông tin nhận dạng của thiết bị nút thứ ba; và thông tin làm việc cũng bao gồm ít nhất một trong các thông tin sau: thông tin bật/tắt của các phần tử chuyển đổi của các bộ phản xạ hoặc khúc xạ trong thiết bị nút thứ ba; chế độ làm việc của thiết bị nút thứ ba; thông tin liên quan đến pha; thông tin liên quan đến biên độ; thông tin liên quan đến phân cực; và thông tin liên quan đến tần số.

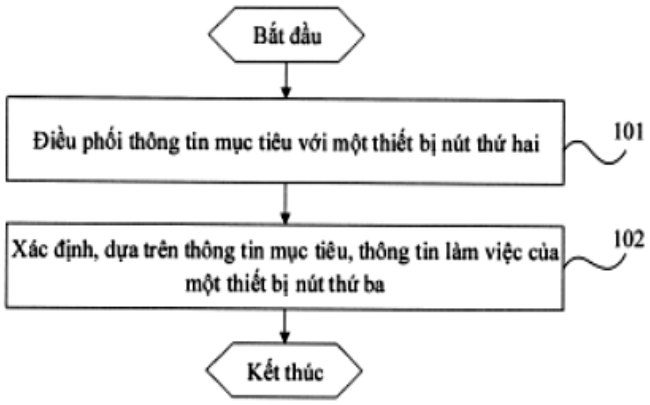

Fig.1

(11) **1-0049407 B**

(15) 01/07/2025
Số Quyết định: 125168/QĐ-SHTT.IP

(45) 25/08/2025 449B

(43) 27/06/2022 411 A

(21) 1-2022-01518

(85) 10/03/2022

(22) 13/08/2020

(86) PCT/JP2020/030776 13/08/2020

(30) PCT/JP2019/031895 13/08/2019 JP

(87) WO2021/029429 18/02/2021

(51) ***A61K 47/12****; A61K 47/38; A61K 31/496*

(73) **OTSUKA PHARMACEUTICAL CO., LTD.** (JP)
2-9, Kanda Tsukasa-machi, Chiyoda-ku, Tokyo 1018535, Japan

(72) YOSHIMURA, Motoyasu (JP); FUJII, Takuya (JP); KAMADA, Naoki (JP); TOGASHI, Ryohei (JP); AONO, Ryuta (JP); WANG, Xinyu (CN)

(74) Công ty TNHH một thành viên Sở hữu trí tuệ VCCI (VCCI-IP CO.,LTD)

(54) **DƯỢC PHẨM DẠNG RẮN DÙNG QUA ĐƯỜNG MIỆNG GIẢI PHÓNG CÓ KIỂM SOÁT**

(57) Sáng chế đề xuất dược phẩm có khả năng ngăn ngừa sự giải phóng ban đầu quá mức của hoạt chất, và cho phép giải phóng kéo dài lượng chất có hoạt tính dược của hoạt chất trong một khoảng thời gian dài.

Fig. 1b

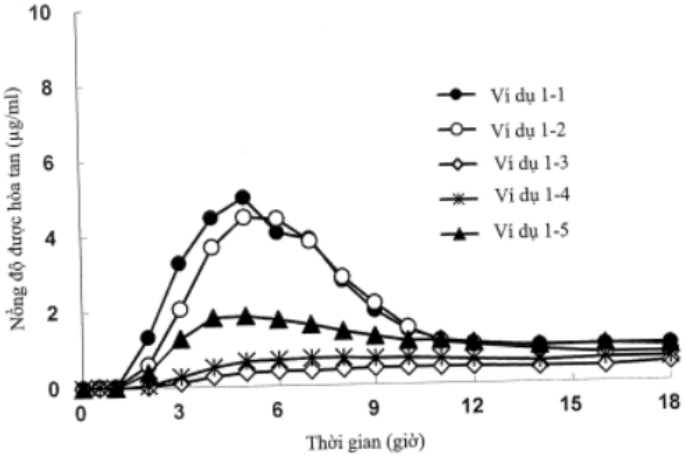

(11) **1-0049408 B**

(15) 01/07/2025
Số Quyết định: 125170/QĐ-SHTT.IP

(45) 25/08/2025 449B

(43) 27/05/2024 434 A

(21) 1-2023-07077

(85) 10/10/2023

(22) 23/03/2022

(86) PCT/CN2022/082617 23/03/2022

(30) 202120757691.5 14/04/2021 CN

(87) WO2022/218119 20/10/2022

(51) ***B05B 15/00***; *B05B 11/00*

(73) **QINGDAO HANBO PLASTIC TECHNOLOGY CO., LTD.** (CN)
No. 777, Douloushan Road, Huangdao District Qingdao, Shandong 266000, CHINA

(72) XIAO, Yun (CN)

(74) Công ty TNHH Trường Xuân (AGELESS CO.,LTD.)

(54) **NẮP BỊT KÍN ĐỒ CHỨA, CƠ CẤU KẾT NỐI ĐỒ CHỨA DÙNG CHO SÚNG PHUN VÀ ĐỒ CHỨA**

(57) Sáng chế đề cập đến nắp bịt kín đồ chứa, súng phun cơ cấu kết nối đồ chứa, và đồ chứa. Nắp bịt kín đồ chứa bao gồm thân nắp bịt kín (1) và lỗ phun (2) được tạo ra trên thân nắp bịt kín (1); hai mấu lồi khóa (3) được tạo ra trên thành bên của lỗ phun (2), và hai đầu cuối của mép trên của mấu lồi khóa (3) mở rộng hướng lên và tạo ra gờ nhô chặn (3-1); bề mặt trên (3-2) của gờ nho chặn (3-1) là bề mặt phẳng, và bốn bề mặt trên (3-2) của bốn gờ nhô chặn (3-1) được tạo bởi hai mấu lồi khóa (3) nằm trên cùng một mặt phẳng nằm ngang. Trong nắp bịt kín đồ chứa, hai đầu cuối của mép trên của mấu lồi khóa được sử dụng để khóa mở rộng hướng lên và tạo ra gờ nhô chặn, và nhờ đó suất đàn hồi của mấu lồi khóa tăng, và số lần sử dụng nắp này có thể tăng lên.

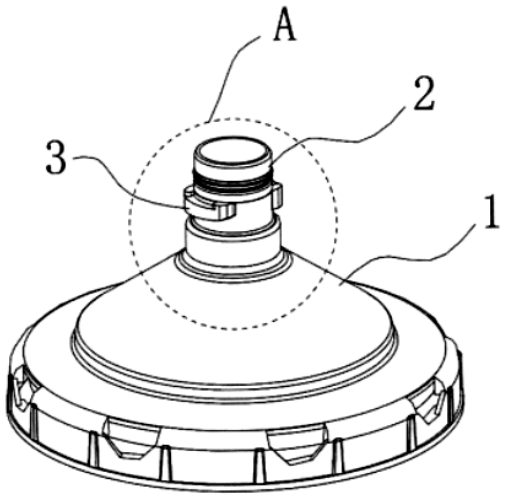

FIG. 2

(11) **1-0049409 B**

(15) 01/07/2025
Số Quyết định: 125171/QĐ-SHTT.IP

(45) 25/08/2025 449B

(43) 25/07/2022 412 A

(21) 1-2022-03256

(85) 24/05/2022

(22) 26/10/2019

(86) PCT/CN2019/113498 26/10/2019

(87) WO2021/077437 29/04/2021

(51) ***H04W 4/40***

(73) **HUAWEI TECHNOLOGIES CO., LTD.** (CN)
Huawei Administration Building, Bantian, Longgang District Shenzhen, Guangdong 518129, P. R. China

(72) ZHENG, Lili (CN); ZHANG, Hongping (CN)

(74) Công ty TNHH một thành viên Sở hữu trí tuệ VCCI (VCCI-IP CO.,LTD)

(54) **PHƯƠNG PHÁP TRUYỀN THÔNG, THIẾT BỊ TRUYỀN THÔNG, HỆ THỐNG TRUYỀN THÔNG VÀ PHƯƠNG TIỆN LƯU TRỮ ĐỌC ĐƯỢC BỞI MÁY TÍNH**

(57) Sáng chế đề cập đến phương pháp truyền thông, thiết bị truyền thông, hệ thống truyền thông và phương tiện lưu trữ đọc được bởi máy tính, sao cho phía thu có thể xác định một cách chính xác vị trí miền thời gian của tín hiệu tham chiếu-thông tin trạng thái kênh (CSI-RS - Channel state information-reference signal). Phương pháp này bao gồm: Thiết bị mạng thứ hai thu, từ thiết bị mạng thứ nhất, thông tin cấu hình mà tương ứng với ít nhất một tín hiệu tham chiếu thứ nhất và thông tin cấu hình mà tương ứng với ít nhất một khối tín hiệu đồng bộ, trong đó ít nhất một khối tín hiệu đồng bộ là ít nhất một khối tín hiệu đồng bộ mà tương ứng với tần số khối tín hiệu đồng bộ; và thiết bị mạng thứ hai xác định thông tin thời điểm của ít nhất một tín hiệu tham chiếu thứ nhất dựa trên thông tin thời điểm của khối tín hiệu đồng bộ tham chiếu, trong đó khối tín hiệu đồng bộ tham chiếu thuộc về ít nhất một khối tín hiệu đồng bộ.

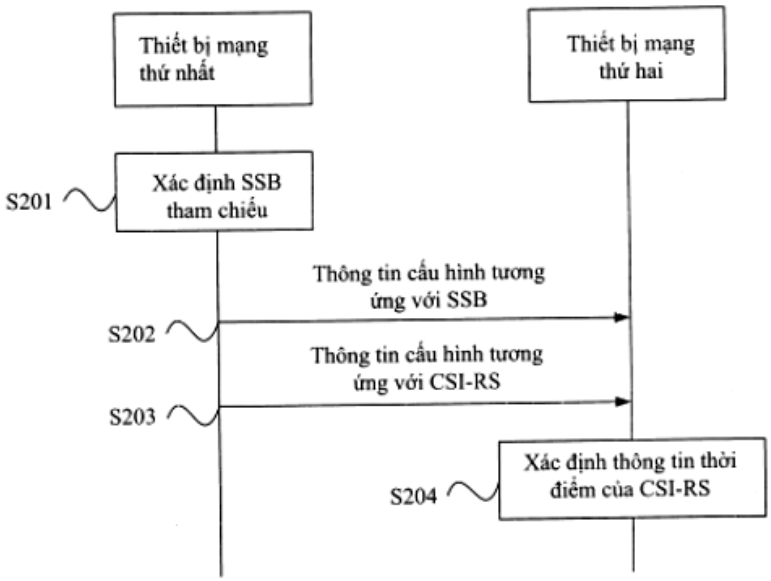
Thiết bị mạng thứ nhất
Thiết bị mạng thứ hai
S201
Xác định SSB tham chiếu
Thông tin cấu hình tương ứng với SSB
S202
Thông tin cấu hình tương ứng với CSI-RS
S203
S204
Xác định thông tin thời điểm của CSI-RS

FIG. 2

(11) **1-0049410 B**

(15) 01/07/2025
Số Quyết định: 125172/QĐ-SHTT.IP

(45) 25/08/2025 449B

(43) 25/10/2022 415 A

(21) 1-2022-04883

(85) 02/08/2022

(22) 11/12/2020

(86) PCT/CN2020/135802 11/12/2020

(30) 62/960,782 14/01/2020 US
17/117,757 10/12/2020 US

(87) WO2021/143413 22/07/2021

(51) ***H04N 19/70***

(73) **HFI INNOVATION INC.** (TW)
3F.-7, No.5, Taiyuan 1st St., Zhubei City, Hsinchu County 302, Taiwan

(72) CHUANG, Tzu-Der (TW); CHEN, Ching-Yeh (TW)

(74) Công ty TNHH Trường Xuân (AGELESS CO.,LTD.)

(54) **PHƯƠNG PHÁP VÀ THIẾT BỊ LẬP MÃ CHUỖI VIĐEO**

(57) Sáng chế đề xuất phương pháp và thiết bị lập mã chuỗi viđeo, trong đó chế độ tái tạo mẫu hình ảnh tham chiếu (Reference Picture Resampling: RPR) được bao gồm dưới dạng công cụ lập mã. Theo phương pháp này, luồng bít tương ứng với dữ liệu được mã hóa của chuỗi viđeo được tạo ra hoặc nhận, tại đó luồng bít bao gồm một hoặc nhiều cú pháp liên quan đến chế độ RPR khi chế độ RPR được kích hoạt, và thông tin chia tỷ lệ cho chế độ RPR được suy ra sử dụng thông tin thứ nhất bao gồm một hoặc nhiều cú pháp này và trong đó một hoặc nhiều cú pháp này được ràng buộc bằng cách tính đến giá trị tương ứng với Max(8, (kích thước khối lập mã tối thiểu cho thành phần chói - chroma)). Hình ảnh đích của chuỗi viđeo được mã hóa hoặc được giải mã sử dụng thông tin chia tỷ lệ khi chế độ RPR được kích hoạt cho hình ảnh đích.

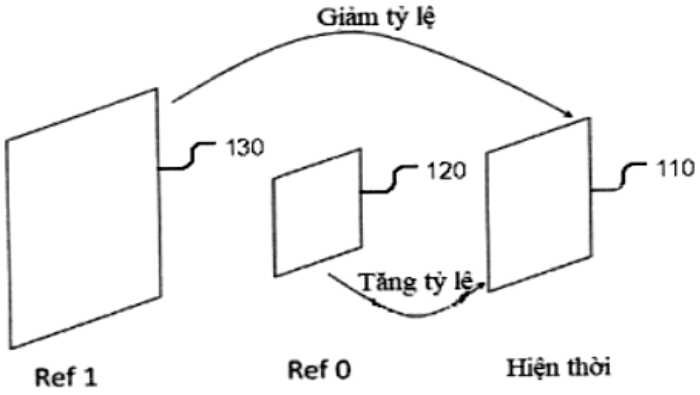

Fig. 1

(11) **1-0049411 B**

(15) 01/07/2025
Số Quyết định: 125174/QĐ-SHTT.IP

(45) 25/08/2025 449B

(43) 25/08/2023 425 A

(21) 1-2023-03327

(85) 23/05/2023

(22) 26/11/2021

(86) PCT/JP2021/043464 26/11/2021

(30) 2020-198585 30/11/2020 JP

(87) WO2022/114145 A1 02/06/2022

(51) ***C22C 38/00***; *C22C 38/60; C22C 38/58; C21D 9/46*

(73) **NIPPON STEEL STAINLESS STEEL CORPORATION** (JP)
8-2, Marunouchi 1-chome, Chiyoda-Ku, Tokyo 100-0005, Japan

(72) SAKURABA Takuya (JP); ISHIMARU Eiichiro (JP)

(74) Công ty TNHH một thành viên Sở hữu trí tuệ VCCI (VCCI-IP CO.,LTD)

(54) **TẤM THÉP KHÔNG GỈ PHA KÉP, TẤM CÁN NÓNG KHÔNG GỈ PHA KÉP, VÀ PHƯƠNG PHÁP SẢN XUẤT TẤM THÉP KHÔNG GỈ PHA KÉP**

(57) Sáng chế đề cập đến vật liệu titan, trong đó vật liệu titan này là tấm thép không gỉ pha kép chứa austenit và ferit và có thành phần hóa học đã được xác định trước, trong đó, trong phần trung tâm theo chiều dày tấm của mặt cắt ngang theo hướng vuông góc với hướng cán là hướng vuông góc với hướng cán trên bề mặt cán và hướng song song với hướng chiều dày tấm, tỷ lệ diện tích S<001>/S<111> là tỷ lệ của phần diện tích S<001> của kết cấu ferit có hướng <001> được định hướng theo hướng vuông góc với hướng cán với phần diện tích S<111> của kết cấu ferit có hướng <111> được định hướng theo hướng vuông góc với hướng cán nằm trong khoảng từ 0,90 đến 1,10.

FIG. 1

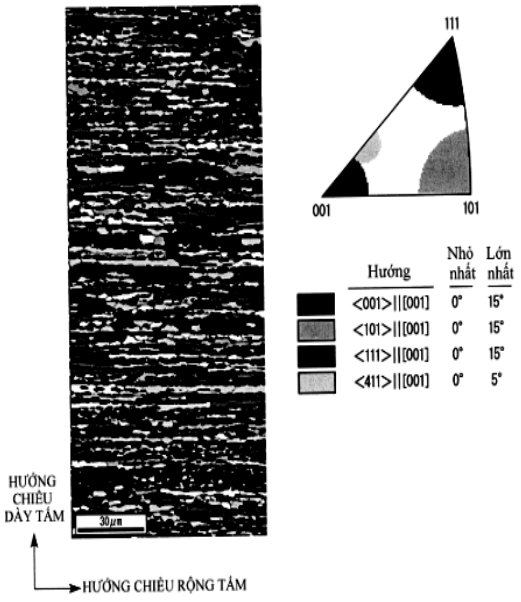

(11) **1-0049412 B**

(15) 01/07/2025
Số Quyết định: 125223/QĐ-SHTT.IP

(45) 25/08/2025 449B

(43) 26/06/2023 423 A

(21) 1-2023-01688

(85) 16/03/2023

(22) 31/12/2020

(86) PCT/IB2020/001100 31/12/2020

(30) PI2020005841 06/11/2020 MY

(87) WO2022/096913 12/05/2022

(51) ***A61K 31/575****; A61K 31/7068; A61K 31/685*

(73) **STELLAR BIOMOLECULAR RESEARCH GMBH** (DE)
Klosterstraβe 205a, Edenkoben 67480, Germany

(72) TAN, Kor Seng @ Chan Kok Seng (MY); WONG, Bi Fah (MY)

(74) Công ty TNHH Trường Xuân (AGELESS CO.,LTD.)

(54) **CHẾ PHẨM DINH DƯỠNG DÙNG NGOÀI ĐƯỜNG TIÊU HÓA DẠNG NƯỚC VÀ PHƯƠNG PHÁP SẢN XUẤT CHẾ PHẨM NÀY**

(57) Sáng chế bộc lộ chế phẩm dinh dưỡng dùng ngoài đường tiêu hóa dạng nước, bao gồm axit deoxycolic, xytidin diphosphat-colin và colin alfosxerat, đặc trưng ở chỗ, chế phẩm dinh dưỡng còn bao gồm 4,5-5,5% (trọng lượng/thể tích) phosphatidylcolin và 2,0-4,0% (trọng lượng/thể tích) axit deoxycolic, trong đó sự kết hợp của phosphatidylcolin và axit deoxycolic với xytidin diphosphat-colin và colin alfosxerat làm tăng tính sinh khả dụng của colin để làm giảm lượng homoxystein trong máu. Ngoài ra, sáng chế còn bộc lộ phương pháp sản xuất chế phẩm dùng ngoài đường tiêu hóa dạng nước này.

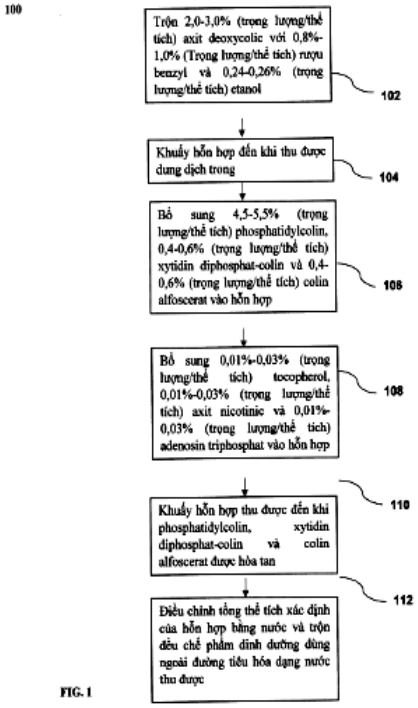

FIG. 1

(11) **1-0049413 B**

(15) 01/07/2025
Số Quyết định: 125225/QĐ-SHTT.IP

(45) 25/08/2025 449B

(43) 25/01/2024 430 A

(21) 1-2023-05842

(85) 30/08/2023

(22) 16/02/2022

(86) PCT/JP2022/006130 16/02/2022

(30) 2021-023398 17/02/2021 JP

(87) WO2022/176898 25/08/2022

(51) ***B22D 17/32****; B29C 45/76; B29C 45/53*

(73) **SHIBAURA MACHINE CO., LTD.** (JP)
2-2, Uchisaiwai-cho 2-chome, Chiyoda-ku Tokyo 100-0011, Japan

(72) Tetsuya MITA (JP)

(74) Công ty TNHH một thành viên Sở hữu trí tuệ VCCI (VCCI-IP CO.,LTD)

(54) THIẾT BỊ PHUN, MÁY ĐÚC VÀ PHƯƠNG PHÁP ĐIỀU KHIỂN MÁY ĐÚC

(57) Sáng chế đề cập đến thiết bị phun bao gồm: xilanh phun bao gồm thanh có thể kết nối được với pittông trụ trượt trượt bên trong ống bọc, pittông được cố định vào thanh, ống xi lanh chứa pittông theo cách trượt được, khoang phía thanh mà trong đó thanh được bố trí, và khoang phía đầu được bố trí đối diện với khoang phía thanh với pittông được kẹp giữa khoang phía đầu và khoang phía thanh; bơm thủy lực; van điều khiển tốc độ dòng chảy để điều khiển tốc độ dòng chảy của chất lỏng hoạt động được xả ra từ khoang phía thanh; và bộ phận điều khiển để điều khiển lượng xả của chất lỏng hoạt động của bơm thủy lực ở trạng thái trong đó van điều khiển tốc độ dòng chảy được mở, để thay đổi lượng cấp của chất lỏng hoạt động tới khoang phía đầu theo cách thức tăng dần hoặc liên tục, khi pittông được dẫn tiến tới phía thanh.

【Fig.2】

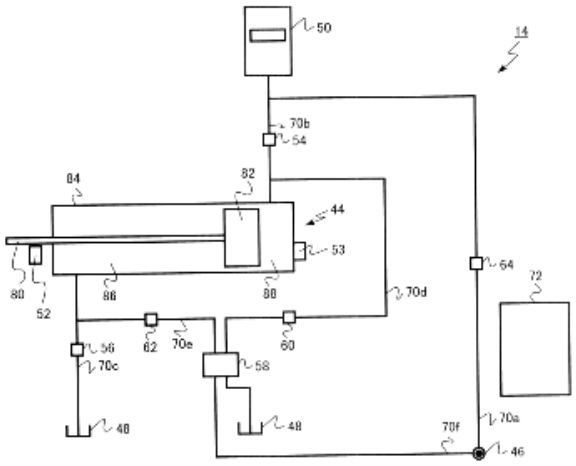

(11) **1-0049414 B**

(15) 01/07/2025
Số Quyết định: 125274/QĐ-SHTT.IP

(45) 25/08/2025 449B

(43) 26/12/2022 417 A

(21) 1-2022-07224

(85) 04/11/2022

(22) 01/04/2021

(86) PCT/CN2021/085032 01/04/2021

(30) 63/006,631 07/04/2020 US

(87) WO2021/204063 14/10/2021

(51) ***H04N 19/44***; *H04N 19/176*

(73) **SHARP KABUSHIKI KAISHA** (JP)
1, Takumi-cho, Sakai-ku, Sakai City, Osaka 590-8522, Japan

(72) YANG, Yuchiao (TW); TENG, Chihyu (TW)

(74) Công ty TNHH một thành viên Sở hữu trí tuệ VCCI (VCCI-IP CO.,LTD)

(54) **PHƯƠNG PHÁP GIẢI MÃ DÒNG BIT VÀ THIẾT BỊ ĐIỆN TỬ**

(57) Sáng chế đề cập đến phương pháp giải mã dòng bit bởi thiết bị điện tử. Thiết bị điện tử thu dòng bit và xác định, từ dòng bit, cờ cho phép chế độ dự đoán và cờ cho phép afin đều tương ứng với một hoặc nhiều khung hình ảnh. Thiết bị điện tử xác định, từ dòng bit, chỉ số lớn nhất tương ứng với một hoặc nhiều khung hình ảnh khi cờ cho phép afin là đúng. Trị số chỉ số của chỉ số lớn nhất nằm trong phạm vi chỉ số được xác định dựa vào cờ cho phép chế độ dự đoán. Thiết bị điện tử xác định số lớn nhất là không hoặc lớn hơn của các ứng viên dự đoán vectơ chuyển động (motion vector prediction, viết tắt là MVP) hợp nhất dựa vào khối con dựa vào chỉ số lớn nhất khi cờ cho phép afin là đúng. Thiết bị điện tử tái cấu trúc một hoặc nhiều khung hình ảnh dựa vào số lớn nhất là không hoặc lớn hơn của các ứng viên MVP hợp nhất dựa vào khối con.

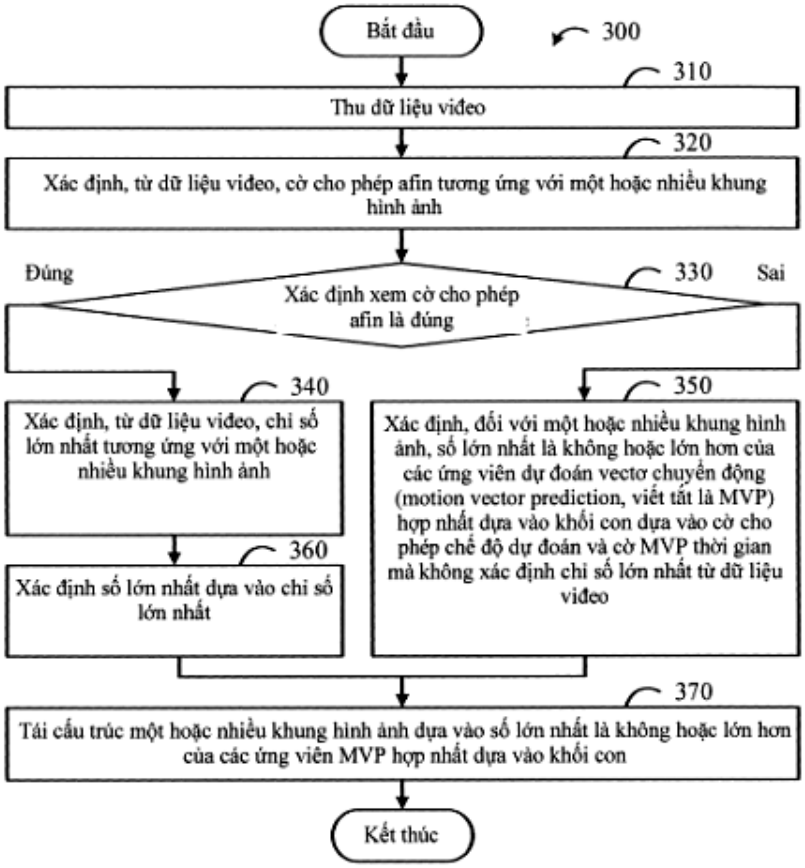
Bắt đầu
300
310
Thu dữ liệu viđeo
320
Xác định, từ dữ liệu viđeo, cờ cho phép afin tương ứng với một hoặc nhiều khung hình ảnh
Đúng
330
Xác định xem cờ cho phép afin là đúng
Sai
340
Xác định, từ dữ liệu viđeo, chỉ số lớn nhất tương ứng với một hoặc nhiều khung hình ảnh
350
Xác định, đối với một hoặc nhiều khung hình ảnh, số lớn nhất là không hoặc lớn hơn của các ứng viên dự đoán vectơ chuyển động (motion vector prediction, viết tắt là MVP) hợp nhất dựa vào khối con dựa vào cờ cho phép chế độ dự đoán và cờ MVP thời gian mà không xác định chỉ số lớn nhất từ dữ liệu viđeo
360
Xác định số lớn nhất dựa vào chỉ số lớn nhất
370
Tái cấu trúc một hoặc nhiều khung hình ảnh dựa vào số lớn nhất là không hoặc lớn hơn của các ứng viên MVP hợp nhất dựa vào khối con
Kết thúc

FIG. 3

(11) **1-0049415 B**

(15) 01/07/2025
Số Quyết định: 125275/QĐ-SHTT.IP

(45) 25/08/2025 449B

(43) 25/09/2023 426 A

(21) 1-2023-01561

(85) 13/03/2023

(22) 12/08/2021

(86) PCT/US2021/045653 12/08/2021

(30) 63/066,551 17/08/2020 US

(87) WO2022/040000 24/02/2022

(51) ***C07C 41/06***; *B01D 19/00; B01D 3/00; B01D 3/14; C07C 41/42; B01J 8/00; B01J 8/02; B01D 11/04; B01D 5/00*

(73) **LUMMUS TECHNOLOGY LLC** (US)
5825 North Sam Houston, Parkway West, Suite 600, Houston, Texas 77086, United States of America

(72) Rosette BARIAS (US); Maurice KORPELSHOEK (NL); Michael Jon SCOTT (US); Eric Arthur SCHWARZ (US); Shahid JAMAL (IN)

(74) Công ty cổ phần tư vấn Trung Thực (TRUNG THUC.,JSC)

(54) **QUY TRÌNH CẤP NƯỚC ĐÃ ĐƯỢC KHỬ KHÍ CHO NHÀ MÁY HOÁ CHẤT VÀ PHƯƠNG PHÁP KHỞI ĐỘNG HỆ THỐNG SẢN XUẤT METYL TERT-BUTYL ETE**

(57) Sáng chế đề cập đến quy trình cấp nước đã được khử khí cho nhà máy hóa chất và phương pháp khởi động hệ thống sản xuất metyl tert-butyl ete. Quy trình này có cột chưng cất để tách dòng thải phản ứng bao gồm nước và sản phẩm. Quy trình này bao gồm bước tích trữ bằng nước ngậm khí (nước có hàm lượng oxy lớn hơn 50 ppbw, như lớn hơn 1 ppmw) cho cột chưng cất. Sau đó, nước ngậm khí trong cột chưng cất có thể được chưng cất để tạo ra phân đoạn trên đầu chứa oxy và phân đoạn đáy bao gồm nước đã được khử khí. Nước đã được khử khí trong phân đoạn đáy có thể được vận chuyển đến vận hành cụm phía trước hoặc cụm phía sau, và sử dụng nước đã được khử khí khi vận hành cụm phía trước hoặc cụm phía sau. Dòng thải phản ứng được nạp vào cột chưng cất, chuyển cột chưng cất từ vận hành tách oxy ra khỏi nước sang vận hành tách sản phẩm ra khỏi nước.

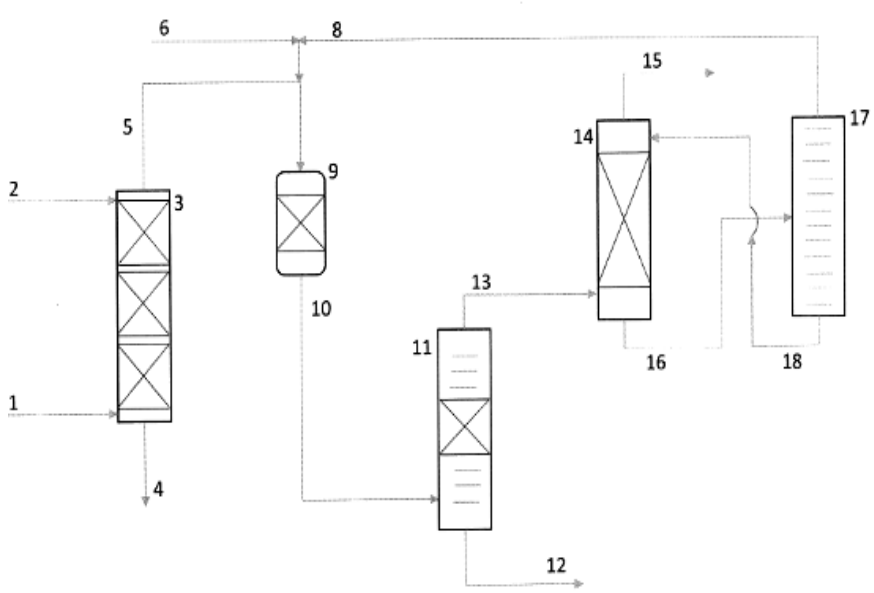

Fig.1

(11) **1-0049416 B**

(15) 01/07/2025
Số Quyết định: 125279/QĐ-SHTT.IP

(45) 25/08/2025 449B

(43) 25/01/2024 430 A

(21) 1-2023-05844

(85) 30/08/2023

(22) 14/04/2021

(86) PCT/JP2021/015433 14/04/2021

(87) WO2022/219742 A1 20/10/2022

(51) ***C21D 8/12***; *C22C 38/14; C22C 38/00*

(73) **NIPPON STEEL CORPORATION** (JP)
6-1, Marunouchi 2-chome, Chiyoda-ku, Tokyo 100-8071 Japan

(72) Yoshihiro ARITA (JP)

(74) Công ty TNHH một thành viên Sở hữu trí tuệ VCCI (VCCI-IP CO.,LTD)

(54) **TẤM THÉP CÁN NÓNG DÙNG CHO TẤM THÉP ĐIỆN KHÔNG ĐỊNH HƯỚNG VÀ PHƯƠNG PHÁP SẢN XUẤT TẤM THÉP NÀY**

(57) Sáng chế đề cập đến tấm thép cán nóng dùng cho tấm thép điện không định hướng, trong đó lượng Ti rắn được hòa tan là 0,0005% hoặc nhỏ hơn, Ti cacbua có đường kính đường tròn tương đương từ 10 đến 50 nm tồn tại trong hạt và ở biên hạt của hạt ferit, 10 đến 100 % số lượng của Ti cacbua mà tồn tại trong hạt được làm kết tủa kết hợp với Mn sunfua, và mật độ số lượng của Ti cacbua mà tồn tại ở biên hạt là 0,1 phần/μm hoặc nhỏ hơn.

FIG. 1

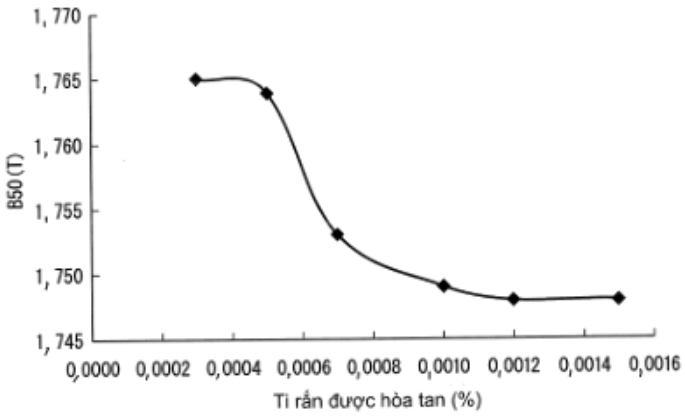

(11) **1-0049417 B**

(15) 01/07/2025
Số Quyết định: 125280/QĐ-SHTT.IP

(45) 25/08/2025 449B

(43) 25/12/2020 393 A

(21) 1-2020-04646

(85) 12/08/2020

(22) 04/02/2019

(86) PCT/US2019/016506 04/02/2019

(30) 62/626,482 05/02/2018 US
10-2018-0045246 18/04/2018 KR

(87) WO2019/152921 08/08/2019

(51) ***A61K 39/09***; *A61K 39/00*

(73) 1. **SANOFI PASTEUR INC.** (US)
1 Discovery Drive, Swiftwater, PA 18370, United States of America
2. **SK BIOSCIENCE CO., LTD.** (KR)
310, Pangyo-Ro, Bundang-Gu Seongnam-Si, Gyeonggi-Do 13494, Korea

(72) AN, Kyungjun (KR); HAM, Dongsoo (KR); KIM, Hun (KR); KIM, Sunghyun (KR); SHIN, Jinhwan (KR); HOPPER, Robert (US); KENSINGER, Richard, D. (US); KYAW, Moe (US); TALAGA, Philippe (FR)

(74) Công ty TNHH Sở hữu trí tuệ Thảo Thọ Quyến (INVENCO.,LTD)

(54) **HỢP PHẦN THỂ LIÊN HỢP POLYSACARIT-PROTEIN PHẾ CẦU KHUẨN ĐA TRỊ VÀ VACXIN CHỨA HỢP PHẦN NÀY**

(57) Sáng chế đề xuất hợp phần thể liên hợp phế cầu khuẩn đa trị, chất mang hỗn hợp có chứa 21 thể liên hợp polysacarit vỏ-protein phế cầu khuẩn khác nhau, trong đó mỗi thể liên hợp bao gồm polysacarit vỏ từ týp huyết thanh khác của *Streptococcus pneumoniae* liên hợp với độc tố uốn ván (TT) hoặc CRM_{197}, trong đó týp huyết thanh *Streptococcus pneumoniae* được chọn từ 1, 3, 4, 5, 6A, 6B, 7F, 8, 9N, 9V, 10A, 11A, 12F, 14, 15B, 18C, 19A, 19F, 22F, 23F, và 33F, trong đó các polysacarit vỏ của týp huyết thanh hai của týp huyết thanh 1, 3, và 5 được liên hợp với TT và polysacarit vỏ còn lại được liên hợp với CRM_{197}. Sáng chế còn đề xuất phương pháp sản xuất hợp phần thể liên hợp phế cầu khuẩn đa trị, chất mang hỗn hợp và phương pháp sử dụng chúng để phòng ngừa chống lại sự nhiễm hoặc bệnh do *Streptococcus pneumoniae* ở đối tượng.

(11) **1-0049418 B**

(15) 01/07/2025
Số Quyết định: 125281/QĐ-SHTT.IP

(45) 25/08/2025 449B

(43) 25/08/2022 413 A

(21) 1-2022-03040

(85) 13/05/2022

(22) 23/10/2020

(86) PCT/US2020/057152 23/10/2020

(30) 62/938,208 20/11/2019 US
17/026,023 18/09/2020 US

(87) WO2021/101662 27/05/2021

(51) ***H04B 7/06***; *H04B 7/08*

(73) **QUALCOMM INCORPORATED** (US)
ATTN: International IP Administration, 5775 Morehouse Drive, San Diego, CA 92121-1714, United States of America

(72) ZHOU, Yan (US); BAI, Tianyang (CN); LUO, Tao (US); HE, Ruhua (US)

(74) Công ty TNHH Quốc tế D &N (D&N INTERNATIONAL CO.,LTD.)

(54) **PHƯƠNG PHÁP VÀ MÁY TRUYỀN THÔNG KHÔNG DÂY VÀ PHƯƠNG TIỆN BẤT BIẾN ĐỌC ĐƯỢC BẰNG MÁY TÍNH**

(57) Sáng chế đề cập đến phương pháp và máy truyền thông không dây và phương tiện bất biến đọc được bằng máy tính. Các hệ thống truyền thông không dây có thể hỗ trợ nhận dạng hoặc xác định của chùm mặc định chung cho nhóm sóng mang thành phần (component carrier - CC) (ví dụ, sao cho tất cả các CC trong nhóm CC có thể được gắn với cùng một chùm mặc định). Ví dụ, nhóm CC có thể được tạo cấu hình hoặc thiết lập để bao gồm một hoặc nhiều CC (ví dụ, cho việc gộp sóng mang), trong đó mỗi nhóm CC có thể dùng chung cùng bộ điều hướng chùm tương tự. Như vậy, chùm (ví dụ, chùm đường lên/đường xuống mặc định) có thể được thiết lập dưới dạng mặc định hoặc chung qua các CC trong nhóm CC (ví dụ, so với các chùm mặc định được tạo cấu hình hoặc thiết lập cho từng CC). Chùm mặc định được thiết lập như vậy trong nhóm CC (ví dụ, chùm mặc định chung cho tất cả các CC trong nhóm CC) có thể bao gồm hoặc là chùm kênh dùng chung đường xuống mặc định, chùm tín hiệu tham chiếu thăm dò (sounding reference signal - SRS) mặc định, chùm kênh điều khiển đường xuống mặc định, v.v.

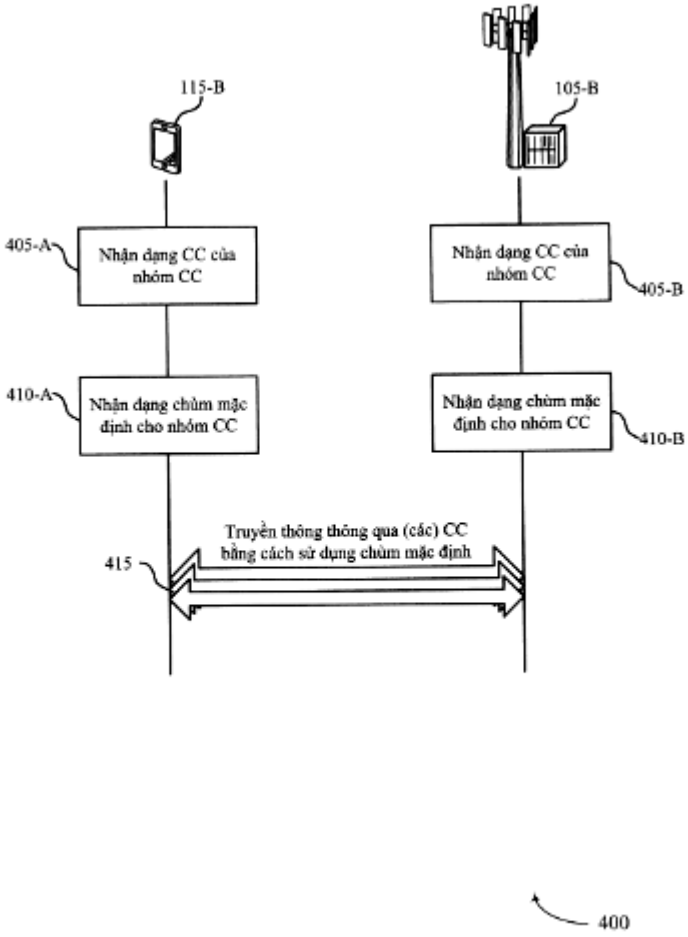
115-B
105-B
405-A
Nhận dạng CC của nhóm CC
Nhận dạng CC của nhóm CC
405-B
410-A
Nhận dạng chùm mặc định cho nhóm CC
Nhận dạng chùm mặc định cho nhóm CC
410-B
Truyền thông thông qua (các) CC bằng cách sử dụng chùm mặc định
415
400

FIG.4

(11) **1-0049419 B**

(15) 01/07/2025
Số Quyết định: 125282/QĐ-SHTT.IP

(45) 25/08/2025 449B

(43) 27/06/2022 411 A

(21) 1-2022-00609

(85) 26/01/2022

(22) 05/08/2019

(86) PCT/JP2019/030664 05/08/2019

(87) WO2021/024340 11/02/2021

(51) ***A01G 31/00***

(73) **DAICO THERMOTEC CO.,LTD.** (JP)
3-30-24, Kanai Machida-shi, Tokyo 1950072 Japan

(72) Daisuke HAYASHI (JP)

(74) Văn phòng Luật sư Ân Nam (ANNAM IP & LAW)

(54) **BỂ TRỒNG CÂY THỦY CANH VÀ BỘ PHẬN THOÁT NƯỚC**

(57) Bộ phận thoát nước được sử dụng để xả phân bón lỏng từ bộ phận ngâm chứa đầy phân bón lỏng sao cho ít nhất một phần của môi trường được ngâm trong đó. Bộ phận thoát nước 40 bao gồm cửa thoát nước 58, nằm trên mặt đáy của bộ phận ngâm, để xả phân bón lỏng được cung cấp cho bộ phận ngâm, thành bên không thấm nước 60 được tạo ra để bao quanh cửa thoát nước 58, và đường dẫn 62 để dẫn phân bón lỏng chảy quanh thành bên không thấm nước 60 đến cửa thoát nước 58.

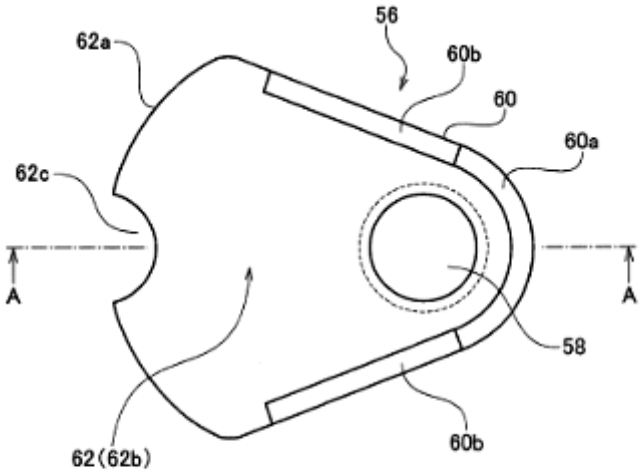

40

FIG. 5

(11) **1-0049420 B**

(15) 01/07/2025
Số Quyết định: 125283/QĐ-SHTT.IP

(45) 25/08/2025 449B

(43) 25/10/2024 439 A

(21) 1-2023-08029

(85) 14/11/2023

(22) 19/04/2022

(86) PCT/JP2022/018211 19/04/2022

(30) 2021-070897 20/04/2021 JP

(87) WO2022/224966 27/10/2022

(51) ***A61K 39/116***; *A61K 39/08; A61K 39/10; A61K 39/102; A61K 39/13; A61P 31/20; A61K 39/295; A61K 39/39; A61K 9/08; A61P 31/04; A61P 31/14; A61P 31/16; A61K 39/05; A61K 39/29*

(73) **KM BIOLOGICS CO., LTD.** (JP)
1-6-1 Okubo, Kita-ku, Kumamoto-shi, Kumamoto 8608568, Japan

(72) YAMASHITA, Shun (JP); SHIRAI, Tatsuya (JP); DAIMON, Kazuhiro (JP); MINODA, Tomohiro (JP); AKASAKI, Shinji (JP); ISHIKAWA, Kanae (JP); IWATA, Haruna (JP)

(74) Công ty TNHH một thành viên Sở hữu trí tuệ VCCI (VCCI-IP CO.,LTD)

(54) **PHƯƠNG PHÁP SẢN XUẤT CHẾ PHẨM DẠNG LỎNG ỔN ĐỊNH CỦA VACXIN KẾT HỢP SÁU LOẠI VÀ CHẾ PHẨM DẠNG LỎNG ỔN ĐỊNH CỦA VACXIN KẾT HỢP SÁU LOẠI ĐƯỢC SẢN XUẤT BỞI PHƯƠNG PHÁP NÀY**

(57) Sáng chế đề cập đến chế phẩm dạng lỏng của vacxin kết hợp sáu loại chứa DPT-IPV-Hib-HBs, trong đó kháng nguyên HBs được hấp phụ và duy trì ổn định vào chất phụ trợ nhôm, và PRP làm kháng nguyên Hib được liên kết và duy trì ổn định với protein mang. Sáng chế còn đề cập đến phương pháp sản xuất chế phẩm dạng lỏng ổn định của vacxin kết hợp sáu loại chống lại bệnh bạch hầu, bệnh ho gà, bệnh uốn ván, bệnh bại liệt, Haemophilus influenzae typ b (Hib), và bệnh viêm gan B (HepB), phương pháp này bao gồm các bước sau đây: (1) trộn giải độc tố bạch hầu (D) và giải độc tố uốn ván (T) với chất phụ trợ nhôm để tạo ra chất phụ trợ DT; (2) trộn kháng nguyên bề mặt viêm gan B (HBs) với chất phụ trợ DT thu được trong bước (1) để tạo ra chất phụ trợ DT-HBs; (3) trộn kháng nguyên ho gà (P) với chất phụ trợ DT-HBs thu được trong bước (2) để tạo ra chất phụ trợ DPT-HBs; (4) trộn virut gây bệnh bại liệt được bất hoạt (IPV) với chất phụ trợ DPT-HBs thu được trong bước (3) để tạo ra chất phụ trợ DPT-IPV-HBs; (5) bổ sung chất đệm sucxinat phosphat vào chất phụ trợ DPT-IPV-HBs thu được trong bước (4), và sau đó bổ sung PRP (thể liên hợp PRP-T) làm kháng nguyên Hib để tạo ra hỗn hợp của chất phụ trợ DPT-IPV-Hib-HBs và thể liên hợp PRP-T; và (6) điều chỉnh pH của hỗn hợp của chất phụ trợ DPT-IPV-Hib-HBs và thể liên hợp PRP-T thu được trong bước (5) tới 5,4 đến 5,9.

[FIG. 1]

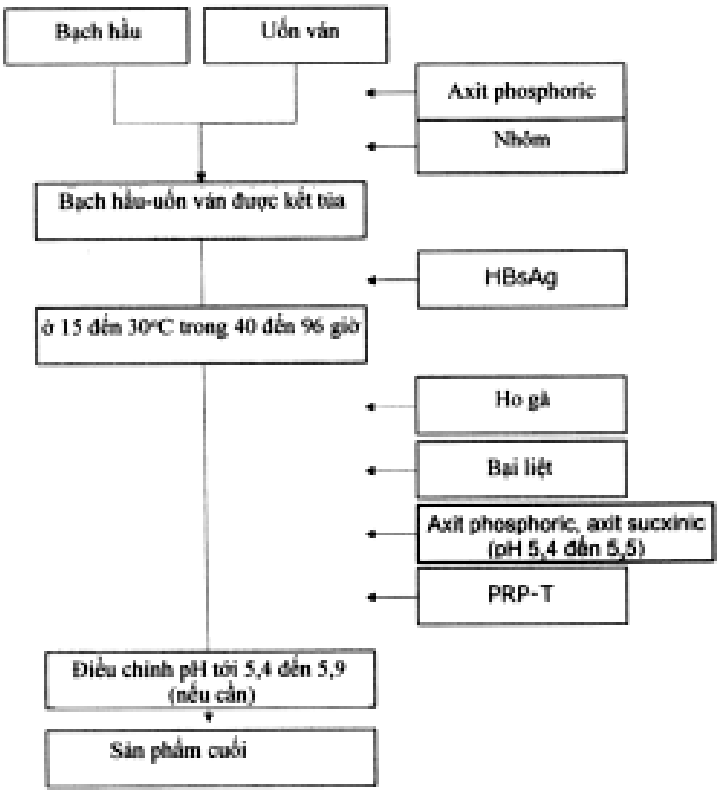
Bạch hầu
Uốn ván
Axit phosphoric
Nhôm
Bạch hầu-uốn ván được kết tủa
HBsAg
ở 15 đến 30°C trong 40 đến 96 giờ
Ho gà
Bại liệt
Axit phosphoric, axit succinic (pH 5,4 đến 5,5)
PRP-T
Điều chỉnh pH tới 5,4 đến 5,9 (nếu cần)
Sản phẩm cuối

(11) **1-0049421 B**

(15) 01/07/2025
Số Quyết định: 125284/QĐ-SHTT.IP

(45) 25/08/2025 449B

(43) 26/06/2023 423 A

(21) 1-2022-08200

(85) 15/12/2022

(22) 15/06/2021

(86) PCT/EP2021/066153 15/06/2021

(30) 20181255.9 19/06/2020 EP

(87) WO2021/255050 A1 23/12/2021

(51) ***A61K 8/02**; A61K 8/41; A61Q 5/12; A61K 8/898; A61Q 5/00; A61K 8/34; A61K 8/891*

(73) **UNILEVER GLOBAL IP LIMITED** (GB)
Port Sunlight Wirral, Merseyside CH62 4ZD, United Kingdom

(72) BARFOOT Richard Jonathan (GB); COOKE Michael James (GB); MENDOZA FERNANDEZ Cesar Ernesto (GB); PRICE Paul Damien (GB)

(74) Công ty TNHH Trần Hữu Nam và Đồng sự (TRAN H.N & ASS.)

(54) **CHẾ PHẨM XẢ DƯỠNG TÓC CẢI THIỆN KẾT BÁM**

(57) Sáng chế đề cập đến chế phẩm tạo ra độ kết bám vượt trội của tác nhân có lợi cho tóc, chế phẩm này bao gồm: (i) chất hoạt động bề mặt sơ cấp xả dưỡng cation mạch thẳng với hàm lượng từ 0,01 đến 10% trọng lượng; được chọn từ cấu trúc 1 và hỗn hợp của chúng:

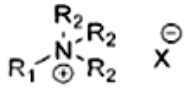

Cấu trúc 1

trong đó: - R, bao gồm một mạch alkyl chuỗi có chuỗi cacbon-cacbon chiều dài từ 16 đến 24 nguyên tử cacbon, ưu tiên là từ 18 đến 22 nguyên tử cacbon; . R2 bao gồm một proton hoặc chuỗi alkyl mạch thẳng có chuỗi cacbon-cacbon chiều dài 1 đến 4 nguyên tử cacbon, ưu tiên là 1 đến 2 nguyên tử cacbon hoặc nhóm benzyl; và X là anion hữu cơ hoặc vô cơ; (ii) chất béo thẳng với hàm lượng từ 0,1 đến 10% khối lượng; (iii) tác nhân có lợi như hạt được lựa chọn từ các chất xả và thùng hợp của chúng; (iv) chất đồng hoạt động bề mặt cation mạch thẳng với hàm lượng từ 0,01 đến 5% khối lượng, được chọn từ cấu trúc 2 và vô giá trị của chúng

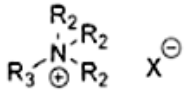

Cấu trúc 2

trong đó: R2 bao gồm một proton hoặc chuỗi alkyl mạch thẳng có chuỗi cacbon-cacbon dài từ 1 đến 4 nguyên tử cacbon, ưu tiên là 1 đến 2 nguyên tửcacbon hoặc nhóm benzyl; R3 bao gồm mạch thẳng alkyl chuỗi có chiều dài nguyên tử-nguyên tử từ 3 đến 15, ưu tiên từ 10 đến 14; và • X là anion hữu cơ hoặc vô cơ; trong đó cacbon-cacbon chuỗi dài dài của R, trong cấu trúc 1 chênh lệch với nguyên tử-nguyên tử chuỗi chiều dài của R3 trong cấu trúc 2 ít nhất là 3 nguyên tử, sao cho chuỗi cacbon-cacbon chiều dài của R, ở cấu trúc 1 dài hơn nguyên tử-nguyên tử chuỗi chiều dài của R3 trong cấu trúc 2; và
trong đó tỷ lệ mol của chất hoạt động bề mặt cation mạch thẳng (iv) so với chất hoạt động bề mặt sơ đồ dưỡng dưỡng cation thẳng (i) nằm trong khoảng từ 1:20 đến 1:1.

(11) **1-0049422 B**

(15) 01/07/2025
Số Quyết định: 125286/QĐ-SHTT.IP

(45) 25/08/2025 449B

(43) 25/10/2022 415 A

(21) 1-2022-04981

(85) 05/08/2022

(22) 08/01/2021

(86) PCT/CN2021/070940 08/01/2021

(30) 202010027604.0 10/01/2020 CN

(87) WO2021/139791 15/07/2021

(51) ***H04W 72/04***; *H04W 28/06; H04W 84/12; H04W 72/0453; H04W 16/28*

(73) **HUAWEI TECHNOLOGIES CO., LTD.** (CN)
Huawei Administration Building, Bantian, Longgang District, Shenzhen, Guangdong 518129, P. R. China

(72) HU, Mengshi (CN); YU, Jian (CN); GAN, Ming (CN); YANG, Mao (CN); YAN, Zhongjiang (CN)

(74) Công ty Cổ phần Sở hữu công nghiệp INVESTIP (INVESTIP)

(54) **PHƯƠNG PHÁP CHỈ DẪN KẾT HỢP ĐA ĐƠN VỊ TÀI NGUYÊN VÀ BỘ MÁY TRUYỀN THÔNG, VÀ PHƯƠNG TIỆN LƯU TRỮ ĐỌC ĐƯỢC BẰNG MÁY TÍNH**

(57) Sáng chế đề cập đến lĩnh vực truyền thông không dây, và cụ thể, đề cập đến phương pháp chỉ dẫn kết hợp đa đơn vị tài nguyên (multi-resource unit, multi-RU) và bộ máy truyền thông, và phương tiện lưu trữ đọc được bằng máy tính, để nâng cao tính linh hoạt phân phối RU và nâng cao việc sử dụng phổ. Phương pháp bao gồm: Thiết bị gửi xác định đơn vị dữ liệu giao thức lớp vật lý (physical layer protocol data unit, PPDU), mà PPDU bao gồm trường tín hiệu, và trường tín hiệu bao gồm việc chỉ dẫn chỉ dẫn kết hợp xem có nên kết hợp RU thứ nhất và RU thứ hai lân cận thành multi-RU hay không; thiết bị gửi gửi PPDU; và thiết bị thu xác định, dựa trên trường tín hiệu, xem multi-RU có được phân phối cho trạm hay không.

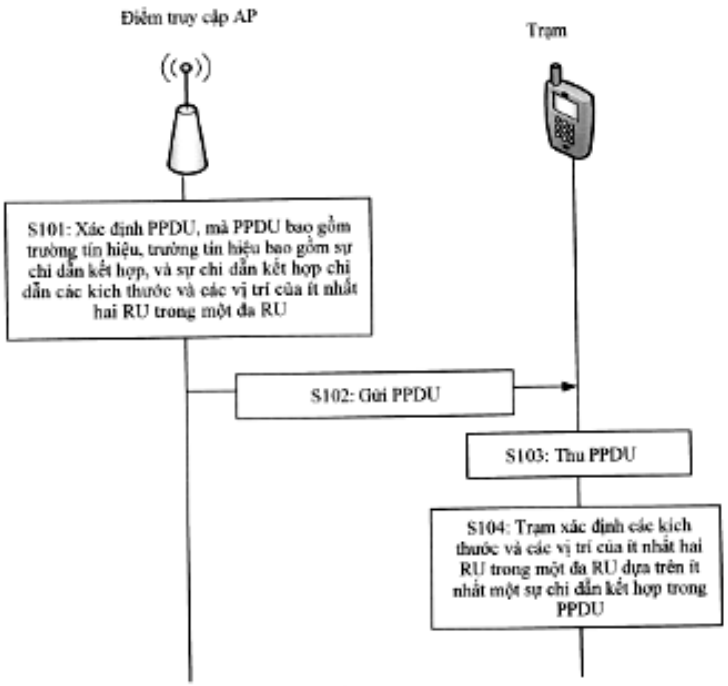
Điểm truy cập AP
Trạm
S101: Xác định PPDU, mà PPDU bao gồm trường tín hiệu, trường tín hiệu bao gồm sự chỉ dẫn kết hợp, và sự chỉ dẫn kết hợp chỉ dẫn các kích thước và các vị trí của ít nhất hai RU trong một đa RU
S102: Gửi PPDU
S103: Thu PPDU
S104: Trạm xác định các kích thước và các vị trí của ít nhất hai RU trong một đa RU dựa trên ít nhất một sự chỉ dẫn kết hợp trong PPDU

Fig.4

(11) **1-0049423 B**

(15) 01/07/2025
Số Quyết định: 125287/QĐ-SHTT.IP

(45) 25/08/2025 449B

(43) 26/06/2023 423 A

(21) 1-2023-01753

(85) 20/03/2023

(22) 16/09/2021

(86) PCT/CN2021/118794 16/09/2021

(30) 202011023141.7 25/09/2020 CN

(87) WO2022/063031 A1 31/03/2022

(51) ***C08F 283/10***; *C09D 163/00; C09D 4/00; C08G 59/14*

(73) **GUANGDONG HUARUN PAINTS CO., LTD.** (CN)
Shunde High-Tech Industrial Development Zone, Foshan City, Guangdong 528306 (CN)

(72) Hongbin CHEN (CN); Song NIU (CN)

(74) Công Ty Luật TNHH IP MAX (IPMAX LAW FIRM)

(54) **CHẾ PHẨM CÓ THỂ ĐÓNG RẮN BẰNG PHẢN ỨNG CỘNG MICHAEL, CHẾ PHẨM PHỦ CÓ CHỨA CHẾ PHẨM NÀY, VÀ SẢN PHẨM ĐƯỢC PHỦ LÀM TỪ ĐÓ**

(57) Sáng chế đề cập đến một chế phẩm có thể đóng rắn bằng phản ứng cộng Michael, chế phẩm phủ có chứa chế phẩm này và sản phẩm được phủ làm từ đó. Cụ thể, chế phẩm có thể đóng rắn bằng phản ứng cộng Michael này, bao gồm A) ít nhất một chất cho phản ứng có khả năng cung cấp hai hoặc nhiều cacbanion ái nhân; B) ít nhất một chất nhận phản ứng bao gồm hai hoặc nhiều liên kết đôi cacbon-cacbon; C) ít nhất một chất xúc tác để xúc tác cho phản ứng tạo liên kết ngang cộng Michael giữa chất cho phản ứng và chất nhận phản ứng; và D) ít nhất một chất tăng độ cứng, trong đó, ít nhất một chất cho phản ứng có mạch chính gốc nhựa epoxy; và trong đó, ít nhất một chất tăng độ cứng là một hoặc nhiều chất được chọn từ silica và nhựa urea formaldehyt, và ít nhất một chất tăng độ cứng này có kích thước hạt tính bằng micromet và ít nhất một chất tăng độ cứng này có giá trị pH từ 6,5 trở lên.

(11) **1-0049424 B**

(15) 01/07/2025
Số Quyết định: 125288/QĐ-SHTT.IP

(45) 25/08/2025 449B

(43) 27/06/2022 411 A

(21) 1-2021-07521

(22) 24/11/2021

(30) 63/118,030 25/11/2020 US
110137381 07/10/2021 TW

(51) ***G02B 13/00***; *G02B 27/00*

(73) **LARGAN PRECISION CO., LTD.** (TW)
No.11, Jingke Rd., Nantun Dist., Taichung City 408, Taiwan.

(72) CHANG, Pei-Chi (TW); CHEN, Hung-Shuo (TW); TENG, Chun-Hung (TW)

(74) Công ty TNHH Sở hữu trí tuệ VIPATCO (VIPATCO CO., LTD.)

(54) **CỤM THẤU KÍNH QUANG HỌC, THIẾT BỊ HÌNH ẢNH VÀ THIẾT BỊ ĐIỆN TỬ**

(57) Sáng chế đề cập đến cụm thấu kính quang học bao gồm ít nhất ba phần tử thấu kính quang học. Ít nhất một trong số các phần tử thấu kính quang học bao gồm lớp phủ lọc tia hồng ngoại, phần tử thấu kính quang học bao gồm lớp phủ lọc tia hồng ngoại được làm bằng vật liệu nhựa, lớp phủ lọc tia hồng ngoại được bố trí trên bề mặt phía vật hoặc bề mặt phía ảnh của phần tử thấu kính quang học, bề mặt của phần tử thấu kính quang học bao gồm lớp phủ lọc tia hồng ngoại là phi cầu và lớp phủ lọc tia hồng ngoại bao gồm ít nhất hai chỉ số khúc xạ khác nhau. Ít nhất một trong số các phần tử thấu kính quang học bao gồm vật liệu hấp thụ bước sóng dài, và phần tử thấu kính quang học bao gồm vật liệu hấp thụ bước sóng dài được làm bằng vật liệu nhựa.

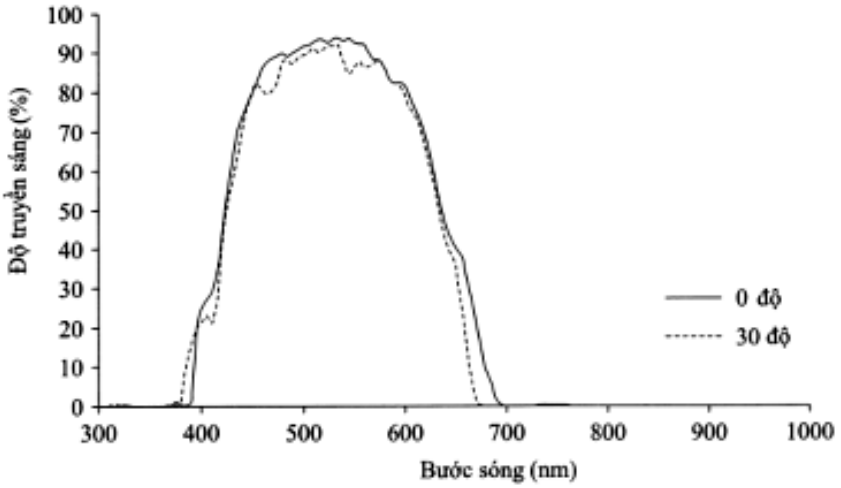

Fig. 2

(11) **1-0049425 B**

(15) 01/07/2025
Số Quyết định: 125291/QĐ-SHTT.IP

(45) 25/08/2025 449B

(43) 25/07/2023 424 A

(21) 1-2023-01353

(85) 02/03/2023

(22) 16/08/2021

(86) PCT/IB2021/057526 16/08/2021

(30) IN202021035357 17/08/2020 IN

(87) WO2022/038489 A1 24/02/2022

(51) ***C01B 17/00****; A01N 37/02; A01N 57/20*

(76) **DOSHI, HITESHKUMAR ANILKANT** (IN)
801, Anmol Residency, Opp. Singhania School, Pokharan Road No. 1, Samata Nagar, Thane- 400 606, India

(74) Công ty TNHH Sở hữu trí tuệ Trần & Trần (TRAN & TRAN CO., LTD.)

(54) **CHẾ PHẨM THUỐC TRỪ SÂU CHỨA LƯU HUỲNH NGUYÊN TỐ VÀ MUỐI CHOLIN CỦA AXIT PELARGONIC**

(57) Sáng chế liên quan đến chế độ thuốc trừ sâu chứa lưu huỳnh nguyên tố, muối cholin của axit pelargonic, và ít nhất một tá dược được chấp nhận về mặt hóa nông. Công cụ sáng tạo có thể đề xuất chế độ thuốc trừ độ sâu chứa lưu nguyên tố trong khoảng từ 1% đến 95% khối lượng của tổng chế phẩm; cholin của axit pelargonic có mặt trong khoảng từ 0,01% đến 50% khối lượng của tổng chế độ muối; và ít nhất một mô tả được chấp nhận về mặt hóa nông. Chế độ thuốc trừ sâu chứa các hạt có kích thước từ 0,1 micromet đến 50 micromet. Sáng chế cũng đề cập đến quy trình điều chế thuốc trừ sâu. Sáng chế đề tài đến các phương pháp xử lý thực vật, cây trồng, vật liệu nhân giống cây trồng, locus hoặc các bộ phận của chúng, hạt giống, cây con hoặc đất xung quanh bằng chế phẩm thuốc trừ sâu.

(11) **1-0049426 B**

(15) 01/07/2025
Số Quyết định: 125292/QĐ-SHTT.IP

(45) 25/08/2025 449B

(43) 27/02/2023 419 A

(21) 1-2022-07664

(85) 24/11/2022

(22) 28/04/2021

(86) PCT/KR2021/005377 28/04/2021

(30) 10-2020-0051805 28/04/2020 KR
10-2021-0044409 06/04/2021 KR
10-2021-0044909 07/04/2021 KR

(87) WO2021/221461 04/11/2021

(51) ***H02H 3/16****; H02S 50/00*

(73) 1. **ITE CO., LTD.** (KR)
105, Ipseok-ro, Uijeongbu-si Gyeonggi-do 11601, Republic of Korea
2. **KIM, NA WOON** (KR)
603-101 28-8, Goeupbuk-ro Yangju-si Gyeonggi-do 11493, Republic of Korea

(72) KIM, Na Woon (KR); KIM, In Tae (KR)

(74) Công ty TNHH Sở hữu trí tuệ NTT (NTT IP CO.,LTD)

(54) **THIẾT BỊ, VÀ HỆ THỐNG PHÂN PHỐI ĐỂ PHÒNG NGỪA SỐC ĐIỆN VÀ CHÁY NỔ TRONG SỰ CỐ RÒ RỈ ĐIỆN VÀ SỰ CỐ CHẠM ĐẤT**

(57) Sáng chế đề cập đến thiết bị phòng ngừa sốc điện và cháy nổ bao gồm một hoặc nhiều bộ phát hiện tình trạng hư hỏng có một đầu được nối điện với ít nhất một trong số hai hoặc nhiều đường dây điện được cách điện với mặt đất với trị số điện trở lớn hơn hoặc bằng trị số điện trở nối đất xác định trước và điểm trung tính thứ nhất có điện thế giữa các điện áp của hai hoặc nhiều đường dây điện, và đầu còn lại được nối điện với mặt đất, trong đó bộ phát hiện tình trạng hư hỏng phát hiện dòng điện rò rỉ bằng cách tạo ra đường dẫn dòng cho dòng điện rò rỉ chạy từ hai hoặc nhiều đường dây điện hoặc điểm trung tính thứ nhất đến mặt đất. Do đó, theo sáng chế, bằng cách phát hiện dòng điện rò rỉ giữa đường dây điện, được cách điện với mặt đất và cấp điện, và mặt đất để giới hạn dòng điện được phát hiện là dòng điện nguy hiểm hoặc ít nguy hiểm hơn hoặc ngắt dòng điện rò rỉ khỏi chạy vào cơ thể người hoặc các hệ thống ngoại vi, có thể phòng ngừa sốc điện và cháy nổ do dòng điện rò rỉ.

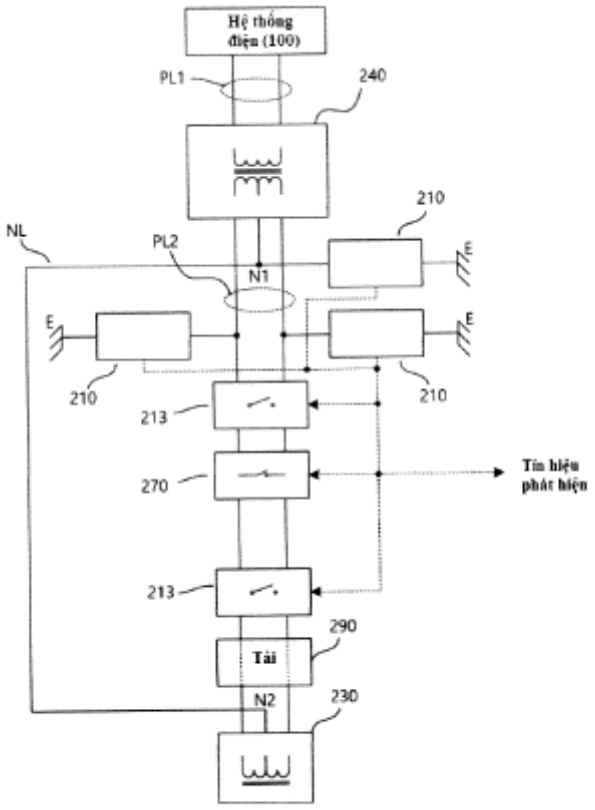
Hệ thống điện (100)
PL1
240
210
NL
PL2
N1
E
E
210
210
213
270
Tín hiệu phát hiện
213
290
Tải
N2
230

Fig.1

(11) **1-0049427 B**

(15) 01/07/2025
Số Quyết định: 125294/QĐ-SHTT.IP

(45) 25/08/2025 449B

(43) 25/03/2022 408 A

(21) 1-2022-00085

(85) 06/01/2022

(22) 10/06/2020

(86) PCT/KR2020/007530 10/06/2020

(30) 10-2019-0068630 11/06/2019 KR

(87) WO2020/251260 17/12/2020

(51) ***H04N 19/11****; H04N 19/70; H04N 19/593; H04N 19/119; H04N 19/132*

(73) **WILUS INSTITUTE OF STANDARDS AND TECHNOLOGY INC.** (KR)
5F 216 Hwangsaeul-ro Bundang-gu Seongnam-si Gyeonggi-do 13595, Republic of Korea

(72) KIM, Dongcheol (KR); KO, Geonjung (KR); JUNG, Jaehong (KR); SON, Juhyung (KR); KWAK, Jinsam (KR)

(74) Công ty TNHH Tầm nhìn và Liên danh (VISION & ASSOCIATES CO.LTD.)

(54) **PHƯƠNG PHÁP GIẢI MÃ TÍN HIỆU VIĐEO, THIẾT BỊ GIẢI MÃ TÍN HIỆU VIĐEO, THIẾT BỊ MÃ HÓA TÍN HIỆU VIĐEO, VÀ PHƯƠNG TIỆN ĐỌC ĐƯỢC BẰNG MÁY TÍNH KHÔNG TẠM THỜI**

(57) Sáng chế đề xuất phương pháp và thiết bị xử lý tín hiệu viđeo và, cụ thể hơn là, đề cập đến phương pháp bao gồm các bước: phân tích cú pháp, từ dòng bit, thông tin cho phép điều biến mã xung denta dựa trên khối (block-based delta pulse code modulation, BDPCM) cho biết liệu BDPCM đã được cho phép hay không; khi thông tin cho phép BDPCM chỉ ra rằng BDPCM đã được cho phép, chiều rộng của khối hiện tại nhỏ hơn hoặc bằng giá trị thứ nhất, và chiều cao của khối hiện tại nhỏ hơn hoặc bằng giá trị thứ hai, thì phân tích cú pháp, từ dòng bit, thông tin BDPCM nội ảnh cho biết liệu BDPCM có được áp dụng cho khối hiện tại hay không; khi thông tin BDPCM nội ảnh chỉ ra rằng BDPCM sẽ được áp dụng cho khối hiện tại, thì phân tích cú pháp, từ dòng bit, thông tin hướng BDPCM nội ảnh liên quan đến khối hiện tại; và tái tạo khối hiện tại trên cơ sở thông tin hướng BDPCM nội ảnh. Ngoài ra, sáng chế còn đề xuất phương tiện đọc được bằng máy tính không tạm thời.

Cú pháp RBSP bộ tham số chuỗi

seq_parameter_set_rbsp() {	Từ khóa
sps_decoding_parameter_set_id	u(4)
sps_video_parameter_set_id	u(4)
sps_max_sub_layers_minus1	u(3)
sps_reserved_zero_5bits	u(5)
...	
sps_bdpcm_enabled_flag	u(1)
sps_isp_enabled_flag	u(1)
sps_mrl_enabled_flag	u(1)
sps_mip_enabled_flag	u(1)
sps_cclm_enabled_flag	u(1)
...	
}	

Fig. 9

(11) **1-0049428 B**

(15) 01/07/2025
Số Quyết định: 125297/QĐ-SHTT.IP

(45) 25/08/2025 449B

(43) 25/09/2020 390 A

(21) 1-2020-03289

(85) 09/06/2020

(22) 11/01/2018

(86) PCT/JP2018/000418 11/01/2018

(87) WO2019/138483 18/07/2019

(51) ***F04D 25/08***

(73) **MITSUBISHI ELECTRIC CORPORATION** (JP)
7-3, Marunouchi 2-chome, Chiyoda-ku, Tokyo 1008310, Japan

(72) FUKUSHIMA, Tetsuya (JP); UEDA, Masahiro (JP)

(74) Công ty TNHH Tầm nhìn và Liên danh (VISION & ASSOCIATES CO.LTD.)

(54) **QUẠT TRẦN**

(57) Sáng chế đề cập đến quạt trần bao gồm: phần nối hình trụ được lắp cố định vào trần nhà với hướng trục của nó là phương thẳng đứng; môtơ được bố trí ở phía đối diện với trần nhà theo hướng trục của phần nối so với phần nối; lá cánh rôto được dẫn động quay bởi môtơ; phần giữ nắp chụp (5) được lắp cố định vào phần nối ở phía trần nhà so với môtơ; và nắp chụp hình trụ được lắp cố định vào phần giữ nắp chụp (5) để bao quanh môtơ và phần nối từ mặt chu vi ngoài của nó ở trạng thái trong đó hai phần tách rời của nắp chụp kẹp phần nối ở giữa. Phần giữ nắp chụp (5) bao gồm phần móc thứ nhất (5b) trên mặt đầu ở phía trần nhà. Nắp chụp bao gồm các phần móc thứ hai mà móc vào phần móc thứ nhất (5b) ở mặt chu vi trong, và được giữ bởi phần giữ nắp chụp (5) bằng các phần móc thứ hai được móc vào phần móc thứ nhất (5b).

FIG.3

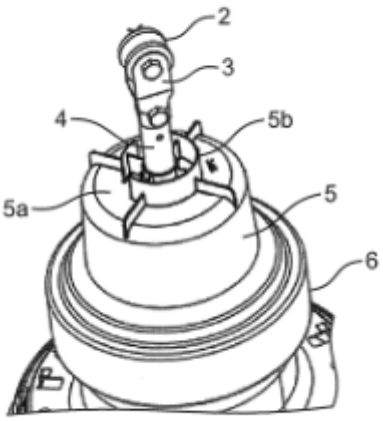

(11) **1-0049429 B**

(15) 01/07/2025
Số Quyết định: 125311/QĐ-SHTT.IP

(45) 25/08/2025 449B

(43) 25/01/2024 430 A

(21) 1-2023-00808

(85) 09/02/2023

(22) 14/04/2022

(86) PCT/CN2022/086733 14/04/2022

(30) 202110443454.6 23/04/2021 CN

(87) WO2022/171204 A1 18/08/2022

(51) ***C09C 1/48***; *C08K 9/04; C08K 9/06; C09C 3/08; C09C 1/56; C09C 3/04; C08K 3/04; C08L 7/00*

(73) **DOUBLESTAR GROUP CO., LTD.** (CN)
No.666, Lianghe Road, Huangdao District, Qingdao, Shandong 266000 China

(72) MA, Licheng (CN); CHEN, Xiaoyan (CN); ZHOU, Shifeng (CN); WANG, Beibei (CN); ZHAO, Pengfei (CN); WEI, Yushan (CN); MENG, Deying (CN)

(74) Công ty TNHH Sở hữu trí tuệ Trần & Trần (TRAN & TRAN CO., LTD.)

(54) **MUỘI THAN NHIỆT PHÂN BIẾN TÍNH**

(57) Sáng chế đề cập đến muội than nhiệt phân biến tính và phương pháp điều chế muội than này; muội than nhiệt phân biến tính bao gồm các thành phần sau tính theo phần trọng lượng: 100 phần than; 1 đến 5 phần axit stearic; 0,1 đến 5 phần nhựa gia cố; 0,1 đến 5 phần phụ gia liên kết; và 0,1 đến 5 phần chất phân tán; và phương pháp điều chế chủ yếu bao gồm nghiền, tách từ tính, cacbon hóa nhiệt phân, nghiền và biến tính; sáng chế có ưu điểm vận hành đơn giản, chi phí có thể kiểm soát, hiệu suất lý tưởng và những ưu điểm tương tự, và có thể được áp dụng cho quá trình sản xuất muội than nhiệt phân biến tính.

(11) **1-0049430 B**

(15) 01/07/2025
Số Quyết định: 125312/QĐ-SHTT.IP

(45) 25/08/2025 449B

(43) 26/09/2022 414 A

(21) 1-2022-03749

(85) 15/06/2022

(22) 22/12/2020

(86) PCT/JP2020/047957 22/12/2020

(30) 2019-234795 25/12/2019 JP

(87) WO2021/132244 01/07/2021

(51) ***F03D 80/00***

(73) **ELECTRIC POWER DEVELOPMENT CO., LTD.** (JP)
15-1, Ginza 6-chome, Chuo-ku, Tokyo 104-8165, Japan

(72) SASAKAWA Takeshi (JP)

(74) Công ty TNHH Tầm nhìn và Liên danh (VISION & ASSOCIATES CO.LTD.)

(54) **HỆ THỐNG TẠO NĂNG LƯỢNG GIÓ**

(57) Mục đích của sáng chế là đề xuất hệ thống tạo năng lượng gió trong đó dòng chảy của dầu ra bên ngoài từ hệ thống phát có thể bị hạn chế. Hệ thống tạo năng lượng gió (100) bao gồm tháp (110), vỏ thân máy (120) được bố trí trong phần phía trên của tháp (110) có thể quay quanh trục trung tâm O1 của tháp (110), trung tâm (130) được bố trí ở phía trước vỏ thân máy (120) có thể quay quanh trục trực giao với trục trung tâm O1, và một hoặc nhiều cánh (140) được bố trí trên trung tâm (130), trong đó phần tiếp nhận dầu (112) được bố trí trên thành bên ngoài (111) của tháp (110) để nhô ra ngoài từ thành bên ngoài (111) và bao quanh thành bên ngoài (111) quanh trục trung tâm O1, và một hoặc nhiều phần hở (116) để dẫn hướng dầu được tiếp nhận bởi phần tiếp nhận dầu (112) vào tháp (110) được bố trí ở một phần của thành bên ngoài (111) của tháp (110) mà phần tiếp nhận dầu (112) được bố trí.

FIG. 1

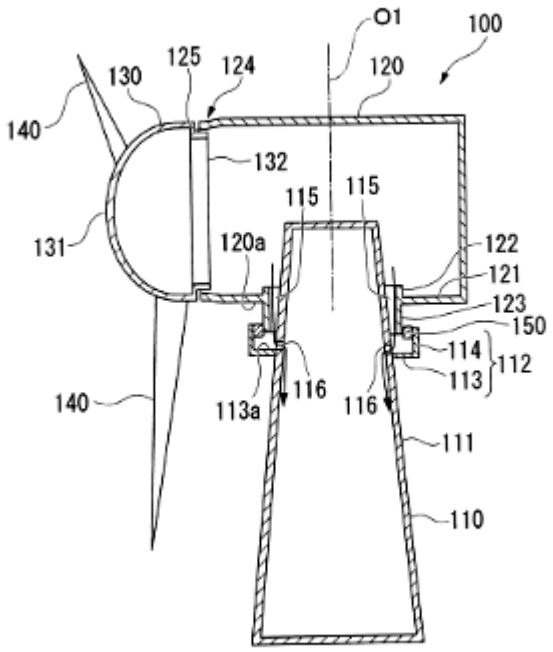
O1
100
125
124
120
130
140
132
115
115
131
120a
122
121
123
150
114
112
113
140
113a
116
116
111
110

(11) **1-0049431 B**

(15) 01/07/2025
Số Quyết định: 125314/QĐ-SHTT.IP

(45) 25/08/2025 449B

(43) 25/01/2022 406 A

(21) 1-2021-05034

(85) 16/08/2021

(22) 17/01/2020

(86) PCT/US2020/014040 17/01/2020

(30) 62/793,582 17/01/2019 US

(87) WO2020/150579 23/07/2020

(51) ***C05G 5/30***; *C05G 5/12; C05G 1/00; C05G 3/70*

(73) **THE MOSAIC COMPANY** (US)
3033 Campus Drive, Suite E490, Plymouth, Minnesota 55441, United States of America

(72) Michael MCLAUGHLIN (AU); Jozefien DEGRYSE (AU); Roslyn BAIRD (AU); Rodrigo Coqui DA SILVA (AU); Jerri LIGHT (CA)

(74) Văn phòng Luật sư Ân Nam (ANNAM IP & LAW)

(54) **SẢN PHẨM PHÂN BÓN VÀ PHƯƠNG PHÁP XỬ LÝ KIỂM SOÁT ĐỘ ẨM CHO HẠT NHỎ PHÂN BÓN**

(57) Sáng chế đề cập đến sản phẩm phân bón và phương pháp xử lý kiểm soát độ ẩm cho hạt nhỏ phân bón. Trong đó, chế phẩm phân bón bao gồm hạt nhỏ phân bón gốc với lớp phủ kháng nước hoặc siêu kháng nước để giảm sự đóng bánh của phân bón và sự hình thành bụi. Lớp phủ có thể bao gồm thành phần tạo nhám, tạo độ nhám bề mặt quy mô micromet và lớp phủ kháng nước. Ngoài ra, các thành phần của lớp phủ có tác dụng bảo vệ về mặt vật lý các hạt nhỏ phân bón hòa tan trong nước khỏi sự xâm nhập của hơi ẩm và không bị đóng bánh, đồng thời tăng khả năng chống mài mòn của hạt.

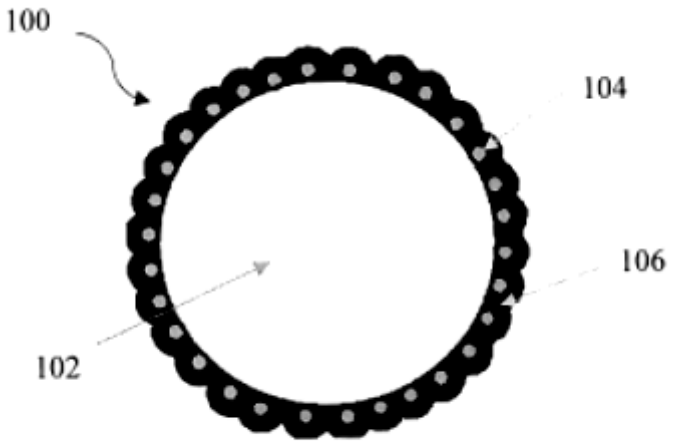

FIG. 1

(11) **1-0049432 B**

(15) 01/07/2025
Số Quyết định: 125315/QĐ-SHTT.IP

(45) 25/08/2025 449B

(43) 25/03/2024 432 A

(21) 1-2023-06627

(85) 26/09/2023

(22) 30/03/2022

(86) PCT/JP2022/016029 30/03/2022

(30) 2021-061872 31/03/2021 JP

(87) WO2022/210890 A1 06/10/2022

(51) ***C21D 8/12***; *H01F 1/147; C22C 38/14; C22C 38/58; C21D 9/46; C22C 38/00*

(73) **NIPPON STEEL CORPORATION** (JP)
6-1, Marunouchi 2-chome, Chiyoda-ku, Tokyo 100-8071 Japan

(72) Yoshiaki NATORI (JP); Hiroyoshi YASHIKI (JP); Minako FUKUCHI (JP); Kazutoshi TAKEDA (JP)

(74) Công ty TNHH một thành viên Sở hữu trí tuệ VCCI (VCCI-IP CO.,LTD)

(54) **TẤM THÉP KỸ THUẬT ĐIỆN CÓ CẤU TRÚC KHÔNG ĐỊNH HƯỚNG VÀ PHƯƠNG PHÁP SẢN XUẤT TẤM THÉP NÀY**

(57) Sáng chế đề cập đến tấm thép kỹ thuật điện có cấu trúc không định hướng có thành phần hóa học đã được xác định trước, và trong đó độ bền kéo lớn hơn hoặc bằng 580MPa, kích thước hạt trung bình của phần tái kết tinh của sắt nền là nhỏ hơn hoặc bằng 50μm, và trong các chất lẫn có đường kính vòng tròn tương đương lớn hơn hoặc bằng 1μm và hàm lượng S lớn hơn hoặc bằng 5% khối lượng được chứa trong sắt nền, số lượng của các chất lẫn có hàm lượng Mg lớn hơn 5% khối lượng và hàm lượng Mn lớn hơn hoặc bằng 5% khối lượng là lớn hơn hoặc bằng 5 lần số lượng của các chất lẫn có hàm lượng Mg nhỏ hơn hoặc bằng 5% khối lượng và hàm lượng Mn lớn hơn hoặc bằng 5% khối lượng.

(11) **1-0049433 B**

(15) 01/07/2025
Số Quyết định: 125316/QĐ-SHTT.IP

(45) 25/08/2025 449B

(43) 25/02/2022 407 A

(21) 1-2021-05818

(85) 20/09/2021

(22) 27/01/2020

(86) PCT/US2020/015184 27/01/2020

(30) 19305344.4 20/03/2019 EP
19305343.6 20/03/2019 EP

(87) WO2020/190375 24/09/2020

(51) ***H04N 19/597***

(73) **INTERDIGITAL VC HOLDINGS, INC.** (US)
200 Bellevue Parkway, Suite 300, Wilmington, Delaware 19809, United States of America

(72) Joan LLACH (ES); Celine GUEDE (FR); Jean-Claude CHEVET (FR)

(74) Văn phòng Luật sư Ân Nam (ANNAM IP & LAW)

(54) **THIẾT BỊ MÃ HÓA/GIẢI MÃ ĐÁM MÂY ĐIỂM VÀ PHƯƠNG PHÁP MÃ HÓA/GIẢI MÃ ĐÁM MÂY ĐIỂM**

(57) Sáng chế đề cập đến phương pháp gán giá trị điểm ảnh của bản đồ chiếm chỗ chỉ ra rằng giá trị độ sâu của ít nhất một mẫu 3D của khung đám mây điểm được chiếu dọc theo cùng một đường chiếu được lưu trữ dưới dạng giá trị điểm ảnh của ít nhất một lớp hoặc bằng từ mã độ dài cố định biểu diễn giá trị độ sâu của ít nhất một hình chiếu của mẫu 3D dọc theo đường chiếu đã nêu.

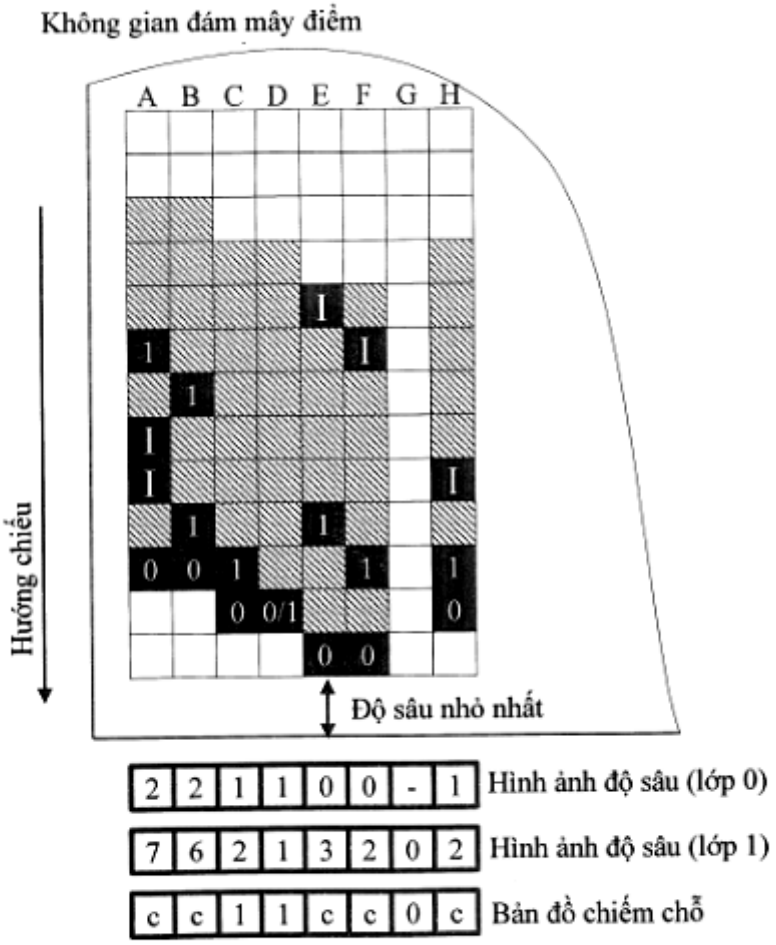
Không gian đám mây điểm
A B C D E F G H
Hướng chiếu
Độ sâu nhỏ nhất
2 2 1 1 0 0 - 1
Hình ảnh độ sâu (lớp 0)
7 6 2 1 3 2 0 2
Hình ảnh độ sâu (lớp 1)
c c 1 1 c c 0 c
Bản đồ chiếm chỗ

Fig.10

(11) **1-0049434 B**

(15) 01/07/2025
Số Quyết định: 125317/QĐ-SHTT.IP

(45) 25/08/2025 449B

(43) 27/02/2023 419 A

(21) 1-2022-05650

(85) 13/03/2019

(22) 26/04/2018

(86) PCT/JP2018/017102 26/04/2018

(30) PCT/JP2017/017990 12/05/2017 JP

(87) WO2018/207650 15/11/2018

(51) ***E04B 5/40***

(62) 1-2019-01291

(73) 1. **JFE STEEL CORPORATION** (JP)
2-3, Uchisaiwai-cho, 2-chome, Chiyoda-ku, Tokyo 1000011, Japan
2. **JFE METAL PRODUCTS CORPORATION** (JP)
1-2-70, Konan, Minato-ku, Tokyo 1080075, Japan

(72) OKI Koji (JP); SEKI Katsuteru (JP)

(74) Công ty TNHH Trà và cộng sự (TRA & ASSOCIATES CO.,LTD)

(54) **TẤM VÁN SÀN VÀ KẾT CẤU BÊ TÔNG**

(57) Sáng chế đề cập đến tấm ván sàn và kết cấu bê tông có khả năng bù độ giảm hệ số ma sát, nâng cao chất lượng và độ cứng, và giảm việc hạ thấp hiệu quả công việc. Tấm ván sàn (10) tạo ra từ tấm kim loại, bao gồm: các gân (1) kéo dài từ đầu này đến đầu kia dọc theo hướng bắc qua trên một bề mặt, với khoảng cách giữa các gân; các phần đầu kín (3) nơi cả hai phần đầu của các gân (1) được ép theo hướng vuông góc với một bề mặt; và phần không phẳng (4) được tạo ra trên phần phẳng (2) giữa các gân (1) liền kề.

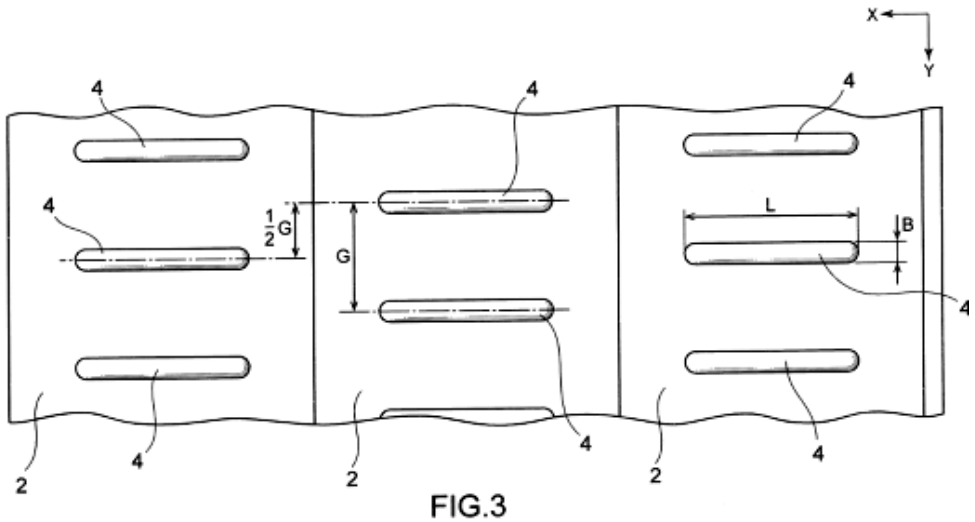

FIG.3

(11) **1-0049435 B**

(15) 01/07/2025
Số Quyết định: 125318/QĐ-SHTT.IP

(45) 25/08/2025 449B

(43) 25/08/2022 413 A

(21) 1-2022-02999

(85) 12/05/2022

(22) 13/11/2020

(86) PCT/US2020/060611 13/11/2020

(30) 62/938,131 20/11/2019 US
17/096,844 12/11/2020 US

(87) WO2021/101817 A1 27/05/2021

(51) ***H04W 52/04***; *H04L 5/00; H04W 52/14; H04W 8/24; H04W 52/24; H04W 52/32; H04W 72/04; H04W 8/22; H04L 25/02; H04W 52/16*

(73) **QUALCOMM INCORPORATED** (US)
ATTN: International IP Administration, 5775 Morehouse Drive, San Diego, CA 92121-1714, United States of America

(72) ZHOU, Yan (US); PEZESHKI, Hamed (IR); LUO, Tao (US)

(74) Công ty TNHH Quốc tế D &N (D&N INTERNATIONAL CO.,LTD.)

(54) **PHƯƠNG PHÁP VÀ THIẾT BỊ TRUYỀN THÔNG KHÔNG DÂY TẠI THIẾT BỊ NGƯỜI DÙNG VÀ TẠI TRẠM GỐC**

(57) Sáng chế đề cập đến phương pháp và thiết bị truyền thông không dây tại thiết bị người dùng và tại trạm gốc. Thiết bị người dùng (user equipment - UE) truyền, đến trạm gốc, thông tin khả năng của UE tương ứng với số lượng tối đa các tín hiệu tham chiếu suy hao đường được tạo cấu hình và/hoặc số lượng tối đa các tín hiệu tham chiếu suy hao đường được kích hoạt. Sau đó, trạm gốc tạo cấu hình cho UE về số lượng tín hiệu tham chiếu suy hao đường được tạo cấu hình mà nhỏ hơn hoặc bằng số lượng tối đa tín hiệu tham chiếu suy hao đường được tạo cấu hình và/hoặc kích hoạt số lượng tín hiệu tham chiếu suy hao đường dựa vào thông tin khả năng của UE là nhỏ hơn hoặc bằng số lượng tối đa tín hiệu tham chiếu suy hao đường được kích hoạt.

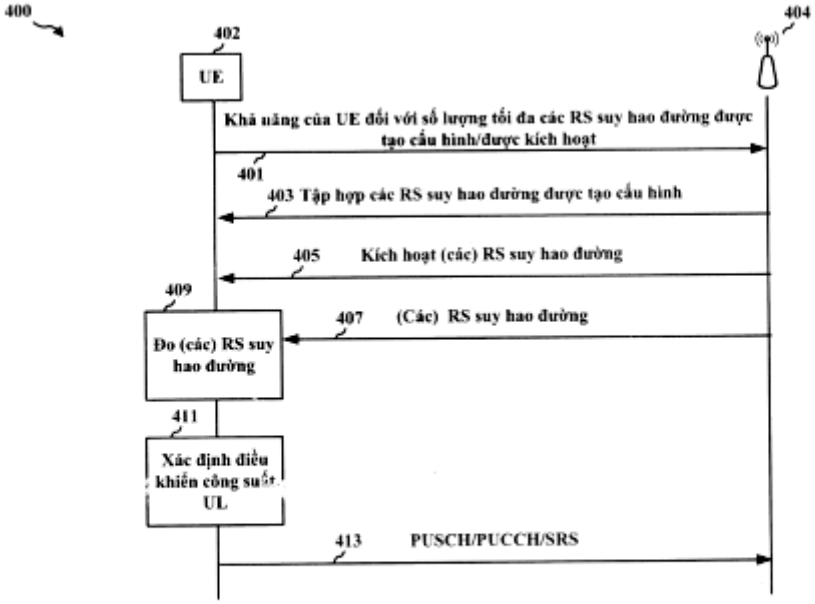
400
402
UE
404
Khả năng của UE đối với số lượng tối đa các RS suy hao đường được tạo cấu hình/được kích hoạt
401
403 Tập hợp các RS suy hao đường được tạo cấu hình
405 Kích hoạt (các) RS suy hao đường
409
407 (Các) RS suy hao đường
Đo (các) RS suy hao đường
411
Xác định điều khiển công suất UL
413 PUSCH/PUCCH/SRS

Fig.4

(11) **1-0049436 B**

(15) 01/07/2025
Số Quyết định: 125319/QĐ-SHTT.IP

(45) 25/08/2025 449B

(43) 25/08/2023 425 A

(21) 1-2023-03180

(85) 16/05/2023

(22) 12/10/2021

(86) PCT/JP2021/037749 12/10/2021

(30) 2020-176150 20/10/2020 JP

(87) WO2022/085519 A1 28/04/2022

(51) ***C09D 5/08***; *C09D 133/02; C09D 175/04; C23C 26/00; C09D 7/41; C09D 7/61; C09D 7/63; C09D 123/08*

(73) **NIPPON STEEL CORPORATION** (JP)
6-1, Marunouchi 2-chome, Chiyoda-ku, Tokyo 100-8071, Japan

(72) TOBA Tetsuya (JP); TOSHIN Kunihiko (JP); MORISHITA Atsushi (JP); SASAKI Motohiro (JP)

(74) Công ty TNHH một thành viên Sở hữu trí tuệ VCCI (VCCI-IP CO.,LTD)

(54) **CHẤT PHỦ HỆ NƯỚC DÙNG CHO VẬT LIỆU THÉP, MÀNG PHỦ, PHƯƠNG PHÁP PHỦ VẬT LIỆU THÉP VÀ VẬT LIỆU THÉP**

(57) Sáng chế đề cập đến chất phủ hệ nước dùng cho vật liệu thép, trong đó chất phủ này bao gồm: các hạt nhựa polyuretan (A-1) và các hạt nhựa copolyme etylen-axit carboxylic không no (A-2); các hạt silic oxit (B) có kích thước thường gặp nằm trong khoảng từ 5 đến 20nm; hợp chất titan hữu cơ (C); và chất tạo màu phtaloxyanin (F) được phủ nhựa hoặc chất hoạt động bề mặt hoặc phối hợp của chúng, trong đó lượng của chất tạo màu phtaloxyanin (F) nằm trong khoảng từ 0,01 đến 10 phần khối lượng so với tổng 100 phần khối lượng của các hạt nhựa polyuretan (A-1) và các hạt nhựa copolyme etylen-axit carboxylic không no (A-2), và kích thước hạt sơ cấp của chất tạo màu phtaloxyanin (F) nằm trong khoảng từ 0,01 đến 1,0μm.

(11) **1-0049437 B**

(15) 01/07/2025
Số Quyết định: 125320/QĐ-SHTT.IP

(45) 25/08/2025 449B

(43) 25/07/2022 412 A

(21) 1-2022-01311

(85) 02/03/2022

(22) 08/09/2020

(86) PCT/US2020/049665 08/09/2020

(30) 62/899,114 11/09/2019 US
17/012,911 04/09/2020 US

(87) WO2021/050412 A1 18/03/2021

(51) ***H04W 36/00***; *H04L 41/0803; H04L 69/28; H04W 28/04; H04W 88/06; H04W 36/08; H04W 36/30; H04W 76/20; H04L 1/08; H04W 28/06*

(73) **QUALCOMM INCORPORATED** (US)
Attn: International IP Administration 5775 Morehouse Drive San Diego, California 92121-1714 (US)

(72) AWONIYI-OTERI, Olufunmilola, Omolade (US); LUO, Tao (US); ZHOU, Yan (US); NAM, Wooseok (KR); LY, Hung, Dinh (US)

(74) Công ty TNHH Quốc tế D &N (D&N INTERNATIONAL CO.,LTD.)

(54) **PHƯƠNG PHÁP VÀ MÁY TRUYỀN THÔNG KHÔNG DÂY TẠI THIẾT BỊ NGƯỜI DÙNG VÀ PHƯƠNG TIỆN BẤT BIẾN ĐỌC ĐƯỢC BẰNG MÁY TÍNH**

(57) Sáng chế đề cập đến các phương pháp, hệ thống, máy và thiết bị truyền thông không dây tại thiết bị người dùng và phương tiện bất biến đọc được bằng máy tính. Trong một số hệ thống, thiết bị người dùng (user equipment - UE) có thể thực hiện thủ tục chuyển giao liên kết hoạt động kép từ trạm gốc nguồn sang trạm gốc đích. Trong thủ tục chuyển giao liên kết hoạt động kép, UE có thể có các kết nối đồng thời với cả hai các trạm gốc. Trong các trường hợp như vậy, các cơ hội truyền để truyền thông với các trạm gốc có thể xung đột. Để xử lý xung đột các cơ hội truyền, UE có thể bỏ qua dịp giám sát hoặc việc tiếp nhận gói cho trạm gốc dựa vào các quy tắc ưu tiên hóa. Trong một số trường hợp, để giảm thiểu việc mất gói, trạm gốc có thể tạo cấu hình các cuộc truyền lại hoặc cộng gộp khe để cung cấp cho UE các cơ hội bổ sung để nhận gói. Ngoài ra hoặc theo cách khác, UE có thể truyền bản tin thông báo đến trạm gốc chỉ báo các dịp hoặc các gói giám sát được xóa bỏ.

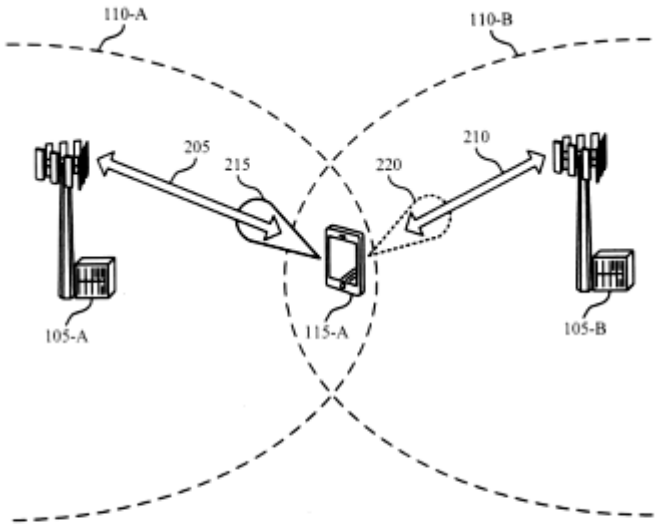

Fig.2

(11) **1-0049438 B**

(15) 01/07/2025
Số Quyết định: 125371/QĐ-SHTT.IP

(45) 25/08/2025 449B

(43) 26/03/2018 360 A

(21) 1-2017-03898

(85) 03/10/2017

(22) 03/03/2016

(86) PCT/EP2016/054524 03/03/2016

(30) 15157742.6 05/03/2015 EP
15158781.3 12/03/2015 EP
15186626.6 24/09/2015 EP

(87) WO2016/139297 09/09/2016

(51) ***G01N 33/48***; *A61K 38/17; C07K 16/24*

(73) **AB2 BIO SA** (CH)
EPFL Innovation Park, Building B, 4th Floor 1015 Lausanne (CH)

(72) DEL VAL, Greg (CH); SCHIFFRIN, Eduardo (CH)

(74) Công ty Cổ phần Hỗ trợ phát triển công nghệ Detech (DETECH)

(54) **CHẾ PHẨM BAO GỒM PROTEIN GẮN KẾT IL-18 TÁI TỔ HỢP VÀ PHƯƠNG PHÁP ĐIỀU CHẾ CHẾ PHẨM NÀY**

(57) Sáng chế cung cấp các cách thức và phương pháp để điều trị các bệnh và các rối loạn liên quan đến Interleukin 18 (IL-18). Cụ thể là, sáng chế bộc lộ các kháng thể đặc hiệu với IL-18 tự do và protein gắn kết IL-18 (IL-18BP) để sử dụng trong để điều trị và để chẩn đoán các bệnh và các rối loạn liên quan đến IL-18. Ngoài ra sáng chế còn đề cập đến chất ức chế IL-18 hoặc đoạn hoạt tính của chúng dùng để điều trị bệnh hoặc rối loạn liên quan đến IL-18 ở đối tượng mắc bệnh hoặc rối loạn này và chế phẩm chứa chất ức chế này.

(11) **1-0049439 B**

(15) 01/07/2025
Số Quyết định: 125372/QĐ-SHTT.IP

(45) 25/08/2025 449B

(43) 25/07/2022 412 A

(21) 1-2022-02862

(85) 06/05/2022

(22) 14/11/2019

(86) PCT/CN2019/118306 14/11/2019

(87) WO2021/092825 20/05/2021

(51) ***H04W 88/02***

(73) **QUALCOMM INCORPORATED** (US)
ATTN: International IP Administration, 5775 Morehouse Drive, San Diego, CA 92121-1714, United States of America

(72) LI, Qiaoyu (CN); WEI, Chao (CN); CHEN, Wanshi (CN); XU, Huilin (CN); LEI, Jing (US); ANG, Peter Pui Lok (CA); HUANG, Min (CN); ZHANG, Yu (CN); HAO, Chenxi (CN); XU, Hao (US)

(74) Công ty TNHH Quốc tế D &N (D&N INTERNATIONAL CO.,LTD.)

(54) **PHƯƠNG PHÁP, THIẾT BỊ NGƯỜI DÙNG, TRẠM GỐC, MÁY VÀ PHƯƠNG TIỆN BẤT BIẾN ĐỌC ĐƯỢC BẰNG MÁY TÍNH ĐỂ TRUYỀN THÔNG KHÔNG DÂY**

(57) Sáng chế đề cập đến phương pháp, thiết bị người dùng, trạm gốc, máy và phương tiện bất biến đọc được bằng máy tính để truyền thông không dây. Theo một số khía cạnh, thiết bị người dùng (user equipment - UE) sơ cấp có thể truyền, trên liên kết phụ, thông tin chỉ báo tập hợp cấu hình truy cập ngẫu nhiên liên kết phụ tương ứng với tập hợp cấu hình truy cập ngẫu nhiên đường lên; nhận, trên liên kết phụ và từ UE thứ cấp, tín hiệu truy cập ngẫu nhiên dựa ít nhất một phần vào cấu hình truy cập ngẫu nhiên liên kết phụ được chọn của tập hợp cấu hình truy cập ngẫu nhiên liên kết phụ, trong đó cấu hình truy cập ngẫu nhiên liên kết phụ được chọn tương ứng với cấu hình truy cập ngẫu nhiên đường lên được chọn của tập hợp cấu hình truy cập ngẫu nhiên đường lên; và thực hiện có chọn lọc thủ tục truy cập ngẫu nhiên theo cấu hình truy cập ngẫu nhiên đường lên được chọn. Sáng chế đề cập đến nhiều khía cạnh khác.

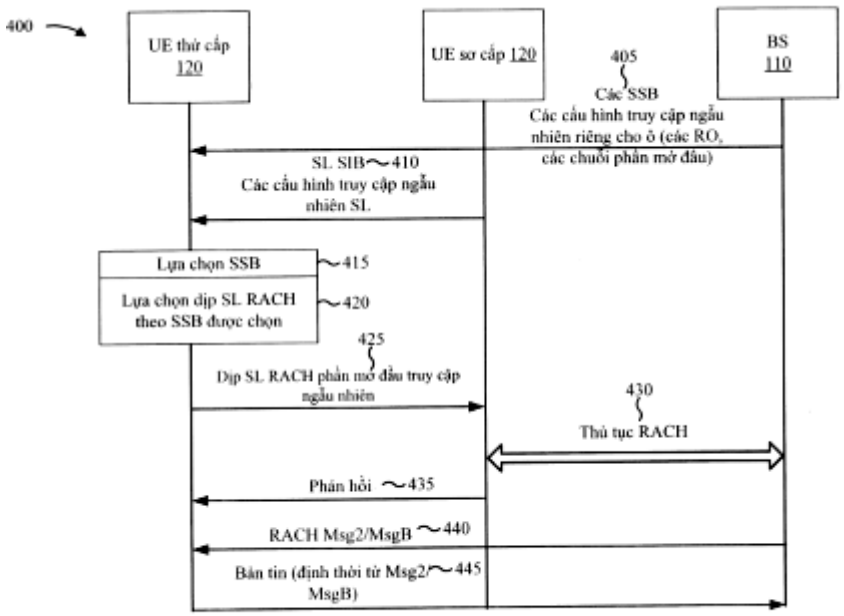
400
UE thứ cấp 120
UE sơ cấp 120
BS 110
405
Các SSB
Các cấu hình truy cập ngẫu nhiên riêng cho ô (các RO, các chuỗi phần mở đầu)
SL SIB 410
Các cấu hình truy cập ngẫu nhiên SL
Lựa chọn SSB 415
Lựa chọn dịp SL RACH theo SSB được chọn 420
425
Dịp SL RACH phần mở đầu truy cập ngẫu nhiên
430
Thủ tục RACH
Phản hồi 435
RACH Msg2/MsgB 440
Bản tin (định thời từ Msg2/MsgB) 445

Fig.4

(11) **1-0049440 B**

(15) 01/07/2025
Số Quyết định: 125423/QĐ-SHTT.IP

(45) 25/08/2025 449B

(43) 25/11/2020 392 A

(21) 1-2020-04983

(85) 08/11/2011

(22) 08/04/2010

(86) PCT/FR2010/050679 08/04/2010

(30) 0952310 08/04/2009 FR
61/231,394 05/08/2009 US

(87) WO2010/116096 14/10/2010

(51) ***C12N 7/02***; *A61K 39/205*

(62) 1-2011-03032

(73) **SANOFI PASTEUR** (FR)
2 avenue Pont Pasteur, F-69367 Lyon cedex 07, France

(72) FABRE, Virginie (FR); ROCCA, Céline (FR); RIFFARD, Pierre (FR); CALVOSA, Eric (FR)

(74) Công ty TNHH T&T INVENMARK Sở hữu trí tuệ Quốc tế (T&T INVENMARK CO., LTD.)

(54) **VẮC XIN CHỨA VIRUT BỆNH DẠI**

(57) Sáng chế đề cập đến phương pháp tinh chế virut bệnh dại, bao gồm bước chạy sắc ký trao đổi ion duy nhất, trong đó bước này là bước chạy sắc ký trao đổi cation trong đó:

a) dịch nổi nuôi cấy tế bào đã nhiễm virut này được mang cho tiếp xúc với chất mang dùng trong sắc ký trao đổi cation chứa chất nền polymetacrylat mà trên đó các nhóm sulfoisobutyl được gắn để virut bệnh dại liên kết với chất mang này, và

b) virut được rửa giải khỏi chất mang nó.

(11) **1-0049441 B**

(15) 01/07/2025
Số Quyết định: 125475/QĐ-SHTT.IP

(45) 25/08/2025 449B

(43) 25/01/2022 406 A

(21) 1-2021-05894

(85) 22/09/2021

(22) 02/03/2020

(86) PCT/US2020/020674 02/03/2020

(30) 62/826,634 29/03/2019 US
62/848,520 15/05/2019 US
62/877,017 22/07/2019 US
16/805,514 28/02/2020 US

(87) WO2020/205129 08/10/2020

(51) ***H04L 1/18***

(73) **QUALCOMM INCORPORATED** (US)
ATTN: International IP Administration, 5775 Morehouse Drive, San Diego, CA 92121-1714, United States of America

(72) HOSSEINI, Seyedkianoush (IR); YANG, Wei (CN); GAAL, Peter (US); HUANG, Yi (CN); AMINZADEH GOHARI, Amir (US); FAKOORIAN, Seyed Ali Akbar (IR)

(74) Công ty TNHH Quốc tế D &N (D&N INTERNATIONAL CO.,LTD.)

(54) **PHƯƠNG PHÁP VÀ THIẾT BỊ TRUYỀN THÔNG KHÔNG DÂY TẠI THIẾT BỊ NGƯỜI DÙNG**

(57) Sáng chế đề cập đến các phương pháp, hệ thống và thiết bị để xử lý các cuộc truyền hoặc các kênh trong truyền thông không dây xung đột với nhau. Các kỹ thuật được mô tả liên quan đến việc xử lý xung đột giữa nhiều kênh chồng lấn (ví dụ, hai hoặc nhiều kênh có cùng mức ưu tiên). Ví dụ, cấu hình giải quyết xung đột có thể bao gồm việc giải quyết xung đột giữa các kênh có cùng mức ưu tiên trước (ví dụ, truyền thông tin phản hồi trước, rồi đến thông tin điều khiển), giữa các kênh của cùng một loại dịch vụ trước (ví dụ, các kênh thông thường trước, rồi đến (các) kênh có độ trễ thấp), hoặc trên tất cả các kênh có tất cả các mức ưu tiên cùng một lúc. Xung đột có thể được giải quyết bằng cách loại bỏ hoặc lập lịch lại thông tin chồng lấn từ (các) cuộc truyền hoặc (các) kênh có mức ưu tiên thấp hơn có xem xét đến (các) cuộc truyền hoặc (các) kênh có mức ưu tiên cao hơn, hoặc bằng cách ghép kênh hoặc vận chuyển cõng thông tin chồng lấn từ (các) cuộc truyền hoặc (các) kênh có mức ưu tiên thứ nhất với (các) cuộc truyền hoặc (các) kênh có mức ưu tiên thứ hai. Sáng chế cũng đề cập đến phương pháp và thiết bị truyền thông không dây tại thiết bị người dùng.

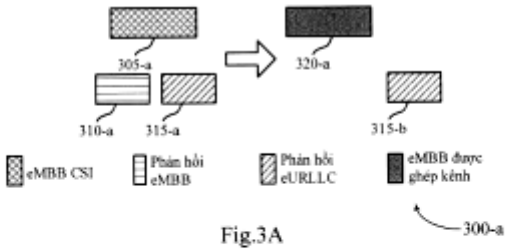

Fig.3A

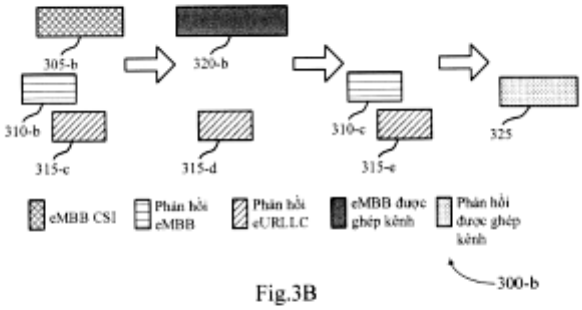

Fig.3B

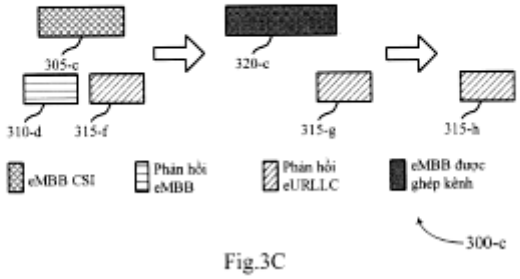

Fig.3C

(11) **1-0049442 B**

(15) 01/07/2025
Số Quyết định: 125521/QĐ-SHTT.IP

(45) 25/08/2025 449B

(43) 25/04/2024 433 A

(21) 1-2023-06553

(85) 23/10/2019

(22) 28/03/2018

(86) PCT/US2018/024742 28/03/2018

(30) 62/477,685 28/03/2017 US

(87) WO2018/183432 04/10/2018

(51) ***C07D 403/04***; *C07D 405/04; A01N 43/58; C07D 237/14*

(62) 1-2019-05874

(73) **FMC CORPORATION** (US)
2929 Walnut Street, Philadelphia, Pennsylvania 19104, United States of America

(72) MCCANN, Stephen Frederick (US)

(74) Công ty Luật TNHH Phạm và Liên danh (PHAM & ASSOCIATES)

(54) **HỢP CHẤT DIỆT CỎ PYRIDAZINON VÀ CHẾ PHẨM DIỆT CỎ CHỨA HỢP CHẤT NÀY**

(57) Sáng chế đề cập đến hợp chất có công thức 1, chất đồng phân lập thể, N-oxit và muối của nó, chế phẩm diệt cỏ chứa hợp chất này và phương pháp kiểm soát sinh trưởng của thực vật không mong muốn.

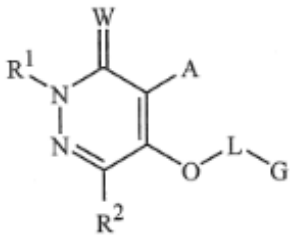

1

(11) **1-0049443 B**

(15) 01/07/2025
Số Quyết định: 125547/QĐ-SHTT.IP

(45) 25/08/2025 449B

(43) 25/11/2022 416 A

(21) 1-2022-05325

(85) 19/08/2022

(22) 28/01/2021

(86) PCT/KR2021/001124 28/01/2021

(30) 10-2020-0010064 28/01/2020 KR
10-2021-0011922 27/01/2021 KR

(87) WO2021/154001 05/08/2021

(51) ***A01G 22/00***; *C05D 9/02; C05G 5/27; A01G 7/06*

(76) 1. **GANG, YOON YOUNG** (KR)
44, Oepyeong-ro, Sangnam-myeon, Miryang-si, Gyeongsangnam-do 50453, Republic of Korea
2. **GANG, HWA UN** (KR)
44, Oepyeong-ro, Sangnam-myeon, Miryang-si, Gyeongsangnam-do 50453, Republic of Korea
3. **JUNG, GOO WAN** (KR)
110-304, 80, Dongbaekjukjeon-daero 527beon-gil, Giheung-gu Yongin-si Gyeonggi-do 16990, Republic of Korea

(74) Công ty Luật TNHH ROUSE Việt Nam (ROUSE LEGAL VIETNAM LTD.)

(54) **PHƯƠNG PHÁP TRỒNG CÁC CÂY TRỒNG CHỨC NĂNG SỬ DỤNG GERMANI HỮU CƠ NANO VÀ SELEN HỮU CƠ NANO**

57) Sáng chế đề cập đến phương pháp trồng các cây trồng chức năng sử dụng germani hữu cơ nano và selen hữu cơ nano, mà bao gồm việc tiến hành bón phân bằng cách tưới hoặc bón phân qua lá trên các cây trồng với germani hữu cơ cỡ nano và selen hữu cơ cỡ nano, mà được điều chế ở kích thước cỡ nano bằng cách tiến hành một hoặc nhiều phương pháp được chọn từ phương pháp áp dụng năng lượng vật lý (nhiệt hoặc áp lực) vào germani hữu cơ và selen hữu cơ, phương pháp áp dụng năng lượng gây nổ điện, và quá trình liên kết hóa học, ít nhất hai lần tại thời điểm khi cây trồng sinh trưởng và phát triển mạnh mẽ nhất và tại thời điểm trưởng thành để ra quả, trong đó germani hữu cơ cỡ nano và selen hữu cơ cỡ nano được điều chế là các vật liệu một thành phần được phân tán trong nước làm dung môi ở trạng thái cỡ nano.

Fig.1

Hình ảnh TEM của Ge hữu cơ

Cỡ hạt trung bình 20 nm

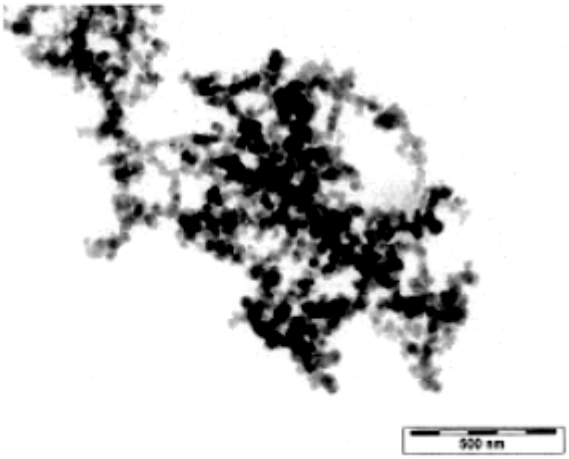

(11) **1-0049444 B**

(15) 01/07/2025
Số Quyết định: 125550/QĐ-SHTT.IP

(45) 25/08/2025 449B

(43) 25/05/2018 362 A

(21) 1-2018-00773

(85) 26/02/2018

(22) 08/08/2016

(86) PCT/EP2016/068868 08/08/2016

(30) 15180703.9 12/08/2015 EP

(87) WO2017/025501 16/02/2017

(51) ***A01N 33/22****; A01P 13/00; A01N 43/80*

(73) **BAYER CROPSCIENCE AKTIENGESELLSCHAFT** (DE)
Alfred-Nobel-Str. 50, 40789 Monheim am Rhein, Germany

(72) ELSHERIF, Mohamed (DE)

(74) Công ty Luật TNHH T&G (TGVN)

(54) **PHƯƠNG PHÁP KIỂM SOÁT SỰ SINH TRƯỞNG CỦA THỰC VẬT KHÔNG MONG MUỐN, KIỂM SOÁT THỰC VẬT GÂY HẠI VÀ ĐIỀU HÒA SINH TRƯỞNG THỰC VẬT Ở CÂY TRỒNG RỄ CỦ**

(57) Sáng chế đề cập đến phương pháp kiểm soát sự sinh trưởng của thực không mong muốn và thực vật gây hại ở cây trồng rễ củ và điều hòa sinh trưởng thực vật cho cây trồng rễ củ bao gồm bước áp dụng aclonifen, tổ hợp các chất diệt cỏ chứa hoặc bao gồm (i) aclonifen và (ii) isoxaflutole, hoặc chế phẩm chứa aclonifen hoặc tổ hợp này lên cây trồng rễ củ, bộ phận của cây trồng rễ củ, hạt của cây trồng rễ củ, khu vực nơi cây trồng rễ củ sinh trưởng hoặc khu vực nơi cây trồng rễ củ được dự định trồng.

(11) **1-0049445 B**

(15) 01/07/2025
Số Quyết định: 125551/QĐ-SHTT.IP

(45) 25/08/2025 449B

(43) 25/01/2024 430 A

(21) 1-2023-05212

(85) 03/08/2023

(22) 09/01/2022

(86) PCT/JP2022/000443 09/01/2022

(30) 2021-004550 14/01/2021 JP

(87) WO2022/153954 21/07/2022

(51) ***B05C 11/00***; *F04C 2/107; B05C 5/00*

(73) **HEISHIN LTD.** (JP)
1-1-54, Misakihonmachi, Hyogo-ku, Kobe-shi, Hyogo 6520852, Japan

(72) OKINA Kouhei (JP)

(74) Văn phòng Luật sư Ân Nam (ANNAM IP & LAW)

(54) **THIẾT BỊ XẢ VÀ HỆ THỐNG XẢ**

(57) Một mục đích của sáng chế là cung cấp thiết bị xả và hệ thống xả, có khả năng thực hiện đầy đủ việc xả không khí của bình chứa chất lỏng nơi chất lỏng chảy vào và ra bên trong vỏ, và có mức độ tự do cao trong một mối quan hệ không gian giữa một cổng đưa chất lỏng và bộ phận xả không khí. Thiết bị xả 20 bao gồm bộ phận đưa chất lỏng 108, đầu nối 78 được bố trí bên trong thùng chứa chất lỏng 110, và bộ phận xả không khí 100. Bộ phận xả không khí 100 bao gồm đường xả không khí 130 thông với bình chứa chất lỏng 110. Đường xả không khí 130 bao gồm đầu vào bộ phận xả không khí 134 thông với bình chứa chất lỏng 110 ở phía đối diện từ cổng đưa chất lỏng 108a qua đầu nối 78, và đầu ra bộ phận xả không khí 78 thông với bên ngoài bình chứa chất lỏng 110 ở vị trí lệch với đầu vào bộ phận xả không khí 134 theo một hoặc cả hai hướng chu vi và hướng trục của bình chứa chất lỏng 110.

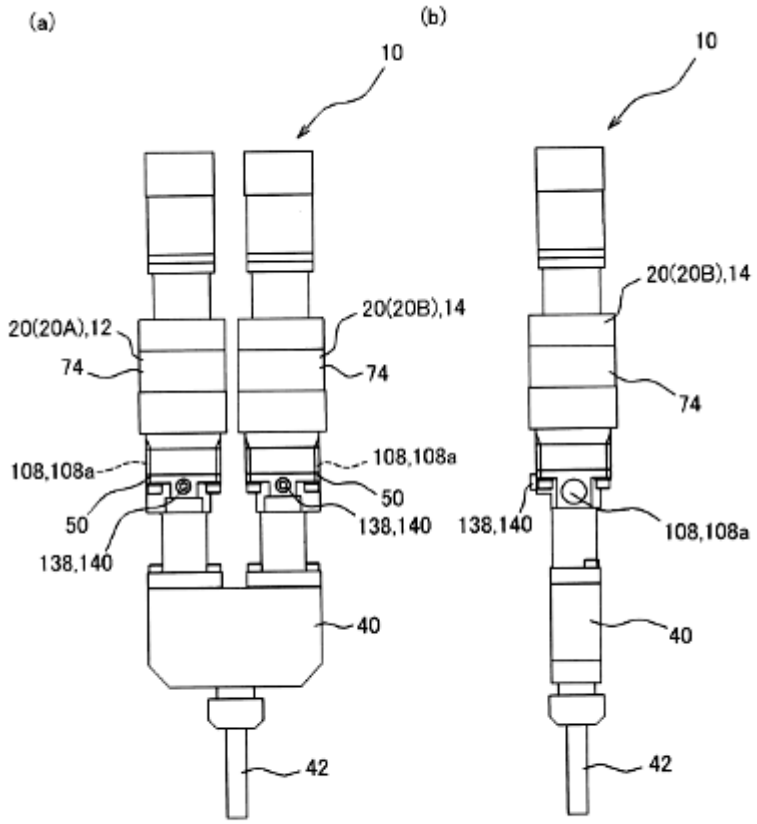
(a)
(b)
10
10
20(20A),12
20(20B),14
74
74
108,108a
108,108a
50
50
138,140
138,140
40
42
20(20B),14
74
138,140
108,108a
40
42

FIG.1

(11) **1-0049446 B**

(15) 01/07/2025
Số Quyết định: 125553/QĐ-SHTT.IP

(45) 25/08/2025 449B

(43) 25/05/2023 422 A

(21) 1-2023-00108

(85) 09/01/2023

(22) 12/01/2021

(86) PCT/KR2021/000416 12/01/2021

(30) 10-2020-0102523 14/08/2020 KR

(87) WO2022/035003 17/02/2022

(51) ***A61K 9/48***; *A61P 17/14; A61P 13/08; A61K 31/58*

(73) **PHIL INTERNATIONAL CO., LTD.** (KR)
17, Nonhyeon-ro 99-gil, Gangnam-gu, Seoul 06126 Republic of Korea

(72) LEE, Jin Kyo (KR); SHIN, Hyung Soo (KR); KIM, Jung A (KR); SOHN, Soo Bin (KR); KIM, Sang Dong (KR)

(74) Công Ty Luật Trách Nhiệm Hữu Hạn AMBYS Hà Nội (AMBYS HANOI)

(54) **DƯỢC PHẨM CHỨA DUTASTERIDE, VIÊN NANG CHỨA DƯỢC PHẨM NÀY, VÀ PHƯƠNG PHÁP BÀO CHẾ**

(57) Sáng chế đề cập đến dược phẩm chứa dutasteride, và cụ thể hơn là dược phẩm chứa dutasteride, glyxerol monocaprylocaprat và propylen glycol monocaprylat, trong đó tỷ lệ khối lượng của glyxerol monocaprylocaprat và propylen glycol monocaprylat là từ 9:1 đến 6:4, viên nang chứa dược phẩm này; và phương pháp bào chế dược phẩm thành viên nang. Dược phẩm theo sáng chế có thể chứa ổn định dutasteride ở nồng độ cao mà không chứa chất hoạt động bề mặt riêng biệt, và có thể dễ dàng điều chế với chi phí thấp. Với việc chứa dược phẩm này, dạng bào chế theo sáng chế có thể có kích thước nhỏ trong khi chứa dutasteride ở nồng độ cao, hoặc có thể chứa một lượng lớn dutasteride trong một dạng bào chế, và do đó có thể cải thiện sự tuân thủ dùng thuốc. Ngoài ra, khi phương pháp bào chế theo sáng chế được sử dụng, có thể điều chế dạng bào chế dutasteride tuyệt vời như được mô tả ở trên thông qua quy trình đơn giản.

Fig.2

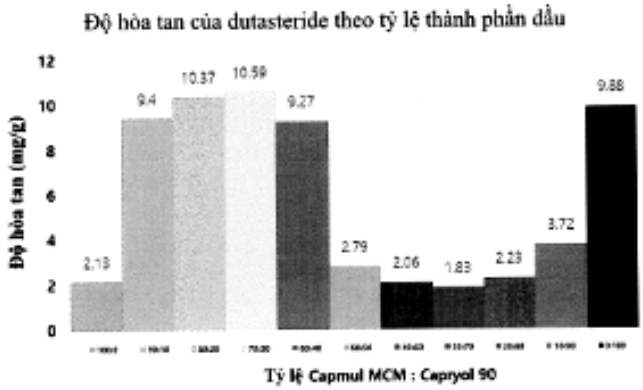

(11) **1-0049447 B**

(15) 01/07/2025
Số Quyết định: 125574/QĐ-SHTT.IP

(45) 25/08/2025 449B

(43) 25/08/2022 413 A

(21) 1-2022-03259

(85) 24/05/2022

(22) 16/11/2020

(86) PCT/EP2020/082283 16/11/2020

(30) 19209807.7 18/11/2019 EP

(87) WO2021/099270 27/05/2021

(51) ***C09D 5/00***; *C09D 5/33; C09D 7/62; C09D 7/43; C09D 7/61; C09D 5/02; C09D 7/40*

(73) **INK INVENT IP B.V.** (NL)
Twentehaven 5 3433 PT Nieuwegein, The Netherlands

(72) KNOOTE, Jacques Arthur (NL); MIJNEN, Paul Willem (NL); KERRES, Harald Paul (BE); MUIS, Philippus Jacob (NL); KNOOTE, Menno Arthur (NL)

(74) Công ty Luật TNHH quốc tế BMVN (BMVN INTERNATIONAL LLC)

(54) **CHẾ PHẨM GEL GIẢ DẺO DẠNG NƯỚC, QUY TRÌNH ĐIỀU CHẾ CHẾ PHẨM GEL GIẢ DẺO DẠNG NƯỚC, QUY TRÌNH PHỦ VẬT NỀN VÀ VẬT NỀN ĐƯỢC PHỦ LỚP PHẢN QUANG**

(57) Sáng chế đề xuất chế phẩm gel giả dẻo dạng nước, có độ nhớt thứ nhất η_1 ở tốc độ cắt 0,01 s^{-1} nằm trong khoảng từ 5 Pa·s đến 200 Pa·s và độ nhớt thứ hai η_2 ở tốc độ cắt 100 s^{-1} nhỏ hơn từ 10 lần đến 1000 lần so với độ nhớt thứ nhất này, trong đó gel giả dẻo dạng nước này bao gồm, tính theo tổng khối lượng của chế phẩm này:

nước với lượng nằm trong khoảng từ 15 % đến 60 % theo khối lượng;

các hạt thủy tinh hình cầu với lượng nằm trong khoảng từ 20 % đến 60 % theo khối lượng có đường kính hạt trung bình D50, được đo bằng khúc xạ tia laze, nằm trong khoảng từ 5 µm đến 150 µm, và chiết suất, được đo ở bước sóng λ = 589 nm, nằm trong khoảng từ 1,8 đến 2,8;

chất làm đặc với lượng nằm trong khoảng từ 0,15 % đến 1,5 % theo khối lượng; và

một hoặc nhiều thành phần khác với lượng nằm trong khoảng từ 0 % đến 50 % theo khối lượng.

Sáng chế còn đề xuất các phương pháp điều chế các chế phẩm này. Sáng chế còn đề xuất quy trình phủ lớp phản quang lên vật nền bằng cách sử dụng chế phẩm gel giả dẻo dạng nước này và các vật nền được phủ lớp phản quang có thể thu được bởi quy trình này.

(11) **1-0049448 B**

(15) 01/07/2025
Số Quyết định: 125595/QĐ-SHTT.IP

(45) 25/08/2025 449B

(43) 26/09/2022 414 A

(21) 1-2021-04210

(85) 09/07/2021

(22) 24/08/2020

(86) PCT/IL2020/050922 24/08/2020

(30) 62/904,771 24/09/2019 US

(87) WO2021/059261 01/04/2021

(51) ***C05C 9/00***; *C01C 1/24; C01C 1/242; C05D 1/00; C05G 5/30; C05D 5/00; C05G 1/00; C05G 3/00; C05G 5/12; B02C 23/12; C05D 1/02*

(73) **ICL EUROPE COOPERATIEF U.A.** (NL)
Koningin Wilhelminaplein 30, 1062 KR, Amsterdam, The Netherlands

(72) ABU-RABEAH, Khalil (IL); GEINIK, Natalia (IL)

(74) Công ty TNHH Quốc tế D &N (D&N INTERNATIONAL CO.,LTD.)

(54) **HẠT PHÂN BÓN VÀ QUY TRÌNH SẢN XUẤT PHÂN BÓN**

(57) Sáng chế đề cập đến hạt phân bón bao gồm urê, polyhalit và amoni sulfat và quy trình sản xuất phân bón.

(11) **1-0049449 B**

(15) 01/07/2025
Số Quyết định: 125596/QĐ-SHTT.IP

(45) 25/08/2025 449B

(43) 25/08/2022 413 A

(21) 1-2022-03701

(85) 13/06/2022

(22) 14/12/2020

(86) PCT/US2020/064911 14/12/2020

(30) 62/951,771 20/12/2019 US
17/118,806 11/12/2020 US

(87) WO2021/126785 A1 24/06/2021

(51) ***H04W 76/19***; *H04W 76/25; H04W 76/23*

(73) **QUALCOMM INCORPORATED** (US)
ATTN: International IP Administration, 5775 Morehouse Drive, San Diego, CA 92121-1714, United States of America

(72) CHENG, Hong (SG); VASSILOVSKI, Dan (US); BAGHEL, Sudhir Kumar (IN)

(74) Công ty TNHH Quốc tế D &N (D&N INTERNATIONAL CO.,LTD.)

(54) **THIẾT BỊ NGƯỜI DÙNG THỨ NHẤT, THIẾT BỊ NGƯỜI DÙNG THỨ HAI VÀ PHƯƠNG PHÁP TRUYỀN THÔNG KHÔNG DÂY TẠI CÁC THIẾT BỊ NÀY**

(57) Sáng chế đề xuất các phương pháp, hệ thống và thiết bị để truyền thông không dây. Thiết bị người dùng (user equipment - UE) thứ nhất có thể thiết lập kết nối liên kết phụ với UE thứ hai, trong đó kết nối liên kết phụ được kết hợp với nhiều luồng. UE thứ nhất có thể xác định, dựa vào việc giám sát mỗi luồng trong số nhiều luồng, trạng thái liên kết vô tuyến của kết nối liên kết phụ. UE thứ nhất có thể truyền, dựa vào việc xác định, bản tin lớp tầng không truy cập đến UE thứ hai dựa ít nhất vào trạng thái liên kết vô tuyến của kết nối liên kết phụ.

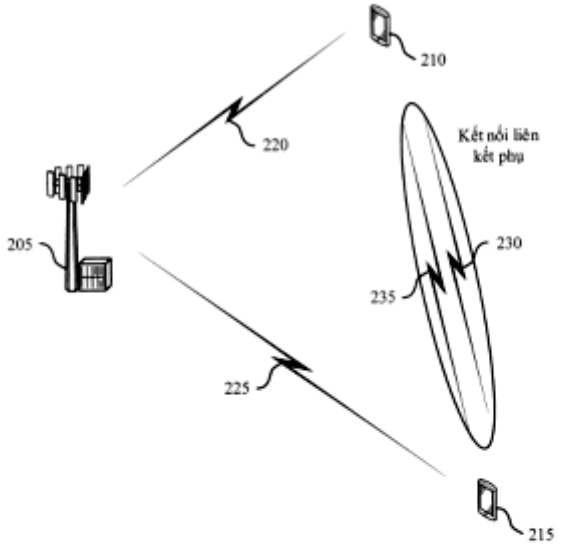

Fig.2

(11) **1-0049450 B**

(15) 01/07/2025
Số Quyết định: 125597/QĐ-SHTT.IP

(45) 25/08/2025 449B

(43) 27/07/2020 388 A

(21) 1-2020-01645

(85) 20/03/2020

(22) 15/08/2018

(86) PCT/CN2018/100672 15/08/2018

(30) 201710908077.2 29/09/2017 CN

(87) WO2019/062367 04/04/2019

(51) ***H01M 2/34****; H01M 10/058*

(73) 1. **PROLOGIUM TECHNOLOGY CO., LTD** (TW)
No.6-1, Ziqiang 7th Rd., Zhongli Dist., Taoyuan City, Taiwan
2. **PROLOGIUM HOLDING INC.** (KY)
PO Box309, Ugland House, Grand Cayman, KY1-1104

(72) YANG, Szu-Nan (TW)

(74) Công ty TNHH INVESTPRO và cộng sự (INVESTPRO & ASSOCIATES)

(54) **PIN DẺO**

(57) Sáng chế bộc lộ pin dẻo. Một trong số lớp vật liệu hoạt động thứ nhất, lớp trung gian, lớp vật liệu hoạt động thứ hai, mặt phân cách thứ nhất được định vị giữa lớp vật liệu hoạt động thứ nhất và lớp trung gian, và mặt phân cách thứ hai được định vị giữa lớp vật liệu hoạt động thứ hai và lớp trung gian bao gồm chất bám dính thứ nhất. Chất bám dính thứ nhất bao gồm ít nhất một polyme mạch thẳng thứ nhất và ít nhất một chất ức chế sự kết tinh thứ nhất. Do đó, các lớp vật liệu hoạt động, lớp trung gian hoặc các mặt phân cách có đủ sự bám dính và tính dẻo. Nguyên tố phản ứng điện hóa sẽ không dễ bị vỡ hoặc bị tách sau khi uốn, và độ dẫn ion và độ dẫn điện của pin được cải thiện đáng kể.

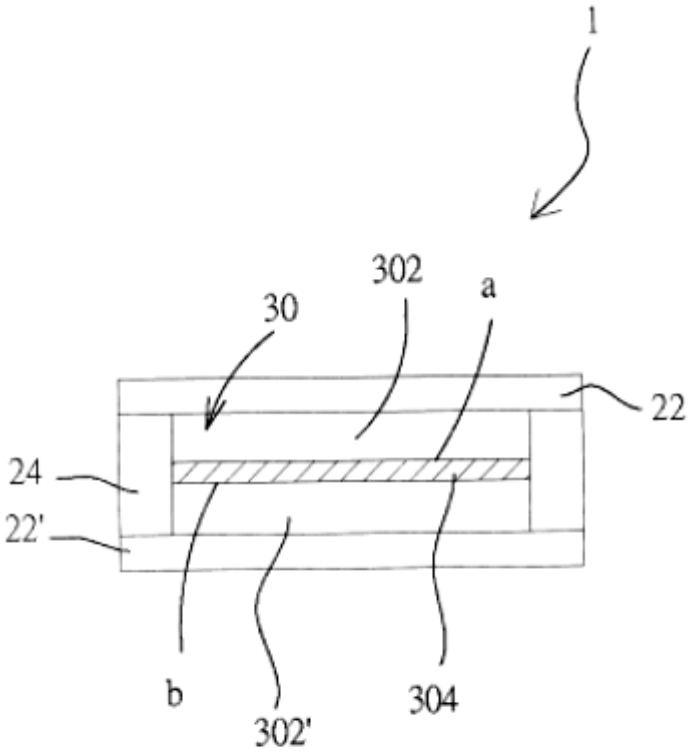

HÌNH 1

(11) **1-0049451 B**

(15) 01/07/2025
Số Quyết định: 125601/QĐ-SHTT.IP

(45) 25/08/2025 449B

(43) 25/10/2022 415 A

(21) 1-2022-05230

(85) 17/08/2022

(22) 03/02/2021

(86) PCT/CN2021/074997 03/02/2021

(30) 202010081014.6 05/02/2020 CN

(87) WO2021/155793 12/08/2021

(51) ***H04W 4/02***

(73) **VIVO MOBILE COMMUNICATION CO., LTD.** (CN)
No.1, Vivo Road, Chang'an, Dongguan, Guangdong 523863, China

(72) WANG, Yuanyuan (CN); SI, Ye (CN); SUN, Peng (CN); JI, Zichao (CN); WU, Huaming (CN); ZHUANG, Zixun (CN)

(74) Công ty TNHH Đại Tín và Liên Danh (DAITIN AND ASSOCIATES CO.,LTD)

(54) PHƯƠNG PHÁP ĐỊNH VỊ, THIẾT BỊ ĐẦU CUỐI, VÀ THIẾT BỊ MẠNG

(57) Sáng chế đề cập đến lĩnh vực kỹ thuật truyền tin, và cụ thể hơn là đề cập đến phương pháp định vị, thiết bị đầu cuối, và thiết bị mạng. Phương pháp định vị bao gồm: thu nhận thông tin định vị, trong đó thông tin định vị bao gồm thông tin độ ưu tiên liên quan đến tín hiệu định vị và/hoặc thông tin thời gian đo của tín hiệu định vị; và xác định tín hiệu định vị dựa trên thông tin định vị.

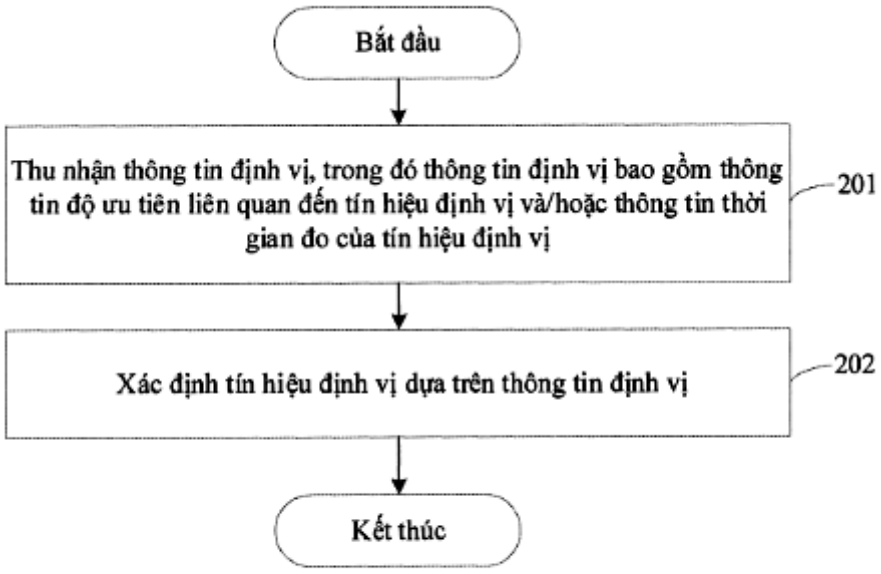

Fig.2

(11) **1-0049452 B**

(15) 01/07/2025
Số Quyết định: 125602/QĐ-SHTT.IP

(45) 25/08/2025 449B

(43) 26/09/2022 414 A

(21) 1-2022-03005

(85) 12/05/2022

(22) 04/03/2020

(86) PCT/JP2020/009255 04/03/2020

(30) 2019-231248 23/12/2019 JP

(87) WO2021/131090 01/07/2021

(51) ***B01F 3/04***; *C02F 3/34; C02F 3/20*

(73) **FUJITA CORPORATION** (JP)
32-22, Nishishinjuku 4-chome, Shinjuku-ku, Tokyo 1608378, Japan

(72) KADOYOSHI Hironori (JP); IINO Hironari (JP)

(74) Công ty TNHH Đại Tín và Liên Danh (DAITIN AND ASSOCIATES CO.,LTD)

(54) **BỂ SỤC KHÍ, THIẾT BỊ XỬ LÝ NƯỚC THẢI, PHƯƠNG PHÁP XỬ LÝ NƯỚC THẢI**

(57) Sáng chế đề xuất bể sục khí, thiết bị xử lý nước thải và phương pháp xử lý nước thải, trong đó bể sục khí bao gồm thân bể, và hạt lọc được đặt bên trong thân bể lưu giữ vi khuẩn nitrat hóa và vi khuẩn khử nitơ bên trong, và bộ phận hình trụ được đặt ngăn cách với thành trong của thân bể và có đầu mở theo hướng thẳng đứng, và bộ khuếch tán không khí thứ nhất được đặt ngay bên dưới bộ phận hình trụ. Bên trong thân bể, vùng hiếu khí có dòng hướng lên và vùng kỵ khí có dòng hướng xuống được hình thành, hạt lọc lưu giữ vi khuẩn nitrat hóa và vi khuẩn khử nitơ được luân phiên tuần hoàn sao cho đi qua cả vùng hiếu khí và vùng kỵ khí. Trong hình chiếu đứng, mép ngoài của bộ khuếch tán không khí thứ nhất có thể nằm bên trong mép trong của bộ phận hình trụ.

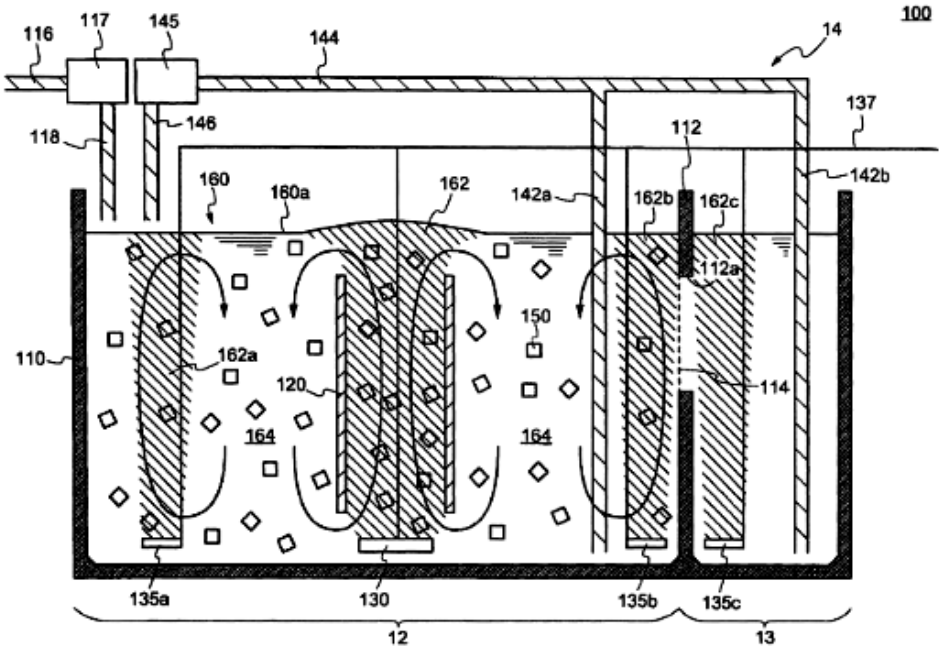
100
14
116
117
145
144
137
118
146
112
142b
160
160a
162
142a
162b
162c
112a
150
110
162a
120
114
164
164
135a
130
135b
135c
12
13

Fig.2

(11) **1-0049453 B**

(15) 01/07/2025
Số Quyết định: 125603/QĐ-SHTT.IP

(45) 25/08/2025 449B

(43) 25/05/2023 422 A

(21) 1-2023-00358

(85) 18/01/2023

(22) 31/07/2020

(86) PCT/JP2020/029413 31/07/2020

(87) WO2022/024338 03/02/2022

(51) ***G08B 17/00***

(73) **NITTAN COMPANY, LIMITED** (JP)
54-5, Sasazuka 1-chome, Shibuya-ku, Tokyo 1518535, Japan

(72) KOYANO, Satoru (JP); YANAGISAWA, Satoshi (JP)

(74) Công ty Luật TNHH T&G (TGVN)

(54) ĐẾ BỘ PHÁT HIỆN VÀ THIẾT BỊ PHÁT HIỆN

(57) Sáng chế đề cập đến đế bộ phát hiện bao gồm tấm đáy mà tạo thành hình dạng tròn, thành ngoại biên ngoài được tạo ra tấm đáy bao quanh, và nhiều đầu nối điện kết nối được bố trí trên tấm đáy tại các khoảng được quy định theo hướng theo chu vi, đế bộ phát hiện đang được tạo cấu hình để cho phép thực hiện việc gắn của bộ phát hiện được tạo ra với nhiều đầu nối điện ở ngoài có khả năng tiếp xúc với từng đầu nối điện trong số nhiều đầu nối điện kết nối, trong đó: đế bộ phát hiện bao gồm, giữa hai đầu nối điện kết nối bất kỳ trong số nhiều đầu nối điện kết nối, các chi tiết ngắn mạch có các phần tiếp xúc có khả năng tiếp xúc với các đầu nối điện tiếp xúc tương ứng tại cả hai đầu cuối và được bố trí để có khả năng di chuyển theo cách chuyển động qua lại; hai phần nhô có các độ cao khác nhau được tạo ra đối với các chi tiết ngắn mạch; và các chi tiết ngắn mạch được tạo cấu hình sao cho các phần tiếp xúc tại cả hai đầu cuối được tiếp xúc bởi hai đầu nối điện tiếp xúc tương ứng khi các chi tiết ngắn mạch được di chuyển đến một phía của khoảng di chuyển của chúng, và sao cho ít nhất một phần trong số các phần tiếp xúc tại hai đầu cuối được tách biệt khỏi các đầu nối điện kết nối khi các chi tiết ngắn mạch được di chuyển đến phía còn lại của khoảng di chuyển.

FIG.1

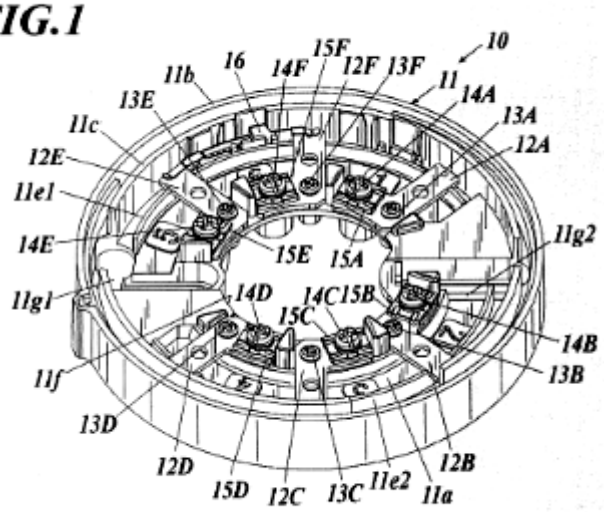
10
11
11b
16
14F
15F
12F
13F
14A
13A
12A
13E
11c
12E
11e1
14E
15E
15A
11g2
11g1
14D
14C
15B
15C
14B
13B
11f
13D
12D
15D
12C
13C
11e2
11a
12B

(11) **1-0049454 B**

(15) 01/07/2025
Số Quyết định: 125605/QĐ-SHTT.IP

(45) 25/08/2025 449B

(43) 25/05/2023 422 A

(21) 1-2022-08243

(85) 16/12/2022

(22) 16/06/2021

(86) PCT/EP2021/066244 16/06/2021

(30) 20180341.8 16/06/2020 EP

(87) WO2021/255096 23/12/2021

(51) ***B09B 3/00****; C01G 11/00; C22B 7/00; C01G 21/00; C22B 3/16; C22B 3/44; C01B 25/234; C01G 13/00*

(73) **YARA INTERNATIONAL ASA** (NO)
Drammensveien 131, 0277 Oslo, Norway

(72) KITA, Patrycja (PL); VOJNOVIC, Tanja (NO); SUND, Lene (NO); BØYESEN, Katrine, Lie (NO); JØRGENSEN, Tom, Rames (NO)

(74) Công ty Luật TNHH Phạm và Liên danh (PHAM & ASSOCIATES)

(54) **PHƯƠNG PHÁP XỬ LÝ HỖN HỢP RẮN CHỨA KIM LOẠI NẶNG NGUY HIỂM**

(57) Sáng chế đề cập đến phương pháp chuyển hóa hỗn hợp rắn chứa kim loại nặng nguy hiểm thành hỗn hợp rắn chứa kim loại nặng không nguy hiểm và hỗn hợp lỏng hầu như không chứa kim loại nặng. Phương pháp này bao gồm các bước a) trộn và hòa tan hỗn hợp rắn chứa kim loại nặng nguy hiểm bằng dung dịch axit, nhờ đó thu được hỗn hợp axit kim loại nặng nguy hiểm; b) kết tủa kim loại nặng từ hỗn hợp axit kim loại nặng nguy hiểm bằng cách: đo độ pH của hỗn hợp axit sau khi pha loãng bằng 13 lần thể tích nước, và điều chỉnh độ pH của hỗn hợp rắn chứa kim loại nặng nguy hiểm đến ít nhất 0,9 nếu độ pH đo được thấp hơn 0,9; và cho hỗn hợp axit kim loại nặng nguy hiểm phản ứng với chất kết tủa kim loại nặng; và c) kết tủa kim loại nặng từ hỗn hợp axit kim loại nặng nguy hiểm bằng cách điều chỉnh giá trị độ pH của hỗn hợp tới giá trị bằng ít nhất 0,9 nếu độ pH được đo ở bước b) thấp hơn 0,9 và cho phản ứng với chất kết tủa kim loại nặng; và d) phân tách kết tủa kim loại nặng ra khỏi phần dịch nổi ở trên, nhờ đó thu được hỗn hợp rắn trơ chứa kim loại nặng bao gồm kim loại nặng kết tủa và hỗn hợp lỏng hầu như không chứa kim loại nặng bao gồm dịch nổi ở trên. Chất kết tủa kim loại nặng được dùng bao gồm axit điorgano-dithiophosphinic hoặc các muối kim loại kiềm hoặc muối amoni của chúng có Công thức 1

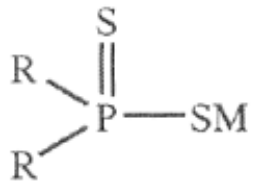

Công thức 1

trong đó R là gốc hydrocacbon mạch thẳng hoặc mạch nhánh được chọn từ alkyl, aryl, alkylaryl, hoặc aralkyl, và trong đó gốc hydrocacbon này có từ 3 đến 20 nguyên tử cacbon, và M là H, kim loại kiềm hoặc amoniac.

(11) **1-0049455 B**

(15) 01/07/2025
Số Quyết định: 125626/QĐ-SHTT.IP

(45) 25/08/2025 449B

(43) 25/05/2023 422 A

(21) 1-2022-07637

(85) 23/11/2022

(22) 17/06/2021

(86) PCT/CN2021/100667 17/06/2021

(30) 202010643973.2 07/07/2020 CN
202110614148.4 02/06/2021 CN

(87) WO2022/007610 13/01/2022

(51) ***B29C 65/48****; B29L 31/08; F03D 1/06; B29C 65/78*

(73) **ZHUZHOU TIMES NEW MATERIAL TECHNOLOGY CO., LTD.** (CN)
No.18, Haitian Road, Tianyuan District Zhuzhou, Hunan 412000, China

(72) YANG, Jun (CN); PENG, Chaoyi (CN); FENG, Xuebin (CN); HOU, Binbin (CN); DENG, Hang (CN); HU, Jiehua (CN); LIANG, Pengcheng (CN); ZHAO, Jiangang (CN); ZHANG, Manchuang (CN)

(74) Công Ty Trách Nhiệm Hữu Hạn Tư Vấn Đầu Tư Và Sở Hữu Trí Tuệ INTERFIVE (INTERFIVE CO., LTD)

(54) **DẦM DỌC TRỌNG LƯỢNG NHẸ CÓ CẤU TRÚC LÕM CHO CÁNH QUẠT TUABIN GIÓ VÀ PHƯƠNG PHÁP SẢN XUẤT DẦM DỌC TRỌNG LƯỢNG NHẸ CÓ CẤU TRÚC LÕM CHO CÁNH QUẠT TUABIN GIÓ, CÁNH QUẠT TUABIN GIÓ VÀ PHƯƠNG PHÁP SẢN XUẤT CÁNH QUẠT TUABIN GIÓ**

(57) Sáng chế này đề xuất dầm dọc trọng lượng nhẹ có cấu trúc lõm cho cánh quạt tuabin gió và phương pháp sản xuất dầm dọc trọng lượng nhẹ có cấu trúc lõm cho cánh quạt tuabin gió, tổ hợp cấu trúc dầm dọc, cánh quạt tuabin gió và phương pháp sản xuất cánh quạt tuabin gió. Dầm dọc trọng lượng nhẹ này xét về tổng thể có dạng rãnh, và có các phần đỡ nằm trên hai cánh của dầm dọc trọng lượng nhẹ và phần nối trung gian nối hai phần đỡ này. Phương pháp sản xuất dầm dọc trọng lượng nhẹ bao gồm các bước trải phần thân gia cố của phần nối trung gian và vật liệu gia cố của phần đỡ, và thực hiện quy trình bơm nhựa. Tổ hợp cấu trúc dầm dọc có trụ xương và dầm dọc trọng lượng nhẹ, trong đó hai đầu của trụ xương được nối với dầm dọc trọng lượng nhẹ ở bề mặt chịu áp lực và dầm dọc trọng lượng nhẹ ở bề mặt chịu lực hút tương ứng thông qua cấu trúc khớp với cấu trúc định vị. Cánh quạt tuabin gió sử dụng tổ hợp cấu trúc dầm dọc trọng lượng nhẹ. Bằng cách xem xét toàn diện nhiều yếu tố, sáng chế này giảm trọng lượng của cánh quạt tuabin gió, nâng cao việc sử dụng vật liệu của cánh quạt tuabin gió, và tạo ra cánh quạt tuabin gió trọng lượng nhẹ.

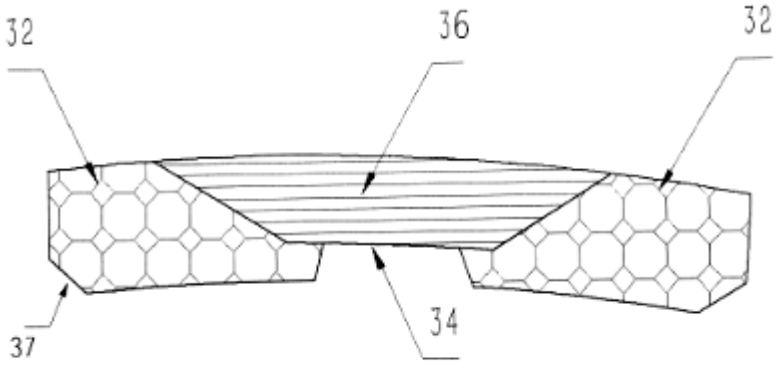

FIG. 2

(11) **1-0049456 B**

(15) 01/07/2025
Số Quyết định: 125667/QĐ-SHTT.IP

(45) 25/08/2025 449B

(43) 25/11/2021 404 A

(21) 1-2021-03447

(85) 10/06/2021

(22) 12/12/2019

(86) PCT/US2019/066017 12/12/2019

(30) 62/778,363 12/12/2018 US

(87) WO2020/123830 18/06/2020

(51) ***C09K 8/12**; E21B 21/00*

(73) **CHEVRON PHILLIPS CHEMICAL COMPANY LP** (US)
10001 Six Pines Drive, The Woodlands, Texas 77380, United States of America

(72) Mario A. RAMIREZ (US); Marshall D. BISHOP (US)

(74) Văn phòng Luật sư Ân Nam (ANNAM IP & LAW)

(54) **CHẾ PHẨM BÙN KHOAN**

(57) Sáng chế đề cập đến chế phẩm bùn khoan bao gồm nồng độ thứ nhất của bột latec và nồng độ thứ hai của SAS được bộc lộ. Nồng độ thứ hai của SAS có thể lớn hơn hoặc bằng nồng độ thứ nhất của latec. Trong một số ví dụ, nồng độ thứ hai của SAS có thể lớn hơn nồng độ thứ nhất của latec. Chế phẩm bùn khoan có thể bao gồm chất mang gốc dầu, hoặc chất mang gốc nước. Một kỹ thuật ví dụ bao gồm bước phân tán lượng xác định trước thứ nhất của bột latec và lượng xác định trước thứ hai của SAS trong chất mang gốc nước để tạo ra dung dịch khoan gốc nước. Kỹ thuật làm mẫu khác bao gồm bước phân tán lượng xác định trước thứ nhất của bột latec và lượng xác định trước thứ hai của SAS trong chất mang gốc dầu để tạo ra dung dịch khoan gốc dầu.

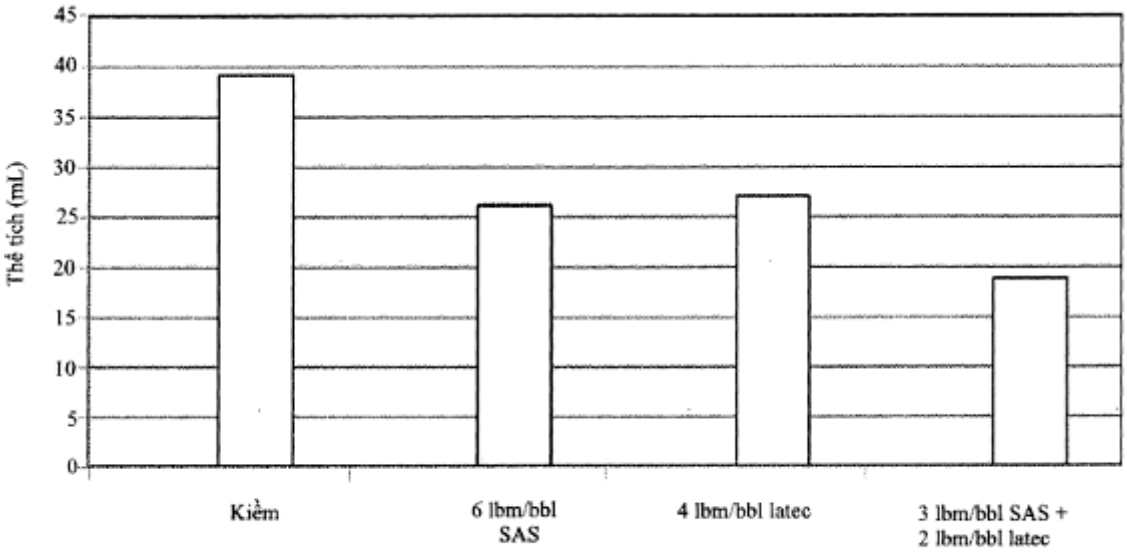

Fig. 1

(11) **1-0049457 B**

(15) 01/07/2025
Số Quyết định: 125689/QĐ-SHTT.IP

(45) 25/08/2025 449B

(43) 25/07/2022 412 A

(21) 1-2022-02506

(85) 21/04/2022

(22) 15/10/2020

(86) PCT/US2020/055804 15/10/2020

(30) 62/927,524 29/10/2019 US
17/070,219 14/10/2020 US

(87) WO2021/086625 06/05/2021

(51) ***H04L 25/02***

(73) **QUALCOMM INCORPORATED** (US)
ATTN: International IP Administration, 5775 Morehouse Drive, San Diego, CA 92121-1714, United States of America

(72) LEE, Chulkyu (US); DUAN, Ying (CN); CHOU, Shih-Wei (TW)

(74) Công ty TNHH Quốc tế D &N (D&N INTERNATIONAL CO.,LTD.)

(54) **MÁY VÀ PHƯƠNG PHÁP TRUYỀN THÔNG DỮ LIỆU VÀ VẬT GHI BẤT BIẾN ĐỌC ĐƯỢC BẰNG BỘ XỬ LÝ**

(57) Sáng chế đề cập đến phương pháp, máy và hệ thống cung cấp thông lượng cải thiện trên liên kết truyền thông. Máy có nhiều trình điều khiển đường truyền, bộ mã hóa trạng thái dây thứ nhất được tạo cấu hình để nhận ký hiệu thứ nhất trong chuỗi ký hiệu khi liên kết 3 dây ở trong trạng thái báo hiệu thứ nhất, và xác định trạng thái báo hiệu thứ hai cho liên kết 3 dây dựa vào ký hiệu thứ nhất và trạng thái báo hiệu thứ nhất, bộ mã hóa trạng thái dây thứ hai được tạo cấu hình để nhận ký hiệu thứ hai trong chuỗi ký hiệu, và xác định trạng thái báo hiệu thứ ba cho liên kết 3 dây dựa vào ký hiệu thứ hai và trạng thái báo hiệu thứ hai. Ký hiệu thứ nhất đứng ngay trước ký hiệu thứ hai trong chuỗi ký hiệu. Liên kết 3 dây chuyển từ trạng thái báo hiệu thứ nhất sang thứ hai và từ trạng thái báo hiệu thứ hai sang thứ ba trong các khoảng thời gian truyền liên tiếp. Sáng chế đề cập đến máy và phương pháp truyền thông dữ liệu và phương tiện lưu trữ bất biến đọc được bằng bộ xử lý. Sáng chế cũng đề cập đến máy và phương pháp truyền thông dữ liệu và phương tiện lưu trữ bất biến đọc được bằng bộ xử lý.

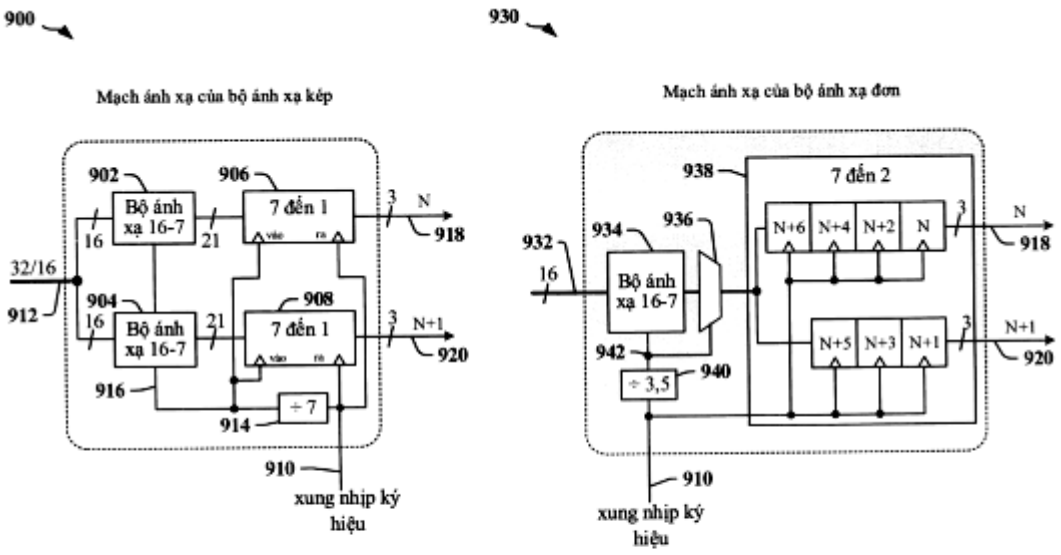
900
Mạch ánh xạ của bộ ánh xạ kép
902
Bộ ánh xạ 16-7
906
7 đến 1
16
21
3
N
918
32/16
912
904
Bộ ánh xạ 16-7
908
7 đến 1
N+1
920
916
914
÷ 7
910
xung nhịp ký hiệu
930
Mạch ánh xạ của bộ ánh xạ đơn
938
7 đến 2
932
934
936
Bộ ánh xạ 16-7
N+6
N+4
N+2
N
N+5
N+3
N+1
942
940
÷ 3,5
910
xung nhịp ký hiệu

Fig.9

(11) **1-0049458 B**

(15) 01/07/2025
Số Quyết định: 125691/QĐ-SHTT.IP

(45) 25/08/2025 449B

(43) 25/12/2023 429 A

(21) 1-2022-05100

(85) 11/08/2022

(22) 07/07/2021

(86) PCT/CN2021/104947 07/07/2021

(30) 202120686972.6 02/04/2021 CN
202121254881.1 04/06/2021 CN

(87) WO2022/205660 A1 06/10/2022

(51) ***A61H 23/02***; *H02K 7/065*

(73) **WANG, XIAOBING** (CN)
Room 2002, Building B, No.1 Hongxing Road, Luyang District, Hefei, Anhui 230001 China.

(72) Wang, Xiaobing (CN); Wang, Jicheng (CN); Wang, Fuchang (CN)

(74) Công ty Luật TNHH Phạm và Liên danh (PHAM & ASSOCIATES)

(54) **ĐỘNG CƠ RUNG ĐỘNG, THIẾT BỊ TẠO NHỊP, ĐỆM TẠO NHỊP, GHẾ SOFA TẠO NHỊP VÀ GHẾ DÀI TẠO NHỊP**

(57) Sáng chế bộc lộ động cơ rung động, và thiết bị tạo nhịp, đệm tạo nhịp, ghế sofa tạo nhịp và ghế dài tạo nhịp có chứa động cơ rung động, có chứa vỏ, động cơ được bố trí ở trong vỏ, bộ nối và cụm rung động, trong đó cụm rung động có chứa trục quay và khối lệch tâm nối với trục quay và được bố trí lệch tâm, trục quay và trục đầu ra công suất của động cơ được bố trí đồng trục và nằm trong sự kết nối truyền qua bộ nối; ổ trục được cố định trên thành trong của vỏ, trục quay xuyên vào trong ổ trục và được nối theo cách quay được với ổ trục, và động cơ được bố trí cố định với thành trong của vỏ. Sáng chế có cấu trúc đơn giản, ổn định và hiệu quả trong việc truyền, trục quay và động cơ được bố trí đồng trục và có thể truyền ổn định rung động, và toàn bộ rung động của động cơ rung động là đều đặn và ổn định. So với tình trạng kỹ thuật, độ ổn định rung động được cải thiện đến mức độ nhất định, và cường độ rung động được đảm bảo nhờ đó tạo ra sự mát xa hiệu quả, làm dịu sự mệt mỏi của con người và thúc đẩy con người nhanh chóng chìm vào giấc ngủ sâu một cách hiệu quả.

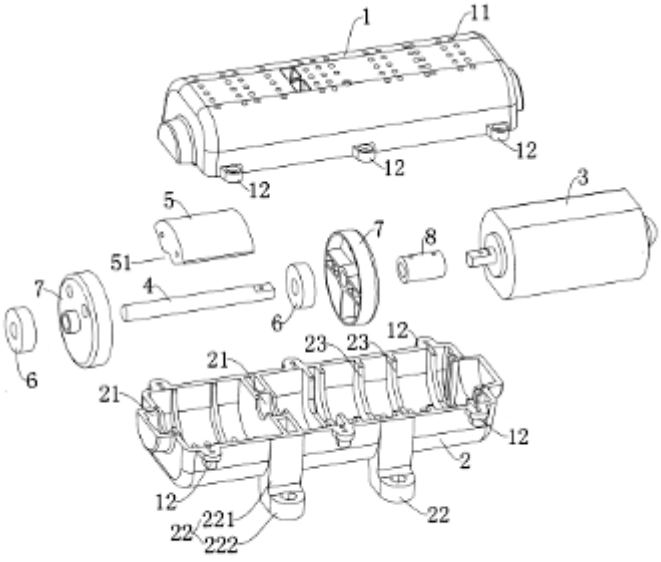

FIG. 1

(11) **1-0049459 B**

(15) 01/07/2025
Số Quyết định: 125753/QĐ-SHTT.IP

(45) 25/08/2025 449B

(43) 25/04/2024 433 A

(21) 1-2023-06528

(85) 22/09/2023

(22) 27/07/2021

(86) PCT/KR2021/009707 27/07/2021

(30) 10-2021-0026260 26/02/2021 KR

(87) WO2022/181900 01/09/2022

(51) ***A47C 4/00***; *A47C 7/00*

(73) **ING LEISURE CO., LTD.** (KR)
(Sinjang-dong) 160, Tanhyeon 1-ro, Pyeongtaek-si, Gyeonggi-do 17767, Republic of Korea

(72) KIM, Cheon Ki (KR)

(74) Công ty TNHH Tầm nhìn và Liên danh (VISION & ASSOCIATES CO.LTD.)

(54) **CỤM KHUNG DÙNG CHO GHẾ GẤP ĐƠN GIẢN**

(57) Sáng chế đề cập đến cụm khung dùng cho ghế kiểu gấp mà được gấp hoặc mở một lần bằng cách ghép nối các thanh chống trên và dưới tạo kết cấu cho khung chính của ghế để liên kết theo cách hoạt động được.

FIG.3

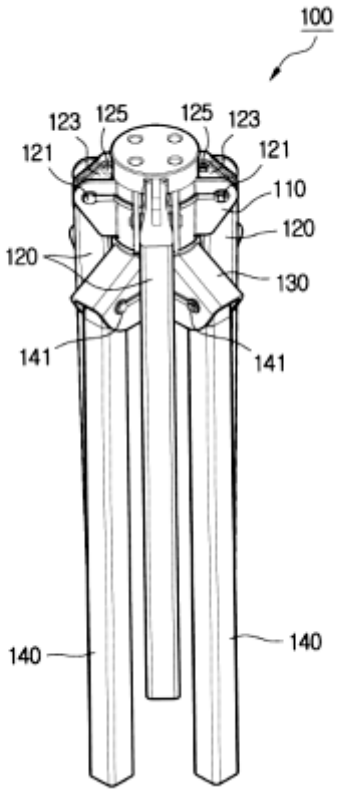

(11) **1-0049460 B**

(15) 02/07/2025
Số Quyết định: 125810/QĐ-SHTT.IP

(45) 25/08/2025 449B

(43) 25/03/2024 432 A

(21) 1-2023-06199

(22) 13/09/2023

(30) 202222417761X 13/09/2022 CN

(51) ***B05B 11/02****; B65D 83/14*

(73) **GUANGDONG NEAT PACKAGING CO., LTD.** (CN)
2 of No.2, 1st Jianshe Road, Huizhou Industrial Transfer Park, Longmen County, Huizhou City, Guangdong Province, China

(72) MEI, Yuanhong (CN); ZENG, Zhiyun (CN)

(74) Công ty TNHH Trường Xuân (AGELESS CO.,LTD.)

(54) **VÒI BƠM PHUN**

(57) Sáng chế đề cập đến vòi bơm phun bao gồm pittông nhỏ và ống bơm phía trên với khoang tích chất lỏng được tạo giữa pittông nhỏ và ống bơm phía trên. Ống bơm phía trên được tạo với lỗ xả chất lỏng thông với khoang tích chất lỏng, và pittông nhỏ được tạo với trụ bịt để bịt kín lỗ xả chất lỏng. Trụ giữa được tạo, ở phần dưới của nó, với thanh đẩy kéo dài vào bên trong lỗ xả chất lỏng, và khe hở dòng chảy chất lỏng được tạo giữa thanh đẩy và lỗ xả chất lỏng. Lỗ giữa thông với lỗ xả chất lỏng được tạo ở phần tâm của trụ giữa, và đầu nhấn với phần dưới được cố định với trụ giữa. Tấm ép được cố định với ống bơm phía trên, và khe hở ép được tạo giữa phía trên của tấm ép và phía dưới của đầu nhấn. Khi đầu nhấn di chuyển xuống, trụ giữa di chuyển xuống đồng thời với đầu nhấn, và thanh đẩy của trụ giữa đẩy pittông nhỏ hướng xuống dưới. Do đó, pittông nhỏ thông với ống bơm phía trên, và khoang tích chất lỏng thông với bên ngoài. Khi chất lỏng theo sau đi vào trong khoang tích chất lỏng, không khí trong khoang tích chất lỏng có thể được xả ra, tránh vấn đề không khí trong khoang tích chất lỏng không được xả ra. Trong lúc nhấn đầu nhấn, chỉ cần ngoại lực nhỏ để nhấn nó, thuận tiện cho người sử dụng để nhấn trong lúc sử dụng.

[FIG. 3]

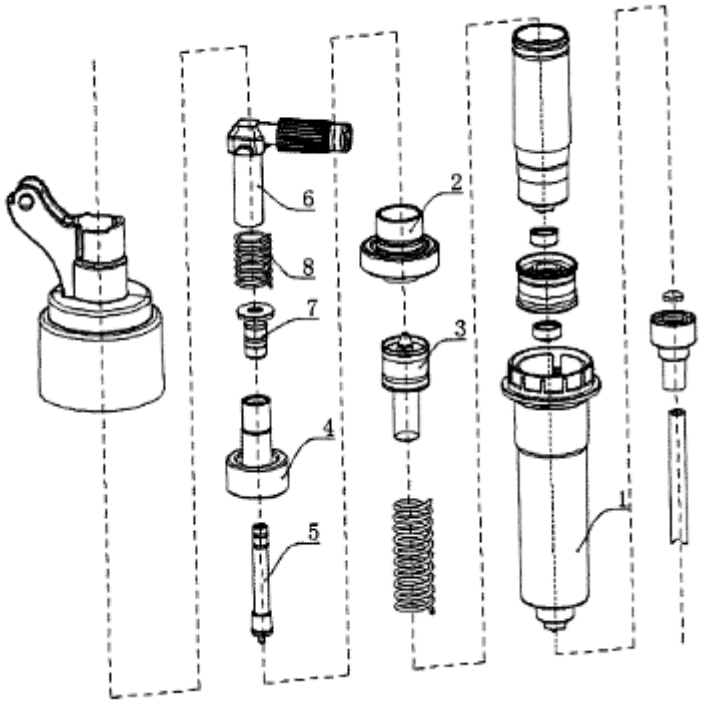

(11) **1-0049461 B**

(15) 02/07/2025
Số Quyết định: 125811/QĐ-SHTT.IP

(45) 25/08/2025 449B

(43) 25/12/2023 429 A

(21) 1-2023-05060

(85) 27/07/2023

(22) 30/12/2021

(86) PCT/US2021/065697 30/12/2021

(30) 17/138,590 30/12/2020 US

(87) WO2022/147260 A1 07/07/2022

(51) ***A01K 15/02****; A63B 43/00; A63B 39/00; A01K 15/00*

(73) **BOUNCE ENTERPRISES LLC.** (US)
16035 Table Mountain Parkway, Golden, CO 80403, United States of America

(72) MARKHAM, Joseph, P. (US)

(74) Công ty TNHH Dịch vụ Sở hữu trí tuệ KASS Việt Nam (KASS VIETNAM CO.,LTD.)

(54) ĐỒ CHƠI CHO THÚ CƯNG CÓ CÁC RÃNH NỐI VÀ LÕI HỞ

(57) Sáng chế đề cập đến đồ chơi cho thú cưng bao gồm phần thân hình cầu với tám góc phần tư được tạo ra trên bề mặt ngoài của phần thân. Mỗi phần có ba cạnh, giống hình tam giác đều ngoại trừ mỗi góc của hình tam giác được uốn cong hoặc bo tròn. Lỗ mở trung tâm được tạo xuyên qua đồ chơi cho thú cưng. Tốt hơn là, đồ chơi cho thú cưng rỗng và đồ chơi cho thú cưng có độ dày thành bên đồng đều, từ đó tạo ra phần lõi hở. Các thông số đo lường của đồ chơi cho thú cưng được cung cấp để giảm thiểu khả năng đồ chơi mắc vào cổ họng của con vật mà vẫn được cấu tạo để tối đa hóa khả năng chơi. Các thông số đo lường bao gồm trọng lượng đồ chơi cho thú cưng, đường kính của đồ chơi cho thú cưng, chiều sâu của các rãnh trong đồ chơi cho thú cưng, chiều rộng của các rãnh và hình dạng của các rãnh trong các cách kết hợp khác nhau.

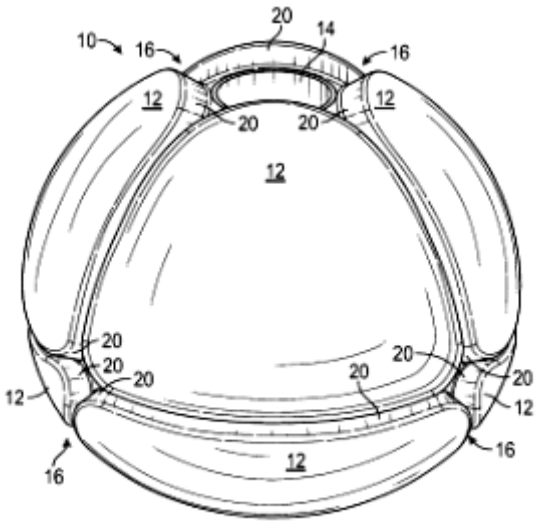

FIG. 1

(11) **1-0049462 B**

(15) 02/07/2025
Số Quyết định: 125813/QĐ-SHTT.IP

(45) 25/08/2025 449B

(43) 25/10/2022 415 A

(21) 1-2022-05139

(85) 12/08/2022

(22) 15/01/2021

(86) PCT/CN2021/072026 15/01/2021

(30) 202010058434.2 17/01/2020 CN

(87) WO2021/143805 22/07/2021

(51) ***G06F 9/451***

(73) **HUAWEI TECHNOLOGIES CO., LTD.** (CN)
Huawei Administration Building Bantian, Longgang District Shenzhen, Guangdong 518129, China

(72) YANG, Shishu (CN)

(74) Công ty Luật TNHH Phạm và Liên danh (PHAM & ASSOCIATES)

(54) **PHƯƠNG PHÁP XỬ LÝ WIDGET, THIẾT BỊ ĐIỆN TỬ VÀ VẬT GHI MÁY TÍNH ĐỌC ĐƯỢC**

(57) Sáng chế đề cập đến phương pháp xử lý widget và thiết bị liên quan, để chuyển đổi biểu tượng đích sang tập hợp widget bao gồm các widget, sao cho widget được bổ sung nhanh chóng vào thiết bị điện tử. Phương pháp theo các phương án thực hiện sáng chế bao gồm: Thiết bị điện tử hiển thị biểu tượng đích. Thiết bị điện tử nhận hoạt động thứ nhất được thực hiện trên biểu tượng đích. Thiết bị điện tử chuyển đổi biểu tượng đích sang tập hợp widget đáp lại hoạt động thứ nhất. Tập hợp widget bao gồm các widget của các ứng dụng. Thiết bị điện tử hiển thị tập hợp widget.

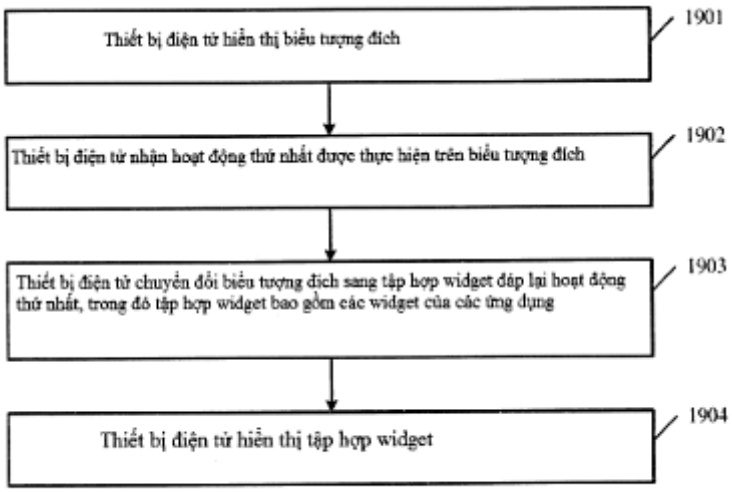

Fig.19

(11) **1-0049463 B**

(15) 02/07/2025
Số Quyết định: 125814/QĐ-SHTT.IP

(45) 25/08/2025 449B

(43) 25/05/2023 422 A

(21) 1-2022-08382

(85) 21/12/2022

(22) 14/05/2021

(86) PCT/CN2021/093950 14/05/2021

(30) 202010443487.6 22/05/2020 CN
202010963022.3 14/09/2020 CN

(87) WO2021/233233 25/11/2021

(51) ***H04B 7/06***

(73) **HUAWEI TECHNOLOGIES CO., LTD.** (CN)
Huawei Administration Building Bantian, Longgang District Shenzhen, Guangdong 518129, China

(72) YU, Jian (CN); GUO, Yuchen (CN); LIU, Chenchen (CN); LI, Yunbo (CN); GAN, Ming (CN); LIANG, Dandan (CN)

(74) Công ty Luật TNHH Phạm và Liên danh (PHAM & ASSOCIATES)

(54) **PHƯƠNG PHÁP TRUYỀN KHUNG THÔNG BÁO GÓI DỮ LIỆU RỖNG, THIẾT BỊ TRUYỀN THÔNG VÀ VẬT GHI MÁY TÍNH ĐỌC ĐƯỢC**

(57) Sáng chế đề cập đến phương pháp truyền khung thông báo gói dữ liệu rỗng (null data packet announcement, NDPA) và thiết bị liên quan. Phương pháp bao gồm: Điểm truy nhập (access point, AP) tạo khung NDPA, trong đó khung NDPA bao gồm trường thông tin trạm, và trường thông tin trạm bao gồm trường phụ AID chỉ báo định danh liên kết (association identifier, AID) của trạm; trường thông tin trạm còn bao gồm trường phụ thông tin băng thông một phần; trường phụ thông tin băng thông một phần chỉ báo đơn vị tài nguyên (resource unit, RU) nằm trong băng thông tương ứng với khung NDPA và trạm cần phản hồi thông tin trạng thái kênh (channel state information, CSI); và băng thông tương ứng với khung NDPA lớn hơn 160 MHz. AP truyền khung NDPA. Trong trường hợp này, trường thông tin trạm có thể chỉ báo trạm định âm kênh có băng thông lớn hơn 160 MHz, nhờ đó thực hiện truyền dữ liệu trong băng thông lớn hơn và cải thiện hiệu suất truyền. Các phương án thực hiện sáng chế có thể được áp dụng cho hệ thống mạng cục bộ không dây (wireless local area network, WLAN) hỗ trợ giao thức có thông lượng cực cao (extreme high throughput, EHT)) Wi-Fi thế hệ tiếp theo của chuẩn IEEE 802.11, chẳng hạn, giao thức 802.11 như 802.11be.

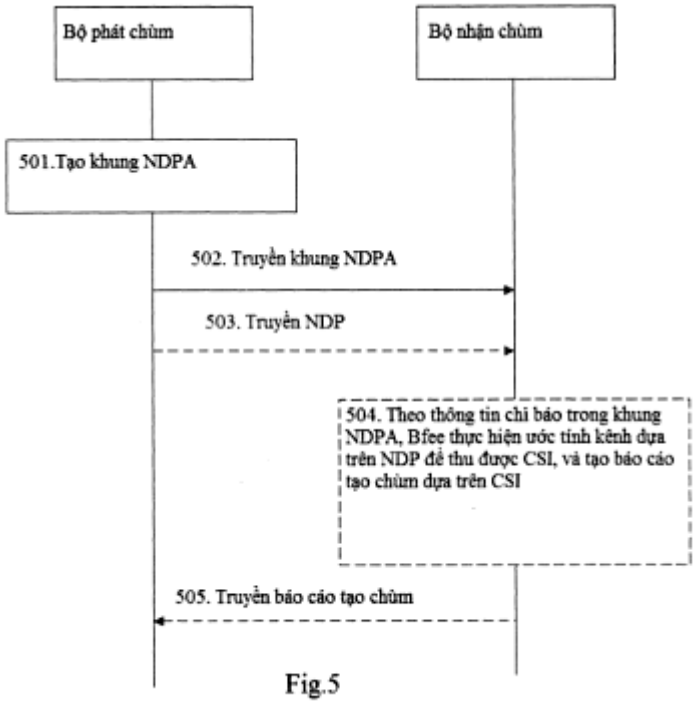
Bộ phát chùm
Bộ nhận chùm
501.Tạo khung NDPA
502. Truyền khung NDPA
503. Truyền NDP
504. Theo thông tin chỉ báo trong khung NDPA, Bfee thực hiện ước tính kênh dựa trên NDP để thu được CSI, và tạo báo cáo tạo chùm dựa trên CSI
505. Truyền báo cáo tạo chùm

Fig.5

(11) **1-0049464 B**

(15) 02/07/2025
Số Quyết định: 125816/QĐ-SHTT.IP

(45) 25/08/2025 449B

(43) 25/05/2023 422 A

(21) 1-2022-08493

(85) 26/12/2022

(22) 24/06/2021

(86) PCT/KR2021/007965 24/06/2021

(30) 10-2020-0078652 26/06/2020 KR
10-2021-0007240 19/01/2021 KR
10-2021-0026879 26/02/2021 KR

(87) WO2021/261939 30/12/2021

(51) ***C08J 11/10***; *B01J 20/26; C08J 11/24; C08J 11/16; C08J 11/22; B01D 11/02*

(73) **KOREA RESEARCH INSTITUTE OF CHEMICAL TECHNOLOGY** (KR)
141, Gajeong-ro Yuseong-gu Daejeon 34114, Republie of Korea

(72) CHO, Joungmo (KR); HONG, Do Young (KR); LE, Thi Hong Ngan (KR)

(74) Công ty TNHH Tư vấn Phạm Anh Nguyên (ANPHAMCO CO.,LTD.)

(54) **PHƯƠNG PHÁP HIỆU QUẢ KHỬ TRÙNG HỢP POLYME MANG NHÓM CHỨC ESTE VÀ PHƯƠNG PHÁP TINH CHẾ**

(57) Sáng chế đề cập đến phương pháp khử trùng hợp polyme mang nhóm chức este có hoặc không có sắc tố hoặc thuốc nhuộm, chế phẩm dùng để khử trùng hợp, và phương pháp tinh chế để tách có chọn lọc các chất ngoại lai ra khỏi monome của polyme, và được đặc trưng trong đó một hợp chất có công thức 1 được thêm vào dưới dạng chất phụ gia. Phương pháp khử trùng hợp theo sáng chế cho phép khử trùng hợp ở nhiệt độ thấp và có thể làm tăng hiệu suất của sản phẩm mục tiêu. Ngoài ra, phương pháp tinh chế theo sáng chế có thể loại bỏ các chất ngoại lai bao gồm sắc tố hoặc thuốc nhuộm từ monome của polyme để điều chế monome có độ tinh khiết cao.

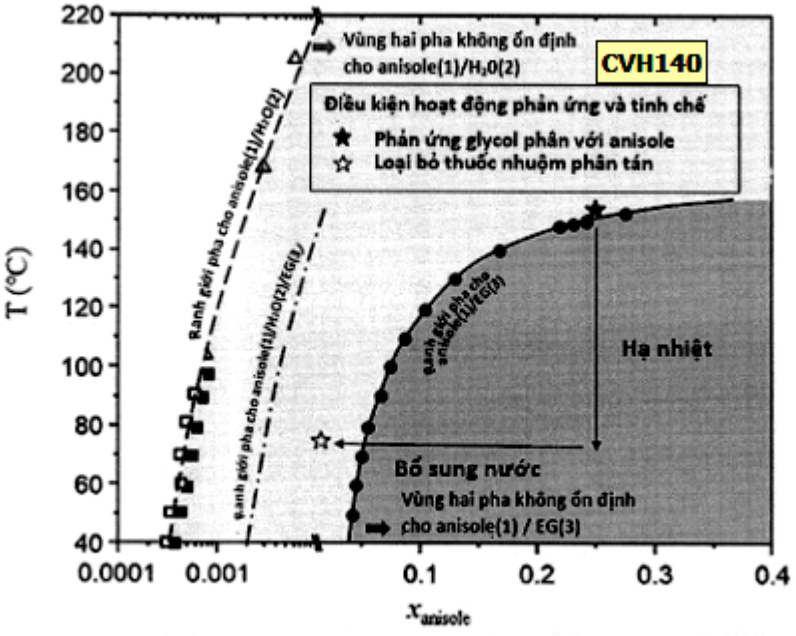
Vùng hai pha không ổn định
cho anisole(1)/H2O(2)
CVH140
Điều kiện hoạt động phản ứng và tinh chế
Phản ứng glycol phân với anisole
Loại bỏ thuốc nhuộm phân tán
Hạ nhiệt
Bổ sung nước
Vùng hai pha không ổn định
cho anisole(1) / EG(3)
T (°C)
xanisole

HÌNH 4

(11) **1-0049465 B**

(15) 02/07/2025
Số Quyết định: 125817/QĐ-SHTT.IP

(45) 25/08/2025 449B

(43) 26/07/2021 400 A

(21) 1-2021-01209

(85) 08/03/2021

(22) 09/09/2019

(86) PCT/JP2019/035354 09/09/2019

(30) 2018-169104 10/09/2018 JP

(87) WO2020/054657 19/03/2020

(51) ***C07D 471/04***; *C07D 498/04; A61K 31/4439; A61K 31/444; A61K 31/454; A61K 31/497; A61K 31/4985; A61K 31/506; A61K 31/519; A61K 31/5365; A61K 31/5377; A61K 31/5383; A61K 31/553; A61P 17/04; A61P 25/00; A61P 25/02; A61P 25/04; A61P 29/00; A61P 43/00; C07D 487/04; A61K 31/424; A61K 31/437*

(73) **KAKEN PHARMACEUTICAL CO., LTD.** (JP)
28-8, Honkomagome 2-chome, Bunkyo-ku, Tokyo 1138650, Japan

(72) AKAHOSHI Issei (JP); SUMIKAWA Yoshitake (JP); FURUTA Sadayoshi (JP); FUKUSHIMA Keiichiro (JP); IMAZU Takuya (JP); KOTAKA Ryota (JP)

(74) Công ty TNHH một thành viên Sở hữu trí tuệ VCCI (VCCI-IP CO.,LTD)

(54) **DẪN XUẤT AMIT THƠM CHỨA NGUYÊN TỐ KHÁC LOẠI VÀ DƯỢC PHẨM CHỨA CHÚNG**

(57) Sáng chế đề xuất hợp chất ức chế chọn lọc Nav1.7 hơn là Nav1.5.

Dẫn xuất amit thơm khác loại hoặc muối của chúng thể hiện hiệu lực cao đối với các bệnh khác nhau có liên quan đến Nav1.7 chẳng hạn như chứng đau, được thể hiện bằng công thức chung (I)

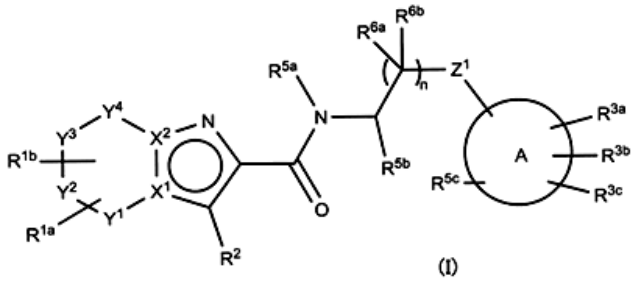

(I)

[trong đó, X¹-X2 là N-C hoặc C-N; Y1, Y2, Y³ và Y4 là -CH2-, -CR4H-, hoặc -O- và dạng tương tự; Z¹ là -O- và dạng tương tự; vòng A là vòng thơm đơn vòng có từ 3 đến 7 cạnh và dạng tương tự; Rla và R1b là nguyên tử hyđro, hoặc nguyên tử halogen, và dạng tương tự; R2 là nguyên tử hyđro và dạng tương tự; R3a, R3b và R³c là nguyên tử hyđro hoặc nhóm C1-C6 haloalkyl và dạng tương tự mà có thể được thế; R4a, R4b và R4c là nhóm C1-C6 haloalkyl hoặc nhóm C1-C6 haloalkoxy và dạng tương tự mà có thể được thế; Rĩa là nguyên tử hyđro và dạng tương tự; R5a và R56 kết hợp với nhau để tạo thành -CH2O- và dạng tương tự; Róa và Rób là nguyên tử hyđro và dạng tương tự; và n bằng 1 hoặc 2].

(11) **1-0049466 B**

(15) 02/07/2025
Số Quyết định: 125818/QĐ-SHTT.IP

(45) 25/08/2025 449B

(43) 27/11/2023 428 A

(21) 1-2022-08413

(22) 22/12/2022

(30) 2022-021961 16/02/2022 JP

(51) ***F01N 1/00***; *F01N 3/10; F01N 13/00*

(73) **YAMAHA HATSUDOKI KABUSHIKI KAISHA** (JP)
2500 Shingai, Iwata-shi, Shizuoka-ken 438-8501, Japan

(72) Yoshihide TAKANO (JP)

(74) Công ty TNHH Tư vấn - Đầu tư N.T.K. (N.T.K. CO., LTD.)

(54) **HỆ THỐNG XẢ VÀ PHƯƠNG TIỆN GIAO THÔNG KIỂU NGỒI CHÂN ĐỂ HAI BÊN ĐƯỢC BỐ TRÍ VỚI HỆ THỐNG NÀY**

(57) Sáng chế đề cập đến hệ thống xả (30) gồm ống xả thứ nhất (31), phần mở rộng (71), phần vỏ (81), chất xúc tác (87), ống xả thứ hai (93), và bộ giảm thanh (95); ống xả thứ nhất (31) gồm phần cong (41) và phần thẳng (51); phần thẳng (51) kéo dài thẳng từ phần cong (41); phần mở rộng (71) có đầu ở phía trước (71a) và đầu ở phía sau (71b); đầu ở phía trước (71a) được nối vào phần thẳng (51); đầu ở phía sau (71b) được nối vào phần vỏ (81); phần mở rộng (71) tạo ra đường dòng (72); đường dòng (72) mở rộng từ đầu ở phía trước (71a) tới đầu ở phía sau (71b); phần thẳng (51) được lắp từ bên ngoài của phần mở rộng (71) vào bên trong của phần mở rộng (71) qua đầu ở phía trước (71a); phần thẳng (51) kéo dài về phía chất xúc tác (87).

FIG. 4

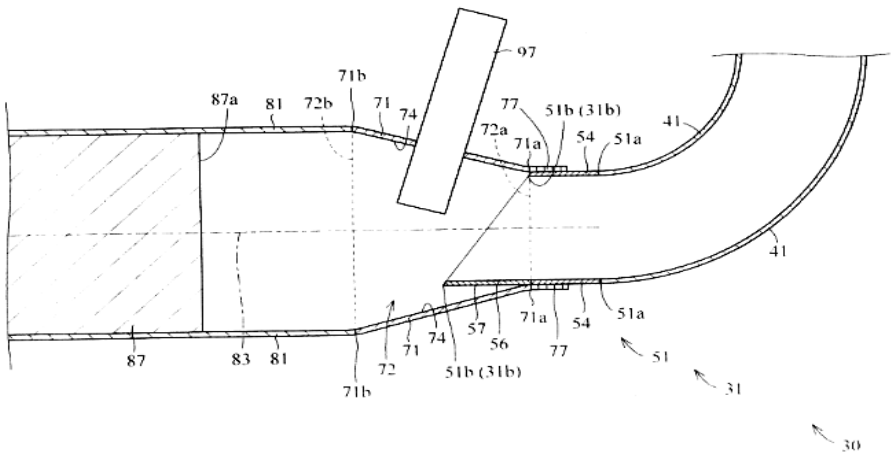

(11) **1-0049467 B**

(15) 02/07/2025
Số Quyết định: 125820/QĐ-SHTT.IP

(45) 25/08/2025 449B

(43) 25/03/2020 384 A

(21) 1-2019-07374

(85) 26/12/2019

(22) 24/05/2018

(86) PCT/KR2018/005917 24/05/2018

(30) 10-2017-0065268 26/05/2017 KR

(87) WO2018/217039 29/11/2018

(51) ***H02M 3/156***; *H02M 1/00; H02M 1/32*

(73) **PARK, SI WOO** (KR)
138-303 Gwanak A.P.T., 20, Hagui-ro, Dongan-gu, Anyang-si, Gyeonggi-do 14044, Republic of Korea

(72) PARK, Si Woo (KR); CHANG, Chul Ho (KR); CHOI, Young Gyun (KR); JO, Chan Yong (KR)

(74) Công Ty Trách Nhiệm Hữu Hạn Tư Vấn Đầu Tư Và Sở Hữu Trí Tuệ INTERFIVE (INTERFIVE CO., LTD)

(54) **BỘ ĐIỀU CHỈNH ĐIỆN ÁP TỰ ĐỘNG CÓ CÁC CHUYỂN MẠCH DÒNG ĐIỆN XOAY CHIỀU**

(57) Sáng chế đề cập đến bộ điều chỉnh điện áp tự động có các chuyển mạch dòng điện xoay chiều bao gồm: bộ lọc LC để làm trơn điện áp dòng điện xoay chiều đầu vào ở dạng xung liên tục, và tạo ra và xuất ra điện áp dòng điện xoay chiều có hình dạng giống với hình dạng của điện áp đầu vào nhưng có mức điện áp thấp hơn so với điện áp đầu vào; chuyển mạch dòng điện xoay chiều thứ nhất để chuyển mạch điện áp đầu vào theo tín hiệu điều khiển thứ nhất, và tạo ra điện áp dòng điện xoay chiều đầu vào ở dạng xung liên tục, cung cấp điện áp dòng điện xoay chiều đã tạo ra cho bộ lọc LC; và chuyển mạch dòng điện xoay chiều thứ hai để thực hiện chức năng chuyển mạch theo tín hiệu điều khiển thứ hai trong mỗi chu kỳ mà trong đó chuyển mạch dòng điện xoay chiều thứ nhất tắt, và tạo ra vòng kín để giảm dần dòng điện chạy vào cuộn cảm của bộ lọc LC.

Fig.2

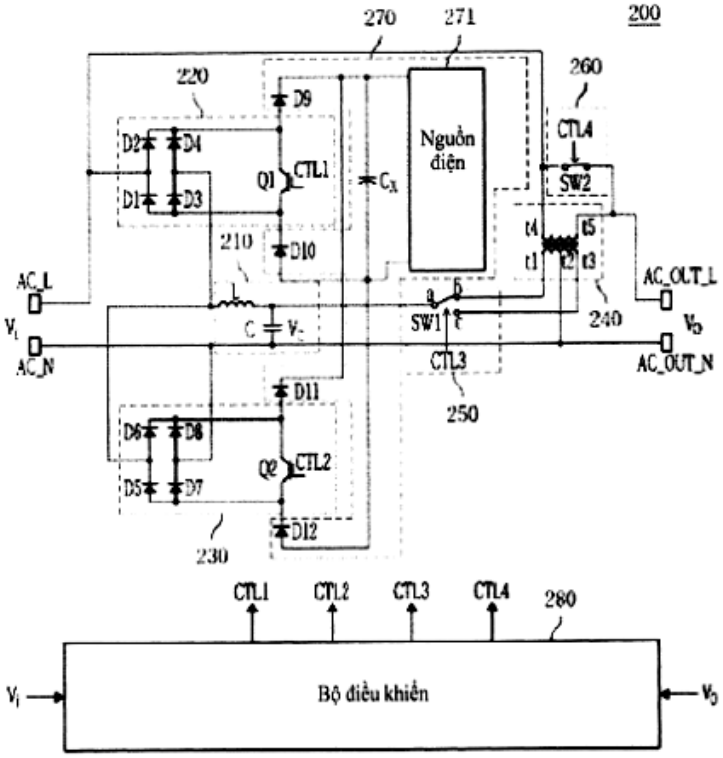
200
270
271
220
260
D9
D2
D4
Q1
CTL1
Nguồn điện
CTL4
D1
D3
C_x
SW2
t4
t5
t1
t2
t3
210
D10
AC_L
AC_OUT_L
V_i
C
V_o
SW1
240
AC_N
CTL3
AC_OUT_N
250
D11
D6
D8
Q2
CTL2
D5
D7
D12
230
CTL1
CTL2
CTL3
CTL4
280
V_i
Bộ điều khiển
V_o

(11) **1-0049468 B**

(15) 02/07/2025
Số Quyết định: 125821/QĐ-SHTT.IP

(45) 25/08/2025 449B

(43) 25/07/2023 424 A

(21) 1-2023-02219

(85) 04/04/2023

(22) 25/08/2021

(86) PCT/JP2021/031171 25/08/2021

(30) 2020-187414 10/11/2020 JP

(87) WO2022/102205 A1 19/05/2022

(51) ***B62K 11/10***

(73) **HONDA MOTOR CO., LTD.** (JP)
1-1, Minami-Aoyama 2-chome, Minato-ku, Tokyo 1078556, Japan

(72) HASEGAWA Junko (JP); NAKAGAWA Hideaki (JP); SUZUKI Kazuhiro (JP); IWASAKI Kenjiro (JP); YANAGI Kenji (JP); IGARASHI Noriaki (JP); TAKAHASHI Keisuke (JP); KUROSAWA Chinatsu (JP)

(74) Công ty Luật TNHH Phạm và Liên danh (PHAM & ASSOCIATES)

(54) **KHUNG THÂN XE KIỂU NGỒI ĐỂ CHÂN HAI BÊN**

(57) Mục đích của sáng chế là cải thiện một cách hiệu quả độ cứng của khung thân xe kiểu ngồi để chân hai bên bằng tấm đệm.

Khung thân xe kiểu ngồi để chân hai bên có khung sau (19) kéo dài về phía sau và lên trên từ khung dưới (18). Khung sau (19) có: phần kéo dài lên (19a) kéo dài lên trên từ khung dưới (18); và phần kéo dài về phía sau (19b) kéo dài về phía sau từ phần trên của phần kéo dài lên (19a). Phần phía sau (60) của phần kéo dài lên (19a) được bố trí có tấm đệm (20). Khung dưới (18) có phần kéo dài (18b) kéo dài về phía sau từ phần nối (57) giữa khung dưới (18) và phần kéo dài lên (19a). Tấm đệm (20) kéo dài lên và xuống dọc theo phần phía sau (60), phần đầu dưới (20a) của tấm đệm (20) được nối vào phần kéo dài (18b), và phần đầu trên (20b) của tấm đệm (20) được nối vào phần kéo dài về phía sau (19b).

FIG.4

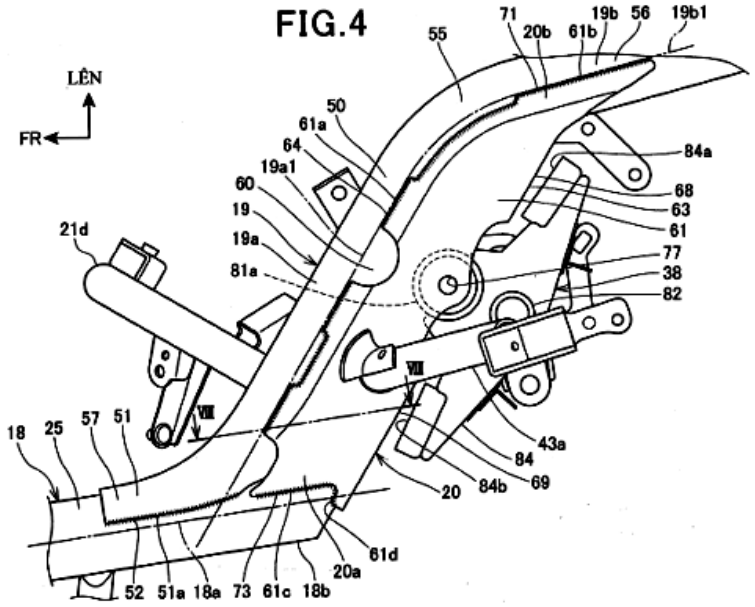
LÊN
FR
55
71
20b
61b
19b
56
19b1
50
61a
64
19a1
60
19
19a
81a
21d
84a
68
63
61
77
38
82
VIII
18
25
57
51
43a
84
84b
69
20
61d
20a
52
51a
18a
73
61c
18b

(11) **1-0049469 B**

(15) 02/07/2025
Số Quyết định: 125822/QĐ-SHTT.IP

(45) 25/08/2025 449B

(43) 25/11/2022 416 A

(21) 1-2022-05142

(85) 12/08/2022

(22) 14/01/2021

(86) PCT/US2021/013463 14/01/2021

(30) 62/961,624 15/01/2020 US

(87) WO2021/146441 22/07/2021

(51) ***C07K 7/08**; C07K 7/02; C07K 7/04*

(73) 1. **JANSSEN BIOTECH, INC.** (US)
800/850 Ridgeview Drive, Horsham, Pennsylvania 19044, United States of America
2. **PROTAGONIST THERAPEUTICS, INC.** (US)
7707 Gateway Boulevard, Suite 140, Newark, California 94560, United States of America

(72) SUN, Chengzao (US); FREDERICK, Brian Troy (US); SOMANI, Sandeep (US); BOURNE, Gregory Thomas (US); PATCH, Raymond (US); BHANDARI, Ashok (US); INGENITO, Raffaele (IT); COSTANTE, Roberto (IT); BRANCA, Danila (IT); BIANCHI, Elisabetta (IT)

(74) Công ty Cổ phần Sở hữu công nghiệp INVESTIP (INVESTIP)

(54) **PEPTIT ĐƠN VÒNG CỦA THỤ THỂ INTERLEUKIN-23**

(57) Sáng chế đề xuất các chất ức chế peptit của thụ thể interleukin-23 và các dược phẩm chứa chúng . Chúng hữu ích để điều trị hoặc ngăn ngừa nhiều loại bệnh và chứng rối loạn, bao gồm cả bệnh viêm ruột.

(11) **1-0049470 B**

(15) 02/07/2025
Số Quyết định: 125823/QĐ-SHTT.IP

(45) 25/08/2025 449B

(43) 25/03/2022 408 A

(21) 1-2022-00239

(85) 14/01/2022

(22) 29/06/2020

(86) PCT/EP2020/068246 29/06/2020

(30) 00866/19 28/06/2019 CH

(87) WO2020/260693 30/12/2020

(51) ***A43B 1/04***; *A43B 23/02*

(73) **ON CLOUDS GMBH** (CH)
c/o ON AG, Pfingstweidstrasse 106, 8005 Zürich, Switzerland

(72) Olivier Bernhard (CH); Ilmarin Heitz (CH); Dina Tageldin (DE)

(74) Công ty Luật TNHH ROUSE Việt Nam (ROUSE LEGAL VIETNAM LTD.)

(54) **GIÀY CHẠY BỘ**

(57) Sáng chế đề cập đến giày chạy bộ (1) có mặt bên và mặt giữa. Giày chạy bộ (1) bao gồm đế giày (3) và phần trên (2), phần trên (2) có vật liệu nền dệt. Ngoài ra, giày chạy bộ (1) có nhóm đai căng với ít nhất một đai căng nén (11, 12, 13, 14) và nhóm đai kéo có ít nhất một đai kéo nén (15, 16). Nhóm đai căng được bố trí ở vùng gót (FB) và ở vùng giữa bàn chân (MB) của giày chạy bộ (1), và nhóm đai kéo được bố trí ở vùng trước bàn chân (VB). Trong trường hợp này, ít nhất một đai căng (11, 12, 13, 14) được bố trí sao cho nó được bố trí dọc theo đường không giãn nở (đường LONE) của bàn chân người mang ở trạng thái đã mang và sao cho nó tạo ra một lực nén hướng vào trong.

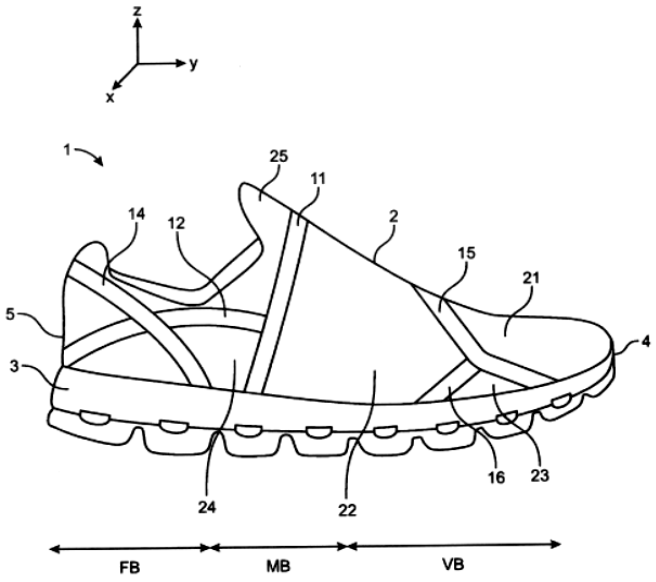

FIG. 1

(11) **1-0049471 B**

(15) 02/07/2025
Số Quyết định: 125824/QĐ-SHTT.IP

(45) 25/08/2025 449B

(43) 25/11/2021 404 A

(21) 1-2020-04859

(22) 24/08/2020

(30) JP2020-082025 07/05/2020 JP

(51) ***A01B 69/00***

(73) **ISEKI & CO., LTD.** (JP)
700 Umaki-cho, Matsuyama-shi, Ehime-ken, JAPAN

(72) Naoki Hotta (JP); Shuhei Kawakami (JP); Hikaru Osano (JP); Hisashi Kamiya (JP); Shuhei Tobita (JP); Yuta Susuki (JP)

(74) Công Ty Luật Trách Nhiệm Hữu Hạn AMBYS Hà Nội (AMBYS HANOI)

(54) PHƯƠNG TIỆN LÀM VIỆC TRONG LĨNH VỰC NÔNG NGHIỆP

(57) Sáng chế đề cập đến phương tiện làm việc trong lĩnh vực nông nghiệp. Phương tiện bao gồm: thiết bị dẫn động bộ phận lái (44) dẫn động bộ phận lái (52); bộ phận điều khiển (200) điều khiển thiết bị dẫn động bộ phận lái (44); cơ cấu phát hiện thực hiện việc phát hiện liên quan đến trạng thái chuyển hướng của thân phương tiện (10); trong đó bộ phận điều khiển (200) điều khiển việc chuyển hướng của thân phương tiện (10); và bộ phận điều khiển (200) xác định trạng thái chuyển hướng theo kết quả phát hiện, và điều khiển góc lệch lái theo trạng thái chuyển hướng được xác định.

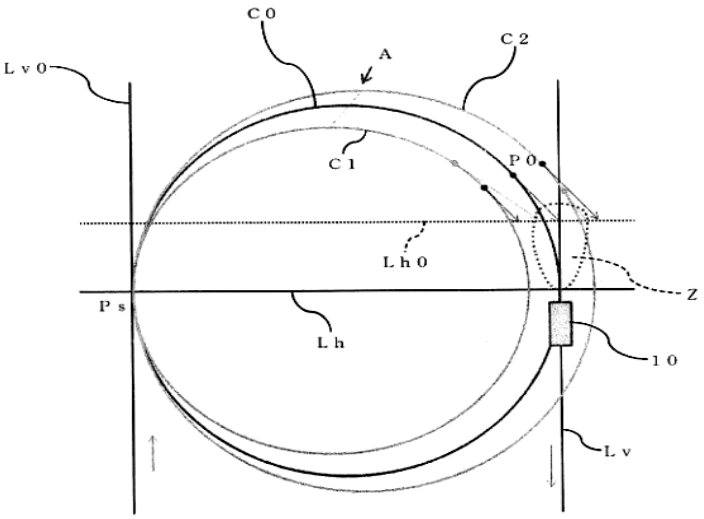

10 Thân phương tiện

FIG 4

(11) **1-0049472 B**

(15) 02/07/2025
Số Quyết định: 125826/QĐ-SHTT.IP

(45) 25/08/2025 449B

(43) 26/06/2023 423 A

(21) 1-2022-06437

(85) 05/10/2022

(22) 24/09/2021

(86) PCT/JP2021/035066 24/09/2021

(30) 2020-160458 25/09/2020 JP

(87) WO2022/065427 31/03/2022

(51) ***H04W 4/029***

(73) **DIGITAL AI CO.,LTD.** (JP)
4-30-505, Hakataekihigashi 2-chome, Hakata-ku, Fukuoka-shi, Fukuoka 8120013, Japan

(72) SEKIOKA Hidehiko (JP)

(74) Công ty Cổ phần Sở hữu công nghiệp INVESTIP (INVESTIP)

(54) **HỆ THỐNG GIÁM SÁT THIẾT BỊ ĐEO THEO DÕI, PHƯƠNG PHÁP GIÁM SÁT THIẾT BỊ ĐEO THEO DÕI VÀ PHƯƠNG TIỆN LƯU TRỮ ĐỌC ĐƯỢC BẰNG MÁY TÍNH**

(57) Sáng chế đề cập đến vấn đề cung cấp kỹ thuật mới để tiến hành việc giám sát thiết bị đeo theo dõi thích hợp. Sáng chế tiến hành hệ thống giám sát thiết bị đeo theo dõi có thiết bị đeo theo dõi bao gồm thiết bị phát hiện mà thu được nhật ký cuộc sống bao gồm dữ liệu sự sống và dữ liệu địa điểm của mục tiêu giám sát đang đeo thiết bị đeo theo dõi, máy chủ, và thiết bị chuyển tiếp mà chuyển tiếp truyền thông giữa thiết bị đeo theo dõi và máy chủ. Sáng chế cũng tiến hành phương pháp giám sát thiết bị đeo theo dõi và phương tiện lưu trữ đọc được bằng máy tính.

[Fig.1]

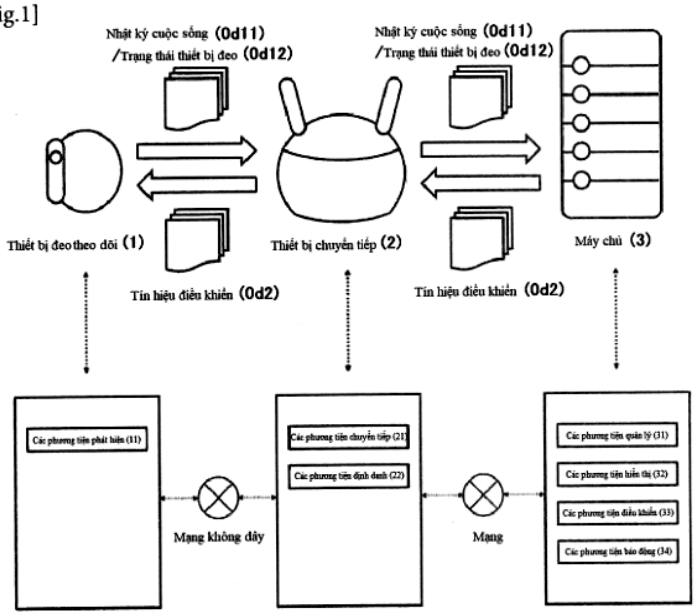

(11) **1-0049473 B**

(15) 02/07/2025
Số Quyết định: 125878/QĐ-SHTT.IP

(45) 25/08/2025 449B

(43) 27/03/2023 420 A

(21) 1-2022-07639

(22) 23/11/2022

(51) ***B29C 51/30***

(73) **CÔNG TY TNHH SX VÀ TM DV ĐẠI PHÁT ĐẠT** (VN)
Số 20B5, KP 11, phường Tân Phong, thành phố Biên Hoà, tỉnh Đồng Nai

(72) Trần Kiều Hưng (VN)

(74) Công ty TNHH Tư vấn - Dịch thuật - Sở hữu trí tuệ Á Đông (Á Đông IP CONSULTANCY CO.,LTD.)

(54) CƠ CẤU KHÓA KHUÔN

(57) Sáng chế đề xuất cơ cấu khóa khuôn (20) dùng cho khuôn đúc ép đế giày, dép, bao gồm:

chốt khóa (24) có dạng hình chữ T, được cố định vào một trong hai tấm khuôn;

cụm ngàm khóa được cố định vào tấm khuôn còn lại trong hai tấm khuôn và bao gồm hai ngàm (23, 23) có hình dạng đối xứng gương với nhau, ngàm (23) gồm hai đầu, một đầu có lỗ (230) để lắp ngàm vào tấm khuôn trên qua trục xoay (32), đầu kia có lỗ (231) để lắp núm gạt (33), và ở giữa có phần lõm (232) sao cho hai phần lõm (232, 232) của hai ngàm (23, 23) tạo thành hình chữ C ôm khít đầu dạng hình chữ T của chốt khóa (24);

tấm chặn ngoài (27) được bố trí để giữ cụm ngàm khóa từ phía ngoài;

nhờ đó hai ngàm (23, 23) khép chặt vào chốt khóa (24) khi đóng khuôn và mở ra khi tác động lực khiến hai núm gạt (33) cách xa nhau để mở khuôn.

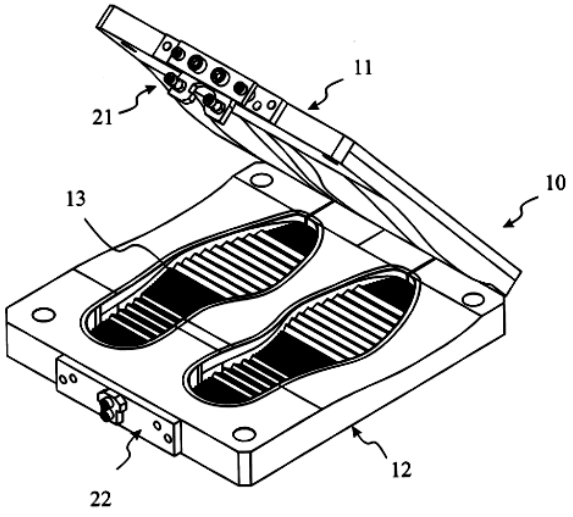

H.1

(11) **1-0049474 B**

(15) 02/07/2025
Số Quyết định: 125879/QĐ-SHTT.IP

(45) 25/08/2025 449B

(43) 25/05/2021 398 A

(21) 1-2020-07111

(85) 08/12/2020

(22) 15/05/2019

(86) PCT/US2019/032466 15/05/2019

(30) 62/672,729 17/05/2018 US
62/673,044 17/05/2018 US
15/993,116 30/05/2018 US

(87) WO2019/222384 21/11/2019

(51) ***C09K 11/02**; H01L 33/50; C09K 11/77*

(73) **CURRENT LIGHTING SOLUTIONS, LLC** (US)
1975 Noble Rd., Building 338, Nela Park, East Cleveland, Ohio 44112, United States of America

(72) Alan C. THOMAS (US); Yuming XIE (US); Jonathan MELMAN (US); Robert NORDSELL (US); Yong Bok GO (US); Kristen BAROUDI (US); Evan THOMAS (US)

(74) Văn phòng Luật sư Ân Nam (ANNAM IP & LAW)

(54) **THÀNH PHẦN PHÁT QUANG VÀ THIẾT BỊ PHÁT SÁNG**

(57) Sáng chế đề cập đến các hạt photpho thioaluminat có lớp phủ chứa hoặc về cơ bản chứa nitrua, và các phương pháp tạo ra các hạt photpho này. Các điốt phát quang chuyển đổi photpho có thể chứa các hạt photpho được phủ này. Các lớp phủ nitrua trên các hạt photpho thioaluminat cung cấp một lớp chặn đối với nước được cải thiện đáng kể so với lớp phủ nhôm oxit và kéo dài tuổi thọ hoạt động của điốt phát quang chuyển đổi photpho này.

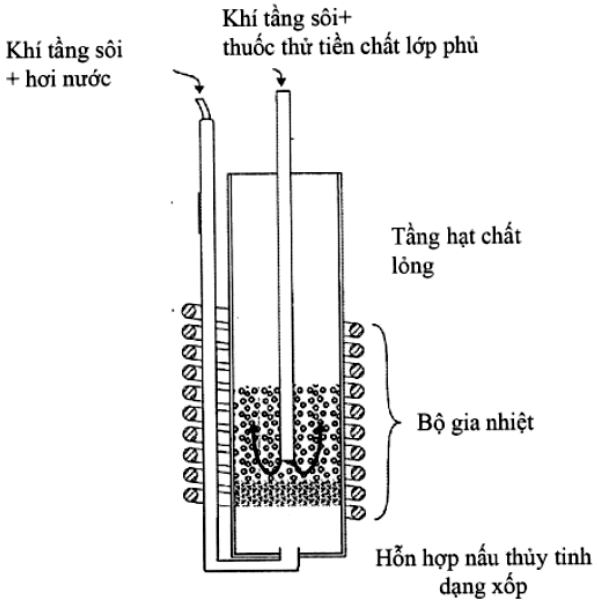

Fig.1

(11) **1-0049475 B**

(15) 02/07/2025
Số Quyết định: 125940/QĐ-SHTT.IP

(45) 25/08/2025 449B

(43) 25/10/2017 355 A

(21) 1-2017-01544

(85) 25/04/2017

(22) 29/10/2015

(86) PCT/KR2015/011478 29/10/2015

(30) 10-2014-0154488 07/11/2014 KR

(87) WO2016/072662 A1 12/05/2016

(51) ***C12Q 1/70***; *C12Q 1/68*

(73) **PANAGENE INC.** (KR)
(Tamnip-dong) 54, Techno 10-ro, Yuseong-gu, Daejeon 34027, Republic of Korea

(72) CHOI, Bo Ra (KR); KANG, Jae Hyun (KR); CHOI, Jae Jin (KR); KIM, Sung Kee (KR); PARK, Doo San (KR)

(74) Công ty TNHH Trường Xuân (AGELESS CO.,LTD.)

(54) **HỖN HỢP CHẤT DÒ AXIT NUCLEIC PEPTIT VÀ PHƯƠNG PHÁP PHÁT HIỆN KIỂU GEN CỦA VIRUT PAPILOMA Ở NGƯỜI**

(57) Sáng chế đề cập đến các phương pháp phát hiện HPV sử dụng chất dò phát hiện ANP. Cụ thể hơn, sáng chế đề cập đến chất dò phát hiện có khả năng gắn kết đặc hiệu kiểu gen với ADN của virut papilloma ở người (sau đây đề cập là "HPV"), kit phát hiện bao gồm chất dò, phương pháp phát hiện các kiểu gen HPV sử dụng chúng. Sáng chế có khả năng phát hiện chính xác 22 kiểu gen HPV được phát hiện trong cổ tửcung, chẩn đoán cùng nhiễm với một hoặc nhiều kiểu gen HPV, phát hiện sự có mặt hoặc không có mặt kiểu gen HPV khác 22 kiểu gen, và phát hiện các kiểu gen HPV với độ nhạy và độ đặc hiệu cao.

(11) **1-0049476 B**

(15) 02/07/2025
Số Quyết định: 125941/QĐ-SHTT.IP

(45) 25/08/2025 449B

(43) 25/05/2023 422 A

(21) 1-2022-08400

(85) 21/12/2022

(22) 10/05/2021

(86) PCT/JP2021/017767 10/05/2021

(30) 2020-123424 20/07/2020 JP

(87) WO2022/018933 27/01/2022

(51) ***G03G 15/02***

(73) **NOK CORPORATION** (JP)
12-15, Shibadaimon 1-chome, Minato-ku, Tokyo 1058585, Japan

(72) SUZUKI, Shogo (JP); IKEDA, Atsushi (JP); FUKUOKA, Satoshi (JP); SASAKI, Kenji (JP)

(74) Công ty TNHH Trà và cộng sự (TRA & ASSOCIATES CO.,LTD)

(54) **PHƯƠNG PHÁP KIỂM TRA TRỤC LĂN DẪN ĐIỆN VÀ PHƯƠNG PHÁP SẢN XUẤT TRỤC LĂN DẪN ĐIỆN**

(57) Sáng chế đề cập đến phương pháp kiểm tra trục lăn dẫn điện bao gồm: bộ phận lõi có bề mặt ngoài dọc theo và bao quanh đường trục của nó; và lớp bề mặt được sắp xếp dọc bề mặt ngoài của bộ phận lõi. Lớp bề mặt bao gồm phần dẫn điện được tạo thành từ hợp phần nhựa dẫn điện và vật liệu tạo độ nhám bề mặt ở dạng các hạt phân tán trong phần dẫn điện. Kích thước hạt trung bình của vật liệu tạo độ nhám bề mặt nằm trong khoảng từ lớn hơn hoặc bằng 6 micromet và nhỏ hơn hoặc bằng 10 micromet. Số lượng hạt của vật liệu tạo độ nhám bề mặt trên mỗi đơn vị diện tích của lớp bề mặt nằm trong khoảng lớn hơn hoặc bằng $3,5 \times 10^5$ hạt trên mỗi mm^2 và nhỏ hơn hoặc bằng $7,5 \times 10^5$ hạt trên mỗi mm^2. Độ dày trung bình của lớp bề mặt nằm trong khoảng từ lớn hơn hoặc bằng 0,2 micromet và nhỏ hơn hoặc bằng 5,5 micromet.

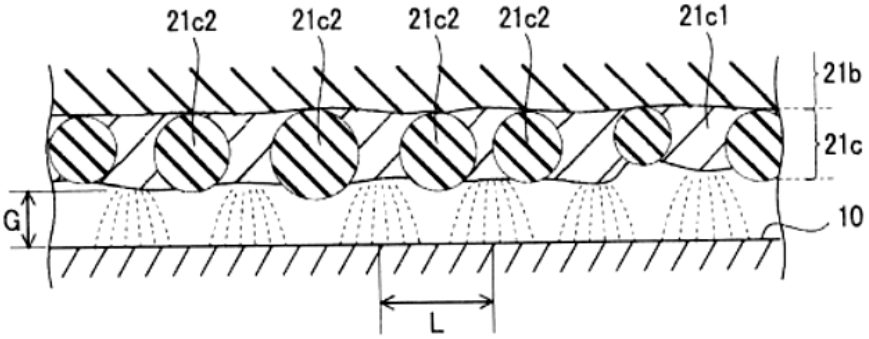

Fig. 3

(11) **1-0049477 B**

(15) 02/07/2025
Số Quyết định: 125973/QĐ-SHTT.IP

(45) 25/08/2025 449B

(43) 25/10/2018 367 A

(21) 1-2018-02632

(85) 19/06/2018

(22) 01/12/2016

(86) PCT/EP2016/079474 01/12/2016

(30) 15201945.1 22/12/2015 EP

(87) WO2017/108368 A1 29/06/2017

(51) ***A61K 8/25***; *A61K 33/10; A61K 33/12; A61K 33/16; A61Q 11/00; A61K 8/21; A61K 8/26; A61K 33/06; A61K 8/02*

(73) **UNILEVER GLOBAL IP LIMITED** (GB)
Port Sunlight, Wirral, Merseyside, CH62 4ZD, United Kingdom

(72) CHANDRASEKARAN Sembian (IN); IYER Meenakshi (IN); TRIVEDI Neha (IN)

(74) Công ty TNHH Trần Hữu Nam và Đồng sự (TRAN H.N & ASS.)

(54) **CHẾ PHẨM KEM ĐÁNH RĂNG**

(57) Sáng chế đề cập đến chế phẩm kem đánh răng, cụ thể là sáng chế đề cập đến chế phẩm kem đánh răng chứa nguồn florua để tăng cường khả năng bù khoáng cho răng. Có mong muốn rằng hiệu suất của nguồn florua trong chế phẩm kem đánh răng được cải thiện và đem lại lợi ích tối đa cho răng mà không ảnh hưởng đến các lợi ích khác nhận được từ chế phẩm kem đánh răng. Theo đó, mục đích của sáng chế là nhằm cung cấp chế phẩm kem đánh răng mà giữ một mức độ mong muốn của florua hòa tan trong khi lưu trữ.

Điều đáng ngạc nhiên được phát hiện bởi các tác giả sáng chế là chế phẩm kem đánh răng chứa nguồn florua đem lại sự bù khoáng được cải thiện cho răng khi chế phẩm chứa chất mài mòn silic dioxit hoặc chất mài mòn gốc canxi, đất sét silicat phân lớp tỷ lệ 1:1 và đất sét silicat phân lớp tỷ lệ 2:1.

(11) **1-0049478 B**

(15) 02/07/2025
Số Quyết định: 126027/QĐ-SHTT.IP

(45) 25/08/2025 449B

(43) 25/04/2023 421 A

(21) 1-2022-07334

(85) 09/11/2022

(22) 17/12/2020

(86) PCT/EP2020/086814 17/12/2020

(30) 10 2020 110 219.4 14/04/2020 DE

(87) WO2021/209167 A1 21/10/2021

(51) ***A63G 31/16***; *A63G 31/02*

(73) **MACK RIDES IP GMBH & CO. KG** (DE)
Mauermattenstr. 4, 79183 Waldkirch (DE)

(72) SORNIK Frank (DE); KÖBELE Thorsten (DE); KRAUS Michael (DE)

(74) Công ty TNHH Trần Hữu Nam và Đồng sự (TRAN H.N & ASS.)

(54) **THIẾT BỊ CƠ ĐIỆN DỊCH CHUYỂN GIẢI TRÍ ĐA PHƯƠNG TIỆN**

(57) Sáng chế này đề cập đến thiết bị cơ điện dịch chuyển giải trí đa phương tiện (1), có khung (10) có thể quay quanh trục đứng (Z), với ít nhất một khoang sắp đặt hàng ghế thứ nhất (20) và cơ cấu liên kết (30), hàng ghế đơn tối thiểu (40), mỗi hàng có ít nhất một ghế (41) dành cho người chơi, và thiết bị nâng (50), hàng ghế đơn tối thiểu (40) này được kết nối với cơ cấu liên kết (30) thông qua khớp nối (45), cơ cấu liên kết (30) kết nối khớp nối (45) với khung (10), và thiết bị nâng (50) có thể nâng hàng ghế đơn tối thiểu (40) theo hướng trục đứng (Z).

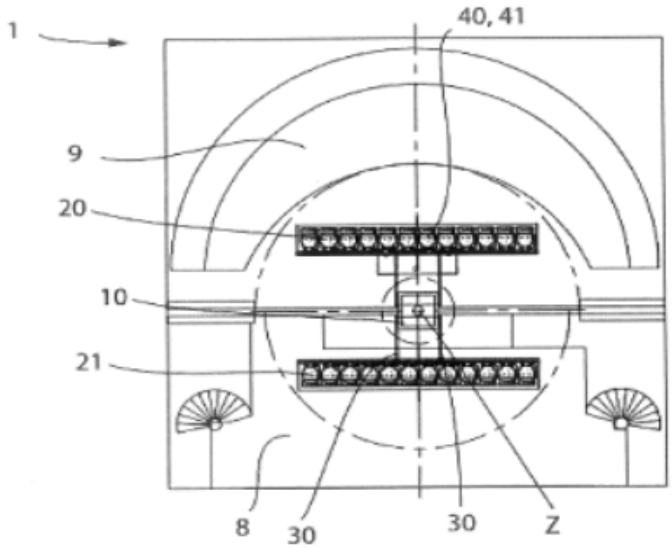

Hình 1

(11) **1-0049479 B**

(15) 02/07/2025
Số Quyết định: 126035/QĐ-SHTT.IP

(45) 25/08/2025 449B

(43) 25/05/2023 422 A

(21) 1-2022-08399

(85) 21/12/2022

(22) 10/05/2021

(86) PCT/JP2021/017766 10/05/2021

(30) 2020-123422 20/07/2020 JP

(87) WO2022/018932 27/01/2022

(51) ***G03G 15/02***; *G03G 15/00; G03G 15/16; G03G 15/08; F16C 13/00*

(73) **NOK CORPORATION** (JP)
12-15, Shibadaimon 1-chome, Minato-ku, Tokyo 1058585, Japan

(72) SUZUKI, Shogo (JP); IKEDA, Atsushi (JP); FUKUOKA, Satoshi (JP); SASAKI, Kenji (JP)

(74) Công ty TNHH Trà và cộng sự (TRA & ASSOCIATES CO.,LTD)

(54) PHƯƠNG PHÁP KIỂM TRA TRỤC LĂN DẪN ĐIỆN VÀ PHƯƠNG PHÁP SẢN XUẤT TRỤC LĂN DẪN ĐIỆN

(57) Sáng chế đề cập đến phương pháp kiểm tra trục lăn dẫn điện bao gồm: bộ phận lõi có bề mặt ngoài dọc theo và bao quanh đường trục của nó; và lớp bề mặt được sắp xếp dọc theo bề mặt ngoài của bộ phận lõi. Lớp bề mặt có phần dẫn điện được tạo thành từ hợp phần nhựa dẫn điện, và vật liệu tạo độ nhám bề mặt ở dạng các hạt phân tán trong phần dẫn điện. Kích thước hạt trung bình của vật liệu tạo độ nhám bề mặt nằm trong khoảng lớn hơn hoặc bằng 6 micromet và nhỏ hơn hoặc bằng 10 micromet. Số lượng hạt của vật liệu tạo độ nhám bề mặt trên mỗi đơn vị diện tích của lớp bề mặt nằm trong khoảng lớn hơn hoặc bằng $1,0 \times 10^4$ hạt trên mỗi mm^2 và nhỏ hơn hoặc bằng $2,0 \times 10^6$ hạt trên mỗi mm^2. Độ dày trung bình của lớp bề mặt nằm trong khoảng lớn hơn hoặc bằng 3,0 micromet và nhỏ hơn hoặc bằng 15,0 micromet.

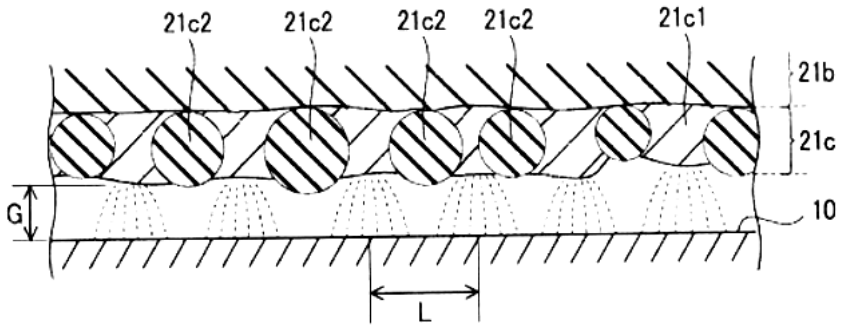

Fig. 3

(11) **1-0049480 B**

(15) 02/07/2025
Số Quyết định: 126037/QĐ-SHTT.IP

(45) 25/08/2025 449B

(43) 25/01/2022 406 A

(21) 1-2021-04705

(85) 29/07/2021

(22) 14/01/2020

(86) PCT/CN2020/071956 14/01/2020

(30) 201910085603.9 29/01/2019 CN

(87) WO2020/156144 A1 06/08/2020

(51) ***B05D 7/06****; C09D 5/32; C09D 167/00; B05D 7/08; B05D 7/24*

(73) **GUANGDONG HUARUN PAINTS CO., LTD.** (CN)
Shunde High-Tech Industrial Development Zone Foshan, Guangdong 528306 CN

(72) Shigang FAN (CN); Xi ZHAO (CN); Gang DUAN (US)

(74) Công Ty Luật TNHH IP MAX (IPMAX LAW FIRM)

(54) **SẢN PHẨM GỖ VÀ PHƯƠNG PHÁP ĐIỀU CHẾ LIÊN QUAN**

(57) Sản phẩm gỗ bao gồm nền gỗ chứa chất có tính axit và có ít nhất một bề mặt chính; lớp xúc tác bám dính phủ trực tiếp trên bề mặt chính của nền gỗ; và lớp phủ đóng rắn cộng Michael được phủ trên lớp xúc tác bám dính, trong đó lớp xúc tác bám dính được tạo thành từ chế phẩm bao gồm silan đã được chức hóa bao gồm nhóm chức amin và/hoặc imino; và lớp phủ đóng rắn cộng Michael được tạo thành từ chế phẩm lớp phủ có thể đóng rắn hai thành phần. Phương pháp điều chế sản phẩm gỗ bao gồm các bước: (a) cung cấp nền gỗ có chứa chất có tính axit và có ít nhất một bề mặt chính; (b) phủ trực tiếp chế phẩm bao gồm silan đã được chức hóa lên bề mặt chính của nền gỗ để tạo thành lớp xúc tác bám dính; và (c) phủ chế phẩm phủ có thể đóng rắn hai thành phần lên lớp xúc tác bám dính để tạo thành lớp phủ đóng rắn cộng Michael.

(11) **1-0049481 B**

(15) 02/07/2025
Số Quyết định: 126062/QĐ-SHTT.IP

(45) 25/08/2025 449B

(43) 25/08/2022 413 A

(21) 1-2022-02322

(85) 14/04/2022

(22) 14/09/2020

(86) PCT/CN2020/114976 14/09/2020

(30) 201910870242.9 16/09/2019 CN

(87) WO2021/052279 25/03/2021

(51) ***G06F 3/0481***

(73) **HUAWEI TECHNOLOGIES CO., LTD.** (CN)
Huawei Administration Building Bantian, Longgang District Shenzhen, Guangdong 518129, China

(72) ZHENG, Jiangzhen (CN); WANG, Zongbo (CN); HUANG, Xueyan (CN)

(74) Công ty Luật TNHH Phạm và Liên danh (PHAM & ASSOCIATES)

(54) **PHƯƠNG PHÁP HIỂN THỊ CỦA MÀN HÌNH GẬP ĐƯỢC, THIẾT BỊ ĐIỆN TỬ, HỆ THỐNG CHIP, VẬT GHI MÁY TÍNH**

(57) Sáng chế đề cập đến phương pháp hiển thị của màn hình gập được và thiết bị điện tử, để có trải nghiệm người dùng tốt hơn khi khu vực có thể hiển thị của thiết bị điện tử với màn hình gập được thay đổi. Giải pháp cụ thể bao gồm: khi thiết bị điện tử ở trạng thái được gập, hiển thị giao diện thứ nhất trên màn hình chính của thiết bị điện tử, trong đó giao diện thứ nhất là giao diện chính của thiết bị điện tử, và giao diện thứ nhất bao gồm một hoặc nhiều biểu tượng ứng dụng; và đáp lại thay đổi của thiết bị điện tử từ trạng thái được gập sang trạng thái được mở, hiển thị, bằng thiết bị điện tử, giao diện thứ nhất trong vùng hiển thị thứ nhất của màn hình gập được, và hiển thị giao diện thứ hai trong vùng hiển thị thứ hai của màn hình gập được, trong đó giao diện thứ hai khác với giao diện thứ nhất.

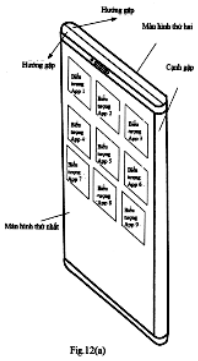

Fig.12(a)

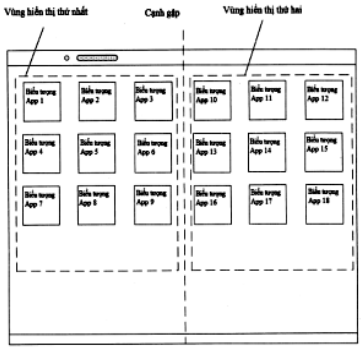

Fig.12(d)

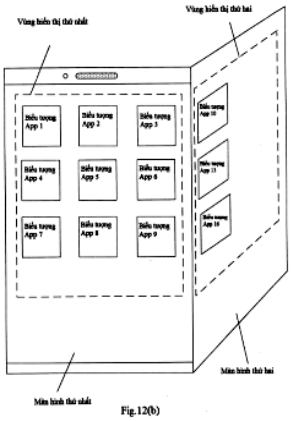

Fig.12(b)

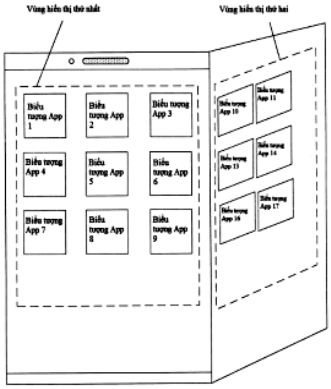

Fig.12(e)

(11) **1-0049482 B**

(15) 02/07/2025
Số Quyết định: 126097/QĐ-SHTT.IP

(45) 25/08/2025 449B

(43) 25/08/2022 413 A

(21) 1-2022-03161

(85) 19/05/2022

(22) 24/11/2020

(86) PCT/US2020/070817 24/11/2020

(30) 16/698,295 27/11/2019 US

(87) WO2021/108804 A1 03/06/2021

(51) ***G01S 5/14***; *G01S 11/02; H04W 4/23; H04W 4/02; G01S 1/24; G01S 5/10*

(73) **QUALCOMM INCORPORATED** (US)
Attn: International IP Administration, 5775 Morehouse Drive, San Diego, California 92121-1714 (US)

(72) CHOI, Chang-Sik (KR); GULATI, Kapil (IN); BAGHEL, Sudhir Kumar (IN); LI, Junyi (US)

(74) Công ty TNHH Quốc tế D &N (D&N INTERNATIONAL CO.,LTD.)

(54) **PHƯƠNG PHÁP THỰC HIỆN XÁC ĐỊNH VỊ TRÍ BỞI THIẾT BỊ NGƯỜI DÙNG, THIẾT BỊ NGƯỜI DÙNG ĐƯỢC TẠO CẤU HÌNH ĐỂ HỖ TRỢ XÁC ĐỊNH VỊ TRÍ, VÀ PHƯƠNG TIỆN BẤT BIẾN ĐỌC ĐƯỢC BẰNG MÁY TÍNH**

(57) Thiết bị người dùng (user equipment - UE) mục tiêu, có thể là phương tiện vận tải hoặc UE được mang bởi người đi bộ, có thể nhận tín hiệu đo cự ly phát quảng bá tuần tự từ tập các thực thể nguồn (source entity - SE) đo cự ly mà có thể là thiết bị ven đường hoặc các phương tiện vận tải khác. UE mục tiêu còn nhận thông tin vị trí được phát quảng bá riêng lẻ bởi mỗi SE. Thông tin vị trí, ví dụ, có thể bao gồm địa điểm cho SE, thời gian truyền của tín hiệu đo cự ly được truyền bởi SE và/hoặc mã định danh trình tự cho SE. UE mục tiêu có thể xác định các cự ly đến các SE bằng cách sử dụng các phép đo thời gian đến cho tín hiệu đo cự ly và thời gian truyền của tín hiệu đo cự ly hoặc mã định danh trình tự nhận được trong thông tin vị trí. Địa điểm của UE mục tiêu có thể được xác định bằng cách sử dụng các cự ly đến các SE được xác định và các địa điểm của các SE nhận được trong thông tin vị trí. Ngoài ra, sáng chế đề cập đến phương pháp thực hiện xác định vị trí bởi UE, UE được tạo cấu hình để hỗ trợ xác định vị trí, và phương tiện bất biến đọc được bằng máy tính.

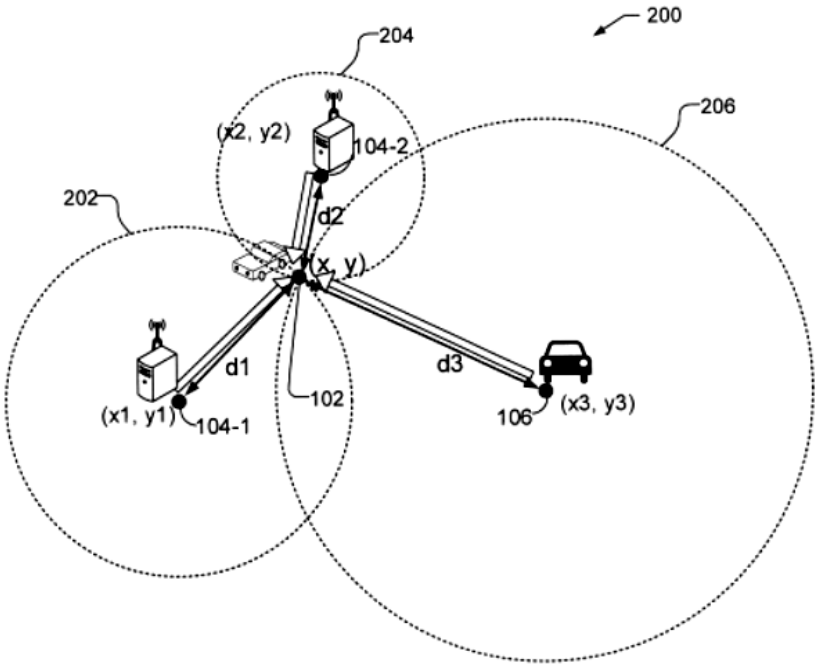

FIG. 2

(11) **1-0049483 B**

(15) 02/07/2025
Số Quyết định: 126113/QĐ-SHTT.IP

(45) 25/08/2025 449B

(43) 25/08/2022 413 A

(21) 1-2022-03080

(85) 16/05/2022

(22) 17/12/2020

(86) PCT/CN2020/137176 17/12/2020

(30) 62/948,971 17/12/2019 US
62/954,019 27/12/2019 US
17/121,927 15/12/2020 US

(87) WO2021/121313 24/06/2021

(51) ***H04N 7/00***; *H04N 21/435*

(73) **HFI INNOVATION INC.** (CN)
3F.-7, No.5, Taiyuan 1st St., Zhubei City, Hsinchu County 302, Taiwan

(72) CHUANG, Tzu-Der (TW); HSU, Chih-Wei (TW); CHEN, Ching-Yeh (TW); CHEN, Lulin (US)

(74) Công ty TNHH Trường Xuân (AGELESS CO.,LTD.)

(54) **PHƯƠNG PHÁP LẬP MÃ VIĐEO**

(57) Sáng chế đề cập đến phương pháp lập mã viđeo. Theo một phương pháp, luồng bít được tạo ra tại bộ mã hóa hoặc được nhận tại bộ giải mã, trong đó luồng bít tương ứng với dữ liệu được lập mã của dữ liệu viđeo hiện thời ở lớp hiện thời. Luồng bít tuân theo yêu cầu tương hợp luồng bít tương ứng với cả các giá trị chiều sâu bít cho lớp hiện thời và lớp tham chiếu đều giống nhau và các giá trị chỉ số định dạng chroma cho lớp hiện thời và lớp tham chiếu đều giống nhau. Dữ liệu viđeo hiện thời ở lớp hiện thời sau đó được mã hóa hoặc được giải mã bằng cách sử dụng dữ liệu viđeo tham chiếu ở lớp tham chiếu.

Fig. 2

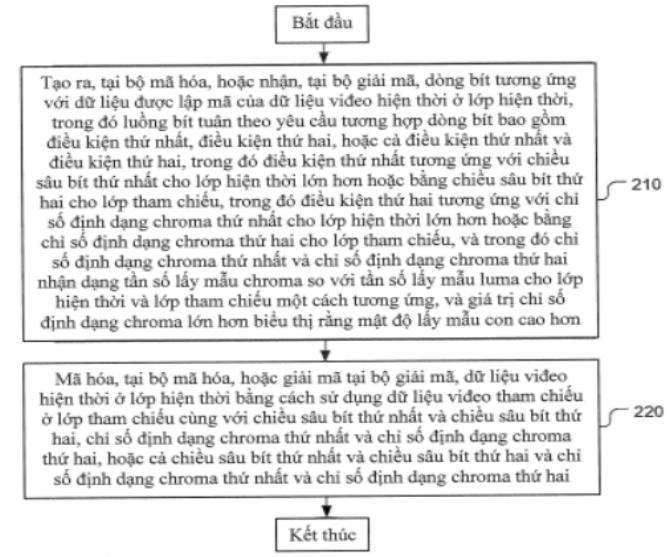

(11) **1-0049484 B**

(15) 02/07/2025
Số Quyết định: 126145/QĐ-SHTT.IP

(45) 25/08/2025 449B

(43) 25/03/2022 408 A

(21) 1-2022-00058

(85) 05/01/2022

(22) 12/06/2020

(86) PCT/CN2020/095715 12/06/2020

(30) 62/861,240 13/06/2019 US
62/942,678 02/12/2019 US
62/982,154 27/02/2020 US

(87) WO2020/249060 17/12/2020

(51) ***C08G 18/32***; *C08L 75/04*

(73) **LUXCREO (BEIJING) INC.** (CN)
Room 1017, Floor 1, Building 13, No. 27 Middle Jiancaicheng Road, Haidian District, Beijing 100192, China

(72) ZHU, Guang (CN); LU, Yisi (CN); GAO, Jie (CN); LV, Le (CN)

(74) Công ty TNHH Trà và cộng sự (TRA & ASSOCIATES CO.,LTD)

(54) **CHẤT LỎNG CÓ THỂ TRÙNG HỢP ĐƯỢC SỬ DỤNG ĐỂ TẠO RA VẬT THỂ BA CHIỀU VÀ PHƯƠNG PHÁP TẠO RA VẬT THỂ BA CHIỀU**

(57) Sáng chế đề cập đến chất lỏng có thể trùng hợp được sử dụng để tạo ra vật thể ba chiều theo phương pháp sản xuất bồi đắp. Chất lỏng có thể trùng hợp có thể bao gồm: (a) chất tiền trùng hợp polyuretan được chặn hoặc được chặn phản ứng; (b) (tùy chọn) chất pha loãng phản ứng; (c) chất hóa rắn được chặn hoặc được chặn phản ứng; (d) chất khơi mào quang; và (e) (tùy chọn) điisoxyanat được chặn hoặc được chặn phản ứng. Sáng chế cũng để cập đến phương pháp sử dụng chất lỏng có thể trùng hợp để tạo ra vật thể ba chiều.

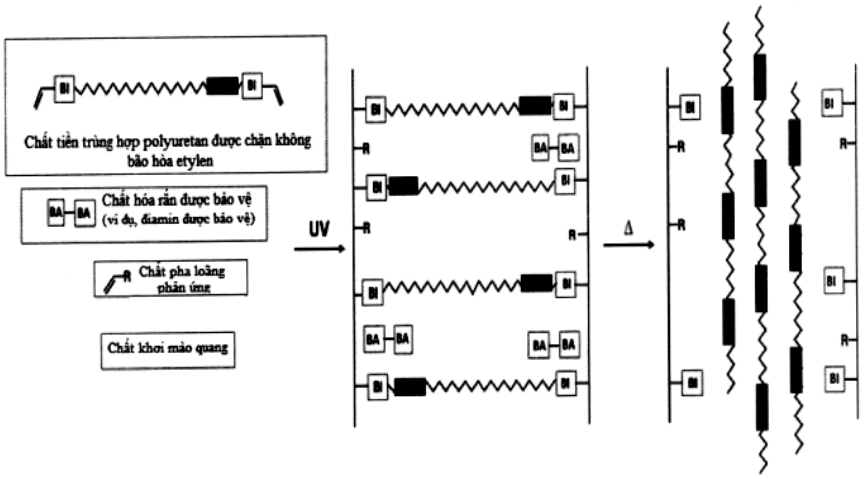

FIG.1

(11) **1-0049485 B**

(15) 02/07/2025
Số Quyết định: 126173/QĐ-SHTT.IP

(45) 25/08/2025 449B

(43) 25/06/2020 387 A

(21) 1-2019-04624

(85) 21/08/2019

(22) 14/04/2018

(86) PCT/CN2018/083130 14/04/2018

(30) 201710854103.8 20/09/2017 CN

(87) WO2019/056746 28/03/2019

(51) ***G02B 6/44***

(73) **HANGZHOU FUTONG COMMUNICATION TECHNOLOGY CO., LTD.** (CN)
Yinhu Development Zone, Fuyang District, Hangzhou, Zhejiang, 311422, China

(72) Xingdong WANG (CN); Taotao HU (CN); Jianhong LU (CN)

(74) Công ty TNHH Trà và cộng sự (TRA & ASSOCIATES CO.,LTD)

(54) **PHƯƠNG PHÁP SẢN XUẤT CÁP QUANG**

(57) Sáng chế đề cập đến phương pháp sản xuất cáp quang, phương pháp bao gồm các bước sau: 1) làm mát và làm khô cáp quang xuất ra bởi cơ cấu đúc ép vỏ bọc; 2) thực hiện phát hiện lỗi trên vỏ bọc của cáp quang đã sấy khô, và khi phát hiện vỏ bọc có lỗi: kẹp chặt hai bên của vùng lỗi bằng kẹp; đặt thiết bị cắt để bọc ngoài vùng không có lỗi của vỏ bọc và dẫn động thiết bị cắt di chuyển theo hướng trục của vỏ bọc để loại bỏ phần lồi của vỏ bọc; thực hiện phát hiện lỗi lần hai trên vỏ bọc; và 3) cuộn cáp quang. Theo phương pháp sản xuất, khi phát hiện vỏ bọc có lỗi, phần lồi lỗi của vỏ bọc có thể được cắt trên dây chuyền. Phương pháp sản xuất này có thể tránh việc xử lý sau vỏ bọc của cáp quang và cải thiện năng suất sản xuất cáp quang một cách hiệu quả. Sau khi phần lồi lỗi được loại bỏ, đường kính bên ngoài của vỏ bọc được trải qua việc phát hiện lỗi lần hai. Khi lỗi được phát hiện, lỗi được ghi lại, và vùng có thể được xử lý sau. Theo cách này, chất lượng sản phẩm có thể ngăn không bị ảnh hưởng khi thao tác cắt có sai sót.

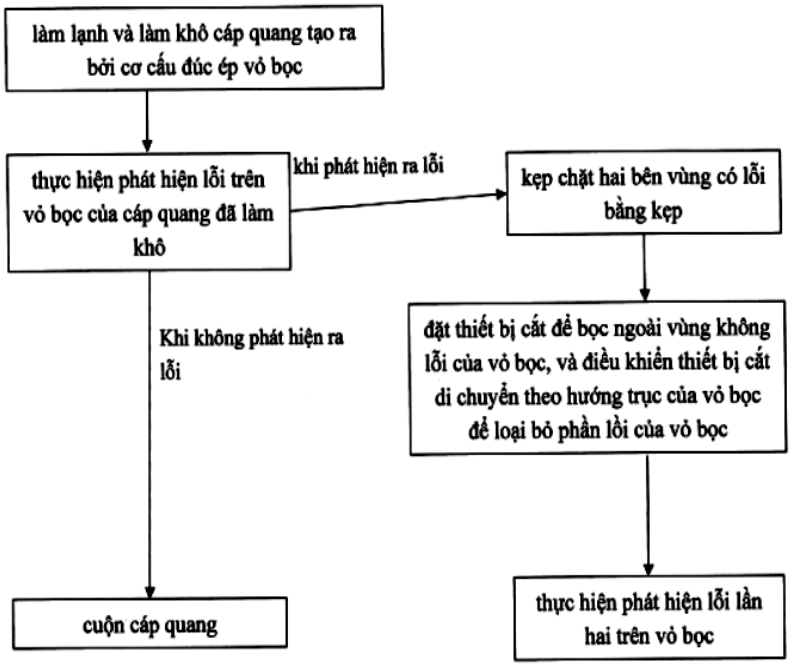
làm lạnh và làm khô cáp quang tạo ra bởi cơ cấu đúc ép vỏ bọc
thực hiện phát hiện lỗi trên vỏ bọc của cáp quang đã làm khô
khi phát hiện ra lỗi
kẹp chặt hai bên vùng có lỗi bằng kẹp
đặt thiết bị cắt để bọc ngoài vùng không lỗi của vỏ bọc, và điều khiển thiết bị cắt di chuyển theo hướng trục của vỏ bọc để loại bỏ phần lồi của vỏ bọc
Khi không phát hiện ra lỗi
cuộn cáp quang
thực hiện phát hiện lỗi lần hai trên vỏ bọc

FIG. 1

(11) **1-0049486 B**

(15) 02/07/2025
Số Quyết định: 126210/QĐ-SHTT.IP

(45) 25/08/2025 449B

(43) 27/04/2020 385 A

(21) 1-2019-07293

(85) 23/12/2019

(22) 20/06/2018

(86) PCT/EP2018/066482 20/06/2018

(30) 17177722.0 23/06/2017 EP

(87) WO2018/234412 A1 27/12/2018

(51) ***G06Q 30/00***; *G06Q 50/00; A61B 5/00*

(73) **UNILEVER GLOBAL IP LIMITED** (GB)
Port Sunlight, Wirral, Merseyside, CH62 4ZD, United Kingdom

(72) BELL Fraser Ian (GB); GRIFFITHS Llyr Glyndwr (GB); MAHERS Eric Gordon (GB); ROBERTS Julie Marie (GB); CLEAVER Graham John (GB); STASIK Aneta Magdalena (PL)

(74) Công ty TNHH Trần Hữu Nam và Đồng sự (TRAN H.N & ASS.)

(54) **PHƯƠNG PHÁP ĐO ĐẶC TÍNH CHUYỂN ĐỘNG CỦA TÓC**

(57) Phương pháp đo đặc tính chuyển động của tóc, dự đoán phản ứng của người tiêu dùng, phương pháp bao gồm các bước: i) cung cấp thiết bị đo đặc tính chuyển động của tóc; ii) đo đặc tính chuyển động của tóc bằng thiết bị; iii) thực hiện việc xử lý hoặc tác động vào tóc; iv) đo đặc tính chuyển động của tóc có được từ bước iii); v) so sánh các đặc tính chuyển động phát sinh từ bước iv) với đặc điểm của bước ii); và vi) đánh giá những thay đổi trong chuyển động xảy ra do việc áp dụng xử lý hoặc tác động.

Hình 2

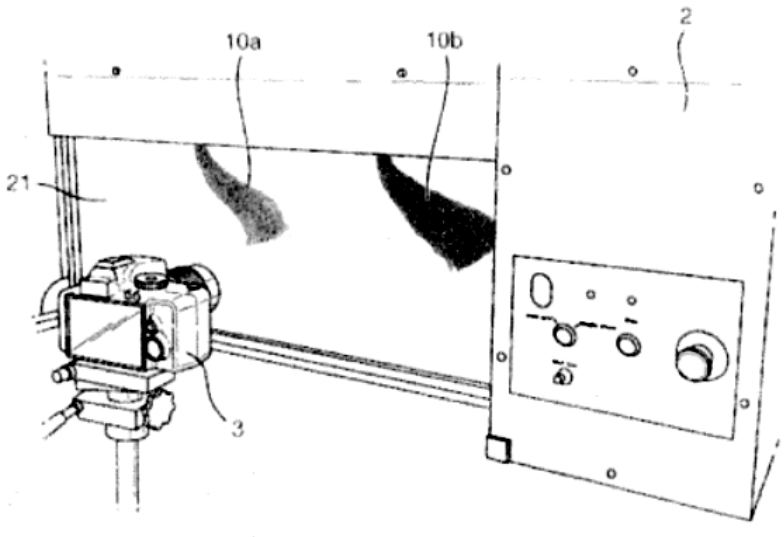

(11) **1-0049487 B**

(15) 02/07/2025
Số Quyết định: 126312/QĐ-SHTT.IP

(45) 25/08/2025 449B

(43) 25/08/2021 401 A

(21) 1-2021-01323

(85) 12/03/2021

(22) 06/09/2019

(86) PCT/EP2019/073902 06/09/2019

(30) 18194538.7 14/09/2018 EP

(87) WO2020/053106 19/03/2020

(51) ***C11D 3/28***; *A01N 43/36; A47L 13/17; C07D 207/44; C11D 17/04; A01N 37/44; C07D 207/38*

(73) **UNILEVER GLOBAL IP LIMITED** (GB)
Port Sunlight Wirral, Merseyside CH62 4ZD, United Kingdom

(72) KOTSAKIS Panagiotis (GR); PARRY Neil James (GB); MOORE Simon John (GB)

(74) Công ty TNHH Trần Hữu Nam và Đồng sự (TRAN H.N & ASS.)

(54) **KHĂN LAU**

(57) Sáng chế đề cập đến khăn lau thích hợp để dùng cho bề mặt cứng chứa lactam trong khoảng từ 0,0001% trọng lượng đến 5% trọng lượng; sử dụng khăn lau này lên bề mặt để giảm sự tích tụ vi sinh vật trên bề mặt đó; và, sử dụng lactam trong sản phẩm khăn lau để tăng cường bảo quản sản phẩm khăn lau nói trên.

(11) **1-0049488 B**

(15) 02/07/2025
Số Quyết định: 126314/QĐ-SHTT.IP

(45) 25/08/2025 449B

(43) 25/08/2022 413 A

(21) 1-2021-08342

(22) 24/12/2021

(30) 2021-013469 29/01/2021 JP

(51) ***G07C 5/00***

(73) **YAZAKI ENERGY SYSTEM CORPORATION** (JP)
8-15, Konan 1-Chome, Minato-ku, Tokyo, Japan

(72) Hui LI (CN)

(74) Công ty Cổ phần Sở hữu công nghiệp INVESTIP (INVESTIP)

(54) **THIẾT BỊ ĐÁNH GIÁ LÁI XE VÀ PHƯƠNG TIỆN LƯU TRỮ ĐỌC ĐƯỢC BẰNG MÁY TÍNH**

(57) Sáng chế đề xuất thiết bị đánh giá lái xe có thể thực hiện nhiều đánh giá công bằng trong số nhiều tài xế kể cả khi có sự thay đổi xảy ra trong tình huống vận hành của phương tiện giao thông và phương tiện lưu trữ đọc được bằng máy tính. Đối với mỗi tài xế, lộ trình vận chuyển của hiệu suất vận hành ngày hiện tại được so sánh với lộ trình vận chuyển của lịch trình vận chuyển ngày hiện tại hoặc hiệu suất vận hành trong quá khứ trong (S15) và (S16), được phát hiện vận hành trong tình huống đặc biệt được thực hiện như là vận hành trên lộ trình vận chuyển không quen thuộc hay không, và cờ loại trừ được gán cho báo cáo hàng ngày của ngày tương ứng. Giá trị đánh giá cho mỗi tài xế được tính toán dựa trên dữ liệu còn lại loại trừ dữ liệu hiệu suất trong tình huống đặc biệt. Ngoài lộ trình vận chuyển, cờ loại trừ được gán khi xem xét loại đường và thông tin trên phương tiện giao thông được vận hành. Báo cáo hàng tháng thu được bằng cách tập hợp lại các báo cáo hàng ngày và loại trừ báo cáo hàng ngày có cờ loại trừ được tạo trong (S19), và giá trị đánh giá hàng tháng được tính toán dựa trên báo cáo hàng tháng.

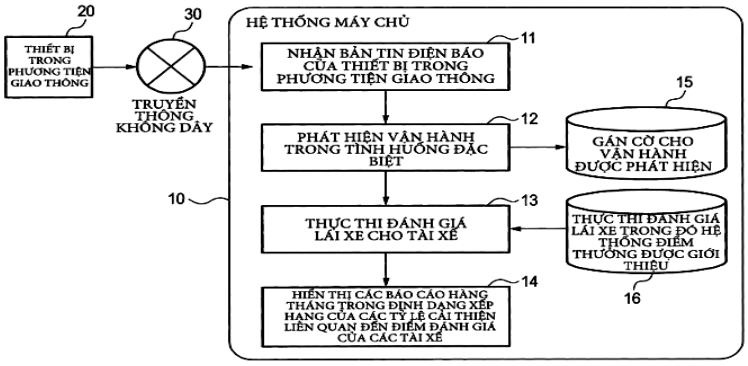

FIG. 1

(11) **1-0049489 B**

(15) 02/07/2025
Số Quyết định: 126316/QĐ-SHTT.IP

(45) 25/08/2025 449B

(43) 26/12/2022 417 A

(21) 1-2022-03622

(22) 09/06/2022

(30) 202110647564.4 10/06/2021 CN

(51) ***D01H 4/00***

(73) **SAURER (JIANGSU) TEXTILE MACHINERY CO. LTD.** (CN)
No. 558 Huixian Middle Road, Jintan District, Changzhou City, 213200, Jiangsu Province, P. R. China

(72) Jakobinski, Andreas (DE); Thomas, Sebastian (DE); Redlich, Olaf (DE); Toribio Garcia, Sandra (DE)

(74) Công ty TNHH Tư vấn Phạm Anh Nguyên (ANPHAMCO CO.,LTD.)

(54) **HỘP KÉO SỢI, THIẾT BỊ KÉO SỢI DÙNG CHO MÁY KÉO SỢI ĐẦU CUỐI MỞ VÀ PHƯƠNG PHÁP NỐI SỢI TRONG MÁY KÉO SỢI ĐẦU CUỐI MỞ**

(57) Sáng chế đề cập đến hộp kéo sợi (1) dùng cho máy kéo sợi đầu cuối mở, có cửa vào cho cúi sợi để cấp cúi sợi vào bộ phận mở, mà được bố trí trong ngăn chứa bộ phận mở của hộp kéo sợi (1), và có cửa thoát sợi (4), qua nó sợi kéo (2) được sản xuất từ cúi sợi được cấp liệu có thể được dẫn ra khỏi hộp kéo sợi (1). Theo sáng chế, để cho phép chuẩn bị đầu sợi kéo cho quá trình nối sợi, cụ thể là với việc bảo vệ khỏi không khí xung quanh, và cụ thể hơn là để phù hợp với máy kéo sợi đầu cuối mở bán tự động, hộp kéo sợi (1) được thiết kế để chứa bộ phận chuẩn bị đầu sợi để chuẩn bị đầu sợi kéo, bộ phận chuẩn bị đầu sợi này được bố trí đối diện với cửa thoát sợi (4) để chuyển giao lẫn nhau sợi kéo (2).

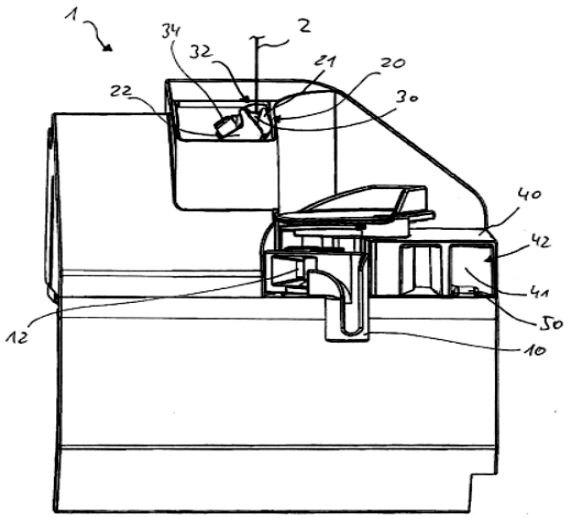

Hình 2

(11) **1-0049490 B**

(15) 02/07/2025
Số Quyết định: 126318/QĐ-SHTT.IP

(45) 25/08/2025 449B

(43) 26/12/2022 417 A

(21) 1-2022-06490

(85) 07/10/2022

(22) 07/04/2021

(86) PCT/EP2021/058988 07/04/2021

(30) 20169106.0 09/04/2020 EP

(87) WO2021/204831 A1 14/10/2021

(51) ***C11D 1/37***; *C11D 1/29; C11D 3/00; C11D 17/06; C11D 1/22*

(73) **UNILEVER GLOBAL IP LIMITED** (GB)
Port Sunlight Wirral, Merseyside CH62 4ZD, United Kingdom

(72) BENNETT Julie (GB); ENGERT Susanne Carina (DE); RATHS Hans-Christian (DE); THORLEY David Christopher (GB); TÜRK Holger Michael (DE)

(74) Công ty TNHH Trần Hữu Nam và Đồng sự (TRAN H.N & ASS.)

(54) **CHẾ PHẨM GIẶT TẨY DẠNG HẠT VÀ PHƯƠNG PHÁP GIẶT VẢI BẰNG CÁCH SỬ DỤNG CHẾ PHẨM NÀY**

(57) Chế phẩm giặt tẩy dạng hạt bao gồm: một hoặc một số chất hoạt động bề mặt anion và/hoặc chất hoạt động bề mặt không ion; và chất hoạt động bề mặt rượu Guerbet có 10 nguyên tử cacbon được etoxyl hóa, sulfat hóa với mức độ etoxyl hóa trung bình nằm trong khoảng 2,5 đến 6, trong đó tỷ lệ tổng lượng chất hoạt động bề mặt anion và/ hoặc chất hoạt động bề mặt không ion so với chất hoạt động bề mặt rượu Guerbet có 10 nguyên tử cacbon được etoxyl hóa, sulfat hóa là từ 100:1 đến 25:1.

(11) **1-0049491 B**

(15) 02/07/2025
Số Quyết định: 126323/QĐ-SHTT.IP

(45) 25/08/2025 449B

(43) 25/05/2022 410 A

(21) 1-2022-01153

(85) 24/02/2022

(22) 08/10/2019

(86) PCT/CN2019/110025 08/10/2019

(30) 201910690885.5 29/07/2019 CN

(87) WO2021/017159 A1 04/02/2021

(51) ***D06F 39/08***; *D06F 33/00*

(73) **WUXI LITTLE SWAN ELECTRIC CO., LTD.** (CN)
NO. 18, South Changjiang Road, New District, Wuxi, Jiangsu 214028, China

(72) ZHANG, Tao (CN); DI, Ying (CN); YU, Guangqiang (CN); LI, Yadong (CN); YAO, Jianjun (CN); ZHOU, Xiangyu (CN)

(74) Công ty TNHH Dịch vụ Sở hữu trí tuệ KENFOX (KENFOX IP SERVICE CO.,LTD.)

(54) **PHƯƠNG PHÁP VÀ THIẾT BỊ ĐIỀU KHIỂN QUÁ TRÌNH VẮT CHO MÁY GIẶT, MÁY GIẶT VÀ PHƯƠNG TIỆN LƯU TRỮ**

(57) Sáng chế đề cập đến phương pháp và thiết bị điều khiển quá trình vắt cho máy giặt, máy giặt và phương tiện lưu trữ. Phương pháp này bao gồm: xác định rằng máy giặt đang ở giai đoạn tốc độ quay thứ nhất để vắt và mực nước trong lồng giặt của máy giặt đạt đến hoặc vượt quá trị số ngưỡng mực nước thiết đặt, và điều khiển bơm xả nước của máy giặt được khởi động trong khoảng thời gian thiết đặt, trong đó ở giai đoạn tốc độ quay thứ nhất, tốc độ quay vắt của máy giặt nhỏ hơn trị số tốc độ quay thứ nhất. Theo các phương án của sáng chế, có thể tránh được một cách hiệu quả việc thường xuyên khởi động bơm xả nước trong giai đoạn tốc độ quay thứ nhất, bơm xả nước được điều khiển để chỉ khởi động trong khoảng thời gian thiết đặt khi mực nước trong lồng giặt đạt đến hoặc vượt quá trị số ngưỡng mực nước thiết đặt, tránh được một cách hiệu quả việc vận hành bơm xả nước ở trạng thái nửa hơi nước trong giai đoạn tốc độ quay thứ nhất, và giúp giảm tiếng ồn.

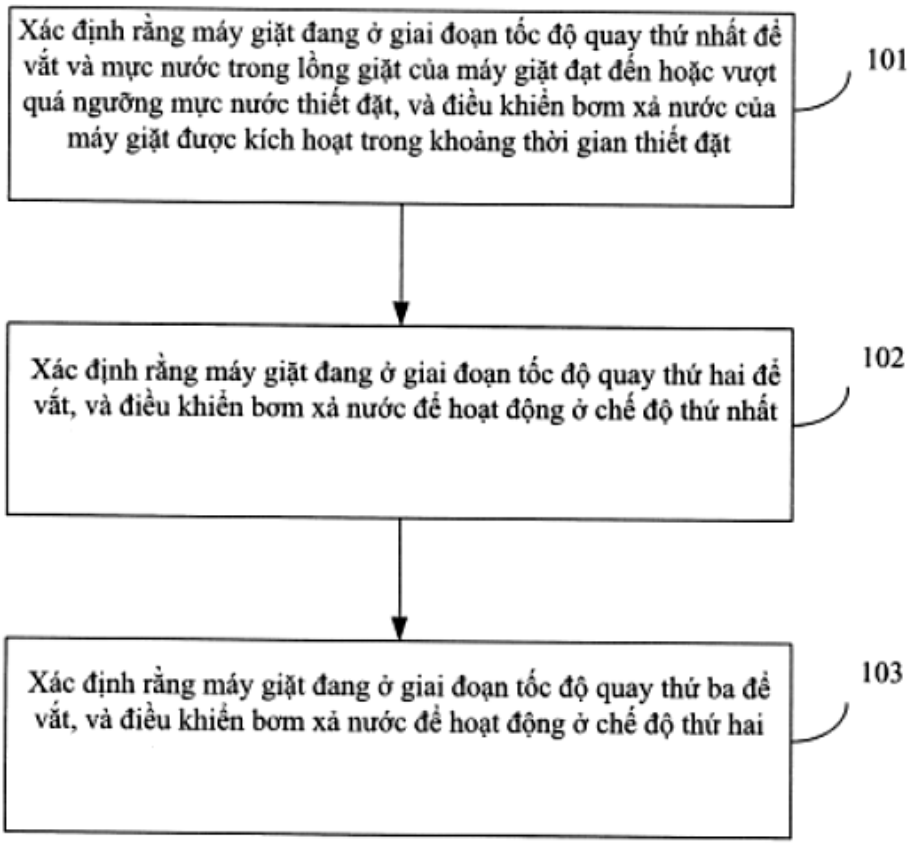
Xác định rằng máy giặt đang ở giai đoạn tốc độ quay thứ nhất để vắt và mực nước trong lồng giặt của máy giặt đạt đến hoặc vượt quá ngưỡng mực nước thiết đặt, và điều khiển bơm xả nước của máy giặt được kích hoạt trong khoảng thời gian thiết đặt
101
Xác định rằng máy giặt đang ở giai đoạn tốc độ quay thứ hai để vắt, và điều khiển bơm xả nước để hoạt động ở chế độ thứ nhất
102
Xác định rằng máy giặt đang ở giai đoạn tốc độ quay thứ ba để vắt, và điều khiển bơm xả nước để hoạt động ở chế độ thứ hai
103

FIG. 1

(11) **1-0049492 B**

(15) 02/07/2025
Số Quyết định: 126333/QĐ-SHTT.IP

(45) 25/08/2025 449B

(43) 25/12/2023 429 A

(21) 1-2023-02147

(85) 31/03/2023

(22) 28/09/2021

(86) PCT/IT2021/050294 28/09/2021

(30) 102020000022990 29/09/2020 IT

(87) WO2022/070221 07/04/2022

(51) ***C21C 5/52***; *F27D 19/00; F27D 13/00; F27D 17/00; C21C 5/56; F27B 9/12*

(73) **DANIELI & C. OFFICINE MECCANICHE S.P.A.** (IT)
Via Nazionale, 41 33042 BUTTRIO, Italy

(72) SCUBLA, Stefano (IT); RONDINI, Nicola (IT); BURIN, Paolo (IT)

(74) Công ty TNHH Trường Xuân (AGELESS CO.,LTD.)

(54) **THIẾT BỊ VÀ PHƯƠNG PHÁP ĐỂ CẤP LIỆU VÀ GIA NHIỆT TRƯỚC CHO MẺ LIỆU KIM LOẠI TRONG LÒ NẤU CHẢY VÀ NHÀ MÁY NẤU CHẢY KIM LOẠI**

(57) Sáng chế đề cập đến thiết bị (10) để cấp liệu và gia nhiệt trước cho mẻ liệu kim loại (S) vào lò nấu chảy (110) của nhà máy nấu chảy (100), bao gồm ít nhất một máng băng chuyền (11) cho mẻ liệu kim loại (S), ít nhất một mái chụp (14) được bố trí phía trên máng băng chuyền (11) và phương tiện phát hiện phế liệu (43) có thể xác định biên dạng của mẻ liệu kim loại (S) đi vào máng băng chuyền (11). Sáng chế còn đề cập đến nhà máy (100) dùng để nấu chảy kim loại bao gồm thiết bị (10), và phương pháp cấp liệu và gia nhiệt trước cho mẻ liệu kim loại (S).

fig. 1

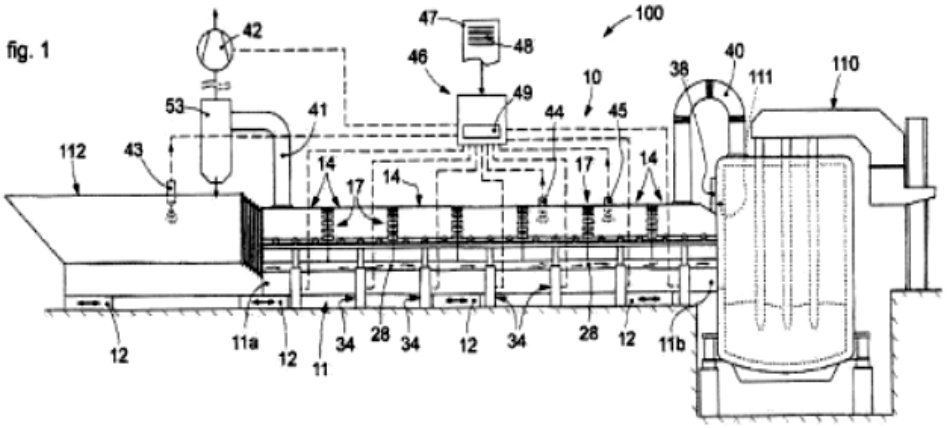

(11) **1-0049493 B**

(15) 02/07/2025
Số Quyết định: 126336/QĐ-SHTT.IP

(45) 25/08/2025 449B

(43) 25/01/2022 406 A

(21) 1-2021-07317

(85) 16/11/2021

(22) 27/02/2020

(86) PCT/KR2020/002792 27/02/2020

(30) 10-2019-0044862 17/04/2019 KR

(87) WO2020/213830 22/10/2020

(51) ***G06Q 50/10***; *G06F 21/31; G06F 3/14; H04N 21/61; H04N 21/2187; H04N 21/442; G06F 15/16*

(76) 1. **CHOI, DONG JUN** (KR)
5, Dapsimni-ro 83-gil Jungnang-gu Seoul 02255, Republic of Korea
2. **JANG, HAE JUNG** (KR)
#301, 46, Sau-ro 9beon-gil Gimpo-si Gyeonggi-do 10111, Republic of Korea

(74) Công ty TNHH Trường Xuân (AGELESS CO.,LTD.)

(54) **HỆ THỐNG ĐA TRUY CẬP TỪ XA**

(57) Sáng chế đề cập đến hệ thống đa truy cập từ xa bao gồm: thiết bị đầu cuối chủ để cho phép truy cập từ xa đến nhiều thiết bị đầu cuối thụ động để thực thi nhiều nội dung đa phương tiện trong thời gian được định cấu hình trước, và yêu cầu các quyền hoạt động của nhiều thiết bị đầu cuối thụ động được truy cập từ xa; máy chủ tác nhân trung gian để kiểm tra quyền truy cập của thiết bị đầu cuối chủ, lựa chọn ít nhất một thiết bị đầu cuối thụ động mà có thể được phân bổ theo quyền truy cập, và sau đó nối mạng AP của thiết bị đầu cuối thụ động được lựa chọn và AP của thiết bị đầu cuối chủ; và thiết bị đầu cuối thụ động mà được kết nối với máy chủ tác nhân trung gian qua mạng và cung cấp nguồn có thể chia sẻ.

FIG.1

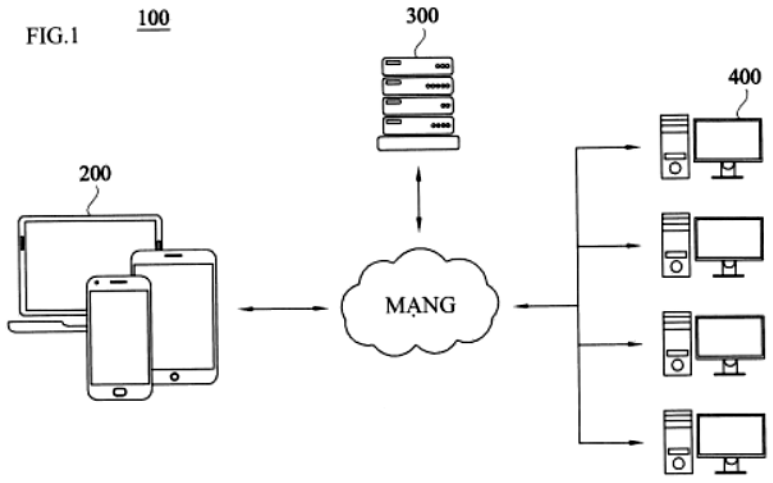

(11) **1-0049494 B**

(15) 02/07/2025
Số Quyết định: 126340/QĐ-SHTT.IP

(45) 25/08/2025 449B

(43) 26/08/2024 437 A

(21) 1-2023-08357

(85) 24/11/2023

(22) 06/06/2022

(86) PCT/JP2022/022780 06/06/2022

(30) 2021-096929 09/06/2021 JP

(87) WO2022/260003 15/12/2022

(51) ***B32B 27/00***; *B32B 27/36; H05K 3/28; B32B 7/027; B32B 7/06; B32B 27/32; B32B 7/022*

(73) **SUMITOMO BAKELITE CO., LTD.** (JP)
5-8, Higashi-shinagawa 2-chome, Shinagawa-ku, Tokyo 1400002, Japan

(72) HASHIMOTO, Akinori (JP)

(74) Công ty Luật TNHH Phạm và Liên danh (PHAM & ASSOCIATES)

(54) MÀNG THÁO KHUÔN VÀ PHƯƠNG PHÁP CHẾ TẠO SẢN PHẨM ĐÚC

(57) Sáng chế đề cập đến màng tháo khuôn (10) bao gồm: lớp tháo khuôn thứ nhất (1) được làm bằng hỗn hợp nhựa nhiệt dẻo thứ nhất; và lớp đệm (3) được làm bằng hỗn hợp nhựa nhiệt dẻo thứ ba, trong đó môđun đàn hồi cắt phức của màng tháo khuôn (10) ở 80°C bằng hoặc thấp hơn 1,00 MPa. Ngoài ra, môđun đàn hồi lưu trữ của lớp đệm (3) ở 150°C tốt hơn là bằng hoặc lớn hơn 9,0 MPa.

Fig.4

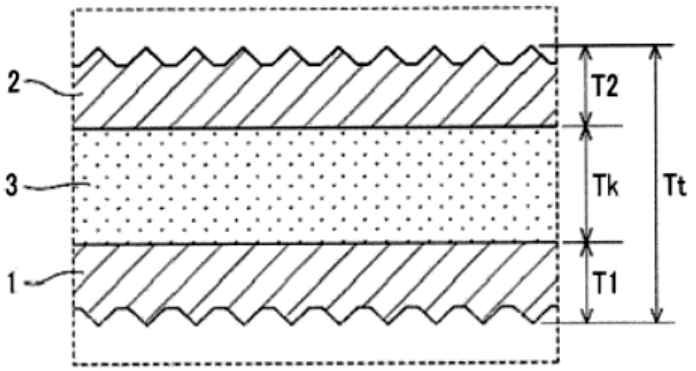

(11) **1-0049495 B**

(15) 02/07/2025
Số Quyết định: 126345/QĐ-SHTT.IP

(45) 25/08/2025 449B

(43) 26/12/2022 417 A

(21) 1-2022-04567

(85) 20/07/2022

(22) 24/08/2020

(86) PCT/CN2020/110722 24/08/2020

(30) 201911361251.1 26/12/2019 CN
16/935,536 22/07/2020 US

(87) WO2021/128891 01/07/2021

(51) ***B01D 53/50***; *B01D 53/78; B01D 53/96; B01D 53/73*

(73) **JIANGNAN ENVIRONMENTAL PROTECTION GROUP INC.** (KY)
Harneys Fiduciary (Cayman) Limited, 4th Floor, Harbour Place, 103 South Church Street, P.O. Box 10240, Grand Cayman Ky1-1002, Cayman Islands

(72) LUO, Jing (CN); WANG, Jinyong (CN)

(74) Công ty Luật TNHH Phạm và Liên danh (PHAM & ASSOCIATES)

(54) **MÁY VÀ PHƯƠNG PHÁP ĐỂ HẤP THỤ LƯU HUỲNH ĐIOXIT TỪ KHÍ THẢI**

(57) Sáng chế đề xuất việc kiểm soát sự tạo ra sol khí trong quá trình hấp thụ của quá trình khử Lưu huỳnh bằng Amoniac. Nhiệt độ phản ứng hấp thụ, hàm lượng Oxy và hàm lượng nước của khí xử lý có thể được kiểm soát, và chất lỏng tuần hoàn hấp thụ chứa Amoni Sulfit có thể được sử dụng để loại bỏ Lưu huỳnh Đioxit trong khí thải, để kiểm soát sự tạo ra sol khí trong quá trình hấp thụ trong quá trình khử Lưu huỳnh bằng Amoniac.

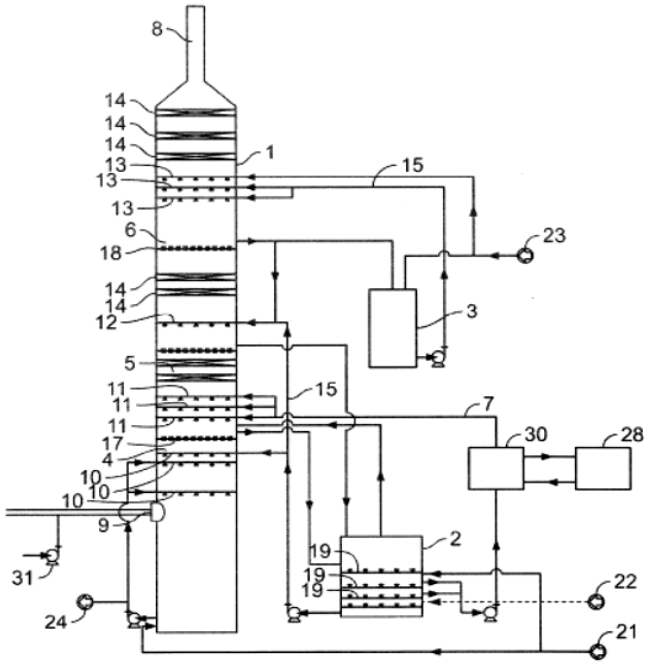

FIG. 1

(11) **1-0049496 B**

(15) 02/07/2025
Số Quyết định: 126349/QĐ-SHTT.IP

(45) 25/08/2025 449B

(43) 25/03/2022 408 A

(21) 1-2022-00036

(85) 05/01/2022

(22) 10/07/2020

(86) PCT/US2020/041516 10/07/2020

(30) 62/873,473 12/07/2019 US
16/925,078 09/07/2020 US

(87) WO2021/011339 A1 21/01/2021

(51) ***H04B 7/155***; *H04W 88/04; G06F 1/20; H04B 7/06*

(73) **QUALCOMM INCORPORATED** (US)
ATTN: International IP Administration, 5775 Morehouse Drive, San Diego, CA 92121-1714, United States of America

(72) RAGHAVAN, Vasanthan (IN); BAI, Tianyang (CN); RYU, Jung Ho (US); WANG, Hua (CN); LI, Junyi (US)

(74) Công ty TNHH Quốc tế D &N (D&N INTERNATIONAL CO.,LTD.)

(54) **PHƯƠNG PHÁP, THIẾT BỊ VÀ HỆ THỐNG TRUYỀN THÔNG KHÔNG DÂY**

(57) Sáng chế đề cập đến các phương pháp, thiết bị và hệ thống truyền thông không dây. Một phương pháp có thể bao gồm bước giám sát, qua một hoặc nhiều bộ cảm biến của thiết bị người dùng (user equipment - UE) thứ nhất, ít nhất một trong số điều kiện quá tải nhiệt hoặc điều kiện phơi nhiễm gắn với liên kết truyền thông thứ nhất giữa UE thứ nhất và trạm gốc. Dựa vào bước giám sát, ví dụ, UE thứ nhất có thể xác định rằng ít nhất một trong số điều kiện quá tải nhiệt hoặc điều kiện phơi nhiễm vượt quá ngưỡng chuyển mạch định trước tương ứng. Dựa vào bước xác định, liên kết truyền thông thứ hai có thể được thiết lập giữa UE thứ nhất và UE thứ hai, trong đó UE thứ hai được tạo cấu hình để hoạt động như UE chuyển tiếp, để truyền thông giữa UE thứ nhất và trạm gốc qua (một phần) liên kết truyền thông thứ hai.

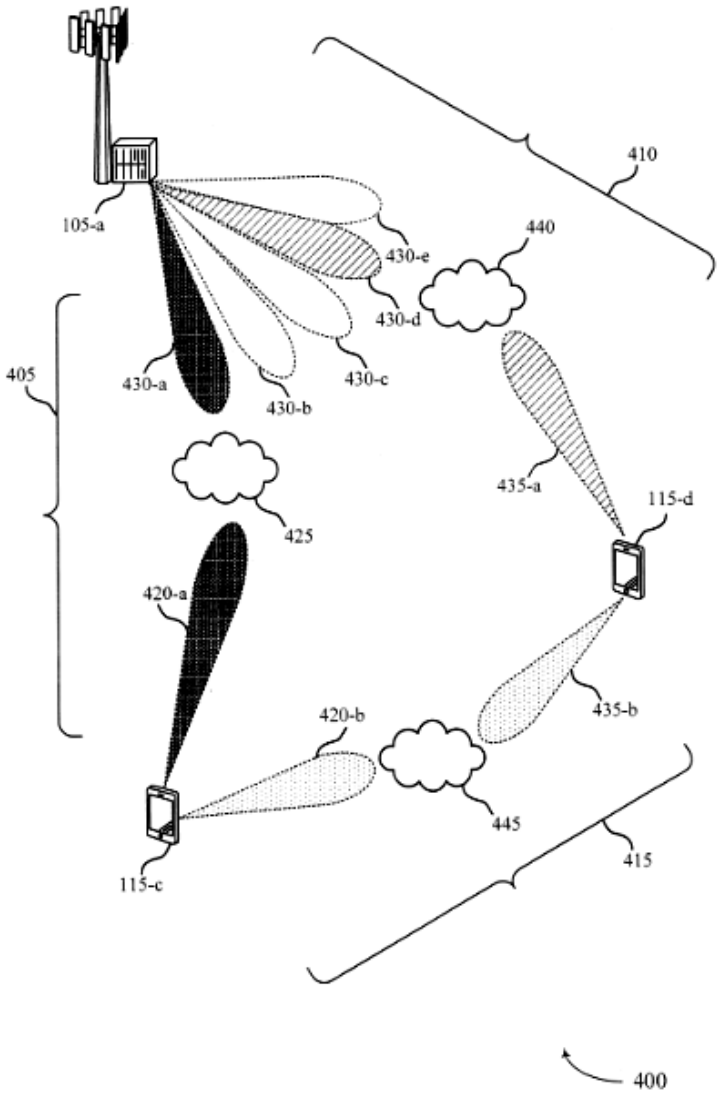
410
105-a
440
430-e
430-d
405
430-a
430-b
430-c
435-a
115-d
425
420-a
435-b
420-b
445
415
115-c
400

Fig.4

(11) **1-0049497 B**

(15) 02/07/2025
Số Quyết định: 126352/QĐ-SHTT.IP

(45) 25/08/2025 449B

(43) 25/01/2022 406 A

(21) 1-2021-06476

(85) 14/10/2021

(22) 22/04/2020

(86) PCT/US2020/029264 22/04/2020

(30) 62/838,928 25/04/2019 US
16/854,720 21/04/2020 US

(87) WO2020/219512 A1 29/10/2020

(51) ***H04N 19/11***; *H04N 19/70; H04N 19/593; H04N 19/157; H04N 19/176*

(73) **QUALCOMM INCORPORATED** (US)
ATTN: International IP Administration, 5775 Morehouse Drive, San Diego, CA 92121-1714, United States of America

(72) COBAN, Muhammed Zeyd (US); VAN DER AUWERA, Geert (BE); KARCZEWICZ, Marta (US)

(74) Công ty TNHH Quốc tế D &N (D&N INTERNATIONAL CO.,LTD.)

(54) PHƯƠNG PHÁP VÀ THIẾT BỊ MÃ HÓA VÀ GIẢI MÃ DỮ LIỆU VIĐEO

(57) Sáng chế đề cập đến phương pháp và thiết bị mã hóa và giải mã dữ liệu viđeo. Các kỹ thuật theo sáng chế được mô tả để cải thiện mã hóa viđeo. Ví dụ, có thể thu được khối thứ nhất của hình ảnh có trong dòng bit viđeo được mã hóa. Khối thứ hai của hình ảnh có thể được xác định là đang được mã hóa bằng cách sử dụng loại chế độ điều chế mã xung trong miền dư được lượng tử hóa dựa trên khối (block-based quantized residual domain pulse code modulation - BDPCM), chẳng hạn như chế độ BDPCM dọc hoặc chế độ BDPCM ngang. Trong trường hợp khối thứ hai được mã hóa bằng cách sử dụng chế độ BDPCM dọc, chế độ dự đoán nội hình ảnh dọc có thể được xác định cho danh mục chế độ dự đoán nội hình ảnh cho khối thứ nhất. Chế độ dự đoán nội hình ảnh dọc có thể được thêm vào danh mục chế độ dự đoán nội hình ảnh cho khối thứ nhất. Trong trường hợp khối thứ hai được mã hóa bằng cách sử dụng chế độ BDPCM ngang, chế độ dự đoán nội hình ảnh ngang có thể được xác định cho danh mục chế độ dự đoán nội hình ảnh cho khối thứ nhất và chế độ dự đoán nội hình ảnh ngang có thể được thêm vào danh mục chế độ dự đoán nội hình.

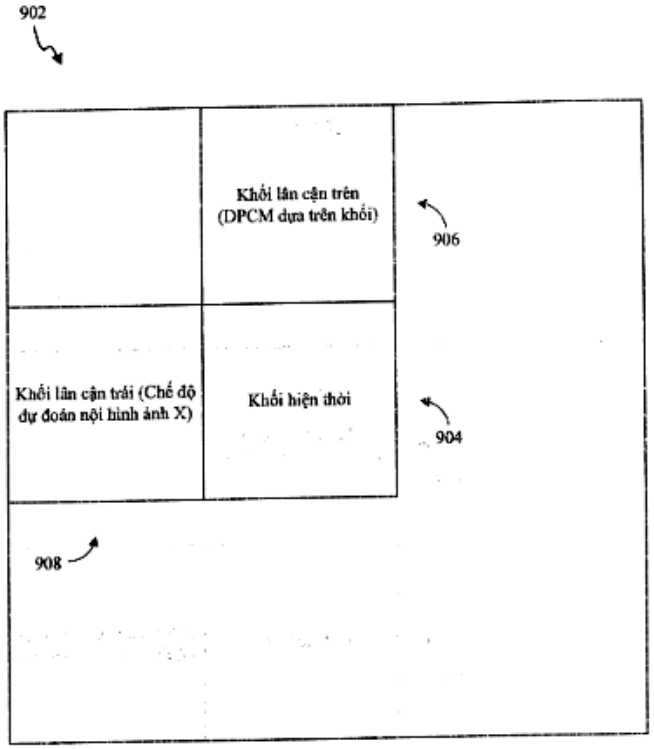
902
Khối lân cận trên (DPCM dựa trên khối)
906
Khối lân cận trái (Chế độ dự đoán nội hình ảnh X)
Khối hiện thời
904
908

FIG. 9

(11) **1-0049498 B**

(15) 02/07/2025
Số Quyết định: 126353/QĐ-SHTT.IP

(45) 25/08/2025 449B

(43) 25/07/2023 424 A

(21) 1-2021-08475

(22) 30/12/2021

(51) ***E21B 43/00****; F04D 11/00; B01D 17/02; C09K 8/00*

(73) **VIỆN DẦU KHÍ VIỆT NAM** (VN)
Tòa Nhà Viện Dầu Khí, Số 167 Trung Kính, Yên Hòa, Cầu Giấy, Hà Nội

(72) Phạm Trường Giang (VN); Nguyễn Minh Quý (VN); Hoàng Long (VN); Cù Thị Việt Nga (VN); Lê Thị Thu Hường (VN); Phan Vũ Anh (VN); Trần Thanh Phương (VN)

(54) **QUY TRÌNH CHẾ TẠO CHẾ PHẨM NÂNG CAO HỆ SỐ THU HỒI DẦU**

(57) Sáng chế đề xuất quy trình chế tạo chế phẩm nâng cao hệ số thu hồi dầu trong một bình phản ứng, đặc trưng ở chỗ, quy trình này bao gồm các bước:

i) chuẩn bị hỗn hợp pha loãng chứa chất hoạt động bề mặt natri olefin sulfonat (sodium olefin sulfonate - SOS), trong đó natri olefin sulfonat được tạo hỗn hợp với nước và thiourea dưới điều kiện tối ưu cho phép hòa tan hoàn toàn các hóa chất một cách hiệu quả;

ii) bổ sung, phân tán nhóm chất hoạt động bề mặt anion để thu được dung dịch phân tán đồng đều, trong đó lần lượt bổ sung hỗn hợp bao gồm propanol và butanol, nonylphenol etoxylat 9EO, nonylphenol etoxylat 10EO và axit alkyl benzen sulfonic dưới điều kiện tối ưu để chuyển hóa hệ 3 pha thành 1 pha, trong đó các hóa chất phân tán dần đồng đều, dung dịch thu được trong, không tạo kết tủa;

iii) chế tạo chế phẩm nâng cao hệ số thu hồi dầu với hiệu quả gia tăng, độ nhớt và độ ổn định tốt, trong đó lần lượt bổ sung tổ hợp chất phụ gia (chất phụ gia VPI) mà bao gồm dinatri 2-Sulfolaurat (Disodium 2-Sulfolaurate - DSS) và natri sulfonat dầu mỏ (Sodium petroleum sulfonate - SPS), polyme dưới điều kiện tối ưu để thu dung dịch đồng nhất, trong hoàn toàn, không tạo kết tủa với độ nhớt của hệ dung dịch tăng lên đáng kể.

Quy trình theo sáng chế cho phép được áp dụng ở quy mô lớn, trong đó việc tập kết hóa chất và pha chế có thể được thực hiện với lượng rất lớn trong nhà xưởng với hệ thống thiết bị pha khuấy tự động, nguồn cấp nước máy và điện đầy đủ, hệ thống thu gom nước thải đáp ứng yêu cầu của địa phương và có thể nâng công suất lên đến 5000kg/mẻ trong điều kiện hệ thống thiết bị đáp ứng đủ. Ngoài ra, quy trình này còn cho phép chế tạo được chế phẩm bơm ép có tính năng nâng cao hệ số thu hồi dầu gia tăng sản lượng khai thác thu hồi, hoạt động hiệu quả trong điều kiện via nhiệt độ cao.

(11) **1-0049499 B**

(15) 02/07/2025
Số Quyết định: 126354/QĐ-SHTT.IP

(45) 25/08/2025 449B

(43) 27/05/2024 434 A

(21) 1-2024-01742

(22) 08/03/2024

(51) ***F41F 3/077***

(73) **TẬP ĐOÀN CÔNG NGHIỆP - VIỄN THÔNG QUÂN ĐỘI** (VN)
Lô D26 Khu đô thị mới Cầu Giấy, phường Yên Hoà, quận Cầu Giấy, thành phố Hà Nội.

(72) Chu Minh Thành (VN); Trần Quang Đức (VN); Hồ Quang Huy (VN); Đỗ Văn Phương (VN); Ngô Sỹ Hoàng (VN)

(74) Công ty TNHH NACILAW (NACILAW)

(54) CƠ CẤU BÁO MỞ NẮP ỐNG DẪN HƯỚNG THIẾT BỊ BAY

(57) Sáng chế đề cập đến cơ cấu báo mở nắp ống dẫn hướng thiết bị bay bao gồm: công tắc tín hiệu (20) được kết nối với hệ thống điều khiển của thiết bị bay, thiết bị kích hoạt công tắc (30) có chốt rút (36) được tự động rút ra ngay sau khi nắp ống dẫn hướng được mở ra theo góc định trước để kích hoạt chốt nhấn (35) nhấn vào nút nhấn (20a) của công tắc tín hiệu (20) để kích hoạt công tắc này.

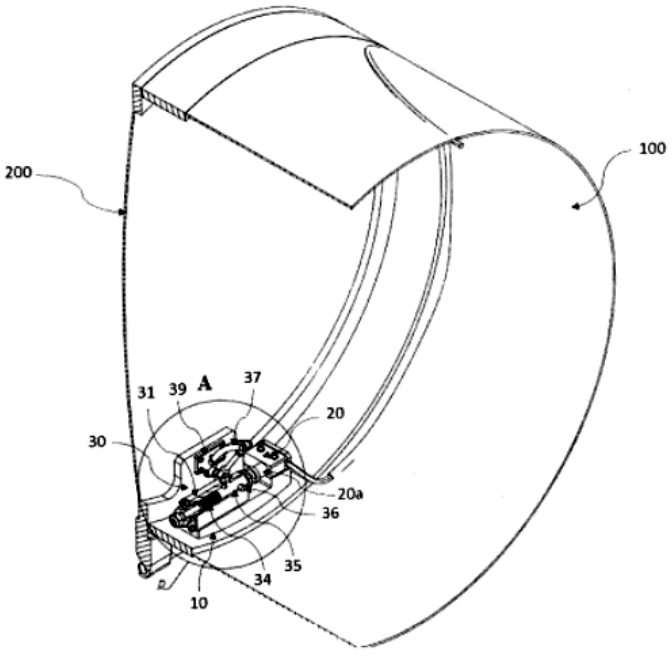

Fig.1

(11) **1-0049500 B**

(15) 02/07/2025
Số Quyết định: 126405/QĐ-SHTT.IP

(45) 25/08/2025 449B

(43) 25/12/2023 429 A

(21) 1-2023-06051

(22) 08/09/2023

(51) ***H04L 43/062***; *H04L 47/24*

(76) **ĐỖ XUÂN CHỢ** (VN)
Số nhà 12A03, sảnh B, chung cư FLC Landmark Tower, Lê Đức Thọ, Mỹ Đình 2, Nam Từ Liêm, Hà Nội

(74) Công Ty Cổ Phần Tư Vấn BIGPRO (BIGPRO CONSULTATION JOIN STOCK)

(54) **PHƯƠNG PHÁP PHÁT HIỆN MÃ ĐỘC**

(57) Sáng chế đề cập đến phương pháp phát hiện mã độc bao gồm: thu thập, lưu trữ, bởi công cụ phần mềm có chức năng thu thập dữ liệu trên máy tính người dùng, các dấu hiệu có trong các sự kiện gắn với tệp tin; so khớp các dấu hiệu đã nêu với tập dấu hiệu mã độc hoặc kiểm tra các dấu hiệu trong các sự kiện gắn với tệp tin đã nêu bằng tập luật phát hiện mã độc dựa trên các dấu hiệu về hành vi bất thường của mã độc đã biết trước đó. Nếu kết quả là có mã độc thì có thể phát hiện được rất nhanh chóng và đơn giản. Trái lại, nếu kết quả là không có mã độc thì tiếp tục thực hiện việc phát hiện mã độc bằng cách trích xuất các đặc trưng theo các sự kiện gồm có ít nhất là sự kiện tiến trình, sự kiện đăng ký, sự kiện kết nối mạng, và sự kiện xóa tệp tin. Các đặc trưng theo sự kiện này được tổng hợp thành dạng đồ thị biểu diễn mối quan hệ sự kiện theo thời gian giữa chúng. Đồ thị này được trích xuất để thu được các các đặc trưng về sự kiện theo thời gian gắn với tệp tin. Cuối cùng, mô hình học máy sẽ được sử dụng để phát hiện mã độc dựa trên đầu vào là các đặc trưng về sự kiện theo thời gian đã nêu.

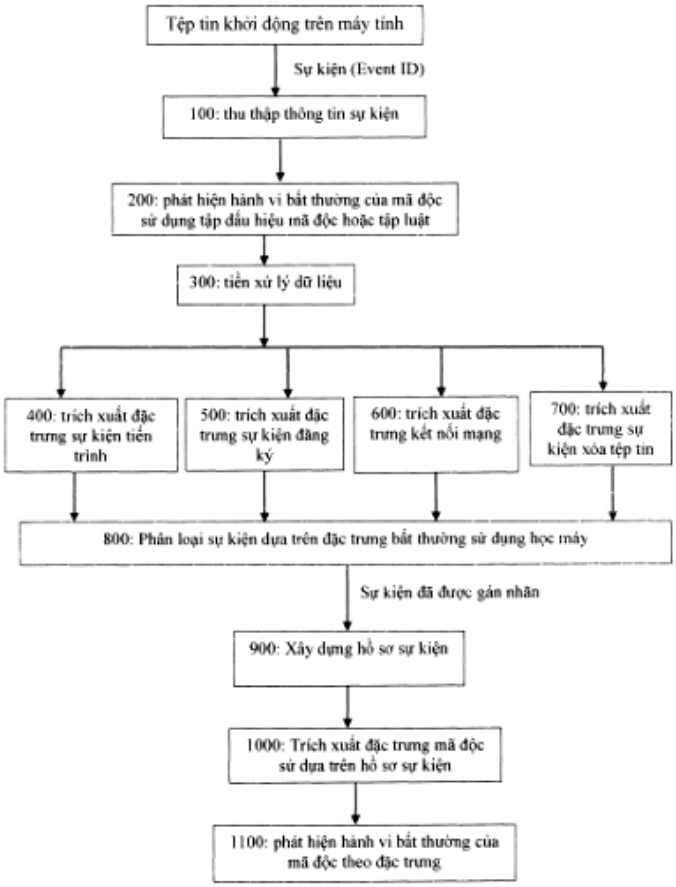
Tệp tin khởi động trên máy tính
Sự kiện (Event ID)
100: thu thập thông tin sự kiện
200: phát hiện hành vi bất thường của mã độc sử dụng tập dấu hiệu mã độc hoặc tập luật
300: tiền xử lý dữ liệu
400: trích xuất đặc trưng sự kiện tiến trình
500: trích xuất đặc trưng sự kiện đăng ký
600: trích xuất đặc trưng kết nối mạng
700: trích xuất đặc trưng sự kiện xóa tệp tin
800: Phân loại sự kiện dựa trên đặc trưng bất thường sử dụng học máy
Sự kiện đã được gán nhãn
900: Xây dựng hồ sơ sự kiện
1000: Trích xuất đặc trưng mã độc sử dụng trên hồ sơ sự kiện
1100: phát hiện hành vi bất thường của mã độc theo đặc trưng

Hình 1

(11) **1-0049501 B**

(15) 02/07/2025
Số Quyết định: 126406/QĐ-SHTT.IP

(45) 25/08/2025 449B

(43) 25/12/2023 429 A

(21) 1-2023-06050

(22) 08/09/2023

(51) ***H04L 43/062***; *H04L 47/24*

(76) **ĐỖ XUÂN CHỢ** (VN)
Số nhà 12A03, sảnh B, chung cư FLC Landmark Tower, Lê Đức Thọ, Mỹ Đình 2, Nam Từ Liêm, Hà Nội

(74) Công ty cổ phần tư vấn BIGPRO (BIGPRO CONSULTATION JOIN STOCK)

(54) **PHƯƠNG PHÁP PHÁT HIỆN BẤT THƯỜNG TRONG MẠNG**

(57) Sáng chế đề cập đến phương pháp phát hiện bất thường trong mạng bao gồm: phân tích, bởi công cụ mạng IDS (Intrusion Detection System - Hệ thống Phát hiện Xâm nhập), lưu lượng mạng để lưu lại nhật ký lưu lượng mạng mà chứa các thành phần chứa các dấu hiệu trong lưu lượng mạng có liên quan đến HTTP (Hyper Text Transfer Protocol), DNS (Domain Name System), TLS (Transport Layer Security), và tệp tin; so khớp các dấu hiệu trong lưu lượng mạng đã nêu với tập dấu hiệu bất thường hoặc kiểm tra các dấu hiệu trong lưu lượng mạng đã nêu bằng tập luật phát hiện tấn công dựa trên dữ liệu tổng hợp về các cuộc tấn công mạng đã biết trước đó. Nếu kết quả là có bất thường trong mạng thì có thể phát hiện được rất nhanh chóng và đơn giản. Trái lại, nếu kết quả là không có bất thường trong mạng thì tiếp tục thực hiện việc phát hiện bất thường bằng cách trích xuất các đặc trưng có trong nhật ký liên quan đến HTTP, nhật ký liên quan đến DNS, nhật ký liên quan đến TLS, và nhật ký liên quan đến tệp tin của lưu lượng mạng, và tập hợp toàn bộ các đặc trưng được xác định trước này thành một vec tơ đặc trưng của lưu lượng mạng làm đầu vào cho mô hình rừng ngẫu nhiên (Random Forest) đã được huấn luyện và kiểm thử, để phát hiện xem liệu có bất thường trong mạng hay không. Nhờ tiếp tục thực hiện việc phát hiện bất thường bằng mô hình máy học, sáng chế được cho là tăng khả năng phát hiện các bất thường trong mạng mà chưa được biết trước một cách đáng kể.


Lưu lượng mạng
100: phát hiện bất thường trong lưu lượng mạng sử dụng tập dấu hiệu
200: tiền xử lý dữ liệu
300: trích xuất đặc trưng HTTP
400: trích xuất đặc trưng DNS
500: trích xuất đặc trưng TLS
600: trích xuất đặc trưng tệp tin
700: trích xuất đặc trưng cảnh báo
800: tổng hợp đặc trưng của lưu lượng mạng
900: phát hiện hành vi bất thường của lưu lượng mạng theo đặc trưng

Hình 1

(11) **1-0049502 B**

(15) 02/07/2025
Số Quyết định: 126407/QĐ-SHTT.IP

(45) 25/08/2025 449B

(43) 25/12/2019 381 A

(21) 1-2019-05093

(85) 18/09/2019

(22) 22/03/2018

(86) PCT/US2018/023761 22/03/2018

(30) 62/475,177 22/03/2017 US
15/927,854 21/03/2018 US

(87) WO2018/175720 A1 27/09/2018

(51) ***H04N 19/577***

(73) **QUALCOMM INCORPORATED** (US)
ATTN: International IP Administration, 5775 Morehouse Drive, San Diego, CA 92121-1714, United States of America

(72) KARCZEWICZ, Marta (US); CHEN, Yi-Wen (TW); CHIEN, Wei-Jung (TW); CHUANG, Hsiao-Chiang (TW); LI, Xiang (CN); CHEN, Jianle (CN)

(74) Công ty TNHH Quốc tế D &N (D&N INTERNATIONAL CO.,LTD.)

(54) **PHƯƠNG PHÁP GIẢI MÃ DỮ LIỆU VIĐEO, THIẾT BỊ ĐƯỢC TẠO CẤU HÌNH ĐỂ MÃ HÓA VÀ GIẢI MÃ DỮ LIỆU VIĐEO**

(57) Sáng chế đề cập đến phương pháp giải mã dữ liệu viđeo, thiết bị được tạo cấu hình để mã hóa và giải mã dữ liệu viđeo. Sáng chế mô tả các kỹ thuật liên quan đến quy trình suy ra vectơ chuyển động ở phía bộ giải mã (decoder-side motion vector derivation - DMVD). Ví dụ, sáng chế mô tả các kỹ thuật liên quan đến việc áp dụng một hoặc nhiều ràng buộc đối với thông tin chuyển động, như vectơ chuyển động (motion vector - MV) được suy ra bởi quy trình DMVD, và/hoặc chênh lệch MV giữa MV ban đầu và MV được suy ra bởi quy trình DMVD. Khi ràng buộc được áp dụng cho DMVD, trong một số ví dụ, chỉ thông tin chuyển động được suy ra mà đáp ứng yêu cầu ràng buộc này được xem là thông tin chuyển động hợp lệ. Có thể đặt ra điều kiện đối với các ràng buộc.

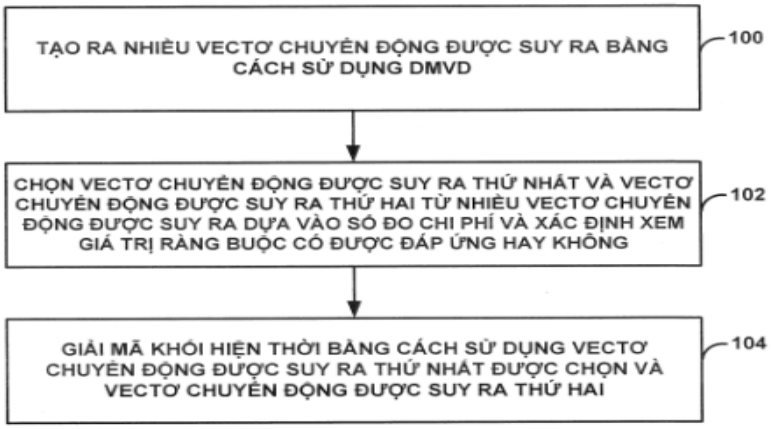

Fig.16

(11) **1-0049503 B**

(15) 02/07/2025
Số Quyết định: 126410/QĐ-SHTT.IP

(45) 25/08/2025 449B

(43) 26/06/2023 423 A

(21) 1-2023-01146

(85) 23/02/2023

(22) 04/05/2021

(86) PCT/KR2021/005588 04/05/2021

(30) 10-2020-0097170 04/08/2020 KR
10-2020-0112633 03/09/2020 KR

(87) WO2022/030731 10/02/2022

(51) ***H04N 5/222***; *G03B 17/56; G09B 5/00; G03B 17/17; G03B 21/00*

(73) **CLASSLAB INC.** (KR)
(Junggye-dong) 2F, 14, Junggye-ro 6-gil Nowon-gu Seoul 01729, Republic of Korea

(72) LEE, Yong Gu (KR)

(74) Công ty TNHH Sáng chế ACTIP (ACTIP PATENT LIMITED)

(54) **MÁY CHIẾU TRỰC QUAN VỚI CẤU TRÚC ĐẦU SAO CHỤP CÓ KHẢ NĂNG THAY ĐỔI HƯỚNG CHỤP ẢNH**

(57) Sáng chế đề xuất máy chiếu trực quan với cấu trúc đầu sao chụp có khả năng thay đổi hướng chụp ảnh, máy chiếu trực quan bao gồm phần đế được cố định vào sàn nhờ tác dụng của trọng lượng để ngăn máy chiếu rơi xuống, phần đầu sao chụp có một đầu gắn với ống kính camera hướng xuống sàn, phần đỡ nối phần đầu sao chụp với phần đế và kéo dài lên trên từ phần đế để định vị phần đầu sao chụp ở độ cao của khuôn mặt người học, và mô-đun chuyển đổi chế độ chụp ảnh được bố trí liền kề với ống kính máy ảnh và được tạo cấu trúc để chuyển đổi giữa chế độ chụp ảnh người học và chế độ chụp ảnh tài liệu học tập mà không cần thao tác với phần đầu sao chụp.

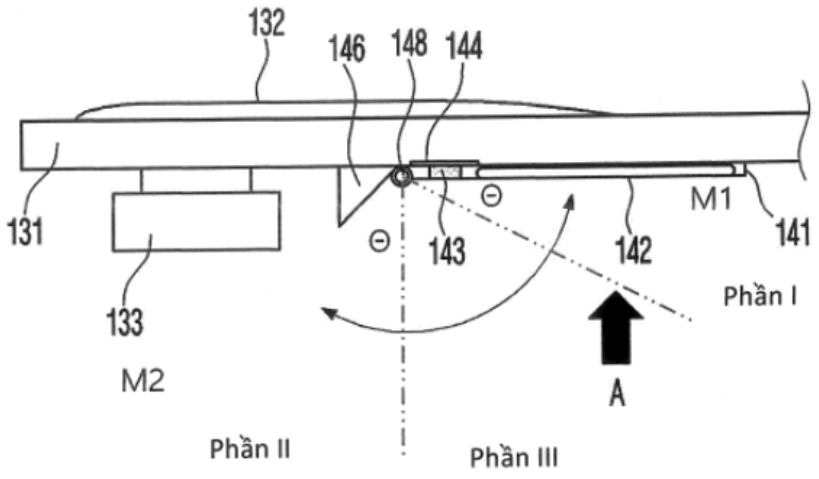

Fig.3

(11) **1-0049504 B**

(15) 02/07/2025
Số Quyết định: 126461/QĐ-SHTT.IP

(45) 25/08/2025 449B

(43) 25/08/2022 413 A

(21) 1-2022-03378

(85) 30/05/2022

(22) 02/11/2020

(86) PCT/US2020/070735 02/11/2020

(30) 62/944,308 05/12/2019 US
16/949,485 30/10/2020 US

(87) WO2021/113856 10/06/2021

(51) ***H04L 1/18***

(73) **QUALCOMM INCORPORATED** (US)
ATTN: International IP Administration, 5775 Morehouse Drive, San Diego, CA 92121-1714, United States of America

(72) XU, Huilin (CN); ZHANG, Xiaoxia (CN); SUN, Jing (US); ANG, Peter Pui Lok (CA)

(74) Công ty TNHH Quốc tế D &N (D&N INTERNATIONAL CO.,LTD.)

(54) **PHƯƠNG PHÁP, THIẾT BỊ TRUYỀN THÔNG KHÔNG DÂY VÀ PHƯƠNG TIỆN BẤT BIẾN ĐỌC ĐƯỢC BẰNG MÁY TÍNH**

(57) Sáng chế đề cập đến phương pháp, thiết bị truyền thông không dây và phương tiện bất biến đọc được bằng máy tính. Thiết bị người dùng (user equipment - UE) có thể nhận, thông qua kênh điều khiển trong ô sơ cấp, một hoặc nhiều bản tin thông tin điều khiển đường xuống (downlink control information - DCI) bao gồm chỉ báo tình trạng ngủ của ô thứ cấp (secondary cell - SCell) và yêu cầu đối với phản hồi yêu cầu lặp tự động lai (hybrid automatic repeat request - HARQ). Các bản tin DCI có thể có định dạng gắn với lập lịch đường xuống, và các trường dùng để mang chỉ báo tình trạng ngủ của SCell và yêu cầu đối với phản hồi HARQ có thể có cấu hình phụ thuộc vào việc các bản tin DCI có được sử dụng để lập lịch cuộc truyền dữ liệu đường xuống hay không. Hơn nữa, theo một số khía cạnh, bản tin DCI có thể bao gồm trường mà có giá trị để chỉ báo liệu bản tin DCI lập lịch hay không lập lịch cuộc truyền dữ liệu đường xuống, để cho phép UE nhận và giải mã chính xác chỉ báo tình trạng ngủ của SCell và yêu cầu đối với phản hồi HARQ.

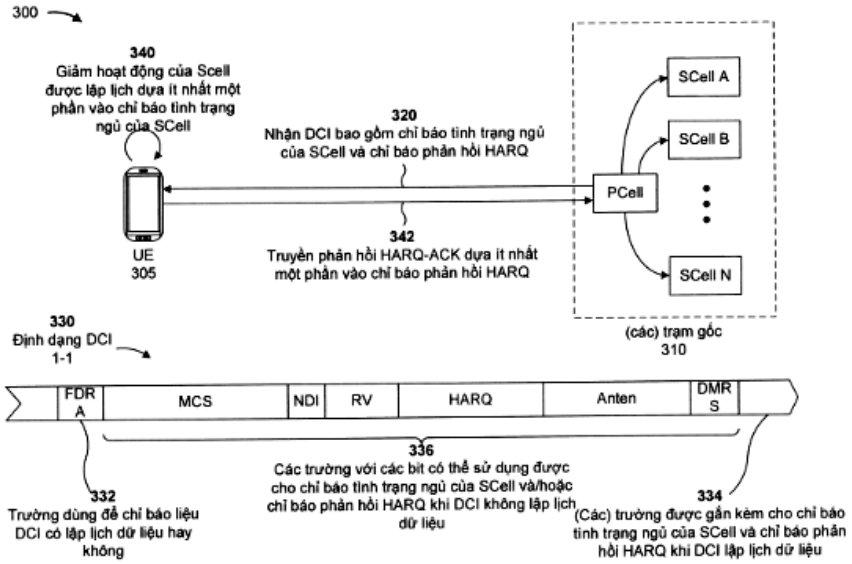
300
340
Giảm hoạt động của Scell được lập lịch dựa ít nhất một phần vào chỉ báo tình trạng ngủ của SCell
320
Nhận DCI bao gồm chỉ báo tình trạng ngủ của SCell và chỉ báo phản hồi HARQ
342
Truyền phản hồi HARQ-ACK dựa ít nhất một phần vào chỉ báo phản hồi HARQ
UE
305
SCell A
SCell B
PCell
SCell N
(các) trạm gốc
310
330
Định dạng DCI
1-1
FDR A
MCS
NDI
RV
HARQ
Anten
DMR S
336
Các trường với các bit có thể sử dụng được cho chỉ báo tình trạng ngủ của SCell và/hoặc chỉ báo phản hồi HARQ khi DCI không lập lịch dữ liệu
332
Trường dùng để chỉ báo liệu DCI có lập lịch dữ liệu hay không
334
(Các) trường được gắn kèm cho chỉ báo tình trạng ngủ của SCell và chỉ báo phản hồi HARQ khi DCI lập lịch dữ liệu

FIG. 3

(11) **1-0049505 B**

(15) 02/07/2025
Số Quyết định: 126512/QĐ-SHTT.IP

(45) 25/08/2025 449B

(43) 25/04/2023 421 A

(21) 1-2022-08175

(85) 14/12/2022

(22) 15/06/2021

(86) PCT/US2021/037352 15/06/2021

(30) 16/909,933 23/06/2020 US

(87) WO2021/262477 A1 30/12/2021

(51) ***G06F 1/16***; *G06F 1/20*

(73) **QUALCOMM INCORPORATED** (US)
Attn: International IP Administration, 5775 Morehouse Drive, San Diego, CA 92121-1714, United States of America

(72) SHEN, Jian (US)

(74) Công ty TNHH Quốc tế D &N (D&N INTERNATIONAL CO.,LTD.)

(54) **PHƯƠNG PHÁP VÀ HỆ THỐNG GIẢM THIỂU NHIỆT TRONG THIẾT BỊ ĐIỆN TOÁN XÁCH TAY**

(57) Sáng chế đề cập đến phương pháp và hệ thống giảm thiểu nhiệt trong thiết bị điện toán xách tay (portable computing device - PCD). PCD có thể bao gồm hệ thống truyền nhiệt chủ động được tạo cấu hình để truyền nhiệt từ PCD sang thiết bị nối. Hệ thống truyền nhiệt chủ động có thể bao gồm bộ làm mát nhiệt điện, ống dẫn nhiệt hoặc các thành phần truyền nhiệt khác. Dựa trên các số đo nhiệt độ, hệ thống truyền nhiệt chủ động có thể được kích hoạt khi PCD được ghép nối với thiết bị nối.

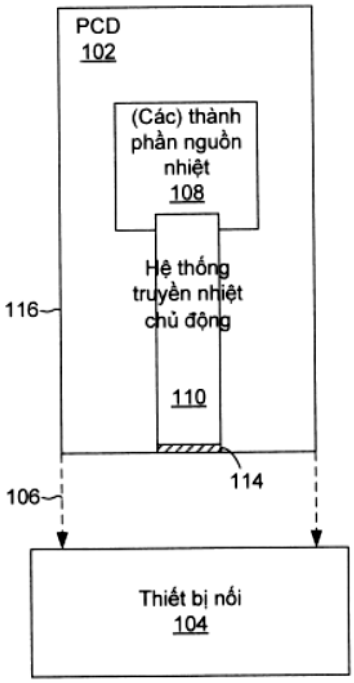

Fig.1

(11) **1-0049506 B**

(15) 02/07/2025
Số Quyết định: 126563/QĐ-SHTT.IP

(45) 25/08/2025 449B

(43) 25/11/2022 416 A

(21) 1-2022-05787

(85) 09/09/2022

(22) 10/03/2021

(86) PCT/US2021/021751 10/03/2021

(30) 16/820,251 16/03/2020 US

(87) WO2021/188342 23/09/2021

(51) ***H04N 5/232***

(73) **QUALCOMM INCORPORATED** (US)
Attn: International IP Administration, 5775 Morehouse Drive, San Diego, CA 92121-1714, United States of America

(72) DOLGIN, Yuri (IL); SCHWARTZ, Yuval (IL)

(74) Công ty TNHH Quốc tế D &N (D&N INTERNATIONAL CO.,LTD.)

(54) **PHƯƠNG PHÁP VÀ THIẾT BỊ XỬ LÝ CAMERA, VÀ PHƯƠNG TIỆN LƯU TRỮ BẤT BIẾN ĐỌC ĐƯỢC BẰNG MÁY TÍNH**

(57) Sáng chế đề cập đến các kỹ thuật được mô tả liên quan đến việc tạo, dựa trên các thiết lập thu phóng, các tập hợp khung dữ liệu ảnh khác nhau (ví dụ, dữ liệu viđeo). Camera bao gồm một hoặc nhiều bộ xử lý camera được tạo cấu hình để thực hiện các kỹ thuật cũng được bộc lộ. (Các) bộ xử lý camera nhận nhiều khung dữ liệu ảnh. (Các) bộ xử lý camera nhận, qua giao diện người dùng, thiết lập thu phóng cho mỗi khung trong số nhiều khung. (Các) bộ xử lý camera có thể tạo tập hợp khung thứ nhất theo các thiết lập thu phóng. (Các) bộ xử lý camera xác định tập hợp khung thứ hai, với tập hợp khung thứ hai khác với tập hợp khung thứ nhất. Tập hợp khung thứ hai có thể bao gồm thu phóng thứ hai khác với thu phóng thứ nhất được áp dụng cho tập hợp khung thứ nhất. Ngoài ra, sáng chế cũng đề cập đến phương pháp và thiết bị xử lý camera, và phương tiện lưu trữ bất biến đọc được bằng máy tính.

FIG. 4

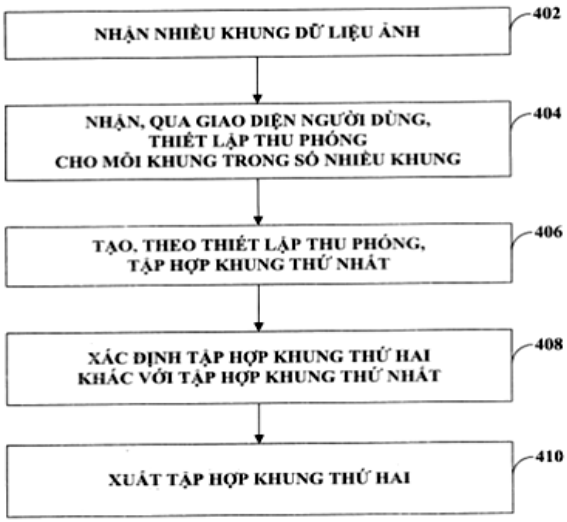

(11) **1-0049507 B**

(15) 02/07/2025
Số Quyết định: 126565/QĐ-SHTT.IP

(45) 25/08/2025 449B

(43) 26/12/2022 417 A

(21) 1-2022-06468

(85) 05/09/2019

(22) 06/02/2018

(86) PCT/KR2018/001617 06/02/2018

(30) 62/455,148 06/02/2017 US
10-2018-0014842 06/02/2018 KR

(87) WO2018/143787 09/08/2018

(51) ***A61K 9/14***; *A61K 9/00; C01B 33/12; A61K 9/16; A61K 31/203*

(62) 1-2019-04874

(73) **LEMONEX INC.** (KR)
(Sillim-dong) Seoul National University, 1, Gwanak-ro, Gwanak-gu, Seoul 08826, Republic of Korea

(72) WON, Cheolhee (KR)

(74) Công ty TNHH Quốc tế D &N (D&N INTERNATIONAL CO.,LTD.)

(54) **HẠT SILIC ĐIOXIT VÀ PHƯƠNG PHÁP SẢN XUẤT HẠT NÀY**

(57) Sáng chế đề cập đến chất mang hoạt chất sinh học, bao gồm: hoạt chất sinh học; và hạt silic đioxit xốp mang hoạt chất sinh học và có nhiều lỗ rỗng có đường kính nằm trong khoảng từ 5nm đến 100nm, trong đó hạt silic đioxit xốp này có đặc tính vật lý đặc biệt, có thể phân phối tất cả các thuốc khác nhau với một lượng được mang theo cách duy trì, và có thể được dùng ngoài đường tiêu hóa.

Fig.8

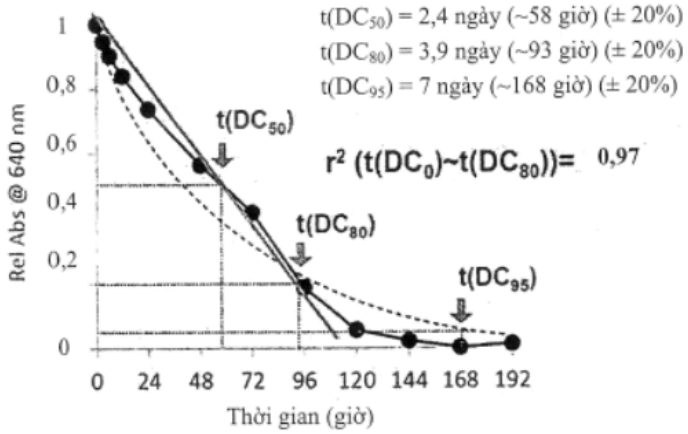

(11) **1-0049508 B**

(15) 02/07/2025
Số Quyết định: 126566/QĐ-SHTT.IP

(45) 25/08/2025 449B

(43) 25/05/2020 386 A

(21) 1-2020-00602

(22) 04/02/2020

(51) ***G01P 15/00***

(73) **TẬP ĐOÀN CÔNG NGHIỆP - VIỄN THÔNG QUÂN ĐỘI** (VN)
Lô D26 khu đô thị mới Cầu Giấy, phường Yên Hoà, quận Cầu Giấy, thành phố Hà Nội

(72) Nguyễn Đức Anh (VN); Đặng Văn Huấn (VN); Đinh Quang Trung (VN); Dương Trường Quang (VN)

(74) Công ty TNHH Tư vấn Quốc Dân (NACILAW)

(54) **PHƯƠNG PHÁP ỔN ĐỊNH NHIỆT RIÊNG PHẦN TRONG CẢM BIẾN QUÁN TÍNH SỬ DỤNG CHO KHÍ CỤ BAY**

(57) Phương pháp ổn định nhiệt riêng phần trong cảm biến quán tính sử dụng cho khí cụ bay bao gồm ba bước cụ thể như sau: bước 1: nhận diện mô hình toán học của hệ thống ổn nhiệt cảm biến quán tính; bước 2: tìm tham số của bộ điều khiển vi tích phân tỉ lệ PID: bước 3: nạp tham số cho bộ điều khiển, thực nghiệm điều khiển ổn định nhiệt độ và duy trì mức nhiệt độ kỳ vọng. Căn cứ vào các thông tin nhiệt độ môi trường bên ngoài và công suất của bơm nhiệt điện mà cảm biến quán tính ổn định nhiệt riêng phần có khả năng giải thuật, tính toán và tự xác định nhiệt độ kỳ vọng trong suốt quá trình hoạt động. Khi điều kiện mới xuất hiện (nhiệt độ môi trường thay đổi lớn hoặc công suất hoạt động của bơm nhiệt điện quá lớn) cảm biến quán tính ổn định nhiệt riêng phần sẽ tính toán, xác lập lại nhiệt độ kỳ vọng mới. Đồng thời, hệ thống cũng tự thay đổi các tham số điều khiển nhiệt độ và các tham số bù sai cho cảm biến quán tính.

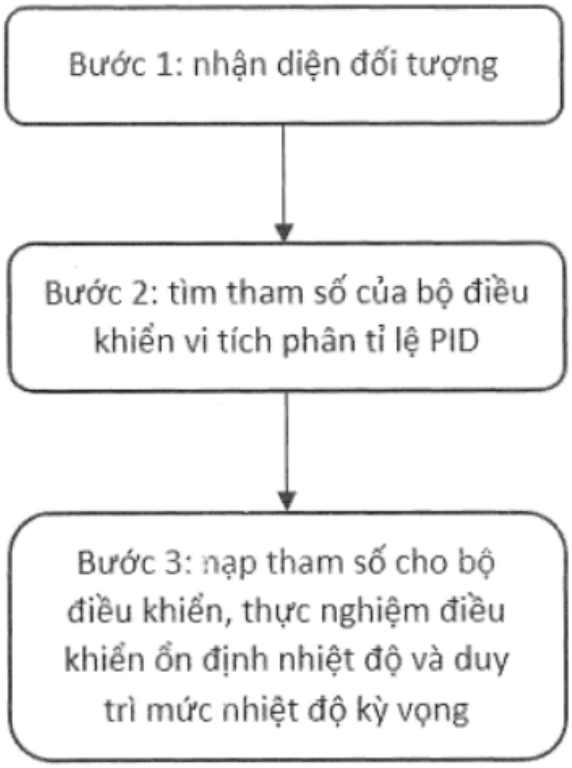
Bước 1: nhận diện đối tượng
Bước 2: tìm tham số của bộ điều khiển vi tích phân tỉ lệ PID
Bước 3: nạp tham số cho bộ điều khiển, thực nghiệm điều khiển ổn định nhiệt độ và duy trì mức nhiệt độ kỳ vọng

Hình 6

(11) **1-0049509 B**

(15) 02/07/2025
Số Quyết định: 126569/QĐ-SHTT.IP

(45) 25/08/2025 449B

(43) 25/05/2021 398 A

(21) 1-2019-06451

(22) 19/11/2019

(51) *H05B 7/00*

(76) **LÊ VĂN LỮ** (VN)
230 Ter, đường Pasteur, phường 6, quận 3, thành phố Hồ Chí Minh

(74) Công ty cổ phần FAS INVEST (FAS INVEST JSC)

(54) **THIẾT BỊ PHÁT NHIỆT BẰNG HỒ QUANG ĐIỆN**

(57) Thiết bị phát nhiệt bằng hồ quang điện giải quyết các nhược điểm nêu trên. Cụ thể là sáng chế đề xuất thiết bị phát nhiệt sử dụng hoàn toàn năng lượng điện chuyển hoá điện năng thành nhiệt năng bằng hồ quang điện có nhiệt độ trên 1.500°C dùng trong các lò đốt rác, lò công nghiệp và thiết bị nhiệt yêu cầu nhiệt độ cao bao gồm bộ truyền động tịnh tiến điện cực, bộ kẹp điện cực và buồng phát hồ quang.

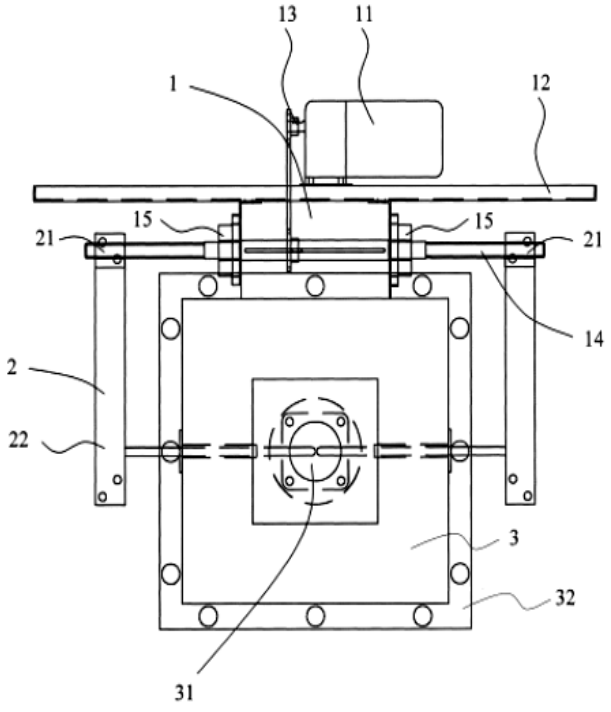

Hình 1

(11) **1-0049510 B**

(15) 03/07/2025
Số Quyết định: 126613/QĐ-SHTT.IP

(45) 25/08/2025 449B

(43) 25/01/2024 430 A

(21) 1-2023-06152

(85) 12/09/2023

(22) 08/02/2022

(86) PCT/JP2022/004892 08/02/2022

(30) 2021-024541 18/02/2021 JP

(87) WO2022/176707 25/08/2022

(51) ***C21D 8/02***; *F16D 65/12; C22C 38/00; C22C 38/60; C21D 1/18; C21D 9/00*

(73) **NIPPON STEEL STAINLESS STEEL CORPORATION** (JP)
8-2, Marunouchi 1-chome, Chiyoda-ku, Tokyo 100-0005 Japan

(72) Toshiki YOSHIZAWA (JP); Jun-ichi HAMADA (JP)

(74) Công ty TNHH một thành viên Sở hữu trí tuệ VCCI (VCCI-IP CO.,LTD)

(54) **TẤM THÉP KHÔNG GỈ MACTENSIT DÙNG CHO ĐĨA PHANH, ĐĨA PHANH VÀ PHƯƠNG PHÁP SẢN XUẤT TẤM THÉP KHÔNG GỈ MACTENSIT DÙNG CHO ĐĨA PHANH**

(57) Sáng chế đề cập đến tấm thép không gỉ mactensit dùng cho đĩa phanh, khác biệt ở chỗ chứa các thành phần được xác định trước và có, trong pha gốc, các chất kết tủa với kích cỡ hạt là 2 μm hoặc thấp hơn và mật độ là 0,01 đến 20 mảnh/μm^2. Các chất kết tủa hiện diện mịn màng trong khi cán nóng và ủ tấm được cán nóng nâng cao năng suất việc hóa cứng, nâng cao độ chống hóa mềm tôi của tấm thép khi sử dụng như thành phần, ngăn ngừa việc nứt vỡ trong khi dập nóng, và ngăn ngừa sự giảm về khả năng chịu nhiệt độ cao. Do đó, tấm thép không gỉ mactensit tuyệt vời về độ chống hóa mềm tôi, độ thấm tôi, khả năng tạo hình, và khả năng chịu nhiệt độ cao mà có thể ứng dụng cho rôto đĩa được đề xuất.

(11) **1-0049511 B**

(15) 03/07/2025
Số Quyết định: 126614/QĐ-SHTT.IP

(45) 25/08/2025 449B

(43) 25/07/2023 424 A

(21) 1-2023-00637

(85) 02/02/2023

(22) 07/07/2020

(86) PCT/JP2020/026505 07/07/2020

(87) WO2022/009295 13/01/2022

(51) ***B32B 1/08***; *B05D 1/24; B05D 3/00; B05D 3/02; H05B 6/10; B05D 7/24; B32B 15/092; B05D 1/06; B05D 7/14*

(73) **DAI-ICHI HIGH FREQUENCY CO., LTD.** (JP)
1-6-2, Nihonbashi Bakurocho, Chuo-ku, Tokyo 1030002 Japan

(72) HASEGAWA Syuya (JP); UMEDA Isamu (JP); IWAMOTO Shigeo (JP); KIMURA Sojiro (JP)

(74) Công ty TNHH một thành viên Sở hữu trí tuệ VCCI (VCCI-IP CO.,LTD)

(54) PHƯƠNG PHÁP SẢN XUẤT ỐNG KIM LOẠI ĐƯỢC PHỦ BA LỚP

(57) Sáng chế đề cập đến phương pháp sản xuất ống kim loại được phủ ba lớp (1) với độ bền bám dính lớn và độ tin cậy cao với hiệu suất cao. Ống kim loại được phủ ba lớp (1) được tạo ra bằng cách phân lớp lớp nhựa epoxy (11), lớp kết dính (12) và lớp nhựa polyolefin (13) theo thứ tự này trên bề mặt ngoại vi bên ngoài (105) của ống kim loại (10). Ống kim loại được phủ ba lớp (1) được sản xuất bởi các bước từ (1) đến (5) sau đây:

(1) bước nung nóng ống kim loại (10) tới nhiệt độ cao hơn hoặc bằng điểm chuyển hóa thủy tinh (Tg1) của nhựa epoxy mà là vật liệu của lớp nhựa epoxy 11, và thấp hơn hoặc bằng nhiệt độ phản ứng liên kết ngang của nhựa epoxy;

(2) bước tạo ra màng phủ nhựa epoxy trên bề mặt ngoại vi bên ngoài của ống kim loại (10) bằng phương pháp phủ tĩnh điện hoặc phương pháp ngâm hóa lỏng;

(3) bước tạo ra màng phủ chất kết dính nóng chảy bằng phương pháp phủ tĩnh điện hoặc phương pháp ngâm hóa lỏng trên màng phủ nhựa epoxy ở trạng thái bán nóng chảy;

(1); (4) bước nung nóng ống kim loại 10 ở nhiệt độ cao hơn nhiệt độ ở bước

(5) bước tạo ra màng phủ nhựa polyolefin trên màng phủ chất kết dính nóng chảy.

[Fig.1]

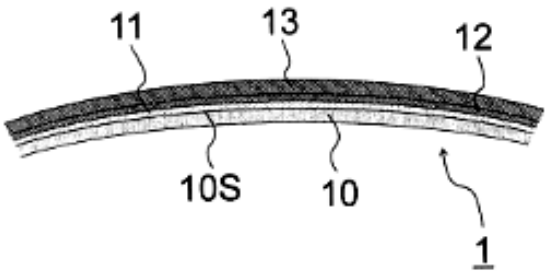

(11) **1-0049512 B**

(15) 03/07/2025
Số Quyết định: 126615/QĐ-SHTT.IP

(45) 25/08/2025 449B

(43) 25/02/2021 395 A

(21) 1-2020-04332

(85) 27/07/2020

(22) 30/01/2019

(86) PCT/EP2019/052298 30/01/2019

(30) 18305094.7 31/01/2018 EP

(87) WO2019/149782 A1 08/08/2019

(51) ***C07K 14/64***; *A61K 47/54; A61P 13/12; A61P 9/10; A61P 9/14; A61K 38/00; A61P 3/10*

(73) **SANOFI** (FR)
54 rue La Boétie, 75008 Paris, FR

(72) DUCLOS Olivier (FR); ILLIANO Stéphane (FR); MALLART Sergio (FR); MINOLETTI-HOCHEPIED Claire (FR); BIANCHI Elisabetta (IT); INGENITO Raffaele (IT); MAGOTTI Paola (IT); SANTOPRETE Alessia (IT)

(74) Công ty TNHH Trần Hữu Nam và Đồng sự (TRAN H.N & ASS.)

(54) **PEPTIT RELAXIN CHUỖI B ĐƯỢC LIPIT HÓA ĐƯỢC CẢI BIẾN VÀ DƯỢC PHẨM CHỨA PEPTIT NÀY**

(57) Sáng chế đề cập đến peptit Relaxin chuỗi đơn có hoạt tính sinh học có công thức (I) dưới đây (SEQ ID NO: 105):

N_{ter}-Ac-X_{10}-E-G-R-E-X_{15}-V-R-X_{18}-X_{19}-I-X_{21}-X_{22}-E-G-X_{25}-S-X_{27}-X_{28}-X_{29}-X_{30}-X_{31}-X_{32}-X_{33}-NH_2-C_{ter}

hoặc muối hoặc solvat của chúng.

Sáng chế cũng đề cập đến dược phẩm chứa ít nhất một peptit Relaxin chuỗi đơn có hoạt tính sinh học theo sáng chế. Sáng chế cũng đề cập đến peptit hoặc dược phẩm của nó theo sáng chế dùng làm thuốc.

(11) **1-0049513 B**

(15) 03/07/2025
Số Quyết định: 126618/QĐ-SHTT.IP

(45) 25/08/2025 449B

(43) 25/08/2022 413 A

(21) 1-2022-03705

(85) 13/06/2022

(22) 06/11/2020

(86) PCT/US2020/059553 06/11/2020

(30) 62/950,436 19/12/2019 US
17/090,393 05/11/2020 US

(87) WO2021/126402 24/06/2021

(51) ***H04W 72/04***; *H04W 74/08; H04W 72/12*

(73) **QUALCOMM INCORPORATED** (US)
ATTN: International IP Administration, 5775 Morehouse Drive, San Diego, CA 92121-1714, United States of America

(72) XUE, Yisheng (CN); LIU, Chih-Hao (US); ZHANG, Xiaoxia (CN); SUN, Jing (US); WEI, Yongbin (US); FAKOORIAN, Seyed Ali Akbar (IR)

(74) Công ty TNHH Quốc tế D &N (D&N INTERNATIONAL CO.,LTD.)

(54) **PHƯƠNG PHÁP VÀ MÁY TRUYỀN THÔNG KHÔNG DÂY, VÀ PHƯƠNG TIỆN BẤT BIẾN ĐỌC ĐƯỢC BẰNG MÁY TÍNH**

(57) Sáng chế đề xuất các hệ thống và phương pháp truyền thông không dây liên quan đến truyền thông liên kết phụ tự vận hành trong băng tần số vô tuyến (ví dụ, trong phổ dùng chung hoặc phổ được miễn cấp phép) được dùng chung bởi nhiều thực thể vận hành mạng. Thiết bị người dùng (user equipment - UE) thứ nhất thực hiện nghe trước khi nói (listen-before-talk - LBT) trong băng tần số vô tuyến dùng chung dựa vào điểm bắt đầu thứ nhất trong số nhiều điểm bắt đầu trong thời khoảng của khoảng trống LBT. UE thứ nhất truyền, đến UE thứ hai, cuộc truyền thông liên kết phụ thứ nhất trong băng tần số vô tuyến dùng chung dựa vào LBT, cuộc truyền thông liên kết phụ thứ nhất bao gồm thông tin điều khiển liên kết phụ (sidelink control information - SCI) thứ nhất và dữ liệu liên kết phụ thứ nhất. Ngoài ra, sáng chế còn đề cập đến máy truyền thông không dây, và phương tiện bất biến đọc được bằng máy tính.

Fig.11

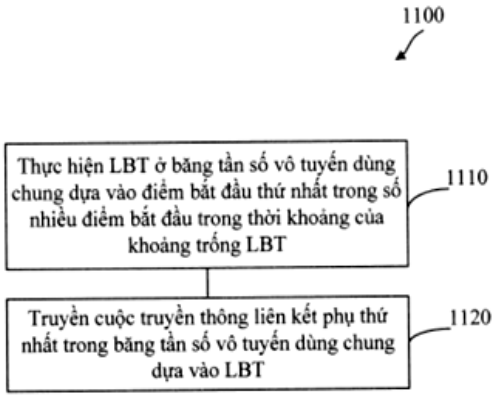

(11) **1-0049514 B**

(15) 03/07/2025
Số Quyết định: 126619/QĐ-SHTT.IP

(45) 25/08/2025 449B

(43) 25/04/2023 421 A

(21) 1-2023-00144

(85) 11/01/2023

(22) 09/06/2021

(86) PCT/JP2021/021961 09/06/2021

(30) 2020-102636 12/06/2020 JP

(87) WO2021/251435 16/12/2021

(51) ***B32B 27/00***; *C09J 109/00; C09J 11/06; C09J 7/38; C09J 133/00; C09J 133/04; C09J 133/14; B32B 27/30; C09J 123/26*

(73) **NITTO DENKO CORPORATION** (JP)
1-2, Shimohozumi 1-chome, Ibaraki-shi, Osaka 5678680 Japan

(72) KATAMI, Hirofumi (JP); MATSUMOTO, Masamichi (JP); NONAKA, Takahiro (JP)

(74) Công ty TNHH một thành viên Sở hữu trí tuệ VCCI (VCCI-IP CO.,LTD)

(54) **TẤM DÍNH BÁM NHẠY ÁP, PHẦN TỬ QUANG HỌC VÀ BẢNG ĐIỀU KHIỂN CHẠM**

(57) Sáng chế đề cập đến tấm dính bám nhạy áp cho phép lớp dính bám nhạy áp được tạo ra, trong đó lớp dính bám nhạy áp có hằng số điện môi thấp, có khả năng phù hợp độ chênh mức vượt trội trong lúc duy trì lực dính bám và độ tin cậy dính bám ở các nhiệt độ cao, và thích hợp để xếp lớp màng lưới kim loại và loại tương tự. Tấm dính bám nhạy áp theo sáng chế có lớp dính bám nhạy áp, lớp dính bám nhạy áp chứa polyme acrylic (A) và nhựa polyolefin hydro hóa (B) thể hiện khả năng chảy lỏng ở 25°C. Lớp dính bám nhạy áp có hằng số điện môi ở tần số 1MHz nằm trong khoảng từ 2,3 đến 3,5. Tấm dính bám nhạy áp có lực dính bám với tấm thủy tinh khi bóc ở góc tách 180° ở tốc độ kéo 300mm/phút ở 65°C lớn hơn hoặc bằng 6N/20mm. Trong tấm dính bám nhạy áp, tỷ lệ của lực dính bám với tấm thủy tinh khi bóc ở góc tách 180° ở tốc độ kéo 300mm/phút ở 65°C với lực dính bám với tấm thủy tinh khi bóc ở góc tách 180° ở tốc độ kéo 300mm/phút ở 25°C (lực dính bám với tấm thủy tinh khi bóc ở góc tách 180° ở tốc độ kéo 300mm/phút ở 65°C/lực dính bám với tấm thủy tinh khi bóc ở góc tách 180° ở tốc độ kéo 300mm/phút ở 25°C × 100) lớn hơn hoặc bằng 30.

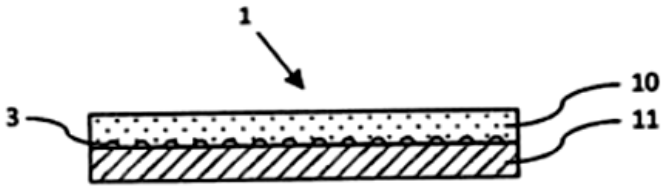

Fig.1

(11) **1-0049515 B**

(15) 03/07/2025
Số Quyết định: 126620/QĐ-SHTT.IP

(45) 25/08/2025 449B

(43) 25/07/2023 424 A

(21) 1-2022-06817

(22) 21/10/2022

(51) ***G06F 3/01***; *A61B 5/16*

(73) **TRƯỜNG ĐẠI HỌC CÔNG NGHỆ, ĐẠI HỌC QUỐC GIA HÀ NỘI** (VN)
Nhà E3, 144 Xuân Thủy, Quận Cầu Giấy, Thành Phố Hà Nội

(72) Lê Thanh Hà (VN); Nguyễn Minh Hòa (VN); Nguyễn Việt Anh (VN); Kiều Hải Đăng (VN); Ngô Thị Duyên (VN); Nguyễn Bá Hưng (VN)

(74) Công ty TNHH Sở hữu trí tuệ ALNGUYEN (ALNGUYEN IP CO.,LTD.)

(54) **PHƯƠNG PHÁP XỬ LÝ DỮ LIỆU TRONG HỆ THỐNG GIAO DIỆN TƯƠNG TÁC NÃO - MÁY TÍNH (BRAIN COMPUTER INTERFACE)**

(57) Sáng chế đề cập đến phương pháp xử lý dữ liệu được thực hiện bởi thiết bị tính toán bao gồm ít nhất một bộ nhớ và một bộ xử lý trong hệ thống giao diện tương tác não – máy tính (Brain-Computer Interface, BCI) sử dụng dữ liệu điện não (Electroencephalography,EEG) và dữ liệu theo dõi chuyển động mắt (Eye Tracking,ET), phương pháp bao gồm các bước: biểu diễn qua giao diện điều khiển, tập danh mục các phím điều khiển mà liên kết với các hành động của người dùng; thu nhận hai tập dữ liệu EEG, ET và kích hoạt bộ đếm trong khoảng thời gian dwell, trong đó, dwell là khoảng thời gian cần thiết mà người dùng phải nhìn vào một phím điều khiển để lựa chọn, sau đó thực hiện đồng bộ hai tập dữ liệu EEG và ET thu được dựa trên các nhãn thời gian; tiền xử lý hai tập dữ liệu EEG, ET; trích chọn đặc trưng phù hợp dựa trên số lượng kênh dữ liệu EEG; phân loại các tập dữ liệu theo các phân lớp đã được huấn luyện từ trước; xác định trạng thái là chờ nhập; xác định mức độ tin cậy của kết quả phân loại; điều chỉnh bộ đếm; tinh chỉnh, tái huấn luyện mô hình với dữ liệu mới. Sáng chế giới thiệu phương pháp giúp giảm thời gian chờ nhập dwell bằng cách xác định trạng thái tập trung dựa trên dữ liệu EEG thu được.

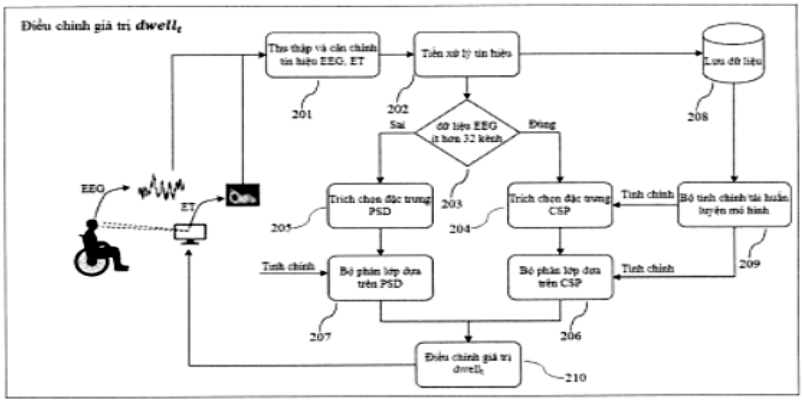

Hình 2

(11) **1-0049516 B**

(15) 03/07/2025
Số Quyết định: 126622/QĐ-SHTT.IP

(45) 25/08/2025 449B

(43) 25/03/2021 396 A

(21) 1-2020-05714

(85) 06/10/2020

(22) 07/03/2019

(86) PCT/US2019/021168 07/03/2019

(30) 62/639,725 07/03/2018 US

(87) WO2019/173602 12/09/2019

(51) ***C07D 307/12***; *C07D 405/04; A61K 31/505; C07D 239/10*

(73) **EMORY UNIVERSITY** (US)
1599 Clifton Road NE 4th Floor, Atlanta, Georgia 30322, United States of America

(72) George R. PAINTER (US); David PERRYMAN (US); Gregory R. BLUEMLING (US)

(74) Văn phòng Luật sư Ân Nam (ANNAM IP & LAW)

(54) HỢP CHẤT ĐỂ ĐIỀU TRỊ HOẶC NGĂN NGỪA LÂY NHIỄM VIRUT

(57) Sáng chế đề cập đến chế phẩm trị liệu nucleotit và nucleosit chứa halogen và sử dụng chế phẩm này. Theo các phương án nhất định, sáng chế đề cập đến việc điều trị hoặc phòng lây nhiễm virut. Các lây nhiễm virut này có thể bao gồm lây nhiễm virut tongaviridae, bunyaviridae, arenaviridae, coronaviridae, flaviviridae, picornaviridae, viêm não ngựa miền Đông, miền Tây và Venezuela (lần lượt là EEE, WEE và VEE), sốt Chikungunya (CHIK), Ebola, cúm, RSV, và virut Zika.

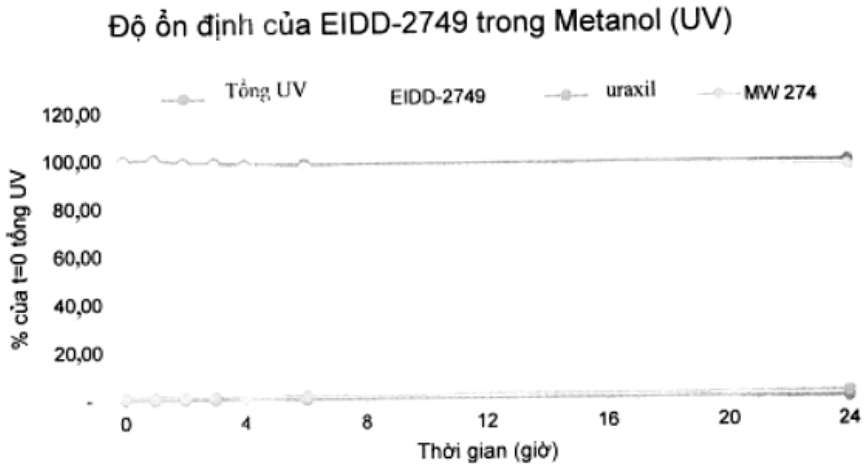

FIG. 1

(11) **1-0049517 B**

(15) 03/07/2025
Số Quyết định: 126623/QĐ-SHTT.IP

(45) 25/08/2025 449B

(43) 25/04/2023 421 A

(21) 1-2022-07320

(85) 09/11/2022

(22) 13/04/2021

(86) PCT/CN2021/086960 13/04/2021

(30) 202010323605.X 22/04/2020 CN

(87) WO2021/213219 28/10/2021

(51) ***H03M 13/13***; *H03M 13/09*

(73) **HUAWEI TECHNOLOGIES CO., LTD.** (CN)
Huawei Administration Building, Bantian, Longgang District, Shenzhen, Guangdong 518129, P. R. China

(72) ZHANG, Huazi (CN); TONG, Jiajie (CN); WANG, Xianbin (CN); DAI, Shengchen (CN); LI, Rong (CN); WANG, Jun (CN)

(74) Công ty Cổ phần Sở hữu công nghiệp INVESTIP (INVESTIP)

(54) PHƯƠNG PHÁP VÀ BỘ MÁY MÃ HÓA, PHƯƠNG PHÁP VÀ BỘ MÁY GIẢI MÃ, VÀ PHƯƠNG TIỆN LƯU TRỮ ĐỌC ĐƯỢC BẰNG MÁY TÍNH

(57) Sáng chế đề cập đến phương pháp và bộ máy mã hóa, phương pháp và bộ máy giải mã, và phương tiện lưu trữ đọc được bằng máy tính. Phương pháp mã hóa bao gồm các bước: thu được K bit cần được mã hóa (S301), trong đó K là số nguyên dương; xác định ma trận sinh thứ nhất, trong đó ma trận sinh thứ nhất bao gồm ít nhất hai khối con được phân phối dựa trên mối quan hệ vị trí được thiết lập trước, và khối con bao gồm nhiều lõi ma trận sinh thứ nhất (S302); tạo ra ma trận sinh thứ hai dựa trên ma trận sinh thứ nhất, trong đó ma trận sinh thứ hai bao gồm T khối con, và mối quan hệ vị trí giữa hai khối con liền kề của T khối con được xác định dựa trên mối quan hệ vị trí được thiết lập trước (S303), trong đó T là số nguyên dương; và mã hóa cực K bit cần được mã hóa dựa trên ma trận sinh thứ hai (S304), để thu được các bit được mã hóa. Điều này có thể giảm độ phức tạp mã hóa/giải mã.

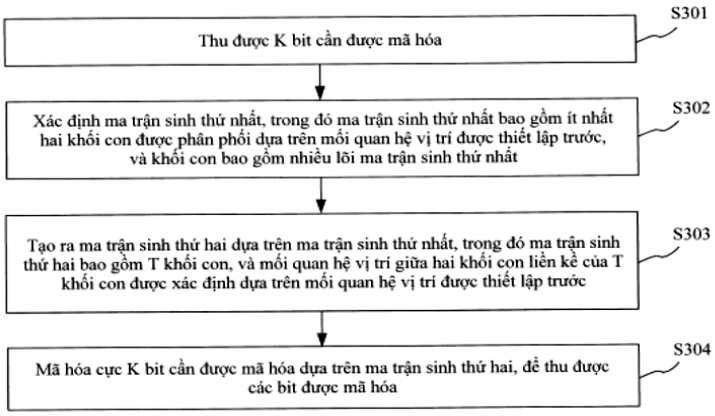

FIG. 3

(11) **1-0049518 B**

(15) 03/07/2025
Số Quyết định: 126624/QĐ-SHTT.IP

(45) 25/08/2025 449B

(43) 25/09/2017 354 A

(21) 1-2017-02291

(85) 19/06/2017

(22) 16/12/2015

(86) PCT/EP2015/080088 16/12/2015

(30) 1463007 19/12/2014 FR

(87) WO2016/097049 23/06/2016

(51) ***E21B 17/042***

(73) 1. **VALLOUREC OIL AND GAS FRANCE** (FR)
54 rue Anatole France, 59620 Aulnoye-Aymeries, France
2. **NIPPON STEEL CORPORATION** (JP)
6-1, Marunouchi 2-chome, Chiyoda-ku, Tokyo 100-8071, Japan

(72) MARTIN, Pierre (FR)

(74) Công ty TNHH T&T INVENMARK Sở hữu trí tuệ Quốc tế (T&T INVENMARK CO., LTD.)

(54) CHI TIẾT NỐI DẠNG ỐNG CÓ REN

(57) Sáng chế đề cập đến chi tiết nối dạng ống có ren bao gồm chi tiết có ren bên trong nằm ở đầu của chi tiết nối dạng ống thứ nhất và chi tiết có ren bên ngoài nằm ở đầu của chi tiết nối dạng ống thứ hai, chi tiết có ren bên trong bao gồm hai ren ngoài, một bên ngoài và một bên trong, bề mặt chu vi bên ngoài thứ nhất nằm giữa các ren ngoài, bề mặt bịt kín bên trong thứ nhất trên bề mặt chu vi bên ngoài, bề mặt chu vi bên ngoài thứ hai, bề mặt tiếp giáp dọc trục bên trong nằm ở đầu của chi tiết có ren bên trong, và bề mặt bịt kín bên trong thứ hai được bố trí trên bề mặt chu vi bên ngoài thứ hai của chi tiết có ren bên trong giữa ren bên trong và bề mặt tiếp giáp dọc trục bên trong, chi tiết có ren bên ngoài bao gồm hai ren trong, một bên ngoài và một bên trong, bề mặt chu vi bên trong nằm giữa các ren trong, ít nhất một bề mặt bịt kín bên ngoài thứ nhất trên bề mặt chu vi bên trong, bề mặt tiếp giáp dọc trục bên ngoài, và bề mặt bịt kín bên ngoài thứ hai nằm giữa bề mặt tiếp giáp dọc trục bên ngoài và ren trong bên trong, các ren của ren ngoài và ren trong bên ngoài được khớp ở trạng thái liên kết, các ren của ren ngoài và ren trong bên trong được khớp ở trạng thái liên kết, bề mặt tiếp giáp dọc trục bên trong và bề mặt tiếp giáp dọc trục bên ngoài được đối tiếp và khớp ở trạng thái liên kết, bề mặt bịt kín bên trong thứ nhất và bề mặt bịt kín bên ngoài thứ nhất tiếp xúc bịt kín ở trạng thái liên kết, bề mặt bịt kín bên trong thứ hai và bề mặt bịt kín bên ngoài thứ hai tiếp xúc bịt kín ở trạng thái liên kết.

Fig.1

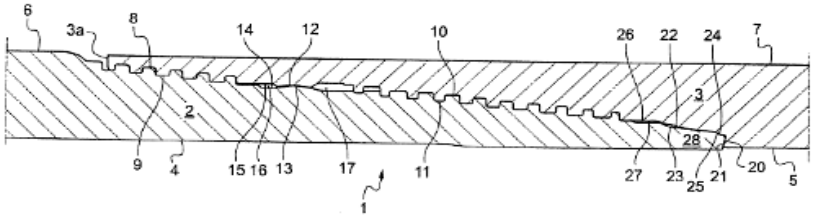

(11) **1-0049519 B**

(15) 03/07/2025
Số Quyết định: 126625/QĐ-SHTT.IP

(45) 25/08/2025 449B

(43) 25/07/2022 412 A

(21) 1-2021-04308

(85) 14/07/2021

(22) 13/01/2020

(86) PCT/IB2020/050213 13/01/2020

(30) 201911001543 14/01/2019 IN

(87) WO2020/148617 A1 23/07/2020

(51) ***C07C 323/23***; *C07D 277/64; A01N 43/54; A01N 43/60; A01N 43/78; C07C 211/52; C07C 251/24; C07C 255/58; C07C 255/61; C07D 213/58; C07D 213/74; C07D 239/42; C07D 241/12; C07D 241/20; A01N 37/52; A01N 43/40*

(73) **PI INDUSTRIES LTD.** (IN)
Post Box No. 20, Udaisagar Road, Udaipur-Rajasthan 313001, India

(72) NAIK, Maruti (IN); MAHAJAN, Vishal A. (IN); SIVAKUMAR, S. (IN); RATHOD, Kishor Singh (IN); GUMME, Sachin Nagnath (IN); AUTKAR, Santosh Shridhar (IN); GARG, Ruchi (IN); VENKATESHA, Hagalavadi M (IN); KLAUSENER, Alexander G.M. (DE)

(74) Công ty TNHH Tư vấn Luật ALIAT (ALIAT LEGAL)

(54) **CÁC HỢP CHẤT PHENYLAMIDIN CÓ NHÓM THẾ Ở VỊ TRÍ SỐ 3, CHẾ PHẨM, HỖN HỢP VÀ HẠT GIỐNG CHỨA CHÚNG, PHƯƠNG PHÁP ĐỂ KIỂM SOÁT HOẶC NGĂN NGỪA SỰ XÂM NHẬP CỦA CÁC VI SINH VẬT GÂY BỆNH ĐỐI VỚI CÂY TRỒNG VÀ QUY TRÌNH ĐIỀU CHẾ CHÚNG**

(57) Sáng chế đề cập đến các hợp chất phenylamidin có nhóm thế ở vị trí số 3 có công thức chung (I),

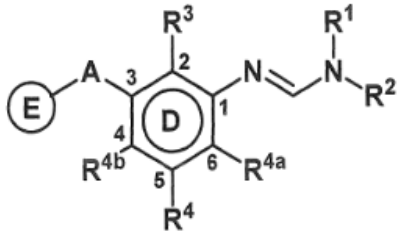

Công thức (I)

trong đó R^1, R^2, R^3, R^4, R^{4a}, R^{4b}, A và E có cùng ý nghĩa như được định nghĩa trong mô tả sáng chế. Sáng chế còn đề cập đến chế phẩm, hỗn hợp và hạt giống của chúng, phương pháp để kiểm soát hoặc ngăn ngừa sự xâm nhập của các vi sinh vật gây bệnh đối với cây trồng và quy trình điều chế chúng.

(11) **1-0049520 B**

(15) 03/07/2025
Số Quyết định: 126627/QĐ-SHTT.IP

(45) 25/08/2025 449B

(43) 26/09/2022 414 A

(21) 1-2022-03782

(85) 16/06/2022

(22) 19/12/2020

(86) PCT/US2020/066277 19/12/2020

(30) 62/953,182 23/12/2019 US
17/127,901 18/12/2020 US

(87) WO2021/133698 01/07/2021

(51) ***H04W 56/00***

(73) **QUALCOMM INCORPORATED** (US)
ATTN: International IP Administration, 5775 Morehouse Drive, San Diego, CA 92121-1714, United States of America

(72) LEI, Jing (US); CHEN, Wanshi (CN); XU, Huilin (CN); ANG, Peter Pui Lok (CA)

(74) Công ty TNHH Quốc tế D &N (D&N INTERNATIONAL CO.,LTD.)

(54) **PHƯƠNG PHÁP VÀ MÁY ĐỂ TRUYỀN THÔNG KHÔNG DÂY, VÀ PHƯƠNG TIỆN BẤT BIẾN ĐỌC ĐƯỢC BẰNG MÁY TÍNH**

(57) Sáng chế đề cập đến phương pháp và máy để truyền thông không dây, và phương tiện bất biến đọc được bằng máy tính.Thiết bị người dùng (user equipment - UE) ở trạng thái rỗi hoặc không hoạt động kết nối tài nguyên vô tuyến (radio resource connection - RRC) có thể khởi tạo thủ tục truy cập ngẫu nhiên với trạm gốc (base station - BS) để truy cập ban đầu vào mạng, để tiếp tục lại kết nối RRC, để thiết lập lại kết nối RRC, hoặc để thực hiện cuộc truyền dữ liệu sớm đến mạng. BS có thể bao gồm có chọn lựa phần tử điều khiển (control element - CE) điều khiển truy cập môi trường (medium access control - MAC) định thời sớm (timing advance - TA) và chỉ báo lệnh định thời sớm đã được đơn giản cho UE. Các khía cạnh theo sáng chế có thể làm giảm phí tổn báo hiệu của TA MAC CE. Ví dụ, UE có thể đi vào trạng thái rỗi hoặc không hoạt động. UE có thể truyền bản tin truy cập ngẫu nhiên đến BS với yêu cầu đơn giản hóa định thời sớm dựa ít nhất một phần vào giá trị TA tương ứng với BS, trong đó giá trị TA được áp dụng cho cuộc truyền bản tin truy cập ngẫu nhiên.

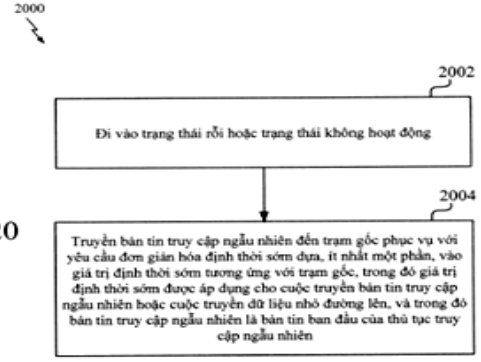

Fig.20

(11) **1-0049521 B**

(15) 03/07/2025
Số Quyết định: 126628/QĐ-SHTT.IP

(45) 25/08/2025 449B

(43) 25/10/2022 415 A

(21) 1-2022-04576

(85) 20/07/2022

(22) 11/01/2021

(86) PCT/EP2021/050328 11/01/2021

(30) 10 2020 101 478.3 22/01/2020 DE

(87) WO2021/148259 29/07/2021

(51) ***E04B 1/41***

(73) **FISCHERWERKE GMBH & CO. KG** (DE)
Klaus-Fischer-Straße 1, 72178 Waldachtal, Germany

(72) WITTMANN, Falk (DE); UNTERWEGER, Roland (AT)

(74) Công ty TNHH Quốc tế D &N (D&N INTERNATIONAL CO.,LTD.)

(54) **MÁNG NEO VÀ PHƯƠNG PHÁP CHẾ TẠO MÁNG NEO**

(57) Sáng chế đề xuất máng neo và phương pháp chế tạo máng neo. Để neo ổn định máng neo (1) trong bê tông, sáng chế đề xuất rằng neo (3), thân neo (8) có đường kính lớn hơn lỗ neo (6) của máng hình chữ C (2) của máng neo (1), được lồng qua lỗ neo (6) từ bên trong, sao cho thân neo (8) mở rộng lỗ neo (6) và giữ máng hình chữ C (2) được kẹp vào thân neo (8). Đầu neo (9) được cấu tạo dưới dạng đầu loe tựa từ bên trong lên phần nâng cao đưa ra (17) của máng hình chữ C (2), và ở phía ngoài của máng hình chữ C (2), đoạn tạo khía (13) giữ neo (3) thêm vào sự khớp chặt này.

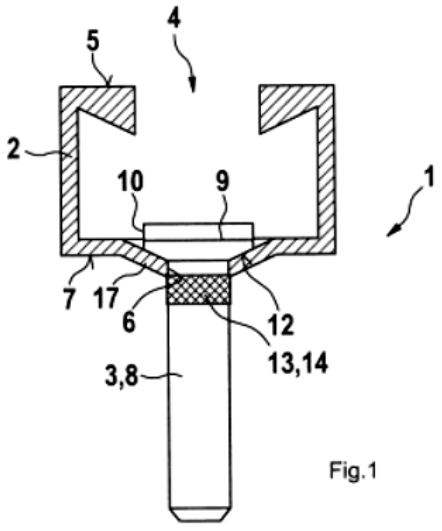

Fig.1

(11) **1-0049522 B**

(15) 03/07/2025
Số Quyết định: 126629/QĐ-SHTT.IP

(45) 25/08/2025 449B

(43) 27/02/2023 419 A

(21) 1-2022-06951

(85) 26/10/2022

(22) 12/04/2021

(86) PCT/EP2021/059388 12/04/2021

(30) 202021018234 28/04/2020 IN
20179157.1 10/06/2020 EP

(87) WO2021/219351 A1 04/11/2021

(51) ***C11D 1/645****; A01N 37/36; A01N 59/00; C11D 1/44; C11D 3/48; C11D 11/00; C11D 3/20; C11D 3/39; A01N 33/12; C11D 1/62*

(73) **UNILEVER GLOBAL IP LIMITED** (GB)
Port Sunlight Wirral, Merseyside CH62 4ZD, United Kingdom

(72) MEDEPALLI Srilaxmi Venkata (IN); RAJAGOPAL Ramasubramaniam (IN); PAUL Pintu (IN); MAHAPATRA Samiran (IN); SAMPATH KUMAR Ramya (IN); SUBRAHMANIAM Narayanan (IN); AR Akash (IN)

(74) Công ty TNHH Trần Hữu Nam và Đồng sự (TRAN H.N & ASS.)

(54) **CHẾ PHẨM XỬ LÝ ĐỒ GIẶT HỆ NƯỚC VÀ PHƯƠNG PHÁP LOẠI BỎ VI TRÙNG KHỎI ĐỒ VẢI**

(57) Sáng chế đề cập đến chế phẩm xử lý đồ giặt hệ nước. Đặc biệt, sáng chế đề cập đến chế phẩm xử lý đồ giặt hệ nước để loại bỏ vi trùng khỏi đồ vải.

(11) **1-0049523 B**

(15) 03/07/2025
Số Quyết định: 126634/QĐ-SHTT.IP

(45) 25/08/2025 449B

(43) 25/07/2022 412 A

(21) 1-2022-01354

(85) 03/03/2022

(22) 10/09/2020

(86) PCT/JP2020/034381 10/09/2020

(30) 62/898,845 11/09/2019 US

(87) WO2021/049593 18/03/2021

(51) ***H04N 19/82***

(73) **PANASONIC INTELLECTUAL PROPERTY CORPORATION OF AMERICA** (US)
2050 W 190th Street Suite 450, Torrance, California 90504 United States of America

(72) LI, Jing Ya (CN); LIM, Chong Soon (SG); SUN, Hai Wei (SG); TEO, Han Boon (SG); KUO, Che Wei (TW); WANG, Chu Tong (CN); ABE, Kiyofumi (JP); NISHI, Takahiro (JP); TOMA, Tadamasa (JP); KATO, Yusuke (JP)

(74) Công ty TNHH một thành viên Sở hữu trí tuệ VCCI (VCCI-IP CO.,LTD)

(54) **BỘ MÃ HÓA, THIẾT BỊ MÃ HÓA, PHƯƠNG PHÁP MÃ HÓA VÀ PHƯƠNG PHÁP GIẢI MÃ**

(57) Sáng chế đề cập đến bộ mã hóa bao gồm mạch và bộ nhớ. Mạch, khi hoạt động, tạo ra giá trị hệ số thứ nhất bằng cách áp dụng xử lý CCALF (cross component adaptive loop filtering-Lọc vòng thích nghi thành phần chéo) tới mẫu ảnh được khôi phục thứ nhất của thành phần độ chói. Mạch tạo ra giá trị hệ số thứ hai bằng cách áp dụng xử lý ALF (adaptive loop filtering-Lọc vòng thích nghi) tới mẫu ảnh được khôi phục thứ hai của thành phần sắc độ. Mạch tạo ra giá trị trị hệ số thứ ba bằng cách cộng giá trị hệ số thứ nhất tới giá trị hệ số thứ hai, và mã hóa mẫu ảnh được khôi phục thứ ba của thành phần sắc độ nhờ sử dụng giá trị hệ số thứ ba. Trong xử lý CCALF, để phản hồi lại tọa độ của mẫu ảnh được khôi phục thứ hai là (x, y), các tọa độ của mẫu ảnh được khôi phục thứ nhất là (2x, 2y-1), (2x-1, 2y), (2x, 2y), (2x+1, 2y), (2x-1, 2y+1), (2x, 2y+1), (2x+1, 2y+1), và (2x, 2y+2).

[Fig. 98]

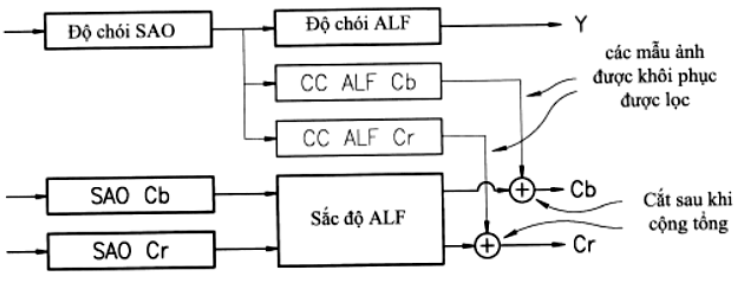

(11) **1-0049524 B**

(15) 03/07/2025
Số Quyết định: 126635/QĐ-SHTT.IP

(45) 25/08/2025 449B

(43) 25/04/2022 409 A

(21) 1-2022-00244

(85) 14/01/2022

(22) 30/07/2020

(86) PCT/US2020/044215 30/07/2020

(30) 62/880,480 30/07/2019 US
16/942,365 29/07/2020 US

(87) WO2021/022017 A1 04/02/2021

(51) ***H04W 56/00***

(73) **QUALCOMM INCORPORATED** (US)
ATTN: International IP Administration, 5775 Morehouse Drive, San Diego, CA 92121-1714, United States of America

(72) GULATI, Kapil (IN); BAGHEL, Sudhir Kumar (IN); LI, Junyi (US); WU, Shuanshuan (CN)

(74) Công ty TNHH Quốc tế D &N (D&N INTERNATIONAL CO.,LTD.)

(54) **PHƯƠNG PHÁP VÀ MÁY ĐỂ TRUYỀN THÔNG KHÔNG DÂY TẠI THIẾT BỊ NGƯỜI DÙNG, VÀ PHƯƠNG TIỆN BẤT BIẾN ĐỌC ĐƯỢC BẰNG MÁY TÍNH**

(57) Sáng chế đề cập đến các phương pháp, máy, hệ thống và thiết bị truyền thông không dây. Thiết bị người dùng (user equipment - UE) có thể nhận tập hợp tín hiệu đồng bộ hóa thứ nhất từ nguồn đồng bộ hóa thứ nhất và có thể nhận tập hợp tín hiệu đồng bộ hóa thứ hai từ nguồn đồng bộ hóa thứ hai, trong đó UE xác định mức ưu tiên thứ nhất cho nguồn đồng bộ hóa thứ nhất dựa vào định danh (identification - ID) thứ nhất gắn với tập hợp tín hiệu đồng bộ hóa thứ nhất và mức ưu tiên thứ hai cho nguồn đồng bộ hóa thứ hai dựa vào ID thứ hai gắn với tập hợp tín hiệu đồng bộ hóa thứ hai. Do đó, UE sau đó có thể chọn nguồn đồng bộ hóa thứ nhất hoặc nguồn đồng bộ hóa thứ hai dựa vào nguồn đồng bộ hóa nào có mức ưu tiên cao hơn và truyền thông với nguồn đồng bộ hóa được chọn (ví dụ, qua các cuộc truyền thông liên kết phụ). Sáng chế còn để cập đến phương tiện bất biến đọc được bằng máy tính.

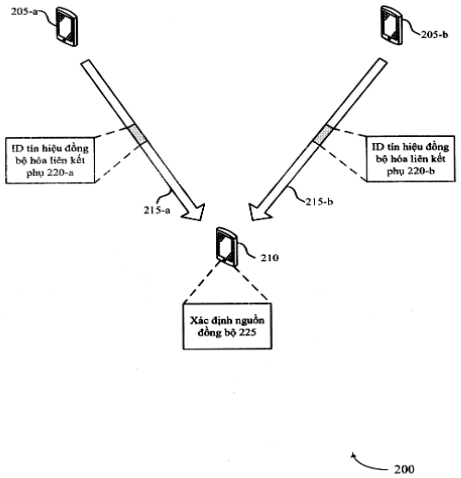

Fig.2

(11) **1-0049525 B**

(15) 03/07/2025
Số Quyết định: 126644/QĐ-SHTT.IP

(45) 25/08/2025 449B

(43) 25/08/2022 413 A

(21) 1-2022-03162

(85) 19/05/2022

(22) 25/11/2020

(86) PCT/US2020/062423 25/11/2020

(30) 62/941,674 27/11/2019 US
17/103,630 24/11/2020 US

(87) WO2021/108712 A1 03/06/2021

(51) ***H04B 7/06***

(73) **QUALCOMM INCORPORATED** (US)
ATTN: International IP Administration, 5775 Morehouse Drive, San Diego, California 92121-1714 (US)

(72) AKKARAKARAN, Sony (IN); DING, Ling (US); LUO, Tao (US)

(74) Công ty TNHH Quốc tế D &N (D&N INTERNATIONAL CO.,LTD.)

(54) **PHƯƠNG PHÁP VÀ THIẾT BỊ TRUYỀN THÔNG KHÔNG DÂY TẠI THIẾT BỊ NGƯỜI DÙNG VÀ TẠI THIẾT BỊ MẠNG**

(57) Sáng chế đề cập đến phương pháp, hệ thống, thiết bị, và máy hỗ trợ các cấu hình để quản lý chùm liên kết phụ. Trong một số trường hợp, trạm gốc có thể xác định các chùm liên kết phụ để quét chùm và lệnh cho thiết bị người dùng (user equipment - UE) sử dụng các chùm liên kết phụ nào. Trạm gốc có thể xác định các chùm liên kết phụ để quét chùm dựa vào báo cáo được gửi từ UE. Trong các trường hợp khác, UE có thể xác định các chùm liên kết phụ truyền để quét chùm dựa vào các khả năng UE, đầu vào chùm từ UE nhận, hoặc trạm gốc xác định các chùm nào để sử dụng và phân bổ các tài nguyên để quét chùm. Ngoài ra hoặc theo cách khác, trạm gốc có thể xác định một phần của các chùm liên kết phụ để quét chùm và UE có thể xác định một phần của các chùm liên kết phụ sử dụng để quét chùm ngoài các chùm được chỉ báo bởi trạm gốc. Sáng chế cũng đề cập đến phương pháp và thiết bị truyền thông không dây tại thiết bị người dùng và tại thiết bị mạng.

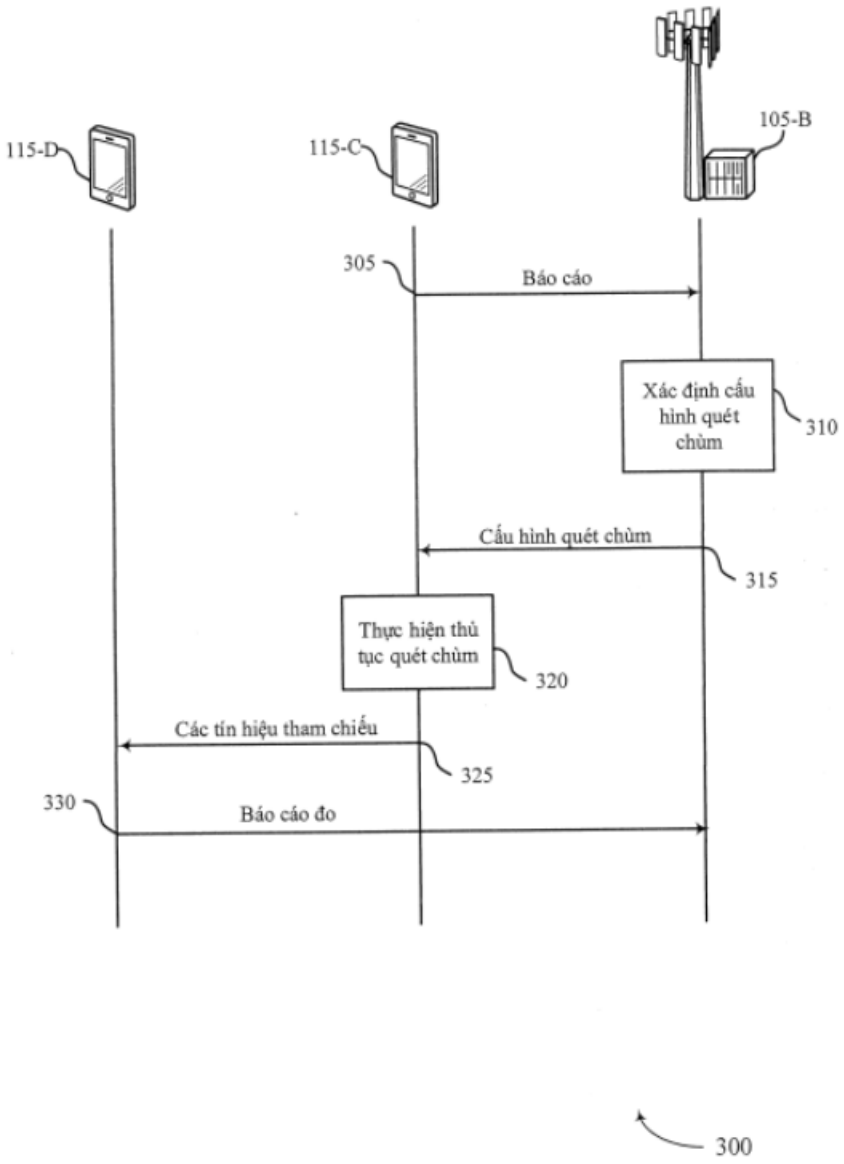
115-D
115-C
105-B
305
Báo cáo
Xác định cấu hình quét chùm
310
Cấu hình quét chùm
315
Thực hiện thủ tục quét chùm
320
Các tín hiệu tham chiếu
325
330
Báo cáo đo
300

FIG. 3

(11) **1-0049526 B**

(15) 03/07/2025
Số Quyết định: 126645/QĐ-SHTT.IP

(45) 25/08/2025 449B

(43) 25/08/2020 389 A

(21) 1-2020-01417

(85) 11/03/2020

(22) 22/08/2018

(86) PCT/AU2018/050895 22/08/2018

(30) 62/549,816 24/08/2017 US

(87) WO2019/036762 28/02/2019

(51) ***B01J 23/89***; *B01J 37/34; B01J 19/00*

(73) **STAR SCIENTIFIC LIMITED** (AU)
Suite 3.01, Level 3, 828 Pacific Highway Gordon, New South Wales 2072, Australia

(72) HEATON, Steven James (AU); KIRK, Samuel James (AU)

(74) Công ty TNHH Quốc tế D &N (D&N INTERNATIONAL CO.,LTD.)

(54) **CHẾ PHẨM XÚC TÁC, QUY TRÌNH PHỦ CHẾ PHẨM XÚC TÁC, THIẾT BỊ LÒ PHẢN ỨNG, PHƯƠNG PHÁP GIA NHIỆT, BUỒNG ĐỐT CÓ XÚC TÁC, PHƯƠNG PHÁP ĐỐT CHÁY CÓ XÚC TÁC HỖN HỢP NHIÊN LIỆU VÀ HỆ THỐNG ĐỐT CHÁY CÓ XÚC TÁC**

(57) Sáng chế đề xuất chế phẩm xúc tác chứa chất xúc tác oxy hóa hydro và chất xúc tác khử oxy và quy trình phủ chế phẩm xúc tác này lên cơ chất. Sáng chế cũng đề xuất thiết bị lò phản ứng trao đổi nhiệt bao gồm chế phẩm xúc tác và phương pháp gia nhiệt môi trường trao đổi nhiệt. Sáng chế còn đề xuất buồng đốt có xúc tác bao gồm bề mặt xúc tác có chế phẩm xúc tác, phương pháp đốt cháy có xúc tác hỗn hợp nhiên liệu, và hệ thống đốt cháy có xúc tác. Chất xúc tác được điều chỉnh để hoạt hóa phản ứng đốt cháy hydro ở nhiệt độ thấp.

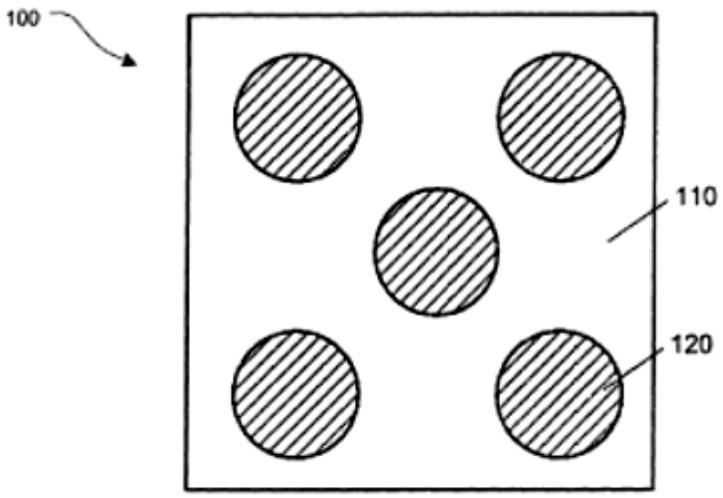

FIG 1A

(11) **1-0049527 B**

(15) 03/07/2025
Số Quyết định: 126647/QĐ-SHTT.IP

(45) 25/08/2025 449B

(43) 25/04/2023 421 A

(21) 1-2022-07197

(85) 03/11/2022

(22) 03/05/2021

(86) PCT/EP2021/061565 03/05/2021

(30) PCT/EP2020/062451 05/05/2020 EP

(87) WO2021/224181 11/11/2021

(51) ***G06F 3/0338***; *G06F 3/0354; G06F 3/01*

(76) **TEKERLEK, KORKUT** (CH)
In der Breiti 1, 8185 Winkel, Switzerland.

(74) Công ty TNHH ADASTRA IP (VIỆT NAM) CO., LTD.

(54) **THIẾT BỊ ĐẦU VÀO**

(57) Sáng chế đề cập đến thiết bị đầu vào, đặc biệt là cho bộ phận điện tử, tốt nhất là cho bộ điều khiển trò chơi, bao gồm phần tử vận hành để người sử dụng vận hành thiết bị đầu vào, có phần vận hành có thể truy cập được từ bên ngoài thiết bị đầu vào, trong đó phần tử vận hành có thể được đưa vào nhiều vị trí vận hành, mà định nghĩa một phạm vi vận hành, bởi người sử dụng. Ở đây, phần tử vận hành có thể được di chuyển vào các vị trí vận hành bằng cách di chuyển theo một hoặc nhiều hướng di chuyển, đặc biệt là phần tử này về cơ bản nằm trong một mặt phẳng di chuyển. Ngoài ra, thiết bị đầu vào còn bao gồm các phương tiện phát hiện vị trí điện tử mà phát hiện trực tiếp hoặc gián tiếp vị trí vận hành tức thời của phần tử vận hành. Theo sáng chế, phần tử vận hành được dẫn hướng, chuyển động thẳng theo hướng hành trình tức thời được định hướng vuông góc với hướng di chuyển tức thời tương ứng, trong thiết bị đầu vào, và thiết bị điều khiển được cung cấp, bằng cách đó, trong quá trình di chuyển của phần tử vận hành trong phạm vi vận hành theo một hoặc nhiều hướng di chuyển, chuyển động hành trình của phần tử vận hành theo hướng hành trình tức thời có thể điều khiển hoặc được điều khiển theo cách phụ thuộc vào sự di chuyển của phần tử vận hành.

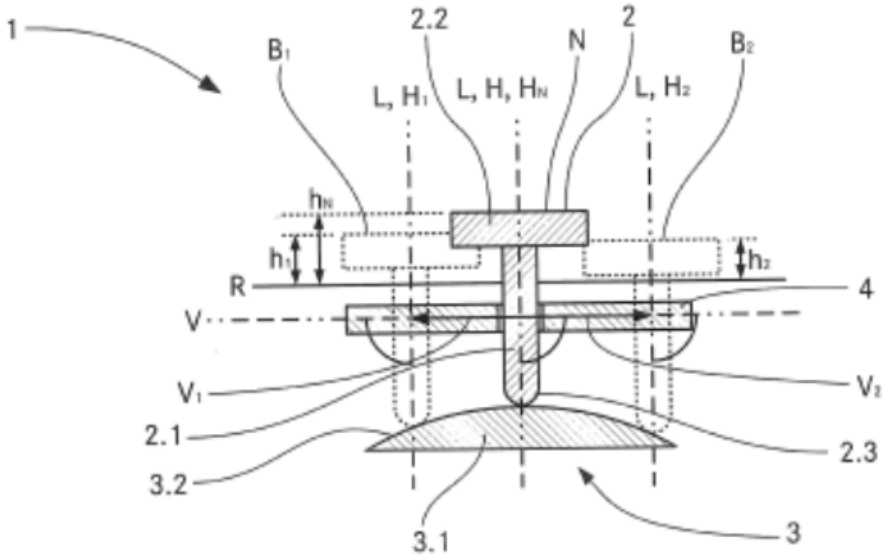

Fig. 1

(11) **1-0049528 B**

(15) 03/07/2025
Số Quyết định: 126648/QĐ-SHTT.IP

(45) 25/08/2025 449B

(43) 25/09/2019 378 A

(21) 1-2019-03568

(85) 04/07/2019

(22) 19/12/2016

(86) PCT/CN2016/110753 19/12/2016

(87) WO2018/112700 A1 28/06/2018

(51) ***H04W 72/04***

(73) **GUANGDONG OPPO MOBILE TELECOMMUNICATIONS CORP., LTD.** (CN)
No.18, Haibin Road, Wusha, Chang'an, Dongguan, Guangdong 523860, China

(72) TANG, Hai (CN); XU, Hua (CA)

(74) Công ty TNHH Dịch vụ Sở hữu trí tuệ KENFOX (KENFOX IP SERVICE CO.,LTD.)

(54) **PHƯƠNG PHÁP TRUYỀN THÔNG TIN, PHƯƠNG PHÁP NHẬN THÔNG TIN, THIẾT BỊ MẠNG VÀ THIẾT BỊ ĐẦU CUỐI**

(57) Sáng chế đề cập đến phương pháp truyền thông tin, thiết bị mạng và thiết bị đầu cuối. Phương pháp này gồm các bước: tài nguyên thời gian-tần số cho kênh điều khiển đường xuống của ít nhất một thiết bị đầu cuối được xác định, tài nguyên thời gian-tần số cho kênh điều khiển đường xuống của ít nhất một thiết bị đầu cuối được ánh xạ trong vùng điều khiển thứ nhất trong phạm vi băng thông của hệ thống theo phương thức của miền tần số trước tiên và sau đó là miền thời gian; và kênh điều khiển đường xuống của ít nhất một thiết bị đầu cuối được gửi thông qua tài nguyên thời gian-tần số cho kênh điều khiển đường xuống của ít nhất một thiết bị đầu cuối. Theo phương pháp truyền thông tin, thiết bị mạng và thiết bị đầu cuối của các phương án của sáng chế, hiệu năng của hệ thống có thể được cải thiện.

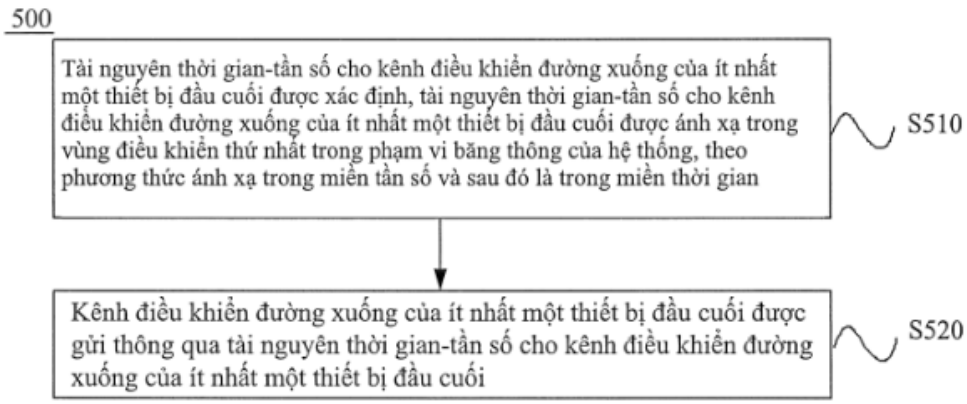

FIG. 5

(11) **1-0049529 B**

(15) 03/07/2025
Số Quyết định: 126649/QĐ-SHTT.IP

(45) 25/08/2025 449B

(43) 26/07/2021 400 A

(21) 1-2021-01576

(85) 24/03/2021

(22) 26/09/2019

(86) PCT/AU2019/051044 26/09/2019

(30) 2018903643 27/09/2018 AU
2019901760 23/05/2019 AU

(87) WO2020/061639 A1 02/04/2020

(51) ***C22B 3/44**; B01D 11/04; C22B 23/00*

(73) **IGO LIMITED** (AU)
Suite 4, Level 5, South Shore Centre, 85 South Perth Esplanade, South Perth, Western Australia 6151, Australia

(72) OSTEN, Karel John (AU); GRASSI, Rossano Antonio (AU); GUTIERREZ CLAUSDORFF, Arturo (AU); HARRISON, Ryan Colin (AU)

(74) Công ty TNHH Quốc tế D &N (D&N INTERNATIONAL CO.,LTD.)

(54) **PHƯƠNG PHÁP ĐIỀU CHẾ NIKEN SULPHAT NGẬM NƯỚC CÓ ĐỘ TINH KHIẾT CAO**

(57) Sáng chế đề xuất phương pháp thu hồi tinh thể NiSO4.6H2O từ pha hữu cơ giàu niken. Phương pháp này bao gồm việc cho pha hữu cơ giàu niken tiếp xúc với dung dịch tách nền nước có nồng độ H2SO4 đủ để chiết niken từ pha hữu cơ và có nồng độ Ni2+ đủ để kết tủa tinh thể NiSO4.6H2O và tạo thành pha hữu cơ nghèo niken. Sáng chế cũng đề xuất phương pháp thu hồi tinh thể NiSO4.6H2O bao gồm các bước xử lý trước, bao gồm bước chưng hấp oxy hóa áp suất nhiệt độ thấp (LTPOX) quặng tuyển niken sulfua để thu được dung dịch ngâm chiết mang (PLS).

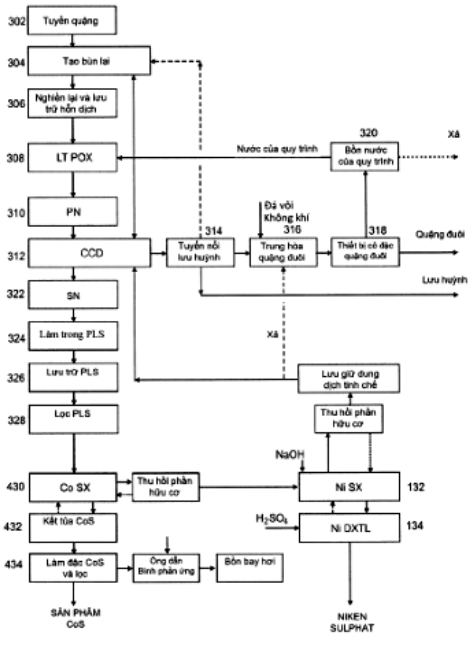

Fig.4

(11) **1-0049530 B**

(15) 03/07/2025
Số Quyết định: 126650/QĐ-SHTT.IP

(45) 25/08/2025 449B

(43) 26/12/2022 417 A

(21) 1-2022-05598

(85) 31/08/2022

(22) 11/02/2021

(86) PCT/IB2021/051115 11/02/2021

(30) 102020000003401 19/02/2020 IT

(87) WO2021/165794 A1 26/08/2021

(51) ***D06N 3/00***; *D06N 3/14*

(73) **CONDOR TRADE S.R.L.** (IT)
Via Kennedy, 46, I-25028 Verolanuova, Brescia, Italy

(72) FIDANZA, Virginio Abbondio (IT); VENTURA, Emanuele (IT)

(74) Công ty TNHH Dịch vụ Sở hữu trí tuệ KASS Việt Nam (KASS VIETNAM CO.,LTD.)

(54) **PHƯƠNG PHÁP SẢN XUẤT LỚP NỀN DÙNG CHO DA GIẢ TRÊN CƠ SỞ POLYURETAN KHÔNG CHỨA DIMETYLFORMAMIT (DMFA) HOẶC DUNG MÔI KHÁC HOẶC NƯỚC, VÀ PHƯƠNG PHÁP LIÊN QUAN ĐỂ SẢN XUẤT DA GIẢ**

(57) Sáng chế đề cập đến phương pháp sản xuất lớp nền (5) dùng cho da giả trên cơ sở polyuretan không chứa dimetylformamit (DMFa) hoặc các dung môi khác hoặc nước, bao gồm các bước

- chuẩn bị lớp đệm (1,1');
- phun phân phối lớp polyuretan (11) trên lớp đệm (1,1'); bước này liên quan đến: chuẩn bị thành phần (A) và thành phần (B) của polyuretan (11); kết hợp hai thành phần (A, B) để tạo thành hỗn hợp; phun phân phối hỗn hợp đồng nhất trên lớp đệm (1,1') tạo thành lớp polyuretan (11);
- phủ lớp lót (12) trên lớp polyuretan (11) tạo thành lớp nền (5);

làm khô lớp nền (5).

Sáng chế còn đề cập đến các phương pháp sản xuất da giả.

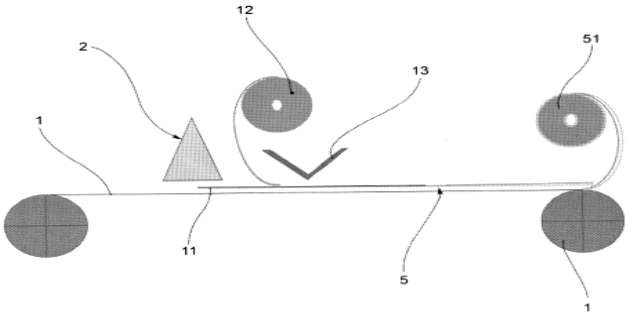

FIG.1a

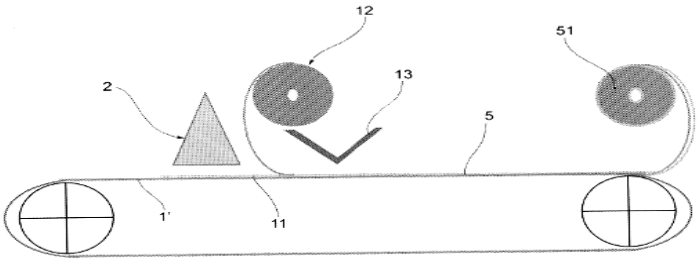

FIG.1b

(11) **1-0049531 B**

(15) 03/07/2025
Số Quyết định: 126651/QĐ-SHTT.IP

(45) 25/08/2025 449B

(43) 25/06/2020 387 A

(21) 1-2020-01336

(85) 09/03/2020

(22) 17/07/2018

(86) PCT/CN2018/095948 17/07/2018

(30) 201710687282.0 11/08/2017 CN

(87) WO2019/029326 14/02/2019

(51) ***H04L 27/26***

(73) **HUAWEI TECHNOLOGIES CO., LTD.** (CN)
Huawei Administration Building, Bantian, Longgang District, Shenzhen, Guangdong 518129, China

(72) QU, Bingyu (CN); SUN, Hao (CN)

(74) Công ty Luật TNHH Phạm và Liên danh (PHAM & ASSOCIATES)

(54) **PHƯƠNG PHÁP XỬ LÝ TÍN HIỆU DỰA TRÊN CHUỖI, THIẾT BỊ XỬ LÝ TÍN HIỆU DỰA TRÊN CHUỖI VÀ VẬT LƯU TRỮ MÁY TÍNH ĐỌC ĐƯỢC**

(57) Sáng chế đề xuất phương pháp xử lý tín hiệu dựa trên chuỗi, thiết bị xử lý tín hiệu dựa trên chuỗi và vật lưu trữ máy tính đọc được. Chuỗi thỏa mãn yêu cầu bằng cách gửi tín hiệu bằng cách sử dụng kênh điều khiển liên kết lên vật lý (physical uplink control channel, PUCCH) được xác định. Chuỗi này là chuỗi $\{f_n\}$ bao gồm 12 phần tử, f_n là phần tử trong chuỗi $\{f_n\}$, và chuỗi được xác định $\{f_n\}$ là chuỗi thỏa mãn điều kiện định trước. Sau đó, 12 phần tử trong chuỗi $\{f_n\}$ lần lượt được ánh xạ đến 12 kênh mang phụ, để tạo tín hiệu thứ nhất, và tín hiệu thứ nhất được gửi. Bằng cách sử dụng chuỗi được xác định, khi tín hiệu này được gửi bằng cách sử dụng PUCCH, tương quan thấp giữa các chuỗi có thể được duy trì, và giá trị tỷ lệ công suất trung bình đến đỉnh (peak-to-average power ratio, PAPR) tương đối nhỏ và giá trị mét khối (cubic metric, CM) tương đối nhỏ có thể được duy trì. Do vậy, yêu cầu về môi trường ứng dụng truyền thông trong đó tín hiệu này được gửi bằng cách sử dụng PUCCH được thỏa mãn.

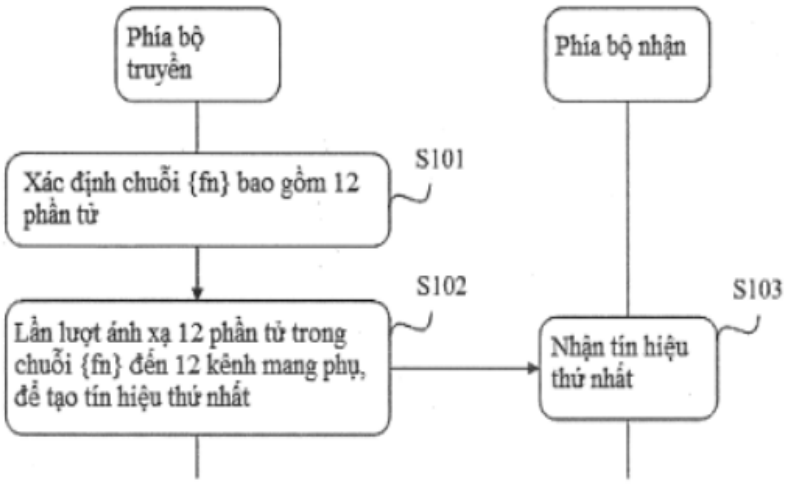
Phía bộ truyền
Phía bộ nhận
Xác định chuỗi {fn} bao gồm 12 phần tử
S101
Lần lượt ánh xạ 12 phần tử trong chuỗi {fn} đến 12 kênh mang phụ, để tạo tín hiệu thứ nhất
S102
Nhận tín hiệu thứ nhất
S103

Fig.1

(11) **1-0049532 B**

(15) 03/07/2025
Số Quyết định: 126654/QĐ-SHTT.IP

(45) 25/08/2025 449B

(43) 26/09/2022 414 A

(21) 1-2022-03958

(85) 23/06/2022

(22) 28/12/2020

(86) PCT/KR2020/019173 28/12/2020

(30) 10-2020-0000798 03/01/2020 KR

(87) WO2021/137543 08/07/2021

(51) ***G06Q 30/02***; *G09F 19/02*

(73) **ADDD CO., LTD.** (KR)
2F, 203 566, Gyeryong-ro Seo-gu Daejeon 35269, Republic of Korea

(72) AHN, Sang Hyun (KR)

(74) Công ty TNHH Đại Tín và Liên Danh (DAITIN AND ASSOCIATES CO.,LTD)

(54) **HỆ THỐNG QUẢNG CÁO SỬ DỤNG PHƯƠNG TIỆN DI CHUYỂN**

(57) Sáng chế đề cập đến hệ thống quảng cáo sử dụng cho phương tiện di chuyển không chỉ đơn giản hoá cấu trúc của phương tiện quảng cáo, dễ dàng chế tác và lắp đặt, mà còn có thể xác nhận địa điểm và thời gian phát quảng cáo theo phương tiện quảng cáo để đoán được hiệu quả của quảng cáo bao gồm phương tiện quảng cáo (10), môđun cổng bluetooth (20), thiết bị đầu cuối của người thực hiện quảng cáo (30), thiết bị đầu cuối của người yêu cầu quảng cáo (40) được trang bị chương trình yêu cầu quảng cáo, máy chủ quản lí quảng cáo (60), và thiết bị đầu cuối người dùng (70).

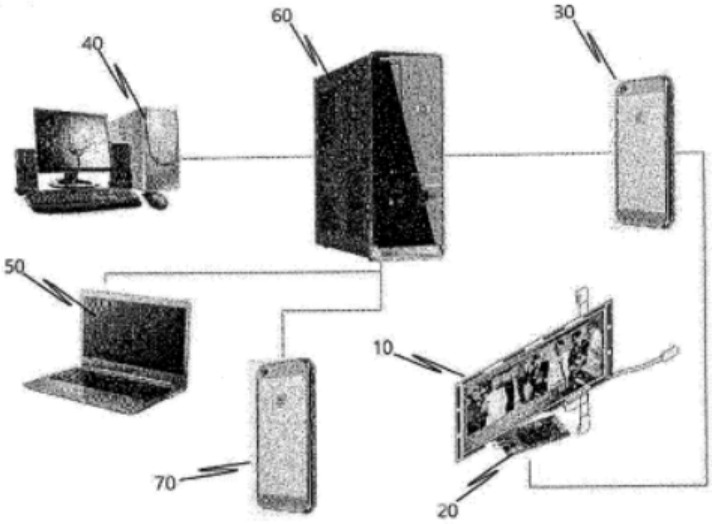

Fig.1

(11) **1-0049533 B**

(15) 03/07/2025
Số Quyết định: 126656/QĐ-SHTT.IP

(45) 25/08/2025 449B

(43) 27/07/2020 388 A

(21) 1-2019-07211

(85) 19/12/2019

(22) 22/05/2018

(86) PCT/IB2018/053622 22/05/2018

(30) 62/510,514 24/05/2017 US

(87) WO2018/215935 29/11/2018

(51) ***C12N 15/62****; A61P 37/02; C12N 5/10; A61P 3/10; C07K 19/00*

(73) **NOVARTIS AG** (CH)
Lichtstrasse 35, 4056 Basel, Switzerland

(72) DIAZ-DE-DURANA, Yaiza (US); DIDONATO, Michael (CA); FILIPPI, Christophe (FR); MEEUSEN, Shelly (US); SPRAGGON, Glen (GB)

(74) Công ty TNHH Ban Ca (BANCA)

(54) **PROTEIN ĐƯỢC GHÉP CYTOKIN KHÁNG THỂ VÀ DƯỢC PHẨM ĐỂ SỬ DỤNG TRONG ĐIỀU TRỊ CÁC RỐI LOẠN LIÊN QUAN ĐẾN MIỄN DỊCH**

(57) Sáng chế đề xuất các protein được ghép cytokin kháng thể mà gắn vào và kích thích truyền tín hiệu nội bào thông qua thụ thể interleukin ái lực cao. Các protein được ghép cytokin kháng thể có thể sử dụng trong việc tăng cường các đáp ứng tế bào kháng viêm, và việc giảm các ảnh hưởng trước viêm trong việc điều trị, cải thiện và ngăn ngừa các rối loạn liên quan đến miễn dịch chẳng hạn như tiểu đường loại 1. Ngoài ra, sáng chế cũng đề cập đến dược phẩm chứa protein được ghép cytokin kháng thể này để sử dụng trong điều trị các rối loạn liên quan đến miễn dịch.

HÌNH 11

IgG.IL2D49A.H1 ngăn ngừa sự phát triển của tiểu đường loại 1 ở chuột NOD

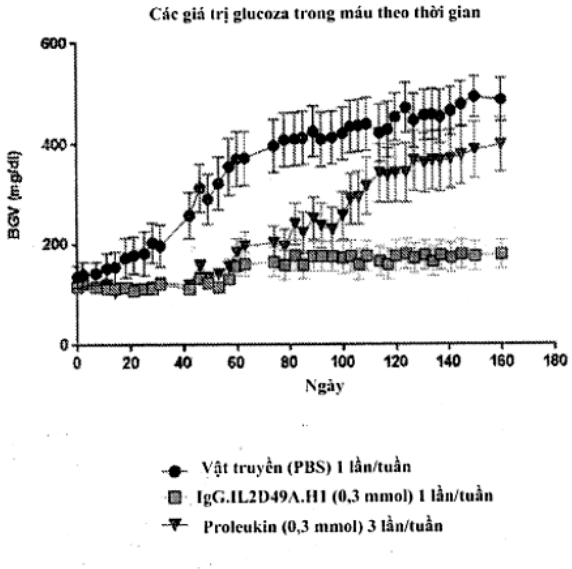

(11) **1-0049534 B**

(15) 03/07/2025
Số Quyết định: 126664/QĐ-SHTT.IP

(45) 25/08/2025 449B

(43) 26/07/2021 400 A

(21) 1-2021-02234

(85) 23/04/2021

(22) 23/08/2019

(86) PCT/US2019/047841 23/08/2019

(30) 62/735,375 24/09/2018 US
16/542,666 16/08/2019 US

(87) WO2020/068325 02/04/2020

(51) ***G01N 1/44***; *F17C 9/02; G01N 1/10*

(73) **MUSTANG SAMPLING LLC** (US)
P.O. Box 490, RITMORE GLEN, Ravenswood, West Virginia 26164, United States of America

(72) THOMPSON, Kenneth O. (US); WARNER, Kevin (US); PALUCH, William C. (US)

(74) Công ty Luật TNHH Phạm và Liên danh (PHAM & ASSOCIATES)

(54) **BỘ HÓA HƠI, THIẾT BỊ HÓA HƠI, VÀ PHƯƠNG PHÁP HÓA HƠI HỖN HỢP CHẤT LỎNG CHỨA HYĐROCACBON NHIỀU THÀNH PHẦN**

(57) Sáng chế đề cập đến thiết bị hóa hơi (100) và các phương pháp kết hợp để cung cấp việc lấy mẫu chính xác nhờ một mẫu chất lỏng hóa hơi đi qua gần như hiệu quả, hoàn toàn và đồng đều bằng cách tránh sự hóa hơi trước của chất lỏng và thời gian ngừng hoạt động do hư hỏng hệ thống với sự hóa hơi không hoàn toàn, cụ thể là trong việc phân phối, vận chuyển và chuyển lưu khí thiên nhiên. Thiết bị hóa hơi (100) bao gồm ít nhất một cửa đầu vào (104) để nhận mẫu chất lỏng, ống dẫn (120) để dẫn chất lỏng đến lõi bộ hóa hơi (130) và cụm làm nóng (131, 132, 133) bên trong lõi bộ hóa hơi (130) có kết cấu để làm hóa hơi cực nhanh mẫu chất lỏng. Sau đó, mẫu đã được hóa hơi có thể được đi qua đầu ra (118) để phân tích mẫu này.

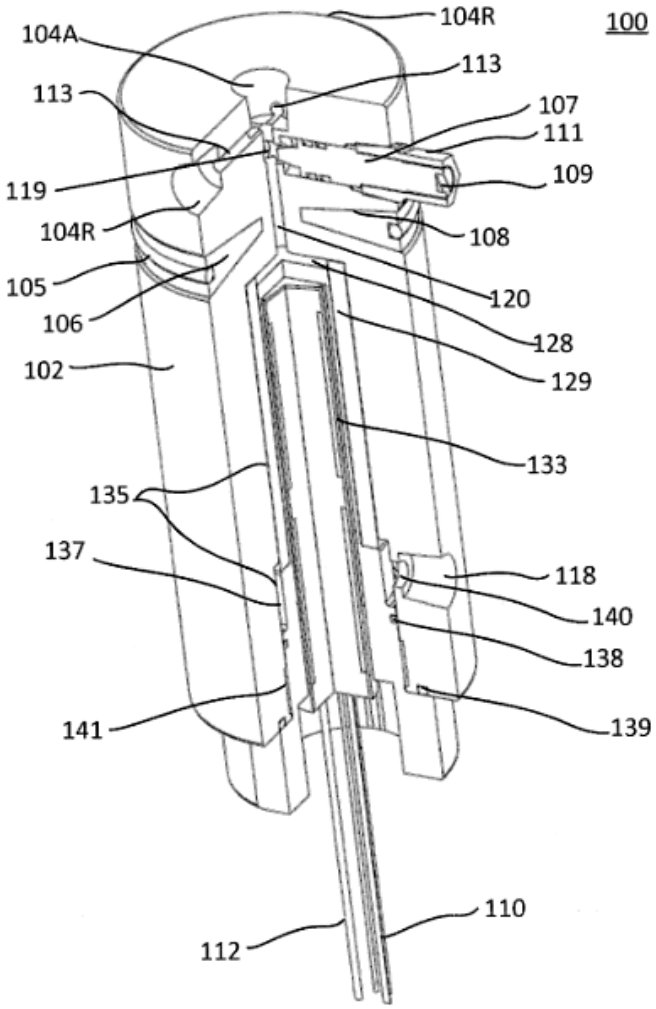
104R
100
104A
113
113
107
111
109
119
104R
108
105
120
106
128
102
129
133
135
137
118
140
138
141
139
110
112

FIG. 1E

(11) **1-0049535 B**

(15) 03/07/2025
Số Quyết định: 126685/QĐ-SHTT.IP

(45) 25/08/2025 449B

(43) 26/09/2022 414 A

(21) 1-2022-04137

(85) 30/06/2022

(22) 31/12/2020

(86) PCT/CN2020/141913 31/12/2020

(30) 202010001920.0 02/01/2020 CN

(87) WO2021/136473 08/07/2021

(51) ***H04W 4/06***

(73) **VIVO MOBILE COMMUNICATION CO., LTD.** (CN)
No.1, Vivo Road, Chang'an, Dongguan, Guangdong 523863, China

(72) XIE, Zhenhua (CN); ZHANG, Yanxia (CN)

(74) Công ty TNHH Đại Tín và Liên Danh (DAITIN AND ASSOCIATES CO.,LTD)

(54) **PHƯƠNG PHÁP TRUYỀN VÀ PHƯƠNG PHÁP XỬ LÝ TRUYỀN CỦA DỊCH VỤ TRUYỀN ĐA ĐIỂM, THIẾT BỊ ĐẦU CUỐI THỨ NHẤT VÀ THIẾT BỊ MẠNG**

(57) Sáng chế đề cập đến phương pháp truyền và phương pháp xử lý truyền của dịch vụ truyền đa điểm, thiết bị đầu cuối thứ nhất và thiết bị mạng. Phương pháp này bao gồm: nhận một yêu cầu truyền đơn điểm sang đa điểm được gửi bởi một thiết bị mạng cho một dịch vụ truyền đa điểm; và nhận dịch vụ truyền đa điểm thông qua chế độ mục tiêu, trong đó chế độ mục tiêu bao gồm chế độ truyền đơn điểm và/hoặc chế độ truyền đa điểm.

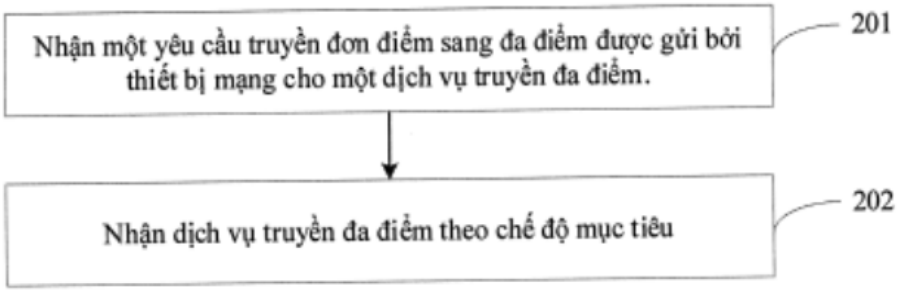

Fig.2

(11) **1-0049536 B**

(15) 03/07/2025
Số Quyết định: 126786/QĐ-SHTT.IP

(45) 25/08/2025 449B

(43) 25/09/2020 390 A

(21) 1-2020-04060

(85) 15/07/2020

(22) 20/12/2018

(86) PCT/JP2018/047119 20/12/2018

(30) 2018-002254 10/01/2018 JP

(87) WO2019/138842 18/07/2019

(51) ***A61F 13/535***; *A61F 13/537; A61F 13/53; A61F 13/534*

(73) **UNICHARM CORPORATION** (JP)
182, Shimobun, Kinsei-cho, Shikokuchuo-shi, Ehime 7990111, Japan

(72) ONISHI, Kazuaki (JP)

(74) Công ty Luật TNHH Phạm và Liên danh (PHAM & ASSOCIATES)

(54) **SẢN PHẨM THẤM HÚT**

(57) Sáng chế đề xuất sản phẩm thấm hút mà trong đó dịch thể dễ dàng chảy theo hướng chiều dọc của lõi thấm hút và sự rò rỉ trong vùng đũng được hạn chế. Sản phẩm thấm hút theo sáng chế có kết cấu sau. Sản phẩm thấm hút (1) được đặc trưng ở chỗ: lõi thấm hút (9) bao gồm lớp thứ nhất (17) và lớp thứ hai (19) mà nằm liền kề với nhau theo hướng chiều dày (T); lớp thứ nhất (17) có, ở phần thân phía trước (FP), (i) rãnh (25) kéo dài theo hướng chiều dọc (L), xuyên theo hướng chiều dày (T), và có đầu kết thúc (27) ở vị trí sau (RD) và (ii) nền (29) nằm liền kề với vị trí sau (RD) của rãnh (25) với đầu kết thúc (27) nằm giữa chúng; lớp thứ hai (19) có phần tương ứng với rãnh (33) và phần tương ứng với nền (35) lần lượt ở các vị trí chồng lên rãnh (25) và nền (29) theo hướng chiều dày (T); và tỷ trọng trung bình của các hạt polyme có độ thấm hút cao (23) nằm trong nền (29) và tỷ trọng trung bình của các hạt polyme có độ thấm hút cao (23) nằm trong phần tương ứng với nền (35) cao hơn tỷ trọng trung bình của các hạt polyme có độ thấm hút cao (23) nằm trong phần tương ứng với rãnh (33).

FIG. 5

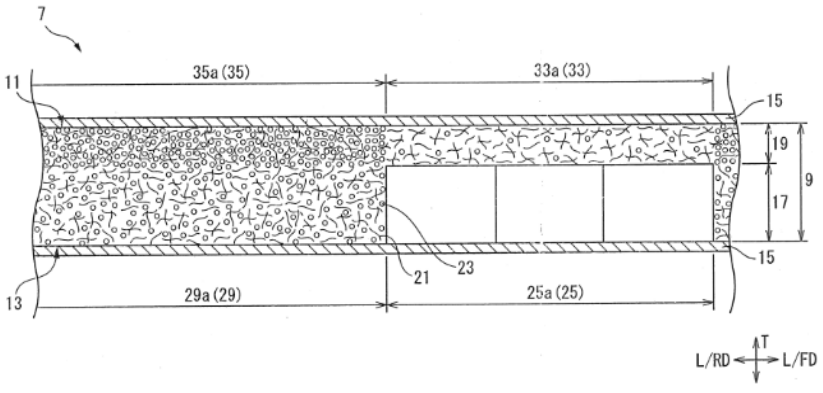

(11) **1-0049537 B**

(15) 03/07/2025
Số Quyết định: 126807/QĐ-SHTT.IP

(45) 25/08/2025 449B

(43) 26/09/2022 414 A

(21) 1-2022-04133

(85) 30/06/2022

(22) 17/12/2020

(86) PCT/EP2020/086623 17/12/2020

(30) 19306697.4 19/12/2019 EP

(87) WO2021/122881 24/06/2021

(51) ***G06T 15/08***; *H04N 19/597; G06T 17/00*

(73) **INTERDIGITAL CE PATENT HOLDINGS, SAS** (FR)
3 rue du Colonel Moll, Paris, 75017 France

(72) Renaud DORE (FR); Bertrand Chupeau (FR); Franck Thudor (FR); Julien Fleureau (FR)

(74) Văn phòng Luật sư Ân Nam (ANNAM IP & LAW)

(54) **PHƯƠNG PHÁP VÀ THIẾT BỊ MÃ HÓA VÀ GIẢI MÃ CẢNH BA CHIỀU TRONG LUỒNG DỮ LIỆU**

(57) Sáng chế đề xuất các phương pháp và thiết bị để mã hóa và giải mã dữ liệu mô tả cảnh 3D. Tập hợp các miếng vá thứ nhất được tạo từ nội dung MVD thứ nhất thu được từ vùng thứ nhất của cảnh 3D. Miếng vá là một phần của một trong các góc nhìn của nội dung MVD. Tập hợp các miếng vá thứ hai được tạo từ nội dung MVD thứ hai thu được từ vùng thứ hai của cảnh 3D. Tập bản ảnh đóng gói các miếng vá thứ nhất và thứ hai được tạo và liên kết với siêu dữ liệu biểu thị, đối với miếng vá của tập bản ảnh, liệu miếng vá đó là miếng vá thứ nhất hay thứ hai. Ở phía giải mã, các miếng vá thứ nhất được sử dụng để kết xuất hình ảnh vùng nhìn và các miếng vá thứ hai được sử dụng để xử lý trước hoặc xử lý sau hình ảnh vùng nhìn.

(11) **1-0049538 B**

(15) 03/07/2025
Số Quyết định: 126830/QĐ-SHTT.IP

(45) 25/08/2025 449B

(43) 25/03/2020 384 A

(21) 1-2019-04732

(85) 27/08/2019

(22) 23/06/2017

(86) PCT/JP2017/023215 23/06/2017

(87) WO2018/235267 27/12/2018

(51) ***E04H 5/02***; *F25J 1/00*

(73) **JGC CORPORATION** (JP)
2-3-1, Minato Mirai, Nishi-ku, Yokohama 220-6001, Japan

(72) ASANO, Hayato (JP); NAKANISHI, Eisuke (JP); TSUZUKI, Yasuo (JP)

(74) Công ty TNHH Trường Xuân (AGELESS CO.,LTD.)

(54) **MÁY HÓA LỎNG KHÍ THIÊN NHIÊN**

(57) Sáng chế đề xuất máy hóa lỏng khí thiên nhiên, mà có thể dễ dàng thực hiện việc bảo dưỡng và có cấu hình thu gọn. Máy hóa lỏng khí thiên nhiên để hóa lỏng khí thiên nhiên bao gồm các vùng lắp đặt thiết bị (A1) đến (A5) và các đường vào (4) để bảo dưỡng. Trong mỗi vùng lắp đặt thiết bị (A1) đến (A5), nhóm thiết bị bao gồm các thiết bị được lắp đặt. Các đường vào (4) để bảo dưỡng được tạo thành dọc theo các vùng lắp đặt thiết bị (A1) đến (A5) và chỉ cho phép cần cẩu bảo dưỡng tiến vào các đường vào (4) để bảo dưỡng và để hoạt động trong đó. Cần cẩu bảo dưỡng là cần cẩu di động có kích thước bằng hoặc nhỏ hơn tải trọng nâng tối đa được đặt trước. Các thiết bị chứa trong nhóm thiết bị, mỗi thiết bị được bảo dưỡng thông qua việc sử dụng cần cẩu bảo dưỡng được lắp đặt trong phạm vi bán kính làm việc của cần cẩu bảo dưỡng (40) được xác định theo tải trọng nâng khi cần cẩu bảo dưỡng (40) được sắp xếp dọc theo biên của mỗi vùng lắp đặt thiết bị (A1) đến (A5) bao gồm phần mép của đường vào (4) để bảo dưỡng.

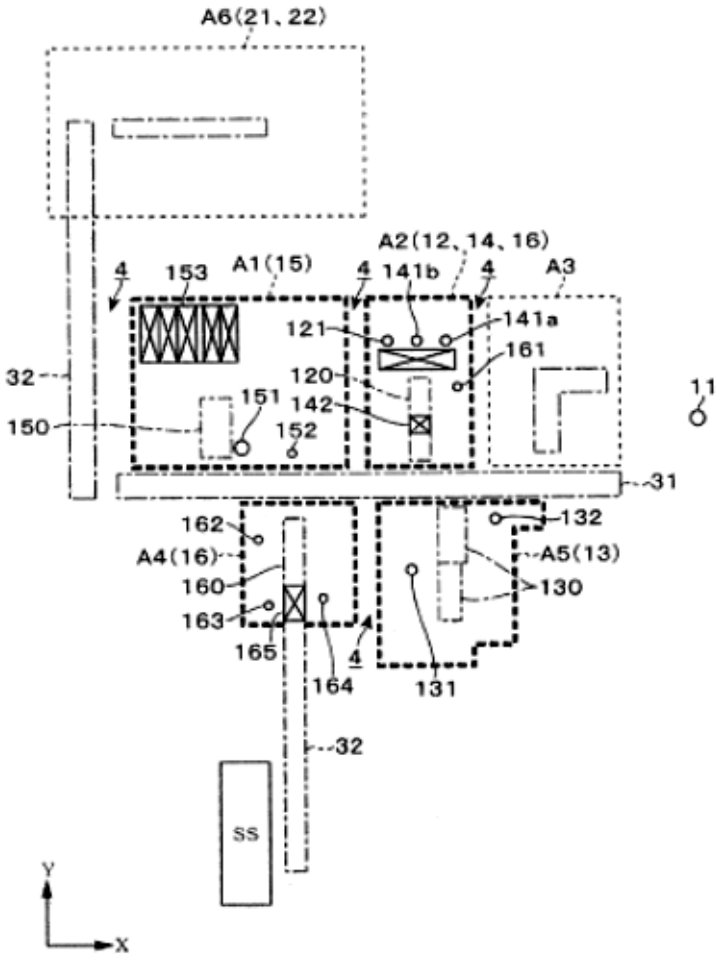
A6(21、22)
A2(12、14、16)
4
153
A1(15)
4
141b
4
A3
121
141a
161
120
32
151
142
11
150
152
31
162
132
A4(16)
A5(13)
160
130
163
165
4
164
131
32
SS
Y
X

FIG. 3

(11) **1-0049539 B**

(15) 03/07/2025
Số Quyết định: 126831/QĐ-SHTT.IP

(45) 25/08/2025 449B

(43) 25/03/2022 408 A

(21) 1-2021-08472

(85) 30/12/2021

(22) 26/06/2020

(86) PCT/US2020/039824 26/06/2020

(30) 62/872,225 09/07/2019 US
16/912,660 25/06/2020 US

(87) WO2021/007048 A1 14/01/2021

(51) ***H04N 19/117***; *H04N 19/82; H04N 19/59; H04N 19/70; H04N 19/132; H04N 19/182*

(73) **QUALCOMM INCORPORATED** (US)
ATTN: International IP Administration, 5775 Morehouse Drive, San Diego, CA 92121-1714, United States of America

(72) SEREGIN, Vadim (US); COBAN, Muhammed Zeyd (US)

(74) Công ty TNHH Quốc tế D &N (D&N INTERNATIONAL CO.,LTD.)

(54) **PHƯƠNG PHÁP VÀ MÁY XỬ LÝ DỮ LIỆU VIĐEO**

(57) Sáng chế đề cập đến các kỹ thuật để mã hóa và giải mã viđeo nhờ sử dụng phép lấy mẫu lại hình ảnh tham chiếu với các bộ lọc có thể chuyển đổi. Một ví dụ bao gồm việc thu được hình ảnh hiện thời và hình ảnh tham chiếu, nhận dạng thông tin chỉ số bộ lọc cho khối hiện thời của hình ảnh hiện thời, và xác định rằng giá trị kích thước hình ảnh thứ nhất của hình ảnh hiện thời và giá trị kích thước hình ảnh thứ hai của hình ảnh tham chiếu là khác nhau. Dựa trên việc xác định rằng giá trị kích thước hình ảnh thứ nhất của hình ảnh hiện thời và giá trị kích thước hình ảnh thứ hai của hình ảnh tham chiếu là khác nhau, thực hiện quy trình lấy mẫu lại nhờ sử dụng chỉ số bộ lọc mặc định thay cho chỉ số bộ lọc hiện thời được nhận dạng bởi thông tin chỉ số bộ lọc. Các ví dụ khác có thể sử dụng chỉ số bộ lọc hiện thời được nhận dạng bởi thông tin chỉ số bộ lọc trong các khối tiếp theo. Theo các ví dụ khác nhau, chỉ số bộ lọc hiện thời có thể được suy ra hoặc báo hiệu. Sáng chế cũng đề cập đến phương pháp và máy xử lý dữ liệu viđeo.

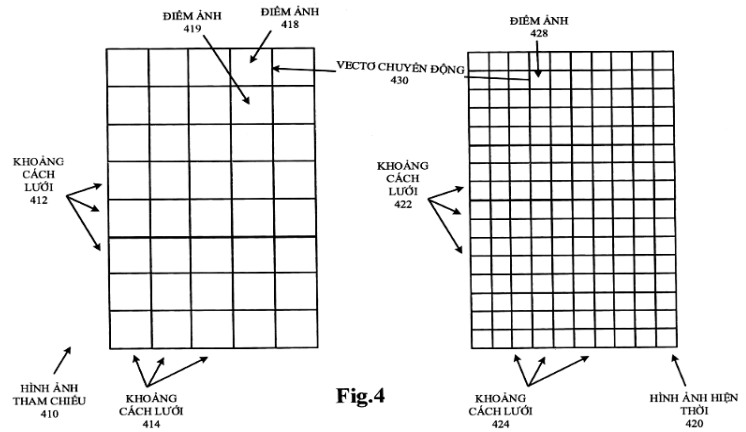

Fig.4

(11) **1-0049540 B**

(15) 03/07/2025
Số Quyết định: 126852/QĐ-SHTT.IP

(45) 25/08/2025 449B

(43) 25/07/2023 424 A

(21) 1-2023-01961

(85) 24/03/2023

(22) 15/09/2021

(86) PCT/JP2021/034009 15/09/2021

(30) 2020-168164 05/10/2020 JP

(87) WO2022/075027 14/04/2022

(51) ***C22C 38/00***; *C21D 8/10; C22C 38/58; C22C 38/14; B21C 37/08; C21D 9/46*

(73) **JFE STEEL CORPORATION** (JP)
2-3, Uchisaiwai-cho 2-chome, Chiyoda-ku, Tokyo 1000011, Japan

(72) MATSUMOTO Akihide (JP); NAKAZAWA Ryo (JP); MATSUMOTO Atsushi (JP); IDE Shinsuke (JP)

(74) Công ty Cổ phần Sở hữu công nghiệp INVESTIP (INVESTIP)

(54) **ỐNG THÉP HÀN ĐIỆN TRỞ VÀ PHƯƠNG PHÁP SẢN XUẤT ỐNG THÉP NÀY**

(57) Sáng chế đề xuất ống thép hàn điện trở và phương pháp sản xuất ống thép này. Sáng chế đề cập đến ống thép hàn điện trở bao gồm vùng kim loại nền và mối hàn. Trong ống thép hàn điện trở, các tổ chức tế vi của thép ở phần giữa theo độ dày thành của vùng kim loại nền là các tổ chức tế vi của thép trong đó pha bcc có mặt trong tỷ lệ thể tích lớn hơn hoặc bằng 80%, kích thước hạt trung bình nhỏ hơn hoặc bằng 15,0 μm và trị số A, được xác định theo phương trình (1), là 0,55 hoặc lớn hơn và 0,85 hoặc nhỏ hơn; tỉ số giới hạn chảy trên giới hạn bền theo hướng trục ống nhỏ hơn hoặc bằng 90%; và năng lượng hấp thụ Charpy ở -40°C của vùng kim loại nền lớn hơn hoặc bằng 100 J.

$$A = \varphi/((\pi\rho/2)^{1/2} \times b) \quad ...(1)$$

FIG. 1

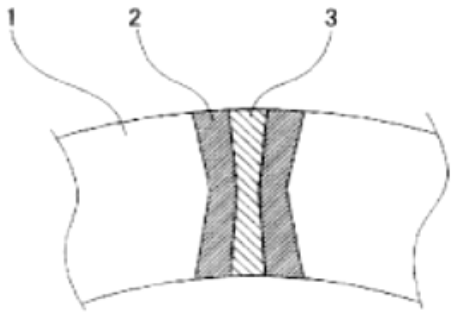

(11) **1-0049541 B**

(15) 03/07/2025
Số Quyết định: 126873/QĐ-SHTT.IP

(45) 25/08/2025 449B

(43) 25/07/2023 424 A

(21) 1-2021-07874

(85) 07/12/2021

(22) 16/10/2020

(86) PCT/CN2020/121348 16/10/2020

(30) 202010852855.2 22/08/2020 CN

(87) WO2022/41412 03/03/2022

(51) ***C10L 1/16***; *C10L 1/223; C10L 1/232; C10L 10/08; C10L 1/2387; C10L 1/30; C10L 10/00; C10L 10/04; C10L 1/00; C10L 1/2383*

(73) **SHANGHAI QIANMAO CHEMICAL TECHNOLOGY CO., LTD** (CN)
Room 513, 5 / F, No. 13, Lane 16299, Puwei Road, Shanyang Town, Jinshan District, Shanghai 201500, China

(72) Maosheng LI (CN); Li Dezhi (CN)

(74) Công ty TNHH Đại Tín và Liên Danh (DAITIN AND ASSOCIATES CO.,LTD)

(54) **CHẤT HỖ TRỢ GIẢM PHÁT THẢI KHÍ THẢI NHIÊN LIỆU XE CỘ**

(57) Sáng chế đề xuất chất hỗ trợ giảm phát thải khí thải nhiên liệu xe cộ, bao gồm 6 loại nguyên liệu là dung môi thơm 150, từ 50 đến 80 phần theo trọng lượng; biphenyl, từ 2 đến 30 phần theo trọng lượng; polyisobutileno-amine, từ 3 đến 15 phần theo trọng lượng; polyetheramine FL1000, từ 2 đến 10 phần theo trọng lượng; nitơ hữu cơ molypden fullerene, từ 3 đến 10 phần trọng lượng; 1H-Benzotriazole, từ 0,005 đến 0,1 phần theo trọng lượng. Các nguyên liệu nói trên được đưa vào bồn trộn dầu, trộn đều qua máy trộn tĩnh, được lọc bằng bộ lọc 400 mesh (30um), và để lắng trong 24 giờ để thu được chất hỗ trợ xăng dầu sạch, trong, có màu bia. Chất hỗ trợ này được phân tích trong phòng thí nghiệm, có tỷ trọng (ở 20 ℃) là 0,91 g/ml, độ nhớt động học là 3 mm^2/s, điểm chớp cháy (cốc kín) là 62 ℃, hàm lượng lưu huỳnh là 7 PPM, điểm đông đặc là -10 ℃, độ ẩm < 0,3% và hàm lượng tro < 0,01%, vì vậy nó có thể được sử dụng làm chất hỗ trợ giảm phát thải khí thải nhiên liệu xe cộ bổ sung cho xăng dầu đáp ứng Tiêu chuẩn Quốc gia lần thứ sáu. Do đó, sáng chế cơ bản giải quyết được các vấn đề về nâng cao chất lượng sản phẩm và giảm khí thải xăng dầu giúp bảo vệ môi trường.

(11) **1-0049542 B**

(15) 03/07/2025
Số Quyết định: 126874/QĐ-SHTT.IP

(45) 25/08/2025 449B

(43) 26/12/2022 417 A

(21) 1-2022-01899

(22) 25/03/2022

(30) 17356978 24/06/2021 US

(51) ***B60R 9/045****; B60R 9/048*

(73) **FORMOSA SAINT JOSE CORP.** (TW)
1st Fl., No. 319, Jia Shing Street, Taipei 106, Taiwan

(72) Yang, Ming-Shun (TW)

(74) Công ty TNHH T&T INVENMARK Sở hữu trí tuệ Quốc tế (T&T INVENMARK CO., LTD.)

(54) **CẤU TRÚC TẤM NÓC**

(57) Sáng chế đề cập đến cấu trúc tấm nóc đa dụng được làm từ vật liệu cứng. Tấm nóc này bao gồm tấm đế và hai cần chắn di chuyển được được lắp cố định trên tấm đế, cần chắn di chuyển được này được lắp cố định trên hai cạnh đối diện của tấm đế và có thể được nâng xiên lên trên hoặc được đặt phẳng sát với tấm đế. Tấm nóc khác bao gồm tấm đế, hai cần chắn di chuyển được và các tấm ván cố định, trong đó mỗi cần chắn di chuyển được được lắp cố định trên hai cạnh đối diện của tấm đế, được nâng xiên lên trên tấm đế và được giữ chặt bằng ít nhất một tấm ván cố định, hoặc được đặt phẳng tựa sát vào tấm đế và được giữ chặt. Theo sáng chế, cần chắn di chuyển được nâng lên để chứa theo cách giữ chặt và bảo vệ vật dụng hoặc hành lý hoặc được đặt phẳng để có nhiều khoảng trống để chứa và bảo vệ các vật dụng lớn hơn hoặc dài hơn như ván trượt tuyết hoặc ván lướt sóng và do đó tạo thành cấu trúc tấm nóc đa dụng.

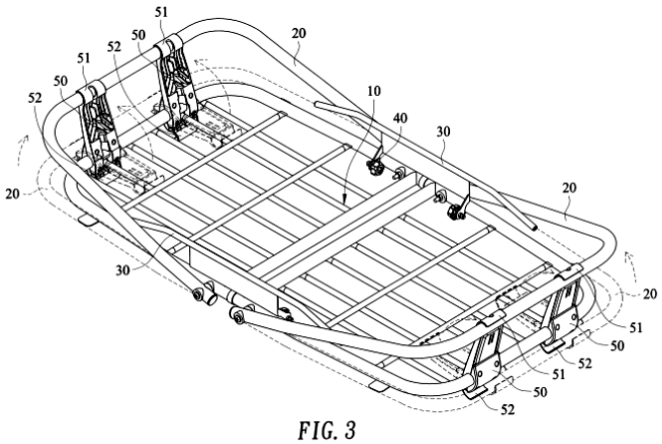

FIG. 3

(11) **1-0049543 B**

(15) 03/07/2025
Số Quyết định: 126895/QĐ-SHTT.IP

(45) 25/08/2025 449B

(43) 27/12/2021 405 A

(21) 1-2021-06138

(85) 01/10/2021

(22) 02/03/2020

(86) PCT/JP2020/008754 02/03/2020

(30) 2019-041608 07/03/2019 JP

(87) WO2020/179751 10/09/2020

(51) ***F16H 25/14***; *F16H 25/24; F16H 25/20*

(73) **KABUSHIKI KAISHA TOP** (JP)
19-10, Senjunakai-cho, Adachi-ku, Tokyo 120-0035, Japan

(72) SUGIE Hayato (JP)

(74) Công ty TNHH Sở hữu trí tuệ Thảo Thọ Quyến (INVENCO.,LTD)

(54) **CƠ CẤU LY HỢP VÍT CẤP**

(57) Sáng chế đề cập đến cơ cấu ly hợp vít cấp có khả năng hoạt động trong không gian nhỏ gọn hơn. Cơ cấu ly hợp trục vít cấp (1) bao gồm bộ phận đỡ thứ nhất và thứ hai (8 và 9) chuyển động tịnh tiến giữa vị trí thứ nhất P1 tại đó nửa thứ nhất và nửa thứ hai (6, 7) được vặn bằng vít cấp (2) và vị trí thứ hai P2 tại đó nhả vít, hộp ly hợp (4) chứa bộ phận đỡ thứ nhất và thứ hai để chúng có thể được chuyển động tịnh tiến giữa vị trí thứ nhất và thứ hai (P1, P2) và được cố định vào trục truyền động (3) là đối tượng được cấp và chi tiết kéo (10) và cam (13) để chuyển đổi vị trí của bộ phận đỡ thứ nhất và thứ hai (8, 9) giữa vị trí thứ nhất và thứ hai (P1, P2).

FIG.2

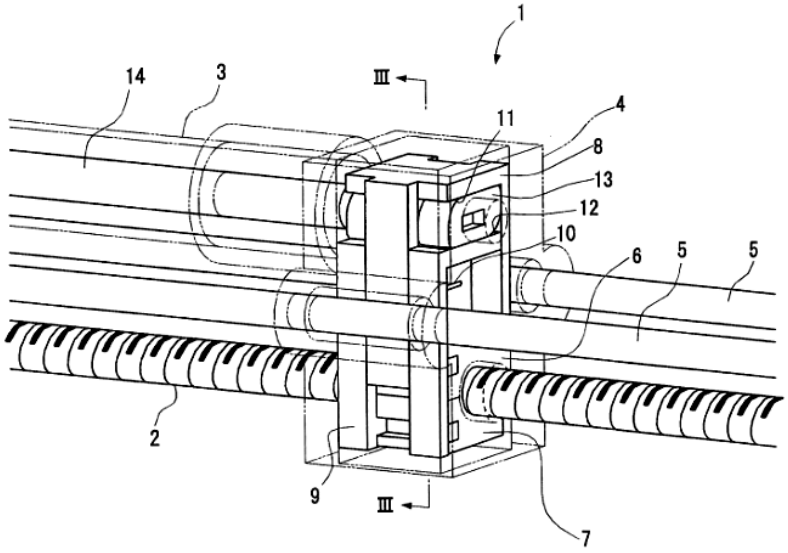

(11) **1-0049544 B**

(15) 03/07/2025
Số Quyết định: 126896/QĐ-SHTT.IP

(45) 25/08/2025 449B

(43) 25/11/2022 416 A

(21) 1-2022-05707

(85) 07/09/2022

(22) 12/02/2020

(86) PCT/CN2020/074913 12/02/2020

(87) WO2021/159323 A1 19/08/2021

(51) ***H04W 68/02***; *H04W 72/12; H04W 52/02*

(73) **APPLE INC.** (US)
One Apple Park Way, Cupertino, California 95014, United States of America

(72) KIM, Yuchul (KR); XU, Fangli (CN); VANGALA, Sarma V. (IN); GURUMOORTHY, Sethuraman (IN); CHEN, Yuqin (CN); SHIKARI, Murtaza A. (US); WU, Zhibin (CN); SUN, Haitong (CN); ZHANG, Yushu (CN); ZENG, Wei (US); ZHANG, Dawei (US); HU, Haijing (CN); HE, Hong (CN); YANG, Weidong (CN); OTERI, Oghenekome (US); YE, Chunxuan (CN); YAO, Chunhai (CN); CUI, Jie (CN); TANG, Yang (AU); LOVLEKAR, Srirang A. (US)

(74) Công ty TNHH Lê & Lê (LE & LE)

(54) **PHƯƠNG PHÁP, THIẾT BỊ, VÀ PHƯƠNG TIỆN BỘ NHỚ Ở DẠNG KHÔNG BIẾN ĐỔI ĐỌC ĐƯỢC BỞI MÁY TÍNH ĐỂ CẢI TIẾN KÊNH ĐIỀU KHIỂN VẬT LÝ ĐƯỜNG XUỐNG CHO CHỈ BÁO PHÂN TRANG DỰA TRÊN NHÓM**

(57) Sáng chế đề xuất thiết bị người dùng, thiết bị, và phương tiện bộ nhớ ở dạng không biến đổi đọc được bởi máy tính để cải tiến PDCCH cho chỉ báo phân trang dựa trên nhóm. Thiết bị người dùng có thể được tạo cấu hình để thu, từ mạng, chỉ báo về sự kiện phân trang thông qua PG-RNTI và/hoặc thông qua ít nhất 6 bit của DCI. Giá trị của PG-RNTI có thể được liên kết với sự kiện phân trang cũng như tập hợp các UE, bao gồm cả UE. UE có thể được tạo cấu hình để giám sát sự kiện phân trang dựa trên giá trị của PG-RNTI và thu, trong sự kiện phân trang, chỉ báo phân trang thông qua ít nhất 6 bit của DCI, trong đó mỗi bit trong số ít nhất 6 bit có thể biểu thị chỉ báo phân trang cho tập hợp UE cụ thể, và tập hợp UE cụ thể này có thể là tập hợp con của tập hợp các UE. UE cũng có thể được tạo cấu hình để, đáp lại việc xác định rằng UE có thông báo phân trang, giải mã PDSCH tương ứng.

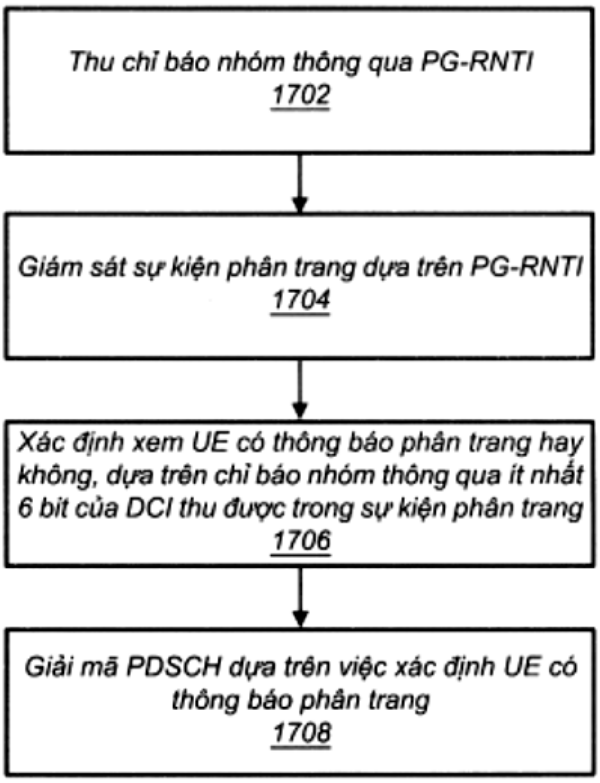
Thu chỉ báo nhóm thông qua PG-RNTI
1702
Giám sát sự kiện phân trang dựa trên PG-RNTI
1704
Xác định xem UE có thông báo phân trang hay không, dựa trên chỉ báo nhóm thông qua ít nhất 6 bit của DCI thu được trong sự kiện phân trang
1706
Giải mã PDSCH dựa trên việc xác định UE có thông báo phân trang
1708

HÌNH 17

(11) **1-0049545 B**

(15) 03/07/2025
Số Quyết định: 126897/QĐ-SHTT.IP

(45) 25/08/2025 449B

(43) 25/07/2022 412 A

(21) 1-2021-05191

(85) 24/08/2021

(22) 11/02/2020

(86) PCT/US2020/017712 11/02/2020

(30) 62/804,700 12/02/2019 US
16/455,702 27/06/2019 US

(87) WO2020/167800 20/08/2020

(51) ***H04L 12/28***; *G08C 17/02; H04B 1/50*

(73) **QTS HOLDINGS, LLC** (US)
1407 Caitlyn Circle, Westlake Village, California 91361, US

(72) LEIGHTON, John (US); BARANOWSKI, Robert (US)

(74) Công ty TNHH Sở hữu trí tuệ Thảo Thọ Quyến (INVENCO.,LTD)

(54) **HỆ THỐNG TRUYỀN DỮ LIỆU TRONG MẠNG TRUYỀN THÔNG DỮ LIỆU**

(57) Sáng chế đề cập đến hệ thống truyền dữ liệu qua mạng truyền thông hoạt động ở chế độ Ethernet hoặc truyền thông tuần tự, trong đó cáp Ethernet hoặc cáp tuần tự được thay thế bằng cặp radiô truyền qua liên kết radiô không dây. Hệ thống bao gồm bộ xử lý máy tính nhận dữ liệu và tập hợp dữ liệu đó thành gói dữ liệu OTA nhỏ hơn để phân phối qua liên kết và các giao thức hoạt động giúp tránh va chạm gói OTA được truyền chồng nhau bởi các bộ phận radiô ở các phía đối diện của liên kết không dây. Ở chế độ ưu tiên, hệ thống hoạt động trong băng tần ISM 902-928MHz và dữ liệu được truyền qua khoảng cách lớn hơn so với khi được truyền ở tần số 2,4GHz.

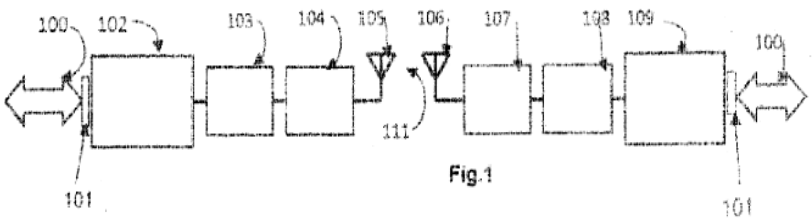

Fig.1

(11) **1-0049546 B**

(15) 03/07/2025
Số Quyết định: 126899/QĐ-SHTT.IP

(45) 25/08/2025 449B

(43) 26/09/2022 414 A

(21) 1-2022-04217

(85) 05/07/2022

(22) 16/12/2020

(86) PCT/CN2020/136645 16/12/2020

(30) 201911310883.5 18/12/2019 CN

(87) WO2021/121236 24/06/2021

(51) ***H04N 5/232***; *H04N 5/247*

(73) **HONOR DEVICE CO., LTD.** (CN)
Suite 3401, Unit A, Building 6, Shum Yip Sky Park, No. 8089, Hongli West Road, Xiangmihu Street, Futian District, Shenzhen, Guangdong 518040, People's Republic of China

(72) JIANG, Dongsheng (CN); DU, Mingliang (CN)

(74) Công ty Cổ phần Sở hữu công nghiệp INVESTIP (INVESTIP)

(54) **HỆ THỐNG ĐIỀU KHIỂN CHỤP ẢNH, PHƯƠNG PHÁP ĐIỀU KHIỂN VÀ THIẾT BỊ ĐIỆN TỬ**

(57) Sáng chế đề cập đến lĩnh vực thị giác máy tính, và bộc lộ phương pháp điều khiển và hệ thống điều khiển chụp ảnh, để giải quyết vấn đề kỹ thuật về chất lượng kém của các hình ảnh được thu thập bởi camera của thiết bị điện tử trong lĩnh vực kỹ thuật liên quan. Phương pháp bao gồm: bước nhận, bởi thiết bị điện tử thứ nhất, lệnh chụp ảnh; bước xác định thông tin vị trí của nội dung được chụp ảnh tương ứng với lệnh chụp ảnh hoặc chế độ chụp ảnh theo lệnh chụp ảnh, và xác định, dựa trên thông tin vị trí của nội dung được chụp ảnh hoặc chế độ chụp ảnh, camera tại vị trí thích hợp nhất để chụp ảnh nội dung được chụp ảnh từ ít nhất hai camera có thể điều khiển được bởi thiết bị điện tử thứ nhất làm camera mục tiêu, trong đó ít nhất hai camera bao gồm camera trên thiết bị điện tử thứ nhất và camera của thiết bị điện tử thứ hai, và thiết bị điện tử thứ nhất khác với thiết bị điện tử thứ hai; và điều khiển, bởi thiết bị điện tử thứ nhất, camera mục tiêu để thực thi lệnh chụp ảnh nhận dữ liệu hình ảnh được thu thập bởi camera mục tiêu. Phương pháp có thể được áp dụng cho thiết bị trí tuệ nhân tạo.

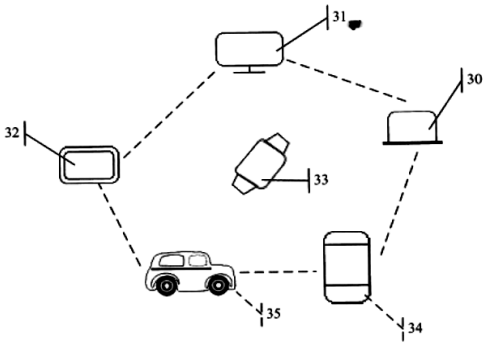

Fig.3

(11) **1-0049547 B**

(15) 03/07/2025
Số Quyết định: 126900/QĐ-SHTT.IP

(45) 25/08/2025 449B

(43) 26/06/2023 423 A

(21) 1-2023-01373

(85) 03/03/2023

(22) 16/09/2021

(86) PCT/CN2021/118782 16/09/2021

(30) 202010988035.6 18/09/2020 CN

(87) WO2022/057860 24/03/2022

(51) ***H01L 31/0687***; *H01L 31/0216; H01L 31/0224*

(73) **LONGI GREEN ENERGY TECHNOLOGY CO., LTD.** (CN)
No.388 Middle Aerospace Road, Chang'an Dist Xi'an, Shaanxi 710100, China

(72) LI, Zifeng (CN); WU, Zhao (CN); XU, Chen (CN)

(74) Công Ty Trách Nhiệm Hữu Hạn Tư Vấn Đầu Tư Và Sở Hữu Trí Tuệ INTERFIVE (INTERFIVE CO., LTD)

(54) **PIN MẶT TRỜI SONG SONG**

(57) Sáng chế đề cập đến pin mặt trời song song, liên quan đến lĩnh vực kỹ thuật quang điện và nhằm mục đích cải thiện tỷ lệ sử dụng của pin mặt trời song song thành năng lượng ánh sáng để cải thiện hiệu suất chuyển đổi quang điện của pin mặt trời song song. Pin mặt trời song song bao gồm pin dưới cùng và pin trên cùng nằm trên pin dưới cùng, trong đó pin dưới cùng bao gồm phần pha tạp thứ nhất và phần pha tạp thứ hai, phần pha tạp thứ nhất và phần pha tạp thứ hai hình thành ít nhất một lớp chuyển tiếp PN, hạt tải điện cơ bản trong phần pha tạp thứ nhất là hạt tải điện loại thứ nhất, và hạt tải điện cơ bản trong phần pha tạp thứ hai là hạt tải điện loại thứ hai; pin dưới cùng được cung cấp lỗ điện cực thứ nhất và lỗ điện cực thứ hai xuyên qua pin dưới cùng, điện cực thứ nhất được hình thành trong lỗ điện cực thứ nhất và điện cực thứ hai được hình thành trong lỗ điện cực thứ hai; điện cực thứ nhất tiếp xúc với phần pha tạp thứ nhất để dẫn ra hạt tải điện loại thứ nhất của pin dưới cùng và pin trên cùng; và điện cực thứ hai tiếp xúc với phần pha tạp thứ hai để dẫn ra hạt tải điện loại thứ hai của pin dưới cùng và pin trên cùng.

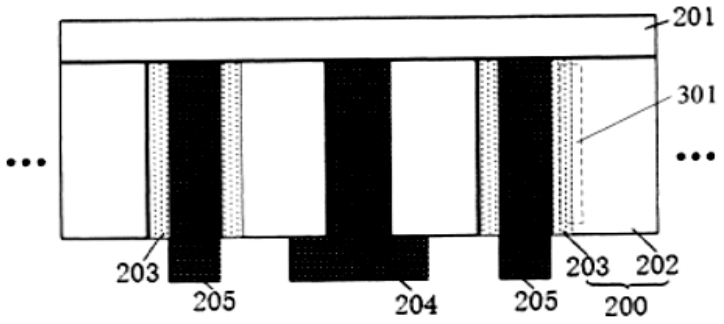

FIG. 2A

(11) **1-0049548 B**

(15) 03/07/2025
Số Quyết định: 126901/QĐ-SHTT.IP

(45) 25/08/2025 449B

(43) 25/08/2020 389 A

(21) 1-2020-01372

(85) 09/03/2020

(22) 10/09/2018

(86) PCT/US2018/050257 10/09/2018

(30) 62/555,944 08/09/2017 US

(87) WO2019/051407 A1 14/03/2019

(51) ***F16H 19/02***; *H02K 7/14*

(73) **LIFTWAVE, INC. DBA RISE ROBOTICS** (US)
28 Dane Street, Somerville, Massachusetts 02143 (US)

(72) SESSIONS Blake (US)

(74) Công ty TNHH Trần Hữu Nam và Đồng sự (TRAN H.N & ASS.)

(54) **HỆ THỐNG TRUYỀN ĐỘNG ĐAI TUYẾN TÍNH VÀ PHƯƠNG PHÁP VẬN HÀNH HỆ THỐNG NÀY**

(57) Sáng chế bộc lộ hệ thống truyền động tuyến tính gồm một khung bộ truyền động có một trục truyền động chính, một cụm puli thứ nhất ghép đôi với trục tương ứng thứ nhất được gắn vào khung bộ truyền động và một cụm puli thứ hai ghép đôi với trục tương ứng thứ hai, được gắn vào khung bộ truyền động; hệ thống truyền động đai tuyến tính bao gồm một khung bộ truyền động và một trục vận hành được lắp với với khung bộ truyền động theo cách có thể chuyển động được (không cố định) để di chuyển dọc theo trục chính. Sáng chế cũng bộc lộ phương pháp vận hành hệ thống truyền động đai tuyến tính.

(11) **1-0049549 B**

(15) 03/07/2025
Số Quyết định: 126903/QĐ-SHTT.IP

(45) 25/08/2025 449B

(43) 25/05/2022 410 A

(21) 1-2022-01279

(85) 28/02/2022

(22) 07/08/2020

(86) PCT/CN2020/107637 07/08/2020

(30) 201910733945.7 07/08/2019 CN

(87) WO2021/023288 11/02/2021

(51) ***H04W 4/70***; *H04W 72/044; H04L 5/00; H04W 28/26*

(73) **ZTE CORPORATION** (CN)
ZTE Plaza, Keji Road South, Hi-Tech Industrial Park, Nanshan, Shenzhen, Guangdong 518057 (CN)

(72) FANG, Huiying (CN); DAI, Bo (CN); YANG, Weiwei (CN); LIU, Kun (CN)

(74) Công ty TNHH Ban Ca (BANCA)

(54) **PHƯƠNG PHÁP VÀ THIẾT BỊ CHỈ BÁO TÀI NGUYÊN**

(57) Sáng chế đề xuất phương pháp chỉ báo tài nguyên, thiết bị chỉ báo tài nguyên, phương pháp nhận dữ liệu và thiết bị nhận dữ liệu. Phương pháp chỉ báo tài nguyên bao gồm truyền báo hiệu chỉ báo thứ nhất đến đầu cuối; trong đó báo hiệu chỉ báo thứ nhất bao gồm thông tin tài nguyên miền thời gian đã đặt trước được sử dụng để chỉ báo rằng tài nguyên miền thời gian đã đặt trước không được phép sử dụng để truyền tải.

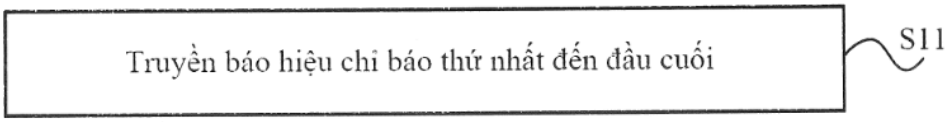

Fig.1

(11) **1-0049550 B**

(15) 03/07/2025
Số Quyết định: 126904/QĐ-SHTT.IP

(45) 25/08/2025 449B

(43) 25/07/2017 352 A

(21) 1-2017-00323

(85) 24/01/2017

(22) 18/06/2015

(86) PCT/AU2015/050340 18/06/2015

(30) 2014902471 27/06/2014 AU
14/575,756 18/12/2014 US
PCT/AU2014/050433 18/12/2014 AU
20140104761 18/12/2014 AR

(87) WO2015/196250 30/12/2015

(51) ***A61K 36/00****; A61K 31/232; C12N 15/82; C11B 1/10; C12N 15/52; A01H 5/00*

(73) 1. **COMMONWEALTH SCIENTIFIC AND INDUSTRIAL RESEARCH ORGANISATION** (AU)
Clunies Ross St, Acton, Australian Capital Territory 2601, Australia
2. **GRAINS RESEARCH AND DEVELOPMENT CORPORATION** (AU)
Level 4, 4 National Circuit, Barton, Australian Capital Territory 2600, Australia
3. **NUSEED NUTRITIONAL AUSTRALIA PTY LTD** (AU)
103-109 Pipe Road, Laverton North, Victoria 3026, Australia

(72) PETRIE, James Robertson (AU); SINGH, Surinder Pal (AU); SHRESTHA, Pushkar (AU); MCALLISTER, Jason, Timothy (AU); DE FEYTER, Robert, Charles (AU); DEVINE, Malcolm, David (CA)

(74) Công ty TNHH T&T INVENMARK Sở hữu trí tuệ Quốc tế (T&T INVENMARK CO., LTD.)

(54) **LIPIT CHIẾT TÁCH ĐƯỢC TỪ CÂY, VÀ QUY TRÌNH SẢN XUẤT LIPIT NÀY**

(57) Sáng chế đề cập đến lipit chiết tách được từ cây, bao gồm các axit béo ở dạng được este hóa và quy trình sản xuất lipit này. Ngoài ra, sáng chế cũng đề cập đến các loại cây có hạt chứa dầu bao gồm lipit nêu trên như *Brassica napus*, *B. junce*, *Camelina sativa*, các bộ phận của cây như hạt, tế bào của cây cũng như phương pháp tạo ra cây, bộ phận của cây như hạt và sản phẩm thu được bằng cách sử dụng phương pháp này như lipit, dầu, bột từ hạt, chế phẩm chứa lipit hoặc dầu, thức ăn chăn nuôi; và phương pháp sản xuất thức ăn chăn nuôi từ chế phẩm chứa lipit hoặc dầu nêu trên.

(11) **1-0049551 B**

(15) 03/07/2025
Số Quyết định: 126905/QĐ-SHTT.IP

(45) 25/08/2025 449B

(43) 25/05/2023 422 A

(21) 1-2022-08490

(85) 26/12/2022

(22) 25/04/2021

(86) PCT/CN2021/089664 25/04/2021

(30) 202010482658.6 29/05/2020 CN

(87) WO2021/238540 A1 02/12/2021

(51) ***H04N 19/103***; *H04N 19/186*

(73) **GUANGDONG OPPO MOBILE TELECOMMUNICATIONS CORP., LTD.** (CN)
No.18, Haibin Road, Wusha, Chang'an, Dongguan, Guangdong 523860, China

(72) TANG, Hai (CN)

(74) Công ty TNHH Dịch vụ Sở hữu trí tuệ KENFOX (KENFOX IP SERVICE CO.,LTD.)

(54) **PHƯƠNG PHÁP MÃ HÓA HÌNH ẢNH VÀ PHƯƠNG PHÁP GIẢI MÃ HÌNH ẢNH**

(57) Sáng chế đề cập đến phương pháp giải mã hình ảnh bao gồm: phân chia hình ảnh được phân chia, và xác định phương thức dự đoán nội khung thành phần độ sáng và phương thức dự đoán nội khung thành phần sắc độ của khối mã hóa hiện tại; khi phương thức dự đoán nội khung thành phần sắc độ biểu thị sử dụng thành phần độ sáng của khối mã hóa hiện tại để xác định trị số dự đoán của thành phần sắc độ của khối mã hóa hiện tại, khối dự đoán của thành phần sắc độ của khối mã hóa hiện tại được xác định theo phương thức dự đoán nội khung thành phần độ sáng; và thực hiện tinh chỉnh dự đoán trên khối dự đoán của thành phần sắc độ của khối mã hóa hiện tại, để thu được khối dự đoán được tinh chỉnh của thành phần sắc độ của khối mã hóa hiện tại. Ngoài ra, sáng chế cũng đề cập đến phương pháp mã hóa hình ảnh, bộ mã hóa và bộ giải mã.

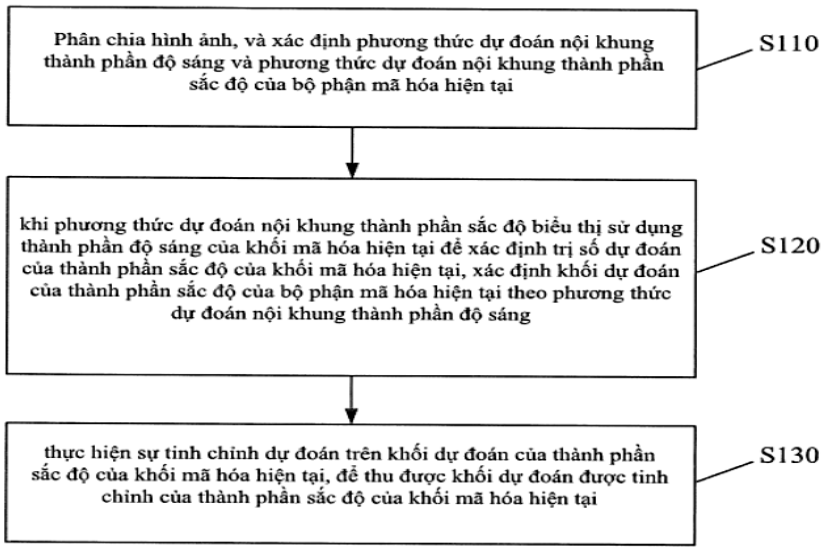

FIG. 12A

(11) **1-0049552 B**

(15) 03/07/2025
Số Quyết định: 126907/QĐ-SHTT.IP

(45) 25/08/2025 449B

(43) 25/07/2022 412 A

(21) 1-2021-07229

(85) 12/11/2021

(22) 27/10/2020

(86) PCT/KR2020/014734 27/10/2020

(30) 10 2019 0145814 14/11/2019 KR
10 2020 0138974 26/10/2020 KR

(87) WO2021096106 A1 20/05/2021

(51) ***G01C 21/34***; *H04M 1/725; G06Q 50/10; G01C 21/36; G06Q 30/06*

(76) **LEE, SI WAN** (KR)
No. 303, 27, Hakdong ro 33 gil, Gangnam gu, Seoul, 06051, Republic of Korea.

(74) Công ty Luật TNHH VIETTHINK (VIETTHINK LAW FIRM)

(54) **PHƯƠNG PHÁP VÀ HỆ THỐNG XÂY DỰNG DỮ LIỆU ĐƯỜNG BỘ BẰNG THIẾT BỊ DI ĐỘNG**

(57) Sáng chế trên đề cập đến phương pháp và hệ thống xây dựng dữ liệu bản đồ đường bộ bằng dữ liệu đường bộ thu thập được thông qua thiết bị di động mà người đi bộ mang theo, cung cấp giải thưởng dựa trên dữ liệu đường bộ thu thập được. Trong đó, bao gồm các giai đoạn: giai đoạn thu thập dữ liệu đường bộ về quãng đường đi bộ của người sử dụng bằng cảm biến được lắp đặt bên trong thiết bị di động mà người đi bộ mang theo, giai đoạn xây dựng dữ liệu bản đồ đường bộ theo từng tầng về quãng đường đi bộ bằng dữ liệu đường bộ thu thập được, và giai đoạn các giải thưởng khác nhau tuỳ theo quãng đường di chuyển và thông tin vị trí của dữ liệu đường bộ sau khi hoàn thành việc thu thập dữ liệu.

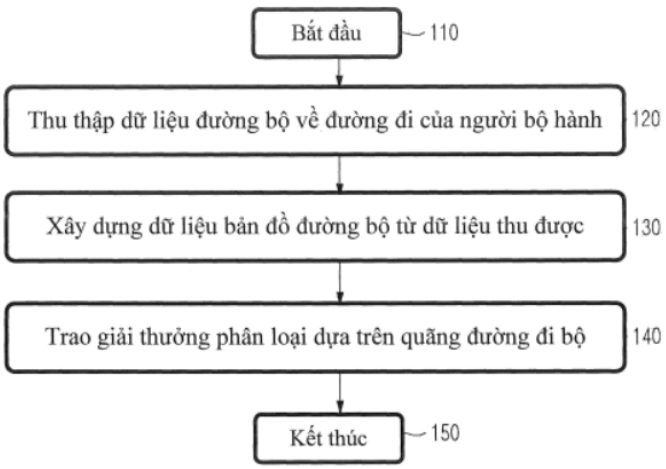

FIG.1

(11) **1-0049553 B**

(15) 03/07/2025
Số Quyết định: 126908/QĐ-SHTT.IP

(45) 25/08/2025 449B

(43) 25/09/2023 426 A

(21) 1-2022-01672

(22) 17/03/2022

(51) ***E05F 15/622***

(73) 1. **HSIN CHONG MACHINERY WORKS CO. LTD.** (TW)
No. 168, Ln. 155, Sec. 3, Yuanlin Rd., Daxi Dist., Taoyuan City 335, Taiwan
2. **FUZHOU MINGFANG AUTOMOBILE PARTS INDUSTRY CO LTD.** (CN)
Qingkou Investment Area, Minhou District, Fuzhou, China

(72) Chi-Wang WU (TW); Feng-Lin YANG (TW); Jeffrey Chung-Chiang HSI (TW)

(74) Công ty TNHH Đại Tín và Liên Danh (DAITIN AND ASSOCIATES CO.,LTD)

(54) **THANH ĐỠ ĐIỆN**

(57) Sáng chế đề cập đến thanh đỡ điện bao gồm bộ phận dẫn động và bộ phận truyền động. Bộ phận dẫn động có ống trụ bọc ngoài thứ nhất và bộ dẫn động nằm trong ống trụ bọc ngoài thứ nhất. Ống trụ bọc ngoài thứ nhất có miệng ống và các móc chốt đàn hồi nằm trên vách trong của nó, và bộ dẫn động có khe truyền động. Bộ phận truyền động có ống trụ bọc ngoài thứ hai và thanh vít truyền động được bọc trong ống trụ bọc ngoài thứ hai. Ống trụ bọc ngoài thứ hai có phần chèn được chèn vào trong miệng ống, thanh vít truyền động có đầu thụ động gắn khớp với khe truyền động, phần chèn có chân nối nằm bao quanh đầu thụ động, và chân nối được chốt chặt với móc chốt đàn hồi để khóa theo chiều dọc bộ phận dẫn động và bộ phận truyền động. Theo đó, thanh đỡ điện có cấu trúc đơn giản và dễ dàng lắp ráp.

(11) **1-0049554 B**

(15) 03/07/2025
Số Quyết định: 126910/QĐ-SHTT.IP

(45) 25/08/2025 449B

(43) 25/08/2023 425 A

(21) 1-2023-03101

(85) 12/05/2023

(22) 15/10/2021

(86) PCT/SE2021/051019 15/10/2021

(30) 2051244-8 23/10/2020 SE
2150834-6 29/06/2021 SE

(87) WO2022/086397 A1 28/04/2022

(51) ***E04F 15/02***; *E04C 2/00*

(73) **VÄLINGE INNOVATION AB** (SE)
Prästavägen 513, SE-263 64 VIKEN, Sweden

(72) Christian BOO (SE)

(74) Công ty TNHH Lê & Lê (LE & LE)

(54) **BỘ TẤM XÂY DỰNG CÓ HỆ THỐNG KHÓA CƠ HỌC**

(57) Bộ tấm gồm hệ thống khóa cơ học thứ nhất ở các cạnh thứ nhất và thứ hai đối diện tương ứng. Hệ thống khóa cơ học thứ nhất gồm, ở một trong các cạnh thứ nhất hoặc thứ hai đối diện, rãnh lưỡi được tạo cấu hình để tiếp nhận lưỡi khóa của cạnh còn lại của cạnh thứ nhất hoặc cạnh thứ hai, để khóa đứng các tấm liền kề về cơ bản giống hệt nhau ở vị trí lắp ghép. Lưỡi khóa gồm bề mặt trên về cơ bản nằm ngang và/hoặc hướng lên trên. Hệ thống khóa cơ học thứ hai được tạo ra trên các cạnh thứ ba và thứ tư đối diện tương ứng. Hệ thống khóa cơ học thứ hai gồm, tại một trong số cạnh thứ ba hoặc cạnh thứ tư, rãnh nêm được tạo cấu hình để tiếp nhận lưỡi khóa di chuyển được, để khóa đứng các tấm liền kề về cơ bản giống hệt nhau ở một vị trí lắp ghép. Lưỡi khóa di chuyển được được tạo cấu hình để di chuyển trong rãnh di chuyển bố trí trong cạnh kia trong số cạnh thứ ba hoặc cạnh thứ tư.

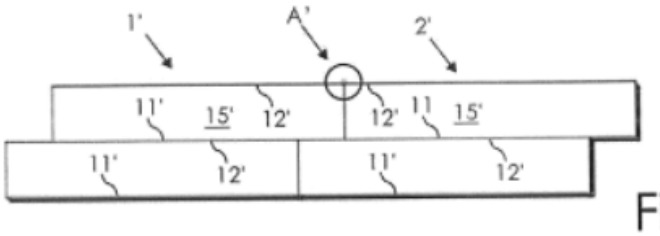

Fig.1A

(11) **1-0049555 B**

(15) 03/07/2025
Số Quyết định: 126911/QĐ-SHTT.IP

(45) 25/08/2025 449B

(43) 25/02/2021 395 A

(21) 1-2020-06356

(85) 02/11/2020

(22) 11/04/2019

(86) PCT/US2019/026997 11/04/2019

(30) 201810326409.0 12/04/2018 CN

(87) WO2019/200104 17/10/2019

(51) ***G01C 5/00***; *G01D 11/24; G01D 11/14*

(73) **MILWAUKEE ELECTRIC TOOL CORPORATION** (US)
13135 West Lisbon Road Brookfield, Wisconsin 53005, United States of America

(72) HUI, HongPing (CN); WANG, XingLong (CN)

(74) Công ty TNHH T&T INVENMARK Sở hữu trí tuệ Quốc tế (T&T INVENMARK CO., LTD.)

(54) **THƯỚC THỦY CHUẨN**

(57) Sáng chế đề cập đến các công cụ như thước thủy chuẩn, với nam châm được nhúng vào bề mặt làm việc. Ví dụ, nam châm cho phép ghép thước thủy chuẩn với chi tiết gia công. Nam châm được đặt trong khoang chứa có sàn với phần ngoại vi và thành trong kéo dài từ phần ngoại vi sàn. Các mặt bích kéo dài từ thành bên trong của khoang chứa hướng về phía trục hoặc điểm trung tâm và xác định thêm một phần thể tích khoang chứa. Các mặt bích có thể được tạo ra bằng cách ấn bề mặt của thước thủy chuẩn gần khoang chứa, do đó làm biến dạng bề mặt của thân thước thủy chuẩn để tạo ra rãnh và mặt bích từ vật liệu bị dịch chuyển khỏi rãnh.

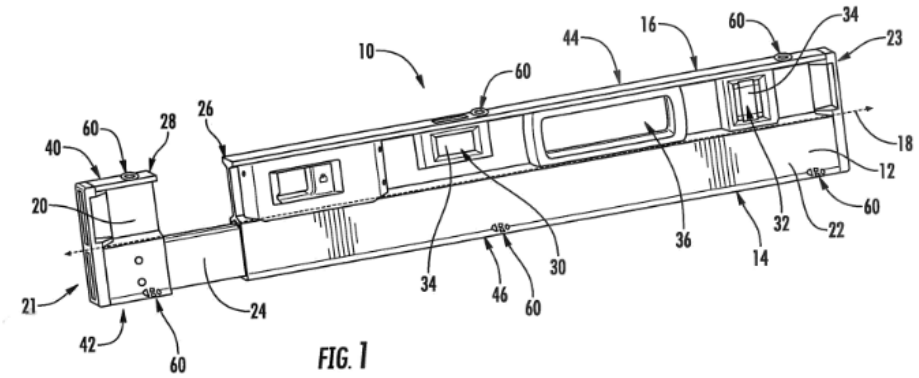

FIG. 1

(11) **1-0049556 B**

(15) 03/07/2025
Số Quyết định: 126913/QĐ-SHTT.IP

(45) 25/08/2025 449B

(43) 25/10/2022 415 A

(21) 1-2022-04958

(85) 04/08/2022

(22) 13/07/2020

(86) PCT/US2020/041804 13/07/2020

(30) 62/957,822 07/01/2020 US
63/004,850 03/04/2020 US

(87) WO2021/141633 15/07/2021

(51) ***A43B 3/26***; *A43B 7/14; A43B 17/00*

(73) **FAST IP, LLC** (US)
1172 West 700 North, Suite 200, Lindon, UT 84042, United States of America

(72) CHENEY, Craig (US); MUNGER, Seth (US); EDWARDS, Aislynn (US); BULLOCK, Danielle (US)

(74) Công ty Luật TNHH T&G (TGVN)

(54) **MIẾNG LÓT GIÀY VÀ HỆ THỐNG ĐỂ TẠO RA VIỆC ĐIỀU CHỈNH ĐỊNH KỲ CHO KÍCH THƯỚC CỦA GIÀY**

(57) Sáng chế đề cập đến miếng lót giày có ít nhất một thành phần trong số tấm lát điều chỉnh độ dày và cánh điều chỉnh thuộc phần bên, mỗi thành phần đều được tạo cấu hình để di chuyển giữa cấu hình thứ nhất và cấu hình thứ hai, các cấu hình thứ nhất và thứ hai tạo ra các độ vừa vặn khác nhau cho chiếc giày mà miếng lót giày được đưa vào. Sáng chế cũng đề cập đến hệ thống để tạo ra việc điều chỉnh định kỳ cho kích thước của giày.

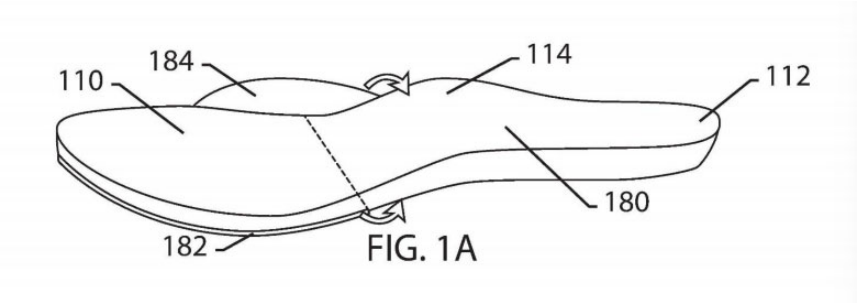

FIG. 1A

(11) **1-0049557 B**

(15) 03/07/2025
Số Quyết định: 126915/QĐ-SHTT.IP

(45) 25/08/2025 449B

(43) 25/08/2022 413 A

(21) 1-2022-03619

(85) 09/06/2022

(22) 08/12/2020

(86) PCT/IB2020/061635 08/12/2020

(30) PCT/IB2019/061006 18/12/2019 IB

(87) WO2021/124012 24/06/2021

(51) ***B60K 1/04****; B62D 25/20; B60L 50/64*

(73) **ARCELORMITTAL** (LU)
24-26, Boulevard d'Avranches, L-1160 Luxembourg, Luxembourg

(72) TANDON, Gagan (US); ZUMMALLEN, Robert (US)

(74) Công ty Luật TNHH Phạm và Liên danh (PHAM & ASSOCIATES)

(54) **KHUNG GIA CỐ CHO BỘ PIN CỦA XE ĐIỆN HOẶC XE LAI, BỘ PIN ĐƯỢC GIA CỐ VÀ QUY TRÌNH LẮP RÁP BỘ PIN NÀY**

(57) Sáng chế đề cập đến khung gia cố (1) cho bộ pin (2) của xe điện hoặc xe lai (37), bộ pin này bao gồm nhiều pin nằm trên và được cố định vào chi tiết bảo vệ, khung gia cố này bao gồm ít nhất:

phần kẹp chặt khung gia cố (3) được trang bị để được cố định vào cả bộ pin lẫn thân xe, và

phần rỗng khung gia cố (4) được bố trí để bao quanh ít nhất các pin.

Fig.1

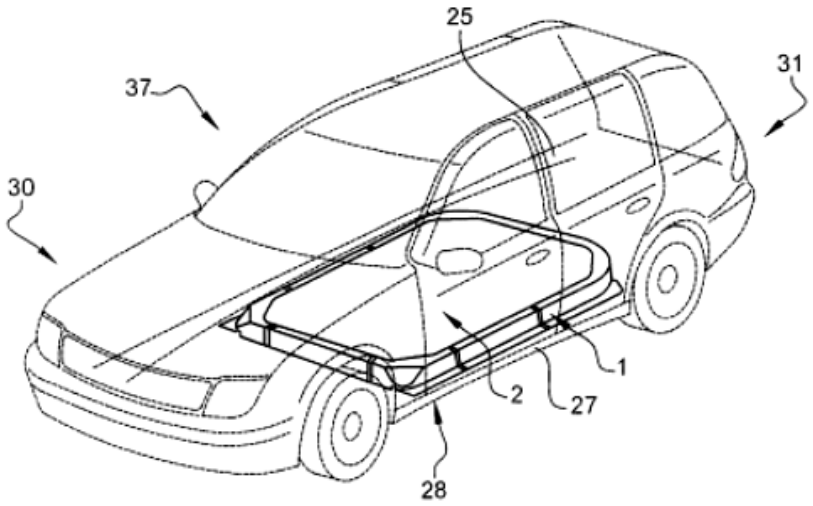

(11) **1-0049558 B**

(15) 03/07/2025
Số Quyết định: 126917/QĐ-SHTT.IP

(45) 25/08/2025 449B

(43) 25/11/2022 416 A

(21) 1-2022-05516

(85) 30/08/2022

(22) 06/03/2020

(86) PCT/JP2020/009835 06/03/2020

(87) WO2021/176720 A1 10/09/2021

(51) ***F02B 31/06****; F02B 67/00*

(73) **HONDA MOTOR CO., LTD.** (JP)
1-1, Minami-Aoyama 2-chome, Minato-ku, Tokyo, 107-8556 Japan

(72) Masato TANAKA (JP); Kyohei HIROSE (JP)

(74) Công ty TNHH Dịch vụ sở hữu trí tuệ ALPHA (ALPHA PLUS CO., LTD.)

(54) CƠ CẤU ĐIỀU KHIỂN NẠP DÙNG CHO ĐỘNG CƠ ĐỐT TRONG CỦA XE KIỂU NGỒI ĐỂ CHÂN HAI BÊN

(57) Sáng chế đề xuất một cơ cấu điều khiển nạp nhỏ gọn và được bảo vệ trong trường hợp động cơ đốt trong của xe kiểu ngồi để chân hai bên có trang bị van điều khiển nạp, như van điều khiển khuấy trộn, để bổ sung cho van tiết lưu.

Trong cơ cấu điều khiển nạp dùng cho động cơ đốt trong lắp trên xe có trang bị van tiết lưu (81) được bố trí trong đường nạp (6) mà không khí nạp đi qua đó đến buồng đốt (38) của động cơ đốt trong (3) và được điều khiển đến độ mở định trước bất kỳ để điều khiển lượng không khí nạp; và van điều khiển khuấy trộn (71) được bố trí ở cuối dòng của van tiết lưu và, thực hiện việc mở và đóng tiết diện đường dẫn của đường dẫn chính của đường nạp, mà được phân chia thành đường dẫn chính (6A) và đường dẫn dòng khuấy trộn (6B) dọc theo hướng đường dẫn, để điều khiển việc cấp không khí nạp vào đường dẫn chính, khi nhìn từ phía trên, bộ kích hoạt (72), dùng để dẫn động van điều khiển khuấy trộn, được bố trí ở phía sau phần xi lanh (32) của động cơ đốt trong; và được bố trí gần với đường tâm theo hướng trái-phải của xe hơn là đường nạp; và khi nhìn từ phía trên, được bố trí theo cách ít nhất một phần của nó gối chồng lên khung chính (21) của khung thân xe (2).

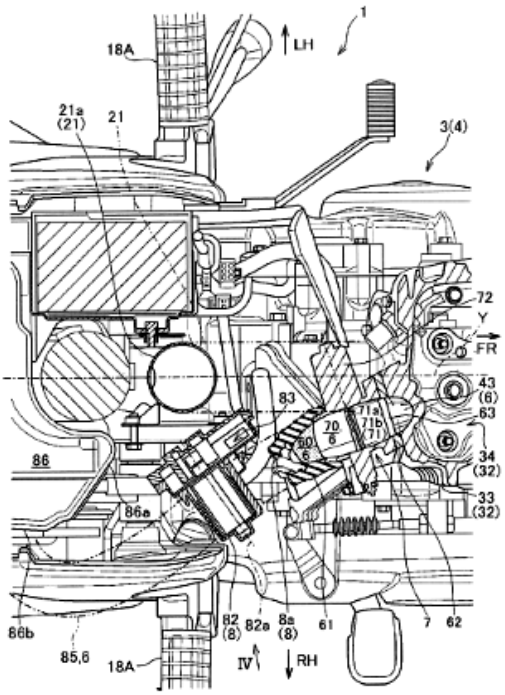
1
LH
18A
21a
(21)
21
3(4)
72
Y
FR
43
(6)
63
83
71a
71b
(71)
20
6
60
6
34
(32)
33
(32)
86
86a
86b
85,6
18A
82
(8)
82a
8a
(8)
61
7
62
IV
RH

FIG. 3

(11) **1-0049559 B**

(15) 03/07/2025
Số Quyết định: 126918/QĐ-SHTT.IP

(45) 25/08/2025 449B

(43) 25/08/2022 413 A

(21) 1-2022-00735

(85) 07/02/2022

(22) 24/07/2020

(86) PCT/CN2020/104512 24/07/2020

(30) 201910725158.8 07/08/2019 CN

(87) WO2021/023026 11/02/2021

(51) ***B60G 17/015****; B60G 17/08; B60G 17/018*

(73) **YANSHAN UNIVERSITY** (CN)
No.438 West Section Of Hebei Street Qinhuangdao, Hebei 066004, China

(72) ZHAO, Dingxuan (CN); GONG, Mingde (CN); LIU, Shuang (CN); ZHANG, Zhuxin (CN); SUN, Zhiguo (CN); NI, Tao (CN); YAN, Zhaoyang (CN); GUO, Qinghe (CN)

(74) Công ty TNHH Tầm nhìn và Liên danh (VISION & ASSOCIATES CO.LTD.)

(54) **HỆ THỐNG TREO CỦA XE CHUYỂN ĐỔI ĐƯỢC CÓ CHẾ ĐỘ KÉP CHỦ ĐỘNG-THỤ ĐỘNG VÀ PHƯƠNG PHÁP CHUYỂN ĐỔI CỦA HỆ THỐNG NÀY**

(57) Sáng chế đề cập đến hệ thống treo của xe chuyển đổi được có chế độ kép chủ động-thụ động. Hệ thống treo bao gồm bộ lọc, bơm thủy lực, van một chiều, bộ trích công suất, van secvo, xilanh treo, van tràn, bộ tích trữ năng lượng, van đảo chiều, bộ cảm biến áp suất thứ nhất, bộ cảm biến áp suất thứ hai, bộ điều khiển, thùng dầu và bộ cảm biến dịch chuyển. Sáng chế cũng đề cập đến phương pháp chuyển đổi dùng cho hệ thống treo của xe chuyển đổi được có chế độ kép chủ động-thụ động. Khi hệ thống treo của xe chuyển đổi được chế độ kép chủ động và thụ động được chuyển đổi giữa các chế độ, áp suất dầu trong khoang không có cần của xilanh treo và áp suất dầu trong bộ tích trữ năng lượng được điều chỉnh bằng nhau trước, để sự chuyển ổn định của hệ thống treo chủ động-thụ động có thể được nhận biết, và sự dao động của thân xe bị loại trừ khi hệ thống treo chủ động-thụ động hiện có được chuyển đổi. Hơn nữa, bộ tích trữ và van tràn có thể được dùng chung ở chế độ treo chủ động và thụ động, nhờ đó làm giảm hiệu quả số lượng các bộ tích trữ và các van tràn sử dụng, làm tiết kiệm đáng kể không gian bố trí của thân xe, làm giảm hiệu quả tổng trọng lượng của thân xe, điều đó tạo thuận lợi cho trọng lượng nhẹ của khung xe.

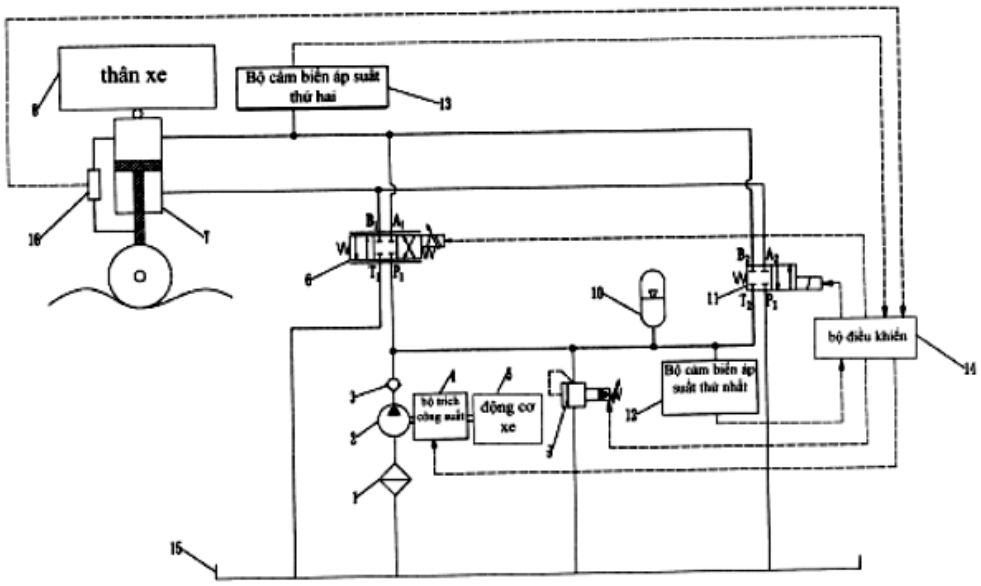
thân xe
Bộ cảm biến áp suất thứ hai
13
8
16
7
6
10
11
12
14
15
1
2
3
4
5
bộ điều khiển
động cơ xe
Bộ cảm biến áp suất thứ nhất

Fig. 1

(11) **1-0049560 B**

(15) 03/07/2025
Số Quyết định: 126921/QĐ-SHTT.IP

(45) 25/08/2025 449B

(43) 27/12/2021 405 A

(21) 1-2021-02571

(22) 10/05/2021

(30) 2020-086037 15/05/2020 JP

(51) ***G03B 27/62****; F16C 11/04; H04N 1/00; G03G 21/16; E05F 5/02*

(73) **KEM HONGKONG LIMITED** (CN)
Unit 908, 9/F, Kowloon Centre 33 Ashley Road Tsimshatsui, Kowloon, Hong Kong

(72) Satoshi OGAWA (JP)

(74) Công ty TNHH Sở hữu trí tuệ Toàn Cầu (GLOBAL IP CO., LTD.)

(54) **BẢN LỀ VÀ THIẾT BỊ ĐƯỢC TRANG BỊ BẢN LỀ NÀY**

(57) Sáng chế đề cập đến bản lề có cấu trúc đơn giản giúp nắp đậy tài liệu không bị rơi đột ngột khi đóng và mang lại cảm giác vận hành êm ái, cũng như thiết bị được trang bị bản lề này. Bản lề, bao gồm: thành phần liên kết có cấu tạo bao gồm một cặp tấm bên ở phần trên và khoang chứa có miệng ở phía trên, thành phần liên kết được gắn vào phần trên của thân chính thiết bị; thành phần nâng bao gồm trục đỡ và tấm đỡ, có phần cam quay thứ nhất trong trục đỡ và được gắn với nắp đậy tài liệu; trục bản lề kết nối quay được với trục đỡ của thành phần nâng giữa cặp tấm bên của thành phần liên kết; thành phần trượt được chứa trượt được trong khoang chứa và có phần lồi của cam trượt luôn ở trạng thái tiếp xúc nén với phần cam quay thứ nhất ở đỉnh: thành phần đàn hồi được lắp ráp giữa đáy của khoang chứa và thành phần trượt. và đẩy thành phần trượt về phía phần cam quay thứ nhất; bộ hoãn xung được lắp đặt trong thành phần đàn hồi, và một đầu của bộ hoãn xung được kết nối tách rời được với cần pít-tông của nó; thanh ép được lắp đặt theo cách trượt lên và xuống được giữa bộ hoãn xung và phần cam quay thứ nhất trong xy lanh dẫn được lắp đặt trong thành phần trượt. Khi nắp đậy tài liệu được đóng lại từ một góc mở xác định trước, khoảng cách di chuyển của thành phần trượt được ép bởi phần cam quay thứ nhất lớn hơn khoảng cách di chuyển của thanh ép.

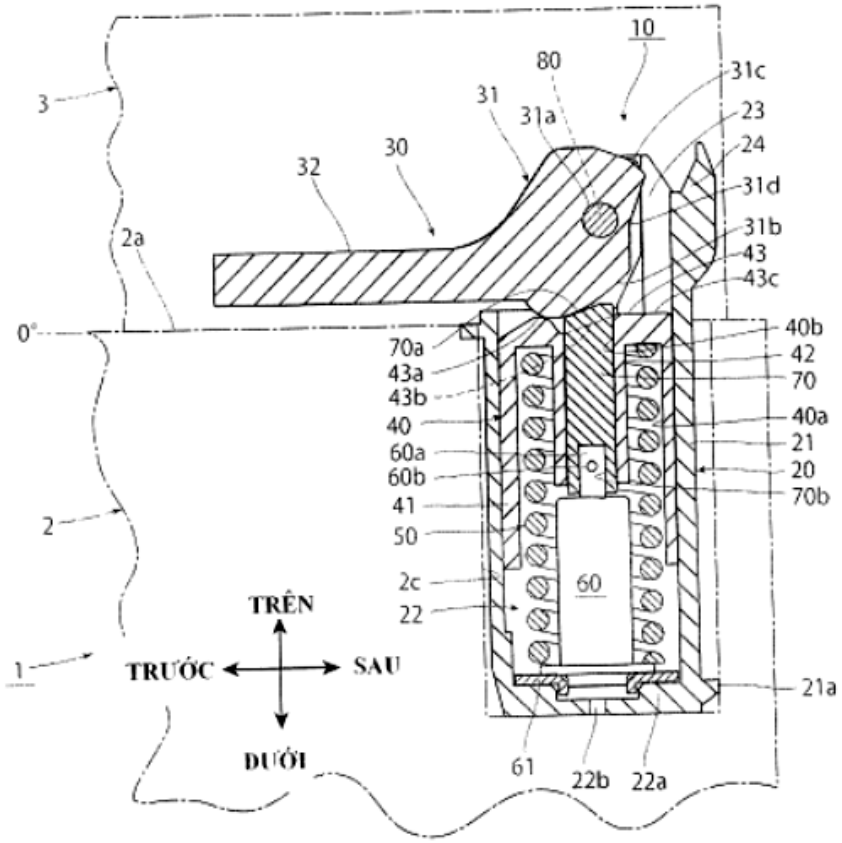
10
80
31c
3
31
31a
23
24
30
32
31d
2a
31b
43
43c
0°
70a
40b
43a
42
43b
70
40
40a
60a
21
60b
20
41
70b
2
50
2c
60
TRÊN
22
1
TRƯỚC
SAU
21a
DƯỚI
61
22b
22a

Fig.3

(11) **1-0049561 B**

(15) 03/07/2025
Số Quyết định: 126923/QĐ-SHTT.IP

(45) 25/08/2025 449B

(43) 25/07/2022 412 A

(21) 1-2022-01205

(85) 25/02/2022

(22) 05/07/2021

(86) PCT/EP2021/068523 05/07/2021

(30) 20184584.9 07/07/2020 EP

(87) WO2022/008451 13/01/2022

(51) ***C09K 11/02***; *C07F 7/24; C09K 11/56; H05B 33/20; C09K 11/70; C09K 11/88; H05B 33/14; C07F 7/21; C09K 11/66*

(73) **AVANTAMA AG** (CH)
Laubisrütistrasse 50, 8712 Stäfa, Switzerland

(72) LÜCHINGER, Norman, Albert (CH)

(74) Công ty Cổ phần Sở hữu công nghiệp INVESTIP (INVESTIP)

(54) **CHẾ PHẨM POLYME RẮN, MÀNG TỰ LỰC VÀ THIẾT BỊ PHÁT ÁNH SÁNG**

(57) Sáng chế theo khía cạnh thứ nhất đề cập đến màng tự lực bao gồm các tinh thể phát quang màu xanh lục (1), các tinh thể phát quang màu đỏ (2), và polyme (3). Các tinh thể phát quang màu xanh lục (1) là các tinh thể perovskit. Các tinh thể phát quang màu đỏ (2) là các tinh thể zincblende hoặc wurzit, tốt hơn là tinh thể zincblende. Khía cạnh thứ hai của sáng chế đề cập đến chế phẩm polyme rắn (100). Khía cạnh thứ ba của sáng chế đề cập đến thiết bị phát ánh sáng bao gồm chế phẩm polyme rắn (100) hoặc màng tự lực.

(11) **1-0049562 B**

(15) 03/07/2025
Số Quyết định: 126924/QĐ-SHTT.IP

(45) 25/08/2025 449B

(43) 25/07/2023 424 A

(21) 1-2022-08286

(22) 19/12/2022

(30) 2022-004571 14/01/2022 JP

(51) ***B62J 6/04**; B62J 17/00*

(73) **YAMAHA HATSUDOKI KABUSHIKI KAISHA** (JP)
2500 Shingai, Iwata-shi, Shizuoka-ken 438-8501, Japan

(72) Hirohisa TERADA (JP)

(74) Công ty TNHH Tư vấn - Đầu tư N.T.K. (N.T.K. CO., LTD.)

(54) PHƯƠNG TIỆN GIAO THÔNG KIỂU NGỒI CHÂN ĐỂ HAI BÊN

(57) Sáng chế đề xuất phương tiện giao thông kiểu ngồi chân để hai bên gồm tấm che sau, hộp đèn sau, bóng đèn, thấu kính đèn sau, phần bắt chặt thấu kính và tấm che bổ trợ. Phần bắt chặt thấu kính cố định thấu kính đèn sau vào hộp đèn sau. Tấm che bổ trợ được bố trí được bố trí ít nhất một phần phía bên thấu kính đèn sau trên hình chiếu nhìn từ sau của phương tiện. Tấm che bổ trợ che phần bắt chặt thấu kính. Tấm che sau gồm tấm che bên. Tấm che bên được bố trí phía bên tấm che bổ trợ trên hình chiếu nhìn từ sau của phương tiện. Tấm che bổ trợ gồm phần khoá. Phần khoá được bố trí phía bên thấu kính đèn sau. Tấm che bổ trợ được gắn vào tấm che sau bằng cách khoá phần khoá vào tấm che bên.

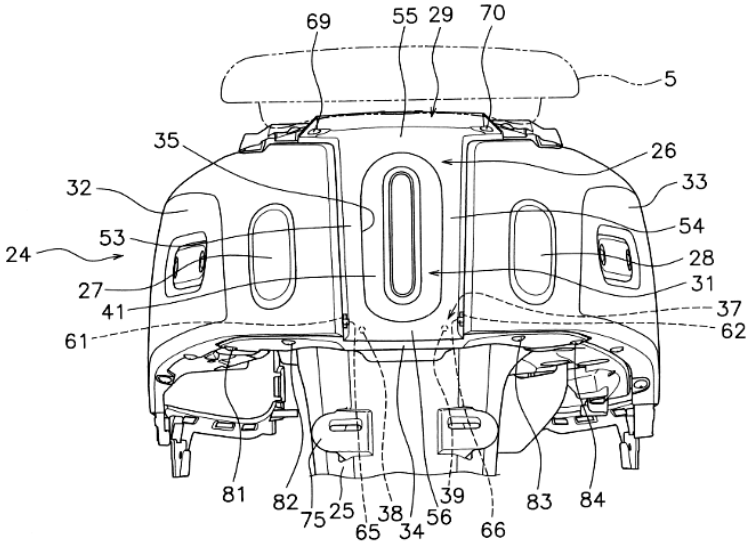

FIG. 3

(11) **1-0049563 B**

(15) 03/07/2025
Số Quyết định: 126926/QĐ-SHTT.IP

(45) 25/08/2025 449B

(43) 25/05/2022 410 A

(21) 1-2022-00076

(85) 06/01/2022

(22) 22/06/2020

(86) PCT/KR2020/008045 22/06/2020

(30) 10-2019-0074231 21/06/2019 KR
10-2019-0079652 02/07/2019 KR
10-2020-0075560 22/06/2020 KR

(87) WO2020/256510 24/12/2020

(51) ***H04N 19/70***; *H04N 19/172; H04N 19/42*

(73) 1. **HYUNDAI MOTOR COMPANY** (KR)
12, Heolleung-ro Seocho-gu Seoul 06797 Republic of Korea
2. **KIA CORPORATION** (KR)
12, Heolleung-ro Seocho-gu Seoul 06797 Republic of Korea
3. **EWHA UNIVERSITY - INDUSTRY COLLABORATION FOUNDATION** (KR)
52, Ewhayeodae-gil Seodaemun-gu Seoul 03760 Republic of Korea

(72) KANG, Je Won (KR); PARK, Sang Hyo (KR); Park, Seung Wook (KR); LIM, Wha Pyeong (KR)

(74) Công ty TNHH Đại Tín và Liên Danh (DAITIN AND ASSOCIATES CO.,LTD)

(54) PHƯƠNG PHÁP ĐIỀU KHIỂN CÔNG CỤ MÃ HÓA

(57) Sáng chế đề xuất phương pháp điều khiển các công cụ mã hóa. Cụ thể hơn là, phương pháp giải mã video bao gồm giải mã, từ cấp cao của dòng bit, cờ bật cho biết liệu một hoặc nhiều công cụ mã hóa có được bật hay không. Các công cụ mã hóa bao gồm công cụ mã hóa thứ nhất mã hóa các giá trị mẫu sử dụng ánh xạ thành phần luma dựa trên mẫu hình tuyến tính từng đoạn. Phương pháp bao gồm việc thu nhận giá trị của cờ ứng dụng tùy thuộc vào giá trị của cờ bật, bằng cách đặt cờ ứng dụng cho biết liệu có áp dụng các công cụ mã hóa cho một giá trị xác định trước hay không, hoặc bằng cách giải mã cờ ứng dụng từ cấp thấp của dòng bit, cờ ứng dụng bao gồm cờ ứng dụng thứ nhất cho biết liệu có áp dụng công cụ mã hóa thứ nhất hay không. Các công cụ mã hóa được vận hành khi giá trị của cờ ứng dụng là giá trị chỉ rằng các công cụ mã hóa được áp dụng.

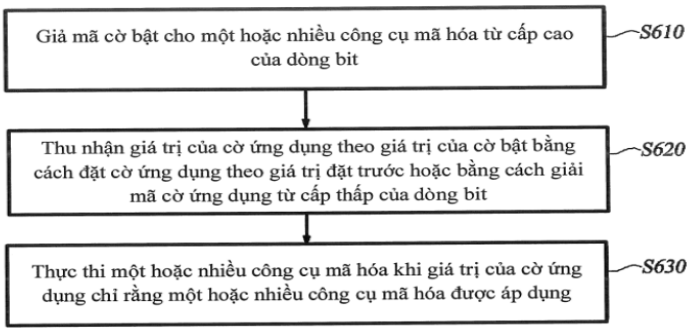

Fig.6

(11) **1-0049564 B**

(15) 03/07/2025
Số Quyết định: 126927/QĐ-SHTT.IP

(45) 25/08/2025 449B

(43) 25/07/2019 376 A

(21) 1-2019-01029

(85) 28/02/2019

(22) 25/07/2017

(86) PCT/RU2017/000549 25/07/2017

(30) 2016131801 03/08/2016 RU

(87) WO2018/026310 08/02/2018

(51) ***G01C 21/00***

(73) **JOINT STOCK COMPANY "RUSSIAN SPACE SYSTEMS"** (RU)
Aviamotornaya str., 53 Moscow, 111250, Russia

(72) ZIMIN, Igor' Borisovich (RU); KOSHMANOV, Vladimir Fyodorovich (RU); LOGUTOVA, Larisa Viktorovna (RU); REVYAKOV, Gennadiy Alekseevich (RU)

(74) Công ty TNHH Trường Xuân (AGELESS CO.,LTD.)

(54) **PHƯƠNG PHÁP GIÁM SÁT NGƯ TRƯỜNG**

(57) Sáng chế đề cập đến lĩnh vực định vị và thông tin liên lạc không gian, đảm bảo giám sát hiệu quả của tàu ngư nghiệp. Thông tin kiểm tra mô tả hoạt động đánh bắt tài nguyên thủy sinh được nhận và xử lý thông qua hệ thống thiết bị. Nó là nguồn thông tin và định vị công nghiệp thống nhất trong môi trường đám mây kết hợp nguồn thông tin và định vị và cung cấp nhiều phương án dự phòng và mức độ bảo vệ cao khỏi mọi xáo trộn và nhiễu loạn. Môi trường đám mây cho phép thay đổi linh hoạt thành phần của các trung tâm xử lý dữ liệu, việc thống kê các loại thông tin kiểm tra và/hoặc các hệ thống thông tin liên lạc được cài đặt cho việc ưu tiên sử dụng các thiết bị có khả năng hoạt động trong vĩ độ cao và/hoặc không bị tác động bởi các ảnh hưởng chính trị và xã hội.

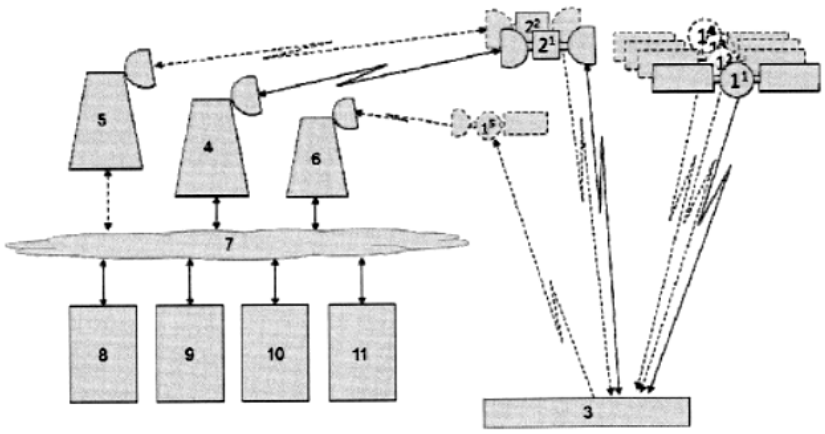

Fig. 1

(11) **1-0049565 B**

(15) 03/07/2025
Số Quyết định: 126928/QĐ-SHTT.IP

(45) 25/08/2025 449B

(43) 25/10/2023 427 A

(21) 1-2023-03418

(85) 25/05/2023

(22) 18/10/2021

(86) PCT/JP2021/038478 18/10/2021

(30) 2020-183270 30/10/2020 JP
2020-183277 30/10/2020 JP
2020-183280 30/10/2020 JP
2021-150572 15/09/2021 JP
2021-150577 15/09/2021 JP
2021-150583 15/09/2021 JP

(87) WO2022/091849 05/05/2022

(51) ***C23C 2/12**; B32B 15/092; B32B 15/095; C22C 18/04; C23C 28/00; C22C 30/06; C23C 2/06; C23C 2/26; B32B 15/08; C22C 21/10*

(73) 1. **JFE STEEL CORPORATION** (JP)
2-3, Uchisaiwai-cho 2-chome, Chiyoda-ku, Tokyo 1000011, Japan
2. **JFE GALVANIZING & COATING CO., LTD.** (JP)
11-2, Osaki 1-chome, Shinagawa-ku, Tokyo 1410032, Japan

(72) YOSHIDA Masahiro (JP); TAIRA Shoichiro (JP); OOI Toshihiko (JP); IWANO Sumihisa (JP); SATO Youhei (JP); KANNO Fumitaka (JP); ANDO Satoru (JP)

(74) Công ty Cổ phần Sở hữu công nghiệp INVESTIP (INVESTIP)

(54) **TẤM THÉP ĐƯỢC PHỦ AL-ZN-SI-MG NHÚNG NÓNG, TẤM THÉP ĐƯỢC XỬ LÝ BỀ MẶT, VÀ TẤM THÉP SƠN SẴN**

(57) Sáng chế đề cập đến tấm thép được phủ Al-Zn-Si-Mg nhúng nóng mà thể hiện ổn định khả năng chống ăn mòn ưu việt. Tấm thép được phủ Al-Zn-Si-Mg nhúng nóng theo sáng chế bao gồm lớp phủ, mà trong đó lớp phủ có hợp phần chứa Al: 45% theo khối lượng đến 65% theo khối lượng, Si: 1,0% theo khối lượng đến 4,0% theo khối lượng, và Mg: 1,0% theo khối lượng đến 10,0% theo khối lượng, với phần còn lại là Zn và các tạp chất không thể tránh khỏi, và cường độ nhiễu xạ của Mg_2Si và $MgZn_2$ trong lớp phủ khi được đo bằng phương pháp nhiễu xạ tia X thỏa mãn mối quan hệ sau đây (1):

$$Mg_2Si(111)/MgZn_2(100) \leq 2,0 \quad (1).$$

(11) **1-0049566 B**

(15) 03/07/2025
Số Quyết định: 126929/QĐ-SHTT.IP

(45) 25/08/2025 449B

(43) 25/06/2020 387 A

(21) 1-2019-04497

(85) 15/08/2019

(22) 05/02/2018

(86) PCT/US2018/016843 05/02/2018

(30) 62/455,180 06/02/2017 US
15/497,417 26/04/2017 US

(87) WO2018/144995 09/08/2018

(51) ***G10K 11/16***; *G10L 21/0232; G10L 21/0208; G10K 11/178; G10L 21/02*

(73) **SILENCER DEVICES, LLC** (US)
128 Summit Avenue Hackensack, New Jersey 07601 (US)

(72) SEAGRIFF, Eugene (US); JUNQUA, Jean-Claude (US)

(74) Công ty cổ phần Tư vấn S&B (S&B CONSULTANT., CORP.)

(54) **PHƯƠNG PHÁP GIẢM TIẾNG ỒN, BAO GỒM TIẾNG ỒN TRONG DÒNG TÍN HIỆU CHỨA TÍN HIỆU KHÔNG MONG MUỐN, THIẾT BỊ CÁ NHÂN, HỆ THỐNG XỬ LÝ TÍN HIỆU, THIẾT BỊ TẠO TIẾNG ỒN VÀ HỆ THỐNG GIẢM TIẾNG ỒN**

(57) Giảm tiếng ồn trong dòng tín hiệu chứa tín hiệu không mong muốn được gọi là tiếng ồn được thực hiện bằng cách thu tín hiệu tiếng ồn được số hóa và sử dụng mạch xử lý bằng số để chia tín hiệu tiếng ồn thu được thành các đoạn dải tần số khác nhau và do đó tạo ra số lượng lớn tín hiệu tiếng ồn được phân đoạn. Sau đó, mỗi trong số từng tín hiệu tiếng ồn được phân đoạn, bộ xử lý dịch chuyển đúng lúc tín hiệu tiếng ồn được phân đoạn bằng một lượng phụ thuộc vào tần số đã chọn của tín hiệu tiếng ồn được phân đoạn để tạo ra số lượng lớn các tín hiệu tiếng ồn được phân đoạn. Sự thay đổi thời gian chính xác được áp dụng cho từng đoạn tiếng ồn xem xét nội dung tần số của đoạn và thời gian xử lý hệ thống. Mỗi trong số từng tín hiệu tiếng ồn được phân đoạn, tỷ lệ biên độ được áp dụng. Sau đó, các tín hiệu tiếng ồn được phân đoạn được đo biên độ sau đó kết hợp để tạo thành tín hiệu chống ồn tổng hợp được đưa vào dòng tín hiệu để loại bỏ tiếng ồn thông qua giao thoa triệt tiêu.

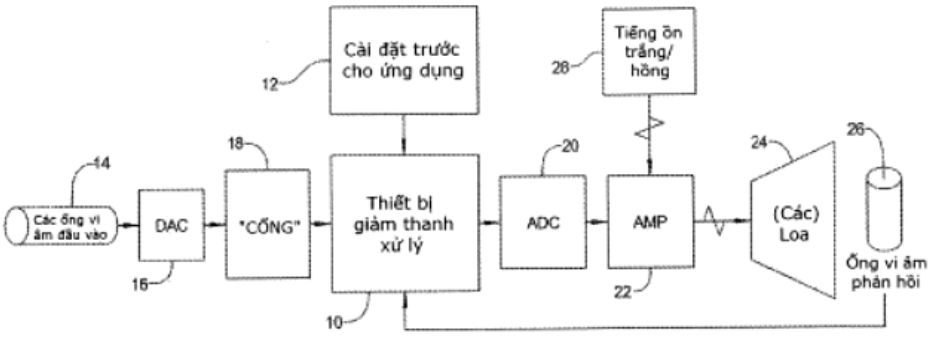

HÌNH 1

(11) **1-0049567 B**

(15) 03/07/2025
Số Quyết định: 126931/QĐ-SHTT.IP

(45) 25/08/2025 449B

(43) 25/04/2022 409 A

(21) 1-2022-00135

(85) 10/01/2022

(22) 17/07/2020

(86) PCT/JP2020/027917 17/07/2020

(30) 2019-133854 19/07/2019 JP

(87) WO2021/015135 28/01/2021

(51) ***C11B 9/00***; *A23L 27/29; A61Q 13/00; C07D 493/08; A23L 27/20; A61K 8/49*

(73) **TAKASAGO INTERNATIONAL CORPORATION** (JP)
37-1, Kamata 5-chome, Ota-ku, Tokyo 1448721, Japan

(72) MURATA Ariaki (JP); KUSANO Yumi (JP); TOMIYAMA Kenichi (JP); KURABE Aki (JP); TAIRA Kazuya (JP); NAKAYAMA Yuji (JP); NAKAZAKI Atsuo (JP)

(74) Công ty Cổ phần Sở hữu công nghiệp INVESTIP (INVESTIP)

(54) **CHẾ PHẨM TẠO HƯƠNG VỊ, CÁC SẢN PHẨM LIÊN QUAN VÀ PHƯƠNG PHÁP SẢN XUẤT CÁC SẢN PHẨM NÀY**

(57) Mục đích của sáng chế là đề xuất chế phẩm tạo hương vị có khả năng tăng cường hương vị và mùi thơm giống như cam quýt. Sáng chế đề cập đến chế phẩm tạo hương vị chứa 6a,7-dimetylhexahydro-2H-2,5-metanoxyclopenta[b]furan. Sáng chế cũng đề cập đến các sản phẩm liên quan và phương pháp sản xuất các sản phẩm này

(11) **1-0049568 B**

(15) 03/07/2025
Số Quyết định: 126932/QĐ-SHTT.IP

(45) 25/08/2025 449B

(43) 25/03/2022 408 A

(21) 1-2022-00220

(85) 13/01/2022

(22) 15/06/2020

(86) PCT/EP2020/066456 15/06/2020

(30) 19180385.7 14/06/2019 EP

(87) WO2020/249815 17/12/2020

(51) ***G10L 19/008***

(73) **FRAUNHOFER-GESELLSCHAFT ZUR FOERDERUNG DER ANGEWANDTEN FORSCHUNG E.V.** (DE)
Hansastrasse 27c, 80686 Muenchen, Germany

(72) BOUTHÉON, Alexandre (FR); FUCHS, Guillaume (FR); MULTRUS, Markus (DE); KÜCH, Fabian (DE); THIERGART, Oliver (DE); BAYER, Stefan (AT); DISCH, Sascha (DE); HERRE, Jürgen (DE)

(74) Công Ty Luật Trách Nhiệm Hữu Hạn AMBYS Hà Nội (AMBYS HANOI)

(54) **BỘ TỔNG HỢP ÂM THANH VÀ PHƯƠNG PHÁP ĐỂ TẠO RA TÍN HIỆU TỔNG HỢP TỪ TÍN HIỆU TRỘN GIẢM**

(57) Sáng chế đề cập đến bộ tổng hợp âm thanh và phương pháp để tạo ra tín hiệu tổng hợp từ tín hiệu trộn giảm. Cụ thể, bộ tổng hợp âm thanh (300) để tạo ra tín hiệu tổng hợp (336, 340, y_R) từ tín hiệu trộn giảm (246, x), bao gồm: giao diện đầu vào (312) để nhận tín hiệu trộn giảm (246, x), tín hiệu trộn giảm (246, x) có số lượng kênh trộn giảm và thông tin phụ (228), thông tin phụ (228) bao gồm thông tin cấp kênh và tương quan (314, ξ, χ) của tín hiệu gốc (212, y), tín hiệu gốc (212, y) có số lượng kênh gốc; và bộ xử lý tổng hợp (404) để tạo ra, theo ít nhất một quy luật trộn, tín hiệu tổng hợp (336, 340, y_R) sử dụng: thông tin cấp kênh và tương quan (220, 314, ξ, χ) của tín hiệu gốc (212, y); và thông tin hiệp phương sai (C_x) được liên kết với tín hiệu trộn giảm (324, 246, x).

(11) **1-0049569 B**

(15) 03/07/2025
Số Quyết định: 126933/QĐ-SHTT.IP

(45) 25/08/2025 449B

(43) 25/08/2023 425 A

(21) 1-2023-00999

(85) 20/02/2023

(22) 30/07/2021

(86) PCT/IB2021/056951 30/07/2021

(30) 202021033002 31/07/2020 IN

(87) WO2022/024052 03/02/2022

(51) ***A01N 25/12****; A01P 13/00; C07F 9/30; A01N 57/20*

(73) **UPL LIMITED** (IN)
UPL House, 610 B/2, off Western Express Highway, Bandra Village, Bandra-East, Maharashtra, Mumbai 400051, India

(72) Prashant Vasant KINI (IN); Chandrasekhar Dayal MUDALIAR (IN); Ashishkumar Ravindra MISHRA (IN); Santosh Ganpat SHELKE (IN)

(74) Công ty cổ phần tư vấn Trung Thực (TRUNG THUC.,JSC)

(54) **DẠNG TINH THỂ CỦA MUỐI L-GLUFOSINAT AMONI VÀ PHƯƠNG PHÁP KIỂM SOÁT SỰ SINH TRƯỞNG KHÔNG MONG MUỐN CỦA THỰC VẬT**

(57) Sáng chế đề xuất dạng tinh thể của muối L-glufosinat amoni, chế phẩm hóa nông chứa dạng tinh thể này và phương pháp kiểm soát sự sinh trưởng không mong muốn của thực vật.

(11) **1-0049570 B**

(15) 03/07/2025
Số Quyết định: 126935/QĐ-SHTT.IP

(45) 25/08/2025 449B

(43) 25/08/2021 401 A

(21) 1-2021-02488

(85) 06/05/2021

(22) 25/10/2019

(86) PCT/JP2019/041939 25/10/2019

(30) 2018-211093 09/11/2018 JP

(87) WO2020/095722 14/05/2020

(51) ***C04B 24/26***; *C04B 24/16; C04B 28/02; C04B 24/32; C04B 24/06*

(73) **KAO CORPORATION** (JP)
14-10, Nihonbashi Kayabacho 1-chome, Chuo-ku, Tokyo 103-8210 Japan

(72) NAKAMURA Keisuke (JP); KOYANAGI Koji (JP)

(74) Công ty Cổ phần Hỗ trợ phát triển công nghệ Detech (DETECH)

(54) **CHẾ PHẨM PHÂN TÁN DÙNG CHO CHẾ PHẨM THỦY LỰC, CHẾ PHẨM THỦY LỰC VÀ PHƯƠNG PHÁP SẢN XUẤT CHẾ PHẨM THỦY LỰC**

(57) Sáng chế đề cập đến chế phẩm phân tán dùng cho chế phẩm thủy lực mà nhờ đó thu được chế phẩm thủy lực có tính lưu động ban đầu vượt trội, cũng như chế phẩm thủy lực có tính lưu động ban đầu vượt trội, và các phương pháp sản xuất chế phẩm này. Chế phẩm phân tán dùng cho chế phẩm thủy lực chứa: (A) polyme có trọng lượng phân tử trọng lượng trung bình từ 1000 đến 1000000 bao gồm đơn vị monome có nhóm được chọn từ nhóm axit carboxylic và nhóm axit phosphoric và đơn vị monome có nhóm polyalkylenoxy (nếu thành phần (B) sau bị loại trừ); và (B) polyme bao gồm đơn vị monome có nhóm polyalkylenoxy có số mol trung bình được bổ sung của nhóm alkylenoxy là từ 5 đến 300 và vòng thơm.

(11) **1-0049571 B**

(15) 03/07/2025
Số Quyết định: 126936/QĐ-SHTT.IP

(45) 25/08/2025 449B

(43) 25/10/2023 427 A

(21) 1-2023-03421

(85) 25/05/2023

(22) 18/10/2021

(86) PCT/JP2021/038480 18/10/2021

(30) 2020-183276 30/10/2020 JP
2020-183279 30/10/2020 JP
2020-183285 30/10/2020 JP
2021-150576 15/09/2021 JP
2021-150581 15/09/2021 JP
2021-150585 15/09/2021 JP

(87) WO2022/091851 05/05/2022

(51) ***C23C 2/12****; B32B 15/092; B32B 15/095; C22C 18/04; C22C 21/10; C23C 28/00; C23C 2/06; C23C 2/26; C23C 22/44; B32B 15/08; C22C 30/06*

(73) 1. **JFE STEEL CORPORATION** (JP)
2-3, Uchisaiwai-cho 2-chome, Chiyoda-ku, Tokyo 1000011, Japan
2. **JFE GALVANIZING & COATING CO., LTD.** (JP)
11-2, Osaki 1-chome, Shinagawa-ku, Tokyo 1410032, Japan

(72) YOSHIDA Masahiro (JP); TAIRA Shoichiro (JP); OOI Toshihiko (JP); IWANO Sumihisa (JP); SATO Youhei (JP); KANNO Fumitaka (JP); ANDO Satoru (JP)

(74) Công ty Cổ phần Sở hữu công nghiệp INVESTIP (INVESTIP)

(54) **TẤM THÉP ĐƯỢC PHỦ AL-ZN-SI-MG-SR NHÚNG NÓNG, TẤM THÉP ĐƯỢC XỬ LÝ BỀ MẶT, VÀ TẤM THÉP SƠN SẴN**

(57) Sáng chế đề cập đến tấm thép được phủ Al-Zn-Si-Mg-Sr nhúng nóng mà thể hiện ổn định khả năng chống ăn mòn ưu việt và ngoại quan bề mặt tốt. Tấm thép được phủ Al-Zn-Si-Mg-Sr nhúng nóng theo sáng chế bao gồm lớp phủ, mà trong đó lớp phủ có hợp phần chứa Al: 45% theo khối lượng đến 65% theo khối lượng, Si: 1,0% theo khối lượng đến 4,0% theo khối lượng, Mg: 1,0% theo khối lượng đến 10,0% theo khối lượng, và Sr: 0,01% theo khối lượng đến 1,0% theo khối lượng, với phần còn lại là Zn và các tạp chất không thể tránh khỏi, và cường độ nhiễu xạ của Si và Mg_2Si trong lớp phủ khi được đo bằng phương pháp nhiễu xạ tia X thỏa mãn mối quan hệ sau đây (1):

$$Si(111)/Mg_2Si(111) \leq 0,8 \quad (1).$$

(11) **1-0049572 B**

(15) 03/07/2025
Số Quyết định: 126937/QĐ-SHTT.IP

(45) 25/08/2025 449B

(43) 26/06/2023 423 A

(21) 1-2023-01010

(85) 20/02/2023

(22) 27/07/2021

(86) PCT/JP2021/027700 27/07/2021

(30) 2020-142672 26/08/2020 JP

(87) WO2022/044653 03/03/2022

(51) ***G01L 5/00***

(73) **FUJIFILM CORPORATION** (JP)
26-30, Nishiazabu 2-chome, Minato-ku, Tokyo 1068620, Japan

(72) TANAKA Satoshi (JP); NAKAGAWA Yuki (JP)

(74) Công ty TNHH một thành viên Sở hữu trí tuệ VCCI (VCCI-IP CO.,LTD)

(54) BỘ TẤM DÙNG ĐỂ ĐO ÁP SUẤT

(57) Sáng chế đề cập đến bộ tấm dùng để đo áp suất trong đó sự phân bố áp suất có thể được đo ngay cả trong quá trình sử dụng trong môi trường nhiệt độ cao. Bộ tấm dùng để đo áp suất theo sáng chế bao gồm: tấm thứ nhất bao gồm lớp thứ nhất bao gồm các vi nang trong đó chất tạo màu được bao gồm và thành phần nền; và tấm thứ hai bao gồm lớp thứ hai bao gồm chất hiện màu, trong đó mật độ quang màu thu được trong phép đo mật độ quang màu 1 sau đây nhỏ hơn hoặc bằng 0,30. Phép đo mật độ quang màu 1: vật liệu lớp thu được bằng cách xếp lớp tấm thứ nhất và tấm thứ hai sao cho lớp thứ nhất của tấm thứ nhất và lớp thứ hai của tấm thứ hai đối diện với nhau, và mật độ quang của tấm thứ nhất sau khi gia áp vật liệu lớp này ở 220°C và 4,5MPa trong 2 phút được đo dưới dạng mật độ quang màu.

FIG. 1

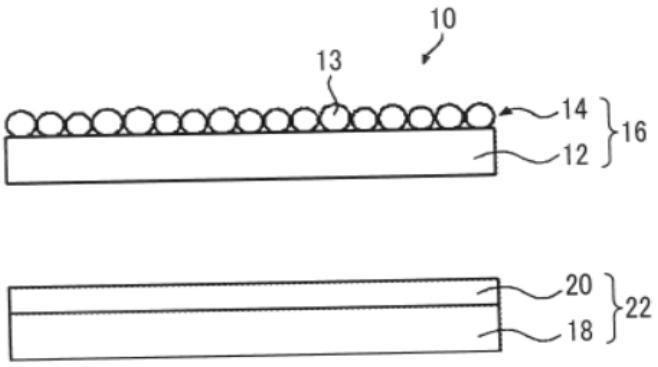

(11) **1-0049573 B**

(15) 03/07/2025
Số Quyết định: 126939/QĐ-SHTT.IP

(45) 25/08/2025 449B

(43) 25/01/2024 430 A

(21) 1-2023-06198

(85) 13/09/2023

(22) 12/10/2021

(86) PCT/CN2021/123226 12/10/2021

(30) 202110683149.4 21/06/2021 CN

(87) WO2022/267265 29/12/2022

(51) ***B05B 7/00***; *B05B 7/04*

(73) **GUANGDONG NEAT PACKAGING CO., LTD.** (CN)
2 of No.2, 1st Jianshe Road Huizhou Industrial Transfer Park, Longmen County Huizhou City, Guangdong 516800, China

(72) MEI, Yuanhong (CN); ZENG, Zhiyun (CN)

(74) Công ty TNHH Trường Xuân (AGELESS CO.,LTD.)

(54) **BƠM BỌT BÊN NGOÀI HOÀN TOÀN BẰNG NHỰA VÀ PHƯƠNG PHÁP TẠO BỌT CỦA BƠM NÀY**

(57) Sáng chế bộc lộ bơm bọt hoàn toàn bằng nhựa được gắn bên ngoài, bao gồm bộ trợ động (100), chi tiết cố định (200), pittông (300), chi tiết đàn hồi (400), thân xilanh (500), và ống hút (600), trong đó một đầu của chi tiết cố định (200) được kết nối cố định hoặc có thể tháo rơi với bộ trợ động (100), và đầu còn lại của nó được kết nối cố định hoặc có thể tháo rơi với pittông (300); chi tiết cố định (200) được chứa ít nhất một phần trong thân xilanh (500); một đầu của pittông (300) đi qua chi tiết đàn hồi (400); ống hút (600) được gắn ở một đầu của thân xilanh (500); pittông (300) được bố trí bên trong với thanh kéo (310); thanh kéo (310) được liên kết với pittông (300); chi tiết đàn hồi (400) được làm bằng vật liệu đàn hồi tái chế; và chi tiết cố định (200) được bố trí bên trong với phần trộn chất lỏng (210).

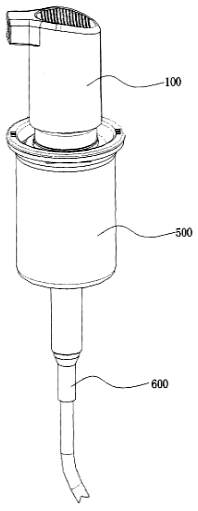

FIG. 1

(11) **1-0049574 B**

(15) 03/07/2025
Số Quyết định: 126940/QĐ-SHTT.IP

(45) 25/08/2025 449B

(43) 25/10/2023 427 A

(21) 1-2023-02409

(85) 11/04/2023

(22) 08/10/2021

(86) PCT/ES2021/070736 08/10/2021

(30) U202032200 09/10/2020 ES

(87) WO2022/074279 14/04/2022

(51) ***A45C 13/00***; *A45C 5/14*

(73) **VINGBOX IBÉRICA, S.L.** (ES)
Centro Comercial Puerta de Banús bloque D-1ª, Marbella (Málaga) 29660 Marbella Málaga, Spain

(72) GÓMEZ NÚÑEZ, José Ignacio (ES); FERNÁNDEZ CARMONA, Jorge (ES)

(74) Công ty TNHH Trường Xuân (AGELESS CO.,LTD.)

(54) **VỎ BẢO VỆ VA LI BAO GỒM BAO BÌ CÁC TÔNG**

(57) Vỏ bảo vệ va li bao gồm bao bì các tông, đặc trưng ở chỗ nó được sản xuất từ sự phát triển của tấm cát tông cắt theo khuôn, trong đó phần chính của hình chữ nhật mà được kéo dài theo chiều ngang được xác định, mà bằng đường gấp thẳng đứng, xác định hai mặt chính (1-1') và phụ (2 2') của vật chứa hình lăng trụ chữ nhật, mà bằng đường gấp dọc xác định hai mặt lớn (1-1') và nhỏ (2 2') của vật chứa hình lăng trụ chữ nhật.

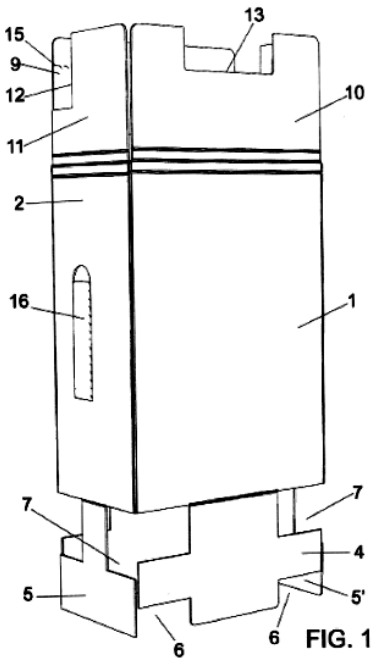

FIG. 1

(11) **1-0049575 B**

(15) 03/07/2025
Số Quyết định: 126941/QĐ-SHTT.IP

(45) 25/08/2025 449B

(43) 25/08/2022 413 A

(21) 1-2021-05013

(22) 13/08/2021

(30) 2021-025394 19/02/2021 JP

(51) ***D05B 59/00***; *D05B 57/12; D05B 57/26*

(73) **JUKI CORPORATION** (JP)
2-11-1, Tsurumaki, Tama-shi, Tokyo 206-8551, Japan

(72) Nguyen Son Bang (VN); Ho Ngoc Khanh (VN); Hoang Minh Nhat (VN)

(74) Công ty TNHH Trường Xuân (AGELESS CO.,LTD.)

(54) **THIẾT BỊ QUẤN SỢI CHỈ SUỐT**

(57) Thiết bị quấn sợi chỉ suốt (1) để quấn sợi chỉ suốt quanh suốt chỉ, bao gồm bộ điều khiển (500) điều khiển tương ứng sự truyền động của cơ cấu cấp (400), cơ cấu quấn (101), cơ cấu kẹp thuyền (200), cơ cấu móc (102) và tấm giữ chỉ. Thiết bị quấn sợi chỉ suốt (1) có khả năng dẫn sợi chỉ suốt được kéo ra từ suốt chỉ từ khe (16) của thuyền (10) đến lỗ cấp chỉ (15) sau khi quấn sợi chỉ suốt quanh suốt chỉ bằng cơ cấu quấn (101) và có khả năng ở trạng thái mà sợi chỉ suốt được kéo ra bên ngoài thuyền (10) ở trạng thái mà sợi chỉ suốt được đặt xen giữa phần thành bên ngoài (12) và lò xo căng chỉ (18). Thuyền (10) bao gồm chốt bao gồm cả lỗ luồn chỉ (21) qua đó sợi chỉ suốt được luồn và đoạn luồn (22B) thông với lỗ luồn chỉ (21). Bộ điều khiển (500) để cho chỉ suốt chỉ đi vào đoạn luồn (22B) của chốt và được luồn vào lỗ luồn chỉ (21) bằng cách di chuyển cơ cấu cấp (400) xa khỏi thuyền (10) để được kéo ra bên ngoài thuyền (10) và đặt sợi chỉ suốt được nối với cơ cấu cấp (400) ở trạng thái kéo căng, quay tấm quay móc chỉ để gắn phần rãnh móc (131) với sợi chỉ suốt và di chuyển thuyền (10) bằng cơ cấu kẹp thuyền (200).

[Fig. 3]

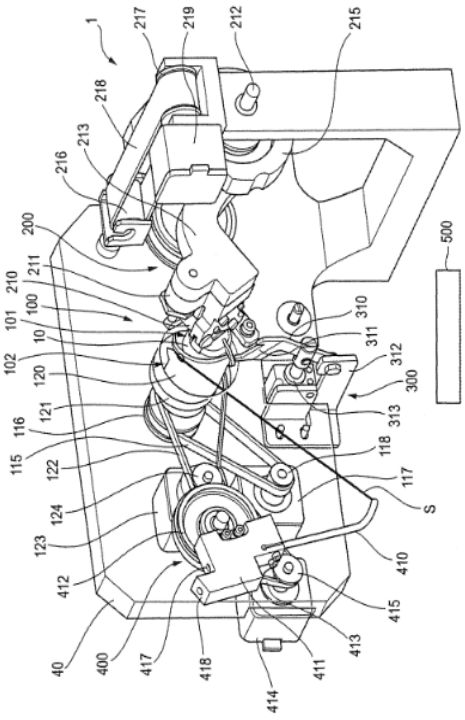
1
217
219
212
215
218
213
216
200
211
210
100
101
10
102
120
121
116
115
122
124
123
412
40
400
417
418
414
411
413
415
410
S
117
118
313
300
312
311
310
500

(11) **1-0049576 B**

(15) 03/07/2025
Số Quyết định: 126943/QĐ-SHTT.IP

(45) 25/08/2025 449B

(43) 25/05/2023 422 A

(21) 1-2023-00506

(85) 30/01/2023

(22) 29/06/2021

(86) PCT/EP2021/067882 29/06/2021

(30) 20183134.4 30/06/2020 EP

(87) WO2022/002960 06/01/2022

(51) ***C12C 12/00***; *C12R 1/86*

(73) **CARLSBERG A/S** (DK)
J.C. Jacobsens Gade 1, 1799 Copenhagen V, Denmark

(72) Klaus LENGELER (DE); Michael KATZ (SE); Jochen FÖRSTER (DE); Ross FENNESSY (IE); Claes GJERMANSEN (DK); Anna CHAILYAN (AM)

(74) Công ty cổ phần tư vấn Trung Thực (TRUNG THUC.,JSC)

(54) **CHỦNG NẤM MEN, PHƯƠNG PHÁP TẠO RA PHẦN CHIẾT CÓ NƯỚC ĐÃ ĐƯỢC LÊN MEN VÀ PHƯƠNG PHÁP TẠO RA ĐỒ UỐNG**

(57) Sáng chế đề xuất các chủng nấm men thuộc loài *Saccharomyces pastorianus* có đặc tính hữu dụng nhằm tạo ra lượng điaxetyl thấp trong quá trình lên men. Sáng chế còn đề xuất phương pháp tạo ra đồ uống dựa trên mạch nha và/hoặc ngũ cốc bằng các chủng này, cũng như đồ uống tạo ra được theo phương pháp này.

Hình 3

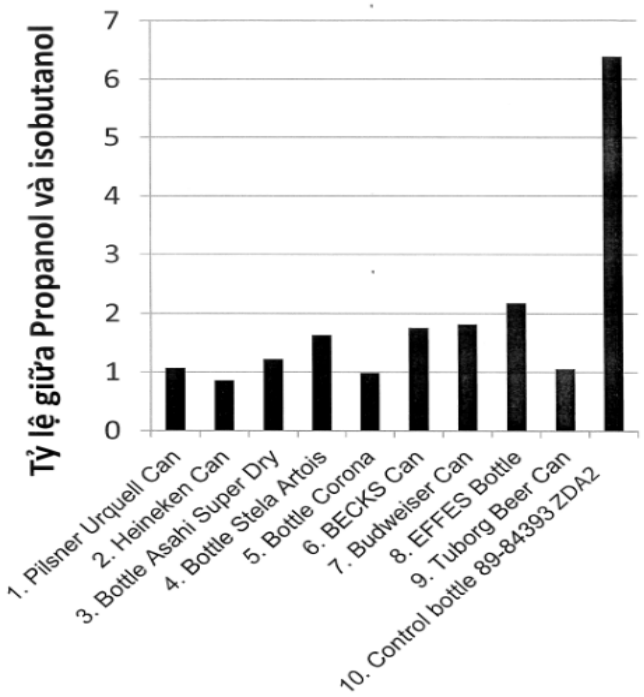

(11) **1-0049577 B**

(15) 03/07/2025
Số Quyết định: 126947/QĐ-SHTT.IP

(45) 25/08/2025 449B

(43) 26/06/2023 423 A

(21) 1-2023-01503

(85) 09/03/2023

(22) 12/08/2021

(86) PCT/EP2021/072453 12/08/2021

(30) 20195214.0 09/09/2020 EP

(87) WO2022/053251 A1 17/03/2022

(51) ***C11D 1/32***; *C11D 3/50; C11D 17/00*

(73) **UNILEVER GLOBAL IP LIMITED** (GB)
Port Sunlight Wirral, Merseyside CH62 4ZD, United Kingdom

(72) BOARDMAN Christopher (GB); BURGESS Karl (GB)

(74) Công ty TNHH Trần Hữu Nam và Đồng sự (TRAN H.N & ASS.)

(54) **CHẾ PHẨM XỊT GIẶT TẨY HỆ NƯỚC DẠNG XỊT VÀ PHƯƠNG PHÁP CUNG CẤP CHẤT TẠO HƯƠNG THƠM CHO ĐỒ VẢI**

(57) Chế phẩm xịt đồ vải hệ nước bao gồm: protein thủy phân và chất tạo hương thơm dạng tự do.

(11) **1-0049578 B**

(15) 03/07/2025
Số Quyết định: 126965/QĐ-SHTT.IP

(45) 25/08/2025 449B

(43) 27/06/2022 411 A

(21) 1-2022-00579

(85) 26/01/2022

(22) 29/06/2020

(86) PCT/JP2020/025585 29/06/2020

(30) 2019-125777 05/07/2019 JP

(87) WO2021/006104 14/01/2021

(51) ***A61M 5/158***; *A61M 25/06*

(73) **KABUSHIKI KAISHA TOP** (JP)
19-10, Senjunakai-cho, Adachi-ku, Tokyo 120-0035, Japan

(72) YASHIMA Takuya (JP); NAKAGAWA Daisuke (JP)

(74) Công ty TNHH Sở hữu trí tuệ Thảo Thọ Quyến (INVENCO.,LTD)

(54) **CỤM KIM TRONG**

(57) Sáng chế đề cập đến cụm kim trong dễ dàng xử lý. Cụm kim trong (1) bao gồm: kim ngoài hình ống (10); đế kim ngoài (20) mà đầu đế của kim ngoài (10) được cố định vào; kim trong (30) đưa luồn vào kim ngoài (10) và đế kim ngoài (20); đế kim trong (40) mà đầu đế của kim trong (30) được cố định vào; vỏ (50) giữ có thể tháo rời đế kim ngoài (20) và giữ đế kim trong (40) di chuyển theo hướng trục của kim trong (30); nút chuyển bật (70) được bố trí trong vỏ (50) di chuyển giữa vị trí điều chỉnh tại đó chuyển động của đế kim trong (40) được điều chỉnh và vị trí nhả tại đó điều chỉnh chuyển động của đế kim trong (40) được nhả; và bộ bảo vệ (80) được bố trí để che kim ngoài (10) và kim trong (30) và có phần nhô gài (82) để điều chỉnh sự chuyển động của nút chuyển bật (70) từ vị trí điều chỉnh đến vị trí nhả bằng cách gài với một phần của nút chuyển bật (70).

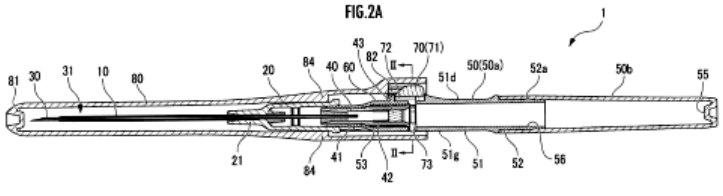

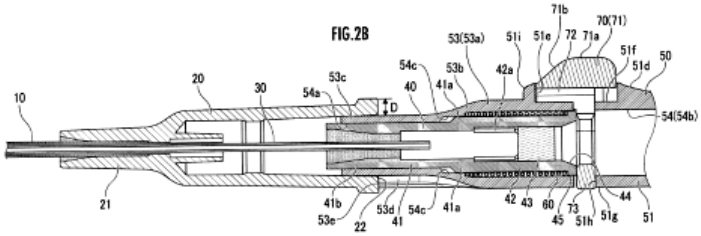

(11) **1-0049579 B**

(15) 03/07/2025
Số Quyết định: 126966/QĐ-SHTT.IP

(45) 25/08/2025 449B

(43) 26/09/2022 414 A

(21) 1-2022-04485

(85) 15/07/2022

(22) 14/12/2020

(86) PCT/CN2020/136243 14/12/2020

(30) 201911329232.0 20/12/2019 CN

(87) WO2021/121194 24/06/2021

(51) ***H04W 72/04***

(73) **VIVO MOBILE COMMUNICATION CO., LTD.** (CN)
No.1, Vivo Road, Chang'an Dongguan, Guangdong 523863, China

(72) LIU, Siqi (CN); JI, Zichao (CN); WU, Kai (CN); ZHOU, Shuai (CN); WANG, Wen (CN)

(74) Công ty TNHH Đại Tín và Liên Danh (DAITIN AND ASSOCIATES CO.,LTD)

(54) PHƯƠNG PHÁP CẤU HÌNH VỊ TRÍ, THIẾT BỊ ĐẦU CUỐI, THIẾT BỊ MẠNG VÀ PHƯƠNG TIỆN LƯU TRỮ MÁY TÍNH CÓ THỂ ĐỌC ĐƯỢC

(57) Sáng chế này nói về phương pháp cấu hình vị trí, thiết bị đầu cuối, thiết bị mạng và phương tiện lưu trữ máy tính có thể đọc được. Phương pháp cấu hình vị trí bao gồm: xác định thông tin cấu hình vị trí, trong đó thông tin cấu hình vị trí bao gồm ít nhất một yếu tố trong số thông tin dịch chuyển vị trí và thông tin chỉ dẫn vị trí; và xác định vị trí đích dựa trên thông tin cấu hình vị trí.

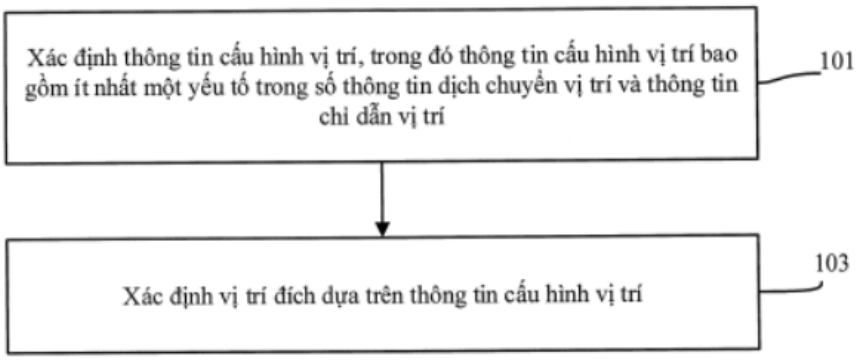

Fig.3

(11) **1-0049580 B**

(15) 03/07/2025
Số Quyết định: 126967/QĐ-SHTT.IP

(45) 25/08/2025 449B

(43) 25/07/2022 412 A

(21) 1-2022-01787

(85) 22/03/2022

(22) 27/08/2020

(86) PCT/CN2020/111712 27/08/2020

(30) 201910798427.3 27/08/2019 CN

(87) WO2021/037136 04/03/2021

(51) ***H04W 24/02***; *H04W 68/02*

(73) **VIVO MOBILE COMMUNICATION CO., LTD.** (CN)
No.1, Vivo Road, Chang'an, Dongguan, Guangdong 523863, China

(72) XIE, Zhenhua (CN); KE, Xiaowan (CN); WANG, Wen (CN)

(74) Công ty TNHH Đại Tín và Liên Danh (DAITIN AND ASSOCIATES CO.,LTD)

(54) **PHƯƠNG PHÁP CHỈ BÁO DỊCH VỤ, THIẾT BỊ ĐẦU CUỐI VÀ THIẾT BỊ MẠNG**

(57) Sáng chế đề xuất phương pháp chỉ báo dịch vụ, thiết bị đầu cuối và thiết bị mạng để giải quyết vấn đề là không thể đặt giá trị tương hợp liên quan đến dịch vụ trong kỹ thuật liên quan. Phương pháp được thực thi bởi chức năng mạng và bao gồm: nhận thông tin tương hợp cụ thể cho người dùng, hoặc gửi thông tin tương hợp cụ thể cho người dùng đến thiết bị đầu cuối của người dùng, trong đó thông tin tương hợp bao gồm một hoặc nhiều giá trị tương hợp và một trong các các giá trị tương hợp tương ứng với một hoặc nhiều dịch vụ hoặc tương ứng với một hoặc nhiều loại dịch vụ.

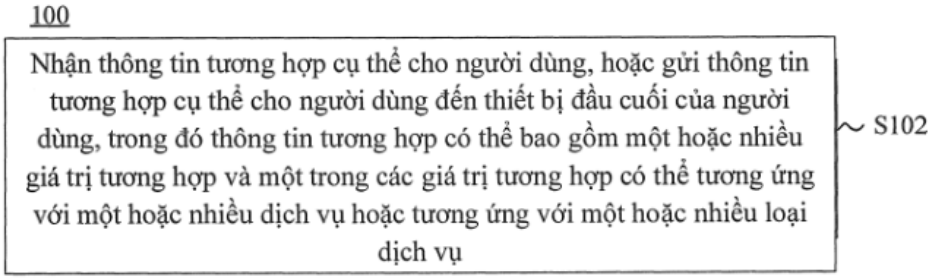

Fig.1

(11) **1-0049581 B**

(15) 03/07/2025
Số Quyết định: 126968/QĐ-SHTT.IP

(45) 25/08/2025 449B

(43) 27/09/2021 402 A

(21) 1-2021-02566

(85) 07/05/2021

(22) 20/11/2019

(86) PCT/DE2019/100993 20/11/2019

(30) 102018132386.7 17/12/2018 DE
62/780,356 17/12/2018 US
18212833.0 17/12/2018 EP

(87) WO2020/125848 25/06/2020

(51) ***A23L 17/30***; *A23B 4/027*

(73) **ALFRED-WEGENER-INSTITUT HELMHOLTZ-ZENTRUM FÜR POLAR- UND MEERESFORSCHUNG** (DE)
Am Handelshafen 12, Bremerhaven, 27570, Germany

(72) Angela KÖHLER-GÜNTHER (DE)

(74) Văn phòng Luật sư Ân Nam (ANNAM IP & LAW)

(54) **QUY TRÌNH SẢN XUẤT TRỨNG CÁ MUỐI HOẶC SẢN PHẨM TƯƠNG TỰ TRỨNG CÁ MUỐI TỪ TRỨNG SỐNG, TRỨNG TRƯỞNG THÀNH, TRỨNG RỤNG TỪ CÁ HOẶC ĐỘNG VẬT GIÁP XÁC VÀ TRỨNG CÁ MUỐI THU ĐƯỢC TỪ QUY TRÌNH NÀY**

(57) Sáng chế đề cập đến phương pháp sản xuất trứng cá muối từ cá tầm sống và các sản phẩm tương tự trứng cá muối từ cá sống hoặc động vật giáp xác sống đặc biệt bền vững và cũng có hiệu quả cao về mặt kinh tế. Trong các giải pháp kỹ thuật đã biết trước đây, trứng sống, trưởng thành được xử lý với cation canxi, nhờ đó tạo ra lớp màng trứng rắn chắc về mặt cấu trúc. Trong quy trình theo sáng chế, trứng sống, trưởng thành, mà trong trường hợp cá và động vật giáp xác có ba hoặc nhiều lớp trong màng trứng, được tiếp xúc trong bước tiếp xúc với kali trong dung dịch nước đã khử ion và các cation kali, nhờ đó nồng độ cation kali và nhiệt độ nước không có ảnh hưởng gây hại làm hỏng trứng sống. Trứng hình thành lớp ổn định (SS) mới trong màng trứng bằng cách khử cực điện bắt giữ. Lớp này có tính đàn hồi và mang lại cho trứng cá muối hoặc sản phẩm tương tự trứng cá muối cấu trúc và trạng thái mới để sử dụng thêm. Các cation kali là phụ gia kỹ thuật được sử dụng không có trong sản phẩm cuối cùng. Có thể xử lý bổ sung với các cation canxi. Các sản phẩm có thể được sản xuất theo sáng chế có thời hạn sử dụng đặc biệt dài và thậm chí có thể được cấp đông mà không bị giảm chất lượng.

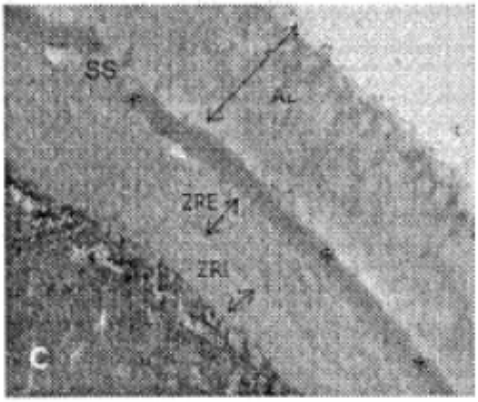

Fig.7C

(11) **1-0049582 B**

(15) 03/07/2025
Số Quyết định: 126969/QĐ-SHTT.IP

(45) 25/08/2025 449B

(43) 25/10/2023 427 A

(21) 1-2023-03507

(85) 30/05/2023

(22) 17/11/2020

(86) PCT/JP2020/043529 17/11/2020

(87) WO2022/107343 A1 27/05/2022

(51) ***F25B 6/04***; *F25B 39/04*

(73) **E • T • L CORPORATION** (JP)
86-1, Kashiai, Fukaya-shi, Saitama 366-0817 Japan

(72) Naoki SUGIYAMA (JP); Mitsuto HISASHIGE (JP); Tomoko OKAMOTO (JP)

(74) Công ty TNHH Dịch vụ sở hữu trí tuệ ALPHA (ALPHA PLUS CO., LTD.)

(54) **THIẾT BỊ LÀM LẠNH**

(57) Sáng chế đề xuất thiết bị làm lạnh mà có thể thực hiện được việc tiết kiệm năng lượng không phụ thuộc vào nhiệt độ không khí là cao hay thấp. Thiết bị làm lạnh bao gồm máy nén (21), giàn ngưng (22), cơ cấu giải nén (32) và giàn hóa hơi (31). Giàn ngưng (22) bao gồm giàn ngưng loại nhỏ (23) và ống dạng xoắn (51). Bộ giải nén (50), mà làm hóa khí môi chất làm lạnh để duy trì tốc độ dòng của môi chất làm lạnh ở cửa vào của ống dạng xoắn (51) ở tốc độ dòng định trước hoặc cao hơn, được bố trí giữa giàn ngưng loại nhỏ (23) và ống dạng xoắn (51).

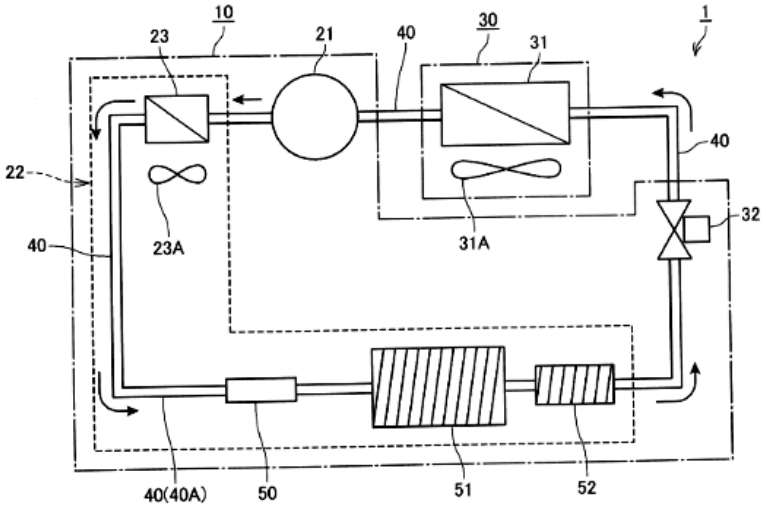

FIG.1

(11) **1-0049583 B**

(15) 03/07/2025
Số Quyết định: 126970/QĐ-SHTT.IP

(45) 25/08/2025 449B

(43) 26/02/2024 431 A

(21) 1-2023-05510

(85) 17/08/2023

(22) 16/02/2022

(86) PCT/EP2022/053827 16/02/2022

(30) 202121006887 18/02/2021 IN
21175068.2 20/05/2021 EP

(87) WO2022/175331 A1 25/08/2022

(51) ***B32B 27/32***; *B32B 1/08; B65D 65/40; B23B 7/02; B32B 27/08*

(73) **UNILEVER GLOBAL IP LIMITED** (GB)
Port Sunlight, Wirral Merseyside CH62 4ZD, United Kingdom

(72) DAS Sandip (IN); DE-LEON Daniella Wichuda Dario (PH); FRANKLIN James John (GB); GHATGE Manoj Satish (IN); WILLIAMS Elizabeth Jane (GB); Trung Vo-Kien (VN)

(74) Công ty TNHH Trần Hữu Nam và Đồng sự (TRAN H.N & ASS.)

(54) **SẢN PHẨM TIÊU DÙNG**

(57) Sáng chế đề cập đến sản phẩm tiêu dùng bao gồm bao bì nhiều lớp gồm có màng nhiều lớp có định hướng bên ngoài có chứa polyme gốc polyolefin; màng nhiều lớp bên trong có chứa polyme gốc polyolefin; và chế phẩm có chứa chất tạo hương thơm với hàm lượng từ 0,2% đến 1,2% trọng lượng, tính theo trọng lượng chế phẩm; trong đó các lớp bên ngoài và bên trong được làm từ cùng loại polyme gốc polyolefin, đó là polyme gốc etylen hoặc polyme gốc propylen; và trong đó chế phẩm này được bao gói trong bao bì bằng màng nhiều lớp.

(11) **1-0049584 B**

(15) 03/07/2025
Số Quyết định: 126971/QĐ-SHTT.IP

(45) 25/08/2025 449B

(43) 25/05/2023 422 A

(21) 1-2022-08435

(85) 23/06/2021

(22) 20/12/2019

(86) PCT/JP2019/050012 20/12/2019

(30) 2018-247409 28/12/2018 JP

(87) WO2020/137850 A1 02/07/2020

(51) ***H04N 19/52***; *H04N 19/70*

(62) 1-2021-03782

(73) **JVCKENWOOD CORPORATION** (JP)
3-12, Moriyacho, Kanagawa-ku, Yokohama-shi, Kanagawa 221-0022, Japan

(72) Shigeru FUKUSHIMA (JP); Hiroya NAKAMURA (JP); Toru KUMAKURA (JP); Hideki TAKEHARA (JP); Satoru SAKAZUME (JP); Hiroyuki KURASHIGE (JP)

(74) Công ty Luật TNHH ROUSE Việt Nam (ROUSE LEGAL VIETNAM LTD.)

(54) **THIẾT BỊ MÃ HÓA ẢNH ĐỘNG, PHƯƠNG PHÁP MÃ HÓA ẢNH ĐỘNG, THIẾT BỊ GIẢI MÃ ẢNH ĐỘNG VÀ PHƯƠNG PHÁP GIẢI MÃ ẢNH ĐỘNG**

(57) Sáng chế đề cập đến công nghệ cải thiện hiệu quả mã hóa bằng cách chia tách khối thích hợp cho mã hóa và giải mã ảnh. Thiết bị mã hóa ảnh động để tiến hành biến đổi affine theo các đơn vị của các khối mã hóa bao gồm đơn vị trích xuất ứng viên hợp nhất kế thừa affine được cấu hình để trích xuất ứng viên hợp nhất kế thừa affine để kế thừa mô hình affine của các khối lân cận khối mục tiêu mã hóa trong miền không gian, đơn vị trích xuất ứng viên hợp nhất cấu trúc affine được cấu hình để trích xuất ứng viên hợp nhất cấu trúc affine từ nhiều phần tử thông tin chuyển động của các khối lân cận khối mục tiêu mã hóa trong miền không gian hoặc thời gian và đơn vị trích xuất ứng viên hợp nhất cố định affine được cấu hình để trích xuất ứng viên hợp nhất cố định affine trong đó thông tin chuyển động của điểm điều khiển affine được cố định. Vectơ chuyển động của mỗi điểm điều khiển affine được cố định là (0, 0) trong ứng viên hợp nhất cố định affine. Ngoài ra, sáng chế cũng đề cập đến phương pháp mã hóa ảnh động, thiết bị giải mã ảnh động và phương pháp giải mã ảnh động.

FIG. 40

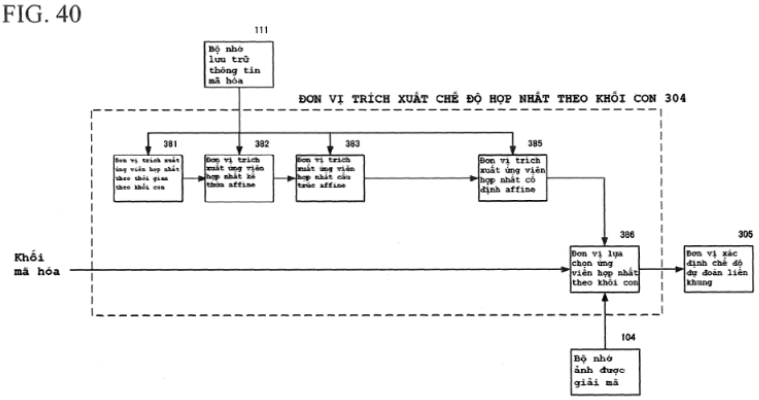

(11) **1-0049585 B**

(15) 03/07/2025
Số Quyết định: 126974/QĐ-SHTT.IP

(45) 25/08/2025 449B

(43) 27/12/2021 405 A

(21) 1-2021-06679

(85) 21/10/2021

(22) 11/03/2020

(86) PCT/CN2020/078865 11/03/2020

(30) 201910222451.2 22/03/2019 CN

(87) WO2020/192427 01/10/2020

(51) ***H04B 1/00***

(73) **VIVO MOBILE COMMUNICATION CO., LTD.** (CN)
#283, BBK Road, Wusha, Chang'an Dongguan, Guangdong 523860, China

(72) HSIEH, Cheng-Nan (CN); SHENG, Xuefeng (CN)

(74) Công ty TNHH Đại Tín và Liên Danh (DAITIN AND ASSOCIATES CO.,LTD)

(54) **MẠCH ĐẦU TRƯỚC TẦN SỐ VÔ TUYẾN VÀ THIẾT BỊ ĐẦU CUỐI DI ĐỘNG**

(57) Sáng chế đề cập đến mạch đầu trước tần số vô tuyến và thiết bị đầu cuối di động. Mạch bao gồm: mạch truyền tín hiệu thứ nhất và mạch truyền tín hiệu thứ hai; cầu dao hai ngả thứ nhất và cầu dao hai ngả thứ hai; và công tắc chuyển mạch hai cực hai vị trí thứ nhất. Mạch truyền tín hiệu thứ nhất được đóng thông qua công tắc chuyển mạch hai cực hai vị trí thứ nhất và cầu dao hai ngả thứ nhất và truyền tín hiệu qua ăng ten thứ nhất hoặc ăng ten thứ hai, hoặc được đóng qua công tắc chuyển mạch hai cực hai vị trí thứ nhất và cầu dao hai ngả thứ hai và truyền tín hiệu qua ăng-ten thứ ba hoặc ăng-ten thứ tư. Mạch truyền tín hiệu thứ hai được đóng thông qua công tắc chuyển mạch hai cực hai vị trí thứ nhất và cầu dao hai ngả thứ nhất và truyền tín hiệu qua ăng-ten thứ nhất hoặc ăng-ten thứ hai, hoặc được đóng thông qua công tắc chuyển mạch hai cực hai vị trí thứ nhất và cầu dao hai ngả thứ hai và truyền tín hiệu qua ăng-ten thứ ba hoặc ăng-ten thứ tư.

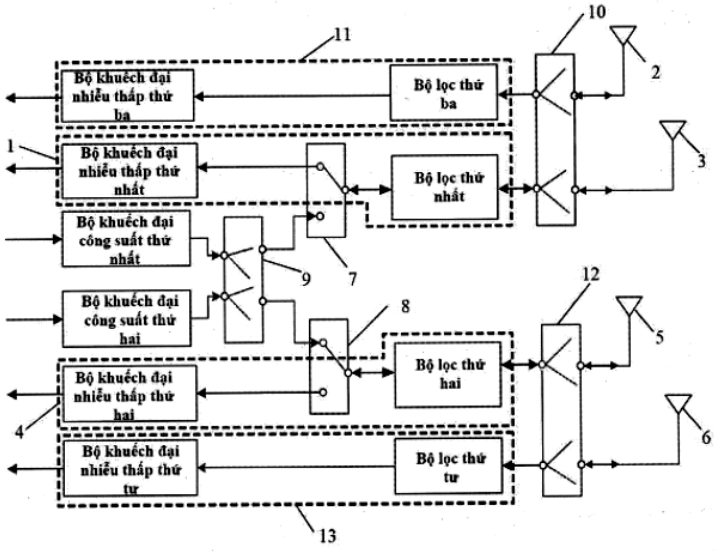

Fig.2

(11) **1-0049586 B**

(15) 04/07/2025
Số Quyết định: 127343/QĐ-SHTT.IP

(45) 25/08/2025 449B

(43) 25/05/2023 422 A

(21) 1-2023-00461

(85) 30/10/2017

(22) 30/10/2017

(86) PCT/IB2017/056710 30/10/2017

(30) 201631037704 04/11/2016 IN

(87) WO2018/083577 11/05/2018

(51) ***A01N 47/14***; *A01N 43/50; A01N 43/54; A01P 3/00; A01N 43/653; A01N 37/50; A01N 43/56*

(62) 1-2019-02524

(73) **UPL LTD** (IN)
Agrochemical Plant, Durgachak, Midnapore Dist. West Bengal, Haldia 721 602, India

(72) Carlos Eduardo FABRI (BR); Rajju Devidas SHROFF (IN); Jaidev Rajnikant SHROFF (GB); Vikram Rajnikant SHROFF (GB)

(74) Công ty cổ phần tư vấn Trung Thực (TRUNG THUC.,JSC)

(54) **HỖN HỢP DIỆT NẤM VÀ PHƯƠNG PHÁP KIỂM SOÁT BỆNH NẤM**

Sáng chế đề xuất hỗn hợp diệt nấm gồm chất diệt nấm đithiocarbamat, chất diệt nấm ức chế sucxinat đehyđrogenaza và ít nhất là một loại chất diệt nấm ức chế sinh tổng hợp ergosterol hoặc chất diệt nấm ức chế bên ngoài quinon. Ngoài ra, sáng chế còn đề xuất chế phẩm diệt nấm bao gồm ít nhất là một chất diệt nấm ức chế sucxinat đehyđrogenaza, ít nhất là một chất diệt nấm đithiocarbamat, ít nhất là một chất ức chế sinh tổng hợp ergostrol, và/hoặc ít nhất là một chất ức chế bên ngoài quinon; và ít nhất là một tá dược được chấp nhận trong lĩnh vực hóa nông.

(11) **1-0049587 B**

(15) 04/07/2025
Số Quyết định: 127346/QĐ-SHTT.IP

(45) 25/08/2025 449B

(43) 25/02/2022 407 A

(21) 1-2021-05068

(85) 17/08/2021

(22) 04/02/2020

(86) PCT/EP2020/052725 04/02/2020

(30) 1902551.9 26/02/2019 GB

(87) WO2020/173675 03/09/2020

(51) ***A01N 25/04***; *A01P 21/00; A01N 43/40; A01N 33/12; A01N 37/42*

(73) **SYNGENTA CROP PROTECTION AG** (CH)
Rosentalstrasse 67, 4058 Basel (CH)

(72) SCHULTZ, Thomas (DE)

(74) Công ty TNHH Ban Ca (BANCA)

(54) **NHŨ TƯƠNG BAO GỒM CHẤT HOÁ NÔNG**

(57) Sáng chế đề cập đến nhũ tương bao gồm:

(i) pha nước bao gồm chất hóa nông A; và

(ii) pha dầu bao gồm chất hóa nông B;

trong đó pha (i) được phân tán trong pha (ii); hoặc pha (ii) được phân tán trong (i); chất hóa nông A được chọn từ các muối của mepiquat và các muối của clomequat và các hỗn hợp của các muối này; chất hóa nông B là trinexapac-etyl; với điều kiện là nhũ tương này không phải là vi nhũ tương. Sáng chế cũng đề cập đến nhũ tương mà là nhũ tương trộn sẵn; đề xuất nhũ tương này để điều hòa sự sinh trưởng của thực vật; và đề xuất nhũ tương để ngăn ngừa và/hoặc giảm tình trạng đổ ngã của cây trồng.

(11) **1-0049588 B**

(15) 04/07/2025
Số Quyết định: 127350/QĐ-SHTT.IP

(45) 25/08/2025 449B

(43) 25/02/2021 395 A

(21) 1-2019-06378

(85) 14/11/2019

(22) 20/12/2018

(86) PCT/GB2018/053704 20/12/2018

(30) 15/848,292 20/12/2017 US

(87) WO2019/122886 27/06/2019

(51) ***H04R 17/10***; *H04R 7/04*

(73) **GOOGLE LLC** (US)
1600 Amphitheatre Parkway, Mountain View, CA 94043, United States of America

(72) LANDICK, Graham Robert (GB); HARRIS, Neil John (GB)

(74) Công ty Luật TNHH ROUSE Việt Nam (ROUSE LEGAL VIETNAM LTD.)

(54) **LOA CHẾ ĐỘ PHÂN TÁN, ĐIỆN THOẠI THÔNG MINH VÀ PHƯƠNG PHÁP ĐIỀU CHỈNH TẦN SỐ CƠ BẢN CỦA LOA CHẾ ĐỘ PHÂN TÁN**

(57) Sáng chế đề cập đến các phương pháp, hệ thống và thiết bị, bao gồm các chương trình máy tính được mã hóa trên vật ghi lưu trữ bằng máy tính, để thay đổi tần số cơ bản của loa phóng thanh chế độ phân tán. Một trong số các hệ thống bao gồm loa phóng thanh chế độ phân tán chứa bộ dẫn động mà bao gồm: phần được đỡ, và phần chìa có chiều dài, tần số cơ bản thứ nhất, và được làm thích ứng để tạo ra lực làm rung tải để tạo ra các sóng âm sử dụng tần số cơ bản thứ nhất; phần tử đỡ được nối với phần được đỡ của bộ dẫn động và được làm thích ứng để điều chỉnh, dựa trên sự thay đổi hình dạng của phần tử đỡ, kích thước chiều dài của phần chìa để thay đổi tần số cơ bản thứ nhất thành tần số cơ bản thứ hai mà tải sẽ tạo ra các sóng âm; và môđun lựa chọn tần số tạo ra tín hiệu cho phần tử đỡ để làm thay đổi hình dạng của phần tử đỡ.

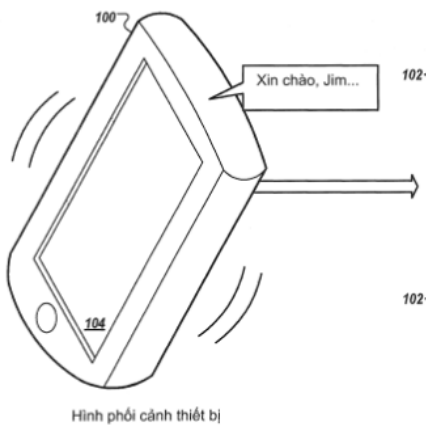

Hình phối cảnh thiết bị
FIG. 1A

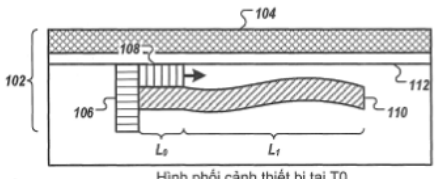

Hình phối cảnh thiết bị tại T0
FIG. 1B

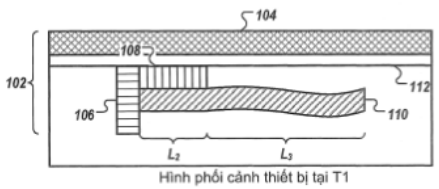

Hình phối cảnh thiết bị tại T1
FIG. 1C

(11) **1-0049589 B**

(15) 04/07/2025
Số Quyết định: 127351/QĐ-SHTT.IP

(45) 25/08/2025 449B

(43) 25/07/2018 364 A

(21) 1-2018-02146

(85) 22/05/2018

(22) 28/10/2015

(86) PCT/CN2015/093025 28/10/2015

(87) WO2017/070857 04/05/2017

(51) ***H04W 52/02***; *H04W 88/14; H04W 88/16; H04W 8/24*

(73) **HUAWEI TECHNOLOGIES CO., LTD.** (CN)
Huawei Administration Building Bantian, Longgang District Shenzhen, Guangdong 518129, China

(72) DENG, Qiang (CN); ZHANG, Wanqiang (CN); HUANG, Zhenglei (CN)

(74) Công ty TNHH một thành viên Sở hữu trí tuệ VCCI (VCCI-IP CO.,LTD)

(54) **PHƯƠNG PHÁP TRUYỀN DỮ LIỆU, THỰC THỂ QUẢN LÝ TÍNH DI ĐỘNG, VÀ HỆ THỐNG TRUYỀN THÔNG**

(57) Sáng chế đề cập đến phương pháp truyền dữ liệu bao gồm các bước: xác định, bằng thực thể quản lý tính di động (MME - mobility management entity), rằng thiết bị người dùng (UE - user equipment) thay đổi từ trạng thái không tiếp cận được sang trạng thái tiếp cận được; truyền, bằng MME, bản tin yêu cầu đến thiết bị cổng phục vụ (SGW - serving gateway); thu, bằng MME, dữ liệu đường xuống được truyền bởi SGW; và truyền, bằng MME, dữ liệu đường xuống đến UE. Theo cách này, khi UE thay đổi sang trạng thái tiếp cận được đối với dữ liệu đường xuống, MME yêu cầu SGW truyền dữ liệu đường xuống, và MME sau đó truyền dữ liệu đường xuống đến UE, để tránh tổn hao của dữ liệu đường xuống gây ra bởi việc cấp dữ liệu đường xuống đến UE mà ở trạng thái không tiếp cận được, và cải thiện độ chính xác truyền thời gian thực. Ngoài ra, sáng chế cũng đề cập đến thực thể quản lý tính di động, thiết bị cổng phục vụ, và hệ thống truyền thông.

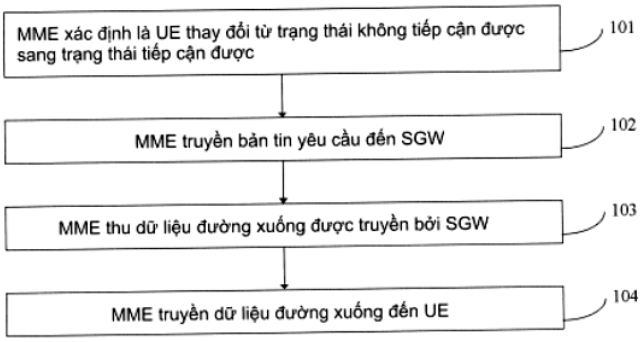

FIG. 1

(11) **1-0049590 B**

(15) 04/07/2025
Số Quyết định: 127352/QĐ-SHTT.IP

(45) 25/08/2025 449B

(43) 27/03/2023 420 A

(21) 1-2022-06574

(85) 12/10/2022

(22) 12/03/2021

(86) PCT/US2021/022063 12/03/2021

(30) 62/989,507 13/03/2020 US

(87) WO2021/183854 16/09/2021

(51) ***C10G 11/18***

(73) **LUMMUS TECHNOLOGY LLC** (US)
5825 North Sam Houston, Parkway West, Suite 600, Houston, Texas 77086, United States of America

(72) Rama, Rao MARRI (US); Justin BRECKENRIDGE (US); Liang CHEN (US); Manoj SOM (US)

(74) Công ty cổ phần tư vấn Trung Thực (TRUNG THUC.,JSC)

(54) **HỆ THỐNG DÙNG ĐỂ CRACKING XÚC TÁC DẦU THÔ NGUYÊN KHAI VÀ QUY TRÌNH CRACKING XÚC TÁC DẦU THÔ NGUYÊN KHAI**

(57) Sáng chế đề xuất hệ thống dùng để cracking xúc tác dầu thô nguyên khai và quy trình cracking xúc tác dầu thô nguyên khai. Cụ thể là, sáng chế đề xuất hệ thống bình phản ứng được tạo kết cấu để loại bỏ một cách có hiệu quả các chất bẩn (CCR, nikel, vanađi, nitơ, natri, sắt, canxi, clo, v.v.) ra khỏi phần nặng của dầu thô. Các sản phẩm được hướng đến đoạn cất phân đoạn chính chung. Sau đó, nguồn cấp nặng với các chất bẩn thấp hơn có thể được xử lý trong cụm cracking xúc tác tầng sôi (FCC - Fluid Catalytic Cracking), khái niệm tổng thể sử dụng nền tảng phản ứng xúc tác tầng sôi với cách tiếp cận loại bỏ cacbon. Ngoài ra, sáng chế còn đề xuất hệ thống bình phản ứng để xử lý một cách có hiệu quả dầu thô trong cụm cracking xúc tác tầng sôi với hai bình phản ứng và hai hệ thống xúc tác để tối đa hóa các khối xây dựng hóa dầu như etylen, propylen, butylen, naphta giàu BTX (benzen, toluen và xylen) từ nhiều loại dầu thô.

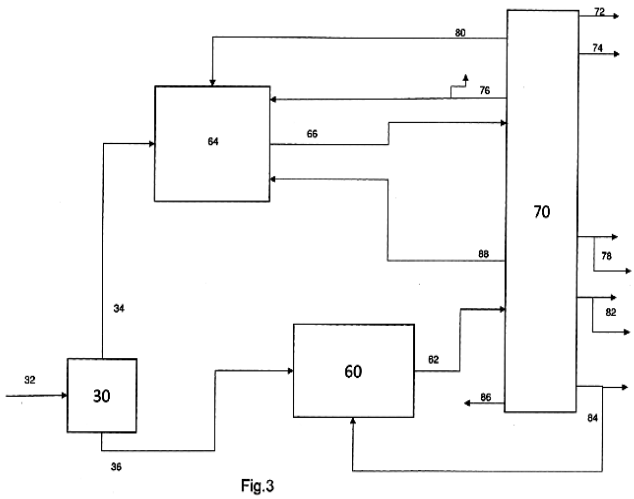

Fig.3

(11) **1-0049591 B**

(15) 04/07/2025
Số Quyết định: 127394/QĐ-SHTT.IP

(45) 25/08/2025 449B

(43) 25/09/2023 426 A

(21) 1-2023-01126

(85) 23/02/2023

(22) 23/08/2021

(86) PCT/EP2021/073288 23/08/2021

(30) 20192941.1 26/08/2020 EP

(87) WO2022/043269 A1 03/03/2022

(51) ***C11D 1/37***; *C11D 3/10; C11D 17/06; C11D 3/00; C11D 1/12; C11D 11/00*

(73) **UNILEVER GLOBAL IP LIMITED** (GB)
Port Sunlight Wirral, Merseyside CH62 4ZD, United Kingdom

(72) BHUNIA Panchanan (IN); SUBRAHMANIAM Narayanan (IN)

(74) Công ty TNHH Trần Hữu Nam và Đồng sự (TRAN H.N & ASS.)

(54) **CHẾ PHẨM GIẶT TẨY CHỨA CHẤT HOẠT ĐỘNG BỀ MẶT ISETIONAT VÀ PHƯƠNG PHÁP GIẶT BỀ MẶT VẢI DỆT BẰNG CHẾ PHẨM NÀY**

(57) Chế phẩm giặt tẩy bao gồm chất hoạt động bề mặt isetionat.

Sáng chế này đề cập đến chế phẩm giặt tẩy; cụ thể là chế phẩm giặt tẩy dạng rắn có đặc tính bọt mong muốn trong quy trình giặt.

Mục đích của sáng chế này là cung cấp chế phẩm giặt tẩy có đặc tính bọt tốt.

Mục đích khác nữa của sáng chế này là cung cấp chế phẩm giặt tẩy cung cấp hiệu năng làm sạch tốt.

Các tác giả sáng chế này phát hiện ra rằng, khi chất hoạt động bề mặt anion không isetionat được kết hợp với chất hoạt động bề mặt anion alkyl isetionat và chất chặn khử/triệt bọt trong chế phẩm giặt tẩy có chứa phụ gia làm mềm nước cacbonat, thì chế phẩm này tạo ra được đặc tính bọt tuyệt vời trong khi duy trì tốt hiệu năng làm sạch.

(11) **1-0049592 B**

(15) 04/07/2025
Số Quyết định: 127443/QĐ-SHTT.IP

(45) 25/08/2025 449B

(43) 25/07/2023 424 A

(21) 1-2022-07825

(85) 30/11/2022

(22) 17/02/2022

(86) PCT/JP2022/006496 17/02/2022

(30) 2021-068672 14/04/2021 JP
2021-105802 25/06/2021 JP
2021-153819 22/09/2021 JP

(87) WO2022/138988 30/06/2022

(51) ***C07D 403/14****; A61P 43/00; A61K 31/53; A61P 31/14*

(73) 1. **SHIONOGI & CO., LTD.** (JP)
1-8, Doshomachi 3-chome, Chuo-ku, Osaka-shi, Osaka 5410045 Japan
2. **NATIONAL UNIVERSITY CORPORATION HOKKAIDO UNIVERSITY** (JP)
Kita 8-jyo Nishi 5-chome, Kita-ku, Sapporo-shi, Hokkaido 0600808 Japan

(72) TACHIBANA Yuki (JP); UEHARA Shota (JP); UNOH Yuto (JP); NAKAHARA Kenji (JP); TAODA Yoshiyuki (JP); YAMATSU Yukiko (JP); ANDO Shigeru (JP); SASAKI Michihito (JP)

(74) Công ty TNHH một thành viên Sở hữu trí tuệ VCCI (VCCI-IP CO.,LTD)

(54) **HỢP CHẤT TRIAZIN CÓ HOẠT TÍNH ỨC CHẾ SAO CHÉP VIRUT, PHỨC CHẤT BAO GỒM HỢP CHẤT NÀY VÀ ĐỒNG TINH THỂ CỦA HỢP CHẤT NÀY**

(57) Sáng chế đề cập đến hợp chất thể hiện hoạt tính ức chế proteaza 3CL coronavirut hoặc muối dược dụng của nó. Sáng chế cũng đề cập đến dạng tinh thể có thể được sửdụng làm thành phần có dược tính. Hợp chất theo sáng chế được biểu diễn bởi công thức:

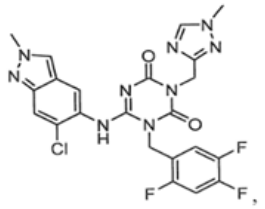

hoặc muối dược dụng của nó.

(11) **1-0049593 B**

(15) 04/07/2025
Số Quyết định: 127444/QĐ-SHTT.IP

(45) 25/08/2025 449B

(43) 25/01/2022 406 A

(21) 1-2021-06528

(85) 27/07/2016

(22) 01/12/2014

(86) PCT/CN2014/092695 01/12/2014

(30) 201410177234.3 29/04/2014 CN

(87) WO2015/165264 05/11/2015

(51) ***G10L 19/02***

(62) 1-2016-02783

(73) **HUAWEI TECHNOLOGIES CO., LTD.** (CN)
Huawei Administration Building Bantian, Longgang District Shenzhen, Guangdong 518129, China

(72) WANG, Bin (CN); MIAO, Lei (CN); LIU, Zexin (CN)

(74) Công ty Luật TNHH Phạm và Liên danh (PHAM & ASSOCIATES)

(54) PHƯƠNG PHÁP VÀ THIẾT BỊ XỬ LÝ TÍN HIỆU, VÀ VẬT GHI MÁY TÍNH ĐỌC ĐƯỢC

(57) Sáng chế đề xuất thiết bị và phương pháp xử lý tín hiệu. Phương pháp gồm: lựa chọn M dải con từ N dải con, trong đó N dải con thu được bằng cách phân chia hệ số phổ của khung hiện tại của tín hiệu, và băng tần số của M dải con thấp hơn băng tần số của K dải con trong N dải con ngoại trừ M dải con; xác định, theo thông tin hiệu năng của M dải con, để thực hiện hoạt động hiệu chỉnh trên các giá trị đường bao ban đầu của M dải con, trong đó thông tin hiệu năng được sử dụng để chỉ báo đặc tính năng lượng và đặc tính phổ của M dải con; thực hiện việc hiệu chỉnh riêng rẽ trên các giá trị đường bao ban đầu của M dải con, để thu thập các giá trị đường bao hiệu chỉnh của M dải con; và thực hiện phân phối bit thứ nhất trên N dải con theo các giá trị đường bao hiệu chỉnh của M dải con và các giá trị đường bao ban đầu của K dải con. Theo các phương án thực hiện sáng chế, việc phân phối bịt thỏa mãn tốt hơn yêu cầu bit của mỗi dải con, và do vậy, hiệu năng mã hóa và giải mã tín hiệu có thể được cải thiện.

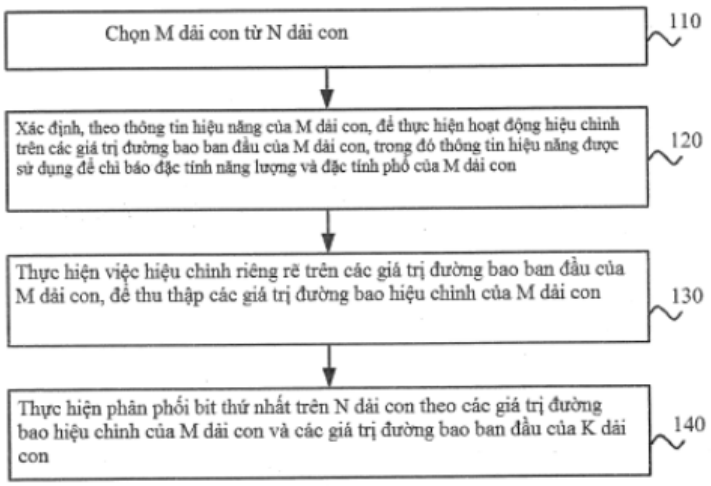

Fig.1

(11) **1-0049594 B**

(15) 04/07/2025
Số Quyết định: 127445/QĐ-SHTT.IP

(45) 25/08/2025 449B

(43) 25/12/2020 393 A

(21) 1-2020-05848

(85) 13/10/2020

(22) 28/03/2019

(86) PCT/JP2019/013908 28/03/2019

(30) PCT/JP2018/013980 30/03/2018 JP

(87) WO2019/189713 03/10/2019

(51) ***D21F 5/02***

(73) **MAINTECH CO., LTD.** (JP)
6-5, Marunouchi 1-chome, Chiyoda-ku, Tokyo 100-0005 Japan

(72) Hiroshi SEKIYA (JP); Tomohiko NAGATSUKA (JP); Kazuyuki YUSA (JP); Ayano SUGA (JP)

(74) Công Ty Luật Trách Nhiệm Hữu Hạn AMBYS Hà Nội (AMBYS HANOI)

(54) PHƯƠNG PHÁP PHUN DUNG DỊCH HÓA CHẤT

(57) Sáng chế đề xuất phương pháp phun dung dịch hóa chất, bao gồm: phun dung dịch hóa chất lên trên bề mặt của lô sấy với thiết bị vòi phun được chuyển động qua lại theo hướng chiều rộng của lô sấy quay ở tốc độ cao, trong đó lượng vừa đủ của dung dịch hóa chất có thể được giữ lại trên bề mặt của lô sấy. Sáng chế hướng đến phương pháp phun dung dịch hóa chất, bao gồm: phun dung dịch hóa chất lên trên lô sấy bởi thiết bị vòi phun với thiết bị vòi phun chuyển động qua lại dọc theo đường ray được kéo dài theo hướng chiều rộng của lô sấy, trong trạng thái mà lô sấy, để dẫn hướng giấy ướt, được quay, trong bộ phận sấy của máy xeo giấy, trong đó thời gian T cần thiết để thiết bị vòi phun di chuyển một đường được thiết lập nằm trong khoảng từ 0,4 đến 3,0 phút; tốc độ quay Vd của lô sấy được thiết lập không nhỏ hơn 100 lần/phút; số lần tiếp xúc N mà điểm Q trên bề mặt lô sấy tiếp xúc với giấy ướt trong suốt thời gian T được thiết lập nằm trong khoảng từ 50 đến 400 lần; thời gian T, tốc độ quay Vd, và số lần tiếp xúc N thỏa mãn mối quan hệ N=T*Vd; và tổng lượng dung dịch hóa chất được phun được thiết lập nằm trong khoảng từ 0,3 đến 500 mg/m^2 dưới dạng lượng thành phần hữu hiệu.

FIG.1

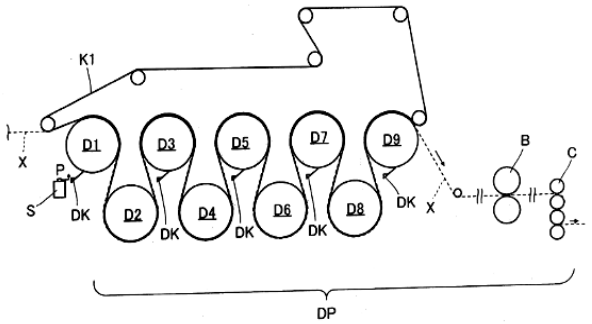

(11) **1-0049595 B**

(15) 04/07/2025
Số Quyết định: 127466/QĐ-SHTT.IP

(45) 25/08/2025 449B

(43) 25/11/2022 416 A

(21) 1-2022-03044

(22) 13/05/2022

(30) 21000137.6 15/05/2021 EP

(51) ***D01H 7/52**; F16C 32/04; D01H 1/02*

(73) **SANKO TEKSTIL ISLETMELERI SAN. TIC. A.S.** (TR)
3. Organize San. Bölgesi, 83209 NOLU CAD. NO:4, Sehitkamil, Gaziantep, TÜRKEI

(72) Dr. Frank Werfel (DE); Uta Flögel-Delor (DE)

(74) Công ty TNHH Lê & Lê (LE & LE)

(54) **THIẾT BỊ VÀ PHƯƠNG PHÁP QUẤN VÀ XE VẬT LIỆU SỢI TRONG MÁY KÉO SỢI KIỂU NỒI-KHUYÊN HOẶC MÁY XE SỢI KIỂU NỒI-KHUYÊN**

(57) Sáng chế đề cập đến thiết bị và phương pháp, có thể áp dụng bởi thiết bị này, dùng để quấn và xe các sợi cụ thể trong máy kéo sợi kiểu nồi-khuyên và máy xe sợi kiểu nồi khuyên. Giải pháp được đề xuất sử dụng bố trí các ổ trục từ tính siêu dẫn nhiệt độ cao để ngăn đốt cháy sợi, bởi sự quay của các rôto từ tính vĩnh cửu được bố trí đồng trục với các cọc sợi, trong trường hợp các tốc độ cao.

Phát triển từ tình trạng kỹ thuật, mục đích của sáng chế là đề xuất thiết bị và phương pháp quấn và xe vật liệu sợi trong máy kéo sợi kiểu nồi-khuyên và máy xe sợi kiểu nồi-khuyên, bằng thiết bị và phương pháp này, tốc độ hoạt động của máy có thể tăng lên đáng kể, có thể đạt được năng suất cao hơn trong quá trình kéo sợi, và phí tổn, về mặt thời gian và vật liệu, để lắp ráp và bảo dưỡng thiết bị có thể giảm bớt.

Mục đích này đạt được ở chỗ ít nhất hai stato siêu dẫn nhiệt độ cao, cùng với các thiết bị làm mát được kết nối theo cách truyền nhiệt được của nó, được bố trí theo cách không tiếp xúc và song song nhau xuôi theo hàng cọc sợi, và các rôto phát từ trường, được định hướng đồng trục với cọc sợi, được đưa vào theo cách nâng bằng từ trường trong từ trường của khoảng trống liên tục ở giữa, giữa các stato liền kề nhau.

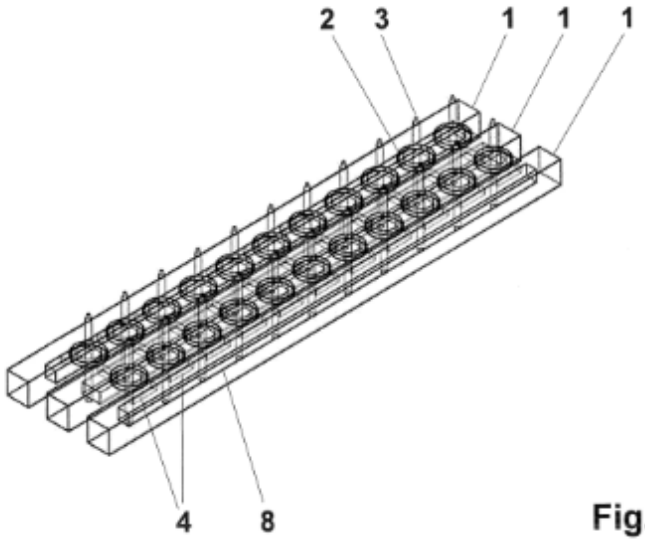

Fig. 2

(11) **1-0049596 B**

(15) 04/07/2025
Số Quyết định: 127467/QĐ-SHTT.IP

(45) 25/08/2025 449B

(43) 25/05/2023 422 A

(21) 1-2022-07831

(85) 30/11/2022

(22) 11/08/2021

(86) PCT/KR2021/010614 11/08/2021

(30) 10-2020-0102445 14/08/2020 KR

(87) WO2022/035202 A1 17/02/2022

(51) ***C10G 1/10***; *C10B 33/00; C10B 41/00; C10B 53/07; C10K 3/00; C10G 75/00; C10K 1/00; C10B 27/00; C10G 1/00*

(73) **WASTE ENERGY SOLUTION INC.** (KR)
2F, 740, Goha-daero, Mokpo-si, Jeollanam-do 58637, Republic of Korea

(72) NA, Seong-yong (KR)

(74) Công ty TNHH Dịch vụ Sở hữu trí tuệ KASS Việt Nam (KASS VIETNAM CO.,LTD.)

(54) **HỆ THỐNG NHIỆT PHÂN ĐỂ KIỂM SOÁT KHÍ KHÔNG NGƯNG TỤ DƯ THỪA**

(57) Sáng chế đề cập đến hệ thống nhiệt phân để kiểm soát khí không ngưng tụ dư thừa, hệ thống nhiệt phân bao gồm: các thiết bị nhiệt phân thứ nhất và thứ hai đều bao gồm: phương tiện nạp được cấu tạo để nạp các chất thải polyme vào lò nhiệt phân; lò nhiệt phân được nối với phương tiện nạp ở một phía và được cấu tạo để phân hủy nhiệt các chất thải polyme bằng cách sử dụng phương tiện gia nhiệt và chuyển các chất thải polyme tới cổng xả ở phía còn lại; ống xả khí được nối với cổng xả; bộ tách khí được nối với ống xả khí và được cấu tạo để tách khí ra khỏi sương dầu được cấp từ lò nhiệt phân; phương tiện làm mát được cấu tạo để hóa lỏng khí được tách bởi bộ tách khí; phương tiện lưu trữ dầu được thu hồi được cấu tạo để lưu trữ dầu thu hồi được hóa lỏng; và phương tiện cấp khí được nối với phương tiện làm mát qua ống khí không ngưng tụ và được cấu tạo để trữ khí không ngưng tụ và tái cấp khí không ngưng tụ cho buồng đốt qua ống tái cấp, mà trong đó các ống giao cắt khí thứ nhất và thứ hai được nối giữa các ống khí không ngưng tụ của các thiết bị nhiệt phân thứ nhất và thứ hai, và mà trong đó các van giao cắt khí thứ nhất và thứ hai được bố trí trong các ống giao cắt khí thứ nhất và thứ hai và được cấu tạo để di chuyển khí không ngưng tụ dư thừa chỉ theo một hướng.

Fig. 2a

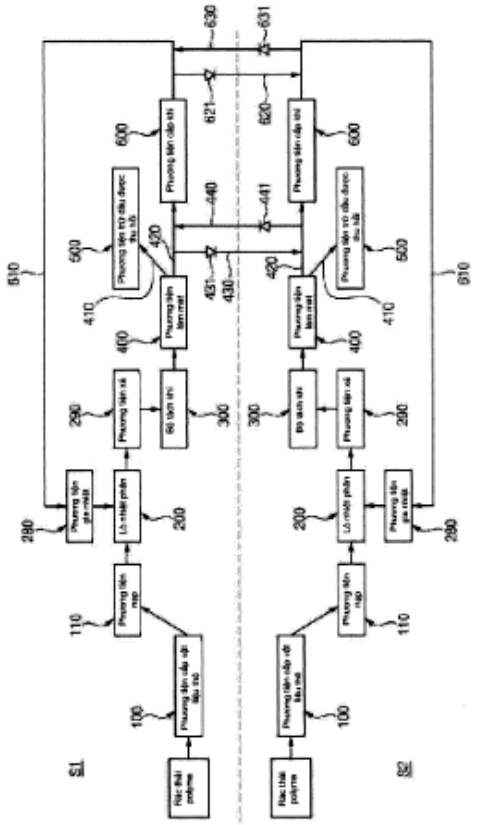

(11) **1-0049597 B**

(15) 04/07/2025
Số Quyết định: 127468/QĐ-SHTT.IP

(45) 25/08/2025 449B

(43) 26/12/2022 417 A

(21) 1-2022-06912

(85) 25/10/2022

(22) 19/03/2021

(86) PCT/JP2021/011345 19/03/2021

(30) 2020-062763 31/03/2020 JP

(87) WO2021/200267 A1 07/10/2021

(51) ***C08F 220/20****; H05K 3/28; C08G 18/62; C08F 2/44*

(73) **TAIYO HOLDINGS CO., LTD.** (JP)
388, Ohaza Ohkura, Ranzan-machi, Hiki-gun, Saitama 3550222, Japan

(72) Yutaka YOKOYAMA (JP); Shuhei TAKASHIMA (JP); Hideyuki ITO (JP); Yuto ODAGIRI (JP); Kazuyoshi YONEDA (JP)

(74) Công ty TNHH một thành viên Sở hữu trí tuệ VCCI (VCCI-IP CO.,LTD)

(54) **CHẾ PHẨM CÓ THỂ HÓA RẮN VÀ SẢN PHẨM HÓA RẮN CỦA NÓ**

(57) Sáng chế đề cập đến chế phẩm có thể hóa rắn có các đặc tính phù thích hợp cho phương pháp in phun, và sản phẩm hóa rắn của nó có chất làm chậm ngọn lửa, độ phân giải, khả năng chịu nhiệt hàn và độ cong vênh thấp đồng thời mà thích hợp cho lớp chịu được hàn của bảng mạch in mềm. Cụ thể, sáng chế đề cập đến chế phẩm có thể hóa rắn chứa ít nhất các thành phần (A) đến (D) sau đây: (A) ba hợp chất có một, hai và ba nhóm (met)acryloyl tương ứng, trong một phân tử, (B) chất làm chậm ngọn lửa có nhóm phenoxy được thế bằng nhóm bất kỳ trong số nhóm xyano (-CN), nhóm hydroxyl (-OH) và nhóm metyl và cấu trúc phosphazen, (C) chất khơi mào polyme hóa quang, và (D) thành phần rắn nhiệt, và có độ nhớt bằng hoặc nhỏ hơn 50 mPa-s ở 50°C, sản phẩm hóa rắn thu được từ chế phẩm có thể hóa rắn này, và linh kiện điện tử có sản phẩm hóa rắn này.

(11) **1-0049598 B**

(15) 04/07/2025
Số Quyết định: 127497/QĐ-SHTT.IP

(45) 25/08/2025 449B

(43) 26/08/2024 437 A

(21) 1-2023-06610

(85) 17/07/2018

(22) 16/12/2016

(86) PCT/JP2016/087481 16/12/2016

(30) 2015-247069 18/12/2015 JP

(87) WO2017/104779 22/06/2017

(51) ***C07K 16/18***; *C12N 1/19; C12P 21/08; C12N 15/09; C12N 5/10; C12N 1/15; C12N 1/21*

(62) 1-2018-03089

(73) **CHUGAI SEIYAKU KABUSHIKI KAISHA** (JP)
5-1, Ukima 5-chome, Kita-ku, Tokyo 1158543 (JP)

(72) SAMPEI, Zenjiro (JP)

(74) Công ty Cổ phần Hỗ trợ phát triển công nghệ Detech (DETECH)

(54) **KHÁNG THỂ KHÁNG C5, PHƯƠNG PHÁP SẢN XUẤT KHÁNG THỂ VÀ DƯỢC PHẨM CHỨA KHÁNG THỂ NÀY**

(57) Sáng chế đề cập đến kháng thể kháng C5 và dược phẩm chứa kháng thể này. Theo một số phương án, kháng thể kháng C5 được phân lập theo sáng chế gắn kết với epitop trong chuỗi beta của C5 có ái lực ở pH trung tính cao hơn so với ái lực ở pH có tính axit. Sáng chế cũng đề cập đến các axit nucleic được phân lập mã hóa kháng thể kháng C5 theo sáng chế. Sáng chế cũng đề cập đến các tế bào chủ chứa axit nucleic theo sáng chế. Sáng chế cũng đề cập đến phương pháp sản xuất kháng thể bao gồm việc nuôi cấy tế bào chủ theo sáng chế để tạo ra kháng thể này. Ngoài ra, sáng chế còn đề cập đến phương pháp sản xuất kháng thể kháng C5 bao gồm bước gây miễn dịch cho động vật kháng polypeptit bao gồm miền MG1-MG2 của chuỗi beta của C5. Các kháng thể kháng C5 theo sáng chế có thể được sử dụng làm dược phẩm.

(11) **1-0049599 B**

(15) 04/07/2025
Số Quyết định: 127501/QĐ-SHTT.IP

(45) 25/08/2025 449B

(43) 25/10/2022 415 A

(21) 1-2022-04916

(85) 03/08/2022

(22) 13/01/2021

(86) PCT/GB2021/050070 13/01/2021

(30) 2000594.8 15/01/2020 GB

(87) WO2021/144565 22/07/2021

(51) ***D06M 15/643****; A41D 1/10*

(73) **SUPERCREASE LIMITED** (GB)
The Moorings Waterside Business Park, Waterside Road Stourton Leeds Yorkshire LS10 1DG, GB

(72) STEWART, Paul (GB); HOULBROOK, Daniel (GB)

(74) Công ty TNHH Sở hữu trí tuệ Thảo Thọ Quyến (INVENCO.,LTD)

(54) **HỒ VẢI CHO ĐƯỜNG LY CỦA QUẦN ÁO, HỘP CHỨA HỒ VẢI VÀ QUẦN ÁO BAO GỒM ĐƯỜNG LY CÓ HỒ VẢI NÀY**

(57) Sáng chế đề cập đến hồ vải có thể được phủ lên đường ly quần áo ở trạng thái lỏng và sau khi tiếp xúc với môi trường thích hợp sẽ đóng rắn để cứng lại và dính chặt vào đường ly. Hồ vải theo sáng chế không chứa các thành phần thiếc hoặc thiếc hữu cơ bất kỳ trong khi vẫn duy trì khả năng đóng rắn và hiệu quả của hồ vải. Hồ vải, sau khi được đóng rắn sẽ giúp kéo dài hình dạng của ly trên quần áo. Hồ vải có thể được sử dụng tại thời điểm chuẩn bị may quần áo mới hoặc có thể được phủ lên sau khi quần áo đã được giặt sạch.

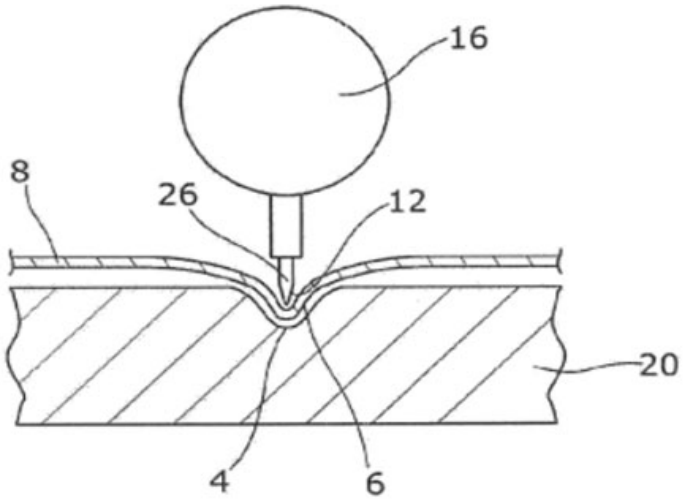

Fig.1a

(11) **1-0049600 B**

(15) 04/07/2025
Số Quyết định: 127523/QĐ-SHTT.IP

(45) 25/08/2025 449B

(43) 26/12/2022 417 A

(21) 1-2022-06911

(85) 25/10/2022

(22) 19/03/2021

(86) PCT/JP2021/011488 19/03/2021

(30) 2020-061212 30/03/2020 JP

(87) WO2021/200287 A1 07/10/2021

(51) ***C09K 11/02***; *C09K 11/64; H01L 33/50; C09K 11/08*

(73) **DENKA COMPANY LIMITED** (JP)
1-1, Nihonbashi-Muromachi 2-chome, Chuo-ku, Tokyo 1038338 Japan

(72) TANAKA Moeko (JP); NOMIYAMA Tomohiro (JP); TAKAMURA Marina (JP)

(74) Công ty TNHH một thành viên Sở hữu trí tuệ VCCI (VCCI-IP CO.,LTD)

(54) **BỘT PHOSPHO, COMPOSIT, THIẾT BỊ PHÁT SÁNG VÀ PHƯƠNG PHÁP ĐIỀU CHẾ BỘT PHOSPHO**

(57) Sáng chế đề cập đến bột phospho bao gồm phospho đỏ được thể hiện bằng công thức chung $(Sr_x, Ca_{1-x-y}, Eu_y)AlSi(N,O)_3$ có pha tinh thể giống như pha tinh thể của CASN. Trong công thức chung này, mối quan hệ $x < 1$ và $1 - x - y > 0$ được thỏa mãn. Ngoài ra, bước sóng đỉnh của phổ huỳnh quang, trong trường hợp mà trong đó bột phospho được chiếu ánh sáng kích thích màu xanh da trời có bước sóng 455nm là bằng hoặc lớn hơn 600nm và bằng hoặc nhỏ hơn 610nm, và độ rộng tối đa ở một nửa chiều cao đỉnh phổ của phổ huỳnh quang này là bằng hoặc nhỏ hơn 73nm.

Fig. 1

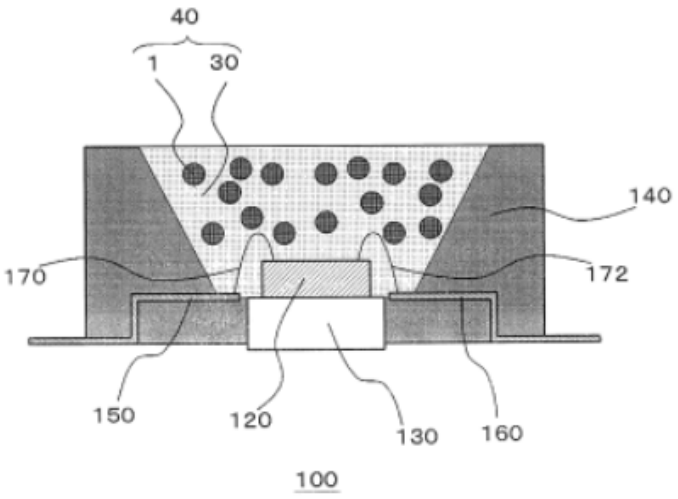

(11) **1-0049601 B**

(15) 04/07/2025
Số Quyết định: 127524/QĐ-SHTT.IP

(45) 25/08/2025 449B

(43) 25/11/2022 416 A

(21) 1-2021-06653

(85) 21/10/2021

(22) 25/01/2021

(86) PCT/IB2021/050538 25/01/2021

(30) 202021003641 27/01/2020 IN

(87) WO2021/152441 05/08/2021

(51) ***A61K 9/08***; *A61K 47/10*

(73) **FRIMLINE PRIVATE LIMITED** (IN)
5th Floor-511, Iscon Elegance, Nr. Circle P, Nr. Jain Temple, Prahlad Nagar Cross Rd, Ahmedabad 380015 (IN)

(72) SHYAM, Ankit (IN); CHHUNCHHA, Alpesh (IN)

(74) Công ty TNHH Dương và Trần (DUONG & TRAN CO., LTD)

(54) **CHẾ PHẨM DƯỢC LÀM GIẢM ĐỘC TỐ URÊ MÁU LIÊN KẾT VỚI PROTEIN**

(57) Sáng chế đề cập đến chế phẩm/công thức bào chế để làm giảm các độc tố urê máu, cụ thể là các độc tố urê máu liên kết với protein ở bệnh thận mãn tính (CKD). Cụ thể hơn, chế phẩm dược/công thức bào chế dược phẩm chứa dạng kết hợp hiệp đồng của inulin và betain hoặc các muối dược dụng của chúng để làm giảm các độc tố urê máu liên kết với protein. Đơn sáng chế này cũng đề xuất nhiều loại chế phẩm/các công thức bào chế khác nhau và quá trình bào chế chúng.

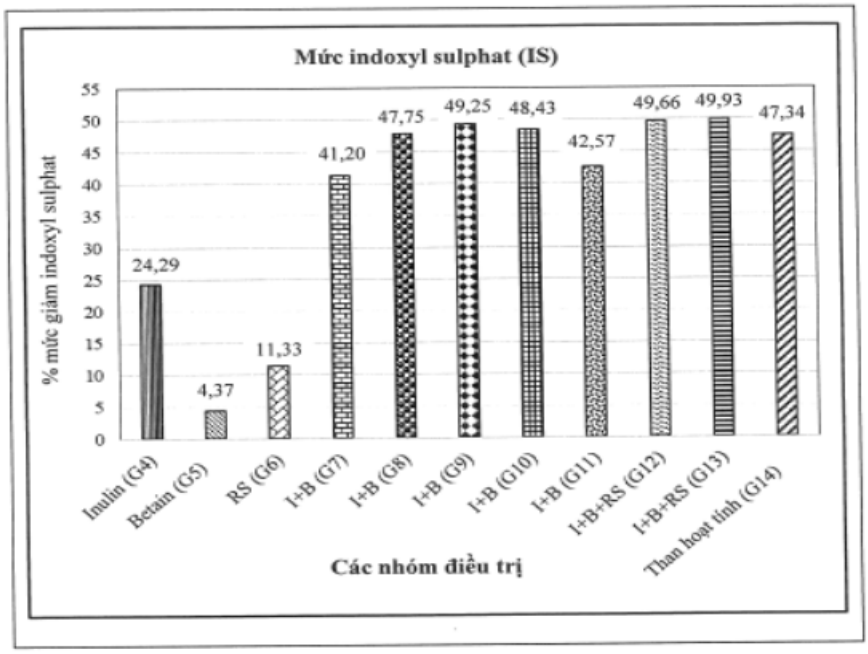

Fig.1

(11) **1-0049602 B**

(15) 04/07/2025
Số Quyết định: 127525/QĐ-SHTT.IP

(45) 25/08/2025 449B

(43) 26/12/2022 417 A

(21) 1-2022-07230

(85) 22/05/2019

(22) 06/12/2012

(86) PCT/US2012/068212 06/12/2012

(30) 61/567,579 06/12/2011 US
61/674,503 23/07/2012 US
61/703,449 20/09/2012 US

(87) WO2013/086169 A1 13/06/2013

(51) ***G06F 3/14****; G09G 5/00; G06T 5/00*

(62) 1-2019-02648

(73) **DOLBY LABORATORIES LICENSING CORPORATION** (US)
1275 Market Street San Francisco, California 94103 (US)

(72) MILLER, JON SCOTT (US); DALY, Scott (US); NEZAMABADI, Mahdi (US); ATKINS, Robin (US)

(74) Công ty TNHH Quốc tế D &N (D&N INTERNATIONAL CO.,LTD.)

(54) **PHƯƠNG PHÁP KẾT XUẤT HÌNH ẢNH ĐƯỢC THỰC HIỆN TRÊN MỘT HOẶC NHIỀU BỘ XỬ LÝ**

(57) Sáng chế đề cập đến thiết bị hiển thị hình ảnh có bộ thu dữ liệu được tạo cấu hình để nhận dữ liệu hình ảnh được mã hóa tham chiếu và phương pháp nâng cao sự trao đổi dữ liệu hình ảnh dựa trên mức phi tuyến tính cảm quan qua các khả năng hiển thị khác nhau. Dữ liệu bao gồm các giá trị mã tham chiếu, được mã hóa bởi hệ thống mã hóa bên ngoài. Các giá trị mã tham chiếu thể hiện các mức xám tham chiếu, được lựa chọn nhờ sử dụng hàm hiển thị thang xám tham chiếu dựa trên tính phi tuyến về cảm quan của thị giác con người được thích nghi tại các mức độ sáng khác nhau với các tần số không gian. Thiết bị hiển thị hình ảnh này còn có bộ chuyển đổi dữ liệu được tạo cấu hình để truy cập ánh xạ mã giữa các giá trị mã tham chiếu và các giá trị mã dành riêng cho thiết bị của thiết bị hiển thị hình ảnh. Các giá trị mã dành riêng cho thiết bị được tạo cấu hình để tạo ra các mức xám dành riêng cho thiết bị hiển thị hình ảnh. Dựa trên phép ánh xạ mã, bộ chuyển đổi dữ liệu được tạo cấu hình để chuyển mã dữ liệu hình ảnh được mã hóa tham chiếu thành dữ liệu hình ảnh dành riêng cho thiết bị, được mã hóa với các giá trị mã dành riêng cho thiết bị. Ngoài ra, sáng chế còn đề cập đến phương pháp kết xuất hình ảnh được thực hiện trên một hoặc nhiều bộ xử lý.

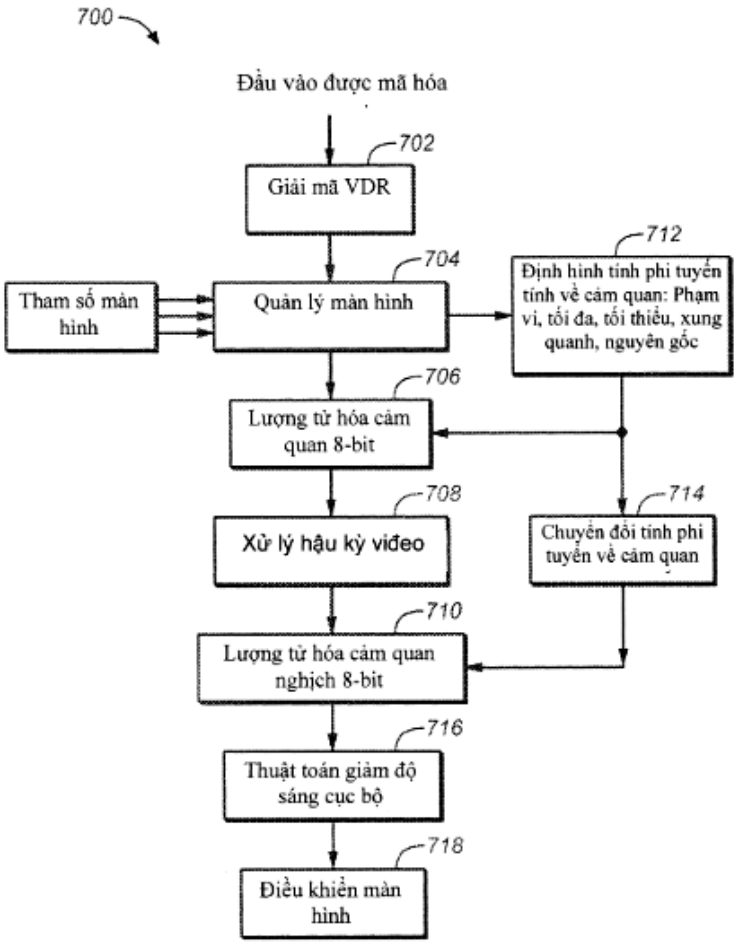
700
Đầu vào được mã hóa
702
Giải mã VDR
704
Tham số màn hình
Quản lý màn hình
712
Định hình tính phi tuyến tính về cảm quan: Phạm vi, tối đa, tối thiểu, xung quanh, nguyên gốc
706
Lượng tử hóa cảm quan 8-bit
708
Xử lý hậu kỳ viđeo
714
Chuyển đổi tính phi tuyến về cảm quan
710
Lượng tử hóa cảm quan nghịch 8-bit
716
Thuật toán giảm độ sáng cục bộ
718
Điều khiển màn hình

FIG. 7

(11) **1-0049603 B**

(15) 04/07/2025
Số Quyết định: 127625/QĐ-SHTT.IP

(45) 25/08/2025 449B

(43) 25/02/2021 395 A

(21) 1-2020-05891

(85) 15/10/2020

(22) 09/05/2019

(86) PCT/JP2019/018466 09/05/2019

(30) 2018-090902 09/05/2018 JP

(87) WO2019/216361 14/11/2019

(51) ***A23L 7/157***; *A23L 29/256; A23L 5/10*

(73) **NISSHIN SEIFUN WELNA INC.** (JP)
25, Kanda-Nishiki-cho 1-chome, Chiyoda-ku, Tokyo 1018441 Japan

(72) FUJIMURA, Ryosuke (JP); KANEKO, Koji (JP); HIWATASHI, Souichiro (JP); KODATE, Ai (JP); TAKAHASHI, Tadashi (JP)

(74) Công ty TNHH một thành viên Sở hữu trí tuệ VCCI (VCCI-IP CO.,LTD)

(54) **PHƯƠNG PHÁP SẢN XUẤT NGUYÊN LIỆU THÀNH PHẦN DÙNG ĐỂ CHIÊN BỘT VÀ PHƯƠNG PHÁP SẢN XUẤT THỰC PHẨM CHIÊN**

(57) Sáng chế đề cập đến phương pháp sản xuất nguyên liệu thành phần chiên ngập có nguyên liệu phủ, trong đó thực phẩm chiên ngập có lớp phủ có màu chiên đẹp và có nguyên liệu thành phần không bị khô và có kết cấu tốt có thể được sản xuất ngay cả khi nguyên liệu thành phần có nguyên liệu phủ không được gia nhiệt nhưng được bảo quản ở nhiệt độ lạnh. Phương pháp sản xuất nguyên liệu thành phần chiên ngập có nguyên liệu phủ theo sáng chế bao gồm bước: luân phiên phết nguyên liệu phủ A và nguyên liệu phủ B vào nguyên liệu thành phần, nguyên liệu phủ A chứa nguyên liệu bột thô có chứa từ 0,1% đến 5% theo khối lượng muối kim loại hóa trị một của axit alginic, và nguyên liệu phủ B có chứa muối kim loại hóa trị hai. Tốt hơn là một trong số nguyên liệu phủ A và nguyên liệu phủ B là ở dạng lỏng, và nguyên liệu còn lại ở dạng bột.

(11) **1-0049604 B**

(15) 04/07/2025
Số Quyết định: 127646/QĐ-SHTT.IP

(45) 25/08/2025 449B

(43) 26/09/2022 414 A

(21) 1-2022-04517

(85) 18/07/2022

(22) 22/12/2020

(86) PCT/EP2020/087581 22/12/2020

(30) 1919346.5 27/12/2019 GB

(87) WO2021/130200 01/07/2021

(51) ***B27N 1/00***; *B27D 5/00; C08L 97/02; B27N 3/02; B27N 3/04; B27N 7/00; B27D 1/04; B27N 3/00*

(73) **KNAUF INSULATION** (BE)
Rue de Maestricht 95, 4600 Visé BELGIUM

(72) HAND, Richard (GB); JOHNSON, Liam (GB)

(74) Công ty TNHH Trường Xuân (AGELESS CO.,LTD.)

(54) **PHƯƠNG PHÁP SẢN XUẤT VÁN GỖ VÀ PHƯƠNG PHÁP SẢN XUẤT GỖ DÁN**

(57) Sáng chế đề xuất phương pháp sản xuất ván gỗ và phương pháp sản xuất gỗ dán. Thành phần chất kết dính có đường để sản xuất sản phẩm ghép, đặc biệt là ván gỗ, bao gồm ít nhất một chất phụ gia dạng hạt khác được lựa chọn từ nhóm bao gồm: (các) phụ gia dạng hạt có diện tích bề mặt cụ thể BET mà ≥ 50 m^2/g; hạt silic dioxit vô định hình; hạt silic dioxit khói; và hạt silic dioxit khói chưa xử lý.

Fig 2

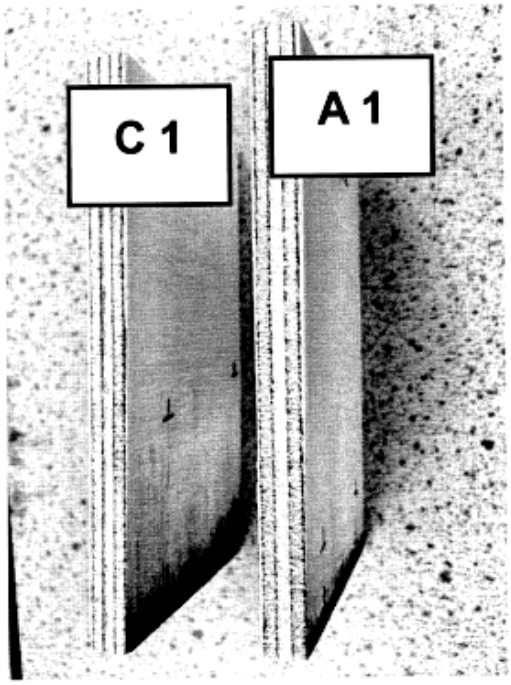

(11) **1-0049605 B**

(15) 04/07/2025
Số Quyết định: 127647/QĐ-SHTT.IP

(45) 25/08/2025 449B

(43) 26/12/2022 417 A

(21) 1-2022-06031

(85) 20/09/2022

(22) 18/03/2021

(86) PCT/JP2021/011047 18/03/2021

(30) 2020-052418 24/03/2020 JP

(87) WO2021/193343 30/09/2021

(51) ***D01F 9/08***

(73) **NIPPON FIBER CORPORATION** (JP)
2373-2, Fuse, Abiko-City Chiba 2701162, JAPAN

(72) FUKAZAWA Hiroshi (JP)

(74) Công ty TNHH Đại Tín và Liên Danh (DAITIN AND ASSOCIATES CO.,LTD)

(54) PHƯƠNG PHÁP SẢN XUẤT SỢI

(57) Sáng chế đề xuất phương pháp sản xuất sợi, trong đó vật liệu thải được thải ra từ chu trình hỗn hợp khí hóa than tích hợp có thể được sử dụng hiệu quả hơn. Sợi bao gồm vật liệu thải được thải ra từ chu trình hỗn hợp khí hóa than tích hợp (Integrated Coal Gasification Combined Cycle, IGCC) làm nguyên liệu thô.

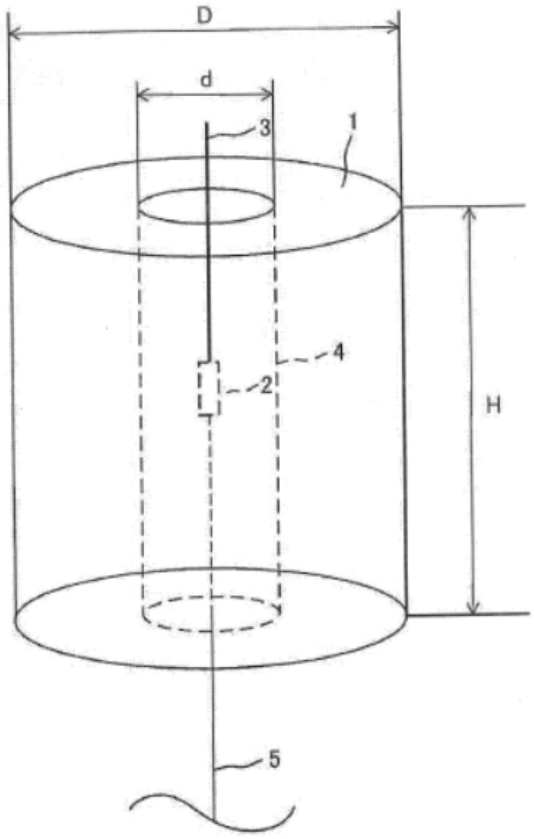

Fig.2

(11) **1-0049606 B**

(15) 04/07/2025
Số Quyết định: 127669/QĐ-SHTT.IP

(45) 25/08/2025 449B

(43) 25/09/2023 426 A

(21) 1-2021-04497

(85) 21/07/2021

(22) 03/03/2021

(86) PCT/JP2021/008209 03/03/2021

(30) 2020-205239 10/12/2020 JP

(87) WO2022/123802 16/06/2022

(51) ***C09D 5/08***; *C09D 7/63; C09D 175/04; C09D 201/00*

(73) **NIPPON PAINT INDUSTRIAL COATINGS CO., LTD.** (JP)
4-1-15, Minamishinagawa, Shinagawa-ku, Tokyo 140-8675 Japan

(72) Yoichi TOZAKI (JP); Ryo UCHIHASHI (JP); Satoshi YAOITA (JP)

(74) Công ty TNHH một thành viên Sở hữu trí tuệ VCCI (VCCI-IP CO.,LTD)

(54) **CHẾ PHẨM PHỦ CHỐNG ĂN MÒN VÀ PHƯƠNG PHÁP TẠO RA MÀNG PHỦ CHỐNG ĂN MÒN**

(57) Sáng chế đề cập đến chế phẩm phủ chống ăn mòn có thể tạo ra màng phủ có khả năng chịu ẩm tốt và đặc tính chống ăn mòn tốt trong thời gian dài, cụ thể là trong thời gian dài ngay cả trong các điều kiện môi trường axit, hơn nữa có độ ổn định bảo quản tốt. Chế phẩm phủ chống ăn mòn theo sáng chế bao gồm nhựa tạo màng phủ (A), chất liên kết ngang (B), và magie hydroxit (C), trong đó độ hấp thụ dầu của magie hydroxit (C) là bằng hoặc nhỏ hơn 70g/100g và trong đó diện tích bề mặt riêng theo phương pháp BET là bằng hoặc nhỏ hơn 4,0 m^2/g.

Fig. 1A

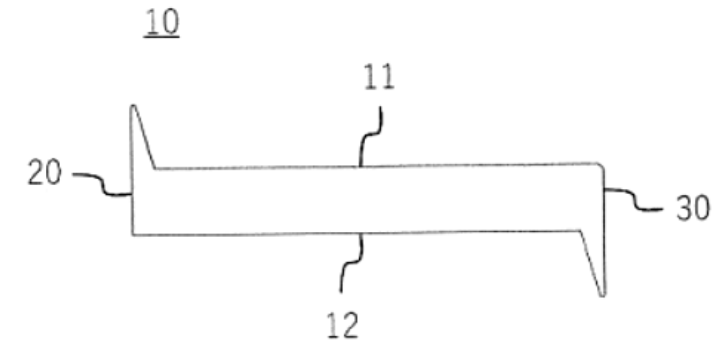

(11) **1-0049607 B**

(15) 04/07/2025
Số Quyết định: 127670/QĐ-SHTT.IP

(45) 25/08/2025 449B

(43) 25/04/2023 421 A

(21) 1-2022-08572

(85) 28/12/2022

(22) 30/05/2020

(86) PCT/CN2020/093627 30/05/2020

(87) WO2021/243490 09/12/2021

(51) ***G06F 9/46***

(73) **HUAWEI TECHNOLOGIES CO., LTD.** (CN)
Huawei Administration Building Bantian, Longgang District Shenzhen, Guangdong 518129, China

(72) ZHOU, Xiping (CN); ZHOU, Ruoyu (CN); ZHU, Fan (CN); SUN, Wenbo (CN)

(74) Công ty Luật TNHH Phạm và Liên danh (PHAM & ASSOCIATES)

(54) **BỘ XỬ LÝ, PHƯƠNG PHÁP XỬ LÝ, VÀ VẬT GHI MÁY TÍNH**

(57) Sáng chế đề cập đến bộ xử lý, phương pháp xử lý, và vật ghi. Bộ xử lý bao gồm lõi bộ xử lý. Lõi bộ xử lý bao gồm khối điều phối lệnh và khối luồng đồ thị và ít nhất một khối vận hành đa năng mà được nối với khối điều phối lệnh. Khối điều phối lệnh được tạo cấu hình để: cấp phát lệnh tính toán đa năng trong lệnh cần được thực thi được giải mã cho ít nhất một khối tính toán đa năng, và cấp phát lệnh điều khiển tính toán đồ thị trong lệnh cần được thực thi được giải mã cho khối tính toán đồ thị, trong đó lệnh tính toán đa năng được sử dụng để ra lệnh thực thi tác vụ tính toán đa năng, và lệnh điều khiển tính toán đồ thị được sử dụng để ra lệnh thực thi tác vụ tính toán đồ thị. Ít nhất một khối vận hành đa năng được tạo cấu hình để thực thi lệnh tính toán đa năng. Khối luồng đồ thị được tạo cấu hình để thực thi lệnh điều khiển tính toán đồ thị. Theo sáng chế, hiệu suất xử lý của bộ xử lý có thể được cải thiện.

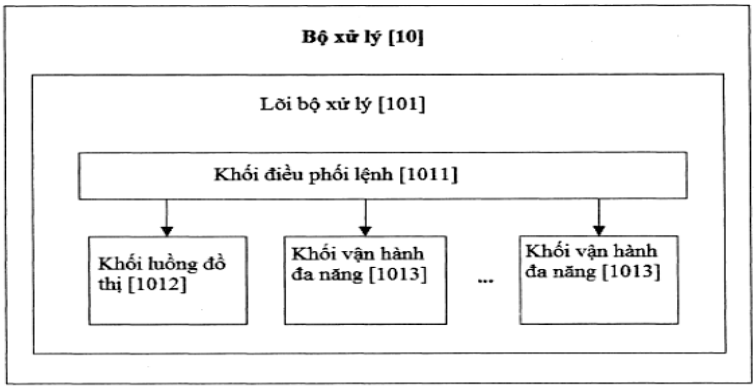

Fig.1

(11) **1-0049608 B**

(15) 04/07/2025
Số Quyết định: 127694/QĐ-SHTT.IP

(45) 25/08/2025 449B

(43) 25/09/2024 438 A

(21) 1-2023-08574

(85) 29/12/2020

(22) 03/06/2019

(86) PCT/SG2019/050286 03/06/2019

(30) 10201804724U 04/06/2018 SG

(87) WO2019/236006 12/12/2019

(51) ***A01K 63/00***

(62) 1-2020-07613

(73) **TEMASEK LIFE SCIENCES LABORATORY LIMITED** (SG)
National University of Singapore, 1 Research Link, Singapore 117604, Singapore

(72) Chin Heng GOH (SG)

(74) Công ty cổ phần tư vấn Trung Thực (TRUNG THUC.,JSC)

(54) **HỆ THỐNG NUÔI TRỒNG THỦY SẢN KIỂU CÔNGTENƠ**

(57) Nói chung, sáng chế đề cập đến hệ thống nuôi trồng thủy sản (200) bao gồm một hoặc nhiều vị trí xếp chồng của dãy của một hoặc nhiều môđun nuôi trồng thủy sản (100). Mỗi môđun nuôi trồng thủy sản (100) bao gồmn côngtenơ vận tải đa phương thức (102) bao gồm hai thành bên đối diện (104) và hai lối đầu vào đối diện (106), và kết cấu vỏ (110) được bố trí trong côngtenơ vận tải đa phương thức (102) và kéo dài giữa các thành bên (104) của nó. Môđun nuôi trồng thủy sản (100) còn bao gồm bộ cửa tiếp cận (130) được bố trí ở một hoặc cả hai lối đầu vào (106) của côngtenơ vận tải đa phương thức (102), các cửa tiếp cận (130) có thể vận hành hai chiều để mở/đóng theo cách lựa chọn các lối đầu vào tương ứng (106). Việc mở đóng lựa chọn của các lối đầu vào (106) của các côngtenơ vận tải đa phương thức (102) ở vị trí xếp chồng tạo thuận lợi cho khả năng tiếp cận của người sử dụng tiếp cận vào các kết cấu vỏ (110) ở vị trí xếp chồng để nuôi các sinh vật sống trong nước.

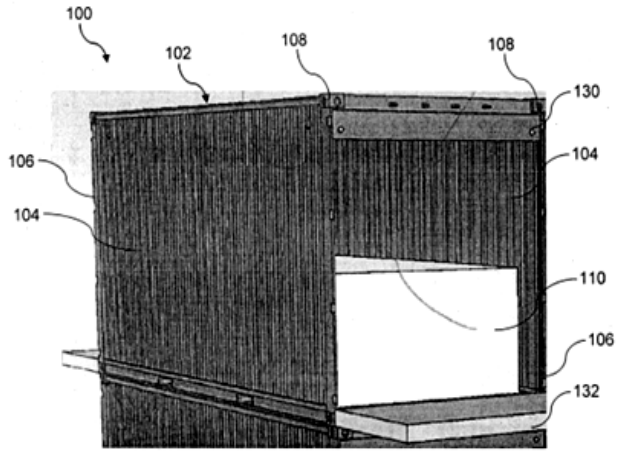

Fig.1

(11) **1-0049609 B**

(15) 04/07/2025
Số Quyết định: 127847/QĐ-SHTT.IP

(45) 25/08/2025 449B

(43) 25/07/2022 412 A

(21) 1-2022-02267

(85) 12/04/2022

(22) 27/09/2020

(86) PCT/CN2020/118066 27/09/2020

(30) 201910927105.4 27/09/2019 CN

(87) WO2021/057964 01/04/2021

(51) ***H04L 5/00***; *H04W 72/12; H04W 72/04*

(73) **VIVO MOBILE COMMUNICATION CO., LTD.** (CN)
No.1, Vivo Road, Chang'an, Dongguan, Guangdong 523863, China

(72) CHEN, Xiaohang (CN); SUN, Peng (CN); SHEN, Xiaodong (CN)

(74) Công ty TNHH Đại Tín và Liên Danh (DAITIN AND ASSOCIATES CO.,LTD)

(54) PHƯƠNG PHÁP XÁC ĐỊNH TÀI NGUYÊN VÀ THIẾT BỊ TRUYỀN TIN

(57) Sáng chế đề xuất phương pháp xác định tài nguyên và thiết bị truyền tin. Phương pháp này bao gồm: xác định, dựa trên thông tin tài nguyên thứ nhất và thông tin tài nguyên thứ hai, tài nguyên cho phản hồi yêu cầu lặp tự động kết hợp (Hybrid Automatic Repeat Request, HARQ) để truyền đường xuống; trong đó thông tin tài nguyên thứ nhất là bất kỳ một trong các thông tin sau đây: tài nguyên mục tiêu thứ nhất và tập tài nguyên thứ nhất, trong đó tập tài nguyên thứ nhất bao gồm ít nhất hai tài nguyên.

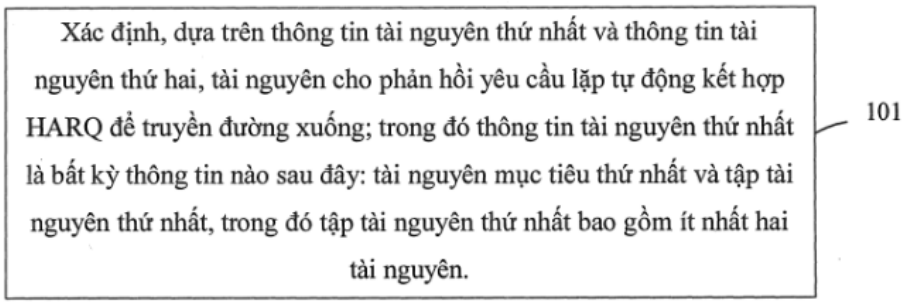

Fig.1

(11) **1-0049610 B**

(15) 04/07/2025
Số Quyết định: 127848/QĐ-SHTT.IP

(45) 25/08/2025 449B

(43) 25/05/2023 422 A

(21) 1-2023-00673

(85) 03/02/2023

(22) 10/07/2020

(86) PCT/CN2020/101442 10/07/2020

(87) WO2022/006897 A1 13/01/2022

(51) ***H01M 10/6556****; H01M 50/30*

(73) **CONTEMPORARY AMPEREX TECHNOLOGY (HONG KONG) LIMITED** (CN)
Level 19, China Building, 29 Queen's Road Central, Central, Central and Western District, Hong Kong, China

(72) ZENG, Yuqun (CN); CHEN, Xiaobo (CN); WANG, Peng (CN); LI, Yao (CN); LIANG, Chengdu (CN); LIN, Yongshou (CN)

(74) Công ty TNHH Dịch vụ Sở hữu trí tuệ KASS Việt Nam (KASS VIETNAM CO.,LTD.)

(54) **ẮC QUY VÀ THIẾT BỊ LIÊN QUAN, PHƯƠNG PHÁP CHẾ TẠO VÀ THIẾT BỊ CHẾ TẠO ẮC QUY**

(57) Sáng chế đề cập đến ắc quy và thiết bị liên quan, phương pháp chế tạo và thiết bị chế tạo ắc quy. Ắc quy bao gồm ngăn ắc quy, bộ phận quản lý nhiệt, khoang khuyết và khoang gom. Ngăn ắc quy bao gồm cơ cấu giảm áp; bộ phận quản lý nhiệt được tạo kết cấu để chứa chất lưu để điều chỉnh nhiệt độ của ngăn ắc quy; khoang khuyết được tạo kết cấu để cung cấp không gian cho phép cơ cấu giảm áp được kích hoạt; và khoang gom được tạo kết cấu để thu gom chất thải từ ngăn ắc quy khi cơ cấu giảm áp được kích hoạt. Bộ phận quản lý nhiệt được tạo kết cấu sao cho chất thải của ngăn ắc quy có thể đi qua bộ phận quản lý nhiệt khi cơ cấu giảm áp được kích hoạt, và sau đó đi vào khoang gom qua khoang khuyết. Theo đơn này, nhờ sự bố trí khoang khuyết, cơ cấu giảm áp có thể không cần được bố trí ở một phía của đầu cuối điện cực của ngăn ắc quy; và sự bố trí khoang gom có thể cho phép chất thải được giải phóng bởi cơ cấu giảm áp được gom mà không bị phun ra hoặc chảy ra ngoài, nhờ đó không làm bẩn các bộ phận khác hoặc môi trường bên ngoài.

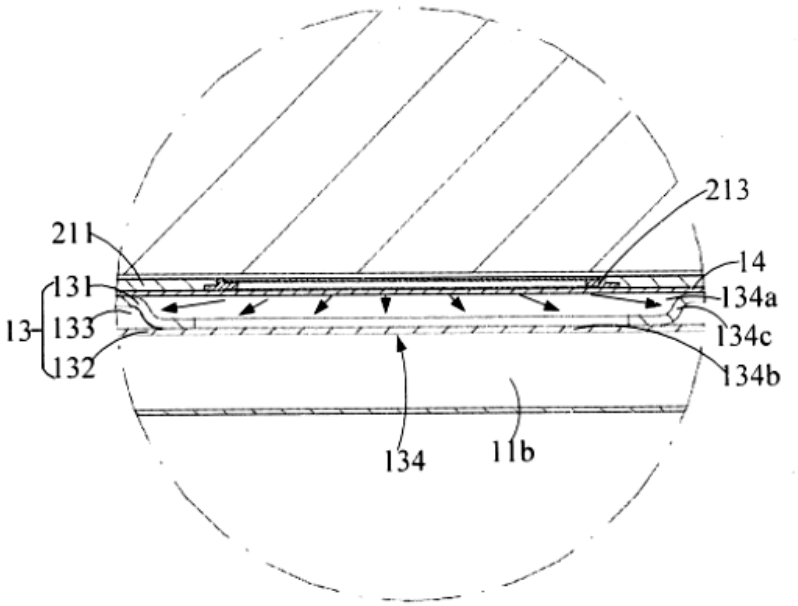

HÌNH 8

(11) **1-0049611 B**

(15) 04/07/2025
Số Quyết định: 127849/QĐ-SHTT.IP

(45) 25/08/2025 449B

(43) 25/08/2023 425 A

(21) 1-2023-03332

(85) 23/05/2023

(22) 08/11/2021

(86) PCT/IB2021/060330 08/11/2021

(30) 63/111,183 09/11/2020 US

(87) WO2022/097114 12/05/2022

(51) ***A61F 7/03***

(73) **RAPID AID CORP.** (CA)
4120A Sladeview Crescent, Mississauga, Ontario L5L 5Z3, Canada

(72) WHITELY, Jeffrey Thomas (CA)

(74) Công ty TNHH Trà và cộng sự (TRA & ASSOCIATES CO.,LTD)

(54) TÚI GIỮ NHIỆT CHỨA DUNG DỊCH NƯỚC MUỐI SIÊU LẠNH VÀ GLYXERIN

(57) Sáng chế đề cập đến túi giữ nhiệt sử dụng dung dịch nước muối siêu lạnh giúp chống sự kích hoạt sớm ở nhiệt độ thấp. Túi giữ nhiệt bao gồm hai tấm được liên kết với nhau để tạo thành tấm nhiều lớp. Túi giữ nhiệt có ngăn thứ nhất và ngăn thứ hai. Lớp bịt dễ vỡ ngăn cách hai ngăn. Một trong các ngăn chứa dung dịch nước muối siêu lạnh. Dung dịch muối chứa trong khoảng từ 15% đến 25% glyxerin theo khối lượng.

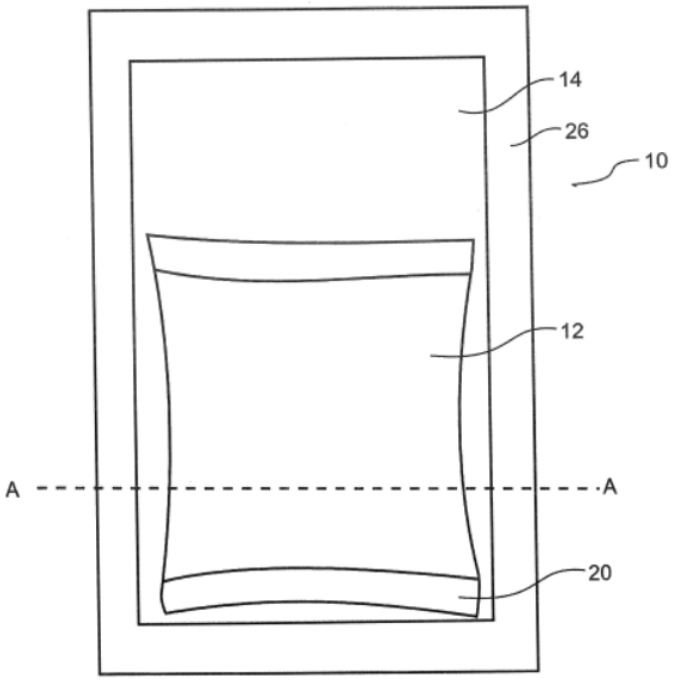

FIG. 1

1-0049612 B

(11)

(15) 04/07/2025
Số Quyết định: 127891/QĐ-SHTT.IP

(45) 25/08/2025 449B

(43) 27/01/2023 418 A

(21) 1-2022-07258

(85) 07/11/2022

(22) 08/04/2021

(86) PCT/CN2021/086025 08/04/2021

(30) 63/007,271 08/04/2020 US

(87) WO2021/204219 14/10/2021

(51) ***H04W 48/18***; *H04W 36/08; H04W 48/12; H04W 36/00; H04W 48/02*

(73) **SHARP KABUSHIKI KAISHA** (JP)
1, Takumi-cho, Sakai-ku, Sakai City, Osaka 590-8522, Japan

(72) SHIH, Meiju (TW); CHEN, Hungchen (TW); TSENG, Yunglan (TW)

(74) Công ty TNHH một thành viên Sở hữu trí tuệ VCCI (VCCI-IP CO.,LTD)

(54) **PHƯƠNG PHÁP VÀ THIẾT BỊ NGƯỜI DÙNG ĐỂ LỰA CHỌN LẠI Ô**

(57) Sáng chế đề cập đến phương pháp và thiết bị người dùng (user equipment, viết tắt là UE) để lựa chọn lại ô. Phương pháp này bao gồm các bước: thu bộ chỉ báo lựa chọn lại tần số bên trong trong khối thông tin chủ (Master Information Block, viết tắt là MIB) từ ô trên tần số cụ thể; xác định xem ô thuộc về mạng mà UE được đăng ký hay không; xác định các ô khác trên tần số cụ thể là các ô bị chặn mà UE không được cho phép lựa chọn trong việc lựa chọn lại ô tần số bên trong, trong trường hợp ô thuộc về mạng và bộ chỉ báo lựa chọn lại tần số bên trong được thiết đặt là trị số thứ nhất chỉ báo rằng việc lựa chọn lại ô tần số bên trong không được phép được thực hiện; và thực hiện lựa chọn lại ô tần số bên trong cho các ô khác trên tần số cụ thể, trong trường hợp ô không thuộc về mạng hoặc bộ chỉ báo lựa chọn lại tần số bên trong được thiết đặt là trị số thứ hai chỉ báo rằng việc lựa chọn lại ô tần số bên trong được cho phép được thực hiện.

Fig.2

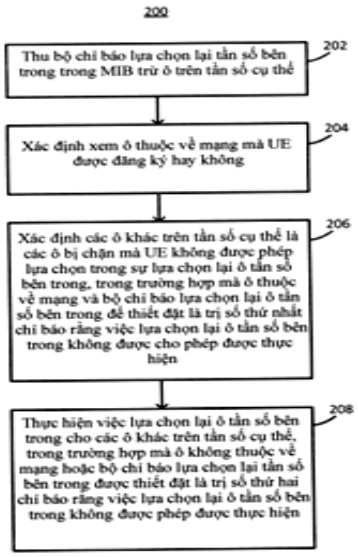

(11) **1-0049613 B**

(15) 04/07/2025
Số Quyết định: 127895/QĐ-SHTT.IP

(45) 25/08/2025 449B

(43) 27/05/2024 434 A

(21) 1-2023-02123

(85) 30/03/2023

(22) 05/11/2021

(86) PCT/JP2021/040809 05/11/2021

(30) 2021-145577 07/09/2021 JP

(87) WO2022/010000 13/01/2022

(51) ***A61K 8/39***; *A61K 8/55; A61K 8/63; A61K 8/73; B01F 23/20; A61Q 1/14; A61Q 11/00; A61Q 19/00; A61Q 19/10; A61K 8/34; A61K 8/86*

(73) **TOA INC.** (JP)
3-5-29, Kitahama, Chuo-ku, Osaka-shi, Osaka 541-0041 Japan

(72) Hideki KATO (JP); Takeo YONEDA (JP); Seiki HORI (JP); Hideki NISHIURA (JP); Takahito NAKAI (JP)

(74) Công ty TNHH Quốc tế D &N (D&N INTERNATIONAL CO.,LTD.)

(54) **CHẾ PHẨM DÙNG TẠI CHỖ DÙNG CHO MỸ PHẨM DẠNG BỌT KHÍ NANO**

(57) Sáng chế đề cập đến chế phẩm dùng tại chỗ dùng cho mỹ phẩm dạng bọt khí nano mà với chế phẩm này có thể cải thiện các đặc tính chức năng được yêu cầu bởi các loại sản phẩm mỹ phẩm khác nhau. Sáng chế đề cập đến chế phẩm dùng tại chỗ dùng cho mỹ phẩm dạng bọt khí nano để được sử dụng trong vật chứa được trang bị cơ cấu thiết bị để tạo ra các bọt khí nano, chế phẩm dùng tại chỗ này chứa polyoxypropylen diglyxeryl ete và etoxydiglycol, hoặc chứa axit hyaluronic hoặc muối của nó, hoặc chứa etanol và menthol hoặc dẫn xuất của chúng, hoặc chứa sorbitol và glyxerin, hoặc chứa phytosteryl/octyldodexyl lauroyl glutamat, hoặc chứa glyxereth-26, hoặc chứa lexitin hydro hóa và polysorbat 20, hoặc chứa etanol và polysorbat 20.

(11) **1-0049614 B**

(15) 04/07/2025
Số Quyết định: 127901/QĐ-SHTT.IP

(45) 25/08/2025 449B

(43) 25/04/2023 421 A

(21) 1-2022-07794

(85) 29/11/2022

(22) 29/07/2021

(86) PCT/CN2021/109154 29/07/2021

(30) 202010743396.4 29/07/2020 CN
202011328519.4 24/11/2020 CN

(87) WO2022/022618 03/02/2022

(51) ***H04R 1/10***; *H04R 1/00*

(73) **SHENZHEN SHOKZ CO., LTD.** (CN)
Floors 1-4, Factory Building 26 Shancheng Industrial Park, Shiyan Street, Bao'an District Shenzhen, Guangdong 518108, China

(72) ZHENG, Zeying (CN); XU, Jiang (CN); WANG, Yonggen (CN); ZHANG, Haofeng (CN); LAI, Gan (CN); WANG, Chong (CN); WANG, Liwei (CN); HAN, Ruixin (CN); ZHANG, Lei (CN); FU, Junjiang (CN)

(74) Công ty TNHH Trường Xuân (AGELESS CO.,LTD.)

(54) **TAI NGHE**

(57) Sáng chế bộc lộ tai nghe. Tai nghe này có thể bao gồm bộ phận hình móc, bộ phận nối, và bộ phận giữ. Khi tai nghe ở trạng thái đeo, bộ phận hình móc có thể được tạo cấu hình để treo được giữa phía sau của tai của người dùng và đầu của người dùng. Bộ phận giữ có thể được tạo cấu hình để tiếp xúc phía trước của tai. Bộ phận nối có thể được tạo cấu hình để nối bộ phận hình móc và bộ phận giữ và mở rộng từ đầu đến bên ngoài của đầu để kết hợp với bộ phận hình móc để tạo ra bộ phận giữ có lực ép lên phía trước của tai.

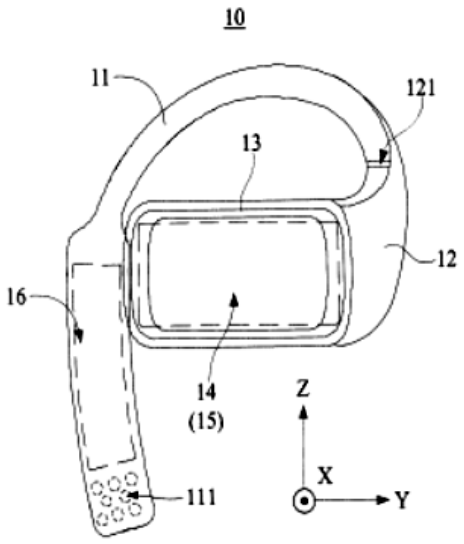

FIG. 2

(11) **1-0049615 B**

(15) 04/07/2025
Số Quyết định: 127906/QĐ-SHTT.IP

(45) 25/08/2025 449B

(43) 25/10/2017 355 A

(21) 1-2017-02870

(85) 25/07/2017

(22) 01/12/2015

(86) PCT/RU2015/000838 01/12/2015

(30) 2014153831 30/12/2014 RU

(87) WO2016/108730 07/07/2016

(51) ***C21D 6/00***; *G21D 1/04*

(73) **JOINT STOCK COMPANY "AKME-ENGINEERING"** (RU)
ul. Pyatnitskaya, 13, stroenie 1 Moscow, 115035, Russia

(72) TOSHINSKY, Georgiy Il'ich (RU)

(74) Công ty TNHH Đại Tín và Liên Danh (DAITIN AND ASSOCIATES CO.,LTD)

(54) **PHƯƠNG PHÁP Ủ LÕI LÒ PHẢN ỨNG HẠT NHÂN VÀ LÒ PHẢN ỨNG HẠT NHÂN**

(57) Sáng chế đề xuất phương pháp ủ lõi lò phản ứng hạt nhân được áp dụng cho lò phản ứng bao gồm việc dự đoán liều lượng gây hại của các nơtron nhanh gây ra suy giảm không chấp nhận được các đặc tính tạo bột nhão của thép. Sau khi đạt được năng suất năng lượng của lò phản ứng, hướng của dòng chất tải lạnh sẽ được thay đổi từ hướng tiêu chuẩn thành hướng ngược lại. Tiếp đó, quãng thời gian có thể chấp nhận được thiết lập để ủ các bộ phận lõi lò phản ứng, nhiệt độ của chế độ ủ được xác lập và được duy trì bằng cách điều chỉnh mức năng suất, quãng thời gian này đủ để khôi phục các đặc tính tạo bột nhão của thép của phần lõi phía dưới trong quãng thời gian đã được xác lập. Vào cuối quãng thời gian ủ đã được thiết lập trước, hướng của dòng chất tải lạnh sẽ được thay đổi từ hướng ngược lại thành hướng tiêu chuẩn. Sáng chế cũng đề xuất lò phản ứng hạt nhân được làm mát bằng kim loại lỏng (Liquid Metal Cooled, LMC) có thể thực hiện phương pháp được đề xuất.

(11) **1-0049616 B**

(15) 04/07/2025
Số Quyết định: 127911/QĐ-SHTT.IP

(45) 25/08/2025 449B

(43) 27/06/2022 411 A

(21) 1-2022-02280

(85) 12/04/2022

(22) 23/09/2020

(86) PCT/EP2020/076573 23/09/2020

(30) 19199234.6 24/09/2019 EP

(87) WO2021/058568 A1 01/04/2021

PCT/EP2020/050442 09/01/2020 EP

(51) ***E04F 15/02***; *E04F 13/08*

(73) **VÄLINGE INNOVATION AB** (SE)
Prästavägen 513, SE-263 64 VIKEN, Sweden

(72) Roger YLIKANGAS (SE); Anders NILSSON (SE); Karl QUIST (SE)

(74) Công ty TNHH Lê & Lê (LE & LE)

(54) **BỘ CÁC TẤM XÂY DỰNG**

(57) Sáng chế đề cập đến bộ các tấm xây dựng, như là tấm sàn hoặc tấm ốp tường. Các tấm bao gồm hệ thống khoá cơ học thứ nhất tại các cạnh thứ ba và thứ tư song song nhau và đối diện nhau (13, 14), như là các cạnh dài, được tạo kết cấu để kết hợp để khoá ngang và đứng giữa hai tấm xây dựng liền kề (10, 20), tốt hơn là bằng di chuyển gập. Các tấm còn bao gồm hệ thống khoá thứ hai tại các cạnh thứ nhất và thứ ba song song nhau và đối diện nhau (11, 12), như là các cạnh ngắn, được tạo kết cấu để kết hợp để khoá ngang và khoá đứng hai tấm xây dựng liền kề (10, 30). Phần cạnh trên của một cạnh trong số cạnh thứ ba hoặc cạnh thứ tư (13, 14), tốt hơn là cạnh thứ ba (13), bao gồm phần môi dưới thứ nhất (139) được tạo kết cấu để kết hợp với phần môi trên thứ nhất (149) của phần cạnh trên của cạnh kia trong số cạnh thứ ba và thứ tư của tấm liền kề (20) khi các cạnh thứ ba và thứ tư được bố trí ăn khớp khoá.

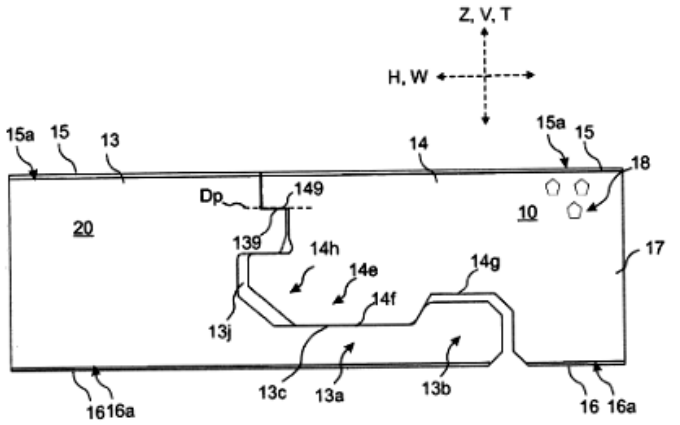

FIG. 6
A-A

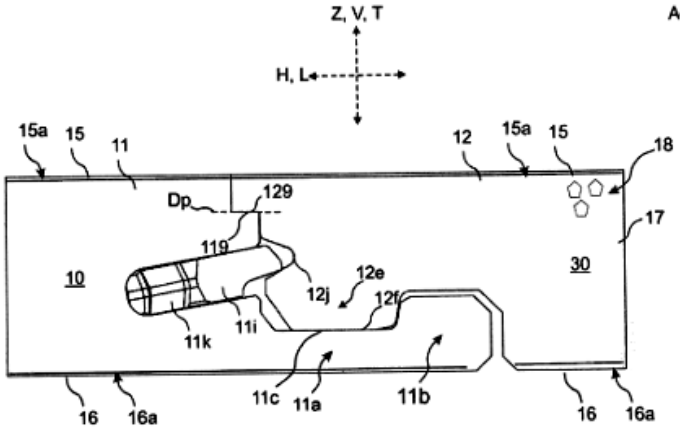

FIG. 7
B-B

(11) **1-0049617 B**

(15) 04/07/2025
Số Quyết định: 127916/QĐ-SHTT.IP

(45) 25/08/2025 449B

(43) 27/03/2023 420 A

(21) 1-2022-07541

(85) 18/11/2022

(22) 23/04/2021

(86) PCT/US2021/028978 23/04/2021

(30) 63/015,339 24/04/2020 US

(87) WO2021/217091 28/10/2021

(51) ***A41D 1/06***; *A41D 31/00; A41D 27/20; A41D 27/00; A41D 27/02*

(73) **TORRID LLC** (US)
18305 E. San Jose Avenue, City of Industry, California 91748, United States of America

(72) Heather A. STROBEL (US); Elizabeth MUNOZ-GUZMAN (US)

(74) Văn phòng Luật sư Ân Nam (ANNAM IP & LAW)

(54) QUẦN CÓ CÁC TẤM VẢI LƯỚI ĐƯỢC TẠO KẾT CẤU ĐỂ TÁC DỤNG LỰC NÉN VÀO NGƯỜI MẶC

(57) Sáng chế đề cập đến các tấm vải lưới mà tạo ra lực nén với phần cơ thể giữa ngực và thắt lưng của người mặc và hàng may mặc che bụng được trang bị các tấm vải lưới. Các tấm vải lưới có thể được tạo ra từ nguyên liệu có độ cứng vững thích hợp để cung tấp lực nén. Các tấm vải lưới bao gồm các tấm bên trái và bên phải được làm thích hợp để được khâu hoặc cách khác dán vào các phần phía trước bên trái và bên phải, lần lượt, của hàng may mặc như quần, đầm, váy, quần soóc, đồ bơi, hoặc các loại tương tự. Mỗi trong số các tấm vải lưới bên trái và bên phải bao gồm mép bên đường may được làm thích hợp để được đính vào bên đường may tương ứng của hàng may mặc che bụng, mép bên vạt cài cúc được làm thích hợp để được đính vào phần giáp mặt đối vạt cài cúc của hàng may mặc, mép eo, và mép đáy. Tấm vải lưới bên trái và/hoặc bên phải có thể là tấm lớp kép.

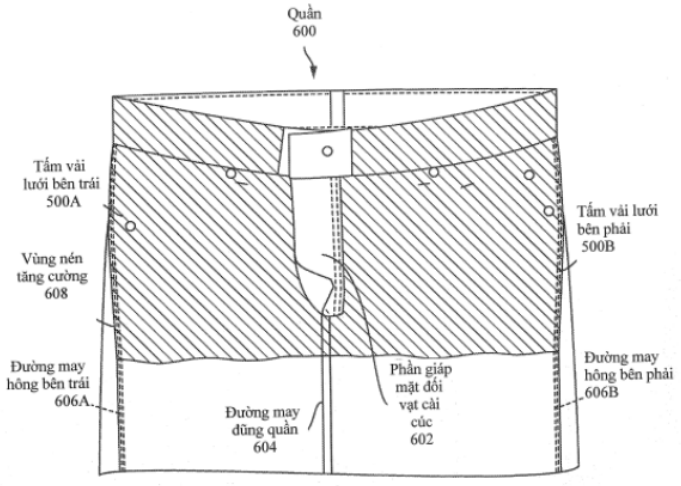

FIG. 6

(11) **1-0049618 B**

(15) 04/07/2025
Số Quyết định: 127991/QĐ-SHTT.IP

(45) 25/08/2025 449B

(43) 25/07/2022 412 A

(21) 1-2022-02490

(85) 21/04/2022

(22) 24/09/2020

(86) PCT/EP2020/076816 24/09/2020

(30) PCT/CN2019/108589 27/09/2019 CN

(87) WO2021/058697 01/04/2021

(51) ***H04W 8/16****; H04W 8/04; H04W 92/24; H04W 8/22; H04W 60/00*

(73) **TELEFONAKTIEBOLAGET LM ERICSSON (PUBL)** (SE)
SE-164 83 Stockholm, Sweden

(72) ZHU, Jinyin (CN); LI, Xiaoming (CN); DE GREGORIO RODRIGUEZ, Jesús-Ángel (ES)

(74) Công ty Luật TNHH T&G (TGVN)

(54) PHƯƠNG PHÁP VÀ THIẾT BỊ ĐỂ QUẢN LÝ TRUY NHẬP

(57) Các phương án thực hiện của sáng chế này đề xuất phương pháp và thiết bị để quản lý truy nhập. Phương pháp ở thực thể quản lý truy nhập thứ nhất của mạng bao gồm bước xác định rằng thiết bị người dùng (UE - User equipment) đang sử dụng kỹ thuật truy nhập vô tuyến (RAT - Radio access technology) LTE-M. Phương pháp nêu trên còn bao gồm bước thu được dữ liệu giới hạn RAT hoặc giới hạn truy nhập đã được kết hợp với UE, trong đó dữ liệu giới hạn RAT hoặc giới hạn truy nhập chỉ báo rằng kiểu RAT LTE-M bị giới hạn. Phương pháp nêu trên còn bao gồm bước xác định xem liệu UE đang sử dụng LTE-M có được cho phép gắn hoặc đăng ký với mạng dựa trên dữ liệu giới hạn RAT hoặc giới hạn truy nhập đã thu đã được kết hợp với UE hay không. Sáng chế này cũng đề xuất phương tiện lưu trữ máy tính đọc được.

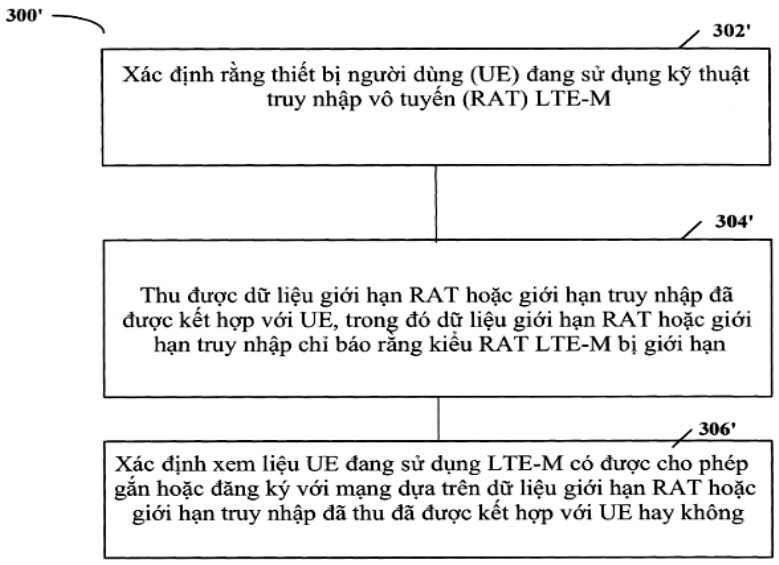

FIG. 3b

(11) **1-0049619 B**

(15) 04/07/2025
Số Quyết định: 127992/QĐ-SHTT.IP

(45) 25/08/2025 449B

(43) 25/12/2023 429 A

(21) 1-2023-05236

(85) 04/08/2023

(22) 30/09/2021

(86) PCT/CN2021/122415 30/09/2021

(30) 202110183053.1 08/02/2021 CN

(87) WO2022/166238 11/08/2022

(51) ***H05K 7/20***; *F24F 11/89*

(73) 1. **GD MIDEA HEATING & VENTILATING EQUIPMENT CO., LTD.** (CN)
Penglai Industry Road, Beijiao, Shunde Foshan, Guangdong 528311, China
2. **MIDEA GROUP CO., LTD.** (CN)
B26-28F, Midea Headquarter Building, No. 6 Midea Avenue, Beijiao, Shunde, Foshan, Guangdong 528311, China

(72) LI, Zhaohui (CN); LI, Feng (CN); WANG, Guochun (CN); LUO, Yuzhao (CN)

(74) Công ty TNHH Tầm nhìn và Liên danh (VISION & ASSOCIATES CO.LTD.)

(54) HỆ THỐNG ĐIỀU HÒA KHÔNG KHÍ

(57) Sáng chế đề cập đến hệ thống điều hòa không khí. Hệ thống điều hòa không khí bao gồm bộ trao đổi nhiệt trong nhà (5), bộ trao đổi nhiệt ngoài trời (4), bộ tiết kiệm năng lượng, và hộp điều khiển điện (7); bộ tiết kiệm năng lượng được bố trí ở giữa bộ trao đổi nhiệt trong nhà (5) và bộ trao đổi nhiệt ngoài trời (4); bộ tiết kiệm năng lượng bao gồm khối chính trao đổi nhiệt (61); khối chính trao đổi nhiệt (61) được bố trí với các kênh cỡ micrô thứ nhất (610) cho dòng môi chất lạnh thứ nhất chảy và các kênh cỡ micrô thứ hai (611) đối với dòng môi chất lạnh thứ hai chảy; dòng môi chất lạnh thứ hai hấp thụ nhiệt từ dòng môi chất lạnh thứ nhất để dòng môi chất lạnh thứ nhất được làm quá lạnh, hoặc dòng môi chất lạnh thứ nhất hấp thụ nhiệt từ dòng môi chất lạnh thứ hai để dòng môi chất lạnh thứ hai được làm quá lạnh; bộ tiết kiệm năng lượng còn được tạo kết cấu để tản nhiệt đối với linh kiện điện tử (71) trong hộp điều khiển điện (7). Bộ tiết kiệm năng lượng của hệ thống điều hòa không khí có thể không chỉ cải thiện mức độ làm quá lạnh, mà còn tản nhiệt cho hộp điều khiển điện.

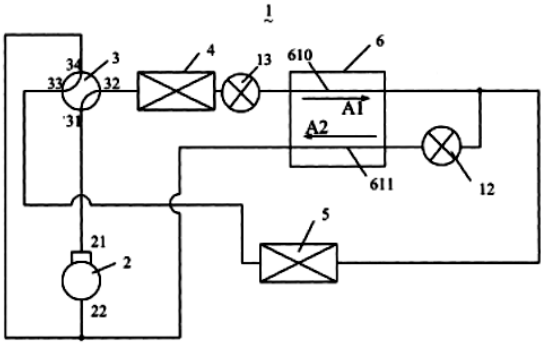

FIG. 1

(11) **1-0049620 B**

(15) 04/07/2025
Số Quyết định: 127993/QĐ-SHTT.IP

(45) 25/08/2025 449B

(43) 25/01/2022 406 A

(21) 1-2021-06815

(85) 20/11/2017

(22) 20/04/2016

(86) PCT/JP2016/002120 20/04/2016

(30) 2015-086227 20/04/2015 JP

(87) WO2016/170784 A1 27/10/2016

(51) ***A01N 43/40***; *C05G 3/02; A01P 3/00; A01P 7/04; A01N 47/40; A01N 51/00*

(62) 1-2017-04612

(73) 1. **MITSUI CHEMICALS CROP & LIFE SOLUTIONS, INC.** (JP)
1-19-1, Nihonbashi, Chuo-ku, Tokyo 103-0027 Japan
2. **HYPONEX JAPAN CORP., LTD.** (JP)
1-94, Tsukuda 1-chome, Nishiyodogawa-ku, Osaka-shi, Osaka 555-0001, Japan

(72) TSUKAMOTO, Yoshihisa (JP); INOUE, Daisuke; (JP); KIYOTANI, Koichi (JP); SHIOTA, Yutaka (JP)

(74) Công ty TNHH một thành viên Sở hữu trí tuệ VCCI (VCCI-IP CO.,LTD)

(54) **SẢN PHẨM HÓA NÔNG CHỨA PHÂN BÓN VÀ HÓA CHẤT NÔNG NGHIỆP VÀ CHẾ PHẨM HÓA NÔNG DẠNG NƯỚC ĐỂ SẢN XUẤT SẢN PHẨM NÀY**

(57) Sáng chế đề cập đến sản phẩm hóa nông chứa phân bón và hóa chất nông nghiệp dạng lỏng hoặc lỏng đồng nhất, trong suốt. Sản phẩm này chứa hóa chất nông nghiệp và phân bón cùng với glycol ete. Sáng chế còn đề cập đến chế phẩm hóa nông dạng nước để sản xuất sản phẩm này và chế phẩm hóa nông chứa phân bón và hóa chất nông nghiệp được tạo ra từ sản phẩm này.

(11) **1-0049621 B**

(15) 04/07/2025
Số Quyết định: 128022/QĐ-SHTT.IP

(45) 25/08/2025 449B

(43) 25/03/2021 396 A

(21) 1-2020-06542

(85) 11/11/2020

(22) 08/05/2019

(86) PCT/EP2019/061865 08/05/2019

(30) 18171887.5 11/05/2018 EP

(87) WO2019/215254 A1 14/11/2019

(51) ***A61K 8/44***; *A61Q 5/02; A61K 8/73; A61Q 5/00; A61K 8/20; A61K 8/46*

(73) **UNILEVER GLOBAL IP LIMITED** (GB)
Port Sunlight, Wirral, Merseyside, CH62 4ZD, United Kingdom

(72) GALPIN Annie Jaye (GB); MACHEN Robert (GB); PUNTAMBEKAR Smita (GB); RILEY Robert George (GB); STARCK Pierre (GB)

(74) Công ty TNHH Trần Hữu Nam và Đồng sự (TRAN H.N & ASS.)

(54) **CHẾ PHẨM LÀM SẠCH KHÔNG CHỨA SULFAT VÀ PHƯƠNG PHÁP CHĂM SÓC TÓC, DA ĐẦU VÀ DA**

(57) Chế phẩm làm sạch không chứa sulfat dành cho tóc, da đầu hoặc da bao gồm, trong pha liên tục có thể nước:

(i) chất hoạt động bề mặt anion alpha olefin sulfonat với lượng từ 3% trọng lượng đến 13% trọng lượng, tính theo trọng lượng của tổng chế phẩm ở 100% hoạt tính;

(ii) chất hoạt động bề mặt lưỡng tính hoặc ion lưỡng tính với lượng từ 1 đến 6%;

(iii) polyme cation với lượng từ 0,05% trọng lượng đến 0,5% trọng lượng;

(iv) chất điện phân vô cơ; và

(iv) nước;

trong đó tỷ lệ trọng lượng của (i) so với (ii) nằm trong khoảng từ 1:1 đến 6:1 và độ pH của chế phẩm từ 3 đến 6,5.

(11) **1-0049622 B**

(15) 04/07/2025
Số Quyết định: 128023/QĐ-SHTT.IP

(45) 25/08/2025 449B

(43) 27/05/2024 434 A

(21) 1-2023-05218

(85) 03/08/2023

(22) 06/09/2022

(86) PCT/KR2022/013361 06/09/2022

(30) 10-2021-0120861 10/09/2021 KR

(87) WO2023/038401 16/03/2023

(51) ***C25C 3/34***; *C01F 17/229*

(73) **KSM TECHNOLOGY CO., LTD.** (KR)
604, 219 Hannuri-daero, Sejong 30127, Republic of Korea

(72) RYU, Hong Youl (KR); WOO, Hwa Young (KR); RI, Vladislav (RU); SONG, Ju Hwan (KR); KIM, Jeong Mo (KR)

(74) Công ty TNHH Tầm nhìn và Liên danh (VISION & ASSOCIATES CO.LTD.)

(54) **PHƯƠNG PHÁP CHIẾT TÁCH ĐIỆN PHÂN HỢP CHẤT NEOĐYM**

(57) Sáng chế đề xuất phương pháp chiết tách điện phân hợp chất neođym, phương pháp này bao gồm các bước: cung cấp chất điện phân gốc florua qua lỗ hở được xác định trong bể điện phân bao gồm catôt và anôt; cung cấp các hạt, mỗi hạt bao gồm hợp chất neođym và có ít nhất một lỗ rỗng được xác định trên đó, qua lỗ hở được xác định trong bể điện phân; hòa tan ít nhất một phần của hạt trong muối nóng chảy của chất điện phân gốc florua; và khử neođym ở catôt, trong đó lỗ rỗng được xác định bên trong hoặc trên bề mặt của hạt, và khối lượng riêng biểu kiến của các hạt thấp hơn so với khối lượng riêng của muối nóng chảy. Phương pháp này có quy trình vượt trội.

[Fig.1]

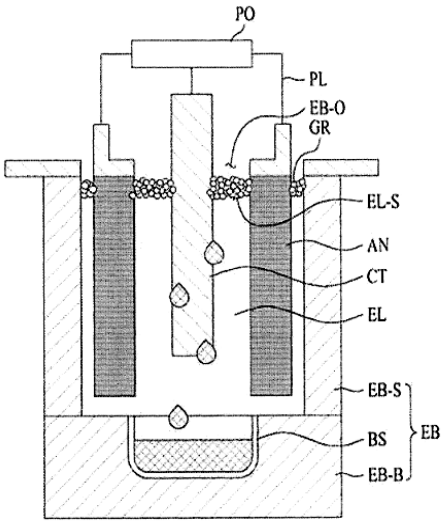

(11) **1-0049623 B**

(15) 04/07/2025
Số Quyết định: 128024/QĐ-SHTT.IP

(45) 25/08/2025 449B

(43) 26/09/2022 414 A

(21) 1-2022-03917

(85) 22/06/2022

(22) 27/11/2020

(86) PCT/EP2020/083666 27/11/2020

(30) 1917466.3 29/11/2019 GB

(87) WO2021/105383 03/06/2021

(51) ***D03D 15/56****; D03D 13/00*

(73) **TEXON MANAGEMENT LIMITED** (GB)
Skelton Industrial Estate, Skelton, Saltburn by the Sea Cleveland TS12 2LH, GB

(72) NERI, Enrico (IT)

(74) Công ty TNHH Sở hữu trí tuệ Thảo Thọ Quyến (INVENCO.,LTD)

(54) **MŨ GIÀY DỆT VÀ PHƯƠNG PHÁP DỆT MŨ GIÀY NÀY**

(57) Sáng chế đề cập đến mũ giày dệt tạo thành từ sợi dọc và sợi ngang bao gồm vùng thứ nhất là đàn hồi theo ít nhất một trong các hướng dọc hoặc ngang. Sợi dọc và/hoặc sợi ngang chứa ít nhất 5% sợi đàn hồi. Mũ giày dệt có đặc trưng là các sợi đàn hồi được dệt căng. Mũ giày dệt này cũng có thể bao gồm vùng thứ hai có độ đàn hồi khác với vùng thứ nhất, trong đó sợi dọc và/hoặc sợi ngang của vùng thứ hai chứa ít hơn sợi đàn hồi ít nhất 5% so với sợi tương đương của vùng thứ nhất. Hữu ích là mũ giày dệt được dệt bằng máy Jacquard. Sáng chế cũng đề cập đến phương pháp dệt mũ giày đã nêu.

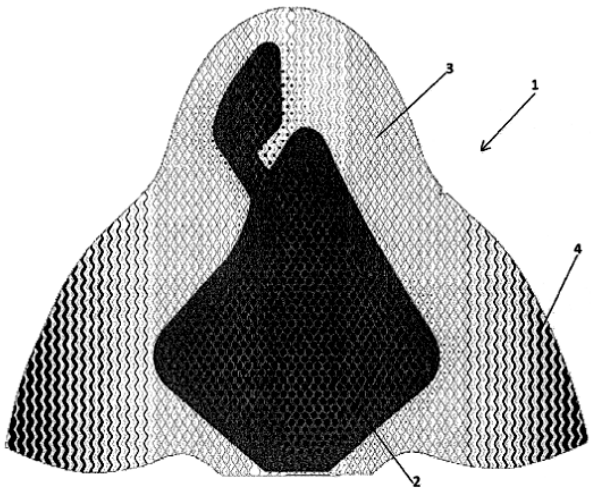

Fig.1

(11) **1-0049624 B**

(15) 04/07/2025
Số Quyết định: 128060/QĐ-SHTT.IP

(45) 25/08/2025 449B

(43) 26/09/2022 414 A

(21) 1-2022-03430

(85) 01/06/2022

(22) 18/12/2020

(86) PCT/JP2020/047527 18/12/2020

(30) 2019-233202 24/12/2019 JP

(87) WO2021/132099 01/07/2021

(51) ***G06N 20/00***

(73) **TOKYO WELD CO., LTD.** (JP)
2-28-1 Kitamagome, Ota-ku, Tokyo 143-0021, Japan

(72) Yoshihiko YOKOYAMA (JP); Tsukasa KATO (JP); Daiju KIKUCHI (JP); Takuma UMENO (JP)

(74) Công ty Luật TNHH T&G (TGVN)

(54) **THIẾT BỊ HỖ TRỢ HUẤN LUYỆN, THIẾT BỊ HUẤN LUYỆN, PHƯƠNG PHÁP HỖ TRỢ HUẤN LUYỆN, VÀ PHƯƠNG TIỆN PHI NHẤT THỜI ĐỌC ĐƯỢC BẰNG MÁY TÍNH**

(57) Sáng chế đề xuất thiết bị hỗ trợ huấn luyện bao gồm đơn vị trích xuất mà trích xuất, đối với mỗi phần của dữ liệu huấn luyện, đại lượng dấu hiệu của dữ liệu huấn luyện, trên cơ sở mô hình được huấn luyện nhờ sử dụng dữ liệu huấn luyện này để dữ liệu mục tiêu được phân loại thành bất kỳ trong số nhãn thứ nhất và nhãn thứ hai, và dữ liệu huấn luyện có dữ liệu thứ nhất được cho nhãn thứ nhất và dữ liệu thứ hai được cho nhãn thứ hai, và trích xuất, đối với mỗi phần của dữ liệu ứng viên huấn luyện, đại lượng dấu hiệu của dữ liệu ứng viên huấn luyện, trên cơ sở ít nhất một phần của dữ liệu ứng viên huấn luyện được cho bất kỳ trong số nhãn thứ nhất và nhãn thứ hai, và mô hình này, đơn vị tính toán mà tính toán, đối với mỗi phần của dữ liệu ứng viên huấn luyện, ít nhất một trong số khoảng cách giữa dữ liệu ứng viên huấn luyện và dữ liệu thứ nhất và khoảng cách thứ hai giữa dữ liệu ứng viên huấn luyện và dữ liệu thứ hai, và đơn vị chọn mà chọn dữ liệu để được bổ sung làm dữ liệu huấn luyện từ trong số các phần của dữ liệu ứng viên huấn luyện, trên cơ sở khoảng cách này. Thiết bị huấn luyện, phương pháp hỗ trợ huấn luyện, và phương tiện phi nhất thời đọc được bằng máy tính cũng được bộc lộ.

Fig.1

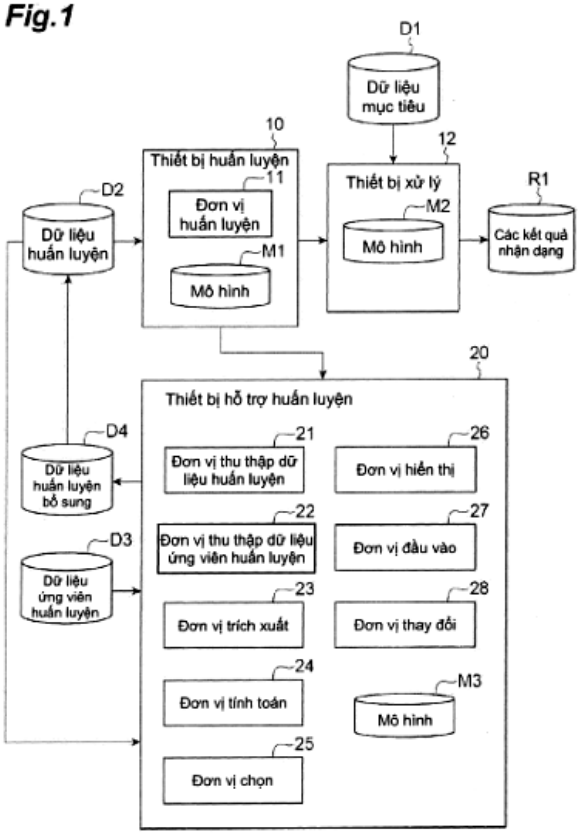
D1
Dữ liệu mục tiêu
10
Thiết bị huấn luyện
11
Đơn vị huấn luyện
M1
Mô hình
12
Thiết bị xử lý
M2
Mô hình
R1
Các kết quả nhận dạng
D2
Dữ liệu huấn luyện
20
Thiết bị hỗ trợ huấn luyện
D4
Dữ liệu huấn luyện bổ sung
21
Đơn vị thu thập dữ liệu huấn luyện
26
Đơn vị hiển thị
22
Đơn vị thu thập dữ liệu ứng viên huấn luyện
27
Đơn vị đầu vào
D3
Dữ liệu ứng viên huấn luyện
23
Đơn vị trích xuất
28
Đơn vị thay đổi
24
Đơn vị tính toán
M3
Mô hình
25
Đơn vị chọn

(11) **1-0049625 B**

(15) 04/07/2025
Số Quyết định: 128061/QĐ-SHTT.IP

(45) 25/08/2025 449B

(43) 25/12/2023 429 A

(21) 1-2023-05284

(85) 08/08/2023

(22) 28/01/2022

(86) PCT/EP2022/052082 28/01/2022

(30) DE102021104 570.3 25/02/2021 DE

(87) WO2022/179798 A1 01/09/2022

(51) ***F16H 23/10***; *F04B 1/145; F04B 1/146; F04B 17/03; F16C 19/10; B08B 3/02; F16H 37/12; F16H 57/04; F16H 57/08; H02K 7/075; H02K 7/116*

(73) **ALFRED KÄRCHER SE & CO. KG** (DE)
Alfred-Kärcher-Strasse 28 - 40, 71364 Winnenden (DE)

(72) MÜLLER, Wolfgang (DE); MAIER, Thomas (DE); NATHAN, Robert (DE); KERKOW, Manuel (DE)

(74) Trung tâm Tư vấn sở hữu trí tuệ và đầu tư (LUVINA LAW FIRM)

(54) CƠ CẤU TRUYỀN ĐỘNG CHO THIẾT BỊ LÀM SẠCH ÁP SUẤT CAO

(57) Sáng chế liên quan đến cơ cấu truyền động (10) cho thiết bị làm sạch áp suất cao, bao gồm động cơ (12), trục động cơ (14) được lắp quay trên mặt bích động cơ (18) và được ghép nối với tấm lắc (22) bằng bánh răng hành tinh (20), trong đó bánh răng hành tinh (20) bao gồm bánh răng trung tâm (36), được nối với trục động cơ (14) theo cách cố định quay và ăn khớp với các bánh răng hành tinh mà được lắp quay trên giá đỡ hành tinh (46) và ăn khớp với bánh răng vành răng trong (34), và trong đó tấm lắc (22) được bố trí trong thùng chứa dầu (52). Để tiếp tục phát triển cơ cấu truyền động (10) theo cách tăng tuổi thọ cao hơn và cho phép lựa chọn nhiều vật liệu hơn trong quá trình sản xuất cơ cấu truyền động nói trên, theo sáng chế, người ta đề xuất rằng mặt bích động cơ (18) và thùng chứa dầu (52) tạo thành các bộ phận riêng biệt, trong đó mặt bích động cơ (18) bao gồm bánh răng vòng (34) và thùng chứa dầu (52) được cố định vào mặt bích động cơ (18), trong đó mặt bích động cơ (18) tạo thành chi tiết định tâm cho thùng chứa dầu (52).

FIG.1

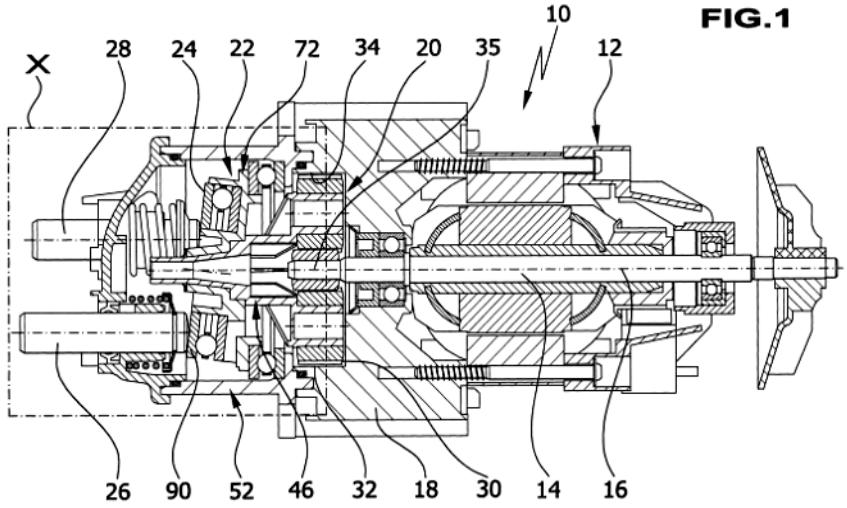

(11) **1-0049626 B**

(15) 04/07/2025
Số Quyết định: 128062/QĐ-SHTT.IP

(45) 25/08/2025 449B

(43) 27/12/2021 405 A

(21) 1-2021-06396

(85) 12/10/2021

(22) 23/03/2020

(86) PCT/JP2020/012581 23/03/2020

(30) 2019-060271 27/03/2019 JP

(87) WO2020/196357 01/10/2020

(51) ***C04B 5/00****; G01J 5/48; G01N 25/72; G01J 5/00*

(73) **JFE STEEL CORPORATION** (JP)
2-3, Uchisaiwai-cho 2-chome, Chiyoda-ku, Tokyo 1000011, Japan

(72) ICHIKAWA Koichi (JP); TAKAHASHI Katsunori (JP); HOSOHARA Seiji (JP); TAKAI Tsutomu (JP)

(74) Công ty Cổ phần Sở hữu công nghiệp INVESTIP (INVESTIP)

(54) **PHƯƠNG PHÁP VẬN HÀNH PHƯƠNG TIỆN XỬ LÝ BẰNG HƠI NƯỚC ĐỐI VỚI XỈ LUYỆN THÉP**

(57) Sáng chế đề xuất phương pháp vận hành phương tiện xử lý bằng hơi nước đối với xỉ luyện thép, mà có phát hiện một cách hiệu quả sự bất thường của phương tiện xử lý bằng hơi nước để cải thiện sự hoạt động rối loạn của việc xử lý bằng hơi nước trong khoảng thời gian ngắn, do đó cho phép ngăn chặn sự thay đổi chất lượng và thu được xỉ luyện thép không có nhược điểm về giãn nở một cách đáng tin cậy. Khi vận hành phương tiện xử lý bằng hơi nước trong đó xỉ luyện thép (3) được chất đống trên bệ chứa và xỉ luyện thép được xử lý bằng hơi nước bằng cách thổi hơi nước vào bệ chứa từ bên dưới, trong quá trình xử lý bằng hơi nước, nhiệt độ của xỉ luyện thép được đo lại bằng nhiệt kế (4), và cả nhiệt độ của bề mặt trên của xỉ luyện thép đã được chất đống trên bệ chứa cũng được đo từ phía trên bệ chứa nhờ sự quan sát hình ảnh nhiệt với phương tiện đo nhiệt bức xạ (11), nếu vị trí có nhiệt độ lệch với nhiệt độ của các vị trí khác xuất hiện trong bề mặt trên của xỉ luyện thép dựa trên nhiệt độ đo được bằng nhiệt kế và nhiệt độ đo được nhờ sự quan sát hình ảnh nhiệt, vị trí đó được xác định là vị trí bất thường, và phương tiện xử lý bằng hơi nước tại vị trí này được xác định là vị trí bất thường cần được sửa chữa.

[Fig.2]

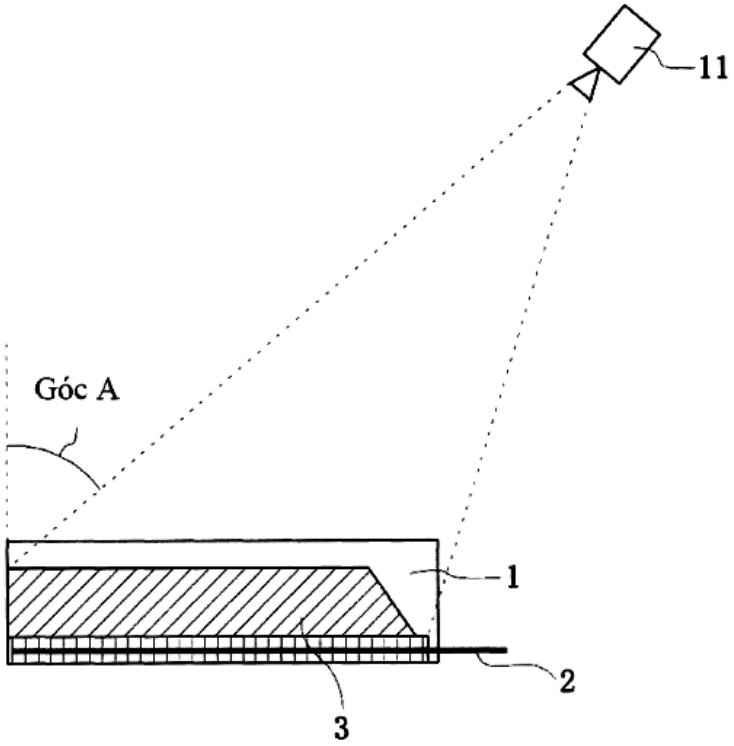

(11) **1-0049627 B**

(15) 04/07/2025
Số Quyết định: 128063/QĐ-SHTT.IP

(45) 25/08/2025 449B

(43) 25/04/2023 421 A

(21) 1-2022-06679

(85) 14/10/2022

(22) 10/05/2021

(86) PCT/JP2021/017665 10/05/2021

(30) 2020-083098 11/05/2020 JP

(87) WO2021/230190 18/11/2021

(51) ***G06Q 50/10***; *G06F 3/01*; *G06Q 10/00*

(73) **JE INTERNATIONAL CORPORATION** (JP)
4-144-2, Akanabe Hishino, Gifu-shi, Gifu 50082686, Japan

(72) KIM Minsu (KR)

(74) Công ty TNHH Luật ALIAT (ALIAT LEGAL)

(54) **THIẾT BỊ HỖ TRỢ VẬN HÀNH VÀ PHƯƠNG PHÁP HỖ TRỢ VẬN HÀNH**

(57) Sáng chế đề cập đến thiết bị hỗ trợ vận hành, phương pháp hỗ trợ vận hành, mô hình (31) được tạo cấu hình để được huấn luyện thông qua học máy với thông tin để xuất ra thông tin ý định cho biết ý định của câu hỏi dựa trên câu hỏi và thông tin định danh màn hình. Bộ suy luận (21) để thu thập thông tin ý định từ mô hình dựa trên câu hỏi và thông tin định danh màn hình để xác định màn hình mô tả được hiển thị khi bộ phận đầu vào (11) đã thu thập được câu hỏi. Bộ suy luận (21) thu thập được câu trả lời tương ứng với thông tin ý định thu thập được, lệnh điều khiển tương ứng với thông tin ý định và thông tin định danh màn hình và thông tin định danh màn hình đích chuyển tiếp để xác định màn hình mô tả cho điểm đến chuyển tiếp tương ứng với thông tin ý định và thông tin định danh màn hình.

FIG. 1

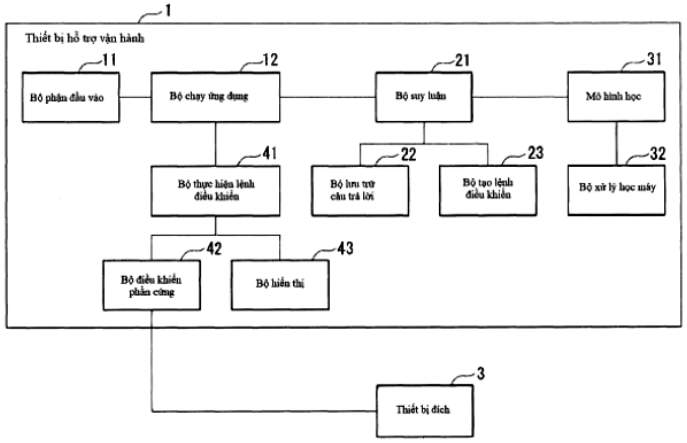

(11) **1-0049628 B**

(15) 04/07/2025
Số Quyết định: 128133/QĐ-SHTT.IP

(45) 25/08/2025 449B

(43) 25/08/2021 401 A

(21) 1-2021-03318

(85) 07/06/2021

(22) 21/11/2019

(86) PCT/EP2019/082117 21/11/2019

(30) 18208090.3 23/11/2018 EP

(87) WO2020/104602 28/05/2020

(51) ***A61K 49/10***; *A61K 49/12; A61K 49/08*

(73) 1. **BAYER AKTIENGESELLSCHAFT** (DE)
Kaiser-Wilhelm-Allee 1, 51373 Leverkusen, Germany
2. **BAYER PHARMA AKTIENGESELLSCHAFT** (DE)
Müllerstr. 178, 13353 Berlin, Germany

(72) HOLZSCHUH, Stephan (DE); FRENZEL, Thomas (DE); JOST, Gregor (DE); LOHRKE, Jessica (DE); EBERT, Wolfgang (DE); BRUMBY, Thomas (DE); HALFBRODT, Wolfgang (DE)

(74) Công ty Luật TNHH T&G (TGVN)

(54) **CHẾ PHẨM DƯỢC LỎNG CHỨA TETRA-CHELAT ĐƯỢC DẪN XUẤT TỪ DO3A VÀ QUY TRÌNH ĐIỀU CHẾ CHẾ PHẨM NÀY**

(57) Sáng chế đề cập đến chế phẩm dược lỏng chứa tetra-chelat được dẫn xuất từ DO3A có công thức (I), trong đó M là ion của kim loại thuận từ, tốt hơn là ion Gd^{3+}, và R^1, R^2, R^3, R^4 và R^5 là như được định nghĩa trong phần yêu cầu bảo hộ, trong dung môi dược dụng. Sáng chế còn đề cập đến phương pháp điều chế chế phẩm dược lỏng này và đề cập đến tetra-chelat được dẫn xuất từ DO3A với các lượng dưới hệ số tỷ lượng của các ion gadolini (Gd^{3+}). Chế phẩm dược lỏng này là hữu dụng trong phương pháp chụp hình.

(11) **1-0049629 B**

(15) 04/07/2025
Số Quyết định: 128134/QĐ-SHTT.IP

(45) 25/08/2025 449B

(43) 26/04/2021 397 A

(21) 1-2020-06153

(85) 27/10/2020

(22) 04/04/2019

(86) PCT/CN2019/081583 04/04/2019

(30) 62/655,493 10/04/2018 US

(87) WO2019/196750 17/10/2019

(51) ***H04W 72/04***

(73) **SHARP KABUSHIKI KAISHA** (JP)
1, Takumi-cho, Sakai-ku, Sakai City, Osaka 590-8522, Japan

(72) CHENG, Yu-Hsin (TW)

(74) Công ty TNHH một thành viên Sở hữu trí tuệ VCCI (VCCI-IP CO.,LTD)

(54) PHƯƠNG PHÁP TRUYỀN THÔNG KHÔNG DÂY VÀ THIẾT BỊ NGƯỜI DÙNG

(57) Sáng chế đề cập đến phương pháp truyền thông không dây. Phương pháp này, được thực hiện bởi thiết bị người dùng (User Equipment - UE), bao gồm các bước: thu, trên ô thứ nhất, cấu hình không gian tìm kiếm thứ nhất và cấu hình không gian tìm kiếm thứ hai, và phần cấu hình không gian tìm kiếm thứ hai mà khác với cấu hình không gian tìm kiếm thứ nhất; giám sát, trên ô thứ nhất, kênh điều khiển đường xuống vật lý (Physical Downlink Control Channel - PDCCH) thứ nhất của ô thứ nhất, dựa trên cấu hình không gian tìm kiếm thứ nhất; và giám sát, trên ô thứ nhất, PDCCH thứ hai của sóng mang chéo ô thứ hai được lập lịch bởi ô thứ nhất, dựa trên cấu hình không gian tìm kiếm thứ hai. Sáng chế cũng đề cập đến thiết bị người dùng.

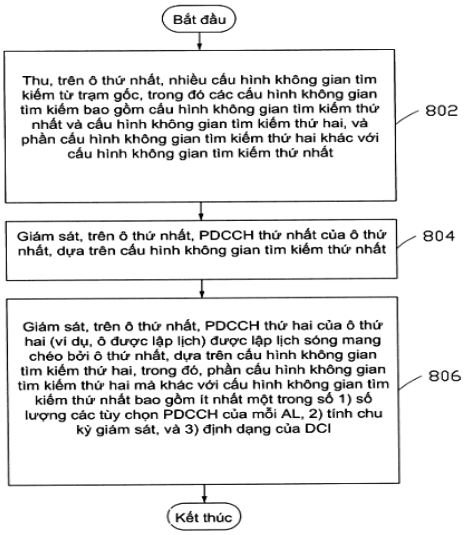

FIG. 8

(11) **1-0049630 B**

(15) 04/07/2025
Số Quyết định: 128135/QĐ-SHTT.IP

(45) 25/08/2025 449B

(43) 25/09/2017 354 A

(21) 1-2017-02528

(85) 04/07/2017

(22) 07/12/2015

(86) PCT/US2015/064293 07/12/2015

(30) 62/088,035 05/12/2014 US

(87) WO2016/090366 A1 09/06/2016

(51) ***A23K 1/16***; *A23K 1/18; A23L 1/304; A23K 1/175*

(73) **CAN TECHNOLOGIES, INC.** (US)
9380 Excelsior Blvd., Hopkins, Minnesota 55343, United States of America

(72) Moniek VAN DEN BOSCH (NL); Ad VAN WESEL (NL)

(74) Công ty TNHH Lê & Lê (LE & LE)

(54) **HỖN HỢP SƠ CHẾ VÀ PHƯƠNG PHÁP CHO VẬT NUÔI ĂN**

(57) Sáng chế này đề cập đến hỗn hợp sơ chế. Hỗn hợp sơ chế bao gồm hợp chất nitrat và các muối của hợp chất có lượng lớn hơn khoảng 50% khối lượng của hỗn hợp sơ chế. Hỗn hợp sơ chế cũng bao gồm các vitamin và khoáng chất vi lượng. Hỗn hợp sơ chế có công thức điều chế để sử dụng ít nhất một trong hai giai đoạn mang thai hoặc cho con bú và có lượng bằng khoảng dưới năm phần trăm theo khối lượng (5,0%) được đưa vào trong mỗi tấn của hỗn hợp sơ chế. Sáng chế cũng đề cập đến chất bổ sung cho thức ăn chăn nuôi để cho ăn ít nhất một trong hai giai đoạn mang thai và/hoặc giai đoạn cho con bú của vật nuôi. Phương pháp cho vật nuôi ăn cũng được đề cập trong sáng chế.

(11) **1-0049631 B**

(15) 04/07/2025
Số Quyết định: 128136/QĐ-SHTT.IP

(45) 25/08/2025 449B

(43) 25/02/2022 407 A

(21) 1-2021-06691

(85) 22/10/2021

(22) 10/04/2020

(86) PCT/JP2020/016094 10/04/2020

(30) 2019-081037 22/04/2019 JP

(87) WO2020/218031 29/10/2020

(51) ***F16B 2/12***; *A61J 1/16; A61M 5/14*

(73) **KABUSHIKI KAISHA TOP** (JP)
19-10, Senjunakai-cho, Adachi-ku, Tokyo 120-0035, Japan

(72) KATSUURA Fumiya (JP)

(74) Công ty TNHH Sở hữu trí tuệ Thảo Thọ Quyến (INVENCO.,LTD)

(54) **THIẾT BỊ KẸP**

(57) Sáng chế đề cập đến thiết bị kẹp có cấu hình đơn giản mà việc kẹp có thể được thực hiện mà không gặp bất kỳ trở ngại nào. Thiết bị kẹp (1) bao gồm chi tiết vận hành thứ nhất (8) để quay bu lông kẹp (4) để lắp thân kẹp (2) vào chi tiết được kẹp (36); chi tiết quay (16) được đỡ trên thân kẹp (2) và được vặn vào bu lông kẹp (4) khi được định vị ở vị trí quay thứ nhất và không được vặn khi ở vị trí quay thứ hai; chi tiết ép thứ nhất (17) ép chi tiết quay (16) theo hướng của vị trí quay thứ nhất từ vị trí quay thứ hai; và chi tiết vận hành thứ hai (18) quay chi tiết quay (16) theo hướng của vị trí quay thứ hai từ vị trí quay thứ nhất chống lại lực ép gây ra bởi chi tiết ép thứ nhất (17).

FIG.3

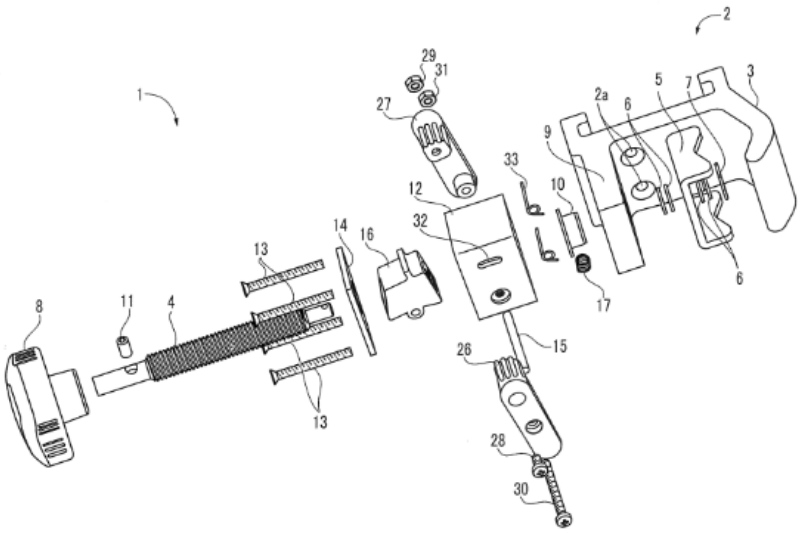

(11) **1-0049632 B**

(15) 04/07/2025
Số Quyết định: 128138/QĐ-SHTT.IP

(45) 25/08/2025 449B

(43) 25/07/2022 412 A

(21) 1-2022-02957

(85) 10/05/2022

(22) 04/11/2020

(86) PCT/CN2020/126508 04/11/2020

(30) 201911083647.4 07/11/2019 CN

(87) WO2021/088874 14/05/2021

(51) ***H04W 72/04***; *H04W 74/08*

(73) **VIVO MOBILE COMMUNICATION CO., LTD.** (CN)
No.1, Vivo Road, Chang'an, Dongguan, Guangdong 523863, China

(72) YANG, Yu (CN); SUN, Peng (CN)

(74) Công ty TNHH Đại Tín và Liên Danh (DAITIN AND ASSOCIATES CO.,LTD)

(54) **PHƯƠNG PHÁP TRUYỀN THÔNG TIN, THIẾT BỊ NGƯỜI DÙNG VÀ THIẾT BỊ MẠNG**

(57) Sáng chế đề xuất phương pháp truyền thông tin, thiết bị người dùng và thiết bị mạng. Phương pháp bao gồm: nhận một tin nhắn phản hồi cho một yêu cầu khôi phục lỗi chùm từ một thiết bị mạng; xác định, dựa trên chùm thứ nhất được chỉ báo trong yêu cầu khôi phục lỗi chùm, thông tin chùm mục tiêu; và truyền, trong chu kỳ xác định trước thứ nhất, thông tin thứ nhất bằng cách sử dụng thông tin chùm mục tiêu; trong đó điểm bắt đầu của chu kỳ xác định trước là: thời điểm mà tại đó thiết bị người dùng (User Equipment, UE) nhận tin nhắn phản hồi, hoặc thời điểm sau khoảng thời gian thứ nhất sau khi UE nhận tin nhắn phản hồi, và khoảng thời gian thứ nhất được liên kết với khoảng cách sóng mang con mục tiêu.

[Fig.2]

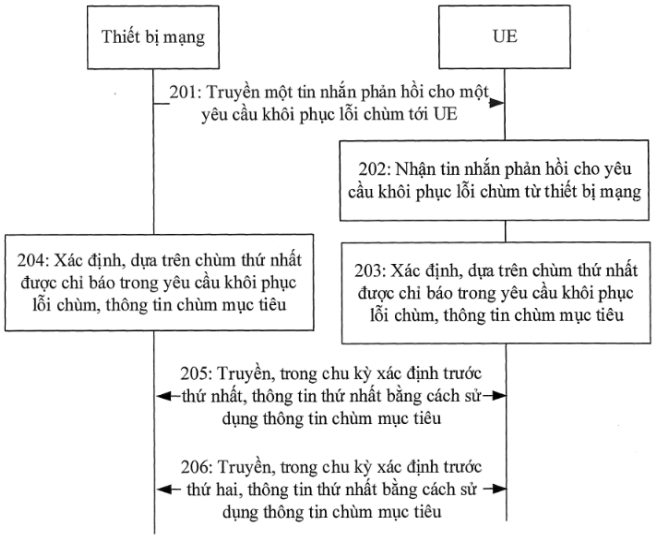

Fig.2

(11) **1-0049633 B**

(15) 04/07/2025
Số Quyết định: 128140/QĐ-SHTT.IP

(45) 25/08/2025 449B

(43) 25/12/2020 393 A

(21) 1-2020-05159

(85) 09/09/2020

(22) 20/02/2019

(86) PCT/CN2019/075609 20/02/2019

(30) 62/633,133 21/02/2018 US

(87) WO2019/161769 29/08/2019

(51) ***H04W 88/08***

(73) **SHARP KABUSHIKI KAISHA** (JP)
1, Takumi-cho, Sakai-ku, Sakai City, Osaka 590-8522, Japan

(72) CHIN, Hengli (TW); WEI, Chiahung (TW); CHEN, Hungchen (TW); SHIH, Meiju (TW); CHOU, Chieming (TW)

(74) Công ty TNHH một thành viên Sở hữu trí tuệ VCCI (VCCI-IP CO.,LTD)

(54) **PHƯƠNG PHÁP THỰC HIỆN TRUY NHẬP NGẪU NHIÊN CHO THIẾT BỊ NGƯỜI DÙNG VÀ THIẾT BỊ NGƯỜI DÙNG**

(57) Sáng chế đề cập đến phương pháp thực hiện truy cập ngẫu nhiên cho thiết bị người dùng (UE). Phương pháp này thu chỉ báo chờ truyền (backoff indicator, BI). Sau khi thu BI, phương pháp lựa chọn mào đầu truy cập ngẫu nhiên không tranh chấp (contention-free random access, CFRA) được tạo cấu hình từ một hoặc nhiều mào đầu CFRA mà đã được tạo cấu hình cho UE bởi trạm gốc. Mào đầu CFRA được tạo cấu hình được lựa chọn tương ứng với ứng viên khối tín hiệu đồng bộ (synchronization signal block, SSB) được lựa chọn bởi UE. Phương pháp sau đó truyền mào đầu CFRA được lựa chọn đến trạm gốc. Sáng chế còn đề cập đến thiết bị người dùng, phương pháp truyền thông dùng cho trạm gốc và trạm gốc thực hiện phương pháp này.

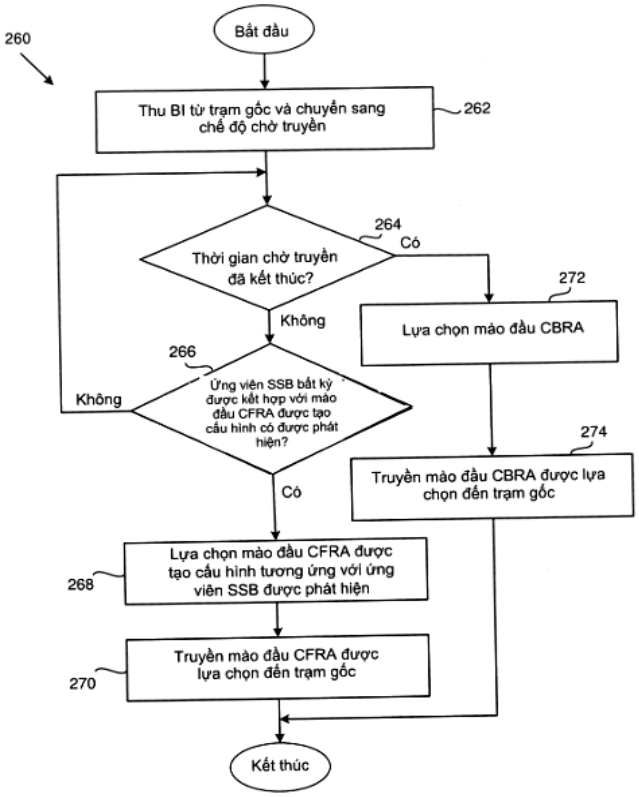
260
Bắt đầu
Thu BI từ trạm gốc và chuyển sang chế độ chờ truyền
262
264
Thời gian chờ truyền đã kết thúc?
Có
Không
272
Lựa chọn mào đầu CBRA
266
Ứng viên SSB bất kỳ được kết hợp với mào đầu CFRA được tạo cấu hình có được phát hiện?
Không
Có
274
Truyền mào đầu CBRA được lựa chọn đến trạm gốc
Lựa chọn mào đầu CFRA được tạo cấu hình tương ứng với ứng viên SSB được phát hiện
268
Truyền mào đầu CFRA được lựa chọn đến trạm gốc
270
Kết thúc

FIG. 2A

(11) **1-0049634 B**

(15) 04/07/2025
Số Quyết định: 128141/QĐ-SHTT.IP

(45) 25/08/2025 449B

(43) 25/04/2022 409 A

(21) 1-2021-06772

(85) 26/10/2021

(22) 27/05/2020

(86) PCT/KR2020/006822 27/05/2020

(30) 10-20190073343 20/06/2019 KR

(87) WO2020/256300 24/12/2020

(51) ***C08G 18/75****; G02B 1/04; C08L 75/04; C08G 18/38*

(73) **SK PUCORE CO., LTD.** (KR)
255, Yongjam-ro, Nam-gu, Ulsan 44782, Republic of Korea

(72) KIM, Jeongmoo (KR); MYUNG, Jung Hwan (KR); PAI, Jaeyoung (KR); HAN, Hyuk Hee (KR); SHIN, Junghwan (KR)

(74) Công ty Luật TNHH Phạm và Liên danh (PHAM & ASSOCIATES)

(54) **CHẾ PHẨM CÓ THỂ POLYME HÓA VÀ VẬT LIỆU QUANG HỌC SỬ DỤNG CHẾ PHẨM NÀY**

(57) Sáng chế đề cập đến chế phẩm có thể polyme hóa, trong đó chế phẩm này chứa hợp chất isoxyanat có hai hoặc nhiều hơn hai nhóm chức không chứa vòng benzen; và hợp chất thiol thứ nhất có ba nhóm chức và hợp chất thiol thứ hai có bốn hoặc nhiều hơn bốn nhóm chức. Có thể tạo ra vật liệu quang học có chỉ số khúc xạ, chỉ số Abbe cao hơn, và khả năng chịu nhiệt tốt, cũng như có khả năng nhuộm màu tuyệt vời.

(11) **1-0049635 B**

(15) 04/07/2025
Số Quyết định: 128142/QĐ-SHTT.IP

(45) 25/08/2025 449B

(43) 27/12/2021 405 A

(21) 1-2021-06059

(85) 29/09/2021

(22) 11/03/2020

(86) PCT/CA2020/050324 11/03/2020

(30) 19/02639 14/03/2019 FR

(87) WO2020/181379 17/09/2020

(51) ***C25C 3/10***

(73) **RIO TINTO ALCAN INTERNATIONAL LIMITED** (CA)
400-1190, avenue des Canadiens-de-Montreal Quebec H3B 0E3, Canada

(72) RENAUDIER, Steeve (FR); BRUN, Frédéric (CA)

(74) Công ty TNHH Sở hữu trí tuệ Thảo Thọ Quyến (INVENCO.,LTD)

(54) **CÔNG CỤ CAN THIỆP, THIẾT BỊ CAN THIỆP BAO GỒM CÔNG CỤ NÀY, TẾ BÀO ĐIỆN PHÂN BAO GỒM THIẾT BỊ NÀY VÀ PHƯƠNG PHÁP CAN THIỆP TRÊN TẾ BÀO ĐIỆN PHÂN**

(57) Sáng chế đề cập đến công cụ can thiệp (2) có thể di chuyển được và được thiết kế để định vị lại cụm anốt (38) của tế bào điện phân (3). Công cụ can thiệp (2) bao gồm ngàm (22) được bố trí một hoặc nhiều bề mặt đỡ (220) cho phép công cụ can thiệp (2) được mang và được đỡ ổn định trực tiếp trên ít nhất một bộ phận của tế bào điện phân (3), và bộ phận can thiệp được thiết kế để định vị lại cụm anốt (38). Ngoài ra sáng chế còn đề cập đến tế bào điện phân sử dụng công cụ can thiệp này cũng như đến phương pháp can thiệp của công cụ can thiệp.

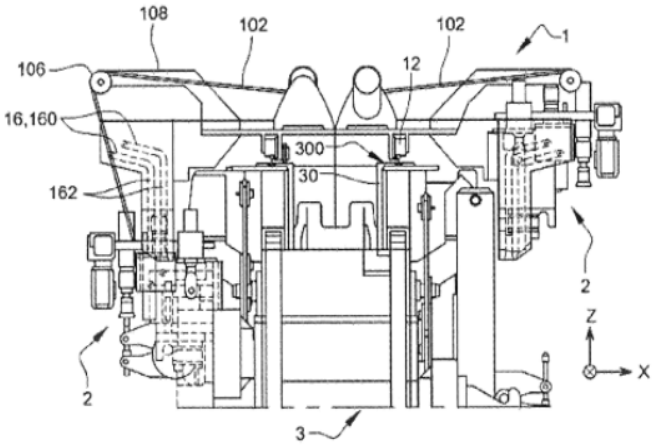

Fig.3

(11) **1-0049636 B**

(15) 04/07/2025
Số Quyết định: 128143/QĐ-SHTT.IP

(45) 25/08/2025 449B

(43) 25/05/2023 422 A

(21) 1-2023-01301

(85) 01/03/2023

(22) 13/10/2021

(86) PCT/IB2021/059408 13/10/2021

(30) FR2009138 09/09/2020 FR

(87) WO2022/054036 17/03/2022

(51) ***B06B 1/08***; *G01N 29/24; G01N 29/04*

(73) **STEELEMAT S.À R.L** (LU)
16 rue Erasme 1468 Luxembourg (LU)

(72) EVDOKIMOV, Alexey (RU); SUBBOTIN, Artemii (RU); MALYNKA, Sergii (UA)

(74) Công ty TNHH Sở hữu trí tuệ Hải Hân (HAI HAN IP CO., LTD.)

(54) HỆ THỐNG EMAT ĐỂ XÁC ĐỊNH CÁC ĐIỂM KHÔNG LIÊN TỤC BÊN TRONG VÀ TRÊN BỀ MẶT TRONG CẤU TRÚC DẪN ĐIỆN Ở NHIỆT ĐỘ CAO

(57) Sáng chế đề cập đến hệ thống EMAT (1) để xác định các điểm không liên tục trên bề mặt và bên trong (2) trong cấu trúc dẫn điện dày (90) ở nhiệt độ cao, bao gồm nam châm (4) mà tạo ra trường điện từ tĩnh (SMF) và cuộn điện HF (6) để tạo ra, hoặc được cảm ứng bởi, dòng điện xoáy trong vật liệu (14). Hệ thống này bao gồm lõi từ nhiều lớp dãy ma trận được đục lỗ (22) được đặt giữa cuộn điện HF (6) và vật liệu được kiểm tra (3), mà tạo nên tập hợp tấm màng hoạt tính HF hở (29) kết hợp với vật liệu từ tính, và của tấm màng thụ động cách điện hở (53). Lỗ thông (41, 57) được khoan qua mỗi lớp mỏng (29, 53) và tạo thành khoảng hở hình trụ được tạo rãnh (39). Dòng điện được cảm ứng song song (43) bao quanh mỗi lỗ thông từ tính (41) của tấm màng hoạt tính HF (29). Chi tiết làm nguội (58) ép chất lỏng dẫn nhiệt (60) đi qua khoảng hở hình trụ được tạo rãnh (39). Ngoài ra sáng chế còn đề cập đến đầu dò EMAT-laze (LEMAT) và máy quét 3D EMAT-laze đa tầng (MLEMAT).

FIG. 6

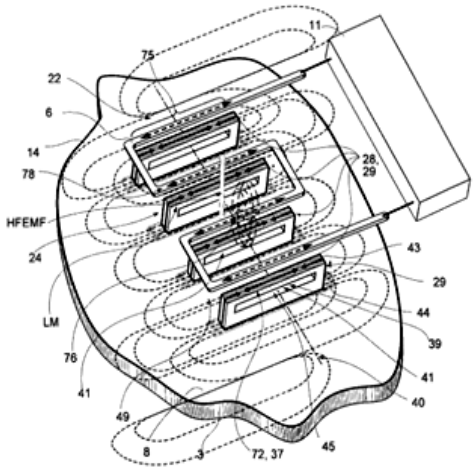

(11) **1-0049637 B**

(15) 04/07/2025
Số Quyết định: 128146/QĐ-SHTT.IP

(45) 25/08/2025 449B

(43) 25/04/2022 409 A

(21) 1-2022-00052

(85) 05/01/2022

(22) 12/06/2020

(86) PCT/US2020/037566 12/06/2020

(30) 62/861,708 14/06/2019 US

(87) WO2020/252366 17/12/2020

(51) ***C07K 16/28***; *A61P 35/00*

(73) **TENEOBIO, INC.** (US)
One Amgen Center Drive, Thousand Oaks, California 91320, United States of America

(72) TRINKLEIN, Nathan (US); RANGASWAMY, Udaya (IN); IYER, Suhasini (IN); PRABHAKAR, Kirthana (IN); UGAMRAJ, Harshad (IN)

(74) Công ty TNHH Tầm nhìn và Liên danh (VISION & ASSOCIATES CO.LTD.)

(54) **KHÁNG THỂ ĐA ĐẶC HIỆU BAO GỒM ĐƠN VỊ LIÊN KẾT THỨ NHẤT CÓ ÁI LỰC LIÊN KẾT VỚI CD22 VÀ ĐƠN VỊ LIÊN KẾT THỨ HAI CÓ ÁI LỰC LIÊN KẾT VỚI CD3, VÀ CHẾ PHẨM DƯỢC BAO GỒM KHÁNG THỂ ĐA ĐẶC HIỆU NÀY**

(57) Sáng chế đề cập đến các kháng thể chuỗi nặng đa đặc hiệu của người (ví dụ, UniAbs™) liên kết với CD22 và CD3, cùng với các phương pháp tạo ra các kháng thể này, các chế phẩm, chứa dược phẩm, chứa các kháng thể này. Sáng chế cũng đề cập đến các kháng thể đa đặc hiệu này hữu ích trong điều trị các rối loạn được đặc trưng bởi sự biểu hiện của CD22.

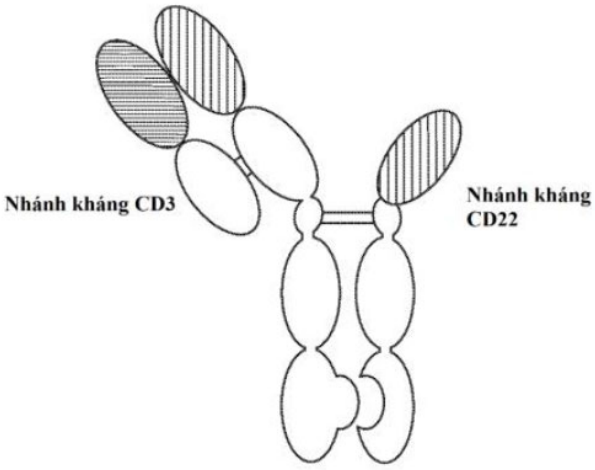

Fig. 14A

(11) **1-0049638 B**

(15) 04/07/2025
Số Quyết định: 128147/QĐ-SHTT.IP

(45) 25/08/2025 449B

(43) 25/11/2020 392 A

(21) 1-2020-05052

(85) 03/09/2020

(22) 19/01/2019

(86) PCT/IB2019/050455 19/01/2019

(30) 201831006799 22/02/2018 IN

(87) WO2019/162770 29/08/2019

(51) ***C05G 5/30***; *C05C 3/00; C05C 9/00; C05G 3/40; C05G 5/12; C05C 1/00; C05D 1/00*

(73) **UPL LTD** (IN)
Agrochemical Plant, Durgachak, Midnapore Dist., West Bengal, Haldia 721 602, India

(72) Rajan Ramakant SHIRSAT (IN); Talati Paresh VITHALDAS (IN); Jaidev Rajnikant SHROFF (GB); Vikram Rajnikant SHROFF (GB)

(74) Công ty cổ phần tư vấn Trung Thực (TRUNG THUC.,JSC)

(54) **CHẾ PHẨM CHỨA HẠT PHÂN BÓN VÀ QUY TRÌNH ĐIỀU CHẾ CHẾ PHẨM PHÂN BÓN**

(57) Sáng chế này đề cập đến chế phẩm chứa hạt phân bón được phủ ít nhất là hai lớp polyme siêu hấp thụ, như vậy phần ngấm chiết nitơ trong đất được giảm đáng kể. Sáng chế còn đề cập đến quy trình điều chế chế phẩm phân bón.

(11) **1-0049639 B**

(15) 04/07/2025
Số Quyết định: 128180/QĐ-SHTT.IP

(45) 25/08/2025 449B

(43) 25/07/2022 412 A

(21) 1-2022-03130

(85) 18/05/2022

(22) 04/11/2020

(86) PCT/CN2020/126502 04/11/2020

(30) 201911090003.8 08/11/2019 CN

(87) WO2021/088870 14/05/2021

(51) ***H04L 5/00***

(73) **VIVO MOBILE COMMUNICATION CO., LTD.** (CN)
No.1, Vivo Road, Chang'an, Dongguan, Guangdong 523863, China

(72) YANG, Yu (CN); SUN, Peng (CN)

(74) Công ty TNHH Đại Tín và Liên Danh (DAITIN AND ASSOCIATES CO.,LTD)

(54) **PHƯƠNG PHÁP XÁC ĐỊNH THÔNG TIN KÊNH, THIẾT BỊ MẠNG, VÀ THIẾT BỊ ĐẦU CUỐI**

(57) Sáng chế đề xuất phương pháp xác định thông tin kênh, thiết bị mạng và thiết bị đầu cuối. Phương pháp này bao gồm: cập nhật, kích hoạt hoặc chỉ báo, thông tin tham số của kênh thứ nhất hoặc tín hiệu tham chiếu (Reference Signal, RS) thứ nhất bằng cách sử dụng lệnh phần tử điều khiển (Control Element, CE) kiểm soát truy cập phương tiện (Media Access Control, MAC), trong đó thông tin tham số của kênh thứ nhất hoặc tín hiệu tham chiếu RS thứ nhất được sử dụng để xác định thông tin tham số của kênh thứ hai hoặc RS thứ hai theo một điều kiện đặt trước; và thông tin tham số bao gồm ít nhất một trong thông tin trạng thái chỉ báo cấu hình truyền (Transmission Configuration Indicator, TCI), thông tin quan hệ không gian, và RS suy hao đường truyền (Path Loss, PL).

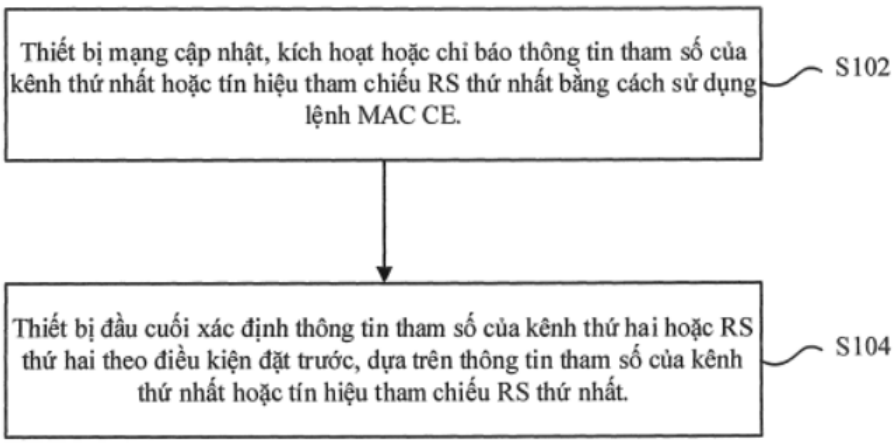

Fig.1

(11) **1-0049640 B**

(15) 04/07/2025
Số Quyết định: 128181/QĐ-SHTT.IP

(45) 25/08/2025 449B

(43) 25/08/2021 401 A

(21) 1-2021-03371

(85) 08/06/2021

(22) 08/11/2019

(86) PCT/JP2019/044007 08/11/2019

(30) 2018-213332 13/11/2018 JP
2018-213331 13/11/2018 JP

(87) WO2020/100775 22/05/2020

(51) ***B32B 27/36****; C09D 5/02; C09D 167/00; B32B 15/09*

(73) **TOYO SEIKAN GROUP HOLDINGS, LTD.** (JP)
18-1, Higashi-Gotanda 2-chome, Shinagawa-ku, Tokyo 141-8627, Japan

(72) KASHIWAKURA, Takuya (JP); ZHANG, Nan (CN); SAKURAGI, Arata (JP); YAMAMOTO, Hiromi (JP)

(74) Công ty Luật TNHH T&G (TGVN)

(54) CHẾ PHẨM PHỦ DẠNG NƯỚC VÀ NỀN KIM LOẠI ĐƯỢC PHỦ

(57) Sáng chế đề cập đến chế phẩm phủ dạng nước và tấm kim loại được phủ có lớp phủ được tạo ra từ chế phẩm phủ dạng nước này. Chế phẩm phủ dạng nước bao gồm nhựa cơ sở là nhựa polyeste có giá trị axit không thấp hơn 10 mg KOH/g và thấp hơn 70 mg KOH/g và nhiệt độ chuyển tiếp thủy tinh không thấp hơn 35°C, và chế phẩm này chứa hợp chất β-hydroxyalkylamit làm chất hóa rắn. Tỷ lệ đương lượng giữa nhóm hydroxyl của hợp chất β-hydroxyalkylamit và nhóm carboxyl của nhựa polyeste (tỷ lệ mol nhóm OH/nhóm COOH) nằm trong khoảng từ 0,8 đến 3,0. Chế phẩm phủ dạng nước có độ bền chống hút thấm hương vị và độ bền chống hóa trắng khi hấp thanh trùng tuyệt vời và có thể ứng dụng để tạo ra lớp phủ có đặc tính phủ tuyệt vời như khả năng hóa rắn và khả năng gia công.

(11) **1-0049641 B**

(15) 04/07/2025
Số Quyết định: 128182/QĐ-SHTT.IP

(45) 25/08/2025 449B

(43) 25/03/2022 408 A

(21) 1-2021-04539

(22) 23/07/2021

(30) 2020903107 31/08/2020 AU

(51) ***G06T 7/13***; *G06T 7/174*

(73) **RICEGROWERS LIMITED** (AU)
57 Yanco Avenue, Leeton, New South Wales, 2705, Australia

(72) Mark Jeffrey Talbot (AU); Trevor Ian Peacock (AU)

(74) Công ty cổ phần tư vấn Trung Thực (TRUNG THUC.,JSC)

(54) THIẾT BỊ, HỆ THỐNG VÀ PHƯƠNG PHÁP ĐÁNH GIÁ HẠT THÓC GẠO

(57) Sáng chế đề cập đến thiết bị (10) để đánh giá hạt thóc gạo. Thiết bị (10) bao gồm: nguồn sáng (12); máy quay (14) lắp chặt ở vị trí cố định cách ra khỏi nguồn sáng (12); và khay hạt (16) lắp được giữa nguồn sáng (12) và máy quay (14). Khay hạt (16) tạo ra các miệng thon dài (18), mỗi miệng (18) lại tạo ra các đầu đối diện (20), (22) và được định kích thước để tiếp nhận hạt thóc giữa các đầu (20), (22). Nguồn sáng (12) vận hành được ở chế độ thứ nhất để rọi sáng một đầu (20) của ít nhất một số miệng (18) của khay hạt (16), và vận hành được ở chế độ thứ hai để rọi sáng đầu đối diện (22) của ít nhất một số miệng (18). Ở mỗi chế độ, nguồn sáng (12) truyền ánh sáng qua ít nhất một số miệng (18) và về phía máy quay (14). Máy quay (14) vận hành được để thu giữ hình thứ nhất của ít nhất một số miệng (18) một cách đồng thời với nguồn sáng (12) đang được vận hành ở chế độ thứ nhất, và hình thứ hai của ít nhất một số miệng (18) một cách đồng thời với nguồn sáng (12) đang được vận hành ở chế độ thứ hai. Sáng chế còn đề cập đến hệ thống và phương pháp đánh giá hạt thóc gạo.

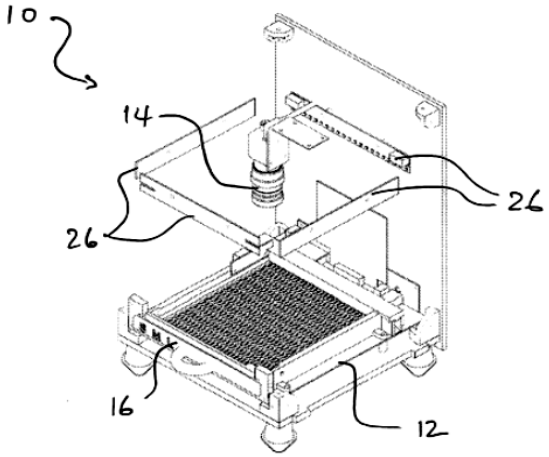

Fig.2

(11) **1-0049642 B**

(15) 04/07/2025
Số Quyết định: 128392/QĐ-SHTT.IP

(45) 25/08/2025 449B

(43) 25/10/2021 403 A

(21) 1-2021-03780

(85) 23/06/2021

(22) 25/11/2019

(86) PCT/US2019/063091 25/11/2019

(30) 62/771,526 26/11/2018 US

(87) WO2020/112687 04/06/2020

(51) ***A61K 39/395***; *C07K 16/40; C07K 16/30; C07K 16/18; C07K 16/28*

(73) **FORTY SEVEN, LLC** (US)
333 Lakeside Drive, Foster City, California 94404, United States of America

(72) LIU, Jie (US); SOMPALLI, Kavitha (US)

(74) Công ty TNHH Tầm nhìn và Liên danh (VISION & ASSOCIATES CO.LTD.)

(54) **KHÁNG THỂ LIÊN KẾT ĐẶC HIỆU VỚI C-KIT CỦA NGƯỜI VÀ DƯỢC PHẨM CHỨA KHÁNG THỂ NÀY**

(57) Sáng chế đề xuất kháng thể liên kết đặc hiệu với c-Kit và phương pháp sử dụng kháng thể này trong việc thay thế tế bào gốc và điều trị ung thư.

Fig. 7 Sự tăng sinh HSPC in vitro

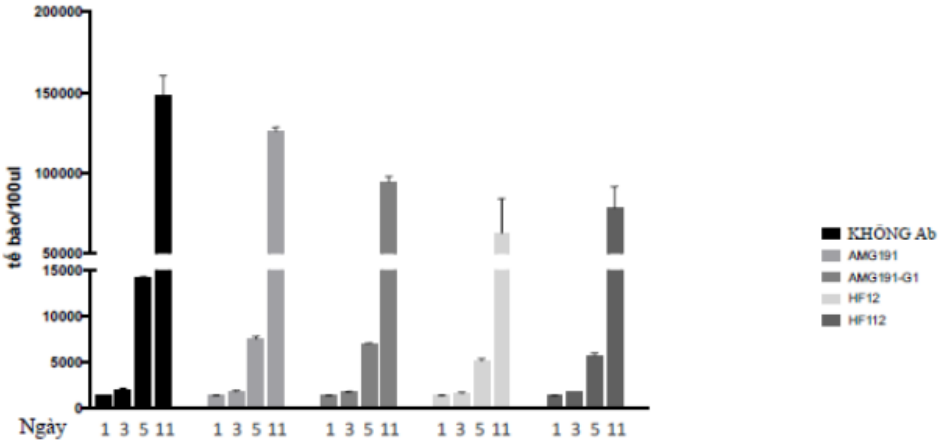

(11) **1-0049643 B**

(15) 04/07/2025
Số Quyết định: 128441/QĐ-SHTT.IP

(45) 25/08/2025 449B

(43) 25/08/2022 413 A

(21) 1-2022-03251

(85) 24/05/2022

(22) 01/12/2020

(86) PCT/EP2020/084096 01/12/2020

(30) 19213390.8 04/12/2019 EP

(87) WO2021/110668 10/06/2021

(51) ***G01G 19/40***; *A01K 5/00; G01N 5/04; G01N 15/02; A01K 29/00; B07B 1/40*

(73) **VESTJYLLANDS ANDEL A.M.B.A.** (DK)
Vester Kær 16, 6950 Ringkøbing, Denmark

(72) KAAE, Anders (DK); JENSEN, Torben Duedal (DK)

(74) Công ty TNHH ADASTRA IP (VIỆT NAM) (ADASTRA IP (VIETNAM) CO., LTD.)

(54) **THIẾT BỊ VÀ PHƯƠNG PHÁP XÁC ĐỊNH SỰ PHÂN BỐ KÍCH THƯỚC HẠT TRONG NGUYÊN LIỆU DẠNG RỜI VÀ PHƯƠNG PHÁP SẢN XUẤT THỨC ĂN GIA SÚC**

(57) Sáng chế đề cập đến thiết bị xác định sự phân bố kích thước hạt trong nguyên liệu dạng rời, chẳng hạn như hạt ngũ cốc được xay hoặc nghiền làm thức ăn gia súc. Thiết bị bao gồm đầu vào để nhận ít nhất một phần nguyên liệu dạng rời, cơ cấu phân loại để phân loại nguyên liệu dạng rời đã nhận. Cơ cấu phân loại nói trên bao gồm ít nhất một thiết bị phân loại thứ nhất để phân loại nguyên liệu dạng rời đã nhận nói trên thành ít nhất hai phân vùng được phân loại, trong đó thiết bị phân loại có khả năng phân loại các kích thước hạt khác nhau và cho biết ít nhất hai phân vùng được phân loại có các kích thước hạt khác nhau. Sáng chế còn bao gồm động cơ hoặc bộ truyền động để rung động thiết bị phân loại nói trên, hệ thống cân có ít nhất một cảm biến để cân ít nhất hai phân vùng được phân loại được phân loại theo cơ cấu phân loại nói trên và đầu ra dữ liệu để tạo ra dữ liệu đầu ra cho biết trọng lượng của ít nhất hai phân vùng được phân loại, để cho phép tính toán sự phân bố kích thước hạt trong nguyên liệu rời nhận được ở đầu vào và do đó cung cấp thông tin liên quan đến thành phần kích thước hạt của hạt đã xay hoặc nghiền.

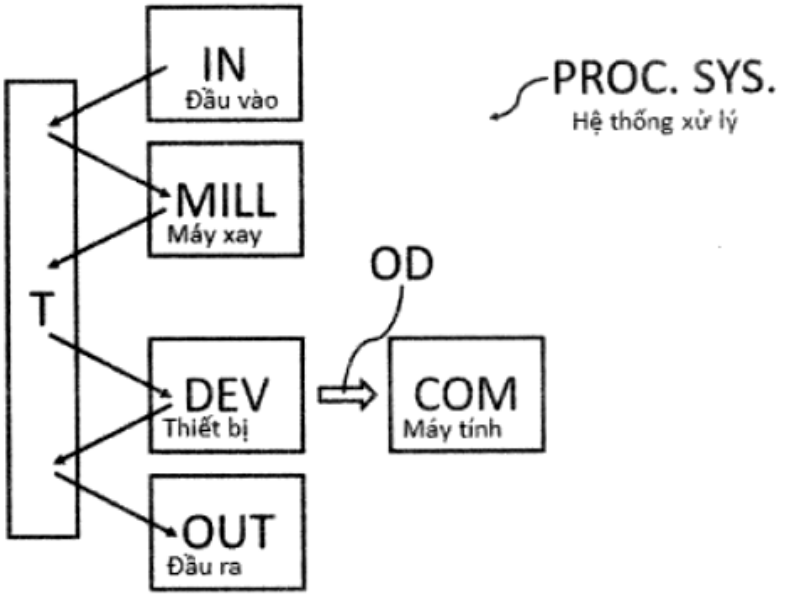
IN
Đầu vào
PROC. SYS.
Hệ thống xử lý
MILL
Máy xay
OD
T
DEV
Thiết bị
COM
Máy tính
OUT
Đầu ra

FIG. 1

(11) **1-0049644 B**

(15) 04/07/2025
Số Quyết định: 128442/QĐ-SHTT.IP

(45) 25/08/2025 449B

(43) 25/10/2022 415 A

(21) 1-2022-05489

(85) 29/08/2022

(22) 05/02/2021

(86) PCT/JP2021/004459 05/02/2021

(30) 2020-020128 07/02/2020 JP

(87) WO2021/157733 12/08/2021

(51) ***B32B 27/12***; *B32B 7/022; B60R 21/235; B32B 5/24*

(73) **ASAHI KASEI KABUSHIKI KAISHA** (JP)
1-1-2 Yurakucho, Chiyoda-ku, Tokyo 1000006 Japan

(72) ITO Miyuki (JP); KABEYA Takumi (JP)

(74) Công ty TNHH một thành viên Sở hữu trí tuệ VCCI (VCCI-IP CO.,LTD)

(54) **PHỨC HỢP ĐA LỚP TÚI KHÍ VÀ TÚI KHÍ**

(57) Sáng chế đề cập đến phức hợp đa lớp túi khí tốt về độ mềm dẻo và độ bền nhờ kiểm soát độ kết dính giữa lớp kết dính và vải nền theo phạm vi được xác định trước và túi khí sử dụng nó. Sáng chế là phức hợp đa lớp túi khí bao gồm vải nền và màng đa lớp bao gồm lớp ngoài cùng và lớp kết dính được liên kết với một bề mặt của vải nền. Độ bền kết dính của lớp trung gian giữa màng đa lớp và vải nền là 5 N/cm hoặc cao hơn, sự chênh lệch về độ cứng vòng lặp giữa phức hợp đa lớp túi khí và vải nền là 130 mN/cm hoặc thấp hơn, lớp kết dính bao gồm nhựa thứ nhất có khả năng liên kết hyđro và sự chênh lệch về thông số độ hòa tan Hansen (Hansen solubility parameter, viết tắt là ΔHSP) giữa vải nền và nhựa thứ nhất là 5 $MPa^{0,5}$ hoặc thấp hơn.

(11) **1-0049645 B**

(15) 04/07/2025
Số Quyết định: 128443/QĐ-SHTT.IP

(45) 25/08/2025 449B

(43) 25/12/2023 429 A

(21) 1-2023-02465

(85) 13/04/2023

(22) 05/04/2022

(86) PCT/SE2022/050335 05/04/2022

(30) 2150433-7 07/04/2021 SE

(87) WO2022/216202 A1 13/10/2022

(51) ***B65D 63/10****; F16L 3/233*

(73) **EVLR INTERNATIONAL AB** (SE)
Birger Jarlsgatan 41A, 6 tr 111 45 Stockholm

(72) NAJJAR, Folke (SE); BERGARP, Tobias (SE); SVEDBERG, Sigrid (SE)

(74) Công ty cổ phần Tư vấn S&B (S&B CONSULTANT., CORP.)

(54) **DÂY RÚT**

(57) Sáng chế đề cập đến dây rút (100) bao gồm: dây (101) có đầu thứ nhất (102) và đầu thứ hai (103), dây này bao gồm sợi xenlulô; và đầu khóa (104) được gắn cố định vào đầu thứ nhất (102), đầu khóa (104) này được điều chỉnh để nhận đầu thứ hai (103) và giữ dây rút (100) theo cấu tạo dạng vòng kín, trong đó đầu khóa (104) này định hình (các) thành (105) bao quanh lối thông (106) có đầu vào (107) và đầu ra (108) và bao gồm một lưỡi kim loại (109) kéo dài vào lối thông (106) để gài dây (101) và được bố trí để tạo sự dịch chuyển của dây (101) theo hướng thứ nhất về phía đầu ra (108) đồng thời ngăn không cho dây (101) dịch chuyển theo hướng thứ hai về phía đầu vào (107).

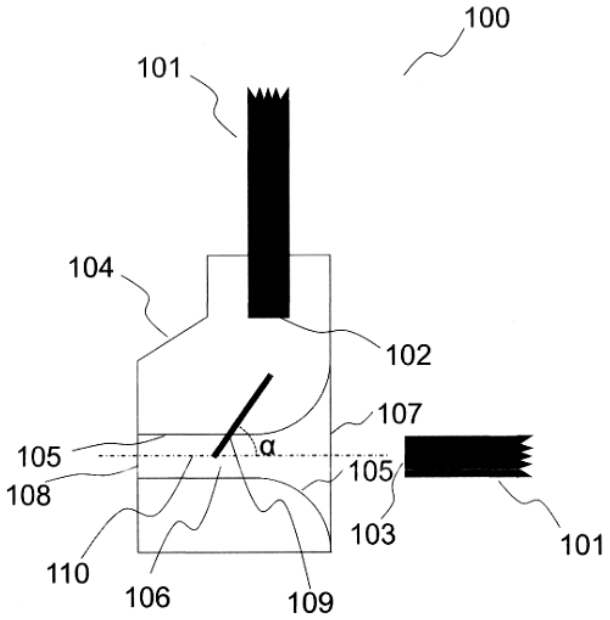

HÌNH 1

(11) **1-0049646 B**

(15) 04/07/2025
Số Quyết định: 128444/QĐ-SHTT.IP

(45) 25/08/2025 449B

(43) 25/07/2022 412 A

(21) 1-2022-00224

(85) 14/01/2022

(22) 30/09/2019

(86) PCT/CN2019/109385 30/09/2019

(87) WO2021/062606 A1 08/04/2021

(51) ***H04W 76/27***; *H04W 76/10*

(73) **GUANGDONG OPPO MOBILE TELECOMMUNICATIONS CORP., LTD.** (CN)
No.18, Haibin Road, Wusha, Chang'an, Dongguan, Guangdong 523860, China

(72) YANG, Ning (CN)

(74) Công ty TNHH Dịch vụ Sở hữu trí tuệ KENFOX (KENFOX IP SERVICE CO.,LTD.)

(54) **PHƯƠNG PHÁP VÀ THIẾT BỊ XỬ LÝ BẢN TIN ĐIỀU KHIỂN TÀI NGUYÊN VÔ TUYẾN NÚT PHỤ, THIẾT BỊ NGƯỜI SỬ DỤNG VÀ PHƯƠNG TIỆN LƯU TRỮ ĐỌC ĐƯỢC BẰNG MÁY TÍNH**

(57) Sáng chế đề cập đến phương pháp và thiết bị xử lý bản tin điều khiển tài nguyên vô tuyến nút phụ, thiết bị người sử dụng và phương tiện lưu trữ đọc được bằng máy tính, trong đó các phương pháp, thiết bị, phương tiện lưu trữ này cũng được ứng dụng cho hệ thống truyền thông. Phương pháp này bao gồm: thiết bị mạng truy cập gửi thông số cấu hình của cơ hội kênh truy cập ngẫu nhiên (Random Access Channel (RACH) Occasion - RO), trong đó thông số cấu hình này bao gồm: trị số độ lệch của vị trí bắt đầu của RO được chia sẻ so với vị trí bắt đầu của RO được sử dụng cho truy cập ngẫu nhiên bốn bước, và RO chia sẻ là RO được chia sẻ bởi truy cập ngẫu nhiên bốn bước và truy cập ngẫu nhiên hai bước; và thiết bị đầu cuối nhận các thông số cấu hình của RO, và xác định, theo các thông số cấu hình của RO, vị trí miền tần số của RO được chia sẻ. Sáng chế thực hiện việc tạo cấu hình linh hoạt RO được chia sẻ ở các vị trí miền tần số khác nhau, nhờ đó cải thiện tính linh hoạt của phương thức tạo cấu hình.

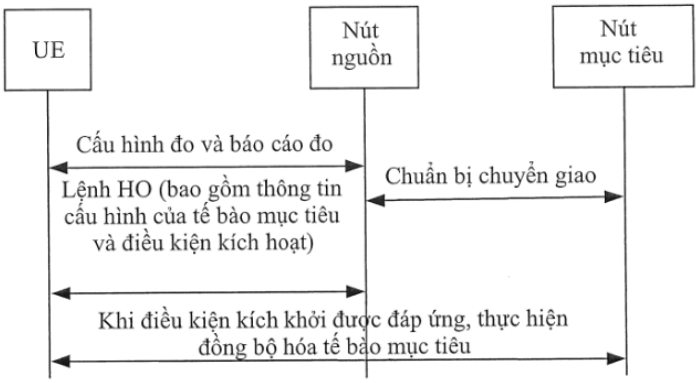

FIG. 3

(11) **1-0049647 B**

(15) 04/07/2025
Số Quyết định: 128446/QĐ-SHTT.IP

(45) 25/08/2025 449B

(43) 25/05/2023 422 A

(21) 1-2022-08621

(85) 29/12/2022

(22) 12/07/2021

(86) PCT/IB2021/056247 12/07/2021

(30) PCT/IB2020/057009 24/07/2020 IB

(87) WO2022/018571 27/01/2022

(51) ***C21D 6/00***; *C21D 9/46; C21D 1/26*

(73) **ARCELORMITTAL** (LU)
24-26, Boulevard d'Avranches L-1160 Luxembourg, Luxembourg

(72) PERLADE, Astrid (FR); ZHU, Kangying (CN); KEGEL Frédéric (FR); REMY, Blandine (FR)

(74) Công ty Luật TNHH Phạm và Liên danh (PHAM & ASSOCIATES)

(54) **TẤM THÉP ĐƯỢC CÁN NÓNG VÀ XỬ LÝ NHIỆT VÀ MỐI HÀN ĐIỂM ĐIỆN TRỞ**

(57) Sáng chế đề cập đến tấm thép được cán nóng và xử lý nhiệt, được sản xuất từ thép có thành phần bao gồm, theo phần trăm khối lượng: C: 0,03 - 0,18%; Mn: 6,0 - 11,0%; Mo: 0,05 - 0,5%; B: 0,0005 - 0,005%; S ≤ 0,010%; P ≤ 0,020%; N ≤ 0,008%; và tuỳ ý còn bao gồm một hoặc nhiều nguyên tố sau, tính theo tỷ lệ phần trăm khối lượng: Al < 3%; Si ≤ 1,20%; Ti ≤ 0,050%; Nb ≤ 0,050%; Cr ≤ 0,5%; V ≤ 0,2%; phần còn lại của thành phần thép này là sắt và các tạp chất không thể tránh khỏi tạo ra từ quá trình tinh luyện, tấm thép này có vi cấu trúc bao gồm, ở phần bề mặt: từ 10% đến 60% austenit dư, từ 40% đến 90% ferit, ít hơn 5% mactensit, cacbua nhỏ hơn 0,8%, và sự tái phân bố không đồng đều của mangan, được đặc trưng bởi đường cong phân bố mangan có độ dốc lớn hơn hoặc bằng -40. Sáng chế cũng đề cập đến mối hàn điểm điện trở.

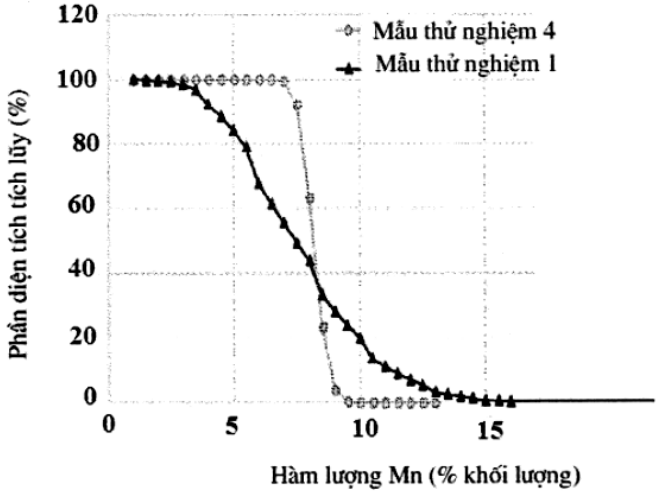

Fig.2

(11) **1-0049648 B**

(15) 04/07/2025
Số Quyết định: 128449/QĐ-SHTT.IP

(45) 25/08/2025 449B

(43) 25/10/2022 415 A

(21) 1-2022-04881

(85) 02/08/2022

(22) 08/01/2021

(86) PCT/CN2021/070794 08/01/2021

(30) 62/959,741 10/01/2020 US

(87) WO2021/139747 15/07/2021

(51) ***H04W 72/00***; *H04W 72/02*

(73) **SHARP KABUSHIKI KAISHA** (JP)
1, Takumi-cho, Sakai-ku, Sakai City, Osaka 590-8522, Japan

(72) CHEN, Hungchen (TW); SHIH, Meiju (TW); LIN, Chiahung (TW); TSENG, Yunglan (TW); CHOU, Chieming (TW)

(74) Công ty TNHH một thành viên Sở hữu trí tuệ VCCI (VCCI-IP CO.,LTD)

(54) **PHƯƠNG PHÁP VÀ THIẾT BỊ NGƯỜI DÙNG DÙNG CHO VIỆC THU DỮ LIỆU DỊCH VỤ PHÁT RỘNG/PHÁT ĐA ĐIỂM**

(57) Sáng chế đề cập đến phương pháp thu dữ liệu dịch vụ phát đa điểm. Phương pháp xác định xem kênh điều khiển đường xuống vật lý (PDCCH) thứ nhất được định địa chỉ tới ký hiệu nhận dạng tạm thời mạng rađio (RNTI) thứ nhất có được thu trên phần độ rộng dải (BWP) thứ nhất hay không. Khi bộ định thời không hoạt động BWP được tạo cấu hình, BWP mặc định được tạo cấu hình, và BWP thứ nhất không là BWP mặc định, phương pháp (tái) khởi động bộ định thời không hoạt động BWP sau khi xác định rằng PDCCH thứ nhất được thu trên BWP thứ nhất, và chuyển đổi tới BWP mặc định khi bộ định thời không hoạt động BWP kết thúc. Khi bộ định thời không hoạt động BWP được tạo cấu hình, BWP mặc định không được tạo cấu hình, và BWP thứ nhất không là BWP ban đầu, phương pháp (tái) khởi động bộ định thời không hoạt động BWP sau khi xác định rằng PDCCH thứ nhất được thu trên BWP thứ nhất, và chuyển đổi tới BWP ban đầu khi bộ định thời không hoạt động BWP kết thúc.

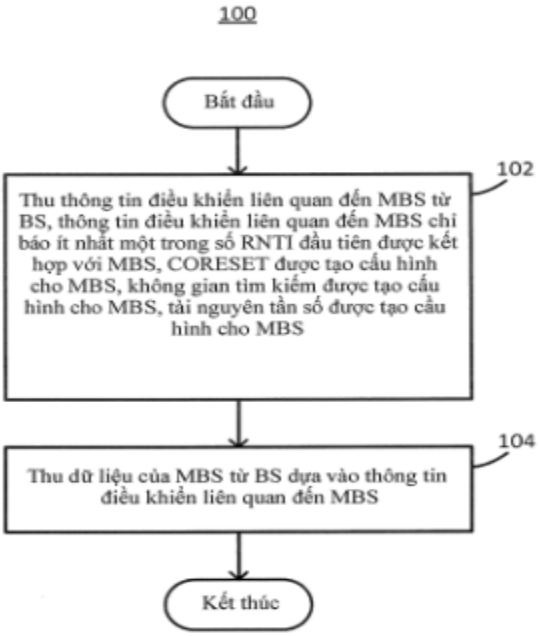
100
Bắt đầu
102
Thu thông tin điều khiển liên quan đến MBS từ BS, thông tin điều khiển liên quan đến MBS chỉ báo ít nhất một trong số RNTI đầu tiên được kết hợp với MBS, CORESET được tạo cấu hình cho MBS, không gian tìm kiếm được tạo cấu hình cho MBS, tài nguyên tần số được tạo cấu hình cho MBS
104
Thu dữ liệu của MBS từ BS dựa vào thông tin điều khiển liên quan đến MBS
Kết thúc

Fig.1

(11) **1-0049649 B**

(15) 04/07/2025
Số Quyết định: 128450/QĐ-SHTT.IP

(45) 25/08/2025 449B

(43) 25/08/2022 413 A

(21) 1-2022-03519

(85) 03/06/2022

(22) 25/11/2020

(86) PCT/CN2020/131346 25/11/2020

(30) 201911211031.0 02/12/2019 CN

(87) WO2021/109907 10/06/2021

(51) ***H04L 67/025***; *G06F 3/0481; G06F 9/44*

(73) **VIVO MOBILE COMMUNICATION CO., LTD.** (CN)
No.1, Vivo Road, Chang'an, Dongguan, Guangdong 523863, China

(72) QI, Shuangcheng (CN)

(74) Công ty TNHH Đại Tín và Liên Danh (DAITIN AND ASSOCIATES CO.,LTD)

(54) PHƯƠNG PHÁP CHIA SẺ ỨNG DỤNG, THIẾT BỊ ĐIỆN TỬ THỨ NHẤT, VÀ PHƯƠNG TIỆN LƯU TRỮ CÓ THỂ ĐỌC ĐƯỢC BẰNG MÁY TÍNH

(57) Sáng chế đề xuất phương pháp chia sẻ ứng dụng, thiết bị điện tử và phương tiện lưu trữ có thể đọc được bằng máy tính. Phương pháp này bao gồm: trong trường hợp ứng dụng thứ nhất chạy ở nền trước, nhận thao tác thứ nhất; phản hồi thao tác thứ nhất, trong trường hợp thiết bị điện tử thứ nhất được kết nối với thiết bị điện tử mục tiêu, hiển thị giao diện đang chạy của ứng dụng thứ nhất trên màn hình ảo; và chia sẻ giao diện đang chạy của ứng dụng thứ nhất được hiển thị trong màn hình ảo với thiết bị điện tử mục tiêu.

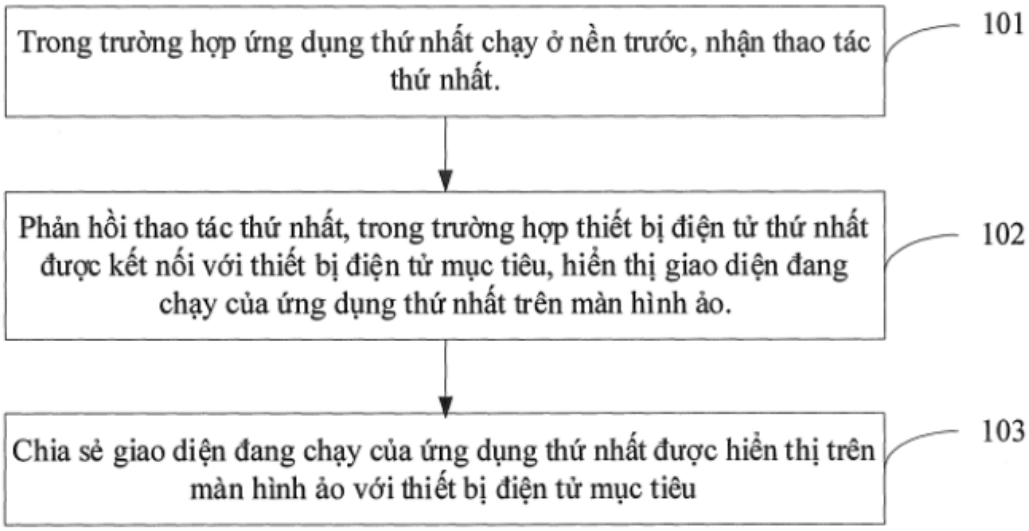

Fig.1

(11) **1-0049650 B**

(15) 04/07/2025
Số Quyết định: 128464/QĐ-SHTT.IP

(45) 25/08/2025 449B

(43) 25/05/2023 422 A

(21) 1-2022-08620

(85) 29/12/2022

(22) 12/07/2021

(86) PCT/IB2021/056241 12/07/2021

(30) PCT/IB2020/056999 24/07/2020 IB

(87) WO2022/018566 27/01/2022

(51) ***C21D 1/26***; *C21D 8/02; C22C 38/14; C22C 38/04; C22C 38/06; C22C 38/12; C21D 6/00; C21D 9/46*

(73) **ARCELORMITTAL** (LU)
24-26, Boulevard d'Avranches, L-1160 Luxembourg, LUXEMBOURG

(72) PERLADE, Astrid (FR); ZHU, Kangying (CN); KEGEL, Frédéric (FR)

(74) Công ty Luật TNHH Phạm và Liên danh (PHAM & ASSOCIATES)

(54) **TẤM THÉP ĐƯỢC CÁN NGUỘI VÀ Ủ HAI LẦN VÀ MỐI HÀN ĐIỂM ĐIỆN TRỞ**

(57) Sáng chế đề cập đến tấm thép được cán nguội và ủ hai lần, được sản xuất từ thép có thành phần khối lượng như sau: C: 0,03 - 0,18%; Mn: 6,0 - 11,0%; 0,2 ≤ Al < 3%; Mo: 0,05 - 0,5%; B: 0,0005 - 0,005%; S ≤ 0,010%; P ≤ 0,020%; N ≤ 0,008%; và tuỳ ý còn bao gồm một hoặc nhiều nguyên tố sau, tính theo tỷ lệ phần trăm khối lượng: Si ≤ 1,20%; Nb ≤ 0,050%; Ti ≤ 0,050%; Cr ≤ 0,5%; V ≤ 0,2%; phần còn lại của thành phần thép này là sắt và các tạp chất không thể tránh khỏi tạo ra từ quá trình tinh luyện, tấm thép này có vi cấu trúc bao gồm, tính theo phần bề mặt: từ 0% đến 45% ferit, từ 20% đến 50% austenit dư, từ 5 đến 80% mactensit được ủ, ít hơn 5% mactensit mới, hàm lượng cacbon $[C]_A$ và mangan $[Mn]_A$ trong austenit, được tính theo % khối lượng, sao cho tỷ lệ $([C]_A^2 \times [Mn]_A)/(\%C^2 \times \%Mn)$ nằm trong khoảng từ 4,5 đến 11,0, %C và %Mn là tỷ lệ phần trăm khối lượng danh nghĩa của C và Mn trong thép và mật độ cacbua nhỏ hơn $4x10^6/mm^2$. Sáng chế cũng đề cập đến mối hàn điểm điện trở.

(11) **1-0049651 B**

(15) 04/07/2025
Số Quyết định: 128465/QĐ-SHTT.IP

(45) 25/08/2025 449B

(43) 25/10/2019 379 A

(21) 1-2019-03727

(85) 11/07/2019

(22) 11/12/2017

(86) PCT/US2017/065526 11/12/2017

(30) 62/432,879 12/12/2016 US

(87) WO2018/111745 21/06/2018

(51) ***C12N 15/10***; *C07K 14/28; C40B 40/06; C12N 15/115; C07K 14/195; C07K 14/32*

(73) **THE REGENTS OF THE UNIVERSITY OF COLORADO, A BODY CORPORATE** (US)
1800 Grant Street, 8th Floor, Denver, Colorado 80203, United States of America

(72) Robert T. BATEY (US); Ely B. PORTER (US)

(74) Công ty cổ phần tư vấn Trung Thực (TRUNG THUC.,JSC)

(54) **THƯ VIỆN OLIGONUCLEOTIT VÀ PHƯƠNG PHÁP CHỌN LỌC NHIỀU OLIGONUCLEOTIT LIÊN KẾT PHỐI TỬ KHÔNG ĐỒNG NHẤT**

(57) Sáng chế đề cập thư viện oligonucleotit thu được từ các công tắc ribo và các ribozym nhỏ và phương pháp chọn lọc nhiều oligonucleotit liên kết phối tử không đồng nhất. Các giàn giáo theo sáng chế tạo ra các aptame mà được xác định một cách dễ dàng và đặc trưng bởi bởi cấu trúc của giàn giáo. Bản chất của giàn giáo khiến các ARN này liên hợp với các miền chỉ thị để xử lý các cảm biến sinh học mà hoạt động chức năng *in vitro* và *in vivo*. Các cảm biến sinh học, các tác nhân ARN và các tác nhân ADN tổng hợp, và phương pháp sử dụng chúng, cũng được đề cập.

Giàn giáo **GR**

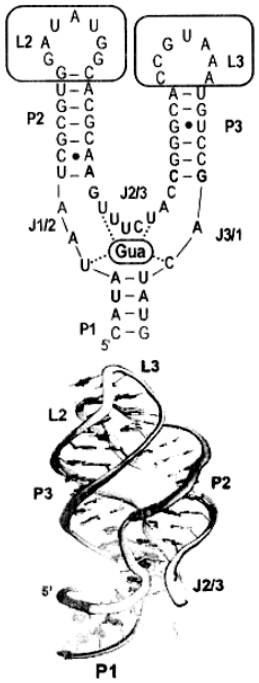

Hình 1A

TRANG THAY THẾ
TRANG THAY THẾ (QUY TẮC 26)

(11) **1-0049652 B**

(15) 04/07/2025
Số Quyết định: 128467/QĐ-SHTT.IP

(45) 25/08/2025 449B

(43) 25/05/2023 422 A

(21) 1-2023-00046

(85) 05/01/2023

(22) 18/06/2021

(86) PCT/CN2021/100948 18/06/2021

(30) 63/041,775 19/06/2020 US

(87) WO2021/254488 23/12/2021

(51) ***H04W 36/08***

(73) **SHARP KABUSHIKI KAISHA** (JP)
1, Takumi-cho, Sakai-ku, Sakai City, Osaka 590-8522, Japan

(72) SHIH, Meiju (TW); TSENG, Yunglan (TW); CHEN, Hungchen (TW)

(74) Công ty TNHH một thành viên Sở hữu trí tuệ VCCI (VCCI-IP CO.,LTD)

(54) **PHƯƠNG PHÁP LỰA CHỌN LẠI Ô TRONG MẠNG PHI CÔNG CỘNG VÀ THIẾT BỊ NGƯỜI DÙNG ĐỂ THỰC HIỆN PHƯƠNG PHÁP NÀY**

(57) Sáng chế đề cập đến phương pháp lựa chọn lại ô trong mạng phi công cộng (non-public network, viết tắt là NPN) dùng cho thiết bị người dùng (user equipment, viết tắt là UE). Phương pháp bao gồm bước thu, từ ô thứ nhất qua khối thông tin hệ thống 1 (System Information Block 1, viết tắt là SIB1) thứ nhất, nhận dạng mạng thứ nhất được kết hợp với chỉ báo thứ nhất, thu, từ ô thứ hai qua SIB1 thứ hai, nhận dạng mạng thứ hai được kết hợp với chỉ báo thứ hai, lựa chọn một trong số nhận dạng mạng thứ nhất và nhận dạng mạng thứ hai, xác định xem chỉ báo thứ nhất là có mặt hay không và xem nhận dạng mạng thứ nhất được lựa chọn bởi UE hay không, xác định ô thứ nhất khi bị ngăn cấm đối với việc lựa chọn lại ô khi chỉ báo thứ nhất là có mặt, nhưng nhận dạng mạng thứ nhất không được lựa chọn bởi UE, và xác định ô thứ nhất là ô ứng viên đối với việc lựa chọn lại ô khi chỉ báo thứ nhất là có mặt và nhận dạng mạng thứ nhất được lựa chọn bởi UE.

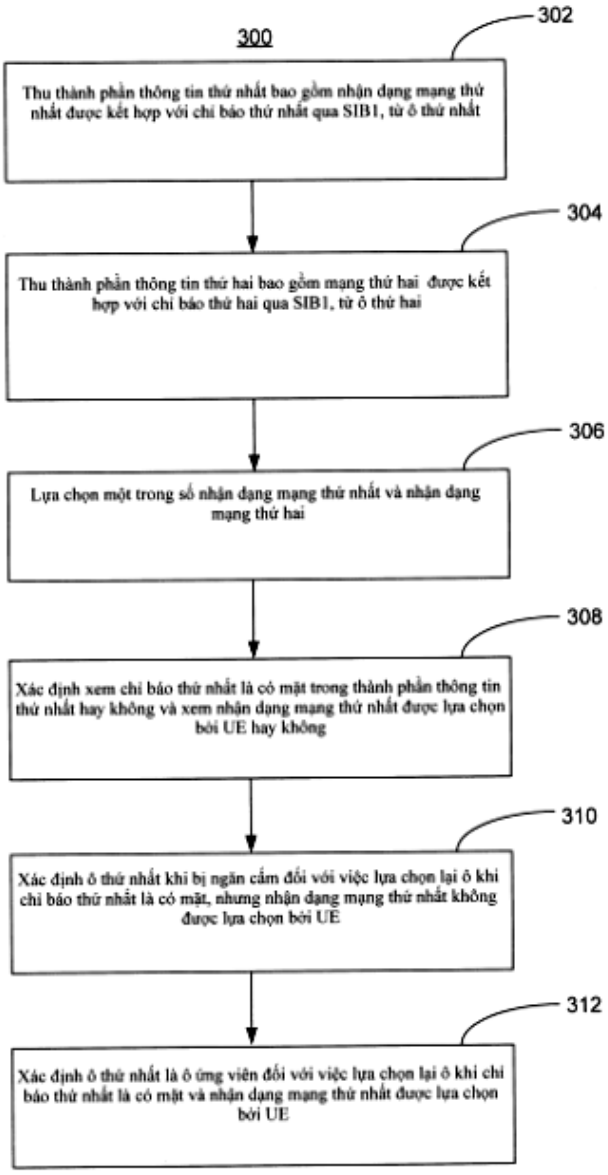
300
302
Thu thành phần thông tin thứ nhất bao gồm nhận dạng mạng thứ nhất được kết hợp với chỉ báo thứ nhất qua SIB1, từ ô thứ nhất
304
Thu thành phần thông tin thứ hai bao gồm mạng thứ hai được kết hợp với chỉ báo thứ hai qua SIB1, từ ô thứ hai
306
Lựa chọn một trong số nhận dạng mạng thứ nhất và nhận dạng mạng thứ hai
308
Xác định xem chỉ báo thứ nhất là có mặt trong thành phần thông tin thứ nhất hay không và xem nhận dạng mạng thứ nhất được lựa chọn bởi UE hay không
310
Xác định ô thứ nhất khi bị ngăn cấm đối với việc lựa chọn lại ô khi chỉ báo thứ nhất là có mặt, nhưng nhận dạng mạng thứ nhất không được lựa chọn bởi UE
312
Xác định ô thứ nhất là ô ứng viên đối với việc lựa chọn lại ô khi chỉ báo thứ nhất là có mặt và nhận dạng mạng thứ nhất được lựa chọn bởi UE

FIG. 3

(11) **1-0049653 B**

(15) 04/07/2025
Số Quyết định: 128468/QĐ-SHTT.IP

(45) 25/08/2025 449B

(43) 26/06/2023 423 A

(21) 1-2023-01322

(85) 02/03/2023

(22) 10/06/2021

(86) PCT/JP2021/022156 10/06/2021

(30) 2020-165551 30/09/2020 JP

(87) WO2022/070519 A1 07/04/2022

(51) ***B62J 23/00***; *B62J 35/00*

(73) **HONDA MOTOR CO., LTD.** (JP)
1-1, Minami-Aoyama 2-chome, Minato-ku, Tokyo, 107-8556 Japan

(72) Keisuke ARAI (JP)

(74) Công ty TNHH Dịch vụ sở hữu trí tuệ ALPHA (ALPHA PLUS CO., LTD.)

(54) KẾT CẤU TẤM ỐP THÂN XE DÙNG CHO XE KIỂU NGỒI ĐỂ CHÂN HAI BÊN

(57) Sáng chế đề xuất kết cấu tấm ốp thân xe, dùng cho xe kiểu ngồi để chân hai bên, có khả năng làm cho xe có được ấn tượng mới lạ mà không làm thay đổi độ cao của tấm che.

Trong xe máy này, một khoảng không để đưa chân qua được tạo thành giữa tay lái và yên xe, cửa cấp nhiên liệu của bình nhiên liệu được bố trí ở bên dưới khoảng không để đưa chân qua, vùng xung quanh cửa cấp nhiên liệu được che bởi tấm ốp thân xe (34) và tấm che (57), để che theo cách có thể mở và đóng phía bên trên cửa cấp nhiên liệu; và tấm ốp thân xe (34), mà nằm ở bên trái và bên phải của tấm che (57), nhô lên phía trên so với tấm che (57).

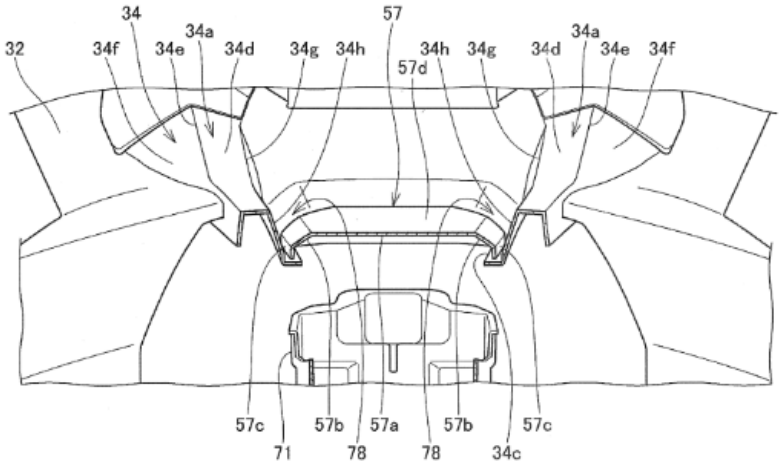

FIG.4

(11) **1-0049654 B**

(15) 04/07/2025
Số Quyết định: 128469/QĐ-SHTT.IP

(45) 25/08/2025 449B

(43) 25/08/2023 425 A

(21) 1-2023-02015

(85) 27/03/2023

(22) 12/01/2022

(86) PCT/EP2022/050516 12/01/2022

(30) 21151062.3 12/01/2021 EP

(87) WO2022/152738 21/07/2022

(51) ***D06F 73/00***; *D06F 81/02*

(73) **VERSUNI HOLDING B.V.** (NL)
High Tech Campus 42, 5656 AE Eindhoven, The Netherlands

(72) SIN, Hee Poh (SG)

(74) Công ty Luật TNHH ROUSE Việt Nam (ROUSE LEGAL VIETNAM LTD.)

(54) BÀN ỦI HƠI NƯỚC CÓ GIÁ KẸP ĐẦU PHUN HƠI XOAY ĐƯỢC

(57) Sáng chế đề cập đến một loại bàn ủi hơi nước bao gồm cụm giá đỡ, cầu là (102) xác định bề mặt (SS) và phối hợp với cụm giá đỡ để có hướng dọc hoặc hướng ngang, đầu phun hơi để giải phóng hơi nước, giá kẹp (104) để giữ đầu phun hơi, và khớp nối xoay (105) được bố trí giữa cầu là và giá kẹp. Khớp nối xoay này bao gồm đầu thứ nhất (E1) được gắn vào cầu là và đầu thứ hai (E2) được gắn vào giá kẹp. Giá kẹp được cố định so với đầu thứ hai. Khớp nối xoay có trục quay (AA) nghiêng một góc thứ nhất (A1) trong khoảng [+10; +65] độ so với bề mặt (SS) của cầu là.

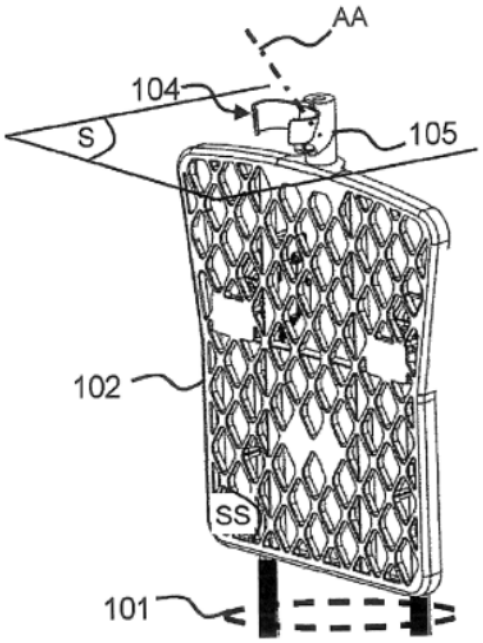

HÌNH 2A

(11) **1-0049655 B**

(15) 04/07/2025
Số Quyết định: 128472/QĐ-SHTT.IP

(45) 25/08/2025 449B

(43) 25/03/2022 408 A

(21) 1-2022-00247

(85) 14/01/2022

(22) 10/07/2020

(86) PCT/CN2020/101292 10/07/2020

(30) 201910626768.2 11/07/2019 CN

(87) WO2021/004522 14/01/2021

(51) ***H04W 74/04***; *H04W 28/00; H04W 72/04*

(73) **VIVO MOBILE COMMUNICATION CO., LTD.** (CN)
#283, BBK Road, Wusha, Chang'an Dongguan, Guangdong 523860, China

(72) YANG, Yu (CN); WU, Yumin (CN)

(74) Công ty TNHH Đại Tín và Liên Danh (DAITIN AND ASSOCIATES CO.,LTD)

(54) PHƯƠNG PHÁP TRUYỀN YÊU CẦU LẬP LỊCH, PHƯƠNG PHÁP NHẬN YÊU CẦU LẬP LỊCH, THIẾT BỊ ĐẦU CUỐI, VÀ THIẾT BỊ MẠNG

(57) Sáng chế đề xuất phương pháp truyền yêu cầu lập lịch, phương pháp nhận yêu cầu lập lịch, thiết bị đầu cuối và thiết bị mạng. Phương pháp truyền yêu cầu lập lịch bao gồm: trong trường hợp đáp ứng điều kiện kích hoạt thứ nhất, truyền yêu cầu lập lịch (Scheduling Request, SR) tới thiết bị mạng; và trong trường hợp đáp ứng điều kiện kích hoạt thứ hai, hủy truyền SR hoặc bỏ qua truyền SR trong N lần, trong đó N là số nguyên lớn hơn 1.

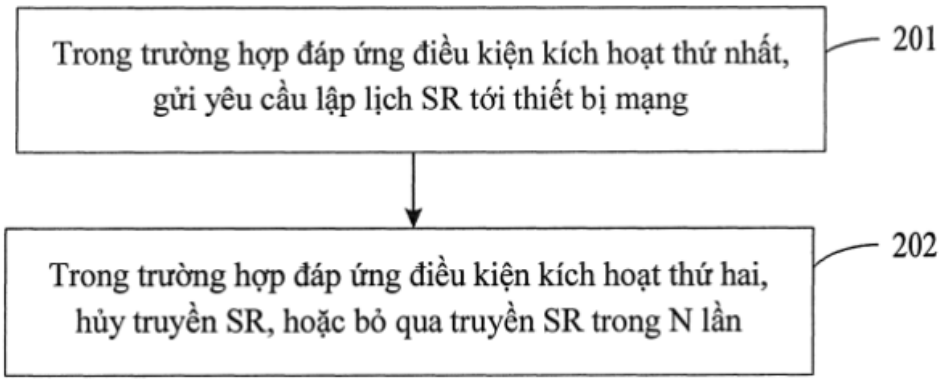

Fig.2

(11) **1-0049656 B**

(15) 04/07/2025
Số Quyết định: 128473/QĐ-SHTT.IP

(45) 25/08/2025 449B

(43) 27/06/2022 411 A

(21) 1-2021-07207

(85) 11/11/2021

(22) 29/09/2020

(86) PCT/JP2020/036970 29/09/2020

(30) 2019-183441 04/10/2019 JP

(87) WO2021/065929 08/04/2021

(51) ***H01M 10/42****; B60L 53/65; B60L 53/68; B60L 53/14; B60L 53/66*

(73) **PANASONIC INTELLECTUAL PROPERTY CORPORATION OF AMERICA** (US)
2050 W 190th Street Suite 450, Torrance, California 90504 United States of America

(72) UNAGAMI, Yuji (JP); INOKUCHI, Toshihiro (JP); OHMORI, Motoji (JP)

(74) Công ty TNHH một thành viên Sở hữu trí tuệ VCCI (VCCI-IP CO.,LTD)

(54) **TRẠM SẠC ĐIỆN, HỆ THỐNG QUẢN LÝ ĂCQUY VÀ PHƯƠNG PHÁP SẠC ĐIỆN**

(57) Sáng chế đề cập đến trạm sạc điện (20) sạc điện thiết bị lưu trữ điện năng (120), và bao gồm: bộ xác thực ăcquy (202) mà thực hiện xác thực lẫn nhau với thiết bị lưu trữ điện năng (120) được kết nối để sạc điện; bộ chuyển mạch (205) mà thu nhận, từ thiết bị lưu trữ điện năng (120) mà tính hợp lệ của nó được xác nhận trong việc xác thực lẫn nhau, mức độ suy giảm liên quan đến sự suy giảm của thiết bị lưu trữ điện năng (120); bộ ghi (204) mà lưu trữ mức độ suy giảm được thu nhận bởi bộ chuyển mạch (205) và có khả năng chống giả mạo; và bộ điều khiển (203) mà không sạc điện thiết bị lưu trữ điện năng (120) khi mức độ suy giảm của thiết bị lưu trữ điện năng (120) chỉ báo rằng sự suy giảm tăng lên vượt quá trị số ngưỡng định trước.

FIG. 5

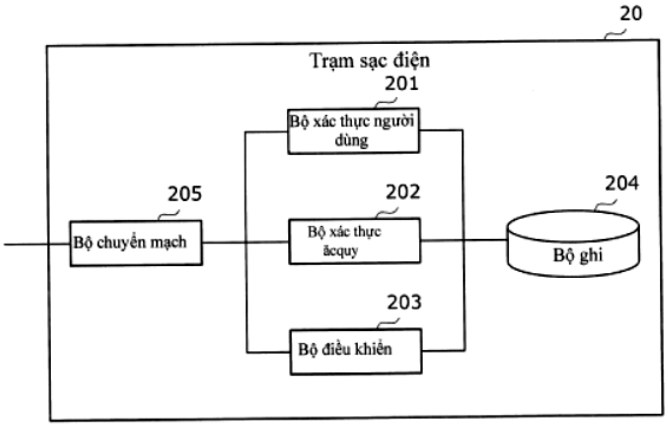

(11) **1-0049657 B**

(15) 04/07/2025
Số Quyết định: 128476/QĐ-SHTT.IP

(45) 25/08/2025 449B

(43) 25/11/2021 404 A

(21) 1-2021-05057

(85) 17/08/2021

(22) 22/01/2020

(86) PCT/CN2020/073780 22/01/2020

(30) 201910093607.1 30/01/2019 CN

(87) WO2020/156428 06/08/2020

(51) ***H04W 72/12***; *H04W 74/08; H04W 74/00*

(73) **VIVO MOBILE COMMUNICATION CO., LTD.** (CN)
#283, BBK Road, Wusha, Chang'an Dongguan, Guangdong 523860, China

(72) MO, Yitao (CN); WU, Yumin (CN)

(74) Công ty TNHH Đại Tín và Liên Danh (DAITIN AND ASSOCIATES CO.,LTD)

(54) **PHƯƠNG PHÁP TRUYỀN THÔNG TIN, PHƯƠNG PHÁP PHÁT HIỆN THÔNG TIN, THIẾT BỊ ĐẦU CUỐI, THIẾT BỊ MẠNG VÀ PHƯƠNG TIỆN LƯU TRỮ CÓ THỂ ĐỌC ĐƯỢC BẰNG MÁY TÍNH**

(57) Sáng chế đề xuất phương pháp truyền thông tin, phương pháp phát hiện thông tin, thiết bị đầu cuối, thiết bị mạng và phương tiện lưu trữ có thể đọc được bằng máy tính. Phương pháp truyền thông tin bao gồm: truyền thông tin điều khiển đường xuống (Downlink Control Information, DCI) tới thiết bị đầu cuối dựa trên kiểu truy cập ngẫu nhiên hiện tại, trong đó DCI được dùng để lập lịch thông báo phản hồi truy cập ngẫu nhiên tương ứng với kiểu truy cập ngẫu nhiên hiện tại.

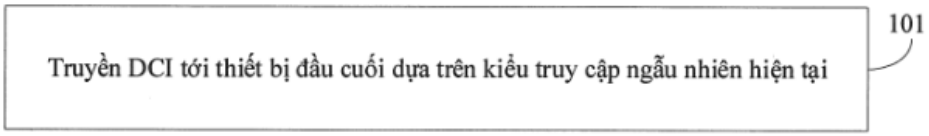

Fig.1

(11) **1-0049658 B**

(15) 04/07/2025
Số Quyết định: 128477/QĐ-SHTT.IP

(45) 25/08/2025 449B

(43) 30/01/2020 382 A

(21) 1-2019-04319

(85) 07/08/2019

(22) 12/01/2018

(86) PCT/EP2018/050708 12/01/2018

(30) 17151378.1 13/01/2017 EP

(87) WO2018/130630 19/07/2018

(51) ***A23C 9/12***; *C12R 1/46; C12R 1/225; A23C 9/123; C12N 9/38*

(73) **KERRY GROUP SERVICES INTERNATIONAL LTD** (IE)
Prince's Street, Tralee, Co. Kerry, V92 EH11, IRELAND

(72) BA, Zhaoyong (DK); BUCHHORN, Gaelle Lettier (DK); BULDO, Patrizia (DK); HOEGHOLM, Tina (DK); RUNGE, Mette Oehrstroem (DK); SCHOELER, Jeppe (DK); VOJINOVIC, Vojislav (DK)

(74) Công ty Luật TNHH Phạm và Liên danh (PHAM & ASSOCIATES)

(54) **SẢN PHẨM SỮA LÊN MEN VÀ QUY TRÌNH TẠO RA SẢN PHẨM SỮA LÊN MEN NÀY**

(57) Sáng chế đề cập đến quy trình tạo ra sản phẩm sữa lên men, trong đó quy trình này bao gồm các bước:

1) thêm men cái chứa ít nhất một chủng vi khuẩn axit lactic vào nền sữa,

2) lên men sữa trong khoảng thời gian cho đến khi đạt được độ pH đích,

3) bằng cách sử dụng men cái chứa ít nhất một chủng thiếu hụt lactoza, mà có khả năng chuyển hóa hydrat cacbon không phải lactoza, và

4) thêm lactaza có độ pH ổn định thấp vào quy trình tại thời điểm bắt đầu, trong hoặc cuối của bước lên men, trong đó lactaza có độ pH ổn định thấp vẫn giữ được hoạt tính của nó ở độ pH = là 5,0 và nhiệt độ là 37^0C ở lượng ít nhất là 5% so với hoạt tính của nó tại độ pH tối ưu của lactaza.

(11) **1-0049659 B**

(15) 04/07/2025
Số Quyết định: 128511/QĐ-SHTT.IP

(45) 25/08/2025 449B

(43) 26/10/2020 391 A

(21) 1-2019-01756

(22) 08/04/2019

(51) ***B65D 88/70***

(73) **SUNCUE COMPANY LTD.** (TW)
No. 105, Renhua Rd., Jianmin Vil., Dali Dist, Taichung City 41278, Taiwan

(72) LIN, Jung-Lang (TW)

(74) Công ty TNHH Sáng chế ACTIP (ACTIP PATENT LIMITED)

(54) THIẾT BỊ CHỨA LOẠI BỎ TẮC LIỆU

(57) Sáng chế đề cập đến thiết bị chứa loại bỏ tắc liệu có thân chứa và mô-đun xung. Thân chứa có khoang chứa được tạo ra bên trong. Mô-đun tạo xung được kết nối với thân chứa, và có ít nhất một đầu phun và nguồn cấp khí. Ít nhất một đầu phun được kết nối với thân chứa. Nguồn cấp khí được kết nối với ít nhất một đầu phun và có thể tạo xung khí vào khoang chứa của thân chứa. Bằng cách sử dụng xung khí để phá vỡ cấu trúc vòm của vật liệu chứa, sự tắc liệu trong khoang chứa có thể được loại bỏ.

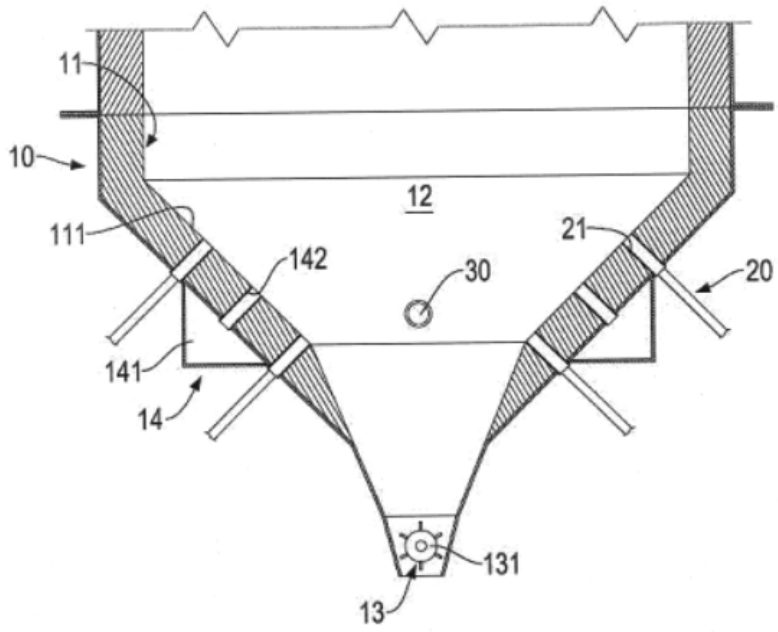

Fig.1

(11) **1-0049660 B**

(15) 04/07/2025
Số Quyết định: 128512/QĐ-SHTT.IP

(45) 25/08/2025 449B

(43) 27/03/2023 420 A

(21) 1-2022-05419

(22) 25/08/2022

(30) 110132793 03/09/2021 TW

(51) ***H01M 4/14****; H01M 10/0525; H01M 10/0562*

(73) 1. **PROLOGIUM TECHNOLOGY CO., LTD.** (TW)
No.6-1, Ziqiang 7th Rd., Zhongli Dist., Taoyuan City, Taiwan.
2. **PROLOGIUM HOLDING INC.** (KY)
PO Box 309, Ugland House, Grand Cayman, KY1-1104, Cayman Islands

(72) Szu- Nan YANG (TW)

(74) Công ty TNHH INVESTPRO và cộng sự (INVESTPRO & ASSOCIATES)

(54) **ĐIỆN CỰC LITHI**

(57) Sáng chế đề cập đến điện cực lithi. Lớp kết cấu dẫn điện có hốc với lỗ hở một bên, và lớp kim loại lithi được bố trí ở đáy của hốc. Lớp điện phân rắn và lớp cất giữ chất điện phân được bố trí trên đó một cách lần lượt. Khi kim loại lithi được mạ, kim loại lithi được mạ bị giới hạn bởi lớp điện phân rắn để ép và nén lớp cất giữ chất điện phân. Do đó, sự phát triển của các đuôi gai lithi bị giới hạn một cách hiệu quả. Vấn đề đâm xuyên của các đuôi gai lithi sẽ không xảy ra nhờ đó độ an toàn của pin kim loại lithi được cải thiện đáng kể.

(11) **1-0049661 B**

(15) 04/07/2025
Số Quyết định: 128515/QĐ-SHTT.IP

(45) 25/08/2025 449B

(43) 25/07/2023 424 A

(21) 1-2023-01770

(85) 20/03/2023

(22) 29/10/2021

(86) PCT/EP2021/080163 29/10/2021

(30) 10 2020 213 729.3 02/11/2020 DE

(87) WO2022/090487 05/05/2022

(51) ***C04B 37/02***

(73) **AURUBIS STOLBERG GMBH & CO. KG** (DE)
Zweifaller Str. 150, 52224 Stolberg, Germany

(72) Benjamin CAPPI (DE); Helge LEHMANN (DE)

(74) Công ty TNHH Đại Tín và Liên Danh (DAITIN AND ASSOCIATES CO.,LTD)

(54) **TẤM NỀN ĐỒNG-GỐM**

(57) Sáng chế đề cập đến tấm nền đồng-gốm (1) bao gồm lớp mang gốm (2) và ít nhất một lớp đồng (3, 4) được liên kết với bề mặt của lớp mang gốm (2), lớp đồng (3, 4) có hàm lượng Cu tối thiểu 99,5% Cu, lớp đồng (3, 4) có hàm lượng Ag tối thiểu 50 ppm, và lớp đồng (3, 4) có hàm lượng Ag không quá 3000 ppm.

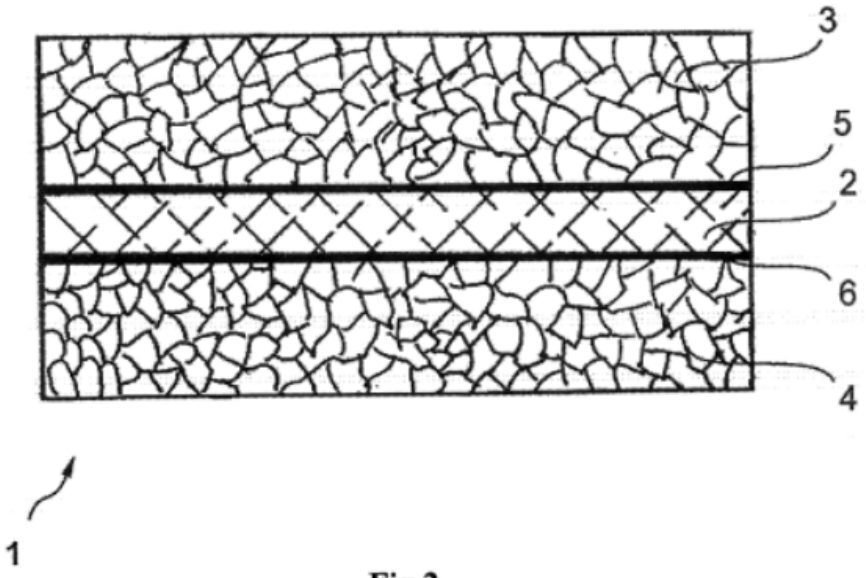

Fig.2

(11) **1-0049662 B**

(15) 04/07/2025
Số Quyết định: 128516/QĐ-SHTT.IP

(45) 25/08/2025 449B

(43) 25/07/2022 412 A

(21) 1-2021-08236

(85) 21/12/2021

(22) 29/06/2020

(86) PCT/EP2020/068237 29/06/2020

(30) 19183999.2 02/07/2019 EP

(87) WO2021/001310 A1 07/01/2021

(51) ***G06T 11/00***; *G06T 7/90*; *G06T 7/11*

(73) **AKZO NOBEL COATINGS INTERNATIONAL B.V.** (NL)
Christian Neefestraat 2, 1077 WW Amsterdam, Netherlands

(72) VLOT, Margot Julia (NL); SPIERS, Peter Mark (GB); KIRCHNER, Eric Jacob Jan (NL)

(74) Công ty TNHH Tư vấn sở hữu trí tuệ Việt (VIET IP CO.,LTD.)

(54) PHƯƠNG PHÁP VÀ HỆ THỐNG ĐỂ TẠO RA HIỂN THỊ NHUỘM MÀU GỖ

(57) Sáng chế đề xuất phương pháp được máy tính thực hiện, hệ thống và sản phẩm chương trình máy tính để tạo ra hiển thị của nền gỗ được nhuộm. Phương pháp bao gồm nhận ảnh của nền gỗ sẽ được nhuộm; chia nhỏ ảnh thành nhiều ảnh phụ, mỗi ảnh phụ tương ứng với phần của ảnh có màu sắc nằm trong dải tương ứng trong số các dải màu; đối với từng ảnh phụ, truy xuất đường cong phản xạ đại diện cho nền gỗ đối với màu sắc tương ứng với ảnh phụ. Phương pháp bao gồm truy xuất các giá trị hấp thụ và tán xạ đối với chất nhuộm màu; đối với từng ảnh phụ, xác định đường cong phản xạ đại diện cho gỗ nhuộm dựa vào các giá trị hấp thụ và tán xạ đối với chất nhuộm màu và đường cong phản xạ đối với nền gỗ đối với ảnh phụ; và đối với từng điểm ảnh của từng ảnh phụ, xác định màu sắc dựa vào đường cong phản xạ đại diện cho gỗ nhuộm, kết quả là ảnh được tạo ra của nền gỗ sau khi phủ chất nhuộm màu.



FIG 1

(11) **1-0049663 B**
(15) 04/07/2025
Số Quyết định: 128517/QĐ-SHTT.IP
(45) 25/08/2025 449B
(43) 25/11/2022 416 A
(21) 1-2022-05611
(85) 31/08/2022
(22) 05/03/2020
(86) PCT/CN2020/078007 05/03/2020
(87) WO2021/174490 A1 10/09/2021
(51) ***H04W 36/00***; *H04W 36/30; H04W 36/08; H04W 24/02*
(73) **GUANGDONG OPPO MOBILE TELECOMMUNICATIONS CORP., LTD.** (CN)
No 18, Haibin Road, Wusha, Chang'an, Dongguan, Guangdong 523860, China
(72) LI, Haitao (CN); YANG, Ning (CN)
(74) Công ty TNHH Tư vấn sở hữu trí tuệ Việt (VIET IP CO.,LTD.)

(54) **PHƯƠNG PHÁP XỬ LÝ TÀI NGUYÊN, THIẾT BỊ ĐẦU CUỐI, THIẾT BỊ MẠNG VÀ PHƯƠNG TIỆN LƯU TRỮ CÓ THỂ ĐỌC ĐƯỢC BẰNG MÁY TÍNH**

(57) Sáng chế đề xuất phương pháp xử lý tài nguyên và hệ thống, thiết bị và phương tiện lưu trữ, trong đó phương pháp bao gồm: khi thiết bị đầu cuối truy cập mạng, tạo ra thông tin thứ nhất bao gồm báo cáo bàn giao, và gửi thông tin thứ nhất, một cách tương ứng, thiết bị mạng nguồn có thể nhận ít nhất một mảnh của thông tin thứ nhất được gửi bởi ít nhất một đầu cuối, và từng mảnh của thông tin thứ nhất bao gồm: báo cáo bàn giao của thiết bị đầu cuối tương ứng. Do đó, thiết bị mạng nguồn có thể điều chỉnh, theo báo cáo bàn giao của ít nhất một thiết bị đầu cuối này, tài nguyên dự trữ được phân bổ bởi thiết bị mạng, việc này điều chỉnh thêm phạm vi phủ sóng và kích thước của nhóm tài nguyên được dự trữ cho thiết bị đầu cuối khi bàn giao có điều kiện, điều này cải thiện mức độ phù hợp giữa các tài nguyên dự trữ được phân bổ cho thiết bị đầu cuối và thiết bị đầu cuối, giảm xác suất phân bổ các tài nguyên không phù hợp, và giải quyết vấn đề lãng phí tài nguyên hoặc thiếu hụt tài nguyên.

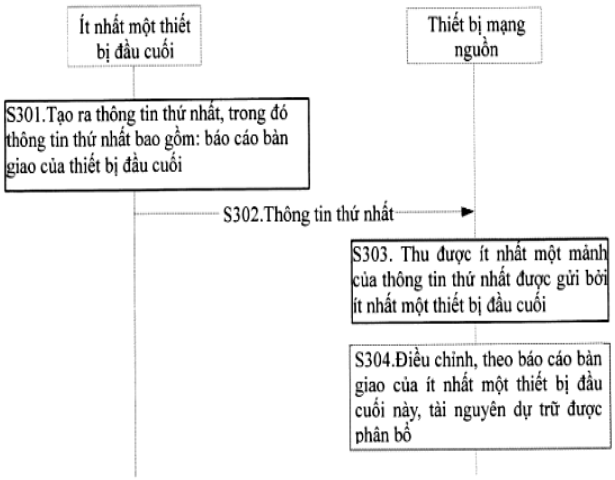

FIG. 3

(11) **1-0049664 B**

(15) 04/07/2025
Số Quyết định: 128518/QĐ-SHTT.IP

(45) 25/08/2025 449B

(43) 27/01/2023 418 A

(21) 1-2022-06958

(85) 26/10/2022

(22) 13/04/2021

(86) PCT/JP2021/015346 13/04/2021

(30) 2020-074125 17/04/2020 JP

(87) WO2021/210584 21/10/2021

(51) ***B01D 53/06***; *F24F 11/89; F24F 11/72; F24F 11/46; F24F 11/64*

(73) **DAIKIN INDUSTRIES, LTD.** (JP)
Osaka Umeda Twin Towers South, 1-13-1, Umeda, Kita-ku, Osaka-shi, Osaka, 530-0001, Japan

(72) KOIZUMI Shin (JP); TANAKA Toshio (JP); MOTEGI Kanji (JP)

(74) Công ty TNHH Tầm nhìn và Liên danh (VISION & ASSOCIATES CO.LTD.)

(54) **THIẾT BỊ XỬ LÝ KHÔNG KHÍ**

(57) Sáng chế đề cập đến thiết bị xử lý không khí (10) bao gồm: bộ xử lý (P) được tạo kết cấu để thu chất độc chứa trong không khí đích; bộ tái sinh (R) được tạo kết cấu để loại bỏ chất độc khỏi bộ xử lý (P); bộ dò (60) được tạo kết cấu để dò chỉ số có tương quan với nồng độ chất độc chứa trong không khí trong phòng; và bộ điều khiển (90) được tạo kết cấu để điều khiển bộ tái sinh (R) theo giá trị dò được dò bởi bộ dò (60).

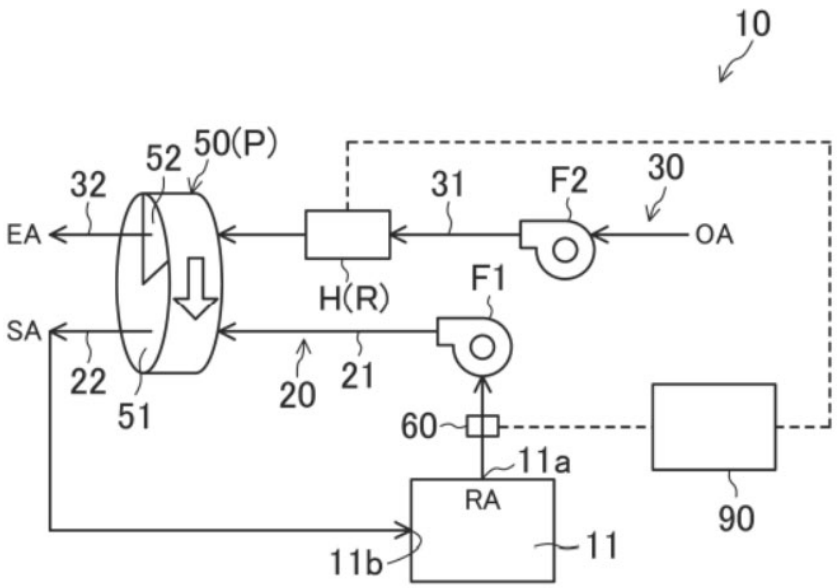

FIG.1

(11) **1-0049665 B**

(15) 04/07/2025
Số Quyết định: 128519/QĐ-SHTT.IP

(45) 25/08/2025 449B

(43) 25/04/2023 421 A

(21) 1-2022-07899

(85) 02/12/2022

(22) 02/06/2021

(86) PCT/ES2021/070396 02/06/2021

(30) P202030521 03/06/2020 ES

(87) WO2021/255304 A1 23/12/2021

(51) ***B08B 9/093***

(73) 1. **FONTECHA CUETOS, EVARISTO** (ES)
C/ Narciso Cuevas, 17, 3rD, 39010 SANTANDER, Spain
2. **CARRERES Y ASOCIADOS GESTORA EN INMOBILIARIA Y MEDIO AMBIENTE, SL** (ES)
Camí Vell d'Almoster, Parcela 55, finca no. 6044, 43470 La Selva del Camp - Tarragona, SPAIN

(72) FONTECHA CUETOS, Evaristo (ES)

(74) Công ty TNHH BUD & PRAIRIE (BUD & PRAIRIE LLC.)

(54) **HỆ THỐNG CHIẾT VÀ PHƯƠNG PHÁP CHIẾT CHỌN LỌC HYDROCACBON NHỚT TỪ BỂ CHỨA VÀ CÁC ĐỒ CHỨA KHÁC**

(57) Sáng chế đề cập đến hệ thống chiết và phương pháp chiết chọn lọc hydrocacbon nhớt từ bể chứa và các đồ chứa khác. Hệ thống theo sáng chế bao gồm các thành phần sau đây để làm nóng hydrocacbon: vòi phun hơi nước (3), trong đó diễn ra sự khuếch tán xoáy của hơi dẫn động của nó với các khí mà nó hút vào bằng hiệu ứng Venturi, và ống dẫn lò gia nhiệt theo chu vi (5) được gắn bên ngoài vào bể hoặc đồ chứa. Phương pháp theo sáng chế bao gồm các công đoạn sau đây: làm nóng lớp bề mặt của hydrocacbon bằng khí được phun bởi vòi phun hơi nước, tạo ra dòng hydrocacbon nóng có chọn lọc đến ống dẫn theo chu vi; làm nóng cục bộ hydrocacbon bằng ống dẫn theo chu vi, gây ra sự kết tủa của nước và dòng chảy chọn lọc của các hydrocacbon nóng nhất đến bơm chiết; và chiết nước kết tủa và hydrocacbon chảy có chọn lọc từ ống dẫn theo chu vi bằng hai bơm.

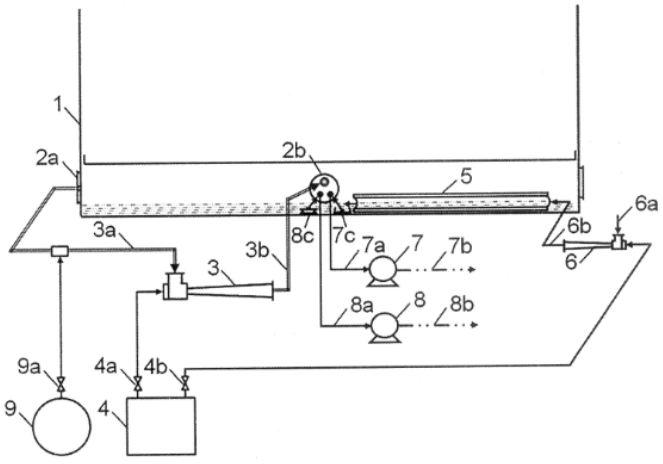

Fig.1

(11) **1-0049666 B**

(15) 04/07/2025
Số Quyết định: 128520/QĐ-SHTT.IP

(45) 25/08/2025 449B

(43) 25/02/2022 407 A

(21) 1-2021-08262

(85) 22/12/2021

(22) 24/05/2019

(86) PCT/JP2019/020758 24/05/2019

(87) WO2020/240633 03/12/2020

(51) ***H04W 28/18***

(73) **NTT DOCOMO, INC.** (JP)
11-1, Nagatacho 2-chome, Chiyoda-ku, Tokyo 100-6150, Japan

(72) MATSUMURA, Yuki (JP); NAGATA, Satoshi (JP)

(74) Công ty TNHH một thành viên Sở hữu trí tuệ VCCI (VCCI-IP CO.,LTD)

(54) **THIẾT BỊ ĐẦU CUỐI NGƯỜI DÙNG VÀ PHƯƠNG PHÁP TRUYỀN THÔNG VÔ TUYẾN**

(57) Sáng chế đề cập đến thiết bị đầu cuối người dùng khác biệt ở chỗ bao gồm bộ thu mà thu thông tin về nhóm tương ứng với ít nhất một trong số trạng thái Chỉ báo cấu hình truyền (TCI-Transmission Configuration Indication) và quan hệ không gian (quan hệ TCI/quan hệ không gian), và bộ điều khiển mà giả định rằng các trạng thái TCI/các quan hệ không gian đối với tất cả tế bào hoặc tập con băng thông (BWP-Bandwidth Part) thuộc về nhóm định trước cũng được cập nhật khi trạng thái TCI/quan hệ không gian đối với tế bào định trước hoặc BWP thuộc về nhóm được cập nhật. Theo một khía cạnh của sáng chế, có thể làm giảm sự gia tăng thông tin tiêu đề được yêu cầu cho việc thông báo trạng thái TCI, quan hệ không gian và loại tương tự.

FIG. 1

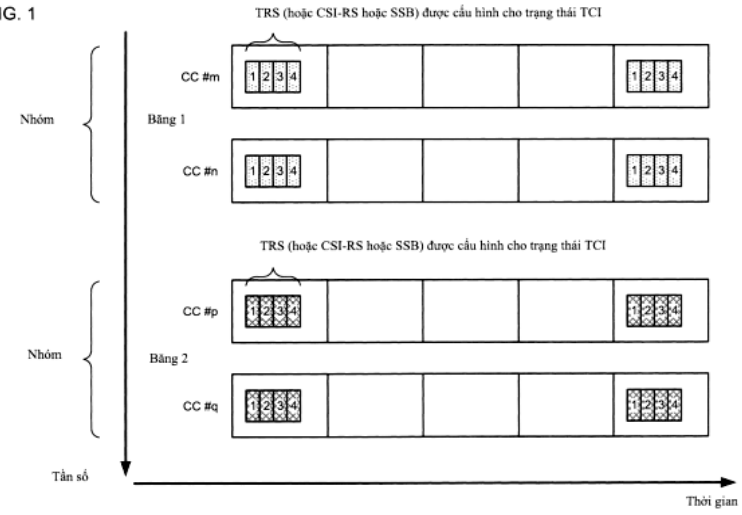

(11) **1-0049667 B**

(15) 04/07/2025
Số Quyết định: 128521/QĐ-SHTT.IP

(45) 25/08/2025 449B

(43) 25/08/2023 425 A

(21) 1-2023-01233

(85) 27/02/2023

(22) 17/08/2021

(86) PCT/EP2021/072855 17/08/2021

(30) 20193480.9 28/08/2020 EP

(87) WO2022/043138 A1 03/03/2022

(51) ***C07C 309/04***; *C11D 1/83; C11D 1/14*

(73) **UNILEVER GLOBAL IP LIMITED** (GB)
Port Sunlight Wirral, Merseyside CH62 4ZD, United Kingdom

(72) BATCHELOR Stephen Norman (GB); GRAINGER David Stephen (GB); THORLEY David Christopher (GB)

(74) Công ty TNHH Trần Hữu Nam và Đồng sự (TRAN H.N & ASS.)

(54) **CHẤT HOẠT ĐỘNG BỀ MẶT VÀ CHẾ PHẨM GIẶT TẨY VÀ PHƯƠNG PHÁP XỬ LÝ CHẤT LIỆU DỆT**

(57) Sáng chế này đề cập đến chất hoạt động bề mặt alkan sulfonat thứ cấp, trong đó ít nhất 70% trọng lượng toàn bộ alkan sulfonat thứ cấp là loại chất hoạt động bề mặt alkan sulfonat thứ cấp (SAS) có alkyl mạch thẳng có từ 15 đến 18 nguyên tử cacbon; trong đó dưới 30% trọng lượng alkan sulfonat là có alkyl mạch thẳng có 14 nguyên tử cacbon hoặt ít hơn; sáng chế này cũng đề cập đến chế phẩm giặt tẩy bao gồm chất hoạt động bề mặt alkan sulfonat thứ cấp; sáng chế này cũng đề cập đến phương pháp, tốt hơn là phương pháp dùng trong gia đình để xử lý đồ dệt.

(11) **1-0049668 B**

(15) 04/07/2025
Số Quyết định: 128532/QĐ-SHTT.IP

(45) 25/08/2025 449B

(43) 27/06/2016 339 A

(21) 1-2016-01235

(85) 06/04/2016

(22) 06/10/2014

(86) PCT/US2014/059226 06/10/2014

(30) 61/886,889 04/10/2013 US
14/506,615 04/10/2014 US

(87) WO2015/051353 09/04/2015

(51) *A23L 13/40; A23J 1/02*

(73) **PROTEUS INDUSTRIES, INC.** (US)
33 Commercial Street, Gloucester, Massachusetts 01930, United States of America

(72) KELLEHER, Stephen D. (US); FROST, Caitlyn (US); FIELDING, William R. (US)

(74) Văn phòng Luật sư Ân Nam (ANNAM IP & LAW)

(54) **SẢN PHẨM PROTEIN VÀ QUY TRÌNH SẢN XUẤT SẢN PHẨM PROTEIN NÀY**

(57) Sáng chế đề cập đến quy trình sản xuất sản phẩm protein để thêm vào thịt sống, trong đó nguồn sản phẩm protein là cơ của động vật hoặc là thịt đã loại bỏ xương bằng máy. Mô cơ động vật được trộn với nước và được đồng nhất hóa. Protein hòa tan trong dịch đồng nhất đó. Dịch đồng nhất hòa tan được đun tới nhiệt độ cần thiết để thanh trùng và/hoặc tiệt trùng theo các tiêu chuẩn đã biết. Sau đó, dịch đồng nhất được điều chỉnh tới giá trị pH mà tại đó protein kết tủa. Kết tủa này không chứa các vi khuẩn và các độc tố và có thể được sử dụng như thịt hoặc được thêm vào thịt sống để cung cấp cho người tiêu dùng dưới dạng thịt còn chưa nấu.

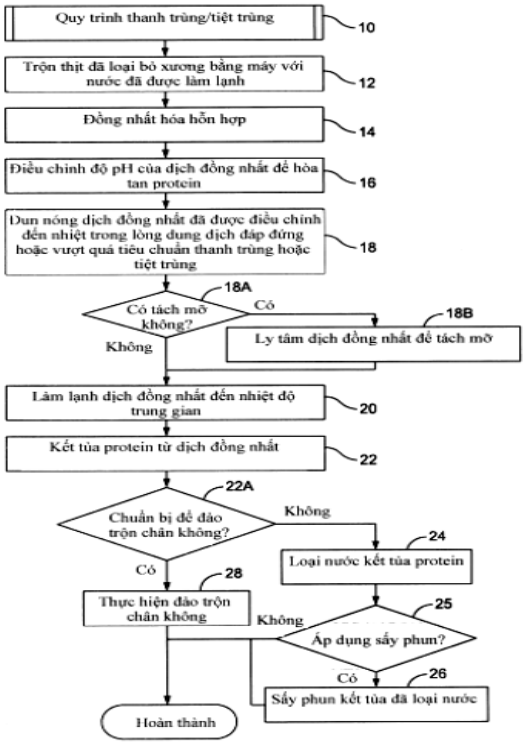

(11) **1-0049669 B**

(15) 04/07/2025
Số Quyết định: 128533/QĐ-SHTT.IP

(45) 25/08/2025 449B

(43) 25/05/2023 422 A

(21) 1-2022-07560

(85) 21/11/2022

(22) 01/06/2021

(86) PCT/EP2021/064602 01/06/2021

(30) 20177987.3 03/06/2020 EP

(87) WO2021/245044 A1 09/12/2021

(51) ***C09D 5/03***; *C08K 9/08; C08K 3/22; C08K 3/36*

(73) **AKZO NOBEL COATINGS INTERNATIONAL B.V.** (NL)
Christian Neefestraat 2, 1077 WW Amsterdam, Netherlands

(72) KITTLE, Kevin Jeffrey (UK); GONZALEZ ALVAREZ, Maria Jose (UK)

(74) Công ty TNHH Tư vấn sở hữu trí tuệ Việt (VIET IP CO.,LTD.)

(54) CHẾ PHẨM BỘT SƠN TĨNH ĐIỆN MỘT THÀNH PHẦN VÀ NỀN ĐƯỢC PHỦ CHẾ PHẨM BỘT SƠN TĨNH ĐIỆN NÀY

(57) Sáng chế đề xuất chế phẩm bột sơn tĩnh điện một thành phần bao gồm hệ hóa rắn bao gồm nhựa có thể hóa rắn và một hoặc nhiều chất phụ gia hóa rắn để hóa rắn nhựa có thể hóa rắn, trong đó chế phẩm bột sơn tĩnh điện bao gồm:

- một thành phần phủ bột bao gồm nhựa có thể hóa rắn và một hoặc nhiều chất phụ gia hóa rắn; và
- trong khoảng từ 0,5 đến 25% khối lượng của chất phụ gia hạt vô cơ trộn khô bao gồm các thành phần vô cơ i), ii), và iii), trong đó thành phần i) là nhôm oxit không phủ hoặc oxit silic không phủ, thành phần ii) là nhôm hyđroxit và/hoặc nhôm oxyhyđroxit, và thành phần iii) là oxit silic, và trong đó, nếu thành phần i) là oxit silic không phủ, thành phần iii) không bao gồm oxit silic không phủ,

trong đó chất phụ gia hạt vô cơ trộn khô bao gồm oxit silic thứ nhất và thứ hai trong đó oxit silic thứ nhất là oxit silic được xử lý bề mặt với điện tích ma sát âm, và oxit silic thứ hai là oxit silic không phủ hoặc là oxit silic được xử lý bề mặt với điện tích ma sát dương

trong đó % khối lượng của chất phụ gia vô cơ trộn khô được tính trên khối lượng của một thành phần phủ bột, và

trong đó thành phần phủ bột có phân bố kích thước hạt với Dv90 tối đa là 50 µm và Dv50 tối đa là 30 µm, trong đó Dv90 và Dv50 được xác định bằng phương pháp nhiễu xạ lazer theo ISO 13320 sử dụng mô hình Mie.

Sáng chế còn đề xuất nền được phủ chế phẩm bột sơn tĩnh điện như vậy.

(11) **1-0049670 B**

(15) 04/07/2025
Số Quyết định: 128534/QĐ-SHTT.IP

(45) 25/08/2025 449B

(43) 25/04/2022 409 A

(21) 1-2021-08003

(85) 13/12/2021

(22) 24/06/2020

(86) PCT/US2020/039330 24/06/2020

(30) 62/867,828 27/06/2019 US

(87) WO2020/263955 30/12/2020

(51) ***C09J 175/04***; *C09J 177/00*

(73) **BEMIS ASSOCIATES, INC.** (US)
1 Bemis Way, Shirley, MA 01464, United States of America

(72) BROWN, Richard A. (US); IDE, Jared M. (US); JOHNSON, Daryl R. (US); TOPPER, Stephen A. (US)

(74) Công ty TNHH Tầm nhìn và Liên danh (VISION & ASSOCIATES CO.LTD.)

(54) **CHẾ PHẨM KẾT DÍNH DÙNG CHO HÀNG DỆT MAY**

(57) Sáng chế đề cập đến chế phẩm kết dính được cải tiến để liên kết hàng dệt may và phương pháp sản xuất chế phẩm này.

(11) **1-0049671 B**

(15) 04/07/2025
Số Quyết định: 128535/QĐ-SHTT.IP

(45) 25/08/2025 449B

(43) 26/06/2023 423 A

(21) 1-2023-01804

(85) 21/03/2023

(22) 21/09/2021

(86) PCT/JP2021/034535 21/09/2021

(30) 2020-162457 28/09/2020 JP

(87) WO2022/065290 A1 31/03/2022

(51) ***B09B 3/60***; *B09B 3/40*

(73) **MITSUBISHI HEAVY INDUSTRIES, LTD.** (JP)
2-3, Marunouchi 3-Chome, Chiyoda-ku, Tokyo 1008332, Japan

(72) KAWAI, Kazuhiro (JP); NOMA, Akira (JP); FUJIKAWA, Keiji (JP); OKINO, Susumu (JP)

(74) Công ty TNHH một thành viên Sở hữu trí tuệ VCCI (VCCI-IP CO.,LTD)

(54) **HỆ THỐNG XỬ LÝ CHẤT THẢI**

(57) Sáng chế đề cập đến hệ thống xử lý chất thải bao gồm: ít nhất một thiết bị chuyển hóa để thủy phân chất thải bằng hơi; bình phản ứng vi sinh để phân giải bằng vi sinh vật nguyên liệu chuyển hóa chứa ít nhất là chất rắn của chất thải được thủy phân bằng ít nhất một thiết bị chuyển hóa; và ít nhất một thiết bị tạo hơi để tạo ra hơi bằng cách chỉ sử dụng năng lượng đốt cháy của khí được tạo ra trong bình phản ứng vi sinh.

FIG. 1

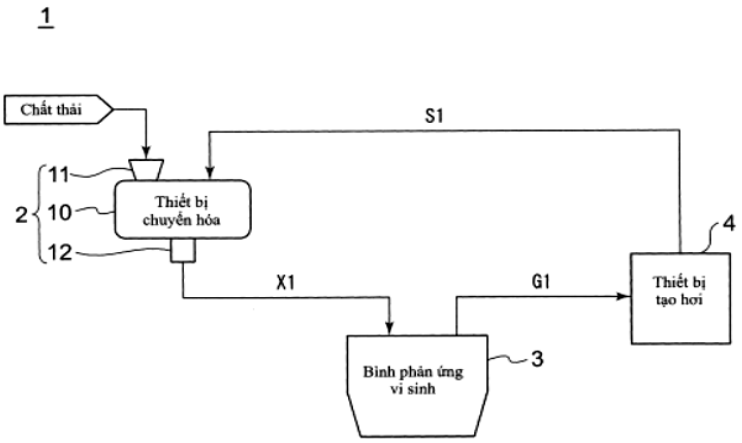

(11) **1-0049672 B**

(15) 04/07/2025
Số Quyết định: 128537/QĐ-SHTT.IP

(45) 25/08/2025 449B

(43) 27/07/2020 388 A

(21) 1-2020-01362

(85) 09/03/2020

(22) 15/09/2017

(86) PCT/CN2017/101955 15/09/2017

(30) PCT/CN2017/101955 15/09/2017 WO

(87) WO2019/051806 21/03/2019

(51) ***H04W 72/04***

(73) **GUANGDONG OPPO MOBILE TELECOMMUNICATIONS CORP., LTD.** (CN)
No.18, Haibin Road, Wusha, Chang'an, Dongguan, Guangdong 523860, China

(72) LIN, Yanan (CN)

(74) Công ty TNHH Tư vấn sở hữu trí tuệ Việt (VIET IP CO.,LTD.)

(54) **PHƯƠNG PHÁP TRUYỀN DỮ LIỆU, THIẾT BỊ ĐẦU CUỐI VÀ THIẾT BỊ MẠNG**

(57) Các phương án của sáng chế bộc lộ phương pháp truyền dữ liệu, thiết bị đầu cuối, và thiết bị mạng, trong đó phương pháp gồm: thu, bởi một thiết bị đầu cuối, thông tin chỉ thị thứ nhất được gửi bởi thiết bị mạng, trong đó thông tin chỉ thị thứ nhất chỉ ra rằng dữ liệu có thể được truyền trên tài nguyên lập lịch bán duy trì trong phạm vi phần băng thông BWP thứ nhất của tối thiểu một BWP và trong đó BWP thứ nhất ở trạng thái hoạt động; xác định, bởi thiết bị đầu cuối, tài nguyên lập lịch bán duy trì trong phạm vi BWP thứ nhất theo thông tin chỉ thị thứ nhất; và thực hiện, bởi thiết bị đầu cuối, truyền dữ liệu trên tài nguyên lập lịch bán duy trì trong phạm vi BWP thứ nhất với thiết bị mạng. Phương pháp, thiết bị đầu cuối và thiết bị mạng theo sáng chế có lợi cho việc cải thiện độ chính xác của quá trình truyền dữ liệu.

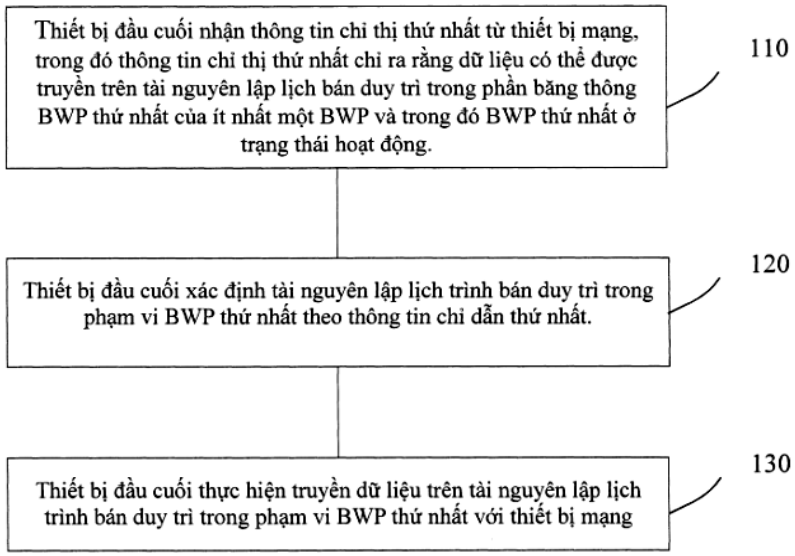

FIG. 2

(11) **1-0049673 B**

(15) 04/07/2025
Số Quyết định: 128538/QĐ-SHTT.IP

(45) 25/08/2025 449B

(43) 26/04/2021 397 A

(21) 1-2021-00006

(85) 04/01/2021

(22) 22/06/2019

(86) PCT/US2019/038615 22/06/2019

(30) 62/690,592 27/06/2018 US
16/391,943 23/04/2019 US

(87) WO2020/005782 02/01/2020

(51) ***C08L 95/00***; *C04B 111/20; C04B 24/26; C04B 26/26; C04B 111/00; C04B 24/08*

(73) **HONEYWELL INTERNATIONAL INC.** (US)
Intellectual Property-Patent Services, 115 Tabor Road, M/S 4D3 P.O. Box 377, Morris Plains, New Jersey 07950, United States of America

(72) Scott Martin HACKER (US); Yonghong RUAN (US)

(74) Văn phòng Luật sư Ân Nam (ANNAM IP & LAW)

(54) **CHẾ PHẨM ASPHAN VÀ PHƯƠNG PHÁP TẠO RA CHẾ PHẨM ASPHAN NÀY**

(57) Sáng chế đề cập đến chế phẩm asphan chứa asphan, dầu không epoxy hóa được chọn từ nhóm bao gồm dầu hắc ín, dầu sinh học, dầu động cơ tái chế, chất hóa dẻo dạng lỏng, và các hỗn hợp của chúng, và polyolefin. Polyolefin này có khối lượng phân tử trung bình khối (Mw) nằm trong khoảng từ 1000 đến 20000 g/mol, chỉ số axit tùy ý nằm trong khoảng từ 5 đến 50 mg KOH/g, chỉ số xà phòng hóa tùy ý nằm trong khoảng từ 10 đến 100 mg KOH/g, và tỷ trọng nằm trong khoảng từ 0,92 đến 1 g/cm^3. Chế phẩm asphan này có asphan có mác theo PG (từ 52 đến 88) và (từ -22 đến -40), trong đó (từ 52 đến 88) là nhiệt độ thiết kế mặt đường lớn nhất trung bình bảy ngày theo độ C và thể hiện khả năng chống biến dạng và (từ -22 đến -40) là nhiệt độ thiết kế mặt đường nhỏ nhất trung bình một ngày tính theo độ C và thể hiện khả năng chống nứt do nhiệt, mỗi giá trị này được xác định bằng cách sử dụng tiêu chuẩn AASHTO M320.

(11) **1-0049674 B**

(15) 04/07/2025
Số Quyết định: 128555/QĐ-SHTT.IP

(45) 25/08/2025 449B

(43) 25/11/2022 416 A

(21) 1-2022-05990

(85) 19/09/2022

(22) 01/03/2021

(86) PCT/EP2021/055050 01/03/2021

(30) PA 2020 00270 03/03/2020 DK

(87) WO2021/175784 10/09/2021

(51) ***C01B 3/48***; *C01B 3/50; B01D 3/00; B01D 3/38*

(73) **TOPSOE A/S** (DK)
Haldor Topsøes Allé 1, 2800 Kgs. Lyngby, Denmark

(72) DAHL, Per Juul (DK)

(74) Công ty TNHH Tầm nhìn và Liên danh (VISION & ASSOCIATES CO.LTD.)

(54) **QUY TRÌNH SẢN XUẤT KHÍ TỔNG HỢP**

(57) Sáng chế đề cập đến quy trình sản xuất khí tổng hợp, quy trình này bao gồm các bước: a) trùng chỉnh nguồn cấp hydrocacbon trong phần trùng chỉnh, nhờ đó thu được khí tổng hợp bao gồm CH_4, CO, CO_2, H_2 và H_2O và các tạp chất bao gồm amoniac; b) chuyển tiếp khí tổng hợp vào phần chuyển tiếp bao gồm một hoặc nhiều bước chuyển nối tiếp thành khí tổng hợp được chuyển tiếp; c) tách từ khí tổng hợp được chuyển tiếp phần ngưng của quy trình bắt nguồn từ quá trình làm mát và tùy ý rửa khí tổng hợp được chuyển tiếp; d) đưa một phần phần ngưng của quy trình sang bộ tách hơi ngưng tụ, trong đó các sản phẩm phụ chuyển tiếp hòa tan bao gồm amoniac, metanol và amin hình thành trong quy trình chuyển tiếp khí tổng hợp được tách ra khỏi phần ngưng của quy trình bằng cách sử dụng hơi nước thu được trong luồng hơi tách, e) bổ sung luồng hơi tách từ bộ tách hơi ngưng tụ của quy trình vào nguồn cấp hydrocacbon và/hoặc vào khí tổng hợp phía dưới phần trùng chỉnh, ngay trước bước chuyển tiếp cuối cùng, trong đó phần còn lại của phần ngưng của quy trình được thanh lọc.

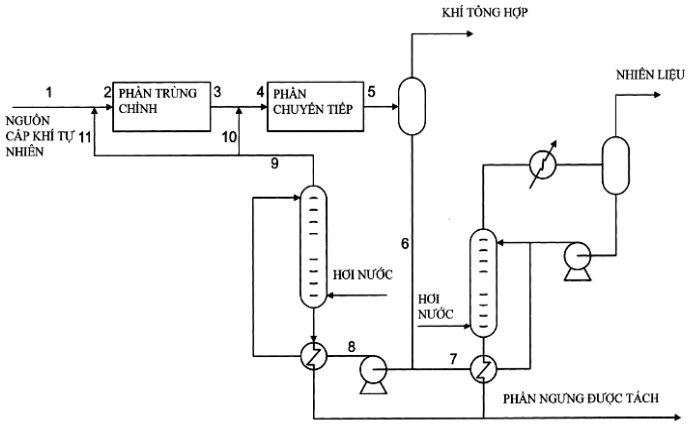

Fig. 1

(11) **1-0049675 B**

(15) 04/07/2025
Số Quyết định: 128560/QĐ-SHTT.IP

(45) 25/08/2025 449B

(43) 26/04/2018 361 A

(21) 1-2017-05023

(85) 12/12/2017

(22) 29/06/2016

(86) PCT/CN2016/087622 29/06/2016

(30) 201510393991.9 02/07/2015 CN

(87) WO2017/000879 05/01/2017

(51) ***B01D 53/82***; *B01D 53/83; B01D 53/56*

(76) **HUANG, LIWEI** (CN)
Room 302, Unit 1, Building 11, Jialuyuanxi, West Lake Dist. Hangzhou, Zhejiang 310012 China

(74) Công ty TNHH Đại Tín và Liên Danh (DAITIN AND ASSOCIATES CO.,LTD)

(54) **PHƯƠNG PHÁP KHỬ OXIT NITƠ TRONG DÒNG KHÍ**

(57) Sáng chế đề cập đến phương pháp khử oxit nitơ trong dòng khí, thuộc lĩnh vực kỹ thuật kiểm soát ô nhiễm khí quyển và bảo vệ môi trường. Quá trình xử lý của phương pháp này là dẫn chất khí được xử lý vào trong tháp phản ứng khí - rắn, đồng thời cấp hạt chất rắn sắt (III) clorua vào trong tháp phản ứng khí - rắn. Trong tháp phản ứng khí - rắn, NOx trong dòng khí phát sinh phản ứng hóa học hấp phụ chất khí, chất rắn, bị hấp thụ và khử, từ đó đạt được mục đích làm sạch chất khí. Sáng chế này còn công khai thiết bị chuyên dụng, có đặc điểm là chi phí đầu tư và chi phí vận hành thấp, có thể thu hồi sản phẩm phụ, thao tác đơn giản, hiệu suất xử lý cao, lượng xử lý lớn.

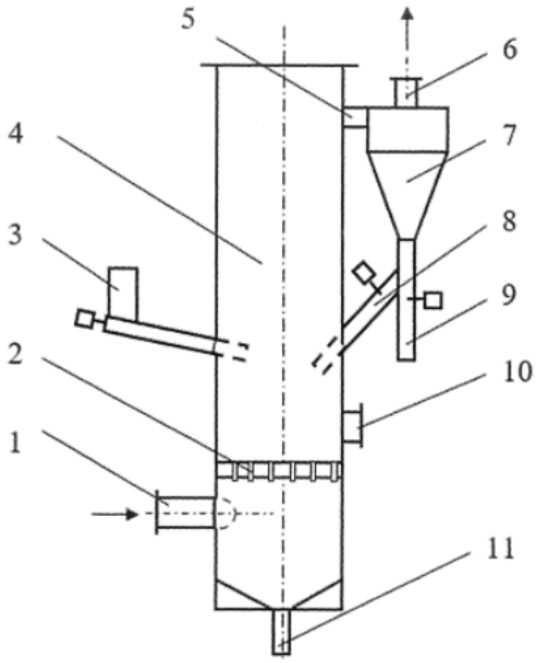

Fig.1

(11) **1-0049676 B**

(15) 04/07/2025
Số Quyết định: 128573/QĐ-SHTT.IP

(45) 25/08/2025 449B

(43) 25/06/2024 435 A

(21) 1-2024-01482

(22) 07/11/2019

(30) 62/757,312 08/11/2018 US

(51) ***A47B 96/00***; *A47B 96/06; A47B 96/02*

(62) 1-2019-06226

(73) **LEWIS HYMAN, INC.** (US)
860 E. Sandhill Avenue, Carson, CA 90746, United States of America

(72) Robert LeBlanc (US)

(74) Công ty TNHH Quốc tế D&N (D&N INTERNATIONAL CO.,LTD.)

(54) KỆ TREO TƯỜNG CÓ GIÁ ĐỠ KỆ CÓ CÁC CƠ CẤU ĐỠ KỆ GẮN LIỀN VỚI NHAU VÀ PHƯƠNG PHÁP LẮP ĐẶT KỆ TREO TƯỜNG

(57) Sáng chế đề xuất kệ treo tường và phương pháp lắp đặt kệ treo tường. Kệ treo tường bao gồm tấm ván kệ, và giá đỡ kệ treo tường, được tạo kết cấu để đỡ tấm ván kệ, gồm có thanh nối và hai hoặc nhiều tay đỡ gắn với nhau bởi thanh nối. Thanh nối và hai hoặc nhiều tay đỡ có thể được gắn cố định với nhau sao cho giá đỡ kệ treo tường là giá đỡ nguyên khối, đơn nhất. Thanh nối và hai hoặc nhiều tay đỡ có thể gắn với nhau theo cách tháo rời được.

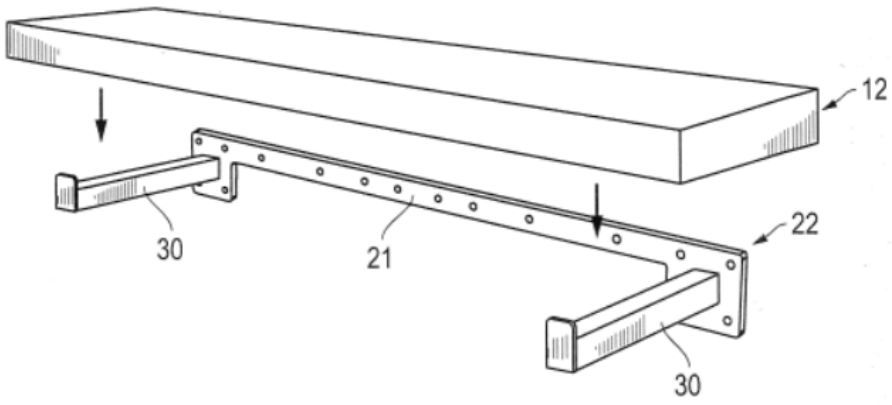

FIG. 1

(11) **1-0049677 B**

(15) 04/07/2025
Số Quyết định: 128594/QĐ-SHTT.IP

(45) 25/08/2025 449B

(43) 25/11/2021 404 A

(21) 1-2021-05372

(85) 31/08/2021

(22) 12/02/2020

(86) PCT/CN2020/074870 12/02/2020

(30) 201910115141.0 14/02/2019 CN

(87) WO2020/164513 20/08/2020

(51) ***H04W 72/12***

(73) **VIVO MOBILE COMMUNICATION CO., LTD.** (CN)
#283, BBK Road, Wusha, Chang'an Dongguan, Guangdong 523860, China

(72) WU, Yumin (CN)

(74) Công ty TNHH Đại Tín và Liên Danh (DAITIN AND ASSOCIATES CO.,LTD)

(54) **PHƯƠNG PHÁP XỬ LÝ THÔNG TIN, THIẾT BỊ NGƯỜI DÙNG VÀ THIẾT BỊ MẠNG**

(57) Sáng chế này đề xuất phương pháp xử lý thông tin, thiết bị người dùng và thiết bị mạng, liên quan đến ngành công nghệ truyền thông, và có thể để giải quyết lỗi mà kết quả đo hoặc báo cáo lỗi kết nối do thiết bị người dùng (User Equipment, UE) báo cáo là không đủ chính xác khi có hiện tượng nhiễu cùng tồn tại trong thiết bị (In-device Coexistence, IDC) trong UE. Một giải pháp cụ thể là như sau: UE thực hiện bất kỳ quá trình xử lý nào sau đây trong trường hợp có hiện tượng nhiễu IDC trong UE: truyền thông tin thứ nhất, truyền thông tin bổ sung, truyền thông tin thứ nhất và thông tin bổ sung, truyền thông tin thứ nhất, thông tin thứ hai và thông tin bổ sung, bỏ qua truyền thông tin thứ nhất, bỏ qua truyền thông tin thứ hai hoặc bỏ qua truyền thông tin thứ nhất và thông tin thứ hai, trong đó thông tin thứ nhất là thông tin do UE cung cấp và không bị ảnh hưởng bởi hiện tượng nhiễu IDC, thông tin thứ hai là thông tin do UE cung cấp và bị ảnh hưởng bởi hiện tượng nhiễu IDC và thông tin bổ sung được sử dụng để chỉ báo rằng UE bị ảnh hưởng bởi hiện tượng nhiễu IDC. Các phương án của đơn sáng chế này được áp dụng cho quy trình xử lý thông tin trong UE trong trường hợp có hiện tượng nhiễu IDC trong UE.

Fig.2

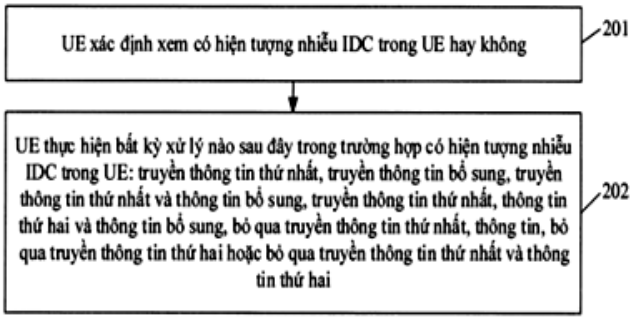

(11) **1-0049678 B**

(15) 04/07/2025
Số Quyết định: 128656/QĐ-SHTT.IP

(45) 25/08/2025 449B

(43) 26/09/2022 414 A

(21) 1-2022-01217

(85) 25/02/2022

(22) 30/07/2020

(86) PCT/GB2020/051828 30/07/2020

(30) 62/880,191 30/07/2019 US
62/910,088 03/10/2019 US
62/931,442 06/11/2019 US
63/022,667 11/05/2020 US
63/024,715 14/05/2020 US

(87) WO2021/019244 04/02/2021

(51) ***A61P 35/00***; *C07K 7/54; A61K 38/12; A61K 47/50*

(73) **BICYCLETX LIMITED** (GB)
Blocks A & B, Portway Building, Granta Park, Great Abington, Cambridge CB21 6GS, United Kingdom

(72) Kevin MCDONNELL (US); Punit UPADHYAYA (NP); Johanna LAHDENRANTA (US); Gemma MUDD (GB)

(74) Văn phòng Luật sư Ân Nam (ANNAM IP & LAW)

(54) **PHỨC HỢP PEPTIT HAI VÒNG KHÁC NHAU NỐI TIẾP VÀ DƯỢC PHẨM CHỨA PHỨC HỢP PEPTIT NÀY**

(57) Sáng chế đề cập đến phức hợp peptit hai vòng khác nhau nối tiếp bao gồm phối tử peptit thứ nhất, liên kết với Nectin-4, được liên hợp thông qua cầu nối với hai phối tử peptit thứ hai, liên kết với CD137. Sáng chế cũng đề cập đến việc sử dụng phức hợp peptit hai vòng khác nhau nối tiếp này trong ngăn ngừa, phòng chống hoặc điều trị bệnh ung thư.

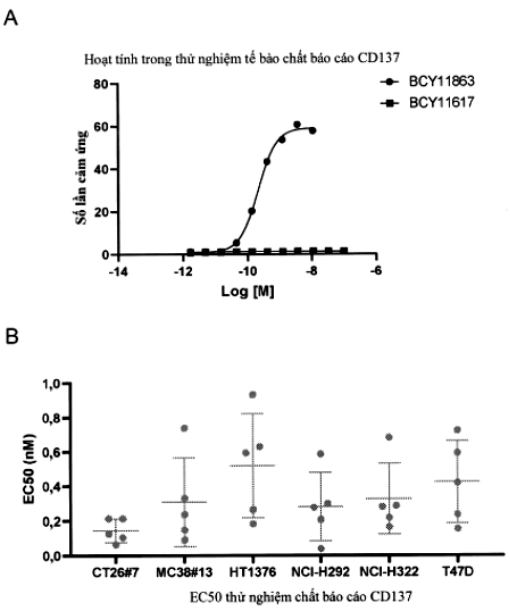

Fig. 1

(11) **1-0049679 B**

(15) 07/07/2025
Số Quyết định: 130177/QĐ-SHTT.IP

(45) 25/08/2025 449B

(43) 25/08/2020 389 A

(21) 1-2020-00596

(85) 04/02/2020

(22) 03/08/2018

(86) PCT/EP2018/071155 03/08/2018

(30) 17382547.2 04/08/2017 EP
2017/0230 02/11/2017 IE

(87) WO2019/025599 07/02/2019

(51) ***A61K 8/41****; A61Q 19/00; A61P 1/02; A61Q 11/00; A61K 8/43; A61K 8/73*

(73) **LABORATORIOS KIN, S.A.** (ES)
Av. Diagonal, 200, 2ª planta, Barcelona, 08018, Spain

(72) Joaquín BALASCH RISUEÑO (ES); Marta EMBID LÓPEZ (ES)

(74) Văn phòng Luật sư Ân Nam (ANNAM IP & LAW)

(54) **CHẾ PHẨM GEL CHỨA CLORHEXIDIN VÀ PHƯƠNG PHÁP ĐIỀU CHẾ CHẾ PHẨM GEL NÀY**

(57) Sáng chế đề cập đến chế phẩm gel chứa clorhexidin và/hoặc muối được chấp nhận trong dược phẩm của nó; axit hyaluronic và/hoặc muối được chấp nhận trong dược phẩm của nó; và chất nền gel hóa, trong đó chất nền gel hóa bao gồm nước và dẫn xuất xenluloza. Chế phẩm gel này được sử dụng trong lĩnh vực thẩm mỹ, vệ sinh khoang miệng, phòng ngừa và điều trị bệnh khoang miệng. Ngoài ra, sáng chế còn đề cập đến phương pháp điều chế chế phẩm gel này.

(11) **1-0049680 B**

(15) 07/07/2025
Số Quyết định: 130212/QĐ-SHTT.IP

(45) 25/08/2025 449B

(43) 25/08/2020 389 A

(21) 1-2019-00547

(22) 29/01/2019

(51) ***A43B 7/142****; A43B 17/00; A43B 7/02*

(76) **WADE O'BRIEN BRACKENBURY** (US)
820, 2nd Street East, Fairfield, Idaho 83327, United States of America

(74) Công Ty Tnhh Luật Sở Hữu Trí Tuệ INVESTIP (INVESTIP)

(54) ĐẾ TRONG DÙNG CHO GIÀY DÉP VÀ GIÀY DÉP CÓ ĐẾ TRONG NÀY

(57) Sáng chế đề xuất đế trong dùng cho giày dép, đế trong bao gồm lớp đế không thể thay đổi hình dạng (310) bao gồm phần đỡ vòm cong (312) được tạo thích ứng để đỡ phần vòm cong của bàn chân; và lớp có thể thay đổi hình dạng (330) nằm trên lớp đế không thể thay đổi hình dạng (310), trong đó lớp có thể thay đổi hình dạng (330) được tạo thích ứng để tạo hình được cho phù hợp với phần vòm cong của bàn chân. Sáng chế cũng đề xuất giầy dép có đế trong này.

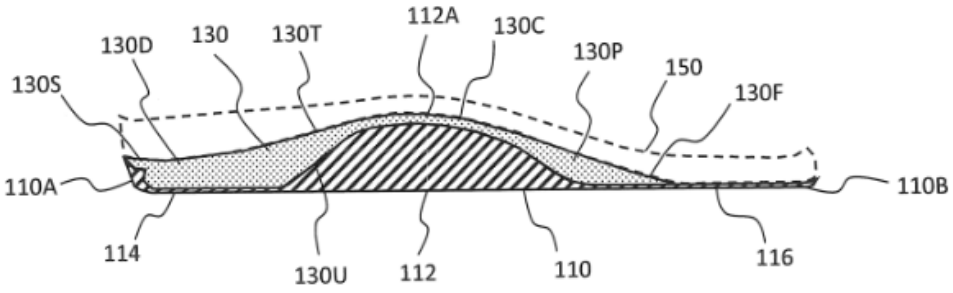

Fig. 1

(11) **1-0049681 B**

(15) 07/07/2025
Số Quyết định: 130233/QĐ-SHTT.IP

(45) 25/08/2025 449B

(43) 25/07/2022 412 A

(21) 1-2022-02183

(85) 07/04/2022

(22) 10/10/2019

(86) PCT/CN2019/110430 10/10/2019

(87) WO2021/068167 15/04/2021

(51) ***H04R 1/40***; *H04R 3/00; H04R 25/00*

(73) **SHENZHEN SHOKZ CO., LTD.** (CN)
Floors 1-4, Factory Building 26, Shancheng Industrial Park, Shiyan Street, Bao'an District, Shenzhen, Guangdong 518000, China

(72) YAN, Bingyan (CN); LIAO, Fengyun (CN); QI, Xin (CN)

(74) Công ty TNHH Trường Xuân (AGELESS CO.,LTD.)

(54) **THIẾT BỊ ÂM THANH**

(57) Sáng chế bộc lộ thiết bị âm thanh mà có hiệu quả ức chế sóng âm thanh được phát ra bởi nguồn âm thanh trường gần trong phạm vi cụ thể là có hiệu quả khếch đại sóng âm thanh được phát ra từ nguồn âm thanh trường xa bên ngoài phạm vi cụ thể. Thiết bị âm thanh bao gồm cảm biến sóng âm thanh thứ nhất để nhận sóng âm thanh và xuất ra tín hiệu thứ nhất căn cứ vào sóng âm thanh; cảm biến sóng âm thanh thứ hai để nhận sóng âm thanh và xuất ra tín hiệu thứ hai căn cứ vào sóng âm thanh; và mạch xử lý tín hiệu được lắp với cảm biến sóng âm thanh thứ nhất và cảm biến sóng âm thanh thứ hai để tạo ra tín hiệu được xuất ra căn cứ vào tín hiệu thứ nhất và tín hiệu thứ hai, trong đó độ nhạy trường gần của thiết bị âm thanh với sóng âm thanh về thực chất thấp hơn so với độ nhạy trường xa của nó với sóng âm thanh.

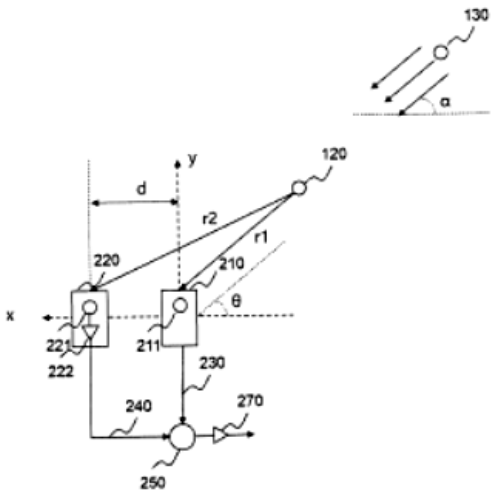

FIG. 5

(11) **1-0049682 B**

(15) 07/07/2025
Số Quyết định: 130235/QĐ-SHTT.IP

(45) 25/08/2025 449B

(43) 25/12/2020 393 A

(21) 1-2020-05390

(85) 18/09/2020

(22) 21/02/2019

(86) PCT/US2019/018964 21/02/2019

(30) 62/633,575 21/02/2018 US
62/774,852 03/12/2018 US

(87) WO2019/165076 29/08/2019

(51) ***A47C 31/00***; *A47C 17/02; A47C 17/86; A47C 7/00; A47C 31/02; A47C 31/04; A47C 1/11*

(73) **ASHLEY FURNITURE INDUSTRIES, LLC** (US)
One Ashley Way, Arcadia, WI 54612, United States of America

(72) GATES, Earnest (US); KOON, Steve (US); SUDDUTH, James, Anthony (US); LEWIS, James, A. (US); BRAMLITT, Wayne (US)

(74) Công ty TNHH Tầm nhìn và Liên danh (VISION & ASSOCIATES CO.LTD.)

(54) **GHẾ XÔ PHA BỌC ĐỆM VÀ PHƯƠNG PHÁP LẮP RÁP GHẾ XÔ PHA BỌC ĐỆM**

(57) Sáng chế đề cập đến ghế xô pha bọc đệm và phương pháp lắp ráp chúng, vỏ bọc đệm lắp khít tạo hình và bộ bọc đệm để bọc đệm cho khung ghế xô pha. Ghế xô pha bọc đệm theo sáng chế bao gồm khung ghế xô pha được bọc bằng phần bọc đệm được lắp khít. Phần bọc đệm được lắp khít này được tạo ra bởi vỏ hoặc các vỏ bọc đệm lắp khít tạo hình làm bằng vật liệu bọc đệm và bao gồm các tấm và các chi tiết bọc đệm được khâu, vỏ này có các phần mép bọc đệm có phương tiện gắn để giữ chặt phần mép mà không cần các ghim dập vào khung ghế xô pha. Phương tiện gắn này có thể là một rãnh polyme đàn hồi được may vào vật liệu bọc đệm. Phương tiện gắn này có thể là các dây đàn hồi có các đầu nối trên các đầu ở xa của các sợi dây. Các dây đàn hồi này có thể được kéo căng và được gắn vào các mốc trên khung ghế xô pha hoặc vào các mốc trên vỏ bọc đệm, nhờ đó giữ chặt cụm vỏ bọc đệm trên khung ghế xô pha này.

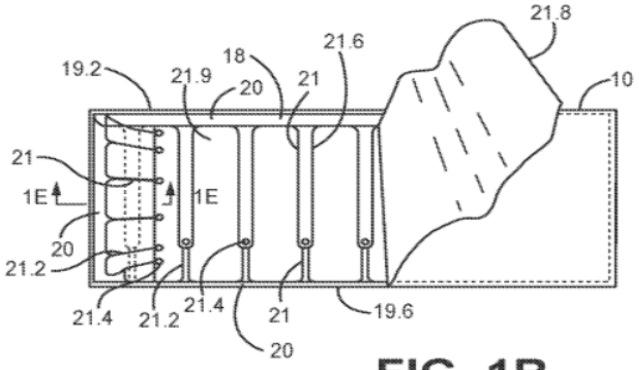

FIG. 1B

(11) **1-0049683 B**

(15) 07/07/2025
Số Quyết định: 130238/QĐ-SHTT.IP

(45) 25/08/2025 449B

(43) 25/04/2022 409 A

(21) 1-2021-06534

(85) 18/10/2021

(22) 27/03/2020

(86) PCT/CN2020/081701 27/03/2020

(30) 201910249953.4 29/03/2019 CN

(87) WO2020/200099 08/10/2020

(51) ***A61K 39/395****; C07K 16/24; C07K 16/18; A61P 11/06; A61P 9/00*

(73) 1. **JIANGSU HENGRUI MEDICINE CO., LTD.** (CN)
No.7 Kunlunshan Road, Economic and Technological Development Zone, Lianyungang, Jiangsu 222047, China
2. **SHANGHAI HENGRUI PHARMACEUTICAL CO., LTD.** (CN)
No. 279 Wenjing Road, Minhang District, Shanghai 200245, China

(72) WU, Tingting (CN); LI, Hao (CN); LIU, Xun (US); TAO, Weikang (US)

(74) Công ty TNHH Sở hữu trí tuệ Thảo Thọ Quyến (INVENCO.,LTD)

(54) **DƯỢC PHẨM, CHẾ PHẨM CHỨA KHÁNG THỂ KHÁNG IL-5 VÀ PHƯƠNG PHÁP BÀO CHẾ DƯỢC PHẨM NÀY**

(57) Sáng chế đề cập đến dược phẩm chứa kháng thể kháng IL-5 và việc sử dụng chúng. Cụ thể, sáng chế đề cập đến dược phẩm, chứa kháng thể IL-5 hoặc đoạn gắn kết kháng nguyên của nó trong dung dịch đệm. Ngoài ra, dược phẩm này chứa thêm saccharit và chất hoạt động bề mặt không ion.

(11) **1-0049684 B**

(15) 07/07/2025
Số Quyết định: 130240/QĐ-SHTT.IP

(45) 25/08/2025 449B

(43) 25/04/2023 421 A

(21) 1-2022-08365

(85) 21/12/2022

(22) 22/06/2021

(86) PCT/EP2021/067029 22/06/2021

(30) 20182357.2 25/06/2020 EP

(87) WO2021/259943 A1 30/12/2021

(51) ***A61K 8/81***; *A61Q 5/00; A61K 8/49*

(73) **UNILEVER GLOBAL IP LIMITED** (GB)
Port Sunlight Wirral, Merseyside CH62 4ZD, United Kingdom

(72) AINGER Nicholas John (GB); COLLINS Luisa Zoe (GB); DAWSON Joanna Susan (GB); ROBERTS Louise Jannette (GB); WHITEHEAD Paul Stephen (GB)

(74) Công ty TNHH Trần Hữu Nam và Đồng sự (TRAN H.N & ASS.)

(54) **CHẾ PHẨM CHĂM SÓC TÓC**

(57) Chế phẩm chăm sóc tóc bao gồm:

a) hợp chất pirocton; và

b) homopolyme cation và/hoặc copolyme bao gồm phân tử acrylamidopropyltrimonium trong đó homopolyme và/hoặc copolyme có mật độ điện tích ít nhất là 3,5 meq/g.

(11) **1-0049685 B**

(15) 07/07/2025
Số Quyết định: 130242/QĐ-SHTT.IP

(45) 25/08/2025 449B

(43) 25/08/2021 401 A

(21) 1-2021-03217

(85) 02/06/2021

(22) 25/11/2019

(86) PCT/CN2019/120681 25/11/2019

(30) 62/771,254 26/11/2018 US

(87) WO2020/108440 A1 04/06/2020

(51) ***H04L 27/26****; H04W 88/02*

(73) **SHARP KABUSHIKI KAISHA** (JP)
1, Takumi-cho, Sakai-ku, Sakai City, Osaka 590-8522, Japan

(72) LIN, Wanchen (TW); CHOU, Chieming (TW); TSAI, Tsunghua (TW); CHENG, Yuhsin (TW)

(74) Công ty TNHH một thành viên Sở hữu trí tuệ VCCI (VCCI-IP CO.,LTD)

(54) **THIẾT BỊ NGƯỜI DÙNG VÀ PHƯƠNG PHÁP GIÁM SÁT KÊNH ĐIỀU KHIỂN ĐƯỜNG XUỐNG VẬT LÝ (PDCCH)**

(57) Sáng chế đề cập đến phương pháp giám sát PDCCH (kênh điều khiển đường xuống vật lý - Physical Downlink Control Channel) được thực hiện bởi UE (thiết bị người dùng - User Equipment). Phương pháp này bao gồm bước thu, từ trạm gốc, cấu hình giám sát PDCCH thứ nhất và cấu hình giám sát PDCCH thứ hai, trong đó cấu hình giám sát PDCCH thứ hai cấp phát các cơ hội giám sát PDCCH trong khe. Phương pháp này cũng bao gồm bước thực hiện việc giám sát PDCCH dựa vào ít nhất một trong số cấu hình giám sát PDCCH thứ nhất và cấu hình giám sát PDCCH thứ hai. Số lượng tối đa của các CCE (thành phần kênh điều khiển -Control Channel Element) không chồng lấp trong một khe được bao bởi giới hạn CCE khe. Giới hạn CCE khe của cấu hình giám sát PDCCH thứ nhất là khác với giới hạn CCE khe của cấu hình giám sát PDCCH thứ hai.

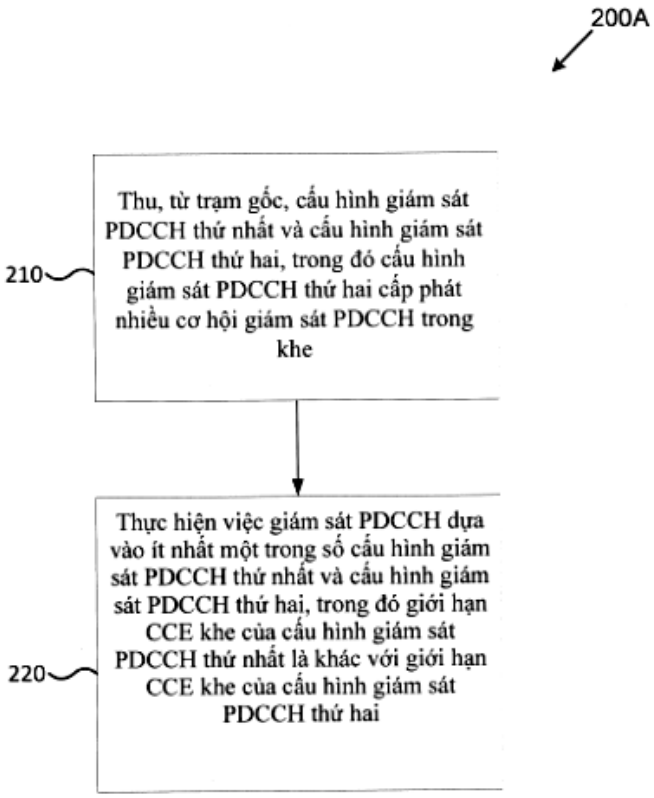
200A
210
Thu, từ trạm gốc, cấu hình giám sát PDCCH thứ nhất và cấu hình giám sát PDCCH thứ hai, trong đó cấu hình giám sát PDCCH thứ hai cấp phát nhiều cơ hội giám sát PDCCH trong khe
220
Thực hiện việc giám sát PDCCH dựa vào ít nhất một trong số cấu hình giám sát PDCCH thứ nhất và cấu hình giám sát PDCCH thứ hai, trong đó giới hạn CCE khe của cấu hình giám sát PDCCH thứ nhất là khác với giới hạn CCE khe của cấu hình giám sát PDCCH thứ hai

FIG. 2A

(11) **1-0049686 B**

(15) 07/07/2025
Số Quyết định: 130243/QĐ-SHTT.IP

(45) 25/08/2025 449B

(43) 26/04/2021 397 A

(21) 1-2020-03934

(85) 06/07/2020

(22) 09/01/2019

(86) PCT/KR2019/000309 09/01/2019

(30) 10-2018-0010980 29/01/2018 KR

(87) WO2019/146937 01/08/2019

(51) ***A61K 9/20***; *A61K 9/16; A61P 1/04; A61K 9/28; A61K 9/50; A61K 31/4439*

(73) **CHONG KUN DANG PHARMACEUTICAL CORP. (KR)** (KR)
8, Chungjeong-ro, Seodaemun-gu Seoul 03742, Korea

(72) CHOI, Jong Seo (KR); KIM, Min Soo (KR); PARK, Shin Jung (KR); LIM, Jong Lae (KR)

(74) Công Ty Trách Nhiệm Hữu Hạn Tư Vấn Đầu Tư Và Sở Hữu Trí Tuệ INTERFIVE (INTERFIVE CO., LTD)

(54) **VIÊN NÉN CHỨA ESOMEPRAZOL VÀ NATRI BICACBONAT**

(57) Sáng chế đề cập đến viên nén chứa omeprazol, đồng phân quang học của nó, hoặc muối dược dụng của nó, và natri bicacbonat. Cụ thể là, sáng chế đề cập đến viên nén có độ ổn định tăng chứa liều thấp natri bicacbonat, do đó làm tăng tốc độ hòa tan và độ sinh khả dụng và cũng làm giảm các tác dụng phụ do liều cao natri bicacbonat gây ra.

(11) **1-0049687 B**

(15) 07/07/2025
Số Quyết định: 130247/QĐ-SHTT.IP

(45) 25/08/2025 449B

(43) 26/06/2023 423 A

(21) 1-2022-08216

(85) 15/12/2022

(22) 28/05/2021

(86) PCT/CN2021/096659 28/05/2021

(30) 202010468326.2 28/05/2020 CN

(87) WO2021/239094 02/12/2021

(51) ***C09J 7/35***; *C09J 123/12; C09J 7/40; C09J 7/10; C09J 11/04; C09J 191/06*

(76) **CHI, CHI** (CN)
Baotian Jianshe Road No. 198-2, Tangxia Town Ruian, Zhejiang, China.

(74) Công ty TNHH ADASTRA IP VIỆT NAM (ADASTRA IP VIETNAM, CO., LTD.)

(54) MÀNG DÍNH CHỐNG TRƯỢT, PHƯƠNG PHÁP CHUẨN BỊ MÀNG DÍNH CHỐNG TRƯỢT VÀ ĐỒ MAY MẶC SỬ DỤNG MÀNG DÍNH CHỐNG TRƯỢT NÀY

(57) Sáng chế thuộc lĩnh vực các sản phẩm chống trượt, và đề xuất màng dính chống trượt, phương pháp chuẩn bị và ứng dụng của nó. Màng dính chống trượt bao gồm lớp màng dính được ép nóng và lớp nền mà được dán tiếp theo đó. Lớp màng dính được ép nóng gồm có các nguyên liệu thô sau đây: từ 30% đến 40% SEBS, từ 20% đến 35% dầu parafin có độ nhớt cao, từ 30% đến 40% dầu parafin có độ nhớt thấp, từ 1% đến 6% titan đioxit, từ 0,5% đến 2,5% chất tạo mùi hương, từ 0,5% đến 2,5% polypropylen, từ 0,1% đến 1,5% chất chống ôxy hóa và từ 0,1% đến 1% chất chống dính. Màng dính chống trượt được chuẩn bị theo sáng chế có các đặc tính an toàn, không độc hại, độ bền kéo và độ dãn dài khi đứt cao, tính đàn hồi tốt và nhẹ, và tạo ra sự thoải mái trong khi mặc khi áp dụng cho đồ may mặc.

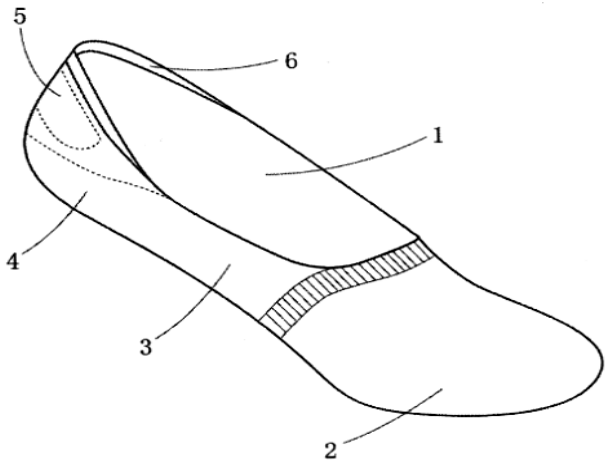

FIG.1

(11) **1-0049688 B**

(15) 07/07/2025
Số Quyết định: 130248/QĐ-SHTT.IP

(45) 25/08/2025 449B

(43) 26/04/2021 397 A

(21) 1-2021-00321

(85) 21/01/2021

(22) 18/06/2019

(86) PCT/CN2019/091769 18/06/2019

(30) 62/688,192 21/06/2018 US

(87) WO2019/242622 26/12/2019

(51) ***H04W 36/08***

(73) **SHARP KABUSHIKI KAISHA** (JP)
1, Takumi-cho, Sakai-ku, Sakai City, Osaka 590-8522, Japan

(72) SHIH, Meiju (TW); CHOU, Chieming (TW); CHEN, Hungchen (TW)

(74) Công ty TNHH một thành viên Sở hữu trí tuệ VCCI (VCCI-IP CO.,LTD)

(54) **THIẾT BỊ NGƯỜI DÙNG, TRẠM GỐC VÀ PHƯƠNG PHÁP TRUYỀN THÔNG KHÔNG DÂY**

(57) Sáng chế đề cập đến phương pháp truyền thông không dây. Phương pháp này bao gồm bước thu, bởi thiết bị người dùng (UE), hệ số mức thu được yêu cầu tối thiểu trong khối thông tin hệ thống 1 (SIB1) từ trạm gốc, xác định, bởi UE, liệu hệ số liên quan đến băng tần phụ đường lên (SUL) thứ nhất có xuất hiện trong SIB1, thu nhận, bởi UE, mức thu được yêu cầu tối thiểu thứ nhất dựa trên hệ số mức thu được yêu cầu tối thiểu, khi hệ số liên quan đến SUL thứ nhất không xuất hiện trong SIB1, xác định, bởi UE, tiêu chuẩn lựa chọn tế bào thứ nhất dựa trên mức thu được yêu cầu tối thiểu thứ nhất, và thực hiện, bởi UE, lựa chọn tế bào dựa trên tiêu chuẩn lựa chọn tế bào thứ nhất. Sáng chế còn đề cập đến thiết bị người dùng và trạm gốc.

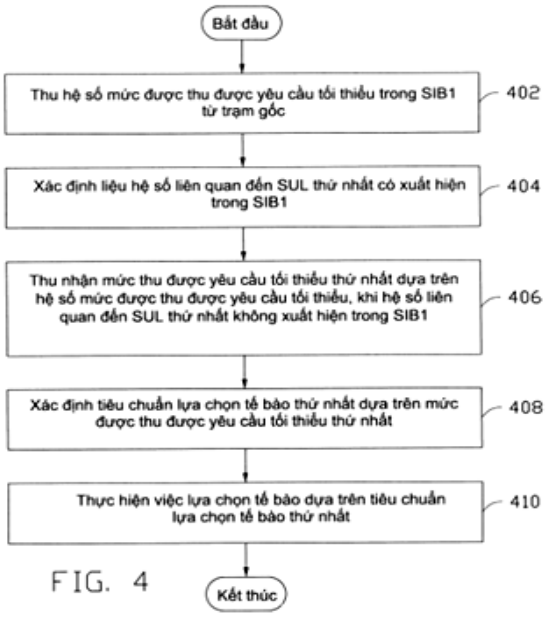

FIG. 4

(11) **1-0049689 B**

(15) 07/07/2025
Số Quyết định: 130280/QĐ-SHTT.IP

(45) 25/08/2025 449B

(43) 25/05/2021 398 A

(21) 1-2020-07158

(85) 10/12/2020

(22) 10/05/2019

(86) PCT/US2019/031669 10/05/2019

(30) 62/669,838 10/05/2018 US

(87) WO2019/217782 14/11/2019

(51) ***H04W 48/10***; *H04W 48/12; H04W 16/14; H04W 4/06*

(73) **SHARP KABUSHIKI KAISHA** (JP)
1, Takumi-cho, Sakai-ku, Sakai City, Osaka 590-8522, Japan

(72) ISHII, Atsushi (JP)

(74) Công ty TNHH một thành viên Sở hữu trí tuệ VCCI (VCCI-IP CO.,LTD)

(54) **THIẾT BỊ NGƯỜI DÙNG, THIẾT BỊ TRẠM GỐC VÀ PHƯƠNG PHÁP TRUYỀN THÔNG QUA GIAO DIỆN RAĐIO**

(57) Sáng chế đề cập đến thiết bị người dùng, thiết bị trạm gốc truyền thông qua giao diện rađio bằng nút truy nhập của mạng truy nhập rađio (RAN), và phương pháp truyền thông qua giao diện rađio. Thiết bị người dùng này bao gồm hệ mạch thu, hệ mạch xử lý và hệ mạch phát. Hệ mạch xử lý được tạo cấu hình để khởi tạo quy trình thu khối thông tin hệ thống (SIB) loại thứ nhất để thu SIB loại thứ nhất. SIB loại thứ nhất bao gồm thông tin lập lịch của thông báo thông tin hệ thống (SI), thông báo SI bao gồm ít nhất một SIB loại thứ hai và chỉ báo trạng thái truyền phát cho thông báo SI, chỉ báo cho biết sự phân phối theo yêu cầu. Hệ mạch thu được tạo cấu hình để thu SIB loại thứ nhất. Hệ mạch phát được tạo cấu hình để phát thông báo yêu cầu SI để yêu cầu thông báo SI. Hệ mạch xử lý còn được tạo cấu hình thêm để khởi tạo quy trình thu thông báo SI để thu thông báo SI và, trong trường hợp phiên bản được lưu trữ của một trong số ít nhất một SIB loại thứ hai không hợp lệ, thì quy trình thu SIB loại thứ nhất được khởi tạo ngay khi xảy ra lỗi quy trình thu thông báo SI.

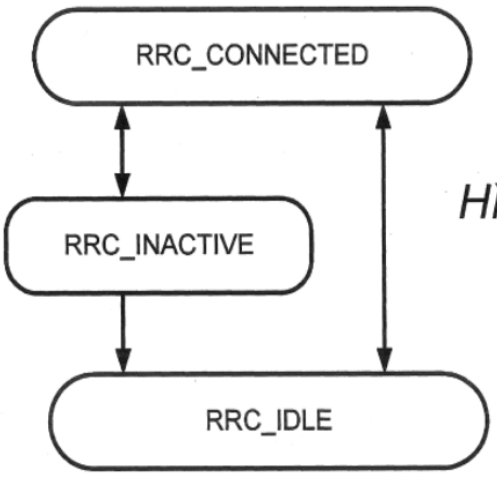

Hình 1

(11) **1-0049690 B**

(15) 07/07/2025
Số Quyết định: 130283/QĐ-SHTT.IP

(45) 25/08/2025 449B

(43) 27/01/2023 418 A

(21) 1-2022-07799

(85) 29/11/2022

(22) 30/04/2021

(86) PCT/CN2021/091360 30/04/2021

(30) 202010374746.4 06/05/2020 CN

(87) WO2021/223672 11/11/2021

(51) ***G06K 7/00***; *H04B 5/70; G07C 9/22*

(73) **VIVO MOBILE COMMUNICATION CO., LTD.** (CN)
No.1, Vivo Road, Chang'an, Dongguan, Guangdong 523863, China

(72) MAO, Honggen (CN)

(74) Công ty TNHH Đại Tín và Liên Danh (DAITIN AND ASSOCIATES CO.,LTD)

(54) **PHƯƠNG PHÁP VÀ THIẾT BỊ GIAO TIẾP TRƯỜNG GẦN (NFC), THIẾT BỊ ĐIỆN TỬ VÀ PHƯƠNG TIỆN LƯU TRỮ MÁY TÍNH CÓ THỂ ĐỌC ĐƯỢC**

(57) Sáng chế đề xuất phương pháp và thiết bị giao tiếp trường gần (Near Field Communication, NFC), thiết bị điện tử và phương tiện lưu trữ máy tính có thể đọc được. Phương pháp này bao gồm: nhận tín hiệu thứ nhất do đầu đọc thẻ NFC gửi; và để phản hồi tín hiệu thứ nhất, thực hiện tương tác dữ liệu với đầu đọc thẻ NFC bằng cách sử dụng thông tin không tiếp xúc mục tiêu trong trường hợp thẻ mô phỏng NFC thứ nhất ở trạng thái hoạt động; trong đó thẻ mô phỏng NFC thứ nhất là thẻ mô phỏng NFC loại không kiểm soát truy cập và thông tin không tiếp xúc mục tiêu mang mã nhận dạng mục tiêu tương ứng với thẻ mô phỏng NFC mục tiêu loại kiểm soát truy cập.

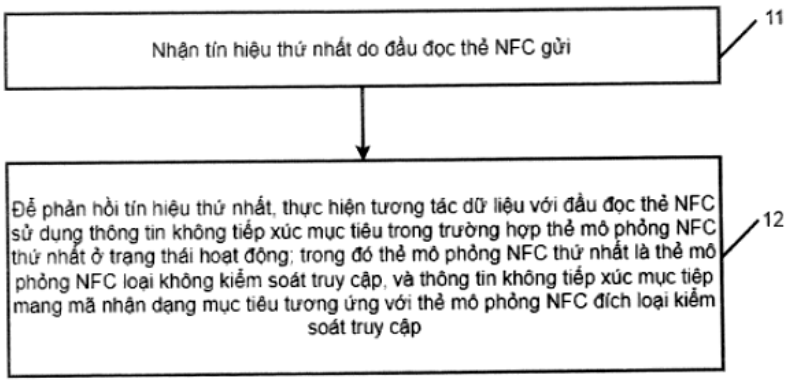

Fig.1

(11) **1-0049691 B**

(15) 07/07/2025
Số Quyết định: 130286/QĐ-SHTT.IP

(45) 25/08/2025 449B

(43) 25/08/2021 401 A

(21) 1-2021-00842

(85) 19/02/2021

(22) 10/09/2018

(86) PCT/NL2018/050587 10/09/2018

(87) WO2020/055234 19/03/2020

(51) ***C12C 12/04***; *C12H 3/00; C12C 5/02*

(73) **HEINEKEN SUPPLY CHAIN B.V.** (NL)
Tweede Weteringplantsoen 21, 1017 ZD Amsterdam, the Netherlands

(72) BROUWER, Eric Richard (NL); SMIT, Hilda Els (NL); DODERER, Albert (NL); BEKKERS, Augustinus Cornelius Aldegonde Petrus Albert (NL)

(74) Công ty TNHH Tầm nhìn và Liên danh (VISION & ASSOCIATES CO.LTD.)

(54) **BIA CÓ ĐỘ CỒN THẤP VỚI HƯƠNG VỊ NƯỚC Ủ MEN GIẢM VÀ PHƯƠNG PHÁP TẠO RA BIA NÀY**

(57) Sáng chế đề cập đến bia có hàm lượng etanol nằm trong khoảng từ 0 đến 1,0% thể tích, chứa etyl-2-metylpentanoat (EMP) với lượng bằng ít nhất 0,001 µg/L. EMP được phát hiện là có tác dụng che hương vị nước ủ men mạnh. Bia theo sáng chế có hương vị nước ủ men yếu và ít hương vị quá mạnh hơn, và nhìn chung được coi là tươi mới. Sáng chế cũng đề cập đến phương pháp tạo ra bia này.

(11) **1-0049692 B**

(15) 07/07/2025
Số Quyết định: 130287/QĐ-SHTT.IP

(45) 25/08/2025 449B

(43) 25/04/2023 421 A

(21) 1-2022-08559

(85) 27/12/2022

(22) 27/05/2021

(86) PCT/JP2021/020247 27/05/2021

(30) 2020-093321 28/05/2020 JP

(87) WO2021/241698 02/12/2021

(51) ***H02J 13/00****; G06Q 50/00; H02J 3/14; H02J 3/00; F24F 11/47*

(73) **DAIKIN INDUSTRIES, LTD.** (JP)
Osaka Umeda Twin Towers South, 1-13-1, Umeda, Kita-ku, Osaka-Shi, Osaka 530-0001, Japan

(72) NAKAO, Takuya (JP)

(74) Công ty TNHH Tầm nhìn và Liên danh (VISION & ASSOCIATES CO.LTD.)

(54) **HỆ THỐNG ĐIỀU KHIỂN HOẠT ĐỘNG, THIẾT BỊ ĐIỀU KHIỂN HOẠT ĐỘNG, VÀ PHƯƠNG PHÁP ĐIỀU KHIỂN HOẠT ĐỘNG**

(57) Sáng chế đề cập đến hệ thống điều khiển hoạt động có khả năng ngăn sự giảm hiệu suất của việc điều khiển đáp ứng nhu cầu. Hệ thống điều khiển hoạt động (100) bao gồm bộ phận lưu trữ (71) và bộ phận xác định (72). Bộ phận lưu trữ để lưu trữ thông tin điện năng. Trên cơ sở thông tin điện năng, bộ phận xác định sẽ xác định thời gian hoạt động đặc biệt mà tại đó hoạt động đặc biệt của thiết bị chu trình môi chất lạnh được lắp đặt trong ít nhất một công trình hoặc ít nhất một khu vực cần được thực thi. Thông tin điện năng bao gồm ít nhất một trong số thông tin yêu cầu điều chỉnh nhu cầu cung cấp điện năng liên quan đến yêu cầu điều chỉnh nhu cầu cung cấp điện từ bên ngoài đến công trình hoặc khu vực, và thông tin giá điện năng thị trường liên quan đến giá điện năng thị trường. Hoạt động đặc biệt bao gồm ít nhất một trong số hoạt động hồi dầu tại thời điểm làm mát, nghĩa là hoạt động hồi dầu trong quá trình làm mát của thiết bị chu trình môi chất lạnh, hoạt động hồi dầu tại thời điểm gia nhiệt, nghĩa là hoạt động hồi dầu trong quá trình gia nhiệt của thiết bị chu trình môi chất lạnh, và hoạt động phá băng trong quá trình gia nhiệt của thiết bị chu trình môi chất lạnh.

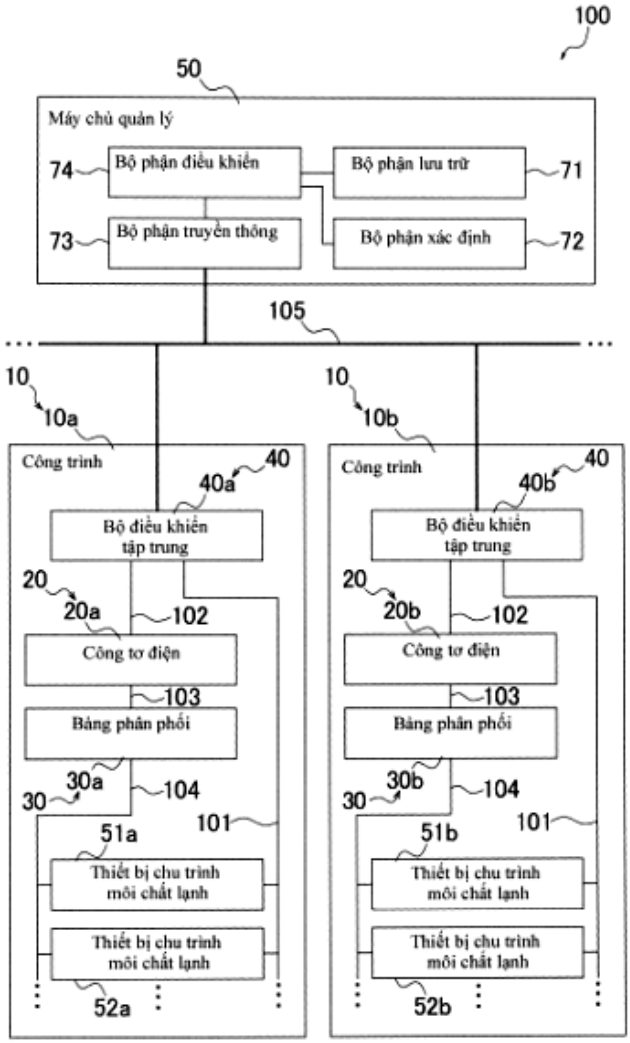
100
50
Máy chủ quản lý
74
Bộ phận điều khiển
Bộ phận lưu trữ
71
73
Bộ phận truyền thông
Bộ phận xác định
72
105
10
10a
10
10b
Công trình
40
40a
Bộ điều khiển tập trung
20
20a
102
Công tơ điện
103
Bảng phân phối
30
30a
104
101
51a
Thiết bị chu trình môi chất lạnh
Thiết bị chu trình môi chất lạnh
52a
Công trình
40
40b
Bộ điều khiển tập trung
20
20b
102
Công tơ điện
103
Bảng phân phối
30
30b
104
101
51b
Thiết bị chu trình môi chất lạnh
Thiết bị chu trình môi chất lạnh
52b

FIG. 1

(11) **1-0049693 B**

(15) 07/07/2025
Số Quyết định: 130288/QĐ-SHTT.IP

(45) 25/08/2025 449B

(43) 26/12/2022 417 A

(21) 1-2022-06285

(85) 29/09/2022

(22) 22/03/2021

(86) PCT/EP2021/057300 22/03/2021

(30) 20167051.0 31/03/2020 EP

(87) WO2021/197906 A1 07/10/2021

(51) ***A61K 8/41****; A61Q 19/10; A61K 8/46; A61K 8/36; A61K 8/44*

(73) **UNILEVER GLOBAL IP LIMITED** (GB)
Port Sunlight Wirral, Merseyside CH62 4ZD, United Kingdom

(72) EARLY James Andrew (US); PEREIRA Daniel Filipe (US)

(74) Công ty TNHH Trần Hữu Nam và Đồng sự (TRAN H.N & ASS.)

(54) **CHẾ PHẨM LÀM SẠCH**

(57) Chế phẩm làm sạch gồm có: axit béo có từ 10 đến 18 nguyên tử cacbon với hàm lượng nhỏ hơn 12% trọng lượng; và chất hoạt động bề mặt với hàm lượng từ 0,25% đến 5% trọng lượng; và chất đệm hữu cơ với hàm lượng từ 0,1% đến 3% trọng lượng. Phương pháp điều chế chế phẩm tạo bọt được thực hiện bằng cách điều chế chế phẩm làm sạch và khuấy chế phẩm này trong thời gian bằng hoặc dưới 5 phút.

(11) **1-0049694 B**

(15) 07/07/2025
Số Quyết định: 130291/QĐ-SHTT.IP

(45) 25/08/2025 449B

(43) 25/10/2023 427 A

(21) 1-2023-04276

(85) 29/06/2023

(22) 17/11/2021

(86) PCT/JP2021/042183 17/11/2021

(30) 2021-017421 05/02/2021 JP

(87) WO2022/168396 11/08/2022

(51) ***C21B 5/00***

(73) **JFE STEEL CORPORATION** (JP)
2-3, Uchisaiwai-cho 2-chome, Chiyoda-ku, Tokyo 100-0011, Japan

(72) ICHIKAWA, Kazuhira (JP); YAMAMOTO, Tetsuya (JP); SATO, Takeshi (JP); KAWASHIRI, Yuki (JP)

(74) Công ty Cổ phần Sở hữu công nghiệp INVESTIP (INVESTIP)

(54) **PHƯƠNG PHÁP ƯỚC TÍNH LƯỢNG NHIỆT CUNG CẤP, THIẾT BỊ ƯỚC TÍNH LƯỢNG NHIỆT CUNG CẤP, VÀ PHƯƠNG PHÁP VẬN HÀNH LÒ CAO**

(57) Sáng chế đề cập đến phương pháp ước tính lượng nhiệt cung cấp theo sáng chế là để ước tính lượng nhiệt được cung cấp cho gang trong lò cao từ lượng nhiệt được cung cấp vào lò cao và tốc độ sản xuất gang nóng chảy trong lò cao, phương pháp ước tính lượng nhiệt cung cấp bao gồm: bước ước tính để ước tính thay đổi trong nhiệt hiện được mang đi bởi khí đi qua trong lò và thay đổi trong nhiệt hiện được mang vào được cung cấp bởi nguyên liệu thô được nung nóng trước bởi khí đi qua trong lò và ước tính lượng nhiệt được cung cấp vào gang trong lò cao khi xem xét đến các thay đổi được ước tính trong nhiệt hiện được mang đi và nhiệt hiện được mang vào.

FIG.2

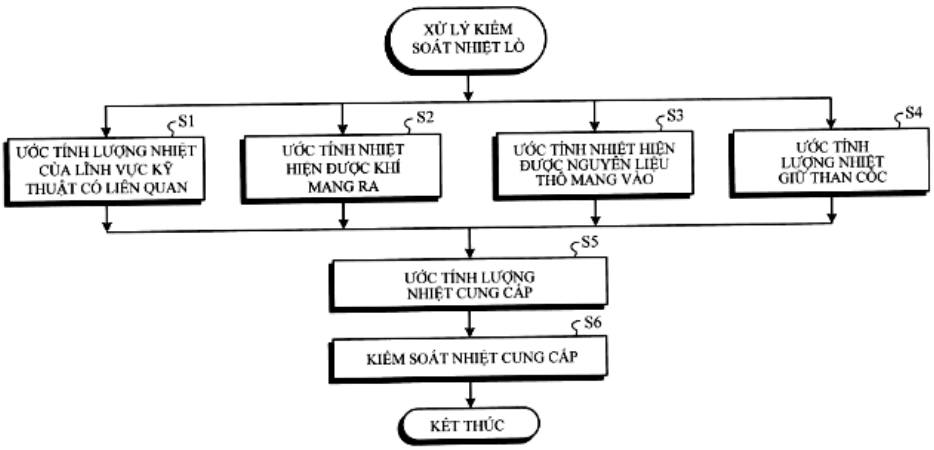

(11) **1-0049695 B**

(15) 07/07/2025
Số Quyết định: 130293/QĐ-SHTT.IP

(45) 25/08/2025 449B

(43) 25/04/2023 421 A

(21) 1-2022-08349

(85) 20/12/2022

(22) 15/06/2021

(86) PCT/EP2021/066109 15/06/2021

(30) PCT/CN2020/097804 23/06/2020 CN
20191967.7 20/08/2020 EP

(87) WO2021/259706 A1 30/12/2021

(51) ***C11D 11/00***; *C11D 1/14; C11D 1/29; C11D 1/72; C11D 3/50; C11D 17/06; C11D 3/22; C11D 3/37; C11D 1/02; C11D 1/83*

(73) **UNILEVER GLOBAL IP LIMITED** (GB)
Port Sunlight Wirral, Merseyside CH62 4ZD, United Kingdom

(72) CHEN Yanchao (CN); GE Jiemin (CN); SHEN Jun (CN); XU Na (CN)

(74) Công ty TNHH Trần Hữu Nam và Đồng sự (TRAN H.N & ASS.)

(54) **CHẾ PHẨM GIẶT TẨY VÀ PHƯƠNG PHÁP TẠO CÁC HẠT**

(57) Được bộc lộ là chế phẩm giặt tẩy bao gồm nhiều hạt, trong đó hạt này chứa polyetylen glycol với hàm lượng từ 30 đến 95% tính theo trọng lượng của hạt, chất hoạt động bề mặt được chọn từ chất hoạt động bề mặt anion, chất hoạt động bề mặt không ion, hoặc tổ hợp của chúng, và bọt khí bị hút giữ và trong đó chất hoạt động bề mặt là chất hoạt động bề mặt anion.

(11) **1-0049696 B**

(15) 07/07/2025
Số Quyết định: 130294/QĐ-SHTT.IP

(45) 25/08/2025 449B

(43) 25/04/2023 421 A

(21) 1-2022-07930

(85) 05/12/2022

(22) 30/06/2022

(86) PCT/JP2022/026298 30/06/2022

(30) 2022-030370 28/02/2022 JP

(87) WO2023/162287 A1 31/08/2023

(51) ***C08J 11/04***

(73) **REFINVERSE, INC.** (JP)
X-PRESS Yurakucho 11F, 2-2-1 Yurakucho, Chiyoda-ku, Tokyo 100-0006 Japan

(72) Junya Matsumura (JP); Goro Tamaki (JP)

(74) Công ty Luật TNHH Phạm và Liên danh (PHAM & ASSOCIATES)

(54) **HỆ THỐNG XỬ LÝ TÚI KHÍ VÀ PHƯƠNG PHÁP XỬ LÝ TÚI KHÍ**

(57) Sáng chế đề cập đến hệ thống xử lý túi khí để xử lý túi khí chứa sợi chất dẻo được phủ bằng vật liệu silicon để có hiệu quả hơn tách vật liệu silicon ra khỏi sợi chất dẻo bao gồm thiết bị loại bỏ giúp loại bỏ ít nhất một phần của vật liệu silicon ra khỏi sợi chất dẻo bằng cách xử lý ít nhất một phần của túi khí bằng cách dùng hyđroxit kiềm hoặc kim loại kiềm thổ và chất hoạt tính bề mặt, và thiết bị tách tách sợi chất dẻo ra khỏi vật liệu silicon và rút sợi chất dẻo.

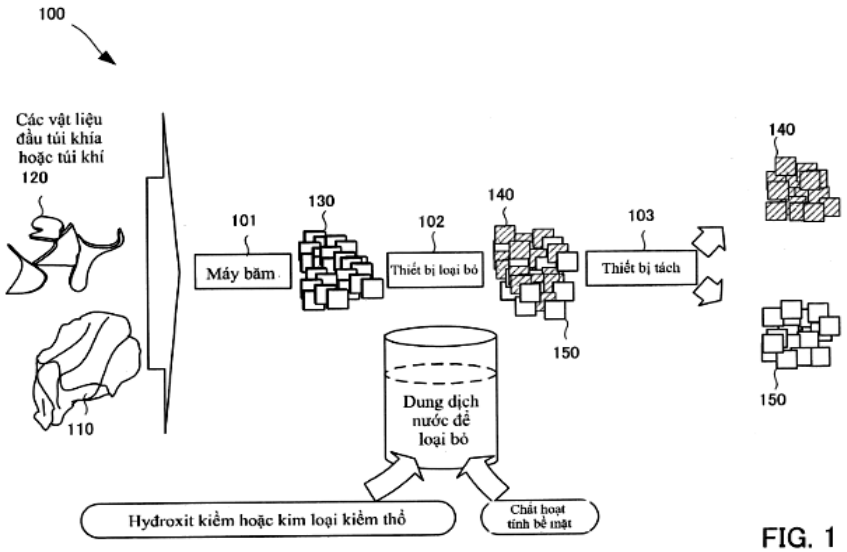

FIG. 1

(11) **1-0049697 B**

(15) 07/07/2025
Số Quyết định: 130295/QĐ-SHTT.IP

(45) 25/08/2025 449B

(43) 26/06/2023 423 A

(21) 1-2023-01405

(85) 06/03/2023

(22) 20/07/2021

(86) PCT/CN2021/107238 20/07/2021

(30) 202011093594.7 14/10/2020 CN

(87) WO2022/077989 21/04/2022

(51) ***C07F 9/30***; *C07F 9/6584; C07F 9/6581; C07F 9/46; C07F 9/48*

(73) 1. **LIER CHEMICAL CO., LTD.** (CN)
No. 327, South of Mianzhou Avenue, Mianyang Economic and Technological Development Zone, Mianyang, Sichuan 621000, China
2. **GUANGAN LIER CHEMICAL CO., LTD.** (CN)
Xinqiao Industrial Park, Guangan Economic And TechnologicalDevelopment Zone Guangan, Sichuan 638000, China

(72) LIU, Yongjiang (CN); CAI, Jie (CN); XU, Min (CN); LIU, Tingying (CN); ZHOU, Lei (CN); ZENG, Wei (CN); CHENG, Ke (CN); YIN, Yingsui (CN)

(74) Công ty TNHH Sở hữu trí tuệ Thảo Thọ Quyến (INVENCO.,LTD)

(54) **PHƯƠNG PHÁP ĐIỀU CHẾ L-GLUFOSINAT VÀ HỢP CHẤT TRUNG GIAN THU ĐƯỢC BẰNG PHƯƠNG PHÁP NÀY**

(57) Sáng chế đề cập đến phương pháp điều chế L-glufosinat và các hợp chất trung gian có công thức (V) và công thức (III).

(11) **1-0049698 B**

(15) 07/07/2025
Số Quyết định: 130296/QĐ-SHTT.IP

(45) 25/08/2025 449B

(43) 25/08/2022 413 A

(21) 1-2021-08442

(85) 29/12/2021

(22) 06/04/2020

(86) PCT/EP2020/059704 06/04/2020

(30) 19184559.3 05/07/2019 EP

(87) WO2021/004664 14/01/2021

(51) ***F23H 17/12***; *F23H 3/02*

(73) **KANADEVIA INOVA AG** (CH)
Hardturmstrasse 127, 8005 Zürich, SWITZERLAND

(72) WALDNER, Maurice Henri (CH); BRENNWALD, Werner (CH)

(74) Công ty Luật TNHH Phạm và Liên danh (PHAM & ASSOCIATES)

(54) **KHỐI GHI LÒ DÙNG CHO GHI LÒ ĐỐT, GHI LÒ ĐỐT VÀ LÒ ĐỐT RÁC THẢI**

(57) Sáng chế đề cập đến khối ghi lò (10) dùng cho ghi lò đốt, mà trong đó các khối ghi lò liên tiếp được bố trí chồng lên nhau theo kiểu cầu thang và được thiết kế để bố trí lại và vận chuyển vật liệu cháy được trong quá trình đốt cháy nhờ các chuyển động đẩy được thực hiện so với nhau. Khối ghi lò (10) bao gồm thân khối (12), mà có thành trên (14) tạo ra mặt đỡ (16), mà vật liệu cháy được được vận chuyển dọc theo nó, và thành trước (20) tạo ra mặt đẩy (22), trong đó thành trước (20) có các lỗ cấp không khí thứ nhất (25), mà được tạo ra trong mỗi trường hợp bởi ống cấp không khí thứ nhất (27) để cấp không khí vào ghi lò đốt, và mép đỡ dưới (23) được dự định để đi vào tiếp xúc với mặt đỡ của khối ghi lò nằm liền kề theo hướng đẩy S. Các ống cấp không khí khác (38), theo phương nằm ngang và được hướng chéo so với hướng của các ống cấp không khí thứ nhất, được bố trí trong thành trên (14) và trong thành trước (20) để làm mát thành trên và thành trước (20).

Fig. 1

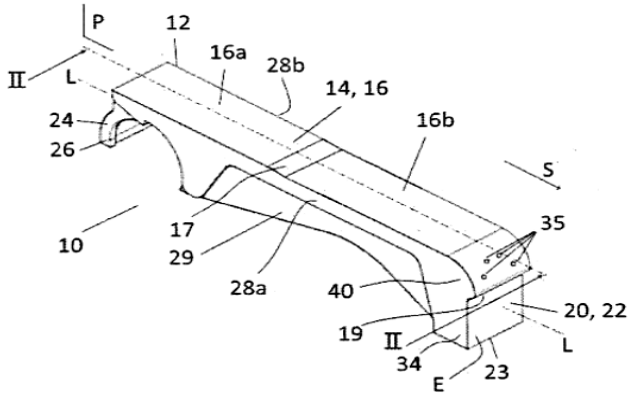

(11) **1-0049699 B**

(15) 07/07/2025
Số Quyết định: 130299/QĐ-SHTT.IP

(45) 25/08/2025 449B

(43) 25/07/2022 412 A

(21) 1-2022-01793

(85) 22/03/2022

(22) 28/09/2020

(86) PCT/CN2020/118389 28/09/2020

(30) PCT/EP2019/076805 03/10/2019 EP

(87) WO2021/063308 08/04/2021

(51) ***H04N 19/46****; H04N 19/176; H04N 19/119; H04N 19/136*

(73) **HUAWEI TECHNOLOGIES CO., LTD.** (CN)
Huawei Administration Building Bantian, Longgang District Shenzhen, Guangdong 518129, China

(72) GAO, Han (CN); ESENLIK, Semih (TR); ALSHINA, Elena Alexandrovna (RU); KOTRA, Anand Meher (IN); WANG, Biao (CN)

(74) Công ty Luật TNHH Phạm và Liên danh (PHAM & ASSOCIATES)

(54) **PHƯƠNG PHÁP TẠO MÃ, BỘ GIẢI MÃ VIĐEO VÀ VẬT GHI MÁY TÍNH ĐỌC ĐƯỢC**

(57) Sáng chế đề cập đến phương pháp tạo mã được thực hiện bằng thiết bị giải mã, phương pháp bao gồm các bước: thu được giá trị chỉ số chế độ tách đối với khối mã hiện tại; thu được giá trị chỉ số góc angleIdx đối với khối mã hiện tại theo giá trị chỉ số chế độ tách và bảng mà xác định giá trị chỉ số góc angleIdx dựa trên giá trị chỉ số chế độ tách; thiết lập giá trị chỉ số partIdx theo giá trị chỉ số góc angleIdx; và giải mã khối mã hiện tại theo giá trị chỉ số partIdx.

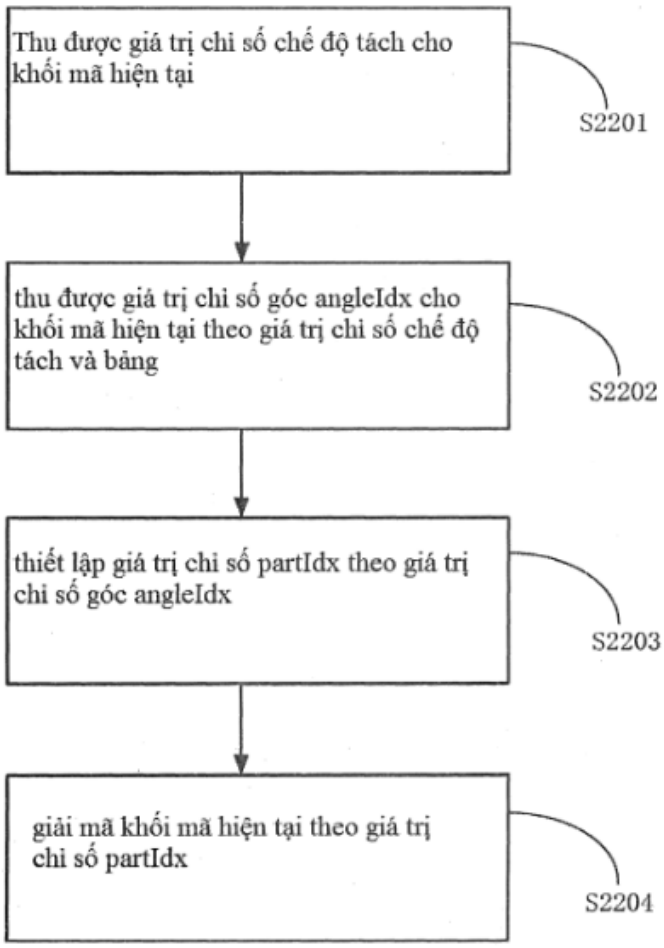
Thu được giá trị chỉ số chế độ tách cho khối mã hiện tại
S2201
thu được giá trị chỉ số góc angleIdx cho khối mã hiện tại theo giá trị chỉ số chế độ tách và bảng
S2202
thiết lập giá trị chỉ số partIdx theo giá trị chỉ số góc angleIdx
S2203
giải mã khối mã hiện tại theo giá trị chỉ số partIdx
S2204

Fig.22

(11) **1-0049700 B**

(15) 07/07/2025
Số Quyết định: 130300/QĐ-SHTT.IP

(45) 25/08/2025 449B

(43) 26/07/2021 400 A

(21) 1-2021-01988

(85) 13/04/2021

(22) 27/09/2019

(86) PCT/JP2019/038095 27/09/2019

(30) 2018-181698 27/09/2018 JP

(87) WO2020/067404 02/04/2020

(51) ***A01N 43/40***; *A01P 7/04; A01N 25/04; A01N 25/30*

(73) **MITSUI CHEMICALS CROP & LIFE SOLUTIONS, INC.** (JP)
Nihonbashi Dia Building, 1-19-1, Nihonbashi, Chuo-ku, Tokyo 103-0027 Japan

(72) Kazuko OCHIAI (JP); Tomohiko OKUDA (JP); Atsushi SATO (JP)

(74) Công ty TNHH một thành viên Sở hữu trí tuệ VCCI (VCCI-IP CO.,LTD)

(54) CHẾ PHẨM DIỆT SINH VẬT GÂY HẠI DẠNG HUYỀN PHÙ TRONG NƯỚC

(57) Sáng chế đề cập đến chế phẩm diệt sinh vật gây hại dạng huyền phù trong nước bao gồm: ít nhất một hoạt chất diệt sinh vật gây hại được chọn từ nhóm gồm các dẫn xuất amin được biểu thị bằng công thức chung (1) sau đây và các muối của chúng; lignosulfonat có độ tinh khiết cao và được tách nhóm sulfonat riêng phần; và môi trường phân tán chứa nước

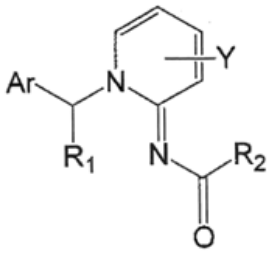

(1)

trong công thức chung (1), Ar biểu thị nhóm pyridyl tùy ý được thế bằng nguyên tử halogen hoặc tương tự, hoặc nhóm pyrimidyl tùy ý được thế bằng nguyên tử halogen hoặc tương tự; R_1 biểu thị nguyên tử hydro hoặc nhóm C1-6 alkyl; Y biểu thị nguyên tử hydro hoặc tương tự; và R_2 biểu thị nhóm C1-6 alkyl được thế bằng halogen.

(11) **1-0049701 B**

(15) 07/07/2025
Số Quyết định: 130302/QĐ-SHTT.IP

(45) 25/08/2025 449B

(43) 25/07/2022 412 A

(21) 1-2021-07480

(85) 23/11/2021

(22) 19/06/2020

(86) PCT/CN2020/097085 19/06/2020

(30) 201911100843.8 12/11/2019 CN
201911100838.7 12/11/2019 CN

(87) WO2021/093330 20/05/2021

(51) ***G01R 1/06***

(73) **SUZHOU HYC TECHNOLOGY CO., LTD.** (CN)
8# Qingqiu Lane, SIP Suzhou, Jiangsu 215000, China

(72) JIANG, Bin (CN); LIU, Yue (CN); LI, Hao (CN)

(74) Công ty TNHH Sở hữu trí tuệ NTT (NTT IP CO.,LTD)

(54) **MÔ-ĐUN DÒ**

(57) Sáng chế đề cập đến mô-đun dò, bao gồm: thân (1), tấm nổi (2) được bố trí ở đáy của thân và cụm dò (3) được bố trí ở một phía của thân mà cách xa tấm nổi. Cụm dò (3) bao gồm: tấm che (31), lõi khuôn (32) bao gồm nhiều rãnh chốt (321) và nhiều chốt lưỡi (33) mỗi chốt lưỡi được giới hạn và cố định trong rãnh chốt bằng chi tiết giới hạn. Tấm nổi (2) bao gồm các lỗ chốt (21), trong đó tấm nổi (2) được tạo kết cấu để có thể nổi so với thân theo hướng kéo dài của chốt lưỡi và các đầu cuối tiếp xúc điện của các chốt lưỡi có thể được cài vào các lỗ chốt (21) từ bề mặt của tấm nổi (2) gần với thân (1) và nhô ra khỏi bề mặt của tấm nổi (2) mà cách xa thân (1). Theo sáng chế, khi chốt lưỡi bị hư hỏng, thì toàn bộ cụm dò có thể được thay thế hoặc một chốt duy nhất trong cụm dò có thể được thay thế. Trong quá trình thay thế cụm dò hoặc một chốt duy nhất, độ chính xác lắp ráp của tấm nổi và thân đều là chi tiết của mô-đun dò không bị ảnh hưởng, do đó không cần điều chỉnh thêm độ chính xác lắp ráp. Do đó, hiệu suất thay thế chốt lưỡi của mô-đun dò được cải thiện trong khi độ ổn định của quy trình thử nghiệm được gia tăng.

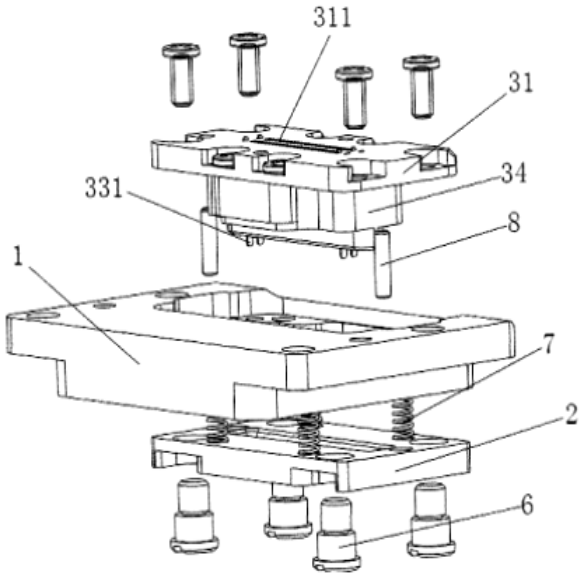

Fig.2

(11) **1-0049702 B**

(15) 07/07/2025
Số Quyết định: 130304/QĐ-SHTT.IP

(45) 25/08/2025 449B

(43) 25/10/2022 415 A

(21) 1-2022-03850

(85) 20/06/2022

(22) 03/02/2021

(86) PCT/JP2021/003808 03/02/2021

(30) 2020-017574 05/02/2020 JP

(87) WO2021/157582 12/08/2021

(51) ***C08K 3/34***; *C08L 7/00; C08L 21/00; C01B 33/193*

(73) **TOSOH SILICA CORPORATION** (JP)
4560, Kaisei-cho, Shunan-shi, Yamaguchi 746-0006, Japan

(72) DOJO Masakazu (JP); IMABEPPU Yuta (JP)

(74) Công ty Luật TNHH T&G (TGVN)

(54) SILIC OXIT NGẬM NƯỚC DÙNG CHO CHẤT ĐỘN GIA CƯỜNG CAO SU VÀ CHẾ PHẨM CAO SU CHỨA SILIC OXIT NGẬM NƯỚC

(57) Sáng chế đề cập đến silic oxit ngậm nước dùng cho chất độn gia cường cao su có diện tích bề mặt riêng CTAB nằm trong khoảng từ 220 đến 350 m^2/g và thể tích lỗ trong khoảng bán kính lỗ từ 1,9 đến 100 nm đo được bằng phương pháp nén thủy ngân là nằm trong khoảng từ 1,7 đến 2,0 cm^3/g, trong đó đường kính hạt trung bình thể tích D50 trong phân bố cỡ hạt thể tích được đo bằng phương pháp nhiễu xạ laze đối với huyền phù thu được bằng sự phân tán 50 ml huyền phù silic oxit ngậm nước được điều chỉnh đến 4% khối lượng bằng thiết bị đồng nhất siêu âm ở công suất 140 W trong 10 phút là nằm trong khoảng từ 5,0 đến 12,0 µm, và giá trị tích lũy của các hạt silic oxit ngậm nước trong khoảng từ 4,0 đến 35,0 µm trong phân bố cỡ hạt thể tích là bằng hoặc lớn hơn 80%. Sáng chế còn đề cập đến chế phẩm cao su chứa silic oxit ngậm nước nêu trên và thành phần cao su chứa cao su tự nhiên. Ngoài ra sáng chế còn đề xuất silic oxit ngậm nước mà so với các silic oxit ngậm nước thông thường nó có tính chất gia cường (khả năng chống mòn, độ bền kéo) tương đương hoặc tuyệt vời và cho phép giảm lượng lớn lực cản lăn khi nó được trộn vào cao su trên cơ sở cao su tự nhiên dùng cho TBR, mà thường được sử dụng trong điều kiện tải nặng, và đề xuất chế phẩm cao su chứa silic oxit ngậm nước này.

(11) **1-0049703 B**

(15) 07/07/2025
Số Quyết định: 130305/QĐ-SHTT.IP

(45) 25/08/2025 449B

(43) 25/03/2021 396 A

(21) 1-2021-00246

(85) 18/01/2021

(22) 21/06/2019

(86) PCT/CN2019/092239 21/06/2019

(30) PCT/CN2018/092194 21/06/2018 CN

(87) WO2019/242719 26/12/2019

(51) ***C07D 487/04***; *A61K 31/506; A61P 35/00; C07D 519/00; C07D 471/04; A61K 31/4375; C07D 401/14*

(73) **BETTA PHARMACEUTICALS CO., LTD** (CN)
355 Xingzhong Road, Yuhang, Hangzhou, Zhejiang 311100, China

(72) WANG, Yiqian (CN); ZHANG, Chunhui (CN); Wang, Jiabing (US); DING, Lieming (CN)

(74) Công ty Luật TNHH ADMC (ADMC)

(54) **HỢP CHẤT Ở DẠNG TINH THỂ ĐỂ ỨC CHẾ HOẠT TÍNH CDK4/6, DƯỢC PHẨM CHỨA CHÚNG VÀ PHƯƠNG PHÁP ĐIỀU CHẾ HỢP CHẤT NÀY**

(57) Sáng chế đề cập đến muối của hợp chất (R)-N-(5-((4-etylpiperazin-1-yl) metyl)pyridin-2-yl)-5-flo-4-(6-flo-1-metyl-1,2,3,4-tetrahydrobenzo[4,5]imidazo[1,2-a]pyridin-8-yl)pyrimidin-2-amin (hợp chất I) có công thức cấu trúc (I) hoặc muối này ở dạng tinh thể, và còn đề cập đến phương pháp điều chế muối của hợp chất I và/hoặc muối này ở dạng tinh thể, dược phẩm chứa muối và/hoặc muối ở dạng tinh thể. Các hợp chất và muối theo sáng chế hữu dụng để điều trị bệnh, rối loạn hoặc tình trạng bệnh lý.

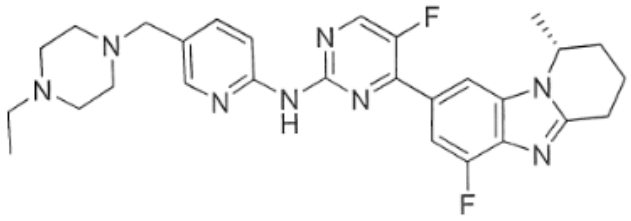

Hợp chất I

(11) **1-0049704 B**

(15) 07/07/2025
Số Quyết định: 130306/QĐ-SHTT.IP

(45) 25/08/2025 449B

(43) 26/09/2022 414 A

(21) 1-2022-04619

(85) 21/07/2022

(22) 31/12/2020

(86) PCT/CN2020/141891 31/12/2020

(30) 202010003202.7 02/01/2020 CN

(87) WO2021/136468 08/07/2021

(51) ***H04L 29/06***; *H04W 4/06*

(73) **VIVO MOBILE COMMUNICATION CO., LTD.** (CN)
No.1, Vivo Road, Chang'an, Dongguan, Guangdong 523863, China

(72) XIE, Zhenhua (CN); KE, Xiaowan (CN)

(74) Công ty TNHH Đại Tín và Liên Danh (DAITIN AND ASSOCIATES CO.,LTD)

(54) **PHƯƠNG PHÁP TIẾN HÀNH PHIÊN DỊCH VỤ PHÁT ĐA HƯỚNG VÀ THIẾT BỊ TRUYỀN THÔNG**

(57) Các phương án của sáng chế này đề xuất phương pháp tiến hành phiên dịch vụ phát đa hướng và thiết bị truyền thông, trong đó phương pháp tiến hành phiên dịch vụ phát đa hướng bao gồm: nhận yêu cầu chứa thông tin dịch vụ phát đa hướng từ thiết bị đầu cuối; và gửi thông số gọi thứ nhất đến chức năng mạng thứ hai, trong đó sử dụng thông số gọi thứ nhất để gọi hàm tiến hành dịch vụ ngữ cảnh phát đa hướng của chức năng mạng thứ hai.

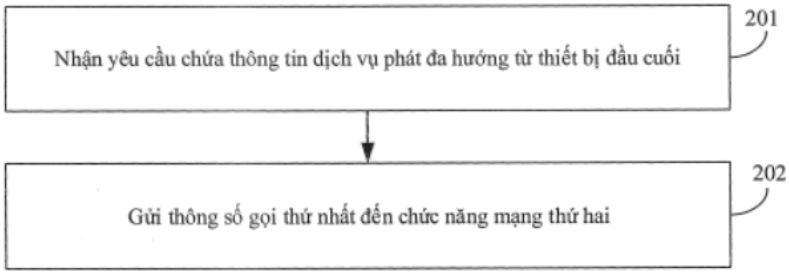

Fig.2

(11) **1-0049705 B**

(15) 07/07/2025
Số Quyết định: 130307/QĐ-SHTT.IP

(45) 25/08/2025 449B

(43) 25/08/2022 413 A

(21) 1-2022-02454

(85) 20/04/2022

(22) 28/10/2020

(86) PCT/US2020/057753 28/10/2020

(30) 62/927,506 29/10/2019 US
17/081,630 27/10/2020 US

(87) WO2021/086975 06/05/2021

(51) ***H04L 5/00***

(73) **QUALCOMM INCORPORATED** (US)
ATTN: International IP Administration, 5775 Morehouse Drive, San Diego, CA 92121-1714, United States of America

(72) KHOSHNEVISAN, Mostafa (IR); ZHANG, Xiaoxia (CN); SUN, Jing (US); XU, Huilin (CN)

(74) Công ty TNHH Quốc tế D &N (D&N INTERNATIONAL CO.,LTD.)

(54) **PHƯƠNG PHÁP VÀ THIẾT BỊ ĐỂ TRUYỀN THÔNG KHÔNG DÂY VÀ PHƯƠNG TIỆN BẤT BIẾN ĐỌC ĐƯỢC BẰNG MÁY TÍNH**

(57) Sáng chế đề cập đến phương pháp và thiết bị để truyền thông không dây và phương tiện bất biến đọc được bằng máy tính. Do các cuộc truyền thông nhiều điểm truyền nhận (transmit-receive point - TRP) có thể làm tăng số lượng ứng viên kênh điều khiển đường xuống vật lý (physical downlink control channel - PDCCH) hoặc phần tử kênh điều khiển (control channel element - CCE) không chồng lấn nhưng không làm tăng số lượng ô, nên các giới hạn mới cho các cuộc truyền thông nhiều TRP bao gồm việc đăng ký quá mức có thể được xác định. UE có thể xác định xem giới hạn trên mỗi ô được lập lịch có lớn hơn giới hạn trên mỗi TRP cho ô sơ cấp hay không. UE có thể nhận dạng, dựa vào việc xác định, tập hợp không gian tìm kiếm của PDCCH trên đó cho phép đăng ký quá mức. UE có thể nhận PDCCH từ ô sơ cấp trong khe. UE có thể thực hiện các hoạt động giải mã mù trên các CCE trong tập hợp không gian tìm kiếm được nhận dạng của PDCCH trong ít nhất giới hạn giám sát tổng cho nhóm sóng mang thành phần có khoảng cách sóng mang con (sub-carrier spacing - SCS) giống với ô sơ cấp và giới hạn giám sát trên mỗi ô cho ô sơ cấp.

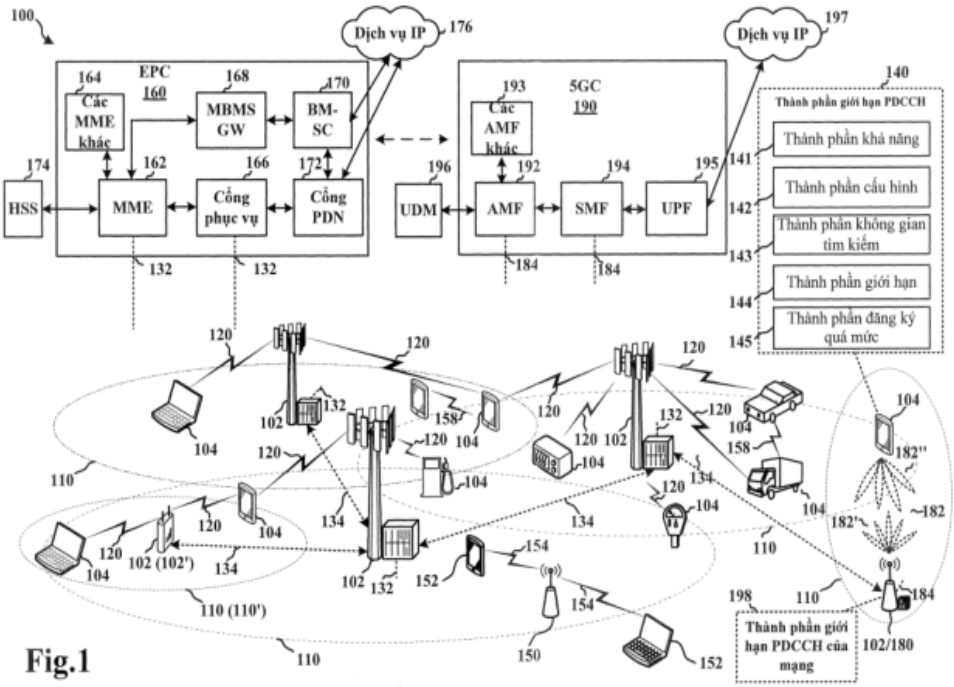
100
Dịch vụ IP
176
Dịch vụ IP
197
EPC
160
164
Các MME khác
168
MBMS GW
170
BM-SC
174
HSS
162
MME
166
Cổng phục vụ
172
Cổng PDN
132
132
193
Các AMF khác
5GC
190
196
UDM
192
AMF
194
SMF
195
UPF
184
184
140
Thành phần giới hạn PDCCH
141
Thành phần khả năng
142
Thành phần cấu hình
143
Thành phần không gian tìm kiếm
144
Thành phần giới hạn
145
Thành phần đăng ký quá mức
120
102
104
110
134
158
102 (102')
110 (110')
152
154
150
182''
182'
182
184
198
Thành phần giới hạn PDCCH của mạng
102/180

Fig.1

(11) **1-0049706 B**

(15) 07/07/2025
Số Quyết định: 130309/QĐ-SHTT.IP

(45) 25/08/2025 449B

(43) 25/11/2022 416 A

(21) 1-2022-05945

(85) 16/09/2022

(22) 01/03/2021

(86) PCT/CN2021/078411 01/03/2021

(30) 62/982,713 27/02/2020 US

(87) WO2021/170134 02/09/2021

(51) ***H04W 76/27***; *H04W 76/30*

(73) **SHARP KABUSHIKI KAISHA** (JP)
1, Takumi-cho, Sakai-ku, Sakai City, Osaka 590-8522, Japan

(72) WEI, Chiahung (TW); CHOU, Chieming (TW)

(74) Công ty TNHH một thành viên Sở hữu trí tuệ VCCI (VCCI-IP CO.,LTD)

(54) **THIẾT BỊ NGƯỜI DÙNG VÀ PHƯƠNG PHÁP TRUYỀN DỮ LIỆU NHỎ**

(57) Sáng chế đề cập đến thiết bị người dùng (user equipment, viết tắt là UE) và phương pháp truyền dữ liệu nhỏ. Phương pháp bao gồm bước thu tin nhắn ngắt điều khiển tài nguyên rađio (Radio Resource Control, viết tắt là RRC) từ trạm gốc (base station, viết tắt là BS), tin nhắn ngắt RRC bao gồm cấu hình truyền dữ liệu nhỏ chỉ báo kênh truyền rađio được giữ lại; tạm dừng tất cả các kênh truyền rađio báo hiệu được thiết lập (các SRB) và các kênh truyền rađio dữ liệu (các DRB) ngoại trừ SRB0 và kênh truyền rađio được báo hiệu; chuyển tiếp từ trạng thái RRC_CONNECTED tới trạng thái RRC_INACTIVE hoặc RRC_IDLE; thực hiện việc truyền dữ liệu nhỏ qua thủ tục truy cập ngẫu nhiên (random access, viết tắt là RA) bằng cách áp dụng cấu hình truyền dữ liệu nhỏ; thu, từ BS, tin nhắn phản hồi đường xuống (downlink, viết tắt là DL) bao gồm chỉ báo tài nguyên đường lên (uplink, viết tắt là UL) cụ thể chỉ báo kênh chia sẻ đường lên vật lý (Physical Uplink Shared Channel, viết tắt là PUSCH) được kết hợp với sự cấp quyền được tạo cấu hình; và xác định xem có thực hiện việc truyền dữ liệu tiếp theo sau khi thu phản hồi truy cập ngẫu nhiên (random access response, viết tắt là RAR) cho thủ tục RA theo chỉ báo tài nguyên UL cụ thể hay không.

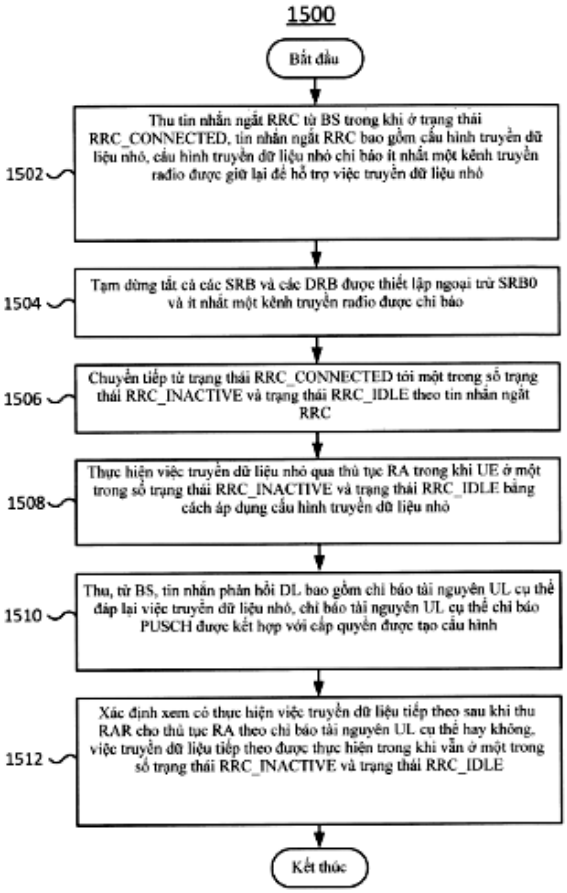
1500
Bắt đầu
Thu tin nhắn ngắt RRC từ BS trong khi ở trạng thái RRC_CONNECTED, tin nhắn ngắt RRC bao gồm cấu hình truyền dữ liệu nhỏ, cấu hình truyền dữ liệu nhỏ chỉ báo ít nhất một kênh truyền radio được giữ lại để hỗ trợ việc truyền dữ liệu nhỏ
1502
Tạm dừng tất cả các SRB và các DRB được thiết lập ngoại trừ SRB0 và ít nhất một kênh truyền radio được chỉ báo
1504
Chuyển tiếp từ trạng thái RRC_CONNECTED tới một trong số trạng thái RRC_INACTIVE và trạng thái RRC_IDLE theo tin nhắn ngắt RRC
1506
Thực hiện việc truyền dữ liệu nhỏ qua thủ tục RA trong khi UE ở một trong số trạng thái RRC_INACTIVE và trạng thái RRC_IDLE bằng cách áp dụng cấu hình truyền dữ liệu nhỏ
1508
Thu, từ BS, tin nhắn phản hồi DL bao gồm chỉ báo tài nguyên UL cụ thể đáp lại việc truyền dữ liệu nhỏ, chỉ báo tài nguyên UL cụ thể chỉ báo PUSCH được kết hợp với cấp quyền được tạo cấu hình
1510
Xác định xem có thực hiện việc truyền dữ liệu tiếp theo sau khi thu RAR cho thủ tục RA theo chỉ báo tài nguyên UL cụ thể hay không, việc truyền dữ liệu tiếp theo được thực hiện trong khi vẫn ở một trong số trạng thái RRC_INACTIVE và trạng thái RRC_IDLE
1512
Kết thúc

FIG. 15

(11) **1-0049707 B**

(15) 07/07/2025
Số Quyết định: 130311/QĐ-SHTT.IP

(45) 25/08/2025 449B

(43) 27/09/2021 402 A

(21) 1-2021-01277

(85) 10/03/2021

(22) 18/10/2019

(86) PCT/US2019/057087 18/10/2019

(30) 62/747,571 18/10/2018 US

(87) WO2020/082043 23/04/2020

(51) *A01G 18/10; C12M 1/36; C12N 1/14; D06N 3/02; C12R 1/645; C14C 13/02; C12P 1/02*

(73) **MYCOWORKS, INC.** (US)
6400 Hollis Street Suite #5, Emeryville, California 94608, United States of America

(72) Philp ROSS (US); Matt SCULLIN (US); Nicholas WENNER (US); Jordan CHASE (US); Quinn MILLER (US); Ryan SALTIDOS (US); Phil MCGAUGHY (US)

(74) Văn phòng Luật sư Ân Nam (ANNAM IP & LAW)

(54) **GIÁ THỂ PHÁT TRIỂN THỂ SỢI NẤM VÀ PHƯƠNG PHÁP SẢN XUẤT THỂ SỢI NẤM NGUYÊN CHẤT**

(57) Sáng chế đề cập đến giá thể phát triển thể sợi nấm để sản xuất tối ưu thể sợi nấm nguyên chất hoặc hỗn hợp thể sợi nấm nguyên chất với các đặc tính có thể kiểm soát hoặc dự đoán được, giá thể này bao gồm khay, nền vận chuyển, màng thấm, chất nền, vật liệu xốp và nắp. Màng thấm được đặt trên nền vận chuyển trong khay. Chất nền được đặt trên màng thấm và vật liệu xốp được đặt trên bề mặt của chất nền. Hệ thống cung cấp kết cấu có trọng lượng chất nền trên thể tích không gian xung quanh nằm là từ 0,5 đến 5,0 g/cc, thể tích không khí (không gian xung quanh) trên thể tích chất nền là từ 0,01 đến 1,0 và thể tích không khí (không gian xung quanh) trên diện tích bề mặt là từ 0,5 đến 5 cc/cm, trong đó nồng độ CO_2 được giữ trên 3%, độ ẩm tương đối được giữ trên 40% và nồng độ O_2 được giữ dưới 20% ở các điều kiện trạng thái ổn định để tạo ra thể sợi nấm như da mà không có thể quả.

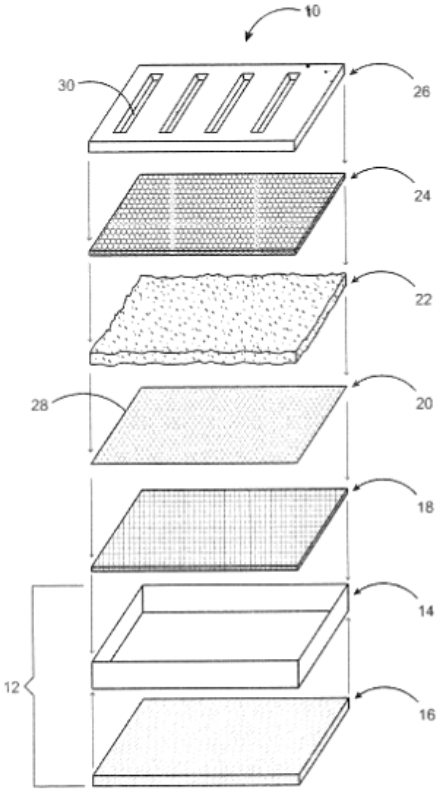

FIG. 1

(11) **1-0049708 B**

(15) 07/07/2025
Số Quyết định: 130313/QĐ-SHTT.IP

(45) 25/08/2025 449B

(43) 25/10/2022 415 A

(21) 1-2021-05896

(85) 22/09/2021

(22) 28/02/2020

(86) PCT/US2020/020333 28/02/2020

(30) 62/826,878 29/03/2019 US
16/803,599 27/02/2020 US

(87) WO2020/205113 A1 08/10/2020

(51) ***H04W 72/02***; *H04W 72/04*

(73) **QUALCOMM INCORPORATED** (US)
ATTN: International IP Administration, 5775 Morehouse Drive, San Diego, CA 92121-1714, United States of America

(72) GULATI, Kapil (IN); BHARADWAJ, Arjun (IN); BAGHEL, Sudhir Kumar (IN); NGUYEN, Tien Viet (VN); CHEN, Wanshi (CN); PATIL, Shailesh (US)

(74) Công ty TNHH Quốc tế D &N (D&N INTERNATIONAL CO.,LTD.)

(54) **THIẾT BỊ TRUYỀN THÔNG KHÔNG DÂY NGANG HÀNG VÀ PHƯƠNG PHÁP TRUYỀN THÔNG KHÔNG DÂY BỞI THIẾT BỊ NGANG HÀNG**

(57) Sáng chế đề cập đến phương pháp truyền thông không dây bởi thiết bị ngang hàng. Phương pháp này tạo thông tin điều khiển để lập lịch cuộc truyền thông ngang hàng. Thông tin điều khiển bao gồm phần thứ nhất với tập hợp dữ liệu thứ nhất và phần thứ hai với tập hợp dữ liệu thứ hai. Phương pháp này sau đó truyền phần thứ nhất của thông tin điều khiển trong giai đoạn thứ nhất nhờ sử dụng tài nguyên thời gian và tần số thứ nhất. Phần thứ nhất chỉ báo về định dạng thông tin điều khiển của phần thứ hai. Phương pháp này còn truyền phần thứ hai của thông tin điều khiển trong giai đoạn thứ hai nhờ sử dụng tài nguyên thời gian và tần số thứ hai và định dạng thông tin điều khiển được chỉ báo.

FIG.8

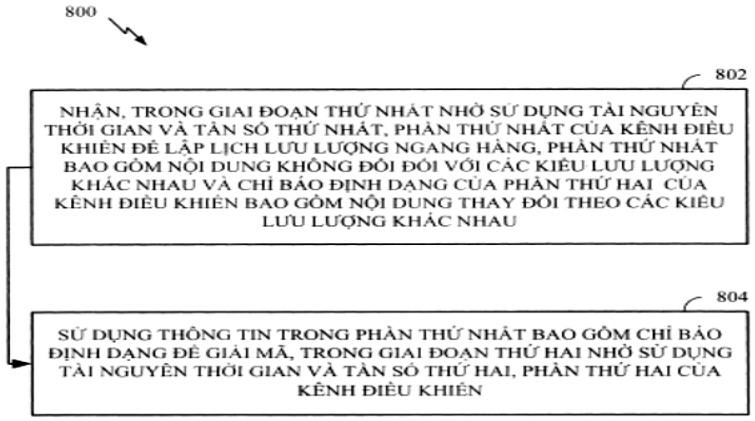

(11) **1-0049709 B**

(15) 07/07/2025
Số Quyết định: 130314/QĐ-SHTT.IP

(45) 25/08/2025 449B

(43) 25/04/2022 409 A

(21) 1-2022-00359

(85) 18/01/2022

(22) 13/08/2020

(86) PCT/CN2020/108987 13/08/2020

(30) 62/887,296 15/08/2019 US

(87) WO2021/027895 A1 18/02/2021

(51) ***H04L 5/00***

(73) **GUANGDONG OPPO MOBILE TELECOMMUNICATIONS CORP., LTD.** (CN)
No. 18, Haibin Road, Wusha, Chang'an, Dongguan, Guangdong 523860, China

(72) GUO, Li (US)

(74) Công ty TNHH Dịch vụ Sở hữu trí tuệ KENFOX (KENFOX IP SERVICE CO.,LTD.)

(54) **PHƯƠNG PHÁP XÁC ĐỊNH TẬP CON BẢNG MÃ VÀ THIẾT BỊ NGƯỜI SỬ DỤNG**

(57) Sáng chế đề cập đến phương pháp xác định tập con bảng mã và thiết bị người sử dụng. Trong phương pháp này, thiết bị người sử dụng (User Equipment - UE) nhận thông tin chỉ báo thứ nhất từ thiết bị mạng, thông tin chỉ báo thứ nhất được sử dụng để chỉ báo tài nguyên tín hiệu chuẩn thăm dò (Sounding Reference Signal - SRS) thứ nhất trong tập hợp tài nguyên SRS; UE nhận thông tin cấu hình thứ nhất từ thiết bị mạng, thông tin cấu hình thứ nhất này được sử dụng để tạo cấu hình các tập con bảng mã; và UE xác định tập con bảng mã để truyền đường lên dựa trên thông tin chỉ báo thứ nhất và thông tin cấu hình thứ nhất.

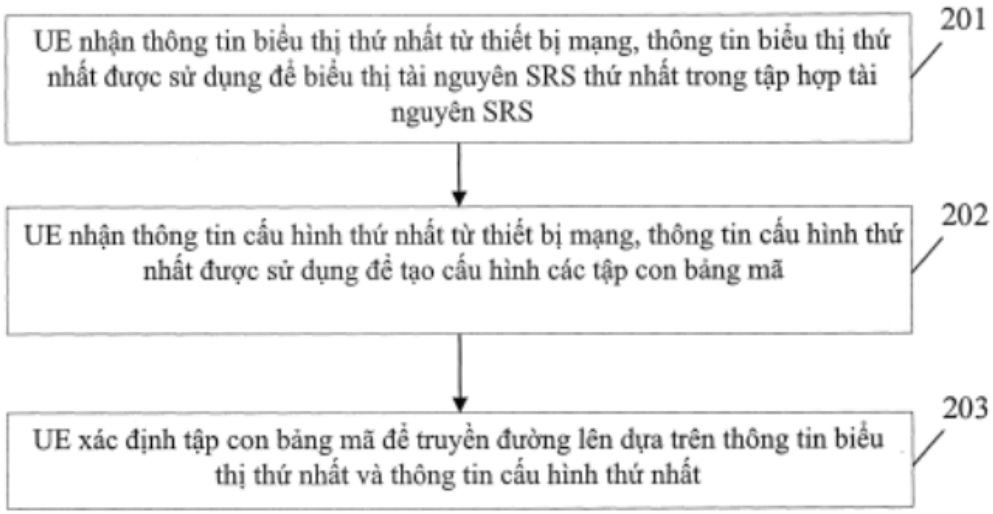

FIG. 2

(11) **1-0049710 B**

(15) 07/07/2025
Số Quyết định: 130315/QĐ-SHTT.IP

(45) 25/08/2025 449B

(43) 25/07/2022 412 A

(21) 1-2022-02783

(85) 29/04/2022

(22) 04/10/2019

(86) PCT/EP2019/076920 04/10/2019

(87) WO2021/063519 08/04/2021

(51) ***H04W 88/04****; H04W 92/18; H04W 80/02*

(73) **TELEFONAKTIEBOLAGET LM ERICSSON (PUBL)** (SE)
SE-164 83 Stockholm, Sweden

(72) HU, Liang (CN); MUHAMMAD, Ajmal (SE); ZHANG, Congchi (CN)

(74) Công ty Luật TNHH T&G (TGVN)

(54) **PHƯƠNG PHÁP VÀ THIẾT BỊ NGƯỜI DÙNG ĐỂ THỰC HIỆN SỰ CHUYỂN CỦA CÁC GÓI DỮ LIỆU TRONG SỰ TRUYỀN THÔNG RAĐIO LIÊN KẾT BÊN NHIỀU BƯỚC NHẢY ĐẦU ĐẾN ĐẦU, PHƯƠNG PHÁP TRUYỀN THÔNG, BỘ PHẬN MẠNG TRUY NHẬP RAĐIO VÀ PHƯƠNG TIỆN CÓ THỂ ĐỌC ĐƯỢC BỞI MÁY TÍNH**

(57) Sáng chế đề cập đến phương pháp (80) để thực hiện sự chuyển của các gói dữ liệu đòi hỏi chất lượng dịch vụ (Quality of Service, QoS) được định rõ, bởi thiết bị người dùng (User Equipment, UE), trong sự truyền thông rađio liên kết bên nhiều bước nhảy, đầu đến đầu (end-to-end, E2E) (81). UE bao gồm ngăn xếp giao thức được vận hành bởi bộ xử lý được sắp đặt để cung cấp phần chức năng lớp Vật lý (Physical, PHY), phần chức năng lớp điều khiển truy nhập phương tiện (Media Access Control, MAC), phần chức năng lớp điều khiển liên kết rađio (Radio Link Control, RLC), và phần chức năng lớp Thích ứng (Adaptation, Adapt). Phần chức năng lớp RLC cung cấp nhiều kênh RLC vào và ra để chuyển các gói dữ liệu. Phương pháp bao gồm nhận (83), bởi phần chức năng lớp RLC, các gói dữ liệu ở kênh RLC vào, ánh xạ (84), bởi phần chức năng lớp Thích ứng, các gói dữ liệu được nhận ở kênh RLC vào đối với kênh RLC ra phù hợp với quy tắc ánh xạ để dành cho các gói dữ liệu trong khi duy trì QoS được định rõ, và chuyển (86), bởi phần chức năng lớp RLC, các gói dữ liệu được ánh xạ ở kênh RLC ra. Sáng chế cũng đề cập đến thiết bị người dùng, phương pháp truyền thông, bộ phận mạng truy nhập rađio và phương tiện có thể đọc được bởi máy tính.

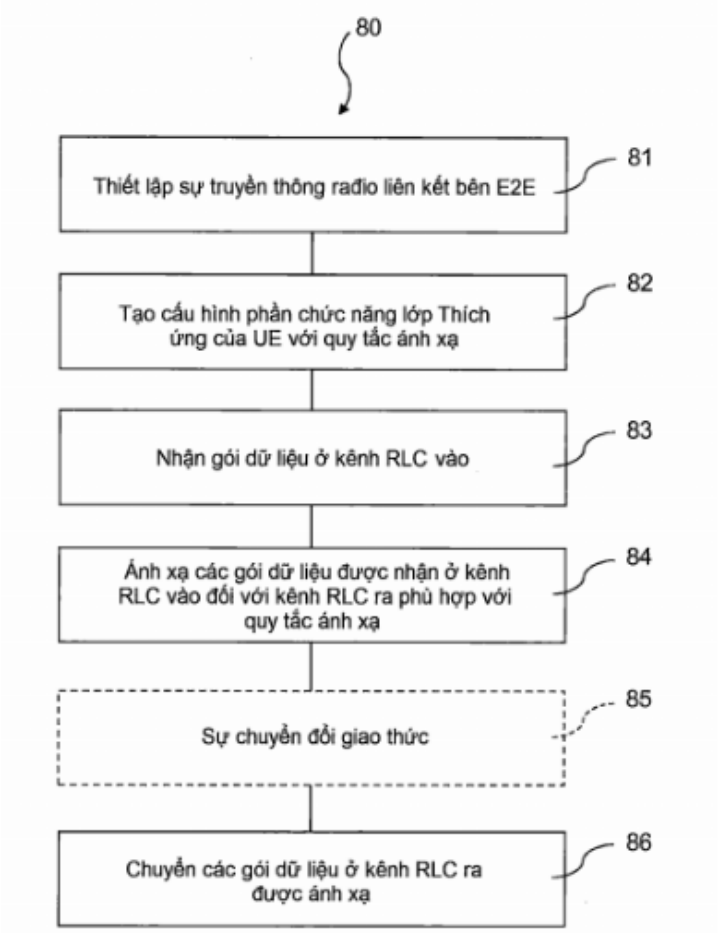
80
Thiết lập sự truyền thông radio liên kết bên E2E
81
Tạo cấu hình phần chức năng lớp Thích ứng của UE với quy tắc ánh xạ
82
Nhận gói dữ liệu ở kênh RLC vào
83
Ánh xạ các gói dữ liệu được nhận ở kênh RLC vào đối với kênh RLC ra phù hợp với quy tắc ánh xạ
84
Sự chuyển đổi giao thức
85
Chuyển các gói dữ liệu ở kênh RLC ra được ánh xạ
86

Fig. 5

(11) **1-0049711 B**

(15) 07/07/2025
Số Quyết định: 130369/QĐ-SHTT.IP

(45) 25/08/2025 449B

(43) 26/07/2021 400 A

(21) 1-2021-01248

(85) 09/03/2021

(22) 09/08/2019

(86) PCT/CN2019/100018 09/08/2019

(30) 62/717,747 10/08/2018 US

(87) WO2020/030124 13/02/2020

(51) ***H04W 36/00***; *H04W 74/08; H04W 36/14*

(73) **SHARP KABUSHIKI KAISHA** (JP)
1, Takumi-cho, Sakai-ku, Sakai City, Osaka 590-8522, Japan

(72) SHIH, Meiju (TW); TSENG, Yunglan (TW); CHEN, Hungchen (TW); CHOU, Chieming (TW)

(74) Công ty TNHH một thành viên Sở hữu trí tuệ VCCI (VCCI-IP CO.,LTD)

(54) **THIẾT BỊ NGƯỜI DÙNG VÀ PHƯƠNG PHÁP CHUYỂN TIẾP TRẠNG THÁI ĐIỀU KHIỂN TÀI NGUYÊN RAĐIO (RRC)**

(57) Sáng chế đề cập đến thiết bị người dùng (User Equipment - UE) bao gồm một hoặc nhiều phương tiện đọc được bằng máy tính không tạm thời có các lệnh thực thi được bằng máy tính được sử dụng trên đó và ít nhất một bộ xử lý được ghép nối với một hoặc nhiều phương tiện đọc được bằng máy tính không tạm thời. Ít nhất một bộ xử lý được tạo cấu hình để thực thi các lệnh thực thi được bằng máy tính để: thu, từ ô, cấu hình vùng thông báo mạng truy cập rađio (Radio Access Network (RAN) Notification Area - RNA), khi UE ở trong trạng thái RRC_INACTIVE; và loại bỏ cấu hình RNA và chuyển tiếp sang trạng thái RRC_IDLE khi UE tìm thấy và định vị tại ô chấp nhận được. Sáng chế cũng đề cập đến phương pháp chuyển tiếp trạng thái điều khiển tài nguyên rađio (RRC).

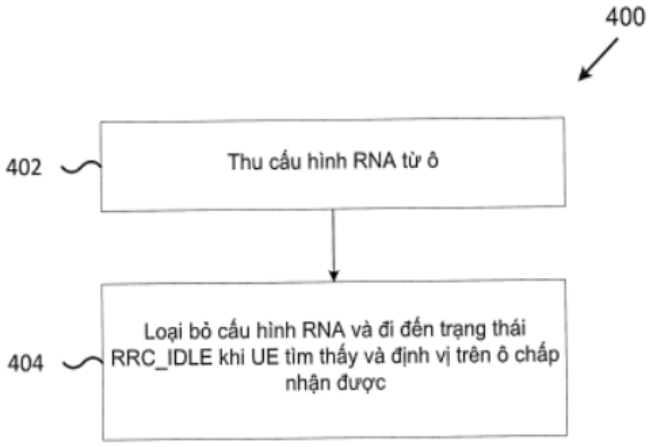

FIG. 4

(11) **1-0049712 B**

(15) 07/07/2025
Số Quyết định: 130441/QĐ-SHTT.IP

(45) 25/08/2025 449B

(43) 25/07/2022 412 A

(21) 1-2022-02584

(85) 25/04/2022

(22) 24/09/2020

(86) PCT/JP2020/036143 24/09/2020

(30) 2019-175786 26/09/2019 JP

(87) WO2021/060420 01/04/2021

(51) ***G08G 1/16**; B62J 45/40; B62J 99/00*

(73) **YAMAHA HATSUDOKI KABUSHIKI KAISHA** (JP)
2500 Shingai, Iwata, Shizuoka 438-8501, Japan

(72) Tomoaki KISHI (JP); Hiroshi KOBAYASHI (JP); Risa YASUKAWA (JP); Hoshimi TORIGOE (JP)

(74) Công ty cổ phần tư vấn Trung Thực (TRUNG THUC.,JSC)

(54) **XE NGHIÊNG CÓ CƠ CẤU ĐIỀU KHIỂN CẢNH BÁO VA CHẠM PHÍA TRƯỚC (FCW)**

(57) Sáng chế đề cập đến xe nghiêng có cơ cấu điều khiển cảnh báo va chạm phía trước, trong khi xe nghiêng (101) đang di chuyển thẳng về phía vật cản tĩnh (201) ở tốc độ xe thứ nhất (V1), khi khoảng cách giữa xe nghiêng và vật cản bằng khoảng cách thứ nhất (D1), FCW được xe nghiêng đưa ra. Khi tay phanh được vận hành theo hướng bóp vào hoặc theo hướng nhả ra trong khi xe nghiêng di chuyển thẳng từ điểm thứ nhất (P1) đến điểm thứ ba (P3) về phía vật cản tĩnh và tốc độ xe bằng tốc độ xe thứ nhất ở điểm thứ hai (P2) mà nằm giữa điểm thứ nhất và điểm thứ ba và mà ở đó khoảng cách giữa vật cản và xe nghiêng bằng khoảng cách thứ nhất, FCW không được đưa ra ở điểm thứ hai. Khi người lái đang thay đổi độ nghiêng theo hướng trái-phải của xe của khung thân xe nghiêng bằng cách tạo ra lực truyền đến xe nghiêng trong khi xe nghiêng chạy từ điểm thứ tư (P4) đến điểm thứ sáu (P6) và tốc độ xe bằng tốc độ xe thứ nhất ở điểm thứ năm (P5) mà nằm giữa điểm thứ tư và điểm thứ năm và mà ở đó khoảng cách giữa vật cản tĩnh và xe nghiêng bằng khoảng cách thứ nhất, FCW không được đưa ra ở điểm thứ năm.

FIG.1

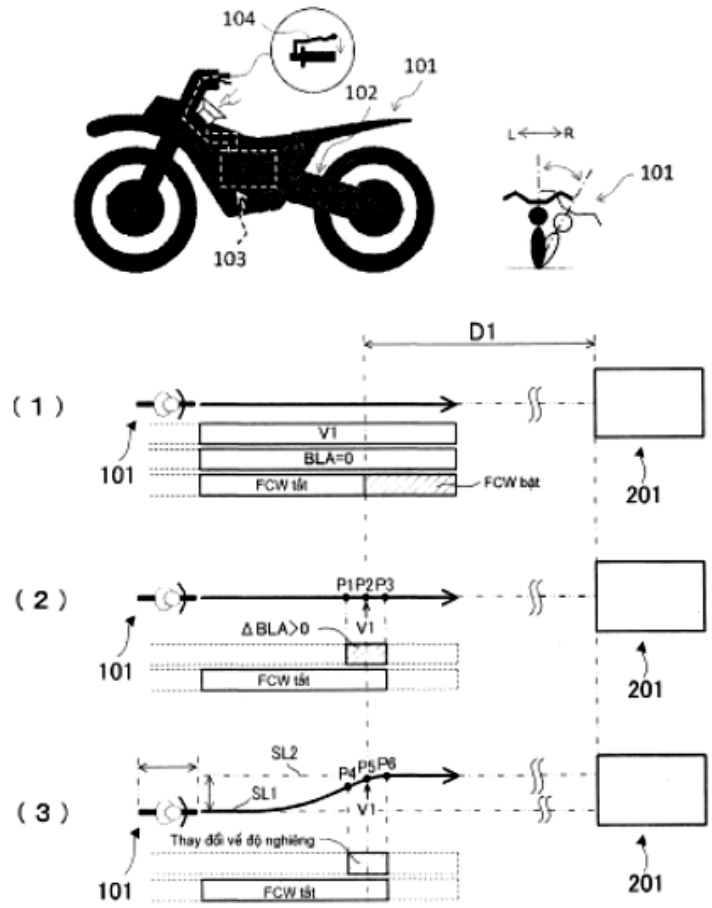
104
101
102
103
L
R
101
D1
(1)
101
V1
BLA=0
FCW tắt
FCW bật
201
(2)
P1P2P3
ΔBLA>0
V1
101
FCW tắt
201
(3)
SL2
SL1
P4P5P6
V1
Thay đổi về độ nghiêng
101
FCW tắt
201

(11) **1-0049713 B**

(15) 07/07/2025
Số Quyết định: 130442/QĐ-SHTT.IP

(45) 25/08/2025 449B

(43) 25/08/2022 413 A

(21) 1-2022-03724

(85) 14/06/2022

(22) 25/11/2020

(86) PCT/CN2020/131508 25/11/2020

(30) 62/940,964 27/11/2019 US

(87) WO2021/104309 03/06/2021

(51) ***H04N 19/176***

(73) **HFI INNOVATION INC.** (CN)
3F.-7, No.5, Taiyuan 1st St., Zhubei City, Hsinchu County 302, Taiwan

(72) HSIAO, Yu-Ling (TW); CHEN, Chun-Chia (TW); HSU, Chih-Wei (TW)

(74) Công ty TNHH Trường Xuân (AGELESS CO.,LTD.)

(54) **PHƯƠNG PHÁP VÀ THIẾT BỊ MÃ HÓA VIĐEO, PHƯƠNG PHÁP VÀ THIẾT BỊ GIẢI MÃ VIĐEO**

(57) Sáng chế bộc lộ phương pháp và thiết bị mã hóa viđeo, phương pháp và thiết bị giải mã viđeo. Theo phương pháp này, khối hiện thời được nhận ở phía bộ mã hóa hoặc dữ liệu được nén bao gồm khối hiện thời được nhật ở phía bộ giải mã, mà khối hiện thời được phân vùng thành hai đơn vị dự đoán hình học. Thông tin chuyển động cho hai đơn vị dự đoán hình học được xác định. Thông tin trọng số cho hai đơn vị dự đoán hình học được xác định. Biến loại lưu trữ chuyển động dựa vào thông tin trọng số được xác định, mà thông tin chuyển động được liên kết với khối hiện thời được lưu trữ theo giá trị của biến loại lưu trữ chuyển động. Bộ dự đoán hình học cho khối hiện thời được tạo ra bằng cách phối hợp hai bộ dự đoán hình học theo thông tin trọng số, mà hai bộ dự đoán hình học được suy ra cho hai đơn vị dự đoán hình học sử dụng thông tin chuyển động được liên kết với khối hiện thời.

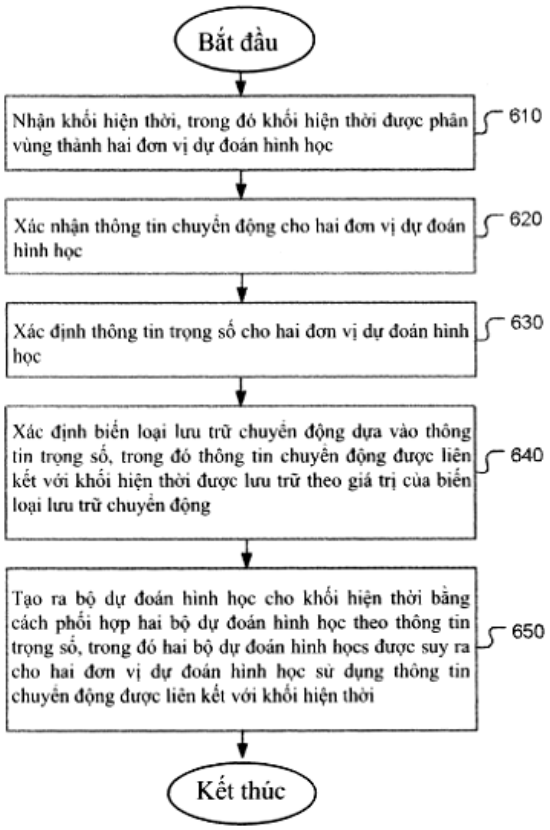
Bắt đầu
Nhận khối hiện thời, trong đó khối hiện thời được phân vùng thành hai đơn vị dự đoán hình học
610
Xác nhận thông tin chuyển động cho hai đơn vị dự đoán hình học
620
Xác định thông tin trọng số cho hai đơn vị dự đoán hình học
630
Xác định biến loại lưu trữ chuyển động dựa vào thông tin trọng số, trong đó thông tin chuyển động được liên kết với khối hiện thời được lưu trữ theo giá trị của biến loại lưu trữ chuyển động
640
Tạo ra bộ dự đoán hình học cho khối hiện thời bằng cách phối hợp hai bộ dự đoán hình học theo thông tin trọng số, trong đó hai bộ dự đoán hình học được suy ra cho hai đơn vị dự đoán hình học sử dụng thông tin chuyển động được liên kết với khối hiện thời
650
Kết thúc

Fig. 6

(11) **1-0049714 B**

(15) 07/07/2025
Số Quyết định: 130456/QĐ-SHTT.IP

(45) 25/08/2025 449B

(43) 25/07/2022 412 A

(21) 1-2022-02334

(85) 14/04/2022

(22) 29/09/2020

(86) PCT/CN2020/118961 29/09/2020

(30) 62/907,699 29/09/2019 US

(87) WO2021/058033 01/04/2021

(51) ***H04N 19/51***

(73) **HFI INNOVATION INC.** (TW)
3F.-7, No.5, Taiyuan 1st St., Zhubei City, Hsinchu County 302, Taiwan

(72) CHIANG, Man-Shu (TW); HSU, Chih-Wei (TW); CHUANG, Tzu-Der (TW)

(74) Công ty TNHH Trường Xuân (AGELESS CO.,LTD.)

(54) PHƯƠNG PHÁP VÀ THIẾT BỊ MÃ HÓA VIĐEO, PHƯƠNG PHÁP VÀ THIẾT BỊ GIẢI MÃ VIĐEO

(57) Sáng chế đề cập đến phương pháp và thiết bị lập mã viđeo. Theo phương pháp này, khối hiện thời được nhận tại bộ mã hóa hoặc dữ liệu nén chứa khối hiện thời được nhận tại bộ giải mã, trong đó khối hiện thời bao gồm một khối luma và một hoặc nhiều khối chroma, khối hiện thời được tạo ra bằng cách phân chia vùng hình ảnh bằng cây phân chia đơn thành một hoặc nhiều khối phân chia chứa khối hiện thời. Cơ chế lập mã mong muốn được xác định cho khối hiện thời. Khối hiện thời sau đó được mã hóa hoặc được giải mã theo cơ chế lập mã mong muốn, trong đó giả thiết phụ của dự đoán cho một hoặc nhiều khối chroma được hủy bỏ nếu cơ chế lập mã mong muốn là cơ chế dự đoán đa giả thiết và chiều rộng, chiều cao hoặc diện tích của một hoặc nhiều khối chroma nhỏ hơn giá trị ngưỡng.

Fig. 7

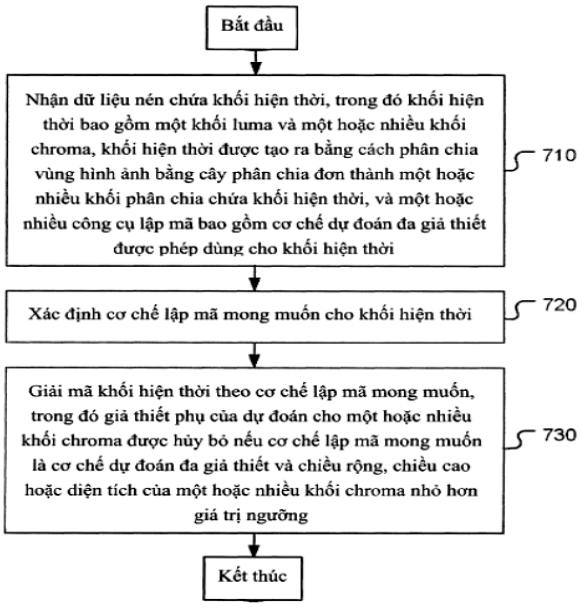

(11) **1-0049715 B**

(15) 07/07/2025
Số Quyết định: 130461/QĐ-SHTT.IP

(45) 25/08/2025 449B

(43) 26/12/2022 417 A

(21) 1-2022-05591

(85) 31/08/2022

(22) 12/02/2021

(86) PCT/EP2021/053480 12/02/2021

(30) 102020000002998 14/02/2020 IT

(87) WO2021/160817 A1 19/08/2021

(51) ***A42B 3/04***

(73) **LOCATELLI S.P.A.** (IT)
Via Resistenza, 5/A, I-24030 Almenno San Bartolomeo (BG), Italy

(72) DESCROVI, Roberta (GB)

(74) Công ty TNHH Sở hữu trí tuệ ALNGUYEN (ALNGUYEN IP CO.,LTD.)

(54) **MŨ BẢO HIỂM CÓ TÚI KHÍ**

(57) Sáng chế đề cập đến mũ bảo hiểm (1) bao gồm mũ (10) được thiết kế để ôm khít phần trên và xung quanh đầu của người sử dụng, trong đó mũ (10) bao gồm vỏ ngoài (101) và ít nhất một khoang chứa (102) để chứa túi khí (2). Trong ít nhất một khoang chứa (102), vỏ ngoài (101) bao gồm ít nhất một bộ phận có thể di chuyển (103; 103a, 103b, 103c), được gắn cố định với phần cố định còn lại của vỏ ngoài (101) và có thể di chuyển được giữa trạng thái đóng, mà ở trạng thái đó nó che ít nhất một khoang chứa (102) và túi khí (2) được xếp trong đó ở trạng thái xẹp hơi, và ở trạng thái mở, mà ở trạng thái đó nó được giải phóng khỏi ít nhất một phần từ ít nhất một khoang chứa (102) cho phép túi khí (2) mở rộng ra ngoài mũ (10) trong trạng thái căng khí.

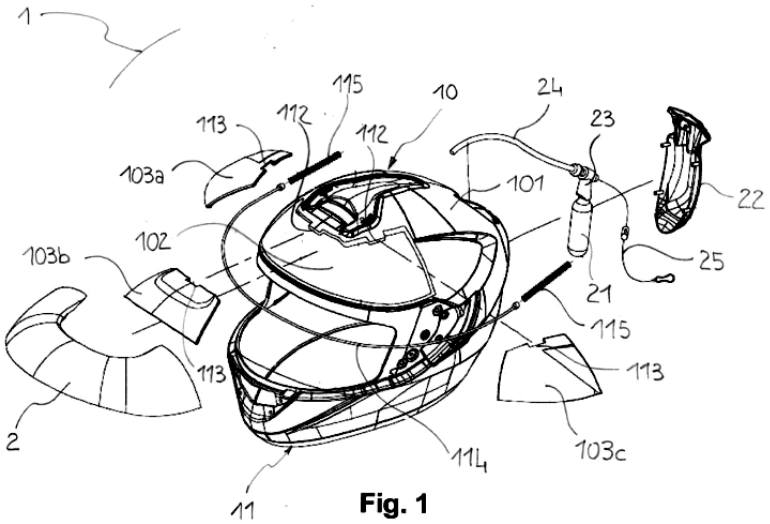

Fig. 1

(11) **1-0049716 B**

(15) 07/07/2025
Số Quyết định: 130465/QĐ-SHTT.IP

(45) 25/08/2025 449B

(43) 27/03/2023 420 A

(21) 1-2022-06678

(85) 14/10/2022

(22) 13/04/2021

(86) PCT/EP2021/059493 13/04/2021

(30) 20169805.7 16/04/2020 EP

(87) WO2021/209413 21/10/2021

(51) ***G06T 7/90***

(73) **AKZO NOBEL COATINGS INTERNATIONAL B.V.** (NL)
Christian Neefestraat 2, 1077 WW Amsterdam, Netherlands

(72) SPIERS, Peter Mark (UK); GIJSENIJ, Arjan (NL)

(74) Công ty TNHH Tư vấn sở hữu trí tuệ Việt (VIET IP CO.,LTD.)

(54) PHƯƠNG PHÁP VÀ HỆ THỐNG XÁC ĐỊNH MÀU ĐẠI DIỆN TỪ ÍT NHẤT MỘT ẢNH MÀU KỸ THUẬT SỐ

(57) Sáng chế đề xuất phương pháp do máy tính thực hiện để xác định k màu đại diện định trước từ ít nhất một ảnh màu kỹ thuật số, phương pháp bao gồm các bước: a) lấy ít nhất một ảnh màu kỹ thuật số có p điểm ảnh, mỗi điểm ảnh có giá trị màu trong phạm vi không gian màu n chiều; b) xác định K trung tâm cụm định trước được phân bố theo kiểu định trước trong không gian màu, trong đó K > k; c) hình thành các cụm bằng cách liên kết, đối với từng điểm ảnh, giá trị màu của nó với trung tâm cụm gần nhất; d) giảm số cụm còn k bằng cách xóa trung tâm cụm và/hoặc hợp nhất các cụm; e) từ mỗi trong số k cụm kết quả, xác định màu đại diện tương ứng. Sáng chế còn liên quan đến hệ thống xác định số màu đại diện từ ảnh kỹ thuật số.

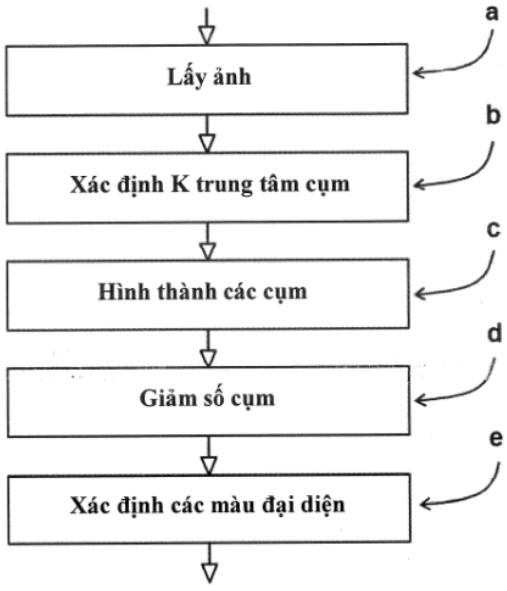

FIG.1

(11) **1-0049717 B**

(15) 07/07/2025
Số Quyết định: 130467/QĐ-SHTT.IP

(45) 25/08/2025 449B

(43) 27/01/2023 418 A

(21) 1-2022-07709

(85) 25/11/2022

(22) 02/03/2021

(86) PCT/EP2021/055116 02/03/2021

(30) 10 2020 205 493.2 30/04/2020 DE

(87) WO2021/219277 04/11/2021

(51) ***C21B 13/12***; *C21B 13/14; C21B 13/00*

(73) **SMS GROUP GMBH** (DE)
Eduard-Schloemann-Str.4, 40237 Düsseldorf, Germany

(72) SCHLÜTER, Jochen (DE); NÖRTHEMANN, Ralf (DE); HENKEL, Thomas (DE); TOCKERT, Paul (LU)

(74) Công ty TNHH Sở hữu trí tuệ Thảo Thọ Quyến (INVENCO.,LTD)

(54) **PHƯƠNG PHÁP SẢN XUẤT GANG LỎNG**

(57) Sáng chế đề cập đến phương pháp sản xuất gang lỏng, phương pháp này bao gồm các bước: i) cung cấp sản phẩm sắt khử trực tiếp (1) (sản phẩm DRI) với hàm lượng sắt ít nhất 75,0% trọng lượng, hàm lượng cacbon ít nhất 0,10% trọng lượng và hàm lượng các thành phần xỉ axit và bazơ, được chọn từ nhóm bao gồm CaO, SiO_2 , MgO và Al_2O_3 tối đa 15,0% trọng lượng, ii) cung cấp sản phẩm DRI (1), bổ sung chất tạo xỉ (2), vào thiết bị nấu chảy hoạt động bằng điện (3), iii) tùy chọn cung cấp thêm các thành phần sắt và/hoặc cacbon (5) vào thiết bị nấu chảy hoạt động bằng điện (3), iv) nấu chảy sản phẩm DRI (1) và tùy chọn các thành phần sắt và/hoặc cacbon khác (5) với sự có mặt của chất tạo xỉ (2), để tạo ra pha gang lỏng (6) và pha xỉ lỏng (7), v) điều chỉnh pha xỉ (7) sao cho nó có độ bazơ của (CaO + MgO/SiO_2 nằm trong khoảng từ 0,95 đến 1,5, vi) rót pha gang lỏng (6), và vii) rót và tạo hạt pha xỉ (7).

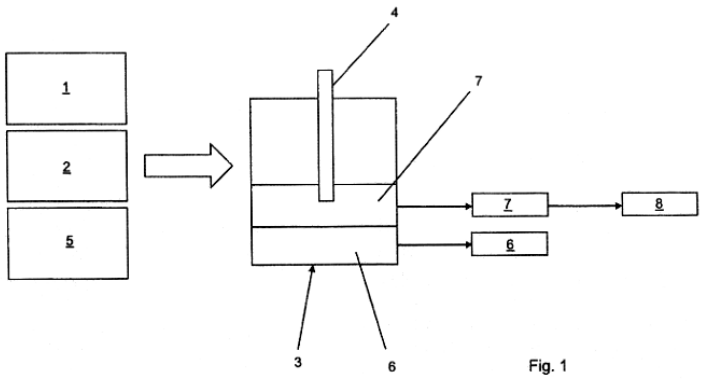

Fig. 1

(11) **1-0049718 B**

(15) 07/07/2025
Số Quyết định: 130470/QĐ-SHTT.IP

(45) 25/08/2025 449B

(43) 25/12/2018 369 A

(21) 1-2018-02128

(22) 21/05/2018

(30) 10-2017-0065347 26/05/2017 KR

(51) ***A01K 063/02***; *B65D 085/50; B65D 051/16; B65D 081/18; A01K 063/04; A01K 063/06*

(73) **BIFEX T&R CO.,LTD** (KR)
1607 Ho, Pangyoyeok-ro 192beon-gil, Bundang-gu, Seongnam-si, Gyeonggi-do, Republic of Korea

(72) Park Lynn-Gull (KR)

(74) Công ty TNHH Tầm nhìn và Liên danh (VISION & ASSOCIATES CO.LTD.)

(54) **CÔNGTENƠ VẬN CHUYỂN ĐA NĂNG**

(57) Sáng chế đề xuất côngtenơ vận chuyển đa năng. Cụ thể hơn, sáng chế đề xuất côngnenơ vận chuyển cá sống gồm có khoang hàng trong đó có bố trí một hoặc nhiều bồn nước đựng cá sống để chứa cá sống và nước và buồng máy được bố trí tách riêng với khoang hàng, trong đó bồn nước đựng cá sống gồm có nắp che bồn để che đầu phía trên hở của bồn. Nắp che bồn này có bề mặt đáy lõm mà nghiêng để tạo độ dốc xuống phía dưới từ phần tâm đến ngoại vi của nắp che. Nắp che bồn có phần xả khí tại phần tâm trên bề mặt đáy của nắp che.

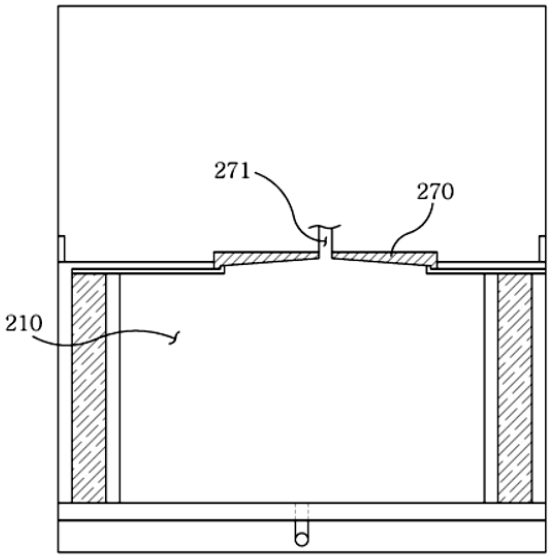

FIG.2

(11) **1-0049719 B**

(15) 07/07/2025
Số Quyết định: 130471/QĐ-SHTT.IP

(45) 25/08/2025 449B

(43) 25/09/2019 378 A

(21) 1-2019-02015

(85) 22/04/2019

(22) 22/09/2017

(86) PCT/US2017/053111 22/09/2017

(30) 62/399,256 23/09/2016 US

(87) WO2018/058001 A1 29/03/2018

(51) ***C07K 16/30***; *C07K 16/28; A61K 47/68; A61P 35/00*

(73) **REGENERON PHARMACEUTICALS, INC.** (US)
777 Old Saw Mill River Road Tarrytown, New York 10591, USA

(72) RUDGE, John (US); DELFINO, Frank (US); HABER, Lauric (US); SMITH, Eric (US); KIRSHNER, Jessica R. (US); CRAWFORD, Alison (US); NITTOLI, Thomas (US)

(74) Công ty TNHH T&T INVENMARK Sở hữu trí tuệ Quốc tế (T&T INVENMARK CO., LTD.)

(54) **THỂ LIÊN HỢP THUỐC-KHÁNG THỂ KHÁNG STEAP2, VÀ DƯỢC PHẨM CHỨA THỂ LIÊN HỢP NÀY**

(57) Protein đã biết dưới dạng kháng nguyên biểu mô sáu vùng xuyên màng của tuyến tiền liệt 2 (STEAP2) được biểu hiện cao ở ung thư tuyến tiền liệt và được kết hợp với sự biểu hiện của gen kết hợp ung thư tuyến tiền liệt khác. Sáng chế đề xuất kháng thể IgG người chiều dài đầy đủ mới mà liên kết với STEAP2 người (kháng thể đơn đặc hiệu). Sáng chế còn đề xuất kháng thể đặc hiệu kép mới (bsAb) mà liên kết với cả STEAP2 và CD3 và hoạt hóa tế bào T thông qua phức hợp CD3 trong sự có mặt của khối u biểu hiện STEAP2. Theo các phương án nhất định, sáng chế đồ xuất phân tử liên kết kháng nguyên đặc hiệu kép có chứa miền liên kết kháng nguyên thứ nhất mà liên kết đặc hiệu CD3 người và khỉ, và phân tử liên kết kháng nguyên thứ hai mà liên kết đặc hiệu STEAP2 người. Theo các phương án nhất định, phân tử liên kết kháng nguyên đặc hiệu kép theo sáng chế có khả năng ức chế sự phát triển của khối u biểu hiện STEAP2. Phân tử liên kết kháng nguyên đặc hiệu kép theo sáng chế hữu dụng để điều trị bệnh và rối loạn tuyến tiền liệt trong đó đáp ứng miễn dịch nhắm đích STEAP2 được điều hòa tăng hoặc được cảm ứng là điều mong muốn và/hoặc có lợi về mặt trị liệu. Ví dụ như, kháng thể đặc hiệu kép theo sáng chế hữu dụng để điều trị bệnh ung thư tuyến tiền liệt, bao gồm ung thư tuyến tiền liệt kháng cắt tinh hoàn. Sáng chế còn bao gồm thể liên hợp thuốc kháng thể kháng-STEAP2 mà ức chế sự phát triển khối u in vivo.

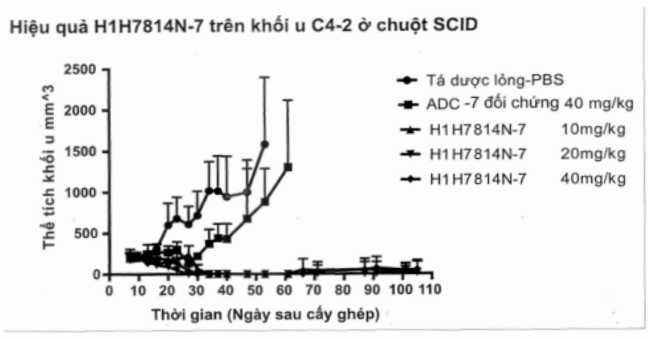

FIG. 1

(11) **1-0049720 B**

(15) 07/07/2025
Số Quyết định: 130473/QĐ-SHTT.IP

(45) 25/08/2025 449B

(43) 25/02/2022 407 A

(21) 1-2021-06474

(85) 14/10/2021

(22) 28/02/2020

(86) PCT/US2020/020286 28/02/2020

(30) 62/842,375 02/05/2019 US
16/803,590 27/02/2020 US

(87) WO2020/222899 A1 05/11/2020

(51) ***H04B 7/06***; *H04L 5/00; H04B 7/08*

(73) **QUALCOMM INCORPORATED** (US)
ATTN: International IP Administration, 5775 Morehouse Drive, San Diego, CA 92121-1714, United States of America

(72) VENUGOPAL, Kiran (IN); ZHOU, Yan (US); BAI, Tianyang (CN); RYU, Jung Ho (US); LUO, Tao (US); LI, Junyi (US)

(74) Công ty TNHH Quốc tế D &N (D&N INTERNATIONAL CO.,LTD.)

(54) **PHƯƠNG PHÁP VÀ MÁY TRUYỀN THÔNG KHÔNG DÂY**

(57) Sáng chế đề cập đến phương pháp và máy truyền thông không dây. Các khía cạnh nhất định của sáng chế đề cập đến các kỹ thuật để tạo cấu hình nhóm tài nguyên kênh điều khiển và quan hệ không gian. Các khía cạnh của sáng chế đề cập đến phương pháp truyền thông không dây bằng thiết bị người dùng (user equipment -UE). Phương pháp này thường bao gồm bước nhận chỉ báo về một hoặc nhiều nhóm gồm một hoặc nhiều tài nguyên kênh điều khiển trong băng thông được tạo cấu hình. Mỗi nhóm được kết hợp với một quan hệ không gian. UE áp dụng quan hệ không gian cho cuộc truyền kênh điều khiển bằng cách sử dụng một hoặc nhiều tài nguyên kênh điều khiển trong một nhóm trong số một hoặc nhiều nhóm. Nhóm được kết hợp với quan hệ không gian.

FIG.4

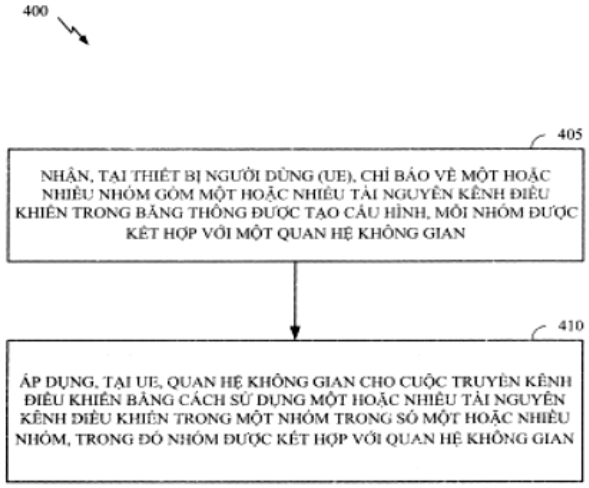

(11) **1-0049721 B**

(15) 07/07/2025
Số Quyết định: 130474/QĐ-SHTT.IP

(45) 25/08/2025 449B

(43) 25/02/2021 395 A

(21) 1-2020-06351

(85) 02/11/2020

(22) 25/03/2019

(86) PCT/SG2019/050162 25/03/2019

(30) 10201803053W 12/04/2018 SG

(87) WO2019/199228 17/10/2019

(51) ***C01B 32/17***

(73) **AGENCY FOR SCIENCE, TECHNOLOGY AND RESEARCH** (SG)
1 Fusionopolis Way, #20-10, Connexis North, 138632 Singapore

(72) LIN, Ming (SG); TANG, Yuanting Karen (SG); CHAI, Hui Teng Casandra (SG); ZHONG, Ziyi (SG); LUO, Ji Zhong (SG)

(74) Công ty TNHH dịch vụ sở hữu trí tuệ DREWMARKS (DREWMARKS CO .,LTD.)

(54) **PHƯƠNG PHÁP TINH CHẾ ỐNG NANO CACBON**

(57) Sáng chế đề cập đến phương pháp tinh chế ống nano cacbon (10). Phương pháp tinh chế ống nano cacbon (10) bao gồm bước cung cấp (12) sản phẩm cacbon có lượng chất xúc tác và/hoặc tạp chất, thực hiện (14) hoạt động phân hủy axit thủy nhiệt trên ống nano cacbon trong axit để hòa tan lượng chất xúc tác và/hoặc tạp chất, và thực hiện (16) hoạt động lọc để tách lượng chất xúc tác hòa tan và/hoặc các tạp chất hòa tan từ ống nano cacbon.

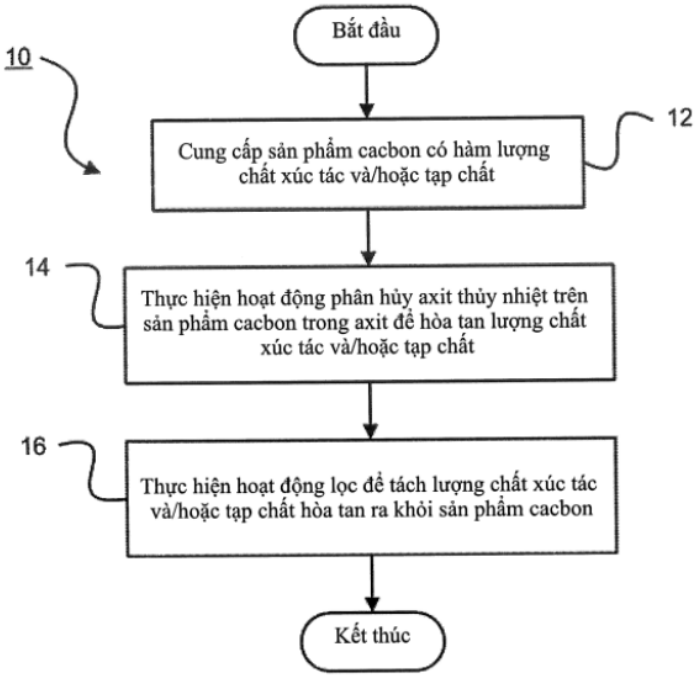

FIG. 1

(11) **1-0049722 B**

(15) 07/07/2025
Số Quyết định: 130476/QĐ-SHTT.IP

(45) 25/08/2025 449B

(43) 25/08/2020 389 A

(21) 1-2020-03093

(85) 01/06/2020

(22) 22/11/2018

(86) PCT/CN2018/117044 22/11/2018

(30) 62/589,628 22/11/2017 US

(87) WO2019/101146 31/05/2019

(51) ***H04W 74/02***

(73) **SHARP KABUSHIKI KAISHA** (JP)
1, Takumi-cho, Sakai-ku, Sakai City, Osaka 590-8522, Japan

(72) WEI, Chiahung (CN); CHOU, Chieming (CN)

(74) Công ty TNHH một thành viên Sở hữu trí tuệ VCCI (VCCI-IP CO.,LTD)

(54) **THIẾT BỊ NGƯỜI DÙNG VÀ PHƯƠNG PHÁP THỰC HIỆN HOẠT ĐỘNG THU KHÔNG LIÊN TỤC**

(57) Sáng chế đề cập đến thiết bị người dùng (user equipment - UE) và phương pháp thực hiện hoạt động thu không liên tục (discontinuous reception - DRX) có bộ định thời thời gian trễ trọn vòng (Round-Trip Time Timer – RTT) yêu cầu lặp lại tự động lai (Hybrid Automatic Repeat reQuest - HARQ) DRX đường xuống (Downlink – DL) (drx-HARQ-RTT-TimerDL). UE gồm một hoặc nhiều phương tiện đọc được bởi máy tính không tạm thời có các lệnh có thể thực thi được bởi máy tính được ghi trên đó; ít nhất một bộ xử lý được ghép nối với một hoặc nhiều phương tiện đọc được bởi máy tính không tạm thời, và được tạo cấu hình để thực thi các lệnh có thể thực thi được bởi máy tính để thực hiện hoạt động DRX, trong đó hoạt động DRX gồm: bắt đầu drx-HARQ-RTT-TimerDL từ giá trị ban đầu trong ký hiệu thứ nhất sau khi kết thúc hoạt động truyền tương ứng mang phản hồi DL HARQ, phản hồi DL HARQ tương ứng với dữ liệu đường xuống. Giá trị ban đầu được biểu diễn theo số lượng của các ký hiệu của phần độ rộng dải (bandwidth part - BWP) mà dữ liệu đường xuống thu được.

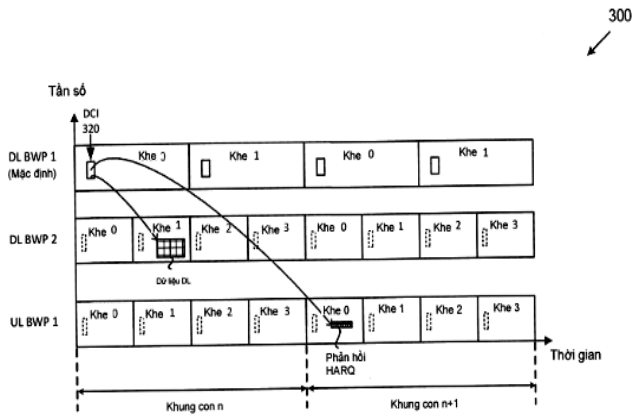

FIG. 3

(11) **1-0049723 B**

(15) 07/07/2025
Số Quyết định: 130477/QĐ-SHTT.IP

(45) 25/08/2025 449B

(43) 25/09/2023 426 A

(21) 1-2023-01723

(85) 17/03/2023

(22) 19/08/2021

(86) PCT/KR2021/011010 19/08/2021

(30) 10-2020-0104136 19/08/2020 KR

(87) WO2022/039512 24/02/2022

(51) ***G01N 11/00***; *G01N 11/04; G01N 1/00*

(73) **BIORHEOLOGICS CO., LTD.** (KR)
2F, 221, Girin-daero, Wansan-gu, Jeonju-si, Jeollabuk-do, 54994, Republic of Korea

(72) LEE, Dong Hwan (KR); KIM, Dal Sik (KR); LEE, Ui Yun (KR); LEE, Eui Ho (KR)

(74) Công ty TNHH Tầm nhìn và Liên danh (VISION & ASSOCIATES CO.LTD.)

(54) **THIẾT BỊ ĐO ĐỘ NHỚT CỦA MÁU ĐA KÊNH**

(57) Sáng chế đề cập đến thiết bị đo độ nhớt của máu đa kênh. Cụ thể hơn là, sáng chế có thể đề xuất thiết bị đo độ nhớt của máu đa kênh bao gồm: bộ tiền xử lý mẫu máu để quét và lắc ống lấy máu và sau đó tháo nắp ống lấy máu khỏi đó; bộ chuyển mẫu máu để di chuyển ống lấy máu được đặt ổn định bởi bộ tiền xử lý mẫu máu; bộ đo độ nhớt của máu bao gồm một hoặc nhiều kênh và được trang bị kit đo độ nhớt của máu để đo độ nhớt của mẫu máu được bơm; và bộ xử lý sau mẫu máu để gắn kit đo độ nhớt của máu trên bộ đo độ nhớt của máu và hút mẫu máu từ ống lấy máu được chuyển bởi bộ chuyển mẫu máu để bơm máu vào kit đo độ nhớt của máu được gắn.

Fig.2

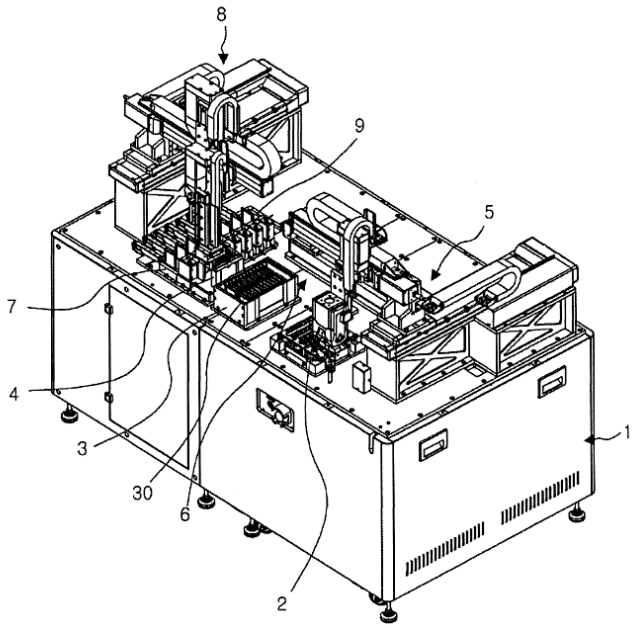

(11) **1-0049724 B**

(15) 07/07/2025
Số Quyết định: 130478/QĐ-SHTT.IP

(45) 25/08/2025 449B

(43) 25/07/2023 424 A

(21) 1-2023-01994

(85) 27/03/2023

(22) 12/08/2021

(86) PCT/JP2021/029732 12/08/2021

(30) 2020-148425 03/09/2020 JP

(87) WO2022/050017 10/03/2022

(51) ***C09D 17/00***; *B41M 5/00; C09B 67/20; C09D 11/326; C09D 11/38; B41J 2/01; C09B 67/46*

(73) **DAINICHISEIKA COLOR & CHEMICALS MFG. CO., LTD.** (JP)
7-6, Nihonbashi Bakuro-cho 1-chome, Chuo-ku, Tokyo 103-8383, Japan

(72) SHIMANAKA Hiroyuki (JP); MURAKAMI Yoshikazu (JP); KAMABAYASHI Jun (JP); FUJITA Toshiyasu (JP); ARAI Kazutaka (JP); YOSHIKAWA Sachio (JP)

(74) Công ty TNHH T&T INVENMARK Sở hữu trí tuệ Quốc tế (T&T INVENMARK CO., LTD.)

(54) **CHẾ PHẨM PHÂN TÁN CHẤT MÀU, PHƯƠNG PHÁP SẢN XUẤT CHẾ PHẨM NÀY, THỂ PHÂN TÁN CHẤT MÀU VÀ MỰC IN PHUN CÓ THỂ ĐÓNG RẮN BẰNG TIA NĂNG LƯỢNG HOẠT TÍNH**

(57) Sáng chế đề xuất chế phẩm phân tán chất màu thân thiện với môi trường có thể được sản xuất tương đối dễ dàng. Trong chế phẩm phân tán chất màu này, hàm lượng của thành phần dễ bay hơi giảm đáng kể mặc dù chế phẩm phân tán chất màu chứa chất phân tán chất màu chủ yếu chứa đơn vị cấu thành có nguồn gốc từ monome dựa trên monome gốc vinyl, và thể phân tán chất màu và mực có khả năng phân tán chất màu tuyệt vời có thể được điều chế bằng cách sử dụng chế phẩm phân tán chất màu này. Chế phẩm phân tán chất màu này chứa thành phần polyglycol và thành phần polyme có đơn vị cấu thành (1) có nguồn gốc từ đại monome được biểu diễn bằng công thức (1), trong đó R là nguyên tử hydro hoặc nhóm metyl, R_1 là CH_2CH_2 hoặc $CH_2CH_2OCH_2CH_2$, và m + n = 20 đến 100, và đơn vị cấu thành (2) có nguồn gốc từ monome gốc vinyl chứa nhóm chức, trong đó thành phần polyglycol là polyalkylen glycol hoặc loại tương tự, và hàm lượng của hợp chất hữu cơ có điểm sôi 250°C hoặc thấp hơn là 1% theo khối lượng hoặc ít hơn.

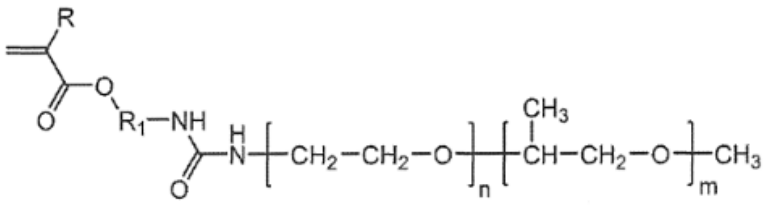

(1)

(11) **1-0049725 B**

(15) 07/07/2025
Số Quyết định: 130491/QĐ-SHTT.IP

(45) 25/08/2025 449B

(43) 27/11/2023 428 A

(21) 1-2023-03020

(85) 10/05/2023

(22) 08/10/2021

(86) PCT/JP2021/037467 08/10/2021

(30) 2020-187309 10/11/2020 JP

(87) WO2022/102310 A1 19/05/2022

(51) ***E05B 49/00***; *H04Q 9/00; E05B 83/00; B60R 25/24*

(73) **HONDA MOTOR CO., LTD.** (JP)
1-1, Minami-Aoyama 2-chome, Minato-ku, Tokyo, 107-8556 Japan

(72) Masayuki HASHIMOTO (JP); Wataru OGAWA (JP)

(74) Công ty TNHH Dịch vụ sở hữu trí tuệ ALPHA (ALPHA PLUS CO., LTD.)

(54) **HỆ THỐNG TRUYỀN THÔNG TIN LẮP TRÊN XE, XE KIỂU NGỒI ĐỂ CHÂN HAI BÊN VÀ PHƯƠNG TIỆN LƯU TRỮ**

(57) Hệ thống truyền thông tin lắp trên xe theo sáng chế bao gồm: ăngten mà được bố trí trên xe và thực hiện việc truyền thông tin cự ly ngắn với thiết bị đầu cuối người dùng có trong vùng truyền thông tin ở xung quanh xe; và phần điều khiển mà được bố trí trên xe và thực hiện quy trình xác thực định trước khi cường độ sóng vô tuyến của tín hiệu nhận được từ thiết bị đầu cuối người dùng thông qua ăngten hoặc tín hiệu nhận được bởi thiết bị đầu cuối người dùng từ ăngten là bằng hay lớn hơn trị số ngưỡng, trong đó phần điều khiển thông báo cho người dùng thông tin về vị trí truyền thông tin đích, mà thiết bị đầu cuối người dùng cần được đặt ở đó khi đăng ký trị số ngưỡng, bằng cách sử dụng phần thông báo.

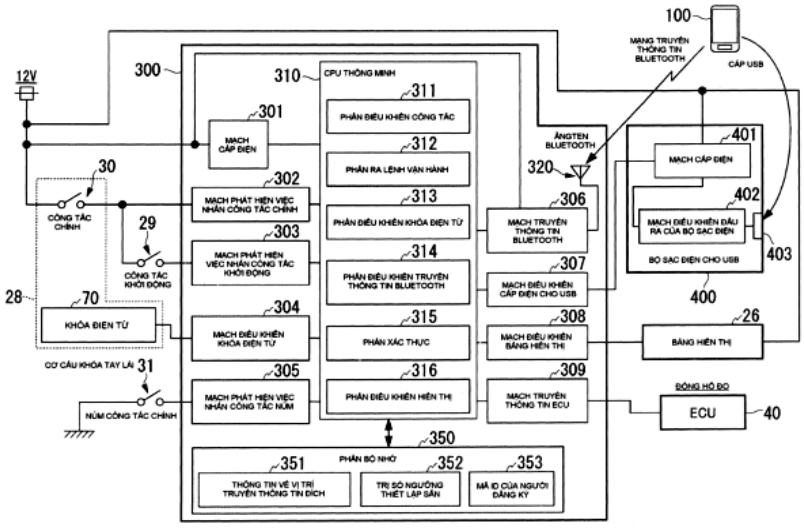

FIG. 6

(11) **1-0049726 B**

(15) 07/07/2025
Số Quyết định: 130493/QĐ-SHTT.IP

(45) 25/08/2025 449B

(43) 25/08/2021 401 A

(21) 1-2021-03124

(85) 31/05/2021

(22) 28/10/2019

(86) PCT/CN2019/113688 28/10/2019

(30) 201811290190.X 31/10/2018 CN

(87) WO2020/088404 07/05/2020

(51) ***H04W 72/00***

(73) **VIVO MOBILE COMMUNICATION CO., LTD.** (CN)
#283, BBK Road, Wusha, Chang'an Dongguan, Guangdong 523860, China

(72) YANG, Xiaodong (CN)

(74) Công ty TNHH Đại Tín và Liên Danh (DAITIN AND ASSOCIATES CO.,LTD)

(54) **PHƯƠNG PHÁP XỬ LÝ DỮ LIỆU VÀ THIẾT BỊ NGƯỜI DÙNG ÁP DỤNG PHƯƠNG PHÁP NÀY**

(57) Sáng chế đề cập đến phương pháp xử lý dữ liệu và thiết bị người dùng áp dụng phương pháp này, và liên quan đến lĩnh vực công nghệ truyền thông, để giải quyết vấn đề trong đó thiết bị người dùng (User equipment, UE) không thể truyền nhiều phần dữ liệu đồng thời, dẫn đến sự xung đột giữa nhiều phần của dữ liệu. Một giải pháp cụ thể là xác định mức độ ưu tiên truyền thứ nhất của ít nhất hai phần dữ liệu, trong đó tài nguyên miền thời gian được sử dụng để truyền ít nhất hai phần dữ liệu chồng gối lên nhau; và xác định cách xử lý mục tiêu dựa trên các mức độ ưu tiên truyền thứ nhất, trong đó cách xử lý mục tiêu được sử dụng để xử lý ít nhất hai phần dữ liệu. Các phương án thực hiện của sáng chế được áp dụng cho quá trình trong đó UE xác định cách xử lý mục tiêu để xử lý ít nhất hai phần dữ liệu trong quy trình truyền liên kết biên.

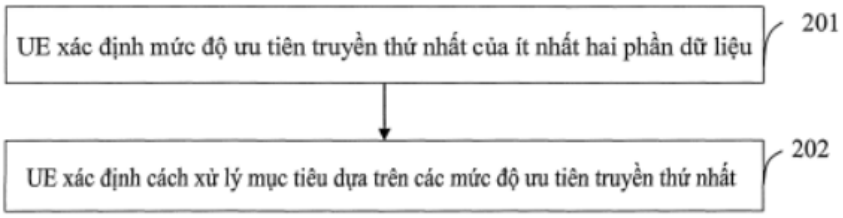

Fig.2

(11) **1-0049727 B**

(15) 07/07/2025
Số Quyết định: 130496/QĐ-SHTT.IP

(45) 25/08/2025 449B

(43) 25/01/2021 394 A

(21) 1-2020-06101

(85) 23/10/2020

(22) 05/04/2019

(86) PCT/JP2019/015086 05/04/2019

(30) 2018-083226 24/04/2018 JP

(87) WO2019/208160 31/10/2019

(51) ***D04H 1/58***; *D04H 1/492; D06M 15/564; D06M 15/233; D06M 15/263; A47L 13/16*

(73) **OZAX CORPORATION** (JP)
5-29, Kitahama 3-chome, Chuo-ku, Osaka-shi, Osaka, Japan

(72) SHIGEKI, Shinichi (JP); NAKAYAMA, Kazuhisa (JP); OCHIAI, Toru (JP)

(74) Công ty TNHH T&T INVENMARK Sở hữu trí tuệ Quốc tế (T&T INVENMARK CO., LTD.)

(54) VẢI KHÔNG DỆT VÀ PHƯƠNG PHÁP TẠO RA VẢI NÀY

(57) Sáng chế đề cập đến vải không dệt có khả năng hấp thụ và độ bền giặt mỹ mãn và phương pháp tạo ra vải này. Vải không dệt bao gồm nhiều bó sợi trong mỗi phần trong số phần lớp trên, phần lớp giữa và phần lớp dưới của vải không dệt, mỗi bó trong số các bó sợi chứa nhiều sợi đơn được kết dính bởi chất kết dính và được hợp nhất; phần lớp trên, phần lớp giữa và phần lớp dưới được xác định dưới dạng ba phần được chia bằng nhau theo chiều dày của mặt phẳng cắt ngang được chọn ngẫu nhiên trong vùng phủ chất kết dính; vải không dệt này thoả mãn công thức: Nu/Nc > 1,10 và Nb/Nc > 1,10 trong đó Nu, Nc, và Nb là số lượng sợi trong bó sợi lần lượt trong phần lớp trên, phần lớp giữa và phần lớp dưới.

Fig.3

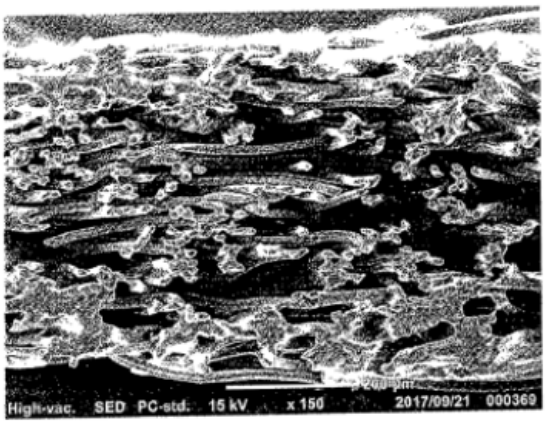

(11) **1-0049728 B**

(15) 07/07/2025
Số Quyết định: 130497/QĐ-SHTT.IP

(45) 25/08/2025 449B

(43) 26/04/2021 397 A

(21) 1-2019-05330

(22) 27/09/2019

(51) ***G04B 37/22***; *G04B 39/02; B21D 39/02; G04B 37/00*

(73) **S CONNECT CO., LTD.** (KR)
30, Marudeul-gil 172beon-gil, Opo-eup, Gwangju-si, Gyeonggi-do, Republic of Korea

(72) PARK, Sun Kwan (KR)

(74) Công ty TNHH Đại Tín và Liên Danh (DAITIN AND ASSOCIATES CO.,LTD)

(54) PHƯƠNG PHÁP SẢN XUẤT VỎ ĐỒNG HỒ

(57) Sáng chế đề cập đến phương pháp sản xuất vỏ đồng hồ bao gồm: đơn vị thứ nhất để thực hiện trộn các bột kim loại tạo hình vỏ đồng hồ; đơn vị thứ hai thực hiện quy trình nung thiêu kết vỏ đồng hồ vừa được tạo thành từ hỗn hợp bột kim loại; đơn vị thứ ba thực hiện quy trình khoan đồng tâm vỏ đồng hồ, trên đó nung thiêu kết được thực hiện để loại bỏ phần đồng tâm; đơn vị thứ tư thực hiện quy trình rèn vỏ đồng hồ từ phần đồng tâm được loại bỏ; đơn vị thứ năm thực hiện loại bỏ phần thừa của vỏ đồng hồ trong đó quy trình rèn được thực hiện; đơn vị thứ sáu thực hiện quy trình cắt điều khiển bởi máy tính (CNC) từ phần thừa được loại bỏ, thu được kích thước mong muốn; và đơn vị thứ bảy thực hiện quy trình đánh bóng plasma vỏ đồng hồ trên quy trình cắt điều khiển bởi máy tính (CNC).

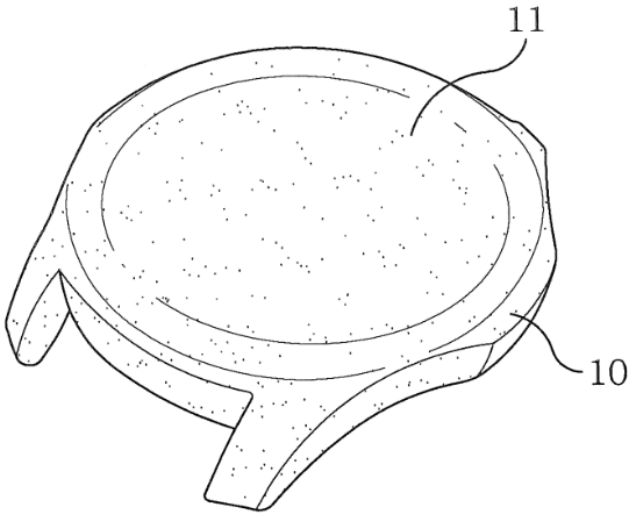

Fig.1

(11) **1-0049729 B**

(15) 07/07/2025
Số Quyết định: 130500/QĐ-SHTT.IP

(45) 25/08/2025 449B

(43) 25/07/2023 424 A

(21) 1-2023-00462

(85) 27/01/2023

(22) 29/06/2021

(86) PCT/US2021/039595 29/06/2021

(30) 63/045,658 29/06/2020 US

(87) WO2022/006092 06/01/2022

(51) ***C07C 2/08***; *C07C 7/08; C07C 11/02*

(73) **LUMMUS TECHNOLOGY LLC** (US)
5825 North Sam Houston, Parkway West, Suite 600, Houston, Texas 77086, United States of America

(72) Rosette BARIAS (US); Liang CHEN (US); Michael Jon SCOTT (US)

(74) Công ty cổ phần tư vấn Trung Thực (TRUNG THUC.,JSC)

(54) **QUY TRÌNH ĐIME HOÁ CÁC OLEFIN VÀ/HOẶC CÁC ISOOLEFIN VÀ HỆ THỐNG ĐIME HOÁ CHỌN LỌC CÁC OLEFIN VÀ/HOẶC CÁC ISOOLEFIN**

(57) Sáng chế đề xuất quy trình đime hóa các olefin và/hoặc các isoolefin và hệ thống đime hóa chọn lọc các olefin và/hoặc các isoolefin, như isobuten hoặc isopentan, hoặc hỗn hợp của chúng, quy trình này có thể được thực hiện trong hệ thống bao gồm một loạt bình phản ứng tầng cố định và bình phản ứng chưng cất xúc tác. Hệ thống có thể vận chuyển các dòng thải của bình phản ứng tầng cố định, mà không tách thành phần, đến bình phản ứng tiếp sau. Đã thấy rằng mức độ chọn lọc cao đối với đime có thể đạt được mặc dù tách trung gian sản phẩm mong muốn ra khỏi các thành phần không phản ứng giữa các bình phản ứng không được thực hiện. Ngoài ra, sáng chế theo các phương án của nó còn đề xuất cách sử dụng cột có vách phân chia để thu hồi sản phẩm đime có độ tinh khiết cao, làm giảm số lượng bộ phận và kích cỡ phân xưởng.

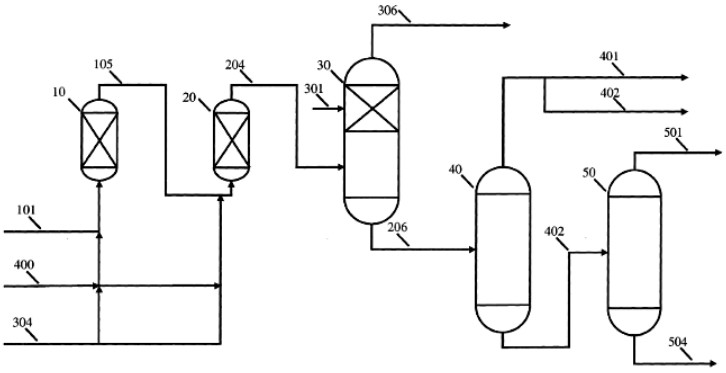

Hình 1

(11) **1-0049730 B**

(15) 07/07/2025
Số Quyết định: 130501/QĐ-SHTT.IP

(45) 25/08/2025 449B

(43) 26/07/2021 400 A

(21) 1-2020-07472

(22) 23/12/2020

(30) 10-2020-0001478 06/01/2020 KR

(51) ***C02F 1/469***; *B01D 61/02; B01D 63/02; B01D 69/08; B01D 71/56; C02F 1/66; C02F 1/40; C02F 1/42; C02F 1/44; B01D 35/02; C02F 1/00*

(73) **BK-ENG INC.** (KR)
2nd, Floor, 5-5, Duwang-ro, 64beon-gil, Nam-gu, Ulsan, Republic of Korea

(72) KIL, Byung Ki (KR)

(74) Công ty TNHH Trường Xuân (AGELESS CO.,LTD.)

(54) **PHƯƠNG PHÁP SẢN XUẤT NƯỚC TINH KHIẾT TÁI SỬ DỤNG NƯỚC THẢI ĐÃ QUA XỬ LÝ BẰNG CÁCH SỬ DỤNG THIẾT BỊ KHỬ ION BẰNG ĐIỆN**

(57) Sáng chế đề cập đến phương pháp sản xuất nước tinh khiết tái sử dụng nước thải đã qua xử lý bằng cách sử dụng thiết bị khử ion bằng điện, là phương pháp mới mà có thể sản xuất nước tinh khiết một cách hiệu quả. Theo phương pháp sản xuất nước tinh khiết tái sử dụng nước thải đã qua xử lý bằng cách sử dụng thiết bị khử ion bằng điện theo sáng chế, nước thải ra từ nhà máy xử lý nước thải được chứa trong bể chứa nước thải (10) rồi đi qua bộ lọc tự động (20) và màng sợi rỗng (30), được xử lý sơ bộ, sau khi được lưu trữ trong bể chứa nước lọc (40), sẽ đi qua bộ lọc an toàn (50) và màng lọc thẩm thấu ngược sơ cấp (60), rồi được lọc thẩm thấu ngược sơ cấp, trải qua quá trình khử cacbon và sau đó đi qua màng lọc thẩm thấu ngược thứ cấp (70) và được lọc thẩm thấu ngược lần thứ hai, sau khi được chứa trong bể chứa nước thẩm thấu (80), sẽ đi qua thiết bị khử ion bằng điện (90), được lọc thành nước tinh khiết và đưa ra ngoài. Do đó có thể sản xuất nước tinh khiết một cách hiệu quả.

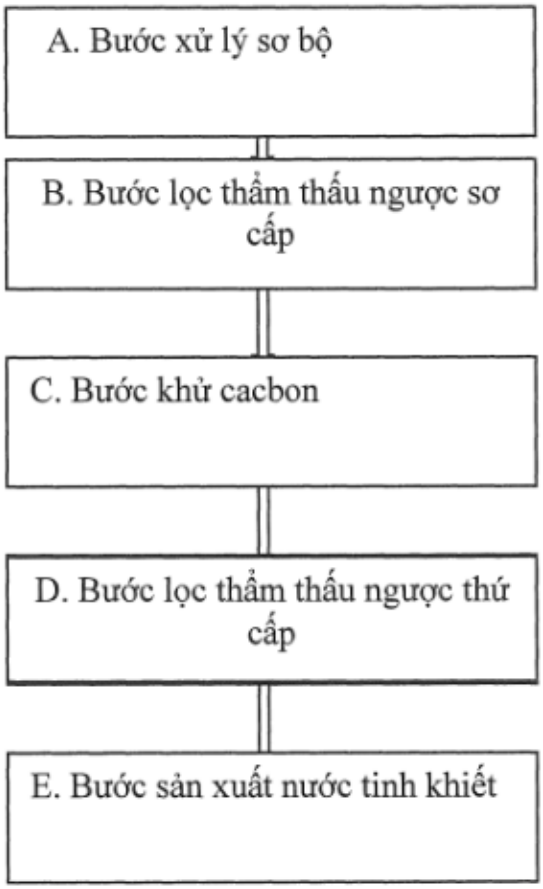
A. Bước xử lý sơ bộ
B. Bước lọc thẩm thấu ngược sơ cấp
C. Bước khử cacbon
D. Bước lọc thẩm thấu ngược thứ cấp
E. Bước sản xuất nước tinh khiết

Hình 1

(11) **1-0049731 B**

(15) 07/07/2025
Số Quyết định: 130502/QĐ-SHTT.IP

(45) 25/08/2025 449B

(43) 25/07/2023 424 A

(21) 1-2023-01981

(85) 27/03/2023

(22) 30/08/2021

(86) PCT/EP2021/073863 30/08/2021

(30) 20194060.8 02/09/2020 EP

(87) WO2022/049024 A1 10/03/2022

(51) ***B42D 25/369***; *B42D 25/378*

(73) **SICPA HOLDING SA** (CH)
Avenue de Florissant 41, 1008 Prilly, Switzerland

(72) LOGINOV, Evgeny (CH); CALLEGARI, Andrea (CH); DESPLAND, Claude-Alain (CH)

(74) Công ty TNHH Dịch vụ Sở hữu trí tuệ KENFOX (KENFOX IP SERVICE CO.,LTD.)

(54) **TÀI LIỆU BẢO AN, VẬT PHẨM TRANG TRÍ, PHƯƠNG PHÁP TẠO RA LỚP HIỆU ỨNG QUANG HỌC VÀ LỚP HIỆU ỨNG QUANG HỌC**

(57) Sáng chế đề cập đến lĩnh vực bảo vệ các tài liệu bảo an, chẳng hạn như tiền giấy và tài liệu nhận dạng chống lại việc làm giả và sao chép bất hợp pháp. Cụ thể, sáng chế đề xuất các tài liệu bảo an và các vật phẩm trang trí bao gồm một hoặc nhiều lớp hiệu ứng quang học (optical effect layer - OEL) và các phương pháp tạo ra các OEL, các OEL bao gồm các hạt sắc tố có thể nhiễm từ hoặc có từ tính hình dạng tiểu cầu được định hướng từ tính trong lớp phủ được hóa rắn ít nhất một phần (x10) và biểu hiện hiệu ứng quang học bắt mắt do đó cho phép người quan sát xác thực dễ dàng các OEL khi nghiêng ở các góc nhìn/quan sát từ khoảng -45° đến khoảng +45°.

Fig. 3A



Fig. 3B

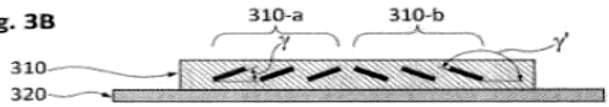

Fig. 3C

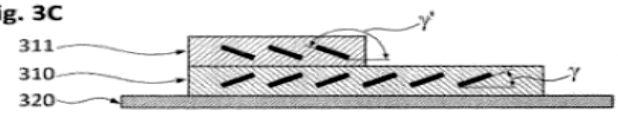

Fig. 3D

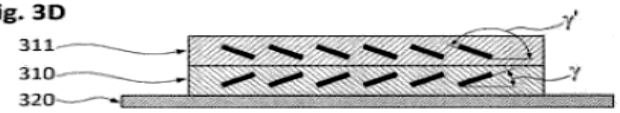

Fig. 3E

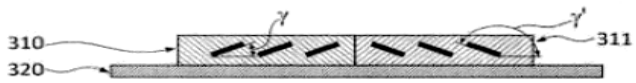

(11) **1-0049732 B**

(15) 07/07/2025
Số Quyết định: 130506/QĐ-SHTT.IP

(45) 25/08/2025 449B

(43) 26/09/2022 414 A

(21) 1-2022-03006

(85) 12/05/2022

(22) 27/02/2020

(86) PCT/JP2020/008073 27/02/2020

(30) 2019-232863 24/12/2019 JP

(87) WO2021/131086 01/07/2021

(51) ***C02F 3/28***; *C02F 1/02*

(73) **FUJITA CORPORATION** (JP)
32-22, Nishishinjuku 4-chome, Shinjuku-ku, Tokyo 1608378, Japan

(72) KADOYOSHI Hironori (JP); IINO Hironari (JP)

(74) Công ty TNHH Đại Tín và Liên Danh (DAITIN AND ASSOCIATES CO.,LTD)

(54) **THIẾT BỊ XỬ LÝ CHẤT HỮU CƠ, HỆ THỐNG TẠO KHÍ SINH HỌC VÀ THIẾT BỊ GIA NHIỆT NƯỚC THẢI**

(57) Sáng chế đề cập đến thiết bị xử lý chất hữu cơ, hệ thống tạo khí sinh học và thiết bị gia nhiệt nước thải. Trong đó, thiết bị xử lý chất hữu cơ bao gồm thiết bị gia nhiệt nước thải có bộ gia nhiệt dạng dây cuộn được lắp bên trong thân bể, và thiết bị hòa tan bùn được nối với công đoạn tiếp theo của thiết bị gia nhiệt nước thải và phân hủy chất hữu cơ bằng cách sử dụng vi sinh vật. Thiết bị gia nhiệt nước thải duy trì nhiệt độ nước thải bên trong bộ gia nhiệt dạng dây cuộn ở mức 55°C trở lên và 90°C trở xuống, đồng thời duy trì nhiệt độ nước thải tại cổng xả nước đã qua xử lý được đặt trong thân bể ở 50°C trở xuống. Trong hình chiếu đứng của thiết bị gia nhiệt nước thải, khoảng cách L từ mép ngoài của bộ gia nhiệt dạng dây cuộn đến thân bể có thể là $0,5 \times D \leqq L \leqq 2,0 \times D$, khi đường kính trong của bộ gia nhiệt dạng dây cuộn là D.

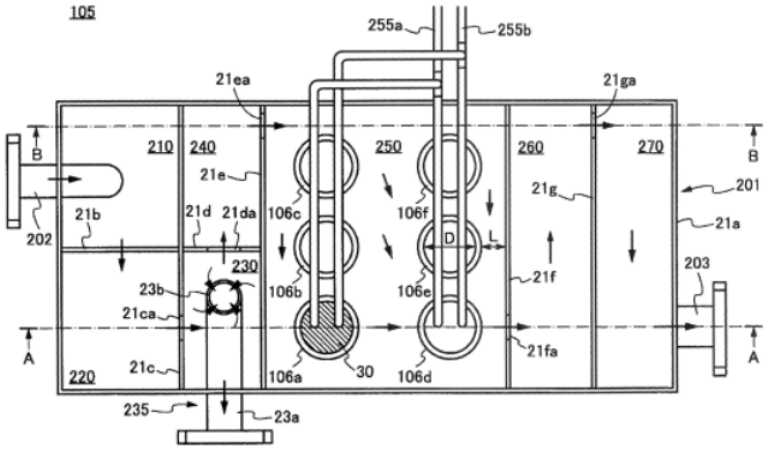

Fig.2

(11) **1-0049733 B**

(15) 07/07/2025
Số Quyết định: 130507/QĐ-SHTT.IP

(45) 25/08/2025 449B

(43) 25/01/2022 406 A

(21) 1-2020-04364

(85) 28/07/2020

(22) 28/12/2018

(86) PCT/IB2018/060690 28/12/2018

(30) 201831001974 17/01/2018 IN

(87) WO2019/142045 25/07/2019

(51) ***A01N 43/653***; *A01N 43/50; A01P 13/00; A01N 57/20; A01N 25/02*

(73) **UPL LTD** (IN)
Agrochemical Plant, Durgachak, Midnapore Dist., West Bengal, Haldia 721 602, India

(72) Jaidev Rajnikant SHROFF (GB); Vikram Rajnikant SHROFF (GB); Joaquim Ribeiro da CUNHA (BR); Carlos Eduardo FABRI (BR); Sergio Tadeu Decaro JUNIOR (BR); Ferdinando Marcos Lima SILVA (BR); Luciano Zanotto HOHMANN (BR)

(74) Công ty cổ phần tư vấn Trung Thực (TRUNG THUC.,JSC)

(54) **CHẾ PHẨM DIỆT CỎ VÀ PHƯƠNG PHÁP KIỂM SOÁT CỎ DẠI**

(57) Sáng chế đề xuất hợp chất diệt cỏ bao gồm a) carfentrazon etyl; b) chất diệt cỏ phospho hữu cơ c) chất diệt cỏ imiđazolinon.

(11) **1-0049734 B**

(15) 07/07/2025
Số Quyết định: 130508/QĐ-SHTT.IP

(45) 25/08/2025 449B

(43) 25/11/2021 404 A

(21) 1-2021-03418

(85) 09/06/2021

(22) 14/11/2019

(86) PCT/US2019/061457 14/11/2019

(30) 62/767,226 14/11/2018 US

(87) WO2020/102518 22/05/2020

(51) ***A61F 7/02***; *A61L 15/44; A61F 9/04; A61K 8/02; A61F 13/12; A61F 7/08*

(73) **OCUSOFT, INC.** (US)
30444 Southwest Freeway, Rosenberg, Texas 77471, United States of America

(72) SMITH, Troy (US); MASON, Thomas (US)

(74) Công ty TNHH Tư vấn Phạm Anh Nguyên (ANPHAMCO CO.,LTD.)

(54) **MẶT NẠ MẮT VÀ KIT ĐỂ CUNG CẤP LIỆU PHÁP NHIỆT CHO MẮT CHỨA MẶT NẠ MẮT NÀY**

(57) Sáng chế đề cập đến mặt nạ mắt để điều trị khô mắt và các bệnh về mắt khác liên quan đến viêm bờ mi hoặc rối loạn chức năng tuyến Meibomian. Mặt nạ mắt hoạt động như một miếng gạc ấm, đảm bảo mí mắt được làm nóng để đẩy nhanh biểu hiện mí mắt để cân bằng màng nước mắt và điều trị khô mắt. Theo một phương án, mặt nạ mắt dùng để điều trị bệnh về mắt bao gồm: lớp vải dệt thứ nhất và lớp vải dệt thứ hai đối ngược với lớp vải dệt thứ nhất; và vật liệu nạp khuếch tán nhiệt được bọc giữa lớp vải dệt thứ nhất và lớp vải dệt thứ hai. Lớp vải dệt thứ nhất và lớp vải dệt thứ hai được may lại với nhau về cơ bản dọc theo các đường viền của chúng. Vật liệu nạp được cấu tạo để phân bố nhiệt ẩm đến bề mặt mắt. Sáng chế cũng đề cập đến kit để cung cấp liệu pháp nhiệt cho mắt chứa mặt nạ mắt này.

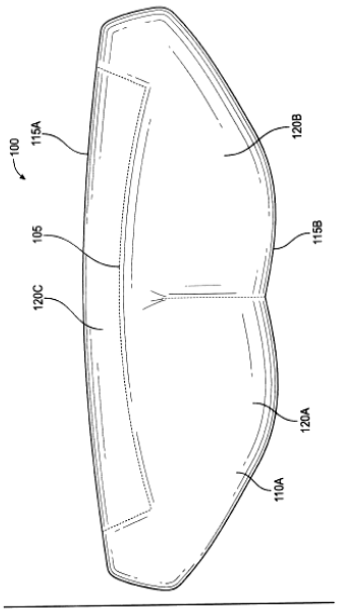

Hình 1

(11) **1-0049735 B**

(15) 07/07/2025
Số Quyết định: 130511/QĐ-SHTT.IP

(45) 25/08/2025 449B

(43) 25/08/2021 401 A

(21) 1-2021-03612

(85) 17/06/2021

(22) 10/12/2019

(86) PCT/EP2019/084380 10/12/2019

(30) 18214093.9 19/12/2018 EP

(87) WO2020/126658 A1 25/06/2020

(51) ***A61K 8/34***; *A61Q 5/12; A61K 8/892; A61K 8/898; A61K 8/41; A61K 8/42*

(73) **UNILEVER GLOBAL IP LIMITED** (GB)
Port Sunlight, Wirral, Merseyside CH62 4ZD, United Kingdom

(72) BARFOOT Richard Jonathan (GB); COOKE Michael James (GB); MENDOZA FERNANDEZ Cesar Ernesto (GB); PRICE Paul Damien (GB)

(74) Công ty TNHH Trần Hữu Nam và Đồng sự (TRAN H.N & ASS.)

(54) **CHẾ PHẨM XẢ DƯỠNG TÓC ĐỂ CẢI THIỆN ĐỘ KẾT BÁM CỦA SILICON VÀ PHƯƠNG PHÁP LÀM TĂNG ĐỘ KẾT BÁM**

(57) Chế phẩm chứa:

(i) chất hoạt động bề mặt xả dưỡng cation, mạch thẳng với hàm lượng từ 0,01 đến 10% trọng lượng;

(ii) chất béo mạch thẳng được chọn từ rượu béo và axit béo với hàm lượng từ 0,1 đến 10% trọng lượng;

(iii) chất có lợi dạng hạt được lựa chọn từ các hoạt chất dưỡng, hoạt chất dưỡng da đầu, hương thơm bao nang, hương thơm nhũ hoá, và hỗn hợp của chúng;

(iv) chất hoạt động bề mặt cation mạch nhánh, được chọn từ cấu trúc 1 với hàm lượng từ 0,01 đến 5% trọng lượng, ở 100% hoạt tính,

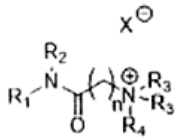

Cấu trúc 1

trong đó:

R1 và R2 gồm các chuỗi alkyl mạch thẳng hoặc mạch nhánh, bão hòa hoặc không bão hòa, với độ dài mạch cacbon-cacbon từ 6 đến 22 nguyên tử cacbon; ưu tiên là từ 6 đến 12 nguyên tử cacbon;

n có phạm vi từ 1 đến 6;

R3 gồm chuỗi alkyl có chiều dài mạch cacbon-cacbon từ 1 đến 4 nguyên tửcacbon, ưu tiên là 1 đến 2 nguyên tử cacbon;

R4 gồm một proton hoặc chuỗi alkyl có chiều dài mạch cacbon-cacbon từ 1 đến 4 nguyên tử cacbon, ưu tiên là từ 1 đến 2 nguyên tử cacbon; và

X là anion hữu cơ hoặc vô cơ,

trong đó, tỷ lệ mol của chất đồng hoạt động bề mặt cation mạch nhánh (iv) so với chất hoạt động bề mặt cation mạch thẳng (i) nằm trong khoảng từ 1:20 đến 1:1, ưu tiên là từ 1:10 đến 1:1, ưu tiên hơn là từ 1:5 đến 1:2 cung cấp độ kết bám chất có lợi vượt trội.

(11) **1-0049736 B**

(15) 07/07/2025
Số Quyết định: 130544/QĐ-SHTT.IP

(45) 25/08/2025 449B

(43) 25/07/2022 412 A

(21) 1-2022-01817

(85) 23/03/2022

(22) 02/10/2020

(86) PCT/US2020/054080 02/10/2020

(30) 62/909,690 02/10/2019 US
17/061,509 01/10/2020 US

(87) WO2021/067814 A1 08/04/2021

(51) ***H04W 52/02***; *H04W 24/08; H04W 80/02; H04W 72/0453; H04W 76/28; H04B 7/06*

(73) **QUALCOMM INCORPORATED** (US)
ATTN: International IP Administration, 5775 Morehouse Drive, San Diego, CA 92121-1714, United States of America

(72) HE, Linhai (US)

(74) Công ty TNHH Quốc tế D &N (D&N INTERNATIONAL CO.,LTD.)

(54) **PHƯƠNG PHÁP VÀ MÁY ĐỂ TRUYỀN THÔNG KHÔNG DÂY BỞI THIẾT BỊ NGƯỜI DÙNG VÀ PHƯƠNG TIỆN ĐỌC ĐƯỢC BẰNG MÁY TÍNH**

(57) Sáng chế đề cập đến phương pháp và máy để truyền thông không dây bởi thiết bị người dùng, và phương tiện đọc được bằng máy tính. Cụ thể, các khía cạnh của sáng chế đề xuất máy, phương pháp, hệ thống xử lý, và phương tiện đọc được bằng máy tính để tạo cấu hình các tham số DRX cho các nhóm ô phục vụ hoạt động trong các băng tần số khác nhau. Nói chung phương pháp làm ví dụ bao gồm bước thu các tham số cấu hình thu gián đoạn (discontinuous reception - DRX) thứ nhất cho các cuộc truyền thông với nhóm ô thứ nhất và các tham số cấu hình DRX thứ hai cho các cuộc truyền thông với nhóm ô thứ hai, trong đó các tham số cấu hình DRX thứ nhất và các tham số cấu hình DRX thứ hai dùng chung các tham số thời gian khởi động chung; giám sát các cuộc truyền thông bởi các ô hoạt động trong các tài nguyên tần số thứ nhất dựa vào các tham số cấu hình DRX thứ nhất; và giám sát các cuộc truyền thông bởi các ô hoạt động trong các tài nguyên tần số thứ hai dựa vào các tham số cấu hình DRX thứ hai.

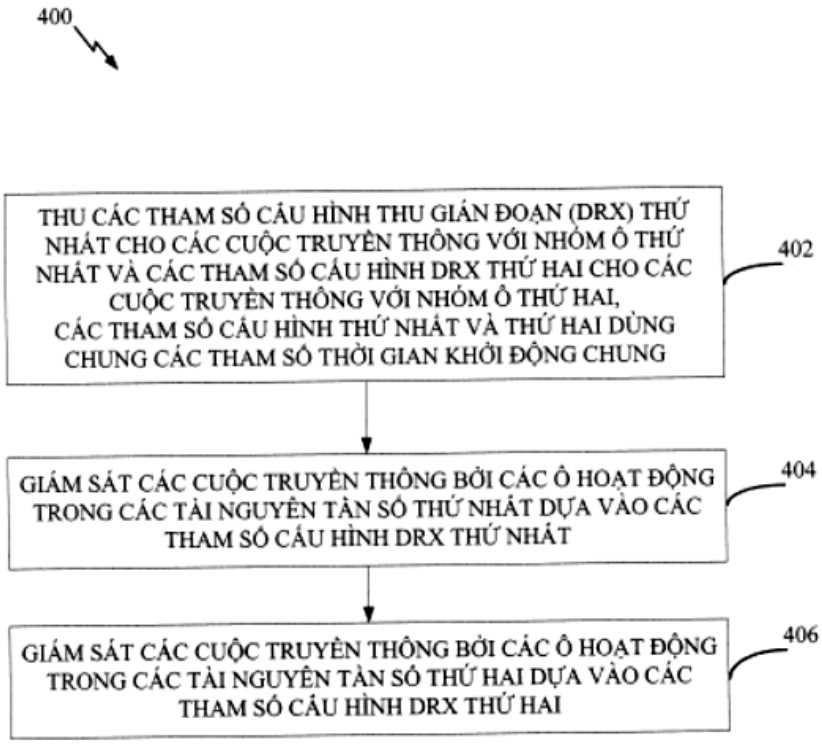
400
THU CÁC THAM SỐ CẤU HÌNH THU GIÁN ĐOẠN (DRX) THỨ NHẤT CHO CÁC CUỘC TRUYỀN THÔNG VỚI NHÓM Ô THỨ NHẤT VÀ CÁC THAM SỐ CẤU HÌNH DRX THỨ HAI CHO CÁC CUỘC TRUYỀN THÔNG VỚI NHÓM Ô THỨ HAI, CÁC THAM SỐ CẤU HÌNH THỨ NHẤT VÀ THỨ HAI DÙNG CHUNG CÁC THAM SỐ THỜI GIAN KHỞI ĐỘNG CHUNG
402
GIÁM SÁT CÁC CUỘC TRUYỀN THÔNG BỞI CÁC Ô HOẠT ĐỘNG TRONG CÁC TÀI NGUYÊN TẦN SỐ THỨ NHẤT DỰA VÀO CÁC THAM SỐ CẤU HÌNH DRX THỨ NHẤT
404
GIÁM SÁT CÁC CUỘC TRUYỀN THÔNG BỞI CÁC Ô HOẠT ĐỘNG TRONG CÁC TÀI NGUYÊN TẦN SỐ THỨ HAI DỰA VÀO CÁC THAM SỐ CẤU HÌNH DRX THỨ HAI
406

FIG.4

(11) **1-0049737 B**

(15) 07/07/2025
Số Quyết định: 130545/QĐ-SHTT.IP

(45) 25/08/2025 449B

(43) 25/02/2021 395 A

(21) 1-2020-03524

(85) 18/06/2020

(22) 15/12/2018

(86) PCT/IB2018/060147 15/12/2018

(30) 201731045819 20/12/2017 IN

(87) WO2019/123186 27/06/2019

(51) ***A01N 43/653***; *A01N 25/12; A01N 43/40*

(73) **UPL LTD** (IN)
Agrochemical Plant, Durgachak, Midnapore Dist., West Bengal, Haldia 721 602, India

(72) Rakesh Bhulabhai PATEL (IN); Satish Ekanath BHOGE (IN); Jaidev Rajnikant SHROFF (GB); Vikram Rajnikant SHROFF (GB)

(74) Công ty cổ phần tư vấn Trung Thực (TRUNG THUC.,JSC)

(54) **ĐỒNG TINH THỂ GỒM BOSCALID VÀ TEBUCONAZOL, CHẾ PHẨM HÓA NÔNG VÀ PHƯƠNG PHÁP CHỐNG HOẶC KIỂM SOÁT NẤM**

(57) Sáng chế đề xuất đồng tinh thể gồm boscalid và chất diệt nấm triazol. Ngoài ra, sáng chế còn đề xuất chế phẩm hóa nông chứa đồng tinh thể này, và quy trình điều chế đồng tinh thể này.

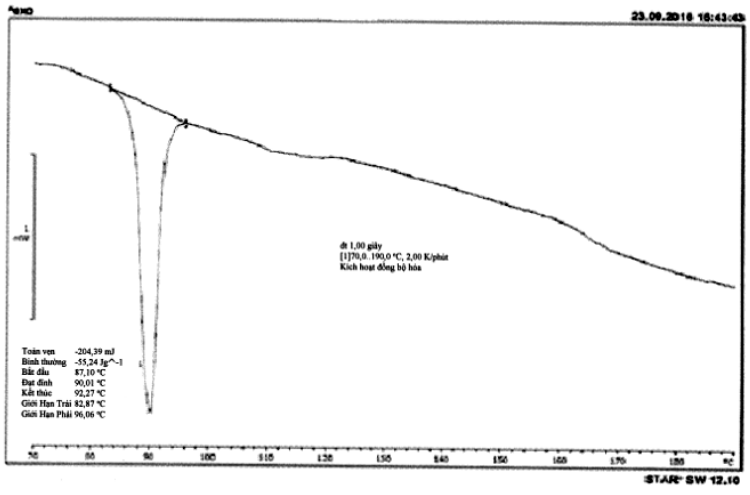

Hình 1

(11) **1-0049738 B**

(15) 07/07/2025
Số Quyết định: 130547/QĐ-SHTT.IP

(45) 25/08/2025 449B

(43) 25/03/2019 372 A

(21) 1-2018-05973

(85) 27/12/2018

(22) 31/01/2017

(86) PCT/JP2017/003407 31/01/2017

(30) 2016-110277 01/06/2016 JP

(87) WO2017/208497 07/12/2017

(51) ***C10G 47/12***; *C10G 3/00; B01J 29/14; B01J 37/16*

(73) **REVO INTERNATIONAL INC.** (JP)
173 Shimotobahiroosacho, Fushimi-ku, Kyoto-shi, Kyoto 6128473, Japan

(72) TSUTO, Keiichi (JP); AZUMA, Yuichiro (JP); SHOJO, Daisaku (JP)

(74) Công ty Cổ phần Hỗ trợ phát triển công nghệ Detech (DETECH)

(54) PHƯƠNG PHÁP SẢN XUẤT NHIÊN LIỆU LỎNG HYDROCACBON

(57) Sáng chế đề cập đến phương pháp sản xuất nhiên liệu lỏng hydrocacbon bao gồm hydrocracking dầu nguyên liệu thô trong điều kiện có mặt của chất xúc tác hydrocracking, ở áp suất cấp hydro từ 0,1 đến 1,0 MPa, tốc độ không gian thể tích của thể tích chất lỏng dầu nguyên liệu thô từ 0,05/giờ đến 10,0/giờ, và lưu lượng hydro từ 50 đến 3000 NL mỗi 1 L dầu nguyên liệu thô, trong đó chất xúc tác hydrocracking được sản xuất theo phương pháp bao gồm khuấy hợp chất lưu huỳnh và chất xúc tác cracking trong môi trường chứa nước để cho phép phân tách lỏng- rắn (bước 1); khuấy sản phẩm rắn thu được trong bước 1 và thành phần kim loại trong môi trường chứa nước để cho phép phân tách lỏng-rắn (bước 2); nung sản phẩm rắn thu được trong bước 2 (bước 3); và khử sản phẩm rắn thu được trong bước 3, hoặc khử sản phẩm rắn thu được trong bước 3, và sau đó đưa sản phẩm được khử vào xử lý sulfua hóa (bước 4). Theo sáng chế, quá trình hydrocracking của dầu nguyên liệu thô như chất béo và dầu và dầu chưng cất sinh khối, hoặc hydrocacbon hoặc tương tự trong dầu mỏ, trong một chế phẩm nhất định có thể được hoàn thành bằng cách cấp hydro áp suất thấp ở áp suất thường hoặc tương tự.

(11) **1-0049739 B**

(15) 07/07/2025
Số Quyết định: 130548/QĐ-SHTT.IP

(45) 25/08/2025 449B

(43) 25/07/2022 412 A

(21) 1-2021-06544

(85) 18/10/2021

(22) 09/11/2020

(86) PCT/US2020/059695 09/11/2020

(30) 62/955,514 31/12/2019 US
17/063,253 05/10/2020 US

(87) WO2021/137944 08/07/2021

(51) ***H04N 7/26****; H04N 7/32; H04N 13/00*

(73) **TENCENT AMERICA LLC** (US)
2747 Park Boulevard, Palo Alto, California 94306, United States of America

(72) CHOI, Byeongdoo (KR); WENGER, Stephan (DE); LIU, Shan (US)

(74) Công ty TNHH một thành viên Sở hữu trí tuệ VCCI (VCCI-IP CO.,LTD)

(54) **PHƯƠNG PHÁP VÀ THIẾT BỊ GIẢI MÃ VIĐEO VÀ PHƯƠNG TIỆN BẤT BIẾN ĐỌC ĐƯỢC BỞI MÁY TÍNH**

(57) Sáng chế đề cập đến phương pháp và thiết bị bao gồm mã máy tính có cấu trúc để làm cho bộ xử lý hoặc các bộ xử lý thực hiện việc thu nhận dòng bit đầu vào bao gồm siêu dữ liệu và dữ liệu viđeo, giải mã dữ liệu viđeo, xác định rằng siêu dữ liệu có bao gồm hay không ít nhất một cờ mà báo hiệu ít nhất một thành phần của kích cỡ ảnh của ít nhất một ảnh của dữ liệu viđeo, và báo hiệu, trong trường hợp trong đó được xác định rằng siêu dữ liệu bao gồm ít nhất một cờ, thiết bị hiển thị để hiển thị ít nhất một ảnh từ dữ liệu viđeo theo ít nhất một cờ.

FIG. 1

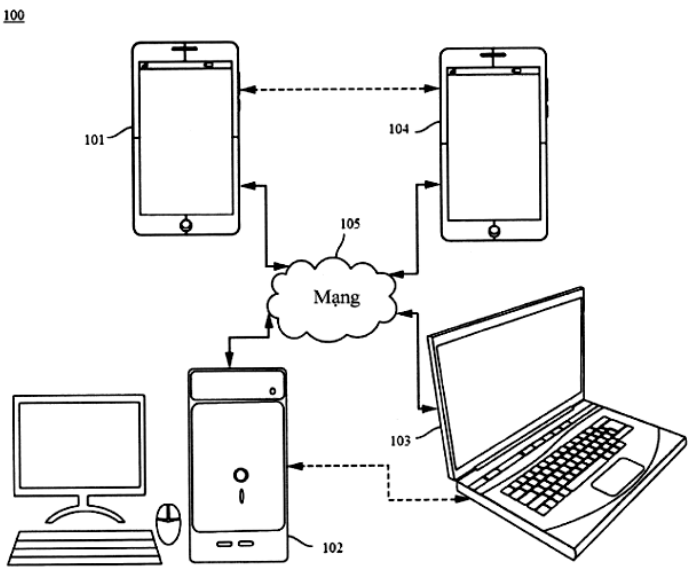

(11) **1-0049740 B**

(15) 07/07/2025
Số Quyết định: 130549/QĐ-SHTT.IP

(45) 25/08/2025 449B

(43) 25/09/2023 426 A

(21) 1-2022-08038

(85) 08/12/2022

(22) 22/03/2021

(86) PCT/CN2021/082148 22/03/2021

(30) 202010407790.0 14/05/2020 CN

(87) WO2021/227662 18/11/2021

(51) ***E05B 15/00***; *E05B 67/00; E05B 65/52; A45C 13/10*

(73) **DURAFLEX HONG KONG LIMITED** (CN)
15/F, Blk 1, Tern Center 237, Queen's Road Central, Hong Kong, China

(72) CHAN, Man Chak (CN)

(74) Công ty TNHH Đại Tín và Liên Danh (DAITIN AND ASSOCIATES CO.,LTD)

(54) **KHÓA VÀ VALI**

(57) Sáng chế đề cập đến lĩnh vực nhu cầu thiết yếu hàng ngày, cụ thể là khóa và vali. Khóa bao gồm: thân khóa chính, được bố trí có khoang chứa, khe hở, và lỗ thông thứ nhất, và cả khe hở và lỗ thông thứ nhất đều nối thông với khoang chứa; bộ phận đàn hồi, một đầu của bộ phần đàn hồi này được cố định trên đáy của khoang chứa đối diện khe hở; và nút kẹp, mà bao gồm thân nút chính được bố trí có rãnh và vấu kẹp thu được bằng cách kéo dài từ thân nút chính về phía rãnh, trong đó thân nút chính được chèn vào khoang chứa từ khe hở, thân nút chính có thể di chuyển tương đối với thân khóa chính, thân nút chính tỳ vào đầu kia của bộ phận đàn hồi, và vấu kẹp tương ứng với lỗ thông thứ nhất. Nhờ khóa, khi mảnh khóa kéo trên vali ép vào nút kẹp của khóa, thì lỗ trong mảnh khóa kéo bị kẹp vào vấu kẹp, và do đó, mảnh khóa kéo trên vali có thể bị khóa.

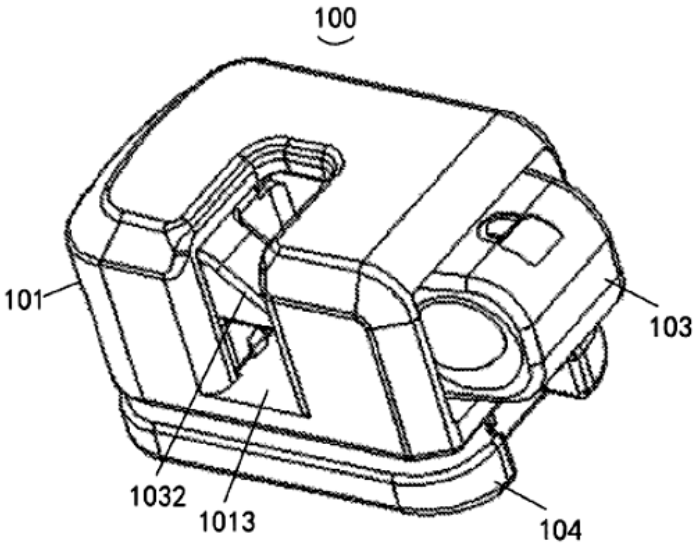

Fig.1

(11) **1-0049741 B**

(15) 07/07/2025
Số Quyết định: 130550/QĐ-SHTT.IP

(45) 25/08/2025 449B

(43) 25/11/2021 404 A

(21) 1-2021-04443

(85) 20/07/2021

(22) 18/11/2019

(86) PCT/IB2019/059869 18/11/2019

(30) 19382047.9 23/01/2019 EP

(87) WO2020/152519 30/07/2020

(51) ***D06B 11/00***; *D06C 23/02; D06C 5/00; D06B 23/04*

(73) **JEANOLOGIA, S. L.** (ES)
Ronda Guglielmo Marconi, 12-14, Parque Tecnológico 46980 Paterna (Valencia), Spain

(72) SANS RAVELLAT, Ramon (ES); SANS PERARNAU, Albert (ES)

(74) Công ty TNHH Đại Tín và Liên Danh (DAITIN AND ASSOCIATES CO.,LTD)

(54) **THIẾT BỊ XỬ LÝ QUẦN**

(57) Sáng chế đề xuất thiết bị xử lý quần bao gồm [a] mô-đun cung cấp (1) bao gồm phương tiện vận chuyển (3) để vận chuyển từng chiếc quần từ lối cấp vào đến lối cấp ra (4), [b] mô-đun mở lưng quần (14) nằm ở mô-đun cung cấp (1) và [c] mô-đun vận chuyển (5) với mỏ kẹp chặt (7) có khả năng giữ quần thông qua lưng quần được mở và vận chuyển quần từ lối cấp ra (4) tới giá giữ quần (9) của trạm xử lý (8) với thiết bị xử lý và phương tiện quay (26) cho phép quay giá giữ quần 9 theo trục thẳng đứng. Giá giữ quần (9) bao gồm, trên mỗi chân, thanh bên ngoài (28) và thanh bên trong (29) đẩy được sang một bên và thanh thứ ba (31) nằm giữa hai thanh và đẩy được về phía trước hoặc phía sau.

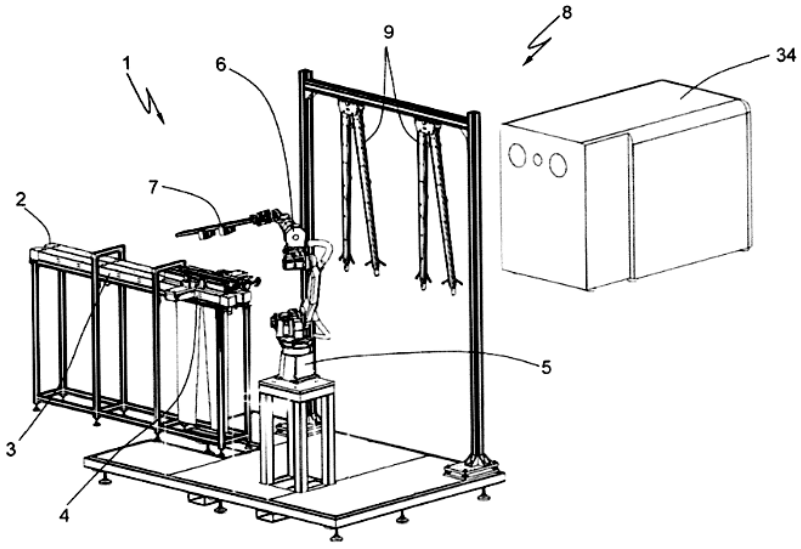

Fig.2

(11) **1-0049742 B**

(15) 07/07/2025
Số Quyết định: 130551/QĐ-SHTT.IP

(45) 25/08/2025 449B

(43) 27/11/2017 356 A

(21) 1-2017-03253

(85) 23/08/2017

(22) 28/01/2016

(86) PCT/IB2016/050415 28/01/2016

(30) 62/109,002 28/01/2015 US
62/266,556 11/12/2015 US

(87) WO2016/120810 04/08/2016

(51) ***C07K 16/18***

(73) 1. **NOVO NORDISK A/S** (DK)
Novo Alle' 1, 2880 Bagsvaerd, Denmark
2. **UNIVERSITY HEALTH NETWORK** (CA)
190 Elizabeth Street, R. Fraser Elliott Building, Room 1S-417, Toronto, Ontario M5G 2C4, Canada

(72) LIU, Yue (US); NIJJAR, Tarlochan S. (US); CHAKRABARTTY, Avijit (CA); HIGAKI, Jeffrey N. (US)

(74) Công ty TNHH Quốc tế D &N (D&N INTERNATIONAL CO.,LTD.)

(54) KHÁNG THỂ LIÊN KẾT VỚI TRANSTHYRETIN, AXIT NUCLEIC MÃ HÓA KHÁNG THỂ, VECTƠ, TẾ BÀO CHỦ, DƯỢC PHẨM CHỨA KHÁNG THỂ VÀ PHƯƠNG PHÁP TẠO RA DÒNG TẾ BÀO SẢN SINH KHÁNG THỂ NÀY

(57) Sáng chế đề cập đến kháng thể liên kết đặc hiệu với transthyretin (TTR). Kháng thể này có thể được sử dụng để điều trị hoặc phòng ngừa bệnh hoặc rối loạn liên quan đến sự tích lũy TTR hoặc tích lũy các lắng đọng TTR (ví dụ, bệnh thoái hóa dạng tinh bột TTR). Các kháng thể này cũng có thể được sử dụng để chẩn đoán bệnh thoái hóa dạng tinh bột TTR và ức chế hoặc làm giảm sự tích tụ TTR, trong số các ứng dụng khác. Ngoài ra, sáng chế còn đề cập đến axit nucleic mã hóa kháng thể, vectơ, tế bào chủ, dược phẩm chứa kháng thể và phương pháp sản xuất kháng thể này.

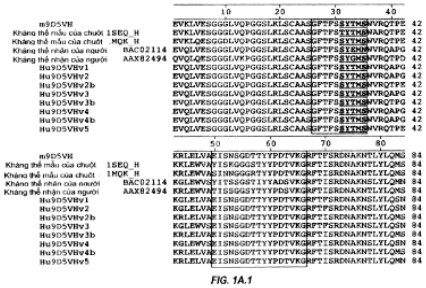

FIG. 1A.1



FIG. 1B

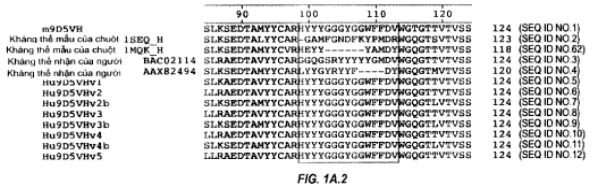

FIG. 1A.2

(11) **1-0049743 B**

(15) 07/07/2025
Số Quyết định: 130562/QĐ-SHTT.IP

(45) 25/08/2025 449B

(43) 25/03/2022 408 A

(21) 1-2022-00010

(85) 04/01/2022

(22) 07/07/2020

(86) PCT/US2020/041054 07/07/2020

(30) 62/873,133 11/07/2019 US
62/885,755 12/08/2019 US
16/921,910 06/07/2020 US

(87) WO2021/007239 A1 14/01/2021

(51) ***H04L 5/00***

(73) **QUALCOMM INCORPORATED** (US)
ATTN: International IP Administration, 5775 Morehouse Drive, San Diego, CA 92121-1714, United States of America

(72) LY, Hung, Dinh (US); YANG, Wei (CN); HOSSEINI, Seyedkianoush (IR); FAKOORIAN, Seyed Ali Akbar (IR); TAKEDA, Kazuki (JP); CHEN, Wanshi (CN)

(74) Công ty TNHH Quốc tế D &N (D&N INTERNATIONAL CO.,LTD.)

(54) **PHƯƠNG PHÁP VÀ THIẾT BỊ TRUYỀN THÔNG KHÔNG DÂY TẠI THIẾT BỊ NGƯỜI DÙNG VÀ TRẠM GỐC**

(57) Sáng chế đề cập đến các phương pháp, hệ thống, và thiết bị truyền thông không dây để cho phép thiết bị người dùng (user equipment - UE) bó các tín hiệu tham chiếu, như các tín hiệu tham chiếu giải điều chế (demodulation reference signal - DMRS), bằng cách duy trì một hoặc nhiều đặc tính nhất quán trên các DMRS. Trạm gốc có thể truyền chỉ báo về cấu hình bó DMRS đến UE, và UE có thể truyền chỉ báo khả năng bó DMRS đến trạm gốc. Trạm gốc có thể truyền DCI đến UE, và UE có thể xác định xem duy trì hay thay đổi việc bó DMRS (ví dụ, duy trì hoặc thay đổi một hoặc nhiều đặc tính nhất quán) cho một hoặc nhiều kênh dùng chung vật lý dựa vào DCI. UE có thể duy trì hoặc thay đổi một hoặc nhiều đặc tính nhất quán của một hoặc nhiều kênh dùng chung vật lý dựa vào việc xác định xem có duy trì việc bó DMRS không và có thể truyền một hoặc nhiều kênh dùng chung vật lý và các DMRS liên quan đến trạm gốc.

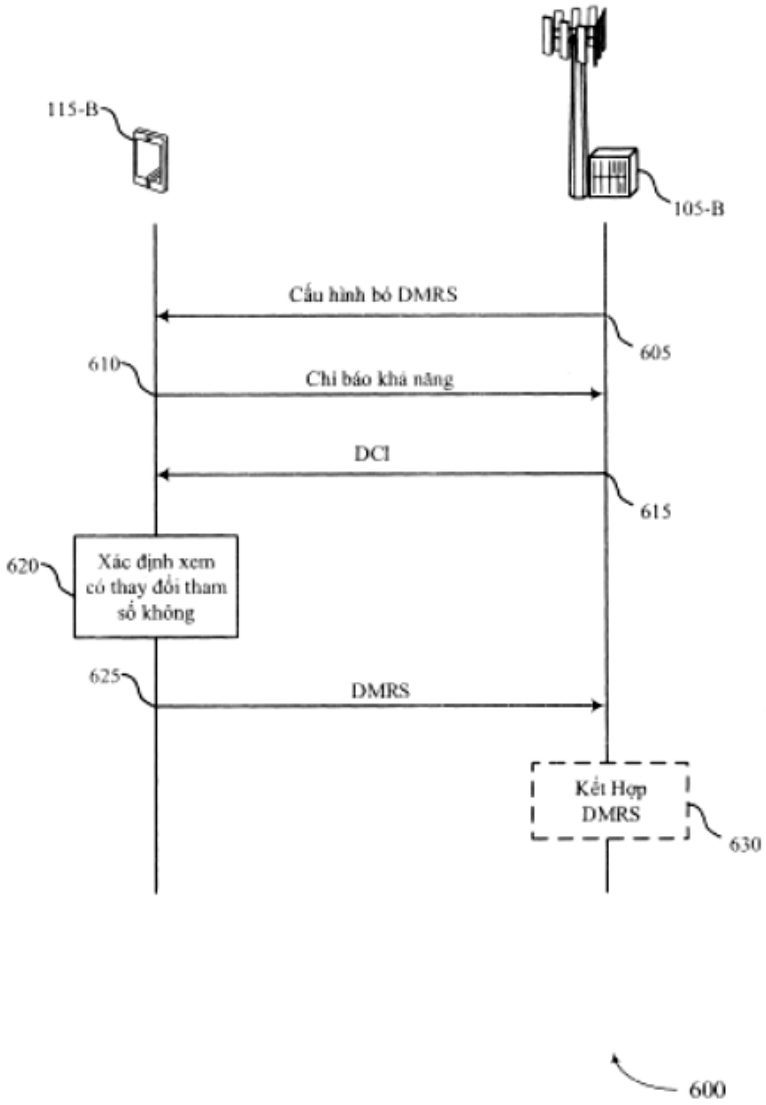
115-B
105-B
Cấu hình bỏ DMRS
605
610
Chỉ báo khả năng
DCI
615
620
Xác định xem có thay đổi tham số không
625
DMRS
Kết Hợp DMRS
630
600

Fig.6

(11) **1-0049744 B**

(15) 07/07/2025
Số Quyết định: 130564/QĐ-SHTT.IP

(45) 25/08/2025 449B

(43) 25/05/2023 422 A

(21) 1-2023-00396

(85) 18/01/2023

(22) 29/06/2021

(86) PCT/CN2021/102889 29/06/2021

(30) 202021226406.9 29/06/2020 CN

(87) WO2022/001995 06/01/2022

(51) ***A47L 11/164***; *A47L 11/283; A47L 11/16*

(73) **NINGBO FUJIA INDUSTRIAL CO., LTD.** (CN)
No. 303, Changan Road, Yuyao City Ningbo, Zhejiang 315400, China

(72) FANG, Jianqiang (CN); WANG, Xu (CN)

(74) Công ty TNHH Đại Tín và Liên Danh (DAITIN AND ASSOCIATES CO.,LTD)

(54) CƠ CẤU BỘ PHẬN LAU SÀN CÓ THỂ NÂNG, XOAY VÀ MÁY LAU SÀN

(57) Sáng chế đề cập đến cơ cấu bộ phận lau sàn có thể nâng lên và xoay được cũng như máy lau sàn được trang bị cơ cấu bộ phận lau sàn có thể nâng lên và xoay được. Cơ cấu bộ phận lau sàn có thể nâng lên và xoay được bao gồm bộ phận lau sàn bao gồm cây lau sàn, bàn xoay và trục xoay, trong đó cây lau sàn được kết nối với bàn xoay và trục xoay được kết nối với bàn xoay. Trục quay có chức năng nâng bàn xoay và truyền động cho bàn quay quay, bao gồm một trục trong và một trục ngoài bao quanh trục trong. Một cấu trúc giới hạn được bố trí giữa trục trong và trục ngoài sao cho trục trong và trục ngoài có thể di chuyển tương đối với nhau theo hướng dọc trục nhưng bị giới hạn theo hướng xoay tròn.

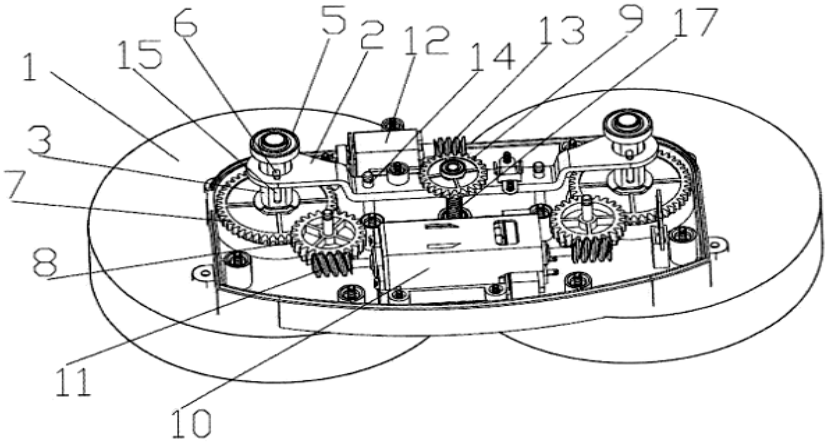

Fig.1

(11) **1-0049745 B**

(15) 07/07/2025
Số Quyết định: 130565/QĐ-SHTT.IP

(45) 25/08/2025 449B

(43) 25/05/2022 410 A

(21) 1-2022-01720

(85) 21/03/2022

(22) 25/08/2020

(86) PCT/JP2020/031917 25/08/2020

(30) 2019-154525 27/08/2019 JP

(87) WO2021/039748 04/03/2021

(51) ***A61P 27/04***; *A61K 47/02; A61K 9/08; A61K 31/7084; A61K 47/32*

(73) **SANTEN PHARMACEUTICAL CO., LTD.** (JP)
4-20 Ofuka-cho, Kita-ku, Osaka-shi, Osaka 5308552, Japan

(72) Kenji MORISHIMA (JP); Hiroyuki ASADA (JP); Yusuke MOMOKAWA (JP); Asuka KAMIMURA (JP); Kenichi ENDO (JP)

(74) Công ty cổ phần tư vấn Trung Thực (TRUNG THUC.,JSC)

(54) **CHẾ PHẨM NƯỚC DÙNG TRONG NHÃN KHOA VÀ DƯỢC PHẨM DÙNG TRONG NHÃN KHOA**

(57) Sáng chế đề xuất chế phẩm nước dùng trong nhãn khoa chứa điquafosol hoặc muối của nó và polyvinylpyroliđon. Chế phẩm nước dùng trong nhãn khoa nhằm phòng ngừa hoặc điều trị bệnh khô mắt, chứa điquafosol natri ở nồng độ 3% (trọng lượng/thể tích), polyvinylpyroliđon có trị số K bằng 90, và bạc nitrat, trong đó chế phẩm nước dùng trong nhãn khoa được dùng để nhỏ vào mắt 2 lần đến 4 lần mỗi ngày với liều 1 giọt hoặc 2 giọt mỗi lần. Chế phẩm nước dùng trong nhãn khoa nhằm phòng ngừa hoặc điều trị bệnh khô mắt, chứa điquafosol natri ở nồng độ 3% (trọng lượng/thể tích), polyvinylpyroliđon, và bạc nitrat, chế phẩm nước dùng trong nhãn khoa được dùng để nhỏ vào mắt 2 lần đến 4 lần mỗi ngày với liều 1 giọt hoặc 2 giọt mỗi lần, trong đó chế phẩm nước dùng trong nhãn khoa có độ nhớt ở nhiệt độ 25°C nằm trong khoảng 3mPa.s đến 30mPa·s.

Hình 1

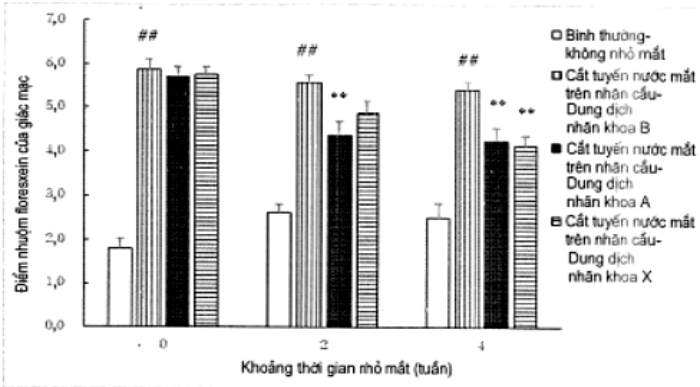

Trung bình + SE (n=8 hoặc 12)
**: P<0,01 với nhóm Cắt tuyến nước mắt trên nhãn cầu-Dung dịch nhãn khoa B (thử nghiệm nhiều so sánh của Dunnett)
##: P<0,01 với bình thường - không nhỏ mắt (thử nghiệm T của Student)

(11) **1-0049746 B**

(15) 07/07/2025
Số Quyết định: 130566/QĐ-SHTT.IP

(45) 25/08/2025 449B

(43) 25/07/2022 412 A

(21) 1-2022-02539

(85) 22/04/2022

(22) 26/06/2020

(86) PCT/SE2020/050668 26/06/2020

(30) 62/904,286 23/09/2019 US

(87) WO2021/061033 01/04/2021

(51) ***H04N 19/174***; *H04N 19/85; H04N 19/70; H04N 19/119*

(73) **TELEFONAKTIEBOLAGET LM ERICSSON (PUBL)** (SE)
SE-164 83 Stockholm, Sweden

(72) DAMGHANIAN, Mitra (SE); PETTERSSON, Martin (SE); SJÖBERG, Rickard (SE)

(74) Công ty Luật TNHH T&G (TGVN)

(54) **PHƯƠNG PHÁP VÀ THIẾT BỊ GIẢI MÃ, VÀ PHƯƠNG TIỆN LƯU TRỮ ĐỌC ĐƯỢC BẰNG MÁY TÍNH**

(57) Sáng chế đề cập đến các cơ chế để được thực hiện bởi bộ giải mã. Phương pháp này bao gồm bước nhận dòng video được tạo mã (coded video stream, CVS). Phương pháp này bao gồm bước xử lý CVS, trong đó: CVS này bao gồm tập thứ nhất của một hoặc nhiều từ mã mà nó mã hóa tập thứ nhất của một hoặc nhiều giá trị thể hiện phần thứ nhất của địa chỉ phân đoạn, CVS này bao gồm tập thứ hai của một hoặc nhiều từ mã mà nó mã hóa tập thứ hai của một hoặc nhiều giá trị thể hiện phần thứ hai của địa chỉ phân đoạn, và địa chỉ phân đoạn này chỉ rõ vị trí theo không gian của phân đoạn bên trong hình ảnh. Sáng chế cũng đề cập đến phương pháp mã hóa, phương tiện lưu trữ đọc được bằng máy tính, thiết bị giải mã và thiết bị mã hóa.

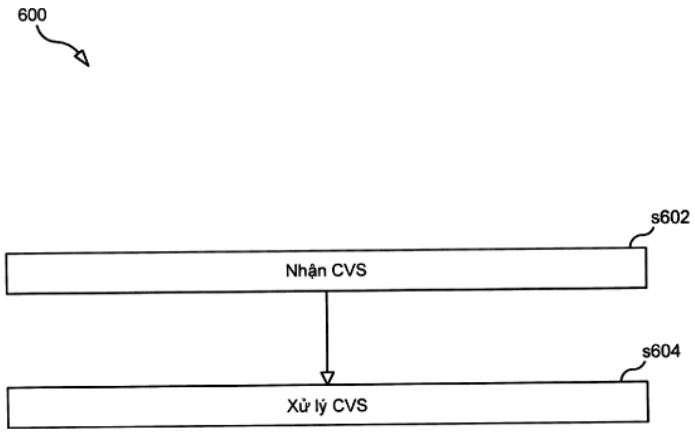

FIG. 6

(11) **1-0049747 B**

(15) 07/07/2025
Số Quyết định: 130567/QĐ-SHTT.IP

(45) 25/08/2025 449B

(43) 27/11/2017 356 A

(21) 1-2017-01559

(85) 26/04/2017

(22) 02/10/2015

(86) PCT/EP2015/072868 02/10/2015

(30) 14290299.8 03/10/2014 EP
15162641.3 07/04/2015 EP
15171036.5 08/06/2015 EP

(87) WO2016/050975 A1 07/04/2016

(51) ***C07D 471/18****; A61P 25/00; A61P 29/00; A61P 3/00; C07D 493/18; A61P 9/00; C07D 487/18; A61K 31/4188; A61P 35/00*

(73) 1. **UCB BIOPHARMA SPRL** (BE)
Allée de la Recherche 60, B-1070 Brussels, Belgium
2. **SANOFI** (FR)
54 rue la Boétie, F-75008 Paris, France

(72) DE HARO GARCIA, Teresa (ES); DELIGNY, Michael (BE); HEER, Jag Paul (GB); QUINCEY, Joanna Rachel (GB); XUAN, Mengyang (CN); ZHU, Zhaoning (US); BROOKINGS, Daniel Christopher (GB); CALMIANO, Mark Daniel (GB); EVRARD, Yves (BE); HUTCHINGS, Martin Clive (GB); JOHNSON, James Andrew (GB); JADOT, Sophie (BE); KEYAERTS, Jean (BE); MAC COSS, Malcolm (US); SELBY, Matthew Duncan (GB); SHAW, Michael Alan (GB); SWINNEN, Dominique Louis Léon (BE); SCHIO, Laurent (FR); FORICHER, Yann (FR); FILOCHE-ROMME, Bruno (FR)

(74) Công ty TNHH Dịch vụ Sở hữu trí tuệ KENFOX (KENFOX IP SERVICE CO.,LTD.)

(54) **HỢP CHẤT IMIDAZOL NĂM VÒNG NGƯNG TỤ VÀ DƯỢC PHẨM CHỨA HỢP CHẤT NÀY**

(57) Sáng chế đề cập đến các hợp chất imidazol năm vòng ngưng tụ, là chất điều biến tiềm năng có hoạt tính TNFa ở người, hữu ích trong việc điều trị và/hoặc phòng ngừa các loại bệnh khác nhau ở người, bao gồm các rối loạn tự miễn dịch và rối loạn viêm; rối loạn thần kinh và rối loạn thoái hóa thần kinh; rối loạn gây đau và rối loạn cảm thụ đau; rối loạn tim mạch; rối loạn chuyển hóa; rối loạn thị giác; và rối loạn ung thư. Cụ thể, sáng chế đề cập đến các hợp chất 6,7-dihydro-7,14-metanobenzimidazo[1,2-b][2,5]benzodiazoxin-5(14H)-on và các dẫn xuất tương tự.

(11) **1-0049748 B**

(15) 07/07/2025
Số Quyết định: 130568/QĐ-SHTT.IP

(45) 25/08/2025 449B

(43) 26/06/2023 423 A

(21) 1-2023-00819

(85) 10/02/2023

(22) 10/06/2021

(86) PCT/JP2021/022178 10/06/2021

(30) 2020-157822 18/09/2020 JP

(87) WO2022/059274 A1 24/03/2022

(51) ***B62J 11/00***; *B62J 45/00; B62J 40/00*

(73) **HONDA MOTOR CO., LTD.** (JP)
1 -1, Minami-Aoyama 2-chome, Minato-ku, Tokyo 107-8556 Japan

(72) Hiroshi TAKENAKA (JP); Yuta ISHIZAKA (JP)

(74) Công ty TNHH Dịch vụ sở hữu trí tuệ ALPHA (ALPHA PLUS CO., LTD.)

(54) XE KIỂU NGỒI ĐỂ CHÂN HAI BÊN

(57) Mục đích của sáng chế là cải thiện công việc lắp ráp bộ điều biến ABS trong xe kiểu ngồi để chân hai bên.

Xe kiểu ngồi để chân hai bên bao gồm: khung thân xe (10); hộp lọc không khí (35) để hút lấy không khí nạp dùng cho động cơ (11); và bộ điều biến ABS (55) để điều khiển áp suất thủy lực cần được cấp đến cụm phanh, trong đó hộp lọc không khí (35) được bố trí ở bên dưới khung thân xe (10) và bộ điều biến ABS (55) được bố trí ở vị trí gối chồng từ phía trên lên hộp lọc không khí (35) ở phía ngoài khung thân xe (10) theo hướng chiều rộng xe.

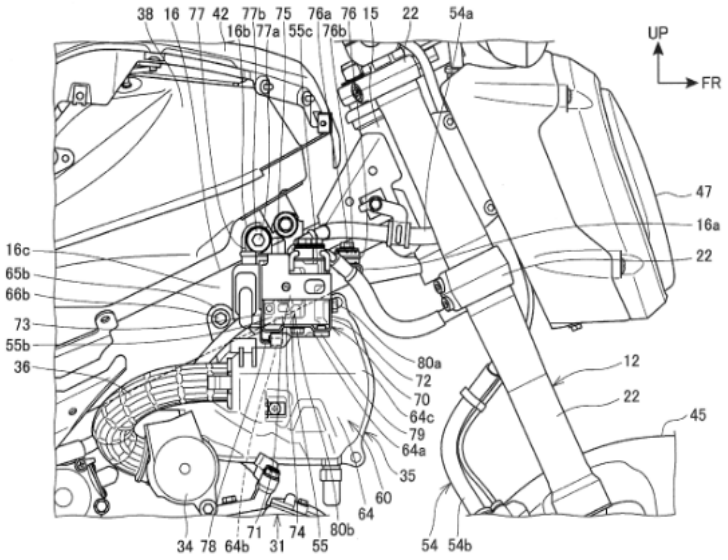

FIG.2

(11) **1-0049749 B**

(15) 07/07/2025
Số Quyết định: 130569/QĐ-SHTT.IP

(45) 25/08/2025 449B

(43) 26/06/2023 423 A

(21) 1-2023-01644

(85) 15/03/2023

(22) 28/09/2021

(86) PCT/JP2021/035664 28/09/2021

(30) 2020-162684 28/09/2020 JP

(87) WO2022/065511 31/03/2022

(51) ***B22D 1/00***; *C21C 7/10; C21C 7/00*

(73) **JFE STEEL CORPORATION** (JP)
2-3, Uchisaiwai-cho 2-chome, Chiyoda-ku, Tokyo 1000011, Japan

(72) NAKAI Yoshie (JP); KONDO Hirokazu (JP); HARADA Akifumi (JP); MATSUI Akitoshi (JP)

(74) Công ty Cổ phần Sở hữu công nghiệp INVESTIP (INVESTIP)

(54) **PHƯƠNG PHÁP SẢN XUẤT PHÔI ĐÚC**

(57) Sáng chế đề cập đến phương pháp sản xuất phôi đúc có độ sạch cao bằng cách duy trì titan trong thép nóng chảy trong quá trình nấu luyện thép ở mức độ thấp và hạn chế việc tạo ra TiN trong quá trình đúc. Phương pháp sản xuất phôi đúc để đúc thép nóng chảy đã qua nấu luyện thu được bằng cách thực hiện ít nhất là xử lý nấu luyện khử khí chân không trên thép nóng chảy mà được rút từ lò chuyển hoặc lò điện và được nhận bởi thùng rót, mà trong đó thùng rót được sử dụng trong mẻ nạp mục tiêu để sản xuất phôi đúc bị giới hạn bởi ít nhất là hàm lượng titan trong thép nóng chảy được giữ bởi thùng rót ngay trước khi nhận thép nóng chảy theo mẻ nạp mục tiêu, hàm lượng titan trong thép nóng chảy sau khi rút thép nóng chảy trong mẻ nạp mục tiêu được thiết lập là 0,002 % theo khối lượng hoặc nhỏ hơn, và thiết bị khử khí chân không, mà thực hiện xử lý nấu luyện khử khí chân không cho mẻ nạp mục tiêu, bị giới hạn bởi ít nhất là hàm lượng titan tại thời điểm kết thúc xử lý bằng thiết bị khử khí chân không trong thép nóng chảy được xử lý bằng thiết bị khử khí chân không ngay trước khi xử lý nấu luyện khử khí chân không của mẻ nạp mục tiêu.

(11) **1-0049750 B**

(15) 07/07/2025
Số Quyết định: 130589/QĐ-SHTT.IP

(45) 25/08/2025 449B

(43) 25/04/2024 433 A

(21) 1-2024-00759

(85) 08/09/2021

(22) 06/03/2020

(86) PCT/JP2020/009892 06/03/2020

(30) 2019-043208 08/03/2019 JP
2019-043209 08/03/2019 JP
2019-114877 20/06/2019 JP
2019-114880 20/06/2019 JP
2020-039351 06/03/2020 JP
2020-039352 06/03/2020 JP
2020-039355 06/03/2020 JP

(87) WO2020/184495 17/09/2020

(51) ***H02S 50/00****; G06Q 50/06; H02J 3/38*

(62) 1-2021-05552

(73) **KYOCERA CORPORATION** (JP)
6, Takeda Tobadono-cho, Fushimi-ku, Kyoto-shi, Kyoto 6128501, Japan

(72) NIIRA, Koichiro (JP); UCHIDA, Shinsuke (JP); KUROSE, Takuya (JP); YADA, Shinji (JP); FUJIWARA, Kyosuke (JP); TAKATO, Hidetaka (JP); SHIRASAWA, Katsuhiko (JP); INO, Yuji (JP)

(74) Công ty TNHH Sáng chế ACTIP (ACTIP PATENT LIMITED)

(54) **THIẾT BỊ XỬ LÝ THÔNG TIN, PHƯƠNG PHÁP ĐIỀU KHIỂN VÀ PHƯƠNG TIỆN LƯU TRỮ CÓ THỂ ĐỌC BẰNG MÁY TÍNH KHÔNG TẠM THỜI**

(57) Sáng chế đề cập đến thiết bị xử lý thông tin dựa trên đầu vào của thông tin thứ nhất và thông tin thứ hai. Thông tin thứ nhất biểu thị lượng bức xạ nhiệt ẩm mà mô đun quang điện phải chịu từ khi bắt đầu cho đến khi kết thúc khoảng thời gian trong đó mô đun quang điện được mong muốn phát điện năng định trước. Thông tin thứ hai biểu thị lượng bức xạ nhiệt ẩm mà mô đun quang điện phải chịu trên mỗi thời gian định trước ở hiện trường tại đó có mô đun quang điện được lắp đặt. Thông tin kết quả là thông tin về khoảng thời gian trong đó mô đun quang điện được mong muốn phát điện năng định trước khi mô đun quang điện được lắp đặt ở hiện trường. Ngoài ra, thông tin thứ hai được tạo ra dựa trên thông tin về nhiệt độ tối đa hàng ngày của mô đun quang điện ở hiện trường tại đó có mô đun quang điện được lắp đặt. Ngoài ra, sáng chế còn đề cập đến phương pháp điều khiển hệ thống và phương tiện ghi có thể đọc bằng máy tính không tạm thời lưu trữ phương pháp điều khiển thiết bị dự tính thời hạn sử dụng của mô đun quang điện.

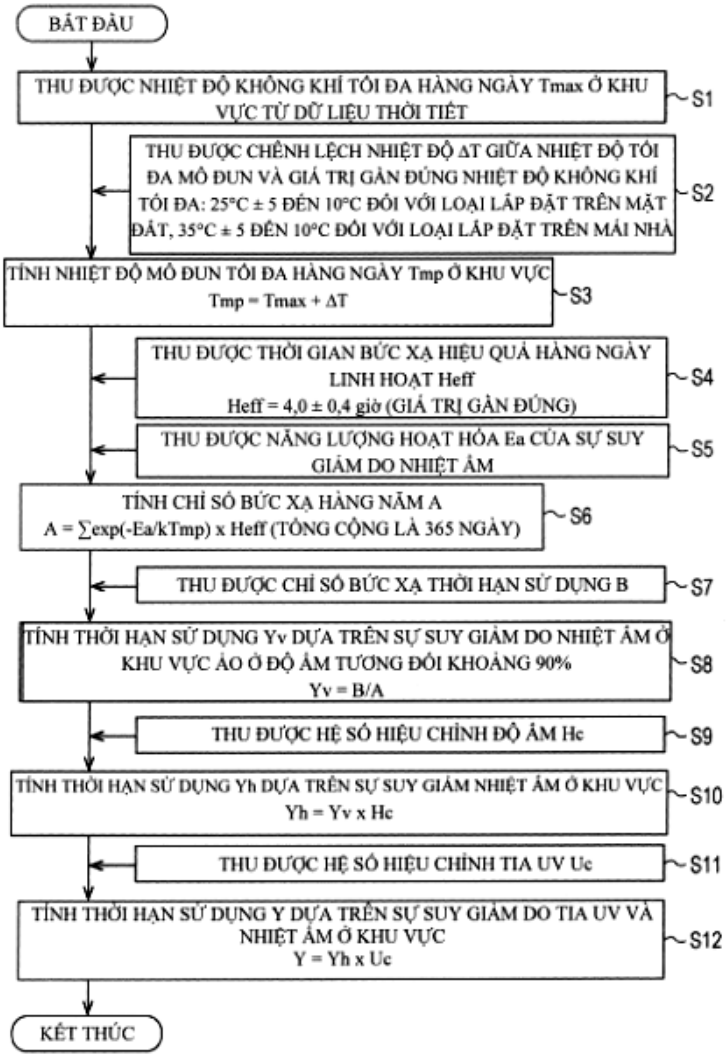
BẮT ĐẦU
THU ĐƯỢC NHIỆT ĐỘ KHÔNG KHÍ TỐI ĐA HÀNG NGÀY Tmax Ở KHU VỰC TỪ DỮ LIỆU THỜI TIẾT
S1
THU ĐƯỢC CHÊNH LỆCH NHIỆT ĐỘ ΔT GIỮA NHIỆT ĐỘ TỐI ĐA MÔ ĐUN VÀ GIÁ TRỊ GẦN ĐÚNG NHIỆT ĐỘ KHÔNG KHÍ TỐI ĐA: 25°C ± 5 ĐẾN 10°C ĐỐI VỚI LOẠI LẮP ĐẶT TRÊN MẶT ĐẤT, 35°C ± 5 ĐẾN 10°C ĐỐI VỚI LOẠI LẮP ĐẶT TRÊN MÁI NHÀ
S2
TÍNH NHIỆT ĐỘ MÔ ĐUN TỐI ĐA HÀNG NGÀY Tmp Ở KHU VỰC
Tmp = Tmax + ΔT
S3
THU ĐƯỢC THỜI GIAN BỨC XẠ HIỆU QUẢ HÀNG NGÀY LINH HOẠT Heff
Heff = 4,0 ± 0,4 giờ (GIÁ TRỊ GẦN ĐÚNG)
S4
THU ĐƯỢC NĂNG LƯỢNG HOẠT HÓA Ea CỦA SỰ SUY GIẢM DO NHIỆT ẨM
S5
TÍNH CHỈ SỐ BỨC XẠ HÀNG NĂM A
A = ∑exp(-Ea/kTmp) x Heff (TỔNG CỘNG LÀ 365 NGÀY)
S6
THU ĐƯỢC CHỈ SỐ BỨC XẠ THỜI HẠN SỬ DỤNG B
S7
TÍNH THỜI HẠN SỬ DỤNG Yv DỰA TRÊN SỰ SUY GIẢM DO NHIỆT ẨM Ở KHU VỰC ẢO Ở ĐỘ ẨM TƯƠNG ĐỐI KHOẢNG 90%
Yv = B/A
S8
THU ĐƯỢC HỆ SỐ HIỆU CHỈNH ĐỘ ẨM Hc
S9
TÍNH THỜI HẠN SỬ DỤNG Yh DỰA TRÊN SỰ SUY GIẢM NHIỆT ẨM Ở KHU VỰC
Yh = Yv x Hc
S10
THU ĐƯỢC HỆ SỐ HIỆU CHỈNH TIA UV Uc
S11
TÍNH THỜI HẠN SỬ DỤNG Y DỰA TRÊN SỰ SUY GIẢM DO TIA UV VÀ NHIỆT ẨM Ở KHU VỰC
Y = Yh x Uc
S12
KẾT THÚC

Fig.4

(11) **1-0049751 B**

(15) 07/07/2025
Số Quyết định: 130590/QĐ-SHTT.IP

(45) 25/08/2025 449B

(43) 25/01/2022 406 A

(21) 1-2021-06082

(85) 29/09/2021

(22) 13/03/2020

(86) PCT/NL2020/050167 13/03/2020

(30) 2022874 05/04/2019 NL

(87) WO2020/204698 08/10/2020

(51) ***G01C 3/10***; *G01B 11/02; G01B 11/25; G01C 11/02; G01C 11/30; B29D 30/00; G01C 3/12; G01M 11/02; G01S 17/48; G06T 7/521; G06T 7/80*

(73) **VMI HOLLAND B.V.** (NL)
Gelriaweg 16, 8161 RK EPE, Netherlands

(72) Egbert Grietinus KELLIJ (NL); John VAN DE VRUGT (NL); Niels TIELENBURG (NL); Teunis Johannes VERBRUGGEN (NL); Peter BEEKMAN (NL); Cees Johan VAN VOSKUILEN (NL); Robin NUSSELDER (NL); Gerjan Asuerus BERGHORST (NL); Titus Ruben VERLAAN (NL); Bart KOFOED (NL); Quinten Matthijs BERGMANS (NL)

(74) Công ty TNHH Đại Tín và Liên Danh (DAITIN AND ASSOCIATES CO.,LTD)

(54) **CÔNG CỤ HIỆU CHỈNH VÀ PHƯƠNG PHÁP HIỆU CHỈNH**

(57) Sáng chế đề cập đến công cụ hiệu chỉnh và phương pháp dùng để hiệu chỉnh hệ thống đo tam giác đạc laze, trong đó công cụ hiệu chỉnh bao gồm thân công cụ xác định mặt phẳng quy chiếu và quay được so với hệ thống đo theo trục quay vuông góc với mặt phẳng quy chiếu, trong đó thân công cụ có một hoặc nhiều bề mặt hiệu chỉnh xác định hình mẫu của các vị trí hiệu chỉnh, trong đó hình mẫu bao gồm ít nhất ba cột kéo dài theo hướng bán kính từ trục quay và ít nhất ba hàng kéo dài theo hướng chu vi theo hướng trục, trong đó đối với mỗi cột, các vị trí hiệu chỉnh trong cột tương ứng thay đổi độ cao so với mặt phẳng quy chiếu theo hướng độ cao vuông góc với mặt phẳng quy chiếu, và trong đó đối với mỗi hàng, các vị trí hiệu chỉnh trong hàng tương ứng thay đổi độ cao theo hướng độ cao so với mặt phẳng quy chiếu.

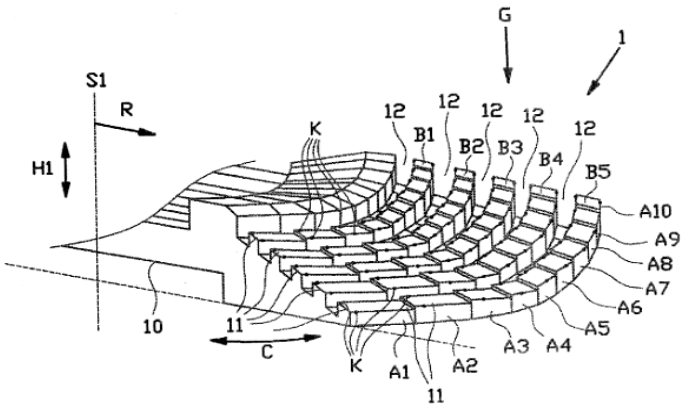

Fig.4

(11) **1-0049752 B**

(15) 07/07/2025
Số Quyết định: 130591/QĐ-SHTT.IP

(45) 25/08/2025 449B

(43) 25/08/2020 389 A

(21) 1-2020-02890

(85) 22/05/2020

(22) 13/11/2018

(86) PCT/CN2018/115276 13/11/2018

(30) 62/590382 24/11/2017 US

(87) WO2019/100972 31/05/2019

(51) ***H04W 72/04***

(73) **SHARP KABUSHIKI KAISHA** (JP)
1, Takumi-cho, Sakai-ku, Sakai City, Osaka 590-8522, Japan

(72) CHENG, Yuhsin (CN); CHEN, Hungchen (CN); CHOU, Chieming (CN)

(74) Công ty TNHH một thành viên Sở hữu trí tuệ VCCI (VCCI-IP CO.,LTD)

(54) **PHƯƠNG PHÁP PHỤC HỒI LỖI CHÙM SÓNG TRONG HỆ THỐNG TRUYỀN THÔNG KHÔNG DÂY VÀ THIẾT BỊ NGƯỜI DÙNG**

(57) Sáng chế đề cập đến phương pháp phục hồi lỗi chùm sóng trong hệ thống truyền thông không dây. Hệ thống truyền thông không dây bao gồm thiết bị người dùng (UE-User Equipment) và trạm gốc. Phương pháp này bao gồm các bước sau đây. Cấu hình tập bang thông (BWP- bandwidth part) thứ nhất, cấu hình BWP thứ hai và bộ đếm thời gian không hoạt động BWP được thu nhận bởi UE từ trạm gốc. UE có cấu trúc để được chuyển đổi từ BWP thứ nhất thành BWP thứ hai khi bộ đếm thời gian không hoạt động BWP kết thúc, và BWP thứ nhất tương ứng với cấu hình BWP thứ nhất và BWP thứ hai tương ứng với cấu hình BWP thứ hai. Việc thủ tục phục hồi lỗi chùm sóng có được kích hoạt hay không được xác định bởi UE. Bộ đếm thời gian không hoạt động BWP được dừng bởi UE khi thủ tục phục hồi lỗi chùm sóng được kích hoạt. Ngoài ra, sáng chế còn đề cập đến thiết bị người dùng và trạm gốc.

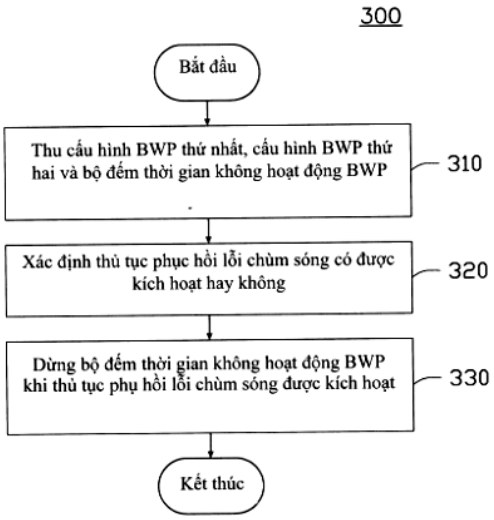

FIG.3

(11) **1-0049753 B**

(15) 07/07/2025
Số Quyết định: 130592/QĐ-SHTT.IP

(45) 25/08/2025 449B

(43) 25/07/2022 412 A

(21) 1-2022-02523

(85) 21/04/2022

(22) 18/09/2020

(86) PCT/EP2020/076197 18/09/2020

(30) 19199240.3 24/09/2019 EP

(87) WO2021/058402 01/04/2021

(51) ***H04N 21/2343***; *H04N 21/81; H04N 13/161; H04N 13/178; H04N 13/243; H04N 19/154; H04N 19/59; H04N 19/597; H04N 21/218; H04N 21/2365; H04N 21/2662; H04N 21/4402; H04N 21/4728; G06N 3/08; H04N 13/139*

(73) **KONINKLIJKE PHILIPS N.V.** (NL)
High Tech Campus 52, 5656 AG Eindhoven, Netherlands

(72) KROON, Bart (NL); VAREKAMP, Christiaan (NL)

(74) Công ty Luật TNHH ROUSE Việt Nam (ROUSE LEGAL VIETNAM LTD.)

(54) **PHƯƠNG PHÁP MÃ HÓA VÀ GIẢI MÃ VIDEO SỐNG ĐỘNG, BỘ MÃ HÓA VÀ BỘ GIẢI MÃ DÀNH CHO VIDEO SỐNG ĐỘNG, VÀ PHƯƠNG TIỆN ĐỌC ĐƯỢC BẰNG MÁY TÍNH**

(57) Sáng chế đề xuất các phương pháp mã hóa và giải mã video sống động. Theo một phương pháp mã hóa, dữ liệu video nguồn bao gồm nhiều khung nhìn nguồn được mã hóa thành chuỗi bit video. Ít nhất một trong số các khung nhìn nguồn này được giảm tần số lấy mẫu trước khi mã hóa. Chuỗi bit siêu dữ liệu liên quan đến luồng video bao gồm siêu dữ liệu mô tả cấu hình giảm tần số lấy mẫu, để hỗ trợ bộ giải mã giải mã chuỗi bit video. Có thể tin rằng việc sử dụng khung nhìn được giảm tần số lấy mẫu có thể giúp giảm thành phần lạ mã hóa, so với phương pháp mã hóa dựa trên đoạn nối tạm. Sáng chế cũng đề xuất bộ mã hóa và bộ giải mã dành cho video sống động.

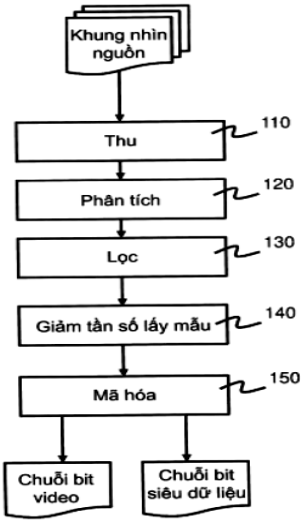

HÌNH 1

(11) **1-0049754 B**

(15) 07/07/2025
Số Quyết định: 130593/QĐ-SHTT.IP

(45) 25/08/2025 449B

(43) 25/05/2022 410 A

(21) 1-2021-05951

(22) 24/09/2021

(30) 10-2020- 0139695 26/10/2020 KR

(51) ***B01D 35/30****; F16B 2/00; B01D 46/42; B01D 35/00; B01D 46/00*

(73) **STI CO., LTD.** (KR)
1, Bonggi-gil, Gongdo-eup, Anseong-si, Gyeonggi-do 17558, Republic of Korea

(72) SONG, Yong Ik (KR); LEE, Jin Woo (KR); CHA, Hee Bong (KR); CHOI, Lak Gon (KR); LIM, Woo Taek (KR); JUNG, Eun Jin (KR); SHIN Dong Hyouk (KR); LEE, Sang Cheol (KR); KIM, Man Ho (KR); PARK, Joung Hun (KR)

(74) Công ty TNHH Sáng chế ACTIP (ACTIP PATENT LIMITED)

(54) **HỆ THỐNG KẸP**

(57) Sáng chế đề cập đến hệ thống kẹp (1) để gắn chặt và cố định giữa vỏ bộ lọc (20) và đầu bộ lọc (30) của cụm bộ lọc (2) để ngăn không rò rỉ hóa chất và còn cho phép dễ dàng thực hiện việc cố định và tháo rời. Hệ thống kẹp (1) theo sáng chế bao gồm kẹp giữ thứ nhất (100) được lắp với mặt ngoài của đầu bộ lọc (30) của cụm bộ lọc (2), kẹp giữ thứ hai (200) được lắp với mặt ngoài của vỏ bộ lọc (20) của cụm bộ lọc (2), và kẹp giữ thứ ba (300) tác dụng lực lên bề mặt sau của kẹp giữ thứ nhất (100) hoặc kẹp giữ thứ hai (200) để ép kẹp giữ thứ nhất (100) và kẹp giữ thứ hai (200) theo hướng lắp trong đó kẹp giữ thứ nhất (100) và kẹp giữ thứ hai (200) di chuyển hướng vào nhau.

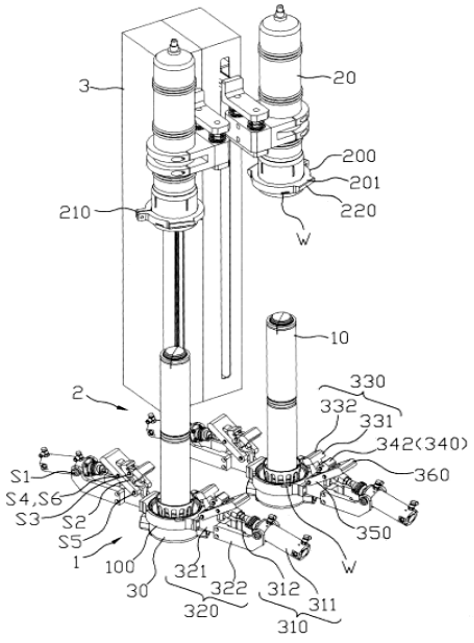

Fig.1

(11) **1-0049755 B**

(15) 07/07/2025
Số Quyết định: 130634/QĐ-SHTT.IP

(45) 25/08/2025 449B

(43) 25/02/2020 383 A

(21) 1-2019-07304

(85) 24/12/2019

(22) 24/05/2018

(86) PCT/KR2018/005932 24/05/2018

(30) 10-2017-0064914 25/05/2017 KR

(87) WO2018/217050 29/11/2018

(51) ***C07D 498/04***; *A61K 31/5383; A61K 9/20*

(73) **JW PHARMACEUTICAL CORPORATION** (KR)
2477, Nambusunhwan-ro Seocho-gu, Seoul 06725, Republic of Korea

(72) PYUN, Do Kyu (KR); OO, Kyoung Jin (KR)

(74) Công ty Luật TNHH Phạm và Liên danh (PHAM & ASSOCIATES)

(54) **QUY TRÌNH ĐIỀU CHẾ HỢP CHẤT DẪN XUẤT DỊ VÒNG VÀ HỢP CHẤT THU ĐƯỢC TỪ QUY TRÌNH NÀY**

(57) Sáng chế đề cập đến phương pháp điều chế hợp chất dẫn xuất dị vòng có công thức hoá học I như được nêu trong bản mô tả; hợp chất trung gian được sử dụng trong phương pháp điều chế này; chế phẩm để điều trị bệnh hoặc phòng ngừa bệnh tăng axit uric máu, bệnh gút, bệnh viêm thận, suy thận mãn tính, bệnh sỏi thận, ure huyết, bệnh sỏi tiết niệu, hoặc bệnh liên quan đến axit uric, chế phẩm chứa hợp chất có công thức I này với liều lượng nằm trong khoảng từ 2mg đến 10mg và được dùng qua đường miệng mỗi ngày một lần; và hydroclorua 1,5 hydrat của hợp chất có công thức hoá học I này.

FIG.4

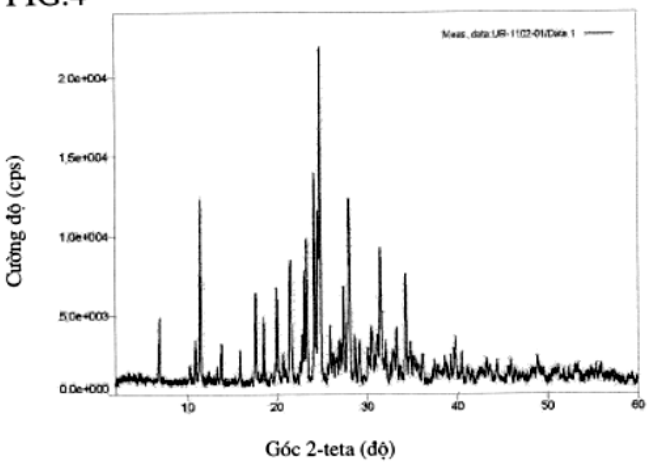

(11) **1-0049756 B**

(15) 07/07/2025
Số Quyết định: 130655/QĐ-SHTT.IP

(45) 25/08/2025 449B

(43) 25/06/2020 387 A

(21) 1-2020-01608

(85) 19/03/2020

(22) 25/07/2018

(86) PCT/JP2018/027849 25/07/2018

(30) 2017-163798 28/08/2017 JP
2017-239200 14/12/2017 JP

(87) WO2019/044290 07/03/2019

(51) ***H01L 21/683***; *H02N 13/00*

(73) **CREATIVE TECHNOLOGY CORPORATION** (JP)
11-33, Kamisakunobe 1-chome, Takatsu-ku, Kawasaki-shi, Kanagawa, 213-0034 Japan

(72) OZAWA Masaru (JP)

(74) Công ty Cổ phần Sở hữu công nghiệp INVESTIP (INVESTIP)

(54) PHƯƠNG PHÁP GIỮ PHÔI BẰNG TĨNH ĐIỆN VÀ HỆ THỐNG GIỮ PHÔI BẰNG TĨNH ĐIỆN

(57) Sáng chế đề cập đến phương pháp giữ phôi bằng tĩnh điện và hệ thống giữ phôi bằng tĩnh điện sao cho có thể giữ phôi ở trạng thái trong đó việc áp điện áp vào các điện cực của bộ phận hút tĩnh điện được ngắt quãng. Phương pháp giữ phôi bằng tĩnh điện này bao gồm bước khởi tạo S1, bước khử tĩnh điện S2, bước sắp đặt phôi S3, bước hút phôi S4 và bước tháo dỡ phôi S5. Bước khởi tạo S1 là bước áp điện áp dương vào điện cực (11) của bộ phận hút tĩnh điện (1) trong khi áp điện áp âm vào điện cực (12), và bước khử tĩnh điện S2 là bước khử điện tích tĩnh điện trên bề mặt (1a) của bộ phận hút tĩnh điện (1). Bước sắp đặt phôi S3 là bước đặt phôi W tiếp xúc với bề mặt (1a) của bộ phận hút tĩnh điện (1) và bước hút phôi S4 là bước làm ngắt quãng việc áp điện áp dương vào điện cực (11) của bộ phận hút tĩnh điện (1) và việc áp điện áp âm vào điện cực (12). Cuối cùng, bước tháo dỡ phôi S5 là bước áp điện áp dương vào điện cực (11) của bộ phận hút tĩnh điện (1) trong khi áp điện áp âm vào điện cực (12).

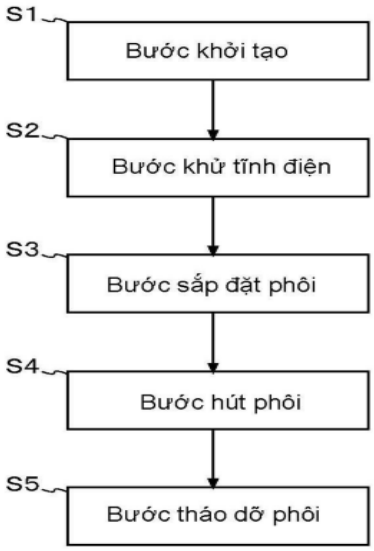

Fig.1

(11) **1-0049757 B**

(15) 08/07/2025
Số Quyết định: 130909/QĐ-SHTT.IP

(45) 25/08/2025 449B

(43) 26/04/2021 397 A

(21) 1-2021-00549

(85) 01/02/2021

(22) 28/06/2019

(86) PCT/KR2019/007885 28/06/2019

(30) 10-2018-0079536 09/07/2018 KR

(87) WO2020/013490 16/01/2020

(51) ***H01L 51/56***; *H01L 51/52*

(73) **SHANJIN OPTOELECTRONICS (SUZHOU) CO., LTD.** (CN)
No. 100 Tangqiao Road, Yangshe Town, Zhangjiagang City, Suzhou, Jiangsu, China

(72) LEE, Beom Seok (KR); KIM, Chan Soo (KR); JANG, Eung Jin (KR); BAEK, Sung Hyun (KR); LIM, Yu Jin (KR)

(74) Công ty TNHH Tầm nhìn và Liên danh (VISION & ASSOCIATES CO.LTD.)

(54) **PHƯƠNG PHÁP VÀ HỆ THỐNG SẢN XUẤT PHẦN TỬ HIỂN THỊ QUANG**

(57) Sáng chế đề cập đến hệ thống sản xuất phần tử hiển thị quang bằng cách cán màng quang học lên bề mặt của panen hiển thị phát quang hữu cơ hình chữ nhật, hệ thống này bao gồm: khối cấp panen để cung cấp panen hiển thị phát quang hữu cơ; khối vận chuyển panen để vận chuyển panen hiển thị phát quang hữu cơ; khối cấp màng quang học để cung cấp màng quang học bằng cách trải màng quang học ra từ cuộn màng quang học thô; khối cán để cán màng quang học lên bề mặt của panen hiển thị phát quang hữu cơ; khối xoay để xoay panen hiển thị phát quang hữu cơ một góc ít nhất 90° trước khi màng quang học được cán lên bề mặt của panen hiển thị phát quang hữu cơ khi cạnh hướng chiều rộng của panen hiển thị phát quang hữu cơ được cấp cho khối cấp panen không tương ứng với chiều rộng của cuộn màng quang học thô.

FIG. 3

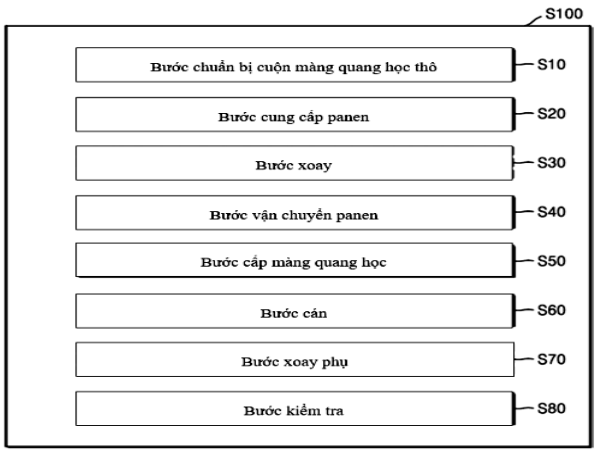

(11) **1-0049758 B**

(15) 08/07/2025
Số Quyết định: 130910/QĐ-SHTT.IP

(45) 25/08/2025 449B

(43) 25/06/2021 399 A

(21) 1-2021-01821

(85) 05/04/2021

(22) 27/09/2019

(86) PCT/CN2019/108534 27/09/2019

(30) 62/737236 27/09/2018 US

(87) WO2020/063862 02/04/2020

(51) ***H04L 1/18***; *H04W 76/00*

(73) **SHARP KABUSHIKI KAISHA** (JP)
1, Takumi-cho, Sakai-ku, Sakai City, Osaka 590-8522, Japan

(72) WEI, Chiahung (TW); CHIN, Hengli (TW); CHOU, Chieming (TW)

(74) Công ty TNHH một thành viên Sở hữu trí tuệ VCCI (VCCI-IP CO.,LTD)

(54) THIẾT BỊ NGƯỜI DÙNG VÀ PHƯƠNG PHÁP TRUY CẬP NGẪU NHIÊN

(57) Sáng chế đề cập đến phương pháp truy cập ngẫu nhiên được thực hiện bởi thiết bị người dùng (UE). Phương pháp này bao gồm: nhận, bởi thực thể điều khiển truy nhập môi trường (MAC) của UE, sự trao quyền đường lên (UL) trong phản hồi truy cập ngẫu nhiên (RAR) từ trạm gốc trong quy trình truy cập ngẫu nhiên đang diễn ra, trong đó thực thể MAC bao gồm bộ đệm tin nhắn 3 (Msg3), thực thể đa hợp với lắp ráp (M&A), và thực thể yêu cầu lặp tự động lai (HARQ); thu, bởi thực thể HARQ, đơn vị dữ liệu giao thức MAC (MAC PDU) thứ nhất từ bộ đệm Msg3 sau khi xác định rằng ít nhất một MAC PDU là ở trong bộ đệm Msg3, trong đó MAC PDU thứ nhất bao gồm loại thứ nhất của đơn vị giữ liệu giao thức con MAC (MAC subPDU) mang đơn vị dữ liệu dịch vụ MAC (MAC SDU) và loại thứ hai của MAC subPDU mang phần tử điều khiển MAC (MAC CE); và chỉ báo tới thực thể M&A, bởi thực thể HARQ, để loại bỏ loại cụ thể của MAC subPDU từ MAC PDU thứ nhất, khi kích cỡ của sự trao quyền UL là khác với kích cỡ của MAC PDU thứ nhất.

FIG.8

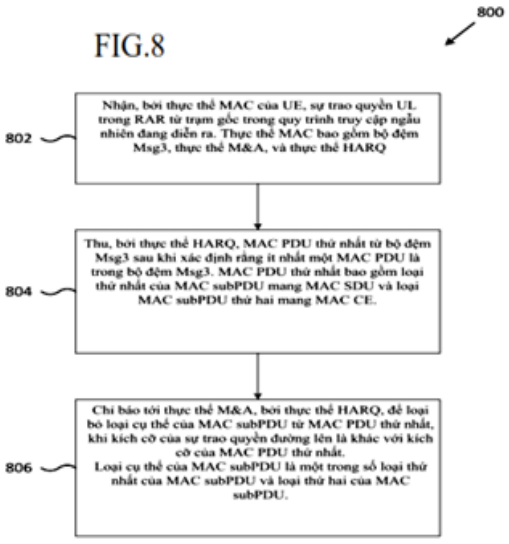

(11) **1-0049759 B**

(15) 08/07/2025
Số Quyết định: 130911/QĐ-SHTT.IP

(45) 25/08/2025 449B

(43) 25/11/2020 392 A

(21) 1-2020-04649

(85) 25/03/2011

(22) 25/03/2011

(86) PCT/EP2011/054644 25/03/2011

(30) 10305316.1 26/03/2010 EP

(87) WO2011/117399 A1 29/09/2011

(51) ***H04S 3/02***; *G10L 19/00*

(62) 1-2016-03926

(73) **DOLBY INTERNATIONAL AB** (SE)
Apollo Building, 3E, Herikerbergweg 1-35, 1101 CN Amsterdam Zuidoost, Netherlands

(72) BATKE, Johann-Markus (DE); KEILER, Florian (DE); BOEHM, Johannes (DE)

(74) Công ty TNHH Quốc tế D &N (D&N INTERNATIONAL CO.,LTD.)

(54) PHƯƠNG PHÁP VÀ THIẾT BỊ GIẢI MÃ BIỂU DIỄN TRƯỜNG ÂM THANH AMBISONICS ĐỂ PHÁT LẠI QUA NHIỀU LOA VÀ PHƯƠNG TIỆN BẤT BIẾN ĐỌC ĐƯỢC BẰNG MÁY TÍNH

(57) Sáng chế đề cập đến phương pháp và thiết bị giải mã biểu diễn trường âm thanh ambisonics để phát lại qua nhiều loa và phương tiện bất biến đọc được bằng máy tính. Tín hiệu trường âm thanh như, ví dụ, ambisonics mang biểu diễn của trường âm thanh mong muốn. Định dạng Ambisonics dựa vào sự phân tích hàm điều hòa cầu của trường âm thanh, và Ambisonics bậc cao hơn (Higher Order Ambisonics HOA) sử dụng hàm điều hòa cầu ít nhất bậc 2. Tuy nhiên, cài đặt loa thường được sử dụng không theo quy tắc và dẫn đến những vấn đề về thiết kế của bộ giải mã. Phương pháp cải thiện giải mã biểu diễn trường âm thanh dễ phát lại âm thanh bao gồm bước tính (110) hàm quét (W) bằng cách sử dụng phương pháp hình học dựa vào vị trí của nhiều loa và nhiều nướng nguồn, tính (120) ma trận chế độ (3) từ vị trí của loa, tính (130) ma trận chế độ giả nghịch đảo (3+) và giải mã (140) biểu diễn trường âm thanh. Sự giải mã dựa vào ma trận giải mã (D) mà thu được từ hàm quét (W) và ma trận chế độ giả nghịch đảo (Ξ').

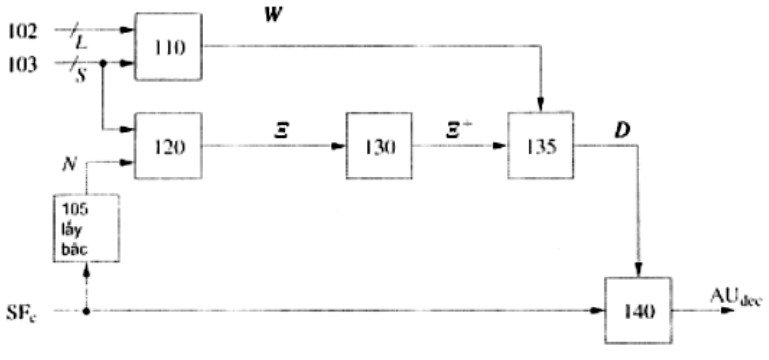

Fig.1

(11) **1-0049760 B**

(15) 08/07/2025
Số Quyết định: 130912/QĐ-SHTT.IP

(45) 25/08/2025 449B

(43) 25/08/2020 389 A

(21) 1-2020-03173

(85) 04/06/2020

(22) 23/11/2018

(86) PCT/CN2018/117171 23/11/2018

(30) 62/590,708 27/11/2017 US

(87) WO2019/101162 31/05/2019

(51) ***H04W 76/20***

(73) **SHARP KABUSHIKI KAISHA** (JP)
1, Takumi-cho, Sakai-ku, Sakai City, Osaka 590-8522, Japan

(72) SHIH, Meiju (CN); CHOU, Chieming (CN); CHEN, Hungchen (CN); TSENG, Yunglan (CN)

(74) Công ty TNHH một thành viên Sở hữu trí tuệ VCCI (VCCI-IP CO.,LTD)

(54) **THIẾT BỊ NGƯỜI DÙNG, PHƯƠNG PHÁP THỰC HIỆN ĐA KẾT NỐI VÀ TRẠM GỐC**

(57) Sáng chế đề cập đến phương pháp thực hiện đa kết nối. Phương pháp này bao gồm các bước: thu, bởi thiết bị người dùng (User Equipment - UE), tin nhắn điều khiển tài nguyên rađio (Radio Resource Control - RRC) thứ nhất bao gồm ít nhất một cấu hình kênh mang rađio dữ liệu (Data Radio Bearer - DRB) nhóm tế bào phụ (Secondary Cell Group - SCG) từ nhóm tế bào chính (Master Cell Group - MCG), và báo cáo, bởi UE, thông tin sự cố đến MCG qua tin nhắn RRC thứ hai, trong đó thông tin sự cố bao gồm giá trị nguyên nhân sự cố SCG và ít nhất một nhận dạng (identity - ID) tế bào thứ nhất. Ngoài ra, sáng chế còn đề cập đến thiết bị người dùng và trạm gốc thực hiện đa kết nối.

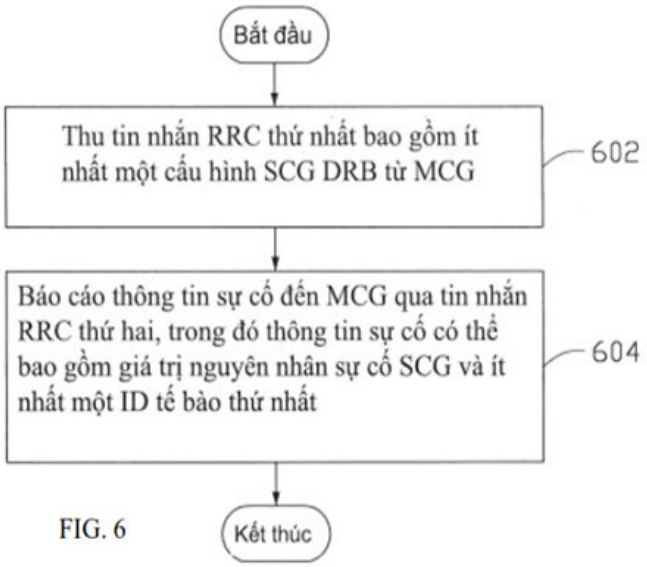

FIG. 6

(11) **1-0049761 B**

(15) 08/07/2025
Số Quyết định: 130913/QĐ-SHTT.IP

(45) 25/08/2025 449B

(43) 30/01/2020 382 A

(21) 1-2019-05059

(85) 17/09/2019

(22) 16/02/2018

(86) PCT/IB2018/050964 16/02/2018

(30) 201731008009 07/03/2017 IN

(87) WO2018/162999 13/09/2018

(51) ***A01N 37/44***; *A01P 3/00; A01N 43/653; A01N 37/34; A01N 43/54*

(73) **UPL LTD** (IN)
Agrochemical Plant, Durgachak, Midnapore Dist. West Bengal, Haldia 721 602, INDIA

(72) Carlos Eduardo FABRI (BR); Rajju Devidas SHROFF (IN); Jaidev Rajnikant SHROFF (GB); Vikram Rajnikant SHROFF (GB)

(74) Công ty cổ phần tư vấn Trung Thực (TRUNG THUC.,JSC)

(54) **TỔ HỢP DIỆT NẤM, CHẾ PHẨM DIỆT NẤM VÀ PHƯƠNG PHÁP KIỂM SOÁT BỆNH NẤM**

(57) Sáng chế đề cập đến tổ hợp chất diệt nấm chứa ít nhất một chất diệt nấm gây ức chế sucxinat đehyđrogenaza và ít nhất chất diệt nấm ức chế quá trình sinh tổng hợp ergosterol. Sáng chế còn đề cập đến chế phẩm diệt nấm bao gồm tổ hợp này, và phương pháp kiểm soát bệnh nấm bằng cách dùng tổ hợp này.

(11) **1-0049762 B**

(15) 08/07/2025
Số Quyết định: 130914/QĐ-SHTT.IP

(45) 25/08/2025 449B

(43) 25/08/2022 413 A

(21) 1-2022-03058

(85) 16/05/2022

(22) 12/11/2020

(86) PCT/KR2020/015868 12/11/2020

(30) 10-2019-0145792 14/11/2019 KR

(87) WO2021/096240 20/05/2021

(51) ***D06P 5/24***; *D06B 3/04; D06B 11/00; D06B 23/00*

(73) **ASSEMS INC.** (KR)
(Gamcheon-dong) 31, Eulsukdo-daero 873beon-gil Saha-gu Busan 49446, Republic of Korea

(72) JANG, Ji-Sang (KR); LEE, Jae-Jeong (KR); KIM, Kyoung Kyu (KR); CHOI, Kyung-Seok (KR); PARK, Chi-Kyun (KR); PARK, Yong-Hoon (KR)

(74) Công ty TNHH Sáng chế ACTIP (ACTIP PATENT LIMITED)

(54) **THIẾT BỊ VÀ PHƯƠNG PHÁP NHUỘM SỢI KHAN SỬ DỤNG CHUYỂN CHÂN KHÔNG, SỢI ĐƯỢC NHUỘM BẰNG PHƯƠNG PHÁP NHUỘM VÀ THÂN SỢI NHUỘM KHAN**

(57) Sáng chế đề cập đến thiết bị và phương pháp nhuộm sợi khan sử dụng chuyển chân không, sợi được được nhuộm bằng phương pháp nhuộm, và thân sợi nhuộm khan sử dụng chuyển chân không, phương pháp quấn sợi quanh tang mà trên đó có nhiều lỗ nhỏ được tạo thành, bọc màng chuyển được phủ lớp thuốc nhuộm có màu cần nhuộm, sau đó áp dụng nhiệt độ cao trong buồng chân không, và đồng thời, áp dụng áp suất chân không trong tang để chuyển thuốc nhuộm đã được phủ trên màng chuyển sang sợi. Theo sáng chế, phương pháp nhuộm sợi khan sử dụng chuyển chân không bao gồm các bước: (S1) quấn sợi trên bề mặt ngoài của tang; (S2) phủ bề mặt ngoài của sợi quấn quanh tang bằng màng chuyển được phủ thuốc nhuộm; (S3) gia nhiệt sợi bằng cách áp dụng nhiệt ở trạng thái trong đó sợi và màng chuyển được đặt trên tang; và (S4) hút không khí thông qua không gian bên trong của tang, do đó tạo thành áp suất chân không thông qua các lỗ nhỏ của tang.

Fig.2

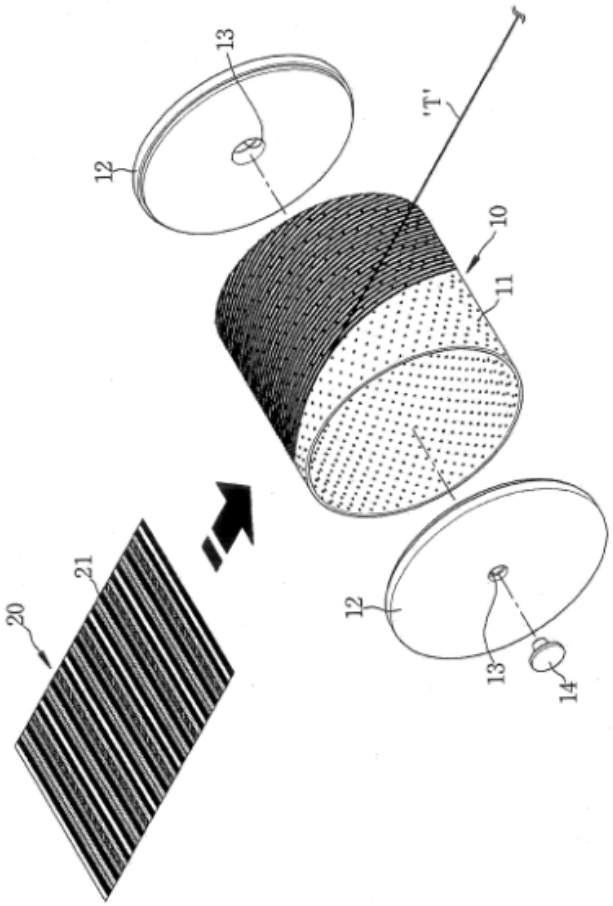

(11) **1-0049763 B**

(15) 08/07/2025
Số Quyết định: 130915/QĐ-SHTT.IP

(45) 25/08/2025 449B

(43) 26/07/2021 400 A

(21) 1-2021-00532

(85) 01/02/2021

(22) 28/06/2019

(86) PCT/JP2019/025981 28/06/2019

(30) 62/692,839 01/07/2018 US
62/739,059 28/09/2018 US
62/752,226 29/10/2018 US

(87) WO2020/009044 09/01/2020

(51) ***H04N 19/70***

(73) **SHARP KABUSHIKI KAISHA** (JP)
1, Takumi-cho, Sakai-ku, Sakai City, Osaka 590-8522, Japan

(72) DESHPANDE, Sachin G. (US); CHOI, Byeongdoo (KR)

(74) Công ty TNHH một thành viên Sở hữu trí tuệ VCCI (VCCI-IP CO.,LTD)

(54) **PHƯƠNG PHÁP CHUYỂN THÔNG TIN ĐẾM HÌNH ẢNH**

(57) Sáng chế đề cập đến phương pháp chuyển thông tin đếm hình ảnh bằng tín hiệu. Mã hiệu (flag) hiện tại về bit có trọng số lớn nhất đếm thứ tự hình ảnh và phần tử chu kỳ bit có trọng số lớn nhất đếm thứ tự hình ảnh được gửi. Mã hiệu hiện tại về bit có trọng số lớn nhất đếm thứ tự hình ảnh cho biết xem liệu có phần tử chu kỳ bit có trọng số lớn nhấtđếm thứ tự hình ảnh hiện diện hay không. Phần tử chu kỳ bit có trọng số lớn nhất đếm thứ tự hình ảnh xác định giá trị của chu kỳ bit có trọng số lớn nhất đếm thứ tự hình ảnh nếu giá trị mã hiệu hiện tại về bit có trọng số lớn nhất đếm thứ tự hình ảnh bằng một. Giá trị tối đa của phần tử chu kỳ bit có trọng số lớn nhất đếm thứ tự hình ảnh được thiết lập bằng cách sử dụng bit có trọng số nhỏ nhất đếm thứ tự hình ảnh tối đa trừ đi bốn phần tử.

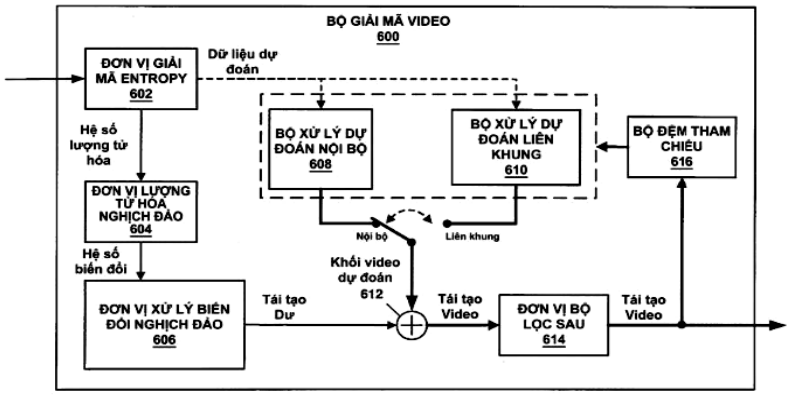

FIG.6

(11) **1-0049764 B**

(15) 08/07/2025
Số Quyết định: 130916/QĐ-SHTT.IP

(45) 25/08/2025 449B

(43) 25/08/2022 413 A

(21) 1-2022-03532

(85) 06/06/2022

(22) 09/12/2020

(86) PCT/US2020/064142 09/12/2020

(30) 62/947,963 13/12/2019 US
17/115,779 08/12/2020 US

(87) WO2021/119219 17/06/2021

(51) ***H04W 72/12***

(73) **QUALCOMM INCORPORATED** (US)
ATTN: International IP Administration, 5775 Morehouse Drive, San Diego, CA 92121-1714, United States of America

(72) TAKEDA, Kazuki (JP); PAPALEO, Marco (IT); MARCONE, Alessio (IT)

(74) Công ty TNHH Quốc tế D &N (D&N INTERNATIONAL CO.,LTD.)

(54) **PHƯƠNG PHÁP TRÁNH NHIỄU CHỒNG CHÉO GIỮA CÁC LIÊN KẾT TRONG TRUYỀN THÔNG KHÔNG DÂY, THIẾT BỊ NGƯỜI DÙNG VÀ PHƯƠNG TIỆN BẤT BIẾN ĐỌC ĐƯỢC BẰNG MÁY TÍNH**

(57) Sáng chế đề cập đến phương pháp tránh nhiễu chồng chéo giữa các liên kết trong hệ thống truyền thông không dây, thiết bị người dùng và phương tiện bất biến đọc được bằng máy tính. Sáng chế còn đề xuất các hệ thống và phương pháp truyền thông không dây liên quan đến việc làm giảm nhiễu chồng chéo giữa các liên kết từ thiết bị người dùng (user equipment - UE)-đến-UE. Thiết bị người dùng (UE) có thể nhận từ trạm gốc (base station - BS), mẫu ghép kênh song công phân chia theo thời gian (time-division-duplexing - TDD). UE có thể thiết lập băng tần bảo vệ trên các tài nguyên đường lên từ các tài nguyên được định rõ trong mẫu TDD. Theo cách khác, UE có thể làm giảm công suất cho các tài nguyên đường lên từ các tài nguyên được định rõ trong mẫu TDD. UE truyền các tài nguyên bằng cách sử dụng sóng mang và như được định rõ trong mẫu TDD.

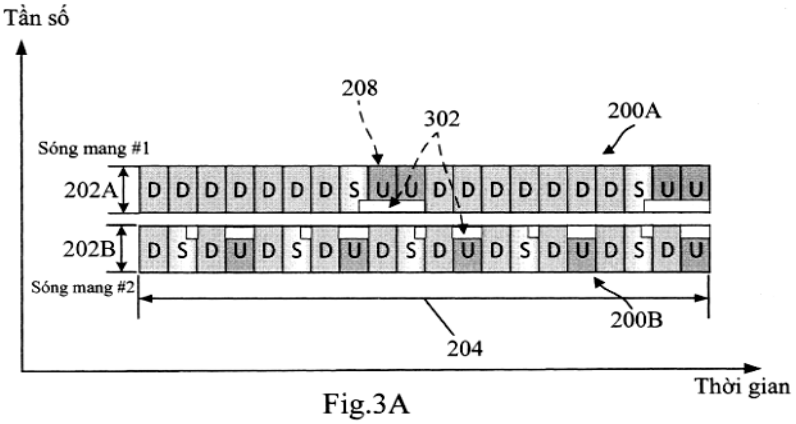

Fig.3A

(11) **1-0049765 B**

(15) 08/07/2025
Số Quyết định: 130918/QĐ-SHTT.IP

(45) 25/08/2025 449B

(43) 25/10/2022 415 A

(21) 1-2022-04575

(85) 20/07/2022

(22) 26/01/2021

(86) PCT/US2021/015028 26/01/2021

(30) 62/966,522 27/01/2020 US
17/157,040 25/01/2021 US

(87) WO2021/154688 05/08/2021

(51) ***H04W 4/02**; H04W 64/00*

(73) **QUALCOMM INCORPORATED** (US)
Attn: International IP Administration, 5775 Morehouse Drive, San Diego, CA 92121-1714, United States of America

(72) AKKARAKARAN, Sony (IN); LUO, Tao (US)

(74) Công ty TNHH Quốc tế D &N (D&N INTERNATIONAL CO.,LTD.)

(54) **NÚT TRUYỀN THÔNG THỨ NHẤT, NÚT TRUYỀN THÔNG THỨ HAI, PHƯƠNG PHÁP VẬN HÀNH CÁC NÚT NÀY VÀ PHƯƠNG TIỆN BẤT BIẾN ĐỌC ĐƯỢC BẰNG MÁY TÍNH**

(57) Sáng chế đề cập đến các kỹ thuật truyền thông không dây, cụ thể là nút truyền thông thứ nhất, nút truyền thông thứ hai, phương pháp vận hành các nút này và phương tiện bất biến đọc được bằng máy tính. Theo một khía cạnh, nút truyền thông thứ nhất (ví dụ, UE, BS, v.v.) thu được một hoặc nhiều phép đo liên quan đến một hoặc nhiều PRS (ví dụ, (các) PRS đường lên, (các) PRS đường xuống, v.v.). Nút truyền thông thứ nhất điền (các) giá trị phép đo vào (các) trường phép đo của báo cáo dựa vào một hoặc nhiều phép đo. Nút truyền thông thứ nhất nhận dạng ít nhất một trường phép đo không được điền dữ liệu gắn với báo cáo, và truyền, đến nút truyền thông thứ hai, báo cáo kết hợp với chỉ báo về ít nhất một trường phép đo không được điền dữ liệu. Nút truyền thông thứ hai (ví dụ, UE, BS, v.v.) thực hiện chức năng tính toán vị trí dựa vào báo cáo.

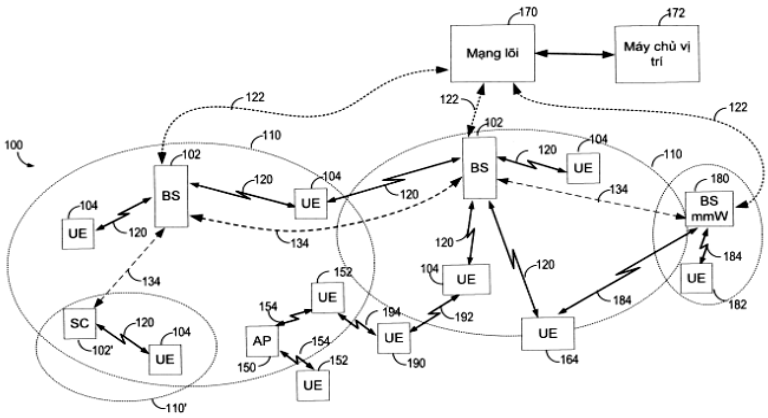

Fig.1

(11) **1-0049766 B**

(15) 08/07/2025
Số Quyết định: 130919/QĐ-SHTT.IP

(45) 25/08/2025 449B

(43) 27/09/2021 402 A

(21) 1-2021-03769

(85) 23/06/2021

(22) 27/11/2019

(86) PCT/US2019/063694 27/11/2019

(30) 62/772,066 27/11/2018 US
62/771,941 27/11/2018 US

(87) WO2020/113065 04/06/2020

(51) ***H04N 19/105***; *H04N 19/174; H04N 19/82; H04N 19/107*

(73) **OP SOLUTIONS, LLC** (US)
368 Middle Street, Amherst, Massachusetts 01002, United States of America

(72) KALVA, Hari (US); FURHT, Borivoje (US); ADZIC, Velibor (US)

(74) Công ty Luật TNHH T&G (TGVN)

(54) **BỘ GIẢI MÃ**

(57) Sáng chế đề cập đến bộ giải mã bao gồm hệ mạch được tạo cấu hình để nhận khối hiện tại, xác định khối hiện là khối để cập nhật khung tham chiếu không khả dụng dựa trên khối hiện tại, và cập nhật khung tham chiếu không khả dụng này nhờ sử dụng khối hiện tại. Sáng chế cũng đề cập đến các phương pháp tạo mã, thiết bị, các hệ thống, các công nghệ và các vật phẩm liên quan.

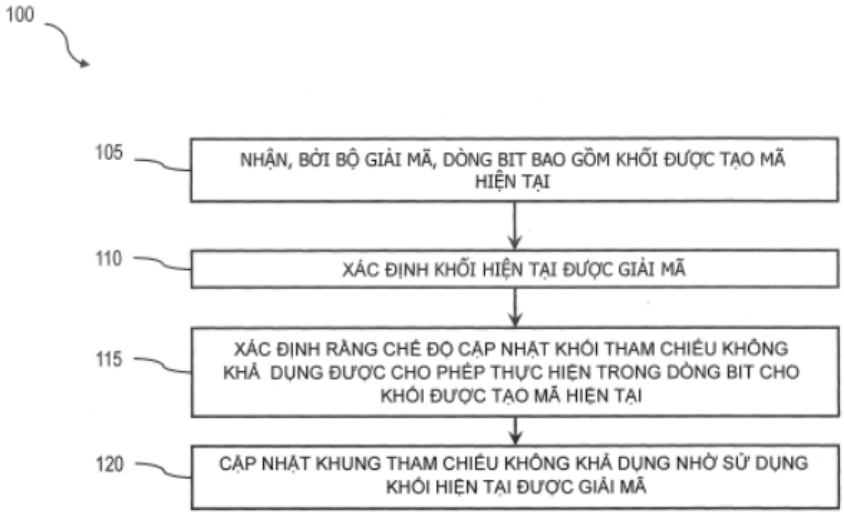

FIG. 1

(11) **1-0049767 B**

(15) 08/07/2025
Số Quyết định: 130961/QĐ-SHTT.IP

(45) 25/08/2025 449B

(43) 25/07/2023 424 A

(21) 1-2023-02143

(85) 31/03/2023

(22) 28/10/2021

(86) PCT/JP2021/039753 28/10/2021

(30) 2020-181875 29/10/2020 JP

(87) WO2022/092180 05/05/2022

(51) ***C07D 401/04***; *C07D 491/056; A01N 43/54; A01N 43/56; A01N 43/58; A01N 43/60; A01N 43/78; A01N 43/836; A01N 43/90; A01N 47/02; A01P 13/00; C07D 235/18; C07D 401/14; C07D 403/04; C07D 405/14; C07D 409/14; C07D 413/14; C07D 417/14; A01M 21/04; A01N 43/52*

(73) **NIHON NOHYAKU CO., LTD.** (JP)
19-8, Kyobashi 1-chome, Chuo-ku, Tokyo 1048386, Japan

(72) SANO Yusuke (JP); MORITA Tomoya (JP); OSATO Naoya (JP); NISHIMOTO Asuka (JP)

(74) Công ty Cổ phần Sở hữu công nghiệp INVESTIP (INVESTIP)

(54) **HỢP CHẤT DỊ VÒNG NGƯNG TỤ CHỨA NITƠ CÓ NHÓM OXIM, THUỐC DIỆT CỎ DÙNG TRONG NÔNG NGHIỆP VÀ TRỒNG TRỌT BAO GỒM HỢP CHẤT NÀY, VÀ PHƯƠNG PHÁP SỬ DỤNG HỢP CHẤT NÀY HOẶC THUỐC DIỆT CỎ**

(57) Để giải quyết cuộc khủng hoảng lương thực được dự đoán sẽ xảy ra trong tương lai gần do sự gia tăng dân số toàn cầu, có nhu cầu tạo ra một loại thuốc diệt cỏ mới vừa có tính an toàn cao cho cây trồng vừa có hoạt tính diệt cỏ ưu việt đối với cỏ dại. Vấn đề này có thể được giải quyết bằng thuốc diệt cỏ dùng trong nông nghiệp và trồng trọt bao gồm Hợp chất được biểu diễn bằng công thức chung (1) sau đây:

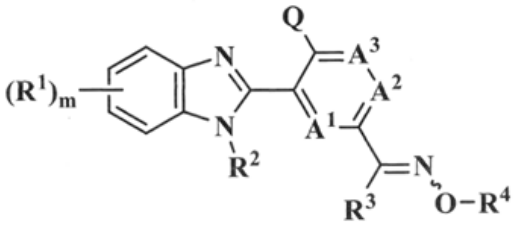

(1)

hoặc muối của nó làm thành phần hoạt tính, và phương pháp sử dụng thuốc diệt cỏ.

(11) **1-0049768 B**

(15) 08/07/2025
Số Quyết định: 130972/QĐ-SHTT.IP

(45) 25/08/2025 449B

(43) 25/10/2022 415 A

(21) 1-2022-04526

(85) 18/07/2022

(22) 21/01/2021

(86) PCT/US2021/014350 21/01/2021

(30) 16/752,568 24/01/2020 US

(87) WO2021/150704 29/07/2021

(51) ***H04W 4/021****; H04W 4/40; H04W 4/02*

(73) **QUALCOMM INCORPORATED** (US)
Attn: International IP Administration, 5775 Morehouse Drive, San Diego, CA 92121-1714, United States of America

(72) HOVEY, Richard Reid (US); CHENG, Hong (SG); VASSILOVSKI, Dan (US)

(74) Công ty TNHH Quốc tế D &N (D&N INTERNATIONAL CO.,LTD.)

(54) **THIẾT BỊ NGƯỜI DÙNG THỨ NHẤT, PHƯƠNG PHÁP TRUYỀN THÔNG KHÔNG DÂY TẠI THIẾT BỊ NGƯỜI DÙNG THỨ NHẤT VÀ PHƯƠNG TIỆN BẤT BIẾN ĐỌC ĐƯỢC BẰNG MÁY TÍNH**

(57) Sáng chế đề xuất các kỹ thuật truyền thông không dây, cụ thể là thiết bị người dùng thứ nhất, phương pháp truyền thông không dây tại thiết bị người dùng thứ nhất, và phương tiện bất biến đọc được bằng máy tính. Theo một khía cạnh, thiết bị người dùng (user equipment - UE) thứ nhất nhận thông tin từ-thiết bị-đến-thiết bị (device-to-device - D2D) từ thiết bị người dùng (UE) thứ hai. UE thứ nhất xác định liệu UE thứ nhất có nằm trong phạm vi ngưỡng từ UE thứ hai hay không dựa vào thông tin D2D. Xử lý lớp ứng dụng được kích hoạt cho bản tin trong thông tin D2D, nếu UE thứ nhất nằm trong phạm vi ngưỡng.

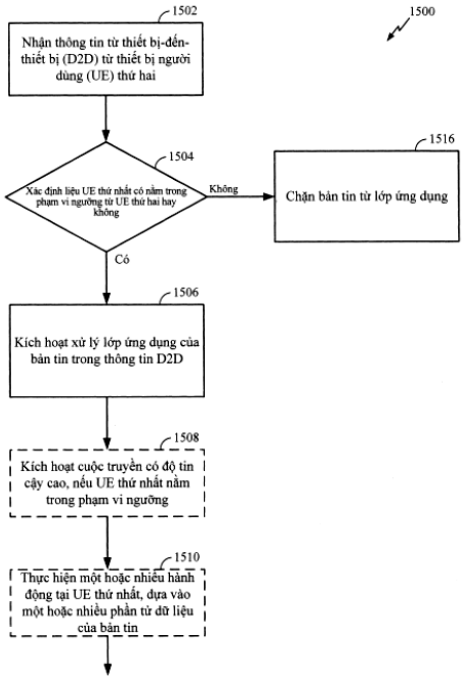

Fig.15

(11) **1-0049769 B**

(15) 08/07/2025
Số Quyết định: 130975/QĐ-SHTT.IP

(45) 25/08/2025 449B

(43) 26/10/2020 391 A

(21) 1-2020-03706

(85) 25/06/2020

(22) 09/01/2019

(86) PCT/CN2019/071038 09/01/2019

(30) 62/615,497 10/01/2018 US

(87) WO2019/137404 18/07/2019

(51) ***H04L 1/18***

(73) **SHARP KABUSHIKI KAISHA** (JP)
1, Takumi-cho, Sakai-ku, Sakai City, Osaka 590-8522, Japan

(72) WEI, Chiahung (CN); CHOU, Chieming (CN); CHEN, Hungchen (CN)

(74) Công ty TNHH một thành viên Sở hữu trí tuệ VCCI (VCCI-IP CO.,LTD)

(54) **PHƯƠNG PHÁP DÙNG ĐỂ TRUYỀN DỮ LIỆU GIAO THỨC HỘI TỤ DỮ LIỆU GÓI VÀ THIẾT BỊ NGƯỜI DÙNG**

(57) Sáng chế đề cập đến phương pháp sao chép giao thức hội tụ dữ liệu gói (PDCP - Packet Data Convergence Protocol) trong các hệ thống truyền thông không dây và thiết bị người dùng (UE - User Equipment). Phương pháp, được thực hiện bởi UE bao gồm thực thể PDCP được kết hợp với hai thực thể điều khiển liên kết radio (RLC - Radio Link Control) và được cấu hình với chức năng sao chép mà không được kích hoạt, bao gồm: xác định, bởi thực thể PDCP, rằng hai thực thể RLC có thuộc về cùng nhóm tế bào hay không, và gửi, bởi thực thể PDCP, đơn vị dữ liệu giao thức (PDU - Protocol Data Unit) dữ liệu PDCP tới thực thể RLC sơ cấp trong số hai thực thể RLC khi hai thực thể RLC thuộc về cùng nhóm tế bào.

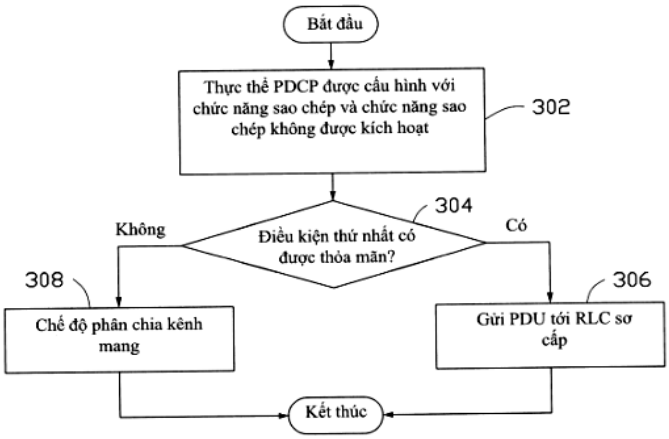

FIG. 3

(11) **1-0049770 B**

(15) 08/07/2025
Số Quyết định: 130976/QĐ-SHTT.IP

(45) 25/08/2025 449B

(43) 25/11/2022 416 A

(21) 1-2022-05205

(85) 16/08/2022

(22) 31/01/2020

(86) PCT/EP2020/052453 31/01/2020

(87) WO2021/151506 05/08/2021

(51) ***H04M 1/02****; G06F 1/16*

(73) **HUAWEI TECHNOLOGIES CO., LTD.** (CN)
Huawei Administration Building, Bantian, Longgang District, Shenzhen, Guangdong 518129, P. R. China

(72) MÄKI, Jouni Tapio (FI); MÄKINEN, Kaisla Alina (FI)

(74) Công ty Cổ phần Sở hữu công nghiệp INVESTIP (INVESTIP)

(54) **THIẾT BỊ ĐIỆN TỬ CÓ MÀN HÌNH CUỘN BAO GỒM PHƯƠNG TIỆN TỪ TÍNH ĐỂ NGĂN CẢN SỰ UỐN CONG MÀN HÌNH KHI ĐƯỢC MỞ RỘNG**

(57) Sáng chế đề cập đến thiết bị điện tử (1) bao gồm mô đun khung (2) và cụm màn hình cuộn (3), cụm màn hình cuộn (3) bao quanh một phần mô đun khung (2) và được cấu hình để trượt giữa vị trí thu vào (P1) và vị trí mở rộng (P3), trong đó mô đun khung (2) bao gồm thân (11) có mép được bo tròn (4) và chi tiết thứ nhất (5) của cặp từ tính ở ít nhất phần giữa của thân gần với mép được bo tròn (4), và cụm màn hình cuộn (3) bao gồm tấm có thể gập lại (6) và cụm đỡ được bố trí để đỡ tấm có thể gập lại (6), trong đó cụm màn hình cuộn (3) bao gồm chi tiết thứ hai (9) của cặp từ tính ở ít nhất phần đối diện chi tiết thứ nhất (5) của cặp từ tính khi cụm màn hình cuộn (3) ở vị trí thu vào, chi tiết thứ nhất (5) và chi tiết thứ hai (9) của cặp từ tính hút từ tính lẫn nhau. Thiết bị điện tử (1) giảm hoặc ngăn cản sự hiện diện của các khiếm khuyết về hình ảnh do sự uốn cong của cụm màn hình cuộn (3) quanh mép được bo tròn (4) của mô đun khung (2).

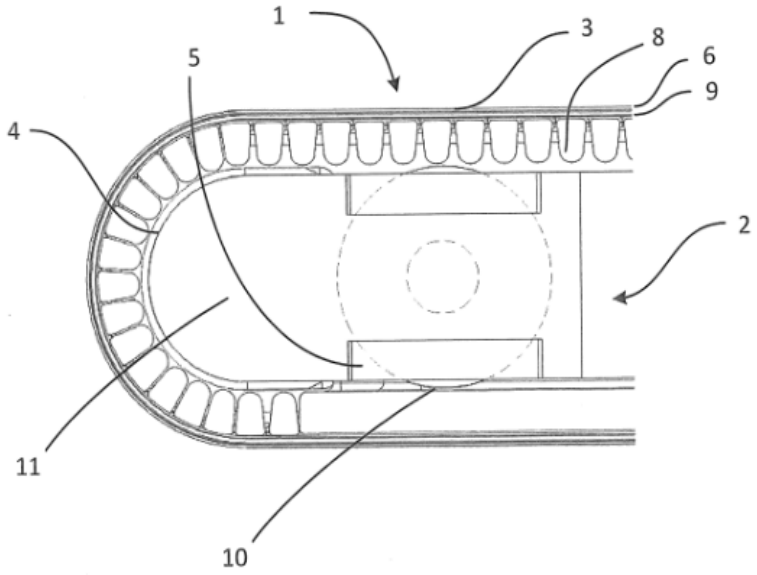

Fig.2

(11) **1-0049771 B**

(15) 08/07/2025
Số Quyết định: 130977/QĐ-SHTT.IP

(45) 25/08/2025 449B

(43) 25/03/2022 408 A

(21) 1-2022-00283

(85) 17/01/2022

(22) 15/07/2020

(86) PCT/CN2020/102003 15/07/2020

(30) PCT/CN2019/096059 15/07/2019 CN
PCT/CN2019/096398 17/07/2019 CN

(87) WO2021/008539 21/01/2021

(51) ***H04N 19/117****; H04N 19/136*

(73) 1. **BEIJING BYTEDANCE NETWORK TECHNOLOGY CO., LTD.** (CN)
Room B-0035, 2/F, No. 3 Building No. 30, Shixing Road, Shijingshan District Beijing 100041, China
2. **BYTEDANCE INC.** (US)
12655 West Jefferson Boulevard Sixth Floor, Suite No. 137 Los Angeles, California 90066, USA

(72) ZHANG, Li (CN); ZHANG, Kai (CN); LIU, Hongbin (CN); WANG, Yue (CN)

(74) Công ty Luật TNHH Phạm và Liên danh (PHAM & ASSOCIATES)

(54) **PHƯƠNG PHÁP VÀ THIẾT BỊ XỬ LÝ DỮ LIỆU VIĐEO, VẬT GHI MÁY TÍNH, VÀ PHƯƠNG PHÁP LƯU TRỮ DÒNG BIT CỦA VIĐEO**

(57) Sáng chế đề cập đến phương pháp xử lý viđeo bao gồm bước xác định, đối với phép biến đổi của khối của ảnh viđeo trong viđeo và biểu diễn dòng bit của viđeo, các građien của tập con của các mẫu trong vùng đối với hoạt động phân loại trong quá trình lọc. Vùng có chiều M×N và khối có chiều K×L, M, N, K, L là các số nguyên dương. Khối được đặt trong vùng. Phương pháp cũng bao gồm bước thực hiện biến đổi dựa trên việc xác định.

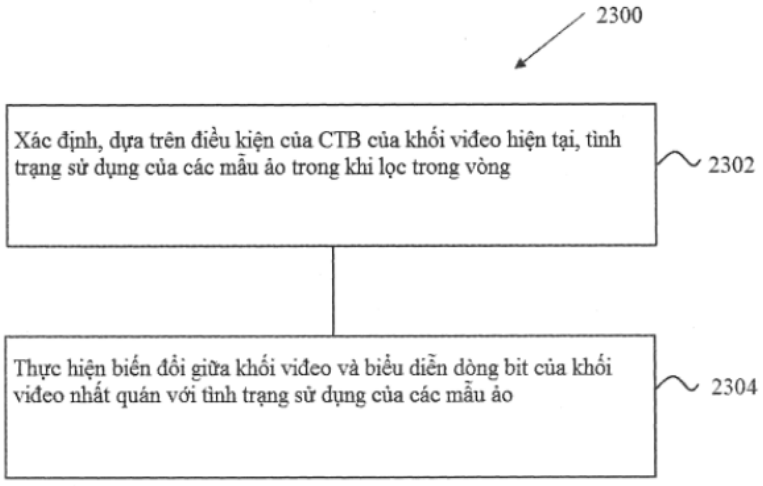

Fig.23

(11) **1-0049772 B**

(15) 08/07/2025
Số Quyết định: 130979/QĐ-SHTT.IP

(45) 25/08/2025 449B

(43) 25/01/2022 406 A

(21) 1-2021-06992

(85) 02/11/2021

(22) 09/04/2020

(86) PCT/US2020/027458 09/04/2020

(30) 62/832,127 10/04/2019 US
62/850,335 20/05/2019 US

(87) WO2020/210484 A1 15/10/2020

(51) ***G01C 15/02***; *G01B 21/04*

(73) **MILWAUKEE ELECTRIC TOOL CORPORATION** (US)
13135 West Lisbon Road, Brookfield, Wisconsin 53005, United States of America

(72) Samuel J. HOWARD (US); Michael Dan HUH (US)

(74) Công ty TNHH T&T INVENMARK Sở hữu trí tuệ Quốc tế (T&T INVENMARK CO., LTD.)

(54) ĐÍCH LAZE QUANG HỌC

(57) Sáng chế đề cập đến các sản phẩm khác nhau được sử dụng để căn thẳng các đối tượng và dấu hiệu trong một vùng. Trong một ví dụ, đích laze tạo sự nối thông quang học giữa vùng đích của đích laze và vùng phi đích lệch khỏi vùng đích. Một số ánh sáng được phát ra về phía vùng đích sẽ được định hướng lại để phát ra từ vùng phi đích, và một số ánh sáng được phát ra về phía vùng phi đích sẽ được định hướng lại để phát ra từ vùng đích. Trong một ví dụ khác, đích laze bao gồm các phần phản xạ và các phần không phản xạ tạo điều kiện thuận lợi cho việc nhắm đích laze về phía tâm của đích laze.

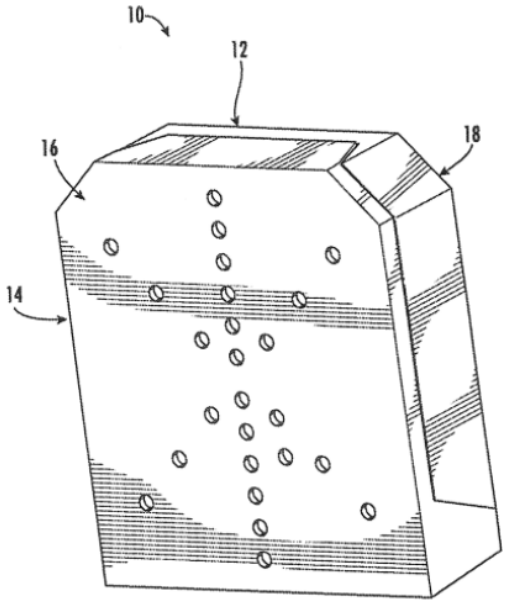

Hình 1

(11) **1-0049773 B**

(15) 08/07/2025
Số Quyết định: 130980/QĐ-SHTT.IP

(45) 25/08/2025 449B

(43) 25/02/2022 407 A

(21) 1-2021-07252

(85) 15/11/2021

(22) 19/05/2020

(86) PCT/US2020/033537 19/05/2020

(30) 62/850,503 20/05/2019 US
16/876,851 18/05/2020 US

(87) WO2020/236780 A1 26/11/2020

(51) ***H04W 64/00***; *G01S 5/02*

(73) **QUALCOMM INCORPORATED** (US)
ATTN: International IP Administration, 5775 Morehouse Drive, San Diego, CA 92121-1714, United States of America

(72) MANOLAKOS, Alexandros (GR); AKKARAKARAN, Sony (IN); FISCHER, Sven (DE)

(74) Công ty TNHH Quốc tế D &N (D&N INTERNATIONAL CO.,LTD.)

(54) **THIẾT BỊ NGƯỜI DÙNG VÀ PHƯƠNG PHÁP TRUYỀN THÔNG KHÔNG DÂY ĐƯỢC THỰC HIỆN BỞI THIẾT BỊ NGƯỜI DÙNG**

(57) Sáng chế đề cập đến các kỹ thuật truyền thông không dây, cụ thể là thiết bị người dùng và phương pháp truyền thông không dây được thực hiện bởi thiết bị người dùng. Theo một khía cạnh, UE nhận cấu hình định vị, cấu hình định vị bao gồm ít nhất một mã định danh của tín hiệu tham chiếu đường xuống thứ nhất từ ô lân cận được dùng để đánh giá hao tổn đường truyền đường xuống hoặc xác định chùm truyền không gian đường lên, xác định rằng tín hiệu tham chiếu đường xuống thứ nhất nhận được từ ô lân cận không thể được dùng để đánh giá hao tổn đường truyền đường xuống hoặc xác định chùm truyền không gian đường lên, đáp lại bước xác định, đánh giá hao tổn đường truyền đường xuống hoặc xác định chùm truyền không gian đường lên dựa trên tín hiệu tham chiếu đường xuống thứ hai nhận được từ ô lân cận hoặc ô phục vụ, và truyền tín hiệu tham chiếu đường lên để định vị dựa trên hao tổn đường truyền đường xuống đánh giá được, chùm truyền không gian đường lên xác định được, hoặc kết hợp của chúng.

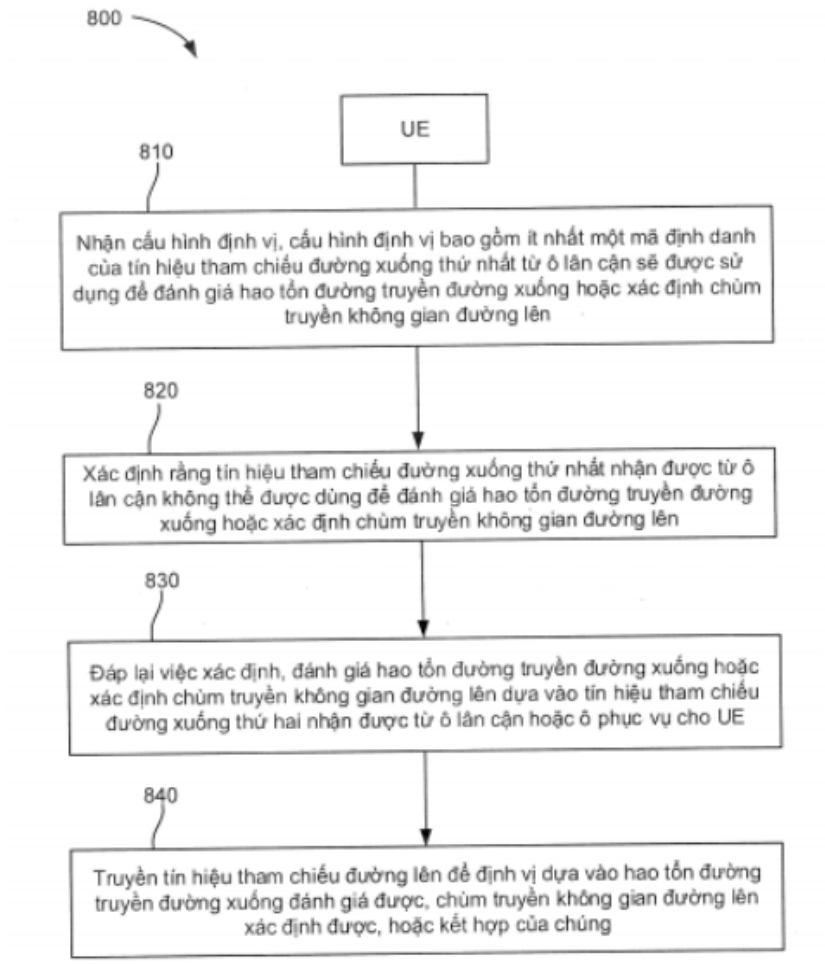
800
UE
810
Nhận cấu hình định vị, cấu hình định vị bao gồm ít nhất một mã định danh của tín hiệu tham chiếu đường xuống thứ nhất từ ô lân cận sẽ được sử dụng để đánh giá hao tổn đường truyền đường xuống hoặc xác định chùm truyền không gian đường lên
820
Xác định rằng tín hiệu tham chiếu đường xuống thứ nhất nhận được từ ô lân cận không thể được dùng để đánh giá hao tổn đường truyền đường xuống hoặc xác định chùm truyền không gian đường lên
830
Đáp lại việc xác định, đánh giá hao tổn đường truyền đường xuống hoặc xác định chùm truyền không gian đường lên dựa vào tín hiệu tham chiếu đường xuống thứ hai nhận được từ ô lân cận hoặc ô phục vụ cho UE
840
Truyền tín hiệu tham chiếu đường lên để định vị dựa vào hao tổn đường truyền đường xuống đánh giá được, chùm truyền không gian đường lên xác định được, hoặc kết hợp của chúng

Fig.8

(11) **1-0049774 B**

(15) 08/07/2025
Số Quyết định: 130981/QĐ-SHTT.IP

(45) 25/08/2025 449B

(43) 25/02/2021 395 A

(21) 1-2020-06434

(85) 05/11/2020

(22) 05/04/2019

(86) PCT/JP2019/015185 05/04/2019

(30) 2018-073685 06/04/2018 JP

(87) WO2019/194310 10/10/2019

(51) ***H04L 1/00***; *H04W 28/06; H04W 72/04; H04L 1/16*

(73) **SHARP KABUSHIKI KAISHA** (JP)
1, Takumi-cho, Sakai-ku, Sakai City, Osaka 590-8522, Japan

(72) LEE Taewoo (JP); SUZUKI Shouichi (JP); OHUCHI Wataru (JP); YOSHIMURA Tomoki (JP); LIU Liqing (JP)

(74) Công ty TNHH một thành viên Sở hữu trí tuệ VCCI (VCCI-IP CO.,LTD)

(54) **THIẾT BỊ ĐẦU CUỐI, THIẾT BỊ TRẠM GỐC, VÀ PHƯƠNG PHÁP TRUYỀN THÔNG**

(57) Sáng chế đề cập đến thiết bị đầu cuối bao gồm bộ phận mã hóa được tạo cấu hình để mã hóa lượng tải thông tin điều khiển đường lên (UCI) và để thực hiện thích ứng tốc độ của các bit được mã hóa của lượng tải; và bộ phát được tạo cấu hình để phát UCI, trong đó lượng tải bao gồm một phần hoặc toàn bộ thông tin báo nhận yêu cầu lặp lại tự động hỗn hợp (HARQ-ACK), yêu cầu lập lịch và thông tin trạng thái kênh (CSI), độ dài E_{UCI} của chuỗi đầu ra của bước thích ứng tốc độ được cung cấp dựa trên O_{CRC} số thứ nhất của bit kiểm tra độ dư vòng (CRC), O_{CRC} số thứ nhất của bit CRC được cung cấp dựa trên kích thước của lượng tải và kích thước của bit CRC thứ hai được thêm vào lượng tải được cung cấp dựa trên kích thước của lượng tải và độ dài E_{UCI} của chuỗi đầu ra của bước thích ứng tốc độ.

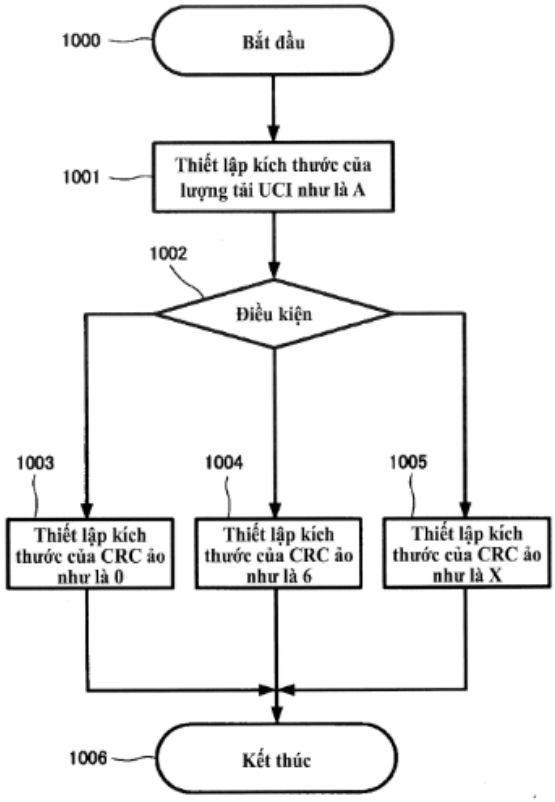
1000
Bắt đầu
1001
Thiết lập kích thước của lượng tải UCI như là A
1002
Điều kiện
1003
Thiết lập kích thước của CRC ảo như là 0
1004
Thiết lập kích thước của CRC ảo như là 6
1005
Thiết lập kích thước của CRC ảo như là X
1006
Kết thúc

FIG.10

(11) **1-0049775 B**

(15) 08/07/2025
Số Quyết định: 130982/QĐ-SHTT.IP

(45) 25/08/2025 449B

(43) 26/10/2020 391 A

(21) 1-2019-05539

(85) 09/10/2019

(22) 30/05/2019

(86) PCT/JP2019/021619 30/05/2019

(30) 2018-203413 30/10/2018 JP

(87) WO2020/090141 07/05/2020

(51) ***C10G 65/12**; B01J 29/16; C10G 45/60; C10G 47/16; B01J 23/755; C10G 3/00*

(73) **REVO INTERNATIONAL INC.** (JP)
173 Shimotobahiroosacho, Fushimi-ku, Kyoto-shi, Kyoto 6128473, JP

(72) TSUTO, Keiichi (JP); AZUMA, Yuichiro (JP); MATSUNAGA, Kotetsu (JP)

(74) Công ty Cổ phần Hỗ trợ phát triển công nghệ Detech (DETECH)

(54) PHƯƠNG PHÁP SẢN XUẤT NHIÊN LIỆU HYDROCACBON LỎNG

(57) Sáng chế đề cập đến phương pháp sản xuất nhiên liệu hydrocacbon lỏng, trong đó phương pháp này bao gồm bước phản ứng thứ nhất và bước phản ứng thứ hai được đưa ra dưới đây: (1) bước phản ứng thứ nhất: hydrocracking dầu nguyên liệu thô với sự có mặt của chất xúc tác phản ứng hydrocracking ở áp suất cấp hydro từ 0,2 đến 0,95 MPa, tốc độ không gian thể tích theo giờ của thể tích chất lỏng của dầu nguyên liệu thô từ 0,05/giờ đến 0,5/giờ, và tỷ lệ giữa lưu lượng hydro với lưu lượng dầu nguyên liệu thô từ 100 đến 1000 NL hydro trên 1 L dầu nguyên liệu thô; và (2) bước phản ứng thứ hai: hydro hóa dung dịch được cracking với sự có mặt của chất xúc tác phản ứng hydro hóa ở áp suất cấp hydro từ 0,2 đến 0,95 MPa, tốc độ không gian thể tích theo giờ của thể tích chất lỏng của dung dịch được cracking từ 0,2/giờ đến 5/giờ, và tỷ lệ giữa lưu lượng hydro với lưu lượng dung dịch được cracking từ 100 đến 1000 NL hydro trên 1 L dung dịch được cracking. Theo sáng chế, nhiên liệu hydrocacbon lỏng mong muốn có thể được sản xuất bằng cách thực hiện sự kết hợp phản ứng hydrocracking và phản ứng hydro hóa dầu nguyên liệu thô như chất béo và dầu trong chế phẩm cụ thể bằng cách cấp hydro áp suất thấp gần như áp suất thường.

FIG. 1

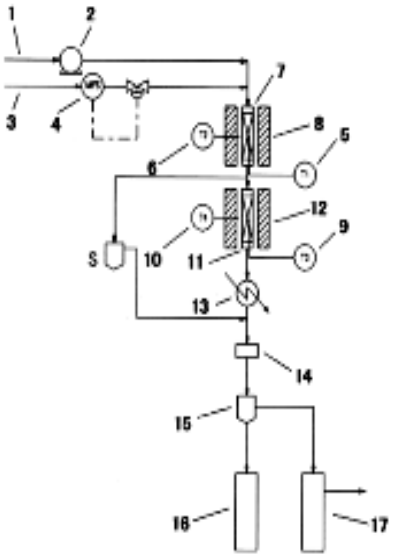

(11) **1-0049776 B**

(15) 08/07/2025
Số Quyết định: 130983/QĐ-SHTT.IP

(45) 25/08/2025 449B

(43) 25/09/2020 390 A

(21) 1-2020-03639

(85) 23/06/2020

(22) 07/12/2018

(86) PCT/CN2018/119777 07/12/2018

(30) 201711290005.2 07/12/2017 CN

(87) WO2019/110003 13/06/2019

(51) ***H04W 28/04***

(73) **SHARP KABUSHIKI KAISHA** (JP)
1, Takumi-cho, Sakai-ku, Sakai City, Osaka 590-8522, Japan

(72) XIAO, Fangying (CN); LIU, Renmao (CN)

(74) Công ty TNHH một thành viên Sở hữu trí tuệ VCCI (VCCI-IP CO.,LTD)

(54) **PHƯƠNG PHÁP TRUYỀN THÔNG KHÔNG DÂY VÀ THIẾT BỊ NGƯỜI DÙNG**

(57) Sáng chế đề xuất phương pháp được thiết bị người dùng thực hiện, phương pháp bao gồm bước gửi, bởi bên phát của thực thể điều khiển liên kết vô tuyến chế độ báo nhận (AM RLC) đến tầng thấp hơn bộ dữ liệu dịch vụ dữ liệu chế độ báo nhận (AMD PDU) bao gồm sự thăm dò. Phương pháp còn bao gồm: bước cập nhật bởi thực thể RLC, biến trạng thái gửi thăm dò đến số chuỗi SN cao nhất của bộ dữ liệu dịch vụ điều khiển liên kết vô tuyến chế độ báo nhận (RLC SDU) được phát và đang chờ báo nhận. Ngoài ra, sáng chế còn đề xuất thiết bị người dùng tương ứng.

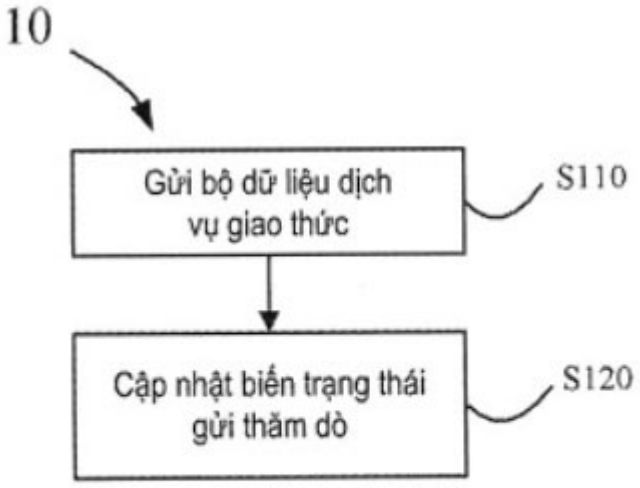

HÌNH 1

(11) **1-0049777 B**

(15) 08/07/2025
Số Quyết định: 130984/QĐ-SHTT.IP

(45) 25/08/2025 449B

(43) 25/01/2024 430 A

(21) 1-2023-06116

(85) 11/09/2023

(22) 18/03/2022

(86) PCT/JP2022/012698 18/03/2022

(30) 2021-045986 19/03/2021 JP

(87) WO2022/196800 A1 22/09/2022

(51) ***C21D 8/12***; *H01F 1/147; C22C 38/60; C21D 9/46; C22C 38/00*

(73) **NIPPON STEEL CORPORATION** (JP)
6-1, Marunouchi 2-chome, Chiyoda-ku, Tokyo 100-8071 Japan

(72) Tesshu MURAKAWA (JP); Minako FUKUCHI (JP)

(74) Công ty TNHH một thành viên Sở hữu trí tuệ VCCI (VCCI-IP CO.,LTD)

(54) TẤM THÉP ĐIỆN KHÔNG ĐỊNH HƯỚNG VÀ PHƯƠNG PHÁP SẢN XUẤT TẤM THÉP ĐIỆN KHÔNG ĐỊNH HƯỚNG NÀY

(57) Sáng chế đề cập đến tấm thép điện không định hướng có thành phần hoá học được định trước, một hoặc nhiều hạt là kết tủa của sulfua hoặc oxysulfua của một hoặc nhiều nguyên tố được chọn từ nhóm gồm Mg, Ca, Sr, Ba, Ce, La, Nd, Pr, Zn và Cd hoặc cả sulfua và oxysulfua và có đường kính lớn hơn 0,5μm hiện diện trong trường nhìn 10000μm^2, và khi quan sát EBSD được thực hiện trên bề mặt song song với bề mặt tấm thép, trong trường hợp tổng diện tích được biểu thị bằng S_{tot}, diện tích của các hạt định hướng {100} được biểu thị bằng S_{100}, diện tích của các hạt định hướng trong đó hệ số Taylor M lớn hơn 2,8 được biểu thị bằng S_{tyl}, tổng diện tích của các hạt định hướng các hạt trong đó hệ số Taylor M trở thành 2,8 hoặc nhỏ hơn được biểu thị bằng S_{tra}, giá trị KAM trung bình của các hạt định hướng {100} được biểu thị bằng K_{100} và giá trị KAM trung bình của các hạt định hướng trong đó hệ số Taylor M trở thành lớn hơn 2,8 được biểu thị bằng K_{tyl}, $0,20 \leq S_{tyl}/S_{tot} \leq 0,85$, $0,05 \leq S_{100}/S_{tot} \leq 0,80$, $S_{100}/S_{tra} \geq 0,50$, và $K_{100}/K_{tyl} \leq 0,990$ được thỏa mãn.

(11) **1-0049778 B**

(15) 08/07/2025
Số Quyết định: 130985/QĐ-SHTT.IP

(45) 25/08/2025 449B

(43) 27/03/2023 420 A

(21) 1-2022-04138

(22) 30/06/2022

(30) 10-2021-0123586 16/09/2021 KR

(51) ***A61L 2/22***; *A61L 2/26; A61L 2/18*

(73) **PALSOO CO., LTD.** (KR)
S-111, 11-3 Techno 1-ro, Yuseong-gu, Daejeon, 34015, Republic of Korea

(72) JANG, Pal Soo (KR)

(74) Công ty TNHH Đại Tín và Liên Danh (DAITIN AND ASSOCIATES CO.,LTD)

(54) **THIẾT BỊ KHỬ TRÙNG CẦM TAY**

(57) Sáng chế đề cập đến thiết bị khử trùng cầm tay, với cấu tạo bao gồm: hộp chứa với bình đựng nước được lắp đặt bên trong, và một phía được lắp đặt đầu vòi phun chìa ra ngoài để phun nước khử trùng dưới dạng sương mù; bộ phận cấp khí ozon được lắp đặt bên trong hộp chứa để cung cấp khí ozon cho đầu vòi phun; bộ phận cấp khí nén được lắp đặt bên trong hộp chứa để cung cấp khí nén cho đầu vòi phun; bộ phận cấp nước được lắp đặt bên trong hộp chứa để cung cấp nước chứa trong bình đựng nước cho đầu vòi phun. Khí ozon và khí nén được cung cấp cho đầu vòi phun dưới dạng hỗn hợp khí, nước được cung cấp cho đầu vòi phun trực tiếp, hỗn hợp khí và nước sau khi được hòa lẫn lần cuối bên trong đầu vòi phun sẽ được phun ra ngoài dưới dạng nước khử trùng sương mù.

Thiết bị khử trùng theo sáng chế phun nước khử trùng có chứa ozon ra ngoài dưới dạng sương mù, để có thể phòng dịch và khử trùng nhanh chóng các bề mặt, đồ dùng trong nhà và các khu vực rộng lớn có tiếp xúc với virus corona (SARS-CoV-2).

FIG.1

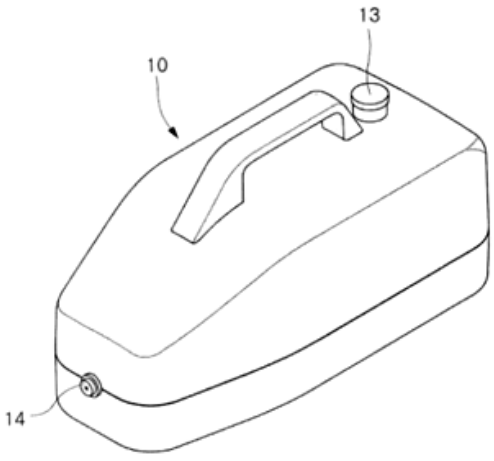

(11) **1-0049779 B**

(15) 08/07/2025
Số Quyết định: 130986/QĐ-SHTT.IP

(45) 25/08/2025 449B

(43) 25/07/2023 424 A

(21) 1-2023-02033

(85) 28/03/2023

(22) 15/09/2021

(86) PCT/JP2021/034008 15/09/2021

(30) 2020-168163 05/10/2020 JP

(87) WO2022/075026 14/04/2022

(51) ***C22C 38/00****; B23K 13/00; C22C 38/60; B21C 37/15; C21D 8/02*

(73) **JFE STEEL CORPORATION** (JP)
2-3, Uchisaiwai-cho 2-chome, Chiyoda-ku, Tokyo 1000011 Japan

(72) MATSUMOTO Akihide (JP); NAKAZAWA Ryo (JP); MATSUMOTO Atsushi (JP); IDE Shinsuke (JP)

(74) Công ty Cổ phần Sở hữu công nghiệp INVESTIP (INVESTIP)

(54) ỐNG THÉP HÌNH CHỮ NHẬT, PHƯƠNG PHÁP SẢN XUẤT ỐNG THÉP NÀY, VÀ KẾT CẤU CÔNG TRÌNH

(57) Sáng chế đề cập đến ống thép hình chữ nhật, phương pháp sản xuất ống thép này, và kết cấu công trình. Ống thép hình chữ nhật theo sáng chế bao gồm các phần phẳng và các phần góc. Bán kính cong bên ngoài R của các phần góc bằng 2,0t hoặc lớn hơn và 3,0t hoặc nhỏ hơn, trong đó t (mm) là chiều dày thành trung bình của các phần phẳng. Độ phẳng của bề mặt bên ngoài của các phần phẳng nhỏ hơn hoặc bằng 2,5 mm. E2 lớn hơn hoặc bằng 0,60 lần E1, trong đó E2 là độ giãn dài đồng đều của các phần góc ở vị trí (1/4t) từ bề mặt bên ngoài của các phần góc theo hướng chiều dày thành, và E1 là độ giãn dài đồng đều của các phần phẳng ở vị trí (1/4)t từ bề mặt bên ngoài của các phần phẳng theo hướng chiều dày thành. Năng lượng hấp thụ Charpy ở -10 °C của các phần góc ở vị trí (1/4)t từ bề mặt bên ngoài của các phần góc theo hướng chiều dày thành lớn hơn hoặc bằng 100 J.

FIG. 1

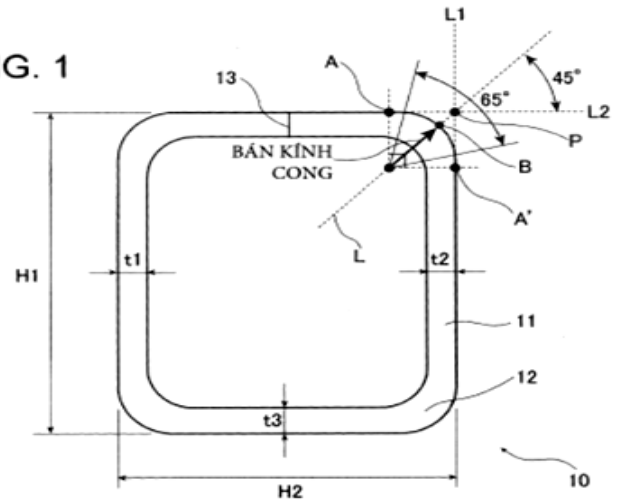

(11) **1-0049780 B**

(15) 08/07/2025
Số Quyết định: 130987/QĐ-SHTT.IP

(45) 25/08/2025 449B

(43) 30/01/2020 382 A

(21) 1-2019-05699

(85) 16/10/2019

(22) 30/03/2018

(86) PCT/CN2018/081306 30/03/2018

(30) 62/480,515 02/04/2017 US

(87) WO2018/184503 11/10/2018

(51) ***H04W 72/04***

(73) **SHARP KABUSHIKI KAISHA** (JP)
1, Takumi-cho, Sakai-ku, Sakai City, Osaka 590-8522, Japan

(72) WEI, Chia-Hung (CN); CHOU, Chie-Ming (CN)

(74) Công ty TNHH một thành viên Sở hữu trí tuệ VCCI (VCCI-IP CO.,LTD)

(54) **PHƯƠNG PHÁP TRUYỀN THÔNG ĐỘ TRỄ THẤP SIÊU TIN CẬY VÀ THIẾT BỊ NGƯỜI DÙNG ĐỂ THỰC HIỆN PHƯƠNG PHÁP NÀY**

(57) Sáng chế đề cập đến phương pháp truyền thông độ trễ thấp siêu tin cậy và thiết bị người dùng (user equipment - UE) để thực hiện phương pháp này. UE bao gồm bộ xử lý được tạo cấu hình để thực hiện các lệnh sau. Đơn vị dữ liệu gói giao thức điều khiển dữ liệu gói (packet data control protocol packet data unit - PDCP PDU) được nhân đôi để tạo PDCP PDU thứ nhất và PDCP PDU thứ hai trong thực thể giao thức điều khiển dữ liệu gói (PDCP). PDCP PDU thứ nhất được truyền đến kênh mang điều khiển liên kết vô tuyến (radio link control - RLC) thứ nhất. PDCP PDU thứ hai được truyền đến kênh mang RLC thứ hai. RLC PDU thứ nhất được tạo ra để đáp lại PDCP PDU thứ nhất trong kênh mang RLC thứ nhất. RLC PDU thứ hai được tạo ra để đáp lại PDCP PDU trong kênh mang RLC thứ hai. RLC PDU thứ nhất và RLC PDU thứ hai thu được trong thực thể điều khiển truy cập môi trường (medium access control - MAC) được liên kết với kênh mang RLC thứ nhất và thứ hai.

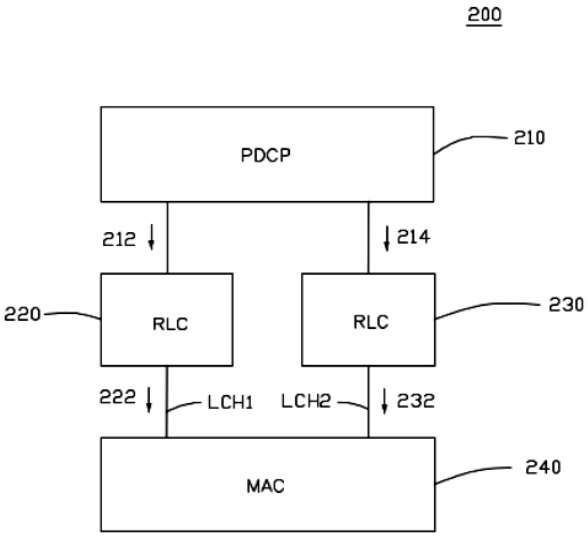

Fig.2

(11) **1-0049781 B**

(15) 08/07/2025
Số Quyết định: 130989/QĐ-SHTT.IP

(45) 25/08/2025 449B

(43) 25/08/2022 413 A

(21) 1-2022-01466

(85) 08/03/2022

(22) 06/08/2020

(86) PCT/US2020/045151 06/08/2020

(30) 62/883,407 06/08/2019 US

(87) WO2021/026322 11/02/2021

(51) ***H04N 19/51***

(73) **OP SOLUTIONS, LLC** (US)
368 Middle Street, Amherst, MA 01002, United States of America

(72) KALVA, Hari (IN); ADZIC, Velibor (US); FURHT, Borivoje (US)

(74) Công ty Cổ phần Sở hữu công nghiệp INVESTIP (INVESTIP)

(54) **BỘ GIẢI MÃ VÀ PHƯƠNG PHÁP GIẢI MÃ**

(57) Sáng chế đề cập đến phương pháp bao gồm bước nhận khung hình tham chiếu, bước xác định, đối với khối hiện tại, hằng số chia tỉ lệ; bước chia tỉ lệ khối của khung hình tham chiếu theo hằng số chia tỉ lệ, khối của khung hình tham chiếu tương ứng với khối hiện tại, và dựng lại dữ liệu điểm ảnh của khối hiện tại và sử dụng khối được chia tỉ lệ của khung hình tham chiếu. Các thiết bị, hệ thống, các kỹ thuật và các vật phẩm liên quan cũng được mô tả.

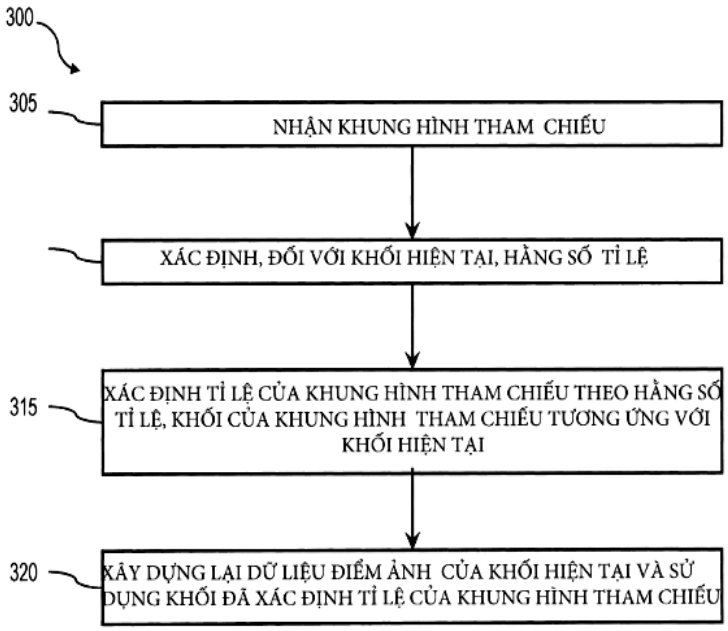

FIG. 3

(11) **1-0049782 B**

(15) 08/07/2025
Số Quyết định: 130990/QĐ-SHTT.IP

(45) 25/08/2025 449B

(43) 26/09/2022 414 A

(21) 1-2022-03756

(85) 16/06/2022

(22) 20/12/2019

(86) PCT/IB2019/061160 20/12/2019

(87) WO2021/123895 24/06/2021

(51) ***B22F 9/08***; *C22C 33/02; C22C 38/14; C22C 38/02; C22C 38/04; C22C 38/06; B33Y 80/00; C22C 38/00*

(73) **ARCELORMITTAL** (LU)
24-26, Boulevard d'Avranches 1160 Luxembourg, Luxembourg

(72) DAESCHLER Valérie (FR); BONNET Frédéric (FR); REMENTERIA FERNANDEZ Rosalia (ES); SEGOVIA PEREZ Diego Alejandro (ES)

(74) Công ty Luật TNHH Phạm và Liên danh (PHAM & ASSOCIATES)

(54) BỘT KIM LOẠI ĐỂ TẠO RA PHỤ GIA VÀ PHƯƠNG PHÁP SẢN XUẤT BỘT KIM LOẠI NÀY

(57) Sáng chế đề cập đến bột kim loại để tạo ra phụ gia có thành phần bao gồm các nguyên tố sau đây, được biểu thị bằng phần trăm trọng lượng: $0,01\% \leq C \leq 0,2\%$, $2,5\% \leq Ti \leq 10\%$, $(0,45 \times Ti) - 1,35\% \leq B \leq (0,45 \times Ti) + 0,70\%$, $S \leq 0,03\%$, $P \leq 0,04\%$, $N \leq 0,05\%$, $O \leq 0,05\%$ và tùy ý chứa: $Si \leq 1,5\%$, $Mn \leq 3\%$, $Al \leq 1,5\%$, $Ni \leq 1\%$, $Mo \leq 1\%$, $Cr \leq 3\%$, $Cu \leq 1\%$, $Nb \leq 0,1\%$, $V \leq 0,5\%$ và bao gồm eutectic các chất kết tủa của TiB_2 và tùy ý Fe_2B, phần còn lại là Fe và các tạp chất không thể tránh khỏi từ quá trình chế biến, bột kim loại có độ tròn trung bình là ít nhất 0,70. Sáng chế còn đề cập đến phương pháp sản xuất bột kim loại này bằng cách nguyên tử hóa argon.

Fig. 2

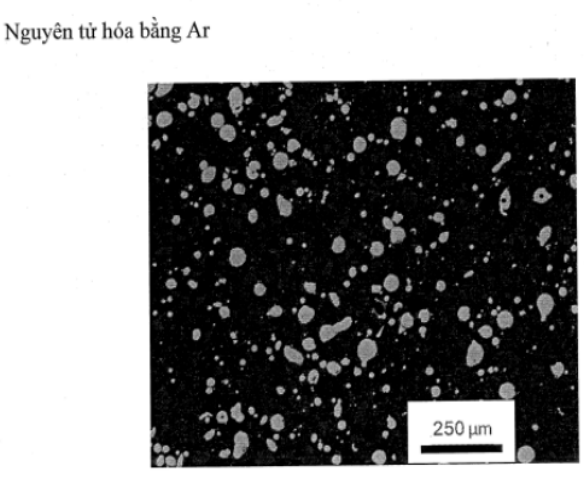

(11) **1-0049783 B**

(15) 08/07/2025
Số Quyết định: 130991/QĐ-SHTT.IP

(45) 25/08/2025 449B

(43) 25/03/2021 396 A

(21) 1-2020-07313

(85) 26/03/2019

(22) 31/08/2017

(86) PCT/KR2017/009524 31/08/2017

(30) 10-2016-0112005 31/08/2016 KR
10-2016-0112126 31/08/2016 KR
10-2016-0112006 31/08/2016 KR

(87) WO2018/044087 A1 08/03/2018

(51) ***H04N 19/169***; *H04N 19/119; H04N 19/147; H04N 19/96; H04N 19/176; H04N 19/187; H04N 19/30; H04N 19/44; H04N 19/103; H04N 19/174*

(62) 1-2019-01505

(73) **KT CORPORATION** (KR)
90, Buljeong-ro, Bundang-gu, Seongnam-si Gyeonggi-do 13606, Republic of Korea

(72) LEE, Bae Keun (KR)

(74) Công ty TNHH một thành viên Sở hữu trí tuệ VCCI (VCCI-IP CO.,LTD)

(54) **PHƯƠNG PHÁP GIẢI MÃ VIĐEO, PHƯƠNG PHÁP MÃ HÓA VIĐEO VÀ PHƯƠNG TIỆN ĐỌC ĐƯỢC BẰNG MÁY TÍNH KHÔNG TẠM THỜI**

(57) Sáng chế đề cập đến phương pháp giải mã viđeo có thể bao gồm các bước: giải mã thông tin chỉ báo xem liệu hệ số biến đổi khác không có trong khối hiện thời hay không, khi thông tin chỉ báo rằng hệ số biến đổi khác không có trong khối hiện thời, xác định thứ tự quét của khối hiện thời, và giải mã hệ số biến đổi được chứa trong khối hiện thời theo thứ tự quét được xác định. Sáng chế này còn đề cập đến phương pháp mã hóa viđeo và thiết bị giải mã viđeo.

Fig.8

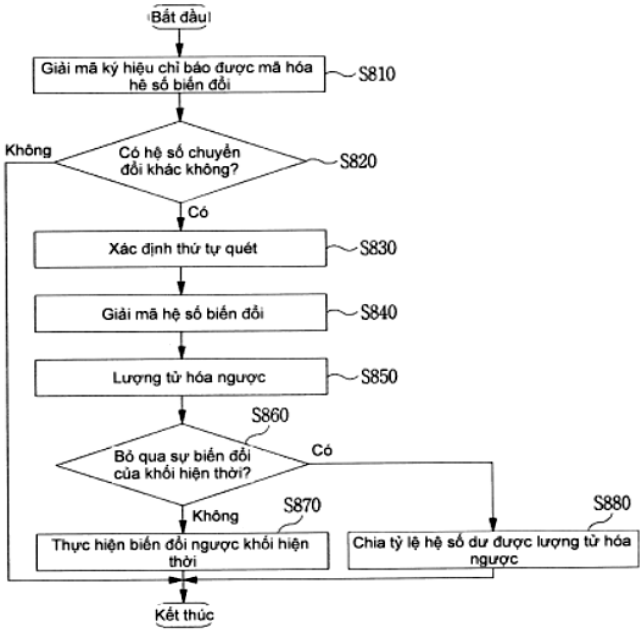

(11) **1-0049784 B**

(15) 08/07/2025
Số Quyết định: 130992/QĐ-SHTT.IP

(45) 25/08/2025 449B

(43) 27/01/2023 418 A

(21) 1-2022-06492

(85) 07/10/2022

(22) 12/03/2021

(86) PCT/JP2021/010195 12/03/2021

(30) 2020-044430 13/03/2020 JP

(87) WO2021/182629 16/09/2021

(51) ***B05D 3/02***; *B05D 7/00; B05D 7/24; E03D 11/02; C09D 183/04; C09D 4/00; C09D 7/63; C09K 3/00; B05D 3/06; C09D 133/14*

(73) 1. **LIXIL CORPORATION** (JP)
Osaki Garden Tower, 1-1-1 Nishishinagawa, Shinagawa-ku, Tokyo 141-0033, Japan
2. **NIPPON PAINT AUTOMOTIVE COATINGS CO., LTD.** (JP)
2-14-1, Shodai-Ohtani, Hirakata-shi, Osaka 5731153 Japan

(72) OKUMURA, Yoshihito (JP); NAKASHIMA, Yusuke (JP); YOSHIOKA, Kazuki (JP); NAKASE, Takahito (JP); SATO, Yusuke (JP); MANO, Hirotsugu (JP); TAKEMOTO, Yugo (JP); MAEJIMA, Kiyoe (JP)

(74) Công ty TNHH một thành viên Sở hữu trí tuệ VCCI (VCCI-IP CO.,LTD)

(54) **CHẾ PHẨM PHỦ XỬ LÝ ƯA NƯỚC VÀ PHƯƠNG PHÁP XỬ LÝ ƯA NƯỚC**

(57) Sáng chế đề cập đến chế phẩm phủ xử lý ưa nước mà tạo đặc tính ngăn vết bẩn và có độ bền tốt của tính năng ngăn vết bẩn. Theo sáng chế, chế phẩm phủ xử lý ưa nước cho nền vô cơ được xử lý bề mặt bằng chất kết hợp silan (S), chứa hợp chất ưa nước (A) và hợp chất ưa nước (B), trong đó hợp chất ưa nước (A) là hợp chất có ít nhất một trong số nhóm axit sulfonic và muối kim loại kiềm của nhóm axit sulfonic, và hợp chất ưa nước (B) là hợp chất có nhóm cation amoni bậc bốn.

(11) **1-0049785 B**

(15) 08/07/2025
Số Quyết định: 130993/QĐ-SHTT.IP

(45) 25/08/2025 449B

(43) 25/08/2022 413 A

(21) 1-2022-03752

(85) 15/06/2022

(22) 17/12/2020

(86) PCT/US2020/065758 17/12/2020

(30) 62/953,179 23/12/2019 US
17/124,411 16/12/2020 US

(87) WO2021/133638 01/07/2021

(51) ***H04W 74/08***; *H04L 5/00; H04W 52/02; H04W 72/12; H04W 74/00; H04L 1/18; H04W 72/04*

(73) **QUALCOMM INCORPORATED** (US)
ATTN: International IP Administration, 5775 Morehouse Drive, San Diego, CA 92121-1714, United States of America

(72) LEI, Jing (US); XU, Huilin (CN); ANG, Peter Pui Lok (CA); CHEN, Wanshi (CN)

(74) Công ty TNHH Quốc tế D &N (D&N INTERNATIONAL CO.,LTD.)

(54) **PHƯƠNG PHÁP VÀ MÁY TRUYỀN THÔNG KHÔNG DÂY**

(57) Sáng chế đề cập đến phương pháp và máy truyền thông không dây. Các thiết bị người dùng (user equipment - UE) với khả năng giản lược có thể cần dòng thời gian xử lý được nới lỏng so với các UE chuẩn. Dòng thời gian xử lý được nới lỏng có thể cung cấp cho các UE với khả năng giản lược một khoảng thời gian thích hợp (ví dụ, trong suốt thủ tục truy cập ngẫu nhiên) để giải mã các bản tin từ trạm gốc (base station - BS) và/hoặc để chuẩn bị các bản tin đường lên. Các khía cạnh theo sáng chế đề cập đến UE được tạo cấu hình để truyền bản tin đến BS phục vụ, bản tin bao gồm yêu cầu nới lỏng dòng thời gian để truyền bản tin tiếp theo, bản tin và bản tin tiếp theo được kết hợp với thủ tục truy cập ngẫu nhiên. UE nhận bản tin đáp ứng kết hợp với thủ tục truy cập ngẫu nhiên và chỉ báo một hoặc nhiều độ lệch định thời tương ứng với việc nới lỏng dòng thời gian. UE truyền bản tin tiếp theo đến BS phục vụ dựa vào một hoặc nhiều độ lệch định thời được chỉ báo bởi BS phục vụ. Bản tin tiếp theo báo nhận bản tin đáp ứng.

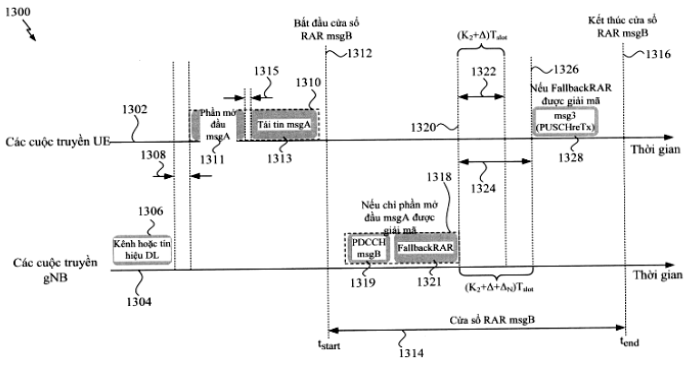

FIG.13

(11) **1-0049786 B**

(15) 08/07/2025
Số Quyết định: 130994/QĐ-SHTT.IP

(45) 25/08/2025 449B

(43) 25/08/2020 389 A

(21) 1-2020-00672

(85) 07/02/2020

(22) 13/07/2018

(86) PCT/EP2018/069170 13/07/2018

(30) 17181280.3 13/07/2017 EP

(87) WO2019/012148 17/01/2019

(51) ***H02J 50/40****; H04B 5/00; H02J 50/80*

(73) **KONINKLIJKE PHILIPS N.V.** (NL)
High Tech Campus 5 NL-5656 AE Eindhoven Netherlands

(72) VAN WAGENINGEN, Andries (NL); STARING, Antonius, Adriaan, Maria (NL)

(74) Công ty TNHH T&T INVENMARK Sở hữu trí tuệ Quốc tế (T&T INVENMARK CO., LTD.)

(54) **MÁY PHÁT NĂNG LƯỢNG, PHƯƠNG PHÁP VẬN HÀNH VÀ HỆ THỐNG TRUYỀN NĂNG LƯỢNG KHÔNG DÂY BAO GỒM MÁY PHÁT NĂNG LƯỢNG NÀY**

(57) Sáng chế đề cập đến hệ thống truyền năng lượng không dây bao gồm ít nhất một máy thu năng lượng (105) để thu năng lượng truyền từ máy phát năng lượng (101) thông qua tín hiệu truyền năng lượng cảm ứng không dây. Các bộ tạo cấu hình (207, 306) của máy phát năng lượng và máy thu năng lượng có thể thực hiện quy trình tạo cấu hình để xác định tập hợp giá trị thông số truyền năng lượng được sử dụng trong lần truyền năng lượng thứ nhất. Giá trị thông số truyền năng lượng và nhận dạng thứ nhất cho máy thu năng lượng thứ nhất (105) được lưu trữ. Sau khi phát hiện sự vắng mặt của máy thu năng lượng bằng bộ điều khiển thứ nhất (211), bộ dò (213) có thể phát hiện sự có mặt của máy thu năng lượng ứng viên. Nếu máy thu năng lượng ứng viên trong thời gian đã cho và có nhận dạng khớp với nhận dạng thứ nhất, bộ xử lý khởi tạo (215) khởi tạo việc truyền điện năng lượng thứ hai bằng cách sử dụng tập hợp giá trị thông số được lưu trữ. Nếu không thì sẽ loại bỏ tập hợp giá trị thông số được lưu trữ.

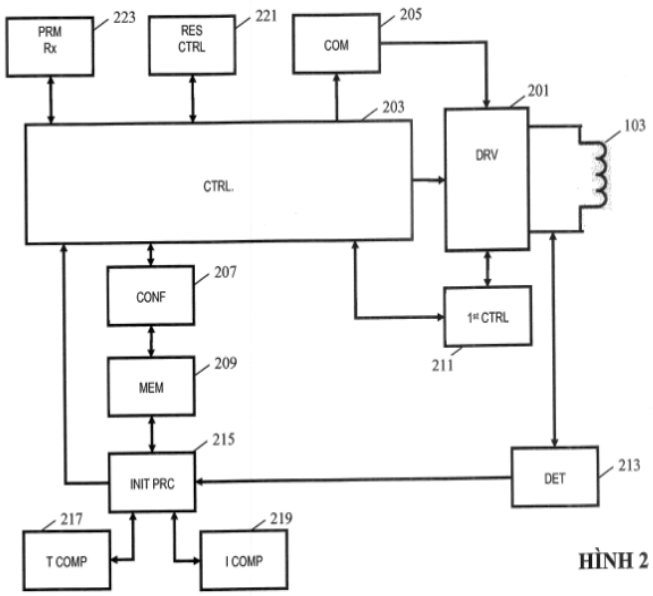
PRM Rx
223
RES CTRL
221
COM
205
201
203
103
DRV
CTRL.
CONF
207
1st CTRL
211
MEM
209
215
INIT PRC
DET
213
217
T COMP
219
I COMP

HÌNH 2

(11) **1-0049787 B**

(15) 08/07/2025
Số Quyết định: 130997/QĐ-SHTT.IP

(45) 25/08/2025 449B

(43) 25/12/2018 369 A

(21) 1-2018-02127

(22) 21/05/2018

(30) 10-2017-0065345 26/05/2017 KR

(51) ***A01K 063/02***; *B65D 085/50; B65D 081/18; A01K 063/04; A01K 063/06*

(73) **BIFEX T&R CO.,LTD** (KR)
1607 Ho, Pangyoyeok-ro 192beon-gil, Bundang-gu, Seongnam-si, Gyeonggi-do, Republic of Korea

(72) Park Lynn-Gull (KR)

(74) Công ty TNHH Tầm nhìn và Liên danh (VISION & ASSOCIATES CO.LTD.)

(54) **CÔNGTENƠ VẬN CHUYỂN CÁ SỐNG**

(57) Sáng chế đề xuất côngtenơ vận chuyển cá sống. Cụ thể hơn, sáng chế đề xuất côngtenơ vận chuyển cá sống gồm có khoang hàng trong đó một hoặc nhiều bồn nước đựng cá sống để chứa cá sống và nước được bố trí và buồng máy được bố trí tách riêng với khoang hàng. Côngtenơ vận chuyển cá sống này còn có một hoặc nhiều bộ làm mát nước lần lượt được bố trí trong các bồn nước đựng cá sống và bộ làm mát không khí để làm mát không khí trong khoang hàng.

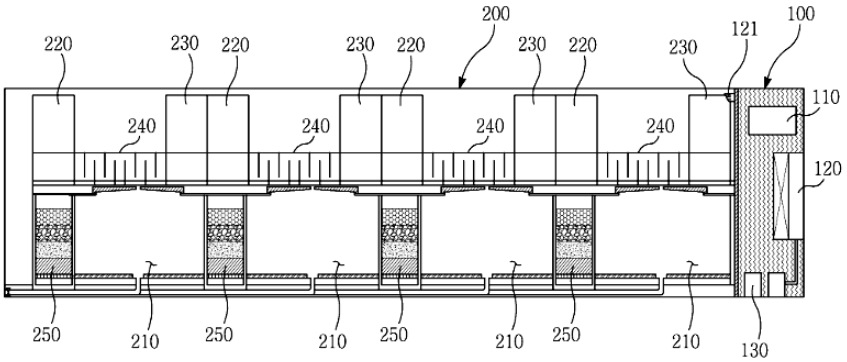

FIG.1

(11) **1-0049788 B**

(15) 08/07/2025
Số Quyết định: 131054/QĐ-SHTT.IP

(45) 25/08/2025 449B

(43) 27/12/2021 405 A

(21) 1-2021-06224

(85) 05/10/2021

(22) 23/03/2020

(86) PCT/JP2020/012587 23/03/2020

(30) 2019-059746 27/03/2019 JP

(87) WO2020/196360 01/10/2020

(51) ***C21B 9/08***; *F27B 1/10; C21B 5/00; C21B 7/16*

(73) **JFE STEEL CORPORATION** (JP)
2-3, Uchisaiwai-cho 2-chome, Chiyoda-ku, Tokyo 1000011, Japan

(72) KITAMURA Yohei (JP); HAYASAKA Yasukazu (JP); KIKUCHI Katsunori (JP); YAMAGUCHI Hiroki (JP); MARUYAMA Satoshi (JP); UCHIMURA Kouji (JP)

(74) Công ty Cổ phần Sở hữu công nghiệp INVESTIP (INVESTIP)

(54) **PHƯƠNG PHÁP NUNG NÓNG ĐÁY LÒ, VÀ THANH ĐẦU ĐỐT ĐƯỢC DÙNG TRONG PHƯƠNG PHÁP NUNG NÓNG ĐÁY LÒ**

(57) Sáng chế đề cập đến phương pháp nung nóng đáy lò có thể, khi việc nung nóng được thực hiện bằng thanh đầu đốt được bố trí trong lỗ tháo ở thời điểm khởi động từ khi ngừng lò cao hoặc tương tự, loại bỏ hư hại cho thanh đầu đốt, và có thể phục hồi nhiệt lò và tốc độ hoạt động ở giai đoạn đầu, và thanh đầu đốt được dùng trong phương pháp được đề xuất. Phương pháp nung nóng đáy lò bao gồm bước mở, trong lỗ tháo, lỗ chèn thanh đầu đốt có đường kính lớn hơn đường kính của thanh đầu đốt sao cho đi xuyên vào lò, bước lắp thanh đầu đốt trong lỗ chèn thanh đầu đốt được mở, bước lấp đầy khoảng trống giữa thanh đầu đốt được lắp và phía bên ngoài lò của lỗ tháo bằng vật liệu chịu lửa, và bước thổi vào khí nung nóng vào trong lò từ thanh đầu đốt để nung nóng đáy lò.

FIG. 1

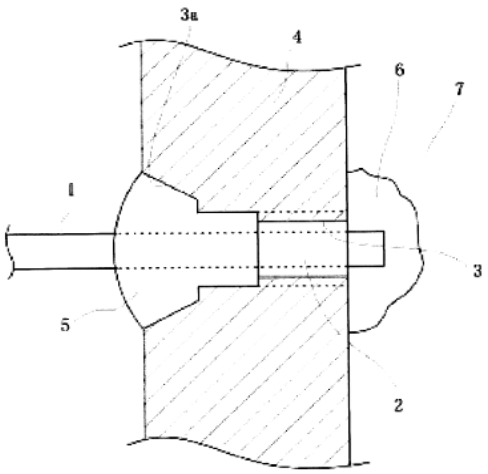

(11) **1-0049789 B**

(15) 08/07/2025
Số Quyết định: 131117/QĐ-SHTT.IP

(45) 25/08/2025 449B

(43) 25/12/2020 393 A

(21) 1-2020-05182

(85) 10/09/2020

(22) 11/03/2019

(86) PCT/CN2019/077663 11/03/2019

(30) 62/640,696 09/03/2018 US
62/651,842 03/04/2018 US

(87) WO2019/170159 12/09/2019

(51) ***H04L 12/26***

(73) **SHARP KABUSHIKI KAISHA** (JP)
1, Takumi-cho, Sakai-ku, Sakai City, Osaka 590-8522, Japan

(72) WEI, Chiahung (TW); CHOU, Chieming (TW); CHENG, Chienchun (TW); CHENG, Yuhsin (TW); CHEN, Hungchen (TW); CHIN, Hengli (TW)

(74) Công ty TNHH một thành viên Sở hữu trí tuệ VCCI (VCCI-IP CO.,LTD)

(54) **THIẾT BỊ NGƯỜI DÙNG VÀ PHƯƠNG PHÁP TRUYỀN THÔNG KHÔNG DÂY**

(57) Sáng chế đề cập đến thiết bị người dùng (User Equipment - UE) được tạo cấu hình với ít nhất một thông tin cấu hình cụ thể cho phần băng thông (Bandwidth Part - BWP). UE thu thông tin cấu hình cụ thể cho phần băng thông (BWP). Thông tin cấu hình tạo cấu hình giá trị ban đầu của bộ định thời phát hiện lỗi chùm (Beam Failure Detection - BFD) và ngưỡng đếm chỉ báo lỗi chùm (Beam Failure Indication - BFI). UE bắt đầu hoặc bắt đầu lại bộ định thời BFD từ giá trị ban đầu khi thu chỉ báo lỗi chùm (BFI) từ lớp con thấp hơn, và đếm số lượng BFI được thu sử dụng bộ đếm BFI. UE thiết đặt lại bộ đếm BFI về không khi thu thông tin cấu hình lại. Thông tin cấu hình lại, nghĩa là cụ thể cho BWP, tạo cấu hình lại ít nhất một trong số giá trị ban đầu của bộ định thời BFD và ngưỡng đếm BFI. Sáng chế cũng đề cập đến phương pháp truyền thông không dây.

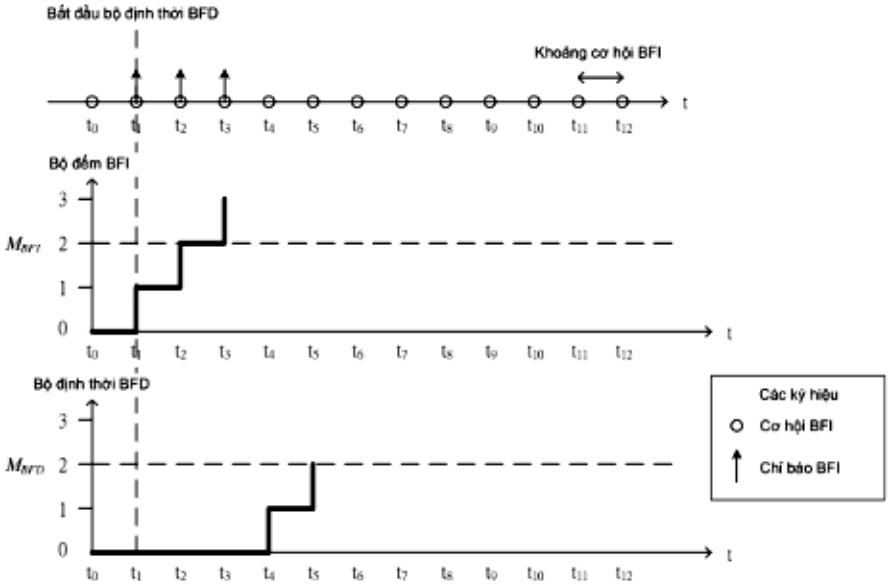
Bắt đầu bộ định thời BFD
Khoảng cơ hội BFI
Bộ đếm BFI
Bộ định thời BFD
Các ký hiệu
Cơ hội BFI
Chỉ báo BFI

FIG. 1

(11) **1-0049790 B**

(15) 08/07/2025
Số Quyết định: 131118/QĐ-SHTT.IP

(45) 25/08/2025 449B

(43) 25/06/2021 399 A

(21) 1-2020-07032

(22) 04/12/2020

(30) 10-2019-0161047 05/12/2019 KR
10-2019-0161048 05/12/2019 KR
10-2019-0161470 06/12/2019 KR

(51) ***C07C 263/10***; *G02B 1/04; C08G 18/76; B29D 11/00; C07C 263/20*

(73) 1. **SK PUCORE CO., LTD.** (KR)
255, Yongjam-ro, Nam-gu, Ulsan 44782, Republic of Korea
2. **WOORI FINE CHEM CO., LTD.** (KR)
179, Baekhaksandan-gil, Baekhak-myeon, Yeoncheon-gun, Gyeonggi-do 11049, Republic of Korea

(72) Jaeyoung PAI (KR); Jeongmoo KIM (KR); Jung Hwan MYUNG (KR); Hyuk Hee HAN (KR)

(74) Công ty Luật TNHH Phạm và Liên danh (PHAM & ASSOCIATES)

(54) **QUY TRÌNH TẠO RA CHẾ PHẨM ĐIISOXYANAT**

(57) Sáng chế đề cập đến dung dịch nước axit clohyđric dùng thay cho khí hyđro clorua và triphosgen rắn dùng thay cho khí phosgen có thể được sử dụng trong quy trình điều chế điisoxyanat từ điamin nhờ điamin hyđroclorua. Ngoài ra, sáng chế đề cập đến quy trình tạo ra chế phẩm điisoxyanat và thấu kính quang học có chất lượng cao hơn, trong đó nhiệt độ phản ứng của chế phẩm điamin hyđroclorua và triphosgen được kiểm soát trong khoảng cụ thể, hoặc chế phẩm điisoxyanat thô thu được từ phản ứng của chế phẩm điamin hyđroclorua và triphosgen được chưng cất ở khoảng nhiệt độ cụ thể, hoặc tỷ lệ mol giữa điamin hyđroclorua và triphosgen được điều chỉnh trong khoảng cụ thể.

(11) **1-0049791 B**

(15) 08/07/2025
Số Quyết định: 131119/QĐ-SHTT.IP

(45) 25/08/2025 449B

(43) 26/09/2022 414 A

(21) 1-2022-03441

(85) 01/06/2022

(22) 11/08/2021

(86) PCT/KR2021/010633 11/08/2021

(30) 10-2020-0102584 14/08/2020 KR

(87) WO2022/035208 17/02/2022

(51) ***D06F 37/14***

(73) **LG ELECTRONICS INC.** (KR)
128, Yeoui-daero, Yeongdeungpo-gu Seoul 07336, Republic of Korea

(72) KIM, Dongcheol (KR); KIM, Youngjong (KR)

(74) Công ty Luật TNHH T&G (TGVN)

(54) **THIẾT BỊ XỬ LÝ ĐỒ GIẶT**

(57) Sáng chế đề cập đến thiết bị xử lý đồ giặt bao gồm lồng, trống, và bộ quay, trong đó bộ quay bao gồm phần đáy được định vị trên bề mặt đáy, cột trụ nhô ra từ phần đáy về phía bề mặt mở, và lưỡi nhô ra từ bề mặt chu vi bên ngoài của cột trụ, trong đó lưỡi bao gồm nhiều lưỡi được bố trí để được đặt cách ra khỏi nhau dọc theo hướng chu vi của cột trụ. Lưỡi kéo dài từ phần đáy về phía bề mặt mở dọc theo hướng được nghiêng so với hướng bề dọc của cột trụ.

Fig.1

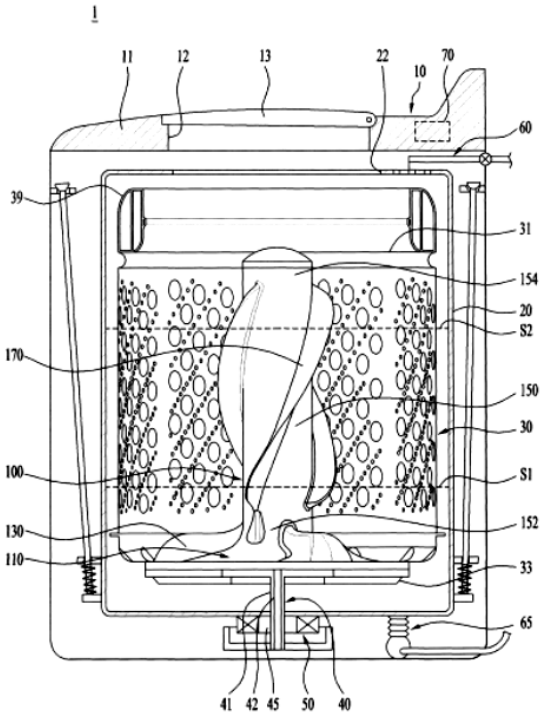

(11) **1-0049792 B**

(15) 08/07/2025
Số Quyết định: 131120/QĐ-SHTT.IP

(45) 25/08/2025 449B

(43) 27/09/2021 402 A

(21) 1-2020-07675

(85) 31/12/2020

(22) 11/11/2019

(86) PCT/CN2019/117204 11/11/2019

(30) 201811417468.5 26/11/2018 CN
201910745478.X 13/08/2019 CN

(87) WO2020/108287 04/06/2020

(51) ***G06T 7/62***; *C30B 29/06; G06T 7/246; C30B 15/26; G06T 7/00*

(73) **LONGI GREEN ENERGY TECHNOLOGY CO., LTD.** (CN)
No. 388 Middle Aerospace Road Chang'an District Xi'an, Shaanxi 710100, China

(72) GUO, Li (CN); LI, Qiao (CN); XU, Zhanjun (CN)

(74) Công Ty Trách Nhiệm Hữu Hạn Tư Vấn Đầu Tư Và Sở Hữu Trí Tuệ INTERFIVE (INTERFIVE CO., LTD)

(54) **PHƯƠNG PHÁP PHÁT HIỆN TÌNH TRẠNG PHÁT TRIỂN CỦA ĐƯỜNG KẾT TINH TRÊN THANH SILIC**

(57) Sáng chế đề xuất phương pháp phát hiện tình trạng phát triển của đường kết tinh trên thanh silic, liên quan đến lĩnh vực kỹ thuật silic đơn tinh thể, trong đó phương pháp này bao gồm các bước: thu nhận hình ảnh mẫu của thanh silic trong quy trình phát triển tinh thể với đường kính không đổi của thanh silic; tạo ra vùng phát hiện trong hình ảnh mẫu, trong đó vùng phát hiện này trùng với đường phát triển của đường kết tinh trên thanh silic; tạo ra đường cong biểu diễn giá trị thang độ xám của vùng phát hiện; và xác định tình trạng phát triển của đường kết tinh trên thanh silic trên đường phát triển của đường kết tinh theo đường cong biểu diễn giá trị thang độ xám của vùng phát hiện. Sáng chế này, bằng cách thu thập hình ảnh mẫu theo thời gian thực của thanh silic trong quy trình phát triển, và tạo ra vùng phát hiện trong hình ảnh mẫu, có thể xác định các tình trạng phát triển của các đường kết tinh trên thanh silic theo đường cong biểu diễn giá trị thang độ xám của vùng phát hiện, nhờ đó xác định về việc thanh silic có phải là thanh silic đơn tinh thể hay không. Phương pháp này làm giảm sự ảnh hưởng đến kết quả phát hiện các đường kết tinh do sự thăng giáng đường kính của thanh silic và sự không rõ ràng của các đặc trưng của các đường kết tinh, nhờ đó nâng cao độ chính xác và hiệu quả phát hiện các đường kết tinh, và có quy trình thao tác đơn giản.

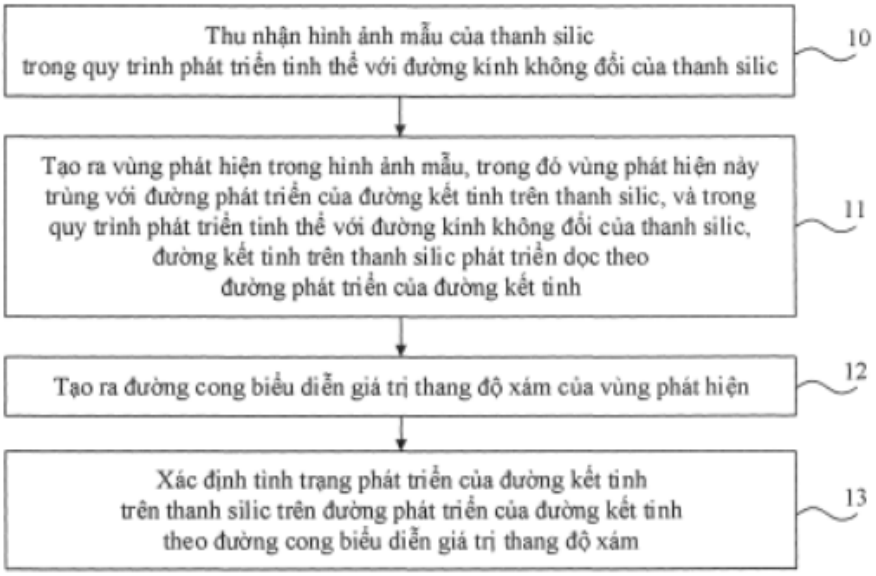
Thu nhận hình ảnh mẫu của thanh silic
trong quy trình phát triển tinh thể với đường kính không đổi của thanh silic
10
Tạo ra vùng phát hiện trong hình ảnh mẫu, trong đó vùng phát hiện này
trùng với đường phát triển của đường kết tinh trên thanh silic, và trong
quy trình phát triển tinh thể với đường kính không đổi của thanh silic,
đường kết tinh trên thanh silic phát triển dọc theo
đường phát triển của đường kết tinh
11
Tạo ra đường cong biểu diễn giá trị thang độ xám của vùng phát hiện
12
Xác định tình trạng phát triển của đường kết tinh
trên thanh silic trên đường phát triển của đường kết tinh
theo đường cong biểu diễn giá trị thang độ xám
13

FIG. 1

(11) **1-0049793 B**

(15) 08/07/2025
Số Quyết định: 131124/QĐ-SHTT.IP

(45) 25/08/2025 449B

(43) 25/11/2022 416 A

(21) 1-2022-04288

(85) 07/07/2022

(22) 29/01/2021

(86) PCT/JP2021/003218 29/01/2021

(30) 2020-012820 29/01/2020 JP

(87) WO2021/153726 A1 05/08/2021

(51) ***A23L 23/00***; *A23L 29/269; A23L 29/238; A23D 7/00*

(73) **NISSHIN SEIFUN WELNA INC.** (JP)
25, Kanda-Nishiki-cho 1-chome, Chiyoda-ku, Tokyo 1018441 Japan

(72) KOMABAYASHI, Genki (JP); WATANABE, Takenori (JP); KUSHIRO, Kanako (JP)

(74) Công ty TNHH một thành viên Sở hữu trí tuệ VCCI (VCCI-IP CO.,LTD)

(54) **CHẤT LỎNG ĐƯỢC NHŨ HÓA DÙNG CHO NƯỚC XỐT DẠNG KEM, NƯỚC XỐT DẠNG KEM VÀ PHƯƠNG PHÁP SẢN XUẤT NƯỚC XỐT DẠNG KEM**

(57) Sáng chế đề cập đến nhũ tương dùng cho nước xốt dạng kem không chứa chất béo của sữa, nhũ tương này chứa nước, dầu/chất béo thực vật và chất làm đặc polysacarit. Nhũ tương này chứa các giọt dầu với cỡ hạt trung bình nằm trong khoảng từ 5 đến 50 µm. Tốt hơn là nhũ tương dùng cho nước xốt dạng kem còn chứa ít nhất một trong số protein sữa và chất nhũ hóa. Sáng chế cũng đề xuất nước xốt dạng kem và phương pháp sản xuất nước xốt dạng kem sử dụng nhũ tương này. Trong phương pháp sản xuất nước xốt dạng kem, ưu tiên tạo ra nhũ tương bằng cách nhũ hóa hỗn hợp chứa nước, dầu/chất béo thực vật, chất làm đặc polysacarit, và không chứa chất béo của sữa ở nhiệt độ của hỗn hợp nằm trong khoảng từ 25 đến 70°C.

(11) **1-0049794 B**

(15) 08/07/2025
Số Quyết định: 131125/QĐ-SHTT.IP

(45) 25/08/2025 449B

(43) 25/07/2022 412 A

(21) 1-2022-02591

(85) 25/04/2022

(22) 16/09/2020

(86) PCT/US2020/070544 16/09/2020

(30) 62/928,186 30/10/2019 US
17/021,667 15/09/2020 US

(87) WO2021/087502 06/05/2021

(51) ***H04W 74/08***

(73) **QUALCOMM INCORPORATED** (US)
ATTN: International IP Administration, 5775 Morehouse Drive, San Diego, CA 92121-1714, United States of America

(72) LY, Hung Dinh (US); PURKAYASTHA, Punyaslok (IN); OZTURK, Ozcan (US)

(74) Công ty TNHH Quốc tế D &N (D&N INTERNATIONAL CO.,LTD.)

(54) **TRẠM GỐC THỨ NHẤT VÀ PHƯƠNG PHÁP TRUYỀN THÔNG KHÔNG DÂY ĐƯỢC THỰC HIỆN BỞI TRẠM GỐC THỨ NHẤT**

(57) Sáng chế đề cập đến truyền thông không dây, cụ thể là đề cập đến trạm gốc thứ nhất và phương pháp truyền thông không dây được thực hiện bởi trạm gốc thứ nhất. Theo một số khía cạnh, trạm gốc thứ nhất có thể xác định thông tin tránh xung đột để tránh các xung đột của các cuộc truyền thông kênh truy cập ngẫu nhiên vật lý từ một hoặc nhiều thiết bị người dùng. Thông tin tránh xung đột có thể bao gồm thông tin khoảng cách sóng mang con và/hoặc thông tin tương ứng chùm. Trạm gốc thứ nhất có thể truyền thông tin tránh xung đột đến trạm gốc thứ hai. Sáng chế đề cập đến nhiều khía cạnh khác.

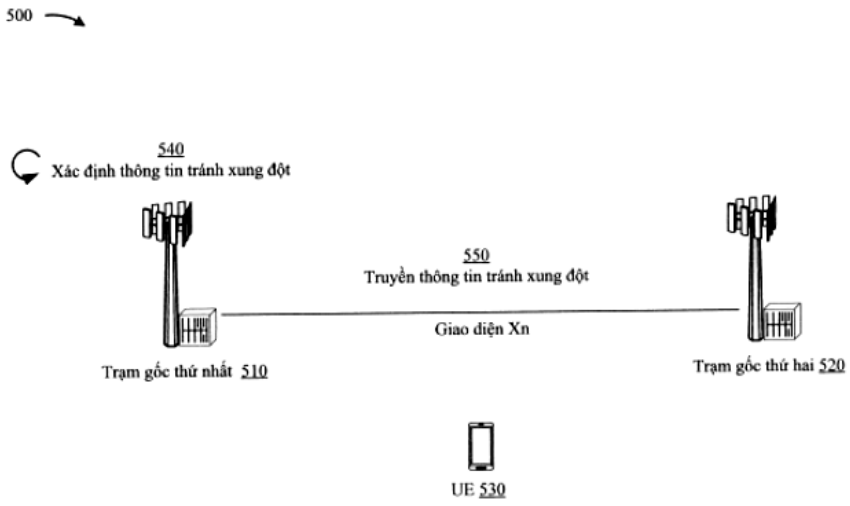

Fig.5

(11) **1-0049795 B**

(15) 08/07/2025
Số Quyết định: 131126/QĐ-SHTT.IP

(45) 25/08/2025 449B

(43) 25/11/2022 416 A

(21) 1-2022-04578

(85) 20/07/2022

(22) 30/12/2020

(86) PCT/CN2020/141275 30/12/2020

(30) 62/955,228 30/12/2019 US

(87) WO2021/136349 08/07/2021

(51) ***H04N 19/119***; *H04N 19/176*

(73) **SHARP KABUSHIKI KAISHA** (JP)
1, Takumi-cho, Sakai-ku, Sakai City, Osaka 590-8522, Japan

(72) YANG, Yuchiao (TW); TENG, Chihyu (TW)

(74) Công ty TNHH một thành viên Sở hữu trí tuệ VCCI (VCCI-IP CO.,LTD)

(54) PHƯƠNG PHÁP GIẢI MÃ DÒNG BIT VÀ THIẾT BỊ ĐIỆN TỬ

(57) Sáng chế đề cập đến phương pháp giải mã dòng bit bởi thiết bị điện tử. Trong đó, khung hình ảnh của dòng bit được thu, và đơn vị khối có độ rộng khối và độ cao khối được xác định từ khung hình ảnh được thu. Thiết bị điện tử xác định xem chế độ phân chia hình học là vô hiệu hay không đối với đơn vị khối dựa vào sự so sánh giữa độ rộng khối và độ cao khối. Đơn vị khối được chia để tạo ra các khối con được dự đoán bởi các ứng viên hợp nhất khác nhau của đơn vị khối khi chế độ phân chia hình học được áp dụng trên đơn vị khối. Khối được dự đoán được tạo ra bằng cách dự đoán đơn vị khối dựa vào chế độ dự đoán khác với chế độ phân chia hình học khi chế độ phân chia hình học là vô hiệu đối với đơn vị khối. Đơn vị khối được tái cấu trúc dựa vào khối được dự đoán.

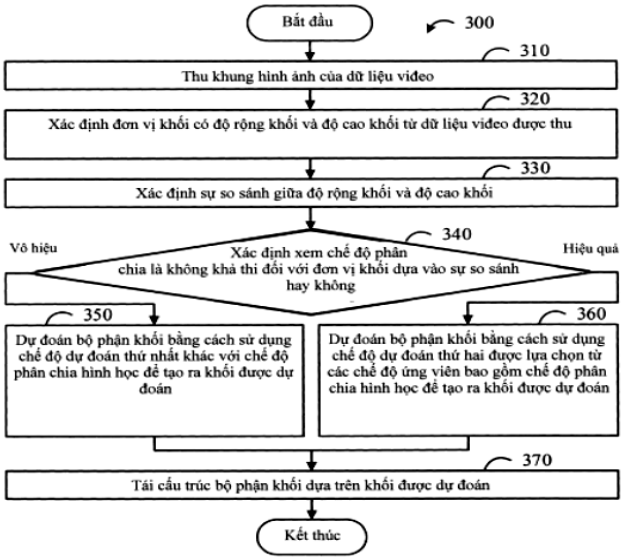

FIG. 3

(11) **1-0049796 B**

(15) 08/07/2025
Số Quyết định: 131127/QĐ-SHTT.IP

(45) 25/08/2025 449B

(43) 26/06/2023 423 A

(21) 1-2023-01769

(85) 20/03/2023

(22) 01/07/2021

(86) PCT/KR2021/008368 01/07/2021

(30) 10-2020-0115608 09/09/2020 KR

(87) WO2022/055098 17/03/2022

(51) ***A63B 71/06***; *A63B 24/00; A63B 69/36*

(73) **GOLFZON CO., LTD.** (KR)
735, Yeongdong-daero, Gangnam-gu, Seoul, 06072, Republic of Korea

(72) LEE, Kyung-yong (KR); Song, Bong-ho (KR); Choi, Jin-hyung (KR); Hong, Dae-Jun (KR)

(74) Công ty TNHH Đại Tín và Liên Danh (DAITIN AND ASSOCIATES CO.,LTD)

(54) **THIẾT BỊ CUNG CẤP THÔNG TIN ĐỊA HÌNH TRÊN MẶT CỎ VÀ PHƯƠNG PHÁP CUNG CẤP THÔNG TIN ĐỊA HÌNH TRÊN MẶT CỎ**

(57) Sáng chế đề xuất thiết bị cung cấp thông tin địa hình trên mặt cỏ và phương pháp cung cấp thông tin địa hình trên mặt cỏ. Theo phương án thực hiện, sáng chế đề xuất thiết bị cung cấp thông tin địa hình trên mặt cỏ, thiết bị bao gồm: bộ xử lý mô phỏng được cấu hình để hiển thị hình ảnh sân gôn ảo liên quan đến mặt cỏ, lỗ trên mặt cỏ, và quả bóng thứ nhất; và bộ xử lý dẫn hướng được cấu hình để hiển thị đường dẫn hướng giữa lỗ và quả bóng thứ nhất để cung cấp thông tin địa hình trên mặt cỏ.

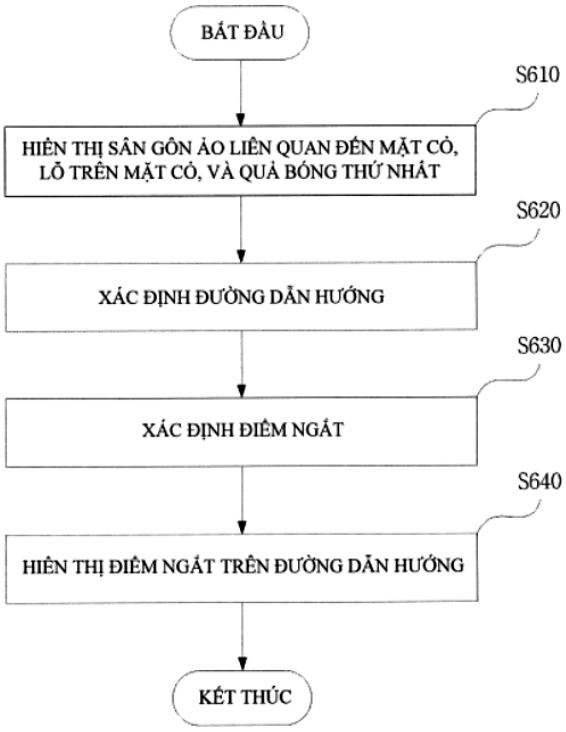

Fig.6

(11) **1-0049797 B**

(15) 08/07/2025
Số Quyết định: 131128/QĐ-SHTT.IP

(45) 25/08/2025 449B

(43) 25/07/2022 412 A

(21) 1-2022-02727

(85) 28/04/2022

(22) 05/11/2020

(86) PCT/US2020/059220 05/11/2020

(30) 201941045481 08/11/2019 IN

(87) WO2021/092256 A1 14/05/2021

(51) ***H04W 74/00***; *H04W 74/08*

(73) **QUALCOMM INCORPORATED** (US)
ATTN: International IP Administration, 5775 Morehouse Drive, San Diego, CA 92121-1714, United States of America

(72) BHATTAD, Kapil (IN); Zhang, Xiaoxia (CN); Deogun, Pravjyot Singh (IN); SUN, Jing (US)

(74) Công ty TNHH Quốc tế D &N (D&N INTERNATIONAL CO.,LTD.)

(54) **PHƯƠNG PHÁP VÀ THIẾT BỊ TRUYỀN THÔNG KHÔNG DÂY**

(57) Sáng chế đề cập đến phương pháp và thiết bị truyền thông không dây, cụ thể là đến thủ tục dùng chung thời gian chiếm dụng kênh (channel occupancy time - COT) cấp phép được tạo cấu hình (configured grant - CG). Thiết bị người dùng (user equipment – UE) dùng chung COT có thể chỉ báo trong chỉ báo điều khiển đường lên (uplink control indicator – UCI) thời khoảng COT còn lại, chỉ báo độ lệch nhận dạng nơi cuộc truyền đường lên được dự kiến kết thúc, và lớp ưu tiên truy cập kênh (channel access priority class – CAPC) có thể được sử dụng bởi trạm gốc để xác định loại dữ liệu nào có thể được bao gồm trong các cuộc truyền đường xuống trong COT dùng chung. Khi ngưỡng phát hiện năng lượng (energy detection – ED) chưa được tạo cấu hình để dùng chung COT, UE có thể giảm thông tin được đưa vào UCI. Theo cách khác, trạm gốc có thể tạo cấu hình thông tin nào để UE đưa vào UCI trong việc dùng chung COT tiềm năng. Thông tin dùng chung COT có thể được nén tiếp bằng cách mã hóa thông tin như vậy vào các bảng hoặc tận dụng sự hiểu biết về các đặc điểm cuộc truyền, như các điểm kết thúc được tạo cấu hình.

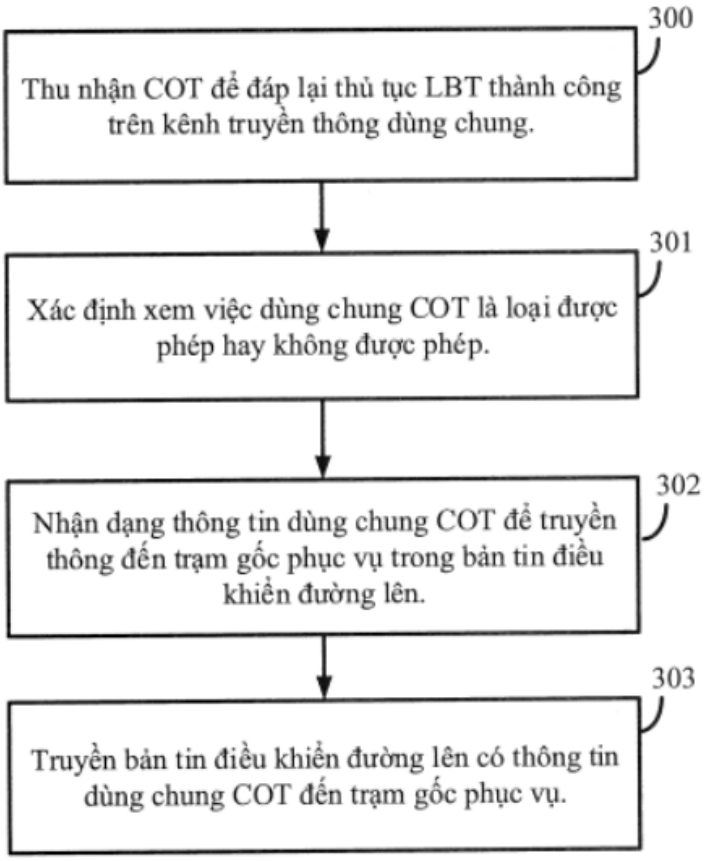
300
Thu nhận COT để đáp lại thủ tục LBT thành công trên kênh truyền thông dùng chung.
301
Xác định xem việc dùng chung COT là loại được phép hay không được phép.
302
Nhận dạng thông tin dùng chung COT để truyền thông đến trạm gốc phục vụ trong bản tin điều khiển đường lên.
303
Truyền bản tin điều khiển đường lên có thông tin dùng chung COT đến trạm gốc phục vụ.

Fig.3

(11) **1-0049798 B**

(15) 08/07/2025
Số Quyết định: 131137/QĐ-SHTT.IP

(45) 25/08/2025 449B

(43) 25/05/2022 410 A

(21) 1-2022-01382

(85) 04/03/2022

(22) 07/08/2020

(86) PCT/CN2020/107867 07/08/2020

(30) 201910794483.X 23/08/2019 CN

(87) WO2021/036753 04/03/2021

(51) ***H01Q 1/22***; *H01Q 1/50; H01Q 1/48; H01Q 1/36; H01Q 1/44*

(73) **HUAWEI TECHNOLOGIES CO., LTD.** (CN)
Huawei Administration Building, Bantian, Longgang District, Shenzhen, Guangdong 518129, P. R. China

(72) WANG, Jiaming (CN); XUE, Liang (CN); CHU, Jiahui (CN); YOU, Jiaqing (CN); YING, Lijun (CN)

(74) Công ty Cổ phần Sở hữu công nghiệp INVESTIP (INVESTIP)

(54) **ĂNG TEN VÀ THIẾT BỊ ĐIỆN TỬ**

(57) Sáng chế đề xuất ăng ten và thiết bị điện tử gồm có ăng ten. Ăng ten gồm có thân ăng ten và điểm cấp và điểm nối đất mà được đặt vị trí trên thân ăng ten. Thân ăng ten gồm có vùng thứ nhất và vùng thứ hai mà giao cắt với nhau. Chiều dài điện giữa điểm cấp và đầu thứ nhất của thân ăng ten lớn hơn chiều dài điện giữa điểm cấp và đầu thứ hai đối diện với đầu thứ nhất. Thân ăng ten tạo ra sự cộng hưởng của bước sóng thứ nhất trong chế độ một phần tư bước sóng giữa điểm cấp và đầu thứ nhất, và thân ăng ten tạo ra sự cộng hưởng của bước sóng thứ hai trong chế độ nửa bước sóng giữa đầu cuối thứ nhất và đầu cuối thứ hai. Trong sáng chế, kích thích chế độ được tạo ra dựa trên sự cộng hưởng của bước sóng thứ nhất trong chế độ một phần tư bước sóng có thể được tăng cường bằng cách sử dụng cộng hưởng của bước sóng thứ hai trong chế độ nửa bước sóng, do đó kích thích chế độ ngang và kích thích chế độ dọc của ăng ten một cách tương đối cân đối. Do đó, ăng ten có thể có hiệu suất bức xạ tương đối tốt bất kể thiết bị điện tử đang ở trong không gian trống (free space, FS) hay ở trạng thái cầm tay.

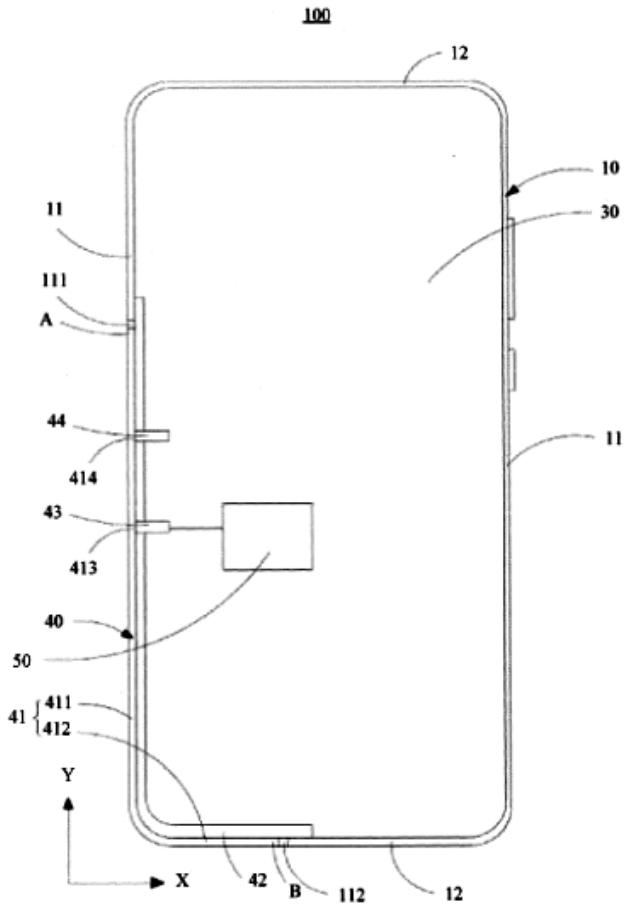

Fig.3

(11) **1-0049799 B**

(15) 08/07/2025
Số Quyết định: 131138/QĐ-SHTT.IP

(45) 25/08/2025 449B

(43) 26/09/2022 414 A

(21) 1-2022-04164

(85) 01/07/2022

(22) 10/12/2020

(86) PCT/CN2020/135303 10/12/2020

(30) 62/947,057 12/12/2019 US
62/949,505 18/12/2019 US
62/959,938 11/01/2020 US

(87) WO2021/115387 17/06/2021

(51) ***H04N 19/12***

(73) **HFI INNOVATION INC.** (CN)
3F.-7, No.5, Taiyuan 1st St., Zhubei City, Hsinchu County 302, Taiwan

(72) CHIANG, Man-Shu (TW); CHUANG, Tzu-Der (TW); HSU, Chih-Wei (TW); CHEN, Ching-Yeh (TW); LIN, Zhi-Yi (TW)

(74) Công ty TNHH Trường Xuân (AGELESS CO.,LTD.)

(54) **PHƯƠNG PHÁP VÀ THIẾT BỊ MÃ HOÁ HOẶC GIẢI MÃ CHUỖI VIĐEO**

(57) Sáng chế đề cập đến phương pháp mã hoá hoặc giải mã chuỗi viđeo bằng cách sử dụng cơ chế biến đổi không phân tách tần số thấp (low-frequency non-separable transform: LFNST) và thiết bị mã hóa hoặc giải mã chuỗi viđeo. Đơn vị lập mã (coding unit: CU) được phân chia thành một hoặc nhiều khối biến đổi (transform block: TB). Cú pháp được xác định tại bộ mã hoá hoặc tại bộ giải mã, trong đó bước xác định được thực hiện bằng cách báo hiệu cú pháp tại bộ mã hoá hoặc bằng cách phân tích cú pháp tại bộ giải mã nếu một hoặc nhiều điều kiện được thoả mãn. Cú pháp biểu thị liệu cơ chế LFNST được áp dụng cho CU hiện thời và/hoặc loại nhân LFNST được áp dụng khi LFNST được áp dụng, và các điều kiện vừa nêu bao gồm điều kiện mong muốn tương ứng với tất cả TB mong muốn ở bộ TB mong muốn có chỉ báo cơ chế TS là sai (false), và bộ TB mong muốn được chọn từ các TB ở CU hiện thời. CU hiện thời được mã hoá tại bộ mã hoá hoặc được giải mã tại bộ giải mã theo cơ chế LFNST như được biểu diễn bằng cú pháp.

Fig. 2

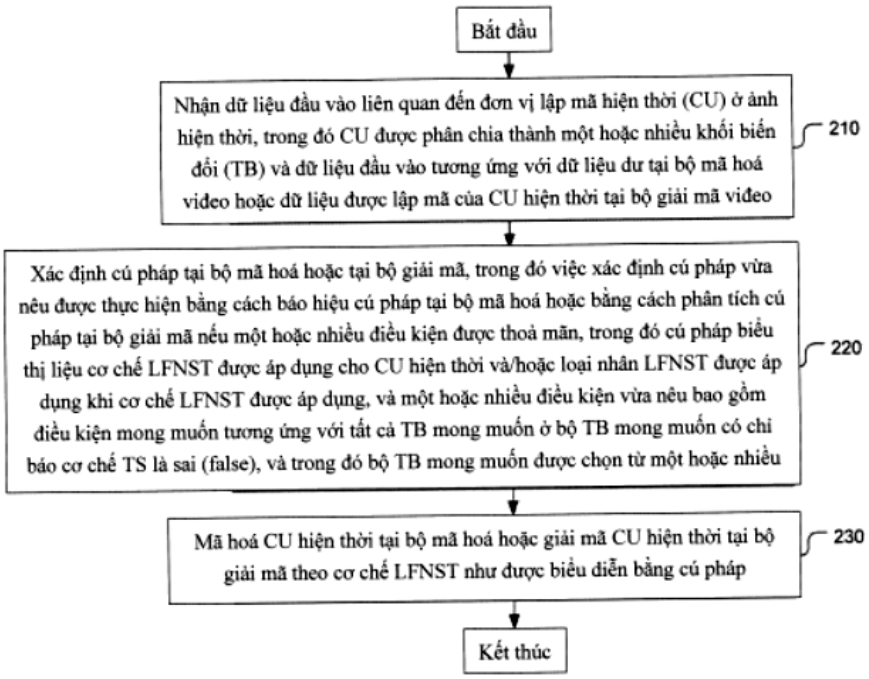
Bắt đầu
Nhận dữ liệu đầu vào liên quan đến đơn vị lập mã hiện thời (CU) ở ảnh hiện thời, trong đó CU được phân chia thành một hoặc nhiều khối biến đổi (TB) và dữ liệu đầu vào tương ứng với dữ liệu dư tại bộ mã hoá video hoặc dữ liệu được lập mã của CU hiện thời tại bộ giải mã video
210
Xác định cú pháp tại bộ mã hoá hoặc tại bộ giải mã, trong đó việc xác định cú pháp vừa nêu được thực hiện bằng cách báo hiệu cú pháp tại bộ mã hoá hoặc bằng cách phân tích cú pháp tại bộ giải mã nếu một hoặc nhiều điều kiện được thoả mãn, trong đó cú pháp biểu thị liệu cơ chế LFNST được áp dụng cho CU hiện thời và/hoặc loại nhân LFNST được áp dụng khi cơ chế LFNST được áp dụng, và một hoặc nhiều điều kiện vừa nêu bao gồm điều kiện mong muốn tương ứng với tất cả TB mong muốn ở bộ TB mong muốn có chỉ báo cơ chế TS là sai (false), và trong đó bộ TB mong muốn được chọn từ một hoặc nhiều
220
Mã hoá CU hiện thời tại bộ mã hoá hoặc giải mã CU hiện thời tại bộ giải mã theo cơ chế LFNST như được biểu diễn bằng cú pháp
230
Kết thúc

(11) **1-0049800 B**

(15) 08/07/2025
Số Quyết định: 131139/QĐ-SHTT.IP

(45) 25/08/2025 449B

(43) 25/09/2019 378 A

(21) 1-2019-02628

(85) 21/05/2019

(22) 15/12/2016

(86) PCT/KR2016/014702 15/12/2016

(30) 10-2016-0170184 14/12/2016 KR

(87) WO2018/110738 21/06/2018

(51) ***A61C 15/04***

(76) **OH, BONG KYUN** (KR)
(Hyundai APT., Sachang-dong) 903-ho, 101-dong, 18, Sajik-daero 157beon-gil, Seowon-gu, Cheongju-si, Chungcheongbuk-do 28567, Republic of Korea

(74) Công ty TNHH Đại Tín và Liên Danh (DAITIN AND ASSOCIATES CO.,LTD)

(54) **BỘ CHỈ NHA KHOA VÀ CÁN GIỮ CHỈ NHA KHOA**

(57) Sáng chế đề xuất bộ chỉ nha khoa và cán giữ chỉ nha khoa. Bộ chỉ nha khoa bao gồm chỉ nha khoa loại thẳng có độ dài xác định trước, bộ phận cố định thứ nhất được gắn ở một đầu của của chỉ nha khoa, và bộ phận cố định thứ hai được gắn ở đầu còn lại của chỉ nha khoa. Cán giữ chỉ nha khoa bao gồm thân cán có bộ phận cố định tương ứng thứ nhất để cố định bộ phận cố định thứ nhất vào đó và phần căng chỉ để lắp đoạn chỉ được sử dụng của chỉ nha khoa lên đó, và bộ phận cố định tương ứng thứ hai được đặt trên thân cán để cố định bộ phận cố định thứ hai.

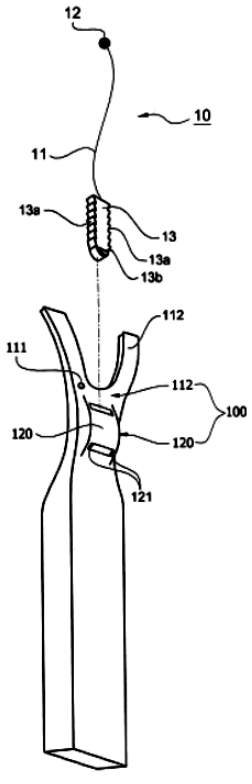

Fig.8

(11) **1-0049801 B**

(15) 08/07/2025
Số Quyết định: 131141/QĐ-SHTT.IP

(45) 25/08/2025 449B

(43) 25/03/2022 408 A

(21) 1-2021-08515

(85) 31/12/2021

(22) 26/06/2020

(86) PCT/US2020/039892 26/06/2020

(30) 62/873,552 12/07/2019 US
16/912,114 25/06/2020 US

(87) WO2021/011176 A1 21/01/2021

(51) ***H04B 7/06***; *H04B 7/12*

(73) **QUALCOMM INCORPORATED** (US)
ATTN: International IP Administration 5775 Morehouse Drive San Diego, California 92121-1714 (US)

(72) HORMIS, Raju (US); LI, Junyi (US); CEZANNE, Juergen (DE); ABEDINI, Navid (US); KOYMEN, Ozge (US)

(74) Công ty TNHH Quốc tế D &N (D&N INTERNATIONAL CO.,LTD.)

(54) **THIẾT BỊ VÀ PHƯƠNG PHÁP TRUYỀN THÔNG KHÔNG DÂY**

(57) Sáng chế đề cập đến các kỹ thuật và kiến trúc để sử dụng công nghệ đa anten có thể cho phép hệ thống truyền thông không dây khai thác miền không gian nhằm hỗ trợ kỹ thuật ghép kênh không gian, điều hướng chùm sóng, và phân tập truyền trên dải tần số rộng và/hoặc đa băng tần để truyền thông với nhiều người dùng. Sáng chế còn đề cập đến thiết bị và phương pháp truyền thông không dây.

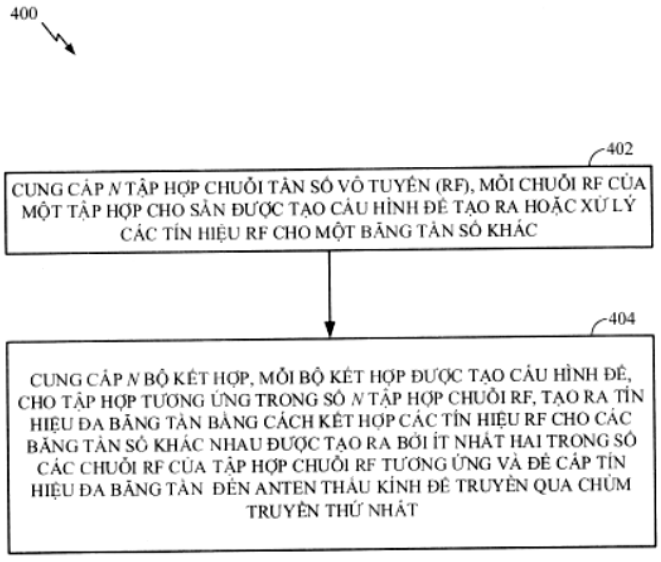

FIG. 4

(11) **1-0049802 B**

(15) 08/07/2025
Số Quyết định: 131142/QĐ-SHTT.IP

(45) 25/08/2025 449B

(43) 25/10/2022 415 A

(21) 1-2022-04190

(85) 04/07/2022

(22) 21/01/2021

(86) PCT/CN2021/073101 21/01/2021

(30) 202010076411.4 23/01/2020 CN

(87) WO2021/147955 29/07/2021

(51) ***H04W 72/04***

(73) **VIVO MOBILE COMMUNICATION CO., LTD.** (CN)
No.1, Vivo Road, Chang'an, Dongguan, Guangdong 523863, China

(72) LIU, Jinhua (CN)

(74) Công ty TNHH Đại Tín và Liên Danh (DAITIN AND ASSOCIATES CO.,LTD)

(54) PHƯƠNG PHÁP, VÀ HỆ THỐNG CẤU HÌNH TÀI NGUYÊN

(57) Sáng chế đề cập đến lĩnh vực công nghệ truyền tin. Cụ thể là đề cập đến phương pháp, và thiết bị cấu hình tài nguyên. Phương pháp được áp dụng cho đơn vị tập trung (Centralized Unit, CU). CU giao tiếp với nút truy cập tích hợp và tuyến truyền dẫn vô tuyến giữa trạm gốc và mạng lõi (Integrated Access Backhaul, IAB) thứ nhất và nút IAB thứ hai. Nút IAB thứ nhất và nút IAB thứ hai lập lịch truyền dữ liệu tương ứng trên bước sóng thứ nhất và bước sóng thứ hai của nút IAB thứ nhất. Phương pháp bao gồm: xác định chế độ ghép kênh giữa bước sóng thứ nhất và bước sóng thứ hai; và gửi thông tin cấu hình tài nguyên ghép kênh cho bước sóng thứ nhất và/hoặc bước sóng thứ hai, thông tin cấu hình tài nguyên ghép kênh được sử dụng để biểu diễn cấu hình tài nguyên của chế độ ghép kênh.

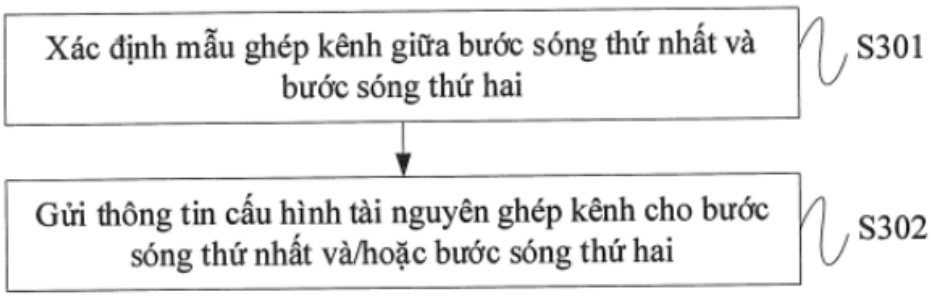

Fig.3

(11) **1-0049803 B**

(15) 08/07/2025
Số Quyết định: 131143/QĐ-SHTT.IP

(45) 25/08/2025 449B

(43) 25/09/2019 378 A

(21) 1-2019-03967

(85) 22/07/2019

(22) 15/12/2017

(86) PCT/IB2017/057996 15/12/2017

(30) PCT/IB2016/057907 21/12/2016 IB

(87) WO2018/116099 28/06/2018

(51) ***C22C 38/06***; *C22C 38/38; C22C 38/14; C21D 8/02; C22C 38/12*

(73) **ARCELORMITTAL** (LU)
24-26, Boulevard d'Avranches, L-1160 Luxembourg, LUXEMBOURG

(72) PIPARD, Jean-Marc (FR); THENOT, Marc Olivier (FR)

(74) Công ty Luật TNHH Phạm và Liên danh (PHAM & ASSOCIATES)

(54) **TẤM THÉP ĐÃ ĐƯỢC RAM VÀ PHỦ CÓ KHẢ NĂNG TẠO HÌNH MỸ MÃN VÀ PHƯƠNG PHÁP SẢN XUẤT TẤM THÉP NÀY**

(57) Sáng chế đề cập đến tấm thép đã được ram và phủ có thành phần bao gồm các nguyên tố sau: tính theo phần trăm khối lượng: 0,17% ≤ cacbon ≤ 0,25 %, 1,8 % ≤ mangan ≤ 2,3%, 0,5 % ≤ silic ≤ 2,0 %, 0,03 % ≤ nhôm ≤ 1,2 %, lưu huỳnh ≤ 0,03%, phospho ≤ 0,03% và có thể chứa một hoặc nhiều nguyên tố trong số các nguyên tố tùy ý sau: crom ≤ 0,4 %, molipđen ≤ 0,3%, niobi ≤ 0,04%, titan ≤ 0,1% thành phần còn lại là sắt và các tạp chất không thể tránh khỏi sinh ra do quá trình xử lý, vi cấu trúc của tấm thép này bao gồm tính theo diện tích, 3 đến 20% austenit dư, ít nhất 15% ferit, 40-85% bainit đã ram và tối thiểu 5% martensit đã ram, trong đó lượng tích tụ martensit đã ram và austenit dư nằm trong khoảng từ 10 đến 30%. Ngoài ra, sáng chế còn đề cập đến phương pháp sản xuất tấm thép này.

(11) **1-0049804 B**

(15) 08/07/2025
Số Quyết định: 131144/QĐ-SHTT.IP

(45) 25/08/2025 449B

(43) 25/04/2022 409 A

(21) 1-2021-08023

(85) 14/12/2021

(22) 14/08/2019

(86) PCT/CN2019/100629 14/08/2019

(87) WO2021/026828 18/02/2021

(51) ***C12Q 1/68***; *C12M 1/34*

(73) **BGI GENOMICS CO., LTD.** (CN)
Floors 7-14, Building No. 7, BGI Park, No. 21 Hongan 3rd Street, Yantian District, Shenzhen, Guangdong 518083, China

(72) CHEN, Ruoyan (CN); JIN, Xin (CN); JU, Jia (CN); LIU, Siyang (CN)

(74) Công ty TNHH Sở hữu trí tuệ Thảo Thọ Quyến (INVENCO.,LTD)

(54) **PHƯƠNG PHÁP VÀ THIẾT BỊ ĐỂ XÁC ĐỊNH NỒNG ĐỘ AXIT NUCLEIC THAI NHI TRONG HUYẾT TƯƠNG MẸ**

(57) Sáng chế đề xuất phương pháp và thiết bị để xác định nồng độ axit nucleic thai nhi trong máu người mẹ. Phương pháp này bao gồm: (1) xác định thông tin genotyp thứ nhất dựa trên sự căn chỉnh giữa dữ liệu phân tích trình tự và ít nhất một phần của hệ gen tham chiếu, dữ liệu phân tích trình tự được bắt nguồn từ mẫu axit nucleic của máu mẹ; (2) hiệu chỉnh thông tin genotyp thứ nhất dựa trên dữ liệu tham chiếu bằng cách sử dụng mối quan hệ mất cân bằng liên kết, để thu được thông tin genotyp thứ hai; và (3) xác định nồng độ axit nucleic thai nhi dựa trên sự khác biệt giữa thông tin genotyp thứ nhất và thông tin genotyp thứ hai.

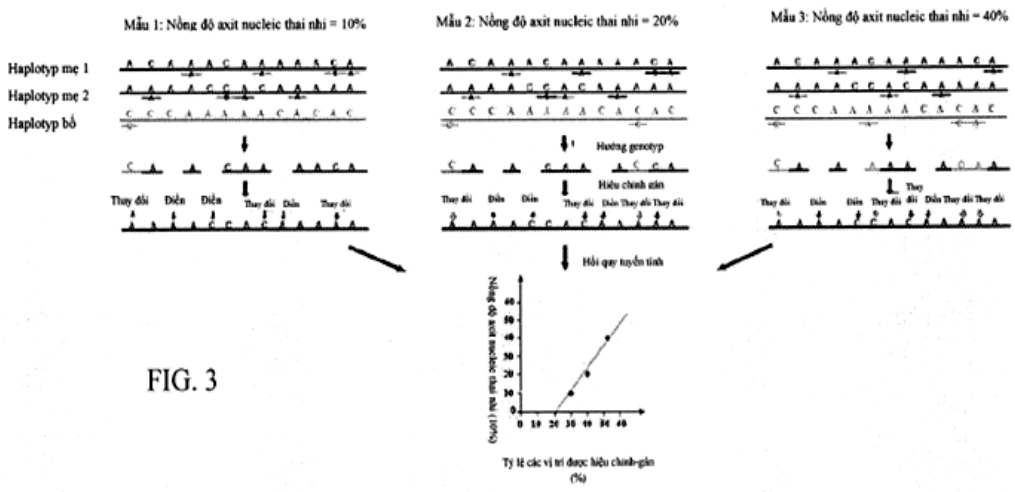

FIG. 3

(11) **1-0049805 B**

(15) 08/07/2025
Số Quyết định: 131145/QĐ-SHTT.IP

(45) 25/08/2025 449B

(43) 25/08/2023 425 A

(21) 1-2023-02996

(85) 08/05/2023

(22) 20/10/2020

(86) PCT/CN2020/122221 20/10/2020

(87) WO2022/082437 28/04/2022

(51) ***H01M 10/0587****; H01M 10/058*

(73) **NINGDE AMPEREX TECHNOLOGY LIMITED** (CN)
No.1 Xingang Road, Zhangwan Town Jiaocheng Zone Ningde, Fujian 352100, China

(72) ZENG, Qiao (CN); TAO, Xinghua (CN); XIE, Zaibin (CN)

(74) Công ty TNHH Đại Tín và Liên Danh (DAITIN AND ASSOCIATES CO.,LTD)

(54) PIN VÀ THIẾT BỊ ĐIỆN TỬ BAO GỒM PIN NÀY

(57) Sáng chế đề xuất pin (100) bao gồm vỏ (10) và bình điện pin (20) được đặt trong vỏ (10). Vỏ (10) bao gồm thân vỏ thứ nhất (11) và thân vỏ thứ hai (12) được cách điện với nhau. Thân vỏ thứ hai (12) được gắn trên thân vỏ thứ nhất (11). Bình điện pin (20) bao gồm tấm điện cực thứ nhất (21), tấm điện cực thứ hai (22) và tấm ngăn cách (23) nằm giữa tấm điện cực thứ nhất (21) và tấm điện cực thứ hai (22). Pin (100) còn bao gồm bộ phận dẫn điện thứ nhất (31) và bộ phận dẫn điện thứ hai (32) được đặt trong vỏ (10) và được cách điện với nhau, trong đó bộ phận dẫn điện thứ nhất (31) nối điện với tấm điện cực thứ nhất (21) và thân vỏ thứ nhất (11), và bộ phận dẫn điện thứ hai (32) nối điện tấm điện cực thứ hai (22) và thân vỏ thứ hai (12). Bộ phận dẫn điện thứ nhất (31) và bộ phận dẫn điện thứ hai (32) tạo thành cấu trúc dẫn điện (30), và tấm điện cực thứ nhất (21), tấm ngăn cách (23) và tấm điện cực thứ hai (22) được quấn quanh cấu trúc dẫn điện (30) để tạo thành bình điện pin (20). Đầu bắt đầu của tấm điện cực thứ nhất (21) và đầu bắt đầu của tấm điện cực thứ hai (22) nằm giữa bộ phận dẫn điện thứ nhất (31) và bộ phận dẫn điện thứ hai (32).

Sáng chế còn đề xuất thiết bị điện tử (200) chứa pin (100). Pin (100) có thể cải thiện việc sử dụng không gian bên trong và mật độ năng lượng của pin (100).

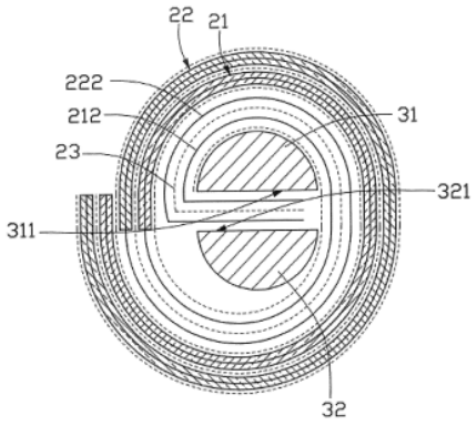

Fig.3A

(11) **1-0049806 B**

(15) 08/07/2025
Số Quyết định: 131147/QĐ-SHTT.IP

(45) 25/08/2025 449B

(43) 27/03/2023 420 A

(21) 1-2022-07683

(85) 24/11/2022

(22) 25/05/2021

(86) PCT/CN2021/095884 25/05/2021

(30) 202010457827.0 26/05/2020 CN

(87) WO2021/238940 02/12/2021

(51) ***H04N 21/647****; H04N 21/4402; H04N 21/643; H04N 21/2343; H04N 21/4788*

(73) **VIVO MOBILE COMMUNICATION CO., LTD.** (CN)
No.1, Vivo Road, Chang'an, Dongguan, Guangdong 523863, China

(72) HUANG, Jiangmin (CN)

(74) Công ty TNHH Đại Tín và Liên Danh (DAITIN AND ASSOCIATES CO.,LTD)

(54) PHƯƠNG PHÁP VÀ THIẾT BỊ XỬ LÝ DỮ LIỆU VIDEO

(57) Sáng chế đề cập đến lĩnh vực kỹ thuật truyền tin, và cụ thể là đề cập đến phương pháp và thiết bị xử lý dữ liệu video, và thiết bị điện tử để giải quyết vấn đề khiến trải nghiệm xem video của người dùng bị ảnh hưởng khi mất gói tin dữ liệu video nghiêm trọng. Phương pháp này bao gồm: nhận, bởi một thiết bị điện tử, gói tin dữ liệu thứ nhất, trong đó gói tin dữ liệu thứ nhất tạo thành khung hình video mục tiêu; và trong trường hợp khung hình video mục tiêu là khung hình bị hỏng, thiết bị điện tử xác định dựa trên tỷ lệ mất gói tin của các gói tin dữ liệu thứ hai, liệu có giải mã gói tin dữ liệu thứ nhất hay không, trong đó gói tin dữ liệu thứ hai là gói tin dữ liệu được nhận bởi thiết bị điện tử trong một khoảng thời gian xác định trước trước khi nhận được gói tin dữ liệu thứ nhất. Các phương án thực hiện của sáng chế có thể áp dụng để giải mã dữ liệu video.

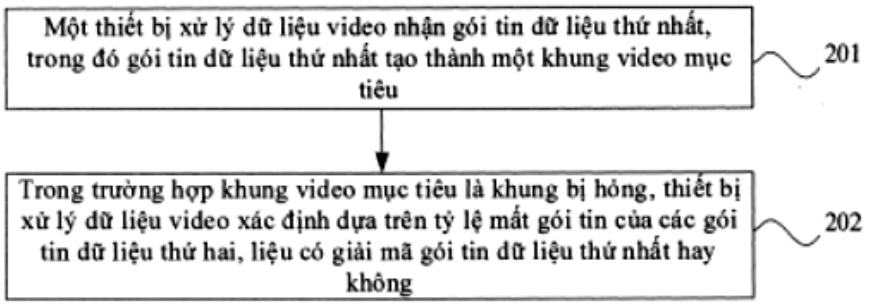

Fig.2

(11) **1-0049807 B**

(15) 08/07/2025
Số Quyết định: 131149/QĐ-SHTT.IP

(45) 25/08/2025 449B

(43) 25/01/2024 430 A

(21) 1-2023-05507

(85) 17/08/2023

(22) 28/02/2022

(86) PCT/JP2022/008117 28/02/2022

(30) 2021-031513 01/03/2021 JP

(87) WO2022/186096 09/09/2022

(51) ***C22C 38/00***; *C22C 38/38; B23K 35/30; B23K 9/18*

(73) **JFE STEEL CORPORATION** (JP)
2-3, Uchisaiwai-cho 2-chome, Chiyoda-ku, Tokyo 1000011, Japan

(72) WATANABE Kazufumi (JP); TAKADA Atsushi (JP); ANDO Akiyoshi (JP); OKABE Takatoshi (JP); UEDA Keiji (JP)

(74) Công ty Cổ phần Sở hữu công nghiệp INVESTIP (INVESTIP)

(54) **MỐI HÀN HỒ QUANG CHÌM**

(57) Sáng chế đề cập đến mối hàn hồ quang chìm trong vật liệu thép hàm lượng Mn mà có thể được tạo thành với việc giảm sự xuất hiện của nứt nóng trong quá trình hàn và có độ bền cao và độ cứng va đập ở nhiệt độ thấp ưu việt.

Trong mối hàn, vật liệu thép hàm lượng Mn cao có thành phần hóa học bao gồm, theo % theo khối lượng, C: 0,10 đến 0,80%, Si: 0,05 đến 1,00%, Mn: 18,0 đến 30,0%, P: 0,030% hoặc nhỏ hơn, S: 0,0070% hoặc nhỏ hơn, Al: 0,010 đến 0,070%, Cr: 2,5 đến 7,0%, N: 0,0050 đến 0,0500%, và O: 0,0050% hoặc nhỏ hơn, phần còn lại là Fe và các tạp chất ngẫu nhiên; và kim loại hàn có thành phần hóa học bao gồm C: 0,10 đến 0,80%, Si: 0,05 đến 1,00%, Mn: 15,0 đến 30,0%, P: 0,030% hoặc nhỏ hơn, S: 0,030% hoặc nhỏ hơn, Al: 0,100% hoặc nhỏ hơn, Cr: 6,0 đến 14,0%, và N: 0,100% hoặc nhỏ hơn, phần còn lại là Fe và các tạp chất ngẫu nhiên.

(11) **1-0049808 B**

(15) 08/07/2025
Số Quyết định: 131150/QĐ-SHTT.IP

(45) 25/08/2025 449B

(43) 25/12/2023 429 A

(21) 1-2023-00346

(85) 17/01/2023

(22) 16/11/2021

(86) PCT/US2021/059433 16/11/2021

(30) 63/149,422 15/02/2021 US

(87) WO2022/173478 18/08/2022

(51) ***C08L 83/04***; *D06M 101/32; D06M 101/34; D06N 3/12; D06M 15/643; D06N 3/00; D06N 3/04; C09D 183/04; D06M 15/263*

(73) **DOW SILICONES CORPORATION** (US)
2200 West Salzburg Road, Midland, MI 48686-0994, United States of America

(72) STRACKE, Jordan (US); LIU, Yihan (US)

(74) Công ty Luật TNHH Phạm và Liên danh (PHAM & ASSOCIATES)

(54) **NHŨ TƯƠNG NƯỚC BAO GỒM MẠNG LƯỚI THẨM THẤU XEN KẼ CỦA NHỰA SILIC VÀ POLYME HỮU CƠ, PHƯƠNG PHÁP TẠO NHŨ TƯƠNG VÀ SẢN PHẨM DỆT MAY**

(57) Sáng chế đề cập đến nhũ tương nước bao gồm pha nước liên tục và pha dầu không liên tục chứa các hạt có mạng lưới thẩm thấu xen kẽ (IPN) bao gồm: i) nhựa MQ, ii) polysiloxan hữu cơ và iii) polyme hữu cơ.

(11) **1-0049809 B**

(15) 08/07/2025
Số Quyết định: 131151/QĐ-SHTT.IP

(45) 25/08/2025 449B

(43) 03/02/2025 442AS A

(21) 1-2024-06530

(85) 29/08/2024

(22) 08/05/2020

(86) PCT/US2020/032116 08/05/2020

(30) 2019103830543 09/05/2019 CN
16/518,180 22/07/2019 US

(87) WO2020/227638 12/11/2020

(51) ***B23K 1/00****; C22C 13/02; B23K 35/02; B23K 35/26; B23K 1/008; B23K 35/00*

(62) 1-2021-07788

(73) **INDIUM CORPORATION** (US)
111 Business Park Drive, Utica, New York 13502 , United States of America

(72) ZHANG, Hongwen (US); CHEN, Fen (CN); MUTUKU, Francis (KE); GENG, Jie (CN); LEE, Ning-Cheng (US)

(74) Công ty TNHH Lê & Lê (LE & LE)

(54) **CHẤT HÀN, PHƯƠNG PHÁP SỬ DỤNG CHẤT HÀN VÀ MỐI HÀN ĐƯỢC TẠO THÀNH TỪ PHƯƠNG PHÁP NÀY.**

(57) Sáng chế đề cập đến chất hàn hỗn hợp không chứa chì thích hợp cho các ứng dụng hàn nhiệt độ thấp đến nhiệt độ trung bình. Chất hàn không chứa chì có thể gồm: một lượng bột hợp kim hàn thứ nhất nằm trong khoảng từ 44 % khối lượng đến 83 % khối lượng, bột hợp kim hàn thứ nhất chứa Sn; một lượng bột hợp kim hàn thứ hai nằm trong khoảng từ 5 % khối lượng đến 44 % khối lượng, bột hợp kim hàn thứ hai chứa Sn, trong đó bột hợp kim hàn thứ nhất có nhiệt độ đường lỏng thấp hơn nhiệt độ đường rắn của bột hợp kim hàn thứ hai; và phần còn lại là chất trợ dung. Chất hàn có thể được sử dụng để nung chảy lại ở nhiệt độ đỉnh thấp hơn nhiệt độ đường rắn của bột hàn có nhiệt độ đường rắn cao hơn nhưng cao hơn nhiệt độ nóng chảy của bột hàn có nhiệt độ đường rắn thấp hơn.

Ngoài ra, sáng chế còn đề cập đến phương pháp sử dụng chất hàn và mối hàn được tạo thành từ phương pháp này.

(11) **1-0049810 B**

(15) 08/07/2025
Số Quyết định: 131152/QĐ-SHTT.IP

(45) 25/08/2025 449B

(43) 25/08/2022 413 A

(21) 1-2022-01659

(85) 16/03/2022

(22) 15/10/2020

(86) PCT/CN2020/121012 15/10/2020

(30) 201911014995.6 24/10/2019 CN

(87) WO2021/078052 29/04/2021

(51) ***C10G 69/04***; *C07C 11/06; C10G 67/04*

(73) 1. **CHINA PETROLEUM & CHEMICAL CORPORATION** (CN)
22 Chaoyangmen North Street, Chaoyang District, Beijing 100728, China
2. **RESEARCH INSTITUTE OF PETROLEUM PROCESSING, SINOPEC** (CN)
18 Xueyuan Road, Haidian District, Beijing, 100083, China

(72) XU, Youhao (CN); BAI, Xuhui (CN); XIE, Xinyu (CN); CUI, Shouye (CN); WANG, Xin (CN); ZUO, Yanfen (CN)

(74) Công ty TNHH Đại Tín và Liên Danh (DAITIN AND ASSOCIATES CO.,LTD)

(54) **QUY TRÌNH SẢN XUẤT PROPYLEN VÀ DẦU NHIÊN LIỆU HÀNG HẢI**

(57) Sáng chế đề cập đến quy trình sản xuất propylen và dầu nhiên liệu hàng hải, bao gồm các bước: cho dầu nguyên liệu nặng tiếp xúc với dung môi để quá trình phân tách xảy ra nhằm thu được dầu khử asphan và asphan khử dầu; cho dầu khử asphan và dầu nguyên liệu nhẹ tiếp xúc một cách ngẫu nhiên với chất xúc tác chuyển đổi xúc tác để phản ứng trong bể phản ứng chuyển đổi xúc tác trong điều kiện không có khí hydro để thu được sản phẩm phản ứng có chứa propylen; phân tách sản phẩm phản ứng thu được để thu nhận dầu chưng cất crackinh xúc tác; và đưa dầu chưng cất crackinh xúc tác vào khử lưu huỳnh bằng hydro để thu được dầu chưng cất đã hydro hóa có hàm lượng lưu huỳnh thấp,trong đó dầu chưng cất đã hydro hóa có hàm lượng lưu huỳnh thấp và/hoặc asphan khử dầu thích hợp để sử dụng làm thành phần dầu nhiên liệu. Quy trình theo sáng chế cho phép chuyển đổi các hydrocacbon bão hòa trong dầu nguyên liệu nặng thành propylen, loại bỏ việc sử dụng hydrocacbon bão hòa trong thành phần dầu nhiên liệu, từ đó mang lại lợi ích kinh tế và xã hội.

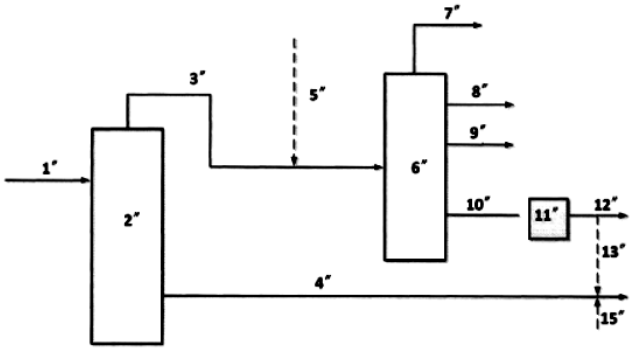

Fig.1

(11) **1-0049811 B**

(15) 08/07/2025
Số Quyết định: 131153/QĐ-SHTT.IP

(45) 25/08/2025 449B

(43) 25/08/2022 413 A

(21) 1-2022-03377

(85) 30/05/2022

(22) 05/10/2020

(86) PCT/US2020/054288 05/10/2020

(30) 20190100545 05/12/2019 GR
16/942,115 29/07/2020 US

(87) WO2021/112951 10/06/2021

(51) ***H04W 76/27***; *H04L 5/00; H04W 64/00; H04W 74/08; H04L 25/02; H04L 5/10*

(73) **QUALCOMM INCORPORATED** (US)
ATTN: International IP Administration, 5775 Morehouse Drive, San Diego, CA 92121-1714, United States of America

(72) MANOLAKOS, Alexandros (GR); LY, Hung Dinh (US)

(74) Công ty TNHH Quốc tế D &N (D&N INTERNATIONAL CO.,LTD.)

(54) **THIẾT BỊ NGƯỜI DÙNG, ĐIỂM THU PHÁT, VÀ PHƯƠNG PHÁP TRUYỀN THÔNG KHÔNG DÂY**

(57) Sáng chế đề cập đến các kỹ thuật truyền thông không dây, cụ thể là đề cập đến thiết bị người dùng, điểm thu phát, và phương pháp truyền thông không dây. Theo một khía cạnh, thiết bị người dùng (user equipment - UE) tham gia vào phiên định vị với điểm thu phát (transmission-reception point - TRP) nhận, trong trạng thái thứ nhất, cấu hình của một hoặc nhiều tài nguyên tín hiệu tham chiếu thăm dò (sounding reference signal - SRS), nhận liên kết thứ nhất giữa ít nhất một tài nguyên SRS trong số một hoặc nhiều tài nguyên SRS và ít nhất một tài nguyên kênh truy cập ngẫu nhiên (random access channel - RACH) trong số một hoặc nhiều tài nguyên RACH, chuyển ra khỏi trạng thái thứ nhất trong phiên định vị đang diễn ra, và truyền, khi ở ngoài trạng thái thứ nhất, ít nhất tín hiệu thứ nhất của thủ tục RACH đến TRP bằng cách sử dụng các thuộc tính truyền dựa trên liên kết thứ nhất giữa ít nhất một tài nguyên SRS và ít nhất một tài nguyên RACH.

Fig.9

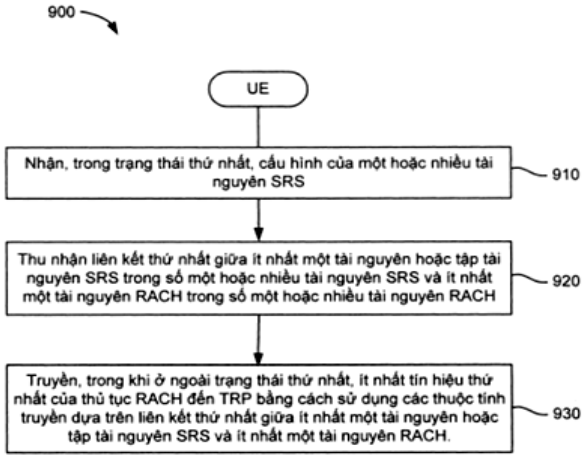

(11) **1-0049812 B**

(15) 08/07/2025
Số Quyết định: 131154/QĐ-SHTT.IP

(45) 25/08/2025 449B

(43) 26/07/2021 400 A

(21) 1-2021-02897

(85) 20/05/2021

(22) 17/10/2019

(86) PCT/EP2019/078163 17/10/2019

(30) 18202182.4 24/10/2018 EP

(87) WO2020/083733 30/04/2020

(51) ***C07D 231/40***; *A01N 43/78; A01N 47/34; C07H 13/00; C07D 405/12; C07D 417/12; C07D 417/14; A01N 43/48*

(73) **BASF SE** (DE)
Carl-Bosch-Strasse 38, 67056 Ludwigshafen am Rhein, Germany

(72) MAITY, Pulakesh (IN); NARINE, Arun (CA); CHAUDHURI, Rupsha (IN); SAMBASIVAN, Sunderraman (IN); ADISECHAN, Ashokkumar (IN); SHAIKH, Rizwan Shabbir (IN); VYAS, Devendra (IN)

(74) Công ty Luật TNHH T&G (TGVN)

(54) **HỢP CHẤT DIỆT SINH VẬT GÂY HẠI, CHẾ PHẨM VÀ HẠT BAO GỒM HỢP CHẤT, PHƯƠNG PHÁP KHÔNG PHẢI ĐIỀU TRỊ ĐỂ CHỐNG LẠI HOẶC PHÒNG TRỪ SINH VẬT GÂY HẠI KHÔNG XƯƠNG SỐNG VÀ PHƯƠNG PHÁP BẢO VỆ THỰC VẬT ĐANG SINH TRƯỞNG TRÁNH KHỎI SỰ TẤN CÔNG HOẶC LÂY NHIỄM BỞI SINH VẬT GÂY HẠI KHÔNG XƯƠNG SỐNG**

(57) Sáng chế đề cập đến hợp chất có công thức (I), và N-oxit, chất đồng phân lập thể, chất hỗ biến và muối chấp nhận được trong nông nghiệp hoặc thú y của hợp chất nêu trên, trong đó các biến số được xác định theo phần mô tả,

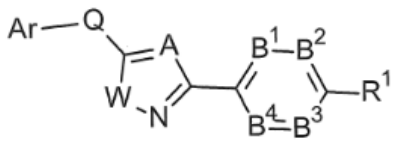

(I)

Hợp chất có công thức (I), cũng như N-oxit, chất đồng phân lập thể, chất hỗ biến và muối có thể chấp nhận được trong nông nghiệp hoặc trong thú ý của hợp chất nêu trên, là hữu dụng để chống lại hoặc phòng trừ các sinh vật gây hại không xương sống, cụ thể là các loài chân đốt và giun tròn. Sáng chế còn đề cập đến phương pháp không phải điều trị để phòng trừ sinh vật gây hại không xương sống bằng cách sử dụng các hợp chất này và đề cập đến vật liệu nhân giống thực vật như hạt và chế phẩm nông nghiệp và thú y bao gồm hợp chất này. Hơn thế nữa, sáng chế còn đề cập đến phương pháp bảo vệ thực vật đang sinh trưởng tránh khỏi sự tấn công hoặc lây nhiễm bởi sinh vật gây hại không xương sống.

(11) **1-0049813 B**

(15) 08/07/2025
Số Quyết định: 131155/QĐ-SHTT.IP

(45) 25/08/2025 449B

(43) 25/01/2018 358 A

(21) 1-2017-03795

(85) 27/09/2017

(22) 15/03/2016

(86) PCT/KR2016/002594 15/03/2016

(30) 10-2015-0037654 18/03/2015 KR

(87) WO2016/148490 22/09/2016

(51) ***C12N 9/02***; *C12P 13/04; C12N 15/77*

(73) **CJ CHEILJEDANG CORPORATION** (KR)
330, Dongho-ro, Jung-gu, Seoul 04560, Republic of Korea

(72) HUH, Lan (KR); MOON, Jun Ok (KR); BAE, Hyun Won (KR); KIM, Hyung Joon (KR); SONG, Sung Ki (KR)

(74) Công ty TNHH Sáng chế ACTIP (ACTIP PATENT LIMITED)

(54) **POLYPEPTIT CÓ HOẠT TÍNH PYRUVAT ĐEHYĐROGENAZA, POLYNUCLEOTIT, VI SINH VẬT CHỨA POLYPEPTIT NÀY VÀ PHƯƠNG PHÁP SẢN XUẤT AXIT L-AMIN BẰNG CÁCH SỬ DỤNG VI SINH VẬT NÀY**

(57) Sáng chế đề cập đến polypeptit có hoạt tính pyruvat đehyđrogenaza, polynucleotit mã hóa biến thể pyruvat đehyđrogenaza, vi sinh vật thuộc chi *Corynebacterium* sản sinh axit *L*-amin, có chứa biến thể pyruvat đehyđrogenaza, và phương pháp sản xuất axit *L*-amin bằng cách sử dụng vi sinh vật này.

(11) **1-0049814 B**

(15) 08/07/2025
Số Quyết định: 131189/QĐ-SHTT.IP

(45) 25/08/2025 449B

(43) 25/08/2022 413 A

(21) 1-2022-02764

(85) 29/04/2022

(22) 16/10/2020

(86) PCT/US2020/055894 16/10/2020

(30) 62/916,827 18/10/2019 US

(87) WO2021/076838 22/04/2021

(51) ***C07D 231/16***; *C07D 405/04; C07D 401/04*

(73) 1. **FMC AGRO SINGAPORE PTE. LTD.** (SG)
10 Marina Boulevard, #40-01 Marina Bay, Financial Centre, Singapore 018983, Singapore
2. **FMC CORPORATION** (US)
2929 Walnut Street, Philadelphia, Pennsylvania 19104, United States of America

(72) Yuzhong CHEN (US); John Herbert FREUDENBERGER (US); James WRIGHT (US)

(74) Văn phòng Luật sư Ân Nam (ANNAM IP & LAW)

(54) **PHƯƠNG PHÁP ĐIỀU CHẾ AXIT 5-BROMO-2-(3-CLORO-PYRIDIN-2-YL)-2H-PYRAZOL-3-CARBOXYLIC**

(57) Sáng chế đề cập đến phương pháp mới để tổng hợp axit 5-bromo-2-(3-cloro-pyridin-2-yl)-2H-pyrazol-3-carboxylic từ pyrazol hoặc dẫn xuất pyrazol.

(11) **1-0049815 B**

(15) 08/07/2025
Số Quyết định: 131190/QĐ-SHTT.IP

(45) 25/08/2025 449B

(43) 25/03/2022 408 A

(21) 1-2022-00342

(85) 18/01/2022

(22) 06/07/2020

(86) PCT/CN2020/100470 06/07/2020

(30) 62/871,124 06/07/2019 US
62/896,642 06/09/2019 US
62/900,703 16/09/2019 US

(87) WO2021/00443 14/01/2021

(51) ***H04N 19/00***

(73) **HFI INNOVATION INC.** (TW)
3F.-7, No.5, Taiyuan 1st St., Zhubei City, Hsinchu County 302, Taiwan

(72) LAI, Chen-Yen (TW); CHUANG, Tzu-Der (TW); CHEN, Ching-Yeh (TW); HSU, Chih-Wei (TW); HUANG, Yu-Wen (TW); CHUBACH, Olena (UA)

(74) Công ty TNHH Trường Xuân (AGELESS CO.,LTD.)

(54) **PHƯƠNG PHÁP MÃ HÓA VÀ GIẢI MÃ VIĐEO VÀ THIẾT BỊ ĐIỆN TỬ**

(57) Sáng chế đề cập đến phương pháp mã hóa và giải mã viđeo và thiết bị điện tử. Bộ giải mã viđeo nhận dữ liệu từ luồng bit sẽ được giải mã dưới dạng hình ảnh hiện thời của viđeo. Bộ giải mã viđeo xác định nhiều ma trận chia tỷ lệ được sử dụng để lập mã hình ảnh hiện thời, trong đó ma trận chia tỷ lệ thứ nhất trong số nhiều ma trận chia tỷ lệ được xác định bằng cách tham chiếu đến ma trận chia tỷ lệ thứ hai được xác định trước đó của nhiều ma trận chia tỷ lệ. Bộ giải mã viđeo giải lượng tử các hệ số biến đổi của các khối biến đổi của hình ảnh hiện thời bằng cách sử dụng nhiều ma trận chia tỷ lệ đã được xác định. Bộ giải mã viđeo tái tạo hình ảnh hiện thời bằng cách sử dụng các hệ số biến đổi được giải lượng tử.

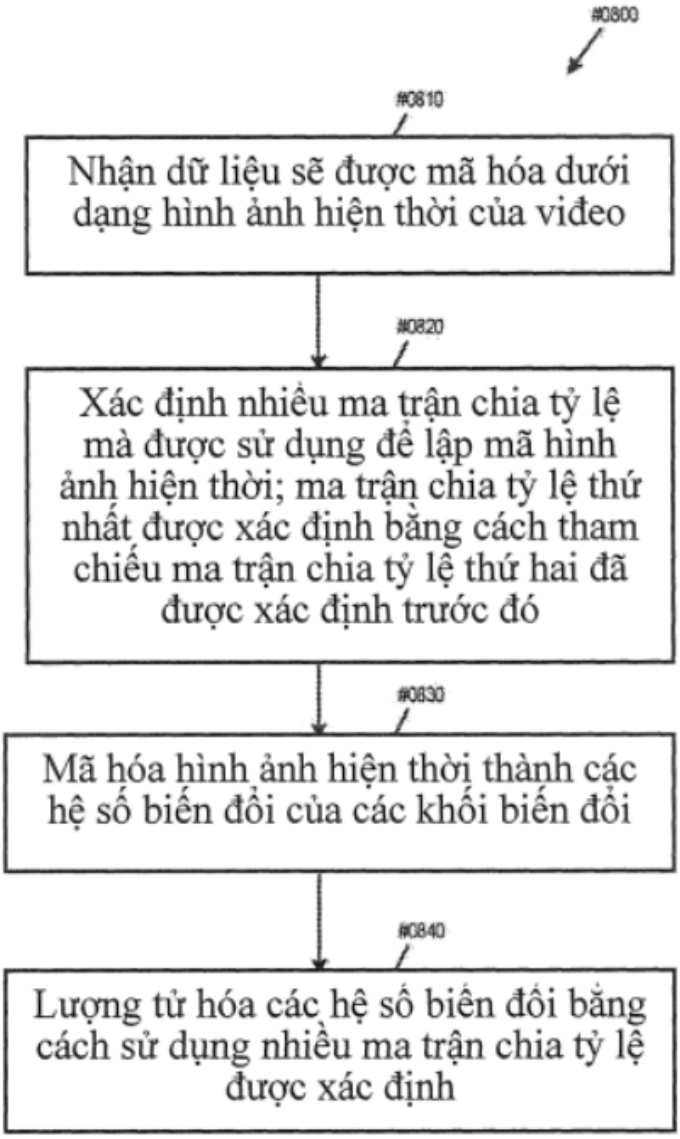
#0800
#0810
Nhận dữ liệu sẽ được mã hóa dưới dạng hình ảnh hiện thời của viđeo
#0820
Xác định nhiều ma trận chia tỷ lệ mà được sử dụng để lập mã hình ảnh hiện thời; ma trận chia tỷ lệ thứ nhất được xác định bằng cách tham chiếu ma trận chia tỷ lệ thứ hai đã được xác định trước đó
#0830
Mã hóa hình ảnh hiện thời thành các hệ số biến đổi của các khối biến đổi
#0840
Lượng tử hóa các hệ số biến đổi bằng cách sử dụng nhiều ma trận chia tỷ lệ được xác định

Fig. 8

(11) **1-0049816 B**

(15) 08/07/2025
Số Quyết định: 131191/QĐ-SHTT.IP

(45) 25/08/2025 449B

(43) 25/05/2022 410 A

(21) 1-2022-00356

(85) 18/01/2022

(22) 08/07/2020

(86) PCT/KR2020/008910 08/07/2020

(30) 10-2019-0082130 08/07/2019 KR
10-2019-0102494 21/08/2019 KR
10-2019-0102495 21/08/2019 KR
10-2019-0123492 06/10/2019 KR
10-2020-0083979 08/07/2020 KR

(87) WO2021/006612 14/01/2021

(51) ***H04N 19/11***; *H04N 19/70; H04N 19/59; H04N 19/593; H04N 19/132; H04N 19/176*

(73) 1. **HYUNDAI MOTOR COMPANY** (KR)
12, Heolleung-ro Seocho-gu Seoul 06797 Republic of Korea
2. **KIA CORPORATION** (KR)
12, Heolleung-ro Seocho-gu Seoul 06797 Republic of Korea
3. **EWHA UNIVERSITY – INDUSTRY COLLABORATION FOUNDATION** (KR)
52, Ewhayeodae-gil Seodaemun-gu Seoul 03760 Republic of Korea

(72) KANG, Je Won (KR); Park, Sang Hyo (KR); Park, Seung Wook (KR); Lim, Wha Pyeong (KR)

(74) Công ty TNHH Đại Tín và Liên Danh (DAITIN AND ASSOCIATES CO.,LTD)

(54) PHƯƠNG PHÁP VÀ THIẾT BỊ GIẢI MÃ DỰ ĐOÁN NỘI BỘ CỦA DỮ LIỆU VIDEO

(57) Sáng chế đề cập đến phương pháp và thiết bị để mã hóa dự đoán nội bộ của dữ liệu video.

Theo một khía cạnh của sáng chế, thiết bị để giải mã dữ liệu video bao gồm một bộ giải mã được cấu hình để giải mã, từ một dòng bit, một phần tử cú pháp cho biết kiểu dự đoán nội bộ của khối hiện tại của dữ liệu video, và một bộ dự đoán nội bộ được cấu hình để tạo khối dự đoán cho khối hiện tại bằng cách thực hiện có chọn lọc dự đoán nội bộ dựa trên ma trận (Matrix Based Intra-Prediction, MIP) hoặc dự đoán nội bộ thông thường dựa trên kiểu dự đoán nội bộ của khối hiện tại được chỉ định bởi phần tử cú pháp.

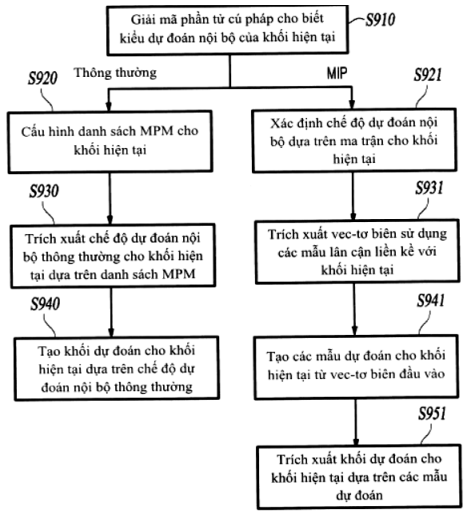

Fig.9

(11) **1-0049817 B**

(15) 08/07/2025
Số Quyết định: 131192/QĐ-SHTT.IP

(45) 25/08/2025 449B

(43) 25/07/2023 424 A

(21) 1-2023-01826

(85) 21/03/2023

(22) 25/10/2021

(86) PCT/EP2021/079462 25/10/2021

(30) 20204801.3 29/10/2020 EP

(87) WO2022/090118 05/05/2022

(51) ***C10L 3/10***; *C01B 3/50; C01B 3/56; C10J 3/46; C10L 9/08; C10K 1/00; C10K 3/04; C10L 5/48; C01B 3/00; C10J 3/62*

(73) **RWE GENERATION NL B.V.** (NL)
Amerweg 1, 4931 NC Geertruidenberg, The Netherlands

(72) Johannes Theodorus Gerardus Marie EURLINGS (NL)

(74) Văn phòng Luật sư Ân Nam (ANNAM IP & LAW)

(54) **PHƯƠNG PHÁP XỬ LÝ VIÊN NHIÊN LIỆU THU HỒI RẮN VÀ NHÀ MÁY XỬ LÝ VIÊN NHIÊN LIỆU THU HỒI RẮN NÀY**

(57) Sáng chế đề cập đến phương pháp và nhà máy (1) chuyển đổi viên nhiên liệu thu hồi rắn (117) được tạo ra từ chất thải rắn đô thị (103) cho phép sự biến đổi của chất thải rắn đô thị (103) thành hydro với năng suất cao thay vì chôn lấp hoặc đốt chất thải rắn đô thị (103). Dòng khí sản phẩm giàu hydro (601) có thể được sử dụng làm nguyên liệu cấp cho các phản ứng hóa học hoặc để lưu trữ năng lượng theo cách giải phóng được.

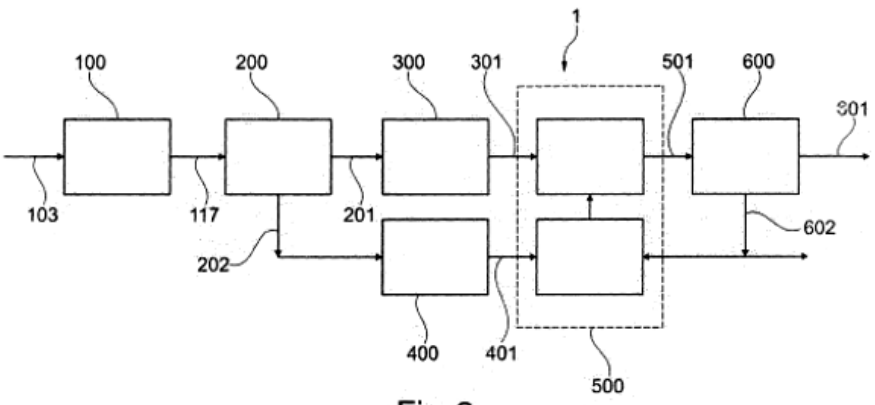

Fig. 2

(11) **1-0049818 B**

(15) 08/07/2025
Số Quyết định: 131193/QĐ-SHTT.IP

(45) 25/08/2025 449B

(43) 25/10/2022 415 A

(21) 1-2021-00681

(85) 05/02/2021

(22) 11/08/2020

(86) PCT/CN2020/108378 11/08/2020

(30) 202010291247.9 14/04/2020 CN

(87) WO2021/208303 A1 21/10/2021

(51) ***D03D 15/00***; *B32B 17/12; B32B 33/00; B32B 5/02; E01C 13/08; D02J 13/00; D05C 17/02; B32B 17/02; B32B 5/26*

(73) **COCREATION GRASS CO.,LTD** (CN)
No.66, East Guangzhou Road, Huaian Economic Development Zone, Huaian, Jiangsu 223200 China

(72) Ji, Li (CN); Zhao, Chungui (CN)

(74) Công ty TNHH Sáng chế ACTIP (ACTIP PATENT LIMITED)

(54) VẢI DỆT CÓ ĐỘ CO THẤP, VẬT LIỆU TRẢI SÀN CÓ ĐỘ CO THẤP VÀ PHƯƠNG PHÁP SẢN XUẤT CHÚNG

(57) Sáng chế đề cập đến vải dệt có độ co thấp. Vải dệt bao gồm lớp vải nền. Sợi dọc và sợi ngang của lớp vải nền thu được bằng cách định hình nhiệt nhiều bước. Sợi dệt được chần thành cụm lên bề mặt trên của vải dệt có độ co thấp, và lớp vải đáy được phủ trên mặt sau của vải dệt có độ co thấp, để thu được vật liệu trải sàn có độ co thấp. Bước định hình nhiệt nhiều bước cho sợi dọc và sợi ngang của vải dệt có độ co thấp làm giảm độ co do tiếp xúc với ánh nắng, nhiệt độ cao và các lý do thời tiết khác với độ co cực thấp so với các sản phẩm cùng loại. Vật liệu trải sàn có độ co thấp được sản xuất bằng vải dệt có độ co thấp giúp cải thiện các vấn đề về độ phồng, biến dạng cong và không phẳng của vật liệu trải sàn trong môi trường nhiệt độ cao, cho phép vật liệu trải sàn có khả năng chống biến dạng tốt. Ngoài ra, sáng chế còn đề cập đến các phương pháp sản xuất vải dệt có độ co thấp và vật liệu trải sàn này.

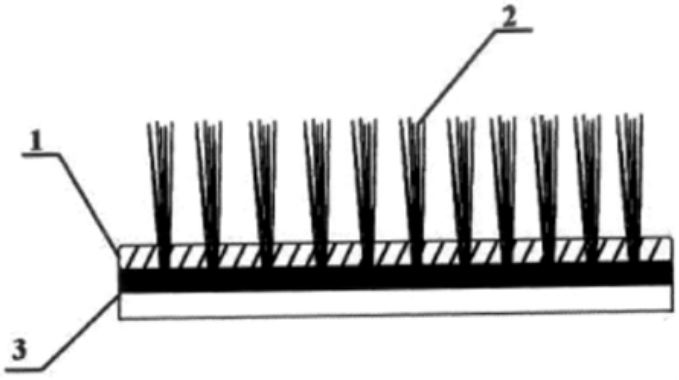

Fig.1

(11) **1-0049819 B**

(15) 08/07/2025
Số Quyết định: 131205/QĐ-SHTT.IP

(45) 25/08/2025 449B

(43) 25/04/2023 421 A

(21) 1-2022-07376

(85) 11/11/2022

(22) 27/05/2020

(86) PCT/FR2020/000177 27/05/2020

(87) WO2021/240073 02/12/2021

(51) ***B01D 29/41***; *B01D 35/12; B01D 29/94; B01D 29/96; B01D 29/64; B01D 29/78*

(73) **GAUDFRIN** (FR)
45 rue de la Liberté, 78100 SAINT GERMAIN EN LAYE, FRANCE

(72) Adrien DAGALLIER (FR); Simon ILLOUZ (FR); Romain GALLAIS (FR)

(74) Công ty TNHH Sở hữu trí tuệ Thảo Thọ Quyến (INVENCO.,LTD)

(54) BỘ LỌC QUAY VÀ PHƯƠNG PHÁP LỌC SỬ DỤNG BỘ LỌC NÀY

(57) Sáng chế đề xuất bộ lọc quay (10) nhằm mục đích phân tách chất lỏng/chất rắn của chất vẫn, bao gồm rãnh (12), thiết bị phun (32), và ít nhất một đĩa (14) được liên kết không quay được với trục chính (16), khác biệt ở chỗ:

- mỗi đĩa (14) bao gồm dãy kết cấu thứ nhất (S1) của ít nhất một cung lọc (50) mà được phân tách với dãy kết cấu thứ hai (S2) của ít nhất một cung lọc (50) bởi hai vùng không lọc (54),
- trục chính (16) bao gồm ống thứ nhất (56) thông với dãy kết cấu thứ nhất (S1) của ít nhất một cung lọc (50) của mỗi đĩa (14), và ống thứ hai (58) thông với dãy kết cấu thứ hai (S2) của ít nhất một cung lọc (50) của mỗi đĩa (14),
- bộ lọc quay (10) nói trên bao gồm răng lược (102).

Sáng chế cũng đề xuất phương pháp lọc.

Hình 1

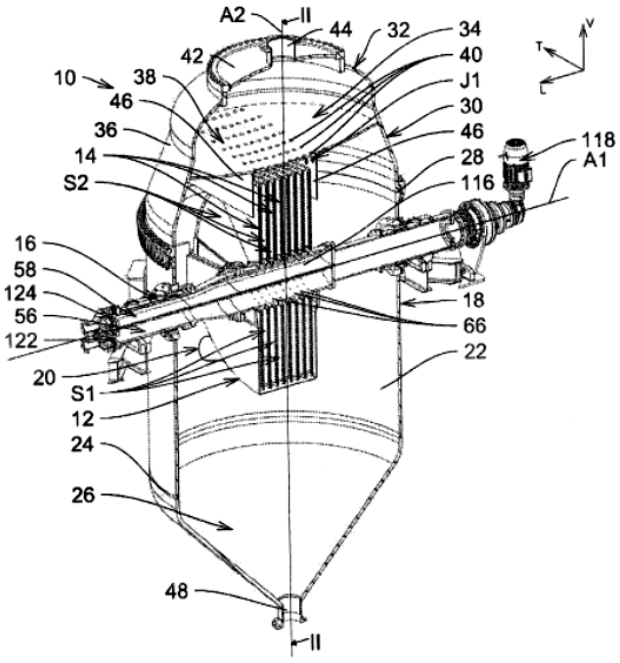

(11) **1-0049820 B**

(15) 08/07/2025
Số Quyết định: 131206/QĐ-SHTT.IP

(45) 25/08/2025 449B

(43) 25/10/2022 415 A

(21) 1-2022-05092

(85) 10/08/2022

(22) 03/02/2021

(86) PCT/KR2021/001423 03/02/2021

(30) 62/969,936 04/02/2020 US
17/165,177 02/02/2021 US

(87) WO2021/158016 12/08/2021

(51) ***H01L 33/08***; *H01L 33/24; H01L 33/00; H01L 33/06*

(73) **SEOUL VIOSYS CO., LTD.** (KR)
65-16, Sandan-ro 163beon-gil, Danwon-Gu, Ansan-Si, Gyeonggi-do 15429, Republic of Korea

(72) BAEK, Yong Hyun (KR); KANG, Ji Hun (KR); KIM, Chae Hon (KR); PARK, Ji Hoon (KR)

(74) Công ty cổ phần Sở hữu trí tuệ BROSS và Cộng sự (BROSS & PARTNERS., JSC)

(54) **ĐIÔT PHÁT QUANG**

(57) Sáng chế đề cập đến điôt phát quang theo một phương án ưu tiên bao gồm: lớp chất bán dẫn nitrit loại n; lớp tạo ra hố dạng chữ V được bố trí trên phần bên trên của lớp chất bán dẫn nitrit loại n và có hố dạng chữ V; lớp chủ động được bố trí trên lớp tạo ra hố dạng chữ V; và lớp chất bán dẫn nitrit loại p được bố trí trên lớp chủ động, trong đó lớp chủ động bao gồm lớp giếng, và lớp giếng có phần lớp giếng thứ nhất được tạo ra dọc theo bề mặt phẳng của lớp tạo ra hố dạng chữ V và phần lớp giếng thứ hai được tạo ra trong hố dạng chữ V của lớp tạo ra hố dạng chữ V và phát ra ánh sáng của có ít nhất là hai đỉnh chiều dài bước sóng tại mức của vi mạch đơn.

FIG.1

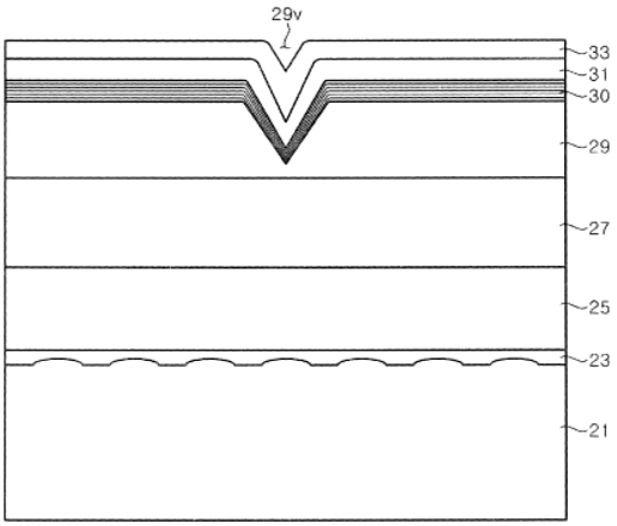

(11) **1-0049821 B**

(15) 08/07/2025
Số Quyết định: 131207/QĐ-SHTT.IP

(45) 25/08/2025 449B

(43) 25/05/2022 410 A

(21) 1-2022-01760

(85) 21/03/2022

(22) 01/09/2020

(86) PCT/KR2020/011679 01/09/2020

(30) 10-2019-0108263 02/09/2019 KR

(87) WO2021/045472 11/03/2021

(51) ***C12N 15/77****; C12P 13/04; C12N 9/04*

(73) **CJ CHEILJEDANG CORPORATION** (KR)
330, Dongho-ro, Jung-gu, Seoul 04560, Republic of Korea

(72) YOON, Byoung Hoon (KR); CHANG, Jin Sook (KR); KIM, Seon Hye (KR); LEE, Ji Hye (KR); CHOI, Sun Hyoung (KR); KIM, Kyungrim (KR); KIM, Hyung Joon (KR)

(74) Công ty TNHH Sáng chế ACTIP (ACTIP PATENT LIMITED)

(54) POLYNUCLEOTIT, VÙNG GEN KHỞI ĐỘNG VÀ VI SINH VẬT THUỘC CHI CORYNEBACTERIUM, VECTƠ, PHƯƠNG PHÁP SẢN XUẤT CHẤT ĐÍCH, VÀ PHƯƠNG PHÁP TĂNG CƯỜNG SỰ BIỂU HIỆN CỦA GEN ĐÍCH

(57) Sáng chế đề cập đến polynucleotit, vùng gen khởi động và vi sinh vật thuộc chi *Corynebacterium*, vectơ, phương pháp sản xuất chất đích bằng cách sử dụng vùng gen khởi động này, và phương pháp tăng cường sự biểu hiện của gen đích.

[FIG. 1]

```
M4              CCGTCTAATTGCATGTGTGTGGTATAAT
M15             CCGTCTAATTGCATGTGTGTGGTATAAT
ATCC14067       CCGTCTAATTGCATGTGTGTGGTAGAAC
ATCC13032       CCGTCTAATTACATGTGTGTGGTAGAAC
ATCC13869       CGGACTAATTACATGTGTGTGGTAGAAC
                * * ****** ************ **
```

(11) **1-0049822 B**

(15) 08/07/2025
Số Quyết định: 131208/QĐ-SHTT.IP

(45) 25/08/2025 449B

(43) 25/11/2022 416 A

(21) 1-2022-04806

(85) 29/07/2022

(22) 18/03/2020

(86) PCT/CN2020/079846 18/03/2020

(87) WO2021/098101 27/05/2021

(51) ***H04W 72/04***

(73) **ZTE CORPORATION** (CN)
ZTE Plaza, Keji Road South, Hi-Tech Industrial Park, Nanshan, Shenzhen, Guangdong 518057 (CN)

(72) LUO, Wei (CN); CHEN, Lin (CN); ZHANG, Boyuan (CN)

(74) Công ty TNHH Ban Ca (BANCA)

(54) **PHƯƠNG PHÁP TRUYỀN THÔNG LIÊN KẾT PHỤ KHÔNG DÂY**

(57) Sáng chế này đề cập đến phương pháp và thiết bị để cấu hình tài nguyên truyền thông không dây. Các sơ đồ cấu hình khác nhau của tài nguyên điều khiển liên kết phụ và/hoặc tài nguyên truyền thông dữ liệu liên kết phụ cho phép giảm thời lượng mà thiết bị người dùng được yêu cầu giám sát tài nguyên truyền thông liên kết phụ đối với dữ liệu liên kết phụ, qua đó tiết kiệm năng lượng trong truyền thông liên kết phụ. Cụ thể, sáng chế đề cập đến phương pháp truyền thông liên kết phụ không dây.

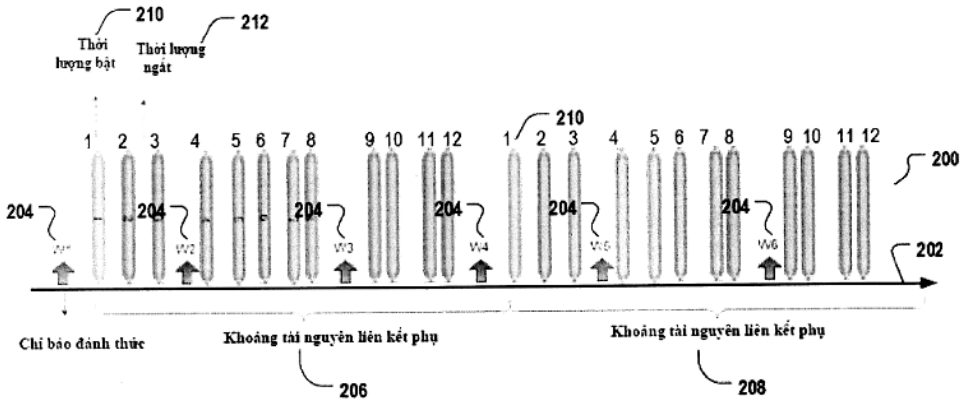

FIG. 2

(11) **1-0049823 B**

(15) 08/07/2025
Số Quyết định: 131211/QĐ-SHTT.IP

(45) 25/08/2025 449B

(43) 25/06/2021 399 A

(21) 1-2021-01306

(85) 11/03/2021

(22) 28/08/2019

(86) PCT/SE2019/050801 28/08/2019

(30) 1851028-9 30/08/2018 SE

(87) WO2020/046193 A1 05/03/2020

(51) ***F16B 12/24***; *F16B 12/02; F16B 12/26; F16B 12/12; A47B 47/04; F16B 12/10*

(73) **VÄLINGE INNOVATION AB** (SE)
Prästavägen 513, SE-263 65 VIKEN, Sweden

(72) Peter DERELÖV (SE); Johan SVENSSON (SE)

(74) Công ty TNHH Lê & Lê (LE & LE)

(54) **HỆ THỐNG TẤM CÓ THIẾT BỊ KHÓA CƠ KHÍ**

(57) Sáng chế đề cập đến hệ thống gồm tấm thứ nhất (10), tấm thứ hai (20) và thiết bị khoá cơ khí để khoá tấm thứ nhất (10) với tấm thứ hai (20), trong đó tấm thứ nhất (10) gồm bề mặt cạnh thứ nhất (11), tấm thứ hai (20) gồm bề mặt tấm thứ hai (22), bề mặt cạnh thứ nhất (11) hướng về phía bề mặt tấm thứ hai (22) ở vị trí khoá của tấm thứ nhất và tấm thứ hai (10, 20), thiết bị khoá cơ khí gồm ít nhất một chi tiết dạng thanh (31) tại bề mặt cạnh thứ nhất (11), ít nhất một rãnh gài (32) tại bề mặt tấm thứ hai (22), chi tiết dạng thanh (31) được tạo kết cấu để gài được vào trong rãnh gài (32), chi tiết dạng thanh (31) kéo dài theo góc thứ nhất (α1) từ bề mặt cạnh thứ nhất (11), rãnh gài (32) kéo dài vào trong bề mặt tấm thứ hai (22) theo góc thứ hai (α2) từ bề mặt tấm thứ hai (22), thiết bị khoá cơ khí còn gồm ít nhất một rãnh khoá (35) tại bề mặt cạnh thứ nhất (11) hoặc tại bề mặt tấm thứ hai (22) và ít nhất một phần khoá (34), trong đó rãnh khoá (35) gồm ít nhất một bề mặt khoá (37) kéo dài theo góc thứ ba (β) từ bề mặt cạnh thứ nhất (11) hoặc từ bề mặt tấm thứ hai (22), phần khoá (34) được tạo kết cấu để gài được vào trong rãnh khoá (35) và khoá tỳ vào bề mặt khoá (37), và góc thứ ba (β) khác góc thứ nhất (α1).

FIG 5A

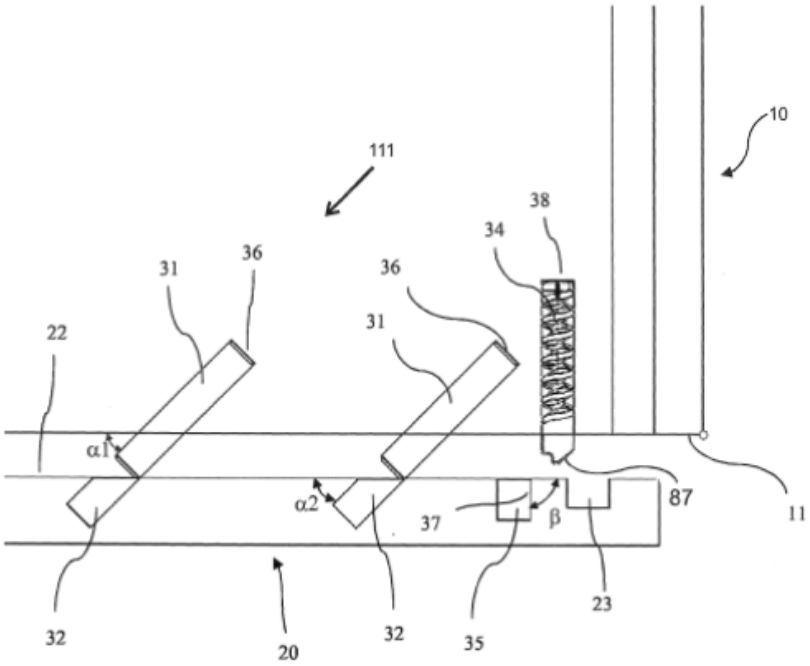

(11) **1-0049824 B**

(15) 08/07/2025
Số Quyết định: 131212/QĐ-SHTT.IP

(45) 25/08/2025 449B

(43) 26/12/2022 417 A

(21) 1-2022-04459

(85) 14/07/2022

(22) 18/12/2020

(86) PCT/CN2020/137497 18/12/2020

(30) PCT/CN2019/126687 19/12/2019 CN
PCT/CN2020/070885 08/01/2020 CN
PCT/CN2020/073723 22/01/2020 CN
PCT/CN2020/078565 10/03/2020 CN

(87) WO2021/121367 24/06/2021

(51) ***C07D 471/04***; *A61P 35/00; A61P 35/04; A61P 43/00; A61K 31/4375; A61P 35/02*

(73) **JACOBIO PHARMACEUTICALS CO., LTD.** (CN)
Unit 2, Building 5, BYBP, No. 88 Kechuang Street 6th, Business Development Area Daxing, Beijing 101111, China

(72) LI, Amin (CN); LI, Sujing (CN); WANG, Peng (CN); DANG, Chaojie (CN); LIU, Dan (CN)

(74) Công ty TNHH Sở hữu trí tuệ Thảo Thọ Quyến (INVENCO.,LTD)

(54) **CHẤT ỨC CHẾ PROTEIN ĐỘT BIẾN KRAS VÀ DƯỢC PHẨM CHỨA HỢP CHẤT NÀY**

(57) Sáng chế đề cập đến chất ức chế protein đột biến KRAS được trình bày dưới dạng công thức (I), chế phẩm chứa chất ức chế này và việc sử dụng nó.

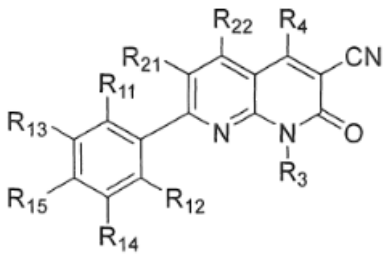

(I).

(11) **1-0049825 B**

(15) 08/07/2025
Số Quyết định: 131213/QĐ-SHTT.IP

(45) 25/08/2025 449B

(43) 26/06/2023 423 A

(21) 1-2022-02692

(85) 27/04/2022

(22) 26/11/2021

(86) PCT/KR2021/017658 26/11/2021

(30) 10-2021-0114013 27/08/2021 KR

(87) WO2023/027255 A1 02/03/2023

(51) ***H04L 45/00****; H04L 47/00; H04L 45/586; H04L 43/00*

(73) 1. **TRENTO SYSTEMS.INC.** (KR)
50, Techno jungang-ro Yuseong-gu Daejeon 34018 Republic of Korea
2. **KOREA INSTITUTE OF SCIENCE & TECHNOLOGY INFORMATION** (KR)
245, Daehak-ro Yuseong-gu Daejeon 34141 Republic of Korea

(72) KIM, Young Jae (KR); KIM, Dong Kyun (KR)

(74) Công ty TNHH Trường Xuân (AGELESS CO.,LTD.)

(54) **THIẾT BỊ ĐIỀU KHIỂN MẠNG VÀ PHƯƠNG PHÁP HOẠT ĐỘNG CỦA THIẾT BỊ ĐIỀU KHIỂN MẠNG**

(57) Sáng chế bộc lộ thiết bị điều khiển mạng và phương pháp hoạt động của thiết bị điều khiển mạng để xây dựng động lát mạng ảo đầu cuối chuyên dụng dựa vào mạng điều khiển bằng phần mềm (software-defined network: SDN) trên toàn bộ phần mạng không dây và có dây của mạng riêng và mạng công cộng.

FIG. 3

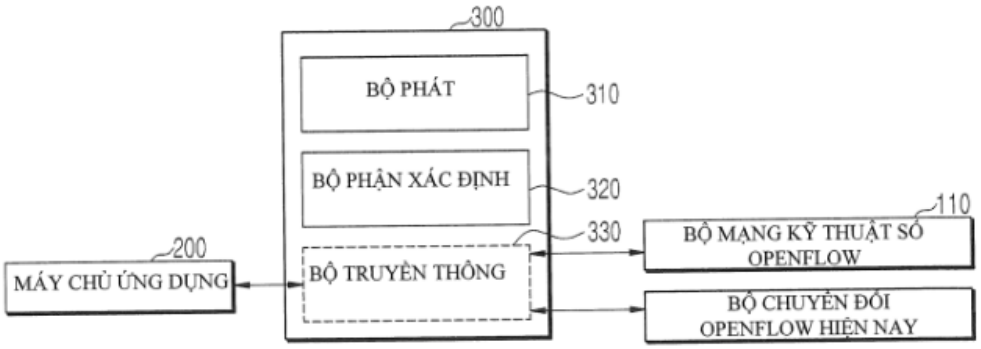

(11) **1-0049826 B**

(15) 08/07/2025
Số Quyết định: 131226/QĐ-SHTT.IP

(45) 25/08/2025 449B

(43) 25/08/2022 413 A

(21) 1-2022-04054

(85) 28/06/2022

(22) 26/10/2020

(86) PCT/CN2020/123533 26/10/2020

(30) 201911216078.6 02/12/2019 CN

(87) WO2021/109750 10/06/2021

(51) ***G06F 9/455****; H04L 29/08*

(73) **ZTE CORPORATION** (CN)
ZTE Plaza Keji Road South, Hi-Tech Industrial Park, Nanshan Shenzhen, Guangdong 518057, China

(72) XIE Baoguo (CN)

(74) Công ty TNHH Sáng chế ACTIP (ACTIP PATENT LIMITED)

(54) **PHƯƠNG PHÁP, THIẾT BỊ QUẢN LÝ NÚT VÀ BỘ QUẢN LÝ NÚT NHÓM, PHƯƠNG TIỆN LƯU TRỮ VÀ HỆ THỐNG CÔNG NGHỆ ẢO HÓA CHỨC NĂNG MẠNG**

(57) Sáng chế đề cập đến phương pháp quản lý nút, thiết bị quản lý nút, và bộ quản lý nút nhóm, phương tiện lưu trữ chương trình máy tính và hệ thống công nghệ ảo hóa chức năng mạng. Phương pháp quản lý nút bao gồm: nhận thông tin quản lý vòng đời nút (S11); thực hiện quản lý vòng đời trên nút theo thông tin quản lý vòng đời nút, trong đó quản lý vòng đời nút bao gồm ít nhất một trong số tạo nút, điều chỉnh tỷ lệ nút và giải phóng nút (S12).

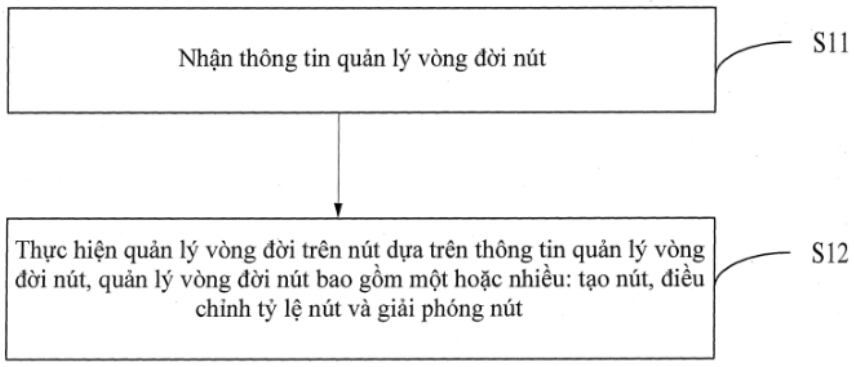

Fig.2

(11) **1-0049827 B**

(15) 08/07/2025
Số Quyết định: 131228/QĐ-SHTT.IP

(45) 25/08/2025 449B

(43) 27/03/2023 420 A

(21) 1-2022-06701

(85) 17/10/2022

(22) 23/11/2020

(86) PCT/CN2020/130884 23/11/2020

(30) 202020844158.8 19/05/2020 CN

(87) WO2021/232723 25/11/2021

(51) ***H01L 31/05***; *H01L 31/0224*

(73) **LONGI SOLAR TECHNOLOGY (TAIZHOU) CO., LTD.** (CN)
No. 268 Xingtai South Road, Hailing District, Taizhou, Jiangsu 225300, China

(72) ZHAO, Debao (CN); CHEN, Jun (CN); LI, Hua (CN); LIU, Jiyu (CN)

(74) Công Ty Trách Nhiệm Hữu Hạn Tư Vấn Đầu Tư Và Sở Hữu Trí Tuệ INTERFIVE (INTERFIVE CO., LTD)

(54) **MÔĐUN TẾ BÀO NĂNG LƯỢNG MẶT TRỜI TIẾP XÚC MẶT SAU**

(57) Sáng chế đề cập đến môđun tế bào năng lượng mặt trời tiếp xúc mặt sau, liên quan đến lĩnh vực kỹ thuật quang điện. Mô đun tế bào năng lượng mặt trời tiếp xúc mặt sau này có ít nhất một dải tế bào. Dải tế bào có nhiều tế bào năng lượng mặt trời tiếp xúc mặt sau (11) và nhiều dây dẫn điện (12). Mỗi điện cực trong số các điện cực thứ nhất có các đường lưới chính thứ nhất (111) và các đường lưới mịn thứ nhất (112). Mỗi điện cực trong số các điện cực thứ hai có các đường lưới chính thứ hai (113) và các đường lưới mịn thứ hai (114). Mỗi đường dẫn điện trong số các đường dẫn điện có phần thứ nhất và phần thứ hai. Phần thứ nhất được tạo cấu hình để dẫn nối các đường lưới chính thứ nhất (111) của tế bào năng lượng mặt trời tiếp xúc mặt sau thứ nhất (11), và phần thứ hai được tạo cấu hình để dẫn nối các đường lưới chính thứ hai (113) của tế bào năng lượng mặt trời tiếp xúc mặt sau thứ hai liền kề (11). Phần thứ nhất có ít nhất một bộ phận đệm biến dạng (121). Ở mặt bị che khuất của tế bào năng lượng mặt trời tiếp xúc mặt sau thứ nhất (11), theo hướng mà các đường lưới mịn thứ hai (114) được bố trí, khoảng cách nhỏ nhất giữa hình chiếu của bộ phận đệm biến dạng (121) và các đường lưới mịn thứ hai (114) lớn hơn hoặc bằng 0,3mm. Vùng nằm trong phạm vi 0,3mm tính từ hình chiếu của bộ phận đệm biến dạng (121) được sử dụng đặc biệt để ngăn ngừa hiện tượng ngắn mạch, phương án này có thể giảm bớt ở mức độ đáng kể sự cố ngắn mạch do cách bố trí bộ phận đệm biến dạng.

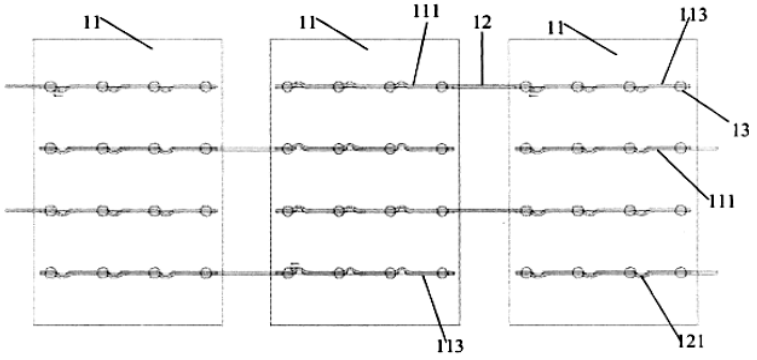

FIG. 1

(11) **1-0049828 B**

(15) 08/07/2025
Số Quyết định: 131229/QĐ-SHTT.IP

(45) 25/08/2025 449B

(43) 27/09/2021 402 A

(21) 1-2021-02370

(85) 28/04/2021

(22) 29/10/2019

(86) PCT/EP2019/079517 29/10/2019

(30) 18208131.5 23/11/2018 EP

(87) WO2020/104150 28/05/2020

(51) ***B21B 1/36***

(73) **COCKERILL MAINTENANCE & INGENIERIE S.A.** (BE)
Avenue Greiner, 1 Seraing, 4100, Belgium

(72) François DUMORTIER (BE); Johan PEERS (BE)

(74) Văn phòng Luật sư Ân Nam (ANNAM IP & LAW)

(54) **PHƯƠNG PHÁP CÁN ĐƯỢC CẢI TIẾN CỦA DẢI KIM LOẠI TRONG MÁY CÁN ĐẢO CHIỀU ĐƯỢC**

(57) Sáng chế đề cập đến phương pháp cán được cải tiến của dải kim loại trong máy cán đảo chiều được (1), máy cán đảo chiều được (1) này bao gồm: ít nhất một giá cán (2); thiết bị tháo hoặc tang gỡ sợi (3) và thiết bị cuộn lại thứ nhất hoặc tang kéo căng đầu vào (4) ở mặt thứ nhất hoặc mặt đầu vào của giá cán (2); thiết bị cuộn lại thứ hai hoặc tang kéo căng phân phối (5) trên mặt thứ hai hoặc mặt phân phối của giá cán (2); trong đó máy cán đảo chiều được (1) được chạy với chiến lược số lần cán là chẵn, nghĩa là theo phương pháp trong đó trình tự cán thường được thực hiện với N lần đi qua (N là số nguyên lẻ), mỗi lần cán có một tốc độ giảm nhất định được thay thế bằng lần cán N + 1 đi qua (N + 1 là số nguyên chẵn) hoặc trong N-1 đi qua (N-1 số nguyên khác 0, chẵn), tốc độ giảm riêng biệt được tính toán để cung cấp cùng một tốc độ giảm như với N đi qua, số lần đi qua chẵn cho thấy mặt thứ nhất của giá cán (2) đóng vai trò là cả hai mặt, mặt đầu vào và mặt phân phối của dải được cán.

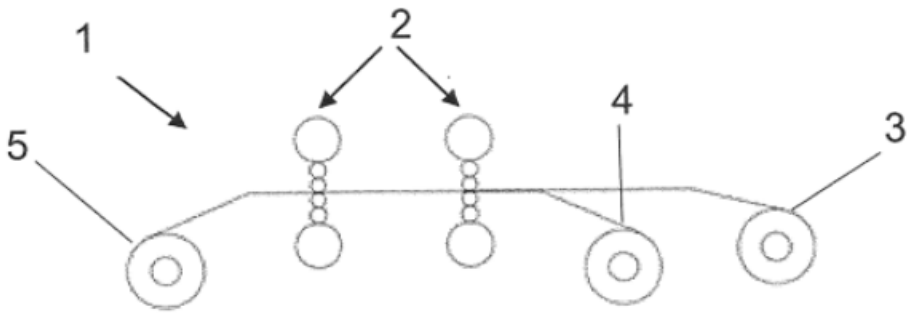

FIG.2

(11) **1-0049829 B**

(15) 08/07/2025
Số Quyết định: 131231/QĐ-SHTT.IP

(45) 25/08/2025 449B

(43) 25/11/2021 404 A

(21) 1-2021-03655

(85) 18/06/2021

(22) 18/09/2019

(86) PCT/CN2019/106450 18/09/2019

(30) 201811635743.0 29/12/2018 CN

(87) WO2020/134211 02/07/2020

(51) ***B23D 31/00***; *B23D 31/04*

(73) **WISDRI ENGINEERING & RESEARCH INCORPORATION LIMITED** (CN)
WANG, JING 33 University Garden Road, Donghu New Technology Development Zone Wuhan, Hubei 430223, China

(72) ZHOU, Yungen (CN); LIANG, Fang (CN); LIAO, Yanlin (CN); LI, Suzhen (CN); ZHANG, Yi (CN)

(74) Công ty TNHH Đại Tín và Liên Danh (DAITIN AND ASSOCIATES CO.,LTD)

(54) **THIẾT BỊ GIA CÔNG DÂY VIỀN THÉP ĐAI**

(57) Thiết bị gia công dây viền thép đai, bao gồm máy hủy hai trục hoặc nhiều trục (1) đặt bên dưới thiết bị cắt viền thép đai (3) và dùng để dẫn dây viền thép đai từ thiết bị cắt viền thép đai (3) đến cơ cấu dẫn liệu của máy hủy được mô tả (1). Dẫn dây viền thép đai được tạo ra sau khi cắt viền thép đai đến máy hủy (1) thông qua cơ cấu dẫn liệu, sau đó xoắn lại thông qua máy hủy (1), cắt nhỏ dây viền thép đai thành viền nhỏ có độ dài nhất định; tiến hành xử lý dây viền thép đai bằng cách sử dụng máy hủy (1), hiệu quả cắt nhỏ tương đối tốt, hoạt động ổn định và đáng tin cậy, có thể thích ứng với các loại dây viền có độ rộng và độ cứng khác nhau, sẽ không xuất hiện hiện tượng dễ bị kẹt viền khi cắt viền hiện có, có thể được xử lý tự động để thực hiện thao tác tự động an toàn, vận hành không cần giám sát, đảm bảo sản xuất an toàn và giảm cường độ lao động.

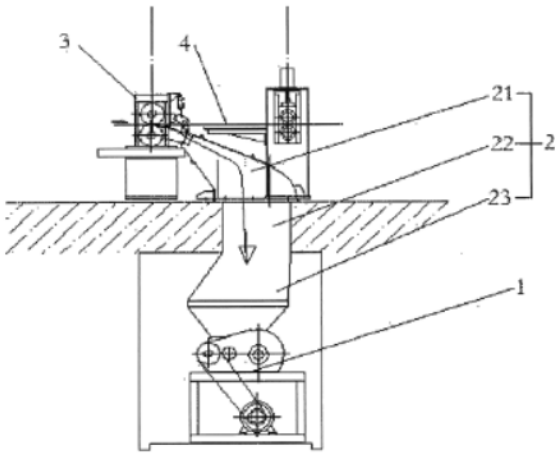

Fig.1

(11) **1-0049830 B**

(15) 08/07/2025
Số Quyết định: 131232/QĐ-SHTT.IP

(45) 25/08/2025 449B

(43) 25/07/2023 424 A

(21) 1-2023-02049

(85) 28/03/2023

(22) 01/09/2021

(86) PCT/KR2021/011717 01/09/2021

(30) 10-2020-0111084 01/09/2020 KR

(87) WO2022/050671 10/03/2022

(51) ***C12N 15/77***; *C12P 13/08; C12N 9/88; C12N 9/02; C12N 9/10*

(73) **CJ CHEILJEDANG CORPORATION** (KR)
330, Dongho-ro, Jung-gu, Seoul 04560, Republic of Korea

(72) CHANG, Jin Sook (KR); KIM, Seon Hye (KR); YOON, Byoung Hoon (KR); KIM, Ju-yeon (KR); KIM, Hyung Joon (KR); CHOI, Sun Hyoung (KR)

(74) Công ty TNHH Sáng chế ACTIP (ACTIP PATENT LIMITED)

(54) **VI SINH VẬT SẢN SINH L-VALIN VÀ PHƯƠNG PHÁP SẢN XUẤT L-VALIN SỬ DỤNG VI SINH VẬT NÀY**

(57) Sáng chế đề cập đến vi sinh vật sản sinh L-valin và phương pháp sản xuất L-valin sử dụng vi sinh vật này, và khi vi sinh vật bao gồm kết hợp của các enzym có hoạt tính được tăng cường hoặc giảm theo sáng chế được nuôi cấy, L-valin có thể được sản xuất với sản lượng cao.

(11) **1-0049831 B**

(15) 08/07/2025
Số Quyết định: 131253/QĐ-SHTT.IP

(45) 25/08/2025 449B

(43) 27/03/2023 420 A

(21) 1-2022-05792

(85) 08/09/2022

(22) 30/04/2020

(86) PCT/CN2020/088533 30/04/2020

(87) WO2021/217675 04/11/2021

(51) ***A61H 39/02***; *A61H 39/04*

(62) 1-2022-05747

(73) **TAO MINING CO., LTD.** (TW)
13th Fl., No. 27, Sec. 3, Chung San N. Rd., Chung San Dist., Taipei 104, Taiwan

(72) TSAI, Ching-Fu (TW)

(74) Công ty TNHH Đại Tín và Liên Danh (DAITIN AND ASSOCIATES CO.,LTD)

(54) **HỆ THỐNG VÀ THIẾT BỊ CHĂM SÓC SỨC KHỎE**

(57) Sáng chế đề xuất hệ thống và thiết bị chăm sóc sức khỏe. Thiết bị chăm sóc sức khỏe bao gồm cơ quan chăm sóc sức khỏe để định vị một bộ phận cơ thể của người dùng, để duy trì mối quan hệ vị trí đặc trưng thứ nhất với bộ phận cơ thể, trong đó bộ phận cơ thể có huyệt; một bộ phận làm việc tại huyệt để thực hiện công việc chăm sóc sức khỏe thông qua huyệt; và một giá giữ bộ phận làm việc có đầu thứ nhất được kết nối với cơ quan chăm sóc sức khỏe và đầu thứ hai để cố định bộ phận làm việc tại huyệt, để mà theo mối quan hệ vị trí đặc trưng thứ nhất, bộ phận làm việc tại huyệt thực hiện công việc chăm sóc sức khỏe trong điều kiện bộ phận làm việc tại huyệt có mối quan hệ vị trí đặc trưng thứ hai với huyệt.

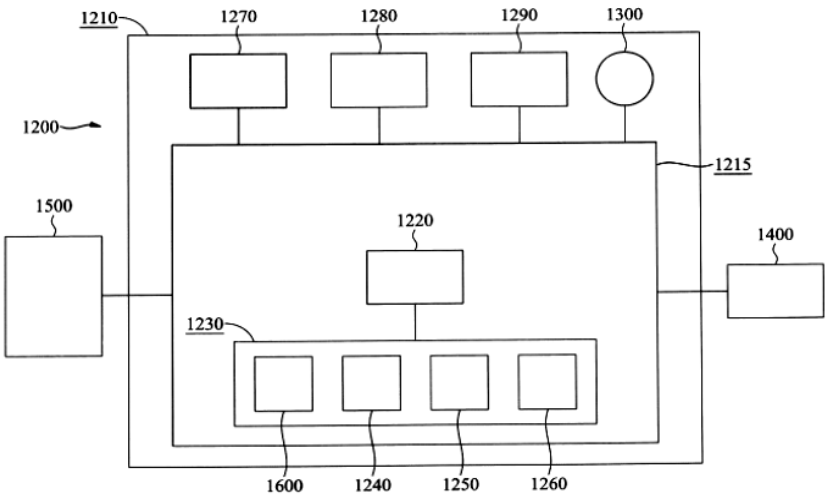

Fig.10b

(11) **1-0049832 B**

(15) 08/07/2025
Số Quyết định: 131274/QĐ-SHTT.IP

(45) 25/08/2025 449B

(43) 26/12/2022 417 A

(21) 1-2022-01928

(85) 28/03/2022

(22) 11/02/2020

(86) PCT/CN2020/074765 11/02/2020

(87) WO2021/159281 A1 19/08/2021

(51) ***H04W 72/0446***

(73) **GUANGDONG OPPO MOBILE TELECOMMUNICATIONS CORP., LTD.** (CN)
No.18, Haibin Road, Wusha, Chang'an, Dongguan, Guangdong 523860, China

(72) ZHAO, Zhenshan (CN); LIN, Huei-Ming (CN)

(74) Công ty TNHH Dịch vụ Sở hữu trí tuệ KENFOX (KENFOX IP SERVICE CO.,LTD.)

(54) **PHƯƠNG PHÁP VÀ THIẾT BỊ XÁC ĐỊNH TÀI NGUYÊN MIỀN THỜI GIAN, THIẾT BỊ ĐẦU CUỐI, CHIP, PHƯƠNG TIỆN LƯU TRỮ CÓ THỂ ĐỌC ĐƯỢC BẰNG MÁY TÍNH KHÔNG TẠM THỜI**

(57) Sáng chế đề cập đến phương pháp và thiết bị xác định tài nguyên miền thời gian. Phương pháp này bao gồm: xác định, bởi thiết bị đầu cuối, tập hợp khe thời gian thứ nhất trong khoảng thời gian thứ nhất; và chọn, bởi thiết bị đầu cuối, một phần của các khe thời gian từ tập hợp khe thời gian thứ nhất dựa trên ánh xạ bit thứ nhất, một phần của các khe thời gian tạo ra tài nguyên miền thời gian của bể tài nguyên.

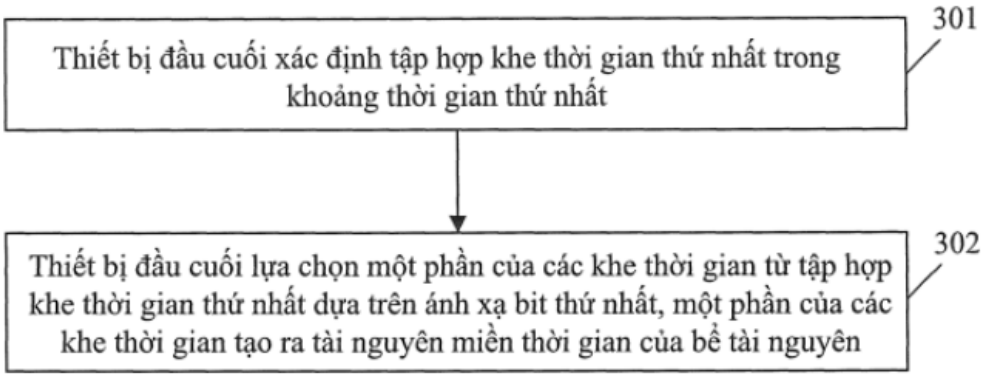

FIG. 3

(11) **1-0049833 B**

(15) 08/07/2025
Số Quyết định: 131275/QĐ-SHTT.IP

(45) 25/08/2025 449B

(43) 25/07/2022 412 A

(21) 1-2022-02433

(85) 19/04/2022

(22) 31/08/2020

(86) PCT/JP2020/032961 31/08/2020

(30) 2019-193797 24/10/2019 JP

(87) WO2021/079620 29/04/2021

(51) ***F04B 15/02***; *F04C 2/16; B65D 83/76*

(73) **HEISHIN LTD.** (JP)
1-1-54, Misakihonmachi, Hyogo-ku, Kobe-shi, Hyogo 6520852, Japan

(72) TAKAHASHI, Youhei (JP); TAKAYAMA, Yu (JP)

(74) Văn phòng Luật sư Ân Nam (ANNAM IP & LAW)

(54) **THIẾT BỊ BƠM CHẤT LỎNG**

(57) Mục đích của sáng chế là đề xuất thiết bị bơm chất lỏng trong đó, ngay cả khi túi chứa chất lỏng cần bơm có phần chứa chất lỏng và phần không chứa chất lỏng, thì thiết bị vẫn có thể bơm chất lỏng ra khỏi túi, cho đến khi lượng còn lại giảm đủ. Thiết bị bơm chất lỏng 10 bao gồm bộ phận chứa 20 chứa túi 100, tấm 50 được đặt trên túi 100 bên trong bộ phận chứa 20, và bộ phận bơm 70 hút chất lỏng chứa trong túi 100. Chất lỏng có thể được hút và bơm bởi bộ phận bơm 70 thông qua lỗ mở 106 được tạo ra trong túi 100, trong khi lực ép được tạo ra tác động lên túi 100 thông qua tấm 50. Thiết bị bơm chất lỏng 10 có đế 30 được bố trí trên phía đáy của bộ phận chứa 20 và được tạo thành với không gian chứa 35. Bằng cách chứa túi 100 có phần chứa chất lỏng 102 và phần không chứa chất lỏng 104 trong bộ phận chứa 20, phần không chứa chất lỏng 104 có thể được chứa trong không gian chứa 35.

Fig. 1

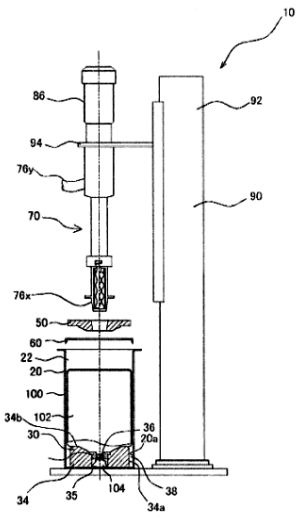

(11) **1-0049834 B**

(15) 08/07/2025
Số Quyết định: 131276/QĐ-SHTT.IP

(45) 25/08/2025 449B

(43) 25/06/2021 399 A

(21) 1-2021-01474

(85) 19/03/2021

(22) 18/09/2019

(86) PCT/US2019/051707 18/09/2019

(30) 62/733,320 19/09/2018 US
62/773,707 30/11/2018 US
62/890,220 22/08/2019 US

(87) WO2020/061177 26/03/2020

(51) ***A61K 31/7105***; *C12N 15/113; A61K 31/713*

(73) **ARROWHEAD PHARMACEUTICALS, INC.** (US)
177 East Colorado Boulevard, Suite 700, Pasadena, CA 91105, United States of America

(72) Zhen LI (US); Rui ZHU (US); Shawn A. MORALES (US)

(74) Công ty Luật TNHH T&G (TGVN)

(54) **TÁC NHÂN ARN CAN THIỆP ĐỂ ỨC CHẾ SỰ BIỂU HIỆN CỦA GEN HSD17B13, CHẾ PHẨM CHỨA TÁC NHÂN ARN CAN THIỆP NÀY VÀ PHƯƠNG PHÁP ỨC CHẾ SỰ BIỂU HIỆN CỦA GEN HSD17B13 TRONG CÁC TẾ BÀO IN VITRO**

(57) Sáng chế đề xuất các tác nhân ARN can thiệp, ví dụ, các tác nhân ARN can thiệp sợi đôi, có khả năng ức chế biểu hiện gen 17β-hyđroxysteroit đehyđrogenaza typ 13 (HSD17B13 hay còn gọi là 17β-HSD13). Sáng chế còn đề xuất các chế phẩm mà chứa các tác nhân ARN can thiệp này và phương pháp *in vitro* nhằm để ức chế sự biểu hiện của gen HSD17B13.

(11) **1-0049835 B**

(15) 08/07/2025
Số Quyết định: 131297/QĐ-SHTT.IP

(45) 25/08/2025 449B

(43) 26/12/2022 417 A

(21) 1-2022-05448

(85) 26/08/2022

(22) 25/01/2021

(86) PCT/JP2021/002427 25/01/2021

(30) 2020-015789 31/01/2020 JP

(87) WO2021/153497 A1 05/08/2021

(51) ***C09J 7/38***; *C09J 201/00; C09J 11/04; C09J 133/04*

(73) **NITTO DENKO CORPORATION** (JP)
1-1-2, Shimohozumi, Ibaraki-shi, Osaka 5678680 Japan

(72) NISHIWAKI, Masataka (JP); MINOURA, Kazuki (JP); BUZOJIMA, Yasushi (JP)

(74) Công ty TNHH một thành viên Sở hữu trí tuệ VCCI (VCCI-IP CO.,LTD)

(54) **TẤM DÍNH NHẠY ÁP**

(57) Sáng chế đề cập đến tấm dính nhạy áp (PSA) có sự truyền ánh sáng hạn chế và chiết suất tăng. Tấm PSA được tạo ra bởi sáng chế có lớp PSA. Tấm PSA này có tổng hệ số truyền ánh sáng bằng hoặc thấp hơn 80% cũng như chiết suất bằng hoặc cao hơn 1,50.

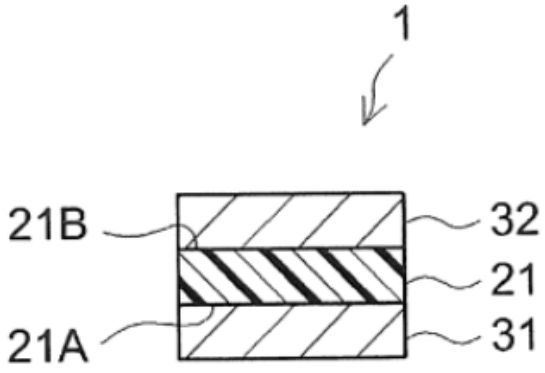

FIG.1

(11) **1-0049836 B**

(15) 09/07/2025
Số Quyết định: 131913/QĐ-SHTT.IP

(45) 25/08/2025 449B

(43) 25/10/2022 415 A

(21) 1-2022-05103

(85) 11/08/2022

(22) 12/02/2020

(86) PCT/CN2020/074900 12/02/2020

(87) WO2021/159315 A1 19/08/2021

(51) ***H04W 24/10***; *H04W 52/02*

(73) **APPLE INC.** (US)
One Apple Park Way, Cupertino, California 95014, United States of America

(72) Haitong SUN (US); Jie CUI (CN); Yang TANG (CN); Dawei ZHANG (US); Zhibin WU (US); Fangli XU (CN); Hong HE (CN)

(74) Công ty TNHH Lê & Lê (LE & LE)

(54) **THIẾT BỊ NGƯỜI DÙNG VÀ TRẠM GỐC**

(57) Các kỹ thuật được đề xuất có thể hỗ trợ việc cấu hình thiết bị người dùng (UE) với hai hoặc nhiều cấu hình thu không liên tục (DRX). Tập hợp các kỹ thuật thứ nhất có thể hỗ trợ việc cấu hình của UE với các cấu hình DRX độc lập cho dải tần 1 (FR1) và cho dải tần 2 (FR2). Tập hợp các kỹ thuật thứ hai có thể hỗ trợ việc tạo cấu hình của UE với các cấu hình DRX độc lập cho tập hợp thứ nhất gồm một hoặc nhiều sóng mang thành phần (CC) được liên kết với dải tần thứ nhất của dải kết hợp được hỗ trợ và cho tập hợp thứ hai gồm một hoặc nhiều CC được liên kết với dải tần thứ hai của dải kết hợp được hỗ trợ. Các phương án khác nhau có thể sử dụng các kỹ thuật trong số một hoặc nhiều kỹ thuật từ tập hợp các kỹ thuật thứ nhất hoặc tập hợp các kỹ thuật thứ hai.

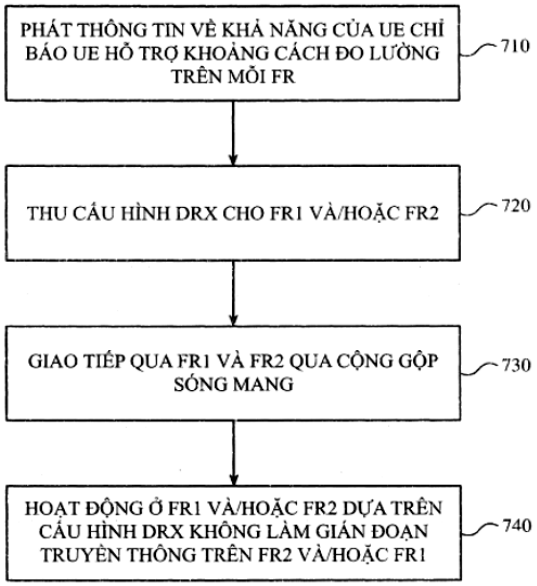

HÌNH 7

(11) **1-0049837 B**

(15) 09/07/2025
Số Quyết định: 131963/QĐ-SHTT.IP

(45) 25/08/2025 449B

(43) 25/12/2020 393 A

(21) 1-2020-05424

(85) 21/09/2020

(22) 26/03/2019

(86) PCT/JP2019/012922 26/03/2019

(30) JP2018-063273 28/03/2018 JP

(87) WO2019/189212 03/10/2019

(51) ***C10M 173/02***

(73) **YAMAMOTO METAL TECHNOS CO., LTD.** (JP)
4-7, Setoguchi 2-chome, Hirano-ku, Osaka-shi, Osaka 5470034 Japan

(72) Kengo YAMAMOTO (JP); Masatoshi SHINDO (JP); Masahito HENMI (JP); Takayuki YAMANOUCHI (JP)

(74) Công Ty Luật Trách Nhiệm Hữu Hạn AMBYS Hà Nội (AMBYS HANOI)

(54) **HỆ THỐNG QUẢN LÝ CHẤT LƯỢNG CHẤT LÀM MÁT VÀ BỘ PHẬN PHÁT HIỆN CHẤT LƯỢNG CHẤT LÀM MÁT**

(57) Sáng chế đề cập đến hệ thống quản lý chất lượng chất làm mát để phát hiện chất lượng của chất làm mát để làm mát dụng cụ gia công trong quá trình vận hành hoặc dừng thiết bị gia công kim loại và bộ phận phát hiện chất lượng chất làm mát được sử dụng cho hệ thống. Hệ thống quản lý chất lượng chất làm mát, ít nhất, bằng cách phân loại chất làm mát trong vùng lân cận của mức chất lỏng trong thùng chứa chất làm mát trong kênh cung cấp chất làm mát cho từng thời gian hoặc khoảng thời gian định trước, phương tiện đo nhiệt độ, nồng độ và giá trị pH để đo tương ứng nhiệt độ, nồng độ và giá trị pH, nồng độ được đo bằng cách chuyển đổi nồng độ dựa trên sự thay đổi chỉ số khúc xạ ánh sáng của chất làm mát thu được nhờ phân loại, phương tiện đo giá trị pH đo giá trị pH bằng cách ước tính nồng độ ion hydro dựa trên sự thay đổi độ dẫn điện của chất làm mát, phương tiện đo nhiệt độ, phép đo chất làm mát được phân loại bằng phương tiện đo nồng độ và phương tiện đo giá trị pH được thực hiện tại cùng thời điểm.

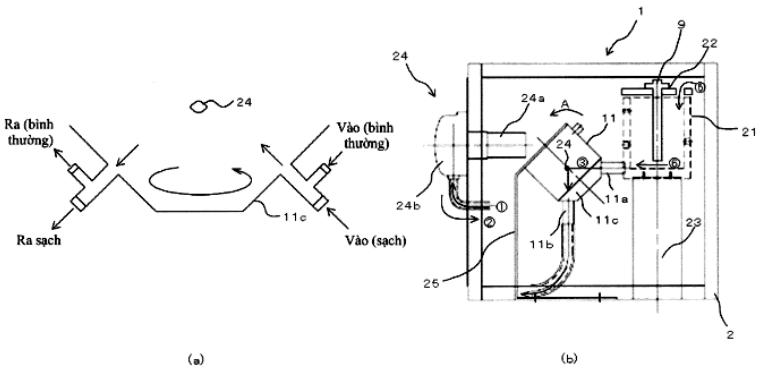

FIG 4

(11) **1-0049838 B**

(15) 09/07/2025
Số Quyết định: 132014/QĐ-SHTT.IP

(45) 25/08/2025 449B

(43) 25/01/2024 430 A

(21) 1-2023-05506

(85) 17/08/2023

(22) 27/01/2022

(86) PCT/JP2022/003174 27/01/2022

(30) 2021-019718 10/02/2021 JP

(87) WO2022/172770 18/08/2022

(51) ***C21C 5/52***; *F27D 17/00; F27B 3/18*

(73) **JFE STEEL CORPORATION** (JP)
2-3, Uchisaiwai-cho 2-chome, Chiyoda-ku, Tokyo 100-0011, Japan

(72) TSUTSUMI Koichi (JP); MIWA Yoshihiro (JP); NAGASHIMA Shohei (JP); OKUYAMA Goro (JP); ENDO Katsutoshi (JP); KAWANAMI Shunichi (JP)

(74) Công ty Cổ phần Sở hữu công nghiệp INVESTIP (INVESTIP)

(54) **PHƯƠNG PHÁP SẢN XUẤT SẮT NÓNG CHẢY SỬ DỤNG LÒ ĐIỆN CHỨA THIẾT BỊ VIDEO**

(57) Sáng chế đề cập đến, để đảm bảo cấp nguồn sắt nguội ổn định cho buồng nung chảy, phương pháp sản xuất sắt nóng chảy sử dụng lò điện bao gồm: buồng gia nhiệt sơ bộ; buồng nung chảy; máy ép đùn đặt trong buồng gia nhiệt sơ bộ; và thiết bị video được định cấu hình để quan sát bên trong buồng nung chảy và bao gồm: quy trình ép đùn cấp nguồn sắt nguội được gia nhiệt sơ bộ trong buồng gia nhiệt sơ bộ đến buồng nung chảy bằng máy ép đùn; và quy trình nung chảy mà nung chảy nguồn sắt nguội được cấp cho buồng nung chảy bằng nhiệt hồ quang để thu được sắt nóng chảy, trong đó trong quy trình ép đùn, lượng di chuyển của máy ép đùn và /hoặc khoảng thời gian di chuyển máy ép đùn được kiểm soát dựa trên thông tin trực quan thu được từ thiết bị video.

FIG. 1

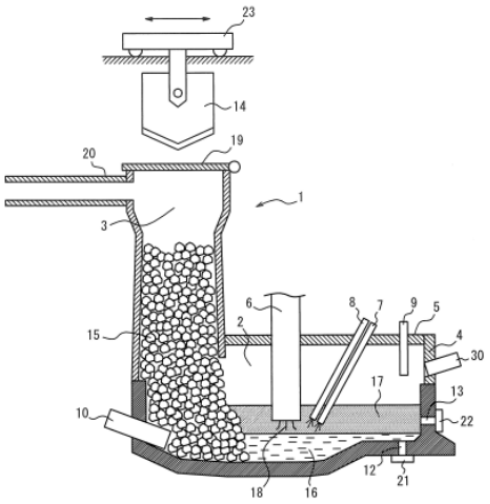

(11) **1-0049839 B**

(15) 09/07/2025
Số Quyết định: 132015/QĐ-SHTT.IP

(45) 25/08/2025 449B

(43) 25/06/2024 435 A

(21) 1-2023-07871

(85) 08/11/2023

(22) 11/05/2022

(86) PCT/JP2022/019902 11/05/2022

(30) 2021-083811 18/05/2021 JP

(87) WO2022/244659 24/11/2022

(51) ***C25B 1/04***

(73) **MITSUBISHI HEAVY INDUSTRIES ENVIRONMENTAL & CHEMICAL ENGINEERING CO., LTD.** (JP)
4-2, Minatomirai 4-Chome, Nishi-ku, Yokohama-shi, Kanagawa 2200012 Japan

(72) MIZUTANI, Hiroshi (JP); OKAMOTO, Takuya (JP); HARDI, Flabianus (ID); IKE, Takashi (JP)

(74) Công ty TNHH một thành viên Sở hữu trí tuệ VCCI (VCCI-IP CO.,LTD)

(54) **HỆ THỐNG SẢN XUẤT HYĐRO**

(57) Sáng chế đề cập đến hệ thống sản xuất hyđro (1) có thể áp dụng cho nhà máy được trang bị lò đốt, và bao gồm: hệ thống đốt được trang bị nồi hơi (10) bao gồm ít nhất một lò đốt và nồi hơi để tạo ra hơi nước bằng cách sử dụng nhiệt từ quá trình đốt trong lò đốt; hệ thống điện phân (50) bao gồm ít nhất một thiết bị loại bỏ ion (52) mà ít nhất một phần của nước xả nồi hơi (F1) đã xả từ nồi hơi được đưa vào và tạo ra nước tách (F2) trong đó các ion không cần thiết được loại bỏ và nước tập trung (F3) chứa các ion không cần thiết, và thiết bị điện phân nước (53) để điện phân nước tách nhằm tạo ra hyđro; và hệ thống xử lý nước thải (30) bao gồm ít nhất một cơ sở xử lý nước thải vô cơ (32) để thực hiện xử lý nước thải vô cơ của nước thải nhà máy đã tạo ra trong nhà máy được trang bị lò đốt, nước thải nhà máy này chứa nước xả nồi hơi còn lại.

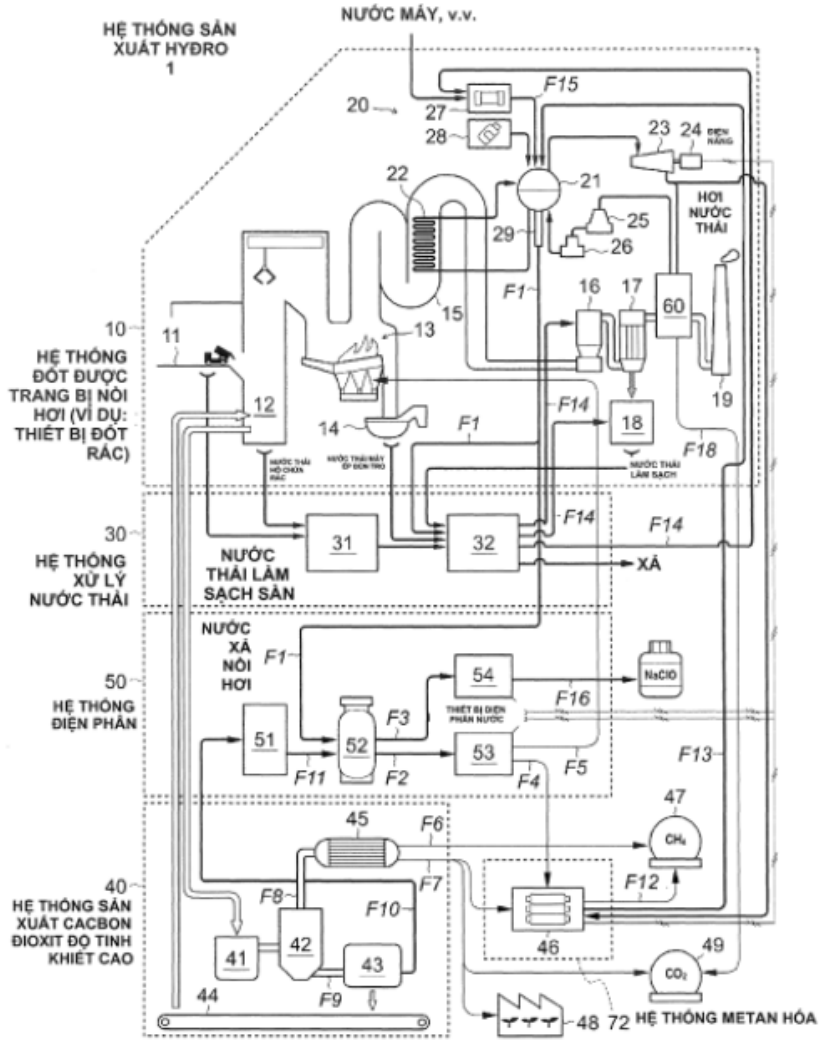
NƯỚC MÁY, v.v.
HỆ THỐNG SẢN XUẤT HYĐRO 1
HƠI NƯỚC THẢI
10
HỆ THỐNG ĐỐT ĐƯỢC TRANG BỊ NỒI HƠI (VÍ DỤ: THIẾT BỊ ĐỐT RÁC)
30
HỆ THỐNG XỬ LÝ NƯỚC THẢI
NƯỚC THẢI LÀM SẠCH SẴN
XẢ
NƯỚC XẢ NỒI HƠI
50
HỆ THỐNG ĐIỆN PHÂN
NaClO
40
HỆ THỐNG SẢN XUẤT CACBON ĐIOXIT ĐỘ TINH KHIẾT CAO
HỆ THỐNG METAN HÓA

HÌNH 1

(11) **1-0049840 B**

(15) 09/07/2025
Số Quyết định: 132126/QĐ-SHTT.IP

(45) 25/08/2025 449B

(43) 27/02/2023 419 A

(21) 1-2022-05716

(85) 07/09/2022

(22) 05/02/2021

(86) PCT/US2021/016786 05/02/2021

(30) 62/971,653 07/02/2020 US

(87) WO2021/158897 A2 12/08/2021

(51) ***A22C 29/02***; *A22C 29/00*

(73) **NOVA-TECH ENGINEERING, LLC** (US)
1705 Engineering Avenue NE, Willmar, Minnesota 56201, United States

(72) EID, Elliot D. (US); HARKESS, Roger (US); IMDIEKE, Jeremy (US); JOHNSON, Robert (US); MOLENAAR, Dana Mathew (US); ROONEY, Jacob (US); ZINDA, Marc (US); GRAMSTAD, Derek (US); STARK, Christopher J. (US); STECKELBERG, John (US); THIEL, Joseph (US)

(74) Công ty TNHH Tư vấn đầu tư và chuyển giao công nghệ (INVESTCONSULT)

(54) **PHƯƠNG PHÁP VÀ THIẾT BỊ LỘT VỎ TÔM**

(57) Thiết bị sơ chế tôm để lột vỏ tôm cùng với phương pháp lột vỏ tôm được đề cập trong sáng chế. Thiết bị sơ chế tôm được đề cập trong hệ thống bao gồm một hoặc nhiều buồng sơ chế được tạo kết cấu để lột vỏ từng con tôm, trong đó việc lột vỏ có thể bao gồm việc loại bỏ các đốt vỏ trên bề mặt lưng của bụng tôm và/hoặc loại bỏ các chân bơi/các chân bụng trên bề mặt bụng của tôm và tùy ý tách các đốt vỏ. Hệ thống sơ chế và phương pháp có thể bao gồm một hoặc nhiều phương án, bao gồm thiết bị và phương pháp cân đo tôm.

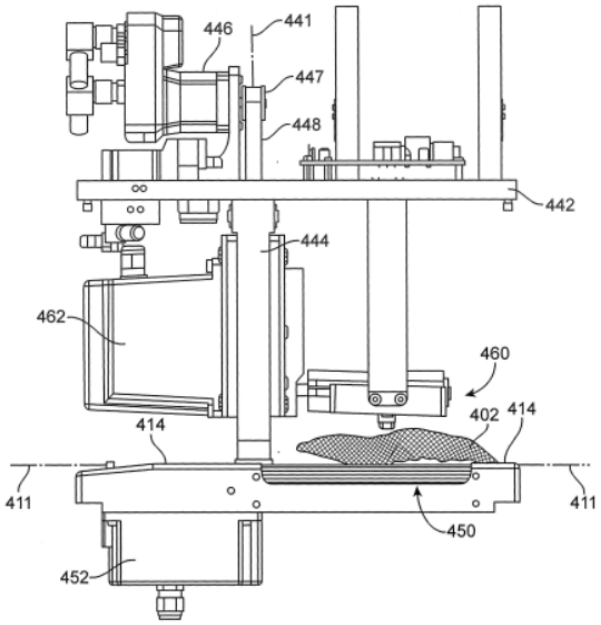

FIG. 54C

(11) **1-0049841 B**

(15) 09/07/2025
Số Quyết định: 132139/QĐ-SHTT.IP

(45) 25/08/2025 449B

(43) 25/08/2023 425 A

(21) 1-2022-01973

(85) 29/03/2022

(22) 28/04/2021

(86) PCT/JP2021/017004 28/04/2021

(30) 2020-216712 25/12/2020 JP

(87) WO2022/137588 A1 30/06/2022

(51) ***B08B 1/04***; *H01L 21/683; H01L 21/304; B08B 3/02; B08B 5/02*

(73) **YODOGAWA MEDEC CO., LTD.** (JP)
8-10, Esakacho 2-chome, Suita-shi, Osaka, 564-0063 Japan

(72) Tomohisa OE (JP); Kozo HABUCHI (JP); Sho TERANO (JP); Kenta OKAMOTO (JP)

(74) Công ty TNHH một thành viên Sở hữu trí tuệ VCCI (VCCI-IP CO.,LTD)

(54) **BÀN LÀM SẠCH, THIẾT BỊ LÀM SẠCH VÀ PHƯƠNG PHÁP LÀM SẠCH DÙNG CHO TẤM NHIỀU LỚP CHỨA LINH KIỆN ĐIỆN TỬ**

(57) Sáng chế đề cập đến bàn làm sạch để làm sạch nền trong suốt của tấm nhiều lớp chứa linh kiện điện tử mà không làm ướt linh kiện điện tử của tấm nhiều lớp chứa linh kiện điện tử. Bàn làm sạch (10) để làm sạch nền trong suốt (52) của tấm nhiều lớp chứa linh kiện điện tử trong đó nền trong suốt này được lắp trên mặt trên của tấm nhiều lớp chứa linh kiện điện tử (50), bàn làm sạch này bao gồm bề mặt xếp đặt (11) để đặt tấm nhiều lớp chứa linh kiện điện tử (50) với nền trong suốt quay mặt lên trên, kênh (20) được tạo bên ngoài bề mặt xếp đặt và tại vị trí nằm đối diện với vùng chu vi ngoài phía đáy (54) của tấm nhiều lớp chứa linh kiện điện tử, thành chu vi ngoài (22) xác định chu vi ngoài của kênh và kéo dài đến mặt đầu chu vi ngoài (53) của tấm nhiều lớp chứa linh kiện điện tử, phương tiện cấp khí (24) nối thông chất lưu với kênh và để cấp khí làm sạch đến kênh, và thành chu vi ngoài có khe hở (23) giữa vùng chu vi ngoài phía đáy của tấm nhiều lớp chứa linh kiện điện tử, trong đó khí làm sạch được cấp từ phương tiện cấp khí được cuốn đi qua khe hở giữa thành chu vi ngoài và vùng chu vi ngoài phía đáy của tấm nhiều lớp chứa linh kiện điện tử.

(11) **1-0049842 B**

(15) 09/07/2025
Số Quyết định: 132149/QĐ-SHTT.IP

(45) 25/08/2025 449B

(43) 25/02/2019 371 A

(21) 1-2018-03645

(22) 17/08/2018

(30) 17 186 918.3 18/08/2017 EP

(51) ***C08L 77/00***; *C08L 77/06; B32B 27/18; B32B 27/20; B32B 27/22; B32B 27/34; B32B 7/02; C08G 69/08; C08G 69/14; C08G 69/26; C08G 69/36; C08K 3/40; C08K 7/14; B29C 45/14; B32B 27/08*

(73) **EMS-PATENT AG** (CH)
Via Innovativa 1, 7013 Domat/Ems, Switzerland

(72) AEPLI, Etienne (CH); HOFFMANN, Botho (DE); HOFF, Heinz (DE)

(74) Công ty TNHH T&T INVENMARK Sở hữu trí tuệ Quốc tế (T&T INVENMARK CO., LTD.)

(54) **HỢP CHẤT ĐÚC POLYAMIT VÀ CHI TIẾT ĐÚC ĐƯỢC TẠO THÀNH TỪ HỢP CHẤT ĐÚC NÀY**

(57) Sáng chế đề cập đến hợp chất đúc polyamit bao gồm các thành phần: (A) từ 50 đến 95% trọng lượng hỗn hợp bao gồm polyamit cụ thể (A1) và (A2); (B) từ 5 đến 50% trọng lượng của ít nhất một chất độn thủy tinh có chỉ số khúc xạ nằm trong khoảng từ 1,510 đến 1,539; (C) từ 0 đến 10% trọng lượng của ít nhất một chất phụ gia; trong đó tổng lượng của các thành phần từ (A) đến (C) là 100% theo trọng lượng; trong đó hàm lượng của (A1) trong hỗn hợp (A) > 50% trọng lượng nếu tỷ lệ này là $\Delta 2/\Delta 1 > 1$ và hàm lượng (A2) trong hỗn hợp (A) > 50% trọng lượng nếu tỷ lệ này là $\Delta 2/\Delta 1 \leq 1$, trong đó $\Delta 1 = n(A1)-n(B)$ và $\Delta 2 = n(B)-n(A2)$; trong đó polyamit trong suốt (A1) và (A2) có độ trong suốt ít nhất là 90% và độ mờ tối đa là 3%; và trong đó hỗn hợp (A) có độ trong suốt ít nhất là 88% và độ mờ tối đa là 5%. Ngoài ra, sáng chế còn đề cập đến chi tiết đúc bao gồm hợp chất đúc polyamit này.

(11) **1-0049843 B**

(15) 09/07/2025
Số Quyết định: 132157/QĐ-SHTT.IP

(45) 25/08/2025 449B

(43) 25/02/2022 407 A

(21) 1-2021-07563

(85) 25/11/2021

(22) 26/05/2020

(86) PCT/JP2020/020794 26/05/2020

(30) 62/854,921 30/05/2019 US
62/864,398 20/06/2019 US
62/865,733 24/06/2019 US

(87) WO2020/241653 03/12/2020

(51) ***H04N 19/70***

(73) **SHARP KABUSHIKI KAISHA** (JP)
1, Takumi-cho, Sakai-ku, Sakai City, Osaka 5908522, Japan

(72) Sachin G. DESHPANDE (US)

(74) Công ty TNHH một thành viên Sở hữu trí tuệ VCCI (VCCI-IP CO.,LTD)

(54) **PHƯƠNG PHÁP GIẢI MÃ DỮ LIỆU VIDEO, PHƯƠNG PHÁP MÃ HÓA DỮ LIỆU HÌNH ẢNH, BỘ GIẢI MÃ DỮ LIỆU VIDEO VÀ BỘ MÃ HÓA DỮ LIỆU VIDEO**

(57) Sáng chế đề cập đến mã hóa video và cụ thể hơn là các kỹ thuật báo hiệu tham số của bộ giải mã chuẩn giả định (HRD) cho video được mã hóa. Theo một ví dụ, phương pháp giải mã dữ liệu video bao gồm các bước: giải mã phần tử cú pháp thứ nhất trong bộ tham số trình tự, trong đó phần tử cú pháp thứ nhất cho thấy liệu cấu trúc cú pháp tham số HRD có bao gồm các tham số cho lớp con theo thời gian có mã nhận dạng trong khoảng từ 0 đến số lượng tối đa của lớp con theo thời gian trừ đi một hoặc cấu trúc cú pháp tham số HRD bao gồm các tham số cho lớp con theo thời gian có mã nhận dạng bằng số lượng tối đa của lớp con theo thời gian chỉ trừ đi một hay không; xác định lớp con bắt đầu cho cấu trúc cú pháp tham số của HRD theo giá trị của phần tử cú pháp thứ nhất; và giải mã từng tham số trong cấu trúc cú pháp tham số của HRD bằng cách sử dụng lớp con bắt đầu và số lượng lớp con tối đa.

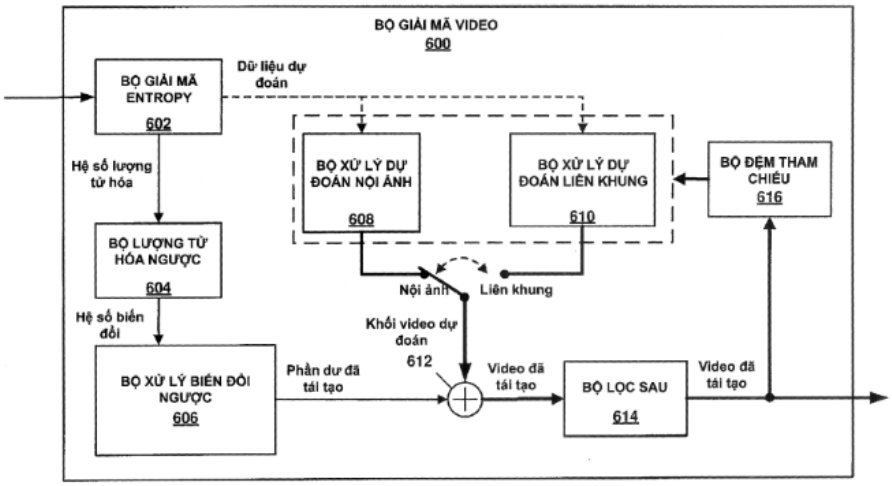
BỘ GIẢI MÃ VIDEO
600
BỘ GIẢI MÃ ENTROPY
602
Dữ liệu dự đoán
Hệ số lượng tử hóa
BỘ LƯỢNG TỬ HÓA NGƯỢC
604
Hệ số biến đổi
BỘ XỬ LÝ BIẾN ĐỔI NGƯỢC
606
BỘ XỬ LÝ DỰ ĐOÁN NỘI ẢNH
608
BỘ XỬ LÝ DỰ ĐOÁN LIÊN KHUNG
610
BỘ ĐỆM THAM CHIẾU
616
Nội ảnh
Liên khung
Khối video dự đoán
612
Phần dư đã tái tạo
Video đã tái tạo
BỘ LỌC SAU
614
Video đã tái tạo

HÌNH 6

(11) **1-0049844 B**

(15) 09/07/2025
Số Quyết định: 132159/QĐ-SHTT.IP

(45) 25/08/2025 449B

(43) 25/12/2023 429 A

(21) 1-2023-04214

(85) 27/06/2023

(22) 30/03/2022

(86) PCT/JP2022/016234 30/03/2022

(30) 2021-061734 31/03/2021 JP
2021-094801 04/06/2021 JP

(87) WO2022/210955 A1 06/10/2022

(51) ***C21D 8/12***; *C22C 38/60; H02K 15/02; H01F 41/02; H02K 1/00; H02K 1/02; C22C 38/00; H01F 1/147*

(73) **NIPPON STEEL CORPORATION** (JP)
6-1, Marunouchi 2-chome, Chiyoda-ku, Tokyo 100-8071, Japan

(72) MURAKAWA Tesshu (JP); NATORI Yoshiaki (JP)

(74) Công ty TNHH một thành viên Sở hữu trí tuệ VCCI (VCCI-IP CO.,LTD)

(54) **MÁY ĐIỆN QUAY, BỘ LÕI STATO VÀ LÕI RÔTO, PHƯƠNG PHÁP SẢN XUẤT MÁY ĐIỆN QUAY, PHƯƠNG PHÁP SẢN XUẤT TẤM THÉP ĐIỆN KHÔNG ĐỊNH HƯỚNG, PHƯƠNG PHÁP SẢN XUẤT RÔTO VÀ STATO CỦA MÁY ĐIỆN QUAY VÀ BỘ TẤM THÉP ĐIỆN KHÔNG ĐỊNH HƯỚNG**

(57) Sáng chế đề cập đến máy điện quay bao gồm stato, rôto, và vỏ mà chứa stato và rôto, trong đó cường độ định hướng {111}<211> (A) của vật liệu lõi của stato nằm trong khoảng từ 2 đến 30, cường độ định hướng {111}<211> (B) của vật liệu lõi của rôto nằm trong khoảng từ 1 đến 15, và cả hai cường độ định hướng này thỏa mãn biểu thức quan hệ (1) A > B.

FIG. 1

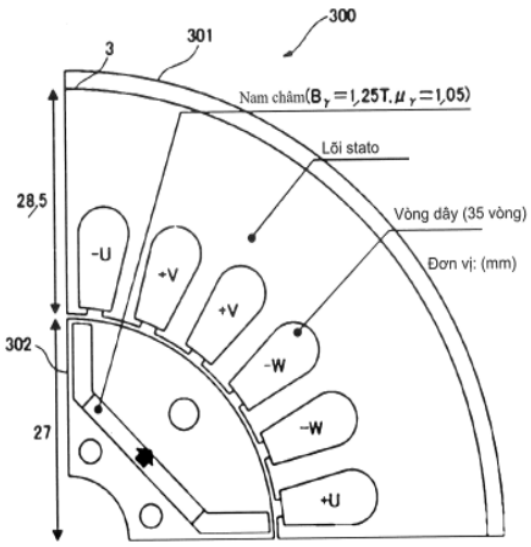

(11) **1-0049845 B**

(15) 09/07/2025
Số Quyết định: 132160/QĐ-SHTT.IP

(45) 25/08/2025 449B

(43) 25/08/2021 401 A

(21) 1-2021-00593

(22) 03/02/2021

(30) 2020-018815 06/02/2020 JP

(51) ***D04B 35/00***

(73) **SHIMA SEIKI MFG., LTD.** (JP)
85, Sakata, Wakayama-shi, Wakayama, 6410003, Japan

(72) Koichi TERAI (JP); Takenori TAKATSUKA (JP)

(74) Công ty TNHH một thành viên Sở hữu trí tuệ VCCI (VCCI-IP CO.,LTD)

(54) PHƯƠNG PHÁP VÀ HỆ THỐNG PHÂN LOẠI DÙNG CHO CÁC SẢN PHẨM DỆT KIM

(57) Sáng chế đề cập tới phương pháp và hệ thống phân loại dùng cho các sản phẩm dệt kim, trong đó dữ liệu mẫu hình đối với ít nhất hai kích thước được biến đổi thành dữ liệu dệt kim liên quan tới các sản phẩm dệt kim cần phân loại. Liên quan tới dữ liệu dệt kim đối với ít nhất hai kích thước, các điểm đặc trưng để xác định các hình dạng của các sản phẩm dệt kim và các hình dạng trung gian để xác định các hình dạng của các sản phẩm dệt kim giữa các điểm đặc trưng được tạo ra. Bằng cách nội suy hoặc ngoại suy các điểm đặc trưng và các hình dạng trung gian theo kích thước mong muốn của các sản phẩm dệt kim, các điểm đặc trưng và các hình dạng trung gian đối với kích thước mong muốn được tạo ra. Các vòng khép kín được tạo ra bằng cách nối các điểm đặc trưng và các hình dạng trung gian, và dữ liệu dệt kim đối với kích thước mong muốn được tạo ra bằng cách phân bổ các đường dệt bên trong các mẫu hình được xác định bởi các vòng khép kín. Không cần dữ liệu mẫu hình đối với các kích thước trung gian, dữ liệu dệt kim đối với các kích thước trung gian được tạo ra từ dữ liệu dệt kim hai kích thước.

F I G. 3

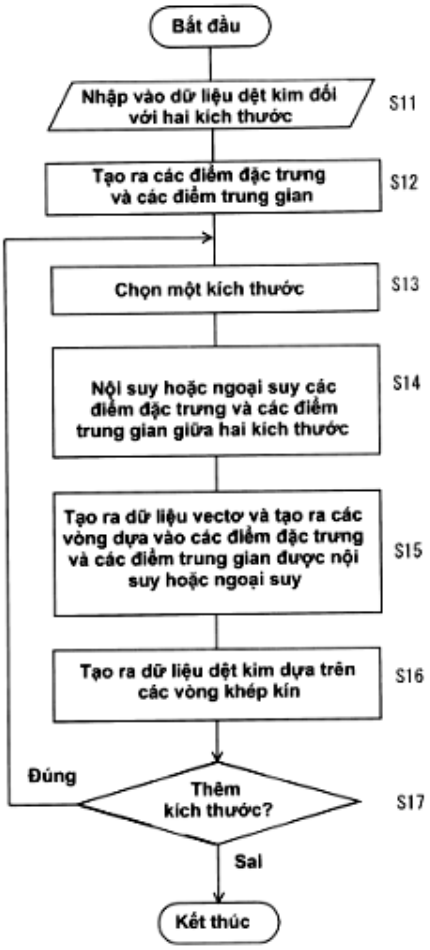
Bắt đầu
Nhập vào dữ liệu dệt kim đối với hai kích thước
S11
Tạo ra các điểm đặc trưng và các điểm trung gian
S12
Chọn một kích thước
S13
Nội suy hoặc ngoại suy các điểm đặc trưng và các điểm trung gian giữa hai kích thước
S14
Tạo ra dữ liệu vectơ và tạo ra các vòng dựa vào các điểm đặc trưng và các điểm trung gian được nội suy hoặc ngoại suy
S15
Tạo ra dữ liệu dệt kim dựa trên các vòng khép kín
S16
Đúng
Thêm kích thước?
S17
Sai
Kết thúc

(11) **1-0049846 B**

(15) 09/07/2025
Số Quyết định: 132161/QĐ-SHTT.IP

(45) 25/08/2025 449B

(43) 25/10/2023 427 A

(21) 1-2023-03248

(85) 18/05/2023

(22) 27/04/2022

(86) PCT/JP2022/019159 27/04/2022

(87) WO2023/209895A1 02/11/2023

(51) ***F02D 41/34***; *F02D 45/00; F02D 17/00*

(73) **YAMAHA HATSUDOKI KABUSHIKI KAISHA** (JP)
2500, Shingai, Iwata, Shizuoka 438-8501, Japan

(72) Shigeru HAMAMATSU (JP); Takashi SUGIMOTO (JP); Masahiko ITO (JP)

(74) Công ty cổ phần tư vấn Trung Thực (TRUNG THUC.,JSC)

(54) **ĐỘNG CƠ BỐN KỲ**

(57) Sáng chế đề cập đến động cơ bốn kỳ (100), trong đó cơ cấu điều khiển (60) thực hiện: điều khiển phun nhiều lần để điều khiển cơ cấu phun nhiên liệu (50) để thực hiện, trong một chu kỳ đốt, cả việc phun (J1, J3) nhiên liệu khi van nạp (31) được đóng trong đó việc cấp nhiên liệu kết thúc trong khoảng thời gian đóng van trước khi van nạp (31) mở và phun (J2, J4) nhiên liệu khi van nạp (31) mở trong đó việc cấp nhiên liệu kết thúc trong khoảng thời gian mở van khi van nạp (31) mở; và điều khiển phun một lần để điều khiển cơ cấu phun nhiên liệu (50) nhằm thực hiện phun (J1, J3) nhiên liệu khi van nạp đóng và không thực hiện phun (J2, J4) nhiên liệu khi van nạp mở trong một chu trình đốt, bằng cách chuyển đổi giữa phun (J1) nhiên liệu khi van nạp đóng và phun (J2, J4) nhiên liệu khi van nạp mở, thiết lập lượng giới hạn đối với lượng phun khi van nạp đóng là lượng nhiên liệu trong quá trình phun (J1, J3) nhiên liệu khi van nạp đóng theo điều khiển phun một lần và điều khiển phun nhiều lần, và thực hiện điều khiển phun nhiều lần sao cho, nếu lượng phun khi van nạp đóng vượt quá lượng giới hạn, ít nhất lượng nhiên liệu mà vượt quá lượng giới hạn được cấp trong quá trình phun (J2, J4) nhiên liệu khi van nạp mở.

FIG.1

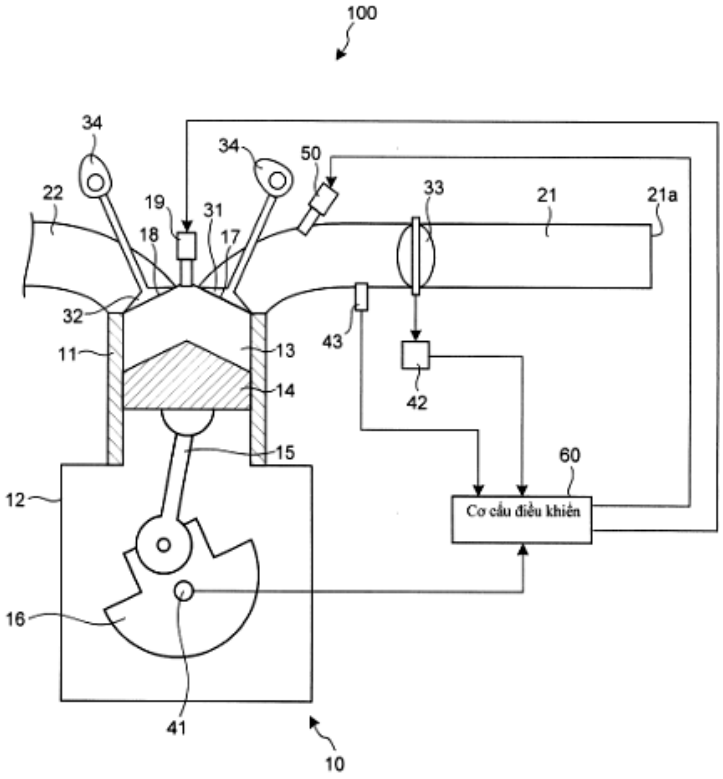
100
34
34
50
22
19
31
18
17
33
21
21a
32
43
11
13
14
42
15
60
12
Cơ cấu điều khiển
16
41
10

(11) **1-0049847 B**

(15) 09/07/2025
Số Quyết định: 132162/QĐ-SHTT.IP

(45) 25/08/2025 449B

(43) 26/10/2020 391 A

(21) 1-2020-01738

(22) 25/03/2020

(30) JP2019-077201 15/04/2019 JP

(51) ***A01B 69/00***; *G05D 1/02; B62D 6/00*

(73) **ISEKI & CO., LTD.** (JP)
700 Umaki-eho, Matsuyama-shi, Ehime-ken, JAPAN

(72) Naoki Hotta (JP); Koki Ono (JP); Hikaru Osano (JP); Shuhei Kawakami (JP); Shuhei Tobita (JP); Yasuyuki Higashi (JP); Tomoyuki Isida (JP)

(74) Công Ty Luật Trách Nhiệm Hữu Hạn AMBYS Hà Nội (AMBYS HANOI)

(54) **PHƯƠNG TIỆN LÀM VIỆC TRONG LĨNH VỰC NÔNG NGHIỆP**

(57) Sáng chế đề cập đến phương tiện làm việc trong lĩnh vực nông nghiệp cho phép quay tự động bằng sự điều khiển đơn giản. Phương tiện làm việc theo sáng chế bao gồm: các bánh xe di chuyển; thiết bị lái; động cơ; thiết bị thu vị trí; và bộ phận điều khiển. Các bánh xe di chuyển được gắn với thân phương tiện. Thiết bị lái điều khiển lượng dẫn hướng của bánh xe di chuyển. Động cơ dẫn động thiết bị lái. Thiết bị thu vị trí thu thông tin vị trí từ phương tiện định vị, và thu thông tin vị trí hiện thời của phương tiện làm việc theo thông tin vị trí thu được. Bộ phận điều khiển điều khiển động cơ. Bộ phận điều khiển có, trong khi quay phương tiện làm việc, chế độ quay thứ nhất được thực thi để động cơ được điều khiển để thu được giá trị đã cho về lượng dẫn hướng bất kể thông tin vị trí; và chế độ quay thứ hai được thực thi để động cơ được điều khiển để có phương tiện làm việc đến phương hướng mong muốn trên đường di chuyển quay theo thông tin vị trí.

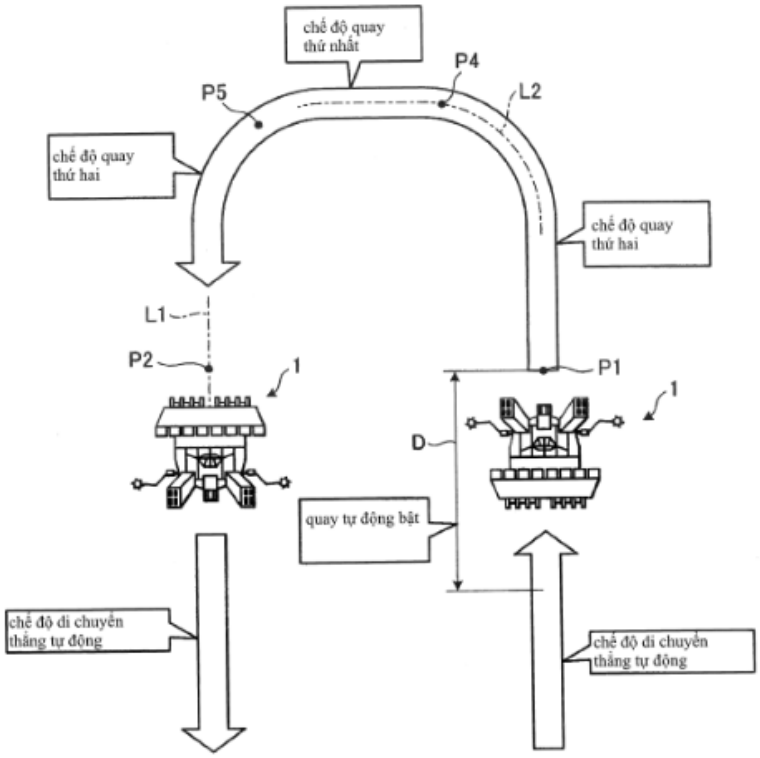
chế độ quay thứ nhất
P4
P5
L2
chế độ quay thứ hai
chế độ quay thứ hai
L1
P2
1
P1
1
D
quay tự động bật
chế độ di chuyển thẳng tự động
chế độ di chuyển thẳng tự động

Fig. 9

(11) **1-0049848 B**

(15) 09/07/2025
Số Quyết định: 132163/QĐ-SHTT.IP

(45) 25/08/2025 449B

(43) 26/12/2022 417 A

(21) 1-2022-05143

(85) 12/08/2022

(22) 19/01/2021

(86) PCT/JP2021/001644 19/01/2021

(30) 2020-007102 20/01/2020 JP

(87) WO2021/149672 29/07/2021

(51) ***C12N 1/20***; *A23L 33/135*

(73) **MORINAGA MILK INDUSTRY CO., LTD.** (JP)
33-1, Shiba 5-chome, Minato-ku, Tokyo 1088384, Japan

(72) HARA Sakiko (JP); ODAMAKI Toshitaka (JP)

(74) Công ty TNHH một thành viên Sở hữu trí tuệ VCCI (VCCI-IP CO.,LTD)

(54) **VI KHUẨN BIFIDOBACTERIUM LONGUM SUBSP. INFANTIS, CHẾ PHẨM CHỨA VI KHUẨN NÀY, PHƯƠNG PHÁP SẢN XUẤT CHẾ PHẨM NÀY, VÀ CHẾ PHẨM PREBIOTIC**

(57) Sáng chế đề cập đến chủng vi khuẩn bifidobacterium có khả năng đồng hóa hai hoặc nhiều loại oligosacarit sữa người (human milk oligosaccharide, HMO). Chủng này được chọn từ nhóm gồm có *Bifidobacterium longum* subsp. *infantis* (NITE BP-03068), *Bifidobacterium bifidum* (NITE BP-03058) và *Bifidobacterium bifidum* (NITE BP-03067).

(11) **1-0049849 B**

(15) 09/07/2025
Số Quyết định: 132164/QĐ-SHTT.IP

(45) 25/08/2025 449B

(43) 25/06/2021 399 A

(21) 1-2021-01787

(85) 02/04/2021

(22) 03/07/2019

(86) PCT/JP2019/026478 03/07/2019

(30) 2018-184519 28/09/2018 JP

(87) WO2020/066201 A1 02/04/2020

(51) ***G01P 3/488***

(73) **HONDA MOTOR CO., LTD.** (JP)
1-1, Minami-Aoyama 2-chome, Minato-ku, Tokyo 107-8556, JAPAN

(72) Dai ISHIZUKA (JP); Akio HANDA (JP); Toshihiro IKENAGA (JP); Yoshinobu HONDA (JP); Hiroki KITAGAWA (JP); Koji NAKAGAWA (JP)

(74) Công ty TNHH Dịch vụ sở hữu trí tuệ ALPHA (ALPHA PLUS CO., LTD.)

(54) **KẾT CẤU BÁNH XE**

(57) Sáng chế đề xuất kết cấu bánh xe bao gồm moayơ (68) được trang bị tang phanh (62); và vành cảm biến (78) cấu thành cảm biến tốc độ bánh xe (76); và moayơ (68) có phần lắp vành cảm biến (82), để lắp vành cảm biến (78) trên đó, ở phía ngoài tang phanh (62) theo phương hướng kính của bánh xe. Moayơ (68) có phần gờ (74) ở phía ngoài tang phanh (62) theo phương hướng kính của bánh xe; và phần lắp vành cảm biến (82) được bố trí trên phần gờ (74).

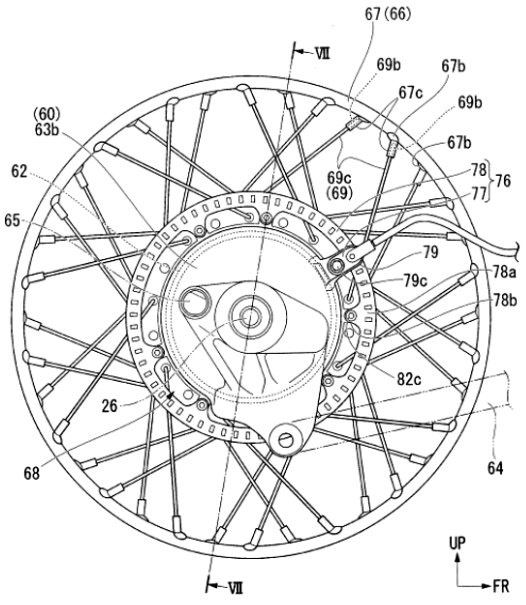

FIG. 3

(11) **1-0049850 B**

(15) 09/07/2025
Số Quyết định: 132165/QĐ-SHTT.IP

(45) 25/08/2025 449B

(43) 25/07/2023 424 A

(21) 1-2023-01938

(85) 14/06/2019

(22) 16/11/2016

(86) PCT/CN2016/106060 16/11/2016

(87) WO2018/090230 24/05/2018

(51) ***H04W 36/10***

(62) 1-2019-03186

(73) **HUAWEI TECHNOLOGIES CO., LTD.** (CN)
Huawei Administration Building, Bantian, Longgang, Shenzhen, Guangdong 518129, China

(72) SHI, Xiaoyan (CN); ZHU, Qianghua (CN)

(74) Công ty TNHH một thành viên Sở hữu trí tuệ VCCI (VCCI-IP CO.,LTD)

(54) **PHƯƠNG PHÁP DỊCH CHUYỂN DỮ LIỆU, CỔNG MẶT PHẲNG NGƯỜI DÙNG, BỘ CHUYỂN MẠCH, HỆ THỐNG TRUYỀN THÔNG VÀ PHƯƠNG TIỆN LƯU TRỮ CÓ THỂ ĐỌC ĐƯỢC BẰNG MÁY TÍNH**

(57) Sáng chế đề cập đến phương pháp dịch chuyển dữ liệu, cổng mặt phẳng người dùng đích, cổng mặt phẳng điều khiển, hệ thống truyền thông, thiết bị truyền thông và phương tiện đọc được bằng máy tính, mà được ứng dụng cho kịch bản trong đó cổng mặt phẳng người dùng truyền thông với thiết bị đầu cuối được chuyển mạch từ cổng mặt phẳng người dùng nguồn sang cổng mặt phẳng người dùng đích. Cổng mặt phẳng người dùng đích thu nhận địa chỉ của thiết bị đầu cuối mà được gửi bởi cổng mặt phẳng điều khiển, cổng mặt phẳng người dùng đích thu gói dữ liệu Ethernet dựa trên địa chỉ của thiết bị đầu cuối, và cổng mặt phẳng người dùng đích gửi gói dữ liệu Ethernet tới giao diện Ethernet, sao cho bộ chuyển mạch thu gói dữ liệu Ethernet qua giao diện Internet, và cập nhật bảng địa chỉ điều khiển truy nhập môi trường (MAC - Media Access Control) dựa trên gói dữ liệu Ethernet. Theo cách này, bộ chuyển mạch cập nhật bảng địa chỉ MAC đúng thời điểm, và bộ chuyển mạch có thể gửi, qua cổng tương ứng dựa trên bảng địa chỉ MAC đã được cập nhật, dữ liệu đường xuống mà cần được gửi tới thiết bị đầu cuối, để ngăn một cách hiệu quả hiện tượng mất dữ liệu đường xuống sẽ được gửi tới thiết bị đầu cuối.

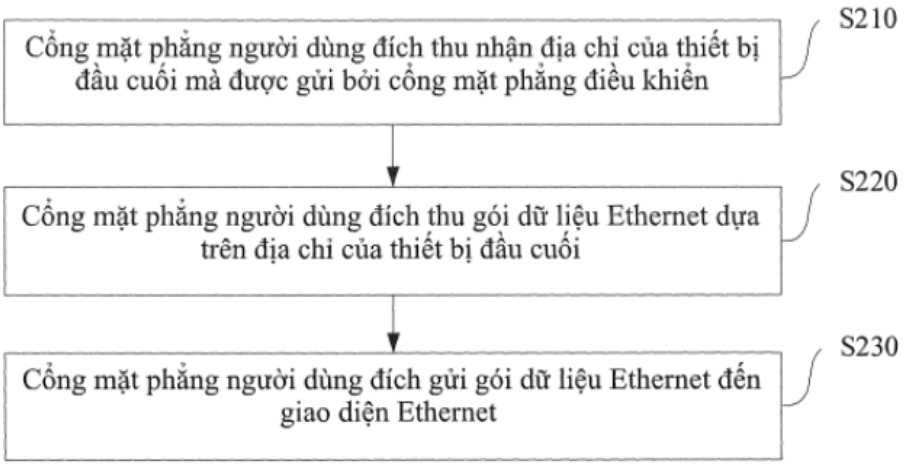
Cổng mặt phẳng người dùng đích thu nhận địa chỉ của thiết bị đầu cuối mà được gửi bởi cổng mặt phẳng điều khiển
S210
Cổng mặt phẳng người dùng đích thu gói dữ liệu Ethernet dựa trên địa chỉ của thiết bị đầu cuối
S220
Cổng mặt phẳng người dùng đích gửi gói dữ liệu Ethernet đến giao diện Ethernet
S230

FIG.2

(11) **1-0049851 B**

(15) 09/07/2025
Số Quyết định: 132167/QĐ-SHTT.IP

(45) 25/08/2025 449B

(43) 27/03/2017 348 A

(21) 1-2016-04343

(85) 11/11/2016

(22) 01/04/2015

(86) PCT/US2015/023799 01/04/2015

(30) 14/252,076 14/04/2014 US

(87) WO2015/160509 22/10/2015

(51) ***A43B 13/14***; *A43B 13/16; B29D 35/14; B29D 35/04; B29D 35/12; A43B 13/12; A43B 9/00*

(73) **NIKE INNOVATE C.V.** (US)
One Bowerman Drive, Beaverton, Oregon 97005, United States of America

(72) WAN, Tee L. (US); CHAISUMREJ, Thienchai (US); WU, Chia-Yi (TW); LIN, Yu-Chen (TW)

(74) Công ty TNHH T&T INVENMARK Sở hữu trí tuệ Quốc tế (T&T INVENMARK CO., LTD.)

(54) **SẢN PHẨM GIÀY DÉP VÀ PHƯƠNG PHÁP SẢN XUẤT ĐẾ GIỮA DÙNG CHO SẢN PHẨM GIÀY DÉP**

(57) Sáng chế đề cập tới sản phẩm giày dép bao gồm phần thân trên và bộ đế giày (10) được định vị dưới phần thân trên. Bộ đế giày (10) có rãnh kéo dài theo phương thẳng đứng (28) tạo thành tại bề mặt dưới cùng phía trong đường biên (35) của bộ đế giày (10), rãnh (28) bao gồm các thành bên đối diện (30) và bề mặt đáy (32). Bộ đế giày (10) bao gồm phần thứ nhất (56) có màu thứ nhất; và phần thứ hai (58) có màu thứ hai khác với màu thứ nhất. Giao diện (34) giữa phần thứ nhất (56) và phần thứ hai (58) được định vị ở phần trung tâm của một thành bên trong số các thành bên (30) của rãnh (26). Sáng chế cũng đề cập tới phương pháp sản xuất đế giữa dùng cho sản phẩm giày dép.

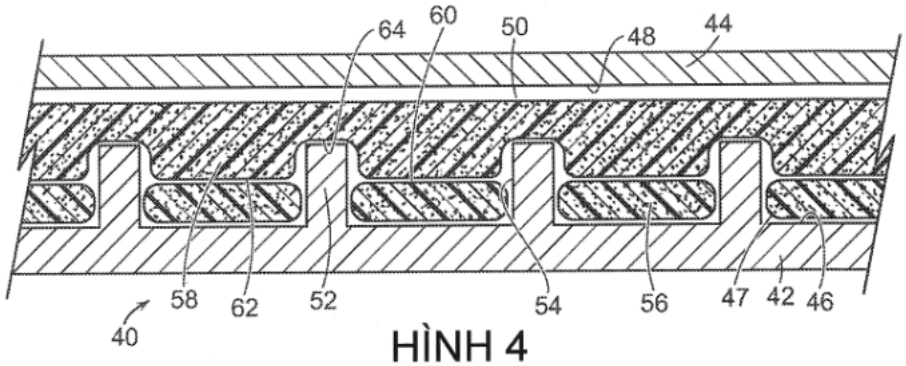

HÌNH 4

(11) **1-0049852 B**

(15) 09/07/2025
Số Quyết định: 132168/QĐ-SHTT.IP

(45) 25/08/2025 449B

(43) 25/04/2022 409 A

(21) 1-2022-00394

(85) 28/06/2018

(22) 07/12/2016

(86) PCT/AU2016/051200 07/12/2016

(30) 2015905085 08/12/2015 AU

(87) WO2017/096424 15/06/2017

(51) ***A01K 61/55***; *A01K 61/60; A01K 61/54*

(62) 1-2018-02815

(76) **BOYLE, NORMAN** (AU)
PO Box 752, Merimbula, New South Wales 2548, Australia

(74) Công ty TNHH Trà và cộng sự (TRA & ASSOCIATES CO.,LTD)

(54) **BÈ NỔI VÀ PHAO NUÔI HÀU**

(57) Sáng chế đề cập đến bè nổi để triển khai và thu các lồng hàu từ dây dài và phao được điều chỉnh để khớp nhiều dây dài và từ các dây dài này một hoặc nhiều lồng hàu có thể móc vào.

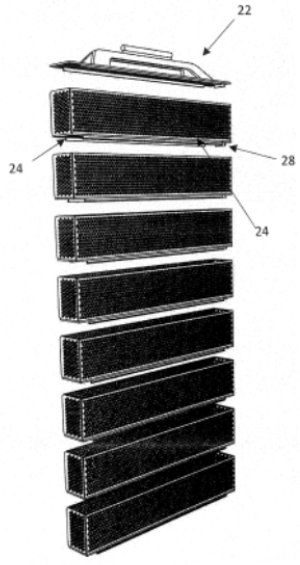

Figure 5

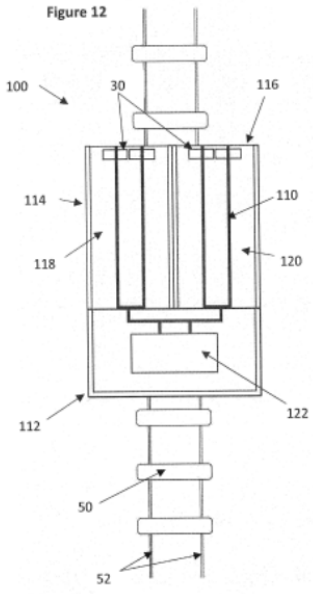

Figure 12

(11) **1-0049853 B**

(15) 09/07/2025
Số Quyết định: 132170/QĐ-SHTT.IP

(45) 25/08/2025 449B

(43) 25/08/2022 413 A

(21) 1-2022-03143

(85) 18/05/2022

(22) 23/10/2020

(86) PCT/CN2020/123129 23/10/2020

(30) 201911013793.X 23/10/2019 CN

(87) WO2021/078240 29/04/2021

(51) ***H04W 24/02***; *H04W 52/02; H04W 36/00*

(73) **VIVO MOBILE COMMUNICATION CO., LTD.** (CN)
No.1, Vivo Road, Chang'an Dongguan, Guangdong 523863, China

(72) CHEN, Li (CN)

(74) Công ty TNHH Đại Tín và Liên Danh (DAITIN AND ASSOCIATES CO.,LTD)

(54) **PHƯƠNG PHÁP XỬ LÝ PHÉP ĐO VÀ THIẾT BỊ ĐẦU CUỐI**

(57) Các phương án của sáng chế này đề xuất phương pháp xử lý phép đo và thiết bị đầu cuối. Phương pháp này bao gồm: điều chỉnh trạng thái đo của phép đo và xử lý ít nhất một trong số bộ đếm và bộ định thời liên quan đến phép đo, trong đó phép đo bao gồm ít nhất một trong số phép đo RLM và BFD, và quá trình xử lý bao gồm: đặt lại, tiếp tục chạy, hoặc dừng.

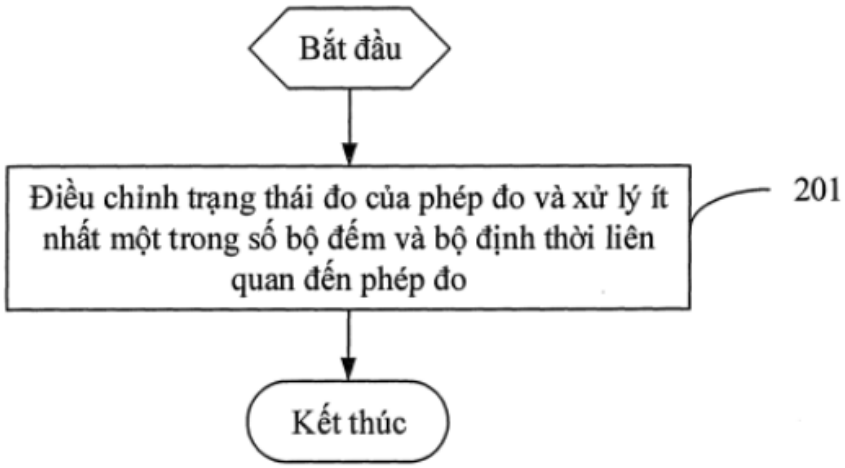

Fig.2

(11) **1-0049854 B**

(15) 09/07/2025
Số Quyết định: 132171/QĐ-SHTT.IP

(45) 25/08/2025 449B

(43) 26/09/2022 414 A

(21) 1-2021-07102

(85) 08/11/2021

(22) 09/10/2020

(86) PCT/US2020/054972 09/10/2020

(30) 62/954,880 30/12/2019 US
17/063,082 05/10/2020 US

(87) WO2021/137915 08/07/2021

(51) ***H04N 19/105***; *H04N 19/30; H04N 19/187; H04N 19/159; H04N 19/172*

(73) **TENCENT AMERICA LLC** (US)
2747 Park Boulevard Palo Alto, California 94306, United States of America

(72) CHOI, Byeongdoo (KR); LIU, Shan (US); WENGER, Stephan (DE)

(74) Công ty Luật TNHH Phạm và Liên danh (PHAM & ASSOCIATES)

(54) PHƯƠNG PHÁP VÀ THIẾT BỊ TẠO DÒNG BIT VIĐEO ĐƯỢC TẠO MÃ, VÀ VẬT GHI MÁY TÍNH ĐỌC ĐƯỢC

(57) Sáng chế đề cập đến phương pháp và thiết bị tạo dòng bit viđeo được tạo mã, và vật ghi máy tính đọc được. Phương pháp này bao gồm bước thu nhận đơn vị truy cập (acess unit, AU) điểm truy cập ngẫu nhiên nội ảnh (intra random access point, IRAP) từ dòng bit viđeo; bước xác định xem liệu AU IRAP này có là AU thứ nhất theo thứ tự giải mã hay không, liệu mỗi ảnh có là ảnh làm tươi tức thời bộ giải mã (instantaneous decoder refresh, IDR) hay không, hoặc liệu mỗi ảnh có là ảnh thứ nhất của lớp đơn vị lớp trừu tượng mã hóa (netwwork abstraction layer, NAL) kết thúc chuỗi (end of sequence) EOS theo sau hay không; nếu đúng vậy, thì tiến hành bước thiết lập cờ thứ nhất cho AU IRAP này bằng một; nếu không, thì tiến hành bước xác định liệu cờ thứ hai cho AU IRAP này có được đặt từ bên ngoài bằng giá trị bên ngoài hay không; nếu đúng vậy, thì tiến hành bước thiết lập cờ thứ nhất cho AU IRAP này bằng giá trị bên ngoài; và nếu không, thì tiến hành bước thiết lập cờ thứ nhất cho AU IRAP và cờ thứ hai cho AU IRAP bằng không; bước tạo mã dòng bit viđeo dựa trên cờ thứ nhất và cờ thứ hai; và bước truyền dòng bit viđeo được tạo mã.

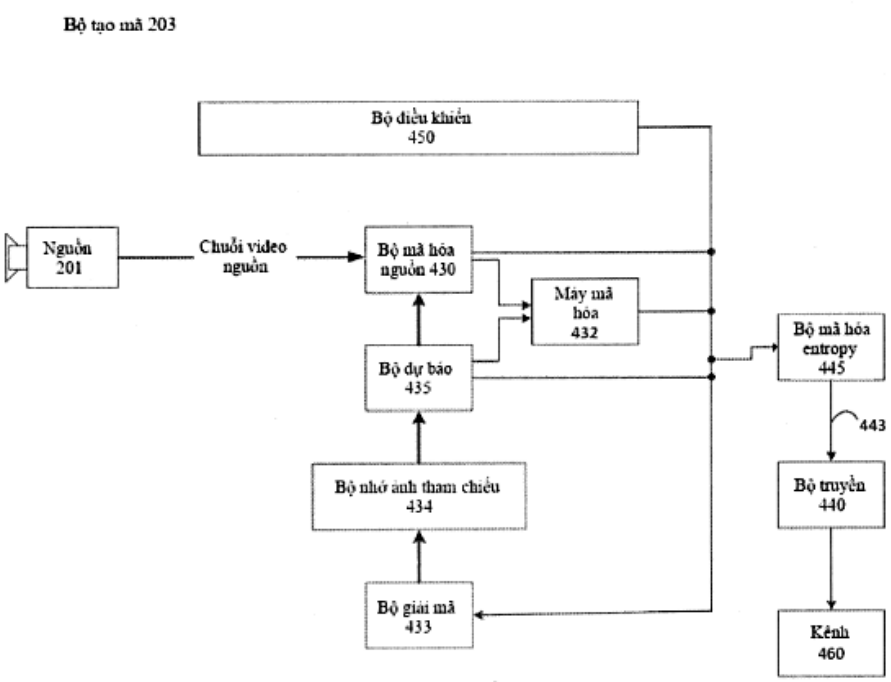
Bộ tạo mã 203
Bộ điều khiển
450
Nguồn
201
Chuỗi video
nguồn
Bộ mã hóa
nguồn 430
Máy mã
hóa
432
Bộ dự báo
435
Bộ nhớ ảnh tham chiếu
434
Bộ giải mã
433
Bộ mã hóa
entropy
445
443
Bộ truyền
440
Kênh
460

Fig.4

(11) **1-0049855 B**

(15) 09/07/2025
Số Quyết định: 132237/QĐ-SHTT.IP

(45) 25/08/2025 449B

(43) 27/06/2022 411 A

(21) 1-2022-02426

(85) 19/04/2022

(22) 24/09/2019

(86) PCT/IB2019/001104 24/09/2019

(87) WO2021/058992 A1 01/04/2021

(51) ***H04L 1/18***

(73) **GUANGDONG OPPO MOBILE TELECOMMUNICATIONS CORP., LTD.** (CN)
No. 18, Haibin Road, Wusha, Chang'an, Dongguan, Guangdong 523860, China

(72) LIN, Hao (CN)

(74) Công ty TNHH Dịch vụ Sở hữu trí tuệ KENFOX (KENFOX IP SERVICE CO.,LTD.)

(54) **PHƯƠNG PHÁP XỬ LÝ CHỈ BÁO PHẢN HỒI ĐƯỜNG XUỐNG, THIẾT BỊ NGƯỜI SỬ DỤNG VÀ PHƯƠNG TIỆN LƯU TRỮ ĐỌC ĐƯỢC BẰNG MÁY TÍNH KHÔNG TẠM THỜI**

(57) Sáng chế đề cập đến phương pháp xử lý chỉ báo phản hồi đường xuống bằng thiết bị người sử dụng. Phương pháp này bao gồm: bước nhận (210) từ trạm gốc tín hiệu chỉ báo phản hồi đường xuống (downlink feedback indication - DFI), trong đó tín hiệu DFI bao gồm chỉ báo báo nhận (acknowledgment - ACK)/báo không nhận (negative acknowledgment - NACK) kết hợp với quy trình yêu cầu lặp lại tự động hỗn hợp (hybrid automatic repeat request - HARQ) thứ nhất được xác định cho sự truyền đến trạm gốc của gói dữ liệu đường lên sử dụng sự cộng gộp khe thời gian, trong đó sự truyền gói dữ liệu đường lên sử dụng sự cộng gộp khe thời gian bao gồm sự truyền đến trạm gốc của nhiều gói con thông qua nhiều kênh được chia sẻ đường lên vật lý (physical uplink shared channel - PUSCH), trong số nhiều khe thời gian và sử dụng một hoặc nhiều biểu tượng vô tuyến; bước thu được (220) khoảng thời gian xử lý tối thiểu D tương ứng với thời gian xử lý tối thiểu được yêu cầu bởi trạm gốc để xử lý gói dữ liệu đường lên; bước xác định (240) sự phản hồi ACK/NACK có hiệu quả cho quy trình HARQ thứ nhất trên cơ sở của chỉ báo ACK/NACK kết hợp với quy trình HARQ thứ nhất, khoảng thời gian xử lý tối thiểu D và vị trí thời gian tương đối của ít nhất một trong số nhiều gói con đối với tín hiệu DFI. Sáng chế còn đề cập đến thiết bị người sử dụng và phương tiện lưu trữ đọc được bằng máy tính.

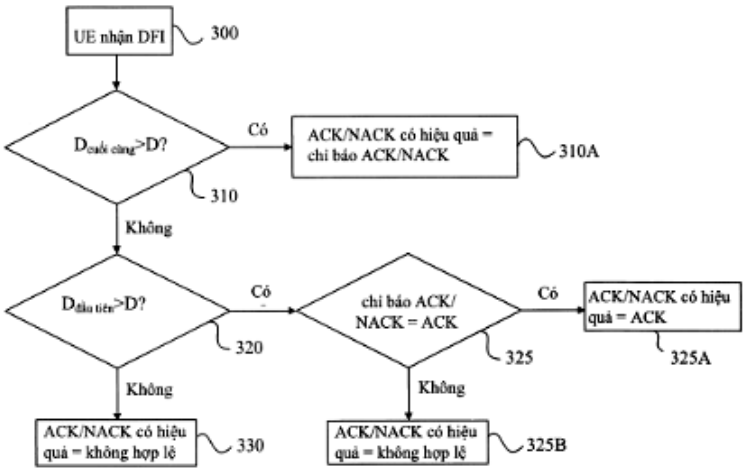
UE nhận DFI
300
D cuối cùng>D?
Có
ACK/NACK có hiệu quả = chỉ báo ACK/NACK
310A
310
Không
D đầu tiên>D?
Có
chỉ báo ACK/ NACK = ACK
Có
ACK/NACK có hiệu quả = ACK
320
325
325A
Không
Không
ACK/NACK có hiệu quả = không hợp lệ
330
ACK/NACK có hiệu quả = không hợp lệ
325B

FIG. 3A

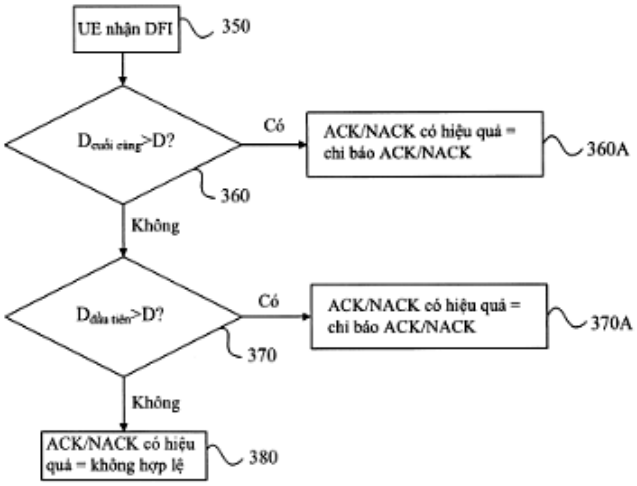
UE nhận DFI
350
D cuối cùng>D?
Có
ACK/NACK có hiệu quả = chỉ báo ACK/NACK
360A
360
Không
D đầu tiên>D?
Có
ACK/NACK có hiệu quả = chỉ báo ACK/NACK
370A
370
Không
ACK/NACK có hiệu quả = không hợp lệ
380

FIG. 3B

(11) **1-0049856 B**

(15) 09/07/2025
Số Quyết định: 132279/QĐ-SHTT.IP

(45) 25/08/2025 449B

(43) 25/11/2022 416 A

(21) 1-2022-05942

(85) 16/09/2022

(22) 05/03/2021

(86) PCT/EP2021/055593 05/03/2021

(30) 2003214.0 05/03/2020 GB
2020137.2 18/12/2020 GB

(87) WO2021/176057 10/09/2021

(51) ***A01N 37/36***; *A01N 37/42; A01N 37/50; A01N 39/04; A01N 43/40; A01N 43/42; A01N 43/54; A01N 43/56; A01N 43/653; A01N 43/713; A01P 3/00; A01N 43/84; A01N 45/02; A01N 47/04; A01N 47/14; A01N 47/24; A01N 53/00; A01N 57/20; A01N 59/02; A01N 59/16; A01N 59/20; A01N 59/26; A01N 37/34; A01N 43/82*

(73) **SYNGENTA CROP PROTECTION AG** (CH)
Rosentalstrasse 67, 4058 Basel, Switzerland

(72) RENDINE, Stefano (IT); BOU HAMDAN, Farhan (LB); QUARANTA, Laura (CH); WILLIAMS, Simon (GB); WEISS, Matthias (CH); HOFFMAN, Thomas, James (US); HAAS, Ulrich, Johannes (DE); BEATTIE, David (GB)

(74) Công ty TNHH Ban Ca (BANCA)

(54) **CHẾ PHẨM DIỆT NẤM VÀ PHƯƠNG PHÁP KIỂM SOÁT VÀ PHÒNG NGỪA BỆNH TRÊN THỰC VẬT**

(57) Sáng chế đề cập đến chế phẩm diệt nấm có chứa hỗn hợp của các thành phần (A) và (B), trong đó các thành phần (A) và (B) như định nghĩa trong điểm 1, và phương pháp kiểm soát hoặc phòng ngừa bệnh trên thực vật, cụ thể là nấm gây bệnh trên thực vật, trên cây trồng hữu dụng hoặc trên vật liệu nhân giống của chúng.

(11) **1-0049857 B**

(15) 09/07/2025
Số Quyết định: 132300/QĐ-SHTT.IP

(45) 25/08/2025 449B

(43) 27/03/2023 420 A

(21) 1-2022-05747

(85) 08/09/2022

(22) 30/04/2020

(86) PCT/CN2020/088533 30/04/2020

(87) WO2021/217675 04/11/2021

(51) ***A61H 39/04***; *A61H 39/06; A61H 39/00*

(73) **TAO MINING CO., LTD.** (TW)
13th Fl., No. 27, Sec. 3, Chung San N. Rd., Chung San Dist., Taipei 104, Taiwan

(72) TSAI, Ching-Fu (TW)

(74) Công ty TNHH Đại Tín và Liên Danh (DAITIN AND ASSOCIATES CO.,LTD)

(54) **THIẾT BỊ CHĂM SÓC SỨC KHỎE**

(57) Sáng chế đề xuất thiết bị chăm sóc sức khỏe. Thiết bị chăm sóc sức khỏe bao gồm cơ quan chăm sóc sức khỏe để định vị một bộ phận cơ thể của người dùng, để duy trì mối quan hệ vị trí đặc trưng thứ nhất với bộ phận cơ thể, trong đó bộ phận cơ thể có huyệt; một bộ phận làm việc tại huyệt để thực hiện công việc chăm sóc sức khỏe thông qua huyệt; và một giá giữ bộ phận làm việc có đầu thứ nhất được kết nối với cơ quan chăm sóc sức khỏe và đầu thứ hai để cố định bộ phận làm việc tại huyệt, để mà theo mối quan hệ vị trí đặc trưng thứ nhất, bộ phận làm việc tại huyệt thực hiện công việc chăm sóc sức khỏe trong điều kiện bộ phận làm việc tại huyệt có mối quan hệ vị trí đặc trưng thứ hai với huyệt.

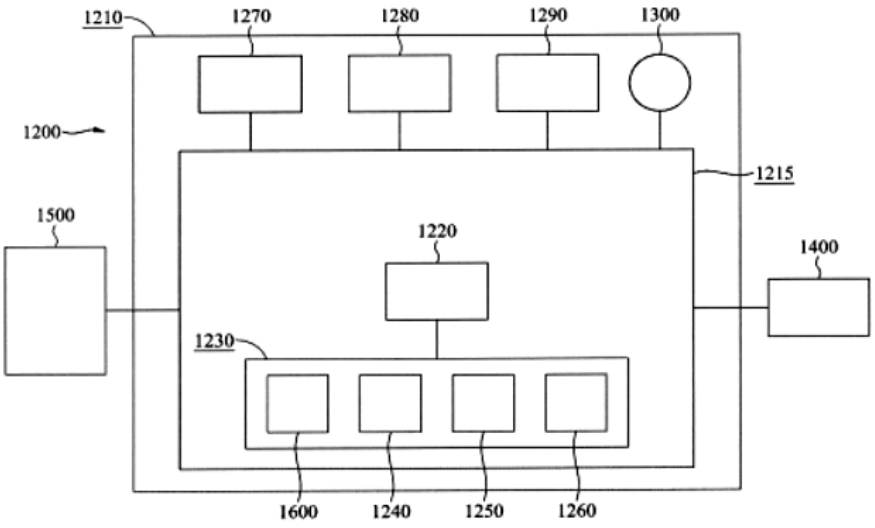

Fig.10b

(11) **1-0049858 B**

(15) 09/07/2025
Số Quyết định: 132321/QĐ-SHTT.IP

(45) 25/08/2025 449B

(43) 25/10/2023 427 A

(21) 1-2023-03770

(85) 09/06/2023

(22) 10/11/2021

(86) PCT/KR2021/016295 10/11/2021

(30) 10-2020-0152740 16/11/2020 KR

(87) WO2022/103135 19/05/2022

(51) ***A01G 25/02**; B05B 15/68; B05B 15/622*

(76) **JO, GYU SIK** (KR)
(DusanHalla Apt) 3-501, 17, Mogwanamu 7-gil, Jochiwon-eup, Sejong-si 30019, Republic of Korea

(74) Công ty TNHH Dịch vụ Sở hữu trí tuệ KENFOX (KENFOX IP SERVICE CO.,LTD.)

(54) **VÒI PHUN CÓ THỂ ĐIỀU CHỈNH ĐỘ CAO**

(57) Sáng chế đề cập đến vòi phun có thể điều chỉnh độ cao và, cụ thể hơn, vòi phun này bao gồm: bộ phận điều chỉnh độ cao có trụ nối trên rỗng, trụ nối dưới rỗng được tạo ra bên dưới trụ nối trên, và trụ nối điều chỉnh độ cao rỗng được tạo ra giữa trụ nối trên và trụ nối dưới; và vòi phun được lắp vào và được chứa trong bộ phận điều chỉnh độ cao, trong đó nhiều bộ phận điều chỉnh độ cao được sản xuất để có các độ cao khác nhau, và trụ nối điều chỉnh độ cao được ghép nối giữa trụ nối trên và trụ nối dưới theo độ cao mà vòi phun bị lún từ mặt đất, và do đó độ cao lún của vòi phun được điều chỉnh để gần với mặt đất.

FIG. 1

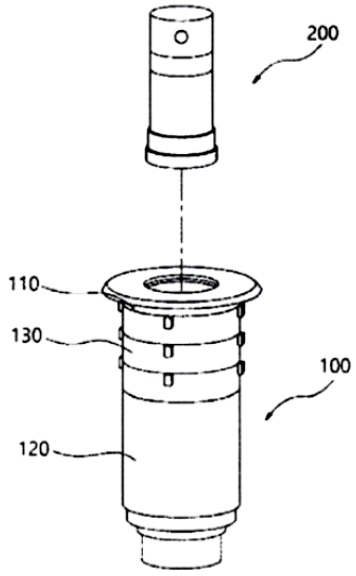

(11) **1-0049859 B**

(15) 09/07/2025
Số Quyết định: 132322/QĐ-SHTT.IP

(45) 25/08/2025 449B

(43) 25/03/2024 432 A

(21) 1-2023-06466

(85) 21/09/2023

(22) 15/03/2022

(86) PCT/JP2022/011493 15/03/2022

(30) 2021-062132 31/03/2021 JP

(87) WO2022/209839 06/10/2022

(51) ***C21D 8/02***; *C22C 38/60; C22C 38/06; C21D 9/46; C22C 38/00*

(73) **JFE STEEL CORPORATION** (JP)
2-3, Uchisaiwai-cho 2-chome, Chiyoda-ku, Tokyo 100-0011, Japan

(72) DOAN Thi Huyen (VN); HASEGAWA Hiroshi (JP); KIMURA Hideyuki (JP)

(74) Công ty Cổ phần Sở hữu công nghiệp INVESTIP (INVESTIP)

(54) **TẤM THÉP ĐỘ BỀN CAO VÀ PHƯƠNG PHÁP SẢN XUẤT TẤM THÉP ĐỘ BỀN CAO NÀY**

(57) Sáng chế đề cập đến tấm thép độ bền cao với độ bền kéo cao, khả năng tạo hình ép, và khả năng uốn cong, và phương pháp sản xuất tấm thép độ bền cao. Tấm thép độ bền cao có thành phần hóa học được xác định trước và có tổ chức tế vi chứa tổ chức tế vi cụ thể trong vùng lớp bề mặt kéo dài từ bề mặt của tấm thép đến vị trí một phần mười độ dày của tấm thép và trong vùng bên trong kéo dài từ vị trí một phần mười đến vị trí ba phần mười độ dày của tấm thép. Vùng lớp bề mặt kéo dài từ bề mặt của tấm thép đến vị trí một phần mười độ dày của tấm thép có kích thước hạt trung bình là 6 µm hoặc nhỏ hơn. Chênh lệch (HV2 - HV1) giữa độ cứng (HV1) của vùng lớp bề mặt kéo dài từ bề mặt của tấm thép đến vị trí một phần mười độ dày của tấm thép và độ cứng (HV2) của vùng bên trong kéo dài từ vị trí một phần mười đến vị trí ba phần mười độ dày của tấm thép là 5% hoặc lớn hơn và 15% hoặc nhỏ hơn của [0,3 x độ bền kéo (MPa)], và tấm thép có độ bền kéo 980 MPa hoặc lớn hơn, độ giãn dài đồng đều 6% hoặc lớn hơn, và tỷ lệ R/t giữa bán kính uốn cong tới hạn R với độ dày t là 1,5 hoặc nhỏ hơn.

(11) **1-0049860 B**

(15) 09/07/2025
Số Quyết định: 132323/QĐ-SHTT.IP

(45) 25/08/2025 449B

(43) 27/03/2023 420 A

(21) 1-2022-05794

(85) 08/09/2022

(22) 30/04/2020

(86) PCT/CN2020/088533 30/04/2020

(87) WO2021/217675 04/11/2021

(51) ***A61H 39/04***; *A61H 39/06; A61H 39/00*

(62) 1-2022-05747

(73) **TAO MINING CO., LTD.** (TW)
13th Fl., No. 27, Sec. 3, Chung San N. Rd., Chung San Dist., Taipei 104, Taiwan

(72) TSAI, Ching-Fu (TW)

(74) Công ty TNHH Đại Tín và Liên Danh (DAITIN AND ASSOCIATES CO.,LTD)

(54) **THIẾT BỊ VÀ CƠ QUAN CHĂM SÓC SỨC KHỎE**

(57) Sáng chế đề xuất thiết bị và cơ quan chăm sóc sức khỏe. Thiết bị chăm sóc sức khỏe bao gồm cơ quan chăm sóc sức khỏe để định vị một bộ phận cơ thể của người dùng, để duy trì mối quan hệ vị trí đặc trưng thứ nhất với bộ phận cơ thể, trong đó bộ phận cơ thể có huyệt; một bộ phận làm việc tại huyệt để thực hiện công việc chăm sóc sức khỏe thông qua huyệt; và một giá giữ bộ phận làm việc có đầu thứ nhất được kết nối với cơ quan chăm sóc sức khỏe và đầu thứ hai để cố định bộ phận làm việc tại huyệt, để mà theo mối quan hệ vị trí đặc trưng thứ nhất, bộ phận làm việc tại huyệt thực hiện công việc chăm sóc sức khỏe trong điều kiện bộ phận làm việc tại huyệt có mối quan hệ vị trí đặc trưng thứ hai với huyệt.

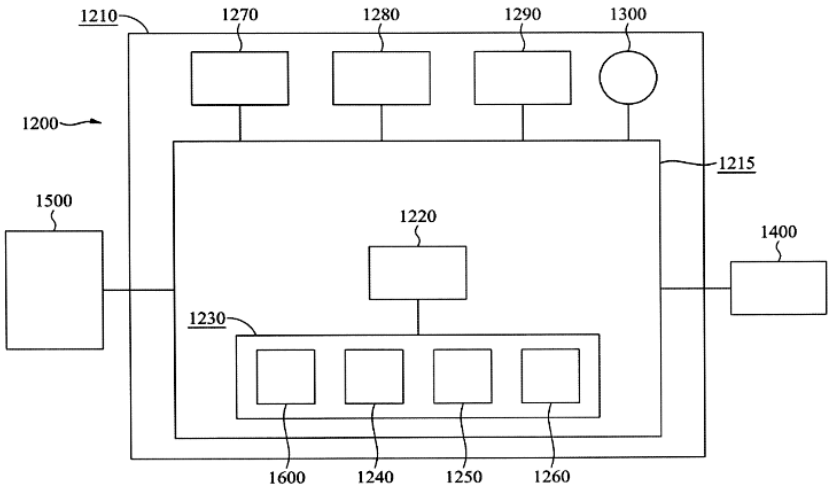

Fig.10b

(11) **1-0049861 B**

(15) 09/07/2025
Số Quyết định: 132324/QĐ-SHTT.IP

(45) 25/08/2025 449B

(43) 25/04/2022 409 A

(21) 1-2021-06330

(22) 11/10/2021

(30) 109135090 12/10/2020 TW

(51) ***A61M 25/02***

(76) **SU, CHIEN-CHUNG** (TW)
5F.-2, No. 227, Sec. 4, Meichuan W. Rd., North Dist., Taichung City 404, Taiwan

(74) Công ty TNHH Sáng chế ACTIP (ACTIP PATENT LIMITED)

(54) **THIẾT BỊ CỐ ĐỊNH ỐNG THÔNG MŨI-DẠ DÀY**

(57) Sáng chế đề cập đến thiết bị cố định ống thông mũi-dạ dày bao gồm phần dính (10), phần nối (20) và phần kẹp (30). Phần dính (10) được dính vào sống mũi của bệnh nhân. Một đầu của phần nối (20) được kết nối có thể di động với phần dính (10) và đầu còn lại được kết nối có thể xoay với phần kẹp (30). Phần kẹp (30) sẽ được sử dụng để giữ ống thông mũi-dạ dày trong khi cho phép điều chỉnh tự do ống thông mũi-dạ dày phù hợp với cơ thể bệnh nhân. Thiết bị cố định ống thông mũi-dạ dày cho phép cố định ống thông mũi-dạ dày vào bệnh nhân cách thoải mái và có thể điều chỉnh, do đó bảo vệ bệnh nhân khỏi tổn thương loét điểm tỳ mũi.

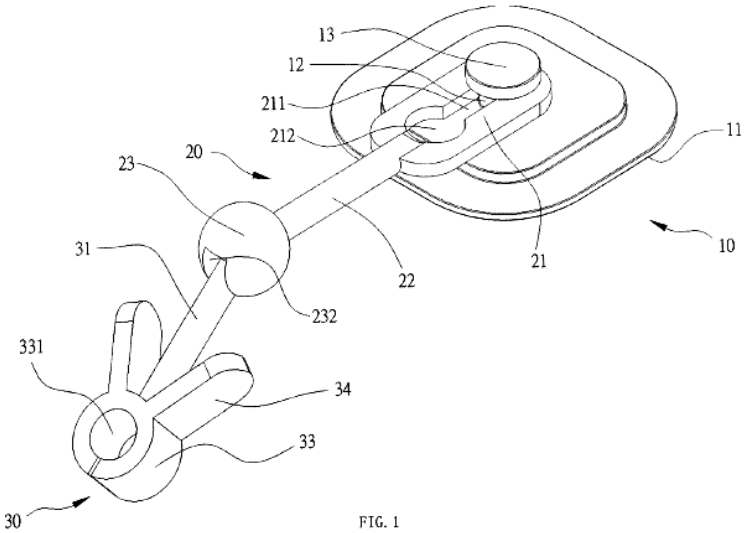

FIG. 1

(11) **1-0049862 B**

(15) 09/07/2025
Số Quyết định: 132326/QĐ-SHTT.IP

(45) 25/08/2025 449B

(43) 25/08/2022 413 A

(21) 1-2022-03902

(85) 21/06/2022

(22) 19/11/2020

(86) PCT/CN2020/130232 19/11/2020

(30) 201911158728.6 22/11/2019 CN

(87) WO2021/098800 27/05/2021

(51) ***G09F 9/00***; *H04N 5/225; G09F 9/33*

(73) **VIVO MOBILE COMMUNICATION CO., LTD.** (CN)
No.1, Vivo Road, Chang'an, Dongguan, Guangdong 523863, China

(72) WEI, Hongyang (CN); LI, Guanheng (CN)

(74) Công ty TNHH Đại Tín và Liên Danh (DAITIN AND ASSOCIATES CO.,LTD)

(54) MÀN HÌNH ĐỤC LỖ VÀ THIẾT BỊ ĐIỆN TỬ

(57) Sáng chế đề xuất màn hình đục lỗ bao gồm một lớp phủ truyền ánh sáng, một tấm phân cực và một bộ phận thủy tinh, trong đó tấm phân cực được dán vào lớp phủ truyền ánh sáng, tấm phân cực được tạo một lỗ thông thứ nhất , và lỗ thông thứ nhất được lấp đầy bằng keo trong suốt quang học; và bộ phận thủy tinh được dán vào tấm phân cực để tấm phân cực nằm giữa lớp phủ truyền ánh sáng và bộ phận thủy tinh, và bộ phận thủy tinh được tạo lỗ thông thứ hai tại vị trí tương ứng với lỗ thông thứ nhất.

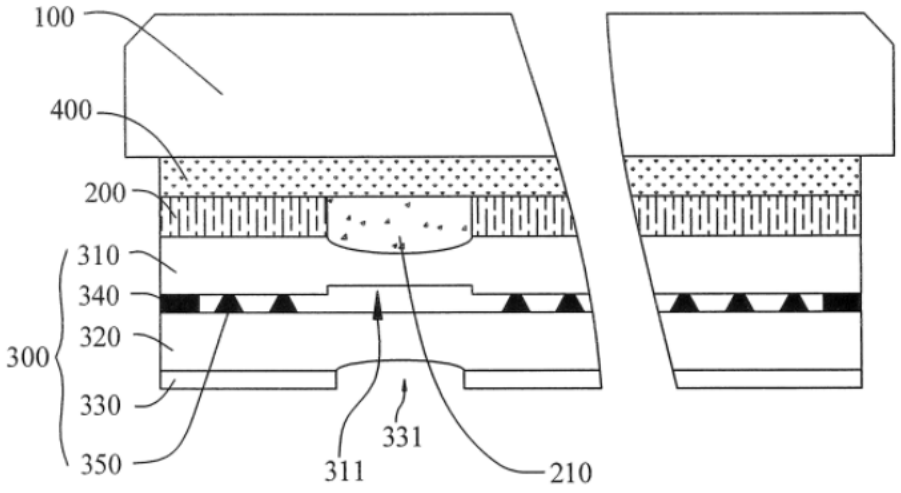

Fig.1

(11) **1-0049863 B**

(15) 09/07/2025
Số Quyết định: 132327/QĐ-SHTT.IP

(45) 25/08/2025 449B

(43) 25/11/2020 392 A

(21) 1-2020-04647

(85) 12/08/2020

(22) 20/11/2018

(86) PCT/CN2018/116540 20/11/2018

(30) 201810032694.5 12/01/2018 CN

(87) WO2019/137098 18/07/2019

(51) ***H04W 72/08***; *H04L 5/00*

(73) **ZTE CORPORATION** (CN)
ZTE Plaza, Keji Road South Hi-Tech Industrial Park, Nanshan Shenzhen, Guangdong 518057, China

(72) WANG, Yuxin (CN); LU, Zhaohua (CN); LI, YuNgok (CN); JIANG, Chuangxin (CN); ZHANG, Shujuan (CN)

(74) Công ty TNHH Sáng chế ACTIP (ACTIP Patent Limited) (ACTIP PATENT LIMITED)

(54) **PHƯƠNG PHÁP VÀ THIẾT BỊ NHẬN VÀ GỬI TÍN HIỆU THAM CHIẾU**

(57) Sáng chế đề cập đến phương pháp và thiết bị nhận và gửi tín hiệu tham chiếu, phương pháp nhận bao gồm các bước được mô tả dưới đây. Tài nguyên tín hiệu tham chiếu được sử dụng để gửi tín hiệu tham chiếu được xác định; và tín hiệu tham chiếu được gửi bằng cách sử dụng tài nguyên tín hiệu tham chiếu được nhận. Và phương pháp gửi bao gồm các bước được mô tả dưới đây, tài nguyên tín hiệu tham chiếu được sử dụng để gửi tín hiệu tham chiếu được xác định; và tín hiệu tham chiếu được gửi bằng cách sử dụng tài nguyên tín hiệu tham chiếu đã được xác định.

FIG. 2

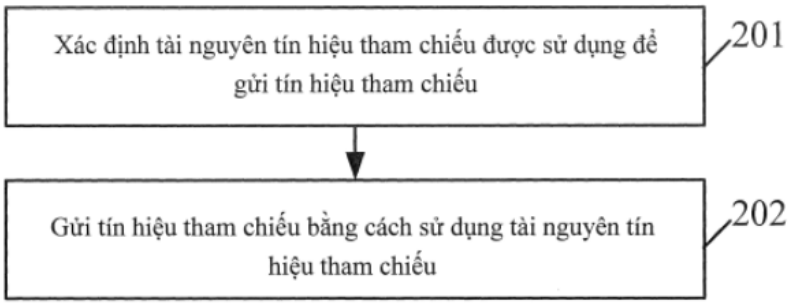

(11) **1-0049864 B**

(15) 09/07/2025
Số Quyết định: 132328/QĐ-SHTT.IP

(45) 25/08/2025 449B

(43) 25/04/2024 433 A

(21) 1-2024-00760

(85) 08/09/2021

(22) 06/03/2020

(86) PCT/JP2020/009892 06/03/2020

(30) 2019-043208 08/03/2019 JP
2019-043209 08/03/2019 JP
2019-114877 20/06/2019 JP
2019-114880 20/06/2019 JP
2020-039351 06/03/2020 JP
2020-039352 06/03/2020 JP
2020-039355 06/03/2020 JP

(87) WO2020/184495 07/09/2020

(51) ***H02S 50/00****; G06Q 50/06; H02J 3/38*

(62) 1-2021-05552

(73) **KYOCERA CORPORATION** (JP)
6, Takeda Tobadono-cho, Fushimi-ku, Kyoto-shi, Kyoto 6128501, Japan

(72) NIIRA, Koichiro (JP); UCHIDA, Shinsuke (JP); KUROSE, Takuya (JP); YADA, Shinji (JP); FUJIWARA, Kyosuke (JP); TAKATO, Hidetaka (JP); SHIRASAWA, Katsuhiko (JP); INO, Yuji (JP)

(74) Công ty TNHH Sáng chế ACTIP (ACTIP PATENT LIMITED)

(54) **THIẾT BỊ XỬ LÝ THÔNG TIN, PHƯƠNG PHÁP ĐIỀU KHIỂN VÀ PHƯƠNG TIỆN LƯU TRỮ CÓ THỂ ĐỌC BẰNG MÁY TÍNH KHÔNG TẠM THỜI**

(57) Sáng chế đề cập đến thiết bị xử lý thông tin dựa trên đầu vào của thông tin thứ nhất và thông tin thứ hai. Thông tin thứ nhất biểu thị lượng bức xạ nhiệt ẩm mà mô đun quang điện phải chịu từ khi bắt đầu cho đến khi kết thúc khoảng thời gian trong đó mô đun quang điện được mong muốn phát điện năng định trước. Thông tin thứ hai biểu thị lượng bức xạ nhiệt ẩm mà mô đun quang điện phải chịu trên mỗi thời gian định trước ở hiện trường tại đó có mô đun quang điện được lắp đặt. Thông tin kết quả là thông tin về khoảng thời gian trong đó mô đun quang điện được mong muốn phát điện năng định trước khi mô đun quang điện được lắp đặt ở hiện trường. Ngoài ra, thông tin thứ hai được tạo ra dựa trên thông tin về nhiệt độ tối đa hàng ngày của mô đun quang điện ở hiện trường tại đó có mô đun quang điện được lắp đặt. Ngoài ra, sáng chế còn đề cập đến phương pháp điều khiển hệ thống và phương tiện ghi có thể đọc bằng máy tính không tạm thời lưu trữ phương pháp điều khiển thiết bị dự tính thời hạn sử dụng của mô đun quang điện.

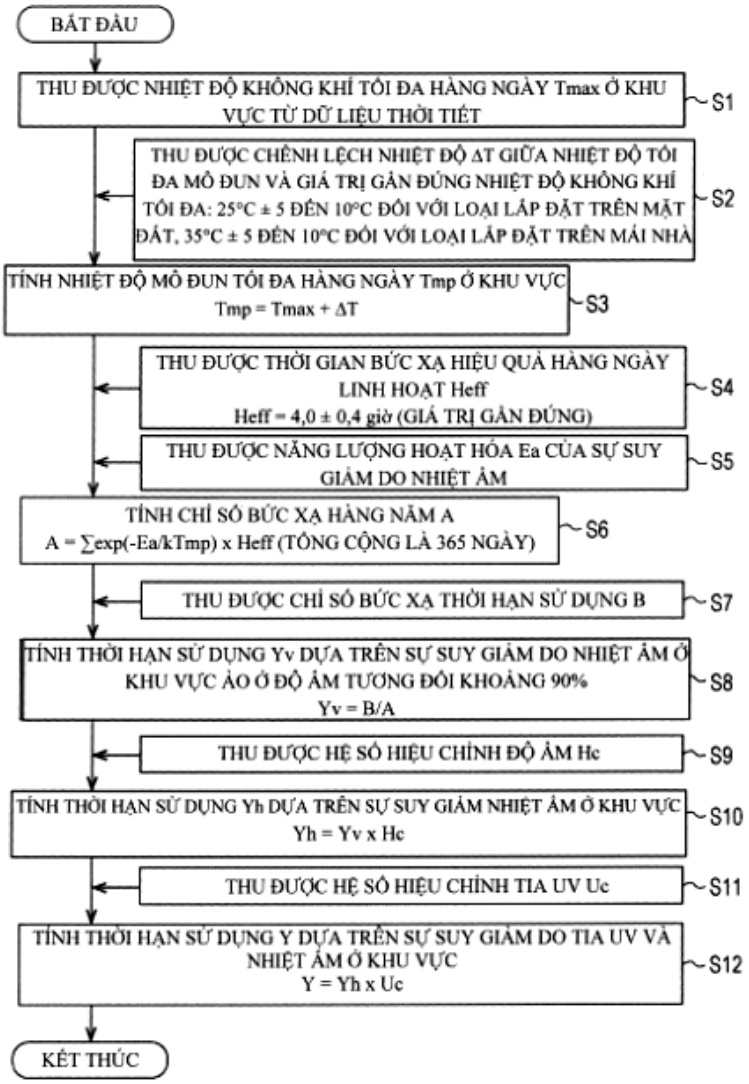
BẮT ĐẦU
THU ĐƯỢC NHIỆT ĐỘ KHÔNG KHÍ TỐI ĐA HÀNG NGÀY Tmax Ở KHU VỰC TỪ DỮ LIỆU THỜI TIẾT
S1
THU ĐƯỢC CHÊNH LỆCH NHIỆT ĐỘ ΔT GIỮA NHIỆT ĐỘ TỐI ĐA MÔ ĐUN VÀ GIÁ TRỊ GẦN ĐÚNG NHIỆT ĐỘ KHÔNG KHÍ TỐI ĐA: 25°C ± 5 ĐẾN 10°C ĐỐI VỚI LOẠI LẮP ĐẶT TRÊN MẶT ĐẤT, 35°C ± 5 ĐẾN 10°C ĐỐI VỚI LOẠI LẮP ĐẶT TRÊN MÁI NHÀ
S2
TÍNH NHIỆT ĐỘ MÔ ĐUN TỐI ĐA HÀNG NGÀY Tmp Ở KHU VỰC
Tmp = Tmax + ΔT
S3
THU ĐƯỢC THỜI GIAN BỨC XẠ HIỆU QUẢ HÀNG NGÀY LINH HOẠT Heff
Heff = 4,0 ± 0,4 giờ (GIÁ TRỊ GẦN ĐÚNG)
S4
THU ĐƯỢC NĂNG LƯỢNG HOẠT HÓA Ea CỦA SỰ SUY GIẢM DO NHIỆT ẨM
S5
TÍNH CHỈ SỐ BỨC XẠ HÀNG NĂM A
A = ∑exp(-Ea/kTmp) x Heff (TỔNG CỘNG LÀ 365 NGÀY)
S6
THU ĐƯỢC CHỈ SỐ BỨC XẠ THỜI HẠN SỬ DỤNG B
S7
TÍNH THỜI HẠN SỬ DỤNG Yv DỰA TRÊN SỰ SUY GIẢM DO NHIỆT ẨM Ở KHU VỰC ẢO Ở ĐỘ ẨM TƯƠNG ĐỐI KHOẢNG 90%
Yv = B/A
S8
THU ĐƯỢC HỆ SỐ HIỆU CHỈNH ĐỘ ẨM Hc
S9
TÍNH THỜI HẠN SỬ DỤNG Yh DỰA TRÊN SỰ SUY GIẢM NHIỆT ẨM Ở KHU VỰC
Yh = Yv x Hc
S10
THU ĐƯỢC HỆ SỐ HIỆU CHỈNH TIA UV Uc
S11
TÍNH THỜI HẠN SỬ DỤNG Y DỰA TRÊN SỰ SUY GIẢM DO TIA UV VÀ NHIỆT ẨM Ở KHU VỰC
Y = Yh x Uc
S12
KẾT THÚC

Fig.4

(11) **1-0049865 B**

(15) 09/07/2025
Số Quyết định: 132329/QĐ-SHTT.IP

(45) 25/08/2025 449B

(43) 25/08/2022 413 A

(21) 1-2022-03056

(85) 16/05/2022

(22) 13/10/2020

(86) PCT/US2020/055382 13/10/2020

(30) 62/916,097 16/10/2019 US

(87) WO2021/076494 22/04/2021

(51) ***D06M 11/83***

(73) **COLUMBIA SPORTSWEAR NORTH AMERICA, INC.** (US)
14375 NW Science Park Drive, Portland, OR 97229, United States of America

(72) BECKHAM, Haskell (US); JOHNSON, Rebecca, Lynn (US); ANDERSON, David, Milton (US)

(74) Công ty TNHH Ban Ca (BANCA)

(54) VẬT LIỆU ĐIỀU CHỈNH NHIỆT, ĐỒ ĐỂ MANG Ở CƠ THỂ VÀ PHƯƠNG PHÁP SẢN XUẤT VẬT LIỆU ĐIỀU CHỈNH NHIỆT NÀY

(57) Sáng chế đề cập đến vật liệu điều chỉnh nhiệt mà bao gồm vải nền có bề mặt hướng ra bên ngoài và bề mặt hướng vào bên trong; và nhiều phần tử điều chỉnh nhiệt đa chức năng nhiều lớp được ghép với bề mặt hướng ra bên ngoài của vật liệu nền trong đó vật liệu điều chỉnh nhiệt có độ phát xạ nhiệt trung bình có trọng số thấp hơn 0,8 (hoặc 80%). Các phần tử điều chỉnh nhiệt đa chức năng nhiều lớp bao gồm lớp phát xạ nhiệt thấp và lớp hấp thụ năng lượng mặt trời cao. Ngoài ra, sáng chế còn đề cập đến đồ để mang ở cơ thể và phương pháp sản xuất vật liệu điều chỉnh nhiệt này.

FIG. 1

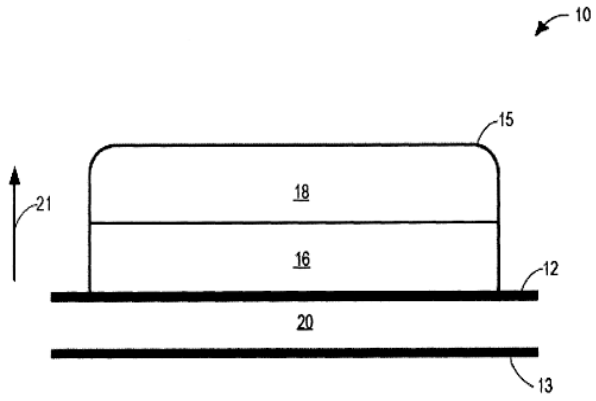

(11) **1-0049866 B**

(15) 09/07/2025
Số Quyết định: 132330/QĐ-SHTT.IP

(45) 25/08/2025 449B

(43) 26/12/2022 417 A

(21) 1-2022-06575

(85) 12/10/2022

(22) 18/03/2021

(86) PCT/JP2021/011030 18/03/2021

(30) 2020-049386 19/03/2020 JP
2020-136891 14/08/2020 JP

(87) WO2021/187553 23/09/2021

(51) ***C01G 49/14***; *B01D 21/01*

(73) **NITTETSU MINING CO., LTD.** (JP)
3-2, Marunouchi 2-chome Chiyoda-ku, Tokyo 1008377 Japan

(72) BAN Masahiro (JP); KOMAI Miho (JP); TOSHIMA Tatsuro (JP); NAKAJIMA Masataka (JP)

(74) Công ty TNHH một thành viên Sở hữu trí tuệ VCCI (VCCI-IP CO.,LTD)

(54) **PHƯƠNG PHÁP SẢN XUẤT POLYME SẮT (III) SULFAT**

(57) Sáng chế đề cập đến phương pháp sản xuất polyme sắt (III) sulfat, bao gồm các bước đưa bột sắt oxit và dung dịch axit sulfuric vào bình kín, thay thế pha kín trong bình kín bởi oxy, và sau đó tiến hành phản ứng oxy hóa dưới các điều kiện nhiệt độ cao và áp suất cao. Phương pháp theo sáng chế sản xuất một cách hiệu quả polyme sắt (III) sulfat có nồng độ sắt tổng cộng cao và có khả năng keo tụ bùn cao trong thời gian ngắn dưới các điều kiện nhiệt độ cao và áp suất cao sử dụng sắt oxit làm nguyên liệu gốc sắt.

FIG. 2

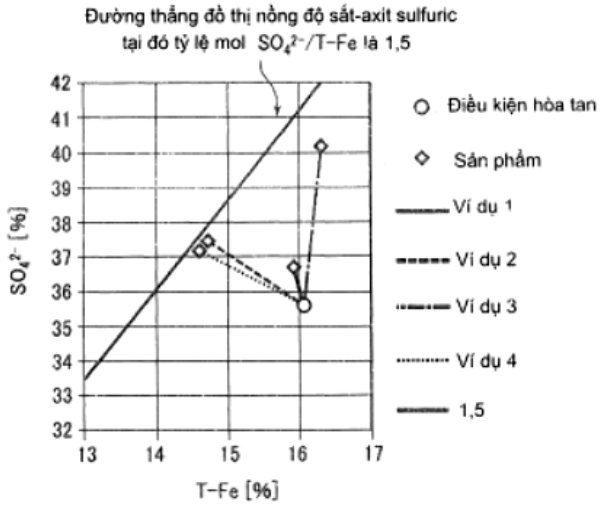

(11) **1-0049867 B**

(15) 09/07/2025
Số Quyết định: 132331/QĐ-SHTT.IP

(45) 25/08/2025 449B

(43) 26/09/2022 414 A

(21) 1-2022-04514

(85) 18/07/2022

(22) 29/12/2020

(86) PCT/US2020/067356 29/12/2020

(30) 62/955,348 30/12/2019 US

(87) WO2021/138354 08/07/2021

(51) ***H04N 19/593***; *H04N 19/124; H04N 19/70; H04N 19/186; H04N 19/119; H04N 19/13*

(73) **BEIJING DAJIA INTERNET INFORMATION TECHNOLOGY CO., LTD.** (CN)
Room 101D1-7, 1st Floor, Building 1, No. 6, Shangdi West Road, Haidian District, Beijing 100085, China

(72) CHEN, Yi-Wen (CN); XIU, Xiaoyu (CN); MA, Tsung-Chuan (CN); JHU, Hong-Jheng (CN); WANG, Xianglin (US); YU, Bing (CN)

(74) Công ty TNHH Đại Tín và Liên Danh (DAITIN AND ASSOCIATES CO.,LTD)

(54) **PHƯƠNG PHÁP GIẢI MÃ DỮ LIỆU VIDEO, THIẾT BỊ ĐIỆN TỬ VÀ PHƯƠNG TIỆN LƯU TRỮ KHÔNG CHUYỂN TIẾP ĐỌC ĐƯỢC BẰNG MÁY TÍNH**

(57) Sáng chế đề cập đến phương pháp giải mã dữ liệu video, thiết bị điện tử và phương tiện lưu trữ không chuyển tiếp đọc được bằng máy tính, phương pháp giải nén dữ liệu video bao gồm nhiều thành phần chói của pixel trong khung video. Các pixel thuộc khối mã hóa và bao gồm pixel biên, pixel biên nằm trong khối mã hóa, trong đó pixel biên liền ngay cạnh đường biên của khối mã hóa. Một hoặc nhiều pixel lân cận nằm ngoài khối mã hóa và được xác định là không có sẵn. Thành phần chói tương ứng với pixel biên được gán riêng cho thành phần chói tương ứng với mỗi một hoặc nhiều pixel lân cận. Thành phần chói biên được xác định ít nhất là dựa trên các thành phần chói của một hoặc nhiều pixel lân cận và pixel biên theo sơ đồ nội suy tín hiệu chói định trước. Thành phần màu biên được chuyển đổi từ thành phần chói biên theo mô hình ánh xạ tuyến tính.

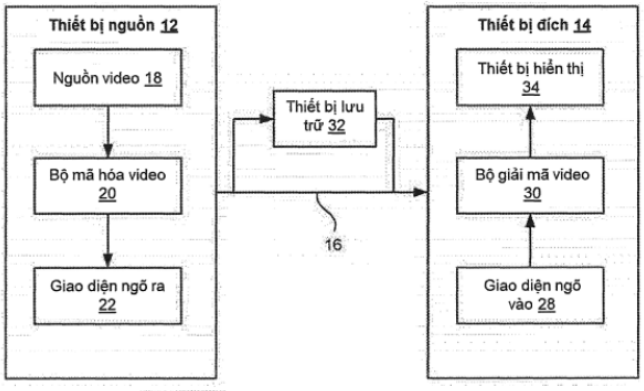

Fig.1

(11) **1-0049868 B**

(15) 09/07/2025
Số Quyết định: 132332/QĐ-SHTT.IP

(45) 25/08/2025 449B

(43) 25/08/2022 413 A

(21) 1-2022-03191

(85) 20/05/2022

(22) 19/11/2020

(86) PCT/US2020/061224 19/11/2020

(30) 62/941,631 27/11/2019 US
16/951,438 18/11/2020 US

(87) WO2021/108205 03/06/2021

(51) ***H04W 72/12***; *H04W 72/04; H04L 1/18; H04L 5/00*

(73) **QUALCOMM INCORPORATED** (US)
ATTN: International IP Administration, 5775 Morehouse Drive, San Diego, CA 92121-1714, United States of America

(72) FAKOORIAN, Seyed Ali Akbar (IR); CHEN, Wanshi (CN); HOSSEINI, Seyedkianoush (IR)

(74) Công ty TNHH Quốc tế D &N (D&N INTERNATIONAL CO.,LTD.)

(54) **PHƯƠNG PHÁP VÀ MÁY ĐỂ TRUYỀN THÔNG KHÔNG DÂY**

(57) Sáng chế đề cập đến các phương pháp, hệ thống, máy và thiết bị truyền thông không dây. Các kỹ thuật được mô tả ở đây dùng cho việc lặp kênh dùng chung chéo sóng mang thành phần (component carrier - CC). Phương pháp truyền thông không dây có thể bao gồm bước nhận dạng tập hợp các CC được thiết bị người dùng (user equipment - UE) hỗ trợ để truyền thông với trạm gốc. UE có thể nhận bản tin điều khiển đường xuống từ trạm gốc mà lập lịch nhiều lần lặp của khối truyền tải cho UE, trong đó lần lặp thứ nhất trong số nhiều lần lặp được lập lịch trên CC thứ nhất của tập hợp các CC và lần lặp thứ hai trong số nhiều lần lặp được lập lịch trên CC thứ hai của tập hợp các CC. Phương pháp này cũng có thể bao gồm bước truyền hoặc nhận lần lặp thứ nhất qua CC thứ nhất và lần lặp thứ hai qua CC thứ hai.

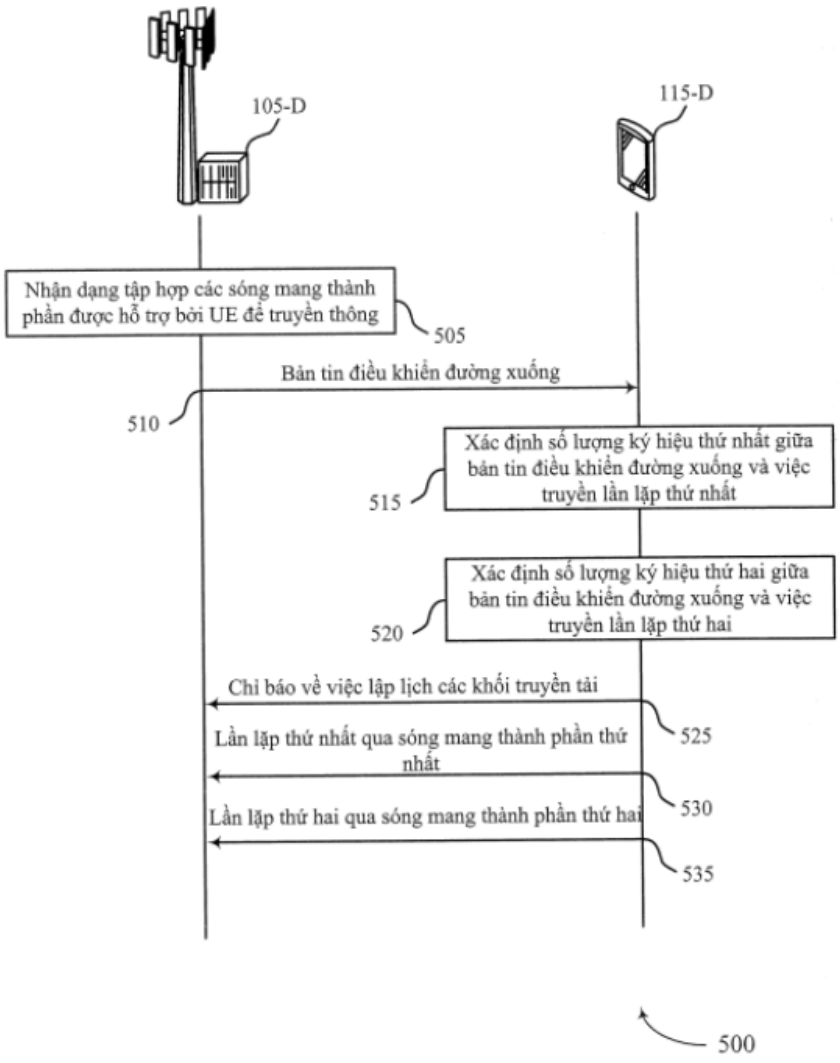
105-D
115-D
Nhận dạng tập hợp các sóng mang thành phần được hỗ trợ bởi UE để truyền thông
505
Bản tin điều khiển đường xuống
510
Xác định số lượng ký hiệu thứ nhất giữa bản tin điều khiển đường xuống và việc truyền lần lặp thứ nhất
515
Xác định số lượng ký hiệu thứ hai giữa bản tin điều khiển đường xuống và việc truyền lần lặp thứ hai
520
Chỉ báo về việc lập lịch các khối truyền tải
525
Lần lặp thứ nhất qua sóng mang thành phần thứ nhất
530
Lần lặp thứ hai qua sóng mang thành phần thứ hai
535
500

Fig.5

(11) **1-0049869 B**

(15) 09/07/2025
Số Quyết định: 132333/QĐ-SHTT.IP

(45) 25/08/2025 449B

(43) 25/10/2023 427 A

(21) 1-2022-04787

(85) 28/07/2022

(22) 11/01/2021

(86) PCT/EP2021/050360 11/01/2021

(30) 20154286.7 29/01/2020 EP
20154292.5 29/01/2020 EP
20154288.3 29/01/2020 EP

(87) WO2021/151640 05/08/2021

(51) ***C11D 3/40***; *C11D 17/00; C11D 3/33; C11D 3/34; C11D 11/00; C11D 17/04*

(73) **UNILEVER GLOBAL IP LIMITED** (GB)
Port Sunlight, Wirral, Merseyside CH62 4ZD, United Kingdom

(72) AMBRE Avinash Shantaram (IN); BATCHELOR Stephen Norman (GB); NURANI PADMANABHAN Sambhamurthy (IN); THOMAS Matthew Rhys (GB)

(74) Công ty TNHH Trần Hữu Nam và Đồng sự (TRAN H.N & ASS.)

(54) **ĐỒ CHỨA NHỰA TRONG ĐỰNG CHẾ PHẨM GIẶT TẨY DẠNG NƯỚC VÀ QUY TRÌNH SẢN XUẤT ĐỒ CHỨA NHỰA TRONG NÀY**

(57) Đồ chứa nhựa trong đựng chế phẩm giặt tẩy dạng nước theo điểm bất kỳ trong số các điểm nêu trên, trong đó chế phẩm giặt tẩy dạng nước chứa chất hoạt động bề mặt với lượng từ 5 đến 60% trọng lượng; và chất cô lập từ 0,001 đến 2% trọng lượng, trong đó logarit chung của hằng số liên kết Fe^{3+} của chất sắp xếp ít nhất là 19,0; và từ 0,00005 đến 0,02% trọng lượng thuốc nhuộm chứa mang màu antraquinon chứa nhóm amin hoặc nhóm amit axit ở vị trí 1 của vòng anthraquinon; và trong đó đồ chứa có thể tích bên trong từ 0,1 đến 10 L.

(11) **1-0049870 B**

(15) 09/07/2025
Số Quyết định: 132399/QĐ-SHTT.IP

(45) 25/08/2025 449B

(43) 25/03/2024 432 A

(21) 1-2023-06476

(85) 22/09/2023

(22) 21/02/2022

(86) PCT/JP2022/006999 21/02/2022

(30) 2021-028717 25/02/2021 JP

(87) WO2022/181553 A1 01/09/2022

(51) ***H01M 50/291***; *H01M 10/6554; H01M 50/242; H01M 10/613; H01M 50/204*

(73) **HONDA MOTOR CO., LTD.** (JP)
1-1, Minami-Aoyama 2-chome, Minato-ku, Tokyo 107-8556, JAPAN

(72) Yuya TABUCHI (JP); Keiichi ITO (JP)

(74) Công ty TNHH Dịch vụ sở hữu trí tuệ ALPHA (ALPHA PLUS CO., LTD.)

(54) **HỘP PIN**

(57) Sáng chế đề xuất hộp pin (10) bao gồm gói lõi (40). Gói lõi có giá đỡ viên pin (30) mà các viên pin được giữ trong đó. Gói lõi được đặt ở bên trong vỏ hộp 18. Phần nhô (50) được bố trí trên thành trong của vỏ hộp và nhô về phía thành ngoài của giá đỡ viên pin. Phần nhô tỳ vào gói lõi và trở nên rộng hơn khi phần nhô tiếp tục tách ra xa gói lõi.

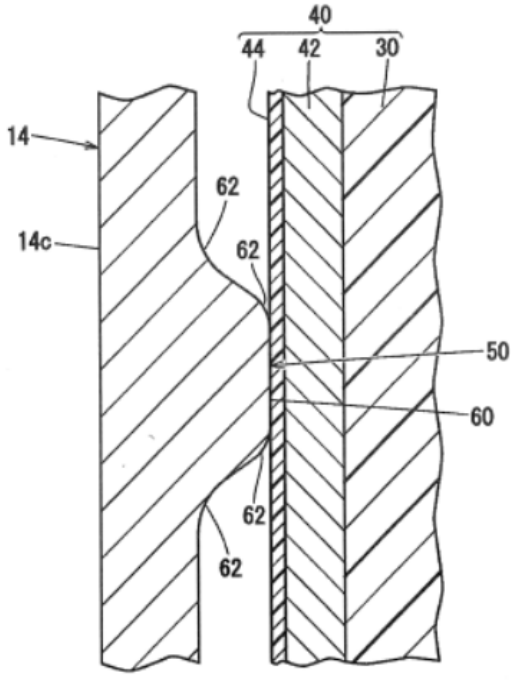

FIG. 5

(11) **1-0049871 B**

(15) 09/07/2025
Số Quyết định: 132401/QĐ-SHTT.IP

(45) 25/08/2025 449B

(43) 25/11/2021 404 A

(21) 1-2021-06005

(85) 27/09/2021

(22) 28/02/2020

(86) PCT/CN2020/077253 28/02/2020

(30) 201910157347.X 01/03/2019 CN

(87) WO2020/177634 10/09/2020

(51) ***H04W 4/02***

(73) **VIVO MOBILE COMMUNICATION CO., LTD.** (CN)
#283, BBK Road, Wusha, Chang'an Dongguan, Guangdong 523860, China

(72) KE, Xiaowan (CN)

(74) Công ty TNHH Đại Tín và Liên Danh (DAITIN AND ASSOCIATES CO.,LTD)

(54) PHƯƠNG PHÁP KIỂM SOÁT DỊCH VỤ ĐỊNH VỊ VÀ BỘ TRUYỀN THÔNG

(57) Sáng chế đề xuất phương pháp kiểm soát dịch vụ định vị và bộ truyền thông. Phương pháp gồm: truyền thông tin liên quan đến thời gian hợp lệ thứ nhất và/hoặc thông tin kiểm soát, trong đó thông tin kiểm soát được sử dụng để kiểm soát hành vi liên quan đến việc thu thập định vị của thiết bị đầu cuối.



Fig.2

(11) **1-0049872 B**

(15) 09/07/2025
Số Quyết định: 132452/QĐ-SHTT.IP

(45) 25/08/2025 449B

(43) 25/07/2023 424 A

(21) 1-2023-01962

(85) 24/03/2023

(22) 29/09/2021

(86) PCT/JP2021/035789 29/09/2021

(30) 2020-164574 30/09/2020 JP

(87) WO2022/071369 07/04/2022

(51) ***C22B 1/16***

(73) **JFE STEEL CORPORATION** (JP)
2-3, Uchisaiwai-cho 2-chome, Chiyoda-ku, Tokyo 1000011, Japan

(72) TAKEHARA Kenta (JP); FUJIWARA Shohei (JP); HORITA Kenya (JP); HIGUCHI Takahide (JP); TAKEDA Yuji (JP); FUJIMURA Reo (JP)

(74) Công ty Cổ phần Sở hữu công nghiệp INVESTIP (INVESTIP)

(54) PHƯƠNG PHÁP SẢN XUẤT QUẶNG THIÊU KẾT, VÀ QUẶNG THIÊU KẾT

(57) Sáng chế đề cập đến phương pháp sản xuất vật liệu thiêu kết có thể tạo ra nguyên liệu thô dạng hạt hữu hiệu cho quá trình thiêu kết bằng cách thúc đẩy sự hình thành lõi trong nguyên liệu thô hỗn hợp cho quá trình thiêu kết với lượng hỗn hợp nhỏ của quặng sắt mịn dễ kết tụ, và quặng thiêu kết. Trong phương pháp sản xuất quặng thiêu kết bao gồm bước tạo hạt nguyên liệu thô hỗn hợp cho quá trình thiêu kết chứa nhiều nhãn hiệu quặng sắt trong máy tạo hạt và thiêu kết nguyên liệu thô dạng hạt cho quá trình thiêu kết trong máy thiêu kết, tốc độ dòng nước được bổ sung vào nguyên liệu thô hỗn hợp cho quá trình thiêu kết trong quá trình tạo hạt trên mỗi đơn vị diện tích được thiết lập đến không nhỏ hơn 120 L/phút/m^2.

FIG. 1

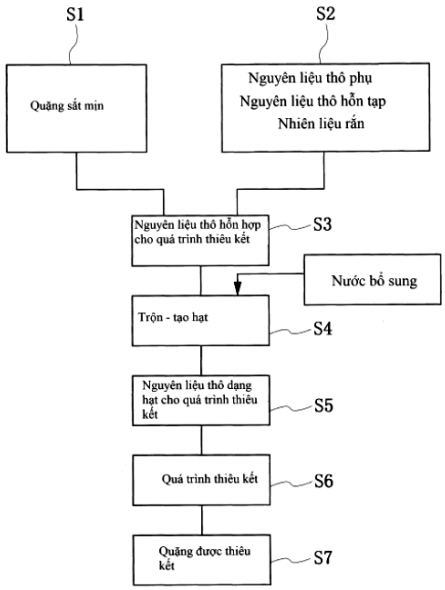

(11) **1-0049873 B**

(15) 09/07/2025
Số Quyết định: 132453/QĐ-SHTT.IP

(45) 25/08/2025 449B

(43) 25/07/2023 424 A

(21) 1-2023-02382

(85) 11/04/2023

(22) 15/07/2021

(86) PCT/JP2021/026666 15/07/2021

(30) 2020-168673 05/10/2020 JP

(87) WO2022/074895 A1 14/04/2022

(51) ***B62H 5/04***; *E05B 19/08; E05B 85/02; E05B 81/90; E05B 83/00; B62J 9/30; E05B 49/00*

(73) **HONDA MOTOR CO., LTD.** (JP)
1 -1, Minami-Aoyama 2-chome, Minato-ku, Tokyo, 107-8556 Japan

(72) Hiroki YOSHITOMI (JP)

(74) Công ty TNHH Dịch vụ sở hữu trí tuệ ALPHA (ALPHA PLUS CO., LTD.)

(54) **XE KIỂU NGỒI ĐỂ CHÂN HAI BÊN**

(57) Sáng chế đề xuất kết cấu có khả năng đáp ứng với sự cân nhắc đến các trường hợp khẩn cấp trong xe kiểu ngồi để chân hai bên được trang bị hệ thống xác thực bằng chìa khóa điện tử.

Xe kiểu ngồi để chân hai bên này bao gồm: môđun khóa thông minh (50A), để cho phép thực hiện thao tác khởi động cho động cơ (27) và thao tác mở khóa cho tay lái (25) và cho phép mở khóa yên xe (17) và nắp che bình nhiên liệu (72) thông qua hệ thống xác thực bằng chìa khóa điện tử (50); và tấm ốp thân xe (35) được bố trí xung quanh môđun khóa thông minh (50A). Môđun khóa thông minh (50A) có phần lắp (56a) mà chìa mở dự phòng (57) được lắp vào đó để cho phép mở khóa yên xe (17) trong trường hợp khẩn cấp. Phần lắp (56a) được bố trí trong môđun khóa thông minh (50A) theo cách hướng về phía sau của xe.

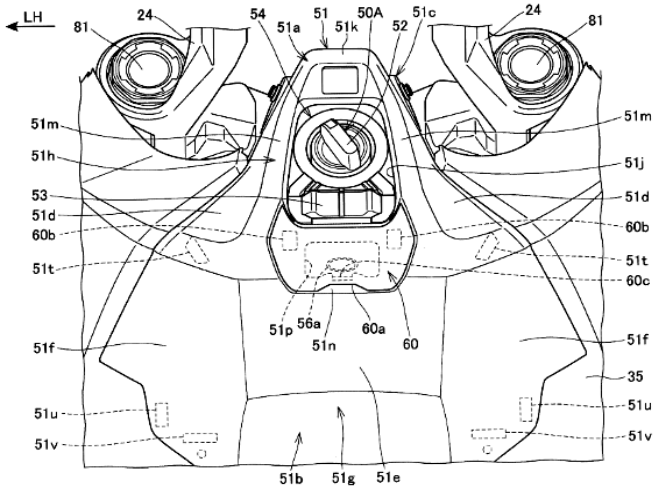

FIG.5

(11) **1-0049874 B**

(15) 09/07/2025
Số Quyết định: 132458/QĐ-SHTT.IP

(45) 25/08/2025 449B

(43) 25/10/2022 415 A

(21) 1-2022-04525

(85) 18/07/2022

(22) 21/01/2021

(86) PCT/US2021/014357 21/01/2021

(30) 16/752,567 24/01/2020 US

(87) WO2021/150711 29/07/2021

(51) ***H04W 4/021****; H04W 4/40; H04W 4/02*

(73) **QUALCOMM INCORPORATED** (US)
Attn: International IP Administration, 5775 Morehouse Drive, San Diego, CA 92121-1714, United States of America

(72) HOVEY, Richard Reid (US); CHENG, Hong (SG); VASSILOVSKI, Dan (US)

(74) Công ty TNHH Quốc tế D &N (D&N INTERNATIONAL CO.,LTD.)

(54) **THIẾT BỊ NGƯỜI DÙNG, THIẾT BỊ NGƯỜI DÙNG THỨ NHẤT, VÀ PHƯƠNG PHÁP TRUYỀN THÔNG KHÔNG DÂY TẠI THIẾT BỊ NGƯỜI DÙNG VÀ THIẾT BỊ NGƯỜI DÙNG THỨ NHẤT**

(57) Sáng chế đề cập đến các kỹ thuật truyền thông không dây, cụ thể là thiết bị người dùng, thiết bị người dùng thứ nhất, và phương pháp truyền thông không dây tại thiết bị người dùng và thiết bị người dùng thứ nhất. Theo một khía cạnh, thiết bị người dùng (user equipment - UE) có thể truyền cuộc truyền thông từ-thiết bị-đến-thiết bị (device-to-device - D2D). Truyền thông D2D có thể bao gồm bản tin lớp ứng dụng và bản tin lớp ứng dụng bao gồm một hoặc nhiều phần tử dữ liệu liên quan đến hàng rào địa lý cho UE. Theo một khía cạnh, thiết bị người dùng (UE) có thể nhận cuộc truyền thông từ-thiết bị-đến-thiết bị (D2D). Truyền thông D2D có thể bao gồm bản tin lớp ứng dụng và bản tin lớp ứng dụng có thể bao gồm một hoặc nhiều phần tử dữ liệu liên quan đến hàng rào địa lý cho UE.

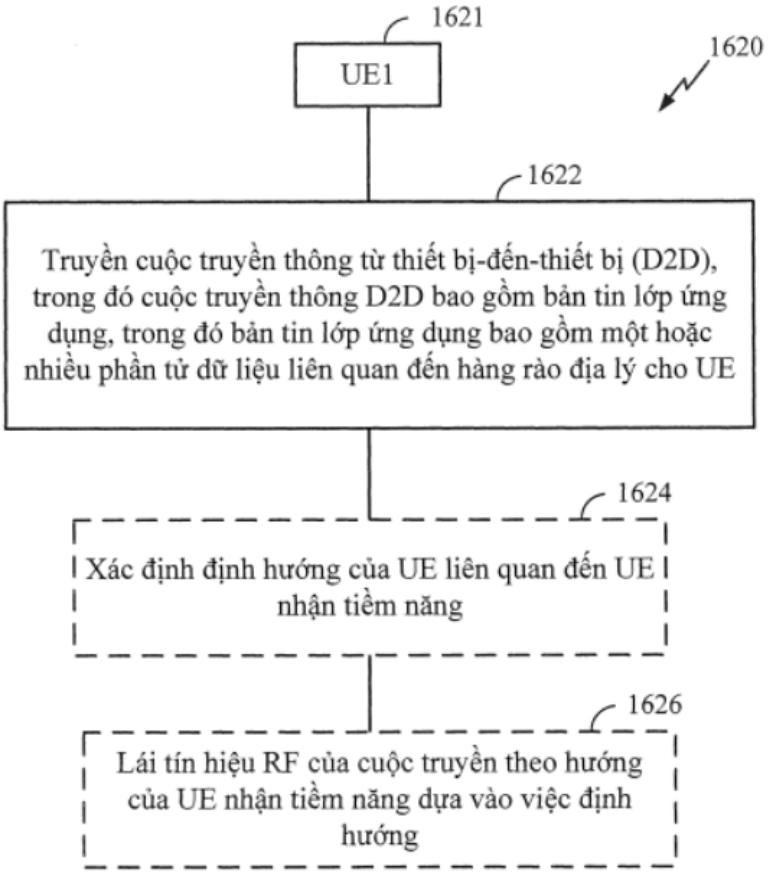
1621
UE1
1620
1622
Truyền cuộc truyền thông từ thiết bị-đến-thiết bị (D2D), trong đó cuộc truyền thông D2D bao gồm bản tin lớp ứng dụng, trong đó bản tin lớp ứng dụng bao gồm một hoặc nhiều phần tử dữ liệu liên quan đến hàng rào địa lý cho UE
1624
Xác định định hướng của UE liên quan đến UE nhận tiềm năng
1626
Lái tín hiệu RF của cuộc truyền theo hướng của UE nhận tiềm năng dựa vào việc định hướng

Fig.16B

(11) **1-0049875 B**

(15) 09/07/2025
Số Quyết định: 132462/QĐ-SHTT.IP

(45) 25/08/2025 449B

(43) 25/11/2019 380 A

(21) 1-2019-02363

(22) 08/05/2019

(30) 107116097 11/05/2018 TW
108103264 29/01/2019 TW

(51) ***B26D 7/08***; *B26F 1/38*

(73) **SUMIKA TECHNOLOGY CO., LTD** (TW)
No.32, Sec. 2, Huandong Rd., Shanhua Dist., Tainan City 741, Taiwan

(72) Naoyasu NOGI (JP); Chun-Wei LIU (TW); Sheng-Yi LEE (TW); Ju-Lun LIN (TW); I-Chuan YANG (TW)

(74) Công Ty Luật Trách Nhiệm Hữu Hạn AMBYS Hà Nội (AMBYS HANOI)

(54) THIẾT BỊ CẮT VÀ PHƯƠNG PHÁP CẮT SỬ DỤNG THIẾT BỊ CẮT NÀY

(57) Sáng chế đề cập đến thiết bị cắt và phương pháp cắt sử dụng thiết bị cắt này. Thiết bị cắt được sử dụng để cắt màng quang học. Thiết bị cắt gồm có dụng cụ cắt và vật chứa. Dụng cụ cắt được sử dụng để cắt màng quang học. Vật chứa được sử dụng để chứa chất xử lý bề mặt và chất xử lý bề mặt được sử dụng để làm sạch dụng cụ cắt.

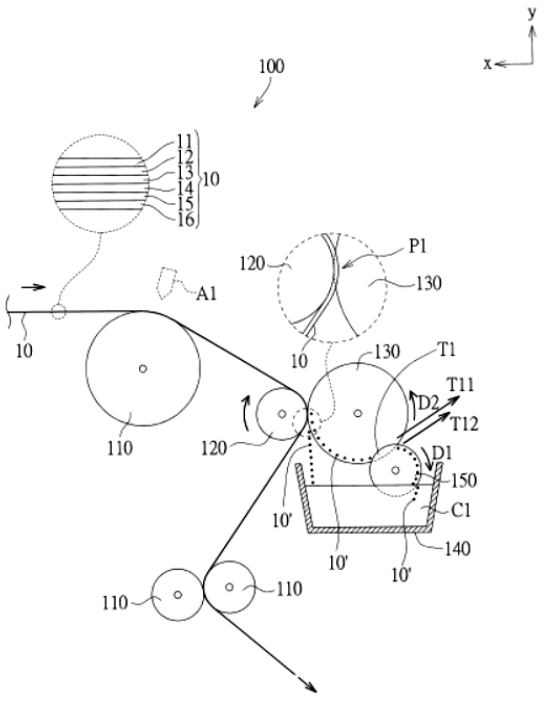

Fig.1

(11) **1-0049876 B**

(15) 09/07/2025
Số Quyết định: 132464/QĐ-SHTT.IP

(45) 25/08/2025 449B

(43) 25/05/2023 422 A

(21) 1-2023-01266

(85) 28/02/2023

(22) 18/08/2021

(86) PCT/JP2021/030131 18/08/2021

(30) 2020-138789 19/08/2020 JP

(87) WO2022/039182 24/02/2022

(51) ***C02F 1/58***; *C02F 1/70*

(73) **KURITA WATER INDUSTRIES LTD.** (JP)
10-1, Nakano 4-chome, Nakano-ku, Tokyo 1640001, Japan

(72) MOMOI, Kentarou (JP); ISHIMORI, Tomohiro (JP)

(74) Công ty TNHH Ban Ca (BANCA)

(54) PHƯƠNG PHÁP VÀ THIẾT BỊ XỬ LÝ NƯỚC CHỨA XYANUA

(57) Sáng chế đề xuất thiết bị và phương pháp xử lý nước chứa xyanua, trong đó nước chứa xyanua bao gồm phức chất xyanua kim loại và bao gồm lượng lớn cacbon vô cơ được xử lý ổn định và hiệu quả cao để thu được nước đã xử lý có chất lượng nước cao trong đó tổng hàm lượng xyanua đã được làm giảm thỏa đáng. Chất điều chỉnh pH được bổ sung vào nước chứa xyanua bao gồm phức chất xyanua kim loại và bao gồm cacbon vô cơ ở 100 mg-C/L hoặc lớn hơn theo giá trị đo TIC đo bởi máy đo TOC được mô tả trong phần 22, JIS K0102 để điều chỉnh độ pH về pH 7,5 hoặc nhỏ hơn, sau đó bổ sung muối sắt (II) làm chất khử, và bổ sung hợp chất đồng, và tách riêng muối xyanua không tan được tạo ra.

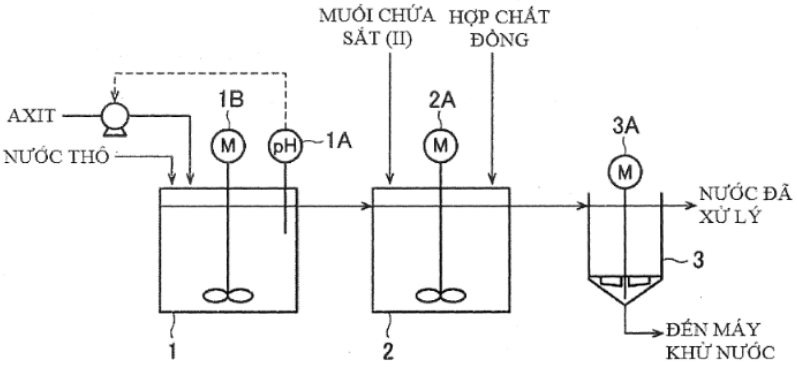

FIG. 1

(11) **1-0049877 B**

(15) 09/07/2025
Số Quyết định: 132515/QĐ-SHTT.IP

(45) 25/08/2025 449B

(43) 25/06/2019 375 A

(21) 1-2018-06043

(85) 28/12/2018

(22) 30/09/2016

(86) PCT/RU2016/000648 30/09/2016

(87) WO2018/063021 05/04/2018

(51) ***F22G 3/00***; *F22B 37/26*

(73) 1. **PUBLLC JOINT STOCK COMPANY "MACHINE-BUILDING PLANT "ZLO-PODOLSK"** (RU)
ul. Zheleznodorozhnaya, 2 Moscow region, Podolsk, 142103, Russian Federation
2. **JOINT STOCK COMPANY "SCIENCE AND INNOVATLONS"** (RU)
Staromonetniy per., d. 26, Moscow, 119180, Russian Federation

(72) TREN'KIN, Vladimir Borisovich (RU); SUCHKOV, Oleg Valerievich (RU); MARKIN, Vladimir Vladimirovich (RU); MARTYNOV, Valerij Anatol'evich (RU); BORDUKOV, Aleksandr Evgen'evich (RU)

(74) Công ty Luật TNHH quốc tế BMVN (BMVN INTERNATIONAL LLC)

(54) **BỘ QUÁ NHIỆT HƠI NƯỚC**

(57) Sáng chế đề xuất bộ quá nhiệt hơi nước được đặt ở phần trên của thân thẳng đứng, bao gồm dàn ống quá nhiệt bậc một và dàn ống quá nhiệt bậc hai, các ống thu và xả, núm thu hơi và xả hơi, khác biệt ở chỗ, cả dàn ống quá nhiệt bậc một và dàn ống quá nhiệt bậc hai được quay thẳng đứng trên cùng một độ cao theo cách sao cho giữa chúng và phần bên trong của thân tạo thành hai bộ thu phân đoạn đầu vào, ống xả hình nêm có góc quay nằm trong khoảng từ 10° đến 90°, và núm xả hơi được đặt trên thân thẳng đứng đối diện với ống xả hình nêm này. Trọng lượng và kích thước thực tế giảm 18-25%, khiến giải pháp kỹ thuật này phù hợp để sử dụng trong các hệ thống tách hơi và quá nhiệt nhỏ.

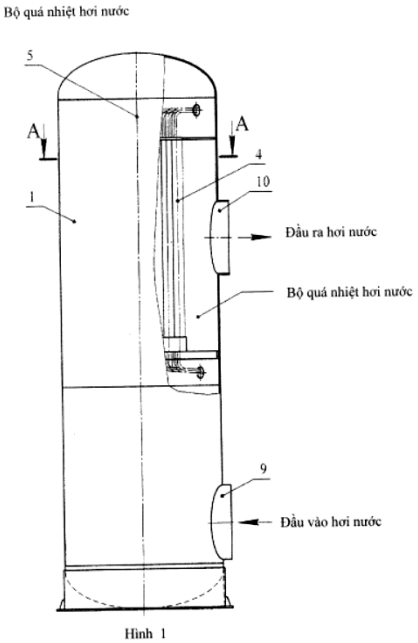

Hình 1

(11) **1-0049878 B**

(15) 09/07/2025
Số Quyết định: 132567/QĐ-SHTT.IP

(45) 25/08/2025 449B

(43) 25/07/2022 412 A

(21) 1-2022-02221

(85) 08/04/2022

(22) 15/09/2020

(86) PCT/CN2020/115285 15/09/2020

(30) 201910918667.2 26/09/2019 CN

(87) WO2021/057545 01/04/2021

(51) ***H04W 76/15***; *H04W 84/12; H04W 72/0457*

(73) **VIVO MOBILE COMMUNICATION CO., LTD.** (CN)
No.1, Vivo Road, Chang'an, Dongguan, Guangdong 523863, China

(72) ZHU, Mengqiang (CN)

(74) Công ty TNHH Đại Tín và Liên Danh (DAITIN AND ASSOCIATES CO.,LTD)

(54) **PHƯƠNG PHÁP TRUY CẬP ĐA MẠNG, THIẾT BỊ ĐẦU CUỐI VÀ PHƯƠNG TIỆN LƯU TRỮ ĐỌC ĐƯỢC BẰNG MÁY TÍNH**

(57) Sáng chế đề xuất phương pháp truy cập đa mạng, thiết bị đầu cuối và phương tiện lưu trữ đọc được bằng máy tính. Phương pháp này bao gồm: nhận đầu vào thứ nhất cho định danh tăng tốc mạng bởi người dùng, trong đó định danh tăng tốc mạng là đầu vào để kích hoạt thiết bị đầu cuối truy cập mạng; và hiển thị giao diện mục tiêu để phản hồi đầu vào thứ nhất, trong đó giao diện mục tiêu bao gồm ít nhất một trong điều khiển thứ nhất và điều khiển thứ hai, trong đó điều khiển thứ nhất được cấu hình để kích hoạt thiết bị đầu cuối truy cập M mạng cục bộ không dây thứ hai trong trường hợp mà mạng cục bộ không dây được truy cập, và điều khiển thứ hai được cấu hình để kích hoạt thiết bị đầu cuối truy cập N mạng dữ liệu di động trong trường hợp mạng cục bộ không dây thứ nhất được truy cập; tốc độ truyền dữ liệu dựa trên nhiều mạng được truy cập lớn hơn tốc độ dựa trên mạng cục bộ không dây thứ nhất.

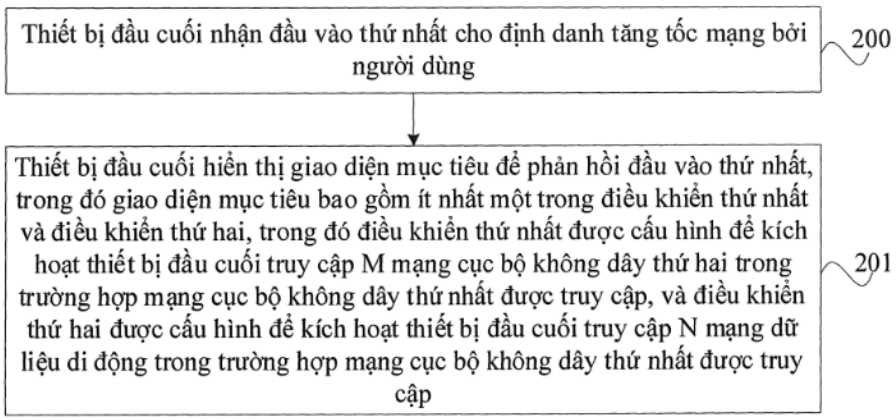

Fig.2

(11) **1-0049879 B**

(15) 09/07/2025
Số Quyết định: 132577/QĐ-SHTT.IP

(45) 25/08/2025 449B

(43) 25/07/2022 412 A

(21) 1-2022-02724

(85) 28/04/2022

(22) 05/11/2020

(86) PCT/US2020/059115 05/11/2020

(30) 62/933,025 08/11/2019 US
17/089,590 04/11/2020 US

(87) WO2021/092176 A1 14/05/2021

(51) ***H04W 72/04***; *H04L 5/00*

(73) **QUALCOMM INCORPORATED** (US)
Attn: International IP Administration 5775 Morehouse Drive San Diego, California 92121-1714, United States of America

(72) FAKOORIAN, Seyed Ali Akbar (IR); ZHANG, Xiaoxia (CN); DAMNJANOVIC, Aleksandar (US); HOSSEINI, Seyedkianoush (IR)

(74) Công ty TNHH Quốc tế D &N (D&N INTERNATIONAL CO.,LTD.)

(54) **PHƯƠNG PHÁP VÀ THIẾT BỊ TRUYỀN THÔNG KHÔNG DÂY TẠI THIẾT BỊ NGƯỜI DÙNG VÀ THIẾT BỊ MẠNG VÀ PHƯƠNG TIỆN BẤT BIẾN ĐỌC ĐƯỢC BẰNG MÁY TÍNH**

(57) Sáng chế nói chung đề cập đến phương pháp và thiết bị truyền thông không dây tại thiết bị người dùng và tại thiết bị mạng và phương tiện bất biến đọc được bằng máy tính. Sáng chế đề cập đến các phương pháp, hệ thống, và thiết bị truyền thông không dây hỗ trợ các kỹ thuật hợp lệ hóa sự giải phóng các cấp phép được tạo cấu hình đường lên và lập lịch bán ổn định (semi-persistent scheduling - SPS). Ví dụ, SPS đường xuống và các cấp phép được tạo cấu hình đường lên có thể được giải phóng bằng cách sử dụng thông tin điều khiển đường xuống (downlink control information - DCI) không dự trữ. Trong các trường hợp như vậy, trường phân bổ tài nguyên trong DCI có thể được dựa trên loại phân bổ tài nguyên được tạo cấu hình cho UE, điều này có thể cho phép phép gán không hợp lệ được chỉ báo cho UE để giải phóng các cuộc truyền thông được tạo cấu hình bán tĩnh. Trong các trường hợp khác, các trường trong DCI có thể bao gồm các giá trị định trước được sử dụng để chỉ báo sự giải phóng. UE có thể hợp lệ hóa việc DCI kích hoạt hoặc giải phóng SPS đường xuống hay cấp phép được tạo cấu hình đường lên dựa trên giá trị của các trường bit trong DCI.

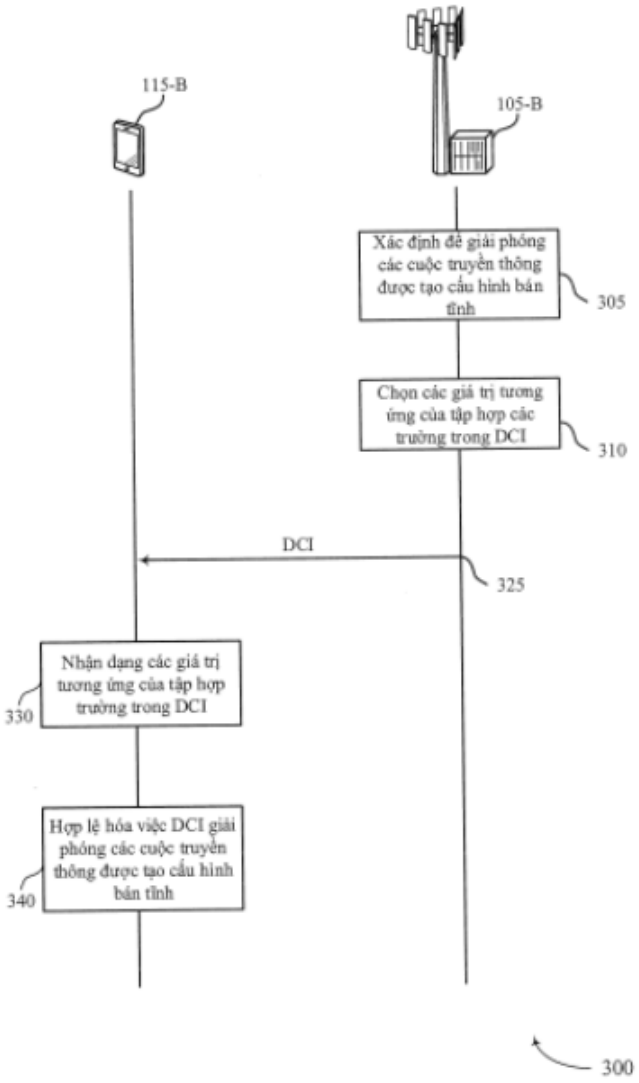
115-B
105-B
Xác định để giải phóng các cuộc truyền thông được tạo cấu hình bán tĩnh
305
Chọn các giá trị tương ứng của tập hợp các trường trong DCI
310
DCI
325
Nhận dạng các giá trị tương ứng của tập hợp trường trong DCI
330
Hợp lệ hóa việc DCI giải phóng các cuộc truyền thông được tạo cấu hình bán tĩnh
340
300

FIG. 3

(11) **1-0049880 B**

(15) 09/07/2025
Số Quyết định: 132578/QĐ-SHTT.IP

(45) 25/08/2025 449B

(43) 27/03/2023 420 A

(21) 1-2022-06700

(85) 17/10/2022

(22) 06/11/2020

(86) PCT/CN2020/127006 06/11/2020

(30) 202010617139.6 30/06/2020 CN

(87) WO2022/000913 06/01/2022

(51) ***H01L 31/05***; *H01L 31/18*

(73) **LONGI SOLAR TECHNOLOGY (TAIZHOU) CO., LTD.** (CN)
No. 268 Xingtai South Road, Hailing District, Taizhou, Jiangsu 225300, China

(72) CHEN, Jun (CN); LI, Hua (CN); LIU, Jiyu (CN)

(74) Công Ty Trách Nhiệm Hữu Hạn Tư Vấn Đầu Tư Và Sở Hữu Trí Tuệ INTERFIVE (INTERFIVE CO., LTD)

(54) THANH KẾT NỐI DẪN ĐIỆN CỦA MÔĐUN VÁN LỢP, MÔĐUN VÁN LỢP, VÀ PHƯƠNG PHÁP SẢN XUẤT MÔĐUN VÁN LỢP

(57) Sáng chế đề cập đến thanh kết nối dẫn điện của môđun ván lợp, môđun ván lợp, và phương pháp sản xuất môđun ván lợp, liên quan đến lĩnh vực kỹ thuật quang điện. Thanh kết nối dẫn điện này có: lớp dẫn điện (1), và lớp cách điện (4) và các đầu nối điện (2) nằm trên một mặt của lớp dẫn điện (1). Lớp dẫn điện (1) có mạch dẫn điện; lớp cách điện (4) có các lỗ (41), và các đầu nối điện (2) nằm ở trong các lỗ (41) trong lớp cách điện (4); các đầu nối điện (2) có đầu nối điện thứ nhất (21) và đầu nối điện thứ hai (22); đầu nối điện thứ nhất (21) được sử dụng sao cho được nối điện với điện cực thứ nhất (31) của tế bào năng lượng mặt trời tiếp xúc mặt sau (3) và mạch dẫn điện; đầu nối điện thứ hai (22) được sử dụng sao cho được nối điện với điện cực thứ hai (32) của tế bào năng lượng mặt trời tiếp xúc mặt sau (3) và mạch dẫn điện; và các cực tính của điện cực thứ nhất (31) và điện cực thứ hai (32) là ngược nhau. Do đầu nối điện thứ nhất (21) và đầu nối điện thứ hai (22) kết nối, hai tế bào năng lượng mặt trời tiếp xúc mặt sau (3) được bố trí theo cách xếp chồng được mắc nối tiếp với lớp dẫn điện (1), nhờ đó tạo ra dải tế bào. Quy trình này đơn giản, và điện cực thứ nhất (31) và điện cực thứ hai (32) được cách điện bởi lớp cách điện (4) không có các lỗ khác, có thể tránh hiện tượng ngắn mạch giữa các điện cực này.

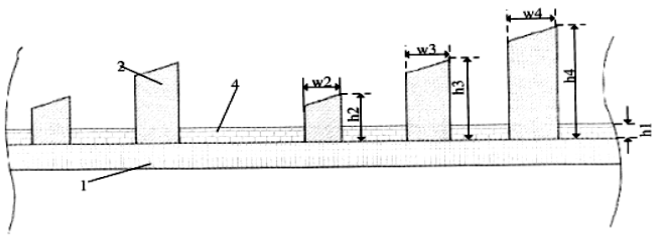

FIG. 1

(11) **1-0049881 B**

(15) 09/07/2025
Số Quyết định: 132579/QĐ-SHTT.IP

(45) 25/08/2025 449B

(43) 25/02/2021 395 A

(21) 1-2020-06666

(85) 18/11/2020

(22) 26/04/2019

(86) PCT/JP2019/017843 26/04/2019

(30) JP 2018085924 27/04/2018 JP
JP 2018105079 31/05/2018 JP

(87) WO2019/208751 31/10/2019

(51) ***B65D 5/40****; B65D 5/74; B65D 5/02; B65D 5/06*

(73) **NIPPON PAPER INDUSTRIES CO., LTD.** (JP)
4-1, Oji 1-chome, Kita-ku, Tokyo 114-0002, Japan

(72) NAKAMURA, Kouya (JP); NAGAMI, Tomoyuki (JP); YONEDA, Yoshitaka (JP); OHKURA, Ayasa (JP); URANO, Yoshihiro (JP)

(74) Công ty TNHH Sở hữu trí tuệ Thảo Thọ Quyến (INVENCO.,LTD)

(54) **HỘP CHỨA BẰNG GIẤY**

(57) Sáng chế đề cập đến hộp chứa bằng giấy có nắp đậy, có khả năng xả trơn tru chất lỏng từ thân chính hộp chứa, và giảm được dư lượng chất lỏng trong thân chính hộp chứa. Hộp chứa bằng giấy có nắp đậy bao gồm: thân chính hộp chứa (9) gồm thân (6) có dạng hình ống vuông, đáy (7) và đỉnh phẳng (8); và nắp đậy (10) được bố trí trên đỉnh (8). Nắp đậy (10) được bố trí tại vị trí tiếp giáp với phần góc trên cùng thứ nhất (11(A)) của đỉnh (8). Thân (6) bao gồm phần lõm thứ nhất (16) được tạo thành ở phần góc thân thứ nhất (12(A)) và được bao quanh bởi hai phần đường gấp tạo thành phần lõm (14, 15) kéo dài từ điểm bắt đầu (S) nằm ở phần góc trên cùng thứ nhất (11(A)) hoặc tại vị trí hơi xa phần góc trên cùng thứ nhất (11(A)), phân nhánh từ điểm bắt đầu (S) để kéo dài về phía đáy (7), và kết hợp với nhau tại điểm cuối (E), mà nằm tại vị trí trong khoảng trong đó hai phần đường gấp tạo thành phần lõm (14, 15) kéo dài cho đến khi đạt tới phần góc dưới cùng thứ nhất (13(A)).

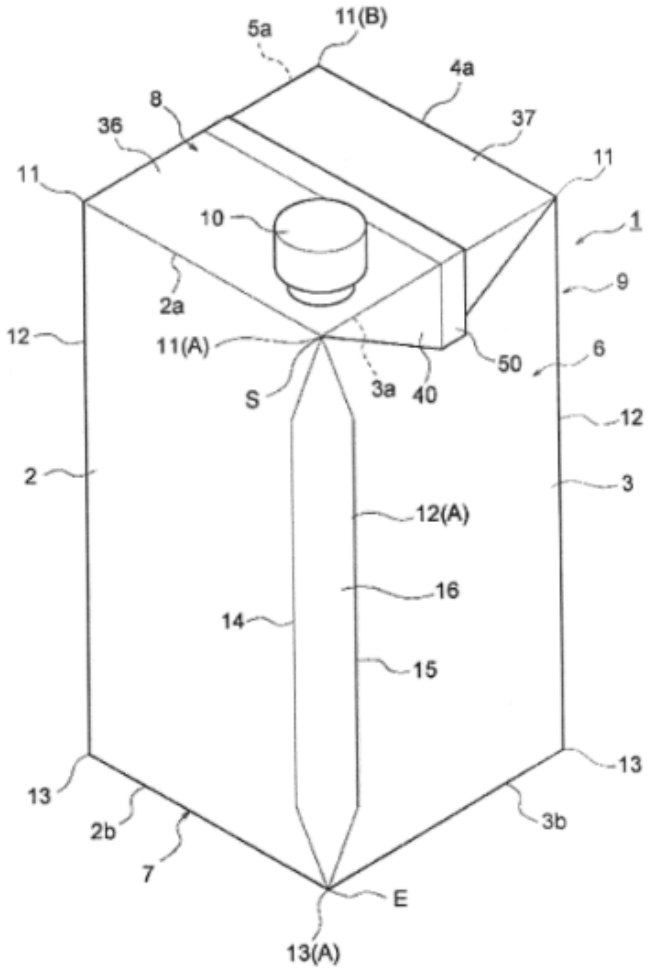
5a
11(B)
4a
8
36
37
11
11
10
1
9
2a
12
11(A)
50
6
S
3a
40
12
2
3
12(A)
16
14
15
13
13
2b
3b
7
E
13(A)

Fig. 2

(11) **1-0049882 B**

(15) 09/07/2025
Số Quyết định: 132591/QĐ-SHTT.IP

(45) 25/08/2025 449B

(43) 25/10/2021 403 A

(21) 1-2021-04224

(85) 09/07/2021

(22) 29/11/2019

(86) PCT/KR2019/016747 29/11/2019

(30) 10-2018-0158672 10/12/2018 KR

(87) WO2020/122484 18/06/2020

(51) ***A61K 35/741****; A61P 35/00; A23K 10/18; A23L 33/135*

(73) **KOREA FOOD RESEARCH INSTITUTE** (KR)
245, Nongsaengmyeong-ro, Iseo-myeon, Wanju-Gun Jeollabuk-do 55365, Republic of Korea

(72) CHOI, Hak Jong (KR); YUN, Mi Sun (KR)

(74) Công ty TNHH Trà và cộng sự (TRA & ASSOCIATES CO.,LTD)

(54) **DƯỢC PHẨM VÀ CHẾ PHẨM THỰC PHẨM ĐỂ PHÒNG NGỪA HOẶC ĐIỀU TRỊ BỆNH UNG THƯ CHỨA WEISSELLA CIBARIA WIKIM28 LÀM THÀNH PHẦN HOẠT TÍNH**

(57) Sáng chế đề cập đến dược phẩm chứa Weissella cibaria WIKIM28 mới (số truy cập: KCCM11879P) được phân lập từ kimchi làm thành phần hoạt tính. Weissella cibaria WIKIM28 theo sáng chế cho thấy hiệu quả chống ung thư tuyệt vời ở mẫu động vật được cấy tế bào ung thư, và do đó nó có thể được dùng một cách hữu ích làm chế phẩm để điều trị, phòng ngừa hoặc cải thiện bệnh ung thư ở người hoặc động vật.

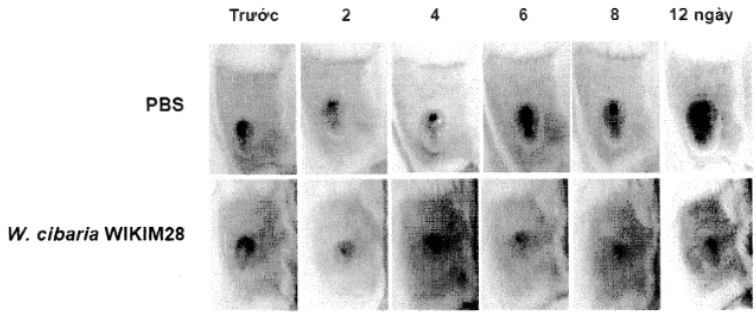

Fig. 1

(11) **1-0049883 B**

(15) 09/07/2025
Số Quyết định: 132592/QĐ-SHTT.IP

(45) 25/08/2025 449B

(43) 25/02/2019 371 A

(21) 1-2017-04212

(22) 24/10/2017

(30) 106211791 10/08/2017 TW

(51) ***H05K 3/00***; *H05K 3/007; H05K 3/10; H05K 3/0011*

(73) **AMPOC FAR-EAST CO., LTD.** (TW)
17F., No. 171, Sung-Teh Road, Taipei 110, Taiwan

(72) Tien-TA CHUNG (TW); Shih-DA HUANG (TW); Li-Jung LU (TW); Kun-Shin WU (TW)

(74) Công ty TNHH Đại Tín và Liên Danh (DAITIN AND ASSOCIATES CO.,LTD)

(54) THIẾT BỊ XỬ LÝ ƯỚT CƠ CHẤT CÓ VAN THU HỒI

(57) Sáng chế đề xuất thiết bị xử lý ướt cơ chất có van thu hồi. Thiết bị bao gồm bàn máy, bộ liên kết, van thu hồi và mô đun dẫn động. Bàn máy gồm bể xử lý và bể thu hồi thông với bể xử lý. Bể xử lý gồm khoang chứa và ít nhất một cửa thu hồi trong khoang chứa. Bể xử lý thông với bể thu hồi thông qua cửa thu hồi. Bộ liên kết được bố trí trên bàn máy ở một phía của bể xử lý. Van thu hồi được kết nối với bộ liên kết và được bố trí tương ứng trên cửa thu hồi, và van thu hồi được dẫn động bởi bộ liên kết để xoay quanh trục tương ứng với cửa thu hồi. Mô đun dẫn động được lắp ráp trên bàn máy và được đặt ở một phía của bể xử lý. Mô đun dẫn động dẫn động bộ liên kết và van thu hồi, để van thu hồi mở hoặc đóng cửa thu hồi.

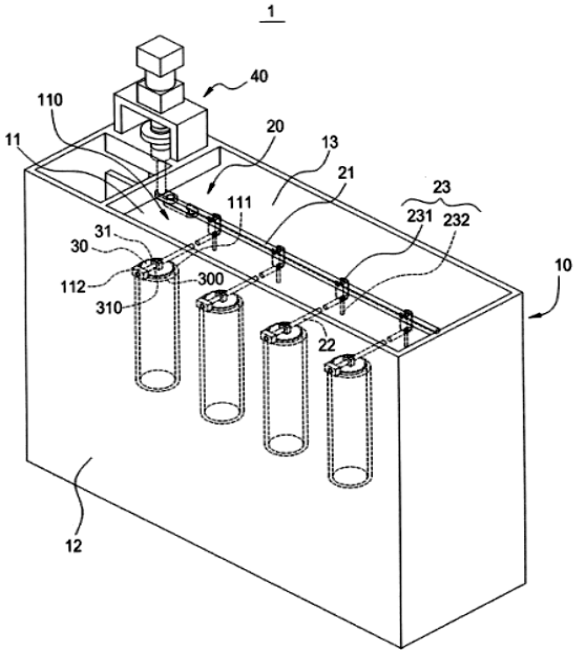

FIG.1

(11) **1-0049884 B**

(15) 09/07/2025
Số Quyết định: 132594/QĐ-SHTT.IP

(45) 25/08/2025 449B

(43) 25/03/2024 432 A

(21) 1-2023-06482

(85) 22/09/2023

(22) 14/09/2021

(86) PCT/CN2021/118305 14/09/2021

(30) 202110296523.5 19/03/2021 CN

(87) WO2022/193580 22/09/2022

(51) ***B05C 1/08***

(73) **CHANGZHOU SHICHUANG ENERGY CO., LTD** (CN)
No.8, Wutandu Road, Licheng Town, Liyang, Jiangsu 213300 China

(72) REN, Changrui (CN); WANG, Min (CN); PAN, Hao (CN); ZHANG, Yun (CN)

(74) Công ty TNHH ADASTRA IP (VIỆT NAM) (ADASTRA IP (VIETNAM) CO., LTD.)

(54) **DÂY CHUYỀN CON LĂN TẠO LỚP PHỦ**

(57) Sáng chế đề xuất dây chuyền con lăn tạo lớp phủ, bao gồm con lăn tạo lớp phủ hoạt chất lỏng và bánh răng đồng bộ. Bánh răng đồng bộ được tạo lỗ lắp ráp. Công tắc tiếp xúc được bố trí trên một mặt bên ngoài của bánh răng đồng bộ. Bánh răng đồng bộ được trang bị chi tiết chốt nhảy mà nó tạo kết cấu để tác động được vào công tắc tiếp xúc. Con lăn tạo lớp phủ hoạt chất lỏng được lắp vào lỗ lắp ráp của bánh răng đồng bộ bởi trụ kết nối. Thân trụ chính của trụ kết nối được trang bị chi tiết gối đỡ ổ quay tạo kết cấu để đỡ ổ quay của thân trụ chính. Chi tiết gối đỡ ổ quay được trang bị thiết bị điều khiển nâng thứ nhất tạo kết cấu để điều khiển chi tiết gối đỡ ổ quay lên hoặc xuống theo phương thẳng đứng. Cảm biến dải được bố trí ở ngay phía trên con lăn tạo lớp phủ hoạt chất lỏng. Trong dây chuyền con lăn tạo lớp phủ theo sáng chế, khoảng cách giữa con lăn tạo lớp phủ hoạt chất lỏng và con lăn lăn ép hoạt chất lỏng và mức độ nén ép của con lăn lăn ép hoạt chất lỏng lên con lăn tạo lớp phủ hoạt chất lỏng được điều khiển, và việc tách rời con lăn tạo lớp phủ hoạt chất lỏng khỏi con lăn lăn ép hoạt chất lỏng cũng được điều khiển, để tránh biến dạng con lăn tạo lớp phủ hoạt chất lỏng do con lăn tạo lớp phủ hoạt chất lỏng vẫn ở trạng thái nén ép cục bộ sau khi dừng, do đó kéo dài tuổi thọ củacon lăn tạo lớp phủ hoạt chất lỏng, và đảm bảo hiệu quả lăn phủ hoạt chất. Dây chuyền con lăn tạo lớp phủ theo sáng chế được áp dụng thích hợp cho quá trình phủ và thấm nhập kiểu dây chuyền, qui trình loại bỏ tạp chất kiểu dây chuyền, hoặc qui trình sử dụng tia laze để tạo lớp chất kích thích (Laser-doped Selective Emitter (SE) process).

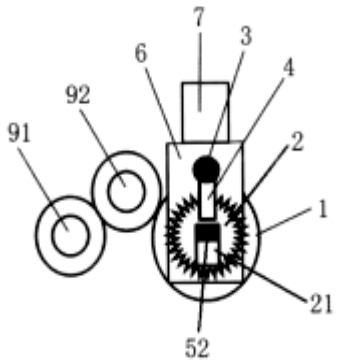

FIG.1

(11) **1-0049885 B**

(15) 09/07/2025
Số Quyết định: 132599/QĐ-SHTT.IP

(45) 25/08/2025 449B

(43) 26/09/2022 414 A

(21) 1-2022-04195

(85) 04/07/2022

(22) 30/11/2020

(86) PCT/CN2020/132630 30/11/2020

(30) 201911236630.8 05/12/2019 CN

(87) WO2021/109955 10/06/2021

(51) ***H04W 36/00***

(73) **VIVO MOBILE COMMUNICATION CO., LTD.** (CN)
No.1, Vivo Road, Chang'an Dongguan, Guangdong 523863, China

(72) YANG, Ang (CN); SUN, Peng (CN)

(74) Công ty TNHH Đại Tín và Liên Danh (DAITIN AND ASSOCIATES CO.,LTD)

(54) **PHƯƠNG PHÁP GỬI BÁO CÁO THÔNG TIN TRẠNG THÁI KÊNH (CSI) Ô LIỀN KỀ, PHƯƠNG PHÁP NHẬN BÁO CÁO TRẠNG THÁI KÊNH (CSI) Ô LIỀN KỀ, THIẾT BỊ ĐẦU CUỐI VÀ THIẾT BỊ MẠNG**

(57) Sáng chế này đề cập đến phương pháp gửi báo cáo thông tin trạng thái kênh CSI ô liền kề, phương pháp nhận báo cáo thông tin trạng thái kênh CSI ô liền kề, thiết bị đầu cuối và thiết bị mạng. Phương pháp bao gồm: gửi báo cáo CSI tới một ô phục vụ ở một lớp vật lý, tại đây báo cáo CSI bao gồm thông tin báo cáo thứ nhất tương ứng với một tín hiệu tham chiếu RS mục tiêu của ô liền kề.

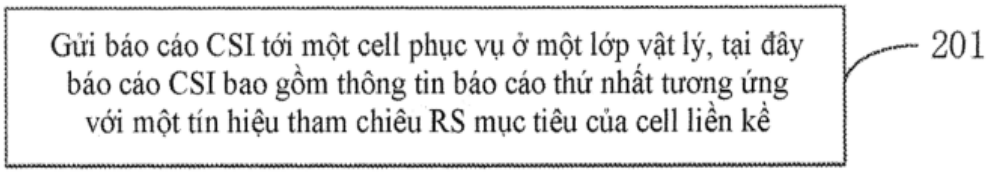

Fig.2

(11) **1-0049886 B**

(15) 09/07/2025
Số Quyết định: 132603/QĐ-SHTT.IP

(45) 25/08/2025 449B

(43) 25/07/2022 412 A

(21) 1-2022-02331

(85) 14/04/2022

(22) 21/10/2020

(86) PCT/US2020/056620 21/10/2020

(30) 62/925,178 23/10/2019 US
17/074,853 20/10/2020 US

(87) WO2021/081066 A1 29/04/2021

(51) ***H04B 7/06***; *H04B 17/336*

(73) **QUALCOMM INCORPORATED** (US)
ATTN: International IP Administration, 5775 Morehouse Drive, San Diego, CA 92121-1714, United States of America

(72) VENUGOPAL, Kiran (IN); ZHOU, Yan (US); RYU, Jung Ho (US); BAI, Tianyang (CN); LUO, Tao (US); LI, Junyi (US)

(74) Công ty TNHH Quốc tế D &N (D&N INTERNATIONAL CO.,LTD.)

(54) **THIẾT BỊ NGƯỜI DÙNG, PHƯƠNG PHÁP VÀ MÁY ĐỂ TRUYỀN THÔNG KHÔNG DÂY, VÀ PHƯƠNG TIỆN BẤT BIẾN ĐỌC ĐƯỢC BẰNG MÁY TÍNH**

(57) Sáng chế đề cập đến truyền thông không dây, cụ thể là đề cập đến thiết bị người dùng, phương pháp và máy để truyền thông không dây, và phương tiện bất biến đọc được bằng máy tính. Theo một số khía cạnh, thiết bị người dùng (user equipment - UE) có thể nhận cấu hình báo cáo thông tin trạng thái kênh (channel state information - CSI) cho báo cáo CSI, trong đó cấu hình báo cáo CSI chỉ báo rằng báo cáo CSI bao gồm tỷ số tín hiệu trên nhiễu và tạp âm lớp 1 (layer 1 signal to interference plus noise ratio - L1-SINR). UE có thể xác định số lượng đơn vị xử lý CSI (CSI processing unit - CPU) bị chiếm dụng để xử lý báo cáo CSI bao gồm L1-SINR. Sáng chế còn đề cập đến nhiều khía cạnh khác.

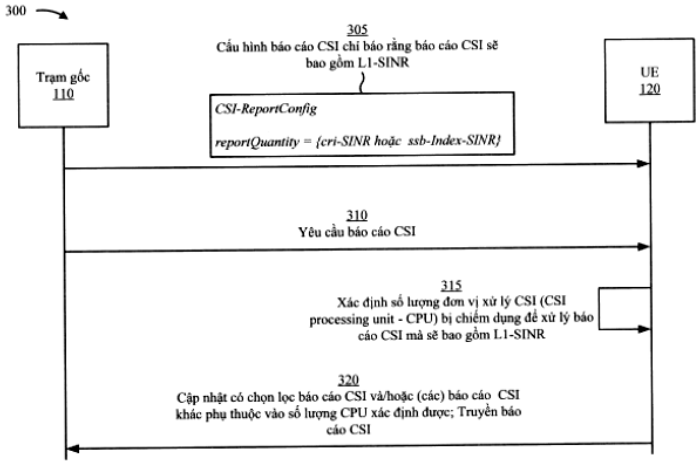

Fig.3

(11) **1-0049887 B**

(15) 09/07/2025
Số Quyết định: 132604/QĐ-SHTT.IP

(45) 25/08/2025 449B

(43) 26/02/2024 431 A

(21) 1-2023-06464

(85) 21/09/2023

(22) 23/03/2022

(86) PCT/JP2022/013740 23/03/2022

(30) 2021-056688 30/03/2021 JP

(87) WO2022/210220 06/10/2022

(51) ***C22C 38/00***; *C21D 9/46; C22C 38/60; C22C 38/06; C21D 8/02*

(73) **JFE STEEL CORPORATION** (JP)
2-3, Uchisaiwai-cho 2-chome, Chiyoda-ku, Tokyo 1000011, Japan

(72) HASEGAWA Hiroshi (JP); KIMURA Hideyuki (JP); TATARA Yukio (JP)

(74) Công ty Cổ phần Sở hữu công nghiệp INVESTIP (INVESTIP)

(54) **TẤM THÉP CÁN NÓNG VÀ PHƯƠNG PHÁP SẢN XUẤT TẤM THÉP NÀY**

(57) Sáng chế đề cập đến tấm thép cán nóng có khả năng gấp mép khi kéo giãn ưu việt. tấm thép cán nóng có thành phần hóa học chứa, theo % khối lượng, C: 0,10% hoặc nhỏ hơn, Si: 2,0% hoặc nhỏ hơn, Mn: 2,0% hoặc nhỏ hơn, P: 0,100% hoặc nhỏ hơn, S: 0,02% hoặc nhỏ hơn, Al: 1,5% hoặc nhỏ hơn, và O: 0,0025% hoặc nhỏ hơn, phần còn lại là Fe và các tạp chất ngẫu nhiên, mà trong đó pha chính là ferit, và mật độ định hướng tối đa của các hạt là 2,1 hoặc nhỏ hơn.

(11) **1-0049888 B**

(15) 09/07/2025
Số Quyết định: 132605/QĐ-SHTT.IP

(45) 25/08/2025 449B

(43) 25/05/2022 410 A

(21) 1-2021-08061

(85) 14/12/2021

(22) 14/07/2020

(86) PCT/JP2020/027347 14/07/2020

(30) 2019-132725 18/07/2019 JP

(87) WO2021/010390 A1 21/01/2021

(51) ***G01N 21/88***; *G06T 7/00; G01N 21/956*

(73) **JE INTERNATIONAL CORPORATION** (JP)
4-144-2, Akanabe Hishino, Gifu-shi, Gifu 5008268, Japan

(72) KIM Minsu (KR)

(74) Công ty TNHH Tư vấn Luật ALIAT (ALIAT LEGAL)

(54) **THIẾT BỊ XỬ LÝ XÁC ĐỊNH TỰ ĐỘNG, PHƯƠNG PHÁP XỬ LÝ XÁC ĐỊNH TỰ ĐỘNG, HỆ THỐNG KIỂM TRA VÀ PHƯƠNG TIỆN GHI**

(57) Sáng chế đề cập đến thiết bị xử lý xác định tự động (1) bao gồm bộ phận thu nhận hình ảnh (147, 247), bộ phận xác định tự động (15) và bộ phận đưa ra kết quả xác định (148, 248). Thiết bị xác thực phát hiện lỗi (2) hiển thị hình ảnh ứng viên lỗi trên thiết bị hiển thị. Các bộ phận đưa ra kết quả xác định (148, 248) tạo ra tín hiệu phù hợp với kết quả xác định. Tín hiệu đã nói tương đương với việc nhấn, thông qua thiết bị đầu vào được kết nối với thiết bị xác thực phát hiện lỗi (2), nút "lỗi" hoặc nút "tốt" có trên màn hình được hiển thị bởi thiết bị xác thực phát hiện lỗi (2). Ngoài ra, sáng chế còn đề cập đến phương pháp xử lý xác định tự động, hệ thống kiểm tra, và phương tiện ghi.

FIG. 1

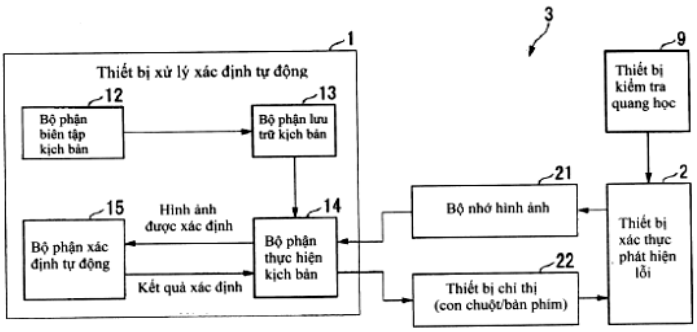

(11) **1-0049889 B**

(15) 09/07/2025
Số Quyết định: 132606/QĐ-SHTT.IP

(45) 25/08/2025 449B

(43) 25/08/2022 413 A

(21) 1-2022-02905

(85) 09/05/2022

(22) 10/11/2020

(86) PCT/US2020/059787 10/11/2020

(30) 62/936,465 16/11/2019 US
17/092,961 09/11/2020 US

(87) WO2021/096833 A1 20/05/2021

(51) ***H04W 64/00***; *G01S 5/02; G01S 5/10*

(73) **QUALCOMM INCORPORATED** (US)
ATTN: International IP Administration, 5775 Morehouse Drive, San Diego, CA 92121-1714, United States of America

(72) OPSHAUG, Guttorm Ringstad (NO); MANOLAKOS, Alexandros (GR); FISCHER, Sven (DE); AKKARAKARAN, Sony (IN); MIRBAGHERI, Arash (US); SRIDHARAN, Gokul (IN)

(74) Công ty TNHH Quốc tế D &N (D&N INTERNATIONAL CO.,LTD.)

(54) **PHƯƠNG PHÁP VÀ ĐIỂM TRUYỀN/NHẬN ĐỂ TẠO RA MẪU NGẮT TÍN HIỆU THAM CHIẾU ĐỊNH VỊ, VÀ PHƯƠNG TIỆN LƯU TRỮ BẤT BIẾN ĐỌC ĐƯỢC BỞI BỘ XỬ LÝ**

(57) Sáng chế đề cập đến phương pháp và điểm truyền/nhận để tạo ra mẫu ngắt tín hiệu tham chiếu định vị, và phương tiện lưu trữ bất biến đọc được bởi bộ xử lý. Phương pháp tạo ra mẫu ngắt tín hiệu tham chiếu định vị tại điểm truyền/nhận (TRP, transmission/reception point), gồm các bước: thu được, tại TRP, một hoặc nhiều tiêu chí tín hiệu tham chiếu định vị, một hoặc nhiều tiêu chí tín hiệu tham chiếu định vị này liên quan đến ít nhất một trong số cuộc truyền tín hiệu tham chiếu định vị hoặc cuộc nhận tín hiệu tham chiếu định vị; và tạo ra, tại TRP, mẫu ngắt tín hiệu tham chiếu định vị sao cho mẫu ngắt tín hiệu tham chiếu định vị đáp ứng một hoặc nhiều tiêu chí tín hiệu tham chiếu định vị.

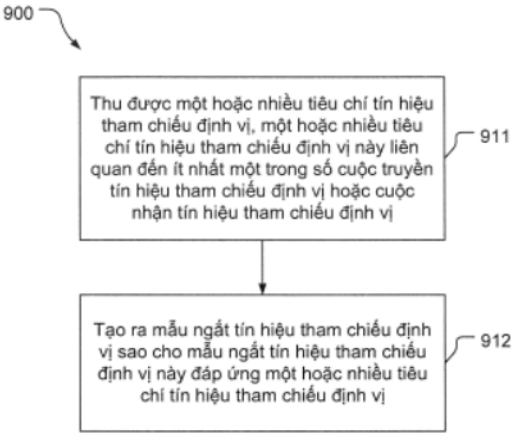

Fig.9

(11) **1-0049890 B**

(15) 09/07/2025
Số Quyết định: 132607/QĐ-SHTT.IP

(45) 25/08/2025 449B

(43) 27/06/2022 411 A

(21) 1-2021-06606

(85) 19/10/2021

(22) 15/04/2020

(86) PCT/US2020/028316 15/04/2020

(30) 62/842,739 03/05/2019 US
16/843,679 08/04/2020 US

(87) WO2020/226864 A1 12/11/2020

(51) ***H04L 1/16***; *H04L 1/18*

(73) **QUALCOMM INCORPORATED** (US)
ATTN: International IP Administration, 5775 Morehouse Drive, San Diego, CA 92121-1714, United States of America

(72) BAGHEL, Sudhir Kumar (IN); GULATI, Kapil (IN); BHARADWAJ, Arjun (IN); NGUYEN, Tien Viet (VN); PATIL, Shailesh (US)

(74) Công ty TNHH Quốc tế D &N (D&N INTERNATIONAL CO.,LTD.)

(54) **THIẾT BỊ NGƯỜI DÙNG VÀ PHƯƠNG PHÁP TRUYỀN THÔNG KHÔNG DÂY ĐƯỢC THỰC HIỆN BỞI THIẾT BỊ NGƯỜI DÙNG**

(57) Nói chung các khía cạnh khác nhau của sáng chế đề cập đến truyền thông không dây, cụ thể là, thiết bị người dùng và phương pháp truyền thông không dây được thực hiện bởi thiết bị người dùng. Theo một số khía cạnh, thiết bị người dùng (user equipment - UE) có thể nhận một hoặc nhiều cuộc truyền thông liên kết phụ trên liên kết phụ giữa UE và UE khác. UE có thể truyền một hoặc nhiều cuộc truyền thông phản hồi yêu cầu lặp tự động lai (hybrid automatic repeat request - HARQ), gắn với một hoặc nhiều cuộc truyền thông liên kết phụ, trên liên kết phụ và trong tài nguyên phản hồi HARQ có trong chu kỳ báo cáo phản hồi nhiều khe. Tài nguyên phản hồi HARQ có thể bao gồm tập hợp tài nguyên báo nhận phủ định (negative acknowledgement - NACK) hoặc tập hợp tài nguyên NACK và tập hợp tài nguyên báo nhận (acknowledgement - ACK). Sáng chế còn đề cập đến nhiều khía cạnh khác.

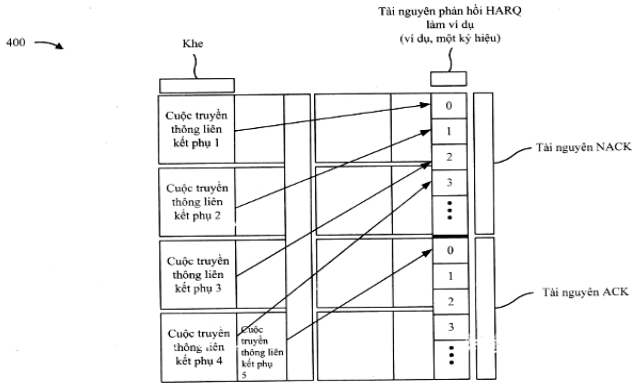

FIG. 4C

(11) **1-0049891 B**

(15) 09/07/2025
Số Quyết định: 132608/QĐ-SHTT.IP

(45) 25/08/2025 449B

(43) 25/04/2022 409 A

(21) 1-2022-00042

(85) 05/01/2022

(22) 06/07/2020

(86) PCT/JP2020/026488 06/07/2020

(30) 2019-128853 11/07/2019 JP

(87) WO2021/006254 14/01/2021

(51) ***B22D 11/124***; *B22D 11/22*

(73) **JFE STEEL CORPORATION** (JP)
2-3, Uchisaiwai-cho 2-chome, Chiyoda-ku, Tokyo 1000011, Japan

(72) OSUKA Kenichi (JP); SUGIHARA Hirokazu (JP); UEOKA Satoshi (JP)

(74) Công ty Cổ phần Sở hữu công nghiệp INVESTIP (INVESTIP)

(54) PHƯƠNG PHÁP VÀ THIẾT BỊ LÀM MÁT THỨ CẤP CHO PHÔI ĐÚC LIÊN TỤC

(57) Sáng chế đề cập đến phương pháp và thiết bị làm mát thứ cấp cho phôi đúc mà để đảm bảo chất lượng bề mặt đạt yêu cầu của phôi đúc mà không làm suy giảm năng suất và không cần có chi phí năng lượng bổ sung lớn.

Phương pháp làm mát thứ cấp cho phôi đúc liên tục là phương pháp trong đó phôi đúc (5) được làm mát bằng cách phun nước làm mát lên phôi đúc (5) trong vùng làm mát thứ cấp (7) sao cho phôi đúc (5) được đông cứng hoàn toàn trong phần kéo dài đến phần cuối vùng nằm ngang (17). Phần đầu vào của vùng nằm ngang (17) theo hướng đúc được thiết lập để đóng vai trò là phần làm mát bằng nước mạnh mà trong đó phôi đúc (5) được làm mát bằng cách phun nước làm mát trong các điều kiện sao cho nước làm mát được phun ra ở trạng thái sôi bong bóng tại tất cả các vị trí theo hướng chiều rộng trên bề mặt của phôi đúc. Một phần của vùng nằm ngang (17) nằm ở phía đầu ra của phần làm mát bằng nước mạnh theo hướng đúc và kéo dài đến cuối vùng nằm ngang (17) được thiết lập để đóng vai trò là phần không làm mát bằng nước mà trong đó việc phun làm mát nước bị ngừng lại. Theo đó, nhiệt độ bề mặt của phôi đúc được tăng lên theo hướng đúc trong vùng từ phần cuối phần làm mát bằng nước mạnh đến phần cuối vùng nằm ngang (17), và nhiệt độ bề mặt của phôi đúc nằm trong phạm vi xác định trước tại phía cuối của vùng ngang (17).

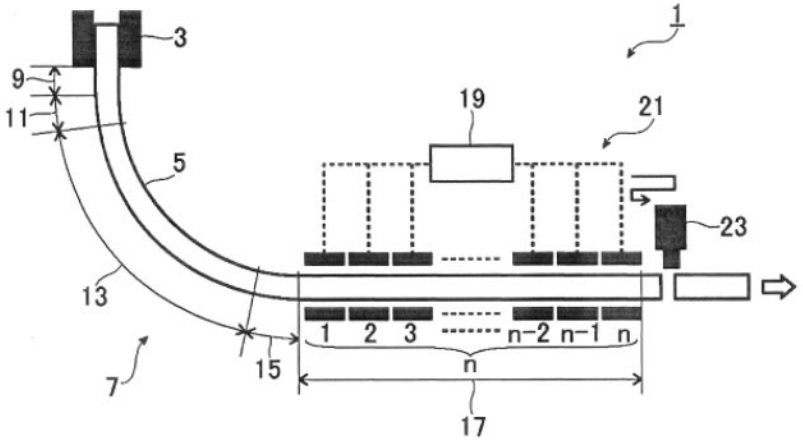

Fig 1

(11) **1-0049892 B**

(15) 09/07/2025
Số Quyết định: 132609/QĐ-SHTT.IP

(45) 25/08/2025 449B

(43) 25/10/2021 403 A

(21) 1-2021-04368

(85) 16/07/2021

(22) 09/12/2019

(86) PCT/JP2019/048050 09/12/2019

(30) 2018-237579 19/12/2018 JP

(87) WO2020/129723 25/06/2020

(51) ***C07C 51/42***; *C11D 13/00; C11D 1/04; A61K 8/36; C07C 53/126*

(73) **KAO CORPORATION** (JP)
14-10, Nihonbashi Kayabacho 1-chome, Chuo-ku, Tokyo 103-8210 Japan

(72) KINOSHITA Takafumi (JP); TAKAGI Michiya (JP); HIRABAYASHI Daiki (JP); FUKUDA Kimikazu (JP); HATA Kei (JP)

(74) Công ty Cổ phần Hỗ trợ phát triển công nghệ Detech (DETECH)

(54) **PHƯƠNG PHÁP SẢN XUẤT AXIT BÉO TRUNG HÒA**

(57) Sáng chế đề cập đến phương pháp sản xuất axit béo trung hòa bao gồm bước trộn để trộn chất lỏng chứa axit béo A với dung dịch nước bazơ B. Trong bước trộn này, chất lỏng chứa axit béo A được xả vào dung dịch nước bazơ B ở trạng thái phun tia.

FIG.9

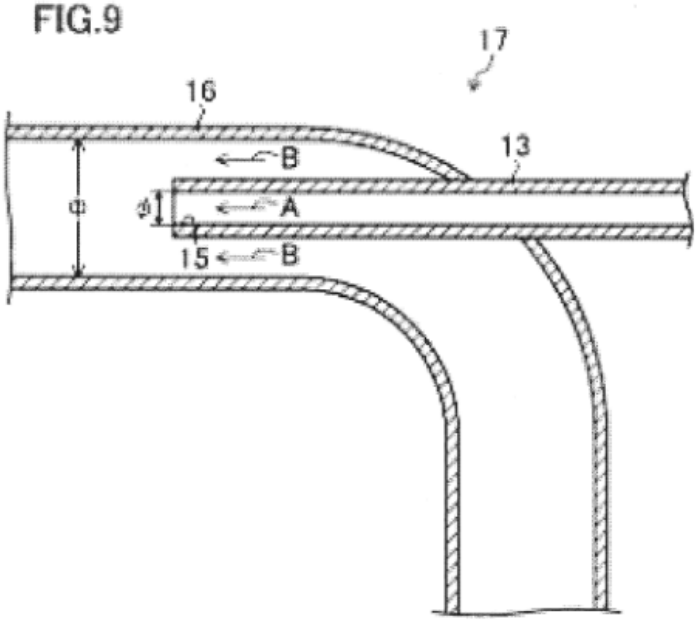

(11) **1-0049893 B**

(15) 09/07/2025
Số Quyết định: 132610/QĐ-SHTT.IP

(45) 25/08/2025 449B

(43) 25/11/2022 416 A

(21) 1-2021-08296

(22) 23/12/2021

(30) 202110535283.X 17/05/2021 CN

(51) ***C21B 5/06***; *C21B 7/22*

(73) **MCC CAPITAL ENGINEERING & RESEARCH INCORPORATION LIMITED** (CN)
No.7 Jian'an St., Beijing Economic-Technological Development Area, Beijing, China

(72) Degang WANG (CN); Yongjun LI (CN); Yanmin WANG (CN); Qiang QUAN (CN); Kaibiao MENG (CN); Guojian DUAN (CN); Xiujuan CHEN (CN)

(74) Công ty Cổ phần Sở hữu công nghiệp INVESTIP (INVESTIP)

(54) **HỆ THỐNG THU HỒI HOÀN TOÀN KHÍ THAN PHÁT XẠ ĐƯỢC CÂN BẰNG ÁP SUẤT SONG SONG**

(57) Sáng chế đề cập đến hệ thống thu hồi hoàn toàn khí than phát xạ được cân bằng áp suất song song, bao gồm bộ hút bụi sơ cấp (4), cơ cấu đường ống thu hồi khí than, và bộ hút bụi thứ cấp (24), mà được kết nối theo thứ tự, trong đó cơ cấu đường ống thu hồi khí than bao gồm đường dẫn thu hồi chênh lệch áp suất tự nhiên (28) và đường dẫn thu hồi thiết bị đẩy (29) mà được bố trí song song, đường dẫn thu hồi thiết bị đẩy (29) bao gồm đường ống hút (30), thiết bị đẩy (12) và đường ống lối ra hỗn hợp (31) mà được kết nối theo thứ tự, thiết bị đẩy (12) bao gồm nhiều bộ đẩy, và khí được xả từ bộ hút bụi sơ cấp (4) có thể đi vào bộ hút bụi thứ cấp (24) thông qua cơ cấu đường ống thu hồi khí than. Hệ thống thu hồi hoàn toàn khí than phát xạ được cân bằng áp suất song song có thể làm giảm thời gian thu hồi hoàn toàn của khí than phát xạ được cân bằng áp suất, cải thiện hiệu quả thu hồi và tránh cho hoạt động nạp các nhiên liệu thô ở đỉnh của lò cao khỏi bị ảnh hưởng.

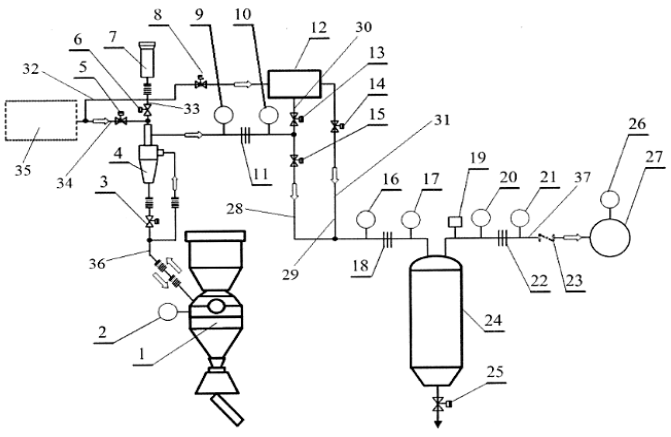

FIG.1

(11) **1-0049894 B**

(15) 09/07/2025
Số Quyết định: 132611/QĐ-SHTT.IP

(45) 25/08/2025 449B

(43) 25/10/2022 415 A

(21) 1-2022-04675

(85) 25/07/2022

(22) 08/01/2021

(86) PCT/CN2021/070826 08/01/2021

(30) 202010025118.5 10/01/2020 CN

(87) WO2021/139756 15/07/2021

202010036802.3 14/01/2020 CN

202010273891.3 09/04/2020 CN

202010680491.4 15/07/2020 CN

202010819555.4 14/08/2020 CN

202010971693.4 16/09/2020 CN

(51) ***C07D 491/048**; A61P 15/00; A61P 25/28; A61P 3/00; A61P 35/00; A61P 37/00; A61P 7/00; A61P 9/00; A61K 31/4741; A61P 31/00*

(73) 1. **JIANGSU HENGRUI MEDICINE CO., LTD.** (CN)
No.7 Kunlunshan Road, Economic and Technological Development Zone, Lianyungang, Jiangsu 222047, China
2. **SHANGHAI HENGRUI PHARMACEUTICAL CO., LTD.** (CN)
No.279 Wenjing Road, Minhang District, Shanghai, 200245, China

(72) YANG, Fanglong (CN); FAN, Xing (CN); YAN, Jingjing (CN); ZHANG, Xiqian (CN); HE, Feng (US); TAO, Weikang (US)

(74) Công ty TNHH Sở hữu trí tuệ Thảo Thọ Quyến (INVENCO.,LTD)

(54) **HỢP CHẤT TETRAHYDROISOQUINOLIN BA VÒNG, PHƯƠNG PHÁP ĐIỀU CHẾ HỢP CHẤT NÀY VÀ DƯỢC PHẨM CHỨA HỢP CHẤT NÀY**

(57) Sáng chế đề cập đến dẫn xuất tetrahydroisoquinolin ba vòng, phương pháp điều chế dẫn xuất này và dược phẩm chứa dẫn xuất này. Cụ thể là, sáng chế đề cập đến dẫn xuất tetrahydroisoquinolin ba vòng có công thức chung (I), phương pháp điều chế dẫn xuất này và dược phẩm chứa dẫn xuất này để điều trị các bệnh hoặc rối loạn qua trung gian thụ thể estrogen. Các nhóm thế trong công thức chung (1) là giống như các nhóm thế nêu trong bản mô tả.

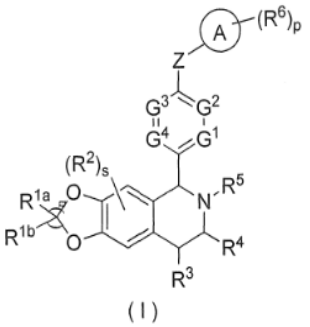

(I)

(11) **1-0049895 B**

(15) 09/07/2025
Số Quyết định: 132612/QĐ-SHTT.IP

(45) 25/08/2025 449B

(43) 25/08/2023 425 A

(21) 1-2023-03285

(85) 19/05/2023

(22) 11/10/2021

(86) PCT/JP2021/037594 11/10/2021

(30) 2020-196248 26/11/2020 JP

(87) WO2022/113543 02/06/2022

(51) ***B22D 41/46***

(73) **JFE STEEL CORPORATION** (JP)
2-3, Uchisaiwai-cho 2-chome, Chiyoda-ku, Tokyo 1000011, Japan

(72) HOSOKAWA Kohei (JP); MATSUMOTO Takuya (JP); SUGIHARA Satohiko (JP); IDO Hiroharu (JP); YOKOYAMA Hideki (JP); KAMO Momoki (JP); HARADA Masaaki (JP)

(74) Công ty Cổ phần Sở hữu công nghiệp INVESTIP (INVESTIP)

(54) **KẾT CẤU LÀM ĐẦY CỦA CHẤT ĐỘN CHO THIẾT BỊ ĐÓNG/MỞ DẠNG TRƯỢT VÀ PHƯƠNG PHÁP SẢN XUẤT CHI TIẾT ĐÚC**

(57) Sáng chế đề xuất kết cấu làm đầy của chất độn cho thiết bị đóng/mở dạng trượt và phương pháp sản xuất chi tiết đúc giúp có thể đạt được tỷ lệ mở bình thường cao khi sử dụng gàu có tần suất sử dụng đầu phun cao. Kết cấu làm đầy của chất độn (3) được sử dụng trong thiết bị đóng/mở dạng trượt (2) của gàu luyện thép (1) bao gồm: kết cấu ba lớp có lớp trên (41), lớp giữa (42) và lớp dưới (43), lớp trên (41) chứa chất độn thứ nhất (31) chứa cát silic đioxit làm thành phần chính, lớp giữa (42) chứa chất độn thứ hai (32) chứa cát cromit và cát silic đioxit làm thành phần chính thành phần, và lớp dưới (43) chứa chất độn thứ ba (33) chứa cát cromit và cát silic đioxit làm thành phần chính, trong đó chất độn thứ hai (32) có ít hạt thô hơn chất độn thứ ba (33).

FIG. 1

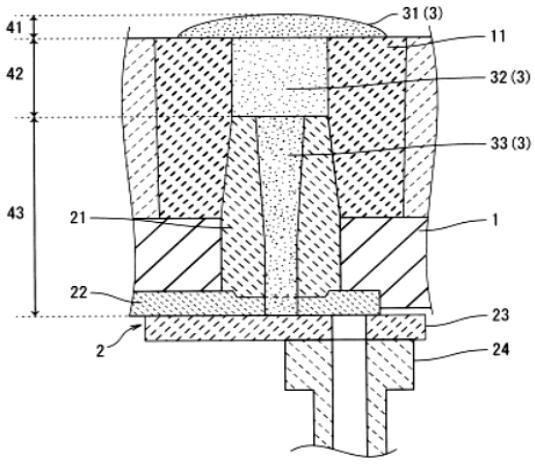

(11) **1-0049896 B**

(15) 09/07/2025
Số Quyết định: 132613/QĐ-SHTT.IP

(45) 25/08/2025 449B

(43) 26/02/2024 431 A

(21) 1-2023-06020

(85) 07/09/2023

(22) 27/12/2021

(86) PCT/JP2021/048667 27/12/2021

(30) 2021-052876 26/03/2021 JP

(87) WO2022/201721 29/09/2022

(51) ***C21B 5/00***; *C21B 7/24; F27D 21/00; C21B 7/14*

(73) **JFE STEEL CORPORATION** (JP)
2-3, Uchisaiwai-cho 2-chome, Chiyoda-ku, Tokyo 1000011, Japan

(72) MATSUNAGA Ryotaro (JP); MORIYA Kota (JP); ICHIKAWA Kazuhira (JP)

(74) Công ty Cổ phần Sở hữu công nghiệp INVESTIP (INVESTIP)

(54) PHƯƠNG PHÁP DÒ CHIỀU CAO CỦA VẬT LIỆU NÓNG CHẢY

(57) Sáng chế đề xuất phương pháp dò chiều cao của vật liệu nóng chảy để dò chiều cao của vật liệu nóng chảy trong lò nấu luyện có lỗ xả mà vật liệu nóng chảy được xả qua lỗ xả này trong phần dưới của lò nấu luyện bao gồm các bước đo khoảng cách xả của vật liệu nóng chảy được xả qua lỗ xả; tính toán tốc độ xả của vật liệu nóng chảy được xả qua lỗ xả bằng cách sử dụng khoảng cách xả, chiều cao của lỗ xả, và góc xả của vật liệu nóng chảy; và dò chiều cao của vật liệu nóng chảy bằng cách sử dụng tốc độ xả.

FIG. 2

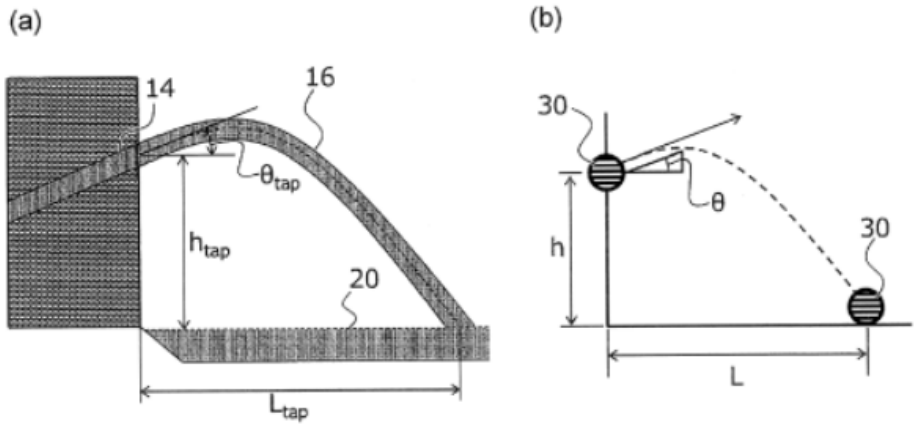

(11) **1-0049897 B**

(15) 09/07/2025
Số Quyết định: 132614/QĐ-SHTT.IP

(45) 25/08/2025 449B

(43) 25/07/2022 412 A

(21) 1-2022-01522

(85) 10/03/2022

(22) 18/09/2020

(86) PCT/JP2020/035392 18/09/2020

(30) 62/902,078 18/09/2019 US

(87) WO2021/054424 25/03/2021

(51) ***H04N 19/00***; *H04N 19/117; H04N 19/13; H04N 19/46; H04N 19/176; H04N 19/186; H04N 19/44; H04N 19/105; H04N 19/159*

(73) **PANASONIC INTELLECTUAL PROPERTY CORPORATION OF AMERICA** (US)
2050 W 190th Street Suite 450, Torrance, California 90504 United States of America

(72) KUO, Che-Wei (TW); LIM, Chong Soon (SG); TEO, Han Boon (SG); LI, Jing Ya (CN); SUN, Hai Wei (SG); WANG, Chu Tong (CN); TOMA, Tadamasa (JP); NISHI, Takahiro (JP); ABE, Kiyofumi (JP); KATO, Yusuke (JP)

(74) Công ty TNHH một thành viên Sở hữu trí tuệ VCCI (VCCI-IP CO.,LTD)

(54) **BỘ GIẢI MÃ, THIẾT BỊ GIẢI MÃ VÀ PHƯƠNG PHÁP GIẢI MÃ**

(57) Sáng chế đề cập đến bộ mã hóa bao gồm mạch và bộ nhớ. Mạch, khi hoạt động, thực hiện xử lý lọc vòng thích nghi thành phần chéo (Cross component adaptive loop filtering- CCALF) trên khối hiện tại. Mạch thiết lập cờ thứ nhất mà chỉ báo rằng xử lý CCALF có được kích hoạt đối với khối thứ nhất hay không, khối thứ nhất nằm liền kề với phía bên trái của khối hiện tại. Mạch thiết lập cờ thứ hai mà chỉ báo rằng xử lý CCALF có được kích hoạt đối với khối thứ hai hay không, khối thứ hai nằm liền kề với phía trên của khối hiện tại. Mạch thiết lập cờ thứ ba mà chỉ báo xử lý CCALF được kích hoạt đối với khối hiện tại. Mạch xác định chỉ số thứ nhất được kết hợp với thành phần màu của khối hiện tại. Mạch thu nhận chỉ số thứ hai mà chỉ báo mô hình ngữ cảnh nhờ sử dụng cờ thứ nhất, cờ thứ hai, và chỉ số thứ nhất, và thực hiện việc mã hóa entropy của cờ thứ ba mà chỉ báo rằng xử lý CCALF có được kích hoạt hay không đối với khối hiện tại nhờ sử dụng mô hình ngữ cảnh được chỉ báo bởi chỉ số thứ hai.

[Fig. 174]

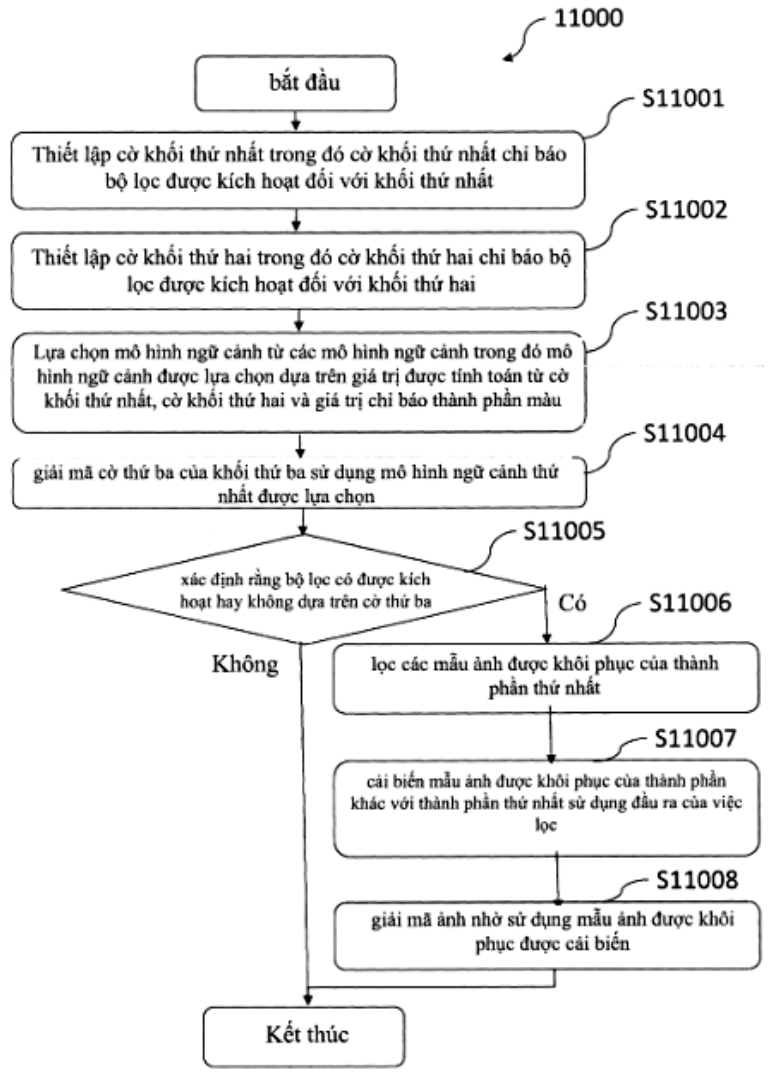
11000
bắt đầu
S11001
Thiết lập cờ khối thứ nhất trong đó cờ khối thứ nhất chỉ báo bộ lọc được kích hoạt đối với khối thứ nhất
S11002
Thiết lập cờ khối thứ hai trong đó cờ khối thứ hai chỉ báo bộ lọc được kích hoạt đối với khối thứ hai
S11003
Lựa chọn mô hình ngữ cảnh từ các mô hình ngữ cảnh trong đó mô hình ngữ cảnh được lựa chọn dựa trên giá trị được tính toán từ cờ khối thứ nhất, cờ khối thứ hai và giá trị chỉ báo thành phần màu
S11004
giải mã cờ thứ ba của khối thứ ba sử dụng mô hình ngữ cảnh thứ nhất được lựa chọn
S11005
xác định rằng bộ lọc có được kích hoạt hay không dựa trên cờ thứ ba
Có
S11006
Không
lọc các mẫu ảnh được khôi phục của thành phần thứ nhất
S11007
cải biến mẫu ảnh được khôi phục của thành phần khác với thành phần thứ nhất sử dụng đầu ra của việc lọc
S11008
giải mã ảnh nhờ sử dụng mẫu ảnh được khôi phục được cải biến
Kết thúc

(11) **1-0049898 B**

(15) 09/07/2025
Số Quyết định: 132615/QĐ-SHTT.IP

(45) 25/08/2025 449B

(43) 26/09/2022 414 A

(21) 1-2022-03888

(85) 21/06/2022

(22) 26/11/2020

(86) PCT/JP2020/044047 26/11/2020

(30) 2019-213860 27/11/2019 JP

(87) WO2021/107023 03/06/2021

(51) ***C07D 211/16***; *C07D 487/08; A61K 31/495; A61K 31/496; A61K 31/4995; A61K 31/506; A61K 31/55; A61K 31/551; A61P 1/04; A61P 1/08; A61P 1/16; A61P 11/00; A61P 13/02; A61P 15/00; A61P 15/08; A61P 15/10; A61P 19/02; A61P 19/06; A61P 19/08; A61P 21/00; A61P 25/00; A61P 25/04; A61P 25/06; A61P 25/14; A61P 25/16; A61P 25/18; A61P 25/20; A61P 25/22; A61P 25/24; A61P 25/28; A61P 25/30; A61P 27/02; A61P 27/16; A61P 29/00; A61P 3/00; A61P 3/04; A61P 3/06; A61P 3/08; A61P 3/10; A61P 35/00; A61P 35/02; A61P 5/00; A61P 5/02; A61P 5/14; A61P 9/00; A61P 9/06; A61P 9/10; A61P 9/12; C07D 401/04; C07D 401/12; C07D 413/04; C07D 413/14; C07D 417/04; C07D 417/14; C07D 471/08; C07D 471/10; C07D 487/04; A61K 31/454; A61K 31/4545*

(73) **SUMITOMO PHARMA CO., LTD.** (JP)
6-8, Doshomachi 2-chome, Chuo-ku, Osaka-shi, Osaka 541-0045, Japan

(72) IDEUE, Eiji (JP); KOMIYA, Masafumi (JP); LEE, Shoukou (KR); UESUGI, Shunichiro (JP); FUNAKOSHI, Yuta (JP)

(74) Công ty TNHH một thành viên Sở hữu trí tuệ VCCI (VCCI-IP CO.,LTD)

(54) **DẪN XUẤT XYCLOALKYLURE**

(57) Sáng chế đề cập đến thuốc để điều trị hoặc phòng ngừa bệnh có liên quan đến thụ thể orexin, đặc biệt là thụ thể orexin typ 2, chứa hợp chất mới có cấu tạo ure hoặc muối dược dụng của nó làm hoạt chất. Cụ thể hơn là, sáng chế đề cập đến thuốc để điều trị hoặc phòng ngừa chứng ngủ rũ, hội chứng ngủ nhiều vô căn, hội chứng ngủ nhiều, hội chứng ngừng thở khi ngủ, v.v..

(11) **1-0049899 B**

(15) 09/07/2025
Số Quyết định: 132616/QĐ-SHTT.IP

(45) 25/08/2025 449B

(43) 25/07/2022 412 A

(21) 1-2022-03413

(85) 31/05/2022

(22) 11/11/2020

(86) PCT/CN2020/128175 11/11/2020

(30) 62/934,676 13/11/2019 US

(87) WO2021/093781 A1 20/05/2021

(51) ***H04W 74/08***; *H04W 74/0808; H04L 5/00*

(73) **SHARP KABUSHIKI KAISHA** (JP)
1, Takumi-cho, Sakai-ku, Sakai City, Osaka 590-8522, Japan

(72) TSAI, Hsinhsi (TW); CHIN, Hengli (TW)

(74) Công ty TNHH một thành viên Sở hữu trí tuệ VCCI (VCCI-IP CO.,LTD)

(54) **PHƯƠNG PHÁP VÀ THIẾT BỊ NGƯỜI DÙNG ĐỂ DÒ VÀ KHÔI PHỤC SỰ CỐ NGHE TRƯỚC KHI NÓI**

(57) Sáng chế đề cập đến phương pháp được thực hiện bởi thiết bị người dùng để dò và khôi phục sự cố nghe trước khi nói (Listen before talk, LBT) bao gồm các bước: kích hoạt, bởi thiết bị người dùng, thủ tục sự cố nghe trước khi nói liên tục thứ nhất đối với sự cố nghe trước khi nói liên tục thứ nhất được dò thấy trên phần băng thông (Bandwidth Part, BWP) thứ nhất của tế bào thứ nhất của trạm gốc (Base Station, BS); kích hoạt thủ tục sự cố nghe trước khi nói liên tục thứ hai đối với sự cố nghe trước khi nói liên tục thứ hai được dò thấy trên phần băng thông thứ hai của tế bào thứ hai của trạm gốc; kích hoạt thủ tục yêu cầu lập lịch (Scheduling Request, SR) thứ nhất đối với sự cố nghe trước khi nói liên tục thứ nhất; kích hoạt thủ tục yêu cầu lập lịch thứ hai đối với sự cố nghe trước khi nói liên tục thứ hai; nhận, từ trạm gốc, chỉ báo chuyển đổi phần băng thông của tế bào thứ nhất; chuyển đổi phần băng thông hoạt động của tế bào thứ nhất dựa trên chỉ báo; hủy bỏ thủ tục sự cố nghe trước khi nói liên tục thứ nhất để đáp lại việc nhận chỉ báo; và hủy bỏ thủ tục yêu cầu lập lịch thứ nhất để đáp lại việc nhận chỉ báo.

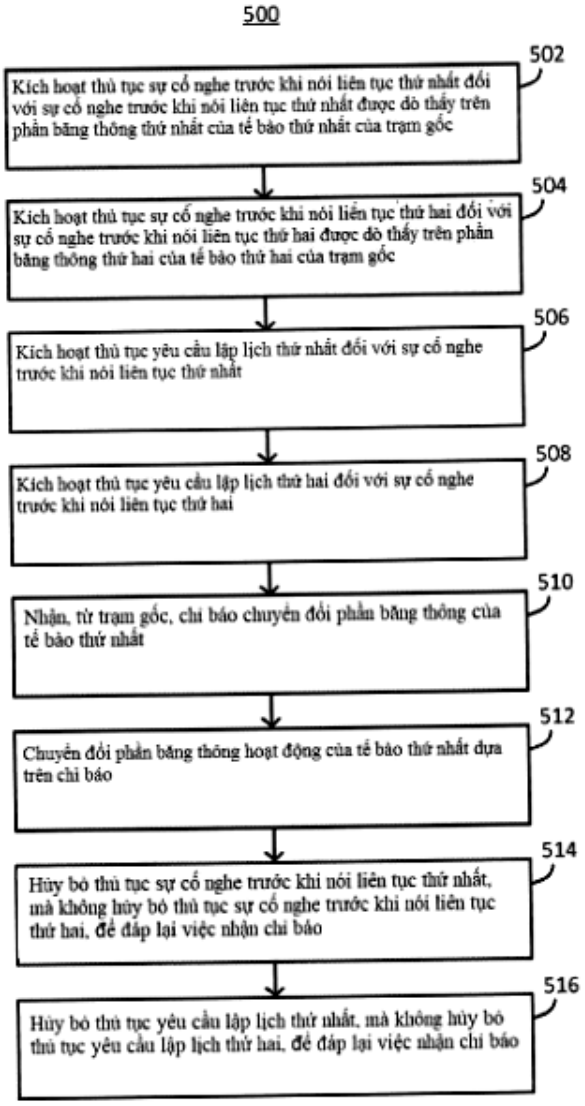
500
502
Kích hoạt thủ tục sự cố nghe trước khi nói liên tục thứ nhất đối với sự cố nghe trước khi nói liên tục thứ nhất được dò thấy trên phần băng thông thứ nhất của tế bào thứ nhất của trạm gốc
504
Kích hoạt thủ tục sự cố nghe trước khi nói liên tục thứ hai đối với sự cố nghe trước khi nói liên tục thứ hai được dò thấy trên phần băng thông thứ hai của tế bào thứ hai của trạm gốc
506
Kích hoạt thủ tục yêu cầu lập lịch thứ nhất đối với sự cố nghe trước khi nói liên tục thứ nhất
508
Kích hoạt thủ tục yêu cầu lập lịch thứ hai đối với sự cố nghe trước khi nói liên tục thứ hai
510
Nhận, từ trạm gốc, chỉ báo chuyển đổi phần băng thông của tế bào thứ nhất
512
Chuyển đổi phần băng thông hoạt động của tế bào thứ nhất dựa trên chỉ báo
514
Hủy bỏ thủ tục sự cố nghe trước khi nói liên tục thứ nhất, mà không hủy bỏ thủ tục sự cố nghe trước khi nói liên tục thứ hai, để đáp lại việc nhận chỉ báo
516
Hủy bỏ thủ tục yêu cầu lập lịch thứ nhất, mà không hủy bỏ thủ tục yêu cầu lập lịch thứ hai, để đáp lại việc nhận chỉ báo

Fig.5

(11) **1-0049900 B**

(15) 09/07/2025
Số Quyết định: 132617/QĐ-SHTT.IP

(45) 25/08/2025 449B

(43) 25/07/2023 424 A

(21) 1-2023-02351

(85) 10/04/2023

(22) 07/10/2021

(86) PCT/EP2021/077660 07/10/2021

(30) 20382888.4 08/10/2020 EP

(87) WO2022/074103 14/04/2022

(51) ***C07D 413/10***; *C07D 413/12; A61K 31/455; A61K 31/497*

(73) 1. **LEUKOS BIOTECH, S.L.** (ES)
Muntaner, 383, 3°, 2ª, E-08021 Barcelona, Spain
2. **FUNDACIÓ INSTITUT DE RECERCA CONTRA LA LEUCÈMIA JOSEP CARRERAS** (ES)
Ctra. de Can Ruti, Camí de les Escoles, s/n E-08916 Badalona Barcelona, Spain

(72) CASTRO- PALOMINO LARIA, Julio (DE); CAMACHO GÓMEZ, Juan Alberto (DE); MUÑOZ RISUEÑO, Ruth (ES); CLÉMENT-DEMANGE, Lise (FR)

(74) Công ty Luật TNHH Phạm và Liên danh (PHAM & ASSOCIATES)

(54) **HỢP CHẤT DÙNG LÀM CHẤT ĐIỀU BIẾN TIỀM NĂNG VÀ CHỌN LỌC CỦA THỤ THỂ SEROTONIN 1B, DƯỢC PHẨM VÀ SẢN PHẨM KẾT HỢP CHỨA HỢP CHẤT NÀY**

(57) Sáng chế đề cập đến các hợp chất có công thức (I):

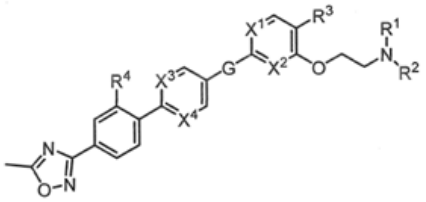

(I)

làm chất điều biến của thụ thể serotonin 1B (5-HTR1B) còn được gọi là thụ thể 5-hydroxytryptamin 1B (5-HT1B), dược phẩm và sản phẩm kết hợp chứa hợp chất này. Các hợp chất này có tính hữu dụng tiềm năng trong việc điều trị các bệnh và tình trạng bệnh qua trung gian thụ thể serotonin typ 1B (5-HTR1B), như bệnh ung thư, bao gồm cả bệnh ung thư máu và các khối u dạng rắn, các bệnh đường hô hấp và rối loạn ở gan.

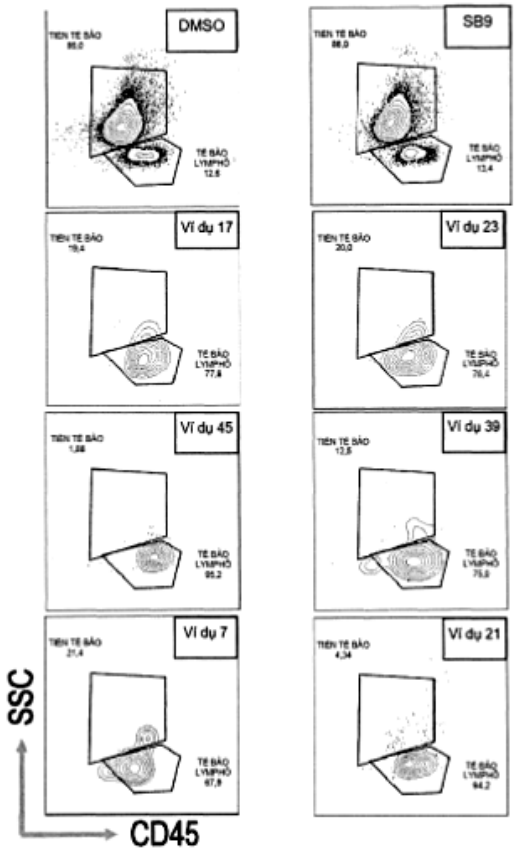

Fig.1. Biểu đồ tần suất của phép đo đếm tế bào theo dòng thể hiện tính chọn lọc của một số hợp chất.

Chú thích: Tiền tế bào (các tế bào bạch cầu), Tế bào lymphô (các tế bào khỏe mạnh). Chữ số: tỷ lệ % tế bào còn sống. SSC: ánh sáng tán xạ bên, CD45: protein tyrosin phosphataza liên kết với thụ thể được biểu hiện trên tất cả các bạch cầu.

(11) **1-0049901 B**

(15) 09/07/2025
Số Quyết định: 132618/QĐ-SHTT.IP

(45) 25/08/2025 449B

(43) 25/04/2023 421 A

(21) 1-2022-07984

(85) 06/12/2022

(22) 08/03/2021

(86) PCT/JP2021/008902 08/03/2021

(30) 2020-112603 30/06/2020 JP

(87) WO2022/004058 06/01/2022

(51) ***B29B 9/06****; B29C 48/57; B29C 48/40; B29B 7/46; B29B 9/12*

(73) **MITSUBISHI ENGINEERING-PLASTICS CORPORATION** (JP)
9-2, Higashi-shinbashi 1-Chome, Minato-ku, Tokyo 105-0021, Japan

(72) YOSHINO, Takafumi (JP); TAJIRI, Toshiyuki (JP); TAJIMA, Hiroyuki (JP)

(74) Công ty Luật TNHH T&G (TGVN)

(54) PHƯƠNG PHÁP SẢN XUẤT HẠT CHẾ PHẨM NHỰA POLYCACBONAT CHẬM CHÁY

(57) Phương pháp sản xuất hạt chế phẩm nhựa polycacbonat bằng máy ép đùn trục vít đôi, hạt chế phẩm nhựa polycacbonat bao gồm: 30 đến 95% khối lượng hạt nhựa (A) chứa nhiều hơn 40% khối lượng nhựa polycacbonat trong hạt; không nhỏ hơn 5% khối lượng và nhỏ hơn 40% khối lượng chất làm chậm cháy este phosphat (B) mà là chất lỏng ở nhiệt độ phòng; 0 đến 50% khối lượng vảy nhựa polycacbonat (C); 0 đến 30% khối lượng nhựa ABS (D); và 0 đến 15% khối lượng chất phụ gia (E) khác với thành phần (B). Phương pháp này bao gồm bước thứ nhất là cấp các thành phần (A), (C), (D) và (E) trong máy ép đùn trục vít đôi, và nhào trộn bởi vùng nhào trộn thứ nhất, bước thứ hai là cấp thành phần (B) tới phần hạ lưu ở vùng nhào trộn thứ nhất và nhào trộn bởi vùng nhào trộn thứ hai, và bước thứ ba là giảm áp suất lỗ thông hơi ở phần hạ lưu trong vùng nhào trộn thứ hai để khử chất bay hơi và ép đùn, trong đó vùng nhào trộn thứ nhất có cấu hình trục vít cụ thể trong đó chiều dài của nó là từ 2,5 D đến 6,0 D, và vùng nhào trộn thứ hai có cấu hình trục vít cụ thể trong đó chiều dài của nó là từ 1,3 D đến 4,0 D.

Fig. 2

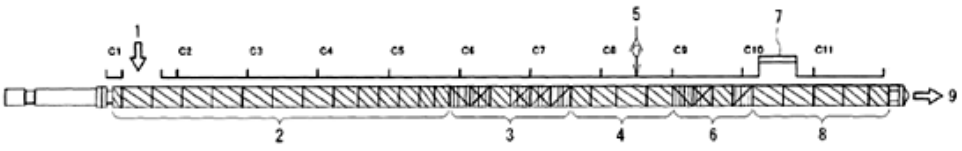

(11) **1-0049902 B**

(15) 09/07/2025
Số Quyết định: 132619/QĐ-SHTT.IP

(45) 25/08/2025 449B

(43) 27/03/2023 420 A

(21) 1-2022-07957

(85) 05/12/2022

(22) 07/05/2021

(86) PCT/JP2021/017452 07/05/2021

(30) 2020-082264 07/05/2020 JP
2020-082275 07/05/2020 JP
2020-082277 07/05/2020 JP
2021-076781 28/04/2021 JP
2021-076833 28/04/2021 JP
2021-076965 30/04/2021 JP

(87) WO2021/225156 11/11/2021

(51) ***B05D 3/04***; *B05D 7/14; B21D 51/26; B32B 1/08; B65D 25/34; B32B 7/02; B41J 2/01; B65D 25/14; B65D 25/20; B05D 5/04; B32B 27/36*

(73) **TOYO SEIKAN CO., LTD.** (JP)
18-1, Higashi-Gotanda 2-chome, Shinagawa-ku, Tokyo 1418640, Japan

(72) SAITO Yukiko (JP); MURAKAMI Shigenobu (JP); YAMADA Kouji (JP)

(74) Công ty Luật TNHH ROUSE Việt Nam (ROUSE LEGAL VIETNAM LTD.)

(54) **LON CHỨA VÀ PHƯƠNG PHÁP SẢN XUẤT LON CHỨA NÀY**

(57) Sáng chế đề cập đến lon chứa bao gồm: thân lon hình trụ, và ít nhất một lớp phủ bề mặt, trong đó lớp phủ bề mặt được tạo thành trên ít nhất một phần của bề mặt chu vi bên ngoài của thân lon, lớp phủ bề mặt có thành phần nhựa, và năng lượng tự do bề mặt của lớp phủ bề mặt bằng hoặc lớn hơn 30 mJ/m^2 đến nhỏ hơn hoặc bằng 50 mJ/m^2 ở nhiệt độ 25°C. Sáng chế cũng đề cập đến phương pháp sản xuất lon chứa này.

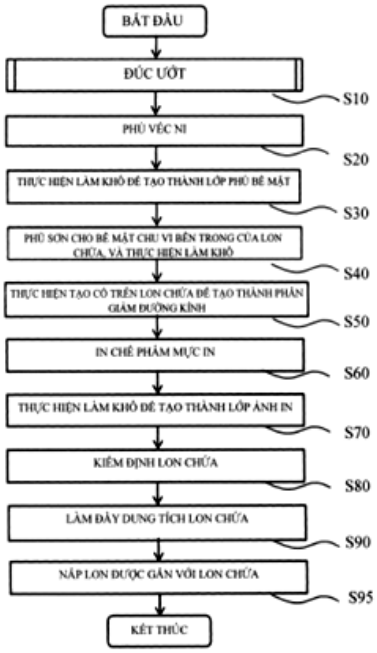

Fig.15

(11) **1-0049903 B**

(15) 09/07/2025
Số Quyết định: 132620/QĐ-SHTT.IP

(45) 25/08/2025 449B

(43) 25/03/2024 432 A

(21) 1-2023-06212

(85) 14/09/2023

(22) 07/12/2021

(86) PCT/JP2021/044952 07/12/2021

(30) 2021-048921 23/03/2021 JP

(87) WO2022/201654 29/09/2022

(51) ***E05B 49/00***

(73) **PANASONIC INTELLECTUAL PROPERTY MANAGEMENT CO., LTD.** (JP)
22-6, Moto-machi, Kadoma-shi, Osaka 5710057, Japan

(72) HIRAMATSU Katsuhiko (JP)

(74) Công ty Luật TNHH Phạm và Liên danh (PHAM & ASSOCIATES)

(54) **HỆ THỐNG ĐIỆN THOẠI NỘI BỘ DÙNG CHO TỔ HỢP NHÀ VÀ HỆ THỐNG ĐIỆN THOẠI NỘI BỘ DÙNG CHO TÒA NHÀ**

(57) Sáng chế đề cập đến điện thoại nội bộ dùng chung (24) bắt giữ hình ảnh của một người đứng ở lối vào chung (16). Khi một hoạt động xác nhận bởi người có sử dụng chìa khóa thông minh (42) được đăng nhập, thiết bị đọc lối vào chung (26) truyền thông tin xác thực đến bộ điều khiển lối vào chung (28). Bộ điều khiển lối vào chung (28) xác định xem liệu người là cư dân của tổ hợp nhà (10) hay là khách, dựa trên thông tin xác thực. Khi người được xác định là cư dân của tổ hợp nhà (10), bộ điều khiển lối vào chung (28) truyền tín hiệu để mở khóa cửa lối vào chung (22). Khi người được xác định là khách, bộ điều khiển lối vào chung (28) truyền, khi số phòng được đăng nhập vào điện thoại nội bộ dùng chung (24), tín hiệu để mở khóa cửa lối vào chung (22) và truyền kết quả tạo ảnh bởi điện thoại nội bộ dùng chung (24) đến điện thoại nội bộ trong tòa nhà (30) tương ứng với số phòng được đăng nhập.

Fig.1

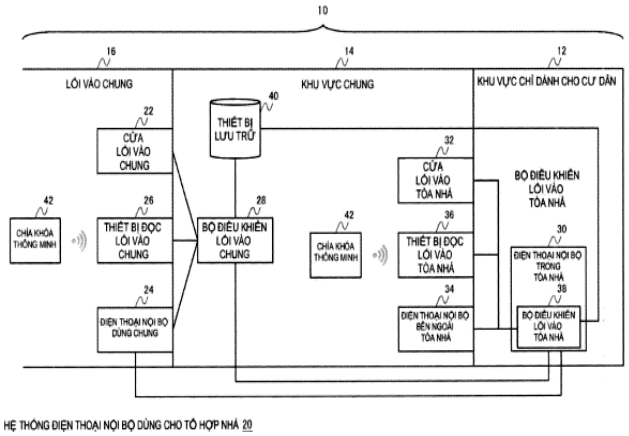

(11) **1-0049904 B**

(15) 09/07/2025
Số Quyết định: 132621/QĐ-SHTT.IP

(45) 25/08/2025 449B

(43) 25/07/2023 424 A

(21) 1-2023-02254

(85) 05/04/2023

(22) 31/08/2021

(86) PCT/JP2021/032030 31/08/2021

(30) 2020-151077 09/09/2020 JP

(87) WO2022/054651 17/03/2022

(51) ***C10M 169/04***; *C10N 40/30; C10M 129/70; C10M 133/40; C10M 137/02; C10M 137/04; C10N 20/02; C10N 30/00; C10N 40/02; C10N 40/04; C10N 40/08; C10N 40/12; C10N 40/20; C10N 40/22; C10N 40/24; C10M 101/02; C10M 105/74*

(73) **CITIZEN WATCH CO., LTD.** (JP)
1-12, Tanashicho 6-chome, Nishitokyo-shi, Tokyo 1888511, Japan

(72) AKAO, Yuji (JP)

(74) Công ty TNHH một thành viên Sở hữu trí tuệ VCCI (VCCI-IP CO.,LTD)

(54) **CHẾ PHẨM DẦU CÔNG NGHIỆP**

(57) Sáng chế đề cập đến chế phẩm dầu công nghiệp chứa dầu khoáng hoặc dầu tổng hợp làm dầu nền, và dẫn xuất phosphit este trung tính được thể hiện bằng công thức (B) sau đây và dẫn xuất 2,6-di-t-butylphenol được thể hiện bằng công thức (C) sau đây làm chất chống oxy hóa. Trong công thức (B), mỗi nhóm R^{b21} đến R^{b24} độc lập là nhóm hydrocacbon béo có 10 đến 16 nguyên tử cacbon. Trong công thức (C), R^{c1} là nhóm alkyl mạch thẳng hoặc mạch nhánh có 1 đến 12 nguyên tử cacbon.

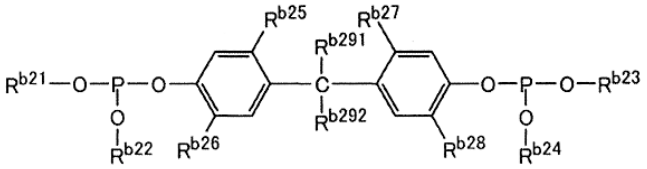

(B)

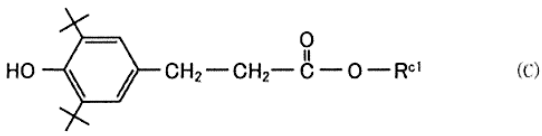

(C)

(11) **1-0049905 B**

(15) 09/07/2025
Số Quyết định: 132693/QĐ-SHTT.IP

(45) 25/08/2025 449B

(43) 25/11/2022 416 A

(21) 1-2022-06226

(85) 27/09/2022

(22) 27/02/2021

(86) PCT/CN2021/078313 27/02/2021

(30) PCT/EP2020/055269 28/02/2020 EP
PCT/EP2020/065999 09/06/2020 EP
PCT/EP2020/065989 09/06/2020 EP

(87) WO2021/170124 02/09/2021

(51) ***H04N 19/31***; *H04N 19/136*

(73) **HUAWEI TECHNOLOGIES CO., LTD.** (CN)
Huawei Administration Building, Bantian, Longgang District, Shenzhen, Guangdong 518129, China

(72) WANG, Biao (CN); ESENLIK, Semih (TR); KOTRA, Anand Meher (IN); ALSHINA, Elena Alexandrovna (RU); GAO, Han (CN)

(74) Công ty Luật TNHH T&G (TGVN)

(54) **PHƯƠNG PHÁP GIẢI MÃ DÒNG BIT VIĐEO, PHƯƠNG PHÁP VÀ THIẾT BỊ MÃ HÓA DÒNG BIT VIĐEO, THIẾT BỊ GIẢI MÃ DÒNG BIT VIĐEO ĐƯỢC TẠO MÃ, BỘ GIẢI MÃ, BỘ MÃ HÓA, PHƯƠNG TIỆN ĐỌC ĐƯỢC BẰNG MÁY TÍNH BẤT BIẾN, VÀ PHƯƠNG TIỆN LƯU TRỮ BẤT BIẾN**

(57) Sáng chế đề cập đến ộ mã hóa, bộ giải mã, các phương pháp và các thiết bị để mã hóa và giải mã dòng bit viđeo, và phương tiện lưu trữ bất biến.

Việc báo hiệu các phần tử cú pháp trong tập thông số chuỗi của dòng bit viđeo được khắc phục. Cụ thể là, sáng chế đề xuất phương pháp giải mã dòng bit viđeo trong đó tập thông số chuỗi (Sequence Parameter Set - SPS) được tạo mã mà chứa các phần tửcú pháp mà áp dụng cho chuỗi viđeo, phương pháp này bao gồm các bước thu được giá trị của thành phần cú pháp thứ nhất từ SPS được sử dụng để định rõ liệu cấu trúc cú pháp các thông số bộ đệm hình ảnh đã được giải mã (DPB: decoded picture buffer) có mặt trong SPS hay không và thu được giá trị của thành phần cú pháp thứ hai từ SPS, ít nhất khi xác định rằng giá trị của thành phần cú pháp thứ nhất định rõ rằng cấu trúc cú pháp các thông số DPB có mặt trong SPS, được sử dụng để định rõ sự có mặt của thành phần cú pháp DPB trong cấu trúc cú pháp các thông số DPB, trong đó thành phần cú pháp DPB được áp dụng cho lớp con thời gian ngoại trừ lớp con thời gian cao nhất trong chuỗi viđeo.

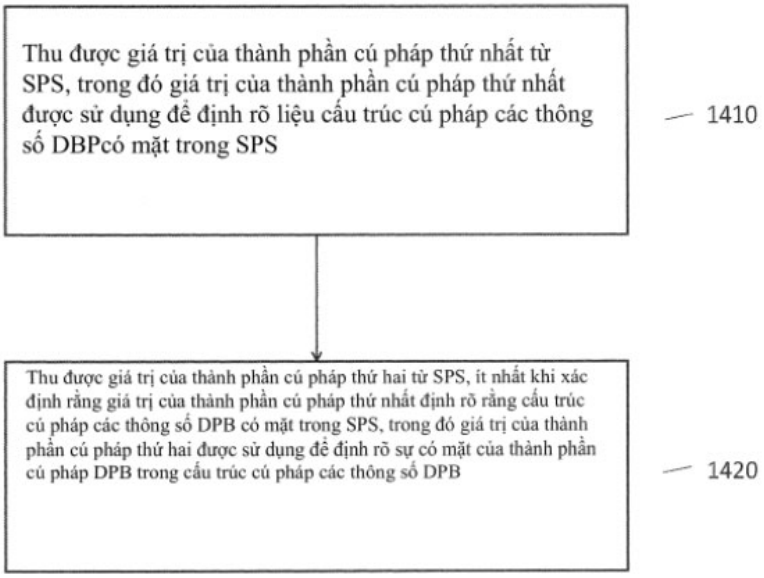
Thu được giá trị của thành phần cú pháp thứ nhất từ SPS, trong đó giá trị của thành phần cú pháp thứ nhất được sử dụng để định rõ liệu cấu trúc cú pháp các thông số DBPcó mặt trong SPS
1410
Thu được giá trị của thành phần cú pháp thứ hai từ SPS, ít nhất khi xác định rằng giá trị của thành phần cú pháp thứ nhất định rõ rằng cấu trúc cú pháp các thông số DPB có mặt trong SPS, trong đó giá trị của thành phần cú pháp thứ hai được sử dụng để định rõ sự có mặt của thành phần cú pháp DPB trong cấu trúc cú pháp các thông số DPB
1420

FIG.14

(11) **1-0049906 B**

(15) 09/07/2025
Số Quyết định: 132804/QĐ-SHTT.IP

(45) 25/08/2025 449B

(43) 25/07/2022 412 A

(21) 1-2022-01180

(85) 24/02/2022

(22) 27/07/2019

(86) PCT/US2019/043817 27/07/2019

(87) WO2021/021095 04/02/2021

(51) ***B65D 41/34***

(73) **THISCAP, INC.** (US)
286 Lake Drive, San Bruno, California 95123, United States of America

(72) MAGUIRE, Michael (US)

(74) Công ty TNHH Tầm nhìn và Liên danh (VISION & ASSOCIATES CO.LTD.)

(54) **NẮP DÙNG CHO BÌNH CHỨA VÀ PHƯƠNG PHÁP TẠO RA NẮP DÙNG CHO BÌNH CHỨA**

(57) Sáng chế đề cập đến nắp dùng cho bình chứa được tạo ra sao cho nắp này có tấm trên cùng và thành bên tròn. Hai bên đối diện của thành bên tròn nối tròn với nhau, một chu vi của thành bên tròn nối với một bề mặt của tấm trên cùng tạo ra đầu đóng, và chu vi còn lại của thành bên tròn ở bên đối diện của đầu đóng tạo ra đầu mở. Các rãnh cắt nằm ở thành bên tròn. Các rãnh cắt tạo ra chi tiết vòng nằm ở đầu mở của nắp được tách rời khỏi thân chính của nắp bởi rãnh cắt thứ nhất và rãnh cắt thứ hai giữa đầu mở của thân chính và chi tiết vòng.

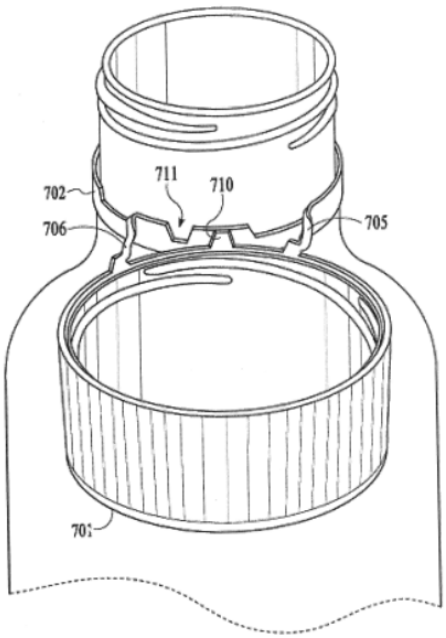

Hình 34

(11) **1-0049907 B**

(15) 09/07/2025
Số Quyết định: 132805/QĐ-SHTT.IP

(45) 25/08/2025 449B

(43) 27/12/2021 405 A

(21) 1-2021-05278

(85) 26/08/2021

(22) 13/02/2020

(86) PCT/JP2020/005599 13/02/2020

(30) 2019-024287 14/02/2019 JP
2020-009507 23/01/2020 JP

(87) WO2020/166665 20/08/2020

(51) ***A61K 31/192***; *A61P 29/00; A61K 9/70; A61K 47/10; A61K 47/14*

(73) **HISAMITSU PHARMACEUTICAL CO., INC.** (JP)
408, Tashirodaikan-machi, Tosu-shi, Saga 841-0017 Japan

(72) SAKAKURA Tatsuya (JP); KIMURA Satoshi (JP); TSURU Seiichiro (JP)

(74) Công ty TNHH một thành viên Sở hữu trí tuệ VCCI (VCCI-IP CO.,LTD)

(54) **MIẾNG DÁN DẠNG GEL VÀ PHƯƠNG PHÁP LÀM ỔN ĐỊNH KETOPROFEN TRONG MIẾNG DÁN DẠNG GEL**

(57) Sáng chế đề cập đến miếng dán dạng gel có lớp bột nhão trên lớp nền, trong đó lớp bột nhão này bao gồm ketoprofen hoặc muối dược dụng của nó, propylen glycol, l-menthol, và nước, trong đó khối lượng của propylen glycol trong lớp bột nhão gấp 3 lần khối lượng của ketoprofen hoặc ít hơn, và trong đó hàm lượng của l-menthol dựa trên tổng khối lượng của lớp bột nhão nằm trong khoảng từ 0,1 đến 0,5% khối lượng.

(11) **1-0049908 B**

(15) 09/07/2025
Số Quyết định: 132807/QĐ-SHTT.IP

(45) 25/08/2025 449B

(43) 25/07/2023 424 A

(21) 1-2023-00662

(85) 03/02/2023

(22) 06/07/2021

(86) PCT/FI2021/050522 06/07/2021

(30) 20205742 09/07/2020 FI

(87) WO2022/008798 13/01/2022

(51) ***E01C 21/00***

(73) **BETOLAR OY** (FI)
Mannilantie 9, 43300 Kannonkoski, Finland

(72) LEPPÄNEN, Juha (FI)

(74) Công ty TNHH Tầm nhìn và Liên danh (VISION & ASSOCIATES CO.LTD.)

(54) **PHƯƠNG PHÁP XỬ LÝ ĐẤT**

(57) Sáng chế đề cập đến máy và phương pháp xử lý đất. Máy (24) là phương tiện di chuyển được (25) có dụng cụ lưỡi (26) để gỡ bỏ đất. Đất đã gỡ bỏ được chuyển vào không gian chất tải (28) trong đó đất được đồng nhất. Một hoặc nhiều chất kết dính được trộn với đất, sau đó đất được đưa trở lại mặt đất bằng dụng cụ rải (34). Việc ổn định đất do đó được tiến hành trong máy di chuyển được.

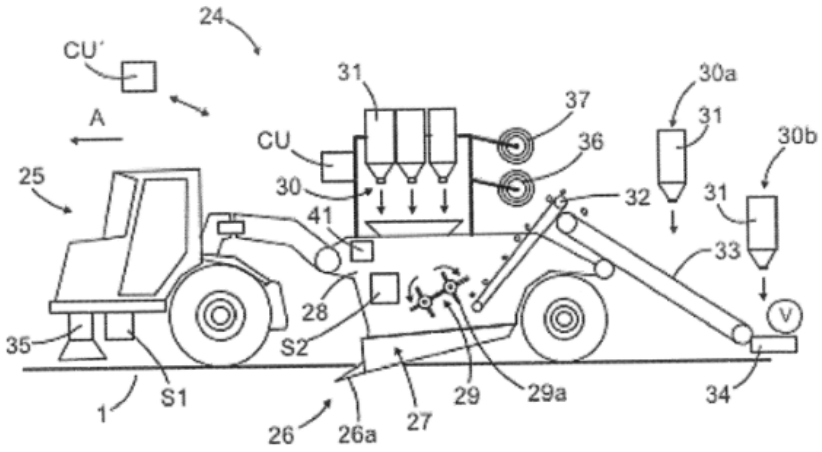

Hình 7

(11) **1-0049909 B**

(15) 09/07/2025
Số Quyết định: 132808/QĐ-SHTT.IP

(45) 25/08/2025 449B

(43) 26/09/2022 414 A

(21) 1-2022-04353

(85) 11/07/2022

(22) 11/12/2020

(86) PCT/JP2020/046201 11/12/2020

(30) 2019-224959 13/12/2019 JP

(87) WO2021/117846 17/06/2021

(51) ***A61P 9/00***; *C07D 513/04; A61K 31/429; A61K 31/4365; A61K 31/437; A61K 31/44; A61K 31/4402; A61K 31/4406; A61K 31/4418; A61K 31/4427; A61K 31/443; A61K 31/4433; A61K 31/4439; A61K 31/47; A61K 31/4965; A61K 31/5025; A61K 31/505; A61K 31/506; A61K 31/517; A61K 31/519; A61K 31/5377; A61K 31/5383; A61P 11/00; A61P 11/06; A61P 11/08; A61P 17/00; A61P 27/02; A61P 35/00; A61P 35/02; A61P 43/00; A61P 9/10; A61P 9/12; A61P 9/14; C07D 213/54; C07D 213/61; C07D 213/73; C07D 213/81; C07D 215/12; C07D 239/14; C07D 239/74; C07D 241/12; C07D 241/20; C07D 263/34; C07D 277/56; C07D 401/04; C07D 405/04; C07D 409/04; C07D 471/04; C07D 487/04; C07D 495/04; C07D 498/04; A61K 31/421; A61K 31/426*

(73) **NIPPON SHINYAKU CO., LTD.** (JP)
14, Kisshoin Nishinosho Monguchicho, Minami-ku, Kyoto-shi, Kyoto 601-8550, Japan

(72) ASADA, Junshi (JP); HARUTA, Yoshinari (JP); YAKUSHIJI, Hiroyuki (JP); TANAKA, Toru (JP); KURAMOTO, Kazuya (JP); KOSUGI, Keiji (JP); FUCHIKAMI, Chiaki (JP)

(74) Công ty TNHH một thành viên Sở hữu trí tuệ VCCI (VCCI-IP CO.,LTD)

(54) **HỢP CHẤT DÙNG LÀM CHẤT ỨC CHẾ KINAZA THỤ THỂ PDGF VÀ DƯỢC PHẨM CHỨA HỢP CHẤT NÀY**

(57) Sáng chế đề cập đến hợp chất có hoạt tính ức chế kinaza thụ thể PDGF. đây hoặc muối dược dụng của nó, hoặc solvat của nó. Các ví dụ về sáng chế có thể bao gồm, ví dụ, hợp chất có công thức [I] sau

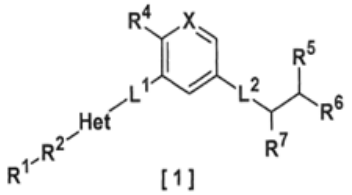

[1]

Hợp chất theo sáng chế có hoạt tính ức chê chông lại kinaza thụ thể PDGF. Ngoài ra, do hợp chất theo sáng chế có hoạt tính ức chế chống lại kinaza thụ thể PDGF, nên nó hữu ích làm chất điều trị bệnh đường hô hấp, ung thư, bệnh tăng sinh cơ trơn, bệnh tăng sinh mạch, bệnh tự miễn dịch/viêm, bệnh chuyển hóa, bệnh tắc mạch máu, và tương tự.

(11) **1-0049910 B**

(15) 09/07/2025
Số Quyết định: 132809/QĐ-SHTT.IP

(45) 25/08/2025 449B

(43) 26/06/2023 423 A

(21) 1-2023-01672

(85) 16/03/2023

(22) 17/08/2021

(86) PCT/CN2021/112892 17/08/2021

(30) 202010834214.4 18/08/2020 CN

(87) WO2022/037555 24/02/2022

(51) ***A61B 5/00***

(73) **HUAWEI TECHNOLOGIES CO., LTD.** (CN)
Huawei Administration Building, Bantian, Longgang District Shenzhen, Guangdong 518129, P. R. China

(72) LI, Jing (CN); ZHANG, Yue (CN)

(74) Công ty TNHH một thành viên Sở hữu trí tuệ VCCI (VCCI-IP CO.,LTD)

(54) **PHƯƠNG PHÁP THU THẬP DỮ LIỆU SINH LÝ HỌC, THIẾT BỊ ĐIỆN TỬ, PHƯƠNG TIỆN LƯU TRỮ ĐỌC ĐƯỢC BỞI MÁY TÍNH VÀ HỆ THỐNG CHIP**

(57) Sáng chế đề cập đến thiết bị và phương pháp thu thập dữ liệu sinh lý học, và thiết bị đeo (100), và có thể áp dụng cho các kỹ thuật thu thập dữ liệu. Phương pháp này bao gồm: khi được phát hiện rằng người dùng đi vào giấc ngủ, nhận dạng rằng số lần thứ nhất mà người dùng đi vào giấc ngủ thời gian dài trong chu kỳ thời gian thứ nhất có nhỏ hơn ngưỡng số lần hay không; khi ngưỡng của số lần thứ nhất nhỏ hơn ngưỡng số lần, kích hoạt cảm biến thứ nhất, và thu thập dữ liệu sinh lý học thứ nhất của người dùng bằng cách sử dụng cảm biến thứ nhất; khi được phát hiện rằng người dùng thức dậy, vô hiệu hoá cảm biến thứ nhất. So với việc giữ cảm biến liên quan được kích hoạt cả ngày, phương pháp này có thể giảm một lượng lớn công việc thu thập cảm biến. Ngoài ra, việc đặt ngưỡng số lần làm cho việc kích hoạt cảm biến liên quan cho giấc ngủ thời gian ngắn ít có khả năng xảy ra hơn. Do đó, theo phương pháp này, khối lượng công việc của thu thập dữ liệu sinh lý trong giấc ngủ thời gian dài bởi cảm biến có thể được giảm cũng như mức tiêu thụ điện năng, để tiêu thụ điện ít hơn và thời lượng của thiết bị đeo (100) dài hơn.

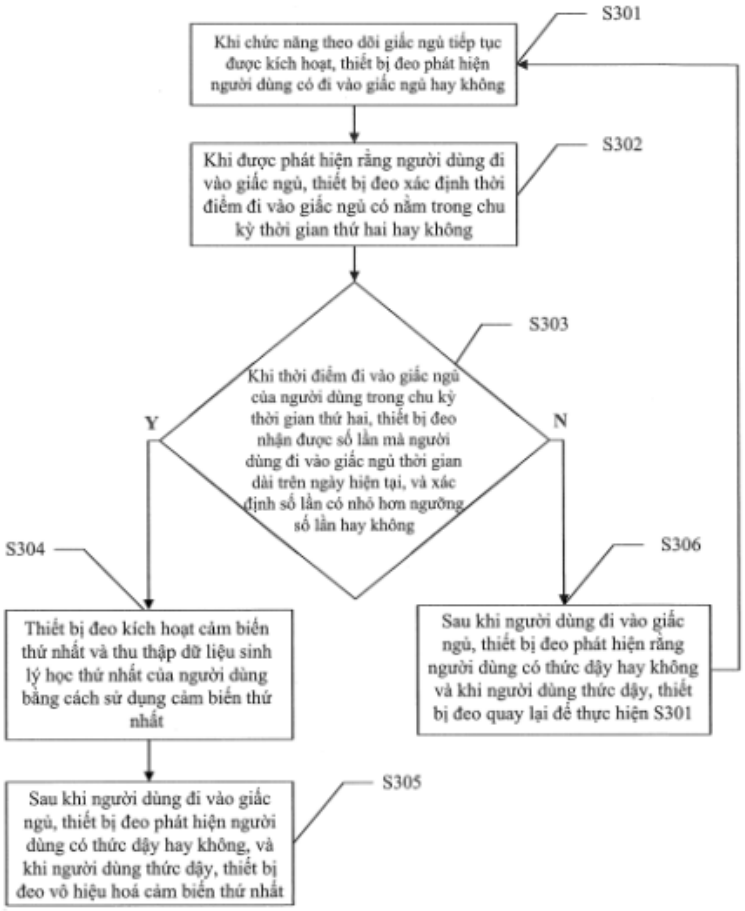
S301
Khi chức năng theo dõi giấc ngủ tiếp tục được kích hoạt, thiết bị đeo phát hiện người dùng có đi vào giấc ngủ hay không
S302
Khi được phát hiện rằng người dùng đi vào giấc ngủ, thiết bị đeo xác định thời điểm đi vào giấc ngủ có nằm trong chu kỳ thời gian thứ hai hay không
S303
Khi thời điểm đi vào giấc ngủ của người dùng trong chu kỳ thời gian thứ hai, thiết bị đeo nhận được số lần mà người dùng đi vào giấc ngủ thời gian dài trên ngày hiện tại, và xác định số lần có nhỏ hơn ngưỡng số lần hay không
Y
N
S304
Thiết bị đeo kích hoạt cảm biến thứ nhất và thu thập dữ liệu sinh lý học thứ nhất của người dùng bằng cách sử dụng cảm biến thứ nhất
S305
Sau khi người dùng đi vào giấc ngủ, thiết bị đeo phát hiện người dùng có thức dậy hay không, và khi người dùng thức dậy, thiết bị đeo vô hiệu hoá cảm biến thứ nhất
S306
Sau khi người dùng đi vào giấc ngủ, thiết bị đeo phát hiện rằng người dùng có thức dậy hay không và khi người dùng thức dậy, thiết bị đeo quay lại để thực hiện S301

FIG. 3

(11) **1-0049911 B**

(15) 09/07/2025
Số Quyết định: 132810/QĐ-SHTT.IP

(45) 25/08/2025 449B

(43) 25/05/2023 422 A

(21) 1-2023-00372

(85) 18/01/2023

(22) 11/06/2021

(86) PCT/JP2021/022272 11/06/2021

(30) 2020-107131 22/06/2020 JP

(87) WO2021/261290 30/12/2021

(51) ***B65D 1/02***

(73) **SUNTORY HOLDINGS LIMITED** (JP)
1-40, Dojimahama 2-chome, Kita-ku, Osaka-shi, Osaka 5308203, Japan

(72) SHIMIZU Yuzo (JP); KOBAYASHI Toshiya (JP); MATSUTAKE Naoto (JP)

(74) Công ty TNHH Tầm nhìn và Liên danh (VISION & ASSOCIATES CO.LTD.)

(54) **CHAI NHỰA**

(57) Sáng chế đề cập đến chai nhựa bao gồm đế (4) là hình cánh hoa. Đế (4) bao gồm các hốc (6) kéo dài xuyên tâm từ vùng trung tâm (41) của đế (4) và các chân (5) được ngăn cách với nhau bởi các hốc (6). Ít nhất một hốc (6) trong số các hốc (6) bao gồm gờ (61) lõm vào bên trong đế (4). Gờ (61) được chia thành các phần (61a, 61b) được bố trí theo hướng kéo dài trong đó ít nhất một hốc (6) kéo dài.

Fig.2

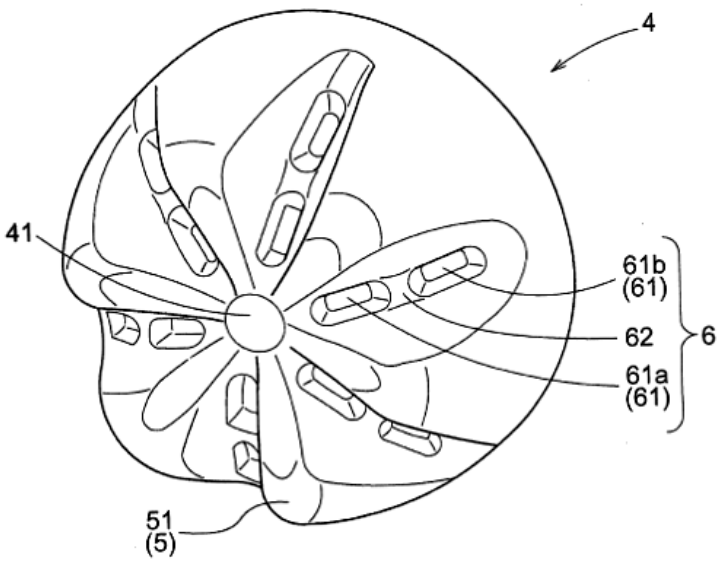

(11) **1-0049912 B**

(15) 09/07/2025
Số Quyết định: 132811/QĐ-SHTT.IP

(45) 25/08/2025 449B

(43) 25/08/2021 401 A

(21) 1-2021-03611

(85) 17/06/2021

(22) 28/11/2019

(86) PCT/EP2019/082825 28/11/2019

(30) 18214090.5 19/12/2018 EP

(87) WO2020/126377 A1 25/06/2020

(51) ***A61K 8/34***; *A61Q 5/12; A61K 8/898; A61K 8/41; A61K 8/58*

(73) **UNILEVER GLOBAL IP LIMITED** (GB)
Port Sunlight, Wirral, Merseyside CH62 4ZD, United Kingdom

(72) BARFOOT Richard Jonathan (GB); COOKE Michael James (GB); MENDOZA FERNANDEZ Cesar Ernesto (GB); PRICE Paul Damien (GB)

(74) Công ty TNHH Trần Hữu Nam và Đồng sự (TRAN H.N & ASS.)

(54) **CHẾ PHẨM XẢ DƯỠNG TÓC ĐỂ CẢI THIỆN ĐỘ KẾT BÁM VÀ PHƯƠNG PHÁP LÀM TĂNG ĐỘ KẾT BÁM**

(57) Chế phẩm có chứa:

(i) chất hoạt động bề mặt xả dưỡng cation, mạch thẳng với hàm lượng từ 0,01 đến 10% trọng lượng;

(ii) chất béo mạch thẳng với hàm lượng từ 0,1 đến 10% trọng lượng;

(iii) chất có lợi dạng hạt;

(iv) chất đồng hoạt động bề mặt cation phân nhánh, được chọn từ cấu trúc 1 với hàm lượng từ 0,01 đến 5% trọng lượng, ở 100% hoạt tính

Cấu trúc 1

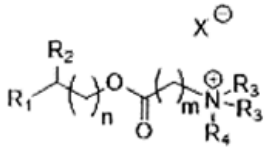

trong đó:

R1 và R2 gồm các chuỗi alkyl mạch thẳng, bão hòa hoặc không bão hòa, với độ dài mạch cacbon-cacbon từ 4 đến 20 nguyên tử cacbon, ưu tiên là từ 6 đến 18 nguyên tử cacbon; ưu tiên hơn là từ 8 đến 12 nguyên tử cabon, ưu tiên hơn cả là từ 6 đến 10 nguyên tử cacbon,

n có phạm vi từ 0 đến 10, ưu tiên được chọn từ 0 và 1;

m có phạm vi từ 1 đến 6, ưu tiên được chọn từ 1 và 2;

R3 gồm chuỗi alkyl có chiều dài mạch cacbon-cacbon từ 1 đến 4 nguyên tử cacbon, ưu tiên hơn là từ 1 đến 2 nguyên tử cacbon;

R4 gồm một proton hoặc chuỗi alkyl có chiều dài mạch cacbon-cacbon từ 1 đến 4 nguyên tử cacbon, ưu tiên là từ 1 đến 2 nguyên tử cacbon; và

X là anion hữu cơ hoặc vô cơ;

trong đó, tỷ lệ mol của chất đồng hoạt động bề mặt cation phân nhánh (iv) so với chất hoạt động bề mặt cation mạch thẳng (i) nằm trong khoảng từ 1:20 đến 1:1, ưu tiên là từ 1:1, ưu tiên hơn cả là từ 1:5 đến 1:2 cung cấp độ kết bám các chất có lợi vượt trội.

(11) **1-0049913 B**

(15) 09/07/2025
Số Quyết định: 132812/QĐ-SHTT.IP

(45) 25/08/2025 449B

(43) 25/01/2024 430 A

(21) 1-2023-05840

(85) 30/08/2023

(22) 16/02/2022

(86) PCT/JP2022/006131 16/02/2022

(30) 2021-023399 17/02/2021 JP

(87) WO2022/176899 25/08/2022

(51) ***B22D 17/32****; B29C 45/76; B29C 45/53*

(73) **SHIBAURA MACHINE CO., LTD.** (JP)
2-2, Uchisaiwai-cho 2-chome, Chiyoda-ku Tokyo 100-0011, Japan

(72) Tetsuya MITA (JP)

(74) Công ty TNHH một thành viên Sở hữu trí tuệ VCCI (VCCI-IP CO.,LTD)

(54) THIẾT BỊ PHUN, MÁY ĐÚC VÀ PHƯƠNG PHÁP ĐIỀU KHIỂN MÁY ĐÚC

(57) Sáng chế đề cập đến thiết bị phun bao gồm: xilanh phun bao gồm thanh có thể nối được với pittông trụ trượt, pittông được cố định vào thanh, ống xi lanh chứa pittông theo cách trượt được, khoang phía thanh mà trong đó thanh được bố trí, và khoang phía đầu được bố trí đối diện với khoang phía thanh với pittông được kẹp giữa khoang phía đầu và khoang phía thanh; bơm thủy lực; van điều khiển tốc độ dòng chảy để điều khiển tốc độ dòng chảy của chất lỏng hoạt động được xả ra từ khoang phía thanh; bộ tích trữ để làm tăng tốc độ dòng chảy của chất lỏng hoạt động được cấp tới khoang phía đầu; và bộ phận điều khiển để điều khiển van điều khiển tốc độ dòng chảy, bơm thủy lực, và bộ tích trữ để bắt đầu cấp chất lỏng hoạt động tới khoang phía đầu sử dụng bơm thủy lực ở trạng thái trong đó van điều khiển tốc độ dòng chảy được đóng khi vật liệu lỏng được phun sử dụng pittông trụ trượt, và để cấp chất lỏng hoạt động tới khoang phía đầu sử dụng bộ tích trữ sau khi chất lỏng hoạt động trong khoang phía đầu đạt đến áp suất được định trước.

【Fig.2】

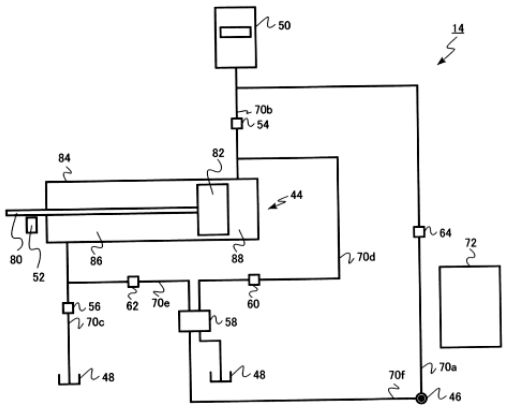

(11) **1-0049914 B**

(15) 09/07/2025
Số Quyết định: 132813/QĐ-SHTT.IP

(45) 25/08/2025 449B

(43) 25/11/2021 404 A

(21) 1-2021-03690

(85) 21/06/2021

(22) 26/11/2019

(86) PCT/EP2019/082627 26/11/2019

(30) PCT/CN2018/122794 21/12/2018 CN
19154998.9 01/02/2019 EP

(87) WO2020/126356 A1 25/06/2020

(51) ***A61Q 5/00***; *A61K 8/27; A61K 8/35; A61K 8/73; A61K 8/81; A61K 8/02; A61K 8/49*

(73) **UNILEVER GLOBAL IP LIMITED** (GB)
Port Sunlight, Wirral, Merseyside CH62 4ZD, United Kingdom

(72) CHEN Guoqiang (CN); PAN Xiaoyun (CN); TANG Xuezhi (CN)

(74) Công ty TNHH Trần Hữu Nam và Đồng sự (TRAN H.N & ASS.)

(54) **HẠT ĐA HỢP CHỨA CHẤT TRỊ GÀU DẠNG HẠT, PHƯƠNG PHÁP ĐIỀU CHẾ HẠT ĐA HỢP VÀ CHẾ PHẨM CHĂM SÓC TÓC**

(57) Sáng chế bộc lộ các hạt đa hợp chứa chất trị gàu nhạy cảm ánh sáng và chất lọc tia UV hữu cơ có điểm nóng chảy nằm trong khoảng từ 30°C đến 105°C, được đặc trưng ở chỗ các hạt đa hợp này chứa polyme cation có trọng lượng phân tử trung bình nằm trong khoảng từ 1000 Da đến 10000000 Da.

(11) **1-0049915 B**

(15) 09/07/2025
Số Quyết định: 132814/QĐ-SHTT.IP

(45) 25/08/2025 449B

(43) 25/05/2023 422 A

(21) 1-2022-08617

(85) 29/12/2022

(22) 22/06/2021

(86) PCT/EP2021/066970 22/06/2021

(30) PCT/CN2020/100181 03/07/2020 CN
20190805.0 13/08/2020 EP

(87) WO2022/002692 A1 06/01/2022

(51) ***C11D 11/00***; *C11D 17/04*

(73) **UNILEVER GLOBAL IP LIMITED** (GB)
Port Sunlight Wirral, Merseyside CH62 4ZD, United Kingdom

(72) SHEN Jun (CN)

(74) Công ty TNHH Trần Hữu Nam và Đồng sự (TRAN H.N & ASS.)

(54) **PHƯƠNG PHÁP SẢN XUẤT BAO NANG CHỨA LIỀU LƯỢNG ĐƠN VỊ**

(57) Sáng chế này cung cấp phương pháp sản xuất bao nang chứa liều lượng đơn vị để xử lý bề mặt đồ vật, bao gồm các bước: (a) đặt tấm màng rượu polyvinyl thứ nhất có thể tan trong nước lên trên khuôn có các nhóm hốc lõm, mỗi nhóm đó có ba hốc lõm được bố trí trên mặt phẳng ngăn kín, lần lượt tiếp sau nhau theo hướng vòng tròn sao cho tổng diện phủ của khoang chứa thứ hai và thứ ba là bằng từ 0,8 lần đến 2,5 lần diện phủ của khoang chứa thứ nhất; (b) gia nhiệt và tác động hút chân không vào màng để ép màng vào các hốc lõm của khuôn, và giữ cố định để tạo thành ba hốc lõm trên màng; hốc lõm thứ nhất, hốc lõm thứ hai và hốc lõm thứ ba, ba hốc lõm đó tiếp giáp với các hốc lõm kế bên tương ứng qua màng; (c) nạp ba phần chế phẩm xử lý bề mặt đồ vật khác nhau vào ba hốc lõm, ba hốc lõm này cùng nhau tạo thành chế phẩm xử lý bề mặt đồ vật đầy đủ; (d) dán tấm màng thứ hai với tấm màng thứ nhất ngang qua các hốc lõm đã được tạo ra để tạo thành mạng dải dán kín ngăn cách, bao gồm riềm dán kín ngăn cách bao quanh và mạng dải dán kín ngăn cách các khoang chứa với nhau; và (e) cắt ở giữa các bao nang để tạo thành một loạt các bao nang có ba khoang chứa, mỗi bao nang chứa một phần của chế phẩm xử lý bề mặt đồ vật trong ba khoang chứa.

(11) **1-0049916 B**

(15) 09/07/2025
Số Quyết định: 132901/QĐ-SHTT.IP

(45) 25/08/2025 449B

(43) 25/05/2022 410 A

(21) 1-2022-00193

(85) 12/01/2022

(22) 07/08/2020

(86) PCT/US2020/070383 07/08/2020

(30) 62/884,632 08/08/2019 US
16/947,578 06/08/2020 US

(87) WO2021/026571 A1 11/02/2021

(51) ***H04W 52/08***; *H04W 52/38*

(73) **QUALCOMM INCORPORATED** (US)
ATTN: International IP Administration 5775 Morehouse Drive San Diego, California 92121-1714 (US)

(72) AKKARAKARAN, Sony (IN); LUO, Tao (US); LI, Junyi (US); MONTOJO, Juan (US); RYU, Jung Ho (US); GULATI, Kapil (IN); CHENG, Hong (SG)

(74) Công ty TNHH Quốc tế D &N (D&N INTERNATIONAL CO.,LTD.)

(54) **PHƯƠNG PHÁP, THIẾT BỊ NGƯỜI DÙNG VÀ MÁY ĐỂ TRUYỀN THÔNG KHÔNG DÂY, VÀ PHƯƠNG TIỆN BẤT BIẾN ĐỌC ĐƯỢC BẰNG MÁY TÍNH**

(57) Nói chung, các khía cạnh khác nhau của sáng chế đề cập đến phương pháp, thiết bị người dùng và máy để truyền thông không dây, và phương tiện bất biến đọc được bằng máy tính. Theo một số khía cạnh, thiết bị người dùng (user equipment - UE) có thể nhận lệnh điều khiển công suất truyền (transmit power control - TPC) dựa ít nhất một phần vào việc truyền được lập lịch cuộc truyền thông liên kết phụ. UE có thể xác định, dựa ít nhất một phần vào việc trì hoãn truyền cuộc truyền thông liên kết phụ hoặc truyền cuộc truyền thông liên kết phụ ở công suất thấp hơn công suất được tạo cấu hình cho việc truyền được lập lịch cuộc truyền thông liên kết phụ, liệu có điều chỉnh công suất truyền của UE dựa ít nhất một phần vào lệnh TPC hay không. UE có thể điều chỉnh có chọn lọc công suất truyền của UE dựa ít một phần vào việc xác định liệu có điều chỉnh công suất truyền hay không. Sáng chế còn đề xuất rất nhiều khía cạnh khác.

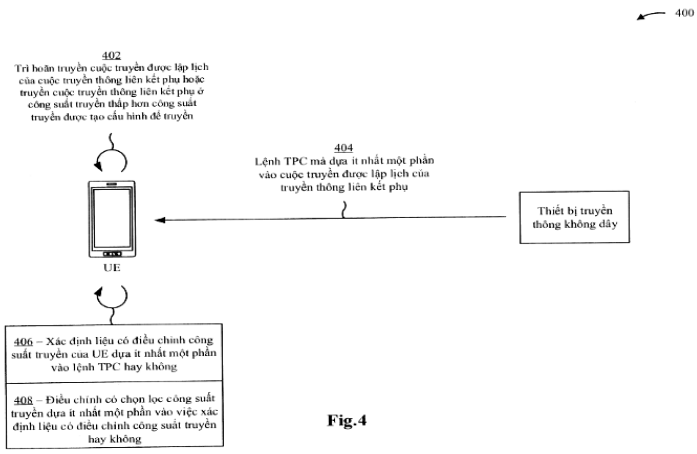

Fig.4

(11) **1-0049917 B**

(15) 10/07/2025
Số Quyết định: 133292/QĐ-SHTT.IP

(45) 25/08/2025 449B

(43) 25/07/2022 412 A

(21) 1-2022-02455

(85) 20/04/2022

(22) 29/10/2020

(86) PCT/US2020/057993 29/10/2020

(30) 62/928,142 30/10/2019 US
17/082,852 28/10/2020 US

(87) WO2021/087134 06/05/2021

(51) ***H04L 1/18***

(73) **QUALCOMM INCORPORATED** (US)
ATTN: International IP Administration, 5775 Morehouse Drive, San Diego, CA 92121-1714, United States of America

(72) HOSSEINI, Seyedkianoush (IR); SRIDHARAN, Gokul (IN)

(74) Công ty TNHH Quốc tế D &N (D&N INTERNATIONAL CO.,LTD.)

(54) **PHƯƠNG PHÁP VÀ MÁY ĐỂ TRUYỀN THÔNG KHÔNG DÂY TẠI THIẾT BỊ NGƯỜI DÙNG**

(57) Sáng chế cập đến phương pháp, máy, hệ thống và thiết bị để truyền thông không dây. Thiết bị người dùng (user equipment - UE) có thể xác định rằng nó có dữ liệu phản hồi thứ nhất cho các cuộc truyền thông đường xuống và dữ liệu phản hồi thứ hai cho các cuộc truyền thông liên kết phụ. UE có thể nhận từ trạm gốc chỉ báo về các tài nguyên cho phản hồi và truyền dữ liệu phản hồi thứ nhất, dữ liệu phản hồi thứ hai, hoặc cả hai, trong các tài nguyên. Theo một số ví dụ, UE có thể truyền dữ liệu phản hồi thứ nhất trong tập hợp tài nguyên thứ nhất và truyền dữ liệu phản hồi thứ hai trong tập hợp tài nguyên thứ hai. Theo một số ví dụ, UE có thể bỏ qua một trong số dữ liệu phản hồi thứ nhất hoặc thứ hai dựa vào các độ ưu tiên liên kết với dữ liệu phản hồi. Theo một số ví dụ, UE có thể ghép kênh dữ liệu phản hồi thứ nhất và thứ hai cho cuộc truyền trong các tài nguyên.

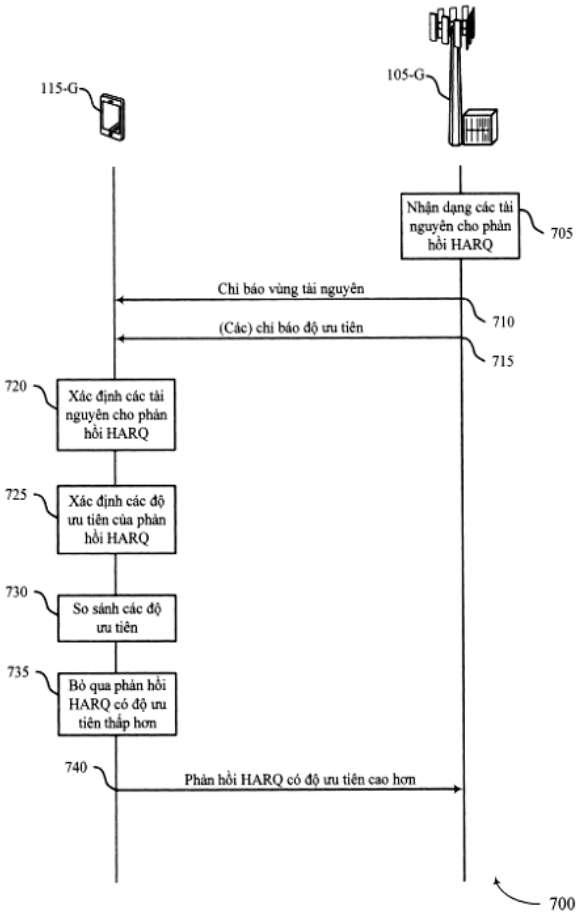
115-G
105-G
Nhận dạng các tài nguyên cho phản hồi HARQ
705
Chỉ báo vùng tài nguyên
710
(Các) chỉ báo độ ưu tiên
715
720
Xác định các tài nguyên cho phản hồi HARQ
725
Xác định các độ ưu tiên của phản hồi HARQ
730
So sánh các độ ưu tiên
735
Bỏ qua phản hồi HARQ có độ ưu tiên thấp hơn
740
Phản hồi HARQ có độ ưu tiên cao hơn
700

Fig.7

(11) **1-0049918 B**

(15) 10/07/2025
Số Quyết định: 133293/QĐ-SHTT.IP

(45) 25/08/2025 449B

(43) 27/12/2021 405 A

(21) 1-2021-02591

(85) 10/05/2021

(22) 17/10/2019

(86) PCT/CN2019/111642 17/10/2019

(30) 201811206989.6 17/10/2018 CN

(87) WO2020/078414 23/04/2020

(51) ***B01J 8/18***; *B01J 8/00; B01J 8/08; C07C 211/46; B01J 8/34; C07C 209/36; B01D 45/08*

(73) 1. **SHANGHAI RESEARCH INSTITUTE OF PETROCHEMICAL TECHNOLOGY SINOPEC** (CN)
1658 Pudong Bei Road, Pudong New Area, Shanghai, 201208, China
2. **CHINA PETROLEUM & CHEMICAL CORPORATION** (CN)
22 Chaoyangmen North Street, Chaoyang District, Beijing, 100728, China

(72) Jun XU (CN); Siqing ZHONG (CN); Le ZHAO (CN); Lianghua WU (CN)

(74) Văn phòng Luật sư Ân Nam (ANNAM IP & LAW)

(54) LÒ PHẢN ỨNG TẦNG SÔI, BỘ PHẬN KẾT CẤU DẠNG HÌNH THANG ĐÔI, VÀ QUY TRÌNH PHẢN ỨNG HYDRO HOÁ HỢP CHẤT NITRO

(57) Sáng chế đề cập đến thiết bị hóa lỏng, bộ phận kết cấu dạng hình thang đôi và thiết bị hóa lỏng có bộ phận kết cấu dạng hình thang đôi. Sáng chế còn đề cập đến việc sử dụng các thiết bị hóa lỏng này trong quá trình phản ứng hydro hóa hợp chất nitro. Thiết bị hóa lỏng bao gồm vỏ ngoài, bộ phân phối khí, và buồng bên trong được xác định bởi thành bên trong của vỏ ngoài nêu trên và bề mặt trên của bộ phân phối khí nêu trên, trong vùng giữa của buồng bên trong nêu trên được bố trí tấm đục lỗ, tấm đục lỗ bao gồm vùng mép ngoài và vùng trung tâm, giả sử tỷ lệ mở của vùng mép ngoài là A1 (đơn vị là %), giả sử tỷ lệ mở của vùng trung tâm là A2 (đơn vị là %), thì A1/A2=0-0,95. Thiết bị hóa lỏng có thể đạt được các hiệu quả kỹ thuật chẳng hạn như mức giảm sự tổn thất chất xúc tác có hiệu quả.

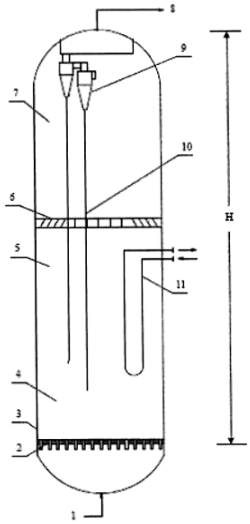

Fig.1

(11) **1-0049919 B**

(15) 10/07/2025
Số Quyết định: 133294/QĐ-SHTT.IP

(45) 25/08/2025 449B

(43) 26/08/2024 437 A

(21) 1-2023-07917

(85) 09/11/2023

(22) 16/03/2022

(86) PCT/JP2022/011870 16/03/2022

(30) 2021-068742 15/04/2021 JP

(87) WO2022/220001 20/10/2022

(51) ***D06M 15/55***; *B29K 105/06; D06M 13/17; D06M 13/292; D06M 15/53; B29B 15/08; D06M 13/262*

(73) **MATSUMOTO YUSHI-SEIYAKU CO., LTD.** (JP)
1-3, Shibukawa-cho 2-chome, Yao-shi, Osaka 5810075, Japan

(72) YOSHIDA, Masahiko (JP); SHIMIZU, Yoshihiko (JP)

(74) Công ty TNHH một thành viên Sở hữu trí tuệ VCCI (VCCI-IP CO.,LTD)

(54) **CHẤT HỒ CHO SỢI GIA CỐ VÀ DẢNH SỢI GIA CỐ ĐƯỢC PHỦ CHẤT NÀY**

(57) Sáng chế đề cập đến chất hồ cho sợi gia cố đạt được khả năng giữ hình dạng và đặc tính xử lý tốt của dảnh sợi được hồ. Chất hồ cho sợi gia cố này chứa nhựa epoxy (A), chất hoạt động bề mặt (B) và nước. Thành phần không bay hơi của chất hồ này có độ nhớt phức nằm trong khoảng từ 1×10^3Pa·s đến 1×10^5Pa·s được xác định ở 25°C ở độ biến dạng 0,005 và tần số 1 Hz, và môđun tổn hao nằm trong khoảng từ 5Pa đến 30Pa được xác định ở 120°C ở độ biến dạng 0,005 và tần số 1 Hz.

(11) **1-0049920 B**

(15) 10/07/2025
Số Quyết định: 133295/QĐ-SHTT.IP

(45) 25/08/2025 449B

(43) 27/04/2020 385 A

(21) 1-2019-06897

(85) 06/12/2019

(22) 26/06/2018

(86) PCT/IB2018/054720 26/06/2018

(30) 17178416.8 28/06/2017 EP

(87) WO2019/003118 A1 03/01/2019

(51) ***A61K 9/00***; *A61K 9/14; A61K 31/465*

(73) **PHILIP MORRIS PRODUCTS S.A.** (CH)
Quai Jeanrenaud 3, CH-2000 Neuchatel, Switzerland

(72) ZUBER, Gerard (CH); WALLER, Judith (GB)

(74) Công ty TNHH Tư vấn đầu tư và chuyển giao công nghệ (INVESTCONSULT)

(54) **VẬT CHỨA CÁC HẠT DÙNG ĐỂ SỬ DỤNG VỚI VẬT DỤNG HÍT VÀ HỆ THỐNG BAO GỒM VẬT DỤNG HÍT VÀ VẬT CHỨA NÓI TRÊN**

(57) Sáng chế đề cập đến vật chứa chứa hệ bột bao gồm nhiều hạt thứ nhất có kích cỡ hạt khoảng 10 micromet hoặc nhỏ hơn, và nhiều hạt thứ hai có kích cỡ hạt khoảng 20 micromet hoặc lớn hơn, và khe hở duy nhất (200) kéo dài xuyên qua vật chứa. Hệ thống bao gồm vật dụng hít (100) và vật chứa cũng được bộc lộ.

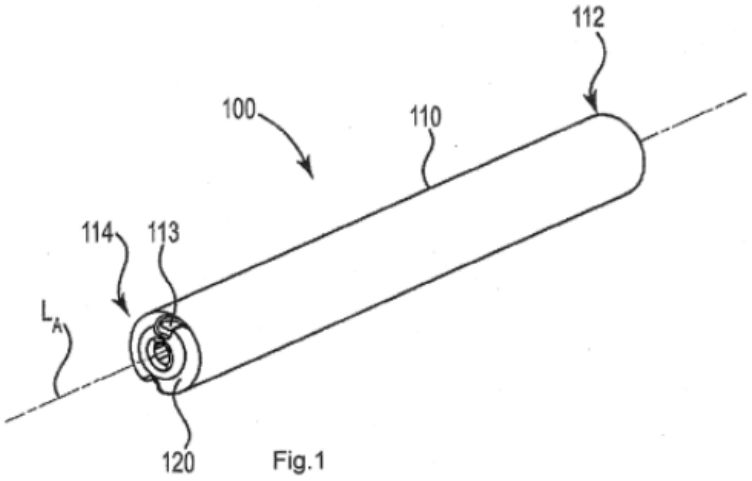

Fig.1

(11) **1-0049921 B**

(15) 10/07/2025
Số Quyết định: 133296/QĐ-SHTT.IP

(45) 25/08/2025 449B

(43) 25/10/2022 415 A

(21) 1-2022-04878

(85) 02/08/2022

(22) 15/12/2020

(86) PCT/JP2020/046648 15/12/2020

(30) 2020-018400 06/02/2020 JP

(87) WO2021/157203 12/08/2021

(51) ***D06F 39/02***

(73) **PANASONIC INTELLECTUAL PROPERTY MANAGEMENT CO., LTD.** (JP)
1-61, Shiromi 2-chome, Chuo-ku, Osaka-shi, Osaka 540-6207 Japan

(72) Toru IWASA (JP); Atsushi NAKASE (JP); Sho SAKUMA (JP); Keisuke INOUE (JP); Kenji ITO (JP); Satoshi HIROHATA (JP); Toshihide SUGIMOTO (JP); Yoshinori KATAOKA (JP)

(74) Công ty TNHH một thành viên Sở hữu trí tuệ VCCI (VCCI-IP CO.,LTD)

(54) **BỘ CHỨA CHẤT PHỤ TRỢ VÀ MÁY GIẶT**

(57) Sáng chế đề cập đến bộ chứa tinh thể bạc (15) bao gồm lỗ hở thứ nhất (20) mà chứa tinh thể bạc tan trong nước (29), có cấu tạo sao cho có thể gắn được vào máy giặt, và qua đó được đưa vào trong bộ chứa tinh thể bạc (15), và lỗ hở thứ hai (21) mà qua đó được xả từ bộ chứa tinh thể bạc (15), và lỗ hở thứ nhất (20) và/hoặc lỗ hở thứ hai (21) được bố trí bộ phận dẫn nước (27) có dạng lưới. Kết quả là, có thể ngăn ngay cả các tinh thể bạc (29) mà đều có kích cỡ hạt nhỏ không bị rò rỉ khỏi lỗ hở thứ hai. Do đó, các tinh thể bạc (29) mà đều có kích cỡ hạt nhỏ dễ dàng hòa tan trong nước, và do đó, có thể thu được tác dụng phụ trợ cao ngay cả với lượng nhỏ các tinh thể bạc (29).

FIG. 11

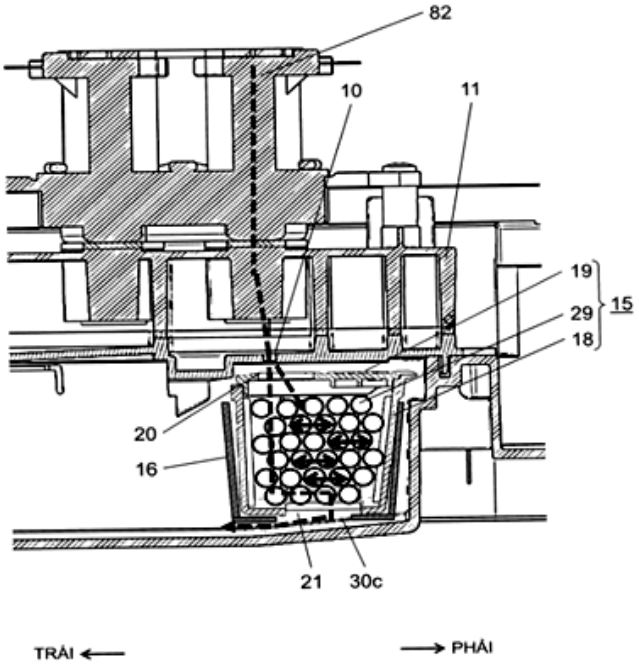

(11) **1-0049922 B**

(15) 10/07/2025
Số Quyết định: 133297/QĐ-SHTT.IP

(45) 25/08/2025 449B

(43) 25/04/2022 409 A

(21) 1-2022-00974

(85) 17/02/2022

(22) 16/07/2020

(86) PCT/CN2020/102332 16/07/2020

(30) 201910736188.9 09/08/2019 CN

(87) WO2021/027482 18/02/2021

(51) ***H04W 24/10***

(73) **VIVO MOBILE COMMUNICATION CO., LTD.** (CN)
#283, BBK Road, Wusha, Chang'an Dongguan, Guangdong 523860, China

(72) PENG, Shuyan (CN); JI, Zichao (CN); WU, Huaming (CN)

(74) Công ty TNHH Đại Tín và Liên Danh (DAITIN AND ASSOCIATES CO.,LTD)

(54) **PHƯƠNG PHÁP TRUYỀN THÔNG TIN VÀ THIẾT BỊ ĐẦU CUỐI**

(57) Sáng chế đề xuất phương pháp truyền thông tin và thiết bị đầu cuối. Phương pháp bao gồm: truyền thông tin điều khiển đường bên SCI thứ nhất, SCI thứ hai và thông tin điều khiển phản hồi đường bên SFCI theo một mẫu ánh xạ tài nguyên, trong đó mẫu ánh xạ tài nguyên được sử dụng để chỉ dẫn tài nguyên truyền của SFCI và kênh vật lý đường bên được chia sẻ PSSCH do SCI thứ nhất và SCI thứ hai cùng lên lịch.

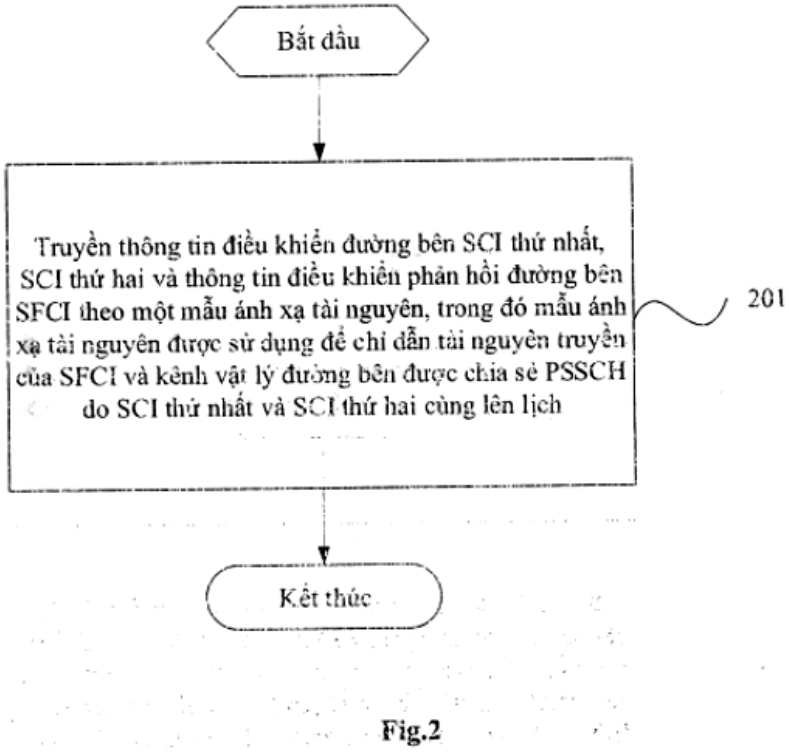

Fig.2

(11) **1-0049923 B**

(15) 10/07/2025
Số Quyết định: 133298/QĐ-SHTT.IP

(45) 25/08/2025 449B

(43) 25/10/2022 415 A

(21) 1-2022-04879

(85) 02/08/2022

(22) 15/12/2020

(86) PCT/JP2020/046647 15/12/2020

(30) 2020-018399 06/02/2020 JP

(87) WO2021/157202 12/08/2021

(51) ***D06F 39/02***; *D06F 39/08*

(73) **PANASONIC INTELLECTUAL PROPERTY MANAGEMENT CO., LTD.** (JP)
1-61, Shiromi 2-chome, Chuo-ku, Osaka-shi, Osaka 540-6207 Japan

(72) Atsushi NAKASE (JP); Sho SAKUMA (JP); Yoshinori KATAOKA (JP); Tetsuya KUBO (JP); Daiki SUNADA (JP)

(74) Công ty TNHH một thành viên Sở hữu trí tuệ VCCI (VCCI-IP CO.,LTD)

(54) **MÁY GIẶT**

(57) Sáng chế đề cập đến máy giặt bao gồm: bộ phận chứa tinh thể bạc (15) mà chứa các tinh thể bạc (29); ngăn chứa chất giặt tẩy (9) mà bao gồm vỏ bộ phận chứa tinh thể bạc (16) mà chứa bộ phận chứa tinh thể bạc (15) theo cách có thể tháo ra được; và thiết bị phun nước (11) cấp nước cho bộ phận chứa tinh thể bạc (15). Với cấu tạo này, khi số lượng tinh thể bạc (29) còn lại trở nên nhỏ, bộ phận chứa tinh thể bạc (15) có thể được thay thế. Do đó, tác dụng phụ ổn định có thể được tác dụng lên đồ giặt. Ngoài ra, công đoạn giặt có thể được thực hiện với bộ phận chứa tinh thể bạc (15) được tháo ra nếu cần.

FIG. 3

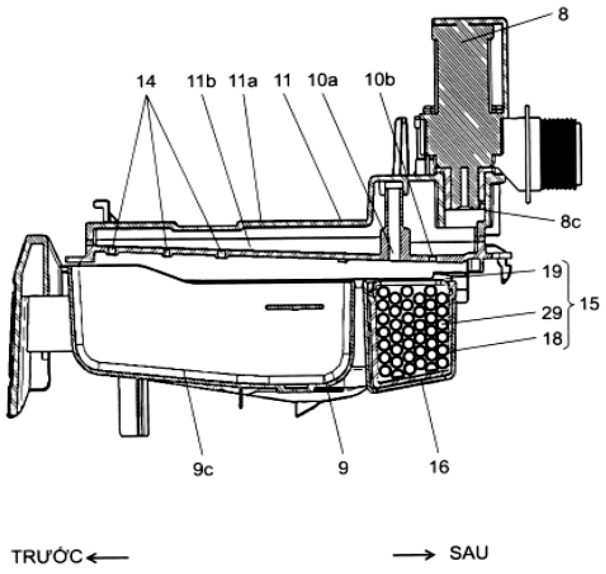

(11) **1-0049924 B**

(15) 10/07/2025
Số Quyết định: 133299/QĐ-SHTT.IP

(45) 25/08/2025 449B

(43) 25/04/2022 409 A

(21) 1-2022-01010

(85) 18/02/2022

(22) 03/08/2020

(86) PCT/CN2020/106616 03/08/2020

(30) 62/883,149 06/08/2019 US

(87) WO2021/023158 11/02/2021

(51) ***H04N 19/105****; H04N 19/186; H04N 19/159*

(73) **HFI INNOVATION INC.** (TW)
3F.-7, No.5, Taiyuan 1st St., Zhubei City, Hsinchu County 302, Taiwan

(72) CHIANG, Man-Shu (TW); TSAI, Chia-Ming (TW); HSU, Chih-Wei (TW)

(74) Công ty TNHH Trường Xuân (AGELESS CO.,LTD.)

(54) PHƯƠNG PHÁP XỬ LÝ VIĐEO VÀ THIẾT BỊ XỬ LÝ DỮ LIỆU VIĐEO

(57) Sáng chế đề cập đến phương pháp xử lý viđeo và thiết bị xử lý dữ liệu viđeo. Phương pháp xử lý viđeo cho bộ mã hóa hoặc giải mã viđeo bao gồm nhận dữ liệu vào của khối chroma hiện thời trong hình ảnh hiện thời được lập mã theo định dạng màu 4:2:2, xác định chế độ luma của khối luma tương ứng với khối chroma hiện thời, ánh xạ chế độ luma thành chế độ intra được ánh xạ của khối chroma hiện thời, thay thế có lựa chọn chế độ intra được ánh xạ bằng ánh xạ dự đoán Intra góc rộng dựa vào tỷ lệ chiều rộng chia chiều cao của khối chroma hiện thời, suy dẫn biến dự đoán intra theo chế độ intra được ánh xạ sau khi ánh xạ dự đoán Intra góc rộng, và mã hóa hoặc giải mã khối chroma hiện thời theo biến dự đoán intra. Chế độ intra được ánh xạ là chế độ 57 khi chế độ luma là chế độ 61 và chế độ intra được ánh xạ là chế độ 55 khi chế độ luma là chế độ 57.

Fig. 8C

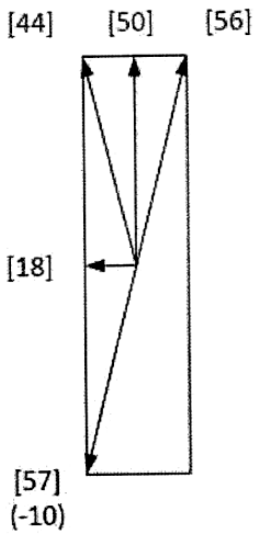

(11) **1-0049925 B**

(15) 10/07/2025
Số Quyết định: 133310/QĐ-SHTT.IP

(45) 25/08/2025 449B

(43) 26/06/2023 423 A

(21) 1-2022-08262

(22) 16/12/2022

(30) 110148502 23/12/2021 TW

(51) ***H01M 10/48***; *G06Q 50/06*

(73) **APH EPOWER CO., LTD.** (TW)
4F, No. 98, Luke 5th Rd., Luzhu Dist., Kaohsiung City 821, Taiwan

(72) Hsiu-Hsien Su (TW); Bin-Hao Chen (TW); Guan-Ru Jiang (TW); Yi-Xiang Lai (TW)

(74) Công ty TNHH Trường Xuân (AGELESS CO.,LTD.)

(54) HỆ THỐNG VÀ PHƯƠNG PHÁP QUẢN LÝ ẮC QUY

(57) Sáng chế đề cập đến hệ thống quản lý ắc quy và phương pháp quản lý ắc quy. Hệ thống quản lý ắc quy bao gồm mạch lấy mẫu nhiệt độ, các mạch đo điện áp, mạch lấy mẫu dòng điện, và bộ vi điều khiển. Mạch lấy mẫu nhiệt độ được tạo cấu hình để thu được thông số nhiệt độ của các bộ ắc quy. Mạch đo điện áp được tạo cấu hình để thu được của các thông số điện áp mạch hở của các bộ ắc quy. Mạch lấy mẫu dòng điện được tạo cấu hình để thu được thông số dòng điện của các bộ ắc quy. Bộ vi điều khiển thu được các thông số trạng thái sạc ban đầu của các bộ ắc quy theo các thông số điện áp mạch hở và thông số nhiệt độ và tính toán tương ứng các năng lượng ắc quy hiện tại của các bộ ắc quy theo các thông số trạng thái sạc ban đầu, thông số nhiệt độ, và thông số dòng điện.

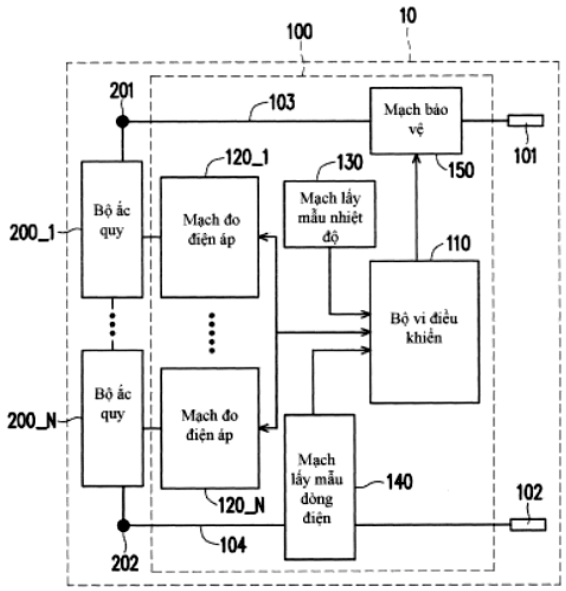

FIG. 1

(11) **1-0049926 B**

(15) 10/07/2025
Số Quyết định: 133363/QĐ-SHTT.IP

(45) 25/08/2025 449B

(43) 25/11/2022 416 A

(21) 1-2021-08143

(85) 17/12/2021

(22) 03/12/2020

(86) PCT/EP2020/084545 03/12/2020

(30) 102019000023433 10/12/2019 IT

(87) WO2021/115933 17/06/2021

(51) ***D04B 9/40***; *D04B 9/56; D04B 1/26; D04B 15/02*

(73) **LONATI S.P.A.** (IT)
Via Francesco Lonati, 3 25124 Brescia, Italy

(72) LONATI, Ettore (IT); LONATI, Fausto (IT); LONATI, Francesco (IT)

(74) Công ty TNHH T&T INVENMARK Sở hữu trí tuệ Quốc tế (T&T INVENMARK CO., LTD.)

(54) **CƠ CẤU DI CHUYỂN SẢN PHẨM DỆT KIM DẠNG ỐNG RA KHỎI MÁY DỆT KIM TRÒN DÙNG CHO SẢN PHẨM DỆT KIM HOẶC VẬT PHẨM TƯƠNG TỰ**

(57) Sáng chế đề cập đến cơ cấu di chuyển (1) để di chuyển sản phẩm dệt kim dạng ống (20) ra khỏi máy dệt kim tròn, bao gồm thân di chuyển hình khuyên (2) mà đỡ các bộ phận di chuyển (3) được sắp xếp xung quanh trục (2a) của thân di chuyển (2), thân di chuyển (2) có thể sắp xếp đồng trục xung quanh ống kim (42) của máy dệt kim tròn, trong đó bộ phận di chuyển (3) được đỡ bởi phần hình khuyên thứ nhất (2b) và phần hình khuyên thứ hai (2c) mà có thể xoay so với với nhau quanh trục dao động (100) để đi qua giữa trạng thái di chuyển, trong đó chúng được sắp xếp để tạo thành phần chu vi đồng trục với trục của cơ cấu di chuyển (2a), và trạng thái khâu, trong đó các phần hình khuyên (2b, 2c) được sắp xếp đối diện với nhau, phần hình khuyên thứ nhất (2b) đỡ các bộ phận di chuyển thứ nhất (3a), mỗi trong số chúng có chi tiết di chuyển thứ nhất (13a) và thứ hai (13b) mà được sắp xếp cạnh nhau và được tạo kết cấu, trong quá trình di chuyển vòng dệt kim tương ứng ra khỏi kim tương ứng (44), để được sắp xếp trên các phía đối diện với kim tương ứng (44), chi tiết di chuyển thứ nhất (13a) và thứ hai (136) tạo thành đầu di chuyển (13) mà có thể di chuyển so với kim tương ứng (44) dọc theo hướng di chuyển song song với trục (2a) của thân di chuyển (2), chi tiết di chuyển thứ nhất (13a) tạo thành, tại đầu di chuyển (13), phần dạng móc (13c) để ăn khớp và giữ lại vòng ăn khớp với kim (44), và chi tiết di chuyển thứ hai (13b) bao gồm, ở đầu di chuyển (13), phần tiếp giáp (13d) mà có thể di chuyển, so với phần dạng móc (13c), để tháo rời ra khỏi phần dạng móc (13c) vòng tương ứng, mỗi bộ phận di chuyển thứ nhất (3a) bao gồm ít nhất một chi tiết dịch chuyển (14) mà có thể di chuyển so với đầu di chuyển (13) và được tạo kết cấu để dịch chuyển vòng được tháo ra khỏi phần dạng móc (13c) của bộ phận di chuyển thứ nhất (3a) đến chi tiết di chuyển thứ hai (3b) tương ứng với các phần hình khuyên (2b, 2c) ở trạng thái khâu.

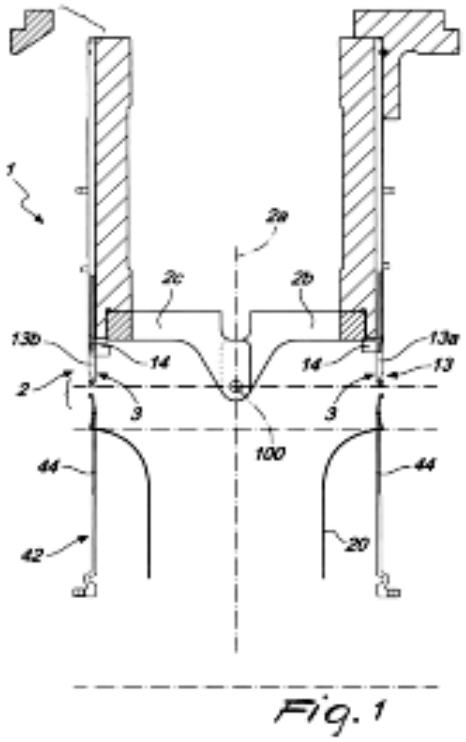

Fig. 1

(11) **1-0049927 B**

(15) 10/07/2025
Số Quyết định: 133364/QĐ-SHTT.IP

(45) 25/08/2025 449B

(43) 25/09/2019 378 A

(21) 1-2019-03338

(85) 24/06/2019

(22) 20/12/2017

(86) PCT/IB2017/058194 20/12/2017

(30) 201621044139 23/12/2016 IN

(87) WO2018/116198 28/06/2018

(51) ***C07K 16/00***; *C07K 16/10; A61K 39/395*

(73) **SERUM INSTITUTE OF INDIA PRIVATE LIMITED** (IN)
212/2, Off Soli Poonawalla Road, Hadapsar Pune, Maharashtra, 411 028, India

(72) Mhalasakant, Dhere Rajeev (IN); Shankar, Pisal Sambhaji (IN); Reddy, Peddi Reddy Srinivas (IN); Chahar, Singh Digamber (IN); Ravindra, Yeolekar Leena (IN); Singh, Chouhan Pankaj (IN); Dattatray, Avalaskar Nikhil (IN)

(74) Công ty TNHH Đại Tín và Liên Danh (DAITIN AND ASSOCIATES CO.,LTD)

(54) **PHƯƠNG PHÁP SẢN XUẤT DƯỢC PHẨM CHỨA PROTEIN LIÊN KẾT KHÁNG NGUYÊN VỚI NĂNG SUẤT CAO VÀ GIẢM THIỂU SỰ KẾT TỤ, DƯỢC PHẨM CHỨA PROTEIN LIÊN KẾT KHÁNG NGUYÊN NÀY**

(57) Sáng chế đề cập đến phương pháp sản xuất dược phẩm protein liên kết kháng nguyên với năng suất cao và giảm thiểu sự kết tụ bao gồm các bước: i) nuôi cấy tế bào với cách thức bổ sung dinh dưỡng được cải thiện dẫn đến hiệu giá kháng thể cao khoảng 2-5 g/lít; ii) tinh chế được cải thiện thể hiện tỷ lệ thu hồi tối ưu, hàm lượng monome tinh khiết cao, giảm thiểu sự kết tụ/hình thành hạt, giảm thiểu mức tạp chất; và iii) ổn định dược phẩm lỏng nồng độ cao với độ thẩm thấu tối ưu và độ nhớt thấp ở các điều kiện nhiệt độ khác nhau và không có kết tụ. Kháng thể ưu tiên bao gồm kháng thể đơn dòng IgG1 đặc hiệu với epitop virut sốt xuất huyết ở miền III của protein E và kháng thể đơn dòng IgG1 đặc hiệu với glycoprotein G trên bề mặt virut bệnh dại. Sáng chế cũng đề cập đến dược phẩm chứa chế phẩm kháng thể ổn định thu được bằng phương pháp này.

Lưu đồ - Quy trình thu hồi sản phẩm để tinh chế kháng thể đơn dòng

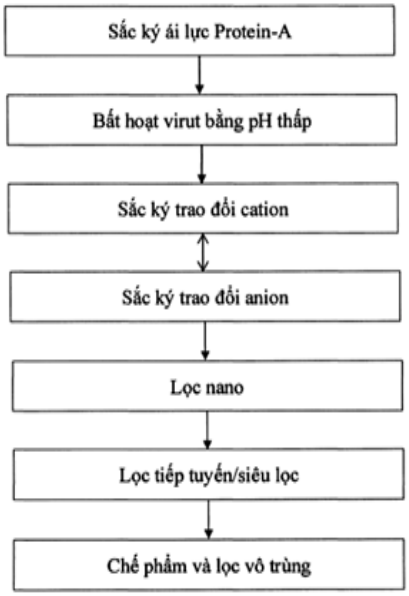

(11) **1-0049928 B**

(15) 10/07/2025
Số Quyết định: 133415/QĐ-SHTT.IP

(45) 25/08/2025 449B

(43) 27/03/2023 420 A

(21) 1-2022-07363

(85) 10/11/2022

(22) 18/05/2021

(86) PCT/EP2021/063123 18/05/2021

(30) 00598/20 18/05/2020 CH

(87) WO2021/233906 A1 25/11/2021

(51) ***B65D 1/02***; *B65D 55/16; B65D 35/42; B65D 47/10; A61J 1/06; B65D 1/09*

(73) **ALPLA WERKE ALWIN LEHNER GMBH & CO. KG** (AT)
Allmendstrasse, A-6971 Hard, Austria

(72) BOHLE, Thomas (AT); ZMÖLNIG, Christian (AT); SCHNETZER, Daniel (AT)

(74) Công ty TNHH Sở hữu trí tuệ ALNGUYEN (ALNGUYEN IP CO.,LTD.)

(54) **VẬT CHỨA BẰNG NHỰA**

(57) Sáng chế đề cập đến vật chứa bằng nhựa (11) được thổi trong khuôn thổi, có thân (13), trên đó có miệng (15), và bộ phận đóng có núm xoay (17), đóng kín miệng (15) và được tạo trong khuôn thổi cùng với thân (13). Đai giữ (19) với đầu thứ nhất và đầu thứ hai (21, 23) cũng được tạo trong khuôn thổi cùng với thân (13) và bộ phận đóng có núm xoay (17). Đầu thứ nhất (21) được cố định không thể tháo rời với thân (13), và đầu thứ hai (23) được cố định không thể tháo rời với bộ phận đóng (17). Thân (13), bộ phận đóng có núm xoay (17), và đai giữ (19) được tạo thành cùng một khối.

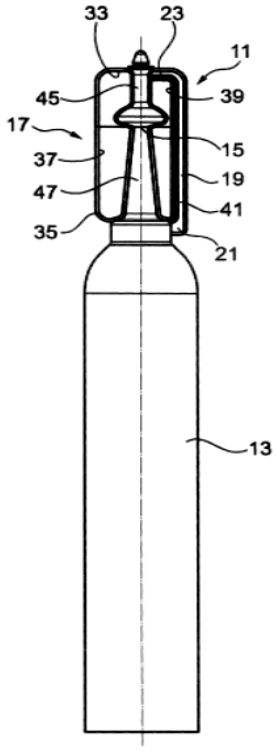

Hình 1

(11) **1-0049929 B**

(15) 10/07/2025
Số Quyết định: 133416/QĐ-SHTT.IP

(45) 25/08/2025 449B

(43) 25/03/2022 408 A

(21) 1-2021-06643

(85) 20/10/2021

(22) 13/03/2020

(86) PCT/US2020/022643 13/03/2020

(30) 201941017594 02/05/2019 IN
16/793,853 18/02/2020 US

(87) WO2020/222919 A1 05/11/2020

(51) ***H04W 16/14***; *H04W 74/08; H04W 24/02*

(73) **QUALCOMM INCORPORATED** (US)
ATTN: International IP Administration, 5775 Morehouse Drive, San Diego, CA 92121-1714, United States of America

(72) DEOGUN, Pravjyot Singh (IN); BHATTAD, Kapil (IN); OZTURK, Ozcan (US); ZHANG, Xiaoxia (CN); SUN, Jing (US); THYAGARAJAN, Ananta Narayanan (IN)

(74) Công ty TNHH Quốc tế D &N (D&N INTERNATIONAL CO.,LTD.)

(54) **PHƯƠNG PHÁP, THIẾT BỊ NGƯỜI DÙNG, VÀ NÚT ĐỂ TRUYỀN THÔNG KHÔNG DÂY**

(57) Sáng chế đề cập đến phương pháp, thiết bị người dùng và nút để truyền thông không dây. Cụ thể, sáng chế đề xuất các hệ thống, phương pháp và thiết bị để đo tắc nghẽn kênh dựa vào thủ tục nghe trước khi nói (listen-before-talk - LBT) thất bại và kích hoạt phục hồi. Theo một khía cạnh, thiết bị người dùng (user equipment - UE) có thể xác định metric LBT dựa vào kết quả nỗ lực thực hiện cuộc truyền đường lên liên quan đến thủ tục LBT. Ví dụ, UE có thể xác định số lượng lần LBT thất bại tuyệt đối, tỷ lệ các cuộc truyền đường lên không thành công so với tổng số nỗ lực truyền đường lên, số lượng lần LBT thành công tuyệt đối, hoặc loại metric LBT khác. UE có thể kích hoạt hành động phục hồi, như hành động phục hồi lỗi liên kết vô tuyến (radio link failure - RLF) hoặc chuyển đổi phần băng thông, dựa vào việc xác định rằng metric LBT đáp ứng ngưỡng.

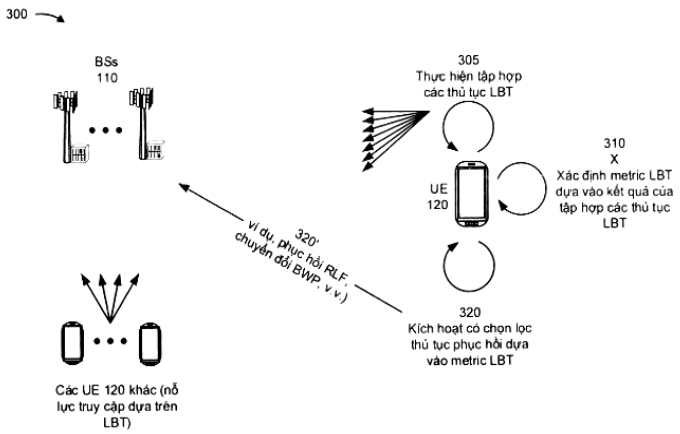

Fig.3A

(11) **1-0049930 B**

(15) 10/07/2025
Số Quyết định: 133417/QĐ-SHTT.IP

(45) 25/08/2025 449B

(43) 25/07/2023 424 A

(21) 1-2023-02780

(85) 26/04/2023

(22) 05/10/2021

(86) PCT/EP2021/077433 05/10/2021

(30) PCT/CN2020/124148 27/10/2020 CN
20213967.1 15/12/2020 EP

(87) WO2022/089892 A1 05/05/2022

(51) ***A61K 8/35***; *A61K 8/891; A61Q 5/00; A61K 8/49*

(73) **UNILEVER GLOBAL IP LIMITED** (GB)
Port Sunlight, Wirral, Merseyside CH62 4ZD, United Kingdom

(72) CAO Feng (CN); CHEN Guoqiang (CN); JI Chengdong (CN); YUAN Su (CN)

(74) Công ty TNHH Trần Hữu Nam và Đồng sự (TRAN H.N & ASS.)

(54) **CHẾ PHẨM CHĂM SÓC TÓC, PHƯƠNG PHÁP ĐIỀU CHẾ CHÚNG, VÀ PHƯƠNG PHÁP PHI TRỊ LIỆU ĐỂ XỬ LÝ/TRỊ GÀU**

(57) Chế phẩm chăm sóc tóc được bộc lộ bao gồm (i) chất benzophenon hoặc chất dẫn xuất benzophenon, đó là một hoặc nhiều thành phần được chọn từ benzophenon, benzophenon-1, benzophenon-2, benzophenon-3, benzophenon-6, benzophenon-7, benzophenon-8, benzophenon-10 và benzophenon-12 của chúng; (ii) chất pirocton olamin; (iii) chất silicon; chất mang chấp nhận được về mặt mỹ phẩm; trong đó lượng chất benzophenon hoặc dẫn xuất benzophenon này là trong khoảng từ 0,2% đến 10%, tính theo trọng lượng của toàn bộ chế phẩm. Nó đã được chứng minh là làm cải thiện mức độ lắng đọng và độ ổn định của pirocton olamin.

(11) **1-0049931 B**

(15) 10/07/2025
Số Quyết định: 133469/QĐ-SHTT.IP

(45) 25/08/2025 449B

(43) 25/04/2023 421 A

(21) 1-2022-07973

(85) 06/12/2022

(22) 30/04/2021

(86) PCT/JP2021/017232 30/04/2021

(30) 2020-115464 03/07/2020 JP

(87) WO2022/004118 06/01/2022

(51) ***B65H 5/06***

(73) **NOK CORPORATION** (JP)
12-15, Shibadaimon 1-chome, Minato-ku, Tokyo 1058585, Japan

(72) YAGI, Masaaki (JP); SASAKI, Kenji (JP); IMAZEKI, Naoya (JP)

(74) Công ty TNHH Trà và cộng sự (TRA & ASSOCIATES CO.,LTD)

(54) **TRỤC LĂN**

(57) Sáng chế đề cập đến trục lăn được sử dụng để nạp giấy, trục lăn bao gồm bề mặt tiếp xúc với tờ giấy, và có các phần nhô và rãnh. Độ nhám bề mặt đại diện cho mức độ không phẳng của bề mặt nằm trong khoảng từ lớn hơn hoặc bằng 50 μm và nhỏ hơn hoặc bằng 80 μm. Khoảng cách của các phần nhô nằm trong khoảng từ lớn hơn hoặc bằng 0,6 mm và nhỏ hơn hoặc bằng 0,8 mm.

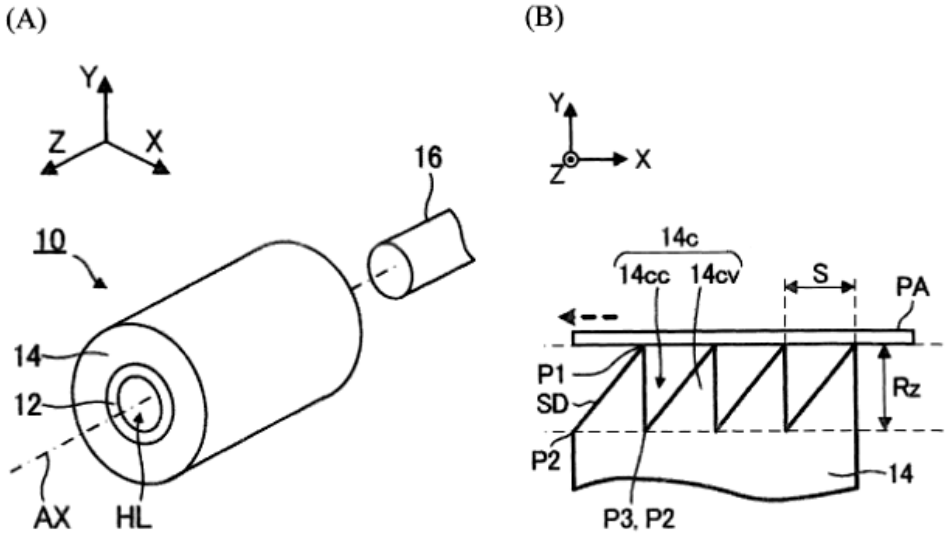

Fig. 1

(11) **1-0049932 B**

(15) 10/07/2025
Số Quyết định: 133475/QĐ-SHTT.IP

(45) 25/08/2025 449B

(43) 25/02/2022 407 A

(21) 1-2021-05776

(85) 17/09/2021

(22) 19/02/2020

(86) PCT/US2020/018884 19/02/2020

(30) 62/807,655 19/02/2019 US
16/795,345 19/02/2020 US

(87) WO2020/172319 A1 27/08/2020

(51) ***C10L 1/32***; *C10L 5/00; C10L 3/00*

(73) **OMNIS ADVANCED TECHNOLOGIES (HK) LTD.** (CN)
9th Floor, Hutchinson House, 10 Harcourt Road, Hong Kong, China

(72) James S. SWENSEN (US); Douglas E. GRUNDER (US); Simon K. HODSON (US)

(74) Công ty Luật TNHH ROUSE Việt Nam (ROUSE LEGAL VIETNAM LTD.)

(54) **QUY TRÌNH LÀM GÃY VÀ LOẠI BỎ CHẤT DỄ BAY HƠI TỪ CÁC HẠT THAN, HỆ THỐNG NGHIỀN DÙNG NHIỆT ĐỂ LÀM GIẢM KÍCH THƯỚC HẠT CỦA CÁC HẠT THAN VÀ VẬT LIỆU DẠNG RẮN CÓ NGUỒN GỐC TỪ THAN**

(57) Sáng chế đề cập đến quy trình làm gãy và loại bỏ chất dễ bay hơi nhanh từ các hạt than bao gồm bước cho các hạt than tiếp xúc với vùng làm việc đã làm nghèo oxy có nhiệt độ cao trong khoảng thời gian đủ để làm cho chất dễ bay hơi bên trong các hạt than hóa hơi và làm gãy các hạt than. Vùng làm việc có nhiệt độ nằm trong khoảng từ 600°C đến 2000°C. Các hạt than được cho tiếp xúc với vùng làm việc đã làm nghèo oxy có nhiệt độ cao trong khoảng thời gian nhỏ hơn 1 giây, và tốt hơn là nhỏ hơn 0,3 giây. Chất dễ bay hơi đã hóa hơi được ngưng tụ và được thu hồi dưới dạng các hạt vi cacbon. Sáng chế cũng đề cập đến hệ thống nghiền dùng nhiệt để làm giảm kích thước hạt của các hạt than và vật liệu dạng rắn có nguồn gốc từ than.

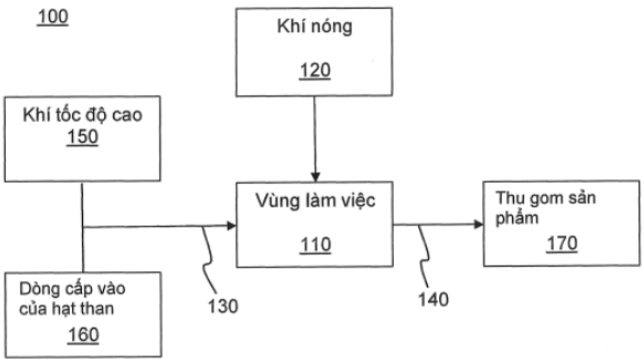

Fig. 9

(11) **1-0049933 B**

(15) 10/07/2025
Số Quyết định: 133527/QĐ-SHTT.IP

(45) 25/08/2025 449B

(43) 27/06/2022 411 A

(21) 1-2022-01235

(85) 28/02/2022

(22) 03/08/2020

(86) PCT/US2020/044733 03/08/2020

(30) 62/882,998 05/08/2019 US

(87) WO2021/026066 11/02/2021

(51) ***A61K 31/047****; A61K 31/197; A61K 31/19*

(73) **NEUREN PHARMACEUTICALS LIMITED** (NZ)
188 Quay Street, Level 15 PWC Tower, Auckland, 1141, New Zealand

(72) Clive BLOWER (AU); Mathew PETERSON (US); James Murray SHAW (AU); James Anthony BONNAR (AU); Etienne David Frank Philippe MONIOTTE (BE); Martin Bernard Catherine BOUSMANNE (BE); Cecilia BETTI (BE); Karel Willy Luc DECROOS (BE); Mimoun AYOUB (CH)

(74) Công ty cổ phần tư vấn Trung Thực (TRUNG THUC.,JSC)

(54) **CHẾ PHẨM CHỨA TROFINETID**

(57) Sáng chế bộc lộ các hợp chất có công thức (I), các chất đồng phân lập thể, các hợp chất phụ của chúng, các dược phẩm và các phương pháp sản xuất các hợp chất này, bằng cách sử dụng các chất phản ứng silyl hóa và tạo ra các chế phẩm và các sản phẩm được tạo ra bằng cách áp dụng các phương pháp này. Cụ thể hơn, sáng chế bộc lộ cách sản xuất trofinetid và các sản phẩm phụ, các chế phẩm và các sản phẩm chứa các hợp chất này, để sử dụng làm dược phẩm trong việc điều trị các rối loạn thoái hóa thần kinh hoặc các rối loạn phát triển thần kinh.

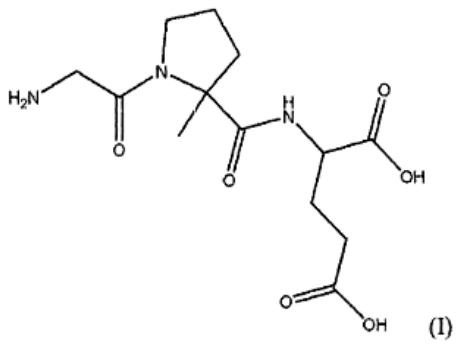

(I)

(11) **1-0049934 B**

(15) 10/07/2025
Số Quyết định: 133528/QĐ-SHTT.IP

(45) 25/08/2025 449B

(43) 25/05/2023 422 A

(21) 1-2022-07319

(22) 09/11/2022

(30) 110141872 10/11/2021 TW

(51) ***B03C 1/005***

(73) **TAI HAN EQUIPMENT ENTERPRISE CO., LTD.** (TW)
No. 44, Ln. 88, Sec. 3, Xinsheng N. Rd., Zhongshan dist., Taipei city 10461, Taiwan

(72) WEY, Shyh-Yi (TW); CHANG, Wen-Cheng (TW); LIN, Ken-Der (TW); LI, Bao-Ding (CN); HSIAO, Fu-Wen (TW); LIN, Hung-Yu (TW); WU, Yu-Hao (TW); HUANG, Huai-Hui (TW); LIN, Yi-Lun (TW)

(74) Công ty TNHH một thành viên Sở hữu trí tuệ VCCI (VCCI-IP CO.,LTD)

(54) **THIẾT BỊ, HỆ THỐNG VÀ PHƯƠNG PHÁP ĐỂ TÁCH CÁC KIM LOẠI TẠP CHẤT RA KHỎI CÁC VẬT LIỆU THÔ DẠNG CHẤT LỎNG**

(57) Sáng chế đề cập đến thiết bị (100) để tách các kim loại tạp chất ra khỏi các vật liệu thô dạng chất lỏng, thiết bị bao gồm khối thân (10), khối giữ (20), khối từ tính (30), khối rửa (40), và khối dẫn động (50). Khối thân (10) bao gồm bể chứa (12) để cấp vào và cấp ra các vật liệu thô dạng chất lỏng. Khối giữ (20) được gắn vào bể chứa (12) và bao gồm và nhiều bộ giữ phi từ tính (24) được tiếp nhận trong bể chứa (12). Khối từ tính (30) được lắp trên bể chứa (12) và bao gồm vỏ bao (36) có thành dạng ống lồng (360) để được trong trạng thái bị nén hoặc được mở rộng. Khối rửa (40) được cố định trên bề mặt bên trong của bể chứa (12) để rửa các bộ giữ phi từ tính (24). Khối dẫn động (50) được gắn bể chứa (12) và khối từ tính (30) để dẫn động khối nam châm (30) di chuyển giữa các vị trí thứ nhất và vị trí thứ hai. Hệ thống (700) được lắp ráp từ các thiết bị (100). và phương pháp được thực hiện bởi thiết bị (100) hoặc hệ thống (700).

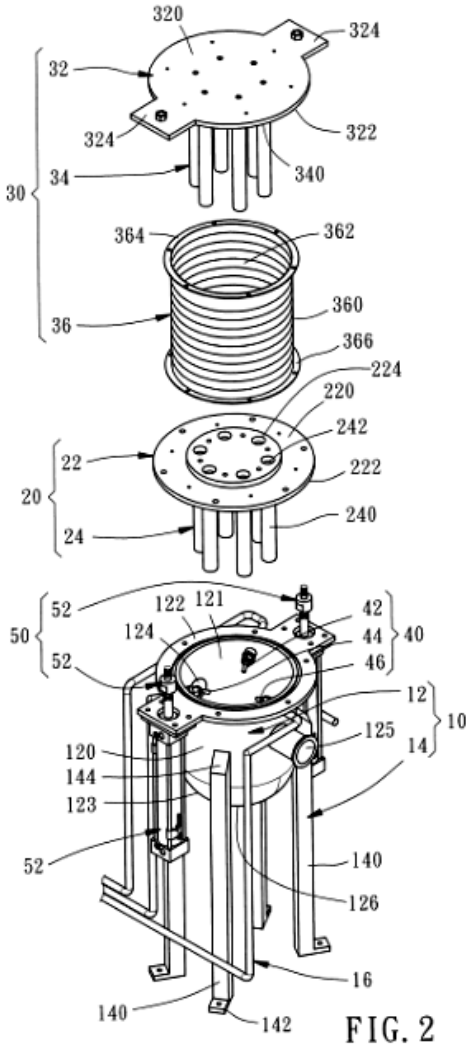
320
324
32
322
324
340
34
30
364
362
360
36
366
224
220
242
22
222
20
240
24
52
122
121
42
50
124
44
40
52
46
12
10
125
14
120
144
123
52
140
126
16
140
142

FIG. 2

(11) **1-0049935 B**

(15) 10/07/2025
Số Quyết định: 133529/QĐ-SHTT.IP

(45) 25/08/2025 449B

(43) 25/10/2022 415 A

(21) 1-2022-05105

(85) 11/08/2022

(22) 30/12/2020

(86) PCT/CN2020/141550 30/12/2020

(30) 202010035779.6 14/01/2020 CN
202010068906.2 21/01/2020 CN
202010794757.8 10/08/2020 CN
202011314294.7 20/11/2020 CN

(87) WO2021/143532 A1 22/07/2021

(51) ***D04B 7/04***; *D04B 35/04*

(76) 1. **FENG, JIALIN** (CN)
Room 1702, Building 2, 18 Dengfu Lane, Xuanwu District, Nanjing, Jiangsu 210018, China
2. **FENG, TIANYUAN** (CN)
Room 1702, Building 2, 18 Dengfu Lane, Xuanwu District, Nanjing, Jiangsu 210018, China
3. **WU, YOUQUN** (CN)
Room 1702, Building 2, 18 Dengfu Lane, Xuanwu District, Nanjing, Jiangsu 210018, China

(74) Công ty TNHH Dịch vụ Sở hữu trí tuệ KENFOX (KENFOX IP SERVICE CO.,LTD.)

(54) **KIM DỆT KIM**

(57) Sáng chế đề cập đến kim dệt kim (1), kim dệt kim này bao gồm móc (11), chốt (12), trục (13) có phần chuyển thứ nhất (15), và lò xo phẳng (14) có phần chuyển thứ hai (143) và có phần trước được uốn cong ra phía ngoài để tạo ra phần nhô (141) và phần sau được nối với bề mặt đáy (1331) của hốc (133) để tạo ra đầu nối. Bề mặt biến dạng (142) và phần nhô (141) không được lộ ra bên ngoài hốc (133), hoặc bề mặt biến dạng (142) và phần nhô (141) có phần được lộ ra bên ngoài hốc (133), trong đó phần được lộ ra bên ngoài hốc được ép đàn hồi vào trong hốc (133) bởi rãnh kim hoặc được đặt trong chỗ lõm ở mặt tương ứng của rãnh kim. Bề mặt biến dạng (142) được biến dạng đàn hồi để dẫn động phần nhô (141) để mở rộng ra phía ngoài, sao cho vòng được treo trên phần chuyển thứ nhất (15) và phần chuyển thứ hai (143) được kéo căng. Ngoài ra, bề mặt biến dạng (142) và phần nhô (141) được chìm vào trong hốc (133) ở trạng thái tự nhiên hoặc khi được ép bởi rãnh kim, mà làm giảm chiều rộng tổng thể của kim dệt kim (1). Do đó, có thể bố trí nhiều kim dệt kim (1) hơn trên mặt nguyệt theo hướng chiều ngang để phù hợp với việc dệt kim mật độ cao của máy dệt kim phẳng. Hơn nữa, phần của bề mặt biến dạng (142) và phần nhô (141) được lộ ra bên ngoài hốc (133) được đặt trong chỗ lõm ở mặt tương ứng của rãnh kim để đáp ứng các yêu cầu dệt kim khác nhau.

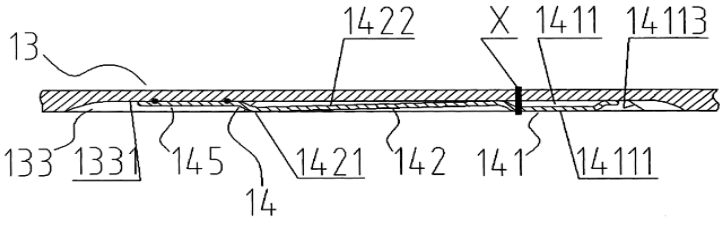

FIG. 3

(11) **1-0049936 B**

(15) 10/07/2025
Số Quyết định: 133531/QĐ-SHTT.IP

(45) 25/08/2025 449B

(43) 25/04/2019 373 A

(21) 1-2018-04120

(85) 18/09/2018

(22) 16/03/2017

(86) PCT/EP2017/056239 16/03/2017

(30) 16164489.3 08/04/2016 EP

(87) WO2017/174322 12/10/2017

(51) ***C07H 19/20***; *A23L 27/00; A23L 27/10; A23L 27/14; A23L 27/23; A23L 27/40; A23L 27/50; A23L 29/00; A23L 29/269; A23L 29/30; A23L 3/40; A23L 31/00; A23L 31/15; A23L 5/00; A23L 5/20; A23P 10/20; A23P 10/40; A23P 10/43; C07F 9/6561; A23L 13/10; A23L 23/10*

(73) **SOCIÉTÉ DES PRODUITS NESTLÉ S.A.** (CH)
Entre-deux-Villes, 1800 Vevey, Switzerland

(72) FORNY, Laurent (FR); NG, Yun Ting Sherrilyn (SG); ULMER, Helge (DE)

(74) Công ty TNHH Ban Ca (BANCA)

(54) **CHẾ PHẨM BAO GỒM MUỐI ĐINATRI INOSIN-5'-MONOPHOSPHAT, VÀ PHƯƠNG PHÁP LÀM GIẢM SỰ ĐÓNG BÁNH CỦA CHẾ PHẨM NÀY**

(57) Sáng chế đề cập đến chế phẩm bao gồm muối đinatri inosin-5'-monophosphat (Na_2-5'-IMP) x (n·H_2O), và vật liệu hút ẩm, trong đó n được chọn từ 0,0 đến 6,5, và trong đó vật liệu hút ẩm được chọn từ nhóm bao gồm fructoza tinh thể, muối ăn tinh thể, axit malic tinh thể, bột chiết xuất từ nấm men, bột nước tương, bột rau củ đã loại nước, bột thịt đã loại nước, sản phẩm thủy phân thực vật đã loại nước, sản phẩm thủy phân thịt đã loại nước, hoặc dạng kết hợp của chúng. Ngoài ra, sáng chế đề cập đến phương pháp làm giảm sự đóng bánh của chế phẩm này.

(11) **1-0049937 B**

(15) 10/07/2025
Số Quyết định: 133536/QĐ-SHTT.IP

(45) 25/08/2025 449B

(43) 25/08/2022 413 A

(21) 1-2022-02916

(85) 09/05/2022

(22) 09/10/2020

(86) PCT/CN2020/119894 09/10/2020

(30) 201910959991.9 10/10/2019 CN

(87) WO2021/068872 15/04/2021

(51) ***H04W 72/04***

(73) **VIVO MOBILE COMMUNICATION CO., LTD.** (CN)
No.1, Vivo Road, Chang'an Dongguan, Guangdong 523863, China

(72) JI, Zichao (CN); SUN, Peng (CN)

(74) Công ty TNHH Đại Tín và Liên Danh (DAITIN AND ASSOCIATES CO.,LTD)

(54) **PHƯƠNG PHÁP PHÂN PHỐI KHÔNG GIAN TÌM KIẾM VÀ THIẾT BỊ ĐẦU CUỐI**

(57) Sáng chế này đề xuất phương pháp phân phối không gian tìm kiếm và thiết bị đầu cuối. Phương pháp bao gồm: trong trường hợp TRP được cấu hình cho thiết bị đầu cuối, loại bỏ một phần các không gian tìm kiếm được cấu hình cho thiết bị đầu cuối nếu số lượng đối tượng giám sát thứ nhất trong tập hợp không gian tìm kiếm được cấu hình cho thiết bị đầu cuối vượt quá giới hạn đối tượng giám sát thứ nhất mà thiết bị đầu cuối có thể giám sát, trong đó đối tượng giám sát thứ nhất bao gồm lần đề cử PDCCH hoặc CCE không xếp chồng.

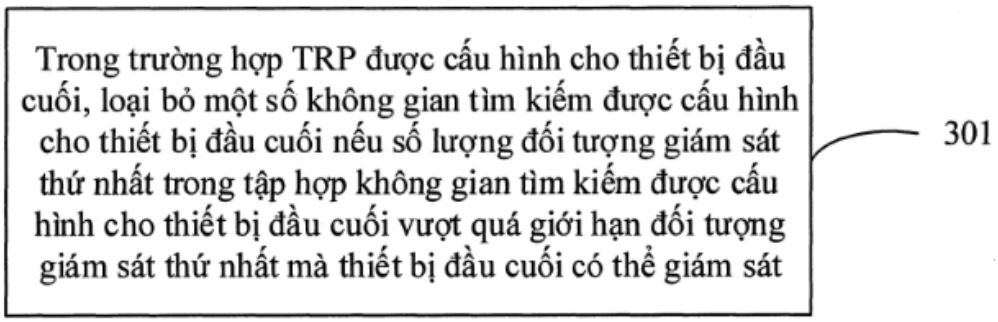

Fig.3

(11) **1-0049938 B**

(15) 10/07/2025
Số Quyết định: 133544/QĐ-SHTT.IP

(45) 25/08/2025 449B

(43) 25/01/2019 370 A

(21) 1-2018-04512

(85) 11/10/2018

(22) 10/03/2017

(86) PCT/SG2017/050117 10/03/2017

(30) 10201601905R 11/03/2016 SG

(87) WO2017/155471 A1 14/09/2017

(51) ***A61K 35/57***

(76) **LIM, KAH MENG** (SG)
3 Little Road, #07-02 Singapore 536982 (SG)

(74) Công ty TNHH Tư vấn ALIATLEGAL (ALIAT LEGAL)

(54) **PHƯƠNG PHÁP ĐIỀU CHẾ CHIẾT XUẤT TỪ TỔ CHIM YẾN, CHIẾT XUẤT TỪ TỔ CHIM YẾN THU ĐƯỢC TỪ PHƯƠNG PHÁP NÀY, CHẾ PHẨM VÀ DƯỢC PHẨM BAO GỒM CHIẾT XUẤT NÀY**

(57) Sáng chế liên quan đến phương pháp điều chế chiết xuất từ tổ chim yến và các chiết xuất khác thu được từ phương pháp này. Theo một khía cạnh của sáng chế, cung cấp một phương pháp để điều chế chiết xuất từ tổ chim yến, chiết xuất này bao gồm ít nhất một phân tử thu được từ tổ chim yến (EBN), phương pháp này bao gồm các bước:
(a) rửa sơ bộ EBN; (b) lọc EBN đã rửa sơ bộ; (c) chiết xuất phân tử từ EBN; và (d) tách các phân tử. Sáng chế cũng liên quan đến chế phẩm và dược phẩm bao gồm chiết xuất nêu trên.

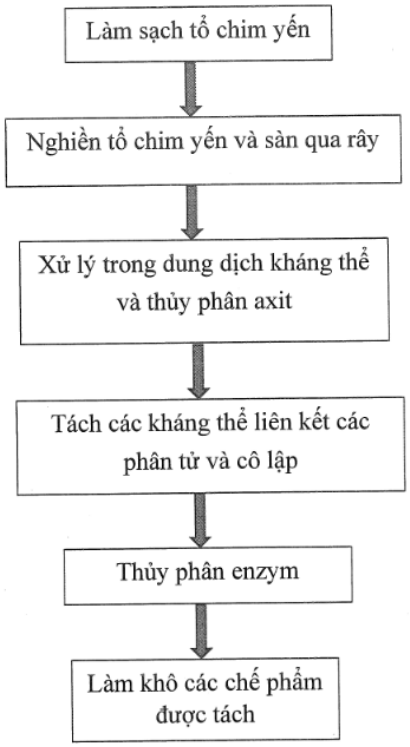

FIG. 1

(11) **1-0049939 B**

(15) 10/07/2025
Số Quyết định: 133545/QĐ-SHTT.IP

(45) 25/08/2025 449B

(43) 25/09/2024 438 A

(21) 1-2024-06009

(22) 12/08/2024

(51) ***C10J 3/00***; *C10B 53/02; F23G 7/00; F23G 5/027; F23G 5/44; C10B 49/02; F23G 5/00*

(73) **CÔNG TY CỔ PHẦN E-COAL VIET NAM** (VN)
Cụm công nghiệp Gò Cầy, xã Bình Thành, huyện Tây Sơn, tỉnh Bình Định

(72) Long D. Vu (US); Cao Kim Cương (VN)

(54) **HỆ THỐNG VÀ QUY TRÌNH NHIỆT PHÂN**

(57) Sáng chế đề cập đến hệ thống nhiệt phân, khác biệt ở chỗ, bao gồm: ít nhất một lò phản ứng than hóa (G) có ít nhất một ống phân phối tác nhân than hóa trung tâm (G22) được bố trí dọc theo chiều dài và ở giữa của thân lò, trên mỗi ống có các lỗ được bố trí để phân phối đồng đều tác nhân than hóa sau khi cấp vào trong thân lò theo hướng từ trong ra ngoài; ít nhất một hệ thống cấp tác nhân than hoá (H) được kết nối với ít nhất một ống phân phối tác nhân than hóa trung tâm (G22) và tuỳ ý với cả phần thân lò của ít nhất một lò phản ứng than hóa (G); và ít nhất một hệ thống oxy hóa khí gas (O) có ít nhất một bộ gia nhiệt gián tiếp khí gas đầu vào (HO) được tạo kết cấu và bố trí để gia nhiệt gián tiếp cho khí gas đầu vào đến nhiệt độ nhất định trước khi cấp vào ít nhất một hệ thống oxy hóa khí gas (O).

Ngoài ra, sáng chế còn đề cập đến quy trình nhiệt phân sử dụng hệ thống nhiệt phân nêu trên.

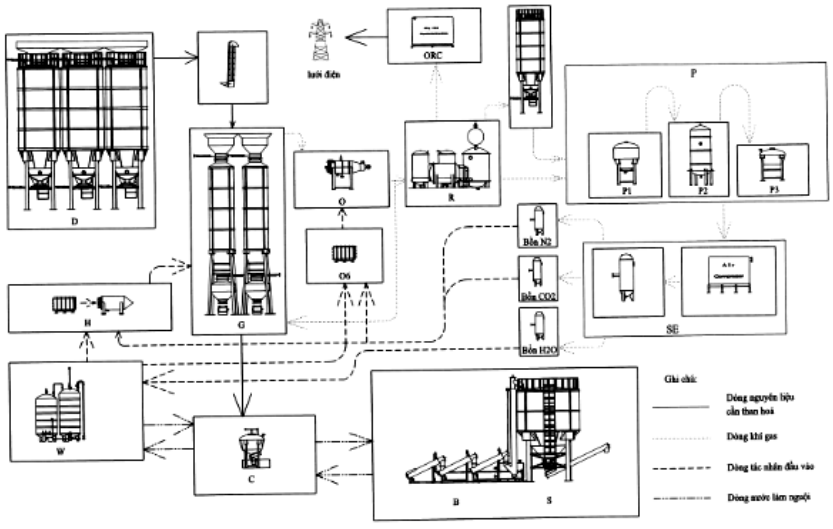

Hình 1

(11) **1-0049940 B**

(15) 10/07/2025
Số Quyết định: 133549/QĐ-SHTT.IP

(45) 25/08/2025 449B

(43) 25/08/2022 413 A

(21) 1-2022-03544

(85) 06/06/2022

(22) 26/11/2020

(86) PCT/IT2020/050295 26/11/2020

(30) 102019000023310 06/12/2019 IT

(87) WO2021/111484 10/06/2021

(51) ***H02J 3/00***; *H05B 7/148; H02J 3/46; H05B 6/06; C21B 13/12; H02J 3/38*

(73) **DANIELI AUTOMATION S.P.A.** (IT)
Via Bonaldo Stringher, 4, 33042 Buttrio, Italy

(72) MORDEGLIA, Antonello (TH)

(74) Công ty TNHH Trường Xuân (AGELESS CO.,LTD.)

(54) **HỆ THỐNG LÀM NÓNG CHẢY HOẶC NUNG NÓNG VẬT LIỆU KIM LOẠI VÀ PHƯƠNG PHÁP CẤP ĐIỆN CHO NÓ**

(57) Sáng chế đề cập đến hệ thống làm nóng chảy hoặc nung nóng vật liệu kim loại (M) bao gồm lò (11), phương tiện nạp năng lượng điện (13) và thiết bị điện (12) được nối giữa phương tiện nạp năng lượng điện (13) và lò (11). Sáng chế còn đề cập đến phương pháp cấp năng lượng điện cho hệ thống làm nóng chảy hoặc nung nóng (10) này.

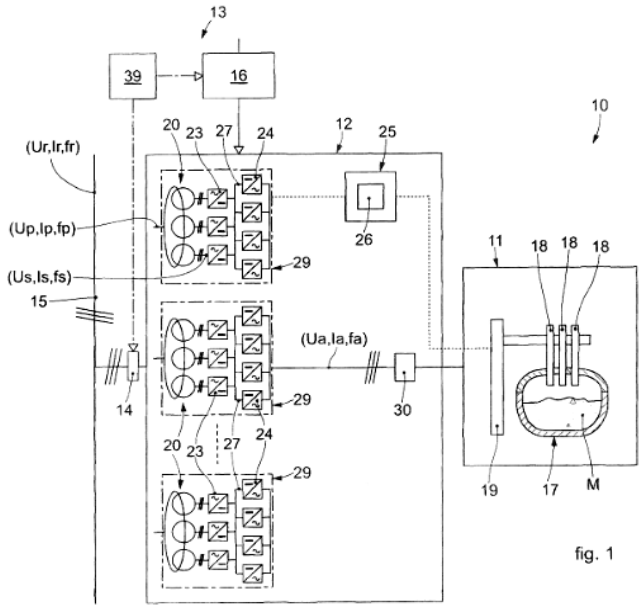

fig. 1

(11) **1-0049941 B**

(15) 10/07/2025
Số Quyết định: 133550/QĐ-SHTT.IP

(45) 25/08/2025 449B

(43) 25/02/2022 407 A

(21) 1-2021-06642

(85) 20/10/2021

(22) 27/02/2020

(86) PCT/US2020/020192 27/02/2020

(30) 62/842,426 02/05/2019 US
16/802,433 26/02/2020 US

(87) WO2020/222898 A1 05/11/2020

(51) ***H04W 24/10***; *H04W 72/12; H04L 5/00*

(73) **QUALCOMM INCORPORATED** (US)
ATTN: International IP Administration, 5775 Morehouse Drive, San Diego, CA 92121-1714, United States of America

(72) ZHU, Xipeng (CN); GAAL, Peter (US); PHUYAL, Umesh (US); XU, Huilin (CN); KITAZOE, Masato (JP); CHIN, Tom (US)

(74) Công ty TNHH Quốc tế D &N (D&N INTERNATIONAL CO.,LTD.)

(54) **PHƯƠNG PHÁP VÀ THIẾT BỊ TRUYỀN THÔNG KHÔNG DÂY TẠI THIẾT BỊ NGƯỜI DÙNG VÀ TRẠM GỐC**

(57) Sáng chế đề cập đến các phương pháp, hệ thống, và thiết bị truyền thông không dây. Thiết bị người dùng (user equipment - UE) có thể nhận từ trạm gốc tín hiệu cấu hình đo bao gồm cấu hình tài nguyên đo liên quan tới phép đo cường độ tín hiệu nhiễu chồng chéo giữa các liên kết. UE có thể thực hiện phép đo cường độ tín hiệu nhiễu chồng chéo giữa các liên kết cho một hoặc nhiều UE liên quan tới một hoặc nhiều ô lân cận cùng tần số theo cấu hình tài nguyên đo, trong đó phép đo cường độ tín hiệu nhiễu chồng chéo giữa các liên kết được thực hiện trong khoảng trống đo cùng tần số. UE có thể truyền báo cáo đo cường độ tín hiệu nhiễu chồng chéo giữa các liên kết đến trạm gốc.

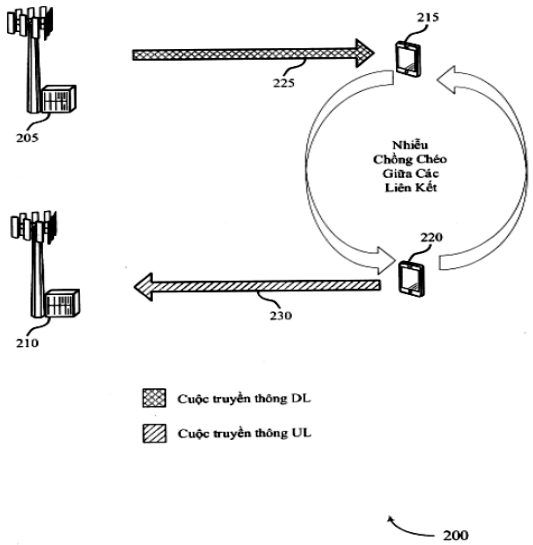

FIG. 2

(11) **1-0049942 B**

(15) 10/07/2025
Số Quyết định: 133551/QĐ-SHTT.IP

(45) 25/08/2025 449B

(43) 25/10/2019 379 A

(21) 1-2019-03603

(85) 04/07/2019

(22) 21/11/2017

(86) PCT/EP2017/079917 21/11/2017

(30) 17150663.7 09/01/2017 EP

(87) WO2018/127323 A1 12/07/2018

(51) ***C11D 1/37***; *C11D 1/29; C11D 3/37; C11D 11/00; C11D 1/22*

(73) **UNILEVER GLOBAL IP LIMITED** (GB)
Port Sunlight, Wirral, Merseyside, CH62 4ZD, United Kingdom

(72) BANDYOPADHYAY Punam (IN); KOTTUKAPALLY Jiji Paul (IN); MADHAVAN Uma (IN)

(74) Công ty TNHH Trần Hữu Nam và Đồng sự (TRAN H.N & ASS.)

(54) **CHẾ PHẨM LÀM SẠCH BỀ MẶT CỨNG VÀ PHƯƠNG PHÁP LÀM SẠCH BỀ MẶT CỨNG**

(57) Sáng chế đề cập đến chế phẩm làm sạch bề mặt cứng mới mang lại hiệu quả làm sạch cùng với lượng bọt mong muốn mặc dù sử dụng giảm lượng chất hoạt động bề mặt tẩy rửa, và phương pháp làm sạch bề mặt cứng sử dụng chế phẩm này.

(11) **1-0049943 B**

(15) 10/07/2025
Số Quyết định: 133552/QĐ-SHTT.IP

(45) 25/08/2025 449B

(43) 26/10/2020 391 A

(21) 1-2020-04394

(85) 29/07/2020

(22) 13/12/2018

(86) PCT/JP2018/045797 13/12/2018

(30) 2018-000654 05/01/2018 JP

(87) WO2019/135338 11/07/2019

(51) ***C23F 1/18***; *H05K 3/06*

(73) **ADEKA CORPORATION** (JP)
2-35, Higashiogu 7-chome, Arakawa-ku, Tokyo 116-8554, Japan

(72) MASAMOTO Yuji (JP); ABE Tetsuji (JP); SAITOH Kouta (JP); CHIBA Hiroyuki (JP)

(74) Công ty TNHH T&T INVENMARK Sở hữu trí tuệ Quốc tế (T&T INVENMARK CO., LTD.)

(54) CHẾ PHẨM VÀ PHƯƠNG PHÁP KHẮC ĂN MÒN

(57) Sáng chế đề cập đến chế phẩm để khắc ăn mòn lớp kim loại, như lớp dựa trên đồng, chế phẩm cho phép tạo thành mẫu tinh xảo có độ chính xác tuyệt vời đồng thời ngăn chặn sự xuất hiện màng cặn. Chế phẩm là dung dịch nước chứa: (A) 0,1 đến 25% khối lượng ít nhất một thành phần được chọn trong nhóm bao gồm ion đồng (II) và ion sắt (III); (B) 0,1 đến 30% khối lượng ion clorua; (C) 0,01 đến 10% khối lượng hợp chất được thể hiện bằng công thức (I) dưới đây (R^1: liên kết đơn, hoặc các loại tương tự, R^2 và R^3: nhóm alkylen mạch thẳng hoặc phân nhánh C1-4 , R^4 và R^5: nguyên tử hydro, hoặc các loại tương tự, và n: số mà làm cho trọng lượng phân tử trung bình số của hợp chất được thể hiện bằng công thức (1) nằm trong phạm vi từ 550 đến 1400) có trọng lượng phân tử trung bình số nằm trong phạm vi từ 550 đến 1400; và nước, trong đó tỷ lệ khối lượng của ion clorua (B) so với thành phần (A) thỏa mãn (B)/(A) = 0,5 đến 2.

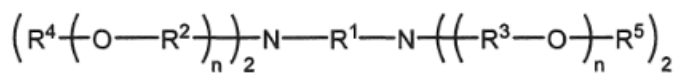

(1)

(11) **1-0049944 B**

(15) 10/07/2025
Số Quyết định: 133554/QĐ-SHTT.IP

(45) 25/08/2025 449B

(43) 25/05/2022 410 A

(21) 1-2022-01212

(85) 25/02/2022

(22) 14/08/2020

(86) PCT/CN2020/109203 14/08/2020

(30) 201910755340.8 15/08/2019 CN

(87) WO2021/027923 18/02/2021

(51) ***H04W 28/02***; *H04W 72/23; H04W 88/04; H04W 72/21*

(73) **VIVO MOBILE COMMUNICATION CO., LTD.** (CN)
No.1, Vivo Road, Chang'an, Dongguan, Guangdong 523863, China

(72) ZHENG, Qian (CN); YANG, Xiaodong (CN); BAO, Wei (CN)

(74) Công ty TNHH Đại Tín và Liên Danh (DAITIN AND ASSOCIATES CO.,LTD)

(54) **PHƯƠNG PHÁP YÊU CẦU TÀI NGUYÊN, PHƯƠNG PHÁP PHÂN BỔ TÀI NGUYÊN, THIẾT BỊ NGƯỜI DÙNG VÀ THIẾT BỊ MẠNG**

(57) Sáng chế đề xuất phương pháp yêu cầu tài nguyên, phương pháp phân bổ tài nguyên, thiết bị người dùng và thiết bị mạng. Phương pháp yêu cầu tài nguyên có thể áp dụng với thiết bị người dùng (User Equipment, UE) từ xa, và phương pháp yêu cầu tài nguyên bao gồm: gửi báo cáo trạng thái bộ đệm thứ nhất (Buffer Status Report, BSR) đến thiết bị mạng, BSR thứ nhất đang được sử dụng để yêu cầu tài nguyên thứ hai từ thiết bị mạng, và tài nguyên thứ hai là tài nguyên được sử dụng để truyền dữ liệu từ một UE chuyển tiếp đến thiết bị mạng.

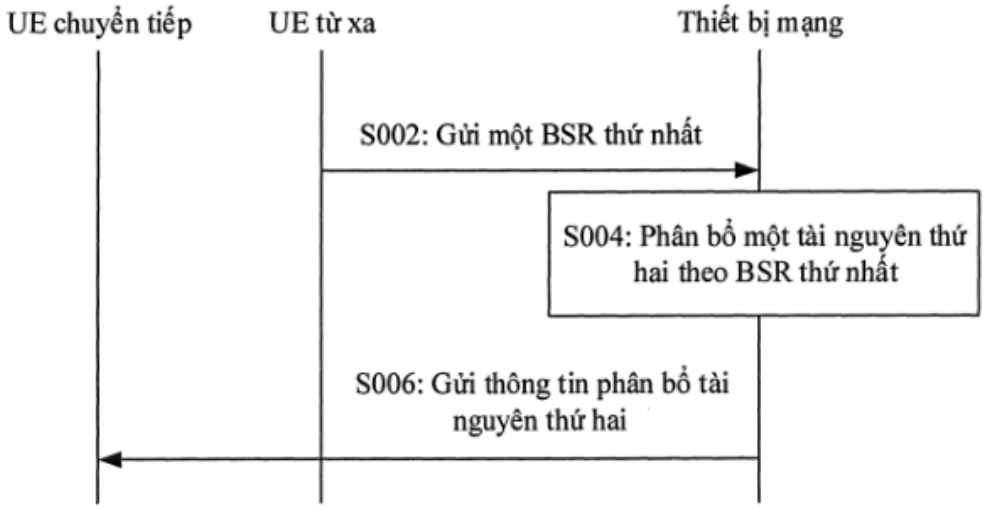

Fig.2

(11) **1-0049945 B**

(15) 10/07/2025
Số Quyết định: 133555/QĐ-SHTT.IP

(45) 25/08/2025 449B

(43) 25/02/2020 383 A

(21) 1-2019-05969

(85) 28/10/2019

(22) 27/05/2017

(86) PCT/CN2017/086272 27/05/2017

(87) WO2018/218400 06/12/2018

(51) ***H05B 37/02***

(73) **LEE, YU LIN** (TW)
No.26-1, Sec. 2, Longmi Rd., Bali Dist., New Taipei City 249, Taiwan

(72) Lee, Yu Lin (TW); Huang, Kuo Chung (TW)

(74) Công ty TNHH Trí Việt và Cộng sự (TRI VIET & ASSOCIATES.)

(54) **HỆ THỐNG ĐIỀU KHIỂN**

(57) Sáng chế đề cập đến hệ thống điều khiển, bao gồm bộ phận đếm, bộ phận đệm và bộ phận điều tiết điện áp. Bộ phận đếm được làm thích ứng để kích hoạt một cách liên tiếp một đầu cuối trong số các đầu cuối đi ra thứ nhất sau khi tiếp nhận tín hiệu điều khiển và sau đó, xuất ra tín hiệu điều khiển theo tín hiệu điều khiển. Bộ phận đệm được làm thích ứng để xuất ra tín hiệu điều khiển đã được phân lập sau khi tiếp nhận tín hiệu điều khiển từ bộ phận đếm. Sau khi tiếp nhận tín hiệu điều khiển đã được phân lập, bộ phận điều tiết điện áp xuất ra điện áp điều khiển mà tương ứng với thiết bị điện trở đã cho được bố trítrong đó. Điện áp điều khiển là hữu ích trong việc điều khiển thiết bị điện tử, và hoạt động của thiết bị điện tử có thể được điều chỉnh thêm bằng cách thay đổi điện áp điều khiển từ mức này sang mức khác.

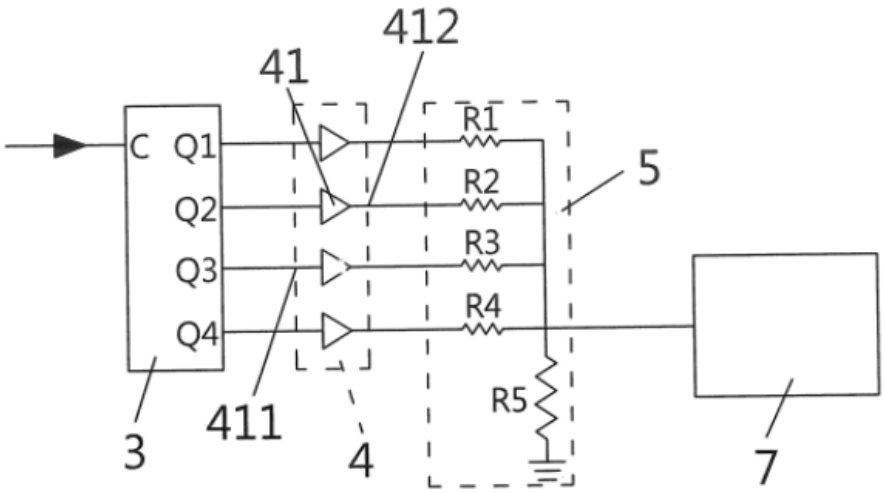

HÌNH 1

(11) **1-0049946 B**

(15) 10/07/2025
Số Quyết định: 133557/QĐ-SHTT.IP

(45) 25/08/2025 449B

(43) 25/10/2022 415 A

(21) 1-2022-05070

(85) 10/08/2022

(22) 22/01/2021

(86) PCT/CN2021/073314 22/01/2021

(30) 202010073671.6 22/01/2020 CN
202010114980.3 25/02/2020 CN
202011153368.3 26/10/2020 CN

(87) WO2021/148003 29/07/2021

(51) ***A61K 47/68**; C07D 307/20; C07K 16/28; A61P 35/00*

(73) 1. **SHANGHAI SENHUI MEDICINE CO., LTD.** (CN)
Floor 4, No.14 Building, No.3728 Jinke Road, Free Trade Pilot Zone, Pudong New Area Shanghai 201203, China
2. **SHANGHAI SHENGDI PHARMACEUTICAL CO., LTD.** (CN)
No.1288 Haike Road, Zhangjiang Town, Pudong New District Shanghai 201210 China
3. **SHANGHAI HENGRUI PHARMACEUTICAL CO., LTD.** (CN)
No. 279 Wenjing Road, Minhang District Shanghai 200245, China
4. **JIANGSU HENGRUI MEDICINE CO., LTD.** (CN)
No.7 Kunlunshan Road, Economic And Technological Development Zone Lianyungang, Jiangsu 222047, China

(72) Huang, Jian (CN); Zhu, Lingjian (CN); Yu, Xiuzhao (CN); Zhu, Bo (CN); REN, Wenming (CN); Tang, Mi (CN); Sun, Xing (CN); Yang, Yang (CN); Liang, Jindong (CN); Hu, Qiyue (CN)

(74) Công ty Luật TNHH Phạm và Liên danh (PHAM & ASSOCIATES)

(54) **THỂ TIẾP HỢP KHÁNG THỂ-THUỐC CỦA DẪN XUẤT ERIBULIN VÀ DƯỢC PHẨM CHỨA NÓ**

(57) Sáng chế đề cập đến thể tiếp hợp thuốc của dẫn xuất Eribulin, phương pháp điều chế nó và ứng dụng nó trong y học. Cụ thể, sáng chế đề xuất thể tiếp hợp kháng thể-thuốc, chứa phần thuốc của dẫn xuất Eribulin. Sáng chế cũng mô tả phương pháp điều trị ung thư bằng cách cho dùng thể tiếp hợp kháng thể-thuốc theo sáng chế.

(11) **1-0049947 B**

(15) 10/07/2025
Số Quyết định: 133560/QĐ-SHTT.IP

(45) 25/08/2025 449B

(43) 27/05/2019 374 A

(21) 1-2019-01573

(85) 31/10/2013

(22) 29/09/2011

(86) PCT/CN2011/080372 29/09/2011

(30) PCT/CN2011/077203 15/07/2011 CN

(87) WO2013/010349 24/01/2013

(51) ***H04L 27/26***

(62) 1-2013-03455

(73) **SUN PATENT TRUST** (US)
450 Lexington Avenue, 38th Floor, New York, NY 10017, United States of America

(72) Zhi ZHANG (CN); Ming XU (CN); Masayuki HOSHINO (JP); Daichi IMAMURA (JP); Akihiko NISHIO (JP)

(74) Văn phòng Luật sư Ân Nam (ANNAM IP & LAW)

(54) **THIẾT BỊ NHẬN VÀ PHƯƠNG PHÁP NHẬN ĐƯỢC THỰC HIỆN BỞI THIẾT BỊ NÀY**

(57) Sáng chế đề cập đến thiết bị nhận và phương pháp nhận được thực hiện bởi thiết bị này. Phương pháp này trộn các tín hiệu được ấn định trên các tài nguyên vô tuyến định trước của ít nhất một lớp trong số các khối tài nguyên đồng thời và các tài nguyên tần số, và bao gồm các bước: gửi bảng ID (định danh) tới thiết bị người dùng thông qua báo hiệu lớp cao hơn, bảng ID là tập hợp con của toàn bộ không gian ID và chứa các ID có sẵn cho thiết bị người dùng; thông báo cho thiết bị người dùng ID trong bảng ID sẽ được sử dụng thông qua việc báo hiệu lớp vật lý hoặc báo hiệu lớp cao hơn đặc trưng của UE; tạo ra hạt giống ngẫu nhiên dựa trên ID được thông báo; khởi tạo chuỗi trộn bởi hạt giống ngẫu nhiên; và trộn các tín hiệu với chuỗi trộn khởi tạo được. Phương pháp theo sáng chế, bằng cách kết hợp việc báo hiệu lớp vật lý và báo hiệu lớp cao hơn, có thể thông báo ID nhóm được sử dụng và không gian dò tìm mò cho UE, việc dò tìm mù đối với UE được thực hiện và tổng chi phí cho việc báo hiệu được giảm xuống.

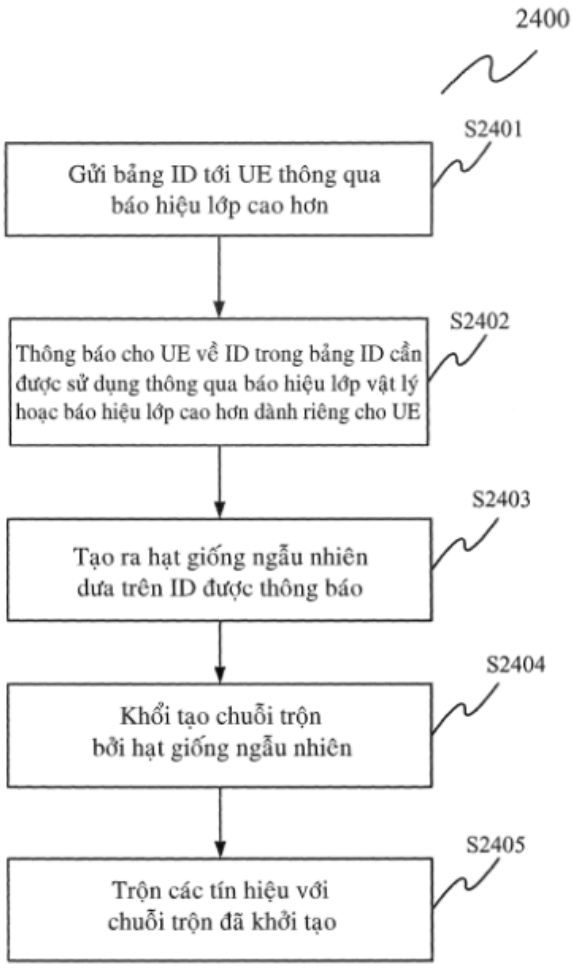
2400
S2401
Gửi bảng ID tới UE thông qua báo hiệu lớp cao hơn
S2402
Thông báo cho UE về ID trong bảng ID cần được sử dụng thông qua báo hiệu lớp vật lý hoặc báo hiệu lớp cao hơn dành riêng cho UE
S2403
Tạo ra hạt giống ngẫu nhiên dựa trên ID được thông báo
S2404
Khởi tạo chuỗi trộn bởi hạt giống ngẫu nhiên
S2405
Trộn các tín hiệu với chuỗi trộn đã khởi tạo

Fig.24

(11) **1-0049948 B**

(15) 10/07/2025
Số Quyết định: 133561/QĐ-SHTT.IP

(45) 25/08/2025 449B

(43) 27/09/2021 402 A

(21) 1-2021-04060

(85) 02/07/2021

(22) 06/12/2019

(86) PCT/JP2019/047895 06/12/2019

(30) 2018-230292 07/12/2018 JP

(87) WO2020/116633 11/06/2020

(51) ***A23L 2/02***; *A23L 2/60; A23L 2/52*

(73) **SUNTORY HOLDINGS LIMITED** (JP)
1-40, Dojimahama 2-chome, Kita-ku, Osaka-shi, Osaka 5308203 Japan

(72) ASAMI Yoji (JP); OHKURI Tadahiro (JP); FUJIE Akiko (JP); NAGAO Koji (JP); YOKOO Yoshiaki (JP)

(74) Công ty TNHH một thành viên Sở hữu trí tuệ VCCI (VCCI-IP CO.,LTD)

(54) **ĐỒ UỐNG TỪ NƯỚC QUẢ CÓ CHẤT LƯỢNG VỊ CẢI THIỆN ĐƯỢC THỂ HIỆN BẰNG ĐƯỜNG VÀ CHẤT TẠO NGỌT, VÀ PHƯƠNG PHÁP SẢN XUẤT ĐỒ UỐNG NÀY**

(57) Sáng chế đề cập đến đồ uống từ nước quả chứa: (a) đường tự nhiên với lượng tương ứng cường độ vị ngọt X1; (b) chất tạo ngọt có mức độ vị ngọt cao với lượng tương ứng cường độ vị ngọt X2; (c) natri với lượng nhỏ hơn 70mg/100ml; và (d) kali với lượng nhỏ hơn 70mg/100ml và/hoặc canxi với lượng nhỏ hơn 70mg/100ml. Chất tạo ngọt có mức độ vị ngọt cao gồm có ít nhất một chất tạo ngọt có mức độ vị ngọt cao b1 được chọn từ nhóm gồm rebaudiosit M, rebaudiosit D, rebaudiosit N, rebaudiosit O, rebaudiosit E, chất chiết từ quả la hán (Momordica grosvenori), mogrosit V, và thaumatin, và đồ uống từ nước quả này thỏa mãn $0,1<(X1+X2)\leq 20$.

(11) **1-0049949 B**

(15) 10/07/2025
Số Quyết định: 133564/QĐ-SHTT.IP

(45) 25/08/2025 449B

(43) 26/04/2021 397 A

(21) 1-2021-00503

(85) 29/01/2021

(22) 09/07/2019

(86) PCT/JP2019/027108 09/07/2019

(30) 2018-131120 10/07/2018 JP

(87) WO2020/013168 A1 16/01/2020

(51) ***C09J 7/38***; *C09J 7/26; C09J 11/06; C09J 133/06*

(73) 1. **NITTO DENKO CORPORATION** (JP)
1-1-2, Shimohozumi, Ibaraki-shi, Osaka 567-8680, Japan
2. **NITTO DENKO (SHANGHAI SONGJIANG) CO., LTD.** (CN)
716 Lianyang Road, Songjiang Industrial Zone, Shanghai, 201613, China

(72) KATO, Naohiro (JP); IKAMI, Toshiki (JP); HIGUCHI, Naoaki (JP); JOZUKA, Kenta (JP)

(74) Công ty TNHH một thành viên Sở hữu trí tuệ VCCI (VCCI-IP CO.,LTD)

(54) **TẤM DÍNH NHẠY ÁP**

(57) Sáng chế đề cập đến tấm PSA (pressure sensitive adhesive – dính nhạy áp) mà có độ bền chống va đập tuyệt vời cũng như độ bền chống biến dạng tốt ngay cả trong môi trường khắc nghiệt.

Tấm PSA (1) theo sáng chế có nền bọt (10) và lớp PSA (21, 22) được bố trí ở ít nhất một mặt của nền bọt này. Lớp PSA này bao gồm polyme acrylic dưới dạng polyme nền. Lớp PSA này có môđun lưu trữ ở 65 °C, G′(65°C), lớn hơn 30000 Pa.

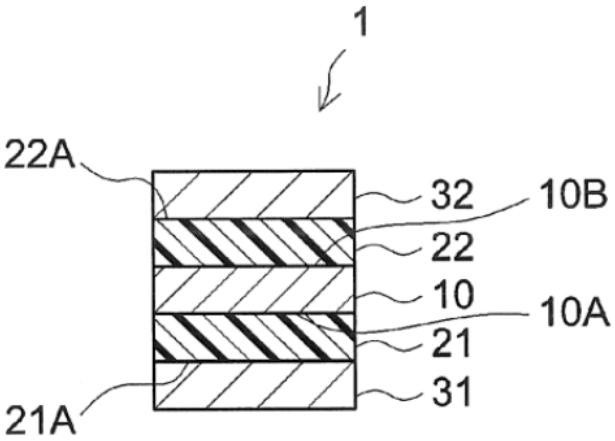

FIG.1

(11) **1-0049950 B**

(15) 10/07/2025
Số Quyết định: 133565/QĐ-SHTT.IP

(45) 25/08/2025 449B

(43) 25/03/2021 396 A

(21) 1-2020-07224

(85) 11/12/2020

(22) 14/06/2019

(86) PCT/JP2019/023683 14/06/2019

(30) 2018-113612 14/06/2018 JP

(87) WO2019/240266 19/12/2019

(51) ***A01N 37/46****; A01P 7/04*

(73) **MITSUI CHEMICALS CROP & LIFE SOLUTIONS, INC.** (JP)
1-19-1, Nihonbashi, Chuo-ku, Tokyo 1030027 Japan

(72) Ayaka MIKI (JP); Shingo NAKANO (JP); Hideo TATEISHI (JP)

(74) Công Ty Luật Trách Nhiệm Hữu Hạn AMBYS HÀ NỘI (AMBYS HANOI)

(54) **CHẾ PHẨM DIỆT CÔN TRÙNG, CHẾ PHẨM SOL KHÍ VÀ PHƯƠNG PHÁP DIỆT CÔN TRÙNG**

(57) Sáng chế đề cập đến chế phẩm diệt côn trùng, chế phẩm sol khí, và phương pháp diệt côn trùng. Trong đó chế phẩm diệt côn trùng có chứa 2-fluoro-3-(N-metylbenzamit)-N-(2-bromo-6-trifluorometyl-4-(heptafluoropropan-2-yl)phenyl)benzamit và chất hòa tan có clogP từ 0,1 đến 2,1.

(11) **1-0049951 B**

(15) 10/07/2025
Số Quyết định: 133566/QĐ-SHTT.IP

(45) 25/08/2025 449B

(43) 27/12/2021 405 A

(21) 1-2021-06214

(85) 05/10/2021

(22) 06/03/2020

(86) PCT/US2020/021523 06/03/2020

(30) 62/815,747 08/03/2019 US

(87) WO2020/185611 17/09/2020

(51) ***C09K 5/20***; *C09K 5/08; C09K 5/10; H01M 8/04029; C23F 11/08; C23F 11/14; H01M 8/00; C09K 5/00*

(73) **PRESTONE PRODUCTS CORPORATION** (US)
69 Eagle Road Danbury, Connecticut 06810, United States of America

(72) YANG, Bo (US); WOYCIESJES, Peter M. (US)

(74) Công ty TNHH một thành viên Sở hữu trí tuệ VCCI (VCCI-IP CO.,LTD)

(54) **CHẤT LỎNG TRUYỀN NHIỆT VÀ PHƯƠNG PHÁP NGĂN NGỪA ĂN MÒN SỬ DỤNG CHẤT LỎNG NÀY**

(57) Sáng chế đề cập đến chất lỏng truyền nhiệt pha sẵn và phương pháp ngăn ngừa ăn mòn trong các hệ thống truyền nhiệt. Chất lỏng truyền nhiệt cô đặc bao gồm: (a) chất hạ điểm đóng băng; và (b) chất hoạt động bề mặt không ion bao gồm (i) chất ức chế ăn mòn cho đồng và hợp kim đồng và (ii) polyalkylen glycol. Độ dẫn điện của chất lỏng truyền nhiệt cô đặc này là nhỏ hơn hoặc bằng khoảng 100 µS/cm.

(11) **1-0049952 B**

(15) 10/07/2025
Số Quyết định: 133569/QĐ-SHTT.IP

(45) 25/08/2025 449B

(43) 25/04/2023 421 A

(21) 1-2022-08589

(85) 28/12/2022

(22) 24/06/2021

(86) PCT/EP2021/067320 24/06/2021

(30) 20183142.7 30/06/2020 EP

(87) WO2022/002748 06/01/2022

(51) ***B01J 8/12***; *B01J 8/24; F23G 5/30; F23C 10/28; F23C 10/30; B01J 8/18; B09B 3/00*

(73) **AURA TECHNOLOGIE GMBH** (DE)
Am Ernst-Schacht 3, 06311 Helbra, Germany

(72) WESTPHAL, Sebastian (DE); GÖRLITZ, Frank (DE)

(74) Công ty TNHH Đại Tín và Liên Danh (DAITIN AND ASSOCIATES CO.,LTD)

(54) QUY TRÌNH VÀ THIẾT BỊ TÁI CHẾ CHẤT THẢI CHỨA KIM LOẠI QUÝ

(57) Sáng chế đề cập đến quy trình tái chế chất thải chứa kim loại quý trong lò tầng sôi (100), bao gồm các giai đoạn I, khởi động lò tầng sôi và giai đoạn II, tái xử lý liên tục các chất thải chứa kim loại quý. Đặc trưng ở chỗ lò tầng sôi (100) được vận hành tự nhiệt trong giai đoạn II của quá trình tái xử lý liên tục các chất thải chứa kim loại quý, với nhiệt độ quy trình được điều chỉnh thông qua mức độ lấp đầy của lò tầng sôi (100) và tốc độ dòng chảy của vật liệu qua lò. Sáng chế còn đề xuất thiết bị lò tầng sôi (100) để tái chế chất thải chứa kim loại quý trong quy trình tự nhiệt liên tục.

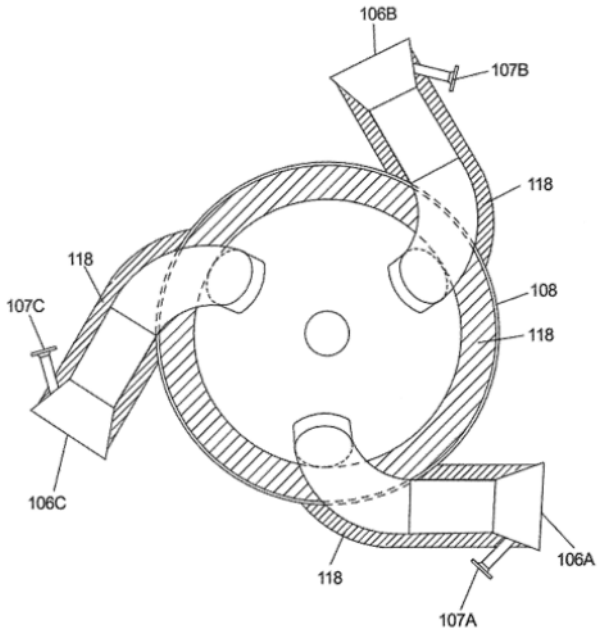

Fig.4

(11) **1-0049953 B**

(15) 10/07/2025
Số Quyết định: 133575/QĐ-SHTT.IP

(45) 25/08/2025 449B

(43) 25/04/2022 409 A

(21) 1-2021-07604

(85) 26/11/2021

(22) 03/04/2020

(86) PCT/JP2020/015409 03/04/2020

(30) 201910537390.9 20/06/2019 CN

(87) WO2020/255534 24/12/2020

(51) ***A61F 13/15***; *A61F 13/84; A61F 13/511; A61F 13/49; A61F 13/496*

(73) **UNICHARM CORPORATION** (JP)
182, Shimobun, Kinsei-cho, Shikokuchuo-City, Ehime 7990111 Japan

(72) TAKAHASHI, Yuji (JP); ZHENG, Lingshuang (CN); SHI, Yi (CN)

(74) Công ty Cổ phần Sở hữu công nghiệp INVESTIP (INVESTIP)

(54) **VẬT DỤNG THẤM HÚT DẠNG QUẦN LÓT**

(57) Sáng chế đề cập đến vật dụng thấm hút dạng quần lót (1) khác biệt ở chỗ bao gồm: thân chính thấm hút (20) có lõi thấm hút (22) có khả năng thấm hút chất lỏng và các tấm phía tiếp xúc da (24a, 24b) được bố trí gần da hơn lõi thấm hút (22); và thành phần eo (10) mà được bố trí chồng lên phía không tiếp xúc da của thân chính thấm hút (20) và giãn ra và co lại theo các hướng trái và phải trong đó chất dễ bay hơi (26) được cung cấp trên ít nhất một trong số lõi thấm hút (22) và các tấm phía tiếp xúc da (24a, 24b) vật dụng thấm hút dạng quần lót (1) được đóng gói ở trạng thái được gấp theo hướng trên và dưới bằng cách lấy đường gấp là đường gấp dọc (BL) dọc theo hướng trái và phải và ít nhất một phần chất dễ bay hơi (26) được cung cấp phía dưới đường gấp dọc (BL) ở trạng thái mà vật dụng thấm hút dạng quần lót (1) chưa được gấp theo hướng trên và dưới.

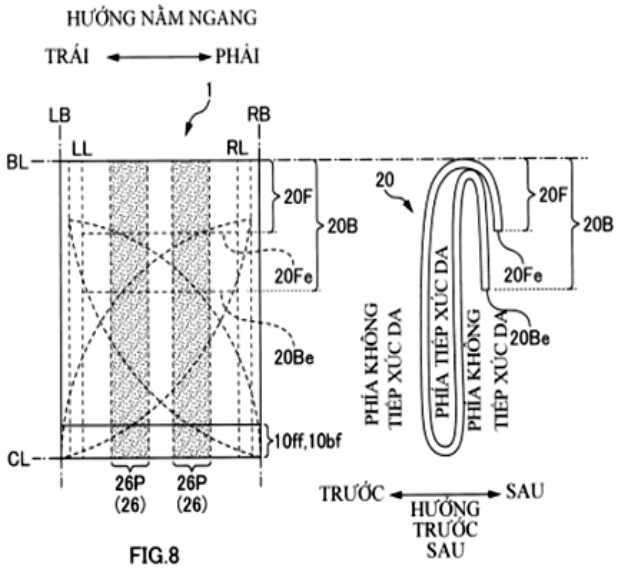

FIG.8

(11) **1-0049954 B**

(15) 10/07/2025
Số Quyết định: 133576/QĐ-SHTT.IP

(45) 25/08/2025 449B

(43) 25/06/2019 375 A

(21) 1-2018-04648

(85) 19/10/2018

(22) 04/04/2017

(86) PCT/US2017/025939 04/04/2017

(30) 62/318,041 04/04/2016 US
62/323,452 15/04/2016 US
62/329,561 29/04/2016 US

(87) WO2017/176751 12/10/2017

(51) ***A61K 31/519***; *A61P 35/00*

(73) **LOXO ONCOLOGY, INC.** (US)
Lilly Corporate Center, Indianapolis, Indiana 46285, United States of America

(72) REYNOLDS, Mark (US); SMITH, Steven A. (US)

(74) Công ty Luật TNHH T&G (TGVN)

(54) **CHẾ PHẨM DẠNG LỎNG CHỨA HỢP CHẤT (S)-N-(5-((R)-2-(2,5-DIFLOPHENYL)-PYROLIDIN-1-YL)-PYRAZOLO[1,5-A]PYRIMIDIN-3-YL)-3-HYDROXYPYROLIDIN-1-CARBOXAMIT**

(57) Sáng chế đề cập đến chế phẩm dạng lỏng chứa hợp chất (S)-N-(5-((R)-2-(2,5-diflophenyl)pyrolidin-1-yl)-pyrazolo[1,5-a]pyrimidin-3-yl)-3-hydroxypyrolidin-1-carboxamit, muối dược dụng của nó, hoặc hỗn hợp của chúng và chế phẩm dạng lỏng để sử dụng trong việc điều trị chứng đau, bệnh ung thư, bệnh viêm, và một số bệnh nhiễm khuẩn.

(11) **1-0049955 B**

(15) 10/07/2025
Số Quyết định: 133585/QĐ-SHTT.IP

(45) 25/08/2025 449B

(43) 25/03/2020 384 A

(21) 1-2019-07150

(85) 17/12/2019

(22) 26/03/2018

(86) PCT/CN2018/080456 26/03/2018

(30) 201710534291.6 03/07/2017 CN

(87) WO2019/007108 10/01/2019

(51) ***B41F 17/00***

(73) **FOLUNGWIN AUTOMATIC EQUIPMENT CO., LTD.** (CN)
No. 23 Shida Road, Shibu Village, Liaobu Town Dongguan, Guangdong 523430, China

(72) LOU, Xianliang (CN)

(74) Công ty TNHH Trà và cộng sự (TRA & ASSOCIATES CO.,LTD)

(54) **MÁY IN TẤM SILIC**

(57) Sáng chế đề cập đến máy in tấm silic, gồm có khung máy, ở giữa khung máy có tấm vách ngăn phần giữa. Phía trên của khung máy có tấm lắp đặt hệ thống thị giác, trên tấm vách ngăn phần giữa có một bàn quay. Bên dưới của tấm vách ngăn phần giữa có bộ điều khiển để điều khiển bàn quay này quay theo góc cố định. Bộ điều khiển điều khiển góc quay của bàn quay mỗi lần là 90 độ. Ở khoảng cách 90 độ của bàn quay lại có lắp đặt một thiết bị truyền tải giấy động cơ kép. Hai bên trái và phải của khung máy đều có băng tải được ghép từ nhiều thiết bị truyền tải mô đun nguyên liệu đầu vào và đầu ra. Mặt sau của bàn quay có thiết bị cào mô đun, phía dưới của tấm vách ngăn phần giữa có thiết bị nâng hạ trục then hoa để điều khiển thiết bị cào mô đun nâng lên hoặc hạ xuống. Sản phẩm này giúp tiết kiệm chi phí bộ ly hợp so với thiết bị truyền tải thông thường, và cấu tạo cũng được đơn giản hơn rất nhiều. Việc sửa chữa và thay thế băng cuộn giấy sau này càng đơn giản. Thiết bị truyền tải động cơ kép có thể ngăn sản phẩm bị lệch.

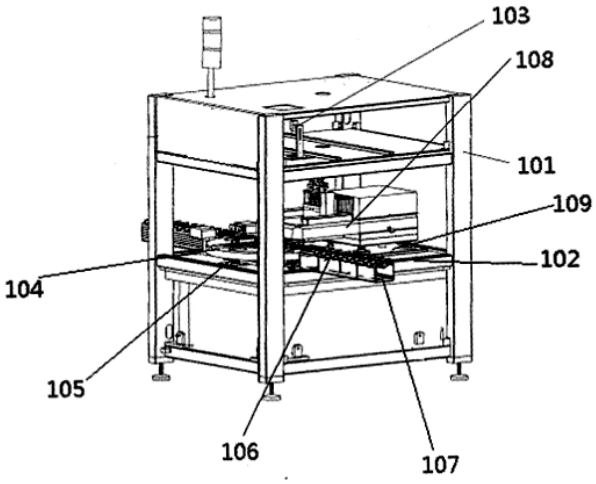

Fig.1

(11) **1-0049956 B**

(15) 10/07/2025
Số Quyết định: 133587/QĐ-SHTT.IP

(45) 25/08/2025 449B

(43) 26/12/2022 417 A

(21) 1-2022-04452

(85) 14/07/2022

(22) 14/01/2021

(86) PCT/EP2021/050616 14/01/2021

(30) PCT/CN2020/072838 17/01/2020 CN
20157944.8 18/02/2020 EP

(87) WO2021/144326 A1 22/07/2021

(51) ***A61K 8/49***; *A61P 17/10; A61P 31/02; A61Q 5/12; A61Q 19/10; A61Q 5/00; A61Q 5/02; A61K 8/9789; A61Q 17/00*

(73) **UNILEVER GLOBAL IP LIMITED** (GB)
Merseyside CH62 4ZD

(72) CHU Chung-Ching (CN); PU Mingming (CN); WANG Zongxiu (CN)

(74) Công ty TNHH Trần Hữu Nam và Đồng sự (TRAN H.N & ASS.)

(54) **CHẾ PHẨM BÔI NGOÀI DA CHỨA AXIT HYDROXAMIC, ATRACTYLENOLID VÀ PHƯƠNG PHÁP PHI TRỊ LIỆU**

(57) Sáng chế bộc lộc chế phẩm bôi ngoài da bao gồm: (i) hoạt chất kháng khuẩn, trong đó có ít nhất một trong số các axit hydroxamic hoặc dẫn xuất của axit hydroxamic; và (ii) hợp chất atractylenolit; trong đó tỷ lệ trọng lượng giữa hợp chất atractylenolit nói trên với chất hoạt chất kháng khuẩn nói trên ít nhất là 5:1. Sáng chế cũng bộc lộ phương pháp phi trị liệu để mang lại lợi ích kháng khuẩn trên bề mặt cục bộ được bôi, thoa của cơ thể người hoặc động vật, bao gồm bước dùng với một lượng an toàn và có hiệu quả của chế phẩm kháng khuẩn bôi ngoài da.

(11) **1-0049957 B**

(15) 10/07/2025
Số Quyết định: 133593/QĐ-SHTT.IP

(45) 25/08/2025 449B

(43) 27/01/2023 418 A

(21) 1-2022-06816

(85) 21/10/2022

(22) 29/04/2021

(86) PCT/FR2021/050745 29/04/2021

(30) FR2004416 05/05/2020 FR

(87) WO2021/224568 11/11/2021

(51) ***C08C 1/04***; *C08C 3/02*

(73) **COMPAGNIE GENERALE DES ETABLISSEMENTS MICHELIN** (FR)
23, Place des Carmes-Déchaux 63000 CLERMONT-FERRAND, FRANCE

(72) DUSSILLOLS, Jérôme (FR)

(74) Công ty Luật TNHH quốc tế BMVN (BMVN INTERNATIONAL LLC)

(54) QUY TRÌNH VÀ DÂY CHUYỀN DÙNG ĐỂ XỬ LÝ CAO SU THIÊN NHIÊN

(57) Sáng chế đề cập đến quy trình dùng để xử lý cao su thiên nhiên bao gồm đưa hỗn hợp gồm mủ đông cao su thiên nhiên ướt và chất ổn định độ nhớt vào máy trục vít vô tận được trang bị thùng, mà trong đó trục vít này quay, và khuôn được đục lỗ ở đầu trục vít này, qua phễu cấp liệu trang bị cho máy trục vít vô tận này, nén hỗn hợp này trong thùng này ở nhiệt độ lớn hơn hoặc bằng 130°C và nhỏ hơn hoặc bằng 210°C, thực hiện giãn nở nhanh đoạn nhiệt ở độ chênh lệch áp suất lớn hơn hoặc bằng $4,0\times10^6$ N/m² (40 bar) ở cửa ra của khuôn này. Quy trình này mang lại sự hiệu quả công nghiệp tốt, vì quy trình này vừa có thể giảm thiểu sự đông cứng của cao su thiên nhiên khi bảo quản và vừa làm giảm tiêu thụ năng lượng và không gian cần thiết của các thiết bị dùng để sản xuất cao su thiên nhiên trong các nhà máy dùng để nghiền lại cao su thiên nhiên này. Ngoài ra, sáng chế còn đề cập đến dây chuyền dùng để xử lý cao su thiên nhiên.

(11) **1-0049958 B**

(15) 10/07/2025
Số Quyết định: 133594/QĐ-SHTT.IP

(45) 25/08/2025 449B

(43) 26/04/2021 397 A

(21) 1-2020-04378

(22) 28/07/2020

(30) 2019107031249 31/07/2019 CN

(51) ***H01G 9/26***

(73) **CONSUMER LIGHTING (U.S.), LLC** (US)
1975 Noble Road, Cleveland Ohio 44112, United States of America

(72) Dong Xing (CN); Weihu Chen (CN); Fanbin Wang (CN); Aijun Wang (CN); JinPeng Hu (CN)

(74) Công ty TNHH Ban Ca (BANCA)

(54) **HỆ THỐNG NẠP ĐIỆN DÙNG CHO CÔNG TẮC KHÔNG CÓ DÂY TRUNG TÍNH VÀ PHƯƠNG PHÁP ĐIỀU KHIỂN CỦA HỆ THỐNG, CÔNG TẮC KHÔNG CÓ DÂY TRUNG TÍNH**

(57) Sáng chế đề cập đến hệ thống nạp điện dùng cho công tắc không có dây trung tính và phương pháp điều khiển của hệ thống, công tắc không có dây trung tính, trong đó hệ thống nạp điện được kết nối với thiết bị điện và bộ điều khiển không dây, và bộ điều khiển không dây điều khiển mô đun chuyển mạch để thay đổi trạng thái hoạt động của thiết bị điện. Hệ thống nạp điện bao gồm: mô đun nạp điện, được nối giữa nguồn điện và bộ điều khiển không dây, nguồn điện cấp điện cho bộ điều khiển không dây và thiết bị điện, trong đó mô đun nạp điện được cấu hình để thu điện từ nguồn điện và cấp điện năng thu được đến bộ điều khiển không dây trong quá trình cấp điện của thiết bị điện; và mô đun điều khiển, được nối với mô đun nạp điện, và được cấu hình để dò mức tiêu thụ điện của bộ điều khiển không dây và cung cấp tín hiệu điều khiển đến mô đun nạp điện theo sự thay đổi mức tiêu thụ điện của bộ điều khiển không dây để điều chỉnh điện năng thu được bởi mô đun nạp điện từ nguồn điện.

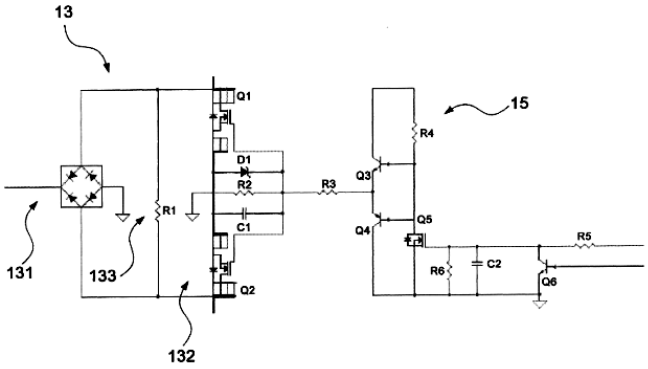

FIG. 2

(11) **1-0049959 B**

(15) 10/07/2025
Số Quyết định: 133596/QĐ-SHTT.IP

(45) 25/08/2025 449B

(43) 25/10/2023 427 A

(21) 1-2023-03850

(85) 13/06/2023

(22) 20/12/2021

(86) PCT/SE2021/051288 20/12/2021

(30) 2051516-9 21/12/2020 SE

(87) WO2022/139664 A1 30/06/2022

(51) ***E04F 15/22***; *B32B 27/30; B32B 27/32; B32B 3/06; B32B 5/32; B32B 7/12; E04F 15/20; B32B 27/08; B32B 3/18*

(73) **CERALOC INNOVATION AB** (SE)
Prästavägen 513, SE-263 64 VIKEN, Sweden

(72) Per JOSEFSSON (SE); Richard OLOFSSON (SE); Martin BJEREMYR (SE)

(74) Công ty TNHH Lê & Lê (LE & LE)

(54) **CẤU KIỆN LÓT DÙNG CHO SÀN VÀ CỤM SÀN**

(57) Sáng chế đề xuất cấu kiện lót (1) được tạo kết cấu để bố trí được giữa lớp phủ sàn (10) và nền sàn (12). Cấu kiện lót bao gồm chất nền (2) và tập hợp các chi tiết hạn chế (3) chìm ít nhất một phần trong chất nền. Chất nền bao gồm vật liệu thứ nhất có thể nén được và, tốt hơn là được tạo bọt. Các chi tiết hạn chế bao gồm vật liệu thứ hai, trong đó kích thước của mỗi trong các chi tiết hạn chế lớn hơn 0,25 mm theo ít nhất một hướng. Sự nén của cấu kiện lót được tạo kết cấu để được hạn chế bởi các chi tiết hạn chế. Sáng chế cũng đề xuất cụm sàn tương ứng (20) bao gồm lớp phủ sàn và cấu kiện lót.

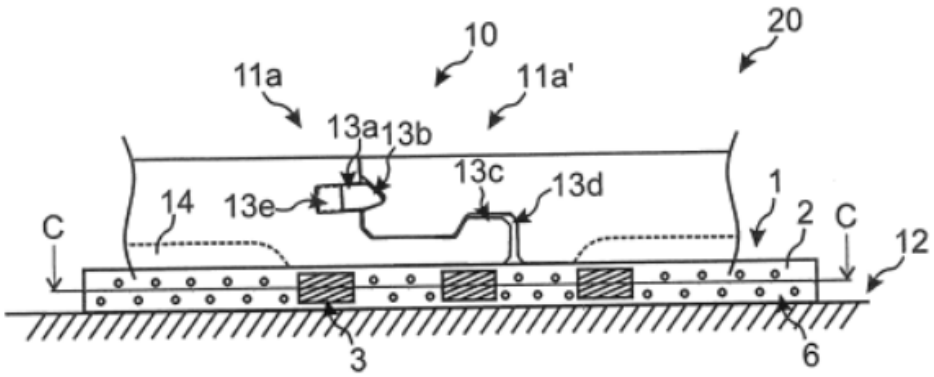

Fig. 1b

(11) **1-0049960 B**

(15) 10/07/2025
Số Quyết định: 133702/QĐ-SHTT.IP

(45) 25/08/2025 449B

(43) 25/05/2021 398 A

(21) 1-2021-00007

(85) 04/01/2021

(22) 18/07/2019

(86) PCT/US2019/042407 18/07/2019

(30) 62/701,052 20/07/2018 US

(87) WO2020/018791 23/01/2020

(51) ***B65G 21/20***; *B65G 47/08; B65G 47/84; B65G 29/02*

(73) **CROWN PACKAGING TECHNOLOGY, INC.** (US)
11535 South Central Avenue, Alsip, Illinois 60803, United States of America

(72) Nicholas Adam SWEARMAN (GB)

(74) Văn phòng Luật sư Ân Nam (ANNAM IP & LAW)

(54) **CỤM THIẾT BỊ BỐC XẾP PHẦN THÂN LON ĐỒ UỐNG VÀ PHƯƠNG PHÁP NẠP PHẦN THÂN LON ĐỒ UỐNG**

(57) Sáng chế đề cập đến cụm thiết bị bốc xếp phần thân lon bao gồm bánh hình sao của tháp có các rãnh không đối xứng và băng chuyền chân không cung cấp kích thước bước răng chính xác giữa các lon liền kề. Ngoài ra, sáng chế còn đề xuất phương pháp nạp phần thân lon đồ uống bao gồm các bước: (a) nạp các phần thân lon vào tháp nạp lon; (b) đưa các phần thân lon vào các rãnh của tháp nạp lon; (c) tháo lon ra khỏi vùng dỡ hàng trên tháp nạp lon và đưa phần thân lon lên trên băng chuyền chân không thẳng tại bước răng định trước; (d) vận chuyển các phần thân lon trên băng chuyền về phía đầu dỡ hàng của băng chuyền, băng chuyền chân không được làm cho thích hợp để vận chuyển các phần thân lon tại bước răng định trước; và (e) tạm dừng chuyển động của băng chuyền và tháp nạp lon trong khi phần thân lon được lấy ra khỏi băng chuyền.

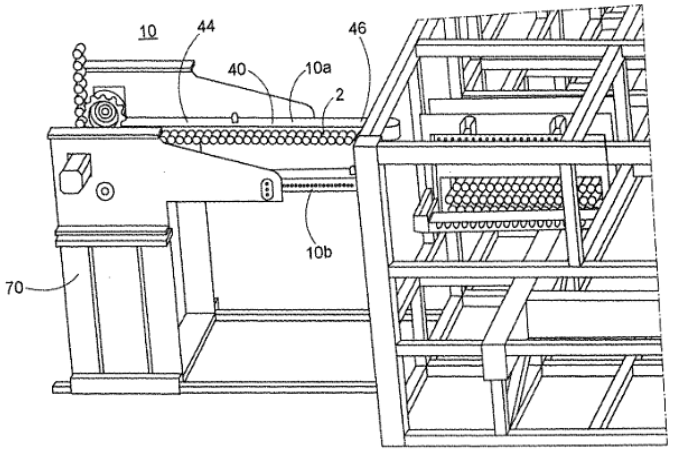

FIG. 1

(11) **1-0049961 B**

(15) 10/07/2025
Số Quyết định: 133705/QĐ-SHTT.IP

(45) 25/08/2025 449B

(43) 25/08/2022 413 A

(21) 1-2022-03142

(85) 18/05/2022

(22) 06/11/2020

(86) PCT/CN2020/127076 06/11/2020

(30) 201911083574.9 07/11/2019 CN

(87) WO2021/088979 14/05/2021

(51) ***H04W 56/00***

(73) **VIVO MOBILE COMMUNICATION CO., LTD.** (CN)
No.1, Vivo Road, Chang'an Dongguan, Guangdong 523863, China

(72) PU, Wenjuan (CN); YANG, Xiaodong (CN); BAO, Wei (CN); LIANG, Jing (CN)

(74) Công ty TNHH Đại Tín và Liên Danh (DAITIN AND ASSOCIATES CO.,LTD)

(54) **PHƯƠNG PHÁP TRUYỀN TÍN HIỆU, THIẾT BỊ TRUYỀN THÔNG VÀ PHƯƠNG TIỆN LƯU TRỮ CÓ THỂ ĐỌC ĐƯỢC**

(57) Các phương án của sáng chế này đề xuất phương pháp truyền tín hiệu, thiết bị truyền thông và phương tiện lưu trữ có thể đọc được. Phương pháp này bao gồm: xác định mức ưu tiên truyền trong trường hợp lượt truyền tín hiệu thứ nhất xung đột với lượt truyền tín hiệu thứ hai; và ưu tiên truyền hoặc nhận tín hiệu thứ nhất dựa trên mức ưu tiên truyền, hoặc ưu tiên truyền hoặc nhận tín hiệu thứ hai dựa trên mức ưu tiên truyền; trong đó tín hiệu thứ nhất bao gồm một SLSS hoặc tín hiệu được mang bởi một PSBCH.

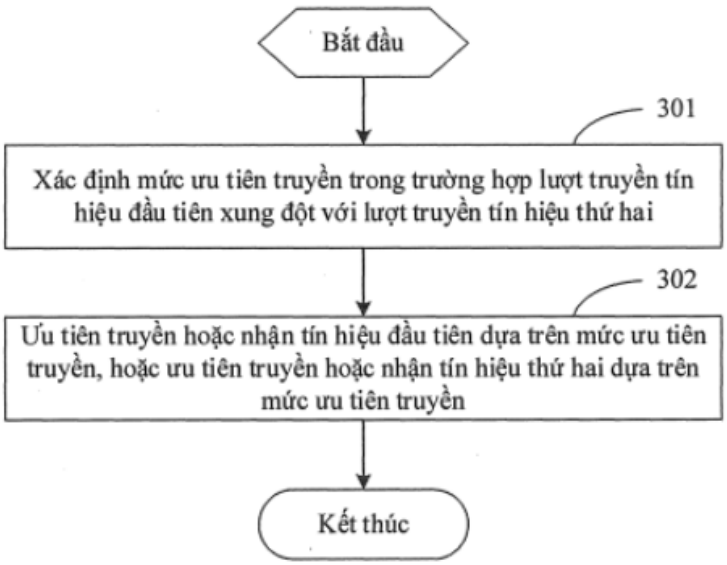

Fig.3

(11) **1-0049962 B**

(15) 10/07/2025
Số Quyết định: 133709/QĐ-SHTT.IP

(45) 25/08/2025 449B

(43) 25/01/2022 406 A

(21) 1-2021-01798

(85) 02/04/2021

(22) 02/10/2019

(86) PCT/US2019/054249 02/10/2019

(30) 62/740,546 03/10/2018 US
16/574,218 18/09/2019 US

(87) WO2020/072611 09/04/2020

(51) ***H02J 7/00***

(76) 1. **CHETTIAR, KANNAPPAN, KARUPPAN** (US)
7180 Spumante Ct, Gilroy, CA 95020, United States of America
2. **CHETTIAR, VESHANT** (US)
7180 Spumante Ct, Gilroy, CA 95020, United States of America

(74) Công ty TNHH Trường Xuân (AGELESS CO.,LTD.)

(54) HỆ THỐNG NỐI ẮC QUY TRONG MẠCH ĐIỆN VÀ MẠCH ĐỂ NỐI CÁC ẮC QUY

(57) Sáng chế đề cập đến đến hệ thống nối ắc quy trong mạch điện bao gồm bộ lưu trữ năng lượng thứ nhất, bộ lưu trữ năng lượng thứ hai, thiết bị phát, và bộ điều khiển mà điều khiển chu kỳ bao gồm pha thứ nhất và pha thứ hai. Ngoài ra, sáng chế đề cập đến mạch để nối các ắc quy bao gồm bộ lưu trữ năng lượng thứ nhất, bộ lưu trữ năng lượng thứ hai, đầu cuối phát, nhiều công tắc, và bộ điều khiển mà điều khiển nhiều công tắc để điều khiển chu kỳ bao gồm pha thứ nhất và pha thứ hai. Trong pha thứ nhất, hai hoặc nhiều ắc quy có thể được nối nối tiếp. Trong pha thứ hai, hai hoặc nhiều ắc quy có thể được nối song song. Các công tắc có thể được nối với đầu cuối dương và đầu cuối âm của các ắc quy để chuyển đổi cấu hình từ nối tiếp sang song song và ngược lại. Bộ điều khiển có thể chuyển đổi giữa hai pha ở tần số mong muốn bất kỳ để tạo ra hiệu điện thế và cường độ dòng điện đầu ra mong muốn. Tốc độ chuyển đổi giữa hai pha có thể là số lượng vòng quay bất kỳ trên mỗi giây.

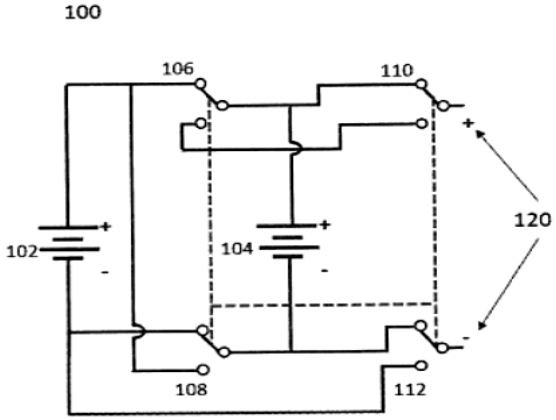

Fig. 1A

(11) **1-0049963 B**

(15) 10/07/2025
Số Quyết định: 133762/QĐ-SHTT.IP

(45) 25/08/2025 449B

(43) 25/11/2020 392 A

(21) 1-2020-04650

(85) 01/10/2010

(22) 01/10/2010

(86) PCT/EP2010/064644 01/10/2010

(30) 09305961.6 09/10/2009 EP

(87) WO2011/042366 A1 14/04/2011

(51) ***H03M 7/40***

(62) 1-2016-04016

(73) **DOLBY INTERNATIONAL AB** (NL)
Apollo Building, 3E, Herikerbergweg 1-35, 1101 CN Amsterdam Zuidoost, Netherlands

(72) WUEBBOLT, Oliver (DE)

(74) Công ty TNHH Quốc tế D &N (D&N INTERNATIONAL CO.,LTD.)

(54) PHƯƠNG PHÁP MÃ HÓA VÀ GIẢI MÃ SỐ HỌC HỆ SỐ PHỔ HIỆN THỜI, THIẾT BỊ GIẢI MÃ SỐ HỌC HỆ SỐ PHỔ HIỆN THỜI VÀ PHƯƠNG TIỆN LƯU TRỮ BẤT BIẾN

(57) Sáng chế đề cập đến phương pháp mã hóa và giải mã số học hệ số phổ hiện thời, thiết bị giải mã số học hệ số phổ hiện thời và phương tiện lưu trữ bất biến. Các hệ số phổ đứng trước này đã được mã hóa và cả hệ số phổ đứng trước và hệ số phổ hiện thời này được bao gồm trong một hoặc nhiều phổ đã lượng tử hóa thu được từ việc lượng tử hóa biến đổi tần số-thời gian của các giá trị mẫu tín hiệu viđeo, âm thanh hoặc giọng nói. Phương pháp này bao gồm bước xử lý các hệ số phổ đứng trước, sử dụng các hệ số phổ đứng trước đã xử lý để xác định lớp ngữ cảnh là một trong ít nhất hai lớp ngữ cảnh khác nhau, sử dụng lớp ngữ cảnh được xác định và ánh xạ từ ít nhất hai lớp ngữ cảnh khác nhau lên ít nhất hai hàm mật độ xác suất khác nhau để xác định hàm mật độ xác suất, và mã hóa số học hệ số phổ hiện thời trên cơ sở hàm mật độ xác suất được xác định, trong đó việc xử lý các hệ số phổ đứng trước bao gồm việc lượng tử hóa không đồng nhất các giá trị tuyệt đối của các hệ số phổ đứng trước để sử dụng trong bước xác định lớp ngữ cảnh.

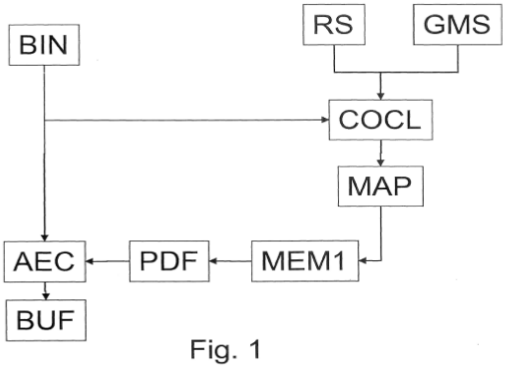

Fig. 1

(11) **1-0049964 B**

(15) 10/07/2025
Số Quyết định: 133763/QĐ-SHTT.IP

(45) 25/08/2025 449B

(43) 25/05/2022 410 A

(21) 1-2022-01495

(85) 09/03/2022

(22) 14/08/2020

(86) PCT/CN2020/109231 14/08/2020

(30) 201910755817.2 15/08/2019 CN

(87) WO2021/027930 18/02/2021

(51) ***H04W 24/08***; *H04W 24/10; H04W 16/28*

(73) **VIVO MOBILE COMMUNICATION CO., LTD.** (CN)
No.1, Vivo Road, Chang'an, Dongguan, Guangdong 523863, China

(72) CHEN, Li (CN)

(74) Công ty TNHH Đại Tín và Liên Danh (DAITIN AND ASSOCIATES CO.,LTD)

(54) PHƯƠNG PHÁP ĐO, THIẾT BỊ ĐẦU CUỐI, VÀ THIẾT BỊ PHÍA MẠNG

(57) Sáng chế đề xuất phương pháp đo, thiết bị đầu cuối, và thiết bị mạng. Phương pháp đo bao gồm các bước: nhận thông số liên quan đến điều chỉnh đo được cấu hình bởi thiết bị mạng; và điều chỉnh chế độ đo quản lý tài nguyên vô tuyến (Radio Resource Management, RRM) dựa trên thông số liên quan đến điều chỉnh phép đo. Theo các phương án thực hiện của sáng chế, có thể thực hiện chuyển đổi hoặc điều chỉnh hiệu quả giữa các chế độ đo RRM khác nhau, và tránh được hiệu ứng bóng bàn của phép đo, đồng thời giảm mức tiêu thụ điện của thiết bị đầu cuối. Điều này ngăn thiết bị đầu cuối thường xuyên điều chỉnh cấu hình của phép đo RRM, và đảm bảo tính linh hoạt trong cấu hình của thiết bị mạng.

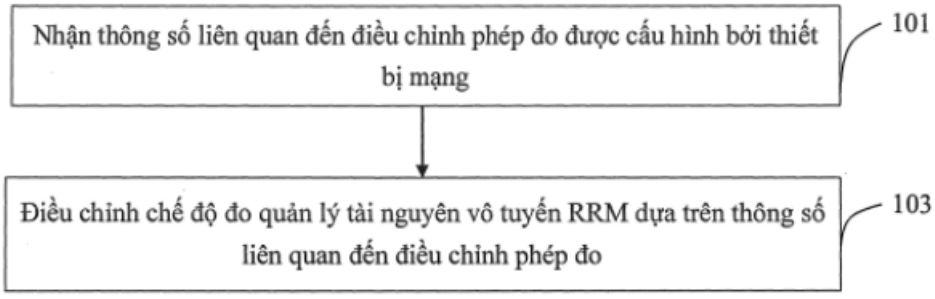

Fig.1

(11) **1-0049965 B**

(15) 10/07/2025
Số Quyết định: 133766/QĐ-SHTT.IP

(45) 25/08/2025 449B

(43) 25/08/2022 413 A

(21) 1-2022-03145

(85) 18/05/2022

(22) 06/11/2020

(86) PCT/CN2020/127039 06/11/2020

(30) 201911083762.1 07/11/2019 CN

(87) WO2021/088968 14/05/2021

(51) ***H04W 36/00***

(73) **VIVO MOBILE COMMUNICATION CO., LTD.** (CN)
No.1, Vivo Road, Chang'an Dongguan, Guangdong 523863, China

(72) CHEN, Li (CN)

(74) Công ty TNHH Đại Tín và Liên Danh (DAITIN AND ASSOCIATES CO.,LTD)

(54) **PHƯƠNG PHÁP CHUYỂN GIAO, PHƯƠNG PHÁP CẤU HÌNH, THIẾT BỊ ĐẦU CUỐI VÀ THIẾT BỊ MẠNG**

(57) Sáng chế này cung cấp phương pháp chuyển giao, phương pháp cấu hình, thiết bị đầu cuối và thiết bị mạng. Phương pháp chuyển giao áp dụng cho thiết bị đầu cuối bao gồm: xác định, dựa trên kết quả đo của tế bào đầu tiên, xem điều kiện kích hoạt có được đáp ứng hay không; và chuyển giao cho tế bào đầu tiên trong trường hợp điều kiện kích hoạt được đáp ứng.

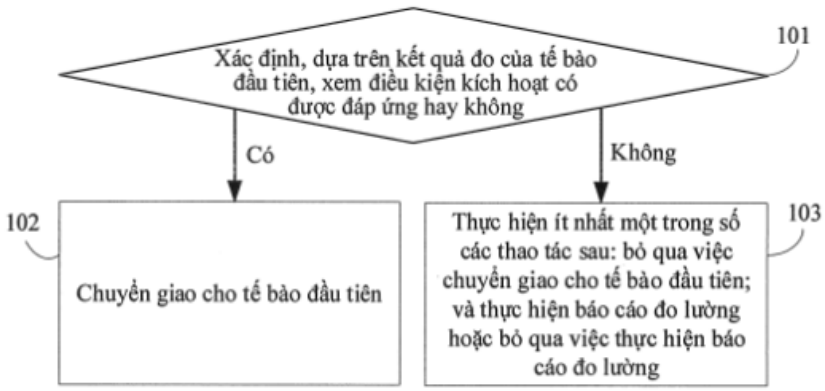

Fig.1

(11) **1-0049966 B**

(15) 10/07/2025
Số Quyết định: 133818/QĐ-SHTT.IP

(45) 25/08/2025 449B

(43) 25/05/2022 410 A

(21) 1-2022-01410

(85) 07/03/2022

(22) 05/08/2020

(86) PCT/CN2020/107123 05/08/2020

(30) 201910736176.6 09/08/2019 CN

(87) WO2021/027656 18/02/2021

(51) ***H04L 5/00***; *H04W 52/24; H04W 72/10; H04W 52/32; H04W 72/04; H04W 72/08; H04L 1/18; H04W 52/28*

(73) **VIVO MOBILE COMMUNICATION CO., LTD.** (CN)
No.1, Vivo Road, Chang'an, Dongguan, Guangdong 523863, China

(72) JI, Zichao (CN); PAN, Xueming (CN); WU, Huaming (CN); LIU, Siqi (CN); LIU, Shixiao (CN); PENG, Shuyan (CN); JIANG, Wei (CN)

(74) Công ty TNHH Đại Tín và Liên Danh (DAITIN AND ASSOCIATES CO.,LTD)

(54) **PHƯƠNG PHÁP VÀ THIẾT BỊ TRUYỀN THÔNG TIN PHẢN HỒI, THIẾT BỊ ĐẦU CUỐI VÀ PHƯƠNG TIỆN LƯU TRỮ CÓ THỂ ĐỌC ĐƯỢC BẰNG MÁY TÍNH**

(57) Sáng chế đề xuất phương pháp và thiết bị truyền thông tin phản hồi, thiết bị đầu cuối và phương tiện lưu trữ có thể đọc được bằng máy tính. Phương pháp bao gồm: nhận ít nhất một phần thông tin truyền được truyền trên ít nhất một kênh đường bên vật lý, trong đó một phần thông tin truyền được truyền trên mỗi kênh đường bên vật lý; xác định thông tin công suất tương ứng với mỗi phần của ít nhất một phần thông tin phản hồi tương ứng với ít nhất một phần thông tin truyền; và truyền thông tin phản hồi tương ứng trên ít nhất một tài nguyên kênh phản hồi đường bên vật lý dựa trên thông tin công suất tương ứng với mỗi phần thông tin phản hồi.

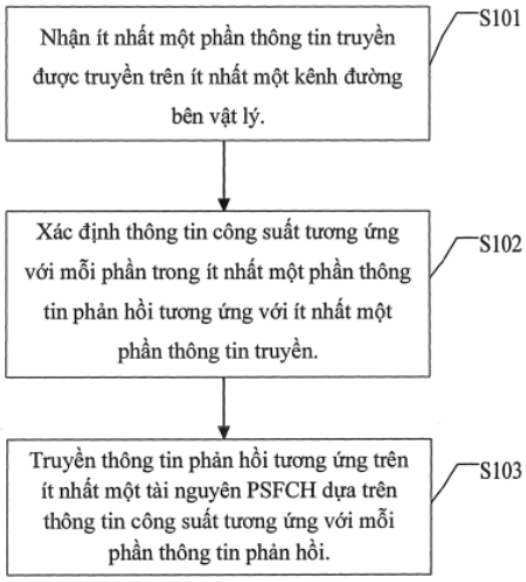

Fig.1

(11) **1-0049967 B**

(15) 10/07/2025
Số Quyết định: 133820/QĐ-SHTT.IP

(45) 25/08/2025 449B

(43) 26/02/2024 431 A

(21) 1-2023-05343

(85) 09/08/2023

(22) 25/04/2022

(86) PCT/KR2022/005872 25/04/2022

(30) 10-2021-0176189 10/12/2021 KR

(87) WO2023/106518 15/06/2023

(51) ***E04B 1/22***; *E04C 5/08*

(73) **KOREA INSTITUTE OF CIVIL ENGINEERING AND BUILDING TECHNOLOGY** (KR)
283, Goyang-daero, Ilsanseo-gu, Goyang-si, Gyeonggi-do 10223, Republic of Korea

(72) SEO, Dong-Woo (KR); PARK, Sangki (KR); PARK, Ki-Tae (KR)

(74) Công ty TNHH Trường Xuân (AGELESS CO.,LTD.)

(54) CẤU KIỆN BÊ TÔNG DỰ ỨNG LỰC SỬ DỤNG KHỐI CỐ ĐỊNH CĂNG TRƯỚC NGUYÊN KHỐI VÀ PHƯƠNG PHÁP SẢN XUẤT CẤU KIỆN NÀY

(57) Sáng chế đề cập đến dầm bê tông dự ứng lực (Prestressed Concrete – PSC) sử dụng khối cố định căng trước nguyên khối, và phương pháp sản xuất dầm bê tông này, trong đó dầm PSC được sản xuất theo phương pháp căng trước ở công trường hoặc nơi tương tự, dầm PSC có thể chống lại một cách hiệu quả các vết nứt do ứng suất chéo ở mép biên khi khối cố định căng trước được sử dụng làm khối cố định của cốt thép được chế tạo liền với phần thân dầm PSC, công đoạn tháo rời khối cố định căng trước là không cần thiết, và do đó dầm PSC có thể đảm bảo độ bền cũng như có thể được sản xuất một cách đơn giản và nhanh chóng.

FIG. 2B

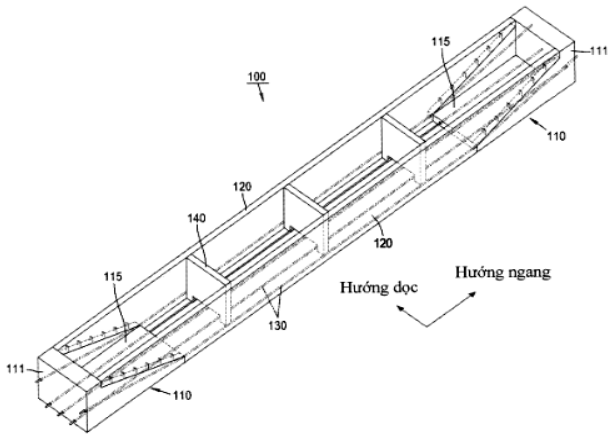

(11) **1-0049968 B**

(15) 10/07/2025
Số Quyết định: 133821/QĐ-SHTT.IP

(45) 25/08/2025 449B

(43) 25/07/2023 424 A

(21) 1-2023-01997

(85) 15/01/2016

(22) 18/06/2014

(86) PCT/EP2014/062833 18/06/2014

(30) 13173159.8 21/06/2013 EP
14167055.4 05/05/2014 EP

(87) WO2014/202672 A3 24/12/2014

(51) ***G10L 21/04***

(62) 1-2016-00192

(73) **FRAUNHOFER-GESELLSCHAFT ZUR FOERDERUNG DER ANGEWANDTEN FORSCHUNG E.V.** (DE)
Hansastrasse 27c, 80686 Muenchen, Germany

(72) REUSCHL, Stefan (DE); DOEHLA, Stefan (DE); LECOMTE, Jérémie (FR); JANDER, Manuel (DE); FAERBER, Nikolaus (DE)

(74) Công Ty Luật Trách Nhiệm Hữu Hạn AMBYS HÀ NỘI (AMBYS HANOI)

(54) BỘ ĐỊNH TỈ LỆ THỜI GIAN, BỘ GIẢI MÃ ÂM THANH VÀ PHƯƠNG PHÁP CUNG CẤP PHIÊN BẢN ĐƯỢC ĐỊNH TỈ LỆ THỜI GIAN CỦA TÍN HIỆU ÂM THANH ĐẦU VÀO

(57) Sáng chế đề cập đến bộ định tỉ lệ thời gian, bộ giải mã âm thanh và phương pháp cung cấp phiên bản được định tỉ lệ thời gian của tín hiệu âm thanh đầu vào. Bộ định tỉ lệ thời gian để cung cấp phiên bản được định tỉ lệ thời gian của tín hiệu âm thanh đầu vào được tạo cấu hình để tính toán hoặc ước lượng chất lượng của phiên bản được định tỉ lệ thời gian của tín hiệu âm thanh đầu vào có thể thu được bởi sự định tỉ lệ thời gian của tín hiệu âm thanh đầu vào. Bộ định tỉ lệ thời gian được tạo cấu hình để thực hiện sự định tỉ lệ thời gian của tín hiệu âm thanh đầu vào phụ thuộc vào sự tính toán hoặc sự ước lượng chất lượng của phiên bản được định tỉ lệ thời gian của tín hiệu âm thanh đầu vào có thể thu được bởi sự định tỉ lệ thời gian. Bộ giải mã âm thanh bao gồm bộ định tỉ lệ thời gian như vậy

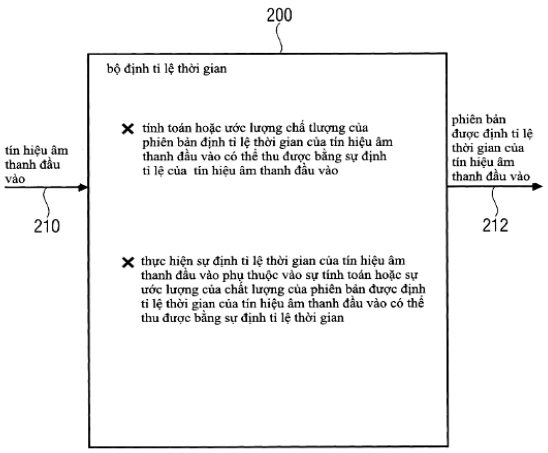

FIG 2

(11) **1-0049969 B**

(15) 10/07/2025
Số Quyết định: 133823/QĐ-SHTT.IP

(45) 25/08/2025 449B

(43) 25/03/2021 396 A

(21) 1-2020-06375

(85) 03/11/2020

(22) 09/04/2019

(86) PCT/CN2019/081975 09/04/2019

(30) 201810313223.1 09/04/2018 CN

(87) WO2019/196847 17/10/2019

(51) ***H04W 4/40****; H04W 4/70; H04W 28/24*

(73) **HUAWEI TECHNOLOGIES CO., LTD.** (CN)
Huawei Administration Building Bantian, Longgang District Shenzhen, Guangdong 518129, China

(72) YING, Jiangwei (CN); YANG, Yanmei (CN); LI, Meng (CN)

(74) Công ty Luật TNHH Phạm và Liên danh (PHAM & ASSOCIATES)

(54) **PHƯƠNG PHÁP VÀ HỆ THỐNG TRUYỀN THÔNG**

(57) Sáng chế đề cập đến phương pháp và thiết bị truyền thông. Phương pháp bao gồm: nhận, bởi phần tử mạng lõi, thông điệp yêu cầu thứ nhất từ thiết bị đầu cuối, trong đó thông điệp yêu cầu thứ nhất được sử dụng để yêu cầu thông tin được sử dụng để truyền thông dựa trên giao diện PC5 của thiết bị đầu cuối; và gửi, bởi phần tử mạng lõi đến thiết bị đầu cuối dựa trên thông điệp yêu cầu thứ nhất, quy tắc chất lượng dịch vụ (quality of service, QoS) được sử dụng để truyền thông dựa trên giao diện PC5. Theo sáng chế, thông tin QoS được sử dụng để truyền thông dựa trên giao diện PC5 có thể thu được từ phía mạng, nhờ đó cải thiện độ tin cậy của thông tin QoS thu được, và ngăn không cho thông tin QoS bị chỉnh sửa mà không được phép.

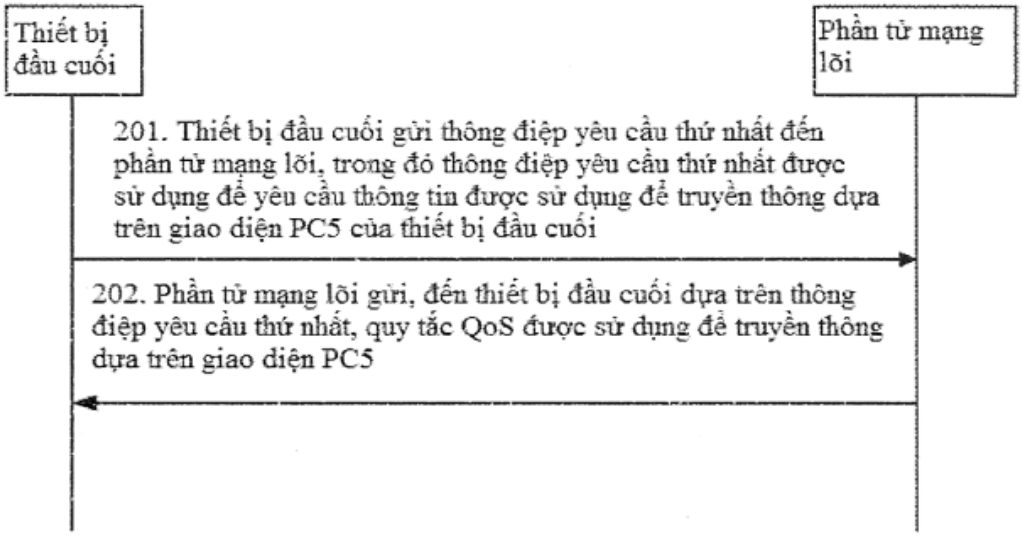

Fig.2a

(11) **1-0049970 B**

(15) 10/07/2025
Số Quyết định: 133826/QĐ-SHTT.IP

(45) 25/08/2025 449B

(43) 25/11/2020 392 A

(21) 1-2020-02744

(22) 14/05/2020

(30) 201941019462 16/05/2019 IN

(51) ***D01H 15/00***

(73) **LAKSHMI MACHINE WORKS LTD.** (IN)
Perianaickenpalayam, Coimbatore-641020, Tamil Nadu, India

(72) Srinivasan Rajasekaran (IN); Jeganathan Pasupathy (IN)

(74) Công ty Luật TNHH quốc tế BMVN (BMVN INTERNATIONAL LLC)

(54) CỤM NỐI SỢI TỰ ĐỘNG DÙNG CHO MÁY XE SỢI VÒNG

(57) Sáng chế đề xuất cụm nối sợi tự động (1) dùng cho máy xe sợi vòng (11). Cụm này bao gồm khung (10) có ray dẫn hướng (9) và nhiều vỏ (6, 7 và 8). Mỗi vỏ trong số nhiều vỏ (6, 7 và 8) này bao gồm một hoặc nhiều mô-đun (2, 3, 4 và 5) bao gồm mô-đun nhấc sợi (2), mô-đun đưa sợi (3), mô-đun hút sợi (4) và mô-đun nối sợi (5), trong đó các mô-đun (2, 3, 4 và 5) này được gắn trên khung chung (10) của cụm nối sợi tự động này. Nhiều mô-đun (2, 3, 4 và 5) này được gắn trên khung chung (10) này, do đó cải thiện năng suất nối sợi.

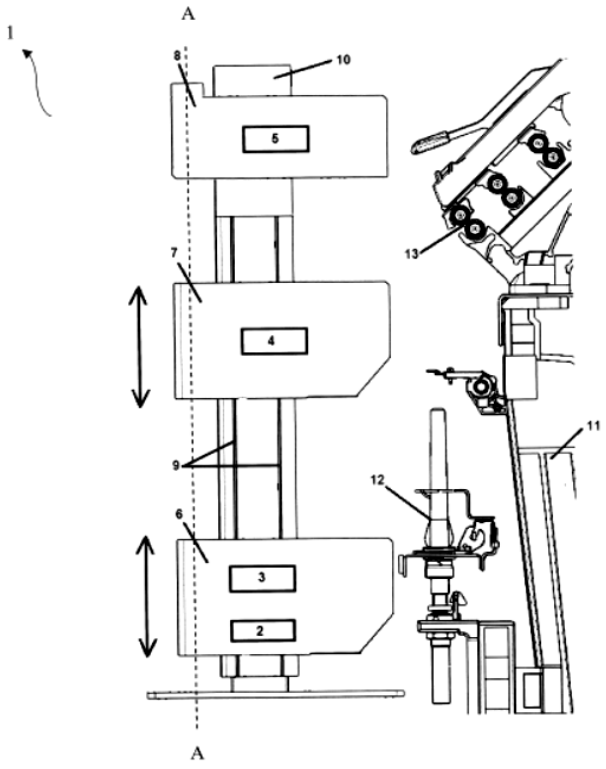

Fig.1

(11) **1-0049971 B**

(15) 10/07/2025
Số Quyết định: 133832/QĐ-SHTT.IP

(45) 25/08/2025 449B

(43) 25/05/2022 410 A

(21) 1-2021-05480

(85) 06/09/2021

(22) 27/05/2020

(86) PCT/US2020/034758 27/05/2020

(30) 62/853,352 28/05/2019 US

(87) WO2020/243206 A1 03/12/2020

(51) ***H04N 19/126;*** *H04N 19/186; H04N; 19/463; H04N 19/70; H04N 19/91*

(73) **DOLBY LABORATORIES LICENSING CORPORATION** (US)
1275 Market Street San Francisco, California 94103 (US)

(72) PU, Fangjun (CN); LU, Taoran (CN); YIN, Peng (US); MCCARTHY, Sean Thomas (US)

(74) Công ty TNHH Quốc tế D &N (D&N INTERNATIONAL CO.,LTD.)

(54) **PHƯƠNG PHÁP VÀ THIẾT BỊ GIẢI MÃ VÀ TẠO RA DÒNG BIT VIĐEO MÃ HÓA VÀ PHƯƠNG TIỆN BẤT BIẾN ĐỌC ĐƯỢC BẰNG MÁY TÍNH**

(57) Cơ chế báo hiệu tham số lượng tử hóa đối với cả hai nội dung SDR và HDR trong mã hóa viđeo được mô tả bằng cách sử dụng hai cách tiếp cận. Cách tiếp cận thứ nhất là gửi trực tiếp bảng Qpc được xác định bởi người dùng trong cú pháp mức cao. Điều này dẫn đến sự điều khiển QP linh hoạt và hiệu quả hơn cho việc phát triển bộ mã hóa - giải mã tương lai và mã hóa nội dung viđeo. Cách tiếp cận thứ hai là báo hiệu độc lập Qps độ chói và sắc độ. Cách tiếp cận này loại trừ nhu cầu về các bảng Qp_C và loại bỏ sự phụ thuộc của tham số lượng tử hóa sắc độ trên QP độ chói. Sáng chế còn đề cập đến phương pháp và thiết bị giải mã và tạo ra dòng bit viđeo mã hóa và phương tiện bất biến đọc được bằng máy tính.

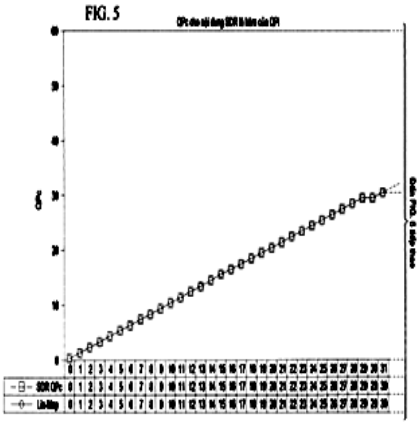

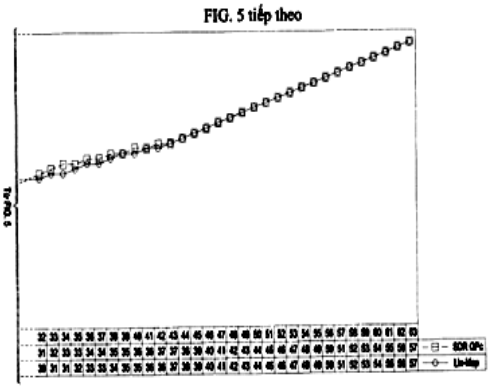

(11) **1-0049972 B**

(15) 10/07/2025
Số Quyết định: 133835/QĐ-SHTT.IP

(45) 25/08/2025 449B

(43) 26/09/2022 414 A

(21) 1-2022-02081

(85) 04/04/2022

(22) 10/09/2020

(86) PCT/CN2020/114508 10/09/2020

(30) 62/898,127 10/09/2019 US
62/898,620 11/09/2019 US
17/016,257 09/09/2020 US

(87) WO2021/047590 18/03/2021

(51) ***H04N 19/119***; *H04N 19/176; H04N 19/70; H04N 19/169*

(73) **HFI INNOVATION INC.** (TW)
3F.-7, No.5, Taiyuan 1st St., Zhubei City, Hsinchu County 302, Taiwan

(72) HSU, Chih-Wei (TW); CHEN, Lulin (US); HUANG, Yu-Wen (TW)

(74) Công ty TNHH Trường Xuân (AGELESS CO.,LTD.)

(54) **PHƯƠNG PHÁP GIẢI MÃ VIĐEO, PHƯƠNG PHÁP MÃ HOÁ VIĐEO VÀ THIẾT BỊ ĐIỆN TỬ**

(57) Sáng chế đề cập đến phương pháp giải mã viđeo, phương pháp mã hóa viđeo và thiết bị điện tử. Bộ giải mã viđeo nhận dữ liệu từ luồng bit sẽ được giải mã dưới dạng chuỗi các khung hình viđeo. Bộ giải mã viđeo nhận từ luồng bit đặc tính khung hình con cho một hoặc nhiều khung hình con trong chuỗi các khung hình viđeo. Đặc tính khung hình con mô tả vị trí và kích cỡ cho từng khung hình con bằng cách cấp chỉ số nhận dạng đơn vị cây lập mã (coding tree unit: CTU) cho khung hình con. Bộ giải mã viđeo tái tạo từng khung hình con cho chuỗi các khung hình viđeo theo đặc tính khung hình con.

FIG.8

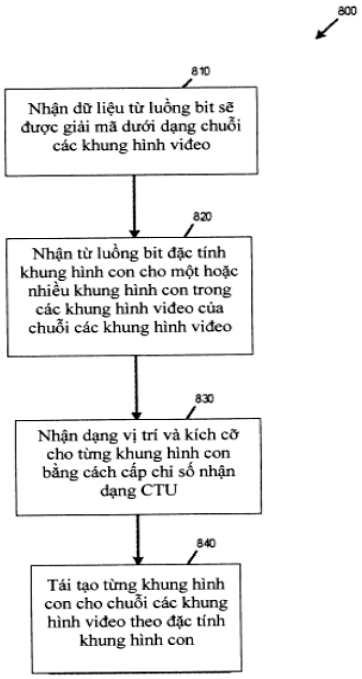

(11) **1-0049973 B**

(15) 10/07/2025
Số Quyết định: 133836/QĐ-SHTT.IP

(45) 25/08/2025 449B

(43) 25/07/2022 412 A

(21) 1-2022-02268

(85) 12/04/2022

(22) 17/12/2019

(86) PCT/KR2019/017865 17/12/2019

(30) 10-2019-0122622 02/10/2019 KR

(87) WO2021/066255 08/04/2021

(51) ***G01R 1/067****; G01R 31/28; G01R 1/04*

(73) 1. **HWANG, DONG WEON** (KR)
85, Dumil-ro 123beon-gil Bundang-gu Seongnam-si Gyeonggi-do 13544, Republic of Korea
2. **HICON CO., LTD.** (KR)
9F. 37, Sagimakgol-ro 62beon-gil Jungwon-gu Seongnam-si Gyeonggi-do 13211, Republic of Korea
3. **HWANG, LOGAN JAE** (US)
9988 Liebe Dr., Beverly Hills, CA 90210, United States of America
4. **HWANG, JAE BAEK** (KR)
#74-503 201, Apgujeong-ro Gangnam-gu Seoul 06004, Republic of Korea

(72) HWANG, Dong Weon (KR); HWANG, Logan Jae (US); HWANG, Jae Baek (US)

(74) Công ty TNHH Đại Tín và Liên Danh (DAITIN AND ASSOCIATES CO.,LTD)

(54) ĐẾ CẮM THỬ NGHIỆM CÓ TIẾP ĐIỂM LÒ XO VÀ TIẾP ĐIỂM LÒ XO

(57) Sáng chế đề cập đến đế cắm thử nghiệm có tiếp điểm lò xo và tiếp điểm lò xo, trong đó đế cắm thử nghiệm có tiếp điểm lò xo bao gồm nhiều tiếp điểm lò xo, mỗi tiếp điểm lò xo bao gồm chân tiếp xúc trên, chân tiếp xúc dưới, và lò xo cuộn dùng để đỡ đàn hồi chân tiếp xúc trên và chân tiếp xúc dưới; tấm chính bao gồm nhiều lỗ nhận để cho phép chứa các tiếp điểm lò xo và định vị chúng, và bao gồm miệng lỗ thứ nhất, mỗi miệng lỗ tạo thành có đường kính (d2) nhỏ hơn đường kính (d1) của lỗ nhận để đỡ các chân tiếp xúc trên; và màng phim nằm dưới tấm dưới và bao gồm miệng lỗ thứ hai, mỗi miệng lỗ thứ hai được định vị tương ứng với lỗ nhận và có đường kính (d3) nhỏ hơn đường kính (d1) của lỗ nhận để đỡ được chân tiếp xúc dưới (120).

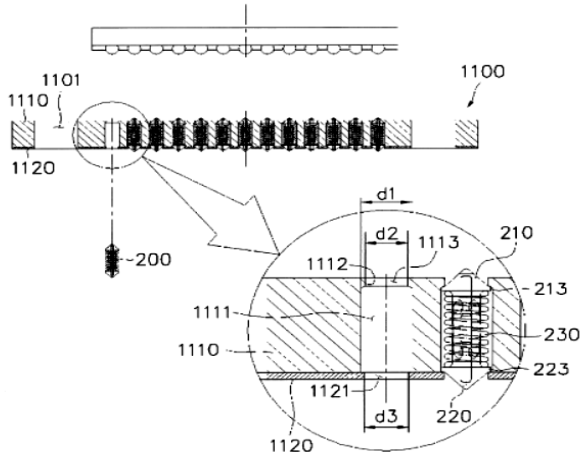

Fig.22

(11) **1-0049974 B**

(15) 10/07/2025
Số Quyết định: 133845/QĐ-SHTT.IP

(45) 25/08/2025 449B

(43) 27/12/2021 405 A

(21) 1-2021-06177

(85) 04/10/2021

(22) 17/03/2020

(86) PCT/IN2020/050240 17/03/2020

(30) 201921011728 26/03/2019 IN

(87) WO2020/194330 01/10/2020

(51) ***A01D 45/10***; *F04D 29/38*

(73) **TIRTH AGRO TECHNOLOGY PVT. LTD.** (IN)
"SHAKTIMAN", Survey No.-108/1, Plot No. B, NH-27, Nr. Bharudi Toll Plaza, Bhunava (Village), Taluka: Gondal, Dist- Rajkot Gujarat 360311, India

(72) DAMANI Kaushik Anilbhai (IN); Hasmukh Gatorbhai Gohil (IN)

(74) Văn phòng Luật sư Ân Nam (ANNAM IP & LAW)

(54) MÁY THU HOẠCH MÍA CÓ CỤM QUẠT HÚT GIÓ CẢI TIẾN

(57) Sáng chế đề cập đến máy thu hoạch mía và cụ thể hơn là đề cập đến máy thu hoạch mía có cụm quạt hút gió cải tiến. Cụm quạt hút gió cải tiến bao gồm moayơ kim loại trung tâm (25), moayơ trên cùng (27), moayơ đáy hình bán cầu (23), bộ tiếp hợp moayơ (29), và các cánh quạt được thiết kế dạng cánh máy bay (31). Để phục hồi vùng không chạy, moayơ đáy hình bán cầu (23) được bổ sung vào cụm moayơ. Hiệu suất quạt được tăng lên bằng cách bổ sung moayơ đáy hình bán cầu (23) sao cho cùng một lượng của không khí có thể được di chuyển ở RPM quạt chậm hơn mà kết quả là vô hiệu hóa hiệu ứng vùng không chạy bằng cách làm giảm vùng không chạy xuống một điểm; tuy nhiên, tỷ lệ phần trăm lớn nhất của lá và rác không liên quan được loại bỏ trong khi nó đang di chuyển qua vòng hình khuyên tốc độ cao ngoài cùng của không khí.

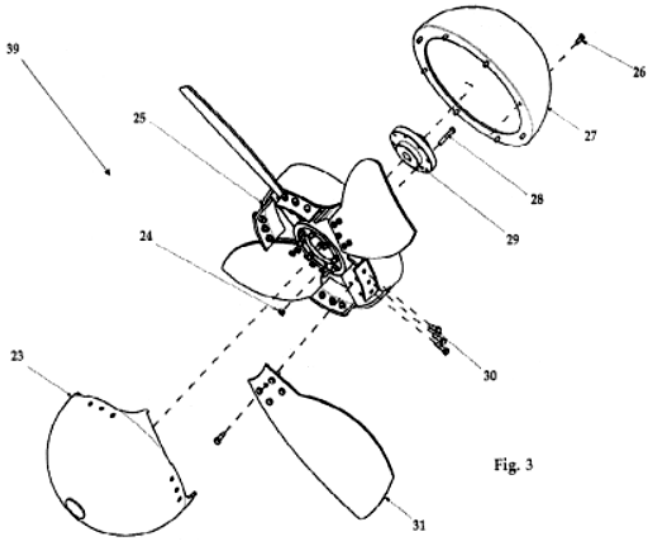

Fig. 3

(11) **1-0049975 B**

(15) 10/07/2025
Số Quyết định: 133848/QĐ-SHTT.IP

(45) 25/08/2025 449B

(43) 25/02/2022 407 A

(21) 1-2021-08123

(85) 16/12/2021

(22) 21/05/2020

(86) PCT/CN2020/091489 21/05/2020

(30) 201910431319.2 22/05/2019 CN
201910433243.7 23/05/2019 CN

(87) WO2020/233655 26/11/2020

(51) ***C12N 15/113***; *A61K 31/713; A61P 1/16*

(73) **SUZHOU RIBO LIFE SCIENCE CO., LTD.** (CN)
No.168, Yuanfeng Road, Yushan Town, Kunshan, Jiangsu 215300, China

(72) ZHANG, Hongyan (SE); GAO, Shan (CN); KANG, Daiwu (SE); TIAN, Baolei (CN)

(74) Công ty TNHH Sở hữu trí tuệ Thảo Thọ Quyến (INVENCO.,LTD)

(54) **THỂ TIẾP HỢP SIARN**

(57) Sáng chế đề cập đến siARN mà ức chế sự biểu hiện gen proprotein convertaza subtilisin/kexin typ 9 (PCSK9), dược phẩm chứa siARN, và thể tiếp hợp. Mỗi nucleotit trong siARN độc lập là nucleotit được cải biến hoặc không được cải biến. siARN bao gồm mạch có nghĩa và mạch đối nghĩa. Mạch có nghĩa chứa trình tự nucleotit I; trình tự nucleotit I có chiều dài bằng trình tự nucleotit được thể hiện trong SEQ ID NO: 1, với không quá ba khác biệt nucleotit. Mạch đối nghĩa chứa trình tự nucleotit II, trình tự nucleotit II có chiều dài bằng trình tự nucleotit được thể hiện trong SEQ ID NO: 2, với không quá ba khác biệt nucleotit. siARN, dược phẩm của chúng và thể tiếp hợp có thể điều trị và/hoặc phòng ngừa hiệu quả chứng tăng cholesterol máu.

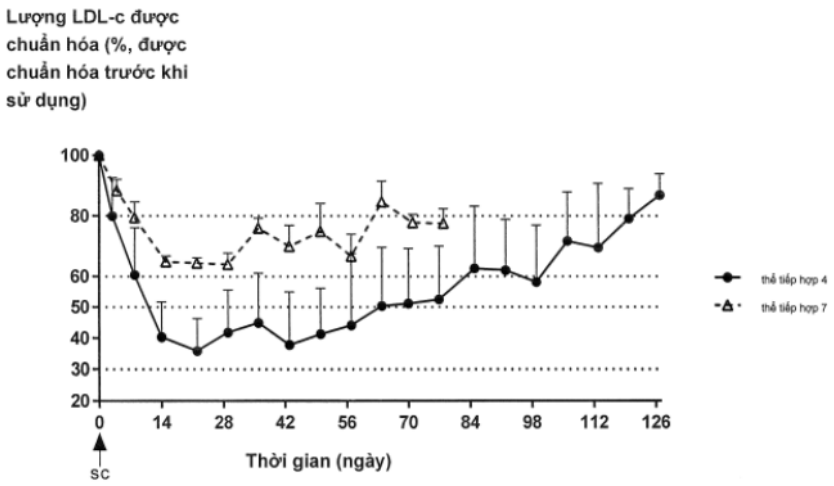

Fig.3

(11) **1-0049976 B**

(15) 10/07/2025
Số Quyết định: 133853/QĐ-SHTT.IP

(45) 25/08/2025 449B

(43) 25/10/2019 379 A

(21) 1-2019-04437

(85) 13/08/2019

(22) 19/01/2018

(86) PCT/US2018/014352 19/01/2018

(30) 62/448,608 20/01/2017 US
62/479,005 30/03/2017 US

(87) WO2018/136700 26/07/2018

(51) ***A61K 31/506***; *C07D 403/04; C07D 401/14; A61K 31/4192*

(73) **ARCUS BIOSCIENCES, INC.** (US)
3928 Point Eden Way, Hayward, CA 94545, United States of America

(72) Joel BEATTY (US); Laurent DEBIEN (FR); Jenna JEFFREY (US); Manmohan Reddy LELETI (US); Debashis MANDAL (IN); Dillon MILES (US); Jay POWERS (US); Brandon ROSEN (US); Rhiannon THOMAS-TRAN (US); Ehesan SHARIF (IN)

(74) Công ty TNHH Tầm nhìn và Liên danh (VISION & ASSOCIATES CO.LTD.)

(54) **HỢP CHẤT AZOLOPYRIMIDIN VÀ DƯỢC PHẨM CHỨA HỢP CHẤT NÀY ĐỂ ĐIỀU TRỊ CÁC BỆNH LIÊN QUAN ĐẾN UNG THƯ**

(57) Sáng chế đề xuất hợp chất là chất ức chế ít nhất là một trong số các thụ thể adenosin A_{2A} và A_{2B}, các phương pháp tổng hợp hợp chất này, các dược phẩm và tổ hợp chứa hợp chất này để điều trị các bệnh, các rối loạn, và các tình trạng khác nhau, kể cả các rối loạn liên quan đến ung thư và miễn dịch mà ít nhất là một phần do thụ thể adenosin A_{2A} và/hoặc thụ thể adenosin A_{2B} gián tiếp gây ra.

(11) **1-0049977 B**

(15) 10/07/2025
Số Quyết định: 133899/QĐ-SHTT.IP

(45) 25/08/2025 449B

(43) 25/10/2022 415 A

(21) 1-2022-05133

(85) 12/08/2022

(22) 28/01/2021

(86) PCT/JP2021/003061 28/01/2021

(30) PCT/JP2020/003669 31/01/2020 JP

(87) WO2021/153677 05/08/2021

(51) ***G01D 7/00***

(73) **YAMAHA HATSUDOKI KABUSHIKI KAISHA** (JP)
2500 Shingai, Iwata, Shizuoka 438-8501, Japan

(72) Masaki WATANABE (JP)

(74) Công ty cổ phần tư vấn Trung Thực (TRUNG THUC.,JSC)

(54) **THIẾT BỊ HIỂN THỊ CỦA XE**

(57) Sáng chế đề cập đến thiết bị hiển thị của xe được tạo kết cấu để hiển thị thông tin liên quan đến xe, trong đó chức năng của kết cấu có khả năng nhận được khuynh hướng chung được cải thiện mà không làm phức tạp kết cấu. Thiết bị hiển thị của xe (1) bao gồm: phần nhận thông số (11), phần màn hình (12) được tạo kết cấu để hiển thị thông số được thu nhận bởi phần nhận thông số (11) như hình trong khi xe mày (20) dịch chuyển; và phần điều khiển hiển thị (13) được tạo kết cấu để khiến cho phần màn hình (12) hiển thị hình sao cho ít nhất hai trong số hình dạng, kích cỡ, màu sắc, độ sáng, hoặc vị trí của hình được hiển thị trên phần màn hình (12) được thay đổi bằng cách sử dụng hai hoặc nhiều loại thông số khác nhau trong số các loại thông số liên quan đến xe máy (20). Ít nhất một trong số hai hoặc nhiều loại thông số khác nhau bao gồm một trong các thông số để thúc đẩy hành động đối với người lái xe máy (20), nghĩa là, thông số biểu thị thông tin môi trường xung quanh xe máy (20), thông số biểu thị thông tin liên quan đến sự vận hành bởi người lái, hoặc thông số biểu thị thông tin liên quan đến trạng thái của người lái.

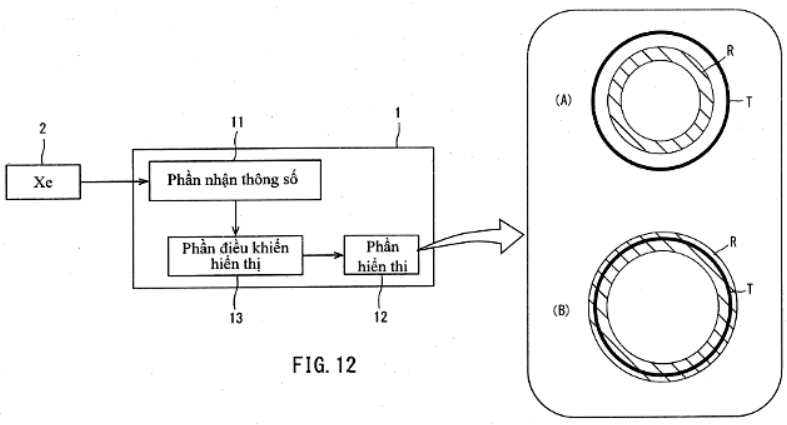

FIG. 12

(11) **1-0049978 B**

(15) 10/07/2025
Số Quyết định: 133910/QĐ-SHTT.IP

(45) 25/08/2025 449B

(43) 25/04/2023 421 A

(21) 1-2023-00006

(85) 03/01/2023

(22) 18/12/2020

(86) PCT/CN2020/137595 18/12/2020

(87) WO2022/126592 23/06/2022

(51) ***H04R 9/06***

(73) **SHENZHEN SHOKZ CO., LTD.** (CN)
Floors 1-4, Factory Building 26, Shancheng Industrial Park, Shiyan Street, Bao'an District, Shenzhen, Guangdong 518108, China

(72) WANG, Liwei (CN); ZHANG, Lei (CN); LIAO, Fengyun (CN)

(74) Công ty TNHH Trường Xuân (AGELESS CO.,LTD.)

(54) **THIẾT BỊ ĐẦU RA ÂM THANH**

(57) Sáng chế đề cập đến thiết bị đầu ra âm thanh. Thiết bị đầu ra âm thanh có thể bao gồm ít nhất một bộ dẫn động âm thanh, cấu trúc vỏ, và ít nhất hai lỗ dẫn âm thanh. Ít nhất một bộ dẫn động âm thanh có thể phát ra âm thanh có các pha ngược nhau từ ít nhất hai lỗ dẫn âm thanh. Cấu trúc vỏ có thể được tạo cấu hình để mang ít nhất một bộ dẫn động âm thanh. Cấu trúc vỏ có thể bao gồm bề mặt tiếp xúc người dùng để tiếp xúc được với người dùng. Khi người dùng đeo thiết bị đầu ra âm thanh, bề mặt tiếp xúc người dùng có thể tiếp xúc với cơ thể người dùng. Góc chung giữa đường nối giữa ít nhất hai lỗ dẫn âm thanh và bề mặt tiếp xúc người dùng có thể trong phạm vi từ 75° đến 105°.

[Fig. 1]

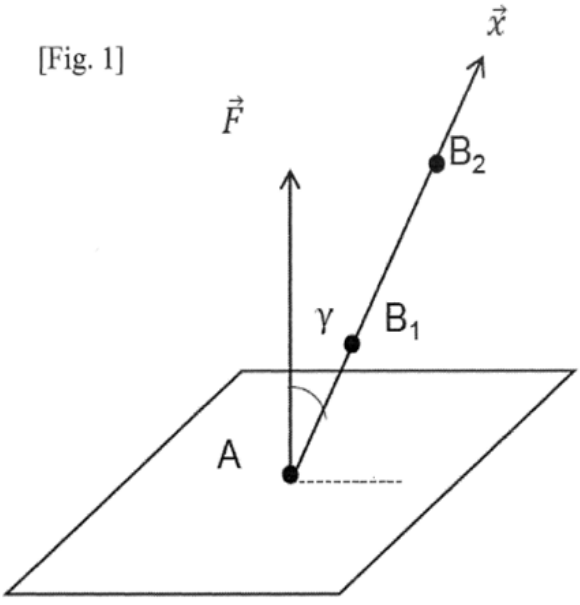

(11) **1-0049979 B**

(15) 10/07/2025
Số Quyết định: 133911/QĐ-SHTT.IP

(45) 25/08/2025 449B

(43) 25/10/2021 403 A

(21) 1-2021-04772

(85) 02/08/2021

(22) 03/01/2020

(86) PCT/CN2020/070230 03/01/2020

(30) 201910008258.9 04/01/2019 CN
201910731340.4 08/08/2019 CN

(87) WO2020/140966 09/07/2020

(51) ***H04W 72/10***

(73) **DATANG MOBILE COMMUNICATIONS EQUIPMENT CO., LTD.** (CN)
No.29 Xueyuan Rd., Haidian District, Beijing 100083, China

(72) WANG, Jiaqing (CN); YANG, Meiying (CN); ZHAO, Zheng (CN); LUO, Chen (CN)

(74) Công ty TNHH Đại Tín và Liên Danh (DAITIN AND ASSOCIATES CO.,LTD)

(54) **PHƯƠNG PHÁP CẤU HÌNH TÀI NGUYÊN, PHƯƠNG PHÁP THU THẬP TÀI NGUYÊN, THIẾT BỊ MẠNG VÀ THIẾT BỊ ĐẦU CUỐI**

(57) Sáng chế đề xuất phương pháp cấu hình tài nguyên, phương pháp thu thập tài nguyên, thiết bị mạng và thiết bị đầu cuối, để giải quyết vấn đề còn tồn tại hiện nay vốn không có sơ đồ về cách cấu hình tín hiệu tiết kiệm điện trong cơ hội cho tiếp nhận không liên tục (Discontinuous Reception, DRX). Phương pháp cấu hình tài nguyên bao gồm bước cấu hình tài nguyên truyền cho tín hiệu tiết kiệm điện trong cơ hội DRX tĩnh hoặc bán tĩnh.

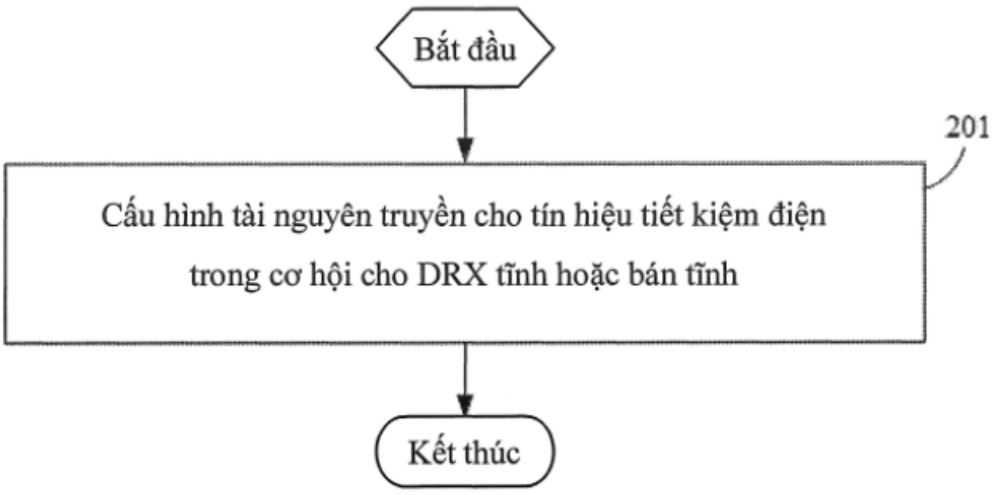

Fig.2

(11) **1-0049980 B**

(15) 10/07/2025
Số Quyết định: 133926/QĐ-SHTT.IP

(45) 25/08/2025 449B

(43) 25/07/2023 424 A

(21) 1-2022-08015

(22) 08/12/2022

(30) 2022-003972 13/01/2022 JP
2022-155255 28/09/2022 JP

(51) ***F16H 9/14**; B62J 35/00*

(73) **YAMAHA HATSUDOKI KABUSHIKI KAISHA** (JP)
2500 Shingai, Iwata-shi, Shizuoka-ken 438-8501, Japan

(72) Phu Nguyenvan (VN); Yu Fujiwara (JP); Renta Shimizu (JP)

(74) Công ty TNHH Tư vấn - Đầu tư N.T.K. (N.T.K. CO., LTD.)

(54) PHƯƠNG TIỆN GIAO THÔNG KIỂU NGỒI CHÂN ĐỂ HAI BÊN

(57) Sáng chế đề cập đến xe máy (1) gồm hộp chứa vật dụng (10), bình nhiên liệu (20) được bố trí về phía sau của hộp chứa vật dụng (10), yên 2 được bố trí phía trên hộp chứa vật dụng (10) và bình nhiên liệu (20), bản lề 8 đỡ theo cách quay được yên (2), cơ cấu khoá yên (30) được tạo kết cấu để khoá yên (2) ở vị trí đóng, nắp che bình nhiên liệu (40) được bố trí phía dưới yên (2) và phía trên bình nhiên liệu (20), và cụm liên lạc (50) được đỡ trên nắp che bình nhiên liệu (40). Cơ cấu khoá yên (30) được bố trí về phía sau của vị trí giữa của bình nhiên liệu (20) theo hướng trước - sau của nó. Cụm liên lạc (50) được bố trí phía ngoài hộp chứa vật dụng (10), về phía sau của đầu trước (20f) của bình nhiên liệu (20), và ra phía trước của cơ cấu khoá yên (30).

FIG.3

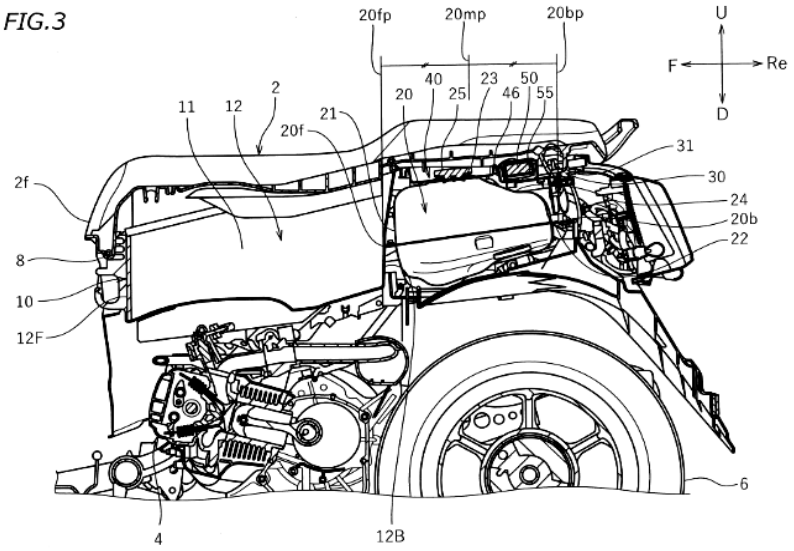

(11) **1-0049981 B**

(15) 10/07/2025
Số Quyết định: 133931/QĐ-SHTT.IP

(45) 25/08/2025 449B

(43) 27/11/2023 428 A

(21) 1-2023-02556

(22) 18/04/2023

(30) 111115545 25/04/2022 TW

(51) ***B67D 1/08****; F25C 5/20*

(73) **CHIEN-JUNG CHU** (TW)
No.140, Ruifa St., Qianzhen Dist., Kaohsiung City 806015, Taiwan

(72) Chien-Jung Chu (TW); Chang-Hsi Wu (TW); Fei-Teng Ko (TW)

(74) Công ty TNHH Luật ALIAT (ALIAT LEGAL)

(54) **THIẾT BỊ CẤP ĐÁ THÔNG MINH VÀ MÁY CÓ THIẾT BỊ CẤP ĐÁ THÔNG MINH**

Sáng chế đề cập đến thiết bị cấp đá thông minh và máy có thiết bị cấp đá thông minh. Thiết bị cấp đá thông minh bao gồm thùng lưu trữ đá, thanh khuấy, nhiều tấm khuấy, nhiều vách ngăn đá và thiết bị truyền động. Thanh khuấy được định vị có thể quay được trong thùng luu trữ đá. Các tấm khuấy được kết nối theo phương ngang với thanh khuấy và nằm giữa phần bên trên và phần bên dưới của thanh khuấy. Các vách ngăn đá được kết nối theo phương thẳng đứng với các phần bên dưới của các thanh khuấy. Thiết bị truyền động được kết nối với phần bên trên của thanh khuấy và có thể được sử dụng để truyền động thanh khuấy, các tấm khuấy và vách ngăn đá để tự động cung cấp đá viên, và thiết bị truyền động cũng có thể truyền động thanh khuấy, tấm khuấy và vách ngăn đá để tự động loại bỏ tình trạng kẹt đá.

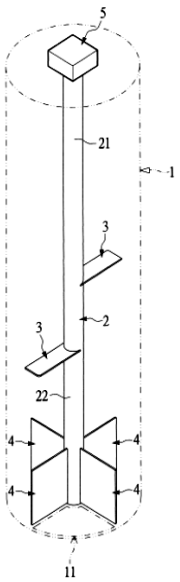

FIG. 2

(11) **1-0049982 B**

(15) 10/07/2025
Số Quyết định: 133933/QĐ-SHTT.IP

(45) 25/08/2025 449B

(43) 25/07/2022 412 A

(21) 1-2022-03131

(85) 18/05/2022

(22) 11/11/2020

(86) PCT/CN2020/128096 11/11/2020

(30) 201911114661.6 14/11/2019 CN

(87) WO2021/093767 20/05/2021

(51) ***H04W 74/00***

(73) **VIVO MOBILE COMMUNICATION CO., LTD.** (CN)
No.1, Vivo Road, Chang'an, Dongguan, Guangdong 523863, China

(72) LI, Na (CN); PAN, Xueming (CN); SHEN, Xiaodong (CN)

(74) Công ty TNHH Đại Tín và Liên Danh (DAITIN AND ASSOCIATES CO.,LTD)

(54) **PHƯƠNG PHÁP XÁC ĐỊNH TÀI NGUYÊN, PHƯƠNG PHÁP CẤU HÌNH TÀI NGUYÊN, THIẾT BỊ ĐẦU CUỐI, VÀ THIẾT BỊ MẠNG**

(57) Sáng chế đề xuất phương pháp xác định tài nguyên, phương pháp cấu hình tài nguyên, thiết bị đầu cuối và thiết bị mạng. Phương pháp xác định tài nguyên bao gồm: xác định một khe con mà đặt thông tin thứ nhất; và xác định, dựa trên thông tin ký hiệu bắt đầu và số lượng ký hiệu của tài nguyên kênh điều khiển đường lên vật lý (Physical Uplink Control Channel, PUCCH) tương ứng với thông tin thứ nhất, vị trí tài nguyên của tài nguyên PUCCH trong khe con.

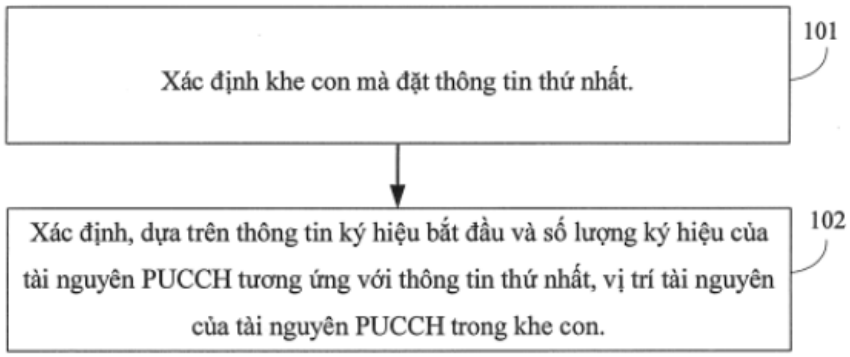

Fig.1

(11) **1-0049983 B**

(15) 10/07/2025
Số Quyết định: 133934/QĐ-SHTT.IP

(45) 25/08/2025 449B

(43) 25/08/2023 425 A

(21) 1-2023-02767

(85) 26/04/2023

(22) 16/11/2021

(86) PCT/US2021/059462 16/11/2021

(30) 63/115,347 18/11/2020 US

(87) WO2022/108904 27/05/2022

(51) ***B25B 1/12***; *B25B 1/10; F16H 25/20; B25B 1/24; B25B 5/10; B25B 1/02; B25B 1/22*

(73) **MILWAUKEE ELECTRIC TOOL CORPORATION** (US)
13135 West Lisbon Road Brookfield, Wisconsin 53005, United States of America

(72) JANOSCH, Daniel R. (US); WILLIAMS, Ryan C. (US)

(74) Công ty TNHH T&T INVENMARK Sở hữu trí tuệ Quốc tế (T&T INVENMARK CO., LTD.)

(54) **CƠ CẤU KHÓA KẸP**

(57) Sáng chế đề cập đến cơ cấu tháo kẹp được đề xuất. Kẹp bao gồm thân, trụ được ghép nối có thể trượt với thân, hàm cố định, và hàm tháo lắp được được ghép nối với trụ. Bộ phận khóa dẫn động giữa vị trí khóa và vị trí mở khóa. Khi ở vị trí khóa, bộ phận khóa hướng trụ để giữ nguyên cố định đối với thân. Kẹp bao gồm bộ phận cố định được ghép nối quay với bộ phận khóa, và phần tử định hướng mà hướng các bộ phận cố định về phía trụ.

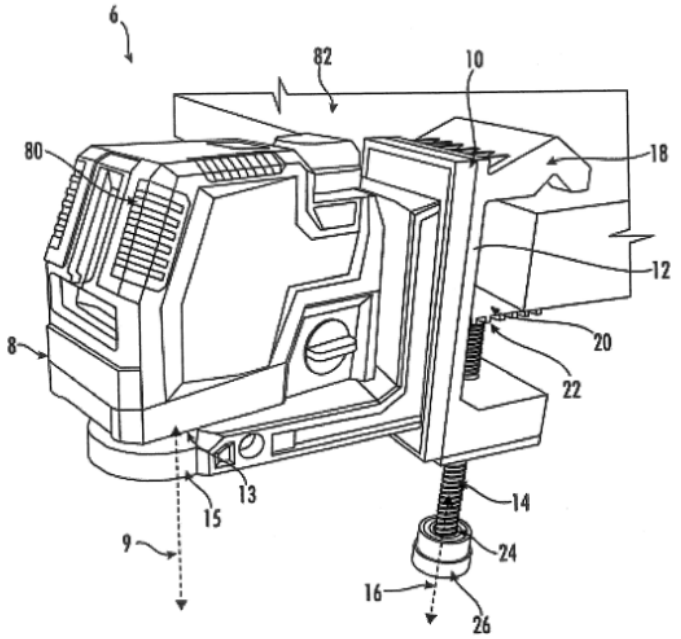

HÌNH 1

(11) **1-0049984 B**

(15) 10/07/2025
Số Quyết định: 133935/QĐ-SHTT.IP

(45) 25/08/2025 449B

(43) 25/10/2022 415 A

(21) 1-2022-03552

(85) 06/06/2022

(22) 05/11/2020

(86) PCT/CN2020/126747 05/11/2020

(30) 201911073406.1 06/11/2019 CN
202011190279.6 30/10/2020 CN

(87) WO2021/088923 A1 14/05/2021

(51) ***C12N 15/82***; *A01H 5/00*

(73) **QINGDAO KINGAGROOT CHEMICAL COMPOUND CO., LTD.** (CN)
No.53, Qinglonghe Road, Huangdao District, Qingdao, Shandong 266000, China

(72) JIANG, Linjian (CN); WANG, Jiyao (CN); MO, Sudong (CN); CHEN, Bo (CN); LI, Huarong (US)

(74) Công ty TNHH Lê & Lê (LE & LE)

(54) **PHƯƠNG PHÁP TẠO RA GEN MỚI TRONG TẾ BÀO CỦA SINH VẬT, PHƯƠNG PHÁP CHỈNH SỬA ĐỂ TĂNG MỨC ĐỘ BIỂU HIỆN VÀ KÍCH THÍCH SỰ BIỂU HIỆN CỦA GEN NỘI SINH Ở SINH VẬT**

(57) Sáng chế đề cập đến các lĩnh vực kỹ thuật của công nghệ di truyền và tin sinh học, đặc biệt, đến phương pháp tạo ra gen mới ở sinh vật trong trường hợp không có khuôn mẫu ADN nhân tạo và các ứng dụng của chúng. Phương pháp này bao gồm việc tạo ra đồng thời các đứt gãy ADN tại hai hoặc nhiều vị trí cụ thể khác nhau trong bộ gen của sinh vật, trong đó các vị trí cụ thể là các vị trí gen có khả năng phân tách các yếu tố di truyền khác nhau hoặc các miền protein khác nhau, và các đứt gãy ADN được thắt với nhau thông qua nối đầu không tương đồng (NHEJ) hoặc sửa chữa tương đồng để tạo ra sự kết hợp mới của các phần tử gen khác nhau hoặc các miền protein khác nhau khác với trình tự bộ gen ban đầu, do đó tạo ra một gen mới. Gen mới của sáng chế có thể thay đổi sự sinh trưởng, phát triển, sức đề kháng, năng suất và các đặc điểm khác của sinh vật, và có giá trị ứng dụng lớn.

(11) **1-0049985 B**

(15) 10/07/2025
Số Quyết định: 133937/QĐ-SHTT.IP

(45) 25/08/2025 449B

(43) 27/09/2021 402 A

(21) 1-2021-04226

(85) 09/07/2021

(22) 30/05/2019

(86) PCT/US2019/034491 30/05/2019

(30) 62/779,689 14/12/2018 US
62/783,752 21/12/2018 US
62/796,830 25/01/2019 US
62/797,585 28/01/2019 US
62/810,015 25/02/2019 US
62/814,412 06/03/2019 US
62/817,120 12/03/2019 US
62/841,449 01/05/2019 US

(87) WO2020/122982 18/06/2020

(51) ***B65D 71/46****; B65D 71/42*

(73) **GRAPHIC PACKAGING INTERNATIONAL, LLC** (US)
Law Department - 9th Floor 1500 Riveredge Parkway, Suite 100 Atlanta, GA 30328, USA

(72) MCCREE, Justin (GB); SMALLEY, Brian (GB); GOULD, Steve, M. (GB)

(74) Công ty TNHH T&T INVENMARK Sở hữu trí tuệ Quốc tế (T&T INVENMARK CO., LTD.)

(54) **GIÁ MANG ĐỂ GIỮ VẬT CHỨA, PHÔI, PHƯƠNG PHÁP SẢN XUẤT VÀ BAO GÓI BAO GỒM GIÁ MANG NÀY**

(57) Sáng chế đề cập đến giá mang để giữ các vật chứa bao gồm các tấm, các tấm này bao gồm ít nhất một tấm trung tâm và ít nhất một tấm gắn để chứa một phần của một hoặc nhiều vật chứa trong số các vật chứa. Ít nhất một tấm trung tâm được định vị ở giữa các vật chứa liền kề trong số các vật chứa, và ít nhất một tấm gắn được nối gấp với ít nhất một tấm trung tâm. Ít nhất một tấm gắn có thể được bố trí giữa vị trí thứ nhất, trong đó ít nhất một tấm gắn nằm trên và chứa một phần của một hoặc nhiều vật chứa, và vị trí thứ hai, trong đó ít nhất một tấm gắn được gấp so với ít nhất một tấm trung tâm và ở vị trí thẳng đứng để tạo thành quai xách để xách giá mang.

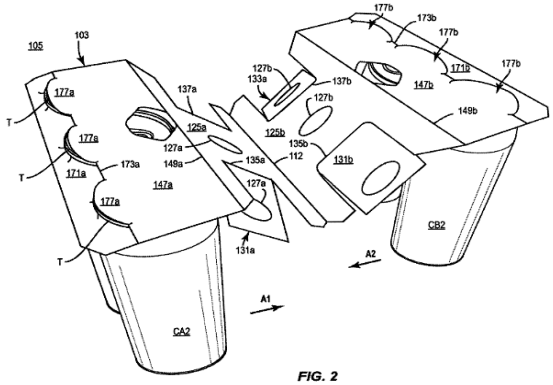

FIG. 2

(11) **1-0049986 B**

(15) 10/07/2025
Số Quyết định: 133938/QĐ-SHTT.IP

(45) 25/08/2025 449B

(43) 25/11/2020 392 A

(21) 1-2020-02533

(22) 05/05/2020

(30) 201941017997 06/05/2019 IN

(51) ***D01H 15/013***

(73) **LAKSHMI MACHINE WORKS LTD.** (IN)
Perianaickenpalayam, Coimbatore, Tamil Nadu - 641020, India

(72) Jeganathan Pasupathy (IN); Masthigoundenpathy Giriraj Deepan Marudachalam (IN)

(74) Công ty Luật TNHH quốc tế BMVN (BMVN INTERNATIONAL LLC)

(54) CỤM NỐI SỢI TỰ ĐỘNG VÀ PHƯƠNG PHÁP NỐI SỢI TỰ ĐỘNG

(57) Sáng chế đề xuất cụm nối sợi tự động (1) dùng để nối các sợi bị đứt trong máy xe sợi vòng và cụm hút dùng để hút đầu sợi bị đứt ra khỏi suốt sợi (4). Cụm hút này bao gồm đường ống hút (2) có miệng hút (3) nằm ở đầu đối diện với suốt sợi (4) này. Đường ống hút (2) này được đặt ở độ cao được xác định trước phía trên suốt sợi (4) này, để hút đầu sợi bị đứt này ra khỏi suốt sợi (4) này. Vòi phun venturi thứ nhất (5a) được gắn với miệng hút (3) này để nhận không khí nén từ cổng cấp áp lực. Sự di chuyển của không khí nén này qua phần thắt lại của vòi phun venturi thứ nhất (5a) này tạo ra áp suất chân không trong miệng hút (3) này để hút đầu sợi bị đứt này ra khỏi suốt sợi (4) này vào trong đường ống hút (2) này. Ngoài ra, sáng chế còn đề xuất phương pháp nối sợi tự động các sợi bị đứt trong máy xe sợi vòng sử dụng cụm hút sợi này.

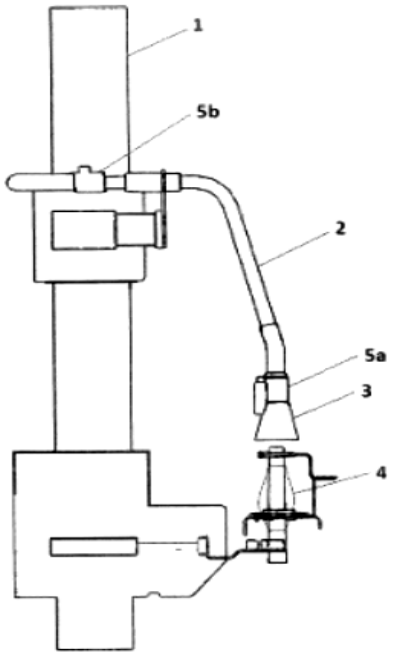

Fig. 1

(11) **1-0049987 B**

(15) 10/07/2025
Số Quyết định: 133939/QĐ-SHTT.IP

(45) 25/08/2025 449B

(43) 25/07/2023 424 A

(21) 1-2023-01993

(85) 27/03/2023

(22) 21/10/2021

(86) PCT/US2021/055965 21/10/2021

(30) 63/105,710 26/10/2020 US
63/159,579 11/03/2021 US
63/171,877 07/04/2021 US

(87) WO2022/093612 05/05/2022

(51) ***B25H 3/02***; *F16M 13/02*

(73) **MILWAUKEE ELECTRIC TOOL CORPORATION** (US)
13135 West Lisbon Road Brookfield, Wisconsin 53005, United States of America

(72) BARTON, George (US)

(74) Công ty TNHH T&T INVENMARK Sở hữu trí tuệ Quốc tế (T&T INVENMARK CO., LTD.)

(54) **CƠ CẤU GHÉP NỐI CHO MÔĐUN TIỆN ÍCH**

(57) Sáng chế đề cập đến cơ cấu ghép nối cho môđun tiện ích được cung cấp. Cơ cấu ghép nối bao gồm các panen khóa giao tiếp với các tai đối diện của hệ thống lưu trữ môđun. Các panen khóa dẫn động giữa vị trí được khóa và vị trí mở khóa.

(11) **1-0049988 B**

(15) 11/07/2025
Số Quyết định: 134803/QĐ-SHTT.IP

(45) 25/08/2025 449B

(43) 25/12/2020 393 A

(21) 1-2020-02009

(85) 24/04/2020

(22) 11/09/2018

(86) PCT/EP2018/074522 11/09/2018

(30) 17191989.7 19/09/2017 EP

(87) WO2019/057564 28/03/2019

(51) ***C07K 16/24***

(73) **TILLOTTS PHARMA AG** (CH)
Baslerstrasse 15, 4310 Rheinfelden, Switzerland

(72) FURRER, Esther Maria (CH); Jan Terje Andersen (NO); Inger Sandlie (NO); Stian Foss (NO)

(74) Văn phòng Luật sư Ân Nam (ANNAM IP & LAW)

(54) **KHÁNG THỂ CHỨA MIỀN LIÊN KẾT TNFA VÀ VỊ TRÍ LIÊN KẾT FCRN VÀ DƯỢC PHẨM CHỨA KHÁNG THỂ NÀY**

(57) Sáng chế đề cập đến các kháng thể liên kết với TNFα và có sự liên kết với FcRn được cải biến và dược phẩm chứa kháng thể này. Kháng thể theo sáng chế có chức năng hiệu ứng và/hoặc các đặc tính dược động học tốt. Ngoài ra, sáng chế còn đề cập đến phương pháp cải thiện sự vận chuyển xuyên bào của kháng thể kháng lại TNFα và phương pháp kéo dài thời gian bán hủy trong huyết tương của kháng thể kháng lại TNFα.

(11) **1-0049989 B**

(15) 11/07/2025
Số Quyết định: 134804/QĐ-SHTT.IP

(45) 25/08/2025 449B

(43) 25/06/2020 387 A

(21) 1-2020-01285

(85) 05/03/2020

(22) 08/09/2017

(86) PCT/KR2017/009898 08/09/2017

(87) WO2019/050070 A1 14/03/2019

(51) ***B60R 19/42****; E05B 19/00*

(76) **JEONG, KWANG-CHEOL** (KR)
(Daehwa-dong, Daehwa maeul) 308-803, 51, Daehwa 1-ro, Ilsanseo-gu, Goyang-si, Gyeonggi-do, Republic of Korea

(74) Công ty Luật TNHH ELITE (ELITE LAW FIRM)

(54) **THIẾT BỊ BẢO VỆ SƯỜN XE**

(57) Thiết bị bảo vệ sườn xe theo một phương án của sáng chế bao gồm: một thân hộp chính có thể tháo rời được gắn vào sườn xe; một khối bảo vệ được lắp có thể xoay được vào thân hộp chính, được bố trí chạy dọc theo hướng bằng đúng độ dài của xe để bảo vệ sườn xe khỏi tác động vật lý bên ngoài; và một khối gắn cố định được lắp trong thân hộp chính để giữ và cố định thân hộp chính vào sườn xe bằng thao tác thủ công.

[FIG. 1]

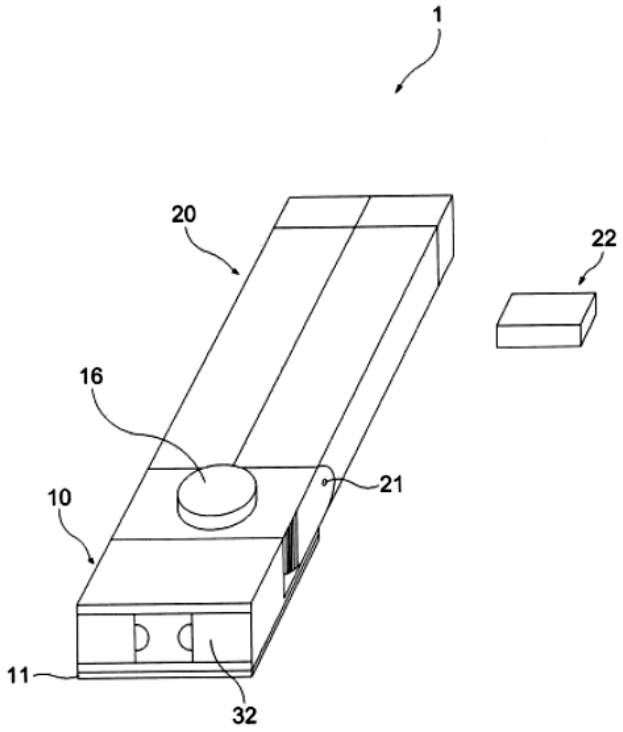

(11) **1-0049990 B**

(15) 11/07/2025
Số Quyết định: 134805/QĐ-SHTT.IP

(45) 25/08/2025 449B

(43) 25/02/2022 407 A

(21) 1-2021-01810

(22) 02/04/2021

(30) 202010830857.1 18/08/2020 CN

(51) ***C02F 9/00***; *C02F 3/00; C02F 9/14; C02F 1/72; C02F 3/12*

(73) **NANJING ZHONGWEI NANO FUNCTIONAL MATERIALS RESEARCH INSTITUTE CO. LTD.** (CN)
(210047) Room 601, A Building, No.606 Ningliu Road, Changlu Street, Jiangbei New Area, Nanjing, Jiangsu Province, P.R.China

(72) Min Wu (CN); Yantao Qin (CN); Zhihao Li (CN); Chuncun Miao (CN); Liwei Ling (CN); Yingping Zheng (CN)

(74) Công ty TNHH Đại Tín và Liên Danh (DAITIN AND ASSOCIATES CO.,LTD)

(54) **PHƯƠNG PHÁP XỬ LÝ NƯỚC THẢI CÔNG NGHIỆP KHÓ PHÂN HỦY**

(57) Sáng chế đề cập đến phương pháp xử lý nước thải công nghiệp khó phân hủy, bao gồm các bước sau: dẫn nước thải công nghiệp vào bể điều hòa, sau đó qua bể tuyển nổi không khí, bể tuyển nổi không khí sử dụng các bọt khí siêu nhỏ để loại bỏ các hạt dính trong nước thải; trộn nước thải xả ra từ bể tuyển nổi không khí với dung dịch giải hấp được tạo ra từ quá trình tái sinh hấp phụ, sau đó tiến hành trao đổi nhiệt và gia nhiệt; thực hiện phản ứng xúc tác Fenton không cặn đối với nước thải đã được gia nhiệt, sau đó tiến hành xử lý sinh hóa bằng cách sử dụng quy trình A2/O+MBR; tiếp đó, thực hiện xử lý hấp phụ bằng nhựa đối với nước thải đã được xử lý sinh hóa và trộn dung dịch giải hấp được tạo ra từ quá trình tái sinh hấp phụ với nước thải xả ra từ bể tuyển nổi không khí. Phương pháp xử lý theo sáng chế kết hợp các ưu điểm kỹ thuật của phản ứng Fenton không cặn, phương pháp sinh hóa và nhựa hấp phụ, có thể loại bỏ hiệu quả các chất ô nhiễm trong nước thải, cho chất lượng nước thải cao, xả nước ổn định đạt tiêu chuẩn và có chi phí thấp.



Fig.1

(11) **1-0049991 B**

(15) 11/07/2025
Số Quyết định: 134813/QĐ-SHTT.IP

(45) 25/08/2025 449B

(43) 25/08/2020 389 A

(21) 1-2020-01714

(85) 24/03/2020

(22) 20/09/2018

(86) PCT/IB2018/001191 20/09/2018

(30) 62/562,293 22/09/2017 US

(87) WO2019/058179 28/03/2019

(51) ***A61K 36/28***

(73) **EUROMED, S.A.** (ES)
C/Rec de Dalt, 21-23 Pol. Ind. "Can Magarola" 08100 Mollet Del Vallès (Barcelona), Spain

(72) Rull Prous, Santiago (ES); Mula Daltell, Anna (ES); Villar Gonzalez, Agustin (ES)

(74) Công ty TNHH Sở hữu trí tuệ Thảo Thọ Quyến (INVENCO.,LTD)

(54) PHƯƠNG PHÁP ĐIỀU CHẾ DỊCH CHIẾT QUẢ CÂY KẾ SỮA

(57) Sáng chế đề cập đến phương pháp điều chế dịch chiết cây kế sữa làm dược chất. Phương pháp này bao gồm bước bổ sung dầu vào dịch chiết cây kế sữa dẫn đến gia tăng tốc độ giải phóng dược chất trong cây. Sáng chế cũng đề cập đến sản phẩm thu được bằng phương pháp điều chế dịch chiết cây kế sữa này.

Fig. 1: Hình ảnh quét hiển vi điện tử dịch chiết cây kế sữa làm dược chất

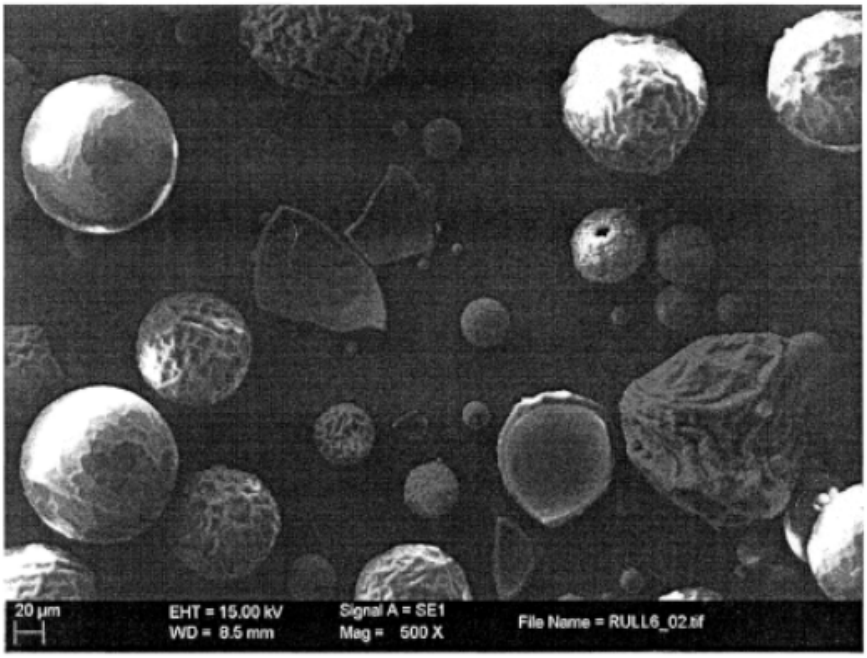

(11) **1-0049992 B**

(15) 11/07/2025
Số Quyết định: 134815/QĐ-SHTT.IP

(45) 25/08/2025 449B

(43) 25/05/2023 422 A

(21) 1-2022-04533

(22) 18/07/2022

(30) 202111303022.1 05/11/2021 CN

(51) ***G06T 7/00***; *G06N 3/04; G06V 10/82; G06V 10/56; G06V 10/75; G06K 9/62; G06V 10/25*

(73) **WUHAN YIFI LASER CORP., LTD.** (CN)
Room 1101, Building C1,1 I, Longshan Innovation Park, 999 Gaoxin Avenue, Wuhan East Lake New Technology Development Zone, Wuhan, Hubei, China (Wuhan free Trade Zone) (CN)

(72) WU, Xuan (CN); RAN, Changlin (CN); LIU, Chao (CN); Cai, Hangang (CN)

(74) Công ty cổ phần Tư vấn S&B (S&B CONSULTANT., CORP.)

(54) PHƯƠNG PHÁP VÀ THIẾT BỊ PHÁT HIỆN CHẤT LƯỢNG HÀN CỦA PIN, THIẾT BỊ ĐIỆN TỬ VÀ PHƯƠNG TIỆN LƯU TRỮ

(57) Sáng chế đề cập đến phương pháp và thiết bị phát hiện chất lượng hàn của pin hình trụ và thiết bị điện tử và phương tiện lưu trữ. Phương pháp này bao gồm: thu hình ảnh thứ nhất của pin hình trụ đích; xác định cực tính điện cực tương ứng với hình ảnh thứ nhất; thu mọi vùng điểm hàn trong hình ảnh thứ nhất dựa trên hình ảnh khuôn đặt trước và mẫu nhận dạng đích khi cực tính điện cực tương ứng với hình ảnh thứ nhất là dương; và thu kết quả phát hiện chất lượng hàn của pin hình trụ đích dựa trên từng vùng điểm hàn. Phương pháp và thiết bị phát hiện chất lượng hàn của pin hình trụ, thiết bị điện tử và phương tiện lưu trữ được đề cập theo sáng chế có thể xác định cực tính điện cực tương ứng với hình ảnh thứ nhất của pin hình trụ đích, thu mọi diện tích điểm hàn dựa trên hình ảnh khuôn đặt trước và mẫu nhận dạng đích khi cực tính điện cực dương, có thể cải thiện hiệu quả phát hiện chất lượng hàn của pin hình trụ và làm cho độ chính xác của kết quả phát hiện cao hơn.

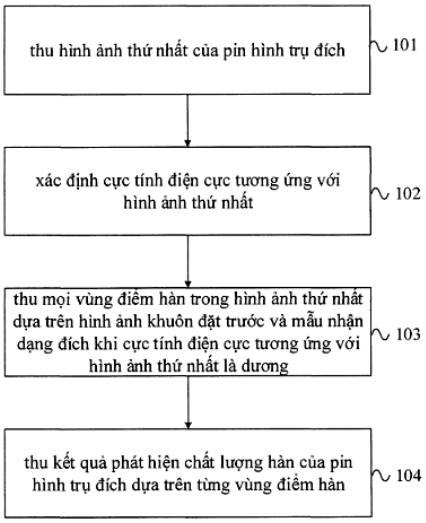

HÌNH 1

(11) **1-0049993 B**

(15) 11/07/2025
Số Quyết định: 134819/QĐ-SHTT.IP

(45) 25/08/2025 449B

(43) 25/05/2023 422 A

(21) 1-2022-08255

(85) 16/12/2022

(22) 24/05/2021

(86) PCT/US2021/033915 24/05/2021

(30) 16/910,486 24/06/2020 US

(87) WO2021/262368 A1 30/12/2021

(51) ***H01L 25/065****; H01L 23/498; H01L 25/16; H01L 25/00; H01L 23/00; H01L 23/538*

(73) **QUALCOMM INCORPORATED** (US)
Attn: International IP Administration, 5775 Morehouse Drive, San Diego, CA 92121-1714, United States of America

(72) WE, Hong Bok (US); HSU, Marcus (US); PATIL, Aniket (IN)

(74) Công ty TNHH Quốc tế D &N (D&N INTERNATIONAL CO.,LTD.)

(54) **GÓI MẠCH TÍCH HỢP VÀ PHƯƠNG PHÁP CHẾ TẠO GÓI MẠCH TÍCH HỢP**

(57) Sáng chế đề cập đến gói mạch tích hợp và phương pháp chế tạo gói mạch tích hợp. Các gói mạch tích hợp (IC) sử dụng cấu trúc kim loại hóa IC hai mặt phân tách để hỗ trợ mođun khuôn bán dẫn sử dụng khuôn xếp chồng, và các phương pháp chế tạo liên quan được bộc lộ. Nhiều khuôn IC trong gói IC được xếp chồng lên nhau và liên kết với nhau theo cấu hình khuôn IC giáp lưng, trên và dưới trong mođun khuôn IC, điều này có thể giảm thiểu chiều cao của gói IC. Cấu trúc kim loại hóa được phân tách giữa các cấu trúc kim loại hóa trên và dưới riêng biệt liền kề với các bề mặt trên và dưới tương ứng của mođun khuôn IC để tạo điều kiện thuận lợi cho các kết nối điện giữa các khuôn và các kết nối điện bên ngoài tới khuôn. Các cấu trúc kim loại hóa trên và dưới có thể có hai mặt bằng cách để lộ các liên kết lớp nền trên các bề mặt trong và ngoài tương ứng cho các kết nối điện bên ngoài và khuôn tương ứng. Theo các khía cạnh khác, liên kết nén được sử dụng giữa các khuôn IC được gắn với nhau theo cấu hình giáp lưng để giảm thiểu hơn nữa chiều cao tổng thể của gói IC.

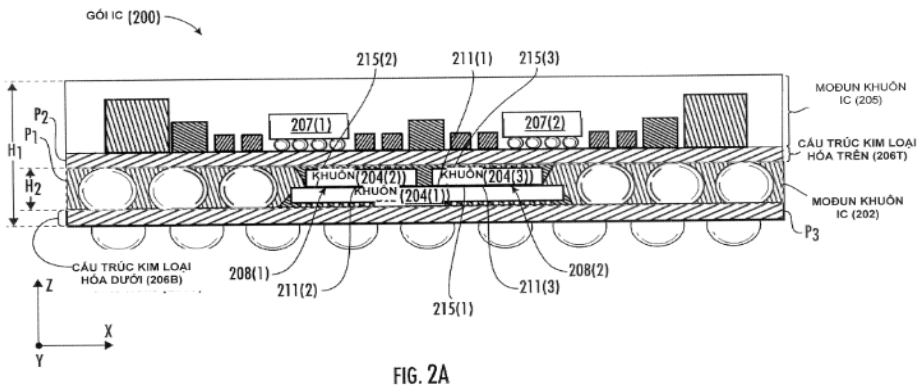

FIG. 2A

(11) **1-0049994 B**

(15) 11/07/2025
Số Quyết định: 134820/QĐ-SHTT.IP

(45) 25/08/2025 449B

(43) 25/11/2022 416 A

(21) 1-2022-05955

(85) 16/09/2022

(22) 19/02/2021

(86) PCT/CN2021/076777 19/02/2021

(30) 202010109200.6 21/02/2020 CN

(87) WO2021/164714 26/08/2021

(51) ***H04W 72/232***; *H04W 72/50; H04L 1/00; H04L 5/00*

(73) **VIVO MOBILE COMMUNICATION CO., LTD.** (CN)
No.1, Vivo Road, Chang'an, Dongguan, Guangdong 523863, China

(72) LIU, Siqi (CN); JI, Zichao (CN); LI, Gen (CN); PAN, Xueming (CN)

(74) Công ty TNHH Đại Tín và Liên Danh (DAITIN AND ASSOCIATES CO.,LTD)

(54) **PHƯƠNG PHÁP THEO DÕI KHOẢNG CÁCH TÌM KIẾM (SS), THIẾT BỊ NGƯỜI DÙNG (UE) VÀ THIẾT BỊ MẠNG**

(57) Sáng chế đề xuất phương pháp theo dõi SS, thiết bị người dùng UE và một thiết bị mạng. Phương pháp này bao gồm: thu thập thông tin mục tiêu, trong đó, thông tin mục tiêu bao gồm ít nhất một trong các thông tin sau: thông tin cấu hình của một SS mục tiêu thứ nhất và thông tin phân bổ tài nguyên phát hiện mù của SS mục tiêu thứ nhất, thông tin cấu hình được sử dụng để báo hiệu số lần phát hiện mù trong SS mục tiêu thứ nhất, thông tin phân bổ tài nguyên phát hiện mù được sử dụng để phân bổ số lần phát hiện mù cho một SS trong SS mục tiêu thứ nhất, và số lần phát hiện mù bao gồm ít nhất một trong các phát hiện sau: số lượng ứng viên kênh điều khiển đường xuống và số lần ước lượng kênh; và theo dõi một SS mục tiêu thứ hai trong SS mục tiêu thứ nhất dựa trên thông tin mục tiêu.

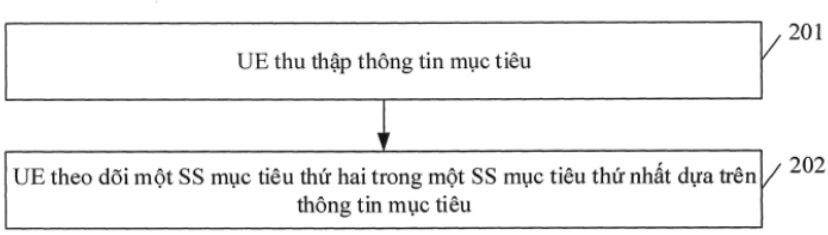

Fig.2

(11) **1-0049995 B**

(15) 11/07/2025
Số Quyết định: 134832/QĐ-SHTT.IP

(45) 25/08/2025 449B

(43) 25/08/2022 413 A

(21) 1-2022-03572

(85) 07/06/2022

(22) 27/11/2020

(86) PCT/CN2020/132069 27/11/2020

(30) 201911210926.2 02/12/2019 CN

(87) WO2021/109926 10/06/2021

(51) ***H04M 1/725***; *G06F 9/451*

(73) **VIVO MOBILE COMMUNICATION CO., LTD.** (CN)
No.1, Vivo Road, Chang'an, Dongguan, Guangdong 523863, China

(72) QI, Shuangcheng (CN)

(74) Công ty TNHH Đại Tín và Liên Danh (DAITIN AND ASSOCIATES CO.,LTD)

(54) **PHƯƠNG PHÁP CHIA SẺ ỨNG DỤNG, THIẾT BỊ ĐIỆN TỬ VÀ PHƯƠNG TIỆN LƯU TRỮ ĐỌC ĐƯỢC TRÊN MÁY TÍNH**

(57) Sáng chế đề xuất phương pháp chia sẻ ứng dụng, thiết bị điện tử và phương tiện lưu trữ đọc được trên máy tính. Phương pháp bao gồm: nhận thông tin nhận biết ứng dụng mục tiêu và thông tin thiết bị mục tiêu; hiển thị, trong trường hợp thiết bị điện tử thứ nhất được kết nối với thiết bị điện tử mục tiêu tương ứng với thông tin thiết bị mục tiêu, giao diện đang chạy của ứng dụng mục tiêu trên màn hình ảo; và chia sẻ giao diện đang chạy của ứng dụng mục tiêu được hiển thị trên màn hình ảo với thiết bị điện tử mục tiêu.

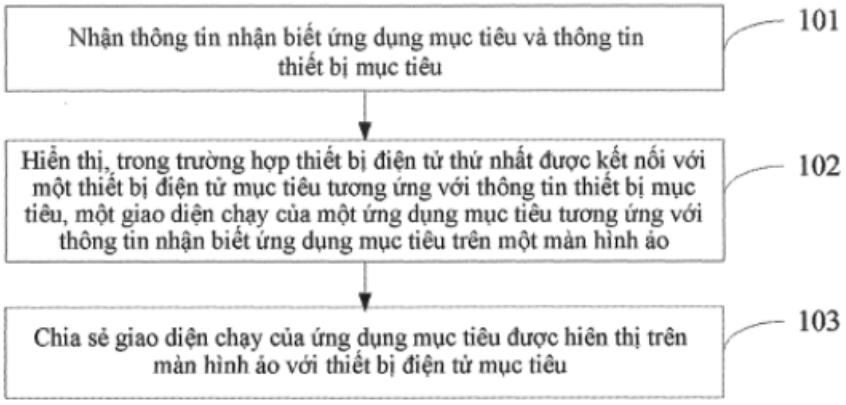

Fig.1

(11) **1-0049996 B**

(15) 11/07/2025
Số Quyết định: 134841/QĐ-SHTT.IP

(45) 25/08/2025 449B

(43) 25/07/2022 412 A

(21) 1-2022-03298

(85) 25/05/2022

(22) 03/11/2020

(86) PCT/CN2020/126144 03/11/2020

(30) 201911083828.7 07/11/2019 CN

(87) WO2021/088799 14/05/2021

(51) ***H04L 1/00***; *H04W 72/04*

(73) **VIVO MOBILE COMMUNICATION CO., LTD.** (CN)
No.1, Vivo Road, Chang'an, Dongguan, Guangdong 523863, China

(72) LI, Na (CN); LI, Gen (CN)

(74) Công ty TNHH Đại Tín và Liên Danh (DAITIN AND ASSOCIATES CO.,LTD)

(54) **PHƯƠNG PHÁP VÀ THIẾT BỊ CẤP PHÁT TÀI NGUYÊN**

(57) Sáng chế đề xuất phương pháp và thiết bị cấp phát tài nguyên. Phương pháp cấp phát tài nguyên được áp dụng cho thiết bị người dùng và phương pháp cấp phát tài nguyên bao gồm: nhận thông tin cấu hình, trong đó thông tin cấu hình bao gồm thông tin chỉ báo liệu kênh chia sẻ đường lên vật lý (Physical Uplink Shared Channel, PUSCH) với cấu trúc xen kẽ có được sử dụng hay không; và xác định, theo thông tin chỉ báo liệu PUSCH cấu trúc xen kẽ có được sử dụng hay không, loại cấp phát tài nguyên cho PUSCH được lập lịch bởi (Downlink Control Information, DCI) định dạng 0_0 hoặc X lượng bit bao gồm thông tin chỉ báo phân bổ tài nguyên miền tần số ở DCI định dạng 0_0, trong đó loại cấp phát tài nguyên bao gồm loại cấp phát tài nguyên đường lên 1 hoặc loại cấp phát tài nguyên cho các cấu trúc xen kẽ, và X là một số nguyên dương.

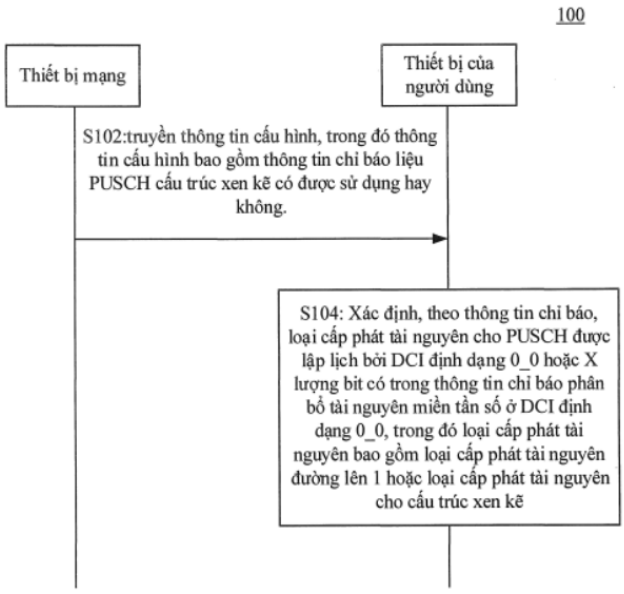

Fig.1

(11) **1-0049997 B**

(15) 11/07/2025
Số Quyết định: 135003/QĐ-SHTT.IP

(45) 25/08/2025 449B

(43) 26/09/2022 414 A

(21) 1-2022-04441

(85) 14/07/2022

(22) 30/11/2020

(86) PCT/EP2020/083935 30/11/2020

(30) 19217321.9 18/12/2019 EP

(87) WO2021/121930 24/06/2021

(51) ***B29C 45/00****; B05D 3/12; B05D 7/24; B05D 3/02; B05D 7/00*

(73) **BASF COATINGS GMBH** (DE)
Glasuritstrasse 1, 48165 Münster, Germany

(72) REUTER, Karin (DE); BUSCHER, Tim (DE); WINZEN, Simon (DE); WILHELMER, Martin (DE); KRABBENBORG, Sven, Olle (NL)

(74) Công ty Luật TNHH T&G (TGVN)

(54) **QUY TRÌNH TẠO RA VẬT PHẨM ĐÚC CÓ CẤU TRÚC**

(57) Sáng chế đề cập đến quy trình sản xuất vật phẩm đúc bao gồm ít nhất một bề mặt được tạo cấu trúc, quy trình này bao gồm bước áp dụng chế phẩm, tốt hơn là vật liệu bọt, vào khuôn có ít nhất một bề mặt bên trong được tạo cấu trúc (SU1) và rắn hóa chế phẩm này để tạo ra vật phẩm đúc có cấu trúc. Các bề mặt bên trong của khuôn có thể được phủ chế phẩm phủ để thu được các vật phẩm đúc có cấu trúc còn bao gồm lớp phủ mềm dẻo và bền. Sáng chế cũng đề cập đến vật phẩm đúc có cấu trúc, tốt hơn là đế giày, mà thu được bằng quy trình theo sáng chế.

(11) **1-0049998 B**

(15) 11/07/2025
Số Quyết định: 135004/QĐ-SHTT.IP

(45) 25/08/2025 449B

(43) 25/06/2020 387 A

(21) 1-2020-01267

(85) 05/03/2020

(22) 09/11/2018

(86) PCT/EP2018/080812 09/11/2018

(30) 17202110.7 16/11/2017 EP
18157012.8 15/02/2018 EP

(87) WO2019/096705 23/05/2019

(51) ***H04W 72/02***; *H04W 74/00; H04W 72/04; H04W 24/10*

(73) **FRAUNHOFER-GESELLSCHAFT ZUR FÖRDERUNG DER ANGEWANDTEN FORSCHUNG E. V.** (DE)
Hansastrasse 27c, 80686 Muenchen, Germany

(72) THOMAS, Robin (ZA); WIRTH, Thomas (DE); HELLGE, Cornelius (DE); FEHRENBACH, Thomas (DE); GOEKTEPE, Baris (DE); SELVANESAN, Sarun (IN)

(74) Công Ty Luật Trách Nhiệm Hữu Hạn AMBYS HÀ NỘI (AMBYS HANOI)

(54) **THIẾT BỊ NGƯỜI DÙNG, HỆ THỐNG TRUYỀN THÔNG KHÔNG DÂY VÀ PHƯƠNG PHÁP VẬN HÀNH THIẾT BỊ NGƯỜI DÙNG CHO HỆ THỐNG TRUYỀN THÔNG KHÔNG DÂY**

(57) Sáng chế đề cập đến thiết bị người dùng, hệ thống truyền thông không dây và phương pháp vận hành thiết bị người dùng cho hệ thống truyền thông không dây. Bộ thu phát cho hệ thống truyền thông không dây để phục vụ nhiều thiết bị người dùng được đề xuất. Vùng phủ sóng của bộ thu phát bao gồm một vùng hoặc nhiều vùng, mỗi vùng đã ánh xạ tới nhóm tài nguyên. Bộ thu phát được tạo cấu hình để báo hiệu ít hơn tất cả các thiết bị người dùng được gán cho vùng nhất định để trả về bộ thu phát báo cáo chiếm chỗ vùng cho vùng nhất định. Báo cáo chiếm chỗ vùng cho biết trạng thái chiếm chỗ của nhóm tài nguyên được ánh xạ tới vùng nhất định.

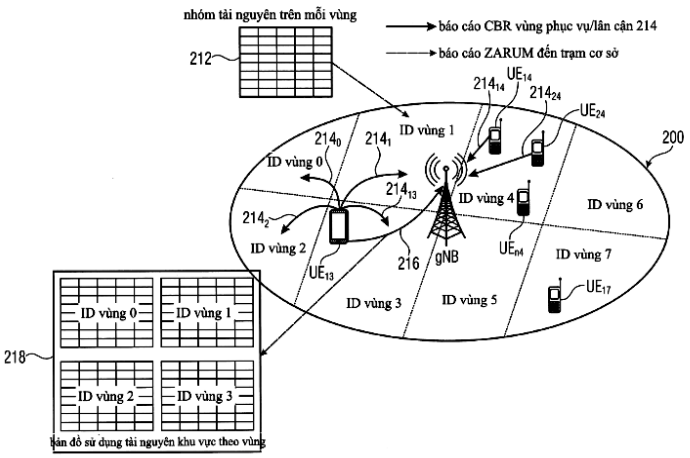

Fig. 5

(11) **1-0049999 B**

(15) 11/07/2025
Số Quyết định: 135023/QĐ-SHTT.IP

(45) 25/08/2025 449B

(43) 25/02/2022 407 A

(21) 1-2021-07664

(85) 29/11/2021

(22) 28/05/2019

(86) PCT/EP2019/063795 28/05/2019

(87) WO2020/239202 A1 03/12/2020

(51) ***G06F 3/01***

(73) **HUMAIN SOLUTIONS UG (HAFTUNGSBESCHRÄNKT)** (DE)
An der Dorfstrasse 3, 18516 Süderholz, Germany

(72) GEIER Andreas (DE); SATHE Prathamesh Prasad (IN); TUCKER Rawleigh Cosmo Young (GB)

(74) Công ty TNHH Trần Hữu Nam và Đồng sự (TRAN H.N & ASS.)

(54) **GIAO DIỆN NGƯỜI-MÁY CÓ THỂ ĐEO VÀ PHƯƠNG THỨC SỬ DỤNG CHÚNG**

(57) Giao diện người-máy có thể đeo và phương thức sử dụng chúng

Sáng chế liên quan đến giao diện người-máy có thể đeo (10), gồm có:

Bộ phận đeo (12) được cấu hình để gắn vào vùng da trên cơ thể người hoặc động vật,

Lớp mềm dẻo (26) có từ tính, được gắn với bộ phận đeo (12) ở mặt đối diện với vùng da trên cơ thể người hoặc động vật, có tiếp xúc với bề mặt của vùng da đó, trong đó lớp mềm dẻo (26) có từ tình sao cho lớp (26) về cơ bản ít nhất có thể có cùng các biến dạng của bề mặt vùng da, và trong đó từ tính của lớp (26) là được cấu hình theo cách mà sự biến dạng của bề mặt vùng da sẽ dẫn đến sự thay đổi có thể đo lường được về từ tính,

Bộ phận đo lường phát hiện những thay đổi về từ tính của lớp mềm dẻo (26), và Bộ phận xử lý tích hợp hoặc riêng biệt, được điều chỉnh để thực hiện thuật toán phân bổ sự thay đổi đo được về từ tính cho một cấu hình và/hoặc chuyển động và/hoặc cường độ chuyển động.

Sáng chế cũng đề cập đến phương thức có thể sử dụng giao diện người-máy này.

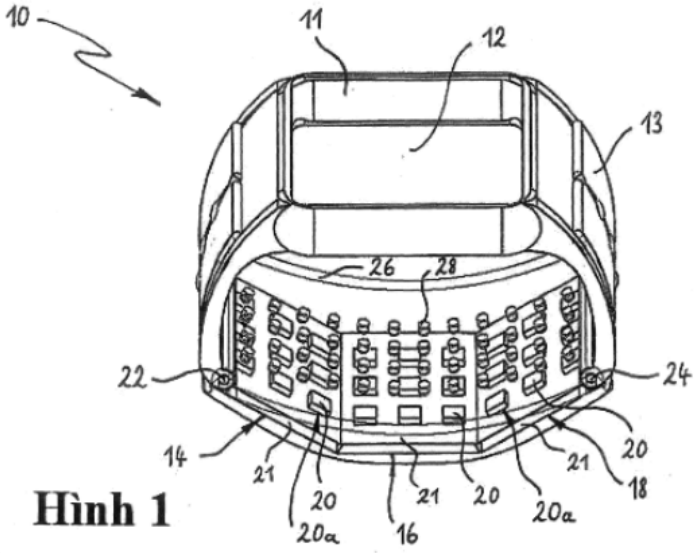

Hình 1

(11) **1-0050000 B**

(15) 11/07/2025
Số Quyết định: 135045/QĐ-SHTT.IP

(45) 25/08/2025 449B

(43) 25/05/2021 398 A

(21) 1-2019-05333

(85) 27/09/2019

(22) 20/10/2017

(86) PCT/AU2017/051147 20/10/2017

(30) 2017900657 27/02/2017 AU
2017902315 16/06/2017 AU

(87) WO2018/152565 A1 30/08/2018

(51) ***B01D 5/00***; *B01D 1/22; C02F 103/08; C02F 1/14; B01D 1/00*

(73) 1. **MAXIM ELECTRICAL SERVICES (VIC) PTY LTD** (AU)
9-11 Abbott Street, Alphington, Victoria 3078 Australia
2. **DAWSON, MARK** (AU)
201/401 Stkilda Road Melbourne, Victoria Australia 3004

(72) MINNEY, Robert (AU)

(74) Công ty TNHH Tư vấn ALIATLEGAL (ALIAT LEGAL)

(54) MÔĐUN CHƯNG CẤT NƯỚC BẰNG NĂNG LƯỢNG MẶT TRỜI VÀ HỆ THỐNG CHƯNG CẤT NƯỚC BẰNG NĂNG LƯỢNG MẶT TRỜI

(57) Sáng chế đề cập đến môđun chưng cất nước bằng năng lượng mặt trời (1) bao gồm: cụm khung phẳng; đầu phân phối (8); khay đế kéo dài; tấm vật liệu xốp (13); và vách truyền năng lượng mặt trời. Hệ thống dòng chảy để thu gom một hoặc nhiều dòng ngưng tụ từ chất lỏng xử lý đầu vào; và bộ tách chất lỏng xử lý đầu vào trong hệ thống dòng chảy được làm thích ứng để thu gom chất lỏng xử lý đầu vào dư thừa từ hệ thống dòng chảy tách riêng biệt với một hoặc nhiều dòng ngưng tụ; trong đó chất lỏng xử lý được duy trì tách riêng biệt với các dòng ngưng tụ để giảm thiểu đáng kể sự nhiễm bẩn chéo của một hoặc nhiều dòng ngưng tụ. Ngoài ra sáng chế còn đề cập đến hệ thống chưng cất nước bằng năng lượng mặt trời.

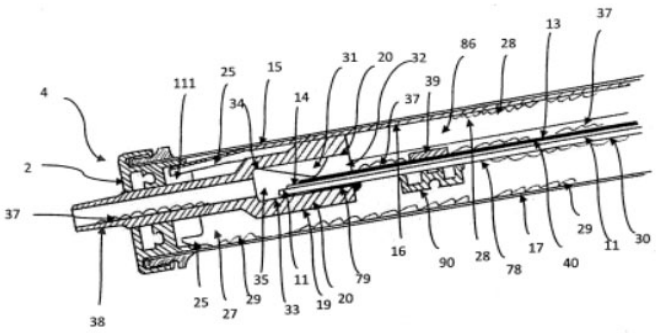

FIG.4

(11) **1-0050001 B**

(15) 11/07/2025
Số Quyết định: 135046/QĐ-SHTT.IP

(45) 25/08/2025 449B

(43) 25/06/2020 387 A

(21) 1-2020-00953

(85) 21/02/2020

(22) 30/07/2018

(86) PCT/US2018/044394 30/07/2018

(30) 62/539,112 31/07/2017 US

(87) WO2019/027909 07/02/2019

(51) ***C03C 17/34***; *G02B 1/11; C03C 17/42*

(73) **CORNING INCORPORATED** (US)
1 Riverfront Plaza, Corning, New York 14831, United States of America

(72) DECKER, Heather Bossard (US); HART, Shandon Dee (US); KOCH, III, Karl William (US); PAULSON, Charles Andrew (US)

(74) Công ty Luật TNHH T&G (TGVN)

(54) **VẬT PHẨM CÓ LỚP PHỦ CHỨC NĂNG**

(57) Sáng chế đề cập đến vật phẩm bao gồm đế được chế tạo bằng thủy tinh, thủy tinh-gốm hoặc gốm bao gồm bề mặt chính. Lớp phủ chức năng được bố trí trên toàn bộ bề mặt chính của đế. Lớp phủ này bao gồm phần thứ nhất được bố trí trên toàn bộ bề mặt chính. Một hoặc nhiều lớp ngắt quãng được bố trí trên toàn bộ phần thứ nhất. Phần thứ hai được bố trí trên toàn bộ một hoặc nhiều lớp ngắt quãng. Một hoặc nhiều lớp ngắt quãng có vi cấu trúc khác với một trong số các phần thứ nhất và phần thứ hai và lớp phủ này có độ truyền qua quang học trung bình lớn hơn khoảng 10% trên toàn bộ khoảng bước sóng nhìn thấy nằm trong khoảng từ 450nm đến 650nm. Sáng chế cũng đề cập đến phương pháp chế tạo lớp phủ chức năng trên đế và sản phẩm điện tử gia dụng.

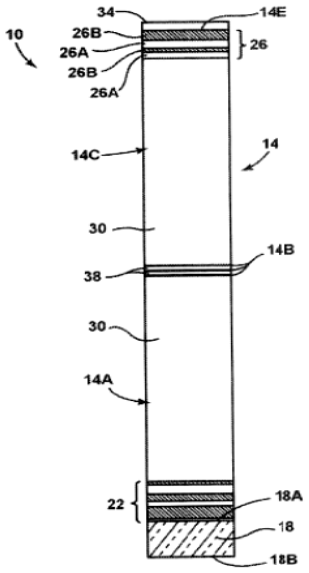

Fig.1A

(11) **1-0050002 B**

(15) 11/07/2025
Số Quyết định: 135102/QĐ-SHTT.IP

(45) 25/08/2025 449B

(43) 25/10/2022 415 A

(21) 1-2022-04602

(85) 21/07/2022

(22) 07/01/2021

(86) PCT/JP2021/000415 07/01/2021

(30) JP2020-008579 22/01/2020 JP

(87) WO2021/149505 29/07/2021

(51) ***G06F 16/25***; *G06F 16/9032; G06F 16/90*

(76) **KIYOKI YASUSHI** (JP)
14-13, Namiki 2-chome, Tsukuba-shi, Ibaraki 3050044 Japan

(74) Công Ty Luật Trách Nhiệm Hữu Hạn AMBYS HÀ NỘI (AMBYS HANOI)

(54) **HỆ THỐNG TÌM KIẾM TÍCH HỢP**

(57) Sáng chế đề cập đến hệ thống tìm kiếm tích hợp. Trong hệ thống tìm kiếm tích hợp (1), thiết bị xử lý tích hợp mức cao hơn (2) nhận biết truy vấn, tạo yêu cầu tìm kiếm dạng cơ bản sẽ được xuất ra đến các thiết bị tìm kiếm AI riêng lẻ (3) phản hồi sự truy vấn, nhận câu trả lời riêng lẻ và xác suất của chúng tương đương với yêu cầu tìm kiếm dưới dạng cơ bản từ nhiều thiết bị tìm kiếm AI riêng lẻ (3), chuẩn hóa các xác suất của các câu trả lời riêng lẻ từ các thiết bị tìm kiếm (3) để thu được các xác suất được chuẩn hóa, và tạo câu trả lời truy vấn tương ứng với các câu trả lời riêng lẻ và xác suất được chuẩn hóa của chúng, và thiết bị tìm kiếm AI riêng lẻ cấp thấp hơn (3) tìm kiếm dữ liệu AI riêng lẻ (323) sử dụng trí tuệ nhân tạo phản hồi sự tiếp nhận của yêu cầu tìm kiếm dưới dạng cơ bản, thu được câu trả lời riêng lẻ và xác suất của chúng, và xuất ra câu trả lời giống như dạng cơ bản của thiết bị xử lý tích hợp (2). Các thiết bị cấp cao hơn có thể xuất ra câu trả lời với xác suất cao dựa trên lượng dữ liệu lớn sử dụng nhiều thiết bị tìm kiếm AI trong tổ hợp, và thiết bị mức cao hơn có thể đánh giá các xác suất của các câu trả lời riêng lẻ từ các thiết bị tìm kiếm AI trên cùng một tỉ lệ.

Fig. 5

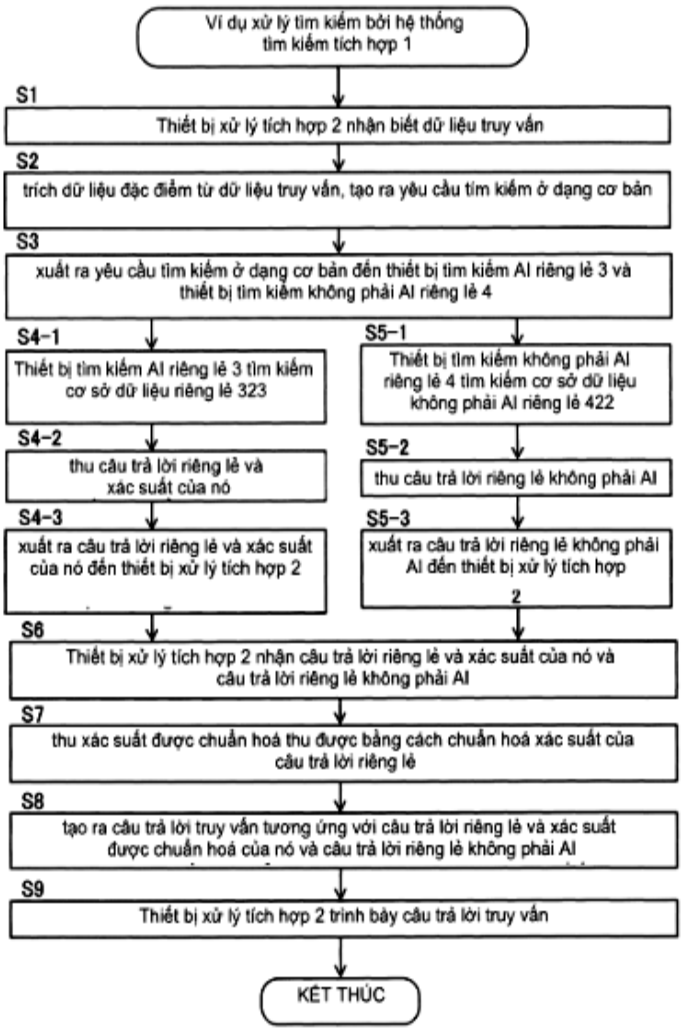
Ví dụ xử lý tìm kiếm bởi hệ thống tìm kiếm tích hợp 1
S1
Thiết bị xử lý tích hợp 2 nhận biết dữ liệu truy vấn
S2
trích dữ liệu đặc điểm từ dữ liệu truy vấn, tạo ra yêu cầu tìm kiếm ở dạng cơ bản
S3
xuất ra yêu cầu tìm kiếm ở dạng cơ bản đến thiết bị tìm kiếm AI riêng lẻ 3 và thiết bị tìm kiếm không phải AI riêng lẻ 4
S4-1
Thiết bị tìm kiếm AI riêng lẻ 3 tìm kiếm cơ sở dữ liệu riêng lẻ 323
S4-2
thu câu trả lời riêng lẻ và xác suất của nó
S4-3
xuất ra câu trả lời riêng lẻ và xác suất của nó đến thiết bị xử lý tích hợp 2
S5-1
Thiết bị tìm kiếm không phải AI riêng lẻ 4 tìm kiếm cơ sở dữ liệu không phải AI riêng lẻ 422
S5-2
thu câu trả lời riêng lẻ không phải AI
S5-3
xuất ra câu trả lời riêng lẻ không phải AI đến thiết bị xử lý tích hợp 2
S6
Thiết bị xử lý tích hợp 2 nhận câu trả lời riêng lẻ và xác suất của nó và câu trả lời riêng lẻ không phải AI
S7
thu xác suất được chuẩn hoá thu được bằng cách chuẩn hoá xác suất của câu trả lời riêng lẻ
S8
tạo ra câu trả lời truy vấn tương ứng với câu trả lời riêng lẻ và xác suất được chuẩn hoá của nó và câu trả lời riêng lẻ không phải AI
S9
Thiết bị xử lý tích hợp 2 trình bày câu trả lời truy vấn
KẾT THÚC

(11) **1-0050003 B**

(15) 11/07/2025
Số Quyết định: 135130/QĐ-SHTT.IP

(45) 25/08/2025 449B

(43) 26/12/2022 417 A

(21) 1-2022-06633

(85) 13/10/2022

(22) 15/03/2021

(86) PCT/IB2021/052136 15/03/2021

(30) 20163465.6 16/03/2020 EP

PCT/CN2021/075550 05/02/2021 CN

(87) WO2021/186324 23/09/2021

(51) ***C07D 307/81***; *C07D 491/04; A61P 35/00; C07D 401/14; C07D 403/04; C07D 405/04; C07D 405/10; C07D 405/12; C07D 405/14; C07D 407/04; C07D 407/12; C07D 413/04; C07D 417/04; A61K 31/343; A61K 31/443*

(73) **NOVARTIS AG** (CH)
Lichtstrasse 35, 4056 Basel (CH)

(72) BORDAS, Vincent (FR); BROCKLEHURST, Cara (GB); CHENE, Patrick (FR); FEI, Zhongbo (CN); FURET, Pascal (FR); GUAGNANO, Vito (IT); IMBACH-WEESE, Patricia (CH); KALLEN, Joerg (CH); LE DOUGET, Mickael (FR); LI, Jialiang (CN); LI, Wei (CN); LORTHIOIS, Edwige Liliane Jeanne (FR); MCKENNA, Joseph (GB); SALEM, Bahaa (FR); SCHMELZLE, Tobias (CH); SELLNER, Holger (DE); SOLDERMANN, Nicolas (FR); VOEGTLE, Markus (DE); WARTMANN, Markus (CH)

(74) Công ty TNHH Ban Ca (BANCA)

(54) **DẪN XUẤT BIARYL DÙNG LÀM CHẤT ỨC CHẾ TƯƠNG TÁC PROTEIN-PROTEIN YAP/TAZ-TEAD, DƯỢC PHẨM VÀ CHẾ PHẨM KẾT HỢP CÓ CHỨA HỢP CHẤT NÀY**

(57) Sáng chế đề xuất hợp chất có công thức (I) hoặc muối dược dụng của chúng

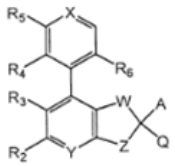

(I),

và quy trình sản xuất hợp chất này. Sáng chê còn đề xuất chế phẩm kết hợp của các tác nhân có hoạt tính dược lý và dược phẩm có chứa hợp chất này.

(11) **1-0050004 B**

(15) 11/07/2025
Số Quyết định: 135131/QĐ-SHTT.IP

(45) 25/08/2025 449B

(43) 25/11/2022 416 A

(21) 1-2022-05696

(85) 06/09/2022

(22) 13/02/2020

(86) PCT/CN2020/075020 13/02/2020

(87) WO2021/159371 A1 19/08/2021

(51) ***H04L 29/06***

(73) **GUANGDONG OPPO MOBILE TELECOMMUNICATIONS CORP., LTD.** (CN)
No.18, Haibin Road, Wusha, Chang'an, Dongguan, Guangdong 523860, China

(72) YOU, Xin (CN); LI, Haitao (CN)

(74) Công ty TNHH Dịch vụ Sở hữu trí tuệ KENFOX (KENFOX IP SERVICE CO.,LTD.)

(54) **PHƯƠNG PHÁP XỬ LÝ CHUYỂN GIAO, THIẾT BỊ ĐẦU CUỐI VÀ PHƯƠNG TIỆN LƯU TRỮ ĐỌC ĐƯỢC BẰNG MÁY TÍNH**

(57) Sáng chế đề cập đến phương pháp xử lý chuyển giao, thiết bị đầu cuối, chip, phương tiện lưu trữ đọc được bằng máy tính. Phương pháp bao gồm: khi thiết bị đầu cuối truy cập ngẫu nhiên thành công thiết bị mạng đích trong quy trình thực hiện loại chuyển giao thứ nhất, thiết bị đầu cuối sẽ chuyển giao sự truyền dữ liệu đường lên đến thiết bị mạng đích, và khi điều kiện cài đặt sẵn là đáp ứng, thiết bị đầu cuối thực hiện một trong các quy trình sau đây: giải phóng kết nối với thiết bị mạng nguồn; không kích khởi việc thiết lập lại kết nối với thiết bị mạng nguồn; và không kích khởi thủ tục truy cập ngẫu nhiên với thiết bị mạng nguồn.

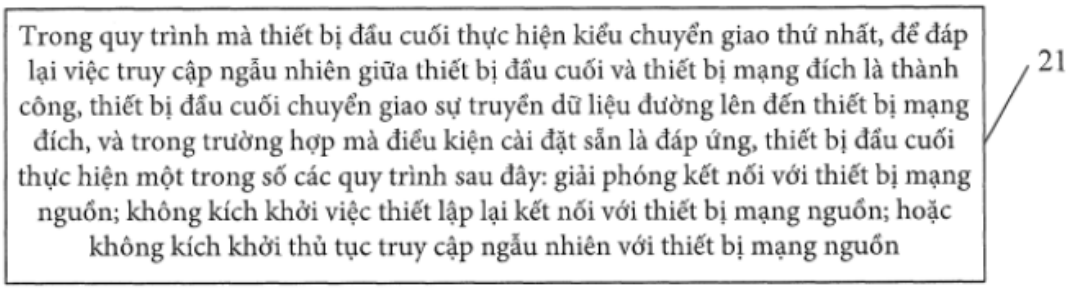

FIG. 2

(11) **1-0050005 B**

(15) 11/07/2025
Số Quyết định: 135132/QĐ-SHTT.IP

(45) 25/08/2025 449B

(43) 27/06/2022 411 A

(21) 1-2022-01674

(85) 17/03/2022

(22) 04/09/2020

(86) PCT/CN2020/113551 04/09/2020

(30) 201910843890.5 06/09/2019 CN

(87) WO2021/043276 11/03/2021

(51) ***H04W 8/00***; *H04W 72/02; H04W 72/566*

(73) **VIVO MOBILE COMMUNICATION CO., LTD.** (CN)
No.1, Vivo Road, Chang'an, Dongguan, Guangdong 523863, China

(72) LIANG, Jing (CN)

(74) Công ty TNHH Đại Tín và Liên Danh (DAITIN AND ASSOCIATES CO.,LTD)

(54) **PHƯƠNG PHÁP TRUYỀN BẢN TIN VÀ THIẾT BỊ ĐẦU CUỐI**

(57) Sáng chế đề xuất phương pháp truyền bản tin và thiết bị đầu cuối. Phương pháp này bao gồm: truyền bản tin phát hiện thứ nhất (discovery) trong đường bên (Sidelink, SL), trong đó bản tin phát hiện thứ nhất được truyền trong suốt giữa lớp trên và lớp kiểm soát truy cập phương tiện MAC (Media Access Control, MAC) và độ ưu tiên của bản tin phát hiện thứ nhất được xác định dựa trên việc liệu bản tin phát hiện thứ nhất có được sử dụng cho an toàn công cộng hay không; hoặc bản tin phát hiện thứ nhất được truyền giữa lớp trên và lớp MAC thông qua kênh logic và độ ưu tiên của bản tin phát hiện thứ nhất được xác định dựa trên kênh logic và/hoặc kênh mang tương ứng.

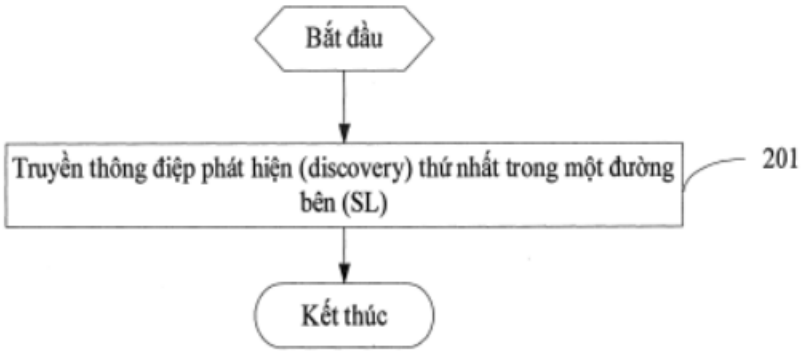

Fig.2

(11) **1-0050006 B**

(15) 11/07/2025
Số Quyết định: 135133/QĐ-SHTT.IP

(45) 25/08/2025 449B

(43) 25/02/2022 407 A

(21) 1-2021-03414

(22) 09/06/2021

(30) 63/057581 28/07/2020 US
110100025 04/01/2021 TW

(51) ***G05B 19/4099***

(73) **MIRLE AUTOMATION CORPORATION** (TW)
No.3, R&D RD. II, Science Park, Hsinchu, 30076 Taiwan.

(72) HAO-WEI YEN (TW); MING-CHIH HSIAO (TW); CHEN-YI LIN (TW)

(74) Công ty TNHH Tư vấn ALIATLEGAL (ALIAT LEGAL)

(54) **PHƯƠNG PHÁP TẠO ĐƯỜNG CHUYỂN ĐỘNG CỦA CÔNG CỤ**

(57) Sáng chế đề cập đến phương pháp tạo đường chuyển động của công cụ được tạo cấu hình để sử dụng đường chuyển động ảo nhằm tạo đường chuyển động chính xác phù hợp với sai số cho phép. Phương pháp này bao gồm bước tiếp nhận được thực hiện bằng cách tiếp nhận đường chuyển động ảo và dữ liệu chính xác; bước thiết lập điểm phụ được thực hiện bằng cách thêm nhiều điểm phụ trong nhiều đoạn hình cung; bước di chuyển và phát hiện được thực hiện bằng cách điều khiển công cụ để di chuyển lần lượt đến nhiều điểm được xác định trước và các điểm phụ theo đường chuyển động ảo; và bước tính toán được thực hiện bằng cách sửa đổi các điểm được xác định trước hoặc các điểm phụ trong đường chuyển động ảo nếu sai lệch giữa tọa độ vị trí thời gian thực và tương ứng với một trong số các điểm được xác định trước hoặc các điểm phụ lớn hơn sai số cho phép để tạo đường chuyển động chính xác.

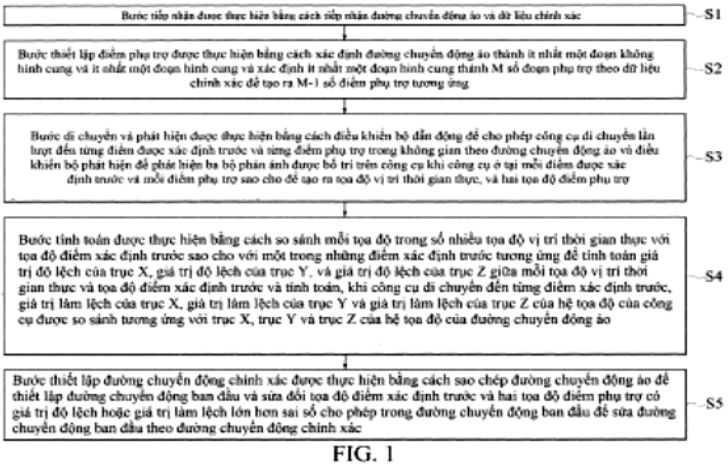

FIG. 1

(11) **1-0050007 B**

(15) 11/07/2025
Số Quyết định: 135134/QĐ-SHTT.IP

(45) 25/08/2025 449B

(43) 25/10/2022 415 A

(21) 1-2022-04967

(85) 05/08/2022

(22) 09/12/2020

(86) PCT/JP2020/045773 09/12/2020

(30) 2020-023004 14/02/2020 JP

(87) WO2021/161637 19/08/2021

(51) ***C09K 17/42***

(73) **KAO CORPORATION** (JP)
14-10, Nihonbashi Kayabacho 1-chome, Chuo-ku, Tokyo 103-8210 Japan

(72) SHIMADA Toshiyuki (JP)

(74) Công ty TNHH Luật ALIAT (ALIAT LEGAL)

(54) **PHƯƠNG PHÁP CẢI TẠO NỀN ĐẤT, CHẾ PHẨM PHỤ GIA ĐỂ CẢI TẠO NỀN ĐẤT VÀ NỀN ĐẤT ĐƯỢC CẢI TẠO**

(57) Sáng chế đề cập đến phương pháp cải tạo nền đất có khả năng tăng cường độ bền nén của đất gia cố xi măng ngay cả khi đất gia cố xi măng thu được bằng cách sử dụng đất của đất axit bao gồm chất hữu cơ như axit humic, axit fulvic, các humin, bitum hoặc các chất tương tự. Phương pháp cải tạo nền đất bao gồm các bước từ 1 đến 3 sau đây:

<bước 1>

bước trộn nước, bột đông cứng và thành phần (A) sau đây để chuẩn bị vữa, thành phần (A): một nhóm hạt, trong đó, khi kích cỡ hạt của tất cả các hạt được bao gồm được đo bởi phương pháp tán xạ ánh sáng động và tần số tích lũy được vẽ theo kích thước hạt, nhóm hạt có kích thước hạt từ 30 nm trở xuống, 70 nm trở xuống và 100 nm trở xuống khi tần số tích lũy tương ứng là 10%, 50% và 90%,

<bước 2>

bước đổ vữa thu được ở bước 1 vào nền đất và trộn vữa và đất để thu được hỗn hợp, trong đó lượng trộn của vữa trên mỗi mét khối đất là 150 kg trở lên và 800 kg trở xuống và tỷ lệ khối lượng của bột đông cứng so với đất trong hỗn hợp là 0,01 trở lên và 0,6 trở xuống, và

<bước 3>

bước làm đông cứng hỗn hợp vữa và đất thu được trong bước 2.

(11) **1-0050008 B**

(15) 11/07/2025
Số Quyết định: 135135/QĐ-SHTT.IP

(45) 25/08/2025 449B

(43) 25/05/2022 410 A

(21) 1-2021-05482

(85) 06/09/2021

(22) 05/02/2020

(86) PCT/US2020/016885 05/02/2020

(30) 62/802,191 06/02/2019 US
62/847,844 14/05/2019 US
62/870,581 03/07/2019 US
62/899,035 11/09/2019 US
62/940,173 25/11/2019 US

(87) WO2020/163532 A1 13/08/2020

(51) ***A61K 38/20***; *C07C 247/04; C07K 14/55; A61K 47/48*

(73) **SYNTHORX, INC.** (US)
11099 North Torrey Pines Road, Suite 190, La Jolla, California 92037, United States of America

(72) PTACIN Jerod (US); CAFFARO Carolina E. (AR); MILLA Marcos (US)

(74) Công ty TNHH Trần Hữu Nam và Đồng sự (TRAN H.N & ASS.)

(54) **THỂ LIÊN HỢP IL-2 VÀ DƯỢC PHẨM CHỨA THỂ LIÊN HỢP NÀY**

(57) Sáng chế bộc lộ hợp phần, bộ kit, và phương pháp có chứa thể liên hợp interleukin (IL) (ví dụ như, thể liên hợp IL-2) hữu dụng để điều trị một hoặc nhiều chỉ định. Sáng chế còn bộc lộ dược phẩm và bộ kit có chứa một hoặc nhiều thể liên hợp interleukin (ví dụ như, thể liên hợp IL-2).

(11) **1-0050009 B**

(15) 11/07/2025
Số Quyết định: 135181/QĐ-SHTT.IP

(45) 25/08/2025 449B

(43) 25/08/2022 413 A

(21) 1-2022-02714

(85) 28/04/2022

(22) 28/10/2020

(86) PCT/US2020/057698 28/10/2020

(30) 16/676,922 07/11/2019 US

(87) WO2021/091741 14/05/2021

(51) ***B08B 7/00***; *B08B 9/027; B08B 9/043; B08B 9/023*

(73) **GENERAL ELECTRIC TECHNOLOGY GMBH** (CH)
Brown Boveri Strasse 8, 5400 Baden, Switzerland

(72) Allan FERRY (US); Ronald KONOPACKI (US)

(74) Công ty TNHH Banca (BANCA)

(54) HỆ THỐNG VÀ PHƯƠNG PHÁP LÀM SẠCH ỐNG

(57) Sáng chế đề cập đến hệ thống làm sạch ống. Hệ thống này bao gồm vỏ bọc (28), máy phát tia laze (14), và cơ cấu dẫn động (16). Vỏ bọc tiếp nhận ống. (12) Máy phát tia laze được bố trí bên trong vỏ bọc và có tác dụng cắt bỏ vật chất có ở trên bề mặt của ống. Cơ cấu dẫn động có tác dụng dịch chuyển ống tương đối về phía máy phát tia laze (14) trong khi đang quay ống (12) quanh trục dọc của ống, tức là, ống (12) dịch chuyển theo chuyển động xoắn ốc về phía máy phát tia laze.

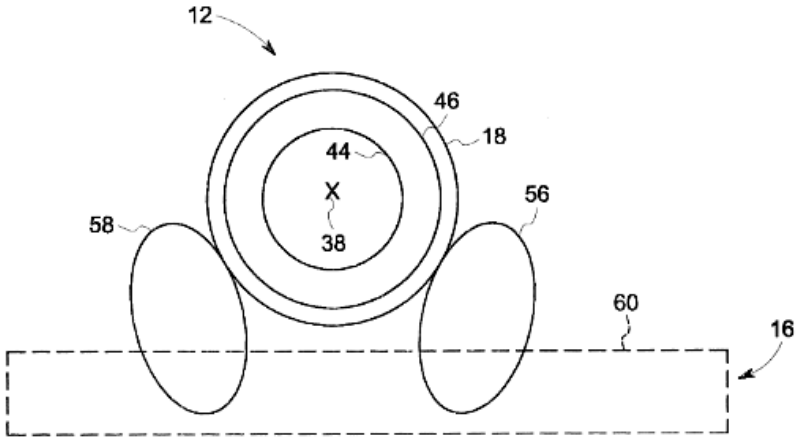

HÌNH 5

(11) **1-0050010 B**

(15) 11/07/2025
Số Quyết định: 135267/QĐ-SHTT.IP

(45) 25/08/2025 449B

(43) 25/01/2021 394 A

(21) 1-2020-03542

(22) 18/06/2020

(30) 201910651631.2 18/07/2019 CN

(51) ***H04L 1/00***

(73) **HUAWEI TECHNOLOGIES CO., LTD.** (CN)
Huawei Administration Building, Bantian, Longgang District, Shenzhen, Guangdong 518129, P. R. China

(72) JI, Zhigang (CN); YAN, Siyu (CN)

(74) Công ty Cổ phần Sở hữu công nghiệp INVESTIP (INVESTIP)

(54) **PHƯƠNG PHÁP ĐỊNH VỊ NGUYÊN NHÂN GỐC RỄ CỦA DỊ THƯỜNG MẠNG, THIẾT BỊ MẠNG, VÀ THIẾT BỊ QUẢN LÝ MẠNG**

(57) Sáng chế đề cập đến phương pháp, bộ máy, và hệ thống dùng để định vị nguyên nhân gốc rễ của dị thường mạng, và phương tiện lưu trữ có thể đọc được trên máy tính, và thuộc về lĩnh vực các công nghệ mạng. Khi tắc nghẽn PFC xảy ra ở hàng cổng ra thứ nhất ở thiết bị mạng, thiết bị mạng xác định luồng dữ liệu bất thường ở hàng cổng ra thứ nhất dựa trên danh sách kiểm soát truy cập. Cả cổng ra và cổng vào của luồng dữ liệu bất thường là các cổng đường lên của thiết bị mạng. Hàng cổng ra thứ nhất là hàng cổng ra bất kỳ ở thiết bị mạng. Thiết bị mạng gửi thông tin dị thường đến thiết bị quản lý mạng, trong đó thông tin dị thường bao gồm mã định danh của luồng dữ liệu bất thường. Thiết bị quản lý mạng truyền mã định danh của luồng dữ liệu bất thường đến thiết bị hiển thị để hiển thị bởi thiết bị hiển thị.

(11) **1-0050011 B**

(15) 11/07/2025
Số Quyết định: 135355/QĐ-SHTT.IP

(45) 25/08/2025 449B

(43) 27/04/2020 385 A

(21) 1-2019-05213

(22) 25/09/2019

(30) 2018-180375 26/09/2018 JP

(51) ***A01K 61/00***

(73) **ENZYME COMPANY LIMITED** (JP)
Minamioi 6-5-13, Shinagawa-ku, Tokyo 140-0013, Japan

(72) Kunikata Suzuki (JP); Kazuya Suzuki (JP)

(74) Công ty TNHH Tư vấn Phạm Anh Nguyên (ANPHAMCO CO.,LTD.)

(54) **PHƯƠNG PHÁP NUÔI TRỒNG THỦY SẢN**

(57) Sáng chế đề cập đến phương pháp nuôi trồng các loại thủy sản an toàn và lành mạnh dùng làm thực phẩm cho con người bằng cách tạo ra điều kiện phù hợp với sự sinh trưởng của thủy sản mà không dựa vào hóa chất như chất kháng sinh và chất diệt khuẩn, giúp nâng cao khả năng trị bệnh tự nhiên của thủy sản.

Phương pháp nuôi trồng ở các trại nuôi trồng thủy sản theo sáng chế bao gồm việc nuôi trồng thủy sản nêu trên trong điều kiện có các chất mùn, trong đó đặc trưng ở chỗ việc điều chỉnh lượng sử dụng các chất mùn nêu trên nhằm giúp các chất mùn nêu trên làm sinh sôi vi sinh vật ăn tảo, điều chỉnh nồng độ các sinh vật phù du trong trại nuôi trồng nêu trên và làm giảm BOD.

Hình 1

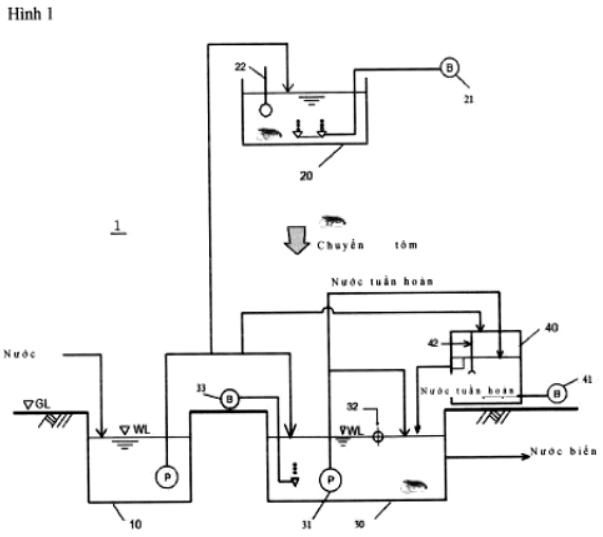

(11) **1-0050012 B**

(15) 11/07/2025
Số Quyết định: 135356/QĐ-SHTT.IP

(45) 25/08/2025 449B

(43) 25/05/2023 422 A

(21) 1-2023-00956

(85) 16/02/2023

(22) 27/07/2021

(86) PCT/CN2021/108666 27/07/2021

(30) 202010730899.8 27/07/2020 CN
202010735910.X 28/07/2020 CN

(87) WO2022/022508 03/02/2022

(51) ***C07K 16/28****; A61K 47/68; A61P 35/00*

(73) **TUOJIE BIOTECH(SHANGHAI) CO., LTD.** (CN)
Room 103, No. 14 Building, No. 3728 Jinke Road, Free Trade Pilot Zone, Pudong New Area, Shanghai 201203, China

(72) REN, Wenming (CN); LIANG, Jindong (CN); XU, Jianyan (CN); HUANG, Jian (CN); YANG, Changyong (CN); LIAO, Cheng (CN)

(74) Công ty TNHH Sở hữu trí tuệ Thảo Thọ Quyến (INVENCO.,LTD)

(54) **THỂ TIẾP HỢP KHÁNG THỂ KHÁNG CD79B-DƯỢC CHẤT, PHƯƠNG PHÁP ĐIỀU CHẾ NÓ VÀ DƯỢC PHẨM CHỨA NÓ**

(57) Sáng chế đề xuất thể tiếp hợp kháng thể kháng CD79B-dược chất, và phương pháp điều chế nó và sử dụng chúng trong y học. Cụ thể là, sáng chế đề xuất thể tiếp hợp kháng thể-dược chất (ADC) chứa kháng thể kháng CD79B được tiếp hợp với MMAE hoặc dẫn xuất của nó, exatecan hoặc dẫn xuất của nó, hoặc Eribulin hoặc dẫn xuất của nó, dược phẩm chứa ADC, và sử dụng nó trong bào chế dược chất để điều trị bệnh hoặc rối loạn qua trung gian CD79B, đặc biệt là sử dụng nó trong bào chế dược chất chống bệnh ung thư.

(11) **1-0050013 B**

(15) 11/07/2025
Số Quyết định: 135411/QĐ-SHTT.IP

(45) 25/08/2025 449B

(43) 25/07/2022 412 A

(21) 1-2022-03079

(85) 16/05/2022

(22) 05/11/2020

(86) PCT/CN2020/126716 05/11/2020

(30) 62/930,705 05/11/2019 US
62/954,022 27/12/2019 US
62/958,205 07/01/2020 US
17/087,671 03/11/2020 US

(87) WO2021/088919 14/05/2021

(51) ***H04N 19/85***

(73) **HFI INNOVATION INC.** (CN)
3F.-7, No.5, Taiyuan 1st St., Zhubei City, Hsinchu County 302, Taiwan

(72) LAI, Chen-Yen (TW); HSIANG, Shih-Ta (TW); CHUBACH, Olena (UA); CHUANG, Tzu-Der (TW); CHEN, Ching-Yeh (TW); CHEN, Lulin (US)

(74) Công ty TNHH Trường Xuân (AGELESS CO.,LTD.)

(54) **PHƯƠNG PHÁP VÀ THIẾT BỊ LẬP MÃ CHUỖI VIĐEO**

(57) Sáng chế đề cập đến các phương pháp và thiết bị lập mã chuỗi viđeo. Theo một phương pháp, luồng bít được tạo ra hoặc được nhận, trong đó luồng bít chứa cú pháp thứ nhất và cú pháp thứ hai. Cú pháp thứ nhất liên quan đến số lượng bít mong muốn được sử dụng để biểu diễn tập các cú pháp thứ ba và mỗi cú pháp thứ ba xác định một ID ảnh con cho một ảnh con trong tập các ảnh con. Cú pháp thứ hai liên quan đến tổng số các ảnh con trong tập ảnh con, trong đó chữ số thứ nhất có thể được biểu diễn bằng số bít mong muốn bằng hoặc lớn hơn tổng số các ảnh con. Theo phương pháp khác, các cú pháp ID ảnh con có các giá trị khác nhau cho các ảnh con khác nhau.

Fig. 2

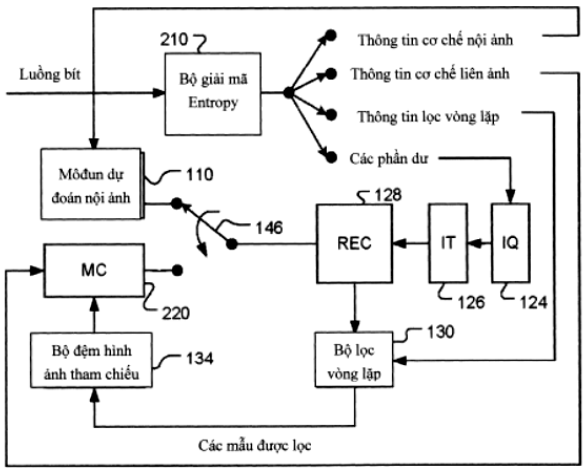

(11) **1-0050014 B**

(15) 11/07/2025
Số Quyết định: 135414/QĐ-SHTT.IP

(45) 25/08/2025 449B

(43) 25/07/2022 412 A

(21) 1-2022-03112

(85) 17/05/2022

(22) 16/10/2020

(86) PCT/CN2020/121442 16/10/2020

(30) 201910995833.9 18/10/2019 CN
201911129702.9 18/11/2019 CN

(87) WO2021/073605 22/04/2021

(51) ***H04W 52/08***

(73) **VIVO MOBILE COMMUNICATION CO., LTD.** (CN)
No.1, Vivo Road, Chang'an, Dongguan, Guangdong 523863, China

(72) YANG, Ang (CN); SUN, Peng (CN); YUAN, Jiangwei (CN); SUN, Xiaodong (CN); YANG, Yu (CN)

(74) Công ty TNHH Đại Tín và Liên Danh (DAITIN AND ASSOCIATES CO.,LTD)

(54) **PHƯƠNG PHÁP XÁC ĐỊNH THAM SỐ ĐIỀU KHIỂN CÔNG SUẤT, THIẾT BỊ ĐẦU CUỐI VÀ PHƯƠNG TIỆN LƯU TRỮ CÓ THỂ ĐỌC ĐƯỢC BẰNG MÁY TÍNH**

(57) Sáng chế đề xuất phương pháp xác định tham số điều khiển công suất, thiết bị đầu cuối và phương tiện lưu trữ có thể đọc được bằng máy tính. Phương pháp này bao gồm: trong trường hợp không có tham số mục tiêu nào được cấu hình trong các tham số điều khiển công suất của đối tượng mục tiêu, xác định tham số mục tiêu của đối tượng mục tiêu theo bất kỳ cách nào sau đây: xác định, dựa trên tham số mục tiêu của một đối tượng khác được cấu hình bởi thiết bị mạng, tham số mục tiêu của đối tượng mục tiêu, trong đó đối tượng khác là đối tượng khác ngoài đối tượng mục tiêu; xác định, dựa trên cấu hình lịch sử, tham số mục tiêu của đối tượng mục tiêu; và xác định, dựa trên quy cách giao thức, tham số mục tiêu của đối tượng mục tiêu; trong đó đối tượng mục tiêu và đối tượng khác được chọn từ kênh điều khiển đường lên vật lý (Physical Uplink Control Channel, PUCCH), kênh chia sẻ đường lên vật lý (Physical Uplink Shared Channel, PUSCH) và tín hiệu tham chiếu âm thanh (Sounding Reference Signal, SRS); và tham số mục tiêu bao gồm ít nhất một trong tín hiệu tham chiếu tham chiếu suy hao đường truyền, công suất nhận mục tiêu, hệ số bù suy hao đường truyền và điều khiển công suất vòng kín.

Fig.2

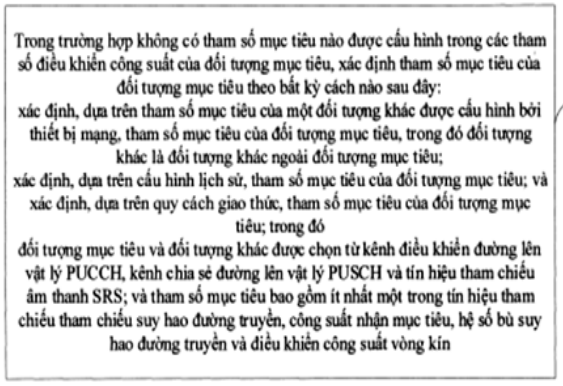

(11) **1-0050015 B**

(15) 11/07/2025
Số Quyết định: 135416/QĐ-SHTT.IP

(45) 25/08/2025 449B

(43) 25/09/2023 426 A

(21) 1-2023-04015

(85) 19/06/2023

(22) 27/12/2021

(86) PCT/US2021/065215 27/12/2021

(30) 63/131,045 28/12/2020 US

(87) WO2022/146922 07/07/2022

(51) ***B25B 13/46***; *B25G 1/06; B25B 13/48*

(73) **MILWAUKEE ELECTRIC TOOL CORPORATION** (US)
13135 West Lisbon Road Brookfield, Wisconsin 53005, United States of America

(72) HERRITZ, Devin W. (US)

(74) Công ty TNHH T&T INVENMARK Sở hữu trí tuệ Quốc tế (T&T INVENMARK CO., LTD.)

(54) CÔNG CỤ VỚI PHẦN QUAY VÀ CƠ CẤU KHÓA

(57) Sáng chế đề cập đến công cụ với đầu quay. Công cụ bao gồm cơ cấu khóa mà cho phép vị trí góc của đầu được khóa đảm bảo vào vị trí một khi được lựa chọn bởi người dùng. Cơ cấu khóa có thể được sử dụng với nhiều công cụ khác nhau, chẳng hạn như các chìa vặn bánh cóc, mà cho phép việc định vị lại của đầu tương đối với tay cầm của công cụ.

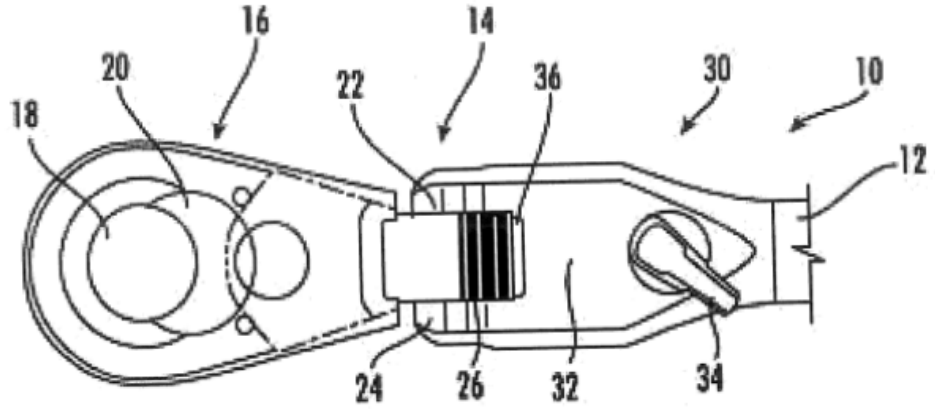

HÌNH 1

(11) **1-0050016 B**

(15) 11/07/2025
Số Quyết định: 135417/QĐ-SHTT.IP

(45) 25/08/2025 449B

(43) 25/10/2021 403 A

(21) 1-2021-04415

(85) 19/07/2021

(22) 08/01/2020

(86) PCT/IB2020/050113 08/01/2020

(30) 62/789,649 08/01/2019 US
62/789,657 08/01/2019 US
62/789,656 08/01/2019 US

(87) WO2020144590 16/07/2020

(51) ***A01N 25/04***; *A01N 25/00; A01N 25/02*

(73) **ORO AGRI INC.** (US)
2788 S. Maple Avenue, Fresno, California 93725, United States of America

(72) Paulo Sergio BERG (BR); Melvin Donovan PULLEN (US); Dirk BARNARD (ZA); Jared VANDERZYL (US)

(74) Văn phòng Luật sư Ân Nam (ANNAM IP & LAW)

(54) **CHẤT BỔ TRỢ NÔNG NGHIỆP DẠNG LỎNG VÀ PHƯƠNG PHÁP PHA LOÃNG CHẤT BỔ TRỢ NÔNG NGHIỆP DẠNG LỎNG NÀY**

(57) Sáng chế đề cập đến chất bổ trợ nông nghiệp dạng lỏng chứa: ít nhất một este alkyl ($C_1 – C_8$) của axit alkyl ($C_{12} – C_{16}$); ít nhất một chất hoạt động bề mặt anion; và ít nhất một chất hoạt động bề mặt không ion. Chất bổ trợ nông nghiệp dạng lỏng có điểm chớp cháy cao hơn khoảng 100°C; và ít nhất một este alkyl (C1 – C8) của axit alkyl ($C_{12} – C_{16}$) có khả năng hòa tan sáp parafin khoảng từ 2% trọng lượng đến 20% trọng lượng ở nhiệt độ 25°C. Sáng chế còn đề cập đến phương pháp sản xuất chất bổ trợ nông nghiệp dạng lỏng theo khía cạnh thứ nhất và phương pháp sử dụng, thông thường trong đó là lĩnh vực nông nghiệp của đời sống.

(11) **1-0050017 B**

(15) 11/07/2025
Số Quyết định: 135418/QĐ-SHTT.IP

(45) 25/08/2025 449B

(43) 25/08/2021 401 A

(21) 1-2021-02918

(85) 21/05/2021

(22) 31/10/2018

(86) PCT/CN2018/113211 31/10/2018

(87) WO2020/087421 A1 07/05/2020

(51) ***H04L 29/08***

(73) **GUANGDONG OPPO MOBILE TELECOMMUNICATIONS CORP., LTD.** (CN)
No. 18, Haibin Road, Wusha, Chang'an, Dongguan, Guangdong 523860, China

(72) SHI, Cong (CN); LIU, Jianhua (CN); YANG, Ning (CN)

(74) Công ty TNHH Dịch vụ Sở hữu trí tuệ KENFOX (KENFOX IP SERVICE CO.,LTD.)

(54) **PHƯƠNG PHÁP BIỂU THỊ TRẠNG THÁI PHIÊN ĐƠN VỊ DỮ LIỆU GIAO THỨC, THIẾT BỊ ĐẦU CUỐI VÀ THIẾT BỊ MẠNG**

(57) Sáng chế đề cập đến phương pháp biểu thị trạng thái phiên đơn vị dữ liệu giao thức, phương pháp này bao gồm: thiết bị đầu cuối biểu thị việc kích hoạt và/hoặc giải hoạt phiên đơn vị dữ liệu giao thức dựa trên tín hiệu cấu hình được gửi bởi thiết bị mạng. Sáng chế này cũng đề cập đến thiết bị đầu cuối.

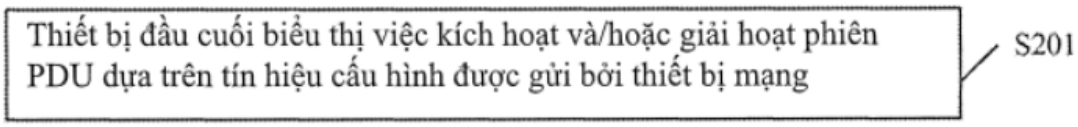

FIG. 3

(11) **1-0050018 B**

(15) 11/07/2025
Số Quyết định: 135482/QĐ-SHTT.IP

(45) 25/08/2025 449B

(43) 25/10/2022 415 A

(21) 1-2022-04318

(85) 08/07/2022

(22) 19/01/2021

(86) PCT/CN2021/072672 19/01/2021

(30) 202010076424.1 23/01/2020 CN

(87) WO2021/147847 29/07/2021

(51) ***H04W 52/36***; *H04W 72/04*

(73) **VIVO MOBILE COMMUNICATION CO., LTD.** (CN)
No.1, Vivo Road, Chang'an, Dongguan, Guangdong 523863, China

(72) LIU, Jinhua (CN)

(74) Công ty TNHH Đại Tín và Liên Danh (DAITIN AND ASSOCIATES CO.,LTD)

(54) **PHƯƠNG PHÁP CẤU HÌNH CÔNG SUẤT TRUYỀN VÀ NÚT TRUY CẬP TÍCH HỢP VÀ TUYẾN TRUYỀN DẪN VÔ TUYẾN GIỮA TRẠM GỐC VÀ MẠNG LÕI (IAB)**

(57) Sáng chế đề cập đến lĩnh vực công nghệ truyền tin, và cụ thể hơn là đề cập đến phương pháp cấu hình công suất truyền và nút truy cập tích hợp và tuyến truyền dẫn vô tuyến giữa trạm gốc và mạng lõi (Integrated Access Backhaul, IAB). Phương pháp được áp dụng cho nút truy cập tích hợp và và tuyến truyền dẫn vô tuyến giữa trạm gốc và mạng lõi (Integrated Access And Backhaul, IAB) và nút IAB bao gồm đơn vị phân tán (Distributed Unit, DU) và đơn vị đầu cuối di động (Mobile Termination, MT). Phương pháp bao gồm: xác định cấu hình công suất truyền thứ nhất cho DU và/hoặc cấu hình công suất truyền thứ hai cho đơn vị MT; và điều khiển DU để truyền thông tin theo công suất truyền được chỉ báo bởi cấu hình công suất truyền thứ nhất, và/hoặc điều khiển đơn vị MT để truyền thông tin theo công suất truyền được chỉ báo bởi cấu hình công suất truyền thứ hai, trong đó tổng công suất truyền của DU và công suất truyền của đơn vị MT nhỏ hơn hoặc bằng công suất truyền tối đa của nút IAB.

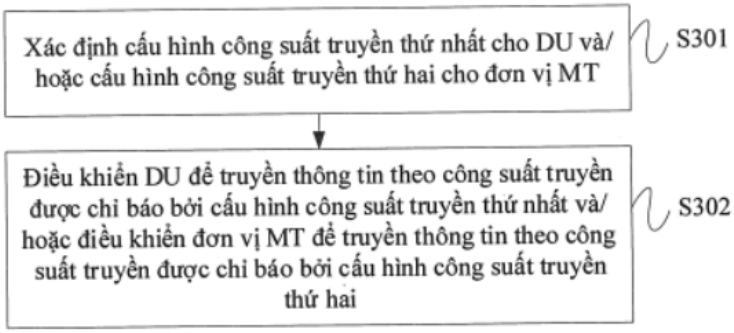

Fig.3

(11) **1-0050019 B**

(15) 11/07/2025
Số Quyết định: 135488/QĐ-SHTT.IP

(45) 25/08/2025 449B

(43) 27/06/2022 411 A

(21) 1-2022-02015

(85) 30/03/2022

(22) 01/09/2020

(86) PCT/KR2020/011720 01/09/2020

(30) 10-2019-0108200 02/09/2019 KR
10-2020-0085056 10/07/2020 KR

(87) WO2021/045490 11/03/2021

(51) ***E03D 9/04***; *E03D 11/13; E03D 9/05; E03D 11/06; E03D 5/10*

(76) **ROH, TAE SIK** (KR)
86 Myeongnang-ro Hallim-eup Jeju-si, Jeju-do 63028, Korea

(74) Công Ty Trách Nhiệm Hữu Hạn Tư Vấn Đầu Tư Và Sở Hữu Trí Tuệ INTERFIVE (INTERFIVE CO., LTD)

(54) THIẾT BỊ LÀM SẠCH KHÔNG KHÍ

(57) Sáng chế đề cập đến thiết bị để làm sạch không khí. Thiết bị được đề cập để xử lý làm sạch không khí theo một phương án bao gồm: thùng chứa chất lỏng bên trong chứa chất lỏng; bộ phận xử lý lọc không khí thứ nhất được bố trí bên trong thùng chứa chất lỏng; bộ phận dẫn không khí thứ nhất, một đầu của nó được nối với không gian ô nhiễm và đầu còn lại được nối với bộ phận xử lý làm sạch không khí thứ nhất; bộ phận hút không khí thứ nhất để hút không khí bị ô nhiễm trong không gian ô nhiễm để đưa vào bộ phận xử lý lọc không khí thứ nhất thông qua bộ phận dẫn không khí thứ nhất; ống nối để nối két chứa của bồn cầu và thùng chứa chất lỏng; và bộ phận điều khiển xả chất lỏng để xả chất lỏng trong thùng chứa chất lỏng sang két chứa của bồn cầu thông qua ống nối.

FIG. 9

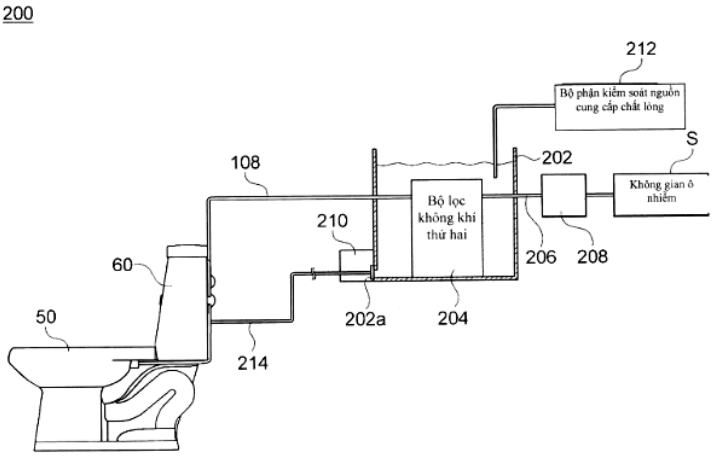

(11) **1-0050020 B**

(15) 11/07/2025
Số Quyết định: 135489/QĐ-SHTT.IP

(45) 25/08/2025 449B

(43) 25/05/2023 422 A

(21) 1-2023-00514

(85) 30/01/2023

(22) 22/06/2021

(86) PCT/US2021/038362 22/06/2021

(30) 63/050,591 10/07/2020 US

(87) WO2022/010640 13/01/2022

(51) ***E03C 1/02***; *E03C 1/04*

(73) **SPECTRUM BRANDS, INC.** (US)
3001 Deming Way, Middleton, Wisconsin 53562, United States of America

(72) ROMERO, Oscar (US); CAI, Haibo (US)

(74) Công ty TNHH Sở hữu trí tuệ Thảo Thọ Quyến (INVENCO.,LTD)

(54) **CỤM VÒI VÀ BỘ CHUYỂN HƯỚNG CHO CỤM VÒI NÀY**

(57) Sáng chế đề cập đến cụm vòi và bộ chuyển hướng cho vòi bao gồm vỏ ngoài xác định khoang có lỗ mở và một hoặc nhiều đường chảy được bố trí xung quanh khoang để cho phép dòng nước chảy qua. Bộ kích hoạt mở rộng vào khoang. Bộ kích hoạt có thể trượt theo hướng thứ nhất từ vị trí nghỉ sang vị trí chuyển hướng và có thể trượt theo hướng thứ hai từ vị trí chuyển hướng sang vị trí nghỉ. Hướng thứ nhất và hướng thứ hai là các hướng ngược nhau song song với trục trung tâm của vỏ ngoài. Bộ kích hoạt được cấu hình để chặn dòng nước khi ở vị trí chuyển hướng.

FIG. 1

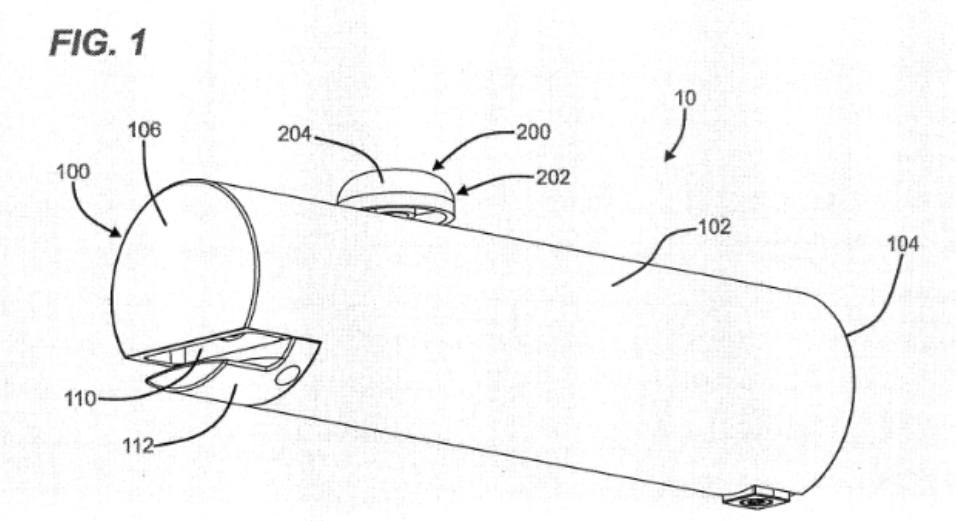

(11) **1-0050021 B**

(15) 11/07/2025
Số Quyết định: 135490/QĐ-SHTT.IP

(45) 25/08/2025 449B

(43) 27/11/2023 428 A

(21) 1-2023-04577

(85) 11/07/2023

(22) 01/11/2021

(86) PCT/KR2021/015497 01/11/2021

(30) 10-2021-0015865 04/02/2021 KR

(87) WO2022/169067 11/08/2022

(51) ***B65H 1/20***; *B65H 1/14*

(73) **A4 HOUSE CO.,LTD.** (KR)
1509ho, 15th floor, 77, Seongsuil-ro Seongdong-gu Seoul 04790, Republic of Korea

(72) KIM, Hong Min (KR)

(74) Công ty TNHH Trường Xuân (AGELESS CO.,LTD.)

(54) **HỆ THỐNG NẠP GIẤY**

(57) Sáng chế đề xuất hệ thống nạp giấy. Hệ thống nạp giấy bao gồm: thiết bị nạp giấy được tạo cấu hình để chứa giấy xếp chồng và nhận biết trạng thái thiếu giấy và trạng thái làm đầy lại giấy; bộ phận truyền dữ liệu được tạo để tích hợp được với hoặc tương thích với thiết bị nạp giấy, và được tạo cấu hình để truyền tín hiệu yêu cầu làm đầy lại giấy khi thiết bị nạp giấy nhận biết trạng thái thiếu giấy và truyền tín hiệu hoàn thành làm đầy lại giấy khi thiết bị nạp giấy nhận biết trạng thái làm đầy lại giấy; và máy chủ thứ nhất được tạo cấu hình để giao tiếp với bộ phận truyền dữ liệu. Khi phát hiện ra sự thay đổi trọng lượng của giấy xếp chồng thì tấm đỡ giấy được nâng lên bằng cách dẫn động môtơ. Khi tình huống, trong đó tấm đỡ giấy đạt tới chiều cao lượng còn lại đã cài đặt thì truyền tín hiệu trạng thái thiếu giấy để nạp giấy.

Fig. 1

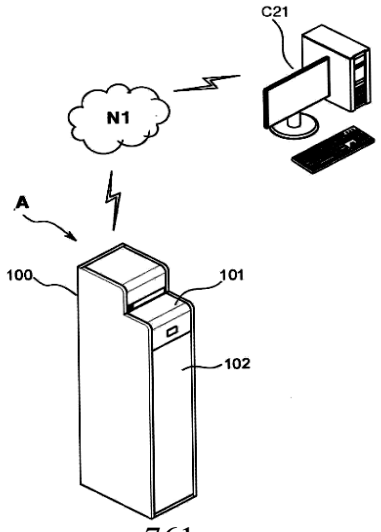

(11) **1-0050022 B**

(15) 11/07/2025
Số Quyết định: 135491/QĐ-SHTT.IP

(45) 25/08/2025 449B

(43) 25/10/2022 415 A

(21) 1-2022-04592

(85) 20/07/2022

(22) 19/01/2021

(86) PCT/CN2021/072649 19/01/2021

(30) 202010067883.3 20/01/2020 CN

(87) WO2021/147845 29/07/2021

(51) ***H04W 36/00***

(73) **VIVO MOBILE COMMUNICATION CO., LTD.** (CN)
No.1, Vivo Road, Chang'an, Dongguan, Guangdong 523863, China

(72) PU, Wenjuan (CN); LIU, Xuanbing (CN); BAO, Wei (CN); YANG, Xiaodong (CN)

(74) Công ty TNHH Đại Tín và Liên Danh (DAITIN AND ASSOCIATES CO.,LTD)

(54) **PHƯƠNG PHÁP THÔNG BÁO BẰNG TIN NHẮN, THIẾT BỊ ĐẦU CUỐI, VÀ THIẾT BỊ MẠNG**

(57) Sáng chế đề xuất phương pháp thông báo bằng tin nhắn, thiết bị đầu cuối và thiết bị mạng. Phương pháp thông báo bằng tin nhắn bao gồm: xác định liệu điều kiện thứ nhất có được đáp ứng hay không; và gửi tin nhắn thông báo đến mạng thứ nhất khi điều kiện thứ nhất được đáp ứng; hoặc bỏ qua gửi tin nhắn thông báo tới mạng thứ nhất khi điều kiện thứ nhất không được đáp ứng. Điều kiện thứ nhất bao gồm bất kỳ điều nào sau đây: một điều kiện báo cáo tin nhắn thông báo; và một bộ hẹn giờ thứ nhất hết hạn hoặc không chạy, trong đó bộ hẹn giờ thứ nhất được sử dụng để ngăn thiết bị đầu cuối gửi tin nhắn thông báo.

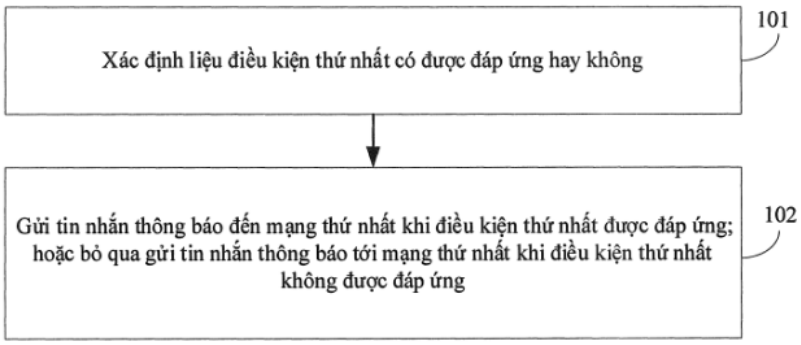

Fig.1

(11) **1-0050023 B**

(15) 11/07/2025
Số Quyết định: 135492/QĐ-SHTT.IP

(45) 25/08/2025 449B

(43) 25/05/2022 410 A

(21) 1-2022-01345

(85) 03/03/2022

(22) 12/08/2020

(86) PCT/CN2020/108642 12/08/2020

(30) 201910741458.5 12/08/2019 CN

(87) WO2021/027836 18/02/2021

(51) ***H04W 4/90***; *H04W 8/18; H04W 88/06; H04W 76/15*

(73) **VIVO MOBILE COMMUNICATION CO., LTD.** (CN)
No.1, Vivo Road, Chang'an, Dongguan, Guangdong 523863, China

(72) KE, Xiaowan (CN); YANG, Xiaodong (CN)

(74) Công ty TNHH Đại Tín và Liên Danh (DAITIN AND ASSOCIATES CO.,LTD)

(54) **PHƯƠNG PHÁP TỐI ƯU DỊCH VỤ VÀ THIẾT BỊ TRUYỀN TIN**

(57) Sáng chế đề xuất phương pháp tối ưu dịch vụ và thiết bị truyền tin. Phương pháp tối ưu dịch vụ áp dụng cho thiết bị truyền tin thứ nhất bao gồm: thực hiện thao tác liên quan đến chờ trước khi thực hiện thao tác thứ nhất, trong đó thao tác liên quan đến chờ là bất kỳ thao tác nào sau đây: thao tác chờ trong khoảng thời gian thứ nhất; thao tác, trước khi vượt quá khoảng thời gian thứ nhất, khi điều kiện thứ nhất được thỏa mãn, dừng việc chờ trong khoảng thời gian thứ nhất; và thao tác chờ cuộc gọi đến, trong đó khoảng thời gian thứ nhất là khoảng thời gian bắt đầu từ thời điểm kết thúc dịch vụ khẩn cấp.

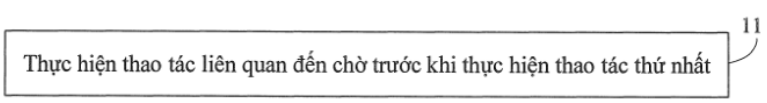

Fig.1

(11) **1-0050024 B**

(15) 11/07/2025
Số Quyết định: 135493/QĐ-SHTT.IP

(45) 25/08/2025 449B

(43) 27/07/2020 388 A

(21) 1-2020-01638

(85) 20/03/2020

(22) 27/09/2018

(86) PCT/JP2018/035921 27/09/2018

(30) 2017-189562 29/09/2017 JP

(87) WO2019/065834 04/04/2019

(51) ***C08J 9/10***; *B32B 27/06; F16L 59/22; B32B 5/18; B32B 25/04; B32B 27/30*

(73) **SEKISUI CHEMICAL CO., LTD.** (JP)
4-4, Nishitemma 2-chome, Kita-ku, Osaka-shi, Osaka 530-8565 Japan

(72) Daiki HISASHUKU (JP); Tamotsu MATSUNAGA (JP); Hiroaki HANAKI (JP)

(74) Công ty Luật TNHH ROUSE Việt Nam (ROUSE LEGAL VIETNAM LTD.)

(54) **VẬT PHẨM ĐƯỢC ĐÚC TỪ NHỰA BỌT**

(57) Sáng chế đề cập đến vật phẩm được đúc từ nhựa bọt (1) bao gồm: lớp nhựa bọt (30) bao gồm nhựa thứ nhất là copolyme chứa thành phần cao su, mắt xích monome vinyl xyanua và mắt xích monome vinyl thơm, và chất tạo bọt; và lớp nhựa không bọt (50) bao phủ lớp nhựa bọt (30), trong đó: lớp nhựa không bọt (50) bao gồm nhựa thứ hai là copolyme chứa thành phần cao su, mắt xích monome vinyl xyanua, và mắt xích monome vinyl thơm; và lượng thành phần cao su trong lớp nhựa không bọt (50), được xác định bằng phương pháp sắc ký khí ghép nối nhiệt phân/phổ khối (PGC/MS), là 1 % theo khối lượng hoặc lớn hơn và 30 % theo khối lượng hoặc nhỏ hơn, dựa trên tổng khối lượng của nhựa thứ hai.

FIG. 2

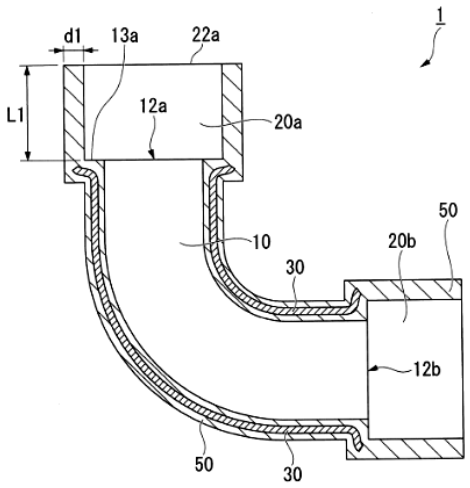

(11) **1-0050025 B**

(15) 11/07/2025
Số Quyết định: 135494/QĐ-SHTT.IP

(45) 25/08/2025 449B

(43) 25/07/2022 412 A

(21) 1-2022-02717

(85) 28/04/2022

(22) 15/10/2020

(86) PCT/EP2020/078989 15/10/2020

(30) 19315125.5 15/10/2019 EP

(87) WO2021/074269 22/04/2021

(51) ***H04N 21/2343***; *H04N 21/262; H04N 21/2662; H04N 21/845; H04N 21/442; H04N 21/462; H04N 21/482; H04N 21/24; H04N 21/4402*

(73) **INTERDIGITAL CE PATENT HOLDINGS, SAS** (FR)
3 rue du Colonel Moll, Paris, 75017 France

(72) Nicolas LE SCOUARNEC (FR); Charline TAIBI (FR); Charles SALMON-LEGAGNEUR (FR); Remi HOUDAILLE (FR)

(74) Văn phòng Luật sư Ân Nam (ANNAM IP & LAW)

(54) **PHƯƠNG PHÁP VÀ THIẾT BỊ NHẬN VÀ TRUYỀN VIDEO**

(57) Theo các phương án, có thể yêu cầu phân đoạn lớp tăng cường ngoài phân đoạn lớp cơ sở cho cùng video. Lớp tăng cường có thể được yêu cầu, ở mức độ ưu tiên thấp, để lớp cơ sở có thể được phân phối theo mức độ ưu tiên. Nếu có thể thu được lớp tăng cường trước thời hạn, thì phân đoạn lớp cơ sở tiếp theo có thể được yêu cầu với chất lượng cao hơn (ví dụ, ở tốc độ bit thấp hơn hoặc bằng tổng các tốc độ bit của lớp cơ sở được yêu cầu trước đó và các phân đoạn lớp tăng cường) Ví dụ, nếu không thu được phân đoạn lớp tăng cường tại thời điểm phát lại, thì có thể xác định rằng không thể tăng chất lượng và các yêu cầu tiếp theo đối với phân đoạn lớp tăng cường có thể bị hủy bỏ (ví dụ, không được truyền). Theo các phương án, việc thăm dò có thể lặp lại (ví dụ, ngay lập tức, thường xuyên, định kỳ, …) để phát hiện các biến thể băng thông khả dụng.

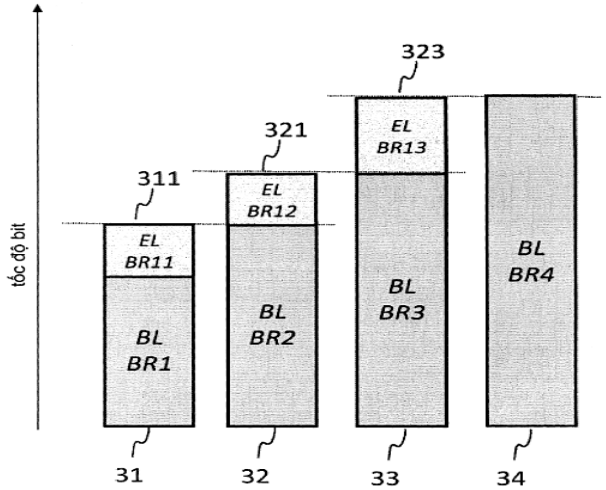

Hình 3A

(11) **1-0050026 B**

(15) 11/07/2025
Số Quyết định: 135495/QĐ-SHTT.IP

(45) 25/08/2025 449B

(43) 25/11/2021 404 A

(21) 1-2021-03799

(85) 24/06/2021

(22) 27/12/2019

(86) PCT/JP2019/051469 27/12/2019

(30) PCT/JP2018/048006 27/12/2018 JP
2018-244998 27/12/2018 JP

(87) WO2020/138431 02/07/2020

(51) ***A61Q 17/04***; *A61K 8/19*; *A61K 8/92*

(73) **KAO CORPORATION** (JP)
14-10, Nihonbashi Kayabacho 1-chome, Chuo-ku, Tokyo 103-8210 Japan

(72) FUKUI, Takashi (JP); OKADA, Tomonari (JP); TEJIMA, Noriko (JP); KAJIWARA, Keigo (JP)

(74) Công ty Cổ phần Hỗ trợ phát triển công nghệ Detech (DETECH)

(54) **CHẾ PHẨM DÙNG NGOÀI DA VÀ PHƯƠNG PHÁP BẢO VỆ DA**

(57) Sáng chế đề cập đến (1) chế phẩm dùng ngoài da để bảo vệ khỏi tia hồng ngoại, chế phẩm dùng ngoài da để cách nhiệt, chế phẩm dùng ngoài da để ngăn ngừa lão hóa da do ánh sáng, chế phẩm dùng ngoài da để ngăn ngừa tăng nhiệt độ da, chế phẩm dùng ngoài da để ngăn ngừa sự mệt mỏi và chế phẩm dùng ngoài da để ngăn ngừa tạo ra oxy hoạt tính, chứa oxit kim loại (A) hình tấm có độ dày từ 30 nm đến 360 nm, và (2) chế phẩm dùng ngoài da chứa oxit kim loại (A) hình tấm có độ dày từ 30 nm đến 360 nm và tỷ lệ khung hình từ 50 đến 300, và dầu không bay hơi (B) theo tỷ lệ theo khối lượng [(A)/(B)] là từ 0,05 đến 5.

(11) **1-0050027 B**

(15) 11/07/2025
Số Quyết định: 135499/QĐ-SHTT.IP

(45) 25/08/2025 449B

(43) 25/10/2022 415 A

(21) 1-2022-05388

(85) 24/08/2022

(22) 02/02/2021

(86) PCT/CN2021/074919 02/02/2021

(30) 202010082038.3 06/02/2020 CN

(87) WO2021/155790 12/08/2021

(51) ***H04W 72/23***; *H04W 8/22; H04W 72/0446; H04W 72/0453*

(73) **VIVO MOBILE COMMUNICATION CO., LTD.** (CN)
No.1, Vivo Road, Chang'an, Dongguan, Guangdong 523863, China

(72) JI, Zichao (CN); LI, Gen (CN); PAN, Xueming (CN); LIU, Siqi (CN)

(74) Công ty TNHH Đại Tín và Liên Danh (DAITIN AND ASSOCIATES CO.,LTD)

(54) **PHƯƠNG PHÁP GIÁM SÁT KHÔNG GIAN TÌM KIẾM, THIẾT BỊ ĐẦU CUỐI VÀ THIẾT BỊ MẠNG**

(57) Sáng chế đề xuất phương pháp giám sát không gian tìm kiếm, thiết bị đầu cuối và thiết bị mạng. Phương pháp được thực thi bởi thiết bị đầu cuối và nhiều đối tượng truyền được cấu hình cho thiết bị đầu cuối. Phương pháp này bao gồm: thu nhận thông tin cấu hình lập lịch; và giám sát (Search Space, SS) dựa trên thông tin cấu hình lập lịch, trong đó SS bao gồm một SS trong đó ít nhất hai đối tượng truyền lập lịch một đối tượng truyền.

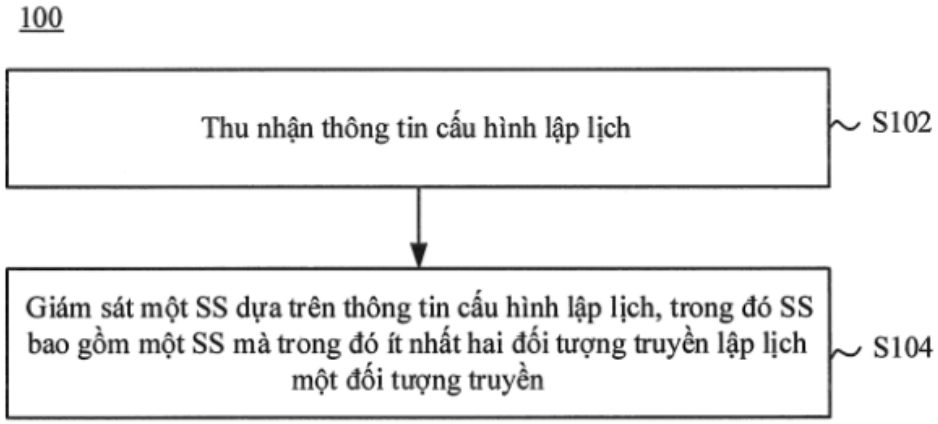

Fig.1

(11) **1-0050028 B**

(15) 11/07/2025
Số Quyết định: 135500/QĐ-SHTT.IP

(45) 25/08/2025 449B

(43) 25/02/2022 407 A

(21) 1-2021-07492

(85) 23/11/2021

(22) 28/04/2020

(86) PCT/CN2020/087403 28/04/2020

(30) 201910357555.4 29/04/2019 CN

(87) WO2020/221231 05/11/2020

(51) ***H04W 74/00***; *H04W 74/08; H04W 72/04*

(73) **VIVO MOBILE COMMUNICATION CO., LTD.** (CN)
#283, BBK Road, Wusha, Chang'an Dongguan, Guangdong 523860, China

(72) CHEN, Xiaohang (CN); SUN, Peng (CN)

(74) Công ty TNHH Đại Tín và Liên Danh (DAITIN AND ASSOCIATES CO.,LTD)

(54) **PHƯƠNG PHÁP TRUY CẬP NGẪU NHIÊN VÀ DỤNG CỤ TRUY CẬP NGẪU NHIÊN**

(57) Sáng chế đề xuất phương pháp truy cập ngẫu nhiên và dụng cụ truy cập ngẫu nhiên và thuộc về lĩnh vực công nghệ giao tiếp không dây. Phương pháp truy cập ngẫu nhiên được áp dụng với thiết bị người dùng và bao gồm: trong trường hợp mà tài nguyên miền thời gian đối với thông báo truy cập ngẫu nhiên xung đột với tài nguyên miền thời gian được báo hiệu bởi thông báo phía mạng, thực hiện một trong các thao tác dưới đây: truyền thông báo truy cập ngẫu nhiên trên tài nguyên miền thời gian đối với thông báo truy cập ngẫu nhiên; hủy bỏ truyền thông báo truy cập ngẫu nhiên; trì hoãn truyền thông báo truy cập ngẫu nhiên; và bỏ qua thông báo phía mạng.

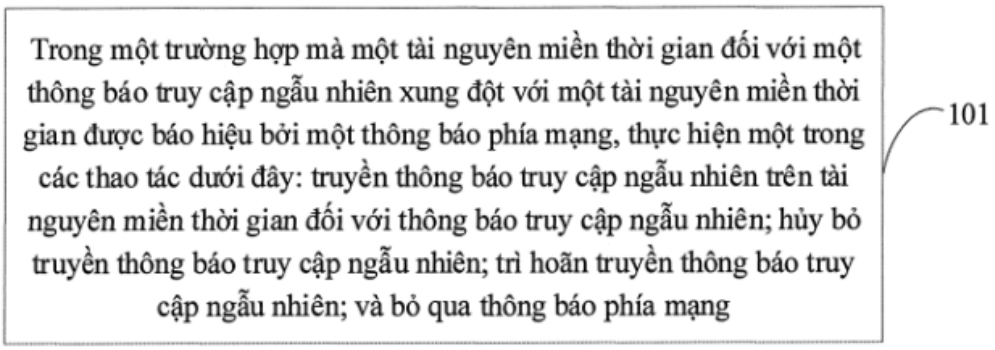

Fig.4

(11) **1-0050029 B**

(15) 11/07/2025
Số Quyết định: 135501/QĐ-SHTT.IP

(45) 25/08/2025 449B

(43) 25/08/2023 425 A

(21) 1-2023-02952

(85) 05/05/2023

(22) 07/10/2021

(86) PCT/EP2021/077782 07/10/2021

(30) 20200643.3 07/10/2020 EP

(87) WO2022/074157 A1 14/04/2022

(51) ***A24B 15/16****; A24B 15/30*

(73) **PHILIP MORRIS PRODUCTS S.A.** (CH)
Quai Jeanrenaud 3, CH-2000 Neuchatel, Switzerland

(72) GAMBS, Celine (CH); VOLLMER, Jean-Yves (FR)

(74) Công ty TNHH Tư vấn đầu tư và chuyển giao công nghệ (INVESTCONSULT)

(54) **NỀN TẠO SOL KHÍ VÀ VẬT DỤNG TẠO SOL KHÍ BAO GỒM NỀN NÀY**

(57) Sáng chế đề cập đến nền tạo sol khí (1020) để sử dụng trong hệ thống tạo sol khí (2000). Nền tạo sol khí (1020) bao gồm: một hoặc nhiều chất tạo sol khí; hydroxypropylmetyl xenluloza; và một hoặc nhiều chất tăng cường gốc xenluloza. Nền tạo sol khí (1020) có hàm lượng chất tạo sol khí lớn hơn 30% theo trọng lượng. Một hoặc nhiều chất tăng cường gốc xenluloza bao gồm bột xenluloza. Nền tạo sol khí (1020) có hàm lượng bột xenluloza nằm trong khoảng từ 0,5 phần trăm theo trọng lượng đến khoảng 50 phần trăm theo trọng lượng. Ngoài ra, sáng chế còn đề cập đến vật dụng tạo sol khí bao gồm nền tạo sol khí nói trên.

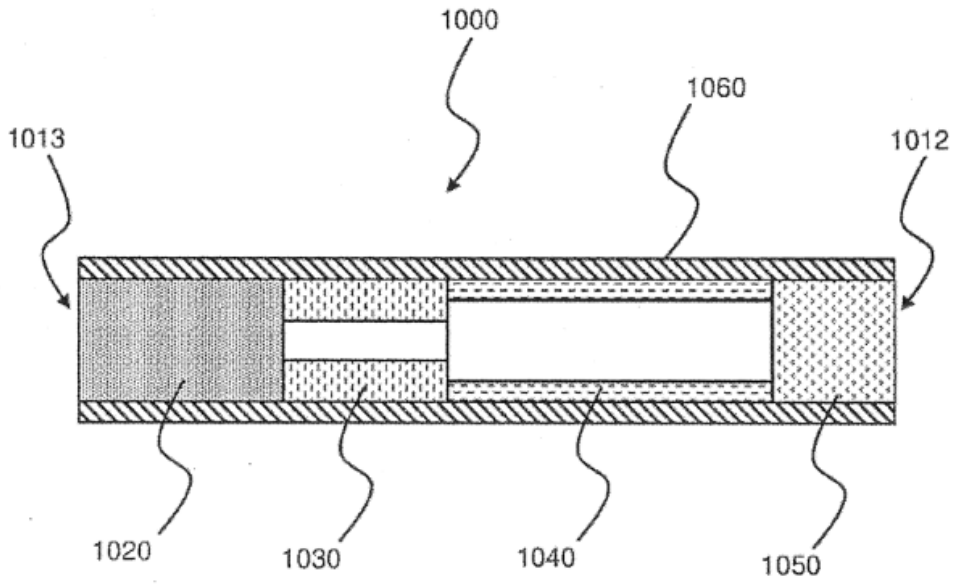

Fig. 1

(11) **1-0050030 B**

(15) 11/07/2025
Số Quyết định: 135502/QĐ-SHTT.IP

(45) 25/08/2025 449B

(43) 27/02/2023 419 A

(21) 1-2022-05715

(85) 07/09/2022

(22) 05/02/2021

(86) PCT/US2021/016779 05/02/2021

(30) 62/971,653 07/02/2020 US

(87) WO2021/158892 A2 12/08/2021

(51) ***A22C 29/02***; *A22C 29/00*

(73) **NOVA-TECH ENGINEERING, LLC** (US)
1705 Engineering Avenue NE, Willmar, Minnesota 56201, United States

(72) EID, Elliot D. (US); BIEL, Mathew R. (US); BLUM, Nathan A. (US); DEMING, Jeff (US); HARKESS, Roger (US); IMDIEKE, Jeremy (US); JOHNSON, Robert (US); MOLENAAR, Dana Mathew (US); ROONEY, Jacob (US); REMMEL, Shaun (US); ZINDA, Marc (US)

(74) Công ty TNHH Tư vấn đầu tư và chuyển giao công nghệ (INVESTCONSULT)

(54) **THIẾT BỊ TÁCH ĐẦU TÔM VÀ PHƯƠNG PHÁP LOẠI BỎ ĐẦU TÔM**

(57) Thiết bị sơ chế tôm để tách đầu và tùy chọn cắt bỏ đường ruột tôm, cùng với các phương pháp để tách đầu và cắt bỏ đường ruột được mô tả ở đây. Thiết bị sơ chế tôm có thể được bố trí trong các hệ thống có thể bao gồm một hoặc nhiều buồng sơ chế được tạo kết cấu để thực hiện một hoặc nhiều chức năng sau lên mỗi con tôm: cân đo từng con tôm, cắt bỏ đường ruột của từng con tôm, và tách đầu của từng con tôm.

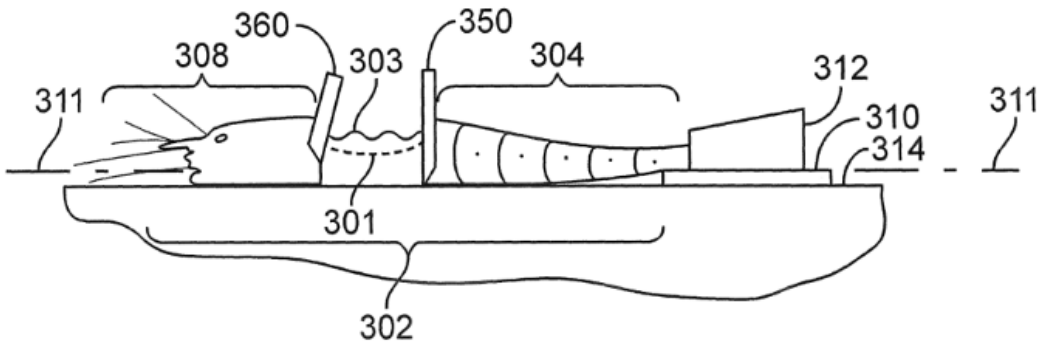

FIG. 33

(11) **1-0050031 B**

(15) 11/07/2025
Số Quyết định: 135507/QĐ-SHTT.IP

(45) 25/08/2025 449B

(43) 25/02/2022 407 A

(21) 1-2021-07607

(85) 26/11/2021

(22) 30/04/2020

(86) PCT/CN2020/088222 30/04/2020

(30) 62/842,677 03/05/2019 US
62/845,963 10/05/2019 US

(87) WO2020/224525 12/11/2020

(51) ***H04N 19/124***

(73) **HFI INNOVATION INC.** (TW)
3F.-7, No.5, Taiyuan 1st St., Zhubei City, Hsinchu County 302, Taiwan

(72) CHEN, Ching-Yeh (CN); HUANG, Yu-Wen (CN); HSU, Chih-Wei (CN); CHUANG, Tzu-Der (CN); HSIANG, Shih-Ta (CN)

(74) Công ty TNHH Trường Xuân (AGELESS CO.,LTD.)

(54) PHƯƠNG PHÁP MÃ HOÁ VÀ GIẢI MÃ DỮ LIỆU VIĐEO TRONG HỆ THỐNG LẬP MÃ VIĐEO VÀ THIẾT BỊ THỰC HIỆN LẬP MÃ VIĐEO

(57) Sáng chế bộc lộ phương pháp mã hóa và giải mã dữ liệu viđeo trong hệ thống lập mã viđeo và thiết bị thực hiện lập mã viđeo. Phương pháp mã hóa và thiết bị bao gồm xác định các tham số của quy trình chỉ định cho lát hiện thời, báo hiệu trong một hoặc nhiều bộ tham số thích ứng (APS), thực hiện quy trình chỉ định sử dụng các tham số, báo hiệu ID APS của mỗi APS được báo hiệu trong tiêu đề lát, và mã hóa lát hiện thời. Mỗi APS được phân loại thành mục theo loại dữ liệu được mang bởi APS. ID APS của mỗi APS được báo hiệu được tính trong mục được liên kết với quy trình chỉ định và độc lập với mục khác. Phương pháp giải mã và thiết bị bao gồm phân tích cú pháp ID APS của mỗi APS được tham chiếu từ tiêu đề lát của lát hiện thời cho quy trình chỉ định, xác định các tham số từ mỗi APS được tham chiếu theo ID APS được phân tích cú pháp và mục được liên kết với quy trình chỉ định, thực hiện quy trình chỉ định trên lát hiện thời và giải mã lát hiện thời.

Fig. 4

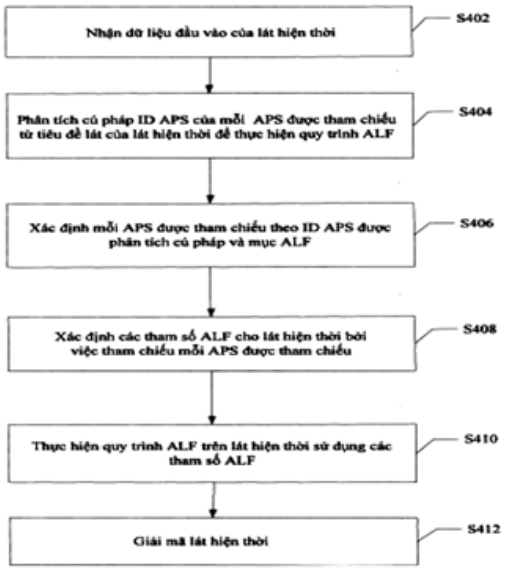

(11) **1-0050032 B**

(15) 11/07/2025
Số Quyết định: 135508/QĐ-SHTT.IP

(45) 25/08/2025 449B

(43) 25/07/2022 412 A

(21) 1-2022-03206

(85) 20/05/2022

(22) 23/10/2020

(86) PCT/CN2020/123322 23/10/2020

(30) 201911019848.8 24/10/2019 CN

(87) WO2021/078272 29/04/2021

(51) ***G06K 9/00***

(73) **VIVO MOBILE COMMUNICATION CO., LTD.** (CN)
No.1, Vivo Road, Chang'an, Dongguan, Guangdong 523863, China

(72) ZHANG, Hanyu (CN)

(74) Công ty TNHH Đại Tín và Liên Danh (DAITIN AND ASSOCIATES CO.,LTD)

(54) **PHƯƠNG PHÁP HIỂN THỊ, THIẾT BỊ ĐIỆN TỬ VÀ PHƯƠNG TIỆN LƯU TRỮ CÓ THỂ ĐỌC BỞI MÁY TÍNH**

(57) Sáng chế đề xuất phương pháp hiển thị, thiết bị điện tử, và phương tiện lưu trữ có thể đọc bởi máy tính. Phương pháp bao gồm các bước: xác định (101) tình huống ứng dụng hiện thời trong trường hợp nhận được đầu vào kích hoạt hiển thị biểu tượng dấu vân tay; xác định (102) điểm sáng mục tiêu dựa trên thông số mục tiêu của tình huống ứng dụng, trong đó các điểm sáng mục tiêu tương ứng với các thông số mục tiêu khác nhau có tỷ lệ khác nhau của thành phần ánh sáng đỏ, tỷ lệ khác nhau của thành phần ánh sáng xanh lục, và tỷ lệ khác nhau của thành phần ánh sáng xanh lam; và hiển thị (103) biểu tượng dấu vân tay được tạo bởi điểm sáng mục tiêu.

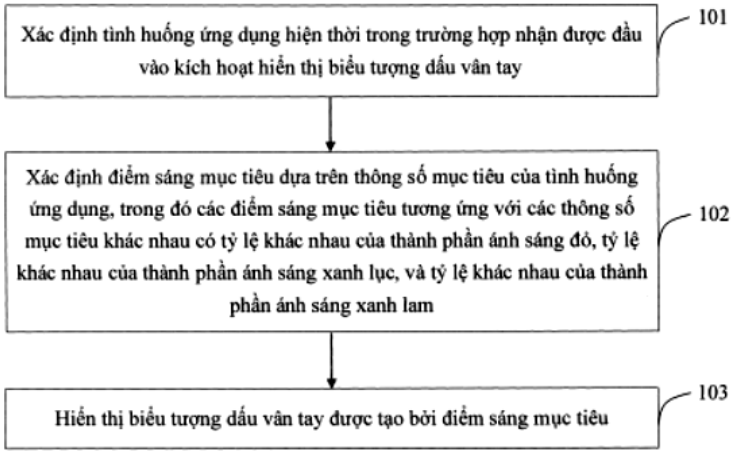

Fig.1

(11) **1-0050033 B**

(15) 11/07/2025
Số Quyết định: 135511/QĐ-SHTT.IP

(45) 25/08/2025 449B

(43) 25/11/2022 416 A

(21) 1-2021-06063

(85) 29/09/2021

(22) 04/03/2020

(86) PCT/EP2020/055669 04/03/2020

(30) 19161076.5 06/03/2019 EP

(87) WO2020/178321 10/09/2020

(51) ***G10L 19/008***; *H03G 5/16; H04S 3/02; G10L 19/02*

(73) **FRAUNHOFER-GESELLSCHAFT ZUR FOERDERUNG DER ANGEWANDTEN FORSCHUNG E.V.** (DE)
Hansastrasse 27c, 80686 Muenchen, Germany

(72) REUTELHUBER, Franz (DE); EDLER, Bernd (DE); FOTOPOULOU, Eleni (GR); MULTRUS, Markus (DE); MABEN, Pallavi (IN); DISCH, Sascha (DE)

(74) Công Ty Luật Trách Nhiệm Hữu Hạn AMBYS HÀ NỘI (AMBYS HANOI)

(54) **BỘ TRỘN GIẢM VÀ PHƯƠNG PHÁP TRỘN GIẢM**

(57) Sáng chế đề cập đến bộ trộn giảm và phương pháp trộn giảm. Bộ trộn giảm để trộn giảm tín hiệu đa kênh có ít nhất hai kênh, bao gồm: bộ ước tính giá trị gán trọng số (100) để ước tính các giá trị gán trọng số theo băng cho ít nhất hai kênh; bộ gán trọng số phổ (200) để gán trọng số các sự biểu diễn miền phổ của ít nhất hai kênh sử dụng các giá trị gán trọng số theo băng; bộ chuyển đổi (300) để chuyển đổi các sự biểu diễn miền phổ được gán trọng số của ít nhất hai kênh thành các sự biểu diễn thời gian của ít nhất hai kênh; và bộ trộn (400) để trộn các sự biểu diễn thời gian của ít nhất hai kênh để thu được tín hiệu trộn giảm.

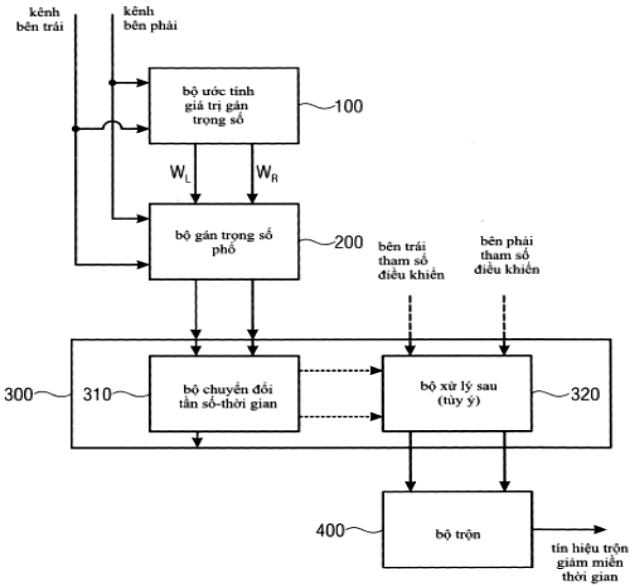

(bộ trộn giảm)

Fig. 1

(11) **1-0050034 B**

(15) 11/07/2025
Số Quyết định: 135512/QĐ-SHTT.IP

(45) 25/08/2025 449B

(43) 25/04/2022 409 A

(21) 1-2021-08417

(85) 28/12/2021

(22) 06/08/2019

(86) PCT/CN2019/099528 06/08/2019

(87) WO2021/022498 A1 11/02/2021

(51) ***H04W 72/04***; *H04L 5/00*

(73) **GUANGDONG OPPO MOBILE TELECOMMUNICATIONS CORP., LTD.** (CN)
No.18, Haibin Road, Wusha, Chang'an, Dongguan, Guangdong 523860, China

(72) SHI, Zhihua (CN); CHEN, Wenhong (CN); FANG, Yun (CN); HUANG, Yingpei (CN)

(74) Công ty TNHH Dịch vụ Sở hữu trí tuệ KENFOX (KENFOX IP SERVICE CO.,LTD.)

(54) **PHƯƠNG PHÁP XỬ LÝ THÔNG TIN, THIẾT BỊ NGƯỜI SỬ DỤNG, THIẾT BỊ MẠNG, CHIP VÀ PHƯƠNG TIỆN LƯU TRỮ ĐỌC ĐƯỢC BẰNG MÁY TÍNH**

(57) Sáng chế đề cập đến phương pháp xử lý thông tin, thiết bị người sử dụng (User Equipment - UE), thiết bị mạng, chip và phương tiện lưu trữ đọc được bằng máy tính. Phương pháp này bao gồm: UE nhận thông tin điều khiển đường xuống (Downlink Control Information - DCI) thứ nhất được sử dụng để lập lịch việc truyền dữ liệu đường xuống thứ nhất (21). DCI thứ nhất được truyền trên tập hợp tài nguyên điều khiển (Control Resource Set - CORESET) thứ nhất trong nhóm CORESET thứ nhất; và nhóm CORESET thứ nhất bao gồm một hoặc nhiều CORESET.

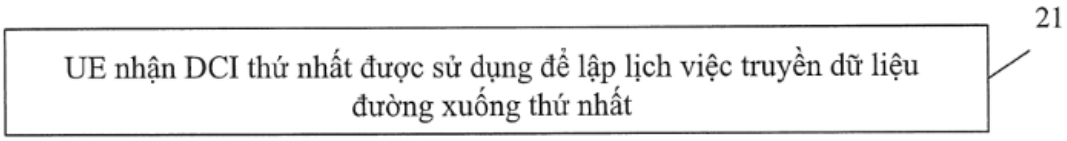

FIG. 2

(11) **1-0050035 B**

(15) 11/07/2025
Số Quyết định: 135513/QĐ-SHTT.IP

(45) 25/08/2025 449B

(43) 26/09/2022 414 A

(21) 1-2022-02768

(85) 29/04/2022

(22) 21/12/2020

(86) PCT/CN2020/137909 21/12/2020

(30) 201911358718.7 25/12/2019 CN

(87) WO2021/129556 01/07/2021

(51) ***H04L 5/00***; *H04L 1/00*

(73) **VIVO MOBILE COMMUNICATION CO., LTD.** (CN)
No.1, Vivo Road, Chang'an, Dongguan, Guangdong 523863, China

(72) WU, Kai (CN); PAN, Xueming (CN)

(74) Công ty TNHH Đại Tín và Liên Danh (DAITIN AND ASSOCIATES CO.,LTD)

(54) **PHƯƠNG PHÁP CHỈ DẪN TÍN HIỆU THAM CHIẾU THÔNG TIN TRẠNG THÁI KÊNH (CSI-RS), THIẾT BỊ ĐẦU CUỐI VÀ THIẾT BỊ MẠNG**

(57) Sáng chế đề xuất phương pháp chỉ dẫn tín hiệu tham chiếu thông tin trạng thái kênh (Channel State Information Reference Signal, CSI-RS), thiết bị đầu cuối và thiết bị mạng. Phương pháp này bao gồm: nhận thông tin điều khiển đường xuống (Downlink Control Information, DCI) phân trang, trong đó DCI phân trang cho biết một hoặc nhiều nội dung sau: có cần truyền CSI-RS hay không; có cần cập nhật thông tin cấu hình CSI-RS hay không; và có cần cập nhật thông tin hệ thống hay không, thông tin hệ thống bao gồm thông tin cấu hình CSI-RS. Trong một phương án của sáng chế này, thiết bị đầu cuối có thể xác định xem có cần truyền CSI-RS hoặc có cần cập phật thông tin cấu hình CSI-RS theo DCI phân trang đã nhận hay không; trong trường hợp DCI phân trang cho biết cần truyền CSI-RS, thiết bị đầu cuối nhận CSI-RS; trong trường hợp DCI phân trang cho biết cần cập nhật thông tin cấu hình CSI-RS, thiết bị đầu cuối thu thông tin cấu hình CSI-RS đã cập nhật và nhận CSI-RS theo thông tin cấu hình CSI-RS đã cập nhật.

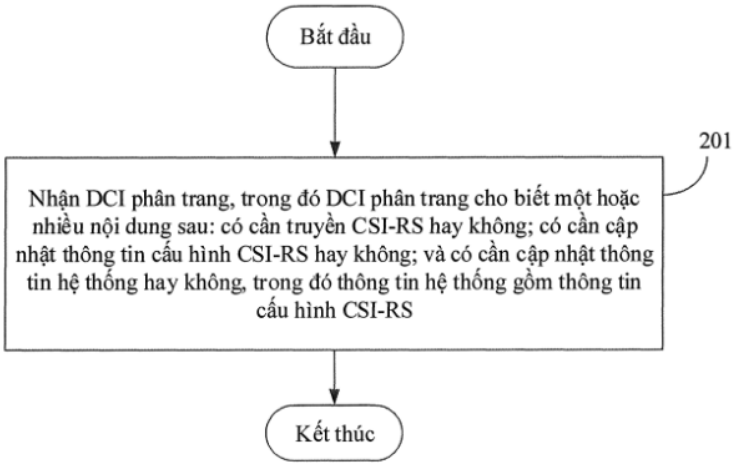

Fig.2

(11) **1-0050036 B**

(15) 11/07/2025
Số Quyết định: 135525/QĐ-SHTT.IP

(45) 25/08/2025 449B

(43) 27/02/2023 419 A

(21) 1-2022-07586

(85) 21/11/2022

(22) 11/05/2021

(86) PCT/EP2021/062515 11/05/2021

(30) 20175078.3 15/05/2020 EP

(87) WO2021/228877 18/11/2021

(51) ***C12C 11/11**; C12G 3/06; C12G 3/005; B67D 1/00*

(73) **HEINEKEN SUPPLY CHAIN B.V.** (NL)
Burgemeester Smeetsweg 1, 2382 PH Zoeterwoude, The Netherlands

(72) BROUWER, Eric Richard (NL); BEKKERS, Augustinus Cornelius Aldegonde Petrus Albert (NL)

(74) Công ty Luật TNHH quốc tế BMVN (BMVN INTERNATIONAL LLC)

(54) **THIẾT BỊ VÀ PHƯƠNG PHÁP PHA CHẾ VÀ PHÂN PHỐI BIA ĐƯỢC HOÀN NGUYÊN**

(57) Sáng chế đề cập đến thiết bị dùng để pha chế và phân phối bia được hoàn nguyên, thiết bị này bao gồm:

- bình thứ nhất có chứa dịch cô đặc dạng lỏng dùng để pha chế bia;
- bình thứ hai có chứa chất lỏng có cồn;
- nguồn nước;
- nguồn cacbon đioxit được tạo áp lực;
- cụm hoàn nguyên;
- cụm phân phối dùng để phân phối bia có cồn này;

trong đó thiết bị này có thể vận hành được (i) để tạo ra bia được hoàn nguyên bao gồm nước từ nguồn nước này, cacbon đioxit từ nguồn cacbon đioxit được tạo áp lực này, dịch cô đặc dạng lỏng từ bình thứ nhất này và chất lỏng có cồn từ bình thứ hai này, trong cụm hoàn nguyên này và (ii) để phân phối bia được hoàn nguyên này từ cụm phân phối này;

trong đó dịch cô đặc dạng lỏng này trong bình thứ nhất này có hàm lượng etanol nằm trong khoảng từ 0% ABV đến 1 % ABV; và

trong đó chất lỏng có cồn này trong bình thứ hai này có chứa etanol với hàm lượng nằm trong khoảng từ 12 % đến 100 % theo khối lượng và nước với hàm lượng nằm trong khoảng từ 0 % đến 88 % theo khối lượng, etanol cùng với nước cấu thành nên từ 80% đến 100 % theo khối lượng của chất lỏng có cồn này.

Ngoài ra, sáng chế còn đề cập đến phương pháp pha chế và phân phối bia được hoàn nguyên.

(11) **1-0050037 B**

(15) 11/07/2025
Số Quyết định: 135526/QĐ-SHTT.IP

(45) 25/08/2025 449B

(43) 25/09/2019 378 A

(21) 1-2019-04177

(85) 30/07/2019

(22) 29/12/2017

(86) PCT/EP2017/084835 29/12/2017

(30) 17150342.8 05/01/2017 EP

(87) WO2018/127461 12/07/2018

(51) ***G01S 7/00***; *G08C 21/00; G01C 21/00; G01S 17/89*

(73) **FRAUNHOFER-GESELLSCHAFT ZUR FOERDERUNG DER ANGEWANDTEN FORSCHUNG E.V.** (DE)
Hansastrasse 27c, 80686 Muenchen, Germany

(72) Mahler, Kim (DE); Haustein, Thomas (DE); Grossmann, Marcus (DE); Sakaguchi, Kei (JP)

(74) Công Ty Luật Trách Nhiệm Hữu Hạn AMBYS HÀ NỘI (AMBYS HANOI)

(54) **THIẾT BỊ TẠO RA BẢN ĐỒ CÓ ĐỘ PHÂN GIẢI CAO, MẠNG TRUYỀN THÔNG, TRẠM THU PHÁT DI ĐỘNG ĐẶT CỐ ĐỊNH BÊN ĐƯỜNG VÀ PHƯƠNG TIỆN BAO GỒM THIẾT BỊ TẠO RA BẢN ĐỒ CÓ ĐỘ PHÂN GIẢI CAO**

(57) Sáng chế đề cập đến thiết bị tạo ra bản đồ có độ phân giải cao, mạng truyền thông, trạm thu phát di động đặt cố định bên đường và phương tiện bao gồm thiết bị tạo ra bản đồ có độ phân giải cao. Thiết bị bao gồm bộ xử lý được tạo cấu hình để cung cấp bản đồ có độ phân giải cao thứ nhất, bộ cảm biến được tạo cấu hình để cung cấp dữ liệu cảm biến thể hiện điều kiện môi trường ở ngoại vi của thiết bị và bộ thu được tạo cấu hình để nhận dữ liệu thể hiện bản đồ có độ phân giải cao thứ hai. Bộ xử lý được tạo cấu hình để hợp nhất bản đồ có độ phân giải cao thứ hai và dữ liệu cảm biến để cung cấp cho bản đồ có độ phân giải cao thứ nhất. Thiết bị còn bao gồm bộ phát được tạo cấu hình để truyền kết quả của việc hợp nhất bản đồ có độ phân giải cao thứ hai và dữ liệu cảm biến, và bao gồm bộ tạo lệnh được tạo cấu hình để tạo tín hiệu lệnh đại diện cho lệnh điều khiển phương tiện cho phương tiện mang thiết bị dựa trên bản đồ có độ phân giải cao thứ nhất.

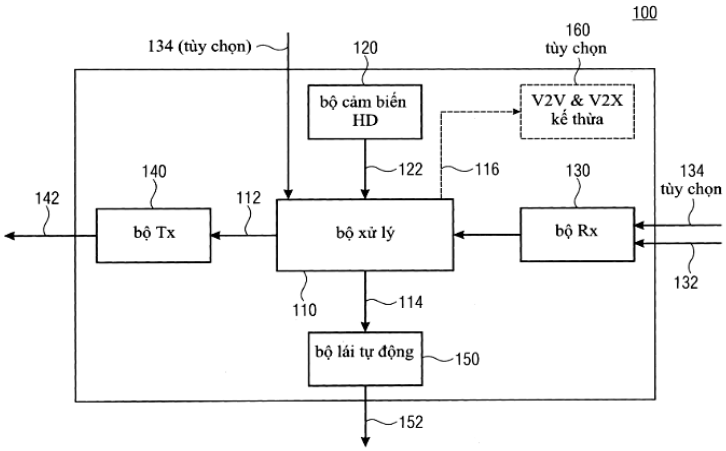

Fig. 1

(11) **1-0050038 B**

(15) 11/07/2025
Số Quyết định: 135739/QĐ-SHTT.IP

(45) 25/08/2025 449B

(43) 25/07/2024 436 A

(21) 1-2024-02090

(85) 15/01/2018

(22) 10/06/2016

(86) PCT/EP2016/063371 10/06/2016

(30) 15172282.4 16/06/2015 EP
15189398.9 12/10/2015 EP

(87) WO2016/202701 22/12/2016

(51) ***G10L 19/02***; *G10L 19/022*

(62) 1-2021-07907

(73) **FRAUNHOFER-GESELLSCHAFT ZUR FOERDERUNG DER ANGEWANDTEN FORSCHUNG E.V.** (DE)
Hansastrasse 27c, 80686 Muenchen, Germany

(72) Schnell, Markus (DE); Lutzky, Manfred (DE); Fotopoulou, Eleni (GR); Schmidt, Konstantin (DE); Benndorf, Conrad (DE); Tomasek, Adrian (DE); Albert, Tobias (DE); Seidl, Timon (DE)

(74) Công ty Luật TNHH Ambys Hà Nội (AMBYS HANOI)

(54) **BỘ GIẢI MÃ ÂM THANH VÀ PHƯƠNG PHÁP GIẢI MÃ TÍN HIỆU ÂM THANH**

(57) Sáng chế đề cập đến bộ giải mã âm thanh và phương pháp giải mã tín hiệu âm thanh. Phiên bản được rút gọn của thủ tục giải mã âm thanh có thể hiệu quả hơn và/hoặc đạt được sự duy trì phù hợp được cải thiện nếu cửa sổ tổng hợp được sử dụng để giải mã âm thanh rút gọn là phiên bản rút gọn của cửa sổ tổng hợp tham chiếu chứa trong thủ tục giải mã âm thanh không được rút gọn bằng cách lấy mẫu giảm bởi thừa số lấy mẫu giảm mà tốc độ lấy mẫu giảm và tốc độ lấy mẫu gốc lệch nhau, và được lấy mẫu giảm sử dụng phép nội suy theo phân đoạn trong các phân đoạn ¼ độ dài khung.

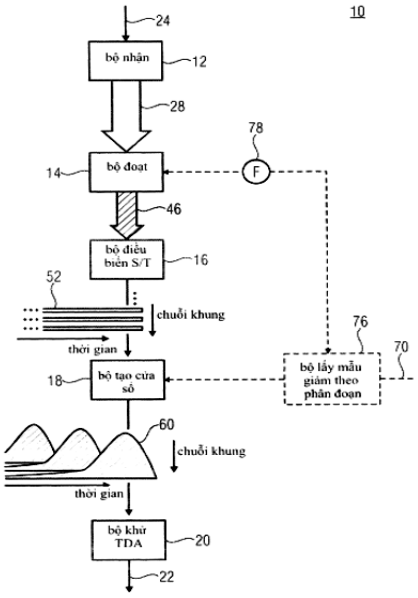

FIG 2

(11) **1-0050039 B**

(15) 11/07/2025
Số Quyết định: 135774/QĐ-SHTT.IP

(45) 25/08/2025 449B

(43) 26/09/2022 414 A

(21) 1-2022-01268

(22) 28/02/2022

(30) 110109698 18/03/2021 TW

(51) ***H01M 2/14***; *H01M 10/613; H01M 10/6551; H01M 10/6555; H01M 10/60; H01M 10/653*

(73) 1. **PROLOGIUM TECHNOLOGY CO., LTD.** (TW)
No.6-1, Ziqiang 7th Rd., Zhongli Dist., Taoyuan City, Taiwan
2. **PROLOGIUM HOLDING INC.** (KY)
PO Box 309, Ugland House, Grand Cayman, KY1-1104, Cayman Islands

(72) Szu-Nan YANG (TW); Meng-Hung WU (TW)

(74) Công ty TNHH INVESTPRO và cộng sự (INVESTPRO & ASSOCIATES)

(54) **MÔĐUN PIN VỚI HỘP ĐỰNG LÀM MÁT VÀ HỆ THỐNG PIN SỬ DỤNG MÔĐUN PIN NÀY**

(57) Sáng chế đề cập đến môđun pin với hộp đựng làm mát và hệ thống pin sử dụng môđun pin này. Hộp đựng làm mát được sử dụng để được bố trí giữa các bộ phận pin được xếp chồng theo một trục. Phần đỡ của hộp đựng làm mát được tiếp xúc trực tiếp với diện tích lớn với tấm gom dòng điện của bộ phận pin. Và các phần cánh, kéo dài từ hai cạnh của phần đỡ, được tiếp xúc trực tiếp với các thành bên phía trong của hộp kim loại. Do đó, đường dẫn tản nhiệt diện tích lớn cho tế bào pin được bố trí, và hiệu suất và độ ổn định của tế bào pin được cải thiện đáng kể.

(11) **1-0050040 B**

(15) 11/07/2025
Số Quyết định: 135775/QĐ-SHTT.IP

(45) 25/08/2025 449B

(43) 25/03/2022 408 A

(21) 1-2022-00011

(85) 04/01/2022

(22) 11/07/2020

(86) PCT/US2020/041732 11/07/2020

(30) 62/873,836 12/07/2019 US
16/926,164 10/07/2020 US

(87) WO2021/011429 A1 21/01/2021

(51) ***H04W 72/04***

(73) **QUALCOMM INCORPORATED** (US)
ATTN: International IP Administration 5775 Morehouse Drive San Diego, California 92121-1714 (US)

(72) PHUYAL, Umesh (US); DHANDA, Mungal Singh (GB); SENGUPTA, Ayan (IN); RICO ALVARINO, Alberto (ES); LIU, Le (CN)

(74) Công ty TNHH Quốc tế D &N (D&N INTERNATIONAL CO.,LTD.)

(54) **PHƯƠNG PHÁP VÀ THIẾT BỊ TRUYỀN THÔNG KHÔNG DÂY TẠI THIẾT BỊ NGƯỜI DÙNG**

(57) Sáng chế đề cập đến các phương pháp, hệ thống và thiết bị truyền thông không dây tại thiết bị người dùng hỗ trợ tài nguyên đường lên được tạo cấu hình trước (preconfigured uplink resource - PUR) trong truyền thông không dây. Trạm gốc có thể truyền thông rằng hỗ trợ PUR có sẵn, và có thể phân bổ tài nguyên PUR cho thiết bị người dùng (user equipment - UE) dựa trên các yêu cầu từ UE. UE có thể nhận chỉ báo rằng trạm gốc hỗ trợ PUR, như qua khối thông tin hệ thống (system information block - SIB), xác định để yêu cầu PUR, và truyền bản tin yêu cầu PUR đến trạm gốc. Đáp ứng PUR từ trạm gốc có thể biểu thị việc tạo cấu hình, hoặc tạo cấu hình lại phân bổ PUR cho UE mà có thể được sử dụng cho cuộc truyền đường lên, hoặc giải phóng phân bổ PUR.

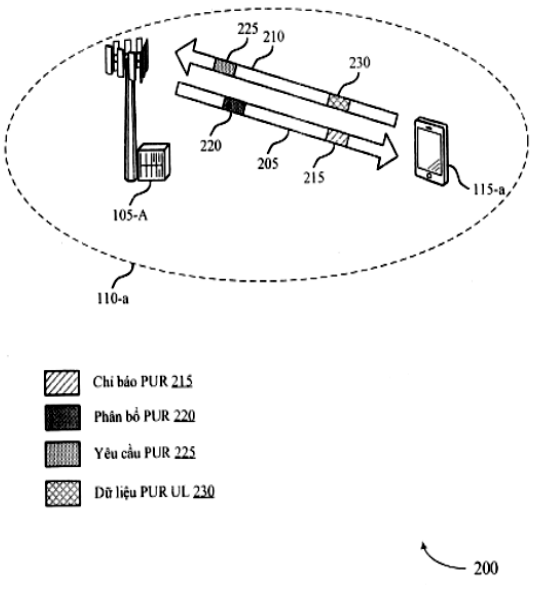

Fig.2

(11) **1-0050041 B**

(15) 11/07/2025
Số Quyết định: 135781/QĐ-SHTT.IP

(45) 25/08/2025 449B

(43) 25/04/2022 409 A

(21) 1-2021-08069

(85) 15/12/2021

(22) 18/05/2020

(86) PCT/NL2020/050317 18/05/2020

(30) 2023195 24/05/2019 NL

(87) WO2020/242295 03/12/2020

(51) ***E02B 3/12***; *E02B 3/06*

(73) **KONINKLIJKE BAM GROEP N.V.** (NL)
9, Runnenburg, 3981 AZ Bunnik, Netherlands

(72) REEDIJK, Jan Sebastiaan (NL); JACOBS, Robert Pieter Michaël (NL); BAKKER, Pieter Bastiaan (NL)

(74) Công ty TNHH Sở hữu trí tuệ Thảo Thọ Quyến (INVENCO.,LTD)

(54) **LỚP ÁO GIÁP CHO ĐÊ CHẮN SÓNG, ĐÊ CHẮN SÓNG VÀ PHƯƠNG PHÁP TẠO LỚP ÁO GIÁP CHO ĐÊ CHẮN SÓNG NÀY**

(57) Sáng chế đề cập đến phần tử đỉnh trong lớp áo giáp của đê chắn sóng. Phần tử đỉnh này bao gồm: phần trung tâm; hai cánh kéo dài từ phần trung tâm theo các hướng ngược nhau, khi đặt trên đê chắn sóng, hướng chiều dài của đê chắn sóng; và mũi kéo dài từ phần trung tâm theo hướng về phía trước ngang với hướng chiều dài của đê chắn sóng. Mặt sau của phần trung tâm là mặt sau hướng thẳng đứng, quay về phía sau ngược lại với hướng về phía trước. Đặc biệt, phần tử đỉnh có thể được sử dụng làm phần tử đỉnh cho các lớp áo giáp bao gồm các phần tử lớp áo giáp thuộc loại có phần trung tâm mà từ đó: hai cánh mở rộng theo các hướng ngược nhau, đuôi và mũi mở rộng theo các hướng ngược nhau ngang với hướng kéo dài của cánh. Sáng chế còn đề cập đến lớp áo giáp, đê chắn sóng và các phương pháp sử dụng phần tử đỉnh.

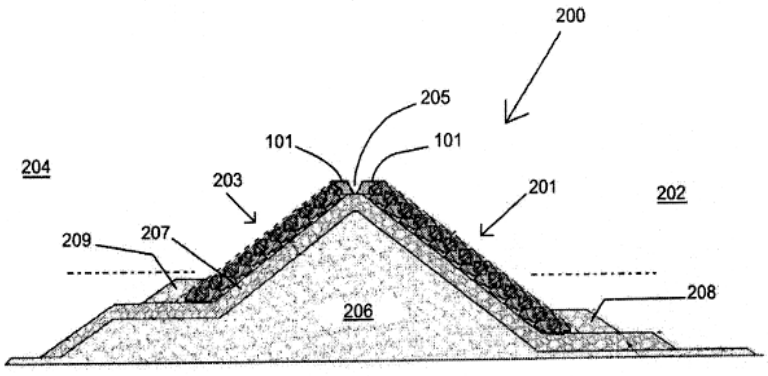

Fig. 12

(11) **1-0050042 B**

(15) 11/07/2025
Số Quyết định: 135914/QĐ-SHTT.IP

(45) 25/08/2025 449B

(43) 25/08/2022 413 A

(21) 1-2022-03272

(85) 25/05/2022

(22) 23/10/2020

(86) PCT/JP2020/039949 23/10/2020

(30) PCT/JP2019/041922 25/10/2019 JP

(87) WO2021/079997 29/04/2021

(51) ***B62K 5/10***; *B62J 45/00*

(73) **YAMAHA HATSUDOKI KABUSHIKI KAISHA** (JP)
2500 Shingai, Iwata, Shizuoka 438-8501, Japan

(72) Keisuke MORISHIMA (JP)

(74) Công ty cổ phần tư vấn Trung Thực (TRUNG THUC.,JSC)

(54) **THIẾT BỊ XUẤT DỮ LIỆU XE NGHIÊNG**

(57) Sáng chế đề cập đến thiết bị xuất dữ liệu xe nghiêng mà có khả năng tăng độ chính xác của dữ liệu đầu ra bao gồm dữ liệu về trạng thái di chuyển xe của xe nghiêng trong khi ngăn không cho tăng tải của tài nguyên phần cứng. Cơ cấu xuất dữ liệu trạng thái di chuyển của xe nghiêng (20a) bao gồm bộ thu thập dữ liệu về đại lượng vật lý (21) được tạo kết cấu để thu thập dữ liệu về đại lượng vật lý liên quan đến động thái của xe nghiêng (1), bộ tạo dữ liệu trạng thái di chuyển xe (24) được tạo kết cấu để tạo ra dữ liệu về trạng thái di chuyển xe dựa trên dữ liệu về đại lượng vật lý và bộ điều khiển xuất dữ liệu trạng thái di chuyển xe (25) được tạo kết cấu để xuất dữ liệu về trạng thái di chuyển xe. Bộ tạo dữ liệu trạng thái di chuyển xe 24 tạo ra dữ liệu về trạng thái di chuyển xe của xe nghiêng (1) trong mỗi đoạn trong số các đoạn dựa trên dữ liệu về đại lượng vật lý, các đoạn thu được bằng cách chia, bên trong các đoạn, một góc mà trên đó xe nghiêng (1) xoay trong khi nghiêng để thực hiện chuyển động trệch hướng một cách liên tục theo hướng đồng nhất, dữ liệu về đại lượng vật lý được thu thập bởi bộ thu thập dữ liệu về đại lượng vật lý và liên quan đến động thái của xe nghiêng 1 trong khi xe nghiêng (1) xoay sang bên trái trên góc cong trong khi nghiêng sang bên trái hoặc xoay sang bên phải trên góc trong khi nghiêng sang bên phải.

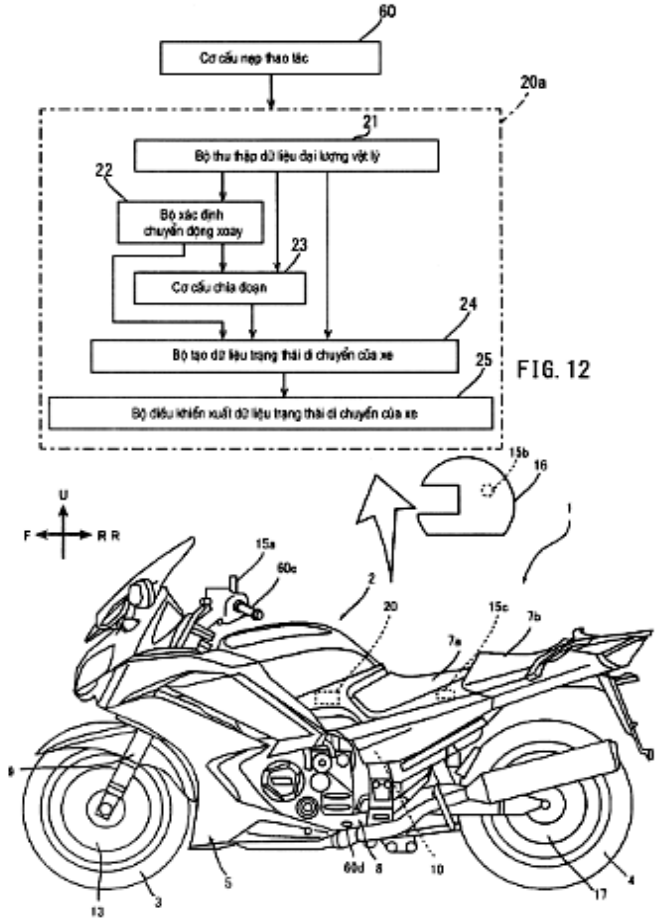
60
Cơ cấu nạp thao tác
20a
21
Bộ thu thập dữ liệu đại lượng vật lý
22
Bộ xác định chuyển động xoay
23
Cơ cấu chia đoạn
24
Bộ tạo dữ liệu trạng thái di chuyển của xe
25
Bộ điều khiển xuất dữ liệu trạng thái di chuyển của xe
U
F
R R
15b
16
15a
60c
2
20
15c
7b
7a
9
60d
8
10
17
4
13
3
5

FIG. 12

(11) **1-0050043 B**

(15) 11/07/2025
Số Quyết định: 135924/QĐ-SHTT.IP

(45) 25/08/2025 449B

(43) 25/07/2023 424 A

(21) 1-2023-02706

(85) 24/04/2023

(22) 25/10/2021

(86) PCT/EP2021/079467 25/10/2021

(30) 20204800.5 29/10/2020 EP

(87) WO2022/090122 05/05/2022

(51) ***C10K 3/04***; *C10L 9/08; C01B 3/36*

(73) **RWE GENERATION NL B.V.** (NL)
Amerweg 1, Geertruidenberg , 4931 NC, Netherlands

(72) Johannes Theodorus Gerardus Marie EURLINGS (NL)

(74) Văn phòng Luật sư Ân Nam (ANNAM IP & LAW)

(54) **PHƯƠNG PHÁP TĂNG HÀM LƯỢNG HYDRO TRONG DÒNG KHÍ VÀ NHÀ MÁY ĐỂ CHUYỂN ĐỔI CHẤT THẢI RẮN**

(57) Sáng chế đề xuất thiết bị chuyển đổi CO 500 là một phần của nhà máy (1) để chuyển đổi chất thải rắn thành dòng khí sản phẩm bao gồm hydro cho phép sử dụng năng lượng hiệu quả của năng lượng nhiệt ở nhiệt độ thấp trong thiết bị thu hồi nhiệt ở nhiệt độ thấp 524 để xử lý nhiệt các dòng nước được sử dụng trong nhà máy (1).

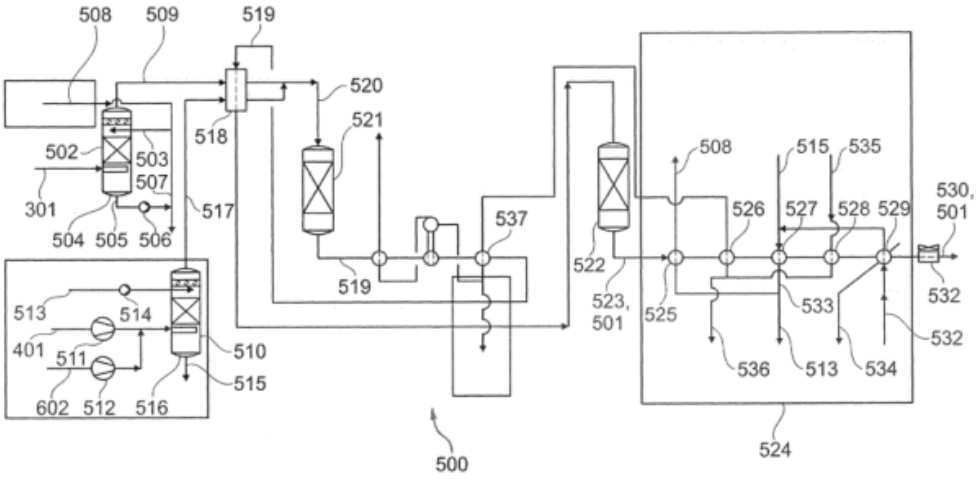

Fig. 2

(11) **1-0050044 B**

(15) 11/07/2025
Số Quyết định: 135925/QĐ-SHTT.IP

(45) 25/08/2025 449B

(43) 25/07/2022 412 A

(21) 1-2022-03207

(85) 20/05/2022

(22) 23/10/2020

(86) PCT/CN2020/123091 23/10/2020

(30) 201911014317.X 23/10/2019 CN

(87) WO2021/078235 29/04/2021

(51) ***H04W 24/02***

(73) **VIVO MOBILE COMMUNICATION CO., LTD.** (CN)
No.1, Vivo Road, Chang'an, Dongguan, Guangdong 523863, China

(72) CHEN, Li (CN); PAN, Xueming (CN); JIANG, Dajie (CN)

(74) Công ty TNHH Đại Tín và Liên Danh (DAITIN AND ASSOCIATES CO.,LTD)

(54) PHƯƠNG PHÁP XỬ LÝ PHÉP ĐO, PHƯƠNG PHÁP GỬI THÔNG TIN CHỈ THỊ, THIẾT BỊ ĐẦU CUỐI, THIẾT BỊ MẠNG VÀ PHƯƠNG TIỆN LƯU TRỮ CÓ THỂ ĐỌC ĐƯỢC BỞI MÁY TÍNH

(57) Sáng chế đề cập đến phương pháp xử lý phép đo, phương pháp gửi thông tin chỉ thị, thiết bị đầu cuối, thiết bị mạng và phương tiện lưu trữ có thể đọc bởi máy tính. Phương pháp bao gồm các bước: nhận bản tin chỉ thị, trong đó bản tin chỉ thị được sử dụng để chỉ ra thông tin về việc điều chỉnh phép đo và phép đo bao gồm ít nhất một trong các phép đo giám sát liên kết vô tuyến (Radio Link Monitoring, RLM) và phép đo phát hiện lỗi chùm tia (Beam Failure Detection, BFD); và xác định, dựa trên thông tin, có điều chỉnh trạng thái đo của phép đo hay không.

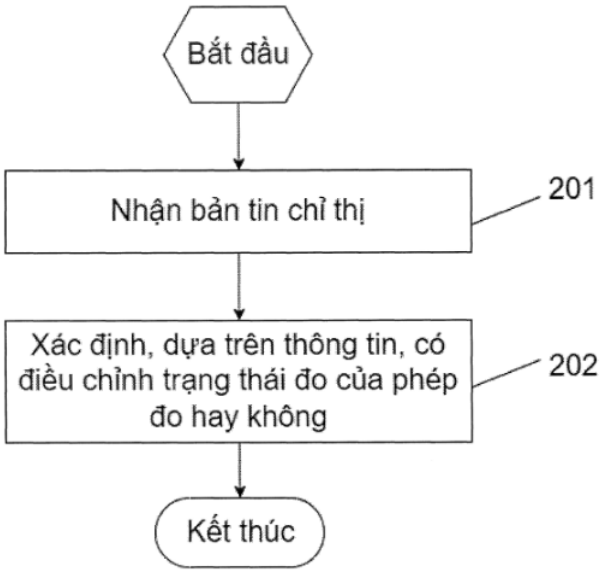

Fig.2

(11) **1-0050045 B**

(15) 11/07/2025
Số Quyết định: 135939/QĐ-SHTT.IP

(45) 25/08/2025 449B

(43) 25/10/2022 415 A

(21) 1-2022-04359

(85) 11/07/2022

(22) 07/01/2021

(86) PCT/CN2021/070548 07/01/2021

(30) 202010038446.9 14/01/2020 CN

(87) WO2021/143604 22/07/2021

(51) ***H04L 1/18***; *H04L 5/00*

(73) **VIVO MOBILE COMMUNICATION CO., LTD.** (CN)
No.1, Vivo Road, Chang'an, Dongguan, Guangdong 523863, China

(72) LIU, Siqi (CN); JI, Zichao (CN)

(74) Công ty TNHH Đại Tín và Liên Danh (DAITIN AND ASSOCIATES CO.,LTD)

(54) **PHƯƠNG PHÁP XÁC ĐỊNH TÀI NGUYÊN, THIẾT BỊ GIAO TIẾP VÀ PHƯƠNG TIỆN LƯU TRỮ CÓ THỂ ĐỌC ĐƯỢC BẰNG MÁY TÍNH**

(57) Sáng chế đề xuất phương pháp xác định tài nguyên, thiết bị giao tiếp và phương tiện lưu trữ có thể đọc được bằng máy tính. Phương pháp này bao gồm: xác định tài nguyên miền thời gian của kênh đường lên mục tiêu dựa trên khoảng thời gian y_2 và vị trí miền thời gian thứ nhất của kênh hồi đáp đường biên vật lý PSFCH, hoặc dựa trên khoảng thời gian y_2 và vị trí miền thời gian thứ hai của PSFCH, trong đó, khoảng thời gian y_2 là khoảng thời gian giữa PSFCH và kênh đường lên mục tiêu.

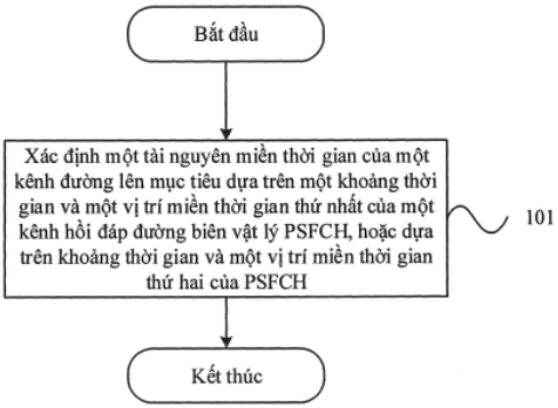

Fig.1

(11) **1-0050046 B**

(15) 11/07/2025
Số Quyết định: 135940/QĐ-SHTT.IP

(45) 25/08/2025 449B

(43) 25/03/2020 384 A

(21) 1-2020-00202

(85) 10/01/2020

(22) 25/12/2017

(86) PCT/CN2017/118253 25/12/2017

(30) 201710439179.4 12/06/2017 CN

(87) WO2018/227923 20/12/2018

(51) ***G01N 21/95***

(73) **SUZHOU JINGLAI OPTO CO., LTD.** (CN)
2th Building, No. 892 Wusong Road Guoxiang Street, Wuzhong District Suzhou, Jiangsu 215124, China

(72) YAN, Shengyou (CN); ZHU, Zhifei (CN); GUO, Lianjun (CN); XU, Yupei (CN)

(74) Công ty TNHH Trường Xuân (AGELESS CO.,LTD.)

(54) **THIẾT BỊ KIỂM TRA QUANG HỌC VÀ PHƯƠNG PHÁP KIỂM TRA QUANG HỌC**

(57) Sáng chế đề cập đến thiết bị kiểm tra quang học và phương pháp kiểm tra quang học. Thiết bị kiểm tra quang học này bao gồm bệ mang tấm nền (1) để mang tấm nền hiển thị và bộ phận thu hình ảnh để thu thập thông tin hình ảnh của tấm nền hiển thị. Bộ phận thu hình ảnh này được bố trí ở bên trên bệ mang tấm nền (1) và có thể vận hành di chuyển theo phương thứ nhất để quét tấm nền hiển thị. Bệ mang tấm nền (1) được trang bị bộ phận điều khiển xoay có khả năng dẫn động làm xoay bệ mang tấm nền (1). Bộ phận điều khiển xoay này cho phép trục tâm của tấm nền hiển thị mà được mang trên bệ mang tấm nền (1) xoay để tạo một góc thiết lập trước so với phương thứ nhất. Phương pháp này đơn giản, chính xác và có thể nhanh chóng phân biệt dị thường do sản xuất với dị thường do nhiễu quang học.

[Fig.3]

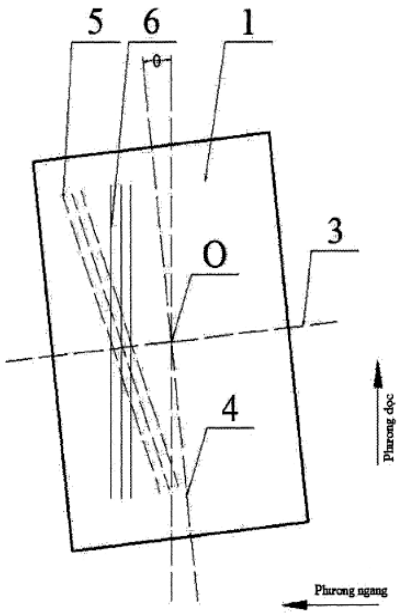

(11) **1-0050047 B**

(15) 11/07/2025
Số Quyết định: 135941/QĐ-SHTT.IP

(45) 25/08/2025 449B

(43) 26/07/2021 400 A

(21) 1-2020-04767

(85) 19/08/2020

(22) 22/02/2019

(86) PCT/EP2019/054484 22/02/2019

(30) 18158401.2 23/02/2018 EP

(87) WO2019/162463 29/08/2019

(51) ***C21D 9/08***; *C22C 38/54; C22C 38/02; C22C 38/04; C22C 38/06; C22C 38/08; C22C 38/12; C22C 38/14; C22C 38/18; C22C 38/22; C22C 38/24; C22C 38/26; C22C 38/28; C22C 38/40; C22C 38/42; C22C 38/44; C22C 38/46; C22C 38/48; C22C 38/50; C21D 8/00; C21D 8/10*

(73) **VALLOUREC DEUTSCHLAND GMBH** (DE)
Theodorstrasse 109, 40472 Dusseldorf, Germany

(72) KHOUJA, Mahrez (FR); KOSCHLIG, Bernhard (FR); HOJDA, Ralf (FR)

(74) Công ty TNHH T&T INVENMARK Sở hữu trí tuệ Quốc tế (T&T INVENMARK CO., LTD.)

(54) **ỐNG THÉP KHÔNG HÀN CÓ ĐỘ BỀN CHẢY VÀ ĐỘ BỀN KÉO GIỚI HẠN CAO VÀ PHƯƠNG PHÁP SẢN XUẤT ỐNG THÉP NÀY**

(57) Sáng chế đề cập đến thép hợp kim có độ bền chảy ít nhất là 862 MPa (125 Ksi) và có độ cứng và độ dai tuyệt vời, cụ thể trong các điều kiện khắc nghiệt mà có thể xuất hiện các các giai đoạn đông nở và lún do tan băng, cụ thể là ở nhiệt độ thấp hơn 0°C. Sáng chế còn đề cập đến ống không hàn được tạo ra từ thép này và phương pháp tạo ra ống này.

(11) **1-0050048 B**

(15) 11/07/2025
Số Quyết định: 135942/QĐ-SHTT.IP

(45) 25/08/2025 449B

(43) 25/04/2022 409 A

(21) 1-2022-00716

(85) 07/02/2022

(22) 10/07/2020

(86) PCT/EP2020/069543 10/07/2020

(30) 19185690.5 11/07/2019 EP
16/921,483 06/07/2020 US

(87) WO2021/005206 14/01/2021

(51) ***A01N 47/16**; A01P 17/00; A01N 25/00; A01N 31/06*

(73) **SANDERSTROTHMANN GMBH** (DE)
Brüsseler Straße 2, 49124 Georgsmarienhütte, Germany

(72) SANDER, Michael (DE)

(74) Công ty TNHH Sở hữu trí tuệ Thảo Thọ Quyến (INVENCO.,LTD)

(54) **CHẾ PHẨM XUA ĐUỔI ARTHROPODA VÀ VẬT CHỨA CHỨA CHẾ PHẨM NÀY**

(57) Sáng chế đề cập đến chế phẩm xua đuổi Arthropoda tạo ra sự bảo vệ lâu dài, đặc biệt là kháng lại côn trùng và bọ ve.

(11) **1-0050049 B**

(15) 11/07/2025
Số Quyết định: 135944/QĐ-SHTT.IP

(45) 25/08/2025 449B

(43) 26/02/2024 431 A

(21) 1-2023-04065

(85) 21/06/2023

(22) 16/05/2022

(86) PCT/CN2022/093099 16/05/2022

(30) 202210142393.4 16/02/2022 CN

(87) WO2023/155311 24/08/2023

(51) ***A47J 19/02***

(73) **ISLOW ELECTRIC (ZHONG SHAN) CO., LTD** (CN)
Floor 3-4, Building 7, No.1 Zheng 'an Road, West District Zhongshan, Guangdong China 528411.

(72) Wei Li (CN); Qin Zhang (CN); Pingping Li (CN)

(74) Công ty cổ phần tư vấn Sở hữu trí tuệ IPAC (IPAC IP.,JSC.)

(54) **THIẾT BỊ ÉP VÀ MÁY ÉP TRÁI CÂY**

(57) Sáng chế này cung cấp thiết bị ép gồm kết cấu ép, đầu ép; kết cấu ép có khoang chứa, khoang ép, khoang dẫn lưu; khoang dẫn lưu có cổng nối thứ nhất, thứ hai đặt đối nhau; cổng nối thứ nhất nối khoang chứa, cổng nối thứ hai nối khoang ép; diện tích mặt cắt ngang cổng nối thứ nhất lớn hơn cổng thứ hai; đầu ép ít nhất được đặt một phần trong khoang ép, được đặt để quay với kết cấu ép. Máy chính để quay đầu ép thiết bị ép. Với phương án này, trái cây đặt trong khoang chứa kết cấu ép, thông qua khoang dẫn lưu và khoang ép, trái cây vào khoang ép và được ép bằng đầu ép, giúp đầu ép có kết cấu nhỏ gọn, làm tăng dung lượng thiết bị ép, hiệu quả ép nâng cao, sử dụng tốt hơn.

(11) **1-0050050 B**

(15) 11/07/2025
Số Quyết định: 135945/QĐ-SHTT.IP

(45) 25/08/2025 449B

(43) 25/10/2022 415 A

(21) 1-2022-04887

(85) 02/08/2022

(22) 12/01/2021

(86) PCT/CN2021/071310 12/01/2021

(30) 202010039189.0 14/01/2020 CN

(87) WO2021/143685 22/07/2021

(51) ***H04W 64/00***; *H04W 16/28*

(73) **VIVO MOBILE COMMUNICATION CO., LTD.** (CN)
No.1, Vivo Road, Chang'an, Dongguan, Guangdong 523863, China

(72) WANG, Yuanyuan (CN); WU, Huaming (CN); SI, Ye (CN); ZHUANG, Zixun (CN)

(74) Công ty TNHH Đại Tín và Liên Danh (DAITIN AND ASSOCIATES CO.,LTD)

(54) PHƯƠNG PHÁP ĐỊNH VỊ VÀ THIẾT BỊ TRUYỀN TIN

(57) Sáng chế đề cập đến lĩnh vực kỹ thuật truyền tin, và cụ thể là đề cập đến phương pháp định vị và thiết bị truyền tin. Phương pháp bao gồm: xác định thông tin thứ nhất. Thông tin thứ nhất bao gồm ít nhất một trong những loại sau: thông tin hướng của chùm mục tiêu, thông tin thay đổi năng lượng của chùm mục tiêu, thông tin chỉ báo đường truyền tầm nhìn thẳng (Line-Of-Sight, LOS) và thông tin định danh chùm. Thông tin thứ nhất được sử dụng để xác định thông tin định vị của thiết bị thứ nhất. Thông tin chỉ báo đường truyền LOS được sử dụng để chỉ báo liệu chùm mục tiêu có phải là đường truyền LOS hay không. Thông tin định danh chùm là thông tin định danh của chùm mục tiêu.

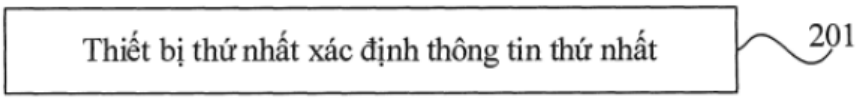

Fig.2

(11) **1-0050051 B**

(15) 11/07/2025
Số Quyết định: 135946/QĐ-SHTT.IP

(45) 25/08/2025 449B

(43) 27/06/2022 411 A

(21) 1-2022-01984

(85) 29/03/2022

(22) 09/01/2020

(86) PCT/EP2020/050442 09/01/2020

(30) 19199234.6 24/09/2019 EP

(87) WO2021/058136 A1 01/04/2021

(51) ***E04F 15/02***; *B27M 3/06; B27G 13/14; B27M 3/00*

(73) **VÄLINGE INNOVATION AB** (SE)
Prästavägen 513, SE-263 64 VIKEN, Sweden

(72) Roger YLIKANGAS (SE); Anders NILSSON (SE); Karl QUIST (SE)

(74) Công ty TNHH Lê & Lê (LE & LE)

(54) **BỘ CÁC TẤM XÂY DỰNG**

(57) Sáng chế đề cập đến bộ các tấm xây dựng, như là tấm sàn hoặc tấm ốp tường. Các tấm bao gồm hệ thống khoá cơ học thứ nhất tại các cạnh thứ ba và thứ tư song song nhau và đối diện nhau (13, 14), như là các cạnh dài, được tạo kết cấu để kết hợp để khoá ngang và đứng giữa hai tấm xây dựng liền kề (10, 20), tốt hơn là bằng di chuyển gập. Các tấm còn bao gồm hệ thống khoá thứ hai tại các cạnh thứ nhất và thứ ba song song nhau và đối diện nhau (11, 12), như là các cạnh ngắn, được tạo kết cấu để kết hợp để khoá ngang và khoá đứng hai tấm xây dựng liền kề (10, 30). Phần cạnh trên của một cạnh trong số cạnh thứ ba hoặc cạnh thứ tư (13, 14), tốt hơn là cạnh thứ ba (13), bao gồm phần môi dưới thứ nhất (139) được tạo kết cấu để kết hợp với phần môi trên thứ nhất (149) của phần cạnh trên của cạnh kia trong số cạnh thứ ba và thứ tư của tấm liền kề (20) khi các cạnh thứ ba và thứ tư được bố trí ăn khớp khoá.

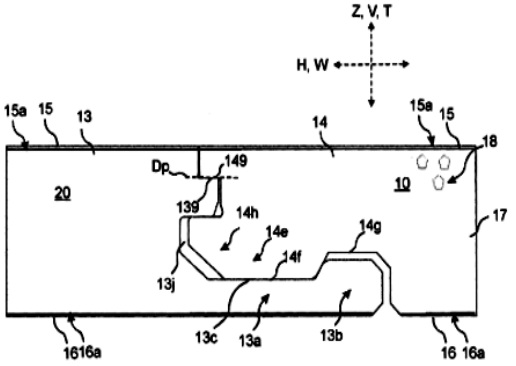

FIG. 6
A-A

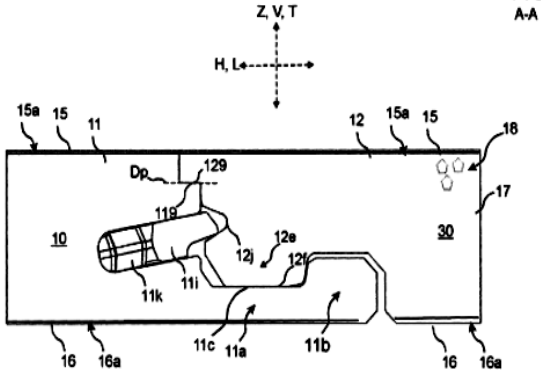

FIG. 7
B-B

(11) **1-0050052 B**

(15) 11/07/2025
Số Quyết định: 135947/QĐ-SHTT.IP

(45) 25/08/2025 449B

(43) 25/08/2023 425 A

(21) 1-2023-02524

(85) 17/04/2023

(22) 30/09/2021

(86) PCT/MY2021/050081 30/09/2021

(30) PI 2020005683 30/10/2020 MY

(87) WO2022/093006 05/05/2022

(51) ***B65B 25/20****; B29C 41/42; B65B 63/00; B65B 35/24; B29C 37/00; B65B 25/14*

(73) **SKY-TAG ROBOTICS SDN. BHD.** (MY)
No 5, Jalan Cassia Selatan 3/2, Taman Perindustrian Batu Kawan, Bandar Cassia, 14100 Simpang Ampat Pulau Pinang, Malaysia.

(72) LEE, Yong Kheng (MY); TAN, Yan Siong (MY)

(74) Công ty TNHH Sở hữu trí tuệ HA VIP (HAVIP CO., LTD.)

(54) **THIẾT BỊ THÁO KHUÔN VÀ ĐÓNG GÓI CÁC VẬT PHẨM CÓ TÍNH ĐÀN HỒI**

(57) Sáng chế bộc lộ thiết bị tháo khuôn và đóng gói các vật phẩm (80) có tính đàn hồi, thiết bị bao gồm phương tiện tháo khuôn để dỡ các vật phẩm (80) nói trên khỏi khuôn sang ngăn chứa di động (30), ngăn chứa di động (30) có bề mặt đáy mở để tháo các vật phẩm (80) vào băng tải phân lớp (40), trong đó băng tải phân lớp (40) được gắn các thanh chắn bên (41) để căn chỉnh và xếp chồng các vật phẩm (80) sẽ được thu gom bởi bộ phận tác động cuối (50) sau đó.

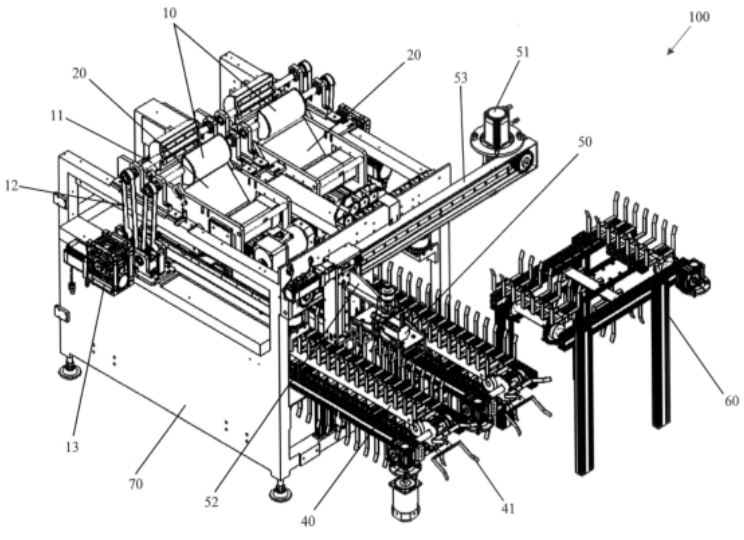

FIG. 1

(11) **1-0050053 B**

(15) 11/07/2025
Số Quyết định: 135949/QĐ-SHTT.IP

(45) 25/08/2025 449B

(43) 25/08/2022 413 A

(21) 1-2022-04069

(85) 28/06/2022

(22) 17/12/2020

(86) PCT/EP2020/086756 17/12/2020

(30) 19306717.0 20/12/2019 EP

(87) WO2021/122983 24/06/2021

(51) ***G06T 15/08***; *H04N 19/597; G06T 17/00*

(73) **INTERDIGITAL CE PATENT HOLDINGS, SAS** (FR)
3 rue du Colonel Moll, Paris, 75017 France

(72) Julien FLEUREAU (FR); Franck THUDOR (FR); Thierry TAPIE (FR); Renaud DORE (FR)

(74) Văn phòng Luật sư Ân Nam (ANNAM IP & LAW)

(54) **PHƯƠNG PHÁP VÀ THIẾT BỊ MÃ HÓA CẢNH BA CHIỀU, PHƯƠNG PHÁP VÀ THIẾT BỊ KẾT XUẤT HÌNH ẢNH KHUNG NHÌN BIỂU DIỄN CẢNH BA CHIỀU VÀ PHƯƠNG TIỆN LƯU TRỮ CÓ THỂ ĐỌC ĐƯỢC BẰNG MÁY TÍNH KHÔNG TẠM THỜI**

(57) Các phương pháp và thiết bị được đề xuất để mã hóa, truyền và giải mã video ba chiều 3DoF+. Ở giai đoạn mã hóa, một khung hình đầu vào (trong số tất cả các khung hình đầu vào) được chọn để truyền tải hiệu ứng ánh sáng phụ thuộc vào khung nhìn và mã nhận biết của nó được truyền đến bộ giải mã dưới dạng siêu dữ liệu bổ sung. Về phía bộ giải mã, khi các phân mảnh có nguồn gốc từ khung hình được chọn này khả dụng để kết xuất khung nhìn, chúng được ưu tiên sử dụng so với các ứng viên khác bất kể đối với khung hình nào để tổng hợp vị trí.

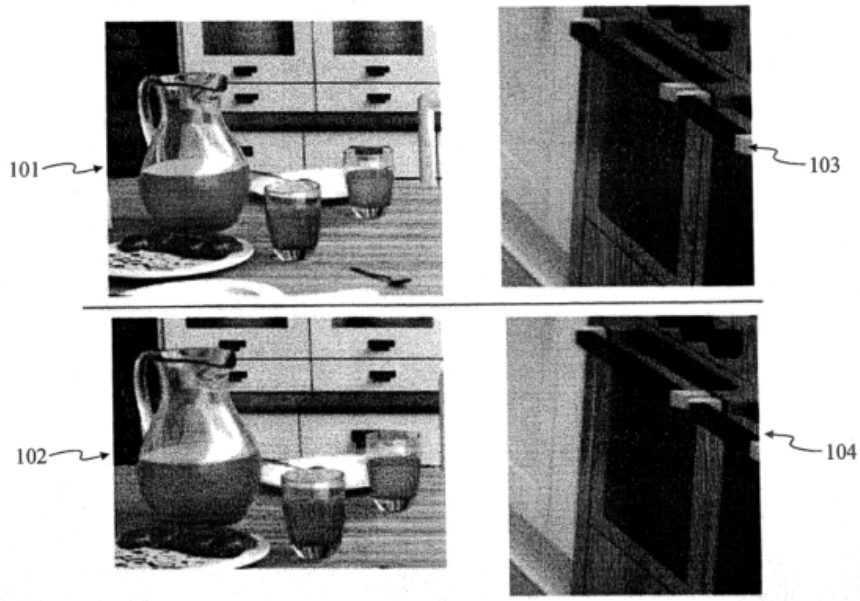

Hình 10

(11) **1-0050054 B**

(15) 11/07/2025
Số Quyết định: 135950/QĐ-SHTT.IP

(45) 25/08/2025 449B

(43) 25/10/2022 415 A

(21) 1-2022-04650

(85) 22/07/2022

(22) 18/01/2021

(86) PCT/CN2021/072402 18/01/2021

(30) 202010076449.1 23/01/2020 CN

(87) WO2021/147794 29/07/2021

(51) ***H04W 72/04***

(73) **VIVO MOBILE COMMUNICATION CO., LTD.** (CN)
No.1, Vivo Road, Chang'an, Dongguan, Guangdong 523863, China

(72) LIU, Jinhua (CN)

(74) Công ty TNHH Đại Tín và Liên Danh (DAITIN AND ASSOCIATES CO.,LTD)

(54) **PHƯƠNG PHÁP XỬ LÝ TÀI NGUYÊN MIỀN TẦN SỐ, PHƯƠNG PHÁP CẤU HÌNH TÀI NGUYÊN MIỀN TẦN SỐ VÀ THIẾT BỊ LIÊN QUAN**

(57) Sáng chế đề xuất phương pháp xử lý tài nguyên miền tần số, phương pháp cấu hình tài nguyên miền tần số và thiết bị liên quan. Phương pháp xử lý tài nguyên miền tần số bao gồm: thu thông tin cấu hình miền tần số, trong đó thông tin cấu hình miền tần số bao gồm ít nhất một trong số thông tin cấu hình băng tần bảo vệ và thông tin cấu hình tài nguyên miền tần số cho đơn vị phân tán DU của nút IAB; và thực hiện quá trình truyền thông tin dựa trên thông tin cấu hình miền tần số.

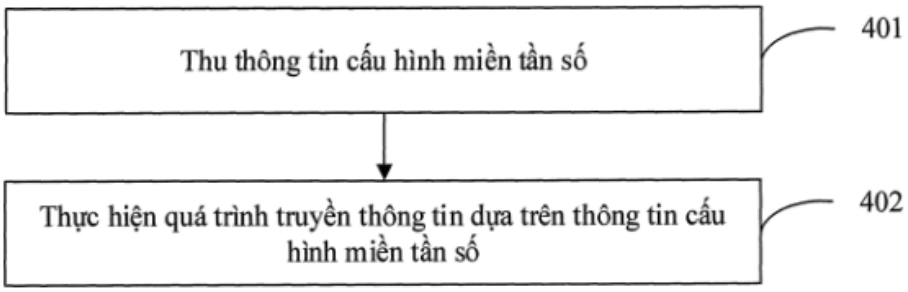

Fig.4

(11) **1-0050055 B**

(15) 11/07/2025
Số Quyết định: 135978/QĐ-SHTT.IP

(45) 25/08/2025 449B

(43) 27/09/2021 402 A

(21) 1-2021-04301

(85) 13/07/2021

(22) 19/12/2019

(86) PCT/JP2019/049804 19/12/2019

(30) 2018-247899 28/12/2018 JP
2019-042585 08/03/2019 JP
2019-171787 20/09/2019 JP

(87) WO2020/137787 A1 02/07/2020

(51) ***H04N 19/52***; *H04N 19/70*

(73) **GODO KAISHA IP BRIDGE 1** (JP)
c/o Sakura Sogo Jimusho, 1-11 Kanda Jimbocho, Chiyoda-ku, Tokyo, Japan

(72) Hiroya NAKAMURA (JP); Toru KUMAKURA (JP); Shigeru FUKUSHIMA (JP); Hideki TAKEHARA (JP); Satoru SAKAZUME (JP); Hiroyuki KURASHIGE (JP)

(74) Công ty Luật TNHH ROUSE Việt Nam (ROUSE LEGAL VIETNAM LTD.)

(54) **THIẾT BỊ MÃ HÓA ẢNH, PHƯƠNG PHÁP MÃ HÓA ẢNH, THIẾT BỊ GIẢI MÃ ẢNH VÀ PHƯƠNG PHÁP GIẢI MÃ ẢNH**

(57) Sáng chế đề cập đến công nghệ cải thiện hiệu quả mã hóa bằng cách tiến hành chia tách khối thích hợp cho mã hóa và giải mã ảnh. Thiết bị mã hóa ảnh bao gồm đơn vị lưu trữ thông tin mã hóa được cấu hình để lưu trữ thông tin dự đoán liên khung được sử dụng trong dự đoán liên khung của khối được mã hóa trong danh sách ứng viên của bộ dự đoán vectơ chuyển động theo lịch sử, đơn vị trích xuất ứng viên thông tin dự đoán liên khung trong không gian được cấu hình để trích xuất ứng viên thông tin dự đoán liên khung trong không gian từ thông tin dự đoán liên khung của khối lân cận trong không gian với khối mục tiêu mã hóa và thiết lập ứng viên thông tin dự đoán liên khung trong không gian làm ứng viên thông tin dự đoán liên khung của khối mục tiêu mã hóa; và đơn vị trích xuất ứng viên thông tin dự đoán liên khung theo lịch sử được cấu hình để trích xuất ứng viên thông tin dự đoán liên khung theo lịch sử từ thông tin dự đoán liên khung trong danh sách ứng viên của bộ dự đoán vectơ chuyển động theo lịch sử và thiết lập ứng viên thông tin dự đoán liên khung theo lịch sử làm ứng viên thông tin dự đoán liên khung của khối mục tiêu mã hóa. Ngoài ra, sáng chế cũng đề cập đến phương pháp mã hóa ảnh, thiết bị giải mã ảnh và phương pháp giải mã ảnh.

FIG. 1

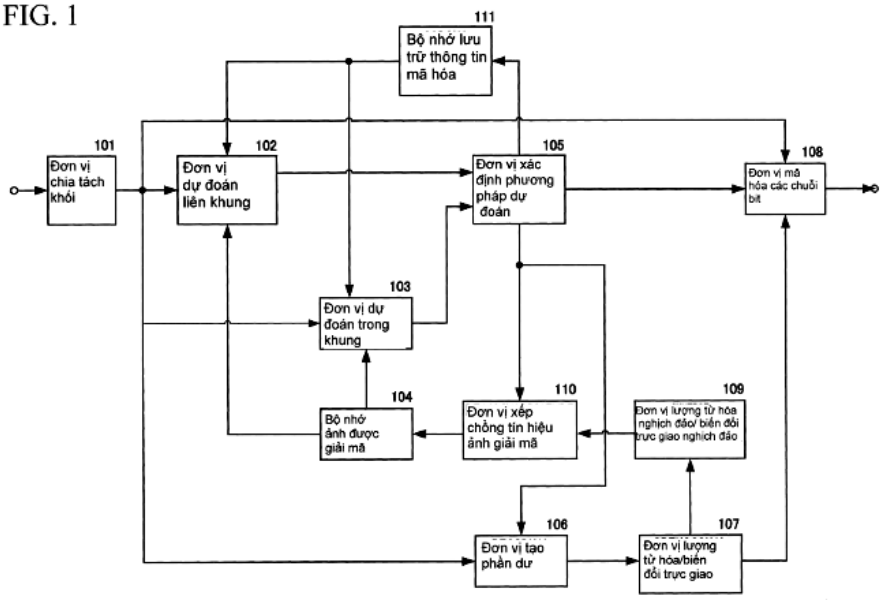
111
Bộ nhớ lưu trữ thông tin mã hóa
101
Đơn vị chia tách khối
102
Đơn vị dự đoán liên khung
105
Đơn vị xác định phương pháp dự đoán
108
Đơn vị mã hóa các chuỗi bit
103
Đơn vị dự đoán trong khung
104
Bộ nhớ ảnh được giải mã
110
Đơn vị xếp chồng tín hiệu ảnh giải mã
109
Đơn vị lượng tử hóa nghịch đảo/ biến đổi trực giao nghịch đảo
106
Đơn vị tạo phần dư
107
Đơn vị lượng tử hóa/biến đổi trực giao

(11) **1-0050056 B**

(15) 11/07/2025
Số Quyết định: 135994/QĐ-SHTT.IP

(45) 25/08/2025 449B

(43) 27/01/2023 418 A

(21) 1-2022-06791

(85) 20/10/2022

(22) 26/04/2021

(86) PCT/CN2021/089882 26/04/2021

(30) 202010368255.9 30/04/2020 CN

(87) WO2021/218909 04/11/2021

(51) ***H04W 56/00***

(73) **VIVO MOBILE COMMUNICATION CO., LTD.** (CN)
No.1, Vivo Road, Chang'an, Dongguan, Guangdong 523863, China

(72) HONG, Qi (CN); LI, Gen (CN)

(74) Công ty TNHH Đại Tín và Liên Danh (DAITIN AND ASSOCIATES CO.,LTD)

(54) PHƯƠNG PHÁP VÀ THIẾT BỊ XÁC ĐỊNH ĐỘ LỆCH MIỀN TẦN SỐ, THIẾT BỊ LIÊN LẠC VÀ PHƯƠNG TIỆN LƯU TRỮ ĐỌC ĐƯỢC

(57) Sáng chế đề xuất phương pháp và thiết bị để xác định độ lệch miền tần số, thiết bị liên lạc và phương tiện lưu trữ đọc được. Phương pháp bao gồm: phát hiện khối tín hiệu đồng bộ SSB; và xác định độ lệch miền tần số của SSB đối với đường quét khối tài nguyên chung dựa trên trường chỉ báo thứ nhất và/hoặc trường chỉ báo thứ hai trong SSB, trong đó trường chỉ báo thứ nhất là trường chỉ báo độ lệch miền tần số SSB và trường chỉ báo thứ hai là một phần hoặc toàn bộ ít nhất một trường chỉ báo khác với trường chỉ báo thứ nhất.

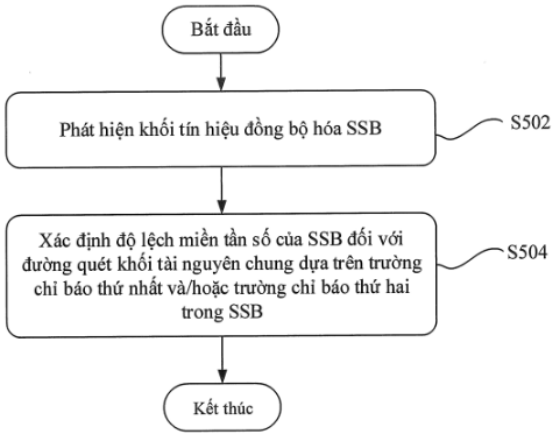

Fig.5

(11) **1-0050057 B**

(15) 11/07/2025
Số Quyết định: 135995/QĐ-SHTT.IP

(45) 25/08/2025 449B

(43) 26/12/2022 417 A

(21) 1-2022-07229

(85) 22/05/2019

(22) 06/12/2012

(86) PCT/US2012/068212 06/12/2012

(30) 61/567,579 06/12/2011 US
61/674,503 23/07/2012 US
61/703,449 20/09/2012 US

(87) WO2013/086169 A1 13/06/2013

(51) ***G06F 3/14***; *G09G 5/00; G06T 5/00*

(62) 1-2019-02648

(73) **DOLBY LABORATORIES LICENSING CORPORATION** (US)
1275 Market Street San Francisco, California 94103 (US)

(72) Miller, Jon Scott (US); DALY, Scott (US); Nezamabadi, Mahdi (US); ATKINS, Robin (US)

(74) Công ty TNHH Quốc tế D &N (D&N INTERNATIONAL CO.,LTD.)

(54) **THIẾT BỊ XỬ LÝ DÒNG BIT ĐƯỢC LƯU TRỮ TRÊN PHƯƠNG TIỆN LƯU TRỮ BẤT BIẾN**

(57) Sáng chế đề cập đến thiết bị hiển thị hình ảnh có bộ thu dữ liệu được tạo cấu hình để nhận dữ liệu hình ảnh được mã hóa tham chiếu và phương pháp nâng cao sự trao đổi dữ liệu hình ảnh dựa trên mức phi tuyến tính cảm quan qua các khả năng hiển thị khác nhau. Dữ liệu bao gồm các giá trị mã tham chiếu, được mã hóa bởi hệ thống mã hóa bên ngoài. Các giá trị mã tham chiếu thể hiện các mức xám tham chiếu, được lựa chọn nhờ sử dụng hàm hiển thị thang xám tham chiếu dựa trên tính phi tuyến về cảm quan của thị giác con người được thích nghi tại các mức độ sáng khác nhau với các tần số không gian. Thiết bị hiển thị hình ảnh này còn có bộ chuyển đổi dữ liệu được cấu hình để truy cập ánh xạ mã giữa các giá trị mã tham chiếu và các giá trị mã dành riêng cho thiết bị của thiết bị hiển thị hình ảnh. Các giá trị mã dành riêng cho thiết bị được tạo cấu hình để tạo ra các mức xám dành riêng cho thiết bị hiển thị hình ảnh. Dựa trên phép ánh xạ mã, bộ chuyển đổi dữ liệu được tạo cấu hình để chuyển mã dữ liệu hình ảnh được mã hóa tham chiếu thành dữ liệu hình ảnh dành riêng cho thiết bị, được mã hóa với các giá trị mã dành riêng cho thiết bị. Ngoài ra, sáng chế còn đề cập đến thiết bị xử lý dòng bit được lưu trữ trên phương tiện lưu trữ bất biến.

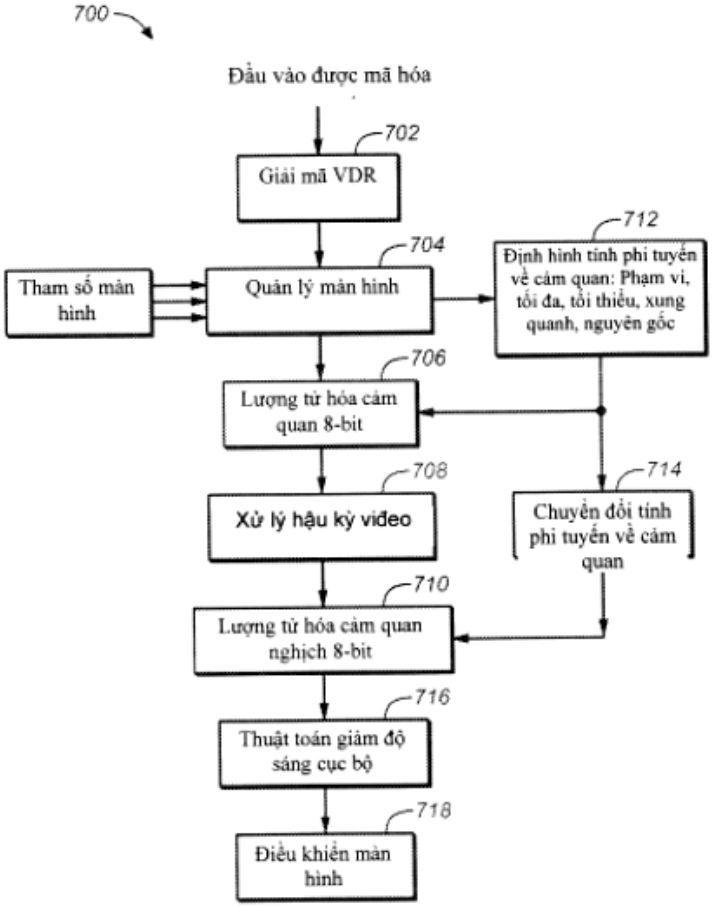
700
Đầu vào được mã hóa
702
Giải mã VDR
712
Định hình tính phi tuyến về cảm quan: Phạm vi, tối đa, tối thiểu, xung quanh, nguyên gốc
704
Tham số màn hình
Quản lý màn hình
706
Lượng tử hóa cảm quan 8-bit
708
Xử lý hậu kỳ video
714
Chuyển đổi tính phi tuyến về cảm quan
710
Lượng tử hóa cảm quan nghịch 8-bit
716
Thuật toán giảm độ sáng cục bộ
718
Điều khiển màn hình

FIG. 7

(11) **1-0050058 B**

(15) 11/07/2025
Số Quyết định: 135996/QĐ-SHTT.IP

(45) 25/08/2025 449B

(43) 25/05/2023 422 A

(21) 1-2023-00411

(85) 19/01/2023

(22) 08/07/2021

(86) PCT/SE2021/050697 08/07/2021

(30) 2050905-5 17/07/2020 SE

(87) WO2022/015222 A1 20/01/2022

(51) ***F16B 12/46****; F16B 12/24; A47B 47/04; F16B 12/12*

(73) **VÄLINGE INNOVATION AB** (SE)
Prästavägen 513, SE-263 64 VIKEN, Sweden

(72) Christian BOO (SE)

(74) Công ty TNHH Lê & Lê (LE & LE)

(54) **BỘ TẤM VÀ PHƯƠNG PHÁP TẠO THIẾT BỊ KHÓA CƠ HỌC**

(57) Sáng chế đề xuất bộ tấm bao gồm tấm thứ nhất (1) với mặt phẳng chính thứ nhất, tấm thứ hai (2) với mặt phẳng chính thứ hai và thiết bị khoá cơ học được tạo kết cấu để khóa tấm thứ nhất (1) với tấm thứ hai (2). Tấm thứ nhất (1) bao gồm cạnh thứ nhất (11) và bề mặt tấm thứ nhất (12) và tấm thứ hai (2) bao gồm cạnh thứ hai (21) và bề mặt tấm thứ hai (22). Mặt phẳng chính thứ nhất được bố trí về cơ bản vuông góc với mặt phẳng chính thứ hai ở vị trí khóa của tấm thứ nhất và tấm thứ hai. Thiết bị khoá cơ học bao gồm lưỡi thứ nhất (3) và bề mặt rãnh (5) tại bề mặt tấm thứ nhất (12), rãnh khoá (4) và bề mặt cạnh (6) tại cạnh thứ hai (21). Lưỡi thứ nhất (3) bao gồm bề mặt khoá thứ nhất (31), rãnh khoá (4) bao gồm bề mặt khóa thứ hai (41), bề mặt khoá thứ nhất (31) được tạo kết cấu để tương tác với bề mặt khóa thứ hai (41) ở vị trí khóa, trong đó lưỡi thứ nhất (3) và/hoặc rãnh khoá (4) là dễ uốn để tạo thuận lợi cho việc khóa tấm thứ nhất với tấm thứ hai. Trục dọc (34) của lưỡi thứ nhất (3) kéo dài theo góc thứ nhất (a) từ mặt phẳng chính thứ nhất, bề mặt rãnh (5) kéo dài theo góc thứ hai (β) từ mặt phẳng chính thứ nhất, bề mặt khóa thứ hai (41) kéo dài theo góc thứ ba (y) từ mặt phẳng chính thứ hai, bề mặt cạnh (6) kéo dài theo góc thứ tư (ε) từ mặt phẳng chính thứ hai, và góc thứ nhất (a) ≥ góc thứ hai (β) và/hoặc góc thứ ba (γ) ≤ góc thứ tư (ε). Ngoài ra, sáng chế cũng đề cập đến phương pháp tạo thiết bị khócơ học.

FIG. 2

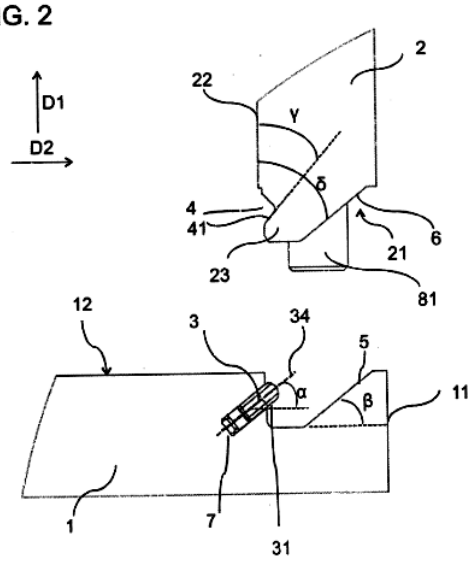

(11) **1-0050059 B**

(15) 11/07/2025
Số Quyết định: 135998/QĐ-SHTT.IP

(45) 25/08/2025 449B

(43) 25/11/2021 404 A

(21) 1-2021-05593

(85) 10/09/2021

(22) 27/02/2019

(86) PCT/CN2019/076375 27/02/2019

(87) WO2020/172830 03/09/2020

(51) ***H04W 56/00***; *H04W 76/11*

(73) **SPREADTRUM COMMUNICATIONS (SHANGHAI) CO., LTD.** (CN)
Spreadtrum Center, Bldg. No.1, 2288 ZuChongZhi Road Shanghai 201203, China

(72) CHEN, Guochu (CN)

(74) Công ty TNHH Đại Tín và Liên Danh (DAITIN AND ASSOCIATES CO.,LTD)

(54) **PHƯƠNG PHÁP KẾT NỐI KHÔNG DÂY, NHÓM THIẾT BỊ THU PHÁT KHÔNG DÂY, HỆ THỐNG THU PHÁT KHÔNG DÂY VÀ PHƯƠNG TIỆN LƯU TRỮ CÓ THỂ ĐỌC ĐƯỢC BẰNG MÁY TÍNH**

(57) Sáng chế đề xuất phương pháp kết nối không dây, nhóm thiết bị thu phát không dây, hệ thống thu phát không dây và phương tiện lưu trữ có thể đọc được bằng máy tính. Sáng chế đề xuất phương pháp kết nối không dây, bao gồm: nhóm thiết bị thu phát không dây thiết lập kết nối hai chiều với thiết bị nguồn dữ liệu thông qua bộ định danh nhóm thiết bị, trong đó nhóm thiết bị thu phát không dây bao gồm ít nhất hai thiết bị thu phát không dây, nhóm thiết bị thu phát không dây được thiết lập với bộ định nhóm thiết bị và bộ định danh nhóm thiết bị được dùng để định danh nhóm thiết bị thu phát không dây. Phương pháp kết nối không dây theo sáng chế, bằng cách thiết lập kết nối hai chiều với thiết bị nguồn dữ liệu ngoại vi thông qua bộ định danh nhóm thiết bị sau khi thiết lập bộ định danh nhóm thiết bị cho nhóm thiết bị thu phát không dây, từ đó đồng bộ dữ liệu nguồn với các thiết bị thu phát không dây trong nhóm thiết bị thu phát không dây, để đạt được sự đồng bộ dữ liệu giữa các thiết bị thu phát không dây trong nhóm thiết bị thu phát không dây.

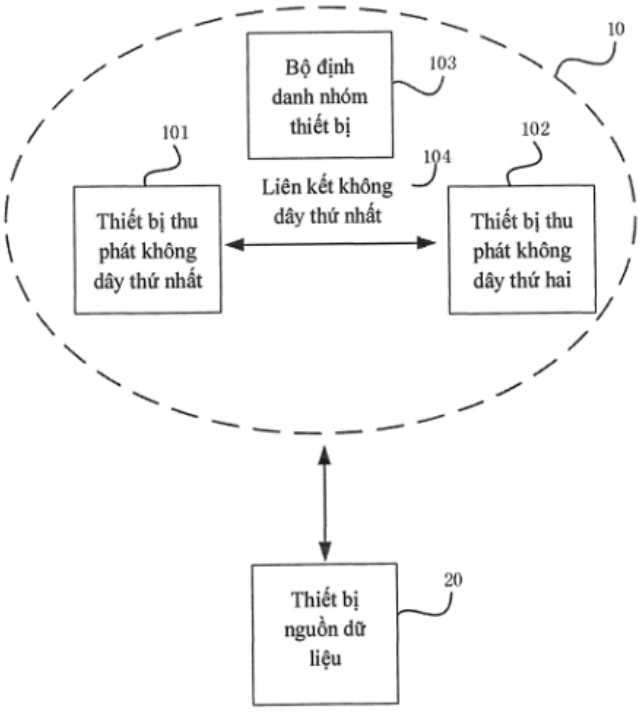
10
Bộ định danh nhóm thiết bị
103
101
102
104
Liên kết không dây thứ nhất
Thiết bị thu phát không dây thứ nhất
Thiết bị thu phát không dây thứ hai
20
Thiết bị nguồn dữ liệu

Fig.2

(11) **1-0050060 B**

(15) 11/07/2025
Số Quyết định: 135999/QĐ-SHTT.IP

(45) 25/08/2025 449B

(43) 25/11/2021 404 A

(21) 1-2021-05975

(85) 24/09/2021

(22) 25/11/2019

(86) PCT/CN2019/120692 25/11/2019

(30) 201910161773.0 04/03/2019 CN
201910425599.6 21/05/2019 CN

(87) WO2020/177403 A1 10/09/2020

(51) ***G06K 9/00***

(73) **HUAWEI DIGITAL POWER TECHNOLOGIES CO., LTD.** (CN)
Office 01, 39th Floor, Block A, Antuoshan Headquarters Towers, 33 Antuoshan 6th Road, Futian District, Shenzhen, 518043, P.R.C.

(72) GU, Guilei (CN)

(74) Công ty TNHH một thành viên Sở hữu trí tuệ VCCI (VCCI-IP CO.,LTD)

(54) **PHƯƠNG PHÁP, THIẾT BỊ VÀ HỆ THỐNG THU NHẬN BẢN THIẾT KẾ ĐIỆN TỬ, THIẾT BỊ ĐIỆN TỬ VÀ PHƯƠNG TIỆN LƯU TRỮ ĐỌC ĐƯỢC BỞI MÁY TÍNH**

(57) Sáng chế đề cập đến phương pháp, thiết bị và hệ thống thu nhận bản thiết kế điện tử. Theo phương pháp này, thiết bị điện tử xác định từng vùng thứ nhất trong ảnh mục tiêu để thu nhận thông tin vị trí và ký hiệu nhận dạng môđun của ít nhất một môđun quang điện trong mỗi vùng thứ nhất và có thể trực tiếp thu nhận bản thiết kế điện tử dựa trên thông tin vị trí và ký hiệu nhận dạng môđun của từng môđun quang điện. Bằng cách này, không cần thu nhận ký hiệu nhận dạng sản phẩm của mỗi bộ chuyển đổi theo cách thủ công và môđun quang điện không cần phải được thêm theo cách thủ công vào bản thiết kế điện tử. Điều này làm giảm tiêu thụ thời gian lao động và cải thiện hiệu quả của việc thu nhận bản thiết kế điện tử.

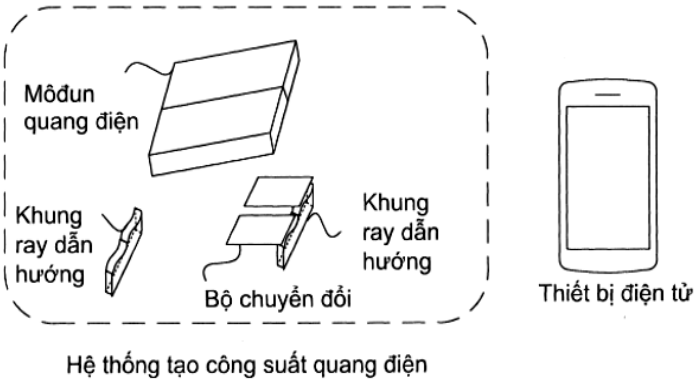

FIG. 1

(11) **1-0050061 B**

(15) 11/07/2025
Số Quyết định: 136000/QĐ-SHTT.IP

(45) 25/08/2025 449B

(43) 25/07/2022 412 A

(21) 1-2022-02050

(85) 01/04/2022

(22) 12/03/2020

(86) PCT/CN2020/079042 12/03/2020

(30) PCT/CN2019/112024 18/10/2019 CN

(87) WO2021/073032 A1 22/04/2021

(51) ***H04W 52/30***; *H04W 4/40; H04W 92/18; H04W 72/25; H04W 28/04*

(73) **GUANGDONG OPPO MOBILE TELECOMMUNICATIONS CORP., LTD.**
(CN)
No.18, Haibin Road, Wusha, Chang'an, Dongguan, Guangdong 523860, China

(72) ZHAO, Zhenshan (CN); LU, Qianxi (CN); LIN, Huei-Ming (AU)

(74) Công ty TNHH Dịch vụ Sở hữu trí tuệ KENFOX (KENFOX IP SERVICE CO.,LTD.)

(54) **PHƯƠNG PHÁP PHẢN HỒI LIÊN KẾT PHỤ VÀ THIẾT BỊ ĐẦU CUỐI THỨ NHẤT**

(57) Sáng chế đề cập đến phương pháp phản hồi liên kết phụ, phương pháp này bao gồm: thiết bị đầu cuối thứ nhất (300, 700) thu nhận thông tin cấu hình thứ nhất, trong đó thông tin cấu hình thứ nhất được sử dụng để xác định phương thức phản hồi liên kết phụ, hoặc để xác định số lượng tối đa của các kênh phản hồi liên kết phụ mà có thể được truyền đồng thời bởi thiết bị đầu cuối thứ nhất (300, 700). Sáng chế còn đề cập đến thiết bị đầu cuối thứ nhất (300, 700).

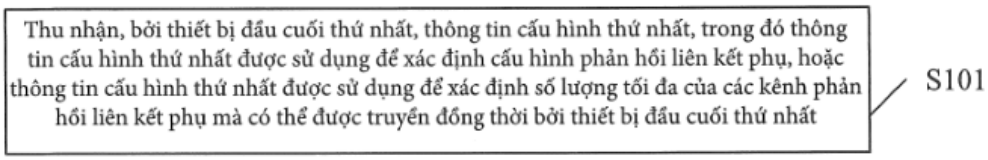

FIG. 8

(11) **1-0050062 B**

(15) 11/07/2025
Số Quyết định: 136005/QĐ-SHTT.IP

(45) 25/08/2025 449B

(43) 27/06/2022 411 A

(21) 1-2022-01658

(85) 16/03/2022

(22) 29/07/2020

(86) PCT/CN2020/105515 29/07/2020

(30) 201910759666.8 16/08/2019 CN

(87) WO2021/031816 25/02/2021

(51) ***G06F 3/041***; *G09G 5/00; G06F 3/02; G06F 3/0346*

(73) **VIVO MOBILE COMMUNICATION CO., LTD.** (CN)
#283, BBK Road, Wusha, Chang'an Dongguan, Guangdong 523860, China

(72) FU, Conghua (CN)

(74) Công ty TNHH Đại Tín và Liên Danh (DAITIN AND ASSOCIATES CO.,LTD)

(54) PHƯƠNG PHÁP CHỈ BÁO PHÍM VÀ THIẾT BỊ ĐIỆN TỬ

(57) Sáng chế đề xuất phương pháp chỉ báo phím, áp dụng cho thiết bị điện tử, và thiết bị điện tử. Thiết bị điện tử có ít nhất một phím, và phương pháp bao gồm: thu thập thông tin trạng thái của thiết bị điện tử; và trong trường hợp thông tin trạng thái đáp ứng điều kiện đặt trước, hiển thị biểu tượng chỉ báo mục tiêu tương ứng với phím theo cách thứ nhất, trong vùng hiển thị phím tương ứng với phím trên màn hình hiển thị.

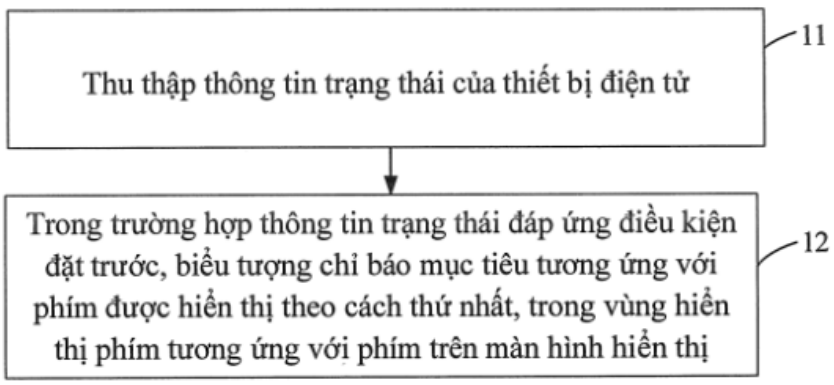

Fig.1

(11) **1-0050063 B**

(15) 11/07/2025
Số Quyết định: 136006/QĐ-SHTT.IP

(45) 25/08/2025 449B

(43) 25/08/2021 401 A

(21) 1-2021-03125

(85) 31/05/2021

(22) 31/10/2019

(86) PCT/CN2019/114661 31/10/2019

(30) 201811288743.8 31/10/2018 CN

(87) WO2020/088579 07/05/2020

(51) ***H04W 72/04***; *H04L 5/00*

(73) **VIVO MOBILE COMMUNICATION CO., LTD.** (CN)
#283, BBK Road, Wusha, Chang'an Dongguan, Guangdong 523860, China

(72) ZHANG, Yanxia (CN); WU, Yumin (CN)

(74) Công ty TNHH Đại Tín và Liên Danh (DAITIN AND ASSOCIATES CO.,LTD)

(54) **PHƯƠNG PHÁP ĐIỀU KHIỂN SÓNG MANG PHÂN CHIA, THIẾT BỊ ĐẦU CUỐI VÀ THIẾT BỊ PHÍA MẠNG**

(57) Sáng chế đề cập đến phương pháp điều khiển sóng mang phân chia, thiết bị đầu cuối và thiết bị phía mạng. Phương pháp điều khiển sóng mang phân chia được áp dụng cho thiết bị đầu cuối bao gồm: sóng mang phân chia đích được cấu hình cho thiết bị đầu cuối, chức năng sao chép dữ liệu được cấu hình cho sóng mang phân chia đích, sóng mang phân chia đích bao gồm N đường truyền, và N là số nguyên dương lớn hơn 2; thiết bị đầu cuối nhận báo hiệu chỉ dẫn sóng mang phân chia được gửi bởi thiết bị phía mạng; và thiết bị đầu cuối kích hoạt hoặc vô hiệu hóa chức năng sao chép dữ liệu tương ứng với báo hiệu chỉ dẫn sóng mang phân chia.

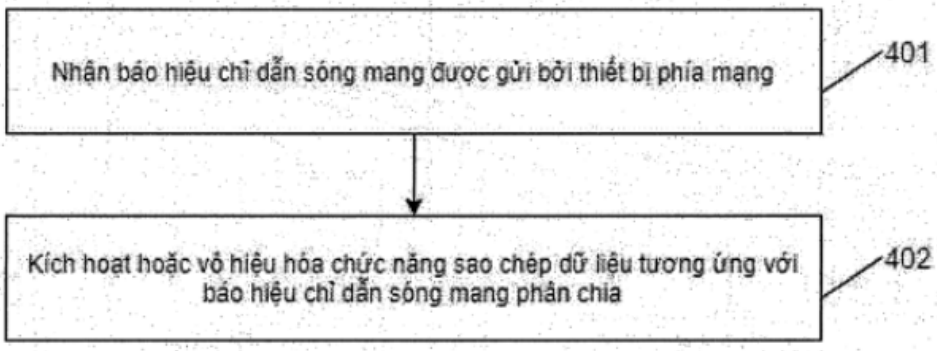

Fig.4

(11) **1-0050064 B**

(15) 11/07/2025
Số Quyết định: 136008/QĐ-SHTT.IP

(45) 25/08/2025 449B

(43) 27/03/2023 420 A

(21) 1-2022-08052

(85) 09/12/2022

(22) 11/06/2021

(86) PCT/SE2021/050565 11/06/2021

(30) 2050710-9 12/06/2020 SE

(87) WO2021/251894 16/12/2021

(51) ***B32B 3/06***; *E04F 15/10; E04F 15/02; B32B 7/12; B32B 9/00*

(73) **VÄLINGE INNOVATION AB** (SE)
Prästavägen 513, SE-263 64 VIKEN, Sweden

(72) Christoffer NILSSON (SE); Per JOSEFSSON (SE); Christian BOO (SE)

(74) Công ty TNHH Lê & Lê (LE & LE)

(54) **TẤM BAO GỒM LỚP TRÊN CƠ SỞ CHẤT VÔ CƠ**

(57) Sáng chế đề cập đến tấm (10), chẳng hạn tấm sàn, bao gồm lõi (3), kết cấu trên (5) tùy ý và kết cấu dưới (6) tùy ý. Một hoặc nhiều lõi (3), kết cấu trên (5) và kết cấu dưới (6) bao gồm lớp trên cơ sở chất vô cơ (3, 5, 6), tốt hơn là bao gồm magiê ôxit. Một hoặc nhiều lớp trên cơ sở chất vô cơ bao gồm sợi gia cố (50) chìm trong nền trên cơ sở chất vô cơ (51), tốt hơn là bao gồm magiê ôxit. Các sợi được tạo kết cấu để gia tăng độ bền kéo của lớp trên cơ sở chất vô cơ. Sáng chế cũng đề cập đến phương pháp sản xuất lớp trên cơ sở chất vô cơ.

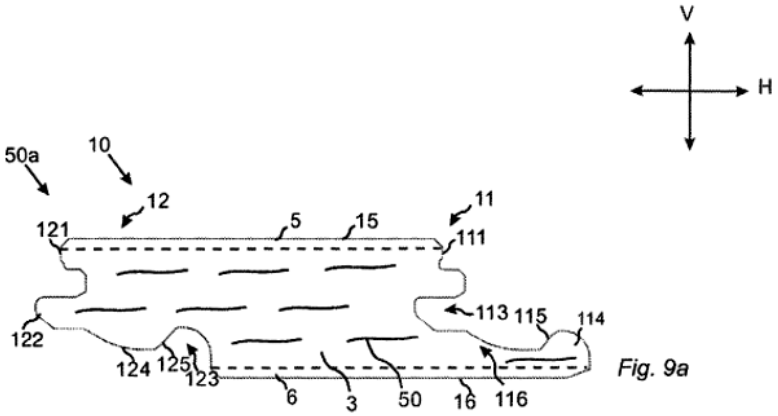

Fig. 9a

(11) **1-0050065 B**

(15) 11/07/2025
Số Quyết định: 136009/QĐ-SHTT.IP

(45) 25/08/2025 449B

(43) 25/07/2022 412 A

(21) 1-2022-02660

(85) 26/04/2022

(22) 29/10/2020

(86) PCT/KR2020/014851 29/10/2020

(30) 62/927,196 29/10/2019 US
17/082,018 28/10/2020 US

(87) WO2021086026 06/05/2021

(51) ***H01L 25/075***; *H01L 33/62; H01L 33/50; H01L 33/08; H01L 33/36*

(73) **SEOUL VIOSYS CO., LTD.** (KR)
65-16, Sandan-ro 163beon-gil, Danwon-Gu, Ansan-Si, Gyeonggi-do 15429, Republic of Korea

(72) LEE, Chung Hoon (KR); CHO, Dae Sung (KR)

(74) Công ty cổ phần Sở hữu trí tuệ BROSS và Cộng sự (BROSS & PARTNERS., JSC)

(54) **THIẾT BỊ HIỂN THỊ**

(57) Sáng chế đề cập đến thiết bị hiển thị bao gồm: tấm nền hiển thị; nhiều phần tử phát sáng được bố trí trên tấm nền hiển thị; các lớp chặn ánh sáng được bố trí giữa mỗi cặp của các phần tử phát sáng; và lớp trong suốt bao phủ các phần tử phát sáng và các lớp chặn ánh sáng, trong đó mỗi trong số các phần tử phát sáng bao gồm: khối LED phụ thứ nhất; khối LED phụ thứ hai được bố trí trên khối LED phụ thứ nhất; và khối LED phụ thứ ba được bố trí trên khối LED phụ thứ hai, khối LED phụ thứ ba được sắp xếp gần hơn với bề mặt đỉnh của phần tử phát sáng so với khối LED phụ thứ nhất.

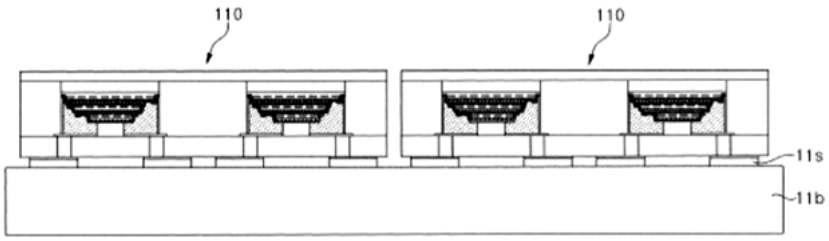

FIG.17

(11) **1-0050066 B**

(15) 11/07/2025
Số Quyết định: 136020/QĐ-SHTT.IP

(45) 25/08/2025 449B

(43) 25/01/2024 430 A

(21) 1-2022-00154

(85) 10/01/2022

(22) 13/04/2021

(86) PCT/IB2021/053050 13/04/2021

(87) WO2022/219373 20/10/2022

(51) ***G01N 21/78***; *G01J 3/42; G01N 21/25*

(73) **RYNAN TECHNOLOGIES PTE. LTD.** (SG)
60 Paya Lebar Road, #05-57 Paya Lebar Square, Singapore 238307

(72) Nguyễn Thanh Mỹ (CA); Phạm Thiên Trường (VN); Nguyễn Thị Cẩm Thơ (VN); Lê Hữu Trí (VN); Nguyễn Trương Việt Thư (VN); Trần Nhật Trường (VN); Đoàn Quốc Nam (VN); Bùi Tấn Đạt (VN); Phan Minh Quý (VN); Hồng Quốc Cường (VN)

(74) Công ty TNHH Đại Tín và Liên Danh (DAITIN AND ASSOCIATES CO.,LTD)

(54) **HỆ THỐNG ĐO QUANG PHỔ, CUVET MẪU DÙNG CHO HỆ THỐNG ĐO QUANG PHỔ VÀ PHƯƠNG PHÁP QUẢN LÝ KHÔNG DÂY CHẤT LƯỢNG NƯỚC CỦA LƯU VỰC NUÔI TRỒNG THỦY SẢN**

(57) Sáng chế đề cập đến hệ thống đo quang phổ, cuvet mẫu dùng cho hệ thống đo quang phổ và phương pháp đo nồng độ của các hợp chất hoặc khoáng chất hòa tan trong nước riêng biệt ở trong nước của một lưu vực nuôi trồng thủy sản sống. Hệ thống bao gồm một quang phổ kế không dây cầm tay với một đầu đọc mã quang học để nhận dạng tự động các cuvet mẫu nước. Các cuvet mang mã nhận dạng quang học và được nạp sẵn ít nhất một viên nén khô thuốc thử chỉ thị màu ở dạng rắn. Các cuvet có kích thước và được tạo hình bên trong để viên nén loại nhỏ hơn rơi xuống đáy và viên nén loại lớn hơn không rơi xuống đáy và nằm thẳng đứng ở độ cao trung bình bên trong cuvet, do đó tạo ra sự ngăn cách theo chiều dọc giữa các loại viên nén và tránh việc chúng phản ứng chéo hoặc phân hủy trong khi bảo quản hoặc vận chuyển. Hệ thống cũng có thể bao gồm ứng dụng di động để hiển thị kết quả quang phổ và cung cấp các khuyến nghị hoặc các phương tiện mua thương mại điện tử để cải thiện chất lượng nước.

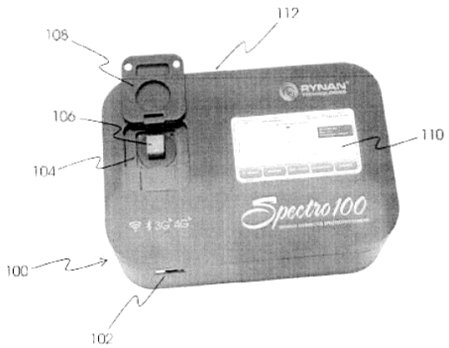

Fig.1A

(11) **1-0050067 B**

(15) 11/07/2025
Số Quyết định: 136021/QĐ-SHTT.IP

(45) 25/08/2025 449B

(43) 25/04/2024 433 A

(21) 1-2023-06738

(85) 09/08/2019

(22) 10/01/2018

(86) PCT/EP2018/050575 10/01/2018

(30) 17150915.1 10/01/2017 EP
17151083.7 11/01/2017 EP

(87) WO2018/130577 19/07/2018

(51) ***G10L 19/16***; *G10L 19/22*

(62) 1-2019-04394

(73) **FRAUNHOFER-GESELLSCHAFT ZUR FOERDERUNG DER ANGEWANDTEN FORSCHUNG E.V.** (DE)
Hansastrasse 27c, 80686 Muenchen, Germany

(72) NEUENDORF, Max (DE); FELIX, Matthias (DE); HILDENBRAND, Matthias (DE); SCHUSTER, Lukas (DE); HOFMANN, Ingo (DE); HERRMANN, Bernd (DE); RETTELBACH, Nikolaus (DE)

(74) Công Ty Luật Trách Nhiệm Hữu Hạn AMBYS HÀ NỘI (AMBYS HANOI)

(54) **BỘ GIẢI MÃ ÂM THANH, PHƯƠNG PHÁP CUNG CẤP SỰ BIỂU DIỄN TÍN HIỆU ÂM THANH ĐƯỢC GIẢI MÃ, VÀ VẬT GHI CÓ THỂ ĐỌC ĐƯỢC BẰNG MÁY TÍNH**

(57) Sáng chế đề xuất bộ giải mã âm thanh, phương pháp cung cấp sự biểu diễn tín hiệu âm thanh được giải mã, và vật ghi có thể đọc được bằng máy tính. Bộ giải mã âm thanh để cung cấp sự biểu diễn tín hiệu âm thanh được giải mã trên cơ sở sự biểu diễn tín hiệu âm thanh được mã hóa được tạo cấu hình để điều chỉnh các tham số giải mã phụ thuộc vào thông tin cấu hình và cũng được tạo cấu hình để giải mã một hoặc nhiều khung âm thanh sử dụng thông tin cấu hình hiện thời. Bộ giải mã âm thanh được tạo cấu hình để so sánh thông tin cấu hình trong kết cấu cấu hình được kết hợp với một hoặc nhiều khung sẽ được giải mã, với thông tin cấu hình hiện thời, và để tạo ra sự chuyển tiếp để thực hiện giải mã sử dụng thông tin cấu hình trong kết cấu cấu hình được kết hợp với một hoặc nhiều khung sẽ được giải mã như thông tin cấu hình mới nếu thông tin cấu hình trong kết cấu cấu hình được kết hợp với một hoặc nhiều khung sẽ được giải mã, hoặc phần tương ứng của thông tin cấu hình trong kết cấu cấu hình được kết hợp với một hoặc nhiều khung sẽ được giải mã, khác với thông tin cấu hình hiện thời. Bộ giải mã âm thanh được tạo cấu hình để xem xét thông tin từ định danh dòng nằm trong kết cấu cấu hình khi so sánh thông tin cấu hình, sao cho sự chênh lệch giữa từ định danh dòng thu được trước đó bởi bộ giải mã âm thanh và từ định danh dòng được thể hiện bởi thông tin từ định danh dòng trong kết cấu cấu hình được kết hợp với một hoặc nhiều khung sẽ được giải mã khiến tạo ra sự chuyển tiếp.

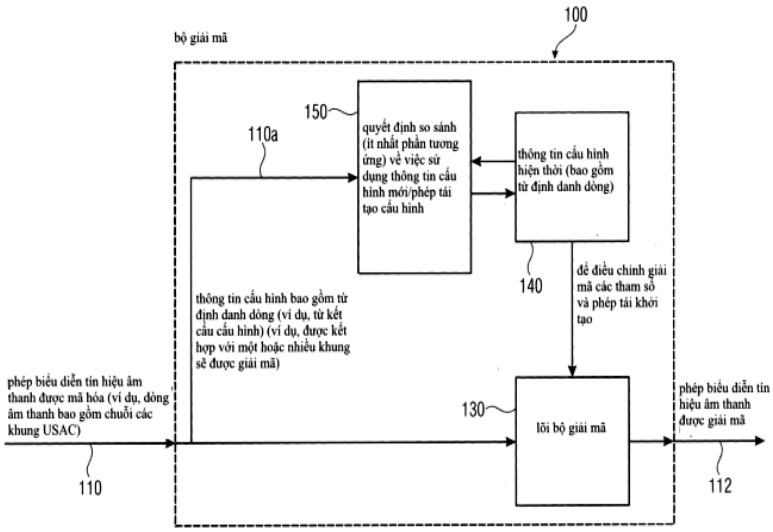
100
bộ giải mã
150
110a
quyết định so sánh (ít nhất phần tương ứng) về việc sử dụng thông tin cấu hình mới/phép tái tạo cấu hình
thông tin cấu hình hiện thời (bao gồm từ định danh dòng)
140
để điều chỉnh giải mã các tham số và phép tái khởi tạo
thông tin cấu hình bao gồm từ định danh dòng (ví dụ, từ kết cấu cấu hình) (ví dụ, được kết hợp với một hoặc nhiều khung sẽ được giải mã)
phép biểu diễn tín hiệu âm thanh được mã hóa (ví dụ, dòng âm thanh bao gồm chuỗi các khung USAC)
130
lõi bộ giải mã
phép biểu diễn tín hiệu âm thanh được giải mã
110
112

Fig. 1

(11) **1-0050068 B**

(15) 11/07/2025
Số Quyết định: 136087/QĐ-SHTT.IP

(45) 25/08/2025 449B

(43) 25/08/2022 413 A

(21) 1-2022-04063

(85) 28/06/2022

(22) 11/12/2020

(86) PCT/CN2020/135817 11/12/2020

(30) 62/946,542 11/12/2019 US
62/953,232 24/12/2019 US
62/954,020 27/12/2019 US
17/117,724 10/12/2020 US

(87) WO2021/115443 A1 17/06/2021

(51) ***H04N 7/24***

(73) **HFI INNOVATION INC.** (TW)
3F.-7, No.5, Taiyuan 1st St., Zhubei City, Hsinchu County 302, Taiwan

(72) CHUANG, Tzu-Der (TW); HSU, Chih-Wei (TW); CHEN, Ching-Yeh (TW); TSAI, Chia-Ming (TW); CHEN, Chun-Chia (TW); CHUBACH, Olena (UA); HUANG, Yu-Wen (TW)

(74) Công ty TNHH Trường Xuân (AGELESS CO.,LTD.)

(54) **PHƯƠNG PHÁP VÀ THIẾT BỊ LẬP MÃ CHUỖI VIĐEO**

(57) Sáng chế đề cập đến phương pháp và thiết bị lập mã chuỗi viđeo. Theo phương pháp này, luồng bít tương ứng với dữ liệu được mã hoá của chuỗi viđeo được tạo ra tại bộ mã hoá hoặc được nhận tại bộ giải mã, trong đó luồng bít vừa nêu tương thích với yêu cầu tương hợp luồng bít đó là một hoặc nhiều điều kiện ràng buộc được thoả mãn. Các điều kiện ràng buộc vừa nêu liên quan đến bộ các thông số RPR (Tái lấy mẫu ảnh tham chiếu) bao gồm chiều rộng hoặc chiều cao cửa sổ phóng tỷ lệ của ảnh hiện thời, chiều rộng hoặc chiều cao cửa sổ phóng tỷ lệ của ảnh tham chiếu, chiều rộng hoặc chiều cao ảnh hiện thời, và chiều rộng hoặc chiều cao ảnh lớn nhất được xác định cho chuỗi viđeo. Thông tin phóng tỷ lệ cho cơ chế RPR được suy dẫn bằng cách sử dụng bộ các thông số RPR. Ảnh mong muốn của chuỗi viđeo sau đó được mã hoá tại bộ mã hoá hoặc được giải mã tại bộ giải mã bằng cách sử dụng thông tin phóng tỷ lệ khi cơ chế RPR được sử dụng cho ảnh mong muốn.

Fig. 1

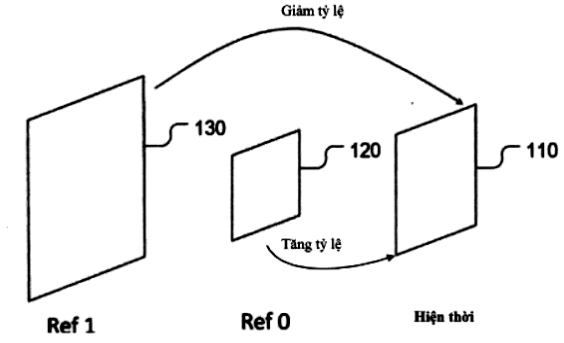

(11) **1-0050069 B**

(15) 11/07/2025
Số Quyết định: 136089/QĐ-SHTT.IP

(45) 25/08/2025 449B

(43) 26/09/2022 414 A

(21) 1-2022-04473

(85) 15/07/2022

(22) 11/01/2021

(86) PCT/EP2021/050354 11/01/2021

(30) 2024629 09/01/2020 NL

(87) WO2021/140241 15/07/2021

(51) ***B32B 3/06***; *B32B 21/04; B32B 5/18; E04F 15/04; D21H 21/56; E04C 2/10; E04C 2/24; E04F 15/024; B32B 21/02; D21F 11/00*

(73) **I4F LICENSING NV** (BE)
Industriedijk 19 2300 Turnhout, Belgium

(72) BOUCKÉ, Eddy Alberic (BE); ZWEED, Sander Gordon (NL)

(74) Công ty TNHH Đại Tín và Liên Danh (DAITIN AND ASSOCIATES CO.,LTD)

(54) **TẤM VẬT LIỆU TRANG TRÍ, LỚP PHỦ TRANG TRÍ VÀ PHƯƠNG PHÁP SẢN XUẤT TẤM VẬT LIỆU NÀY**

(57) Sáng chế đề cập đến tấm vật liệu trang trí, cụ thể là tấm lát sàn, tấm ốp trần hoặc tấm ốp tường, và phương pháp sản xuất tấm vật liệu trang trí này. Tấm vật liệu theo sáng chế bao gồm ít nhất một lớp xốp có mặt trên và mặt dưới, và ít nhất một lớp đặc trang trí được dán trực tiếp hoặc gián tiếp lên mặt trên của lớp xốp, trong đó cả lớp xốp và lớp đặc trang trí là vật liệu làm từ gỗ. Sáng chế cũng đề cập đến lớp phủ sàn bao gồm nhiều tấm vật liệu này.

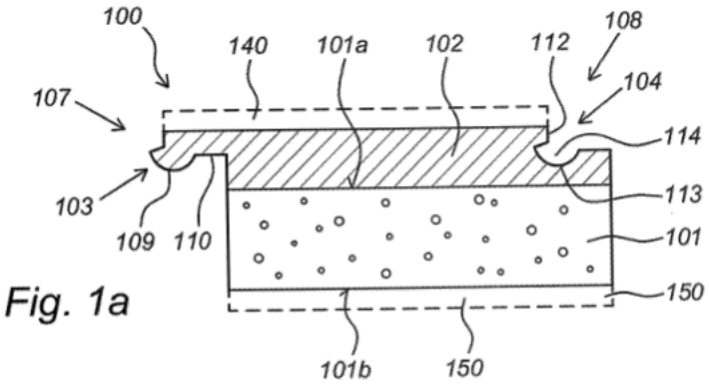

Fig. 1a

(11) **1-0050070 B**

(15) 11/07/2025
Số Quyết định: 136093/QĐ-SHTT.IP

(45) 25/08/2025 449B

(43) 27/01/2023 418 A

(21) 1-2022-06211

(85) 27/09/2022

(22) 21/04/2021

(86) PCT/EP2021/060258 21/04/2021

(30) 20170500.1 21/04/2020 EP

(87) WO2021/214070 28/10/2021

(51) ***B22D 41/50***

(73) **REFRACTORY INTELLECTUAL PROPERTY GMBH & CO. KG** (AT)
Wienerbergstrasse 11, 1100 Wien (AT)

(72) BAUER, Christoph (AT); FELLNER, Wolfgang (AT); FREIBERGER, Norbert (AT); RANA, Raghunath, Prasad (IN)

(74) Công ty TNHH Ban Ca (BANCA)

(54) VÒI PHUN CHÌM CÓ CHI TIẾT CHÈN QUAY ĐƯỢC

(57) Sáng chế đề cập đến vòi phun chìm (1) mà qua đó thép nóng chảy có thể được đổ từ thùng trung gian vào trong khuôn, vòi phun này bao gồm: phần thân về cơ bản hình ống (2), kéo dài từ đầu thứ nhất (3) đến đầu thứ hai (4); đường dẫn (5), kéo dài qua phần thân hình ống (2) dọc theo trục dọc (A) từ đầu thứ nhất (3) đến đầu thứ hai (4); ít nhất một cửa vào (6), mở vào trong đường dẫn (5) ở đầu thứ nhất (3) này; nhiều cửa ra (8), mở vào trong đường dẫn (5) trong vùng (7) liền kề với đầu thứ hai (4); và ít nhất một chi tiết chèn quay được (10); trong đó vòi phun chìm (1) có ít nhất một chi tiết chèn quay được (10) được cấu hình sao cho kim loại nóng chảy đi vào vòi phun chìm (1) ở ít nhất một cửa vào (6) chảy qua đường dẫn (5) và xung quanh chi tiết chèn quay được (10) và thoát khỏi vòi phun vào chìm (1) qua nhiều cửa ra (8), sao cho quá trình quay của chi tiết chèn quay được (10) được dẫn động bởi dòng chảy của kim loại nóng chảy.

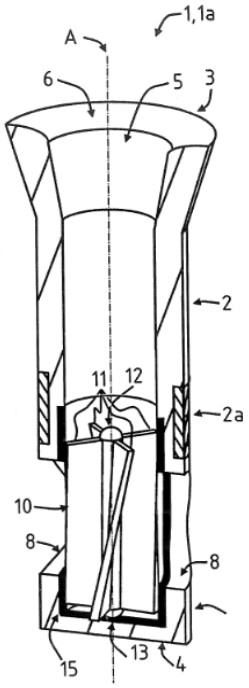

Fig. 6

(11) **1-0050071 B**

(15) 14/07/2025
Số Quyết định: 136907/QĐ-SHTT.IP

(45) 25/08/2025 449B

(43) 26/12/2022 417 A

(21) 1-2022-06376

(85) 03/10/2022

(22) 17/03/2021

(86) PCT/EP2021/056748 17/03/2021

(30) 10 2020 107 585.5 19/03/2020 DE

(87) WO2021/185877 23/09/2021

(51) ***B65H 54/52***

(73) **SAURER SPINNING SOLUTIONS GMBH & CO. KG** (DE)
Carlstr. 60 52531 Übach-Palenberg, Germany

(72) MARX, Alexander (DE); KALBERTODT, René (DE)

(74) Công ty TNHH Tư vấn Phạm Anh Nguyên (ANPHAMCO CO.,LTD.)

(54) **BỘ GIẢM RUNG DÙNG CHO THIẾT BỊ QUẤN SỢI CỦA MÁY DỆT SẢN XUẤT CUỘN SỢI QUẤN NGANG**

(57) Sáng chế đề cập đến bộ giảm rung (18) cho thiết bị quấn sợi (4) của máy dệt (1), máy dệt sản xuất cuộn sợi quấn ngang (5), bộ giảm rung được cung cấp để giảm thiểu rung xảy ra ở giá đỡ cuộn sợi được lắp có thể quay được (8) trong hoạt động quấn sợi của máy dệt (1).

Theo sáng chế, để có được bộ giảm rung không gặp vấn đề gì về an toàn và nhiễm bẩn và cũng luôn đảm bảo trạng thái rung tương đối ổn định của giá đỡ cuộn sợi, bộ giảm rung ở dạng bộ giảm ma sát (20) có lực ma sát có cường độ khác nhau tùy thuộc vào hướng làm việc, lực ma sát này hiệu dụng khi cuộn sợi quấn ngang (5) nâng lên trong hoạt động quấn sợi lớn hơn lực ma sát hiệu dụng trong chuyển động ngược lại của cuộn sợi quấn ngang (5)

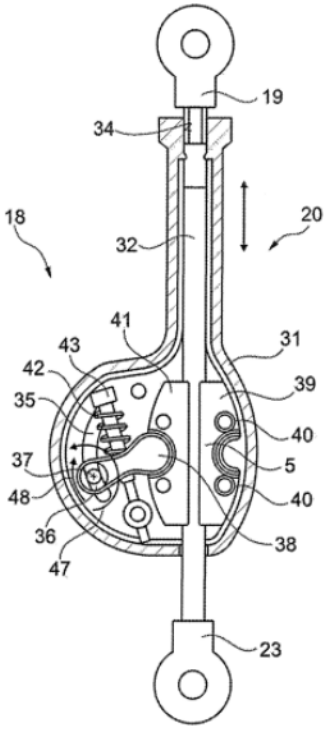

Hình 3

(11) **1-0050072 B**

(15) 14/07/2025
Số Quyết định: 136950/QĐ-SHTT.IP

(45) 25/08/2025 449B

(43) 27/03/2023 420 A

(21) 1-2022-06055

(85) 21/09/2022

(22) 19/03/2021

(86) PCT/US2021/023118 19/03/2021

(30) 62/993,923 24/03/2020 US
17/205,590 18/03/2021 US

(87) WO2021/194868 A1 30/09/2021

(51) ***H04W 72/54***; *H04W 24/02; H04W 48/18; H04W 12/69; H04W 48/16*

(73) **APPLE INC.** (US)
One Apple Park Way, Cupertino, California 95014, United States of America

(72) QAISRANI, Babar (US); LEE, Teck Yang (SG); MALTHANKAR, Rohan C. (US); TOUATI, Samy (US); RIVERA-BARRETO, Rafael L. (US); VENKATARAMAN, Vijay (IN); KISS, Krisztian (US)

(74) Công ty TNHH Lê & Lê (LE & LE)

(54) THIẾT BỊ NGƯỜI DÙNG VÀ PHƯƠNG PHÁP ĐƯỢC TẠO CẤU HÌNH ĐỂ CUNG CẤP DỊCH VỤ DÒ TÌM BIÊN

(57) Các thiết bị, hệ thống và phương pháp để thực hiện việc dò tìm hiệu quả các máy chủ điện toán biên. Một thiết bị không dây có thể cung cấp yêu cầu điện toán biên cho dịch vụ dò tìm biên, có thể chỉ báo một hoặc nhiều tiêu chí cho dịch vụ điện toán biên. Dịch vụ dò tìm biên có thể chọn một hoặc nhiều máy chủ ứng dụng biên cho yêu cầu điện toán biên dựa trên thông tin mô tả về tính khả dụng của tài nguyên điện toán biên mà nó lưu trữ cho nhiều máy chủ ứng dụng biên và một hoặc nhiều tiêu chí cho yêu cầu điện toán biên. Dịch vụ dò tìm biên có thể cung cấp phản hồi cho yêu cầu điện toán biên tới thiết bị không dây, có thể bao gồm chỉ báo của máy chủ ứng dụng biên được chọn hoặc các máy chủ.

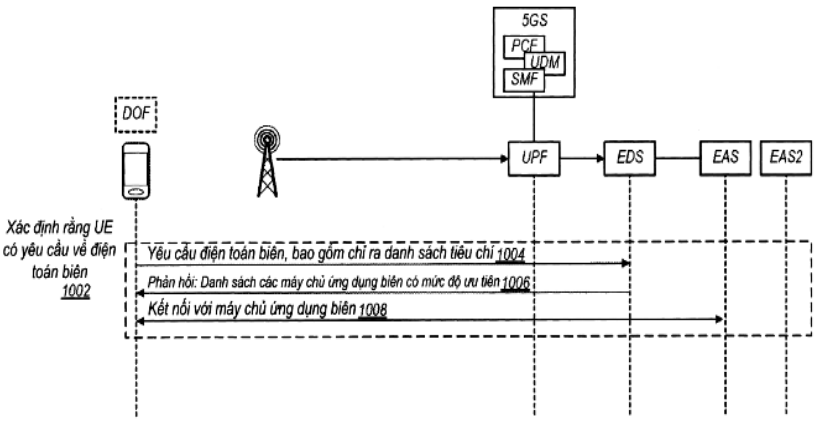

HÌNH 10

(11) **1-0050073 B**

(15) 14/07/2025
Số Quyết định: 136982/QĐ-SHTT.IP

(45) 25/08/2025 449B

(43) 25/01/2024 430 A

(21) 1-2023-05290

(85) 08/08/2023

(22) 31/01/2022

(86) PCT/KR2022/001677 31/01/2022

(30) 10-2021-0019564 13/02/2021 KR

(87) WO2022/173162 18/08/2022

(51) ***B65D 81/32***

(73) **KIM, MOON HWAN** (KR)
1505ho 103dong, Daesilstation e-pyeonhansesang Apt., 42 Jukgok 1-gil Dasa-eup, Dalseong-gun, Daegu 42918 , Republic of Korea

(72) KIM, Yoon Woo (KR)

(74) Công Ty Trách Nhiệm Hữu Hạn Tư Vấn Đầu Tư Và Sở Hữu Trí Tuệ INTERFIVE (INTERFIVE CO., LTD)

(54) **ĐỒ CHỨA PHA TRỘN, ĐẦU CHAI VÀ KẸP ĐẦU CHAI**

(57) Sáng chế đề cập đến đồ chứa pha trộn được sản xuất bằng cách ép phun, bao gồm: phần chứa chất có đầu ra được tạo ra ở phía trên của nó, không gian tiếp nhận được tạo ra trong đó, phía dưới hở, và bộ phận liên kết kẹp; đầu chai mà che phủ phía dưới hở của phần chứa chất và có bộ phận liên kết với đầu ra này hoặc đầu ra của đồ chứa khác, bộ phận liên kết này được tạo ra bên trong đầu chai, màng bịt kín thứ nhất được tạo ra ở phía trên của nó, bộ phận bịt kín được tạo ra trên bề mặt chu vi ngoài của nó, và cữ chặn được tạo ra ở phía dưới của nó; và kẹp đầu chai mà được liên kết với bộ phận liên kết kẹp để ngăn chặn sự tách ra của đầu chai và có bộ phận liên kết với phần chứa chất, bộ phận liên kết được tạo ra trên bề mặt chu vi trong của kẹp đầu chai, và bộ phận ngăn chặn tách đầu chai được tạo ra ở phía dưới của nó. Đồ chứa pha trộn theo sáng chế có thể được sản xuất chỉ bằng quy trình lắp ráp để đơn giản hóa quy trình sản xuất nó, và cho phép tháo ra dễ dàng các bộ phận đã lắp ráp để tạo điều kiện thuận lợi cho việc tái chế và ngăn chặn ô nhiễm môi trường.

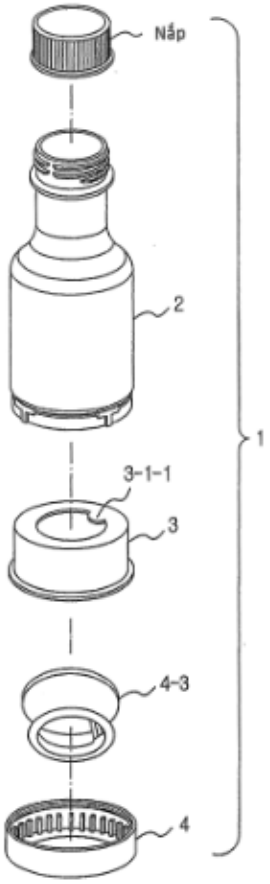

FIG.1

(11) **1-0050074 B**

(15) 14/07/2025
Số Quyết định: 137063/QĐ-SHTT.IP

(45) 25/08/2025 449B

(43) 25/07/2019 376 A

(21) 1-2019-01996

(85) 22/04/2019

(22) 04/11/2016

(86) PCT/CN2016/104779 04/11/2016

(87) WO2018/082064 A1 11/05/2018

(51) ***H04B 7/04***

(73) **GUANGDONG OPPO MOBILE TELECOMMUNICATIONS CORP., LTD.** (CN)
No.18, Haibin Road, Wusha, Chang'an, Dongguan, Guangdong 523860, China

(72) YANG, Ning (CN); XU Hua (CA); TANG, Hai (CN); LIN, YaNan (CN)

(74) Công ty TNHH Dịch vụ Sở hữu trí tuệ KENFOX (KENFOX IP SERVICE CO.,LTD.)

(54) **PHƯƠNG PHÁP ĐO CHÙM TIA, ĐẦU CUỐI, THIẾT BỊ MẠNG VÀ PHƯƠNG TIỆN LƯU TRỮ ĐỌC ĐƯỢC BẰNG MÁY TÍNH KHÔNG TẠM THỜI**

(57) Sáng chế đề cập đến phương pháp đo chùm tia, đầu cuối và thiết bị mạng. Phương pháp này bao gồm: đầu cuối nhận thông tin cấu hình đo được gửi bởi thiết bị mạng, trong đó thông tin cấu hình đo được sử dụng để biểu thị thông số được sử dụng khi đo ít nhất một chùm tia; đầu cuối đo ít nhất một chùm tia theo thông tin cấu hình đo để thu được kết quả đo; và đầu cuối gửi kết quả đo đến thiết bị mạng. Bằng phương pháp đo chùm tia theo sáng chế, đầu cuối nhận thông tin cấu hình đo được gửi bởi thiết bị mạng và đo chùm tia theo thông tin cấu hình đo để thu được kết quả đo chính xác hơn dựa trên chùm tia, sao cho sẽ là hữu ích cho thiết bị mạng để tạo cấu hình đầu cuối hiệu quả hơn theo kết quả đo.

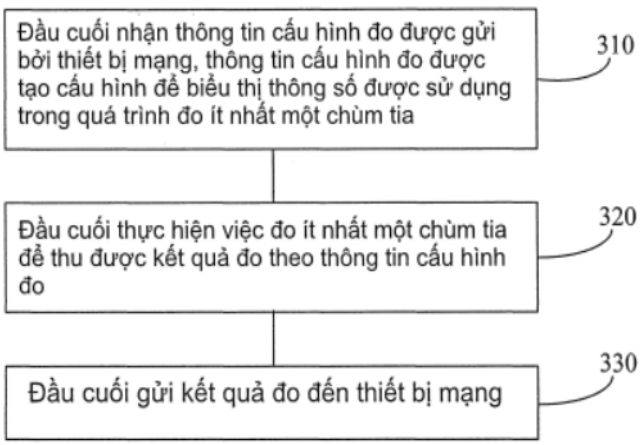

FIG. 3

(11) **1-0050075 B**

(15) 14/07/2025
Số Quyết định: 137064/QĐ-SHTT.IP

(45) 25/08/2025 449B

(43) 26/07/2021 400 A

(21) 1-2021-01543

(85) 23/03/2021

(22) 17/10/2019

(86) PCT/US2019/056657 17/10/2019

(30) 62/747,258 18/10/2018 US

(87) WO2020/081765 23/04/2020

(51) ***C12N 9/18***; *G01N 21/78; C12Q 1/46*

(73) **ACADEMIA SINICA** (TW)
No. 128, Academia Rd., Sec. 2, Nankang Dist., Taipei, 11529, Taiwan

(72) CHAO, Yu-Chan (TW); LIAO, Lin-Li (TW); LIAO, Chuan-yu (TW); TSAI, Chih-Hsuan (TW); HSU, Paul Wei-che (TW)

(74) Công ty TNHH Trường Xuân (AGELESS CO.,LTD.)

(54) **PHƯƠNG PHÁP VÀ BỘ KIT PHÁT HIỆN THUỐC TRỪ SÂU**

(57) Sáng chế bộc lộ phương pháp và bộ kit để phát hiện thuốc trừ sâu. Phương pháp phát hiện thuốc trừ sâu bao gồm các bước tiếp xúc mẫu với tế bào biểu hiện axetylcolinsteraza, tiếp xúc cơ chất của axetylcolinsteraza với tế bào, và phát hiện sản phẩm phản ứng được tạo ra từ cơ chất của axetylcolinsteraza. Bằng cách biểu hiện axetylcolinsteraza trên bề mặt tế bào, sàng lọc nhanh thuốc trừ sâu, có thể đạt được xác định và định lượng thuốc trừ sâu và thuốc diệt côn trùng.

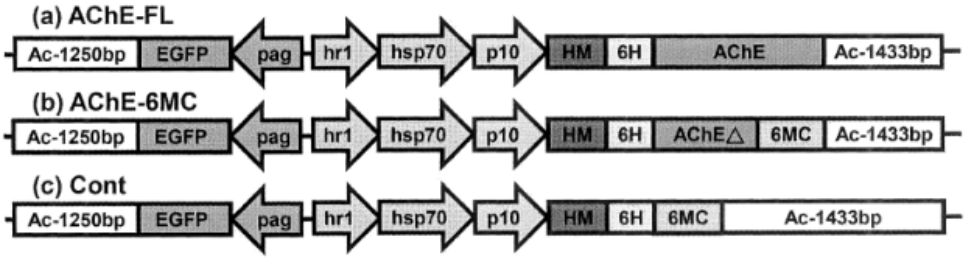

FIG. 1

(11) **1-0050076 B**

(15) 14/07/2025
Số Quyết định: 137067/QĐ-SHTT.IP

(45) 25/08/2025 449B

(43) 25/05/2021 398 A

(21) 1-2021-01632

(85) 26/03/2021

(22) 30/08/2018

(86) PCT/JP2018/032142 30/08/2018

(87) WO2020/044498 A1 05/03/2020

(51) ***F01P 1/02***; *F01P 5/06*

(73) **HONDA MOTOR CO., LTD.** (JP)
1-1, Minami-Aoyama 2-chome, Minato-ku, Tokyo 107-8556, JAPAN

(72) Yuji OIGAWA (JP); Kiichi SHIMAMURA (JP); Sho KITANO (JP)

(74) Công ty TNHH Dịch vụ sở hữu trí tuệ ALPHA (ALPHA PLUS CO., LTD.)

(54) **ĐỘNG CƠ ĐA DỤNG**

(57) Sáng chế đề xuất động cơ đa dụng có chức năng làm mát đủ lớn. Động cơ đa dụng (1) được trang bị thân động cơ (10) có bộ phận cấu thành hệ thống xả (13) nối với xi lanh (11) và cũng nối với cơ cấu làm mát (9) dùng để làm mát thân động cơ (10). Cơ cấu làm mát (9) được trang bị quạt làm mát (90) mà quay để sinh ra dòng không khí làm mát, phần xả (92) dùng để xả dòng không khí làm mát sinh ra bởi chuyển động quay của quạt làm mát (90) và miệng luân chuyển không khí làm mát (33) được bố trí ở phần trên của vách ngăn (32) để phân cách buồng xi lanh (30) là nơi bố trí xi lanh (11) với buồng giảm thanh (31) là nơi bố trí hộp giảm thanh (132), nối một phía đầu xi lanh (15) của buồng xi lanh (30) và phía trên của buồng giảm thanh (31) và, khiến cho dòng không khí làm mát lưu thông từ phía đầu xi lanh (15) của buồng xi lanh (30) tới buồng giảm thanh (31).

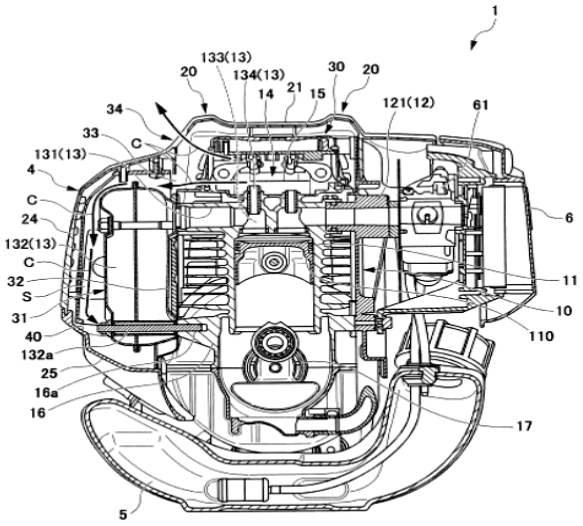

FIG. 8

(11) **1-0050077 B**

(15) 14/07/2025
Số Quyết định: 137068/QĐ-SHTT.IP

(45) 25/08/2025 449B

(43) 25/08/2020 389 A

(21) 1-2020-02186

(85) 17/04/2020

(22) 25/09/2018

(86) PCT/IB2018/057387 25/09/2018

(30) 102017000108402 27/09/2017 IT

(87) WO2019/064170 04/04/2019

(51) ***B29D 35/06***; *B29D 35/14; B29D 35/10; A43B 13/12; B29D 35/08*

(73) **STEMMA SRL** (IT)
Via del Commercio, 16-18 31041 Cornuda (Treviso) (IT)

(72) BORDIN, Ettore (IT); PELLIZZARI, Stefano (IT)

(74) Công ty TNHH ASL LAW (ASL LAW CO.,LTD)

(54) KHUÔN ĐÚC VÀ PHƯƠNG PHÁP SẢN XUẤT GIÀY DÉP

(57) Sáng chế đề cập đến khuôn đúc (10) để sản xuất giày dép (1) bằng cách phun trực tiếp phần trên (2) của đế (3), bao gồm đế gai (5) và đế giữa (4), trong đó đế giữa (4) bao gồm lớp thứ nhất (6) và lớp thứ hai (7). Khuôn đúc (10) bao gồm đế (12), cặp nửa vành thứ nhất (16), nắp (18), cặp nửa vành thứ hai (20) và khuôn đúc mô phỏng hình bàn chân (22). Cặp nửa vành thứ nhất (16) được thiết kế để sắp xếp gần nhau để tiếp giáp với đế (12) và nắp (18), để xác định khoang khuôn đúc thứ nhất để đúc lớp thứ nhất (6) của đế giữa (4). Trong đó, các nửa vành thứ nhất (16) tiếp xúc với đế (12), các nửa vành thứ hai (20) được thiết kế để sắp xếp gần nhau, do vậy chúng nằm trên các nửa vành thứ nhất (16) và tiếp giáp với phần trên (2), cố định trên khuôn đúc mô phỏng hình bàn chân (22), để xác định khoang khuôn đúc thứ hai (15) để đúc lớp thứ hai (7) của đế giữa (4).

Theo sáng chế, các nửa vành thứ nhất (16) được bố trí với phương tiện dẫn hướng (24) để chúng có thể di chuyển ra xa nhau và di chuyển hướng vào nhau và quay quanh trục quay (C).

Sáng chế đề cập tới phương pháp sản xuất giày dép bằng cách phun trực tiếp lên phần trên, phương pháp có thể thực hiện bằng khuôn đúc theo sáng chế.

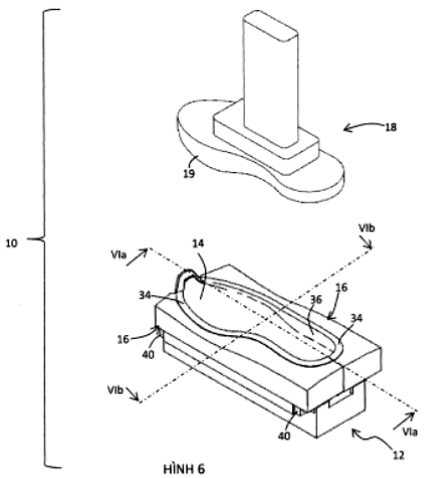

HÌNH 6

(11) **1-0050078 B**

(15) 14/07/2025
Số Quyết định: 137069/QĐ-SHTT.IP

(45) 25/08/2025 449B

(43) 26/07/2021 400 A

(21) 1-2020-07007

(85) 03/12/2020

(22) 08/05/2019

(86) PCT/US2019/031300 08/05/2019

(30) 15/990,344 25/05/2018 US

(87) WO2019/226348 28/11/2019

(51) ***B63H 21/32****; B01D 53/94; F01N 3/022; B01D 53/92; B63B 17/06*

(73) **CLEAN AIR-ENGINEERING - MARITIME, INC.** (US)
2500 Via Cabrillo Marina, Suite 300 San Pedro, CA 90731 (US)

(72) TONSICH, Nicholas, G. (US)

(74) Công ty TNHH ASL LAW (ASL LAW CO.,LTD)

(54) **HỆ THỐNG GIẢM PHÁT THẢI ĐỂ LÀM GIẢM VÀ LỌC LƯỢNG KHÍ THẢI CỦA TÀU KHI TÀU Ở BẾN VÀ XE DẪN HƯỚNG TỰ ĐỘNG CÓ THỂ HOẠT ĐỘNG TRÊN ĐẤT LIỀN ĐỂ MANG THEO HỆ THỐNG KIỂM SOÁT XẢ THẢI**

(57) Sáng chế đề cập đến hệ thống giảm phát thải để giảm lượng khí thải từ khí thải của tàu khi tàu ở bến, bao gồm: (a) hệ thống kiểm soát xả thải được đặt trong vỏ bọc, hệ thống kiểm soát xả thải có cửa hút khí thải để nhận khí thải của tàu và cửa phát khí thải để thải khí thải đã giảm phát thải; (b) hệ thống thu khí phát thải có ống dẫn để thu khí thải của tàu để xử lý; và (c) xe dẫn hướng tự động nơi hệ thống kiểm soát xả thải được gắn trên xe dẫn hướng tự động.

Sáng chế còn đề cập đến hệ thống giảm phát thải để lọc khí thải từ tàu tại bến, bao gồm: xe dẫn hướng tự động có khung gầm, tháp được gắn trên khung gầm và cần cẩu hoặc cần được đỡ bởi tháp; hệ thống kiểm soát xả thải được gắn trên khung gầm của xe dẫn hướng tự động; hệ thống thu khí phát thải có ống dẫn dạng ống lồng.

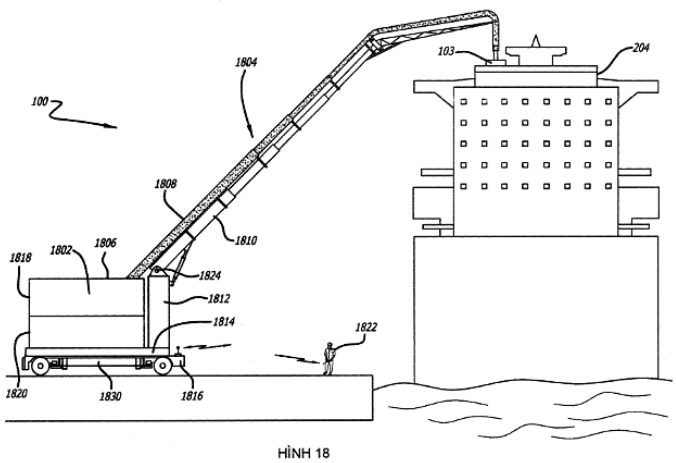

HÌNH 18

(11) **1-0050079 B**

(15) 14/07/2025
Số Quyết định: 137070/QĐ-SHTT.IP

(45) 25/08/2025 449B

(43) 26/06/2023 423 A

(21) 1-2023-01693

(85) 16/03/2023

(22) 15/09/2021

(86) PCT/KR2021/012558 15/09/2021

(30) 10-2020-0119514 16/09/2020 KR
10-2021-0017056 05/02/2021 KR
10-2021-0017061 05/02/2021 KR
10-2021-0057681 04/05/2021 KR

(87) WO2022/060069 24/03/2022

(51) ***A61B 10/00****; G01N 1/10; G01N 1/02; A61B 10/02; C12M 1/30*

(73) **BIONLIFESCIENCE, INC.** (KR)
#1001 #1002 #1005 #1006 #1007 #1008 #1009 #1012 #1013 #1014, 282,
Sunhwagung-ro Namyangju-si Gyeonggi-do 12106, Republic of Korea

(72) GOH, Chang Wook (KR); JEONG, Joong Hwan (KR); KIM, Bong Yoon (KR)

(74) Công ty TNHH Trường Xuân (AGELESS CO.,LTD.)

(54) **QUE LẤY MẪU XÉT NGHIỆM**

(57) Sáng chế đề xuất que lấy mẫu xét nghiệm bao gồm bộ phận đỡ có chiều dài định trước và bộ phận thu mẫu xét nghiệm được đặt ở đầu phía trước của bộ phận đỡ, bộ phận thu mẫu xét nghiệm được tạo cấu hình để thu thập mẫu xét nghiệm trong cơ thể mà đi đến tiếp xúc với bộ phận thu mẫu xét nghiệm, nhờ đó lượng mẫu xét nghiệm thu được từ đối tượng tăng và lượng mẫu xét nghiệm đã thu được hòa tan hoặc phân tán trong chất phản ứng hoặc dung dịch từ que lấy mẫu xét nghiệm tăng.

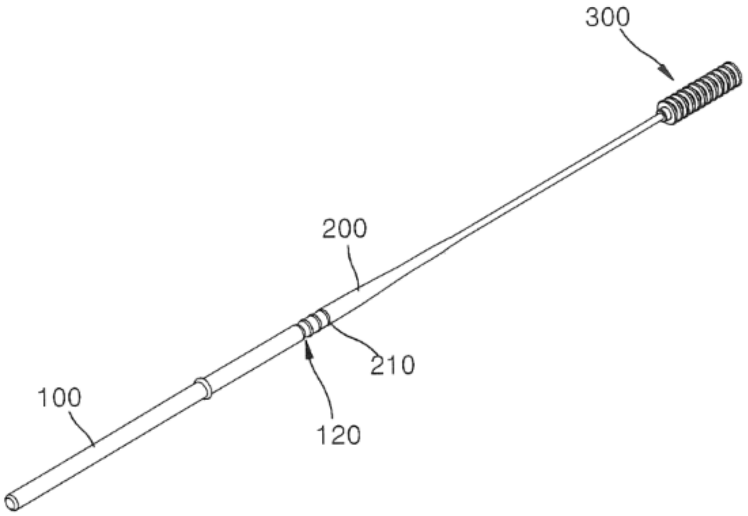

FIG. 1

(11) **1-0050080 B**

(15) 14/07/2025
Số Quyết định: 137091/QĐ-SHTT.IP

(45) 25/08/2025 449B

(43) 25/07/2022 412 A

(21) 1-2022-02297

(85) 13/04/2022

(22) 24/09/2020

(86) PCT/CN2020/117397 24/09/2020

(30) 62/904,717 24/09/2019 US
62/912,538 08/10/2019 US
62/913,103 09/10/2019 US
62/925,267 24/10/2019 US
17/029,239 23/09/2020 US

(87) WO2021/057842 01/04/2021

(51) ***H04N 19/60***

(73) **HFI INNOVATION INC.** (TW)
3F.-7, No.5, Taiyuan 1st St., Zhubei City, Hsinchu County 302, Taiwan

(72) LAI, Chen-Yen (TW); CHUBACH, Olena (UA); CHUANG, Tzu-Der (TW); CHEN, Ching-Yeh (TW)

(74) Công ty TNHH Trường Xuân (AGELESS CO.,LTD.)

(54) **PHƯƠNG PHÁP MÃ HÓA VÀ GIẢI MÃ VIĐEO, VÀ THIẾT BỊ ĐIỆN TỬ**

(57) Sáng chế đề cập đến các phương pháp mã hóa và giải mã viđeo, và thiết bị điện tử. Bộ giải mã nhận dữ liệu từ luồng bít sẽ được giải mã thành hình ảnh hiện thời của viđeo, hình ảnh hiện thời này sẽ được giải mã bằng cách sử dụng nhiều ma trận chia tỷ lệ. Bộ giải mã nhận độ lệch chỉ số tham chiếu cho ma trận chia tỷ lệ thứ nhất của nhiều ma trận chia tỷ lệ. Bộ giải mã áp dụng độ lệch chỉ số tham chiếu cho chỉ số thứ nhất mà định dạng ma trận chia tỷ lệ thứ nhất để suy dẫn ra chỉ số thứ hai mà định dạng ma trận chia tỷ lệ thứ hai của nhiều ma trận chia tỷ lệ. Ma trận chia tỷ lệ thứ hai được tái cấu trúc trước đó. Bộ giải mã tái cấu trúc ma trận chia tỷ lệ thứ nhất bằng cách tham chiếu đến ma trận chia tỷ lệ thứ hai. Bộ giải mã giải lượng tử các hệ số biến đổi của các khối biến đổi của hình ảnh hiện thời bằng cách sử dụng nhiều ma trận chia tỷ lệ và tái cấu trúc hình ảnh hiện thời bằng cách sử dụng các hệ số biến đổi được giải lượng tử.

Fig. 11


1100
1110
Nhận dữ liệu từ dòng bít sẽ được giải mã thành hình ảnh hiện thời của viđeo; hình ảnh hiện thời sẽ được giải mã bằng cách sử dụng nhiều ma trận chia tỷ lệ
1120
Nhận giá trị lệch tham số tham chiếu cho ma trận chia tỷ lệ thứ nhất của nhiều ma trận chia tỷ lệ
1130
Áp dụng giá trị lệch tham số tham chiếu cho tham số thứ nhất mà định dạng ma trận chia tỷ lệ thứ nhất để suy dẫn ra tham số thứ hai mà định dạng ma trận chia tỷ lệ thứ hai của nhiều ma trận chia tỷ lệ; ma trận chia tỷ lệ thứ hai được khôi phục trước đó
1140
Khôi phục ma trận chia tỷ lệ thứ nhất bằng cách tham chiếu đến ma trận chia tỷ lệ thứ hai
1150
Giải lượng tử các hệ số biến đổi của các khối biến đổi của hình ảnh hiện thời bằng cách sử dụng nhiều ma trận chia tỷ lệ được xác định
1160
Khôi phục hình ảnh hiện thời bằng cách sử dụng các hệ số biến đổi được giải lượng tử

(11) **1-0050081 B**

(15) 14/07/2025
Số Quyết định: 137092/QĐ-SHTT.IP

(45) 25/08/2025 449B

(43) 25/10/2022 415 A

(21) 1-2021-04619

(22) 27/07/2021

(30) 63/058,205 29/07/2020 US
63/087,563 05/10/2020 US
17/372,057 09/07/2021 US

(51) ***H01M 10/0525***

(73) 1. **PROLOGIUM TECHNOLOGY CO., LTD.** (TW)
No.6-1, Ziqiang 7th Rd., Zhongli Dist., Taoyuan City, Taiwan
2. **PROLOGIUM HOLDING INC.** (KY)
PO Box309, Ugland House, Grand Cayman, KY1-1104, Cayman Islands

(72) Szu-Nan YANG (TW)

(74) Công ty TNHH INVESTPRO và cộng sự (INVESTPRO & ASSOCIATES)

(54) **THÀNH PHẦN NGĂN CHẶN SỰ KHÔNG ỔN ĐỊNH NHIỆT VÀ PIN LITHI CÓ KHẢ NĂNG NGĂN CHẶN SỰ KHÔNG ỔN ĐỊNH NHIỆT**

(57) Sáng chế đề cập đến thành phần ngăn chặn sự không ổn định nhiệt của các pin lithi và các ứng dụng liên quan. Thành phần ngăn chặn sự không ổn định nhiệt bao gồm bộ cấp thành phần thụ động, để giải phóng ion kim loại (A), được lựa chọn từ ion kim loại kiềm không phải lithi, ion kim loại kiềm thổ hoặc kết hợp của chúng, và ion kim loại lưỡng tính (B), bộ cấp dung dịch phân cực và cơ cấu cô lập, mà có khả năng phân tách bộ cấp thành phần thụ động và bộ cấp dung dịch phân cực trong nhiệt độ được xác định trước. Khi cơ cấu cô lập bị thất bại và bộ cấp dung dịch phân cực giải phóng dung dịch phân cực để mang ion kim loại (A) và ion kim loại lưỡng tính (B) vào pin lithi và phản ứng với vật liệu hoạt tính dương và vật liệu hoạt tính âm sang trạng thái với năng lượng thấp hơn. Điện áp của toàn bộ pin được giảm và đường phản ứng điện hóa được chặn để ngăn chặn sự không ổn định nhiệt khỏi xảy ra.

(11) **1-0050082 B**

(15) 14/07/2025
Số Quyết định: 137133/QĐ-SHTT.IP

(45) 25/08/2025 449B

(43) 26/07/2021 400 A

(21) 1-2021-02080

(85) 16/04/2021

(22) 25/10/2019

(86) PCT/JP2019/041880 25/10/2019

(30) 2018-201041 25/10/2018 JP

(87) WO2020/085481 30/04/2020

(51) ***F16C 1/10***

(73) **HI-LEX CORPORATION** (JP)
12-28, Sakaemachi 1-chome, Takarazuka-shi, Hyogo 665-0845, Japan

(72) Yasushi OKUDA (JP); Takahiro HORINAKA (JP)

(74) Văn phòng Luật sư Ân Nam (ANNAM IP & LAW)

(54) **KẾT CẤU LẮP**

(57) Sáng chế đề cập đến kết cấu lắp bao gồm: bộ phận nắp được bố trí ở phần đầu của thanh dài; và giá đỡ mà bộ phận nắp lắp trên đó, trong đó phần gắn được gắn vào phần được gắn của đế được tạo ra bởi giá đỡ và bộ phận nắp. Bộ phận nắp bao gồm phần thân nắp, phần lắp mà lắp vào giá đỡ và phần gắn phía bộ phận nắp được gắn vào phần được gắn. Phần gắn phía bộ phận nắp được bố trí để kéo dài xung quanh trục của phần thân nắp, Giá đỡ bao gồm phần thân giá đỡ, phần được lắp mà bộ phận nắp lắp vào và phần gắn phía giá đỡ được gắn vào phần được gắn. Phần gắn phía giá đỡ được bố trí ở một phía xung quanh trục của bộ phận nắp được lắp vào phần được lắp của giá đỡ. Phần gắn phía bộ phận nắp được bố trí ở phía đối diện với phần gắn phía giá đỡ so với trục của bộ phận nắp được lắp vào phần được lắp của giá đỡ. Bằng việc sử dụng kết cấu lắp, việc tách nắp khỏi giá đỡ được ngăn chặn.

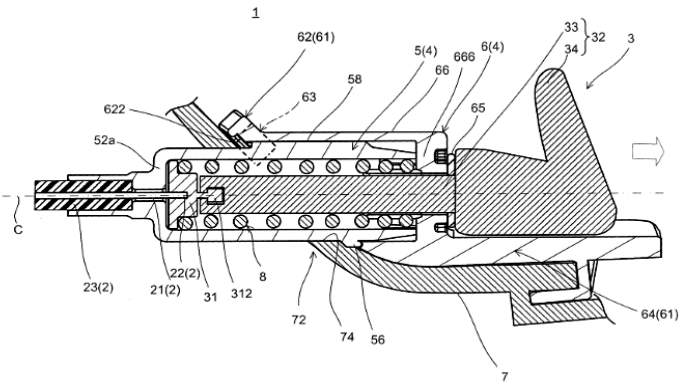

FIG. 2

(11) **1-0050083 B**

(15) 14/07/2025
Số Quyết định: 137154/QĐ-SHTT.IP

(45) 25/08/2025 449B

(43) 25/11/2021 404 A

(21) 1-2021-03339

(85) 07/06/2021

(22) 04/12/2019

(86) PCT/EP2019/083606 04/12/2019

(30) 10 2018 221 393.3 11/12/2018 DE

(87) WO2020/120243 18/06/2020

(51) ***A43B 23/08***; *A43B 23/26; B29C 67/08; B29C 41/36; B29C 43/00; B29C 43/34; A43B 23/17; A45C 3/00*

(73) **RHENOFLEX GMBH** (DE)
Giulinistraße 2, 67065 Ludwigshafen, Germany

(72) JÄRGER, Henritte (DE); AMES, Sebastian (DE); MILKOVIC, Slavica (DE)

(74) Công ty TNHH dịch vụ sở hữu trí tuệ DREWMARKS (DREWMARKS CO .,LTD.)

(54) **THIẾT BỊ PHỦ BỘT, PHƯƠNG PHÁP SẢN XUẤT BỘ PHẬN GIA CỐ TỪ BỘT VÀ BỘ PHẬN GIA CỐ**

(57) Sáng chế đề cập đến thiết bị phủ bột, phương pháp sản xuất bộ phận gia cố từ bột và bộ phận gia cố. Sáng chế đề cập đến thiết bị phủ bột để bột có thể nóng chảy ít nhất một phần (12) được phủ lên bộ phận tiếp liệu (24) để sản xuất bộ phận gia cố (30), bao gồm thùng chứa bột (10). Tại khu vực đầu ra (14) của thùng chứa bột (10), khuôn (16) để xác định hình dạng cơ bản của bộ phận gia cố (30) sẽ được sản xuất được lắp đặt. Ngoài ra, công cụ đóng (18) để mở và đóng đầu ra (14) được lắp đặt. Để sản xuất các bộ phận gia cố (30) có độ cứng khác nhau, các bộ phận chắn (28), cụ thể được kết nối với khuôn (16), được lắp đặt. Các bộ phận chắn (28) làm giảm sự cung cấp bột cho bộ phận tiếp liệu (24) sao cho phần tử gia cố (30) với các vùng (34) có độ dày vật liệu khác nhau được tạo ra. Ngoài ra, sáng chế đề cập đến phương pháp để sản xuất ra bộ phận gia cố này.

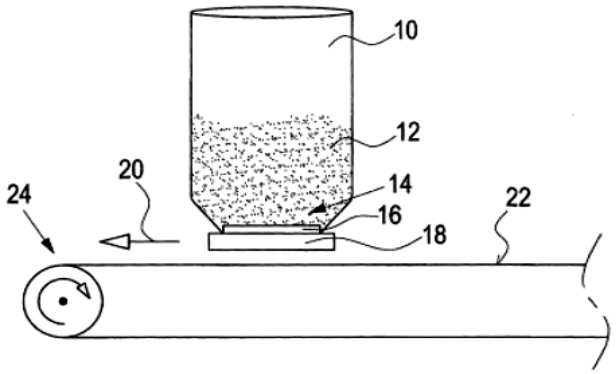

FIG.1

(11) **1-0050084 B**

(15) 14/07/2025
Số Quyết định: 137176/QĐ-SHTT.IP

(45) 25/08/2025 449B

(43) 26/09/2022 414 A

(21) 1-2021-04620

(22) 27/07/2021

(30) 63/058,205 29/07/2020 US
63/087,563 05/10/2020 US
17/372,012 09/07/2021 US

(51) ***H01M 10/00***

(73) 1. **PROLOGIUM TECHNOLOGY CO., LTD.** (TW)
No.6-1, Ziqiang 7th Rd., Zhongli Dist., Taoyuan City, Taiwan
2. **PROLOGIUM HOLDING INC.** (KY)
PO Box309, Ugland House, Grand Cayman, KY1-1104, Cayman Islands

(72) Szu-Nan YANG (TW)

(74) Công ty TNHH INVESTPRO và cộng sự (INVESTPRO & ASSOCIATES)

(54) **PHƯƠNG PHÁP NGĂN CHẶN SỰ KHÔNG ỔN ĐỊNH NHIỆT CỦA CÁC PIN LITHI**

(57) Sáng chế đề cập đến phương pháp ngăn chặn sự không ổn định nhiệt của các pin lithi, mà bao gồm bước cung cấp pin lithi có khả năng thực hiện việc nạp và xả, mà bao gồm hệ thống phản ứng điện hóa. Khi nhiệt độ của pin lithi đạt tới nhiệt độ được xác định trước, ion kim loại (A) và ion kim loại lưỡng tính (B) được áp dụng cho lớp vật liệu hoạt tính dương và lớp vật liệu hoạt tính âm của pin lithi để thụ động hóa lớp vật liệu hoạt tính dương và lớp vật liệu hoạt tính âm. Ion kim loại (A) được lựa chọn từ ion kim loại kiềm không phải lithi, ion kim loại kiềm thổ hoặc kết hợp của chúng để ngăn ngừa sự không ổn định nhiệt khỏi xảy ra.

(11) **1-0050085 B**

(15) 14/07/2025
Số Quyết định: 137177/QĐ-SHTT.IP

(45) 25/08/2025 449B

(43) 25/05/2021 398 A

(21) 1-2021-01831

(85) 05/04/2021

(22) 27/08/2019

(86) PCT/IB2019/057198 27/08/2019

(30) 18192747.6 05/09/2018 EP

(87) WO2020/049407 A1 12/03/2020

(51) ***B62D 65/02***

(73) **COMAU S.P.A.** (IT)
via Rivalta 30, I-10095 Grugliasco (Torino) Italy

(72) MAULETTI, Enrico (IT); RUI, Enrico (IT); BERZANO, Mauro (IT); LAZZERO, Ivan (IT); ROMEO, Simone (IT)

(74) Công ty TNHH Tư vấn đầu tư và chuyển giao công nghệ (INVESTCONSULT)

(54) **PHƯƠNG TIỆN TỰ VẬN HÀNH, VÍ DỤ NHƯ PHƯƠNG TIỆN TỰ LÁI (AGV) HOẶC RÔ BỐT DI ĐỘNG TỰ ĐỘNG (AMR) VÀ NHÀ MÁY BAO GỒM DÂY CHUYỀN LẮP RÁP (L) BỐ TRÍ PHƯƠNG TIỆN TỰ LÁI**

(57) Phương tiện tự vận hành, ví dụ, phương tiện tự lái (AGV) hoặc rô bốt di động tự động (AMR), có kết cấu đỡ (2) có hình dạng thân đôi chung, với hai thân tách biệt (3R, 3L), song song với nhau và đặt cách nhau theo chiều ngang, và có ít nhất hai kết cấu cầu (C1, C2, L1, L2; G1, G2) nối các thân với nhau. Kết cấu cầu nêu trên có các đầu nối với hai thân bằng cách đặt các mối nối đàn hồi (E1, E2, E3) vào giữa, theo cách sao cho hai thân tự do thực hiện các chuyển động rung khác biệt để cho phép các bánh trước và bánh sau của phương tiện vẫn tiếp xúc với bề mặt mà phương tiện di chuyển trên đó, ngay cả khi bề mặt này có những biến đổi bất thường và/hoặc sự thay đổi độ dốc. Sáng chế còn đề cập đến nhà máy bao gồm dây chuyền lắp ráp (L) bố trí nhiều AGV (700) để chạy dọc theo dây chuyền này và nhận các thành phần từ đó.

Fig.1

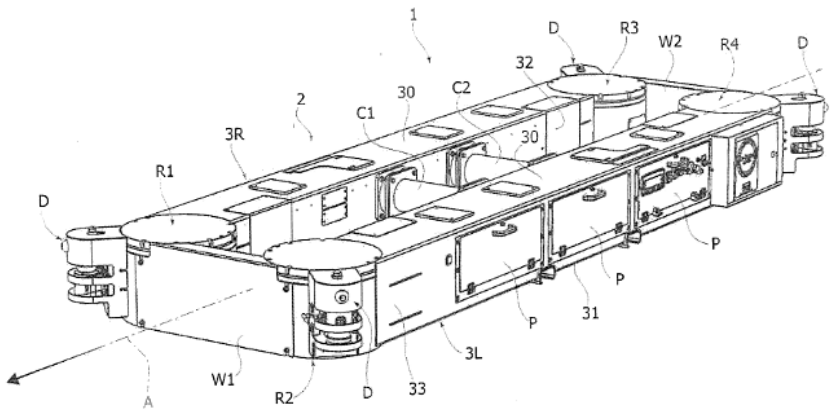

(11) **1-0050086 B**

(15) 14/07/2025
Số Quyết định: 137203/QĐ-SHTT.IP

(45) 25/08/2025 449B

(43) 25/05/2022 410 A

(21) 1-2022-01411

(85) 07/03/2022

(22) 14/08/2020

(86) PCT/CN2020/109208 14/08/2020

(30) 201910754814.7 15/08/2019 CN

(87) WO2021/027926 18/02/2021

(51) ***H04W 40/22***

(73) **VIVO MOBILE COMMUNICATION CO., LTD.** (CN)
No.1, Vivo Road, Chang'an, Dongguan, Guangdong 523863, China

(72) LIANG, Jing (CN); YANG, Xiaodong (CN)

(74) Công ty TNHH Đại Tín và Liên Danh (DAITIN AND ASSOCIATES CO.,LTD)

(54) PHƯƠNG PHÁP CHỌN LẠI CHUYỂN TIẾP, THIẾT BỊ CHUYỂN TIẾP VÀ THIẾT BỊ ĐẦU CUỐI TỪ XA

(57) Sáng chế đề xuất phương pháp chọn lại chuyển tiếp, thiết bị chuyển tiếp và thiết bị đầu cuối từ xa. Phương pháp này bao gồm: thực hiện thao tác chọn lại chuyển tiếp tương ứng trong trường hợp đáp ứng điều kiện chọn lại chuyển tiếp thứ nhất.

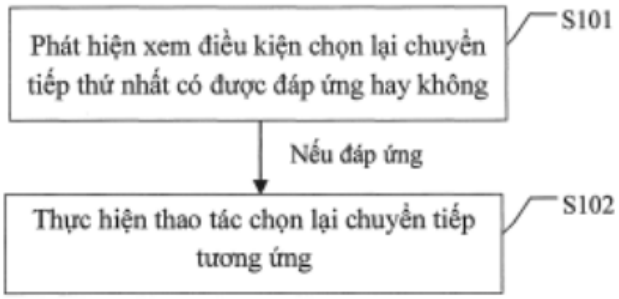

Fig.1

(11) **1-0050087 B**

(15) 14/07/2025
Số Quyết định: 137204/QĐ-SHTT.IP

(45) 25/08/2025 449B

(43) 25/10/2022 415 A

(21) 1-2021-07608

(22) 26/11/2021

(30) 10-2021-0041615 31/03/2021 KR

(51) ***C10J 3/20****; C10J 3/30*

(73) **E.C.T CO., LTD.** (KR)
1407, 29, Simin-daero 109beon-gil, Dongan-gu, Anyang-si, Gyeonggi-do, Republic of Korea

(72) JIN, Kyun Ha (KR)

(74) Công ty TNHH Lê & Lê (LE & LE)

(54) THIẾT BỊ ĐỐT KHÍ HOÁ SINH KHỐI

(57) Sáng chế đề cập đến thiết bị đốt khí hoá sinh khối gồm: bộ phận vỏ (110) có vỏ hình trụ (111), tấm trước (115) được nối với vỏ (111), lỗ giữa (116) được tạo ra tại phần giữa của tấm trước (115), và các đường dẫn không khí (116a) được khía trên chu vi bên trong của lỗ giữa (116); bộ phận cấp nhiên liệu (120) có ống cấp chính (123) xuyên qua lỗ giữa (116) của tấm trước (115) của bộ phận vỏ (110), phễu 121) với ống xả (122) xuyên thẳng đứng qua vỏ (111) và thông với ống cấp chính (123), vít cấp (124) bố trí bên trong ống cấp chính (123), và bánh răng tròn (126) lắp khớp với đầu sau của vít cấp (124); bộ phận đốt (130) có trống đốt (131) xuyên qua tấm trước (115) của bộ phận vỏ (110), bánh răng tròn (133) được nối ăn khớp với đầu sau của trống đốt (131), trống không khí (138) được nối với tấm trước (115) và chứa trống đốt (131) trong đó; bộ phận dẫn hướng (140) để quay êm trống đốt (131) của bộ phận đốt (130) và cấp không khí nhẹ nhàng vào trống không khí (138); và bộ phận vận hành (150) để điều khiển trống đốt (131) của bộ phận đốt (130) và vít cấp (124) của bộ phận cấp nhiên liệu (120) để điều khiển quay nhẹ nhàng trống đốt (131) và cấp nhiên liệu, bằng cách này vít cấp (124) quay theo tỷ số truyền định trước để cấp nhiên liệu liên tục vào bên trong trống đốt (131), trống đốt (131) quay ăn khớp với vít cấp (124) để trộn liên tục và đầy đủ nhiên liệu trong đó, và không khí được cấp vào trống không khí (138) để bằng cách này cho phép không khí xả vào bên trong trống đốt (131) thông qua bộ phận xoắn ốc tạo xoáy (139) và các lỗ xả khí (132) của trống đốt (131), vì vậy nhiên liệu có thể được trộn hiệu quả hơn và nhiên liệu còn lại như là tro sau khi đốt có thể được xả nhẹ nhàng ra ngoài, bằng cách này duy trì liên tục trạng thái đốt tối ưu và đạt được sự đốt cháy hoàn hoàn trong các điều kiện tối ưu.

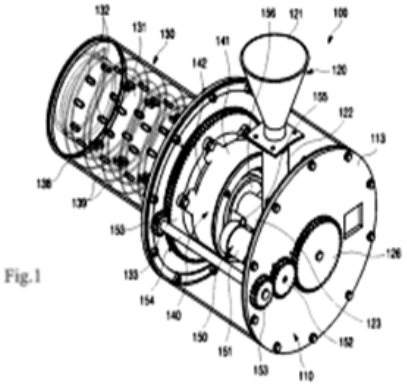

Fig.1

(11) **1-0050088 B**

(15) 14/07/2025
Số Quyết định: 137206/QĐ-SHTT.IP

(45) 25/08/2025 449B

(43) 25/03/2022 408 A

(21) 1-2022-00457

(85) 21/01/2022

(22) 27/06/2019

(86) PCT/JP2019/025570 27/06/2019

(87) WO2020/261478 30/12/2020

(51) ***F02N 11/08***; *H01M 2/10*

(73) **YAMAHA HATSUDOKI KABUSHIKI KAISHA** (JP)
2500 Shingai, Iwata, Shizuoka 438-8501, Japan

(72) Haruyoshi HINO (JP)

(74) Công ty cổ phần tư vấn Trung Thực (TRUNG THUC.,JSC)

(54) **XE NGHIÊNG**

(57) Sáng chế đề cập đến xe nghiêng mà có thể rút ngắn thời gian khởi động động cơ trong khi vẫn duy trì độ tự do trong việc bố trí các bộ phận. Xe nghiêng này bao gồm ăcquy axit-chì khởi động và các tụ điện hai lớp được nối với ăcquy axit-chì khởi động. Ăcquy axit-chì khởi động cấp điện năng cho động cơ điện để cho phép động cơ điện khởi động động cơ. Ăcquy axit-chì khởi động có hình dạng khối lập phương với chiều dọc, chiều ngang, và chiều cao, và có phần bề mặt trên được trang bị cực dương và cực âm. chiều dọc là ngắn nhất trong số chiều dọc, chiều ngang, và chiều cao. Phần bề mặt trên bao gồm chiều dọc. Như các tụ điện hai lớp, năm đến bảy tụ điện hai lớp được mắc nối tiếp với nhau. Các mối tương quan trong số đường kính φ của các tụ điện hai lớp, chiều dài Lc của các tụ điện hai lớp, chiều dài Lb của chiều ngang thuộc phần bề mặt trên, và chiều dài W của chiều dọc thuộc phần bề mặt trên được biểu thị bằng bất đẳng thức (A) và (B) được thể hiện dưới đây.

$$(Lb/7) \leq \varphi \leq (Lb/5) \quad (A)$$

$$Lc \leq W \quad (B)$$

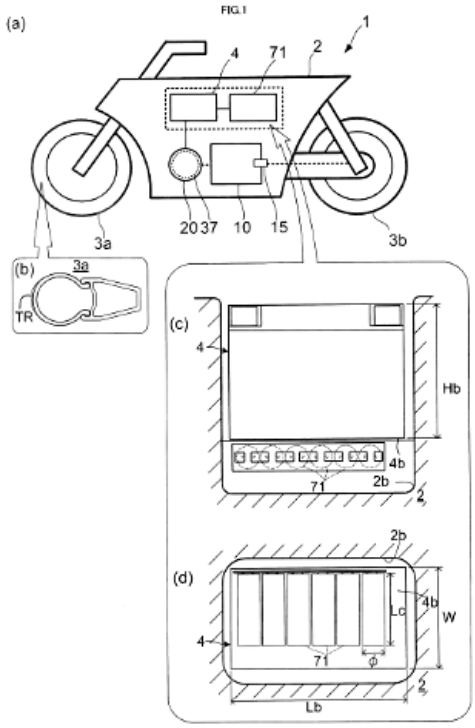
FIG.1
(a)
1
4
71
2
20
37
10
15
3a
3b
(b)
3a
TR
(c)
4
Hb
4b
71
2b
2
(d)
2b
4b
Lc
W
4
71
φ
2
Lb

(11) **1-0050089 B**

(15) 14/07/2025
Số Quyết định: 137207/QĐ-SHTT.IP

(45) 25/08/2025 449B

(43) 25/09/2023 426 A

(21) 1-2023-01013

(85) 20/02/2023

(22) 05/08/2021

(86) PCT/EP2021/071898 05/08/2021

(30) 2020/5573 17/08/2020 BE

(87) WO2022/037960 A1 24/02/2022

(51) ***B66C 23/92***

(73) **DEME OFFSHORE BE N.V.** (BE)
Haven 1025 Scheldedijk 30, 2070 Zwijndrecht, Belgium

(72) GABRIËL, Jan (BE); VANDEN BRANDEN, Jeroen (BE)

(74) Công ty TNHH Sở hữu trí tuệ Trí Việt và Cộng sự (TRI VIET & ASSOCIATES.)

(54) **THIẾT BỊ NÂNG ĐƯỢC BỐ TRÍ THIẾT BỊ PHỤ TRỢ ĐỂ CHỐNG LẠI SỰ LẬT NGƯỢC CỦA CẦN KHI MẤT TẢI ĐỘT NGỘT**

(57) Sáng chế đề cập đến thiết bị nâng có bệ hấp thụ lực mà cần có dây cáp cẩu để nâng tải trọng theo chiều về cơ bản thẳng đứng được kết nối nghiêng vào đó. Thiết bị nâng được bố trí thiết bị phụ trợ để chống lại sự lật ngược của cần trong trường hợp mất tải trọng đột ngột. Thiết bị phụ trợ được kết nối với bệ của thiết bị nâng, tạo ra bề mặt tiếp xúc, bề mặt này tiếp xúc vĩnh viễn với bề mặt tiếp xúc của cần hoặc tiếp xúc với bề mặt đó trong trường hợp lật ngược, và còn bao gồm hệ thống dẫn động và kiểm soát được cấu tạo để dừng sự chuyển động của cần khi lực được xác định trước giữa các bề mặt tiếp xúc bị vượt quá do hậu quả của việc cần lật ngược. Thiết bị phụ trợ được mô tả có thể có dạng độc lập và có thể được lắp trên thiết bị nâng.

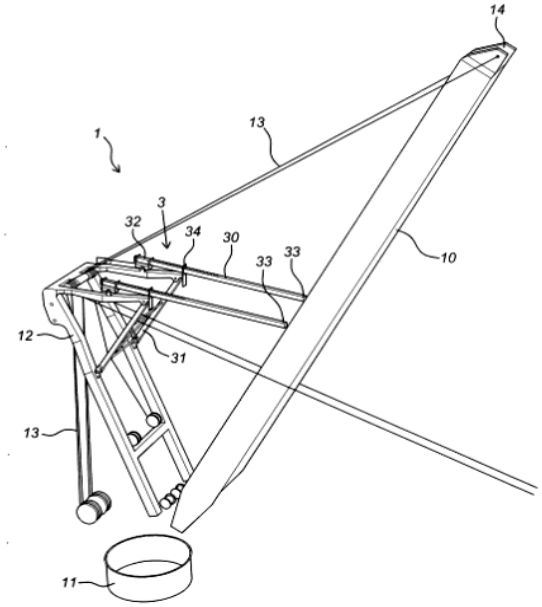

Hình 1

(11) **1-0050090 B**

(15) 14/07/2025
Số Quyết định: 137209/QĐ-SHTT.IP

(45) 25/08/2025 449B

(43) 27/06/2022 411 A

(21) 1-2022-01873

(85) 25/03/2022

(22) 15/07/2020

(86) PCT/JP2020/027530 15/07/2020

(30) 2019-177753 27/09/2019 JP

(87) WO2021/059686 A1 01/04/2021

(51) ***H02J 7/00**; B60L 53/80; H01M 2/10; B60L 53/30; H01M 10/46*

(73) **HONDA MOTOR CO., LTD.** (JP)
1-1, Minami-Aoyama 2-chome, Minato-ku, Tokyo, 107-8556 Japan

(72) Kenji TAMAKI (JP); Yu MIYAJIMA (JP); Akira SATO (JP)

(74) Công ty TNHH Dịch vụ sở hữu trí tuệ ALPHA (ALPHA PLUS CO., LTD.)

(54) **BỘ SẠC ĐIỆN DÙNG CHO PIN XÁCH TAY**

(57) Bộ sạc điện dùng cho pin xách tay theo sáng chế là bộ sạc điện (1) dùng cho pin xách tay được sử dụng trong xe chạy điện và có phần nắm tay (110). Bộ sạc điện (1) bao gồm khay (2) có bề mặt đặt (10a) để đặt pin (100) trên đó. Khay (2) có phần lõm (14) được làm lõm hơn nữa xuống phía dưới so với bề mặt đặt (10a) ở phần đầu ở phía phần nắm tay (110) ở trạng thái pin (100) được đặt trong đó.

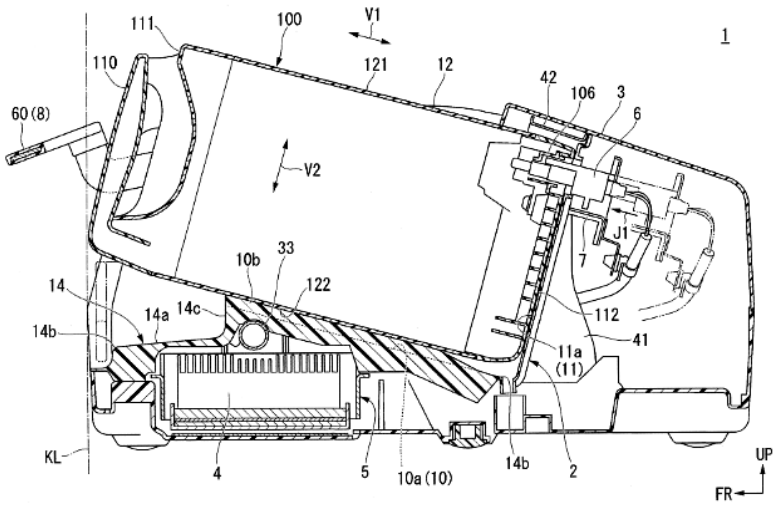

FIG. 12

(11) **1-0050091 B**

(15) 14/07/2025
Số Quyết định: 137210/QĐ-SHTT.IP

(45) 25/08/2025 449B

(43) 26/09/2022 414 A

(21) 1-2021-05856

(85) 21/09/2021

(22) 19/08/2020

(86) PCT/JP2020/031338 19/08/2020

(30) 2019-232615 24/12/2019 JP

(87) WO2021/131150 01/07/2021

(51) ***F25D 11/02***; *F25D 23/06; F25D 21/04; F25D 11/00; F25D 17/08*

(73) **HITACHI GLOBAL LIFE SOLUTIONS, INC.** (JP)
15-12, Nishi Shimbashi 2-chome, Minato-ku, Tokyo 105-8410 Japan

(72) Ryoji KAWAI (JP); Shinichiro OKADOME (JP); Haruki NUKAGA (JP); Fukutaro OKADA (JP); Yoshiaki FUJIKI (JP); Hirokazu NAKAMURA (JP); Toshihiro KOMATSU (JP)

(74) Công Ty Luật Trách Nhiệm Hữu Hạn AMBYS HÀ NỘI (AMBYS HANOI)

(54) **TỦ LẠNH**

(57) Sáng chế đề cập đến tủ lạnh với độ tin cậy được cải thiện. Tủ lạnh này bao gồm: buồng chuyển đổi nhiệt độ (3) được tạo kết cấu sao cho nhiệt độ buồng của buồng chuyển đổi nhiệt độ (3) có thể được thiết lập thành vùng nhiệt độ làm lạnh hoặc vùng nhiệt độ cấp đông và sao cho kích thước chiều cao của buồng chuyển đổi nhiệt độ (3) lớn hơn kích thước chiều rộng của buồng chuyển đổi nhiệt độ (3); buồng cấp đông (4) được sắp xếp bên cạnh buồng chuyển đổi nhiệt độ (3) trong hình chiếu phía trước; thiết bị bay hơi (7) được bố trí ở mặt sau của buồng chuyển đổi nhiệt độ (3) và buồng cấp đông (4) để mở rộng qua cả buồng chuyển đổi nhiệt độ (3) và buồng cấp đông (4) và được tạo kết cấu để làm lạnh buồng chuyển đổi nhiệt độ (3) và buồng cấp đông (4) cùng nhau; và đường ống tản nhiệt cạnh trước (50d) và bộ gia nhiệt bằng điện (93) được bố trí ở khu vực phía dưới của buồng chuyển đổi nhiệt độ (3).

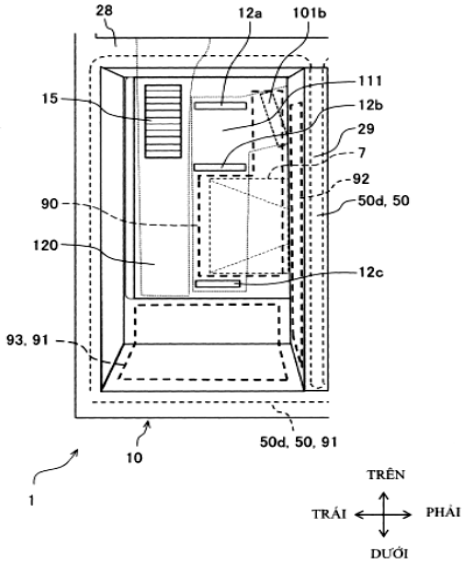

FIG.8

(11) **1-0050092 B**

(15) 14/07/2025
Số Quyết định: 137212/QĐ-SHTT.IP

(45) 25/08/2025 449B

(43) 25/09/2017 354 A

(21) 1-2017-02444

(85) 28/06/2017

(22) 01/12/2015

(86) PCT/EP2015/078129 01/12/2015

(30) 10 2014 117 595.6 01/12/2014 DE

(87) WO2016/087402 09/06/2016

(51) ***G01J 3/52***

(73) **INSTRUMENT SYSTEMS GMBH** (DE)
Kastenbauerstr. 2, 81677 Munich, Germany

(72) FRANK, Felix (DE); YOUNG, Richard (GB); RÄBIGER, Juliane (DE); HÄRING, Reto (DE)

(74) Công ty TNHH Trà và cộng sự (TRA & ASSOCIATES CO.,LTD)

(54) **PHƯƠNG PHÁP HIỆU CHUẨN PHỔ KẾ BỨC XẠ**

(57) Sáng chế đề cập đến phương pháp hiệu chuẩn phổ kế bức xạ (1), bao gồm các bước sau: ghi dữ liệu đo ánh sáng bằng việc đo bức xạ của ít nhất một nguồn ánh sáng tiêu chuẩn (4) sử dụng phổ kế bức xạ (1) cần hiệu chuẩn; thu dữ liệu đã hiệu chuẩn từ dữ liệu đo ánh sáng bằng cách so sánh dữ liệu đo ánh sáng đã ghi với dữ liệu đã biết của nguồn ánh sáng tiêu chuẩn (4); và hiệu chuẩn phổ kế bức xạ (1) theo dữ liệu hiệu chuẩn. Mục đích của sáng chế là đề xuất phương pháp hiệu chuẩn phổ kế bức xạ (1) đáng tin cậy và thực tế. Đặc biệt, tính đồng bộ của phổ kế bức xạ (1) đặt ở các địa điểm khác nhau (9, 10, 11) được tạo ra một cách đơn giản và đáng tin cậy. Để đạt được mục đích này, tính hợp lệ, tức là khả năng sử dụng, của nguồn ánh sáng tiêu chuẩn để hiệu chuẩn được kiểm tra nhờ sựso sánh dữ liệu đo ánh sáng của nguồn ánh sáng tiêu chuẩn (4) với dữ liệu đo ánh sáng của một hoặc nhiều nguồn ánh sáng tiêu chuẩn bổ sung (4) cùng loại, tính hợp lệ của nguồn ánh sáng tiêu chuẩn (4) được thiết lập nếu độ lệch của dữ liệu đo ánh sáng của các nguồn ánh sáng tiêu chuẩn (4) với nhau nằm dưới các ngưỡng định trước, và/hoặc nguồn ánh sáng tiêu chuẩn (4) được đo sử dụng hai hoặc nhiều phổ kế bức xạ tiêu chuẩn (1') cùng loại hoặc khác loại, tính hợp lệ của nguồn ánh sáng tiêu chuẩn (4) được thiết lập nếu độ lệch của dữ liệu đo ánh sáng với nhau, dữ liệu đã nói được ghi sử dụng các phổ kế bức xạ tiêu chuẩn (1') khác nhau, nằm dưới ngưỡng định trước.

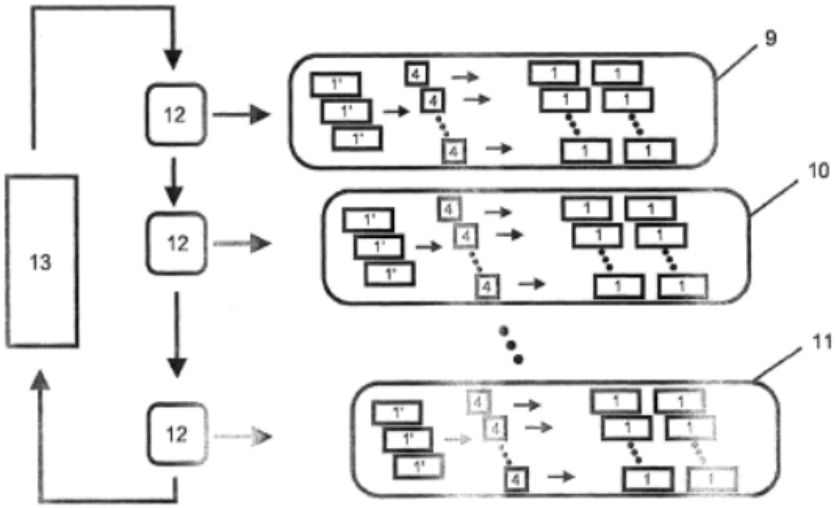

Fig.2

(11) **1-0050093 B**

(15) 14/07/2025
Số Quyết định: 137213/QĐ-SHTT.IP

(45) 25/08/2025 449B

(43) 25/01/2024 430 A

(21) 1-2023-05992

(85) 06/09/2023

(22) 28/03/2022

(86) PCT/KR2022/004318 28/03/2022

(30) 10-2021-0042067 31/03/2021 KR

(87) WO2022/211412 06/10/2022

(51) ***B65D 73/00***; *B65D 71/04; B65D 71/46*

(76) 1. **HAM, SANG JIN** (KR)
1091ho 711dong, 20, Migeum-ro 57beon-gil Namyangju-si Gyeonggi-do 12253, Korea
2. **JANG, DONG MIN** (KR)
5-17, Wolhodong-gil, Jijeong-myeon Wonju-si Gangwon-do 26358, Korea

(74) Công ty TNHH Trường Xuân (AGELESS CO.,LTD.)

(54) MÀNG BỌC ĐỒ CHỨA CÓ THỂ BÓC RA ĐƯỢC BẰNG MỘT CHẠM VÀ ĐỒ CHỨA CÓ MÀNG BỌC NÀY

(57) Sáng chế đề cập đến màng bọc đồ chứa có thể bóc ra được bằng một chạm, và đồ chứa có màng bọc này và cụ thể hơn là đề cập đến màng bọc đồ chứa có thể bóc ra được bằng một chạm, và đồ chứa có màng bọc này, màng bọc: được bóc ra tự nhiên khỏi đồ chứa khi nắp đồ chứa được tách bằng cách vặn ra khỏi thân đồ chứa để mở thành phần được đóng kín trong đồ chứa, để buộc phải lấy được ra khỏi đồ chứa theo việc mở thành phần đồ chứa mà không cần cố ý bóc màng bọc để tái chế đồ chứa đã sử dụng, và do đó, hành động không cần thiết như việc loại bỏ màng trong quá trình loại thải của đồ chứa cơ bản có thể được loại bỏ; được bóc ra bắt buộc theo việc mở thành phần đồ chứa sao cho màng bọc nhất thiết được bóc ra khỏi đồ chứa sau khi sử dụng đồ chứa thậm chí ngay cả khi màng bọc không bị dự định bóc ra; và dễ bóc ra với chỉ một thao tác vặn một chạm của nắp sao cho việc tách và xả của màng bọc có thể được thực hiện thuận tiện.

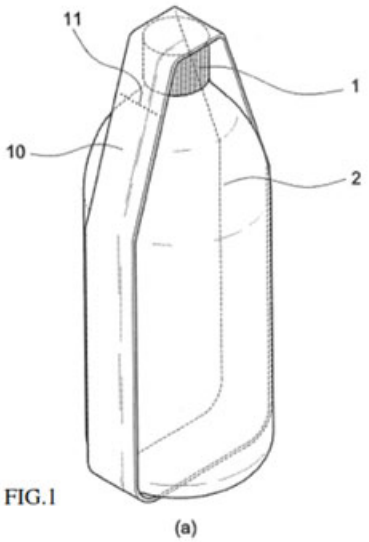

FIG.1

(a)

(11) **1-0050094 B**

(15) 14/07/2025
Số Quyết định: 137239/QĐ-SHTT.IP

(45) 25/08/2025 449B

(43) 25/01/2024 430 A

(21) 1-2023-02437

(85) 12/04/2023

(22) 11/05/2022

(86) PCT/JP2022/019970 11/05/2022

(30) 2021-086955 24/05/2021 JP
2021-170680 19/10/2021 JP

(87) WO2022/249887 A1 01/12/2022

(51) ***A47C 27/045***; *A47C 27/07*

(73) **NITORI HOLDINGS CO., LTD.** (JP)
1-2-39 Shinkotoni 7-jo, Kita-ku, Sapporo-shi, Hokkaido 0010907, Japan

(72) Shogo KYUSE (JP); Koichi IMAI (JP); Toshimichi KIMURA (JP)

(74) Công ty TNHH Lê & Lê (LE & LE)

(54) **NỆM, PHƯƠNG PHÁP SẢN XUẤT, VÀ PHƯƠNG PHÁP THẢI BỎ**

(57) Sáng chế đề xuất nệm có các hốc. Nệm gồm các lò xo cuộn tạo thành các hốc cuộn dây; vải thứ nhất xác định không gian hốc mà các lò xo cuộn tương ứng được chứa trong đó; và vải thứ hai kéo dài ở dạng phẳng để bao phủ toàn bộ không gian hốc. Vải thứ nhất được bố trí cho mỗi hàng của không gian hốc. Vải thứ nhất có các lỗ ở cả hai bên so với tâm của mỗi không gian hốc. Các lỗ là liên lục theo hướng thứ nhất. Vải thứ hai được cố định với một phần ở giữa hai lỗ của vải thứ nhất. Phần này ở giữa hai lỗ theo hướng thứ hai giao cắt hướng thứ nhất. Hai lỗ được tạo cấu hình để bị phá hỏng đáp lại phần nêu trên của vải thứ nhất được kéo theo hướng hướng ra khỏi không gian hốc.

FIG.6

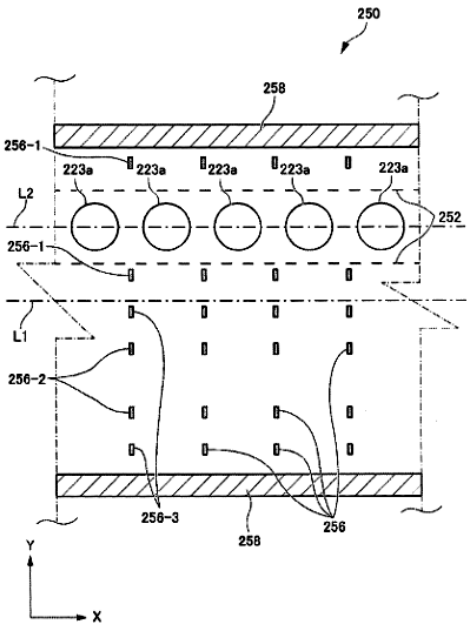

(11) **1-0050095 B**

(15) 14/07/2025
Số Quyết định: 137240/QĐ-SHTT.IP

(45) 25/08/2025 449B

(43) 25/10/2023 427 A

(21) 1-2023-04759

(22) 17/07/2023

(51) ***G09F 13/02***

(76) **BẠCH NGỌC THẠCH** (VN)
16 Tổ 2 Bác Ái, Khu phố 3, Phường Bình Thọ, Thành phố Thủ Đức, Thành phố Hồ Chí Minh

(74) Văn phòng Luật sư A Hoà (AHOA LAW OFFICE)

(54) **BỘ KHUNG BIỂN SỐ CỦA PHƯƠNG TIỆN GIAO THÔNG**

(57) Sáng chế đề xuất bộ khung biển số 30 của phương tiện giao thông, bộ khung bao gồm:

tấm đỡ sau 10;

khung bao trong đàn hồi 20 hình chữ nhật với tiết diện hình chữ U nằm ngang;

mũ chụp trong suốt 40 bao gồm phần mũ 42 hình khối chữ nhật rỗng không đáy và vành 44 mở rộng từ mép dưới của phần mũ 42;

trong đó khung trong đàn hồi 20 bao lấy vành 44 của mũ chụp 40 và biển số 30 ở giữa hai nhánh chữ U của nó;

khung bao ngoài 60 hình chữ nhật có tiết diện hình chữ L và có các diềm 62 có thể bẻ gập vào trong khoảng 90 độ, nhờ đó có thể giữ tấm đỡ sau 10, khung bao trong đàn hồi 20, biển số 30 và mũ chụp trong suốt 40 bên trong nó.

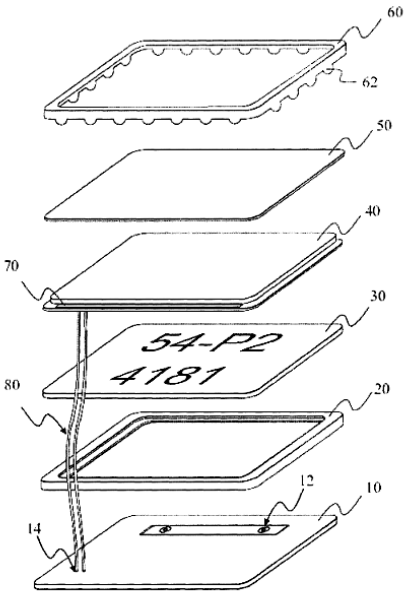

Hình 1

(11) **1-0050096 B**

(15) 14/07/2025
Số Quyết định: 137257/QĐ-SHTT.IP

(45) 25/08/2025 449B

(43) 25/10/2024 439SC A

(21) 1-2023-08422

(85) 23/06/2021

(22) 20/12/2019

(86) PCT/JP2019/050093 20/12/2019

(30) 2018-247402 28/12/2018 JP
2019-171784 20/09/2019 JP

(87) WO2020/137882 A1 02/07/2020

(51) ***H04N 19/52***; *H04N 19/70*

(62) 1-2021-03781

(73) **GODO KAISHA IP BRIDGE 1** (JP)
c/o Sakura Sogo Jimusho, 1-11 Kanda Jimbocho, Chiyoda-ku, Tokyo, Japan

(72) Hideki TAKEHARA (JP); Hiroya NAKAMURA (JP); Satoru SAKAZUME (JP); Shigeru FUKUSHIMA (JP); Toru KUMAKURA (JP); Hiroyuki KURASHIGE (JP)

(74) Công ty Luật TNHH ROUSE Việt Nam (ROUSE LEGAL VIETNAM LTD.)

(54) **THIẾT BỊ GIẢI MÃ ẢNH, PHƯƠNG PHÁP GIẢI MÃ ẢNH, THIẾT BỊ MÃ HÓA ẢNH, PHƯƠNG PHÁP MÃ HÓA ẢNH, PHƯƠNG PHÁP LƯU TRỮ VÀ PHƯƠNG PHÁP TRUYỀN DẪN DÒNG BIT**

(57) Sáng chế đề cập đến công nghệ cải thiện hiệu quả mã hóa bằng cách chia tách khối thích hợp cho mã hóa và giải mã ảnh. Thiết bị giải mã ảnh bao gồm đơn vị trích xuất ứng viên trong không gian được cấu hình để trích xuất ứng viên trong không gian từ thông tin dự đoán liên khung của khối lân cận khối mục tiêu giải mã và đăng ký ứng viên trong không gian được trích xuất làm ứng viên trong danh sách ứng viên thứ nhất, đơn vị trích xuất ứng viên theo lịch sử được cấu hình để tạo ra danh sách ứng viên thứ hai bằng cách thêm ứng viên theo lịch sử chứa trong danh sách ứng viên theo lịch sử làm ứng viên vào danh sách ứng viên thứ nhất, đơn vị lựa chọn ứng viên được cấu hình để lựa chọn ứng viên lựa chọn từ các ứng viên chứa trong danh sách ứng viên thứ hai; và đơn vị dự đoán liên khung được cấu hình để tiến hành dự đoán liên khung mà sử dụng ứng viên lựa chọn. Đơn vị trích xuất ứng viên theo lịch sử chuyển đổi giữa việc liệu rằng ứng viên theo lịch sử trùng lặp với ứng viên chứa trong danh sách ứng viên thứ nhất có được thêm theo chế độ dự đoán hay không. Ngoài ra, sáng chế cũng đề cập đến phương pháp giải mã ảnh.

FIG. 2

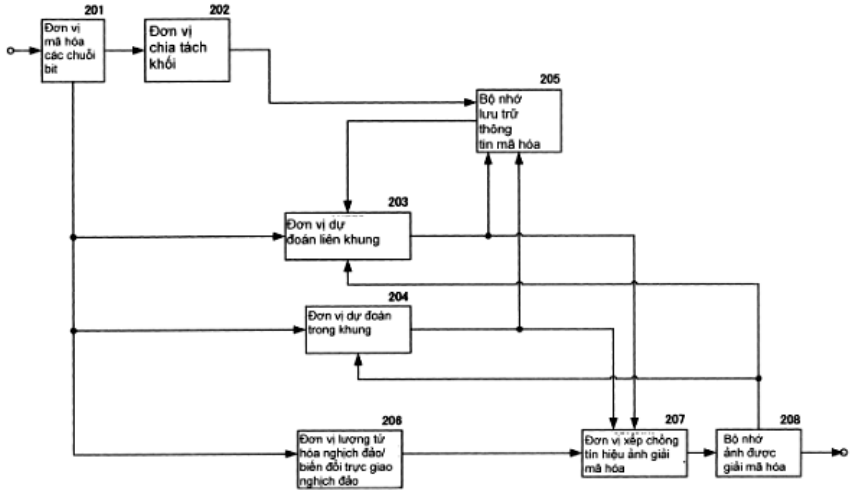
201
Đơn vị mã hóa các chuỗi bit
202
Đơn vị chia tách khối
205
Bộ nhớ lưu trữ thông tin mã hóa
203
Đơn vị dự đoán liên khung
204
Đơn vị dự đoán trong khung
206
Đơn vị lượng tử hóa nghịch đảo/ biến đổi trực giao nghịch đảo
207
Đơn vị xếp chồng tín hiệu ảnh giải mã hóa
208
Bộ nhớ ảnh được giải mã hóa

(11) **1-0050097 B**

(15) 14/07/2025
Số Quyết định: 137299/QĐ-SHTT.IP

(45) 25/08/2025 449B

(43) 25/02/2022 407 A

(21) 1-2021-07483

(85) 23/11/2021

(22) 25/05/2020

(86) PCT/JP2020/020531 25/05/2020

(30) PCT/JP2019/020699 24/05/2019 JP

(87) WO2020/241564 A1 03/12/2020

(51) ***F16L 3/14***

(73) **NICHIEI INTEC CO., LTD.** (JP)
7-57-8 Nishi-Ogu, Arakawa-ku, Tokyo 1160011 Japan

(72) Kyosuke OHNO (JP); Mamoru YONEDA (JP)

(74) Công Ty Luật Trách Nhiệm Hữu Hạn AMBYS HÀ NỘI (AMBYS HANOI)

(54) **DỤNG CỤ ĐỠ ỐNG**

(57) Sáng chế đề cập đến dụng cụ đỡ ống, mang lại khả năng thi công đường ống tốt với kết cấu đơn giản. Dụng cụ đỡ (10) bao gồm đai ốc siết (20) có phần đế (21) và các mảnh siết chặt (22) và (23), mảnh đai (30) có phần hãm (31) được gắn vào mảnh siết chặt (22) và phần đỡ (32) mà đỡ phần của bề mặt tròn của ống (P), mảnh đai (40) có phần hãm (41) được gắn vào mảnh siết chặt (23) và phần đỡ (42) mà đỡ phần khác của bề mặt tròn của ống (P), và bulông (60) và đai ốc (70) được chèn qua các lỗ tròn được tạo thành trên các mảnh siết chặt (22) và (23) và phần hãm (31) và lỗ dài (41a) được tạo thành trên phần hãm (41) và bắt chặt các phần này, nhờ đó mà phần hãm (41) có mảnh tiếp giáp (43) tiếp giáp mảnh siết chặt (23) trong trạng thái trong đó các mảnh siết chặt (22) và (23) và phần hãm (31) được bắt chặt, và mảnh dốc (44) kéo dài theo hướng về phía trên từ phần trên của mảnh tiếp giáp (43) và cách xa mảnh siết chặt (23), và lỗ dài (41a) được tạo thành để trải từ mảnh tiếp giáp (43) đến mảnh dốc (44).

Fig.1

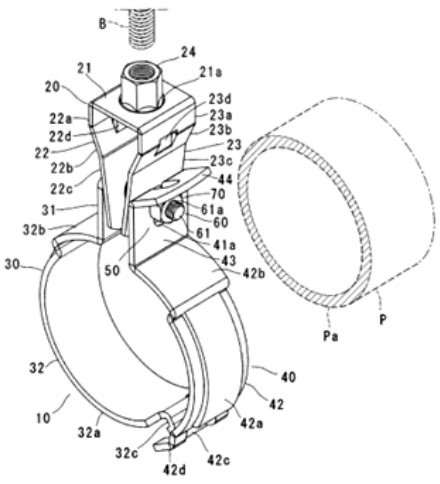

(11) **1-0050098 B**

(15) 14/07/2025
Số Quyết định: 137300/QĐ-SHTT.IP

(45) 25/08/2025 449B

(43) 25/08/2023 425 A

(21) 1-2023-03242

(85) 18/05/2023

(22) 15/11/2021

(86) PCT/EP2021/081682 15/11/2021

(30) 20208415.8 18/11/2020 EP

(87) WO2022/106354 A1 27/05/2022

(51) ***C11D 3/00***; *C11D 3/33; C11D 3/20; C11D 1/835*

(73) **UNILEVER GLOBAL IP LIMITED** (GB)
Port Sunlight, Wirral, Merseyside CH62 4ZD, United Kingdom

(72) Abbatangelo Mara (IT); Bandyopadhyay Punam (IN); GROSSI Nadia (IT)

(74) Công ty TNHH Trần Hữu Nam và Đồng sự (TRAN H.N & ASS.)

(54) **CHẾ PHẨM LÀM SẠCH CHỨA NƯỚC CHỨA HỢP CHẤT AMONI BẬC BỐN, CHẤT HOẠT ĐỘNG BỀ MẶT KHÔNG ION VÀ CHẤT PHỤ GIA LÀM MỀM NƯỚC**

(57) Sáng chế đề cập đến chế phẩm làm sạch chứa nước chứa hợp chất amoni bậc bốn, chất hoạt động bề mặt không ion và chất phụ gia làm mềm nước được chọn từ MDDA, GLDA và hỗn hợp của chúng, và axit hữu cơ, trong đó chất hoạt động bề mặt không ion bao gồm ít nhất một chất hoạt động bề mặt alkyl polyglycoside. Các chế phẩm cho thấy độ trôi pH giảm. Sáng chế cũng mô tả phương pháp và cách sử dụng để đạt được điều tương tự.

(11) **1-0050099 B**

(15) 14/07/2025
Số Quyết định: 137302/QĐ-SHTT.IP

(45) 25/08/2025 449B

(43) 25/04/2023 421 A

(21) 1-2022-07347

(85) 10/11/2022

(22) 13/05/2021

(86) PCT/EP2021/062791 13/05/2021

(30) 20174766.4 14/05/2020 EP

(87) WO2021/229039 A1 18/11/2021

(51) ***C11D 3/00***; *C11D 3/50; C11D 3/37; C11D 3/22; C11D 3/30*

(73) **UNILEVER GLOBAL IP LIMITED** (GB)
Port Sunlight Wirral, Merseyside CH62 4ZD, United Kingdom

(72) FICHE Arlene (BR); CASTRO Thatiana Guisolphe (BR)

(74) Công ty TNHH Trần Hữu Nam và Đồng sự (TRAN H.N & ASS.)

(54) **QUY TRÌNH SẢN XUẤT CHẾ PHẨM DƯỠNG VẢI ĐỂ PHA LOÃNG**

(57) Quy trình sản xuất chế phẩm dưỡng vải để pha loãng, chế phẩm dưỡng vải này gồm có: a) hoạt chất làm mềm vải với hàm lượng từ 0,5 đến 4% trọng lượng; b) vi nang tạo hương thơm với hàm lượng từ 0,1 đến 4% trọng lượng; và c) polyme với hàm lượng từ 0,01 đến 4% trọng lượng; quy trình này bao gồm các bước: i) phân tán các vi nang tạo hương thơm trong nước; ii) bổ sung hoạt chất làm mềm vải; và iii) bổ sung polyme.

(11) **1-0050100 B**

(15) 14/07/2025
Số Quyết định: 137303/QĐ-SHTT.IP

(45) 25/08/2025 449B

(43) 27/12/2021 405 A

(21) 1-2021-06390

(85) 12/10/2021

(22) 17/03/2020

(86) PCT/IN2020/050244 17/03/2020

(30) 201921012556 29/03/2019 IN

(87) WO2020/202175 08/10/2020

(51) ***A01D 45/10***; *A01D 67/00*

(73) **TIRTH AGRO TECHNOLOGY PVT. LTD.** (IN)
"SHAKTIMAN", Survey No.-108/1, Plot No. B, NH-27, Nr. Bharudi Toll Plaza, Bhunava (Village), Taluka: Gondal, Dist- Rajkot Gujarat 360311, India

(72) DAMANI Kaushik Anilbhai (IN); Hasmukh Gatorbhai Gohil (IN)

(74) Văn phòng Luật sư Ân Nam (ANNAM IP & LAW)

(54) MÁY THU HOẠCH MÍA CÓ CỤM HỘP TRUYỀN ĐỘNG MÁY CẮT GỐC CẢI TIẾN VÀ PHƯƠNG PHÁP LÀM VIỆC CỦA MÁY NÀY

(57) Sáng chế đề cập đến máy thu hoạch mía và cụ thể hơn là đề cập đến máy thu hoạch mía có cụm hộp truyền động máy cắt gốc cải tiến. Cụm hộp truyền động máy cắt gốc cải tiến bao gồm kết cấu hộp truyền động máy cắt gốc được mô tả như bộ cắt gốc. Như được mô tả, khớp nối đầu vào là đầu nối rãnh then, được tạo kết cấu để nhận trục phát động của động cơ thủy lực. Khớp nối đầu vào được tạo kết cấu sao cho công suất quay được nhận ở khớp nối bởi một động cơ thủy lực khiến bánh răng chủ động (2) quay. Bánh răng chủ động (2) lần lượt làm quay bánh răng chính (1) và bánh răng định giờ chạy không (3). Bánh răng định giờ chạy không (3) sau đó làm quay bánh răng chính (4). Các bánh răng nêu trên được sử dụng ở hộp truyền động máy cắt gốc sử dụng góc xoắn tối ưu được thiết kế để giữ và làm giảm tải trên mỗi răng và tạo ra sự chuyển đổi lực nhịp nhàng từ răng này đến răng tiếp theo. Dẫn đến ít rung, mòn, ồn và tuổi thọ lâu hơn.

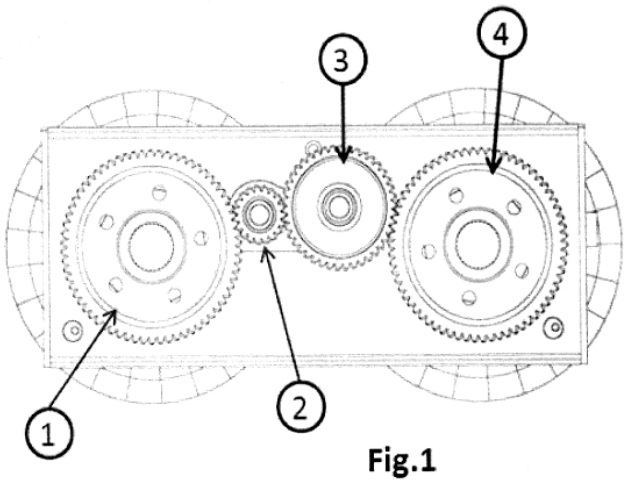

Fig.1

(11) **1-0050101 B**

(15) 14/07/2025
Số Quyết định: 137324/QĐ-SHTT.IP

(45) 25/08/2025 449B

(43) 25/04/2022 409 A

(21) 1-2021-04586

(85) 26/07/2021

(22) 25/12/2019

(86) PCT/CN2019/128127 25/12/2019

(30) 201910724135.5 07/08/2019 CN

(87) WO2021/022768 11/02/2021

(51) ***G05B 19/418****; G06K 17/00; B65G 43/00*

(73) 1. **NINGBO SUNRISE INDUSTRIAL AUTOMATION CO., LTD.** (CN)
Room 4-19, No.6 Jingyuan Road, High-Tech Zone, Ningbo, Zhejiang, 315000, China
2. **ZHEJIANG RUIFENG INTELLIGENT INTERNET OF THINGS TECHNOLOGY CO., LTD** (CN)
No.399 Tianhai Road, Binhai New Area, Economic Development Zone, Fenghua District, Ningbo, Zhejiang, 315506, China

(72) SUN, Jianguo (CN); YU, Yunlin (CN); YUAN Feng (CN); YUAN Jian (CN)

(74) Công Ty Trách Nhiệm Hữu Hạn Tư Vấn Đầu Tư Và Sở Hữu Trí Tuệ INTERFIVE (INTERFIVE CO., LTD)

(54) **PHƯƠNG PHÁP VÀ HỆ THỐNG ĐIỀU KHIỂN DÂY CHUYỀN LẮP RÁP TREO**

(57) Sáng chế đề cập đến phương pháp điều khiển dây chuyền lắp ráp treo, bao gồm các bước: đọc, bởi bộ đọc thẻ đi ra, thông tin giá treo, và gửi thông tin giá treo đến máy chủ; và xác định, bởi máy chủ, xem thanh đẩy đang đi qua bộ đọc thẻ đi vào là trống rỗng hay không, trong đó nếu thanh đẩy là trống rỗng, máy chủ điều khiển hoặc điều khiển, bằng cách sử dụng bộ điều khiển dữ liệu truyền thông, cơ cấu thực thi đi ra để dẫn động giá treo đi ra, giá treo đi ra được đẩy bởi thanh đẩy di chuyển trên ray chính, và máy chủ kết hợp số thanh đẩy của thanh đẩy với số giá treo của giá treo; nếu không thì, giá treo không đi ra; và dừng, bởi cơ cấu thực thi đi ra, chạy sau khi giá treo đi ra hoàn toàn. Sáng chế cũng đề cập đến hệ thống điều khiển dây chuyền lắp ráp treo, và phương pháp điều khiển cơ cấu thực thi đi ra, để tránh hai giá treo trên cùng một thanh đẩy trong sáng chế.

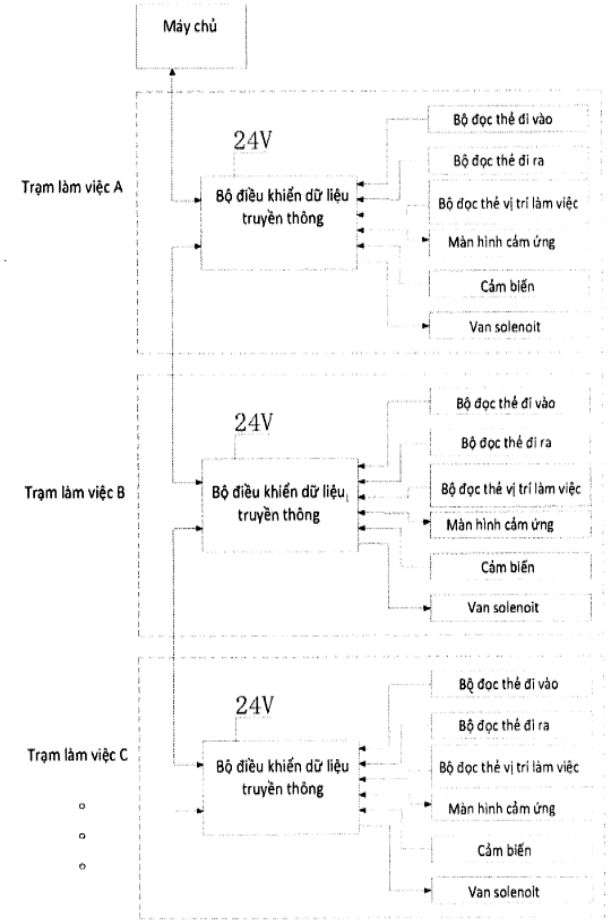
Máy chủ
Trạm làm việc A
24V
Bộ điều khiển dữ liệu truyền thông
Bộ đọc thẻ đi vào
Bộ đọc thẻ đi ra
Bộ đọc thẻ vị trí làm việc
Màn hình cảm ứng
Cảm biến
Van solenoit
Trạm làm việc B
24V
Bộ điều khiển dữ liệu truyền thông
Bộ đọc thẻ đi vào
Bộ đọc thẻ đi ra
Bộ đọc thẻ vị trí làm việc
Màn hình cảm ứng
Cảm biến
Van solenoit
Trạm làm việc C
24V
Bộ điều khiển dữ liệu truyền thông
Bộ đọc thẻ đi vào
Bộ đọc thẻ đi ra
Bộ đọc thẻ vị trí làm việc
Màn hình cảm ứng
Cảm biến
Van solenoit

FIG. 5

(11) **1-0050102 B**

(15) 14/07/2025
Số Quyết định: 137327/QĐ-SHTT.IP

(45) 25/08/2025 449B

(43) 25/11/2021 404 A

(21) 1-2021-01394

(22) 16/03/2021

(30) JP2020-078078 27/04/2020 JP

(51) ***A01F 12/40***; *A01F 29/12*

(73) **ISEKI & CO., LTD.** (JP)
700 Umaki-cho, Matsuyama-shi, Ehime-ken, JAPAN

(72) Hiroki Watanabe (JP); Shin Futagami (JP); Shoji Nakai (JP); Michio Ishikawa (JP)

(74) Công Ty Luật Trách Nhiệm Hữu Hạn AMBYS HÀ NỘI (AMBYS HANOI)

(54) **THIẾT BỊ ĐẬP CHO MÁY GẶT ĐẬP LIÊN HỢP**

(57) Sáng chế đề xuất thiết bị đập cho máy gặt đập liên hợp cho phép hiệu quả công việc đập cao, bằng cách ngăn thân cây ngũ cốc được đập không bị rối tại đầu phía sau của lưới thu, và thả thân cây ngũ cốc được đập một cách hiệu quả xuống khoang cắt. Sáng chế đề xuất thiết bị đập cho máy gặt đập liên hợp ngăn thân cây ngũ cốc tại đầu phía sau của lưới thu, ngăn sự tăng tải đập, và cho phép hiệu quả công việc đập cao. Giữa các vách phía trước và phía sau của khoang đập (10), xi lanh đập (11) đập thân cây ngũ cốc được lắp có thể quay; giữa các vách bên phải và bên trái của khoang cắt (60), trục có thể quay (62) của rôto cắt (61) mà cắt mỏng các thân cây ngũ cốc được đập được lắp có thể quay; và trong mặt cắt theo trục của trục có thể quay (62), vách phía sau của khoang đập (10) được đặt tại phía sau của khu vực phía trên trục có thể quay (62).

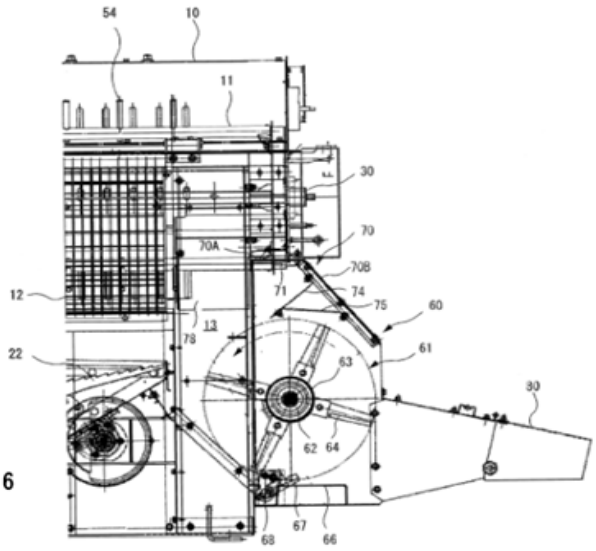

Fig. 6

(11) **1-0050103 B**

(15) 14/07/2025
Số Quyết định: 137345/QĐ-SHTT.IP

(45) 25/08/2025 449B

(43) 27/01/2023 418 A

(21) 1-2022-07418

(85) 14/11/2022

(22) 17/03/2021

(86) PCT/EP2021/056888 17/03/2021

(30) 20170140.6 17/04/2020 EP

(87) WO2021/209221 21/10/2021

(51) ***H01G 9/20***

(73) **EXEGER OPERATIONS AB** (SE)
Box 55597, SE-102 04 Stockholm, Sweden

(72) LINDSTRÖM, Henrik (SE); FILI, Giovanni (SE)

(74) Công ty TNHH ADASTRA IP (ADASTRA IP (VIETNAM. CO., LTD.)

(54) **THIẾT BỊ QUANG ĐIỆN**

(57) Sáng chế đề cập đến thiết bị quang điện (1a) bao gồm bộ pin mặt trời (2a) bao gồm điện cực làm việc bao gồm lớp hấp thụ ánh sáng (3), điện cực đối bao gồm lớp dẫn điện xốp (6), và môi trường dẫn điện để truyền điện tích giữa điện cực đối và điện cực làm việc và dây dẫn (7) được nối điện với lớp dẫn điện xốp (6). Bộ pin mặt trời (2a) bao gồm ít nhất một lớp kết dính (8) được bố trí giữa vật dẫn (7) và lớp dẫn điện xốp (6) để gắn vật dẫn vào lớp dẫn điện xốp. Lớp kết dính (8) bao gồm chất kết dính và các hạt dẫn điện phân bố trong chất kết dính để mạng lưới dẫn điện được tạo ra trong chất kết dính.

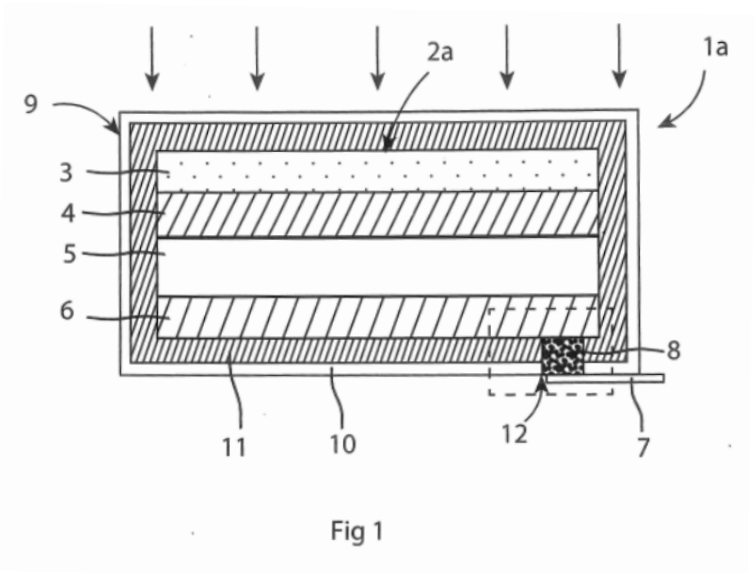

Fig 1

(11) **1-0050104 B**

(15) 14/07/2025
Số Quyết định: 137346/QĐ-SHTT.IP

(45) 25/08/2025 449B

(43) 25/02/2022 407 A

(21) 1-2021-05209

(85) 24/08/2021

(22) 02/01/2020

(86) PCT/CN2020/070040 02/01/2020

(30) 201910140927.8 26/02/2019 CN

(87) WO2020/173221 03/09/2020

(51) ***G09F 7/04***; *G09F 13/04; F21V 19/00; F21V 23/00*

(73) **SHENZHEN FOGUANG LIGHTING CO., LTD.** (CN)
No.5, Yangtian 2 Lane Jiazitang, Phoenix Street, Guangming District Shenzhen, Guangdong 518000, CHINA

(72) DENG, Qingping (CN); YU, Zhaocheng (CN); WANG, Hong (CN)

(74) Công ty TNHH Dịch vụ Sở hữu trí tuệ BIG5 (BIG5 IP CO.,LTD)

(54) **THIẾT BỊ NỐI TRỤ MÀN HÌNH**

(57) Sáng chế liên quan đến thiết bị nối trụ màn hình, bao gồm khối màn hình, khối phát sáng và khối nối, trong đó vị trí gắn thứ nhất và vị trí gắn thứ hai tương ứng tạo thành hai đầu của mỗi khối nối; vị trí gắn thứ ba và vị trí gắn thứ tư tương ứng tạo thành hai đầu của mỗi khối màn hình; nam châm thứ nhất và nam châm thứ hai, gắn với nhau, được xếp đặt ở mỗi vị trí gắn thứ nhất và vị trí gắn thứ ba, cũng như ở mỗi vị trí gắn thứ hai và vị trí gắn thứ tư; sử dụng đầu cực dẫn điện để đấu nối điện giữa các khối màn hình liền kề vào mép ngoài của mỗi nam châm thứ nhất và nam châm thứ hai; và ít nhất một khối màn hình được đấu nối điện với một thiết bị điều khiển điện bên ngoài qua một đường dây điện. Bằng cách sử dụng thiết bị hiển thị dựa trên thiết kế kết cấu nêu trên, ta có thể nối nhiều khối màn hình lại với nhau một cách thuận tiện và linh hoạt thông qua vị trí gắn thứ nhất, vị trí gắn thứ hai, vị trí gắn thứ ba và vị trí gắn thứ tư, sao cho hiệu suất vận hành được cải thiện một cách hiệu quả và cải thiện cả độ ổn định của mối nối giữa các khối màn hình liền kề.

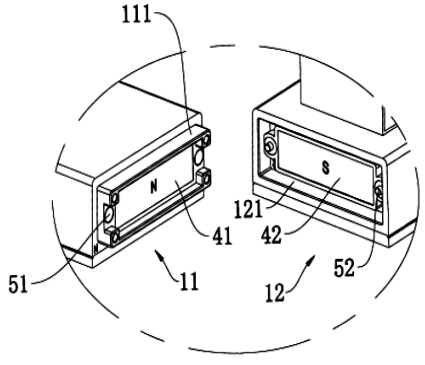

FIG.3

(11) **1-0050105 B**

(15) 14/07/2025
Số Quyết định: 137347/QĐ-SHTT.IP

(45) 25/08/2025 449B

(43) 26/02/2024 431 A

(21) 1-2023-05421

(22) 14/08/2023

(30) 10-2022-0102249 16/08/2022 KR

(51) ***A63F 9/02***; *G06T 7/10; G06T 7/70; A63F 9/24*

(73) **PHOENIXDARTS CO., LTD.** (KR)
306, 111, Digital-ro 26-gil, Guro-gu, Seoul, Republic of Korea (Guro-dong, JNK Digital Tower)

(72) LEE Seung Yoon (KR)

(74) Văn phòng Luật sư Ân Nam (ANNAM IP & LAW)

(54) **PHƯƠNG TIỆN LƯU TRỮ ĐỌC ĐƯỢC BẰNG MÁY TÍNH, PHƯƠNG PHÁP TẠO RA TẬP DỮ LIỆU HUẤN LUYỆN ĐỂ XÁC ĐỊNH VỊ TRÍ CHỐT PHI TIÊU TRÊN BIA PHI TIÊU, VÀ THIẾT BỊ TÍNH TOÁN ĐỂ TẠO RA TẬP DỮ LIỆU HUẤN LUYỆN ĐỂ XÁC ĐỊNH VỊ TRÍ CHỐT PHI TIÊU TRÊN BIA PHI TIÊU**

(57) Sáng chế đề cập đến phương tiện lưu trữ có thể đọc được bằng máy tính lưu trữ chương trình máy tính, chương trình máy tính cung cấp phương pháp tạo tập dữ liệu huấn luyện để xác định vị trí chốt phi tiêu khi được thực hiện trong một hoặc nhiều bộ xử lý của thiết bị tính toán, phương pháp này bao gồm các bước: thu được hình ảnh huấn luyện chụp bia tiêu phi tiêu trong đó có ít nhất một chốt phi tiêu bắn vào một phân đoạn của bia phi tiêu, trong đó nhiều phân đoạn được chứa trong bia phi tiêu, mỗi phân đoạn bao gồm một số lượng mảnh được xác định trước; và gán nhãn tương ứng với hình ảnh huấn luyện chụp ảnh bia phi tiêu được thu.

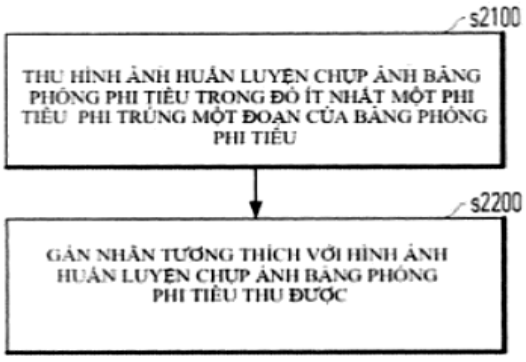

Fig. 8

(11) **1-0050106 B**

(15) 14/07/2025
Số Quyết định: 137349/QĐ-SHTT.IP

(45) 25/08/2025 449B

(43) 25/09/2023 426 A

(21) 1-2023-03879

(85) 13/06/2023

(22) 02/12/2021

(86) PCT/EP2021/083995 02/12/2021

(30) 10 2020 215 577.1 09/12/2020 DE

(87) WO2022/122551 16/06/2022

(51) ***B41F 15/46****; H05K 3/12; B41F 15/08*

(73) **EKRA AUTOMATISIERUNGSSYSTEME GMBH** (DE)
Zeppelinstr. 16 74357 Bönnigheim Germany

(72) VEGELAHN, Torsten (DE)

(74) Công ty TNHH Trường Xuân (AGELESS CO.,LTD.)

(54) **BỘ ĐIỀU CHỈNH, MÁY ĐIỀU CHỈNH VÀ MÁY IN**

(57) Sáng chế đề cập đến bộ điều chỉnh (4) cho máy in (2) để in phần đế nền phẳng, cụ thể là các bảng mạch, miếng mỏng, hoặc pin mặt trời, bao gồm hai tấm của bộ điều chỉnh (5,6), mà kéo dài song song với nhau và được gắn có thể xoay. Được đề xuất rằng các tấm của bộ điều chỉnh (5,6) được kết nối vận hành với bộ truyền động (35), mà được tạo theoc cách tự khóa và có thể được lắp ghép hoặc được ghép với thiết bị dẫn động (22). Ngoài ra, sáng chế cũng đề cập đến máy điều chỉnh cho máy in để in phần đế nền phẳng và máy in để in phần đế nền phẳng.

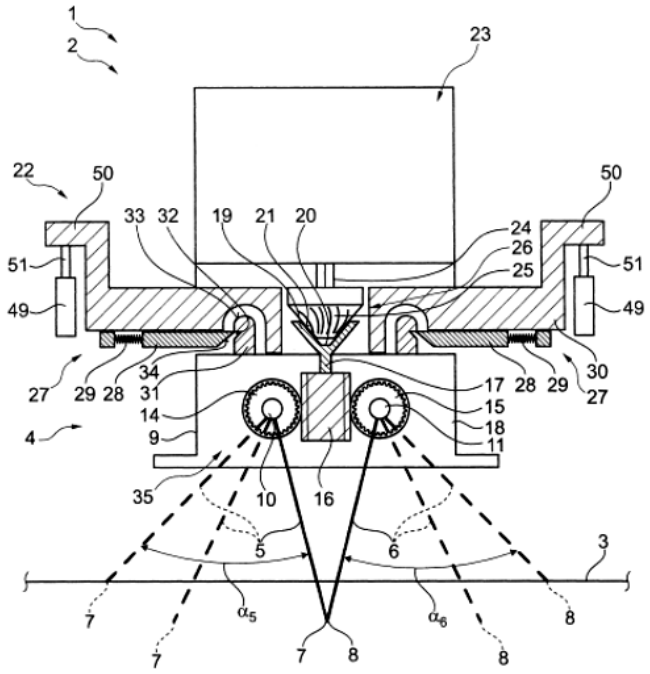

Fig. 1

(11) **1-0050107 B**

(15) 14/07/2025
Số Quyết định: 137382/QĐ-SHTT.IP

(45) 25/08/2025 449B

(43) 25/07/2022 412 A

(21) 1-2022-02011

(85) 30/03/2022

(22) 16/09/2020

(86) PCT/CN2020/115481 16/09/2020

(30) 62/902,433 19/09/2019 US
62/929,156 01/11/2019 US

(87) WO2021/052348 25/03/2021

(51) ***H04N 19/105***; *H04N 19/186; H04N 19/70; H04N 19/176*

(73) **HFI INNOVATION INC.** (TW)
3F.-7, No.5, Taiyuan 1st St., Zhubei City, Hsinchu County 302, Taiwan

(72) LIN, Zhi-Yi (TW); CHUANG, Tzu-Der (TW); CHEN, Ching-Yeh (TW)

(74) Công ty TNHH Trường Xuân (AGELESS CO.,LTD.)

(54) PHƯƠNG PHÁP VÀ THIẾT BỊ MÃ HÓA VIĐEO, PHƯƠNG PHÁP VÀ THIẾT BỊ GIẢI MÃ VIĐEO

(57) Sáng chế đề cập đến phương pháp và thiết bị mã hóa viđeo, phương pháp và thiết bị giải mã viđeo. Theo phương pháp này, dữ liệu đầu vào liên quan đến khối hiện thời trong hình ảnh hiện thời được nhận tại bộ mã hóa hoặc dữ liệu nén bao gồm khối hiện thời được nhận tại bộ giải mã. Cú pháp thứ nhất tại phân mức cao trong luồng bít viđeo liên quan đến dạng lập mã phần dư được báo hiệu tại bộ mã hóa hoặc được phân tích tại bộ giải mã. Cơ chế lập mã mong muốn được xác định cho khối hiện thời dựa vào thông tin bao gồm trị số của cú pháp thứ nhất. Khối hiện thời được mã hóa tại bộ mã hóa hoặc được giải mã tại bộ giải mã theo cơ chế lập mã mong muốn. Phân mức cao vừa nêu có thể tương ứng với tiêu đề lát hoặc tiêu đề ảnh.

Fig. 1

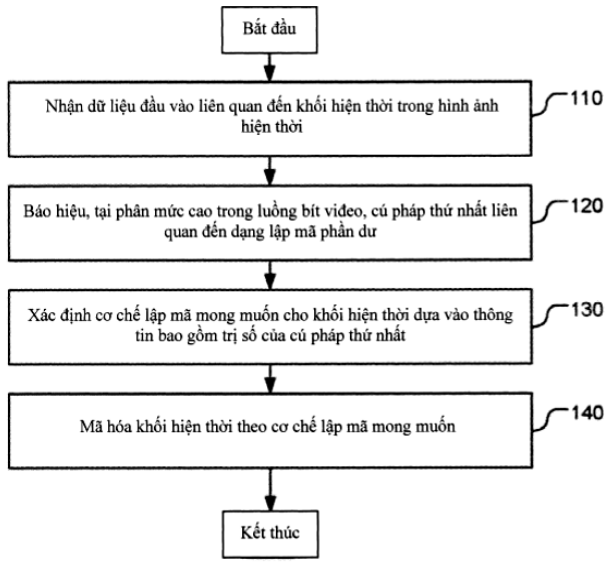

(11) **1-0050108 B**

(15) 14/07/2025
Số Quyết định: 137411/QĐ-SHTT.IP

(45) 25/08/2025 449B

(43) 25/08/2022 413 A

(21) 1-2022-00895

(22) 15/02/2022

(30) 2021900408 18/02/2021 AU

(51) ***A63F 9/10***

(73) **PINNACLE PUZZLE PTY LTD** (AU)
16-20 Alfred Avenue, Beverley, SA 5009, Australia

(72) De Cianni, Daniel (AU)

(74) Công ty TNHH Dương và Trần (DUONG & TRAN CO., LTD)

(54) **KHỐI XẾP HÌNH CÓ PHỤ KIỆN LẮP GHÉP**

(57) Sáng chế đề cập đến khối xếp hình mà cho phép trưng bày bộ trò chơi ghép hình bao gồm tấm trên cùng và tấm dưới cùng mà khi được nối với nhau sẽ xác định một khoang ở giữa chúng mà có thể chứa bộ trò chơi ghép hình. Thông thường, mỗi tấm có bốn phần được điều chỉnh để được nối và sau đó gắn vào nhau để xác định một khoảng trống hoặc khoang chứa bộ trò chơi ghép hình. Các điểm gắn cho phép treo khối xếp hình đã được lắp ghép hoàn chỉnh.

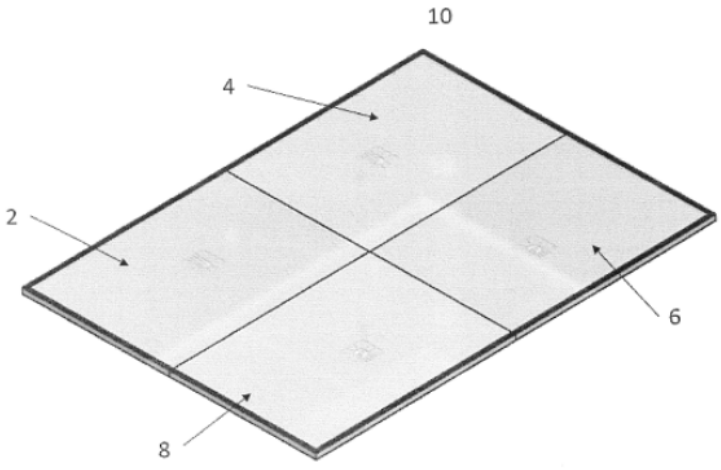

Fig.1

(11) **1-0050109 B**

(15) 14/07/2025
Số Quyết định: 137412/QĐ-SHTT.IP

(45) 25/08/2025 449B

(43) 27/05/2019 374 A

(21) 1-2019-00891

(85) 22/02/2019

(22) 26/07/2017

(86) PCT/EP2017/068939 26/07/2017

(30) 1613162.5 29/07/2016 GB

(87) WO2018/019912 01/02/2018

(51) ***B41F 33/02***; *G01D 5/20; B41F 17/22*

(73) **CROWN PACKAGING TECHNOLOGY, INC.** (US)
11535 South Central Avenue, Alsip, Illinois 60803-2599, United States of America

(72) Mark Ian DAVIES (GB)

(74) Công ty cổ phần tư vấn Trung Thực (TRUNG THUC.,JSC)

(54) **THIẾT BỊ TRANG TRÍ LON VÀ PHƯƠNG PHÁP THỰC HIỆN ĐỊNH MÀU IN TRONG THIẾT BỊ TRANG TRÍ LON**

(57) Sáng chế đề cập đến thiết bị trang trí lon và phương pháp thực hiện định màu in trong thiết bị trang trí lon. Thiết bị trang trí lon có bánh dùng để phủ và các trạm cấp mực. Mỗi trạm trong số một hoặc nhiều trạm cấp mực bao gồm trục quay ăn khớp bánh răng với bánh dùng để phủ, trục lăn in được lắp trên trục để quay cũng với trục này trong các hoạt động in, và cơ cấu điều chỉnh để điều chỉnh vị trí góc của trục lăn in trên trục quay trong khi thiết lập và để lắp cố định vị trí góc cho các hoạt động in. Sáng chế còn mô tả bộ mã hóa quay để xác định vị trí góc của trục lăn in so với trục quay trong khi thiết lập và để cung cấp tín hiệu điện tử biểu thị vị trí góc đến thiết bị giao diện của người vận hành.

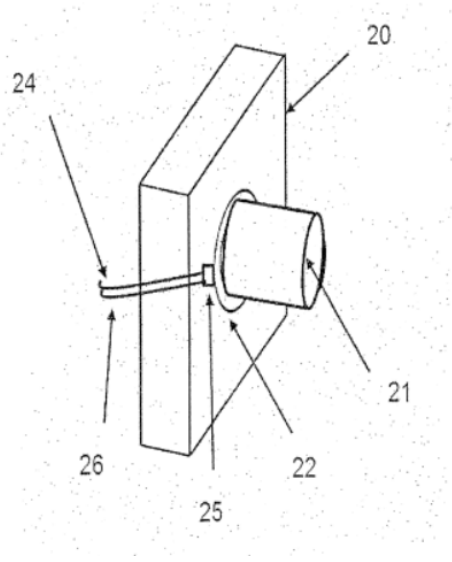

Fig.4

(11) **1-0050110 B**

(15) 14/07/2025
Số Quyết định: 137418/QĐ-SHTT.IP

(45) 25/08/2025 449B

(43) 25/07/2022 412 A

(21) 1-2022-01630

(85) 15/03/2022

(22) 27/08/2020

(86) PCT/CN2020/111688 27/08/2020

(30) 201910798446.6 27/08/2019 CN

(87) WO2021/037130 04/03/2021

(51) ***H04W 68/02***; *H04W 76/11; H04W 76/10*

(73) **VIVO MOBILE COMMUNICATION CO., LTD.** (CN)
No.1, Vivo Road, Chang'an, Dongguan, Guangdong 523863, China

(72) XIE, Zhenhua (CN); KE, Xiaowan (CN)

(74) Công ty TNHH Đại Tín và Liên Danh (DAITIN AND ASSOCIATES CO.,LTD)

(54) **PHƯƠNG PHÁP PHÂN TRANG VÀ THIẾT BỊ MẠNG**

(57) Sáng chế đề xuất phương pháp phân trang và thiết bị mạng, để giải quyết vấn đề là thiết bị mạng không thể xác định giá trị tương hợp liên quan đến dịch vụ di động đầu cuối. Phương pháp này được thực thi bởi chức năng mạng thứ nhất, bao gồm: gửi thông tin tương hợp dịch vụ và thông tin mối quan hệ luồng dịch vụ tới thiết bị mạng hoặc gửi thông tin tương hợp luồng; trong đó thông tin tương hợp dịch vụ được sử dụng để thu nhận giá trị tương hợp dựa trên thông tin dịch vụ hoặc thông tin loại dịch vụ; thông tin mối quan hệ luồng dịch vụ được sử dụng để thu nhận thông tin dịch vụ hoặc thông tin loại dịch vụ dựa trên mã định danh luồng hoặc để thu nhận thông tin dịch vụ hoặc thông tin loại dịch vụ dựa trên mã định danh phiên và mã định danh luồng; và thông tin tương hợp luồng được sử dụng để thu nhận giá trị tương hợp dựa trên mã định danh luồng hoặc để thu nhận giá trị tương hợp dựa trên mã định danh phiên và mã định danh luồng.

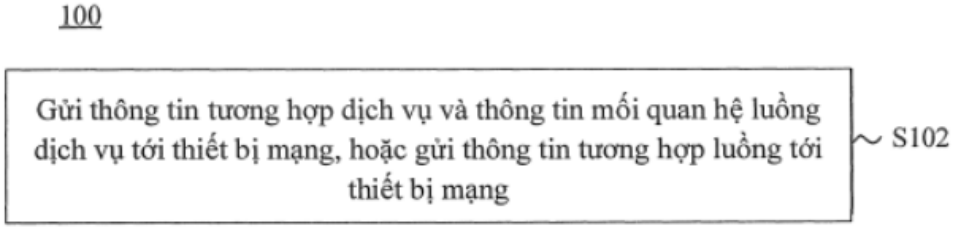

Fig.1

(11) **1-0050111 B**

(15) 14/07/2025
Số Quyết định: 137420/QĐ-SHTT.IP

(45) 25/08/2025 449B

(43) 25/08/2020 389 A

(21) 1-2020-00906

(85) 19/02/2020

(22) 26/07/2018

(86) PCT/US2018/043936 26/07/2018

(30) 62/537,753 27/07/2017 US
62/588,853 20/11/2017 US
62/645,284 20/03/2018 US
62/685,599 15/06/2018 US

(87) WO2019/023482 31/01/2019

(51) ***C07K 16/28***

(73) **REGENERON PHARMACEUTICALS, INC.** (US)
777 Old Saw Mill River Road, Tarrytown, NY 10591, USA

(72) HERMANN, Aynur (US); IOFFE, Ella (US); BUROVA, Elena (US); THURSTON, Gavin (US); OLSON, William (US)

(74) Công ty TNHH T&T INVENMARK Sở hữu trí tuệ Quốc tế (T&T INVENMARK CO., LTD.)

(54) **KHÁNG THỂ GẮN KẾT ĐẶC HIỆU VỚI CTLA-4, DƯỢC PHẨM VÀ PHƯƠNG PHÁP TẠO RA KHÁNG THỂ NÀY**

(57) Sáng chế đề cập đến các kháng thể gắn kết với protein liên quan đến tế bào lymphô T gây độc tế bào 4 (CTLA-4), và phương pháp sử dụng kháng thể này. Theo các phương án khác nhau của sáng chế, kháng thể là kháng thể của người có chiều dài đầy đủ gắn kết đặc hiệu với CTLA-4. Theo một số phương án, các kháng thể theo sáng chế hữu ích để ức chế hoặc làm trung hòa hoạt tính của CTLA-4, do đó tạo ra cách hoạt hóa tế bào T và/hoặc điều trị bệnh hoặc rối loạn như bệnh ung thư hoặc bệnh nhiễm virut.

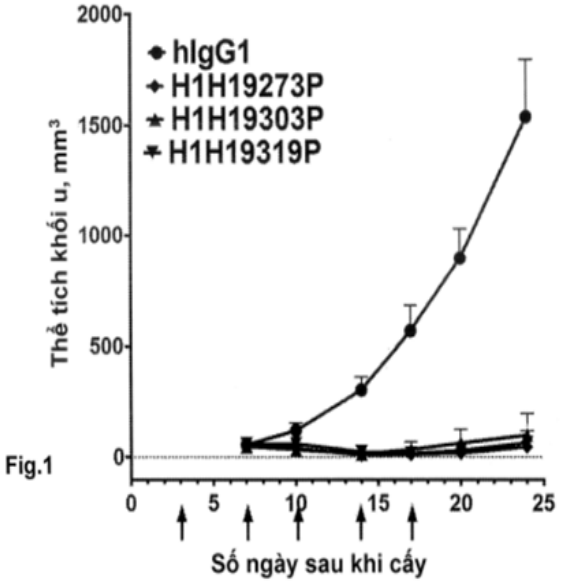

Fig.1

(11) **1-0050112 B**

(15) 14/07/2025
Số Quyết định: 137422/QĐ-SHTT.IP

(45) 25/08/2025 449B

(43) 25/12/2023 429 A

(21) 1-2023-05480

(85) 17/08/2023

(22) 23/12/2021

(86) PCT/JP2021/048021 23/12/2021

(30) 2021-012098 28/01/2021 JP

(87) WO2022/163249 A1 04/08/2022

(51) ***B62J 17/02***; *B62J 23/00*

(73) **HONDA MOTOR CO., LTD.** (JP)
1-1, Minami-Aoyama 2-chome, Minato-ku, Tokyo 107-8556, JAPAN

(72) Takashi Watanabe (JP); Kaori Kaneko (JP); Worawit Chawalitnimitkul (TH)

(74) Công ty TNHH Dịch vụ sở hữu trí tuệ ALPHA (ALPHA PLUS CO., LTD.)

(54) **XE KIỂU NGỒI ĐỂ CHÂN HAI BÊN**

(57) Mục đích của sáng chế là làm giảm dòng gió thổi về phía người lái xe trong quá trình chạy xe đối với xe kiểu ngồi để chân hai bên có tấm ốp trước và tấm ốp trên.

Xe kiểu ngồi để chân hai bên bao gồm: tấm ốp trước (30) ở bên trên bánh trước (2) để che thân xe (10) từ phía trước; và tấm ốp trên (31) ở bên trên tấm ốp trước (30) để che tay lái (20) từ phía trước. Khi nhìn từ phía bên của xe, mặt trước (40) của tấm ốp trước (30) và mặt trước (47) của tấm ốp trên (31) nghiêng lên trên về phía sau và, khi nhìn từ phía bên của xe, mép trước (47a) ở mặt trước (47) của tấm ốp trên (31) được bố trí ở phía sau đường kéo dài (L) mà được tạo ra bằng cách kéo dài phần mép sau (40a) ở mặt trước (40) của tấm ốp trước (30) về phía sau và lên phía trên dọc theo phần mép sau (40a).

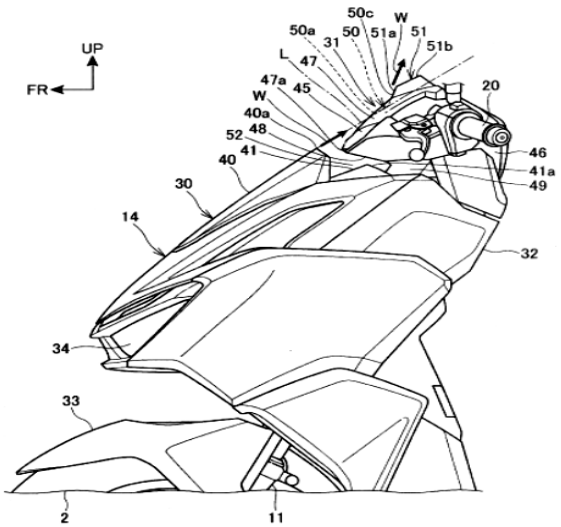

FIG.2

(11) **1-0050113 B**

(15) 14/07/2025
Số Quyết định: 137423/QĐ-SHTT.IP

(45) 25/08/2025 449B

(43) 26/12/2022 417 A

(21) 1-2022-06795

(85) 21/10/2022

(22) 25/01/2021

(86) PCT/JP2021/002488 25/01/2021

(30) 2020-062624 31/03/2020 JP

(87) WO2021/199615 A1 07/10/2021

(51) ***B62J 9/14***; *B62J 1/12*

(73) **HONDA MOTOR CO., LTD.** (JP)
1-1, Minami-Aoyama 2-chome, Minato-ku, Tokyo, 107-8556 Japan

(72) Kenichi OISHI (JP); Shoji WATANABE (JP)

(74) Công ty TNHH Dịch vụ sở hữu trí tuệ ALPHA (ALPHA PLUS CO., LTD.)

(54) XE KIỂU NGỒI ĐỂ CHÂN HAI BÊN

(57) Sáng chế đề xuất xe kiểu ngồi để chân hai bên có khả năng tạo ra một khoảng không có kích thước lớn để chứa vật dụng ở bên dưới yên xe nhờ việc sử dụng khoảng không chứa vật dụng theo cách hiệu quả và bố trí khoảng không chứa vật dụng này gần hơn với phần trước của xe.

Xe máy có khoảng không chứa vật dụng (93) trong đó, ở trạng thái yên xe (16) được đóng lại, khoảng không chứa vật dụng ở mặt dưới yên xe (91) ở mặt sau của yên xe (16) và khoảng không chứa vật dụng ở bên trong hộp chứa (92) ở bên dưới yên xe (16) trên thân xe là liên tục về không gian và, ở trạng thái yên xe (16) được đóng lại, khoảng không chứa vật dụng ở mặt dưới yên xe (91) bao gồm khoảng không bên ngoài (94) nằm ở phía ngoài của xe so với khoảng không chứa vật dụng ở bên trong hộp chứa (92).

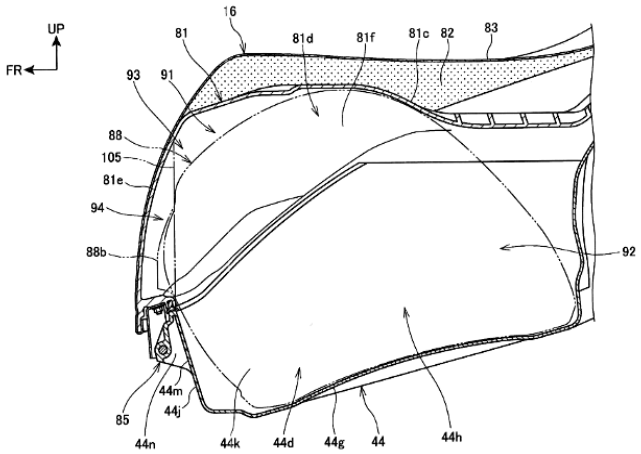

FIG.4

(11) **1-0050114 B**

(15) 14/07/2025
Số Quyết định: 137474/QĐ-SHTT.IP

(45) 25/08/2025 449B

(43) 25/11/2021 404 A

(21) 1-2021-03843

(85) 25/06/2021

(22) 07/02/2020

(86) PCT/IB2020/050986 07/02/2020

(30) 1901786.2 08/02/2019 GB

(87) WO2020/161677 13/08/2020

(51) ***B63C 11/46***; *B63G 8/00*

(73) **SUBSEA CRAFT LIMITED** (GB)
The Camber, East Street, Portsmouth, Hampshire, PO1 2JJ (GB)

(72) ALLEN, Graham (GB)

(74) Công ty TNHH ASL LAW (ASL LAW CO.,LTD)

(54) TÀU THỦY ĐI TRÊN MẶT NƯỚC/CÓ THỂ ĐI DƯỚI NƯỚC

(57) Tàu thủy đi trên mặt nước/có thể đi dưới nước, bao gồm

- thân tàu,
- phương tiện đẩy chìm trong nước được bố trí trong hoặc trên thân tàu,
- phương tiện đẩy trên mặt nước được bố trí trong hoặc trên thân tàu,
- chỗ ở của thủy thủ đoàn có thể ngập trong nước được bố trí trong thân tàu và
- mái vòm được sắp xếp để đóng chỗ ở của thủy thủ đoàn có thể ngập nước để bảo vệ thủy thủ đoàn khỏi dòng nước chảy qua tàu thủy, mái vòm có thể mở ra để thủy thủ đoàn ra khỏi tàu thủy trong khi ở dưới nước tại điểm đến.

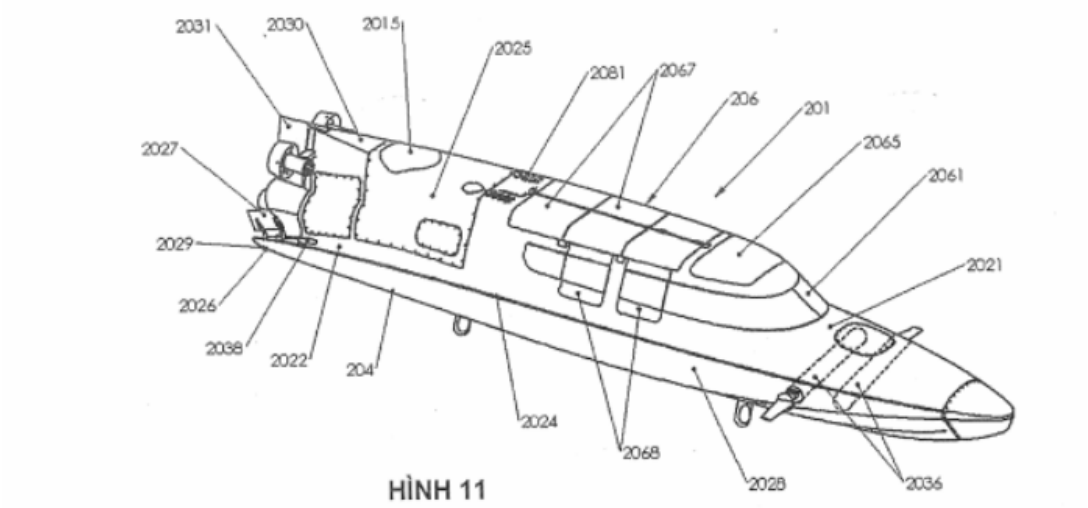

HÌNH 11

(11) **1-0050115 B**

(15) 14/07/2025
Số Quyết định: 137476/QĐ-SHTT.IP

(45) 25/08/2025 449B

(43) 25/07/2022 412 A

(21) 1-2021-00225

(85) 15/01/2021

(22) 11/06/2020

(86) PCT/CN2020/095685 11/06/2020

(30) 202010345912.8 27/04/2020 CN

(87) WO2021/217796 04/11/2021

(51) ***B62M 6/45***; *B60L 7/10; B60L 7/18*

(73) **GUANGDONG GOBAO INTELLIGENT TECHNOLOGY CO., LTD.** (CN)
NO. 3 West Industry Rd, Songshan Lake Industrial Park, Dongguan, Guangdong, China

(72) CHEN, Qingfu (CN); ZHOU, Leshuan (CN); JIAN, Ruiqian (CN); YU, Xiaobo (CN)

(74) Công ty TNHH Trường Xuân (AGELESS CO.,LTD.)

(54) PHƯƠNG PHÁP PHỤC HỒI NĂNG LƯỢNG CỦA PHƯƠNG TIỆN GIAO THÔNG CHẠY BẰNG ĐIỆN

(57) Sáng chế đề cập đến phương pháp phục hồi năng lượng của phương tiện giao thông chạy bằng điện bao gồm các bước sau: bước S1, thu nhận độ mở tay lái L và tốc độ quay n của động cơ bằng cách lấy mẫu, và xác định độ mở tay lái L; bước S2, tính toán mômen xoắn mục tiêu tay lái hiện thời T** bằng thuật toán điều khiển mômen xoắn của tay lái theo độ mở tay lái L; bước S3, tính toán mômen xoắn hãm mục tiêu hiện thời T bằng thuật toán điều khiển mômen xoắn tốc độ theo tốc độ quay n của động cơ; và bước S4, điều khiển mômen xoắn động cơ chuyển đổi từ giá trị hiện thời thành giá trị mục tiêu theo mômen xoắn hãm mục tiêu hiện thời T, để hoàn thành quy trình phục hồi năng lượng.

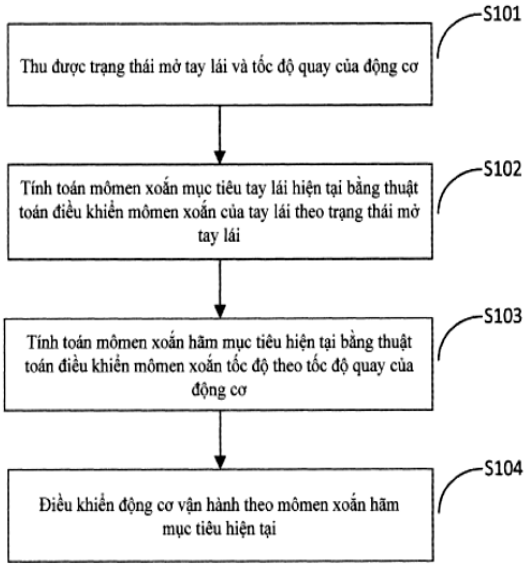

Fig. 1

(11) **1-0050116 B**

(15) 14/07/2025
Số Quyết định: 137527/QĐ-SHTT.IP

(45) 25/08/2025 449B

(43) 25/09/2019 378 A

(21) 1-2019-01039

(22) 01/03/2019

(30) 2018-037717 02/03/2018 JP
2018-037718 02/03/2018 JP
2018-042068 08/03/2018 JP

(51) ***F02N 11/04***; *F02D 41/34; F02N 11/08; F02N 19/00; H02P 9/48; F02P 5/04; F02P 5/15; F02P 7/067; H02P 21/00; F02D 41/06; F02N 3/04*

(73) **YAMAHA HATSUDOKI KABUSHIKI KAISHA** (JP)
2500 Shingai, Iwata-shi, Shizuoka-ken 438-8501, Japan

(72) Takahiro NISHIKAWA (JP); Keisuke IDE (JP)

(74) Công ty TNHH Tư vấn - Đầu tư N.T.K. (N.T.K. CO., LTD.)

(54) **PHƯƠNG PHÁP ĐỂ ĐIỀU KHIỂN CỤM ĐỘNG CƠ CHO PHƯƠNG TIỆN GIAO THÔNG KIỂU NGỒI CHÂN ĐỂ HAI BÊN, CỤM ĐỘNG CƠ VÀ PHƯƠNG TIỆN GIAO THÔNG KIỂU NGỒI CHÂN ĐỂ HAI BÊN**

(57) Cụm động cơ để được lắp ở phương tiện giao thông kiểu ngồi chân để hai bên được đề xuất. Cụm động cơ gồm thân chính động cơ một xi lanh, có xi lanh và trục khuỷu, máy điện quay (20) được dùng chung làm động cơ khởi động và máy phát điện, và bộ điều khiển. Bộ điều khiển thực thi, đáp lại hoạt động kích hoạt khởi động của bộ phận thao tác (70, 8) khi thân chính động cơ nằm ở trạng thái ngừng, việc điều khiển quay khởi động (S61 đến S67, S71) (S61 đến S65, S71) gồm việc dẫn động trục khuỷu theo hướng quay tới, và thực thi, sau khi thân chính động cơ được ngừng và trước khi bắt đầu việc dẫn động trục khuỷu theo hướng quay tới, việc điều khiển xoay trở lại (S19, S22, S67, S31 đến S35) gồm việc làm quay trục khuỷu theo chiều ngược lại. Khi điều khiển quay khởi động (S61 đến S67, S71), bộ điều khiển tiếp tục việc cấp điện máy điện quay (20) cho tới khi thời gian giới hạn quay khởi động, được xác định sao cho thân chính động cơ bắt đầu việc đốt cháy, trôi qua cho dù hoạt động kích hoạt khởi động được chấm dứt.

FIG. 4

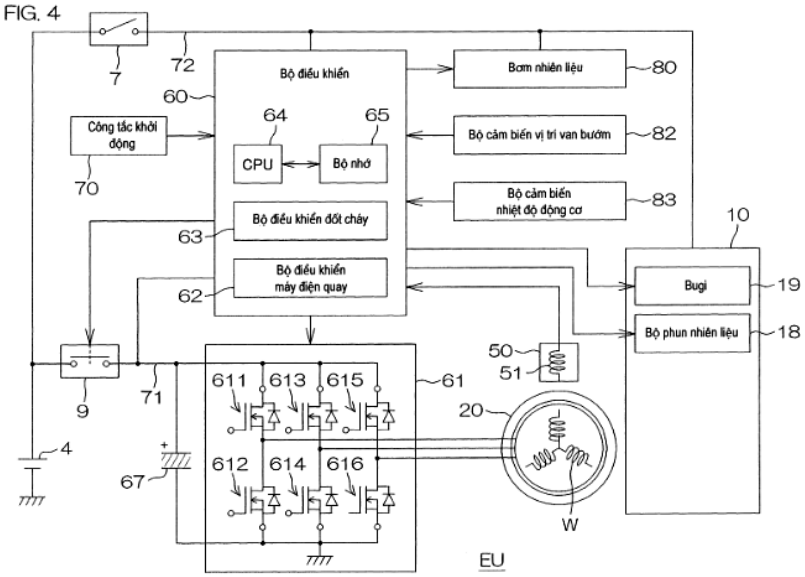
7
72
Bộ điều khiển
60
Bơm nhiên liệu
80
Công tắc khởi động
64
65
Bộ cảm biến vị trí van bướm
82
CPU
Bộ nhớ
70
Bộ cảm biến nhiệt độ động cơ
83
10
Bộ điều khiển đốt cháy
63
Bugi
19
Bộ điều khiển máy điện quay
62
Bộ phun nhiên liệu
18
50
51
611
613
615
61
9
71
20
4
612
614
616
67
W
EU

(11) **1-0050117 B**

(15) 14/07/2025
Số Quyết định: 137529/QĐ-SHTT.IP

(45) 25/08/2025 449B

(43) 25/06/2021 399 A

(21) 1-2021-00947

(85) 24/02/2021

(22) 25/07/2019

(86) PCT/FR2019/051847 25/07/2019

(30) 1856973 26/07/2018 FR

(87) WO2020/021208 30/01/2020

(51) ***F17C 3/02***

(73) **GAZTRANSPORT ET TECHNIGAZ** (FR)
1 route de Versailles, 78470 SAINT REMY LES CHEVREUSE, France

(72) OULALITE, Mohammed (FR); CHARBONNIER, Pierre (FR); SASSI, Mohamed (FR); BOYEAU, Marc (FR); DELETRE, Bruno (FR); PRUNIER, Raphaël (FR)

(74) Công ty Cổ phần Sở hữu công nghiệp INVESTIP (INVESTIP)

(54) **BỒN CHỨA ĐƯỢC BỊT KÍN VÀ CÁCH NHIỆT, TÀU ĐỂ VẬN CHUYỂN SẢN PHẨM DẠNG LỎNG LẠNH, HỆ THỐNG VẬN CHUYỂN SẢN PHẨM DẠNG LỎNG LẠNH VÀ PHƯƠNG PHÁP NẠP HOẶC DỠ TẢI TÀU**

(57) Sáng chế đề cập đến bồn chứa được bịt kín và cách nhiệt bao gồm lớp chắn cách nhiệt thứ cấp (2), màng bịt kín thứ cấp được làm nhô (3), lớp chắn cách nhiệt sơ cấp (4), và màng bịt kín sơ cấp được làm nhô (5),

các phần nhô sơ cấp (14) và các phần nhô thứ cấp (10) được xếp chồng dọc theo hướng chiều dày, kích thước của lớp chắn cách nhiệt sơ cấp (4) dọc theo hướng chiều dày nhỏ hơn kích thước của các phần nhô thứ cấp (10) được lấy dọc theo hướng chiều dày , cho nên các phần nhô thứ cấp (10) kéo dài qua các đường dẫn (13) của lớp chắn cách nhiệt sơ cấp (4) và được chứa một phần trong các phần nhô sơ cấp (14),

bồn chứa còn bao gồm chi tiết gia cố sơ cấp (20) được xen vào giữa dọc theo hướng chiều dày giữa phần nhô thứ cấp được xếp chồng (10) và phần nhô sơ cấp (14) để gia cố phần nhô sơ cấp (14).

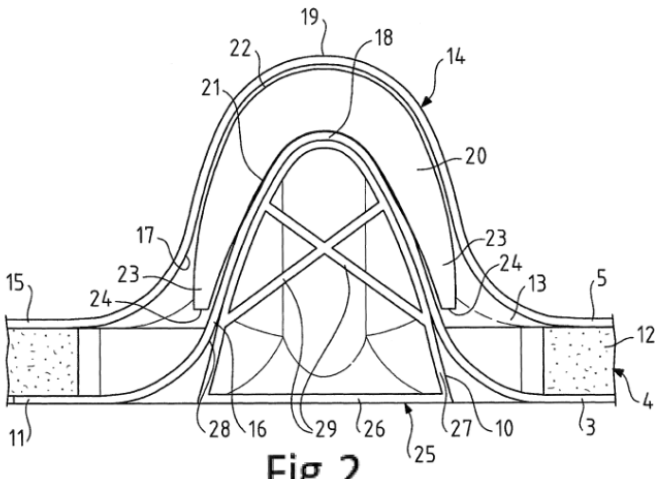

Fig.2

(11) **1-0050118 B**

(15) 14/07/2025
Số Quyết định: 137530/QĐ-SHTT.IP

(45) 25/08/2025 449B

(43) 25/07/2023 424 A

(21) 1-2023-02864

(85) 28/04/2023

(22) 23/09/2021

(86) PCT/EP2021/076134 23/09/2021

(30) 20199843.2 02/10/2020 EP
20199835.8 02/10/2020 EP

(87) WO2022/069326 07/04/2022

(51) ***B08B 17/02***; *F21V 23/02; B63B 59/04*

(73) **KONINKLIJKE PHILIPS N.V.** (NL)
High Tech Campus 52, 5656 AG Eindhoven, Netherlands

(72) HIETBRINK, Roelant, Boudewijn (NL); SALTERS, Bart, Andre (NL)

(74) Công ty Luật TNHH ROUSE Việt Nam (ROUSE LEGAL VIETNAM LTD.)

(54) BỘ CHỐNG BÁM BẨN, CỤM VẬT THỂ, PHƯƠNG PHÁP TẠO RA BỘ CHỐNG BÁM BẨN VÀ PHƯƠNG PHÁP PHỦ NHIỀU BỘ CHỐNG BÁM BẨN LÊN BỀ MẶT

(57) Sáng chế đề cập đến bộ chống bám bẩn (1) được tạo kết cấu để bố trí lên bề mặt và bao gồm ít nhất một mạch điện (30) gồm có phần bố trí phát sáng (31) được tạo kết cấu để phát ra ánh sáng chống bám bẩn. Ngoài ra, bộ chống bám bẩn (1) bao gồm phiến tải (40) mang ít nhất một mạch điện (30), mà phiến tải (40) bao gồm ít nhất một vùng phiến chủ động (42) mà trong đó ít nhất một mạch điện (30) được bố trí và ít nhất một vùng phiến thụ động (43) bên ngoài vùng phiến chủ động (42) mà được tạo kết cấu để cho phép phân chia bộ chống bám bẩn (1) thành các phần riêng biệt mà không làm suy giảm chức năng chống bám bẩn, và phần bố trí phát sáng (31) của ít nhất một mạch điện (30) được tạo kết cấu để thể hiện chức năng chống bám bẩn ở cả vị trí của ít nhất một vùng phiến chủ động (42) và ở vị trí của ít nhất một vùng phiến thụ động (43). Sáng chế còn đề cập đến cụm vật thể, phương pháp tạo ra bộ chống bám bẩn, và phương pháp phủ nhiều bộ chống bám bẩn lên bề mặt.

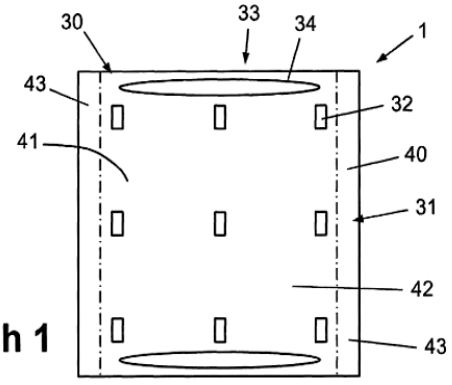

Hình 1

(11) **1-0050119 B**

(15) 14/07/2025
Số Quyết định: 137531/QĐ-SHTT.IP

(45) 25/08/2025 449B

(43) 25/08/2023 425 A

(21) 1-2023-00376

(85) 18/01/2023

(22) 05/08/2021

(86) PCT/EP2021/071839 05/08/2021

(30) 20190434.9 11/08/2020 EP

(87) WO2022/033945 17/02/2022

(51) ***C08F 2/38**; C09D 151/00; C09D 5/00; C08F 285/00*

(73) **ALLNEX NETHERLANDS B.V.** (NL)
Synthesebaan 1, 4612 RB BERGEN OP ZOOM, the Netherlands

(72) MESTACH, Dirk (BE); BOHORQUEZ, Silfredo (NL); VAN DE SANDEN - VAN AERT, Karin (NL); VAN GORKUM, Ankie (NL)

(74) Công ty TNHH Tư vấn Phạm Anh Nguyên (ANPHAMCO CO.,LTD.)

(54) **CHẾ PHẨM PHỦ NỀN NƯỚC**

(57) Sáng chế đề cập đến chất phân tán polyme vinyl nền nước PD bao gồm oligome vinyl ưa nước, oligome vinyl kỵ nước và polyme vinyl thu được bằng phản ứng trùng hợp nhũ tương của monome không bão hòa etylen được dẫn xuất từ nguyên liệu hóa dầu hoặc nguyên liệu tái tạo. Sáng chế cũng đề cập đến quy trình tạo chất phân tán polyme vinyl nền nước; đến chế phẩm phủ bao gồm chất phân tán polyme vinyl nền nước này và phương pháp tạo chế phẩm phủ; đến chế phẩm sơn bao gồm chất phân tán polyme vinyl nền nước; và đến vật phẩm được phủ bằng chế phẩm phủ hoặc chế phẩm sơn. Chế phẩm phủ này đặc biệt thích hợp để ứng dụng cho gỗ trang trí và gỗ công nghiệp.

(11) **1-0050120 B**

(15) 14/07/2025
Số Quyết định: 137533/QĐ-SHTT.IP

(45) 25/08/2025 449B

(43) 25/07/2022 412 A

(21) 1-2022-01784

(85) 22/03/2022

(22) 16/09/2020

(86) PCT/CN2020/115570 16/09/2020

(30) 62/900,702 16/09/2019 US
62/940,321 26/11/2019 US
62/954,024 27/12/2019 US
62/956,356 02/01/2020 US
17/021,050 15/09/2020 US

(87) WO2021/052361 25/03/2021

(51) ***H04N 19/117****; H04N 19/82; H04N 19/186*

(73) **HFI INNOVATION INC.** (TW)
3F.-7, No.5, Taiyuan 1st St., Zhubei City, Hsinchu County 302, Taiwan

(72) CHEN, Ching-Yeh (TW); CHUBACH, Olena (UA); CHUANG, Tzu-Der (TW); HSU, Chih-Wei (TW); HUANG, Yu-Wen (TW)

(74) Công ty TNHH Trường Xuân (AGELESS CO.,LTD.)

(54) PHƯƠNG PHÁP LẬP MÃ VIĐEO VÀ THIẾT BỊ LẬP MÃ VIĐEO

(57) Sáng chế đề cập đến phương pháp lập mã viđeo và thiết bị lập mã viđeo. Theo một phương pháp, tổng các hệ số lọc cho mỗi một trong số một hoặc nhiều phép lọc vòng lặp thành phần màu chéo ứng viên được ràng buộc là trị số cố định. Một hoặc nhiều thành phần cú pháp biểu thị trị số liên quan đến tổng số các phép lọc ứng viên trong bộ phép lọc được báo hiệu hoặc được phân tích trong bộ tham số thích ứng APS (Adaptation Parameter Set).

Fig. 2A

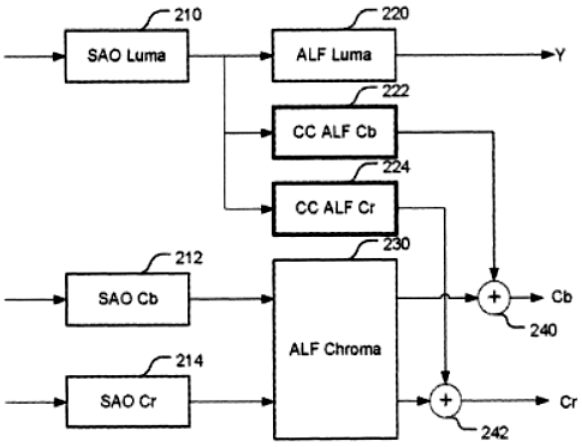

(11) **1-0050121 B**

(15) 14/07/2025
Số Quyết định: 137534/QĐ-SHTT.IP

(45) 25/08/2025 449B

(43) 27/03/2023 420 A

(21) 1-2022-07710

(85) 25/11/2022

(22) 06/05/2021

(86) PCT/FR2021/050781 06/05/2021

(30) FR2005466 25/05/2020 FR

(87) WO2021/240089 02/12/2021

(51) ***F03D 13/25**; B63B 35/44; B63B 77/10*

(73) **SAIPEM S.A.** (FR)
1/7 avenue San Fernando, 78180 MONTIGNY LE BRETONNEUX, France

(72) AUPERIN, Mathieu (FR)

(74) Công ty TNHH Sở hữu trí tuệ Thảo Thọ Quyến (INVENCO.,LTD)

(54) PHƯƠNG PHÁP VÀ HỆ THỐNG KÉO CĂNG HỆ THỐNG SIÊU TĨNH

(57) Sáng chế đề cập đến phương pháp và hệ thống kéo căng hệ thống siêu tĩnh (1) bao gồm hai kết cấu được kết nối với nhau, phương pháp này bao gồm: bước a) bao gồm kết nối, bằng ít nhất một dây chằng không điều chỉnh được (6) và ít nhất một dây chằng điều chỉnh được (8) được tạo thành bởi một dây chằng được nối với trụ (8a) ở vị trí rút lại ban đầu, kết cấu trên (2) với kết cấu dưới (4) được đặt bên dưới kết cấu trên trong khi vẫn duy trì lực căng bằng không trong các dây chằng; bước b) bao gồm tác dụng lực lên kết cấu trên và/hoặc kết cấu dưới để kéo căng từng dây chằng điều chỉnh được và để triển khai trụ tương ứng của chúng, lực căng của mỗi dây chằng không điều chỉnh được được duy trì bằng 0; và bước c) bao gồm việc tăng dần lực cho đến khi lực căng của mỗi dây chằng không điều chỉnh được đạt đến giá trị ngưỡng dẫn đến truyền tải trọng từ kết cấu dưới lên kết cấu trên để cho phép kết cấu dưới được đỡ bởi kết cấu trên.

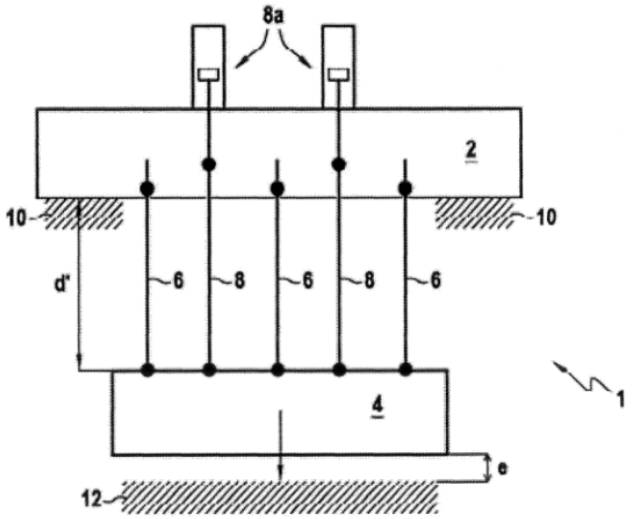

FIG.4

(11) **1-0050122 B**

(15) 14/07/2025
Số Quyết định: 137535/QĐ-SHTT.IP

(45) 25/08/2025 449B

(43) 25/02/2022 407 A

(21) 1-2021-05915

(85) 23/09/2021

(22) 05/03/2020

(86) PCT/EP2020/055901 05/03/2020

(30) 1903169.9 08/03/2019 GB

(87) WO2020/182624 17/09/2020

(51) *B01F 17/00; C10L 10/02; C10L 1/32*

(73) **SULNOX GROUP PLC** (GB)
10 Orange Street, Haymarket London WC2H7DQ, United Kingdom

(72) REDMAN, James (GB)

(74) Văn phòng Luật sư Ân Nam (ANNAM IP & LAW)

(54) **CHẤT NHŨ HOÁ, NHŨ TƯƠNG, NHŨ TƯƠNG NANO, DUNG DỊCH CHỐNG MUỖI, CHẾ PHẨM, VÀ PHƯƠNG PHÁP TẠO RA NHŨ TƯƠNG NANO VÀ CHẾ PHẨM**

(57) Sáng chế đề xuất chất nhũ hóa chứa ít nhất một C_8 đến C_{18} axit béo dietanolamit, ít nhất một C_{12} đến C_{24} axit béo, ít nhất một C_6 đến C_{18} ancol etoxylat và tùy ý ít nhất một sorbitan este và/hoặc ít nhất một alkylen glycol monoalkyl ete. Ngoài ra, sáng chế còn đề xuất nhũ tương chứa nhiên liệu, nước và chất nhũ hóa và phương pháp tạo ra nhũ tương.

(11) **1-0050123 B**

(15) 14/07/2025
Số Quyết định: 137537/QĐ-SHTT.IP

(45) 25/08/2025 449B

(43) 25/07/2023 424 A

(21) 1-2023-02138

(85) 31/03/2023

(22) 04/10/2021

(86) PCT/JP2021/036710 04/10/2021

(30) PCT/JP2020/037899 06/10/2020 JP

(87) WO2022/075285 14/04/2022

(51) ***B62J 6/16***; *B62K 11/14*

(73) **YAMAHA HATSUDOKI KABUSHIKI KAISHA** (JP)
2500, Shingai, Iwata, Shizuoka 438-8501, Japan

(72) Koji MAEKAWA (JP); Masaki WATANABE (JP)

(74) Công ty cổ phần tư vấn Trung Thực (TRUNG THUC.,JSC)

(54) **XE KIỂU NGỒI ĐỂ CHÂN HAI BÊN**

(57) Sáng chế đề xuất xe kiểu ngồi để chân hai bên trong đó hộp chuyển mạch trên tay lái bao gồm các phần nhập thao tác, các phần nhập thao tác được tạo kết cấu để cho phép ngăn chặn các sự thay đổi về khả năng sử dụng ngay cả đối với những người lái có độ dài ngón tay khác nhau. Xe kiểu ngồi để chân hai bên (1) bao gồm tay nắm trái (51b), và hộp chuyển mạch (7) được lắp cố định vào tay lái trái (51a) ở vị trí gần với đường tâm xe hơn so với tay nắm trái (51b) và bao gồm các phần nhập thao tác. Các phần nhập thao tác bao gồm phần nhập thao tác chỉ báo bên trái (11), phần nhập thao tác chỉ báo bên phải (12), và phần nhập thao tác hủy (13). Phần nhập thao tác chỉ báo bên trái (11), phần nhập thao tác chỉ báo bên phải (12), và phần nhập thao tác hủy (13) được cấu thành từ chuyển mạch kiểu nút ấn, và được bố trí theo hướng giao với trục (M) của tay nắm trái (51b) khi hộp chuyển mạch (7) được nhìn từ phía sau trong vùng dịch chuyển được (X) của ngón cái của tay đang cầm tay nắm trái (51b) trong khi người lái cầm tay nắm trái (51b).

FIG. 1

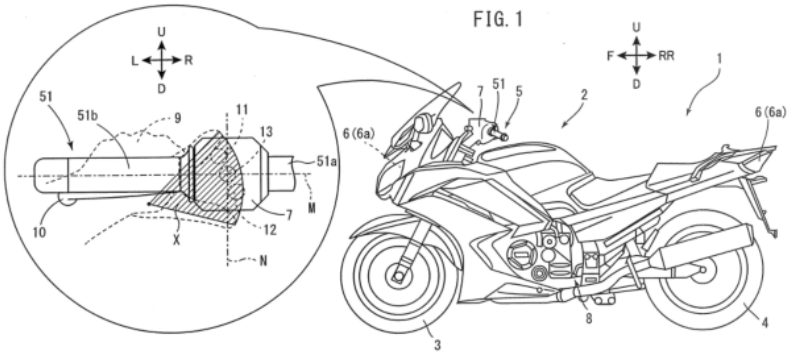

(11) **1-0050124 B**

(15) 14/07/2025
Số Quyết định: 137538/QĐ-SHTT.IP

(45) 25/08/2025 449B

(43) 25/05/2022 410 A

(21) 1-2021-06827

(85) 21/02/2020

(22) 10/09/2019

(86) PCT/CN2019/105076 10/09/2019

(30) 201910786535.9 23/08/2019 CN

(87) WO2020/035801 04/03/2021

(51) ***F16D 65/84***; *F16D 65/00*

(62) 1-2020-00967

(76) **ZHANG, JIANPING** (CN)
Room 404, No. 16, 120 Lane, Guoshun Road, Yangpu District, Shanghai 200442, China

(74) Công ty TNHH Trường Xuân (AGELESS CO.,LTD.)

(54) CƠ CẤU CỐ ĐỊNH CỦA VỎ NGÀM PHANH XE Ô TÔ VÀ VỎ NGÀM PHANH XE Ô TÔ

(57) Sáng chế đề xuất cơ cấu cố định của vỏ ngàm phanh xe ô tô, được sử dụng để cố định thân vỏ ngàm phanh này vào ngàm phanh xe ô tô, trong đó, cơ cấu cố định này bao gồm bộ phận cố định thứ nhất và bộ phận cố định thứ hai; bộ phận cố định thứ nhất bao gồm khung liên kết, phần uốn cong thứ nhất được liên kết cố định với khung liên kết, và phần uốn cong thứ hai kết hợp với phần uốn cong thứ nhất và cố định khung liên kết với ngàm phanh xe ô tô; phần uốn cong thứ nhất này và phần uốn cong thứ hai này được liên kết cố định; và/hoặc bộ phận cố định thứ hai bao gồm khung liên kết và đai kẹp cố định được liên kết cố định với khung liên kết, đai kẹp cố định được sử dụng để cố định khung liên kết với ngàm phanh xe ô tô. Ngoài ra, sáng chế đề xuất vỏ ngàm phanh xe ô tô bao gồm cơ cấu cố định này.

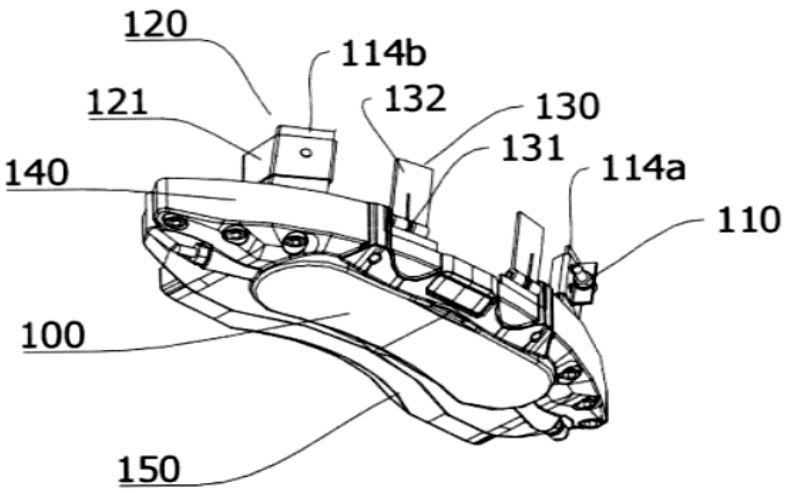

Fig. 1

(11) **1-0050125 B**

(15) 14/07/2025
Số Quyết định: 137609/QĐ-SHTT.IP

(45) 25/08/2025 449B

(43) 25/04/2023 421 A

(21) 1-2022-06543

(85) 10/10/2022

(22) 16/03/2021

(86) PCT/JP2021/010481 16/03/2021

(30) 2020-046823 17/03/2020 JP

(87) WO2021/187447 23/09/2021

(51) ***C09B 67/20***; *D06P 1/18; D06P 3/79; D06P 1/16*

(73) **KIWA CHEMICAL INDUSTRY CO., LTD.** (JP)
33, Minamitanabe-cho, Wakayama-shi, Wakayama 6408254, Japan

(72) MATSUMOTO Toshiaki (JP); KOBAYASHI Itsuki (JP); SUGIMURA Ryoji (JP)

(74) Công ty Cổ phần Hỗ trợ phát triển công nghệ Detech (DETECH)

(54) **CHẾ PHẨM THUỐC NHUỘM VÀ PHƯƠNG PHÁP NHUỘM ĐỂ NHUỘM SỢI**

(57) Sáng chế đề cập đến chế phẩm thuốc nhuộm có thể được sử dụng để nhuộm các sợi với nhiều màu sắc khác nhau thông qua quá trình nhuộm ở nồng độ cao và có thể đạt được độ bền màu vượt trội của các sản phẩm nhuộm với ánh sáng, sự thăng hoa, giặt, và tương tự, phương pháp nhuộm sợi, sợi được nhuộm bằng phương pháp nhuộm, và hợp chất. Chế phẩm thuốc nhuộm theo sáng chế chứa ít nhất một hợp chất trong số các hợp chất được đại diện bởi Công thức chung từ (A) đến (G) và chất phân tán không ion. Ngoài ra, sáng chế còn đề cập đến phương pháp nhuộm sợi, sợi được nhuộm bằng phương pháp nhuộm này.

(11) **1-0050126 B**

(15) 14/07/2025
Số Quyết định: 137663/QĐ-SHTT.IP

(45) 25/08/2025 449B

(43) 26/02/2024 431 A

(21) 1-2023-05426

(22) 14/08/2023

(30) 10-2022-0102248 16/08/2022 KR

(51) ***A63F 9/02***; *G06T 7/70; H04N 7/18; A63F 9/24*

(73) **PHOENIXDARTS CO., LTD.** (KR)
306, 111, Digital-ro 26-gil, Guro-gu, Seoul, Republic of Korea (Guro-dong, JNK Digital Tower)

(72) Seung Yoon LEE (KR)

(74) Văn phòng Luật sư Ân Nam (ANNAM IP & LAW)

(54) **PHƯƠNG TIỆN LƯU TRỮ ĐỌC ĐƯỢC BẰNG MÁY TÍNH, PHƯƠNG PHÁP NHẬN DẠNG VỊ TRÍ NÉM TRÚNG BIA PHI TIÊU ĐƯỢC THỰC HIỆN BỞI THIẾT BỊ TRÒ CHƠI PHI TIÊU, VÀ THIẾT BỊ TRÒ CHƠI PHI TIÊU**

(57) Sáng chế đề cập đến phương tiện lưu trữ có thể đọc được bằng máy tính lưu trữ chương trình máy tính, chương trình máy tính này cung cấp phương pháp nhận dạng vị trí ném trúng của chốt phi tiêu khi được thực thi bởi một hoặc nhiều đơn vị điều khiển của thiết bị trò chơi phi tiêu, phương pháp này bao gồm các bước: lấy ít nhất hai bia phi tiêu chụp ảnh để đáp lại việc ném chốt phi tiêu, trong đó ảnh chụp bia phi tiêu bao gồm hình ảnh bia phi tiêu và ít nhất một chốt phi tiêu trúng bia phi tiêu; và tạo, bằng mô hình mạng nhận dạng vị trí chốt phi tiêu, thông tin vị trí ném trúng của ít nhất một chốt phi tiêu dựa trên ít nhất hai hình ảnh chụp bia phi tiêu.

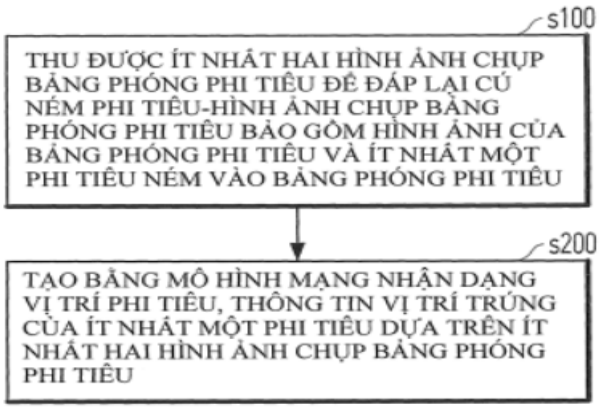

Fig. 4

(11) **1-0050127 B**

(15) 14/07/2025
Số Quyết định: 137665/QĐ-SHTT.IP

(45) 25/08/2025 449B

(43) 27/06/2022 411 A

(21) 1-2022-01196

(85) 25/02/2022

(22) 29/06/2020

(86) PCT/JP2020/025523 29/06/2020

(30) 2019-146545 08/08/2019 JP

(87) WO2021/024647 11/02/2021

(51) ***B62K 15/00***; *B62K 13/00; B62M 3/08; B62M 3/00; B62H 7/00*

(73) **VITAMIN I FACTORY CO.,LTD.** (JP)
6-12-23 Jingumae, Shibuya-ku, Tokyo 1500001, Japan

(72) WATANABE Mikio (JP)

(74) Công ty TNHH Sở hữu trí tuệ Thảo Thọ Quyến (INVENCO.,LTD)

(54) **CỤM BÀN ĐẠP CÓ THỂ THÁO RỜI CHO XE ĐẠP VÀ XE ĐẠP SỬ DỤNG CỤM BÀN ĐẠP NÀY**

(57) Sáng chế đề cập đến cụm bàn đạp cho xe đạp tập có khả năng gắn/tháo được điều chỉnh để có thể điều chỉnh độ chùng của xích bằng phương pháp đơn giản. Cụm bàn đạp có thể tháo rời cho xe đạp được định cấu hình để cho phép nối gắn và tháo đùi quay bàn đạp với thân xe đạp, bao gồm thân cụm có đầu nối cụm để giữ và gắn quay được vào thân xe đạp đùi quay bàn đạp đỡ bánh xích theo chiều trục, bộ phận nhận cụm được lắp cố định trên thân xe đạp để kết nối với đầu nối cụm và cơ cấu điều chỉnh trượt được bố trí trên bộ phận nhận cụm và đầu nối cụm để thay đổi và cố định vị trí nối trước sau lẫn nhau của bộ phận nhận cụm và đầu nối cụm nhằm điều chỉnh vị trí nối trước sau của cụm bàn đạp có thể tháo rời cho xe đạp so với thân xe đạp và do đó điều chỉnh độ căng của xích.

Fig.12

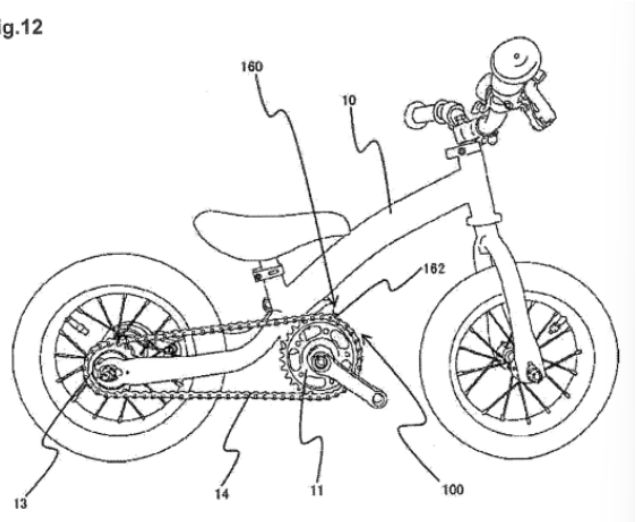

(11) **1-0050128 B**

(15) 14/07/2025
Số Quyết định: 137666/QĐ-SHTT.IP

(45) 25/08/2025 449B

(43) 25/08/2020 389 A

(21) 1-2020-01371

(85) 09/03/2020

(22) 09/08/2018

(86) PCT/US2018/046110 09/08/2018

(30) 62/543,297 09/08/2017 US

(87) WO2019/032898 A1 14/02/2019

(51) ***C12N 15/86***; *C12N 9/64; C07K 14/755*

(73) **BIOVERATIV THERAPEUTICS INC.** (US)
225 Second Avenue, Waltham, Massachusetts 02451, US

(72) SEREGIN Alexey (US); LIU Tongyao (US); PATARROYO-WHITE Susannah (US); DRAGER Douglas (US); PETERS Robert T. (US); LIU Jiayun (US)

(74) Công ty TNHH Trần Hữu Nam và Đồng sự (TRAN H.N & ASS.)

(54) **PHÂN TỬ AXIT NUCLEIC VÀ DƯỢC PHẨM CHỨA CHÚNG**

(57) Sáng chế đề xuất các phân tử axit nucleic chứa đoạn lặp đầu cuối đảo ngược (ITR) thứ nhất, ITR thứ hai, và cat-xet di truyền mã hóa miARN và/hoặc protein trị liệu. Theo các phương án nhất định, protein trị liệu này bao gồm yếu tố đông máu, *ví dụ*, polypeptit FVIII, polypeptit FIX, hoặc mảnh của nó. Theo một số phương án, ITR thứ nhất và/hoặc ITR thứ hai này là ITR của virut không liên hợp với adeno (non-AAV). Sáng chế cũng bộc lộ dược phẩm chứa phân tử axit nucleic này.

(11) **1-0050129 B**

(15) 14/07/2025
Số Quyết định: 137667/QĐ-SHTT.IP

(45) 25/08/2025 449B

(43) 25/07/2022 412 A

(21) 1-2022-02711

(85) 28/04/2022

(22) 25/09/2020

(86) PCT/CN2020/117747 25/09/2020

(30) 201910941519.2 30/09/2019 CN

(87) WO2021/063260 08/04/2021

(51) ***H04W 52/02***; *H04W 76/28*

(73) **VIVO MOBILE COMMUNICATION CO., LTD.** (CN)
No.1, Vivo Road, Chang'an, Dongguan, Guangdong 523863, China

(72) JIANG, Dajie (CN); PAN, Xueming (CN); SHEN, Xiaodong (CN)

(74) Công ty TNHH Đại Tín và Liên Danh (DAITIN AND ASSOCIATES CO.,LTD)

(54) **PHƯƠNG PHÁP NHẬN TÍN HIỆU TIẾT KIỆM ĐIỆN, PHƯƠNG PHÁP GỬI TÍN HIỆU TIẾT KIỆM ĐIỆN, THIẾT BỊ ĐẦU CUỐI VÀ THIẾT BỊ MẠNG**

(57) Sáng chế đề xuất phương pháp nhận tín hiệu tiết kiệm điện, phương pháp gửi tín hiệu tiết kiệm điện, thiết bị đầu cuối và thiết bị mạng. Phương pháp nhận bao gồm: nhận tín hiệu tiết kiệm điện, trong đó tín hiệu tiết kiệm điện được sử dụng để chỉ định trạng thái thiết bị đầu cuối cho tế bào phục vụ, và tín hiệu tiết kiệm điện còn được sử dụng để chỉ định hành vi của thiết bị đầu cuối; trạng thái thiết bị đầu cuối là một trong trạng thái ngủ đông và trạng thái không ngủ đông; hành vi của thiết bị đầu cuối bao gồm ít nhất một trong những loại sau: liệu có bắt đầu bộ hẹn giờ thời lượng bật tiếp nhận không liên tục (Discontinuous Reception, DRX) hay không, và liệu có giám sát kênh điều khiển đường xuống vật lý (Physical Downlink Control Channel, PDCCH) của tế bào phục vụ hay không; PDCCH là PDCCH tương ứng với bộ hẹn giờ thời lượng bật DRX được liên kết với tín hiệu tiết kiệm điện.

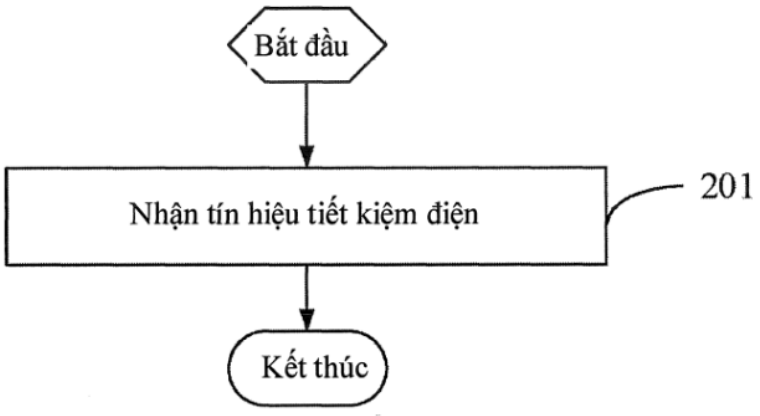

Fig.2

(11) **1-0050130 B**

(15) 14/07/2025
Số Quyết định: 137668/QĐ-SHTT.IP

(45) 25/08/2025 449B

(43) 25/10/2022 415 A

(21) 1-2021-04618

(22) 27/07/2021

(30) 63/058,205 29/07/2020 US
63/087,563 05/10/2020 US
17/372,084 09/07/2021 US

(51) ***H01M 10/0525***; *H01M 10/0569; H01M 10/0567*

(73) 1. **PROLOGIUM TECHNOLOGY CO., LTD.** (TW)
No.6-1, Ziqiang 7th Rd., Zhongli Dist., Taoyuan City, Taiwan
2. **PROLOGIUM HOLDING INC.** (KY)
PO Box309, Ugland House, Grand Cayman, KY1-1104, Cayman Islands

(72) Szu-Nan YANG (TW)

(74) Công ty TNHH INVESTPRO và cộng sự (INVESTPRO & ASSOCIATES)

(54) **BỘ PHẬN NGĂN CHẶN SỰ KHÔNG ỔN ĐỊNH NHIỆT VÀ CẤU TRÚC PIN CÓ KHẢ NĂNG NGĂN CHẶN SỰ KHÔNG ỔN ĐỊNH NHIỆT**

(57) Sáng chế đề cập đến bộ phận ngăn chặn sự không ổn định nhiệt bao gồm bộ cấp thành phần thụ động và bộ cấp dung dịch phân cực. Bộ cấp thành phần thụ động có khả năng giải phóng ion kim loại (A), được lựa chọn từ ion kim loại kiềm không phải lithi, ion kim loại kiềm thổ hoặc kết hợp của chúng, và ion khắc nhôm (B). Dung dịch phân cực của bộ cấp dung dịch phân cực mang ion kim loại (A) và ion khắc nhôm (B) tới bộ gom điện nhôm để được khắc xuyên qua nó, và ion kim loại (A) và ion nhôm, được tạo ra trong quá trình khắc, được thấm vào trong hệ thống phản ứng điện hóa. Sau đó, vật liệu hoạt tính dương được chuyển sang trạng thái kết tinh với điện thế thấp hơn và năng lượng thấp hơn, và vật liệu hoạt tính âm được chuyển sang trạng thái polyme vô cơ với điện thế cao hơn và năng lượng thấp hơn để ngăn ngừa sự không ổn định nhiệt khỏi xảy ra.

(11) **1-0050131 B**

(15) 14/07/2025
Số Quyết định: 137670/QĐ-SHTT.IP

(45) 25/08/2025 449B

(43) 25/05/2023 422 A

(21) 1-2022-08049

(85) 09/12/2022

(22) 14/08/2020

(86) PCT/JP2020/030888 14/08/2020

(87) WO2022/034684 A1 17/02/2022

(51) ***G06F 21/60****; H04L 9/14; G06F 21/62*

(73) **AISLE SOFT CORPORATION** (JP)
1-18-1, Suemori-dori, Chikusa-ku, Nagoya-shi, Aichi 4640821 Japan

(72) Mitsuyuki ICHIKAWA (JP)

(74) Công ty TNHH Dịch vụ sở hữu trí tuệ ALPHA (ALPHA PLUS CO., LTD.)

(54) **THIẾT BỊ ĐẦU CUỐI, PHƯƠNG TIỆN LƯU ĐỂ LƯU CHƯƠNG TRÌNH MÁY TÍNH, HỆ THỐNG TRUYỀN THÔNG TIN VÀ PHƯƠNG PHÁP TRUYỀN THÔNG TIN**

(57) Mục đích của sáng chế là phân phối dữ liệu đoạn tin mã hóa đến thiết bị bên ngoài trong khi vẫn đảm bảo được tính bảo mật của dữ liệu đoạn tin mã hóa.

Để đạt được mục đích nêu trên, sáng chế đề xuất thiết bị đầu cuối thực hiện việc truyền thông tin với thiết bị bên ngoài thông qua thiết bị trung gian dựa vào mô hình đoạn tin xuất bản-đăng ký. Thiết bị đầu cuối bao gồm: cụm thu nhận để thu nhận dữ liệu bên ngoài; cụm xử lý mã hóa để mã hóa ít nhất một phần dữ liệu bên ngoài nhằm tạo ra dữ liệu đoạn tin mã hóa bao gồm dữ liệu đã mã hóa; và cụm phân phối dữ liệu để phân phối đoạn tin xuất bản mã hóa, bao gồm dữ liệu chỉ định chủ đề ở dạng dữ liệu gốc và dữ liệu đoạn tin mã hóa, đến thiết bị trung gian.

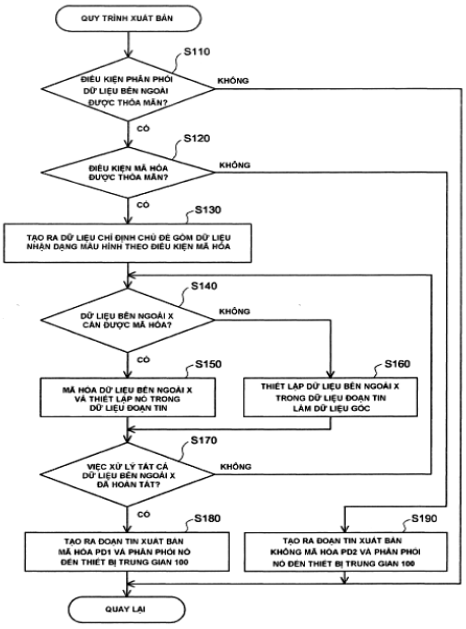

FIG.4

(11) **1-0050132 B**

(15) 14/07/2025
Số Quyết định: 137671/QĐ-SHTT.IP

(45) 25/08/2025 449B

(43) 26/12/2022 417 A

(21) 1-2022-07207

(85) 04/11/2022

(22) 01/04/2021

(86) PCT/CN2021/084898 01/04/2021

(30) 202010283020.X 10/04/2020 CN

(87) WO2021/204054 14/10/2021

(51) ***H01B 7/00***; *H01R 43/24; H01R 4/18; B29C 45/14; H01R 4/02*

(73) **CHANGCHUN JETTY AUTOMOTIVE TECHNOLOGY CO., LTD.** (CN)
No. 957, Shunda Road, High-tech Development Zone, Chaoyang District, Changchun City, Jilin Province, 130000, P.R.of China

(72) WANG, Chao (CN)

(74) Công Ty Luật Trách Nhiệm Hữu Hạn AMBYS HÀ NỘI (AMBYS HANOI)

(54) **BÓ DÂY ĐƯỢC ĐÚC PHUN VÀ PHƯƠNG PHÁP SẢN XUẤT BÓ DÂY**

(57) Sáng chế đề cập đến bó dây được đúc phun và phương pháp sản xuất bó dây. Bó dây bao gồm cực (1) và ít nhất một dây dẫn (2). Một đầu của cực (1) được nối với mạch điện của thiết bị điện, và đầu khác của cực (1) được nối với dây dẫn (2). Bó dây cũng được cung cấp với lớp bảo vệ (7) mà được đúc phun và quấn dây dẫn (2), và ít nhất một thiết bị định vị (5) mà được đúc phun để cố định vị trí của bó dây và/hoặc ít nhất một thiết bị bịt (4) mà được đúc phun để chống nước. Phương pháp có thể giảm thao tác thủ công, cải thiện sự đồng nhất của sản phẩm bó dây, giảm chi phí sản xuất của sản phẩm bó dây, và kéo dài tuổi thọ dịch vụ của bó dây.

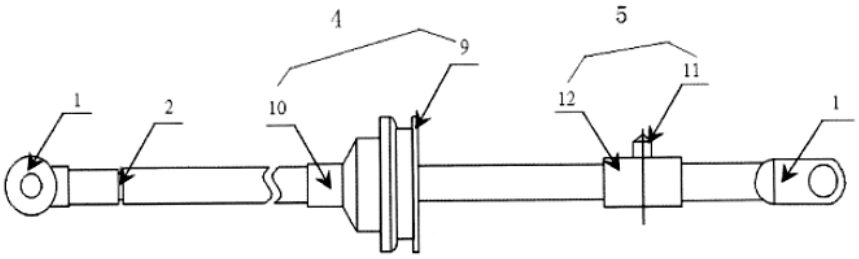

FIG.1

(11) **1-0050133 B**

(15) 14/07/2025
Số Quyết định: 137673/QĐ-SHTT.IP

(45) 25/08/2025 449B

(43) 25/05/2023 422 A

(21) 1-2023-00404

(85) 18/01/2023

(22) 18/06/2021

(86) PCT/CN2021/100863 18/06/2021

(30) PCT/CN2020/098081 24/06/2020 CN

(87) WO2021/259160 30/12/2021

(51) ***C07K 16/18****; A61P 17/00; C12N 15/13; A61K 39/395; A61P 35/00*

(73) **STAIDSON (BEIJING) BIOPHARMACEUTICALS CO., LTD.** (CN)
No.36, Jinghai Er Road, Beijing Economic-Technological Development Area Beijing 100176, China

(72) ZHU, Pingxia (CN); LI, Zhong (CN)

(74) Công ty TNHH Trường Xuân (AGELESS CO.,LTD.)

(54) **KHÁNG THỂ KHÁNG THÀNH PHẦN BỔ THỂ 5A, PHƯƠNG PHÁP SẢN XUẤT KHÁNG THỂ NÀY, DƯỢC PHẨM VÀ TẾ BÀO VẬT CHỦ CHỨA NÓ, PHÂN TỬ AXIT NUCLEIC MÃ HÓA KHÁNG THỂ NÀY VÀ VECTƠ CHỨA PHÂN TỬ AXIT NUCLEIC NÀY**

(57) Sáng chế đề xuất kháng thể kháng thành phần bổ thể 5a (anti-complement component 5a: C5a) hoặc mảnh gắn kết kháng nguyên của nó mà gắn kết đặc hiệu với ít nhất một gốc axit amin được chọn từ gốc D ở vị trí 31, gốc E ở vị trí 32 và gốc R ở vị trí 40 của C5a người như được thể hiện trong SEQ ID NO: 141. Ngoài ra sáng chế còn đề xuất phân tử axit nuleic được phân lập mã hóa kháng thể kháng C5a, vectơ chứa phân tử axit nuleic này, tế bào vật chủ được phân lập chứa kháng thể kháng C5a, phương pháp sản xuất kháng thể kháng C5a hoặc mảnh gắn kết kháng nguyên của nó và dược phẩm chứa kháng thể kháng C5a này.

[FIG. 1A]

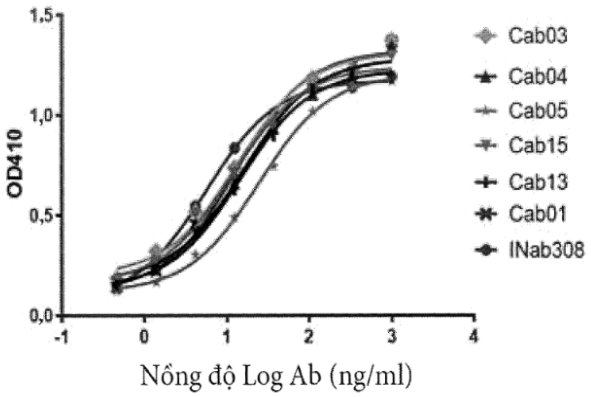

(11) **1-0050134 B**

(15) 14/07/2025
Số Quyết định: 137674/QĐ-SHTT.IP

(45) 25/08/2025 449B

(43) 25/03/2024 432 A

(21) 1-2021-02589

(85) 10/05/2021

(22) 01/04/2021

(86) PCT/KR2021/004047 01/04/2021

(87) WO2022/211151 A1 06/10/2022

(51) ***C02F 3/12****; C02F 3/20; C02F 3/00*

(73) 1. **GYEONGJU-SI, GYEONGSANGBUK-DO** (KR)
(Dongcheon-dong) 260, Yangjeong-ro Gyeongju-si Gyeongsangbuk-do 38102 Republic of Korea
2. **SAMWOO ENGINEERING CO., LTD.** (KR)
284, Yangjeong-ro, Gyeongju-si, Gyeongsangbuk-do, Korea

(72) LEE, Kwang Hee (KR); AN, Nam Woo (KR); KIM, Min Ho (KR)

(74) Công ty TNHH Đại Tín và Liên Danh (DAITIN AND ASSOCIATES CO.,LTD)

(54) PHƯƠNG PHÁP XỬ LÝ NƯỚC THẢI THEO KIỂU TỪNG MẺ LIÊN TỤC ĐỂ LOẠI BỎ NITƠ VÀ PHOSPHO VỚI HIỆU QUẢ CAO BẰNG CÁCH PHUN PHẦN CHIA NƯỚC THẢI VÀ KHUẤY KHÔNG KHÍ

(57) Sáng chế đề cập đến phương pháp xử lý nước thải sử dụng thiết bị xử lý nước thải theo kiểu từng mẻ liên tục hiệu quả cao, phương pháp bao gồm các bước: vận hành nạp phân chia nước thải để tiếp nhận nước thải thông qua ống nước thải (182) được nối với bể chứa nước thải (181) và cung cấp có chọn lọc các chất hữu cơ trong nước thải cần thiết cho quá trình khửnitơ và khử phospho trong nước thải được cung cấp cho các khoang chứa nước tầng giữa (123, 125) cùng các khoang chứa nước tầng dưới (124, 126) thông qua đường ống nhánh thứ nhất (193) và đường ống nhánh thứ hai (196); lưu trữ nước thải được cấp qua đường ống nhánh thứ nhất (193) trong bể phản ứng thứ nhất (121); lưu trữ nước thải được cấp qua ống nhánh thứ hai (196) trong bể phản ứng thứ hai (122); thực hiện quá trình kết tủa ở bể phản ứng thứ hai (122) khi thực hiện quá trình khuấy trong khoang chứa nước tầng giữa (123) và khoang chứa nước tầng dưới (124) được ngăn cách nhau trong bể phản ứng thứ nhất (121); khi quá trình sục khí được thực hiện trong bể phản ứng thứ nhất (121), làm cho thiết bị xả nước tầng trên (130) được bố trí bên trong bể phản ứng thứ hai (122) và có lực nổi nổi lên trong bể phản ứng thứ hai (122) để một phần trên của thiết bị xả nước tầng trên (130) lộ ra ở trên mặt nước của nước tầng trên của nước thải đã lọc, thu nước tầng trên của nước thải, xả nước tầng trên thu được qua ống xả (183) đến bể lọc (184), và thực hiện quá trình xả; khi quá trình kết tủa được thực hiện trong bể phản ứng thứ nhất (121), thực hiện quá trình khuấy trong khoang chứa nước tầng giữa (125) và khoang chứa nước tầng dưới (126) được ngăn cách nhau ở bể phản ứng thứ hai (122); thực hiện quá trình sục khí trong bể phản ứng thứ hai (122) khi làm cho thiết bị xả nước tầng trên (130) được bố trí bên trong bể phản ứng thứ nhất (121) và có lực nổi nổi lên trong bể phản ứng thứ nhất (21) sao cho phần trên của thiết bị xả nước tầng trên (130) lộ ra trên bề mặt nước của nước tầng trên của nước thải đã lọc, thu gom nước tầng trên của nước thải, xả nước tầng trên đã thu thập qua ống xả (183) đến bể lọc (184), và thực hiện quá trình xả; và dẫn động và điều khiển, bằng mô-đun điều khiển tự động (60), thiết bị nạp phân chia nước thải (110), bộ phận nạp lớp trung gian thứ nhất (171) và bộ phận nạp bên dưới thứ nhất (172) vào bể phản ứng thứ nhất (121), bộ phận nạp tầng trung gian thứ hai (178) và bộ phận nạp bên dưới thứ hai (179) vào bể phản ứng thứ hai (122), bộ phận sục khíthứ nhất (141) và bộ phận sục khí thứ hai (142), khoang chứa nước tầng giữa (123, 125), các khoang chứa nước tầng dưới (124, 126), và bộ thổi khí (143).

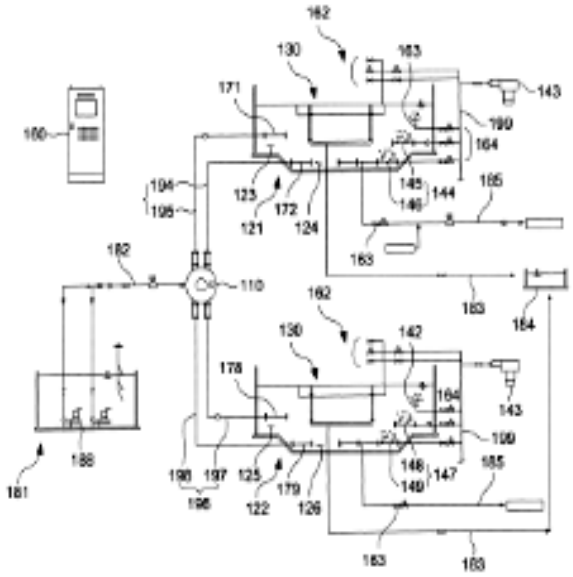
162
130
163
143
171
199
164
160
194
195
123
172
121
124
145
144
146
165
163
182
110
163
164
162
130
142
178
164
143
199
188
181
198
197
196
125
179
122
126
148
147
149
165
163
163

Fig.1

(11) **1-0050135 B**

(15) 14/07/2025
Số Quyết định: 137676/QĐ-SHTT.IP

(45) 25/08/2025 449B

(43) 25/07/2023 424 A

(21) 1-2022-08016

(22) 08/12/2022

(30) 2022-003973 13/01/2022 JP
2022-155280 28/09/2022 JP

(51) ***F02M 69/04***; *B62J 11/16; B62K 11/04; F02M 69/46; F02D 11/02; F02D 11/04; B62J 11/13; B62M 7/04*

(73) **YAMAHA HATSUDOKI KABUSHIKI KAISHA** (JP)
2500 Shingai, Iwata-shi, Shizuoka-ken 438-8501, Japan

(72) Phu Nguyen Van (VN)

(74) Công ty TNHH Tư vấn - Đầu tư N.T.K. (N.T.K. CO., LTD.)

(54) **PHƯƠNG TIỆN GIAO THÔNG KIỂU NGỒI CHÂN ĐỂ HAI BÊN**

(57) Sáng chế đề cập xe máy (1) gồm: bộ phun nhiên liệu (60) được gắn vào động cơ đốt trong (4); đường nạp (38) được nối vào động cơ đốt trong (4); van bướm (40) được bố trí ở đường nạp (38); trống van bướm (42) được nối vào van bướm (40), dây ga thứ nhất (51) và dây ga thứ hai (52) được nối vào trống van bướm (42); và ống nhiên liệu (70) được nối vào bộ phun nhiên liệu (60). Ống nhiên liệu (70) có phần giao cắt (75) đi qua giữa dây ga thứ nhất (51) và dây ga thứ hai (52).

FIG.6

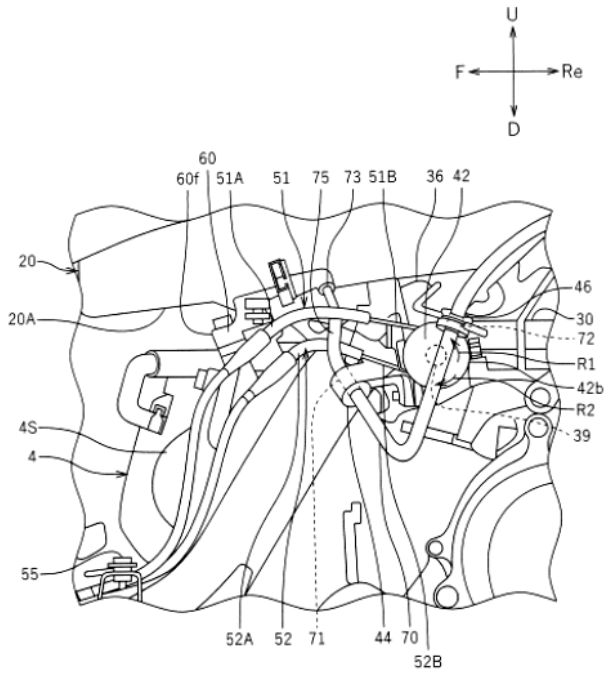

(11) **1-0050136 B**

(15) 14/07/2025
Số Quyết định: 137678/QĐ-SHTT.IP

(45) 25/08/2025 449B

(43) 25/10/2021 403 A

(21) 1-2020-04723

(85) 17/08/2020

(22) 23/11/2018

(86) PCT/TH2018/000052 23/11/2018

(87) WO2020/106224 28/05/2020

(51) ***A23N 5/03***

(73) **K FRESH CO., LTD.** (TH)
No. 98/38 moo 6, Bangmuangmai sub-district, Muang samutprakarn district, Samutprakarn 10270, Thailand

(72) Kemtas Manusrungsri (TH); Waraporn Manusrungsri (TH)

(74) Công ty TNHH Trà và cộng sự (TRA & ASSOCIATES CO.,LTD)

(54) **BỘ PHẬN TIẾP CẬN NƯỚC DỪA CỦA QUẢ DỪA, QUẢ DỪA CÓ BỘ PHẬN TIẾP CẬN NƯỚC DỪA VÀ PHƯƠNG PHÁP TẠO RA QUẢ DỪA CÓ BỘ PHẬN NÀY**

(57) Sáng chế đề xuất bộ phận tiếp cận nước dừa của quả dừa có mũi đột để đục thủng lỗ nảy mầm của quả dừa, theo cách đó cho phép tiếp cận nước dừa bên trong quả dừa. Bộ phận theo sáng chế bao gồm mũi đột có vành mũi đột được gắn vuông góc với lưỡi mũi đột, nắp có lỗ nắp để nhận và chứa đầu lưỡi mũi đột và kẹp chặn giữ lưỡi mũi đột để ngăn đầu lưỡi mũi đột trong lỗ nắp không đục thủng lỗ nảy mầm của quả dừa, trong đó nắp của bộ phận được đặt và cố định lên lỗ nảy mầm của quả dừa bởi phương tiện cố định. Ngoài ra, sáng chế còn đề cập đến quả dừa có bộ phận tiếp cận nước dừa của quả dừa. Sáng chế cũng đề cập đến phương pháp tạo ra quả dừa có bộ phận tiếp cận nước dừa của quả dừa.

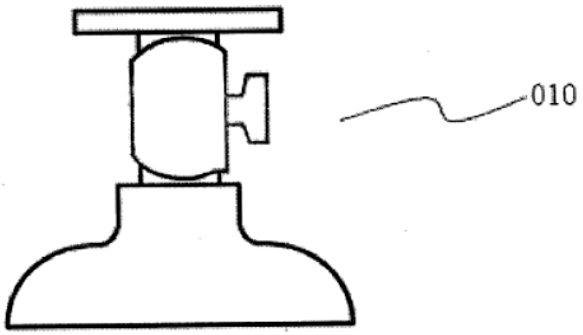

1A

(11) **1-0050137 B**

(15) 14/07/2025
Số Quyết định: 137679/QĐ-SHTT.IP

(45) 25/08/2025 449B

(43) 25/01/2024 430 A

(21) 1-2023-04169

(85) 23/06/2023

(22) 25/12/2020

(86) PCT/JP2020/048681 25/12/2020

(87) WO2022/137494 30/06/2022

(51) ***G01N 21/95***

(73) **ASICS CORPORATION** (JP)
1-1, Minatojima-Nakamachi 7-chome, Chuo-ku, Kobe-shi, Hyogo-ken 6508555, Japan

(72) Jun'ya HIRASHIBA (JP); Tsuyoshi OGAWA (JP)

(74) Văn phòng Luật sư Ân Nam (ANNAM IP & LAW)

(54) **HỆ THỐNG KIỂM TRA HÌNH DẠNG BÊN NGOÀI CỦA GIÀY VÀ PHƯƠNG PHÁP KIỂM TRA HÌNH DẠNG BÊN NGOÀI CỦA GIÀY**

(57) Sáng chế đề cập đến công nghệ kiểm tra hình dạng bên ngoài của giày để nâng cao hiệu quả và độ chính xác của việc kiểm tra.

Trong hệ thống kiểm tra hình dạng bên ngoài của giày, bộ trích xuất đường ảo 128 trích xuất, từ hình ảnh của giày làm mục tiêu kiểm tra, nhiều đường ảo tương ứng kết nối điểm tham chiếu và nhiều điểm phần tử. Bộ lưu trữ mô hình 136 lưu trữ mô hình học được tạo bằng cách sử dụng học máy, dưới dạng dữ liệu học, các đường ảo và đường viền được trích xuất từ mỗi hình ảnh của nhiều đôi giày là các sản phẩm chấp nhận được. Bộ đánh giá chấp nhận-từ chối 134 nhập vào mô hình học, nhiều đường ảo và đường viền được trích xuất từ hình ảnh của giày làm mục tiêu kiểm tra để đánh giá xem giày làm mục tiêu kiểm tra có phải là sản phẩm chấp nhận được hay không và đưa ra kết quả.

FIG. 5

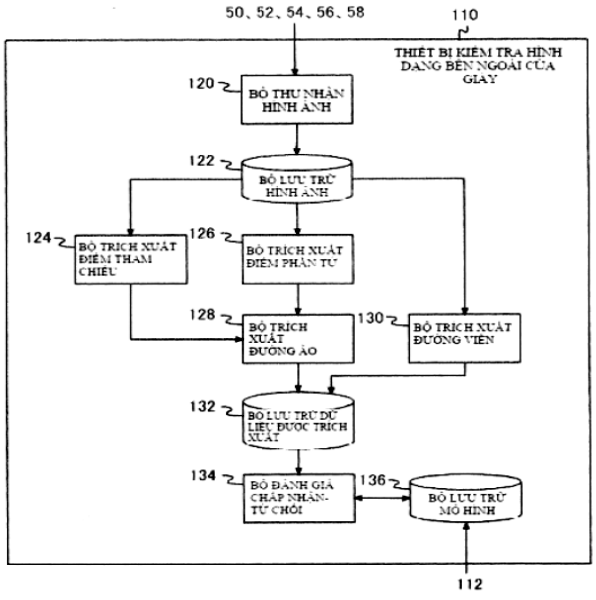

(11) **1-0050138 B**

(15) 14/07/2025
Số Quyết định: 137680/QĐ-SHTT.IP

(45) 25/08/2025 449B

(43) 25/08/2021 401 A

(21) 1-2021-00390

(22) 25/01/2021

(30) 10-2020-0016700 12/02/2020 KR

(51) ***B62B 3/10***; *B62B 3/02*

(73) **HBL INC.** (KR)
706, Chorok-ro, Yanggam-myeon, Hwaseong-si, Gyeonggi-do, Republic of Korea

(72) LIM, Houng Soon (KR)

(74) Công ty TNHH Đại Tín và Liên Danh (DAITIN AND ASSOCIATES CO.,LTD)

(54) **CỤM CON LĂN ĐÀN HỒI ĐỂ TẢI NHIỀU HÀNG**

(57) Sáng chế đề cập đến cụm con lăn đàn hồi để tải nhiều hàng bao gồm: thân đàn hồi có khả năng biến dạng đàn hồi; con lăn được nối với một phần đầu của thân đàn hồi theo cách xoay được; và khối kết nối được ghép với phần đầu còn lại của thân đàn hồi và mô-đun tải kèm theo.

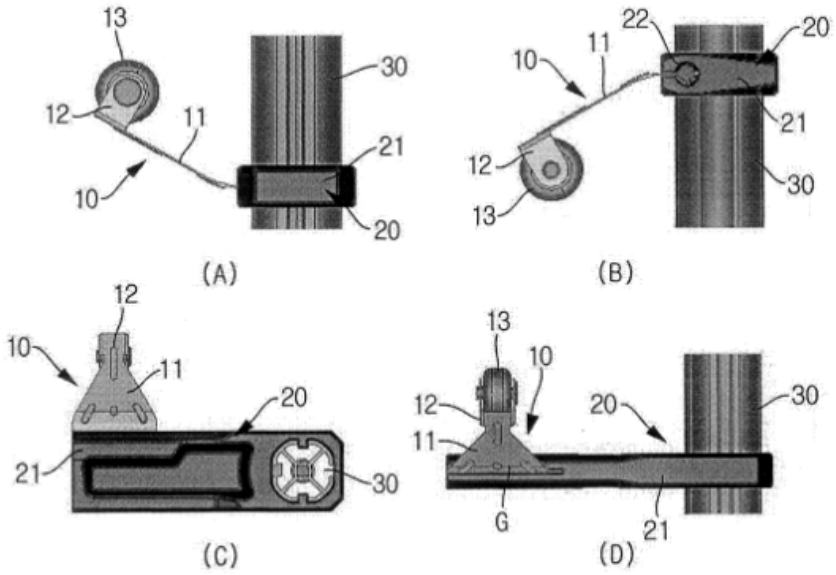

Fig.1

(11) **1-0050139 B**

(15) 14/07/2025
Số Quyết định: 137681/QĐ-SHTT.IP

(45) 25/08/2025 449B

(43) 25/02/2022 407 A

(21) 1-2021-07493

(85) 23/11/2021

(22) 28/04/2020

(86) PCT/CN2020/087543 28/04/2020

(30) 201910365514.X 30/04/2019 CN

(87) WO2020/221257 05/11/2020

(51) ***H04L 1/18***; *H04L 5/00*

(73) **VIVO MOBILE COMMUNICATION CO., LTD.** (CN)
#283, BBK Road, Wusha, Chang'an Dongguan, Guangdong 523860, China

(72) LI, Na (CN); SHEN, Xiaodong (CN)

(74) Công ty TNHH Đại Tín và Liên Danh (DAITIN AND ASSOCIATES CO.,LTD)

(54) PHƯƠNG PHÁP GỬI THÔNG ĐIỆP PHẢN HỒI VÀ THIẾT BỊ ĐẦU CUỐI

(57) Sáng chế đề xuất phương pháp gửi thông điệp phản hồi và thiết bị đầu cuối. Phương pháp bao gồm: trong trường hợp M thông điệp phản hồi sẽ được gửi trong cùng một đơn vị thời gian, gửi kênh điều khiển đường lên trên tài nguyên mục tiêu trong đơn vị thời gian đó, trong đó kênh điều khiển đường lên mang M thông điệp phản hồi, tài nguyên mục tiêu là một trong số N tài nguyên, N tài nguyên là các tài nguyên được cấu hình để gửi các thông điệp phản hồi và M thông điệp phản hồi là các thông điệp phản hồi yêu cầu lặp lại tự động kết hợp (Hybrid Automatic Repeat Request, HARQ) cho kênh chia sẻ đường xuống vật lý (Physical Downlink Shared Channel, PDSCH) lập lịch bán liên tục.

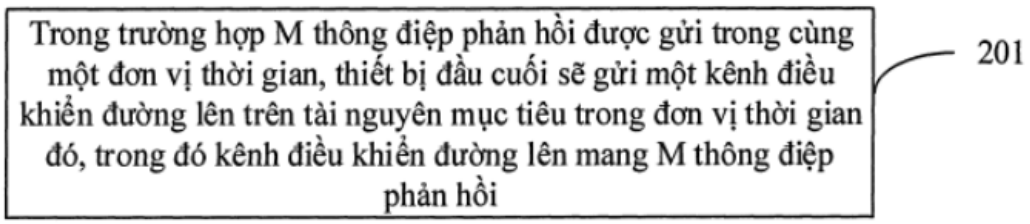

Fig.2

(11) **1-0050140 B**

(15) 14/07/2025
Số Quyết định: 137682/QĐ-SHTT.IP

(45) 25/08/2025 449B

(43) 25/01/2022 406 A

(21) 1-2021-06422

(85) 13/10/2021

(22) 25/03/2020

(86) PCT/CN2020/081021 25/03/2020

(30) 201910239526.8 27/03/2019 CN

(87) WO2020/192672 01/10/2020

(51) ***H04L 5/00***; *H04W 4/70*

(73) **VIVO MOBILE COMMUNICATION CO., LTD.** (CN)
#283, BBK Road, Wusha, Chang'an Dongguan, Guangdong 523860, China

(72) LIANG, Jing (CN); LIU, Siqi (CN); ZHENG, Qian (CN); ZHANG, Yanxia (CN)

(74) Công ty TNHH Đại Tín và Liên Danh (DAITIN AND ASSOCIATES CO.,LTD)

(54) PHƯƠNG PHÁP TRUYỀN TIN, THIẾT BỊ ĐẦU CUỐI VÀ PHƯƠNG TIỆN LƯU TRỮ CÓ THỂ ĐỌC ĐƯỢC BẰNG MÁY TÍNH

(57) Sáng chế đề cập đến phương pháp truyền tin, thiết bị đầu cuối và phương tiện lưu trữ có thể đọc được bằng máy tính. Phương pháp truyền tin bao gồm: truyền dẫn một bộ dữ liệu giao thức điều khiển truy nhập đa phương tiện (Media Access Control Protocol Data Unit, MAC PDU), trong đó, MAC PDU bao gồm một thành phần điều khiển truy nhập đa phương tiện (Media Access Control Control Element, MAC CE), và MAC CE được sử dụng để báo hiệu rằng một thiết bị đầu cuối đã nhận được tín hiệu bật hoặc tắt một tài nguyên cấp được cấu hình, hoặc được sử dụng để báo hiệu rằng một thiết bị đầu cuối đã bật hoặc tắt một tài nguyên cấp được cấu hình, hoặc được sử dụng để yêu cầu bật hoặc tắt một tài nguyên cấp được cấu hình.

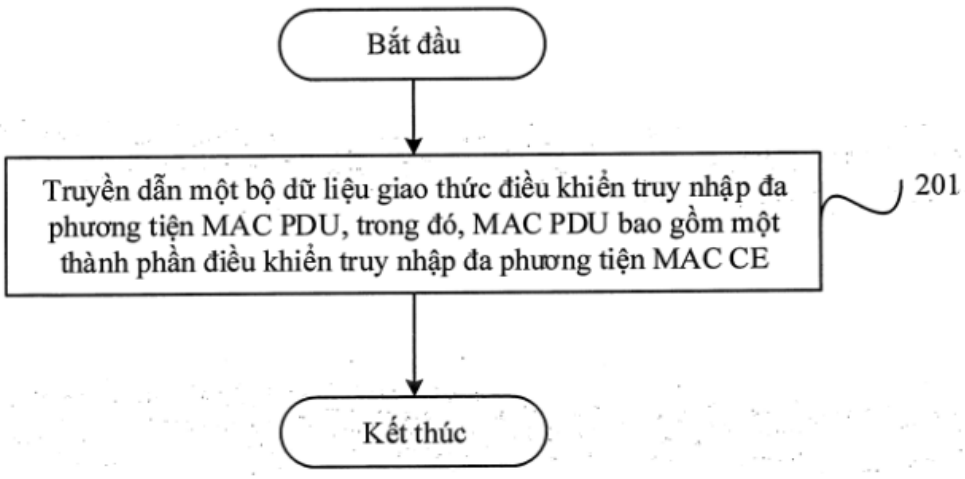

Fig.2

(11) **1-0050141 B**

(15) 14/07/2025
Số Quyết định: 137683/QĐ-SHTT.IP

(45) 25/08/2025 449B

(43) 26/09/2022 414 A

(21) 1-2022-02803

(85) 04/05/2022

(22) 24/12/2020

(86) PCT/CN2020/139111 24/12/2020

(30) 201911411013.7 31/12/2019 CN

(87) WO2021/136071 08/07/2021

(51) ***H04B 7/0456****; H04B 7/06*

(73) **VIVO MOBILE COMMUNICATION CO., LTD.** (CN)
No.1, Vivo Road, Chang'an, Dongguan, Guangdong 523863, China

(72) XI, Wei (CN)

(74) Công ty TNHH Đại Tín và Liên Danh (DAITIN AND ASSOCIATES CO.,LTD)

(54) **PHƯƠNG PHÁP BÁO CÁO THÔNG TIN, PHƯƠNG PHÁP CHỈ BÁO THÔNG TIN, THIẾT BỊ ĐẦU CUỐI VÀ THIẾT BỊ MẠNG**

(57) Sáng chế đề xuất phương pháp báo cáo thông tin, phương pháp chỉ báo thông tin, thiết bị đầu cuối và thiết bị mạng. Phương pháp báo cáo thông tin được áp dụng cho thiết bị đầu cuối và bao gồm: nhận thông tin chỉ báo từ thiết bị mạng, trong đó thông tin chỉ báo được dùng để chỉ báo thiết bị đầu cuối tiến hành báo cáo thông tin pha của ít nhất một đường dẫn mục tiêu tương ứng với kênh đường xuống (kênh downlink); và báo cáo thông tin pha của ít nhất một đường dẫn mục tiêu tới thiết bị mạng theo thông tin chỉ báo.

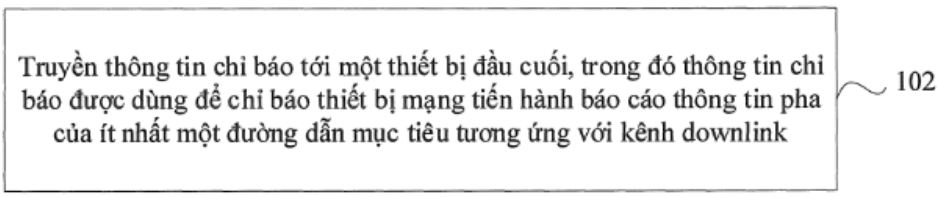

Fig.1

(11) **1-0050142 B**

(15) 14/07/2025
Số Quyết định: 137685/QĐ-SHTT.IP

(45) 25/08/2025 449B

(43) 25/08/2020 389 A

(21) 1-2019-06196

(85) 05/11/2019

(22) 05/04/2018

(86) PCT/EP2018/058752 05/04/2018

(30) 62/481,973 05/04/2017 US

(87) WO2018/185232 A1 11/10/2018

(51) ***C07K 16/28****; A61K 39/395; A61P 35/00*

(73) **LES LABORATOIRES SERVIER** (FR)
50 rue Carnot, 92284 Suresnes Cedex, France

(72) LINDSTED Trine (DK); GRANDAL Michael Monrad (DK); MELANDER Eva Maria Carlsen (SE); FRÖHLICH Camilla (DK); PEDERSEN Mikkel Wandahl (DK); KRAGH Michael (DK); LANTTO Johan (SE); GAD Monika (DK); HORAK Ivan David (DK)

(74) Công ty TNHH Trần Hữu Nam và Đồng sự (TRAN H.N & ASS.)

(54) **HỖN HỢP KHÁNG THỂ, DƯỢC PHẨM BAO GỒM HỖN HỢP KHÁNG THỂ VÀ KHÁNG THỂ ĐA ĐẶC HIỆU**

(57) Sáng chế này đề cập đến các liệu pháp điều trị kết hợp hướng đích hai hoặc tất cả PD-1, TIM -3 và LAG-3 bằng cách sử dụng các kháng thể đặc hiệu cho các mục tiêu này ở những bệnh nhân cần tăng cường khả năng miễn dịch. Sáng chế cũng đề cập đến các chế phẩm hữu ích trong các liệu pháp điều trị. Các liệu pháp điều trị này hữu ích trong việc điều trị các bệnh như ung thư.

(11) **1-0050143 B**

(15) 14/07/2025
Số Quyết định: 137686/QĐ-SHTT.IP

(45) 25/08/2025 449B

(43) 25/11/2022 416 A

(21) 1-2022-05947

(85) 16/09/2022

(22) 25/02/2021

(86) PCT/EP2021/054739 25/02/2021

(30) 20159475.1 26/02/2020 EP

(87) WO2021/170747 A1 02/09/2021

(51) ***A47B 47/04***; *F16B 12/10; F16B 12/24; F16B 12/04*

(73) **VÄLINGE INNOVATION AB** (SE)
Prästavägen 513, SE-263 64 VIKEN, Sweden

(72) Peter DERELÖV (SE); Johan SVENSSON (SE)

(74) Công ty TNHH Lê & Lê (LE & LE)

(54) **BỘ TẤM CÓ THIẾT BỊ KHÓA CƠ HỌC**

(57) Bộ gồm tấm thứ nhất (1), tấm thứ hai (2) và thiết bị khoá cơ học để khoá tấm thứ nhất (1) với tấm thứ hai (2), trong đó tấm thứ nhất (1) gồm mặt phẳng chính thứ nhất (10), và bề mặt cạnh thứ nhất (11), tấm thứ hai (20) gồm bề mặt cạnh thứ hai (21), bề mặt cạnh thứ nhất (11) hướng về phía bề mặt cạnh thứ hai (21) tại mặt phẳng nối (J) ở vị trí khoá của tấm thứ nhất và tấm thứ hai (1, 2), mặt phẳng nối (J) kéo dài theo góc thứ nhất (α) từ mặt phẳng chính thứ nhất (10), thiết bị khoá cơ học gồm ít nhất một chi tiết dạng thanh (31) tại bề mặt cạnh thứ nhất (11), ít nhất một rãnh gài (32) tại bề mặt cạnh thứ hai (21), chi tiết dạng thanh (31) được tạo kết cấu để gài được vào trong rãnh gài (32), chi tiết dạng thanh (31) kéo dài theo góc thứ hai (β) từ bề mặt cạnh thứ nhất (11), rãnh gài (32) kéo dài vào trong bề mặt cạnh thứ hai (21) theo góc thứ ba (γ) từ bề mặt cạnh thứ hai (21), thiết bị khoá cơ học còn bao gồm ít nhất một rãnh khoá (35) tại bề mặt cạnh thứ nhất (11) hoặc tại bề mặt cạnh thứ hai (21) và ít nhất một bộ phận khoá (34), trong đó rãnh khoá (35) gồm ít nhất một bề mặt khoá (37) kéo dài theo góc thứ tư (δ) từ bề mặt cạnh thứ nhất (11) hoặc từ bề mặt cạnh thứ hai (21), bộ phận khoá (34) được tạo kết cấu để gài được vào trong rãnh khoá (35) và khoá tỳ vào bề mặt khoá (37), và góc thứ tư (δ) khác góc thứ hai (β).

FIG 1A

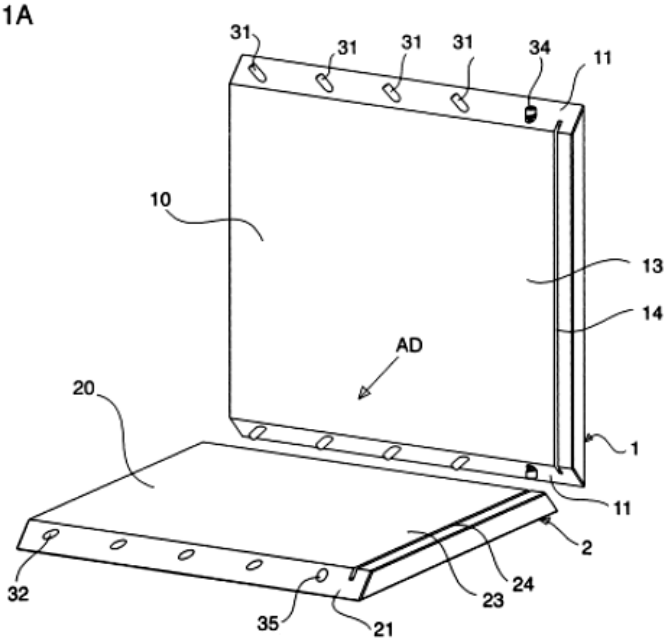

(11) **1-0050144 B**

(15) 14/07/2025
Số Quyết định: 137687/QĐ-SHTT.IP

(45) 25/08/2025 449B

(43) 25/07/2022 412 A

(21) 1-2022-01654

(85) 16/03/2022

(22) 18/09/2020

(86) PCT/CN2020/116319 18/09/2020

(30) 201910888762.2 19/09/2019 CN
201910888067.6 19/09/2019 CN

(87) WO2021/052485 25/03/2021

(51) ***H04R 1/10***

(73) **SHENZHEN SHOKZ CO., LTD.** (CN)
Floors 1-4, Factory Building 26, Shancheng Industrial Park, Shiyan Street, Bao'an District Shenzhen, Guangdong 518108, China

(72) FU, Junjiang (CN); ZHANG, Lei (CN); QI, Xin (CN); LIAO, Fengyun (CN)

(74) Công ty TNHH Trường Xuân (AGELESS CO.,LTD.)

(54) **THIẾT BỊ ĐẦU RA ÂM THANH**

(57) Sáng chế đề cập đến thiết bị đầu ra âm thanh. Thiết bị đầu ra âm thanh này có thể bao gồm bộ phát động âm thanh thứ nhất bao gồm màng ngăn thứ nhất; bộ phát động âm thanh thứ hai bao gồm màng ngăn thứ hai; mạch điều khiển được nối điện với bộ phát động âm thanh thứ nhất và bộ phát động âm thanh thứ hai tương ứng, mạch điều khiển cung cấp tín hiệu điện thứ nhất để phát động sự rung của màng ngăn thứ nhất, và tín hiệu điện thứ hai để phát động sự rung của màng ngăn thứ hai, và pha của tín hiệu điện thứ nhất và pha của tín hiệu điện thứ hai ngược nhau; và vỏ đỡ bộ phát động âm thanh thứ nhất và bộ phát động âm thanh thứ hai, trong đó âm thanh được tạo ra bởi sự rung của màng ngăn thứ nhất lan tỏa ra bên ngoài thông qua lỗ dẫn âm thanh thứ nhất trên vỏ, và âm thanh được tạo ra bởi sự rung của màng ngăn thứ hai lan tỏa ra bên ngoài thông qua lỗ dẫn âm thanh thứ hai trên vỏ.

[Fig. 3]

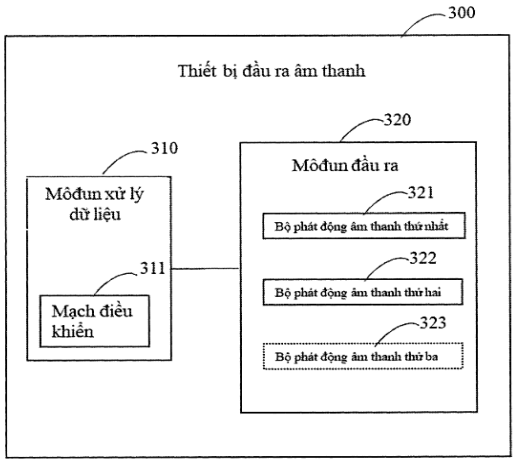

(11) **1-0050145 B**

(15) 14/07/2025
Số Quyết định: 137688/QĐ-SHTT.IP

(45) 25/08/2025 449B

(43) 25/06/2021 399 A

(21) 1-2020-01628

(22) 20/03/2020

(30) JP2019-217058 29/11/2019 JP

(51) ***A01D 61/00***; *A01D 67/00*

(73) **ISEKI & CO., LTD.** (JP)
700 Umaki-cho, Matsuyatna-shi, Ehime-ken, Japan

(72) Kazuhei Ishiga (JP); Satoshi Kitagawa (JP); Kiyoshi Iizumi (JP); Tomohiro Minami (JP)

(74) Công Ty Luật Trách Nhiệm Hữu Hạn AMBYS HÀ NỘI (AMBYS HANOI)

(54) **MÁY GẶT ĐẬP LIÊN HỢP**

(57) Sáng chế đề cập đến máy gặt đập liên hợp. Thông thường, chi tiết chống rối hình trụ được bố trí xung quanh chu vi bên ngoài của trục dẫn động bộ phận nâng, thân cây ngũ cốc rối xung quanh chi tiết chống rối. Sáng chế đề xuất máy gặt đập liên hợp bao gồm bộ phận nâng chuyển (15) có vỏ bọc bên ngoài hình trụ (31) được bố trí trên phía bề mặt bên trong của các bánh xích dẫn động bên phải và bên trái (19); bề mặt bên trong của bánh xích dẫn động (19) có rãnh chèn (45) mà bề mặt đầu bên ngoài của vỏ bọc bên ngoài (31) được lắp khít vào khi vỏ bọc bên ngoài (31) được gắn; và trên bề mặt bên trong của bánh xích dẫn động (19); phần có dạng côn (46) được hình thành theo cách mà độ cao của nó theo hướng trục của trục dẫn động bộ phận nâng (16) cao hơn về phía rãnh chèn (45) theo hướng xuyên tâm của trục dẫn động bộ phận nâng (16).

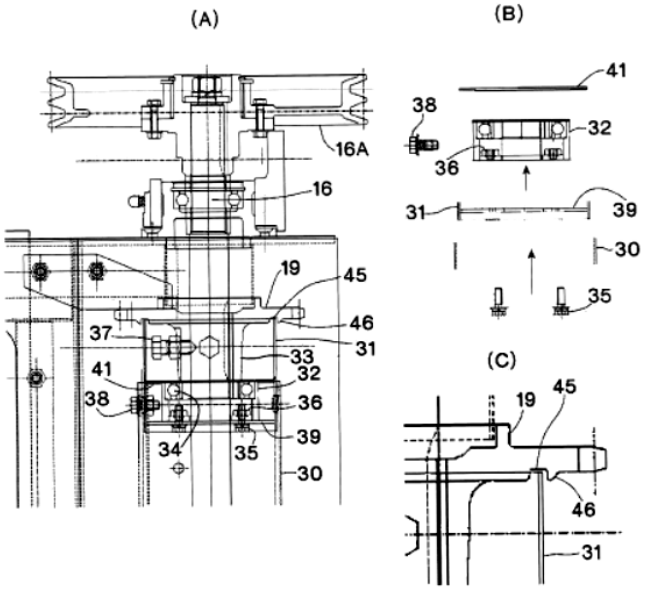

FIG.3

(11) **1-0050146 B**

(15) 14/07/2025
Số Quyết định: 137689/QĐ-SHTT.IP

(45) 25/08/2025 449B

(43) 25/02/2021 395 A

(21) 1-2020-05710

(85) 06/10/2020

(22) 29/03/2019

(86) PCT/US2019/024955 29/03/2019

(30) 62/650,685 30/03/2018 US
62/793,780 17/01/2019 US

(87) WO2019/191655 03/10/2019

(51) ***B25B 13/50***; *B25G 1/04*

(73) **MILWAUKEE ELECTRIC TOOL CORPORATION** (US)
13135 West Lisbon Road Brookfield, Wisconsin 53005, United States of America

(72) LOWNIK, Matthew, A. (US); BLUMENTHAL, Aaron, S. (US)

(74) Công ty TNHH T&T INVENMARK Sở hữu trí tuệ Quốc tế (T&T INVENMARK CO., LTD.)

(54) KÌM CẶP ỐNG

(57) Sáng chế đề cập đến kìm cặp ống với tay cầm có thể kéo dài được. Tay cầm có thể kéo dài được có thể bao gồm thân và mép bích để làm giảm ứng suất uốn cong. Kìm cặp ống có thể bao gồm nút khoá mà trượt trong rãnh của thân để khoá tay cầm kéo dài ở chiều dài kéo dài định trước hoặc chiều dài rút lại định trước. Nút khoá cho phép theo cách lựa chọn sự kéo dài hoặc rút lại của tay cầm kéo dài so với tay cầm thứ nhất của kìm cặp ống. Nút khoá được định thiên bởi lò xo và được ghép nối với tay cầm kéo dài bằng kẹp điện tử. Thân, tay cầm thứ nhất và/hoặc tay cầm kéo dài có thể bao gồm vật liệu composit. Theo một số phương án, chất dẻo được gia cố sợi cacbon, chất dẻo được gia cố sợi thuỷ tinh và/hoặc các polyme được gia cố khác được sử dụng để tạo thành một hoặc nhiều chi tiết kỹ thuật của kìm cặp ống.

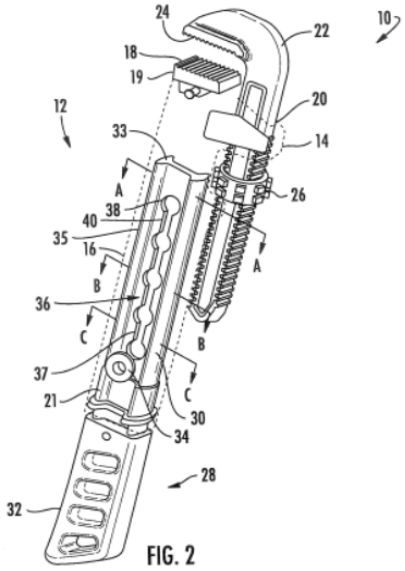

FIG. 2

(11) **1-0050147 B**

(15) 14/07/2025
Số Quyết định: 137690/QĐ-SHTT.IP

(45) 25/08/2025 449B

(43) 25/02/2022 407 A

(21) 1-2021-08357

(85) 08/08/2018

(22) 11/01/2017

(86) PCT/IL2017/050030 11/01/2017

(30) 62/277,060 11/01/2016 US

(87) WO2017/122196 20/07/2017

(51) ***A61M 15/00***; *A24F 47/00; A61M 11/04*

(62) 1-2018-03482

(73) **SYQE MEDICAL LTD.** (IL)
14 HaTchiya Street, 6816914 Tel-Aviv, Israel

(72) Perry DAVIDSON (IL); Binyamin SCHWARTZ (IL); Aaron SCHORR (IL); Nimrod RESHEF (IL); Eran OREN (IL); Be'eri KATZNELSON (IL)

(74) Văn phòng Luật sư Ân Nam (ANNAM IP & LAW)

(54) **HỘP NGUYÊN LIỆU NGUỒN VÀ PHƯƠNG PHÁP GIẢI PHÓNG ÍT NHẤT MỘT HOẠT CHẤT TỪ NGUYÊN LIỆU NGUỒN**

(57) Theo một số phương án, sáng chế đề xuất thiết bị được tạo kết cấu để giải phóng ít nhất một chất từ nguyên liệu nguồn bao gồm: phần vỏ; nhiều hộp nguyên liệu nguồn được đặt ở các vị trí cố định với phần vỏ; nhiều đường dẫn dòng khí, mỗi đường dẫn dòng khí được liên kết với ít nhất hộp nguyên liệu nguồn; mỗi đường dẫn dòng khí liên kết với một bộ phận chặn giúp hộp không cho dòng khí đi qua đường dẫn; và bộ truyền động được gắn linh hoạt với bộ phận chặn, bộ truyền động được tạo kết cấu để mở đường dẫn dòng khí của ít nhất một hộp nguyên liệu nguồn được chọn để cho phép dòng khí đi qua nguyên liệu nguồn bên trong hộp được chọn.

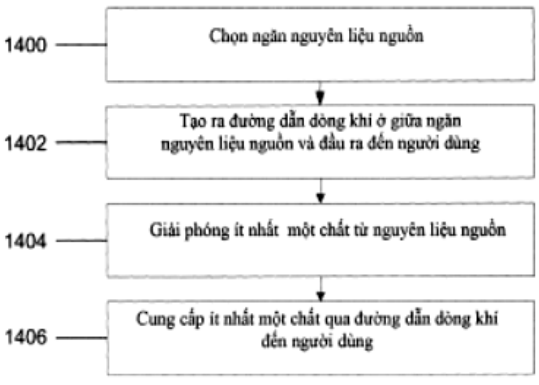

FIG.14

(11) **1-0050148 B**

(15) 14/07/2025
Số Quyết định: 137691/QĐ-SHTT.IP

(45) 25/08/2025 449B

(43) 25/04/2022 409 A

(21) 1-2022-00452

(85) 21/01/2022

(22) 03/08/2020

(86) PCT/US2020/044771 03/08/2020

(30) 62/883,809 07/08/2019 US
62/895,869 04/09/2019 US
63/100,611 23/03/2020 US

(87) WO2021/026084 11/02/2021

(51) ***A61K 8/37****; A61K 8/49; A61Q 7/00; A61K 9/00; A61P 17/14; A61K 31/506; A61K 8/64*

(73) **ANEIRA PHARMA, INC.** (US)
4660 La Jolla Village Drive, Suite 100 & 200, San Diego, California 92122, United States of America

(72) John Edward WURST (US)

(74) Công ty cổ phần tư vấn Trung Thực (TRUNG THUC.,JSC)

(54) **CHẾ PHẨM ĐỂ DÙNG TRONG VIỆC ĐIỀU TRỊ RỤNG TÓC CHỨA LATANOPROST VÀ MINOXIDIL**

(57) Sáng chế đề xuất chế phẩm để dùng trong việc điều trị trị rụng tóc, trong đó chế phẩm chứa các hoạt chất bao gồm latanoprost và minoxidil.

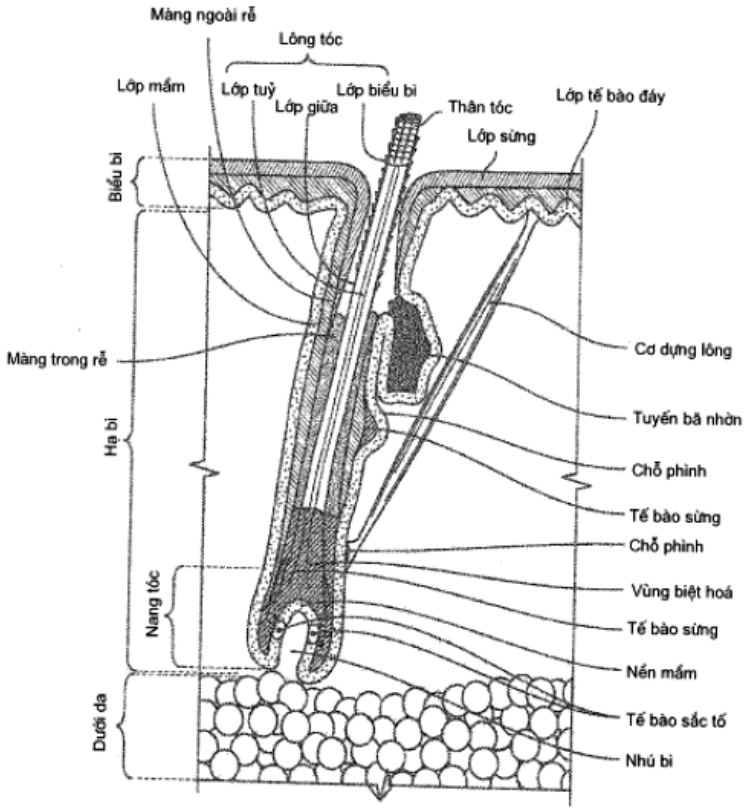

Hình 1

(11) **1-0050149 B**

(15) 14/07/2025
Số Quyết định: 137692/QĐ-SHTT.IP

(45) 25/08/2025 449B

(43) 25/08/2023 425 A

(21) 1-2023-01409

(85) 06/03/2023

(22) 10/08/2021

(86) PCT/CN2021/111791 10/08/2021

(30) 202010827321.4 17/08/2020 CN

(87) WO2022/037442 24/02/2022

(51) ***A01N 43/824***; *A01P 3/00; A01N 25/04*

(73) 1. **ZHEJIANG XINNONG CHEMICAL CO., LTD** (CN)
11F, Poly Center, No.277 Xintang Road, Jianggan District Hangzhou City, Zhejiang 310021, China
2. **JIANGSU XINNONG CHEMICAL CO., LTD.** (CN)
22 Haibin 2nd Road, Rudong Coastal Economic Development Zone, Yangkou Town Nantong City, Jiangsu 226407, China

(72) WEI, Fanglin (CN); WEI, Xiaolin (CN); XU, Peidong (CN); LI, Jun (CN); ZHANG, Jun (CN)

(74) Công ty TNHH Trường Xuân (AGELESS CO.,LTD.)

(54) **CHẤT CÔ ĐẶC HUYỀN PHÙ CHỨA KẼM THIAZOL NANO VÀ PHƯƠNG PHÁP ĐIỀU CHẾ NÓ**

(57) Sáng chế đề cập đến chất cô đặc huyền phù chứa kẽm thiazol nano và phương pháp điều chế nó. Chất cô đặc huyền phù chứa các hạt kẽm thiazol nano. Tỷ lệ phần trăm của tổng trọng lượng của các hạt kẽm thiazol nano với trọng lượng của chất cô đặc huyền phù là 1%–70%. Các hạt kẽm thiazol nano có D_{90} trong phạm vi 400 nm<D_{90}≤1100 nm và D_{50} trong phạm vi D_{50}<90 nm; hoặc D_{90} của các hạt kẽm thiazol nano là D_{90}≤400 nm và D_{50} của các hạt kẽm thiazol nano là 90 nm≤D_{50}<120 nm. Kẽm thiazol SC được đề xuất trong sáng chế có sự phân bổ kích thước hạt đặc biệt. Kẽm thiazol SC có khả năng cải thiện hiệu quả việc kiểm soát dịch bệnh cây trồng và cũng cải thiện đáng kể về tác dụng hoạt tính nhanh và lâu dài.

(11) **1-0050150 B**

(15) 14/07/2025
Số Quyết định: 137696/QĐ-SHTT.IP

(45) 25/08/2025 449B

(43) 26/09/2022 414 A

(21) 1-2022-04098

(85) 29/06/2022

(22) 25/11/2020

(86) PCT/CN2020/131339 25/11/2020

(30) 201911205264.X 29/11/2019 CN

(87) WO2021/104283 03/06/2021

(51) ***H04L 5/00***

(73) **VIVO MOBILE COMMUNICATION CO., LTD.** (CN)
No.1, Vivo Road, Chang'an, Dongguan, Guangdong 523863, China

(72) LI, Na (CN); LI, Gen (CN)

(74) Công ty TNHH Đại Tín và Liên Danh (DAITIN AND ASSOCIATES CO.,LTD)

(54) **PHƯƠNG PHÁP XÁC ĐỊNH TÀI NGUYÊN VÀ THIẾT BỊ XÁC ĐỊNH TÀI NGUYÊN**

(57) Sáng chế đề xuất phương pháp xác định tài nguyên và thiết bị xác định tài nguyên. Phương pháp xác định tài nguyên được áp dụng cho một thiết bị đầu cuối và bao gồm bước: xác định, dựa trên độ lệch, số lượng tài nguyên bị chiếm bởi mã hóa chung của thông tin điều khiển đường lên cấp phát cấu hình (Configured Grant Uplink Control Information, CG-UCI) và xác nhận yêu cầu lặp lại tự động kết hợp (Hybrid Automatic Repeat Request Acknowledgment, HARQ-ACK) khi HARQ-ACK được ghép kênh trên kênh chia sẻ vật lý đường lên cấp phát cấu hình (Configured Grant Uplink Physical Shared Channel, CG-PUSCH) để truyền, trong đó độ lệch được xác định bởi độ lệch thứ nhất và/hoặc độ lệch thứ hai, độ lệch thứ nhất là độ lệch tương ứng với HARQ-ACK và độ lệch thứ hai là độ lệch tương ứng với CG-UCI.

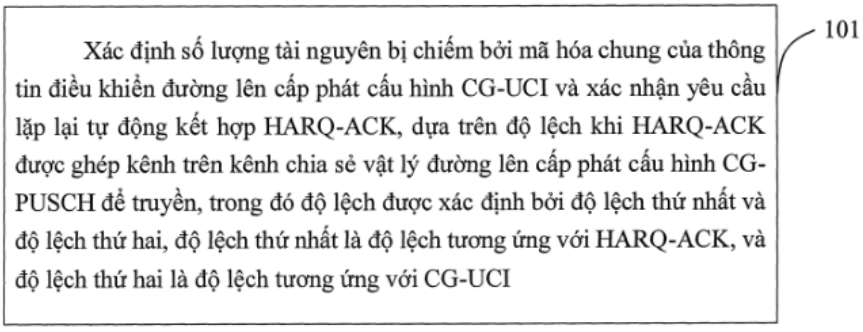

Fig.2

(11) **1-0050151 B**

(15) 14/07/2025
Số Quyết định: 137697/QĐ-SHTT.IP

(45) 25/08/2025 449B

(43) 26/06/2023 423 A

(21) 1-2023-01745

(85) 20/03/2023

(22) 20/08/2021

(86) PCT/JP2021/030533 20/08/2021

(30) PCT/JP2020/031439 20/08/2020 JP

(87) WO2022/039253 24/02/2022

(51) ***F02D 29/02***

(73) **YAMAHA HATSUDOKI KABUSHIKI KAISHA** (JP)
2500 Shingai, Iwata, Shizuoka 438-8501, Japan

(72) Makoto KOSUGI (JP); Takatoshi JIMBA (JP); Haruyoshi HINO (JP)

(74) Công ty cổ phần tư vấn Trung Thực (TRUNG THUC.,JSC)

(54) XE NGỒI KIỂU ĐỂ CHÂN HAI BÊN TRUYỀN ĐỘNG THỦ CÔNG (MT)

(57) Sáng chế đề cập đến xe ngồi kiểu để chân hai bên truyền động thủ công (MT – Manual Transmission) mà khiến cho có thể đơn giản hóa các thao tác để khởi động lại động cơ của xe trong khi mở rộng phạm vi của các tình huống trong đó sự giảm về không tải được áp dụng. Xe ngồi kiểu để chân hai bên MT theo sáng chế bao gồm cơ cấu điều khiển được tạo kết cấu để dừng hoạt động đốt của động cơ nếu: (a) xe ngồi kiểu để chân hai bên MT đang chuyển động ở tốc độ nằm trong vùng tốc độ xe đồng bộ được; (b) bộ truyền động đa cấp tuần tự ở trạng thái số không; và (c) khớp ly hợp ở trạng thái kết nối trong đường truyền lực phù hợp với thao tác kết nối của người lái của cần ly hợp, và khởi động động cơ nếu thao tác ngắt kết nối cần ly hợp của người lái được phát hiện sau khi hoạt động đốt được dừng lại, bất kể xe ngồi kiểu để chân hai bên MT có được dừng lại hay không. Vùng tốc độ xe đồng bộ được được thiết lập ở vùng tốc độ mà tương ứng với ít nhất một phần của đoạn từ 5 km/h lên đến tốc độ không tải của cấp bánh răng mà được tăng lên từ trạng thái số không qua không lớn hơn số lượng thao tác chuyển số của bộ truyền động đa cấp tuần tự, số lượng thao tác chuyển số ít nhất là hai.

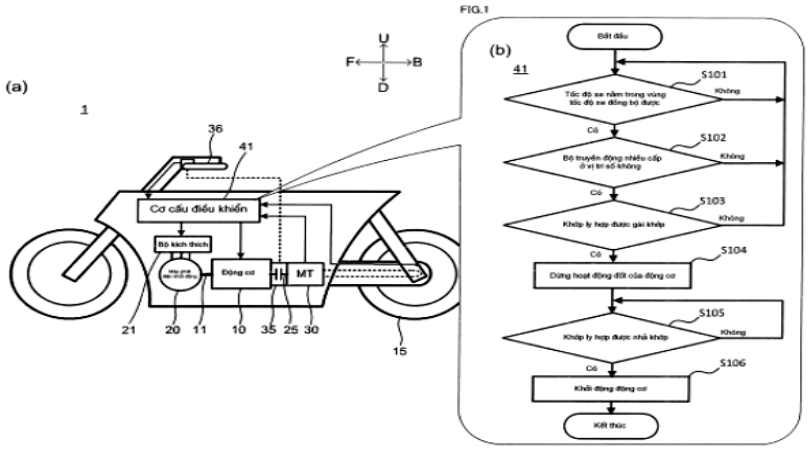

(11) **1-0050152 B**

(15) 14/07/2025
Số Quyết định: 137698/QĐ-SHTT.IP

(45) 25/08/2025 449B

(43) 26/09/2022 414 A

(21) 1-2022-04204

(85) 05/07/2022

(22) 27/12/2019

(86) PCT/JP2019/051582 27/12/2019

(87) WO2021/131063 A1 01/07/2021

(51) ***G06F 3/0482***; *G06F 3/16*

(73) **HONDA MOTOR CO., LTD.** (JP)
1-1, Minami-Aoyama 2-chome, Minato-ku, Tokyo 107-8556, JAPAN

(72) Takuya OSANAI (JP)

(74) Công ty TNHH Dịch vụ sở hữu trí tuệ ALPHA (ALPHA PLUS CO., LTD.)

(54) **XE, THIẾT BỊ DI ĐỘNG VÀ PHƯƠNG PHÁP ĐIỀU KHIỂN THIẾT BỊ DI ĐỘNG**

(57) Thiết bị di động để phối hợp với xe bao gồm phương tiện xử lý để lựa chọn và thực hiện một trong số nhiều chức năng phối hợp, phương tiện thu nhận hướng để thu nhận, từ phía xe, các lệnh hướng lên phía trên, xuống phía dưới, sang bên trái và sang bên phải, phương tiện tạo âm thanh để sinh ra âm thanh cấp về phía người lái xe và phương tiện thu nhận tiếng nói để thu nhận tín hiệu đầu vào bằng tiếng nói từ người lái xe. Phương tiện xử lý chuyển đổi giữa các chức năng phối hợp trong phân cấp danh mục dựa trên lệnh theo hướng thứ nhất, hướng thứ nhất là một hướng trong số phương nằm ngang và phương thẳng đứng và thực hiện quá trình xử lý của chức năng phối hợp đang được chọn trong một phân cấp khác, ngoài phân cấp danh mục, dựa trên các lệnh lên phía trên, xuống phía dưới, sang bên trái và sang bên phải.

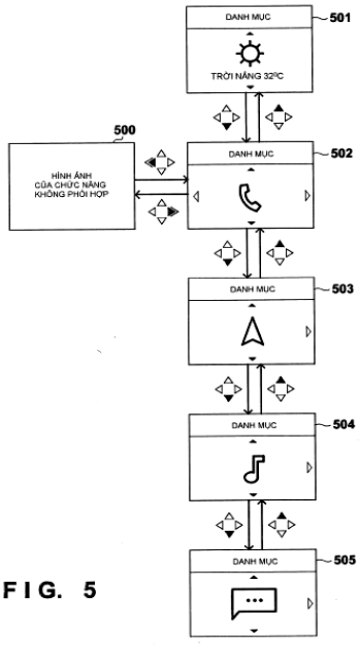

FIG. 5

(11) **1-0050153 B**

(15) 15/07/2025
Số Quyết định: 137769/QĐ-SHTT.IP

(45) 25/08/2025 449B

(43) 25/07/2022 412 A

(21) 1-2022-02419

(85) 19/04/2022

(22) 24/09/2020

(86) PCT/JP2020/035920 24/09/2020

(30) 2019-178004 27/09/2019 JP
2019-178006 27/09/2019 JP
2019-178005 27/09/2019 JP

(87) WO2021/060329 01/04/2021

(51) ***F16D 65/02***; *F16D 125/04; F16D 65/18; F16D 65/097; F16D 121/04; F16D 55/228*

(73) **HITACHI ASTEMO, LTD.** (JP)
2520 Takaba, Hitachinaka-shi, Ibaraki 3128503, Japan

(72) TEZUKA Toshihiro (JP)

(74) Công ty TNHH Sở hữu trí tuệ Vàng (GINTASSET CO., LTD.)

(54) **THÂN CẶP DÙNG CHO PHANH ĐĨA XE**

(57) Sáng chế đề cập tới thân cặp dùng cho phanh đĩa xe có khả năng tạo ra cảm giác phanh đáp ứng yêu cầu bằng cách ngăn không cho độ cứng vững giảm ở chu vi của chi tiết bắc cầu giữa bằng cách sử dụng lỗ nối thông chất lưu truyền lực, và bằng cách duy trì theo cách đáp ứng yêu cầu cân bằng ứng suất được tạo ra trên thân cặp trong khi phanh. Thân cặp (3) bao gồm hai bộ phận tác động (3a) và chi tiết bắc cầu, trong đó từng bộ phận tác động (3a) có các lỗ xi lanh (7) được bố trí theo chiều chu vi đĩa, và lỗ nối thông chất lưu truyền lực (12) để tạo ra trạng thái nối thông giữa các phần đáy của các lỗ xi lanh liền kề (7). Chi tiết bắc cầu bao gồm chi tiết bắc cầu phía hướng ra ngoài đĩa, chi tiết bắc cầu phía hướng vào đĩa, và chi tiết bắc cầu giữa, và lỗ hở mặt trần thứ nhất và lỗ hở mặt trần thứ hai được tạo ra giữa chi tiết bắc cầu giữa và chi tiết bắc cầu phía hướng vào đĩa và giữa chi tiết bắc cầu giữa và chi tiết bắc cầu phía hướng ra ngoài đĩa. Lỗ nối thông chất lưu truyền lực (12) được tạo ra sao cho phần tâm theo hướng kính đĩa (C1) nằm lệch gần với phía ngoài theo hướng kính của đĩa hơn so với đường trục tâm (CL1) của từng lỗ xi lanh (7).

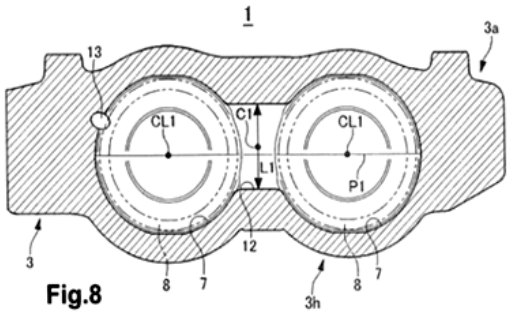

Fig.8

(11) **1-0050154 B**

(15) 15/07/2025
Số Quyết định: 137770/QĐ-SHTT.IP

(45) 25/08/2025 449B

(43) 25/07/2023 424 A

(21) 1-2023-02734

(85) 25/04/2023

(22) 22/09/2021

(86) PCT/JP2021/034740 22/09/2021

(30) JP2020-161913 28/09/2020 JP
JP2021-124938 30/07/2021 JP

(87) WO2022/065348 31/03/2022

(51) ***A23L 27/00***; *A23L 27/60*

(73) **THE NISSHIN OILLIO GROUP, LTD.** (JP)
23-1, Shinkawa 1-chome, Chuo-ku, Tokyo 1048285 Japan

(72) Hidetoshi ISHIKAWA (JP); Yasunobu SAITO (JP)

(74) Công Ty Luật Trách Nhiệm Hữu Hạn AMBYS HÀ NỘI (AMBYS HANOI)

(54) **GIA VỊ ĐƯỢC NHŨ HÓA DẦU TRONG NƯỚC VÀ PHƯƠNG PHÁP SẢN XUẤT GIA VỊ NÀY**

(57) Sáng chế đề cập đến gia vị được nhũ hoá dầu trong nước mà ức chế sự suy giảm hương vị theo thời gian và phương pháp sản xuất gia vị được nhũ hoá dầu trong nước. Gia vị được nhũ hoá dầu trong nước chứa dầu và chất béo với lượng từ 25 đến 75% theo khối lượng; β-caroten với lượng từ 5 đến 50ppm theo khối lượng; và lycopen với lượng từ 1 đến 5 ppm theo khối lượng, trong đó β-caroten được chứa trong dầu và chất béo, và lycopen được chứa trong pha liên tục. Phương pháp sản xuất gia vị được nhũ hoá dầu trong nước bao gồm bước nhũ hoá pha dầu mà chứa dầu và chất béo và β-caroten, và pha nước chứa lycopen.

(11) **1-0050155 B**

(15) 15/07/2025
Số Quyết định: 137771/QĐ-SHTT.IP

(45) 25/08/2025 449B

(43) 26/07/2021 400 A

(21) 1-2021-00862

(85) 22/02/2021

(22) 30/07/2019

(86) PCT/EP2019/070416 30/07/2019

(30) 102018000007695 31/07/2018 IT

(87) WO2020/025568 06/02/2020

(51) ***A43B 3/00****; F16C 11/10; F16C 11/04; A43B 5/14; A43B 7/32*

(73) **ALPINESTARS RESEARCH S.P.A.** (IT)
Via Alcide De Gasperi 54, 31010 Maser (TV), Frazione: Coste, ITALY

(72) MAZZAROLO, Giovanni (IT)

(74) Công ty Luật TNHH WINCO (WINCO LAW FIRM)

(54) THIẾT BỊ BẢO VỆ CÓ THỂ ĐEO, PHƯƠNG PHÁP LẮP RÁP THIẾT BỊ BẢO VỆ CÓ THỂ ĐEO VÀ GIÀY ỐNG ĐỂ LÁI XE MÔTÔ

(57) Sáng chế đề cập đến thiết bị bảo vệ có thể đeo (1) bao gồm khung dạng môđun (3) có ít nhất hai chi tiết được tạo hình (4A, 4B, 4C) và bộ phận bản lề (9) để liên kết bản lề các chi tiết được tạo hình (4A, 4B, 4C) giữa đó ở các điểm liên kết bản lề tương ứng (5) và quanh các trục quay tương ứng (X). Mỗi bộ phận bản lề (9) bao gồm chi tiết chốt (12) và chi tiết đĩa (13) được kết hợp cố định bằng cách tán đinh chi tiết chốt (12). Sau khi tán đinh, chi tiết chốt (12) ngang bằng với chi tiết đĩa (13). Sáng chế cũng đề cập đến phương pháp lắp ráp thiết bị bảo vệ có thể đeo (1) và giày ống để lái xe môtô (B) bao gồm thiết bị bảo vệ có thể đeo (1).

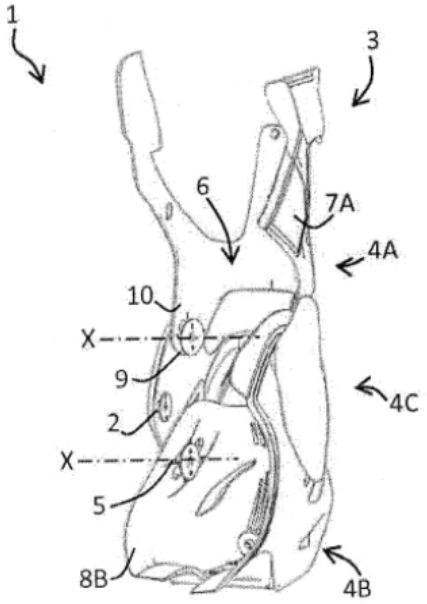

Fig. 2a

(11) **1-0050156 B**

(15) 15/07/2025
Số Quyết định: 137773/QĐ-SHTT.IP

(45) 25/08/2025 449B

(43) 25/10/2022 415 A

(21) 1-2022-02355

(85) 15/04/2022

(22) 16/09/2020

(86) PCT/US2020/050973 16/09/2020

(30) 62/900,927 16/09/2019 US

(87) WO2021/055408 25/03/2021

(51) ***C07K 16/22***

(73) **OPSIDIO, LLC** (US)
P.O. Box 802, Bryn Mawr, Pennsylvania 19010, United States

(72) PHILLIPS, Martin (US)

(74) Công Ty Trách Nhiệm Hữu Hạn Tư Vấn Đầu Tư Và Sở Hữu Trí Tuệ INTERFIVE (INTERFIVE CO., LTD)

(54) KHÁNG THỂ LIÊN KẾT ĐẶC HIỆU VỚI YẾU TỐ TẾ BÀO GỐC

(57) Sáng chế đề cập đến kháng thể và mảnh liên kết kháng nguyên của chúng mà liên kết với Yếu Tố Tế Bào Gốc (Stem Cell Factor - SCF). Sáng chế cũng đề cập đến kháng thể và mảnh liên kết kháng nguyên của chúng liên kết đặc hiệu với SCF248 và phương pháp tạo ra các kháng thể này và mảnh của chúng.

Hình 11C

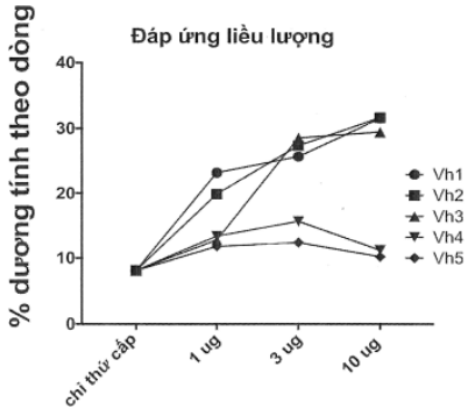

(11) **1-0050157 B**

(15) 15/07/2025
Số Quyết định: 137774/QĐ-SHTT.IP

(45) 25/08/2025 449B

(43) 25/07/2022 412 A

(21) 1-2022-02696

(85) 28/04/2022

(22) 02/10/2019

(86) PCT/CN2019/109803 02/10/2019

(87) WO2021/062866 08/04/2021

(51) ***H04W 72/12***

(73) **GUANGDONG OPPO MOBILE TELECOMMUNICATIONS CORP., LTD.** (CN)
No.18, Haibin Road, Wusha, Chang'an, Dongguan, Guangdong 523860, China

(72) ZHAO, Zhenshan (CN); LU, Qianxi (CN); LIN, Huei-ming (AU)

(74) Công ty TNHH Sở hữu trí tuệ Vàng (GINTASSET CO., LTD.)

(54) **PHƯƠNG PHÁP TRUYỀN THÔNG KHÔNG DÂY, THIẾT BỊ ĐẦU CUỐI VÀ VẬT GHI ĐỌC ĐƯỢC BẰNG MÁY TÍNH**

(57) Phương pháp truyền thông không dây, thiết bị đầu cuối và vật ghi đọc được bằng máy tính được đề xuất theo các phương án thực hiện sáng chế này. Loại kênh nào để truyền có thể được xác định khi hai kênh xung đột, để tránh sự xung đột truyền thông giữa liên kết bên cạnh (Sidelink, SL) và liên kết lên (Uplink, UL) và liên kết xuống (Downlink, DL) và/hoặc tránh sự xung đột truyền thông giữa các liên kết SL, nhờ đó nâng cao hiệu suất truyền thông. Phương pháp truyền thông không dây này bao gồm bước sau đây. Thiết bị đầu cuối xác định tình trạng kênh truyền theo mức độ ưu tiên của dữ liệu hoặc tín hiệu liên quan đến kênh thứ nhất và/hoặc mức độ ưu tiên của dữ liệu hoặc tín hiệu liên quan đến kênh thứ hai trong trường hợp kênh thứ nhất xung đột với kênh thứ hai, trong đó ít nhất một kênh trong số kênh thứ nhất và kênh thứ hai truyền thông tin liên quan đến cuộc truyền trên liên kết SL.

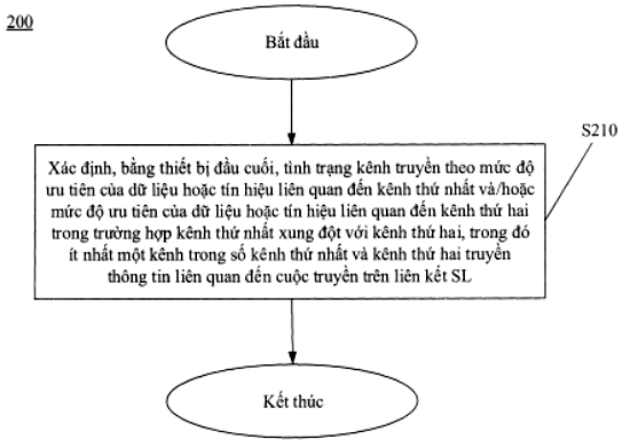

FIG. 8

(11) **1-0050158 B**

(15) 15/07/2025
Số Quyết định: 137775/QĐ-SHTT.IP

(45) 25/08/2025 449B

(43) 25/11/2022 416 A

(21) 1-2022-05694

(85) 06/09/2022

(22) 15/02/2021

(86) PCT/KR2021/001917 15/02/2021

(30) 62/976,886 14/02/2020 US
17/172,830 10/02/2021 US

(87) WO2021/162527 19/08/2021

(51) ***A01G 7/04***

(73) **SEOUL VIOSYS CO., LTD.** (KR)
65-16, Sandan-ro 163beon-gil, Danwon-Gu, Ansan-Si, Gyeonggi-do 15429, Republic of Korea

(72) SONG, Hyun Su (KR); KO, Sang Min (KR); KIM, Se Ryung (KR); KIM, Jin Won (KR)

(74) Công ty cổ phần Sở hữu trí tuệ BROSS và Cộng sự (BROSS & PARTNERS., JSC)

(54) **THIẾT BỊ CHIẾU SÁNG DÙNG CHO CANH TÁC CÂY TRỒNG**

(57) Sáng chế đề cập đến thiết bị chiếu sáng dùng cho canh tác cây trồng. Thiết bị chiếu sáng dùng cho canh tác cây trồng bao gồm khối nguồn sáng bao gồm nhiều môđun nguồn ánh sáng thứ nhất và nhiều môđun nguồn ánh sáng thứ hai. Nhiều môđun nguồn ánh sáng thứ nhất và nhiều môđun nguồn ánh sáng thứ hai có thể phát ra ánh sáng dùng cho canh tác cây trồng hướng về phía cây trồng. Nhiều môđun nguồn ánh sáng thứ nhất được bố trí tại các khoảng cách không thay đổi. Nhiều môđun nguồn ánh sáng thứ hai được bố trí tại ít nhất là giữa cặp của các môđun nguồn ánh sáng thứ nhất được bố trí tại cả hai đầu của khối nguồn sáng.

FIG.1

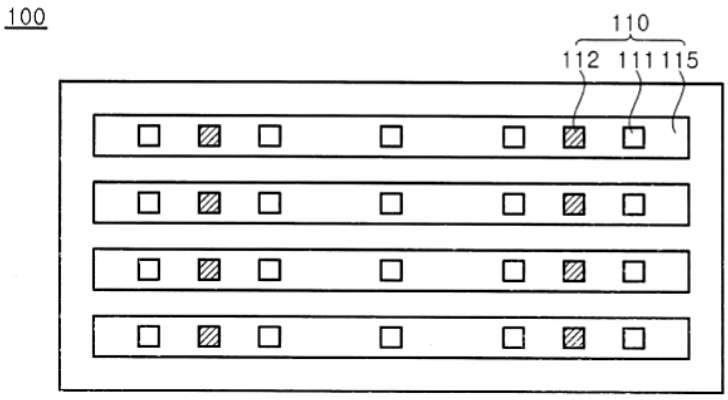

(11) **1-0050159 B**

(15) 15/07/2025
Số Quyết định: 137776/QĐ-SHTT.IP

(45) 25/08/2025 449B

(43) 26/12/2022 417 A

(21) 1-2022-05130

(85) 12/08/2022

(22) 08/04/2020

(86) PCT/CN2020/083669 08/04/2020

(87) WO2021/203270 A1 14/10/2021

(51) ***H04W 72/04***

(73) **GUANGDONG OPPO MOBILE TELECOMMUNICATIONS CORP., LTD.** (CN)
No.18, Haibin Road, Wusha, Chang'an, Dongguan, Guangdong 523860, China

(72) ZHAO, Zhenshan (CN); DING, Yi (CN); LIN, Huei-Ming (CN)

(74) Công ty TNHH Dịch vụ Sở hữu trí tuệ KENFOX (KENFOX IP SERVICE CO.,LTD.)

(54) **PHƯƠNG PHÁP VÀ BỘ MÁY XÁC ĐỊNH TÀI NGUYÊN MIỀN THỜI GIAN, VÀ PHƯƠNG TIỆN LƯU TRỮ CÓ THỂ ĐỌC ĐƯỢC TRÊN MÁY TÍNH**

(57) Sáng chế đề xuất phương pháp và bộ máy xác định tài nguyên miền thời gian và thiết bị đầu cuối. Phương pháp này bao gồm: thiết bị đầu cuối để xác định tập hợp khe thứ nhất bên trong khoảng thời gian thứ nhất theo cấu hình song công phân chia theo thời gian (time division duplexing - TDD) thứ nhất trong tín hiệu điều khiển tài nguyên vô tuyến (radio resource control - RRC) hoặc cấu hình TDD thứ hai trong kênh phát quảng bá liên kết phụ vật lý (physical sidelink broadcast channel - PSBCH); và thiết bị đầu cuối lựa chọn số lượng các khe từ tập hợp khe thứ nhất theo ánh xạ bit thứ nhất, trong đó các khe này cấu thành các tài nguyên miền thời gian trong bể tài nguyên. Sáng chế còn đề cập đến phương tiện lưu trữ có thể đọc được trên máy tính.

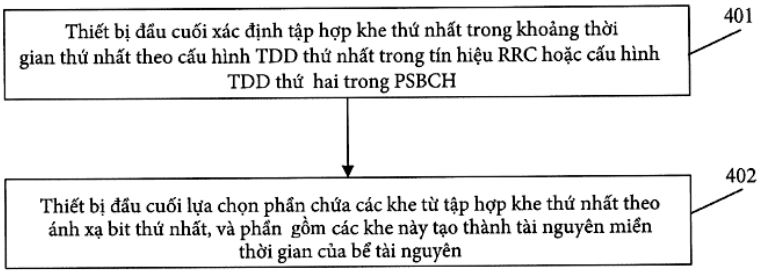

FIG.4

(11) **1-0050160 B**

(15) 15/07/2025
Số Quyết định: 137778/QĐ-SHTT.IP

(45) 25/08/2025 449B

(43) 25/07/2024 436 A

(21) 1-2023-07810

(85) 23/08/2021

(22) 13/02/2020

(86) PCT/KR2020/002024 13/02/2020

(30) 10-2019-0019468 19/02/2019 KR

(87) WO2020/171474 27/08/2020

(51) ***H01Q 1/24***; *H01Q 9/04; H04M 1/02; H01Q 3/24*

(62) 1-2021-05172

(73) **SAMSUNG ELECTRONICS CO., LTD.** (KR)
129, Samsung-ro, Yeongtong-gu, Suwon-si, Gyeonggi-do, 16677, Republic of Korea

(72) MOON, Heecheul (KR); SON, Kwonho (KR); YOON, Chongo (KR); SEO, Mincheol (KR); YOO, Minwoo (KR)

(74) Công ty Luật TNHH WINCO (WINCO LAW FIRM)

(54) **THIẾT BỊ ĐIỆN TỬ**

(57) Sáng chế đề cập đến thiết bị điện tử. Thiết bị điện tử này bao gồm vỏ bao gồm tấm thứ nhất (111) bao gồm bề mặt bên ngoài thứ nhất hướng theo chiều thứ nhất, tấm thứ hai (112) bao gồm bề mặt bên ngoài thứ hai hướng theo chiều thứ hai ngược lại với chiều thứ nhất, và chi tiết mặt bên (113) được bố trí giữa tấm thứ nhất (111) và tấm thứ hai (112) và tạo thành một phần của bề mặt của thiết bị điện tử; chi tiết đỡ (150) được ghép nối với chi tiết mặt bên (113); kết cấu polyme (160) được ghép nối với chi tiết mặt bên (113), trong đó các rãnh được tạo thành trong kết cấu polyme (160); kết cấu anten (140) được bố trí trong khoang (130) giữa tấm thứ nhất (111) và tấm thứ hai (112), kết cấu anten (140) bao gồm bề mặt thứ nhất (10) hướng về phía các rãnh mà được để hở về phía bề mặt thứ nhất (10), và ít nhất một phần tử anten được tạo cấu hình để xuất ra chùm định hướng về phía các rãnh của kết cấu polyme (160); và mạch truyền thông không dây được kết nối điện với phần tử anten và được tạo cấu hình để truyền và/hoặc thu tín hiệu có tần số nằm trong khoảng từ 3GHz tới 100GHz, trong đó ít nhất một phần của các bề mặt hoặc mép của khoang (130) được tạo thành bởi chi tiết đỡ (150) và kết cấu polyme (160).

Fig.5b

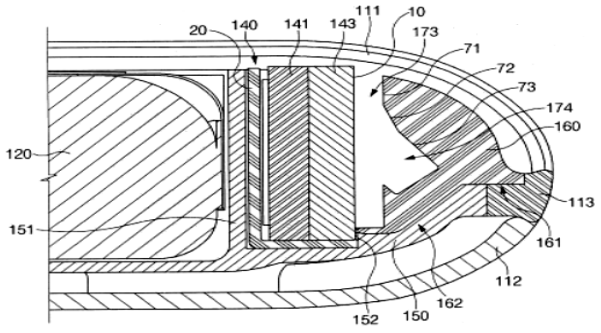

(11) **1-0050161 B**

(15) 15/07/2025
Số Quyết định: 137993/QĐ-SHTT.IP

(45) 25/08/2025 449B

(43) 25/11/2021 404 A

(21) 1-2021-05344

(85) 30/08/2021

(22) 11/03/2020

(86) PCT/KR2020/003407 11/03/2020

(30) 10-2019-0027753 11/03/2019 KR
10-2019-0070106 13/06/2019 KR

(87) WO2020/184988 17/09/2020

(51) ***H04M 1/02***

(73) **SAMSUNG ELECTRONICS CO., LTD.** (KR)
129, Samsung-ro, Yeongtong-gu, Suwon-si, Gyeonggi-do 16677, Republic of Korea

(72) KIM, Seonghoon (KR); KIM, Harksang (KR); AHN, Sungho (KR); YEOM, Donghyun (KR); YOO, Chungkeun (KR)

(74) Công ty Luật TNHH WINCO (WINCO LAW FIRM)

(54) **THIẾT BỊ ĐIỆN TỬ**

(57) Sáng chế đề cập đến thiết bị điện tử bao gồm môđun bản lề và màn hình mềm được bố trí trong vỏ thứ nhất và vỏ thứ hai, trong đó màn hình mềm bao gồm tấm màn hình, ít nhất một chi tiết polyme được bố trí ở mặt sau của tấm màn hình, và tấm dẫn được bố trí ở mặt sau của chi tiết polyme và bao gồm phần mềm dẻo được tạo ra để có thể uốn bởi nhiều lỗ được bố trí cách nhau. Phần mềm dẻo này bao gồm phần uốn mà được gấp cùng với màn hình; phần gắn dưới thứ nhất được nối từ phần uốn đến phần phẳng thứ nhất và, cùng với ít nhất một phần của phần phẳng thứ nhất, được gắn với vỏ thứ nhất bởi chi tiết dính; và phần gắn dưới thứ hai được nối từ phần uốn đến phần phẳng thứ hai và, cùng với ít nhất một phần của phần phẳng thứ hai, được gắn với vỏ thứ hai bởi chi tiết dính.

FIG. 5

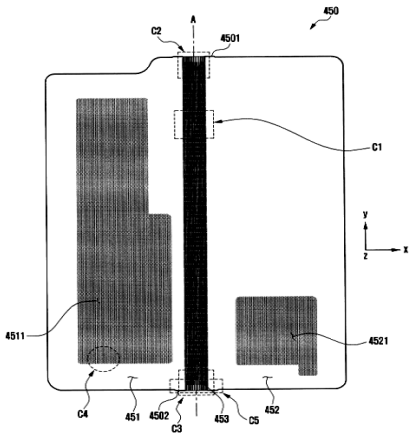

(11) **1-0050162 B**

(15) 15/07/2025
Số Quyết định: 137994/QĐ-SHTT.IP

(45) 25/08/2025 449B

(43) 25/03/2021 396 A

(21) 1-2020-05452

(85) 23/09/2020

(22) 22/02/2019

(86) PCT/NZ2019/050016 22/02/2019

(30) 62/634,360 23/02/2018 US

(87) WO2019/164409 29/08/2019

(51) ***A61M 16/08***; *A61M 16/16; A61M 16/10; A61M 16/06*

(73) **FISHER & PAYKEL HEALTHCARE LIMITED** (NZ)
15 Maurice Paykel Place, East Tamaki, Auckland, 2013, New Zealand

(72) PEIRIS, Telge Nishan Chaturanga (NZ); MOODY, Paul Joseph (NZ); STOKS, Elmo Benson (NZ); DEY, Karla Maree (NZ)

(74) Công ty Luật TNHH WINCO (WINCO LAW FIRM)

(54) **ỐNG Y TẾ, PHƯƠNG PHÁP TẠO RA ỐNG Y TẾ, KIT VÒNG THỞ VÀ HỆ THỐNG VÒNG THỞ**

(57) Sáng chế đề cập đến ống y tế vận chuyển khí đến và/hoặc ra khỏi bệnh nhân. Ống y tế này bao gồm gờ được quấn quanh trục dọc của ống y tế. Gờ tạo ra phần thứ nhất của thành lumen của ống y tế. Ống y tế này cũng bao gồm màng được quấn quanh trục dọc của ống y tế. Phần thứ nhất của màng phủ lên gờ, và phần thứ hai của màng tạo ra phần thứ hai của thành lumen. Thành lumen được tạo ra bởi gờ và phần thứ hai của màng tạo ra lỗ cơ bản nhẵn. Ống y tế này có thể sử dụng lại được hoặc có thể xử lý lại được. Ngoài ra, sáng chế cũng đề cập đến phương pháp tạo ra ống y tế, kit vòng thở và hệ thống vòng thở.

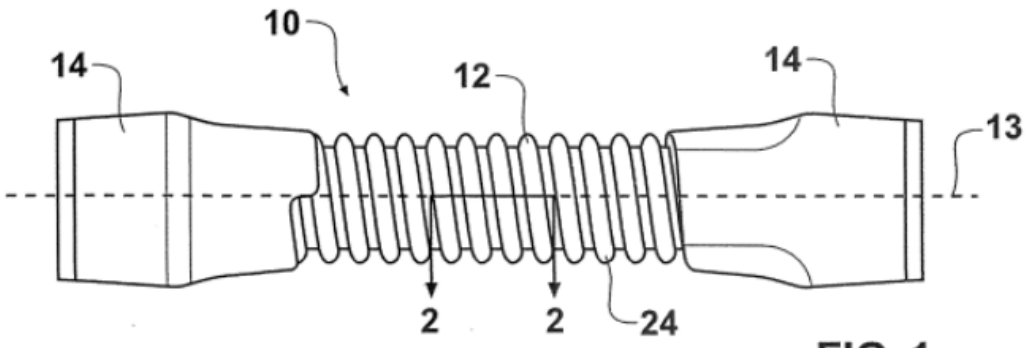

FIG. 1

(11) **1-0050163 B**

(15) 15/07/2025
Số Quyết định: 137995/QĐ-SHTT.IP

(45) 25/08/2025 449B

(43) 25/07/2022 412 A

(21) 1-2022-00927

(85) 16/02/2022

(22) 08/07/2021

(86) PCT/KR2021/008732 08/07/2021

(30) 10-2020-0096695 03/08/2020 KR

(87) WO2022/030775 10/02/2022

(51) ***H04M 1/02****; H05K 1/14; H05K 1/02*

(73) **SAMSUNG ELECTRONICS CO., LTD.** (KR)
129, Samsung-ro, Yeongtong-gu, Suwon-si, Gyeonggi-do, 16677, Republic of Korea

(72) LEE, Dongyup (KR); HEO, Joon (KR); AN, Jungchul (KR)

(74) Công ty Luật TNHH WINCO (WINCO LAW FIRM)

(54) **THIẾT BỊ ĐIỆN TỬ**

(57) Sáng chế đề cập đến thiết bị điện tử. Thiết bị điện tử (100, 400, 500) bao gồm: vỏ thứ nhất (110); vỏ thứ hai (120); vùng bản lề được bố trí giữa vỏ thứ nhất (110) và vỏ thứ hai (120); ít nhất một môđun bản lề (102) được bố trí ở vùng bản lề, ít nhất một môđun bản lề (102) được ghép nối với vỏ thứ nhất (110) và vỏ thứ hai (120) và được cấu tạo để cho phép hoạt động xoay của vỏ thứ nhất (110) và vỏ thứ hai (120) so với nhau giữa vị trí được gấp lại và vị trí được mở ra; pin thứ nhất (169a) được bố trí trong vỏ thứ nhất (110); bảng mạch thứ nhất (162, 462) được bố trí trong vỏ thứ nhất (110), bảng mạch thứ nhất (162, 462) bao gồm phần thứ nhất được bố trí giữa pin thứ nhất (169a) và môđun bản lề (102); và ít nhất một bảng mạch in dẻo (flexible printed circuit board, FPCB) (441) kéo dài từ phần bên trong của vỏ thứ nhất (110) tới phần bên trong của vỏ thứ hai (120), trong đó một phần của ít nhất một FPCB (441) được bố trí giữa pin thứ nhất (169a) và phần thứ nhất của bảng mạch thứ nhất (162, 462).

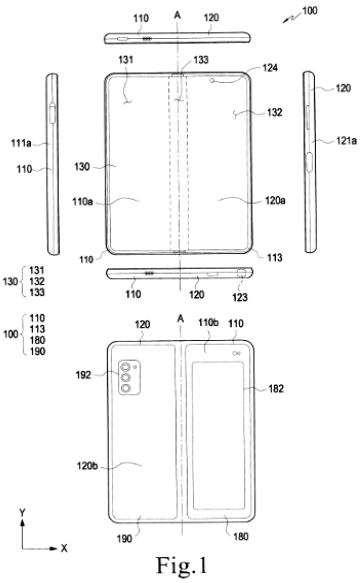

Fig.1

(11) **1-0050164 B**

(15) 15/07/2025
Số Quyết định: 137996/QĐ-SHTT.IP

(45) 25/08/2025 449B

(43) 26/02/2024 431 A

(21) 1-2023-05997

(85) 07/09/2023

(22) 17/02/2022

(86) PCT/EP2022/053909 17/02/2022

(30) 10 2021 103 889.3 18/02/2021 DE

(87) WO2022/175372 25/08/2022

(51) ***B02C 4/02***; *B02C 4/32; B02C 4/42; B02C 4/28*

(73) **KHD HUMBOLDT WEDAG GMBH** (DE)
Colonia-Allee 3, 51067 Köln, Germany

(72) HACHENBERG, Niko (DE)

(74) Công ty Luật TNHH WINCO (WINCO LAW FIRM)

(54) **MÁY NGHIỀN LĂN CAO ÁP**

(57) Sáng chế đề cập đến máy nghiền lăn cao áp (100) để nghiền nhỏ vật liệu nghiền giòn (M) có:

- ít nhất hai trục lăn nghiền liền kề (110, 120) quay theo các hướng ngược nhau và tạo ra khe hở (W) giữa chúng, trong đó trục lăn nghiền thứ nhất (110) là trục lăn cố định và trục lăn thứ hai (120) là trục lăn động; và

- thành bên (150, 150') ở mỗi đầu trong số hai đầu của khe hở (W).

Theo sáng chế, mỗi thành bên (150, 150') có bộ phận rung động (160) làm cho thành bên (150, 150') rung động cơ học.

Fig. 1

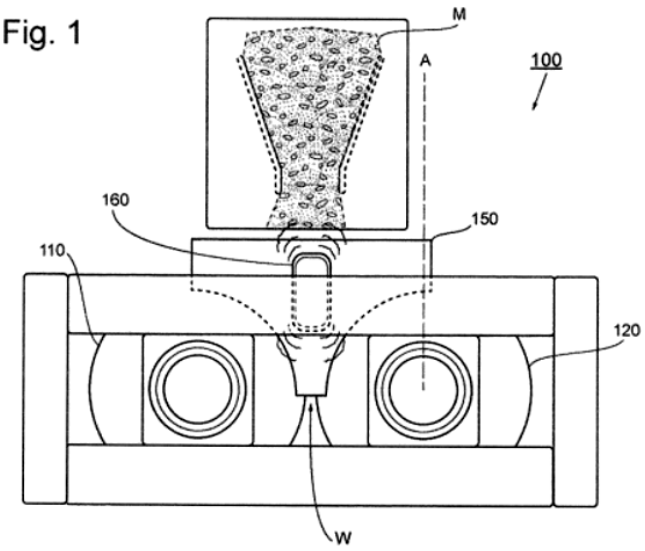

(11) **1-0050165 B**

(15) 15/07/2025
Số Quyết định: 137997/QĐ-SHTT.IP

(45) 25/08/2025 449B

(43) 26/11/2018 368 A

(21) 1-2017-05082

(22) 15/12/2017

(30) 16 204 566.0 16/12/2016 EP

(51) ***C08G 69/26***

(73) **EMS-PATENT AG** (CH)
Via Innovativa 1, 7013 Domat/Ems, Switzerland

(72) Thomas WIEDEMANN (DE); Dr. Manfred HEWEL (DE)

(74) Công ty Luật TNHH WINCO (WINCO LAW FIRM)

(54) **CHẾ PHẨM ĐÚC POLYAMIT TRONG SUỐT CÓ MỨC ĐỘ BIẾN DẠNG KÉO KHI ĐỨT CAO, QUY TRÌNH SẢN XUẤT VÀ SẢN PHẨM ĐÚC THU ĐƯỢC TỪ CHẾ PHẨM NÀY**

(57) Sáng chế đề cập đến chế phẩm đúc polyamit có mức độ biến dạng kéo khi đứt cao bao gồm các thành phần sau:

(A) ít nhất một polyamit trong suốt, với lượng từ 50 đến 100% trọng lượng, bao gồm:

(al) diamin béo, không vòng, có từ 5 đến 10 nguyên tử cacbon với lượng từ 55 đến 77% mol;

(a2) diamin vòng béo có từ 6 đến 36 nguyên tử cacbon với lượng từ 23 đến 45%;

trong đó lượng của các thành phần (al) và (a2) được tính theo tổng lượng diamin sử dụng và tổng lượng của hai thành phần này là 100% mol;

(a3) axit dicarboxylic thơm hoặc hỗn hợp của các axit dicarboxylic này với lượng từ 40 đến 80% mol;

(a4) axit dicarboxylic béo, không vòng, có từ 8 đến 16 nguyên tử cacbon, hoặc hỗn hợp của các axit dicarboxylic này, với lượng từ 20 đến 60% mol;

trong đó lượng của các thành phần (a3) và (a4) được tính theo tổng lượng axit dicarboxylic sử dụng và tổng lượng của hai thành phần này là 100% mol;

(B) chất phụ gia với lượng từ 0 đến 50% trọng lượng;

trong đó tổng lượng của các thành phần (A) và (B) là 100% trọng lượng.

Sáng chế còn đề cập đến quy trình sản xuất chế phẩm này và sản phẩm đúc thu được từ chế phẩm này.

(11) **1-0050166 B**

(15) 15/07/2025
Số Quyết định: 137998/QĐ-SHTT.IP

(45) 25/08/2025 449B

(43) 25/08/2023 425 A

(21) 1-2023-02747

(85) 26/04/2023

(22) 20/11/2020

(86) PCT/CN2020/130561 20/11/2020

(87) WO2022/104727 27/05/2022

(51) ***A24F 47/00***; *A24F 40/46*

(73) **SHENZHEN HUACHENGDA PRECISION INDUSTRY CO.LTD.** (CN)
Room 101, Building C1-2,Tongfuyu Dongying Industrial Park, Xinhe Avenue, Gonghe Community, Shajing Street, Baoan District, Shenzhen, Guangdong, China

(72) WANG, Xiaodie (CN)

(74) Công ty Luật TNHH WINCO (WINCO LAW FIRM)

(54) **BỘ PHẬN PHUN MÙ VÀ THIẾT BỊ PHUN MÙ**

(57) Sáng chế này đề cập đến bộ phận phun mù và thiết bị phun mù. Bộ phận phun mù này bao gồm cụm gia nhiệt hình ống và bộ phận dẫn chất lỏng. Bộ phận dẫn chất lỏng được quấn quanh chu vi ngoài của cụm gia nhiệt hình ống hoặc được lắp vào mặt chu vi trong của cụm gia nhiệt hình ống. Cụm gia nhiệt hình ống có phần nối hình khuyên, ít nhất hai phần gia nhiệt được nối với một mặt đầu của phần nối và được sắp đặt xung quanh mặt đầu này, và các phần điện cực được nối với một đầu của các phần gia nhiệt cách xa phần nối. Mỗi mặt trong số hai mặt đối nhau của một phần gia nhiệt quay về phía mặt tương ứng của phần gia nhiệt liền kề với nó có khe ở giữa. Ít nhất hai phần gia nhiệt được nối nối tiếp thông qua phần nối. Bộ phận phun mù theo sáng chế này sử dụng cụm gia nhiệt hình ống để làm bộ phận gia nhiệt, bộ phận gia nhiệt này không chỉ nâng cao độ bền cấu trúc của cụm gia nhiệt, mà còn có giá trị điện trở lớn hơn so với các bộ phận gia nhiệt khác có cùng thể tích; các phần điện cực nằm ở cùng một đầu của cụm gia nhiệt, thuận tiện cho việc lắp ráp và nối với pin hoặc nguồn điện khác.

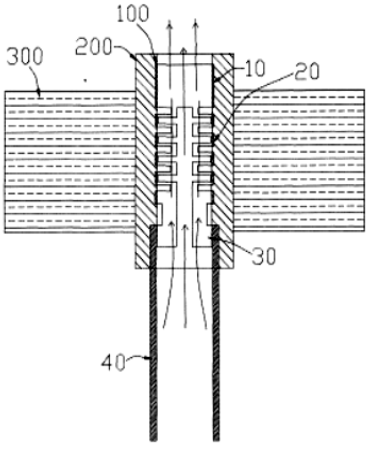

FIG. 2

(11) **1-0050167 B**

(15) 15/07/2025
Số Quyết định: 137999/QĐ-SHTT.IP

(45) 25/08/2025 449B

(43) 25/05/2022 410 A

(21) 1-2022-00005

(85) 04/01/2022

(22) 28/08/2020

(86) PCT/CN2020/112229 28/08/2020

(30) 62/892,677 28/08/2019 US

(87) WO2021/037235 04/03/2021

(51) ***H04L 1/16***; *H04W 4/06*

(73) **GUANGDONG OPPO MOBILE TELECOMMUNICATIONS CORP., LTD.** (CN)
No.18, Haibin Road, Wusha, Chang'an Dongguan, Guangdong 523860, China

(72) ZHAO, Zhenshan (CN); LU, Qianxi (CN); LIN, Huei-Ming (AU)

(74) Công ty TNHH Sở hữu trí tuệ Vàng (GINTASSET CO., LTD.)

(54) **PHƯƠNG PHÁP ĐỂ TRUYỀN DẪN TÀI NGUYÊN, THIẾT BỊ ĐẦU CUỐI VÀ CHIP**

(57) Sáng chế đề cập đến phương pháp để truyền dẫn tài nguyên, thiết bị đầu cuối và chip. Phương pháp này bao gồm bước: xác định (202) rằng các tài nguyên kênh phản hồi đường bên vật lý (physical sidelink feedback channel, PSFCH) dành cho vùng trữ tài nguyên được chia thành M lần N tập tài nguyên PSFCH trong miền tần số, mỗi tập tài nguyên PSFCH tương ứng với kênh con trong khe dành cho vùng trữ tài nguyên, và N là số lượng các khe kênh chia sẻ đường bên vật lý (physical sidelink shared channel, PSSCH) được liên kết với khe PSFCH, M là số lượng các kênh con dành cho vùng trữ tài nguyên, M và N là các số nguyên lớn hơn hoặc bằng 1. Việc này có thể có đủ tài nguyên dành cho việc truyền dẫn PSFCH giữa nhiều RX UE, chọn lựa tài nguyên của PSFCH cho mỗi RX UE trong tập tài nguyên truyền dẫn khả dụng, cung cấp hiệu suất truyền thông tốt, và/hoặc cung cấp độ tin cậy cao.

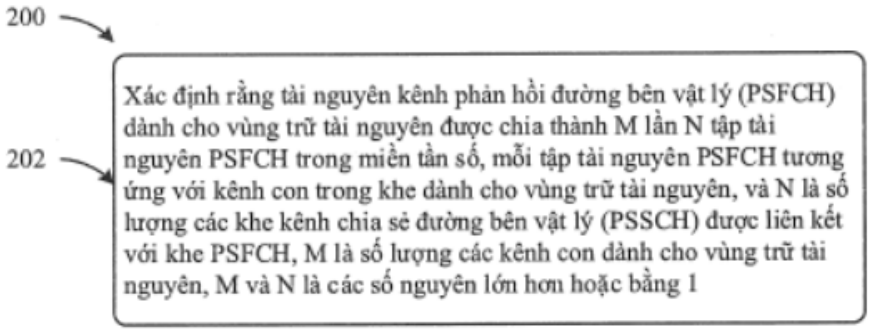

Fig.6

(11) **1-0050168 B**

(15) 15/07/2025
Số Quyết định: 138000/QĐ-SHTT.IP

(45) 25/08/2025 449B

(43) 25/07/2022 412 A

(21) 1-2022-00476

(85) 24/01/2022

(22) 07/07/2021

(86) PCT/KR2021/008648 07/07/2021

(30) 10-2020-0095771 31/07/2020 KR
10-2021-0035415 18/03/2021 KR

(87) WO2022/025471 03/02/2022

(51) ***G06F 1/18***; *H05K 9/00; C09D 201/00; G06F 1/16*

(73) **SAMSUNG ELECTRONICS CO., LTD.** (KR)
129, Samsung-ro, Yeongtong-gu, Suwon-si, Gyeonggi-do, 16677, Republic of Korea

(72) Seunghui SUNWOO (KR); Suyoun KIM (KR); Youngmin BAE (KR); Daekyu LEE (KR)

(74) Công ty Luật TNHH WINCO (WINCO LAW FIRM)

(54) **THIẾT BỊ ĐIỆN TỬ**

(57) Sáng chế đề cập đến thiết bị điện tử. Thiết bị điện tử này bao gồm: vỏ bao gồm vỏ thứ nhất và vỏ thứ hai; kết cấu bản lề được kết nối với vỏ thứ nhất và vỏ thứ hai; bộ hiển thị gấp lại được; chi tiết đỡ tạo thành ít nhất một phần của vỏ và đỡ bộ hiển thị gấp lại được, trong đó chi tiết đỡ bao gồm vật liệu dẫn truyền; chi tiết bảo vệ bao quanh mép của bộ hiển thị gấp lại được và được đặt có khoảng cách với bộ hiển thị gấp lại được, chi tiết bảo vệ được ghép nối với chi tiết đỡ và bao gồm vật liệu cách ly, chi tiết dẫn truyền được bố trí trên một phần của bề mặt bên trong của chi tiết bảo vệ, trong đó chi tiết dẫn truyền được cấu tạo để cung cấp đường điện mà cho phép nạp điện tĩnh được áp dụng từ bên ngoài sẽ được truyền tới chi tiết đỡ, và chi tiết cách ly được bố trí trên phần dẫn truyền thứ nhất và được đặt có khoảng cách với bộ hiển thị gấp lại được, trong đó chi tiết cách ly được cấu tạo để chặn vật lạ bên ngoài đi vào trong thông qua khe hở giữa bộ hiển thị gấp lại được và phần thứ nhất của chi tiết bảo vệ, trong đó ít nhất một phần của phần dẫn truyền thứ nhất và ít nhất một phần của chi tiết cách ly được đặt giữa bộ hiển thị gấp lại được và phần thứ nhất của chi tiết bảo vệ.

Fig.5

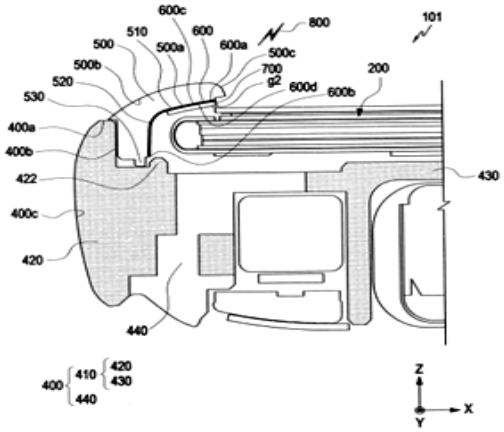

(11) **1-0050169 B**

(15) 15/07/2025
Số Quyết định: 138001/QĐ-SHTT.IP

(45) 25/08/2025 449B

(43) 25/01/2022 406 A

(21) 1-2021-05706

(85) 15/09/2021

(22) 08/04/2019

(86) PCT/CN2019/081789 08/04/2019

(30) PCT/CN2019/080191 28/03/2019 CN

(87) WO2020/191814 01/10/2020

(51) ***H04W 76/00***

(73) **GUANGDONG OPPO MOBILE TELECOMMUNICATIONS CORP., LTD.** (CN)
No.18, Haibin Road, Wusha, Chang'an, Dongguan, Guangdong 523860, China

(72) LU, Qianxi (CN); LIU, Jianhua (CN); ZHAO, Zhenshan (CN); LIN, Huei-Ming (AU)

(74) Công ty TNHH Sở hữu trí tuệ Vàng (GINTASSET CO., LTD.)

(54) PHƯƠNG PHÁP VÀ THIẾT BỊ QUẢN LÝ KẾT NỐI

(57) Sáng chế đề cập tới phương pháp và thiết bị quản lý kết nối. Thiết bị đầu cuối thứ nhất gửi tới thiết bị đầu cuối thứ hai tin nhắn yêu cầu mang tham số QoS thứ nhất, tin nhắn yêu cầu này được sử dụng để chỉ báo nhằm thực hiện hoạt động kết nối giữa thiết bị đầu cuối thứ nhất và thiết bị đầu cuối thứ hai đối với tham số QoS thứ nhất (S101). Tương tác tín hiệu báo hiệu có thể được sử dụng để thực hiện hoạt động kết nối giữa các thiết bị đầu cuối đối với tham số QoS cụ thể. Cơ chế quản lý QoS được thiết kế đối với luồng QoS để giải quyết vấn đề kỹ thuật là không thể thực hiện quản lý kết nối giữa các thiết bị đầu cuối trong hệ thống NR-V2X.

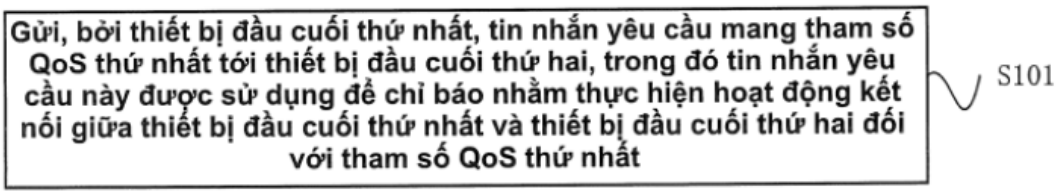

Fig.2

(11) **1-0050170 B**

(15) 15/07/2025
Số Quyết định: 138002/QĐ-SHTT.IP

(45) 25/08/2025 449B

(43) 25/10/2022 415 A

(21) 1-2022-05124

(85) 12/08/2022

(22) 13/01/2021

(86) PCT/CN2021/071468 13/01/2021

(30) 202010097211.7 17/02/2020 CN

(87) WO2021/164473 26/08/2021

(51) ***H04W 4/06****; H04W 72/04; H04L 5/00*

(73) **HUAWEI TECHNOLOGIES CO., LTD.** (CN)
Huawei Administration Building, Bantian, Longgang District, Shenzhen, Guangdong 518129, P. R. China

(72) XUE, Yifan (CN); GAO, Kuandong (CN); WU, Yedan (CN)

(74) Công ty Luật TNHH WINCO (WINCO LAW FIRM)

(54) **PHƯƠNG PHÁP, THIẾT BỊ, HỆ THỐNG TRUYỀN THÔNG, CHIP VÀ VẬT GHI CÓ THỂ ĐỌC ĐƯỢC BẰNG MÁY TÍNH**

(57) Sáng chế đề cập đến phương pháp, thiết bị, hệ thống truyền thông, chip và vật ghi có thể đọc được bằng máy tính. Phương pháp này bao gồm các bước: thu thông tin quảng bá, trong đó thông tin quảng bá bao gồm thông tin thứ nhất và nhiều mảnh thông tin của thông tin thứ hai, thông tin thứ nhất chỉ báo N thông số cấu hình, và mảnh thông tin thứ i của thông tin thứ hai chỉ báo M_i thông số cấu hình của tín hiệu tham chiếu thứ i; và xác định thông tin cấu hình của tín hiệu tham chiếu thứ i dựa trên một số hoặc tất cả các thông số cấu hình được chỉ báo bởi thông tin thứ nhất và M_i thông số cấu hình được chỉ báo bởi mảnh thông tin thứ i của thông tin thứ hai, trong đó thông tin cấu hình của tín hiệu tham chiếu thứ i bao gồm Q_i thông số cấu hình, trong đó N là số nguyên lớn hơn hoặc bằng 1, M_i là số nguyên lớn hơn hoặc bằng 0, Q_i lớn hơn hoặc bằng N, Q_i lớn hơn hoặc bằng M_i, và i là số nguyên lớn hơn hoặc bằng 1, trong đó tín hiệu tham chiếu thứ i là tín hiệu tham chiếu theo dõi (tracking reference signal, TRS); và bước xác định thông tin cấu hình của tín hiệu tham chiếu thứ i dựa trên một số hoặc tất cả các thông số cấu hình được chỉ báo bởi thông tin thứ nhất và M_i thông số cấu hình được chỉ báo bởi mảnh thông tin thứ i của thông tin thứ hai bao gồm các bước: xác định N thông số cấu hình trong Q_i thông số cấu hình dựa trên thông tin thứ nhất, và xác định M_i thông số cấu hình còn lại trong Q_i thông số cấu hình dựa trên mảnh thông tin thứ i của thông tin thứ hai.

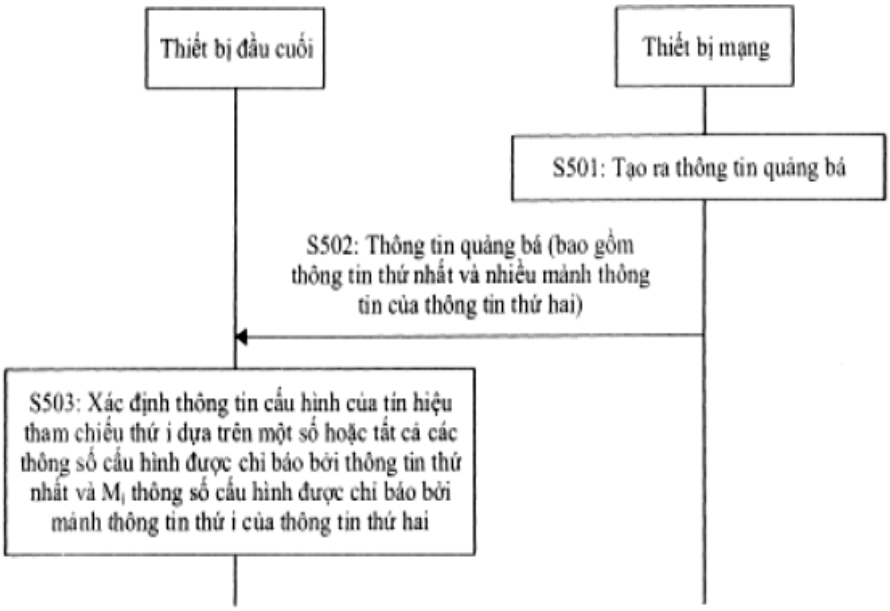
Thiết bị đầu cuối
Thiết bị mạng
S501: Tạo ra thông tin quảng bá
S502: Thông tin quảng bá (bao gồm thông tin thứ nhất và nhiều mảnh thông tin của thông tin thứ hai)
S503: Xác định thông tin cấu hình của tín hiệu tham chiếu thứ i dựa trên một số hoặc tất cả các thông số cấu hình được chỉ báo bởi thông tin thứ nhất và M_i thông số cấu hình được chỉ báo bởi mảnh thông tin thứ i của thông tin thứ hai

Fig.5

(11) **1-0050171 B**

(15) 15/07/2025
Số Quyết định: 138004/QĐ-SHTT.IP

(45) 25/08/2025 449B

(43) 25/07/2022 412 A

(21) 1-2022-00219

(85) 13/01/2022

(22) 01/11/2019

(86) PCT/CN2019/115126 01/11/2019

(87) WO2021/082001 06/05/2021

(51) ***H04W 76/27***

(73) **GUANGDONG OPPO MOBILE TELECOMMUNICATIONS CORP., LTD.** (CN)
No.18, Haibin Road, Wusha, Chang'an Dongguan, Guangdong 523860, China

(72) YANG, Haorui (CN)

(74) Công ty TNHH Sở hữu trí tuệ Vàng (GINTASSET CO., LTD.)

(54) **PHƯƠNG PHÁP TRUYỀN THÔNG KHÔNG DÂY, THIẾT BỊ ĐẦU CUỐI VÀ VẬT GHI CÓ THỂ ĐỌC ĐƯỢC BẰNG MÁY TÍNH**

(57) Sáng chế đề cập đến phương pháp truyền thông không dây, thiết bị đầu cuối và vật ghi có thể đọc được bằng máy tính, và phương pháp này bao gồm các bước: gửi (S210), bởi lớp điều khiển tài nguyên vô tuyến (radio resource control, RRC) của thiết bị đầu cuối, thông tin chỉ báo tới tầng không truy nhập (non-access stratum, NAS) của thiết bị đầu cuối, trong đó thông tin chỉ báo bao gồm chỉ báo trạng thái thứ nhất mà được sử dụng để chỉ báo trạng thái RRC thứ nhất; và chuyển (S220), bởi NAS của thiết bị đầu cuối theo chỉ báo trạng thái thứ nhất, NAS của thiết bị đầu cuối tới trạng thái NAS thứ nhất.

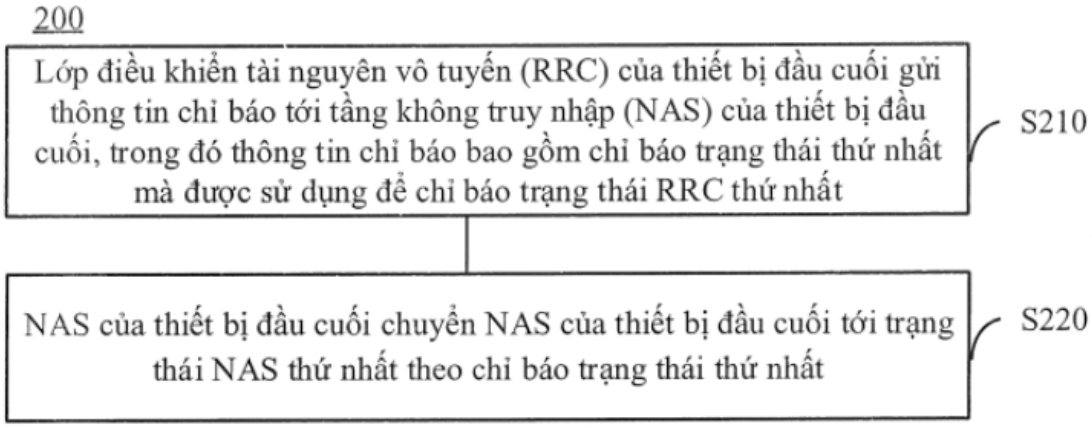

Fig.2

(11) **1-0050172 B**

(15) 15/07/2025
Số Quyết định: 138005/QĐ-SHTT.IP

(45) 25/08/2025 449B

(43) 26/04/2021 397 A

(21) 1-2021-00120

(85) 11/01/2021

(22) 02/07/2019

(86) PCT/US2019/040342 02/07/2019

(30) 62/693,642 03/07/2018 US
62/810,191 25/02/2019 US

(87) WO2020/010107 09/01/2020

(51) ***A61P 31/18***; *C07K 16/10*

(73) **GILEAD SCIENCES, INC.** (US)
333 Lakeside Drive, Foster City, California 94404, United States of America

(72) Mini BALAKRISHNAN (IN); Brian A. CARR (US); Magdeleine S. HUNG (US); Manu KANWAR (US); Craig S. PACE (AU); Doug REHDER (US); Matthew Robert SCHENAUER (US); Loredana SERAFINI (US); Heather Theresa STEPHENSON (US); Nathan D. THOMSEN (US); Helen YU (US); Xue ZHANG (US)

(74) Công ty cổ phần tư vấn Trung Thực (TRUNG THUC.,JSC)

(54) **KHÁNG THỂ LIÊN KẾT VỚI GLYCOPROTEIN GP120 LỚP BAO CỦA HIV-1 Ở NGƯỜI, DƯỢC PHẨM CHỨA KHÁNG THỂ NÀY VÀ PHƯƠNG PHÁP TẠO RA KHÁNG THỂ NÀY**

(57) Sáng chế đề xuất kháng thể, hoặc đoạn liên kết với kháng nguyên của nó, mà liên kết với glycoprotein gp120 lớp bao của HIV-1 ở người của HIV. Sáng chế còn đề xuất dược phẩm chứa kháng thể nêu trên, hoặc đoạn liên kết với kháng nguyên của nó, axit nucleic mã hóa kháng thể này, vật truyền biểu hiện chứa axit nucleic đó, phần tử lipit cỡ nano chứa axit nucleic đó, thụ thể kháng nguyên khảm (CAR) chứa đoạn liên kết với kháng nguyên của kháng thể nêu trên, tế bào T chứa CAR, tế bào chủ chứa axit nucleic hoặc vật truyền biểu hiện nêu trên, và phương pháp tạo ra kháng thể, hoặc đoạn liên kết với kháng nguyên của nó, nêu trên.

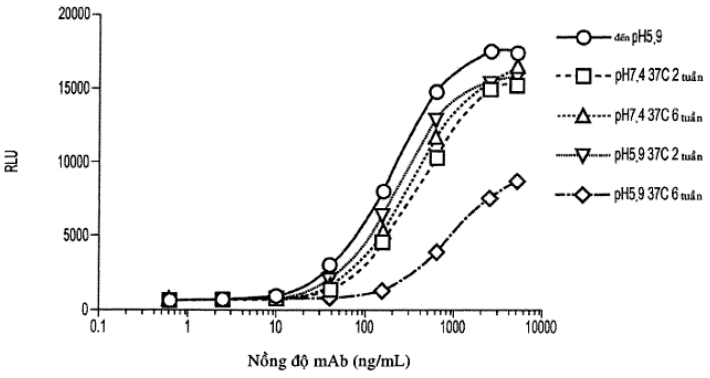

Hình 1

(11) **1-0050173 B**

(15) 15/07/2025
Số Quyết định: 138006/QĐ-SHTT.IP

(45) 25/08/2025 449B

(43) 26/06/2023 423 A

(21) 1-2021-07922

(22) 09/12/2021

(51) ***C22C 1/08**; B22D 27/00*

(73) **METAL INDUSTRIES RESEARCH&DEVELOPMENT CENTRE** (TW)
NO. 1001 KAONAN HIGHWAY, KAOHSIUNG, TAIWAN.

(72) Chen-Yu WU (TW); Jian-You LIN (TW); Sheng-Yuan CHENG (TW); Chin-Hsiang SHIH (TW); Po-Kun SHIH (TW)

(74) Công ty Luật TNHH WINCO (WINCO LAW FIRM)

(54) **THIẾT BỊ VÀ PHƯƠNG PHÁP SẢN XUẤT KIM LOẠI XỐP**

(57) Sáng chế đề cập đến thiết bị sản xuất kim loại xốp bao gồm: lò nấu chảy; lò tạo xốp giữ nhiệt, nối thông với lò nấu chảy và bao gồm cửa nạp khí và cửa xả vật liệu nóng chảy, trong đó cửa nạp khí được cấu tạo để cấp và lan truyền khí trong lò tạo xốp giữ nhiệt; và cơ cấu rút ra và dẫn hướng, nối thông với lò tạo xốp giữ nhiệt và bao gồm cửa nạp vật liệu nóng chảy và cửa xả phôi, trong đó cửa nạp vật liệu nóng chảy được nối với cửa xả vật liệu nóng chảy, rãnh rút ra kéo dài từ cửa nạp vật liệu nóng chảy về phía cửa xả phôi, rãnh rút ra được uốn cong để tạo ra góc tròn, và góc tròn nằm trong khoảng từ R5 đến R15. Ngoài ra, sáng chế cũng đề cập đến phương pháp sản xuất kim loại xốp để tạo ra vật liệu tấm kim loại xốp.

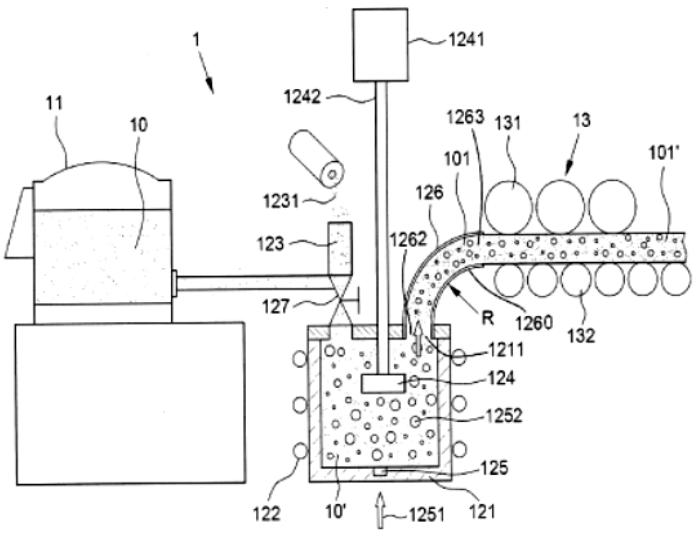

FIG. 2

(11) **1-0050174 B**

(15) 15/07/2025
Số Quyết định: 138007/QĐ-SHTT.IP

(45) 25/08/2025 449B

(43) 26/09/2022 414 A

(21) 1-2022-04191

(85) 04/07/2022

(22) 04/01/2021

(86) PCT/CN2021/070066 04/01/2021

(30) 202010010709.5 06/01/2020 CN

(87) WO2021/139611 15/07/2021

(51) ***H04W 76/15***

(73) **VIVO MOBILE COMMUNICATION CO., LTD.** (CN)
No.1, Vivo Road, Chang'an Dongguan, Guangdong 523863, China

(72) WU, Yumin (CN)

(74) Công ty TNHH Đại Tín và Liên Danh (DAITIN AND ASSOCIATES CO.,LTD)

(54) **PHƯƠNG PHÁP TRUYỀN TẢI THÔNG TIN SỰ CỐ, THIẾT BỊ GIAO TIẾP VÀ PHƯƠNG TIỆN LƯU TRỮ CÓ THỂ ĐỌC ĐƯỢC BẰNG MÁY TÍNH**

(57) Sáng chế này đề xuất phương pháp truyền tải thông tin sự cố, một thiết bị giao tiếp và phương tiện lưu trữ có thể đọc được bằng máy tính. Phương pháp này bao gồm: trong một trường hợp mà sự cố xảy ra đối với (các) kết nối thứ nhất trong một quy trình di động của bộ giao thức hoạt động kép DAPS, truyền tải thông tin sự cố của ít nhất một trong (các) kết nối thứ nhất, trong đó, (các) kết nối thứ nhất bao gồm ít nhất một các kết nối sau: một kết nối nguồn giữa một thiết bị đầu cuối và một tế bào nguồn và một kết nối đích giữa thiết bị đầu cuối và một tế bào đích.

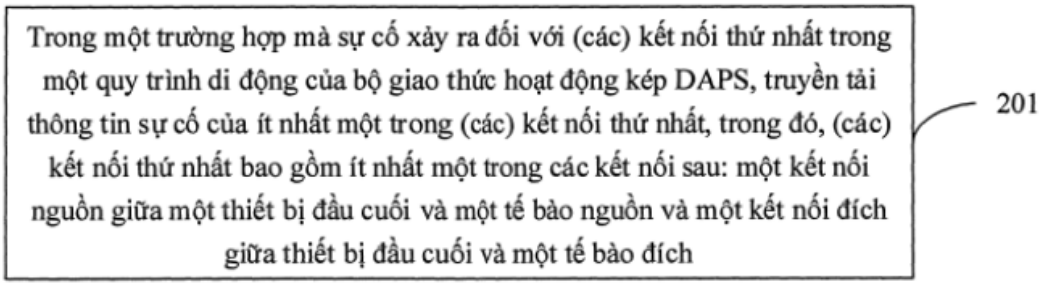

FIG.2

(11) **1-0050175 B**
(15) 15/07/2025
Số Quyết định: 138009/QĐ-SHTT.IP
(45) 25/08/2025 449B
(43) 25/07/2022 412 A
(21) 1-2022-03057
(85) 16/05/2022
(22) 08/11/2019
(86) PCT/CN2019/116807 08/11/2019
(87) WO2021/088021 A1 14/05/2021
(51) ***H04W 72/12***
(73) **GUANGDONG OPPO MOBILE TELECOMMUNICATIONS CORP., LTD.** (CN)
No.18 Haibin Road, Wusha, Chang'an Dongguan, Guangdong 523860, China
(72) ZHAO, Zhenshan (CN); LU, Qianxi (CN); LIN, Huei-Ming (AU)
(74) Công Ty Luật TNHH ZILHN (VIỆT NAM. ZILHN)

(54) PHƯƠNG PHÁP VÀ THIẾT BỊ BÁO CÁO THÔNG TIN LIÊN KẾT BIÊN

(57) Sáng chế đề xuất phương pháp và thiết bị báo cáo thông tin. Phương pháp này bao gồm: đầu gửi nhận được một chu kỳ của tài nguyên truyền được định cấu hình và cho phép bởi mạng; truyền khối truyền tới đầu nhận dựa trên tài nguyên truyền, tài nguyên truyền được sử dụng để truyền cùng một khối truyền hoặc nhiều khối truyền khác nhau; báo cáo một lượng thông tin báo cáo định sẵn tới mạng theo trạng thái truyền và/hoặc trạng thái phản hồi của đầu nhận. Theo sáng chế này, đầu gửi có thể truyền dữ liệu liên kết biên đến đầu nhận dựa trên tài nguyên truyền thu được, và cùng một khối truyền hoặc nhiều khối truyền khác nhau có thể được truyền trong mỗi chu kỳ, điều này làm phong phú thêm chế độ truyền; trong chu kỳ này, đầu gửi cũng có thể báo cáo một lượng thông tin cố định theo trạng thái truyền thực tế và/hoặc trạng thái phản hồi của đầu nhận, cải thiện quy trình báo cáo thông tin theo tài nguyên truyền, tạo điều kiện cải thiện tính toàn vẹn và ổn định của truyền liên kết biên.

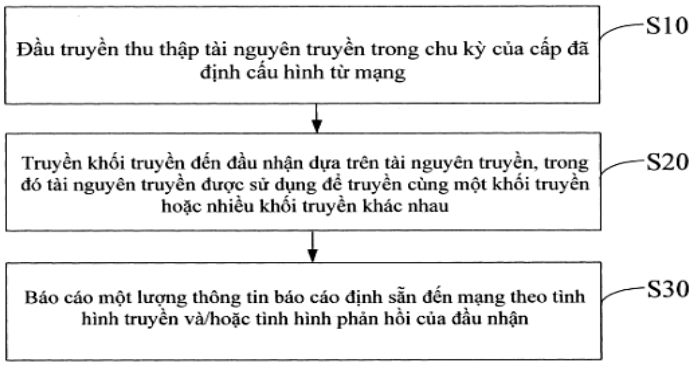

FIG. 5

(11) **1-0050176 B**

(15) 15/07/2025
Số Quyết định: 138010/QĐ-SHTT.IP

(45) 25/08/2025 449B

(43) 26/09/2022 414 A

(21) 1-2022-04358

(85) 11/07/2022

(22) 31/12/2020

(86) PCT/CN2020/141890 31/12/2020

(30) 202010002085.2 02/01/2020 CN

(87) WO2021/136467 08/07/2021

(51) ***H04W 76/10***; *H04W 76/18; H04L 12/18*

(73) **VIVO MOBILE COMMUNICATION CO., LTD.** (CN)
No.1, Vivo Road, Chang'an, Dongguan, Guangdong 523863, China

(72) XIE, Zhenhua (CN); WANG, Wen (CN)

(74) Công ty TNHH Đại Tín và Liên Danh (DAITIN AND ASSOCIATES CO.,LTD)

(54) **PHƯƠNG PHÁP TRIỂN KHAI DỊCH VỤ PHÁT ĐA HƯỚNG VÀ THIẾT BỊ TRUYỀN THÔNG**

(57) Sáng chế đề xuất phương pháp và thiết bị triển khai dịch vụ phát đa hướng và một thiết bị truyền thông, và liên quan đến lĩnh vực công nghệ truyền thông. Phương pháp triển khai dịch vụ phát đa hướng được áp dụng cho chức năng mạng thứ nhất của thiết bị truyền thông và bao gồm: nhận một yêu cầu mang thông tin dịch vụ phát đa hướng từ một thiết bị đầu cuối; và thực hiện thủ tục thiết lập phiên phát đơn hướng để thiết lập kết nối phiên phát đơn hướng với thiết bị đầu cuối.

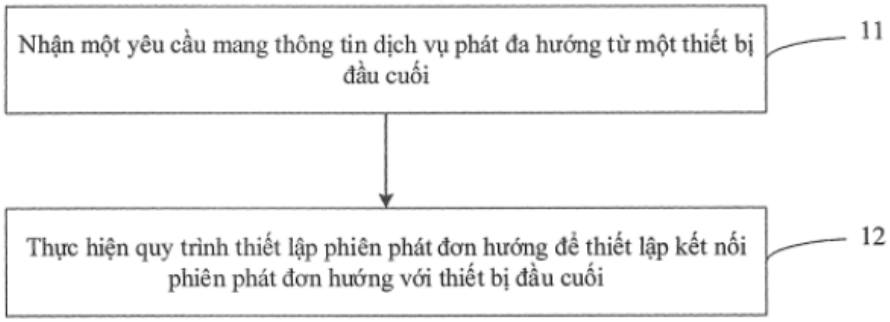

Fig.1

(11) **1-0050177 B**

(15) 15/07/2025
Số Quyết định: 138011/QĐ-SHTT.IP

(45) 25/08/2025 449B

(43) 25/06/2024 435 A

(21) 1-2023-07547

(85) 27/10/2023

(22) 29/04/2022

(86) PCT/CN2022/090711 29/04/2022

(87) WO2023/206553 A1 02/11/2023

(51) ***A24F 40/10****; A24F 40/50; A24F 40/51; A24F 40/40*

(73) **SHENZHEN HUACHENGDA PRECISION INDUSTRY CO. LTD.** (CN)
Room 101, Building C1-2,Tongfuyu Dongying Industrial Park, Xinhe Avenue, Gonghe Community, Shajing Street, Baoan District, Shenzhen, Guangdong 518000, China

(72) CHEN, Ping (CN)

(74) Công ty Luật TNHH WINCO (WINCO LAW FIRM)

(54) **PHƯƠNG PHÁP CẤP CHẤT LỎNG CHO THIẾT BỊ PHUN MÙ ĐIỆN TỬ, VÀ THIẾT BỊ PHUN MÙ ĐIỆN TỬ**

(57) Sáng chế đề cập tới phương pháp cấp chất lỏng cho thiết bị phun mù điện tử, và thiết bị phun mù điện tử. Phương pháp cấp chất lỏng bao gồm các bước: thu được tham số phun mù của bộ phận phun mù sau khi bộ phận phun mù được nối với mạch; tính toán công suất theo thời gian thực của bộ phận phun mù theo tham số phun mù; xác định tỷ lệ thời gian hoạt động của bộ phận cấp không khí so với bộ phận phun mù theo công suất theo thời gian thực; xác định chu kỳ hoạt động của bộ phận cấp không khí theo tỷ lệ thời gian hoạt động; và điều khiển bộ phận cấp không khí để cấp không khí tới bộ phận chứa chất lỏng theo chu kỳ hoạt động; hoặc, thu được tham số phun mù của bộ phận phun mù sau khi bộ phận phun mù được nối với mạch; tính toán công suất theo thời gian thực của bộ phận phun mù theo tham số phun mù; xác định công suất đầu ra của bộ phận cấp không khí theo công suất theo thời gian thực; và điều khiển bộ phận cấp không khí để cấp không khí tới bộ phận chứa chất lỏng theo công suất đầu ra.


Thu được tham số phun mù của bộ phận phun mù sau khi bộ phận phun mù được nối với mạch
Tính toán công suất theo thời gian thực của bộ phận phun mù theo tham số phun mù
Xác định tỷ lệ thời gian hoạt động của bộ phận cấp không khí so với bộ phận phun mù theo công suất theo thời gian thực
Xác định chu kỳ hoạt động của bộ phận cấp không khí theo tỷ lệ thời gian hoạt động
Khi bộ phận chuyển mạch được bật, điều khiển bộ phận cấp không khí để cấp không khí tới bộ phận chứa chất lỏng theo chu kỳ hoạt động của bộ phận cấp không khí

Fig.1

(11) **1-0050178 B**

(15) 15/07/2025
Số Quyết định: 138012/QĐ-SHTT.IP

(45) 25/08/2025 449B

(43) 27/02/2023 419 A

(21) 1-2022-07516

(85) 17/11/2022

(22) 12/05/2021

(86) PCT/CN2021/093293 12/05/2021

(30) 202010399529.0 12/05/2020 CN

(87) WO2021/228131 18/11/2021

(51) ***H04W 28/26***

(73) **VIVO MOBILE COMMUNICATION CO., LTD.** (CN)
No.1, Vivo Road, Chang'an, Dongguan, Guangdong 523863, China

(72) LIU, Shixiao (CN); JI, Zichao (CN); PENG, Shuyan (CN)

(74) Công ty TNHH Đại Tín và Liên Danh (DAITIN AND ASSOCIATES CO.,LTD)

(54) **PHƯƠNG PHÁP VÀ THIẾT BỊ TRUYỀN THÔNG TIN, VÀ THIẾT BỊ ĐIỆN TỬ**

(57) Sáng chế đề xuất phương pháp và thiết bị truyền thông tin và thiết bị điện tử. Phương pháp truyền thông tin bao gồm: gửi thông tin thứ nhất đến ít nhất một thiết bị thứ hai, trong đó thông tin thứ nhất được sử dụng để kích hoạt thiết bị thứ hai truyền thông tin hỗ trợ hoặc được sử dụng để thực hiện chọn hoặc dự phòng tài nguyên bởi thiết bị thứ hai.

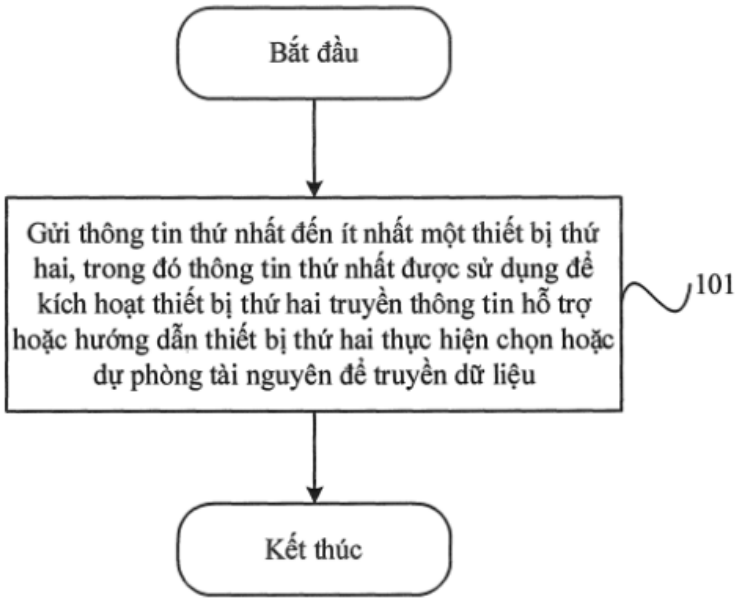

Fig.1

(11) **1-0050179 B**

(15) 15/07/2025
Số Quyết định: 138019/QĐ-SHTT.IP

(45) 25/08/2025 449B

(43) 25/08/2022 413 A

(21) 1-2022-00816

(22) 10/02/2022

(30) 10-2021-0021095 17/02/2021 KR

(51) ***A61M 37/00***

(73) **GL COMPANY CO., LTD.** (KR)
C-401, 76, Yeongudanji-ro, Ochang-eup, Cheongwon-gu, Cheongju-si, Chungcheongbuk-do, 28116, Republic of Korea

(72) KIM, Seong Ok (KR); YOUN, Young Sook (KR); KIM, Jae Heon (KR)

(74) Công ty TNHH Sở hữu trí tuệ Vàng (GINTASSET CO., LTD.)

(54) **CỤM VI KIM**

(57) Sáng chế đề cập tới cụm vi kim bao gồm: thân chính (110) có một phía hở và có phần chứa dung dịch (111) được tạo ra ở phía hở của nó; bộ phận phân phối (120) được bố trí ở phía khác của thân chính (110 theo cách sao cho nối thông chất lưu với phần chứa dung dịch (111); các phần đỡ kim (130) được bố trí ở phần trước của từng bộ phận phân phối (120), và được tạo ra nhô ra ở đầu khác của thân chính (110); các vi kim (140) được gài với đầu trước của phần đỡ kim (130); và kênh dẫn dòng xả dung dịch thứ nhất (150) được tạo ra sao cho xuyên qua phần nhô ra ngoài từ đầu trước của bộ phận phân phối (120) tới đầu trước của phần đỡ kim (130).

Fig.5

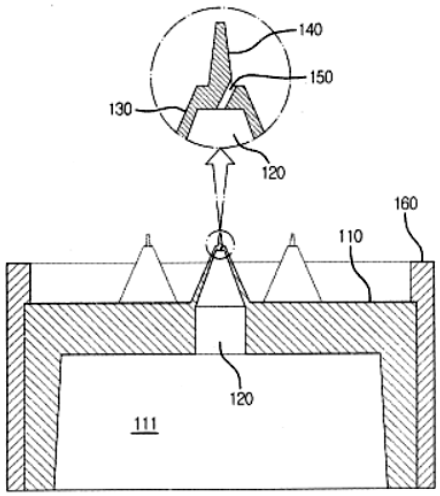

(11) **1-0050180 B**

(15) 15/07/2025
Số Quyết định: 138020/QĐ-SHTT.IP

(45) 25/08/2025 449B

(43) 25/11/2022 416 A

(21) 1-2022-06119

(85) 23/09/2022

(22) 10/09/2020

(86) PCT/CN2020/114490 10/09/2020

(30) 202010129575.9 28/02/2020 CN

(87) WO2021/169244 02/09/2021

(51) ***H02M 7/487***

(73) **BEIJING GOLDWIND SCIENCE & CREATION WINDPOWER EQUIPMENT CO., LTD.** (CN)
No. 19, Kangding Road Beijing Economic & Technological Development Zone, Daxing District, Beijing 100176, China

(72) FU, Songge (CN); WANG, Meng (CN)

(74) Công ty Luật TNHH WINCO (WINCO LAW FIRM)

(54) **MẠCH ĐIỀU KHIỂN CỦA BỘ BIẾN ĐỔI BA MỨC LOẠI KẸP ĐIỂM TRUNG TÍNH (NPC), BỘ BIẾN ĐỔI BA MỨC LOẠI NPC, VÀ MÁY PHÁT ĐIỆN GIÓ**

(57) Sáng chế đề cập đến mạch điều khiển của bộ biến đổi ba mức loại kẹp điểm trung tính (Neutral Point Clamp, NPC), bộ biến đổi ba mức loại NPC và máy phát điện gió. Mạch điều khiển, tương ứng với mỗi pha của nhánh cầu, có: mạch điều khiển thời gian đóng (10) và mạch điều khiển định thời (20), trong đó mạch điều khiển thời gian đóng (10) được sử dụng để dành sẵn một khoảng thời gian định trước để đóng nhiều thiết bị tranzito lưỡng cực cửa cách điện (Insulated Gate Bipolar Transistor, IGBT) của pha tương ứng của nhánh cầu; mạch điều khiển định thời (20) có mạch con thứ nhất (201) và mạch con thứ hai (202); mỗi mạch con trong số mạch con thứ nhất (201) và mạch con thứ hai (202) có mạch làm trễ cố định thứ nhất (1000), mạch làm trễ cố định thứ hai (2000), mạch cửa AND thứ nhất (3000) và mạch cửa OR thứ nhất (4000); và đầu ra của mạch điều khiển định thời (20) lần lượt được nối với các đầu cửa của nhiều thiết bị IGBT.

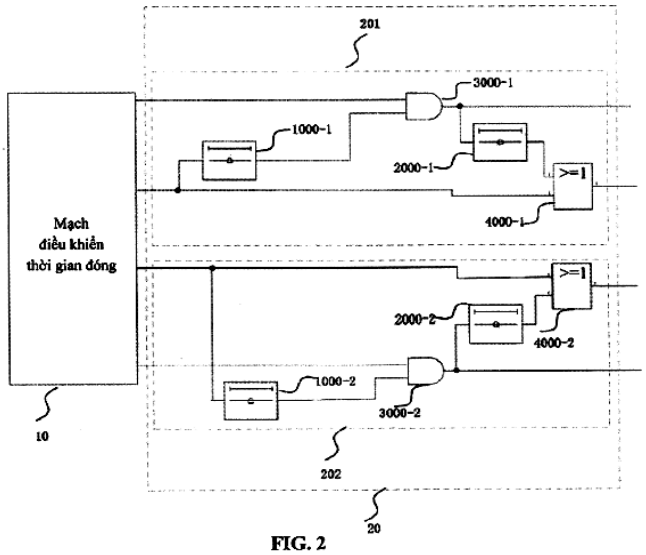

FIG. 2

(11) **1-0050181 B**

(15) 15/07/2025
Số Quyết định: 138021/QĐ-SHTT.IP

(45) 25/08/2025 449B

(43) 26/12/2022 417 A

(21) 1-2022-06647

(85) 14/10/2022

(22) 24/03/2021

(86) PCT/EP2021/057555 24/03/2021

(30) 20382227.5 25/03/2020 EP

(87) WO2021/191268 30/09/2021

(51) ***A61K 9/50***; *A61K 9/48; A61K 31/4402; A61K 31/4415*

(73) **ITALFARMACO S.P.A.** (IT)
Viale Fulvio Testi, 330 I-20126 Milano (MI), Italy

(72) SAURA I VALLS, Marc (ES); NEBOT TROYANO, Joaquín (ES); ROCA I JUANES, Ramon M. (ES); MALDONADO VILLEGAS, Adrià (ES); COLOMBO, Giuseppe (IT)

(74) Công ty Luật TNHH WINCO (WINCO LAW FIRM)

(54) **DẠNG BÀO CHẾ DÙNG QUA ĐƯỜNG MIỆNG GỒM NHIỀU ĐƠN VỊ GIẢI PHÓNG BIẾN ĐỔI VÀ QUY TRÌNH BÀO CHẾ**

(57) Sáng chế đề cập đến dạng bào chế dùng qua đường miệng gồm nhiều đơn vị giải phóng biến đổi bao gồm: nhiều hạt doxylamin giải phóng biến đổi thứ nhất bao gồm: các nhân trơ dược dụng; lớp phủ có hoạt tính bên trong chứa doxylamin; tùy ý lớp phủ giải phóng trong ruột ở giữa; và lớp phủ giải phóng biến đổi bên ngoài; và nhiều hạt giải phóng biến đổi thứ hai của pyridoxin hoặc muối dược dụng của chúng bao gồm: các nhân trơ dược dụng; lớp phủ có hoạt tính bên trong chứa pyridoxin hoặc muối dược dụng của chúng; và lớp phủ giải phóng biến đổi bên ngoài; trong đó cỡ hạt của các nhân trơ dược dụng của hạt thứ nhất và hạt thứ hai là sao cho ít nhất 90% nhân trơ có cỡ hạt từ 300 µm đến 1700 µm và mức biến đổi cỡ hạt không lớn hơn 200 µm được đo bằng cách sàng lọc phân tích. Sáng chế cũng đề cập đến quy trình bào chế dạng bào chế này và sử dụng nó trong việc điều trị.

(11) **1-0050182 B**

(15) 15/07/2025
Số Quyết định: 138022/QĐ-SHTT.IP

(45) 25/08/2025 449B

(43) 25/07/2022 412 A

(21) 1-2022-02850

(85) 06/05/2022

(22) 22/10/2019

(86) PCT/EP2019/078632 22/10/2019

(87) WO2021/078364 29/04/2021

(51) ***H04M 1/02***; *G06F 1/16; E05D 1/00; E05D 1/02*

(73) **HUAWEI TECHNOLOGIES CO., LTD.** (CN)
Huawei Administration Building, Bantian, Longgang District, Shenzhen, Guangdong 518129, P. R. China

(72) HEISKANEN, Juuso (FI)

(74) Công ty Luật TNHH WINCO (WINCO LAW FIRM)

(54) THIẾT BỊ ĐIỆN TỬ VÀ CỤM BẢN LỀ DÀNH CHO THIẾT BỊ ĐIỆN TỬ NÀY

(57) Sáng chế đề cập đến thiết bị điện tử (15) và cụm bản lề (1) dành cho thiết bị điện tử (15), cụm bản lề (1) có thể di chuyển được giữa vị trí được mở ra (P1) và vị trí đầu được gấp thứ nhất (P2a). Cụm bản lề (1) bao gồm một hàng các lưỡi bản lề tiếp giáp và nối liền (9), và được sắp hàng trong mặt phẳng chung khi cụm bản lề (1) ở trong vị trí được mở ra (P1), mỗi lưỡi bản lề (9) có vùng tiếp xúc thứ nhất (C1) tỳ vào các lưỡi bản lề lân cận (9). Khi cụm bản lề (1) được di chuyển tới vị trí đầu được gấp thứ nhất (P2a), mỗi lưỡi bản lề (9) được quay so với các lưỡi bản lề lân cận (9) quanh trục quay cụm bản lề (A1) sao cho lưỡi bản lề (9) có vùng tiếp xúc thứ hai (C2) tỳ vào các lưỡi bản lề lân cận (9), vùng tiếp xúc thứ hai (C2) khác ít nhất một phần với vùng tiếp xúc thứ nhất (C1). Điều này cung cấp cụm bản lề mà cho phép thiết bị điện tử, mà cụm bản lề này được lắp trong đó, gấp trong khi vẫn ngăn không cho lớp bề mặt, chẳng hạn như bộ hiển thị của thiết bị điện tử, trở nên có nếp gấp và/hoặc biến dạng vĩnh viễn do việc gấp.

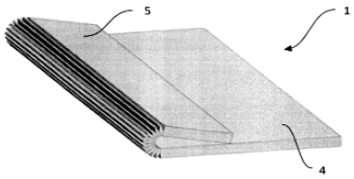

Fig. 1a

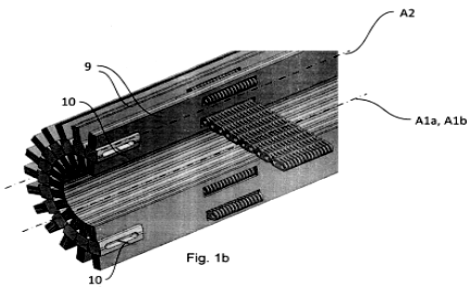

Fig. 1b

(11) **1-0050183 B**

(15) 15/07/2025
Số Quyết định: 138023/QĐ-SHTT.IP

(45) 25/08/2025 449B

(43) 26/12/2022 417 A

(21) 1-2022-06608

(85) 13/10/2022

(22) 10/04/2020

(86) PCT/CN2020/084121 10/04/2020

(87) WO2021/203398 14/10/2021

(51) ***H04W 4/06***

(73) **GUANGDONG OPPO MOBILE TELECOMMUNICATIONS CORP., LTD.** (CN)
No.18, Haibin Road, Wusha, Chang'an Dongguan, Guangdong 523860, China

(72) LIU, Jianhua (CN); YANG, Haorui (CN)

(74) Công ty TNHH Sở hữu trí tuệ Vàng (GINTASSET CO., LTD.)

(54) **PHƯƠNG PHÁP XỬ LÝ PHIÊN, PHẦN TỬ MẠNG CHỨC NĂNG QUẢN LÝ PHIÊN QUẢNG BÁ ĐA HƯỚNG VÀ THIẾT BỊ TRUY NHẬP**

(57) Sáng chế đề cập đến phương pháp xử lý phiên, phần tử mạng chức năng quản lý phiên quảng bá đa hướng và thiết bị truy nhập. Phương pháp này bao gồm các bước: xác định (301), bởi phần tử mạng chức năng quản lý phiên (session management function, SMF)-quảng bá đa hướng (multicast broadcast, MB), để ngừng kích hoạt phiên dịch vụ quảng bá đa hướng (multicast broadcast service, MBS), và gửi, qua phần tử mạng chức năng quản lý truy nhập và di động (access and mobility management function, AMF), yêu cầu tạm ngừng phiên MBS tới thiết bị mạng truy nhập; và thu (304), bởi phần tử mạng MB-SMF, hồi đáp tạm ngừng phiên MBS từ thiết bị mạng truy nhập, trong đó SMF lưu thông tin ngữ cảnh dành cho phiên MBS được ngừng kích hoạt; trong đó bước xác định, bởi phần tử mạng MB-SMF, để ngừng kích hoạt phiên MBS bao gồm bước: xác định, bởi phần tử mạng MB-SMF, để ngừng kích hoạt phiên MBS theo thông tin chỉ báo được thu; trong đó thông tin chỉ báo được sử dụng để chỉ báo rằng không có truyền dẫn dữ liệu tồn tại trên phiên MBS trong trạng thái hoạt động.

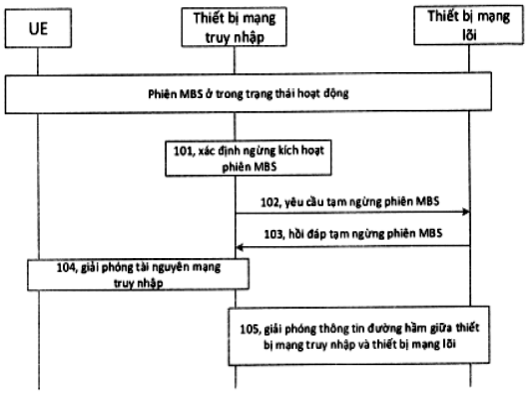

Fig.3

(11) **1-0050184 B**

(15) 15/07/2025
Số Quyết định: 138024/QĐ-SHTT.IP

(45) 25/08/2025 449B

(43) 25/07/2023 424 A

(21) 1-2022-06288

(85) 29/09/2022

(22) 24/07/2020

(86) PCT/CN2020/104539 24/07/2020

(87) WO2022/016537 27/01/2022

(51) ***A24F 47/00***

(73) **SHENZHEN HUACHENGDA PRECISION INDUSTRY CO. LTD.** (CN)
Floor2, Building A1 No.2082, Jincheng Road, Haoer Community, Shajing Town, Bao'an District Shenzhen, Guangdong 518000, China

(72) CHEN, Ping (CN)

(74) Công ty Luật TNHH WINCO (WINCO LAW FIRM)

(54) **BỘ PHẬN DẪN CHẤT LỎNG BẰNG MAO DẪN VÀ PHUN MÙ VÀ THIẾT BỊ PHUN MÙ**

(57) Sáng chế đề cập tới bộ phận dẫn chất lỏng bằng mao dẫn và phun mù và thiết bị phun mù. Bộ phận dẫn chất lỏng bằng mao dẫn và phun mù có vỏ và cụm lắp ráp phun mù được bố trí trong vỏ; ít nhất một cửa nạp chất lỏng được tạo ra ở cạnh bên của cụm lắp ráp phun mù, kênh hấp thụ chất lỏng mao dẫn nối thông với cửa nạp chất lỏng được tạo ra giữa mặt trong của vỏ và cạnh bên mà cửa nạp chất lỏng được bố trí; chiều dài của kênh hấp thụ chất lỏng mao dẫn kéo dài theo chiều cao của cạnh bên mà cửa nạp chất lỏng được bố trí, và hai đầu đối nhau của kênh hấp thụ chất lỏng mao dẫn lần lượt kéo dài về phía trên và phía dưới của cửa nạp chất lỏng, để hấp thụ chất lỏng vào cửa nạp chất lỏng nhờ tác dụng mao dẫn. Bằng cách bố trí kênh hấp thụ chất lỏng mao dẫn bên ngoài cửa nạp chất lỏng, chất lỏng bên ngoài bộ phận phun mù có thể được hấp thụ vào cửa nạp chất lỏng nhờ tác dụng mao dẫn, vì thế cửa nạp chất lỏng không cần phải được bố trí ở đáy của bình chứa chất lỏng và vì thế tránh sự rò rỉ chất lỏng. Hơn nữa, chất lỏng ở đáy của bình chứa chất lỏng có thể được hấp thụ vào cửa nạp chất lỏng nhờ tác dụng mao dẫn để ngăn chặn vấn đề về trạng thái nung khô gây ra bởi trạng thái cấp không đủ chất lỏng.

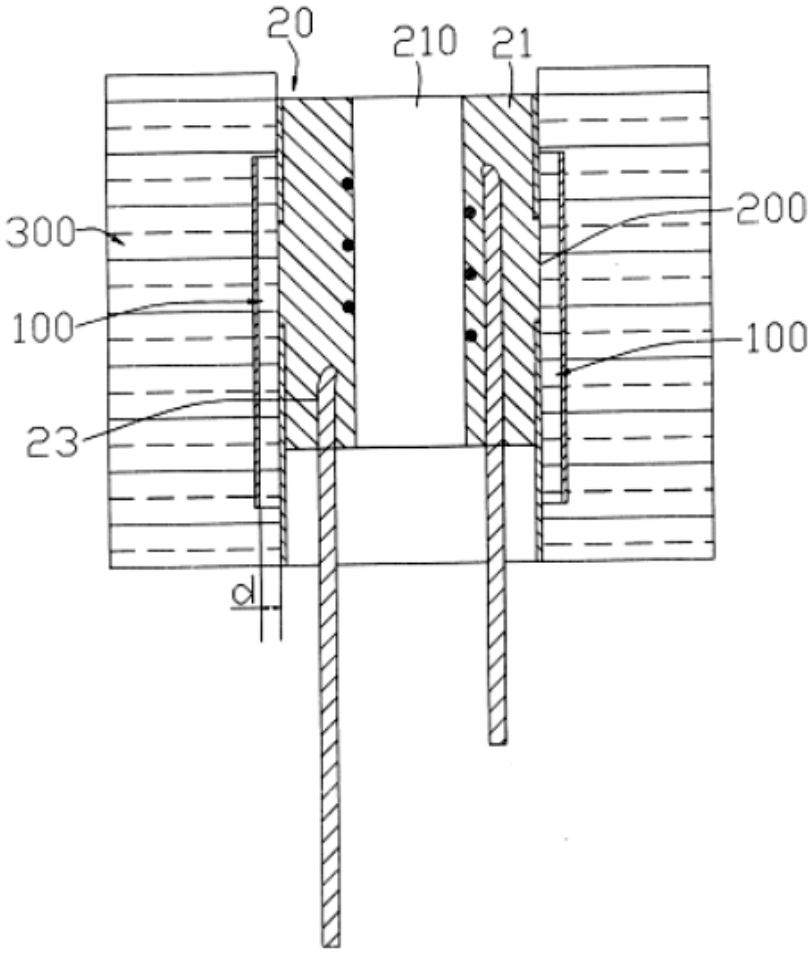

Fig.3

(11) **1-0050185 B**

(15) 15/07/2025
Số Quyết định: 138025/QĐ-SHTT.IP

(45) 25/08/2025 449B

(43) 27/01/2023 418 A

(21) 1-2022-04895

(85) 03/08/2022

(22) 16/01/2020

(86) PCT/CN2020/072563 16/01/2020

(87) WO2021/142738 22/07/2021

(51) ***H04L 1/18***; *H04W 4/06; H04W 28/04*

(73) **GUANGDONG OPPO MOBILE TELECOMMUNICATIONS CORP., LTD.** (CN)
No.18, Haibin Road, Wusha, Chang'an Dongguan, Guangdong 523860, China

(72) ZHAO, Zhenshan (CN); LIN, Huei-Ming (AU)

(74) Công ty TNHH Sở hữu trí tuệ Vàng (GINTASSET CO., LTD.)

(54) **PHƯƠNG PHÁP ĐỂ PHẢN HỒI THÔNG TIN, THIẾT BỊ ĐẦU CUỐI VÀ THIẾT BỊ MẠNG**

(57) Sáng chế đề cập đến phương pháp để phản hồi thông tin, thiết bị đầu cuối và thiết bị mạng. Phương pháp này bao gồm các bước: thu, bởi thiết bị đầu cuối, thông tin điều khiển đường xuống (downlink control information, DCI) lập lịch thông tin đặt trước từ thiết bị mạng, thông tin đặt trước bao gồm nhiều mảnh thông tin của thông tin truyền dẫn điểm-đa điểm (point-to-multipoint, PTM); thu (S202), bởi thiết bị đầu cuối, thông tin đặt trước theo DCI; và phản hồi (S203), bởi thiết bị đầu cuối, thông tin hồi đáp yêu cầu lặp lại tự động cơ chế lai (hybrid automatic repeat request, HARQ) của thông tin đặt trước cho thiết bị mạng bằng cách sử dụng cùng một tài nguyên đường lên (uplink, UL), thông tin hồi đáp HARQ bao gồm thông tin hồi đáp HARQ của nhiều mảnh thông tin của thông tin truyền dẫn PTM.

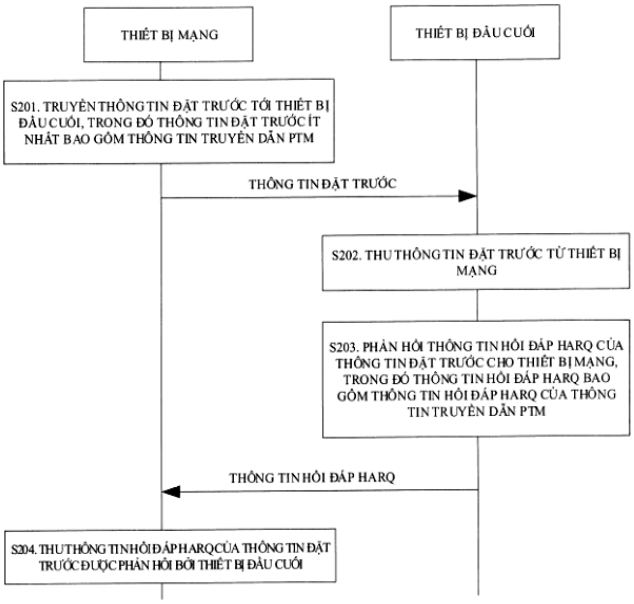

Fig.2A

(11) **1-0050186 B**

(15) 15/07/2025
Số Quyết định: 138026/QĐ-SHTT.IP

(45) 25/08/2025 449B

(43) 25/04/2022 409 A

(21) 1-2021-04119

(85) 06/07/2021

(22) 19/08/2019

(86) PCT/CN2019/101389 19/08/2019

(30) 201910560708.5 26/06/2019 CN

(87) WO2020/258467 30/12/2020

(51) ***G01N 21/84***

(73) **POLAR LIGHT TECHNOLOGY CO., LTD.** (CN)
Building 2, #3128 JiYin Blvd, JiangNing District, Nanjing, Jiangsu 210000, P.R. China

(72) Huang, Tao (CN)

(74) Công ty TNHH Sở hữu trí tuệ Vàng (GINTASSET CO., LTD.)

(54) THIẾT BỊ KIỂM THỬ

(57) Thiết bị kiểm thử, bao gồm: khung chính; cơ cấu vận chuyển được dẫn động bởi nguồn điện bên ngoài để vận chuyển phôi gia công cần được kiểm thử, cơ cấu vận chuyển bao gồm bộ phận truyền tải điện và các bộ phận băng chuyền phía trên và phía dưới; kênh kiểm thử; và cơ cấu kiểm thử đi qua kênh kiểm thử để thực hiện kiểm thử bằng mắt trên hai mặt của phôi gia công. Bộ phận truyền tải điện bao gồm các bộ phận truyền tải mặt giống nhau và mặt khác nhau và bộ đảo chiều, bộ phận truyền tải mặt giống nhau ở trong trạng thái kết nối truyền tải với các bộ phận băng chuyền được đặt nằm mặt giống nhau với phôi gia công, và bộ phận truyền tải mặt khác nhau ở trong trạng thái kết nối truyền tải với các bộ phận băng chuyền được đặt nằm mặt khác nhau với phôi gia công; và bộ đảo chiều được bố trí trên một bộ phận bất kỳ trong số các bộ phận băng chuyền, và bộ đảo chiều ở trong trạng thái kết nối truyền tải với bộ phận băng chuyền và bộ phận truyền tải mặt khác nhau. Bằng cách cấu tạo nhiều bộ phận băng chuyền để được dẫn động bởi cùng một nguồn điện bên ngoài và bằng cách sử dụng bộ đảo chiều để đạt được cùng một chiều vận chuyển của các bộ phận băng chuyền phía trên và các bộ phận băng chuyền phía dưới, thì phôi gia công cần được kiểm thử được đảm bảo nguyên vẹn trong quá trình vận chuyển.

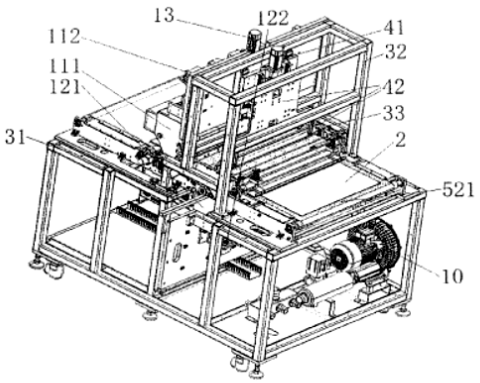

Fig.1

(11) **1-0050187 B**

(15) 15/07/2025
Số Quyết định: 138027/QĐ-SHTT.IP

(45) 25/08/2025 449B

(43) 27/03/2023 420 A

(21) 1-2022-07505

(85) 17/11/2022

(22) 19/04/2021

(86) PCT/EP2021/060038 19/04/2021

(30) 10 2020 002 363.0 20/04/2020 DE

(87) WO2021/213963 28/10/2021

(51) ***C02F 3/28**; C02F 103/28*

(73) **MERI ENVIRONMENTAL SOLUTIONS GMBH** (DE)
Bodenseestr. 113, 81243 Muenchen, Germany

(72) Troubounis, George (GR); Laubrock, Henning (DE); Menke, Lucas (DE); Domene Figuerola, Luis (ES)

(74) Công ty Luật TNHH WINCO (WINCO LAW FIRM)

(54) **PHƯƠNG PHÁP LÀM SẠCH LIÊN TỤC NƯỚC SẢN XUẤT, THIẾT BỊ XỬ LÝ GIẤY THẢI VÀ/HOẶC MÁY LÀM GIẤY, VÀ HỆ THỐNG SẢN XUẤT GIẤY TỪ GIẤY THẢI**

(57) Sáng chế đề cập tới phương pháp làm sạch liên tục nước sản xuất, thiết bị xử lý giấy thải và/hoặc máy làm giấy, và hệ thống sản xuất giấy từ giấy thải. Nước sản xuất được cấp, từ một bộ phận của thiết bị, tới lò phản ứng yếm khí bao gồm bộ tách khí, và nước sản xuất đã làm sạch được đưa quay về bộ phận của thiết bị, trong đó bộ phận này được chọn từ: máy nghiền bột giấy; cơ cấu phân loại; bộ phận loại nước; bộ phận oxy hóa/khử; cơ cấu phân loại ly tâm; cơ cấu phân loại tinh; bộ phận khuôn máy làm giấy; bộ phận ép máy làm giấy; bộ phận xử lý phế phẩm; bộ phận thu hồi sợi; và bộ phận sấy; trong đó hàm lượng chất rắn vô cơ trong lò phản ứng được đo và, nếu hàm lượng này vượt quá giá trị giới hạn định trước, nước sản xuất từ lò phản ứng được cấp liên tục tới bộ tách chất rắn/chất lỏng để tách thành phân đoạn đã làm nghèo chất rắn vô cơ và phân đoạn đã làm giàu chất rắn vô cơ, trong đó phân đoạn đã làm nghèo chất rắn vô cơ được đưa trở lại lò phản ứng yếm khí và phân đoạn đã làm giàu chất rắn vô cơ được vận chuyển ra khỏi thiết bị cho đến khi hàm lượng chất rắn vô cơ trong nước sản xuất nhỏ hơn giá trị giới hạn.

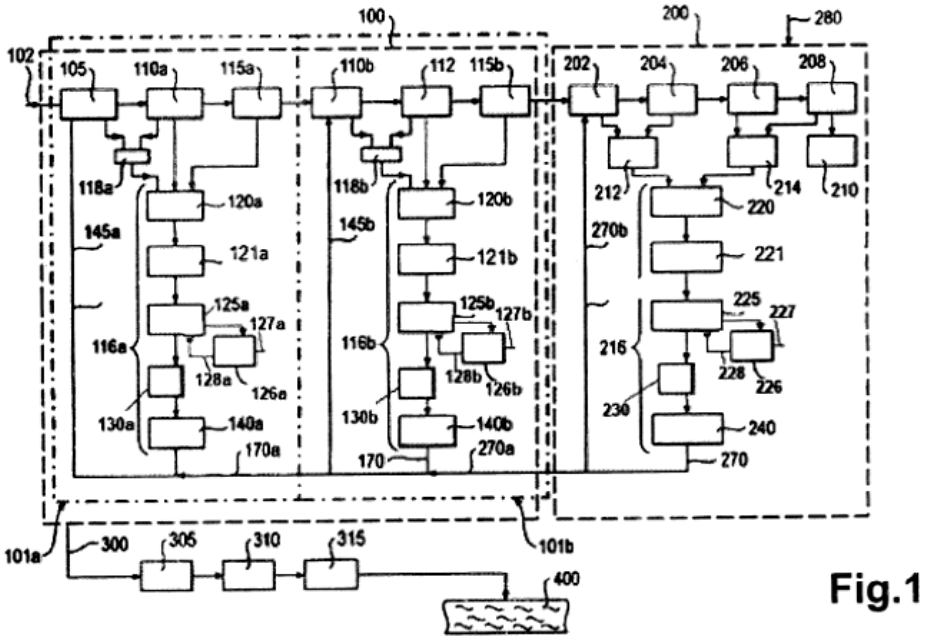
100
200
280
102
105
110a
115a
110b
112
115b
202
204
206
208
118a
120a
145a
121a
125a
127a
116a
128a
126a
130a
140a
170a
118b
120b
145b
121b
125b
127b
116b
128b
126b
130b
140b
170
270a
212
220
270b
221
225
227
216
228
226
230
240
270
101a
101b
300
305
310
315
400

Fig.1

(11) **1-0050188 B**

(15) 15/07/2025
Số Quyết định: 138028/QĐ-SHTT.IP

(45) 25/08/2025 449B

(43) 25/10/2022 415 A

(21) 1-2021-07579

(85) 25/11/2021

(22) 10/02/2021

(86) PCT/KR2021/001811 10/02/2021

(30) 10-2020-0015993 10/02/2020 KR

(87) WO2021/162466 19/08/2021

(51) ***G06F 1/16***

(73) **SAMSUNG ELECTRONICS CO., LTD.** (KR)
129, Samsung-ro, Yeongtong-gu, Suwon-si, Gyeonggi-do, 16677, Republic of Korea

(72) SHIM, Heebo (KR); KANG, Jongmin (KR); KIM, Jingook (KR); LEE, Suman (KR); RHEE, Wonseok (KR); JEONG, Seongki (KR); CHOI, Seungwhee (KR)

(74) Công ty Luật TNHH WINCO (WINCO LAW FIRM)

(54) **THIẾT BỊ ĐIỆN TỬ**

(57) Sáng chế đề cập đến thiết bị điện tử bao gồm vỏ thứ nhất; vỏ thứ hai; vỏ bản lề; cụm bản lề; các tấm bản lề thứ nhất và thứ hai bao bọc ít nhất một phần của cụm bản lề; bảng mạch in dẻo (flexible printed circuit board, FPCB); và bộ hiển thị dẻo. Cụm bản lề bao gồm phần đỡ có nhiều rãnh đỡ và ít nhất một phần trong số các tấm bản lề thứ nhất và thứ hai có thể được đỡ bởi các rãnh đỡ trong trạng thái được mở ra của thiết bị điện tử.

Fig.9

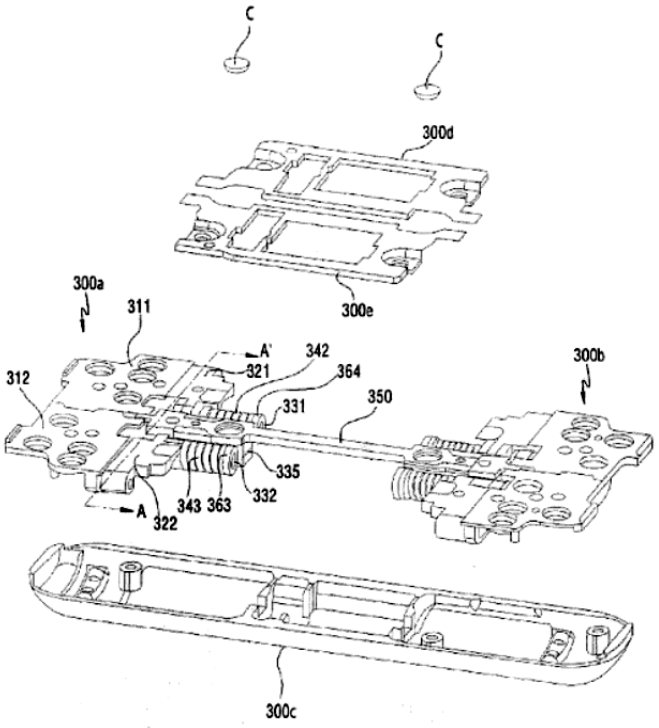

(11) **1-0050189 B**

(15) 15/07/2025
Số Quyết định: 138029/QĐ-SHTT.IP

(45) 25/08/2025 449B

(43) 25/10/2022 415 A

(21) 1-2022-04154

(85) 01/07/2022

(22) 21/02/2020

(86) PCT/CN2020/076246 21/02/2020

(87) WO2021/164017 26/08/2021

(51) ***H04W 40/12***; *H04W 88/04*

(73) **GUANGDONG OPPO MOBILE TELECOMMUNICATIONS CORP., LTD.** (CN)
No.18, Haibin Road, Wusha, Chang'an, Dongguan, Guangdong 523860, China

(72) LIU, Jianhua (CN)

(74) Công ty TNHH Sở hữu trí tuệ Vàng (GINTASSET CO., LTD.)

(54) **PHƯƠNG PHÁP ĐỂ ĐIỀU KHIỂN CHẤT LƯỢNG DỊCH VỤ, THIẾT BỊ ĐẦU CUỐI VÀ THIẾT BỊ MẠNG**

(57) Sáng chế đề cập đến phương pháp để điều khiển chất lượng dịch vụ (quality of service, QoS), thiết bị đầu cuối và thiết bị mạng. Phương pháp này bao gồm bước sau đây: thu (S101), bởi thiết bị đầu cuối thứ nhất, thông tin thứ nhất từ thiết bị đầu cuối thứ hai, thông tin thứ nhất bao gồm yêu cầu QoS điểm tới điểm của dịch vụ mà được khởi tạo bởi thiết bị đầu cuối thứ hai và sẽ được truyền thông tới mạng dữ liệu qua thiết bị đầu cuối thứ nhất; và nhận (S102), bởi thiết bị đầu cuối thứ nhất, thông tin QoS thứ nhất và thông tin QoS thứ hai, thông tin QoS thứ nhất là thông tin QoS của truyền thông giữa thiết bị đầu cuối thứ nhất và thiết bị đầu cuối thứ hai, thông tin QoS thứ hai là thông tin QoS của truyền thông giữa thiết bị đầu cuối thứ nhất và mạng dữ liệu, và yêu cầu QoS điểm tới điểm được thỏa mãn bởi thông tin QoS thứ nhất và thông tin QoS thứ hai; trong đó thông tin QoS thứ nhất được xác định bởi thiết bị đầu cuối thứ nhất theo yêu cầu QoS điểm tới điểm và thông tin thứ năm được cung cấp bởi thiết bị mạng thứ nhất, và thông tin thứ năm bao gồm thông tin QoS thứ hai.

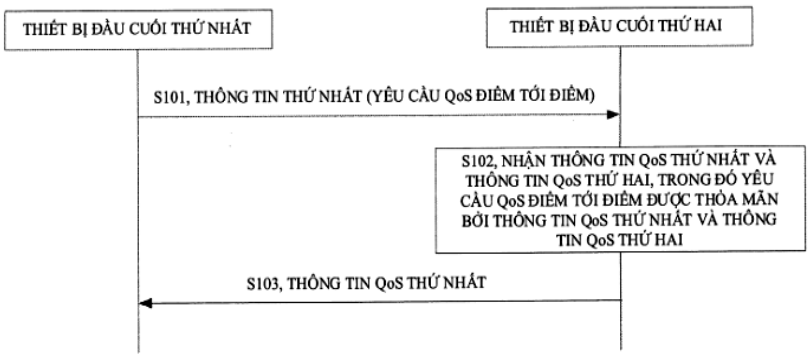

Fig.5

(11) **1-0050190 B**

(15) 15/07/2025
Số Quyết định: 138031/QĐ-SHTT.IP

(45) 25/08/2025 449B

(43) 25/04/2022 409 A

(21) 1-2022-00530

(85) 25/01/2022

(22) 01/05/2020

(86) PCT/EP2020/062178 01/05/2020

(30) 1909221.2 27/06/2019 GB

(87) WO2020/165463 20/08/2020

(51) ***C11B 9/00***; *A61K 8/00; A61Q 13/00*

(73) **GIVAUDAN SA** (CH)
Chemin de la Parfumerie 5, 1214 Vernier, Switzerland

(72) BRIERE, Thomas (FR); BROOKS, Julia (GB); KONTARIS, Ioannis (GR); MAGEE, Kristopher George (GB); PLEYDELL-PEARCE, Christopher (GB)

(74) Công ty TNHH Sở hữu trí tuệ Vàng (GINTASSET CO., LTD.)

(54) **PHƯƠNG PHÁP ĐÁNH GIÁ TÁC ĐỘNG CỦA CHẾ PHẨM NƯỚC HOA THỬ NGHIỆM LÊN SỰ HÀI LÒNG CỦA ĐỐI TƯỢNG CON NGƯỜI VÀ PHƯƠNG PHÁP ĐIỀU CHẾ HOẶC TỐI ƯU HÓA CHẾ PHẨM NƯỚC HOA**

(57) Sáng chế đề cập đến phương pháp đánh giá tác động của chế phẩm nước hoa thử nghiệm lên sự hài lòng của đối tượng con người, cũng như phương pháp điều chế hoặc tối ưu hóa chế phẩm nước hoa để tăng cường sự hài lòng của đối tượng con người, chế phẩm nước hoa mà tăng cường sự hài lòng, và sản phẩm tiêu dùng chứa chế phẩm nước hoa.

(11) **1-0050191 B**

(15) 15/07/2025
Số Quyết định: 138032/QĐ-SHTT.IP

(45) 25/08/2025 449B

(43) 25/10/2022 415 A

(21) 1-2022-05336

(85) 22/08/2022

(22) 23/01/2020

(86) PCT/CN2020/073983 23/01/2020

(87) WO2021/147077 29/07/2021

(51) ***H04W 72/04***; *H04L 1/18; H04L 5/00*

(73) **GUANGDONG OPPO MOBILE TELECOMMUNICATIONS CORP., LTD.** (CN)
No.18, Haibin Road, Wusha, Chang'an Dongguan, Guangdong 523860, China

(72) WU, Zuomin (CN); LIN, Yanan (CN)

(74) Công ty TNHH Sở hữu trí tuệ Vàng (GINTASSET CO., LTD.)

(54) **PHƯƠNG PHÁP XÁC ĐỊNH SỐ MÃ THÔNG TIN BÁO NHẬN THEO QUY TRÌNH YÊU CẦU TRUYỀN LẠI TỰ ĐỘNG LAI, THIẾT BỊ TRUYỀN THÔNG VÀ VẬT GHI ĐỌC ĐƯỢC BẰNG MÁY TÍNH**

(57) Sáng chế đề cập đến phương pháp và thiết bị xác định số mã thông tin báo nhận theo quy trình yêu cầu truyền lại tự động lai (Hybrid Automatic Repeat Request Acknowledgement, HARQ-ACK), và vật ghi đọc được bằng máy tính, tất cả đều liên quan đến lĩnh vực kỹ thuật truyền thông. Phương pháp này bao gồm các bước: tạo ra thông tin hồi đáp thứ nhất, trong đó thông tin hồi đáp thứ nhất có thông tin hồi đáp cho kênh vật lý thứ nhất, kênh vật lý thứ nhất là kênh vật lý tương ứng với quy trình yêu cầu truyền lại tự động lai (Hybrid Automatic Repeat Request, HARQ) thứ nhất trên ô thứ nhất, ô thứ nhất hỗ trợ chế độ hồi đáp dựa vào nhóm khối mã (Code Block Group, CBG), và kênh vật lý thứ nhất không tương ứng với chế độ truyền dựa vào nhóm CBG; và xác định dãy thông tin hồi đáp đích, trong đó dãy thông tin hồi đáp đích có thông tin hồi đáp được sắp xếp trên cơ sở số hiệu của quy trình HARQ trong Nô, N ô có ô thứ nhất, thông tin hồi đáp được sắp xếp trên cơ sở số hiệu của quy trình HARQ trong Nô có thông tin hồi đáp thứ nhất, và N là số nguyên dương. Theo các phương án thực hiện sáng chế này, phương pháp xác định số mã HARQ-ACK được đề xuất khi kênh vật lý thứ nhất không tương ứng với chế độ truyền dựa vào nhóm CBG, nhưng ô thứ nhất hỗ trợ chế độ hồi đáp dựa vào nhóm CBG.

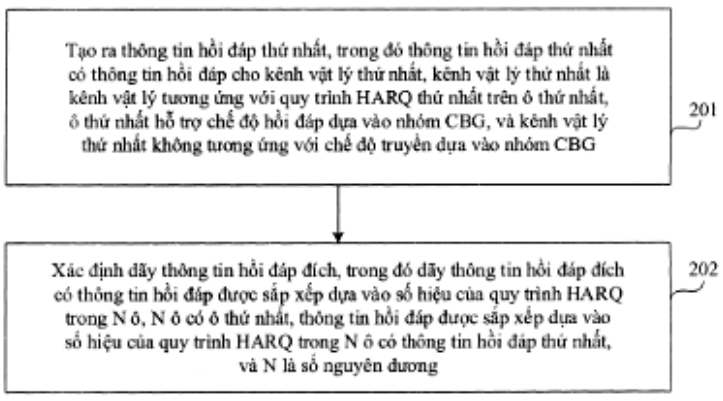

FIG. 2

(11) **1-0050192 B**

(15) 15/07/2025
Số Quyết định: 138033/QĐ-SHTT.IP

(45) 25/08/2025 449B

(43) 30/01/2020 382 A

(21) 1-2019-05692

(85) 16/10/2019

(22) 23/03/2017

(86) PCT/CN2017/077890 23/03/2017

(87) WO2018/170842 27/09/2018

(51) ***H04L 29/06****; H04W 72/04; H04L 5/00*

(73) **GUANGDONG OPPO MOBILE TELECOMMUNICATIONS CORP., LTD.** (CN)
No.18, Haibin Road, Wusha, Chang'an Dongguan, Guangdong 523860, China

(72) TANG, Hai (CN)

(74) Công ty TNHH Sở hữu trí tuệ Vàng (GINTASSET CO., LTD.)

(54) **THIẾT BỊ ĐẦU CUỐI, THIẾT BỊ MẠNG VÀ PHƯƠNG PHÁP TRUYỀN TÍN HIỆU THAM CHIẾU GIẢI ĐIỀU BIẾN ĐƯỜNG LÊN**

(57) Sáng chế đề cập đến thiết bị đầu cuối, thiết bị mạng và phương pháp truyền tín hiệu tham chiếu giải điều biến đường lên. Phương pháp này bao gồm các bước: thiết bị đầu cuối thu thông tin cấu hình tín hiệu tham chiếu giải điều biến (Demodulation Reference Signal, DMRS) được gửi bởi thiết bị mạng, thông tin cấu hình DMRS thứ nhất được sử dụng để chỉ báo loại chuỗi DMRS; thiết bị đầu cuối thu thông tin cấu hình DMRS thứ hai được gửi bởi thiết bị mạng, thông tin cấu hình DMRS thứ hai được sử dụng để chỉ báo ít nhất một trong số các thông số cấu hình sau đây: cấu hình cổng anten DMRS, cấu hình tài nguyên vật lý DMR, và cấu hình chuỗi DMRS; thiết bị đầu cuối xác định, theo thông tin cấu hình DMRS thứ nhất, thông số cấu hình được chỉ báo bởi thông tin cấu hình DMRS thứ hai; xác định, theo thông số cấu hình được chỉ báo bởi thông tin cấu hình DMRS thứ hai, thông số truyền dẫn của DMRS; và truyền DMRS theo thông số truyền dẫn này. Phương pháp để truyền tín hiệu tham chiếu giải điều biến đường lên của sáng chế cho phép thiết bị đầu cuối tương thích với nhiều loại chuỗi DMRS.

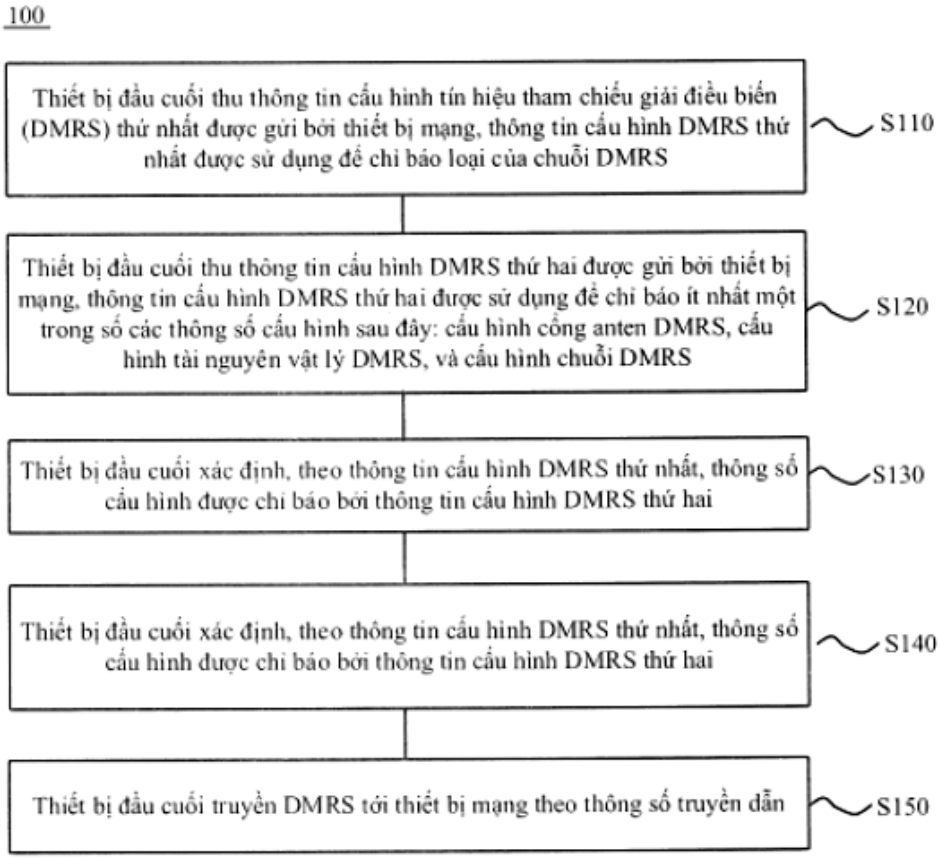
100
Thiết bị đầu cuối thu thông tin cấu hình tín hiệu tham chiếu giải điều biến (DMRS) thứ nhất được gửi bởi thiết bị mạng, thông tin cấu hình DMRS thứ nhất được sử dụng để chỉ báo loại của chuỗi DMRS
S110
Thiết bị đầu cuối thu thông tin cấu hình DMRS thứ hai được gửi bởi thiết bị mạng, thông tin cấu hình DMRS thứ hai được sử dụng để chỉ báo ít nhất một trong số các thông số cấu hình sau đây: cấu hình cổng anten DMRS, cấu hình tài nguyên vật lý DMRS, và cấu hình chuỗi DMRS
S120
Thiết bị đầu cuối xác định, theo thông tin cấu hình DMRS thứ nhất, thông số cấu hình được chỉ báo bởi thông tin cấu hình DMRS thứ hai
S130
Thiết bị đầu cuối xác định, theo thông tin cấu hình DMRS thứ nhất, thông số cấu hình được chỉ báo bởi thông tin cấu hình DMRS thứ hai
S140
Thiết bị đầu cuối truyền DMRS tới thiết bị mạng theo thông số truyền dẫn
S150

Fig.1

(11) **1-0050193 B**

(15) 15/07/2025
Số Quyết định: 138034/QĐ-SHTT.IP

(45) 25/08/2025 449B

(43) 25/08/2022 413 A

(21) 1-2021-08378

(85) 27/12/2021

(22) 29/11/2019

(86) PCT/CN2019/121846 29/11/2019

(87) WO2021/102879 03/06/2021

(51) ***H04W 76/19***

(73) **GUANGDONG OPPO MOBILE TELECOMMUNICATIONS CORP., LTD.** (CN)
No.18, Haibin Road, Wusha, Chang'an Dongguan, Guangdong 523860, China

(72) YANG, Ning (CN)

(74) Công ty TNHH Sở hữu trí tuệ Vàng (GINTASSET CO., LTD.)

(54) PHƯƠNG PHÁP ĐỂ THIẾT LẬP LẠI KẾT NỐI VÀ THIẾT BỊ ĐẦU CUỐI

(57) Sáng chế đề cập đến phương pháp để thiết lập lại kết nối và thiết bị đầu cuối. Phương pháp này bao gồm các bước: xác định, bởi thiết bị đầu cuối, việc có thực hiện thủ tục khởi tạo thiết lập lại kết nối hay không theo việc thiết bị đầu cuối có được tạo cấu hình với tế bào ứng cử dựa trên chuyển vùng có điều kiện (conditional handover, CHO) hay không, bao gồm: nhằm đáp lại thiết bị đầu cuối không được tạo cấu hình với tế bào ứng cử dựa trên CHO: thực hiện, bởi thiết bị đầu cuối, thủ tục khởi tạo thiết lập lại kết nối; và nhằm đáp lại thiết bị đầu cuối được tạo cấu hình với tế bào ứng cử dựa trên CHO: cấm, bởi thiết bị đầu cuối, thực thi thủ tục khởi tạo thiết lập lại kết nối, bao gồm bước cấm (S201) thực thi: tạm ngừng tất cả các kênh mang vô tuyến (radio bearer, RB) ngoại trừ kênh mang vô tuyến báo hiệu 0 (signalling radio bearer, SRB0); thiết đặt lại điều khiển truy nhập môi trường (medium access control, MAC); giải phóng cấu hình của tất cả các tế bào thứ cấp (secondary cell, Scell) trong nhóm tế bào chính (master cell group, MCG); và giải phóng cấu hình tế bào đặc biệt (special cell configuration, spCellConfig); thực hiện, bởi thiết bị đầu cuối, chọn lựa tế bào; và thực hiện, bởi thiết bị đầu cuối, truy nhập tế bào dựa trên CHO theo cấu hình CHO của tế bào ứng cử mà bao gồm cấu hình delta của CHO dành cho tế bào ứng cử và theo cấu hình của tất cả các SCell trong MCG và spCellConfig, nhằm đáp lại tế bào sẽ được truy nhập được chọn lựa bởi thiết bị đầu cuối là tế bào ứng cử dựa trên CHO.

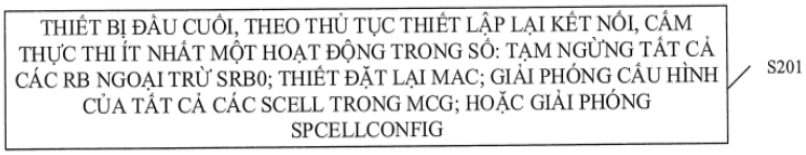

Fig.4

(11) **1-0050194 B**

(15) 15/07/2025
Số Quyết định: 138036/QĐ-SHTT.IP

(45) 25/08/2025 449B

(43) 26/10/2020 391 A

(21) 1-2020-03888

(85) 03/07/2020

(22) 11/12/2018

(86) PCT/IB2018/059883 11/12/2018

(30) 62/596,967 11/12/2017 US

(87) WO2019/116229 20/06/2019

(51) ***A61M 31/00***

(73) **PHI-TECH ANIMAL HEALTH TECHNOLOGIES LTD** (IL)
2 Ha'Negev St., PO Box 1098, Airport City, Israel 6101001

(72) GOLDENBERG, Gershon (IL); HALAMISH, Asaf (IL); ASHASH, Yehuda Ehud (IL); FINGER, Avner (IL)

(74) Công ty Luật TNHH WINCO (WINCO LAW FIRM)

(54) **THIẾT BỊ PHÂN PHỐI DƯỢC PHẨM TRONG MŨI**

(57) Sáng chế đề cập đến thiết bị phân phối dược phẩm trong mũi đối tượng bao gồm bộ phận cầm tay bao gồm phần nắm để được cầm bởi người thao tác, đầu phun có cơ cấu phun và miệng phun, bộ phận điều khiển được liên kết với bộ phận cầm tay qua ít nhất một ống nối, và một hoặc nhiều đồ chứa để chứa dược phẩm. Ít nhất một ống nối này có thể đủ mềm để cho phép thao tác dễ dàng bộ phận cầm tay và đủ cứng để ngăn ngừa sự mở rộng ống do áp suất bên trong khi dược phẩm đi từ đồ chứa đến bộ phận cầm tay.

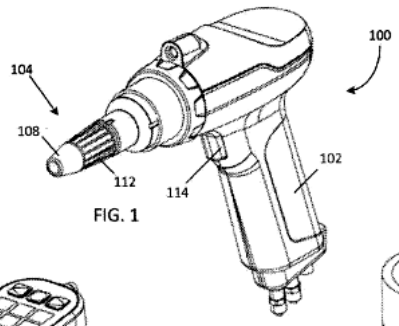

FIG. 1

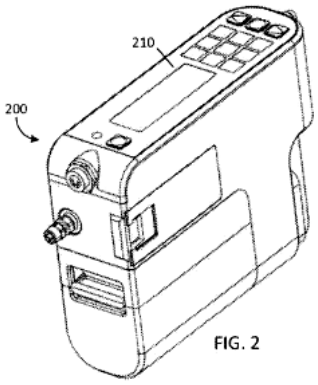

FIG. 2

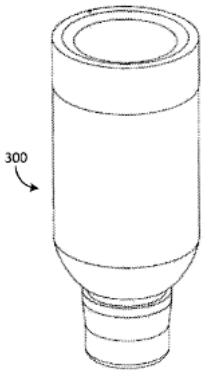

FIG. 3

(11) **1-0050195 B**

(15) 15/07/2025
Số Quyết định: 138037/QĐ-SHTT.IP

(45) 25/08/2025 449B

(43) 25/04/2022 409 A

(21) 1-2021-05854

(85) 21/09/2021

(22) 12/02/2020

(86) PCT/JP2020/005312 12/02/2020

(30) 2019-032547 26/02/2019 JP

(87) WO2020/175138 03/09/2020

(51) ***C08L 23/10***; *B29C 49/06; C08L 23/04; B29C 45/00; C08F 210/06*

(73) **PRIME POLYMER CO., LTD.** (JP)
5-2, Higashi-Shimbashi 1-chome, Minato-ku, Tokyo 1057122, Japan

(72) UEKITA Hiroyuki (JP)

(74) Công ty Luật TNHH WINCO (WINCO LAW FIRM)

(54) **CHẾ PHẨM NHỰA PROPYLEN, SẢN PHẨM ĐÚC VÀ PHƯƠNG PHÁP SẢN XUẤT SẢN PHẨM ĐÚC**

(57) Sáng chế đề cập đến chế phẩm nhựa propylen chứa: polyme propylen (A) thoả mãn các yêu cầu (A1) đến (A5) sau với lượng từ 75 đến 92 phần khối lượng; polyme etylen (B) thoả mãn các yêu cầu (B1) đến (B2) sau với lượng từ 8 đến 25 phần khối lượng trong đó tổng lượng (A) và (B) là 100 phần khối lượng; và chất tạo nhân (C) với lượng từ 0,02 đến 1,0 phần khối lượng, trong đó (A1) MFR là từ 45 đến 195 g/10 phút, (A2) phần không tan được trong n-decan ở nhiệt độ trong phòng (D_{insol}) là từ 80 đến 92% khối lượng, phần tan được trong n-decan ở nhiệt độ trong phòng (D_{sol}) là từ 8 đến 20% khối lượng, (A3) đơn vị etylen trong D_{insol} là từ 0 đến 1,0% khối lượng, (A4) đơn vị etylen trong D_{sol} là từ 25 đến 35% khối lượng, (A5) độ nhớt trong [η] của D_{sol} là từ 1,0 đến 3,0 dl/g, (B1) MFR là từ 3,0 đến 50 g/10 phút, và (B2) khối lượng riêng bằng 940 kg/m^3 hoặc lớn hơn. Sáng chế cũng đề cập đến sản phẩm đúc và phương pháp sản xuất sản phẩm đúc.

(11) **1-0050196 B**

(15) 15/07/2025
Số Quyết định: 138039/QĐ-SHTT.IP

(45) 25/08/2025 449B

(43) 27/12/2021 405 A

(21) 1-2021-06184

(85) 04/10/2021

(22) 30/03/2020

(86) PCT/KR2020/004373 30/03/2020

(30) 10-2019- 0037090 29/03/2019 KR
10-2020- 0016448 11/02/2020 KR

(87) WO2020/204553 08/10/2020

(51) ***G06F 1/16***; *G09F 9/30; G02B 1/14*

(73) **SAMSUNG ELECTRONICS CO., LTD.** (KR)
129, Samsung-ro, Yeongtong-gu, Suwon-si, Gyeonggi-do 16677, Republic of Korea

(72) AHN, Sungho (KR); KIM, Jonghae (KR)

(74) Công ty Luật TNHH WINCO (WINCO LAW FIRM)

(54) **THIẾT BỊ ĐIỆN TỬ**

(57) Sáng chế đề cập đến thiết bị điện tử. Thiết bị điện tử này bao gồm: panen hiển thị có thể làm biến dạng được; cửa sổ thứ nhất được bố trí trên panen hiển thị có thể làm biến dạng được, cửa sổ thứ nhất bao gồm bề mặt thứ nhất, bề mặt thứ hai đối diện bề mặt thứ nhất, và bề mặt mặt bên được bố trí giữa bề mặt thứ nhất và bề mặt thứ hai; lớp kết dính thứ nhất được bố trí giữa panen hiển thị có thể làm biến dạng được và cửa sổ thứ nhất; cửa sổ thứ hai được bố trí trên cửa sổ thứ nhất; và lớp kết dính thứ hai được bố trí giữa cửa sổ thứ nhất và cửa sổ thứ hai, khác biệt ở chỗ thiết bị điện tử (1001) bao gồm lớp phủ khó vỡ được cung cấp trên ít nhất một phần của bề mặt mặt bên của cửa sổ thứ nhất và bề mặt thứ nhất của cửa sổ thứ nhất.

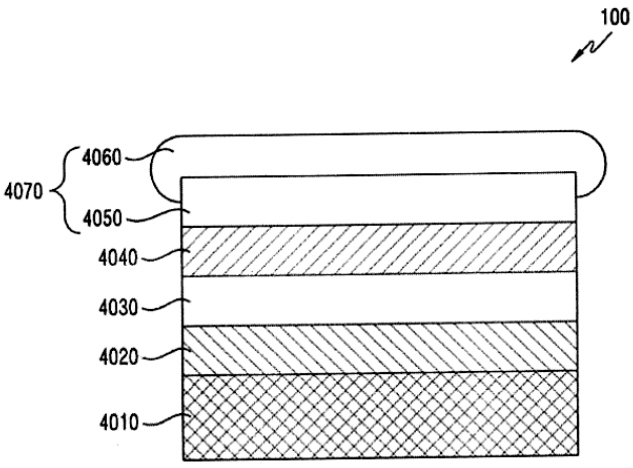

Fig.4A

(11) **1-0050197 B**

(15) 15/07/2025
Số Quyết định: 138040/QĐ-SHTT.IP

(45) 25/08/2025 449B

(43) 27/08/2018 365 A

(21) 1-2018-02648

(85) 19/06/2018

(22) 15/11/2016

(86) PCT/US2016/062101 15/11/2016

(30) 14/945,577 19/11/2015 US

(87) WO2017/087420 A1 26/05/2017

(51) ***B60C 3/08***; *B60C 7/20; B60C 7/00; B60B 9/26*

(73) **KARSTEN MANUFACTURING CORPORATION** (US)
2201 West Desert Cove, Phoenix, Arizona 85029, United States of America

(72) SOLHEIM, John A. (US); COLE, Eric V. (US); CLARK, Neil J. (US)

(74) Công ty TNHH Sở hữu trí tuệ Vàng (GINTASSET CO., LTD.)

(54) **BÁNH XE VÀ PHƯƠNG PHÁP CHẾ TẠO BÁNH XE NÀY**

(57) Nói chung, sáng chế đề cập tới bánh xe và phương pháp chế tạo bánh xe này. Bánh xe theo sáng chế bao gồm: trục; lốp xe; và các bộ phận bánh xe, từng bộ phận bánh xe này có: phần vành; phần may ơ xác định trục tâm quay; hai nan hoa, từng nan hoa này nối phần may ơ với phần vành của một trong số các bộ phận bánh xe; trong đó các bộ phận bánh xe có thể quay được tương đối với nhau quanh trục tâm quay từ vị trí xếp vào tại đó các phần vành của các bộ phận bánh xe xác định một phần đường tròn tới vị trí mở ra tại đó các phần vành của các bộ phận bánh xe cùng xác định toàn bộ đường tròn.

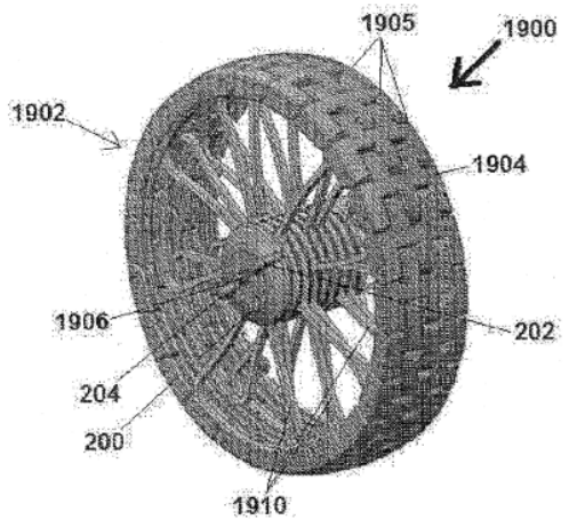

FIG. 45

(11) **1-0050198 B**

(15) 15/07/2025
Số Quyết định: 138041/QĐ-SHTT.IP

(45) 25/08/2025 449B

(43) 25/10/2022 415 A

(21) 1-2022-04899

(85) 03/08/2022

(22) 30/10/2020

(86) PCT/CN2020/125411 30/10/2020

(30) 202010072823.0 21/01/2020 CN

(87) WO2021/147440 29/07/2021

(51) ***H04W 4/02***

(73) **HUAWEI TECHNOLOGIES CO., LTD.** (CN)
Huawei Administration Building, Bantian, Longgang District, Shenzhen, Guangdong 518129, P. R. China

(72) MO, Lan (CN)

(74) Công ty Luật TNHH WINCO (WINCO LAW FIRM)

(54) **PHƯƠNG PHÁP ĐỂ THU THẬP THỐNG KÊ VỀ DỮ LIỆU BIỂU LỘ, THIẾT BỊ ĐẦU CUỐI DI ĐỘNG, THIẾT BỊ QUẢNG CÁO, MÁY CHỦ, HỆ THỐNG QUẢNG CÁO VÀ VẬT GHI CÓ THỂ ĐỌC ĐƯỢC BẰNG MÁY TÍNH**

(57) Sáng chế đề cập đến phương pháp để thu thập thống kê về dữ liệu biểu lộ, thiết bị đầu cuối di động, thiết bị quảng cáo, máy chủ, hệ thống quảng cáo và vật ghi có thể đọc được bằng máy tính, và đề cập đến lĩnh vực truyền thông và lĩnh vực quảng cáo điện tử, sao cho có thể nhận được dữ liệu biểu lộ của quảng cáo điện tử trên bảng quảng cáo điện tử mà không xâm phạm quyền riêng tư người dùng, và có thể cải thiện độ chính xác và độ tin cậy của dữ liệu biểu lộ. Phương pháp này bao gồm các bước: Thiết bị đầu cuối di động thu thập thông tin vị trí thời gian thực của thiết bị đầu cuối di động để xác định vị trí và chiều dịch chuyển của thiết bị đầu cuối di động, và còn có thể nhận bộ nhận dạng thứ nhất và thông tin sự định hướng và vị trí của thiết bị quảng cáo, trong đó thông tin sự định hướng và vị tríđược sử dụng để chỉ báo vị trí và sự định hướng của thiết bị quảng cáo. Thiết bị đầu cuối di động thu thập thống kê về thời khoảng biểu lộ thứ nhất của thiết bị quảng cáo dành cho thiết bị đầu cuối dị động. Thiết bị đầu cuối di động gửi dữ liệu biểu lộ của thiết bị quảng cáo tới máy chủ khi thời khoảng biểu lộ thứ nhất lớn hơn so với thời khoảng biểu lộ đặt trước, trong đó dữ liệu biểu lộ bao gồm bộ nhận dạng thứ nhất của thiết bị quảng cáo và bộ nhận dạng của thiết bị đầu cuối di động. Máy chủ có thể thu dữ liệu biểu lộ từ nhiều thiết bị đầu cuối di động, và thu thập thống kê về lưu lượng biểu lộ và khán giả của thiết bị quảng cáo dựa trên dữ liệu biểu lộ.

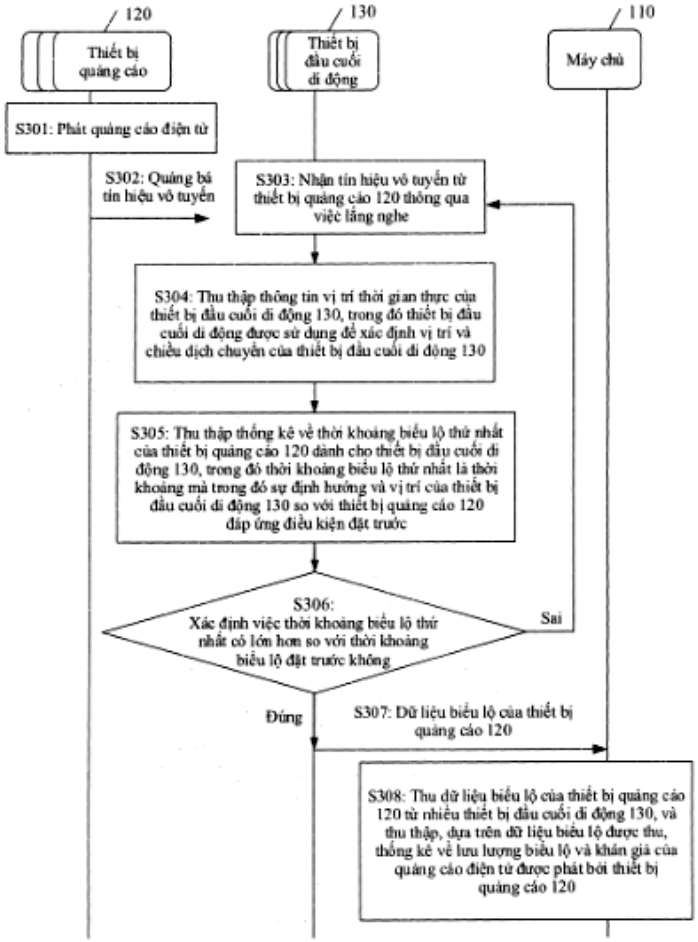
120
Thiết bị quảng cáo
130
Thiết bị đầu cuối di động
110
Máy chủ
S301: Phát quảng cáo điện tử
S302: Quảng bá tín hiệu vô tuyến
S303: Nhận tín hiệu vô tuyến từ thiết bị quảng cáo 120 thông qua việc lắng nghe
S304: Thu thập thông tin vị trí thời gian thực của thiết bị đầu cuối di động 130, trong đó thiết bị đầu cuối di động được sử dụng để xác định vị trí và chiều dịch chuyển của thiết bị đầu cuối di động 130
S305: Thu thập thống kê về thời khoảng biểu lộ thứ nhất của thiết bị quảng cáo 120 dành cho thiết bị đầu cuối di động 130, trong đó thời khoảng biểu lộ thứ nhất là thời khoảng mà trong đó sự định hướng và vị trí của thiết bị đầu cuối di động 130 so với thiết bị quảng cáo 120 đáp ứng điều kiện đặt trước
S306: Xác định việc thời khoảng biểu lộ thứ nhất có lớn hơn so với thời khoảng biểu lộ đặt trước không
Sai
Đúng
S307: Dữ liệu biểu lộ của thiết bị quảng cáo 120
S308: Thu dữ liệu biểu lộ của thiết bị quảng cáo 120 từ nhiều thiết bị đầu cuối di động 130, và thu thập, dựa trên dữ liệu biểu lộ được thu, thống kê về lưu lượng biểu lộ và khán giả của quảng cáo điện tử được phát bởi thiết bị quảng cáo 120

Fig.3

(11) **1-0050199 B**

(15) 15/07/2025
Số Quyết định: 138092/QĐ-SHTT.IP

(45) 25/08/2025 449B

(43) 26/12/2022 417 A

(21) 1-2022-06607

(85) 13/10/2022

(22) 15/01/2021

(86) PCT/CN2021/072104 15/01/2021

(30) 202020442975.0 30/03/2020 CN

(87) WO2021/196832 07/10/2021

(51) ***H04M 1/02**; G06F 9/30; G09F 9/00*

(73) **HUAWEI TECHNOLOGIES CO., LTD.** (CN)
Huawei Administration Building, Bantian, Longgang District, Shenzhen, Guangdong 518129, P. R. China

(72) YUAN, Zhi (CN); SHI, Jian (CN); YU, Hanru (CN); JIN, Linfang (CN)

(74) Công ty Luật TNHH WINCO (WINCO LAW FIRM)

(54) **THIẾT BỊ ĐẦU CUỐI DI ĐỘNG**

(57) Sáng chế này đề cập đến thiết bị đầu cuối di động. Thiết bị đầu cuối di động này bao gồm bộ phận quay, màn hình dễ uốn, phần đỡ uốn cong, và tấm cân bằng nhiệt độ. Màn hình dễ uốn có hai vùng không gập và vùng uốn cong được bố trí ở giữa hai vùng không gập, và vùng uốn cong được bố trí ngược với bộ phận quay. Phần đỡ uốn cong được bố trí ở giữa màn hình dễ uốn và bộ phận quay, để đỡ vùng uốn cong của màn hình dễ uốn. Tấm cân bằng nhiệt độ có các phần cân bằng nhiệt độ ngược với hai vùng không gập theo quan hệ tương ứng một-một và phần nối dễ uốn nối hai phần cân bằng nhiệt độ. Phần nối dễ uốn được bố trí ở một phía của phần đỡ uốn cong và cách xa màn hình dễ uốn, để cân bằng nhiệt độ ở hai vùng không gập. Phần nối dễ uốn của tấm cân bằng nhiệt độ được bố trí ở một phía của phần đỡ uốn cong và cách xa màn hình dễ uốn. Vì vậy, ngay cả khi tấm cân bằng nhiệt độ bị chùng sau khi được sử dụng trong một thời gian dài, tấm cân bằng nhiệt độ không thể ép vào màn hình dễ uốn sau khi bị chùng và cong lên, vì phần nối dễ uốn của tấm cân bằng nhiệt độ bị chặn bởi phần đỡ uốn cong và không thể tiếp xúc với vùng uốn cong của màn hình dễ uốn. Vì vậy, sự trải nghiệm người dùng được cải thiện.

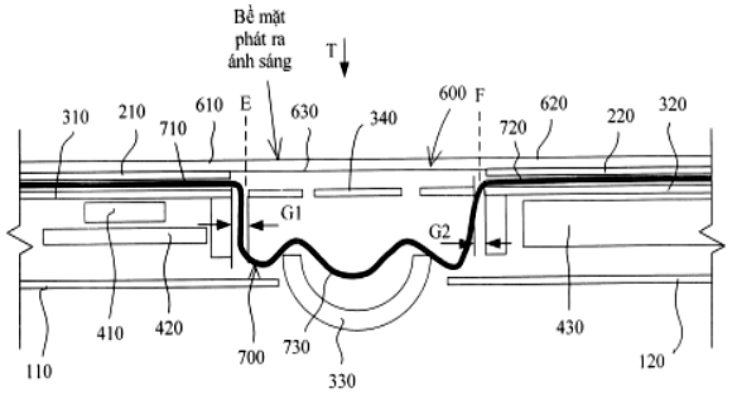

FIG. 2a

(11) **1-0050200 B**

(15) 15/07/2025
Số Quyết định: 138093/QĐ-SHTT.IP

(45) 25/08/2025 449B

(43) 25/07/2022 412 A

(21) 1-2022-02902

(85) 09/05/2022

(22) 08/11/2019

(86) PCT/CN2019/116858 08/11/2019

(87) WO2021/088059 14/05/2021

(51) ***H04W 72/04***

(73) **GUANGDONG OPPO MOBILE TELECOMMUNICATIONS CORP., LTD.** (CN)
No.18, Haibin Road, Wusha, Chang'an Dongguan, Guangdong 523860, China

(72) ZHANG, Zhi (CN)

(74) Công ty TNHH Sở hữu trí tuệ Vàng (GINTASSET CO., LTD.)

(54) **PHƯƠNG PHÁP CHỈ BÁO THÔNG TIN, THIẾT BỊ MẠNG VÀ THIẾT BỊ ĐẦU CUỐI**

(57) Sáng chế đề cập đến phương pháp chỉ báo thông tin, thiết bị mạng và thiết bị đầu cuối. Phương pháp chỉ báo thông tin này bao gồm bước sau đây. Thiết bị mạng xác định việc truyền dẫn kênh điều khiển đường lên vật lý (physical uplink control channel, PUCCH) tương ứng với định dạng PUCCH thứ nhất có sử dụng xen kẽ hay không. Nếu thiết bị mạng xác định rằng truyền dẫn PUCCH tương ứng với định dạng PUCCH thứ nhất sử dụng xen kẽ, thì thiết bị mạng truyền thông tin chỉ báo tới thiết bị đầu cuối, trong đó thông tin chỉ báo chỉ báo cho thiết bị đầu cuối thông tin về xen kẽ được sử dụng bởi truyền dẫn PUCCH tương ứng với định dạng PUCCH thứ nhất. Bằng các dạng thực hiện của sáng chế, thì có thể thực hiện chỉ báo xen kẽ bằng cách truyền thông tin chỉ báo tới thiết bị đầu cuối, do đó đạt được truyền dẫn PUCCH được xen kẽ.

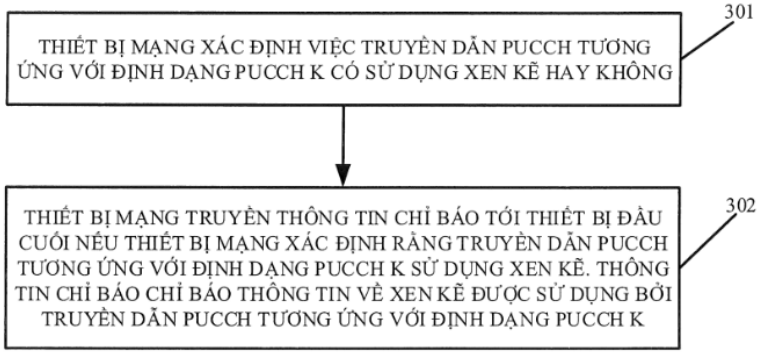

Fig.3

(11) **1-0050201 B**

(15) 15/07/2025
Số Quyết định: 138094/QĐ-SHTT.IP

(45) 25/08/2025 449B

(43) 25/01/2021 394 A

(21) 1-2020-04212

(22) 21/07/2020

(30) 201921144325.1 22/07/2019 CN

(51) ***H04M 1/04***; *B60R 11/02*

(76) **CHIEN-TING LIN** (TW)
12704 Marquardt Ave., Santa Fe Springs, CA 90670, USA

(74) Công ty Luật TNHH WINCO (WINCO LAW FIRM)

(54) **GIÁ ĐỠ ĐIỆN THOẠI DI ĐỘNG CÓ LỖ HỞ TRƯỢT**

(57) Sáng chế đề cập tới giá đỡ điện thoại di động bao gồm: bộ phận nối thứ nhất có phần tiếp nhận thứ nhất, phần kẹp thứ nhất và phần ép thứ nhất; bộ phận nối thứ hai có phần tiếp nhận thứ hai, phần kẹp thứ hai, phần ép thứ hai, và lỗ hở trượt; và lò xo kéo. Phần ép thứ nhất xuyên vào phần tiếp nhận thứ hai và xuyên ra ngoài qua lỗ hở trượt. Khoảng trống kẹp được tạo ra bởi phần kẹp thứ nhất và phần kẹp thứ hai. Khoảng trống ép được tạo ra bởi phần ép thứ nhất và phần ép thứ hai. Hai đầu của lò xo kéo được cố định ở phần tiếp nhận thứ nhất và phần tiếp nhận thứ hai. Phần ép thứ nhất và phần ép thứ hai được ép về phía nhau sao cho khoảng trống ép giảm và khoảng trống kẹp tăng. Phần ép thứ nhất và phần ép thứ hai được nhả, vì thế, dưới tác dụng của lực căng, khoảng trống ép tăng và khoảng trống kẹp giảm.

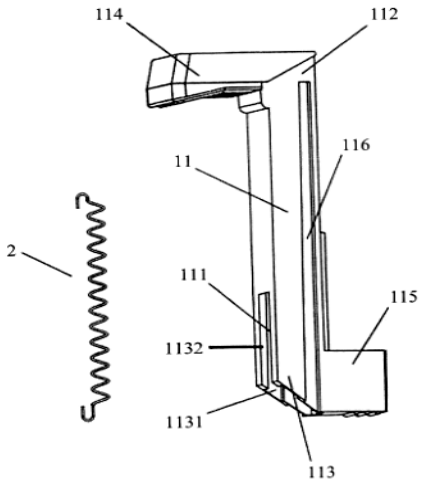

FIG. 1A

(11) **1-0050202 B**

(15) 15/07/2025
Số Quyết định: 138095/QĐ-SHTT.IP

(45) 25/08/2025 449B

(43) 25/07/2022 412 A

(21) 1-2022-03228

(85) 23/05/2022

(22) 08/11/2019

(86) PCT/CN2019/116846 08/11/2019

(87) WO2021/088049 14/05/2021

(51) ***H04W 72/04***; *H04L 5/00*

(73) **GUANGDONG OPPO MOBILE TELECOMMUNICATIONS CORP., LTD.** (CN)
No.18, Haibin Road, Wusha, Chang'an, Dongguan, Guangdong 523860, China

(72) ZHANG, Zhi (CN)

(74) Công ty TNHH Sở hữu trí tuệ Vàng (GINTASSET CO., LTD.)

(54) **PHƯƠNG PHÁP ĐỂ XÁC ĐỊNH TẬP TÀI NGUYÊN ĐIỀU KHIỂN, PHƯƠNG PHÁP ĐỂ TẠO CẤU HÌNH TẬP TÀI NGUYÊN ĐIỀU KHIỂN, THIẾT BỊ NGƯỜI DÙNG VÀ THIẾT BỊ MẠNG**

(57) Sáng chế đề cập đến phương pháp để xác định tập tài nguyên điều khiển, phương pháp để tạo cấu hình tập tài nguyên điều khiển, thiết bị người dùng và thiết bị mạng. Phương pháp để xác định tập tài nguyên điều khiển bao gồm các bước: đạt được (S101) thông tin cấu hình của tập tài nguyên điều khiển tương ứng với phần băng thông (bandwidth part, BWP) được gửi bởi thiết bị mạng; xác định (S102) thông tin vị trí thứ nhất của tập tài nguyên điều khiển trong băng con thứ nhất theo thông tin cấu hình, trong đó băng con thứ nhất là ít nhất một băng con trong nhiều băng con trong BWP, và băng con thứ nhất là băng con được tạo cấu hình với tập tài nguyên điều khiển trong số nhiều băng con trong BWP; xác định (S103) thông tin vị trí thứ hai của tập tài nguyên điều khiển trong băng con thứ hai theo thông tin vị trí thứ nhất, trong đó băng con thứ hai là băng con trong nhiều băng con ngoại trừ băng con thứ nhất, và băng con thứ hai là băng con mà trong đó không có tập tài nguyên điều khiển nào được tạo cấu hình trước; và giám sát tập tài nguyên điều khiển ở thông tin vị trí thứ hai trong băng con thứ hai.

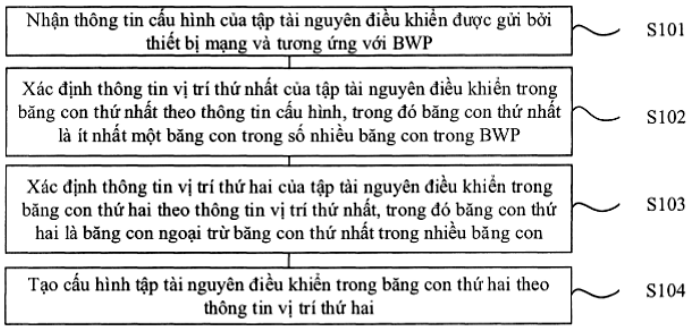

Fig.1

(11) **1-0050203 B**

(15) 15/07/2025
Số Quyết định: 138097/QĐ-SHTT.IP

(45) 25/08/2025 449B

(43) 25/07/2022 412 A

(21) 1-2022-03227

(85) 23/05/2022

(22) 07/11/2019

(86) PCT/CN2019/116424 07/11/2019

(87) WO2021/087928 14/05/2021

(51) ***H04L 5/00***; *H04W 72/04; H04L 1/16; H04L 1/18*

(73) **GUANGDONG OPPO MOBILE TELECOMMUNICATIONS CORP., LTD.** (CN)
No.18, Haibin Road, Wusha, Chang'an, Dongguan, Guangdong 523860, China

(72) ZHAO, Zhenshan (CN); LU, Qianxi (CN); LIN, Huei-Ming (AU)

(74) Công ty TNHH Sở hữu trí tuệ Vàng (GINTASSET CO., LTD.)

(54) PHƯƠNG PHÁP XÁC ĐỊNH TÀI NGUYÊN HỒI ĐÁP LIÊN KẾT BÊN CẠNH, THIẾT BỊ ĐẦU CUỐI VÀ VẬT GHI ĐỌC ĐƯỢC BẰNG MÁY TÍNH

(57) Sáng chế đề cập đến phương pháp xác định tài nguyên hồi đáp liên kết bên cạnh, thiết bị đầu cuối và vật ghi đọc được bằng máy tính. Phương pháp này bao gồm các bước: thiết bị đầu cuối thứ nhất thu nhận thông tin cấu hình tài nguyên hồi đáp liên kết bên cạnh, và xác định tập hợp tài nguyên hồi đáp liên kết bên cạnh theo thông tin cấu hình tài nguyên hồi đáp liên kết bên cạnh; thiết bị đầu cuối thứ nhất thu nhận tập hợp thông số thứ nhất; thiết bị đầu cuối thứ nhất xác định tài nguyên hồi đáp liên kết bên cạnh từ tập hợp tài nguyên hồi đáp liên kết bên cạnh theo tập hợp thông số thứ nhất; và thiết bị đầu cuối thứ nhất truyền thông tin hồi đáp liên kết bên cạnh đến thiết bị đầu cuối thứ hai trên tài nguyên hồi đáp liên kết bên cạnh.

Theo giải pháp của sáng chế này, thiết bị đầu cuối thứ nhất xác định tài nguyên hồi đáp liên kết bên cạnh từ tập hợp tài nguyên hồi đáp liên kết bên cạnh theo tập hợp thông số thứ nhất, sao cho tài nguyên hồi đáp liên kết bên cạnh cụ thể của thiết bị đầu cuối thứ nhất được xác định, và thiết bị đầu cuối thứ nhất truyền thông tin hồi đáp liên kết bên cạnh đến thiết bị đầu cuối thứ hai trên tài nguyên hồi đáp liên kết bên cạnh này, nhờ đó nâng cao độ tin cậy truyền thông giữa thiết bị đầu cuối thứ nhất và thiết bị đầu cuối thứ hai.

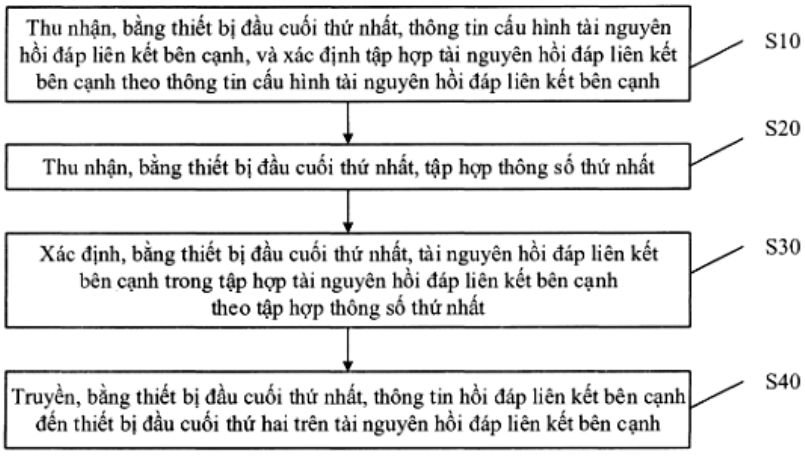

FIG. 2

(11) **1-0050204 B**

(15) 15/07/2025
Số Quyết định: 138098/QĐ-SHTT.IP

(45) 25/08/2025 449B

(43) 25/07/2022 412 A

(21) 1-2022-01330

(85) 03/03/2022

(22) 17/08/2020

(86) PCT/CN2020/109599 17/08/2020

(30) 201910755801.1 15/08/2019 CN

(87) WO2021/027963 18/02/2021

(51) ***H04W 52/02***; *H04L 1/1829; H04W 76/28; H04L 5/00; H04L 1/1822; H04L 1/1867*

(73) **HUAWEI TECHNOLOGIES CO., LTD.** (CN)
Huawei Administration Building, Bantian, Longgang District, Shenzhen, Guangdong 518129, P. R. China

(72) LI, Jun (CN); LUO, Zhihu (CN); WANG, Hong (CN); SHAN, Baokun (CN)

(74) Công ty Luật TNHH WINCO (WINCO LAW FIRM)

(54) **PHƯƠNG PHÁP ĐIỀU KHIỂN BỘ ĐỊNH THỜI, THIẾT BỊ TRUYỀN THÔNG VÀ HỆ THỐNG TRUYỀN THÔNG**

(57) Sáng chế đề cập đến phương pháp điều khiển bộ định thời, thiết bị truyền thông và hệ thống truyền thông. Phương pháp điều khiển bộ định thời, được thực hiện bởi thiết bị đầu cuối, hoặc kết cấu hoặc thiết bị trong thiết bị đầu cuối, bao gồm các bước: giám sát (401) kênh điều khiển đường xuống vật lý; nhận (402) thông tin điều khiển đường xuống trên kênh điều khiển đường xuống vật lý; và nếu thông tin điều khiển đường xuống chỉ báo truyền dẫn dữ liệu của N quy trình yêu cầu lặp lại tự động cơ chế lai (hybrid automatic repeat request, HARQ), và thiết bị đầu cuối được tạo cấu hình với N quy trình HARQ, thì ngừng (403) bộ định thời không hoạt động thu gián đoạn; khác biệt ở chỗ phương pháp này còn bao gồm các bước: thiết đặt chiều dài của bộ định thời thời gian truyền đi và về HARQ của thiết bị đầu cuối thành thời khoảng của k+2Q+1+deltaPDCCH khung con; hoặc thiết đặt chiều dài của bộ định thời thời gian truyền đi và về HARQ đường lên của thiết bị đầu cuối thành thời khoảng của 1+deltaPDCCH khung con.

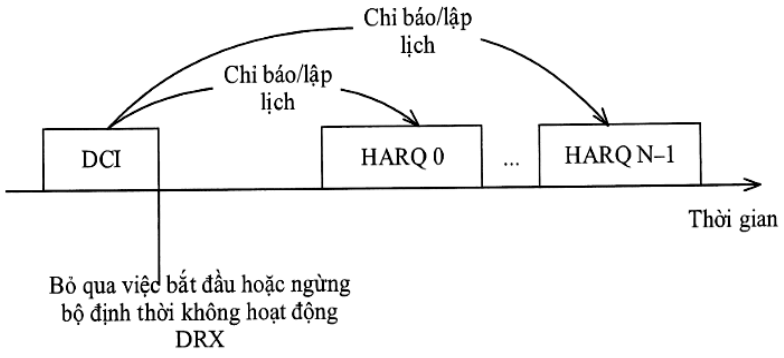

Fig.3

(11) **1-0050205 B**

(15) 15/07/2025
Số Quyết định: 138149/QĐ-SHTT.IP

(45) 25/08/2025 449B

(43) 25/01/2022 406 A

(21) 1-2021-03112

(22) 28/05/2021

(30) 10-2020-0088155 16/07/2020 KR
10-2021-0001416 06/01/2021 KR

(51) ***H05K 1/14***; *F16B 5/06; H05K 3/36; F16B 21/08; G06F 1/16*

(73) **SOLUM CO., LTD.** (KR)
Yongin Techno Valley Building A, 357, Guseong-ro, Giheung-gu, Yongin-si, Gyeonggi-do, 16914, Republic of Korea

(72) Chang Min SEO (KR); Yong Jae KIM (KR); Dae Hyun JANG (KR)

(74) Công ty Luật TNHH WINCO (WINCO LAW FIRM)

(54) **CỤM LẮP RÁP PCB, BỘ GIÁ KẸP VÀ THIẾT BỊ ĐIỆN TỬ**

(57) Sáng chế đề cập tới cụm lắp ráp PCB, bộ giá kẹp và thiết bị điện tử chứa bộ giá kẹp. Theo sáng chế, cụm lắp ráp PCB bao gồm PCB thứ hai được bố trí liền kề với PCB thứ nhất và có lỗ thứ hai đối diện với lỗ thứ nhất, tấm trên được bố trí ở bên trên lỗ thứ nhất và lỗ thứ hai và có lỗ thứ ba được bố trí ở bên trên lỗ thứ nhất và lỗ thứ tư được bố trí ở bên trên lỗ thứ hai, bộ giá kẹp được bố trí ở bên dưới lỗ thứ nhất và lỗ thứ hai và có tấm dưới có lỗ thứ năm được bố trí ở bên dưới lỗ thứ nhất và lỗ thứ sáu được bố trí ở bên dưới lỗ thứ hai, vít cố định thứ nhất xuyên qua lỗ thứ ba, lỗ thứ nhất và lỗ thứ năm, và vít cố định thứ hai xuyên qua lỗ thứ tư, lỗ thứ hai và lỗ thứ sáu, và tấm dưới có phần nhô ra xuyên qua PCB thứ hai để liên kết PCB thứ nhất và PCB thứ hai.

FIG. 1

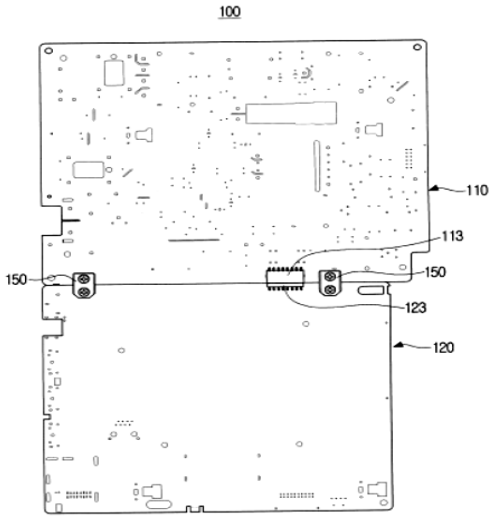

(11) **1-0050206 B**

(15) 15/07/2025
Số Quyết định: 138150/QĐ-SHTT.IP

(45) 25/08/2025 449B

(43) 25/10/2022 415 A

(21) 1-2022-03661

(85) 10/06/2022

(22) 30/10/2020

(86) PCT/KR2020/015085 30/10/2020

(30) 10-2019-0164430 11/12/2019 KR

(87) WO2021/118059 17/06/2021

(51) ***C08J 9/04***; *B29C 44/36; C08L 101/00; C08J 9/06; B29C 44/00*

(73) **HANWHA SOLUTIONS CORPORATION** (KR)
86, Cheonggyecheon-ro Jung-gu Seoul 04541, Republic of Korea

(72) LEE, Jae Hyeok (KR); KANG, Chul Ee (KR); BAE, Seong Soo (KR); LEE, Sang Jin (KR)

(74) Công ty Luật TNHH WINCO (WINCO LAW FIRM)

(54) **CHẾ PHẨM NHỰA ĐỂ TẠO BỌT, PHƯƠNG PHÁP ĐIỀU CHẾ CHẾ PHẨM NHỰA NÀY VÀ VẬT LIỆU CHỨA CHẾ PHẨM NHỰA NÀY**

(57) Sáng chế đề cập đến chế phẩm nhựa chức năng cao để tạo bọt và phương pháp điều chế chúng, và cụ thể đến chế phẩm nhựa để tạo bọt và phương pháp điều chế chúng, trong đó chế phẩm nhựa có thể tạo ra độ bền chống xé rách và độ đàn hồi bật lại cao trong việc sản xuất vật liệu giày, như đế trong, đế giữa, và đế ngoài. Ngoài ra, sáng chế cũng đề cập đến vật liệu chứa chế phẩm nhựa để tạo bọt này.

FIG.1

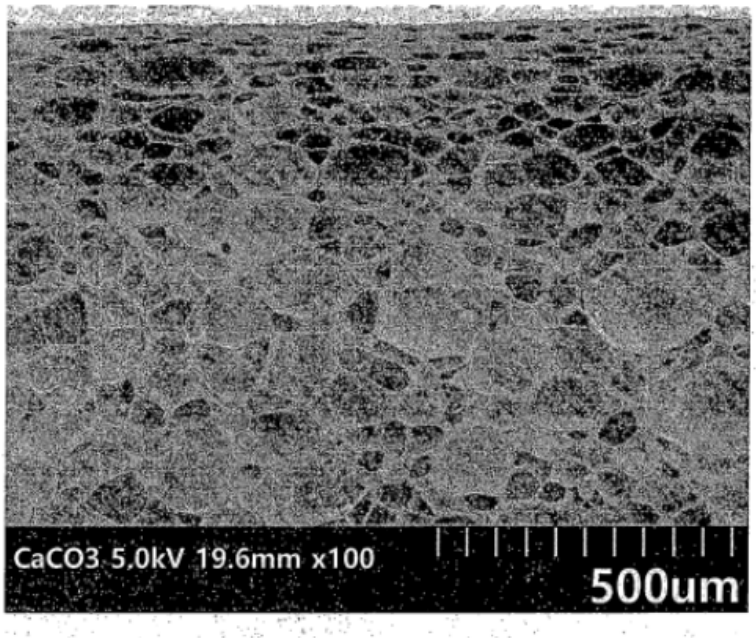

(11) **1-0050207 B**

(15) 15/07/2025
Số Quyết định: 138151/QĐ-SHTT.IP

(45) 25/08/2025 449B

(43) 25/03/2022 408 A

(21) 1-2022-00006

(85) 04/01/2022

(22) 11/05/2020

(86) PCT/KR2020/006140 11/05/2020

(30) 10-2019-0066363 05/06/2019 KR
10-2020-0011517 31/01/2020 KR

(87) WO2020/246718 10/12/2020

(51) ***C04B 24/22***; *C04B 28/14; C04B 24/32; C04B 111/00; C04B 24/26*

(73) **SILKROAD C&T** (KR)
9F 2558, Nambusunhwan-ro Seocho-gu Seoul 06750, Republic of Korea

(72) JU, Young Gil (KR); KIM, Dae Jin (KR); LEE, Min Jae (KR); KIM, Ju Hwan (KR); PARK, Kwang Young (KR); CHA, Cheol Yong (KR)

(74) Công ty Luật TNHH WINCO (WINCO LAW FIRM)

(54) **PHƯƠNG PHÁP ĐIỀU CHẾ PHỤ GIA CHO TẤM THẠCH CAO, PHỤ GIA, CHẾ PHẨM ĐỂ TẠO RA TẤM THẠCH CAO VÀ TẤM THẠCH CAO**

(57) Sáng chế đề cập tới phụ gia dùng cho cho tấm thạch cao, chế phẩm để tạo ra tấm thạch cao và tấm thạch cao. Cụ thể hơn, sáng chế đề cập tới hợp chất dựa trên polystyren sulfonat hóa (SPS) và đề cập tới công nghệ cho phép điều chỉnh các đặc tính của tấm thạch cao, chẳng hạn kích thước bọt xốp, độ chảy, và thời gian đóng rắn, bằng cách điều chỉnh mức độ sulfonat hóa (trị số DS) của hợp chất dựa trên SPS.

Fig.1

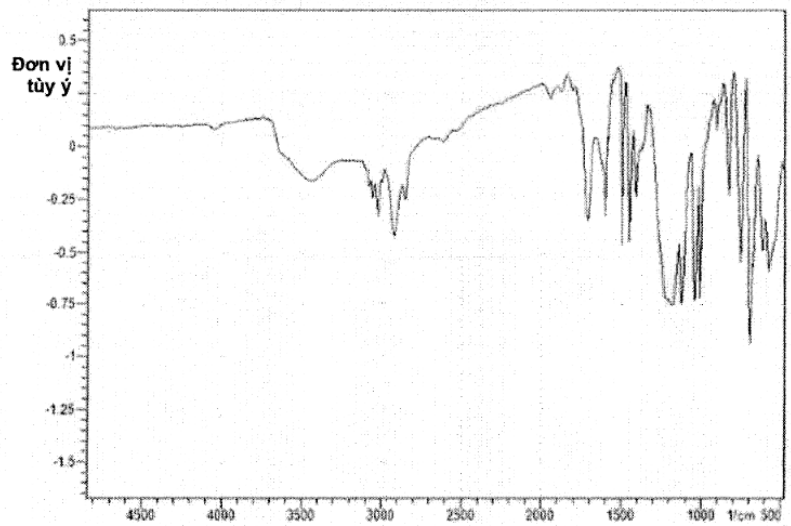

(11) **1-0050208 B**

(15) 15/07/2025
Số Quyết định: 138152/QĐ-SHTT.IP

(45) 25/08/2025 449B

(43) 26/12/2022 417 A

(21) 1-2022-06177

(22) 26/09/2022

(30) 110137571 08/10/2021 TW

(51) ***D01D 10/02***; *D01D 5/02*

(73) **QUANN CHENG INTERNATIONAL CO., LTD.** (TW)
1F., No. 334, Sec. 2, Ruiguang Rd., Pingtung City, Pingtung County 900, Taiwan

(72) Hsing-Hsun LEE (TW)

(74) Công ty Luật TNHH WINCO (WINCO LAW FIRM)

(54) **PHƯƠNG PHÁP VÀ HỆ THỐNG SẢN XUẤT SỢI CÓ TRỌNG LƯỢNG PHÂN TỬ CỰC CAO**

(57) Sáng chế đề cập đến phương pháp và hệ thống sản xuất sợi có trọng lượng phân tử cực cao. Phương pháp này bao gồm các bước: khử độ ẩm trong chất lỏng hỗn hợp để tạo ra nguyên liệu thô cần xử lý, và cung cấp nguyên liệu thô cần xử lý cho thiết bị kéo sợi, trong đó thiết bị kéo sợi gia nhiệt cho nguyên liệu thô cần xử lý ở các giai đoạn khác nhau, để làm cho nguyên liệu thô cần xử lý chuyển sang trạng thái nửa nóng chảy và được ép đùn về phía cửa xả, để kéo ra ít nhất một sợi nhỏ; làm mát ít nhất một sợi nhỏ, để tạo ra dây thứ nhất; nếu độ cứng của dây thứ nhất không nằm trong khoảng độ cứng, thì chọn ít nhất hai vùng gia nhiệt không liên tiếp nằm trong thiết bị kéo sợi để thực hiện bước điều chỉnh nhiệt độ; vuốt dài, gia nhiệt, và vuốt dài lại dây thứ nhất, để tạo ra dây thứ hai; quấn dây thứ hai quanh ống dây; và vuốt dài, sấy, và vuốt dài lại dây thứ hai, để tạo ra dây thành phẩm.

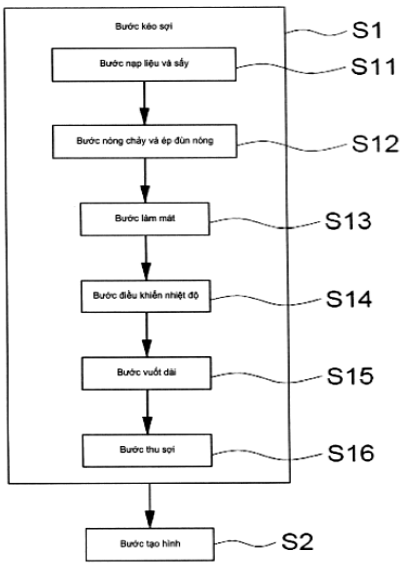

FIG. 3

(11) **1-0050209 B**

(15) 15/07/2025
Số Quyết định: 138153/QĐ-SHTT.IP

(45) 25/08/2025 449B

(43) 25/07/2022 412 A

(21) 1-2022-03399

(85) 31/05/2022

(22) 11/11/2020

(86) PCT/CN2020/128214 11/11/2020

(30) 201911120504.6 15/11/2019 CN

(87) WO2021/093793 20/05/2021

(51) ***H04N 23/63****; H04N 23/69; H04N 23/67; H04N 23/62*

(73) **HUAWEI TECHNOLOGIES CO., LTD.** (CN)
Huawei Administration Building, Bantian, Longgang District, Shenzhen, Guangdong 518129, P. R. China

(72) CUI, Hantao (CN); LI, Guangyuan (CN); ZHANG, Zuochao (CN); XIA, Zhiwu (CN); CHEN, Rui (CN)

(74) Công ty Luật TNHH WINCO (WINCO LAW FIRM)

(54) **PHƯƠNG PHÁP XEM TRƯỚC KHI CHỤP ẢNH, THIẾT BỊ ĐIỆN TỬ VÀ VẬT GHI ĐỌC ĐƯỢC BẰNG MÁY TÍNH**

(57) Sáng chế đề cập tới phương pháp xem trước khi chụp ảnh, thiết bị điện tử và vật ghi đọc được bằng máy tính, liên quan tới lĩnh vực của các công nghệ điện tử, để có thể cải thiện trải nghiệm chụp ảnh của người dùng trong trường hợp chụp ảnh với độ phóng đại thu/phóng mức cao. Phương pháp xem trước khi chụp ảnh bao gồm các bước: khi camêra được khởi động để thực hiện việc chụp ảnh, thiết bị điện tửhiển thị khung bộ ngắm thứ nhất, và hiển thị hình xem trước thứ nhất. Khi độ phóng đại thu/phóng được sử dụng bởi thiết bị điện tử tăng sao cho lớn hơn độ phóng đại thu/phóng định trước, thiết bị điện tử hiển thị khung bộ ngắm thứ nhất và khung bộ ngắm thứ hai. Khung bộ ngắm thứ nhất hiển thị hình xem trước thứ hai, và độ phóng đại thu/phóng tương ứng với hình xem trước thứ hai là lớn hơn độ phóng đại thu/phóng tương ứng với hình xem trước thứ nhất. Khung bộ ngắm thứ hai hiển thị hình xem trước thứ ba, và phạm vi bộ ngắm của camêra tương ứng với hình xem trước thứ ba lớn hơn phạm vi bộ ngắm của camêra tương ứng với hình xem trước thứ hai.

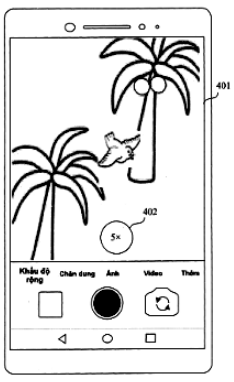

Fig.4(1)

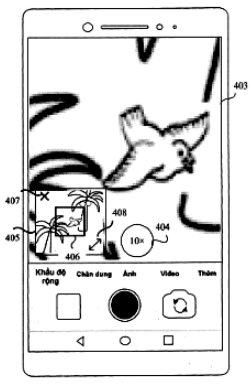

Fig.4(2)

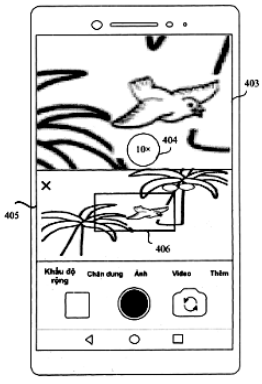

Fig.4(3)

(11) **1-0050210 B**

(15) 15/07/2025
Số Quyết định: 138195/QĐ-SHTT.IP

(45) 25/08/2025 449B

(43) 27/01/2023 418 A

(21) 1-2022-05443

(85) 26/08/2022

(22) 12/03/2021

(86) PCT/CN2021/080372 12/03/2021

(30) 202010216699.0 25/03/2020 CN
202010263822.4 07/04/2020 CN
202010466917.6 28/05/2020 CN
202010672141.3 14/07/2020 CN

(87) WO2021/190325 30/09/2021

(51) ***E05F 5/02***; *E05F 5/10*

(73) **FOSHAN TIANSI HARDWARE CO., LTD** (CN)
48-(3), Longzhou West Road, Jibei, Longjiang Town, Shunde District Foshan, Guangdong 528300, China

(72) LIANG, Peiling (CN); LIANG, Yelin (CN); LAO, Qingjun (CN); ZHU, Haihui (CN)

(74) Công ty Luật TNHH WINCO (WINCO LAW FIRM)

(54) **CỤM GIẢM CHẤN**

(57) Sáng chế đề cập đến cụm giảm chấn, bao gồm vỏ và bộ giảm chấn, bộ giảm chấn bao gồm chi tiết kéo căng, khối trượt, xy lanh dạng ống lồng và chi tiết giới hạn, khối trượt được lắp theo cách trượt được trong vỏ, và chi tiết kéo căng được liên kết với vỏ và khối trượt; chi tiết kéo căng có thể kéo khối trượt để di chuyển từ vị trí thứ nhất đến vị trí thứ hai; chi tiết giới hạn được liên kết với khối trượt, và xy lanh dạng ống lồng được lắp trên vỏ; chi tiết giới hạn được bố trí với bề mặt ép, một đầu của xy lanh dạng ống lồng tiếp giáp tỳ vào bề mặt ép một cách trực tiếp hoặc gián tiếp, và xy lanh dạng ống lồng và chi tiết giới hạn có vị trí liên quan thứ nhất và vị trí liên quan thứ hai; trong quá trình chi tiết kéo căng kéo khối trượt di chuyển từ vị trí thứ nhất đến vị trí thứ hai, xy lanh dạng ống lồng di chuyển từ vị trí liên quan thứ nhất và vị trí liên quan thứ hai; và trong quá trình xy lanh dạng ống lồng di chuyển này, xy lanh dạng ống lồng được ép dần dần.

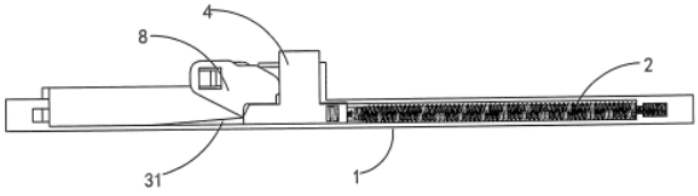

Fig.1

(11) **1-0050211 B**

(15) 15/07/2025
Số Quyết định: 138196/QĐ-SHTT.IP

(45) 25/08/2025 449B

(43) 25/08/2021 401 A

(21) 1-2021-02919

(85) 21/05/2021

(22) 25/04/2019

(86) PCT/CN2019/084196 25/04/2019

(30) 201811271724.4 29/10/2018 CN
201821762006.2 29/10/2018 CN
201811277773.9 30/10/2018 CN

(87) WO2020/087891 07/05/2020

(51) ***G01N 21/64***

(73) **CHONGQING MINTAI NEW AGROTECH DEVELOPMENT GROUP CO., LTD.** (CN)
Mintai Road, Jiguanshi Shilong Industrial Park, Nanan District, Chongqing 400063, China

(72) YANG, Mei (CN)

(74) Công ty Luật TNHH WINCO (WINCO LAW FIRM)

(54) **THIẾT BỊ PHÂN TÍCH HUỲNH QUANG NGUYÊN TỬ DÙNG NƯỚC MANG VÀ PHƯƠNG PHÁP PHÂN TÍCH HUỲNH QUANG NGUYÊN TỬ**

(57) Sáng chế đề cập tới kỹ thuật phân tích huỳnh quang nguyên tử trong lĩnh vực hóa học phân tích, và cụ thể hơn, sáng chế đề cập tới thiết bị phân tích huỳnh quang nguyên tử dùng nước mang và phương pháp phân tích huỳnh quang nguyên tử. Thiết bị theo sáng chế bao gồm hệ thống truyền dịch dùng nước mang, bình phản ứng được lắp ráp trong vỏ che ngoài, bộ phun, nguồn ánh sáng kích thích, bộ phát hiện, và bộ phận tương tự. Phân tích huỳnh quang nguyên tử được tiến hành nhờ phương pháp dùng nước mang và lấy mẫu ống ngoài lò thạch anh. Thiết bị theo sáng chế có kết cấu gọn và thuận tiện cho việc lắp ráp, vận hành và bảo dưỡng, và phương pháp phân tích có thể khắc phục một cách hiệu quả hiệu ứng nhớ và cải thiện độ nhạy và độ chính xác phát hiện.

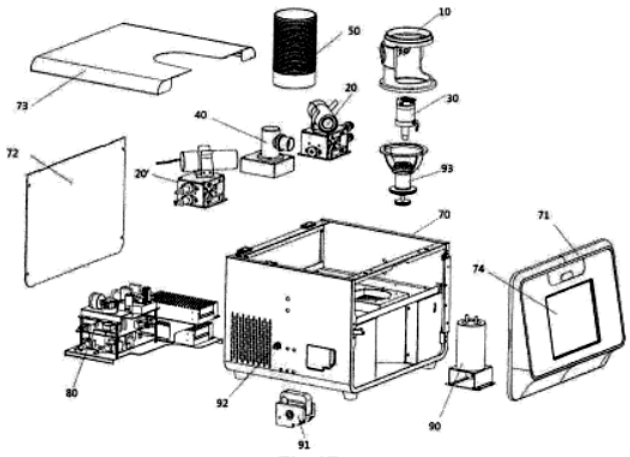

Fig.1B

(11) **1-0050212 B**

(15) 15/07/2025
Số Quyết định: 138198/QĐ-SHTT.IP

(45) 25/08/2025 449B

(43) 25/09/2024 438 A

(21) 1-2023-08741

(85) 08/04/2021

(22) 08/10/2019

(86) PCT/US2019/055208 08/10/2019

(30) 62/742,806 08/10/2018 US

(87) WO2020/076835 16/04/2020

(51) ***H04N 19/593***; *H04N 19/119; H04N 19/186; H04N 19/11; H04N 19/132*

(62) 1-2021-01891

(73) **BEIJING DAJIA INTERNET INFORMATION TECHNOLOGY CO., LTD.** (CN)
Room 101D1-7, 1st Floor, Building 1 No. 6 Shangdi West Road, Haidian District, 100085, China

(72) CHEN, Yi-Wen (TW); WANG, Xianglin (US)

(74) Công ty Luật TNHH WINCO (WINCO LAW FIRM)

(54) **PHƯƠNG PHÁP VÀ THIẾT BỊ MÃ HOÁ TÍN HIỆU VIĐEO, VẬT GHI BẤT KHẢ BIẾN ĐỌC ĐƯỢC BẰNG MÁY TÍNH**

(57) Sáng chế đề cập đến phương pháp và thiết bị mã hoá tín hiệu viđeo, vật ghi bất khả biến đọc được bằng máy tính, cụ thể là thiết bị máy tính thực hiện phương pháp giải mã dữ liệu viđeo bằng cách khôi phục khối ảnh độ chói tương ứng với khối ảnh màu; tìm kiếm một nhóm con gồm nhiều mẫu độ chói liền kề được khôi phục theo thứ tự định trước để xác định mẫu độ chói cực đại và mẫu độ chói cực tiểu; tính mẫu độ chói cực đại được lấy mẫu giảm tương ứng với mẫu độ chói cực đại; tính mẫu độ chói cực tiểu được lấy mẫu giảm tương ứng với mẫu độ chói cực tiểu; tạo ra mô hình tuyến tính bằng cách sử dụng mẫu độ chói cực đại được lấy mẫu giảm, mẫu độ chói cực tiểu được lấy mẫu giảm, mẫu màu được khôi phục thứ nhất, và mẫu màu được khôi phục thứ hai; tính các mẫu độ chói được lấy mẫu giảm từ các mẫu độ chói của khối ảnh độ chói được khôi phục, trong đó mỗi mẫu độ chói được lấy mẫu giảm tương ứng với một mẫu màu của khối ảnh màu; và dự báo các mẫu màu của khối ảnh màu bằng cách áp dụng mô hình tuyến tính này cho các mẫu độ chói được lấy mẫu giảm tương ứng.

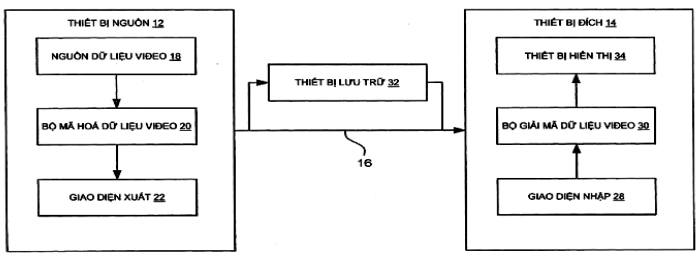

FIG. 1

(11) **1-0050213 B**

(15) 15/07/2025
Số Quyết định: 138199/QĐ-SHTT.IP

(45) 25/08/2025 449B

(43) 27/03/2023 420 A

(21) 1-2024-06953

(22) 20/09/2021

(51) ***A44B 11/25***; *A44B 11/00*

(67) 2-2021-00380

(73) **WONDERLAND SWITZERLAND AG** (CH)
Beim Bahnhof 5, Steinhausen 6312, Switzerland

(72) Manqun CHENG (CN)

(74) Công ty Luật TNHH WINCO (WINCO LAW FIRM)

(54) **CƠ CẤU KHÓA, CỤM KHÓA VÀ ĐỊU EM BÉ**

(57) Sáng chế đề cập đến cơ cấu khóa được làm thích ứng để liên kết dây đai. Cơ cấu khóa có cửa liên kết. Cửa liên kết có chi tiết liên kết để liên kết dây đai. Phần kéo dài kéo dài từ một phía của cửa liên kết. Phần kéo dài có lỗ để dây đai đi qua. Dây đai đi qua lỗ để đi vào cửa liên kết và liên kết chi tiết liên kết. Ngoài ra, sáng chế còn đề cập đến cụm khóa và địu em bé.

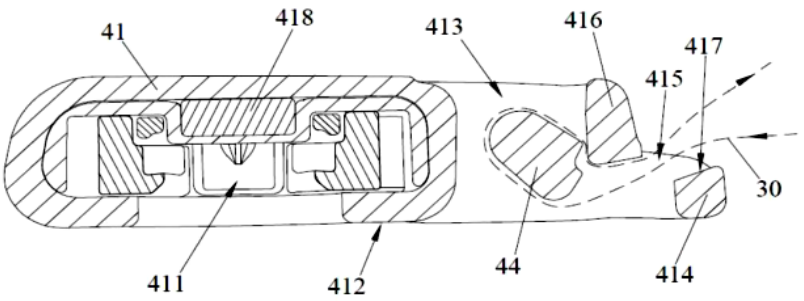

Fig.8

(11) **1-0050214 B**

(15) 15/07/2025
Số Quyết định: 138200/QĐ-SHTT.IP

(45) 25/08/2025 449B

(43) 26/12/2022 417 A

(21) 1-2022-06525

(85) 10/10/2022

(22) 08/03/2021

(86) PCT/EP2021/055791 08/03/2021

(30) 20162558.9 11/03/2020 EP

(87) WO2021/180655 16/09/2021

(51) ***C07C 235/64***; *C07D 257/04; A61P 35/00; A61P 37/00; C07C 229/38; C07C 233/51; C07C 275/42; C07C 309/51; C07C 317/46; C07C 323/56; C07C 66/00; C07D 213/79; C07D 235/18; A61K 31/196; A61P 3/00*

(73) **OM PHARMA SA** (CH)
22 rue du Bois du Lan, 1217 Meyrin, Switzerland

(72) BAUER, Jacques (CH); MARTIN, Olivier (FR)

(74) Công ty Luật TNHH WINCO (WINCO LAW FIRM)

(54) HỢP CHẤT HYDROQUINON ĐƯỢC THẾ HAI LẦN Ở VỊ TRÍ 2,5 HOẶC 2,6 BẰNG ÍT NHẤT MỘT NHÓM CARBOXY, SULFO HOẶC AMIDO VÀ DƯỢC PHẨM CHỨA HỢP CHẤT NÀY

(57) Sáng chế đề cập đến hợp chất hydroquinon có công thức (I) và dược phẩm chứa hợp chất này dùng để điều trị và/hoặc phòng ngừa, ví dụ, bệnh tự miễn, bệnh miễn dịch, bệnh thấp khớp, rối loạn mạch, rối loạn nhãn khoa, rối loạn xơ hóa, rối loạn chuyển hóa và đường dạ dày-ruột, bệnh viêm thần kinh và thoái hóa thần kinh, khối u và các rối loạn liên quan đến bệnh ung thư, các bệnh liên quan đến hormon và các rối loạn miễn dịch do bệnh nhiễm virut và nhiễm vi khuẩn và các biến chứng của chúng.

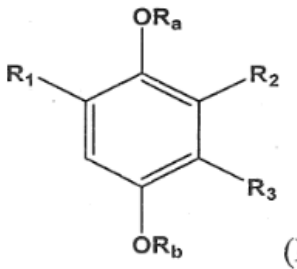

(I)

trong đó R_1 là $COOR_4$, $(CH_2)_nCOOR_4$, SO_3H, $(CH_2)_nSO_3H$, hoặc $CONH\text{-}R_{10}$; một trong hai nhóm R_2 và R_3 là H và nhóm còn lại là R_5.

(11) **1-0050215 B**

(15) 15/07/2025
Số Quyết định: 138201/QĐ-SHTT.IP

(45) 25/08/2025 449B

(43) 26/09/2022 414 A

(21) 1-2022-04436

(85) 14/07/2022

(22) 08/01/2021

(86) PCT/CN2021/070862 08/01/2021

(30) 202010019454.9 08/01/2020 CN

(87) WO2021/139768 15/07/2021

(51) ***G06F 3/14***; *G06F 3/0484; H04M 1/724; H04M 1/00; G06F 3/0481*

(73) **HUAWEI TECHNOLOGIES CO., LTD.** (CN)
Huawei Administration Building, Bantian, Longgang District, Shenzhen, Guangdong 518129, P. R. China

(72) TIAN, Long (CN); STRANSOM, Whan Woong Kim (GB); XU, Jie (CN); HE, Liping (CN); WANG, Yueqi (CN); LIANG, Haowei (CN)

(74) Công ty Luật TNHH WINCO (WINCO LAW FIRM)

(54) **PHƯƠNG PHÁP TƯƠNG TÁC, THIẾT BỊ ĐIỆN TỬ VÀ VẬT GHI CÓ THỂ ĐỌC ĐƯỢC BẰNG MÁY TÍNH**

(57) Sáng chế đề cập đến phương pháp tương tác, thiết bị điện tử, và vật ghi có thể đọc được bằng máy tính. Phương pháp này bao gồm các bước: Thiết bị điện tử thứ nhất hiển thị giao diện quản lý đa tác vụ, trong đó giao diện quản lý đa tác vụ bao gồm N nhãn thiết bị và ít nhất một bản ghi tác vụ, N nhãn thiết bị lần lượt tương ứng với N thiết bị điện tử, và N là số nguyên dương lớn hơn 1. Thiết bị điện tử thứ nhất thu hoạt động chia sẻ được thực hiện bởi người dùng trên bản ghi tác vụ thứ nhất trong giao diện quản lý đa tác vụ, trong đó bản ghi tác vụ thứ nhất là một bản ghi bất kỳ trong số các bản ghi tác vụ của thiết bị nguồn, và thiết bị nguồn là một thiết bị bất kỳ trong số N thiết bị điện tử. Thiết bị điện tử thứ nhất cho phép, nhằm đáp lại hoạt động chia sẻ, thiết bị đích để hiển thị ít nhất một tác vụ tương ứng với bản ghi tác vụ thứ nhất, trong đó thiết bị đích là một thiết bị bất kỳ trong số N thiết bị điện tử, và thiết bị đích khác với thiết bị nguồn. Các giải pháp kỹ thuật được đề cập ở trên có thể cải thiện sự thuận tiện để thực hiện việc xử lý tác vụ thiết bị chép bởi người dùng, và cải thiện trải nghiệm người dùng.

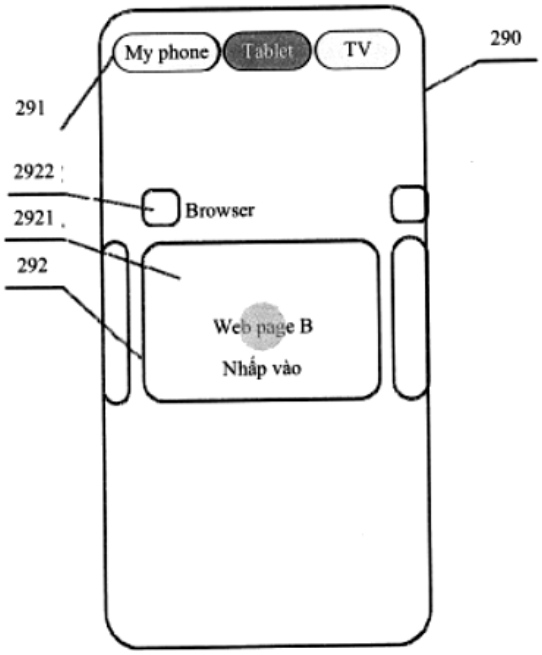
My phone
Tablet
TV
290
291
2922
Browser
2921
292
Web page B
Nhấp vào

Fig.4C

(11) **1-0050216 B**

(15) 15/07/2025
Số Quyết định: 138202/QĐ-SHTT.IP

(45) 25/08/2025 449B

(43) 25/11/2021 404 A

(21) 1-2021-04778

(85) 02/08/2021

(22) 31/01/2019

(86) PCT/CN2019/074266 31/01/2019

(87) WO2020/155052 06/08/2020

(51) ***H04N 5/91****; H04N 5/93*

(73) **HUAWEI TECHNOLOGIES CO., LTD.** (CN)
Huawei Administration Building, Bantian, Longgang District, Shenzhen, Guangdong 518129, P. R. China

(72) LV, Shuailin (CN); ZHANG, Yunchao (CN); LI, Hongyu (CN); JIA, Zhiping (CN)

(74) Công ty Luật TNHH WINCO (WINCO LAW FIRM)

(54) **PHƯƠNG PHÁP CHỌN HÌNH ẢNH DỰA VÀO CHỨC NĂNG CHỤP ẢNH LIÊN TIẾP, THIẾT BỊ ĐIỆN TỬ VÀ PHƯƠNG TIỆN LƯU TRỮ ĐỌC ĐƯỢC BẰNG MÁY TÍNH**

(57) Sáng chế đề cập đến phương pháp chọn hình ảnh dựa vào chức năng chụp ảnh liên tiếp, thiết bị điện tử và phương tiện lưu trữ đọc được bằng máy tính, liên quan đến lĩnh vực kỹ thuật về các thiết bị đầu cuối. Phương pháp này được áp dụng cho thiết bị điện tử. Thiết bị điện tử có camera và màn hình. Phương pháp này bao gồm các bước: thiết bị điện tử hiển thị giao diện xem trước trên màn hình, trong đó giao diện xem trước được sử dụng để hiển thị hình ảnh được chụp bằng camera; phát hiện thao tác thứ nhất được sử dụng để bắt đầu chức năng chụp ảnh liên tiếp; đáp lại thao tác thứ nhất, thu nhận N hình ảnh được chụp bằng camera; sau đó thực hiện quy trình nhận dạng cảnh dựa vào K hình ảnh đáp ứng điều kiện sàng lọc về chất lượng hình ảnh trong số N hình ảnh, để xác định cảnh chụp; và cuối cùng xác định M hình ảnh trong số N hình ảnh dựa vào cảnh chụp, trong đó N lớn hơn hoặc bằng K, N lớn hơn hoặc bằng M, N và K là các số nguyên dương lớn hơn 1, và M là số nguyên dương lớn hơn hoặc bằng 1. Giải pháp kỹ thuật này giúp nâng cao chất lượng của hình ảnh thu được bằng thiết bị điện tử thông qua quy trình sàng lọc, do đó nâng cao sự hài lòng của người dùng đối với hình ảnh được thu nhận tự động thông qua quy trình sàng lọc trong khi chụp ảnh liên tiếp bằng thiết bị điện tử.

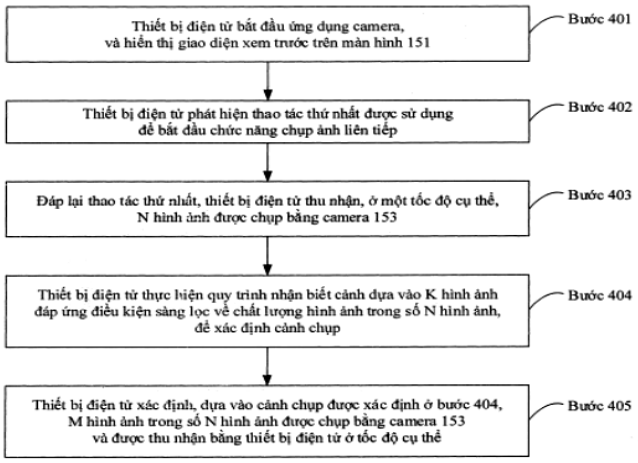

FIG. 4

(11) **1-0050217 B**

(15) 15/07/2025
Số Quyết định: 138203/QĐ-SHTT.IP

(45) 25/08/2025 449B

(43) 25/03/2024 432 A

(21) 1-2023-06425

(85) 21/09/2023

(22) 10/03/2022

(86) PCT/JP2022/010638 10/03/2022

(30) 2021-044867 18/03/2021 JP

(87) WO2022/196526 22/09/2022

(51) ***B65D 81/26****; B65D 85/00*

(73) **HAKUGEN EARTH CO.,LTD.** (JP)
21-14, Higashi-Ueno 2-chome,Taito-ku, Tokyo 1100015, Japan

(72) FURUDATE Yuko (JP); AIKAWA Toyoko (JP)

(74) Công ty Luật TNHH WINCO (WINCO LAW FIRM)

(54) HỘP CHỨA NẠP ĐẦY CHẤT LỎNG

(57) Sáng chế đề cập tới hộp chứa nạp đầy chất lỏng, trong đó lượng nhựa tạo thành thân chính hộp chứa bằng nhựa được giảm phù hợp, và trạng thái rò rỉ chất lỏng là sản phẩm chứa được ngăn chặn thậm chí khi tiếp nhận va đập, chẳng hạn khi bị đánh rơi.

Hộp chứa nạp đầy chất lỏng (100) bao gồm: thân chính hộp chứa bằng nhựa (10) có lỗ hở (12) ở phần trên; tấm không thấm nước thấm hơi ẩm (30) che lỗ hở (12); và chất hóa lỏng (44) hoặc chất lỏng (42) được nạp đầy trong thân chính hộp chứa bằng nhựa (10), và được cấu thành sao cho độ dày lớn nhất của thân chính hộp chứa bằng nhựa (10) là nhỏ hơn hoặc bằng 400 μm, và khi hướng dọc theo chiều dọc của lỗ hở (12) của tấm không thấm nước thấm hơi ẩm (30) được xác định là chiều dọc tấm (LD), và hướng dọc theo chiều ngang của lỗ hở (12) của tấm không thấm nước thấm hơi ẩm (30) được xác định là chiều ngang tấm (SD), thì độ bền kéo đứt theo chiều dọc tấm (LD) và chiều ngang tấm (SD) là lớn hơn hoặc bằng 40 (N/25 mm), và độ giãn dài khi kéo đứt theo chiều ngang tấm (SD) là lớn hơn hoặc bằng 60%.

Fig.3

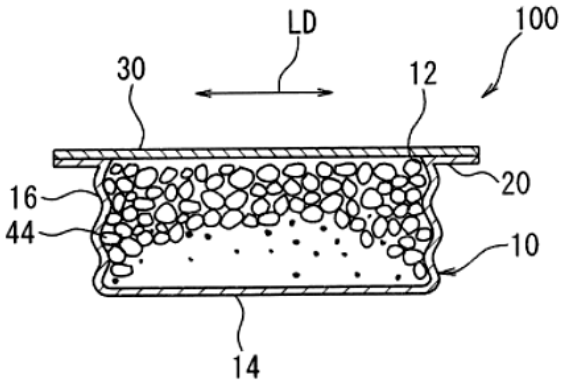

(11) **1-0050218 B**

(15) 15/07/2025
Số Quyết định: 138204/QĐ-SHTT.IP

(45) 25/08/2025 449B

(43) 26/12/2022 417 A

(21) 1-2022-06646

(85) 14/10/2022

(22) 24/03/2021

(86) PCT/EP2021/057574 24/03/2021

(30) 10 2020 108 071.9 24/03/2020 DE

(87) WO2021/191277 30/09/2021

(51) ***D21H 15/00***; *D21H 27/00; D21H 17/67; A24D 1/02; D21H 17/00*

(73) **DELFORTGROUP AG** (AT)
Fabrikstrasse 20, 4050 Traun, Austria

(72) FRITZSCHING, Thomas (AT)

(74) Công ty Luật TNHH WINCO (WINCO LAW FIRM)

(54) **GIẤY CUỐN DÙNG CHO SẢN PHẨM HÚT, VẬT LIỆU LỚP VÀ SẢN PHẨM HÚT BAO GỒM GIẤY CUỐN NÀY**

(57) Sáng chế đề cập đến giấy cuốn dùng cho sản phẩm hút chứa sợi xenluloza được nạp với các hạt canxi cacbonat, trong đó khối lượng của sợi xenluloza được nạp với các hạt canxi cacbonat là tối thiểu 1% khối lượng của giấy cuốn, và các hạt canxi cacbonat trong sợi xenluloza được nạp với các hạt canxi cacbonat tạo ra tối thiểu 5% và không lớn hơn 80% khối lượng của sợi xenluloza được nạp với các hạt canxi cacbonat. Ngoài ra, sáng chế cũng đề cập đến vật liệu lớp và sản phẩm hút bao gồm giấy cuốn này.

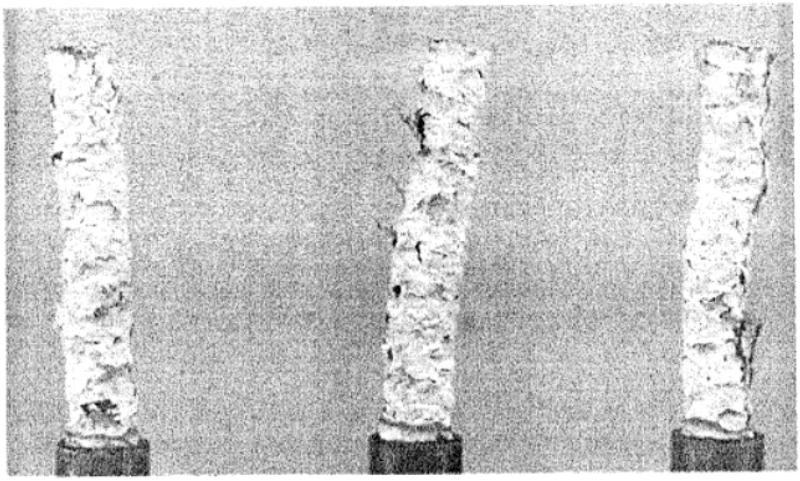

Fig. 4

(11) **1-0050219 B**

(15) 15/07/2025
Số Quyết định: 138207/QĐ-SHTT.IP

(45) 25/08/2025 449B

(43) 25/07/2023 424 A

(21) 1-2023-02810

(85) 27/04/2023

(22) 01/11/2021

(86) PCT/KR2021/015564 01/11/2021

(30) 20-2020-0003962 03/11/2020 KR

(87) WO2022/098017 12/05/2022

(51) ***A61L 2/20****; A61L 2/26*

(73) **KAKAO VX CORP.** (KR)
1-401,402,701 17, Pangyo-ro 228beon-gil, Bundang-gu, Seongnam-si, Gyeonggi-do 13487, Republic of Korea

(72) KIM, Chang Sung (KR); JEON, Young Jin (KR); LIM, Myung Kyu (KR)

(74) Công ty Luật TNHH WINCO (WINCO LAW FIRM)

(54) **MÁY KHỬ TRÙNG**

(57) Sáng chế đề cập tới máy khử trùng sử dụng các LED-UV (điot phát quang tia cực tím). Máy khử trùng theo sáng chế bao gồm: thanh khử trùng được lắp vào tâm của máy khử trùng và có phương tiện khử trùng; phần giữ có các lỗ hở trên mặt trên của máy khử trùng và được tạo ra có dạng các khoảng trống dài được phân cách dọc theo các mặt bên của máy khử trùng để bao quanh thanh khử trùng; bộ phận khử trùng thứ nhất được bố trí ở phía trên của máy khử trùng và có cánh cửa có bản lề trên một mặt bên, mà phần giữ không được tạo ra trên đó, trong số các mặt bên của máy khử trùng; và bộ phận khử trùng thứ hai được bố trí bên dưới bộ phận khử trùng thứ nhất và hướng về phía dưới của phần giữ.

Fig.3

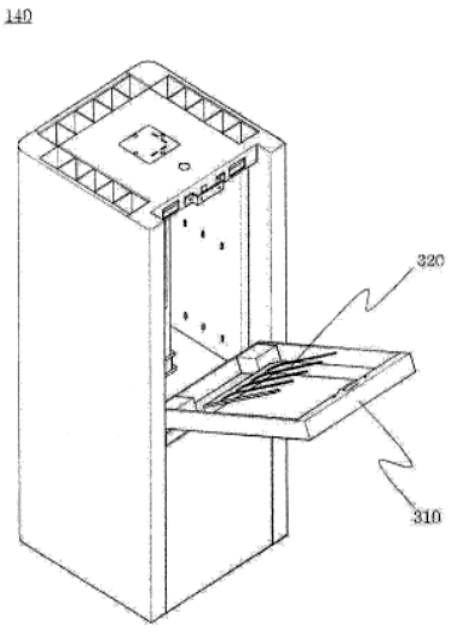

(11) **1-0050220 B**

(15) 15/07/2025
Số Quyết định: 138208/QĐ-SHTT.IP

(45) 25/08/2025 449B

(43) 25/07/2022 412 A

(21) 1-2022-02311

(85) 13/04/2022

(22) 15/09/2020

(86) PCT/US2020/050904 15/09/2020

(30) 62/905,136 24/09/2019 CN

(87) WO2021/061453 01/04/2021

(51) ***H04N 19/30***; *H04N 19/51*

(73) **HUAWEI TECHNOLOGIES CO., LTD.** (CN)
Huawei Administration Building, Bantian, Longgang District, Shenzhen, Guangdong 518129, P. R. China

(72) WANG, Ye-Kui (US)

(74) Công ty Luật TNHH WINCO (WINCO LAW FIRM)

(54) **THIẾT BỊ GIẢI MÃ, PHƯƠNG PHÁP ĐỂ GIẢI MÃ ĐƯỢC THỰC HIỆN BỞI BỘ GIẢI MÃ VIĐEO, THIẾT BỊ LẬP MÃ, PHƯƠNG PHÁP ĐỂ LẬP MÃ ĐƯỢC THỰC HIỆN BỞI BỘ LẬP MÃ VIĐEO, THIẾT BỊ MÃ HÓA, HỆ THỐNG MÃ HÓA VÀ PHƯƠNG TIỆN ĐỂ MÃ HÓA**

(57) Sáng chế đề cập đến thiết bị giải mã, phương pháp để giải mã được thực hiện bởi bộ giải mã viđeo, thiết bị lập mã, phương pháp để lập mã được thực hiện bởi bộ lập mã viđeo, thiết bị mã hóa, hệ thống mã hóa và phương tiện để mã hóa. Phương pháp để giải mã được thực hiện bởi bộ giải mã viđeo bao gồm các bước: thu, bởi bộ giải mã viđeo, luồng bit viđeo bao gồm tập thông số viđeo (video parameter set, VPS) và nhiều lớp, trong đó mỗi lớp được chứa trong ít nhất một tập lớp đầu ra (output layer set, OLS) được quy định bởi VPS; và giải mã, bởi bộ giải mã viđeo, hình từ một trong số nhiều lớp. Phương pháp để lập mã được thực hiện bởi bộ lập mã viđeo bao gồm các bước: tạo ra, bởi bộ lập mã viđeo, nhiều lớp và tập thông số viđeo (VPS) quy định một hoặc nhiều tập lớp đầu ra (OLS), trong đó mỗi lớp từ nhiều lớp được chứa trong ít nhất một trong số các OLS được quy định bởi VPS; lập mã, bởi bộ lập mã viđeo, nhiều lớp và VPS thành luồng bit viđeo; và lưu, bởi bộ lập mã viđeo, luồng bit viđeo để truyền thông với bộ giải mã viđeo.

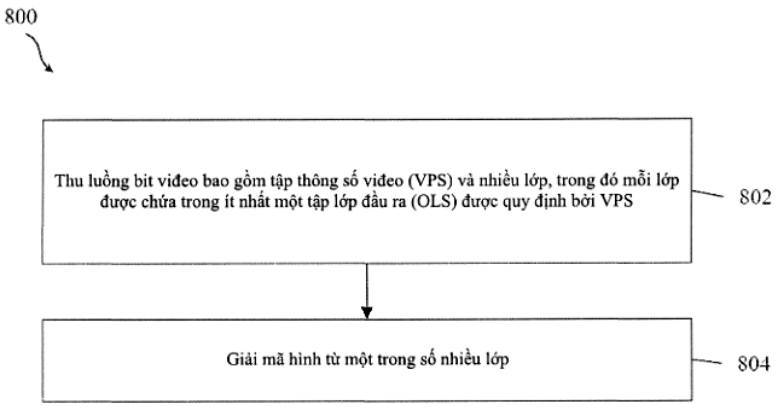

Fig.8

(11) **1-0050221 B**

(15) 15/07/2025
Số Quyết định: 138213/QĐ-SHTT.IP

(45) 25/08/2025 449B

(43) 25/08/2022 413 A

(21) 1-2022-03521

(85) 06/06/2022

(22) 13/11/2020

(86) PCT/EP2020/082074 13/11/2020

(30) 201911107586.0 13/11/2019 CN

(87) WO2021/094547 20/05/2021

(51) ***A44B 11/25****; B60R 22/48*

(73) **WONDERLAND SWITZERLAND AG** (CH)
Beim Bahnhof 5, 6312 Steinhausen, Switzerland

(72) GUO, Zheng-wen (CN); CHENG, Manqun (CN)

(74) Công ty Luật TNHH WINCO (WINCO LAW FIRM)

(54) **BỘ ĐẦU KHÓA**

(57) Sáng chế đề cập tới bộ đầu khóa (100) bao gồm đầu khóa đực (110), đầu khóa cái (120), và kết cấu khởi động (130) được bố trí giữa đầu khóa đực (110) và đầu khóa cái (120). Khi đầu khóa đực (110) và đầu khóa cái (120) được gài, kết cấu khởi động (130) tạo ra tín hiệu khởi động. Khi đầu khóa đực (110) và đầu khóa cái (120) được nhả, kết cấu khởi động (130) tạo ra tín hiệu ngắt nối. Mạch điều khiển hoạt động theo tín hiệu khởi động hoặc tín hiệu ngắt nối sao cho mạch điều khiển được khởi động theo cách thuận tiện hơn và kết cấu của bộ đầu khóa (100) là đơn giản.

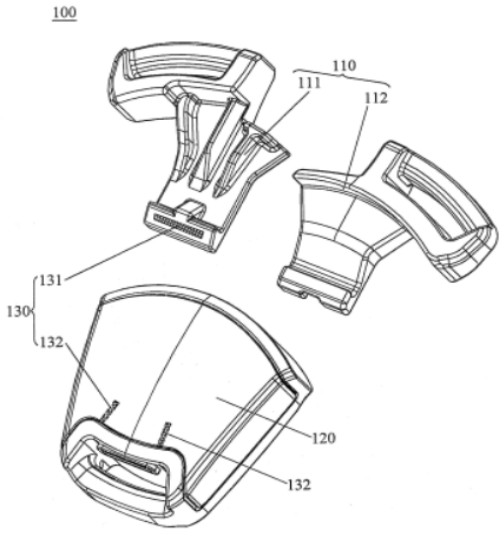

Fig.2

(11) **1-0050222 B**

(15) 15/07/2025
Số Quyết định: 138215/QĐ-SHTT.IP

(45) 25/08/2025 449B

(43) 25/11/2022 416 A

(21) 1-2022-05732

(85) 08/09/2022

(22) 10/10/2020

(86) PCT/CN2020/120171 10/10/2020

(30) 202010103876.4 20/02/2020 CN

(87) WO2021/164274 26/08/2021

(51) ***F03D 13/25****; B66C 1/66*

(73) **JIANGSU GOLDWIND SCIENCE & TECHNOLOGY CO., LTD.** (CN)
No. 5 Jinhai Road, Economic & Technological Development Zone, Dafeng District, Yancheng, Jiangsu 224100, P.R. China

(72) FANG, Jing (CN); ZHANG, Zhu (CN); MA, Long (CN)

(74) Công ty Luật TNHH WINCO (WINCO LAW FIRM)

(54) **CẤU KIỆN THÁP VÀ CỤM PHÁT ĐIỆN BẰNG SỨC GIÓ CÓ CẤU KIỆN THÁP**

(57) Sáng chế đề cập tới cấu kiện tháp và cụm phát điện bằng sức gió có cấu kiện tháp. Cấu kiện tháp bao gồm thân cấu kiện tháp (11) và các vấu móc nâng (5), trong đó các lỗ xuyên được tạo ra ở thành bên của thân cấu kiện tháp (11), và khoang bên trong của cấu kiện tháp được nối thông với bên ngoài nhờ các lỗ xuyên; các vấu móc nâng (5) được bố trí ở các lỗ xuyên, có thể di chuyển dọc theo đường tâm của các lỗ xuyên, và có thể di chuyển giữa vị trí thứ nhất tại đó các vấu móc nâng nhô ra khỏi thân cấu kiện tháp (11) và vị trí thứ hai tại đó các vấu móc nâng được thu lại vào thân cấu kiện tháp (11), để nâng cấu kiện tháp. Vì các vấu móc nâng (5) có thể nhô ra có lựa chọn, công cụ nâng tháp không nhất thiết được nối với bích trong quá trình nâng cấu kiện tháp, và công cụ nâng được gắn trên các vấu móc nâng (5). Như vậy, không cần phải chế tạo và sửdụng công cụ nâng tháp đặc biệt, nhờ đó giảm bớt chi phí. Hơn nữa, vì công cụ nâng tháp không nhất thiết được nối cố định với bích, thời gian lắp ráp/tháo của công cụ nâng tháp được giảm bớt, và hiệu quả làm việc được cải thiện.

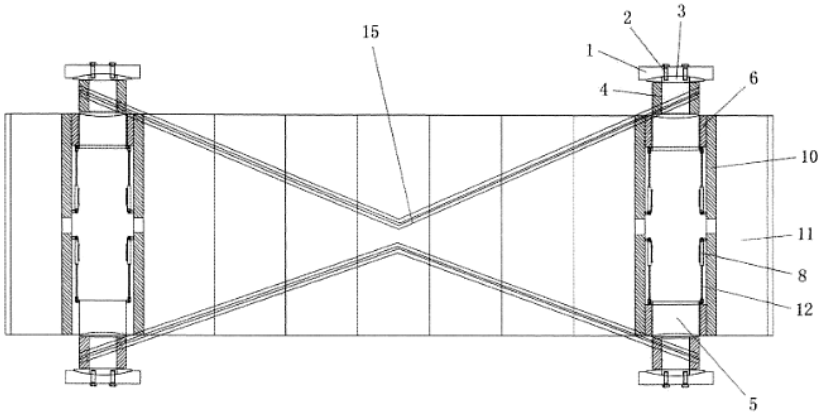

Fig.1

(11) **1-0050223 B**

(15) 15/07/2025
Số Quyết định: 138216/QĐ-SHTT.IP

(45) 25/08/2025 449B

(43) 27/06/2022 411 A

(21) 1-2022-02110

(85) 04/04/2022

(22) 15/05/2020

(86) PCT/CN2020/090674 15/05/2020

(30) PCT/CN2019/109410 30/09/2019 CN
PCT/CN2020/074149 01/02/2020 CN
PCT/CN2020/076071 20/02/2020 CN

(87) WO2021/063002 08/04/2021

(51) ***H04W 72/04****; H04W 4/40; H04L 5/00; H04W 16/00*

(73) **GUANGDONG OPPO MOBILE TELECOMMUNICATIONS CORP., LTD.** (CN)
No.18, Haibin Road, Wusha, Chang'an, Dongguan, Guangdong 523860, China

(72) ZHAO, Zhenshan (CN); LU, Qianxi (CN); LIN, Huei-Ming (AU)

(74) Công ty TNHH Sở hữu trí tuệ Vàng (GINTASSET CO., LTD.)

(54) **PHƯƠNG PHÁP TRUYỀN DỮ LIỆU VÀ THIẾT BỊ ĐẦU CUỐI**

(57) Sáng chế đề cập đến thiết bị đầu cuối và phương pháp truyền dữ liệu, để có thể xác định chính xác kích thước khối vận chuyển (Transport Block Size, TBS) cho kênh dữ liệu khi truyền trên liên kết bên cạnh (SL), nhờ đó nâng cao hiệu suất truyền. Phương pháp này bao gồm các bước sau đây. Thiết bị đầu cuối xác định số lượng phần tử tài nguyên (Resource Element, RE) dùng cho kênh dùng chung liên kết bên cạnh vật lý (Physical Sidelink Shared Channel, PSSCH) trong tài nguyên thứ hai theo tài nguyên thứ nhất được sử dụng để truyền kênh điều khiển liên kết bên cạnh vật lý (Physical Sidelink Control Channel, PSCCH) và tài nguyên thứ hai được sử dụng để truyền kênh PSSCH, trong đó tài nguyên thứ nhất trùng ít nhất một phần với tài nguyên thứ hai. Thiết bị đầu cuối xác định giá trị TBS cho kênh PSSCH theo số lượng phần tử RE dùng cho kênh PSSCH.

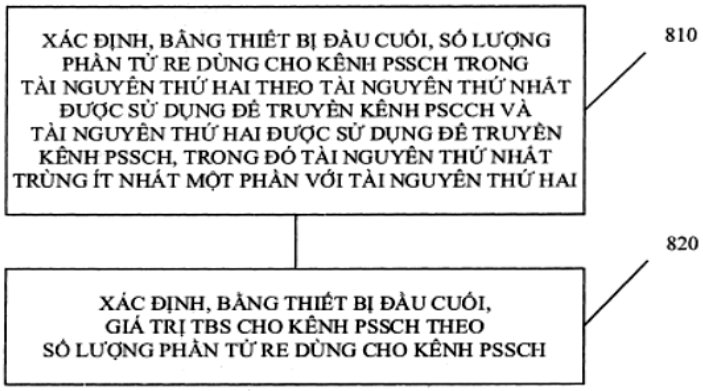

FIG. 8

(11) **1-0050224 B**

(15) 15/07/2025
Số Quyết định: 138217/QĐ-SHTT.IP

(45) 25/08/2025 449B

(43) 27/03/2023 420 A

(21) 1-2022-06968

(85) 26/10/2022

(22) 01/04/2020

(86) PCT/SE2020/050340 01/04/2020

(87) WO2021/201734 07/10/2021

(51) ***B65D 5/44***; *B65D 5/32; B65D 5/36*

(73) **NEFAB AB** (SE)
Box 2184, 550 02 Joenkoeping, Sweden

(72) STEIBERT, Mattias (SE); NOWAK, David (BE); PIHL, Andreas (SE); PARRA, Paulina (MX); LAM, Derek (US)

(74) Công ty Luật TNHH WINCO (WINCO LAW FIRM)

(54) **VỎ HỘP VÀ BỘ KIT ĐỂ TẠO RA VỎ HỘP**

(57) Sáng chế đề cập tới vỏ hộp và bộ kit để tạo ra vỏ hộp. Theo sáng chế, vỏ hộp (1), chẳng hạn hộp vận chuyển, để vận chuyển và/hoặc bảo quản hàng hóa, có thể được chế tạo theo cách hiệu quả về chi phí và dễ lắp ráp trong khi đồng thời có độ bền đáng kể. Vỏ hộp bao gồm cấu kiện đáy dạng khay (2) và hai cấu kiện thành (7, 8), từng cấu kiện thành này có ba thành vỏ được liên kết (9, 10a và 10b, 13, 14a và 14b). Các cấu kiện thành có thể gập được tới vị trí đứng trong cấu kiện đáy và ở trạng thái gần như phẳng để được định vị nằm trên cấu kiện đáy để chuyển vỏ hộp giữa trạng thái lắp ráp và trạng thái xếp vào. Từng cấu kiện thành bao gồm các chi tiết góc (15) được làm thích ứng để giữ các thành vỏ đúng vị trí nhờ chức năng đàn hồi.

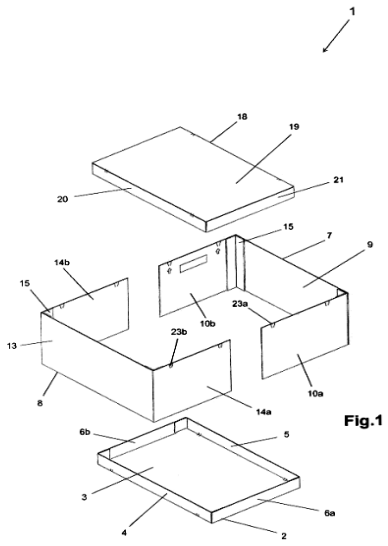

Fig.1

(11) **1-0050225 B**

(15) 15/07/2025
Số Quyết định: 138218/QĐ-SHTT.IP

(45) 25/08/2025 449B

(43) 25/08/2022 413 A

(21) 1-2022-03986

(85) 24/06/2022

(22) 08/12/2020

(86) PCT/CN2020/134381 08/12/2020

(30) 201911252880.0 09/12/2019 CN

(87) WO2021/115234 17/06/2021

(51) ***H04W 88/08***; *H04B 7/06*

(73) **HUAWEI TECHNOLOGIES CO., LTD.** (CN)
Huawei Administration Building, Bantian, Longgang District, Shenzhen, Guangdong 518129, P. R. China

(72) WANG, Tianxiang (CN); LI, Xu (CN)

(74) Công ty Luật TNHH WINCO (WINCO LAW FIRM)

(54) **ĐƠN VỊ TRUNG TÂM, ĐƠN VỊ Ở XA VÀ THIẾT BỊ TRUYỀN THÔNG**

(57) Sáng chế đề cập đến đơn vị trung tâm, đơn vị ở xa và thiết bị truyền thông. Đơn vị trung tâm bao gồm: ít nhất một bộ biến đổi số sang tương tự (digital-to-analog converter, DAC); ít nhất một môđun điện-quang thứ nhất, được tạo cấu hình để biến đổi tín hiệu điện tương tự được xuất ra bởi DAC thành tín hiệu quang tương tự; ít nhất một môđun xử lý quang thứ nhất, được tạo cấu hình để xử lý tín hiệu quang tương tự được xuất ra bởi môđun điện-quang thứ nhất, trong đó môđun xử lý quang thứ nhất bao gồm ít nhất một bộ phận trong số: ít nhất một bộ lọc quang thứ nhất, ít nhất một bộ dịch pha quang thứ nhất, và ít nhất một bộ khuếch đại công suất quang thứ nhất; bộ dồn kênh thứ nhất, được tạo cấu hình để kết hợp các tín hiệu quang tương tự được xuất ra bởi môđun xử lý quang thứ nhất thành một tín hiệu quang tương tự; và bộ phân kênh thứ nhất, được tạo cấu hình để phân tách một tín hiệu quang tương tự thành nhiều tín hiệu quang tương tự ở các bước sóng khác nhau. Theo đơn vị trung tâm được đề xuất theo sáng chế, đơn vị trung tâm có thể hỗ trợ truyền thông băng đa tần số hoặc tần số cao khi đơn vị trung tâm sử dụng kỹ thuật truyền thông quang tương tự có dây. Điều này đảm bảo hiệu quả và chất lượng truyền thông trong hệ thống băng đa tần số hoặc tần số cao.

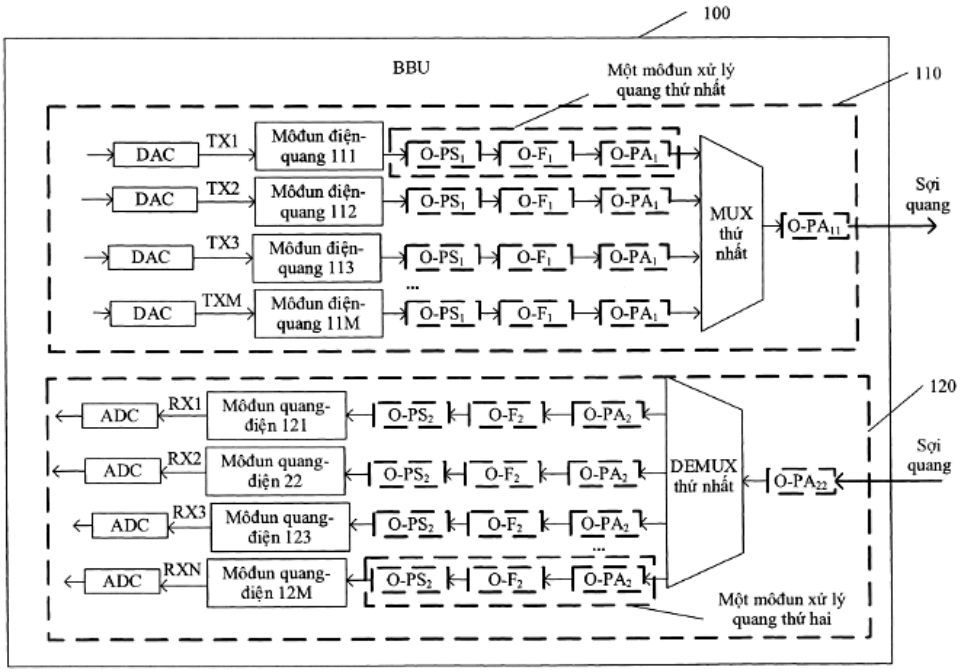
100
BBU
Một môđun xử lý quang thứ nhất
110
DAC
TX1
Môđun điện-quang 111
O-PS1
O-F1
O-PA1
DAC
TX2
Môđun điện-quang 112
DAC
TX3
Môđun điện-quang 113
DAC
TXM
Môđun điện-quang 11M
MUX thứ nhất
O-PA11
Sợi quang
120
ADC
RX1
Môđun quang-điện 121
O-PS2
O-F2
O-PA2
ADC
RX2
Môđun quang-điện 22
ADC
RX3
Môđun quang-điện 123
ADC
RXN
Môđun quang-điện 12M
DEMUX thứ nhất
O-PA22
Sợi quang
Một môđun xử lý quang thứ hai

Fig.3

(11) **1-0050226 B**

(15) 15/07/2025
Số Quyết định: 138220/QĐ-SHTT.IP

(45) 25/08/2025 449B

(43) 25/12/2017 357 A

(21) 1-2017-03489

(85) 08/09/2017

(22) 02/03/2016

(86) PCT/KR2016/002090 02/03/2016

(30) 62/126,872 02/03/2015 US
62/130,961 10/03/2015 US
62/137,910 25/03/2015 US
10-2015-0137190 27/09/2015 KR

(87) WO2016/140512 09/09/2016

(51) ***H03M 13/00***; *H03M 13/11*

(73) **SAMSUNG ELECTRONICS CO., LTD.** (KR)
129, Samsung-ro, Yeongtong-gu Suwon-si, Gyeonggi-do 16677, Republic of Korea

(72) MYUNG, Se-ho (KR); KIM, Kyung-joong (KR); JEONG, Hong-sil (KR)

(74) Công ty Luật TNHH WINCO (WINCO LAW FIRM)

(54) **THIẾT BỊ TRUYỀN VÀ THIẾT BỊ THU TÍN HIỆU PHÁT RỘNG TRUYỀN HÌNH**

(57) Sáng chế đề cập đến thiết bị truyền và thiết bị thu tín hiệu phát rộng truyền hình (Television, TV). Thiết bị truyền tín hiệu này bao gồm: bộ mã hoá kiểm tra chẵn lẻ mật độ thấp (Low Density Parity Check, LDPC) được tạo cấu hình để mã hoá các bit mã hoá ngoài để tạo ra từ mã LDPC gồm có các bit thông tin LDPC và các bit chẵn lẻ; bộ phận đục lỗ được tạo cấu hình để đục lỗ một số bit trong số các bit chẵn lẻ có trong từ mã LDPC; và bộ phận ánh xạ được tạo cấu hình để ánh xạ từ mã LDPC, ngoại trừ các bit chẵn lẻ được đục lỗ, lên các ký hiệu để truyền đến thiết bị thu tín hiệu, trong đó bộ phận đục lỗ tính số lượng bit chẵn lẻ cần được đục lỗ trong số các bit chẵn lẻ có trong từ mã LDPC dựa vào số lượng bit mã hoá ngoài, số lượng bit thông tin LDPC, và số lượng nhỏ nhất của các bit chẵn lẻ được đục lỗ trong số các bit chẵn lẻ có trong từ mã LDPC.

Fig. 1

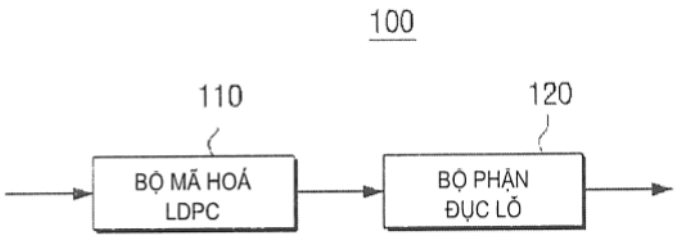

(11) **1-0050227 B**

(15) 15/07/2025
Số Quyết định: 138221/QĐ-SHTT.IP

(45) 25/08/2025 449B

(43) 25/10/2022 415 A

(21) 1-2022-04836

(85) 01/08/2022

(22) 30/10/2020

(86) PCT/CN2020/125407 30/10/2020

(30) 202010072821.1 21/01/2020 CN

(87) WO2021/147439 29/07/2021

(51) ***G06Q 30/02***

(73) **HUAWEI TECHNOLOGIES CO., LTD.** (CN)
Huawei Administration Building, Bantian, Longgang District, Shenzhen, Guangdong 518129, P. R. China

(72) MO, Lan (CN)

(74) Công ty Luật TNHH WINCO (WINCO LAW FIRM)

(54) **PHƯƠNG PHÁP GIÁM SÁT THIẾT BỊ QUẢNG CÁO, THIẾT BỊ QUẢNG CÁO, THIẾT BỊ ĐẦU CUỐI DI ĐỘNG, MÁY CHỦ, HỆ THỐNG QUẢNG CÁO VÀ VẬT GHI CÓ THỂ ĐỌC ĐƯỢC BẰNG MÁY TÍNH**

(57) Sáng chế đề cập đến phương pháp giám sát thiết bị quảng cáo, thiết bị quảng cáo, thiết bị đầu cuối di động, máy chủ, hệ thống quảng cáo và vật ghi có thể đọc được bằng máy tính. Phương pháp này bao gồm các bước: gửi, bởi máy chủ, thông tin thiết bị của nhiều thiết bị quảng cáo sẽ được giám sát tới thiết bị đầu cuối di động, trong đó thông tin thiết bị của nhiều thiết bị quảng cáo bao gồm các bộ nhận dạng thứ nhất của nhiều thiết bị quảng cáo; và thu và lưu, bởi thiết bị đầu cuối di động, thông tin thiết bị của nhiều thiết bị quảng cáo; và phát, bởi thiết bị quảng cáo, quảng cáo điện tử; quảng bá, bởi thiết bị quảng cáo, tín hiệu không dây, trong đó tín hiệu không dây bao gồm bộ nhận dạng thứ nhất của thiết bị quảng cáo; phát hiện, bởi thiết bị đầu cuối di động, tín hiệu không dây, xác định, bởi thiết bị đầu cuối di động dựa trên bộ nhận dạng thứ nhất trong tín hiệu không dây và các bộ nhận dạng thứ nhất của nhiều thiết bị quảng cáo, rằng tín hiệu không dây là tín hiệu không dây mà được phát quảng bá bởi một thiết bị bất kỳ trong số nhiều thiết bị quảng cáo; và gửi, bởi thiết bị đầu cuối di động, dữ liệu biểu lộ của thiết bị quảng cáo tới máy chủ, trong đó dữ liệu biểu lộ bao gồm bộ nhận dạng thứ nhất của thiết bị quảng cáo; và thu, bởi máy chủ, dữ liệu biểu lộ từ thiết bị đầu cuối di động, và xác định, dựa trên dữ liệu biểu lộ, rằng thiết bị quảng cáo được lắp đặt và được đưa vào sử dụng.

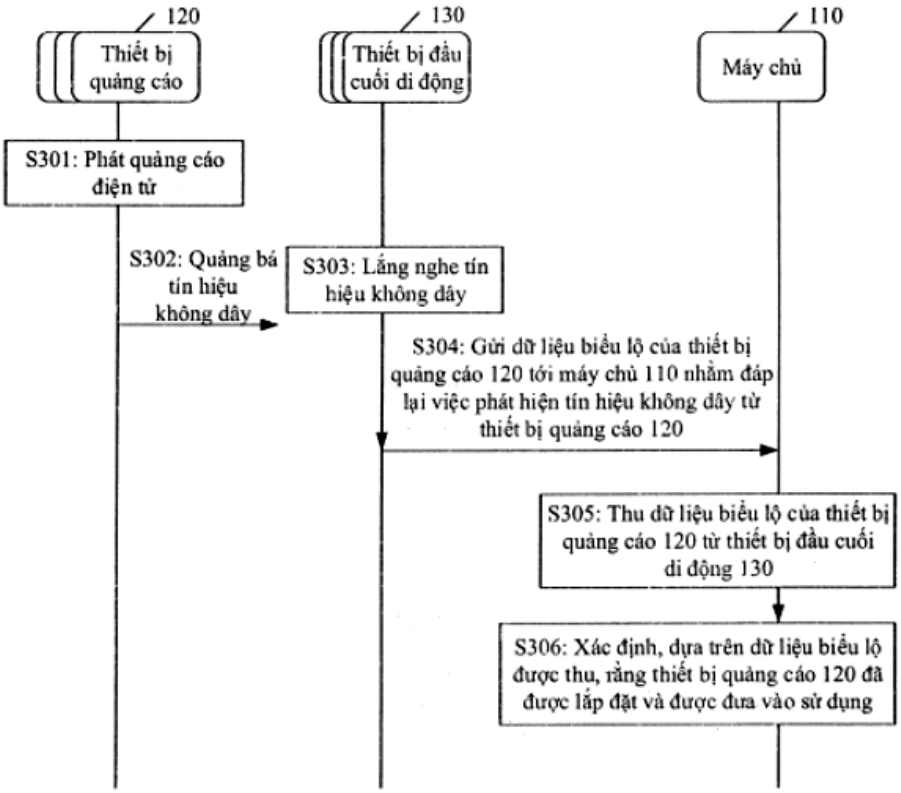
120
Thiết bị quảng cáo
130
Thiết bị đầu cuối di động
110
Máy chủ
S301: Phát quảng cáo điện tử
S302: Quảng bá tín hiệu không dây
S303: Lắng nghe tín hiệu không dây
S304: Gửi dữ liệu biểu lộ của thiết bị quảng cáo 120 tới máy chủ 110 nhằm đáp lại việc phát hiện tín hiệu không dây từ thiết bị quảng cáo 120
S305: Thu dữ liệu biểu lộ của thiết bị quảng cáo 120 từ thiết bị đầu cuối di động 130
S306: Xác định, dựa trên dữ liệu biểu lộ được thu, rằng thiết bị quảng cáo 120 đã được lắp đặt và được đưa vào sử dụng

Fig.3

(11) **1-0050228 B**

(15) 15/07/2025
Số Quyết định: 138225/QĐ-SHTT.IP

(45) 25/08/2025 449B

(43) 25/06/2021 399 A

(21) 1-2020-06675

(22) 19/11/2020

(30) 108144344 04/12/2019 TW

(51) ***G05D 23/10***; *G06F 17/10; F23D 14/66; F24B 1/19*

(73) **METAL INDUSTRIES RESEARCH & DEVELOPMENT CENTRE** (TW)
No. 1001, Kaonan Highway, Kaohsiung City, Taiwan

(72) Chen Chien-Cheng (TW); Tang Shao-Wen (TW); Su Chih-Chang (TW); Hsu Kai-Cheng (TW); Chen Ding-Wen (TW)

(74) Công ty Luật TNHH WINCO (WINCO LAW FIRM)

(54) PHƯƠNG PHÁP GIA NHIỆT ĐỂ NGĂN TẠO RA NITƠ OXIT

(57) Sáng chế đề xuất phương pháp gia nhiệt dùng để ngăn tạo ra nitơ oxit, cho phép các thiết bị xử lý xử lý sơ bộ theo các thông số của bộ gia nhiệt bằng điện, các thông số của mỏ đốt và thông số của chi tiết gia công thiết lập trước và tạo ra kết quả xử lý sơ bộ thứ nhất; tiếp đó, tạo ra dữ liệu xử lý của bộ gia nhiệt bằng điện thứ nhất và mỏ đốt thứ nhất bằng cách so sánh giá trị mặc định của nồng độ nitơ oxit; tiếp đó, xử lý ít nhất một chi tiết gia công theo dữ liệu xử lý của bộ gia nhiệt bằng điện thứ nhất và mỏ đốt thứ nhất để điều chỉnh nồng độ nitơ oxit của của khí gia nhiệt được tạo ra bằng cách gia nhiệt.

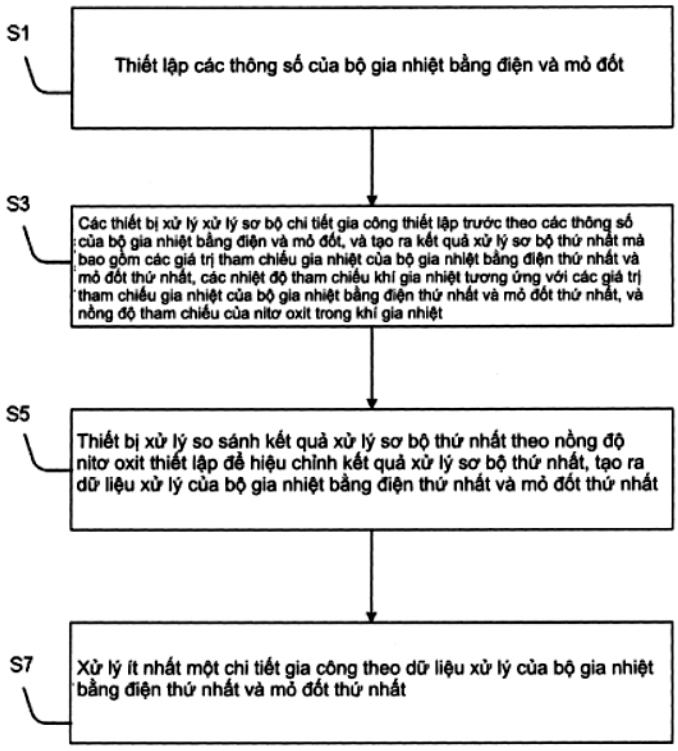

Fig. 1

(11) **1-0050229 B**

(15) 15/07/2025
Số Quyết định: 138226/QĐ-SHTT.IP

(45) 25/08/2025 449B

(43) 25/11/2021 404 A

(21) 1-2021-05142

(85) 20/08/2021

(22) 13/02/2020

(86) PCT/CN2020/075116 13/02/2020

(30) 201910118064.4 15/02/2019 CN

(87) WO2020/164549 20/08/2020

(51) ***H04W 40/20***

(73) **HUAWEI TECHNOLOGIES CO., LTD.** (CN)
Huawei Administration Building, Bantian, Longgang District, Shenzhen, Guangdong 518129, P. R. China

(72) LIU, Qiong (CN); JIN, Yinghao (CN); TAN, Wei (CN)

(74) Công ty Luật TNHH WINCO (WINCO LAW FIRM)

(54) **PHƯƠNG PHÁP XÁC ĐỊNH VÙNG THEO DÕI, THIẾT BỊ ĐẦU CUỐI, THIẾT BỊ MẠNG LÕI, VÀ VẬT GHI**

(57) Sáng chế đề cập đến phương pháp xác định vùng theo dõi, thiết bị đầu cuối, thiết bị mạng lõi, và vật ghi. Phương pháp xác định vùng theo dõi bao gồm các bước: gửi, bởi thiết bị đầu cuối, thông tin chỉ báo tới thiết bị mạng lõi, trong đó thông tin chỉ báo được sử dụng để chỉ báo vị trí của thiết bị đầu cuối; và thu, bởi thiết bị đầu cuối, thông tin vùng theo dõi (tracking area, TA) thứ nhất từ thiết bị mạng lõi, trong đó thông tin TA thứ nhất bao gồm TA tương ứng với vị trí của thiết bị đầu cuối, và TA này được xác định dựa trên vị trí của thiết bị đầu cuối. Theo giải pháp kỹ thuật được đề cập ở trên, vùng theo dõi của thiết bị đầu cuối được quản lý dựa trên vị trí của thiết bị đầu cuối, sao cho vùng theo dõi của thiết bị đầu cuối có thể được quản lý mà không phụ thuộc vào sự thay đổi ID tế bào của thiết bị đầu cuối. Nói cách khác, sự thay đổi bộ nhận dạng (identifier, ID) tế bào của thiết bị đầu cuối không còn được sử dụng là cơ sở để xác định cập nhật TA của thiết bị đầu cuối, nhưng vị trí tuyệt đối của thiết bị đầu cuối được sử dụng là cơ sở để xác định cập nhật TA của thiết bị đầu cuối, sao cho vùng theo dõi của thiết bị đầu cuối có thể được xác định trong trường hợp mạng không ở trên mặt đất (non terrestrial networks, NTN).

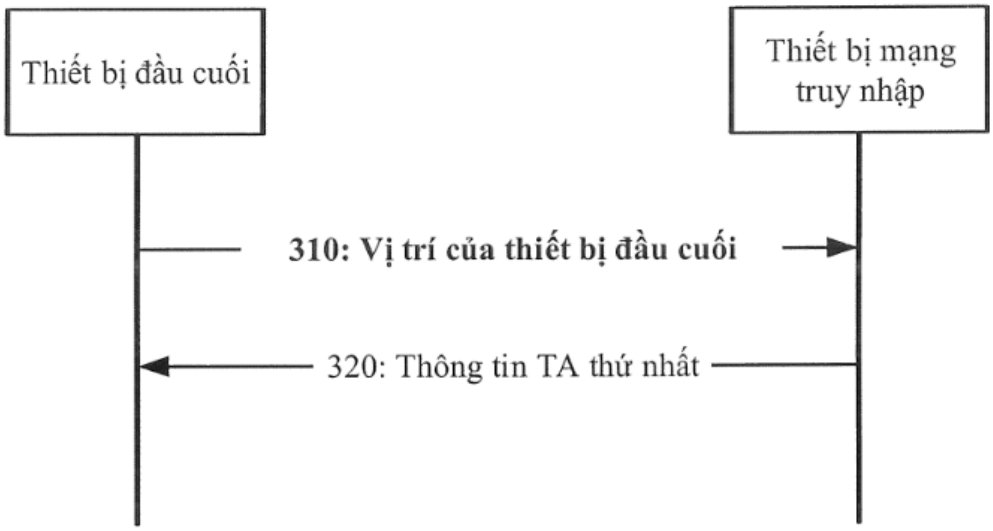
Thiết bị đầu cuối
Thiết bị mạng truy nhập
310: Vị trí của thiết bị đầu cuối
320: Thông tin TA thứ nhất

Fig.3

(11) **1-0050230 B**

(15) 15/07/2025
Số Quyết định: 138227/QĐ-SHTT.IP

(45) 25/08/2025 449B

(43) 25/07/2019 376 A

(21) 1-2019-02797

(85) 02/06/2014

(22) 03/07/2012

(86) PCT/US2012/045380 03/07/2012

(30) 61/553,428 31/10/2011 US
61/651,392 24/05/2012 US

(87) WO2013/066429A1 10/05/2013

(51) ***A63B 60/52***; *A63B 53/04*

(62) 1-2014-01808

(73) **KARSTEN MANUFACTURING CORPORATION** (US)
2201 West Desert Cove, Phoenix, Arizona 85029, United States of America

(72) Erik M. Henrikson (US); Paul D. Wood (GB); John Hart (US); Bradley D. Schweigert (US)

(74) Công ty TNHH Sở hữu trí tuệ Vàng (GINTASSET CO., LTD.)

(54) **ĐẦU GẬY CHƠI GÔN**

(57) Sáng chế đề cập tới đầu gậy chơi gôn có các cơ cấu cuộn xoáy. Đầu gậy chơi gôn theo sáng chế có mặt gậy, phần sau, đầu phía gót chân, đầu phía mũi chân, phần đế, phần chóp, mép dẫn nằm giữa mặt gậy và phần chóp, và phần đỉnh nằm ở điểm cao nhất trên phần chóp; trong đó cơ cấu cuộn xoáy nhô ra ngoài từ phần chóp, được bố trí giữa mặt gậy và phần đỉnh.

Fig. 9

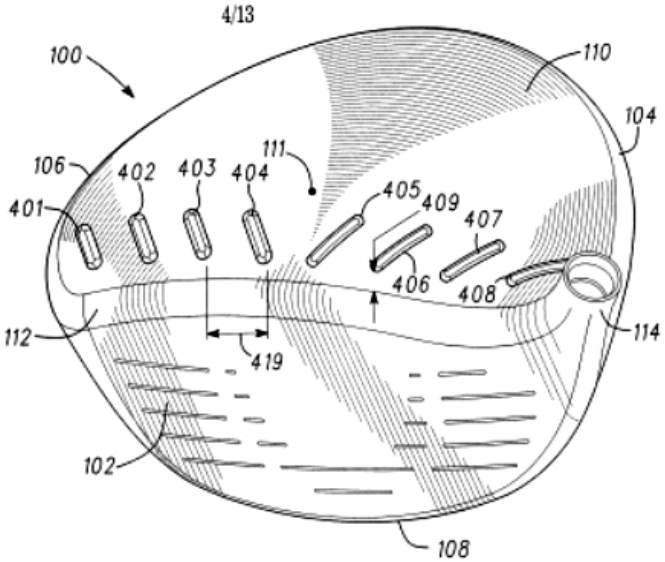

(11) **1-0050231 B**

(15) 15/07/2025
Số Quyết định: 138228/QĐ-SHTT.IP

(45) 25/08/2025 449B

(43) 25/08/2022 413 A

(21) 1-2022-01573

(85) 14/03/2022

(22) 13/08/2020

(86) PCT/CN2020/108979 13/08/2020

(30) 201910748987.8 14/08/2019 CN

(87) WO2021/027893 18/02/2021

(51) ***H04L 5/00***; *H04W 74/08; H04L 1/1607*

(73) **HUAWEI TECHNOLOGIES CO., LTD.** (CN)
Huawei Administration Building, Bantian, Longgang District, Shenzhen, Guangdong 518129, P. R. China

(72) CHAI, Xiaomeng (CN); WU, Yiqun (CN)

(74) Công ty Luật TNHH WINCO (WINCO LAW FIRM)

(54) PHƯƠNG PHÁP XÁC ĐỊNH CỔNG TÍN HIỆU THAM CHIẾU GIẢI ĐIỀU BIẾN, THIẾT BỊ TRUYỀN THÔNG VÀ VẬT GHI BẤT KHẢ BIẾN CÓ THỂ ĐỌC ĐƯỢC BẰNG MÁY TÍNH

(57) Sáng chế đề cập đến phương pháp xác định cổng tín hiệu tham chiếu giải điều biến (demodulation reference signal, DMRS), thiết bị truyền thông và vật ghi bất khả biến có thể đọc được bằng máy tính. Phương pháp này bao gồm các bước: thu thông tin cấu hình được gửi bởi thiết bị mạng, trong đó thông tin cấu hình bao gồm thông tin cấu hình DMRS và thông tin chỉ báo của tập cổng DMRS, thông tin cấu hình DMRS được sử dụng để tạo cấu hình nhiều cổng DMRS, và thông tin chỉ báo của tập cổng DMRS được sử dụng để chỉ báo một hoặc nhiều cổng DMRS khả dụng trong nhiều cổng DMRS; và xác định cổng DMRS đích trong tập cổng DMRS; trong đó thông tin chỉ báo của tập cổng DMRS bao gồm thông số K, và thông số K được sử dụng để chỉ báo rằng K cổng DMRS thứ nhất trong số nhiều cổng DMRS theo thứ bậc cổng DMRS đặt trước thuộc về tập cổng DMRS; hoặc trong đó thông tin chỉ báo của tập cổng DMRS là bộ nhận dạng của một hoặc nhiều nhóm dồn kênh phân chia theo mã (code division multiplexing, CDM) DMRS, và tập cổng DMRS là tập cổng DMRS bao gồm nhiều cổng DMRS mà tương ứng với bộ nhận dạng của một hoặc nhiều nhóm DMRS CDM và ở trong nhiều cổng DMRS.

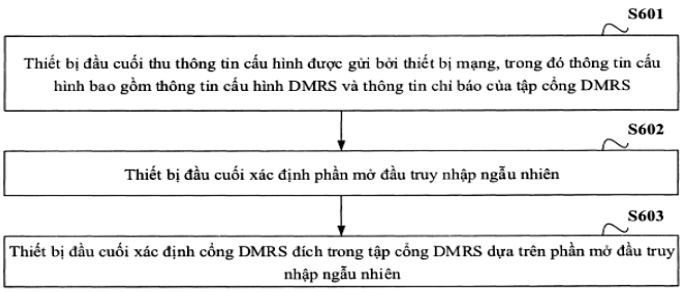

Fig.6

(11) **1-0050232 B**

(15) 15/07/2025
Số Quyết định: 138229/QĐ-SHTT.IP

(45) 25/08/2025 449B

(43) 27/01/2023 418 A

(21) 1-2022-06316

(85) 30/09/2022

(22) 29/03/2021

(86) PCT/EP2021/058194 29/03/2021

(30) 20167558.4 01/04/2020 EP

(87) WO2021/198201 07/10/2021

(51) ***D04B 15/06***; *D04B 35/06; D04B 35/04; D04B 15/02; D04B 35/02*

(73) **GROZ-BECKERT KOMMANDITGESELLSCHAFT** (DE)
Parkweg 2, 72458 Albstadt, Germany

(72) WÖRNLE, Martin (DE); SAUTER, Jörg (DE)

(74) Công ty Luật TNHH WINCO (WINCO LAW FIRM)

(54) **CẶP CHI TIẾT CÔNG CỤ DỆT VÀ PHƯƠNG PHÁP TRANG BỊ CHO MÁY DỆT**

(57) Sáng chế đề cập đến cặp chi tiết công cụ dệt (15) gồm hai chi tiết công cụ dệt (16) và phương pháp trang bị cho máy dệt với sự trợ giúp của cặp chi tiết công cụ dệt (15) như vậy. Mỗi chi tiết công cụ dệt (16) kéo dài theo hướng dọc (L) giữa đầu trước (22) và đầu sau (21). Bắt đầu từ đầu sau (21) của nó, các chi tiết công cụ dệt (16) kéo dài ra xa khỏi nhau và ngược nhau cho đến đầu trước (22). Ở các đầu sau (21), hai chi tiết công cụ dệt (16) của cặp chi tiết công cụ dệt chung (15) được liên kết với nhau bởi mối liên kết phá vỡ định trước (45). Mối liên kết phá vỡ định trước (45) có thể được tách thủ công mà không sử dụng các công cụ, cụ thể bởi sự uốn cong quanh trục uốn (A).

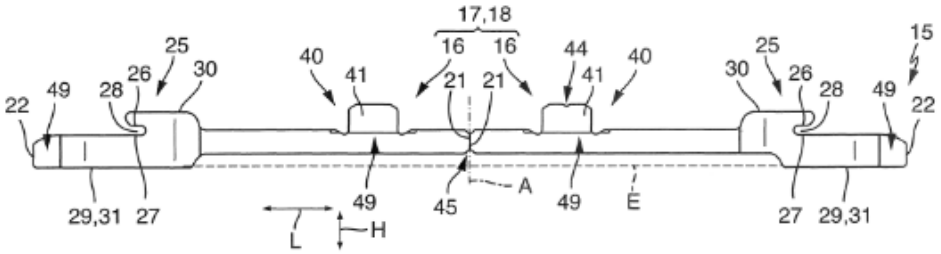

Fig. 1

(11) **1-0050233 B**

(15) 15/07/2025
Số Quyết định: 138230/QĐ-SHTT.IP

(45) 25/08/2025 449B

(43) 27/03/2023 420 A

(21) 1-2022-07904

(85) 02/12/2022

(22) 01/12/2020

(86) PCT/JP2020/044732 01/12/2020

(30) 2020-109891 25/06/2020 JP

(87) WO2021/260967 30/12/2021

(51) ***F03B 7/00***

(73) **ELIS CO., LTD.** (JP)
174, Fukuda, Minami-ku, Okayama-shi, Okayama 7028021, Japan

(72) SASAKI Soichi (JP); KUWAHARA Jun (JP)

(74) Công ty Luật TNHH WINCO (WINCO LAW FIRM)

(54) **THIẾT BỊ TẠO RA ĐIỆN LOẠI THỦY ĐIỆN NHỎ**

(57) Sáng chế đề cập đến thiết bị tạo ra điện loại thủy điện nhỏ bao gồm: kênh dẫn nước thứ nhất được bố trí ở phía trước; kênh dẫn nước thứ hai được bố trí ở phía sau; tuabin thủy lực ở phía sau cùng của kênh dẫn nước thứ nhất và kênh dẫn nước thứ hai, tuabin thủy lực có trục quay theo hướng giao cắt vuông góc với dòng nước; thiết bị di chuyển ngang cho phép kênh dẫn nước thứ hai được di chuyển theo hướng phía trước hoặc hướng phía sau; và thiết bị di chuyển thẳng đứng cho phép tuabin thủy lực được di chuyển theo phương thẳng đứng.

Fig.1

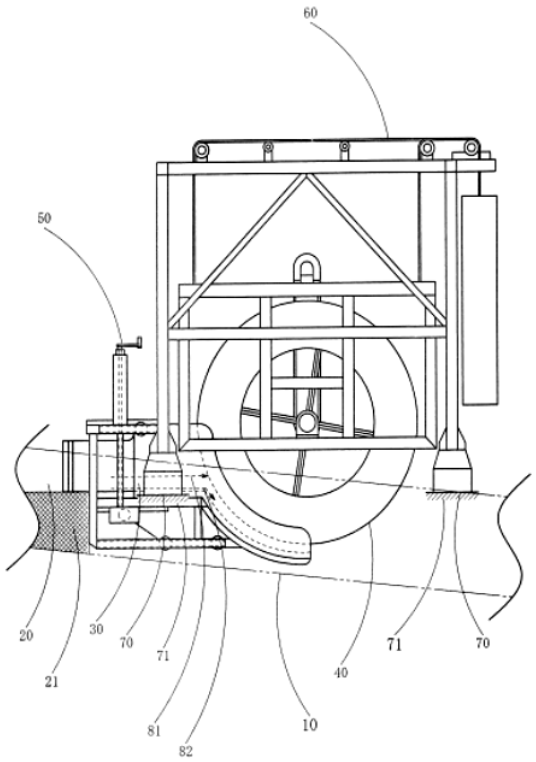

(11) **1-0050234 B**

(15) 15/07/2025
Số Quyết định: 138231/QĐ-SHTT.IP

(45) 25/08/2025 449B

(43) 25/08/2022 413 A

(21) 1-2022-03523

(85) 06/06/2022

(22) 28/10/2020

(86) PCT/CN2020/124485 28/10/2020

(30) 201911155018.8 22/11/2019 CN

(87) WO2021/098460 27/05/2021

(51) ***G06F 3/0484***

(73) **HUAWEI TECHNOLOGIES CO., LTD.** (CN)
Huawei Administration Building, Bantian, Longgang District, Shenzhen, Guangdong 518129, P. R. China

(72) YU, Mailin (CN); YE, Yun (CN)

(74) Công ty Luật TNHH WINCO (WINCO LAW FIRM)

(54) **PHƯƠNG PHÁP, THIẾT BỊ HIỂN THỊ ẢNH CHỤP MÀN HÌNH, THIẾT BỊ ĐẦU CUỐI VÀ VẬT GHI CÓ THỂ ĐỌC ĐƯỢC BẰNG MÁY TÍNH**

(57) Sáng chế đề cập đến lĩnh vực kỹ thuật đầu cuối, và cụ thể là đề cập đến phương pháp, thiết bị hiển thị ảnh chụp màn hình dựa trên đầu cuối có trí tuệ nhân tạo (Artificial Intelligence, AI), thiết bị đầu cuối và vật ghi có thể đọc được bằng máy tính. Phương pháp hiển thị ảnh chụp màn hình được áp dụng cho thiết bị đầu cuối có màn hình gấp lại được. Màn hình gấp lại được bao gồm bộ hiển thị thứ nhất và bộ hiển thị thứ hai. Phương pháp hiển thị ảnh chụp màn hình bao gồm các bước: nhận góc chung thứ nhất giữa bộ hiển thị thứ nhất và bộ hiển thị thứ hai; thực hiện hoạt động chụp ảnh màn hình trên nội dung hiển thị hiện thời của mỗi bộ hiển thị trong số bộ hiển thị thứ nhất và bộ hiển thị thứ hai, để nhận ảnh chụp màn hình thứ nhất tương ứng với bộ hiển thị thứ nhất và ảnh chụp màn hình thứ hai tương ứng với bộ hiển thị thứ hai; và hiển thị ảnh chụp màn hình thứ nhất và ảnh chụp màn hình thứ hai theo ba chiều dựa trên góc chung thứ nhất. Góc chung thứ nhất giữa bộ hiển thị thứ nhất và bộ hiển thị thứ hai được nhận trong khi chụp ảnh màn hình, sao cho sự hiển thị ba chiều của ảnh chụp màn hình thứ nhất và ảnh chụp màn hình thứ hai có thể được thực hiện dựa trên góc chung thứ nhất, để phản ánh đầy đủ các đặc tính gấp lại được và uốn cong được của thiết bị đầu cuối có màn hình gấp lại được, và cải thiện hiệu quả hiển thị của các ảnh chụp màn hình.

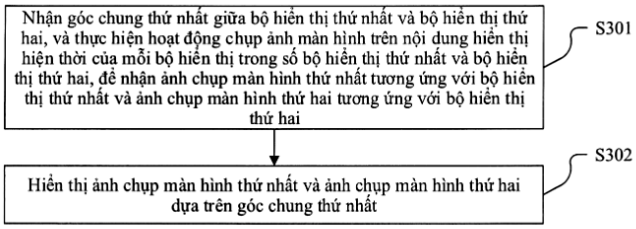

Fig.3

(11) **1-0050235 B**

(15) 15/07/2025
Số Quyết định: 138232/QĐ-SHTT.IP

(45) 25/08/2025 449B

(43) 25/12/2023 429 A

(21) 1-2023-05202

(22) 03/08/2023

(30) 10-2022-0174424 14/12/2022 KR
10-2023-0056931 02/05/2023 KR

(51) ***F02M 53/06***; *F02M 21/02; F02M 21/06*

(73) **TENERGY CO., LTD** (KR)
145, Gwanggyo-ro, Yeongtong-gu, Suwon-si, Gyeonggi-do, Republic of Korea

(72) AHN, Eun Soo (KR); KIM, Myung Kyu (KR)

(74) Công ty TNHH Sở hữu trí tuệ Vàng (GINTASSET CO., LTD.)

(54) **VỎ VÒI PHUN ĐỂ NGĂN CHẶN HIỆN TƯỢNG ĐÓNG BĂNG CỦA VÒI PHUN**

(57) Sáng chế đề cập đến vỏ vòi phun để ngăn chặn hiện tượng đóng băng xuất hiện ở đầu của vòi phun mà phun nhiên liệu khí ở dạng hóa lỏng bao gồm bộ phận cấp nước làm mát được bố trí ở một đầu của vỏ vòi phun để đưa nước làm mát có nhiệt độ cao được cấp sau khi tuần hoàn quanh động cơ vào trong vỏ vòi phun, bộ phận gia nhiệt vòi phun bao gồm lỗ dẫn nước làm mát mà được nối với bộ phận cấp nước làm mát và qua đó nước làm mát được đưa vào từ bộ phận cấp nước làm mát được tuần hoàn và đồ gá vòi phun mà cố định vòi phun, bộ phận gia nhiệt vòi phun được cấu tạo để lỗ dẫn nước làm mát được bố trí liền kề với đầu của vòi phun được cố định với đồ gá vòi phun và nhiệt của nước làm mát có nhiệt độ cao được dẫn đến đầu của vòi phun, và bộ phận xả nước làm mát được bố trí ở đầu kia của vỏ vòi phun để thoát, ra bên ngoài vỏ vòi phun, nước làm mát có nhiệt độ cao mà đã được tuần hoàn qua lỗ dẫn nước làm mát của bộ phận gia nhiệt vòi phun.

Fig.1

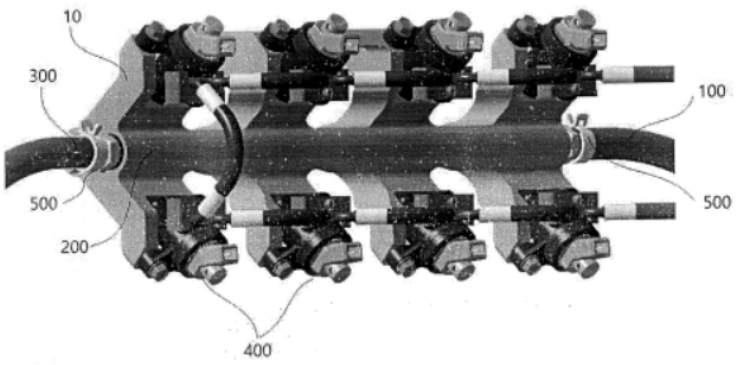

(11) **1-0050236 B**

(15) 15/07/2025
Số Quyết định: 138233/QĐ-SHTT.IP

(45) 25/08/2025 449B

(43) 30/01/2020 382 A

(21) 1-2019-04169

(85) 30/07/2019

(22) 27/12/2017

(86) PCT/KR2017/015590 27/12/2017

(30) 62/441,588 03/01/2017 US
62/446,535 16/01/2017 US

(87) WO2018/128322 12/07/2018

(51) ***H04N 19/60***; *H04N 19/13; H04N 19/70; H04N 19/119; H04N 19/176*

(73) **GUANGDONG OPPO MOBILE TELECOMMUNICATIONS CORP., LTD.** (CN)
No.18, Haibin Road, Wusha, Chang'an Dongguan, Guangdong 523860, China

(72) JANG, Hyeongmoon (KR); NAM, Junghak (KR); KIM, Seunghwan (KR); LIM, Jaehyun (KR)

(74) Công ty TNHH Sở hữu trí tuệ Vàng (GINTASSET CO., LTD.)

(54) **PHƯƠNG PHÁP GIẢI MÃ TÍN HIỆU VIĐEO, PHƯƠNG PHÁP MÃ HÓA TÍN HIỆU VIĐEO VÀ PHƯƠNG TIỆN LƯU TRỮ ĐỌC ĐƯỢC BẰNG BỘ GIẢI MÃ**

(57) Sáng chế bộc lộ phương pháp để mã hóa/giải mã tín hiệu viđeo và thiết bị dùng cho phương pháp này. Cụ thể hơn, phương pháp giải mã tín hiệu viđeo bao gồm các bước tạo khối dư của khối hiện hành bằng cách thực hiện giải mã entropi trên tín hiệu viđeo; nếu kích thước của khối hiện hành nhỏ hơn kích thước thứ nhất định trước, thì phân tích cờ bỏ qua biến đổi mà chỉ báo liệu việc bỏ qua biến đổi có được áp dụng vào khối hiện hành hay không; xác định liệu có phân tích cờ biến đổi sơ cấp hay không mà cờ này chỉ báo liệu việc biến đổi sơ cấp có được áp dụng vào khối hiện hành hay không; nếu điều được xác định là phân tích cờ biến đổi sơ cấp, thì phân tích cờ biến đổi sơ cấp; và nếu cờ biến đổi sơ cấp chỉ báo rằng việc biến đổi sơ cấp được áp dụng vào khối hiện hành, thì tạo khối biến đổi được biến đổi ngược sơ cấp của khối hiện hành bằng cách thực hiện việc biến đổi ngược sơ cấp đối với khối dư.

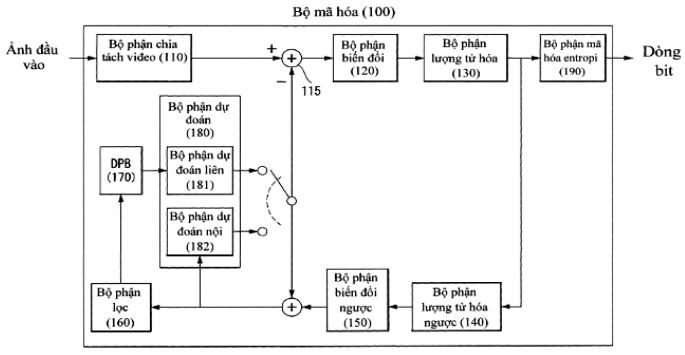

Fig. 1

(11) **1-0050237 B**

(15) 15/07/2025
Số Quyết định: 138234/QĐ-SHTT.IP

(45) 25/08/2025 449B

(43) 25/08/2022 413 A

(21) 1-2022-01326

(85) 02/03/2022

(22) 12/11/2020

(86) PCT/KR2020/015833 12/11/2020

(30) 10-2019-0146280 15/11/2019 KR

(87) WO2021/096233 20/05/2021

(51) ***H04N 21/41****; H04N 21/43; H04N 21/414*

(73) **SAMSUNG ELECTRONICS CO., LTD.** (KR)
129, Samsung-ro, Yeongtong-gu, Suwon-si, Gyeonggi-do 16677, Republic of Korea

(72) CHOI, Kilsoo (KR); LEE, Jongin (KR); KIM, Sehyun (KR); YANG, Kwansik (KR); LEE, Jaesoon (KR); JEONG, Dahee (KR)

(74) Công ty Luật TNHH WINCO (WINCO LAW FIRM)

(54) **THIẾT BỊ ĐIỆN TỬ VÀ PHƯƠNG PHÁP ĐIỀU KHIỂN CỦA THIẾT BỊ ĐIỆN TỬ**

(57) Sáng chế đề cập tới thiết bị điện tử và phương pháp điều khiển của thiết bị điện tử. Thiết bị điện tử theo sáng chế bao gồm: màn hình; mạch truyền thông; và bộ xử lý được làm thích ứng để: hiển thị một ảnh trên màn hình, nhằm đáp lại việc tiếp nhận yêu cầu truyền nội dung của ảnh từ thiết bị bên ngoài nhờ mạch truyền thông, xác định xem có thực hiện hay không hoạt động chọn nội dung dựa trên các nội dung có trong ảnh, dựa trên xác định là có thực hiện hoạt động chọn nội dung, tiếp nhận thông tin liên quan tới đầu vào người dùng để chọn nội dung từ thiết bị bên ngoài, và truyền dữ liệu của nội dung, được chọn từ các nội dung trong ảnh theo đầu vào người dùng, tới thiết bị bên ngoài nhờ mạch truyền thông, và dựa trên xác định là không thực hiện hoạt động chọn nội dung, truyền dữ liệu của ảnh được hiển thị trên màn hình tới thiết bị bên ngoài.

Fig.3

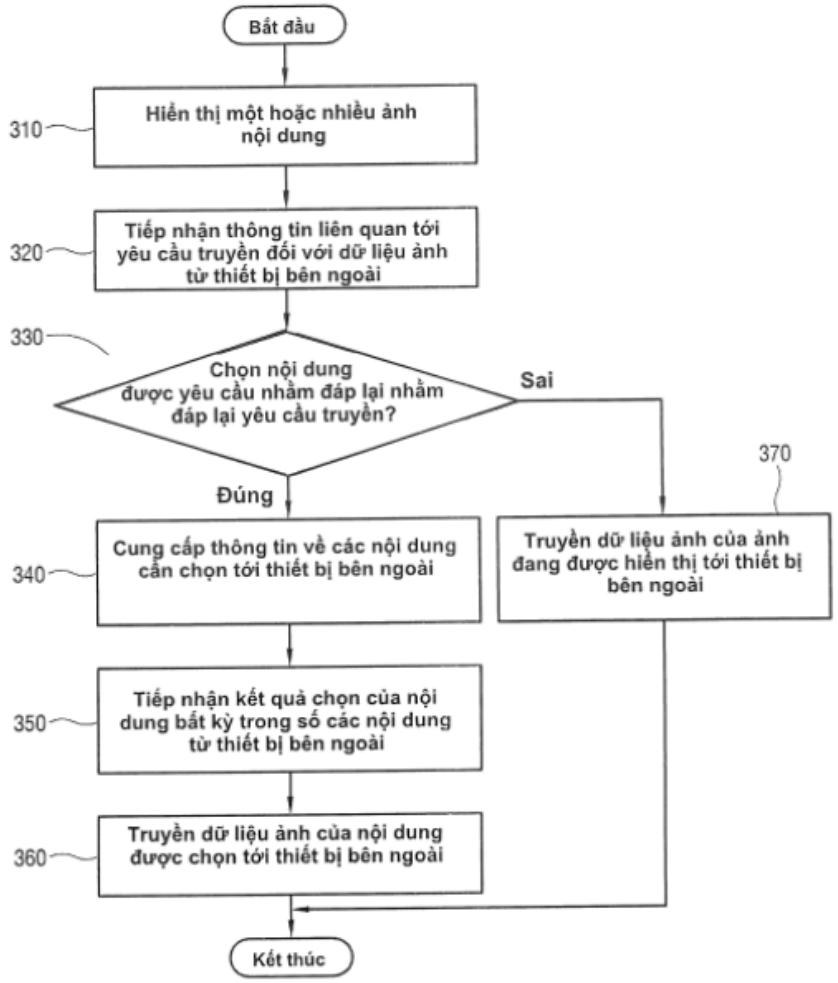
Bắt đầu
310
Hiển thị một hoặc nhiều ảnh nội dung
320
Tiếp nhận thông tin liên quan tới yêu cầu truyền đối với dữ liệu ảnh từ thiết bị bên ngoài
330
Chọn nội dung được yêu cầu nhằm đáp lại nhằm đáp lại yêu cầu truyền?
Sai
Đúng
370
Truyền dữ liệu ảnh của ảnh đang được hiển thị tới thiết bị bên ngoài
340
Cung cấp thông tin về các nội dung cần chọn tới thiết bị bên ngoài
350
Tiếp nhận kết quả chọn của nội dung bất kỳ trong số các nội dung từ thiết bị bên ngoài
360
Truyền dữ liệu ảnh của nội dung được chọn tới thiết bị bên ngoài
Kết thúc

(11) **1-0050238 B**

(15) 15/07/2025
Số Quyết định: 138235/QĐ-SHTT.IP

(45) 25/08/2025 449B

(43) 25/07/2023 424 A

(21) 1-2022-08668

(85) 30/12/2022

(22) 02/06/2021

(86) PCT/RU2021/000238 02/06/2021

(30) 2020118148 02/06/2020 RU

(87) WO2021/246909 09/12/2021

(51) ***C12N 15/63****; A61K 48/00; A61P 21/00; A61P 25/00; C12N 7/00; C12N 15/67; C12N 15/86; A61K 35/761; C07K 14/075*

(73) **JOINT STOCK COMPANY "BIOCAD"** (RU)
pomeshch. 89, str. 1, d. 38, ul. Svyazi, p. Strelna, vn. ter. g. poselok Strelna, Saint Petersburg, 198515, Russian Federation

(72) MADERA, Dmitriy Aleksandrovich (RU); GERSHOVICH, Pavel Mikhailovich (RU); VESELOVA, Anna Sergeevna (RU); SHUGAEVA, Tatiana Evgenievna (RU); LOMUNOVA, Maria Andreevna (RU); SHKLIAEVA, Margarita Aleksandrovna (RU); MOROZOV, Dmitry Valentinovich (RU)

(74) Công ty Luật TNHH WINCO (WINCO LAW FIRM)

(54) **AXIT NUCLEIC ĐƯỢC TỐI ƯU HÓA CODON MÃ HÓA PROTEIN SMN1, VIRUT TÁI TỔ HỢP VÀ DƯỢC PHẨM CHỨA VIRUT NÀY**

(57) Sáng chế này liên quan đến lĩnh vực di truyền học, liệu pháp gen, và sinh học phân tử. Cụ thể hơn, sáng chế đề cập đến axit nucleic tối ưu hóa codon được phân lập mã hóa protein SMN1 (protein của tế bào thần kinh vận động sống sót 1), cát xét biểu hiện và vectơ trên cơ sở axit này, cũng như virut tái tổ hợp trên cơ sở AAV9 (kiểu huyết thanh 9 của virut liên quan đến adeno) để làm gia tăng sự biểu hiện của gen SMN1 trong tế bào đích. Sáng chế còn đề cập đến dược phẩm chứa virut tái tổ hợp nêu trên.

(11) **1-0050239 B**

(15) 15/07/2025
Số Quyết định: 138236/QĐ-SHTT.IP

(45) 25/08/2025 449B

(43) 25/09/2024 438 A

(21) 1-2023-08740

(85) 08/04/2021

(22) 08/10/2019

(86) PCT/US2019/055208 08/10/2019

(30) 62/742,806 08/10/2018 US

(87) WO2020/076835 16/04/2020

(51) ***H04N 19/593***; *H04N 19/119; H04N 19/186; H04N 19/11; H04N 19/132*

(62) 1-2021-01891

(73) **BEIJING DAJIA INTERNET INFORMATION TECHNOLOGY CO., LTD.** (CN)
Room 101D1-7, 1st Floor, Building 1 No. 6 Shangdi West Road, Haidian District, 100085, China

(72) CHEN, Yi-Wen (TW); WANG, Xianglin (US)

(74) Công ty Luật TNHH WINCO (WINCO LAW FIRM)

(54) **PHƯƠNG PHÁP VÀ THIẾT BỊ MÃ HOÁ TÍN HIỆU VIĐEO, VẬT GHI BẤT KHẢ BIẾN ĐỌC ĐƯỢC BẰNG MÁY TÍNH**

(57) Sáng chế đề cập đến phương pháp và thiết bị mã hoá tín hiệu viđeo, vật ghi bất khả biến đọc được bằng máy tính, cụ thể là thiết bị máy tính thực hiện phương pháp giải mã dữ liệu viđeo bằng cách khôi phục khối ảnh độ chói tương ứng với khối ảnh màu; tìm kiếm một nhóm con gồm nhiều mẫu độ chói liền kề được khôi phục theo thứ tự định trước để xác định mẫu độ chói cực đại và mẫu độ chói cực tiểu; tính mẫu độ chói cực đại được lấy mẫu giảm tương ứng với mẫu độ chói cực đại; tính mẫu độ chói cực tiểu được lấy mẫu giảm tương ứng với mẫu độ chói cực tiểu; tạo ra mô hình tuyến tính bằng cách sử dụng mẫu độ chói cực đại được lấy mẫu giảm, mẫu độ chói cực tiểu được lấy mẫu giảm, mẫu màu được khôi phục thứ nhất, và mẫu màu được khôi phục thứ hai; tính các mẫu độ chói được lấy mẫu giảm từ các mẫu độ chói của khối ảnh độ chói được khôi phục, trong đó mỗi mẫu độ chói được lấy mẫu giảm tương ứng với một mẫu màu của khối ảnh màu; và dự báo các mẫu màu của khối ảnh màu bằng cách áp dụng mô hình tuyến tính này cho các mẫu độ chói được lấy mẫu giảm tương ứng.

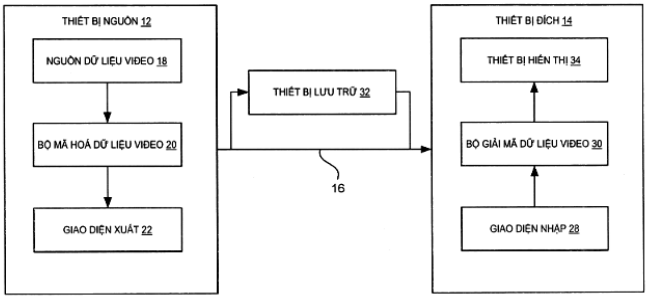

FIG. 1

(11) **1-0050240 B**

(15) 15/07/2025
Số Quyết định: 138237/QĐ-SHTT.IP

(45) 25/08/2025 449B

(43) 25/04/2024 433 A

(21) 1-2024-00831

(85) 20/06/2019

(22) 08/12/2017

(86) PCT/KR2017/014394 08/12/2017

(30) 62/432,215 09/12/2016 US
62/436,705 20/12/2016 US
62/469,843 10/03/2017 US
62/509,831 23/05/2017 US
15/820,051 21/11/2017 US
15/821,128 22/11/2017 US

(87) WO2018/106063 14/06/2018

(51) ***H04L 5/00***; *H04L 1/00*

(62) 1-2019-03270

(73) **SAMSUNG ELECTRONICS CO., LTD.** (KR)
129, Samsung-ro, Yeongtong-gu, Suwon-si, Gyeonggi-do 16677, Republic of Korea

(72) PAPASAKELLARIOU, Aris (US)

(74) Công ty Luật TNHH Winco (WINCO LAW FIRM)

(54) **PHƯƠNG PHÁP, THIẾT BỊ NGƯỜI DÙNG VÀ TRẠM GỐC ĐỂ TRUYỀN VÀ THU TÍN HIỆU**

(57) Sáng chế đề cập đến phương pháp, thiết bị người dùng và trạm gốc để truyền và thu tín hiệu. Phương pháp để truyền và thu tín hiệu bao gồm các bước: thu định dạng thông tin điều khiển đường xuống (downlink control information, DCI), trong đó định dạng DCI lập lịch truyền dẫn của kênh chia sẻ đường lên vật lý (physical uplink shared channel, PUSCH), và định dạng DCI bao gồm trường mà chỉ báo việc có truyền dữ liệu trên truyền dẫn PUSCH hay không; và truyền PUSCH có hoặc không có dữ liệu dựa trên sự chỉ báo của trường này.

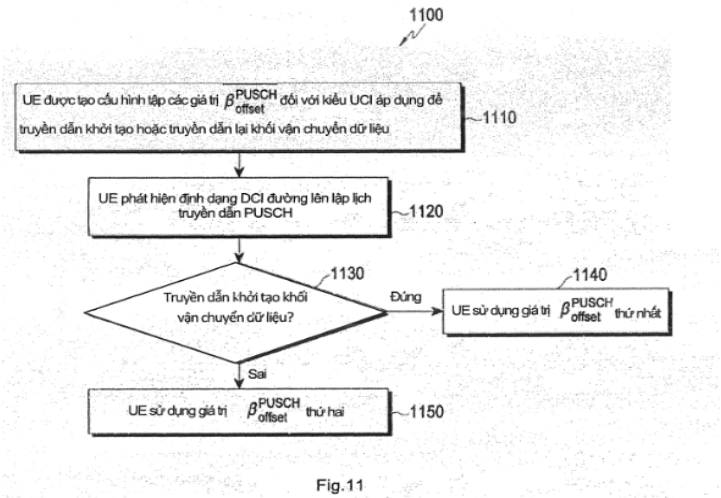

Fig.11

(11) **1-0050241 B**

(15) 15/07/2025
Số Quyết định: 138238/QĐ-SHTT.IP

(45) 25/08/2025 449B

(43) 25/09/2024 438 A

(21) 1-2023-08739

(85) 08/04/2021

(22) 08/10/2019

(86) PCT/US2019/055208 08/10/2019

(30) 62/742,806 08/10/2018 US

(87) WO2020/076835 16/04/2020

(51) ***H04N 19/593***; *H04N 19/119; H04N 19/186; H04N 19/11; H04N 19/132*

(62) 1-2021-01891

(73) **BEIJING DAJIA INTERNET INFORMATION TECHNOLOGY CO., LTD.** (CN)
Room 101D1-7, 1st Floor, Building 1 No. 6 Shangdi West Road, Haidian District, 100085, China

(72) CHEN, Yi-Wen (TW); WANG, Xianglin (US)

(74) Công ty Luật TNHH WINCO (WINCO LAW FIRM)

(54) **PHƯƠNG PHÁP GIẢI MÃ TÍN HIỆU VIĐEO, THIẾT BỊ MÃ HOÁ VÀ VẬT GHI BẤT KHẢ BIẾN ĐỌC ĐƯỢC BẰNG MÁY TÍNH**

(57) Sáng chế đề cập đến phương pháp giải mã tín hiệu viđeo, thiết bị mã hoá và vật ghi bất khả biến đọc được bằng máy tính, cụ thể là thiết bị máy tính thực hiện phương pháp giải mã dữ liệu viđeo bằng cách khôi phục khối ảnh độ chói tương ứng với khối ảnh màu; tìm kiếm một nhóm con gồm nhiều mẫu độ chói liền kề được khôi phục theo thứ tự định trước để xác định mẫu độ chói cực đại và mẫu độ chói cực tiểu; tính mẫu độ chói cực đại được lấy mẫu giảm tương ứng với mẫu độ chói cực đại; tính mẫu độ chói cực tiểu được lấy mẫu giảm tương ứng với mẫu độ chói cực tiểu; tạo ra mô hình tuyến tính bằng cách sử dụng mẫu độ chói cực đại được lấy mẫu giảm, mẫu độ chói cực tiểu được lấy mẫu giảm, mẫu màu được khôi phục thứ nhất, và mẫu màu được khôi phục thứ hai; tính các mẫu độ chói được lấy mẫu giảm từ các mẫu độ chói của khối ảnh độ chói được khôi phục, trong đó mỗi mẫu độ chói được lấy mẫu giảm tương ứng với một mẫu màu của khối ảnh màu; và dự báo các mẫu màu của khối ảnh màu bằng cách áp dụng mô hình tuyến tính này cho các mẫu độ chói được lấy mẫu giảm tương ứng.

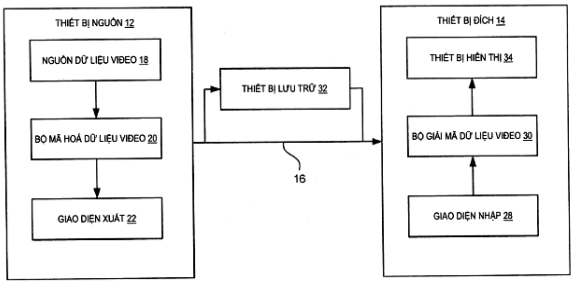

FIG. 1

(11) **1-0050242 B**

(15) 15/07/2025
Số Quyết định: 138239/QĐ-SHTT.IP

(45) 25/08/2025 449B

(43) 25/04/2022 409 A

(21) 1-2021-08124

(85) 16/12/2021

(22) 17/06/2020

(86) PCT/EP2020/066692 17/06/2020

(30) 102019000009375 18/06/2019 IT

(87) WO2020/254358 24/12/2020

(51) ***A42B 3/06***; *A42B 3/10*

(73) **ALPINESTARS RESEARCH S.P.A.** (IT)
Via Alcide De Gasperi 54, 31010 Maser (TV), Frazione: Coste, Italy

(72) MAZZAROLO, Giovanni (IT); PARISSENTI, Roberto (IT)

(74) Công ty Luật TNHH WINCO (WINCO LAW FIRM)

(54) **MŨ BẢO HIỂM**

(57) Sáng chế đề cập tới mũ bảo hiểm (10) bao gồm: vỏ ngoài (12); lớp lót hấp thụ va đập (20) được bố trí bên trong vỏ ngoài (12) và được tạo dạng để tương ứng với hình dạng của đầu người dùng; và lớp lót tạo thoải mái (22) được bố trí ở mặt trong của lớp lót hấp thụ va đập (20) để tiếp xúc với đầu của người dùng, trong đó lớp lót tạo thoải mái (22) này được gắn chặt vào vỏ ngoài (12) và/hoặc vào lớp lót hấp thụ va đập (20) nhờ ít nhất một phương tiện nối (24). Theo sáng chế lớp lót tạo thoải mái (22) có ít nhất một mối nối đàn hồi (26) được bố trí ở lân cận của ít nhất một phương tiện nối (24) để liên kết ít nhất một phương tiện nối (24) với lớp lót tạo thoải mái (22).

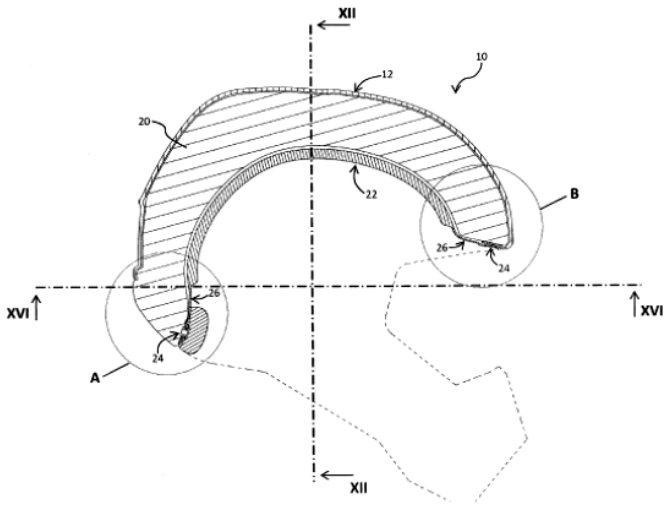

Fig.2

(11) **1-0050243 B**

(15) 15/07/2025
Số Quyết định: 138240/QĐ-SHTT.IP

(45) 25/08/2025 449B

(43) 25/01/2021 394 A

(21) 1-2019-07178

(22) 18/12/2019

(30) 18 214 070.7 19/12/2018 EP

(51) ***C08G 69/26****; B32B 7/12; C08L 79/02; C08K 3/34; C08K 7/14; C08L 77/06; B29C 45/03; C08G 69/265*

(73) **EMS-PATENT AG** (CH)
Via Innovativa 1, 7013 Domat/Ems, Switzerland

(72) Etienne AEPLI (CH); Georg STOEPPELMANN (DE); HOFFMANN, Botho (DE)

(74) Công ty Luật TNHH WINCO (WINCO LAW FIRM)

(54) **CHẾ PHẨM ĐÚC POLYAMIT DẺO NHIỆT, VẬT LIỆU COMPOSIT VÀ QUY TRÌNH SẢN XUẤT VẬT LIỆU COMPOSIT**

(57) Sáng chế đề cập đến chế phẩm đúc polyamit dẻo nhiệt bao gồm:

(A) ít nhất một polyamit được chọn từ nhóm gồm ít nhất một polyamit béo hoặc bán thơm, trong mỗi trường hợp với tỷ lệ C:N ít nhất là 8; ít nhất một polyamit béo hoặc bán thơm bao gồm ít nhất một axit dicarboxylic và ít nhất một diamin và cũng tùy ý tỷ lệ của các lactam và/hoặc các axit aminocarboxylic nhỏ hơn 50% mol trên cơ sở toàn bộ các axit dicarboxylic và diamin bằng 100% mol; và các hỗn hợp của chúng với lượng trong khoảng từ 30 đến 99,9% khối lượng;

(B) polyetylenimin (PEI) hoặc copolyme hoặc dẫn xuất của chúng với lượng trong khoảng từ 0,1 đến 5,0% khối lượng;

(C) các chất độn và/hoặc các vật liệu gia cường với lượng trong khoảng từ 0 đến 60% khối lượng;

(D) các chất phụ gia với lượng trong khoảng từ 0 đến 5,0% khối lượng;

trong đó toàn bộ các thành phần (A)-(D) tạo ra 100% chế phẩm đúc polyamit dẻo nhiệt, và cả việc sử dụng chế phẩm đúc như vậy cụ thể trong trường hợp các thành phần được liên kết với kính khoáng.

Ngoài ra, sáng chế cũng đề cập đến vật liệu composit và quy trình sản xuất vật liệu composit.

(11) **1-0050244 B**

(15) 15/07/2025
Số Quyết định: 138241/QĐ-SHTT.IP

(45) 25/08/2025 449B

(43) 25/11/2022 416 A

(21) 1-2022-05817

(85) 12/09/2022

(22) 19/10/2020

(86) PCT/CN2020/121913 19/10/2020

(30) 202010093795.0 14/02/2020 CN
202011105020.7 15/10/2020 CN

(87) WO2021/159726 19/08/2021

(51) ***H04W 56/00***

(73) **HUAWEI TECHNOLOGIES CO., LTD.** (CN)
Huawei Administration Building, Bantian, Longgang District, Shenzhen, Guangdong 518129, P. R. China

(72) WANG, Xiaolu (CN); LUO, Hejia (CN); CHEN, Ying (CN); LI, Rong (CN); WANG, Bin (CN)

(74) Công ty Luật TNHH WINCO (WINCO LAW FIRM)

(54) **PHƯƠNG PHÁP XÁC ĐỊNH ĐỊNH THỜI SỚM, THIẾT BỊ TRUYỀN THÔNG, HỆ THỐNG TRUYỀN THÔNG VÀ VẬT GHI CÓ THỂ ĐỌC ĐƯỢC BẰNG MÁY TÍNH**

(57) Các phương án của sáng chế đề cập đến phương pháp xác định định thời sớm, thiết bị truyền thông, hệ thống truyền thông và vật ghi có thể đọc được bằng máy tính để cải thiện độ chính xác của việc tính định thời sớm (Timing Advance, TA) bởi thiết bị đầu cuối, và làm giảm nhiễu liên ký hiệu (Inter-Symbol Interference, ISI). Phương pháp này bao gồm các bước: xác định, bởi thiết bị đầu cuối, thông số định thời chung và độ trễ truyền đi và về của liên kết dịch vụ; và nhận, bởi thiết bị đầu cuối, TA để gửi tín hiệu dựa trên thông số định thời chung và độ trễ truyền đi và về của liên kết dịch vụ.

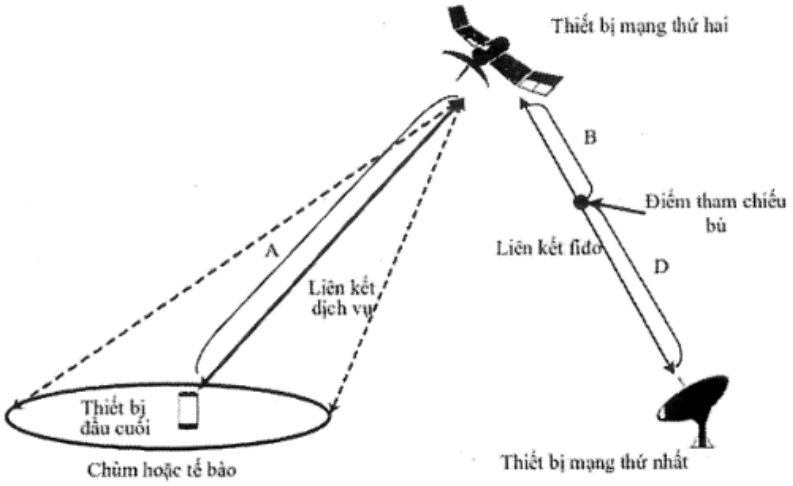

Fig.3A

(11) **1-0050245 B**

(15) 16/07/2025
Số Quyết định: 138926/QĐ-SHTT.IP

(45) 25/08/2025 449B

(43) 25/11/2021 404 A

(21) 1-2021-05206

(85) 24/08/2021

(22) 15/02/2019

(86) PCT/CN2019/075293 15/02/2019

(87) WO2020/164152 20/08/2020

(51) ***H04W 52/24***

(73) **GUANGDONG OPPO MOBILE TELECOMMUNICATIONS CORP., LTD.** (CN)
No.18, Haibin Road, Wusha, Chang'an Dongguan, Guangdong 523860, China

(72) ZHAO, Zhenshan (CN); LU, Qianxi (CN); LIN, Huei-Ming (AU)

(74) Công ty TNHH Sở hữu trí tuệ Vàng (GINTASSET CO., LTD.)

(54) **PHƯƠNG PHÁP VÀ THIẾT BỊ TRUYỀN THÔNG KHÔNG DÂY**

(57) Sáng chế đề cập đến phương pháp và thiết bị truyền thông không dây có khả năng đáp ứng các yêu cầu truyền dẫn dữ liệu. Phương pháp này bao gồm các bước: thiết bị đầu cuối thứ nhất xác định (S210), theo chuẩn cứ thứ nhất, công suất truyền dẫn đích dành cho kênh đường bên vật lý thứ nhất; và thiết bị đầu cuối thứ nhất sử dụng (S220) công suất truyền dẫn đích để gửi kênh đường bên vật lý thứ nhất tới thiết bị đầu cuối thứ hai.

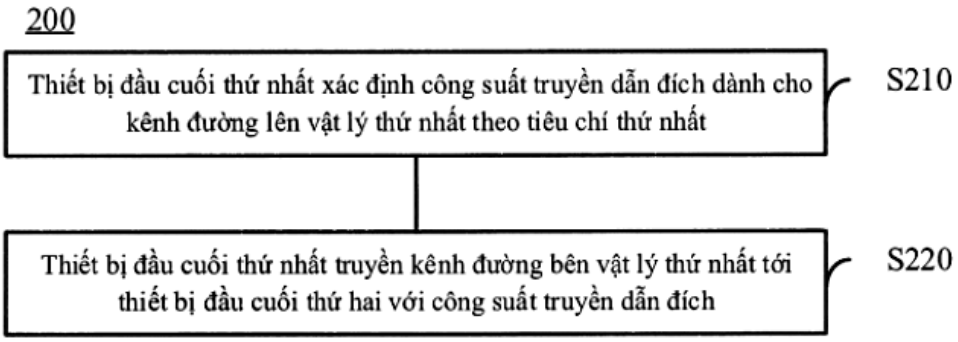

Fig.2

(11) **1-0050246 B**

(15) 16/07/2025
Số Quyết định: 138927/QĐ-SHTT.IP

(45) 25/08/2025 449B

(43) 27/12/2021 405 A

(21) 1-2021-06388

(85) 12/10/2021

(22) 20/03/2020

(86) PCT/CN2020/080454 20/03/2020

(30) 201910252536.5 29/03/2019 CN

(87) WO2020/199942 08/10/2020

(51) ***H04W 74/00***

(73) **HUAWEI TECHNOLOGIES CO., LTD.** (CN)
Huawei Administration Building, Bantian, Longgang district, Shenzhen, Guangdong 518129, P. R. China

(72) SHI, Xiaoli (CN); DAI, Mingzeng (CN); PENG, Wenjie (CN); WANG, Jun (CN); HUANG, Qufang (CN)

(74) Công ty Luật TNHH WINCO (WINCO LAW FIRM)

(54) **PHƯƠNG PHÁP TRUYỀN THÔNG VÀ THIẾT BỊ TRUYỀN THÔNG**

(57) Sáng chế đề cập tới phương pháp truyền thông và thiết bị truyền thông. Phương pháp truyền thông này bao gồm các bước: xác định thông tin thứ nhất, trong đó thông tin thứ nhất này có một hoặc nhiều kiểu của thông tin về chùm liên quan đối với thành công truy nhập ngẫu nhiên của thiết bị đầu cuối, thông tin về sóng mang liên kết lên liên quan đối với thành công truy nhập ngẫu nhiên của thiết bị đầu cuối, hoặc thông tin về phần dải thông (BWP: Bandwidth Part) liên quan đối với thành công truy nhập ngẫu nhiên của thiết bị đầu cuối, và/hoặc có thông tin về tài nguyên kênh truy nhập ngẫu nhiên (RACH: Random Access Channel) đối với thất bại truy nhập ngẫu nhiên của thiết bị đầu cuối, và thất bại truy nhập ngẫu nhiên của thiết bị đầu cuối là một hoặc nhiều trong số: thất bại truy nhập ngẫu nhiên 2-bước (2-step), thất bại truy nhập ngẫu nhiên 4-bước (4-step), thất bại truy nhập ngẫu nhiên tài nguyên kênh truy nhập ngẫu nhiên (RACH: Random Access Channel) dành riêng, hoặc thất bại truy nhập ngẫu nhiên tài nguyên RACH chung; và gửi thông tin thứ nhất. Theo phương pháp theo các phương án của sáng chế, tham số cấu hình được sử dụng trong thủ tục truy nhập ngẫu nhiên có thể được tối ưu hóa.

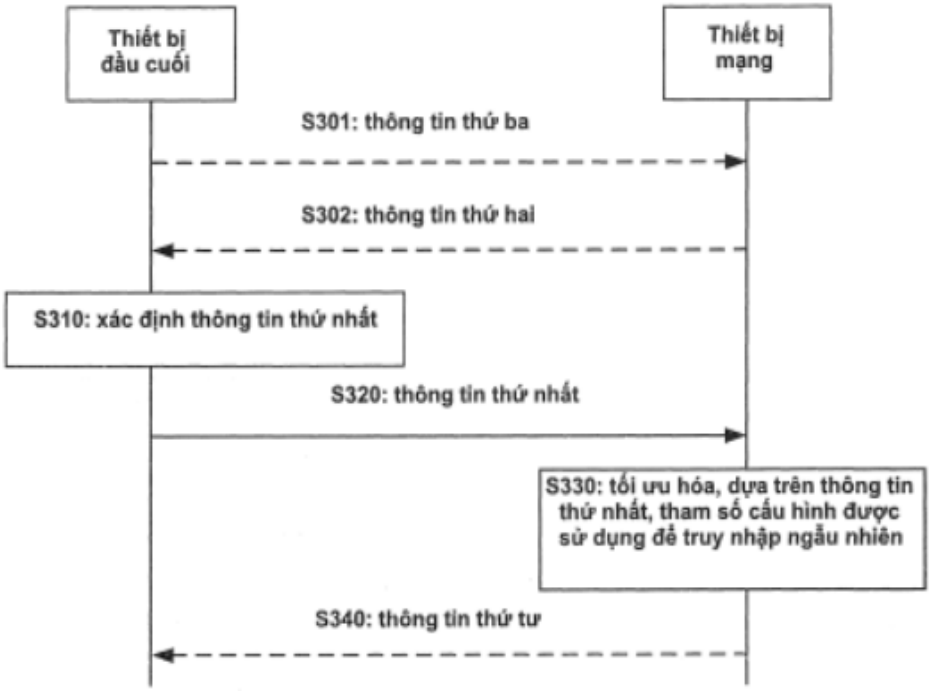
Thiết bị đầu cuối
Thiết bị mạng
S301: thông tin thứ ba
S302: thông tin thứ hai
S310: xác định thông tin thứ nhất
S320: thông tin thứ nhất
S330: tối ưu hóa, dựa trên thông tin thứ nhất, tham số cấu hình được sử dụng để truy nhập ngẫu nhiên
S340: thông tin thứ tư

Fig.3

(11) **1-0050247 B**

(15) 16/07/2025
Số Quyết định: 138937/QĐ-SHTT.IP

(45) 25/08/2025 449B

(43) 25/10/2022 415 A

(21) 1-2022-04905

(85) 03/08/2022

(22) 13/01/2020

(86) PCT/CN2020/071820 13/01/2020

(87) WO2021/142583 22/07/2021

(51) ***H04L 1/18***; *H04W 72/04; H04W 4/46; H04L 5/00; H04W 4/40*

(73) **GUANGDONG OPPO MOBILE TELECOMMUNICATIONS CORP., LTD.** (CN)
No.18, Haibin Road, Wusha, Chang'an Dongguan, Guangdong 523860, China

(72) LU, Qianxi (CN); LIN, Huei-Ming (AU); ZHAO, Zhenshan (CN)

(74) Công ty TNHH Sở hữu trí tuệ Vàng (GINTASSET CO., LTD.)

(54) PHƯƠNG PHÁP ĐỂ TRUYỀN DẪN DỮ LIỆU VÀ THIẾT BỊ ĐẦU CUỐI

(57) Sáng chế đề cập đến phương pháp để truyền dẫn dữ liệu và thiết bị đầu cuối. Phương pháp này bao gồm các bước: xác định kênh lôgic đích từ một hoặc nhiều kênh lôgic theo thông tin chỉ báo cấu hình của tài nguyên đường bên và thông tin chỉ báo thuộc tính của một hoặc nhiều kênh lôgic, trong đó thông tin chỉ báo cấu hình được tạo cấu hình để chỉ báo các đặc tính cấu hình của tài nguyên đường bên, và thông tin chỉ báo thuộc tính của mỗi kênh lôgic được tạo cấu hình để chỉ báo việc dữ liệu trên kênh lôgic có yêu cầu phản hồi yêu cầu lặp lại tự động cơ chế lai (hybrid automatic repeat request, HARQ) hay không; và truyền dữ liệu trên kênh lôgic đích sử dụng tài nguyên đường bên, trong đó thông tin chỉ báo cấu hình được tạo cấu hình để chỉ báo: thông tin về việc tài nguyên đường bên có được tạo cấu hình với tài nguyên kênh phản hồi đường bên vật lý (physical sidelink feedback channel, PSFCH) tương ứng hay không, trong đó nhằm đáp lại thông tin chỉ báo cấu hình chỉ báo rằng tài nguyên đường bên được tạo cấu hình với tài nguyên PSFCH tương ứng, thì bước xác định kênh lôgic đích từ một hoặc nhiều kênh lôgic theo thông tin chỉ báo cấu hình của tài nguyên đường bên và thông tin chỉ báo thuộc tính của một hoặc nhiều kênh lôgic, bao gồm bước: chọn lựa kênh lôgic có thông tin chỉ báo thuộc tính chỉ báo yêu cầu phản hồi HARQ hoặc kênh lôgic có thông tin chỉ báo thuộc tính chỉ báo không yêu cầu phản hồi HARQ là kênh lôgic đích.

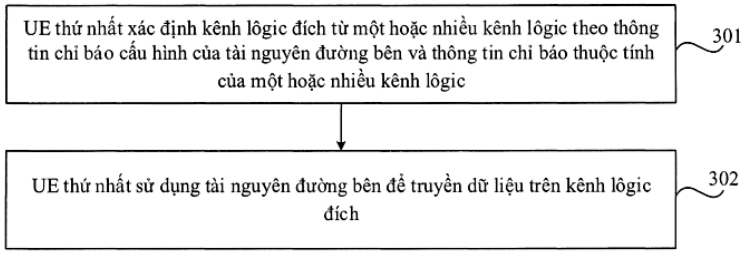

Fig.3

(11) **1-0050248 B**

(15) 16/07/2025
Số Quyết định: 139019/QĐ-SHTT.IP

(45) 25/08/2025 449B

(43) 25/10/2022 415 A

(21) 1-2022-04528

(85) 18/07/2022

(22) 21/01/2021

(86) PCT/US2021/014429 21/01/2021

(30) 16/752,412 24/01/2020 US

(87) WO2021/150762 29/07/2021

(51) ***H03K 5/134***; *H03K 19/003; H03K 19/0185*

(73) **QUALCOMM INCORPORATED** (US)
ATTN: International IP Administration, 5775 Morehouse Drive, San Diego, CA 92121-1714, United States of America

(72) ZHOU, Qubo (CN); WANG, Yan (CN)

(74) Công ty TNHH Quốc tế D &N (D&N INTERNATIONAL CO.,LTD.)

(54) **TẦNG CÔNG SUẤT VÀ PHƯƠNG PHÁP XỬ LÝ TÍN HIỆU**

(57) Sáng chế đề cập chung đến tầng công suất và phương pháp xử lý tín hiệu. Tầng công suất nói chung bao gồm tranzito thứ nhất, tranzito thứ hai có cực máng được ghép nối với cực máng của tranzito thứ nhất, mạch điều khiển cực cổng thứ nhất được ghép nối giữa nút đầu vào của tầng công suất và cực cổng của tranzito thứ nhất, và mạch điều khiển cực cổng thứ hai có đường truyền tín hiệu thứ nhất được ghép nối giữa nút đầu vào và cực cổng của tranzito thứ hai. Theo các khía cạnh nhất định, mạch điều khiển cực cổng thứ hai bao gồm nhiều bộ đệm trong đường truyền tín hiệu thứ nhất, và nhiều linh kiện điện tử được ghép nối với nhiều bộ đệm và được tạo cấu hình để áp dụng độ trễ gắn với việc điều khiển cực cổng của tranzito thứ hai để theo độ trễ gắn với việc điều khiển cực cổng của tranzito thứ nhất qua mạch điều khiển cực cổng thứ nhất.

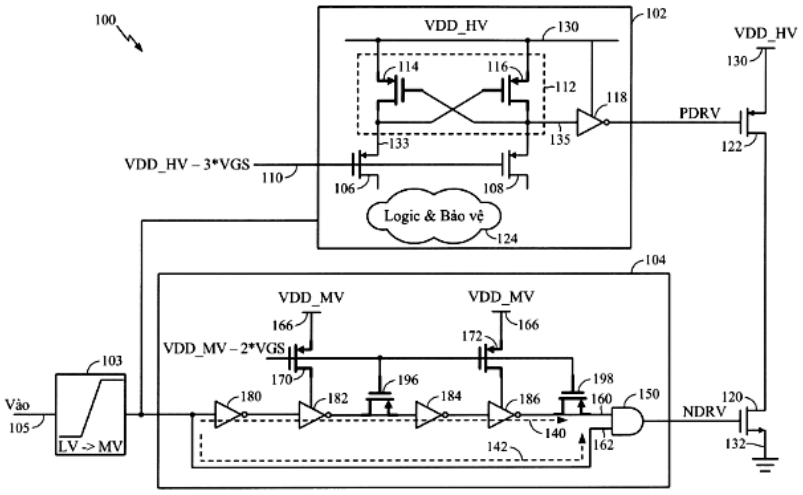

FIG.1

(11) **1-0050249 B**

(15) 16/07/2025
Số Quyết định: 139040/QĐ-SHTT.IP

(45) 25/08/2025 449B

(43) 25/03/2022 408 A

(21) 1-2022-00139

(85) 10/01/2022

(22) 16/07/2020

(86) PCT/US2020/042393 16/07/2020

(30) 62/876,572 19/07/2019 US
16/930,003 15/07/2020 US

(87) WO2021/016046 A1 28/01/2021

(51) ***H04L 5/00***

(73) **QUALCOMM INCORPORATED** (US)
ATTN: International IP Administration, 5775 Morehouse Drive, San Diego, CA 92121-1714, United States of America

(72) KHOSHNEVISAN, Mostafa (IR); ZHANG, Xiaoxia (CN); GAAL, Peter (US); TAKEDA, Kazuki (JP)

(74) Công ty TNHH Quốc tế D &N (D&N INTERNATIONAL CO.,LTD.)

(54) **PHƯƠNG PHÁP VÀ THIẾT BỊ NGƯỜI DÙNG ĐỂ TRUYỀN THÔNG KHÔNG DÂY, VÀ PHƯƠNG TIỆN BẤT BIẾN ĐỌC ĐƯỢC BẰNG MÁY TÍNH**

(57) Sáng chế đề cập đến phương pháp và thiết bị người dùng để truyền thông không dây, và phương tiện bất biến đọc được bằng máy tính. Do các cuộc truyền thông nhiều điểm thu phát (transmit-receive point - TRP) có thể làm tăng số lượng ứng viên kênh điều khiển đường xuống vật lý (physical downlink control channel - PDCCH) mà không làm tăng số lượng ô, giới hạn mới cho các cuộc truyền thông nhiều TRP có thể được xác định. UE có thể xác định khả năng giám sát PDCCH qua tất cả các ô phục vụ đường xuống mà có thể giải thích cho các ô nhiều TRP và cho việc gộp sóng mang và kết nối kép bằng cách sử dụng hệ số nhân. Hơn nữa, UE có thể xác định giới hạn số lượng các ô phục vụ dựa vào khả năng và cấu hình của các ô phục vụ. UE có thể xác định giới hạn tổng của các ứng viên PDCCH và phần tử kênh điều khiển (control channel element - CCE) không chồng lấn để giám sát trong khe cho nhóm ô và giới hạn mỗi ô cho các ô một TRP và cho các ô nhiều TRP dựa vào giới hạn của số lượng các ô phục vụ. Thay vào đó, các giới hạn có thể được xác định cho mỗi nhóm tập hợp tài nguyên điều khiển (control resource set - CORESET).

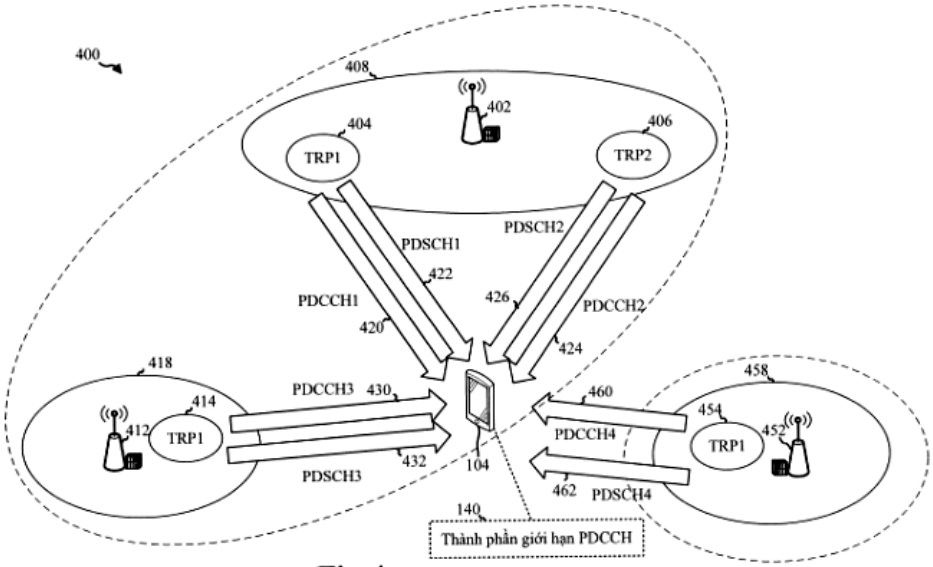
400
408
402
404
TRP1
406
TRP2
PDSCH1
PDSCH2
422
426
PDCCH1
PDCCH2
420
424
418
PDCCH3
430
460
458
414
412
TRP1
454
452
TRP1
PDCCH4
432
104
462
PDSCH4
PDSCH3
140
Thành phần giới hạn PDCCH

Fig.4

(11) **1-0050250 B**

(15) 16/07/2025
Số Quyết định: 139041/QĐ-SHTT.IP

(45) 25/08/2025 449B

(43) 26/07/2021 400 A

(21) 1-2021-02272

(85) 26/04/2021

(22) 29/10/2019

(86) PCT/US2019/058674 29/10/2019

(30) 62/752,124 29/10/2018 US
62/890,719 23/08/2019 US

(87) WO2020/092449 07/05/2020

(51) ***C04B 14/38***; *D01F 9/12; C25B 1/135; C25B 1/50; C04B 111/00; C04B 28/04*

(73) **C2CNT, LLC** (US)
625 West Venice Avenue, Venice, Florida 34285, United States of America

(72) LICHT, Stuart (US); LICHT, Gad (US)

(74) Công ty Luật TNHH WINCO (WINCO LAW FIRM)

(54) **PHƯƠNG PHÁP TẠO RA VẬT LIỆU COMPOSIT**

(57) Sáng chế đề cập đến phương pháp tạo ra vật liệu composit bao gồm các bước: cấp chất có vết cacbon cao thứ nhất; cấp vật liệu nano cacbon được tạo ra có vết cacbon nhỏ hơn 10 trọng lượng đơn vị của mức phát thải cacbon dioxit (CO_2) trong quá trình sản xuất 1 trọng lượng đơn vị của vật liệu nano cacbon; và tạo ra composit bao gồm chất có vết cacbon cao và vật liệu nano cacbon với lượng từ 0,001% trọng lượng đến 25% trọng lượng, trong đó vật liệu nano cacbon được phân tán đồng nhất trong composit để làm giảm mức phát thải cacbon dioxit đối với việc sản xuất vật liệu composit so với chất có vết cacbon cao.

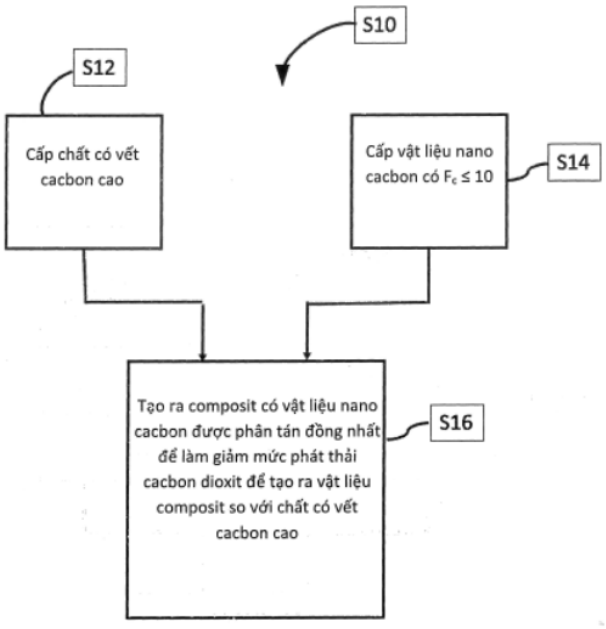

Fig.2

(11) **1-0050251 B**

(15) 16/07/2025
Số Quyết định: 139042/QĐ-SHTT.IP

(45) 25/08/2025 449B

(43) 25/07/2022 412 A

(21) 1-2022-02094

(85) 04/04/2022

(22) 10/10/2020

(86) PCT/US2020/055163 10/10/2020

(30) 62/914,398 11/10/2019 US
17/067,242 09/10/2020 US

(87) WO2021/072334 A1 15/04/2021

(51) ***H04W 76/19***; *H04L 1/18; H04W 72/04*

(73) **QUALCOMM INCORPORATED** (US)
ATTN: International IP Administration 5775 Morehouse Drive San Diego, California 92121-1714 (US)

(72) BAI, Tianyang (CN); ZHOU, Yan (US); RYU, Jung Ho (US); VENUGOPAL, Kiran (IN); LUO, Tao (US); LI, Junyi (US)

(74) Công ty TNHH Quốc tế D &N (D&N INTERNATIONAL CO.,LTD.)

(54) **THIẾT BỊ NGƯỜI DÙNG, TRẠM GỐC VÀ PHƯƠNG PHÁP TRUYỀN THÔNG KHÔNG DÂY BỞI THIẾT BỊ NGƯỜI DÙNG VÀ TRẠM GỐC**

(57) Một số khía cạnh của sáng chế đề cập đến các kỹ thuật quản lý hoạt động khôi phục lỗi chùm sóng. Phương pháp có thể được thực hiện bởi thiết bị người dùng (user equipment - UE) nói chung bao gồm bước thực hiện phát hiện lỗi chùm sóng (beam failure detection - BFD) của liên kết cặp chùm (beam pair link - BPL) gắn với ô phụ (secondary cell - Scell) của trạm gốc (base station - BS), gửi bản tin yêu cầu khôi phục lỗi chùm sóng (beam failure recovery request - BFRQ) trong ô khác của BS, bản tin BFRQ bao gồm chỉ báo chùm khôi phục ứng viên cho Scell, và khởi động bộ định thời dựa trên việc gửi BFRQ. Sáng chế đề cập đến thiết bị người dùng, trạm gốc và phương pháp truyền thông không dây bởi thiết bị người dùng và trạm gốc.

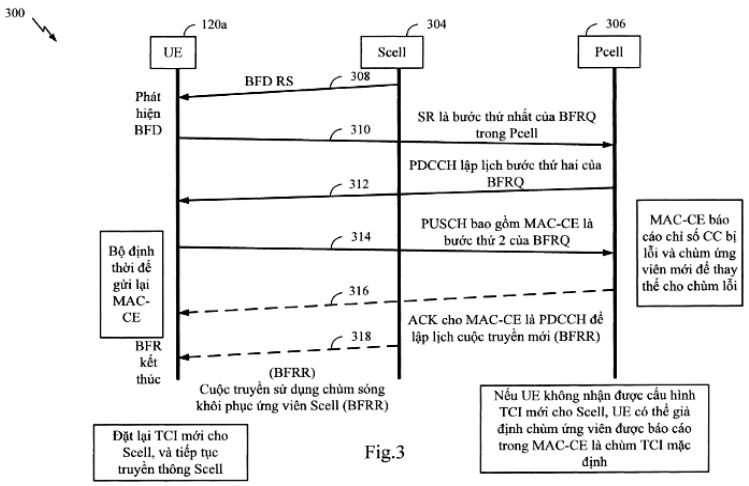

Fig.3

(11) **1-0050252 B**

(15) 16/07/2025
Số Quyết định: 139043/QĐ-SHTT.IP

(45) 25/08/2025 449B

(43) 25/07/2022 412 A

(21) 1-2022-02725

(85) 28/04/2022

(22) 06/11/2020

(86) PCT/US2020/059395 06/11/2020

(30) 62/933,351 08/11/2019 US
62/977,106 14/02/2020 US
17/090,657 05/11/2020 US

(87) WO2021/092368 A1 14/05/2021

(51) ***H04L 5/00***

(73) **QUALCOMM INCORPORATED** (US)
ATTN: International IP Administration 5775 Morehouse Drive San Diego, California 92121-1714 (US)

(72) Hosseini, Seyedkianoush (IR); Gaal, Peter (US); Khandekar, Aamod (US); Beckman, James (US); Shiravi, Afshin (US)

(74) Công ty TNHH Quốc tế D &N (D&N INTERNATIONAL CO.,LTD.)

(54) **PHƯƠNG PHÁP VÀ MÁY ĐỂ TRUYỀN THÔNG KHÔNG DÂY TẠI THIẾT BỊ NGƯỜI DÙNG VÀ THIẾT BỊ MẠNG, PHƯƠNG TIỆN BẤT BIẾN ĐỌC ĐƯỢC BẰNG MÁY TÍNH**

(57) Sáng chế đề cập đến các phương pháp, hệ thống, máy và thiết bị truyền thông không dây. Nói chung, các kỹ thuật được mô tả đề xuất việc hạn chế một cách hiệu quả số lượng nỗ lực giải mã mù hoặc phần tử kênh điều khiển (control channel element - CCE) mà thiết bị người dùng (user equipment - UE) được tạo cấu hình để giám sát nhằm hạn chế sự phức tạp tại UE. Khi UE được tạo cấu hình để sử dụng kỹ thuật giải mã mù để giám sát các CCE trong nhiều khoảng trong khe về thông tin điều khiển từ trạm gốc, UE có thể được tạo cấu hình để thực hiện loại bỏ các ứng viên giải mã mù hoặc các CCE trong khoảng thời gian thứ nhất trong khe. Nói cách khác, UE có thể nhận dạng quy tắc loại bỏ để loại bỏ các dịp giám sát CCE hoặc các nỗ lực giải mã mù vượt quá số lượng CCE không chồng chéo tối đa trên mỗi khoảng hoặc số lượng nỗ lực giải mã mù tối đa trên mỗi khoảng, tương ứng, và UE có thể áp dụng quy tắc loại bỏ cho khoảng thời gian thứ nhất trong khe. Ngoài ra, sáng chế đề cập đến phương tiện bất biến đọc được bằng máy tính lưu trữ mã để truyền thông không dây tại thiết bị mạng và thiết bị người dùng.

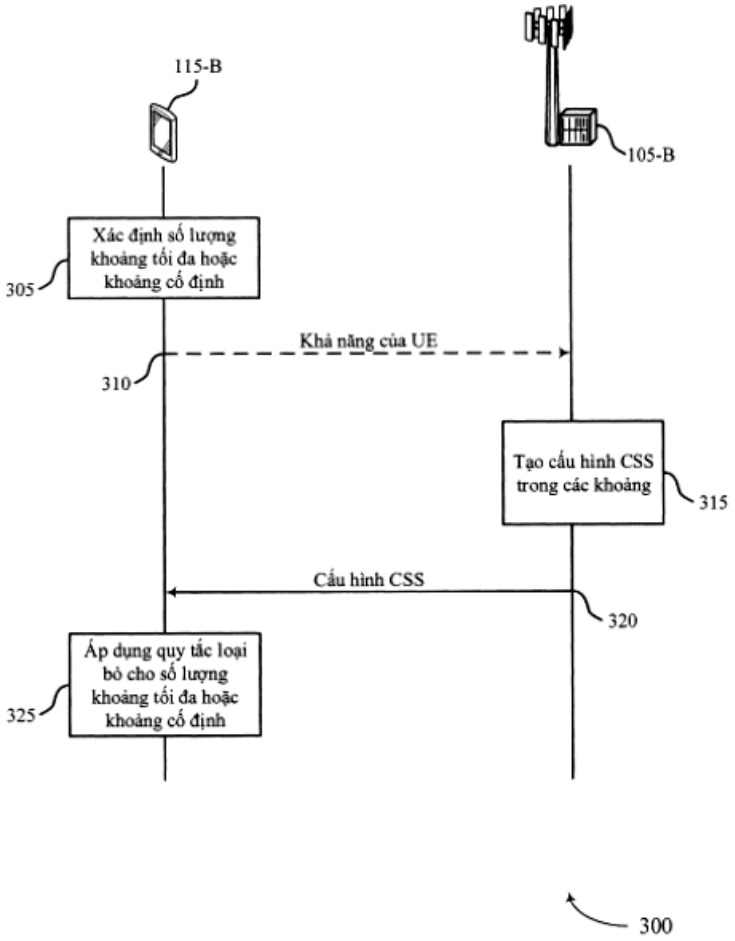
115-B
105-B
Xác định số lượng khoảng tối đa hoặc khoảng cố định
305
Khả năng của UE
310
Tạo cấu hình CSS trong các khoảng
315
Cấu hình CSS
320
Áp dụng quy tắc loại bỏ cho số lượng khoảng tối đa hoặc khoảng cố định
325
300

Fig.3

(11) **1-0050253 B**

(15) 16/07/2025
Số Quyết định: 139048/QĐ-SHTT.IP

(45) 25/08/2025 449B

(43) 25/07/2022 412 A

(21) 1-2022-03279

(85) 25/05/2022

(22) 29/10/2020

(86) PCT/US2020/057885 29/10/2020

(30) 62/927,790 30/10/2019 US
63/086,465 01/10/2020 US

(87) WO2021/087063 06/05/2021

(51) ***G10L 19/008***

(73) **DOLBY LABORATORIES LICENSING CORPORATION** (US)
1275 Market Street, San Francisco, California 94103 (US)

(72) MCGRATH, David S. (AU)

(74) Công ty TNHH Quốc tế D &N (D&N INTERNATIONAL CO.,LTD.)

(54) PHƯƠNG PHÁP VÀ THIẾT BỊ XỬ LÝ DẠNG BIỂU DIỄN NÉN CỦA TÍN HIỆU ÂM THANH KHÔNG GIAN, VÀ PHƯƠNG TIỆN LƯU TRỮ ĐỌC ĐƯỢC BẰNG MÁY TÍNH

(57) Sáng chế đề cập đến các phương pháp xử lý tín hiệu âm thanh không gian để tạo ra dạng biểu diễn nén của tín hiệu âm thanh không gian. Các phương pháp bao gồm bước phân tích tín hiệu âm thanh không gian để xác định các hướng đến cho một hoặc nhiều phần tử âm thanh; đối với ít nhất một dải tần số con, xác định các chỉ báo tương ứng về công suất tín hiệu kết hợp với các hướng đến; tạo ra siêu dữ liệu chứa thông tin hướng mà bao gồm các chỉ báo về các hướng đến của các phần tử âm thanh, và thông tin năng lượng bao gồm các chỉ báo tương ứng về công suất tín hiệu; tạo ra tín hiệu âm thanh dựa trên kênh với số lượng kênh xác định trước dựa vào tín hiệu âm thanh không gian; và xuất ra, dưới dạng dạng biểu diễn nén, tín hiệu âm thanh dựa trên kênh và siêu dữ liệu. Sáng chế còn đề cập đến các phương pháp xử lý dạng biểu diễn nén của tín hiệu âm thanh không gian để tạo ra dạng biểu diễn tái tạo của tín hiệu âm thanh không gian, và đề cập đến thiết bị tương ứng và phương tiện lưu trữ đọc được bằng máy tính

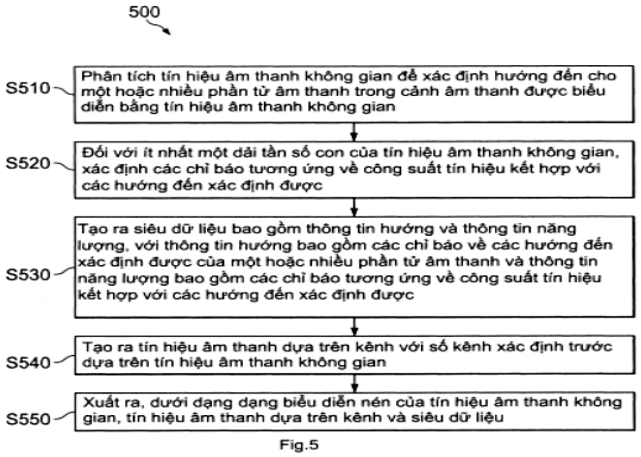

Fig.5

(11) **1-0050254 B**

(15) 16/07/2025
Số Quyết định: 139051/QĐ-SHTT.IP

(45) 25/08/2025 449B

(43) 26/09/2022 414 A

(21) 1-2022-04052

(85) 28/06/2022

(22) 06/01/2021

(86) PCT/US2021/012249 06/01/2021

(30) 62/957,764 06/01/2020 US
17/141,659 05/01/2021 US

(87) WO2021/141943 15/07/2021

(51) ***H04L 1/18***

(73) **QUALCOMM INCORPORATED** (US)
ATTN: International IP Administration, 5775 Morehouse Drive, San Diego, CA 92121-1714, United States of America

(72) YANG, Wei (CN); HOSSEINI, Seyedkianoush (IR); FAKOORIAN, Seyed, Ali, Akbar (IR)

(74) Công ty TNHH Quốc tế D &N (D&N INTERNATIONAL CO.,LTD.)

(54) **PHƯƠNG PHÁP VÀ MÁY TRUYỀN THÔNG KHÔNG DÂY TẠI THIẾT BỊ NGƯỜI DÙNG VÀ THIẾT BỊ MẠNG**

(57) Sáng chế đề cập đến phương pháp, hệ thống, thiết bị và máy truyền thông không dây. Thiết bị người dùng (user equipment - UE) có thể thu tín hiệu cấu hình nhận dạng ràng buộc lập lịch cho UE, ràng buộc lập lịch cho các bản tin phản hồi đường xuống gắn với cấu hình bảng mã động và được lập lịch bằng cách sử dụng định dạng thông tin điều khiển đường xuống thứ nhất (downlink control information - DCI). UE có thể thu DCI thứ nhất có định dạng DCI thứ nhất. UE có thể xác định, dựa ít nhất một phần vào định dạng DCI thứ nhất, rằng ràng buộc lập lịch được thỏa mãn. UE có thể truyền bản tin phản hồi cho thông tin điều khiển đường xuống thứ nhất dựa ít nhất một phần vào việc ràng buộc lập lịch được thỏa mãn.

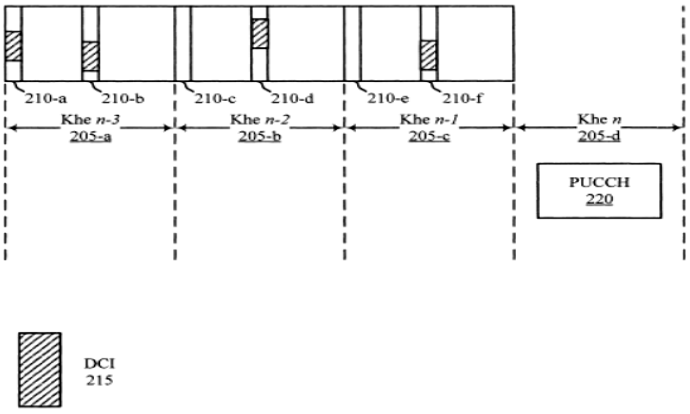

FIG.2

(11) **1-0050255 B**

(15) 16/07/2025
Số Quyết định: 139067/QĐ-SHTT.IP

(45) 25/08/2025 449B

(43) 26/12/2022 417 A

(21) 1-2022-04708

(85) 26/07/2022

(22) 07/12/2020

(86) PCT/JP2020/045406 07/12/2020

(30) 2020-037433 05/03/2020 JP

(87) WO2021/176789 10/09/2021

(51) ***B41J 29/38**; B65D 25/20; G06F 3/12; B41J 3/407*

(73) **ALTEMIRA CO., LTD.** (JP)
1-4-25, Kouraku, Bunkyo-ku, Tokyo, 1128525, Japan

(72) OJIMA, Shinichi (JP); MATSUSHIMA, Hitomi (JP); FUJINUMA, Kenji (JP)

(74) Công ty Luật TNHH WINCO (WINCO LAW FIRM)

(54) **PHƯƠNG PHÁP IN THÂN LON VÀ HỆ THỐNG IN THÂN LON**

(57) Sáng chế đề cập tới phương pháp in thân lon và hệ thống in thân lon. Theo sáng chế, thiết bị in thân lon bao gồm: bộ phận đỡ (34) để đỡ thân lon mà hoạt động in thông tin nhận dạng và xử lý cổ nhờ thiết bị in phía nhà sản xuất (20) đã được thực hiện trên đó, trong đó phần có đường kính giảm (71) là vùng định trước; và thiết bị in (30) để thực hiện in kỹ thuật số lên phần tang (72) của thân lon được đỡ bởi bộ phận đỡ (34).

Fig.2

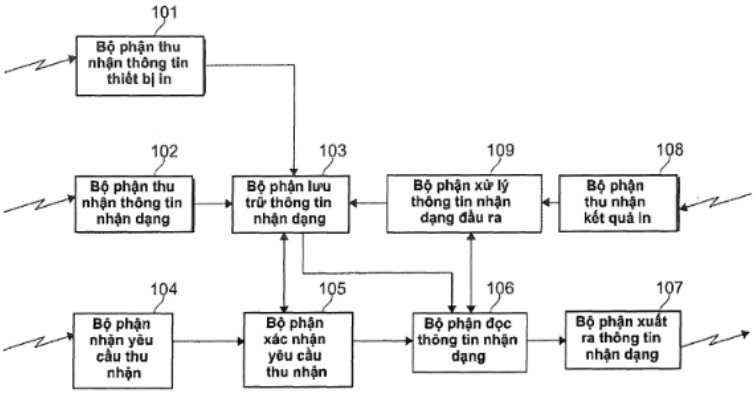

(11) **1-0050256 B**

(15) 16/07/2025
Số Quyết định: 139070/QĐ-SHTT.IP

(45) 25/08/2025 449B

(43) 25/02/2022 407 A

(21) 1-2021-06640

(85) 20/10/2021

(22) 02/03/2020

(86) PCT/US2020/020687 02/03/2020

(30) 62/843,330 03/05/2019 US
16/805,652 28/02/2020 US

(87) WO2020/226734 A1 12/11/2020

(51) ***H04L 5/00***

(73) **QUALCOMM INCORPORATED** (US)
ATTN: International IP Administration, 5775 Morehouse Drive, San Diego, CA 92121-1714, United States of America

(72) ZHOU, Yan (US); LUO, Tao (US); HE, Ruhua (US); BRUECK, Stefan (DE); CHERAGHI, Parisa (GB)

(74) Công ty TNHH Quốc tế D &N (D&N INTERNATIONAL CO.,LTD.)

(54) **PHƯƠNG PHÁP VÀ THIẾT BỊ TRUYỀN THÔNG KHÔNG DÂY**

(57) Sáng chế đề cập đến các phương pháp, hệ thống, và thiết bị để truyền thông không dây. Các kỹ thuật được mô tả đưa ra các cập nhật động cho các tín hiệu tham chiếu (reference signal - RS) để phát hiện lỗi chùm (beam failure detection - BFD) và RS hao tổn đường truyền bằng cách sử dụng phần tử điều khiển để điều khiển truy cập môi trường (medium access control-control element - MAC-CE) hoặc thông tin điều khiển đường xuống (downlink control information - DCI). Ví dụ, gần như cùng vị trí (quasi co-location - QCL) của CSI-RS chu kỳ có thể được cập nhật động bởi MAC-CE hoặc DCI khi CSI-RS chu kỳ là cho BFD RS. Ngoài ra, CSI-RS bán ổn định hoặc CSI-RS phi chu kỳ có thể hoạt động như BFD RS. Thủ tục cập nhật được cải thiện có thể được sử dụng để cập nhật động RS hao tổn đường truyền bằng cách sử dụng MAC-CE hoặc DCI. Trong một số trường hợp, các tham số RS hao tổn đường truyền được cập nhật thông qua MAC-CE hoặc DCI có thể ghi đè lên các tham số RS hao tổn đường truyền được tạo cấu hình RRC trước đó. Theo một ví dụ khác, nếu RS hao tổn đường truyền không được tạo cấu hình, thì RS hao tổn đường truyền theo mặc định có thể là tín hiệu tham chiếu quan hệ không của chùm đường lên tương ứng.

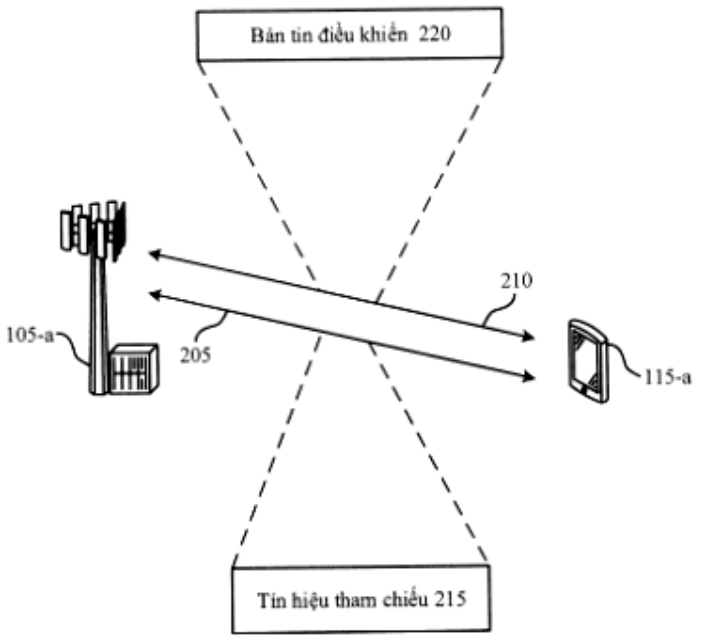
Bản tin điều khiển 220
210
105-a
205
115-a
Tín hiệu tham chiếu 215
200

FIG. 2

(11) **1-0050257 B**

(15) 16/07/2025
Số Quyết định: 139076/QĐ-SHTT.IP

(45) 25/08/2025 449B

(43) 27/06/2022 411 A

(21) 1-2022-01662

(85) 17/03/2022

(22) 08/09/2020

(86) PCT/US2020/049720 08/09/2020

(30) 62/905,840 25/09/2019 US
17/013,022 04/09/2020 US

(87) WO2021/061387A1 01/04/2021

(51) ***H04W 64/00***; *H04L 5/00; H04W 56/00; G01S 5/02; H04W 4/70*

(73) **QUALCOMM INCORPORATED** (US)
ATTN: International IP Administration, 5775 Morehouse Drive, San Diego, CA 92121 1714, United States of America

(72) YERRAMALLI, Srinivas (IN); SUN, Jing (US); ZHANG, Xiaoxia (CN)

(74) Công ty TNHH Quốc tế D &N (D&N INTERNATIONAL CO.,LTD.)

(54) **Ô PHỤC VỤ HOẠT ĐỘNG TRÊN TẦN SỐ THỨ NHẤT, THIẾT BỊ NGƯỜI DÙNG VÀ PHƯƠNG PHÁP TRUYỀN THÔNG KHÔNG DÂY THỰC HIỆN BỞI Ô PHỤC VỤ VÀ THIẾT BỊ NÀY VÀ PHƯƠNG TIỆN BẤT BIẾN ĐỌC ĐƯỢC BẰNG MÁY TÍNH**

(57) Sáng chế đề cập đến các kỹ thuật truyền thông không dây. Theo một khía cạnh, thiết bị người dùng (user equipment - UE) nhận, từ ô phục vụ hoạt động trên tần số thứ nhất, cấu hình khoảng gián đoạn truyền thông liên tần số chỉ rõ ít nhất một khoảng thời gian trong đó UE được phép điều chỉnh từ tần số thứ nhất sang tần số thứ hai để thực hiện thao tác định vị, trong đó một hoặc nhiều ô lân cận của ô phục vụ đang hoạt động trên tần số thứ hai, điều chỉnh từ tần số thứ nhất sang tần số thứ hai vào lúc bắt đầu của ít nhất một khoảng thời gian này, và thực hiện, trong suốt ít nhất một khoảng thời gian này, thao tác định vị trên tần số thứ hai. Sáng chế còn đề cập đến ô phục vụ hoạt động trên tần số thứ nhất, phương pháp truyền thông không dây thực hiện bởi thiết bị người dùng và ô phục vụ, và phương tiện bất biến đọc được bằng máy tính.

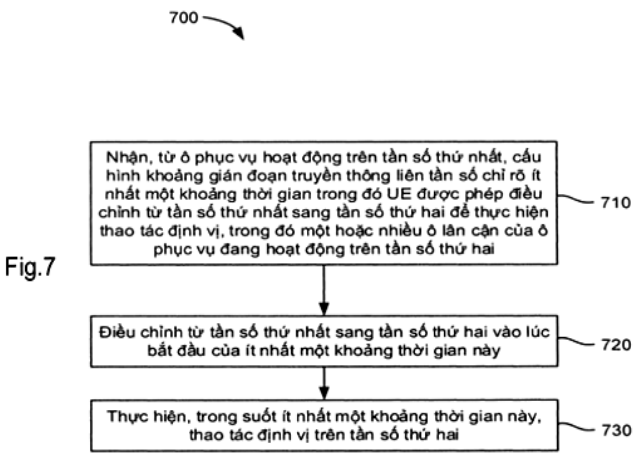

Fig.7

(11) **1-0050258 B**

(15) 16/07/2025
Số Quyết định: 139310/QĐ-SHTT.IP

(45) 25/08/2025 449B

(43) 25/10/2022 415 A

(21) 1-2022-04529

(85) 18/07/2022

(22) 22/01/2021

(86) PCT/US2021/014718 22/01/2021

(30) 62/965,703 24/01/2020 US
17/154,799 21/01/2021 US

(87) WO2021/150963A1 29/07/2021

(51) ***H04W 36/38***; *H04L 5/00; H04W 36/00*

(73) **QUALCOMM INCORPORATED** (US)
Attn: International IP Administration, 5775 Morehouse Drive, San Diego, CA 92121-1714, United States of America

(72) ZHANG, Qian (CN); ZHOU, Yan (US); LUO, Tao (US)

(74) Công ty TNHH Quốc tế D &N (D&N INTERNATIONAL CO.,LTD.)

(54) **PHƯƠNG PHÁP VÀ THIẾT BỊ TRUYỀN THÔNG KHÔNG DÂY TẠI THIẾT BỊ NGƯỜI DÙNG VÀ THIẾT BỊ MẠNG NGUỒN**

(57) Sáng chế đề cập đến các phương pháp, hệ thống và thiết bị để truyền thông không dây, trong đó thiết bị người dùng (user equipment - UE) có thể đo tham số lớp vật lý của một hoặc nhiều tín hiệu tham chiếu được truyền bởi một hoặc nhiều trạm gốc không phục vụ hoặc lân cận. UE có thể lưu trữ các tham số lớp vật lý đo được và, trong trường hợp lệnh chuyển giao được nhận từ trạm gốc nguồn để thiết lập kết nối với trạm gốc đích của một trong số các trạm gốc lân cận, sử dụng các tham số lớp vật lý đo được để truyền thông đường lên với trạm gốc đích, trong đó các tham số lớp vật lý đo được không được UE báo cáo trước khi thiết lập kết nối với với trạm gốc đích.

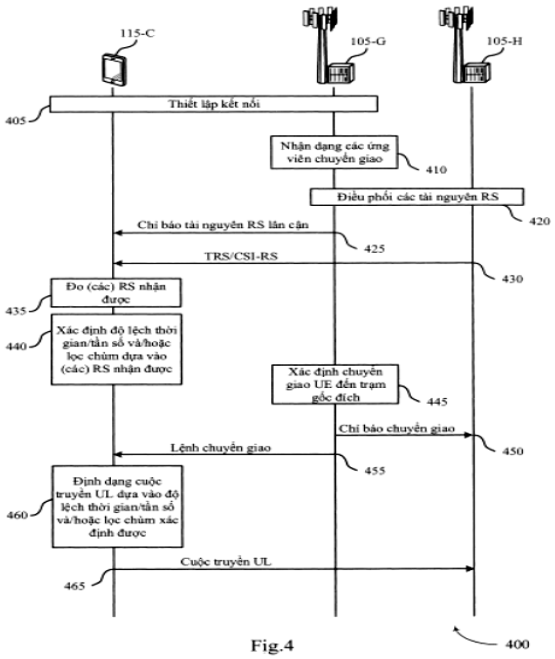

Fig.4

(11) **1-0050259 B**

(15) 16/07/2025
Số Quyết định: 139331/QĐ-SHTT.IP

(45) 25/08/2025 449B

(43) 25/12/2015 333 A

(21) 1-2015-02201

(85) 18/06/2015

(22) 20/11/2013

(86) PCT/EP2013/074291 20/11/2013

(30) 12306444.6 20/11/2012 FR

(87) WO2014/079886 A1 30/05/2014

(51) ***C07K 16/30****; A61K 39/395; A61P 35/00*

(73) **SANOFI** (FR)
54 rue La Boétie, F-75008 Paris, France

(72) BERNE, Pierre-Francois (FR); BLANCHE, Francis (FR); BOUCHARD, Hervé (FR); CAMERON, Béatrice (FR); DABDOUBI, Tarik (FR); DECARY, Stéphanie (FR); FERRARI, Paul (FR); RAK, Alexey (FR)

(74) Công ty TNHH Trần Hữu Nam và Đồng sự (TRAN H.N & ASS.)

(54) **KHÁNG THỂ ĐƯỢC PHÂN LẬP, THỂ LIÊN HỢP MIỄN DỊCH VÀ DƯỢC PHẨM CHỨA KHÁNG THỂ ĐƯỢC PHÂN LẬP HOẶC THỂ LIÊN HỢP MIỄN DỊCH**

(57) Sáng chế bộc lộ các kháng thể mà liên kết đặc hiệu với các protein CEACAM5 ở người và ở khỉ *Macaca fascicularis* cũng như các axit nucleic được phân lập, vectơ và các tế bào chủ chứa trình tự mã hóa các kháng thể đã nêu. Sáng chế cũng bộc lộ các thể liên hợp miễn dịch gồm các kháng thể đã nêu được liên hợp hoặc liên kết với tác nhân ức chế tăng trưởng, và với các dược phẩm bao gồm các kháng thể hoặc các thể liên hợp miễn dịch theo sáng chế. Sáng chế còn mô tả việc dùng các kháng thể hoặc các thể liên hợp miễn dịch theo sáng chế để điều trị bệnh ung thư hoặc cho các mục đích chẩn đoán.

(11) **1-0050260 B**

(15) 16/07/2025
Số Quyết định: 139354/QĐ-SHTT.IP

(45) 25/08/2025 449B

(43) 25/12/2019 381 A

(21) 1-2019-05347

(85) 16/04/2013

(22) 05/09/2011

(86) PCT/EP2011/065318 05/09/2011

(30) 61/383,441 16/09/2010 US
61/419,164 02/12/2010 US

(87) WO2012/034890 A1 22/03/2012

(51) ***G10L 21/02***; *G10L 21/04*

(62) 1-2015-04237

(73) **DOLBY INTERNATIONAL AB** (SE)
Apollo Building, 3E, Herikerbergweg 1-35, 1101 CN Amsterdam Zuidoost, Netherlands

(72) VILLEMOES, Lars (DK)

(74) Công ty TNHH Quốc tế D &N (D&N INTERNATIONAL CO.,LTD.)

(54) **HỆ THỐNG VÀ PHƯƠNG PHÁP TẠO RA TÍN HIỆU ĐƯỢC KÉO GIÃN THỜI GIAN VÀ/HOẶC ĐƯỢC CHUYỂN VỊ TẦN SỐ TỪ TÍN HIỆU ĐẦU VÀO**

(57) Sáng chế đề cập đến hệ thống và phương pháp tạo ra tín hiệu được kéo giãn thời gian và/hoặc được chuyển vị tần số từ tín hiệu đầu vào. Cụ thể là, sáng chế đề xuất phương án thực hiện hiệu quả việc tái tạo tần số cao (high-frequency reconstruction - HFR) được nâng cao tích chéo, trong đó thành phần mới tại tần số $Q\Omega + r\Omega_0$ được tạo ra trên cơ sở các thành phần hiện có tại tần số Ω và $\Omega + \Omega_0$. Sáng chế đề xuất sự chuyển vị sóng hài dựa trên khối, trong đó khối thời gian của các mẫu dải tần phụ phức được xử lý với sự sửa đổi pha thông thường. Sự chồng lấn của một số mẫu được sửa đổi có ảnh hưởng thuần hạn chế các sản phẩm xuyên điều chế không mong muốn, do đó cho phép sử dụng độ phân giải tần số thô hơn và/hoặc mức độ tăng tần suất lấy mẫu thấp hơn. Theo một phương án, sáng chế còn bao gồm hàm cửa sổ thích hợp để sử dụng với HFR nâng cao tích chéo dựa trên khối. Phương án phần cứng của sáng chế có thể bao gồm giàn bộ lọc phân tích (101), bộ xử lý dải tần phụ (102) có thể tạo cấu hình được bởi dữ liệu điều khiển (104) và giàn bộ lọc tổng hợp (103).

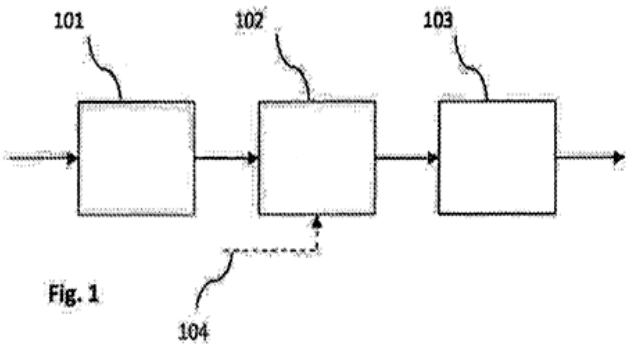

Fig. 1

(11) **1-0050261 B**

(15) 16/07/2025
Số Quyết định: 139355/QĐ-SHTT.IP

(45) 25/08/2025 449B

(43) 25/10/2022 415 A

(21) 1-2022-04524

(85) 18/07/2022

(22) 22/01/2021

(86) PCT/US2021/014727 22/01/2021

(30) 62/965,125 23/01/2020 US
17/154,258 21/01/2021 US

(87) WO2021/150968 A1 29/07/2021

(51) ***H04W 72/08***; *H04B 7/26*

(73) **QUALCOMM INCORPORATED** (US)
Attn: International IP Administration, 5775 Morehouse Drive, San Diego, California 92121-1714, United States of America

(72) ABEDINI, Navid (US); GULATI, Kapil (IN); PARTYKA, Andrzej (US); LI, Junyi (US); KOYMEN, Ozge (US)

(74) Công ty TNHH Quốc tế D &N (D&N INTERNATIONAL CO.,LTD.)

(54) **PHƯƠNG PHÁP VÀ THIẾT BỊ TRUYỀN THÔNG KHÔNG DÂY BỞI THIẾT BỊ KHÔNG DÂY THỨ NHẤT**

(57) Sáng chế đề cập đến các phương pháp, hệ thống và thiết bị truyền thông không dây. Thiết bị không dây thứ nhất có thể nhận cấu hình đo lường, từ thiết bị không dây thứ hai, để hỗ trợ hoạt động song công toàn phần bằng cách sử dụng tài nguyên dùng chung. Thiết bị không dây thứ nhất có thể truyền, qua tài nguyên dùng chung, tín hiệu thứ nhất qua chùm truyền thứ nhất bằng cách sử dụng mảng anten thứ nhất của thiết bị không dây thứ nhất. Thiết bị không dây thứ nhất có thể giám sát, theo cấu hình đo lường, tài nguyên dùng chung bằng cách sử dụng chùm nhận thứ nhất qua mảng anten thứ hai của thiết bị không dây thứ nhất. Thiết bị không dây thứ nhất sau đó có thể truyền báo cáo đo lường đến thiết bị không dây thứ hai dựa vào việc giám sát. Thiết bị không dây thứ hai có thể truyền, đến thiết bị không dây thứ nhất, cấu hình song công tạo cấu hình hoạt động song công toàn phần của thiết bị không dây thứ nhất dựa vào báo cáo đo lường.

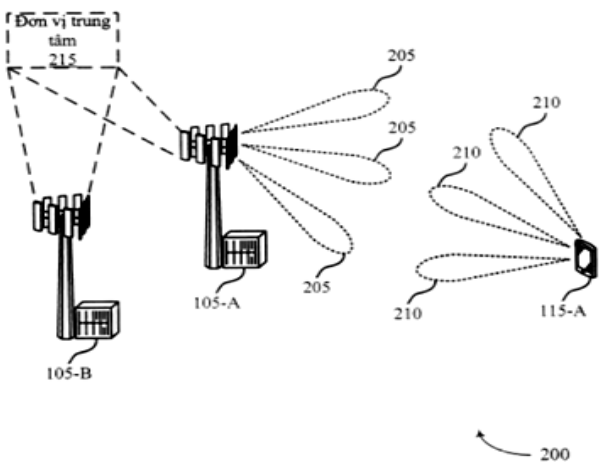

FIG. 2

(11) **1-0050262 B**

(15) 16/07/2025
Số Quyết định: 139356/QĐ-SHTT.IP

(45) 25/08/2025 449B

(43) 25/07/2022 412 A

(21) 1-2022-01309

(85) 02/03/2022

(22) 11/09/2020

(86) PCT/US2020/050349 11/09/2020

(30) 16/570,021 13/09/2019 US

(87) WO2021/050838 18/03/2021

(51) ***G06F 13/40***

(73) **QUALCOMM INCORPORATED** (US)
ATTN: International IP Administration, 5775 Morehouse Drive, San Diego, CA 92121-1714, United States of America

(72) DUAN, Ying (CN); CHOU, Shih-Wei (TW); SHAIK, Mansoor Basha (IN); DANG, Harry (US); DIXIT, Abhay (IN)

(74) Công ty TNHH Quốc tế D &N (D&N INTERNATIONAL CO.,LTD.)

(54) **THIẾT BỊ, PHƯƠNG PHÁP VÀ MÁY ĐỂ TÁCH CÁC BỘ THU ĐẦU TRƯỚC CÔNG SUẤT THẤP VÀ TỐC ĐỘ CAO**

(57) Sáng chế đề cập đến thiết bị, phương pháp và máy để tách các bộ thu đầu trước công suất thấp và tốc độ cao. Sáng chế đề cập đến thiết bị, phương pháp và máy để tách các bộ thu đầu trước công suất thấp và các bộ thu đầu trước tốc độ cao. Theo các khía cạnh nhất định, thiết bị bao gồm một hoặc nhiều đầu vào vào ra (Input-Output - IO); bộ thu thứ nhất được ghép nối với điện áp nguồn thứ nhất và một hoặc nhiều đầu vào IO, trong đó bộ thu thứ nhất bao gồm các bóng bán dẫn ôxit dày; và mạch tốc độ cao bao gồm: khối cách điện được ghép nối với một hoặc nhiều đầu vào IO, trong đó khối cách điện bao gồm các bóng bán dẫn ôxit dày; và bộ thu thứ hai được ghép nối với khối cách điện và điện áp nguồn thứ hai, trong đó bộ thu thứ hai bao gồm các bóng bán dẫn ôxit mỏng.

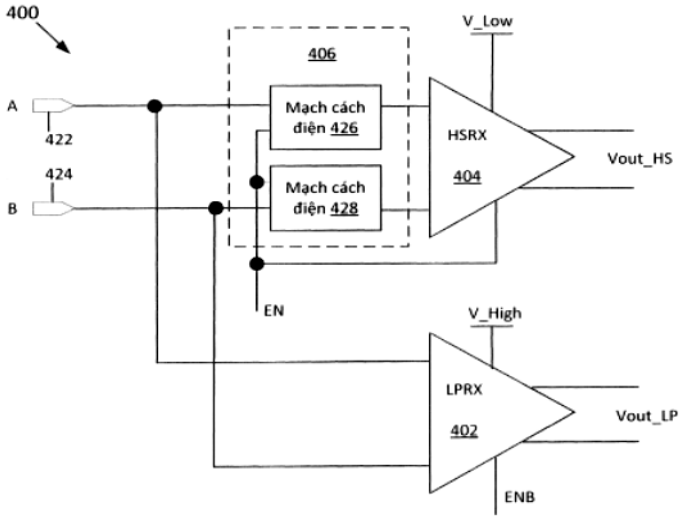

Fig.4

(11) **1-0050263 B**

(15) 16/07/2025
Số Quyết định: 139357/QĐ-SHTT.IP

(45) 25/08/2025 449B

(43) 25/08/2022 413 A

(21) 1-2022-03375

(85) 30/05/2022

(22) 04/12/2020

(86) PCT/US2020/063470 04/12/2020

(30) 62/943,768 04/12/2019 US
17/111,389 03/12/2020 US

(87) WO2021/113756 10/06/2021

(51) ***H04W 72/12***; *H04L 5/00*

(73) **QUALCOMM INCORPORATED** (US)
ATTN: International IP Administration, 5775 Morehouse Drive, San Diego, CA 92121-1714, United States of America

(72) YANG, Wei (CN); HOSSEINI, Seyedkianoush (IR); FAKOORIAN, Seyed Ali Akbar (IR); CHEN, Wanshi (CN)

(74) Công ty TNHH Quốc tế D &N (D&N INTERNATIONAL CO.,LTD.)

(54) PHƯƠNG PHÁP VÀ MÁY TRUYỀN THÔNG KHÔNG DÂY VÀ PHƯƠNG TIỆN ĐỌC ĐƯỢC BẰNG MÁY TÍNH

(57) Sáng chế đề cập đến phương pháp và máy truyền thông không dây và phương tiện đọc được bằng máy tính. Các khía cạnh của sáng chế cho phép UE xác định cấu hình đường lên bổ sung (supplementary uplink - SUL) cho chỉ báo hủy bỏ đường lên (uplink cancellation indication - ULCI) để hủy bỏ các cuộc truyền thông đường lên trong SUL. UE nhận từ trạm gốc cấu hình thứ nhất gắn với khối thứ nhất của ULCI và gắn với ít nhất một trong số sóng mang SUL hoặc sóng mang đường lên không bổ sung (non-supplementary uplink - NUL) trong ô. Trạm gốc tạo cấu hình UE với cấu hình thứ hai gắn với khối thứ hai của ULCI và gắn với sóng mang SUL trong ô, và UE xác định cấu hình thứ hai. UE giám sát ULCI dựa vào cấu hình thứ nhất và cấu hình thứ hai.

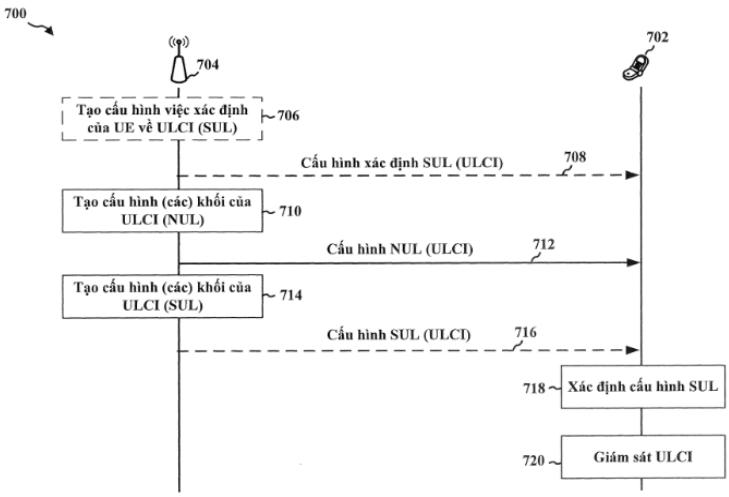

FIG.7

(11) **1-0050264 B**

(15) 16/07/2025
Số Quyết định: 139358/QĐ-SHTT.IP

(45) 25/08/2025 449B

(43) 25/05/2022 410 A

(21) 1-2022-00844

(85) 11/02/2022

(22) 26/08/2020

(86) PCT/US2020/047975 26/08/2020

(30) 16/556,505 30/08/2019 US

(87) WO2021/041526 04/03/2021

(51) ***G11C 17/16***; *G11C 11/54; G11C 17/18; G06N 3/063; G11C 11/56*

(73) **QUALCOMM INCORPORATED** (US)
ATTN: International IP Administration, 5775 Morehouse Drive, San Diego, CA 92121-1714, United States of America

(72) YANG, Haining (US); CHIDAMBARAM, Periannan (US)

(74) Công ty TNHH Quốc tế D &N (D&N INTERNATIONAL CO.,LTD.)

(54) **PHƯƠNG PHÁP VÀ MÁY ĐỂ LẬP TRÌNH THIẾT BỊ VÀ PHƯƠNG TIỆN BẤT BIẾN ĐỌC ĐƯỢC BẰNG MÁY TÍNH**

(57) Các khía cạnh nhất định của sáng chế đề xuất phương pháp và máy để lập trình thiết bị có một hoặc nhiều mạch lập trình được để triển khai, chẳng hạn, mô hình học máy. Một máy làm ví dụ thường bao gồm nhiều đường từ, nhiều đường bit và dãy mạch lập trình được. Mỗi mạch lập trình được được ghép nối với đường từ tương ứng trong số nhiều đường từ và với đường bit tương ứng trong số nhiều đường bit và bao gồm: điện trở chính được ghép nối giữa đường từ tương ứng và đường bit tương ứng, điện trở phụ, cầu chì bảo vệ được ghép nối nối tiếp với điện trở phụ, trong đó điện trở phụ và cầu chì bảo vệ được ghép nối giữa đường từ tương ứng và đường bit tương ứng, và mạch lập trình được tạo cấu hình để làm nổ có chọn lọc cầu chì bảo vệ. Ngoài ra, sáng chế còn đề cập đến phương tiện bất biến đọc được bằng máy tính.

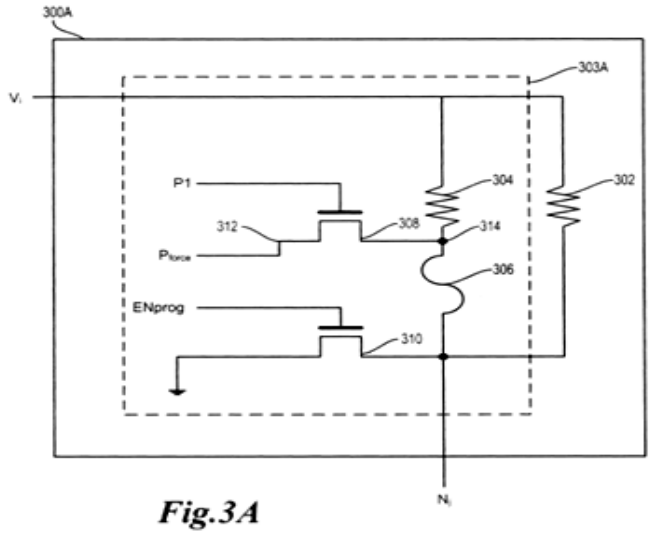

Fig.3A

(11) **1-0050265 B**

(15) 16/07/2025
Số Quyết định: 139359/QĐ-SHTT.IP

(45) 25/08/2025 449B

(43) 25/03/2022 408 A

(21) 1-2021-08517

(85) 31/12/2021

(22) 13/07/2020

(86) PCT/US2020/070262 13/07/2020

(30) 201941028335 15/07/2019 IN
16/946,901 10/07/2020 US

(87) WO2021/011954 A1 21/01/2021

(51) ***H04W 4/00***; *H04B 7/06*

(73) **QUALCOMM INCORPORATED** (US)
ATTN: International IP Administration, 5775 Morehouse Drive, San Diego, CA 92121-1714, United States of America

(72) SUN, Jing (US); THYAGARAJAN, Ananta Narayanan (IN); BHATTAD, Kapil (IN); ZHANG, Xiaoxia (CN)

(74) Công ty TNHH Quốc tế D &N (D&N INTERNATIONAL CO.,LTD.)

(54) **PHƯƠNG PHÁP VÀ THIẾT BỊ TRUYỀN THÔNG KHÔNG DÂY**

(57) Sáng chế đề cập đến phương pháp và thiết bị truyền thông không dây. Cụ thể, sáng chế đề cập đến các hệ thống, phương pháp và thiết bị để xác định xem tín hiệu tham chiếu thông tin trạng thái kênh (channel state information reference signal - CSI-RS) có được truyền hay không, và cấu hình để truyền CSI-RS trên băng rộng dựa vào kết quả của hoạt động nghe trước nói (listen-before-talk - LBT) trong nhiều băng con của băng rộng. Theo một khía cạnh, trạm gốc có thể truyền thông tin sử dụng băng con chỉ báo sự sẵn có băng con trước CSI-RS, do đó cho phép thiết bị người dùng (user equipment - UE) xác định xem CSI-RS sẽ được truyền hay không và, nếu được truyền, thì CSI-RS sẽ được truyền trên băng con nào. Hơn nữa, các cấu hình so khớp tốc độ được đề xuất dựa vào việc việc thông tin sử dụng băng con đã được thu hay chưa, dựa vào các băng con nào là có sẵn. Hơn thế nữa, các cấu hình công suất và tiêu chuẩn chọn phần tử tài nguyên được đề xuất cho CSI-RS băng rộng và phản hồi CSI.

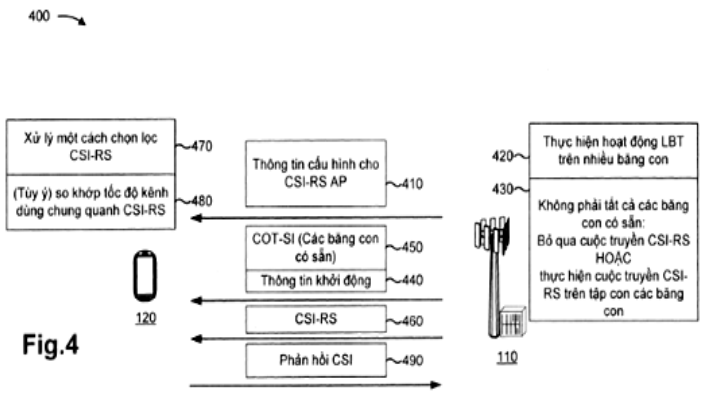

Fig.4

(11) **1-0050266 B**

(15) 16/07/2025
Số Quyết định: 139360/QĐ-SHTT.IP

(45) 25/08/2025 449B

(43) 26/09/2022 414 A

(21) 1-2022-03781

(85) 16/06/2022

(22) 22/12/2020

(86) PCT/US2020/066583 22/12/2020

(30) 62/953,394 24/12/2019 US
17/128,767 21/12/2020 US

(87) WO2021/133788 01/07/2021

(51) ***H04N 19/70***; *H04N 19/31; H04N 19/423*

(73) **QUALCOMM INCORPORATED** (US)
ATTN: International IP Administration, 5775 Morehouse Drive, San Diego, CA 92121-1714, United States of America

(72) SEREGIN, Vadim (US); RAMASUBRAMONIAN, Adarsh Krishnan (IN); COBAN, Muhammed Zeyd (US)

(74) Công ty TNHH Quốc tế D &N (D&N INTERNATIONAL CO.,LTD.)

(54) **PHƯƠNG PHÁP, THIẾT BỊ VÀ MÁY GIẢI MÃ DỮ LIỆU VIĐEO NHIỀU LỚP, VÀ PHƯƠNG TIỆN LƯU TRỮ BẤT BIẾN ĐỌC ĐƯỢC BẰNG MÁY TÍNH**

(57) Sáng chế đề cập đến phương pháp, thiết bị và máy giải mã dữ liệu viđeo nhiều lớp, và phương tiện lưu trữ bất biến đọc được bằng máy tính. Bộ giải mã viđeo để giải mã dữ liệu viđeo nhiều lớp có thể được tạo cấu hình để duy trì bộ đệm hình ảnh được giải mã (decoded picture buffer - DPB) để lưu trữ các hình ảnh tham chiếu cho nhiều lớp, trong đó nhiều lớp bao gồm ít nhất lớp thứ nhất và lớp thứ hai; trước khi giải mã hình ảnh hiện thời của đơn vị truy cập của lớp thứ nhất, thực hiện quy trình xuất và loại bỏ hình ảnh trên DPB, trong đó để thực hiện quy trình xuất và loại bỏ hình ảnh trên DPB, một hoặc nhiều bộ xử lý còn được tạo cấu hình để loại bỏ khỏi DPB chỉ các hình ảnh được giải mã thuộc về lớp thứ nhất; và sau khi loại bỏ đơn vị giải mã cuối cùng của hình ảnh hiện thời khỏi bộ đệm hình ảnh được lập mã (coded picture buffer - CPB), thực hiện quy trình đẩy hình ảnh qua tất cả các lớp của DPB.

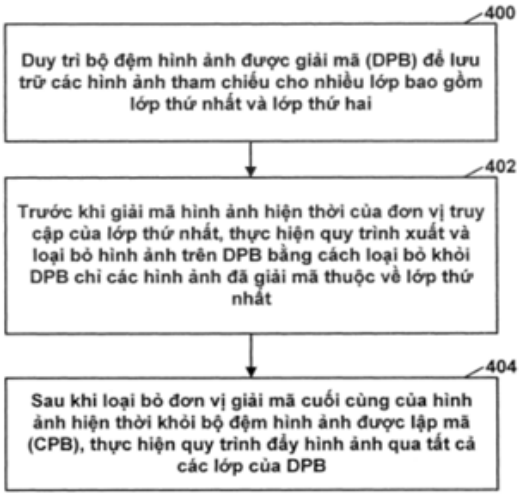

Fig.7

(11) **1-0050267 B**

(15) 16/07/2025
Số Quyết định: 139361/QĐ-SHTT.IP

(45) 25/08/2025 449B

(43) 25/03/2022 408 A

(21) 1-2022-00138

(85) 10/01/2022

(22) 15/07/2020

(86) PCT/US2020/070278 15/07/2020

(30) 16/513,059 16/07/2019 US

(87) WO2021/011964 21/01/2021

(51) ***G06Q 20/24****; G06Q 30/06*

(73) **QUALCOMM INCORPORATED** (US)
ATTN: International IP Administration, 5775 Morehouse Drive, San Diego, CA 92121-1714, United States of America

(72) GUDIVADA, Naga Chandan Babu (IN); TIWARI, Prakash (IN); NELUROUTH, Rajendra Prasad (IN); REDDEM, Venkata Konda Reddy (IN); CHIKKALA, Venkata Durga Vinod (IN); KOTHAPALLI VENKATA, Phani Pradeep Kumar (IN)

(74) Công ty TNHH Quốc tế D &N (D&N INTERNATIONAL CO.,LTD.)

(54) **PHƯƠNG PHÁP VẬN HÀNH THIẾT BỊ DI ĐỘNG, THIẾT BỊ DI ĐỘNG VÀ PHƯƠNG TIỆN LƯU TRỮ BẤT BIẾN ĐỌC ĐƯỢC BẰNG MÁY TÍNH**

(57) Sáng chế đề cập đến phương pháp vận hành thiết bị di động, thiết bị di động và phương tiện lưu trữ bất biến đọc được bằng máy tính. Thiết bị di động có thể được tạo cấu hình để xác định, trong phần an toàn của thiết bị di động, liệu chỉ báo không khả biến (ví dụ, bộ bảo vệ hoặc bit hoặc cờ không khả biến) được phân bổ cho việc ràng buộc người cho vay đã được thiết lập hay chưa. Bộ xử lý thiết bị di động có thể truy vấn máy chủ thanh toán được liên kết với người cho vay thiết bị di động để xác định ngày đến hạn thanh toán tiếp theo để đáp lại việc xác định rằng chỉ báo không khả biến được phân bổ cho việc ràng buộc người cho vay đã được thiết lập, và chọn chế độ hoạt động cho thiết bị di động dựa trên chênh lệch giữa ngày đến hạn thanh toán tiếp theo và ngày hiện tại.

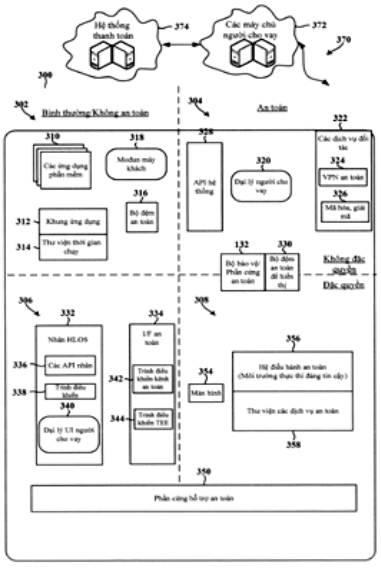

Fig.3

(11) **1-0050268 B**

(15) 16/07/2025
Số Quyết định: 139362/QĐ-SHTT.IP

(45) 25/08/2025 449B

(43) 26/08/2024 437 A

(21) 1-2024-03596

(85) 15/05/2020

(22) 08/11/2018

(86) PCT/US2018/059840 08/11/2018

(30) 62/587,243 16/11/2017 US
15/954,468 16/04/2018 US

(87) WO2019/099278 A1 23/05/2019

(51) ***H04W 74/08***

(62) 1-2020-02759

(73) **QUALCOMM INCORPORATED** (US)
ATTN: International IP Administration, 5775 Morehouse Drive, San Diego, CA 92121-1714, United States of America

(72) HE, Linhai (US); Luo, Tao (US)

(74) Công ty TNHH Quốc tế D &N (D&N INTERNATIONAL CO.,LTD.)

(54) **PHƯƠNG PHÁP, THIẾT BỊ NGƯỜI DÙNG VÀ PHƯƠNG TIỆN BẤT BIẾN ĐỌC ĐƯỢC BẰNG MÁY TÍNH ĐỂ TRUYỀN THÔNG KHÔNG DÂY**

(57) Các khía cạnh của sáng chế đề cập đến phương pháp, thiết bị người dùng và phương tiện bất biến đọc được bằng máy tính để truyền thông không dây, cụ thể là các kỹ thuật cung cấp chỉ báo chờ chuyên biệt cho đường lên trong hệ thống truyền thông không dây.

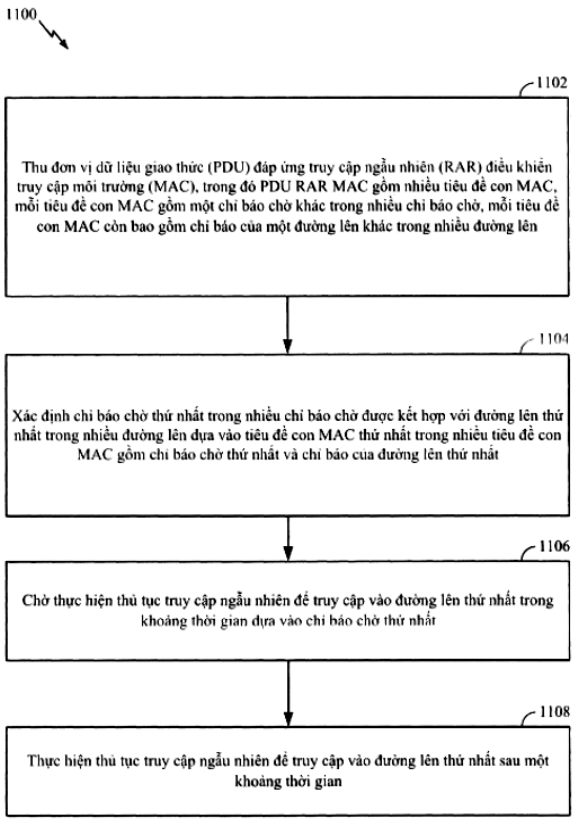

Fig.11

(11) **1-0050269 B**

(15) 16/07/2025
Số Quyết định: 139363/QĐ-SHTT.IP

(45) 25/08/2025 449B

(43) 25/10/2022 415 A

(21) 1-2022-00046

(85) 05/01/2022

(22) 10/06/2020

(86) PCT/EP2020/066124 10/06/2020

(30) 19180383.2 14/06/2019 EP

(87) WO2020/249633 17/12/2020

(51) ***H04N 19/11***; *H04N 19/70; H04N 19/463; H04N 19/147; H04N 19/176*

(73) **FRAUNHOFER-GESELLSCHAFT ZUR FOERDERUNG DER ANGEWANDTEN FORSCHUNG E.V.** (DE)
Hansastrasse 27c, 80686 Muenchen, Germany

(72) PFAFF, Jonathan (DE); HINZ, Tobias (DE); HELLE, Philipp (DE); MERKLE, Philipp (DE); STALLENBERGER, Björn (DE); SCHÄFER, Michael (DE); BROSS, Benjamin (DE); WINKEN, Martin (DE); SIEKMANN, Mischa (DE); SCHWARZ, Heiko (DE); MARPE, Detlev (DE); WIEGAND, Thomas (DE)

(74) Công ty TNHH Quốc tế D &N (D&N INTERNATIONAL CO.,LTD.)

(54) **THIẾT BỊ VÀ PHƯƠNG PHÁP GIẢI MÃ KHỐI ĐƯỢC XÁC ĐỊNH TRƯỚC CỦA HÌNH ẢNH, THIẾT BỊ VÀ PHƯƠNG PHÁP MÃ HÓA KHỐI ĐƯỢC XÁC ĐỊNH TRƯỚC CỦA HÌNH ẢNH**

(57) Sáng chế đề cập đến các kỹ thuật để dự đoán dựa trên khối một cách hiệu quả một khối của hình ảnh, cụ thể là các thiết bị và phương pháp để mã hóa và giải mã khối được xác định trước của hình ảnh nhờ sử dụng dự đoán nội ảnh. Thiết bị giải mã được tạo cấu hình để thực hiện việc tạo danh sách các chế độ dự đoán nội ảnh có khả năng xảy ra nhất trên cơ sở các chế độ dự đoán nội ảnh sử dụng khi các khối lân cận lân cận khối được xác định trước được dự đoán sao cho danh sách các chế độ dự đoán nội ảnh có khả năng xảy ra nhất không có chế độ dự đoán nội ảnh DC trong trường hợp các khối lân cận được dự đoán riêng biệt bởi chế độ dự đoán nội ảnh góc bất kỳ. Ngoài ra, sáng chế còn đề cập đến phương tiện đọc được bằng máy tính.

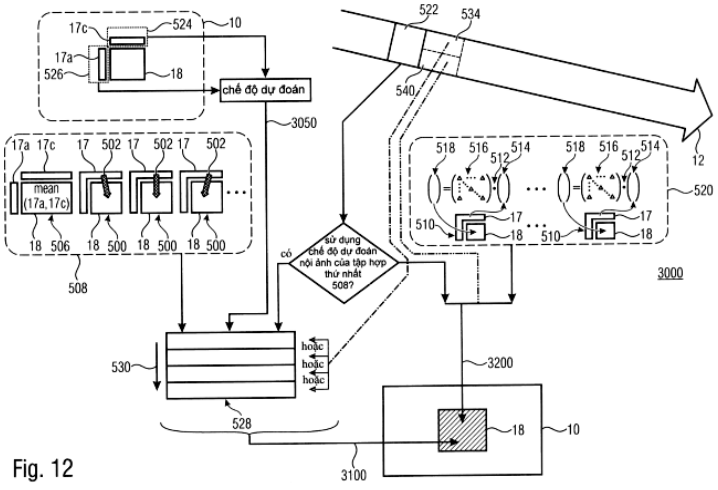

Fig. 12

(11) **1-0050270 B**

(15) 16/07/2025
Số Quyết định: 139364/QĐ-SHTT.IP

(45) 25/08/2025 449B

(43) 25/07/2022 412 A

(21) 1-2022-02063

(85) 01/04/2022

(22) 05/08/2020

(86) PCT/US2020/070373 05/08/2020

(30) 62/913,118 09/10/2019 US
16/947,493 04/08/2020 US

(87) WO2021/072413 15/04/2021

(51) ***H04W 74/08***; *H04W 72/04*

(73) **QUALCOMM INCORPORATED** (US)
ATTN: International IP Administration, 5775 Morehouse Drive, San Diego, CA 92121-1714, United States of America

(72) LEI, Jing (US); CHEN, Wanshi (CN); GAAL, Peter (US)

(74) Công ty TNHH Quốc tế D &N (D&N INTERNATIONAL CO.,LTD.)

(54) **PHƯƠNG PHÁP, THIẾT BỊ NGƯỜI DÙNG, THIẾT BỊ VÀ PHƯƠNG TIỆN BẤT BIẾN ĐỌC ĐƯỢC BẰNG MÁY TÍNH ĐỂ TRUYỀN THÔNG KHÔNG DÂY**

(57) Sáng chế đề cập chung đến phương pháp, thiết bị người dùng, thiết bị và phương tiện bất biến đọc được bằng máy tính để truyền thông không dây. Theo một số khía cạnh, thiết bị người dùng (user equipment - UE) có thể nhận, từ trạm gốc, cấu hình dịp kênh truy cập ngẫu nhiên (random access channel - RACH) (RACH occasion - RO) bao gồm thông tin liên quan đến các tài nguyên phần mở đầu có thứ tự. UE có thể tạo ra chỉ số tài nguyên phần mở đầu theo các tham số khác nhau được chọn dựa vào thông tin cấu hình RO liên quan đến các tài nguyên phần mở đầu có thứ tự. UE có thể tạo ra bản tin RACH đường lên bao gồm phần mở đầu dựa ít nhất một phần vào chỉ số tài nguyên phần mở đầu và tải tin kết hợp với khối tài nguyên kênh dùng chung đường lên vật lý (physical uplink shared channel - PUSCH) (PUSCH resource unit - PRU) được ánh xạ đến chỉ số tài nguyên phần mở đầu. Sau khi giải mã bản tin RACH đường lên, trạm gốc có thể gửi bản tin đáp ứng bao gồm thông tin điều khiển đường xuống được xáo trộn (ví dụ, dựa vào mã định danh xáo trộn hoặc thông tin tải tin gắn với bản tin RACH đường lên). Sáng chế còn đề cập đến rất nhiều khía cạnh khác.

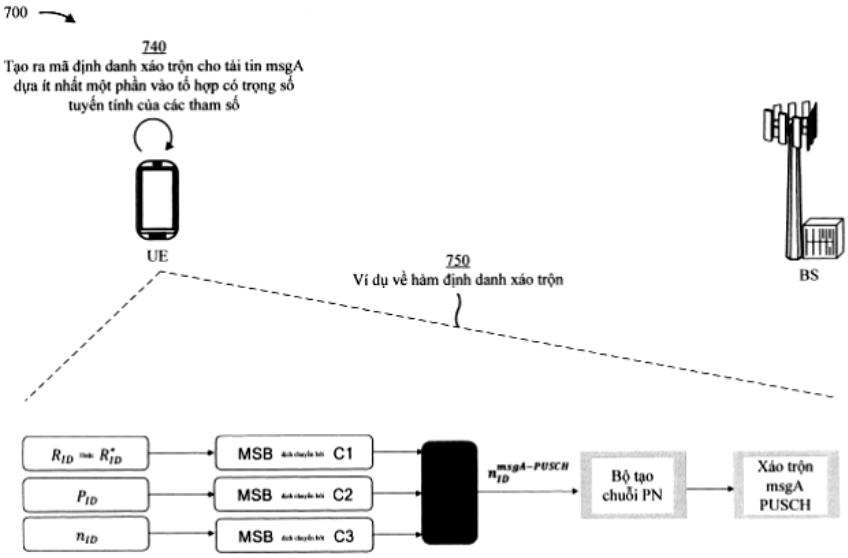
700
740
Tạo ra mã định danh xáo trộn cho tải tin msgA dựa ít nhất một phần vào tổ hợp có trọng số tuyến tính của các tham số
UE
750
Ví dụ về hàm định danh xáo trộn
BS
R_{ID} hoặc R'_{ID}
P_{ID}
n_{ID}
MSB dịch chuyển bit C1
MSB dịch chuyển bit C2
MSB dịch chuyển bit C3
$n_{ID}^{msgA-PUSCH}$
Bộ tạo chuỗi PN
Xáo trộn msgA PUSCH

Fig.7B

(11) **1-0050271 B**

(15) 16/07/2025
Số Quyết định: 139366/QĐ-SHTT.IP

(45) 25/08/2025 449B

(43) 25/09/2020 390 A

(21) 1-2020-02565

(85) 06/05/2020

(22) 14/11/2018

(86) PCT/US2018/061085 14/11/2018

(30) 62/586,069 14/11/2017 US
16/189,481 13/11/2018 US

(87) WO2019/099540 A1 23/05/2019

(51) ***H04N 19/52***; *H04N 19/573; H04N 19/54*

(73) **QUALCOMM INCORPORATED** (US)
ATTN: International IP Administration, 5775 Morehouse Drive, San Diego, CA 92121-1714, United States of America

(72) ZHANG, Kai (CN); CHEN, Jianle (CN); LI, Xiang (CN); CHUANG, Hsiao-Chiang (CN); KARCZEWICZ, Marta (US)

(74) Công ty TNHH Quốc tế D &N (D&N INTERNATIONAL CO.,LTD.)

(54) **PHƯƠNG PHÁP VÀ THIẾT BỊ MÃ HÓA VÀ GIẢI MÃ DỮ LIỆU VIĐEO**

(57) Sáng chế đề cập đến phương pháp và thiết bị mã hóa và giải mã dữ liệu viđeo. Cụ thể là, sáng chế đề xuất phương pháp và hệ thống mã hóa dữ liệu viđeo bằng cách sử dụng kỹ thuật bù chuyển động afin. Phương pháp này có thể bao gồm bước nhận khối dữ liệu viđeo hiện thời cần giải mã bằng cách sử dụng kỹ thuật bù chuyển động afin và xây dựng danh sách bộ dự đoán vectơ chuyển động (motion vector predictor - MVP) afin cho một hoặc nhiều điểm điều khiển của khối dữ liệu viđeo hiện thời, bao gồm việc thêm vectơ chuyển động từ khối dữ liệu viđeo lân cận vào danh sách MVP afin trong trường hợp vectơ chuyển động có hình tham chiếu kết hợp giống với hình tham chiếu đích cho khối dữ liệu viđeo hiện thời. Bộ mã hóa dữ liệu viđeo có thể xác định các vectơ chuyển động cho một hoặc nhiều điểm điều khiển bằng cách sử dụng danh sách MVP afin và mã hóa khối dữ liệu viđeo hiện thời với các vectơ chuyển động được xác định cho một hoặc nhiều điểm điều khiển của khối dữ liệu viđeo hiện thời.

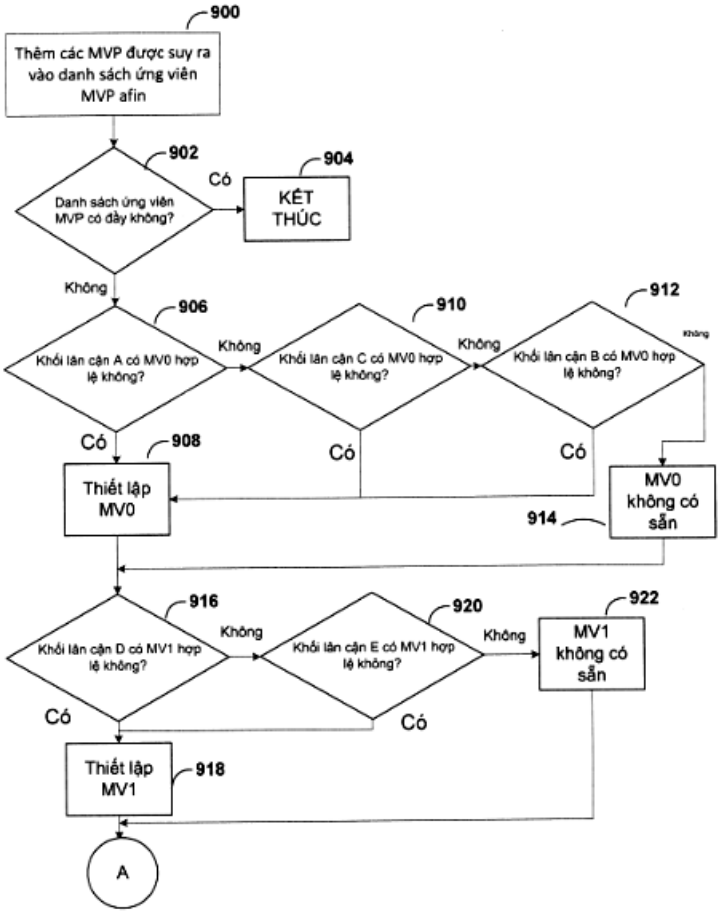
900
Thêm các MVP được suy ra vào danh sách ứng viên MVP afin
902
Danh sách ứng viên MVP có đầy không?
Có
904
KẾT THÚC
Không
906
Khối lân cận A có MV0 hợp lệ không?
Không
910
Khối lân cận C có MV0 hợp lệ không?
Không
912
Khối lân cận B có MV0 hợp lệ không?
Có
908
Thiết lập MV0
Có
Có
914
MV0 không có sẵn
916
Khối lân cận D có MV1 hợp lệ không?
Không
920
Khối lân cận E có MV1 hợp lệ không?
Không
922
MV1 không có sẵn
Có
Có
Thiết lập MV1
918
A

FIG.9A

(11) **1-0050272 B**

(15) 16/07/2025
Số Quyết định: 139367/QĐ-SHTT.IP

(45) 25/08/2025 449B

(43) 25/08/2022 413 A

(21) 1-2022-03374

(85) 30/05/2022

(22) 05/11/2020

(86) PCT/US2020/059209 05/11/2020

(30) 62/945,043 06/12/2019 US
16/785,440 07/02/2020 US

(87) WO2021/113011 10/06/2021

(51) ***H04B 1/48****; H03H 11/22; H04B 1/40; H03H 11/20; H03H 7/18*

(73) **QUALCOMM INCORPORATED** (US)
ATTN: International IP Administration, 5775 Morehouse Drive, San Diego, CA 92121-1714, United States of America

(72) PATEL, Chirag Dipak (US); YU, Xinmin (CN); LEUNG, Lai Kan (US)

(74) Công ty TNHH Quốc tế D &N (D&N INTERNATIONAL CO.,LTD.)

(54) **MÁY ĐỂ DỊCH PHA TÍN HIỆU VÀ PHƯƠNG PHÁP DỊCH PHA**

(57) Sáng chế đề cập đến máy để dịch pha tín hiệu và phương pháp dịch pha. Theo các phương án triển khai làm ví dụ, máy này bao gồm bộ dịch pha. Bộ dịch pha bao gồm cổng thứ nhất, cổng thứ hai, bộ điều chế vectơ được ghép nối với cổng thứ nhất và bộ tạo pha tín hiệu. Bộ tạo pha tín hiệu bao gồm nhiều bộ khuếch đại được ghép nối giữa bộ điều chế vectơ và cổng thứ hai. Bộ tạo pha tín hiệu cũng bao gồm nhiều tụ điện ghép nối nhiều bộ khuếch đại với nhau để tạo thành vòng. Mỗi tụ điện tương ứng trong số nhiều tụ điện được ghép nối giữa một cặp bộ khuếch đại liên tiếp tương ứng trong số nhiều bộ khuếch đại để tạo thành vòng.

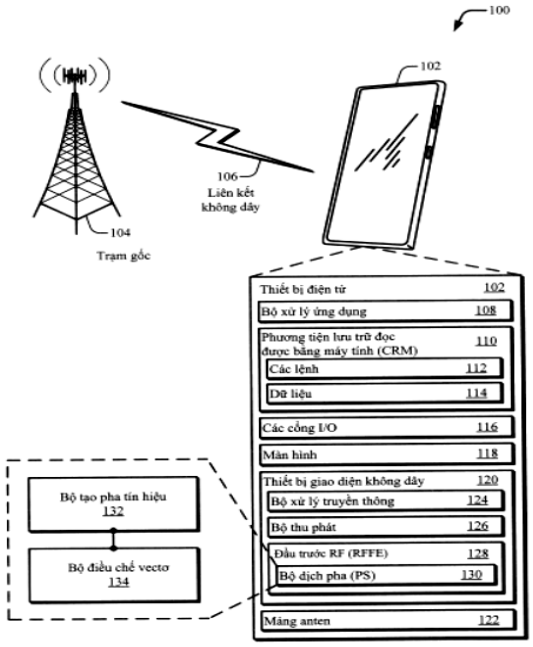

Fig.1

(11) **1-0050273 B**

(15) 16/07/2025
Số Quyết định: 139373/QĐ-SHTT.IP

(45) 25/08/2025 449B

(43) 25/07/2022 412 A

(21) 1-2022-02154

(85) 06/04/2022

(22) 14/10/2020

(86) PCT/US2020/055524 14/10/2020

(30) 62/923,277 18/10/2019 US
17/069,584 13/10/2020 US

(87) WO2021/076584 22/04/2021

(51) ***H04W 74/08***; *H04W 72/23*

(73) **QUALCOMM INCORPORATED** (US)
ATTN: International IP Administration, 5775 Morehouse Drive, San Diego, CA 92121-1714, United States of America

(72) LEI, Jing (US); XU, Huilin (CN); YU, Yuanning (US); SHENG, Hongsan (US); LU, Enoch Shiao-Kuang (US); RAO, Subramanya (US); MEHANNA, Omar (US); HE, Linhai (US); CHEN, Wanshi (CN)

(74) Công ty TNHH Quốc tế D &N (D&N INTERNATIONAL CO.,LTD.)

(54) **PHƯƠNG PHÁP TRUYỀN THÔNG KHÔNG DÂY**

(57) Sáng chế đề cập chung đến truyền thông không dây, cụ thể là đến phương pháp truyền thông không dây được thực hiện bởi thiết bị người dùng và trạm gốc. Theo một số khía cạnh, thiết bị người dùng có thể nhận thông tin cấu hình chỉ báo tham số truyền gắn với loại đáp ứng truy cập ngẫu nhiên (random access response - RAR); truyền bản tin truy cập ngẫu nhiên gắn với loại RAR; sử dụng tham số truyền để thu được cuộc truyền thông kênh điều khiển đường xuống vật lý (physical downlink control channel - PDCCH) lập lịch cuộc truyền thông kênh dùng chung đường xuống vật lý (physical downlink shared channel - PDSCH) bao gồm RAR trong đơn vị dữ liệu giao thức điều khiển truy cập môi trường của cuộc truyền thông PDSCH; và thu được hoặc trì hoãn việc thu được cuộc truyền thông PDSCH dựa ít nhất một phần vào việc liệu có thành công thu được cuộc truyền thông PDCCH bằng cách sử dụng tham số truyền hay không. Sáng chế còn đề cập đến nhiều khía cạnh khác.

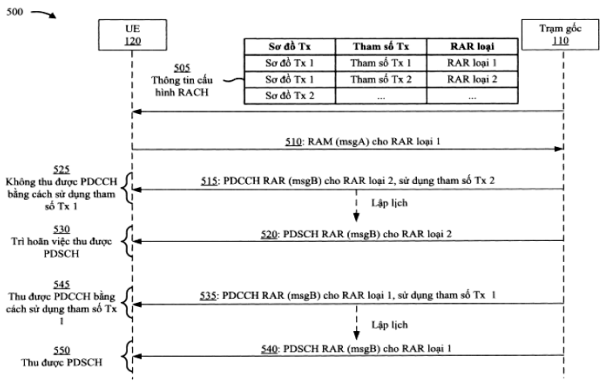

Fig.5

(11) **1-0050274 B**

(15) 16/07/2025
Số Quyết định: 139374/QĐ-SHTT.IP

(45) 25/08/2025 449B

(43) 25/03/2021 396 A

(21) 1-2020-07212

(85) 11/12/2020

(22) 03/06/2019

(86) PCT/EP2019/064259 03/06/2019

(30) 10 2018 114 143.2 13/06/2018 DE

(87) WO2019/238439 19/12/2019

10 2019 112 570.7 14/05/2019 DE

(51) ***F16B 35/06***

(73) **FISCHERWERKE GMBH & CO. KG** (DE)
Klaus-Fischer-Strasse 1, 72178 Waldachtal, Germany

(72) SCHNEIDER, Mattias (DE); KRUMBECK, Markus (DE); KLAUSER, Philipp (DE)

(74) Công ty TNHH Quốc tế D &N (D&N INTERNATIONAL CO.,LTD.)

(54) **VÍT**

(57) Sáng chế đề cập đến vít (1), cụ thể là vít bắt vào gỗ, có phần mũ chìm (4) có hình dạng của hai hình nón cụt. Sáng chế đề xuất mép (9) của các hốc phay (7) nằm ở phía trước theo hướng quay trong lúc vặn vít vào được tạo có dạng cong theo hướng quay trong lúc vặn vít vào, sao cho các hốc phay (7) chạy dài theo hướng chu vi, qua đó cải thiện độ chắc chắn của các mép cắt (8) trong, ví dụ, gỗ.

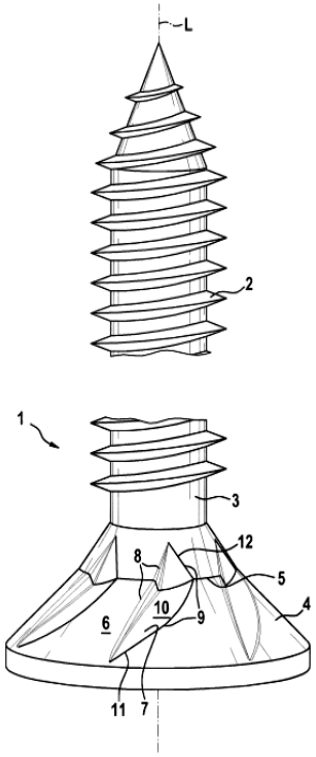

Fig. 1

(11) **1-0050275 B**

(15) 16/07/2025
Số Quyết định: 139426/QĐ-SHTT.IP

(45) 25/08/2025 449B

(43) 25/08/2022 413 A

(21) 1-2022-03531

(85) 06/06/2022

(22) 28/10/2020

(86) PCT/US2020/057687 28/10/2020

(30) 16/711,230 11/12/2019 US

(87) WO2021/118700 17/06/2021

(51) ***G06F 13/42***

(73) **QUALCOMM INCORPORATED** (US)
ATTN: International IP Administration, 5775 Morehouse Drive, San Diego, CA 92121-1714, United States of America

(72) DUAN, Ying (CN); DIXIT, Abhay (IN); CHOU, Shih-Wei (TW)

(74) Công ty TNHH Quốc tế D &N (D&N INTERNATIONAL CO.,LTD.)

(54) **MÁY KHÔI PHỤC XUNG NHỊP, PHƯƠNG PHÁP KHÔI PHỤC XUNG NHỊP VÀ PHƯƠNG TIỆN LƯU TRỮ BẤT BIẾN ĐỌC ĐƯỢC BẰNG BỘ XỬ LÝ**

(57) Sáng chế đề cập đến máy khôi phục xung nhịp, phương pháp khôi phục xung nhịp và phương tiện lưu trữ bất biến đọc được bằng bộ xử lý. Các phương pháp, máy và hệ thống để truyền thông qua giao diện nhiều dây, nhiều pha được bộc lộ. Máy khôi phục xung nhịp có nhiều mạch tạo xung, mạch logic và mạch lật trễ. Mỗi mạch tạo xung tạo ra các xung chuyển tiếp đáp lại các chuyển tiếp ở một trong ba tín hiệu vi sai biểu diễn sự khác biệt về trạng thái báo hiệu của một cặp dây trong bus ba dây. Các chuyển tiếp trong các tín hiệu vi sai có thể xảy ra ở ranh giới giữa các ký hiệu được truyền tuần tự. Mạch logic thứ nhất có thể cung cấp xung đơn trong tín hiệu kết hợp tại mỗi ranh giới giữa các cặp ký hiệu bằng cách kết hợp một hoặc nhiều xung chuyển tiếp. Mạch lật trễ được tạo cấu hình để đáp lại mỗi xung trong tín hiệu kết hợp bằng cách thay đổi trạng thái báo hiệu của tín hiệu xung nhịp được xuất ra bởi máy khôi phục xung nhịp. Các ký hiệu có thể được truyền tuần tự qua bus ba dây phù hợp với giao thức C-PHY.

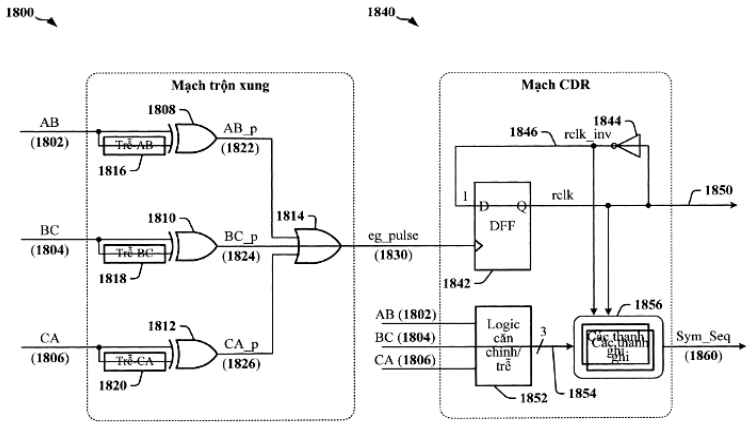

Fig.18

(11) **1-0050276 B**

(15) 16/07/2025
Số Quyết định: 139427/QĐ-SHTT.IP

(45) 25/08/2025 449B

(43) 25/07/2022 412 A

(21) 1-2022-02186

(85) 07/04/2022

(22) 13/10/2020

(86) PCT/US2020/070660 13/10/2020

(30) 62/914,690 14/10/2019 US
16/949,019 09/10/2020 US

(87) WO2021/077130 A2 22/04/2021

(51) ***H04B 17/318***; *H04W 24/10*

(73) **QUALCOMM INCORPORATED** (US)
ATTN: International IP Administration 5775 Morehouse Drive San Diego, California 92121-1714 (US)

(72) KHOSHNEVISAN, Mostafa (IR); ZHOU, Yan (US); LUO, Tao (US); ZHANG, Xiaoxia (CN); GAAL, Peter (US); CHENDAMARAI KANNAN, Arumugam (US); SUN, Jing (US)

(74) Công ty TNHH Quốc tế D &N (D&N INTERNATIONAL CO.,LTD.)

(54) **THIẾT BỊ NGƯỜI DÙNG ĐỂ TRUYỀN THÔNG KHÔNG DÂY, PHƯƠNG PHÁP VÀ MÁY TRUYỀN THÔNG KHÔNG DÂY THỰC HIỆN BỞI THIẾT BỊ NÀY, VÀ PHƯƠNG TIỆN BẤT BIẾN ĐỌC ĐƯỢC BẰNG MÁY TÍNH**

(57) Sáng chế đề cập đến truyền thông không dây, và cụ thể hơn, đề cập đến thiết bị người dùng để truyền thông không dây, phương pháp và máy truyền thông không dây thực hiện bởi thiết bị này, và phương tiện bất biến đọc được bằng máy tính. Theo một số khía cạnh, thiết bị người dùng (user equipment - UE) có thể tạo báo cáo đo công suất nhận tín hiệu tham chiếu lớp một (layer one reference signal received power - L1-RSRP) để bao gồm chỉ báo về các phép đo L1-RSRP kết hợp với một hoặc nhiều khối tín hiệu đồng bộ hóa (synchronization signal block - SSB) được bao gồm trong tập SSB, trong đó tập SSB được nhận dạng, từ nhiều tập SSB, trong báo cáo đo L1-RSRP bởi chỉ báo tập SSB, và trong đó một hoặc nhiều SSB này được nhận dạng trong báo cáo đo L1-RSRP bởi các chỉ số SSB tương ứng mà ghi chỉ số vào tập SSB. UE có thể truyền báo cáo đo L1-RSRP này. Sáng chế còn đề cập đến rất nhiều khía cạnh khác.

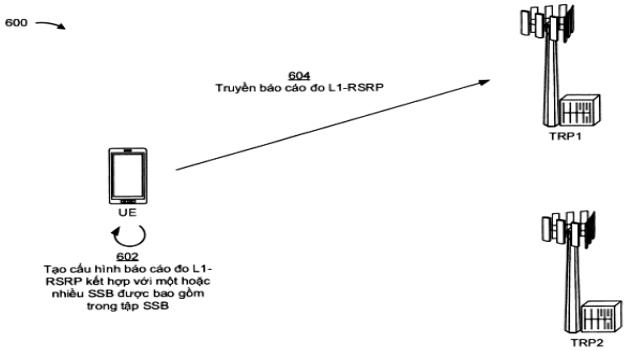

FIG. 6A

(11) **1-0050277 B**

(15) 16/07/2025
Số Quyết định: 139428/QĐ-SHTT.IP

(45) 25/08/2025 449B

(43) 26/08/2024 437 A

(21) 1-2024-03602

(85) 27/12/2019

(22) 28/06/2018

(86) PCT/US2018/039975 28/06/2018

(30) 62/527,795 30/06/2017 US
62/527,928 30/06/2017 US
62/527,903 30/06/2017 US
16/020,179 27/06/2018 US

(87) WO2019/006105 A1 03/01/2019

(51) ***H04N 19/593***

(62) 1-2019-07415

(73) **QUALCOMM INCORPORATED** (US)
ATTN: International IP Administration, 5775 Morehouse Drive, San Diego, CA 92121-1714, United States of America

(72) ZHANG, Kai (CN); CHEN, Jianle (CN); ZHAO, Xin (CN); KARCZEWICZ, Marta (US)

(74) Công ty TNHH Quốc tế D&N (D&N INTERNATIONAL CO.,LTD.)

(54) **PHƯƠNG PHÁP VÀ THIẾT BỊ MÃ HÓA HOẶC GIẢI MÃ DỮ LIỆU VIĐEO, VÀ PHƯƠNG TIỆN LƯU TRỮ ĐỌC ĐƯỢC BẰNG MÁY TÍNH**

(57) Sáng chế đề cập đến phương pháp và thiết bị mã hóa hoặc giải mã dữ liệu viđeo, và phương tiện lưu trữ đọc được bằng máy tính. Cụ thể là, thiết bị được tạo cấu hình để mã hóa hoặc giải mã dữ liệu viđeo, thiết bị này bao gồm bộ nhớ được tạo cấu hình để lưu trữ ít nhất một mẫu tái tạo của dữ liệu viđeo, và ít nhất một bộ xử lý, truyền thông với bộ nhớ, được tạo cấu hình để nhận diện ít nhất một mẫu tái tạo, xác định ít nhất một chế độ dự đoán nội ảnh góc mở rộng dùng để dự đoán nội ảnh cho ít nhất một mẫu của khối hiện thời, dự đoán nội ảnh, bằng cách sử dụng ít nhất một chế độ dự đoán nội ảnh góc mở rộng, ít nhất một mẫu của khối hiện thời dựa vào ít nhất một mẫu tái tạo, các chế độ dự đoán nội ảnh góc mở rộng bao gồm các chế độ dự đoán nội ảnh góc khác với các chế độ dự báo góc giữa -45 độ theo phương ngang và -45 độ theo phương dọc, và mã hóa hoặc giải mã khối hiện thời dựa vào ít nhất một mẫu dự báo.

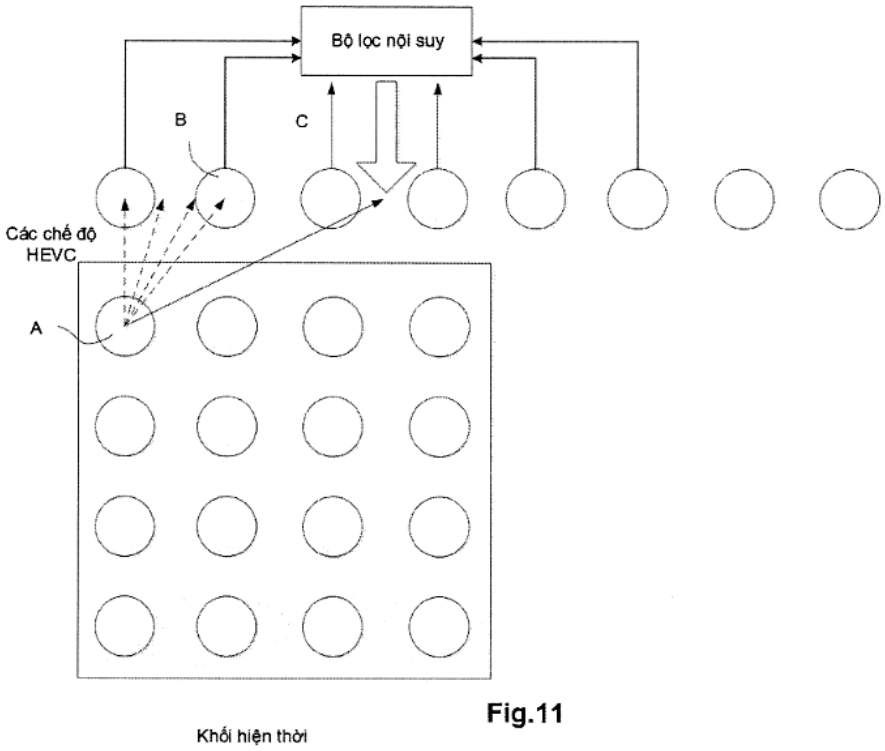

Fig.11

(11) **1-0050278 B**

(15) 16/07/2025
Số Quyết định: 139429/QĐ-SHTT.IP

(45) 25/08/2025 449B

(43) 25/07/2022 412 A

(21) 1-2022-02062

(85) 01/04/2022

(22) 08/10/2020

(86) PCT/US2020/054801 08/10/2020

(30) 62/912,558 08/10/2019 US
16/948,956 07/10/2020 US

(87) WO2021/072088 15/04/2021

(51) ***H04W 74/08***; *H04W 72/23; H04W 76/27; H04L 1/1812; H04W 74/00*

(73) **QUALCOMM INCORPORATED** (US)
ATTN: International IP Administration, 5775 Morehouse Drive, San Diego, CA 92121-1714, United States of America

(72) LEI, Jing (US); ISLAM, Muhammad Nazmul (BD); HE, Linhai (US)

(74) Công ty TNHH Quốc tế D &N (D&N INTERNATIONAL CO.,LTD.)

(54) **PHƯƠNG PHÁP, TRẠM GỐC VÀ THIẾT BỊ NGƯỜI DÙNG ĐỂ TRUYỀN THÔNG KHÔNG DÂY**

(57) Các khía cạnh khác nhau của sáng chế nói chung đề cập đến phương pháp, trạm gốc và thiết bị người dùng để truyền thông không dây. Theo một số khía cạnh, trạm gốc (base station - BS) có thể gộp nhóm và ghép kênh có chọn lọc nhiều đáp ứng kênh truy cập ngẫu nhiên (random access channel response - RAR) và bản tin điều khiển tài nguyên vô tuyến (radio resource control - RRC) trong truyền thông bản tin B (message B - msgB), cùng với thông tin lập lịch bổ sung cho các RAR khác cần được ánh xạ đến cuộc truyền thông msgB khác. BS có thể truyền truyền thông msgB đến một hoặc nhiều thiết bị người dùng. Sáng chế còn đề cập đến nhiều khía cạnh khác.

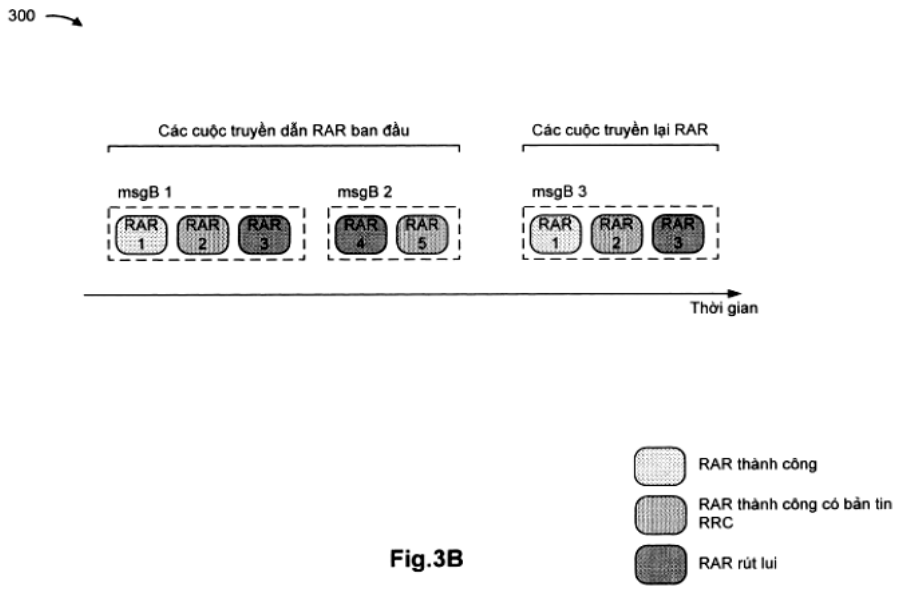

Fig.3B

(11) **1-0050279 B**

(15) 16/07/2025
Số Quyết định: 139430/QĐ-SHTT.IP

(45) 25/08/2025 449B

(43) 25/10/2019 379 A

(21) 1-2019-03149

(85) 13/06/2019

(22) 13/11/2017

(86) PCT/KR2017/012790 13/11/2017

(30) 10-2016-0150983 14/11/2016 JP

(87) WO2018/088862 17/05/2018

(51) ***A61K 36/83***; *A61P 25/16; A61K 36/00*

(73) **KOREA RESEARCH INSTITUTE OF BIOSCIENCE AND BIOTECHNOLOGY** (KR)
125, Gwahak-ro Yuseong-gu, Daejeon 34141, Republic of Korea

(72) KIM, Won Gon (JP); HAN, Baek Soo (JP); BYUN, Jeong Su (JP); CHOI, Ha Young (JP)

(74) Công ty TNHH Quốc tế D &N (D&N INTERNATIONAL CO.,LTD.)

(54) **VIÊN NÉN VÀ VIÊN NANG CHỨA CHIẾT XUẤT TỪ HOA CỦA CÂY NGUYÊN HOA ĐỂ NGĂN NGỪA HOẶC ĐIỀU TRỊ BỆNH THOÁI HÓA THẦN KINH**

(57) Sáng chế đề cập đến dược phẩm và thực phẩm chức năng để ngăn ngừa hoặc điều trị bệnh thoái hóa thần kinh chứa chiết xuất từ hoa của cây nguyên hoa hoặc phân đoạn của nó làm thành phần hoạt tính. Dược phẩm và thực phẩm chức năng để ngăn ngừa hoặc điều trị bệnh thoái hóa thần kinh theo sáng chế, không giống chiết xuất từ thân và/hoặc rễ của cây nguyên hoa, không có tính gây độc gen và có tác dụng phòng ngừa hoặc điều trị tốt đối với bệnh thoái hóa thần kinh.

[Fig.3]

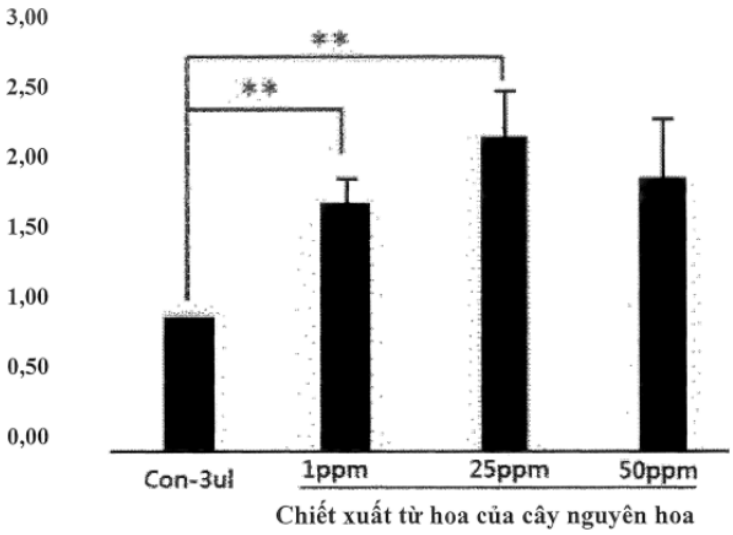

(11) **1-0050280 B**

(15) 16/07/2025
Số Quyết định: 139431/QĐ-SHTT.IP

(45) 25/08/2025 449B

(43) 25/07/2022 412 A

(21) 1-2022-02595

(85) 25/04/2022

(22) 30/09/2020

(86) PCT/US2020/053588 30/09/2020

(30) 62/928,314 30/10/2019 US
16/803,593 27/02/2020 US

(87) WO2021/086536 A1 06/05/2021

(51) ***H04W 72/12***; *H04B 7/06; H04W 72/04*

(73) **QUALCOMM INCORPORATED** (US)
ATTN: International IP Administration 5775 Morehouse Drive San Diego, California 92121-1714 (US)

(72) ZHOU, Yan (US); HOSSEINI, Seyedkianoush (IR); HUANG, Yi (CN); LUO, Tao (US)

(74) Công ty TNHH Quốc tế D &N (D&N INTERNATIONAL CO.,LTD.)

(54) **PHƯƠNG PHÁP VÀ MÁY TRUYỀN THÔNG KHÔNG DÂY VÀ PHƯƠNG TIỆN BẤT BIẾN ĐỌC ĐƯỢC BẰNG MÁY TÍNH**

(57) Sáng chế đề cập đến các kỹ thuật quản lý các hoạt động khôi phục sự cố chùm tia, cụ thể là, phương pháp và máy truyền thông không dây và phương tiện bất biến đọc được bằng máy tính. Phương pháp có thể được thực hiện bởi thiết bị người dùng (UE) thường bao gồm lựa chọn ưu tiên kết hợp với kênh điều khiển đường liên kết lên (uplink - UL) để chỉ báo yêu cầu khôi phục sự cố chùm tia (beam failure recovery request - BFRQ), phát hiện rằng kênh điều khiển UL được lập lịch để truyền sử dụng các tài nguyên thứ nhất được chồng lấn ít nhất một phần với các tài nguyên thứ hai được lập lịch để truyền tín hiệu UL khác, xác định, để đáp lại sự phát hiện, xem có truyền kênh điều khiển UL dựa trên ưu tiên kết hợp với kênh điều khiển UL không, và truyền hay ngừng kênh điều khiển UL theo việc xác định.

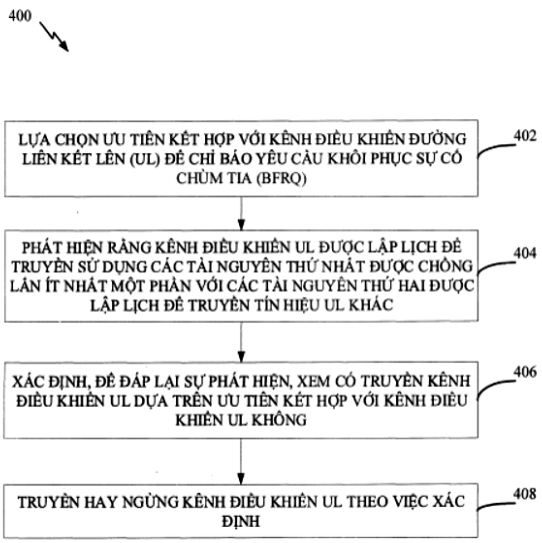

FIG. 4

(11) **1-0050281 B**

(15) 16/07/2025
Số Quyết định: 139432/QĐ-SHTT.IP

(45) 25/08/2025 449B

(43) 25/10/2022 415 A

(21) 1-2022-04344

(85) 11/07/2022

(22) 16/01/2020

(86) PCT/CN2020/072495 16/01/2020

(87) WO2021/142717 A1 22/07/2021

(51) ***G08G 1/09**; H04W 92/18; H04W 4/46; B60W 60/00; H04W 4/40*

(73) **QUALCOMM INCORPORATED** (US)
ATTN: International IP Administration, 5775 Morehouse Drive, San Diego, CA 92121-1714, United States of America

(72) VASSILOVSKI, Dan (US); CHENG, Hong (SG); YU, Lan (CN); MARSH, Gene Wesley (US)

(74) Công ty TNHH Quốc tế D &N (D&N INTERNATIONAL CO.,LTD.)

(54) PHƯƠNG PHÁP THỰC HIỆN TRAO ĐỔI THÔNG TIN ĐỂ ĐIỀU ĐỘNG LÁI XE VÀ THỰC THỂ TRUYỀN THÔNG TỪ XE ĐẾN MỌI THỨ

(57) Sáng chế đề cập đến phương pháp thực hiện trao đổi thông tin để điều động lái xe và thực thể truyền thông từ xe đến mọi thứ (Vehicle-to-Everything – V2X). Thiết bị người dùng (user equipment - UE) nằm trong xe có thể truyền, đến xe khác, bản tin giữa các xe chứa yêu cầu điều động lái xe để điều động cần được xe thực thi. Bản tin giữa các xe có thể bao gồm một hoặc nhiều tham số ước tính, chẳng hạn như các tham số về thời gian, không gian hoặc quỹ đạo, cho việc điều động lái xe này. Bản tin giữa các xe có thể còn bao gồm chỉ báo về độ chính xác ước tính của một hoặc nhiều tham số ước tính. UE trong xe nhận bản tin giữa các xe có thể xác định xem sẽ cấp phép, từ chối hay đưa ra đề nghị ngược lại với yêu cầu dựa ít nhất một phần vào các tham số ước tính và chỉ báo về độ chính xác ước tính của các tham số ước tính. Hồi đáp cho yêu cầu điều động có thể được truyền đến xe yêu cầu để cấp phép, từ chối, hoặc đưa ra đề nghị ngược lại với yêu cầu điều động.

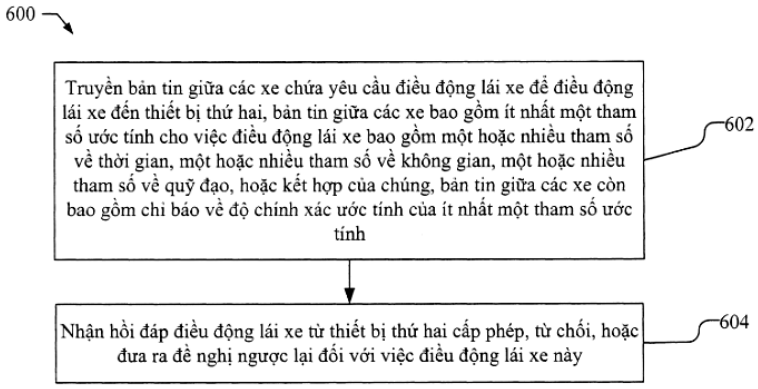

Fig.6

(11) **1-0050282 B**

(15) 16/07/2025
Số Quyết định: 139433/QĐ-SHTT.IP

(45) 25/08/2025 449B

(43) 25/07/2022 412 A

(21) 1-2022-02091

(85) 04/04/2022

(22) 09/10/2020

(86) PCT/US2020/055021 09/10/2020

(30) 62/914,335 11/10/2019 US
17/066,014 08/10/2020 US

(87) WO2021/072223 A1 15/04/2021

(51) ***H04W 12/041***; *H04W 12/08; H04W 12/06; H04L 9/32*

(73) **QUALCOMM INCORPORATED** (US)
ATTN: International IP Administration, 5775 Morehouse Drive, San Diego, CA 92121-1714, United States of America

(72) LEE, Soo Bum (KR); HORN, Gavin Bernard (US); AGARWAL, Ravi (US)

(74) Công ty TNHH Quốc tế D &N (D&N INTERNATIONAL CO.,LTD.)

(54) **PHƯƠNG PHÁP VÀ MÁY ĐỂ TRUYỀN THÔNG KHÔNG DÂY**

(57) Sáng chế đề cập đến các phương pháp, hệ thống, máy và thiết bị để truyền thông không dây. Các khóa riêng tư có thể được duy trì ở hướng lên trong mạng tại vị trí an toàn hơn. Ví dụ, khi cần chữ ký, trạm gốc có thể truyền yêu cầu ký đến chức năng ký trong mạng lõi và có thể truyền thông tin hệ thống (system information - SI) cần được bảo vệ. Chức năng ký có thể sử dụng khóa riêng tư để tạo ra chữ ký cho SI và trả lại chữ ký cho trạm gốc. Trạm gốc có thể truyền SI và chữ ký đến thiết bị người dùng (user equipment - UE) trong vùng phủ sóng của trạm gốc. Các UE có thể thu được khóa công khai tương ứng với khóa riêng tư và có thể sử dụng khóa công khai để xác minh rằng chữ ký cho SI là hợp lệ và đến từ trạm gốc. Khóa công khai, và do đó cả chữ ký, có thể tương ứng với vùng theo dõi cụ thể.

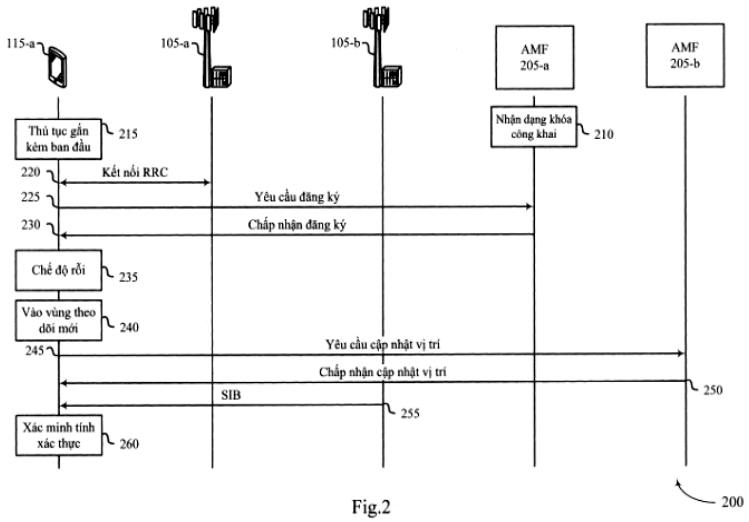

Fig.2

(11) **1-0050283 B**

(15) 16/07/2025
Số Quyết định: 139434/QĐ-SHTT.IP

(45) 25/08/2025 449B

(43) 25/07/2022 412 A

(21) 1-2022-01812

(85) 23/03/2022

(22) 23/09/2020

(86) PCT/US2020/052212 23/09/2020

(30) 62/911,071 04/10/2019 US
17/028,883 22/09/2020 US

(87) WO2021/067096 A1 08/04/2021

(51) ***H04W 74/08***; *H04W 74/00*

(73) **QUALCOMM INCORPORATED** (US)
ATTN: International IP Administration, 5775 Morehouse Drive, San Diego, CA 92121-1714, United States of America

(72) WANG, Xiao Feng (CA); SAKHNINI, Iyab, Issam (US); GAAL, Peter (US); XU, Huilin (CN); MA, Jun (US); ZHANG, Dan (CN)

(74) Công ty TNHH Quốc tế D &N (D&N INTERNATIONAL CO.,LTD.)

(54) **PHƯƠNG PHÁP VÀ MÁY ĐỂ TRUYỀN THÔNG KHÔNG DÂY**

(57) Sáng chế đề cập đến các phương pháp, hệ thống, máy và thiết bị truyền thông không dây. Thiết bị người dùng (user equipment - UE) có thể truyền thông với trạm gốc bằng cách bắt đầu thủ tục truy cập ngẫu nhiên với phần mở đầu đa gốc. UE có thể nhận, từ trạm gốc, bản tin cấu hình chỉ báo một hoặc nhiều tham số cho phần mở đầu đa gốc. Một hoặc nhiều tham số có thể bao gồm các độ dịch vòng, các độ quay pha và các gốc chuỗi tương ứng với nhiều chuỗi. Trạm gốc có thể nhận dạng một hoặc nhiều tham số và truyền bản tin cấu hình dựa vào việc nhận dạng. UE có thể nhận dạng một hoặc nhiều tham số cho phần mở đầu đa gốc dựa vào bản tin cấu hình và/hoặc cấu hình trước tại UE. UE có thể truyền, đến trạm gốc, phần mở đầu đa gốc dựa ít nhất một phần vào một hoặc nhiều tham số.

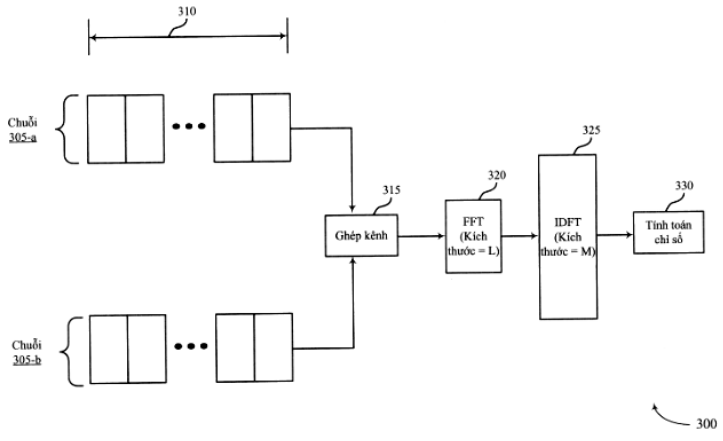

FIG.3

(11) **1-0050284 B**

(15) 16/07/2025
Số Quyết định: 139435/QĐ-SHTT.IP

(45) 25/08/2025 449B

(43) 25/07/2022 412 A

(21) 1-2022-02092

(85) 04/04/2022

(22) 30/09/2020

(86) PCT/US2020/053440 30/09/2020

(30) 62/914,098 11/10/2019 US
16/948,679 29/09/2020 US

(87) WO2021/071710 15/04/2021

(51) ***H04W 72/04***; *H04W 76/11; H04W 76/20; H04W 72/23*

(73) **QUALCOMM INCORPORATED** (US)
ATTN: International IP Administration, 5775 Morehouse Drive, San Diego, CA 92121-1714, United States of America

(72) DHANDA, Mungal Singh (GB); PHUYAL, Umesh (US); LOPES, Luis Fernando Brisson (PT)

(74) Công ty TNHH Quốc tế D &N (D&N INTERNATIONAL CO.,LTD.)

(54) **PHƯƠNG PHÁP, THIẾT BỊ NGƯỜI DÙNG VÀ THỰC THỂ MẠNG ĐỂ TRUYỀN THÔNG KHÔNG DÂY**

(57) Sáng chế đề cập đến phương pháp, thiết bị người dùng và trạm gốc để truyền thông không dây. Một số kỹ thuật và thiết bị được mô tả ở đây cho phép đồng bộ hóa mã định danh thiết bị người dùng (user equipment - UE) giữa UE và trạm gốc khi tái phân bổ mã định danh UE, cho phép UE sử dụng tài nguyên đường lên được tạo cấu hình trước để giảm độ trễ, giảm chi phí báo hiệu, và/hoặc tương tự. Ví dụ, một số kỹ thuật và thiết bị được mô tả ở đây cho phép UE sử dụng tài nguyên đường lên được tạo cấu hình trước khi việc tái phân bổ mã định danh UE xảy ra giữa việc tạo cấu hình tài nguyên đường lên được tạo cấu hình trước và việc UE sử dụng tài nguyên đường lên được tạo cấu hình trước để truyền dữ liệu đường lên.

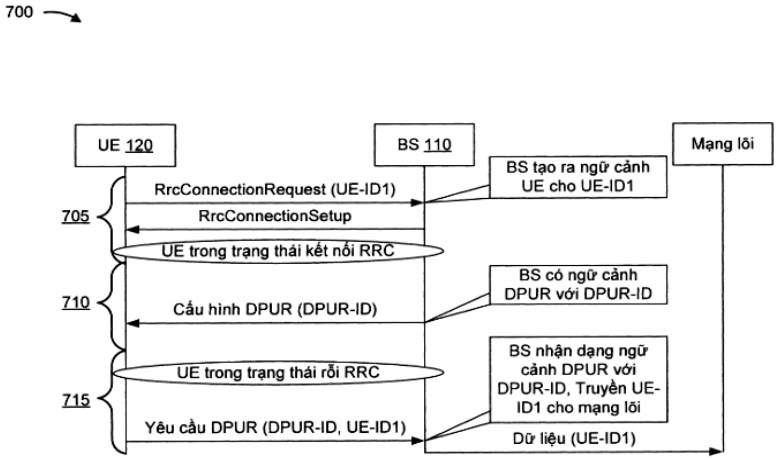

Fig.7

(11) **1-0050285 B**

(15) 16/07/2025
Số Quyết định: 139486/QĐ-SHTT.IP

(45) 25/08/2025 449B

(43) 25/05/2022 410 A

(21) 1-2022-00048

(85) 05/01/2022

(22) 23/06/2020

(86) PCT/EP2020/067446 23/06/2020

(30) 19182423.4 25/06/2019 EP

(87) WO2020/260248 30/12/2020

(51) ***H04N 19/11***; *H04N 19/61; H04N 19/159; H04N 19/176; H04N 19/105; H04N 19/12*

(73) **FRAUNHOFER-GESELLSCHAFT ZUR FOERDERUNG DER ANGEWANDTEN FORSCHUNG E.V.** (DE)
Hansastrasse 27c, 80686 Muenchen, Germany

(72) PFAFF, Jonathan (DE); HINZ, Tobias (DE); HELLE, Philipp (DE); MERKLE, Philipp (DE); STALLENBERGER, Björn (DE); SCHÄFER, Michael (DE); BROSS, Benjamin (DE); WINKEN, Martin (DE); SIEKMANN, Mischa (DE); SCHWARZ, Heiko (DE); MARPE, Detlev (DE); WIEGAND, Thomas (DE)

(74) Công ty TNHH Quốc tế D &N (D&N INTERNATIONAL CO.,LTD.)

(54) **THIẾT BỊ VÀ PHƯƠNG PHÁP GIẢI MÃ ẢNH, THIẾT BỊ VÀ PHƯƠNG PHÁP MÃ HÓA KHỐI CỦA ẢNH**

(57) Sáng chế đề cập đến thiết bị và phương pháp giải mã khối được định trước của ảnh bằng cách sử dụng dự đoán nội khung, thiết bị và phương pháp mã hóa khối được định trước của ảnh bằng cách sử dụng dự đoán nội khung. Thiết bị được tạo cấu hình để lựa chọn chế độ dự đoán nội khung được định trước từ nhiều chế độ dự đoán nội khung mà bao gồm tập hợp thứ nhất gồm các chế độ dự đoán nội khung và tập hợp thứ hai gồm các chế độ dự đoán nội khung trên cơ sở ma trận. Thiết bị được tạo cấu hình để lựa chọn tập con gồm một hoặc nhiều biến đổi thứ cấp phụ thuộc vào chế độ dự đoán nội khung được định trước để tập con không trống trong trường hợp chế độ dự đoán nội khung được định trước nằm trong tập hợp thứ nhất gồm các chế độ dự đoán nội khung hoặc trong tập hợp thứ hai gồm các chế độ dự đoán nội khung trên cơ sở ma trận. Thiết bị này được tạo cấu hình để suy ra phiên bản được biến đổi của phần dư dự đoán cho khối được định trước, mà liên quan đến phiên bản miền không gian của phần dư dự đoán của khối được định trước qua biến đổi được xác định bởi sự nối chuỗi của biến đổi sơ cấp và biến đổi thứ cấp được định trước từ tập hợp gồm các biến đổi thứ cấp.

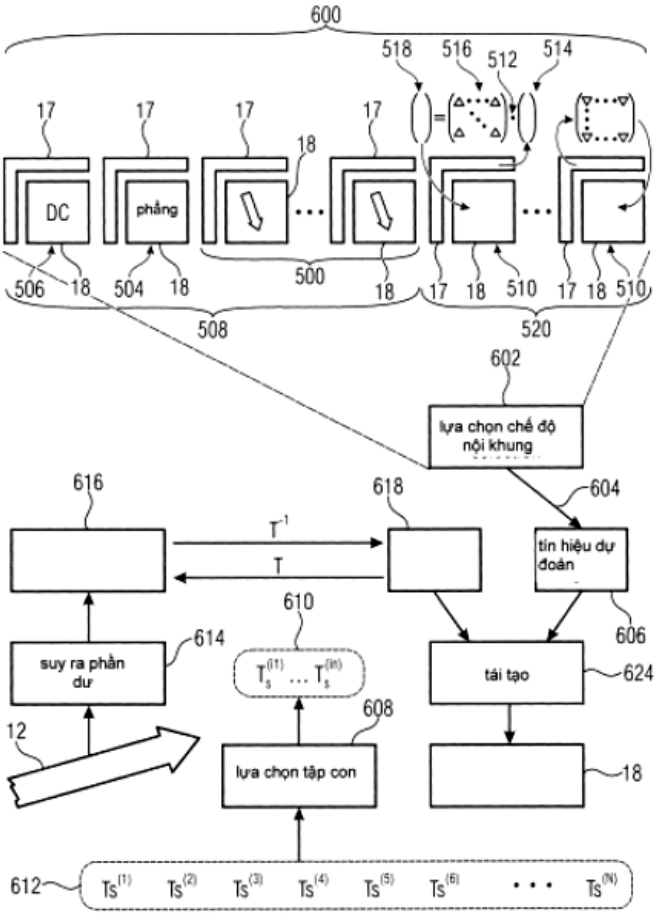
600
518
516
512
514
17
18
DC
phẳng
506
504
500
508
520
602
lựa chọn chế độ nội khung
604
616
618
T-1
T
tín hiệu dự đoán
606
610
614
suy ra phần dư
tái tạo
624
608
12
lựa chọn tập con
18
612

Fig. 13

(11) **1-0050286 B**

(15) 16/07/2025
Số Quyết định: 139487/QĐ-SHTT.IP

(45) 25/08/2025 449B

(43) 25/05/2023 422 A

(21) 1-2023-00718

(85) 06/02/2023

(22) 11/06/2021

(86) PCT/US2021/036998 11/06/2021

(30) 63/065,317 13/08/2020 US
17/149,498 14/01/2021 US

(87) WO2022/035498 A1 17/02/2022

(51) ***H05K 1/11***; *H01L 21/48; H05K 1/02*

(73) **QUALCOMM INCORPORATED** (US)
ATTN: International IP Administration, 5775 Morehouse Drive, San Diego, CA 92121-1714, United States of America

(72) FANG, Kun (CN); YEON, Jaehyun (KR); HWANG, Suhyung (KR); CHO, Hyunchul (KR); TSENG, Boyu (TW)

(74) Công ty TNHH Quốc tế D &N (D&N INTERNATIONAL CO.,LTD.)

(54) **THIẾT BỊ GÓI, GÓI VÀ PHƯƠNG PHÁP CHẾ TẠO ĐẾ**

(57) Sáng chế đề cập đến thiết bị gói, gói và phương pháp chế tạo đế. Gói gồm đế và thành phần điện được ghép nối với đế. Đế gồm ít nhất một lớp điện môi, nhiều liên kết được đặt trong ít nhất một lớp điện môi, và lớp bảo vệ mạch được đặt trên bề mặt của ít nhất một lớp điện môi. Lớp bảo vệ mạch gồm phần lớp bảo vệ mạch thứ nhất có độ dày thứ nhất và phần lớp bảo vệ mạch thứ hai có độ dày thứ hai nhỏ hơn độ dày thứ nhất. Thành phần điện được đặt trên phần lớp bảo vệ mạch thứ hai.

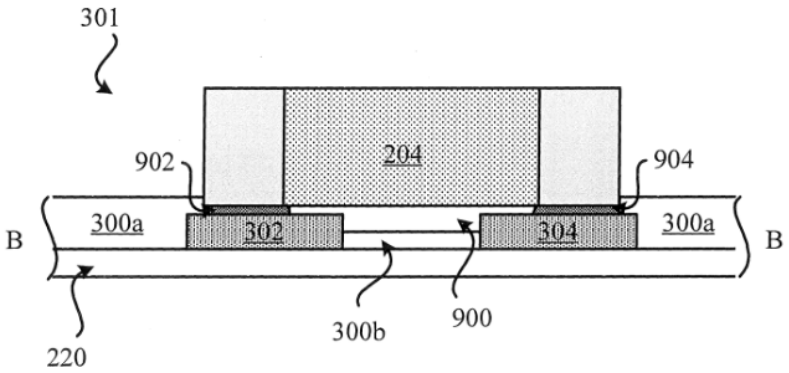

HÌNH MẶT CẮT

FIG. 9

(11) **1-0050287 B**

(15) 16/07/2025
Số Quyết định: 139538/QĐ-SHTT.IP

(45) 25/08/2025 449B

(43) 25/05/2022 410 A

(21) 1-2022-00045

(85) 05/01/2022

(22) 23/06/2020

(86) PCT/EP2020/067549 23/06/2020

(30) 19182425.9 25/06/2019 EP
19191601.4 13/08/2019 EP
19199382.3 24/09/2019 EP

(87) WO2020/260313 30/12/2020

(51) ***H04N 19/11***; *H04N 19/119; H04N 19/96; H04N 19/159; H04N 19/176; H04N 19/61; H04N 19/105; H04N 19/12*

(73) **FRAUNHOFER-GESELLSCHAFT ZUR FOERDERUNG DER ANGEWANDTEN FORSCHUNG E.V.** (DE)
Hansastrasse 27c, 80686 Muenchen, Germany

(72) DE LUXÁN HERNÁNDEZ, Santiago (ES); GEORGE, Valeri (DE); VENUGOPAL, Gayathri (IN); BRANDENBURG, Jens (DE); BROSS, Benjamin (DE); SCHWARZ, Heiko (DE); MARPE, Detlev (DE); WIEGAND, Thomas (DE)

(74) Công ty TNHH Quốc tế D &N (D&N INTERNATIONAL CO.,LTD.)

(54) **BỘ GIẢI MÃ ĐỂ GIẢI MÃ HÌNH ẢNH, BỘ MÃ HÓA ĐỂ MÃ HÓA HÌNH ẢNH, PHƯƠNG PHÁP GIẢI MÃ HÌNH ẢNH, PHƯƠNG PHÁP MÃ HÓA HÌNH ẢNH**

(57) Sáng chế đề cập đến bộ giải mã để giải mã hình ảnh, bộ mã hóa để mã hóa hình ảnh, phương pháp giải mã hình ảnh, và phương pháp mã hóa hình ảnh đối với các khối sử dụng các phân vùng con nội ảnh.

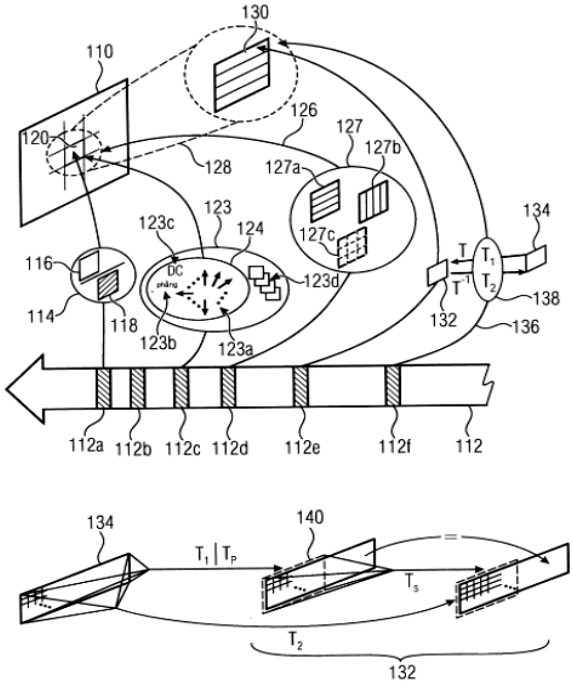

Fig. 4

(11) **1-0050288 B**

(15) 16/07/2025
Số Quyết định: 139589/QĐ-SHTT.IP

(45) 25/08/2025 449B

(43) 27/09/2021 402 A

(21) 1-2021-03452

(85) 10/06/2021

(22) 17/12/2019

(86) PCT/US2019/066966 17/12/2019

(30) 62/782,292 19/12/2018 US
16/715,274 16/12/2019 US

(87) WO2020/131949 25/06/2020

(51) ***H04N 19/119***; *H04N 19/70; H04N 19/176*

(73) **QUALCOMM INCORPORATED** (US)
ATTN: International IP Administration, 5775 Morehouse Drive, San Diego, CA 92121-1714, United States of America

(72) EGILMEZ, Hilmi Enes (TR); SEREGIN, Vadim (US); SAID, Amir (US); KARCZEWICZ, Marta (US)

(74) Công ty TNHH Quốc tế D &N (D&N INTERNATIONAL CO.,LTD.)

(54) **PHƯƠNG PHÁP VÀ THIẾT BỊ MÃ HÓA VÀ GIẢI MÃ DỮ LIỆU VIĐEO VÀ PHƯƠNG TIỆN ĐỌC ĐƯỢC BẰNG MÁY TÍNH**

(57) Sáng chế đề cập đến phương pháp và thiết bị mã hóa và giải mã dữ liệu viđeo và phương tiện lưu trữ đọc được bằng máy tính. Bộ giải mã viđeo có thể nhận, trong dòng bit bao gồm dạng biểu diễn mã hóa của dữ liệu viđeo, thông tin chỉ báo khối dư có được phân chia hay không và thông tin chỉ báo kiểu cây phân chia cho khối dư dựa vào khối dư đang được phân chia, trong đó khối dư chỉ báo chênh lệch giữa khối hiện thời và khối dự đoán. Bộ giải mã viđeo có thể xác định, dựa vào thông tin nhận được rằng khối dư được phân chia và kiểu cây phân chia cho khối dư, nhiều khối con dư mà khối dư được phân chia theo kiểu cây phân chia thành các khối con dư này. Bộ giải mã viđeo có thể tạo ra dữ liệu dư cho khối hiện thời dựa ít nhất một phần vào khối dư đang được phân chia theo kiểu cây phân chia thành nhiều khối con dư và có thể giải mã khối hiện thời bằng cách sử dụng dữ liệu dư.

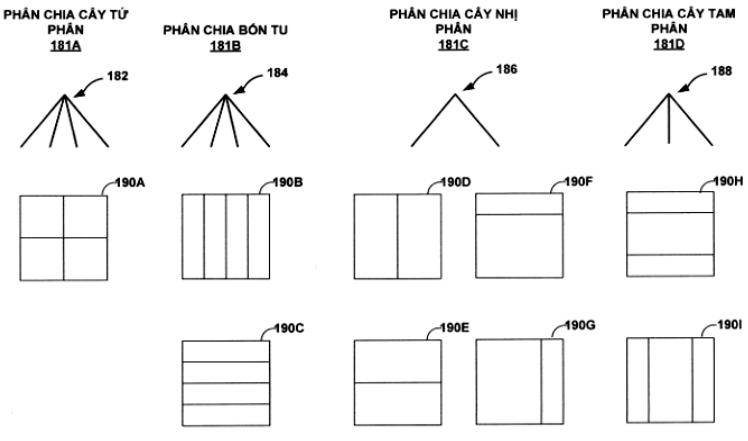

Fig.7

(11) **1-0050289 B**

(15) 16/07/2025
Số Quyết định: 139593/QĐ-SHTT.IP

(45) 25/08/2025 449B

(43) 27/12/2021 405 A

(21) 1-2021-06339

(85) 11/10/2021

(22) 10/03/2020

(86) PCT/EP2020/056355 10/03/2020

(30) 19162052.5 11/03/2019 EP

(87) WO2020/182815 17/09/2020

(51) ***H04N 19/117****; H04N 19/172; H04N 19/176; H04N 19/186; H04N 19/43; H04N 21/00; H04N 19/54; H04N 19/563; H04N 19/59; H04N 19/597; H04N 19/70; H04N 19/82; H04N 19/136; H04N 19/46*

(73) **FRAUNHOFER-GESELLSCHAFT ZUR FOERDERUNG DER ANGEWANDTEN FORSCHUNG E.V.** (DE)
Hansastrasse 27c, 80686 Muenchen, Germany

(72) WIECKOWSKI, Adam (DE); SKUPIN, Robert (DE); SÁNCHEZ DE LA FUENTE, Yago (ES); HELLGE, Cornelius (DE); SCHIERL, Thomas (DE); MARPE, Detlev (DE); SÜHRING, Karsten (DE); WIEGAND, Thomas (DE)

(74) Công ty TNHH Quốc tế D &N (D&N INTERNATIONAL CO.,LTD.)

(54) **BỘ GIẢI MÃ VIĐEO VÀ PHƯƠNG PHÁP GIẢI MÃ TÍN HIỆU VIĐEO ĐƯỢC MÃ HÓA, BỘ MÃ HÓA VIĐEO VÀ PHƯƠNG PHÁP MÃ HÓA NHIỀU ẢNH CỦA VIĐEO, PHƯƠNG TIỆN LƯU TRỮ CHỨA CHƯƠNG TRÌNH MÁY TÍNH, VÀ HỆ THỐNG ĐỂ MÃ HÓA VÀ GIẢI MÃ**

(57) Sáng chế đề cập đến bộ giải mã viđeo và phương pháp giải mã tín hiệu viđeo được mã hóa, bộ mã hóa video và phương pháp mã hóa nhiều ảnh của video, phương tiện lưu trữ chứa chương trình máy tính, và hệ thống để mã hóa và giải mã. Bộ mã hóa viđeo (101) theo các phương án được đề xuất. Bộ mã hóa viđeo (101) được tạo cấu hình để mã hóa nhiều ảnh của viđeo bằng cách tạo ra tín hiệu viđeo được mã hóa, trong đó mỗi ảnh trong số nhiều ảnh bao gồm dữ liệu ảnh ban đầu. Bộ mã hóa viđeo (101) bao gồm bộ mã hóa dữ liệu (110) được tạo cấu hình để tạo ra tín hiệu viđeo được mã hóa bao gồm dữ liệu ảnh được mã hóa, trong đó bộ mã hóa dữ liệu được tạo cấu hình để mã hóa nhiều ảnh của viđeo thành dữ liệu ảnh được mã hóa. Hơn nữa, bộ mã hóa viđeo (101) bao gồm giao diện đầu ra (120) được tạo cấu hình để xuất ra dữ liệu ảnh được mã hóa của mỗi ảnh trong số nhiều ảnh. Hơn nữa, bộ giải mã viđeo, hệ thống, phương pháp để mã hóa và giải mã, các chương trình máy tính và các tín hiệu viđeo được mã hóa theo các phương áu được đề xuất.

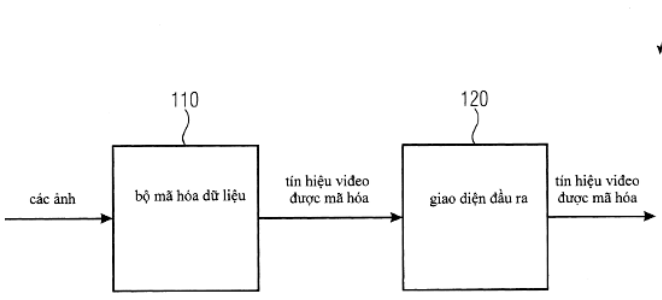

Fig. 1

(11) **1-0050290 B**

(15) 16/07/2025
Số Quyết định: 139594/QĐ-SHTT.IP

(45) 25/08/2025 449B

(43) 27/12/2021 405 A

(21) 1-2021-05616

(85) 10/09/2021

(22) 28/02/2020

(86) PCT/US2020/020457 28/02/2020

(30) 62/820,075 18/03/2019 US
16/803,583 27/02/2020 US

(87) WO2020/190484 A1 24/09/2020

(51) ***H04W 74/08***; *H04W 52/50*

(73) **QUALCOMM INCORPORATED** (US)
ATTN: International IP Administration, 5775 Morehouse Drive, San Diego, CA 92121-1714, United States of America

(72) LEI, Jing (US); CHEN, Wanshi (CN)

(74) Công ty TNHH Quốc tế D &N (D&N INTERNATIONAL CO.,LTD.)

(54) **PHƯƠNG PHÁP VÀ THIẾT BỊ TRUYỀN THÔNG KHÔNG DÂY**

(57) Sáng chế đề cập đến các hệ thống, phương pháp và thiết bị truyền thông không dây để hỗ trợ thiết bị người dùng (user equipment - UE) trong việc cân bằng các yêu cầu chất lượng dịch vụ (quality of service - QoS) (chẳng hạn như các yêu cầu độ trễ truy cập hoặc độ tin cậy) và sự tiêu thụ các tài nguyên mạng có mức ưu tiên cao (chẳng hạn như để cân bằng tải) khi truyền bản tin truy cập ngẫu nhiên (random access message - RAM) trong thủ tục kênh truy cập ngẫu nhiên (random access channel - RACH) hai bước. Do đó, UE có thể có khả năng đáp ứng các yêu cầu QoS cho RAM đồng thời làm giảm tác động của việc truyền RAM lên các cuộc truyền đường lên khác. Hơn nữa, một số kỹ thuật và thiết bị được mô tả ở đây hỗ trợ UE trong việc ưu tiên các phần của RAM trong các chế độ hoạt động UE khác nhau, như chế độ kết nối kép, chế độ cộng gộp sóng mang, hoặc chế độ đường lên bổ sung. Một số kỹ thuật và thiết bị được mô tả ở đây sử dụng việc lập lịch chéo sóng mang, dùng chung công suất động, hoặc điều khiển công suất động để đạt được khả năng cải thiện hiệu suất này và các khả năng cải thiện hiệu suất khác.

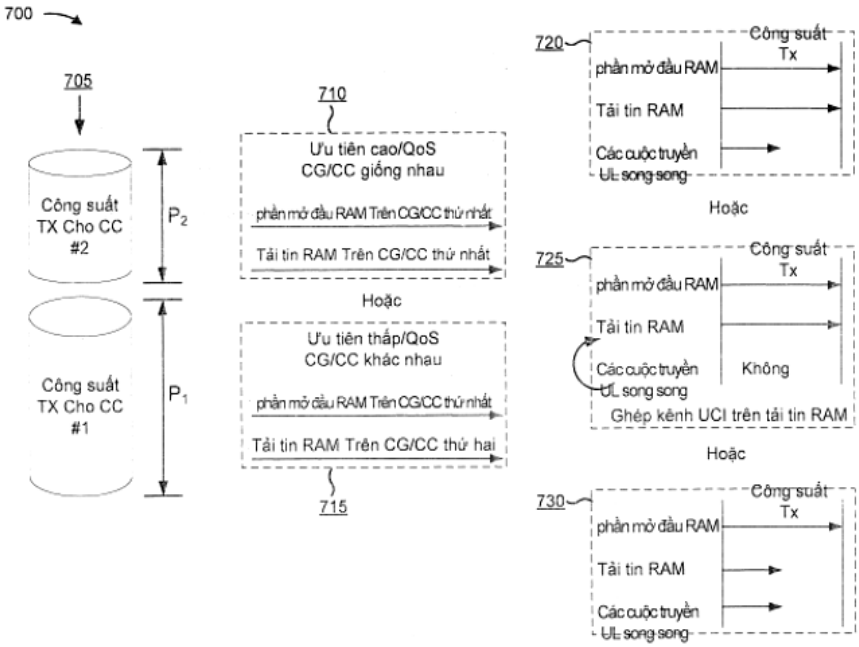
700
705
Công suất TX Cho CC #2
P2
Công suất TX Cho CC #1
P1
710
Ưu tiên cao/QoS CG/CC giống nhau
phần mở đầu RAM Trên CG/CC thứ nhất
Tải tin RAM Trên CG/CC thứ nhất
Hoặc
Ưu tiên thấp/QoS CG/CC khác nhau
phần mở đầu RAM Trên CG/CC thứ nhất
Tải tin RAM Trên CG/CC thứ hai
715
720
Công suất Tx
phần mở đầu RAM
Tải tin RAM
Các cuộc truyền UL song song
Hoặc
725
Công suất Tx
phần mở đầu RAM
Tải tin RAM
Các cuộc truyền UL song song
Không
Ghép kênh UCI trên tải tin RAM
Hoặc
730
Công suất Tx
phần mở đầu RAM
Tải tin RAM
Các cuộc truyền UL song song

Fig.7

(11) **1-0050291 B**

(15) 16/07/2025
Số Quyết định: 139595/QĐ-SHTT.IP

(45) 25/08/2025 449B

(43) 27/03/2023 420 A

(21) 1-2022-07570

(85) 21/11/2022

(22) 14/05/2021

(86) PCT/JP2021/018481 14/05/2021

(30) 2020-089730 22/05/2020 JP

(87) WO2021/235364 25/11/2021

(51) ***G01L 1/00***; *G01L 5/00*

(73) **FUJIFILM CORPORATION** (JP)
26-30, Nishiazabu 2-chome, Minato-ku, Tokyo 106-8620 Japan

(72) SASAHARA, Kenji (JP); UEKI, Shota (JP); NIWA, Hiroyuki (JP); OMOTO, Makoto (JP)

(74) Công ty TNHH một thành viên Sở hữu trí tuệ VCCI (VCCI-IP CO.,LTD)

(54) **THIẾT BỊ PHÂN TÍCH ÁP LỰC BỀ MẶT VÀ PHƯƠNG PHÁP PHÂN TÍCH ÁP LỰC BỀ MẶT**

(57) Sáng chế đề cập đến thiết bị phân tích áp lực bề mặt, và phương pháp phân tích áp lực bề mặt, có khả năng tự động đánh giá áp lực bề mặt được áp dụng cho bề mặt kiểm tra của đối tượng đo lường và hỗ trợ người kiểm tra mà thực hiện sự xác định vượt qua/thất bại của đối tượng đo lường. Bộ phận đạt được ảnh (210A) của máy chủ mà có chức năng như thiết bị phân tích áp lực bề mặt đạt được ảnh kiểm tra (10) từ đầu cuối người dùng. Ảnh kiểm tra (10) là ảnh chụp của tấm đo lường áp lực mà được bố trí trên bề mặt kiểm tra của đối tượng đo lường và được làm hiện màu với dạng phân bố mật độ theo cường độ của áp lực được áp dụng cho bề mặt kiểm tra. Bộ phận biến đổi (222) biến đổi giá trị mật độ của ảnh kiểm tra (10) thành giá trị áp lực thứ nhất được phân bố theo hai chiều. Bộ phận xử lý tạo ra thông tin đánh giá (224) so sánh giá trị áp lực thứ nhất với mẫu giới hạn được đọc từ bộ nhớ (240), và tạo ra thông tin (thông tin đánh giá) chỉ báo tỷ lệ khớp giữa hai giá trị nêu trên như kết quả xác định sơ cấp. Kết quả xác định sơ cấp được xuất ra (được truyền) từ bộ phận xuất (210B) tới đầu cuối người dùng và được hiển thị trên bộ hiển thị của đầu cuối người dùng.

Fig.9

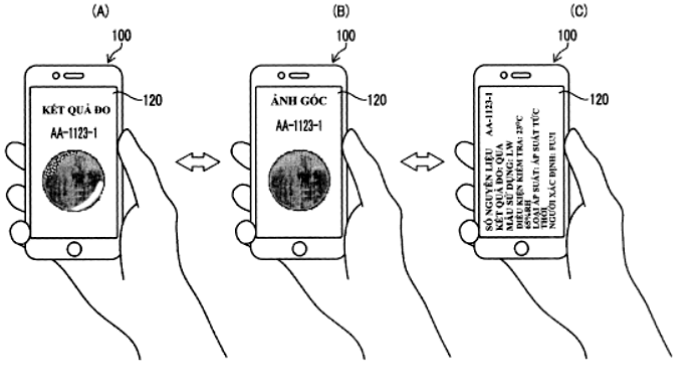

(11) **1-0050292 B**

(15) 16/07/2025
Số Quyết định: 139596/QĐ-SHTT.IP

(45) 25/08/2025 449B

(43) 25/03/2022 408 A

(21) 1-2021-08107

(85) 16/12/2021

(22) 13/05/2020

(86) PCT/US2020/032671 13/05/2020

(30) 62/865,730 24/06/2019 US
16/803,732 27/02/2020 US

(87) WO2020/263449 A1 30/12/2020

(51) ***H04L 5/00***; *H04B 7/04; H04B 7/06*

(73) **QUALCOMM INCORPORATED** (US)
ATTN: International IP Administration, 5775 Morehouse Drive, San Diego, CA 92121-1714, United States of America

(72) KHOSHNEVISAN, Mostafa (IR); ZHANG, Xiaoxia (CN); SUN, Jing (US)

(74) Công ty TNHH Quốc tế D &N (D&N INTERNATIONAL CO.,LTD.)

(54) **THIẾT BỊ NGƯỜI DÙNG, THIẾT BỊ VÀ PHƯƠNG PHÁP TRUYỀN THÔNG KHÔNG DÂY VÀ PHƯƠNG TIỆN BẤT BIẾN ĐỌC ĐƯỢC BẰNG MÁY TÍNH**

(57) Nói chung, các khía cạnh khác nhau của sáng chế đề cập đến truyền thông không dây, cụ thể là thiết bị người dùng, thiết bị và phương pháp truyền thông không dây và phương tiện bất biến đọc được bằng máy tính. Theo một số khía cạnh, thiết bị người dùng (user equipment - UE) có thể nhận bản tin thông tin điều khiển đường xuống (downlink control information - DCI) bao gồm trường phân bổ tài nguyên miền tần số để biểu thị các khối tài nguyên (resource block - RB) được phân bổ qua nhiều trạng thái chỉ báo cấu hình truyền (transmission configuration indication - TCI). UE có thể xác định, dựa ít nhất một phần vào bản tin DCI và/hoặc cấu hình điều khiển tài nguyên vô tuyến, ít nhất một thông số biểu thị đơn vị của các RB liền kề mà cùng một trị số tiền mã hóa được sử dụng trên đó và/hoặc loại phân bổ tài nguyên. UE có thể gán các RB đã phân bổ cho các trạng thái TCI riêng trong số nhiều trạng thái TCI dựa ít nhất một phần vào đơn vị của các RB liền kề mà cùng một trị số tiền mã hóa được sử dụng trên đó và/hoặc loại phân bổ tài nguyên. Sáng chế còn đề xuất rất nhiều khía cạnh khác.

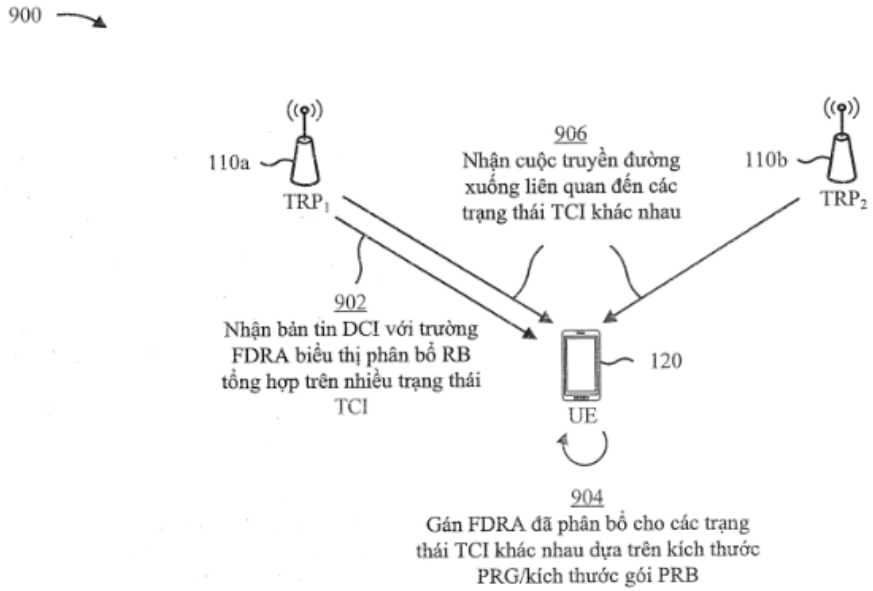
900
110a
TRP1
906
Nhận cuộc truyền đường xuống liên quan đến các trạng thái TCI khác nhau
110b
TRP2
902
Nhận bản tin DCI với trường FDRA biểu thị phân bổ RB tổng hợp trên nhiều trạng thái TCI
120
UE
904
Gán FDRA đã phân bổ cho các trạng thái TCI khác nhau dựa trên kích thước PRG/kích thước gói PRB

Fig.9A

(11) **1-0050293 B**

(15) 16/07/2025
Số Quyết định: 139597/QĐ-SHTT.IP

(45) 25/08/2025 449B

(43) 25/10/2022 415 A

(21) 1-2022-02233

(85) 08/04/2022

(22) 26/01/2021

(86) PCT/JP2021/002587 26/01/2021

(30) 2020-013208 30/01/2020 JP

(87) WO2021/153543 05/08/2021

(51) ***A01K 61/59***; *A01K 63/04*

(73) **DAICEN MEMBRANE-SYSTEMS LTD.** (JP)
2-18-1, Konan, Minato-ku, Tokyo, 1088230, Japan

(72) NAKATSUKA Shuji (JP)

(74) Công ty TNHH Quốc tế D &N (D&N INTERNATIONAL CO.,LTD.)

(54) PHƯƠNG PHÁP ĐIỀU CHẾ NƯỚC BIỂN ĐỂ NUÔI TÔM GIỐNG VÀ PHƯƠNG PHÁP NUÔI TÔM GIỐNG

(57) Sáng chế đề xuất phương pháp điều chế nước biển để nuôi tôm giống được sử dụng để nuôi tôm giống bằng cách sử dụng nước biển tự nhiên. Sáng chế cũng đề xuất phương pháp nuôi tôm giống.

Phương pháp điều chế nước biển để nuôi tôm giống được sử dụng để nuôi tôm giống, phương pháp này bao gồm các bước:

xử lý sơ bộ nước biển tự nhiên; và

lọc nước biển tự nhiên đã xử lý sơ bộ thông qua mođun màng siêu lọc để thu được nước biển để nuôi tôm giống, trong đó phương pháp này không sử dụng các hóa chất như các chất diệt khuẩn hoặc kháng sinh cho nước biển tự nhiên là nguyên liệu ban đầu, nước được xử lý sơ bộ, và nước biển để nuôi tôm giống.

(11) **1-0050294 B**

(15) 16/07/2025
Số Quyết định: 139598/QĐ-SHTT.IP

(45) 25/08/2025 449B

(43) 25/07/2022 412 A

(21) 1-2022-02061

(85) 01/04/2022

(22) 23/09/2020

(86) PCT/US2020/052206 23/09/2020

(30) 62/913,056 09/10/2019 US
16/908,282 22/06/2020 US

(87) WO2021/071674 A1 15/04/2021

(51) ***H04L 5/00***; *H04W 80/02; H04W 72/04; H04W 74/08; H04W 16/14; H04W 64/00*

(73) **QUALCOMM INCORPORATED** (US)
ATTN: International IP Administration, 5775 Morehouse Drive, San Diego, CA 92121-1714, United States of America

(72) YERRAMALLI, Srinivas (IN); SUN, Jing (US); ZHANG, Xiaoxia (CN)

(74) Công ty TNHH Quốc tế D &N (D&N INTERNATIONAL CO.,LTD.)

(54) **THIẾT BỊ PHÁT, PHƯƠNG PHÁP TRUYỀN THÔNG KHÔNG DÂY ĐƯỢC THỰC HIỆN BỞI THIẾT BỊ PHÁT, VÀ PHƯƠNG TIỆN BẤT BIẾN ĐỌC ĐƯỢC BẰNG MÁY TÍNH**

(57) Sáng chế đề cập đến kỹ thuật truyền thông không dây, cụ thể là đến thiết bị phát, phương pháp truyền thông không dây được thực hiện bởi thiết bị phát, và phương tiện bất biến đọc được bằng máy tính. Theo một khía cạnh, thiết bị phát thực hiện, tại thời điểm thứ nhất trong phiên định vị, thủ tục đánh giá kênh rỗi (clear channel assessment - CCA) trên mỗi trong số nhiều băng con trong dải tần phổ dùng chung, và truyền, tại thời điểm thứ hai trong phiên định vị, các tín hiệu tham chiếu định vị trên tập con các băng con trong số nhiều băng con rỗi theo thủ tục CCA.

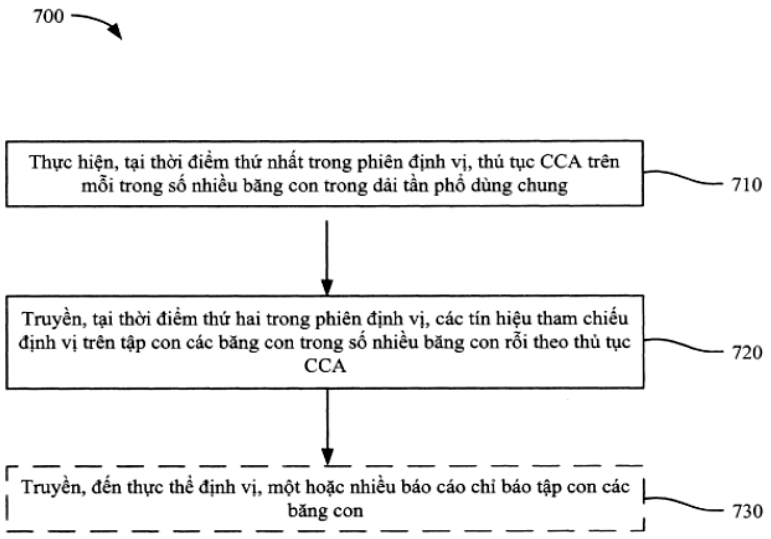

Fig.7

(11) **1-0050295 B**

(15) 16/07/2025
Số Quyết định: 139599/QĐ-SHTT.IP

(45) 25/08/2025 449B

(43) 25/09/2023 426 A

(21) 1-2023-01281

(85) 07/10/2016

(22) 07/10/2016

(86) PCT/EP2016/073971 07/10/2016

(30) 15306591.7 08/10/2015 EP
62/361,863 13/07/2016 US

(87) WO2017/060412 A1 13/04/2017

(51) ***G10L 19/008***

(62) 1-2018-01904

(73) **DOLBY INTERNATIONAL AB** (IE)
77 Sir John Rogerson's Quay, Block C, Grand Canal Docklands, Dublin D02 VK60, Ireland

(72) KORDON, Sven (DE); KRUEGER, Alexander (DE)

(74) Công ty TNHH Quốc tế D &N (D&N INTERNATIONAL CO.,LTD.)

(54) **PHƯƠNG PHÁP VÀ THIẾT BỊ GIẢI MÃ DẠNG BIỂU DIỄN AMBISONICS BẬC CAO NÉN CỦA ÂM THANH HOẶC TRƯỜNG ÂM THANH**

(57) Sáng chế đề cập đến phương pháp mã hóa theo lớp đối với khung của dạng biểu diễn Ambisonics bậc cao, HOA, nén của âm thanh hoặc trường âm thanh. Dạng biểu diễn HOA nén bao gồm nhiều tín hiệu truyền. Phương pháp này bao gồm bước gán nhiều tín hiệu truyền cho nhiều lớp phân cấp, nhiều lớp bao gồm lớp cơ sở và một hoặc nhiều lớp tăng cường phân cấp, tạo ra, đối với mỗi lớp, tải tin mở rộng HOA tương ứng bao gồm thông tin phụ trợ để tăng cường tham số cho dạng biểu diễn HOA tái tạo thu được từ các tín hiệu truyền được gán cho lớp tương ứng và các lớp bất kỳ thấp hơn lớp tương ứng này, gán các tải tin mở rộng HOA đã tạo ra cho các lớp tương ứng của chúng, và báo hiệu các tải tin mở rộng HOA đã tạo ra trong dòng bit đầu ra. Sáng chế còn đề cập đến thiết bị và phương pháp giải mã dạng biểu diễn HOA nén của âm thanh hoặc trường âm thanh.

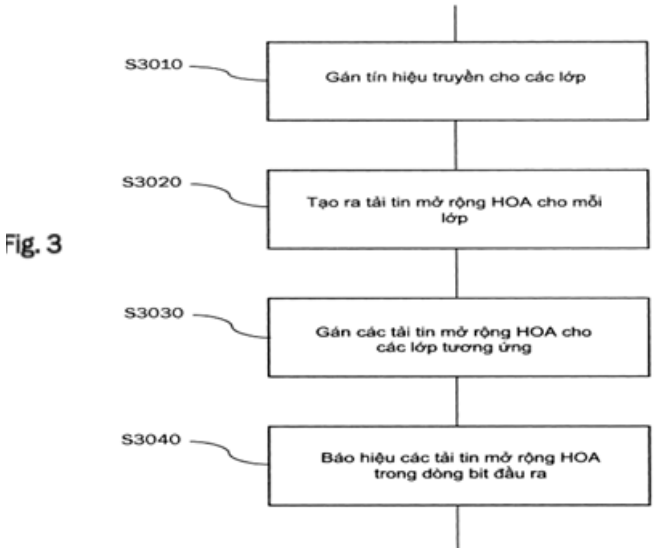

Fig. 3

(11) **1-0050296 B**

(15) 16/07/2025
Số Quyết định: 139600/QĐ-SHTT.IP

(45) 25/08/2025 449B

(43) 25/07/2022 412 A

(21) 1-2022-02720

(85) 28/04/2022

(22) 04/11/2020

(86) PCT/US2020/058970 04/11/2020

(30) 201941045474 08/11/2019 IN

(87) WO2021/092082 A1 14/05/2021

(51) ***H04W 72/04***

(73) **QUALCOMM INCORPORATED** (US)
ATTN: International IP Administration, 5775 Morehouse Drive, San Diego, CA 92121-1714, United States of America

(72) SUN, Jing (US); THYAGARAJAN, Ananta Narayanan (IN); BHATTAD, Kapil (IN); ZHANG, Xiaoxia (CN)

(74) Công ty TNHH Quốc tế D &N (D&N INTERNATIONAL CO.,LTD.)

(54) **THIẾT BỊ NGƯỜI DÙNG, TRẠM GỐC, VÀ PHƯƠNG PHÁP TRUYỀN THÔNG KHÔNG DÂY**

(57) Sáng chế đề cập đến thiết bị người dùng, trạm gốc, hệ thống và phương pháp truyền thông không dây liên quan đến truyền thông của thiết bị dựa trên khung (frame based equipment - FBE) trong mạng truyền thông không dây. Thiết bị người dùng (user equipment - UE) nhận, từ trạm gốc (base station - BS), thông tin hệ thống bao gồm cấu hình của thiết bị dựa trên khung (FBE) chỉ báo nhiều chu kỳ khung. Mỗi chu kỳ khung trong số nhiều chu kỳ khung bao gồm một chu kỳ khoảng trống, trong đó phần bắt đầu hoặc phần kết thúc của chu kỳ khoảng trống của chu kỳ khung thứ nhất trong số nhiều chu kỳ khung được đồng chỉnh với phần đầu của khung vô tuyến. UE truyền thông, với BS, cuộc truyền thông dựa vào cấu hình của FBE.

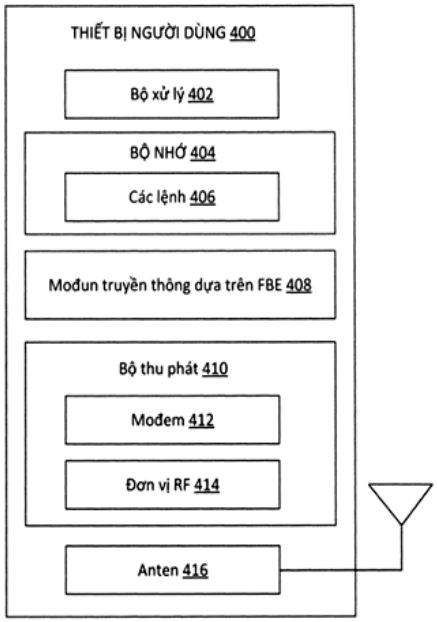

Fig.4

(11) **1-0050297 B**

(15) 16/07/2025
Số Quyết định: 139603/QĐ-SHTT.IP

(45) 25/08/2025 449B

(43) 25/11/2021 404 A

(21) 1-2021-04468

(85) 21/07/2021

(22) 11/02/2020

(86) PCT/EP2020/053483 11/02/2020

(30) 18248303.2 28/12/2018 EP

(87) WO2020/136285 02/07/2020

(51) ***H04N 19/119***; *H04N 19/52; H04N 19/70; H04N 19/176*

(73) **FRAUNHOFER-GESELLSCHAFT ZUR FOERDERUNG DER ANGEWANDTEN FORSCHUNG E.V.** (DE)
Hansastrasse 27c, 80686 Muenchen, Germany

(72) SKUPIN, Robert (DE); SÁNCHEZ DE LA FUENTE, Yago (ES); HELLGE, Cornelius (DE); SCHIERL, Thomas (DE); SÜHRING, Karsten (DE); WIEGAND, Thomas (DE)

(74) Công ty TNHH Quốc tế D &N (D&N INTERNATIONAL CO.,LTD.)

(54) **BỘ MÃ HÓA VIĐEO VÀ PHƯƠNG PHÁP MÃ HÓA VIĐEO, BỘ GIẢI MÃ VIĐEO VÀ PHƯƠNG PHÁP GIẢI MÃ VIĐEO, VÀ PHƯƠNG TIỆN LƯU TRỮ SỐ BẤT BIẾN**

(57) Sáng chế đề cập đến bộ mã hóa viđeo (101) theo các phương án. Bộ mã hóa viđeo (101) được tạo cấu hình để mã hóa nhiều hình ảnh của viđeo bằng cách tạo ra tín hiệu viđeo được mã hóa, trong đó mỗi hình ảnh trong số nhiều hình ảnh bao gồm dữ liệu hình ảnh ban đầu. Bộ mã hóa viđeo (101) bao gồm bộ mã hóa dữ liệu (110) được tạo cấu hình để tạo ra tín hiệu viđeo được mã hóa bao gồm dữ liệu hình ảnh được mã hóa, trong đó bộ mã hóa dữ liệu được tạo cấu hình để mã hóa nhiều hình ảnh của viđeo thành dữ liệu hình ảnh được mã hóa. Hơn nữa, bộ mã hóa viđeo (101) bao gồm giao diện đầu ra (120) được tạo cấu hình để xuất dữ liệu hình ảnh được mã hóa của mỗi hình ảnh trong số nhiều hình ảnh. Ngoài ra, sáng chế còn đề cập đến bộ mã hóa viđeo và phương pháp mã hóa viđeo, bộ giải mã viđeo và phương pháp giải mã viđeo, và phương tiện lưu trữ số bất biến.

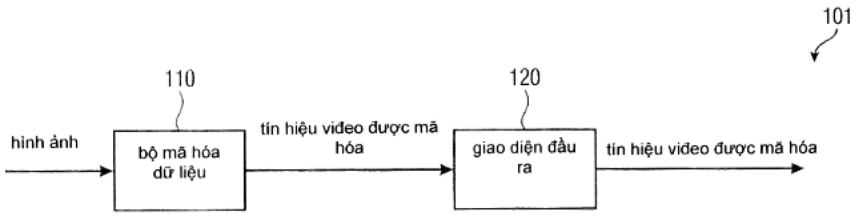

Fig. 1

(11) **1-0050298 B**

(15) 16/07/2025
Số Quyết định: 139604/QĐ-SHTT.IP

(45) 25/08/2025 449B

(43) 25/07/2022 412 A

(21) 1-2022-01310

(85) 02/03/2022

(22) 05/09/2020

(86) PCT/US2020/049585 05/09/2020

(30) 16/565,364 09/09/2019 US

(87) WO2021/050396 A1 18/03/2021

(51) ***H04L 12/24***; *H04L 1/00; H04L 1/20; H04W 72/08; H04L 25/02; H04L 27/26; H04L 5/00; G06N 3/04; H04L 12/26*

(73) **QUALCOMM INCORPORATED** (US)
ATTN: International IP Administration, 5775 Morehouse Drive, San Diego, CA 92121-1714, United States of America

(72) ZENG, Weiliang (CN); BARGHI, Sanaz (US); MALLIK, Siddhartha (IN); YOO, Taesang (US); XUE, Yisheng (CN); ZHANG, Xiaoxia (CN)

(74) Công ty TNHH Quốc tế D &N (D&N INTERNATIONAL CO.,LTD.)

(54) PHƯƠNG PHÁP VÀ MÁY TRUYỀN THÔNG KHÔNG DÂY

(57) Sáng chế đề cập đến các phương pháp, hệ thống, máy và thiết bị truyền thông không dây, liên quan đến trạm gốc để truyền thông với thiết bị người dùng (user equipment - UE) qua kênh. Thiết bị thứ nhất (ví dụ, trạm gốc hoặc UE) có thể sử dụng mạng nơron được huấn luyện để ước lượng một hoặc nhiều số đo hiệu suất liên kết gắn với kênh. Việc dự báo hiệu suất mức liên kết có thể bao gồm việc xác định một hoặc nhiều trọng số mạng nơron gắn với một hoặc nhiều thông số đầu vào gắn với kênh để ước lượng một hoặc nhiều số đo hiệu suất liên kết. Thiết bị thứ nhất có thể báo cáo phản hồi cho thiết bị thứ hai dựa vào số đo hiệu suất liên kết ước lượng. Dựa vào phản hồi, thiết bị thứ hai có thể làm thích ứng liên kết bằng cách điều chỉnh các thông số kênh để cải thiện độ tin cậy hoặc tính hiệu quả của các cuộc truyền sau này.

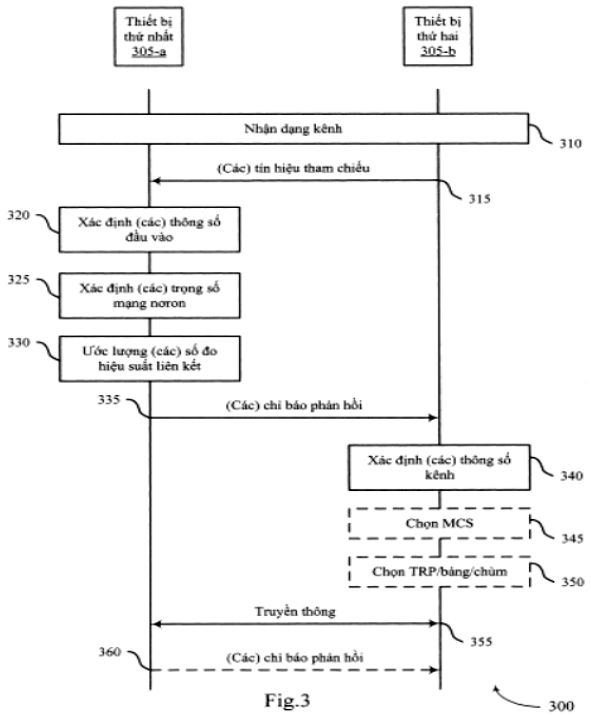

Fig.3

(11) **1-0050299 B**

(15) 16/07/2025
Số Quyết định: 139605/QĐ-SHTT.IP

(45) 25/08/2025 449B

(43) 26/04/2021 397 A

(21) 1-2020-06938

(85) 30/11/2020

(22) 29/11/2018

(86) PCT/CN2018/118278 29/11/2018

(30) 201810926501.0 15/08/2018 CN

(87) WO2020/034490 A1 20/02/2020

(51) ***B65G 47/91***

(73) **SUZHOU RS TECHNOLOGY CO.,LTD** (CN)
No.68 Xulian Road, Xushuguan Town, High-tech Zone Suzhou, Jiangsu 215010 (CN)

(72) WU Jiafu (CN); MIAO Lei (CN); SUN Haibin (CN); LU Caiguang (CN); LIU Longhai (CN)

(74) Công ty TNHH Quốc tế D &N (D&N INTERNATIONAL CO.,LTD.)

(54) **CƠ CẤU VẬN CHUYỂN CAM ĐA TRẠM**

(57) Sáng chế đề cập đến cơ cấu vận chuyển cam đa trạm, bao gồm tấm đế, trục quay được bố trí ở giữa tấm đế, động cơ điện nối truyền động với đáy của trục quay, tấm quay bố trí ở phần phía trên của trục quay, khung gắn bố trí trên tấm đế, tấm gắn bố trí trên khung gắn, rãnh trượt hình khuyên trên mặt đáy của tấm gắn dọc theo quỹ đạo cam, và nhiều cụm kẹp và truyền sản phẩm được bố trí ở các khoảng cách đều nhau và theo hình khuyên, với phần đáy của chúng được lắp trượt trên tấm quay và các phần đỉnh của chúng được lắp trượt trong rãnh trượt. Trong cơ cấu vận chuyển cam đa trạm theo sáng chế, động cơ điện truyền động cho nhiều trạm để vận chuyển đồng thời các sản phẩm, và trong khi các cụm kẹp và truyền sản phẩm chuyển động qua lại dọc theo quỹ đạo cam, móc kẹp trên các cụm kẹp và truyền sản phẩm chuyển động qua lại theo chiều dọc để kẹp và truyền sản phẩm, sao cho sản phẩm được truyền tuần tự từ trạm này đến trạm tiếp theo. Sáng chế có cấu trúc nhỏ gọn, giúp giảm kích thước của máy, cải thiện hiệu quả truyền sản phẩm, hoạt động ổn định và có hiệu quả tốt khi sử dụng.

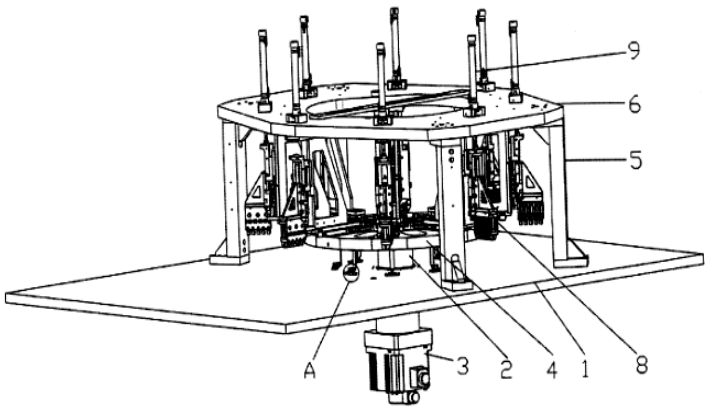

Fig.1.

(11) **1-0050300 B**

(15) 16/07/2025
Số Quyết định: 139606/QĐ-SHTT.IP

(45) 25/08/2025 449B

(43) 25/07/2022 412 A

(21) 1-2022-02906

(85) 09/05/2022

(22) 12/11/2020

(86) PCT/US2020/070775 12/11/2020

(30) 62/936,243 15/11/2019 US
16/949,716 11/11/2020 US

(87) WO2021/097485 A1 20/05/2021

(51) ***H04L 5/00***; *H04W 74/08; H04L 27/26*

(73) **QUALCOMM INCORPORATED** (US)
ATTN: International IP Administration, 5775 Morehouse Drive, San Diego, CA 92121-1714, United States of America

(72) LEI, Jing (US); CHEN, Wanshi (CN); GAAL, Peter (US)

(74) Công ty TNHH Quốc tế D &N (D&N INTERNATIONAL CO.,LTD.)

(54) **THIẾT BỊ NGƯỜI DÙNG, PHƯƠNG PHÁP VÀ THIẾT BỊ TRUYỀN THÔNG KHÔNG DÂY, VÀ PHƯƠNG TIỆN BẤT BIẾN ĐỌC ĐƯỢC BẰNG MÁY TÍNH**

(57) Nói chung, các khía cạnh khác nhau của sáng chế đề cập đến truyền thông không dây, cụ thể là đến thiết bị người dùng, phương pháp và thiết bị truyền thông không dây, và phương tiện bất biến đọc được bằng máy tính. Theo một số khía cạnh, thiết bị người dùng (user equipment - UE) có thể nhận, từ trạm gốc (base station - BS), thông tin nhận dạng số lượng chuỗi tín hiệu tham chiếu giải điều chế (demodulation reference signal - DMRS) được hỗ trợ trên mỗi bảng anten của BS. UE có thể truyền cuộc truyền thông DMRS có một hoặc nhiều chuỗi DMRS được tạo cấu hình dựa ít nhất một phần vào số lượng chuỗi DMRS được hỗ trợ trên mỗi bảng anten và được xáo trộn bằng cách sử dụng mã định danh xáo trộn DMRS mở rộng được dựa ít nhất một phần vào phần mở đầu của kênh truy cập ngẫu nhiên vật lý. Sáng chế đề cập đến nhiều khía cạnh khác.

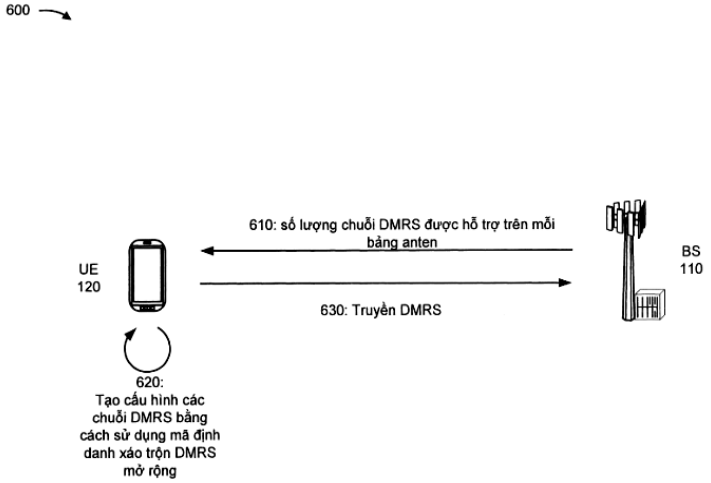

Fig.6

(11) **1-0050301 B**

(15) 16/07/2025
Số Quyết định: 139607/QĐ-SHTT.IP

(45) 25/08/2025 449B

(43) 25/07/2022 412 A

(21) 1-2022-02090

(85) 04/04/2022

(22) 09/10/2020

(86) PCT/US2020/055013 09/10/2020

(30) 62/914,315 11/10/2019 US
17/066,308 08/10/2020 US

(87) WO2021/072215 15/04/2021

(51) ***H04N 19/61***; *H04N 19/124; H04N 19/70; H04N 19/46; H04N 19/103; H04N 19/176*

(73) **QUALCOMM INCORPORATED** (US)
ATTN: International IP Administration, 5775 Morehouse Drive, San Diego, CA 92121-1714, United States of America

(72) KARCZEWICZ, Marta (US); COBAN, Muhammed Zeyd (US); NALCI, Alican (TR); EGILMEZ, Hilmi Enes (TR)

(74) Công ty TNHH Quốc tế D &N (D&N INTERNATIONAL CO.,LTD.)

(54) PHƯƠNG PHÁP VÀ THIẾT BỊ MÃ HÓA VÀ GIẢI MÃ DỮ LIỆU VIĐEO, VÀ PHƯƠNG TIỆN LƯU TRỮ ĐỌC ĐƯỢC BẰNG MÁY TÍNH

(57) Sáng chế đề cập đến phương pháp và thiết bị mã hóa và giải mã dữ liệu viđeo và phương tiện lưu trữ đọc được bằng máy tính. Phương pháp giải mã dữ liệu viđeo làm ví dụ bao gồm bước thu một hoặc nhiều phần tử cú pháp của dữ liệu viđeo chỉ báo xem loại sơ đồ mã hóa thứ nhất hay loại sơ đồ mã hóa thứ hai được áp dụng cho các giá trị dư của khối dữ liệu viđeo được lập mã có bỏ qua biến đổi, trong đó các giá trị dư chỉ báo chênh lệch giữa khối và khối dự đoán, và trong đó, ở chế độ bỏ qua biến đổi, các giá trị dư không được biến đổi từ miền mẫu sang miền tần số. Phương pháp này bao gồm bước xác định loại sơ đồ mã hóa để áp dụng cho các giá trị dư dựa vào một hoặc nhiều phần tử cú pháp, xác định các giá trị dư dựa vào loại sơ đồ mã hóa xác định được, và tái tạo khối dựa vào các giá trị dư xác định được và khối dự đoán.

FIG.6

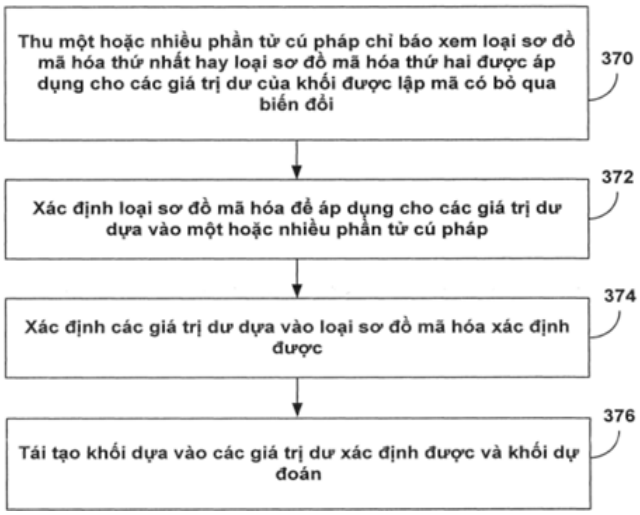

(11) **1-0050302 B**

(15) 16/07/2025
Số Quyết định: 139610/QĐ-SHTT.IP

(45) 25/08/2025 449B

(43) 25/08/2022 413 A

(21) 1-2022-02767

(85) 29/04/2022

(22) 23/06/2020

(86) PCT/JP2020/024648 23/06/2020

(30) 62/913,065 09/10/2019 US
62/950,000 18/12/2019 US

(87) WO2021/070427 15/04/2021

(51) ***H04N 19/82***; *H04N 19/85*

(73) **SHARP KABUSHIKI KAISHA** (JP)
1, Takumi-cho, Sakai-ku, Sakai City, Osaka 590-8522, Japan

(72) MISRA, Kiran Mukesh (IN); BOSSEN, Frank (NL); SEGALL, Christopher Andrew (US); DESHPANDE, Sachin G. (US)

(74) Công ty TNHH một thành viên Sở hữu trí tuệ VCCI (VCCI-IP CO.,LTD)

(54) **PHƯƠNG PHÁP LỌC DỮ LIỆU VIDEO ĐƯỢC TÁI TẠO VÀ THIẾT BỊ GIẢI MÃ DỮ LIỆU VIDEO**

(57) Công bố phương pháp lọc dữ liệu video được tái tạo. Phương pháp này bao gồm: bước phân tách phần tử cú pháp thứ nhất được sử dụng để thiết lập hệ số bộ lọc thành phần chéo; bước nhập mảng mẫu của hình ảnh luma đã tái tạo; bước suy ra vị trí luma bằng cách sử dụng vị trí tương ứng với mẫu sắc độ hiện tại; bước suy ra mảng hệ số bộ lọc bằng cách sử dụng hệ số bộ lọc thành phần chéo; bước suy ra biến bằng cách sử dụng mảng hệ số bộ lọc và mảng mẫu hình ảnh luma tái tạo được xác định bởi các vị trí luma; và bước suy ra biến tỷ lệ bằng cách sử dụng biến, trong đó biến được sửa đổi bằng cách tính tổng của một mẫu khối sắc độ hiện tại, được xác định bằng vị trí đã xác định trước, và biến tỷ lệ.

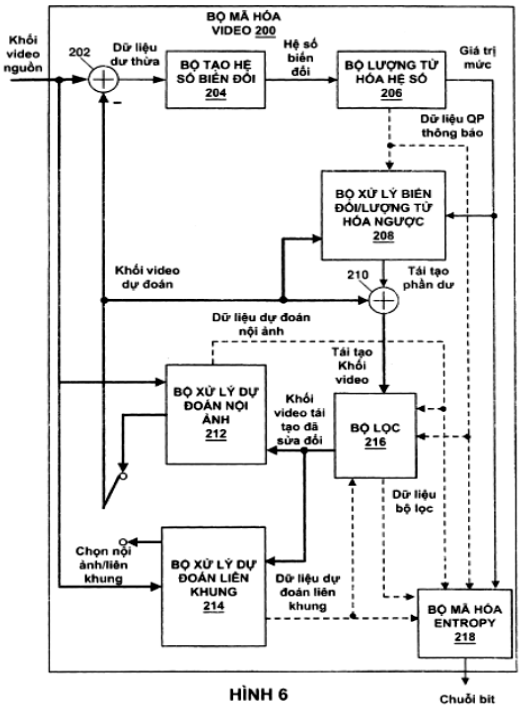

HÌNH 6

(11) **1-0050303 B**

(15) 16/07/2025
Số Quyết định: 139617/QĐ-SHTT.IP

(45) 25/08/2025 449B

(43) 25/07/2022 412 A

(21) 1-2022-01892

(85) 25/03/2022

(22) 02/10/2020

(86) PCT/US2020/053989 02/10/2020

(30) 62/910,373 03/10/2019 US
17/061,053 01/10/2020 US

(87) WO2021/067735 08/04/2021

(51) ***H04W 56/00***; *G01S 5/04; H04W 4/029*

(73) **QUALCOMM INCORPORATED** (US)
ATTN: International IP Administration, 5775 Morehouse Drive, San Diego, CA 92121-1714, United States of America

(72) AKKARAKARAN, Sony (IN); FISCHER, Sven (DE); MANOLAKOS, Alexandros (GR); LUO, Tao (US)

(74) Công ty TNHH Quốc tế D &N (D&N INTERNATIONAL CO.,LTD.)

(54) **PHƯƠNG PHÁP ĐỊNH VỊ KHÔNG DÂY, THIẾT BỊ DI ĐỘNG VÀ PHƯƠNG TIỆN LƯU TRỮ BẤT BIẾN ĐỌC ĐƯỢC BẰNG MÁY TÍNH**

(57) Sáng chế đề cập đến các kỹ thuật để định vị không dây, cụ thể là phương pháp định vị không dây, thiết bị di động và phương tiện lưu trữ bất biến đọc được bằng máy tính. Theo một khía cạnh, thiết bị di động nhận thông số độ lệch đồng bộ hóa định thời cho ô thứ nhất trong tập hợp ô, trong đó thông số độ lệch đồng bộ hóa định thời biểu diễn chênh lệch giữa thời gian khởi tạo số khung hệ thống (system frame number - SFN) của ô thứ nhất và thời gian khởi tạo SFN của ô tham chiếu, và xử lý thông số độ lệch đồng bộ hóa định thời cho ô thứ nhất dựa vào thời gian khởi tạo SFN của ô tham chiếu đã thay đổi.

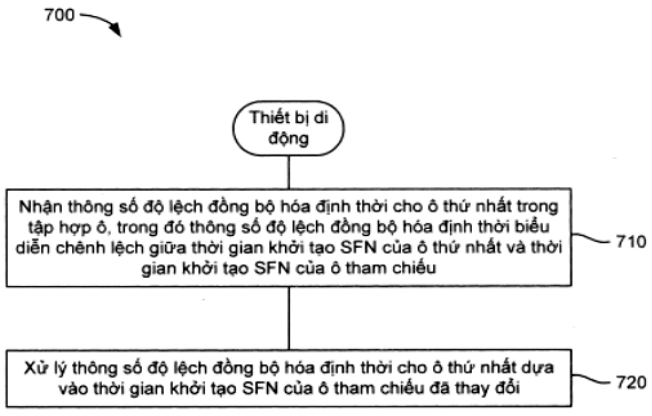

Fig.7

(11) **1-0050304 B**

(15) 16/07/2025
Số Quyết định: 139618/QĐ-SHTT.IP

(45) 25/08/2025 449B

(43) 25/07/2022 412 A

(21) 1-2022-02095

(85) 04/04/2022

(22) 27/08/2020

(86) PCT/US2020/048208 27/08/2020

(30) 62/912,849 09/10/2019 US
17/003,393 26/08/2020 US

(87) WO2021/071602 A1 15/04/2021

(51) ***H04W 40/12***; *H04B 7/155*

(73) **QUALCOMM INCORPORATED** (US)
ATTN: International IP Administration 5775 Morehouse Drive San Diego, California 92121-1714 (US)

(72) ABEDINI, Navid (US); LI, Junyi (US); SAMPATH, Ashwin (US)

(74) Công ty TNHH Quốc tế D &N (D&N INTERNATIONAL CO.,LTD.)

(54) PHƯƠNG PHÁP VÀ THIẾT BỊ TRUYỀN THÔNG KHÔNG DÂY

(57) Sáng chế đề cập đến các phương pháp, hệ thống và thiết bị truyền thông không dây. Trong một số ví dụ, trạm gốc có thể nhận dạng một hoặc nhiều đường truyền thông đến thiết bị người dùng (user equipment - UE), và có thể xác định chất lượng tín hiệu đầu cuối cho mỗi đường truyền thông (ví dụ, tỷ số tín hiệu trên nhiễu (signal-to-noise - SNR)), một hoặc nhiều giá trị SNR bước truyền cho mỗi bước truyền của mỗi đường truyền thông, tỷ số của giá trị SNR bước truyền và SNR đầu cuối của mỗi đường truyền thông, hoặc kết hợp của chúng. Dựa vào các giá trị SNR, các tỷ số xác định được hoặc cả hai, trạm gốc có thể chọn đường truyền thông thứ nhất cho loại truyền thông thứ nhất (ví dụ đường lên, đường xuống, loại tín hiệu hoặc tương tự) và đường truyền thông thứ hai cho loại truyền thông thứ hai (ví dụ đường lên, đường xuống, loại tín hiệu hoặc tương tự), và có thể truyền thông với UE nhờ sử dụng các đường truyền thông đã chọn.

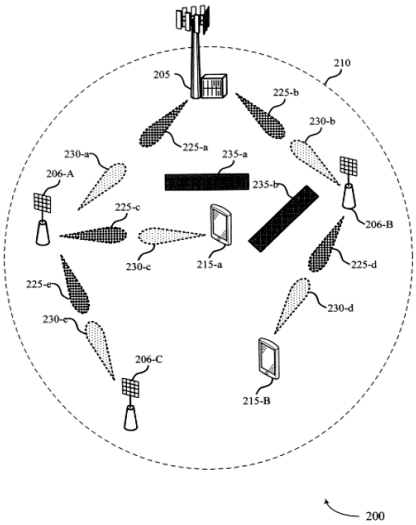

FIG. 2

(11) **1-0050305 B**

(15) 16/07/2025
Số Quyết định: 139631/QĐ-SHTT.IP

(45) 25/08/2025 449B

(43) 25/07/2022 412 A

(21) 1-2021-05789

(85) 17/09/2021

(22) 24/09/2019

(86) PCT/CN2019/107602 24/09/2019

(87) WO2021/056216 01/04/2021

(51) ***H04N 19/593***

(73) **GUANGDONG OPPO MOBILE TELECOMMUNICATIONS CORP., LTD.** (CN)
No.18, Haibin Road, Wusha, Chang'an Dongguan, Guangdong 523860, China

(72) HUO, Junyan (CN); MA, Yanzhuo (CN); WAN, Shuai (CN); YANG, Fuzheng (CN); ZHANG, Wei (CN); WANG, Haixin (CN); SUN, Yuhai (CN)

(74) Công ty TNHH Sở hữu trí tuệ Vàng (GINTASSET CO., LTD.)

(54) **PHƯƠNG PHÁP XÁC ĐỊNH GIÁ TRỊ DỰ BÁO, BỘ MÃ HOÁ, VÀ BỘ GIẢI MÃ**

(57) Sáng chế đề cập đến các phương pháp xác định giá trị dự báo, bộ mã hoá, và bộ giải mã. Phương pháp này có thể áp dụng cho bộ mã hoá. Phương pháp này bao gồm các bước sau đây. Các giá trị được khôi phục của các mẫu lân cận của khối ảnh hiện thời được thu nhận (S501). Các giá trị được khôi phục của các mẫu lân cận được lọc để thu được tập hợp giá trị tham chiếu của khối ảnh hiện thời (S502). Khi kích thước của khối ảnh hiện thời nhỏ hơn so với giá trị ngưỡng định trước, giá trị hằng số thứ nhất được tính toán theo giá trị độ sâu bit của thành phần độ chói của mẫu trong khối ảnh hiện thời (5503). Giá trị chênh lệch giữa giá trị hằng số thứ nhất và giá trị tham chiếu thứ nhất trong tập hợp giá trị tham chiếu được xác định là giá trị đầu vào dự báo thứ nhất trong tập hợp giá trị đầu vào dự báo (5504). Các giá trị đầu vào dự báo khác trong tập hợp giá trị đầu vào dự báo khác với giá trị đầu vào dự báo thứ nhất được xác định theo tập hợp giá trị tham chiếu (5505). Các giá trị dự báo của các mẫu ở các vị trí cụ thể trong khối ảnh hiện thời được tính toán theo tập hợp giá trị đầu vào dự báo (5506). Các giá trị dự báo của các mẫu ở các vị trí cụ thể được lọc để thu được các giá trị dự báo của tất cả các mẫu trong khối ảnh hiện thời (5507).

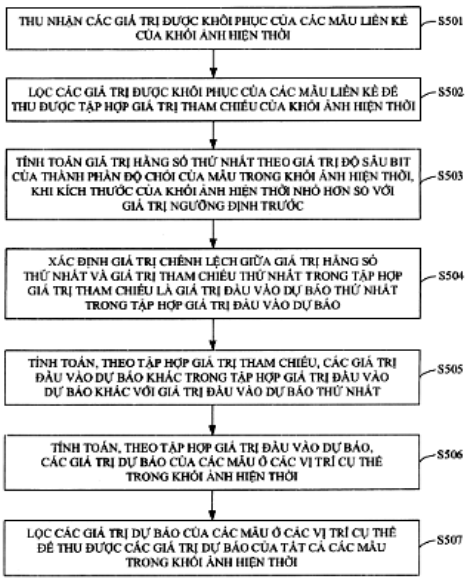

FIG. 5

(11) **1-0050306 B**

(15) 16/07/2025
Số Quyết định: 139634/QĐ-SHTT.IP

(45) 25/08/2025 449B

(43) 26/06/2023 423 A

(21) 1-2021-08133

(85) 17/12/2021

(22) 23/08/2019

(86) PCT/CN2019/102291 23/08/2019

(87) WO2021/035403 04/03/2021

(51) ***H01L 27/32***

(73) **BOE TECHNOLOGY GROUP CO., LTD.** (CN)
No.10 Jiuxianqiao Rd., Chaoyang District, Beijing 100015, P. R. China

(72) Dongsheng LI (CN); Kuanta HUANG (CN); Shengji YANG (CN); Pengcheng LU (CN); Yunlong LI (CN); Qing WANG (CN); Yongfa DONG (CN); Xiaobin SHEN (CN); Hui TONG (CN); Xiong YUAN (CN); Yu WANG (CN); Xiaochuan CHEN (CN)

(74) Công ty Luật TNHH Phạm và Liên danh (PHAM & ASSOCIATES)

(54) **BẢNG HIỂN THỊ ĐIỐT PHÁT QUANG VÀ PHƯƠNG PHÁP SẢN XUẤT BẢNG HIỂN THỊ, VÀ THIẾT BỊ HIỂN THỊ**

(57) Sáng chế đề xuất bảng hiển thị điốt phát quang và phương pháp sản xuất bảng hiện thị này, và thiết bị hiển thị điốt phát quang hữu cơ. Bảng hiển thị điốt phát quang chứa: nền đế (600) chứa vùng hiển thị (101) và vùng ngoại biên (102) xung quanh vùng hiển thị (101); nhiều điểm ảnh con nằm trong vùng hiển thị (101) và nằm ở một phía của nền đế (600); và mạch điều khiển (610) nằm giữa phần tử phát quang (700) và nền để (600); lớp cản màu nằm ở một phía, cách xa khỏi nền đế (600), của điện cực thứ hai (730); và kết cấu chặn sáng mà nằm trong vùng ngoại biên và là kết cấu hình khuyên xung quanh nhiều điểm ảnh con. Kết cấu chặn sáng chứa kết cấu chặn sáng thứ nhất (220) và kết cấu chặn sáng thứ hai (320); kết cấu chặn sáng thứ nhất (220) chứa ít nhất một phần hở (201) kéo dài theo hướng từ vùng hiển thị (101) tới vùng ngoại biên (102); và kết cấu chặn sáng thứ hai (320) ít nhất lấp đầy phần hở (201) này. Hình dạng của kết cấu chặn sáng thứ nhất (220) được thiết kế thành dạng hình khuyên không kín, sao cho mức độ đồng đều của lớp lọc màu được phủ lên vùng hiển thị (101) cao hơn.

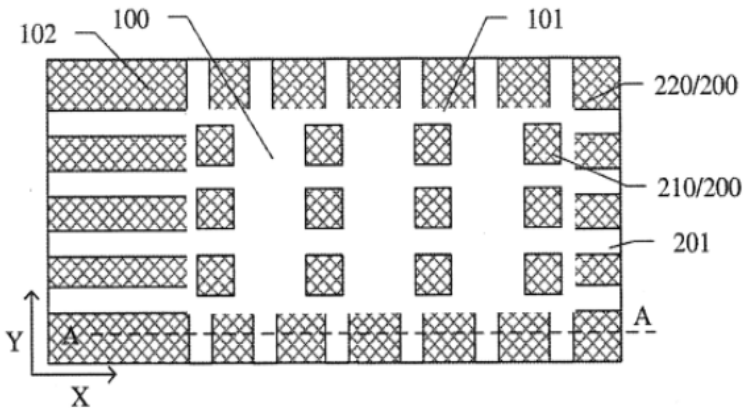

FIG. 2A

(11) **1-0050307 B**

(15) 16/07/2025
Số Quyết định: 139635/QĐ-SHTT.IP

(45) 25/08/2025 449B

(43) 25/10/2022 415 A

(21) 1-2022-01955

(22) 29/03/2022

(30) 21166460.2 31/03/2021 EP

(51) ***D04B 27/06***

(73) **KARL MAYER STOLL R&D GMBH** (DE)
Industriestraße 1, 63179 Obertshausen, Germany

(72) Günter SCHULER (DE); Steffen KAUFHOLD (DE)

(74) Công ty Luật TNHH Phạm và Liên danh (PHAM & ASSOCIATES)

(54) **THANH DỤNG CỤ DỆT KIM**

(57) Sáng chế đề cập đến thanh dụng cụ dệt kim (1) được xác định có thân (2) bao gồm phương dọc (3) và giá đỡ dụng cụ dệt kim được gắn vào bề mặt tiếp xúc (5) của thân (2), mà bao gồm nhiều đoạn riêng biệt, trong đó bề mặt tiếp xúc (5) đối với mỗi đoạn bao gồm chi tiết đúc nằm ngang (6) chạy theo phương vuông góc với phương dọc (3), và mỗi đoạn bao gồm chi tiết đúc nằm ngang đối tiếp mà đối tiếp với chi tiết đúc nằm ngang.

Mức năng suất cao sẽ đạt được nhờ sử dụng máy dệt kim sợi dọc mà bao gồm thanh dụng cụ dệt kim này.

Để thực hiện mục đích này, sáng chế đề xuất chi tiết đúc theo phương dọc (8) chạy theo phương dọc (3) được bố trí trên bề mặt tiếp xúc (5), trong đó ít nhất một đoạn bao gồm chi tiết đúc theo phương dọc đối tiếp tác dụng tương hỗ với chi tiết đúc theo phương dọc (8).

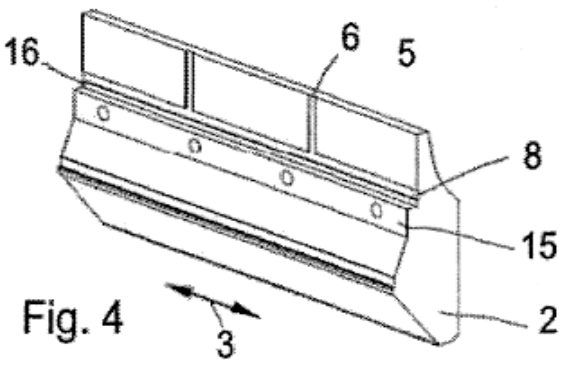

Fig. 4

(11) **1-0050308 B**

(15) 16/07/2025
Số Quyết định: 139636/QĐ-SHTT.IP

(45) 25/08/2025 449B

(43) 27/05/2024 434 A

(21) 1-2024-01350

(85) 06/09/2021

(22) 21/02/2020

(86) PCT/CN2020/076193 21/02/2020

(30) 62/810,323 25/02/2019 US

(87) WO2020/173399 03/09/2020

(51) ***H04N 19/11****; H04N 19/593*

(62) 1-2021-05457

(73) **HUAWEI TECHNOLOGIES CO., LTD.** (CN)
Huawei Administration Building, Bantian, Longgang District, Shenzhen, Guangdong 518129, P. R. China

(72) WANG, Biao (CN); ESENLIK, Semih (TR); KOTRA, Anand Meher (IN); GAO, Han (CN); CHEN, Jianle (CN)

(74) Công ty Luật TNHH Winco (WINCO LAW FIRM)

(54) **CÁC PHƯƠNG PHÁP VÀ CÁC THIẾT BỊ MÃ HOÁ DỰ BÁO CHO KHỐI ẢNH HIỆN THỜI, BỘ MÃ HOÁ, BỘ GIẢI MÃ VÀ VẬT GHI BẤT KHẢ BIẾN ĐỌC ĐƯỢC BẰNG MÁY TÍNH**

(57) Sáng chế đề cập đến các phương pháp và các thiết bị mã hoá dự báo cho khối ảnh hiện thời, bộ mã hoá, bộ giải mã và vật ghi bất khả biến đọc được bằng máy tính. Sáng chế đề xuất phương pháp mã hoá dự báo cho khối ảnh hiện thời được thực hiện bằng thiết bị giải mã hoặc thiết bị mã hoá, bao gồm các bước: thu nhận chế độ dự báo nội cấu trúc cho khối ảnh liền kề ở bên trái của khối ảnh hiện thời; thu nhận chế độ dự báo nội cấu trúc cho khối ảnh liền kề ở phía trên của khối ảnh hiện thời; thiết lập danh sách chế độ có xác suất cao nhất (Most Probable Mode, MPM) của các chế độ dự báo nội cấu trúc cho khối ảnh hiện thời, danh sách MPM này có ít nhất 5 mục nhập của các chế độ dự báo nội cấu trúc sau đây: {ang,

2+((cái+61) % 64),

2+((the-1)% 64),

2+((cái +60) % 64),

2 + ((ang) % 64)} khi ít nhất là điều kiện thứ nhất được đáp ứng, trong đó điều kiện thứ nhất có điều kiện là chế độ dự báo nội cấu trúc cho khối ảnh liền kề ở bên trái và chế độ dự báo nội cấu trúc cho khối ảnh liền kề ở phía trên là chế độ dự báo theo góc giống nhau, và trong đó ang biểu thị chế độ dự báo nội cấu trúc cho khối ảnh liền kề ở bên trái hoặc chế độ dự báo nội cấu trúc cho khối ảnh liền kề ở phía trên.

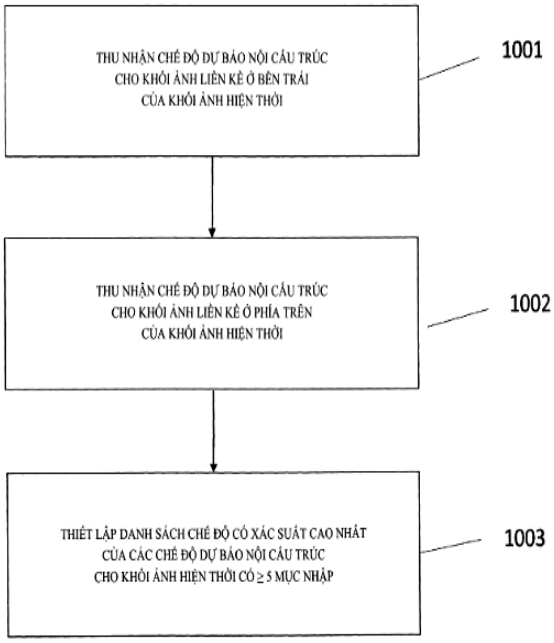
THU NHẬN CHẾ ĐỘ DỰ BÁO NỘI CẤU TRÚC
CHO KHỐI ẢNH LIÊN KẾ Ở BÊN TRÁI
CỦA KHỐI ẢNH HIỆN THỜI
1001
THU NHẬN CHẾ ĐỘ DỰ BÁO NỘI CẤU TRÚC
CHO KHỐI ẢNH LIÊN KẾ Ở PHÍA TRÊN
CỦA KHỐI ẢNH HIỆN THỜI
1002
THIẾT LẬP DANH SÁCH CHẾ ĐỘ CÓ XÁC SUẤT CAO NHẤT
CỦA CÁC CHẾ ĐỘ DỰ BÁO NỘI CẤU TRÚC
CHO KHỐI ẢNH HIỆN THỜI CÓ ≥ 5 MỤC NHẬP
1003

FIG. 10

(11) **1-0050309 B**

(15) 16/07/2025
Số Quyết định: 139641/QĐ-SHTT.IP

(45) 25/08/2025 449B

(43) 25/01/2021 394 A

(21) 1-2020-05733

(85) 07/10/2020

(22) 22/03/2018

(86) PCT/EP2018/057230 22/03/2018

(30) PCT/EP2018/056212 13/03/2018 EP

(87) WO2019/174754 19/09/2019

(51) ***C14C 11/00***; *C08G 101/00; C08G 18/08; C08G 18/42; D06N 3/14; C08G 18/48; C08J 9/30; B32B 27/40; C08G 18/44*

(76) **SCHAEFER, PHILIPP** (DE)
Tattersall 4, 30175 Hannover, Germany

(74) Công ty Luật TNHH Phạm và Liên danh (PHAM & ASSOCIATES)

(54) **VẬT LIỆU DẠNG LỚP, PHƯƠNG PHÁP CHẾ TẠO VÀ SẢN PHẨM ĐƯỢC TẠO RA TỪ VẬT LIỆU NÀY**

(57) Sáng chế đề cập tới phương pháp chế tạo vật liệu dạng lớp, mà có lớp nền (1) và lớp (2) bằng polyuretan được liên kết với lớp nền, trong đó da, tốt hơn là da cật chà nhám, chất liệu dệt, tốt hơn là vải dệt hoặc vải dệt kim, chất liệu da liên kết hoặc vải không dệt vi sợi được sử dụng làm lớp nền (1) và được liên kết với lớp (2). Theo sáng chế, ít nhất một, tốt hơn là lớp đơn bằng bọt polyuretan dạng xốp được gắn vào nền làm lớp (2).

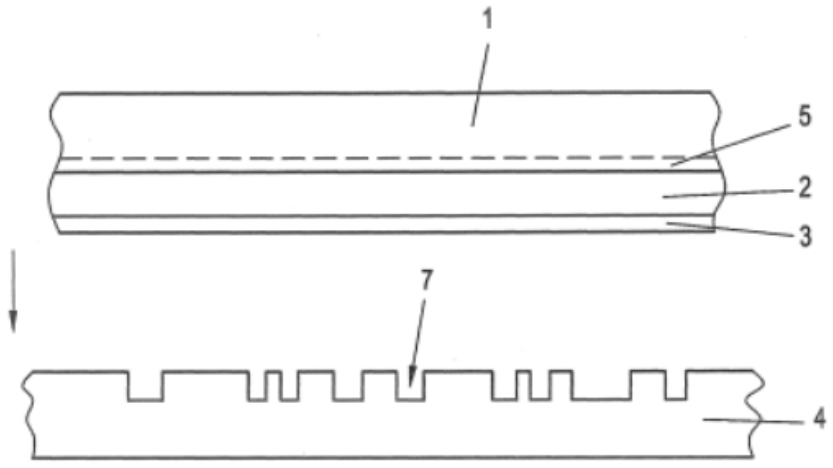

Fig.1

(11) **1-0050310 B**

(15) 16/07/2025
Số Quyết định: 139642/QĐ-SHTT.IP

(45) 25/08/2025 449B

(43) 26/04/2021 397 A

(21) 1-2021-00182

(85) 14/01/2021

(22) 12/07/2019

(86) PCT/US2019/041547 12/07/2019

(30) 62/698035 14/07/2018 US
62/778992 13/12/2018 US

(87) WO2020/018362 23/01/2020

(51) ***C07D 401/04***; *A01N 43/40; A01N 43/52*

(73) **FMC CORPORATION** (US)
2929 Walnut Street, Philadelphia, Pennsylvania 19104, United States of America

(72) ZHANG, Wenming (CN)

(74) Công ty Luật TNHH Phạm và Liên danh (PHAM & ASSOCIATES)

(54) **HỢP CHẤT INDAZOL LÀM THUỐC TRỪ SÂU, CHẾ PHẨM CỦA CHÚNG VÀ PHƯƠNG PHÁP KIỂM SOÁT LOÀI GÂY HẠI KHÔNG XƯƠNG SỐNG**

(57) Sáng chế đề cập đến Hợp chất 1 và hợp chất có Công thức 2,

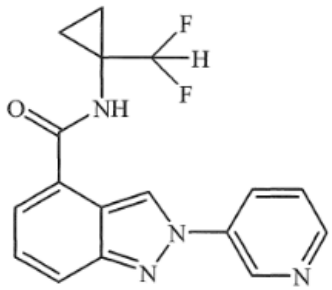

Hợp chất 1

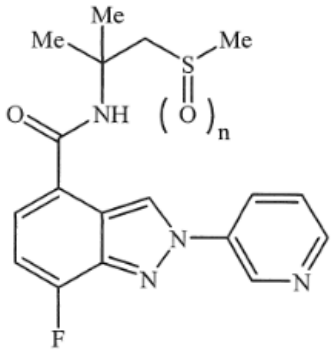

Công thức 2

Sáng chế còn đề cập đến chế phẩm chứa Hợp chất 1 hoặc hợp chất có Công thức 2, hoặc hỗn hợp của chúng và phương pháp để kiểm soát loài gây hại không xương sống, phương pháp này bao gồm việc cho tiếp xúc loài gây hại không xương sống hoặc môi trường của nó với một lượng hữu hiệu về mặt sinh học hợp chất hoặc chế phẩm theo sáng chế.

(11) **1-0050311 B**

(15) 16/07/2025
Số Quyết định: 139644/QĐ-SHTT.IP

(45) 25/08/2025 449B

(43) 25/07/2022 412 A

(21) 1-2022-01820

(85) 23/03/2022

(22) 01/10/2020

(86) PCT/US2020/053817 01/10/2020

(30) 62/910,270 03/10/2019 US
17/039,718 30/09/2020 US

(87) WO2021/067607 A1 08/04/2021

(51) ***H04B 7/185***; *H04W 8/08; H04W 60/00; H04W 36/32; H04W 48/16*

(73) **QUALCOMM INCORPORATED** (US)
ATTN: International IP Administration, 5775 Morehouse Drive, San Diego, CA 92121-1714, United States of America

(72) FACCIN, Stefano (US); WATFA, Mahmoud (CA)

(74) Công ty TNHH Quốc tế D &N (D&N INTERNATIONAL CO.,LTD.)

(54) THIẾT BỊ TRUYỀN THÔNG KHÔNG DÂY, PHƯƠNG PHÁP QUẢN LÝ CÁC ĐỘ TRỄ VÀ PHƯƠNG TIỆN BẤT BIẾN ĐỌC ĐƯỢC BẰNG MÁY TÍNH

(57) Các khía cạnh của sáng chế đề cập đến các kỹ thuật quản lý độ trễ để xử lý độ trễ gây ra bởi các liên kết độ trễ cao trong các mạng phi mặt đất cho các thủ tục quản lý di động và quản lý phiên của tầng không truy cập (non-access stratum - NAS). Các bộ định thời NAS trong thiết bị người dùng (user equipment - UE) và mạng lõi được sử dụng cho các thủ tục quản lý di động và quản lý phiên có thể được tạo cấu hình với các thời khoảng khác nhau, như thời khoảng thông thường, thời khoảng kéo dài, hoặc thời khoảng rút ngắn, dựa vào việc xem UE kết nối với mạng truy cập vô tuyến (radio access network - RAN) mặt đất hay RAN phi mặt đất, một hoặc nhiều khả năng của UE, và/hoặc các loại RAN khác nhau (ví dụ, mặt đất hoặc phi mặt đất) trong khu vực đăng ký mà UE được định vị. Ngoài ra, sáng chế cũng đề cập tới thiết bị truyền thông không dây và phương tiện bất biến đọc được bằng máy tính.

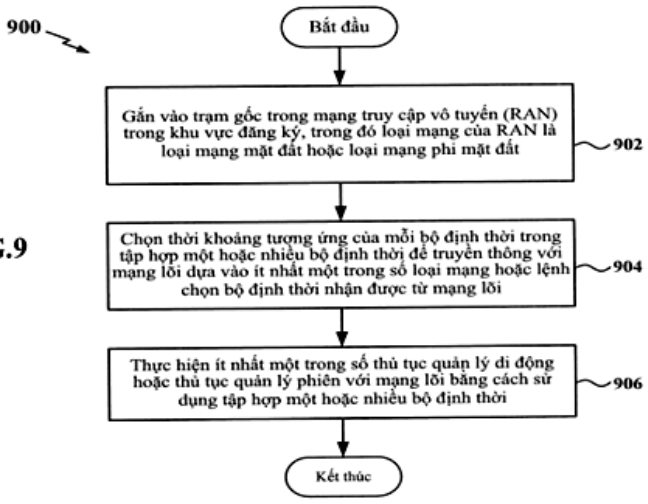

FIG.9

(11) **1-0050312 B**

(15) 16/07/2025
Số Quyết định: 139650/QĐ-SHTT.IP

(45) 25/08/2025 449B

(43) 25/07/2022 412 A

(21) 1-2022-02313

(85) 13/04/2022

(22) 15/09/2020

(86) PCT/US2020/050905 15/09/2020

(30) 62/905,136 24/09/2019 US

(87) WO2021/061454 01/04/2021

(51) ***H04N 19/44***; *H04N 19/33; H04N 19/136; H04N 19/30*

(73) **HUAWEI TECHNOLOGIES CO., LTD.** (CN)
Huawei Administration Building, Bantian, Longgang District, Shenzhen, Guangdong 518129, P. R. China

(72) WANG, Ye-Kui (US)

(74) Công ty Luật TNHH WINCO (WINCO LAW FIRM)

(54) **THIẾT BỊ GIẢI MÃ, PHƯƠNG PHÁP ĐỂ GIẢI MÃ ĐƯỢC THỰC HIỆN BỞI BỘ GIẢI MÃ VIĐEO, THIẾT BỊ LẬP MÃ, PHƯƠNG PHÁP ĐỂ LẬP MÃ ĐƯỢC THỰC HIỆN BỞI BỘ LẬP MÃ VIĐEO, THIẾT BỊ MÃ HÓA, HỆ THỐNG MÃ HÓA VÀ PHƯƠNG TIỆN ĐỂ MÃ HÓA**

(57) Sáng chế đề cập đến thiết bị giải mã, phương pháp để giải mã được thực hiện bởi bộ giải mã viđeo, thiết bị lập mã, phương pháp để lập mã được thực hiện bởi bộ lập mã viđeo, thiết bị mã hóa, hệ thống mã hóa và phương tiện để mã hóa. Phương pháp để giải mã được thực hiện bởi bộ giải mã viđeo bao gồm các bước: thu, bởi bộ giải mã viđeo, luồng bit viđeo bao gồm tập thông số viđeo (video parameter set, VPS) và nhiều lớp, trong đó không có lớp nào không phải là lớp đầu ra của ít nhất một tập lớp đầu ra (output layer set, OLS) mà cũng không phải là lớp tham chiếu trực tiếp của lớp bất kỳ khác, trong đó VPS bao gồm lớp được sử dụng làm cờ tham chiếu (LayerUsedAsRefLayerFlag) và lớp được sử dụng làm cờ lớp đầu ra (LayerUsedAsOutputLayerFlag), và trong đó giá trị của LayerUsedAsRefLayerFlag và giá trị của LayerUsedAsOutputLayerFlag đều không phải là không; và giải mã, bởi bộ giải mã viđeo, hình từ một trong số nhiều lớp.

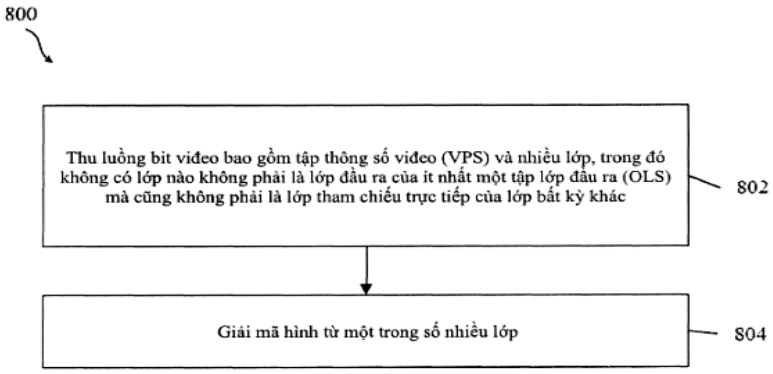

Fig.8

(11) **1-0050313 B**

(15) 16/07/2025
Số Quyết định: 139652/QĐ-SHTT.IP

(45) 25/08/2025 449B

(43) 25/08/2022 413 A

(21) 1-2022-03656

(85) 10/06/2022

(22) 17/12/2019

(86) PCT/CN2019/125835 17/12/2019

(87) WO2021/119978 24/06/2021

(51) ***H04W 74/08***; *H04W 72/04*

(73) **QUALCOMM INCORPORATED** (US)
ATTN: International IP Administration, 5775 Morehouse Drive, San Diego, CA 92121-1714, United States of America

(72) LI, Qiaoyu (CN); LEI, Jing (US); WEI, Chao (CN)

(74) Công ty TNHH Quốc tế D &N (D&N INTERNATIONAL CO.,LTD.)

(54) **PHƯƠNG PHÁP VÀ MÁY TRUYỀN THÔNG KHÔNG DÂY VÀ PHƯƠNG TIỆN BẤT BIẾN ĐỌC ĐƯỢC BẰNG MÁY TÍNH**

(57) Sáng chế đề cập đến các phương pháp, hệ thống, máy và thiết bị truyền thông không dây. Trong một số hệ thống, thiết bị người dùng (user equipment - UE) có thể thực hiện thủ tục kênh truy cập ngẫu nhiên (random access channel - RACH) với trạm gốc. UE có thể nhận bản tin tạo cấu hình dịp truy cập ngẫu nhiên và dịp PUSCH. UE có thể truyền phần mở đầu truy cập ngẫu nhiên theo dịp truy cập ngẫu nhiên được lập lịch trong bản tin. UE có thể cũng truyền lần lặp của dữ liệu kênh dùng chung đường lên vật lý (physical uplink shared channel - PUSCH) của bản tin tương ứng với dịp truy cập ngẫu nhiên trong mỗi khoảng thời gian truyền đường lên đối với số lượng khoảng thời gian truyền đường lên đã định xảy ra sau dịp truy cập ngẫu nhiên.

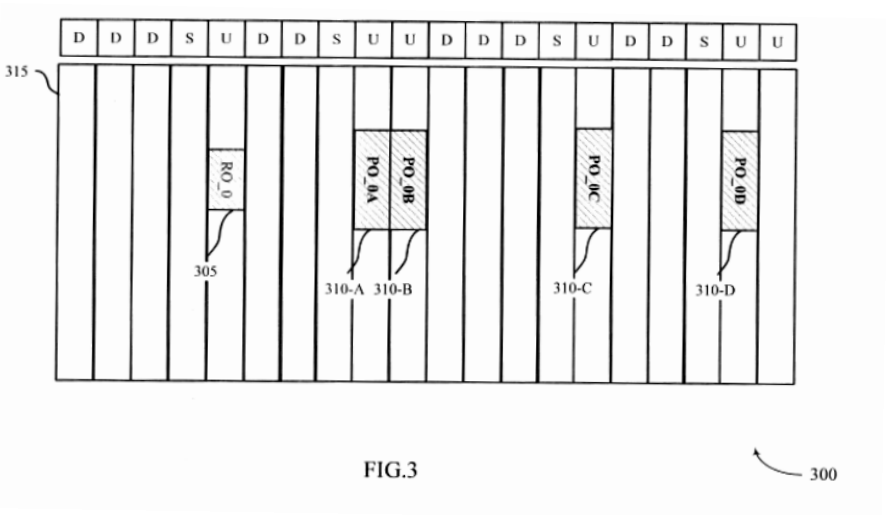

FIG.3

(11) **1-0050314 B**

(15) 17/07/2025
Số Quyết định: 140061/QĐ-SHTT.IP

(45) 25/08/2025 449B

(43) 25/07/2022 412 A

(21) 1-2022-02393

(85) 18/04/2022

(22) 21/09/2020

(86) PCT/US2020/051780 21/09/2020

(30) 62/925,579 24/10/2019 US
16/805,465 28/02/2020 US

(87) WO2021/080720 A1 29/04/2021

(51) ***H04B 17/336****; H04L 5/00; H04B 17/24*

(73) **QUALCOMM INCORPORATED** (US)
ATTN: International IP Administration, 5775 Morehouse Drive, San Diego, CA 92121-1714, United States of America

(72) RYU, Jung, Ho (US); ZHOU, Yan (US); VENUGOPAL, Kiran (IN); BAI, Tianyang (CN); LI, Junyi (US); LUO, Tao (US)

(74) Công ty TNHH Quốc tế D &N (D&N INTERNATIONAL CO.,LTD.)

(54) **THIẾT BỊ NGƯỜI DÙNG, MÁY VÀ PHƯƠNG PHÁP TRUYỀN THÔNG KHÔNG DÂY VÀ PHƯƠNG TIỆN BẤT BIẾN ĐỌC ĐƯỢC BẰNG MÁY TÍNH**

(57) Các khía cạnh khác nhau của sáng chế đề cập chung đến truyền thông không dây, cụ thể là đề cập đến thiết bị người dùng, máy và phương pháp truyền thông không dây và phương tiện bất biến đọc được bằng máy tính. Theo một số khía cạnh, thiết bị người dùng (user equipment - UE) có thể nhận cấu hình báo cáo thông tin trạng thái kênh (channel state information - CSI) dành cho báo cáo CSI, trong đó cấu hình báo cáo CSI chỉ báo rằng báo cáo CSI cần bao gồm tỷ số tín hiệu trên nhiễu cộng tạp âm lớp 1 (layer 1 signal to interference plus noise ratio - L1-SINR); và xác định yêu cầu độ trễ tính toán CSI để xử lý báo cáo CSI cần bao gồm L1-SINR. Sáng chế đề cập đến nhiều khía cạnh khác.

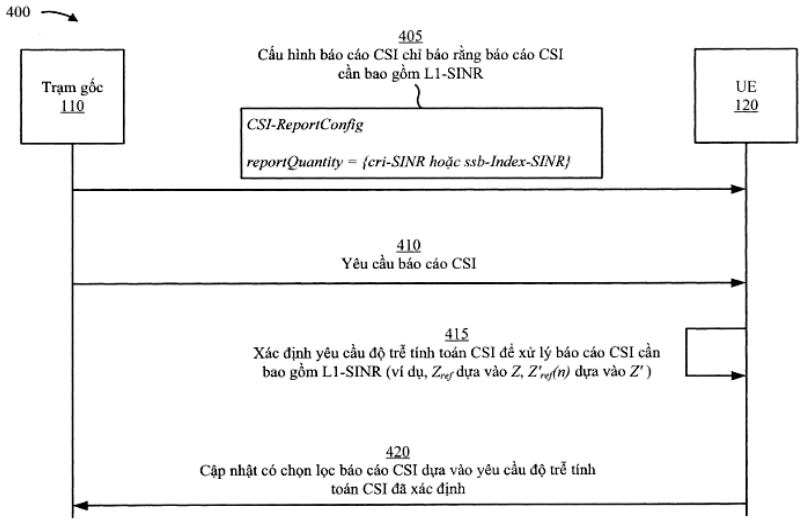

Fig.4

(11) **1-0050315 B**

(15) 17/07/2025
Số Quyết định: 140064/QĐ-SHTT.IP

(45) 25/08/2025 449B

(43) 25/07/2022 412 A

(21) 1-2022-02728

(85) 28/04/2022

(22) 06/11/2020

(86) PCT/US2020/059243 06/11/2020

(30) 62/933,099 08/11/2019 US
17/090,884 05/11/2020 US

(87) WO2021/092273 14/05/2021

(51) ***H04L 1/16***; *H04L 1/18*

(73) **QUALCOMM INCORPORATED** (US)
ATTN: International IP Administration, 5775 Morehouse Drive, San Diego, CA 92121-1714, United States of America

(72) XU, Huilin (CN); FAKOORIAN, Seyed Ali Akbar (IR); CHEN, Wanshi (CN); ANG, Peter Pui Lok (CA); LUO, Tao (US); MONTOJO, Juan (US); ABDELGHAFFAR, Muhammad Sayed Khairy (US); GAAL, Peter (US)

(74) Công ty TNHH Quốc tế D &N (D&N INTERNATIONAL CO.,LTD.)

(54) **THIẾT BỊ NGƯỜI DÙNG VÀ PHƯƠNG PHÁP TRUYỀN THÔNG KHÔNG DÂY**

(57) Sáng chế đề cập đến thiết bị người dùng và phương pháp truyền thông không dây. Các hệ thống và phương pháp truyền thông không dây liên quan đến việc truyền thông trường chỉ báo tình trạng ngủ của ô phục vụ và thông báo báo nhận. Trong một số phương án thực hiện, thiết bị truyền thông không dây (ví dụ, thiết bị người dùng), có thể phát hiện kênh điều khiển đường xuống vật lý (physical downlink control channel - PDCCH) có trường chỉ báo tình trạng ngủ của ô thứ cấp (secondary cell - Scell). Thiết bị người dùng có thể thay đổi trạng thái từ trạng thái ban đầu sang trạng thái khác (ví dụ, trạng thái giống như ngủ sang trạng thái giống như không ngủ) dựa vào việc phát hiện trường chỉ báo Scell trong PDCCH. Thiết bị người dùng còn có thể truyền báo nhận ARQ lai (hybrid-ARQ acknowledgment - HARQ-ACK) để đáp lại việc phát hiện PDCCH có trường chỉ báo tình trạng ngủ của Scell. Các khía cạnh và đặc điểm khác cũng được mô tả và được yêu cầu bảo hộ.

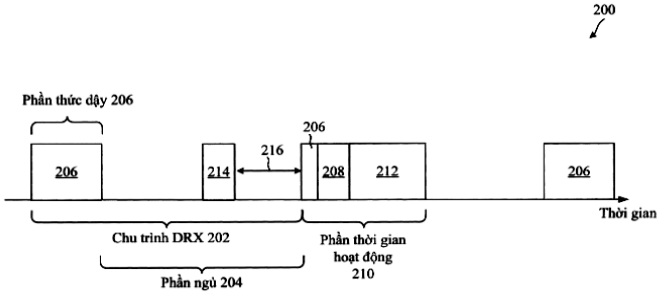

Fig.2 512

(11) **1-0050316 B**

(15) 17/07/2025
Số Quyết định: 140066/QĐ-SHTT.IP

(45) 25/08/2025 449B

(43) 25/05/2022 410 A

(21) 1-2022-00996

(85) 18/02/2022

(22) 17/07/2020

(86) PCT/EP2020/070358 17/07/2020

(30) 19187180.5 19/07/2019 EP

(87) WO2021/013752 28/01/2021

(51) ***A61C 5/64****; A61M 5/31; A61M 5/28; A61J 1/06; A61M 5/24*

(73) **SEPTODONT OU SEPTODONT SAS OU SPECIALITES SEPTODONT** (FR)
58 rue du Pont de Créteil, 94100 Saint-Maur-des-Fossés, France

(72) MARIE, Olivier (FR); RICHARD, Gilles (FR); CO, Clémence (FR); ARTAUD, Laurent (FR); CHABRIER, Olivier (FR)

(74) Công ty TNHH Quốc tế D &N (D&N INTERNATIONAL CO.,LTD.)

(54) **ỐNG PHÂN PHỐI VẬT LIỆU ĐỂ PHÂN PHỐI VẬT LIỆU**

(57) Sáng chế đề cập đến ống phân phối vật liệu để phân phối vật liệu. Ống phân phối vật liệu bao gồm:

- ống bọc (2) có trục dọc (X-X') và bao gồm thành phía đầu xa (22) được tạo lỗ phân phối (23);
- ống thân trụ (3) định ra ngăn chứa (35) được cấu tạo để chứa vật liệu, ống thân trụ (3) bao gồm đầu mở gần và thành phía đầu xa dễ vỡ (39) ở đầu xa của nó, ống thân trụ (3) được cấu tạo để dịch chuyển trong ống bọc (2) dọc theo trục dọc (X-X') giữa vị trí thứ nhất, trong đó thành phía đầu xa (39) của ống thân trụ (3) cách một khoảng (e_1) với thành phía đầu xa (22) của ống bọc (2), và vị trí thứ hai, trong đó phần bịt kín của thành phía đầu xa (39) của ống thân trụ (3) tiếp xúc với bề mặt bên trong của thành phía đầu xa (22) của ống bọc (2);
- pittông (4, 5) được cấu tạo để bịt kín ngăn chứa (35) của ống thân trụ (3), pittông (4, 5) bao gồm tấm (47) được cấu tạo để dịch chuyển trong khớp bịt kín trong ngăn chứa (35) của ống thân trụ (3).

FIG. 2

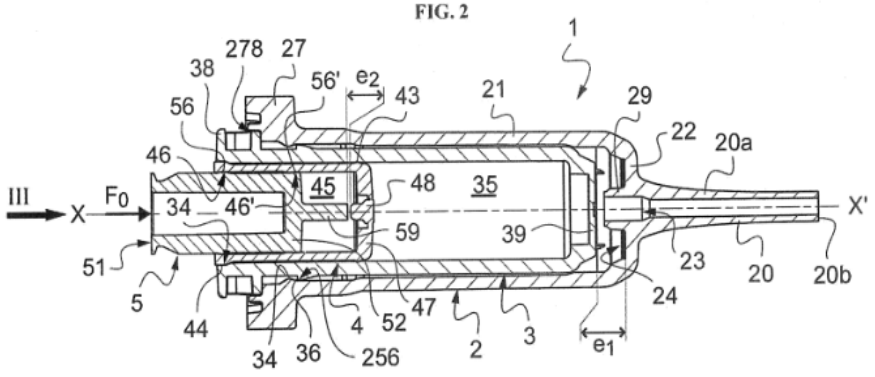

(11) **1-0050317 B**

(15) 17/07/2025
Số Quyết định: 140067/QĐ-SHTT.IP

(45) 25/08/2025 449B

(43) 25/01/2022 406 A

(21) 1-2021-06202

(85) 04/10/2021

(22) 14/04/2020

(86) PCT/US2020/028067 14/04/2020

(30) 62/836,795 22/04/2019 US
16/841,719 07/04/2020 US

(87) WO2020/219296 A1 29/10/2020

(51) ***H02G 9/06****; H02G 1/08; H02G 3/04*

(73) **WESCO EQUITY CORPORATION** (US)
225 West Station Square Drive, Suite 700, Pittsburgh, Pennsylvania 15219, United States of America

(72) ALLEN, Jerry L. (US)

(74) Công ty TNHH Quốc tế D &N (D&N INTERNATIONAL CO.,LTD.)

(54) **PHƯƠNG PHÁP VÀ DỤNG CỤ ĐƯA CÁP VÀO TRONG ỐNG DẪN**

(57) Dụng cụ (10) cần được luồn vào trong ống dẫn kéo dài theo chiều dọc bao gồm ít nhất một ngăn kéo dài theo chiều dọc (11) được tạo ra bằng cách gắn các đầu của tấm vật liệu (12) với nhau. Tấm vật liệu khác (15) có một đầu gắn vào ngăn (11) và có các bộ phận kẹp tương thích (16, 17) trên các đầu đối diện. Cáp (19) có thể được đặt vào sát tấm vật liệu (15) và tấm vật liệu được gập xung quanh cáp (19) để tạo ra ngăn bổ sung (18). Dụng cụ (10) sau đó có thể được luồn vào trong ống dẫn.

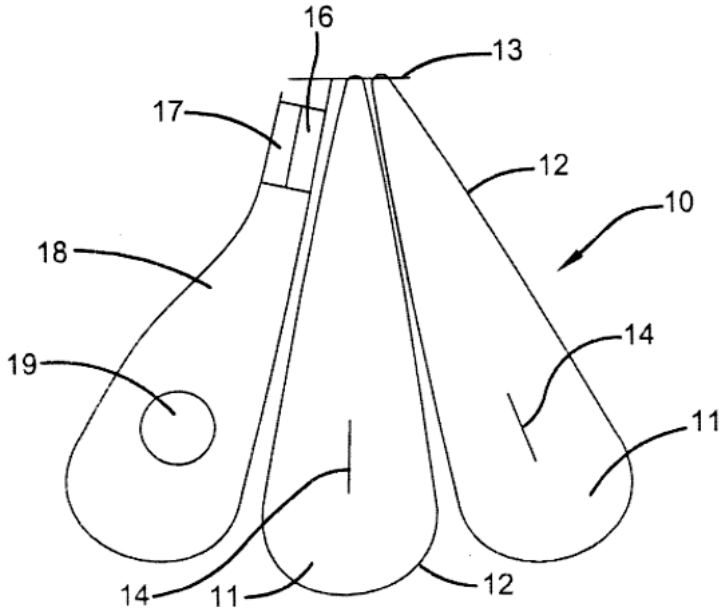

Fig.2

(11) **1-0050318 B**

(15) 17/07/2025
Số Quyết định: 140069/QĐ-SHTT.IP

(45) 25/08/2025 449B

(43) 25/07/2022 412 A

(21) 1-2022-01863

(85) 24/03/2022

(22) 27/08/2020

(86) PCT/US2020/048116 27/08/2020

(30) 62/909,011 01/10/2019 US
17/003,738 26/08/2020 US

(87) WO2021/066969 A1 08/04/2021

(51) ***H04L 5/00***; *H04W 92/18*

(73) **QUALCOMM INCORPORATED** (US)
ATTN: International IP Administration 5775 Morehouse Drive San Diego, California 92121-1714 (US)

(72) WU, Shuanshuan (CN); BAGHEL, Sudhir, Kumar (IN); GULATI, Kapil (IN); SARKIS, Gabi (CA); NGUYEN, Tien Viet (VN)

(74) Công ty TNHH Quốc tế D &N (D&N INTERNATIONAL CO.,LTD.)

(54) **PHƯƠNG PHÁP VÀ MÁY ĐỂ TRUYỀN THÔNG KHÔNG DÂY**

(57) Sáng chế đề cập đến các phương pháp, hệ thống, máy và thiết bị truyền thông không dây. Thiết bị truyền thông, có thể được gọi theo cách khác là thiết bị người dùng (user equipment - UE), có thể nhận cuộc truyền dữ liệu và xác định khe để truyền phản hồi yêu cầu lặp tự động lai (hybrid automatic repeat request - HARQ) dựa vào cuộc truyền dữ liệu. Thiết bị truyền thông có thể xác định một hoặc nhiều tài nguyên phản hồi HARQ hoặc một hoặc nhiều tập hợp tài nguyên phản hồi HARQ trong khe để truyền phản hồi HARQ, trong đó một hoặc nhiều tài nguyên phản hồi yêu cầu lặp tự động lai hoặc một hoặc nhiều tập hợp tài nguyên phản hồi yêu cầu lặp tự động lai trong khe bao gồm tập hợp tài nguyên tần số gắn với khe, và truyền phản hồi HARQ nhờ sử dụng một hoặc nhiều tài nguyên phản hồi HARQ hoặc một hoặc nhiều tập hợp tài nguyên phản hồi HARQ trong khe.

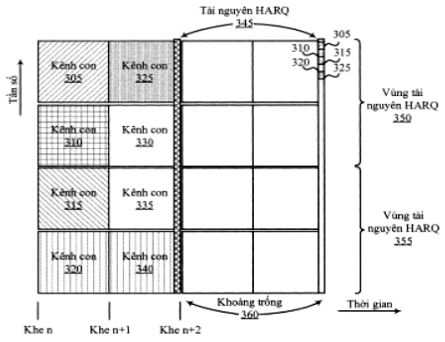

FIG. 3

(11) **1-0050319 B**

(15) 17/07/2025
Số Quyết định: 140070/QĐ-SHTT.IP

(45) 25/08/2025 449B

(43) 25/05/2023 422 A

(21) 1-2022-08513

(85) 26/12/2022

(22) 28/04/2021

(86) PCT/US2021/029635 28/04/2021

(30) 16/920,410 02/07/2020 US

(87) WO2022/005587 A1 06/01/2022

(51) ***B60W 30/02***; *B60W 40/08*

(73) **QUALCOMM INCORPORATED** (US)
Attn: International IP Administration, 5775 Morehouse Drive, San Diego, CA 92121-1714, United States of America

(72) TARTZ, Robert (US)

(74) Công ty TNHH Quốc tế D &N (D&N INTERNATIONAL CO.,LTD.)

(54) **PHƯƠNG PHÁP NGĂN NGỪA HOẶC CẢI THIỆN CHỨNG SAY XE CỦA NGƯỜI DÙNG TRONG XE VÀ THIẾT BỊ ĐIỆN TOÁN**

(57) Sáng chế đề xuất phương pháp ngăn ngừa hoặc cải thiện chứng say xe của người dùng trong xe và thiết bị điện toán. Các kỹ thuật được mô tả ở đây bao gồm phát hiện mức độ say xe của người dùng trong xe. Kết hợp thích hợp của dữ liệu sinh lý học (nhịp tim, tham số sự thay đổi nhịp tim, xung thể tích máu, giá trị oxy, giá trị thở, phản ứng điện trên da, giá trị dẫn điện của da, v.v.), dữ liệu hướng nhìn của mắt (ví dụ, hình ảnh của người dùng), dữ liệu chuyển động của xe (ví dụ, dữ liệu gia tốc kế, con quay hồi chuyển biểu thị dao động của xe) có thể được dùng để xác định mức độ say xe của người dùng. Một hoặc nhiều hành động tự động có thể được thực hiện để ngăn ngừa sự gia tăng mức độ say xe của người dùng hoặc để cải thiện mức độ say xe hiện tại của người dùng.

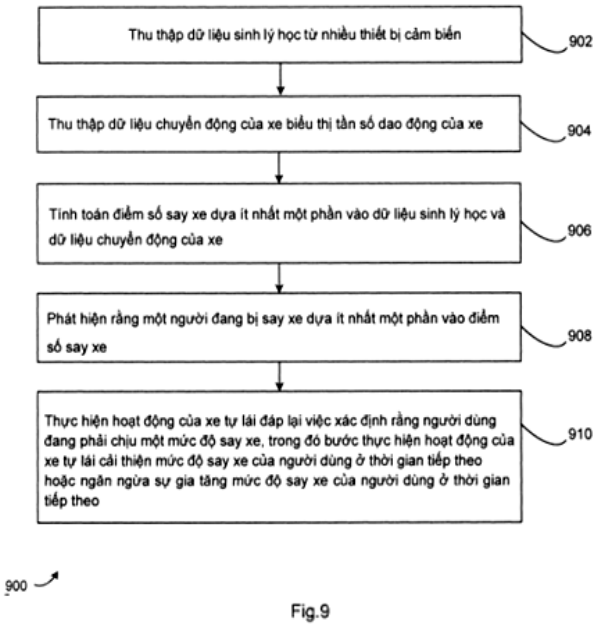

Fig.9

(11) **1-0050320 B**

(15) 17/07/2025
Số Quyết định: 140071/QĐ-SHTT.IP

(45) 25/08/2025 449B

(43) 25/07/2022 412 A

(21) 1-2022-01508

(85) 10/03/2022

(22) 15/09/2020

(86) PCT/US2020/050888 15/09/2020

(30) 62/901,670 17/09/2019 US
17/020,707 14/09/2020 US

(87) WO2021/055359 A1 25/03/2021

(51) ***H04L 5/00***; *H04B 7/06*

(73) **QUALCOMM INCORPORATED** (US)
ATTN: International IP Administration, 5775 Morehouse Drive, San Diego, CA 92121-1714, United States of America

(72) GULATI, Kapil (IN); BAGHEL, Sudhir Kumar (IN); SARKIS, Gabi (CA); CHEN, Wanshi (CN); GAAL, Peter (US)

(74) Công ty TNHH Quốc tế D &N (D&N INTERNATIONAL CO.,LTD.)

(54) **MÁY VÀ PHƯƠNG PHÁP TRUYỀN THÔNG KHÔNG DÂY**

(57) Sáng chế đề cập đến máy và phương pháp để truyền thông không dây bởi thiết bị không dây thứ nhất. Phương pháp này thường bao gồm bước nhận một hoặc nhiều trường hợp của các tín hiệu tham chiếu thông tin trạng thái kênh (channel state information reference signal - CSI-RS), tạo ra CSI dựa vào một hoặc nhiều trong số các trường hợp CSI-RS, xác định định thời để truyền CSI dựa ít nhất một phần vào ít nhất một điều kiện yêu cầu các trường hợp CSI-RS, và truyền CSI theo định thời đã xác định.

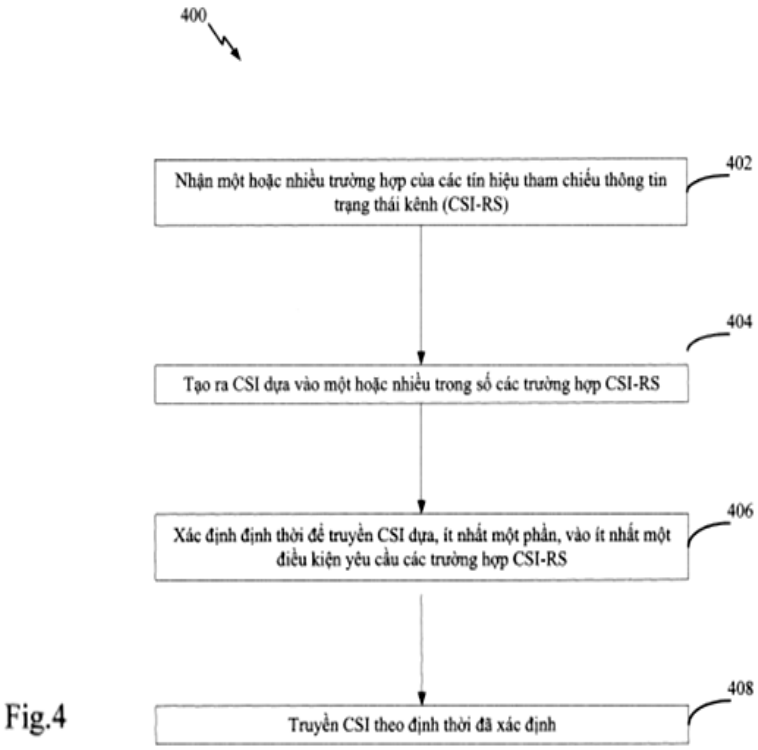

Fig.4

(11) **1-0050321 B**

(15) 17/07/2025
Số Quyết định: 140075/QĐ-SHTT.IP

(45) 25/08/2025 449B

(43) 25/07/2022 412 A

(21) 1-2022-01893

(85) 25/03/2022

(22) 24/09/2020

(86) PCT/US2020/052493 24/09/2020

(30) 62/910,279 03/10/2019 US
17/029,989 23/09/2020 US

(87) WO2021/067115 A1 08/04/2021

(51) ***H04L 41/0806****; G01S 5/04; G01S 5/06; G01S 5/10; H04L 25/02; H04L 27/26; G01S 5/02; H04L 41/0896; H04L 43/0864; H04L 43/16; H04L 5/00; H04W 64/00; H04W 72/0453*

(73) **QUALCOMM INCORPORATED** (US)
ATTN: International IP Administration, 5775 Morehouse Drive, San Diego, CA 92121-1714, United States of America

(72) MANOLAKOS, Alexandros (GR); AKKARAKARAN, Sony (IN); OPSHAUG, Guttorm Ringstad (NO); FISCHER, Sven (DE); MIRBAGHERI, Arash (US); GAAL, Peter (US)

(74) Công ty TNHH Quốc tế D &N (D&N INTERNATIONAL CO.,LTD.)

(54) **THỰC THỂ MẠNG, PHƯƠNG PHÁP ĐỊNH VỊ CỦA THỰC THỂ MẠNG VÀ PHƯƠNG TIỆN BẤT BIẾN ĐỌC ĐƯỢC BẰNG MÁY TÍNH**

(57) Sáng chế đề cập đến các kỹ thuật liên quan tới truyền thông không dây, cụ thể là đến thực thể mạng, phương pháp định vị của thực thể mạng, và phương tiện bất biến đọc được bằng máy tính. Theo một khía cạnh, thực thể mạng xác định xem tín hiệu tham chiếu nguồn được truyền từ điểm truyền nhận (transmission-reception point - TRP) thứ nhất có phải là nguồn gần như cùng vị trí (quasi-collocation - QCL) của tín hiệu tham chiếu đích được truyền từ TRP thứ hai hay không dựa, ít nhất một phần, vào phần băng thông (bandwidth - BW) thứ nhất bị chiếm dụng bởi tín hiệu tham chiếu nguồn và phần BW thứ hai bị chiếm dụng bởi tín hiệu tham chiếu đích, phần BW thứ nhất có tần số bắt đầu thứ nhất và kích thước BW thứ nhất và phần BW thứ hai có tần số bắt đầu thứ hai và kích thước BW thứ hai, và tạo cấu hình cho thiết bị người dùng (user equipment - UE) với tín hiệu tham chiếu nguồn như là nguồn QCL của tín hiệu tham chiếu đích khi nó được xác định như vậy.

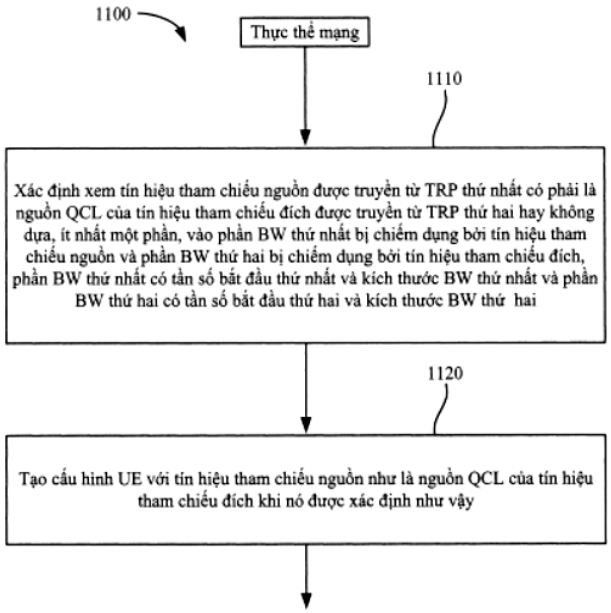
1100
Thực thể mạng
1110
Xác định xem tín hiệu tham chiếu nguồn được truyền từ TRP thứ nhất có phải là nguồn QCL của tín hiệu tham chiếu đích được truyền từ TRP thứ hai hay không dựa, ít nhất một phần, vào phần BW thứ nhất bị chiếm dụng bởi tín hiệu tham chiếu nguồn và phần BW thứ hai bị chiếm dụng bởi tín hiệu tham chiếu đích, phần BW thứ nhất có tần số bắt đầu thứ nhất và kích thước BW thứ nhất và phần BW thứ hai có tần số bắt đầu thứ hai và kích thước BW thứ hai
1120
Tạo cấu hình UE với tín hiệu tham chiếu nguồn như là nguồn QCL của tín hiệu tham chiếu đích khi nó được xác định như vậy

Fig.11

(11) **1-0050322 B**

(15) 17/07/2025
Số Quyết định: 140090/QĐ-SHTT.IP

(45) 25/08/2025 449B

(43) 25/11/2022 416 A

(21) 1-2022-05951

(85) 16/09/2022

(22) 03/04/2020

(86) PCT/KR2020/004571 03/04/2020

(30) 10-2020-0030422 11/03/2020 KR

(87) WO2021/182667 16/09/2021

(51) ***H04W 12/121***; *H04W 12/61*

(73) **SECUI CORPORATION** (KR)
3rd, 5th, 6th Floors 51, Jong-ro, Jongno-gu, Seoul 03161, Republic of Korea

(72) HAM, Seong Yun (KR)

(74) Công ty TNHH Quốc tế D &N (D&N INTERNATIONAL CO.,LTD.)

(54) **HỆ THỐNG MẠNG KHÔNG DÂY, PHƯƠNG PHÁP VẬN HÀNH HỆ THỐNG MẠNG KHÔNG DÂY VÀ HỆ THỐNG NGĂN CHẶN XÂM NHẬP KHÔNG DÂY**

(57) Sáng chế đề cập đến hệ thống ngăn chặn xâm nhập không dây, hệ thống mạng không dây bao gồm hệ thống ngăn chặn xâm nhập không dây, và phương pháp vận hành hệ thống mạng không dây. Trong số này, hệ thống ngăn chặn xâm nhập không dây bao gồm điểm truy cập, nhiều trạm được tạo cấu hình để truyền/nhận khung không dây đến/từ điểm truy cập qua mạng không dây, và hệ thống ngăn chặn xâm nhập không dây được tạo cấu hình để giám sát khung không dây, trong đó hệ thống ngăn chặn xâm nhập không dây truyền yêu cầu hủy liên kết đến trạm riêng, trong số nhiều trạm, và ngăn không cho điểm truy cập đáp lại trạm riêng.

Fig.10

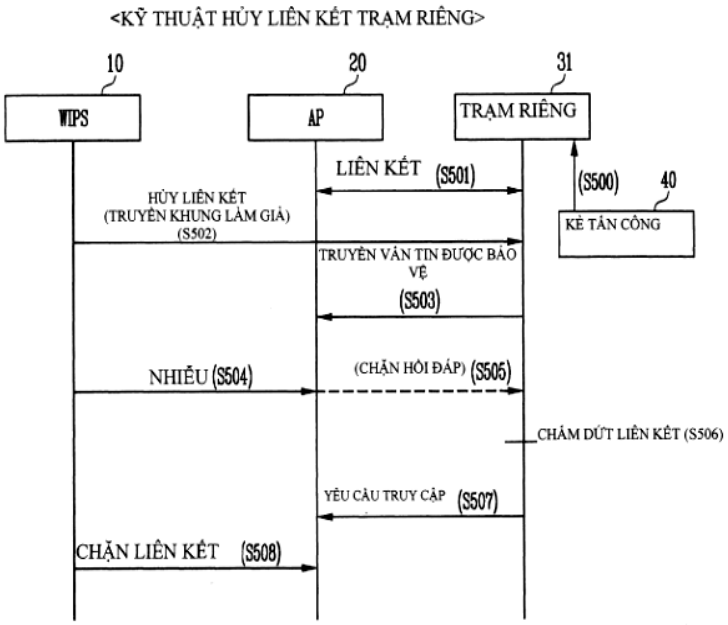

(11) **1-0050323 B**

(15) 17/07/2025
Số Quyết định: 140091/QĐ-SHTT.IP

(45) 25/08/2025 449B

(43) 26/06/2023 423 A

(21) 1-2023-01784

(85) 21/03/2023

(22) 02/07/2021

(86) PCT/EP2021/068334 02/07/2021

(30) 20192364.6 24/08/2020 EP

(87) WO2022/042910 03/03/2022

(51) ***C08G 18/32***; *C08J 11/28; C08J 11/14; C08J 11/16; C08G 18/48; C08J 11/04*

(73) **EVONIK OPERATIONS GMBH** (DE)
Rellinghauser Strasse 1-11, 45128 Essen, Germany

(72) HILDEBRAND, Jens (DE); TERHEIDEN, Annegret (DE); HINRICHS-TONTRUP, Natalia (DE); PFEFFERLE, Walter (DE)

(74) Công ty Luật TNHH Phạm và Liên danh (PHAM & ASSOCIATES)

(54) **PHƯƠNG PHÁP THỦY PHÂN POLYURETAN**

(57) Sáng chế đề cập đến phương pháp thủy phân polyuretan, tốt hơn nếu polyuretan được sản xuất bằng cách cho polyete chứa hydro hoạt tính phản ứng với polyisoxyanat hữu cơ, bao gồm bước cho polyuretan này tiếp xúc với nước trong sự có mặt của bazơ vô cơ mạnh có pK_b ở nhiệt độ 25°C nhỏ hơn 1, tốt hơn nếu nằm trong khoảng từ 0,5 đến -2, tốt hơn nữa nếu nằm trong khoảng từ 0,25 đến -1,5 và tốt nhất nếu nằm trong khoảng từ 0 đến -1 và chất xúc tác là muối amoni bậc bốn chứa cation amoni chứa từ 6 đến 14 nguyên tử cacbon khi cation amoni không chứa gốc benzyl hoặc chứa từ 6 đến 12 nguyên tử cacbon khi cation amoni chứa gốc benzyl để thu được polyete chứa hydro hoạt tính, tốt hơn nếu rượu đa chức polyete, và polyamin hữu cơ.

(11) **1-0050324 B**

(15) 17/07/2025
Số Quyết định: 140093/QĐ-SHTT.IP

(45) 25/08/2025 449B

(43) 25/11/2021 404 A

(21) 1-2021-04146

(85) 07/07/2021

(22) 03/02/2020

(86) PCT/JP2020/003991 03/02/2020

(30) 2019-019113 05/02/2019 JP

(87) WO2020/162416 13/08/2020

(51) ***A01N 25/00***; *A01N 43/653; A01N 43/50; A01N 25/30; A01N 43/10*

(73) **ISHIHARA SANGYO KAISHA, LTD.** (JP)
3-15, Edobori 1-chome, Nishi-ku, Osaka-shi, Osaka 5500002, Japan

(72) KOMADA Hyuji (JP)

(74) Công ty Luật TNHH Phạm và Liên danh (PHAM & ASSOCIATES)

(54) **CHẾ PHẨM HUYỀN PHÙ TRÊN CƠ SỞ NƯỚC DÙNG TRONG NÔNG NGHIỆP CHỨA DIFENOCONAZOL VÀ PHƯƠNG PHÁP LÀM ỔN ĐỊNH CHẾ PHẨM NÀY**

(57) Sáng chế đề xuất chế phẩm dùng trong nông nghiệp chứa difenoconazol, có độ ổn định lưu trữ được cải thiện bằng cách ức chế sự phát triển tinh thể của hoạt chất trong chế phẩm nông nghiệp.

Chế phẩm dùng trong nông nghiệp chứa (a) difenoconazol và (b) ít nhất một chất hoạt động bề mặt được chọn từ nhóm bao gồm chất hoạt động bề mặt trên cơ sở polycarboxylat và chất hoạt động bề mặt trên cơ sở lignosulfonat.

(11) **1-0050325 B**

(15) 17/07/2025
Số Quyết định: 140094/QĐ-SHTT.IP

(45) 25/08/2025 449B

(43) 25/07/2022 412 A

(21) 1-2022-01861

(85) 24/03/2022

(22) 01/10/2020

(86) PCT/US2020/053814 01/10/2020

(30) 201941040266 04/10/2019 IN
17/039,335 30/09/2020 US

(87) WO2021/067605 A1 08/04/2021

(51) ***H04W 72/21***; *H04W 72/1263; H04L 27/26; H04L 5/00*

(73) **QUALCOMM INCORPORATED** (US)
ATTN: International IP Administration 5775 Morehouse Drive San Diego, California 92121-1714 (US)

(72) DATTA, Tanumay (IN); BHATTAD, Kapil (IN); ZHANG, Xiaoxia (CN); SUN, Jing (US)

(74) Công ty TNHH Quốc tế D &N (D&N INTERNATIONAL CO.,LTD.)

(54) **PHƯƠNG PHÁP, THIẾT BỊ NGƯỜI DÙNG VÀ THIẾT BỊ TRUYỀN THÔNG KHÔNG DÂY**

(57) Sáng chế đề xuất hệ thống, phương pháp và thiết bị, bao gồm các chương trình máy tính được mã hóa trên phương tiện lưu trữ máy tính, cho cấu hình tài nguyên kênh điều khiển đường lên vật lý (physical uplink control channel - PUCCH). Theo một khía cạnh, trạm gốc có thể lập lịch thiết bị người dùng (user equipment - UE) cho cuộc truyền PUCCH dựa trên mã phủ trực giao phân chia theo thời gian (time division orthogonal cover code - TD-OCC) hoặc tập TD-OCC, kích thước bước dịch vòng hoặc tập kích thước bước dịch vòng, ký hiệu thứ nhất hoặc tập ký hiệu thứ nhất, hoặc tập độ dịch vòng. Trạm gốc có thể phân biệt các cuộc truyền thông từ UE đó dựa trên TD-OCC hoặc tập TD-OCC, kích thước bước dịch vòng hoặc tập kích thước bước dịch vòng, ký hiệu thứ nhất hoặc tập ký hiệu thứ nhất, hoặc tập độ dịch vòng. Cụ thể, sáng chế đề cập đến phương pháp và thiết bị truyền thông không dây.

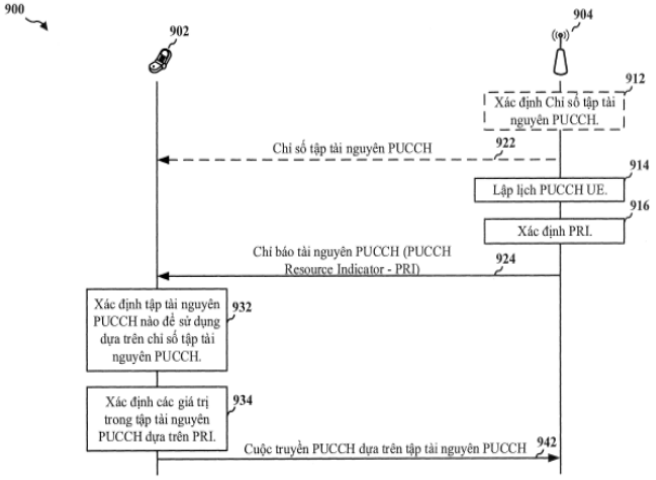

FIG. 9

(11) **1-0050326 B**

(15) 17/07/2025
Số Quyết định: 140095/QĐ-SHTT.IP

(45) 25/08/2025 449B

(43) 25/08/2022 413 A

(21) 1-2022-01641

(85) 16/03/2022

(22) 14/09/2020

(86) PCT/US2020/050644 14/09/2020

(30) PCT/CN2019/105831 14/09/2019 CN

(87) WO2021/051046 18/03/2021

(51) ***H04N 19/117****; H04N 19/132; H04N 19/14; H04N 19/86; H04N 19/176; H04N 19/186; H04N 19/196; H04N 19/70; H04N 19/124; H04N 19/174*

(73) **BYTEDANCE INC.** (US)
12655 West Jefferson Boulevard Sixth Floor, Suite No. 137 Los Angeles, California 90066, USA

(72) ZHU, Weijia (CN); ZHANG, Li (CN); XU, Jizheng (CN)

(74) Công ty Luật TNHH Phạm và Liên danh (PHAM & ASSOCIATES)

(54) **PHƯƠNG PHÁP VÀ THIẾT BỊ XỬ LÝ DỮ LIỆU VIĐEO, VÀ VẬT GHI MÁY TÍNH**

(57) Sáng chế đề cập đến phương pháp lấy làm ví dụ xử lý viđeo bao gồm xác định, đối với biến đổi giữa khối của thành phần sắc độ của viđeo và biểu diễn dòng bit của viđeo, liệu hoặc cách thức áp dụng quá trình lọc cho cạnh của khối dựa trên thông tin lượng tử thứ nhất đối với vùng viđeo thứ nhất bao gồm các mẫu ở một phía của cạnh và/hoặc thông tin lượng tử thứ hai đối với vùng viđeo thứ hai bao gồm các mẫu ở phía còn lại của cạnh theo quy tắc dựa trên chế độ mã có thể áp dụng cho khối để mã hóa các mẫu ở một phía hoặc các mẫu ở phía còn lại của cạnh. Quy tắc này xác định rằng nhiều độ lệch tham số lượng tử (QP) ở các mức đơn vị viđeo khác nhau được sử dụng để xác định thông tin lượng tử thứ nhất hoặc thông tin lượng tử thứ hai. Phương pháp cũng bao gồm bước thực hiện biến đổi dựa trên việc xác định.

13/26

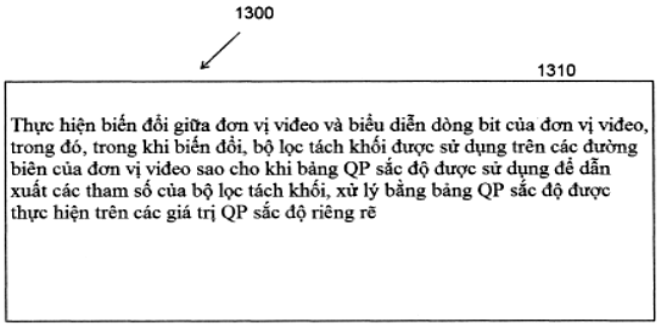

Fig.13

(11) **1-0050327 B**

(15) 17/07/2025
Số Quyết định: 140134/QĐ-SHTT.IP

(45) 25/08/2025 449B

(43) 27/06/2022 411 A

(21) 1-2022-01571

(85) 14/03/2022

(22) 16/08/2019

(86) PCT/CN2019/101223 16/08/2019

(87) WO2021/031046 25/02/2021

(51) ***H04W 74/08***

(73) **HUAWEI TECHNOLOGIES CO., LTD.** (CN)
Huawei Administration Building Bantian, Longgang District Shenzhen, Guangdong 518129, China

(72) XING, Shuangshuang (CN); WU, Yiqun (CN)

(74) Công ty Luật TNHH Phạm và Liên danh (PHAM & ASSOCIATES)

(54) **PHƯƠNG PHÁP TRUY NHẬP NGẪU NHIÊN, THIẾT BỊ ĐẦU CUỐI, THIẾT BỊ MẠNG, VÀ VẬT GHI MÁY TÍNH ĐỌC ĐƯỢC**

(57) Sáng chế đề cập đến lĩnh vực công nghệ truyền thông, và bộc lộ phương pháp truy nhập ngẫu nhiên, thiết bị đầu cuối, và thiết bị mạng, khiến thiết bị đầu cuối có thể chọn một loại truy nhập ngẫu nhiên từ kênh truy nhập ngẫu nhiên (Random Access Chanel, RACH) 2 bước và RACH bốn bước để thực hiện truy nhập ngẫu nhiên. Phương pháp bao gồm: Thiết bị đầu cuối nhận thông tin cấu hình được gửi bởi thiết bị mạng, trong đó thông tin cấu hình bao gồm ít nhất một ngưỡng, ít nhất một ngưỡng bao gồm ngưỡng thứ nhất và ngưỡng thứ hai, ngưỡng thứ nhất được sử dụng bằng thiết bị đầu cuối để chọn loại truy nhập ngẫu nhiên, ngưỡng thứ hai được sử dụng bằng thiết bị đầu cuối để chọn một tín hiệu tham chiếu đường xuống từ các tín hiệu tham chiếu đường xuống, và ngưỡng thứ hai là ngưỡng RSRP. Thiết bị đầu cuối xác định loại truy nhập ngẫu nhiên và tín hiệu tham chiếu đường xuống dựa trên ít nhất một ngưỡng. Thiết bị đầu cuối xác định một dịp truyền truy nhập ngẫu nhiên dựa trên tín hiệu tham chiếu đường xuống được xác định. Thiết bị đầu cuối gửi thông điệp của loại truy nhập ngẫu nhiên trên dịp truyền truy nhập ngẫu nhiên. Các phương án thực hiện sáng chế được sử dụng trong thủ tục truy nhập ngẫu nhiên trong kịch bản mạng vô tuyến mới (New Radio, NR) 5G.

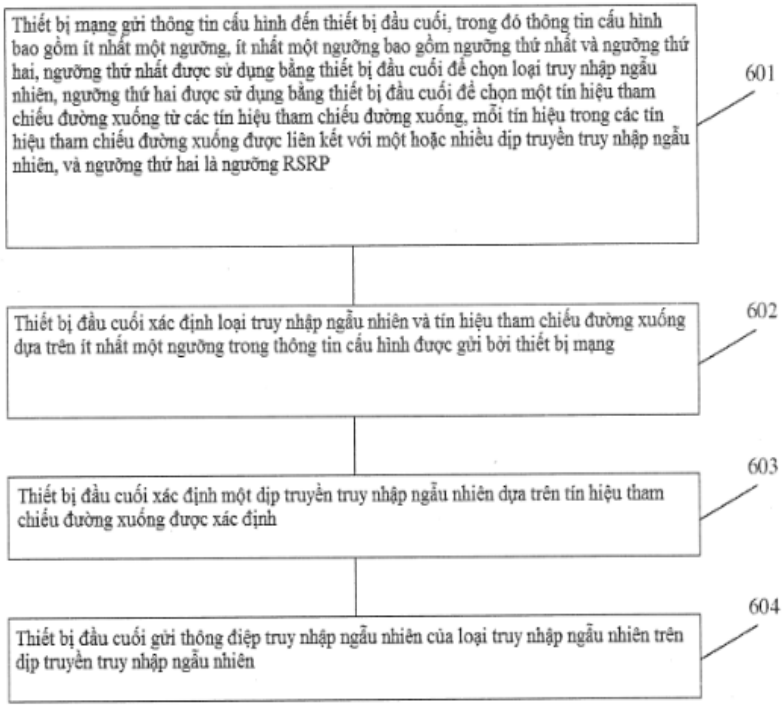
Thiết bị mạng gửi thông tin cấu hình đến thiết bị đầu cuối, trong đó thông tin cấu hình bao gồm ít nhất một ngưỡng, ít nhất một ngưỡng bao gồm ngưỡng thứ nhất và ngưỡng thứ hai, ngưỡng thứ nhất được sử dụng bằng thiết bị đầu cuối để chọn loại truy nhập ngẫu nhiên, ngưỡng thứ hai được sử dụng bằng thiết bị đầu cuối để chọn một tín hiệu tham chiếu đường xuống từ các tín hiệu tham chiếu đường xuống, mỗi tín hiệu trong các tín hiệu tham chiếu đường xuống được liên kết với một hoặc nhiều dịp truyền truy nhập ngẫu nhiên, và ngưỡng thứ hai là ngưỡng RSRP
601
Thiết bị đầu cuối xác định loại truy nhập ngẫu nhiên và tín hiệu tham chiếu đường xuống dựa trên ít nhất một ngưỡng trong thông tin cấu hình được gửi bởi thiết bị mạng
602
Thiết bị đầu cuối xác định một dịp truyền truy nhập ngẫu nhiên dựa trên tín hiệu tham chiếu đường xuống được xác định
603
Thiết bị đầu cuối gửi thông điệp truy nhập ngẫu nhiên của loại truy nhập ngẫu nhiên trên dịp truyền truy nhập ngẫu nhiên
604

Fig.6

(11) **1-0050328 B**

(15) 17/07/2025
Số Quyết định: 140135/QĐ-SHTT.IP

(45) 25/08/2025 449B

(43) 25/07/2022 412 A

(21) 1-2022-01510

(85) 10/03/2022

(22) 23/09/2020

(86) PCT/US2020/052231 23/09/2020

(30) 62/904,508 23/09/2019 US
17/028,209 22/09/2020 US

(87) WO2021/061782 01/04/2021

(51) ***H04N 19/117***; *H04N 19/82; H04N 19/186; H04N 19/70; H04N 19/159; H04N 19/176*

(73) **QUALCOMM INCORPORATED** (US)
ATTN: International IP Administration, 5775 Morehouse Drive, San Diego, CA 92121-1714, United States of America

(72) HU, Nan (CA); DONG, Jie (CN); SEREGIN, Vadim (US); KARCZEWICZ, Marta (US)

(74) Công ty TNHH Quốc tế D &N (D&N INTERNATIONAL CO.,LTD.)

(54) PHƯƠNG PHÁP VÀ THIẾT BỊ MÃ HÓA VÀ GIẢI MÃ DỮ LIỆU VIĐEO

(57) Sáng chế đề cập đến phương pháp và thiết bị để mã hóa và giải mã dữ liệu viđeo. Phương pháp làm ví dụ bao gồm bước giải mã nhiều hệ số lọc của bộ lọc vòng thích ứng thành phần chéo, trong đó bước giải mã một hệ số lọc cụ thể trong số nhiều hệ số lọc bao gồm các bước: giải mã, từ dòng bit viđeo đã mã hóa, phần tử cú pháp xác định trị số mũ biểu diễn loga cơ số 2 của trị số tuyệt đối của hệ số lọc cụ thể, hệ số lọc cụ thể này là hai lũy thừa trị số mũ; và xác định trị số của hệ số lọc cụ thể dựa trên trị số mũ; tái tạo các mẫu của khối dữ liệu viđeo; và lọc vòng thích ứng thành phần chéo, dựa trên nhiều hệ số lọc, khối dữ liệu viđeo.

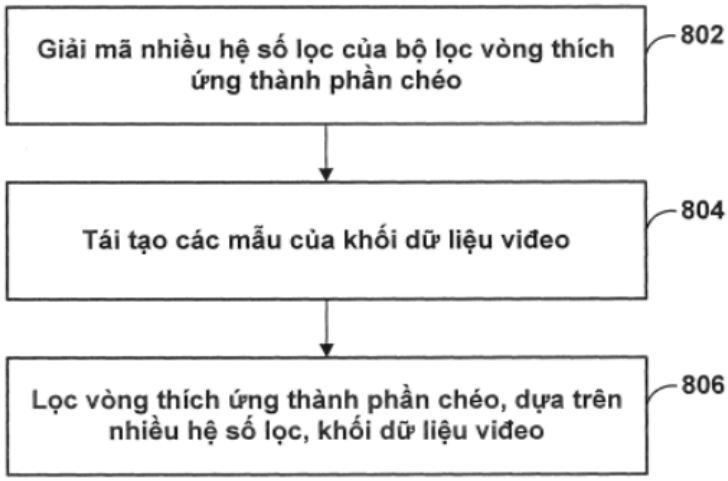

FIG.8

(11) **1-0050329 B**

(15) 17/07/2025
Số Quyết định: 140136/QĐ-SHTT.IP

(45) 25/08/2025 449B

(43) 25/07/2022 412 A

(21) 1-2022-01818

(85) 23/03/2022

(22) 02/10/2020

(86) PCT/US2020/053877 02/10/2020

(30) 62/911,203 04/10/2019 US
16/948,833 01/10/2020 US

(87) WO2021/067649 A1 08/04/2021

(51) ***H04W 52/36***; *H04B 7/0456; H04B 7/06; H04W 8/24; H04W 72/21; H04B 7/0404; H04W 52/14*

(73) **QUALCOMM INCORPORATED** (US)
ATTN: International IP Administration, 5775 Morehouse Drive, San Diego, CA 92121-1714, United States of America

(72) HUANG, Yi (CN); SRIDHARAN, Gokul (IN); CHEN, Wanshi (CN); YANG, Wei (CN); GAAL, Peter (US)

(74) Công ty TNHH Quốc tế D &N (D&N INTERNATIONAL CO.,LTD.)

(54) **THIẾT BỊ NGƯỜI DÙNG, TRẠM GỐC, VÀ PHƯƠNG PHÁP TRUYỀN THÔNG KHÔNG DÂY**

(57) Sáng chế đề cập đến thiết bị người dùng, trạm gốc, hệ thống truyền thông không dây và phương pháp liên quan đến truyền thông không dây trong hệ thống. Thiết bị người dùng (user equipment - UE) có thể truyền đến trạm gốc (base station - BS), chỉ báo về khả năng công suất truyền tối đa của UE. UE có thể nhận từ BS, cấu hình tiền mã hóa truyền dựa vào khả năng công suất truyền tối đa của UE. Ngoài ra, UE có thể truyền đến BS, tín hiệu truyền thông bằng cách sử dụng cấu hình tiền mã hóa truyền.

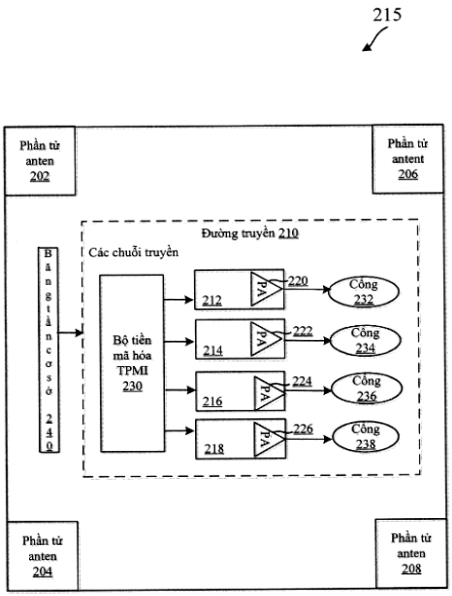

Fig.2

(11) **1-0050330 B**

(15) 17/07/2025
Số Quyết định: 140139/QĐ-SHTT.IP

(45) 25/08/2025 449B

(43) 25/05/2022 410 A

(21) 1-2022-00704

(85) 28/01/2022

(22) 27/07/2020

(86) PCT/JP2020/028744 27/07/2020

(30) 2019-143474 05/08/2019 JP

(87) WO2021/024836 11/02/2021

(51) ***A01P 7/00***; *A01N 25/02; A01N 43/28; A01N 43/40; A01N 47/06; A01N 47/34; A01P 13/00; A01N 25/00; A01N 43/56*

(73) **ISHIHARA SANGYO KAISHA, LTD.** (JP)
3-15, Edobori 1-chome, Nishi-ku, Osaka-shi, Osaka 5500002, Japan

(72) SANO Mitsuo (JP); AWAZU Takao (JP); OKADA Takashi (JP); ISHIBASHI Yutaka (JP); KOBAYASHI Yusuke (JP)

(74) Công ty Luật TNHH Phạm và Liên danh (PHAM & ASSOCIATES)

(54) CHẾ PHẨM DÙNG TRONG NÔNG NGHIỆP VÀ PHƯƠNG PHÁP KHỬ BỌT KHI PHA LOÃNG CHẾ PHẨM DÙNG TRONG NÔNG NGHIỆP VỚI NƯỚC

(57) Để hoạt chất dùng trong nông nghiệp, cụ thể là hoạt chất dùng trong nông nghiệp không tan trong nước hoặc khó tan trong nước phát huy đủ tác dụng của nó, tốt hơn là nó được sử dụng ở dạng chế phẩm dùng trong nông nghiệp chứa hoạt chất dùng trong nông nghiệp đã hòa tan, cụ thể là chế phẩm trong suốt dùng trong nông nghiệp không chỉ chứa hoạt chất dùng trong nông nghiệp mà còn chứa các thành phần khác đã hòa tan có mặt trong chế phẩm dùng trong nông nghiệp. Ngoài ra, khi sử dụng chế phẩm dùng trong nông nghiệp này trong thực tế, nếu sự tạo bọt khi pha loãng với nước là quá mạnh thì bọt có thể tràn ra khỏi bể chứa dung dịch được tạo ra. Do đó, cần có chế phẩm trong suốt dùng trong nông nghiệp có hoạt chất dùng trong nông nghiệp đã hòa tan và còn chứa các thành phần khác đã hòa tan có mặt trong chế phẩm dùng trong nông nghiệp, và khử bọt pha loãng với nước.

Sáng chế đề xuất chế phẩm dùng trong nông nghiệp chứa hoạt chất dùng trong nông nghiệp (a), chất hoạt động bề mặt (b), hợp chất silicon (c) có công thức (I) (xem bản mô tả) và dung môi hữu cơ (d), trong đó (a), (b) và (c) được hòa tan trong (d).

(11) **1-0050331 B**

(15) 17/07/2025
Số Quyết định: 140140/QĐ-SHTT.IP

(45) 25/08/2025 449B

(43) 25/07/2022 412 A

(21) 1-2022-02230

(85) 08/04/2022

(22) 15/10/2020

(86) PCT/US2020/070671 15/10/2020

(30) 62/923,222 18/10/2019 US
16/949,109 14/10/2020 US

(87) WO2021/077139 A1 22/04/2021

(51) ***H04W 52/40***; *H04W 52/14; H04W 52/34*

(73) **QUALCOMM INCORPORATED** (US)
ATTN: International IP Administration 5775 Morehouse Drive San Diego, California 92121-1714 (US)

(72) AWONIYI-OTERI, Olufunmilola Omolade (US); LUO, Tao (US); LY, Hung Dinh (US)

(74) Công ty TNHH Quốc tế D &N (D&N INTERNATIONAL CO.,LTD.)

(54) **PHƯƠNG PHÁP, MÁY VÀ THIẾT BỊ NGƯỜI DÙNG ĐỂ TRUYỀN THÔNG KHÔNG DÂY VÀ PHƯƠNG TIỆN BẤT BIẾN ĐỌC ĐƯỢC BẰNG MÁY TÍNH**

(57) Nói chung, các khía cạnh khác nhau của sáng chế đề cập đến phương pháp, máy và thiết bị người dùng để truyền thông không dây và phương tiện bất biến đọc được bằng máy tính. Theo một số khía cạnh, thiết bị người dùng (user equipment - UE) có thể xác định công suất truyền thứ nhất được sử dụng cho cuộc truyền thứ nhất đến ô nguồn và công suất truyền thứ hai được sử dụng cho cuộc truyền thứ hai đến ô đích trong thủ tục chuyển giao ngăn xếp giao thức hoạt động kép (dual-active-protocol stack - DAPS). UE có thể truyền, đồng thời, cuộc truyền thứ nhất đến ô nguồn nhờ sử dụng công suất truyền thứ nhất và cuộc truyền thứ hai đến ô đích nhờ sử dụng công suất truyền thứ hai. Sáng chế đề cập đến nhiều khía cạnh khác.

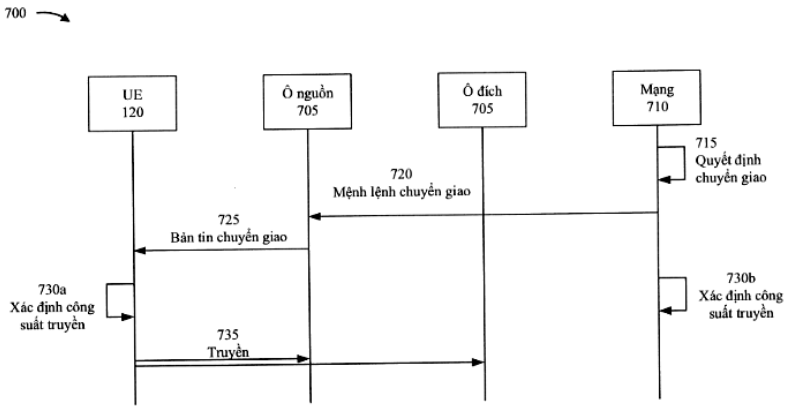

Fig.7

(11) **1-0050332 B**

(15) 17/07/2025
Số Quyết định: 140141/QĐ-SHTT.IP

(45) 25/08/2025 449B

(43) 25/05/2023 422 A

(21) 1-2023-01107

(85) 23/02/2023

(22) 25/08/2021

(86) PCT/GB2021/052205 25/08/2021

(30) 2013417.7 27/08/2020 GB

(87) WO2022/043684 03/03/2022

(51) ***A44B 19/32***; *A44B 19/06*

(73) **YKK CORPORATION** (JP)
No. 1, Kanda Izumi-cho, Chiyoda-ku, Tokyo 101-8642, Japan

(72) ANNAKA, Shigeki (JP); TAKAZAWA, Shigeyoshi (JP); THOMAS, Steven (GB); RAWSTRON, Matthew (GB)

(74) Công ty Luật TNHH Phạm và Liên danh (PHAM & ASSOCIATES)

(54) DÂY KHÓA KÉO TRƯỢT VÀ KHÓA KÉO TRƯỢT

(57) Sáng chế đề cập đến dây khóa kéo trượt bao gồm các dãy các chi tiết nối thứ nhất và thứ hai lắp vào các mép dọc thứ nhất và thứ hai của các dải khóa kéo thứ nhất và thứ hai. Khi các dãy các chi tiết nối thứ nhất và thứ hai được đan vào nhau, các mép dọc thứ nhất và thứ hai vẫn nằm cách nhau, và chi tiết nối thứ nhất của dãy thứ nhất được tiếp nhận giữa hai chi tiết nối liền kề của dãy thứ hai sao cho: rãnh của chi tiết nối thứ nhất tiếp nhận, trong vùng tiếp xúc thứ nhất, một phần của mép dọc thứ hai, một rãnh trong số các rãnh của các chi tiết nối liền kề tiếp nhận, trong vùng tiếp xúc thứ tư, phần thứ nhất của mép dọc thứ nhất, và rãnh còn lại trong số các rãnh của các chi tiết nối liền kề tiếp nhận, trong vùng tiếp xúc thứ năm, phần thứ hai của mép dọc thứ nhất.

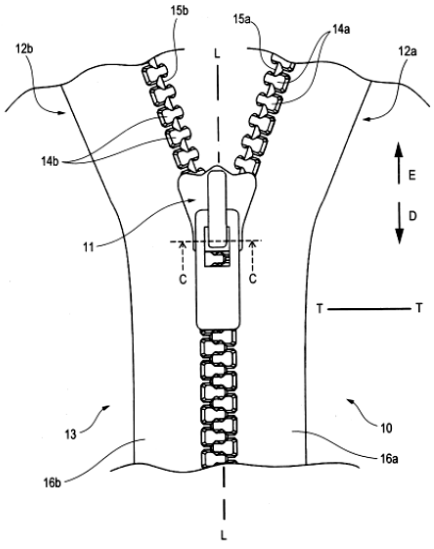

FIG. 3

(11) **1-0050333 B**

(15) 17/07/2025
Số Quyết định: 140144/QĐ-SHTT.IP

(45) 25/08/2025 449B

(43) 25/05/2017 350 A

(21) 1-2016-05225

(85) 30/12/2016

(22) 22/06/2015

(86) PCT/NZ2015/000044 22/06/2015

(30) 626691 25/06/2014 NZ

(87) WO2015/199552 30/12/2015

(51) ***A21D 15/08***; *A21D 13/24; A21D 8/04; A21D 13/00; A21D 13/28*

(73) **GOODMAN FIELDER NEW ZEALAND LIMITED** (NZ)
C/- James & Wells, Level 2, 123 Carlton Gore Road, Newmarket, Auckland, 1023, New Zealand

(72) NAG, Arup (NZ); DAS, Shantanu (NZ)

(74) Công ty TNHH Quốc tế D &N (D&N INTERNATIONAL CO.,LTD.)

(54) **SẢN PHẨM THỰC PHẨM ĐƯỢC LÀM GIÀU LỢI KHUẨN**

(57) Sáng chế đề cập đến quy trình sản xuất sản phẩm thực phẩm được làm giàu lợi khuẩn, khác biệt ở bước phủ chế phẩm đã được cấy ít nhất một sinh vật lợi khuẩn lên ít nhất một phần bề mặt của sản phẩm thực phẩm này, trong đó chế phẩm này chứa nền thu được từ sữa nguyên kem và/hoặc bao gồm các thành phần vốn được tìm thấy trong sữa.

Fig.1

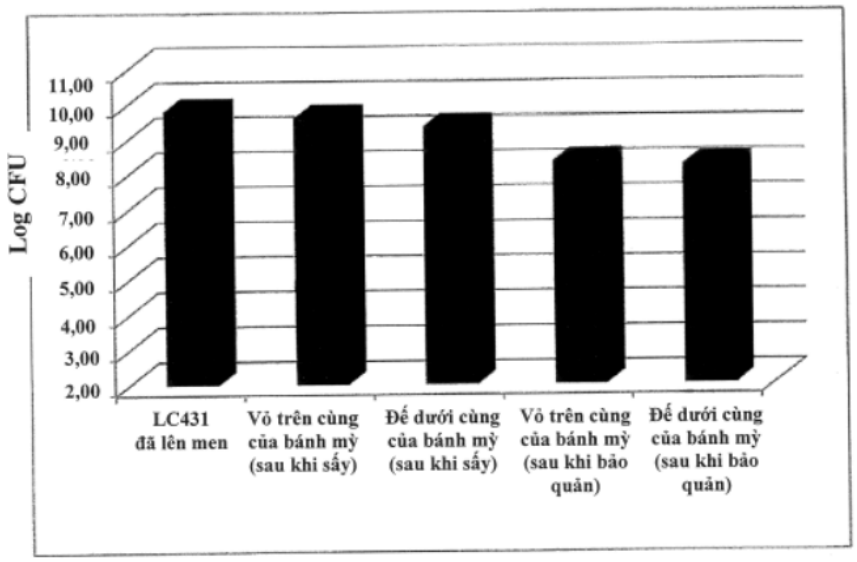

(11) **1-0050334 B**

(15) 17/07/2025
Số Quyết định: 140166/QĐ-SHTT.IP

(45) 25/08/2025 449B

(43) 25/03/2021 396 A

(21) 1-2020-07612

(85) 29/12/2020

(22) 12/06/2019

(86) PCT/EP2019/065389 12/06/2019

(30) 62/684,073 12/06/2018 US

(87) WO2019/238777 19/12/2019

(51) ***C01B 33/12***; *A61K 8/25; C01B 33/193; C01B 33/18; A61K 6/00; A61Q 11/02*

(73) **EVONIK OPERATIONS GMBH** (DE)
Rellinghauser Straße 1-11, 45128 Essen, Germany

(72) GALLIS Karl W. (US); HAGAR William J. (US); NASSIVERA Terry W. (US); DOLAN Lawrence Edward (US); MIDHA, Sanjeev (US); SCHNEIDERMAN Eva (US)

(74) Công ty Luật TNHH Phạm và Liên danh (PHAM & ASSOCIATES)

(54) **HẠT SILIC OXIT DẠNG HÌNH CẦU TƯƠNG THÍCH VỚI THIẾC CÓ MỨC ĐỘ BÀO MÒN TƯƠNG ĐỐI TRONG KEM ĐÁNH RĂNG THẤP VÀ QUY TRÌNH SẢN XUẤT**

(57) Sáng chế đề xuất hạt silic oxit có cỡ hạt trung vị d50 nằm trong khoảng từ 8 đến 20µm, hệ số hình cầu (S_{80}) ít nhất là 0,9, diện tích bề mặt BET nằm trong khoảng từ 0,1 đến 8m^2/g, tổng thể tích lỗ xốp đo được bằng phương pháp xâm nhập thủy ngân nằm trong khoảng từ 0,35 đến 0,8 cm^3/g, và mức độ hao hụt do bốc cháy nằm trong khoảng từ 3 đến 7% khối lượng, cũng như các phương pháp tạo ra các hạt silic oxit này, và các chế phẩm nha khoa chứa hạt silic oxit này.

(11) **1-0050335 B**

(15) 17/07/2025
Số Quyết định: 140168/QĐ-SHTT.IP

(45) 25/08/2025 449B

(43) 25/07/2022 412 A

(21) 1-2022-02231

(85) 08/04/2022

(22) 15/10/2020

(86) PCT/US2020/055856 15/10/2020

(30) 201941042352 18/10/2019 IN
17/070,840 14/10/2020 US

(87) WO2021/076815 22/04/2021

(51) ***H04W 16/14***; *H04W 76/27; H04W 74/00; H04W 72/0446; H04W 72/23*

(73) **QUALCOMM INCORPORATED** (US)
ATTN: International IP Administration, 5775 Morehouse Drive, San Diego, CA 92121-1714, United States of America

(72) SUN, Jing (US); THYAGARAJAN, Ananta Narayanan (IN); BHATTAD, Kapil (IN); ZHANG, Xiaoxia (CN); DEOGUN, Pravjyot Singh (IN)

(74) Công ty TNHH Quốc tế D &N (D&N INTERNATIONAL CO.,LTD.)

(54) **THIẾT BỊ NGƯỜI DÙNG, TRẠM GỐC VÀ PHƯƠNG PHÁP TRUYỀN THÔNG KHÔNG DÂY**

(57) Sáng chế đề cập đến thiết bị người dùng, trạm gốc và phương pháp truyền thông không dây. Các hệ thống và phương pháp truyền thông không dây liên quan đến các cuộc truyền được tạo cấu hình trong băng tần vô tuyến dùng chung được đề xuất. Thiết bị người dùng (user equipment - UE) nhận, từ trạm gốc (base station - BS), chỉ báo về tài nguyên được tạo cấu hình thứ nhất trong băng tần vô tuyến dùng chung cho cuộc truyền thông theo hướng thứ nhất. UE nhận, từ BS, cấu hình thứ nhất để chọn giữa xác nhận hợp lệ hướng thứ nhất hoặc không có phủ nhận hợp lệ hướng thứ nhất để sử dụng tài nguyên được tạo cấu hình thứ nhất cho cuộc truyền thông. UE truyền thông, với trạm gốc, cuộc truyền thông theo hướng thứ nhất bằng cách sử dụng tài nguyên được tạo cấu hình thứ nhất dựa vào cấu hình thứ nhất.

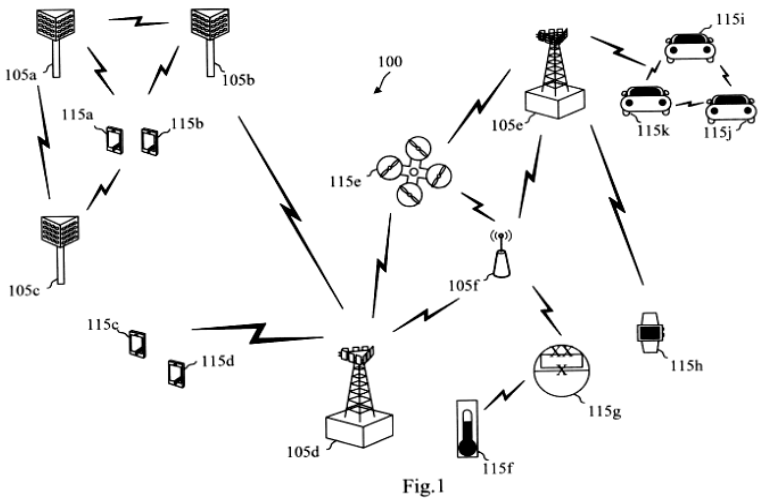

Fig.1

(11) **1-0050336 B**

(15) 17/07/2025
Số Quyết định: 140169/QĐ-SHTT.IP

(45) 25/08/2025 449B

(43) 25/01/2024 430 A

(21) 1-2023-05750

(85) 28/08/2023

(22) 04/02/2022

(86) PCT/IB2022/050993 04/02/2022

(30) NC2021/0001029 29/01/2021 CO

(87) WO2022/162648 04/08/2022

(51) ***C09D 107/02***; *C09D 7/45; C09D 7/63; C09D 5/00*

(73) **GLASST INNOVATION COMPANY S.A.S.** (CO)
Carrera 32 No. 13-49 Oficina 504, Edificio C13, Medellin, 050020, Colombia

(72) BOTERO SIERRA, Juan Camilo (CO); FRANCO CASTRILLÓN, Alexander (CO)

(74) Công ty Luật TNHH Phạm và Liên danh (PHAM & ASSOCIATES)

(54) CHẾ PHẨM TẠO LỚP PHỦ CÓ THỂ BÓC TRÊN CƠ SỞ NƯỚC

(57) Sáng chế đề cập đến chế phẩm tạo lớp phủ có thể bóc trên cơ sở nước có thể được tạo màu và khi làm khô ở nhiệt độ phòng chế phẩm này có thể bảo vệ tạm thời các bề mặt khác nhau và quy trình sản xuất chế phẩm này. Cụ thể là, sáng chế đề cập đến chế phẩm tạo lớp phủ được sản xuất bằng cách sử dụng các vật liệu polyme đặc biệt có trong tự nhiên, có thể được phủ bằng các phương pháp khác nhau và được sử dụng ngoài trời hoặc trong nhà trên các nền trong suốt, nhám và nhẵn, ngoại trừ các vật liệu dệt, để tạo ra tác dụng bảo vệ và làm đẹp.

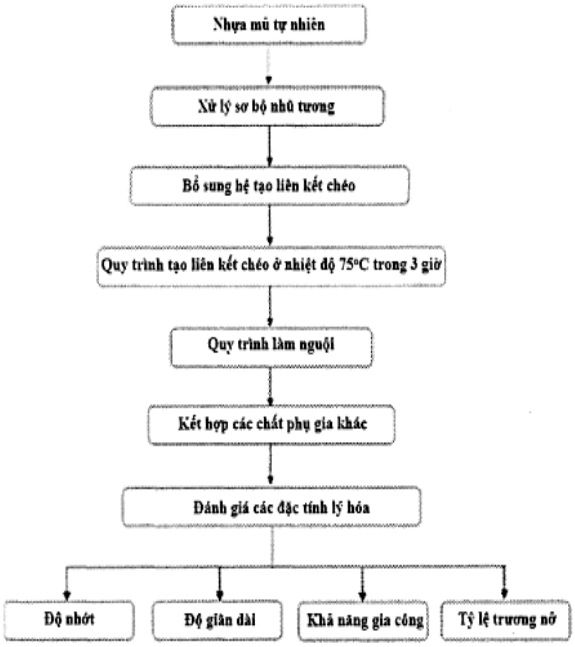

Fig.1

(11) **1-0050337 B**

(15) 17/07/2025
Số Quyết định: 140170/QĐ-SHTT.IP

(45) 25/08/2025 449B

(43) 25/04/2022 409 A

(21) 1-2022-00326

(85) 18/01/2022

(22) 31/07/2020

(86) PCT/US2020/044456 31/07/2020

(30) 62/880,888 31/07/2019 US
16/943,346 30/07/2020 US

(87) WO2021/022136 04/02/2021

(51) ***H04W 72/12***; *H04W 28/02; H04W 72/04; H04L 5/00; H04W 72/02*

(73) **QUALCOMM INCORPORATED** (US)
ATTN: International IP Administration, 5775 Morehouse Drive, San Diego, CA 92121-1714, United States of America

(72) AKKARAKARAN, Sony (IN); LUO, Tao (US); LI, Junyi (US); RYU, Jung Ho (US); MONTOJO, Juan (US); GULATI, Kapil (IN); BAGHEL, Sudhir Kumar (IN); CHENG, Hong (SG)

(74) Công ty TNHH Quốc tế D &N (D&N INTERNATIONAL CO.,LTD.)

(54) **PHƯƠNG PHÁP, THIẾT BỊ NGƯỜI DÙNG VÀ THỰC THỂ MẠNG ĐỂ TRUYỀN THÔNG KHÔNG DÂY**

(57) Nói chung, các khía cạnh khác nhau của sáng chế đề cập đến phương pháp, thiết bị người dùng và trạm gốc để truyền thông không dây. Theo một số khía cạnh, thiết bị người dùng (UE) thứ nhất có thể nhận dạng tập hợp tài nguyên thứ nhất cho cuộc truyền thông liên kết truy cập giữa UE thứ nhất và trạm gốc. UE có thể nhận dạng tập hợp tài nguyên thứ hai cho cuộc truyền thông liên kết phụ giữa UE thứ nhất và UE thứ hai. UE có thể nhận dạng xung đột lập lịch giữa tập hợp tài nguyên thứ nhất cho cuộc truyền thông liên kết truy cập và tập hợp tài nguyên thứ hai cho cuộc truyền thông liên kết phụ. UE có thể ngừng ít nhất một phần của tập hợp tài nguyên thứ nhất cho cuộc truyền thông liên kết truy cập hoặc tập hợp tài nguyên thứ hai cho cuộc truyền thông liên kết phụ dựa ít nhất một phần vào việc nhận dạng xung đột lập lịch và quy tắc ưu tiên. Sáng chế còn đề cập đến rất nhiều khía cạnh khác.

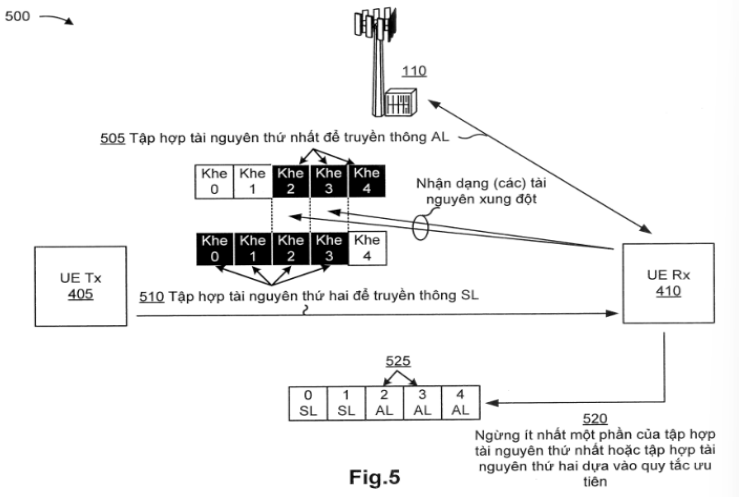

Fig.5

(11) **1-0050338 B**

(15) 17/07/2025
Số Quyết định: 140191/QĐ-SHTT.IP

(45) 25/08/2025 449B

(43) 26/12/2022 417 A

(21) 1-2022-03524

(22) 06/06/2022

(30) 21178973.0 11/06/2021 EP

(51) ***D04B 27/08**; D04B 27/34; D04B 27/26*

(73) **KARL MAYER STOLL R&D GMBH** (DE)
Industriestraße 1, 63179 Obertshausen, Germany

(72) Klaus BRANDL (DE)

(74) Công ty Luật TNHH Phạm và Liên danh (PHAM & ASSOCIATES)

(54) **MÁY DỆT KIM ĐAN DỌC**

(57) Sáng chế đề cập đến máy dệt kim đan dọc (1), với cụm thanh có hướng dọc, mà được dẫn động bởi hệ thống truyền động, trong đó cụm thanh được phân chia thành ít nhất hai đoạn thanh (2, 3), mà được bố trí cạnh nhau, và hệ thống truyền động tác động vào cả hai đoạn thanh (2, 3). Mục đích là để có thể dễ tạo ra năng xuất cao cho máy dệt kim đan dọc. Để đạt được mục đích này, đã tạo ra hệ thống truyền động có một số đoạn của hệ thống truyền động, mà tương ứng với một số đoạn thanh (2, 3), trong đó các đoạn của hệ thống truyền động tác động vào các đoạn thanh (2, 3) với các vị trí pha thay đổi, mà có độ lệch pha.

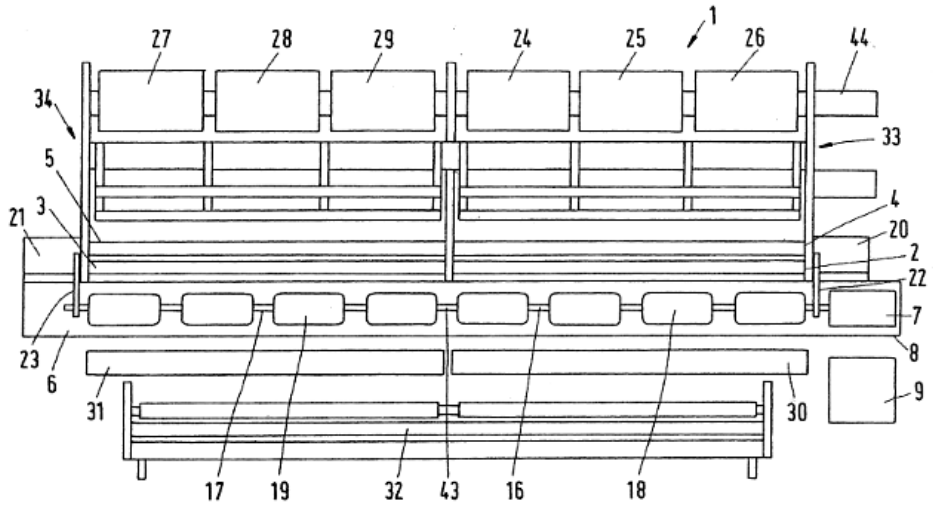

Fig.1

(11) **1-0050339 B**

(15) 17/07/2025
Số Quyết định: 140193/QĐ-SHTT.IP

(45) 25/08/2025 449B

(43) 25/07/2022 412 A

(21) 1-2022-02234

(85) 08/04/2022

(22) 15/10/2020

(86) PCT/US2020/055835 15/10/2020

(30) 62/923,319 18/10/2019 US
62/923,395 18/10/2019 US
17/070,214 14/10/2020 US

(87) WO2021/076796 A1 22/04/2021

(51) ***H04W 64/00***; *G01S 5/02*

(73) **QUALCOMM INCORPORATED** (US)
ATTN: International IP Administration, 5775 Morehouse Drive, San Diego, CA 92121-1714, United States of America

(72) AKKARAKARAN, Sony (IN); ABEDINI, Navid (US); LUO, Tao (US)

(74) Công ty TNHH Quốc tế D &N (D&N INTERNATIONAL CO.,LTD.)

(54) **NÚT BACKHAUL TRUY CẬP TÍCH HỢP, PHƯƠNG PHÁP ĐỂ ĐỊNH VỊ NÚT NÀY VÀ PHƯƠNG TIỆN LƯU TRỮ BẤT BIẾN**

(57) Sáng chế đề cập đến nút backhaul truy cập tích hợp (integrated access backhaul - IAB), phương pháp để định vị nút này, và phương tiện lưu trữ bất biến. Nút backhaul truy cập tích hợp (IAB) với vị trí chưa xác định có thể sử dụng chức năng kết cuối di động (mobile terminated - MT) để gửi hoặc nhận các tín hiệu tham chiếu đến hoặc từ nhiều trạm gốc trong một hoặc nhiều phiên định vị để định vị nút IAB. Chức năng đơn vị phân tán (distributed unit - DU) có thể được sử dụng thêm, hoặc thay thế, để gửi hoặc nhận các tín hiệu tham chiếu đến hoặc từ nhiều nút, ví dụ, thiết bị người dùng (user equipment - UE) hoặc chức năng MT của các nút IAB xuôi dòng. Các số đo định vị từ các tín hiệu tham chiếu có thể được gửi đến máy chủ vị trí, máy chủ này có thể xác định vị trí của nút IAB. Máy chủ vị trí có thể còn nhận chỉ báo về tính di động của nút IAB, có thể được sử dụng để định vị UE, ví dụ, bằng cách loại trừ thông tin về nút IAB di động trong quá trình định vị.

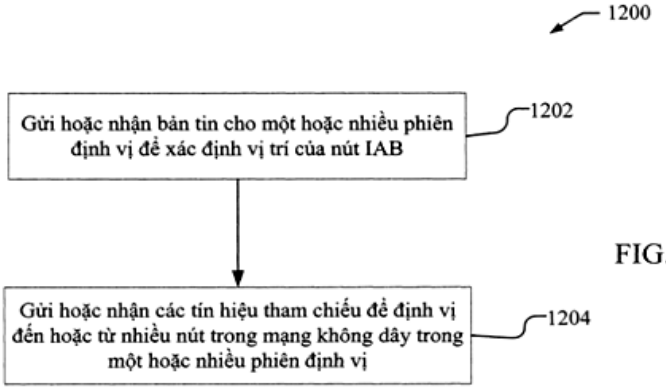

FIG.12

(11) **1-0050340 B**

(15) 17/07/2025
Số Quyết định: 140194/QĐ-SHTT.IP

(45) 25/08/2025 449B

(43) 25/11/2021 404 A

(21) 1-2021-05609

(85) 10/09/2021

(22) 17/01/2020

(86) PCT/CN2020/072645 17/01/2020

(30) 201910115219.9 14/02/2019 CN

(87) WO2020/164365 20/08/2020

(51) ***H04W 36/30***; *H04W 36/36*

(73) **HUAWEI TECHNOLOGIES CO., LTD.** (CN)
Huawei Administration Building Bantian, Longgang District Shenzhen, Guangdong 518129, China

(72) YAN, Le (CN); GENG, Tingting (CN); ZHANG, Hongping (CN); ZENG, Qinghai (CN); SHI, Xiaoli (CN)

(74) Công ty Luật TNHH Phạm và Liên danh (PHAM & ASSOCIATES)

(54) **PHƯƠNG PHÁP, THIẾT BỊ VÀ HỆ THỐNG TRUYỀN THÔNG, PHƯƠNG PHÁP TRUYỀN THÔNG TIN, VÀ VẬT GHI MÁY TÍNH ĐỌC ĐƯỢC**

(57) Sáng chế đề cập đến phương pháp, thiết bị và hệ thống truyền thông tin để tối ưu hóa tham số chuyển vùng theo cơ chế chuyển vùng có điều kiện. Thiết bị mạng thứ nhất gửi, đến thiết bị đầu cuối, thông tin cấu hình chuyển vùng có điều kiện bao gồm thông tin về các tế bào ứng viên và điều kiện kích hoạt chuyển vùng; sau khi nhận thông tin cấu hình chuyển vùng có điều kiện và thực hiện chuyển vùng có điều kiện, thiết bị đầu cuối gửi, đến thiết bị mạng thứ hai, giá trị nguyên nhân sự cố thứ nhất tương ứng với tế bào mục tiêu ứng viên và/hoặc giá trị nguyên nhân sự cố thứ hai tương ứng với tế bào cần được xác định trong khi chuyển vùng có điều kiện; và thiết bị mạng thứ hai nhận giá trị nguyên nhân sự cố thứ nhất và/hoặc giá trị nguyên nhân sự cố thứ hai từ thiết bị đầu cuối, và gửi giá trị nguyên nhân sự cố thứ nhất và/hoặc giá trị nguyên nhân sự cố thứ hai đến thiết bị mạng thứ nhất. Tế bào mục tiêu ứng viên là tế bào thỏa mãn điều kiện kích hoạt chuyển vùng và thiết bị đầu cuối gặp sự cố khi truy nhập trong số các tế bào ứng viên, và tế bào cần được xác định là tế bào không thỏa mãn điều kiện kích hoạt chuyển vùng trong số các tế bào ứng viên.

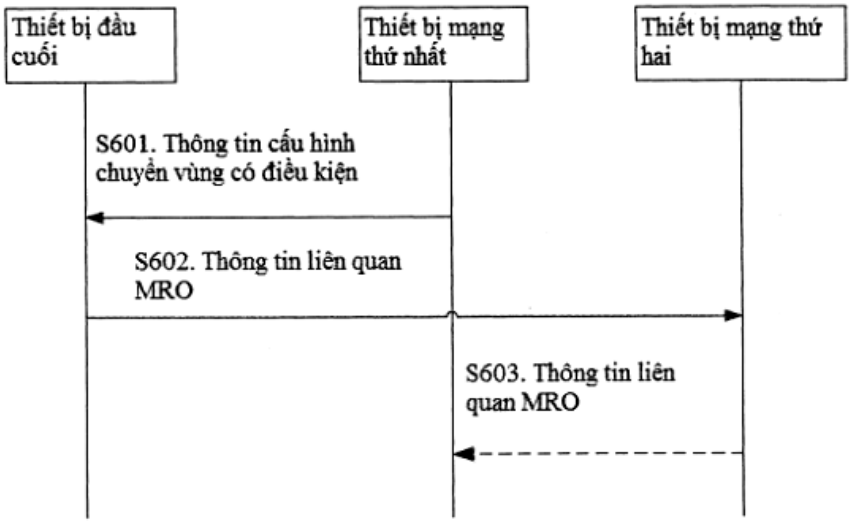
Thiết bị đầu cuối
Thiết bị mạng thứ nhất
Thiết bị mạng thứ hai
S601. Thông tin cấu hình chuyển vùng có điều kiện
S602. Thông tin liên quan MRO
S603. Thông tin liên quan MRO

Fig.6

(11) **1-0050341 B**

(15) 17/07/2025
Số Quyết định: 140231/QĐ-SHTT.IP

(45) 25/08/2025 449B

(43) 25/01/2022 406 A

(21) 1-2021-05867

(85) 21/09/2021

(22) 28/02/2020

(86) PCT/US2020/020461 28/02/2020

(30) 62/826,811 29/03/2019 US
62/868,812 28/06/2019 US
16/803,458 27/02/2020 US

(87) WO2020/205115 A1 08/10/2020

(51) ***H04L 5/14***; *H04L 5/00*

(73) **QUALCOMM INCORPORATED** (US)
ATTN: International IP Administration, 5775 Morehouse Drive, San Diego, CA 92121-1714, United States of America

(72) FAKOORIAN, Seyed Ali Akbar (IR); HOSSEINI, Seyedkianoush (IR); YANG, Wei (CN); CHEN, Wanshi (CN)

(74) Công ty TNHH Quốc tế D &N (D&N INTERNATIONAL CO.,LTD.)

(54) **THIẾT BỊ NGƯỜI DÙNG, PHƯƠNG PHÁP VÀ THIẾT BỊ TRUYỀN THÔNG KHÔNG DÂY, PHƯƠNG TIỆN BẤT BIẾN ĐỌC ĐƯỢC BẰNG MÁY TÍNH**

(57) Nói chung, các khía cạnh khác nhau của sáng chế đề cập đến truyền thông không dây, cụ thể là, thiết bị người dùng, phương pháp và thiết bị truyền thông không dây, phương tiện bất biến đọc được bằng máy tính. Theo một số khía cạnh, thiết bị người dùng (user equipment - UE) có thể ánh xạ cuộc truyền truyền thông độ trễ thấp siêu tin cậy (ultra-reliable low-latency communication - URLLC) đến tập ký hiệu để truyền đường lên, trong đó ánh xạ liên quan đến ít nhất một trong số lần lặp ký hiệu bị bỏ sót của cuộc truyền URLLC, xác định kích thước khối truyền tải, kiểu ánh xạ kênh dùng chung của lần lặp của cuộc truyền URLLC, hoặc mức độ ưu tiên của tín hiệu tham chiếu thăm dò không theo định kỳ (aperiodic sounding reference signal - A-SRS) của cuộc truyền URLLC. UE có thể truyền cuộc truyền URLLC dựa ít nhất một phần vào ánh xạ. Nhiều khía cạnh khác cũng được đề xuất.

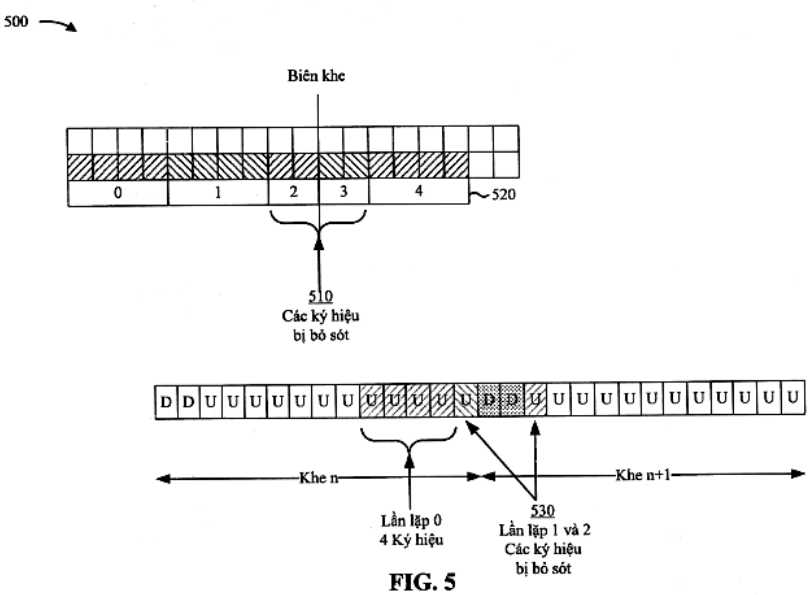
500
Biên khe
0
1
2
3
4
520
510
Các ký hiệu
bị bỏ sót
D D U U U U U U U U U U U D D U U U U U U U U U U
Khe n
Khe n+1
Lần lặp 0
4 Ký hiệu
530
Lần lặp 1 và 2
Các ký hiệu
bị bỏ sót

FIG. 5

(11) **1-0050342 B**

(15) 17/07/2025
Số Quyết định: 140232/QĐ-SHTT.IP

(45) 25/08/2025 449B

(43) 25/07/2022 412 A

(21) 1-2022-02904

(85) 09/05/2022

(22) 15/10/2020

(86) PCT/US2020/055795 15/10/2020

(30) 62/936,304 15/11/2019 US
16/812,179 06/03/2020 US

(87) WO2021/096633 A1 20/05/2021

(51) ***H04W 52/24***; *H04L 5/00*

(73) **QUALCOMM INCORPORATED** (US)
ATTN: International IP Administration, 5775 Morehouse Drive, San Diego, CA 92121-1714, United States of America

(72) ZHOU, Yan (US); LUO, Tao (US)

(74) Công ty TNHH Quốc tế D &N (D&N INTERNATIONAL CO.,LTD.)

(54) **PHƯƠNG PHÁP VÀ THIẾT BỊ TRUYỀN THÔNG KHÔNG DÂY, VÀ PHƯƠNG TIỆN BẤT BIẾN ĐỌC ĐƯỢC BẰNG MÁY TÍNH**

(57) Sáng chế đề cập đến việc nhận diện, dựa trên thông tin điều khiển đường xuống (downlink control information - DCI), cuộc truyền kênh dùng chung đường lên vật lý (physical uplink shared channel - PUSCH) kết hợp với thực thể mạng, xác định rằng tài nguyên kênh điều khiển đường lên vật lý (physical uplink control channel - PUCCH) dành riêng không được tạo cấu hình cho cuộc truyền đường lên đến thực thể mạng, xác định tín hiệu tham chiếu quan hệ không gian mặc định cho cuộc truyền PUSCH dựa trên việc xác định rằng tài nguyên PUCCH không được tạo cấu hình, và thực hiện cuộc truyền PUSCH dựa trên tín hiệu tham chiếu quan hệ không gian mặc định. Sáng chế đề cập đến phương pháp và thiết bị truyền thông không dây, và phương tiện bất biến đọc được bằng máy tính.

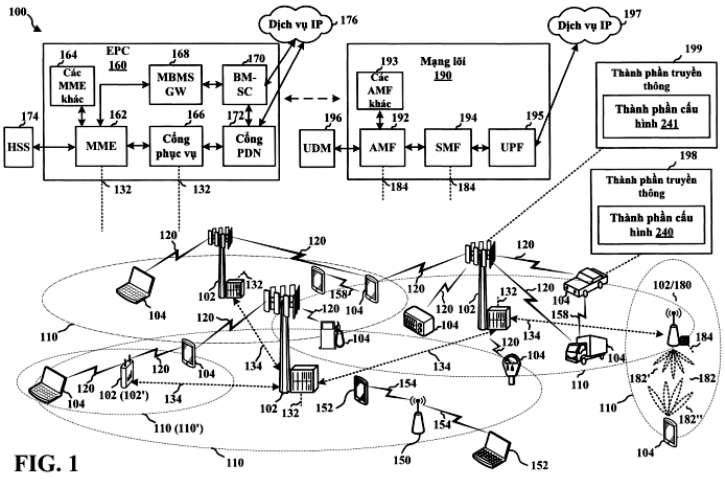

FIG. 1

(11) **1-0050343 B**

(15) 17/07/2025
Số Quyết định: 140233/QĐ-SHTT.IP

(45) 25/08/2025 449B

(43) 25/10/2022 415 A

(21) 1-2022-05434

(85) 26/08/2022

(22) 07/02/2020

(86) PCT/JP2020/004907 07/02/2020

(87) WO2021/157076 12/08/2021

(51) ***H02J 7/00****; H02J 7/34; G07F 9/00*

(73) **HONDA MOTOR CO., LTD.** (JP)
1-1, Minami-Aoyama 2-chome, Minato-ku, Tokyo, 1078556, Japan

(72) 1.MITSUKAWA Makoto (JP); OTSU, Atsushi (JP); FUJITSU, Shun (JP); TOMOSHIGE, Taiki (JP); SUZUKI, Shohei (JP)

(74) Công ty Luật TNHH Phạm và Liên danh (PHAM & ASSOCIATES)

(54) **THIẾT BỊ CẤP ĐIỆN**

(57) Sáng chế đề xuất thiết bị cấp điện, có khả năng cấp điện cho thiết bị bên ngoài, bao gồm: khoang thay thế chứa pin thay thế; và khoang cố định chứa pin không thay thế và cấp điện cho thiết bị bên ngoài.

FIG. 7

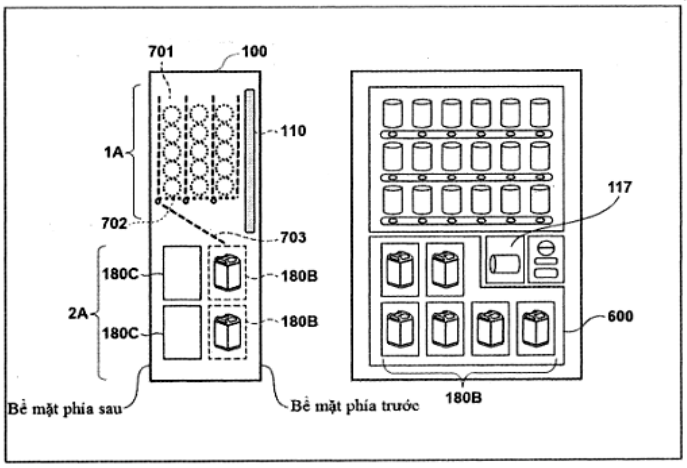

(11) **1-0050344 B**

(15) 17/07/2025
Số Quyết định: 140255/QĐ-SHTT.IP

(45) 25/08/2025 449B

(43) 25/07/2022 412 A

(21) 1-2022-02232

(85) 08/04/2022

(22) 16/10/2020

(86) PCT/US2020/056094 16/10/2020

(30) 62/923,334 18/10/2019 US
62/927,006 28/10/2019 US
16/949,149 15/10/2020 US

(87) WO2021/076974 A1 22/04/2021

(51) ***H04W 72/04***; *H04W 72/0453; H04W 72/0446; H04W 16/32*

(73) **QUALCOMM INCORPORATED** (US)
ATTN: International IP Administration 5775 Morehouse Drive San Diego, California 92121-1714 (US)

(72) GAAL, Peter (US); CAO, Yiqing (CN); YANG, Wei (CN)

(74) Công ty TNHH Quốc tế D &N (D&N INTERNATIONAL CO.,LTD.)

(54) **THIẾT BỊ NGƯỜI DÙNG, MÁY VÀ PHƯƠNG PHÁP TRUYỀN THÔNG KHÔNG DÂY**

(57) Các khía cạnh khác nhau của sáng chế đề cập chung đến truyền thông không dây, cụ thể là thiết bị người dùng, máy và phương pháp truyền thông không dây. Theo một số khía cạnh, thiết bị người dùng (user equipment - UE) có thể nhận thông tin nhận dạng độ lệch giữa điểm bắt đầu của khung trên sóng mang thành phần thứ nhất và điểm bắt đầu của khung trên sóng mang thành phần thứ hai, trong đó sóng mang thành phần thứ nhất là một trong số ô chính (PCell) hoặc ô phụ (SCell), và trong đó sóng mang thành phần thứ hai là ô còn lại trong số PCell hoặc SCell; xác định rằng khe trên sóng mang thành phần thứ nhất được đồng chỉnh với khe trên sóng mang thành phần thứ hai; nhận dạng khe trên sóng mang thành phần thứ hai theo độ lệch; và truyền thông trên sóng mang thành phần thứ nhất hoặc sóng mang thành phần thứ hai dựa ít nhất một phần vào điểm bắt đầu của khe trên sóng mang thành phần thứ hai. Sáng chế còn đề cập đến rất nhiều khía cạnh khác.

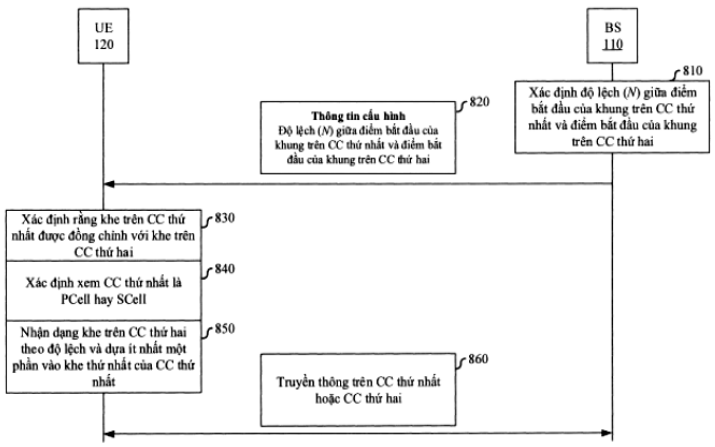

Fig.8

(11) **1-0050345 B**

(15) 17/07/2025
Số Quyết định: 140256/QĐ-SHTT.IP

(45) 25/08/2025 449B

(43) 25/09/2023 426 A

(21) 1-2023-03398

(85) 25/05/2023

(22) 02/11/2020

(86) PCT/JP2020/041104 02/11/2020

(87) WO2022/091416 05/05/2022

(51) ***B29C 45/14**; B29D 5/00; A44B 19/34; A44B 19/54*

(73) **YKK CORPORATION** (JP)
1, Kanda Izumi-cho, Chiyoda-ku, Tokyo 1018642, Japan

(72) HIGASHITANI, Hiroki (JP); TSUZUYAMA, Mitsuo (JP); MIYAZAKI, Yuichi (JP); SAKURAI, Shinya (JP)

(74) Công ty Luật TNHH Phạm và Liên danh (PHAM & ASSOCIATES)

(54) **DẢI KHÓA KÉO ĐƯỢC DỆT TỪ CÁC SỢI LÀM BẰNG NHỰA CÓ NGUỒN GỐC THỰC VẬT, DÂY KHÓA KÉO VÀ PHƯƠNG PHÁP SẢN XUẤT DÂY KHÓA KÉO NÀY**

(57) Sáng chế đề cập đến dải khóa kéo (6) bao gồm phần mép bên thứ nhất (11) có dây lõi (3) và các sợi dọc nền thứ nhất (21); và phần chính dải (13) được định vị liền kề với phần mép bên thứ nhất (11) và có các sợi dọc nền thứ hai (22). Sợi ngang và mỗi sợi dọc nền của dải khóa kéo (6) là các sợi làm bằng nhựa có nguồn gốc thực vật. Sợi dọc nền thứ nhất (21) là FDY (Fully Drawn Yarn) và sợi dọc nền thứ hai (22) là DTY (Drawn Textured Yarn) và theo sự khác biệt về loại sợi này, tỷ lệ co ngót do nhiệt của sợi dọc nền thứ nhất (21) lớn hơn tỷ lệ co ngót do nhiệt của sợi dọc nền thứ hai (22).

Fig. 4

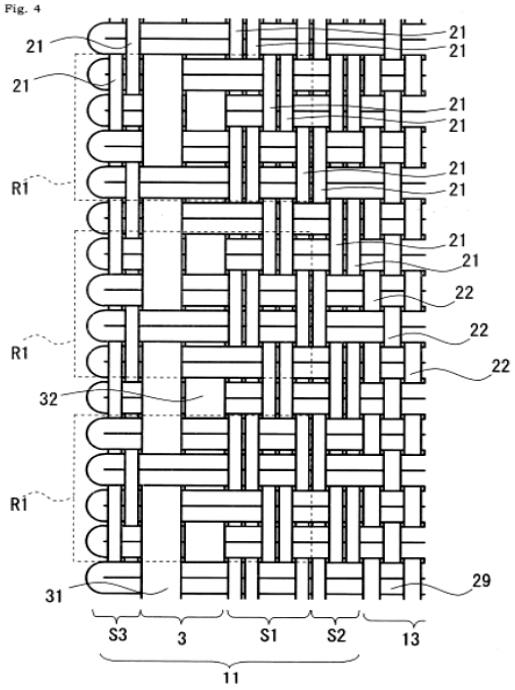

(11) **1-0050346 B**

(15) 17/07/2025
Số Quyết định: 140278/QĐ-SHTT.IP

(45) 25/08/2025 449B

(43) 25/07/2022 412 A

(21) 1-2022-02005

(85) 30/03/2022

(22) 06/10/2020

(86) PCT/US2020/054416 06/10/2020

(30) 62/911,993 07/10/2019 US
17/063,486 05/10/2020 US

(87) WO2021/071845 A2 15/04/2021

(51) ***H04W 48/16***; *H04L 5/00; H04W 24/10; H04W 28/02; H04W 8/24; H04B 7/06; H04W 74/08; H04W 76/27; H04W 8/08; H04W 56/00*

(73) **QUALCOMM INCORPORATED** (US)
ATTN: International IP Administration 5775 Morehouse Drive San Diego, California 92121-1714 (US)

(72) ISLAM, Muhammad Nazmul (BD); JOSAN, Awlok Singh (IN); MIRBAGHERI, Arash (US); MARCONE, Alessio (IT)

(74) Công ty TNHH Quốc tế D &N (D&N INTERNATIONAL CO.,LTD.)

(54) **PHƯƠNG PHÁP VÀ MÁY TRUYỀN THÔNG KHÔNG DÂY TẠI THIẾT BỊ NGƯỜI DÙNG VÀ PHƯƠNG TIỆN BẤT BIẾN ĐỌC ĐƯỢC BẰNG MÁY TÍNH**

(57) Theo một khía cạnh, sáng chế đề cập đến phương pháp, máy, và phương tiện bất biến đọc được bằng máy tính để truyền thông không dây nhằm xác định, bởi thiết bị người dùng (user equipment - UE), khoảng thời gian thứ nhất cho thủ tục đánh giá trong khi truyền thông với thực thể mạng; thực hiện, bởi UE, tập hợp các phép đo thứ nhất về chất lượng của tập hợp các tín hiệu tham chiếu phát hiện thứ nhất trong khoảng thời gian thứ nhất; và xác định, bởi UE, xem có khởi tạo hay không tập hợp các hoạt động liên kết với thủ tục đánh giá dựa vào tập hợp các phép đo thứ nhất về chất lượng của tập hợp các tín hiệu tham chiếu phát hiện thứ nhất.

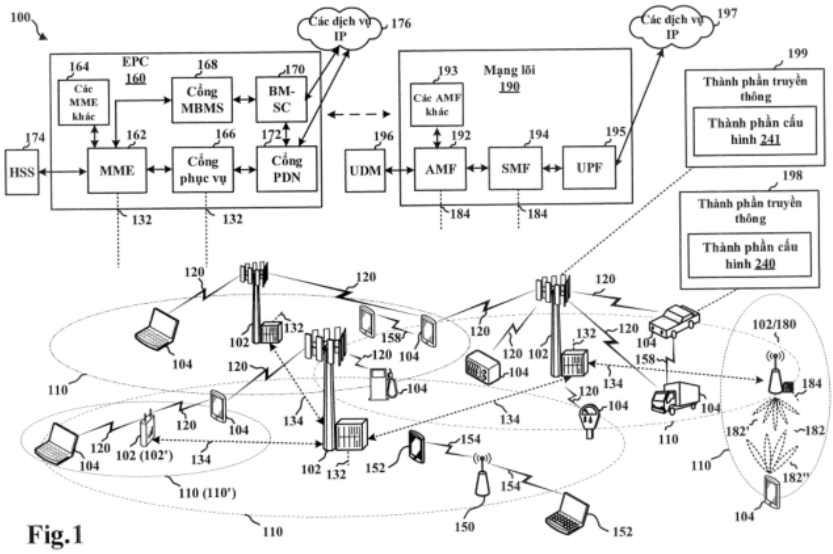

Fig.1

(11) **1-0050347 B**

(15) 17/07/2025
Số Quyết định: 140279/QĐ-SHTT.IP

(45) 25/08/2025 449B

(43) 26/06/2023 423 A

(21) 1-2023-01305

(85) 01/03/2023

(22) 10/08/2021

(86) PCT/US2021/045409 10/08/2021

(30) 17/017,418 10/09/2020 US

(87) WO2022/055651 A1 17/03/2022

(51) ***H01L 23/538***; *H01L 23/13; H01L 23/31; H01L 25/16; H01L 25/00; H01L 23/00; H01L 23/498*

(73) **QUALCOMM INCORPORATED** (US)
ATTN: International IP Administration, 5775 Morehouse Drive, San Diego, CA 92121-1714, United States of America

(72) PATIL, Aniket (IN); WE, Hong Bok (US); KANG, Kuiwon (KR)

(74) Công ty TNHH Quốc tế D &N (D&N INTERNATIONAL CO.,LTD.)

(54) **GÓI VÀ PHƯƠNG PHÁP CHẾ TẠO GÓI**

(57) Sáng chế đề cập đến gói bao gồm đế và linh kiện tích hợp. Đế bao gồm phần lõi, phần đế thứ nhất và phần đế thứ hai. Phần lõi bao gồm lớp lõi và các mối liên kết lõi. Phần đế thứ nhất được ghép nối với phần lõi. Phần đế thứ nhất bao gồm ít nhất một lớp điện môi thứ nhất được ghép nối với lớp lõi, và nhiều mối liên kết thứ nhất nằm trong ít nhất một lớp điện môi thứ nhất. Phần đế thứ hai được ghép nối với phần lõi. Phần đế thứ hai bao gồm ít nhất một lớp điện môi thứ hai được ghép nối với lớp lõi, và nhiều mối liên kết thứ hai nằm trong ít nhất một lớp điện môi thứ hai. Phần lõi và phần đế thứ hai bao gồm khoang. Linh kiện tích hợp được ghép nối với phần đế thứ nhất thông qua khoang của phần đế thứ hai và phần lõi. Ngoài ra, sáng chế còn đề cập đến phương pháp chế tạo gói.

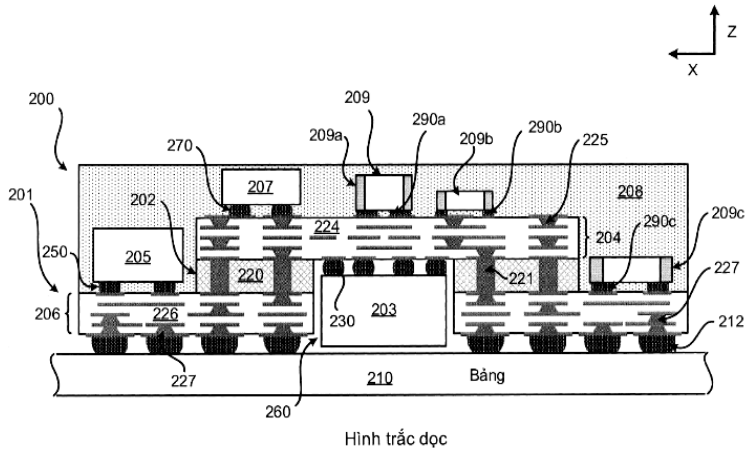

Hình trắc dọc

FIG. 2

(11) **1-0050348 B**

(15) 17/07/2025
Số Quyết định: 140280/QĐ-SHTT.IP

(45) 25/08/2025 449B

(43) 25/08/2023 425 A

(21) 1-2023-02759

(85) 26/04/2023

(22) 28/10/2021

(86) PCT/EP2021/079977 28/10/2021

(30) 20204857.5 30/10/2020 EP

(87) WO2022/090390 05/05/2022

(51) ***C21B 13/14***; *C21C 5/28*

(73) **PRIMETALS TECHNOLOGIES AUSTRIA GMBH** (AT)
Turmstraße 44, 4031 Linz, AUSTRIA

(72) WURM, Johann (AT); MILLNER, Robert (AT); REIN, Norbert (AT)

(74) Công ty Luật TNHH Phạm và Liên danh (PHAM & ASSOCIATES)

(54) QUY TRÌNH SẢN XUẤT THÉP

(57) Sáng chế đề cập đến quy trình sản xuất thép bao gồm bước sản xuất sắt xốp (10) từ nguyên liệu ban đầu chứa sắt oxit (11) bằng cách hoàn nguyên trực tiếp với khí hoàn nguyên (13), trong đó khí hoàn nguyên (13) chứa ít nhất 20% thể tích là hyđro H2, và bước sản xuất sắt lỏng có hàm lượng cacbon nằm trong khoảng 1-5% khối lượng từ sắt xốp thu được. Sắt xốp sau đó được xử lý bằng cách:

- cung cấp năng lượng và bổ sung chất phụ gia để tạo ra sắt lỏng và xỉ, trong đó việc cung cấp năng lượng được thực hiện chủ yếu bằng điện và trong đó xỉ này có độ bazơ B2 nhỏ hơn 1,3, tốt hơn nếu nhỏ hơn 1,25, đặc biệt tốt hơn nếu nhỏ hơn 1,2, điều chỉh hàm lượng cacbon trong sắt lỏng,
- hoàn nguyên ít nhất một lượng các oxit sắt chứa trong sắt xốp.

Xi tạo thành được tách ra trong khi và/hoặc sau khi xử lý.

Sắt lỏng thu được được sử dụng để sản xuất thép.

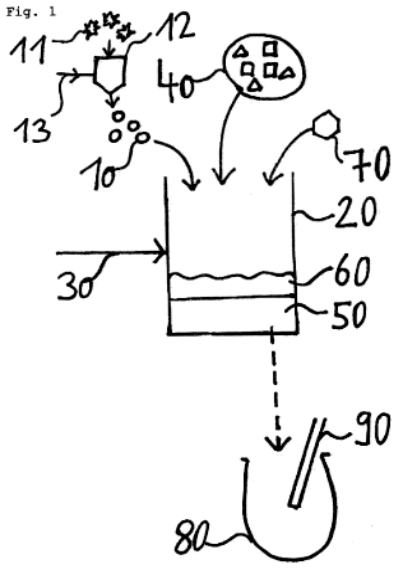

(11) **1-0050349 B**

(15) 17/07/2025
Số Quyết định: 140303/QĐ-SHTT.IP

(45) 25/08/2025 449B

(43) 25/11/2021 404 A

(21) 1-2021-06048

(85) 25/04/2017

(22) 05/09/2015

(86) PCT/US2015/048738 05/09/2015

(30) 62/073,603 31/10/2014 US
14/846,051 04/09/2015 US

(87) WO2016/069115 A1 06/05/2016

(51) ***H04W 52/02***

(62) 1-2017-01522

(73) **QUALCOMM INCORPORATED** (US)
ATTN: International IP Administration, 5775 Morehouse Drive, San Diego, CA 92121-1714, United States of America

(72) ANG, Peter Pui Lok (CA); BURKE, Joseph Patrick (US); JI, Tingfang (US); BHUSHAN, Naga (US); MUKKAVILLI, Krishna Kiran (IN); SORIAGA, Joseph Binamira (US); SMEE, John Edward (CA)

(74) Công ty TNHH Quốc tế D &N (D&N INTERNATIONAL CO.,LTD.)

(54) **THIẾT BỊ DI ĐỘNG, TRẠM GỐC VÀ PHƯƠNG PHÁP TRUYỀN THÔNG KHÔNG DÂY**

(57) Sáng chế đề xuất phương pháp, thiết bị di động, trạm gốc và phương tiện bất biến đọc được bằng máy tính để truyền thông không dây, cụ thể là thực hiện chuyển mạch băng thông động giữa tín hiệu điều khiển và tín hiệu dữ liệu có các băng thông khác nhau. Các định dạng khung được bộc lộ trong đó tín hiệu điều khiển được truyền ở các băng thông khác với tín hiệu dữ liệu. Cấu trúc của bộ thu để nhận các định dạng báo hiệu được bộc lộ. Bộ thu có thể nhận tín hiệu điều khiển băng hẹp tương đối trong khi tiêu thụ công suất tương đối thấp và sau đó điều chỉnh động các đặc điểm của các bộ phận khác nhau để nhận tín hiệu dữ liệu ở băng thông cao hơn trong khi tiêu thụ công suất tương đối cao.

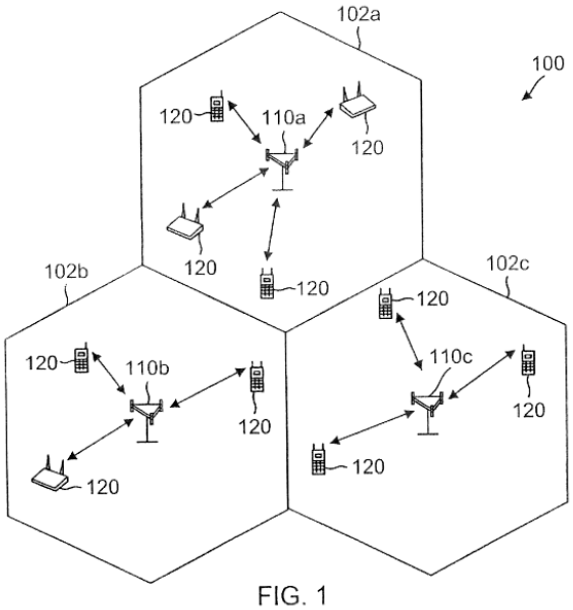

FIG. 1

(11) **1-0050350 B**

(15) 17/07/2025
Số Quyết định: 140304/QĐ-SHTT.IP

(45) 25/08/2025 449B

(43) 25/11/2021 404 A

(21) 1-2021-04064

(85) 02/07/2021

(22) 15/01/2020

(86) PCT/US2020/013590 15/01/2020

(30) 62/798,734 30/01/2019 US
16/707,053 09/12/2019 US

(87) WO2020/159701 06/08/2020

(51) ***H02G 15/18***; *H01R 43/00; H02G 1/08*

(73) **WESCO EQUITY CORPORATION** (US)
225 West Station Square Drive, Suite 700, Pittsburgh, Pennsylvania 15219-1122, United States of America

(72) ALLEN, Jerry L. (US)

(74) Công ty TNHH Quốc tế D &N (D&N INTERNATIONAL CO.,LTD.)

(54) **THIẾT BỊ ĐỂ ĐƯA VÀO ỐNG DẪN**

(57) Thiết bị để đưa vào ống dẫn bao gồm cáp và ống bọc bằng vải kéo dài theo chiều dọc dọc theo cáp. Ống bọc được cố định quanh cáp bằng các đầu nối bổ sung kéo dài ra bên ngoài từ các mép của ống bọc. Các đầu nối có thể có dạng của nhiều kết cấu bao gồm móc và khe, bi và hốc, móc và vòng, và răng khóa kéo, trong số những kết cấu khác.

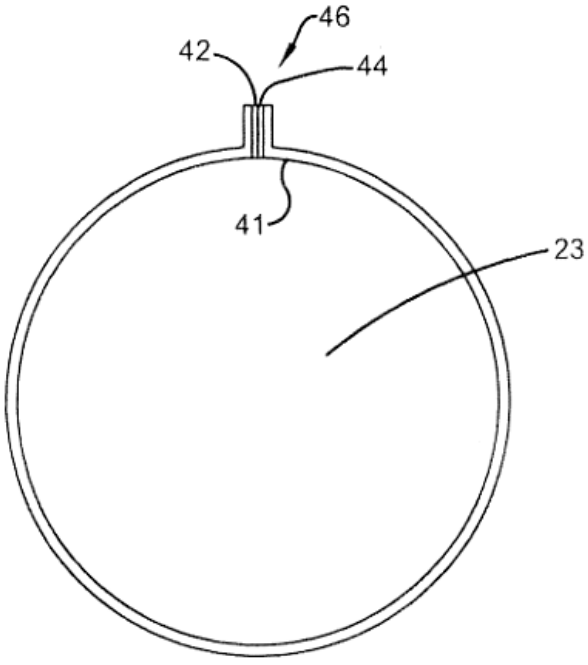

FIG. 5

(11) **1-0050351 B**

(15) 17/07/2025
Số Quyết định: 140306/QĐ-SHTT.IP

(45) 25/08/2025 449B

(43) 25/07/2022 412 A

(21) 1-2022-02059

(85) 01/04/2022

(22) 07/10/2020

(86) PCT/US2020/054530 07/10/2020

(30) 62/912,335 08/10/2019 US
17/064,529 06/10/2020 US

(87) WO2021/071912 A1 15/04/2021

(51) ***G06F 13/00**; H04N 21/845; H04L 29/06*

(73) **QUALCOMM INCORPORATED** (US)
Attn: International IP Administration 5775 Morehouse Drive San Diego, California 92121-1714 (US)

(72) BOUAZIZI, Imed (US); STOCKHAMMER, Thomas (DE)

(74) Công ty TNHH Quốc tế D &N (D&N INTERNATIONAL CO.,LTD.)

(54) **PHƯƠNG PHÁP VÀ THIẾT BỊ CUNG CẤP DỊCH VỤ TỪ MẠNG VÀ PHƯƠNG TIỆN BẤT BIẾN ĐỌC ĐƯỢC BẰNG MÁY TÍNH**

(57) Sáng chế đề cập đến các phương pháp, hệ thống, và thiết bị cho dịch vụ phát trực tuyến trong mạng hệ thống thế hệ thứ năm (fifth generation (5G) system - 5GS). Các phương án khác nhau có thể đề xuất lựa chọn các lát mạng phù hợp để cung cấp nội dung đa phương tiện và dịch vụ phát trực tuyến qua mạng. Các đặc điểm lát mạng mong muốn có thể được chỉ báo tương ứng với thông tin dịch vụ. Sáng chế cũng đề cập đến phương pháp và thiết bị cung cấp dịch vụ từ mạng và phương tiện bất biến đọc được bằng máy tính.

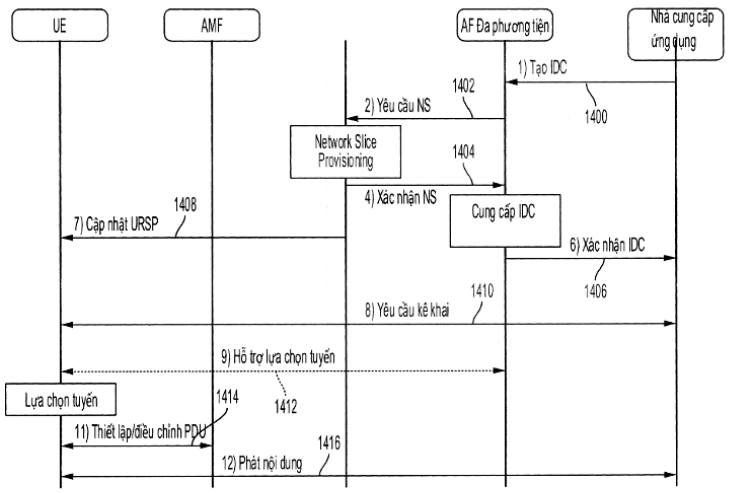

FIG. 14

(11) **1-0050352 B**

(15) 17/07/2025
Số Quyết định: 140307/QĐ-SHTT.IP

(45) 25/08/2025 449B

(43) 25/10/2022 415 A

(21) 1-2022-04298

(85) 07/07/2022

(22) 06/01/2021

(86) PCT/US2021/012334 06/01/2021

(30) 16/742,197 14/01/2020 US
17/003,064 26/08/2020 US

(87) WO2021/146086 A1 22/07/2021

(51) ***B60Q 1/14***; *H04W 4/46*

(73) **QUALCOMM INCORPORATED** (US)
ATTN: International IP Administration 5775 Morehouse Drive San Diego, California 92121-1714 (US)

(72) MARTIN, Paul Daniel (US); KUSHLEYEV, Aleksandr (US); DAVIS, Jonathan Paul (US); COULIBALY, Moussa Ben (US); CERASE, Kristen Wagner (US); WILLKIE, Chad (US)

(74) Công ty TNHH Quốc tế D &N (D&N INTERNATIONAL CO.,LTD.)

(54) **XE THỨ NHẤT, PHƯƠNG PHÁP PHỐI HỢP CẤU HÌNH ĐÈN PHA BỞI HAI HOẶC NHIỀU XE VÀ PHƯƠNG TIỆN BẤT BIẾN ĐỌC ĐƯỢC BỞI BỘ XỬ LÝ**

(57) Các phương án khác nhau bao gồm các phương pháp và xe, như xe tự hành, xe bán tự hành, v.v., để phối hợp điều khiển hoặc tạo cấu hình một hoặc nhiều đèn pha của xe để tránh gây trở ngại tầm nhìn cho hoạt động của xe đang đi tới. Các phương án khác nhau có thể bao gồm việc nhận, bởi bộ xử lý của xe thứ nhất, bản tin chiếu sáng phối hợp thứ nhất từ xe thứ hai, trong đó bản tin chiếu sáng phối hợp thứ nhất yêu cầu rằng xe thứ nhất điều khiển một hoặc nhiều đèn pha của xe thứ nhất để tránh gây trở ngại tầm nhìn cho hoạt động của xe thứ hai và điều khiển một hoặc nhiều đèn pha của xe thứ nhất theo kế hoạch chiếu sáng phối hợp. Điều khiển các đèn pha để tránh gây trở ngại tầm nhìn cho hoạt động của xe thứ hai có thể bao gồm việc chuyển các đèn pha sang cấu hình đèn chiếu gần. Cụ thể, sáng chế đề cập đến xe thứ nhất, phương pháp phối hợp cấu hình đèn pha bởi hai hoặc nhiều xe và phương tiện bất biến đọc được bởi bộ xử lý.

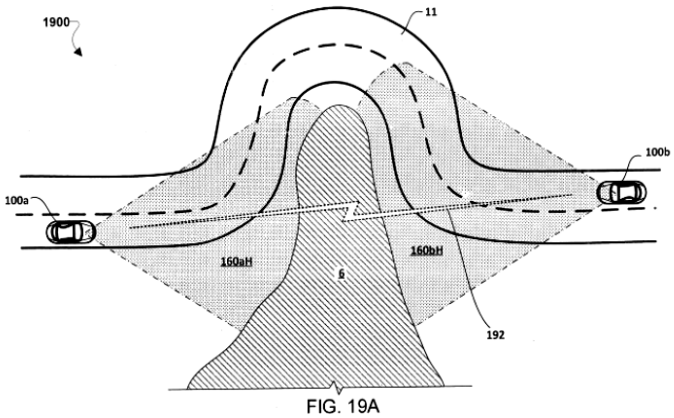

FIG. 19A

(11) **1-0050353 B**

(15) 17/07/2025
Số Quyết định: 140426/QĐ-SHTT.IP

(45) 25/08/2025 449B

(43) 26/04/2021 397 A

(21) 1-2021-00827

(85) 19/02/2021

(22) 30/07/2019

(86) PCT/US2019/044102 30/07/2019

(30) 62/712,701 31/07/2018 US
16/524,697 29/07/2019 US

(87) WO2020/028340 06/02/2020

(51) ***A61L 9/013***; *C11B 9/00; A61L 9/01; A61L 9/012*

(73) **ARYLESSENCE, INC.** (US)
1091 Lake Drive, Marietta, Georgia 30066, United States of America

(72) VLAD, Florin-Iosif (US); HOWARD, Austin (US)

(74) Công ty Luật TNHH Phạm và Liên danh (PHAM & ASSOCIATES)

(54) **CHẾ PHẨM LÀM SẠCH VÀ THIẾT BỊ LÀM SẠCH**

(57) Sáng chế đề cập đến chế phẩm làm sạch, các thiết bị bao gồm chế phẩm này và các phương pháp sử dụng thiết bị này để làm sạch khí quyển, không khí hoặc bề mặt. Sáng chế cũng đề cập đến phương pháp sản xuất chế phẩm làm sạch và các thiết bị bao gồm chế phẩm này. Sáng chế đề cập đến chế phẩm làm sạch ete không glycol dạng lỏng chứa chất điều hòa giải phóng hương thơm. Chế phẩm làm sạch theo sáng chế có thể bao gồm (i) nguyên liệu tạo hương thơm ở hàm lượng nằm trong khoảng từ 0,1% đến 95% khối lượng, (ii) chất điều hòa giải phóng hương thơm ở hàm lượng nằm trong khoảng từ 0,01% đến 90% khối, và (iii) dung môi, chất pha loãng hoặc hỗn hợp của chúng ở hàm lượng nằm trong khoảng từ 1,0% đến 95% khối lượng. Sáng chế đề cập đến các sản phẩm làm sạch không khí hoặc bề mặt thụ động và hoạt tính chứa chế phẩm làm sạch theo sáng chế cho phép giải phóng một cách có kiểm soát và tùy chỉnh chế phẩm làm sạch này vào khí quyển, không khí, hoặc lên bề mặt. Việc bổ sung chất điều hòa giải phóng hương thơm để điều chế chế phẩm làm sạch theo sáng chế cho phép điều hòa quá trình giải phóng chế phẩm làm sạch này.

(11) **1-0050354 B**

(15) 17/07/2025
Số Quyết định: 140428/QĐ-SHTT.IP

(45) 25/08/2025 449B

(43) 25/07/2022 412 A

(21) 1-2022-01860

(85) 24/03/2022

(22) 01/10/2020

(86) PCT/US2020/053811 01/10/2020

(30) 62/911,163 04/10/2019 US
62/931,770 06/11/2019 US
17/039,123 30/09/2020 US

(87) WO2021/067602 A1 08/04/2021

(51) ***H04W 52/02***; *H04L 5/00*

(73) **QUALCOMM INCORPORATED** (US)
ATTN: International IP Administration, 5775 Morehouse Drive, San Diego, CA 92121-1714, United States of America

(72) LIU, Le (CN); RICO ALVARINO, Alberto (ES); DHANDA, Mungal Singh (GB)

(74) Công ty TNHH Quốc tế D &N (D&N INTERNATIONAL CO.,LTD.)

(54) **PHƯƠNG PHÁP, MÁY VÀ PHƯƠNG TIỆN BẤT BIẾN ĐỌC ĐƯỢC BẰNG MÁY TÍNH ĐỂ TRUYỀN THÔNG KHÔNG DÂY**

(57) Sáng chế đề cập đến phương pháp, máy và phương tiện bất biến đọc được bằng máy tính để truyền thông không dây, cụ thể là, đến việc truyền và nhận tín hiệu đánh thức (wake-up signal - WUS) nhóm gắn với WUS chưa được nhóm. Trạm gốc có thể nhóm một hoặc nhiều UE vào nhóm UE, trong khi các UE khác có thể không được gán cho nhóm UE. Cấu hình của các tài nguyên WUS và các chuỗi WUS cho các UE đã nhóm và các UE khác là một thách thức. Trạm gốc có thể truyền, đến một hoặc nhiều UE trong nhóm UE, phân bổ tài nguyên của tài nguyên WUS nhóm trong tập hợp tài nguyên WUS được gắn với dịp tìm gọi được gán cho một hoặc nhiều UE trong nhóm UE. UE, sau khi nhận phân bổ tài nguyên, có thể xác định vị trí của tài nguyên WUS nhóm trong tập hợp tài nguyên WUS. UE có thể giám sát WUS nhóm tại vị trí xác định trong phân bổ tài nguyên của tài nguyên WUS nhóm.

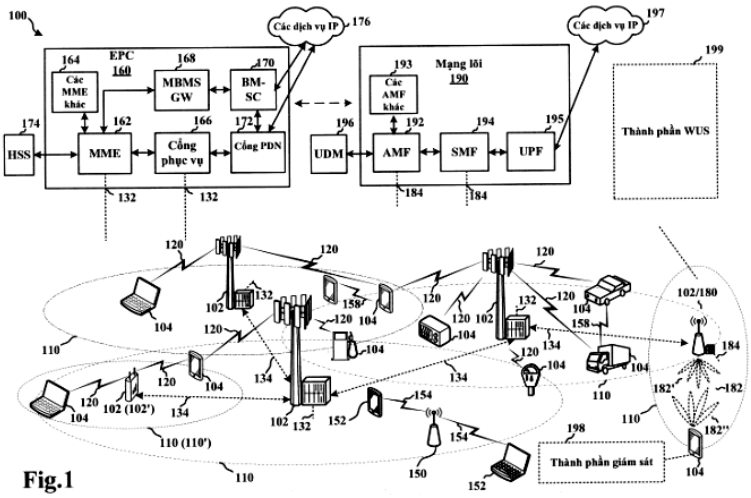

Fig.1

(11) **1-0050355 B**

(15) 17/07/2025
Số Quyết định: 140429/QĐ-SHTT.IP

(45) 25/08/2025 449B

(43) 26/09/2022 414 A

(21) 1-2022-03753

(85) 15/06/2022

(22) 09/12/2020

(86) PCT/US2020/064093 09/12/2020

(30) 62/952,855 23/12/2019 US
17/247,204 03/12/2020 US

(87) WO2021/133554 01/07/2021

(51) ***H04L 5/00***

(73) **QUALCOMM INCORPORATED** (US)
ATTN: International IP Administration, 5775 Morehouse Drive, San Diego, CA 92121-1714, United States of America

(72) LEI, Jing (US); XU, Huilin (CN); ANG, Peter Pui Lok (CA); CHEN, Wanshi (CN); MUKKAVILLI, Krishna Kiran (US); JI, Tingfang (US)

(74) Công ty TNHH Quốc tế D &N (D&N INTERNATIONAL CO.,LTD.)

(54) **THIẾT BỊ NGƯỜI DÙNG, TRẠM GỐC VÀ PHƯƠNG PHÁP TRUYỀN THÔNG KHÔNG DÂY**

(57) Sáng chế đề cập đến truyền thông không dây, cụ thể hơn đề cập đến thiết bị người dùng, trạm gốc, và phương pháp truyền thông không dây. Theo một số khía cạnh, thiết bị người dùng (user equipment - UE) có thể truyền thông tin hỗ trợ UE bao gồm báo cáo về khả năng của UE và báo cáo đo đến trạm gốc, và trạm gốc có thể xác định cấu hình giám sát kênh điều khiển đường xuống vật lý (physical downlink control channel - PDCCH) cho các UE giản lược khả năng dựa ít nhất một phần vào thông tin hỗ trợ UE. UE có thể xác định liệu cuộc truyền thông PDCCH chung nhóm (group common PDCCH - GC-PDCCH) có cho biết rằng mã định danh vùng được kích hoạt cho khoảng thời gian giám sát liên quan hay không. UE có thể thực hiện có chọn lọc một hoặc nhiều giải mã mù PDCCH trong một hoặc nhiều tập không gian tìm kiếm kết hợp với mã định danh vùng trong suốt khoảng thời gian giám sát dựa ít nhất một phần vào việc xác định liệu cuộc truyền thông GC-PDCCH có cho biết rằng mã định danh vùng được kích hoạt cho khoảng thời gian giám sát hay không. Sáng chế còn đề cập đến rất nhiều khía cạnh khác.

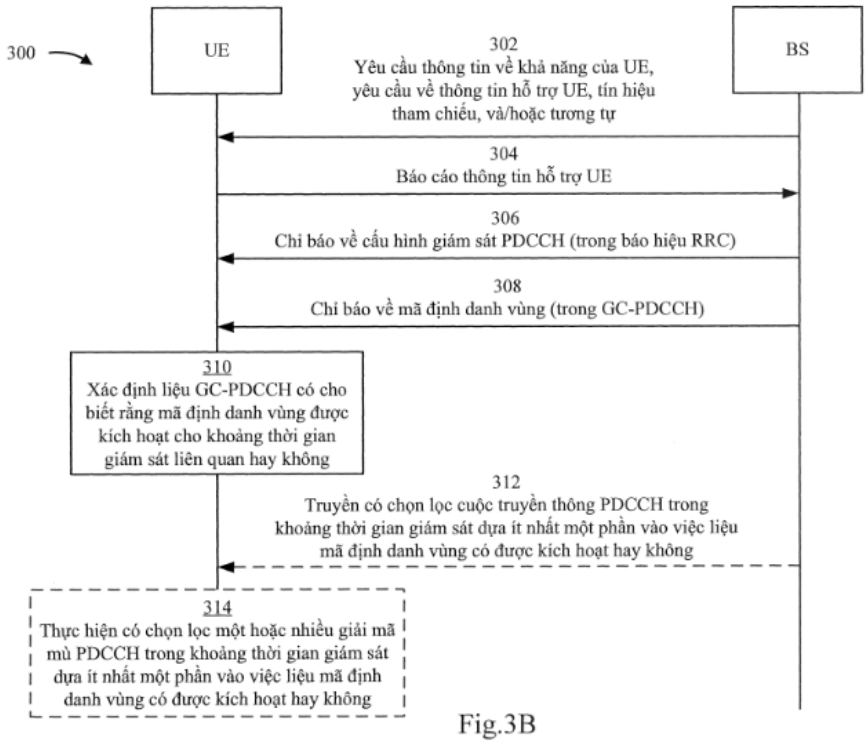
300
UE
BS
302
Yêu cầu thông tin về khả năng của UE, yêu cầu về thông tin hỗ trợ UE, tín hiệu tham chiếu, và/hoặc tương tự
304
Báo cáo thông tin hỗ trợ UE
306
Chỉ báo về cấu hình giám sát PDCCH (trong báo hiệu RRC)
308
Chỉ báo về mã định danh vùng (trong GC-PDCCH)
310
Xác định liệu GC-PDCCH có cho biết rằng mã định danh vùng được kích hoạt cho khoảng thời gian giám sát liên quan hay không
312
Truyền có chọn lọc cuộc truyền thông PDCCH trong khoảng thời gian giám sát dựa ít nhất một phần vào việc liệu mã định danh vùng có được kích hoạt hay không
314
Thực hiện có chọn lọc một hoặc nhiều giải mã mù PDCCH trong khoảng thời gian giám sát dựa ít nhất một phần vào việc liệu mã định danh vùng có được kích hoạt hay không
Fig.3B

(11) **1-0050356 B**

(15) 17/07/2025
Số Quyết định: 140430/QĐ-SHTT.IP

(45) 25/08/2025 449B

(43) 25/02/2021 395 A

(21) 1-2020-04406

(22) 29/07/2020

(30) 10-2019-0099629 14/08/2019 KR

(51) ***C08J 5/18***; *C08K 3/30; C08K 3/36; C08K 3/26*

(73) 1. **SK MICROWORKS CO., LTD.** (KR)
84 Jangan-ro 309beon-gil, Jangan-gu, Suwon-si, Gyeonggi-do 16336, Republic of Korea
2. **SK MICROWORKS SOLUTIONS CO., LTD.** (KR)
112, Seonggeo-gil, Seonggeo-eup, Seobuk-gu, Cheonan-si, Chungcheongnam-do 31044, Republic of Korea

(72) Sunhwan KIM (KR); Jung Hee KI (KR); Jin Woo LEE (KR); Dawoo JEONG (KR); Seung Yong PYUN (KR); Yun Hee SEO (KR)

(74) Công ty Luật TNHH Phạm và Liên danh (PHAM & ASSOCIATES)

(54) **MÀNG COMPOSIT TRÊN CƠ SỞ POLYIMIT VÀ THIẾT BỊ HIỂN THỊ ĐƯỢC SẢN XUẤT BẰNG MÀNG NÀY**

(57) Sáng chế đề cập đến màng composit trên cơ sở polyimit bao gồm màng cơ sở được chế tạo bằng nhựa trên cơ sở polyimit; và lớp chức năng được bố trí trên màng cơ sở, trong đó khi một mặt của lớp chức năng nằm đối diện với mặt tiếp xúc với màng cơ sở được gọi là mặt thứ nhất và khi một mặt của màng cơ sở nằm đối diện với mặt tiếp xúc với lớp chức năng được gọi là mặt thứ hai, thì chỉ số độ dính được xác định bằng phương trình 1 bằng 3,5 hoặc nhỏ hơn.

(11) **1-0050357 B**

(15) 17/07/2025
Số Quyết định: 140431/QĐ-SHTT.IP

(45) 25/08/2025 449B

(43) 25/04/2022 409 A

(21) 1-2022-00640

(85) 27/01/2022

(22) 30/07/2020

(86) PCT/JP2020/029328 30/07/2020

(30) 2019-142691 02/08/2019 JP

(87) WO2021/024920 11/02/2021

(51) ***B22D 11/124***; *B22D 11/22*

(73) **JFE STEEL CORPORATION** (JP)
2-3, Uchisaiwai-cho 2-chome, Chiyoda-ku, Tokyo 1000011, Japan

(72) OSUKA Kenichi (JP); SUGIHARA Hirokazu (JP); UEOKA Satoshi (JP)

(74) Công ty Cổ phần Sở hữu công nghiệp INVESTIP (INVESTIP)

(54) THIẾT BỊ LÀM NGUỘI THỨ CẤP VÀ PHƯƠNG PHÁP LÀM NGUỘI THỨ CẤP CHO PHÔI ĐÚC LIÊN TỤC

(57) Mục tiêu của sáng chế là đề xuất thiết bị làm nguội thứ cấp và phương pháp làm nguội thứ cấp trong đúc liên tục thép mà có khả năng giảm đầu tư cơ sở vật chất và các chi phí vận hành, có thể áp dụng ngay cả trong môi trường với những hạn chế cơ sở vật chất khắt khe, và có khả năng kiểm soát cao về khả năng làm nguội. Sáng chế đề cập đến thiết bị làm nguội thứ cấp (1) cho phôi đúc liên tục được tạo kết cấu để làm nguội, với các thiết bị phun nước một chất lỏng, phôi đúc (5) được đỡ và được dẫn hướng bởi các trục lăn dẫn hướng (3) trong vùng làm nguội thứ cấp của thiết bị đúc liên tục. Thiết bị làm nguội thứ cấp (1) bao gồm ít nhất hai loại vòi phun nước (7) với các đặc tính dòng khác nhau, nhiều đường cấp nước (9) được tạo kết cấu để cấp nước có thể kiểm soát với tốc độ dòng phù hợp với đặc tính dòng của mỗi vòi phun nước (7), và các van chuyển (11), (13), và (15) được tạo kết cấu để chuyển đường cấp nước (9) được sử dụng. Thiết bị làm nguội thứ cấp (1) có vùng làm nguội trong đó, trong khoảng trống giữa các trục lăn dẫn hướng, ít nhất hai loại vòi phun nước (7) với các đặc tính dòng khác nhau được lắp đặt cạnh nhau theo hàng song song với các trục lăn dẫn hướng (3).

FIG.1

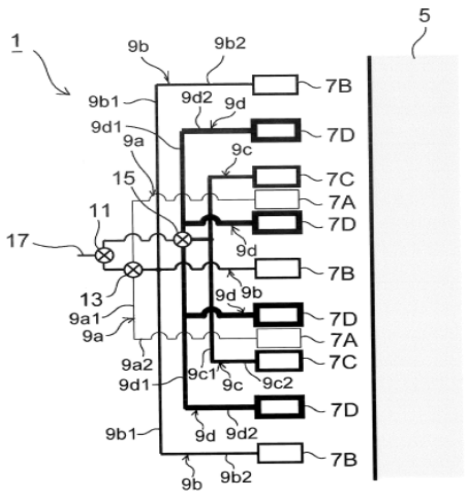

(11) **1-0050358 B**

(15) 17/07/2025
Số Quyết định: 140453/QĐ-SHTT.IP

(45) 25/08/2025 449B

(43) 27/06/2022 411 A

(21) 1-2022-01543

(85) 11/03/2022

(22) 20/08/2020

(86) PCT/US2020/047224 20/08/2020

(30) 62/891,693 26/08/2019 US

(87) WO2021/041157 04/03/2021

(51) ***A01N 37/06***; *B65D 33/00; B32B 37/02; B32B 7/02; A23K 10/00; B32B 27/20*

(73) **PURINA ANIMAL NUTRITION LLC** (US)
4001 Lexington Avenue North Arden Hills, Minnesota 55126, United States of America

(72) GABRIEL, Michael J. (US)

(74) Công ty Cổ phần Sở hữu công nghiệp INVESTIP (INVESTIP)

(54) PHƯƠNG PHÁP ỨC CHẾ SỰ PHÁT TRIỂN CỦA NẤM MỐC Ở TRONG TÚI DÙNG CHO THỨC ĂN CHĂN NUÔI

(57) Sáng chế đề cập đến các phương pháp sản xuất túi dùng cho thức ăn chăn nuôi bao gồm bước tạo ra nền nhiều lớp, mà bao gồm một hoặc nhiều polyme. Phương pháp còn bao gồm bước ép đùn màng polyme lên trên bề mặt của nền để tạo ra tấm được kéo dài. Màng polyme có thể bao gồm chất ức chế nấm mốc. Phương pháp còn bao gồm bước cắt lát tấm được kéo dài thành nhỏ hơn, các tấm riêng và bước nối các cặp tấm riêng với nhau dọc theo ngoại biên của chúng để tạo ra túi được tạo kết cấu để nhận thức ăn chăn nuôi. Màng polyme có thể lót bề mặt bên trong của túi hoàn thiện. Sáng chế còn đề cập đến các phương pháp ức chế sự phát triển của nấm mốc trong túi dùng cho thức ăn chăn nuôi và túi dùng cho thức ăn chăn nuôi.

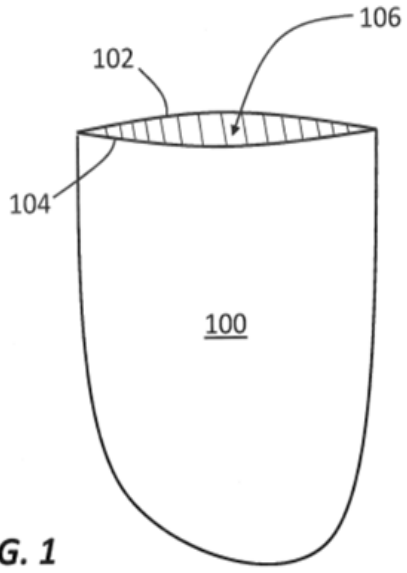

FIG. 1

(11) **1-0050359 B**

(15) 17/07/2025
Số Quyết định: 140454/QĐ-SHTT.IP

(45) 25/08/2025 449B

(43) 26/12/2022 417 A

(21) 1-2022-05813

(85) 12/09/2022

(22) 18/03/2021

(86) PCT/JP2021/011027 18/03/2021

(30) 2020-056940 27/03/2020 JP

(87) WO2021/193336 30/09/2021

(51) ***D06M 13/152***; *D06M 13/192; D06M 13/224; D06M 15/53; D06M 13/262; D06M 13/292; D06M 13/372; D06M 13/188; D06M 13/256*

(73) **MATSUMOTO YUSHI-SEIYAKU CO., LTD.** (JP)
1-3, Shibukawa-cho 2-chome, Yao-shi, Osaka 5810075, Japan

(72) SHORO, Daisuke (JP); OMAE Akihiro (JP)

(74) Công ty Luật TNHH Phạm và Liên danh (PHAM & ASSOCIATES)

(54) **DUNG DỊCH HOÀN TẤT XƠ TỔNG HỢP VÀ QUY TRÌNH ĐIỀU CHẾ DUNG DỊCH NÀY**

(57) Sáng chế đề xuất dung dịch hoàn tất xơ tổng hợp không làm tắc đường dẫn dung dịch hoàn tất ngay cả sau khi lưu trữ lâu dài dung dịch hoàn tất này trước khi sử dụng và cho phép sản xuất các xơ tổng hợp một cách ổn định.

Dung dịch hoàn tất xơ tổng hợp theo sáng chế chủ yếu chứa chất hoạt động bề mặt không ion (N), chất bôi trơn (L) khác với chất hoạt động bề mặt không ion (N), và chất pha loãng có độ nhớt thấp (D), và tuỳ ý có thể còn chứa ít nhất một hợp phần được chọn từ nhóm chỉ bao gồm muối sulfonat hữu cơ (AS), muối phosphat hữu cơ (AP), chất gia cường màng dung dịch hoàn tất (H), sản phẩm cộng etylen oxit của amin hữu cơ (RA) và chất chống oxy hóa (E); trong đó chất hoạt động bề mặt không ion (N) là ít nhất một hợp chất được chọn từ nhóm chỉ bao gồm ete rượu đa chức polyoxyalkylen, este axit béo rượu đa chức polyoxyalkylen, ete rượu béo polyoxyalkylen, este axit béo của polyalkylen glycol, và este axit béo rượu đa chức chứa ít nhất một nhóm hyđroxyl trong phân tử; và trong đó mã độ sạch theo ISO 4406:99 của dung dịch hoàn tất không lớn hơn 17/16/14 hoặc số lượng hạt tạp chất có cỡ hạt nhỏ nhất 4 µm bằng 130.000 hoặc ít hơn trong 100mL dung dịch hoàn tất.

(11) **1-0050360 B**

(15) 17/07/2025
Số Quyết định: 140455/QĐ-SHTT.IP

(45) 25/08/2025 449B

(43) 25/08/2022 413 A

(21) 1-2022-03706

(85) 13/06/2022

(22) 17/12/2020

(86) PCT/US2020/065730 17/12/2020

(30) 62/952,205 20/12/2019 US
17/124,433 16/12/2020 US

(87) WO2021/127260 24/06/2021

(51) ***H04J 13/12***

(73) **QUALCOMM INCORPORATED** (US)
ATTN: International IP Administration, 5775 Morehouse Drive, San Diego, CA 92121-1714, United States of America

(72) Yang, Wei (CN); Gaal, Peter (US); Huang, Yi (CN)

(74) Công ty TNHH Quốc tế D &N (D&N INTERNATIONAL CO.,LTD.)

(54) **PHƯƠNG PHÁP VÀ MÁY TRUYỀN THÔNG KHÔNG DÂY**

(57) Sáng chế đề cập đến phương pháp, máy và thiết bị truyền thông không dây. Các khía cạnh theo sáng chế có thể xác định ma trận hoặc ma trận Hadamard gắn với cuộc truyền tín hiệu, ma trận hoặc ma trận Hadamard bao gồm M hàng và M cột. Ngoài ra, các khía cạnh theo sáng chế có thể xác định hàm lấy mẫu để tạo ra tập hợp chuỗi từ ma trận hoặc ma trận Hadamard. Các khía cạnh theo sáng chế cũng có thể tạo ra tập hợp chuỗi bằng cách lấy mẫu một trong số tập hợp hàng hoặc tập hợp cột dựa vào hàm lấy mẫu được xác định. Các khía cạnh theo sáng chế cũng có thể truyền tín hiệu thu được dựa vào ít nhất một chuỗi trong tập hợp chuỗi.

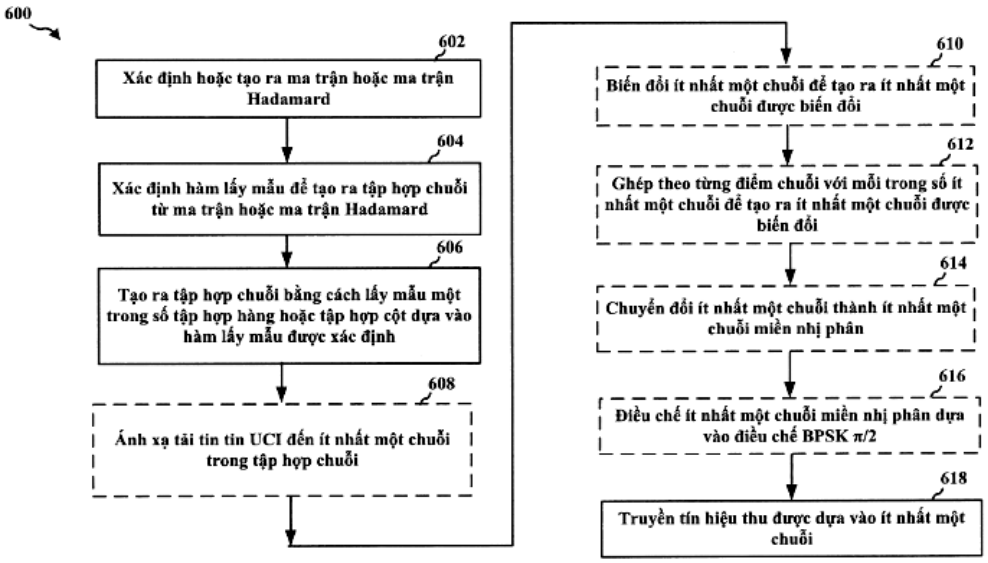

FIG.6

(11) **1-0050361 B**

(15) 17/07/2025
Số Quyết định: 140457/QĐ-SHTT.IP

(45) 25/08/2025 449B

(43) 25/07/2022 412 A

(21) 1-2022-01021

(85) 21/02/2022

(22) 22/07/2020

(86) PCT/IB2020/056899 22/07/2020

(30) 62/877,407 23/07/2019 US

(87) WO2021/014380 28/01/2021

(51) ***C07F 5/02***; *A61K 31/69; A61P 35/00*

(73) **ASTRAZENECA AB** (SE)
SE-151, 85 Sodertalje, Sweden

(72) Mlynarski, Scott Nathan (US); Shields, Jason (US); Kawatkar, Sameer (US); Ye, Qing (CA); Wang, Haixia (CN); Zheng, Xiaolan (CN); Finlay, Ray (GB); Simpson, Iain (GB)

(74) Công ty Luật TNHH Phạm và Liên danh (PHAM & ASSOCIATES)

(54) **HỢP CHẤT ỨC CHẾ ARGINAZA VÀ DƯỢC PHẨM CHỨA HỢP CHẤT NÀY**

(57) Sáng chế đề cập đến hợp chất có công thức (I), hoặc muối dược dụng của nó, và dược phẩm chứa hợp chất này để điều trị bệnh ung thư hoặc bệnh viêm đường hô hấp, trong đó R^1 được chọn từ hydro, $-CH_3$ và $-(C=O)CH(R^{1a})NH_2$; R^{1a} là C_1-C_4 alkyl; Y là $-(CH_2)_n-$ hoặc $-(C=O)-$; n là số nguyên được chọn từ 1 và 2; R^2 được chọn từ hydro, $-CH_3$ và $-(C=X)R^4$ và R^3 là hydro hoặc $-CH_3$; hoặc R^2 và R^3, cùng với nitơ gắn kết với chúng, được liên kết để tạo ra vòng dị vòng có 6 cạnh; X là NH hoặc O; R^4 là $-CH_3$ hoặc $-[CH(R^{4a})]_mNH_2$; m là số nguyên được chọn từ 0 hoặc 1; và R^{4a} là hydro hoặc C_1-C_6 alkyl.

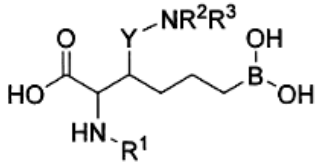

(I)

(11) **1-0050362 B**

(15) 17/07/2025
Số Quyết định: 140458/QĐ-SHTT.IP

(45) 25/08/2025 449B

(43) 25/11/2021 404 A

(21) 1-2021-02819

(85) 18/05/2021

(22) 06/11/2019

(86) PCT/CN2019/115880 06/11/2019

(30) 201811429690.7 26/11/2018 CN

(87) WO2020/108247 04/06/2020

(51) ***H04M 1/02***

(73) **HUAWEI TECHNOLOGIES CO., LTD.** (CN)
Huawei Administration Building, Bantian, Longgang District, Shenzhen, Guangdong 518129, P.R. China

(72) Huang, Bo (CN); MAO, Weihua (CN); LV, Ren (CN); Sheng, Jianqing (CN); Zhang, Hui (CN); LI, Wangyi (CN)

(74) Công ty Cổ phần Sở hữu công nghiệp INVESTIP (INVESTIP)

(54) **THIẾT BỊ ĐẦU CUỐI DI ĐỘNG**

(57) Các phương án của sáng chế bộc lộ thiết bị đầu cuối di động. Thiết bị đầu cuối di động bao gồm: màn hình, nắp lưng, khung giữa, môđun xoay, và cơ cấu truyền động. Khung giữa bao gồm bộ phận gắn chặt và bộ phận di chuyển được. Bộ phận gắn chặt được kết nối cố định vào màn hình và nắp lưng, và bộ phận di chuyển được được kết nối với môđun xoay. Cơ cấu truyền động được bố trí giữa màn hình và nắp lưng, và rãnh được bố trí ở phần trên cùng của nắp lưng, và môđun xoay được đặt tại rãnh. Môđun xoay bao gồm camera, và bề mặt ngoài của môđun xoay và nắp lưng được ghép vào bề mặt ngoài của thiết bị đầu cuối di động. Cơ cấu truyền động được tạo kết cấu để truyền động môđun xoay lên, xuống, và xoay, để camera có các chức năng của cả hai camera mặt sau và camera mặt trước. Trong quá trình trong đó cơ cấu truyền động điều khiển môđun xoay lên và xuống, bộ phận di chuyển được lên và xuống đồng bộ với môđun xoay. Khi môđun xoay được chứa trong rãnh, bộ phận di chuyển được và bộ phận gắn chặt được ghép vào khung giữa.

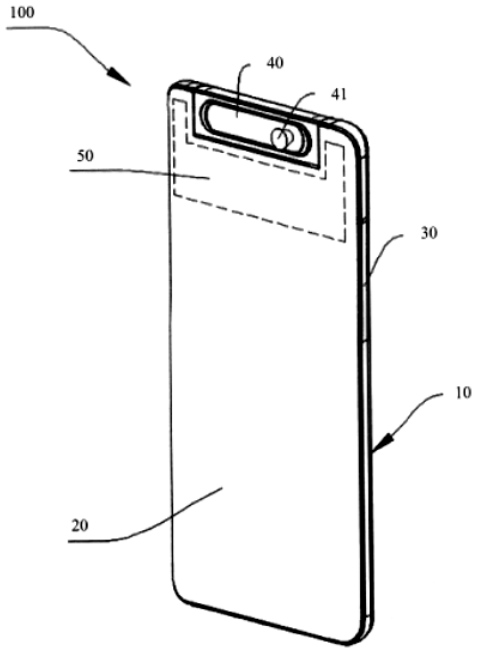

FIG. 2

(11) **1-0050363 B**

(15) 17/07/2025
Số Quyết định: 140459/QĐ-SHTT.IP

(45) 25/08/2025 449B

(43) 26/09/2022 414 A

(21) 1-2022-04182

(85) 04/07/2022

(22) 09/12/2020

(86) PCT/US2020/070891 09/12/2020

(30) 62/959,780 10/01/2020 US
17/114,768 08/12/2020 US

(87) WO2021/141831 15/07/2021

(51) ***H04W 56/00***; *H04W 36/00*

(73) **QUALCOMM INCORPORATED** (US)
ATTN: International IP Administration, 5775 Morehouse Drive, San Diego, CA 92121-1714, United States of America

(72) Zhang, Qian (CN); Zhou, Yan (US); Luo, Tao (US)

(74) Công ty TNHH Quốc tế D &N (D&N INTERNATIONAL CO.,LTD.)

(54) **THIẾT BỊ NGƯỜI DÙNG, TRẠM GỐC VÀ PHƯƠNG PHÁP TRUYỀN THÔNG KHÔNG DÂY**

(57) Sáng chế đề cập đến truyền thông không dây, cụ thể hơn là đề cập đến thiết bị người dùng, trạm gốc và phương pháp truyền thông không dây. Theo một số khía cạnh, thiết bị người dùng (user equipment - UE) có thể nhận hoặc xác định thông tin chỉ báo định thời sớm cho ô không phục vụ của UE, và thực hiện hoạt động di động giữa các ô dựa ít nhất một phần vào định thời sớm cho ô không phục vụ của UE. Sáng chế còn đề cập đến rất nhiều khía cạnh khác.

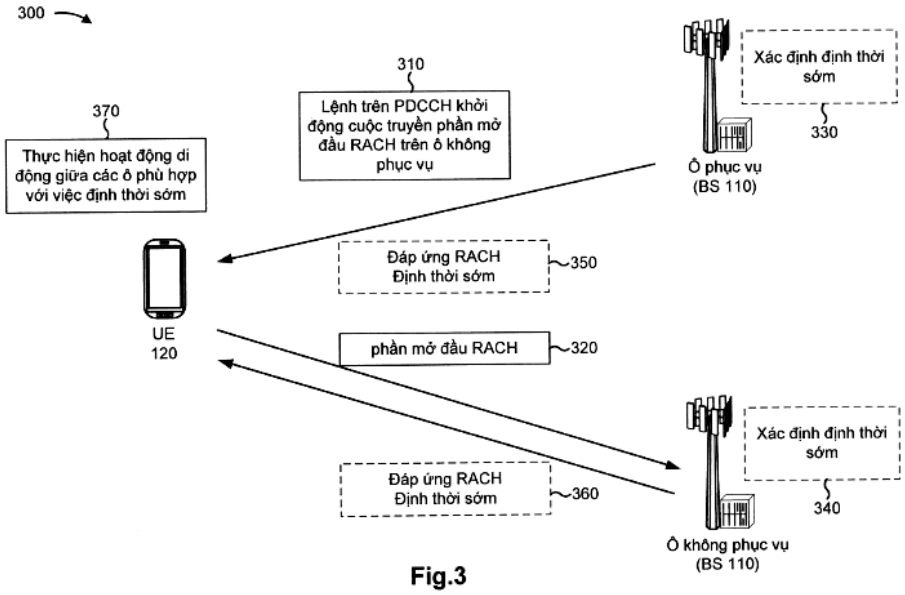

Fig.3

(11) **1-0050364 B**

(15) 17/07/2025
Số Quyết định: 140460/QĐ-SHTT.IP

(45) 25/08/2025 449B

(43) 25/03/2024 432 A

(21) 1-2023-06639

(85) 26/09/2023

(22) 03/12/2021

(86) PCT/JP2021/044585 03/12/2021

(30) 2021-062160 31/03/2021 JP

(87) WO2022/209015 06/10/2022

(51) ***C21B 13/00***; *C22B 5/12*

(73) **JFE STEEL CORPORATION** (JP)
2-3, Uchisaiwai-cho 2-chome, Chiyoda-ku, Tokyo 1000011, Japan

(72) Yamamoto Tetsuya (JP); Higuchi Takahide (JP); Terui Koki (JP)

(74) Công ty Cổ phần Sở hữu công nghiệp INVESTIP (INVESTIP)

(54) **PHƯƠNG PHÁP VẬN HÀNH LÒ KHỬ**

(57) Sáng chế đề xuất phương pháp vận hành lò khử mà với phương pháp này thì oxit sắt có trong nguyên liệu thô có thể được khử hiệu quả hơn so với các phương pháp thông thường. Phương pháp vận hành lò khử bao gồm các bước nạp nguyên liệu thô chứa oxit sắt vào trong lò khử đồng thời đưa khí khử mà đi kèm với phản ứng thu nhiệt trong quá trình khử vào trong lò khử, và khử oxit sắt để thu được sắt đã khử, mà trong đó nguyên liệu thô chứa cốt liệu thứ nhất với kích cỡ hạt trong phạm vi kích cỡ hạt thứ nhất và cốt liệu thứ hai với kích cỡ hạt trong phạm vi kích cỡ hạt thứ hai mà giới hạn dưới của nó bằng hoặc lớn hơn giới hạn trên của phạm vi kích cỡ hạt thứ nhất, và nguyên liệu thô được gia nhiệt sơ bộ trước khi được nạp vào trong lò khử hoặc được gia nhiệt bên trong lò khử, và sắt đã khử được xả ra từ lò khử được sàng và được phân loại thành sắt đã khử có phạm vi kích cỡ hạt gồm hạt mịn và sắt đã khử có kích cỡ hạt trong phạm vi kích cỡ hạt của hạt thô, và sắt đã khử có phạm vi kích cỡ hạt gồm hạt mịn được thu hồi.

FIG.3

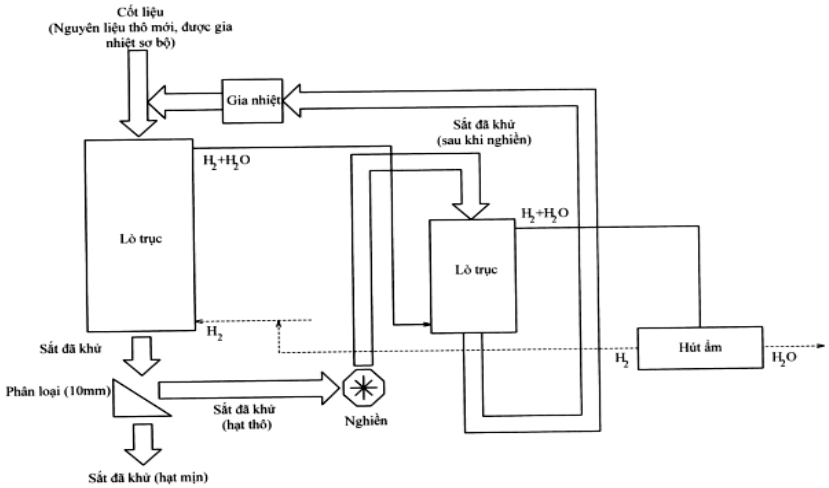

(11) **1-0050365 B**

(15) 17/07/2025
Số Quyết định: 140461/QĐ-SHTT.IP

(45) 25/08/2025 449B

(43) 25/07/2024 436 A

(21) 1-2024-02558

(85) 29/05/2020

(22) 26/07/2018

(86) PCT/JP2018/028145 26/07/2018

(30) 2017-212276 01/11/2017 JP
2018-106406 01/06/2018 JP

(87) WO2019/087486 09/05/2019

(51) ***B09B 5/00***; *B02C 18/00*

(62) 1-2020-03057

(73) **UNICHARM CORPORATION** (JP)
182, Shimobun, Kinsei-cho, Shikokuchuo-shi, Ehime 7990111, Japan

(72) Konishi, Takayoshi (JP); Hiraoka, Toshio (JP); KATO, Takashi (JP); Kurita, Noritomo (JP)

(74) Công ty Cổ phần Sở hữu công nghiệp INVESTIP (INVESTIP)

(54) **PHƯƠNG PHÁP VÀ HỆ THỐNG THU HỒI SỢI BỘT GIẤY TỪ VẬT DỤNG THẤM HÚT ĐÃ QUA SỬ DỤNG**

(57) Sáng chế đề cập đến phương pháp mà, khi sợi bột giấy được thu hồi từ vật dụng thấm hút đã qua sử dụng được đặt trong túi thu gom, khiến cho có thể nghiền một cách an toàn và vệ sinh vật dụng thấm hút đã qua sử dụng và đồng thời giảm chi phí. Phương pháp thu hồi sợi bột giấy từ vật dụng thấm hút đã qua sử dụng, phương pháp bao gồm: bước nghiền (S12) trong đó túi thu gom (A) mà vật dụng thấm hút đã qua sử dụng được bịt kín được đặt vào trong vật chứa (65), túi thu gom trong vật chứa được chuyển đến thiết bị nghiền (12) mà nối thông với vật chứa, và, từng túi, thiết bị nghiền nghiền vật dụng thấm hút đã qua sử dụng trong túi thu gom trong dung dịch chứa nước làm mất hoạt tính; và bước phân tách (S13) trong đó sợi bột giấy, polyme có thể thấm hút nước cao, và dung dịch chứa nước làm mất hoạt tính được phân tách khỏi sản phẩm nghiền và làm bất hoạt dung dịch chứa nước thu được trong bước nghiền.

FIG. 5

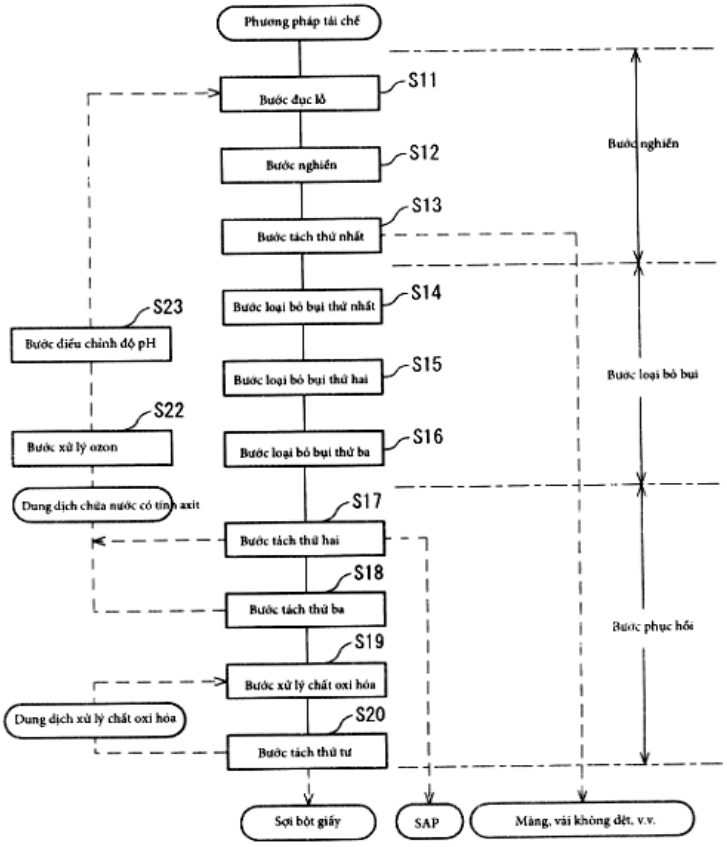
Phương pháp tái chế
Bước đục lỗ
S11
Bước nghiền
S12
Bước tách thứ nhất
S13
Bước loại bỏ bụi thứ nhất
S14
S23
Bước điều chỉnh độ pH
Bước loại bỏ bụi thứ hai
S15
Bước loại bỏ bụi
S22
Bước xử lý ozon
Bước loại bỏ bụi thứ ba
S16
Dung dịch chứa nước có tính axit
S17
Bước tách thứ hai
S18
Bước tách thứ ba
Bước phục hồi
S19
Bước xử lý chất oxi hóa
Dung dịch xử lý chất oxi hóa
S20
Bước tách thứ tư
Sợi bột giấy
SAP
Màng, vải không dệt, v.v.

(11) **1-0050366 B**

(15) 17/07/2025
Số Quyết định: 140493/QĐ-SHTT.IP

(45) 25/08/2025 449B

(43) 26/12/2022 417 A

(21) 1-2022-05731

(85) 08/09/2022

(22) 07/02/2021

(86) PCT/CN2021/075718 07/02/2021

(30) 202010093924.6 14/02/2020 CN

(87) WO2021/160057 19/08/2021

(51) ***H04W 76/12***; *H04W 76/16*

(73) **HUAWEI TECHNOLOGIES CO., LTD.** (CN)
Huawei Administration Building Bantian, Longgang District Shenzhen, Guangdong 518129, China

(72) HU, Xingxing (CN); ZHANG, Hongping (CN); PENG, Wenjie (CN)

(74) Công ty Luật TNHH Phạm và Liên danh (PHAM & ASSOCIATES)

(54) **PHƯƠNG PHÁP CHUYỂN VÙNG LIÊN HỆ THỐNG, THIẾT BỊ TRUYỀN THÔNG, HỆ THỐNG TRUYỀN THÔNG VÀ VẬT GHI MÁY TÍNH ĐỌC ĐƯỢC**

(57) Sáng chế đề cập đến phương pháp chuyển vùng liên hệ thống và bộ phận truyền thông, và có thể được áp dụng cho kịch bản chuyển vùng liên hệ thống. Trong quá trình chuyển vùng, thiết bị mạng truy nhập nguồn có thể cung cấp cho thiết bị mạng truy nhập đích định danh của thiết bị đầu cuối. Khi xác định bổ sung thiết bị mạng truy nhập nguồn làm thiết bị mạng truy nhập thứ cấp, thiết bị mạng truy nhập đích có thể gửi, đến thiết bị mạng truy nhập nguồn, thông điệp yêu cầu để bổ sung thiết bị mạng truy nhập thứ cấp mang định danh của thiết bị đầu cuối. Khi xác định dùng làm thiết bị mạng truy nhập thứ cấp của thiết bị đầu cuối, thiết bị mạng truy nhập nguồn có thể không chuyển tiếp dữ liệu tương ứng với kênh mang kết thúc tại thiết bị mạng truy nhập nguồn, sao cho có thể tránh trễ gây ra bởi việc chuyển tiếp dữ liệu.

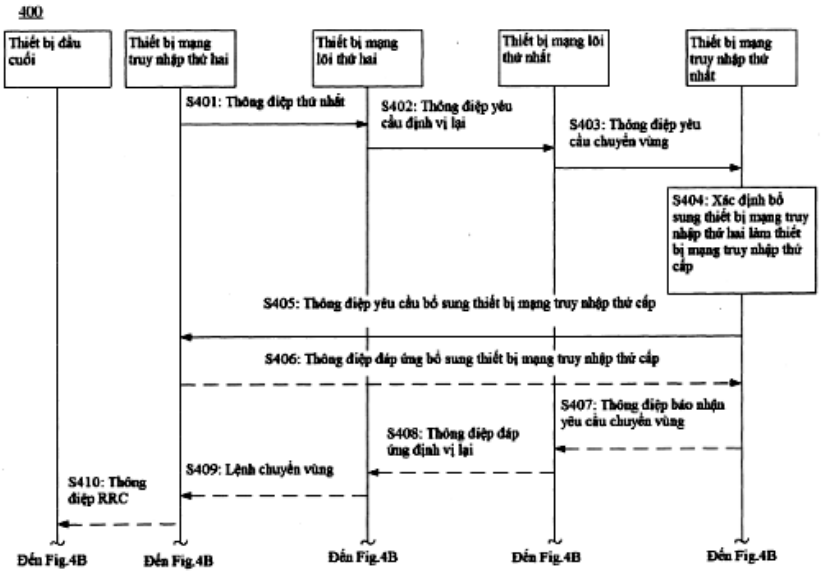
400
Thiết bị đầu cuối
Thiết bị mạng truy nhập thứ hai
Thiết bị mạng lõi thứ hai
Thiết bị mạng lõi thứ nhất
Thiết bị mạng truy nhập thứ nhất
S401: Thông điệp thứ nhất
S402: Thông điệp yêu cầu định vị lại
S403: Thông điệp yêu cầu chuyển vùng
S404: Xác định bổ sung thiết bị mạng truy nhập thứ hai làm thiết bị mạng truy nhập thứ cấp
S405: Thông điệp yêu cầu bổ sung thiết bị mạng truy nhập thứ cấp
S406: Thông điệp đáp ứng bổ sung thiết bị mạng truy nhập thứ cấp
S407: Thông điệp báo nhận yêu cầu chuyển vùng
S408: Thông điệp đáp ứng định vị lại
S409: Lệnh chuyển vùng
S410: Thông điệp RRC
Đến Fig.4B
Đến Fig.4B
Đến Fig.4B
Đến Fig.4B
Đến Fig.4B

Fig.4A

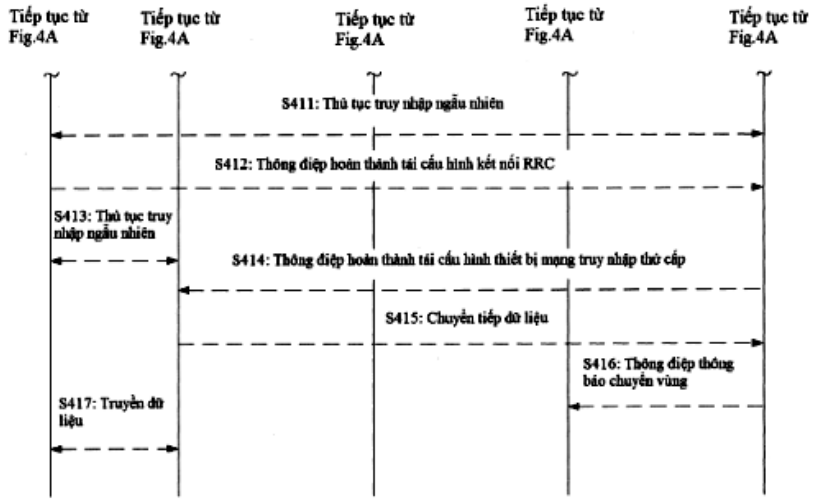
Tiếp tục từ Fig.4A
Tiếp tục từ Fig.4A
Tiếp tục từ Fig.4A
Tiếp tục từ Fig.4A
Tiếp tục từ Fig.4A
S411: Thủ tục truy nhập ngẫu nhiên
S412: Thông điệp hoàn thành tái cấu hình kết nối RRC
S413: Thủ tục truy nhập ngẫu nhiên
S414: Thông điệp hoàn thành tái cấu hình thiết bị mạng truy nhập thứ cấp
S415: Chuyển tiếp dữ liệu
S416: Thông điệp thông báo chuyển vùng
S417: Truyền dữ liệu

Fig.4B

(11) **1-0050367 B**

(15) 17/07/2025
Số Quyết định: 140494/QĐ-SHTT.IP

(45) 25/08/2025 449B

(43) 25/02/2021 395 A

(21) 1-2020-03293

(85) 10/06/2020

(22) 05/12/2018

(86) PCT/US2018/064002 05/12/2018

(30) 62/609,239 21/12/2017 US

(87) WO2019/125765 27/06/2019

(51) ***B22D 11/10***; *B22D 41/00*

(73) **VESUVIUS USA CORPORATION** (US)
1404 Newton Drive, Champaign, Illinois 61824, United States of America

(72) SAINI Khushwant (US); ZACHARIAS Donald (US); VOUTHY Thongxai (US); MORRIS John (US)

(74) Công ty Luật TNHH Phạm và Liên danh (PHAM & ASSOCIATES)

(54) **GÀU RÓT TRUNG GIAN VÀ QUY TRÌNH CHELAT HÓA CÁC TẠP CHẤT TỪ KIM LOẠI NÓNG CHẢY**

(57) Sáng chế đề cập đến gàu rót trung gian (10) có các đặc tính dòng cải thiện đối với kim loại nóng chảy có cửa xả (16) ở đáy của nó. Cửa xả nằm cách theo chiều dọc trong gàu rót trung gian khỏi vùng rót. Vùng rót được định vị để tiếp nhận dòng thép nóng chảy từ gàu rót. Cửa xả được trang bị khối chắn chịu lửa (32) ở đầu trên của nó. Phần của sàn (12) của gàu rót trung gian theo chu vi với cửa xả được trang bị cấu trúc chịu lửa (28) có thể tích không có phần bên trong. Các cấu trúc bên trong gàu rót trung gian, như cữ ngăn (20) kéo dài lên trên từ sàn gàu rót trung gian giữa vùng rót và cửa xả, hoặc giếng lõm (26) trong sàn gàu rót trung gian bao quanh cửa xả, có thể được sử dụng để tác động dòng kim loại nóng chảy trong gàu rót trung gian.

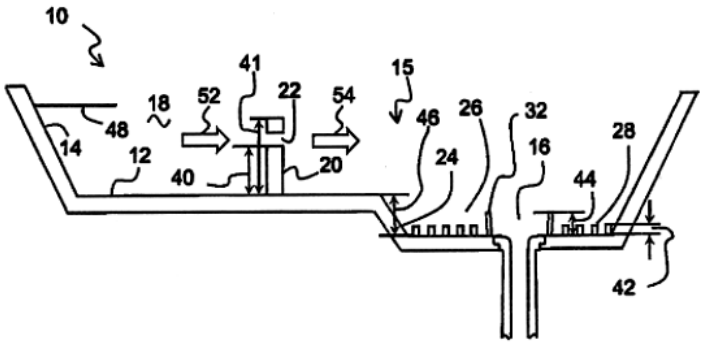

Fig.1

(11) **1-0050368 B**

(15) 17/07/2025
Số Quyết định: 140495/QĐ-SHTT.IP

(45) 25/08/2025 449B

(43) 25/08/2022 413 A

(21) 1-2022-01792

(85) 22/03/2022

(22) 21/09/2020

(86) PCT/CN2020/116469 21/09/2020

(30) PCT/CN2019/106671 19/09/2019 CN
PCT/CN2019/107082 20/09/2019 CN
PCT/CN2019/109837 05/10/2019 CN

(87) WO2021/052491 25/03/2021

(51) ***H04N 19/105***; *H04N 19/70; H04N 19/176; H04N 19/186; H04N 19/132; H04N 19/159*

(73) 1. **BEIJING BYTEDANCE NETWORK TECHNOLOGY CO., LTD.** (CN)
Room B-0035, 2/F, No.3 Building No.30 Shixing Road, Shijingshan District Beijing 100041, China
2. **BYTEDANCE INC.** (US)
12655 West Jefferson Boulevard Sixth Floor, Suite No. 137 Los Angeles, California 90066, United States of America

(72) ZHANG, Kai (CN); ZHANG, Li (CN); LIU, Hongbin (CN); DENG, Zhipin (CN); XU, Jizheng (CN); WANG, Yue (CN)

(74) Công ty Luật TNHH Phạm và Liên danh (PHAM & ASSOCIATES)

(54) **PHƯƠNG PHÁP XỬ LÝ VIĐEO, THIẾT BỊ XỬ LÝ DỮ LIỆU VIĐEO, VẬT GHI VÀ PHƯƠNG PHÁP LƯU TRỮ DÒNG BIT VIĐEO**

(57) Phương pháp lấy làm ví dụ xử lý viđeo bao gồm xác định, đối với biến đổi giữa ảnh hiện tại của viđeo và biểu diễn được mã hóa của viđeo, vị trí của ảnh tham chiếu trong ảnh tham chiếu được liên kết với ảnh hiện tại dựa trên vị trí trên bên trái của cửa sổ của ảnh. ảnh bao gồm ít nhất ảnh hiện tại hoặc ảnh tham chiếu, và cửa sổ này phụ thuộc vào quy tắc xử lý trong khi biến đổi. Phương pháp cũng bao gồm thực hiện biến đổi dựa trên việc xác định.

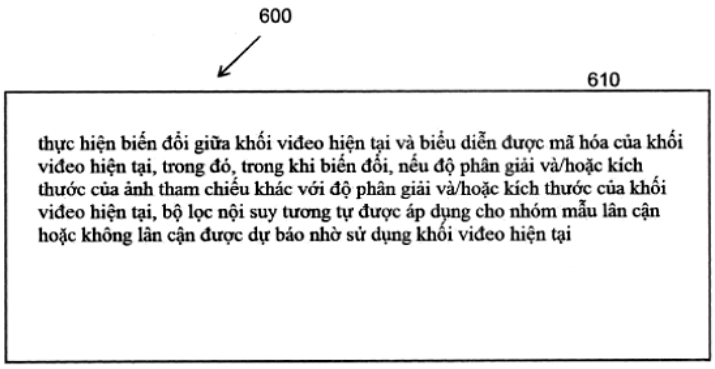

Fig.6

(11) **1-0050369 B**

(15) 17/07/2025
Số Quyết định: 140496/QĐ-SHTT.IP

(45) 25/08/2025 449B

(43) 25/12/2023 429 A

(21) 1-2023-04841

(85) 20/07/2023

(22) 13/01/2022

(86) PCT/JP2022/000871 13/01/2022

(30) 2021-015651 03/02/2021 JP

(87) WO2022/168556 11/08/2022

(51) ***C21B 5/00****; F27D 21/00; C21B 7/24*

(73) **JFE STEEL CORPORATION** (JP)
2-3, Uchisaiwai-cho 2-chome, Chiyoda-ku, Tokyo 1000011, Japan

(72) KAWASHIRI Yuki (JP); YAMAMOTO Tetsuya (JP); NOUCHI Taihei (JP); ICHIKAWA Kazuhira (JP)

(74) Công ty Cổ phần Sở hữu công nghiệp INVESTIP (INVESTIP)

(54) **PHƯƠNG PHÁP PHÁT HIỆN LƯỢNG CHẤT LỎNG CÒN DƯ VÀ THIẾT BỊ PHÁT HIỆN LƯỢNG CHẤT LỎNG NÀY, PHƯƠNG PHÁP PHÁT HIỆN LƯỢNG VẬT LIỆU NÓNG CHẢY CÒN DƯ VÀ THIẾT BỊ PHÁT HIỆN LƯỢNG VẬT LIỆU NÀY, VÀ PHƯƠNG PHÁP VẬN HÀNH LÒ ĐỨNG**

(57) Sáng chế đề cập đến phương pháp phát hiện lượng vật liệu nóng chảy còn dư và thiết bị phát hiện lượng vật liệu này mà có thể phát hiện lượng còn dư của vật liệu nóng chảy trong lò đứng ở thời điểm bất kỳ và phương pháp vận hành lò đứng bằng cách sửdụng phương pháp phát hiện này. Phương pháp phát hiện lượng vật liệu nóng chảy còn dư để phát hiện lượng còn dư của vật liệu nóng chảy còn lại ở phần đáy của lò đứng sau khi kết thúc quá trình xả vật liệu nóng chảy, lò đứng tạo ra khí khử ở nhiệt độ cao bằng cách đốt cháy cacbon bằng cách sử dụng khí chứa oxy được thổi qua phần dưới của lò đứng, sản xuất vật liệu nóng chảy bằng cách để khí khử ở nhiệt độ cao làm nóng chảy và khử vật liệu thô gốc sắt mà được nạp thông qua đỉnh lò của lò đứng và tạo thành kết cấu được lấp đầy chất rắn trong lò đứng, và xả vật liệu nóng chảy thông qua cửa ra của lò đứng, và phương pháp phát hiện lượng vật liệu nóng chảy còn dư bao gồm bước phát hiện lượng còn dư của vật liệu nóng chảy bằng cách sử dụng độ chênh lệch giữa tốc độ sản xuất của vật liệu nóng chảy và tốc độ xả của vật liệu nóng chảy mà được tính bằng cách sử dụng gia tốc xả, khoảng thời gian xả, và tốc độ xả ban đầu của quá trình xả vật liệu nóng chảy thông qua cửa ra.

FIG. 1

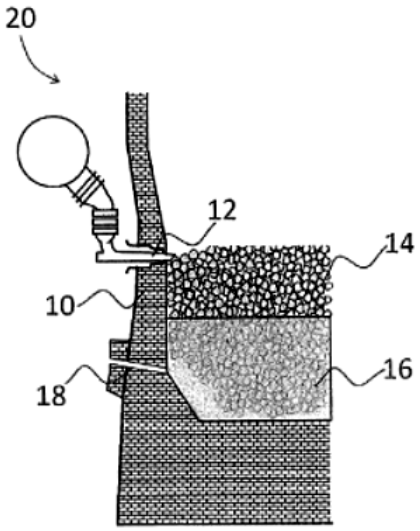

(11) **1-0050370 B**

(15) 17/07/2025
Số Quyết định: 140497/QĐ-SHTT.IP

(45) 25/08/2025 449B

(43) 25/04/2024 433 A

(21) 1-2023-06011

(85) 07/09/2023

(22) 08/02/2022

(86) PCT/IB2022/051100 08/02/2022

(30) 110105074 09/02/2021 TW
63/192,593 25/05/2021 US

(87) WO2022/172150 18/08/2022

(51) ***C08J 11/08***; *C08G 63/89*

(73) **NATIONAL TAIWAN UNIVERSITY** (TW)
No. 1, Sec. 4, Roosevelt Road, Da'an Dist., Taipei City, Taiwan

(72) WU, Chia-Wen (CN); LIAO, Wei-Sheng (CN); CHIAO, Yu-Wen (CN)

(74) Công ty Luật TNHH Phạm và Liên danh (PHAM & ASSOCIATES)

(54) **PHƯƠNG PHÁP XỬ LÝ VẬT LIỆU POLYALKYLEN BENZENDICARBOXYLAT**

(57) Phương pháp xử lý vật liệu polyalkylen benzendicarboxylat bao gồm đưa vật liệu polyalkylen benzendicarboxylat vào xử lý ngâm bằng chất lỏng ngâm bao gồm etylen glycol, để thu được vật liệu polyeste ngâm nước, và đưa vật liệu polyeste ngâm nước này vào xử lý phân hủy để thu được vật liệu polyeste phân hủy. Vật liệu polyeste ngâm nước này has độ kết tinh cao hơn độ kết tinh của vật liệu polyalkylen benzendicarboxylat.

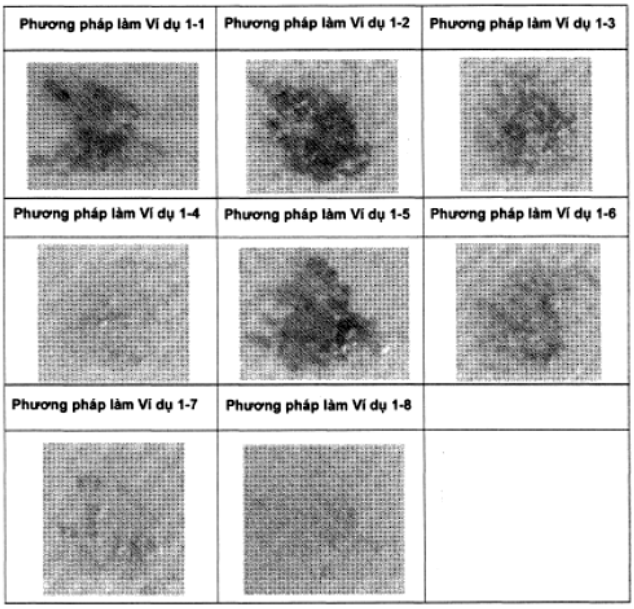

FIG. 2

(11) **1-0050371 B**

(15) 17/07/2025
Số Quyết định: 140549/QĐ-SHTT.IP

(45) 25/08/2025 449B

(43) 25/10/2022 415 A

(21) 1-2022-02093

(85) 04/04/2022

(22) 30/09/2020

(86) PCT/US2020/053618 30/09/2020

(30) 62/914,403 11/10/2019 US
17/036,991 29/09/2020 US

(87) WO2021/071725 15/04/2021

(51) ***H04W 72/53***; *H04W 72/044; H04W 8/24; H04L 5/00; H04W 72/23*

(73) **QUALCOMM INCORPORATED** (US)
ATTN: International IP Administration, 5775 Morehouse Drive, San Diego, CA 92121-1714, United States of America

(72) Khoshnevisan, Mostafa (IR); Gaal, Peter (US); Zhang, Xiaoxia (CN); Zhou, Yan (US); Luo, Tao (US); Sun, Jing (US); Chendamarai Kannan, Arumugam (US)

(74) Công ty TNHH Quốc tế D &N (D&N INTERNATIONAL CO.,LTD.)

(54) **PHƯƠNG PHÁP VÀ MÁY ĐỂ TRUYỀN THÔNG KHÔNG DÂY**

(57) Sáng chế đề xuất các phương pháp, hệ thống, máy và thiết bị để truyền thông không dây. Thiết bị truyền thông, còn có thể gọi là thiết bị người dùng (user equipment - UE) có thể nhận thông tin điều khiển đường xuống (downlink control information - DCI) trên kênh điều khiển đường xuống vật lý (physical downlink control channel - PDCCH). DCI có thể bao gồm một hoặc nhiều trong số chỉ báo về tập hợp các trạng thái chỉ báo cấu hình truyền (transmission configuration indicator - TCI) liên quan đến kênh dùng chung đường xuống vật lý (physical downlink shared channel - PDSCH), một hoặc nhiều chùm nhận gắn với tập hợp các trạng thái TCI, hoặc sơ đồ kênh dùng chung đường xuống vật lý (PDSCH). UE có thể giải mã DCI và có thể xác định chu kỳ theo thời gian gắn với chỉ báo về tập hợp các trạng thái TCI. UE có thể nhận, dựa vào chu kỳ theo thời gian, PDSCH theo một hoặc nhiều trong số tập hợp các trạng thái TCI, một hoặc nhiều chùm nhận gắn với tập hợp các trạng thái TCI, sơ đồ PDSCH, hoặc một hoặc nhiều chùm nhận mặc định.

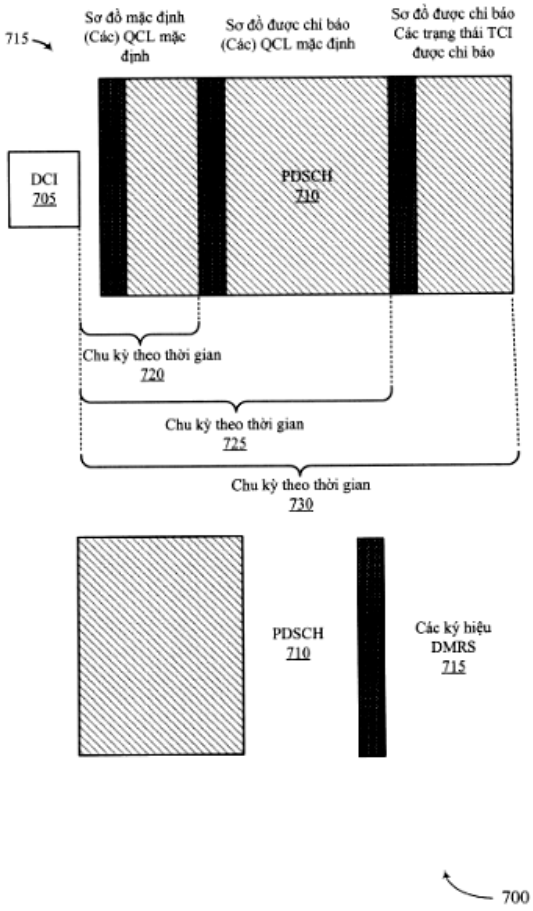
715
Sơ đồ mặc định (Các) QCL mặc định
Sơ đồ được chỉ báo (Các) QCL mặc định
Sơ đồ được chỉ báo Các trạng thái TCI được chỉ báo
DCI 705
PDSCH 710
Chu kỳ theo thời gian 720
Chu kỳ theo thời gian 725
Chu kỳ theo thời gian 730
PDSCH 710
Các ký hiệu DMRS 715
700

Fig.7

(11) **1-0050372 B**

(15) 17/07/2025
Số Quyết định: 140625/QĐ-SHTT.IP

(45) 25/08/2025 449B

(43) 25/09/2023 426 A

(21) 1-2023-03559

(85) 31/05/2023

(22) 29/11/2021

(86) PCT/JP2021/043711 29/11/2021

(30) 2020-211810 21/12/2020 JP

(87) WO2022/138006 30/06/2022

(51) ***C25D 3/06***; *C25D 5/12; C25D 11/38*

(73) **JFE STEEL CORPORATION** (JP)
2-3, Uchisaiwai-cho 2-chome, Chiyoda-ku, Tokyo 1000011 Japan

(72) Ueno Takashi (JP); Yamanaka Yoichiro (JP); Suzuki Yoshitsugu (JP); Tomozawa Masanari (JP); Nakamichi Haruo (JP); Kawano Takashi (JP)

(74) Công ty Cổ phần Sở hữu công nghiệp INVESTIP (INVESTIP)

(54) **TẤM THÉP ĐƯỢC XỬ LÝ BỀ MẶT VÀ PHƯƠNG PHÁP SẢN XUẤT TẤM THÉP NÀY**

(57) Sáng chế đề cập đến tấm thép được xử lý bề mặt mà có thể được sản xuất mà không sử dụng crom hóa trị sáu và có khả năng chống ăn mòn sunfua và độ bám dính thứ cấp vào lớp phủ ưu việt. Tấm thép được xử lý bề mặt có: lớp mạ Sn; lớp Cr kim loại được bố trí trên lớp mạ Sn; và lớp oxit Cr được bố trí trên lớp Cr kim loại, trên ít nhất một bề mặt của tấm thép, và tấm thép được xử lý bề mặt có góc tiếp xúc với nước là 50° hoặc nhỏ hơn và tổng tỷ lệ nguyên tử của K, Na, Mg, và Ca được hấp phụ trên bề mặt với Cr là 5% hoặc nhỏ hơn.

(11) **1-0050373 B**

(15) 17/07/2025
Số Quyết định: 140689/QĐ-SHTT.IP

(45) 25/08/2025 449B

(43) 25/08/2023 425 A

(21) 1-2023-03211

(85) 17/05/2023

(22) 04/10/2021

(86) PCT/JP2021/036592 04/10/2021

(30) 2020-178442 23/10/2020 JP

(87) WO2022/085404 28/04/2022

(51) ***B32B 1/08***; *F16L 11/04*

(73) **TOYOX CO., LTD.** (JP)
4371 Maezawa, Kurobe-shi, Toyama 9388585, Japan

(72) Aoki Daichi (JP); Numata Kenichi (JP)

(74) Công ty Luật TNHH Phạm và Liên danh (PHAM & ASSOCIATES)

(54) VẬT ĐÚC HÌNH ỐNG NHIỀU LỚP VÀ PHƯƠNG PHÁP SẢN XUẤT VẬT ĐÚC HÌNH ỐNG NHIỀU LỚP NÀY

(57) Sáng chế đề cập đến vật đúc hình ống nhiều lớp có độ bền hóa chất và độ bền nhiệt cao và cường độ kết dính tuyệt vời, và phương pháp sản xuất vật đúc này. Vật đúc hình ống nhiều lớp 1 có lớp trong 2 chứa polyolefin làm thành phần chính, lớp ngoài 3 chứa polyvinyl clorua làm thành phần chính, và lớp xen 4, được bố trí giữa lớp trong 2 và lớp ngoài 3, có chức năng gắn lớp trong 2 và lớp ngoài 3, và chứa polyolefin thứ nhất có vòng thơm trên mạch nhánh và polyolefin thứ hai có nhóm chứa este trên mạch nhánh.

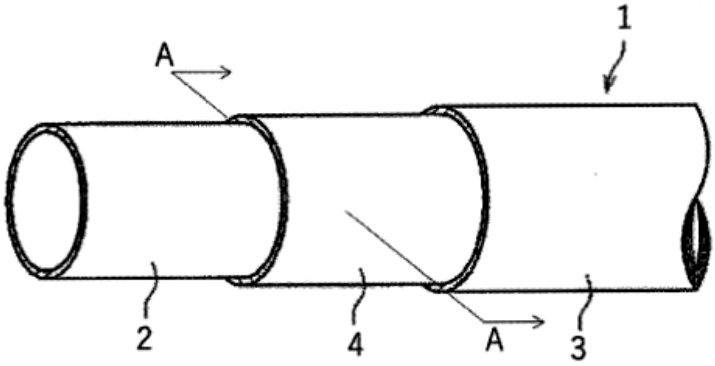

FIG.1

(11) **1-0050374 B**

(15) 17/07/2025
Số Quyết định: 140690/QĐ-SHTT.IP

(45) 25/08/2025 449B

(43) 25/04/2022 409 A

(21) 1-2022-00327

(85) 18/01/2022

(22) 27/06/2020

(86) PCT/US2020/040018 27/06/2020

(30) 62/881,278 31/07/2019 US
16/913,982 26/06/2020 US

(87) WO2021/021353 04/02/2021

(51) ***H04W 74/08***

(73) **QUALCOMM INCORPORATED** (US)
ATTN: International IP Administration, 5775 Morehouse Drive, San Diego, CA 92121-1714, United States of America

(72) Ly, Hung Dinh (US); Chen, Wanshi (CN); Lei, Jing (US)

(74) Công ty TNHH Quốc tế D &N (D&N INTERNATIONAL CO.,LTD.)

(54) **PHƯƠNG PHÁP VÀ MÁY ĐỂ TRUYỀN THÔNG KHÔNG DÂY**

(57) Sáng chế đề cập đến phương pháp và máy để truyền thông không dây. Thông tin cấu hình truy cập ngẫu nhiên có nhiều cấu hình truy cập ngẫu nhiên có thể được sử dụng bởi UE để cung cấp các tăng cường vùng phủ sóng cho quy trình RACH hai bước. Máy nhận, từ trạm gốc, thông tin cấu hình truy cập ngẫu nhiên. Thông tin cấu hình truy cập ngẫu nhiên bao gồm nhiều cấu hình truy cập ngẫu nhiên. Máy chọn một trong số nhiều cấu hình truy cập ngẫu nhiên. Máy tạo ra bản tin truy cập ngẫu nhiên thứ nhất có phần mở đầu và tải tin, dựa vào cấu hình truy cập ngẫu nhiên được chọn. Máy truyền bản tin truy cập ngẫu nhiên thứ nhất đến trạm gốc để khởi tạo thủ tục truy cập ngẫu nhiên.

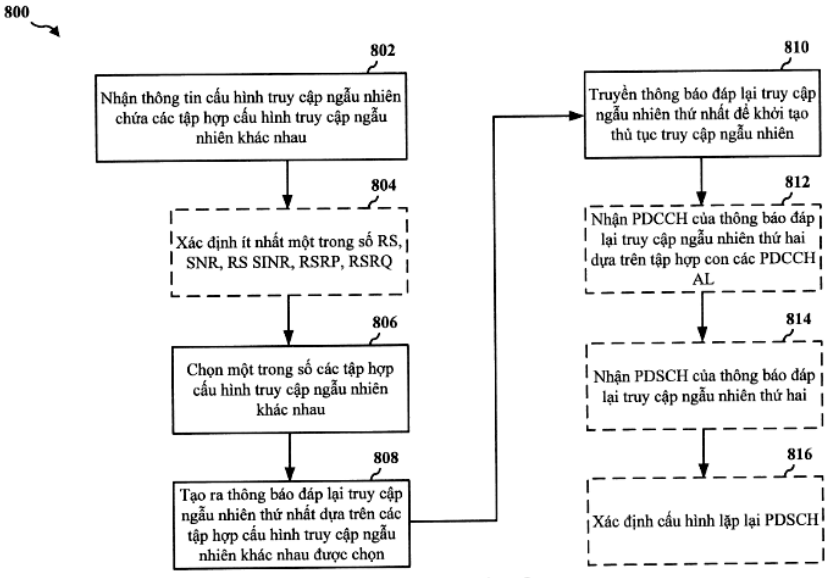

Fig.8

(11) **1-0050375 B**

(15) 17/07/2025
Số Quyết định: 140742/QĐ-SHTT.IP

(45) 25/08/2025 449B

(43) 25/02/2022 407 A

(21) 1-2021-05810

(85) 20/09/2021

(22) 29/02/2020

(86) PCT/US2020/020552 29/02/2020

(30) 62/826,905 29/03/2019 US
16/805,430 28/02/2020 US

(87) WO2020/205118 A3 08/10/2020

(51) ***H04W 52/22***; *H04W 72/12; H04W 52/28; H04L 1/18; H04W 52/26*

(73) **QUALCOMM INCORPORATED** (US)
ATTN: International IP Administration, 5775 Morehouse Drive, San Diego, CA 92121-1714, United States of America

(72) Hosseini, Seyedkianoush (IR); Gaal, Peter (US); Yang, Wei (CN); Huang, Yi (CN); Chen, Wanshi (CN); Wang, Xiao Feng (CA); Fakoorian, Seyed Ali Akbar (IR); Manolakos, Alexandros (GR); Beckman, James (US); Khandekar, Aamod (US)

(74) Công ty TNHH Quốc tế D &N (D&N INTERNATIONAL CO.,LTD.)

(54) **THIẾT BỊ NGƯỜI DÙNG, PHƯƠNG PHÁP TRUYỀN THÔNG KHÔNG DÂY THỰC HIỆN BỞI THIẾT BỊ NGƯỜI DÙNG VÀ PHƯƠNG TIỆN ĐỌC ĐƯỢC BẰNG MÁY TÍNH**

(57) Nói chung, các khía cạnh khác nhau của sáng chế đề cập đến truyền thông không dây, cụ thể, đến thiết bị người dùng, phương pháp truyền thông không dây thực hiện bởi thiết bị người dùng và phương tiện đọc được bằng máy tính. Theo một số khía cạnh, thiết bị người dùng (user equipment - UE) có thể thu nhiều lệnh điều khiển công suất truyền nhận dạng nhiều giá trị công suất truyền, trong đó nhiều lệnh điều khiển công suất truyền liên quan đến tập hợp cuộc truyền thông không theo thứ tự. UE có thể xác định công suất truyền cho cuộc truyền thông dựa ít nhất một phần vào nhiều lệnh điều khiển công suất truyền. UE có thể truyền cuộc truyền thông dựa ít nhất một phần vào việc xác định công suất truyền.

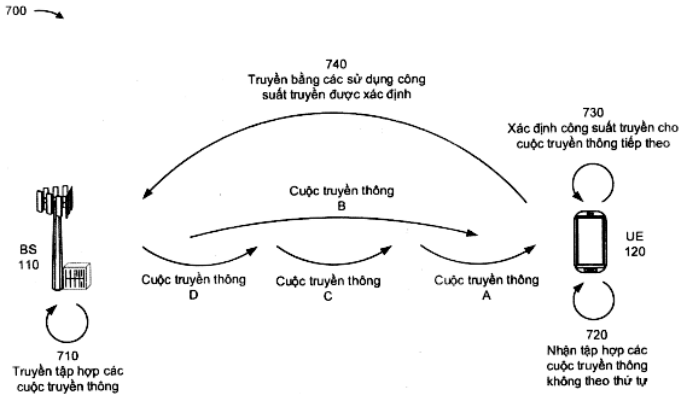
700
740
Truyền bằng các sử dụng công suất truyền được xác định
730
Xác định công suất truyền cho cuộc truyền thông tiếp theo
Cuộc truyền thông B
BS 110
UE 120
Cuộc truyền thông D
Cuộc truyền thông C
Cuộc truyền thông A
710
Truyền tập hợp các cuộc truyền thông
720
Nhận tập hợp các cuộc truyền thông không theo thứ tự

FIG. 7

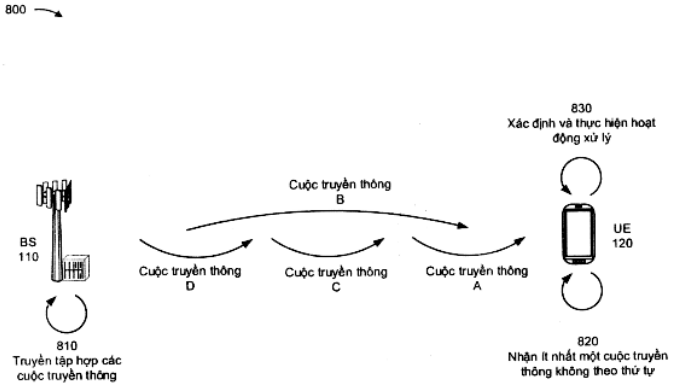
800
830
Xác định và thực hiện hoạt động xử lý
Cuộc truyền thông B
BS 110
UE 120
Cuộc truyền thông D
Cuộc truyền thông C
Cuộc truyền thông A
810
Truyền tập hợp các cuộc truyền thông
820
Nhận ít nhất một cuộc truyền thông không theo thứ tự

FIG. 8

(11) **1-0050376 B**

(15) 17/07/2025
Số Quyết định: 140749/QĐ-SHTT.IP

(45) 25/08/2025 449B

(43) 25/01/2024 430 A

(21) 1-2023-03892

(85) 14/06/2023

(22) 16/12/2021

(86) PCT/JP2021/046460 16/12/2021

(30) 2020-216129 25/12/2020 JP

(87) WO2022/138428 A1 30/06/2022

(51) ***C08B 31/00****; A23L 29/219; A23L 7/157; A23L 27/00; A23L 5/00*

(73) **J-OIL MILLS, INC.** (JP)
8-1, Akashi-cho, Chuo-ku, Tokyo 1040044, Japan

(72) Kato Kenta (JP); Mizushina Ayuna (JP); Kasahara Tsukasa (JP)

(74) Công ty TNHH Quốc tế D &N (D&N INTERNATIONAL CO.,LTD.)

(54) **PHƯƠNG PHÁP SẢN XUẤT CHẾ PHẨM TINH BỘT**

(57) Sáng chế đề cập đến phương pháp sản xuất chế phẩm tinh bột. Phương pháp sản xuất chế phẩm tinh bột theo sáng chế này bao gồm các bước: (a) điều chế hỗn hợp nguyên liệu thô có chứa nguyên liệu tinh bột thô, một hoặc nhiều nguyên liệu được chọn từ nhóm bao gồm tinh bột được xử lý bằng axit và dextrin, và dung dịch kiềm trong nước, hỗn hợp nguyên liệu thô có hàm lượng ẩm là 20 phần theo khối lượng hoặc lớn hơn và 35 phần khối lượng hoặc nhỏ hơn tính theo 100 phần khối lượng của hỗn hợp nguyên liệu thô; và (b) xử lý nhiệt hỗn hợp nguyên liệu thô có hàm lượng ẩm từ 20 phần khối lượng hoặc lớn hơn và 35 phần khối lượng hoặc nhỏ hơn thu được ở bước (a) đến nhiệt độ mà tại đó hỗn hợp nguyên liệu thô trở thành 120°C hoặc cao hơn và 150°C hoặc thấp hơn. Sáng chế còn đề xuất chế phẩm tinh bột không trương nở hoặc trương nở ít hơn khi gia nhiệt và có khả năng chịu nhiệt, sử dụng phương pháp đơn giản.

(11) **1-0050377 B**

(15) 17/07/2025
Số Quyết định: 140771/QĐ-SHTT.IP

(45) 25/08/2025 449B

(43) 25/12/2023 429 A

(21) 1-2023-04842

(85) 20/07/2023

(22) 13/01/2022

(86) PCT/JP2022/000872 13/01/2022

(30) 2021-015652 03/02/2021 JP

(87) WO2022/168557 11/08/2022

(51) ***C21B 5/00****; F27D 21/00; C21B 7/24*

(73) **JFE STEEL CORPORATION** (JP)
2-3, Uchisaiwai-cho 2-chome, Chiyoda-ku, Tokyo 1000011, Japan

(72) Kawashiri Yuki (JP); Yamamoto Tetsuya (JP); Ichikawa Kazuhira (JP); Nouchi Taihei (JP)

(74) Công ty Cổ phần Sở hữu công nghiệp INVESTIP (INVESTIP)

(54) **PHƯƠNG PHÁP PHÁT HIỆN MỨC CHẤT LỎNG VÀ THIẾT BỊ PHÁT HIỆN MỨC CHẤT LỎNG, PHƯƠNG PHÁP PHÁT HIỆN MỨC CHẤT LỎNG CỦA VẬT LIỆU NÓNG CHẢY VÀ THIẾT BỊ PHÁT HIỆN MỨC CHẤT LỎNG CỦA VẬT LIỆU NÓNG CHẢY, VÀ PHƯƠNG PHÁP VẬN HÀNH LÒ ĐỨNG**

(57) Sáng chế đề cập đến phương pháp phát hiện mức chất lỏng của vật liệu nóng chảy mà có thể phát hiện mức chất lỏng của vật liệu nóng chảy từ lượng còn dư của vật liệu nóng chảy với độ chính xác cao và phương pháp vận hành lò đứng bằng cách sử dụng phương pháp phát hiện này. Phương pháp phát hiện mức chất lỏng của vật liệu nóng chảy là phương pháp để phát hiện mức chất lỏng của vật liệu nóng chảy còn lại ở phần đáy của lò đứng sau khi kết thúc quá trình xả vật liệu nóng chảy, lò đứng tạo ra khí khử nhiệt độ cao bằng cách đốt cháy cacbon bằng cách sử dụng khí chứa oxy được thổi thông qua phần dưới của lò đứng, sản xuất vật liệu nóng chảy bằng cách để khí khử ở nhiệt độ cao làm nóng chảy và khử vật liệu thô gốc sắt mà được nạp thông qua đỉnh lò của lò đứng và tạo thành kết cấu được lấp đầy chất rắn trong lò đứng, và xả vật liệu nóng chảy thông qua cửa ra của lò đứng, và phương pháp phát hiện mức chất lỏng của vật liệu nóng chảy bao gồm việc tính tỷ lệ rỗng của kết cấu được lấp đầy chất rắn; và phát hiện mức chất lỏng của vật liệu nóng chảy sau khi kết thúc quá trình xả bằng cách sử dụng tỷ lệ rỗng được tính và lượng còn dư của vật liệu nóng chảy sau khi kết thúc quá trình xả.

FIG. 1

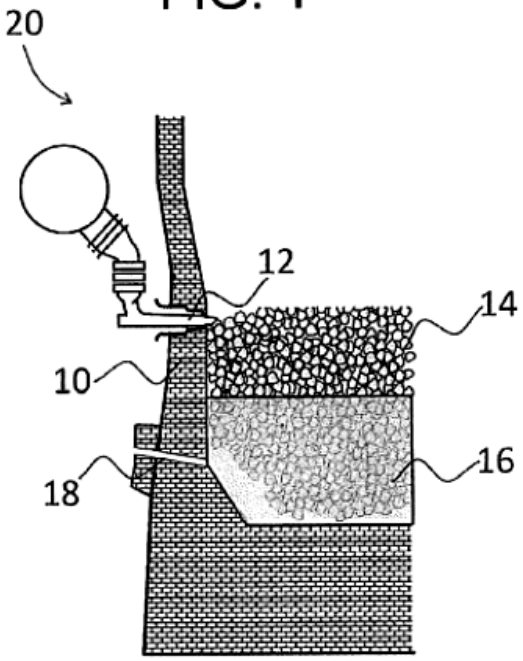

(11) **1-0050378 B**

(15) 17/07/2025
Số Quyết định: 140773/QĐ-SHTT.IP

(45) 25/08/2025 449B

(43) 26/09/2022 414 A

(21) 1-2022-04159

(85) 01/07/2022

(22) 08/01/2021

(86) PCT/US2021/012641 08/01/2021

(30) 62/958,561 08/01/2020 US
17/143,611 07/01/2021 US

(87) WO2021/142219 15/07/2021

(51) ***H04N 19/70***; *H04N 21/44; H04N 21/854; H04N 21/84; H04N 21/845; H04N 21/43; H04N 21/81*

(73) **QUALCOMM INCORPORATED** (US)
ATTN: International IP Administration, 5775 Morehouse Drive, San Diego, CA 92121-1714, United States of America

(72) STOCKHAMMER, Thomas (DE); BOUAZIZI, Imed (US); RUSANOVSKYY, Dmytro (UA)

(74) Công ty TNHH Quốc tế D &N (D&N INTERNATIONAL CO.,LTD.)

(54) **PHƯƠNG PHÁP VÀ MÁY ĐỂ XỬ LÝ DÒNG VIĐEO HOẶC TẬP TIN VIĐEO, THIẾT BỊ XỬ LÝ DỮ LIỆU VIĐEO VÀ PHƯƠNG TIỆN LƯU TRỮ ĐỌC ĐƯỢC BẰNG MÁY TÍNH**

(57) Sáng chế đề cập đến phương pháp và máy để xử lý dòng viđeo hoặc tập tin viđeo, thiết bị xử lý dữ liệu viđeo và phương tiện lưu trữ đọc được bằng máy tính. Thiết bị xử lý dữ liệu viđeo có thể được tạo cấu hình để nhận bản ghi cấu hình để giải mã dòng bit của dữ liệu viđeo, trong đó bản ghi cấu hình cho dòng bit bao gồm phần tử cú pháp chỉ báo bộ công cụ bao gồm thông tin nhận dạng, từ tập hợp các công cụ giải mã viđeo, các công cụ cần phải có để giải mã dòng bit liên quan đến bản ghi cấu hình; dựa vào phần tử cú pháp chỉ báo bộ công cụ, xác định xem có truy hồi dòng bit liên quan đến bản ghi cấu hình hay không; và dựa vào việc xác định có truy hồi dòng bit liên quan đến bản ghi cấu hình, truy hồi dòng bit và xuất ra dòng bit cho bộ giải mã viđeo để giải mã.

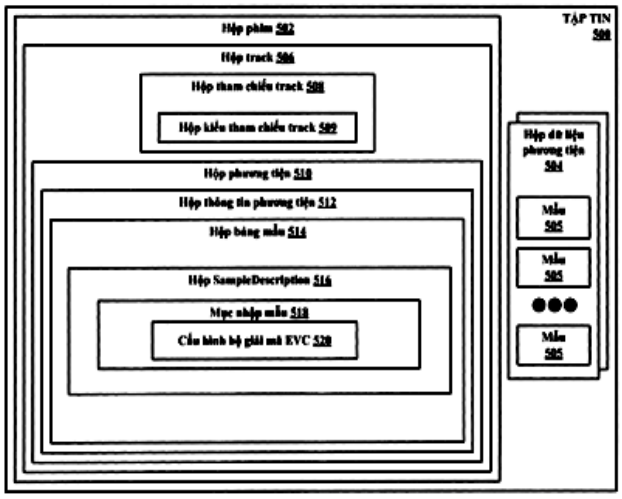

FIG. 5

(11) **1-0050379 B**

(15) 17/07/2025
Số Quyết định: 140774/QĐ-SHTT.IP

(45) 25/08/2025 449B

(43) 25/02/2022 407 A

(21) 1-2021-06685

(85) 21/10/2021

(22) 14/02/2020

(86) PCT/US2020/018379 14/02/2020

(30) 62/842,133 02/05/2019 US
16/790,711 13/02/2020 US

(87) WO2020/222891 A1 05/11/2020

(51) ***H04L 5/00***; *H04W 74/08; H04W 72/04*

(73) **QUALCOMM INCORPORATED** (US)
ATTN: International IP Administration, 5775 Morehouse Drive, San Diego, CA 92121-1714, United States of America

(72) LEI, Jing (US); CHEN, Wanshi (CN); PARK, Seyong (KR)

(74) Công ty TNHH Quốc tế D &N (D&N INTERNATIONAL CO.,LTD.)

(54) **PHƯƠNG PHÁP TRUYỀN THÔNG KHÔNG DÂY Ở THIẾT BỊ NGƯỜI DÙNG**

(57) Sáng chế đề cập đến phương pháp truyền thông không dây ở thiết bị người dùng. Cụ thể, các phương pháp, hệ thống, và thiết bị để truyền thông không dây được mô tả cho thủ tục kênh truy cập ngẫu nhiên (random access channel - RACH) hai bước trong đó phần mở đầu truy cập ngẫu nhiên đường lên và các dịp truyền bản tin có thể trải trên nhiều khe truyền. Tài nguyên tín hiệu tham chiếu để truyền tín hiệu tham chiếu với bản tin truy cập ngẫu nhiên thứ nhất của thủ tục RACH hai bước có thể bao gồm ít nhất một ký hiệu trong mỗi trong số nhiều khe truyền. Tài nguyên tín hiệu tham chiếu, chuỗi tín hiệu tham chiếu, hoặc cả hai, có thể được xác định dựa vào dịp truyền bản tin truy cập ngẫu nhiên đường lên cụ thể, dịp truyền phần mở đầu truy cập ngẫu nhiên, cấu hình chuỗi phần mở đầu truy cập ngẫu nhiên, hoặc kết hợp bất kỳ của chúng.

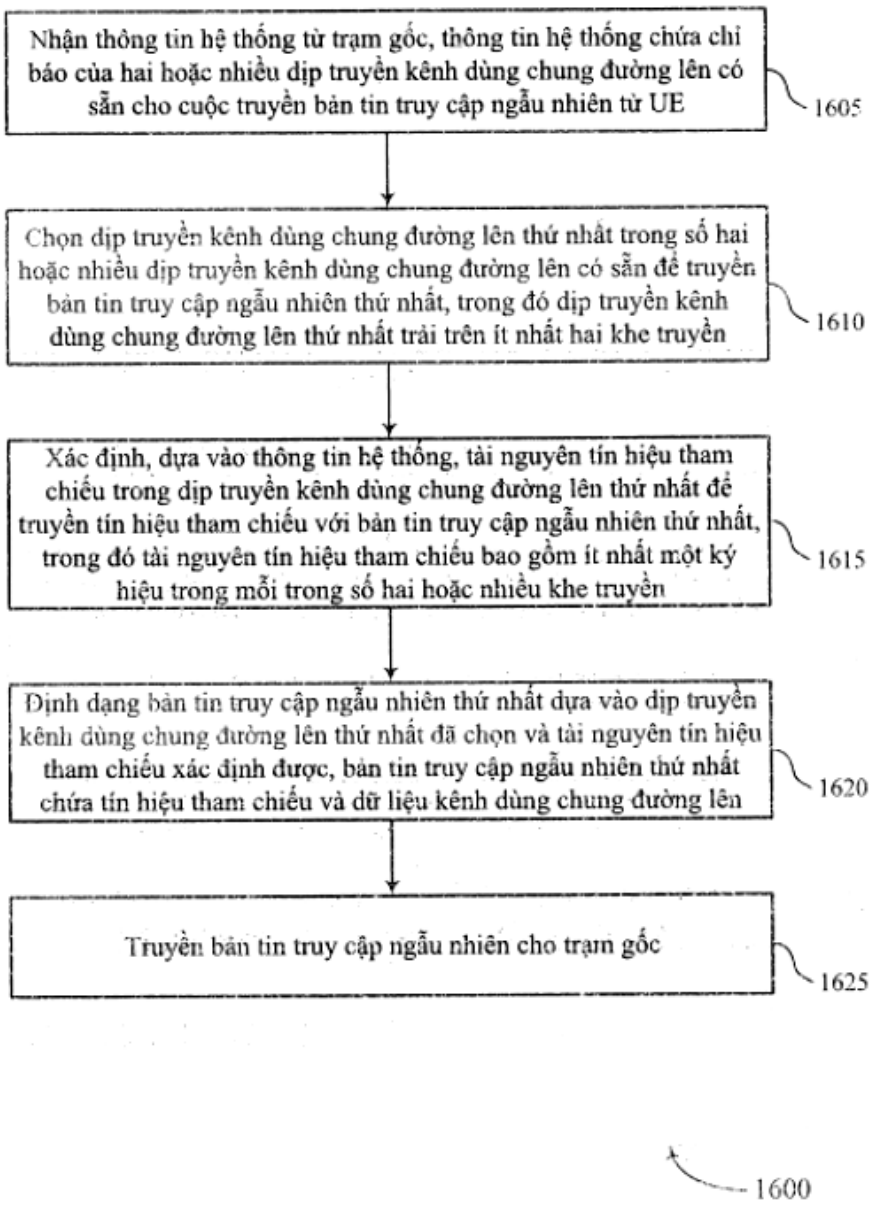
Nhận thông tin hệ thống từ trạm gốc, thông tin hệ thống chứa chỉ báo của hai hoặc nhiều dịp truyền kênh dùng chung đường lên có sẵn cho cuộc truyền bản tin truy cập ngẫu nhiên từ UE
1605
Chọn dịp truyền kênh dùng chung đường lên thứ nhất trong số hai hoặc nhiều dịp truyền kênh dùng chung đường lên có sẵn để truyền bản tin truy cập ngẫu nhiên thứ nhất, trong đó dịp truyền kênh dùng chung đường lên thứ nhất trải trên ít nhất hai khe truyền
1610
Xác định, dựa vào thông tin hệ thống, tài nguyên tín hiệu tham chiếu trong dịp truyền kênh dùng chung đường lên thứ nhất để truyền tín hiệu tham chiếu với bản tin truy cập ngẫu nhiên thứ nhất, trong đó tài nguyên tín hiệu tham chiếu bao gồm ít nhất một ký hiệu trong mỗi trong số hai hoặc nhiều khe truyền
1615
Định dạng bản tin truy cập ngẫu nhiên thứ nhất dựa vào dịp truyền kênh dùng chung đường lên thứ nhất đã chọn và tài nguyên tín hiệu tham chiếu xác định được, bản tin truy cập ngẫu nhiên thứ nhất chứa tín hiệu tham chiếu và dữ liệu kênh dùng chung đường lên
1620
Truyền bản tin truy cập ngẫu nhiên cho trạm gốc
1625
1600

Fig.16

(11) **1-0050380 B**

(15) 17/07/2025
Số Quyết định: 140786/QĐ-SHTT.IP

(45) 25/08/2025 449B

(43) 27/06/2022 411 A

(21) 1-2021-08165

(22) 17/12/2021

(30) 10-2020-0179703 21/12/2020 KR

(51) ***C03C 17/32***

(73) **UTI INC.** (KR)
50-16, Eungbong-ro, Eungbong-myeon, Yesan-gun, Chungcheongnam-do 32446 Republic of Korea

(72) SUNWOO Kukhyun (KR); KIM, Hak Chul (KR); HA, Tea Joo (KR); OH Jae Suk (KR); NOH Jung Cheol (KR)

(74) Công ty Cổ phần Sở hữu công nghiệp INVESTIP (INVESTIP)

(54) **TẤM CHẮN DẺO**

(57) Sáng chế đề xuất chế phẩm nhựa phủ cho tấm chắn dẻo và tấm chắn dẻo được tạo thành bằng cách sử dụng chế phẩm nhựa phủ này. Chế phẩm nhựa phủ, bao gồm, so với tổng trọng lượng của nó, từ 10 đến 150 phần theo trọng lượng của oligome gốc acrylat (meth) uretan được điều chế bằng cách tổng hợp monome acrylic có chứa nhóm hydroxyl với tiền polyme uretan được tổng hợp từ polyol gốc ete, diisocyanat và ete bisphenol gốc polyoxyalkylen, 1 đến 60 phần theo trọng lượng của monome gốc acrylat có thể bắt sáng thứ nhất, 0,5 đến 10 phần theo trọng lượng của monome gốc acrylat có thể bắt sáng thứ hai, 0,5 đến 10 phần theo trọng lượng của chất liên kết alkoxy silan, 0,1 đến 5 phần theo trọng lượng của chất phụ gia siloxan, và 20 phần theo trọng lượng của chất khơi mào polyme hóa cảm quang.

Fig.5

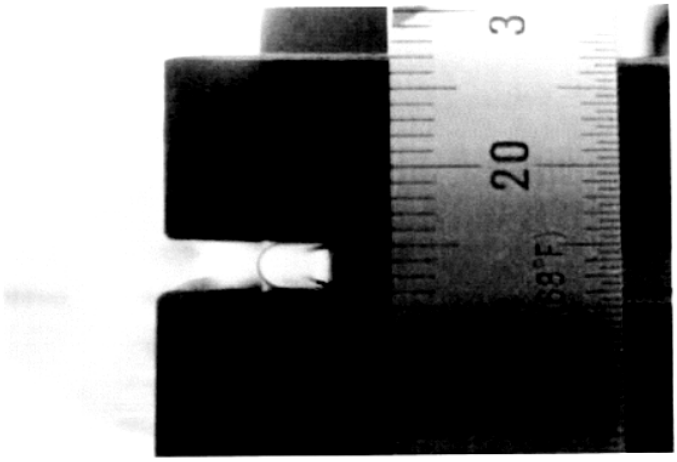

(11) **1-0050381 B**

(15) 17/07/2025
Số Quyết định: 140793/QĐ-SHTT.IP

(45) 25/08/2025 449B

(43) 25/07/2022 412 A

(21) 1-2022-01596

(85) 14/03/2022

(22) 10/09/2020

(86) PCT/US2020/070524 10/09/2020

(30) 62/902,730 19/09/2019 US
16/948,242 09/09/2020 US

(87) WO2021/056013 A1 25/03/2021

(51) ***H04W 72/04***; *H04W 24/04*

(73) **QUALCOMM INCORPORATED** (US)
ATTN: International IP Administration 5775 Morehouse Drive San Diego, California 92121-1714 (US)

(72) BAI, Tianyang (CN); ZHOU, Yan (US); RYU, Jung Ho (US); LUO, Tao (US); VENUGOPAL, Kiran (IN); LI, Junyi (US)

(74) Công ty TNHH Quốc tế D &N (D&N INTERNATIONAL CO.,LTD.)

(54) **PHƯƠNG PHÁP, THIẾT BỊ VÀ THIẾT BỊ NGƯỜI DÙNG ĐỂ TRUYỀN THÔNG KHÔNG DÂY VÀ PHƯƠNG TIỆN BẤT BIẾN ĐỌC ĐƯỢC BẰNG MÁY TÍNH**

(57) Sáng chế đề cập đến phương pháp, thiết bị và thiết bị người dùng để truyền thông không dây và phương tiện bất biến đọc được bằng máy tính. Theo một số khía cạnh, thiết bị người dùng (user equipment - UE) có thể phát hiện xung đột giữa cuộc truyền yêu cầu khôi phục lỗi chùm (beam failure recovery request - BFRQ) để kích hoạt việc khôi phục lỗi chùm cho ô thứ cấp và cuộc truyền đường lên khác trên kênh đường lên; và truyền, trên kênh đường lên, ít nhất một trong số cuộc truyền BFRQ hoặc cuộc truyền đường lên khác dựa ít nhất một phần vào quy tắc ghép kênh. Nhiều khía cạnh khác cũng được đề cập.

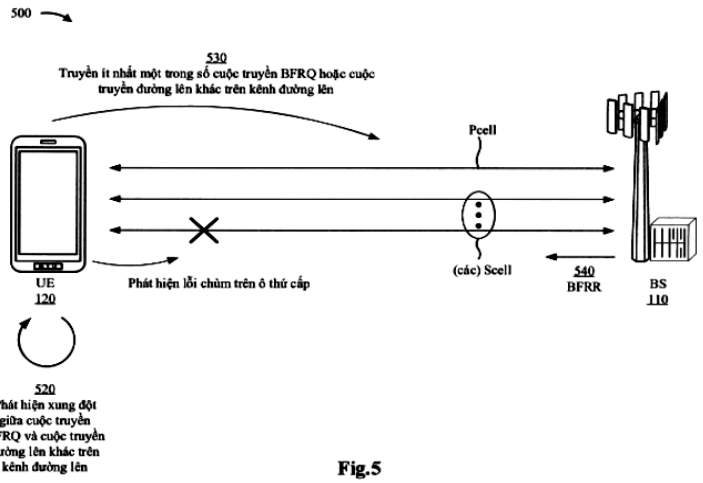

Fig.5

(11) **1-0050382 B**

(15) 17/07/2025
Số Quyết định: 140794/QĐ-SHTT.IP

(45) 25/08/2025 449B

(43) 25/10/2023 427 A

(21) 1-2023-03862

(85) 13/06/2023

(22) 17/11/2021

(86) PCT/JP2021/042303 17/11/2021

(30) 2020-215334 24/12/2020 JP

(87) WO2022/137909 30/06/2022

(51) ***B65D 85/07****; B65D 33/00; B65D 75/62*

(73) **UNICHARM CORPORATION** (JP)
182, Shimobun, Kinsei-cho, Shikokuchuo-City, Ehime 7990111 Japan

(72) ANNO, Mika (JP); KAWABATA, Kuniyoshi (JP)

(74) Công ty Cổ phần Sở hữu công nghiệp INVESTIP (INVESTIP)

(54) **BAO GÓI**

(57) Sáng chế đề xuất bao gói mà có độ bền trong khi vận chuyển và vẫn có thể được mở ra dễ dàng. Bao gói (1) bao gồm: nhiều vật dụng thấm hút (2); và túi đóng gói (3) mà chứa nhiều vật dụng thấm hút (2) mà bao gồm hướng thẳng đứng T mà bao gồm phần bề mặt phía trên (10), phần bề mặt phía trước (11), phần bề mặt phía sau (12), phần bề mặt phía bên phải (13), và phần bề mặt phía bên trái (14). Túi đóng gói (3) có đường dễ xé thứ nhất (21) mà có độ bền xé bằng 4N hoặc nhỏ hơn mà được đặt trong vùng dự định mở (7) ở giữa: mép phía ngoài của vùng dự định nắm (6) của phần bề mặt phía trên (10); và các mép cuối phía trên của nhiều vật dụng thấm hút (2) theo hướng thẳng đứng T. Độ bền kéo của đường dễ xé thứ nhất đối với lực kéo theo hướng thẳng đứng ít nhất bằng 3,5N/25mm/kg.

FIG. 1

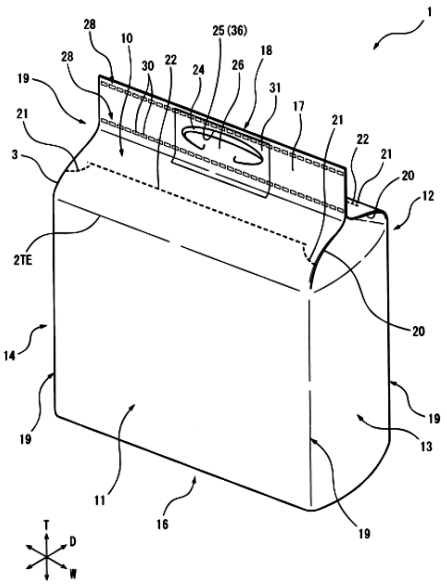

(11) **1-0050383 B**

(15) 17/07/2025
Số Quyết định: 140836/QĐ-SHTT.IP

(45) 25/08/2025 449B

(43) 25/06/2024 435 A

(21) 1-2023-07758

(85) 03/11/2023

(22) 13/05/2022

(86) PCT/JP2022/020291 13/05/2022

(30) 2021-083111 17/05/2021 JP

(87) WO2022/244706 24/11/2022

(51) ***C22C 38/00***; *C21D 9/46; C22C 38/60; C22C 38/38; C21D 8/02*

(73) **JFE STEEL CORPORATION** (JP)
2-3, Uchisaiwai-cho 2-chome, Chiyoda-ku, Tokyo 100-0011, Japan

(72) HASEGAWA Hiroshi (JP); KIMURA Hideyuki (JP)

(74) Công ty Cổ phần Sở hữu công nghiệp INVESTIP (INVESTIP)

(54) **TẤM THÉP CÁN NÓNG ĐỘ BỀN CAO VÀ PHƯƠNG PHÁP SẢN XUẤT TẤM THÉP CÁN NÓNG ĐỘ BỀN CAO**

(57) Sáng chế đề cập đến tấm thép cán nóng độ bền cao có hợp phần hóa học cụ thể và tổ chức tế vi thép bao gồm, dưới dạng các pha chính, 80% đến 100% mactensit và bainit về mặt phần diện tích tổng cộng. Toàn bộ phần diện tích của mactensit được phân tán trong bainit là 2% đến 20%. Trong số mactensit được phân tán trong bainit, phần diện tích của mactensit mỗi phần có chênh lệch định hướng nhỏ hơn 15° giữa định hướng tinh thể của mactensit và định hướng tinh thể của ít nhất một trong số bainit gần kề với mactensit là 50% hoặc lớn hơn so với toàn bộ mactensit được phân tán trong bainit.

(11) **1-0050384 B**

(15) 17/07/2025
Số Quyết định: 140837/QĐ-SHTT.IP

(45) 25/08/2025 449B

(43) 25/06/2024 435 A

(21) 1-2023-07593

(85) 30/10/2023

(22) 25/03/2022

(86) PCT/JP2022/014446 25/03/2022

(30) 2021-106363 28/06/2021 JP

(87) WO2023/276352 05/01/2023

(51) ***C21B 5/00***; *C21B 7/24*

(73) **JFE STEEL CORPORATION** (JP)
2-3, Uchisaiwai-cho 2-chome, Chiyoda-ku, Tokyo 1000011, Japan

(72) ICHIKAWA, Kazuhira (JP); YAMAMOTO, Tetsuya (JP); SATO, Takeshi (JP); KAWASHIRI, Yuki (JP)

(74) Công ty Cổ phần Sở hữu công nghiệp INVESTIP (INVESTIP)

(54) **PHƯƠNG PHÁP ƯỚC TÍNH LƯỢNG NHIỆT CUNG CẤP, THIẾT BỊ ƯỚC TÍNH LƯỢNG NHIỆT CUNG CẤP, PHƯƠNG TIỆN GHI ĐỌC ĐƯỢC BẰNG MÁY TÍNH LƯU TRỮ CHƯƠNG TRÌNH ƯỚC TÍNH LƯỢNG NHIỆT CUNG CẤP, VÀ PHƯƠNG PHÁP VẬN HÀNH LÒ CAO**

(57) Sáng chế đề cập đến phương pháp ước tính lượng nhiệt cung cấp, thiết bị ước tính lượng nhiệt cung cấp, phương tiện ghi đọc được bằng máy tính lưu trữ chương trình ước tính lượng nhiệt cung cấp, và phương pháp vận hành lò cao để ước tính lượng nhiệt được cung cấp cho gang trong lò cao. Phương pháp ước tính lượng nhiệt cung cấp theo sáng chế là phương pháp để ước tính lượng nhiệt được cung cấp cho gang trong lò cao từ lượng nhiệt được cung cấp vào lò cao và tốc độ sản xuất sắt nóng chảy trong lò cao, phương pháp ước tính lượng nhiệt cung cấp bao gồm: bước ước tính để ước tính sự thay đổi về nhiệt hiện được mang ra bởi khí đi qua trong lò và sự thay đổi về nhiệt hiện mang vào được cung cấp bởi vật liệu thô được làm nóng trước bởi khí đi qua trong lò và ước tính lượng nhiệt được cung cấp đến gang trong lò cao khi xem xét sự thay đổi về nhiệt hiện được mang ra và nhiệt hiện mang vào mà đã được ước tính, trong đó bước ước tính bao gồm: bước ước tính nhiệt hiện được mang ra khi xem xét lượng nhiệt được thoát ra bên ngoài lò cao bởi sự trượt và ước tính sự thay đổi về nhiệt hiện mang vào khi xem xét sự thay đổi về chiều cao bề mặt của vật liệu thô bởi sự trượt; và bước ước tính lượng nhiệt được giữ trong than cốc cố định có mặt ở trong lò cao và ước tính lượng nhiệt được cung cấp đến gang trong lò cao khi xem xét lượng nhiệt được giữ trong than cốc cố định mà đã được ước tính.

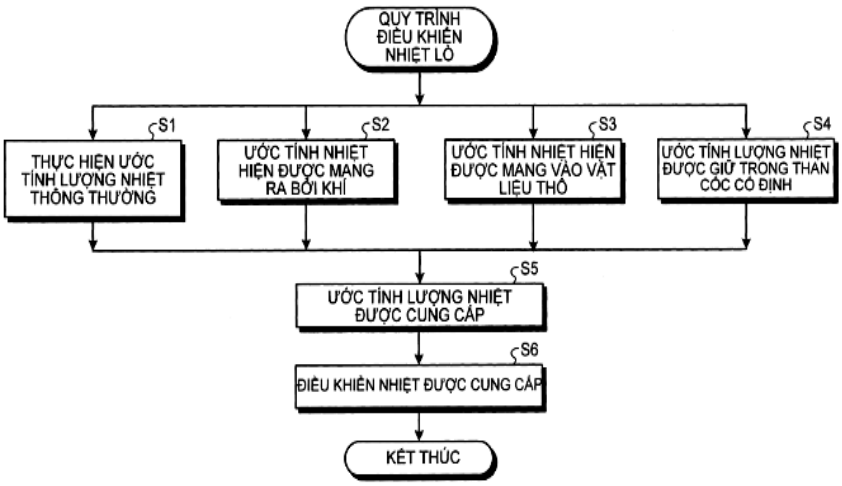
QUY TRÌNH ĐIỀU KHIỂN NHIỆT LÒ
S1
THỰC HIỆN ƯỚC TÍNH LƯỢNG NHIỆT THÔNG THƯỜNG
S2
ƯỚC TÍNH NHIỆT HIỆN ĐƯỢC MANG RA BỞI KHÍ
S3
ƯỚC TÍNH NHIỆT HIỆN ĐƯỢC MANG VÀO VẬT LIỆU THỔ
S4
ƯỚC TÍNH LƯỢNG NHIỆT ĐƯỢC GIỮ TRONG THAN CỐC CỐ ĐỊNH
S5
ƯỚC TÍNH LƯỢNG NHIỆT ĐƯỢC CUNG CẤP
S6
ĐIỀU KHIỂN NHIỆT ĐƯỢC CUNG CẤP
KẾT THÚC

Fig 2

(11) **1-0050385 B**

(15) 17/07/2025
Số Quyết định: 140838/QĐ-SHTT.IP

(45) 25/08/2025 449B

(43) 25/10/2022 415 A

(21) 1-2022-04652

(85) 22/07/2022

(22) 27/01/2021

(86) PCT/US2021/015284 27/01/2021

(30) 20200100044 29/01/2020 GR

(87) WO2021/154848 05/08/2021

(51) ***H04W 72/04***; *H04W 88/02; H04W 76/28; H04W 64/00*

(73) **QUALCOMM INCORPORATED** (US)
ATTN: International IP Administration, 5775 Morehouse Drive, San Diego, CA 92121-1714, United States of America

(72) MANOLAKOS, Alexandros (GR); DUAN, Weimin (CN); CHEN, Wanshi (CN); MUKKAVILLI, Krishna Kiran (US); JI, Tingfang (US); BHUSHAN, Naga (US)

(74) Công ty TNHH Quốc tế D &N (D&N INTERNATIONAL CO.,LTD.)

(54) **THIẾT BỊ NGƯỜI DÙNG, PHƯƠNG PHÁP THỰC HIỆN CÁC HOẠT ĐỘNG ĐỊNH VỊ TẠI THIẾT BỊ NGƯỜI DÙNG VÀ PHƯƠNG TIỆN BẤT BIẾN ĐỌC ĐƯỢC BẰNG BỘ XỬ LÝ**

(57) Sáng chế đề cập đến thiết bị người dùng (user equipment - UE), phương pháp thực hiện các hoạt động định vị tại thiết bị người dùng và phương tiện lưu trữ bất biến đọc được bằng bộ xử lý. UE bao gồm: bộ thu phát; bộ nhớ; và bộ xử lý được tạo cấu hình để: nhận cấu hình nhận không liên tục thứ nhất và thứ hai cho các nhóm nhận không liên tục thứ nhất và thứ hai; nhận các cấu hình tín hiệu định vị thứ nhất và thứ hai cho các tín hiệu định vị thứ nhất và thứ hai lần lượt liên quan đến nhóm nhận không liên tục thứ nhất và thứ hai; đo tín hiệu định vị thứ nhất trong thời gian hoạt động thứ nhất của nhóm nhận không liên tục thứ nhất; và đo tín hiệu định vị thứ hai trong thời gian hoạt động thứ hai cố định hoặc trong thời gian hoạt động thứ ba thay đổi, thời gian hoạt động thứ hai cố định có khoảng thời gian cố định của nhóm nhận không liên tục thứ hai và thời gian hoạt động thứ ba thay đổi có khoảng thời gian thay đổi của nhóm nhận không liên tục thứ hai.

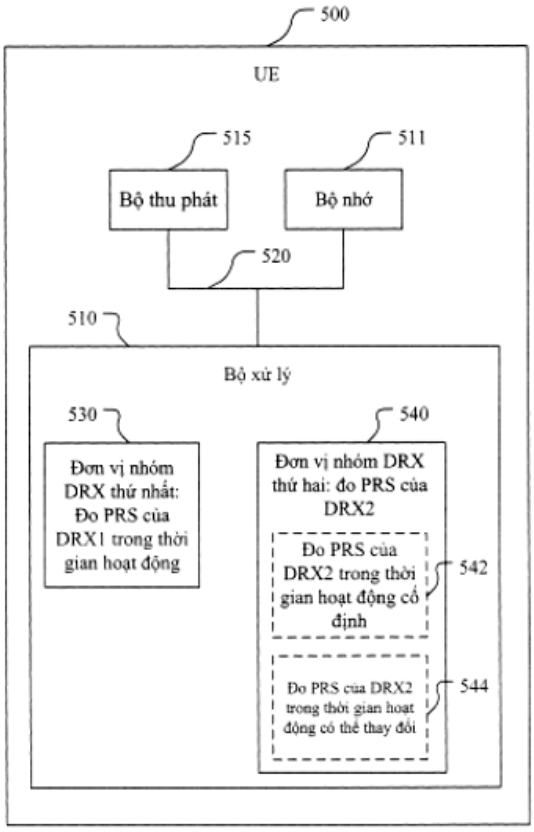
500
UE
515
Bộ thu phát
511
Bộ nhớ
520
510
Bộ xử lý
530
Đơn vị nhóm DRX thứ nhất: Đo PRS của DRX1 trong thời gian hoạt động
540
Đơn vị nhóm DRX thứ hai: đo PRS của DRX2
Đo PRS của DRX2 trong thời gian hoạt động cố định
542
Đo PRS của DRX2 trong thời gian hoạt động có thể thay đổi
544

Fig.5

(11) **1-0050386 B**

(15) 17/07/2025
Số Quyết định: 140860/QĐ-SHTT.IP

(45) 25/08/2025 449B

(43) 25/07/2022 412 A

(21) 1-2022-01895

(85) 25/03/2022

(22) 25/09/2020

(86) PCT/US2020/052802 25/09/2020

(30) 16/593,453 04/10/2019 US

(87) WO2021/067138 A1 08/04/2021

(51) ***G01S 7/40**; G01S 7/292; G01S 13/34; G01S 13/88*

(73) **QUALCOMM INCORPORATED** (US)
ATTN: International IP Administration 5775 Morehouse Drive San Diego, California 92121-1714 (US)

(72) ZHANG, Nan (US); RIMINI, Roberto (US); PARK, Jong Hyeon (KR); GOROKHOV, Alexei Yurievitch (US)

(74) Công ty TNHH Quốc tế D &N (D&N INTERNATIONAL CO.,LTD.)

(54) **PHƯƠNG PHÁP, THIẾT BỊ NGƯỜI DÙNG, MÁY TRUYỀN THÔNG KHÔNG DÂY VÀ PHƯƠNG TIỆN BẤT BIẾN ĐỌC ĐƯỢC BẰNG MÁY TÍNH**

(57) Nói chung, các khía cạnh khác nhau của sáng chế đề cập đến truyền thông không dây, cụ thể là phương pháp, thiết bị người dùng, máy truyền thông không dây và phương tiện bất biến đọc được bằng máy tính. Theo một số khía cạnh, thiết bị người dùng nhận cửa sổ trượt các phép đo liên quan tới tín hiệu rađa được truyền bởi UE; xác định rằng người dùng là ở trong khoảng cách ngưỡng tính từ UE, trong đó khoảng cách ngưỡng được xác định là khoảng cách thứ nhất khi phép đo năng lượng, liên quan tới tín hiệu rađa, chỉ báo mức giảm năng lượng thỏa mãn mức giảm năng lượng ngưỡng, hoặc trong đó khoảng cách ngưỡng được xác định là khoảng cách thứ hai khi cửa sổ trượt các phép đo chỉ báo lượng thay đổi năng lượng thỏa mãn lượng thay đổi năng lượng ngưỡng liên quan tới tín hiệu rađa; và thực hiện, dựa ít nhất một phần vào việc xác định rằng người dùng là ở trong khoảng cách ngưỡng, hành động liên quan tới tín hiệu truyền thông của UE. Sáng chế còn đề cập đến nhiều khía cạnh khác.

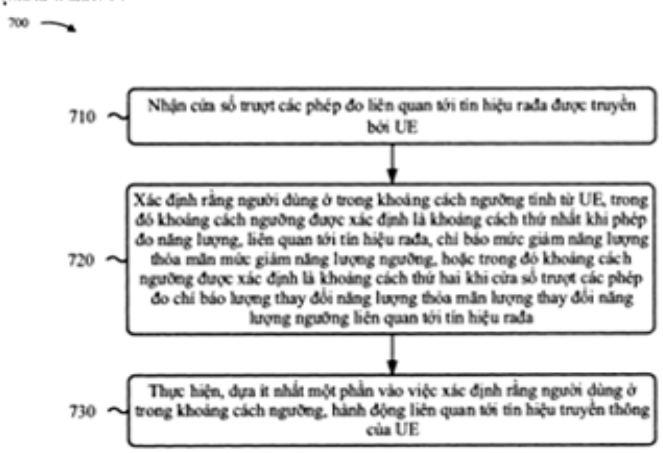

Fig.7

(11) **1-0050387 B**

(15) 17/07/2025
Số Quyết định: 140861/QĐ-SHTT.IP

(45) 25/08/2025 449B

(43) 25/05/2022 410 A

(21) 1-2022-01592

(85) 14/03/2022

(22) 23/06/2020

(86) PCT/JP2020/024491 23/06/2020

(30) 2019-150494 20/08/2019 JP

(87) WO2021/033420 25/02/2021

(51) ***A61K 39/12***; *C07K 14/01; C07K 14/315; C12P 21/02; C12N 15/34; C12N 15/62; C12N 7/01; A61P 31/20; C07K 19/00*

(73) **MEIJI ANIMAL HEALTH CO., LTD.** (JP)
1-6-1 Okubo, Kita-ku, Kumamoto-shi, Kumamoto 8600083 Japan

(72) ARAKAWA, Takeshi (JP); TAMAKI, Yukihiro (JP); YAMAZAKI, Kenichi (JP); YAMADA, Jinya (JP); TAIRA, Nozomi (JP); UEFUJI, Hirotaka (JP); YONAMINE, Ikuko (JP); HARAKUNI, Tetsuya (JP); YAMAGUCHI, Rui (JP)

(74) Công ty Cổ phần Sở hữu công nghiệp INVESTIP (INVESTIP)

(54) **PROTEIN DUNG HỢP VÀ PHƯƠNG PHÁP SẢN XUẤT PROTEIN DUNG HỢP**

(57) Sáng chế đề cập đến các hạt giả virut của Circovirut loại 2 ở lợn (porcine circovirus 2 virus-like particles - PCV2 VLP) mà có thể được sử dụng làm vacxin để dùng trong lĩnh vực chăn nuôi và có độ ổn định phân tử cao chống lại tải lượng lý hóa. Protein dung hợp theo sáng chế bao gồm protein vỏ của circovirut loại 2 ở lợn và vùng gắn kết globulin miễn dịch.

FIG. 1

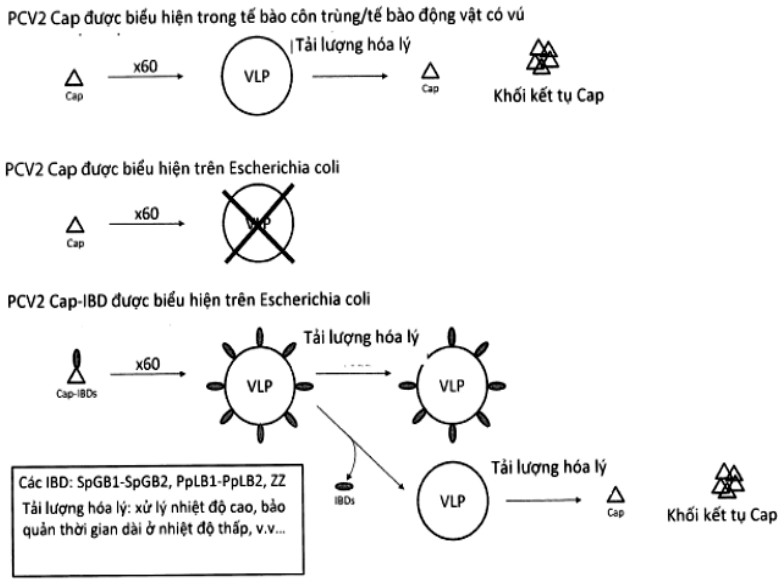

(11) **1-0050388 B**

(15) 17/07/2025
Số Quyết định: 140883/QĐ-SHTT.IP

(45) 25/08/2025 449B

(43) 25/09/2023 426 A

(21) 1-2023-03069

(85) 11/05/2023

(22) 10/12/2020

(86) PCT/JP2020/045954 10/12/2020

(87) WO2022/123709 16/06/2022

(51) ***C23C 28/00***; *A44B 19/24; A44B 19/42*

(73) **YKK CORPORATION** (JP)
1, Kanda Izumi-cho, Chiyoda-ku, Tokyo 1018642, Japan

(72) SHIBATA Daisuke (JP); MATSUSHIMA Masayori (JP); UEDA Hideki (JP)

(74) Công ty Luật TNHH Phạm và Liên danh (PHAM & ASSOCIATES)

(54) **CON TRƯỢT DÙNG CHO KHÓA KÉO TRƯỢT VÀ PHƯƠNG PHÁP SẢN XUẤT CON TRƯỢT NÀY**

(57) Sáng chế đề cập đến con trượt dùng cho khóa kéo trượt, bao gồm: thân được tạo kết cấu để gắn có thể trượt với băng khóa kéo và bao gồm thân chính được làm bằng sắt hoặc hợp kim sắt. Bề mặt của thân chính được trang bị màng phủ trong suốt và màng phủ kim loại được dát móng theo thứ tự này từ bề mặt của thân chính; và phương pháp sản xuất con trượt dùng cho khóa kéo trượt này.

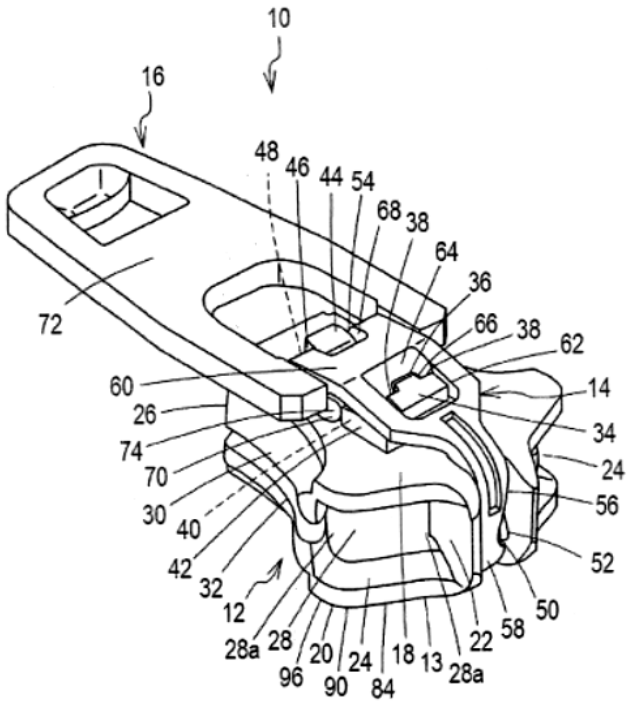

Fig.1

(11) **1-0050389 B**

(15) 17/07/2025
Số Quyết định: 140926/QĐ-SHTT.IP

(45) 25/08/2025 449B

(43) 26/12/2022 417 A

(21) 1-2022-05378

(85) 24/08/2022

(22) 26/01/2021

(86) PCT/US2021/015006 26/01/2021

(30) 62/978,740 19/02/2020 US

(87) WO2021/167755 26/08/2021

(51) ***H04N 19/46***; *H04N 19/169; H04N 19/172; H04N 19/70; H04N 19/186; H04N 19/105; H04N 19/174*

(73) **BYTEDANCE INC.** (US)
12655 West Jefferson Boulevard Sixth Floor, Suite No. 137 Los Angeles, California 90066, USA

(72) WANG, Ye-kui (US); ZHANG, Li (CN)

(74) Công ty Luật TNHH Phạm và Liên danh (PHAM & ASSOCIATES)

(54) **PHƯƠNG PHÁP VÀ THIẾT BỊ XỬ LÝ DỮ LIỆU VIĐEO, VÀ VẬT GHI MÁY TÍNH ĐỌC ĐƯỢC**

(57) Sáng chế đề cập đến hệ thống, phương pháp và thiết bị để xử lý viđeo, bao gồm dự báo có trọng số đối với các khối viđeo. Một phương pháp ví dụ bao gồm bước thực hiện biến đổi, theo quy tắc, giữa lát hiện tại của ảnh hiện tại của viđeo và dòng bit của viđeo, trong đó quy tắc xác định rằng phần tử cú pháp thứ nhất của tập hợp tham số ảnh (picture parameter set, PPS) và phần tử cú pháp thứ hai của PPS điều khiển liệu phần tử cú pháp thứ ba được bao gồm trong dòng bit, và trong đó phần tử cú pháp thứ nhất chỉ báo liệu dự báo có trọng số có được kích hoạt cho các lát hai hướng của các ảnh được tạo mã viện dẫn đến PPS, phần tửcú pháp thứ hai chỉ báo liệu thông tin liên quan đến dự báo có trọng số xuất hiện trong các tiêu đề ảnh hoặc các tiêu đề lát của các ảnh được tạo mã viện dẫn đến PPS, và phần tử cú pháp thứ ba chỉ báo số lượng trọng số được liên kết với danh sách ảnh tham chiếu 1 của lát hiện tại.

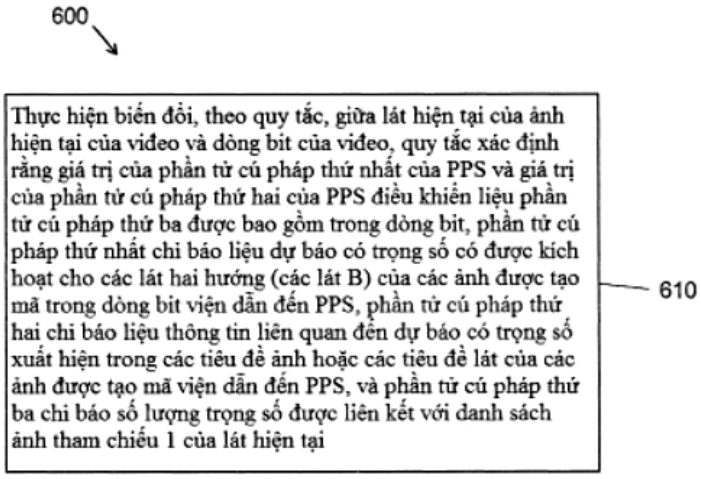

Fig.6

(11) **1-0050390 B**

(15) 17/07/2025
Số Quyết định: 140928/QĐ-SHTT.IP

(45) 25/08/2025 449B

(43) 25/01/2024 430 A

(21) 1-2023-05586

(85) 21/08/2023

(22) 27/01/2022

(86) PCT/JP2022/003173 27/01/2022

(30) 2021-019720 10/02/2021 JP

(87) WO2022/172769 18/08/2022

(51) ***C21C 5/52***; *F27B 1/28; F27D 17/00; F27B 1/20*

(73) **JFE STEEL CORPORATION** (JP)
2-3, Uchisaiwai-cho 2-chome, Chiyoda-ku, Tokyo 100-0011, Japan

(72) MIWA Yoshihiro (JP); TSUTSUMI Koichi (JP); OKUYAMA Goro (JP)

(74) Công ty Cổ phần Sở hữu công nghiệp INVESTIP (INVESTIP)

(54) PHƯƠNG PHÁP SẢN XUẤT SẮT NÓNG CHẢY SỬ DỤNG LÒ ĐIỆN CÓ THIẾT BỊ VIDEO

(57) Sáng chế đề cập đến việc làm tăng nhiệt độ sắt nóng chảy, tăng hiệu suất để giảm chi phí sản xuất. Sáng chế đề xuất phương pháp sản xuất sắt nóng chảy bằng cách sử dụng lò điện bao gồm buồng làm nóng sơ bộ, buồng nóng chảy, thiết bị hỗ trợ nguồn sắt nguội có khả năng chia buồng làm nóng sơ bộ thành khoang làm nóng sơ bộ thứ nhất và thứ hai, máy ép đùn và thiết bị video có khả năng quan sát bên trong buồng làm nóng sơ bộ thứ hai, phương pháp có bước nóng chảy, bước tăng nhiệt độ, bước làm nóng sơ bộ và bước tháo, và việc tăng nhiệt độ của sắt nóng chảy được bắt đầu trong bước tăng nhiệt độ trên cơ sở thông tin hình ảnh thu được từ thiết bị video từ bên trong buồng làm nóng sơ bộ thứ hai sau khi đóng thiết bị hỗ trợ nguồn sắt nguội.

FIG. 1

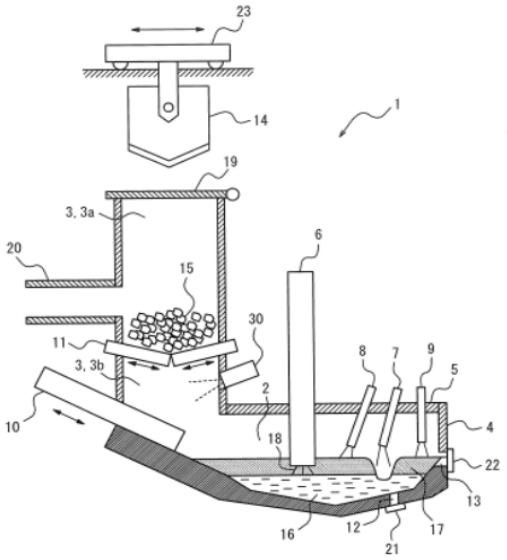

(11) **1-0050391 B**

(15) 17/07/2025
Số Quyết định: 140959/QĐ-SHTT.IP

(45) 25/08/2025 449B

(43) 25/04/2022 409 A

(21) 1-2021-06250

(22) 06/10/2021

(30) 10-2020-0130847 12/10/2020 KR

(51) ***B05D 1/32***; *C03C 17/00; C09D 5/16; C08K 3/08; C08K 3/32; A01N 25/34; C08J 7/04*

(73) **UTI INC.** (KR)
50-16, Eungbong-ro, Eungbong-myeon, Yesan-gun, Chungcheongnam-do 32446
Republic of Korea

(72) SUNWOO Kukhyun (KR); HA, Tea Joo (KR); OH Jae Suk (KR); NOH Jung Cheol (KR)

(74) Công ty Cổ phần Sở hữu công nghiệp INVESTIP (INVESTIP)

(54) **PHƯƠNG PHÁP SẢN XUẤT TẤM CHẮN KHÁNG KHUẨN, VÀ TẤM CHẮN KHÁNG KHUẨN ĐƯỢC SẢN XUẤT BẰNG PHƯƠNG PHÁP NÀY**

(57) Sáng chế đề xuất phương pháp sản xuất tấm chắn kháng khuẩn. Phương pháp này bao gồm bước thứ nhất là chuẩn bị nền, bước thứ hai là tạo khuôn màn chắn trên nền qua quy trình tạo khuôn, bước thứ ba là tạo lớp kháng khuẩn trên nền mà khuôn màn chắn được tạo ra trên đó, và bước thứ tư là gỡ khuôn màn chắn để thu được khuôn kháng khuẩn được tạo ra trên nền. Nhờ phương pháp này, có thể sản xuất tấm chắn bằng các khuôn kháng khuẩn thông thường và phân bố đồng đều trên toàn bộ diện tích của chúng. Do đó, tấm chắn có đặc tính kháng khuẩn ưu việt lâu bền trên toàn bộ diện tích của nó. Ngoài ra, sáng chế đề cập đến tấm chắn kháng khuẩn.

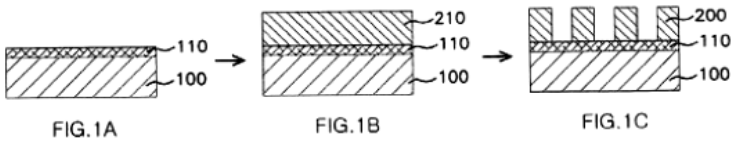

FIG.1A

FIG.1B

FIG.1C

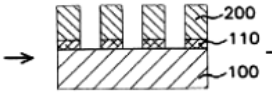

FIG.1D

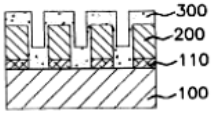

FIG.1E

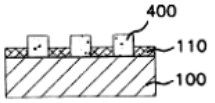

FIG.1F

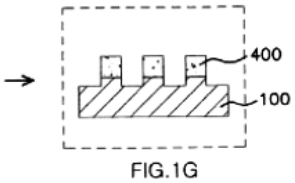

FIG.1G

(11) **1-0050392 B**

(15) 17/07/2025
Số Quyết định: 140960/QĐ-SHTT.IP

(45) 25/08/2025 449B

(43) 25/02/2022 407 A

(21) 1-2020-04442

(22) 31/07/2020

(51) ***A01K 61/59***; *A01K 61/80*

(73) **AQUAEASY PTE. LTD.** (SG)
38C Jalan Pemimpin, #03-02, Singapore, 577180

(72) LÊ TUẤN KIỆT (VN); MAI HOÀNG LINH (VN); TRẦN THANH KIÊN (VN); TRẦN HOÀNG KHANG (VN)

(74) Công ty Luật TNHH Phạm và Liên danh (PHAM & ASSOCIATES)

(54) **THIẾT BỊ CUNG CẤP THỨC ĂN DÙNG TRONG CHĂN NUÔI THỦY SẢN VÀ CƠ CẤU PHÁT TÁN THỨC ĂN CỦA THIẾT BỊ NÀY**

(57) Nói chung, sáng chế đề cập đến thiết bị cung cấp thức ăn dùng trong chăn nuôi thủy sản. Cụ thể, sáng chế đề cập đến thiết bị cung cấp thức ăn cho tôm, và cơ cấu phát tán thức ăn của thiết bị này. Cơ cấu phát tán thức ăn có thiết kế đóng mở ly hợp nhờ quán tính và các ống phát tán có chiều dài cũng như góc phát tán thức ăn khác nhau, nhờ đó thiết bị cung cấp thức ăn có khả năng phát tán thức ăn đồng đều hơn trong bán kính phát tán thức ăn, hạn chế thức ăn dư thừa nằm lại trong ống phát tán thức ăn, nhờ đó nâng cao hiệu quả chăn nuôi.

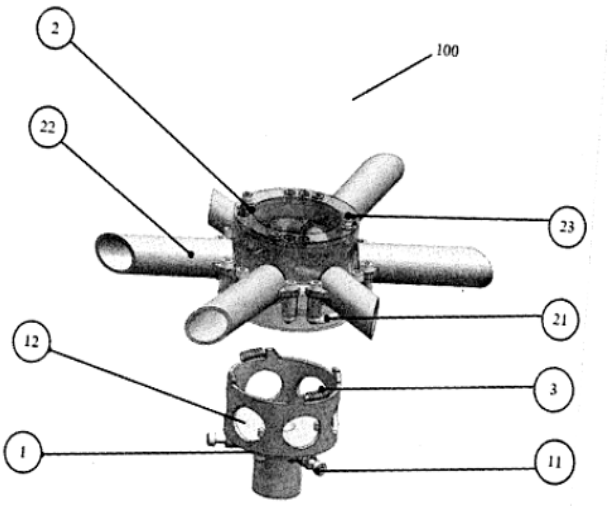

Fig. 2

(11) **1-0050393 B**

(15) 17/07/2025
Số Quyết định: 141035/QĐ-SHTT.IP

(45) 25/08/2025 449B

(43) 25/05/2022 410 A

(21) 1-2021-08102

(85) 25/11/2014

(22) 25/04/2013

(86) PCT/EP2013/058655 25/04/2013

(30) 12165517.9 25/04/2012 EP
12198766.3 20/12/2012 EP

(87) WO2013/160413 31/10/2013

(51) ***C12N 1/20***; *C12N 9/12*

(62) 1-2014-03931

(73) **CHR. HANSEN A/S** (DK)
Boege Alle 10-12, DK-2970 Hoersholm, Denmark

(72) JOHANSEN, Eric (CA); SOERENSEN, Kim Ib (DK); CURIC-BAWDEN, Mirjana (US); JUNGE, Mette Pia (DK)

(74) Công ty Luật TNHH Phạm và Liên danh (PHAM & ASSOCIATES)

(54) **PHƯƠNG PHÁP SẢN XUẤT SẢN PHẨM SỮA LÊN MEN**

(57) Công nghiệp sản xuất sữa ngày nay gặp phải vấn đề là tạo ra phương pháp thay thế cho việc phải bổ sung chất làm ngọt vào sản phẩm sữa được lên men để có được vị ngọt mong muốn mà không tăng lượng calo. Ngoài ra, sẽ là rất ưu điểm nếu tìm ra phương pháp làm giảm lượng lactoza ở các sản phẩm sữa được lên men đến mức chấp nhận được với người tiêu thụ không dung nạp lactoza. Các vấn đề nêu trên được giải quyết bằng cách tạo ra các chủng *Streptococcus thermophilus* đột biến và các chủng đột biến *Lactobacillus delbrueckii* subsp. *bulgaricus* mà tiết glucoza vào sữa khi sữa khi được cấy và tiến hành lên men bằng các chủng *Streptococcus thermophilus* và các chủng *Lactobacillus delbrueckii* subsp. *bulgaricus* như vậy. Do đó, sáng chế đề cập đến các chủng *Streptococcus thermophilus* mang đột biến trong trình tự ADN của gen *glcK* mã hóa protein glucokinaza và *Lactobacillus delbrueckii* subsp. *bulgaricus* có tính kháng 2-đeoxyglucoza mà tiết glucoza vào cơ chất sữa trong quá trình lên men. Sáng chế còn đề cập đến phương pháp sàng lọc và phân lập các chủng này, chế phẩm chứa chúng dùng để sản xuất sản phẩm sữa lên men và sản phẩm thu được.

(11) **1-0050394 B**

(15) 17/07/2025
Số Quyết định: 141036/QĐ-SHTT.IP

(45) 25/08/2025 449B

(43) 25/06/2020 387 A

(21) 1-2019-06759

(85) 02/12/2019

(22) 04/09/2018

(86) PCT/CN2018/103994 04/09/2018

(30) 201721127658.4 04/09/2017 CN

(87) WO2019/042474 07/03/2019

(51) ***H01L 27/12***; *H01L 51/52; H01L 27/32*

(73) **BOE TECHNOLOGY GROUP CO., LTD.** (CN)
No.10 Jiuxianqiao Rd., Chaoyang District, Beijing 100015, China

(72) Hongfei CHENG (CN)

(74) Công ty Luật TNHH Phạm và Liên danh (PHAM & ASSOCIATES)

(54) **LỚP NỀN MẠNG VÀ MÀN HÌNH**

(57) Sáng chế đề cập đến lớp nền mạng bao gồm: lớp nền đế; và các đơn vị điểm ảnh được bố trí trong một mạng trên lớp nền đế này, mỗi đơn vị điểm ảnh có: cấu trúc sửa chữa mạch hở, OLED và mạch điều khiển điểm ảnh, cấu trúc sửa chữa mạch hở có đường sửa chữa; hình chiếu trực giao của đường sửa chữa lên trên lớp nền đế trùng một phần hoặc hoàn toàn với hình chiếu trực giao của anôt của OLED lên trên lớp nền đế, tạo ra vùng trùng nhau; điểm sửa chữa mạch hở được bố trí trong vùng trùng nhau.

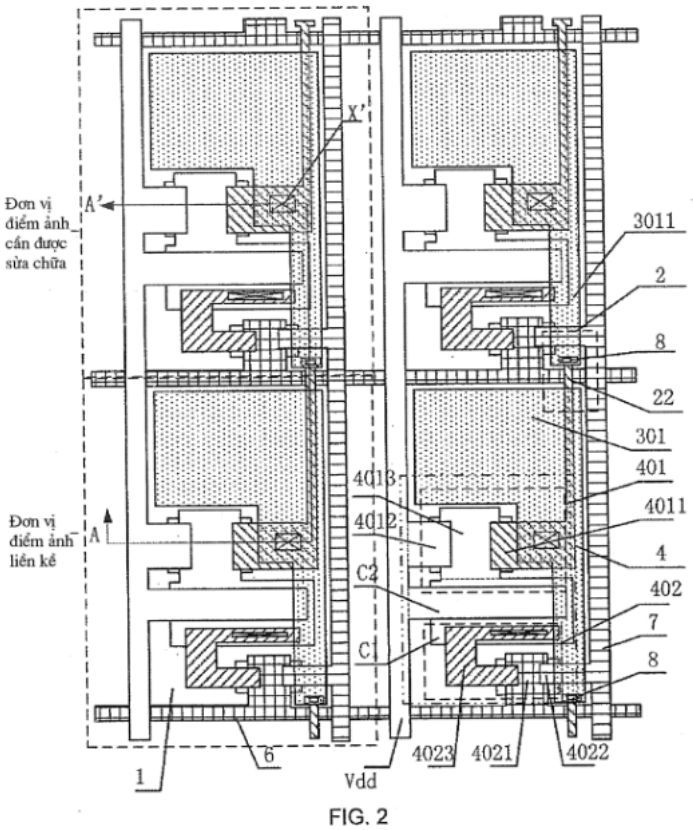

FIG. 2

(11) **1-0050395 B**

(15) 17/07/2025
Số Quyết định: 141037/QĐ-SHTT.IP

(45) 25/08/2025 449B

(43) 26/07/2021 400 A

(21) 1-2019-06611

(85) 26/11/2019

(22) 08/01/2019

(86) PCT/CN2019/070860 08/01/2019

(30) 201810473966.5 17/05/2018 CN

(87) WO2019/218709 21/11/2019

(51) ***G09G 3/20***

(73) **BOE TECHNOLOGY GROUP CO., LTD.** (CN)
No.10 Jiuxianqiao Rd., Chaoyang District, Beijing 100015, China

(72) Xueguang HAO (CN); Yong QIAO (CN); Xinyin WU (CN)

(74) Công ty Luật TNHH Phạm và Liên danh (PHAM & ASSOCIATES)

(54) **TẤM HIỂN THỊ, PHƯƠNG PHÁP DÒ VẾT RẠN NỨT CỦA TẤM VÀ THIẾT BỊ HIỂN THỊ**

(57) Sáng chế đề cập tới tấm hiển thị và phương pháp dò vết rạn nứt, và thiết bị hiển thị. Tấm hiển thị bao gồm vùng hiển thị (100) và vùng theo chu vi (200) bao quanh vùng hiển thị (100), vùng theo chu vi (200) có cấu trúc mạch điện dò vết rạn nứt (210), cấu trúc mạch điện dò vết rạn nứt (210) bao gồm dây mạch điện dò (211) và mạch điện chuyển mạch dò thứ nhất (212), tấm hiển thị bao gồm điểm ảnh phụ thứ nhất (110) và đường truyền dữ liệu thứ nhất (120) được nối điện với điểm ảnh phụ thứ nhất (110), đầu thứ nhất (121) của đường truyền dữ liệu thứ nhất (120) được nối điện với đầu thứ nhất (2111) của dây mạch điện dò (211), đầu thứ hai (122) của đường truyền dữ liệu thứ nhất (120) được nối điện với đầu thứ hai (2112) của dây mạch điện dò (211) thông qua mạch điện chuyển mạch dò thứ nhất (212), và đầu thứ hai (2112) của dây mạch điện dò (211) có kết cấu để nhận điện áp dò.

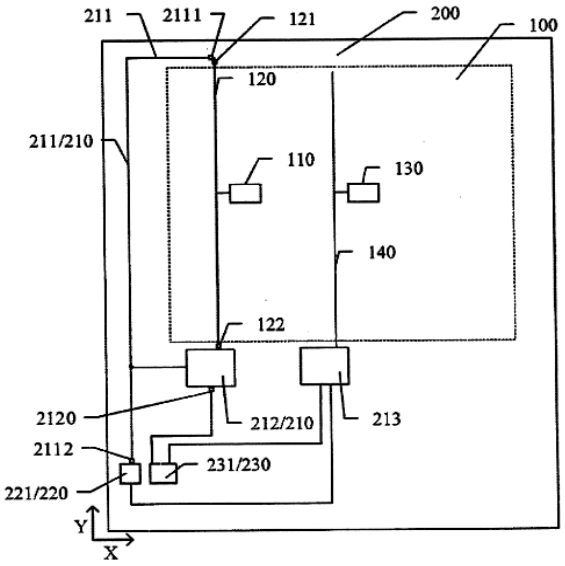

FIG. 1A

(11) **1-0050396 B**

(15) 17/07/2025
Số Quyết định: 141038/QĐ-SHTT.IP

(45) 25/08/2025 449B

(43) 25/06/2020 387 A

(21) 1-2019-06174

(85) 04/11/2019

(22) 07/05/2018

(86) PCT/CN2018/085836 07/05/2018

(30) 62/501,952 05/05/2017 US

(87) WO2018/202200 08/11/2018

(51) ***C07K 16/24***; *A61P 29/00; C12N 15/13; A61P 37/06; A61K 39/395; A61P 31/18*

(73) **ELIXIRON IMMUNOTHERAPEUTICS (HONG KONG) LIMITED** (CN)
15/F, BOC Group Life Assurance Tower, 136 Des Voeux Rd Central, Central, Hong Kong

(72) KU, Cheng-Lun (TW); SHIH, Han-Po (TW); LIN, Chia-Hao (TW); DING, Jing-Ya (TW); HUANG, Jing-Yi (TW); KUO, Yi-Ting (TW)

(74) Công ty Cổ phần Sở hữu công nghiệp INVESTIP (INVESTIP)

(54) **KHÁNG THỂ PHÂN LẬP VÀ DƯỢC PHẨM BAO GỒM KHÁNG THỂ NÀY**

(57) Sáng chế đề cập đến kháng thể kháng interferon gamma (INF-γ). Sáng chế cũng đề cập đến chế phẩm bao gồm kháng thể này để điều trị hội chứng gây ra qua trung gian IFN-γ.

(11) **1-0050397 B**

(15) 17/07/2025
Số Quyết định: 141081/QĐ-SHTT.IP

(45) 25/08/2025 449B

(43) 25/07/2023 424 A

(21) 1-2023-02504

(85) 17/04/2023

(22) 29/06/2020

(86) PCT/US2020/040171 29/06/2020

(30) 62/867,480 27/06/2019 US
63/004,673 03/04/2020 US
63/025,148 14/05/2020 US

(87) WO2020/264516 30/12/2020

(51) ***C04B 14/02***; *C03B 5/00; F27B 15/00; C04B 20/00; C04B 7/44; B22F 3/00; C04B 14/30*

(62) 1-2022-00619

(73) **TERRA CO2 TECHNOLOGY HOLDINGS, INC.** (US)
601 16th Street Suite C#324 Golden, Colorado 80401, United States of America

(72) LAKE, Donald (CA)

(74) Công ty Luật TNHH Phạm và Liên danh (PHAM & ASSOCIATES)

(54) **PHƯƠNG PHÁP SẢN XUẤT CÁC HẠT THỦY TINH VI CẦU**

(57) Sáng chế đề cập đến phương pháp sản xuất các hạt thủy tinh vi cầu, bao gồm các bước: đưa các hạt nguyên liệu nhôm silicat rắn vào buồng nấu chảy, nung nóng các hạt nguyên liệu nhôm silicat này trong buồng nấu chảy để tạo thành các hạt nóng chảy, và làm nguội các hạt nóng chảy thu được trong buồng làm nguội nhanh.

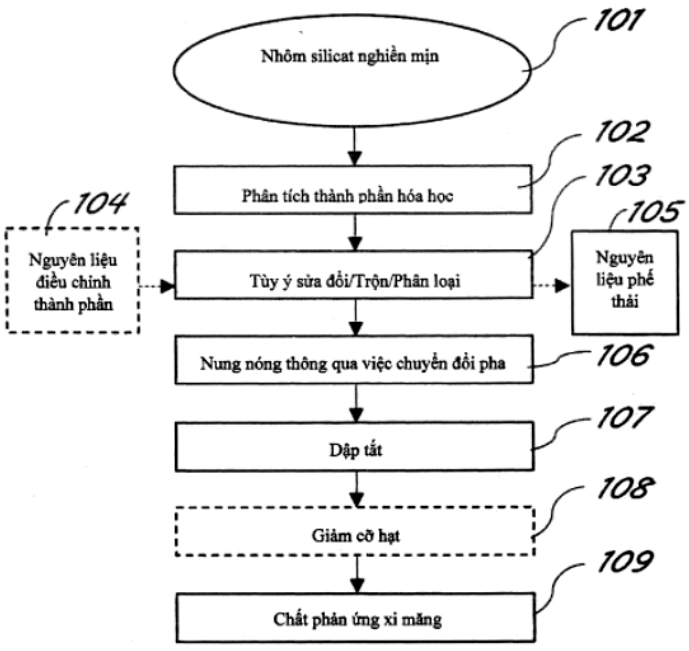

FIG.1

(11) **1-0050398 B**

(15) 17/07/2025
Số Quyết định: 141082/QĐ-SHTT.IP

(45) 25/08/2025 449B

(43) 25/07/2022 412 A

(21) 1-2021-07228

(22) 12/11/2021

(30) 10-2021- 0007813 20/01/2021 KR
10-2021- 0136917 14/10/2021 KR
10-2021- 0136912 14/10/2021 KR

(51) ***B43K 24/06****; A45D 34/04; A45D 40/20*

(76) **KIM YOUB** (KR)
Wolgot nabona 1714-ho, 8, Wolgotjungang-ro 14beon-gil, Siheung-si, Gyeonggi-do, Republic of Korean

(74) Công ty Cổ phần Sở hữu công nghiệp INVESTIP (INVESTIP)

(54) **KẾT CẤU XOẮN KÉP, THIẾT BỊ ĐẨY ĐỐI TƯỢNG RA BAO GỒM KẾT CẤU XOẮN KÉP, VÀ KẾT CẤU LÀM KÍN THIẾT BỊ ĐẨY ĐỐI TƯỢNG RA**

(57) Sáng chế đề cập đến kết cấu xoắn kép, thiết bị đẩy đối tượng ra bao gồm kết cấu xoắn kép, và kết cấu làm kín thiết bị đẩy đối tượng ra, kết cấu xoắn kép bao gồm: vỏ được cấu tạo để chứa hộp chứa đối tượng được chứa ở trong đó và có rãnh cam được cung cấp ở đầu của nó; ống bọc được ghép nối và lắp khớp với hộp chứa đối tượng được chứa và có phần nhô cam trên phần bên ngoài của hộp; và thân hoạt động hình ống có rãnh cam xoắn trong đó phần nhô cam được lắp vào theo kiểu có thể trượt và chốt cam nhô ra và được cấu tạo để di chuyển đến vị trí lệch với rãnh cam xoắn bằng cách được dẫn hướng bởi rãnh cam, trong đó kết cấu xoắn kép có hai rãnh cam.

Fig.2

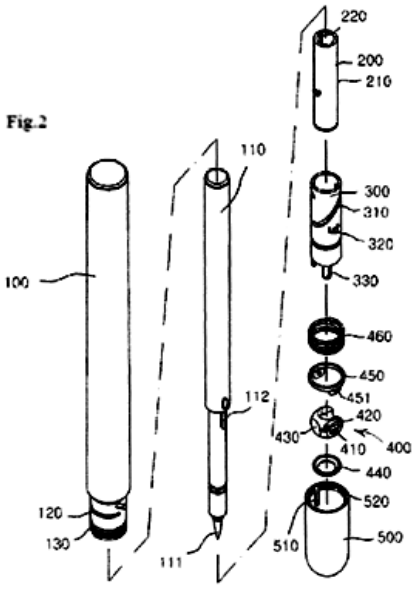

(11) **1-0050399 B**

(15) 17/07/2025
Số Quyết định: 141083/QĐ-SHTT.IP

(45) 25/08/2025 449B

(43) 26/09/2022 414 A

(21) 1-2022-04510

(85) 18/07/2022

(22) 31/12/2019

(86) PCT/CN2019/130981 31/12/2019

(87) WO2021/134722 08/07/2021

(51) ***G01S 5/02***

(73) **HUAWEI TECHNOLOGIES CO., LTD.** (CN)
Huawei Administration Building, Bantian, Longgang District, Shenzhen, Guangdong 518129, P. R. China

(72) LIU, Mengting (CN); HUANG, Su (CN); CHANG, Junren (CN)

(74) Công ty Cổ phần Sở hữu công nghiệp INVESTIP (INVESTIP)

(54) **PHƯƠNG PHÁP ĐỊNH VỊ, BỘ MÁY TRUYỀN THÔNG, HỆ THỐNG CHIP VÀ PHƯƠNG TIỆN LƯU TRỮ ĐỌC ĐƯỢC BẰNG MÁY TÍNH**

(57) Sáng chế đề cập đến phương pháp định vị, bộ máy truyền thông, hệ thống chip và phương tiện lưu trữ đọc được bằng máy tính được đề xuất, để giải quyết vấn đề mà việc định vị độ đúng cao không thể được triển khai dựa trên dữ liệu hỗ trợ hiện có. Phương pháp bao gồm các bước: Thiết bị đầu cuối thu được nhiều dữ liệu hỗ trợ, trong đó mỗi mảnh của dữ liệu hỗ trợ bao gồm một hoặc nhiều nhóm các mối quan hệ ánh xạ tương ứng với một hoặc nhiều góc đặt trước, và mỗi nhóm các mối quan hệ ánh xạ bao gồm mối quan hệ ánh xạ giữa mỗi trong số một hoặc nhiều mã định danh tài nguyên tín hiệu tham chiếu định vị (positioning reference signal, PRS) và thông tin công suất tương ứng với mỗi mã định danh tài nguyên PRS ở góc đặt trước tương ứng; thiết bị đầu cuối xác định thông tin công suất tương ứng với một hoặc nhiều mã định danh tài nguyên PRS mà tương ứng với mỗi trong số nhiều góc sẽ được đo lường; và định vị thiết bị đầu cuối dựa trên nhiều dữ liệu hỗ trợ và thông tin công suất tương ứng với một hoặc nhiều mã định danh tài nguyên PRS ở mỗi trong số nhiều góc sẽ được đo lường.

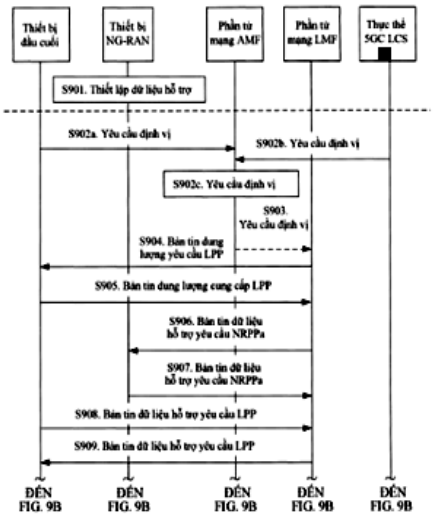

FIG. 9A

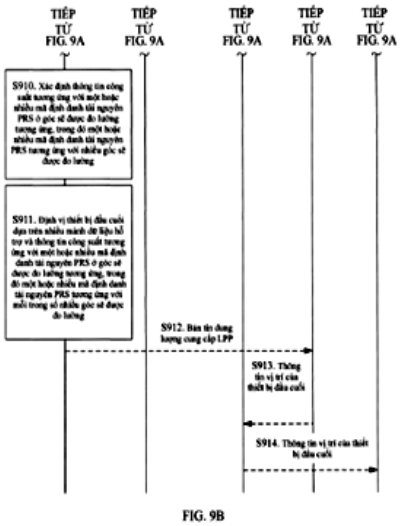

FIG. 9B

(11) **1-0050400 B**

(15) 17/07/2025
Số Quyết định: 141084/QĐ-SHTT.IP

(45) 25/08/2025 449B

(43) 25/01/2019 370 A

(21) 1-2018-04642

(85) 19/10/2018

(22) 19/04/2017

(86) PCT/EP2017/059296 19/04/2017

(30) 10 2016 107 334.2 20/04/2016 DE

(87) WO2017/182525 A1 26/10/2017

(51) ***A46D 3/04***; *A46D 3/08*

(73) **GB BOUCHERIE NV** (BE)
Stuivenbergstraat 106, 8870 Izegem, BELGIUM

(72) BOUCHERIE, Bart Gerard (BE); VANDENBUSSCHE, Henk (BE)

(74) Công ty TNHH Quốc tế D &N (D&N INTERNATIONAL CO.,LTD.)

(54) MÁY TẠO CỤM LÔNG CHO BÀN CHẢI VÀ LƯỠI TẠO CỤM LÔNG

(57) Sáng chế đề cập đến máy tạo cụm lông cho bàn chải bao gồm dụng cụ tạo cụm lông (12) với phần mũi (34), trong đó dụng cụ tạo cụm lông (12) này có thể quay quanh trục ngang (40), trong khi đó lưỡi tạo cụm lông (52) được dẫn hướng thẳng trong phần mũi (34) này. Sáng chế còn đề cập đến lưỡi tạo cụm lông (52).

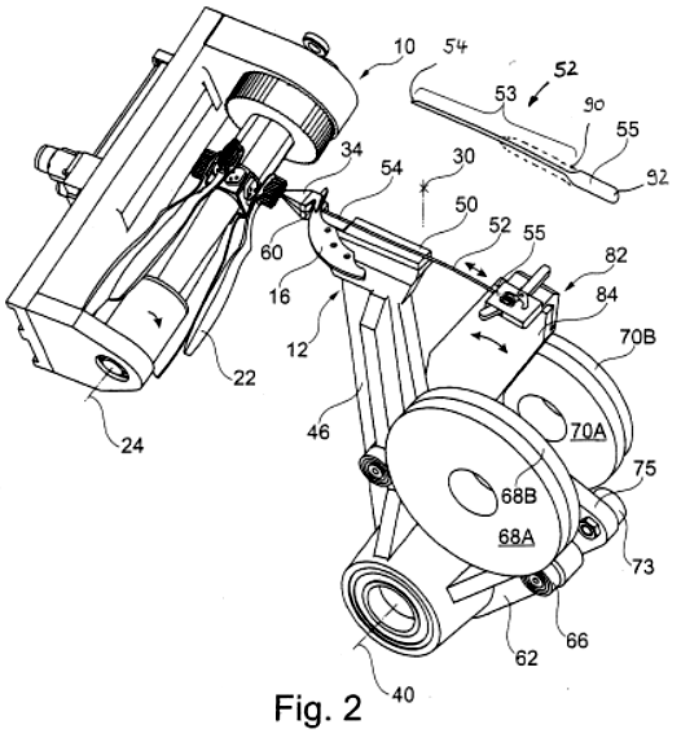

Fig. 2

(11) **1-0050401 B**

(15) 17/07/2025
Số Quyết định: 141086/QĐ-SHTT.IP

(45) 25/08/2025 449B

(43) 27/01/2023 418 A

(21) 1-2022-07431

(85) 14/11/2022

(22) 15/04/2021

(86) PCT/CN2021/087587 15/04/2021

(30) 202010366208.0 30/04/2020 CN

(87) WO2021/218652 04/11/2021

(51) ***H04M 1/72454***; *H04W 52/02*

(73) **HUAWEI TECHNOLOGIES CO., LTD.** (CN)
Huawei Administration Building, Bantian, Longgang District, Shenzhen, Guangdong 518129, P. R. China

(72) WANG, Dawei (CN); HUANG, Jiejing (CN)

(74) Công ty Cổ phần Sở hữu công nghiệp INVESTIP (INVESTIP)

(54) PHƯƠNG PHÁP ĐIỀU KHIỂN MÀN HIỂN THỊ VÀ THIẾT BỊ ĐẦU CUỐI DI ĐỘNG

(57) Sáng chế đề cập đến phương pháp điều khiển màn hiển thị và thiết bị đầu cuối di động. Phương pháp được áp dụng cho thiết bị đầu cuối di động, thiết bị đầu cuối di động bao gồm màn hiển thị, thiết bị đầu cuối di động được kết nối với thiết bị bên ngoài, và phương pháp bao gồm các bước: khi thiết bị đầu cuối di động thực hiện cuộc gọi thoại bằng cách sử dụng thiết bị bên ngoài, xác định rằng thiết bị đầu cuối di động ở trạng thái cầm tay hoặc trạng thái không cầm tay; và khi thiết bị đầu cuối di động ở trạng thái cầm tay, điều khiển màn hiển thị ở trạng thái bật màn hình; hoặc khi thiết bị đầu cuối di động ở trạng thái không cầm tay, điều khiển màn hiển thị ở trạng thái tắt màn hình. Khi thiết bị đầu cuối di động thực hiện cuộc gọi thoại bằng cách sử dụng thiết bị bên ngoài, giải pháp điều khiển màn hiển thị được lựa chọn một cách thông minh bằng cách xác định rằng thiết bị đầu cuối di động ở trạng thái cầm tay hoặc trạng thái không cầm tay, để đáp ứng các yêu cầu trong các kịch bản sử dụng khác nhau, và hơn nữa tiết kiệm năng lượng của màn hiển thị.

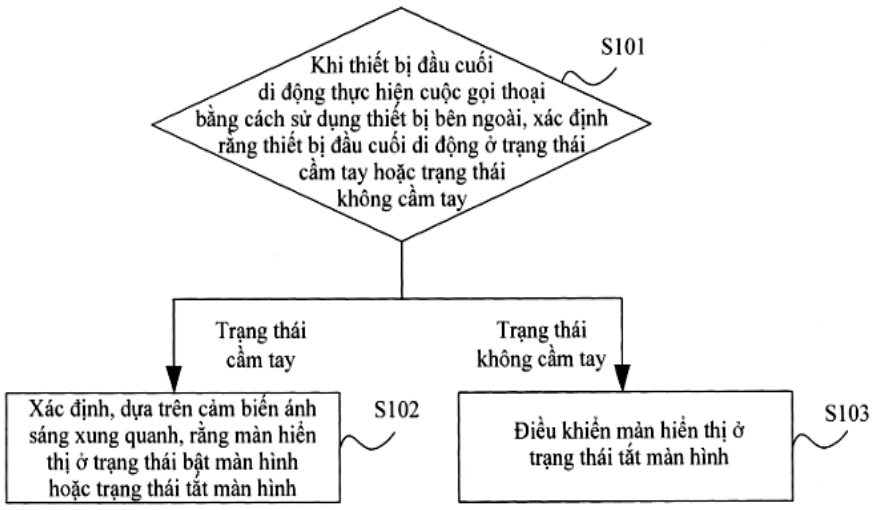

FIG. 2

(11) **1-0050402 B**

(15) 17/07/2025
Số Quyết định: 141087/QĐ-SHTT.IP

(45) 25/08/2025 449B

(43) 26/04/2021 397 A

(21) 1-2020-05876

(22) 14/10/2020

(30) 10-2019-0127616 15/10/2019 KR

(51) ***G09F 9/30***

(73) **UTI INC.** (KR)
50-16, Eungbong-ro, Eungbong-myeon, Yesan-gun, Chungcheongnam-do 32446 Republic of Korea

(72) HWANG, Jae Young (KR); KIM, Hak Chul (KR); SUNWOO Kukhyun (KR); HA, Tea Joo (KR); SHIN, Dong Moon (KR); WOO, Jung Seok (KR)

(74) Công ty Cổ phần Sở hữu công nghiệp INVESTIP (INVESTIP)

(54) **PHƯƠNG PHÁP SẢN XUẤT TẤM CHẮN DẺO**

(57) Sáng chế đề cập đến phương pháp sản xuất tấm chắn dẻo. Tấm chắn dẻo gồm phần phẳng và phần được gập lại kéo dài liên tục từ phần phẳng, trong đó phần được gập lại mỏng hơn so với phần phẳng. Phương pháp gồm: tạo lớp cản quang trên chất nền thủy tinh, tạo mẫu cho lớp cản quang để tạo ra lớp phẳng có họa tiết chống chuyển sắc để tạo ra phần được gập lại trên chất nền thủy tinh, tạo ra phần được gập lại có phần được làm nghiêng được tạo ra giữa phần được gập lại và phần phẳng bằng cách sử dụng lớp có họa tiết chống chuyển sắc làm màng chắn, loại bỏ lớp có họa tiết chống chuyển sắc, và gia cố chất nền thủy tinh.

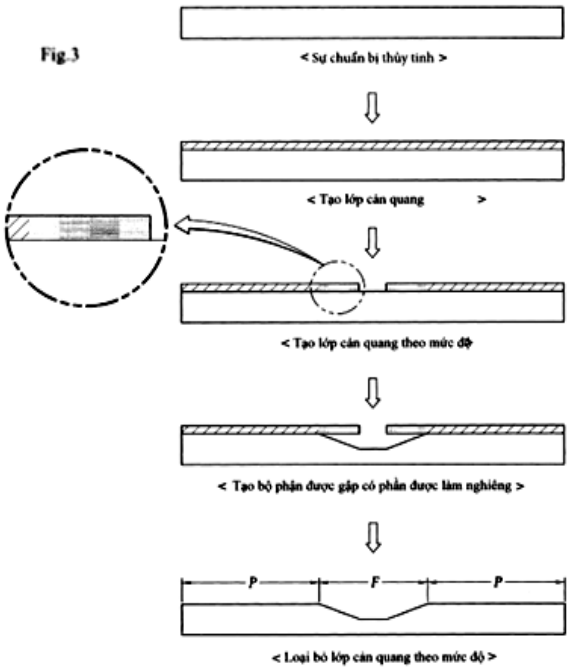

(11) **1-0050403 B**

(15) 17/07/2025
Số Quyết định: 141088/QĐ-SHTT.IP

(45) 25/08/2025 449B

(43) 26/06/2023 423 A

(21) 1-2023-01141

(85) 23/02/2023

(22) 09/08/2021

(86) PCT/US2021/045267 09/08/2021

(30) 17/010,676 02/09/2020 US

(87) WO2022/051061 A1 10/03/2022

(51) ***H05K 1/02***; *H05K 1/11; H05K 1/09; H01L 23/552*

(73) **QUALCOMM INCORPORATED** (US)
ATTN: International IP Administration, 5775 Morehouse Drive, San Diego, CA 92121-1714, United States of America

(72) PATIL, Aniket (IN); WE, Hong Bok (US); NAVAJA, Brigham (US)

(74) Công ty TNHH Quốc tế D &N (D&N INTERNATIONAL CO.,LTD.)

(54) CẤU KIỆN ĐÓNG GÓI VÀ PHƯƠNG PHÁP CHẾ TẠO THIẾT BỊ NÀY

(57) Sáng chế đề cập đến cấu kiện đóng gói và phương pháp chế tạo thiết bị này. Cấu kiện bao gồm lớp nền, tập hợp tiếp điểm điện được bố trí trên bề mặt của lớp nền, và cấu trúc bệ chắn nhiễu điện từ (electromagnetic interference - EMI), được bố trí giữa đường bao bên ngoài của tập hợp tiếp điểm điện và phần bên ngoài của lớp nền.

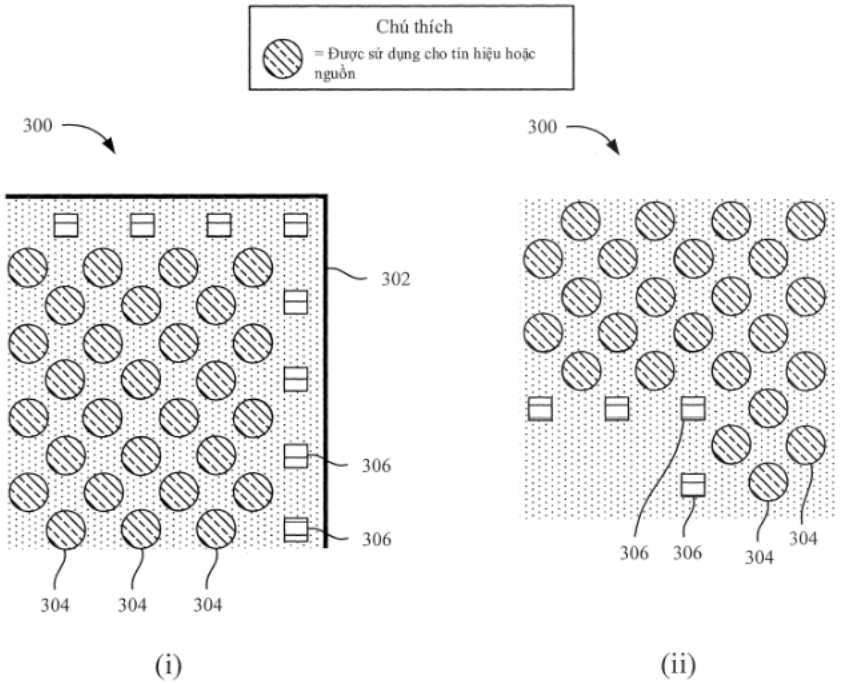

Fig.3

(11) **1-0050404 B**

(15) 17/07/2025
Số Quyết định: 141096/QĐ-SHTT.IP

(45) 25/08/2025 449B

(43) 25/01/2024 430 A

(21) 1-2023-05508

(85) 17/08/2023

(22) 28/02/2022

(86) PCT/JP2022/008118 28/02/2022

(30) 2021-031517 01/03/2021 JP

(87) WO2022/186097 09/09/2022

(51) ***B23K 35/30***; *C22C 38/58; C22C 38/00; C22C 38/38; B23K 9/167; C21D 8/06*

(73) **JFE STEEL CORPORATION** (JP)
2-3, Uchisaiwai-cho 2-chome, Chiyoda-ku, Tokyo 1000011, Japan

(72) WATANABE Kazufumi (JP); TAKADA Atsushi (JP); ANDO Akiyoshi (JP); OKABE Takatoshi (JP); UEDA Keiji (JP)

(74) Công ty Cổ phần Sở hữu công nghiệp INVESTIP (INVESTIP)

(54) **MỐI HÀN KHÍ TRƠ VONFRAM**

(57) Sáng chế đề cập đến mối hàn TIG (tungsten inert gas, khí trơ vonfram) trong vật liệu thép hàm lượng Mn mà có thể được tạo thành với việc giảm sự xuất hiện của nứt nóng trong quá trình hàn và có độ bền cao và độ cứng va đập ở nhiệt độ thấp ưu việt.

Trong mối hàn TIG, vật liệu thép hàm lượng Mn cao có thành phần hóa học bao gồm, theo % theo khối lượng, C: 0,10 đến 0,80%, Si: 0,05 đến 1,00%, Mn: 18,0 đến 30,0%, P: 0,030% hoặc nhỏ hơn, S: 0,0070% hoặc nhỏ hơn, Al: 0,010 đến 0,070%, Cr: 2,5 đến 7,0%, N: 0,0050 đến 0,0500%, và O: 0,0050% hoặc nhỏ hơn, phần còn lại là Fe và các tạp chất ngẫu nhiên, và kim loại hàn có thành phần hóa học bao gồm C: 0,10 đến 0,80%, Si: 0,05 đến 1,00%, Mn: 15,0 đến 30,0%, P: 0,030% hoặc nhỏ hơn, S: 0,030% hoặc nhỏ hơn, Al: 0,100% hoặc nhỏ hơn, Cr: 6,0 đến 14,0%, và N: 0,100% hoặc nhỏ hơn, phần còn lại là Fe và các tạp chất ngẫu nhiên.

(11) **1-0050405 B**

(15) 17/07/2025
Số Quyết định: 141097/QĐ-SHTT.IP

(45) 25/08/2025 449B

(43) 25/08/2022 413 A

(21) 1-2022-01024

(22) 21/02/2022

(30) 2021-027615 24/02/2021 JP

(51) ***A47K 3/28**; B05B 1/18*

(73) **TOTO LTD.** (JP)
1-1, Nakashima 2-chome, Kokurakita-ku, Kitakyushu-shi, Fukuoka 802-8601, Japan

(72) Nakashima, Takahiro (JP); Yaita, Ryohei (JP); Moriizumi, Yuki (JP); Murashita, Takeshi (JP); Hanashiro, Kanako (JP)

(74) Công ty Luật TNHH Phạm và Liên danh (PHAM & ASSOCIATES)

(54) **THIẾT BỊ PHUN TIA NƯỚC**

(57) Sáng chế đề cập đến thiết bị phun tia nước (1) mà xả nước có chuyển động tịnh tiến qua lại, và có thân thiết bị phun tia nước (10) và chi tiết tạo dao động (22). Chi tiết tạo dao động bao gồm đường dẫn cấp nước (24), phần va đập (30) mà tạo ra luồng xoáy ở phía đầu ra, đường dẫn xoáy (26) được bố trí phía đầu ra của đường dẫn cấp nước, và đường dẫn xả mà xả nước được dẫn bởi đường dẫn xoáy. Đường dẫn xoáy được tạo kết cấu bằng cách nối bộ phận phía đầu vào (18) mà phía đầu vào được tạo ra trên đó và bộ phận phía đầu ra (20) mà phía đầu ra được tạo ra trên đó. Ở phần nối giữa các bộ phận phía đầu vào và phía đầu ra, chiều cao (H2) của đường dẫn xoáy ở đầu phía vào của bộ phận phía đầu ra lớn hơn chiều cao (H1) của đường dẫn xoáy ở đầu phía ra của bộ phận phía đầu vào.

Fig.6

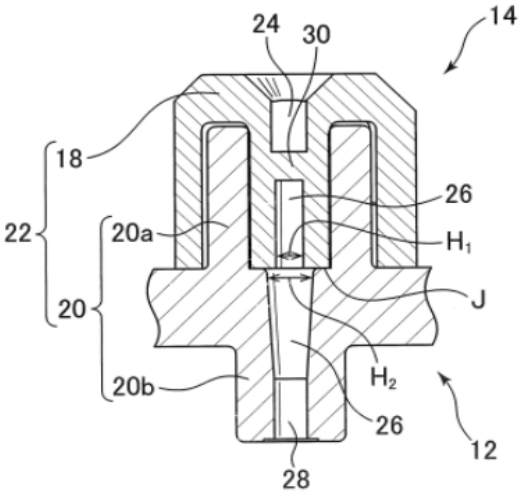

(11) **1-0050406 B**

(15) 17/07/2025
Số Quyết định: 141098/QĐ-SHTT.IP

(45) 25/08/2025 449B

(43) 25/10/2023 427 A

(21) 1-2023-03380

(85) 24/05/2023

(22) 25/11/2021

(86) PCT/KR2021/017483 25/11/2021

(30) 10-2020-0161938 27/11/2020 KR
10-2021-0163011 24/11/2021 KR

(87) WO2022/114805 02/06/2022

(51) ***C08G 18/38****; C08L 75/04; G02B 1/04; C08G 18/70*

(73) **SK PUCORE CO., LTD.** (KR)
(Gosa-dong) 255, Yongjam-ro, Nam-gu, Ulsan, 44782, Republic of Korea

(72) PAI, Jae Young (KR); KIM, Jeong Moo (KR); HAN, Hyuk Hee (KR); MYUNG, Jung Hwan (KR); YOU, Kyeong Hwan (KR); JUNG, Joo Young (KR); KYUN, Myung Ok (KR); RYU, Ji Yeon (KR)

(74) Công ty Cổ phần Sở hữu công nghiệp INVESTIP (INVESTIP)

(54) **CHẾ PHẨM POLYTHIOL, CHẾ PHẨM QUANG HỌC, VÀ SẢN PHẨM QUANG HỌC**

(57) Sáng chế đề cập đến chế phẩm polythiol theo các phương án được lấy làm vídụ bao gồm hợp chất polythiol thứ nhất mà tạo ra đỉnh cực đại trong đồ thị phân tích sắc ký lỏng hiệu năng cao (high performance liquid chromatography - HPLC) được thu ở bước sóng 230 nm, và hợp chất polythiol thứ hai có trọng lượng phân tử lớn hơn so với trọng lượng phân tử của hợp chất polythiol thứ nhất và được biểu diễn bởi C9H20S6. Tỷ lệ giữa diện tích đỉnh của hợp chất polythiol thứ hai với diện tích đỉnh của hợp chất polythiol thứ nhất, mà được đo qua đồ thị phân tích HPLC ở bước sóng 230 nm, là 0,05 đến 5,0%. Sáng chế còn đề cập đến chế phẩm quang học bao gồm hợp chất polythiol, và sản phẩm quang học được tạo thành từ chế phẩm quang học.

(11) **1-0050407 B**

(15) 17/07/2025
Số Quyết định: 141128/QĐ-SHTT.IP

(45) 25/08/2025 449B

(43) 25/05/2022 410 A

(21) 1-2022-00763

(85) 08/02/2022

(22) 19/08/2020

(86) PCT/JP2020/031326 19/08/2020

(30) 62/889,091 20/08/2019 US

(87) WO2021/033729 25/02/2021

(51) ***C07D 205/04***

(73) **ONO PHARMACEUTICAL CO., LTD.** (JP)
1-5, Doshomachi 2-chome, Chuo-ku, Osaka-shi, Osaka 5418526, Japan

(72) OTANI, Shuhei (JP); FUJITO, Takayuki (JP); IMURA, Naoko (JP); KIJIMA, Hideomi (JP); PARENT, Stephan D. (US); BEVILL, Melanie Janelle (US); JOHNSON, Courtney S. (US); HOUSTON, Travis Lee (US)

(74) Công ty Cổ phần Sở hữu công nghiệp INVESTIP (INVESTIP)

(54) **MUỐI VÀ TINH THỂ CỦA HỢP CHẤT CÓ HOẠT TÍNH CHỦ VẬN ĐỐI VỚI THỤ THỂ S1P5, VÀ DƯỢC PHẨM CHỨA CHÚNG**

(57) Mục đích của sáng chế là đề xuất hợp chất có độ cân bằng đã được cải thiện về hoạt tính chủ vận của thụ thể $S1P_5$ so với thụ thể $S1P_1$, và dạng thích hợp đối với dược chất dược. Sáng chế đề cập đến muối và tinh thể của axit 1-[[(3S)-3-metyl-6-(4,4,4-triflobutoxy)-3,4-dihydronaphtalen-2-yl]metyl]azetidin-3-carboxylic (Hợp chất I) có hoạt tính chủ vận chọn lọc thụ thể $S1P_5$ cao trên thụ thể $S1P_1$ mà hữu dụng làm dùng dược chất dược. Sáng chế cũng đề cập đến dược phẩm và tác nhân phòng ngừa và/hoặc điều trị đối với bệnh qua trung gian $S1P_5$ chứa muối và tinh thể này.

(11) **1-0050408 B**

(15) 18/07/2025
Số Quyết định: 141433/QĐ-SHTT.IP

(45) 25/08/2025 449B

(43) 27/03/2023 420 A

(21) 1-2022-06283

(85) 29/09/2022

(22) 09/03/2021

(86) PCT/JP2021/009204 09/03/2021

(30) 2020-058148 27/03/2020 JP

(87) WO2021/193003 30/09/2021

(51) ***B21D 22/28***; *C23G 1/22; C23G 1/12; B21D 22/30; B21D 51/26*

(73) **TOYO SEIKAN GROUP HOLDINGS, LTD.** (JP)
2-18-1, Higashi-Gotanda, Shinagawa-ku, Tokyo 141-8627, Japan

(72) SHIROISHI, Ryozo (JP); MATSUMOTO, Naoya (JP); SHIMAMURA, Masahiro (JP); KUMAGAI, Takuho (JP); OGAWA, Tomohiro (JP)

(74) Công ty Luật TNHH Phạm và Liên danh (PHAM & ASSOCIATES)

(54) **PHƯƠNG PHÁP SẢN XUẤT THÂN TRỤ CÓ ĐÁY**

(57) Sáng chế đề xuất phương pháp sản xuất thân trụ có đáy, phương pháp có khả năng đạt được cả quá trình sản xuất hộp cứng thông thường như là chuốt và dát và việc giảm chi phí và tải lên môi trường trong bước tẩy dầu mỡ. Phương pháp sản xuất thân trụ có đáy có bước áp dụng chất bôi trơn để áp dụng chất lỏng (chất bôi trơn) có độ nhớt thấp hơn 200mPa·s lên bề mặt của tấm kim loại, bước chuốt để chuốt tấm kim loại mà ở đó chất bôi trơn được sử dụng, với việc sử dụng chi tiết tạo hình có bề mặt xử lý có độ cứng từ Hv 1000 đến 12000, bước dát để dát, với việc sử dụng chi tiết tạo hình khác có bề mặt xử lý có độ cứng Hv 1500 đến 12000, chi tiết gia công với chất làm mát được xen giữa chi tiết gia công và chi tiết tạo hình khác, tạo ra thân trụ có đáy, và bước tẩy dầu mỡ để tẩy dầu trên bề mặt thân trụ có đáy với việc sử dụng chất tẩy rửa. nồng độ dầu chứa trong chất làm mát thấp hơn 4,0 phần trăm thể tích. chất tẩy rửa chứa bất kỳ một trong số axit sunfuric, axit flohydric, kali cacbonat, natri hydroxit, và kali hydroxit. nhiệt độ chất tẩy rửa trong bước tẩy dầu mỡ thấp hơn 75°C.

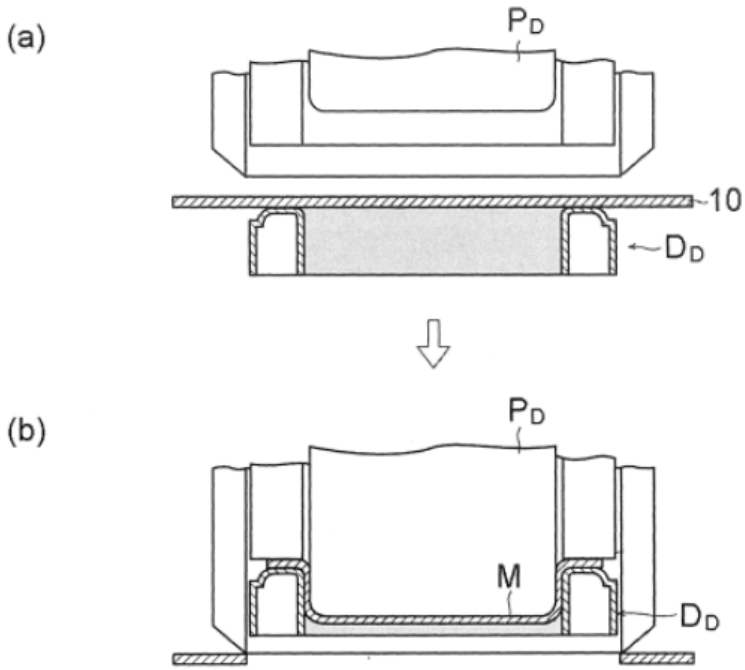

[FIG. 1]

(11) **1-0050409 B**

(15) 18/07/2025
Số Quyết định: 141434/QĐ-SHTT.IP

(45) 25/08/2025 449B

(43) 25/10/2022 415 A

(21) 1-2022-03757

(85) 16/06/2022

(22) 18/12/2020

(86) PCT/IB2020/062159 18/12/2020

(30) PCT/IB2019/061070 19/12/2019 IB

(87) WO2021/124229 24/06/2021

(51) ***C22C 33/02***; *B33Y 70/00; C22C 38/32; C22C 38/02; C22C 38/12; B22F 9/08; C22C 38/00*

(73) **ARCELORMITTAL** (LU)
24-26, Boulevard d'Avranches 1160 Luxembourg, Luxembourg

(72) SÁNCHEZ PONCELA, Manuel (ES); VAN STEENBERGE Nele (BE); GATTI Florencia (AR); RODRÍGUEZ, Sandra (ES)

(74) Công ty Luật TNHH Phạm và Liên danh (PHAM & ASSOCIATES)

(54) **BỘT KIM LOẠI ĐỂ TẠO RA PHỤ GIA VÀ QUY TRÌNH SẢN XUẤT BỘT KIM LOẠI NÀY**

(57) Sáng chế đề cập đến bột kim loại có thành phần bao gồm các nguyên tố sau đây, được biểu thị bằng phần trăm trọng lượng: 6,5% ≤ Si ≤ 10%, 4,5% ≤ Nb ≤ 10%, 0,2% ≤ B ≤ 2,0%, 0,2% ≤ Cu ≤ 2,0%, C ≤ 2% và tùy ý chứa Ni ≤ 10% trọng lượng và/hoặc Co ≤ 10% trọng lượng và/hoặc Cr ≤ 7% trọng lượng và/hoặc Zr làm phần tử thế cho phần bất kỳ của Nb trên cơ sở tương ứng một-một và/hoặc Mo làm phần tử thế cho phần bất kỳ của Nb trên cơ sở tương ứng một-một và/hoặc P làm phần tử thế cho phần bất kỳ của Si trên cơ sở tương ứng một-một và/hoặc một hoặc nhiều các nguyên tố bổ sung được chọn từ: Hf, Ta,W, V hoặc Y và, trong đó hàm lượng tính theo trọng lượng của mỗi nguyên tố bổ sung là nhỏ hơn 3,5% và/hoặc một hoặc nhiều kim loại đất hiếm, trong đó hàm lượng tính theo trọng lượng của mỗi kim loại đất hiếm là nhỏ hơn 0,2%, phần còn lại là Fe và các tạp chất không thể tránh khỏi từ quá trình chế biến, bột kim loại có vi cấu trúc bao gồm ít nhất 5% phần diện tích của pha vô định hình, phần còn lại này được tạo ra từ các pha ferit tinh thể có kích thước hạt nhỏ hơn 20µm và có khả năng kết tủa, bột kim loại có độ cầu trung bình SPHT là ít nhất 0,80. Sáng chế còn đề cập đến quy trình sản xuất bột kim loại.

(11) **1-0050410 B**

(15) 18/07/2025
Số Quyết định: 141435/QĐ-SHTT.IP

(45) 25/08/2025 449B

(43) 25/05/2023 422 A

(21) 1-2022-08456

(85) 16/06/2017

(22) 11/01/2016

(86) PCT/US2016/012911 11/01/2016

(30) 62/101,917 09/01/2015 US

(87) WO2016/112396 14/07/2016

(51) ***A23G 1/30***

(62) 1-2017-02263

(73) **MARS, INCORPORATED** (US)
6885 Elm St. McLean, Virginia 22101, United States of America

(72) MARELLI, Jean-Philippe (FR); BIZZOTTO, Carolina Schaper (BR); ROYAERT, Stefan Emiel (BE); NWOSU, Chigozie V. (US); MOTOMAYOR ARIAS, Juan Carlos (US); CAMPOS, Rodrigo (MX)

(74) Công ty Luật TNHH Phạm và Liên danh (PHAM & ASSOCIATES)

(54) **PHƯƠNG PHÁP XÁC ĐỊNH MỘT HOẶC NHIỀU HẠT GIỐNG LAI TỪ DÒNG THỰC VẬT LAI CHÉO GIỮA THEOBROMA CACAO VÀ THEOBROMA GRANDIFLORUM VÀ HẠT GIỐNG LAI**

(57) Sáng chế đề cập đến phương pháp xác định một hoặc nhiều hạt giống lai từ dòng thực vật lai chéo giữa *Theobroma cacao* và *Theobroma grandiflorum*, bao gồm các bước sau: (a) lai chéo giống *Theobroma cacao* và giống *Theobroma grandiflorum* để thu được các hạt giống lai thế hệ sau; (b) phân tích ít nhất một phần các hạt giống lai thế hệ sau nêu trên về sự có mặt của axit tetrametyluric; (c) xác định một hoặc nhiều hạt giống lai từ các hạt giống lai thế hệ sau được phân tích trong bước (b), trong đó một hoặc nhiều hạt giống lai này là một hoặc nhiều hạt giống lai thế hệ sau chứa axit tetrametyluric; và hạt giống lai được xác định bằng phương pháp này.

Loài *Theobroma*	Thành phần axit béo (%)							
	Axit palmitic (C16:0)	Axit palmitoleic (C16:1)	Axit stearic (C18:0)	Axit oleic (C118:1)	Axit linoleic (C18:2)	Axit linolenic (C18:3)	Axit arachidic (C20:0)	Axit behenic (C22:0)
T. cacao	30,6	0,6	33,9	31,4	2,5	vết	0,9	vết
T. sylvestre	42,0	0,6	24,0	28,4	4,4	vết	0,6	vết
T. speciosum	46,9	0,8	20,2	23,3	7,2	vết	1,3	vết
T. bicolor	8,1	0,2	47,8	41,0	1,2	vết	1,6	vết
T. obovatum	8,6	vết	31,7	42,0	6,1	vết	9,7	1,4
T. grandiflorum	8,5	0,2	34,6	42,0	3,4	vết	9,9	1,3
T. subincanum	6,8	0,4	31,8	45,6	3,2	0,7	10,3	1,4
T. microcarpum	14,4	0,8	6,4	31,4	27,1	3,6	6,6	9,8

Fig.1

(11) **1-0050411 B**

(15) 18/07/2025
Số Quyết định: 141436/QĐ-SHTT.IP

(45) 25/08/2025 449B

(43) 25/08/2022 413 A

(21) 1-2022-01956

(85) 29/03/2022

(22) 21/09/2020

(86) PCT/CN2020/116472 21/09/2020

(30) PCT/CN2019/107139 21/09/2019 CN
PCT/CN2019/108760 27/09/2019 CN

(87) WO2021/052494 25/03/2021

(51) ***H04N 19/119***; *H04N 19/96; H04N 19/186; H04N 19/132; H04N 19/176*

(73) 1. **BEIJING BYTEDANCE NETWORK TECHNOLOGY CO., LTD.** (CN)
Room B-0035, 2/F, No.3 Building, No.30 Shixing Road, Shijingshan District Beijing 100041. P.R. China
2. **BYTEDANCE INC.** (US)
12655 West Jefferson Boulevard, Sixth Floor, Suite No. 137, Los Angeles, California 90066, USA

(72) XU, Jizheng (CN); DENG, Zhipin (CN); ZHANG, Li (CN); LIU, Hongbin (CN); ZHANG, Kai (CN)

(74) Công ty Luật TNHH Phạm và Liên danh (PHAM & ASSOCIATES)

(54) **PHƯƠNG PHÁP XỬ LÝ VIĐEO, THIẾT BỊ XỬ LÝ DỮ LIỆU VIĐEO, PHƯƠNG PHÁP LƯU TRỮ DÒNG BIT VÀ VẬT GHI MÁY TÍNH**

(57) Sáng chế đề xuất phương pháp xử lý viđeo. Phương pháp bao gồm bước thực hiện sự biến đổi giữa khối sắc độ của vùng viđeo của ảnh viđeo của viđeo và sự biểu diễn được mã hóa của viđeo theo quy tắc; trong đó quy tắc chỉ rõ rằng, do khối sắc độ có kích thước M x N, khối sắc độ không được phép được biểu diễn trong sự biểu diễn được mã hóa bằng cách sử dụng chế độ mã hóa trong ảnh, trong đó M và N là các số nguyên mà lần lượt chỉ báo chiều rộng và chiều cao của khối sắc độ, và trong đó chế độ mã hóa trong ảnh bao gồm việc mã hóa khối sắc độ dựa trên vùng viđeo được mã hóa trước đó của ảnh viđeo.

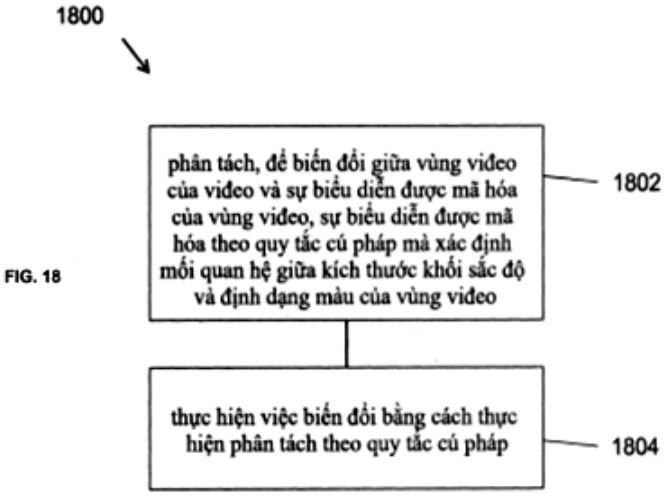

FIG. 18

(11) **1-0050412 B**

(15) 18/07/2025
Số Quyết định: 141438/QĐ-SHTT.IP

(45) 25/08/2025 449B

(43) 25/01/2022 406 A

(21) 1-2021-06864

(85) 28/10/2021

(22) 26/03/2020

(86) PCT/US2020/024893 26/03/2020

(30) 62/828,621 03/04/2019 US

(87) WO2020/205416 08/10/2020

(51) ***C08L 23/14***; *B32B 27/20; C08K 3/016; B32B 15/085; B32B 27/32*

(73) **DOW GLOBAL TECHNOLOGIES LLC** (US)
2211 H.H. Dow Way, Midland, Michigan 48674, United States of America

(72) Stefan Ultsch (CH); Svyatoslav Burmistrov (RU)

(74) Công ty Luật TNHH Phạm và Liên danh (PHAM & ASSOCIATES)

(54) **CHẾ PHẨM LÀM CHẬM NGỌN LỬA KHÔNG CHỨA HALOGEN CÓ THỂ ÉP ĐÙN, TẤM COMPOSIT VÀ PHƯƠNG PHÁP SẢN XUẤT TẤM COMPOSIT**

(57) Sáng chế đề cập đến chế phẩm làm chậm ngọn lửa không chứa halogen chứa một hoặc nhiều copolyme polyolefin có chỉ số dòng nóng chảy nằm trong khoảng từ 350g/10 phút (g/10 phút) đến 1000 g/10 phút đo được ở 190°C và 2,16 kg, trong đó một hoặc nhiều copolyme polyolefin bao gồm polyolefin được ghép anhydrit maleic, copolyme etylen-vinyl axetat, hoặc cả hai; và chất độn vô cơ với lượng lớn hơn 83% khối lượng tính theo tổng khối lượng của chế phẩm làm chậm ngọn lửa không chứa halogen.

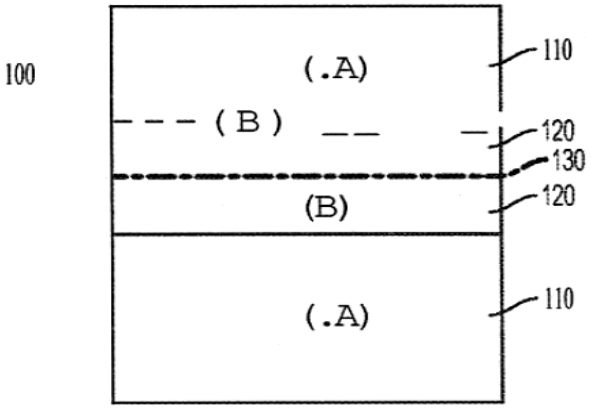

FIG. I

(11) **1-0050413 B**

(15) 18/07/2025
Số Quyết định: 141499/QĐ-SHTT.IP

(45) 25/08/2025 449B

(43) 25/09/2023 426 A

(21) 1-2023-03524

(85) 30/05/2023

(22) 19/11/2021

(86) PCT/JP2021/042572 19/11/2021

(30) 2020-205676 11/12/2020 JP

(87) WO2022/124050 16/06/2022

(51) ***C21C 5/30***

(73) **JFE STEEL CORPORATION** (JP)
2-3, Uchisaiwai-cho 2-chome, Chiyoda-ku, Tokyo 1000011, Japan

(72) SUGINO Tomohiro (JP); TAKAHASHI Yukio (JP); AMANO Shota (JP); KAWABATA Ryo (JP); KASE Hiroto (JP); NONAKA Toshiki (JP); KIKUCHI Naoki (JP)

(74) Công ty Cổ phần Sở hữu công nghiệp INVESTIP (INVESTIP)

(54) **PHƯƠNG PHÁP VẬN HÀNH LÒ CHUYỂN VÀ HỆ THỐNG ĐIỀU KHIỂN THỔI LÒ CHUYỂN**

(57) Sáng chế đề cập đến phương pháp vận hành lò chuyển để điều khiển nhiệt độ của kim loại nóng chảy tại thời điểm di chuyển ống đo trung gian để nằm trong phạm vi trong đó nhiệt độ và thành phần của thép nóng chảy tại thời điểm dừng thổi trong quá trình thổi có thể được gây ra để đạt được các giá trị mục tiêu bởi sự hiệu chỉnh bằng cách điều khiển động. Sáng chế cũng đề cập đến hệ thống điều khiển thổi lò chuyển để thực hiện phương pháp vận hành lò chuyển này.

Trong phương pháp vận hành lò chuyển trong đó nhiệt độ và thành phần của thép nóng chảy tại thời điểm dừng thổi trong quá trình thổi được điều khiển để thành các giá trị mục tiêu bằng cách sử dụng sự điều khiển tĩnh và điều khiển động, giá trị ước tính nhiệt độ trong quá trình thổi mà là giá trị ước tính nhiệt độ của kim loại nóng chảy và giá trị ước tính nồng độ cacbon trong quá trình thổi mà là giá trị ước tính của nồng độ cacbon trong kim loại nóng chảy được ước tính tuần tự (S-4) trong quá trình thổi ôxy vào gang; tại thời điểm xác định trước (S-5) trước khi ống đo được di chuyển, mức chênh lệch (mức chênh lệch nhiệt độ trung gian) giữa giá trị mục tiêu nhiệt độ trung gian được xác định trước và giá trị dự đoán nhiệt độ trung gian mà là giá trị dự đoán nhiệt độ của kim loại nóng chảy tại thời điểm di chuyển ống đo thu được (S-6); và, khi giá trị tuyệt đối của mức chênh lệch nhiệt độ trung gian thu được lớn hơn giá trị ngưỡng được xác định trước, vật liệu làm nguội hoặc vật liệu làm nóng được nạp (S-8, S-10) vào lò chuyển trước khi ống đo được di chuyển; và nhiệt độ của kim loại nóng chảy tại thời điểm di chuyển ống đo được điều khiển.

Fig.1

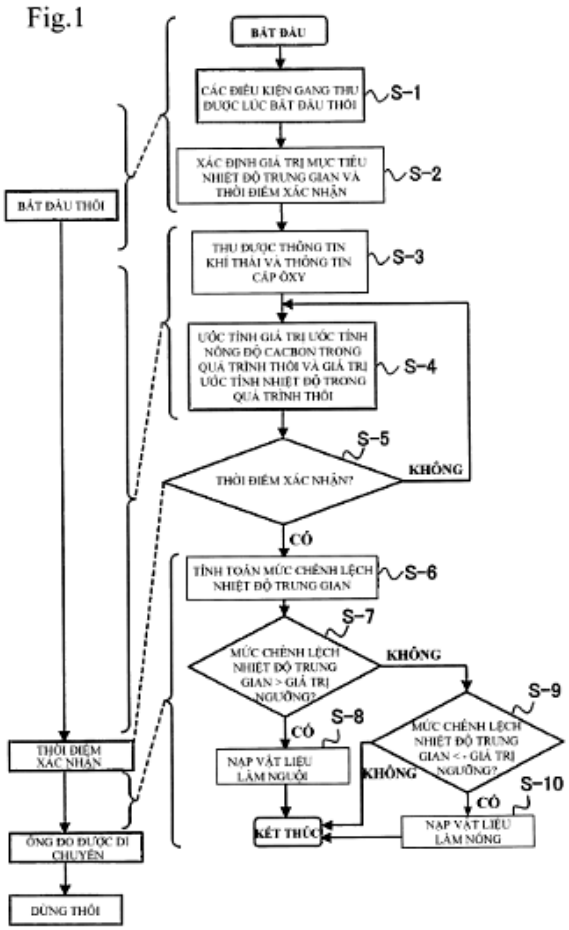
BẮT ĐẦU
CÁC ĐIỀU KIỆN GANG THU ĐƯỢC LÚC BẮT ĐẦU THỔI
S-1
XÁC ĐỊNH GIÁ TRỊ MỤC TIÊU NHIỆT ĐỘ TRUNG GIAN VÀ THỜI ĐIỂM XÁC NHẬN
S-2
BẮT ĐẦU THỔI
THU ĐƯỢC THÔNG TIN KHÍ THẢI VÀ THÔNG TIN CẤP ÔXY
S-3
ƯỚC TÍNH GIÁ TRỊ ƯỚC TÍNH NỒNG ĐỘ CACBON TRONG QUÁ TRÌNH THỔI VÀ GIÁ TRỊ ƯỚC TÍNH NHIỆT ĐỘ TRONG QUÁ TRÌNH THỔI
S-4
S-5
THỜI ĐIỂM XÁC NHẬN?
KHÔNG
CÓ
TÍNH TOÁN MỨC CHÊNH LỆCH NHIỆT ĐỘ TRUNG GIAN
S-6
S-7
MỨC CHÊNH LỆCH NHIỆT ĐỘ TRUNG GIAN > GIÁ TRỊ NGƯỠNG?
KHÔNG
S-9
CÓ
S-8
MỨC CHÊNH LỆCH NHIỆT ĐỘ TRUNG GIAN < - GIÁ TRỊ NGƯỠNG?
NẠP VẬT LIỆU LÀM NGUỘI
KHÔNG
S-10
CÓ
THỜI ĐIỂM XÁC NHẬN
KẾT THÚC
NẠP VẬT LIỆU LÀM NÓNG
ỐNG ĐO ĐƯỢC DI CHUYỂN
DỪNG THỔI

(11) **1-0050414 B**

(15) 18/07/2025
Số Quyết định: 141562/QĐ-SHTT.IP

(45) 25/08/2025 449B

(43) 25/09/2023 426 A

(21) 1-2023-03556

(85) 31/05/2023

(22) 29/11/2021

(86) PCT/JP2021/043710 29/11/2021

(30) 2020-211808 21/12/2020 JP

(87) WO2022/138005 30/06/2022

(51) ***C25D 3/06****; C25D 5/26; C25D 11/38*

(73) **JFE STEEL CORPORATION** (JP)
2-3, Uchisaiwai-cho 2-chome, Chiyoda-ku, Tokyo 1000011 Japan

(72) UENO Takashi (JP); YAMANAKA Yoichiro (JP); SUZUKI Yoshitsugu (JP); TOMOZAWA Masanari (JP); NAKAMICHI Haruo (JP); KAWANO Takashi (JP)

(74) Công ty Cổ phần Sở hữu công nghiệp INVESTIP (INVESTIP)

(54) **TẤM THÉP ĐƯỢC XỬ LÝ BỀ MẶT VÀ PHƯƠNG PHÁP SẢN XUẤT TẤM THÉP NÀY**

(57) Sáng chế đề cập đến tấm thép được xử lý bề mặt mà có thể được sản xuất mà không sử dụng crom hóa trị sáu và có độ bám dính ướt vào màng và độ bám dính thứ cấp vào lớp phủ ưu việt cũng như khả năng chống ăn mòn khi có màng và khả năng chống ăn mòn khi được phủ cao. Đó là tấm thép được xử lý bề mặt có: tấm thép; lớp Cr kim loại được bố trí trên ít nhất một bề mặt của tấm thép; và lớp oxit Cr được bố trí trên lớp Cr kim loại, và tấm thép được xử lý bề mặt có góc tiếp xúc với nước là 50° hoặc nhỏ hơn và tổng tỷ lệ nguyên tử của K, Na, Mg, và Ca được hấp phụ trên bề mặt so với Cr là 5 % hoặc nhỏ hơn.

(11) **1-0050415 B**

(15) 18/07/2025
Số Quyết định: 141588/QĐ-SHTT.IP

(45) 25/08/2025 449B

(43) 25/08/2022 413 A

(21) 1-2022-02564

(85) 22/04/2022

(22) 05/11/2020

(86) PCT/JP2020/041419 05/11/2020

(30) 2019-218962 03/12/2019 JP

(87) WO2021/111798 10/06/2021

(51) ***B65D 1/16***; *B65D 1/46; B21D 51/26*

(73) **TOYO SEIKAN CO., LTD.** (JP)
18-1, Higashi-Gotanda 2-chome, Shinagawa-ku, Tokyo 1418640, Japan

(72) FUKUMOTO Hayato (JP)

(74) Công ty Cổ phần Sở hữu công nghiệp INVESTIP (INVESTIP)

(54) **VẬT CHỨA DẠNG LON**

(57) Sáng chế đề cập đến vật chứa dạng lon đạt được độ bền chịu áp lực cao hơn bằng cách cải thiện hình dạng của phần đáy của vật chứa dạng lon. Vật chứa dạng lon bao gồm thân lon và đáy lon, đáy lon được cung cấp, ở trung tâm của nó, phần vòm được làm lõm hướng vào bên trong của vật chứa dạng lon dọc theo hướng trục lon, và phần lồi hình khuyên nhô về phía bên ngoài của vật chứa dạng lon để tạo hình dạng phần đỡ hình khuyên ở ngoại vi bên ngoài của phần vòm, trong đó bề mặt ngoại vi bên trong kéo dài từ phần đỡ của phần lồi hình khuyên đến phần mép ngoại vi bên ngoài của phần vòm bao gồm phần lõm vào trong đó phần mép ngoại vi của phần vòm được đặt theo hướng xa trục lon hơn phần trong cùng của bề mặt ngoại vi bên trong.

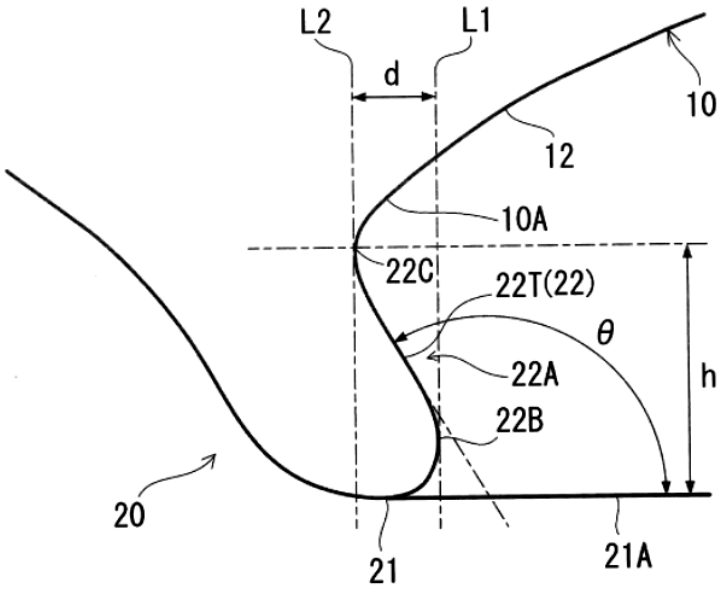

Fig.2

(11) **1-0050416 B**

(15) 18/07/2025
Số Quyết định: 141589/QĐ-SHTT.IP

(45) 25/08/2025 449B

(43) 25/03/2022 408 A

(21) 1-2021-08369

(85) 27/12/2021

(22) 27/05/2020

(86) PCT/EP2020/064624 27/05/2020

(30) 19305683.5 29/05/2019 EP

(87) WO2020/239794 03/12/2020

(51) ***A61M 39/22***

(73) **MERCK PATENT GMBH** (DE)
Frankfurter Strasse 250, 64293 Darmstadt, Germany

(72) OLIVIER, Stéphane (FR); SCHMITT, Gaelle (FR); BOUR, Gaetan (FR)

(74) Công ty Luật TNHH Phạm và Liên danh (PHAM & ASSOCIATES)

(54) CƠ CẤU GIỮ VÀ THIẾT BỊ ĐỂ KÍCH HOẠT VÒI KHÓA TỰ ĐỘNG

(57) Sáng chế đề cập đến cơ cấu giữ (1) để kích hoạt vòi khóa tự động, bao gồm thân đế (2); và bộ dẫn động (3) được tiếp nhận có thể quay ở thân đế (2). Cơ cấu giữ (1) có bộ phận chứa (4) để tiếp nhận có thể tháo ít nhất một phần vòi khóa (A) và được tạo cấu hình sao cho bộ dẫn động (3) có thể ăn khớp với và dẫn động núm vặn (B) của vòi khóa (A) được tiếp nhận trong bộ phận chứa (4) khi quay bộ dẫn động (3), và chi tiết cố định thứ nhất (5) được tạo kết cấu để cho phép cố định chọn lọc vòi khóa (A) trong bộ phận chứa (4). Sáng chế cũng đề cập đến thiết bị để kích hoạt vòi khóa tự động.

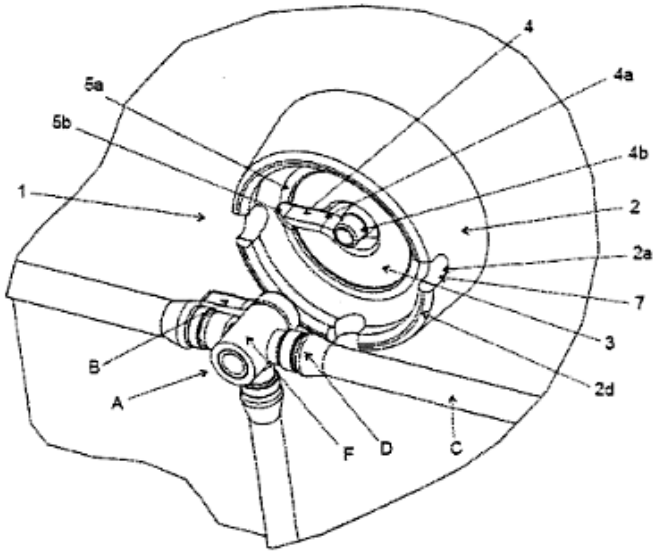

Fig.1

(11) **1-0050417 B**

(15) 18/07/2025
Số Quyết định: 141590/QĐ-SHTT.IP

(45) 25/08/2025 449B

(43) 27/02/2023 419 A

(21) 1-2022-06979

(85) 27/10/2022

(22) 26/04/2021

(86) PCT/EP2021/060866 26/04/2021

(30) 63/015706 27/04/2020 US

(87) WO2021/219565 04/11/2021

(51) ***B01D 46/00***; *B01D 46/24; B01D 46/10*

(73) **SHELL INTERNATIONALE RESEARCH MAATSCHAPPIJ B.V.** (NL)
Carel van Bylandtlaan 30, 2596 HR THE HAGUE, The Netherlands

(72) STOLWIJK, Johannis, Desiderius (NL); SIGAUD, Julien (FR); MAAS, Edwin (NL)

(74) Công ty Luật TNHH Phạm và Liên danh (PHAM & ASSOCIATES)

(54) **BỘ PHẬN ĐỂ LỌC VÀ LẮNG CÁC HẠT CUỐN THEO, ĐĨA LẮNG PHA KHÍ (GPS) VÀ PHƯƠNG PHÁP ĐỂ LOẠI BỎ CÁC HẠT CUỐN THEO**

(57) Sáng chế đề cập đến bộ phận để lọc và lắng các hạt cuốn theo ra khỏi dòng nguyên liệu khí, bộ phận này bao gồm chi tiết lọc dây chữ V hình trụ để lọc các hạt cuốn theo, nắp nằm bên trên chi tiết lọc dây chữ V bao gồm mặt ngoài, mặt dưới, và vành kéo dài xuống dưới được gắn với chu vi của mặt dưới, và vùng hình khuyên hở nằm giữa và thông với phần trên hở của chi tiết lọc dây chữ V và mặt dưới của nắp.

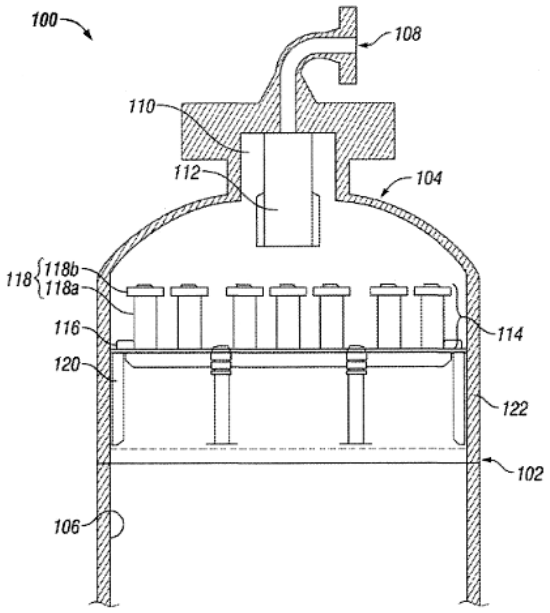

Fig.1

(11) **1-0050418 B**

(15) 18/07/2025
Số Quyết định: 141591/QĐ-SHTT.IP

(45) 25/08/2025 449B

(43) 27/01/2023 418 A

(21) 1-2021-06644

(85) 20/10/2021

(22) 08/03/2021

(86) PCT/CN2021/079592 08/03/2021

(30) 202010328506.0 23/04/2020 CN

(87) WO2021/213026 28/10/2021

(51) ***A63F 13/56****; A63F 13/58; A63F 13/218*

(73) **TENCENT TECHNOLOGY (SHENZHEN) COMPANY LIMITED** (CN)
35/F, Tencent Building, Kejizhongyi Road, Midwest District of Hi-tech Park, Nanshan District, Shenzhen, Guangdong 518057, P.R.China

(72) HU, Xun (CN); WENG, Jianmiao (CN); WAN, Yulin (CN); SU, Shandong (CN); ZHANG, Yong (CN)

(74) Công ty Luật TNHH Phạm và Liên danh (PHAM & ASSOCIATES)

(54) PHƯƠNG PHÁP VÀ THIẾT BỊ ĐIỀU KHIỂN ĐỐI TƯỢNG ẢO, THIẾT BỊ MÁY TÍNH VÀ VẬT LƯU TRỮ

(57) Sáng chế đề cập đến phương pháp và thiết bị điều khiển đối tượng ảo, thiết bị máy tính và vật lưu trữ, và thuộc lĩnh vực công nghệ máy tính. Phương pháp theo sáng chế này bao gồm các bước: hiển thị giao diện trận chiến, giao diện trận chiến này gồm có đối tượng ảo thứ nhất, ít nhất một đối tượng ảo thứ hai, và bộ điều khiển thứ nhất; xác định đối tượng ảo đích từ ít nhất một đối tượng ảo thứ hai, và dán nhãn đối tượng ảo đích theo cách thức định trước; nhận tín hiệu kích hoạt thứ nhất tác động lên bộ điều khiển thứ nhất này; và điều khiển, trong trường hợp tín hiệu kích hoạt thứ nhất thỏa mãn điều kiện điều khiển tự động, đối tượng ảo thứ nhất sử dụng tài sản ảo để thay đổi giá trị thuộc tính đích của đối tượng ảo đích. Phương pháp này cho phép người chơi biết được, thông qua việc đánh dấu khi thao tác chưa được thực hiện, đối tượng ảo đích mà thao tác tác động tới. Nếu đối tượng ảo đích không khớp với đối tượng dự định, thì đối tượng ảo đích có thể được thay đổi trước bằng thao tác khác, nhờ đó cải thiện được hiệu suất điều khiển và độ chính xác điều khiển đối tượng ảo.

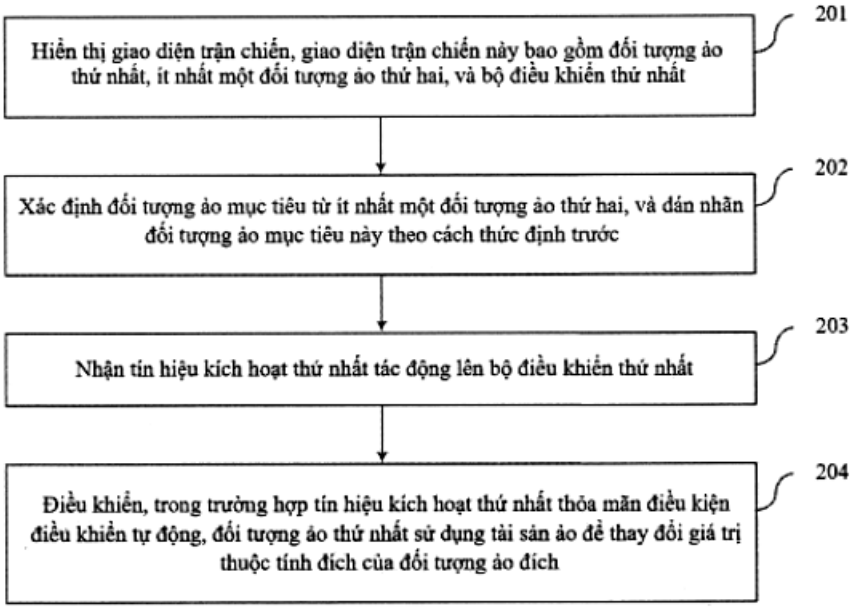
201
Hiển thị giao diện trận chiến, giao diện trận chiến này bao gồm đối tượng ảo thứ nhất, ít nhất một đối tượng ảo thứ hai, và bộ điều khiển thứ nhất
202
Xác định đối tượng ảo mục tiêu từ ít nhất một đối tượng ảo thứ hai, và dán nhãn đối tượng ảo mục tiêu này theo cách thức định trước
203
Nhận tín hiệu kích hoạt thứ nhất tác động lên bộ điều khiển thứ nhất
204
Điều khiển, trong trường hợp tín hiệu kích hoạt thứ nhất thỏa mãn điều kiện điều khiển tự động, đối tượng ảo thứ nhất sử dụng tài sản ảo để thay đổi giá trị thuộc tính đích của đối tượng ảo đích

FIG. 2

(11) **1-0050419 B**

(15) 18/07/2025
Số Quyết định: 141595/QĐ-SHTT.IP

(45) 25/08/2025 449B

(43) 25/01/2022 406 A

(21) 1-2021-00967

(22) 25/02/2021

(30) 16/921439 06/07/2020 US

(51) ***A47J 37/07***

(73) **CSPS CO., LTD.** (TW)
No. 96, Sec. 3, Yun-Ke Road, Dou-Liu City, Yun-Lin County, Taiwan

(72) Chia-Ming LIU (TW)

(74) Công ty Luật TNHH Phạm và Liên danh (PHAM & ASSOCIATES)

(54) **BẾP LÒ**

(57) Sáng chế đề cập đến bếp lò bao gồm cụm làm nóng (3), cụm điều chỉnh (4) và vỉ nướng (5). Cụm điều chỉnh (4) bao gồm hai bộ phận nâng (41) và bộ phận đồng bộ (42). Mỗi bộ phận nâng (41) có trục vít (413), khối trượt (414) dịch chuyển được dọc theo trục vít (413), và khung nâng (415) được lắp với khối trượt (414). Bộ phận đồng bộ (42) nối các bộ phận nâng (41) để cho phép chuyển động quay đã được đồng bộ của các trục vít (413). Vỉ nướng (5) được đỡ bởi các khung nâng (415) để làm dịch chuyển giữa vị trí thứ nhất, nơi mà vỉ nướng (5) nằm gần với cụm làm nóng (3), và vị trí thứ hai, nơi mà vỉ nướng (5) nằm cách xa cụm làm nóng (3).

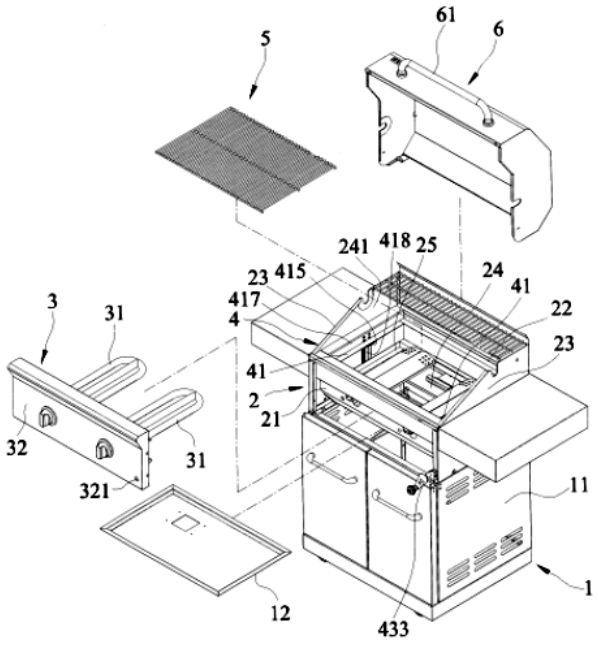

FIG.2

(11) **1-0050420 B**

(15) 18/07/2025
Số Quyết định: 141662/QĐ-SHTT.IP

(45) 25/08/2025 449B

(43) 27/02/2023 419 A

(21) 1-2022-04082

(22) 29/06/2022

(30) 10-2021-0100693 30/07/2021 KR
1-2021-06021 28/09/2021 VN

(51) ***B41F 16/02***; *B41F 21/06; B41M 5/00; B41F 17/00*

(73) **DUKSUNG CO., LTD** (KR)
25, Sinwon-ro, Yeongtong-gu, Suwon-si, Gyeonggi-do 16677, Republic of Korea

(72) KIM, Sung Jin (KR); LEE, Young Chul (KR)

(74) Công ty Luật TNHH Phạm và Liên danh (PHAM & ASSOCIATES)

(54) **PHƯƠNG PHÁP IN LIÊN TỤC SỬ DỤNG CON LĂN HÚT CHÂN KHÔNG**

(57) Sáng chế đề xuất phương pháp in liên tục sử dụng con lăn hút chân không, và đề xuất máy in liên tục và phương pháp sử dụng con lăn hút chân không có khả năng làm giảm chi phí và cải thiện năng suất bằng cách in liên tục trên bề mặt vải dệt sử dụng con lăn hút chân không.

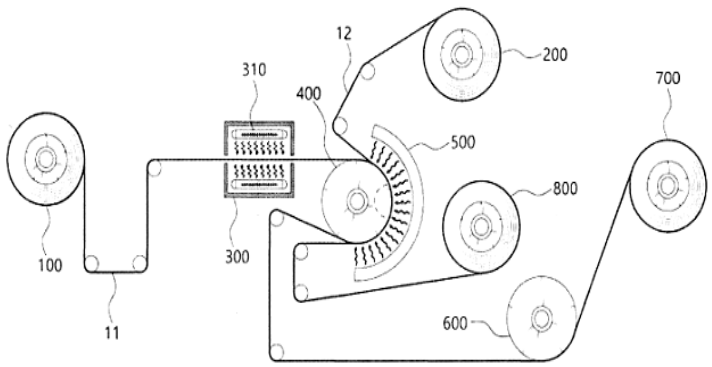

Fig.1

(11) **1-0050421 B**

(15) 18/07/2025
Số Quyết định: 141663/QĐ-SHTT.IP

(45) 25/08/2025 449B

(43) 25/07/2022 412 A

(21) 1-2022-01751

(85) 21/03/2022

(22) 16/07/2020

(86) PCT/CN2020/102288 16/07/2020

(30) 201911008561.5 22/10/2019 CN

(87) WO2021/077813 29/04/2021

(51) ***H02J 7/00***; *H01M 10/44*

(73) **HUAWEI TECHNOLOGIES CO., LTD.** (CN)
Huawei Administration Building Bantian, Longgang District Shenzhen, Guangdong 518129, China

(72) ZHANG, Mingwei (CN); TANG, Ruichao (CN); MA, Lihou (CN); WANG, Hui (CN)

(74) Công ty Cổ phần Sở hữu công nghiệp INVESTIP (INVESTIP)

(54) **THIẾT BỊ ĐIỆN TỬ, PHƯƠNG PHÁP SẠC VÀ HỆ THỐNG SẠC**

(57) Sáng chế đề xuất thiết bị điện tử, phương pháp sạc và hệ thống sạc để sạc hai pin nối nối tiếp. Bộ điều khiển của thiết bị điện tử thu được giá trị điện áp nhỏ hơn của điện áp tương ứng của hai pin trong khoảng thời gian đặt trước, đặt tổng của điện áp định mức đặt trước và giá trị điện áp nhỏ hơn làm điện áp mục tiêu, và gửi điện áp mục tiêu của mỗi khoảng thời gian đặt trước đến mạch tích hợp sạc. Mạch tích hợp sạc điều khiển, dựa trên điện áp mục tiêu tương ứng với mỗi khoảng thời gian đặt trước, chế độ sạc để sạc hai pin. Khi quá trình sạc kéo dài, điện áp của hai pin tăng dần, và điện áp mục tiêu thu được thay đổi theo từng khoảng thời gian. Điểm thay đổi chuyển từ sạc dòng điện không đổi sang sạc điện áp không đổi được xác định dựa trên điện áp mục tiêu, và điện áp mục tiêu liên quan đến giá trị điện áp tối thiểu của hai pin trong mỗi khoảng thời gian đặt trước. Chế độ sạc được điều chỉnh dựa trên điện áp mục tiêu tương ứng với từng khoảng thời gian đặt trước thay vì điện áp mục tiêu cố định. Điều này làm giảm khả năng sạc quá mức pin và cải thiện độ tin cậy khi sạc pin.

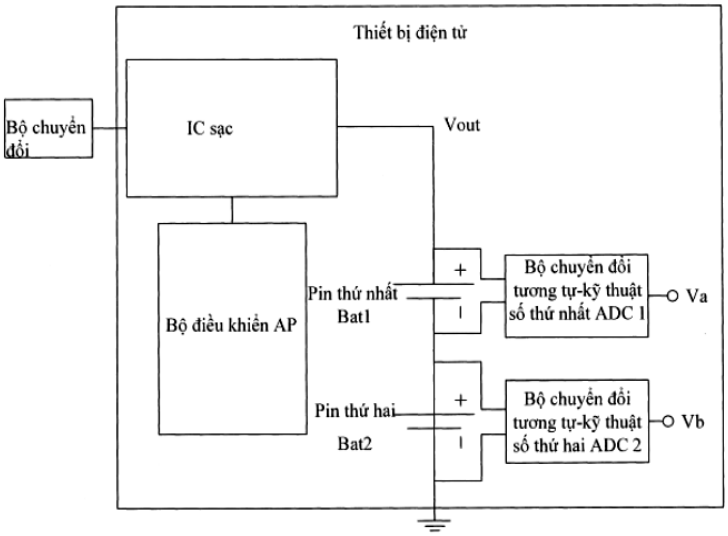
Thiết bị điện tử
Bộ chuyển đổi
IC sạc
Vout
Bộ điều khiển AP
Pin thứ nhất
Bat1
Bộ chuyển đổi tương tự-kỹ thuật số thứ nhất ADC 1
Va
Pin thứ hai
Bat2
Bộ chuyển đổi tương tự-kỹ thuật số thứ hai ADC 2
Vb

FIG. 2a

(11) **1-0050422 B**

(15) 18/07/2025
Số Quyết định: 141671/QĐ-SHTT.IP

(45) 25/08/2025 449B

(43) 25/05/2023 422 A

(21) 1-2023-00064

(85) 06/01/2023

(22) 05/08/2021

(86) PCT/CN2021/110855 05/08/2021

(30) 202021645795.9 10/08/2020 CN
202010796438.0 10/08/2020 CN

(87) WO2022/033386 17/02/2022

(51) ***B24D 7/10***; *B23Q 11/10*

(73) **GUILIN CHAMPION UNION DIAMOND CO., LTD.** (CN)
No. 8 Chuangxin Road, Qixing District Guilin, Guangxi 541004, China

(72) SONG, Jingxin (CN); LIANG, Anning (CN); YE, Yong (CN); LONG, Huiling (CN); GUO, Xinling (CN); ZHAO, Liang (CN); WANG, Zhiyong (CN); LIU, Renjie (CN); QIN, Fengming (CN)

(74) Công ty Luật TNHH Phạm và Liên danh (PHAM & ASSOCIATES)

(54) KẾT CẤU LÀM NGUỘI BÁNH MÀI DẠNG CỐC TỐC ĐỘ CAO

(57) Sáng chế đề cập đến kết cấu làm nguội bánh mài dạng cốc tốc độ cao. Kết cấu làm nguội gồm có đế và vành lưỡi cắt, trong đó vành lưỡi cắt được bố trí trên đế và được gắn cố định vào đế; vành lưỡi cắt có nhiều nhóm rãnh dẫn nước, mà được bố trí cách nhau liên tục theo hướng chu vi của vành lưỡi cắt; và mỗi nhóm trong số các nhóm rãnh dẫn nước gồm có hai hoặc nhiều rãnh dẫn nước bên trong, mà được bố trí cách nhau liên tục theo hướng chu vi của vành lưỡi cắt, chiều rộng của mỗi rãnh trong số hai hoặc nhiều rãnh dẫn nước bên trong theo hướng bán kính của vành lưỡi cắt được tăng dần. So sánh với giải pháp đã biết, kết cấu làm nguội theo sáng chế cho phép nước làm nguội bao phủ toàn bộ bề mặt gia công để cải thiện hiệu suất làm nguội đối với bề mặt gia công và cũng cải thiện một cách hiệu quả hiệu suất sử dụng của nước làm nguội, và cũng có thể giảm các ảnh hưởng từ các thông số gia công để cải thiện theo cách có lợi khả năng mài và chất lượng mài, nhờ đó cho phép bánh mài dạng cốc thích ứng với mài tốc độ cao.

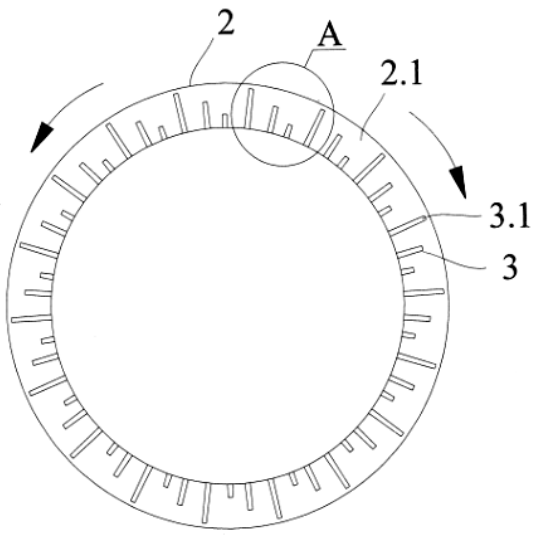

Fig.6

(11) **1-0050423 B**

(15) 18/07/2025
Số Quyết định: 141676/QĐ-SHTT.IP

(45) 25/08/2025 449B

(43) 25/11/2022 416 A

(21) 1-2022-03470

(85) 02/06/2022

(22) 06/11/2020

(86) PCT/US2020/059323 06/11/2020

(30) 62/932,597 08/11/2019 US
17/091,052 06/11/2020 US

(87) WO2021/092319 14/05/2021

(51) ***H04N 19/184***; *H04N 19/172; H04N 19/103; H04N 19/136*

(73) **OP SOLUTIONS, LLC** (US)
368 Middle Street, Amherst, Massachusetts 01002, United States of America

(72) KALVA, Hari (IN); FURHT, Borivoje (US); ADZIC, Velibor (US)

(74) Công ty Cổ phần Sở hữu công nghiệp INVESTIP (INVESTIP)

(54) **BỘ GIẢI MÃ VÀ PHƯƠNG PHÁP CHO VIỆC CẮT XÉN THÍCH ỨNG**

(57) Sáng chế đề cập đến bộ giải mã bao gồm hệ mạch được tạo cấu hình để tiếp nhận dòng bit, nhận dạng, như chức năng của dòng bit, khung hiện tại, và khung con được cắt xén của khung hiện tại, xác định, như chức năng của dòng bit, hằng số tỷ lệ được liên kết với khung con được cắt xén, và khôi phục dữ liệu điểm ảnh của khung con được cắt xén bằng hằng số tỷ lệ.

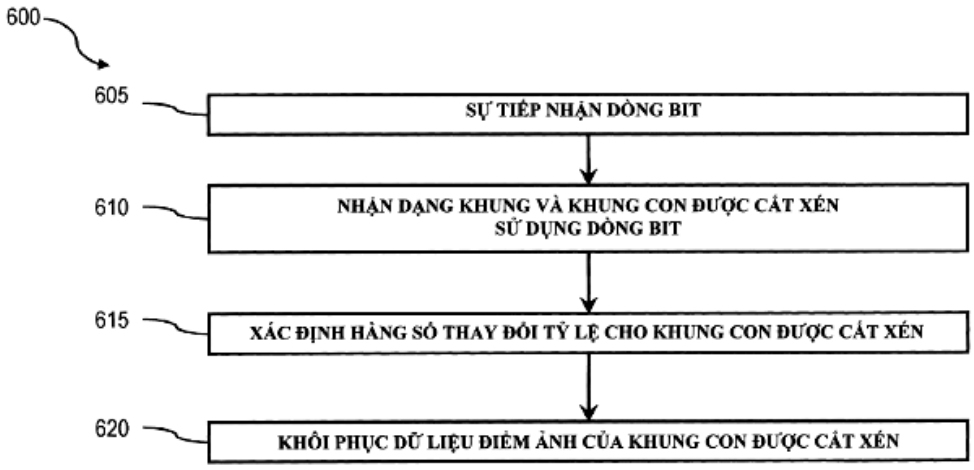

FIG. 6

(11) **1-0050424 B**

(15) 18/07/2025
Số Quyết định: 141678/QĐ-SHTT.IP

(45) 25/08/2025 449B

(43) 25/02/2022 407 A

(21) 1-2021-06684

(85) 21/10/2021

(22) 22/04/2020

(86) PCT/CN2020/086111 22/04/2020

(30) PCT/CN2019/083846 23/04/2019 CN

(87) WO2020/216246 29/10/2020

(51) ***H04N 19/593***

(73) 1. **BEIJING BYTEDANCE NETWORK TECHNOLOGY CO., LTD.** (CN)
Room B-0035, 2/F, No. 3 Building No. 30, Shixing Road, Shijingshan District, Beijing 100041, China
2. **BYTEDANCE INC.** (US)
12655 West Jefferson Boulevard, Sixth Floor, Suite No. 137 Los Angeles, California 90066, USA

(72) DENG, Zhipin (CN); ZHANG, Li (CN); LIU, Hongbin (CN); ZHANG, Kai (CN); XU, Jizheng (CN)

(74) Công ty Luật TNHH Phạm và Liên danh (PHAM & ASSOCIATES)

(54) **PHƯƠNG PHÁP VÀ THIẾT BỊ XỬ LÝ DỮ LIỆU VIĐEO, VÀ VẬT GHI MÁY TÍNH ĐỌC ĐƯỢC**

(57) Sáng chế đề cập đến phương pháp xử lý phương tiện hình ảnh, bao gồm các bước: tính toán, trong khi biến đổi giữa khối viđeo hiện tại của dữ liệu phương tiện hình ảnh và biểu diễn dòng bit của khối viđeo hiện tại, mô hình tuyến tính giữa các thành phần (CCLM) và/hoặc hệ số chia tỷ lệ dư sắc độ (CRS) cho khối viđeo hiện tại dựa trên, ít nhất một phần các mẫu lân cận của khối độ sáng tương ứng bao phủ mẫu trên - bên trái của khối độ sáng được sắp xếp được liên kết với khối viđeo hiện tại, trong đó một hoặc nhiều đặc tính của khối viđeo hiện tại được sử dụng với việc nhận diện khối độ sáng tương ứng.

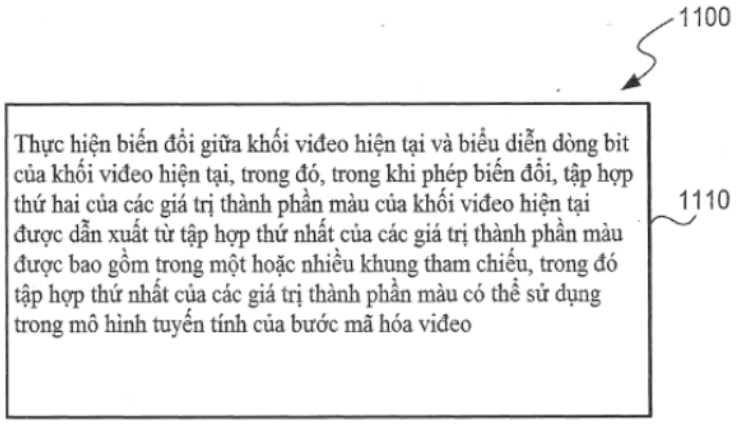

Fig.11

(11) **1-0050425 B**

(15) 18/07/2025
Số Quyết định: 141709/QĐ-SHTT.IP

(45) 25/08/2025 449B

(43) 25/03/2024 432 A

(21) 1-2023-06284

(85) 15/09/2023

(22) 27/12/2021

(86) PCT/JP2021/048557 27/12/2021

(30) 2021-048716 23/03/2021 JP

(87) WO2022/201717 29/09/2022

(51) ***C21B 7/24***

(73) **JFE STEEL CORPORATION** (JP)
2-3, Uchisaiwai-cho 2-chome, Chiyoda-ku, Tokyo 1000011, Japan

(72) MORIYA Kota (JP); MATSUNAGA Ryotaro (JP); ICHIKAWA Kazuhira (JP)

(74) Công ty Cổ phần Sở hữu công nghiệp INVESTIP (INVESTIP)

(54) PHƯƠNG PHÁP PHÁT HIỆN CHIỀU CAO XỈ SẮT NÓNG CHẢY VÀ THIẾT BỊ PHÁT HIỆN CHIỀU CAO XỈ SẮT NÓNG CHẢY

(57) Sáng chế đề xuất phương pháp phát hiện chiều cao xỉ sắt nóng chảy mà có thể tìm thấy chiều cao xỉ sắt nóng chảy của lò cao mà không cần sử dụng thiết bị phát tín hiệu đến lò cao. Phương pháp phát hiện chiều cao xỉ sắt nóng chảy bao gồm bước đo cường độ rung của thành lò ở phần dưới của lò cao, bước tính toán cường độ trong dải tần số tương quan với sự thay đổi chiều cao xỉ sắt nóng chảy bằng phân tích tần số của cường độ rung, và bước tìm chiều cao xỉ sắt nóng chảy của lò cao bằng cách sử dụng cường độ tính toán trong dải tần số.

FIG. 1

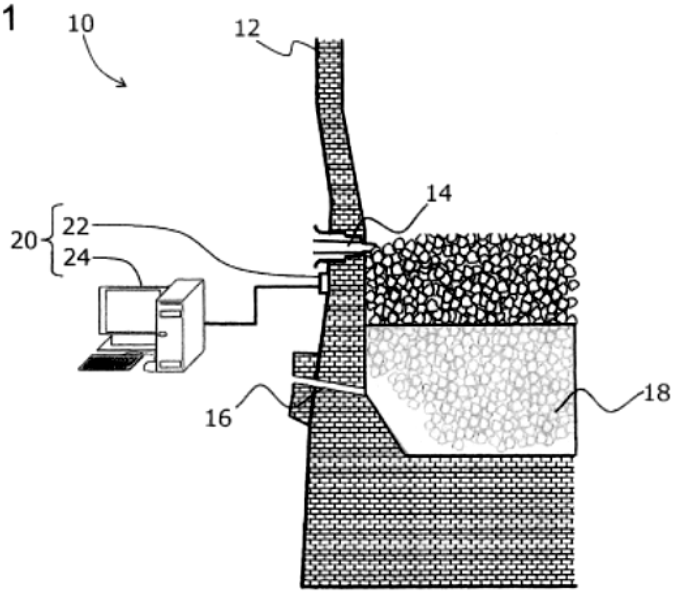

(11) **1-0050426 B**

(15) 18/07/2025
Số Quyết định: 141711/QĐ-SHTT.IP

(45) 25/08/2025 449B

(43) 25/04/2023 421 A

(21) 1-2022-08682

(85) 30/12/2022

(22) 15/06/2021

(86) PCT/AU2021/050610 15/06/2021

(30) 2020901978 15/06/2020 AU

(87) WO2021/253074 23/12/2021

(51) ***F16B 43/00****; H02G 15/00; H02G 3/08; F16L 33/035*

(73) **WOODSIDE ENERGY TECHNOLOGIES PTY LTD** (AU)
11 Mount Street, Perth, Western Australia 6000, Australia

(72) BYRNE, Timothy Adam (AU); SMITH, Henry (AU)

(74) Công ty Luật TNHH Phạm và Liên danh (PHAM & ASSOCIATES)

(54) VÒNG ĐỆM MỎNG KHÓA KÉP LIỀN KHỐI

(57) Sáng chế đề cập đến vòng đệm (20) bao gồm thân liền khối (22) được tạo ra từ vật liệu đàn hồi và mềm dẻo. Thân (22) có khe hở (28) kéo dài giữa mép theo chu vi trong (24) và mép theo chu vi ngoài theo phương hướng kính (26) để tạo ra thân với các đầu thứ nhất và thứ hai (30, 32). Đầu (30) có các chốt nằm cách nhau theo phương hướng kính và kéo dài (54) và (64). Đầu (32) có các chốt nằm cách nhau theo phương hướng kính và kéo dài (56) và (66). Kết cấu mối nối (40) được tạo ra liền khối với các đầu thứ nhất và thứ hai. Kết cấu mối nối có cơ cấu khóa thứ nhất (42) và cơ cấu khóa thứ hai (44). Cơ cấu khóa thứ hai chỉ gài được sau khi cơ cấu khóa thứ nhất được gài hoàn toàn. Cơ cấu khóa thứ nhất (42) bao gồm các răng (48) trên chốt (54), và các răng (52) trên chốt (56). Cơ cấu khóa thứ hai (44) bao gồm phần lõm (58) được đỡ bởi chốt (56) và phần nhô (62) được đỡ trên chốt (64). Khi vòng đệm (20) được gài hoàn toàn chốt (54) lắp khớp vừa vào trong khoảng trống giữa các chốt (56) và (66) của đầu thứ hai (32) và chốt (56) lắp khớp vừa vào trong khoảng trống giữa các chốt (64) và (54) của đầu thứ hai (32) với các răng (48) và (52) được gài hoàn toàn và phần nhô (62) có thể được đẩy vào trong phần lõm (58).

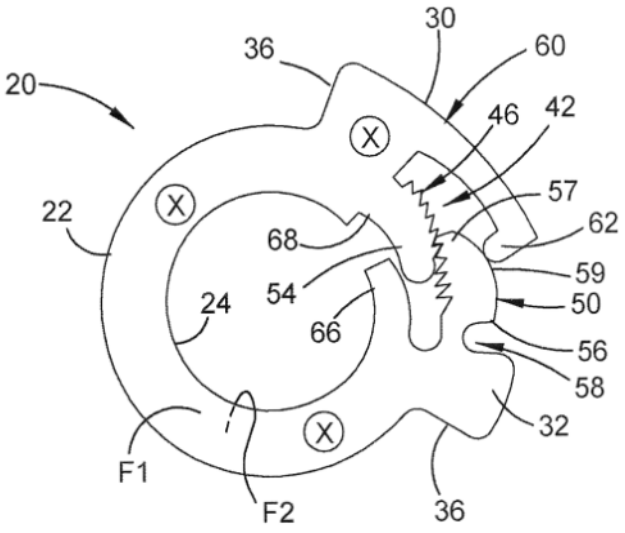

Fig.3

(11) **1-0050427 B**

(15) 18/07/2025
Số Quyết định: 141713/QĐ-SHTT.IP

(45) 25/08/2025 449B

(43) 27/12/2021 405 A

(21) 1-2021-05263

(85) 26/08/2021

(22) 13/03/2020

(86) PCT/JP2020/010997 13/03/2020

(30) 2019-068145 29/03/2019 JP

(87) WO2020/203161 08/10/2020

(51) ***B32B 5/02***; *A61F 13/51; D04H 1/593; B32B 27/12; A61F 13/15; A61F 13/514*

(73) **UNICHARM CORPORATION** (JP)
182, Shimobun, Kinsei-cho, Shikokuchuo-City, Ehime 799-0111 Japan

(72) KAWAKAMI, Yusuke (JP); ISOGAI, Kazunari (JP); GUO, Xiaotong (CN); SHEN, Lianlian (CN)

(74) Công ty Cổ phần Sở hữu công nghiệp INVESTIP (INVESTIP)

(54) **THÂN NHIỀU LỚP, VẬT DỤNG THẤM HÚT BAO GỒM THÂN NHIỀU LỚP, PHƯƠNG PHÁP SẢN XUẤT THÂN NHIỀU LỚP VÀ THIẾT BỊ ĐỂ SẢN XUẤT THÂN NHIỀU LỚP**

(57) Thân nhiều lớp (1) mà bao gồm tấm (3) và vải không dệt (2) mà có nhiều lỗ (5), và được cấu tạo sao cho: phần mép (5a) mà tiếp giáp với lỗ (5') trong số nhiều lỗ (5) có ít nhất phần không nóng chảy; vải không dệt (2) và tấm (3) được liên kết với nhau bằng keo nóng chảy (6); và lỗ (5') có vùng (10) mà chồng lên với keo nóng chảy (6).

FIG. 2A

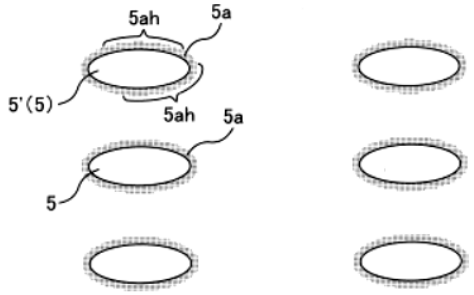

FIG. 2B

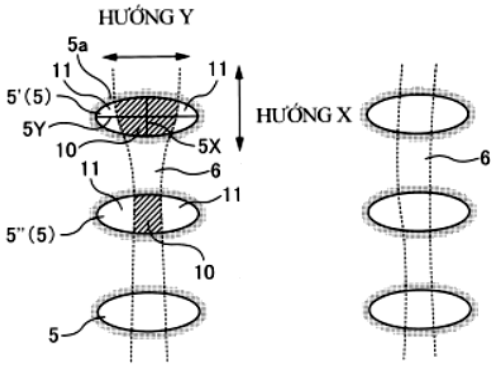

(11) **1-0050428 B**

(15) 18/07/2025
Số Quyết định: 141715/QĐ-SHTT.IP

(45) 25/08/2025 449B

(43) 25/01/2022 406 A

(21) 1-2021-06375

(85) 12/10/2021

(22) 25/03/2020

(86) PCT/JP2020/013401 25/03/2020

(30) 2019-072996 05/04/2019 JP

(87) WO2020/203572 08/10/2020

(51) ***A23L 5/00****; A23G 3/34; A23G 4/06*

(73) **LOTTE CO., LTD.** (JP)
20-1, Nishi-shinjuku 3-chome, Shinjuku-ku, Tokyo 1600023, JAPAN

(72) DOGUCHI Yasuhiro (JP); FUJIMOTO Ichiro (JP)

(74) Công ty Luật TNHH Phạm và Liên danh (PHAM & ASSOCIATES)

(54) **TÁC NHÂN BAO THỰC PHẨM VÀ THỰC PHẨM NÀY**

(57) Sáng chế đề cập đến tác nhân bao thực phẩm có khả năng tạo ra sản phẩm được bao đường ít bị nứt theo thời gian ngay cả khi lớp bao đường bao nguyên liệu nhân là mềm và ít dính vào răng. Sáng chế cũng đề xuất tác nhân bao sơ bộ chứa hydrat cacbon, và tác nhân tạo gel có đặc tính bao.

(11) **1-0050429 B**

(15) 18/07/2025
Số Quyết định: 141722/QĐ-SHTT.IP

(45) 25/08/2025 449B

(43) 26/12/2022 417 A

(21) 1-2022-06324

(85) 30/09/2022

(22) 08/02/2021

(86) PCT/JP2021/004581 08/02/2021

(30) 2020-054193 25/03/2020 JP

(87) WO2021/192661 30/09/2021

(51) ***B60L 15/20***; *B62K 5/027*

(73) **HONDA MOTOR CO., LTD.** (JP)
1-1, Minami-Aoyama 2-chome, Minato-ku, Tokyo 1078556, Japan

(72) YAMAGUCHI Takafumi (JP); KIMURA Tsukasa (JP); NISHITO Kazunobu (JP); HONDA Shingo (JP)

(74) Công ty Luật TNHH Phạm và Liên danh (PHAM & ASSOCIATES)

(54) **THIẾT BỊ ĐIỀU KHIỂN DẪN ĐỘNG VÀ XE**

(57) Sáng chế đề cập đến thiết bị điều khiển dẫn động và xe, trong trường hợp mà ở đó độ mở của tay ga (110) ở trạng thái đóng hoàn toàn, khi tốc độ di chuyển của xe (1) nằm trong khoảng tốc độ thứ nhất (V1) mà đã được chọn trước đó, mômen quay (T1) theo chiều quay thứ nhất (R1) tương ứng với chuyển động về phía trước của xe (1) được tác động đến các bánh xe dẫn động (4a, 4b) bởi cụm động lực (P), và khi tốc độ di chuyển của xe (1) nằm trong khoảng tốc độ thứ hai (V2) được chọn ở phía cao hơn khoảng tốc độ thứ nhất (V1), mômen quay (T2) theo chiều quay thứ hai (R2) ngược với chiều quay thứ nhất (R1) được tác động đến các bánh xe dẫn động (4a, 4b) bởi cụm động lực (P).

Fig.4

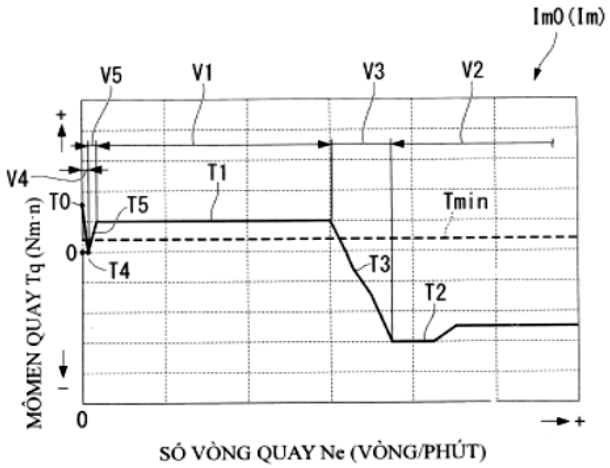

(11) **1-0050430 B**

(15) 18/07/2025
Số Quyết định: 141726/QĐ-SHTT.IP

(45) 25/08/2025 449B

(43) 27/05/2024 434 A

(21) 1-2024-00286

(22) 15/01/2024

(51) ***A61K 31/00***; *C08J 99/00; A61K 36/00*

(73) **NGUYỄN THỊ ÁNH NGUYỆT** (VN)
Số 8, Tdp Chiến Thắng, phường Vạn Phúc, quận Hà Đông, thành phố Hà Nội, Việt Nam

(72) Nguyễn Thị Ánh Nguyệt (VN); Đặng Phương Anh (VN); Phạm Thị Thu Trang (VN)

(54) **QUY TRÌNH SẢN XUẤT DUNG DỊCH KIỀM HỮU CƠ GIẢM THIỂU MÙI KHÓ CHỊU, GIẢM THIỂU MÀU ĐƯỢC TIẾN HÀNH ĐƠN GIẢN, DỄ ÁP DỤNG CÔNG NGHIỆP**

(57) Sáng chế đề cập đến quy trình sản xuất dung dịch kiềm hữu cơ giảm thiểu mùi khó chịu, giảm thiểu màu được tiến hành đơn giản, dễ áp dụng công nghiệp bao gồm các bước chuẩn bị riêng rẽ các nguyên liệu và nghiền nhỏ hoặc cắt nhỏ, trộn các nguyên liệu đã nghiền theo tỷ lệ trọng lượng và chiết bằng cách đun hỗn hợp nguyên liệu trong nước, lọc thô để thu được dịch lọc, xử lý dịch lọc bằng hỗn hợp gồm Zeolite Y được cải biến bằng kẽm kim loại và than hoạt tính, lọc dịch lọc đã qua xử lý qua gồm lọc để thu được dung dịch kiềm hữu cơ thành phẩm.

(11) **1-0050431 B**

(15) 18/07/2025
Số Quyết định: 141731/QĐ-SHTT.IP

(45) 25/08/2025 449B

(43) 25/05/2022 410 A

(21) 1-2022-00677

(85) 13/12/2017

(22) 26/06/2017

(86) PCT/EP2017/065713 26/06/2017

(30) 16 183 790.1 11/08/2016 EP

(87) WO2018/028869 15/02/2018

(51) ***C09K 11/66****; H01L 51/42; C30B 29/12; B82B 1/00; C09K 11/77*

(62) 1-2017-05039

(73) **AVANTAMA AG** (CH)
Laubisrütistrasse 50 8712 Stäfa, Switzerland

(72) LÜCHINGER, Norman Albert (CH); OSZAJCA, Marek (PL); KISSEL, Patrick (CH); PROTESESCU, Loredana (RO); KOVALENKO, Maksym (UA); KRIEG, Franziska (CH)

(74) Công ty Cổ phần Sở hữu công nghiệp INVESTIP (INVESTIP)

(54) **CHẾ PHẨM CHỨA TINH THỂ PHÁT QUANG, VÀ LINH KIỆN, THIẾT BỊ BAO GỒM CHẾ PHẨM NÀY**

(57) Sáng chế đề cập đến lĩnh vực các tinh thể phát quang (LC), và cụ thể hơn là đến các chấm lượng tử (QD) có công thức $A^1_aM^2_bX_c$, trong đó các phần tử thế là như được xác định trong bản mô tả. Sáng chế đề cập đến phương pháp sản xuất các tinh thể phát quang này, cụ thể là nhờ phân tán vật liệu ban đầu thích hợp khi có mặt của chất lỏng và nhờ sự hỗ trợ của các viên nghiền; đến các chế phẩm chứa các tinh thể phát quang và đến các thiết bị điện tử, lớp phủ trang trí; và đến các linh kiện chứa các tinh thể phát quang.

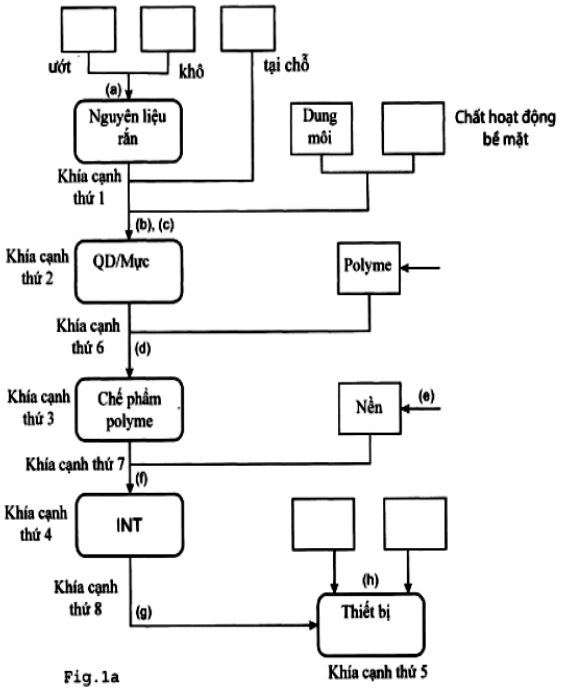

Fig.1a

(11) **1-0050432 B**

(15) 18/07/2025
Số Quyết định: 141786/QĐ-SHTT.IP

(45) 25/08/2025 449B

(43) 25/03/2021 396 A

(21) 1-2020-06999

(85) 03/12/2020

(22) 05/06/2019

(86) PCT/EP2019/064672 05/06/2019

(30) 18175914.3 05/06/2018 EP

(87) WO2019/234106 12/12/2019

(51) ***A23J 3/00***; *C07K 14/435; A23K 50/00; A23J 3/04; A23K 10/20*

(73) **BÜHLER INSECT TECHNOLOGY SOLUTIONS AG** (CH)
Gupfenstrasse 5, 9240 Uzwil, Switzerland

(72) AARTS, Kees Wilhelmus Petrus (NL); JANSEN, Maurits Petrus Maria (NL); JACOBS, Anne Louise Mia (NL); MESCHER, Mark C. (US); PRENTNER, Robert (AT); MATHYS, Alexander (DE); DE MORAES, Consuelo M. (BR)

(74) Công ty Luật TNHH Phạm và Liên danh (PHAM & ASSOCIATES)

(54) **PHƯƠNG PHÁP VÀ HỆ THỐNG CHẾ BIẾN ẤU TRÙNG CÔN TRÙNG**

(57) Sáng chế đề cập đến phương pháp chế biến ấu trùng côn trùng bao gồm các bước sau: gây mê ấu trùng côn trùng bằng cách làm lạnh, trong đó ấu trùng côn trùng được lưu trữ trong nước lạnh ở nhiệt độ làm lạnh nằm trong khoảng từ 0°C đến 15°C, sau đó bất hoạt ấu trùng côn trùng bằng cách phá hủy hệ thần kinh của chúng bằng cách cắt ít nhất 90% ấu trùng côn trùng thành ít nhất 5 mảnh mỗi ấu trùng côn trùng. Sáng chế cũng đề cập đến hệ thống chế biến ấu trùng côn trùng.

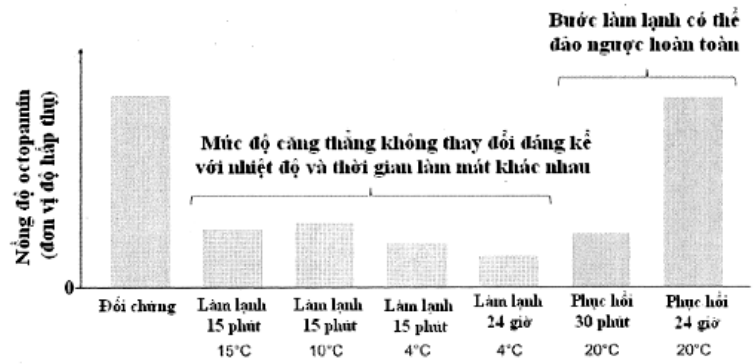

Fig.1

(11) **1-0050433 B**

(15) 18/07/2025
Số Quyết định: 141794/QĐ-SHTT.IP

(45) 25/08/2025 449B

(43) 25/05/2023 422 A

(21) 1-2022-08380

(85) 21/12/2022

(22) 25/05/2021

(86) PCT/JP2021/019883 25/05/2021

(30) 2020-093682 28/05/2020 JP

(87) WO2021/241601 02/12/2021

(51) ***G06F 16/36****; G06F 16/383*

(73) **JFE STEEL CORPORATION** (JP)
2-3, Uchisaiwai-cho 2-chome, Chiyoda-ku, Tokyo 1000011, Japan

(72) TAKEMURA Yusuke (JP); ETO Ayaka (JP); MOROOKA Nobuyuki (JP); KARIYA Akira (JP); KUWABARA Satoshi (JP); SHIGEOKA Daiki (JP); TAKENAKA Shudo (JP); ITO Daigo (JP)

(74) Công ty Cổ phần Sở hữu công nghiệp INVESTIP (INVESTIP)

(54) **HỆ THỐNG TÌM KIẾM THÔNG TIN**

(57) Sáng chế đề cập đến hệ thống tìm kiếm thông tin mà cho phép người tìm kiếm tìm theo cách hiệu quả thông tin họ muốn biết, hệ thống bao gồm: cơ sở dữ liệu (12) mà lưu trữ nhiều mảnh thông tin mà tìm kiếm được bằng văn bản; đơn vị chấp nhận câu truy vấn (26) mà chấp nhận câu truy vấn theo định dạng ngôn ngữ tự nhiên; bộ trích xuất từ khóa tìm kiếm được nhập vào (44) mà trích xuất từ khóa tìm kiếm được nhập vào từ câu truy vấn; bộ thực thi truy xuất (40) mà thực thi xử lý truy xuất từ cơ sở dữ liệu bằng việc sử dụng từ khóa tìm kiếm được nhập vào, cùng với từ khóa liên quan đến từ khóa tìm kiếm được nhập vào; và từ điển từ khóa (30) mà trong đó các từ được liên kết với các danh mục được ghi vào, trong đó bộ thực thi truy xuất thu về, từ từ điển từ khóa, các từ được liên kết với một trong các danh mục được lựa chọn bởi người tìm kiếm, phân loại lại thông tin được truy xuất làm kết quả của quá trình xử lý truy xuất, dựa trên các từ được thu về, và hiển thị thông tin đến người tìm kiếm.

FIG. 1

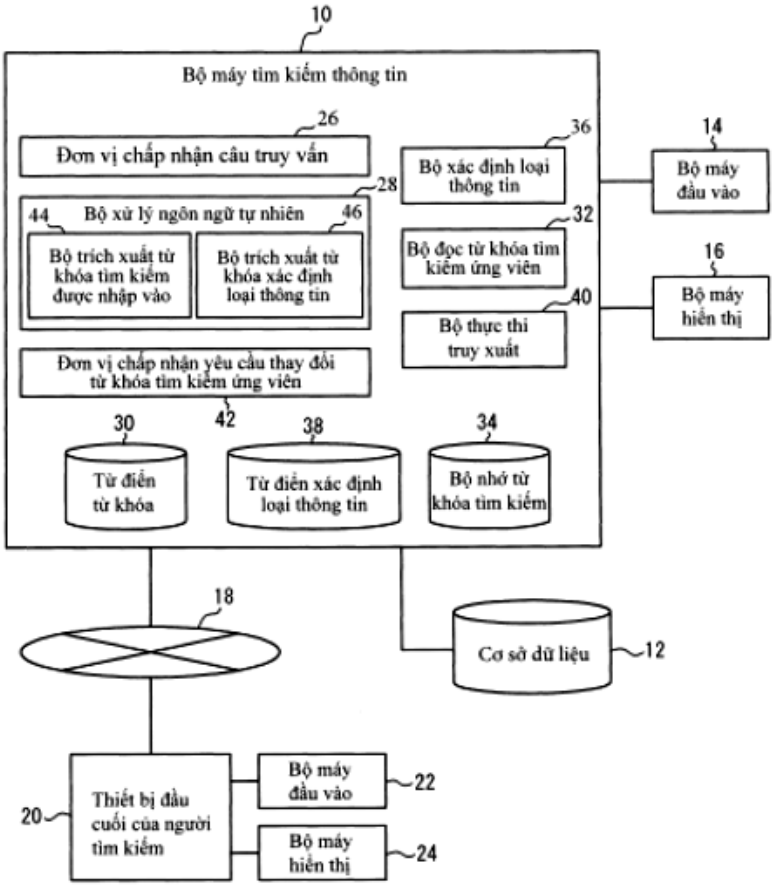
10
Bộ máy tìm kiếm thông tin
26
Đơn vị chấp nhận câu truy vấn
28
Bộ xử lý ngôn ngữ tự nhiên
44
Bộ trích xuất từ khóa tìm kiếm được nhập vào
46
Bộ trích xuất từ khóa xác định loại thông tin
Đơn vị chấp nhận yêu cầu thay đổi từ khóa tìm kiếm ứng viên
42
36
Bộ xác định loại thông tin
32
Bộ đọc từ khóa tìm kiếm ứng viên
40
Bộ thực thi truy xuất
14
Bộ máy đầu vào
16
Bộ máy hiển thị
30
Từ điển từ khóa
38
Từ điển xác định loại thông tin
34
Bộ nhớ từ khóa tìm kiếm
18
Cơ sở dữ liệu
12
20
Thiết bị đầu cuối của người tìm kiếm
Bộ máy đầu vào
22
Bộ máy hiển thị
24

(11) **1-0050434 B**

(15) 18/07/2025
Số Quyết định: 141796/QĐ-SHTT.IP

(45) 25/08/2025 449B

(43) 25/12/2023 429 A

(21) 1-2023-04983

(85) 25/07/2023

(22) 27/12/2021

(86) PCT/JP2021/048673 27/12/2021

(30) 2021-015650 03/02/2021 JP

(87) WO2022/168503 11/08/2022

(51) ***C21B 5/00***; *F27D 21/00; C21B 7/24*

(73) **JFE STEEL CORPORATION** (JP)
2-3, Uchisaiwai-cho 2-chome, Chiyoda-ku, Tokyo 1000011, Japan

(72) MATSUNAGA Ryotaro (JP); ICHIKAWA Kazuhira (JP); TAKAHASHI Koichi (JP)

(74) Công ty Cổ phần Sở hữu công nghiệp INVESTIP (INVESTIP)

(54) PHƯƠNG PHÁP PHÁT HIỆN ĐỘ CAO CỦA VẬT LIỆU NÓNG CHẢY VÀ PHƯƠNG PHÁP VẬN HÀNH LÒ LUYỆN KIM

(57) Sáng chế đề cập đến phương pháp phát hiện độ cao vật liệu nóng chảy dùng cho lò luyện kim có thân lò mà bao gồm phần hông lò và có nhiều ống gió mà qua đó luồng khí nóng được thổi vào phần dưới của thân lò, và với phương pháp phát hiện độ cao vật liệu nóng chảy, độ cao của vật liệu nóng chảy mà tích tụ ở phần đáy của lò luyện kim được phát hiện bằng cách sử dụng sự liên quan tương ứng giữa tốc độ tăng của độ giảm áp suất ở phần hông lò so với áp suất phía trước ống gió và độ cao của vật liệu nóng chảy.

FIG. 3

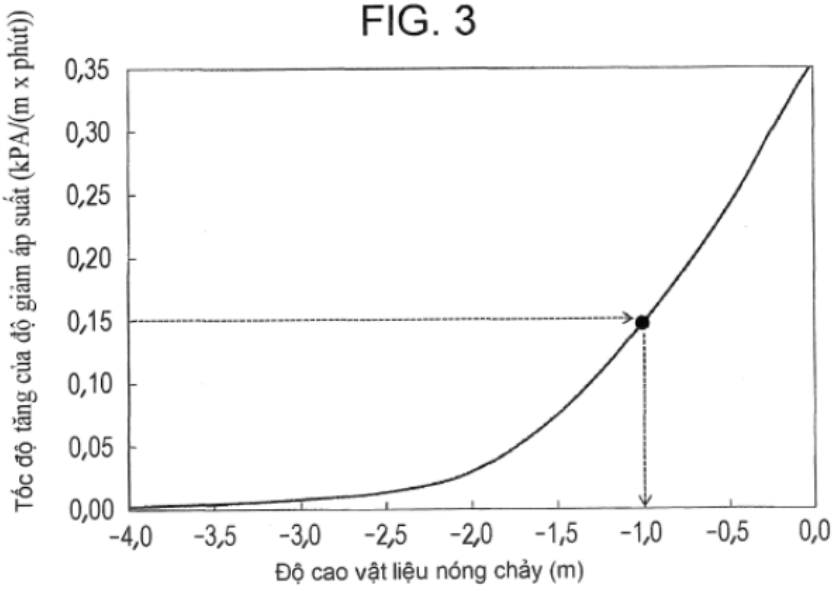

(11) **1-0050435 B**

(15) 18/07/2025
Số Quyết định: 141797/QĐ-SHTT.IP

(45) 25/08/2025 449B

(43) 03/02/2025 442AS A

(21) 1-2023-06582

(85) 11/06/2020

(22) 11/12/2018

(86) PCT/JP2018/045546 11/12/2018

(30) 2017-238159 12/12/2017 JP

(87) WO2019/117160 20/06/2019

(51) ***A01M 7/00***; *A01N 53/06; B05B 9/04; A01P 7/02; A01P 7/04; A01N 25/06; A01N 53/08*

(62) 1-2020-03330

(73) **EARTH CORPORATION** (JP)
12-1, Kanda-Tsukasamachi 2-chome, Chiyoda-ku, Tokyo 1010048, Japan

(72) ANAN Eisaburo (JP)

(74) Công ty Cổ phần Sở hữu công nghiệp INVESTIP (INVESTIP)

(54) **THIẾT BỊ PHUN VỚI LIỀU LƯỢNG ĐƯỢC ĐO DÙNG CHO VIỆC PHÒNG NGỪA LOÀI GÂY HẠI**

(57) Sáng chế đề cập đến cơ chế phun (15) của thiết bị phun với liều lượng được đo (10) dùng cho việc phòng ngừa loài gây hại có vòi phun (15) có nhiều cổng phun (37), và có thể thực hiện việc phun với liều lượng được đo trong đó lượng phun đơn của tác nhân phòng ngừa loài gây hại rơi nằm trong khoảng từ 0,5 đến 2,0 ml. Hơn nữa, trong cơ chế phun, không gian quanh trục tâm (Ax) của vòi phun được chia thành nhiều các không gian đã được chia sao cho giá trị thu được bằng cách chia đều 360° bởi số chia mà giống như số cổng phun là góc tâm quanh trục tâm và ít nhất một cụm (CL) của tác nhân phòng ngừa loài gây hại được làm cho có mặt đối với mỗi không gian trong các không gian đã được chia.

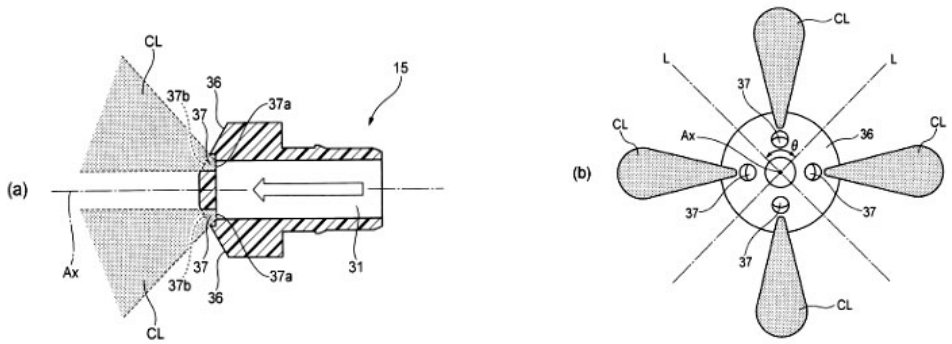

FIG.3

(11) **1-0050436 B**

(15) 18/07/2025
Số Quyết định: 141798/QĐ-SHTT.IP

(45) 25/08/2025 449B

(43) 25/12/2019 381 A

(21) 1-2018-05197

(22) 21/11/2018

(30) P00201803948 30/05/2018 ID

(51) ***E04D 1/12***; *E04D 1/16*

(73) **KMEW CO., LTD.** (JP)
2-27, Shiromi 1-chome, Chuo-ku, Osaka-shi, Osaka 540-6013, Japan

(72) Takuya IKEMACHI (JP); Masafumi HORI (JP); Takefumi KOIKE (JP)

(74) Công ty Luật TNHH Phạm và Liên danh (PHAM & ASSOCIATES)

(54) **VẬT LIỆU LÀM MÁI VÀ KẾT CẤU MÁI BAO GỒM VẬT LIỆU LÀM MÁI NÀY**

(57) Sáng chế đề cập tới vật liệu làm mái sẽ giới hạn sự tiếp xúc bề mặt của vật liệu làm mái với bề mặt trên của thanh nẹp trên toàn bộ chiều dài theo hướng mái đua của vật liệu làm mái và kết cấu mái bao gồm nhiều vật liệu làm mái. Vật liệu làm mái (4) là vật liệu làm mái (4) sẽ được gắn với hai hoặc nhiều thanh nẹp (23) mà kéo dài theo hướng mái đua và được bố trí ở các khoảng cách theo hướng mái đua-nóc. Vật liệu làm mái (4) bao gồm hai phần đỡ (các chân ngoài (81)) và phần tiếp xúc (chân giữa (82)). Hai phần đỡ (các chân ngoài (81)) được tạo trên bề mặt dưới, được tách biệt theo hướng mái đua, và nằm trên một trong số hai hoặc nhiều thanh nẹp (23). Phần tiếp xúc (chân giữa (82)) được tạo giữa các phần đỡ (các chân ngoài (81)) và được tạo kết cấu tiếp xúc với một trong số hai hoặc nhiều thanh nẹp (23) để tuân theo sự biến dạng của hai hoặc nhiều thanh nẹp (23).

FIG. 2A

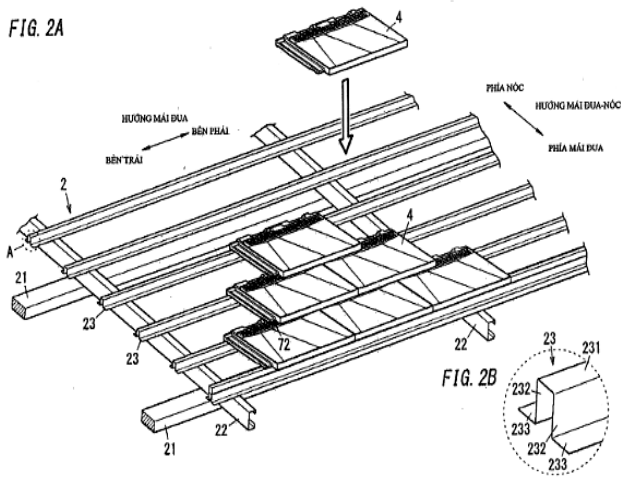

FIG. 2B

(11) **1-0050437 B**

(15) 18/07/2025
Số Quyết định: 141846/QĐ-SHTT.IP

(45) 25/08/2025 449B

(43) 25/11/2021 404 A

(21) 1-2021-05506

(85) 07/09/2021

(22) 13/02/2020

(86) PCT/CN2020/075153 13/02/2020

(30) 201910115218.4 14/02/2019 CN

(87) WO2020/164559 20/08/2020

(51) ***H04W 74/08***

(73) **HUAWEI TECHNOLOGIES CO., LTD.** (CN)
Huawei Administration Building, Bantian, Longgang District, Shenzhen, Guangdong 518129, P. R. China

(72) ZHAO, Li (CN); ZENG, Qinghai (CN); DAI, Mingzeng (CN); YOU, Chunhua (CN)

(74) Công ty Cổ phần Sở hữu công nghiệp INVESTIP (INVESTIP)

(54) **PHƯƠNG PHÁP TRUYỀN DẪN ĐƯỜNG LÊN, BỘ MÁY TRUYỀN THÔNG, VÀ PHƯƠNG TIỆN LƯU TRỮ ĐỌC ĐƯỢC BẰNG MÁY TÍNH**

(57) Các phương án của sáng chế bộc lộ phương pháp truyền dẫn đường lên và bộ máy truyền thông, và đề cập đến lĩnh vực truyền thông, để đảm bảo rằng thiết bị đầu cuối nhập vào bình thường truyền dẫn mới. Phương pháp bao gồm: khi truyền, trong khung con trong đó tài nguyên truyền dẫn đường lên tự hành được tạo cấu hình, dữ liệu đường lên bằng cách sử dụng quy trình yêu cầu lặp lại tự động lai HARQ thứ nhất, coi rằng chỉ số dữ liệu mới NDI cho quy trình HARQ thứ nhất được chuyển đổi, trong đó quy trình HARQ thứ nhất là quy trình HARQ mà có thể được sử dụng cho truyền dẫn đường lên tự hành, và trước khung con, không có thông tin cấp phép đường lên cho quy trình HARQ thứ nhất được phân phối cho thực thể HARQ; và bước thực hiện truyền dẫn dữ liệu đường lên mới trong khung con bằng cách sử dụng quy trình HARQ thứ nhất. Sáng chế cũng đề cập đến phương tiện lưu trữ đọc được bằng máy tính.

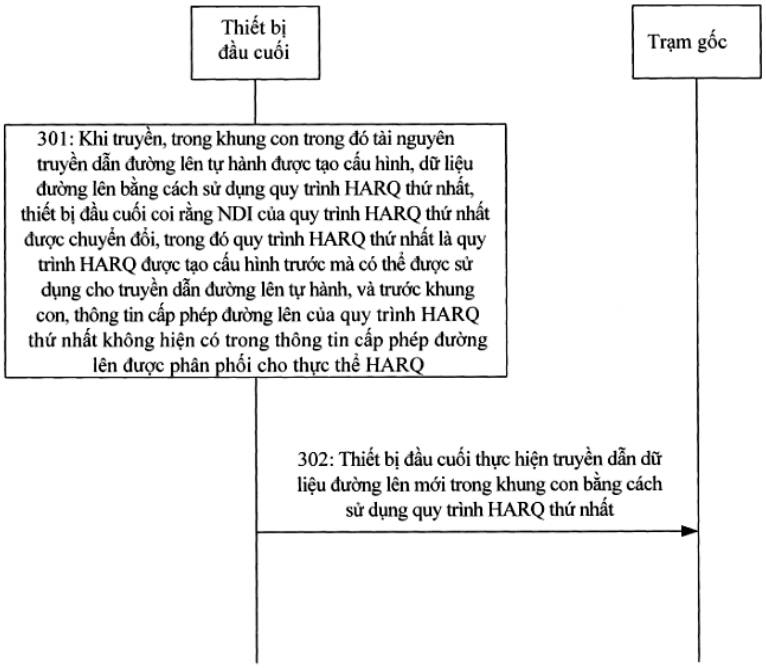
Thiết bị đầu cuối
Trạm gốc
301: Khi truyền, trong khung con trong đó tài nguyên truyền dẫn đường lên tự hành được tạo cấu hình, dữ liệu đường lên bằng cách sử dụng quy trình HARQ thứ nhất, thiết bị đầu cuối coi rằng NDI của quy trình HARQ thứ nhất được chuyển đổi, trong đó quy trình HARQ thứ nhất là quy trình HARQ được tạo cấu hình trước mà có thể được sử dụng cho truyền dẫn đường lên tự hành, và trước khung con, thông tin cấp phép đường lên của quy trình HARQ thứ nhất không hiện có trong thông tin cấp phép đường lên được phân phối cho thực thể HARQ
302: Thiết bị đầu cuối thực hiện truyền dẫn dữ liệu đường lên mới trong khung con bằng cách sử dụng quy trình HARQ thứ nhất

FIG. 3

(11) **1-0050438 B**

(15) 18/07/2025
Số Quyết định: 141847/QĐ-SHTT.IP

(45) 25/08/2025 449B

(43) 25/08/2022 413 A

(21) 1-2022-03033

(85) 13/05/2022

(22) 26/11/2020

(86) PCT/JP2020/044118 26/11/2020

(30) 2019-212873 26/11/2019 JP

(87) WO2021/107058 03/06/2021

(51) ***A61F 13/476***; *A61F 13/56; A61F 13/532; A61F 13/533; A61F 13/511; A61F 13/53*

(73) **UNICHARM CORPORATION** (JP)
182, Shimobun, Kinsei-cho, Shikokuchuo-City, Ehime 7990111, Japan

(72) SOGABE, Yosuke (JP); CHATURAPHATRANON, Kanaporn (TH); MARUYAMA, Takashi (JP); KURODA, Kenichiro (JP)

(74) Công ty Cổ phần Sở hữu công nghiệp INVESTIP (INVESTIP)

(54) **VẬT DỤNG THẤM HÚT**

(57) Sáng chế đề cập đến vật dụng thấm hút bao gồm lõi thấm hút (10). Lõi thấm hút (10) bao gồm các sợi được xay nhỏ có chứa các sợi giữ nước (50L) được tạo thành từ gỗ cứng và được bố trí phần nén (40), trong đó mật độ của lõi thấm hút (10) cao hơn mật độ của môi trường xung quanh nó, phần nén (40) có kích thước thứ nhất và chiều thứ hai vuông góc với kích thước thứ nhất và có chiều dài lớn hơn kích thước thứ nhất và giá trị lớn nhất của kích thước thứ nhất của phần nén (40) lớn hơn chiều dài sợi trung bình của các sợi giữ nước (50L) được hình thành từ gỗ cứng.

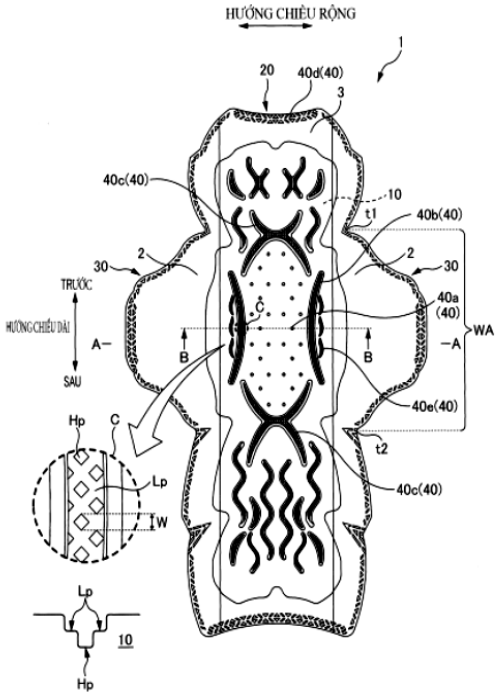

FIG. 1

(11) **1-0050439 B**

(15) 18/07/2025
Số Quyết định: 141848/QĐ-SHTT.IP

(45) 25/08/2025 449B

(43) 26/06/2023 423 A

(21) 1-2023-01253

(85) 28/02/2023

(22) 30/08/2021

(86) PCT/JP2021/031692 30/08/2021

(30) 2020-159022 23/09/2020 JP

(87) WO2022/064967 31/03/2022

(51) ***H05K 7/14***; *H02J 7/00*

(73) **PANASONIC HOLDINGS CORPORATION** (JP)
1006, Oaza Kadoma, Kadoma-shi, Osaka 5718501, Japan

(72) WU, Shangju (TW); CHENG, Ssuyuan (TW); CHANG, Rongzong (TW)

(74) Công ty Cổ phần Sở hữu công nghiệp INVESTIP (INVESTIP)

(54) **THIẾT BỊ NỐI DÂY**

(57) Vấn đề cần giải quyết bởi sáng chế là cho phép các thành phần điện tử được gắn và được bố trí trên bo mạch thứ nhất với bậc tự do được tăng. Sáng chế đề cập đến thiết bị nối dây (100) bao gồm thiết bị đầu cuối bên trong, bo mạch thứ nhất (21), bo mạch thứ hai (31), và mạch tích hợp nhận dạng (24). Thiết bị đầu cuối bên trong tiếp nhận thiết bị đầu cuối bên ngoài loại có thể cắm vào được kết nối ở đó. Bo mạch thứ nhất (21) có bề mặt thứ nhất (211) và bề mặt thứ hai (212) đối diện với bề mặt thứ nhất (211). Thiết bị đầu cuối bên trong được gắn trên bề mặt thứ nhất (211). Bo mạch thứ hai (31) được nối điện với bo mạch thứ nhất (21). Mạch chuyển đổi nguồn điện (32) mà chuyển đổi nguồn điện thứ nhất thành nguồn điện thứ hai được gắn trên bo mạch thứ hai (31). Mạch tích hợp nhận dạng (24) được gắn trên bề mặt thứ hai (212) và nhận dạng chế độ nạp của thiết bị điện được nối điện với thiết bị nối dây (100) qua thiết bị đầu cuối bên trong và thiết bị đầu cuối bên ngoài.

Fig.3

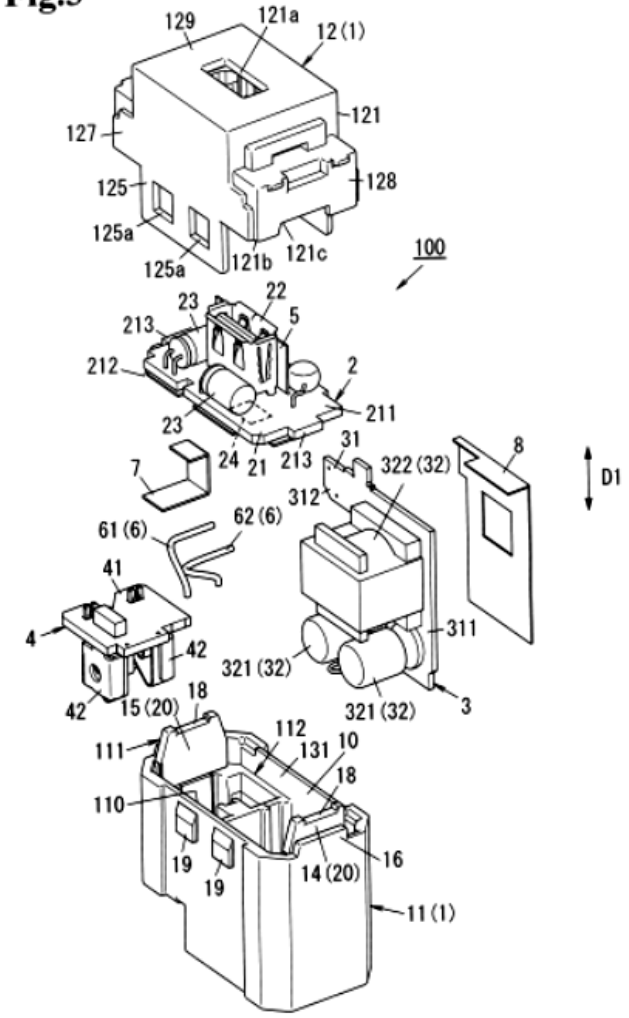
129
121a
12 (1)
121
127
128
125
125a
125a
121b
121c
100
22
23
213
5
212
2
211
23
24
21
213
31
322 (32)
8
D1
7
312
62 (6)
61 (6)
41
4
42
311
321 (32)
42
15 (20)
18
321 (32)
3
112
111
131
10
18
110
19
19
14 (20)
16
11 (1)

(11) **1-0050440 B**

(15) 18/07/2025
Số Quyết định: 141856/QĐ-SHTT.IP

(45) 25/08/2025 449B

(43) 27/11/2023 428 A

(21) 1-2023-04808

(85) 19/07/2023

(22) 08/12/2021

(86) PCT/JP2021/045104 08/12/2021

(30) 2021-019594 10/02/2021 JP

(87) WO2022/172568 18/08/2022

(51) ***C21C 7/064***

(73) **JFE STEEL CORPORATION** (JP)
2-3, Uchisaiwai-cho 2-chome, Chiyoda-ku, Tokyo 1000011, Japan

(72) NEGISHI Hidemitsu (JP)

(74) Công ty Cổ phần Sở hữu công nghiệp INVESTIP (INVESTIP)

(54) PHƯƠNG PHÁP KHỬ KHÍ LƯU HUỲNH CHO KIM LOẠI NÓNG CHẢY

(57) Sáng chế đề xuất phương pháp để khử lưu huỳnh kim loại nóng chảy một cách hiệu quả trong thời gian ngắn mà không truyền dòng điện quá mức khi dùng hiệu số điện thế giữa xỉ và kim loại. Sử dụng nguồn điện một chiều, phương pháp này khử khí lưu huỳnh cho kim loại nóng chảy áp dụng hiệu số điện thế giữa xỉ nóng chảy và kim loại nóng chảy thông qua các điện cực, trong đó điện cực này tiếp xúc với kim loại nóng chảy đóng vai trò như điện cực âm và điện cực khác chỉ tiếp xúc với xỉ nóng chảy đóng vai trò như điện cực dương. Mật độ dòng điện được áp dụng J_a được xác định theo nồng độ S được cân bằng $[S]_{e0}$ trước khi áp dụng hiệu số điện thế sao cho nồng độ S được cân bằng $[S]_{ea}$ khi hiệu số điện thế được áp dụng trở nên bằng hoặc nhỏ hơn nồng độ S đích $[S]_{ft}$.

FIG. 1(a)

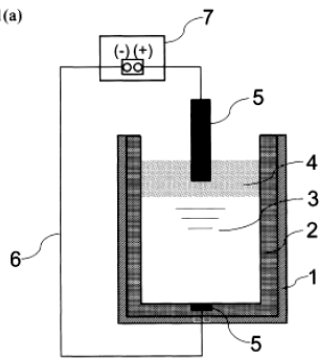

FIG. 1(b)

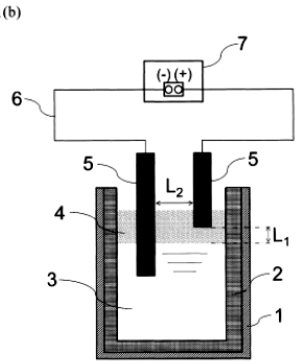

(11) **1-0050441 B**

(15) 18/07/2025
Số Quyết định: 141862/QĐ-SHTT.IP

(45) 25/08/2025 449B

(43) 25/01/2024 430 A

(21) 1-2023-05763

(85) 28/08/2023

(22) 09/02/2022

(86) PCT/JP2022/005188 09/02/2022

(30) 2021-035945 08/03/2021 JP

(87) WO2022/190754 15/09/2022

(51) ***B23K 9/00****; E02D 5/08; B23K 9/235; B23K 101/06*

(73) **JFE STEEL CORPORATION** (JP)
2-3, Uchisaiwai-cho 2-chome, Chiyoda-ku, Tokyo 100-0011, Japan

(72) OHKUBO Hiroya (JP)

(74) Công ty Cổ phần Sở hữu công nghiệp INVESTIP (INVESTIP)

(54) PHƯƠNG PHÁP SẢN XUẤT CỌC VÁN ỐNG THÉP CÓ ỐNG NỐI CƠ KHÍ

(57) Sáng chế đề cập đến phương pháp sản xuất cọc ván ống thép bao gồm thân chính ống thép, ống nối cơ khí được cung cấp ở đầu của thân chính ống thép, và ống nối được cung cấp trên các bề mặt ngoại vi bên ngoài của thân chính ống thép và ống nối cơ khí, đảm bảo độ tròn của ống nối cơ khí. Phương pháp sản xuất cọc ván ống thép bao gồm ống nối cơ khí theo sáng chế bao gồm: bước gắn ống thứ nhất S1 gắn ống thứ nhất (15) vào bề mặt ngoại vi bên ngoài của thân chính ống thép (3) cách xa đầu của thân chính ống thép (3) 200 mm hoặc lớn hơn; bước tạo thành khe thứ nhất S3 tạo thành, sau bước gắn ống thứ nhất S1, khe thứ nhất (15a) trên ống thứ nhất (15); bước gắn ống nối cơ khí S5 gắn, sau bước tạo thành khe thứ nhất S3, ống nối cơ khí (5); bước gắn ống thứ hai S7 cố định, sau bước gắn ống nối cơ khí S5, ống thứ hai (17) có khe thứ hai (17a) vào bề mặt ngoại vi bên ngoài của thân chính ống thép (3), và hàn phần đầu của ống thứ nhất (15) và phần đầu gần hơn của ống thứ hai (17); và bước nối thông khe S9 nối thông, sau bước gắn ống thứ hai S7, khe thứ nhất (15a) và khe thứ hai (17a).

FIG.1

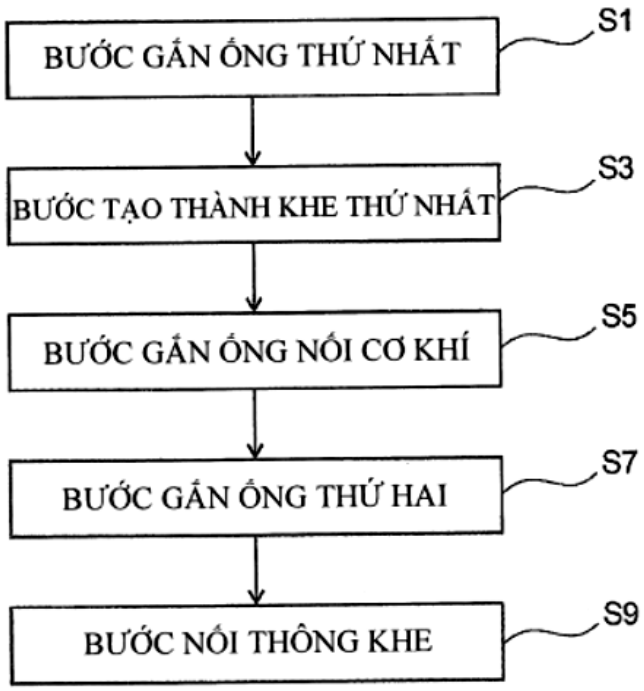
BƯỚC GẮN ỐNG THỨ NHẤT
S1
BƯỚC TẠO THÀNH KHE THỨ NHẤT
S3
BƯỚC GẮN ỐNG NỐI CƠ KHÍ
S5
BƯỚC GẮN ỐNG THỨ HAI
S7
BƯỚC NỐI THÔNG KHE
S9

(11) **1-0050442 B**

(15) 18/07/2025
Số Quyết định: 141863/QĐ-SHTT.IP

(45) 25/08/2025 449B

(43) 25/07/2023 424 A

(21) 1-2023-02453

(85) 13/04/2023

(22) 14/10/2021

(86) PCT/JP2021/038051 14/10/2021

(30) PCT/JP2020/039457 20/10/2020 JP

(87) WO2022/085558 28/04/2022

(51) ***B65B 7/28***

(73) **NISSHIN SEIFUN WELNA INC.** (JP)
25, Kanda-Nishiki-cho 1-chome, Chiyoda-ku, Tokyo 1018441 Japan

(72) ARAKI Atsushi (JP); KODAMA Ataru (JP); NAKAI Tomoe (JP); HIROSE Yo (JP); WATANABE Takenori (JP)

(74) Công ty Cổ phần Sở hữu công nghiệp INVESTIP (INVESTIP)

(54) **PHƯƠNG PHÁP SẢN XUẤT HỘP ĐÓNG GÓI THỰC PHẨM ĐÔNG LẠNH**

(57) Sáng chế đề cập đến phương pháp sản xuất hộp đóng gói thực phẩm đông lạnh đạt được cả hiệu suất hàn kín và hiệu suất mở của chi tiết nắp. Phương pháp sản xuất hộp đóng gói thực phẩm đông lạnh có hộp và chi tiết nắp bao gồm bước hàn kín bằng cách dán nhiệt hộp với chi tiết nắp. Trong bước hàn kín, hộp và chi tiết nắp được dán nhiệt với nhau bằng cách thực hiện hàn kín bằng nhiệt nhiều lần ở vị trí xác định trước trên toàn bộ biên của phần viền ngoài của hộp theo cùng một mẫu sử dụng bộ làm nóng có cùng hình dạng mẫu.

FIG. 7

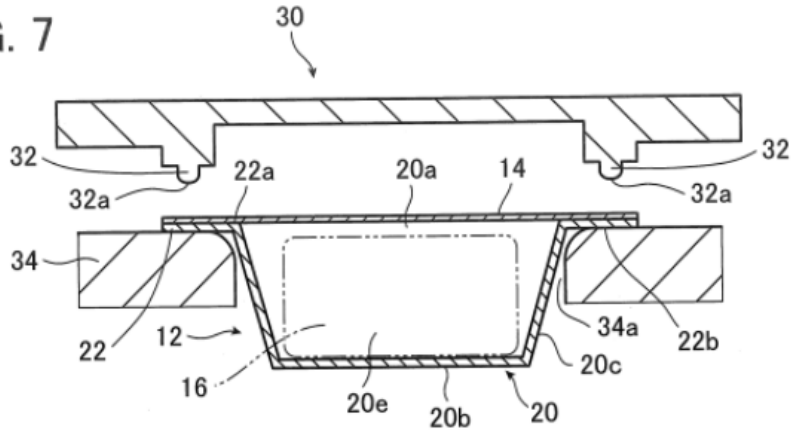

(11) **1-0050443 B**

(15) 18/07/2025
Số Quyết định: 141864/QĐ-SHTT.IP

(45) 25/08/2025 449B

(43) 27/03/2023 420 A

(21) 1-2022-06299

(85) 29/09/2022

(22) 02/04/2021

(86) PCT/JP2021/014337 02/04/2021

(30) PCT/JP2020/015388 03/04/2020 JP

(87) WO2021/201282 07/10/2021

(51) ***C12P 19/32***

(73) 1. **RENSSELAER POLYTECHNIC INSTITUTE** (US)
110 8th Street Troy, New York, 121803590, United States of America
2. **OTSUKA PHARMACEUTICAL FACTORY, INC.** (JP)
115, Aza Kuguhara, Tateiwa, Muya-cho, Naruto-shi, Tokushima, 7728601, Japan
3. **KIRIN BIOMATERIALS CO., LTD.** (JP)
10-2, Nakano 4-chome, Nakano-ku, Tokyo, 1640001, Japan

(72) FUKUNAGA Kenta (JP); NISHIBARA Aki (JP); KATO Ryosuke (JP); KURATSU Masahiro (JP); HAYASHI Mikiro (JP); HASHIMOTO Shin-ichi (JP)

(74) Công ty Cổ phần Sở hữu công nghiệp INVESTIP (INVESTIP)

(54) PHƯƠNG PHÁP TẠO RA POLYSACARIT ĐƯỢC SULFAT HÓA VÀ PHƯƠNG PHÁP TẠO RA 3'-PHOSPHOADENOSIN 5'-PHOSPHOSULFAT

(57) Sáng chế đề xuất phương pháp để tạo ra một cách dễ dàng polysacarit được sulfat hóa bằng cách phản ứng hệ thống tạo ra/tái sinh PAPS (3'-phosphoadenosin 5'-phosphosulfat) sử dụng hoạt động trao đổi chất của vi sinh vật hoặc chất được xử lý của nó với vi sinh vật biểu hiện sulfat hóa enzym hoặc chất hoặc chiết xuất được xử lý của nó khi trộn nguyên liệu thô không đắt tiền như magie sulfat. Mục đích khác của sáng chế là đề xuất phương pháp thực tế để tạo ra PAPS từ các nguyên liệu thô không đắt tiền. Sáng chế đề cập đến phương pháp tạo ra polysacarit được sulfat hóa và phương pháp tạo ra PAPS, các phương pháp bao gồm bước điều chế chất biến nạp (a) của vi khuẩn thuộc giống Corynebacterium, mà bao gồm ít nhất gen mã hóa ATP sulfurylaza và gen mã hóa APS kinaza mà được đưa vào theo cách biểu hiện được, và trong đó màng tế bào chất của chất biến nạp (a) là chất thấm, hoặc chất đã được xử lý của chất biến nạp (a); và bước tiến hành phản ứng tạo ra PAPS bằng cách sử dụng dung dịch phản ứng chứa ATP hoặc nguồn ATP, nguồn ion sulfat, và chất biến nạp (a) hoặc chất được xử lý của chúng.

(11) **1-0050444 B**

(15) 18/07/2025
Số Quyết định: 141865/QĐ-SHTT.IP

(45) 25/08/2025 449B

(43) 25/07/2022 412 A

(21) 1-2022-01855

(85) 24/03/2022

(22) 29/08/2020

(86) PCT/CN2020/112311 29/08/2020

(30) 201910883159.5 18/09/2019 CN

(87) WO2021/052147 25/03/2021

(51) ***G06F 16/16***; *G06F 3/04842; H04L 67/06; G06F 3/14; H04L 67/02; G06F 3/0481; G06F 3/0488*

(73) **HUAWEI TECHNOLOGIES CO., LTD.** (CN)
Huawei Administration Building, Bantian, Longgang District, Shenzhen, Guangdong 518129, P. R. China

(72) CAO, Wenyan (CN); ZHU, Dengkui (CN); DU, Zhong (CN); ZHANG, Guoxiang (CN)

(74) Công ty Cổ phần Sở hữu công nghiệp INVESTIP (INVESTIP)

(54) **PHƯƠNG PHÁP TRUYỀN DỮ LIỆU VÀ THIẾT BỊ ĐIỆN TỬ**

(57) Sáng chế bộc lộ phương pháp truyền dữ liệu, thiết bị điện tử và phương tiện lưu trữ đọc được bằng máy tính. Phương pháp bao gồm: Trong kịch bản chiếu, thiết bị thứ nhất hiển thị, trong vùng hiển thị thứ nhất của bộ hiển thị, giao diện người dùng thứ nhất của ứng dụng thứ nhất đang chạy trên thiết bị thứ nhất, và hiển thị, trong vùng hiển thị thứ hai của bộ hiển thị, giao diện người dùng thứ hai mà đang được hiển thị bởi thiết bị thứ hai. Giao diện người dùng thứ hai bao gồm một hoặc nhiều đối tượng tập tin. Người dùng có thể kéo đối tượng tập tin thứ nhất trên giao diện người dùng thứ hai đến giao diện người dùng thứ nhất để nhả ra, sao cho thiết bị thứ hai dời đối tượng tập tin thứ nhất đến thiết bị thứ nhất. Sau đó, thiết bị thứ nhất lưu trữ đối tượng tập tin thứ nhất, và cung cấp đối tượng tập tin thứ nhất cho ứng dụng thứ nhất để xử lý. Theo các phương án của sáng chế, dữ liệu ứng dụng của một thiết bị có thể được chia sẻ trực tiếp với ứng dụng của thiết bị khác mà không cần chuyển giao diện người dùng nhiều lần. Điều này cải thiện hiệu quả chia sẻ dữ liệu.

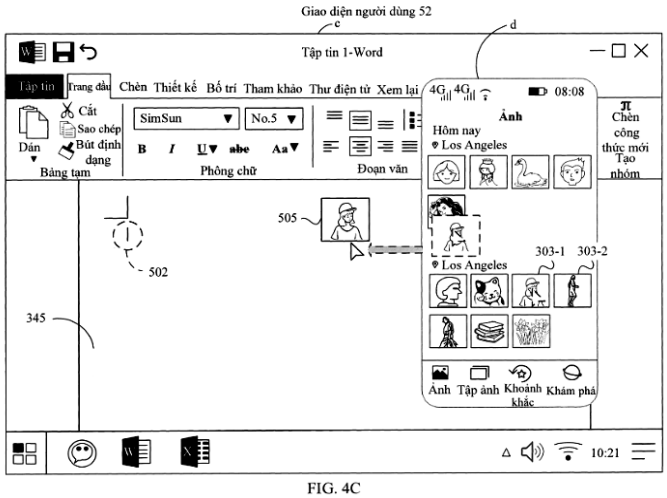

FIG. 4C

(11) **1-0050445 B**

(15) 18/07/2025
Số Quyết định: 141867/QĐ-SHTT.IP

(45) 25/08/2025 449B

(43) 26/09/2022 414 A

(21) 1-2022-03471

(85) 02/06/2022

(22) 30/11/2020

(86) PCT/JP2020/044559 30/11/2020

(30) 2019-217959 02/12/2019 JP

(87) WO2021/112050 10/06/2021

(51) ***G02B 6/245***

(73) 1. **NIPPON TSUSHIN DENZAI CO., LTD.** (JP)
226, Higashi 1-chome, Komaki-shi, Aichi 4850831, Japan
2. **SUMITOMO ELECTRIC INDUSTRIES, LTD.** (JP)
5-33, Kitahama 4-chome, Chuo-ku, Osaka-shi, Osaka 5410041, Japan

(72) SEITA Mitsumasa (JP); XIONG Yue (CN)

(74) Công ty Cổ phần Sở hữu công nghiệp INVESTIP (INVESTIP)

(54) **DỤNG CỤ CHO SỢI QUANG**

(57) Sáng chế đề cập đến dụng cụ (1) cho sợi quang bao gồm: phần đế (11); phần cánh tay (12) kéo dài từ phần đế; phần lưỡi đế (13) được bố trí trong phần đế; phần lưỡi cánh tay (14) được bố trí trong phần cánh tay và đối diện phần lưỡi đế; và phần dẫn hướng (17) được bố trí trong phần đế và bao gồm cặp thành dẫn hướng đối diện với nhau, trong đó phần dẫn hướng được tạo thành để có thể dẫn hướng sợi quang giữa phần lưỡi đế (13) và phần lưỡi cánh tay (14) bằng cách xuyên qua sợi quang trong đó sợi thủy tinh được phủ với lớp phủ giữa cặp thành dẫn hướng (15a, 15b), ít nhất một phần của phần cánh tay (12) được tạo thành bởi thành phần đàn hồi, và lớp phủ có thể được loại bỏ bằng cách kéo ra sợi quang ở trạng thái trong đó sợi quang được giữ giữa phần lưỡi đế (13) và phần lưỡi cánh tay (14).

FIG. 1

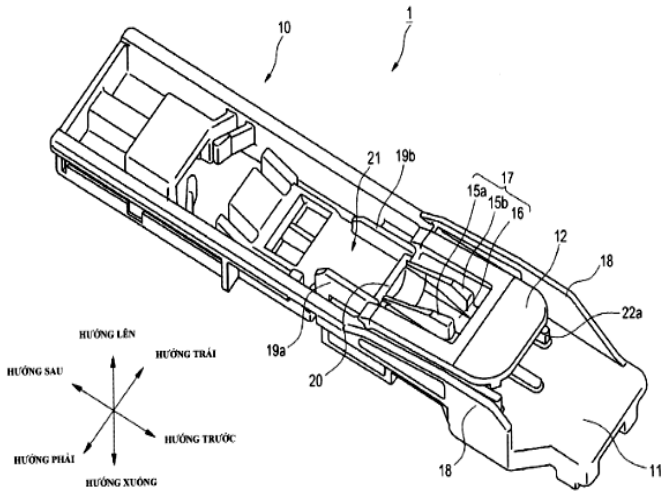

(11) **1-0050446 B**

(15) 18/07/2025
Số Quyết định: 141876/QĐ-SHTT.IP

(45) 25/08/2025 449B

(43) 25/10/2022 415 A

(21) 1-2022-05204

(85) 16/08/2022

(22) 23/11/2020

(86) PCT/MY2020/050163 23/11/2020

(30) PI 2020000305 17/01/2020 MY

(87) WO2021/145758 22/07/2021

(51) ***E04B 1/82***; *E04H 1/12*

(76) **YONG, YOKE KEONG** (MY)
6 Jalan Perisa Bukit Indah, Overseas Union Garden, Kuala Lumpur, 58200, Malaysia

(74) Công ty Cổ phần Sở hữu công nghiệp INVESTIP (INVESTIP)

(54) **BUỒNG CÁCH ÂM, BỘ PHẬN TRẦN TÁCH RỜI NHIỀU LỚP, VÀ PHƯƠNG PHÁP XÂY DỰNG BUỒNG CÁCH ÂM**

(57) Sáng chế đề xuất phương pháp xây dựng buồng cách âm (10) dưới dạng cấu trúc độc lập với các đặc điểm âm học để cách ly tiếng ồn và độ rung. Buồng cách âm (10) bao gồm nhiều tấm vách cách âm (12) có thể nối liền với nhau tại các vị trí đối diện để bao kín không gian bên trong (41) có các kích thước khác nhau. Buồng cách âm (10) còn bao gồm một hoặc nhiều bộ phận trần nhiều lớp mô đun (13) được lắp ráp trên các mép trên cùng của tấm vách cách âm (12) để tạo thành buồng. Bộ phận trần (13) bao gồm nhiều lớp trần (17), mỗi lớp trần (17) được ngăn cách theo chiều dọc với nhau bằng dầm để tạo thành nhiều không gian có hướng dẫn cần thiết cho lưu thông dòng khí nằm trong buồng (10). Những không gian có hướng dẫn này cũng có thể chứa nhiều thiết bị như quạt tuần hoàn, bộ lọc không khí và bộ giảm thanh. Lớp vật liệu cách âm được đặt xen giữa các bề mặt tiếp xúc của bộ phận trần (13) và tấm vách cách âm (12) và/hoặc toàn bộ xung quanh bề mặt để cách ly và tách rời bộ phận trần (13) với tấm vách cách âm (12) khỏi các rung động. Vỏ rào chắn âm (16a hoặc 79) được đặt xen tại các phần hở (25) của đường thông khí (24) để giảm hơn nữa mức âm thanh phát ra vào và thoát ra từ buồng. Ngoài ra, sáng chế còn đề xuất phương pháp xây dựng bằng cách tấm vách cách âm (12) nặng và bộ phận trần (13) cho đến khi chúng rơi vào vị trí lắp ráp chính xác để dễ dàng lắp ráp các thành phần của buồng (10) và khối đế sàn 11 cho phép buồng (10) về toàn bộ của buồng (10) dễ trở thành nguyên khối. Hơn nữa, sáng chế cũng đề xuất phương pháp dễ dàng lắp ráp của buồng (10) bằng cách sử dụng tay cầm.

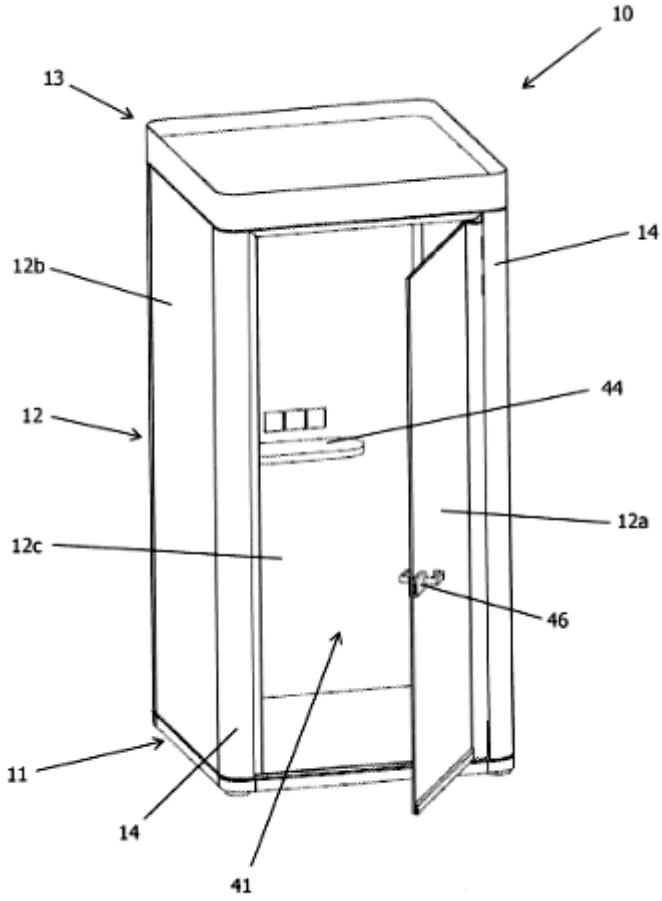

Fig. 1

(11) **1-0050447 B**

(15) 18/07/2025
Số Quyết định: 141934/QĐ-SHTT.IP

(45) 25/08/2025 449B

(43) 25/11/2020 392 A

(21) 1-2020-03899

(85) 03/07/2020

(22) 08/01/2019

(86) PCT/US2019/012635 08/01/2019

(30) 62/619,186 19/01/2018 US

(87) WO2019/143497 25/07/2019

(51) ***F16L 25/00***; *F16L 19/00; F16L 33/26; F16L 33/22; A61M 39/12; F16L 19/02*

(73) **OMEGA FLEX, INC.** (US)
213 Court St., Suite 1001 Middletown, Connecticut 06457 (US)

(72) RIVEST, Dean W. (US); ELDER, David R. (US); MOORE, Andrew (US)

(74) Công ty Cổ phần Sở hữu công nghiệp INVESTIP (INVESTIP)

(54) BỘ NỐI ĐỂ DÙNG VỚI ỐNG Y TẾ GẤP NẾP BẰNG KIM LOẠI CÓ CÁC GỜ LỒI VÀ CÁC GỜ LÕM VÀ HỆ THỐNG ỐNG BAO GỒM BỘ NỐI NÀY

(57) Sáng chế đề cập đến bộ nối để dùng với ống gấp nếp bằng kim loại có các gờ lồi và các gờ lõm bao gồm khớp nối được tạo kết cấu để tiếp nhận ống; chi tiết làm kín để bố trí trong gờ lõm của ống, chi tiết làm kín bao gồm bề mặt làm kín; bộ tiếp hợp được tạo kết cấu để ăn khớp với khớp nối, bộ tiếp hợp bao gồm bề mặt làm kín của bộ tiếp hợp; và ống bọc ngoài chống mòn vẹt được tạo kết cấu để bao quanh khớp nối và bộ tiếp hợp; trong đó trong lúc lắp ráp, ống được nén giữa bề mặt làm kín của bộ tiếp hợp và bề mặt làm kín. Sáng chế cũng đề cập đến hệ thống ống mà bao gồm bộ nối được gắn chặt vào ống gấp nếp bằng kim loại có các gờ lồi và các gờ lõm này.

FIG.2

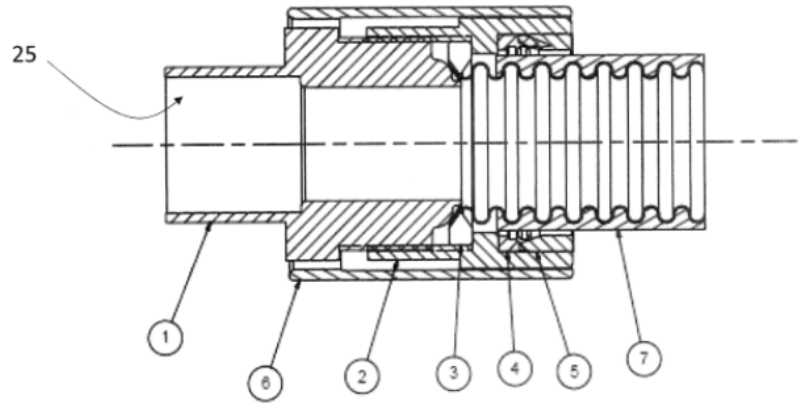

(11) **1-0050448 B**

(15) 18/07/2025
Số Quyết định: 141937/QĐ-SHTT.IP

(45) 25/08/2025 449B

(43) 25/08/2023 425 A

(21) 1-2023-03218

(85) 17/05/2023

(22) 23/11/2021

(86) PCT/KR2021/017236 23/11/2021

(30) 10-2020-0161937 27/11/2020 KR
10-2021-0161359 22/11/2021 KR

(87) WO2022/114719 02/06/2022

(51) ***C08G 18/38***; *C08G 18/70*

(73) **SK PUCORE CO., LTD.** (KR)
(Gosa-dong) 255, Yongjam-ro, Nam-gu, Ulsan, 44782, Republic of Korea

(72) PAI, Jae Young (KR); KIM, Jeong Moo (KR); HAN, Hyuk Hee (KR); MYUNG, Jung Hwan (KR); YOU, Kyeong Hwan (KR); JUNG, Joo Young (KR); RYU, Ji Yeon (KR); KYUN, Myung Ok (KR)

(74) Công ty Cổ phần Sở hữu công nghiệp INVESTIP (INVESTIP)

(54) **CHẾ PHẨM POLYTHIOL, CHẾ PHẨM QUANG HỌC, VÀ SẢN PHẨM QUANG HỌC**

(57) Sáng chế đề xuất chế phẩm polythiol theo các phương án ví dụ gồm hợp chất polythiol chính và hợp chất phụ có trọng lượng phân tử cao hơn so với trọng lượng phân tử của hợp chất polythiol chính. Diện tích đỉnh (%) tại thời gian lưu nằm trong khoảng từ 34 đến 40 phút trong biểu đồ phân tích sắc ký lỏng hiệu năng cao (HPLC) thu được ở bước sóng là 230 nm, mà tương ứng với hợp chất phụ, là nhỏ hơn hoặc bằng 2,5%. Sản phẩm quang học có độ trong suốt và đặc tính quang học được cải thiện có thể được sản xuất thông qua việc tinh chỉnh của hợp chất phụ.

FIG. 1

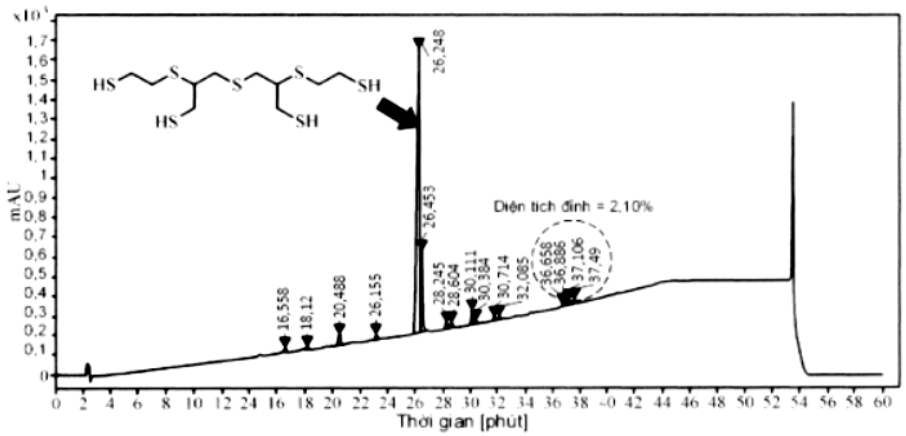

(11) **1-0050449 B**

(15) 18/07/2025
Số Quyết định: 141985/QĐ-SHTT.IP

(45) 25/08/2025 449B

(43) 25/07/2023 424 A

(21) 1-2023-01889

(85) 23/03/2023

(22) 27/09/2021

(86) PCT/JP2021/035334 27/09/2021

(30) 2020-161837 28/09/2020 JP

(87) WO2022/065478 31/03/2022

(51) ***A61F 13/49***; *A61F 13/494*

(73) **UNICHARM CORPORATION** (JP)
182, Shimobun, Kinsei-cho, Shikokuchuo-City, Ehime 7990111 Japan

(72) SUEKANE, Makoto (JP); OTSUBO, Toshifumi (JP); TRAN, Tu, Van (VN); DANG, Quyen, Thi (VN)

(74) Công ty Cổ phần Sở hữu công nghiệp INVESTIP (INVESTIP)

(54) **VẬT DỤNG THẤM HÚT**

(57) Sáng chế đề cập đến vật dụng thấm hút (1) có tấm phía tiếp xúc da (3), các tấm phía không tiếp xúc da (4, 5), lõi thấm hút (21), tấm co giãn được (8) mà được bố trí giữa tấm phía tiếp xúc da (3) và các tấm phía không tiếp xúc da (4, 5) theo hướng chiều dày, tấm thấm hút mồ hôi (9A) mà được bố trí giữa tấm phía tiếp xúc da (3) và tấm co giãn được (8) theo hướng chiều dày và bên ngoài lõi thấm hút (21) theo hướng chiều dọc, và cặp phần gấu chắn (6) mà có khả năng thấm chất lỏng thấp hơn so với tấm phía tiếp xúc da (3) và được bố trí gần với da hơn so với tấm thấm hút mồ hôi (9A). Trên hình chiếu bằng trong trạng thái được trải ra, vật dụng thấm hút (1) bao gồm vùng trung tâm (X), mà được kẹp giữa cặp phần gấu chắn (6) và trong đó tấm thấm hút mồ hôi (9A) và tấm co giãn được (8) xếp chồng lên nhau, và các vùng chun (Y) mà trong đó các phần gấu chắn (6), tấm thấm hút mồ hôi (9A) và tấm co giãn được (8) xếp chồng lên nhau. Khi lực cần thiết để kéo giãn vùng trung tâm (X) theo hướng chiều ngang một khoảng chiều dài đơn vị được định nghĩa là lực kéo giãn ở trung tâm, thì các vùng chun (Y) bao gồm phần có độ giãn thấp (N) mà trong đó lực cần thiết để kéo giãn vùng này theo hướng chiều ngang một khoảng chiều dài đơn vị nhỏ hơn lực kéo giãn ở trung tâm.

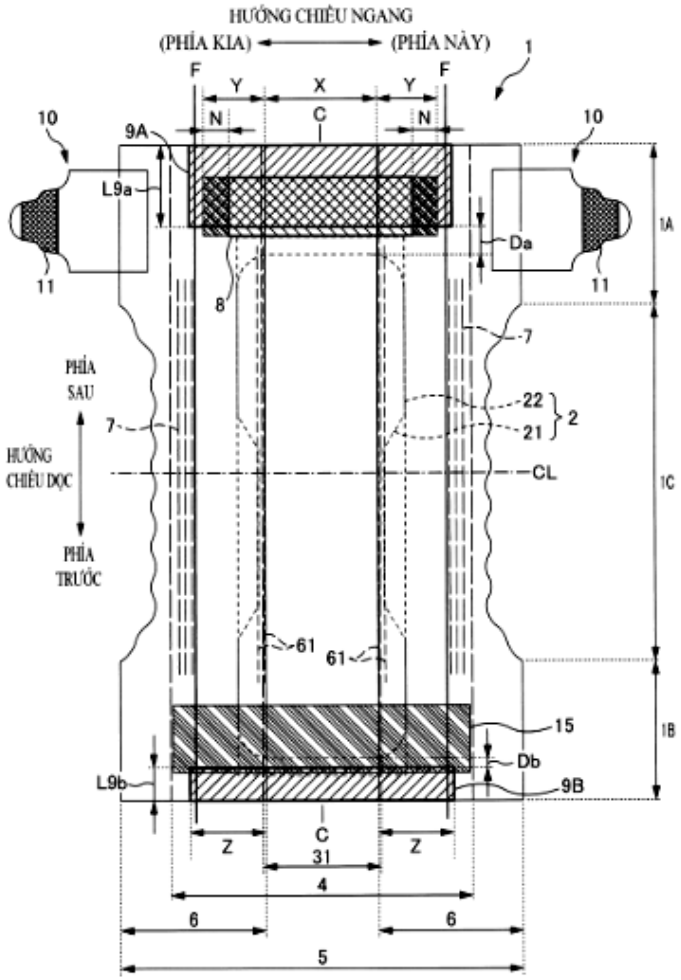
HƯỚNG CHIỀU NGANG
(PHÍA KIA)
(PHÍA NÀY)
1
F
Y
X
Y
F
N
C
N
10
9A
L9a
Da
1A
11
8
7
PHÍA SAU
22
21
2
HƯỚNG CHIỀU DỌC
CL
1C
PHÍA TRƯỚC
61
61
15
1B
Db
L9b
9B
C
Z
31
Z
4
6
6
5

FIG. 3

(11) **1-0050450 B**

(15) 18/07/2025
Số Quyết định: 142056/QĐ-SHTT.IP

(45) 25/08/2025 449B

(43) 25/10/2023 427 A

(21) 1-2023-03420

(85) 25/05/2023

(22) 18/10/2021

(86) PCT/JP2021/038479 18/10/2021

(30) 2020-183274 30/10/2020 JP
2020-183278 30/10/2020 JP
2020-183282 30/10/2020 JP
2021-150574 15/09/2021 JP
2021-150578 15/09/2021 JP
2021-150584 15/09/2021 JP

(87) WO2022/091850 05/05/2022

(51) ***C23C 2/12**; B32B 15/092; B32B 15/095; C22C 18/04; C23C 28/00; C22C 30/06; C23C 2/06; C23C 2/26; B32B 15/08; C22C 21/10*

(73) 1. **JFE STEEL CORPORATION** (JP)
2-3, Uchisaiwai-cho 2-chome, Chiyoda-ku, Tokyo 1000011, Japan
2. **JFE GALVANIZING & COATING CO., LTD.** (JP)
11-2, Osaki 1-chome, Shinagawa-ku, Tokyo 1410032, Japan

(72) YOSHIDA Masahiro (JP); TAIRA Shoichiro (JP); OOI Toshihiko (JP); IWANO Sumihisa (JP); SATO Youhei (JP); KANNO Fumitaka (JP); ANDO Satoru (JP)

(74) Công ty Cổ phần Sở hữu công nghiệp INVESTIP (INVESTIP)

(54) **TẤM THÉP ĐƯỢC PHỦ AL-ZN-SI-MG NHÚNG NÓNG, TẤM THÉP ĐƯỢC XỬ LÝ BỀ MẶT, VÀ TẤM THÉP SƠN SẴN**

(57) Sáng chế đề cập đến tấm thép được phủ Al-Zn-Si-Mg nhúng nóng mà thể hiện ổn định khả năng chống ăn mòn ưu việt. Tấm thép được phủ Al-Zn-Si-Mg nhúng nóng theo sáng chế bao gồm lớp phủ, mà trong đó lớp phủ có hợp phần chứa Al: 45% theo khối lượng đến 65% theo khối lượng, Si: 1,0% theo khối lượng đến 4,0% theo khối lượng, và Mg: 1,0% theo khối lượng đến 10,0% theo khối lượng, với phần còn lại là Zn và các tạp chất không thể tránh khỏi, và cường độ nhiễu xạ của Si và Mg_2Si trong lớp phủ khi được đo bằng phương pháp nhiễu xạ tia X thỏa mãn mối quan hệ sau đây (1):

$$Si(111)/Mg_2Si(111) \leq 0,8 \quad (1).$$

(11) **1-0050451 B**

(15) 18/07/2025
Số Quyết định: 142061/QĐ-SHTT.IP

(45) 25/08/2025 449B

(43) 25/08/2022 413 A

(21) 1-2022-02867

(85) 06/05/2022

(22) 02/11/2020

(86) PCT/JP2020/041116 02/11/2020

(30) 2019-205340 13/11/2019 JP

(87) WO2021/095594 20/05/2021

(51) ***C21B 5/00***; *G05B 23/02; G05B 19/418*

(73) **JFE STEEL CORPORATION** (JP)
2-3, Uchisaiwai-cho 2-chome, Chiyoda-ku, Tokyo 1000011, Japan

(72) ITO, Tomohiko (JP); ICHIKAWA, Kazuhira (JP); YAMAMOTO, Tetsuya (JP); SUGIOKA, Shingo (JP); SHIMAMOTO, Hiroyuki (JP)

(74) Công ty Cổ phần Sở hữu công nghiệp INVESTIP (INVESTIP)

(54) **PHƯƠNG PHÁP GIÁM SÁT CÁC PHƯƠNG TIỆN SẢN XUẤT, THIẾT BỊ GIÁM SÁT CÁC PHƯƠNG TIỆN SẢN XUẤT, VÀ PHƯƠNG PHÁP VẬN HÀNH CÁC PHƯƠNG TIỆN SẢN XUẤT**

(57) Sáng chế đề cập đến phương pháp giám sát các phương tiện sản xuất theo sáng chế giám sát tình trạng vận hành của nhiều phương tiện sản xuất cùng loại được đặt ở nhiều địa điểm sản xuất. Phương pháp giám sát các phương tiện sản xuất bao gồm bước chuẩn bị thông tin dữ liệu tổng hợp dữ liệu vận hành của phương tiện sản xuất cho mỗi địa điểm sản xuất, bước tích lũy dữ liệu tích lũy dữ liệu vận hành được tổng hợp ở bước chuẩn bị thông tin dữ liệu vào máy tính được đặt ở địa điểm tích lũy dữ liệu, bước phân tích dữ liệu phân tích tình trạng vận hành hiện tại tại mỗi phương tiện sản xuất, sử dụng dữ liệu vận hành hiện tại và dữ liệu vận hành quá khứ được tích lũy ở bước tích lũy dữ liệu, và bước xác định tình trạng vận hành xác định liệu việc vận hành có bất thường ở mỗi phương tiện sản xuất hay không, dựa trên kết quả phân tích của bước phân tích dữ liệu. Sáng chế cũng đề cập đến thiết bị giám sát các phương tiện sản xuất và phương pháp vận hành các phương tiện sản xuất.

FIG.1

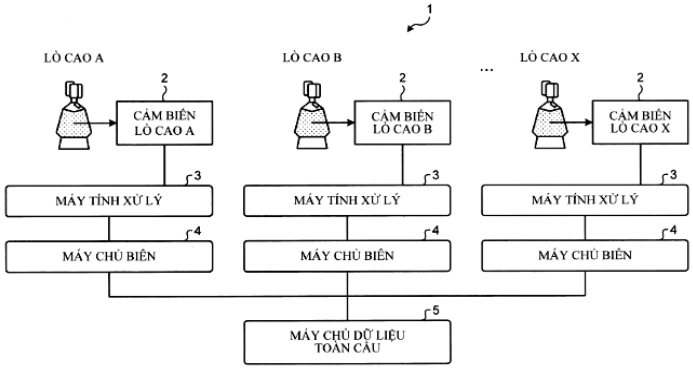

(11) **1-0050452 B**

(15) 18/07/2025
Số Quyết định: 142134/QĐ-SHTT.IP

(45) 25/08/2025 449B

(43) 25/03/2022 408 A

(21) 1-2021-05384

(22) 31/08/2021

(30) 10-2020-0117137 11/09/2020 KR

(51) ***C03C 17/00***

(73) **UTI INC.** (KR)
50-16, Eungbong-ro, Eungbong-myeon, Yesan-gun, Chungcheongnam-do 32446 Republic of Korea

(72) SUNWOO Kukhyun (KR); HA, Tea Joo (KR); OH Jae Suk (KR); NOH Jung Cheol (KR)

(74) Công ty Cổ phần Sở hữu công nghiệp INVESTIP (INVESTIP)

(54) **TẤM CHẮN DẺO KHÁNG KHUẨN**

(57) Sáng chế bộc lộ tấm chắn dẻo kháng khuẩn được tạo thành bằng cách sử dụng chế phẩm phủ kháng khuẩn chứa hạt nano kháng khuẩn được phân tán trong dung dịch phủ nhựa. Trong chế phẩm phủ kháng khuẩn, hạt nano kháng khuẩn từ 0,001 đến 0,5 phần theo trọng lượng được phân tán dung dịch phủ nhựa chiếm 100 phần theo trọng lượng. Tấm chắn dẻo kháng khuẩn bao gồm lớp kháng khuẩn được tạo thành bằng cách áp dụng chế phẩm phủ kháng khuẩn cho nền thủy tinh. Do đó, tấm chắn dẻo kháng khuẩn thể hiện hoạt tính kháng khuẩn tốt và lâu dài.

FIG. 3

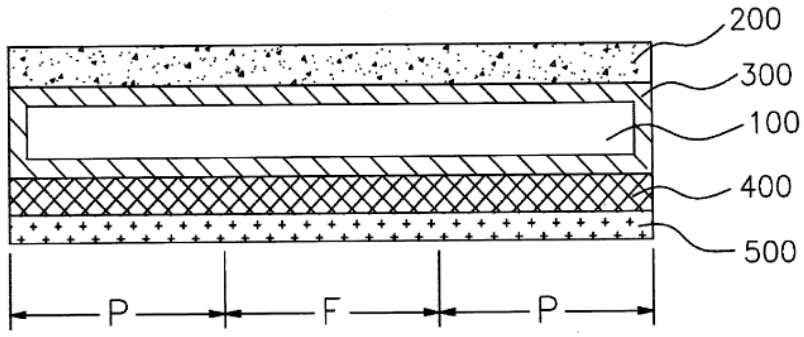

(11) **1-0050453 B**

(15) 18/07/2025
Số Quyết định: 142311/QĐ-SHTT.IP

(45) 25/08/2025 449B

(43) 25/07/2022 412 A

(21) 1-2022-03127

(85) 18/05/2022

(22) 26/10/2020

(86) PCT/CN2020/123747 26/10/2020

(30) 201911090557.8 08/11/2019 CN

(87) WO2021/088675 14/05/2021

(51) ***H04W 68/00***

(73) **HUAWEI TECHNOLOGIES CO., LTD.** (CN)
Huawei Administration Building, Bantian, Longgang District, Shenzhen, Guangdong 518129, P. R. China

(72) JIN, Hui (CN); CAI, Yu (CN); YAO, Chuting (CN)

(74) Công ty Cổ phần Sở hữu công nghiệp INVESTIP (INVESTIP)

(54) PHƯƠNG PHÁP VÀ BỘ MÁY TRUYỀN THÔNG, THIẾT BỊ MẠNG, CHIP VÀ PHƯƠNG TIỆN LƯU TRỮ ĐỌC ĐƯỢC BẰNG MÁY TÍNH

(57) Sáng chế bộc lộ phương pháp truyền thông và bộ máy truyền thông, để giải quyết vấn đề về việc mất dữ liệu thiết bị đầu cuối liên quan đến yêu cầu dịch vụ của một thẻ của thiết bị đầu cuối thẻ kép chỉ có một chuỗi truyền khi thẻ khác của thiết bị đầu cuối ở trong trạng thái kết nối. Phương pháp bao gồm các bước: Khi thẻ thứ nhất ở trong trạng thái kết nối và thẻ thứ hai ở trong trạng thái không kết nối, bộ máy truyền thông xác định rằng thẻ thứ hai cần chuyển sang trạng thái kết nối từ trạng thái không kết nối. Bộ máy truyền thông gửi thông tin thứ nhất đến thiết bị thứ nhất thông qua thẻ thứ nhất, để chỉ báo thiết bị thứ nhất hoặc thiết bị thứ hai để dừng việc gửi, đến thiết bị đầu cuối, bản tin tìm gọi để tìm gọi thẻ thứ nhất, hoặc chỉ báo điều kiện mà thiết bị thứ nhất hoặc thiết bị thứ hai được cho phép để gửi, đến thiết bị đầu cuối, bản tin tìm gọi để tìm gọi thẻ thứ nhất.

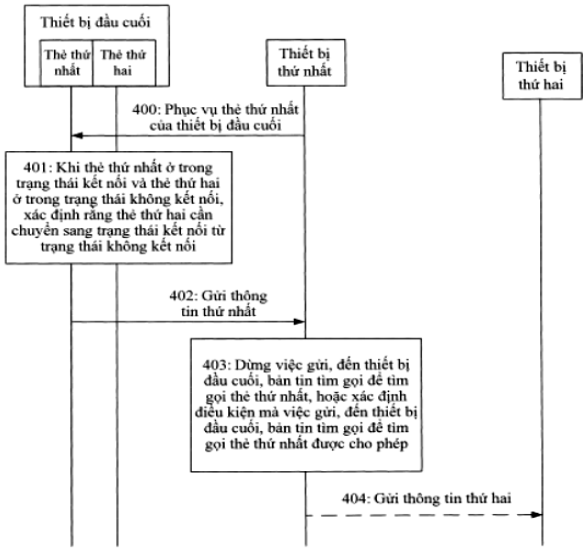

FIG. 4

(11) **1-0050454 B**

(15) 18/07/2025
Số Quyết định: 142457/QĐ-SHTT.IP

(45) 25/08/2025 449B

(43) 25/05/2022 410 A

(21) 1-2022-01005

(85) 18/02/2022

(22) 11/09/2020

(86) PCT/JP2020/034387 11/09/2020

(30) 2019-165792 12/09/2019 JP

(87) WO2021/049595 18/03/2021

(51) ***A61P 33/10***; *A01N 43/90; A01P 7/02; A01P 7/04; C07D 471/04; A61K 31/4439; A61K 31/444; C07D 413/14; A01N 43/836; A01P 9/00*

(73) **NIHON NOHYAKU CO., LTD.** (JP)
19-8, Kyobashi 1-chome, Chuo-ku, Tokyo 1048386, JAPAN

(72) YAMAUCHI, Chiaki (JP); YONEMURA, Ikki (JP); FUJIHARA, Hirokazu (JP)

(74) Công ty Cổ phần Sở hữu công nghiệp INVESTIP (INVESTIP)

(54) **THUỐC TRỪ SÂU DÙNG TRONG NÔNG NGHIỆP HOẶC TRỒNG TRỌT HOẶC CHẤT PHÒNG TRỪ VẬT KÝ SINH NGOÀI HOẶC VẬT KÝ SINH NGOÀI ĐỘNG VẬT CHỨA HỢP CHẤT DỊ VÒNG NGƯNG TỤ CÓ NHÓM XYCLOPROPAN-OXADIAZOL ĐƯỢC THẾ HOẶC MUỐI CỦA CHÚNG LÀM THÀNH PHẦN HOẠT TÍNH, VÀ PHƯƠNG PHÁP SỬ DỤNG THUỐC TRỪ SÂU HOẶC CHẤT PHÒNG TRỪ**

(57) Trong sản xuất cây trồng thuộc các lĩnh vực nông nghiệp, trồng trọt và các lĩnh vực tương tự, thiệt hại do côn trùng gây ra vẫn còn rất lớn, và côn trùng có khả năng kháng các loại thuốc trừ sâu hiện có đã xuất hiện. Sáng chế đề cập đến dựa trên những trường hợp như vậy, và mục đích của sáng chế là phát triển và cung cấp loại thuốc trừ sâu mới cho nông nghiệp hoặc trồng trọt. Mục đích khác của sáng chế là đề xuất chất có khả năng loại bỏ ngoại ký sinh hoặc nội ký sinh của động vật. Mục đích sáng chế đạt được nhờ hợp chất dị vòng ngưng tụ có nhóm xyclopropan-oxadiazol được thế được biểu diễn bởi công thức chung (1):

Công thức hóa học 1

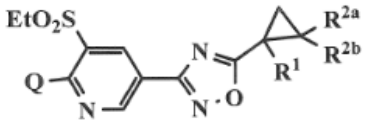

(1)

(trong đó R^1 tốt hơn là là nhóm alkyl, R^{2a} và R^{2b} mỗi nhóm tốt hơn là là nguyên tử hydro, R^3 tốt hơn là nhóm haloalkyl, và Q tốt hơn là imidazo [4,5-b] pyridin) hoặc muối của chúng, thuốc trừ sâu dùng trong nông nghiệp hoặc trồng trọt hoặc chất phòng trừ ngoại ký sinh hoặc nội ký sinh, mỗi chất bao gồm hợp chất hoặc muối của chúng làm thành phần hoạt tính, và phương pháp sử dụng hợp chất hoặc muối của chúng, thuốc trừ sâu, hoặc chất phòng trừ.

(11) **1-0050455 B**

(15) 21/07/2025
Số Quyết định: 143965/QĐ-SHTT.IP

(45) 25/08/2025 449B

(43) 26/09/2022 414 A

(21) 1-2022-01544

(85) 11/03/2022

(22) 06/08/2020

(86) PCT/CN2020/107385 06/08/2020

(30) 201910774468.9 21/08/2019 CN

(87) WO2021/031865 25/02/2021

(51) ***H04M 1/72484***; *H04M 1/60; H04M 1/72409*

(73) **HUAWEI TECHNOLOGIES CO., LTD.** (CN)
Huawei Administration Building, Bantian, Longgang District, Shenzhen, Guangdong 518129, P. R. China

(72) LI, Fusheng (CN); ZHOU, Shengfeng (CN); YU, Yi (CN); YUAN, Wei (CN)

(74) Công ty Cổ phần Sở hữu công nghiệp INVESTIP (INVESTIP)

(54) **THIẾT BỊ ĐIỆN TỬ**

(57) Các phương án của sáng chế bộc lộ phương pháp gọi và thiết bị điện tử tương ứng. Trong phương pháp gọi, khi người dùng không chọn chủ động thiết bị âm thanh làm thiết bị thu giọng nói và thiết bị phát giọng nói, sau khi thiết lập kết nối cuộc gọi với thiết bị điện tử khác, thiết bị điện tử chọn, từ các thiết bị âm thanh khả dụng, thiết bị âm thanh mà đáp ứng kỳ vọng người dùng làm thiết bị thu giọng nói và thiết bị phát giọng nói. Theo các giải pháp kỹ thuật được đề xuất theo các phương án của sáng chế, trải nghiệm người dùng trong quá trình gọi có thể được cải thiện.

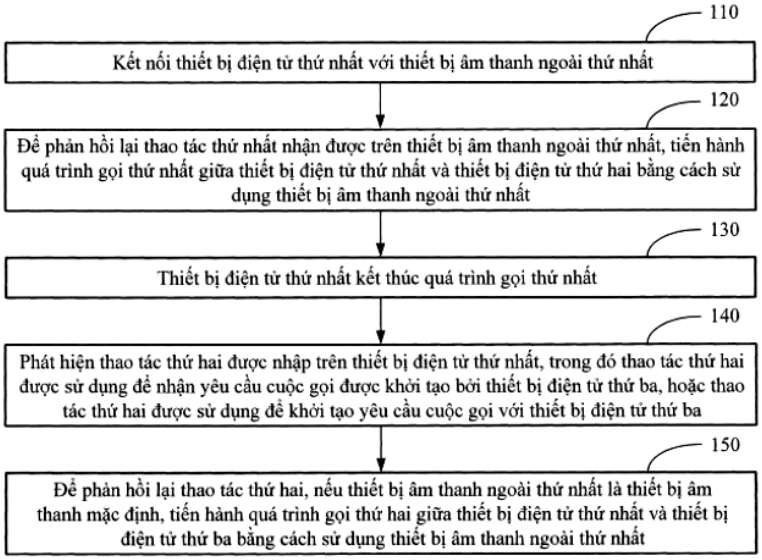

FIG. 8

(11) **1-0050456 B**

(15) 21/07/2025
Số Quyết định: 143992/QĐ-SHTT.IP

(45) 25/08/2025 449B

(43) 25/06/2024 435 A

(21) 1-2023-08031

(85) 14/11/2023

(22) 19/05/2022

(86) PCT/JP2022/020891 19/05/2022

(30) 2021-090037 28/05/2021 JP

(87) WO2022/249978 01/12/2022

(51) ***C04B 28/08***; *C04B 18/14; C04B 28/06*

(73) **JFE STEEL CORPORATION** (JP)
2-3, Uchisaiwai-cho 2-chome, Chiyoda-ku, Tokyo 1000011, Japan

(72) NAGATA Kazehiko (JP); TA Yasutaka (JP); MATSUNAGA Hisahiro (JP)

(74) Công ty Cổ phần Sở hữu công nghiệp INVESTIP (INVESTIP)

(54) **VẬT THỂ ĐÓNG RẮN SỬ DỤNG XỈ CHỨA MGO TỰ DO VÀ PHƯƠNG PHÁP SẢN XUẤT VẬT THỂ NÀY**

(57) Sáng chế đề xuất vật thể đóng rắn bằng cách sử dụng xỉ chứa MgO tự do như xỉ luyện thép hoặc chất tương tự mà nhờ đó có thể giải quyết cường độ không đủ của vật thể đóng rắn trong khi vẫn ức chế được sự trương nở thể tích do phản ứng hydrat hóa của MgO tự do. Vật thể đóng rắn sử dụng xỉ chứa MgO tự do theo sáng chế là vật thể đóng rắn được sản xuất bằng cách thêm nước vào hỗn hợp chứa xỉ chứa MgO tự do làm nguyên liệu thô để nhào trộn hỗn hợp và bằng cách đóng rắn hỗn hợp đã nhào trộn. Trong vật thể đóng rắn, hàm lượng xỉ chứa MgO tự do là 2000 kg/m^3 hoặc nhỏ hơn, hàm lượng xi măng alumin là 75 kg/m^3 hoặc lớn hơn và 200 kg/m^3 hoặc nhỏ hơn, hàm lượng xỉ lò cao dạng hạt nghiền nhỏ là 330 kg/m^3 hoặc lớn hơn và 530 kg/m^3 hoặc nhỏ hơn và hàm lượng vật liệu chứa Bo là 0,5 kg/m^3 hoặc lớn hơn và 4,0 kg/m^3 hoặc ít hơn về mặt hàm lượng B_2O_3.

(11) **1-0050457 B**

(15) 21/07/2025
Số Quyết định: 144033/QĐ-SHTT.IP

(45) 25/08/2025 449B

(43) 26/12/2022 417 A

(21) 1-2022-03286

(22) 25/05/2022

(30) 202110580704.0 26/05/2021 CN

(51) ***A47D 7/01***; *A47C 29/00*

(73) **WONDERLAND SWITZERLAND AG** (CH)
BEIM BAHNHOF 5, 6312, STEINHAUSEN, SWITZERLAND

(72) Junjie Hu (CN); Iting Yeh (TW)

(74) Công ty Cổ phần Sở hữu công nghiệp INVESTIP (INVESTIP)

(54) **GIƯỜNG CŨI**

(57) Sáng chế đề cập đến giường cũi bao gồm thân giường và mái che nắng. Thân giường bao gồm tấm đáy, hai vách bên được đặt ở cả hai đầu của tấm đáy, và tay vịn thứ nhất và tay vịn thứ hai được kết nối với hai vách bên. Tấm đáy, hai vách bên, tay vịn thứ nhất và tay vịn thứ hai phối hợp với nhau xác định không gian chứa với khoảng hở. Mái che nắng bao gồm khung và phần vải. Một đầu của khung được kết nối di động với tay vịn thứ nhất, và đầu kia của khung được kết nối di động với một trong số các vách bên. Phần vải bao gồm phần phủ che phủ khung, và phần che chắn được kết nối giữa khung, tay vịn thứ nhất, và vách bên.

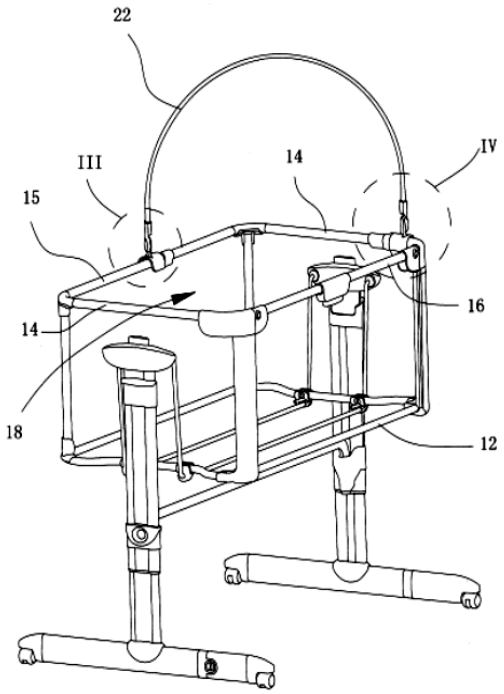

FIG. 2

(11) **1-0050458 B**

(15) 21/07/2025
Số Quyết định: 144052/QĐ-SHTT.IP

(45) 25/08/2025 449B

(43) 25/10/2018 367 A

(21) 1-2018-02920

(85) 06/07/2018

(22) 21/12/2016

(86) PCT/KR2016/015060 21/12/2016

(30) 62/272,843 30/12/2015 US
62/369,970 02/08/2016 US

(87) WO2017/116066 06/07/2017

(51) ***A61K 38/43***; *A61K 9/00*

(73) 1. **GREEN CROSS CORPORATION** (KR)
(Bojeong-dong) 107, Ihyeon-ro 30beon-gil, Giheung-gu, Yongin-si, Gyeonggi-do 16924, Republic of Korea
2. **MEDIGENEBIO CORPORATION** (KR)
(Bojeong-dong) 107, Ihyeon-ro 30beon-gil, Giheung-gu, Yongin-si, Gyeonggi-do 16924, Republic of Korea

(72) OKUYAMA, Torayuki (JP); JIN, Thong-Gyu (KR); BYUN, Han-Yeul (KR); SEO, Jin-Wook (KR); LEE, Byoung-Ju (KR); KIM, Yong-Chul (KR); JANG, In-Young (KR); LEE, Kyuhyun (KR)

(74) Công ty Luật TNHH Phạm và Liên danh (PHAM & ASSOCIATES)

(54) **CHẾ PHẨM ĐIỀU TRỊ HỘI CHỨNG HUNTER**

(57) Sáng chế đề xuất chế phẩm chứa protein idursulfaza-β, tức là protein iduronat-2-sulfataza tái tổ hợp của người, để điều trị hữu hiệu hội chứng hunter bằng cách phân phối trực tiếp vào hệ thần kinh trung ương. Chế phẩm theo sáng chế làm giảm hữu hiệu các triệu chứng ở cả não, tủy sống, và các mô ngoại vi bao gồm mô tim, mô gan, mô lá lách, mô phổi, và mô thận.

Fig.1

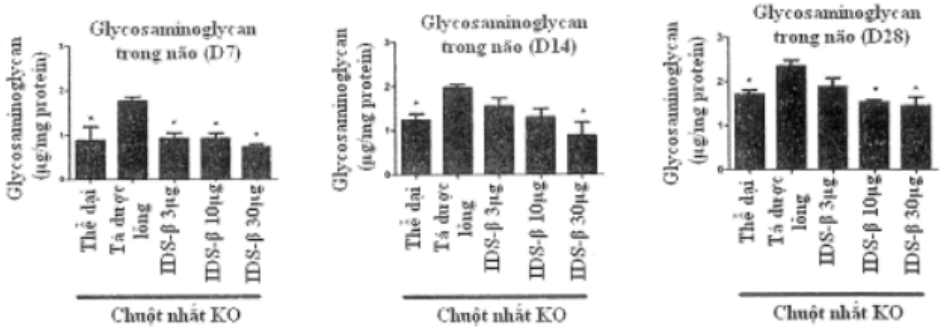

(11) **1-0050459 B**

(15) 21/07/2025
Số Quyết định: 144053/QĐ-SHTT.IP

(45) 25/08/2025 449B

(43) 25/08/2023 425 A

(21) 1-2023-02821

(85) 27/04/2023

(22) 29/06/2021

(86) PCT/JP2021/024507 29/06/2021

(30) 2020-192995 20/11/2020 JP

(87) WO2022/107377 27/05/2022

(51) ***B21D 3/05***

(73) **JFE STEEL CORPORATION** (JP)
2-3, Uchisaiwai-cho 2-chome, Chiyoda-ku, Tokyo 1000011, Japan

(72) OHARA Ichiro (JP); KOJO Rinya (JP)

(74) Công ty Cổ phần Sở hữu công nghiệp INVESTIP (INVESTIP)

(54) **MÁY NẮN THẲNG VÀ PHƯƠNG PHÁP NẮN THẲNG CỌC VÁN THÉP VÀ PHƯƠNG PHÁP SẢN XUẤT CỌC VÁN THÉP**

(57) Kỹ thuật để hiệu chỉnh cả sự biến dạng theo hướng chiều rộng và độ vênh của cọc ván thép đồng thời được cung cấp. Sáng chế đề cập đến máy nắn thẳng cọc ván thép để nắn thẳng cọc ván thép có các phần nối ở cả hai đầu theo hướng chiều rộng của cọc ván thép, và có bộ phận nắn thẳng bằng trục lăn có nhiều trục lăn trên và nhiều trục lăn dưới trong sắp xếp so le, và cặp trục lăn đứng được bố trí ở phía dòng ra của bộ phận nắn thẳng bằng trục lăn theo hướng vận chuyển của cọc ván thép, với khoảng cách tách biệt giữa cặp trục lăn đứng được thiết lập nhỏ hơn chiều rộng tổng cộng của sản phẩm cọc ván thép. Sáng chế cũng đề cập đến phương pháp, bằng cách sử dụng máy nắn thẳng có bộ phận nắn thẳng bằng trục lăn và các trục lăn đứng, nắn thẳng cọc ván thép bằng bộ phận nắn thẳng bằng trục lăn và sau đó ép các phần nối về phía tâm của cọc ván thép theo hướng chiều rộng bằng cặp trục lăn đứng, và phương pháp sản xuất cọc ván thép sử dụng phương pháp này cho bước nắn thẳng.

[Fig.1]

FIG.1(a)

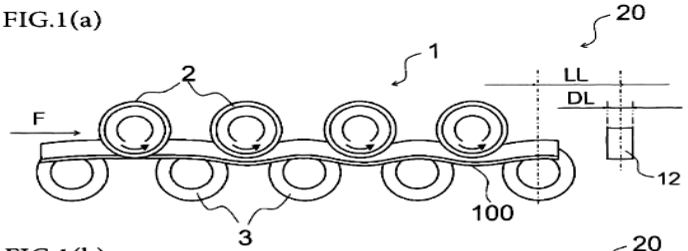

FIG.1(b)

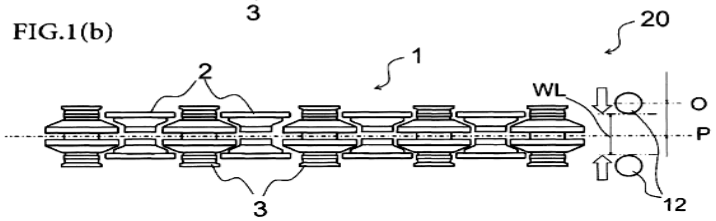

(11) **1-0050460 B**

(15) 21/07/2025
Số Quyết định: 144054/QĐ-SHTT.IP

(45) 25/08/2025 449B

(43) 26/06/2023 423 A

(21) 1-2023-00924

(85) 15/02/2023

(22) 14/10/2020

(86) PCT/SG2020/050586 14/10/2020

(87) WO2022/081079 21/04/2022

(51) ***B03C 3/34***; *A61L 9/22*

(73) **MEDKLINN TECHNOLOGY PTE. LTD.** (SG)
7500A Beach Road, #16-322, The PLAZA Singapore 199591, Singapore

(72) LU, KOK WAH (MY)

(74) CÔNG TY TNHH DỊCH VỤ SỞ HỮU TRÍ TUỆ KASS VIỆT NAM (KASS VIETNAM CO.,LTD.)

(54) **MÁY KHỬ TRÙNG KHÔNG KHÍ**

(57) Sáng chế đề cập đến máy khử trùng không khí để phân phối các ion âm và/hoặc khí ozon ra môi trường xung quanh, bao gồm vỏ bọc, mô-đun điện cực, giá đỡ mô-đun được lắp vào để nhận và giữ mô-đun điện cực trong vỏ bọc theo cách có thể thay thế/có thể hoán đổi cho nhau, bộ điều khiển để điều khiển và giám sát các hoạt động của mô-đun điện cực và phương tiện hiển thị để hiển thị thông tin trực quan để nhắc người dùng thay thế mô-đun điện cực. Giá đỡ mô-đun nhận mô-đun điện cực để kết nối mô-đun điện cực với nguồn điện áp cao xoay chiều (alternating current, AC) để tạo ra các ion âm và/hoặc khí ozon. Mô-đun điện cực là một trong nhiều loại để tạo ra chủ yếu là các ion âm, chủ yếu là khí ozon, hoặc sự kết hợp của cả ion âm và khí ozon trong đó loại mô-đun điện cực có thể nhận dạng bằng tương tác giữa mô-đun điện cực và máy khử trùng. Bộ điều khiển giám sát sự thay đổi các thông số của mô-đun điện cực và một khi mô-đun điện cực không tuân thủ bộ thông số xác định trước, bộ điều khiển tạo cảnh báo đến phương tiện hiển thị để nhắc thay thế mô-đun điện cực.

Fig.1

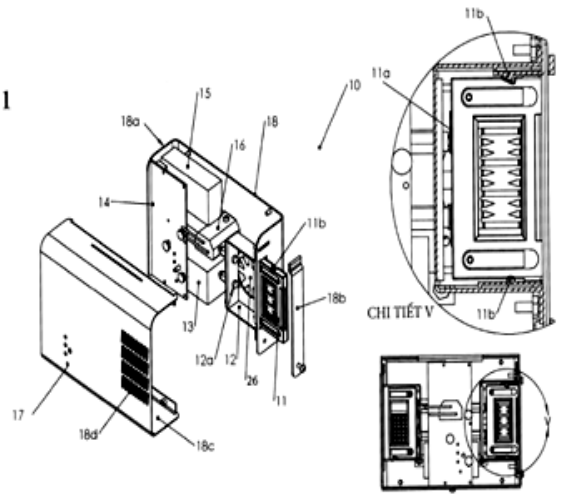

(11) **1-0050461 B**

(15) 21/07/2025
Số Quyết định: 144055/QĐ-SHTT.IP

(45) 25/08/2025 449B

(43) 26/04/2021 397 A

(21) 1-2020-05577

(22) 29/09/2020

(30) 201910939686.3 30/09/2019 CN
201910939101.8 30/09/2019 CN

(51) ***H02K 5/22***; *H01R 13/11; H01R 13/502; H01R 31/06; H02K 5/136; A47L 15/42; H01R 13/527*

(73) **JIANGSU LEILI MOTOR CO., LTD.** (CN)
No.19, Qianjiatang Road, Yaoguan Town, Wujin District, Changzhou City, Jiangsu Province 213011, China

(72) Qin ZHANG (CN); Weichao DING (CN); Fugang WANG (CN); Lixiang WANG (CN); Zhen WANG (CN)

(74) Công ty Luật TNHH Phạm và Liên danh (PHAM & ASSOCIATES)

(54) **ĐỘNG CƠ**

(57) Sáng chế đề cấp đến động cơ, bộ chia nước, và máy rửa bát đĩa có bộ chia nước. Động cơ bao gồm: vỏ, chứa cụm cuộn dây; phần dây dẫn, được nối điện với cụm cuộn dây và được tạo kết cấu để được nối điện với đầu nối bên ngoài; thiết bị nối đầu cuối, được nối với vỏ và được tạo kết cấu để tiếp nhận phần dây dẫn và đầu nối bên ngoài và nối điện phần dây dẫn với đầu nối bên ngoài; và bộ phận cách điện, được gắn cố định vào thiết bị nối đầu cuối và bao bọc phần mang điện của phần dây dẫn cùng với thiết bị nối đầu cuối, và cả thiết bị nối đầu cuối và bộ phận cách điện đều được làm từ vật liệu chống cháy.

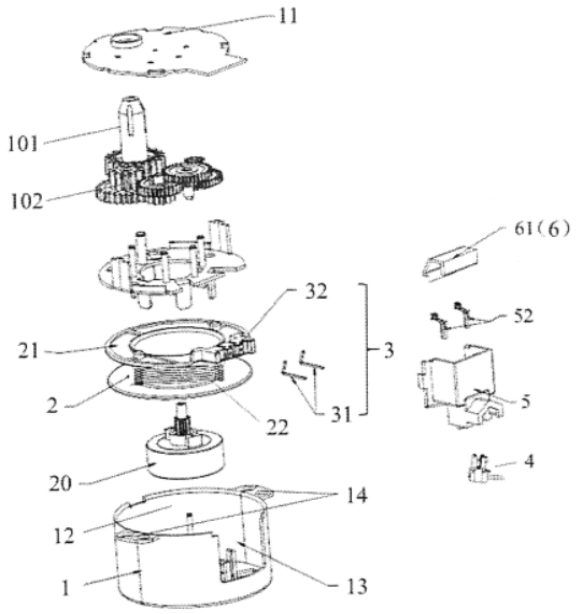

FIG. 2

(11) **1-0050462 B**

(15) 21/07/2025
Số Quyết định: 144056/QĐ-SHTT.IP

(45) 25/08/2025 449B

(43) 26/12/2022 417 A

(21) 1-2022-04682

(85) 25/07/2022

(22) 24/01/2020

(86) PCT/EP2020/051759 24/01/2020

(87) WO2021/148133 29/07/2021

(51) ***G06F 1/16***; *G06F 3/16; G06F 3/0488*

(73) **HUAWEI TECHNOLOGIES CO., LTD.** (CN)
Huawei Administration Building, Bantian, Longgang District, Shenzhen, Guangdong 518129, P. R. China

(72) LI, Ming (CN); YANG, Ye (CN)

(74) Công ty Cổ phần Sở hữu công nghiệp INVESTIP (INVESTIP)

(54) THIẾT BỊ HIỂN THỊ CUỘN VÀ PHƯƠNG PHÁP ĐIỀU KHIỂN ÂM LƯỢNG ĐẦU RA ÂM THANH CỦA THIẾT BỊ HIỂN THỊ CUỘN

(57) Sáng chế đề cập đến thiết bị (1) và phương pháp điều khiển âm lượng đầu ra âm thanh (9) của thiết bị hiển thị cuộn (1). Thiết bị và phương pháp để phát hiện cử chỉ đa chạm (10) để điều chỉnh âm lượng đầu ra âm thanh (9) của nội dung đa phương tiện được phát trên thiết bị (1) có màn hiển thị cuộn lại được (4), trong đó cử chỉ đa chạm (10) là cử chỉ trượt hoặc nhấn đúp của hai ngón tay được phát hiện đồng thời trên phần cong của màn hiển thị (4) tạo thành màn hình bên (5) uốn cong quanh bộ phận cuộn (3); và trong đó cử chỉ đa chạm (10) chỉ được coi là hợp lệ nếu khoảng cách *D* hoặc vận tốc *S* của cử chỉ trượt, và/hoặc khoảng thời gian *T* trôi qua giữa các cử chỉ nhấn vượt quá ngưỡng được xác định trước.

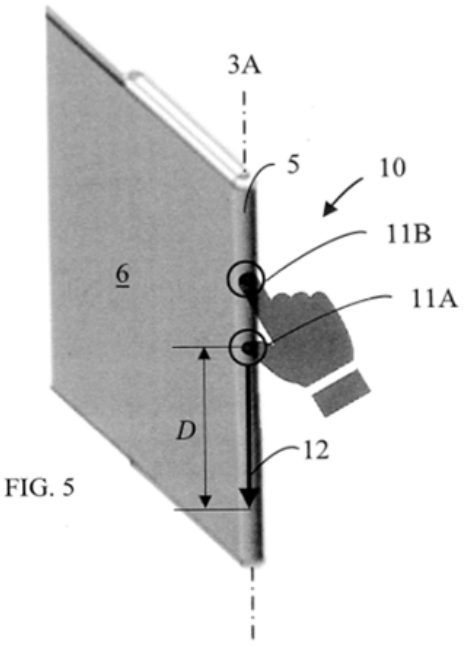

FIG. 5

(11) **1-0050463 B**

(15) 21/07/2025
Số Quyết định: 144058/QĐ-SHTT.IP

(45) 25/08/2025 449B

(43) 25/01/2021 394 A

(21) 1-2020-03560

(22) 19/06/2020

(30) 2019-123169 01/07/2019 JP

(51) ***B62J 6/026****; B62J 23/00*

(73) **HONDA MOTOR CO., LTD.** (JP)
1-1, Minami-Aoyama 2-chome, Minato-ku, Tokyo, 107-8556 Japan

(72) Takashi SHIGIHARA (JP); Hiroyuki MIYAZAKI (JP); Takuro TANAKA (JP)

(74) Công ty Luật TNHH Phạm và Liên danh (PHAM & ASSOCIATES)

(54) **XE KIỂU NGỒI ĐỂ CHÂN HAI BÊN**

(57) Sáng chế đề cập đến xe kiểu ngồi để chân hai bên cho phép mặt truyền ánh sáng của thấu kính được bố trí càng về phía sau càng tốt để có vẻ bề ngoài nhỏ gọn. Xe kiểu ngồi để chân hai bên (11) bao gồm: ống đầu (14); ống xoay (18) được đỡ xoay được trên ống đầu (14); càng trước (22) lắp vào ống xoay (18) nhờ giá nối bắc cầu (21), càng trước (22) đỡ xoay được bánh lái WF ở các đầu dưới; nắp che trước (24a) che ống đầu (14); và cụm đèn đầu xe (45) được kết hợp vào trong nắp che trước (24a), cụm đèn đầu xe (45) bao gồm thấu kính (47) tạo ra mặt truyền ánh sáng (47a) và tấm phản xạ (46) được che bởi thấu kính (47), mặt truyền ánh sáng (47a) của thấu kính (47) có mép dưới kéo dài ra ngoài về các đầu bên trái và bên phải của giá nối bắc cầu (21) và dốc xuống về phía đầu trái và đầu phải của mép dưới trên hình chiếu phía trước.

FIG. 2

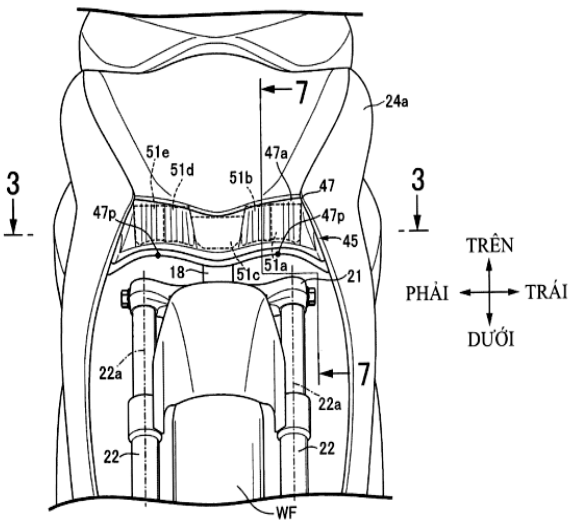

(11) **1-0050464 B**

(15) 21/07/2025
Số Quyết định: 144059/QĐ-SHTT.IP

(45) 25/08/2025 449B

(43) 25/05/2023 422 A

(21) 1-2022-07790

(85) 29/11/2022

(22) 18/05/2021

(86) PCT/EP2021/063130 18/05/2021

(30) 20200612 25/05/2020 NO

(87) WO2021/239509 02/12/2021

(51) ***B65G 1/04***

(73) **AUTOSTORE TECHNOLOGY AS** (NO)
Stokkastrandvegen 85, 5578 Nedre Vats, Norway

(72) AUSTRHEIM, Trond (NO); MÆHLE, Ole Alexander (NO); FAGERLAND, Ingvar (NO)

(74) Công ty Luật TNHH Phạm và Liên danh (PHAM & ASSOCIATES)

(54) **XE XẾP DỠ THÙNG CHỨA**

(57) Sáng chế đề xuất xe xếp dỡ thùng chứa để nâng thùng chứa cất giữ từ kết cấu khung nằm dưới, xe bao gồm thân xe và cụm nâng thùng chứa để nâng thùng chứa cất giữ; thân xe bao gồm đế có bánh xe, bộ phận đỡ và ít nhất một phần công xôn; trong đó đế có bánh xe có bộ bánh xe thứ nhất, được bố trí trên các phía đối diện của thân xe, bộ bánh xe thứ hai được bố trí trên các phía đối diện của thân xe; bộ phận đỡ bao gồm đầu dưới được nối vào đế có bánh xe và phần trên được nối vào phần công xôn; cụm nâng thùng chứa có khung nâng và nhiều dải nâng, sao cho khung nâng có thể được nâng hoặc hạ so với phần công xôn; phần công xôn kéo dài theo hướng ngang từ phần trên của bộ phận đỡ và được bố trí để quay theo hướng ngang quanh đường trục thẳng đứng so với đế có bánh xe giữa vị trí thứ nhất và vị trí thứ hai.

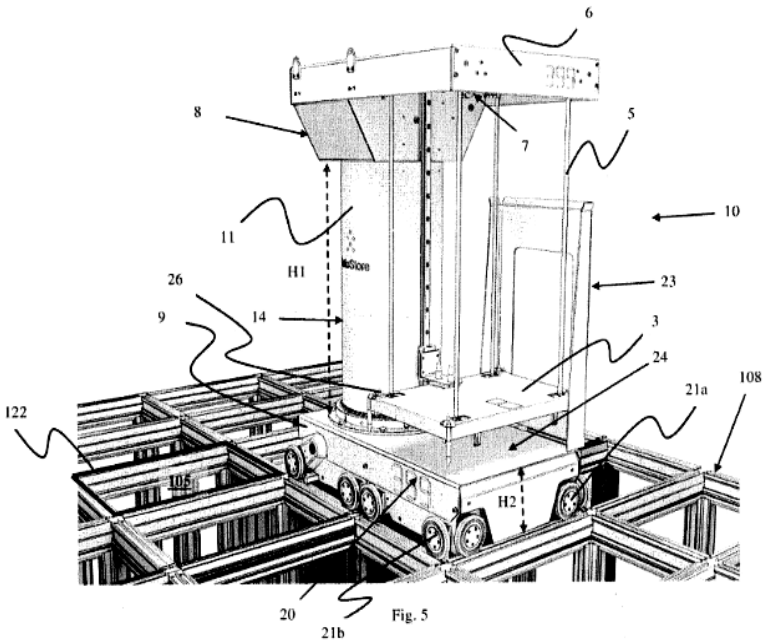

Fig. 5

(11) **1-0050465 B**

(15) 21/07/2025
Số Quyết định: 144060/QĐ-SHTT.IP

(45) 25/08/2025 449B

(43) 25/10/2023 427 A

(21) 1-2023-04535

(85) 10/07/2023

(22) 21/12/2021

(86) PCT/JP2021/047268 21/12/2021

(30) 2021-010195 26/01/2021 JP

(87) WO2022/163219 04/08/2022

(51) ***C21C 5/28***; *C22B 7/00; C21C 5/32*

(73) **JFE STEEL CORPORATION** (JP)
2-3, Uchisaiwai-cho 2-chome, Chiyoda-ku, Tokyo 100-0011, Japan

(72) OGASAWARA Futoshi (JP); NEGISHI Hidemitsu (JP); NAKASE Kenji (JP); AMANO Shota (JP); MURAKAMI Yumi (JP); YOKOMORI Rei (JP); HATTORI Yudai (JP); KAWABATA Ryo (JP); KIKUCHI Naoki (JP)

(74) Công ty Cổ phần Sở hữu công nghiệp INVESTIP (INVESTIP)

(54) **PHƯƠNG PHÁP TINH LUYỆN SẮT NÓNG CHẢY**

(57) Sáng chế đề xuất phương pháp tinh luyện sắt nóng chảy ngăn nguồn sắt nguội không được nấu chảy ngay cả khi sử dụng nguồn sắt nguội với tỷ lệ cao. Trong phương pháp này, nguyên liệu phụ trợ được thêm vào, và khí oxy hóa được cung cấp qua ống thổi từ đỉnh, cho nguồn sắt nguội và gang thỏi nóng chảy được chứa hoặc cấp trong thùng kiểu lò chuyển, và sắt nóng chảy trải qua quá trình tinh luyện. Trước quá trình tinh luyện, nguồn sắt nguội nạp trước là một phần của nguồn sắt nguội và được nạp cùng một lúc trước khi gang thỏi nóng chảy được nạp vào thùng kiểu lò chuyển được nạp với lượng không lớn hơn 0,15 lần tổng lượng nguồn sắt nguội nạp trước và lượng nạp gang thỏi nóng chảy, hoặc không được nạp. Nguồn sắt nguội thêm vào từ đỉnh lò là một phần hoặc toàn bộ nguồn sắt nguội và được thêm vào từ đỉnh lò được cấp trong quá trình tinh luyện. Đầu đốt được sử dụng thêm mà được bố trí ở đầu trước của ống thổi từ đỉnh hoặc ở đầu trước của ống thứ hai được lắp đặt riêng biệt với ống thổi từ đỉnh, và có các lỗ phun qua đó nhiên liệu và khí hỗ trợ đốt cháy được phóng. Trong ít nhất một phần khoảng thời gian của quá trình tinh luyện, nguyên liệu phụ trợ dạng bột hoặc nguyên liệu phụ trợ được chế biến thành bột là một phần của nguyên liệu phụ trợ được thổi vào để đi qua ngọn lửa do đầu đốt tạo thành.

FIG. 1

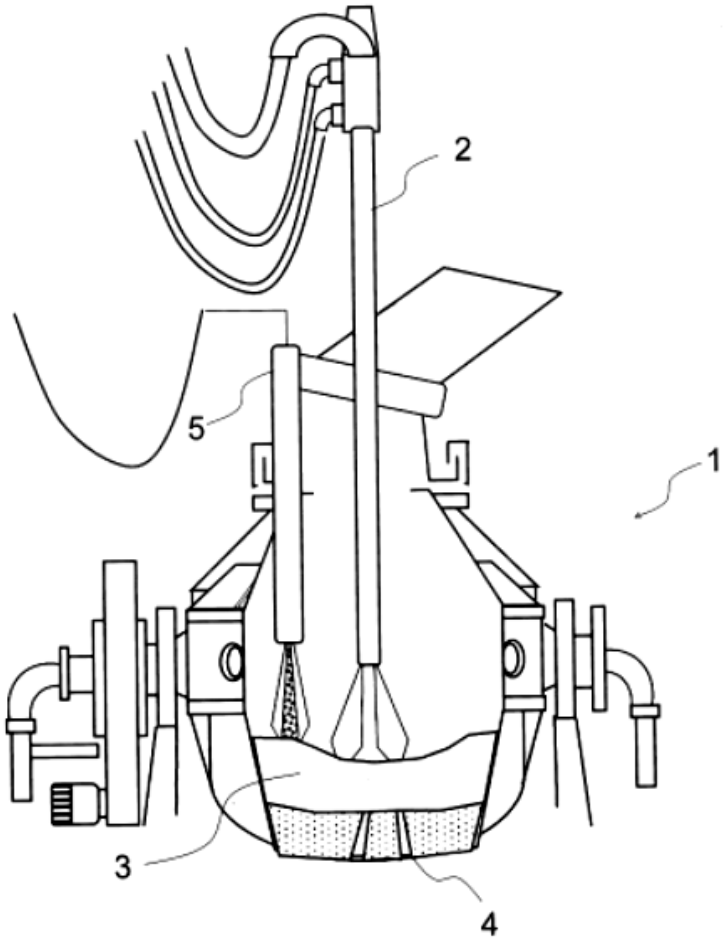

(11) **1-0050466 B**

(15) 21/07/2025
Số Quyết định: 144061/QĐ-SHTT.IP

(45) 25/08/2025 449B

(43) 25/01/2018 358 A

(21) 1-2017-04177

(85) 20/10/2017

(22) 25/04/2016

(86) PCT/IB2016/052331 25/04/2016

(30) PCT/IB2015/052975 23/04/2015 WO

(87) WO2016/170519 27/10/2016

(51) ***C22C 38/08***; *C22C 30/00; C22C 38/12; C22C 38/10; C21D 8/00*

(73) **APERAM** (LU)
12C, rue Guillaume Kroll L-1882 Luxembourg, LUXEMBOURG

(72) PERRIN GUERIN Valérie (FR); PINTON Gilles (FR); BORDAS Angéline (FR); VALLADE Christian (FR)

(74) Công ty Luật TNHH Phạm và Liên danh (PHAM & ASSOCIATES)

(54) **THÉP VÀ SẢN PHẨM LÀM TỪ THÉP**

(57) Sáng chế đề cập đến thép, khác biệt ở chỗ, thép này có thành phần của nó, tính theo phần trăm khối lượng như sau: $10,0\% \leq Ni \leq 24,5\%$; $1,0\% \leq Mo \leq 12,0\%$; $1,0\% \leq Co \leq 25,0\%$; $20,0\% \leq Mo + Co + Si + Mn + Cu + W + V + Nb + Zr + Ta + Cr + C \leq 29,0$; $Co + Mo \geq 20,0\%$; $Ni + Co + Mo \geq 29\%$; lượng vết $\leq Al \leq 4,0\%$; lượng vết $\leq Ti \leq 0,1\%$; lượng vết $\leq N \leq 0,0050\%$; lượng vết $\leq Si \leq 2,0\%$; lượng vết $< Mn < 4,0\%$; lượng vết $\leq C \leq 0,03\%$; lượng vết $\leq S \leq 0,0020\%$; lượng vết $< P < 0,005\%$; lượng vết $\leq B \leq 0,01\%$; lượng vết $\leq H \leq 0,0005\%$; lượng vết $\leq O \leq 0,0025\%$; lượng vết $\leq Cr \leq 5,0\%$; lượng vết $\leq Cu \leq 2,0\%$; lượng vết $\leq W \leq 4,0\%$; lượng vết $\leq Zr \leq 4,0\%$; lượng vết $\leq Ca \leq 0,1\%$; lượng vết $\leq Mg \leq 0,1\%$; lượng vết $\leq Nb \leq 4,0\%$; lượng vết $\leq V \leq 4,0\%$; lượng vết $\leq Ta \leq 4,0\%$; phần còn lại là sắt và các tạp chất do quy trình nấu chảy và sản xuất tạo ra, và khác biệt ở chỗ, các tạp chất, khi được quan sát bằng phương tiện phân tích ảnh trên bề mặt đã được đánh bóng có diện tích $650mm^2$ nếu thép này ở dạng chi tiết cấu thành / chi tiết gia công là tấm đã được tạo hình nóng hoặc cán nóng; và có diện tích $800mm^2$ nếu thép này ở dạng tấm cán nguội, không có các tạp chất phi kim loại có đường kính tương đương lớn hơn 10µm, và, trong trường hợp tấm cán nóng, không có quá bốn tạp chất phi kim loại có đường kính tương đương nằm trong khoảng từ 5µm đến 10µm trên $100mm^2$, việc quan sát này được thực hiện bằng phương tiện phân tích ảnh trên bề mặt đã được đánh bóng có diện tích $650mm^2$. Sản phẩm làm từ thép này như tấm hoặc dải cũng được đề xuất.

FIG.1

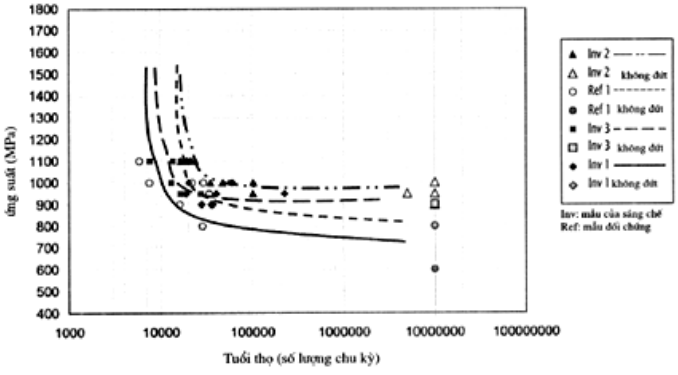

(11) **1-0050467 B**

(15) 21/07/2025
Số Quyết định: 144062/QĐ-SHTT.IP

(45) 25/08/2025 449B

(43) 25/03/2022 408 A

(21) 1-2021-00628

(22) 04/02/2021

(30) 109131677 15/09/2020 TW

(51) ***B23B 39/16***; *B23B 47/14; B23B 47/00*

(73) **VERO VERIA CORPORATION** (TW)
No. 105, Sec. 4, Sanhe Rd., Sanchong Dist., New Taipei City 241, Taiwan

(72) Chien-Teh HUANG (TW)

(74) Công ty Cổ phần Sở hữu công nghiệp INVESTIP (INVESTIP)

(54) **THIẾT BỊ KHOAN**

(57) Sáng chế đề cập đến thiết bị khoan có cơ cấu dẫn động được bố trí trên bệ đỡ dùng để quay nhiều mũi khoan. Như vậy, nhiều mũi khoan có thể được khởi động một cách đồng bộ ở một thời điểm để nâng cao một cách hiệu quả hiệu quả sản xuất và giảm chi phí khoan.

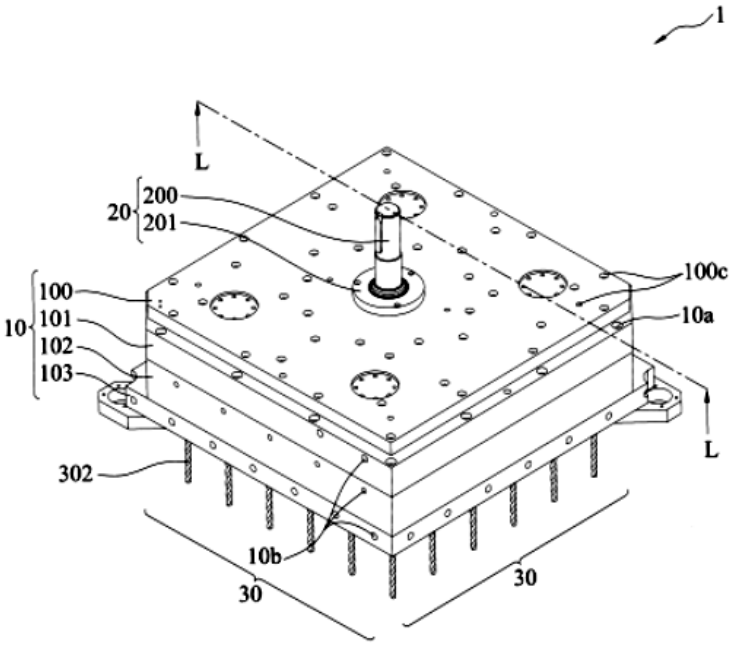

FIG. 1A

(11) **1-0050468 B**

(15) 21/07/2025
Số Quyết định: 144063/QĐ-SHTT.IP

(45) 25/08/2025 449B

(43) 26/09/2022 414 A

(21) 1-2022-04534

(85) 18/07/2022

(22) 14/12/2020

(86) PCT/EP2020/085882 14/12/2020

(30) 19218204.6 19/12/2019 EP

(87) WO2021/122400 24/06/2021

(51) ***C12P 13/04***; *C12N 9/00; C12N 9/10*

(73) **EVONIK OPERATIONS GMBH** (DE)
Rellinghauser Strasse 1-11 45128 Essen, Germany

(72) SCHNEIDER, Frank (DE); JANKOWITSCH, Frank (DE)

(74) Công ty Luật TNHH Phạm và Liên danh (PHAM & ASSOCIATES)

(54) **VI SINH VẬT CÓ HOẠT TÍNH ENZYM CÓ CHỨC NĂNG CARBAMOYLPHOSPHAT SYNTHAZA VÀ PHƯƠNG PHÁP LÊN MEN TỔNG HỢP AXIT GUANIĐINO AXETIC**

(57) Sáng chế đề cập đến vi sinh vật được biến nạp để có khả năng tổng hợp axit guaniđinoaxetic (GAA) và phương pháp lên men tổng hợp GAA bằng cách sử dụng vi sinh vật này. Sáng chế còn đề cập đến phương pháp lên men tổng hợp creatin.

(11) **1-0050469 B**

(15) 21/07/2025
Số Quyết định: 144064/QĐ-SHTT.IP

(45) 25/08/2025 449B

(43) 26/12/2022 417 A

(21) 1-2022-05974

(85) 19/09/2022

(22) 15/03/2021

(86) PCT/US2021/022400 15/03/2021

(30) 62/990,387 16/03/2020 US

(87) WO2021/188451 23/09/2021

(51) ***H04N 19/169****; H04N 19/30; H04N 19/70; H04N 19/172*

(73) **BYTEDANCE INC.** (US)
12655 West Jefferson Boulevard Sixth Floor, Suite No. 137 Los Angeles, California 90066, USA

(72) WANG, Ye-kui (US)

(74) Công ty Luật TNHH Phạm và Liên danh (PHAM & ASSOCIATES)

(54) **PHƯƠNG PHÁP VÀ THIẾT BỊ XỬ LÝ VIĐEO, PHƯƠNG PHÁP LƯU TRỮ DÒNG BIT VIĐEO VÀ VẬT GHI MÁY TÍNH ĐỌC ĐƯỢC**

(57) Sáng chế đề cập đến phương pháp, thiết bị và hệ thống tạo cấu hình các khối truy nhập (Access Unit, AU) khác nhau trong kỹ thuật tạo mã viđeo khả mở. Trong một khía cạnh ví dụ, phương pháp xử lý viđeo bao gồm thực hiện biến đổi giữa viđeo bao gồm một hoặc nhiều ảnh trong một hoặc nhiều lớp viđeo và dòng bit của viđeo, trong đó dòng bit bao gồm chuỗi viđeo tạo mã (coded video sequence, CVS) bao gồm một hoặc nhiều AU, và trong đó dòng bit còn bao gồm phần tử cú pháp thứ nhất chỉ báo liệu AU bao gồm ảnh cho mỗi lớp viđeo tạo thành CVS.

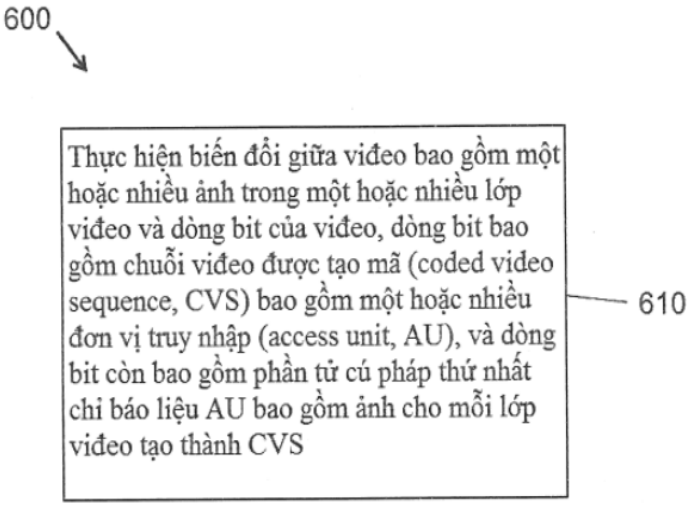

Fig.6

(11) **1-0050470 B**

(15) 21/07/2025
Số Quyết định: 144065/QĐ-SHTT.IP

(45) 25/08/2025 449B

(43) 25/11/2022 416 A

(21) 1-2022-06052

(85) 21/09/2022

(22) 22/02/2021

(86) PCT/CN2021/077231 22/02/2021

(30) 202010135651.7 02/03/2020 CN

(87) WO2021/175124 10/09/2021

(51) ***H04B 7/06***; *H04W 24/00; H04B 7/0417*

(73) **HUAWEI TECHNOLOGIES CO., LTD.** (CN)
Huawei Administration Building, Bantian, Longgang District, Shenzhen, Guangdong 518129, P. R. China

(72) YAN, Zhongjiang (CN); YANG, Mao (CN); LIANG, Dandan (CN); YU, Jian (CN); LI, Yunbo (CN); GAN, Ming (CN)

(74) Công ty Cổ phần Sở hữu công nghiệp INVESTIP (INVESTIP)

(54) **PHƯƠNG PHÁP VÀ BỘ MÁY THĂM DÒ KÊNH, PHƯƠNG TIỆN LƯU TRỮ ĐỌC ĐƯỢC BẰNG MÁY TÍNH VÀ HỆ THỐNG TRUYỀN THÔNG**

(57) Sáng chế đề cập đến phương pháp và bộ máy thăm dò kênh, phương tiện lưu trữ đọc được bằng máy tính và hệ thống truyền thông. Phương pháp bao gồm: Thiết bị truyền thông thứ nhất gửi khung thứ nhất đến thiết bị truyền thông thứ hai, trong đó khung thứ nhất được sử dụng để chỉ ra thiết bị truyền thông thứ hai thực hiện thăm dò kênh trên một phần của các ăng ten của thiết bị truyền thông thứ nhất. Thiết bị truyền thông thứ nhất gửi khung thứ hai đến thiết bị truyền thông thứ hai, trong đó khung thứ hai được sử dụng bởi thiết bị truyền thông thứ hai để thực hiện thăm dò kênh trên một phần của các ăng ten. Thiết bị truyền thông thứ nhất nhận khung thứ ba từ thiết bị truyền thông thứ hai, trong đó khung thứ ba được sử dụng để chỉ ra kết quả của việc thực hiện thăm dò kênh trên một phần của các ăng ten. Dựa trên giải pháp kỹ thuật nói trên, thiết bị truyền thông thứ nhất có thể chỉ ra, đối với thiết bị truyền thông thứ hai, bộ ăng ten trên đó thiết bị truyền thông thứ hai cần thực hiện phép đo kênh, thay vì thực hiện thăm dò kênh trên tất cả các ăng ten và phản hồi các kết quả thăm dò kênh. Điều này có thể làm giảm chi phí phản hồi thông tin trạng thái kênh.

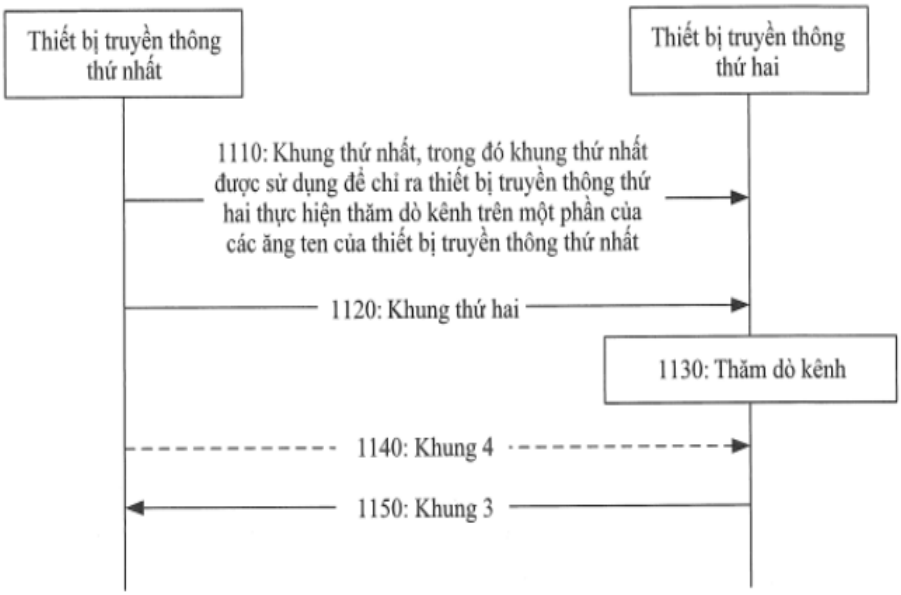
Thiết bị truyền thông thứ nhất
Thiết bị truyền thông thứ hai
1110: Khung thứ nhất, trong đó khung thứ nhất được sử dụng để chỉ ra thiết bị truyền thông thứ hai thực hiện thăm dò kênh trên một phần của các ăng ten của thiết bị truyền thông thứ nhất
1120: Khung thứ hai
1130: Thăm dò kênh
1140: Khung 4
1150: Khung 3

FIG. 11

(11) **1-0050471 B**

(15) 21/07/2025
Số Quyết định: 144067/QĐ-SHTT.IP

(45) 25/08/2025 449B

(43) 27/01/2023 418 A

(21) 1-2022-05806

(85) 12/09/2022

(22) 15/04/2021

(86) PCT/US2021/027468 15/04/2021

(30) 63/010,498 15/04/2020 US

(87) WO2021/211832 21/10/2021

(51) ***C08F 279/02***

(73) **FINA TECHNOLOGY, INC.** (US)
P.O. Box 674412, Houston, TX 77267-4412, United States of America

(72) DE ANDA, Carlos (MX); TRIMINO, Giovanni (US); STILES, Bradley (US); SOSA, Jose (US)

(74) Công ty Luật TNHH Phạm và Liên danh (PHAM & ASSOCIATES)

(54) QUY TRÌNH SẢN XUẤT POLYSTYREN CÓ ĐỘ BỀN CHỐNG VA ĐẬP CAO

(57) Sáng chế đề cập đến quy trình sản xuất polystyren có độ bền chống va đập cao bao gồm bước nạp vào thiết bị phản ứng hỗn hợp được polyme hóa một phần chứa ít nhất một monome vinyl thơm, chất đàn hồi và monome vinyl thơm đã được phản ứng trong đó hỗn hợp được polyme hóa một phần chưa trải qua quá trình đảo ngược pha; polyme hóa hỗn hợp được polyme hóa một phần trong thiết bị phản ứng đến thời điểm đảo ngược pha để tạo ra hỗn hợp được đảo ngược pha; thu hồi một phần của hỗn hợp được đảo ngược pha từ thiết bị phản ứng trong đó hỗn hợp được đảo ngược pha chứa polystyren có độ bền chống va đập cao; và nạp vào một phần khác của hỗn hợp được đảo ngược pha vào một thiết bị phản ứng khác.

(11) **1-0050472 B**

(15) 21/07/2025
Số Quyết định: 144068/QĐ-SHTT.IP

(45) 25/08/2025 449B

(43) 26/04/2021 397 A

(21) 1-2021-00467

(85) 28/01/2021

(22) 05/06/2019

(86) PCT/JP2019/022258 05/06/2019

(30) 2018-123825 29/06/2018 JP

(87) WO2020/003931 02/01/2020

(51) ***G09F 9/00****; G02F 1/1335; B29C 65/48; G02F 1/13*

(73) **NITTO DENKO CORPORATION** (JP)
1-1-2, Shimohozumi, Ibaraki-shi, Osaka 5678680, Japan

(72) FUJIWARA, Seita (JP); OSAWA, Teruaki (JP); NAKAMURA, Norihiro (JP); TSUTSUMI, Kiyotaka (JP); AKIYAMA, Koji (JP)

(74) Công ty Luật TNHH Phạm và Liên danh (PHAM & ASSOCIATES)

(54) **PHƯƠNG PHÁP CHẾ TẠO THIẾT BỊ HIỂN THỊ QUANG HỌC**

(57) Sáng chế đề cập đến phương pháp chế tạo thiết bị hiển thị quang học bằng cách cán tấm màng có chức năng quang học lên bộ phận panen mà ít nhất không gây ra biến dạng thăng trong lớp dính kết nhạy áp. Phương pháp này là phương pháp chế tạo thiết bị hiển thị quang học mà không gây ra biến dạng thẳng ở lớp dính kết nhạy áp của tấm màng có chức năng quang học được bóc ra khỏi màng mang bằng cách khiến đầu trước của tấm màng có chức năng quang học trước khi được bóc dừng ở vị trí dừng, mà không cho phép đầu trước của tấm màng có chức năng quang học nhô ra khỏi đầu đỉnh của thân tách, cấp đầu trước của tấm màng có chức năng quang học từ vị trí dừng của thân tách đến vị trí cán panen, trong khi bóc tấm màng có chức năng quang học khỏi màng mang ở đầu đỉnh của thân tách bằng cách quấn tiếp màng mang, và kẹp tấm màng có chức năng quang học và bộ phận panen bởi hai con lăn cán đang quay ở trạng thái đóng mà đã ở trạng thái mở, đồng thời với tấm màng có chức năng quang học được đặt trên bộ phận panen được vận chuyển từ trước đến vị trí cán panen để cán tấm màng có chức năng quanh học lên bộ phận panen, mà không cần dừng.

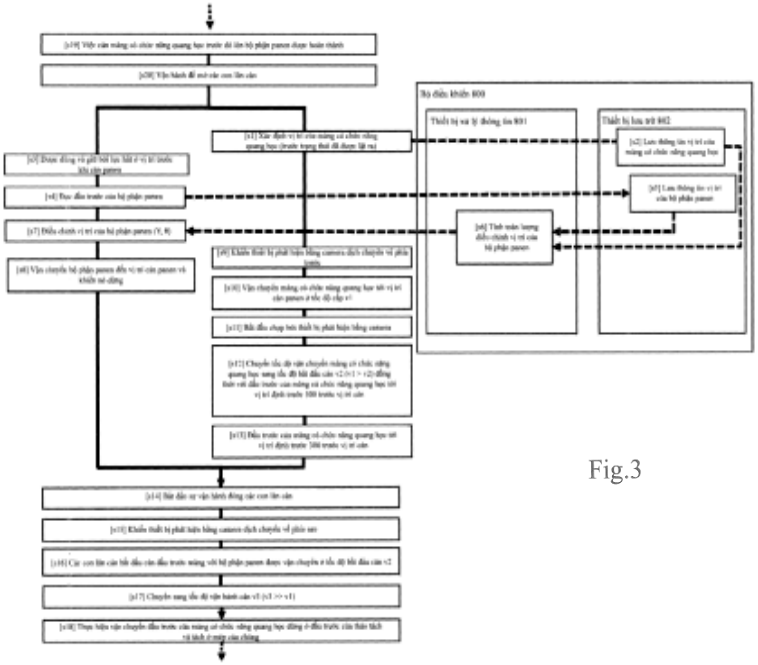

Fig.3

(11) **1-0050473 B**

(15) 21/07/2025
Số Quyết định: 144070/QĐ-SHTT.IP

(45) 25/08/2025 449B

(43) 25/04/2022 409 A

(21) 1-2022-00328

(85) 18/01/2022

(22) 31/07/2020

(86) PCT/CN2020/106095 31/07/2020

(30) 201910707875.8 01/08/2019 CN
201911063088.0 31/10/2019 CN

(87) WO2021/018273 04/02/2021

(51) ***H04W 88/06***; *H04W 36/00; H04W 8/18*

(73) **HUAWEI TECHNOLOGIES CO., LTD.** (CN)
Huawei Administration Building, Bantian, Longgang District, Shenzhen, Guangdong 518129, P. R. China

(72) ZHANG, Xin (CN); SONG, Hao (CN); LI, Tao (CN)

(74) Công ty Cổ phần Sở hữu công nghiệp INVESTIP (INVESTIP)

(54) **PHƯƠNG PHÁP CHUYỂN MẠCH MẠNG ĐIỀU HÀNH, THIẾT BỊ ĐIỆN TỬ, PHƯƠNG TIỆN CÓ THỂ ĐỌC ĐƯỢC BỞI MÁY TÍNH, VÀ CHIP**

(57) Sáng chế đề xuất phương pháp chuyển mạch mạng điều hành, thiết bị điện tử, phương tiện có thể đọc được bởi máy tính, và chip, và đề cập đến lĩnh vực công nghệ thiết bị đầu cuối. Hồ sơ cài đặt hiện được kích hoạt trong một thiết bị điện tử là hồ sơ cài đặt thứ nhất. Cụ thể, phương pháp này bao gồm các bước: truy cập, bởi thiết bị điện tử, mạng điều hành thứ nhất dựa trên hồ sơ cài đặt thứ nhất; phát hiện thao tác thứ hai sau khi ngắt kết nối với mạng điều hành thứ nhất phản hồi thao tác thứ nhất; tìm kiếm mạng dựa trên các hồ sơ cài đặt được lưu trữ phản hồi thao tác thứ hai, để thu được các kết quả tìm kiếm mạng tương ứng với các hồ sơ cài đặt được lưu trữ; sau đó kích hoạt hồ sơ cài đặt thứ hai dựa trên kết quả tìm kiếm trên mạng tương ứng với các hồ sơ cài đặt được lưu trữ; và cuối cùng, truy cập mạng điều hành thứ hai dựa trên hồ sơ cài đặt thứ hai. Bằng cách này, việc chuyển mạch mạng điều hành được thực hiện. Theo giải pháp kỹ thuật, hồ sơ cài đặt đã kích hoạt có thể được chuyển mạch mà không cần thao tác thủ công của người dùng, sao cho mạng điều hành được thiết bị điện tử truy cập có thể đáp ứng yêu cầu của người dùng, nhằm cải thiện trải nghiệm người dùng.

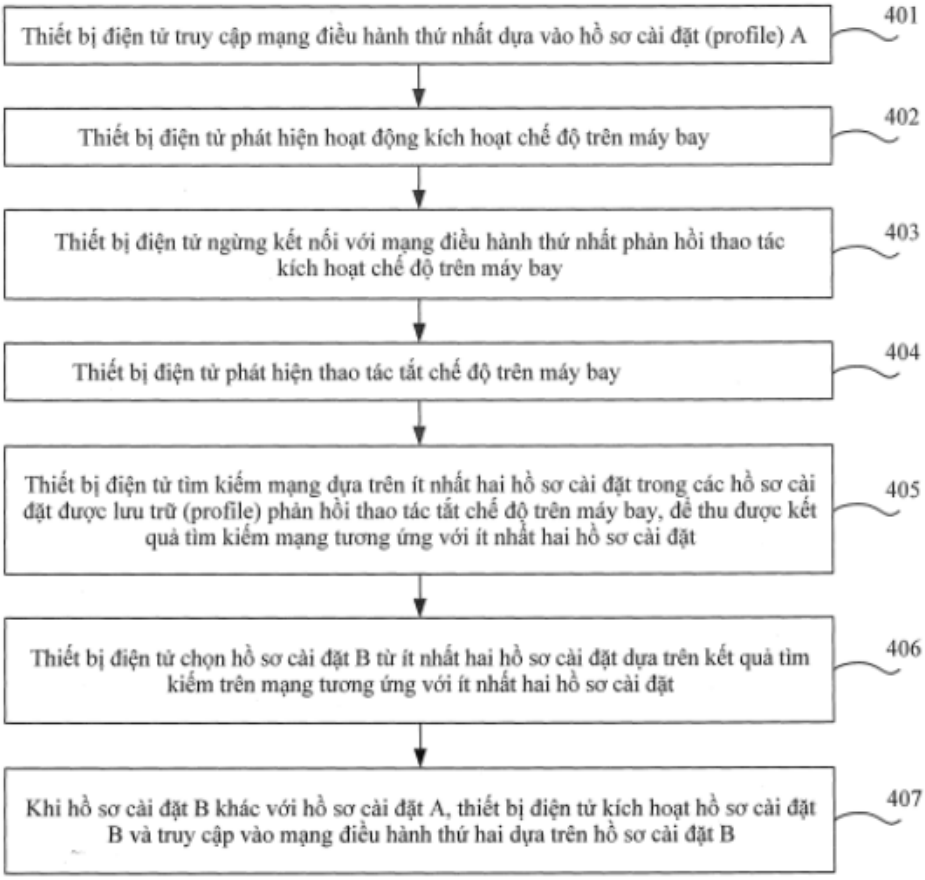
Thiết bị điện tử truy cập mạng điều hành thứ nhất dựa vào hồ sơ cài đặt (profile) A
401
Thiết bị điện tử phát hiện hoạt động kích hoạt chế độ trên máy bay
402
Thiết bị điện tử ngừng kết nối với mạng điều hành thứ nhất phản hồi thao tác kích hoạt chế độ trên máy bay
403
Thiết bị điện tử phát hiện thao tác tắt chế độ trên máy bay
404
Thiết bị điện tử tìm kiếm mạng dựa trên ít nhất hai hồ sơ cài đặt trong các hồ sơ cài đặt được lưu trữ (profile) phản hồi thao tác tắt chế độ trên máy bay, để thu được kết quả tìm kiếm mạng tương ứng với ít nhất hai hồ sơ cài đặt
405
Thiết bị điện tử chọn hồ sơ cài đặt B từ ít nhất hai hồ sơ cài đặt dựa trên kết quả tìm kiếm trên mạng tương ứng với ít nhất hai hồ sơ cài đặt
406
Khi hồ sơ cài đặt B khác với hồ sơ cài đặt A, thiết bị điện tử kích hoạt hồ sơ cài đặt B và truy cập vào mạng điều hành thứ hai dựa trên hồ sơ cài đặt B
407

FIG.4

(11) **1-0050474 B**

(15) 21/07/2025
Số Quyết định: 144071/QĐ-SHTT.IP

(45) 25/08/2025 449B

(43) 25/05/2022 410 A

(21) 1-2022-00166

(85) 11/01/2022

(22) 09/07/2020

(86) PCT/CN2020/100992 09/07/2020

(30) PCT/CN2019/095504 10/07/2019 CN

(87) WO2021/004495 14/01/2021

(51) ***H04N 19/105***

(73) 1. **BEIJING BYTEDANCE NETWORK TECHNOLOGY CO., LTD.** (CN)
Room B-0035, 2/F, No.3 Building No.30, Shixing Road, Shijingshan District Beijing 100041, China
2. **BYTEDANCE INC.** (US)
12655 West Jefferson Boulevard Sixth Floor, Suite No. 137 Los Angeles, California 90066, USA

(72) XU, Jizheng (CN); ZHANG, Li (CN); ZHANG, Kai (CN); LIU, Hongbin (CN); WANG, Yue (CN)

(74) Công ty Luật TNHH Phạm và Liên danh (PHAM & ASSOCIATES)

(54) **PHƯƠNG PHÁP VÀ THIẾT BỊ XỬ LÝ DỮ LIỆU VIĐEO, PHƯƠNG PHÁP LƯU TRỮ DÒNG BIT, VÀ VẬT GHI MÁY TÍNH ĐỌC ĐƯỢC**

(57) Sáng chế đề cập đến phương pháp xử lý media hình ảnh bao gồm xác định kích thước của bộ đệm để lưu trữ các mẫu tham chiếu để dự báo trong chế độ sao chép trong khối (intra block copy, IBC); và thực hiện biến đổi giữa khối viđeo hiện tại của dữ liệu media hình ảnh và biểu diễn dòng bit của khối viđeo hiện tại, nhờ sử dụng các mẫu tham chiếu được lưu trữ trong bộ đệm, trong đó việc biến đổi được thực hiện trong chế độ IBC dựa trên thông tin chuyển động liên quan đến khối được tái tạo được đặt ở vùng viđeo tương tự với khối viđeo hiện tại mà không đề cập đến ảnh tham chiếu.

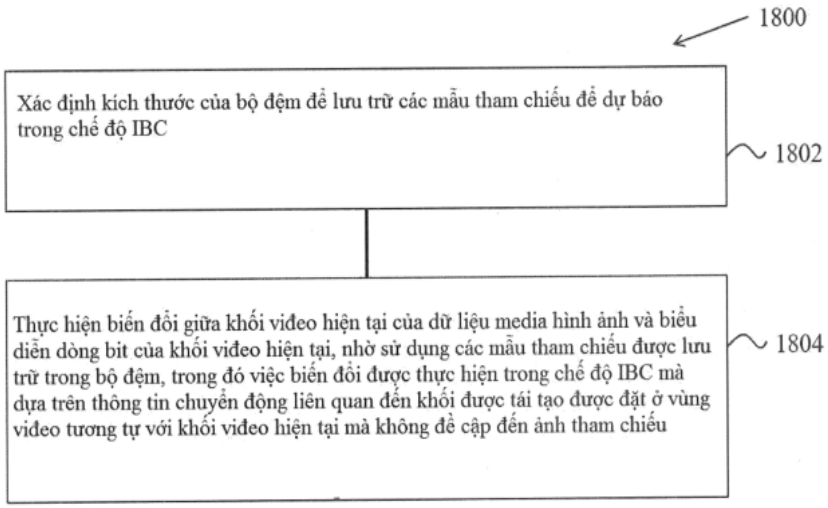

Fig.18

(11) **1-0050475 B**

(15) 21/07/2025
Số Quyết định: 144072/QĐ-SHTT.IP

(45) 25/08/2025 449B

(43) 26/09/2022 414 A

(21) 1-2022-00617

(85) 27/01/2022

(22) 29/10/2020

(86) PCT/CN2020/124773 29/10/2020

(30) 202010018099.3 08/01/2020 CN

(87) WO2021/139348 15/07/2021

(51) ***H02J 3/38****; H02S 50/10; H02J 13/00*

(73) **HUAWEI DIGITAL POWER TECHNOLOGIES CO., LTD.** (CN)
Office 01, 39th Floor, Block A, Antuoshan Headquarters Towers 33 Antuoshan 6th Road, Futian District Shenzhen, Guangdong 518043, China

(72) MA, Xun (CN); SUN, Yu (CN); SHUI, Wei (CN)

(74) Công ty Luật TNHH Phạm và Liên danh (PHAM & ASSOCIATES)

(54) **PHƯƠNG PHÁP VÀ THIẾT BỊ THU THẬP THÔNG TIN VỊ TRÍ CỦA BỘ ĐIỀU KHIỂN, THIẾT BỊ TRUYỀN THÔNG, VÀ VẬT GHI MÁY TÍNH ĐỌC ĐƯỢC**

(57) Sáng chế đề cập đến thiết bị và phương pháp thu thập thông tin vị trí của bộ điều khiển. Phương pháp bao gồm: Bộ đảo điện thu được thông tin đặc điểm tín hiệu của mỗi khối quang điện trong chuỗi dòng điện một chiều cao áp, trong đó thông tin đặc điểm tín hiệu của khối quang điện bao gồm định danh truyền thông của khối quang điện và đặc điểm tín hiệu của khối quang điện khác, và khối quang điện bao gồm một bộ điều khiển và ít nhất một môđun quang điện; bộ đảo điện xác định trình tự lắp đặt của tất cả các khối quang điện dựa trên thông tin đặc điểm tín hiệu của tất cả các khối quang điện; và bộ đảo điện xác định thông tin vị trí lắp đặt tương đối của mỗi khối quang điện dựa trên thông tin vị trí lắp đặt tương đối của khối quang điện mục tiêu trong chuỗi dòng điện một chiều cao áp và trình tự lắp đặt của tất cả các khối quang điện, trong đó khối quang điện mục tiêu là ít nhất một khối quang điện trong chuỗi dòng điện một chiều cao áp. Do vậy, thông tin vị trí của bộ điều khiển trong chuỗi dòng điện một chiều cao áp trong hệ thống quang điện có thể thu được, và tiết kiệm sức lao động.

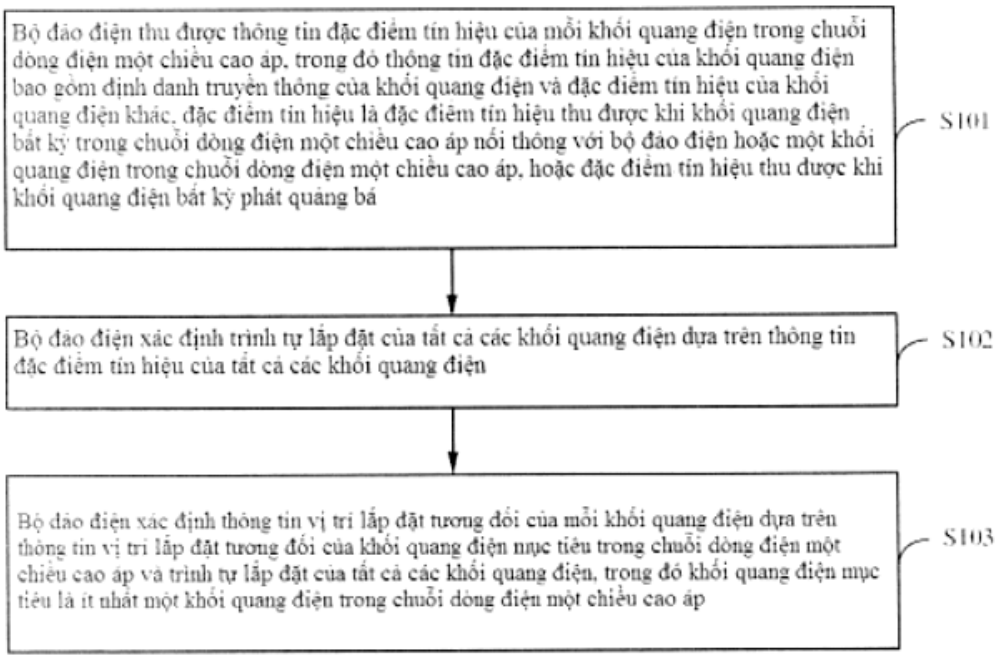
Bộ đảo điện thu được thông tin đặc điểm tín hiệu của mỗi khối quang điện trong chuỗi dòng điện một chiều cao áp, trong đó thông tin đặc điểm tín hiệu của khối quang điện bao gồm định danh truyền thông của khối quang điện và đặc điểm tín hiệu của khối quang điện khác, đặc điểm tín hiệu là đặc điểm tín hiệu thu được khi khối quang điện bất kỳ trong chuỗi dòng điện một chiều cao áp nối thông với bộ đảo điện hoặc một khối quang điện trong chuỗi dòng điện một chiều cao áp, hoặc đặc điểm tín hiệu thu được khi khối quang điện bất kỳ phát quang bá
S101
Bộ đảo điện xác định trình tự lắp đặt của tất cả các khối quang điện dựa trên thông tin đặc điểm tín hiệu của tất cả các khối quang điện
S102
Bộ đảo điện xác định thông tin vị trí lắp đặt tương đối của mỗi khối quang điện dựa trên thông tin vị trí lắp đặt tương đối của khối quang điện mục tiêu trong chuỗi dòng điện một chiều cao áp và trình tự lắp đặt của tất cả các khối quang điện, trong đó khối quang điện mục tiêu là ít nhất một khối quang điện trong chuỗi dòng điện một chiều cao áp
S103

Fig.2

(11) **1-0050476 B**

(15) 21/07/2025
Số Quyết định: 144074/QĐ-SHTT.IP

(45) 25/08/2025 449B

(43) 25/12/2023 429 A

(21) 1-2023-05138

(85) 01/08/2023

(22) 09/12/2021

(86) PCT/JP2021/045253 09/12/2021

(30) 2021-014513 01/02/2021 JP

(87) WO2022/163156 04/08/2022

(51) ***C21C 1/02***; *C21C 5/46; C21C 5/30; C21C 5/32; C21C 1/04; C21C 5/28*

(73) **JFE STEEL CORPORATION** (JP)
2-3, Uchisaiwai-cho 2-chome, Chiyoda-ku, Tokyo 1000011, Japan

(72) NEGISHI Hidemitsu (JP); AMANO Shota (JP); MURAKAMI Yumi (JP); OGASAWARA Futoshi (JP); NAKASE Kenji (JP)

(74) Công ty Cổ phần Sở hữu công nghiệp INVESTIP (INVESTIP)

(54) **PHƯƠNG PHÁP TINH LUYỆN SẮT NÓNG CHẢY VÀ PHƯƠNG PHÁP SẢN XUẤT THÉP NÓNG CHẢY SỬ DỤNG PHƯƠNG PHÁP TINH LUYỆN SẮT NÓNG CHẢY NÀY**

(57) Sáng chế đề xuất phương pháp tinh luyện sắt nóng chảy có khả năng đảm bảo khoảng thời gian lưu trong ngọn lửa của môi trường truyền nhiệt mà không bị ảnh hưởng bởi sự điều chỉnh chiều cao của ống thổi oxy dùng để thổi. Cho đến vị trí thấp hơn đầu phía trên ở bên trong bể chứa kiểu lò chuyển 1, ống thổi oxy dùng để thổi 3 mà cung cấp khí oxy hóa và có khả năng nâng lên và hạ xuống và ít nhất một ống vòi đốt 4 có khả năng nâng lên và hạ xuống ống thổi oxy dùng để thổi một cách độc lập được đưa vào. Từ ống thổi oxy dùng để thổi, khí oxy hóa hoặc khí oxy hóa và tác nhân tinh luyện chứa CaO được thổi lên trên sắt nóng chảy. Đồng thời, ngọn lửa được tạo ra bằng cách làm cho ống vòi đốt xả khí nhiên liệu và khí hỗ trợ sự cháy. Các hạt bột được thải ra từ ống vòi đốt được làm cho đi qua ngọn lửa và được thổi lên trên sắt nóng chảy trong trạng thái được truyền nhiệt, vì vậy sắt nóng chảy được bù nhiệt.

FIG. 1

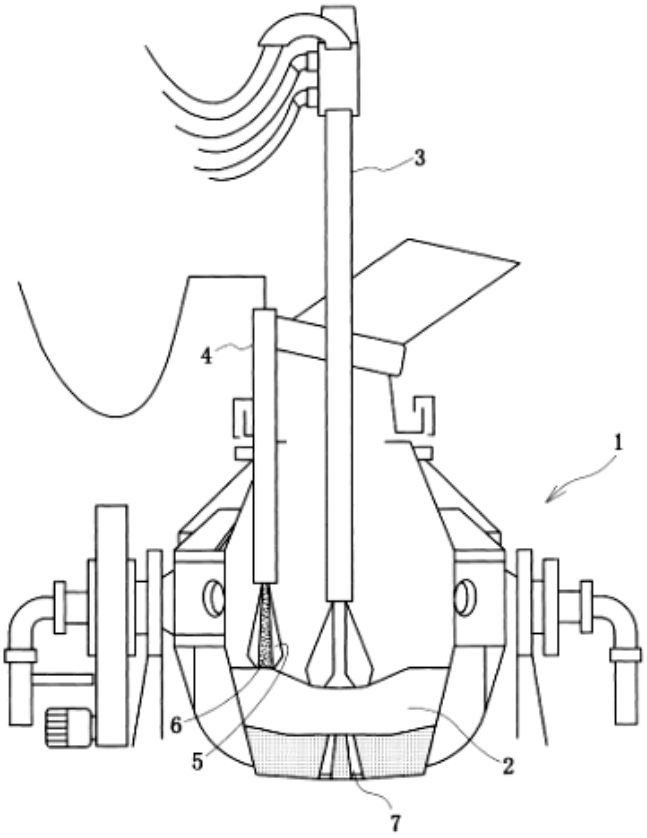

(11) **1-0050477 B**

(15) 21/07/2025
Số Quyết định: 144075/QĐ-SHTT.IP

(45) 25/08/2025 449B

(43) 25/02/2022 407 A

(21) 1-2021-04732

(22) 30/07/2021

(30) 2011854.3 30/07/2020 GB

(51) ***B41J 29/13***; *B41J 23/26; B41J 29/02*

(73) **ASMPT SMT SINGAPORE PTE. LTD.** (SG)
2 Yishun Avenue 7, Singapore 768924

(72) Jason Mark, EDELSTEIN (GB)

(74) Công ty Luật TNHH Phạm và Liên danh (PHAM & ASSOCIATES)

(54) MÁY IN CÓ BỘ PHÂN PHỐI CHẤT LIỆU IN ĐỘC LẬP

(57) Sáng chế đề xuất máy in có giá trượt để tạo ra sự độc lập giữa các khối bên trong, để cho phép bình chứa chất liệu in được trao đổi mà không làm gián đoạn hoạt động in. Luồng không khí đối lưu giữa các khối được duy trì trong suốt quá trình hoạt động bình thường.

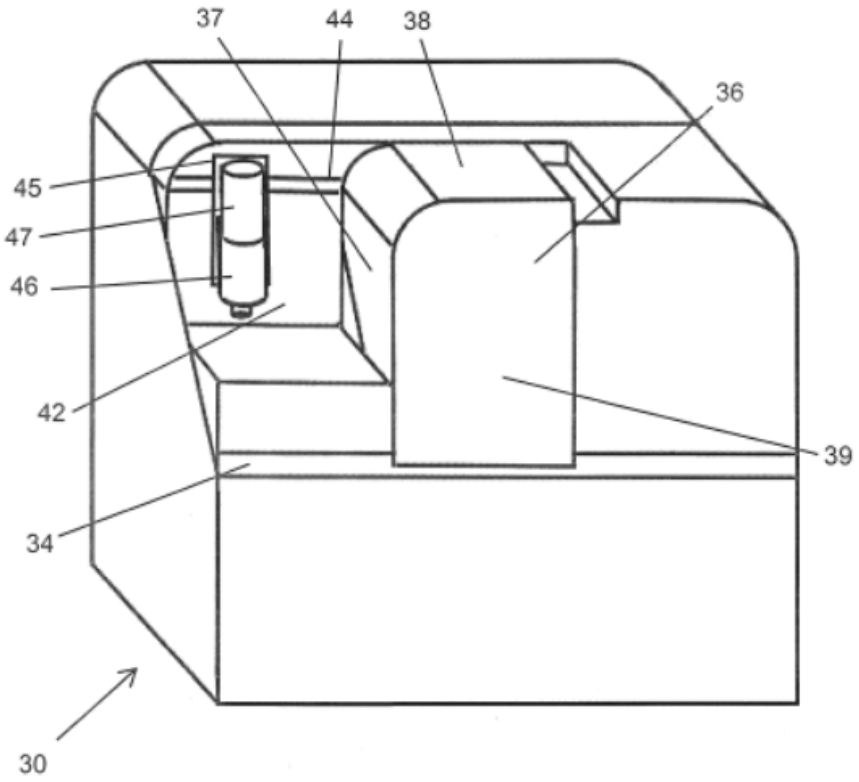

FIG. 6

(11) **1-0050478 B**

(15) 21/07/2025
Số Quyết định: 144076/QĐ-SHTT.IP

(45) 25/08/2025 449B

(43) 25/01/2022 406 A

(21) 1-2021-03664

(22) 18/06/2021

(30) 2020-110735 26/06/2020 JP
2021-054284 26/03/2021 JP

(51) ***G03G 5/00***

(73) **FUJIFILM BUSINESS INNOVATION CORP.** (JP)
7-3, Akasaka 9-chome, Minato-ku, Tokyo, Japan

(72) Yukimi KAWABATA (JP); Natsumi KANEKO (JP); Hideya KATSUHARA (JP)

(74) Công ty Cổ phần Sở hữu công nghiệp INVESTIP (INVESTIP)

(54) CHI TIẾT QUANG DẪN TẠO ẢNH QUANG ĐIỆN, HỘP XỬ LÝ IN, VÀ THIẾT BỊ TẠO ẢNH

(57) Sáng chế đề cập đến chi tiết quang dẫn tạo ảnh quang điện bao gồm: đế dẫn điện; và lớp quang dẫn loại đơn lớp mà được tạo ra trên đế dẫn điện và chứa nhựa gắn dính, vật liệu tạo điện tích, vật liệu chuyển lỗ trống, và vật liệu chuyển điện tử, trong đó điện trở suất thể tích của lớp quang dẫn sau khi mòn là $5,0 \times 10^{10}$ Ω·cm hoặc cao hơn và $2,0 \times 10^{11}$ Ω·cm hoặc thấp hơn khi tỷ số của độ dày của lớp quang dẫn sau khi mòn trên độ dày của lớp quang dẫn trước khi mòn (độ dày của lớp quang dẫn sau khi mòn/độ dày của lớp quang dẫn trước khi mòn) là 0,8. Sáng chế còn đề cập đến hộp xử lý in và thiết bị tạo ảnh bao gồm chi tiết quang dẫn tạo ảnh quang điện.

FIG.1

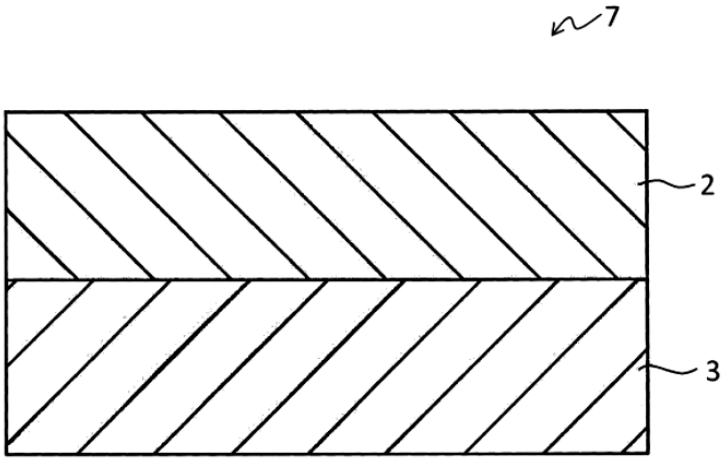

(11) **1-0050479 B**
(15) 21/07/2025
Số Quyết định: 144078/QĐ-SHTT.IP
(45) 25/08/2025 449B
(43) 26/04/2021 397 A
(21) 1-2021-00599
(85) 03/02/2021
(22) 05/07/2018
(86) PCT/JP2018/025592 05/07/2018
(87) WO2020/008607 A1 09/01/2020
(51) ***B65G 25/06***
(73) **HIRATA CORPORATION** (JP)
111 Hitotsugi, Ueki-machi, Kita-ku, Kumamoto-shi, Kumamoto 8610198, Japan
(72) YOKOYAMA, Shinji (JP)
(74) Công ty Luật TNHH Phạm và Liên danh (PHAM & ASSOCIATES)

(54) CỤM BỊ DẪN, THIẾT BỊ VẬN CHUYỂN VÀ TẤM NÂNG HÀNG

(57) Sáng chế đề cập đến thiết bị vận chuyển bao gồm cặp khung đỡ thứ nhất và khung đỡ thứ hai được bố trí để nằm song song với nhau, và được tạo kết cấu để tạo ra đường vận chuyển của tấm nâng hàng có bộ phận đặt, mà chi tiết gia công được đặt trên đó; cụm dẫn động được bố trí trên khung đỡ thứ nhất và được tạo kết cấu để cấp lực vận chuyển vào tấm nâng hàng; cụm bị dẫn dưới dạng cụm tạo ra tấm nâng hàng, được tạo kết cấu để di chuyển dọc theo phần dẫn hướng thứ nhất của khung đỡ thứ nhất bằng cách tiếp nhận lực vận chuyển từ cụm dẫn động; cụm phụ dưới dạng cụm tạo ra tấm nâng hàng, được nối với cụm bị dẫn nhờ bộ phận đặt và có khả năng di chuyển tự do dọc theo phần dẫn hướng thứ hai của khung đỡ thứ hai, và cụm dừng được bố trí trên khung đỡ thứ nhất, có phần gài khớp, mà gài khớp vào một phần của cụm bị dẫn, và được tạo kết cấu để dừng tạm thời sự di chuyển của tấm nâng hàng ở vị trí dừng định trước dọc theo đường vận chuyển.

FIG. 1

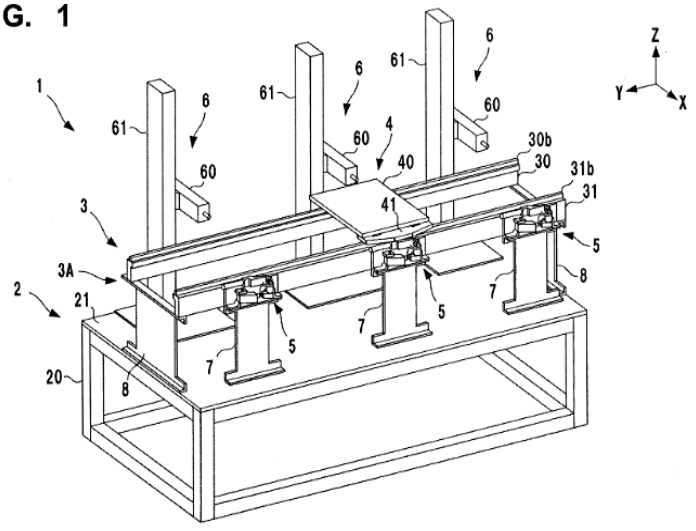

(11) **1-0050480 B**

(15) 21/07/2025
Số Quyết định: 144079/QĐ-SHTT.IP

(45) 25/08/2025 449B

(43) 25/02/2021 395 A

(21) 1-2019-05900

(85) 24/10/2019

(22) 09/04/2018

(86) PCT/JP2018/014898 09/04/2018

(30) 2017-085875 25/04/2017 JP

(87) WO2018/198741 01/11/2018

(51) ***H01R 43/20***; *H01R 13/506*

(73) **SUMITOMO WIRING SYSTEMS, LTD.** (JP)
1-14, Nishisuehiro-cho, Yokkaichi-shi, Mie 5108503, Japan

(72) OGINO Riki (JP); SHIRAKAWA Junichi (JP)

(74) Công ty Luật TNHH Phạm và Liên danh (PHAM & ASSOCIATES)

(54) THIẾT BỊ VÀ PHƯƠNG PHÁP LẮP HỘP VÀO ĐẦU CUỐI CỦA DÂY ĐIỆN ĐƯỢC TRANG BỊ ĐẦU CUỐI

(57) Sáng chế đề cập đến thiết bị và phương pháp để có thể dễ lắp hộp vào đầu cuối của dây điện được trang bị đầu cuối. Thiết bị lắp hộp vào đầu cuối của dây điện được trang bị đầu cuối này có: phần lắp đặt (72), mà được đỡ di chuyển được giữa vị trí lắp đặt và vị trí lùi lại và bao gồm rãnh lắp đặt đầu cuối (72a), mà có thể lắp đặt đầu cuối (20) trong đó; phần đẩy (78) để đẩy phần lắp đặt (72) về phía vị trí lắp đặt; phần đỡ đầu cuối (77) đỡ, từ phía vị trí lùi lại, đầu cuối (20), mà được đỡ bởi rãnh lắp đặt đầu cuối (72a) nhờ phần lắp đặt (72), được định vị ở vị trí lắp đặt; cơ cấu dịch chuyển dây điện được trang bị đầu cuối (ví dụ, cơ cấu vận chuyển đầu dây điện) làm cho đầu cuối (20) dịch chuyển về phía rãnh lắp đặt đầu cuối (72a); và cơ cấu đẩy hộp chứa vào (80) dịch chuyển hộp chứa (32) về phía phần lắp đặt (72) và làm cho đầu cuối (20), mà được đỡ bởi phần đỡ đầu cuối (77), được chứa bên trong hộp chứa (32) trong khi dịch chuyển phần lắp đặt (72) về phía vị trí lùi lại.

FIG.11

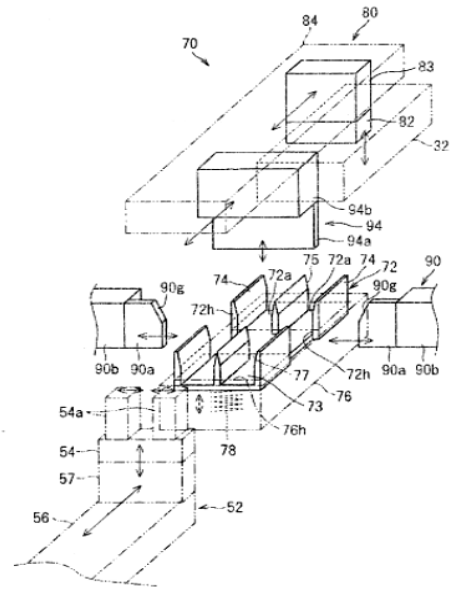

(11) **1-0050481 B**

(15) 21/07/2025
Số Quyết định: 144080/QĐ-SHTT.IP

(45) 25/08/2025 449B

(43) 25/08/2022 413 A

(21) 1-2022-02792

(85) 04/05/2022

(22) 02/11/2020

(86) PCT/JP2020/041117 02/11/2020

(30) 2019-205417 13/11/2019 JP

(87) WO2021/095595 20/05/2021

(51) ***C21B 5/00***; *G05B 23/02; G05B 19/418*

(73) **JFE STEEL CORPORATION** (JP)
2-3, Uchisaiwai-cho 2-chome, Chiyoda-ku, Tokyo 1000011, Japan

(72) ITO, Tomohiko (JP); ICHIKAWA, Kazuhira (JP); SUGIOKA, Shingo (JP); SHIMAMOTO, Hiroyuki (JP); YAMAMOTO, Tetsuya (JP)

(74) Công ty Cổ phần Sở hữu công nghiệp INVESTIP (INVESTIP)

(54) PHƯƠNG PHÁP VẬN HÀNH VÀ HỆ THỐNG VẬN HÀNH ĐỐI VỚI CÁC CƠ SỞ SẢN XUẤT

(57) Sáng chế đề cập đến phương pháp vận hành đối với các cơ sở sản xuất để vận hành nhiều cơ sở sản xuất cùng loại được đặt tại nhiều địa điểm sản xuất. Phương pháp vận hành bao gồm: bước chuẩn bị thông tin dữ liệu tổng hợp dữ liệu vận hành của cơ sở sản xuất đối với mỗi địa điểm sản xuất; bước tích lũy dữ liệu tích lũy dữ liệu vận hành được tổng hợp tại bước chuẩn bị thông tin dữ liệu vào máy tính được đặt tại địa điểm tích lũy dữ liệu; bước phân tích dữ liệu phân tích trạng thái vận hành của mỗi cơ sở sản xuất, sử dụng dữ liệu vận hành được tích lũy tại bước tích lũy dữ liệu; bước hiển thị dữ liệu hiển thị thông tin về trạng thái vận hành của mỗi cơ sở sản xuất được phân tích tại bước phân tích dữ liệu trên bộ phận hiển thị được đặt tại mỗi địa điểm sản xuất; và bước vận hành cơ sở tham chiếu thông tin được hiển thị tại bước hiển thị dữ liệu và vận hành cơ sở sản xuất được đặt tại địa điểm sản xuất thứ hai từ địa điểm sản xuất thứ nhất. Sáng chế còn đề cập đến hệ thống vận hành đối với các cơ sở sản xuất.

FIG.1

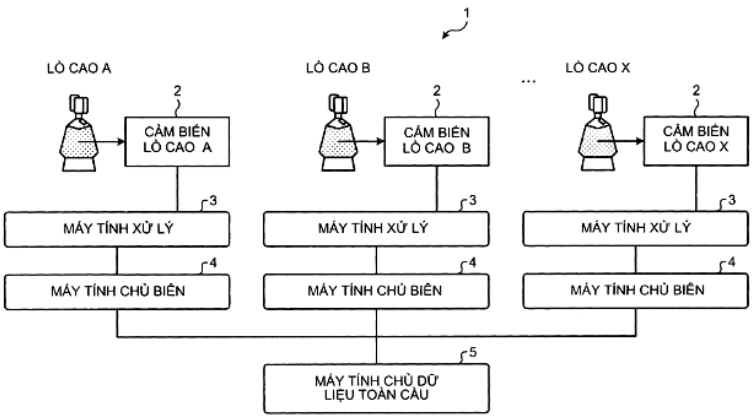

(11) **1-0050482 B**

(15) 21/07/2025
Số Quyết định: 144081/QĐ-SHTT.IP

(45) 25/08/2025 449B

(43) 30/01/2020 382 A

(21) 1-2019-06411

(85) 18/11/2019

(22) 25/04/2018

(86) PCT/CN2018/084406 25/04/2018

(30) 62/491,661 28/04/2017 US
15/960,758 24/04/2018 US

(87) WO2018/196780 01/11/2018

(51) ***H04J 14/02****; H04Q 11/00; H04J 14/08*

(73) **HUAWEI TECHNOLOGIES CO., LTD.** (CN)
Huawei Administration Building, Bantian, Longgang District Shenzhen, Guangdong 518129, China

(72) GAO, Bo (CN); REMEIN, Duane (US); EFFENBERGER, Frank (US)

(74) Công ty Luật TNHH Phạm và Liên danh (PHAM & ASSOCIATES)

(54) **KHỐI MẠNG QUANG HỌC, PHƯƠNG PHÁP TRUYỀN THÔNG, VÀ THIẾT BỊ ĐẦU CUỐI TUYẾN QUANG HỌC**

(57) Sáng chế đề xuất khối mạng quang học (optical network unit, ONU) bao gồm: bộ nhận được tạo cấu hình để nhận thông điệp cổng phát hiện từ thiết bị đầu cuối tuyến quang học (optical line terminal, OLT), thông điệp cổng phát hiện bao gồm trường gán kênh, và trường thông tin phát hiện, trường gán kênh chỉ báo các đặc tính truyền cho các kênh, và trường thông tin phát hiện chỉ báo khả năng đầu vào 25G và cửa sổ phát hiện 25G; và bộ xử lý được ghép nối với bộ nhận và được tạo cấu hình để xử lý thông điệp cổng phát hiện. Phương pháp được triển khai trong ONU, phương pháp bao gồm các bước: tạo thông điệp yêu cầu đăng ký, thông điệp yêu cầu đăng ký bao gồm trường địa chỉ đích, trường địa chỉ nguồn, trường độ dài/loại, trường opcode, và trường thông tin phát hiện, và trường thông tin phát hiện chỉ báo khả năng đầu vào 25G và lần thử đăng ký 25G; và truyền thông điệp yêu cầu đăng ký đến OLT.

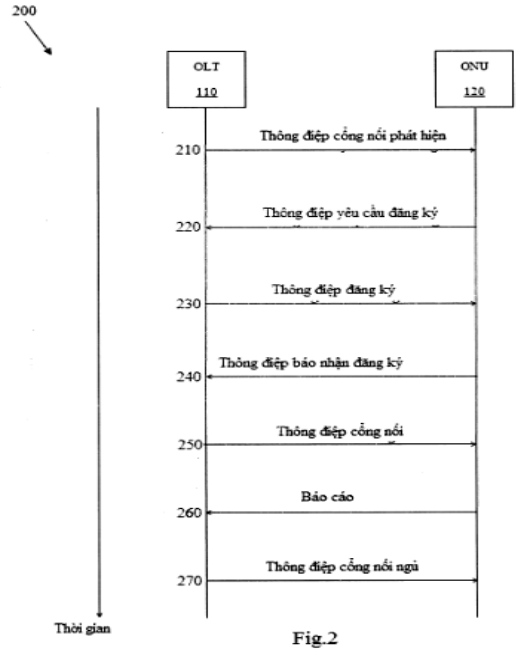

Fig.2

(11) **1-0050483 B**

(15) 21/07/2025
Số Quyết định: 144082/QĐ-SHTT.IP

(45) 25/08/2025 449B

(43) 25/06/2021 399 A

(21) 1-2021-02268

(85) 26/04/2021

(22) 28/08/2019

(86) PCT/JP2019/033618 28/08/2019

(30) 2018-183923 28/09/2018 JP

(87) WO2020/066434 02/04/2020

(51) ***B60L 15/20***; *B62M 7/12; B62H 1/02*

(73) **HONDA MOTOR CO., LTD.** (JP)
1-1, Minami-Aoyama 2-chome, Minato-ku, Tokyo 1078556, Japan

(72) ICHIKAWA Hiroki (JP)

(74) Công ty Luật TNHH Phạm và Liên danh (PHAM & ASSOCIATES)

(54) **XE CHẠY ĐIỆN**

(57) Sáng chế đề cập đến xe chạy điện (10) được dẫn động bởi máy điện quay (18). Xe chạy điện (10) này bao gồm máy điện quay (18), phần xử lý cấm dẫn động (88b) mà, trong quá trình di chuyển xe chạy điện (10), làm cho chuyển sang trạng thái cấm mà trong đó việc dẫn động chạy điện (10) bị cấm, và phần xử lý trở lại dẫn động (88c) mà, trong quá trình di chuyển xe chạy điện (10), phục hồi việc dẫn động của xe chạy điện (10) khi trạng thái cấm được hủy bỏ.

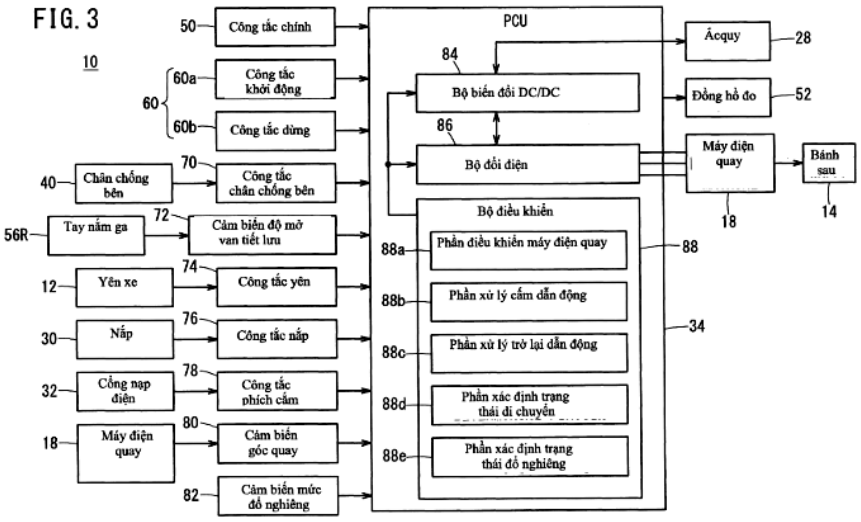

(11) **1-0050484 B**

(15) 21/07/2025
Số Quyết định: 144083/QĐ-SHTT.IP

(45) 25/08/2025 449B

(43) 27/03/2023 420 A

(21) 1-2022-02048

(85) 01/04/2022

(22) 18/06/2020

(86) PCT/CN2020/096888 18/06/2020

(87) WO2021/253352 23/12/2021

(51) ***H02M 3/156***

(73) **HUAWEI DIGITAL POWER TECHNOLOGIES CO., LTD.** (CN)
Office 01, 39th Floor, Block A, Antuoshan Headquarters Towers, 33 Antuoshan 6th Road, Futian District, Shenzhen, 518043, China

(72) GUI, Guilei (CN); XU, Zhiwu (CN); WANG, Yu (CN)

(74) Công ty Luật TNHH Phạm và Liên danh (PHAM & ASSOCIATES)

(54) **PHƯƠNG PHÁP ĐIỀU KHIỂN BỘ BIẾN ĐỔI, BỘ BIẾN ĐỔI, VÀ HỆ THỐNG SINH QUANG ĐIỆN**

(57) Sáng chế đề cập đến bộ biến đổi trong hệ thống sinh quang điện và phương pháp điều khiển bộ biến đổi. Đầu vào của bộ biến đổi được nối với ít nhất một mô đun quang điện, và đầu ra được nối với bộ đảo điện. Phương pháp điều khiển bao gồm các bước: xác định đường cong công suất – điện áp (Power Voltage PV) đầu ra của bộ biến đổi dựa trên đường cong PV của mô đun quang điện; và điều khiển đầu ra điện áp của bộ biến đổi dựa trên đường cong PV đầu ra. Đường cong PV đầu ra bao gồm ít nhất phần giới hạn điện áp mô phỏng và phần điện áp hằng số được kết nối. Phần giới hạn điện áp mô phỏng nghĩa là điện áp đầu ra của bộ biến đổi và tương ứng với điểm bất kỳ trong phần này tỷ lệ thuận với điện áp đầu ra của mô đun quang điện và có cùng hệ số tỷ lệ. Phần công suất hằng số nghĩa là hai điểm bất kỳ trong phần này tương ứng với các điện áp đầu ra khác nhau và hiệu số giữa các công suất đầu ra tương ứng với hai điểm bất kỳ trong phần này nhỏ hơn ngưỡng định trước thứ nhất. Theo sáng chế, chính sách điều khiển MPPT hiện tại của bộ đảo điện có thể được thích ứng khi đầu ra bị điện áp giới hạn được triển khai, để tránh trường hợp trong đó công suất của chuỗi quang điện giảm xuống 0.

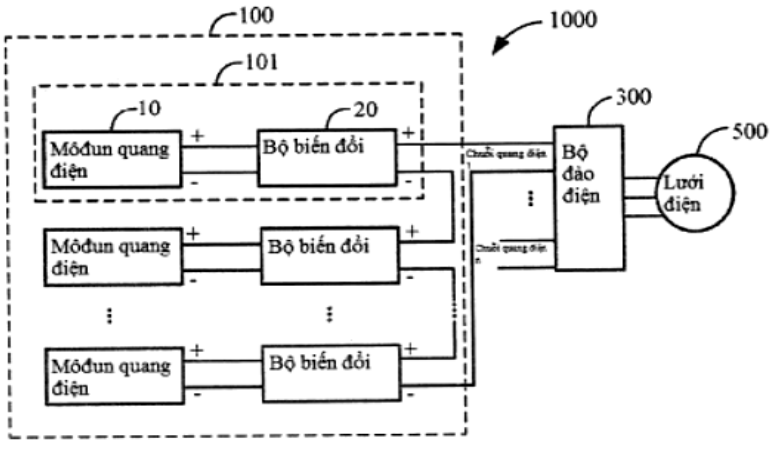

Fig.1

(11) **1-0050485 B**

(15) 21/07/2025
Số Quyết định: 144085/QĐ-SHTT.IP

(45) 25/08/2025 449B

(43) 26/02/2024 431 A

(21) 1-2023-06465

(85) 21/09/2023

(22) 15/03/2022

(86) PCT/JP2022/011492 15/03/2022

(30) 2021-062131 31/03/2021 JP

(87) WO2022/2098398 06/10/2022

(51) ***C21D 8/02***; *C22C 38/60; C22C 38/06; C21D 9/46; C22C 38/00*

(73) **JFE STEEL CORPORATION** (JP)
2-3, Uchisaiwai-cho 2-chome, Chiyoda-ku, Tokyo 100-0011, Japan

(72) DOAN Thi Huyen (VN); HASEGAWA Hiroshi (JP); KIMURA Hideyuki (JP)

(74) Công ty Cổ phần Sở hữu công nghiệp INVESTIP (INVESTIP)

(54) **TẤM THÉP ĐỘ BỀN CAO VÀ PHƯƠNG PHÁP SẢN XUẤT TẤM THÉP ĐỘ BỀN CAO NÀY**

(57) Sáng chế đề cập đến tấm thép độ bền cao với độ bền kéo 980 MPa hoặc lớn hơn, khả năng tạo hình ép cao, và khả năng chống mỏi cao, và phương pháp sản xuất tấm thép độ bền cao. Tấm thép độ bền cao có hợp phần hóa học với giá trị MSC nằm trong phạm vi 2,7% đến 3,8% theo khối lượng được xác định bởi công thức cụ thể, trong đó tấm thép độ bền cao có tổ chức tế vi bao gồm các tổ chức tế vi cụ thể trong vùng lớp bề mặt kéo dài từ bề mặt của tấm thép đến độ sâu 100 µm và trong vùng bên trong khác với vùng lớp bề mặt. Tấm thép độ bền cao có chiều cao tối đa của độ nhám bề mặt là 30 µm hoặc nhỏ hơn, độ bền kéo 980 MPa hoặc lớn hơn, độ giãn dài đồng đều 6% hoặc lớn hơn, và tỷ số giữa độ bền mỏi uốn phẳng 10^7 chu kỳ với độ bền kéo (tỷ số giới hạn mỏi) là 0,45 hoặc lớn hơn.

(11) **1-0050486 B**

(15) 21/07/2025
Số Quyết định: 144089/QĐ-SHTT.IP

(45) 25/08/2025 449B

(43) 25/07/2022 412 A

(21) 1-2022-01615

(85) 15/03/2022

(22) 19/08/2020

(86) PCT/EP2020/073185 19/08/2020

(30) 19192262.4 19/08/2019 EP

(87) WO2021/032775 25/02/2021

(51) ***H05K 3/42****; C25D 5/02; C25D 5/18; H01L 21/48; H05K 3/10; C25D 3/38; C25D 7/00*

(73) **ATOTECH DEUTSCHLAND GMBH & CO. KG** (DE)
Erasmusstraße 20, 10553 Berlin, Germany

(72) ÖZKÖK, Akif (TR); REENTS, Bert (DE); ÖZKÖK, Mustafa (DE); MIRKOVIC, Marko (DE); YOUKHANIS, Markus (DE); BRÜGGMANN, Horst (DE); LAMPRECHT, Sven (DE); MATEJAT, Kai-Jens (DE)

(74) Công ty Luật TNHH Phạm và Liên danh (PHAM & ASSOCIATES)

(54) PHƯƠNG PHÁP CHẾ TẠO BẢNG MẠCH IN KẾT NỐI MẬT ĐỘ CAO

(57) Sáng chế đề cập đến phương pháp chế tạo bảng mạch in kết nối mật độ cao (PCB HDI) hoặc các nền IC gồm có các lỗ thông và/hoặc các cấu trúc lưới được lấp đầy bởi đồng, phương pháp bao gồm các bước:

a) tạo ra nền nhiều lớp bao gồm

(i) lớp lõi cách điện có bề mặt theo chu vi, hoặc

(i) cụm xếp chồng bao gồm lớp lõi cách điện được đặt chìm vào giữa hai lớp xen giữa dẫn điện và ít nhất một lớp cách điện bên ngoài được gắn trên các lớp dẫn điện và có bề mặt theo chu vi,

(ii) lớp che tùy chọn che bề mặt theo chu vi, và

(iii) ít nhất một lỗ thông kéo dài qua tất cả các lớp của nền nhiều lớp; và

cấu trúc lưới có nhiều khe kéo dài qua lớp che tùy chọn và kéo dài một phần trong lớp lõi cách điện hoặc kéo dài qua ít nhất lớp che tùy chọn và ít nhất một lớp trong số các lớp cách điện bên ngoài;

b) tạo ra lớp dẫn điện không đồng hoặc lớp đồng trên lớp che và trên bề mặt trong của lỗ thông, một cách tương ứng trên bề mặt trong của cấu trúc lưới;

c) tạo hình màng che tạo mẫu hình trên lớp dẫn điện không đồng hoặc trên lớp đồng;

d) mạ điện phần bịt kín bên trong bằng đồng bên trong lỗ thông đủ để tạo ra hai lỗ via mù cực nhỏ, một cách tương ứng mạ điện lớp phủ đồng trên lớp dẫn điện không đồng hoặc trên lớp đồng của bề mặt trong của cấu trúc lưới và trên bề mặt còn lại theo chu vi của lớp dẫn điện không đồng hoặc của lớp đồng, trong một bước;

e) loại bỏ màng che; và

1) mạ điện phần lấp đầy đồng trong lỗ via mù cực nhỏ, một cách tương ứng lớp phủ đồng, và trên lớp đồng thứ nhất trong một bước.

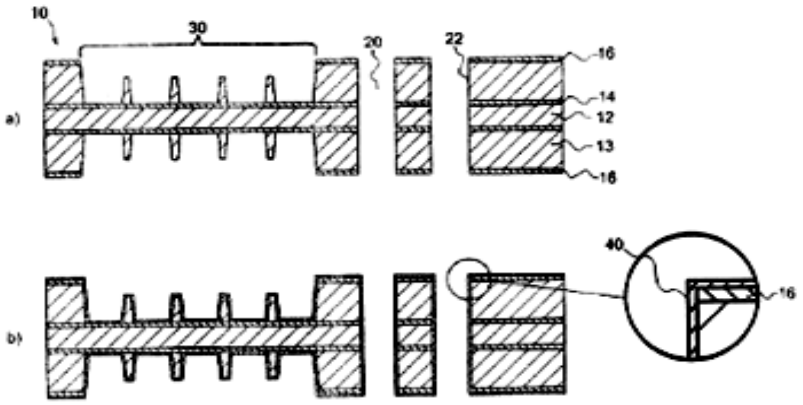

Fig.1

(11) **1-0050487 B**

(15) 21/07/2025
Số Quyết định: 144090/QĐ-SHTT.IP

(45) 25/08/2025 449B

(43) 25/11/2021 404 A

(21) 1-2021-04663

(85) 28/07/2021

(22) 08/01/2020

(86) PCT/CN2020/071007 08/01/2020

(30) 201910028856.2 11/01/2019 CN

(87) WO2020/143692 16/07/2020

(51) ***H04B 7/024***

(73) **HUAWEI TECHNOLOGIES CO., LTD.** (CN)
Huawei Administration Building, Bantian, Longgang District, Shenzhen, Guangdong 518129, P. R. China

(72) YAN, Le (CN); ZENG, Qinghai (CN); GENG, Tingting (CN); ZHANG, Hongping (CN)

(74) Công ty Cổ phần Sở hữu công nghiệp INVESTIP (INVESTIP)

(54) **PHƯƠNG PHÁP TRUYỀN THÔNG, BỘ MÁY TRUYỀN THÔNG, PHƯƠNG TIỆN LƯU TRỮ ĐỌC ĐƯỢC BẰNG MÁY TÍNH VÀ HỆ THỐNG CHIP**

(57) Sáng chế đề xuất phương pháp truyền thông, bộ máy truyền thông và phương tiện lưu trữ đọc được bằng máy tính. Phương pháp bao gồm: bước nhận thông tin cấu hình của tế bào phục vụ, trong đó thông tin cấu hình bao gồm N bộ thông số cấu hình liên quan đến kênh điều khiển đường xuống, mỗi bộ thông số cấu hình bao gồm cùng loại thông số, N bộ thông số cấu hình liên quan đến kênh điều khiển đường xuống tương ứng với N điểm truyền nhận trong tế bào phục vụ, và N là số nguyên lớn hơn hoặc bằng 2; và giao tiếp với tế bào phục vụ dựa trên N bộ thông số cấu hình liên quan đến kênh điều khiển đường xuống. Theo sáng chế, điểm truyền nhận trong tế bào phục vụ có thể thực hiện truyền dữ liệu với thiết bị đầu cuối dựa trên bộ thông số cấu hình tương ứng với điểm truyền nhận, do đó cải thiện hiệu quả truyền thông.

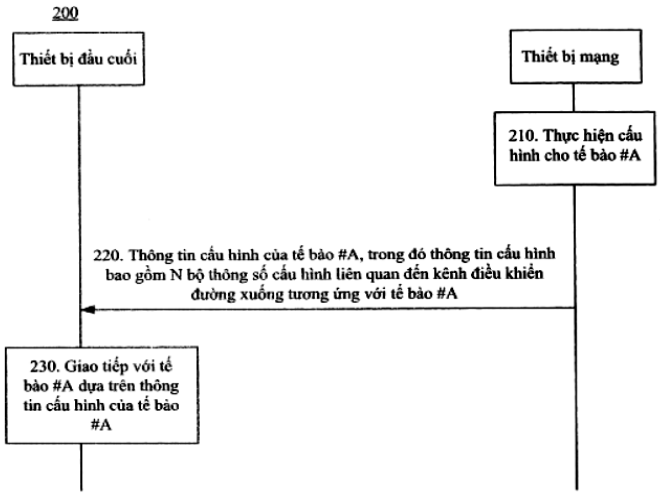

FIG. 9

(11) **1-0050488 B**

(15) 21/07/2025
Số Quyết định: 144091/QĐ-SHTT.IP

(45) 25/08/2025 449B

(43) 27/09/2021 402 A

(21) 1-2021-01834

(85) 06/04/2021

(22) 18/09/2019

(86) PCT/US2019/051743 18/09/2019

(30) 62/733,152 19/09/2018 US

(87) WO2020/061200 26/03/2020

(51) ***C12N 15/113***; *A61P 1/16*

(73) **IONIS PHARMACEUTICALS, INC.** (US)
2855 Gazelle Court, Carlsbad, CA 92010, United States of America

(72) FREIER, Susan, M. (US); BUI, Huynh-Hoa (US)

(74) Công ty Luật TNHH Phạm và Liên danh (PHAM & ASSOCIATES)

(54) **HỢP CHẤT CHỨA OLIGONUCLEOTIT CẢI BIẾN VÀ CHẾ PHẨM CHỨA HỢP CHẤT NÀY**

(57) Sáng chế đề cập đến các hợp chất chứa oligonucleotit cải biến và chế phẩm chứa hợp chất này hữu dụng để ức chế sự biểu hiện PNPLA3, mà có thể có tác dụng để điều trị, ngăn ngừa, hoặc cải thiện bệnh liên quan đến PNPLA3.

(11) **1-0050489 B**

(15) 21/07/2025
Số Quyết định: 144094/QĐ-SHTT.IP

(45) 25/08/2025 449B

(43) 25/10/2023 427 A

(21) 1-2023-02477

(22) 14/04/2023

(30) 10-2022-0046640 15/04/2022 KR
10-2023-0003791 11/01/2023 KR

(51) ***A63H 33/08**; G09B 1/10*

(76) 1. **HYOCHAN, JUN** (KR)
106-201,780, Jungsangandong-ro, Jocheon-eup, Jeju-si, Jeju-do 63343 Republic of Korea
2. **JONGHYUN, JUN** (NZ)
Apartment 101 / 246 Khyber Pass Road, Newmarket, Auckland, 1023, New Zealand

(74) Công ty Luật TNHH Phạm và Liên danh (PHAM & ASSOCIATES)

(54) **BỘ DỤNG CỤ NGHỆ THUẬT KIỂU KHỐI**

(57) Sáng chế đề cập đến bộ dụng cụ nghệ thuật kiểu khối mà bao gồm khung khối bao gồm nhiều phần nhô ghép nối được bố trí ở các khoảng cách đều nhau theo các hướng hàng và cột trên bề mặt trên của nó. Bộ dụng cụ nghệ thuật kiểu khối còn bao gồm nhiều khối màu mà mỗi khối có rãnh ghép nối được tạo ra từ bề mặt dưới của nó sao cho phần nhô ghép nối được lắp vào trong rãnh ghép nối. Phần nhô ghép nối có lỗ thông được tạo ra ở tâm của nó theo hướng xuyên qua khung khối. Bộ dụng cụ nghệ thuật kiểu khối có thể có nhiều cách biểu thị đa dạng hơn trong nghệ thuật điểm ảnh và khiến cho dễ dàng sửa đổi hình ảnh đã tạo.

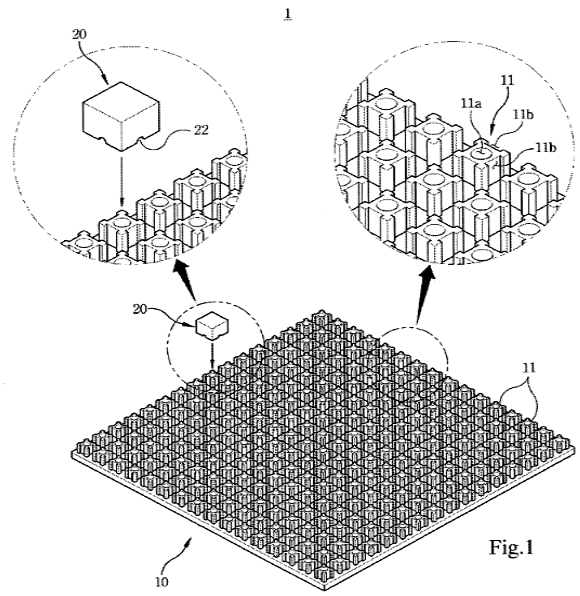

Fig.1

(11) **1-0050490 B**

(15) 21/07/2025
Số Quyết định: 144095/QĐ-SHTT.IP

(45) 25/08/2025 449B

(43) 25/10/2022 415 A

(21) 1-2022-02089

(85) 04/04/2022

(22) 26/08/2020

(86) PCT/KR2020/011432 26/08/2020

(30) 10-2019-0123595 07/10/2019 KR

(87) WO2021/071089 15/04/2021

(51) ***G06F 16/24***; *G06F 16/63; H04L 9/08; G06F 16/955; G06F 21/62; G06K 19/06; G06F 16/53; G06F 16/903*

(73) **UNIQUECODE CO., LTD.** (KR)
#202-B334, 2nd Floor, 275, Seocho-daero, Seocho-gu, Seoul 06596, Republic of Korea

(72) SHIN, Ho Yeol (KR)

(74) Công ty Cổ phần Sở hữu công nghiệp INVESTIP (INVESTIP)

(54) **PHƯƠNG PHÁP TÌM KIẾM DỮ LIỆU CHUỖI KHỐI**

(57) Phương pháp tìm kiếm dữ liệu chuỗi khối được đề xuất, phương pháp bao gồm bước nhận thuật ngữ tìm kiếm để định danh khối từ thiết bị đầu cuối người dùng, và bước chọn mạng chuỗi khối để được tìm kiếm từ trong số nhiều mạng chuỗi khối; bước truy nhập mạng chuỗi khối được chọn để nhập thuật ngữ tìm kiếm và do đó tìm kiếm khối trên mạng chuỗi khối được chọn tương ứng với thuật ngữ tìm kiếm; bước nhận dữ liệu được lưu trữ trong khối được tìm kiếm từ mạng chuỗi khối được chọn; và bước truyền dữ liệu được nhận đến thiết bị đầu cuối người dùng.

FIG. 4

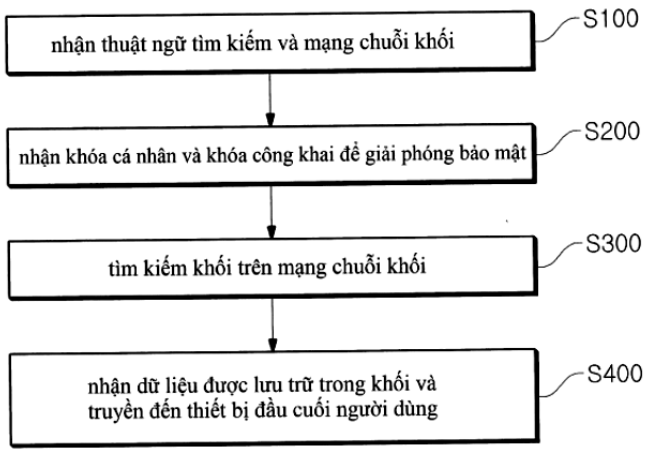

(11) **1-0050491 B**

(15) 21/07/2025
Số Quyết định: 144096/QĐ-SHTT.IP

(45) 25/08/2025 449B

(43) 25/12/2023 429 A

(21) 1-2023-03927

(85) 15/06/2023

(22) 13/12/2021

(86) PCT/IB2021/061647 13/12/2021

(30) PCT/IB2020/062043 16/12/2020 IB

(87) WO2022/130176 23/06/2022

(51) ***C22C 38/02***; *C22C 38/06; C22C 38/52; C22C 38/44; C22C 38/46; C22C 38/04; C22C 38/42*

(73) **APERAM** (LU)
12C, rue Guillaume Kroll, 1882 Luxembourg, LUXEMBOURG

(72) ALLION, Audrey (FR); DELACROIX, Jessica (FR); PETIT, Bertrand (FR)

(74) Công ty Luật TNHH Phạm và Liên danh (PHAM & ASSOCIATES)

(54) THÉP KHÔNG GỈ AUSTENIT, TẤM TRAO ĐỔI NHIỆT VÀ BỘ PHẬN CỦA ỐNG THOÁT KHÓI ĐƯỢC LÀM TỪ THÉP NÀY

(57) Sáng chế đề cập đến thép không gỉ austenit, đặc trưng ở chỗ có thành phần, tính theo tỷ lệ phần trăm theo khối lượng, bao gồm: hàm lượng vết ≤ C ≤ 0,03%; 1,0% ≤ Mn ≤ 2,0%; 0,8% ≤ Si ≤ 2,0%%, tốt hơn nếu 1,0% ≤ Si ≤ 1,5%; hàm lượng vết ≤ Al ≤ 0,06%%; hàm lượng vết ≤ P < 0,045%; hàm lượng vết ≤ S ≤ 0,015%; 8,0% ≤ Ni ≤ 12,0%; 17,5% ≤ Cr ≤ 20,0%; 0,4% ≤ Mo ≤ 0,8%; hàm lượng vết ≤ Sn < 0,05%; hàm lượng vết ≤ Nb ≤ 0,08%; hàm lượng vết ≤ V ≤ 0,15%; hàm lượng vết ≤ Ti ≤ 0,08%; hàm lượng vết ≤ Zr ≤ 0,08%; hàm lượng vết ≤ Co ≤ 1,0%; hàm lượng vết ≤ B ≤ 0,01%; hàm lượng vết ≤ W + Mo ≤ 0,8%; hàm lượng vết ≤ Pb ≤ 0,03%; hàm lượng vết ≤ N ≤ 0,1%; hàm lượng vết ≤ 0 ≤ 0,01%; phần còn lại là sắt và các tạp chất tạo thành trong quá trình sản xuất.

Sáng chế cũng đề cập đến tấm trao đổi nhiệt và bộ phận của ống thoát khói được làm từ thép này.

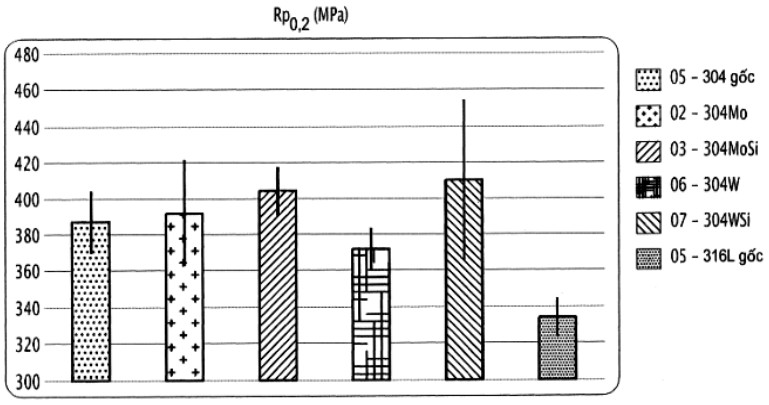

FIG.1

(11) **1-0050492 B**

(15) 21/07/2025
Số Quyết định: 144097/QĐ-SHTT.IP

(45) 25/08/2025 449B

(43) 27/02/2023 419 A

(21) 1-2022-06850

(85) 24/10/2022

(22) 25/05/2021

(86) PCT/JP2021/019744 25/05/2021

(30) 2020-090884 25/05/2020 JP

(87) WO2021/241553 02/12/2021

(51) ***A61F 13/496***

(73) **UNICHARM CORPORATION** (JP)
182, Shimobun, Kinsei-cho, Shikokuchuo-shi, Ehime 7990111, Japan

(72) SAITO, Kyota (JP)

(74) Công ty Cổ phần Sở hữu công nghiệp INVESTIP (INVESTIP)

(54) **VẬT DỤNG THẤM HÚT**

(57) Sáng chế đề cập đến vật dụng thấm hút có thể chuyển trơn tru và thích hợp vật dụng thấm hút kiểu quần sang vật dụng thấm hút kiểu băng. Vật dụng thấm hút bao gồm: chi tiết đường quanh cạp hình khuyên (50) mà kéo dài theo hướng chiều rộng (W) dọc theo hướng đường quanh cạp của người mặc; chi tiết vành (60) mà được bố trí trên phía bề mặt bên ngoài của chi tiết đường quanh cạp; chi tiết dính (62) mà được bố trí trên ít nhất một trong số chi tiết đường quanh cạp và chi tiết vành; và phần nối (70) mà chi tiết đường quanh cạp và chi tiết vành được hàn trong vùng phủ lên (R69) mà trong đó chi tiết đường quanh cạp và chi tiết vành được phủ lên nhau. Chi tiết đường quanh cạp có vùng thứ nhất (R1) mà kéo dài từ phần nối về một phía theo chiều rộng, và vùng thứ hai (R2) mà kéo dài từ phần nối về phía theo chiều rộng khác và được kết nối với vùng thứ nhất thông qua phần nối. Phần nối kéo dài từ một đầu đến đầu còn lại của vùng phủ lên theo hướng chiều dọc (L) mà trực giao với hướng chiều rộng. Vùng thứ nhất có thể tách rời khỏi phần nối thông qua phần nối. Trong trạng thái trong đó vùng thứ nhất và phần nối được tách rời, chi tiết vành và vùng thứ hai được kết nối với nhau thông qua phần nối. Chi tiết dính có thể dính vùng kết nối (RS) mà trong đó chi tiết vành và vùng thứ hai được kết nối với nhau, và vùng thứ nhất.

FIG. 4

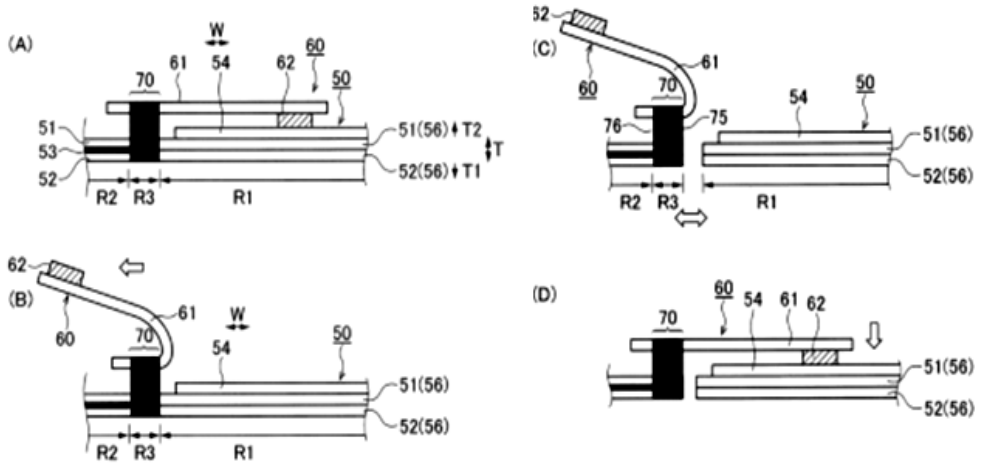

(11) **1-0050493 B**

(15) 21/07/2025
Số Quyết định: 144098/QĐ-SHTT.IP

(45) 25/08/2025 449B

(43) 26/09/2022 414 A

(21) 1-2022-03738

(85) 15/06/2022

(22) 13/10/2020

(86) PCT/JP2020/038590 13/10/2020

(30) 2019-212731 25/11/2019 JP
2019-212730 25/11/2019 JP

(87) WO2021/106393 03/06/2021

(51) ***A01K 23/00***

(73) **UNICHARM CORPORATION** (JP)
182, Shimobun, Kinsei-cho, Shikokuchuo-shi, Ehime 7990111, Japan

(72) KOMATSUBARA, Daisuke (JP); MATSUMOTO, Yumi (JP)

(74) Công ty Luật TNHH Phạm và Liên danh (PHAM & ASSOCIATES)

(54) **TÃ LÓT CHO MÈO**

(57) Sáng chế đề xuất tã lót cho mèo không dễ dàng bị dịch chuyển trong khi đang được mặc. Tã lót cho mèo có: hướng ngang (W) được bố trí dọc theo hướng vòng eo của mèo; hướng dọc (Z) vuông góc với hướng ngang và kéo dài theo hướng nối phần bụng và phần lưng của mèo; phần thân có lõi hấp thụ; và phần lỗ đuôi (70) được tạo ra trong phần thân. Lỗ đuôi có phần thân lỗ (71) qua đó đuôi mèo có khả năng được đưa vào. Phần thân lỗ phồng lên theo dạng nhô về phía phần bụng hoặc phần lưng. Chiều dài (W71) của phần thân lỗ theo hướng ngang không nhỏ hơn 1,90 lần chiều dài (Z71) của phần thân lỗ theo hướng dọc.

FIG. 5

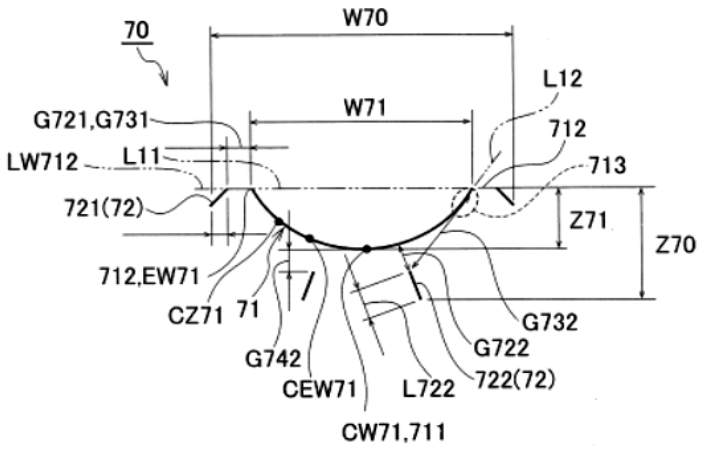

(11) **1-0050494 B**

(15) 21/07/2025
Số Quyết định: 144100/QĐ-SHTT.IP

(45) 25/08/2025 449B

(43) 25/02/2022 407 A

(21) 1-2021-07640

(85) 29/11/2021

(22) 07/05/2020

(86) PCT/IB2020/054341 07/05/2020

(30) PCT/IB2019/053732 07/05/2019 IB

(87) WO2020/225766 12/11/2020

(51) ***B62D 25/02****; B60K 1/04; B62D 21/15*

(73) **ARCELORMITTAL** (LU)
24-26, Boulevard d'Avranches 1160 Luxembourg, LUXEMBOURG

(72) GIBEAU, Elie (FR); BARDIN, Kevin (FR); SOTTY, Alexandre (FR); SCHNEIDER, Nicolas (FR)

(74) Công ty Luật TNHH Phạm và Liên danh (PHAM & ASSOCIATES)

(54) **PHẦN BẬC CỬA BÊN DÙNG CHO XE Ô TÔ, KẾT CẤU KHUNG GẦM XE VÀ PHƯƠNG PHÁP SẢN XUẤT PHẦN BẬC CỬA BÊN NÀY**

(57) Sáng chế đề cập đến phần bậc cửa bên (6) bao gồm ít nhất: bộ phận bậc cửa bên ngoài (10) và bộ phận bậc cửa bên trong (12), và tạo ra giữa chúng thể tích bên ngoài (47), bộ phận định hình bên ngoài (68), tạo ra với bộ phận bậc cửa bên trong (12) thể tích bên trong (74), bộ phận định hình thứ nhất (48) kéo dài trong thể tích bên ngoài (47), bao gồm ít nhất một phần tiếp xúc bên ngoài (50), ít nhất một phần tiếp xúc bên trong (52), và ít nhất một thành nối (54) nối phần tiếp xúc bên ngoài (50) và phần tiếp xúc bên trong (52), bộ phận định hình thứ hai (88) kéo dài trong thể tích bên trong (74), bao gồm ít nhất một phần tiếp xúc bên ngoài (90), ít nhất một phần tiếp xúc bên trong (92), và ít nhất một thành nối (94) nối phần tiếp xúc bên ngoài (90) và phần tiếp xúc bên trong (92).

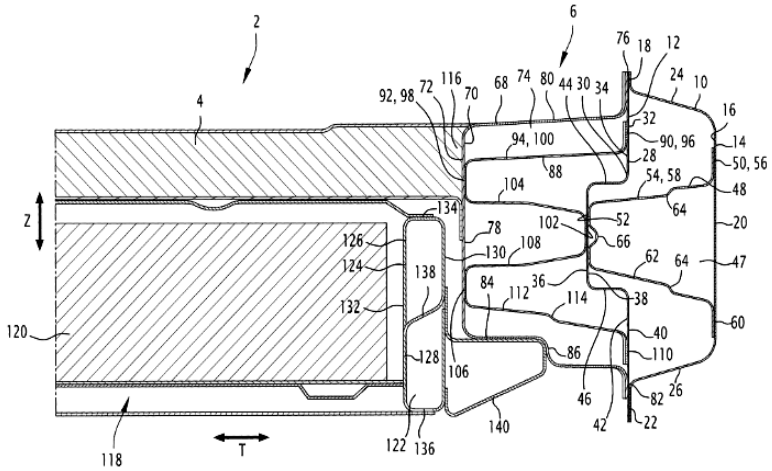

FIG.2

(11) **1-0050495 B**

(15) 21/07/2025
Số Quyết định: 144101/QĐ-SHTT.IP

(45) 25/08/2025 449B

(43) 25/07/2022 412 A

(21) 1-2022-01862

(85) 24/03/2022

(22) 03/10/2020

(86) PCT/US2020/054167 03/10/2020

(30) 62/910,303 03/10/2019 US
17/062,194 02/10/2020 US

(87) WO2021/067883 A1 08/04/2021

(51) ***H04W 36/00***; *H04W 36/18*

(73) **QUALCOMM INCORPORATED** (US)
Attn: International IP Administration 5775 Morehouse Drive San Diego, California 92121-1714 (US)

(72) PALADUGU, Karthika (US); OZTURK, Ozcan (US); KADIRI, Prasad Reddy (IN); ZHU, Xipeng (CN)

(74) Công ty TNHH Quốc tế D &N (D&N INTERNATIONAL CO.,LTD.)

(54) **PHƯƠNG PHÁP TRUYỀN THÔNG KHÔNG DÂY THỰC HIỆN BỞI THIẾT BỊ NGƯỜI DÙNG VÀ BỞI THỰC THỂ MẠNG NGUỒN, VÀ THIẾT BỊ TRUYỀN THÔNG KHÔNG DÂY TẠI THIẾT BỊ NGƯỜI DÙNG**

(57) Các khía cạnh của sáng chế liên quan đến truyền thông không dây, và cụ thể hơn, đến việc thực hiện chuyển giao trên cơ sở cho mỗi kênh mang vô tuyến dữ liệu (data radio bearer - DRB). Theo một số ví dụ, sáng chế đề xuất chỉ báo, đến thực thể mạng nguồn, khả năng chuyển giao nối trước khi cắt (make-before-break - MBB) của UE, khả năng chuyển giao MBB hỗ trợ các chuyển giao MBB cho một hoặc nhiều DRB được nhận dạng bởi thực thể mạng nguồn. Theo một số ví dụ, sáng chế mô tả việc nhận, từ thực thể mạng nguồn, thông tin cấu hình để chuyển giao từ thực thể mạng nguồn đến thực thể mạng đích, thông tin cấu hình nhận dạng một hoặc nhiều DRB được hỗ trợ để chuyển giao MBB. Cụ thể, sáng chế đề cập đến phương pháp truyền thông không dây thực hiện bởi thiết bị người dùng và bởi thực thể mạng nguồn và thiết bị truyền thông không dây tại thiết bị người dùng.

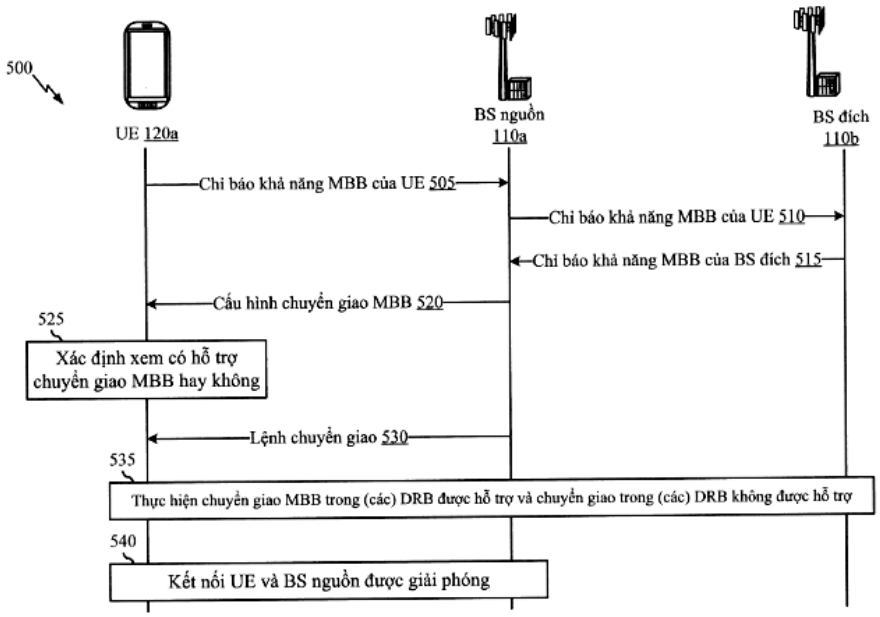
500
UE 120a
BS nguồn 110a
BS đích 110b
Chỉ báo khả năng MBB của UE 505
Chỉ báo khả năng MBB của UE 510
Chỉ báo khả năng MBB của BS đích 515
Cấu hình chuyển giao MBB 520
525
Xác định xem có hỗ trợ chuyển giao MBB hay không
Lệnh chuyển giao 530
535
Thực hiện chuyển giao MBB trong (các) DRB được hỗ trợ và chuyển giao trong (các) DRB không được hỗ trợ
540
Kết nối UE và BS nguồn được giải phóng

Fig.5

(11) **1-0050496 B**

(15) 21/07/2025
Số Quyết định: 144104/QĐ-SHTT.IP

(45) 25/08/2025 449B

(43) 25/11/2020 392 A

(21) 1-2019-02306

(22) 04/05/2019

(51) ***B21K 1/00***

(76) **CHE-HAO CHEN** (TW)
No. 37, Ziyou Road, Dashe District, Kaohsiung City 815, Taiwan.

(74) Công ty Cổ phần Sở hữu công nghiệp INVESTIP (INVESTIP)

(54) **PHƯƠNG PHÁP TẠO RA CHI TIẾT GIA CÔNG CÓ RÃNH VÀ KHUÔN TẠO HÌNH ĐƯỢC SỬ DỤNG ĐỂ TẠO RA CHI TIẾT NÀY**

(57) Sáng chế đề cập đến phương pháp (5) tạo ra chi tiết gia công có rãnh (9) chủ yếu bao gồm bước sử dụng đục (72) để tạo ra phôi (6) bằng lực ép trong khuôn (71) mà nhờ đó một đầu của phôi (6) được ép để tạo ra phần đầu (91) và đầu kia của phôi được ép đùn một phần và sau đó được nén ép vào trong khe hở (C) của khuôn (71) để tạo ra phần thân (92) và rãnh dài (93) được tạo lõm trong phần thân (92). Khuôn (71) có thân (711) mà tại đó ít nhất hai phần (712, 713) có các đường kính khác nhau (712d, 713d) được định ra và thanh trụ (714) được bố trí ở bên trong phần (713) có đường kính nhỏ hơn. Tốt hơn là, có thể có phần cổ nhỏ dần (712B). Sự chuyển tiếp do các đường kính khác nhau (712d, 713d) và phần cổ (712B) giúp nén ép phần thân (92) trong quá trình ép đùn phôi (6), nhờ đó làm tăng độ bền của phần thân (92) và rãnh (93), làm tăng độ chính xác và hiệu quả sản xuất, và làm giảm chi phí sản xuất.

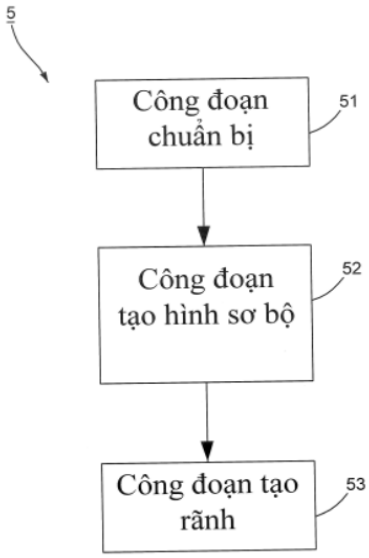

Fig.3

(11) **1-0050497 B**

(15) 21/07/2025
Số Quyết định: 144106/QĐ-SHTT.IP

(45) 25/08/2025 449B

(43) 27/09/2021 402 A

(21) 1-2021-03070

(85) 27/05/2021

(22) 02/12/2019

(86) PCT/IB2019/060361 02/12/2019

(30) PCT/IB2018/059625 04/12/2018 IB

(87) WO2020/115637 11/06/2020

(51) ***C21D 9/46***; *C21D 6/00; C21D 8/02; C22C 38/06; C22C 38/00; C22C 38/02; C22C 38/04; B32B 15/01*

(73) **ARCELORMITTAL** (LU)
24-26, Boulevard d'Avranches, L-1160 Luxembourg, Luxembourg

(72) DE DIEGO CALDERON, Irène (ES); HELL, Jean-Christophe (FR)

(74) Công ty Luật TNHH Phạm và Liên danh (PHAM & ASSOCIATES)

(54) **TẤM THÉP ĐƯỢC Ủ VÀ CÁN NGUỘI VÀ PHƯƠNG PHÁP SẢN XUẤT CHI TIẾT KẾT CẤU HOẶC AN TOÀN CỦA XE**

(57) Sáng chế đề cập đến tấm thép được ủ và cán nguội chứa các nguyên tố sau, tính theo tỷ lệ phần trăm khối lượng: 0,6 <C <1,3%, 15 ≤ Mn <35%, 6 ≤ Al <15%, Si ≤ 2,40%, S ≤ 0,03%, P ≤ 0,1%, N ≤ 0,1%, và tùy ý, một hoặc nhiều nguyên tố được chọn từ Ni, Cr và Cu ở hàm lượng riêng biệt lên đến 3%, và tùy ý, một hoặc nhiều nguyên tố được chọn từ B, Ta, Zr, Nb, V, Ti, Mo, và W ở hàm lượng tích lũy lên đến 2,0%, thành phần còn lại là sắt và các tạp chất không tránh khỏi thu được từ quá trình gia công, vi cấu trúc của tấm thép được ủ và cán nguội này bao gồm ferrit có trật tự ở hàm lượng nằm trong khoảng từ 1% đến 10% thể tích, và 1% < kapa cacbua 10% thể tích, kapa cacbua bao gồm cả kapa cacbua trong hạt và kapa cacbua liên hạt, phần còn lại là austenit, tỷ trọng của tấm thép này bằng hoặc nhỏ hơn 7,2 và FWHM của khối austenit nằm trong khoảng từ 0,700° đến 1,100°, trong đó FWHM là đại lượng đo bằng phương pháp nhiễu xạ tia X của độ rộng tối đa ở nửa cực đại (full width at half maximum-FWHM) của píc nhiễu xạ tương ứng với các mặt phẳng. Sáng chế cũng đề cập đến phương pháp sản xuất chi tiết kết cấu hoặc an toàn của xe.

(11) **1-0050498 B**

(15) 21/07/2025
Số Quyết định: 144111/QĐ-SHTT.IP

(45) 25/08/2025 449B

(43) 25/07/2024 436 A

(21) 1-2024-02337

(85) 22/06/2020

(22) 02/02/2019

(86) PCT/CN2019/074555 02/02/2019

(30) 201810152331.5 14/02/2018 CN

(87) WO2019/158005 22/08/2019

(51) ***H04W 72/04***; *H04L 5/00*

(62) 1-2020-03600

(73) **HUAWEI TECHNOLOGIES CO., LTD.** (CN)
Huawei Administration Building, Bantian, Longgang District, Shenzhen, Guangdong 518129, China

(72) LI, Junchao (CN); TANG, Hao (CN); TANG, Zhenfei (CN)

(74) Công ty Luật TNHH Phạm và Liên danh (PHAM & ASSOCIATES)

(54) **PHƯƠNG PHÁP TRUYỀN THÔNG TIN ĐIỀU KHIỂN LIÊN KẾT XUỐNG, THIẾT BỊ TRUYỀN THÔNG VÀ VẬT GHI MÁY TÍNH ĐỌC ĐƯỢC**

(57) Sáng chế đề xuất phương pháp truyền thông tin điều khiển liên kết xuống (downlink control information, DCI) và thiết bị. Phương pháp bao gồm các bước: nhận DCI thứ nhất trong không gian tìm kiếm của phần băng thông (bandwidth part, BWP) kênh mang thứ nhất, trong đó nếu loại phân phối tài nguyên miền tần số của BWP thứ nhất là loại 0, chỉ báo phân phối tài nguyên miền tần số L, bit trong DCI thứ nhất là ánh xạ bit L, bit, và các bit trong ánh xạ bit L, bit theo thứ tự giảm dần lần lượt tương ứng với các nhóm khối tài nguyên (resource block group, RBG) 0 đến RBG (L,-1) trong BWP thứ hai; và đối với một bịt trong ánh xạ bit Z, bit, khi giá trị của bit bằng t1, tài nguyên được phân phối bao gồm một RBG tương ứng với bít. Theo phương pháp này, chuyển đổi BWP hoặc lập lịch chéo BWP có thể được thực hiện bằng cách sử dụng trường thông tin bị cắt.

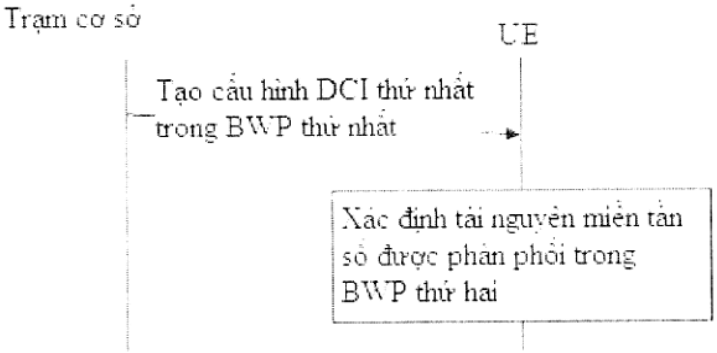

Fig.4

(11) **1-0050499 B**

(15) 21/07/2025
Số Quyết định: 144112/QĐ-SHTT.IP

(45) 25/08/2025 449B

(43) 25/05/2022 410 A

(21) 1-2021-08297

(85) 23/12/2021

(22) 13/06/2019

(86) PCT/JP2019/023486 13/06/2019

(87) WO2020/250379 17/12/2020

(51) ***G01N 29/50***

(73) **JFE STEEL CORPORATION** (JP)
2-3, Uchisaiwai-cho 2-chome, Chiyoda-ku, Tokyo 1000011, Japan

(72) TERADA, Kazuki (JP); MATSUI, Yutaka (JP); OHTANI, Yoshinori (JP); MATSUMOTO, Minoru (JP)

(74) Công ty Cổ phần Sở hữu công nghiệp INVESTIP (INVESTIP)

(54) **PHƯƠNG PHÁP PHÁT HIỆN KHUYẾT TẬT BẰNG SIÊU ÂM, THIẾT BỊ PHÁT HIỆN KHUYẾT TẬT BẰNG SIÊU ÂM, DÂY CHUYỀN TRANG THIẾT BỊ SẢN XUẤT VẬT LIỆU THÉP, PHƯƠNG PHÁP SẢN XUẤT VẬT LIỆU THÉP, VÀ PHƯƠNG PHÁP ĐẢM BẢO CHẤT LƯỢNG VẬT LIỆU THÉP**

(57) Phương pháp phát hiện khuyết tật bằng siêu âm theo sáng chế bao gồm bước thu nhận để thu nhận nhiều tín hiệu khuyết tật thông qua một hoặc nhiều hơn các phần tửrung được bố trí trong đầu dò siêu âm, trong khi thay đổi mối quan hệ vị trí giữa vật liệu kiểm tra và đầu dò siêu âm; bước xác định để tính toán tỷ số giữa áp suất âm thanh đã thu nhận tại mỗi vị trí phần tử rung đối với áp suất âm thanh đã thu nhận tại vị trí phần tử rung mà áp suất âm thanh đã thu nhận từ khuyết tật được tối đa hóa như là tỷ số áp suất âm thanh đã thu nhận, trong mỗi mối quan hệ vị trí giữa vật liệu kiểm tra và phần tử rung, và bước xác định nhóm dạng sóng kết hợp trong quá trình xử lý tổng hợp khe tại mỗi vị trí phần tử rung của vật liệu kiểm tra dựa trên tỷ số áp suất âm thanh đã thu nhận đã tính toán; và bước kiểm tra để kiểm tra bên trong của vật liệu kiểm tra bằng cách thi hành quá trình xử lý tổng hợp khe trên dạng sóng đã thu nhận thu được thông qua nhiều lần phát và lần thu nhận, bằng cách dùng nhóm dạng sóng kết hợp được xác định tại bước xác định, và thời gian trễ của các tín hiệu khuyết tật. Sáng chế cũng đề cập đến thiết bị phát hiện khuyết tật bằng siêu âm, dây chuyền trang thiết bị sản xuất vật liệu thép, phương pháp sản xuất vật liệu thép, và phương pháp đảm bảo chất lượng vật liệu thép.

FIG.1

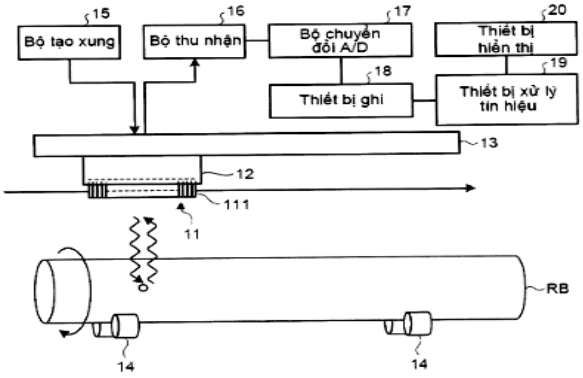

(11) **1-0050500 B**

(15) 21/07/2025
Số Quyết định: 144116/QĐ-SHTT.IP

(45) 25/08/2025 449B

(43) 30/01/2020 382 A

(21) 1-2019-06413

(85) 18/11/2019

(22) 16/04/2018

(86) PCT/EP2018/059695 16/04/2018

(30) 17290054.0 20/04/2017 EP

(87) WO2018/192887 25/10/2018

(51) ***B26B 27/00***; *B26D 3/16; B26D 1/06; A61M 39/28*

(73) **MERCK PATENT GMBH** (DE)
Frankfurter Strasse 250, 64293 Darmstadt, Germany

(72) MULLER, Gerard (FR); ARRAULT, Mathieu (FR); BOEUF, Julien (FR)

(74) Công ty Luật TNHH Phạm và Liên danh (PHAM & ASSOCIATES)

(54) **DỤNG CỤ CẮT ỐNG**

(57) Sáng chế đề cập đến dụng cụ cắt ống, bao gồm khung có cửa sổ đưa vào và cửa sổ thoát ra để xác định đường đi của đường trục dọc của ống qua dụng cụ, chi tiết cắt được bố trí trên khung, trong đó chi tiết cắt được bố trí nằm ngang và đối diện với đường đi của ống và trong đó ít nhất một phần của khung được tạo ra di động và chi tiết cắt được bố trí trên hoặc đối diện với phần di động để cho phép chi tiết cắt được ép vào trong đường đi của đường trục dọc của ống.

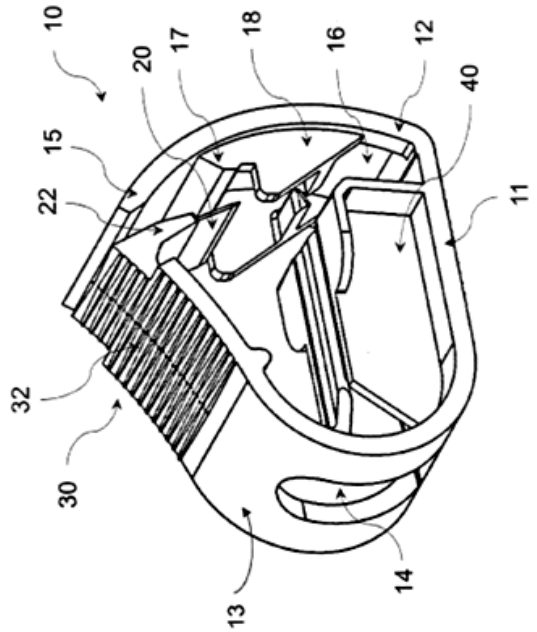

Fig. 1

(11) **1-0050501 B**

(15) 21/07/2025
Số Quyết định: 144121/QĐ-SHTT.IP

(45) 25/08/2025 449B

(43) 27/03/2023 420 A

(21) 1-2022-05763

(22) 09/09/2022

(30) 21196804.5 15/09/2021 EP

(51) ***D04B 27/06***

(73) **KARL MAYER STOLL R&D GMBH** (DE)
Industriestraße 1, 63179 Obertshausen Germany

(72) Günter SCHULER (DE); Steffen KAUFHOLD (DE)

(74) Công ty Luật TNHH Phạm và Liên danh (PHAM & ASSOCIATES)

(54) **THANH DỤNG CỤ DỆT KIM ĐAN DỌC**

(57) Sáng chế liên quan đến thanh dụng cụ dệt kim đan dọc (1) của máy dệt với giá đỡ tấm móc dùng cho mục đích chứa các tấm móc (4). Mục đích của sáng chế là đề xuất thanh dụng cụ dệt kim đan dọc (1) có trọng lượng thấp. Dùng cho mục đích này, giá đỡ tấm móc có chi tiết định hình thứ nhất (2) và chi tiết định hình thứ hai (3), trong đó chi tiết định hình thứ nhất (2) và chi tiết định hình thứ hai (3) được nối với nhau, và có khoảng trống (15) dùng cho mục đích chứa các tấm móc (4).

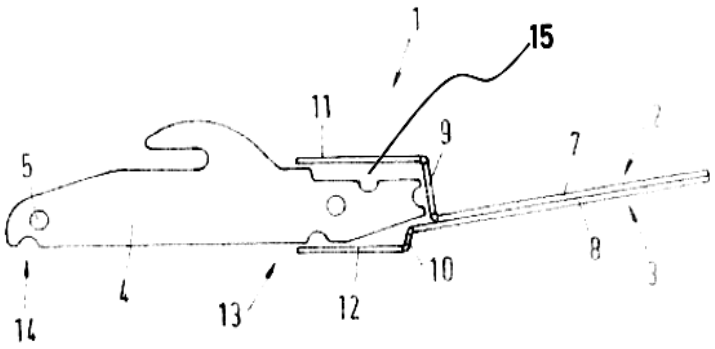

Fig.2

(11) **1-0050502 B**

(15) 21/07/2025
Số Quyết định: 144123/QĐ-SHTT.IP

(45) 25/08/2025 449B

(43) 27/12/2021 405 A

(21) 1-2021-05399

(85) 31/08/2021

(22) 19/03/2019

(86) PCT/JP2019/011484 19/03/2019

(87) WO2020/188752 24/09/2020

(51) ***B60K 1/04****; H01M 50/249; H01M 50/244; B62J 43/16; B62J 43/23*

(73) **HONDA MOTOR CO., LTD.** (JP)
1-1, Minami-Aoyama 2-chome, Minato-ku, Tokyo, 107- 8556 Japan

(72) TAKENAKA, Hiroshi (JP)

(74) Công ty Luật TNHH Phạm và Liên danh (PHAM & ASSOCIATES)

(54) **CƠ CẤU CHỨA ẮC QUY VÀ XE ĐIỆN**

(57) Cơ cấu chứa ắc quy dùng cho xe điện bao gồm: đầu cuối bên xe được kết nối có thể tháo rời với đầu cuối được cung cấp trong phần thấp hơn của ắc quy; bộ phận đỡ đỡ đầu cuối bên xe; bộ phận kéo dài kết nối với bộ phận đỡ, bộ phận kéo dài kéo dài theo hướng lên và xuống của xe điện dọc theo mặt bên của ắc quy; và một cần thao tác được vận hành sao cho bộ phận đỡ dịch chuyển theo hướng lên và xuống của xe điện thông qua bộ phận kéo dài, để gắn hoặc tháo rời giữa đầu cuối của ắc quy và đầu cuối bên xe, trong đó bộ phận kéo dài được cung cấp trên một mặt của ắc quy theo hướng trước-sau của xe điện.

(11) **1-0050503 B**

(15) 21/07/2025
Số Quyết định: 144124/QĐ-SHTT.IP

(45) 25/08/2025 449B

(43) 25/10/2023 427 A

(21) 1-2023-04534

(85) 10/07/2023

(22) 17/12/2021

(86) PCT/JP2021/046712 17/12/2021

(30) 2021-010198 26/01/2021 JP

(87) WO2022/163200 04/08/2022

(51) ***C21C 5/35***; *C21C 1/02*; *C21C 5/28*

(73) **JFE STEEL CORPORATION** (JP)
2-3, Uchisaiwai-cho 2-chome, Chiyoda-ku, Tokyo 100-0011, Japan

(72) OGASAWARA Futoshi (JP); HATTORI Yudai (JP); YOKOMORI Rei (JP); KAWABATA Ryo (JP)

(74) Công ty Cổ phần Sở hữu công nghiệp INVESTIP (INVESTIP)

(54) **PHƯƠNG PHÁP TINH LUYỆN SẮT NÓNG CHẢY**

(57) Sáng chế đề cập đến phương pháp tinh luyện sắt nóng chảy mà ngăn nguồn sắt nguội không được nấu chảy ngay cả trong điều kiện tỷ lệ nguồn sắt nguội cao. Trong phương pháp này, nguyên liệu phụ trợ được thêm vào, và khí oxy hóa được cung cấp, cho nguồn sắt nguội và gang thỏi nóng chảy được chứa hoặc cấp trong thùng kiểu lò chuyển, và sắt nóng chảy trải qua quá trình tinh luyện. Trước quá trình tinh luyện, nguồn sắt nguội nạp trước mà được nạp cùng một lúc vào thùng kiểu lò chuyển trước khi gang thỏi nóng chảy được nạp vào thùng kiểu lò chuyển được nạp với lượng không lớn hơn 0,15 lần tổng lượng nguồn sắt nguội nạp trước và lượng nạp gang thỏi nóng chảy, hoặc không được nạp. Nguồn sắt nguội thêm vào từ đỉnh lò mà được thêm vào từ đỉnh lò của thùng kiểu lò chuyển được cấp vào thùng kiểu lò chuyển trong quá trình tinh luyện.

FIG. 1

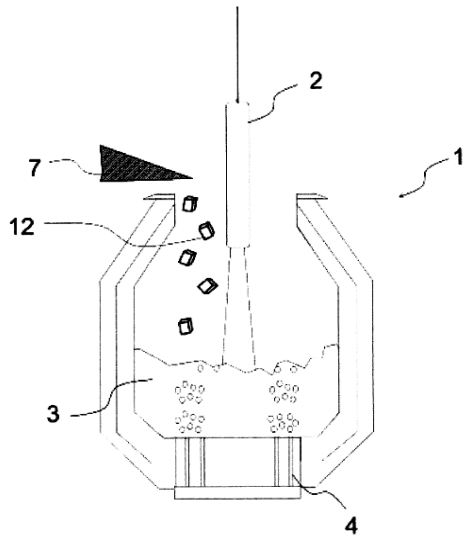

(11) **1-0050504 B**

(15) 21/07/2025
Số Quyết định: 144126/QĐ-SHTT.IP

(45) 25/08/2025 449B

(43) 25/08/2023 425 A

(21) 1-2023-02797

(85) 27/04/2023

(22) 07/10/2021

(86) PCT/TH2021/000061 07/10/2021

(30) 2001005911 09/10/2020 TH

(87) WO2022/075926 14/04/2022

(51) ***B65B 25/04***; *G06F 17/18*

(73) **SCG PACKAGING PUBLIC COMPANY LIMITED** (TH)
1 Siam Cement Road, Bangsue Sub-District, Bangsue District, Bangkok, 10800, Thailand

(72) HACHAWEE, Kosin (TH); VORAKUNPINIJ, Adisak (TH); INTAWIWAT, Natthorn (TH); CHAROEN-AME, Todsaphol (TH); WONGPRADIT, Chayanit (TH)

(74) Công ty Luật TNHH Phạm và Liên danh (PHAM & ASSOCIATES)

(54) **HỆ THỐNG VÀ PHƯƠNG PHÁP QUYẾT ĐỊNH CÁC ĐIỀU KIỆN BAO GÓI ĐIỀU BIẾN KHÍ ĐỐI VỚI SẢN PHẨM TƯƠI**

(57) Sáng chế đề xuất hệ thống và phương pháp quyết định các điều kiện bao gói điều biến khí đối với sản phẩm tươi và quy trình của nó. Hệ thống này bao gồm bộ phận thiết lập sản phẩm để định rõ dữ liệu về sản phẩm tươi của một phẩm mong muốn cần được bảo quản trong bao gói, bộ phận thiết lập bao gói để định rõ dữ liệu về bao gói của bao gói này, bộ phận thiết lập điều kiện bảo quản để định rõ dữ liệu về môi trường bảo quản mà bao gói sẽ được bảo quản sau khi sản phẩm mong muốn được chứa bên trong, bộ phận thiết lập đục lỗ để định rõ mẫu hình đục lỗ trên bề mặt của bao gói này, bộ phận giao diện người dùng, cơ sở dữ liệu về sản phẩm tươi để thu thập dữ liệu về sản phẩm tươi, và bộ phận xử lý để xử lý dữ liệu để đưa ra mẫu hình đục lỗ của bao gói này để bảo quản sản phẩm mong muốn và để đưa ra dự báo về lượng khí oxy còn lại trong bao gói dưới dạng một hàm số của thời gian, trong khi bộ phận xử lý áp dụng kỹ thuật học máy cho việc xử lý của nó.

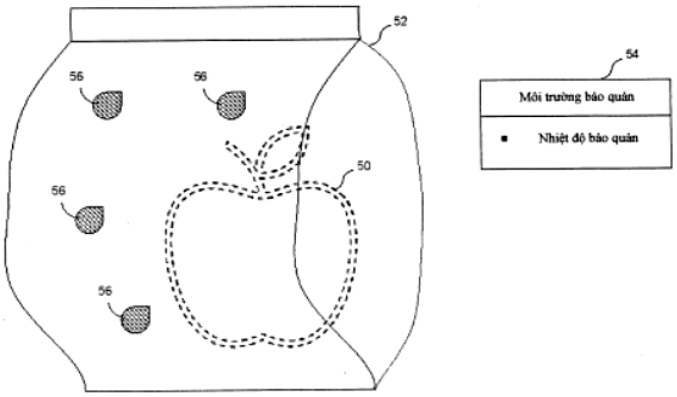

FIG.2

(11) **1-0050505 B**

(15) 21/07/2025
Số Quyết định: 144139/QĐ-SHTT.IP

(45) 25/08/2025 449B

(43) 25/11/2021 404 A

(21) 1-2021-04590

(85) 26/07/2021

(22) 26/12/2019

(86) PCT/RU2019/001030 26/12/2019

(30) 2018147399 27/12/2018 RU

(87) WO2020/139162 02/07/2020

(51) ***G01V 5/12***

(73) **OBSHHESTVO S OGRANICHENNOJ OTVETSTVENNOST`YU "ISB.A" (OOO "ISB.A")** (RU)
Lesnoj pr., 63, ofis 541 St.Petersburg, 194100, Russian

(72) SIDOROV, Aleksandr Vladimirovich (RU); NOVIKOV, Sergej Petrovich (RU); GREBENSHCHIKOV, Vladimir Vital'evich (RU); FIALKOVSKIJ, Andrej Mihajlovich (RU); KRIVCHIKOV, Evgenij Vladimirovich (RU)

(74) Công ty Luật TNHH Phạm và Liên danh (PHAM & ASSOCIATES)

(54) **HỆ THỐNG SÀNG LỌC XE TỰ ĐỘNG VÀ PHƯƠNG PHÁP ĐIỀU KHIỂN TỰ ĐỘNG LỌC TIA X CÁC ĐỐI TƯỢNG DI CHUYỂN VÀ XÁC ĐỊNH QUÉT BỨC XẠ**

(57) Sáng chế đề cập đến lĩnh vực điều khiển xe tự hành và các đối tượng di động khác và có thể được sử dụng để sàng lọc để dò các hạng mục bị ẩn, các chất và vật liệu vì lý do an ninh và độ tin cậy điều khiển. Hiệu quả về mặt kỹ thuật và kinh tế theo sáng chế bao gồm việc tăng tốc độ hoạt động và dung lượng của hệ thống cũng như tăng độ bảo mật, độ tin cậy và độ chính xác sàng lọc đối tượng được kiểm tra do thiết kế kết cấu hệ thống và phương pháp sàng lọc được thực hiện trên cơ sở này, phương pháp đề xuất xác định vùng không chịu bức xạ, cũng như phương pháp mới tạo ma trận số của ảnh bóng và tạo ảnh bóng cho phép xem xét tính không đồng nhất di chuyển đối tượng theo tiến trình quét bức xạ.

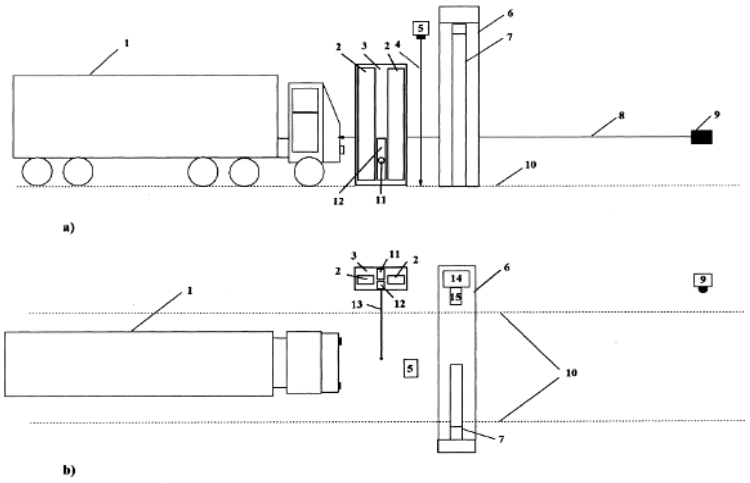

Fig. 1

(11) **1-0050506 B**

(15) 21/07/2025
Số Quyết định: 144140/QĐ-SHTT.IP

(45) 25/08/2025 449B

(43) 25/11/2022 416 A

(21) 1-2022-05069

(85) 10/08/2022

(22) 18/01/2021

(86) PCT/GB2021/050106 18/01/2021

(30) 2000998.1 23/01/2020 GB

(87) WO2021/148778 29/07/2021

(51) ***G01F 23/14***; *G01F 25/00; G01F 23/296*

(73) **DETECTRONIC LIMITED** (GB)
Regent St, Whitewalls Industrial Estate, Colne Lancashire BB8 8LJ, Great Britain

(72) WOODS, Stephen (GB)

(74) Công ty Luật TNHH Phạm và Liên danh (PHAM & ASSOCIATES)

(54) **THIẾT BỊ KIỂM TRA DÒNG KÊNH HỞ, PHƯƠNG PHÁP ĐO MỨC CHẤT LƯU TRONG HỆ THỐNG KÊNH HỞ VÀ VẬT LƯU TRỮ ĐỌC ĐƯỢC BẰNG MÁY TÍNH**

(57) Sáng chế đề cập đến thiết bị kiểm tra dòng kênh hở để đo mức chất lưu, thiết bị bao gồm: cảm biến thứ nhất được tạo cấu hình để thu được dữ liệu chỉ thị mức chất lưu dưới mức ngưỡng thứ nhất; cảm biến thứ hai được tạo cấu hình để thu được dữ liệu chỉ thị mức chất lưu bên trên mức ngưỡng thứ hai, mà thấp hơn mức ngưỡng thứ nhất; trong đó cả cảm biến thứ nhất lẫn cảm biến thứ hai được tạo cấu hình để thu được dữ liệu chỉ thị mức chất lưu khi mức chất lưu nằm giữa mức ngưỡng thứ nhất và ngưỡng thứ hai.

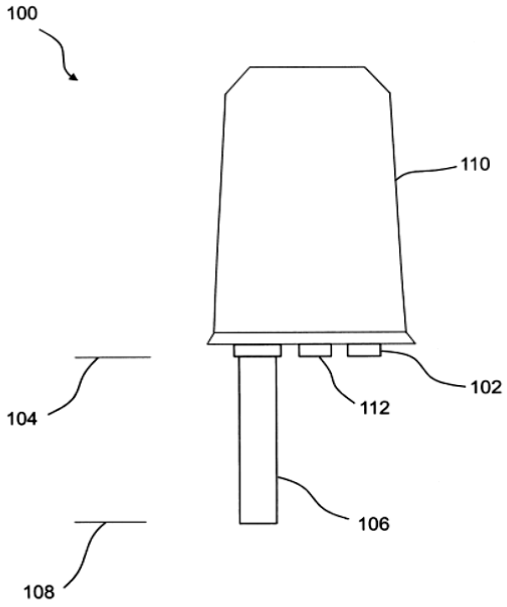

Fig.1

(11) **1-0050507 B**

(15) 21/07/2025
Số Quyết định: 144142/QĐ-SHTT.IP

(45) 25/08/2025 449B

(43) 27/01/2023 418 A

(21) 1-2021-06849

(85) 28/10/2021

(22) 08/03/2021

(86) PCT/CN2021/079590 08/03/2021

(30) 202010313797.6 20/04/2020 CN

(87) WO2021/213025 28/10/2021

(51) ***A63F 13/5372***; *A63F 13/426; G06F 3/04886; G06F 3/04847; A63F 13/2145*

(73) **TENCENT TECHNOLOGY (SHENZHEN) COMPANY LIMITED** (CN)
35/F, Tencent Building, Kejizhongyi Road, Midwest District of Hi-tech Park, Nanshan District, Shenzhen, Guangdong 518057, P.R.China

(72) HU, Xun (CN); WENG, Jianmiao (CN); WAN, Yulin (CN); SU, Shandong (CN); ZHANG, Yong (CN)

(74) Công ty Luật TNHH Phạm và Liên danh (PHAM & ASSOCIATES)

(54) **PHƯƠNG PHÁP VÀ THIẾT BỊ HIỂN THỊ ẢNH MÔI TRƯỜNG ẢO, BỘ PHẬN ĐIỆN TỬ, VÀ VẬT GHI**

(57) Sáng chế đề xuất phương pháp và thiết bị để hiển thị ảnh môi trường ảo, bộ phận, và vật ghi. Phương pháp bao gồm các bước: hiển thị giao diện người dùng (UI), UI bao gồm ảnh môi trường ảo và bộ điều khiển chiêu thức bánh xe, ảnh môi trường ảo là ảnh thu được bằng cách quan sát môi trường ảo từ phối cảnh quan sát tương ứng với nhân vật ảo thứ nhất, và bộ điều khiển chiêu thức bánh xe là bộ điều khiển được tạo cấu hình để thi triển chiêu thức có hướng; nhận hoạt động thi triển chiêu thức trên bộ điều khiển chiêu thức bánh xe; và bỏ qua việc hiển thị bộ chỉ báo chiêu thức trong ảnh môi trường ảo đáp lại việc hoạt động thi triển chiêu thức là hoạt động thi triển nhanh và tồn tại nhân vật ảo thứ hai được chọn, bộ chỉ báo chiêu thức được tạo cấu hình để chỉ báo ít nhất một trong số hướng ngắm của chiêu thức có hướng và vùng thi triển. Giải pháp theo sáng chế có thể giảm bớt việc hiển thị bộ chỉ báo chiêu thức trong một số trường hợp không cần thiết, nhờ đó giảm bớt nhiễu đối với ảnh môi trường ảo.

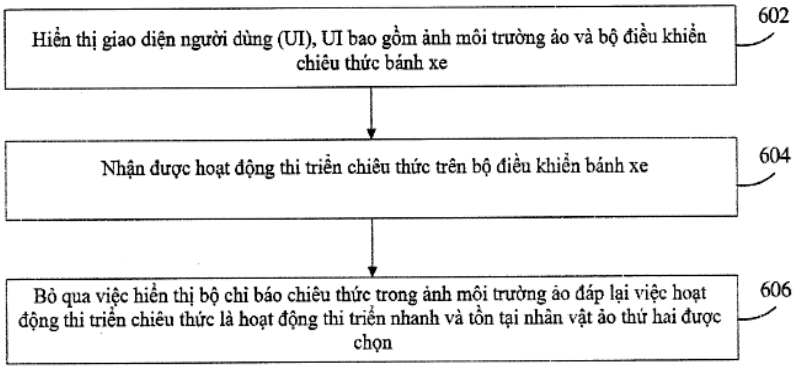

FIG. 6

(11) **1-0050508 B**

(15) 21/07/2025
Số Quyết định: 144143/QĐ-SHTT.IP

(45) 25/08/2025 449B

(43) 25/07/2022 412 A

(21) 1-2022-01613

(85) 15/03/2022

(22) 16/08/2019

(86) PCT/CN2019/101174 16/08/2019

(87) WO2021/031001 25/02/2021

(51) ***H04W 52/02****; H04W 72/04*

(73) **HUAWEI TECHNOLOGIES CO., LTD.** (CN)
Huawei Administration Building, Bantian, Longgang District, Shenzhen, Guangdong 518129, China

(72) MI, Xiang (CN); TIE, Xiaolei (CN); LUO, Zhihu (CN); JIN, Zhe (CN)

(74) Công ty Luật TNHH Phạm và Liên danh (PHAM & ASSOCIATES)

(54) **PHƯƠNG PHÁP VÀ THIẾT BỊ GỬI VÀ NHẬN CHUỖI TÍN HIỆU ĐÁNH THỨC, THIẾT BỊ MẠNG, THIẾT BỊ TRUYỀN THÔNG VÀ VẬT GHI MÁY TÍNH ĐỌC ĐƯỢC**

(57) Sáng chế đề cập đến phương pháp và thiết bị truyền và nhận chuỗi tín hiệu đánh thức (wake-up signal, WUS). Phương pháp truyền chuỗi WUS theo sáng chế bao gồm: xác định N tham số/tham số đối với một dịp nhắn tin (Paging Occasion, PO), trong đó N tham số/tham số tương ứng với N tài nguyên/tài nguyên WUS trong các tài nguyên WUS được liên kết với PO, N là số nguyên lớn hơn hoặc bằng 1, và khi N>1, N tham số khác nhau; tạo N tập hợp/tập hợp chuỗi WUS dựa trên N tham số/tham số, trong đó N tập hợp/tập hợp chuỗi WUS được truyền riêng rẽ trên các tài nguyên được liên kết trong N tài nguyên WUS, và mỗi tập hợp trong các tập hợp chuỗi WUS bao gồm ít nhất một chuỗi WUS; và truyền ít nhất một chuỗi trong tập hợp chuỗi WUS thứ nhất trên tài nguyên WUS thứ nhất, trong đó tài nguyên WUS thứ nhất là một tài nguyên trong N tài nguyên WUS, và tập hợp chuỗi WUS thứ nhất là tập hợp chuỗi WUS được truyền trên tài nguyên WUS thứ nhất. Sáng chế đảm bảo rằng các tập hợp chuỗi WUS được truyền trên các tài nguyên WUS khác nhau không giống hệt nhau, để tránh cảnh báo giả WUS của thiết bị truyền thông và giảm tiêu thụ công suất của thiết bị truyền thông.

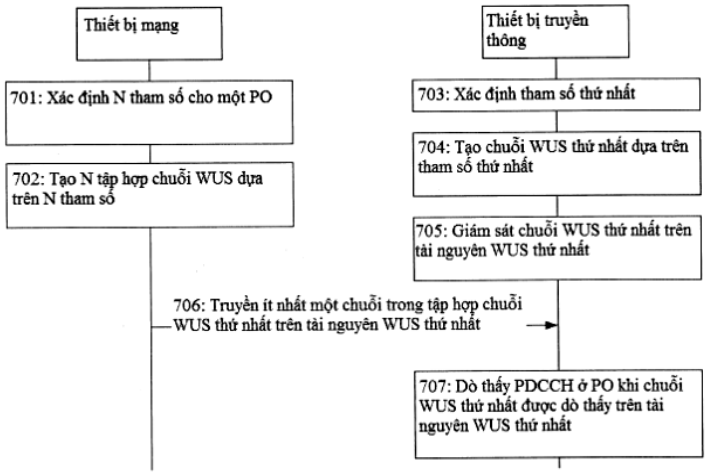

Fig.7

(11) **1-0050509 B**

(15) 21/07/2025
Số Quyết định: 144144/QĐ-SHTT.IP

(45) 25/08/2025 449B

(43) 25/08/2022 413 A

(21) 1-2022-02116

(85) 05/04/2022

(22) 03/06/2020

(86) PCT/CN2020/094216 03/06/2020

(30) 201921891897.6 05/11/2019 CN

(87) WO2021/088360 14/05/2021

(51) ***H02J 7/00***

(73) **HUAWEI DIGITAL POWER TECHNOLOGIES CO., LTD.** (CN)
Office 01, 39th Floor, Block A, Antuoshan Headquarters Towers, 33 Antuoshan 6th Road, Futian District, Shenzhen, 518043, P.R.China

(72) WU, Hao (CN); CHEN, Jun (CN); XIAO, Yongwang (CN); LI, Jun (CN)

(74) Công ty Luật TNHH Phạm và Liên danh (PHAM & ASSOCIATES)

(54) **ĐẾ SẠC KHÔNG DÂY**

(57) Sáng chế đề xuất đế sạc không dây chủ yếu được áp dụng cho các thiết bị điện tử chẳng hạn điện thoại di động và máy tính bảng. Đế sạc không dây bao gồm bảng sạc (11), được tạo cấu hình để sạc thiết bị điện tử. Bảng sạc (11) bao gồm khe thông khí thứ nhất (111) và khe thông khí thứ hai (112). Khe thông khí thứ nhất (111) được bố trí trên bề mặt dưới của bảng sạc (11), và khe thông khí thứ hai (112) được bố trí trên bề mặt bên xung quanh bảng sạc (11). Đường dẫn khí tồn tại giữa khe thông khí thứ nhất (111) và khe thông khí thứ hai (112). Tấm đế thứ nhất (13) được bố trí trên bề mặt trên của bảng sạc (11), nằm ở đầu cuối của bảng sạc (11), và được tạo cấu hình để đỡ thiết bị điện tử khi thiết bị điện tử được sạc. Tấm đế thứ nhất (13) bao gồm khe thông khí thứ ba (131), và khe thông khí thứ ba (131) được bố trí trên bề mặt thứ nhất của tấm đế thứ nhất (13). Tấm đế thứ hai (12) được bố trí trên bề mặt dưới của bảng sạc (11), nằm ở cùng đầu cuối như tấm đế thứ nhất (13), và được tạo cấu hình để đỡ bảng sạc (11). Tấm đế thứ hai (12) bao gồm khe thông khí thứ tư (121), và khe thông khí thứ tư (121) được bố trí trên bề mặt thứ nhất của tấm đế thứ hai (12). đường dẫn khí tồn tại giữa khe thông khí thứ ba (131) và khe thông khí thứ tư (121).

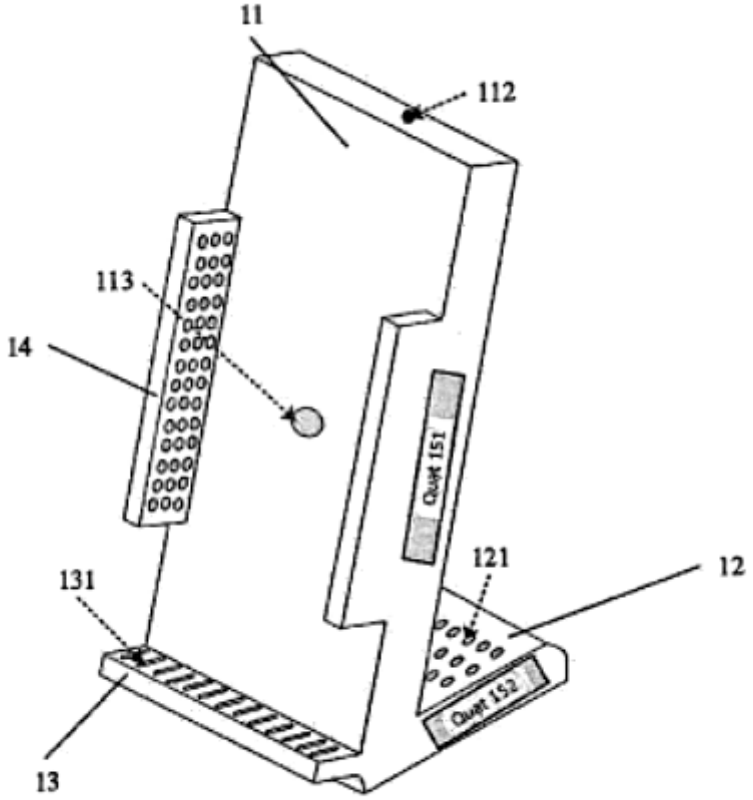

FIG. 1

(11) **1-0050510 B**

(15) 21/07/2025
Số Quyết định: 144145/QĐ-SHTT.IP

(45) 25/08/2025 449B

(43) 25/05/2023 422 A

(21) 1-2022-08662

(85) 30/12/2022

(22) 10/06/2021

(86) PCT/US2021/036784 10/06/2021

(30) 63/038,028 11/06/2020 US

(87) WO2021/252746 16/12/2021

(51) ***B65D 75/58***

(73) **POPPACK LLC** (US)
301 Junipero Serra Boulevard Suite 220 San Francisco, California 94127, United States of America

(72) PERELL, William S. (US); HARRISON, Cheryl Elizabeth (US)

(74) Công ty Luật TNHH Phạm và Liên danh (PHAM & ASSOCIATES)

(54) BAO GÓI, DẢI CHỨA NHIỀU BAO GÓI VÀ PHƯƠNG PHÁP MỞ BAO GÓI

(57) Sáng chế đề cập đến bao gói hoặc đồ chứa mà gồm có cơ cấu mở kết hợp với van tự đóng để tạo thuận lợi cho việc mở bao gói và phân phối các chất lỏng theo cách được điều khiển. Theo một phương án, cơ cấu mở có thể gồm ít nhất một bọt khí có khả năng vỡ. Ít nhất một bọt khí có khả năng vỡ có thể là được tạo bởi đường hàn dọc theo chu vi và/hoặc kênh dẫn chất lỏng của bao gói. Bao gói gồm có kênh dẫn chất lỏng với van tự đóng mà có thể được mở bằng cách làm vỡ bọt khí có khả năng vỡ. Sau khi bao gói được mở ra, van tự đóng ngăn không cho chất lỏng chảy qua kênh dẫn chất lỏng cho đến khi áp lực được tác động vào bao gói, như áp suất thông qua ép. Vì vậy, khi người dùng tác động ép vào bao gói, các lượng chứa của bao gói có thể được phân phối qua kênh dẫn chất lỏng theo cách được điều khiển.

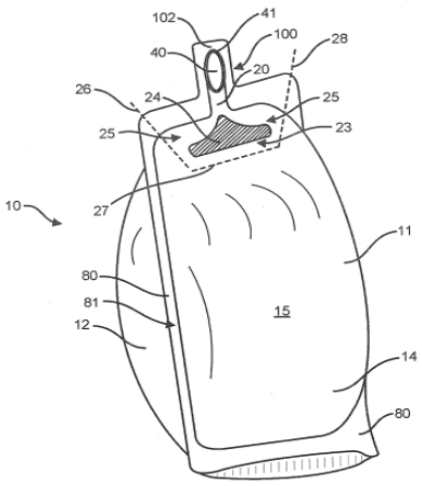

Fig.1

(11) **1-0050511 B**

(15) 21/07/2025
Số Quyết định: 144146/QĐ-SHTT.IP

(45) 25/08/2025 449B

(43) 25/06/2024 435 A

(21) 1-2023-07694

(85) 13/11/2017

(22) 12/05/2015

(86) PCT/KR2015/004749 12/05/2015

(30) 10-2015-0059648 28/04/2015 KR

(87) WO2016/175362 03/11/2016

(51) ***C07K 7/06****; A61K 38/08*

(62) 1-2021-01038

(73) **CAREGEN CO., LTD.** (KR)
46-38, LS-ro 91beon-gil, Dongan-gu, Anyang-si, Gyeonggi-do 431-848, Republic of Korea

(72) CHUNG, Yong Ji (KR); KIM, Eun Mi (KR)

(74) Công ty Luật TNHH Phạm và Liên danh (PHAM & ASSOCIATES)

(54) **PEPTIT CÓ HOẠT TÍNH CHỐNG BÉO PHÌ HOẶC ĐÁI THÁO ĐƯỜNG VÀ DƯỢC PHẨM CHỨA PEPTIT NÀY**

(57) Sáng chế đề cập đến peptit có hoạt tính chống béo phì hoặc đái tháo đường và có trình tự axit amin như nêu trong SEQ ID NO.2; và dược phẩm chứa peptit này.

(11) **1-0050512 B**

(15) 21/07/2025
Số Quyết định: 144147/QĐ-SHTT.IP

(45) 25/08/2025 449B

(43) 25/02/2022 407 A

(21) 1-2021-06341

(85) 11/10/2021

(22) 26/05/2020

(86) PCT/CN2020/092277 26/05/2020

(30) 201910488333.6 05/06/2019 CN

(87) WO2020/244415 10/12/2020

(51) ***A63F 13/822***; *G06F 3/0488*

(73) **TENCENT TECHNOLOGY (SHENZHEN) COMPANY LIMITED** (CN)
35/F, Tencent Building Kejizhongyi Road, Midwest District of Hi-Tech Park, Nanshan District Shenzhen, Guangdong 518057, China

(72) PAN, Jiaqi (CN); QIU, Meng (CN); ZHANG, Shuting (CN); CUI, Weijian (CN); TIAN, Cong (CN)

(74) Công ty Luật TNHH Phạm và Liên danh (PHAM & ASSOCIATES)

(54) **PHƯƠNG PHÁP VÀ THIẾT BỊ ĐIỀU KHIỂN ĐỐI TƯỢNG ẢO THẢ VẬT PHẨM ẢO, THIẾT BỊ ĐẦU CUỐI VÀ VẬT CHỨA LƯU TRỮ ĐỌC ĐƯỢC BẰNG MÁY TÍNH**

(57) Sáng chế đề xuất phương pháp và thiết bị điều khiển đối tượng ảo thả vật phẩm ảo, thiết bị đầu cuối và vật lưu trữ đọc được bằng máy tính có liên quan tới lĩnh vực máy tính. Phương pháp này bao gồm các bước: hiển thị ít nhất một vật phẩm ảo đã được sở hữu bởi đối tượng ảo, và một phần của khu vực thả (401); nhận thao tác kéo thứ nhất, trong đó thao tác kéo thứ nhất được sử dụng để kéo các vật phẩm ảo mục tiêu thuộc ít nhất một loại vật phẩm ảo vào khu vực thả; và số lượng sở hữu tương ứng với các vật phẩm ảo mục tiêu là n, và n là số nguyên lớn hơn 1 (402); và theo thao tác kéo thứ nhất, điều khiển đối tượng ảo thả một vài vật phẩm trong số n vật phẩm ảo mục tiêu (403), trong đó người dùng có thể thiết lập số lượng các vật phẩm ảo mục tiêu được thả.

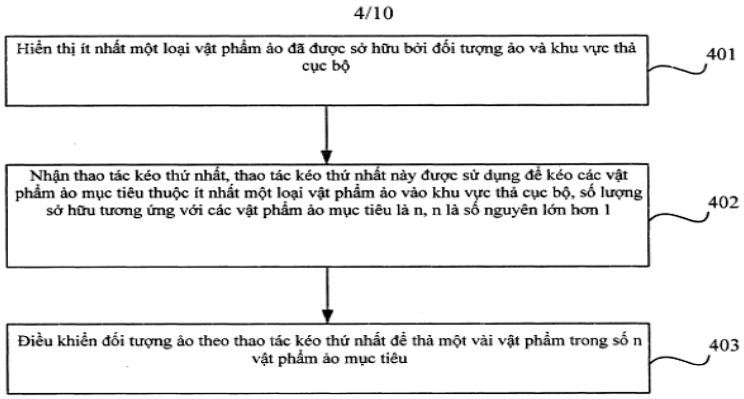

Fig.4

(11) **1-0050513 B**

(15) 21/07/2025
Số Quyết định: 144148/QĐ-SHTT.IP

(45) 25/08/2025 449B

(43) 25/01/2024 430 A

(21) 1-2023-05564

(85) 21/08/2023

(22) 12/02/2021

(86) PCT/JP2021/005347 12/02/2021

(87) WO2022/172414 18/08/2022

(51) ***A44B 19/36***

(73) **YKK CORPORATION** (JP)
1, Kanda Izumi-cho, Chiyoda-ku, Tokyo 1018642, Japan

(72) INUKAI, Takayuki (JP); SHITAKA, Jun (JP); MORI, Kentaro (JP)

(74) Công ty Luật TNHH Phạm và Liên danh (PHAM & ASSOCIATES)

(54) **KHÓA KÉO TRƯỢT**

(57) Sáng chế đề cập đến khóa kéo trượt, có phần chặn trước (7) được định hướng, khi bộ phận trượt (5) được ngăn không cho dịch chuyển về phía trước bởi phần chặn (72) của phần chặn trước (7), để cho phép phần tiếp xúc (12g) trong vùng trước (12f) của bề mặt bên thứ hai (12) của nó chạm bề mặt thành trong (86) của gờ (54b, 55b) của bộ phận trượt (5) và để cho phép ít nhất một phần của vùng sau (11r) của của nó mặt bên thứ nhất (11) của nó chạm bề mặt thành (94) của cột liên kết (53).

Fig.9

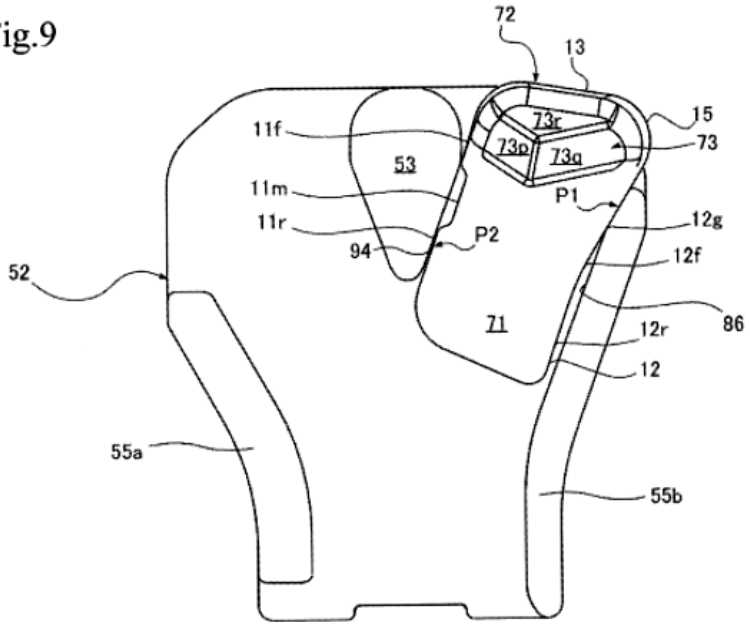

(11) **1-0050514 B**

(15) 21/07/2025
Số Quyết định: 144149/QĐ-SHTT.IP

(45) 25/08/2025 449B

(43) 25/10/2023 427 A

(21) 1-2023-03734

(85) 02/05/2018

(22) 02/05/2018

(86) PCT/US2018/030556 02/05/2018

(30) 62/500,179 02/05/2017 US

(87) WO2018/204434 08/11/2018

(51) ***A01N 43/54***; *C07C 229/08; A01N 43/653*

(62) 1-2019-06150

(73) **CORTEVA AGRISCIENCE LLC** (US)
9330 Zionsville Road, Indianapolis, IN 46268, United States of America

(72) GALLUP, Courtney (US); HUANG, Yi-hsiou (TW); BIRO, Akos (HU); YAO, Chenglin (US); MEYER, Kevin G. (US); DA CUNHA, Luis Claudio Vieira (BR); FAIRFAX, Mark (GB); HUSBAND, Brian (NZ); RICHBURG, John (US); MARTIN, Marsha (US)

(74) Công ty Luật TNHH Phạm và Liên danh (PHAM & ASSOCIATES)

(54) **PHƯƠNG PHÁP KIỂM SOÁT NẤM GÂY BỆNH Ở THỰC VẬT TRỒNG THEO HÀNG CÓ NGUY CƠ BỊ BỆNH**

(57) Sáng chế đề cập đến phương pháp kiểm soát nấm gây bệnh ở thực vật trồng theo hàng có nguy cơ bị bệnh, bao gồm bước cho ít nhất một bộ phận của thực vật và/hoặc vùng lân cận với thực vật tiếp xúc với chế phẩm chứa hợp chất có công thức (I), trong đó hợp chất có công thức (I) hữu hiệu chống lại tác nhân gây bệnh trên thực vật ở thực vật trồng theo hàng, và thực vật trồng theo hàng được chọn từ nhóm bao gồm thực vật cho lá, cây nho hoặc cây dâu tây.

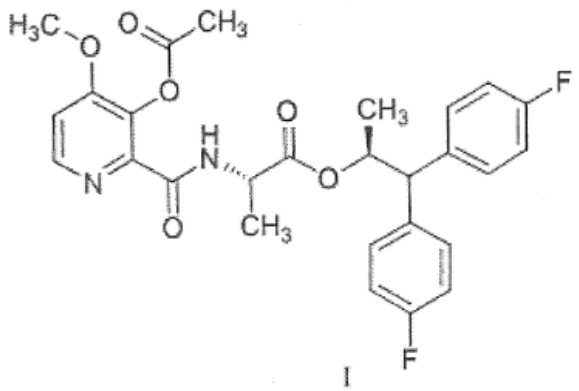

I

(11) **1-0050515 B**

(15) 21/07/2025
Số Quyết định: 144150/QĐ-SHTT.IP

(45) 25/08/2025 449B

(43) 27/03/2023 420 A

(21) 1-2021-07101

(85) 08/11/2021

(22) 07/05/2021

(86) PCT/CN2021/092000 07/05/2021

(30) 202010507547.6 05/06/2020 CN

(87) WO2021/244209 09/12/2021

(51) ***A63F 13/56***

(73) **TENCENT TECHNOLOGY (SHENZHEN) COMPANY LIMITED** (CN)
35/F,Tencent Building, Kejizhongyi Road, Midwest District of Hi-tech Park, Nanshan District, Shenzhen, 518057, P.R.China

(72) WAN, Yulin (CN); HU, Xun (CN); SU, Shandong (CN)

(74) Công ty Luật TNHH Phạm và Liên danh (PHAM & ASSOCIATES)

(54) PHƯƠNG PHÁP VÀ THIẾT BỊ ĐIỀU KHIỂN ĐỐI TƯỢNG ẢO, THIẾT BỊ ĐẦU CUỐI VÀ VẬT GHI

(57) Các phương án của sáng chế bộc lộ phương pháp và thiết bị điều khiển đối tượng ảo, thiết bị đầu cuối, và vật ghi. Phương pháp bao gồm các bước: hiển thị giao diện cảnh ảo, giao diện cảnh ảo bao gồm đối tượng ảo thứ nhất, ít nhất hai đối tượng ảo thứ hai, và ít nhất hai điều khiển chiêu thức; xác định, đáp lại hoạt động kích hoạt thứ nhất trên điều khiển chiêu thức thứ nhất, đối tượng ảo đích từ ít nhất hai đối tượng ảo thứ hai và theo hoạt động kích hoạt thứ nhất, và điều khiển đối tượng ảo thứ nhất đề xuất chiêu thức thứ nhất lên đối tượng ảo đích; xác định đối tượng ảo đích là đích xuất chiêu thức tương ứng với chiêu thức thứ hai đáp lại hoạt động kích hoạt thứ hai trên điều khiển chiêu thức thứ hai mà đáp ứng điều kiện xuất chiêu một cách liên tục, hoạt động kích hoạt thứ hai được kích hoạt trong khi xuất chiêu của chiêu thức thứ nhất; và điều khiển đối tượng ảo thứ nhất đề xuất chiêu thức thứ hai lên đối tượng ảo đích.

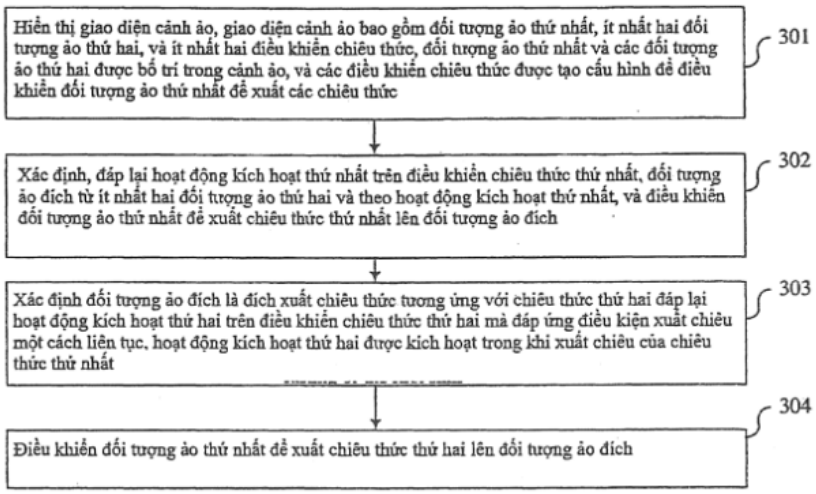

FIG. 3

(11) **1-0050516 B**

(15) 21/07/2025
Số Quyết định: 144151/QĐ-SHTT.IP

(45) 25/08/2025 449B

(43) 25/07/2022 412 A

(21) 1-2022-01915

(85) 28/03/2022

(22) 27/08/2020

(86) PCT/US2020/048284 27/08/2020

(30) 62/893,563 29/08/2019 US

(87) WO2021/041736 04/03/2021

(51) ***B62K 3/02***

(73) **WAHOO FITNESS LLC** (US)
90 West Wieuca Road NE, #110 Atlanta, Georgia 30342, United States of America

(72) HAWKINS, III, Harold M. (US); CARLSON, Michael (US)

(74) Công ty Luật TNHH Phạm và Liên danh (PHAM & ASSOCIATES)

(54) THIẾT BỊ XE ĐẠP TẠI CHỖ TRONG NHÀ VÀ XE ĐẠP TRONG NHÀ

(57) Sáng chế đề cập đến thiết bị tập xe đạp tại chỗ trong nhà có các lợi ích so với các thiết kế thông thường của các xe đạp tập thể dục. Xe đạp tại chỗ có thể có cơ cấu nghiêng/xoay để định hướng xe đạp trong nhà nhằm mô phỏng xuống dốc hoặc lên dốc. Xe đạp trong nhà có thể có các chi tiết khung dễ uốn và đàn hồi để đỡ thiết bị tập trong nhà di chuyển từ bên này sang bên kia trong một số trường hợp đi xe, do vậy mô phỏng chuyển động lắc từ bên này sang bên kia của xe đạp ngoài trời trong các trường hợp đi xe tương tự. Xe đạp trong nhà có thể có một số kết hợp điều chỉnh khung để tạo ra các kích thước định kết cấu được của xe đạp trong nhà nhằm điều chỉnh khung để phù hợp thích đáng với người tập xe đạp, mà có thể được điều chỉnh dựa trên các kích thước tương ứng của xe đạp ngoài trời của người dùng. Các khía cạnh khác nữa của thiết bị xe đạp tại chỗ có thể trợ giúp cho việc tạo ra cảm giác "ngoài trời" trong khi dùng thiết bị.

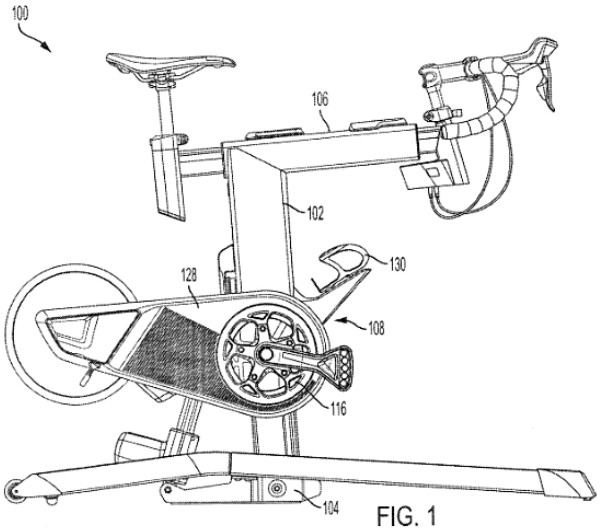

FIG. 1

(11) **1-0050517 B**

(15) 21/07/2025
Số Quyết định: 144152/QĐ-SHTT.IP

(45) 25/08/2025 449B

(43) 25/07/2022 412 A

(21) 1-2022-01435

(85) 08/03/2022

(22) 28/08/2020

(86) PCT/EP2020/074092 28/08/2020

(30) 19194679.7 30/08/2019 EP

(87) WO2021/038050 04/03/2021

(51) ***G06K 19/16****; G06K 7/14; G06K 19/06*

(73) **AUTHENTIC VISION GMBH** (AT)
Ludwig-Bieringer-Platz 1, 5071 Wals, Austria

(72) BERGMÜLLER, Thomas (AT); WEISS, Thomas (AT)

(74) Công ty Luật TNHH Phạm và Liên danh (PHAM & ASSOCIATES)

(54) **DẤU CỦA ĐỐI TƯỢNG, PHƯƠNG PHÁP TẠO RA DẤU NÀY VÀ PHƯƠNG PHÁP XÁC THỰC**

(57) Sáng chế liên quan đến dấu của đối tượng (9) có phần tử bảo mật thứ nhất (3) và ít nhất phần tử bảo mật thứ hai (4), trong đó mỗi phần tử bảo mật (3, 4) được liên kết với một tập hợp các đoạn dữ liệu (6, 7) và mỗi phần tử bảo mật (3, 4) hiển thị tùy thuộc vào điều kiện chụp ảnh, cụ thể là góc nhìn (10) và/hoặc hướng chiếu sáng, đoạn mã là một biểu diễn quang điện tử đọc được của một trong số các đoạn dữ liệu (5) của tập hợp được liên kết với phần tử bảo mật tương ứng (3, 4), trong đó các đoạn dữ liệu riêng biệt khác được biểu thị bằng các đoạn mã khác nhau (5) và tập hợp được liên kết với phần tử bảo mật thứ nhất (3) và tập hợp được liên kết với phần tử bảo mật thứ hai (4) khác nhau ở ít nhất một đoạn dữ liệu; phương pháp tạo ra dấu này và phương pháp xác thực.

(11) **1-0050518 B**

(15) 21/07/2025
Số Quyết định: 144154/QĐ-SHTT.IP

(45) 25/08/2025 449B

(43) 25/08/2023 425 A

(21) 1-2023-03321

(85) 23/05/2023

(22) 16/11/2021

(86) PCT/EP2021/081769 16/11/2021

(30) 10 2020 214 994.1 27/11/2020 DE

(87) WO2022/112050 02/06/2022

(51) ***F16D 48/06***

(73) **ROBERT BOSCH GMBH** (DE)
Postfach 30 02 20, 70442 Stuttgart, Germany

(72) OTTO, Stephan (DE); BERKEMER, Juergen (DE)

(74) Công ty Luật TNHH Phạm và Liên danh (PHAM & ASSOCIATES)

(54) **PHƯƠNG PHÁP THAY ĐỔI CÁC BÁNH RĂNG CỦA XE HAI BÁNH VÀ THIẾT BỊ ĐỂ THỰC HIỆN PHƯƠNG PHÁP NÀY**

(57) Sáng chế đề cập đến phương pháp thay đổi các bánh răng của xe hai bánh bao gồm ít nhất các bước sau:

khởi động khớp ly hợp trên xe hai bánh, cụ thể là trên xe máy,

điều khiển trước mômen tổn hao cho động cơ đốt trong khi khớp ly hợp được mở,

phát hiện việc sang số bởi bộ cảm biến

truyền tín hiệu cảm biến đến bộ điều khiển động cơ,

phát hiện tốc độ theo hướng dọc của xe,

tính tốc độ quay ở đầu ra khớp ly hợp theo tốc độ theo hướng dọc của xe và tỷ số truyền của bộ truyền động phù hợp với bánh răng.

Fig. 1

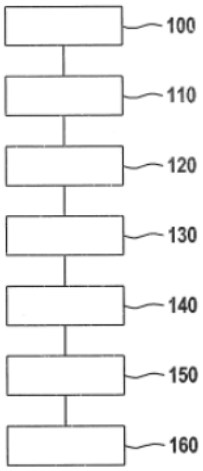

(11) **1-0050519 B**

(15) 21/07/2025
Số Quyết định: 144155/QĐ-SHTT.IP

(45) 25/08/2025 449B

(43) 26/07/2021 400 A

(21) 1-2021-02842

(85) 19/05/2021

(22) 18/09/2019

(86) PCT/JP2019/036582 18/09/2019

(30) 2018-204896 31/10/2018 JP

(87) WO2020/090271 07/05/2020

(51) ***B21D 37/01***; *B21D 51/26; B21D 22/28*

(73) **TOYO SEIKAN GROUP HOLDINGS, LTD.** (JP)
2-18-1, Higashi-Gotanda, Shinagawa-ku, Tokyo 1418627, Japan

(72) KUMAGAI Takuho (JP); SHIROISHI Ryozo (JP); OGAWA Tomohiro (JP); MATSUMOTO Naoya (JP); SHIMAMURA Masahiro (JP)

(74) Công ty Luật TNHH Phạm và Liên danh (PHAM & ASSOCIATES)

(54) KHUÔN ÉP VÀ PHƯƠNG PHÁP GIA CÔNG ÉP

(57) Sáng chế đề cập đến khuôn ép và phương pháp gia công ép mà có thể đạt được cả việc quản lý thuận tiện khe hở thích hợp lẫn độ bền gia công ở mức cao.

Khuôn ép theo sáng chế là khuôn ép để gia công ép vật liệu kim loại nhờ sử dụng phần chày ép và phần khuôn. Bề mặt làm việc của một phần trong số phần chày ép và phần khuôn được phủ bởi màng kim cương bề mặt làm việc tiếp xúc với vật liệu kim loại. Bề mặt làm việc của phần kia trong số phần chày ép và phần khuôn được phủ bởi màng xử lý bề mặt có độ cứng Vickers bằng 8000 Hv hoặc thấp hơn, bề mặt làm việc tiếp xúc với vật liệu kim loại.

Fig.1

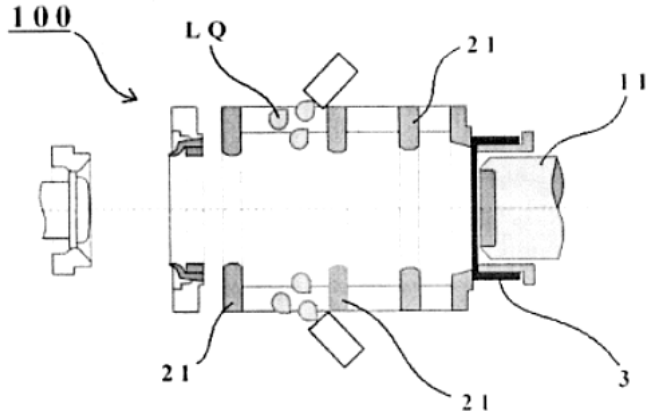

(11) **1-0050520 B**

(15) 21/07/2025
Số Quyết định: 144158/QĐ-SHTT.IP

(45) 25/08/2025 449B

(43) 25/04/2023 421 A

(21) 1-2022-05588

(85) 31/08/2022

(22) 16/06/2021

(86) PCT/EP2021/066179 16/06/2021

(30) 20180341.8 16/06/2020 EP
20195118.3 08/09/2020 EP

(87) WO2021/255065 23/12/2021

(51) ***B09B 3/00***; *C01B 25/238; C01G 11/00; C22B 7/00; C01G 21/00; C22B 3/16; C22B 3/44; C01B 25/234; C01G 13/00*

(73) **YARA INTERNATIONAL ASA** (NO)
Drammensveien 131, 0277 Oslo NORWAY

(72) KITA, Patrycja (PL); JØRGENSEN, Tom Rames (NO); VOJNOVIC, Tanja (NO); BØYESEN, Katrine Lie (NO)

(74) Công ty Luật TNHH Phạm và Liên danh (PHAM & ASSOCIATES)

(54) **QUY TRÌNH LOẠI BỎ CÁC KIM LOẠI NẶNG RA KHỎI HỖN HỢP CHỨA AXIT PHOSPHORIC**

(57) Sáng chế đề xuất phương pháp được cải thiện để loại bỏ các kim loại nặng, đặc biệt là cađimi, ra khỏi hỗn hợp chứa axit phosphoric trong nước, nhờ sử dụng tác nhân làm kết tủa kim loại nặng thiophospho hữu cơ cho hỗn hợp này, trong đó phản ứng giữa các kim loại nặng, đặc biệt là cađimi, và tác nhân làm kết tủa thiophospho hữu cơ được thực hiện với độ pH nằm trong khoảng từ 1,6 đến 2,0 được đo sau khi pha loãng 13 lần thể tích. Có lợi là, polyme ion, cụ thể là copolyme poly(met)acrylamit cation và/hoặc anion có thể được sử dụng để thúc đẩy sự kết tủa kim loại nặng và/hoặc để tạo thuận lợi cho việc loại bỏ phần kết tủa ra khỏi hỗn hợp. Đặc biệt hơn là, hỗn hợp chứa axit phosphoric thu được bởi sự phân huỷ bởi axit của đá phosphat, tốt hơn là bởi axit nitric, axit sulfuric, hoặc tổ hợp của chúng.

(11) **1-0050521 B**

(15) 21/07/2025
Số Quyết định: 144160/QĐ-SHTT.IP

(45) 25/08/2025 449B

(43) 25/03/2022 408 A

(21) 1-2021-05808

(85) 20/09/2021

(22) 10/07/2019

(86) PCT/JP2019/027411 10/07/2019

(87) WO2021/005765 14/01/2021

(51) ***B62J 43/20****; B62M 7/12; B62J 9/26; B62J 43/16; B62J 9/14*

(73) **HONDA MOTOR CO., LTD.** (JP)
1-1, Minami-Aoyama 2-chome, Minato-ku, Tokyo 1078556, JAPAN

(72) SATO Akira (JP); OKABE Sadataka (JP)

(74) Công ty Luật TNHH Phạm và Liên danh (PHAM & ASSOCIATES)

(54) **XE ĐIỆN KIỂU NGỒI ĐỂ CHÂN HAI BÊN**

(57) Sáng chế đề xuất xe điện kiểu ngồi để chân hai bên có thể tăng cường sự tiện lợi bằng cách tối ưu hoá kết cấu bố trí và cất giữ các ắcqui xách tay. Xe điện kiểu ngồi để chân hai bên có kết cấu bao gồm hai ắcqui có dạng gần như hình hộp chữ nhật (B), hộp chứa ắcqui (33) mà các ắcqui (B) được để trong nó, các đầu cực phía ắcqui (49) được bố trí trên các bề mặt đáy của các ắcqui (B), và các đầu cực phía hộp (55) gài khớp vào các đầu cực phía ắcqui (49). Hai ắcqui (B) được bố tríbên cạnh nhau theo hướng chiều rộng của xe. Cần vận hành (36) dùng để nối hoặc tách các đầu cực phía ắcqui (49) và các đầu cực phía hộp (55) với nhau/ra khỏi nhau được tạo ra. Cần vận hành (36) được bố trí ở chính giữa theo hướng chiều rộng của xe giữa hai ắcqui (B), và các đầu cực phía ắcqui (49) và các đầu cực phía hộp (55) được bố trí gần hai phía ngoài hơn theo hướng chiều rộng của xe. Hai cơ cấu nối trước và sau (L) dùng để ghép nối cần vận hành (36) và các đầu cực phía hộp (55) với nhau được bố trí ở phía trước và phía sau của hộp chứa ắcqui (33).

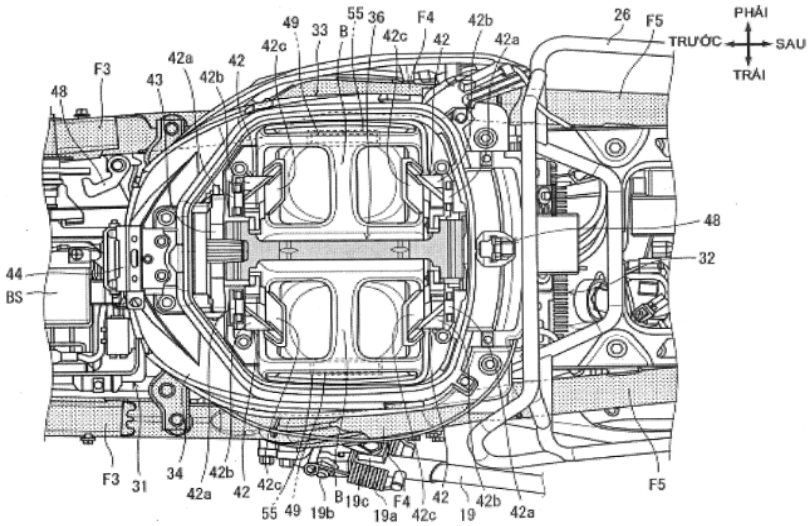

FIG. 6

(11) **1-0050522 B**

(15) 21/07/2025
Số Quyết định: 144163/QĐ-SHTT.IP

(45) 25/08/2025 449B

(43) 25/03/2022 408 A

(21) 1-2021-08016

(85) 14/12/2021

(22) 17/06/2020

(86) PCT/JP2020/023818 17/06/2020

(30) 2019-112936 18/06/2019 JP
2019-112933 18/06/2019 JP

(87) WO2020/256022 24/12/2020

(51) ***A01C 11/02***

(73) **KUBOTA CORPORATION** (JP)
1-2-47, Shikitsuhigashi, Naniwa-ku, Osaka-shi, Osaka 5568601, Japan

(72) YASUMATSU Mamoru (JP); HASEGAWA Masao (JP)

(74) Công ty Luật TNHH Phạm và Liên danh (PHAM & ASSOCIATES)

(54) **MÁY TRỒNG CÂY**

(57) Sáng chế đề cập đến máy trồng trồng cây các cây con trên cách đồng nông nghiệp nhằm đơn giản hóa kết cấu để điều chỉnh khoảng cách giữa cụm trồng cây thứ nhất (63R) và giá đỡ cây con thứ nhất (9R) và cụm trồng cây thứ hai (63L) và giá đỡ cây con thứ hai (9L). Máy trồng cây bao gồm: giá đỡ cây con thứ nhất (9R) và giá đỡ cây con thứ hai (9L) di chuyển được được đỡ bởi khung chính (37); bộ phận nối (235) nối giá đỡ cây con thứ nhất (9R) và giá đỡ cây con thứ hai (9L) với nhau; cụm trồng cây thứ nhất (63R) bao gồm cơ cấu lấy cây con ra thứ nhất (11R) được tạo kết cấu để lấy cây con ra khỏi giá đỡ cây con thứ nhất (9R) và cơ cấu trồng cây thứ nhất (35R) được tạo kết cấu để trồng cây con được lấy ra; cụm trồng cây thứ hai (63L) bao gồm cơ cấu lấy cây con ra thứ hai (11L) được tạo kết cấu để lấy cây con ra khỏi giá đỡ cây con thứ hai (9L) và cơ cấu trồng cây thứ hai (35L) được tạo kết cấu để trồng cây con được lấy ra vào cách đồng nông nghiệp; và cơ cấu cấp ngang(236) được gắn vào cụm trồng cây thứ nhất (63R) và được tạo kết cấu để cấp theo phương nằm ngang giá đỡ cây con thứ nhất (9R). Cụm trồng cây thứ nhất (63R) và cụm trồng cây thứ hai (63L) được đỡ bởi khung chính (37) điều chỉnh được vị trí một cách độc lập theo hướng chiều rộng của máy (K2). Giá đỡ cây con thứ nhất (9R) và cụm trồng cây thứ nhất (63R) are điều chỉnh vị trí liền khối được theo hướng chiều rộng của máy (K2). Giá đỡ cây con thứ hai (9L) được gắn vào bộ phận nối (235) điều chỉnh được vị trí theo hướng chiều rộng của máy (K2).

Fig.11

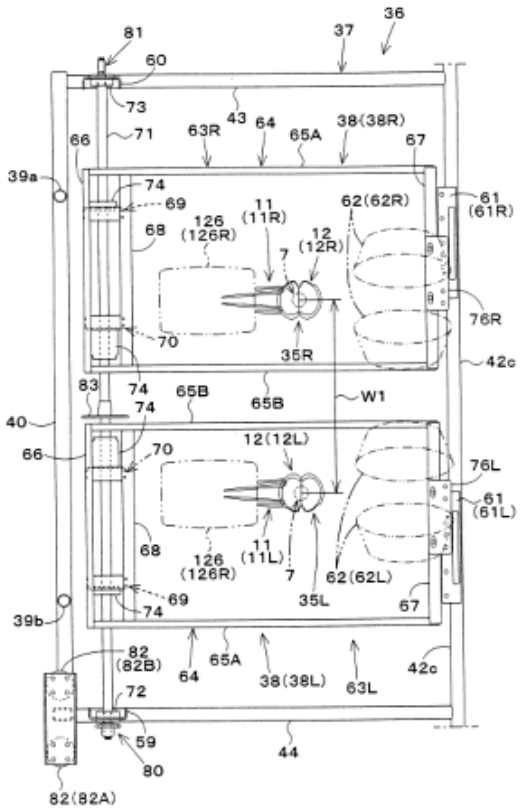
81
60
37
36
73
43
64
38(38R)
63R
65A
67
66
71
39a
74
69
11
(11R)
62(62R)
61
(61R)
68
126
(126R)
12
(12R)
7
76R
70
35R
42c
83
74
65B
65B
W1
40
74
66
70
12(12L)
76L
61
(61L)
68
126
(126R)
11
(11L)
7
62(62L)
69
74
35L
67
39b
82
(82B)
64
65A
38(38L)
63L
42c
72
59
80
44
82(82A)

(11) **1-0050523 B**

(15) 21/07/2025
Số Quyết định: 144169/QĐ-SHTT.IP

(45) 25/08/2025 449B

(43) 27/01/2023 418 A

(21) 1-2022-03308

(85) 26/05/2022

(22) 29/10/2020

(86) PCT/EP2020/080461 29/10/2020

(30) 19206498.8 31/10/2019 EP

(87) WO2021/084042 06/05/2021

(51) ***B01D 39/20****; C04B 38/00*

(73) **FOSECO INTERNATIONAL LIMITED** (GB)
1 Midland Way, Central Park, Barlborough Links, Derbyshire, S43 4XA, United Kingdom

(72) BELL, David (GB)

(74) Công ty Luật TNHH Phạm và Liên danh (PHAM & ASSOCIATES)

(54) **CHẾ PHẨM DẠNG BỘT, BỘ LỌC CHỊU LỬA VÀ PHƯƠNG PHÁP CHẾ TẠO**

(57) Sáng chế đề cập đến bộ lọc chịu lửa thích hợp để lọc kim loại nóng chảy, như thép, và phương pháp và chế phẩm dạng bột để chế tạo bộ lọc này. Bộ lọc bao gồm vật liệu chịu lửa, vật liệu chịu lửa chứa: khoảng từ 60 đến 90% khối lượng nhôm oxit ; khoảng từ 8 đến 30% khối lượng ziricon oxit; và khoảng từ 3 đến 20% khối lượng magie oxit. Chế phẩm dạng bột chứa: khoảng từ 60 đến 90% khối lượng nhôm oxit ; khoảng từ 8 đến 30% khối lượng ziricon oxit; và khoảng từ 3 đến 20% khối lượng magie oxit, trong đó chế phẩm dạng bột bao gồm ít hơn 12,5% khối lượng nhôm oxit hoạt tính, nhôm oxit được nung hoặc hỗn hợp của nó, và trong đó phần còn lại của nhôm oxit là nhôm oxit lớp mỏng. Phương pháp bao gồm các bước: cung cấp chế phẩm dạng bột phù hợp với sáng chế; tạo ra tiền chất lọc từ chế phẩm dạng bột và thành phần chất lỏng; và đốt tiền chất lọc để tạo ra bộ lọc chịu lửa.

(11) **1-0050524 B**

(15) 21/07/2025
Số Quyết định: 144171/QĐ-SHTT.IP

(45) 25/08/2025 449B

(43) 27/01/2023 418 A

(21) 1-2022-07662

(85) 24/11/2022

(22) 26/04/2021

(86) PCT/US2021/029051 26/04/2021

(30) 16/868,744 07/05/2020 US

(87) WO2021/225808 11/11/2021

(51) ***E04F 15/10***; *B32B 3/06; B32B 7/12; B32B 9/04; E04F 15/02; B32B 27/30; B32B 9/00*

(73) **DAL-TILE, LLC** (US)
7834 CF Hawn Freeway, Dallas, Texas 75217, United States of America

(72) CASELLI, Claudio (IT); PATKI, Rahul (IN)

(74) Công ty Luật TNHH Phạm và Liên danh (PHAM & ASSOCIATES)

(54) BỘ PHẬN SÀN DÙNG ĐỂ TẠO RA LỚP PHỦ SÀN VÀ LỚP PHỦ SÀN

(57) Bộ phận sàn dùng để tạo ra lớp phủ sàn, bộ phận sàn này bao gồm lớp trang trí bao gồm vật liệu gốm, lớp trung gian bao gồm vật liệu nhựa, và lớp đỡ được bố trí bên dưới lớp trang trí, trong đó lớp đỡ bao gồm các mép có các chi tiết ghép nối có kết cấu để thực hiện ghép nối cơ học với các chi tiết ghép nối của bộ phận sàn liền kề và trong đó vật liệu nhựa bao gồm môđun đàn hồi lớn hơn 0,1 GPa, tốt hơn là lớn hơn 0,5 GPa, tốt hơn nữa là lớn hơn 1 GPa.

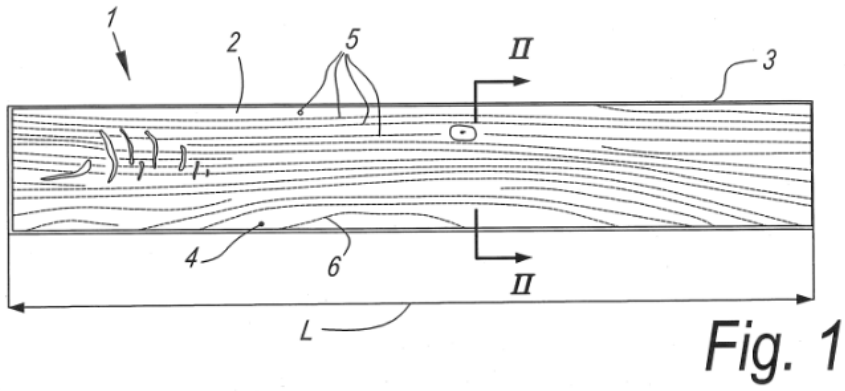

Fig. 1

(11) **1-0050525 B**

(15) 21/07/2025
Số Quyết định: 144176/QĐ-SHTT.IP

(45) 25/08/2025 449B

(43) 25/12/2020 393 A

(21) 1-2020-05098

(85) 28/02/2017

(22) 04/08/2014

(86) PCT/CN2014/083643 04/08/2014

(87) WO2016/019495 11/02/2016

(51) ***H04W 88/02***

(62) 1-2017-00727

(73) **HONOR DEVICE CO., LTD.** (CN)
Suite 3401, Unit A, Building 6, Shum Yip Sky Park, No. 8089, Hongli West Road, Xiangmihu Street, Futian District, Shenzhen, Guangdong 518040, People's Republic of China

(72) JI, Hao (CN); BU, Defeng (CN); ZOU, Xianjun (CN)

(74) Công ty Luật TNHH Phạm và Liên danh (PHAM & ASSOCIATES)

(54) **THIẾT BỊ ĐẦU CUỐI ĐIỀU KHIỂN, THIẾT BỊ ĐẦU CUỐI ĐƯỢC ĐIỀU KHIỂN, VÀ PHƯƠNG PHÁP ĐIỀU KHIỂN THIẾT BỊ ĐẦU CUỐI**

(57) Sáng chế đề cập đến lĩnh vực các thiết bị đầu cuối di động, và bộc lộ thiết bị đầu cuối, máy chủ, và phương pháp điều khiển thiết bị đầu cuối. Thiết bị đầu cuối gồm: môđun thiết lập kênh thứ nhất, môđun nhận dữ liệu ảnh, môđun hiển thị, môđun tạo thông tin hoạt động, và môđun gửi thông tin hoạt động. Theo sáng chế, kênh điều khiển và kênh dữ liệu được thiết lập với thiết bị đầu cuối bị điều khiển, dữ liệu ảnh màn hình được gửi bởi thiết bị đầu cuối bị điều khiển bằng cách sử dụng kênh dữ liệu được tiếp nhận, ảnh chụp màn hình của thiết bị đầu cuối bị điều khiển được hiển thị theo dữ liệu ảnh màn hình, và thông tin hoạt động tương ứng được tạo theo hoạt động dựa trên ảnh chụp màn hình và được gửi đến thiết bị đầu cuối bị điều khiển bằng cách sử dụng kênh điều khiển, sao cho thiết bị đầu cuối bị điều khiển thực hiện hoạt động tương ứng theo thông tin hoạt động. Theo cách này, vấn đề là ảnh chụp màn hình, của thiết bị đầu cuối bị điều khiển, được hiển thị ở phía thiết bị đầu cuối điều khiển không thể thực hiện đáp ứng với hoạt động người dùng ở phía thiết bị đầu cuối điều khiển đúng lúc do có các xung đột giữa dữ liệu màn hình và thông tin hoạt động ở lôgic truyền và thời gian truyền được giải quyết, nhờ đó đạt được các mục đích cải thiện hiệu ứng điều khiển và trải nghiệm người dùng.

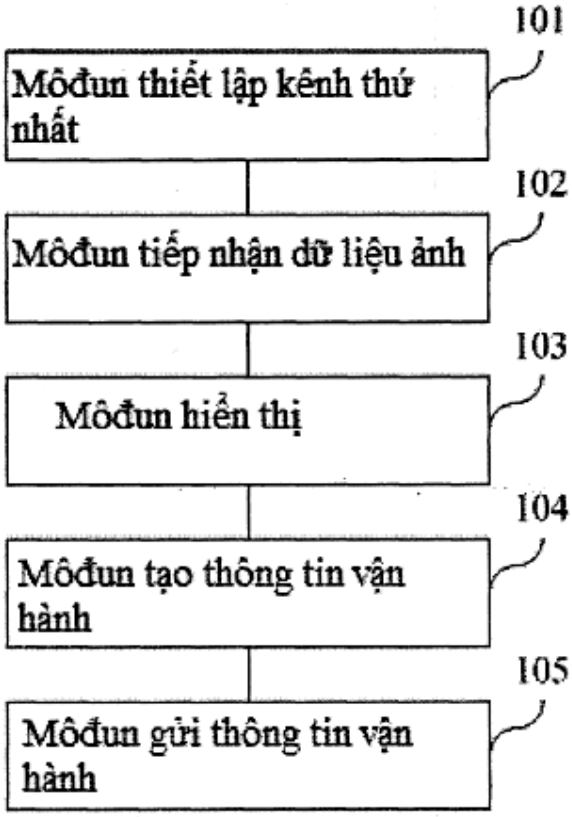
101
Môđun thiết lập kênh thứ nhất
102
Môđun tiếp nhận dữ liệu ảnh
103
Môđun hiển thị
104
Môđun tạo thông tin vận hành
105
Môđun gửi thông tin vận hành

Fig.1

(11) **1-0050526 B**

(15) 21/07/2025
Số Quyết định: 144178/QĐ-SHTT.IP

(45) 25/08/2025 449B

(43) 25/05/2023 422 A

(21) 1-2023-00895

(85) 17/11/2018

(22) 17/11/2018

(86) PCT/CN2018/116060 17/11/2018

(30) 201711148325.4 17/11/2017 CN

(87) WO2019/096282 23/05/2019

(51) ***H04W 72/04***

(62) 1-2020-03234

(73) **HUAWEI TECHNOLOGIES CO., LTD.** (CN)
Huawei Administration Building, Bantian,Longgang District Shenzhen, Guangdong 518129, China

(72) LIU, Jianqin (CN); SONG, Xinghua (CN)

(74) Công ty Luật TNHH Phạm và Liên danh (PHAM & ASSOCIATES)

(54) **PHƯƠNG PHÁP TRUYỀN THÔNG, THIẾT BỊ TRUYỀN THÔNG, HỆ THỐNG TRUYỀN THÔNG VÀ VẬT GHI MÁY TÍNH ĐỌC ĐƯỢC**

(57) Sáng chế đề xuất phương pháp và thiết bị chỉ báo cửa sổ phát hiện. Phương pháp bao gồm các bước: tạo, bởi thiết bị mạng, thông tin cấu hình kênh điều khiển, trong đó thông tin cấu hình kênh điều khiển bao gồm trường thông tin chỉ báo cửa sổ dò của kênh điều khiển, và trường thông tin chỉ báo cửa sổ dò của kênh điều khiển được sử dụng để chỉ báo ít nhất một trong các tham số sau: khoảng thời gian của cửa sổ phát hiện, chu kỳ cửa sổ phát hiện, và thông tin của vị trí bắt đầu miền thời gian của cửa sổ phát hiện; và gửi thông tin cấu hình kênh điều khiển đến thiết bị đầu cuối. Điều này triển khai việc một trường được sử dụng để chỉ báo ít nhất hai trong khoảng thời gian của cửa sổ phát hiện, chu kỳ cửa sổ phát hiện, và thông tin của vị trí bắt đầu miền thời gian của cửa sổ phát hiện; và triển khai hiệu quả chỉ báo nhiều thông tin hơn bằng cách sử dụng càng ít bit càng tốt.

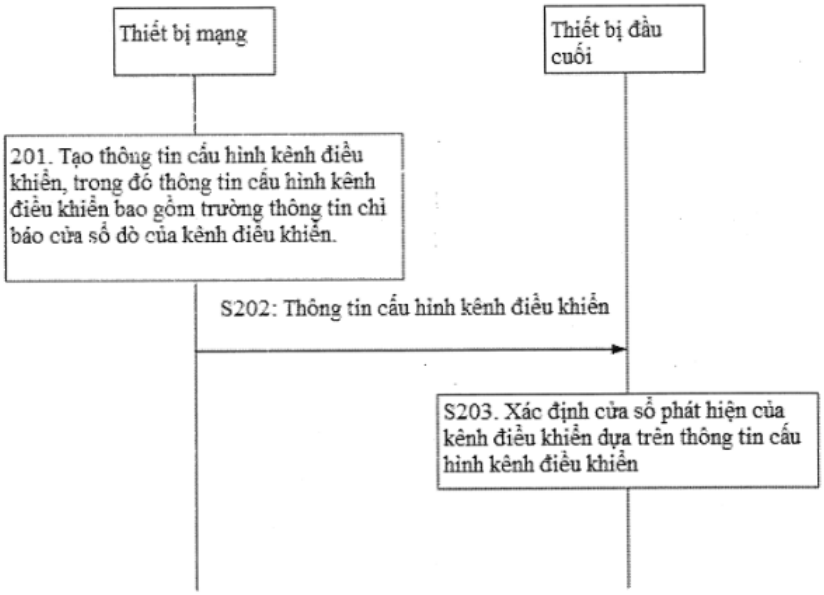
Thiết bị mạng
Thiết bị đầu cuối
201. Tạo thông tin cấu hình kênh điều khiển, trong đó thông tin cấu hình kênh điều khiển bao gồm trường thông tin chỉ báo cửa sổ đò của kênh điều khiển.
S202: Thông tin cấu hình kênh điều khiển
S203. Xác định cửa sổ phát hiện của kênh điều khiển dựa trên thông tin cấu hình kênh điều khiển

Fig.2

(11) **1-0050527 B**

(15) 21/07/2025
Số Quyết định: 144179/QĐ-SHTT.IP

(45) 25/08/2025 449B

(43) 25/05/2022 410 A

(21) 1-2021-01780

(85) 02/04/2021

(22) 26/08/2019

(86) PCT/JP2019/033280 26/08/2019

(30) PCT/JP2018/033317 07/09/2018 JP

(87) WO2020/050083 12/03/2020

(51) ***H04B 1/38***

(73) **SMC CORPORATION** (JP)
14-1, Sotokanda 4-chome, Chiyoda-ku, Tokyo 1010021, Japan

(72) AKI Tomohiko (JP); OZAKI Norimasa (JP)

(74) Công ty Luật TNHH Phạm và Liên danh (PHAM & ASSOCIATES)

(54) **MÔĐUN ANTEN KHÔNG DÂY VÀ HỆ THỐNG KHÔNG DÂY**

(57) Sáng chế đề cập đến môđun anten không dây (100) bao gồm: vỏ (102); và ít nhất anten không dây (122), bộ điều khiển chính (40E) và bộ nối kết nối ngoài (104) được nối với vỏ (102). Bộ điều khiển chính (40E) có ít nhất bộ xử lý (142) thực hiện xử lý thông tin với các thiết bị khác được nối qua bộ nối kết nối ngoài (104).

Fig.3

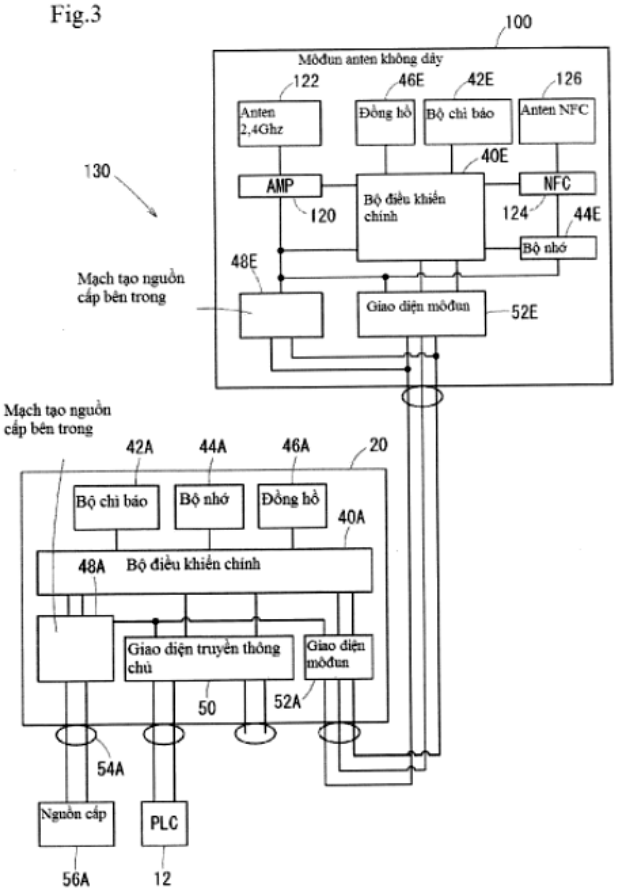

(11) **1-0050528 B**

(15) 21/07/2025
Số Quyết định: 144180/QĐ-SHTT.IP

(45) 25/08/2025 449B

(43) 25/07/2023 424 A

(21) 1-2023-01160

(85) 24/02/2023

(22) 26/08/2021

(86) PCT/EP2021/073559 26/08/2021

(30) 20193849.5 01/09/2020 EP

(87) WO2022/048978 10/03/2022

(51) ***B01D 53/50***

(73) **DOOSAN LENTJES GMBH** (DE)
Daniel-Goldbach-Straße 19, 40880 Ratingen Nordrhein-Westfalen, Germany

(72) NARIN, Oguzhan (DE); YILDIZ, Hasan (DE)

(74) Công ty Luật TNHH Phạm và Liên danh (PHAM & ASSOCIATES)

(54) LÒ PHẢN ỨNG ĐỂ LÀM SẠCH KHÍ THẢI VÀ PHƯƠNG PHÁP VẬN HÀNH LÒ PHẢN ỨNG

(57) Sáng chế đề cập đến lò phản ứng để làm sạch khí thải bằng cách phun chất hấp thụ khô hoặc gần khô vào trong luồng khí thải, bao gồm:

-đầu vào khí thải (1) ở đáy của lò phản ứng,

đầu ra (2) ở đỉnh của lò phản ứng,

-hệ thống phun chất hấp thụ khô (3) có ít nhất một đầu ra chất hấp thụ khô (4) để phun chất hấp thụ khô vào trong lò phản ứng, ít nhất một đầu ra chất hấp thụ khô (4) được bố trígiữa đầu vào (1) và đầu ra (2) khí thải, và

-ít nhất một hệ thống phun chất lỏng (5), hệ thống phun chất lỏng (5) bao gồm ít nhất một đầu phun dạng xịt (6) có ít nhất một lỗ xịt (7) để cấp chất lỏng dạng sương vào lò phản ứng giữa đầu vào (1) và đầu ra (2) khí thải.

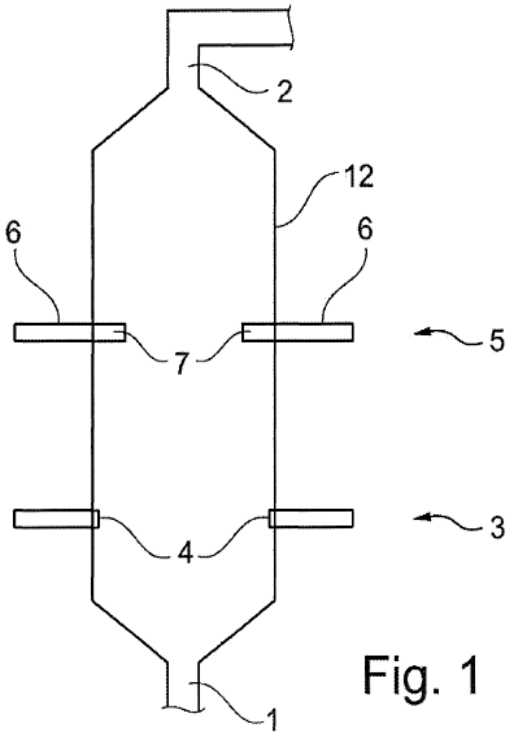

Fig. 1

(11) **1-0050529 B**

(15) 21/07/2025
Số Quyết định: 144187/QĐ-SHTT.IP

(45) 25/08/2025 449B

(43) 25/08/2022 413 A

(21) 1-2022-03761

(85) 16/06/2022

(22) 18/11/2020

(86) PCT/CN2020/129893 18/11/2020

(30) 201911223477.5 03/12/2019 CN

(87) WO2021/109872 10/06/2021

(51) ***H04N 21/4363***; *H04N 21/262*

(73) 1. **HUAWEI TECHNOLOGIES CO., LTD.** (CN)
Huawei Administration Building Bantian, Longgang District Shenzhen, Guangdong 518129, China
2. **PEKING UNIVERSITY** (CN)
No.5 Yiheyuan Road, Haidian District,; Beijing 100871, P. R. China

(72) WANG, Hao (CN); HU, Zheng (CN); XU, Chenren (CN); GUO, Xingmin (CN); LI, Xiaojin (CN); YAN, Zhiyong (CN)

(74) Công ty Luật TNHH Phạm và Liên danh (PHAM & ASSOCIATES)

(54) **PHƯƠNG PHÁP TRUYỀN YÊU CẦU GIAO THỨC TRUYỀN SIÊU VĂN BẢN, VÀ THIẾT BỊ ĐIỆN TỬ**

(57) Sáng chế đề cập đến phương pháp truyền yêu cầu giao thức truyền siêu văn bản (hypertext transfer protocol, HTTP) và thiết bị. Phương pháp truyền yêu cầu HTTP và thiết bị liên quan đến lĩnh vực thiết bị điện tử, và giải quyết vấn đề là dữ liệu cuối cùng thu được qua ghép nối là không hợp lệ do hoạt động phân chia yêu cầu HTTP ban đầu thành các yêu cầu HTTP để kéo dữ liệu từ các máy chủ mạng phân phối nội dung (content distribution network, CDN) khác nhau có thể gây ra sự không nhất quán của dữ liệu được kéo. Khi thiết bị điện tử cần tải xuống dữ liệu từ các máy chủ CDN, khoảng chồng lấn có thể được thiết kế cho các khoảng byte được cấp phát cho các máy chủ CDN khác nhau. Điều này nghĩa là thiết bị điện tử tải xuống dữ liệu trong khoảng chồng lấn từ tất cả các máy chủ CDN khác nhau. Do vậy, phần dữ liệu này được sử dụng để kiểm tra nhất quán của dữ liệu được kéo từ các máy chủ CDN khác nhau. Khi xác định rằng dữ liệu được kéo từ các máy chủ CDN khác nhau là nhất quán, thiết bị điện tử có thể ghép nối dữ liệu để thu được dữ liệu được yêu cầu cuối cùng.

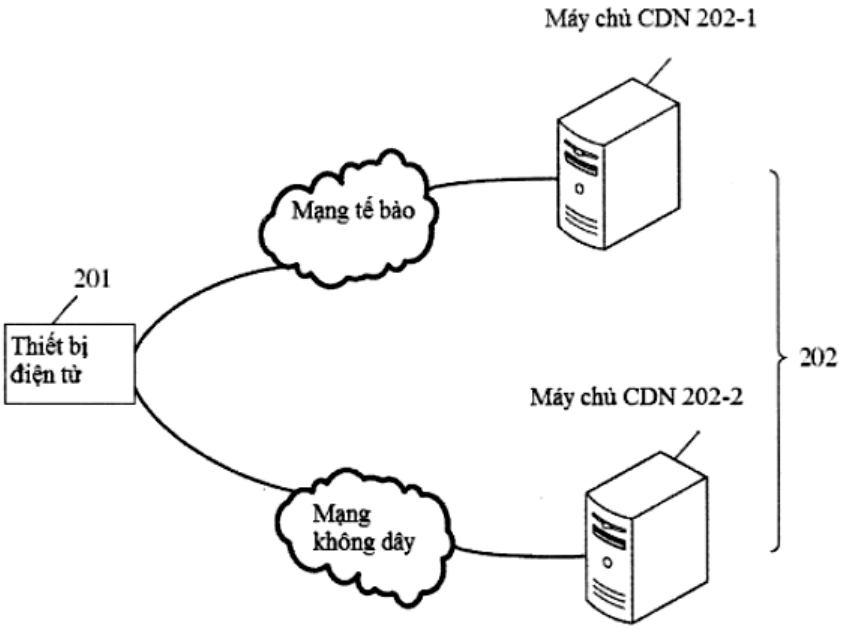
Máy chủ CDN 202-1
Mạng tế bào
201
Thiết bị điện tử
202
Máy chủ CDN 202-2
Mạng không dây

Fig.2

(11) **1-0050530 B**

(15) 21/07/2025
Số Quyết định: 144189/QĐ-SHTT.IP

(45) 25/08/2025 449B

(43) 25/05/2022 410 A

(21) 1-2022-00164

(85) 11/01/2022

(22) 13/07/2020

(86) PCT/CN2020/101589 13/07/2020

(30) PCT/CN2019/095657 11/07/2019 CN

(87) WO2021/004542 14/01/2021

(51) ***H04N 19/17****; H04N 19/82; H04N 19/117*

(73) 1. **BEIJING BYTEDANCE NETWORK TECHNOLOGY CO., LTD.** (CN)
Room B-0035, 2/F, No.3 Building No.30, Shixing Road, Shijingshan District Beijing 100041, China
2. **BYTEDANCE INC.** (US)
12655 West Jefferson Boulevard Sixth Floor, Suite No. 137 Los Angeles, California 90066, USA

(72) ZHANG, Li (CN); ZHANG, Kai (CN); LIU, Hongbin (CN); WANG, Yue (CN)

(74) Công ty Luật TNHH Phạm và Liên danh (PHAM & ASSOCIATES)

(54) **PHƯƠNG PHÁP VÀ THIẾT BỊ XỬ LÝ DỮ LIỆU VIĐEO, VÀ VẬT GHI MÁY TÍNH ĐỌC ĐƯỢC**

(57) Sáng chế đề cập đến phương pháp xử lý viđeo bao gồm xác định, đối với phép biến đổi giữa khối nằm trong ảnh viđeo của viđeo và biểu diễn dòng bit của viđeo, cách thức đệm tập hợp mẫu thứ nhất được đặt giữa các đường biên của nhiều vùng viđeo của ảnh viđeo đối với mẫu hiện tại trong quá trình lọc vòng thích ứng. Phương pháp cũng bao gồm thực hiện biến đổi theo bước xác định.

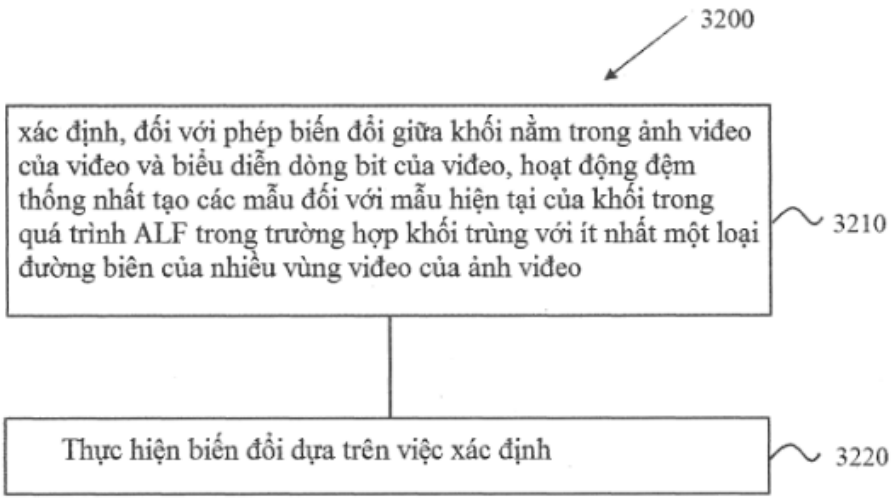

Fig.32

(11) **1-0050531 B**

(15) 21/07/2025
Số Quyết định: 144240/QĐ-SHTT.IP

(45) 25/08/2025 449B

(43) 25/10/2022 415 A

(21) 1-2022-03732

(85) 15/06/2022

(22) 22/12/2020

(86) PCT/KR2020/018933 22/12/2020

(30) 10-2019-0173456 23/12/2019 KR

(87) WO2021/133038 01/07/2021

(51) ***C07D 401/04***; *A61K 31/506; C07D 401/14; A61K 31/497; A61K 31/5377*

(73) **LG CHEM, LTD.** (KR)
128, Yeoui-daero Yeongdeungpo-gu Seoul 07336, Republic of Korea

(72) YOON, Seung Hyun (KR); JOO, Hyun Woo (KR); SEO, Bo Kyung (KR); LEE, Eun Jin (KR); JUNG, Jin Young (KR); YOON, Su Young (KR); KWAK, Young Shin (KR); CHO, Woo Young (KR); JO, Min Mi (KR)

(74) Công ty Luật TNHH Phạm và Liên danh (PHAM & ASSOCIATES)

(54) **CHẤT DẪN XUẤT AMIT HỮU ÍCH LÀM CHẤT ỨC CHẾ ĐIAXYLGLYXEROL AXYLTRANSFERAZA 2 VÀ DƯỢC PHẨM CHỨA NÓ**

(57) Sáng chế đề cập đến hợp chất dẫn xuất amit, được thể hiện bằng công thức hóa học (1) và có hoạt tính ức chế điaxylglyxerol axyltransferaza 2 (DGAT2), dược phẩm chứa nó làm hoạt chất, và mô tả việc sử dụng nó.

(11) **1-0050532 B**

(15) 21/07/2025
Số Quyết định: 144297/QĐ-SHTT.IP

(45) 25/08/2025 449B

(43) 25/09/2023 426 A

(21) 1-2023-03702

(85) 07/06/2023

(22) 01/11/2021

(86) PCT/JP2021/040250 01/11/2021

(30) 2020-189284 13/11/2020 JP

(87) WO2022/102455 19/05/2022

(51) ***C09D 167/00***; *C09D 201/10; C09K 3/00; C09D 183/04*

(73) **SHIN-ETSU CHEMICAL CO., LTD.** (JP)
4-1, Marunouchi 1-chome, Chiyoda-ku, Tokyo 1000005 (JP)

(72) MORI Seiya (JP)

(74) Công ty Luật TNHH Phạm và Liên danh (PHAM & ASSOCIATES)

(54) **CHẾ PHẨM TÁC NHÂN PHỦ, TÁC NHÂN XỬ LÝ BỀ MẶT CHỨA CHẾ PHẨM NÀY, VÀ VẬT PHẨM CÓ BỀ MẶT ĐƯỢC XỬ LÝ BẰNG TÁC NHÂN XỬ LÝ BỀ MẶT NÀY**

(57) Chế phẩm tác nhân phủ chứa làm thành phần thiết yếu:

(A) hợp chất cơ-xiloxan chứa nhóm ưa béo (có thể thủy phân được), chứa nhóm ưa béo được chọn từ nhóm được biểu thị bằng công thức (-C(=O)OR^1), (-O-C(=O)R^1), (-C(=O)NR$^1_2$), (-C(=O)SR^1), và (-P(=O)(OR^1)$_2$) (R^1: H, nhóm alkyl C1-30, nhóm aryl C6-30, hoặc nhóm aralkyl C7-30) và nhóm silanol hoặc nhóm silyl có thể thủy phân được, và/hoặc sản phẩm ngưng tụ một phần (có thể thủy phân được) của nó, và

(B) polyol este chứa sản phẩm ngưng tụ của rượu dihydric thành rượu hexahydric và axit béo C3-22, tỷ lệ khối của các thành phần (A) và (B) là 0,1 < (A)/(B) < 10, có thể tạo thành màng đóng rắn có tính ưa béo và chống mài mòn tuyệt vời.

(11) **1-0050533 B**

(15) 21/07/2025
Số Quyết định: 144299/QĐ-SHTT.IP

(45) 25/08/2025 449B

(43) 25/01/2022 406 A

(21) 1-2021-03501

(22) 14/06/2021

(30) 20183097.3 30/06/2020 EP

(51) ***D04B 21/18***; *D04B 35/06; D04B 23/06*

(73) **KARL MAYER STOLL R&D GMBH** (DE)
Industriestraße 1, 63179 Obertshausen, Germany

(72) Klaus BRANDL (DE)

(74) Công ty Luật TNHH Phạm và Liên danh (PHAM & ASSOCIATES)

(54) **MÁY DỆT KIM SỢI DỌC, CỤM KIM TRƯỢT VÀ PHƯƠNG PHÁP SẢN XUẤT SẢN PHẨM DỆT KIM ĐÀN HỒI**

(57) Sáng chế đề cập đến máy dệt kim sợi dọc với các cụm kim trượt, mà mỗi cụm kim trượt của nó bao gồm phiến dẫn kim (11) và kim trượt (3) với đầu kim (8) và thân kim (10), trong đó máy dệt kim sợi dọc có hành trình kim trượt lớn nhất bằng 10mm.

Có thể đạt được năng suất cao của máy dệt kim sợi dọc với nâng cao chất lượng của sản phẩm dệt kim.

Thân kim (10), ít nhất ở đầu (15) của vùng trượt mà tại đó mũi dệt nằm ở đầu của hành trình dịch phiến dẫn kim trượt, có chu vi mà ít nhất bằng chu vi lớn nhất của toàn bộ đầu kim (8) và phiến dẫn kim (11) song song với nó ở vị trí đóng.

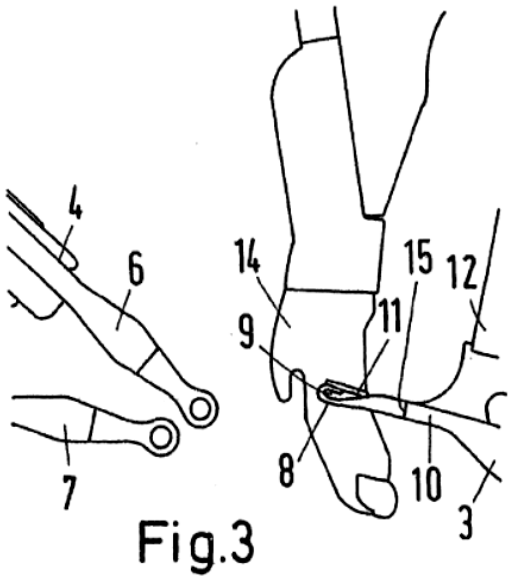

Fig.3

(11) **1-0050534 B**

(15) 21/07/2025
Số Quyết định: 144302/QĐ-SHTT.IP

(45) 25/08/2025 449B

(43) 25/10/2022 415 A

(21) 1-2022-02693

(85) 09/12/2013

(22) 07/06/2012

(86) PCT/KR2012/004494 07/06/2012

(30) 10-2011-0056472 10/06/2011 KR

(87) WO2012/169798 13/12/2012

(51) ***C07K 14/605***; *A61K 38/26; A61P 3/04*

(62) 1-2013-03868

(73) **HANMI SCIENCE CO., LTD.** (KR)
550, Dongtangiheung-ro, Dongtan-myeon, Hwaseong-si, Gyeonggi-do 445-813, Republic of Korea

(72) JUNG Sung Youb (KR); JANG Myung Hyun (KR); SHEN Ling Ai (KR); PARK Young Kyung (KR); PARK Young Jin (KR); KWON Se Chang (KR)

(74) Công ty Luật TNHH Phạm và Liên danh (PHAM & ASSOCIATES)

(54) **PEPTIT CÓ HOẠT TÍNH ĐỐI VỚI THỤ THỂ GLP-1 VÀ THỤ THỂ GLUCAGON VÀ DƯỢC PHẨM ĐỂ NGĂN NGỪA HOẶC ĐIỀU TRỊ BỆNH BÉO PHÌ CHỨA PEPTIT NÀY**

(57) Sáng chế đề cập đến peptit có hoạt tính đối với thụ thể peptit-1 giống glucagon và thụ thể glucagon tốt hơn so với oxyntomođulin tự nhiên, và dược phẩm để ngăn ngừa hoặc điều trị bệnh béo phì chứa hoạt chất là peptit này. Không giống như oxyntomođulin tự nhiên, peptit theo sáng chế làm giảm mức hấp thụ thức ăn, ức chế quá trình làm rỗng dạ dày, và tạo điều kiện thuận lợi cho quá trình phân giải lypit với tác dụng phụ giảm, và còn có tác dụng hoạt hóa thụ thể rất tốt. Do vậy, nó có thể được sử dụng rộng rãi trong điều trị bệnh béo phì một cách an toàn và hiệu quả.

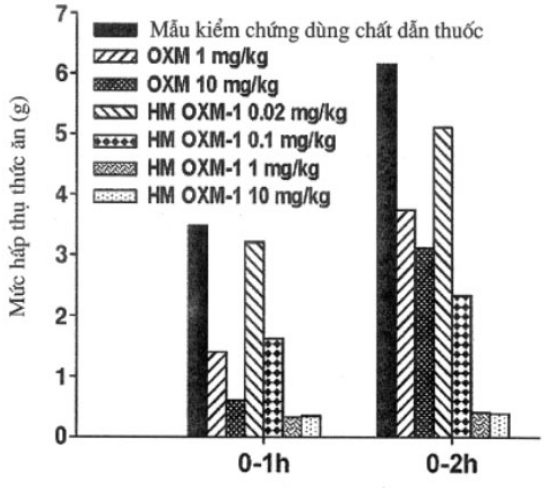

FIG.1

(11) **1-0050535 B**

(15) 21/07/2025
Số Quyết định: 144309/QĐ-SHTT.IP

(45) 25/08/2025 449B

(43) 25/10/2019 379 A

(21) 1-2019-02879

(85) 31/05/2019

(22) 03/11/2017

(86) PCT/CN2017/109424 03/11/2017

(30) 201610962416.0 04/11/2016 CN

(87) WO2018/082681 11/05/2018

(51) ***H04W 72/12***

(73) **HUAWEI TECHNOLOGIES CO., LTD.** (CN)
Huawei Administration Building Bantian, Longgang Shenzhen, Guangdong 518129, China

(72) WANG, Ting (CN); LI, Yuanjie (CN); QIAN, Feng (CN); LOU, Qunfang (CN)

(74) Công ty Luật TNHH Phạm và Liên danh (PHAM & ASSOCIATES)

(54) **PHƯƠNG PHÁP TRUYỀN DỮ LIỆU, THIẾT BỊ ĐẦU CUỐI, THIẾT BỊ MẠNG, CHIP VÀ VẬT LƯU TRỮ MÁY TÍNH ĐỌC ĐƯỢC**

(57) Sáng chế đề xuất phương pháp truyền dữ liệu, để chỉ báo các trạng thái cấu hình tài nguyên của ít nhất hai nhóm tín hiệu tham chiếu tế bào cụ thể (cell-specific reference signal – CRS) đến thiết bị đầu cuối, sao cho thiết bị đầu cuối có thể nhận đúng dữ liệu, và cải thiện hiệu năng nhận dữ liệu. Phương pháp gồm bước: nhận, bởi thiết bị đầu cuối, thông tin chỉ báo được gửi bởi thiết bị mạng, trong đó thông tin chỉ báo được sử dụng để xác định các tài nguyên bị chiếm bởi N nhóm CRS, và N là số tự nhiên lớn hơn hoặc bằng 2; và xác định, bởi thiết bị đầu cuối dựa trên thông tin chỉ báo, các tài nguyên mà bị chiếm bởi N nhóm CRS, và nhận dữ liệu dựa trên các tài nguyên mà bị chiếm bởi N nhóm CRS.

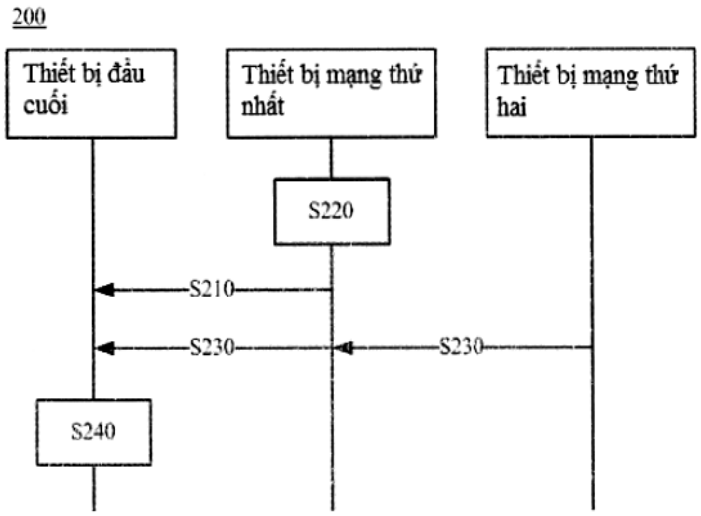

Fig.4

(11) **1-0050536 B**

(15) 21/07/2025
Số Quyết định: 144311/QĐ-SHTT.IP

(45) 25/08/2025 449B

(43) 25/10/2023 427 A

(21) 1-2023-03814

(85) 12/06/2023

(22) 09/12/2021

(86) PCT/JP2021/045227 09/12/2021

(30) 2020-208946 17/12/2020 JP
2021- 104506 24/06/2021 JP

(87) WO2022/131107 23/06/2022

(51) ***B32B 27/00***; *C09K 3/18; C09D 183/12; C08G 65/336; C08G 67/00*

(73) **SHIN-ETSU CHEMICAL CO., LTD.** (JP)
4-1, Marunouchi 1-chome, Chiyoda-ku, Tokyo 1000005, Japan

(72) KUDO Miki (JP); SAKOH Ryusuke (JP)

(74) Công ty Luật TNHH Phạm và Liên danh (PHAM & ASSOCIATES)

(54) **CHẾ PHẨM XỬ LÝ BỀ MẶT VÀ VẬT PHẨM CÓ LỚP PHỦ VẬT LIỆU HÓA CỨNG ĐƯỢC TẠO RA TỪ CHẾ PHẨM XỬ LÝ BỀ MẶT NÀY TRÊN BỀ MẶT CỦA NÓ**

(57) Sáng chế đề cập đến chế phẩm xử lý bề mặt chứa polyme chứa nhóm flooxyalkylen và/hoặc sản phẩm ngưng tụ thủy phân một phần của polyme này, polyme này có ít nhất một nhóm có công thức (1) (trong đó Y là liên kết đơn hoặc nhóm hydrocarbon hóa trị hai có thể có F, Si và liên kết siloxan; R là nhóm C_1-C_4 alkyl hoặc nhóm phenyl; X là nhóm có thể thủy phân; và a bằng 2 hoặc 3) ít nhất ở một đầu của mỗi phân tử, trong đó phân bố khối lượng phân tử của polyme chứa nhóm flooxyalkylen hoặc hỗn hợp polyme chứa nhóm flooxyalkylen chứa polyme chứa nhóm flooxyalkylen được chứa trong chế phẩm xử lý bề mặt này nằm trong khoảng từ 1,2 đến 1,8. Chế phẩm xử lý bề mặt này có thể tạo ra lớp phủ hóa cứng có đặc tính trượt bề mặt rất cao, đặc tính chống thấm nước rất cao, độ mờ thấp và khả năng chống mài mòn rất cao; và vật phẩm có lớp phủ vật liệu hóa cứng được tạo ra từ chế phẩm xử lý bề mặt này trên bề mặt của nó.

$$-Y\text{-}\overset{R_{3-a}}{\overset{|}{Si}}\text{-}X_a \qquad (1)$$

(11) **1-0050537 B**

(15) 21/07/2025
Số Quyết định: 144312/QĐ-SHTT.IP

(45) 25/08/2025 449B

(43) 25/08/2023 425 A

(21) 1-2023-02858

(85) 28/04/2023

(22) 25/08/2021

(86) PCT/JP2021/031170 25/08/2021

(30) 2020-187413 10/11/2020 JP

(87) WO2022/102204 19/05/2022

(51) ***B62K 19/32****; B62K 11/10*

(73) **HONDA MOTOR CO., LTD.** (JP)
1-1, Minami-Aoyama 2-chome, Minato-ku, Tokyo 1078556, Japan

(72) OGAWA Naoto (JP); HASEGAWA Junko (JP); SUZUKI Kazuhiro (JP); IWASAKI Kenjiro (JP); YANAGI Kenji (JP); IGARASHI Noriaki (JP); TAKAHASHI Keisuke (JP); KUROSAWA Chinatsu (JP)

(74) Công ty Luật TNHH Phạm và Liên danh (PHAM & ASSOCIATES)

(54) **KHUNG THÂN XE CHO XE KIỂU NGỒI ĐỂ CHÂN HAI BÊN**

(57) Sáng chế đề cập đến việc khiến cho có thể phân bố một cách hiệu quả ứng suất tác dụng lên khung thân xe.

Khung thân xe cho xe kiểu ngồi để chân hai bên bao gồm: ống đầu (15); tấm nối (16); và ít nhất một khung chính (17), tấm nối (16) bao gồm phần gắn (61) và ít nhất một phần nối dưới (65), phần gắn (61) được gắn với ống đầu (15), phần nối dưới (65) được nối với khung chính (17), phần gắn (61) được tạo ra bởi mép trước (51a) của phần tấm nối trước (51) và mép trước (52a) của phần tấm nối sau (52), các phần gắn (57) gắn phần tấm nối trước (51) và phần tấm nối sau (52), các phần gắn (57) mà mỗi phần kéo dài theo hướng trên-dưới trên bề mặt bên (16a) của tấm nối (16) theo hướng chiều rộng xe, trong đó mỗi phần trong số các phần gắn (57) bao gồm phần gắn thứ nhất (81) kéo dài lên trên từ phía phần nối dưới (65), và phần gắn thứ hai (82) kéo dài lên trên từ vị trí bên trên phần gắn thứ nhất (81) về phía phần gắn trước (61), và phần gắn thứ hai (82) nghiêng hơn về phía trước so với phần gắn thứ nhất (81) trên hình chiếu cạnh của xe.

Fig.4

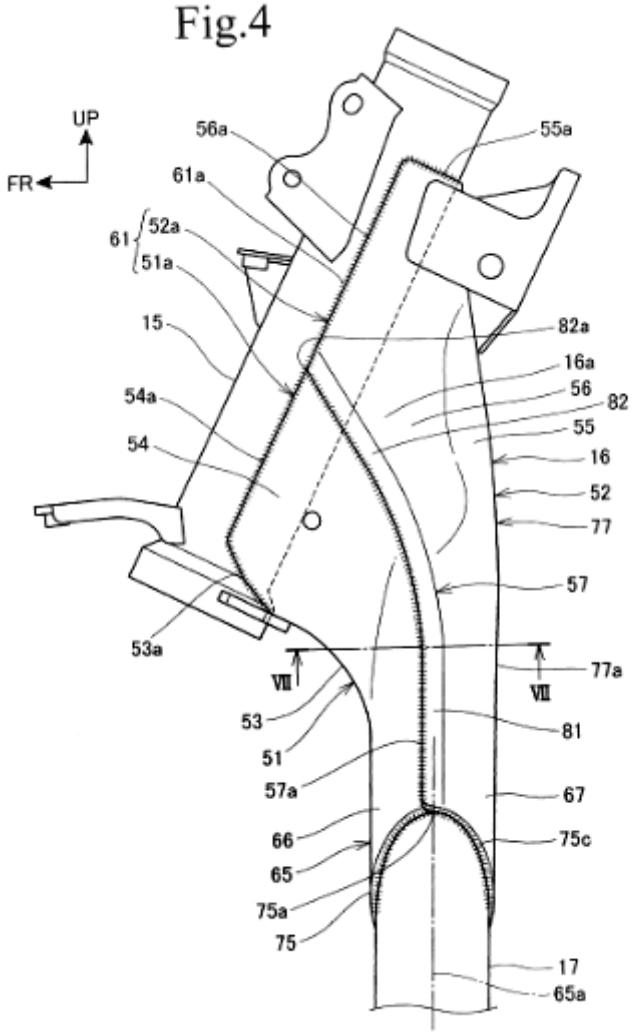
UP
FR
56a
55a
61a
61
52a
51a
15
82a
16a
56
82
54a
55
54
16
52
77
57
53a
VII
VII
77a
53
81
51
57a
67
66
75c
65
75a
75
17
65a

(11) **1-0050538 B**

(15) 21/07/2025
Số Quyết định: 144315/QĐ-SHTT.IP

(45) 25/08/2025 449B

(43) 30/01/2020 382 A

(21) 1-2019-04853

(85) 04/09/2019

(22) 20/03/2018

(86) PCT/JP2018/010957 20/03/2018

(30) 2017-061072 27/03/2017 JP

(87) WO2018/180751 04/10/2018

(51) ***A23G 3/34***

(73) **LOTTE CO., LTD.** (JP)
20-1, Nishi-shinjuku 3-chome, Shinjuku-ku, Tokyo, 1600023, Japan

(72) DOGUCHI Yasuhiro (JP); FUJIMOTO Ichiro (JP)

(74) Công ty Luật TNHH Phạm và Liên danh (PHAM & ASSOCIATES)

(54) **KẸO MỀM**

(57) Sáng chế đề xuất kẹo mềm ngon cho cảm giác mát lạnh trên cơ sở bạc hà. Sáng chế đề xuất kẹo mềm chứa dầu hoặc chất béo với lượng 2,0% khối lượng hoặc lớn hơn và 15% khối lượng hoặc nhỏ hơn, và L-mentol và dẫn xuất của nó với lượng 0,2% khối lượng hoặc lớn hơn và nhỏ hơn 3,0% khối lượng, liên quan đến hàm lượng rắn.

(11) **1-0050539 B**

(15) 21/07/2025
Số Quyết định: 144316/QĐ-SHTT.IP

(45) 25/08/2025 449B

(43) 25/07/2022 412 A

(21) 1-2022-02551

(85) 22/04/2022

(22) 27/09/2019

(86) PCT/CN2019/108490 27/09/2019

(87) WO2021/056406 01/04/2021

(51) ***C08J 9/00***; *C08L 23/00*

(73) **DOW GLOBAL TECHNOLOGIES LLC** (US)
2040 Dow Center, Midland, Michigan 48674, United States of America

(72) YANG, Yunfeng (CN); YU, Haiyang (CN); VAN DUN, Jozef J. I. (BE); PRIETO, Miguel Albertodejesus (CH)

(74) Công ty Luật TNHH Phạm và Liên danh (PHAM & ASSOCIATES)

(54) **QUY TRÌNH TẠO VẬT PHẨM XỐP NUNG KẾT VÀ VẬT PHẨM XỐP NUNG KẾT**

(57) Sáng chế đề cập đến quy trình tạo vật phẩm xốp nung kết. Quy trình này bao gồm các bước (i) tạo liên kết ngang của các viên gồm copolyme nhiều khối etylen/α-olefin được ghép silan (Si-g-OBC) đến hàm lượng gel nằm trong khoảng từ 10% đến 80% để tạo ra các viên Si-g-OBC đã được tạo liên kết ngang; và (ii) tạo xốp các viên Si-g-OBC đã tạo liên kết ngang để tạo ra các hạt xốp Si-g-OBC đã tạo liên kết ngang có hàm lượng gel nằm trong khoảng từ 10% đến 80%.

(11) **1-0050540 B**

(15) 21/07/2025
Số Quyết định: 144317/QĐ-SHTT.IP

(45) 25/08/2025 449B

(43) 26/11/2018 368 A

(21) 1-2018-02307

(85) 30/05/2018

(22) 23/05/2016

(86) PCT/JP2016/065197 23/05/2016

(30) 2015-218516 06/11/2015 JP

(87) WO2017/077727 11/05/2017

(51) ***A23L 27/50***

(73) **KIKKOMAN CORPORATION** (JP)
250 Noda, Noda-shi, Chiba 2788601, Japan

(72) TAKEICHI Junya (JP); WADA Hiroki (JP); NAKAHARA Takeharu (JP)

(74) Công ty Luật TNHH Phạm và Liên danh (PHAM & ASSOCIATES)

(54) **GIA VỊ GIỐNG NƯỚC XỐT ĐẬU TƯƠNG VÀ PHƯƠNG PHÁP PHÁT TRIỂN ĐẶC TÍNH KOKU CHO GIA VỊ GIỐNG NƯỚC XỐT ĐẬU TƯƠNG NÀY**

(57) Sáng chế đề cập đến gia vị giống nước xốt đậu tương chứa ít nhất 0,3mM axit a-ketoglutaric.

(11) **1-0050541 B**

(15) 21/07/2025
Số Quyết định: 144319/QĐ-SHTT.IP

(45) 25/08/2025 449B

(43) 26/12/2022 417 A

(21) 1-2022-05637

(85) 05/09/2022

(22) 26/02/2020

(86) PCT/EP2020/055025 26/02/2020

(87) WO2021/170229 02/09/2021

(51) ***G06F 1/16***; *G06F 3/041; G06F 3/01*

(73) **HUAWEI TECHNOLOGIES CO., LTD.** (CN)
Huawei Administration Building, Bantian, Longgang District, Shenzhen, Guangdong 518129, P. R. China

(72) LI, Ming (CN); LUO, Guoping (CN); PYLVAS, Pasi (FI)

(74) Công ty Cổ phần Sở hữu công nghiệp INVESTIP (INVESTIP)

(54) BỘ MÁY ĐIỀU KHIỂN ĐƯỢC VÀ PHƯƠNG PHÁP ĐIỀU KHIỂN

(57) Sáng chế đề cập đến bộ máy, bao gồm: màn hình hiển thị cảm ứng gấp lại được (101); môtơ (104) được chỉnh sửa để điều khiển cơ chế cho việc chuyển đổi màn hình hiển thị cảm ứng gấp lại được (101) giữa trạng thái mở ra và trạng thái gấp lại trong chuyển động cuộn; và bộ điều khiển (102) được chỉnh sửa để: phát hiện đầu vào của người dùng, tính toán vectơ vận tốc của đầu vào của người dùng, và điều khiển môtơ (104) cho việc chuyển đổi màn hình hiển thị cảm ứng gấp lại được (101) giữa trạng thái mở ra và trạng thái gấp lại theo như vectơ vận tốc được tính toán của đầu vào của người dùng.

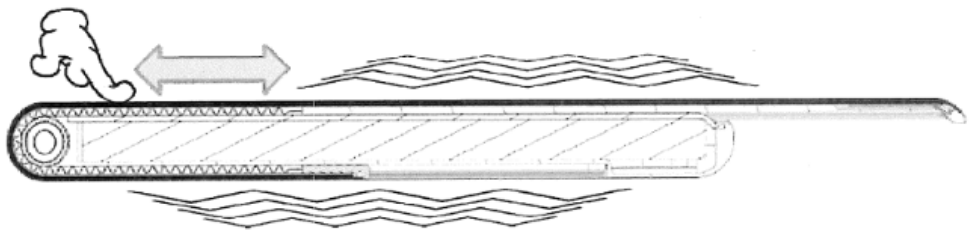

FIG. 4

(11) **1-0050542 B**

(15) 21/07/2025
Số Quyết định: 144321/QĐ-SHTT.IP

(45) 25/08/2025 449B

(43) 27/02/2023 419 A

(21) 1-2022-07248

(85) 07/11/2022

(22) 07/05/2021

(86) PCT/IB2021/053898 07/05/2021

(30) 2020/02703 13/05/2020 ZA

(87) WO2021/229391 18/11/2021

(51) ***H02K 16/04***; *H02K 19/20; H02K 21/16; H02K 21/12; H02K 21/14; H02K 1/27; H02K 19/24*

(73) **THE TRUSTEES FOR THE TIME BEING OF THE KMN FULFILMENT TRUST** (ZA)
8 Kestrel Street Ebotse Golf Estate Rynfield 1504 Benoni, South Africa

(72) MAKGERU, Kabu, Walter (ZA)

(74) Công ty Luật TNHH Phạm và Liên danh (PHAM & ASSOCIATES)

(54) MÁY PHÁT ĐIỆN CÓ NHIỀU STATO

(57) Máy phát điện năng bao gồm rôto và nhiều stato được bố trí đồng trục và đồng tâm quanh đường trục tâm. Stato thứ nhất được tạo ra đồng tâm xung quanh và liền kề với rôto, rôto và stato thứ nhất được cách biệt bởi khe không khí rôto-stato và stato thứ hai được tạo ra đồng tâm xung quanh và liền kề với stato thứ nhất, các stato thứ nhất và stato thứ hai được cách biệt bởi khe không khí stato-stato. Rôto bao gồm nhiều kết cấu cực từ được tạo cấu hình để tạo ra hoặc phát ra nhiều cực từ và bề mặt bên ngoài theo hướng tâm của mỗi trong số các kết cấu cực từ được làm cong với bán kính cong trung bình mà nhỏ hơn khoảng cách trung bình giữa bề mặt bên ngoài và đường trục tâm. Do đó, khe không khí rôto-stato biến thiên theo chu vi về khoảng cách, với khoảng cách ngắn nhất ở giữa chu vi của mỗi trong số các kết cấu cực từ và khoảng cách dài nhất ở các đầu chu vi của mỗi trong số các kết cấu cực từ. Khe không khí stato-stato có chiều dày đồng đều.

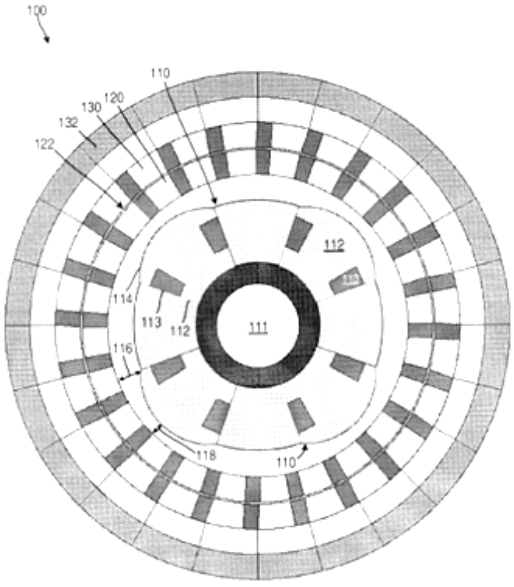

FIG. 1

(11) **1-0050543 B**

(15) 21/07/2025
Số Quyết định: 144326/QĐ-SHTT.IP

(45) 25/08/2025 449B

(43) 26/09/2022 414 A

(21) 1-2022-04543

(85) 19/07/2022

(22) 16/12/2020

(86) PCT/JP2020/046987 16/12/2020

(30) 2019-233222 24/12/2019 JP

(87) WO2021/131974 01/07/2021

(51) ***H04W 8/24****; H04W 84/12; H04W 72/04*

(73) **CANON KABUSHIKI KAISHA** (JP)
30-2, Shimomaruko 3-chome, Ohta-ku, Tokyo 1468-501, Japan

(72) Hirohiko Inohiza (JP)

(74) Công ty Luật TNHH Phạm và Liên danh (PHAM & ASSOCIATES)

(54) **THIẾT BỊ TRUYỀN THÔNG, PHƯƠNG PHÁP TRUYỀN THÔNG, VÀ VẬT GHI ĐỌC ĐƯỢC BẰNG MÁY TÍNH**

(57) Sáng chế đề cập đến thiết bị truyền thông truyền khung không dây tuân theo chuẩn họ 802.11 của viện kỹ sư điện và điện tử (Institute of Electrical and Electronics Engineers, IEEE) 802.11 với thiết bị đồng hành, trong đó khung điều khiển truy nhập phương tiện (media access control, MAC) của khung không dây bao gồm thông tin chỉ báo kênh tần số dưới dạng thông tin liên quan đến truyền thông qua các liên kết tuân theo chuẩn họ IEEE 802.11 cần được thiết lập trên các kênh tần số khác nhau trong đó thiết bị đã truyền khung không dây và thiết bị đồng hành có thể thực hiện truyền thông không dây tuân theo chuẩn họ IEEE 802.11.

Fig.1

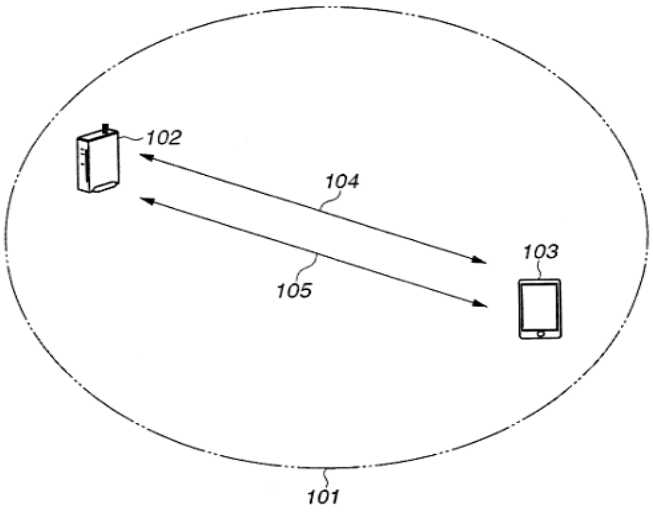

(11) **1-0050544 B**

(15) 21/07/2025
Số Quyết định: 144327/QĐ-SHTT.IP

(45) 25/08/2025 449B

(43) 25/09/2024 438 A

(21) 1-2023-08480

(85) 09/09/2019

(22) 10/08/2018

(86) PCT/CN2018/099875 10/08/2018

(30) 201710686415.2 11/08/2017 CN

(87) WO2019/029674 14/02/2019

(51) ***H04W 36/00***

(62) 1-2019-04919

(73) **HUAWEI TECHNOLOGIES CO., LTD.** (CN)
Huawei Administration Building, Bantian, Longgang District Shenzhen, Guangdong 518129, China

(72) JIN, Yinghao (CN); OLOFSSON, Henrik (SE); HAN, Feng (CN); TAN, Wei (CN)

(74) Công ty Luật TNHH Phạm và Liên danh (PHAM & ASSOCIATES)

(54) **PHƯƠNG PHÁP TRUYỀN THÔNG, THIẾT BỊ MẠNG TRUY NHẬP ĐÍCH, HỆ THỐNG TRUYỀN THÔNG KHÔNG DÂY, THIẾT BỊ MẠNG LÕI, VÀ VẬT GHI MÁY TÍNH ĐỌC ĐƯỢC**

(57) Sáng chế đề xuất phương pháp truyền thông, trạm cơ sở nguồn, trạm cơ sở đích, thiết bị mạng lõi, và thiết bị đầu cuối, trong đó phương pháp bao gồm các bước: gửi, bởi trạm cơ sở nguồn, yêu cầu chuyển vùng đến trạm cơ sở đích, trong đó yêu cầu chuyển vùng được sử dụng để yêu cầu chuyển vùng phiên của thiết bị đầu cuối từ trạm cơ sở nguồn đến trạm cơ sở đích, và yêu cầu chuyển vùng bao gồm bộ nhận dạng của phiên được yêu cầu được chuyển vùng và thông tin chỉ báo của lát mạng tương ứng với phiên; và nhận, bởi trạm cơ sở nguồn, thông điệp đáp ứng chuyển vùng từ trạm cơ sở đích, trong đó thông điệp đáp ứng chuyển vùng bao gồm thông tin chỉ báo loại bỏ, và thông tin chỉ báo loại bỏ được sử dụng để chỉ báo thông tin nguyên nhân tương ứng với phiên, bị loại bỏ bởi trạm cơ sở đích do lát mạng, từ phiên được yêu cầu được chuyển vùng. Sáng chế có thể tăng tỷ lệ chuyển vùng thành công.

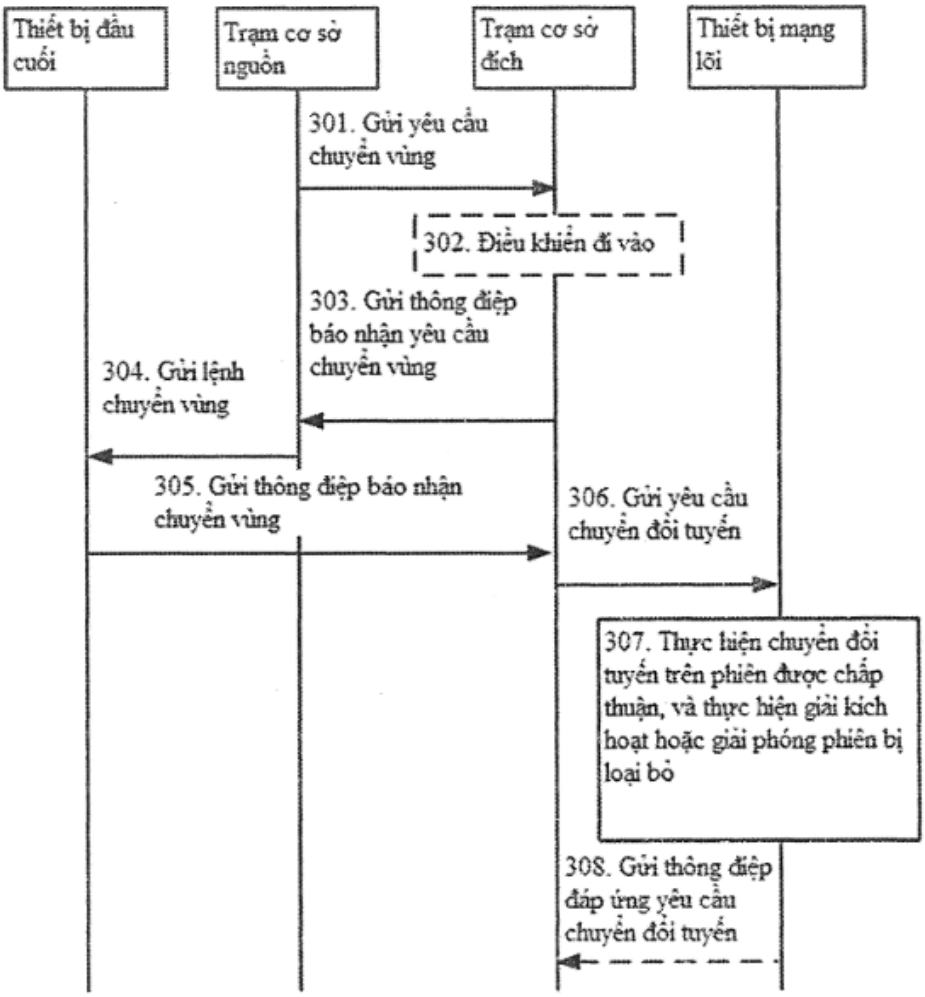
Thiết bị đầu cuối
Trạm cơ sở nguồn
Trạm cơ sở đích
Thiết bị mạng lõi
301. Gửi yêu cầu chuyển vùng
302. Điều khiển đi vào
303. Gửi thông điệp báo nhận yêu cầu chuyển vùng
304. Gửi lệnh chuyển vùng
305. Gửi thông điệp báo nhận chuyển vùng
306. Gửi yêu cầu chuyển đổi tuyến
307. Thực hiện chuyển đổi tuyến trên phiên được chấp thuận, và thực hiện giải kích hoạt hoặc giải phóng phiên bị loại bỏ
308. Gửi thông điệp đáp ứng yêu cầu chuyển đổi tuyến

Fig.3

(11) **1-0050545 B**

(15) 21/07/2025
Số Quyết định: 144328/QĐ-SHTT.IP

(45) 25/08/2025 449B

(43) 25/06/2021 399 A

(21) 1-2021-00677

(85) 05/02/2021

(22) 18/07/2019

(86) PCT/JP2019/028224 18/07/2019

(30) 2018-166359 05/09/2018 JP

(87) WO2020/049879 12/03/2020

(51) ***F16L 41/06**; F16L 55/00; F16K 27/00; F16K 43/00*

(73) **COSMO KOKI CO., LTD.** (JP)
3-9-5, Nishi-Shimbashi, Minato-ku, Tokyo 1050003, Japan

(72) KANETA Naoki (JP); TAMADA Satoshi (JP)

(74) Công ty Cổ phần Sở hữu công nghiệp INVESTIP (INVESTIP)

(54) PHƯƠNG PHÁP LẮP VÀ THIẾT BỊ ĐỂ LẮP THIẾT BỊ KIỂM SOÁT CHẤT LƯU

(57) Sáng chế đề xuất phương pháp lắp và thiết bị để lắp thiết bị kiểm soát chất lưu có khả năng cải thiện khả năng kiểm soát chất lưu trong ống dẫn bằng cách cải thiện độ chính xác của thân van được lắp vào trong lỗ được tạo ra trong ống dẫn chất lưu trong vỏ ngoài và giảm kích thước, trọng lượng, và chi phí thiết bị xây dựng chẳng hạn thiết bị van vận hành hoặc thiết bị lắp của van kiểm soát chất lưu. Phương pháp lắp thiết bị kiểm soát chất lưu ở trạng thái dòng chảy liên tục, thiết bị kiểm soát chất lưu bao gồm ít nhất vỏ ngoài (5) được lắp trong ống dẫn chất lưu (1) ở trạng thái được bịt kín và van kiểm soát chất lưu (10) có thân van (11) và vỏ van (12) có thể lắp vào lỗ (1b) của ống dẫn chất lưu (1) được tạo ra trong vỏ ngoài (5), bao gồm: bước lắp, tại khe hở (5b) được tạo ra trong phần cổ (5d) của vỏ ngoài (5), thiết bị van vận hành (3) có thân van vận hành (31) phân chia phần bên trong của vỏ ngoài (5) theo cách mở và đóng được; bước mở thân van vận hành (31) trong khi bao quanh phần đầu mở (5c) được tạo ra trong phần cổ (5d) ở trạng thái được bịt kín; và bước lắp van kiểm soát chất lưu (10) thông với phần bên trong của vỏ ngoài (5) ở trạng thái được bịt kín từ phần đầu mở (5c) đến vị trí lắp trong đó đầu trước của vỏ van (12) của van kiểm soát chất lưu (10) vượt qua khe hở (5b) của phần cổ (5d) sao cho chi tiết bịt kín dạng vòng (21) bịt kín khe hở giữa bề mặt biên của vỏ van (12) và bề mặt biên của phần cổ (5d) ở vị trí lắp.

Hình 14

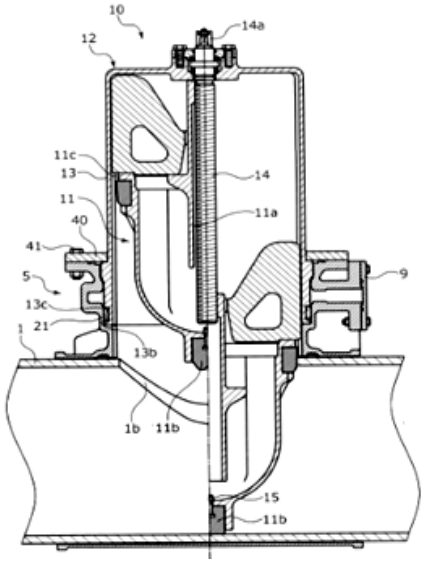

(11) **1-0050546 B**

(15) 21/07/2025
Số Quyết định: 144330/QĐ-SHTT.IP

(45) 25/08/2025 449B

(43) 26/09/2022 414 A

(21) 1-2021-06848

(85) 28/10/2021

(22) 29/10/2020

(86) PCT/CN2020/124881 29/10/2020

(30) 202010003410.7 02/01/2020 CN

(87) WO2021/135591 08/07/2021

(51) ***A63F 13/60***; *G06T 11/60*

(73) **TENCENT TECHNOLOGY (SHENZHEN) COMPANY LIMITED** (CN)
35/F, Tencent Building, Kejizhongyi Road, Midwest District of Hi-tech Park, Nanshan District, Shenzhen, Guangdong 518057, P.R.China

(72) LI, Jianquan (CN); CHENG, Zaixing (CN); LI, Gang (CN)

(74) Công ty Luật TNHH Phạm và Liên danh (PHAM & ASSOCIATES)

(54) **PHƯƠNG PHÁP VÀ THIẾT BỊ TẠO BẢN ĐỒ, BỘ PHẬN ĐIỆN TỬ VÀ VẬT GHI MÁY TÍNH**

(57) Sáng chế đề xuất phương pháp và thiết bị tạo bản đồ, bộ phận điện tử và vật ghi máy tính. Phương pháp này bao gồm: chọn nhiều bản đồ cấp độ phụ từ thư viện bản đồ cấp độ phụ; bố trí một cách liên tục, bên trong vùng bản đồ định trước, M bản đồ cấp độ phụ thứ nhất trong số nhiều bản đồ cấp độ phụ, tất cả M bản đồ cấp độ phụ thứ nhất được bố trí trong vùng bản đồ, và M bản đồ cấp độ phụ thứ nhất không chồng lấn với nhau; và bố trí một cách liên tục các bản đồ cấp độ phụ còn lại sao cho các bản đồ cấp độ phụ còn lại không chồng lấn với bản đồ cấp độ phụ được bố trí bên trong vùng bản đồ, và được kết nối với ít nhất một bản đồ cấp độ phụ trong số các bản đồ cấp độ phụ được bố trí bên trong vùng bản đồ, để thu được bản đồ đích.

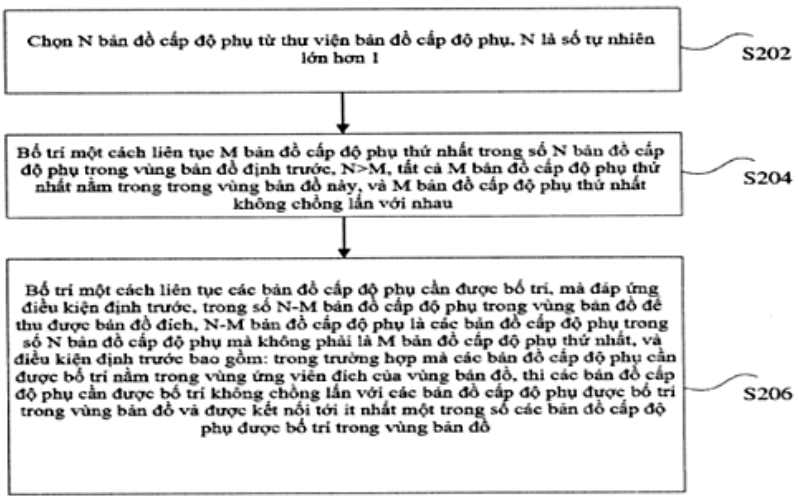

FIG. 6

(11) **1-0050547 B**

(15) 22/07/2025
Số Quyết định: 144335/QĐ-SHTT.IP

(45) 25/08/2025 449B

(43) 25/07/2022 412 A

(21) 1-2021-08101

(85) 16/12/2021

(22) 14/09/2020

(86) PCT/CN2020/115077 14/09/2020

(30) 201911121001.0 15/11/2019 CN

(87) WO2021/093443 20/05/2021

(51) ***G06F 3/041***

(73) 1. **BOE TECHNOLOGY GROUP CO., LTD.** (CN)
No.10 Jiuxianqiao Rd., Chaoyang District, Beijing 100015, P.R.China
2. **CHENGDU BOE OPTOELECTRONICS TECHNOLOGY CO., LTD.** (CN)
No.1188 Hezuo Rd., (West Zone), Hi-tech Development Zone, Chengdu, Sichuan 611731, P. R. China

(72) Jun YAN (CN); Xiangdan DONG (CN); Fan HE (CN); Lingran WANG (CN); Bo CHENG (CN); Mengmeng DU (CN); Bo ZHANG (CN)

(74) Công ty Luật TNHH Phạm và Liên danh (PHAM & ASSOCIATES)

(54) **NỀN CHẠM CẢM ỨNG VÀ NỀN HIỂN THỊ CHẠM CẢM ỨNG**

(57) Sáng chế đề xuất nền chạm cảm ứng và phương pháp sản xuất nền này, nền hiển thị chạm cảm ứng, và thiết bị hiển thị chạm cảm ứng. Nền chạm cảm ứng chứa kết cấu chạm cảm ứng, dây nối đất thứ nhất, và ít nhất một dây nối đất thứ hai. Kết cấu chạm cảm ứng chứa các mẫu hình cảm ứng và các dây dẫn chạm; các mẫu hình cảm ứng chứa mẫu hình cảm ứng thứ nhất và mẫu hình cảm ứng thứ hai; mẫu hình cảm ứng thứ nhất và mẫu hình cảm ứng thứ hai giao cắt với nhau và được cách điện với nhau; các dây dẫn chạm chứa dây dẫn chạm thứ nhất và dây dẫn chạm thứ hai; mẫu hình cảm ứng thứ nhất được kết nối tới dây dẫn chạm thứ nhất; mẫu hình cảm ứng thứ hai được kết nối tới dây dẫn chạm thứ hai. Dây nối đất thứ nhất nằm ở ngoại biên của kết cấu chạm cảm ứng. Ít nhất một dây nối đất thứ hai nằm ở phía của dây nối đất thứ nhất cách xa khỏi kết cấu chạm cảm ứng. Nền chạm cảm ứng có thể đạt được chức năng bảo vệ kép, làm giảm một cách hiệu quả hoặc tránh được sự ảnh hưởng của điện tích tĩnh điện lên kết cấu chạm cảm ứng, làm giảm nguy cơ hỏng công năng chạm bị gây ra bởi ESD, và đạt được mục đích cải thiện khả năng ngăn chặn ESD.

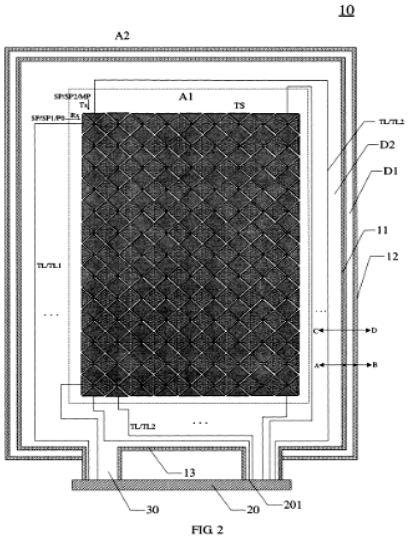

FIG 2

(11) **1-0050548 B**

(15) 22/07/2025
Số Quyết định: 144336/QĐ-SHTT.IP

(45) 25/08/2025 449B

(43) 26/12/2022 417 A

(21) 1-2022-06623

(85) 13/10/2022

(22) 18/03/2020

(86) PCT/EP2020/057456 18/03/2020

(87) WO2021/185439 23/09/2021

(51) ***H04L 27/26****; H04L 25/03; H04B 7/0413; H04L 25/02*

(73) **TELEFONAKTIEBOLAGET LM ERICSSON (PUBL)** (SE)
164 83 Stockholm, Sweden

(72) LOPEZ, Miguel (SE); WILHELMSSON, Leif (SE)

(74) Công ty Luật TNHH T&G (TGVN)

(54) **PHƯƠNG PHÁP TRUYỀN CỦA BỘ TRUYỀN, PHƯƠNG TIỆN LƯU TRỮ ĐỌC ĐƯỢC BỞI MÁY TÍNH PHI CHUYỂN TIẾP, PHƯƠNG PHÁP THU CỦA BỘ THU, THIẾT BỊ TRUYỀN, THIẾT BỊ THU, BỘ TRUYỀN TRUYỀN THÔNG, BỘ THU TRUYỀN THÔNG, THIẾT BỊ TRUYỀN THÔNG, VÀ PHƯƠNG TIỆN GIAO THÔNG**

(57) Sáng chế này đề xuất phương pháp truyền của bộ truyền được tạo cấu hình để truyền gói lớp vật lý có các phần ở giữa (Midamble). Phương pháp này bao gồm bước áp dụng sự chuyển mạch pha tương ứng cho mỗi phần ở giữa của gói lớp vật lý, và bước truyền gói lớp vật lý. Sự dịch pha tương ứng được áp dụng cho ít nhất phần của các ký hiệu của phần ở giữa. Phương pháp thu của bộ thu được tạo cấu hình để thu gói lớp vật lý có các phần ở giữa cũng được đề xuất. Phương pháp này bao gồm bước thu gói lớp vật lý, và bước chống lại sự dịch pha tương ứng cho mỗi phần ở giữa của gói lớp vật lý. Bước chống lại sự dịch pha tương ứng bao gồm áp dụng sự đối ngược của sự dịch pha tương ứng cho ít nhất phần của các ký hiệu của phần ở giữa hoặc bù sự dịch pha tương ứng cho ít nhất phần của các ký hiệu của phần ở giữa. Sự dịch pha tương ứng là từ trình tự của các sự dịch pha có đặc điểm ngẫu nhiên hoặc giả ngẫu nhiên. Trong một số phương án, các phần ở giữa có thể bao gồm các phần ở giữa xuất hiện theo chu kỳ. Các thiết bị, bộ truyền, bộ thu, thiết bị truyền thông, phương tiện giao thông, và phương tiện lưu trữ đọc được bởi máy tính phi chuyển tiếp được bao gồm trong sản phẩm chương trình máy tính cũng được đề xuất.

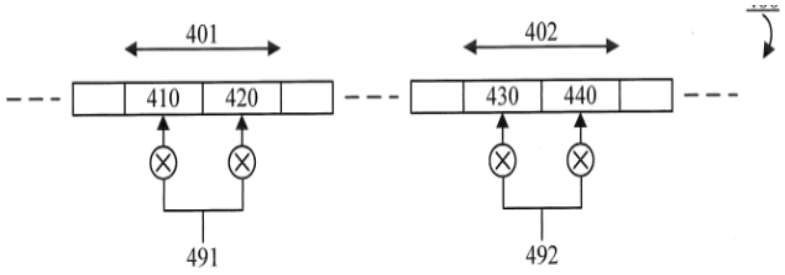

FIG. 4

(11) **1-0050549 B**

(15) 22/07/2025
Số Quyết định: 144337/QĐ-SHTT.IP

(45) 25/08/2025 449B

(43) 26/12/2022 417 A

(21) 1-2022-06038

(85) 21/09/2022

(22) 16/03/2021

(86) PCT/US2021/022572 16/03/2021

(30) 62/992,046 19/03/2020 US

(87) WO2021/188544 23/09/2021

(51) ***H04N 19/172***; *H04N 19/109; H04N 19/159; H04N 19/169; H04N 19/503; H04N 19/174; H04N 19/31; H04N 19/46; H04N 19/105*

(73) **BYTEDANCE INC.** (US)
12655 West Jefferson Boulevard Sixth Floor, Suite No. 137 Los Angeles, California 90066, USA

(72) WANG, Ye-kui (US)

(74) Công ty Luật TNHH Phạm và Liên danh (PHAM & ASSOCIATES)

(54) **PHƯƠNG PHÁP VÀ THIẾT BỊ XỬ LÝ VIĐEO, VÀ VẬT GHI MÁY TÍNH ĐỌC ĐƯỢC**

(57) Sáng chế đề xuất các phương pháp và thiết bị để xử lý viđeo như tạo mã hoặc giải mã viđeo. Một phương pháp xử lý viđeo ví dụ bao gồm bước thực hiện sự biến đổi giữa viđeo có một hoặc nhiều lớp viđeo bao gồm một hoặc nhiều ảnh viđeo và dòng bit của viđeo theo quy tắc định dạng, và trong đó quy tắc định dạng chỉ ra rằng ảnh viđeo thứ nhất mà là ảnh điểm truy nhập ngẫu nhiên trong được liên kết của ảnh thứ hai và ảnh thứ hai bị ràng buộc phải thuộc về cùng một lớp viđeo.

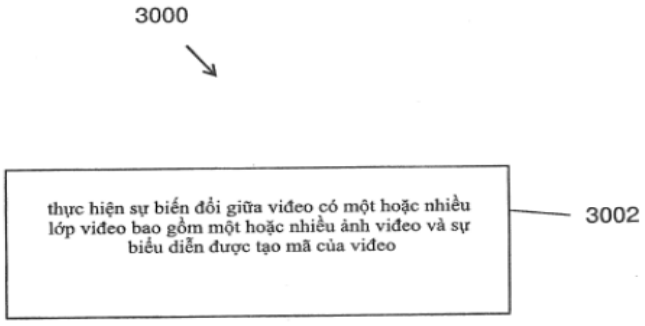

FIG. 3

(11) **1-0050550 B**

(15) 22/07/2025
Số Quyết định: 144338/QĐ-SHTT.IP

(45) 25/08/2025 449B

(43) 25/11/2021 404 A

(21) 1-2021-05516

(85) 07/09/2021

(22) 13/02/2020

(86) PCT/CN2020/075147 13/02/2020

(30) 201910118003.8 15/02/2019 CN

(87) WO2020/164557 20/08/2020

(51) ***H04L 29/06***

(73) **HUAWEI TECHNOLOGIES CO., LTD.** (CN)
Huawei Administration Building, Bantian, Longgang District, Shenzhen, Guangdong 518129, China

(72) ZHU, Yuanping (CN); CAO, Zhenzhen (CN); DAI, Mingzeng (CN); ZHUO, Yibin (CN); LIU, Jing (CN)

(74) Công ty Luật TNHH T&G (TGVN)

(54) **PHƯƠNG PHÁP TRUYỀN THÔNG, THIẾT BỊ TRUYỀN THÔNG VÀ PHƯƠNG TIỆN ĐỌC ĐƯỢC BẰNG MÁY TÍNH**

(57) Sáng chế đề xuất phương pháp truyền thông, nút mạng, thiết bị truyền thông, phương tiện lưu trữ đọc được bằng máy tính, chip hệ thống và hệ thống truyền thông. Trong phương pháp này, khi nhận gói dữ liệu được phân phối bởi thực thể lớp giao thức của lớp giao thức thấp hơn, thực thể lớp thích ứng của nút mạng có thể thực hiện việc xử lý khác nhau trên gói dữ liệu dựa trên việc liệu nút mạng có phải nút đích mà gói dữ liệu được định tuyến đến đó tại lớp thích ứng hay không. Khi nhận gói dữ liệu được phân phối bởi lớp giao thức cao hơn, thực thể lớp thích ứng của nút mạng phân phối gói dữ liệu đến lớp giao thức thấp hơn qua kênh phân biệt dịch vụ phù hợp tương ứng với nút chặng tiếp theo của gói dữ liệu, sao cho gói dữ liệu được truyền chính xác đến nút chặng tiếp theo của gói dữ liệu. Do đó, việc gói dữ liệu được truyền chính xác trong mạng truy cập và chuyển tải sau tích hợp (integrated access and backhaul, IAB) được đảm bảo.

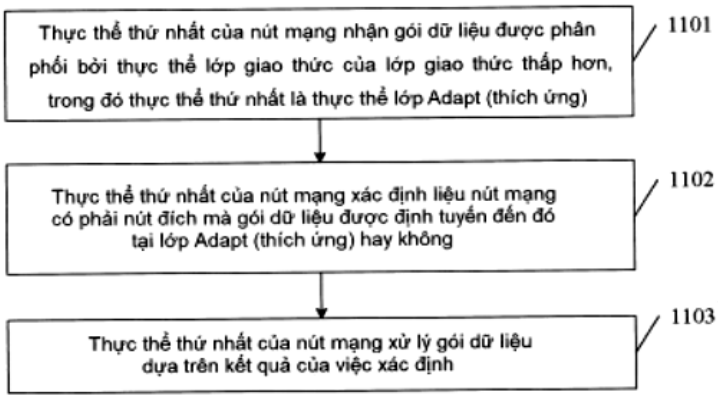

Fig.11

(11) **1-0050551 B**

(15) 22/07/2025
Số Quyết định: 144339/QĐ-SHTT.IP

(45) 25/08/2025 449B

(43) 25/06/2019 375 A

(21) 1-2019-01975

(85) 19/04/2019

(22) 25/08/2017

(86) PCT/US2017/048617 25/08/2017

(30) 15/274,159 23/09/2016 US

(87) WO2018/057234 29/03/2018

(51) ***G02C 7/04***

(73) **OHIO STATE INNOVATION FOUNDATION** (US)
1524 North High Street Columbus, Ohio 43201, United States of America

(72) BAILEY, Melissa D. (US); BARR, Joseph T. (US)

(74) Công ty Luật TNHH T&G (TGVN)

(54) KÍNH ÁP TRÒNG, PHƯƠNG PHÁP CHẾ TẠO KÍNH ÁP TRÒNG VÀ PHƯƠNG PHÁP XỬ LÝ CHO NGƯỜI CẦN ĐIỀU CHỈNH THỊ LỰC

(57) Được bộc lộ trong sáng chế này là loại kính áp tròng gồm một dạng thấu kính nằm ở phần trên của kính áp tròng, trong đó kính áp tròng gắn vào mí mắt trên của người đeo bằng sự tương tác giữa dạng thấu kính và sụn mi trên của mí mắt trên của người đeo, sự tương tác này cho phép kính áp tròng dịch chuyển hướng lên khi mắt nhìn xuống, và duy trì khả năng ổn định chuyển động quay. Theo một khía cạnh, dạng thấu kính có một bề mặt trên cùng, bề mặt trên cùng này có hình dạng được chọn từ nhóm gồm hình phẳng, hình phẳng với các góc được bo tròn, hình cong lõm, hình cong lồi hoặc hình dạng côn có một phần dày hơn gần hơn với một cạnh của kính áp tròng, hoặc sự kết hợp của những hình dạng này. Trong một khía cạnh khác, dạng thấu kính gồm nhiều phần dạng thấu kính. Trong một khía cạnh khác nữa, dạng thấu kính có hình dạng phù hợp về mặt giải phẫu.

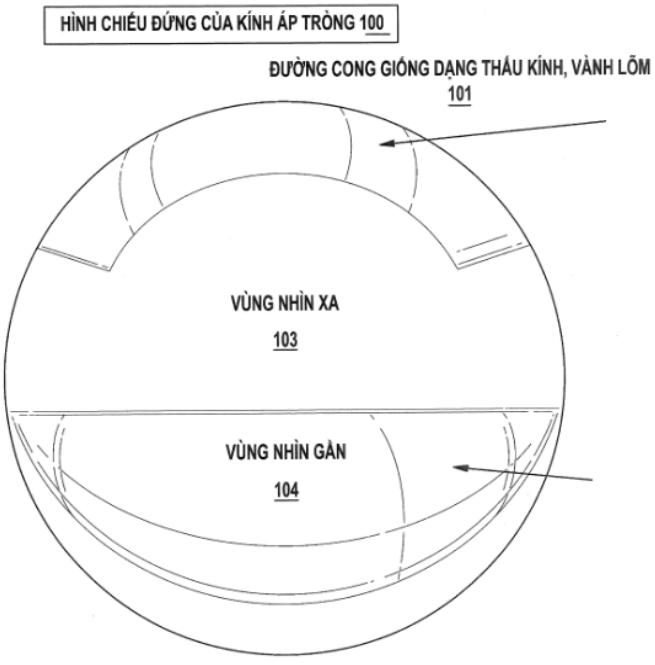

HÌNH 1A

(11) **1-0050552 B**

(15) 22/07/2025
Số Quyết định: 144340/QĐ-SHTT.IP

(45) 25/08/2025 449B

(43) 25/10/2022 415 A

(21) 1-2022-04112

(85) 30/06/2022

(22) 28/12/2020

(86) PCT/CN2020/140044 28/12/2020

(30) PCT/CN2019/129069 27/12/2019 CN

(87) WO2021/129866 01/07/2021

(51) ***H04N 19/573****; H04N 19/30*

(73) 1. **BEIJING BYTEDANCE NETWORK TECHNOLOGY CO., LTD.** (CN)
Room B-0035, 2/F, No. 3 Building No. 30, Shixing Road, Shijingshan District Beijing 100041, China
2. **BYTEDANCE INC.** (CN)
12655 West Jefferson Boulevard Sixth Floor, Suite No. 137 Los Angeles, California 90066, USA

(72) ZHANG, Kai (CN); ZHANG, Li (CN); LIU, Hongbin (CN); DENG, Zhipin (CN); XU, Jizheng (CN); WANG, Ye-Kui (US)

(74) Công ty Luật TNHH Phạm và Liên danh (PHAM & ASSOCIATES)

(54) **PHƯƠNG PHÁP XỬ LÝ VIĐEO, THIẾT BỊ XỬ LÝ DỮ LIỆU VIĐEO VÀ VẬT GHI MÁY TÍNH ĐỌC ĐƯỢC**

(57) Sáng chế đề cập đến thiết bị, hệ thống và phương pháp liên quan đến tạo mã viđeo số, và cụ thể là, đến việc báo hiệu các loại lát trong các tiêu đề ảnh viđeo. Một phương pháp xử lý viđeo lấy làm ví dụ bao gồm bước thực hiện biến đổi giữa viđeo bao gồm một hoặc nhiều ảnh viđeo bao gồm một hoặc nhiều lát và dòng bit của viđeo, trong đó dòng bit tuân theo quy tắc định dạng, và trong đó quy tắc định dạng xác định rằng đối với ảnh viđeo trong một hoặc nhiều ảnh viđeo có tất cả các lát được tạo mã dưới dạng các phần tử cú pháp liên quan đến lát I, lát P và lát B bị bỏ qua từ tiêu đề ảnh cho ảnh viđeo.

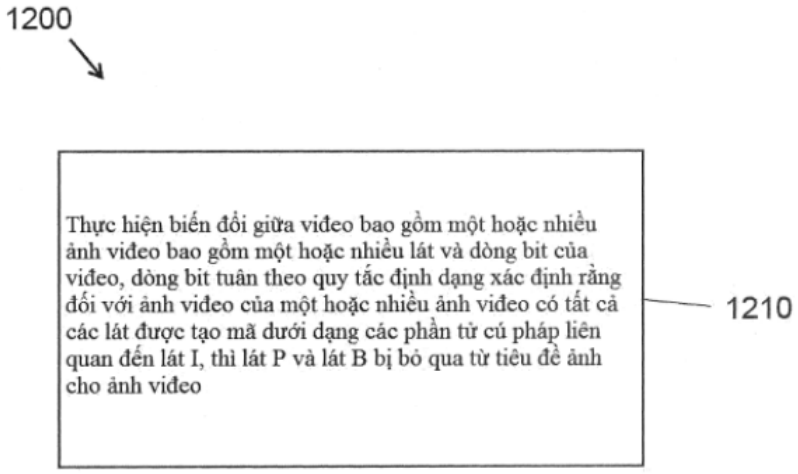

Fig.12

(11) **1-0050553 B**

(15) 22/07/2025
Số Quyết định: 144341/QĐ-SHTT.IP

(45) 25/08/2025 449B

(43) 25/07/2024 436 A

(21) 1-2023-07730

(85) 30/05/2018

(22) 04/11/2016

(86) PCT/EP2016/076707 04/11/2016

(30) 15306777.2 09/11/2015 EP

(87) WO2017/080927 18/05/2017

(51) ***H04N 21/434***; *H04N 21/81*

(62) 1-2018-02311

(73) **INTERDIGITAL VC HOLDINGS, INC.** (US)
200 Bellevue Parkway, Suite 300, Wilmington, Delaware 19809, United States of America

(72) BORDES, Philippe (FR); ANDRIVON, Pierre (FR); FRANCOIS, Edouard (FR)

(74) Công ty Luật TNHH T&G (TGVN)

(54) PHƯƠNG PHÁP VÀ THIẾT BỊ LÀM THÍCH ỨNG VIĐEO THEO THÔNG TIN LÀM MỚI

(57) Sáng chế đề cập đến phương pháp và thiết bị làm thích ứng viđeo bao gồm các bước thu được siêu dữ liệu (metadata) động dải động cao bao gồm thông tin biểu diễn cho các thông số làm thích ứng nội dung và cho thông tin làm mới của siêu dữ liệu động dải động cao, và khi nội dung viđeo là có thể hiển thị được, thì làm thích ứng nội dung viđeo được giải mã nhờ sử dụng quy trình làm thích ứng nội dung được lựa chọn dựa trên siêu dữ liệu động dải động cao và dữ liệu mô tả hiển thị bao gồm các đặc tính của bộ hiển thị, quy trình làm thích ứng nội dung được dựa trên các thông số làm thích ứng nội dung thu được theo thông tin làm mới.

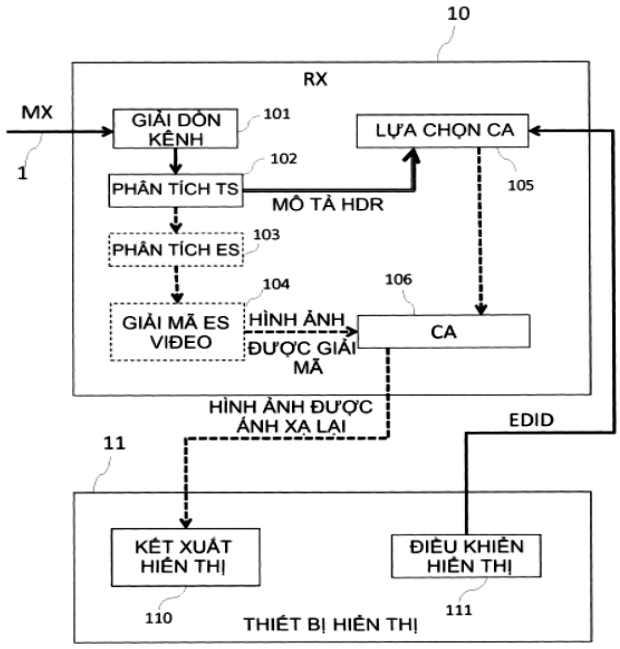

Figure 1

(11) **1-0050554 B**

(15) 22/07/2025
Số Quyết định: 144342/QĐ-SHTT.IP

(45) 25/08/2025 449B

(43) 25/08/2022 413 A

(21) 1-2022-02533

(85) 22/04/2022

(22) 26/08/2020

(86) PCT/EP2020/073863 26/08/2020

(30) 10 2019 125 765.4 25/09/2019 DE

(87) WO2021/058224 01/04/2021

(51) ***B29D 30/24***

(73) **HERBERT MASCHINEN- UND ANLAGENBAU GMBH & CO. KG** (DE)
Industriestrasse 10, 36088 Hünfeld, Germany

(72) POPP, Sebastian (DE)

(74) Công ty Luật TNHH Phạm và Liên danh (PHAM & ASSOCIATES)

(54) **TRỐNG VÀ PHƯƠNG PHÁP SẢN XUẤT LỐP XE**

(57) Sáng chế đề cập đến trống và phương pháp sản xuất lốp xe, cụ thể là các lốp dùng cho các xe đạp, xe máy, xe tay ga hoặc các xe tương tự, trống có cơ cấu kẹp (11) có các đoạn tâm (12) để giữ lớp bố lốp và ít nhất một cơ cấu lật (13) để lật dải thành bên của lớp bố lốp lên lõi tanh vỏ của lốp, cơ cấu lật có cơ cấu đòn (15), cơ cấu đòn có các đòn (16), mà nhờ đó dải thành bên được tạo kết cấu để được lật, các đoạn tâm có chiều dài dọc trục A về phía trục dọc (14) của trống, các đòn có chiều dài A', chiều dài A' của các đòn lớn hơn hoặc bằng chiều dài A của các đoạn tâm.

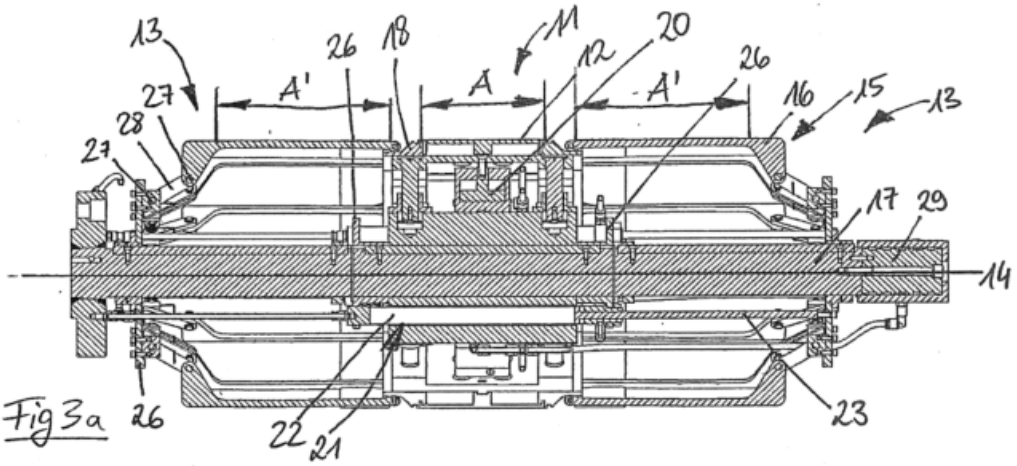

Fig 3a

(11) **1-0050555 B**

(15) 22/07/2025
Số Quyết định: 144343/QĐ-SHTT.IP

(45) 25/08/2025 449B

(43) 27/09/2021 402 A

(21) 1-2021-03782

(85) 23/06/2021

(22) 20/12/2019

(86) PCT/JP2019/050012 20/12/2019

(30) 2018-247409 28/12/2018 JP

(87) WO2020/137850 A1 02/07/2020

(51) ***H04N 19/52***; *H04N 19/70*

(73) **JVCKENWOOD CORPORATION** (JP)
3-12, Moriyacho, Kanagawa-ku, Yokohama-shi, Kanagawa 221-0022, Japan

(72) Shigeru FUKUSHIMA (JP); Hiroya NAKAMURA (JP); Toru KUMAKURA (JP); Hideki TAKEHARA (JP); Satoru SAKAZUME (JP); Hiroyuki KURASHIGE (JP)

(74) Công ty Luật TNHH ROUSE Việt Nam (ROUSE LEGAL VIETNAM LTD.)

(54) **THIẾT BỊ MÃ HÓA ẢNH ĐỘNG, PHƯƠNG PHÁP MÃ HÓA ẢNH ĐỘNG, THIẾT BỊ GIẢI MÃ ẢNH ĐỘNG VÀ PHƯƠNG PHÁP GIẢI MÃ ẢNH ĐỘNG**

(57) Sáng chế đề cập đến công nghệ cải thiện hiệu quả mã hóa bằng cách chia tách khối thích hợp cho mã hóa và giải mã ảnh. Thiết bị mã hóa ảnh động để tiến hành biến đổi affine theo các đơn vị của các khối mã hóa bao gồm đơn vị trích xuất ứng viên hợp nhất kế thừa affine được cấu hình để trích xuất ứng viên hợp nhất kế thừa affine để kế thừa mô hình affine của các khối lân cận khối mục tiêu mã hóa trong miền không gian, đơn vị trích xuất ứng viên hợp nhất cấu trúc affine được cấu hình để trích xuất ứng viên hợp nhất cấu trúc affine từ nhiều phần tử thông tin chuyển động của các khối lân cận khối mục tiêu mã hóa trong miền không gian hoặc thời gian và đơn vị trích xuất ứng viên hợp nhất cố định affine được cấu hình để trích xuất ứng viên hợp nhất cố định affine trong đó thông tin chuyển động của điểm điều khiển affine được cố định. Vectơ chuyển động của mỗi điểm điều khiển affine được cố định là (0, 0) trong ứng viên hợp nhất cố định affine. Ngoài ra, sáng chế cũng đề cập đến phương pháp mã hóa ảnh động, thiết bị giải mã ảnh động và phương pháp giải mã ảnh động.

FIG. 40

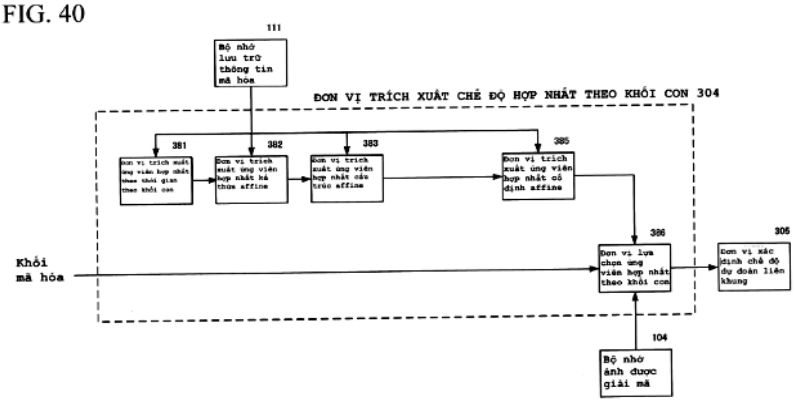

(11) **1-0050556 B**

(15) 22/07/2025
Số Quyết định: 144344/QĐ-SHTT.IP

(45) 25/08/2025 449B

(43) 25/11/2021 404 A

(21) 1-2021-06023

(85) 02/03/2017

(22) 21/07/2015

(86) PCT/US2015/041425 21/07/2015

(30) 62/034,626 07/08/2014 US

(87) WO2016/022287 11/02/2016

(51) ***H04L 5/00***; *H04L 27/26*

(62) 1-2017-00781

(73) **ONE MEDIA, LLC** (US)
10706 Beaver Dam Road, Cockeysville, Maryland 21030, United States of America

(72) Michael J. SIMON (US); Kevin A. SHELBY (US); Mark EARNSHAW (CA)

(74) Công ty Luật TNHH T&G (TGVN)

(54) **THIẾT BỊ TRUYỀN THÔNG, PHƯƠNG PHÁP TRUYỀN THÔNG VÀ VẬT GHI ĐỌC ĐƯỢC BẰNG MÁY TÍNH**

(57) Sáng chế đề cập đến quá trình tạo ra và thu các khung vô tuyến với nhiều phân vùng mà có các sơ đồ mã hóa khác nhau, cụ thể là đến thiết bị truyền thông, phương pháp truyền thông và vật ghi đọc được bằng máy tính. Thiết bị có thể bao gồm một hoặc nhiều phần tử xử lý được tạo cấu hình để thu, qua vô tuyến không dây, dữ liệu không dây bao gồm các phân vùng mà mỗi phân vùng bao gồm nhiều ký hiệu dồn kênh phân tần trực giao (OFDM). Các phân vùng khác nhau trong số các phân vùng này có kích thước biến đổi tần số khác nhau và các tốc độ lấy mẫu khác nhau. Dữ liệu không dây cũng có thể bao gồm dữ liệu điều khiển chỉ báo các kích thước biến đổi tần số và các tốc độ lấy mẫu đối với những phân vùng trong số các phân vùng này. Thiết bị này có thể chọn, dựa trên dữ liệu điều khiển và vận tốc xác định được của thiết bị, một hoặc nhiều nhưng không phải tất cả các phân vùng và có thể giải mã một hoặc nhiều phân vùng được chọn để xác định dữ liệu được biểu diễn bởi các ký hiệu OFDM trong một hoặc nhiều phân vùng được chọn. Các phân vùng khác nhau của dữ liệu không dây có thể được làm thích ứng để giải mã bởi các thiết bị di chuyển ở các vận tốc tối đa khác nhau.

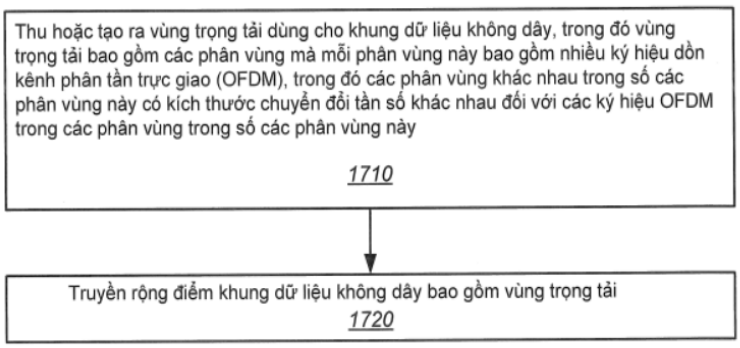

FIG. 17

(11) **1-0050557 B**

(15) 22/07/2025
Số Quyết định: 144345/QĐ-SHTT.IP

(45) 25/08/2025 449B

(43) 25/02/2022 407 A

(21) 1-2021-07586

(85) 26/11/2021

(22) 04/05/2020

(86) PCT/SE2020/050447 04/05/2020

(30) 62/842,169 02/05/2019 US

(87) WO2020/222699 05/11/2020

(51) ***H04L 5/00***

(73) **TELEFONAKTIEBOLAGET LM ERICSSON (PUBL)** (SE)
SE-164 83 Stockholm, Sweden

(72) NORY, Ravikiran (IN); NIMBALKER, Ajit (US)

(74) Công ty Luật TNHH T&G (TGVN)

(54) **PHƯƠNG PHÁP TRUYỀN THÔNG, THIẾT BỊ KHÔNG DÂY, VÀ NÚT MẠNG**

(57) Sáng chế này đề cập tới phương pháp và thiết bị để báo hiệu lớp 1 để quản lý ô thứ cấp (Scell - Secondary cell) nhanh. Theo một phương án thực hiện, phương pháp truyền thông được thực hiện trong thiết bị không dây (WD-wireless device), được tạo cấu hình để vận hành trên ô sơ cấp và một hoặc nhiều ô thứ cấp (các Scell) được đề xuất. Phương pháp này bao gồm bước vận hành (S138) trên phần băng thông (BWP-bandwidth part) thứ nhất trong số nhiều phần băng thông. Phương pháp này bao gồm bước thu nhận (S140) lệnh qua sự báo hiệu kênh điều khiển tuyến xuống vật lý (PDCCH-physical downlink control channel) trên ô sơ cấp. Phương pháp này bao gồm đáp ứng với bước thu nhận lệnh, bước thực hiện (S142) ít nhất một thủ tục cho ít nhất một Scell trong số một hoặc nhiều Scell, ít nhất một thủ tục này bao gồm vận hành trên một BWP trong số BWP thứ nhất và BWP thứ hai trong số nhiều phần băng thông dựa trên việc giá trị thứ nhất hoặc giá trị thứ hai có được chỉ báo cho ít nhất một Scell bởi lệnh hay không. Sáng chế này cũng đề cập tới thiết bị không dây, và nút mạng.

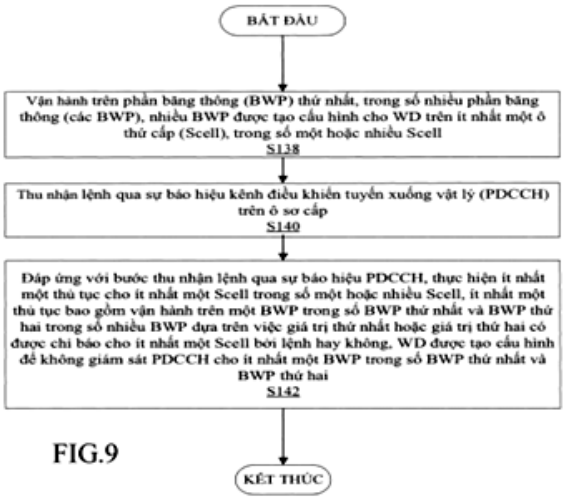

FIG.9

(11) **1-0050558 B**

(15) 22/07/2025
Số Quyết định: 144346/QĐ-SHTT.IP

(45) 25/08/2025 449B

(43) 25/04/2022 409 A

(21) 1-2021-06418

(22) 13/10/2021

(30) 2020-174477 16/10/2020 JP

(51) ***F16B 45/02**; B62J 11/00*

(73) **NIFCO INC.** (JP)
5-3 Hikarinooka, Yokosuka-shi, Kanagawa, 239-8560 Japan

(72) Hajime NAOI (JP)

(74) Công ty Luật TNHH T&G (TGVN)

(54) **THIẾT BỊ MÓC**

(57) Sáng chế đề cập đến thiết bị móc mà tạo điều kiện thuận lợi cho việc treo của hành lý và tối thiểu hóa việc rơi của hành lý. Thiết bị móc 1 bao gồm: bộ phận móc 10, trong đó bộ phận móc 10 bao gồm phần đế 13 có bề mặt phía sau 12 được đáp ứng để được lắp vào thành 2 sao cho phần đế mở rộng thẳng đứng trên và dọc theo thành, phần móc 15 nhô ra phía trước từ phần bên dưới của bề mặt phía trước 16 của phần đế, và phần khóa 17 được bố trí trên phần đầu bên trên của bề mặt phía trước của phần đế; và bộ phận che 11 được bố trí xoay được trên phần đế, được tạo cấu hình để có thể xoay quanh trục xoay mở rộng theo hướng trước-sau, và có hình dạng mở rộng xuyên tâm tương đối so với trục xoay. Chóp của bộ phận che được bố trí với phần được khóa 42 được đáp ứng để được khóa bởi phần khóa. Bộ phận che có thể di chuyển xoay được giữa vị trí đóng trong đó phần được khóa được khóa bởi phần khóa sao cho bộ phận che mở rộng giữa phần đầu phía trước của phần móc và phần khóa, và phần mở trong đó bộ phận che bao gồm phần được khóa được tháo rời khỏi phần khóa.

Fig.2

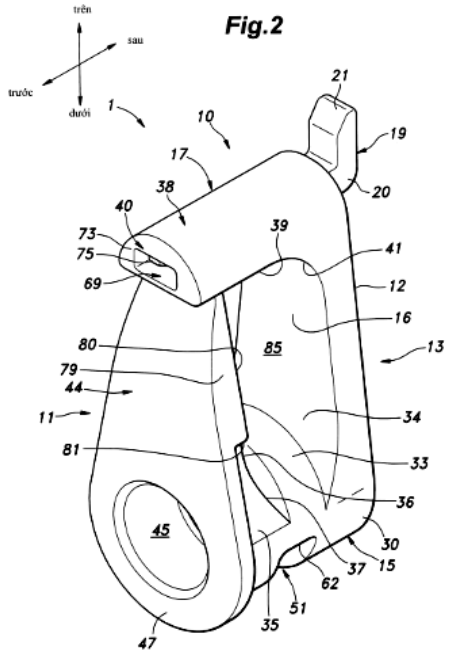

(11) **1-0050559 B**

(15) 22/07/2025
Số Quyết định: 144347/QĐ-SHTT.IP

(45) 25/08/2025 449B

(43) 26/12/2022 417 A

(21) 1-2022-06888

(85) 24/10/2022

(22) 27/01/2021

(86) PCT/SE2021/050051 27/01/2021

(30) 63/002,534 31/03/2020 US

(87) WO2021/201739 07/10/2021

(51) ***H04N 19/70***; *H04N 19/159; H04N 19/176; H04N 19/96; H04N 19/82; H04N 19/119; H04N 19/186*

(73) **TELEFONAKTIEBOLAGET LM ERICSSON (PUBL)** (SE)
SE-164 83 Stockholm, Sweden

(72) SJÖBERG, Rickard (SE); PETTERSSON, Martin (SE); DAMGHANIAN, Mitra (SE); STRÖM, Jacob (SE); ZHANG, Zhi (CN); ANDERSSON, Kenneth (SE); ENHORN, Jack (SE)

(74) Công ty Luật TNHH T&G (TGVN)

(54) PHƯƠNG PHÁP ĐỂ DẪN RA GIÁ TRỊ CHO PHẦN TỬ CÚ PHÁP THỨ NHẤT, BỘ GIẢI MÃ VÀ PHƯƠNG TIỆN LƯU TRỮ ĐỌC ĐƯỢC BẰNG MÁY TÍNH

(57) Sáng chế đề cập đến phương pháp để dẫn ra giá trị cho phần tử cú pháp thứ nhất, Syntax_A. Phương pháp này bao gồm bước xác định xem liệu Syntax_A có có mặt trong ; bit hay không. Phương pháp này bao gồm các bước, như kết quả của bước xác định rằng Syntax_A không có mặt trong dòng bit này, dẫn ra giá trị cho Syntax_A là bằng giá trị thứ nhất, B, nếu điều kiện thứ nhất được thỏa mãn, hoặc dẫn ra giá trị cho Syntax_A là bằng giá trị thứ hai, C, nếu điều kiện thứ hai được thỏa mãn.

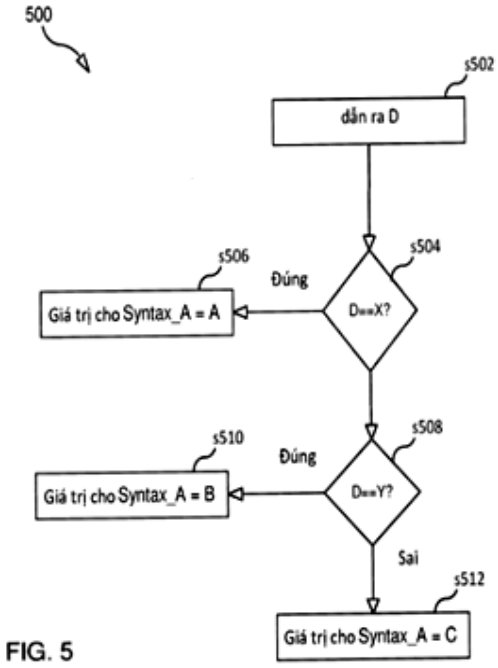

FIG. 5

(11) **1-0050560 B**

(15) 22/07/2025
Số Quyết định: 144348/QĐ-SHTT.IP

(45) 25/08/2025 449B

(43) 27/03/2023 420 A

(21) 1-2022-07421

(85) 14/11/2022

(22) 08/09/2020

(86) PCT/CN2020/114020 08/09/2020

(30) 202010516556.1 09/06/2020 CN

(87) WO2021/248717 16/12/2021

(51) ***F03D 80/60****; H02K 9/19; H05K 7/20; H01F 27/16*

(73) **GOLDWIND SCIENCE & TECHNOLOGY CO., LTD.** (CN)
No. 107 Shanghai Road, Economic & Technological Development Zone, Urumqi, Xinjiang 830026, China

(72) WANG, Dinghui (CN); FANG, Tao (CN); LI, Jinmeng (CN)

(74) Công ty Luật TNHH T&G (TGVN)

(54) HỆ THỐNG LÀM MÁT VÀ HỆ THỐNG PHÁT ĐIỆN DẪN ĐỘNG BẰNG SỨC GIÓ

(57) Sáng chế này đề cập đến hệ thống làm mát và hệ thống phát điện được dẫn động bằng sức gió. Hệ thống làm mát bao gồm: vòng làm mát thứ nhất (1), vòng làm mát thứ hai (2), vòng làm mát thứ ba (3), bộ trao đổi nhiệt thứ nhất (4) và bộ trao đổi nhiệt thứ hai (5), trong đó vòng làm mát thứ nhất (1) bao gồm đường ống dẫn chất lưu thứ nhất (11) và bộ bơm thứ nhất (12); vòng làm mát thứ hai (2) bao gồm đường ống dẫn chất lưu thứ hai (21) và bộ bơm thứ hai (22), và đường ống dẫn chất lưu thứ hai (21) bao gồm đường chính (211) và đường rẽ (212); vòng làm mát thứ ba (3) bao gồm đường ống dẫn chất lưu thứ ba (31) và bộ bơm thứ ba (32), và đường ống dẫn chất lưu thứ ba (31) thông với cả bộ trao đổi nhiệt thứ nhất (4) và bộ trao đổi nhiệt thứ hai (5); bộ trao đổi nhiệt thứ nhất (4) được tạo cấu hình để ghép nối về mặt nhiệt môi chất làm mát thứ nhất, môi chất làm mát thứ hai và môi chất làm mát thứ ba với nhau theo cách thức mà trong đó môi chất làm mát thứ nhất, môi chất làm mát thứ hai và môi chất làm mát thứ ba được cách ly với nhau; bộ trao đổi nhiệt thứ hai (5) được tạo cấu hình để ghép nối về mặt nhiệt môi chất làm mát thứ hai với môi chất làm mát thứ ba thông qua đường rẽ (212) theo cách thức mà trong đó môi chất làm mát thứ hai và môi chất làm mát thứ ba được cách ly với nhau. Hệ thống thực hiện sự phân phối thích hợp của năng suất làm mát và ứng dụng thích hợp của nhiệt dư thông qua việc ghép nối nhiệt giữa mỗi vòng làm mát, để thực hiện việc sử dụng cân bằng của công suất lạnh và công suất nhiệt và làm giảm sự tiêu thụ công suất của hệ thống.

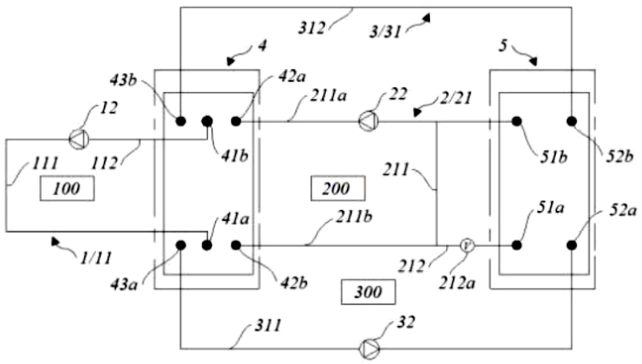

Fig. 1

(11) **1-0050561 B**

(15) 22/07/2025
Số Quyết định: 144349/QĐ-SHTT.IP

(45) 25/08/2025 449B

(43) 25/03/2022 408 A

(21) 1-2022-00102

(85) 07/01/2022

(22) 03/07/2020

(86) PCT/CN2020/100014 03/07/2020

(30) 201910596178.X 03/07/2019 CN
201910617101.6 09/07/2019 CN

(87) WO2021/000921 07/01/2021

(51) ***G06F 9/451***

(73) **HUAWEI TECHNOLOGIES CO., LTD.** (CN)
Huawei Administration Building, Bantian, Longgang District, Shenzhen, Guangdong 518129, P. R. China

(72) WANG, Liang (CN); LI, Yu (CN); CHEN, Jian (CN); JI, Xingchun (CN); GUO, Yifang (CN)

(74) Công ty Luật TNHH T&G (TGVN)

(54) **PHƯƠNG PHÁP ĐỂ XỬ LÝ HÌNH ẢNH VÀ THIẾT BỊ ĐIỆN TỬ**

(57) Các phương án của sáng chế đề cập đến lĩnh vực xử lý hình ảnh và các công nghệ hiển thị, và cung cấp phương pháp để xử lý hình ảnh dựa trên các tín hiệu đồng bộ hóa dọc và thiết bị điện tử, để rút ngắn độ trễ đáp lại của thiết bị điện tử và cải thiện sự trôi chảy (như độ trễ chạm) của thiết bị điện tử. Giải pháp cụ thể gồm có: vẽ, bởi thiết bị điện tử, một hoặc nhiều lớp thứ nhất để đáp lại tín hiệu đồng bộ hóa dọc thứ nhất, và kết xuất một hoặc nhiều lớp thứ nhất, và sau khi kết xuất một hoặc nhiều lớp thứ nhất, thực hiện sự soạn lớp trên một hoặc nhiều lớp thứ nhất được kết xuất để thu được khung hình ảnh thứ nhất; và làm mới và hiển thị khung hình ảnh thứ nhất để đáp lại tín hiệu đồng bộ hóa dọc thứ hai. Sáng chế cũng đề cập đến thiết bị điện tử, hệ thống trên chip và phương tiện lưu trữ máy tính.

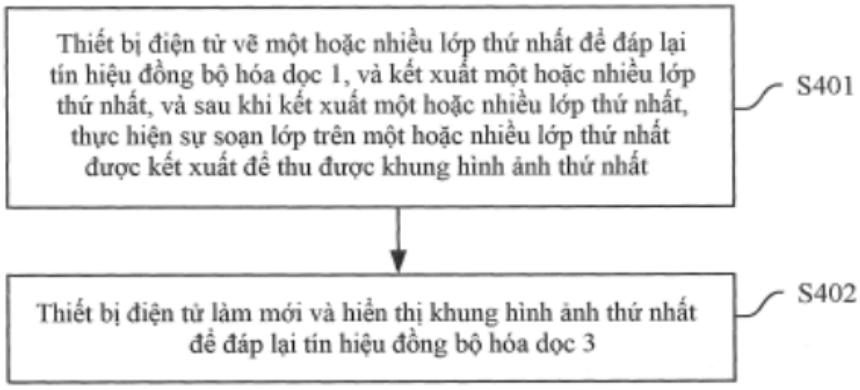

FIG. 4

(11) **1-0050562 B**

(15) 22/07/2025
Số Quyết định: 144350/QĐ-SHTT.IP

(45) 25/08/2025 449B

(43) 25/05/2022 410 A

(21) 1-2022-00922

(85) 15/02/2022

(22) 10/06/2020

(86) PCT/JP2020/022827 10/06/2020

(30) 201910783254.8 23/08/2019 CN
PCT/JP2019/036451 18/09/2019 JP
202010355546.4 29/04/2020 CN

(87) WO2021/039023 04/03/2021

(51) ***C07B 53/00***; *C07C 209/10; C12P 7/02; C07C 29/143; C07C 35/52; C07D 311/58; C07B 61/00; C07C 215/70*

(73) **MOCHIDA PHARMACEUTICAL CO., LTD.** (JP)
7, Yotsuya 1-chome, Shinjuku-ku, Tokyo 1608515, Japan

(72) UCHIDA Hideharu (JP); SATOH Tsutomu (JP); SUN Baoquan (CN); SHA Chunbo (CN); LIN Jinguang (CN); GE Yonghui (CN); CHEN Yanliang (CN); ZHAO Bin (CN); GU Xiaomin (CN); LUO Jian (CN); CHEN Chuan (CN); CAI Xiaofei (CN); YE Jiajie (CN); LI Jie (CN); SUN Fenglai (CN)

(74) Công ty Luật TNHH T&G (TGVN)

(54) **PHƯƠNG PHÁP SẢN XUẤT DẪN XUẤT HETEROXYCLIDEN AXETAMIT, HỢP CHẤT TRUNG GIAN ĐƯỢC SỬ DỤNG TRONG PHƯƠNG PHÁP NÀY VÀ PHƯƠNG PHÁP SẢN XUẤT HỢP CHẤT TRUNG GIAN NÀY**

(57) Sáng chế đề xuất phương pháp sản xuất hợp chất có công thức (I) và phương pháp sản xuất hợp chất có công thức (B) hoặc muối của nó, mà là các hợp chất trung gian trong sản xuất hợp chất có công thức (I).

(11) **1-0050563 B**

(15) 22/07/2025
Số Quyết định: 144351/QĐ-SHTT.IP

(45) 25/08/2025 449B

(43) 27/01/2023 418 A

(21) 1-2022-07176

(85) 03/11/2022

(22) 23/03/2021

(86) PCT/EP2021/057423 23/03/2021

(30) 20168126.9 06/04/2020 EP

(87) WO2021/204531 14/10/2021

(51) ***B01D 11/04***; *C07C 43/13; C07C 41/42; B01D 3/14; C07C 41/38*

(73) 1. **EVONIK OPERATIONS GMBH** (DE)
Rellinghauser Strasse 1-11, 45128 Essen, Germany
2. **THYSSENKRUPP UHDE GMBH** (DE)
Eriedrich-Uhde-Strasse 15, 44141 Dortmund, GERMANY

(72) KLEIBER, Michael (DE); HOFEN, Willi (DE)

(74) Công ty Luật TNHH Phạm và Liên danh (PHAM & ASSOCIATES)

(54) **QUY TRÌNH VÀ HỆ THỐNG THU HỒI CÁC METOXYPROPANOL TỪ DÒNG NƯỚC THẢI**

(57) Sáng chế đề cập đến quy trình và hệ thống thu hồi 1-metoxy-2-propanol và 2-metoxy-1-propanol từ dòng nước thải bằng cách chiết xuất lỏng-lỏng, sau đó chưng cất chiết xuất, chưng cất các metoxypropanol này từ dung môi chiết xuất và phân tách chưng cất các chất đồng phân metoxypropanol. Dung môi chiết xuất được thu hồi được tái tuần hoàn vào bước chiết xuất và bước chưng cất chiết xuất. Nhiệt truyền từ dung môi chiết xuất được thu hồi vào sản phẩm chiết xuất được cấp vào bước chưng cất chiết xuất làm giảm nhu cầu năng lượng của quy trình. Sáng chế cũng đề cập đến hệ thống để thực hiện quy trình này bao gồm cột chiết xuất ngược dòng (1), cột chưng cất chiết xuất (3), cột chưng cất thu hồi dung môi (4), cột chưng cất phân tách chất đồng phân (5) và bộ trao đổi nhiệt (8) để truyền nhiệt từ dung môi chiết xuất được thu hồi vào sản phẩm chiết xuất được cấp vào bước chưng cất chiết xuất.

(11) **1-0050564 B**

(15) 22/07/2025
Số Quyết định: 144352/QĐ-SHTT.IP

(45) 25/08/2025 449B

(43) 25/07/2022 412 A

(21) 1-2022-02195

(85) 07/04/2022

(22) 09/10/2020

(86) PCT/US2020/054931 09/10/2020

(30) 62/913,196 10/10/2019 US

(87) WO2021/072159 15/04/2021

(51) ***A61K 31/4965***; *C07D 241/28; C07D 487/14; C07D 241/26*

(73) **MEDIBEACON INC.** (US)
425 N. New Ballas Rd., Suite 100, St. Louis, Missouri 63141, United States of America

(72) ROGERS, Thomas E. (US)

(74) Công ty Luật TNHH T&G (TGVN)

(54) **QUY TRÌNH ĐIỀU CHẾ MUỐI HÓA TRỊ HAI CỦA PYRIMIDO[4,5-G]PTERIDIN-2,4,7,9-TETRAOL VÀ QUY TRÌNH ĐIỀU CHẾ HỢP CHẤT PTERIDIN ĐƯỢC THẾ HOẶC MUỐI CỦA NÓ**

(57) Sáng chế đề cập đến quy trình điều chế pyrimido[4,5-*g*]pteridin-2,4,7,9-tetraol, hoặc muối của nó. Sáng chế cũng đề cập đến quy trình điều chế axit 3,6-diaminopyrazin-2,5-dicarboxylic, hoặc muối của nó, từ pyrimido[4,5-*g*]pteridin-2,4,7,9-tetraol, hoặc muối của nó. Sáng chế cũng đề cập đến quy trình điều chế hợp chất pteridin được thế, hoặc muối của nó. Sáng chế cũng đề cập đến quy trình điều chế axit 3,6-diaminopyrazin-2,5-dicarboxylic được thế N từ hợp chất pteridin được thế, hoặc muối của nó.

FIG. 1

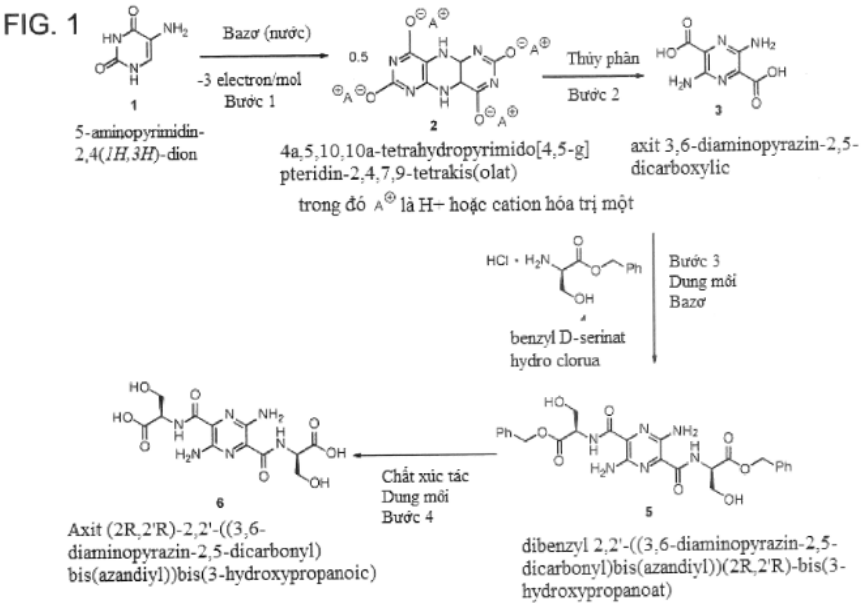

(11) **1-0050565 B**

(15) 22/07/2025
Số Quyết định: 144353/QĐ-SHTT.IP

(45) 25/08/2025 449B

(43) 26/09/2022 414 A

(21) 1-2022-04615

(85) 21/07/2022

(22) 24/12/2020

(86) PCT/CN2020/139170 24/12/2020

(30) 62/953,305 24/12/2019 US
16/864,922 01/05/2020 US

(87) WO2021/129767 01/07/2021

(51) ***H04B 7/185***

(73) **HUAWEI TECHNOLOGIES CO., LTD.** (CN)
Huawei Administration Building, Bantian, Longgang District, Shenzhen, Guangdong 518129, China

(72) MA, Jianglei (CA); JIA, Ming (CA); ZHU, Peiying (CA); TONG, Wen (CA)

(74) Công ty Luật TNHH T&G (TGVN)

(54) **PHƯƠNG PHÁP TRUYỀN THÔNG, MÁY TRUYỀN THÔNG, VÀ PHƯƠNG TIỆN ĐỌC ĐƯỢC BẰNG MÁY TÍNH**

(57) Sáng chế đề cập đến phương pháp truyền thông, máy truyền thông, và phương tiện đọc được bằng máy tính. Sáng chế đề cập, một phần, đến các hệ thống truyền thông phi mặt đất, và theo một số phương án đến việc tích hợp của các hệ thống truyền thông mặt đất và phi mặt đất. Các hệ thống truyền thông phi mặt đất có thể cung cấp hệ thống truyền thông linh hoạt hơn với phạm vi phủ sóng không dây được mở rộng và chất lượng dịch vụ được nâng cao so với các hệ thống truyền thông thông thường.

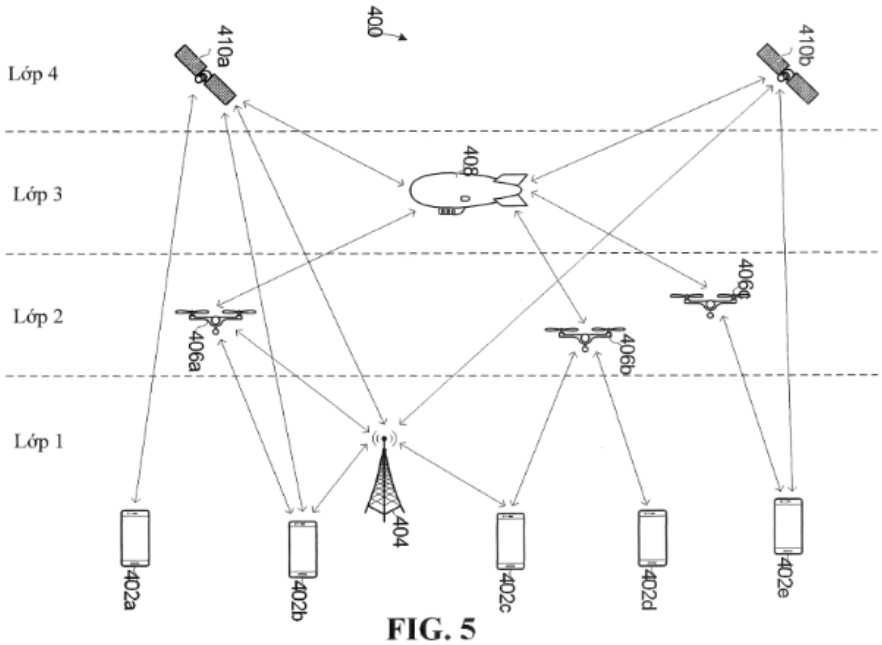

FIG. 5

(11) **1-0050566 B**

(15) 22/07/2025
Số Quyết định: 144354/QĐ-SHTT.IP

(45) 25/08/2025 449B

(43) 25/08/2022 413 A

(21) 1-2022-03442

(85) 01/06/2022

(22) 16/11/2020

(86) PCT/EP2020/082186 16/11/2020

(30) 19210836.3 22/11/2019 EP

(87) WO2021/099240 27/05/2021

(51) ***C07D 487/04***; *A01N 43/54; A01N 43/90*

(73) **BASF SE** (DE)
Carl-Bosch-Strasse 38, 67056 Ludwigshafen am Rhein, Germany

(72) VON DEYN, Wolfgang (DE); SHAIKH, Rizwan Shabbir (IN); ADISECHAN, Ashokkumar (IN)

(74) Công ty Luật TNHH T&G (TGVN)

(54) **DẪN XUẤT PYRIMIDON CHỨA HAI NHÂN HAI VÒNG NGƯNG TỤ, HỖN HỢP DIỆT LOÀI GÂY HẠI VÀ HẠT GIỐNG CHỨA HỢP CHẤT NÀY, PHƯƠNG PHÁP KHÔNG PHẢI ĐIỀU TRỊ ĐỂ CHỐNG LẠI HOẶC PHÒNG TRỪ LOÀI GÂY HẠI KHÔNG XƯƠNG SỐNG, VÀ PHƯƠNG PHÁP BẢO VỆ THỰC VẬT ĐANG PHÁT TRIỂN**

(57) Sáng chế đề cập đến hợp chất có công thức (I)

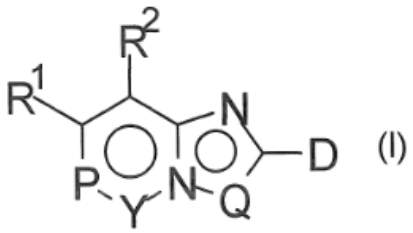

(I)

,

trong đó các biến số được xác định trong bản mô tả. Sáng chế cũng đề cập đến hỗn hợp diệt loài gây hại bao gồm hợp chất có công thức (I); phương pháp không phải điều trị để chống lại hoặc phòng trừ loài gây hại không xương sống, phương pháp bảo vệ thực vật đang phát triển khỏi sự tấn công hoặc phá hoại của loài gây hại không xương sống, hạt giống chứa hợp chất có công thức (I); và phương pháp không phải điều trị để xử lý hoặc bảo vệ động vật khỏi sự phá hoại hoặc lây nhiễm của loài gây hại không xương sống.

(11) **1-0050567 B**

(15) 22/07/2025
Số Quyết định: 144404/QĐ-SHTT.IP

(45) 25/08/2025 449B

(43) 26/09/2022 414 A

(21) 1-2022-02588

(85) 25/04/2022

(22) 17/12/2020

(86) PCT/IB2020/062116 17/12/2020

(30) PCT/IB2019/061105 19/12/2019 IB

(87) WO2021/124203 24/06/2021

(51) ***C21D 8/02***; *C22C 38/02; C22C 38/38; C22C 38/06; C22C 38/22; C22C 38/32; C21D 1/18; C22C 38/04*

(73) **ARCELORMITTAL** (LU)
24-26, Boulevard d'Avranches, L-1160 Luxembourg, LUXEMBOURG

(72) PERLADE, Astrid (FR); ZHU, Kangying (CN); JUNG, Coralie (FR); KEGEL, Frédéric (FR)

(74) Công ty Luật TNHH Phạm và Liên danh (PHAM & ASSOCIATES)

(54) **TẤM THÉP CÁN NÓNG VÀ CUỘN, TẤM THÉP CÁN NÓNG VÀ NHIỆT LUYỆN VÀ PHƯƠNG PHÁP SẢN XUẤT TẤM THÉP NÀY**

(57) Sáng chế đề cập đến tấm thép cán nóng và cuộn được làm từ thép có thành phần tính theo tỷ lệ phần trăm khối lượng như sau: C 0,12-0,25% Mn 3,0-8,0%, Si 0,70-1,50%, Al 0,3-1,2%, B 0,0002-0,004%, S ≤ 0,010%, P ≤ 0,020%, N ≤ 0,008%, phần còn lại của thành phần tấm thép là sắt và các tạp chất không tránh khỏi tạo thành trong quá trình nấu chảy, và có cấu trúc tế vi tính theo tỷ phần bề mặt gồm: mactensit và bainit, tổng cộng chiếm nhiều hơn 80%, ferit với tỷ lượng ít hơn 20%, các đảo mactensit-austenit (M-A) và carbua với tổng tỷ lượng ít hơn 20%, và có tích của PAGS theo hướng cán $PAGS_{roll}$ nhân với PAGS theo hướng pháp tuyến $PAGS_{norm}$ nhỏ hơn 1000µm², và chỉ số dẹt nhỏ hơn 5.

Sáng chế đề cập đến tấm thép cán nóng và nhiệt luyện và phương pháp sản xuất tấm thép cán nóng và nhiệt luyện.

(11) **1-0050568 B**

(15) 22/07/2025
Số Quyết định: 144456/QĐ-SHTT.IP

(45) 25/08/2025 449B

(43) 26/09/2022 414 A

(21) 1-2022-03654

(85) 10/06/2022

(22) 23/10/2020

(86) PCT/KR2020/014597 23/10/2020

(30) 62/958,270 07/01/2020 US
10-2020-0032136 16/03/2020 KR

(87) WO2021/141218 15/07/2021

(51) ***H04N 19/597****; H04N 19/119; H04N 19/96; G06T 9/40; H04N 19/174*

(73) **LG ELECTRONICS INC.** (KR)
128, Yeoui-daero, Yeongdeungpo-gu Seoul 07336, Republic of Korea

(72) PARK, Yousun (KR); OH, Sejin (KR); HUR, Hyejung (KR)

(74) Công ty Luật TNHH T&G (TGVN)

(54) **THIẾT BỊ TRUYỀN DỮ LIỆU ĐÁM MÂY ĐIỂM, PHƯƠNG PHÁP TRUYỀN DỮ LIỆU ĐÁM MÂY ĐIỂM, THIẾT BỊ NHẬN DỮ LIỆU ĐÁM MÂY ĐIỂM, VÀ PHƯƠNG PHÁP NHẬN DỮ LIỆU ĐÁM MÂY ĐIỂM**

(57) Sáng chế đề cập đến phương pháp truyền dữ liệu đám mây điểm, gồm các bước mã hóa dữ liệu đám mây điểm, và/hoặc truyền luồng bit chứa dữ liệu đám mây điểm và thông tin phát tín hiệu về dữ liệu đám mây điểm. Sáng chế đề cập đến phương pháp nhận dữ liệu đám mây điểm, gồm các bước nhận luồng bit chứa dữ liệu đám mây điểm, và/hoặc giải mã dữ liệu đám mây điểm trong luồng bit.

FIG. 1

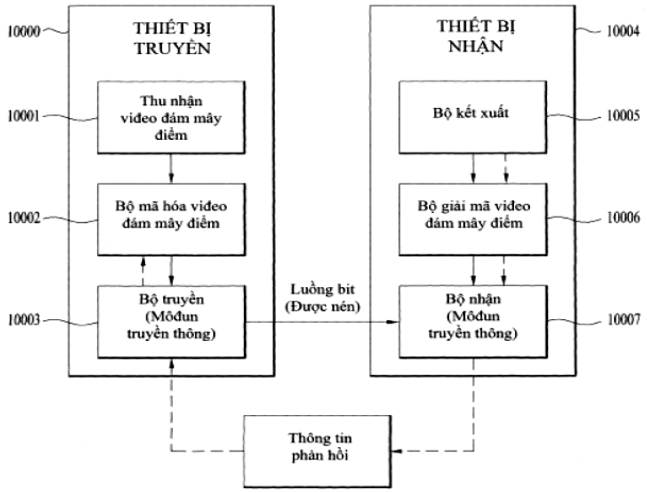

(11) **1-0050569 B**

(15) 22/07/2025
Số Quyết định: 144457/QĐ-SHTT.IP

(45) 25/08/2025 449B

(43) 26/09/2022 414 A

(21) 1-2022-04470

(85) 15/07/2022

(22) 17/12/2020

(86) PCT/EP2020/086745 17/12/2020

(30) 19218677.3 20/12/2019 EP

(87) WO2021/122976 24/06/2021

(51) ***C07D 333/38***; *A01N 43/34; C07D 409/12; A01N 43/10; A01N 43/50*

(73) **BAYER AKTIENGESELLSCHAFT** (DE)
Kaiser-Wilhelm-Allee 1, 51373 Leverkusen, Germany

(72) DUFOUR, Jeremy (FR); NICOLAS, Lionel (FR); KNOBLOCH, Thomas (FR); BRUNET, Stephane (FR); LAMPRECHT, Sybille (DE)

(74) Công ty Luật TNHH T&G (TGVN)

(54) **HỢP CHẤT LÀ DẪN XUẤT THIOPHEN CARBOXAMIT ĐƯỢC THẾ, CHẾ PHẨM CHỨA HỢP CHẤT NÀY VÀ PHƯƠNG PHÁP PHÒNG TRỪ CÁC BỆNH DO VI KHUẨN VÀ/HOẶC NẤM Ở THỰC VẬT**

(57) Sáng chế đề cập đến hợp chất là dẫn xuất thiophen carboxamit được thế, chế phẩm chứa hợp chất này và phương pháp phòng trừ bệnh do vi khuẩn và/hoặc nấm ở thực vật bằng hợp chất và chế phẩm này.

(11) **1-0050570 B**

(15) 22/07/2025
Số Quyết định: 144458/QĐ-SHTT.IP

(45) 25/08/2025 449B

(43) 27/12/2021 405 A

(21) 1-2021-05634

(85) 13/09/2021

(22) 13/03/2020

(86) PCT/JP2020/011085 13/03/2020

(30) 2019-049216 15/03/2019 JP
2020-042023 11/03/2020 JP

(87) WO2020/189552 24/09/2020

(51) ***G03G 15/08***; *G03G 15/00*

(73) **CANON KABUSHIKI KAISHA** (JP)
30-2, Shimomaruko 3-chome, Ohta-ku, Tokyo 1468501, Japan

(72) SATO, Masaaki (JP); WADA, Koji (JP); OGAWA, Tsuyoshi (JP); FUJINAKA, Koji (JP); SAMESHIMA, Takao (JP); NOGUCHI, Tomio (JP); TOYOTA, Akitoshi (JP); NITTANI, Susumu (JP)

(74) Công ty Luật TNHH Phạm và Liên danh (PHAM & ASSOCIATES)

(54) **THIẾT BỊ TẠO ẢNH VÀ HỆ THỐNG TẠO ẢNH**

(57) Sáng chế đề cập đến thiết bị tạo ảnh bao gồm chi tiết mang ảnh (21), bộ phận chứa thuốc hiện ảnh (32) có cửa bổ sung (32a), chi tiết mang thuốc hiện ảnh (31), phương tiện phát hiện (51, 52) được tạo kết cấu để phát ra thông tin lượng thuốc hiện ảnh còn lại tương ứng với lượng của thuốc hiện ảnh được chứa trong bộ phận chứa thuốc hiện ảnh (32), phương tiện thông báo (400) có khả năng thông báo trạng thái thứ nhất thể hiện rằng lượng còn lại của thuốc hiện ảnh được chứa trong bộ phận chứa thuốc hiện ảnh (32) là lượng thứ nhất hoặc cao hơn, và trạng thái thứ hai thể hiện rằng lượng còn lại của thuốc hiện ảnh được chứa trong bộ phận chứa thuốc hiện ảnh (32) nhỏ hơn lượng thứ nhất, và phương tiện điều khiển (90) được tạo kết cấu để điều khiển phương tiện thông báo (400) thông báo một trong số nhiều trạng thái, trong đó lượng tối đa của thuốc hiện ảnh mà bộ phận chứa thuốc hiện ảnh (32) có khả năng chứa lớn hơn trị số thu được bằng cách bổ sung lượng của thuốc hiện ảnh được chứa trong bộ phận chứa bổ sung (40) chứa thuốc hiện ảnh để bổ sung vào lượng thứ nhất, và trong đó thông báo của trạng thái thứ hai tương ứng với thông báo của trường hợp ở đó lượng của thuốc hiện ảnh còn lại trong bộ phận chứa thuốc hiện ảnh (32) lớn hơn trường hợp ở đó lượng của thuốc hiện ảnh còn lại trong bộ phận chứa thuốc hiện ảnh (32) là nhỏ nhất. Sáng chế cũng đề cập đến hệ thống tạo ảnh.

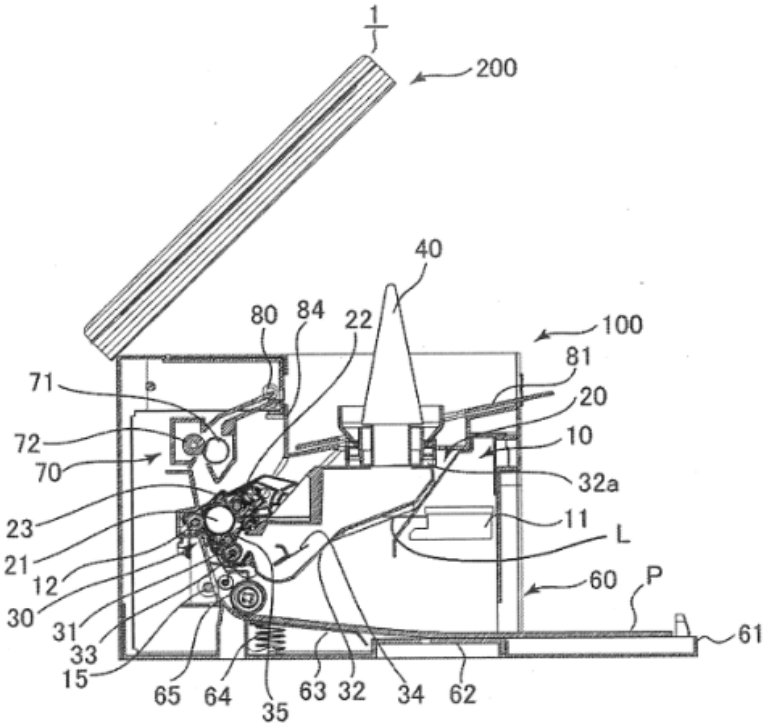
1
200
40
80
84
22
100
81
71
20
72
10
70
32a
23
11
L
21
12
60
P
30
31
61
33
15
65
64
35
63
32
34
62

Fig.1A

(11) **1-0050571 B**

(15) 22/07/2025
Số Quyết định: 144459/QĐ-SHTT.IP

(45) 25/08/2025 449B

(43) 27/01/2023 418 A

(21) 1-2022-07893

(85) 01/12/2022

(22) 08/05/2020

(86) PCT/EP2020/062939 08/05/2020

(87) WO2021/223893 11/11/2021

(51) ***H04B 7/06****; H04W 74/0833*

(73) **TELEFONAKTIEBOLAGET LM ERICSSON (PUBL)** (SE)
SE-164 83 Stockholm, Sweden

(72) NILSSON, Magnus (SE); MALMBERG, Magnus (SE); KARLSSON, Jonas (SE); WIGREN, Torbjörn (SE); GÖRANSSON, Bo (SE); AHLGREN, Joakim (SE)

(74) Công ty Luật TNHH T&G (TGVN)

(54) **BỘ NHẬN CỦA HỆ THỐNG ĂNG TEN TIÊN TIẾN, PHƯƠNG PHÁP TRUYỀN THÔNG TRONG BỘ NHẬN CỦA HỆ THỐNG ĂNG TEN TIÊN TIẾN, VÀ TRẠM GỐC**

(57) Sáng chế này đề xuất bộ nhận của hệ thống ăng ten tiên tiến (AAS - Advanced Antenna System), phương pháp truyền thông trong bộ nhận của hệ thống ăng ten tiên tiến và trạm gốc. Theo một khía cạnh, bộ nhận của AAS bao gồm khối xử lý kỹ thuật số của mạch tích hợp tần số vô tuyến (RFIC - Radio Frequency Integrated Circuit). Khối xử lý kỹ thuật số này bao gồm giao diện để truyền thông với đơn vị trung tâm (CU - Central Unit), và nhiều khối xử lý tín hiệu ăng ten (ASPB - Antenna Signal Processing Block), mỗi khối nhận tín hiệu nhận đã số hóa từ phần tử ăng ten tương ứng của giàn ăng ten. Mỗi ASPB bao gồm một hoặc nhiều bộ nhận, mỗi một bộ nhận trong số chúng nhận và xử lý tín hiệu từ phần tử ăng ten tương ứng. Một vài bộ nhận trong ASPB tạo chùm tín hiệu đã xử lý tương ứng để tạo ra một hoặc nhiều luồng dữ liệu để được gửi tới CU. Các bộ nhận khác trong ASPB cung cấp tín hiệu đã xử lý tương ứng tới khối xử lý mà đệm tín hiệu đã xử lý và gửi nó tới CU ở thời điểm sau đó, chẳng hạn, khi lưu lượng tới CU là thấp hơn tương đối.

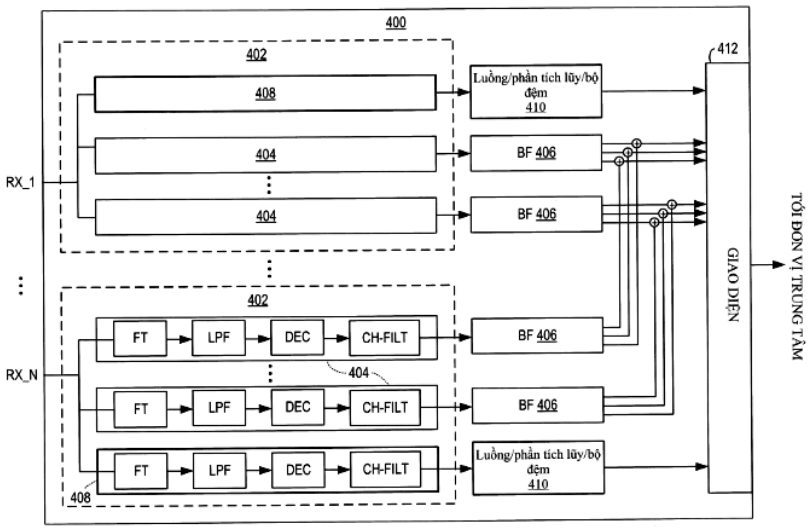
400
402
408
404
404
402
FT
LPF
DEC
CH-FILT
404
FT
LPF
DEC
CH-FILT
FT
LPF
DEC
CH-FILT
408
RX_1
RX_N
Luồng/phần tích lũy/bộ đệm 410
BF 406
BF 406
BF 406
BF 406
Luồng/phần tích lũy/bộ đệm 410
412
GIAO DIỆN
TỚI ĐƠN VỊ TRUNG TÂM

FIG. 4

(11) **1-0050572 B**

(15) 22/07/2025
Số Quyết định: 144461/QĐ-SHTT.IP

(45) 25/08/2025 449B

(43) 25/04/2022 409 A

(21) 1-2021-04873

(85) 06/08/2021

(22) 31/01/2020

(86) PCT/US2020/016020 31/01/2020

(30) 62/799,461 31/01/2019 US

(87) WO2020/160352 06/08/2020

(51) ***C25D 7/12**; H01L 21/768; H01L 21/288; C25D 3/12; H01L 21/283*

(73) **MACDERMID ENTHONE INC.** (US)
245 Freight Street, Waterbury, Connecticut 06702, United States of America

(72) YAKOBSON, Eric (US); SUN, Shaopeng (CN); NAJJAR, Elie (US); RICHARDSON, Thomas (US); PANECCASIO, Vincent (US); SHAO, Wenbo (CN); WHITTEN, Kyle (US)

(74) Công ty Luật TNHH T&G (TGVN)

(54) **CHẾ PHẨM MẠ ĐIỆN NIKEN VÀ PHƯƠNG PHÁP ĐỔ ĐẦY CÁC CHI TIẾT LÕM VÀ TẠO THÀNH CÁC LỚP CHẮN KHUẾCH TÁN TRONG LINH KIỆN VI ĐIỆN TỬ**

(57) Sáng chế đề cập đến chế phẩm mạ điện niken để đổ đầy via hoặc chế tạo liên kết niken màng chắn bao gồm: (a) nguồn ion niken; (b) một hoặc nhiều chất phụ gia phân cực; và (c) một hoặc nhiều chất phụ gia khử cực. Chế phẩm mạ điện niken có thể chứa các phụ gia khác nhau, bao gồm axit, chất hoạt động bề mặt, chất đệm và/hoặc chất điều chỉnh ứng suất thích hợp để đổ đầy từ dưới lên via và rãnh.

VÍ DỤ 1 – 4

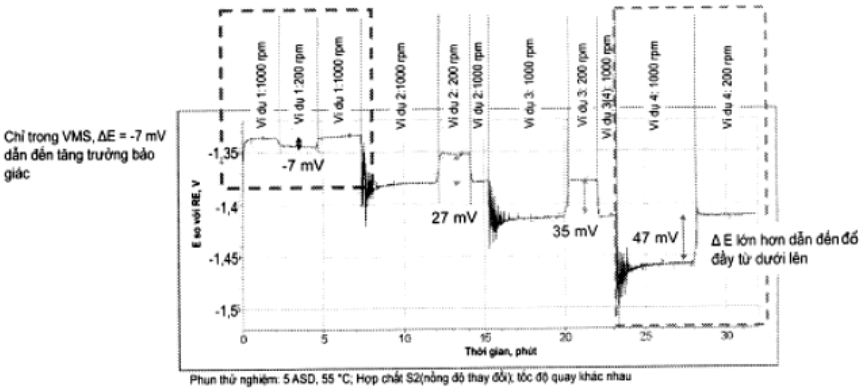

Hình 1

(11) **1-0050573 B**

(15) 22/07/2025
Số Quyết định: 144462/QĐ-SHTT.IP

(45) 25/08/2025 449B

(43) 25/10/2023 427 A

(21) 1-2023-04711

(22) 14/07/2023

(51) ***A23L 17/20***; *A23L 23/10*

(73) **CÔNG TY TNHH THỰC PHẨM VÀ GIA VỊ JI JI NINH THUẬN** (VN)
Thôn Khánh Hội, xã Tri Hải, huyện Ninh Hải, tỉnh Ninh Thuận

(72) Phạm Minh Trang (VN)

(74) Công ty TNHH Sở hữu trí tuệ ALNGUYEN (ALNGUYEN IP CO.,LTD.)

(54) **PHƯƠNG PHÁP SẢN XUẤT NƯỚC MẮM BỔ SUNG DỊCH ÉP QUẢ DỨA (ANANAS COMOSUS)**

(57) Sáng chế đề cập đến phương pháp sản xuất nước mắm bổ sung dịch ép quả dứa, trong đó hồ chượp sau khi ủ chín được phối trộn với một lượng dịch ép quả dứa (*Ananas comosus*) và tháo đảo liên tục qua khối bã chượp trong khoảng thời gian từ 5 đến 6 tuần cho phép thu được nước mắm bổ sung dịch ép quả dứa được cải thiện về cảm quan, chất lượng. Bằng cách phối trộn nước mắm với dịch ép quả dứa và tháo đảo qua khối bã chượp, quy trình theo sáng chế cho phép thu được nước mắm cốt với chất lượng được cải thiện cả về mặt cảm quan, mùi và vị. Quy trình theo sáng chế cho phép phối trộn một lượng dịch ép quả dứa lên tới 20% mà không bị nhiễm khuẩn cũng như duy trì được chất lượng nước mắm thành phẩm. Sản phẩm nước mắm bổ sung dịch ép quả dứa thu được có mùi thơm đặc trưng, giữ được chất lượng nước mắm cốt, cải thiện về màu sắc, mùi vị, dễ tiếp cận với thị hiếu người dùng.

(11) **1-0050574 B**

(15) 22/07/2025
Số Quyết định: 144463/QĐ-SHTT.IP

(45) 25/08/2025 449B

(43) 25/07/2022 412 A

(21) 1-2022-02289

(85) 13/04/2022

(22) 18/09/2019

(86) PCT/JP2019/036619 18/09/2019

(87) WO2021/053763 25/03/2021

(51) ***G08G 1/16***; *G08G 1/09*

(73) **HONDA MOTOR CO., LTD** (JP)
1-1, Minami-Aoyama 2-chome, Minato-ku, Tokyo, 107-8556 Japan

(72) KOGA, Futoshi (JP)

(74) Công ty Luật TNHH Phạm và Liên danh (PHAM & ASSOCIATES)

(54) **THIẾT BỊ TRỢ LÁI, PHƯƠNG PHÁP TRỢ LÁI, VÀ VẬT GHI MÁY TÍNH ĐỌC ĐƯỢC CHỨA CHƯƠNG TRÌNH TRỢ LÁI CHO XE**

(57) Thiết bị trợ lái hỗ trợ việc lái xe, thiết bị trợ lái bao gồm: phương tiện liên lạc có khả năng giao tiếp qua mạng với xe khác ở quanh xe; phương tiện thu thập thông tin để thu thập thông tin di chuyển có hạng mục xe chỉ ra rằng xe khác là loại bốn bánh hay hai bánh, và thông tin liên quan đến vị trí và tốc độ của xe khác, dựa trên sự giao tiếp của phương tiện liên lạc; phương tiện nhận dạng để nhận dạng xe khác nằm ở phía sau xe dựa trên việc so sánh giữa thông tin định vị của xe và thông tin vị trí của xe khác có trong thông tin di chuyển; phương tiện so sánh tốc độ để so sánh tốc độ xe bốn bánh nằm ở phía sau xe với tốc độ xe hai bánh dựa trên thông tin di chuyển; phương tiện xác định để xác định xem liệu có xe hai bánh đang di chuyển bên cạnh xe bốn bánh và tiếp cận xe hay không, dựa trên kết quả của sự so sánh; và phương tiện thông báo để thông báo cho người lái xe về kết quả xác định khi nó được xác định rằng xe hai bánh tiếp cận xe đang xuất hiện.

FIG. 1

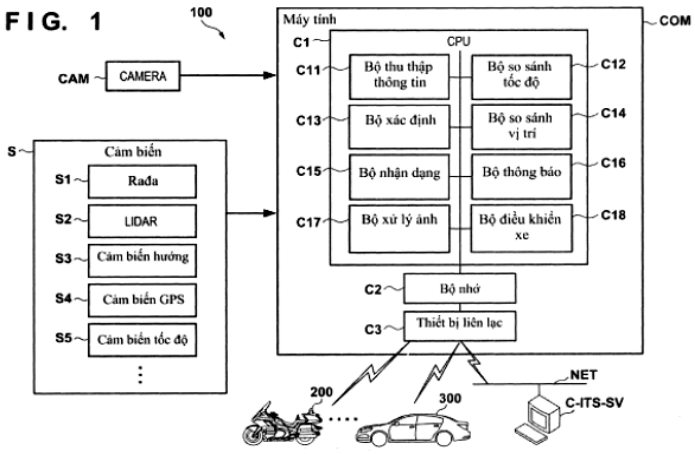

(11) **1-0050575 B**

(15) 22/07/2025
Số Quyết định: 144467/QĐ-SHTT.IP

(45) 25/08/2025 449B

(43) 26/12/2022 417 A

(21) 1-2022-06323

(85) 30/09/2022

(22) 09/03/2021

(86) PCT/JP2021/009295 09/03/2021

(30) 2020-054198 25/03/2020 JP

(87) WO2021/193017 30/09/2021

(51) ***B60L 15/20****; B62K 5/027*

(73) **HONDA MOTOR CO., LTD.** (JP)
1-1, Minami-Aoyama 2-chome, Minato-ku, Tokyo 1078556, Japan

(72) YAMAGUCHI Takafumi (JP); KIMURA Tsukasa (JP); NISHITO Kazunobu (JP)

(74) Công ty Luật TNHH Phạm và Liên danh (PHAM & ASSOCIATES)

(54) **THIẾT BỊ ĐIỀU KHIỂN DẪN ĐỘNG VÀ XE**

(57) Sáng chế đề cập đến thiết bị điều khiển dẫn động và xe có thể chọn chế độ lùi (M2) của việc lùi xe (1) từ chế độ tiến (M1) của việc tiến xe (1) ở trạng thái mà ở đó điều kiện chọn chế độ định trước được thiết lập, chế độ lùi (M2) bao gồm hoạt động lùi (Mb), hoạt động chuẩn bị lùi (Mp) của việc tác động mômen quay giảm giật lùi (T), và hoạt động duy trì chuẩn bị lùi (Mw) của việc chuyển giữa hoạt động lùi (Mb) và hoạt động duy trì chuẩn bị lùi (Mw) ở trạng thái mà trong đó tác động của mômen quay giảm giật lùi (T) được duy trì, hoạt động chuẩn bị lùi (Mp) được thực hiện khi được chuyển từ chế độ tiến (M1) sang chế độ lùi (M2), và hoạt động lùi (Mb) và hoạt động duy trì chuẩn bị lùi (Mw) được chuyển ở chế độ lùi (M2) mà không cần đi qua chế độ tiến (M1) khi lùi và dừng của xe (1) được chuyển trong khi điều kiện chọn chế độ được thiết lập ở trạng thái sau khi chuyển sang hoạt động lùi (Mb).

Fig.4

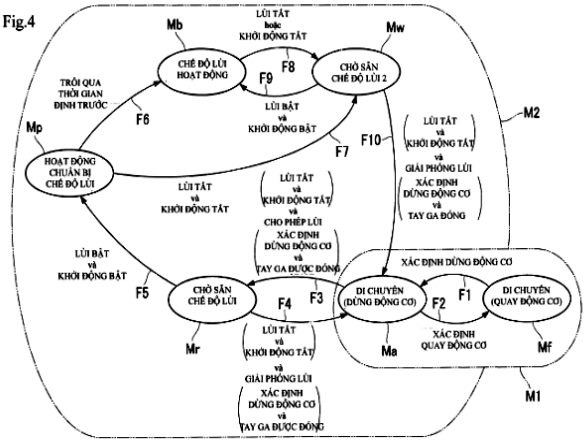

(11) **1-0050576 B**

(15) 22/07/2025
Số Quyết định: 144469/QĐ-SHTT.IP

(45) 25/08/2025 449B

(43) 25/03/2022 408 A

(21) 1-2022-00095

(85) 07/01/2022

(22) 01/07/2020

(86) PCT/CN2020/099702 01/07/2020

(30) PCT/CN2019/094957 06/07/2019 CN
PCT/CN2019/095297 09/07/2019 CN

(87) WO2021/004348 14/01/2021

(51) ***H04N 19/132****; H04N 19/61; H04N 19/159*

(73) 1. **BEIJING BYTEDANCE NETWORK TECHNOLOGY CO., LTD.** (CN)
Room B-0035, 2/F, No. 3 Building No. 30, Shixing Road, Shijingshan District Beijing 100041, China
2. **BYTEDANCE INC.** (US)
12655 West Jefferson Boulevard Sixth Floor, Suite No. 137 Los Angeles, California 90066, USA

(72) XU, Jizheng (CN); ZHANG, Li (CN); ZHANG, Kai (CN); LIU, Hongbin (CN); WANG, Yue (CN)

(74) Công ty Luật TNHH Phạm và Liên danh (PHAM & ASSOCIATES)

(54) **PHƯƠNG PHÁP VÀ THIẾT BỊ XỬ LÝ DỮ LIỆU VIĐEO VÀ VẬT GHI MÁY TÍNH**

(57) Sáng chế đề cập đến phương pháp xử lý media hình ảnh bao gồm xác định kích thước của bộ đệm để lưu trữ các mẫu tham chiếu để dự báo trong chế độ sao chép trong khối (intra block copy, IBC); và thực hiện biến đổi giữa khối viđeo hiện tại của dữ liệu media hình ảnh và biểu diễn dòng bit của khối viđeo hiện tại, nhờ sử dụng các mẫu tham chiếu được lưu trữ trong bộ đệm, trong đó việc biến đổi được thực hiện trong chế độ IBC dựa trên thông tin chuyển động liên quan đến khối được tái tạo được đặt ở vùng viđeo tương tự với khối viđeo hiện tại mà không đề cập đến ảnh tham chiếu.

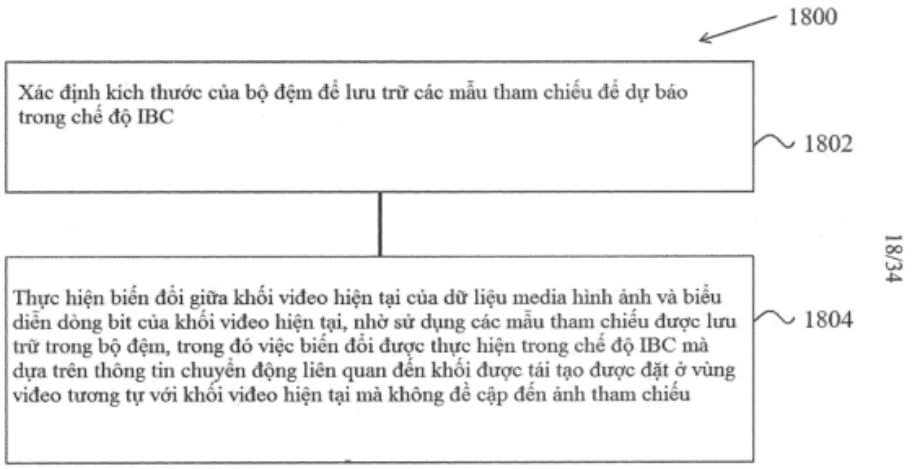

Fig.18

(11) **1-0050577 B**

(15) 22/07/2025
Số Quyết định: 144471/QĐ-SHTT.IP

(45) 25/08/2025 449B

(43) 25/08/2020 389 A

(21) 1-2020-02685

(85) 12/05/2020

(22) 28/10/2018

(86) PCT/CN2018/112277 28/10/2018

(30) 201711140791.8 16/11/2017 CN

(87) WO2019/095974 23/05/2019

(51) ***H04W 36/02***

(73) **HUAWEI TECHNOLOGIES CO., LTD.** (CN)
Huawei Administration Building, Bantian, Longgang District, Shenzhen, Guangdong 518129, P. R. China

(72) YAO, Chuting (CN); XU, Haibo (CN); LI, Bingzhao (CN); CAO, Zhenzhen (CN); WANG, Jian (CN)

(74) Công ty Luật TNHH T&G (TGVN)

(54) **PHƯƠNG PHÁP XỬ LÝ DỮ LIỆU, THIẾT BỊ ĐẦU CUỐI, TRẠM CƠ SỞ, VÀ PHƯƠNG TIỆN LƯU TRỮ ĐỌC ĐƯỢC BẰNG MÁY TÍNH**

(57) Sáng chế đề cập đến phương pháp xử lý dữ liệu, thiết bị truyền thông thứ nhất, thiết bị truyền thông thứ hai, phương tiện lưu trữ đọc được bằng máy tính và hệ thống truyền thông. Khi thực thể giao thức hội tụ dữ liệu gói (Packet Data Convergence Protocol, PDCP) trên bộ mang rađio dữ liệu (Data Radio Bearer, DRB) chế độ không được xác nhận (Unacknowledged Mode, UM) được thiết lập lại, hoặc khi việc chuyển giao ô diễn ra và thực thể PDCP trên DRB UM sử dụng chìa khóa được sử dụng trước việc chuyển giao, thì thực thể PDCP xác định đơn vị dữ liệu dịch vụ (Service Data Unit, SDU) thứ nhất, tại đó SDU thứ nhất là SDU mà được kết hợp với số chuỗi bởi thực thể PDCP nhưng dữ liệu tương ứng của nó đã không được truyền thông qua giao diện không gian (air interface); và phân phối đơn vị dữ liệu giao thức (Protocol Data Unit, PDU) tương ứng với SDU thứ nhất đến thực thể điều khiển liên kết rađio (Radio Link Control, RLC). Dữ liệu tương ứng với SDU thứ nhất được phân phối lại, để tránh việc mất gói dữ liệu bị gây ra bởi việc xử lý trước của thực thể PDCP.

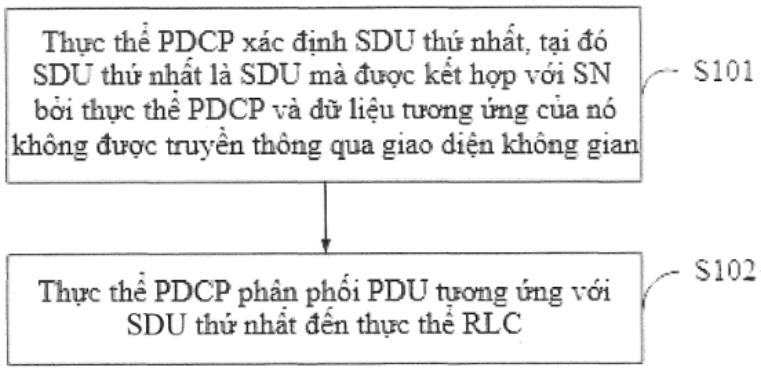

Fig.3

(11) **1-0050578 B**
(15) 22/07/2025
Số Quyết định: 144472/QĐ-SHTT.IP
(45) 25/08/2025 449B
(43) 26/07/2021 400 A
(21) 1-2021-01588
(85) 25/03/2021
(22) 27/09/2018
(86) PCT/JP2018/036095 27/09/2018
(87) WO2020/065868 02/04/2020
(51) ***B62J 43/23***; *B62J 9/14; B62J 43/16*
(73) **HONDA MOTOR CO., LTD.** (JP)
1-1, Minami-Aoyama 2-Chome, Minato-ku, Tokyo, Japan
(72) Sadataka OKABE (JP); Akira SATO (JP); Shunichi NAKABAYASHI (JP)
(74) Công ty Luật TNHH Phạm và Liên danh (PHAM & ASSOCIATES)

(54) KẾT CẤU GẮN/THÁO ẮC QUY DÙNG CHO XE KIỂU NGỒI ĐỂ CHÂN HAI BÊN

(57) Sáng chế đề cập đến kết cấu gắn/tháo ắc quy dùng cho xe kiểu ngồi để chân hai bên có khả năng hạn chế chuyển động của ắc quy đã được chứa và duy trì kết nối điện tốt giữa cực phía ắc quy và cực phía vỏ. Kết cấu gắn/tháo ắc quy dùng cho xe kiểu ngồi để chân hai bên này có: các ắc quy dạng gần như hình hộp chữ nhật (B) để cấp điện năng cho nguồn điện của xe kiểu ngồi để chân hai bên (1); vỏ ắc quy (40) mà các ắc quy (B) được chứa trong đó; các cực phía ắc quy (75) được bố trí trên các mặt dưới (107) của các ắc quy (B); và các cực phía vỏ (90) được lắp chặt vào các cực phía ắc quy (75), bao gồm các giá đỡ cực (74), mà đỡ các cực phía vỏ (90) sao cho các cực phía vỏ (90) có thể di chuyển giữa vị trí nối (U) nơi mà các cực phía vỏ (90) được nối với các cực phía ắc quy (75) và vị trí co lại (D) nơi mà các cực phía vỏ (90) được tách ra khỏi các cực phía ắc quy (75). giữa các cực phía vỏ (90) và các giá đỡ cực (74), các lò xo (97) để đẩy các cực phía vỏ (90) theo hướng ép vào các cực phía ắc quy (75) được bố trí.

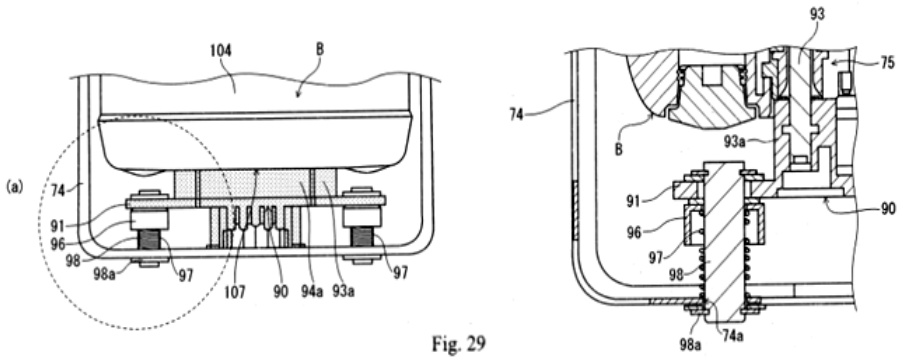

Fig. 29

(11) **1-0050579 B**

(15) 22/07/2025
Số Quyết định: 144473/QĐ-SHTT.IP

(45) 25/08/2025 449B

(43) 25/03/2022 408 A

(21) 1-2022-00236

(85) 14/01/2022

(22) 17/06/2019

(86) PCT/EP2019/065827 17/06/2019

(87) WO2020/253932 24/12/2020

(51) ***H04W 48/20***; *H04W 84/04; H04W 84/00*

(73) **TELEFONAKTIEBOLAGET LM ERICSSON (PUBL)** (SE)
SE-164 83 Stockholm, Sweden

(72) POTENTAS, Wojciech (PL)

(74) Công ty Luật TNHH T&G (TGVN)

(54) **PHƯƠNG PHÁP TRAO ĐỔI DỮ LIỆU, THIẾT BỊ TRUYỀN THÔNG DỮ LIỆU VÔ TUYẾN CHO MỐC BÁO TRÊN BIỂN, VÀ PHƯƠNG TIỆN LƯU TRỮ MÁY TÍNH ĐỌC ĐƯỢC**

(57) Sáng chế này đề xuất phương pháp và thiết bị truyền thông dữ liệu vô tuyến được bố trí để trao đổi dữ liệu bằng thiết bị truyền thông dữ liệu vô tuyến trong mạng diện rộng (6; 7) vận hành như trạm gốc vô tuyến đặt trên nhiều tàu biển (2; 3), và bằng thiết bị truyền thông dữ liệu vô tuyến (8; 9) vận hành như thiết bị người dùng đặt trên mốc báo trên biển (4; 5). Liên kết truyền thông vô tuyến (28, 29; 30, 31) giữa thiết bị truyền thông dữ liệu vô tuyến của tàu biển (2; 3) và mốc báo trên biển (4; 5) được thiết lập khi sự chỉ báo về tính khả dụng của các tài nguyên truy nhập vô tuyến của thiết bị truyền thông dữ liệu vô tuyến (6; 7) của tàu biển (2; 3) được thu nhận bởi thiết bị truyền thông dữ liệu vô tuyến (8; 9) của mốc báo trên biển (4; 5) và khi thiết bị truyền thông dữ liệu vô tuyến (8; 9) của mốc báo trên biển (4; 5) nằm trong vị trí vận hành. Thiết bị truyền thông dữ liệu vô tuyến trong mạng diện rộng cho tàu biển, thiết bị truyền thông dữ liệu vô tuyến cho mốc báo trên biển, và phương tiện lưu trữ máy tính đọc được cũng được đề xuất.

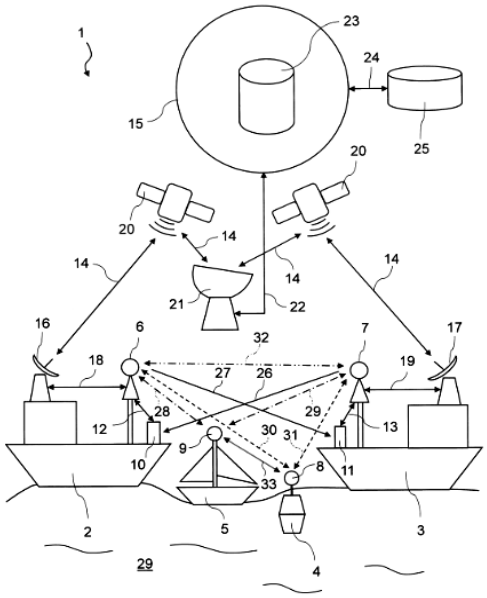

Fig.1

(11) **1-0050580 B**

(15) 22/07/2025
Số Quyết định: 144474/QĐ-SHTT.IP

(45) 25/08/2025 449B

(43) 25/11/2021 404 A

(21) 1-2021-05200

(85) 24/08/2021

(22) 29/01/2020

(86) PCT/IB2020/050691 29/01/2020

(30) 62/798,563 30/01/2019 US

(87) WO2020/157670 06/08/2020

(51) ***H04W 36/00***; *H04B 7/06*

(73) **TELEFONAKTIEBOLAGET LM ERICSSON (PUBL)** (SE)
SE-164 83 Stockholm, Sweden

(72) DA SILVA, Icaro L. J. (BR); RUNE, Johan (SE)

(74) Công ty Luật TNHH T&G (TGVN)

(54) **PHƯƠNG PHÁP VÀ THIẾT BỊ KHÔNG DÂY ĐỂ KÍCH HOẠT THỦ TỤC TÍNH DI ĐỘNG CÓ ĐIỀU KIỆN**

(57) Sáng chế này đề cập tới các phương pháp được thực hiện bởi các thiết bị không dây và các nút mạng cho các thủ tục tính di động có điều kiện. Phương pháp được thực hiện bởi thiết bị không dây bao gồm các bước nhận cấu hình tính di động có điều kiện từ nút mạng nguồn chứa ít nhất một điều kiện kích hoạt cho tính di động có điều kiện dựa trên thông tin phép đo chùm; và thực hiện các phép đo chùm cho ít nhất một chùm của ít nhất một ô, để thu được thông tin phép đo chùm cho ít nhất một chùm. Phương pháp được thực hiện bởi nút mạng bao gồm các bước xác định cấu hình tính di động có điều kiện chứa ít nhất một điều kiện kích hoạt cho tính di động có điều kiện dựa trên thông tin phép đo chùm; và khởi tạo việc truyền cấu hình tính di động có điều kiện tới ít nhất một thiết bị người dùng. Sáng chế này cũng đề cập tới các trạm gốc và các thiết bị không dây được tạo cấu hình để thực hiện các phương pháp nêu trên.

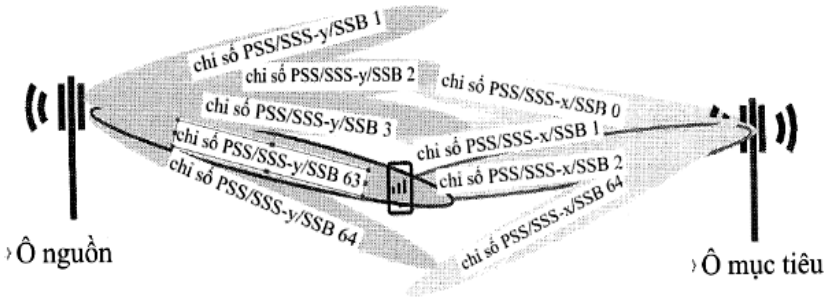

Fig.6

(11) **1-0050581 B**

(15) 22/07/2025
Số Quyết định: 144475/QĐ-SHTT.IP

(45) 25/08/2025 449B

(43) 25/05/2023 422 A

(21) 1-2023-00914

(85) 15/02/2023

(22) 21/07/2021

(86) PCT/JP2021/027385 21/07/2021

(30) 2020-128547 29/07/2020 JP

(87) WO2022/024936 03/02/2022

(51) ***C08J 5/18***; *B65D 23/00; G09F 3/04; B29C 61/06; B65D 25/36*

(73) **TOYOBO CO., LTD.** (JP)
13-1, Umeda 1-chome, Kita-ku, Osaka-shi, Osaka 5300001, Japan

(72) HARUTA, Masayuki (JP)

(74) Công ty Luật TNHH T&G (TGVN)

(54) **MÀNG GỐC POLYESTE CÓ THỂ CO DO NHIỆT, NHÃN CÓ THỂ CO DO NHIỆT, VÀ THỂ BAO GÓI**

(57) Mục đích của sáng chế là đề xuất màng gốc polyeste có thể co do nhiệt mà có tỉ lệ co do nhiệt cao theo hướng co chính, và hơn thế nữa có độ bền chống xuyên thủng màng cao, thể hiện khả năng chống đứt gãy túi sau khi rơi chai, và độ cứng vượt trội vì tỉ trọng của màng cao. Màng gốc polyeste có thể co do nhiệt chứa 60% mol hoặc cao hơn và 95% mol hoặc thấp hơn là các đơn vị etylen terephtalat trong 100% mol của tất cả các đơn vị este, 5% mol hoặc cao hơn và 40% mol hoặc thấp hơn là dietylen glycol trong 100% mol của thành phần rượu polyhydric, và 0% mol hoặc cao hơn và 5% mol hoặc thấp hơn là các đơn vị cấu thành từ thành phần monome mà có thể là thành phần vô định hình trong tất cả các chế phẩm nhựa polyeste, trong đó tỉ lệ co do nhiệt của nước nóng, độ bền chống xuyên thủng của màng, tỉ trọng của màng, và chỉ số khúc xạ theo hướng chiều dọc của màng là nằm trong các khoảng đã định trước khi màng được nhúng trong nước nóng ở 90°C trong 10 giây. Sáng chế cũng đề cập đến nhãn có thể co do nhiệt và thể bao gói.

(11) **1-0050582 B**

(15) 22/07/2025
Số Quyết định: 144476/QĐ-SHTT.IP

(45) 25/08/2025 449B

(43) 25/04/2023 421 A

(21) 1-2022-06443

(85) 05/10/2022

(22) 07/04/2021

(86) PCT/EP2021/059015 07/04/2021

(30) 20171221.3 24/04/2020 EP

(87) WO2021/213800 28/10/2021

(51) ***C07D 487/04***; *C07D 519/00; A61K 31/519; A61P 35/00*

(73) **BOEHRINGER INGELHEIM INTERNATIONAL GMBH** (DE)
Binger Strasse 173, 55216 INGELHEIM AM RHEIN, Germany

(72) WILDING, Birgit (AT); BOESE, Dietrich (DE); ENGELHARDT, Harald (DE); FUCHS, Julian (AT); NEUMUELLER, Ralph (AT); PETRONCZKI, Mark (AT); SCHARN, Dirk (DE); TREU, Matthias (AT)

(74) Công ty Luật TNHH T&G (TGVN)

(54) **HỢP CHẤT [1,3]DIAZINO[5,4-D]PYRIMIDIN LÀM CHẤT ỨC CHẾ HER2 VÀ DƯỢC PHẨM CHỨA HỢP CHẤT NÀY**

(57) Sáng chế đề cập đến các hợp chất [1,3]diazino[5,4-*d*]pyrimidin và các dẫn xuất có công thức (I):

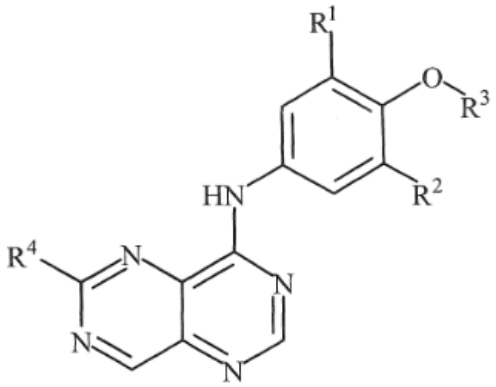

(I),

trong đó các nhóm R^1, R^2, R^3 và R^4 có nghĩa được nêu trong các yêu cầu bảo hộ và phần mô tả, và dược phẩm chứa các hợp chất này. Các hợp chất này là hữu dụng để làm các chất ức chế HER2 và các thể đột biến của nó, và còn hữu dụng để làm thuốc, đặc biệt là làm các tác nhân để điều trị và/hoặc ngăn ngừa bệnh ung thư.

(11) **1-0050583 B**

(15) 22/07/2025
Số Quyết định: 144477/QĐ-SHTT.IP

(45) 25/08/2025 449B

(43) 25/05/2022 410 A

(21) 1-2022-01681

(85) 18/03/2022

(22) 06/08/2020

(86) PCT/CN2020/107334 06/08/2020

(30) PCT/CN20I9/101387 19/08/2019 CN

(87) WO2021/031864 25/02/2021

(51) ***H04L 9/40***

(73) **TELEFONAKTIEBOLAGET LM ERICSSON (PUBL)** (SE)
SE-164 83 Stockholm, Sweden

(72) LUO, Wei (CN); TURINA, Klaus (DE); DS, Abhay (IN); NILSSON, Daniel (SE); PAN, Ziquan (CN)

(74) Công ty Luật TNHH T&G (TGVN)

(54) **PHƯƠNG PHÁP VÀ THIẾT BỊ ĐỂ THỰC HIỆN VIỆC ĐIỀU KHIỂN BẢO VỆ TRONG MẠNG LÕI, MẠNG LÕI, VÀ PHƯƠNG TIỆN LƯU TRỮ ĐỌC ĐƯỢC BẰNG MÁY TÍNH**

(57) Sáng chế này nói chung đề cập tới kỹ thuật truyền thông không dây. Cụ thể hơn, sáng chế này đề cập tới phương pháp và thiết bị để thực hiện việc điều khiển bảo vệ trong mạng lõi với sự tách biệt giữa mặt phẳng điều khiển và mặt phẳng người dùng. Sáng chế này cũng đề cập tới mạng lõi và phương tiện lưu trữ đọc được bằng máy tính được làm thích ứng để thực hiện mục đích nêu trên. Theo một phương án thực hiện, phương pháp để thực hiện việc điều khiển bảo vệ trong mạng lõi với sự tách biệt giữa mặt phẳng điều khiển và mặt phẳng người dùng, bao gồm các bước sau đây được thực hiện trên mặt phẳng người dùng: - a) ghép cặp chức năng mặt phẳng người dùng (UPF - User Plane Function) và ít nhất một chức năng bảo mật mặt phẳng người dùng (UPSF - User Plane Security Function); và -b) thông báo mối quan hệ ghép cặp giữa UPF và UPSF tới mặt phẳng điều khiển sao cho cặp gồm UPF và UPSF có thể được điều khiển bởi chức năng mặt phẳng điều khiển (CPF - Control Plane Function) qua cùng một điểm tham chiếu.

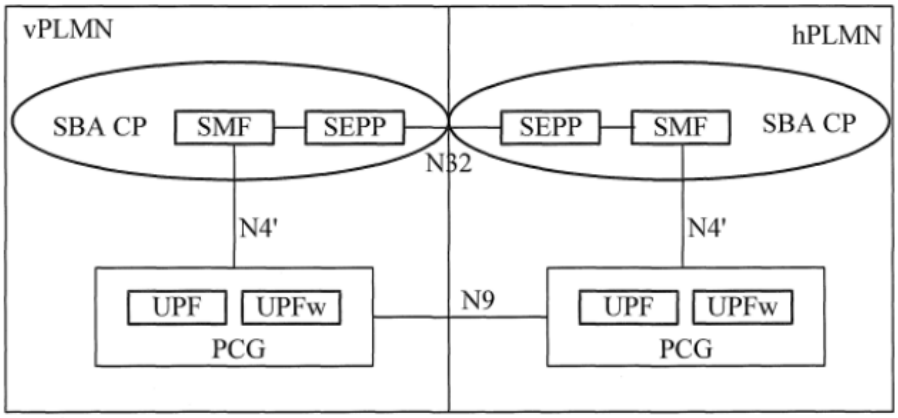
vPLMN
hPLMN
SBA CP
SMF
SEPP
SEPP
SMF
SBA CP
N32
N4'
N4'
UPF
UPFw
PCG
N9
UPF
UPFw
PCG

Fig. 2

(11) **1-0050584 B**

(15) 22/07/2025
Số Quyết định: 144478/QĐ-SHTT.IP

(45) 25/08/2025 449B

(43) 26/12/2022 417 A

(21) 1-2022-05131

(85) 12/08/2022

(22) 16/01/2020

(86) PCT/EP2020/050993 16/01/2020

(87) WO2021/144025 22/07/2021

(51) ***H04N 21/4728***; *H04N 21/81; H04N 21/6587*

(73) **HUAWEI TECHNOLOGIES CO., LTD.** (CN)
Huawei Administration Building, Bantian, Longgang District, Shenzhen, Guangdong 518129, China

(72) EROMAKI, Marko (FI); SALMELIN, Eero (FI); ZHOU, Hong (CN)

(74) Công ty Luật TNHH T&G (TGVN)

(54) **THIẾT BỊ CHUẨN BỊ DỮ LIỆU PHƯƠNG TIỆN, PHƯƠNG PHÁP CHUẨN BỊ DỮ LIỆU PHƯƠNG TIỆN VÀ PHƯƠNG TIỆN ĐỌC ĐƯỢC BẰNG MÁY TÍNH**

(57) Sáng chế đề cập đến thiết bị chuẩn bị dữ liệu phương tiện, phương pháp chuẩn bị dữ liệu phương tiện, và phương tiện lưu trữ đọc được bằng máy tính. Các phương án làm ví dụ đề cập đến việc xử lý dữ liệu phương tiện. Một số các hình thức thực hiện đề cập đến sự biểu diễn dữ liệu viđeo, sự tương tác với các sự biểu diễn viđeo, hoặc việc truy cập vào dữ liệu viđeo trong không gian thực tế ảo.

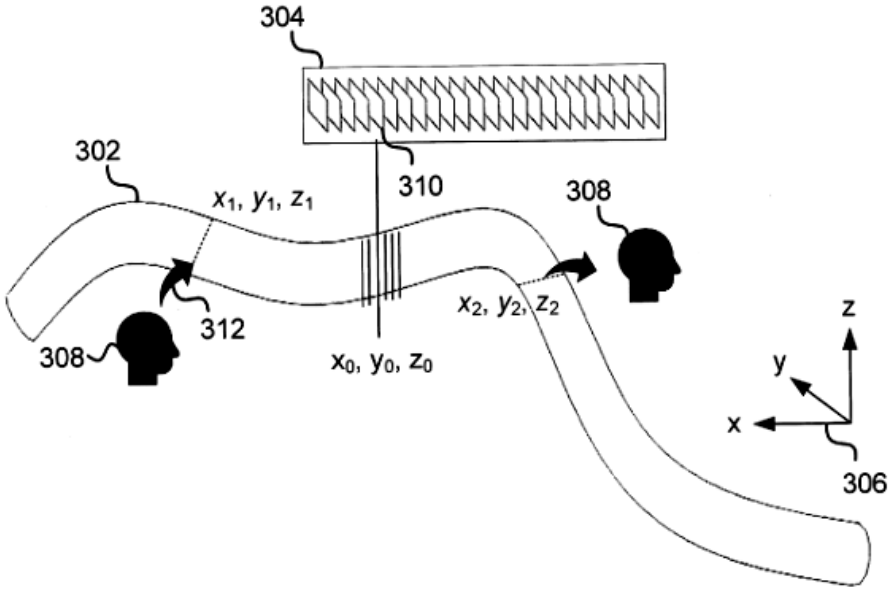

FIG. 3

(11) **1-0050585 B**

(15) 22/07/2025
Số Quyết định: 144479/QĐ-SHTT.IP

(45) 25/08/2025 449B

(43) 25/08/2022 413 A

(21) 1-2022-03924

(85) 22/06/2022

(22) 19/08/2020

(86) PCT/SE2020/050798 19/08/2020

(30) 62/945,508 09/12/2019 US

(87) WO2021/118424 17/06/2021

(51) ***H04W 74/00***; *H04W 48/18*

(73) **TELEFONAKTIEBOLAGET LM ERICSSON (PUBL)** (SE)
SE-164 83 Stockholm, Sweden

(72) PARICHEHREHTEROUJENI, Ali (IR); CENTONZA, Angelo (IT); RAMACHANDRA, Pradeepa (SE)

(74) Công ty Luật TNHH T&G (TGVN)

(54) **PHƯƠNG PHÁP VẬN HÀNH THIẾT BỊ KHÔNG DÂY CUNG CẤP SỰ TRUYỀN THÔNG VỚI MẠNG KHÔNG DÂY, THIẾT BỊ KHÔNG DÂY, VÀ PHƯƠNG TIỆN LƯU TRỮ MÁY TÍNH ĐỌC ĐƯỢC**

(57) Sáng chế đề cập tới phương pháp vận hành thiết bị không dây cung cấp sự truyền thông với mạng không dây, thiết bị không dây, và phương tiện lưu trữ không chuyển tiếp. Thiết bị không dây đăng ký (1501) với PLMN thứ nhất có định danh PLMN thứ nhất. Nhiều thủ tục RA thứ nhất được thực hiện (1505) trong khi được đăng ký với PLMN thứ nhất. Thông tin thứ nhất liên quan tới nhiều thủ tục RA thứ nhất được lưu trữ (1509). Thiết bị không dây đăng ký (1511) với PLMN thứ hai có định danh PLMN thứ hai khác với định danh PLMN thứ nhất sau khi đăng ký với PLMN thứ nhất và sau khi thực hiện nhiều thủ tục RA thứ nhất. Thông tin thứ nhất được loại bỏ (1513) đáp ứng với bước đăng ký với PLMN thứ hai. Nhiều thủ tục RA thứ hai được thực hiện (1515) trong khi được đăng ký với PLMN thứ hai. Thông tin thứ hai liên quan tới nhiều thủ tục RA thứ hai được lưu trữ (1519). Tin nhắn thông tin được truyền tới PLMN thứ hai (1525). Tin nhắn thông tin bao gồm nhiều báo cáo RACH tương ứng với nhiều thủ tục RA thứ hai dựa trên thông tin thứ hai.

FIG.15

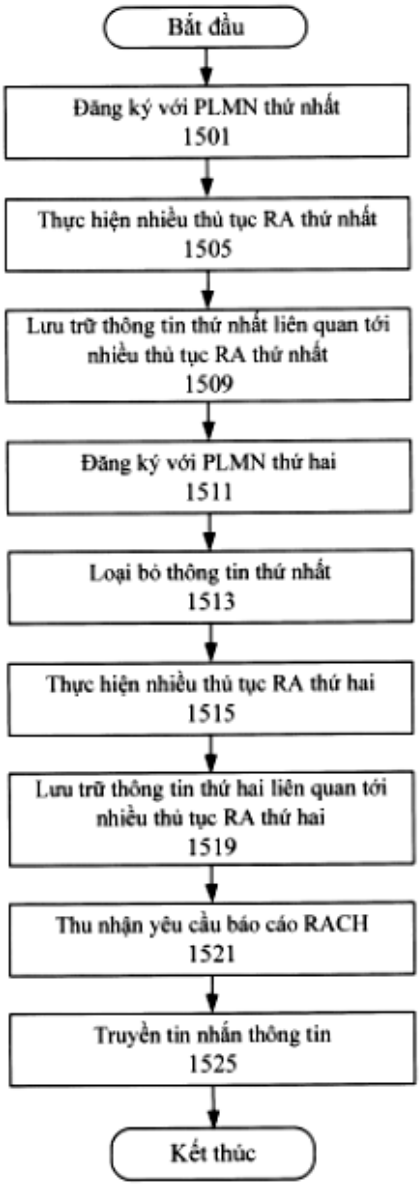
Bắt đầu
Đăng ký với PLMN thứ nhất
1501
Thực hiện nhiều thủ tục RA thứ nhất
1505
Lưu trữ thông tin thứ nhất liên quan tới nhiều thủ tục RA thứ nhất
1509
Đăng ký với PLMN thứ hai
1511
Loại bỏ thông tin thứ nhất
1513
Thực hiện nhiều thủ tục RA thứ hai
1515
Lưu trữ thông tin thứ hai liên quan tới nhiều thủ tục RA thứ hai
1519
Thu nhận yêu cầu báo cáo RACH
1521
Truyền tin nhắn thông tin
1525
Kết thúc

(11) **1-0050586 B**

(15) 22/07/2025
Số Quyết định: 144480/QĐ-SHTT.IP

(45) 25/08/2025 449B

(43) 25/02/2022 407 A

(21) 1-2021-07601

(85) 26/11/2021

(22) 30/04/2020

(86) PCT/EP2020/062003 30/04/2020

(30) 62/842,411 02/05/2019 US

(87) WO2020/221850 05/11/2020

(51) ***H04W 74/08***; *H04W 36/30*

(73) **TELEFONAKTIEBOLAGET LM ERICSSON (PUBL)** (SE)
SE-164 83 Stockholm, Sweden

(72) WANG, Min (SE)

(74) Công ty Luật TNHH T&G (TGVN)

(54) **PHƯƠNG PHÁP TRUYỀN THÔNG, THIẾT BỊ KHÔNG DÂY, VÀ NÚT MẠNG**

(57) Sáng chế đề xuất thiết bị không dây (12) dò vấn đề trên kênh, dải con, phần băng thông, sóng mang, ô, hoặc dải tần số (18) đã triển khai trong phổ tần số chưa được cấp phép. Vấn đề nêu trên có thể, ví dụ, là phép đo độ chiếm kênh trong và/hoặc sự cố đánh giá kênh thông suốt trong kênh, dải con, phần băng thông, sóng mang, ô, hoặc dải tần số (18) vượt quá ngưỡng độ chiếm hoặc ngưỡng sự cố. Đáp ứng với bước dò thấy vấn đề, thiết bị không dây (12) chuyển sang, hoặc yêu cầu sự chuyển sang, kênh, dải con, phần băng thông, sóng mang, ô, hoặc dải tần số (20) khác. Theo một vài phương án thực hiện, thiết bị không dây (12) yêu cầu sự chuyển bằng cách truyền, tới nút mạng (16), báo cáo vấn đề mà báo cáo vấn đề đã dò thấy. Dựa trên báo cáo nêu trên, nút mạng (16) có thể chuyển thiết bị không dây (12) sang kênh, dải con, phần băng thông, sóng mang, ô, hoặc dải tần số (20) khác. Phương pháp truyền thông, và nút mạng cũng được đề xuất.

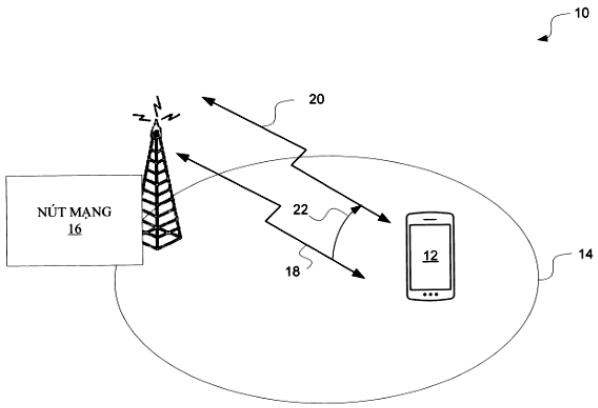

FIG.1

(11) **1-0050587 B**

(15) 22/07/2025
Số Quyết định: 144481/QĐ-SHTT.IP

(45) 25/08/2025 449B

(43) 25/04/2022 409 A

(21) 1-2022-00493

(85) 24/01/2022

(22) 25/06/2020

(86) PCT/US2020/039477 25/06/2020

(30) 62/867,253 27/06/2019 US
63/013,022 21/04/2020 US

(87) WO2020/264065 30/12/2020

(51) ***C07K 16/22***; *A61P 11/00; A61P 33/00; A61P 9/00; A61K 39/395; A61P 13/12*

(73) **BOEHRINGER INGELHEIM INTERNATIONAL GMBH** (DE)
Binger Strasse 173, 55216 Ingelheim am Rhein, Germany

(72) FRYER, Ryan Michael (US); ZHENG, Chao (CN); DZIEGELEWSKI, Michael (US); GUPTA, Pankaj (US); BOUYSSOU, Thierry (FR); NICKLIN, Paul (GB)

(74) Công ty Luật TNHH T&G (TGVN)

(54) **KHÁNG THỂ KHÁNG ANGIOPOIETIN 2 (ANGPT2) VÀ DƯỢC PHẨM CHỨA KHÁNG THỂ NÀY**

(57) Sáng chế đề cập đến các kháng thể trung hòa kháng angiopoietin 2 (ANGPT2) để sử dụng trong các phương pháp điều trị và chẩn đoán và dược phẩm chứa chúng.

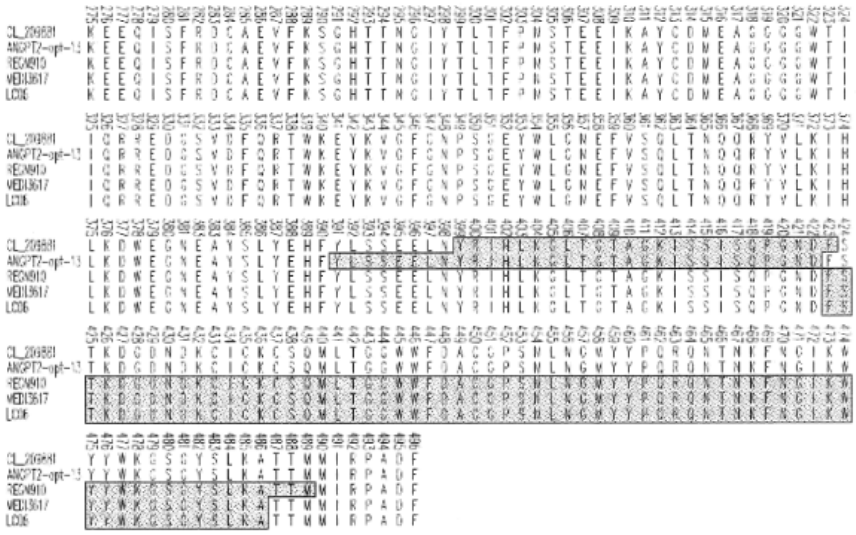

FIG. 2

(11) **1-0050588 B**

(15) 22/07/2025
Số Quyết định: 144482/QĐ-SHTT.IP

(45) 25/08/2025 449B

(43) 25/05/2020 386 A

(21) 1-2020-00503

(85) 22/01/2020

(22) 28/06/2018

(86) PCT/CN2018/093388 28/06/2018

(30) 201710512296.9 28/06/2017 CN
201710667487.2 07/08/2017 CN
201711209549.1 27/11/2017 CN

(87) WO2019/001517 03/01/2019

(51) ***H04L 1/18***

(73) **HUAWEI TECHNOLOGIES CO., LTD.** (CN)
Huawei Administration Building, Bantian, Longgang District, Shenzhen, Guangdong 518129, P. R. China

(72) XU, Xiuqiang (CN); WU, Yiqun (CN); CHEN, Yan (CN); WANG, Yi (CN)

(74) Công ty Luật TNHH T&G (TGVN)

(54) **PHƯƠNG PHÁP ĐỂ TRUYỀN LẶP LẠI, THIẾT BỊ ĐẦU CUỐI, PHƯƠNG TIỆN LƯU TRỮ MÁY TÍNH ĐỌC ĐƯỢC VÀ HỆ THỐNG VI MẠCH**

(57) Sáng chế đề xuất phương pháp để truyền lặp lại và thiết bị đầu cuối. Phương pháp này được thực hiện bởi thiết bị đầu cuối bao gồm các bước: xác định đơn vị thời gian truyền sử dụng trong lần truyền thứ nhất của dữ liệu cần được truyền; xác định, bằng thiết bị đầu cuối dựa trên đơn vị thời gian truyền đã xác định và tham số Q, quá trình yêu cầu lặp lại tự động lai (Hybrid Automatic Repeat reQuest - HARQ) sử dụng để truyền dữ liệu cần được truyền, trong đó Q là số nguyên lớn hơn hoặc bằng 1; và khi sự truyền lặp lại của dữ liệu cần được truyền không được kết thúc trước đơn vị thời gian truyền cụ thể thứ nhất, thực hiện, bắt đầu từ đơn vị truyền đã xác định, một lần truyền của dữ liệu cần được truyền trong mỗi đơn vị thời gian truyền bằng cách sử dụng quá trình HARQ cho tới khi lần truyền cuối cùng của dữ liệu cần được truyền được thực hiện trong đơn vị thời gian truyền cụ thể thứ nhất, trong đó khoảng thời gian của đơn vị thời gian truyền cụ thể trong tài nguyên miền thời gian là Q đơn vị thời gian truyền. Sáng chế cũng đề xuất phương tiện lưu trữ máy tính đọc được và hệ thống vi mạch.

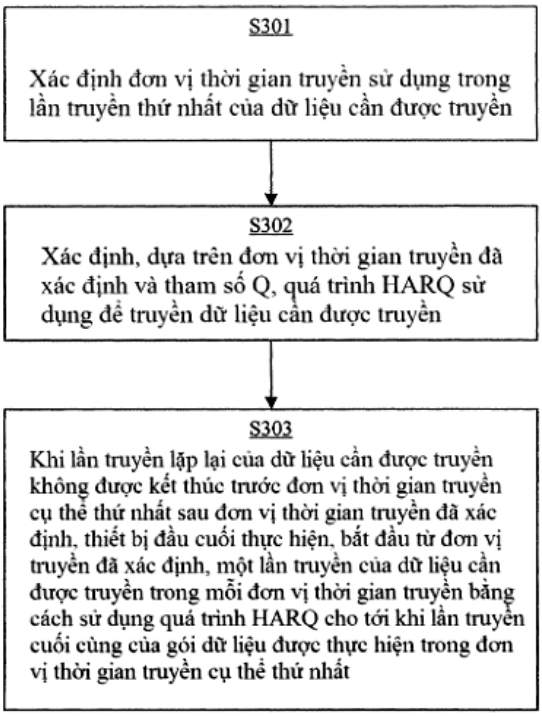
S301
Xác định đơn vị thời gian truyền sử dụng trong lần truyền thứ nhất của dữ liệu cần được truyền
S302
Xác định, dựa trên đơn vị thời gian truyền đã xác định và tham số Q, quá trình HARQ sử dụng để truyền dữ liệu cần được truyền
S303
Khi lần truyền lặp lại của dữ liệu cần được truyền không được kết thúc trước đơn vị thời gian truyền cụ thể thứ nhất sau đơn vị thời gian truyền đã xác định, thiết bị đầu cuối thực hiện, bắt đầu từ đơn vị truyền đã xác định, một lần truyền của dữ liệu cần được truyền trong mỗi đơn vị thời gian truyền bằng cách sử dụng quá trình HARQ cho tới khi lần truyền cuối cùng của gói dữ liệu được thực hiện trong đơn vị thời gian truyền cụ thể thứ nhất

FIG. 3

(11) **1-0050589 B**

(15) 22/07/2025
Số Quyết định: 144483/QĐ-SHTT.IP

(45) 25/08/2025 449B

(43) 25/02/2022 407 A

(21) 1-2021-07477

(85) 23/11/2021

(22) 07/05/2020

(86) PCT/KR2020/005982 07/05/2020

(30) 62/844,751 08/05/2019 US

(87) WO2020/226424 12/11/2020

(51) ***H04N 19/61****; H04N 19/157; H04N 19/593; H04N 19/137; H04N 19/18*

(73) **LG ELECTRONICS INC.** (KR)
128, Yeoui-daero, Yeongdeungpo-gu Seoul 07336, Korea

(72) NAM, Jung Hak (KR); KOO, Moonmo (KR); LIM, Jaehyun (KR); KIM, Seung Hwan (KR)

(74) Công ty Luật TNHH T&G (TGVN)

(54) **PHƯƠNG PHÁP MÃ HÓA/GIẢI MÃ ẢNH, THIẾT BỊ GIẢI MÃ ẢNH VÀ PHƯƠNG PHÁP TRUYỀN LUỒNG BIT**

(57) Sáng chế đề cập đến phương pháp và thiết bị mã hóa/giải mã ảnh. Phương pháp giải mã ảnh theo sáng chế có thể bao gồm các bước tạo ra khối dự đoán bằng cách thực hiện việc dự đoán nội đối với khối hiện tại, tạo ra khối phần dư bằng cách thực hiện việc biến đổi ngược đối với hệ số biến đổi của khối hiện tại này, và xây dựng lại khối hiện tại này dựa trên khối dự đoán này và khối phần dư này. Việc biến đổi ngược này có thể bao gồm việc biến đổi sơ cấp ngược và việc biến đổi thứ cấp ngược, và việc biến đổi thứ cấp ngược này có thể được thực hiện dựa trên việc liệu việc dự đoán nội cho khối hiện tại này có là việc dự đoán nội dựa trên ma trận (matrix based intra prediction, MIP) hay không.

FIG. 22

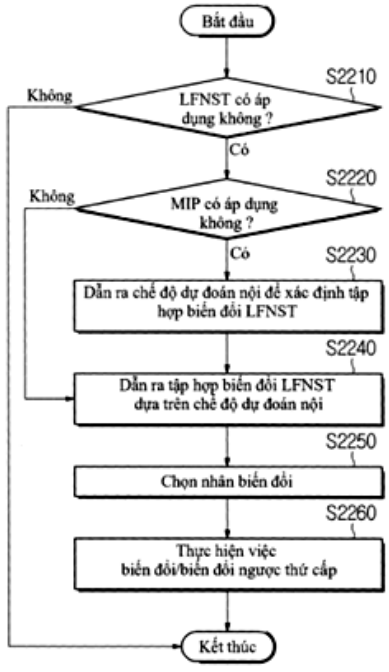

(11) **1-0050590 B**

(15) 22/07/2025
Số Quyết định: 144485/QĐ-SHTT.IP

(45) 25/08/2025 449B

(43) 25/10/2022 415 A

(21) 1-2022-05276

(85) 18/08/2022

(22) 07/01/2021

(86) PCT/CN2021/070693 07/01/2021

(30) 202010071559.9 21/01/2020 CN

(87) WO2021/147686 29/07/2021

(51) ***H04W 48/18***

(73) **PETAL CLOUD TECHNOLOGY CO., LTD.** (CN)
Room 101, Building 4, No.15 Huanhu Road, Songshan Lake Campus, Dongguan City, Guangdong Province, 523799, China

(72) LU, Zhimin (CN); ZHANG, Puchao (CN)

(74) Công ty Luật TNHH T&G (TGVN)

(54) **PHƯƠNG PHÁP ĐỂ HƯỚNG DẪN THIẾT BỊ THÔNG MINH ĐỂ KẾT NỐI VỚI MẠNG KHÔNG DÂY, PHƯƠNG TIỆN ĐỌC ĐƯỢC BỞI MÁY MÓC, ĐẦU CUỐI ĐIỀU KHIỂN, VÀ HỆ THỐNG ĐIỀU KHIỂN**

(57) Sáng chế đề cập đến phương pháp để hướng dẫn thiết bị thông minh để kết nối với mạng không dây. Trong phương pháp, đầu cuối điều khiển có thể truyền thông với thiết bị thông minh qua giao thức Wi-Fi. Phương pháp gồm có: Thiết bị thông minh gửi ID thiết bị và địa chỉ dịch vụ đám mây mà là của thiết bị thông minh đến đầu cuối điều khiển. Đầu cuối điều khiển thu được, từ máy chủ đám mây tương ứng dựa trên ID thiết bị được nhận và địa chỉ dịch vụ đám mây, thông tin tạo cấu hình mạng được đòi hỏi bởi thiết bị thông minh để kết nối với mạng không dây, xác định, dựa trên thông tin tạo cấu hình mạng, ứng dụng quản lý mà là của thiết bị thông minh của thiết bị thông minh và mà được cung cấp bởi nhà sản xuất, và sau đó tải xuống ứng dụng quản lý. Sau khi sự tải xuống là hoàn thành, đầu cuối điều khiển gửi thông tin tạo cấu hình mạng được thu được đến ứng dụng quản lý. Ứng dụng quản lý có thể sử dụng thông tin tạo cấu hình mạng để hướng dẫn thiết bị thông minh để kết nối với mạng không dây. Sáng chế cung cấp phương pháp tổng quát để hướng dẫn sự tạo cấu hình mạng của thiết bị, để cho ứng dụng quản lý của thiết bị thông minh được thu được theo cách tự động, và hoạt động tạo cấu hình mạng của thiết bị thông minh được đơn giản hóa. Sáng chế cũng đề cập đến phương tiện đọc được bởi máy móc, đầu cuối điều khiển, và hệ thống điều khiển.

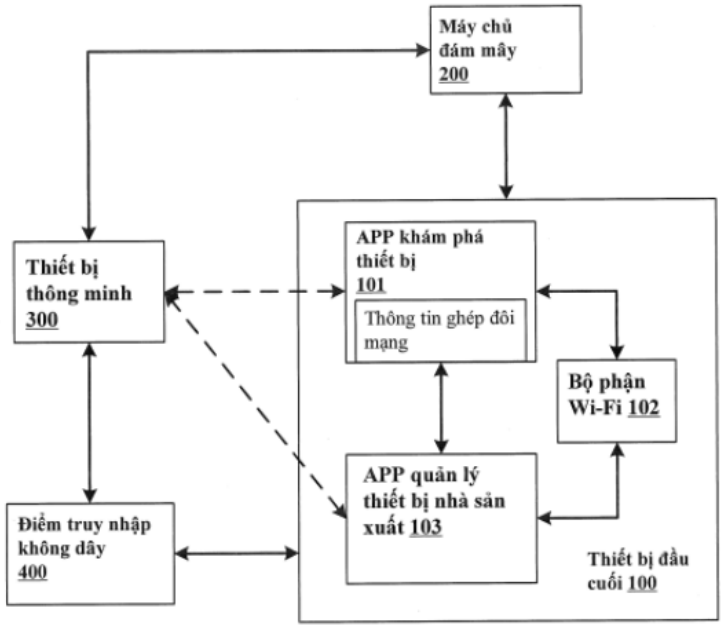
Máy chủ đám mây 200
Thiết bị thông minh 300
APP khám phá thiết bị 101
Thông tin ghép đôi mạng
Bộ phận Wi-Fi 102
APP quản lý thiết bị nhà sản xuất 103
Điểm truy nhập không dây 400
Thiết bị đầu cuối 100

FIG. 2

(11) **1-0050591 B**

(15) 22/07/2025
Số Quyết định: 144486/QĐ-SHTT.IP

(45) 25/08/2025 449B

(43) 25/05/2023 422 A

(21) 1-2023-00681

(85) 06/02/2023

(22) 08/07/2021

(86) PCT/EP2021/068970 08/07/2021

(30) 20315345.7 09/07/2020 EP

(87) WO2022/008647 13/01/2022

(51) ***C07H 1/00***; *C07H 17/07*

(73) **LES LABORATOJRES SERVIER** (FR)
35 rue de Verdun, 92284 Suresnes Cedex, France

(72) SCHIAVI, Bruno (FR); BESCOND, Philippe (FR); MOUCHET, Patrick (FR)

(74) Công ty Luật TNHH T&G (TGVN)

(54) **QUY TRÌNH ĐIỀU CHẾ DIOSMIN**

(57) Sáng chế đề cập đến quy trình điều chế diosmin.

(11) **1-0050592 B**

(15) 22/07/2025
Số Quyết định: 144490/QĐ-SHTT.IP

(45) 25/08/2025 449B

(43) 25/02/2022 407 A

(21) 1-2021-07852

(85) 07/12/2021

(22) 22/05/2020

(86) PCT/KR2020/006702 22/05/2020

(30) 62/851,625 22/05/2019 US

(87) WO2020/235960 26/11/2020

(51) ***H04N 19/11***; *H04N 19/70; H04N 19/593; H04N 19/132; H04N 19/139*

(73) **LG ELECTRONICS INC.** (KR)
128, Yeoui-daero, Yeongdeungpo-gu Seoul 07336, Korea

(72) YOO, Sunmi (KR); NAM, Junghak (KR); CHOI, Jungah (KR)

(74) Công ty Luật TNHH T&G (TGVN)

(54) PHƯƠNG PHÁP GIẢI MÃ VÀ MÃ HÓA ẢNH VÀ PHƯƠNG TIỆN LƯU TRỮ PHI CHUYỂN TIẾP ĐỌC ĐƯỢC BỞI MÁY TÍNH

(57) Sáng chế đề cập đến phương pháp giải mã ảnh được thực hiện bởi thiết bị giải mã theo sáng chế bao gồm các bước: dẫn ra các mẫu dự đoán cho mẫu thứ nhất và mẫu thứ hai của khối hiện tại trên cơ sở thông tin liên quan đến việc điều biến mã xung delta dựa trên khối (Block-based Delta Pulse Code Modulation, BDPCM) về khối hiện tại và các mẫu lân cận của khối hiện tại; dẫn ra các mẫu phần dư cho mẫu thứ nhất và mẫu thứ hai trên cơ sở hệ số phần dư của mẫu thứ nhất và hệ số phần dư được cải biến của mẫu thứ hai; và lưu trữ, làm chế độ dự đoán nội của khối hiện tại, chế độ dự đoán nội theo hướng dự đoán của khối hiện tại, mà nó được dẫn ra trên cơ sở cờ hướng BDPCM.

FIG. 12

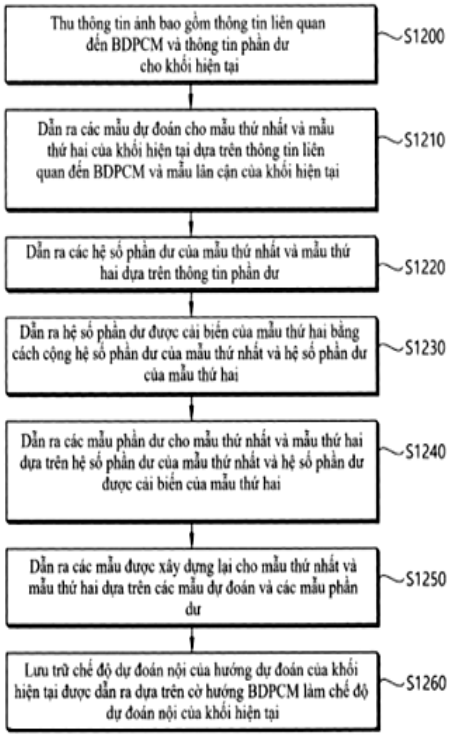

(11) **1-0050593 B**

(15) 22/07/2025
Số Quyết định: 144491/QĐ-SHTT.IP

(45) 25/08/2025 449B

(43) 25/06/2021 399 A

(21) 1-2021-01592

(85) 25/03/2021

(22) 11/09/2019

(86) PCT/US2019/050511 11/09/2019

(30) 62/731,204 14/09/2018 US

(87) WO2020/055943 19/03/2020

(51) ***A61P 37/06**; A61K 39/395; C07K 16/28; A61P 37/08; A61K 39/00*

(73) **ELI LILLY AND COMPANY** (US)
Lilly Corporate Center, Indianapolis, Indiana 46285, United States of America

(72) DEMAREST, Stephen John (US); KOESTER, Anja (DE); MEHTA, Payal (IN); POTTER, Scott Charles (US); RUIZ, Diana Isabel (US); WITCHER, Derrick Ryan (US); WU, Xiufeng (US)

(74) Công ty Luật TNHH T&G (TGVN)

(54) **KHÁNG THỂ CHỦ VẬN CD200R, DƯỢC PHẨM CHỨA KHÁNG THỂ NÀY VÀ PHÂN TỬ ADN BAO GỒM POLYNUCLEOTIT MÃ HÓA KHÁNG THỂ NÀY**

(57) Sáng chế đề cập đến các kháng thể chủ vận kháng CD200R người, dược phẩm chứa kháng thể, mà hữu dụng để điều trị bệnh như bệnh viêm da cơ địa, bệnh mề đay tự động mạn tính, bệnh dị ứng, bệnh hen, bệnh cứng da, IBD, SLE, MS, RA, GvHD, hoặc bệnh vảy nến. Sáng chế cũng đề cập đến các phân tử ADN bao gồm polynucleotit mã hóa kháng thể và các tế bào động vật có vú được biến nạp với phân tử ADN này.

(11) **1-0050594 B**

(15) 22/07/2025
Số Quyết định: 144492/QĐ-SHTT.IP

(45) 25/08/2025 449B

(43) 27/03/2023 420 A

(21) 1-2022-07404

(85) 11/11/2022

(22) 08/09/2020

(86) PCT/CN2020/114011 08/09/2020

(30) 202010516366.X 09/06/2020 CN

(87) WO2021/248716 16/12/2021

(51) ***F03D 80/60****; H02K 9/19; F16C 37/00; F01P 7/16*

(73) **GOLDWIND SCIENCE & TECHNOLOGY CO., LTD.** (CN)
No. 107 Shanghai Road, Economic & Technological Development Zone, Urumqi, Xinjiang 830026, China

(72) WANG, Dinghui (CN); LI, Jinmeng (CN); LIU, Junwei (CN)

(74) Công ty Luật TNHH T&G (TGVN)

(54) HỆ THỐNG LÀM MÁT VÀ BỘ MÁY PHÁT ĐIỆN NĂNG LƯỢNG GIÓ

(57) Sáng chế này đề cập đến hệ thống làm mát và bộ phát điện năng lượng gió. Hệ thống làm mát bao gồm hai hệ thống con làm mát (S) được ghép nối về mặt nhiệt với nhau. Mỗi hệ thống con làm mát (S) bao gồm: mạch làm mát thứ nhất (1) để làm mát bộ phận tạo nhiệt thứ nhất (100), mạch làm mát thứ hai (2) để làm mát bộ phận tạo nhiệt thứ hai (200), mạch làm mát thứ ba (3) để làm mát bộ phận tạo nhiệt thứ ba (300), mạch làm mát thứ tư (4) để làm mát bộ phận tạo nhiệt thứ tư (400), đơn vị trạm bơm (5) và đơn vị tán nhiệt (6). Mạch làm mát thứ nhất (1) và mạch làm mát thứ tư (4) được nối song song để tạo thành nhánh thứ nhất, mạch làm mát thứ hai (2) và mạch làm mát thứ ba (3) được nối song song để tạo thành nhánh thứ hai, và nhánh thứ nhất và nhánh thứ hai được nối song song, và được nối với đơn vị trạm bơm (5) và đơn vị tán nhiệt (6). Hệ thống làm mát có thể đạt được hoạt động kháng lỗi của hai hệ thống con làm mát (S).

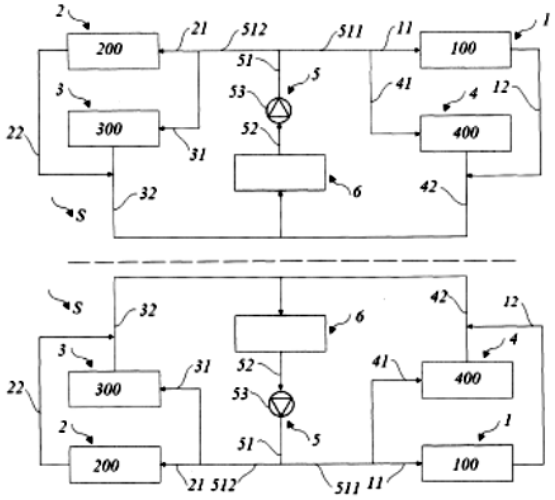

FIG. 1

(11) **1-0050595 B**

(15) 22/07/2025
Số Quyết định: 144493/QĐ-SHTT.IP

(45) 25/08/2025 449B

(43) 27/01/2023 418 A

(21) 1-2022-06597

(85) 12/10/2022

(22) 03/08/2020

(86) PCT/IN2020/050686 03/08/2020

(30) 202041016392 16/04/2020 IN

(87) WO2021/210006 21/10/2021

(51) ***F02D 11/10***

(73) **TVS MOTOR COMPANY LIMITED** (IN)
Chaitanya, No.12, Khader Nawaz Khan Road, Nungambakkam, Chennai 600 006, India

(72) VYTHILINGAM, Karunaharan (IN); VAISHALI, Ramanathan (IN); TANUJA, Parimi Lakshmi (IN); PRASAD, Raghavendra (IN)

(74) Công ty Luật TNHH T&G (TGVN)

(54) **HỆ THỐNG ĐIỀU KHIỂN TIẾT LƯU ĐIỆN TỬ VÀ PHƯƠNG PHÁP ĐỂ PHÁT ĐỘNG MÔTƠ TIẾT LƯU TRONG HỆ THỐNG ĐIỀU KHIỂN TIẾT LƯU ĐIỆN TỬ**

(57) Sáng chế nói chung đề cập tới xe. Sáng chế đề cập một cách cụ thể nhưng không chỉ tới hệ thống điều khiển tiết lưu điện tử (100) và phương pháp để phát động môtơ tiết lưu (105) trong hệ thống điều khiển tiết lưu điện tử (100) cho xe. Hệ thống điều khiển tiết lưu điện tử (100) để ngăn ngừa sự cạn ắcqui do sự phát động của môtơ tiết lưu (105) khi động cơ ở trong điều kiện TẮT. Sáng chế còn đề xuất phương pháp để điều khiển môtơ tiết lưu (105) qua ECU (109) dựa trên một hoặc nhiều điều kiện xác định trước.

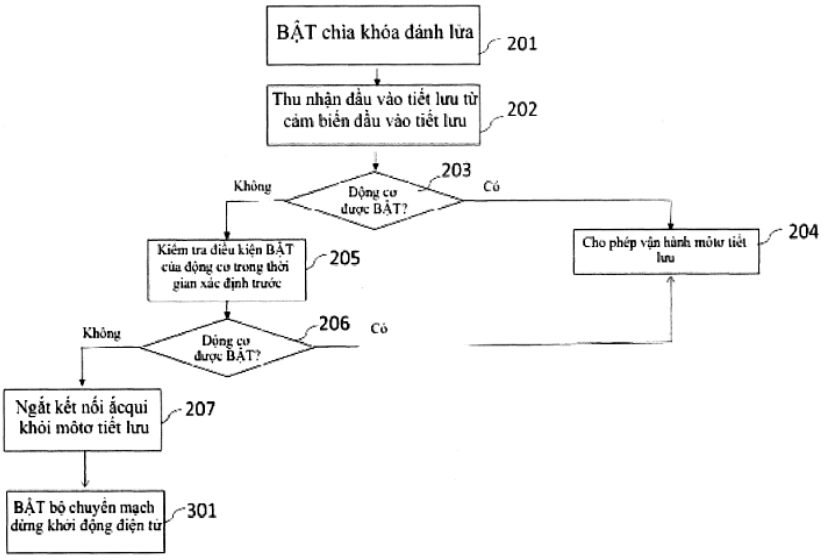

Fig.2

(11) **1-0050596 B**

(15) 22/07/2025
Số Quyết định: 144494/QĐ-SHTT.IP

(45) 25/08/2025 449B

(43) 25/02/2020 383 A

(21) 1-2019-06781

(85) 03/12/2019

(22) 03/05/2018

(86) PCT/CN2018/085515 03/05/2018

(30) 201710314074.6 05/05/2017 CN

(87) WO2018/202103 08/11/2018

(51) ***H04L 1/00***

(73) **HUAWEI TECHNOLOGIES CO., LTD.** (CN)
Huawei Administration Building, Bantian, Longgang District, Shenzhen, Guangdong 518129, China

(72) WU, Lu (CN); LIU, Yong (CN)

(74) Công ty Luật TNHH T&G (TGVN)

(54) **PHƯƠNG PHÁP TRUYỀN MẪU TÍN HIỆU THAM CHIẾU, THIẾT BỊ MẠNG, THIẾT BỊ ĐẦU CUỐI VÀ PHƯƠNG TIỆN LƯU TRỮ ĐỌC ĐƯỢC BỞI MÁY TÍNH**

(57) Sáng chế đề cập đến phương pháp truyền mẫu tín hiệu tham chiếu, thiết bị mạng, thiết bị đầu cuối và phương tiện lưu trữ đọc được bởi máy tính. Phương pháp bao gồm các bước dưới đây: xác định, bởi thiết bị mạng, số lượng N ký hiệu được chiếm bởi tài nguyên tín hiệu tham chiếu thông tin trạng thái kênh (channel state information-reference signal, CSI-RS), trong đó N là số nguyên dương, và N={1, 2, 4}; thu nhận, bởi thiết bị mạng, mẫu của tài nguyên CSI-RS dựa vào số lượng N ký hiệu; và gửi, bởi thiết bị mạng, thông tin cấu hình tương ứng với mẫu của tài nguyên CSI-RS tới thiết bị đầu cuối, trong đó nếu N=1, mẫu của tài nguyên CSI-RS chiếm một phần tử tài nguyên (resource element, RE) trong miền thời gian, và chiếm ít nhất bốn RE liên tiếp trong miền tần số; hoặc nếu N=2, mẫu của tài nguyên CSI-RS chiếm hai RE liên tiếp trong miền thời gian, và chiếm ít nhất hai RE liên tiếp trong miền tần số; hoặc nếu N=4, mẫu của tài nguyên CSI-RS chiếm bốn RE liên tiếp trong miền thời gian, và chiếm ít nhất hai RE liên tiếp trong miền tần số. Theo các phương án của sáng chế, thiết kế của mẫu của tài nguyên tín hiệu tham chiếu thông tin trạng thái kênh trong hệ thống 5G có thể được thực hiện.

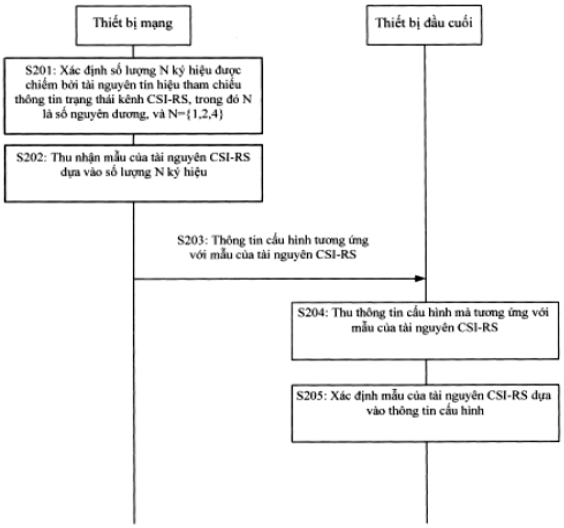

FIG. 5

(11) **1-0050597 B**

(15) 22/07/2025
Số Quyết định: 144495/QĐ-SHTT.IP

(45) 25/08/2025 449B

(43) 25/04/2023 421 A

(21) 1-2022-08051

(85) 09/12/2022

(22) 22/06/2021

(86) PCT/FR2021/051137 22/06/2021

(30) 2006636 24/06/2020 FR

(87) WO2021/260320 30/12/2021

(51) ***B26D 7/06***; *B26D 7/20*

(73) **LECTRA** (FR)
16/18 rue Chalgrin, 75016 PARIS, France

(72) Chabirand-Garçonnet, Didier (FR); Lallement, Régis (FR); Geoffroy, Thierry (FR)

(74) Công ty Luật TNHH T&G (TGVN)

(54) **BĂNG CHUYỀN CẮT HÚT CỦA MÁY CẮT BẰNG LƯỠI TỰ ĐỘNG CHO VẬT LIỆU TẤM, VÀ MÁY CẮT BẰNG LƯỠI TỰ ĐỘNG**

(57) Sáng chế đề cập đến băng chuyền cắt hút của máy cắt bằng lưỡi tự động cho các vật liệu tấm. Sáng chế đề cập đến băng chuyền cắt hút của máy cắt bằng lưỡi tự động cho các vật liệu tấm, bao gồm nhiều bộ đỡ cắt (14) được nối cứng với cơ cấu dẫn động được dẫn động dọc theo các quỹ đạo thẳng và cong, mỗi bộ đỡ cắt bao gồm nhiều lông cứng (16) mà mỗi lông cứng này có chân (16a) được nối cứng với đế (18) và phần đầu (16b) ngược với chân này và vật liệu tấm cần được cắt được dự tính sẽ tựa trên đó, đế của mỗi bộ đỡ cắt có khả năng biến dạng đàn hồi theo các quỹ đạo của cơ cấu dẫn động.

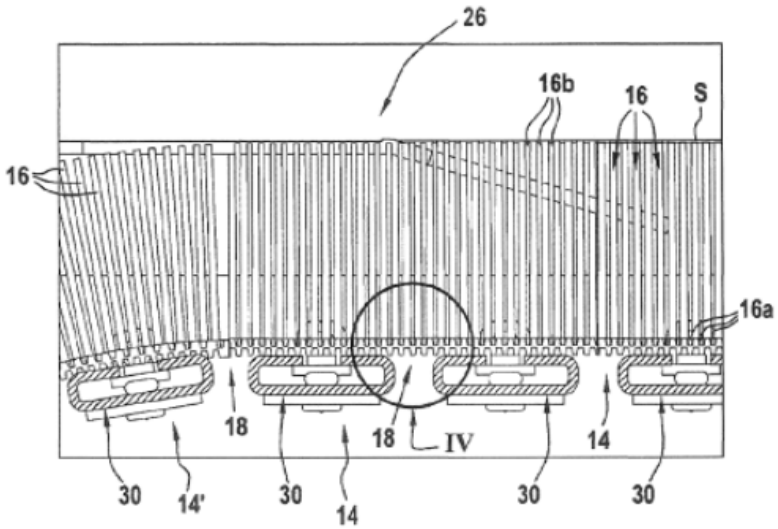

FIG.3

(11) **1-0050598 B**

(15) 22/07/2025
Số Quyết định: 144496/QĐ-SHTT.IP

(45) 25/08/2025 449B

(43) 25/08/2021 401 A

(21) 1-2021-02980

(85) 25/05/2021

(22) 30/10/2019

(86) PCT/CN2019/114421 30/10/2019

(30) 201811302615.4 02/11/2018 CN

(87) WO2020/088540 07/05/2020

(51) ***H04W 72/04***; *H04L 1/18*

(73) **HUAWEI TECHNOLOGIES CO., LTD.** (CN)
Huawei Administration Building, Bantian, Longgang District, Shenzhen, Guangdong 518129, China

(72) FAN, Qiang (CN); WANG, Jun (CN); DAI, Mingzeng (CN)

(74) Công ty Luật TNHH T&G (TGVN)

(54) **PHƯƠNG PHÁP VÀ MÁY TRUYỀN**

(57) Sáng chế đề xuất phương pháp và máy truyền. Phương pháp này bao gồm: thiết bị đầu cuối thứ nhất thu nhận thông tin về N đơn vị truyền liên kết biên (sidelink, SL). N đơn vị truyền SL được sử dụng trên SL để gửi gói dữ liệu của kết nối truyền đơn hướng (unicast) hoặc nhóm truyền thông truyền theo nhóm (groupcast). Thiết bị đầu cuối thứ nhất truyền gói dữ liệu đến thiết bị đầu cuối thứ hai bằng cách sử dụng đơn vị truyền SL chưa được sử dụng trong N đơn vị truyền SL thông qua quy trình yêu cầu lặp lại tự động lai (hybrid automatic repeat request, HARQ) được sử dụng cho kết nối truyền đơn hướng hoặc nhóm truyền thông truyền theo nhóm. Thiết bị đầu cuối thứ hai gửi kết quả phản hồi HARQ đến thiết bị đầu cuối thứ nhất dựa trên kết quả giải mã. Khi thiết bị đầu cuối thứ nhất không nhận được kết quả phản hồi HARQ hoặc kết quả phản hồi HARQ nhận được chỉ ra rằng gói dữ liệu bị truyền lỗi, thiết bị đầu cuối thứ nhất truyền lại gói dữ liệu bằng cách sử dụng đơn vị truyền SL chưa được sử dụng tiếp theo trong N đơn vị truyền SL. Cơ chế truyền lại phản hồi HARQ và phương pháp phân bổ tài nguyên tương ứng được đưa vào hoạt động truyền SL, để cải thiện độ tin cậy của gói dữ liệu trong quá trình truyền SL.

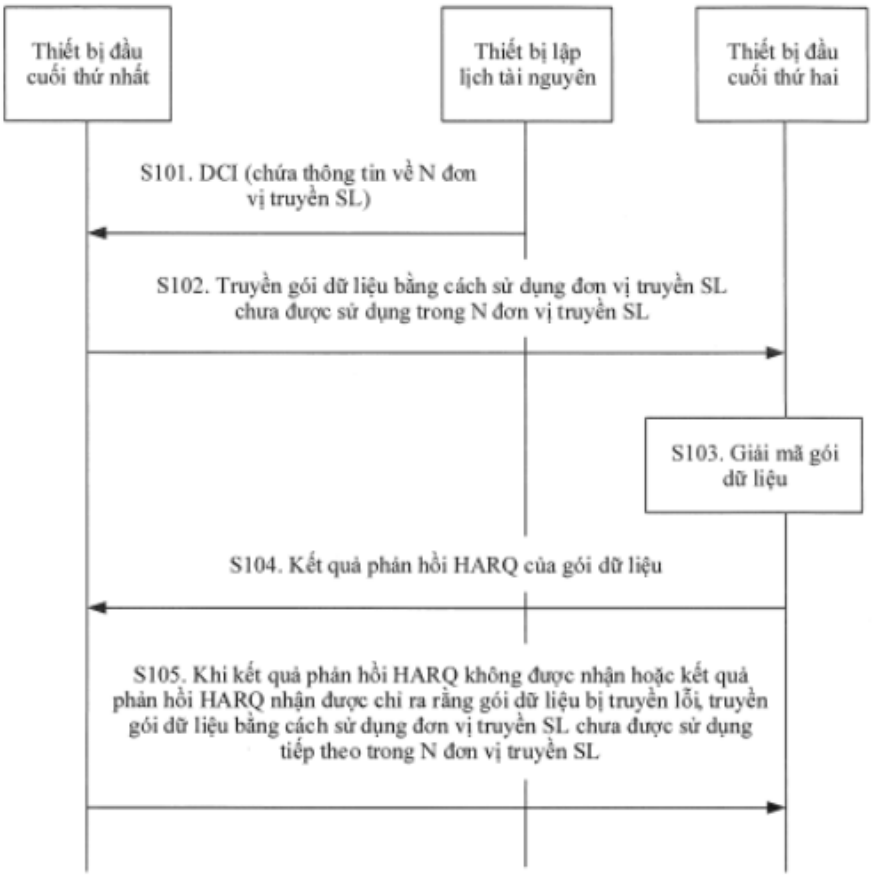
Thiết bị đầu cuối thứ nhất
Thiết bị lập lịch tài nguyên
Thiết bị đầu cuối thứ hai
S101. DCI (chứa thông tin về N đơn vị truyền SL)
S102. Truyền gói dữ liệu bằng cách sử dụng đơn vị truyền SL chưa được sử dụng trong N đơn vị truyền SL
S103. Giải mã gói dữ liệu
S104. Kết quả phản hồi HARQ của gói dữ liệu
S105. Khi kết quả phản hồi HARQ không được nhận hoặc kết quả phản hồi HARQ nhận được chỉ ra rằng gói dữ liệu bị truyền lỗi, truyền gói dữ liệu bằng cách sử dụng đơn vị truyền SL chưa được sử dụng tiếp theo trong N đơn vị truyền SL

FIG. 3

(11) **1-0050599 B**

(15) 22/07/2025
Số Quyết định: 144497/QĐ-SHTT.IP

(45) 25/08/2025 449B

(43) 25/11/2022 416 A

(21) 1-2022-05779

(85) 09/09/2022

(22) 29/12/2020

(86) PCT/ES2020/070825 29/12/2020

(30) 20382185.5 12/03/2020 EP

(87) WO2021/180986 16/09/2021

(51) ***G01M 17/02***; *B60C 25/00*

(73) **VRAIA CORP S.L.** (ES)
Polígono Industrial Tres Hermanas, Calle Sillería n. 13, ES-03680 Aspe, (Alicante), Spain

(72) Martínez Alejo, Juan (ES); Llombart Gavalda, Juan José (ES)

(74) Công ty Luật TNHH T&G (TGVN)

(54) **PHƯƠNG PHÁP KIỂM TRA LỐP XE ĐƯỢC TỰ ĐỘNG HÓA**

(57) Sáng chế đề cập đến thiết bị đỡ lốp xe bao gồm cấu trúc nghiêng với phương tiện để đỡ và xoay lốp xe tại tốc độ được điều khiển trên trục của nó, tránh các rung lắc và biến dạng của nó trong lúc xoay.

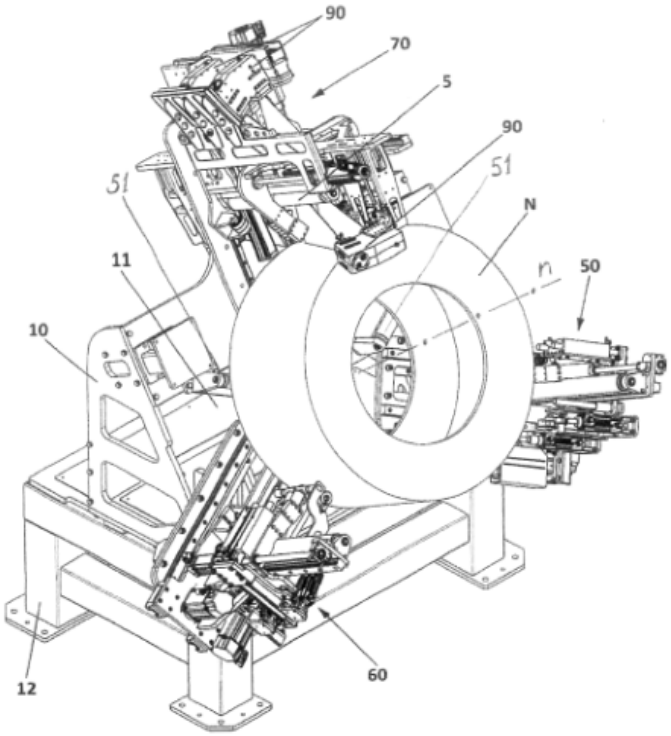

Fig.6

(11) **1-0050600 B**

(15) 22/07/2025
Số Quyết định: 144498/QĐ-SHTT.IP

(45) 25/08/2025 449B

(43) 25/02/2022 407 A

(21) 1-2021-04547

(22) 23/07/2021

(30) 2020-137553 17/08/2020 JP

(51) ***B62J 45/00***; *B62K 21/26; B62J 6/16*

(73) **TOYO DENSO KABUSHIKI KAISHA** (JP)
10-4, Shinbashi 2-chome, Minato-ku, Tokyo 105-0004 Japan

(72) Yusuke TOMINAGA (JP); Shingo MIYAYAMA (JP); Tomoyuki TAJIMA (JP)

(74) Công ty Luật TNHH T&G (TGVN)

(54) **THIẾT BỊ CÔNG TẮC DÙNG TAY**

(57) Sáng chế này đề cập đến thiết bị công tắc dùng tay có khả năng cấp công suất điện cho thiết bị ngoài mà không làm hư hỏng các thành phần điện tử. Thiết bị công tắc dùng tay 10 bao gồm đế chính 20, mà các thành phần điện tử được bố trí ở trên đó, đế USB 19, mà cổng USB 18 để cấp công suất điện cho thiết bị ngoài được bố trí ở trên đó, và vỏ công tắc 12 mà chứa đế chính 20 và đế USB 19. Đế chính 20 và đế USB 19 được bố trí để được tách rời với nhau.

Fig.2

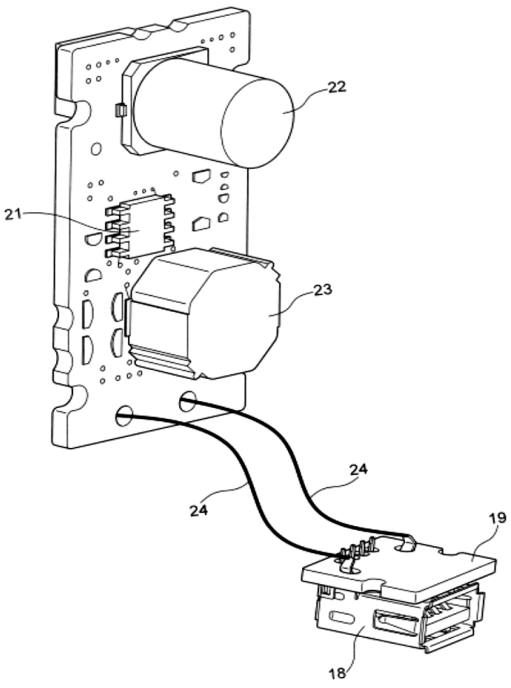

(11) **1-0050601 B**

(15) 22/07/2025
Số Quyết định: 144499/QĐ-SHTT.IP

(45) 25/08/2025 449B

(43) 25/11/2022 416 A

(21) 1-2022-05832

(85) 13/09/2022

(22) 22/02/2021

(86) PCT/KR2021/002182 22/02/2021

(30) 62/980,082 21/02/2020 US
62/992,098 19/03/2020 US
63/001,456 29/03/2020 US

(87) WO2021/167421 26/08/2021

(51) ***H04N 19/60***; *H04N 19/176; H04N 19/70; H04N 19/186; H04N 19/124; H04N 19/18*

(73) **LG ELECTRONICS INC.** (KR)
128, Yeoui-daero, Yeongdeungpo-gu Seoul 07336, Korea

(72) KOO, Moonmo (KR); LIM, Jaehyun (KR); KIM, Seunghwan (KR)

(74) Công ty Luật TNHH T&G (TGVN)

(54) **PHƯƠNG PHÁP GIẢI MÃ HÌNH ẢNH, PHƯƠNG PHÁP MÃ HÓA HÌNH ẢNH, PHƯƠNG TIỆN LƯU TRỮ KỸ THUẬT SỐ ĐỌC ĐƯỢC BỞI MÁY TÍNH VÀ PHƯƠNG PHÁP TRUYỀN DỮ LIỆU CHO THÔNG TIN HÌNH ẢNH**

(57) Sáng chế đề cập đến phương pháp giải mã hình ảnh, phương pháp mã hóa hình ảnh, phương tiện lưu trữ kỹ thuật số đọc được bởi máy tính và phương pháp truyền dữ liệu cho thông tin hình ảnh. Phương pháp giải mã hình ảnh theo sáng chế bao gồm bước dẫn xuất các hệ số biến đổi được cải biến, trong đó bước dẫn xuất các hệ số biến đổi được cải biến bao gồm bước thiết đặt biến áp dụng biến đổi không thể phân tách tần số thấp (low-frequency non-separable transform, LFNST) về việc liệu có áp dụng LFNST hay không trên cơ sở của loại cây của khối hiện tại, cờ lập mã hệ số biến đổi cho mỗi thành phần của khối hiện tại, hoặc cờ bỏ qua biến đổi cho mỗi thành phần của khối hiện tại, và có thể bao gồm bước phân tích cú pháp chỉ số LFNST trên cơ sở của giá trị của biến áp dụng LFNST.

FIG. 15

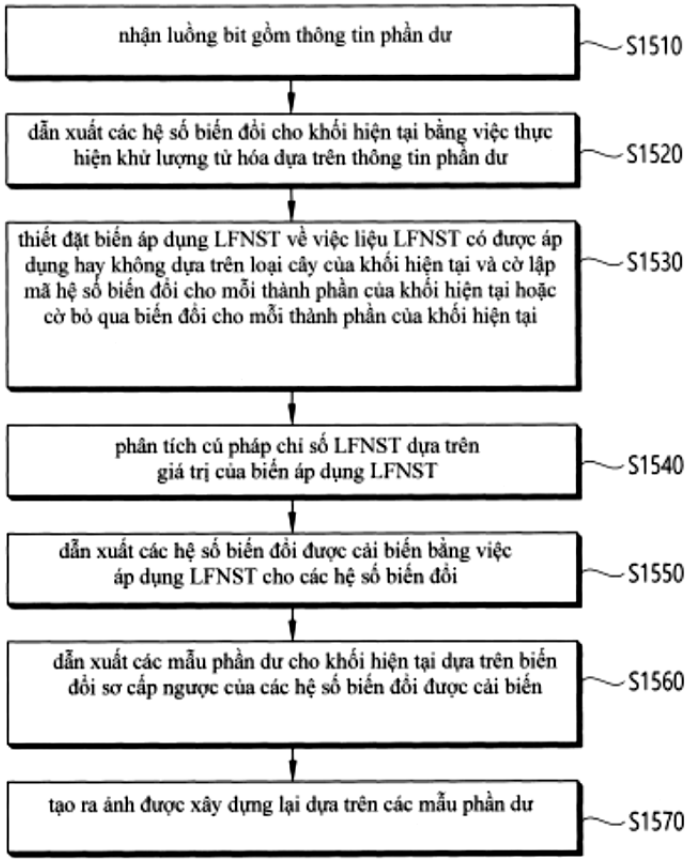
nhận luồng bit gồm thông tin phần dư
S1510
dẫn xuất các hệ số biến đổi cho khối hiện tại bằng việc thực hiện khử lượng tử hóa dựa trên thông tin phần dư
S1520
thiết đặt biến áp dụng LFNST về việc liệu LFNST có được áp dụng hay không dựa trên loại cây của khối hiện tại và cờ lập mã hệ số biến đổi cho mỗi thành phần của khối hiện tại hoặc cờ bỏ qua biến đổi cho mỗi thành phần của khối hiện tại
S1530
phân tích cú pháp chỉ số LFNST dựa trên giá trị của biến áp dụng LFNST
S1540
dẫn xuất các hệ số biến đổi được cải biến bằng việc áp dụng LFNST cho các hệ số biến đổi
S1550
dẫn xuất các mẫu phần dư cho khối hiện tại dựa trên biến đổi sơ cấp ngược của các hệ số biến đổi được cải biến
S1560
tạo ra ảnh được xây dựng lại dựa trên các mẫu phần dư
S1570

(11) **1-0050602 B**

(15) 22/07/2025
Số Quyết định: 144500/QĐ-SHTT.IP

(45) 25/08/2025 449B

(43) 27/12/2021 405 A

(21) 1-2021-05533

(85) 07/09/2021

(22) 12/02/2020

(86) PCT/US2020/017869 12/02/2020

(30) 62/804,333 12/02/2019 US

(87) WO2020/167907 20/08/2020

(51) ***C09J 7/29***; *C09J 7/40*

(73) **MULTI-COLOR CORPORATION** (US)
4053 Clough Woods Drive, Batavia, OH 45103, United States of America

(72) MCKILLIP, Barron, G. (US); BUSHMAN, Craig, A. (US); SCHUMACHER, Chris, Alan (US)

(74) Công ty Luật TNHH T&G (TGVN)

(54) NHÃN VỚI NỀN NHÃN ĐƯỢC DẬP NỔI HOẶC DẬP CHÌM

(57) Sáng chế đề cập đến nhãn với nền nhãn được dập nổi hoặc dập chìm. Nhãn có thể bao gồm nền nhãn, chất kết dính liền kề nền, và lớp lót liền kề chất kết dính, sao cho chất kết dính được bố trí giữa nền nhãn và lớp lót, và trong đó nền nhãn được dập nổi hoặc dập chìm, và lớp lót không được dập nổi hoặc dập chìm.

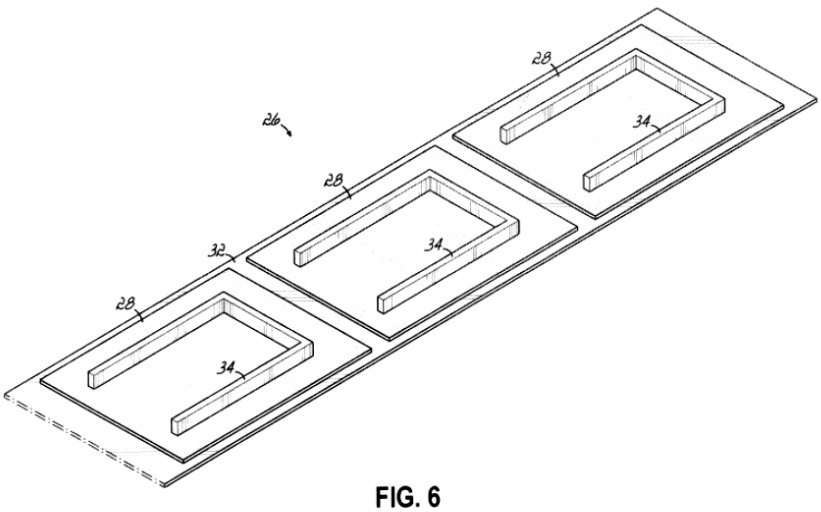

FIG. 6

(11) **1-0050603 B**

(15) 22/07/2025
Số Quyết định: 144501/QĐ-SHTT.IP

(45) 25/08/2025 449B

(43) 25/04/2024 433 A

(21) 1-2023-06299

(85) 18/09/2023

(22) 17/02/2022

(86) PCT/JP2022/006370 17/02/2022

(30) 2021-027825 24/02/2021 JP

(87) WO2022/181436 01/09/2022

(51) ***C08J 5/18***

(73) **TOYOBO CO., LTD.** (JP)
13-1, Umeda 1-chome, Kita-ku, Osaka-shi, Osaka 5300001 Japan

(72) INOUE, Masafumi (JP); HARUTA, Masayuki (JP)

(74) Công ty Luật TNHH T&G (TGVN)

(54) MÀNG POLYESTE CÓ THỂ CO DO NHIỆT, NHÃN CÓ THỂ CO DO NHIỆT CHỨA MÀNG POLYESTE CÓ THỂ CO DO NHIỆT VÀ VẬT BAO GÓI ĐƯỢC BAO PHỦ BỞI NHÃN CÓ THỂ CO DO NHIỆT

(57) Sáng chế nhằm mục đích cung cấp màng polyeste có thể co do nhiệt mà chứa nguyên liệu thô được tái chế từ chai PET nhưng có khả năng co đủ, ứng suất co thấp, và độ bền bám dính dung môi cao. Sáng chế đề cập đến màng polyeste có thể co do nhiệt, trong đó polyeste của màng polyeste chứa nguyên liệu thô được tái chế từ chai PET và thành phần axit của polyeste bao gồm axit isophtalic, và màng này thỏa mãn tốc độ co theo hướng co chính, ứng suất co tối đa theo hướng co chính, lượng nhiệt nóng chảy, độ bền bám dính dung môi, và độ nhớt giới hạn. Sáng chế cũng đề cập đến nhãn có thể co do nhiệt bao gồm màng polyeste có thể co do nhiệt và bao gói được bao phủ bởi nhãn có thể co do nhiệt.

(11) **1-0050604 B**

(15) 22/07/2025
Số Quyết định: 144502/QĐ-SHTT.IP

(45) 25/08/2025 449B

(43) 27/06/2022 411 A

(21) 1-2022-01474

(85) 09/03/2022

(22) 07/08/2020

(86) PCT/CN2020/107807 07/08/2020

(30) 201910736105.6 09/08/2019 CN

(87) WO2021/027725 18/02/2021

(51) ***G06F 3/04817****; G06F 3/0488; G06F 3/0482*

(73) **HONOR DEVICE CO., LTD.** (CN)
Suite 3401, Unit A, Building 6, Shum Yip Sky Park, No. 8089, Hongli West Road, Xiangmihu Street, Futian District, Shenzhen, Guangdong 518040, China

(72) DONG, Feng (CN); WENG, Jiawei (CN)

(74) Công ty Luật TNHH T&G (TGVN)

(54) **THIẾT BỊ ĐIỆN TỬ, PHƯƠNG PHÁP HIỂN THỊ, VÀ PHƯƠNG TIỆN LƯU TRỮ MÁY TÍNH**

(57) Sáng chế đề cập đến phương pháp hiển thị phần tử trang và thiết bị điện tử (100 hoặc 1500), hệ thống chip và phương tiện lưu trữ máy tính. Phương pháp này bao gồm các bước: Thiết bị điện tử (100 hoặc 1500) hiển thị giao diện thứ nhất, trong đó giao diện thứ nhất bao gồm phần tử trang thứ nhất (1401); thiết bị điện tử (100 hoặc 1500) phát hiện hoạt động thứ nhất được thực hiện bởi người dùng trên phần tử trang thứ nhất (1402); thiết bị điện tử (100 hoặc 1500) điều chỉnh kích cỡ của phần tử trang thứ nhất đáp ứng với hoạt động thứ nhất (1403); và thiết bị điện tử (100 hoặc 1500) tự động hiển thị giao diện thứ hai sau khi điều chỉnh kích thước của phần tử trang thứ nhất. Phương pháp này giúp nâng cao hiệu quả phản hồi từ thiết bị điện tử (100 hoặc 1500) tới người dùng khi người dùng thực hiện hoạt động.

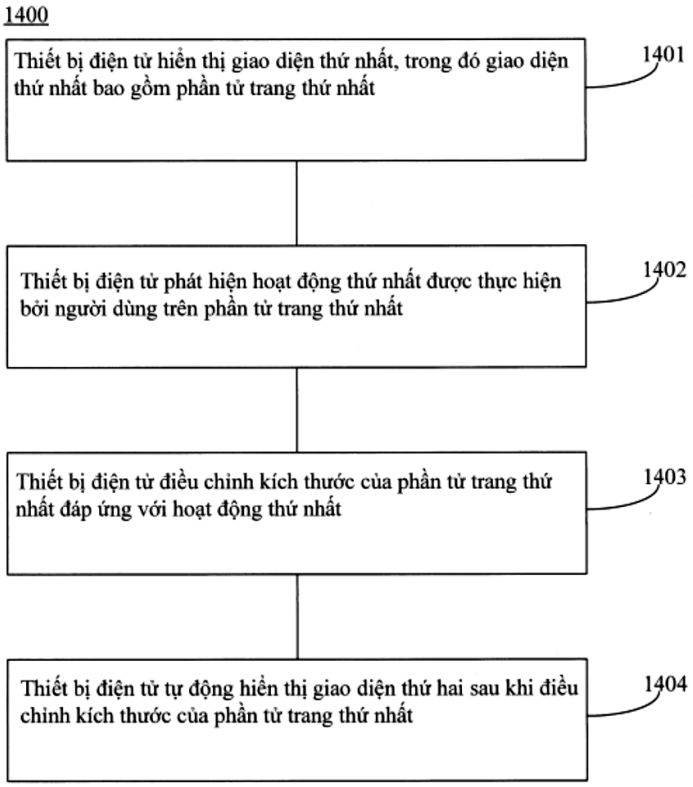
1400
Thiết bị điện tử hiển thị giao diện thứ nhất, trong đó giao diện thứ nhất bao gồm phần tử trang thứ nhất
1401
Thiết bị điện tử phát hiện hoạt động thứ nhất được thực hiện bởi người dùng trên phần tử trang thứ nhất
1402
Thiết bị điện tử điều chỉnh kích thước của phần tử trang thứ nhất đáp ứng với hoạt động thứ nhất
1403
Thiết bị điện tử tự động hiển thị giao diện thứ hai sau khi điều chỉnh kích thước của phần tử trang thứ nhất
1404

FIG. 14

(11) **1-0050605 B**

(15) 22/07/2025
Số Quyết định: 144503/QĐ-SHTT.IP

(45) 25/08/2025 449B

(43) 25/08/2022 413 A

(21) 1-2022-04056

(85) 28/06/2022

(22) 20/11/2020

(86) PCT/KR2020/016453 20/11/2020

(30) 10-2019-0156883 29/11/2019 KR

(87) WO2021/107510 03/06/2021

(51) ***H04W 72/04***; *H04W 84/12; H04W 74/08; H04L 5/00*

(73) **LG ELECTRONICS INC.** (KR)
128, Yeoui-daero, Yeongdeungpo-gu Seoul 07336, Korea

(72) PARK, Eunsung (KR); CHOI, Jinsoo (KR); LIM, Dongguk (KR); KIM, Jinmin (KR)

(74) Công ty Luật TNHH T&G (TGVN)

(54) PHƯƠNG PHÁP TRUYỀN THÔNG VÀ TRẠM NHẬN

(57) Sáng chế đề cập đến phương pháp truyền thông, trạm nhận, trạm truyền, phương tiện đọc được bằng máy tính, và máy truyền thông để nhận đơn vị dữ liệu giao thức vật lý (PPDU) trong hệ thống mạng cục bộ (LAN) không dây. Cụ thể, trạm (STA) nhận nhận PPDU từ STA truyền qua băng tần thứ nhất, và giải mã PPDU. PPDU bao gồm trường điều khiển và trường dữ liệu. Khi băng tần thứ nhất là băng tần 80 MHz bao gồm các kênh con 20 MHz thứ nhất đến thứ tư, thì kênh con 20 MHz thứ nhất bao gồm nhiều RU thứ nhất trong đó 26RU thứ nhất và 52RU thứ nhất được tổng hợp. 26RU thứ nhất là RU nằm trong giữa kênh con 20 MHz thứ nhất. 52RU thứ nhất là RU có tần số thấp hơn tần số của 26RU thứ nhất và liền kề với 26RU thứ nhất.

FIG.27

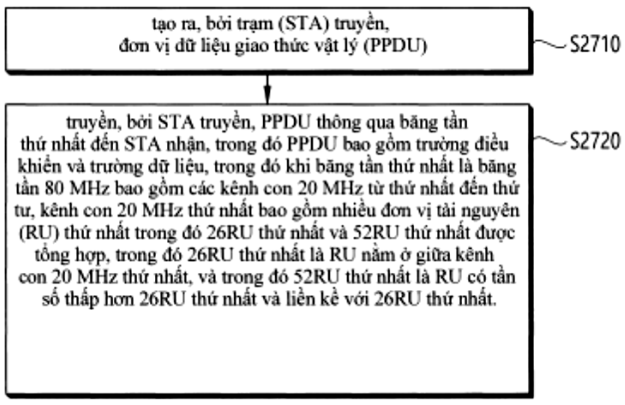

(11) **1-0050606 B**

(15) 22/07/2025
Số Quyết định: 144506/QĐ-SHTT.IP

(45) 25/08/2025 449B

(43) 25/03/2022 408 A

(21) 1-2021-08072

(85) 15/12/2021

(22) 12/06/2020

(86) PCT/IN2020/050524 12/06/2020

(30) 201941024046 18/06/2019 IN

(87) WO2020/255159 24/12/2020

(51) ***B62J 40/00****; B62J 43/28; B62K 11/04; B62J 43/16*

(73) **TVS MOTOR COMPANY LIMITED** (IN)
"Jayalakshmi Estates", No. 29 (Old No. 8) Haddows Road, Chennai 600 006, India

(72) SUBRAMANIAN, Lakshmanan (IN); PATIL, Anand Motilal (IN); YEGGINA, Satyanarayana Murthy (IN); S, Jayaram (IN)

(74) Công ty Luật TNHH T&G (TGVN)

(54) **XE LOẠI CƯỠI GIẠNG CHÂN**

(57) Sáng chế này đề cập đến xe loại cưỡi giạng chân. Bộ phận khung bao gồm khung chính (107), và khung chính (107) có phần thứ nhất (107A) kéo dài phía sau từ ống dẫn chính và ít nhất một phần thứ hai (107B) kéo dài xuống phía dưới từ phần đầu sau của phần thứ nhất (107A). Bộ phận năng lượng (140) được bố trí dưới phần thứ nhất (107A) của khung chính (107) và ở phía trước của ít nhất một phần thứ hai (107B). Dụng cụ làm sạch không khí (115) có ít nhất một phần được bố trí ở phía sau ít nhất một phần thứ hai (107B) của khung chính (107). Bộ phận lưu trữ năng lượng (125) có khả năng tạo ra điện năng cho một hoặc nhiều (các) bộ phận cấu thành điện (146, 147) được bố trí giữa đầu xi lanh (143) của bộ phận năng lượng (140) và dụng cụ làm sạch không khí (115), trong hình chiếu bằng của xe (100).

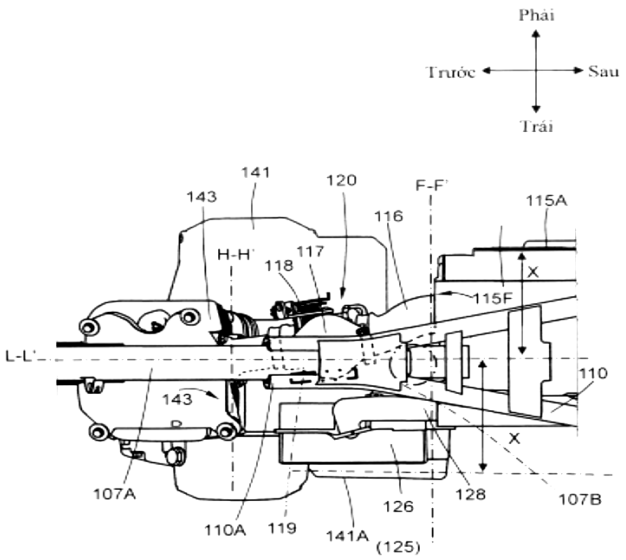

Fig. 4

(11) **1-0050607 B**

(15) 22/07/2025
Số Quyết định: 144510/QĐ-SHTT.IP

(45) 25/08/2025 449B

(43) 27/03/2023 420 A

(21) 1-2022-07600

(85) 21/11/2022

(22) 10/09/2020

(86) PCT/CN2020/114523 10/09/2020

(30) 202010469339.1 28/05/2020 CN

(87) WO2021/237979 02/12/2021

(51) ***F03D 80/00****; F03D 13/20; F03D 7/02*

(73) **BEIJING GOLDWIND SCIENCE & CREATION WINDPOWER EQUIPMENT CO., LTD.** (CN)
No. 19, Kangding Road Beijing Economic & Technological Development Zone, Daxing District, Beijing 100176, China

(72) LI, Shuanghu (CN); ZHANG, Zhihong (CN); GAO, Yang (CN); XU, Zhiliang (CN)

(74) Công ty Luật TNHH T&G (TGVN)

(54) **THIẾT BỊ ĐƯỢC TÍCH HỢP GIẢM CHẤN, BỘ GIẢM CHẤN VÀ TUABIN GIÓ**

(57) Sáng chế đề cập đến thiết bị được tích hợp giảm chấn (100), bộ giảm chấn (1) và tuabin gió. Thiết bị được tích hợp giảm chấn (100) bao gồm: thân cơ sở (10) có chiều dài được xác định trước và bao gồm khoang bên trong (10a) kéo dài theo hướng chiều dài (X) của nó; thành phần điều chỉnh tần số (20) được bố trí trong khoang bên trong (10a), thành phần điều chỉnh tần số (20) bao gồm chi tiết đàn hồi (21) và chi tiết nối (22), với một đầu của chi tiết đàn hồi (21) theo hướng chiều dài (X) được nối với thân cơ sở (10), và đầu còn lại của nó được nối với chi tiết nối (22); bộ nối thứ nhất (30) kéo dài vào trong khoang bên trong (10a) và nhô ít nhất một phần ra khỏi thân cơ sở (10) theo hướng chiều dài (X), bộ nối thứ nhất (30) được nối với chi tiết nối (22) và có khả năng di chuyển tương đối với thân cơ sở (10), để làm cho chi tiết đàn hồi (21) dãn ra hoặc co lại theo hướng chiều dài (X); và thành phần giảm chấn (40) được bố trí trong khoang bên trong (10a), thành phần giảm chấn (40) được nối với chi tiết nối (22) và tiếp giáp ít nhất một phần với thành bên trong của thân cơ sở (10), và thành phần giảm chấn (40) được tạo cấu hình để hấp thụ động năng của bộ nối thứ nhất (30). Thiết bị được tích hợp giảm chấn (100) có thể thỏa mãn các yêu cầu về việc điều chỉnh tần số và giảm chấn, và cũng có thiết kế cấu trúc đơn giản và dễ bảo trì.

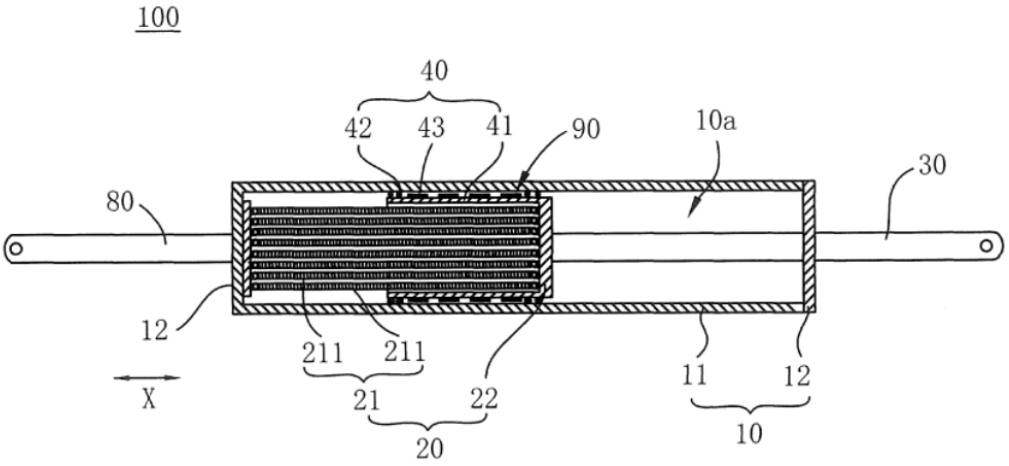

FIG. 4

(11) **1-0050608 B**

(15) 22/07/2025
Số Quyết định: 144515/QĐ-SHTT.IP

(45) 25/08/2025 449B

(43) 27/07/2020 388 A

(21) 1-2020-01525

(85) 17/03/2020

(22) 31/08/2018

(86) PCT/EP2018/073516 31/08/2018

(30) 17188677.3 31/08/2017 EP

(87) WO2019/043183 07/03/2019

(51) ***A01N 43/90***; *A01P 7/04*

(73) **BASF SE** (DE)
Carl-Bosch-Strasse 38, 67056 Ludwigshafen am Rhein, Germany

(72) DICKHAUT, Joachim (DE); HUANG, Huazhang (CN); MENON, Anil (US)

(74) Công ty Luật TNHH T&G (TGVN)

(54) **PHƯƠNG PHÁP PHÒNG TRỪ SINH VẬT KHÔNG XƯƠNG SỐNG GÂY HẠI CHO LÚA TRÊN CÂY LÚA, PHƯƠNG PHÁP GIA TĂNG SỨC KHỎE VÀ SẢN LƯỢNG CỦA CÂY LÚA, PHƯƠNG PHÁP BẢO VỆ CÂY LÚA, KHAY GIEO MẠ VÀ KHAY ƯƠM CÓ LIÊN QUAN**

(57) Sáng chế đề cập đến phương pháp phòng trừ sinh vật không xương sống gây hại cho lúa, phương pháp này bao gồm bước áp dụng các hợp chất pyrimidini có công thức (I-R-1), các chất đồng phân lập thể, muối, chất hỗ biến và N-oxit của chúng, hỗn hợp của chúng và chế phẩm chứa các hợp chất hoặc hỗn hợp này, bằng cách sử dụng khay gieo mạ. Sáng chế cũng đề cập đến phương pháp gia tăng sức khỏe của cây lúa, phương pháp gia tăng sản lượng của cây lúa, phương pháp bảo vệ cây lúa có sử dụng khay gieo mạ, phương pháp phòng trừ sinh vật không xương sống gây hại cho lúa trên cây lúa có sử dụng khay gieo mạ, và khay gieo mạ và khay ươm có liên quan.

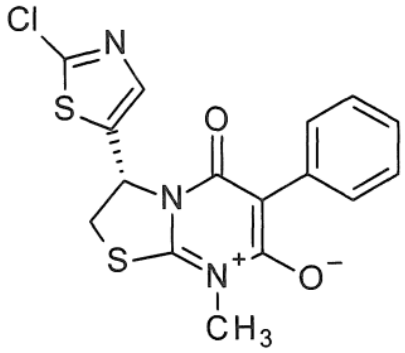

(I-R-1)

(11) **1-0050609 B**

(15) 22/07/2025
Số Quyết định: 144518/QĐ-SHTT.IP

(45) 25/08/2025 449B

(43) 26/04/2021 397 A

(21) 1-2021-00096

(85) 08/01/2021

(22) 27/06/2019

(86) PCT/CN2019/093403 27/06/2019

(30) 201810713020.1 29/06/2018 CN

(87) WO2020/001569 02/01/2020

(51) ***G10L 19/008***

(73) **HUAWEI TECHNOLOGIES CO., LTD.** (CN)
Huawei Administration Building, Bantian, Longgang District, Shenzhen, Guangdong 518129, China

(72) SHLOMOT, Eyal (US); GIBBS, Jonathan Alastair (GB); LI, Haiting (CN)

(74) Công ty Luật TNHH T&G (TGVN)

(54) PHƯƠNG PHÁP VÀ THIẾT BỊ MÃ HÓA TÍN HIỆU LẬP THỂ

(57) Sáng chế đề xuất phương pháp và thiết bị mã hóa tín hiệu lập thể, và phương pháp và thiết bị giải mã tín hiệu lập thể. Phương pháp mã hóa bao gồm các bước: xác định hệ số mở rộng thích ứng mục tiêu dựa trên tham số tần số phổ vạch (LSF) đã lượng tử hoá của tín hiệu kênh sơ cấp trong khung hiện tại và tham số LSF của tín hiệu kênh thứ cấp trong khung hiện tại (S510); và ghi tham số LSF đã lượng tử hoá của tín hiệu kênh sơ cấp trong khung hiện tại và hệ số mở rộng thích ứng mục tiêu vào trong dòng bít (S530). Phương pháp này giúp làm giảm sự méo của tham số LSF đã lượng tử hoá của tín hiệu kênh thứ cấp, để giúp giảm tỷ lệ của các khung có độ lệch méo tương đối lớn.

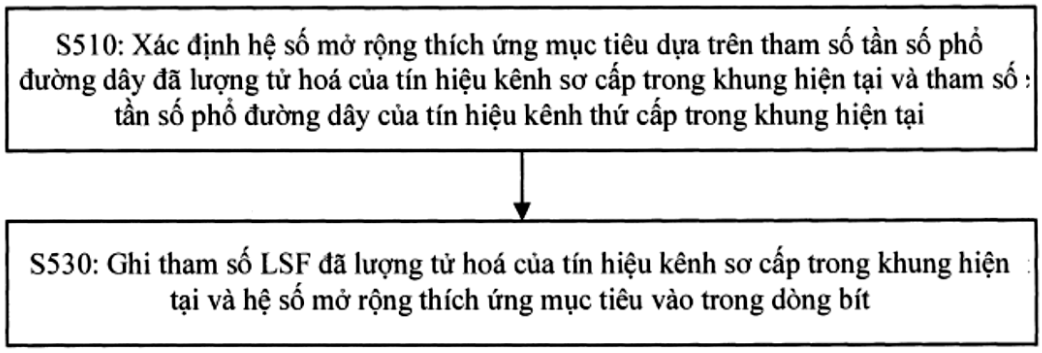

FIG. 5

(11) **1-0050610 B**

(15) 22/07/2025
Số Quyết định: 144519/QĐ-SHTT.IP

(45) 25/08/2025 449B

(43) 25/07/2022 412 A

(21) 1-2022-01589

(85) 14/03/2022

(22) 02/09/2020

(86) PCT/CN2020/113053 02/09/2020

(30) 201910846710.9 06/09/2019 CN

(87) WO2021/043171 11/03/2021

(51) ***G06F 3/04817***; *G06F 3/0488; G06F 3/04886; G06F 3/0484*

(73) **HUAWEI TECHNOLOGIES CO., LTD.** (CN)
Huawei Administration Building, Bantian, Longgang District, Shenzhen, Guangdong 518129, P. R. China

(72) XU, Jie (CN); HUA, Wen (CN)

(74) Công ty Luật TNHH T&G (TGVN)

(54) **PHƯƠNG PHÁP CHỤP MÀN HÌNH, THIẾT BỊ ĐIỆN TỬ, VÀ PHƯƠNG TIỆN LƯU TRỮ ĐỌC ĐƯỢC BẰNG MÁY TÍNH**

(57) Theo các phương án, sáng chế bộc lộ phương pháp chụp màn hình, thiết bị điện tử, và phương tiện lưu trữ đọc được bằng máy tính. Phương pháp chụp màn hình này bao gồm các bước: xác định thao tác điều khiển chạm thứ nhất, trong đó thao tác điều khiển chạm thứ nhất này là thao tác di chuyển mà trong đó nhiều điểm điều khiển chạm di chuyển khoảng cách lớn hơn hoặc bằng ngưỡng khoảng cách được thiết đặt trước thứ nhất trong màn hình thứ nhất, màn hình thứ nhất này bao gồm N màn hình được chia, và N là số nguyên dương lớn hơn 1; xác định xem các vị trí bắt đầu của các điểm điều khiển chạm trong quá trình di chuyển trong thao tác điều khiển chạm thứ nhất có đều được đặt trong màn hình được chia đích trong màn hình thứ nhất hay không, trong đó màn hình được chia đích này là màn hình bất kỳ trong số N màn hình được chia; và nếu các vị trí bắt đầu của các điểm điều khiển chạm trong quá trình di chuyển này đều được đặt trong màn hình được chia đích trong màn hình thứ nhất, thì chụp nội dung hiển thị hiện tại của màn hình được chia đích làm ảnh chụp màn hình thứ nhất. Nhờ sử dụng phương pháp theo các phương án của sáng chế mà người dùng có thể được cho phép chụp cửa sổ nhỏ độc lập một cách thuận tiện hơn trong trường hợp có nhiều cửa sổ trên thiết bị hiển thị của thiết bị điện tử.

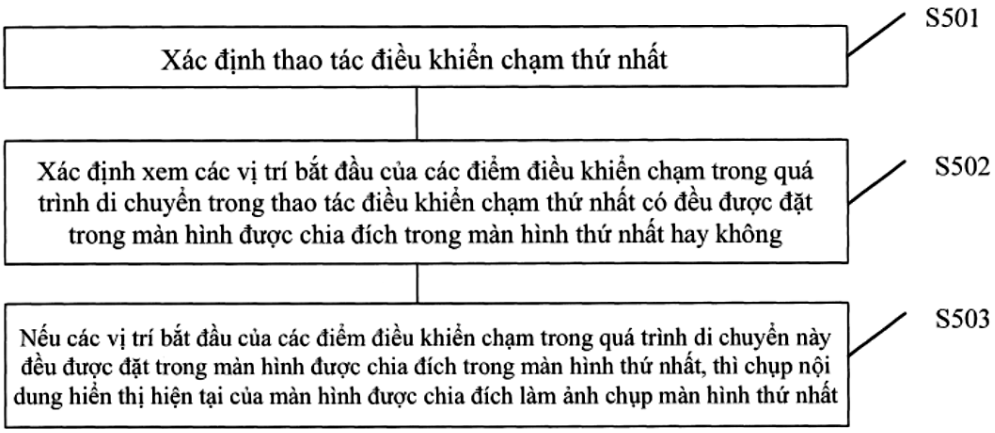
S501
Xác định thao tác điều khiển chạm thứ nhất
S502
Xác định xem các vị trí bắt đầu của các điểm điều khiển chạm trong quá trình di chuyển trong thao tác điều khiển chạm thứ nhất có đều được đặt trong màn hình được chia đích trong màn hình thứ nhất hay không
S503
Nếu các vị trí bắt đầu của các điểm điều khiển chạm trong quá trình di chuyển này đều được đặt trong màn hình được chia đích trong màn hình thứ nhất, thì chụp nội dung hiển thị hiện tại của màn hình được chia đích làm ảnh chụp màn hình thứ nhất

Fig.5A

(11) **1-0050611 B**

(15) 22/07/2025
Số Quyết định: 144520/QĐ-SHTT.IP

(45) 25/08/2025 449B

(43) 25/11/2022 416 A

(21) 1-2022-04733

(85) 27/07/2022

(22) 14/09/2020

(86) PCT/CN2020/115150 14/09/2020

(30) 202010046620.4 16/01/2020 CN

(87) WO2021/143169 22/07/2021

(51) ***H02J 3/38****; H02J 3/50; H02J 3/48; H02J 3/24*

(73) **GOLDWIND SCIENCE & TECHNOLOGY CO., LTD.** (CN)
No. 107 Shanghai Road, Economic & Technological Development Zone, Urumqi, Xinjiang 830026, China

(72) FENG, Qita (CN); TANG, Mingjie (CN); LI, Ang (CN)

(74) Công ty Luật TNHH T&G (TGVN)

(54) **PHƯƠNG PHÁP VÀ HỆ THỐNG ĐIỀU KHIỂN SỰ ĐI QUA ĐIỆN ÁP CAO CỦA NHÀ MÁY ĐIỆN GIÓ, BỘ CHUYỂN ĐỔI ĐA CẤP DẠNG MÔĐUN, BỘ CHUYỂN ĐỔI PHÍA MÁY CỦA TUABIN GIÓ VÀ PHƯƠNG TIỆN LƯU TRỮ ĐỌC ĐƯỢC BỞI MÁY TÍNH**

(57) Sáng chế đề cập đến nhà máy điện gió, và phương pháp điều khiển sự đi qua điện áp cao, hệ thống điều khiển sự đi qua điện áp cao, bộ chuyển đổi đa cấp dạng môđun (Modular Multilevel Converter, MMC) và bộ chuyển đổi phía máy cho nhà máy điện gió. Phương pháp điều khiển sự đi qua điện áp cao cho nhà máy điện gió gồm các bước: xác định biên độ của điện áp của lưới điện; xác định rằng sự kiện đi qua điện áp cao được diễn ra trong điều kiện rằng biên độ của điện áp của lưới điện vượt quá ngưỡng thứ nhất; nhận sóng điều biến tần số cơ bản của MMC; đặt chồng sóng hài bậc ba lên trên sóng điều biến tần số cơ bản để thu sóng điều biến được đặt chồng; và điều khiển MMC hoạt động dựa trên sóng điều biến được đặt chồng. Sáng chế cũng đề cập đến phương tiện lưu trữ đọc được bởi máy tính.

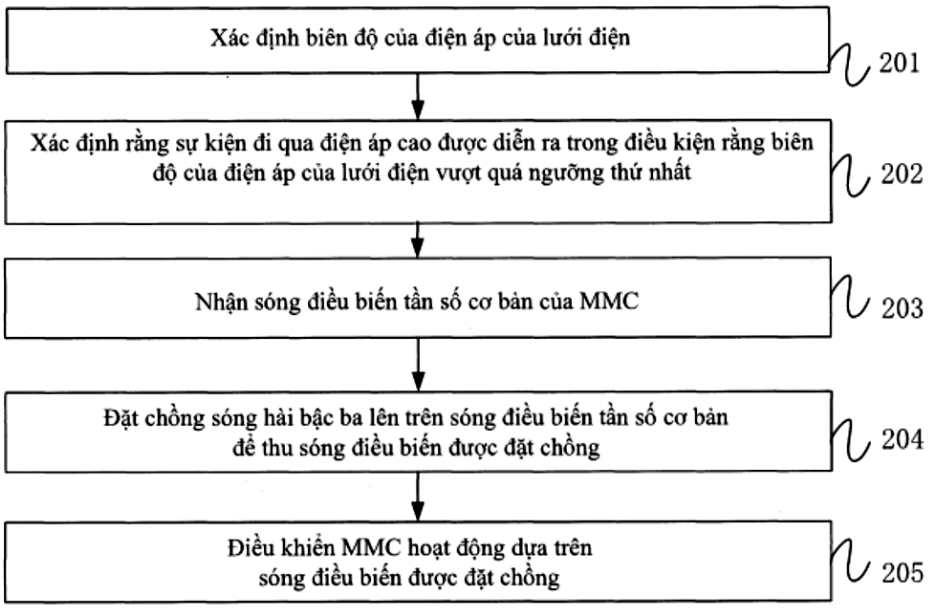
Xác định biên độ của điện áp của lưới điện
201
Xác định rằng sự kiện đi qua điện áp cao được diễn ra trong điều kiện rằng biên độ của điện áp của lưới điện vượt quá ngưỡng thứ nhất
202
Nhận sóng điều biến tần số cơ bản của MMC
203
Đặt chồng sóng hài bậc ba lên trên sóng điều biến tần số cơ bản để thu sóng điều biến được đặt chồng
204
Điều khiển MMC hoạt động dựa trên sóng điều biến được đặt chồng
205

Fig. 2

(11) **1-0050612 B**

(15) 22/07/2025
Số Quyết định: 144521/QĐ-SHTT.IP

(45) 25/08/2025 449B

(43) 25/07/2022 412 A

(21) 1-2022-02885

(85) 06/05/2022

(22) 10/10/2020

(86) PCT/CN2020/120110 10/10/2020

(30) 62/913,730 10/10/2019 US

(87) WO2021/068918 15/04/2021

(51) ***H04N 19/70***; *H04N 19/52*

(73) **HUAWEI TECHNOLOGIES CO., LTD.** (CN)
Huawei Administration Building, Bantian, Longgang District, Shenzhen, Guangdong 518129, China

(72) WANG, Biao (CN); ESENLIK, Semih (TR); GAO, Han (CN); KOTRA, Anand Meher (IN); ALSHINA, Elena Alexandrovna (RU)

(74) Công ty Luật TNHH T&G (TGVN)

(54) **PHƯƠNG PHÁP TẠO MÃ, BỘ GIẢI MÃ, THIẾT BỊ GIẢI MÃ, PHƯƠNG PHÁP MÃ HÓA, BỘ MÃ HÓA, THIẾT BỊ MÃ HÓA, PHƯƠNG TIỆN LƯU TRỮ ĐỌC ĐƯỢC BẰNG MÁY TÍNH, VÀ PHƯƠNG TIỆN ĐỌC ĐƯỢC BẰNG MÁY TÍNH BẤT BIẾN**

(57) Sáng chế đề cập đến phương pháp tạo mã được thực hiện bởi thiết bị giải mã, bộ mã hóa, bộ giải mã, và các thiết bị mã hóa và giải mã. Phương pháp bao gồm các bước phân tích dòng bit để thu được cờ từ mào đầu ảnh của dòng bit, trong đó cờ chỉ báo xem ảnh hiện tại có là ảnh I hay không. Khi cờ chỉ báo rằng ảnh hiện tại là ảnh I, thành phần cú pháp được thiết kế cho việc dự đoán liên ảnh được suy ra thành giá trị mặc định; hoặc khi cờ chỉ báo rằng ảnh hiện tại là ảnh P hoặc B, thu được thành phần cú pháp được thiết kế cho việc dự đoán liên ảnh từ mào đầu ảnh.

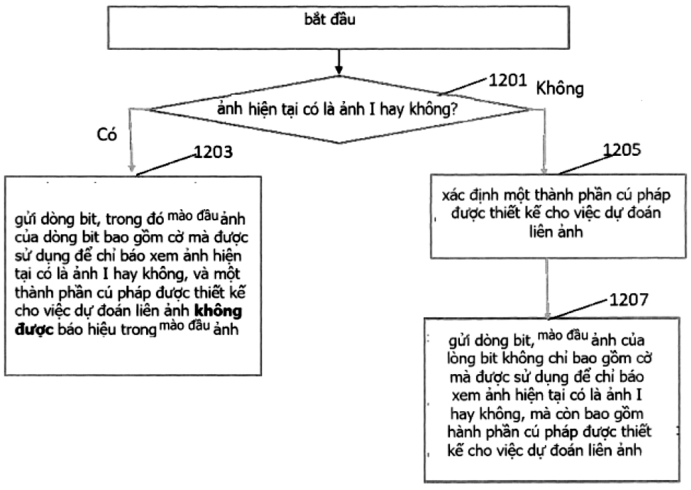

FIG. 12

(11) **1-0050613 B**

(15) 22/07/2025
Số Quyết định: 144522/QĐ-SHTT.IP

(45) 25/08/2025 449B

(43) 25/04/2022 409 A

(21) 1-2022-00578

(85) 03/01/2018

(22) 14/06/2016

(86) PCT/EP2016/025061 14/06/2016

(30) 10 2015 007 547.0 16/06/2015 DE

(87) WO2016/202467 22/12/2016

(51) ***A61J 1/14***; *A61J 1/20*

(62) 1-2018-00030

(73) **BOEHRINGER INGELHEIM VETMEDICA GMBH** (DE)
Binger Strasse 173, 55216 Ingelheim am Rhein, Germany

(72) RAHMEL, Marcus, Rainer (DE); ENDERT, Guido (DE); RUF, Jonas (DE); WERGEN, Horst (DE)

(74) Công ty Luật TNHH T&G (TGVN)

(54) **HỆ THỐNG VẬT CHỨA VÀ PHƯƠNG PHÁP ĐIỀU CHẾ HỖN HỢP CÁC CHẤT**

(57) Sáng chế đề cập đến hệ thống nối để tạo ra mối nối thông chất lỏng, được ưu tiên là giữa các vật chứa, trong đó hệ thống nối này bao gồm ít nhất hai cơ cấu nối được tạo kết cấu để tạo ra mối nối thông chất lỏng đó, mỗi trong số các cơ cấu nối này đều bao gồm vùng để mở mà được bịt về mặt chất lỏng trong trạng thái ban đầu, và, cụ thể là, có dạng màng, giòn, dễ vỡ và/hoặc không bền vững, và trong đó mỗi trong số các vùng để mở này được trùm lên theo cách vô trùng hoặc có thể vô trùng được. Sáng chế còn đề cập đến hệ thống vật chứa và phương pháp điều chế hỗn hợp các chất.

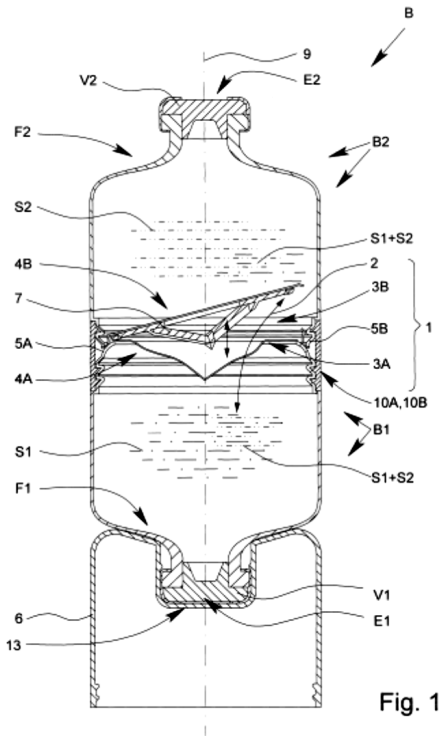

Fig. 1

(11) **1-0050614 B**

(15) 22/07/2025
Số Quyết định: 144523/QĐ-SHTT.IP

(45) 25/08/2025 449B

(43) 27/06/2022 411 A

(21) 1-2022-01682

(85) 18/03/2022

(22) 06/08/2020

(86) PCT/EP2020/072136 06/08/2020

(30) 62/891,453 26/08/2019 US

(87) WO2021/037518 04/03/2021

(51) ***H04W 76/50****; H04W 4/06; H04W 4/90*

(73) **TELEFONAKTIEBOLAGET LM ERICSSON (PUBL)** (SE)
SE-164 83 Stockholm, Sweden

(72) SOLANO ARENAS, John, Camilo (CO); ÅKESSON, Joakim (SE); HINAREJOS FERNANDEZ, Salvador (ES)

(74) Công ty Luật TNHH T&G (TGVN)

(54) **PHƯƠNG PHÁP VÀ NÚT MẠNG ĐỂ CUNG CẤP DỊCH VỤ TRUYỀN THÔNG NHÓM, VÀ PHƯƠNG PHÁP VÀ THIẾT BỊ NGƯỜI DÙNG ĐỂ TRUYỀN THÔNG NHÓM TRONG HỆ THỐNG IOPS**

(57) Sáng chế này bộc lộ phương pháp được thực hiện bởi chức năng ứng dụng (AF - Application function) IOPS để cung cấp dịch vụ truyền thông nhóm. Phương pháp nêu trên bao gồm các bước: thiết lập sóng mang MBMS IOPS, sóng mang MBMS IOPS là sóng mang MBMS trong khu vực MBSFN được phục vụ bởi một hoặc nhiều nút truy nhập vô tuyến mà đang vận hành trong chế độ vận hành IOPS; phát hiện một hoặc nhiều UE qua thủ tục phát hiện IOPS; gửi tới một hoặc nhiều UE, thông báo sóng mang MBMS cho sóng mang MBMS IOPS. Nút mạng để cung cấp dịch vụ truyền thông nhóm, và phương pháp và thiết bị người dùng để truyền thông nhóm trong hệ thống IOPS cũng được bộc lộ.

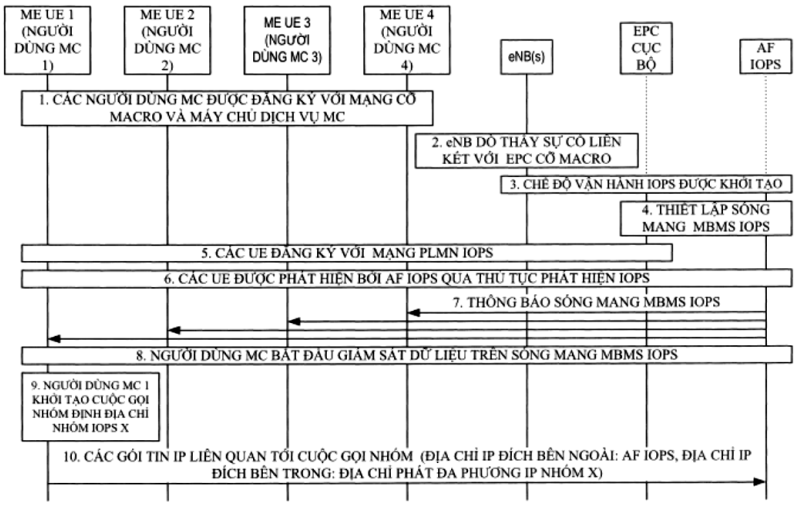

FIG. 4A
Sự hỗ trợ truyền thông nhóm trên chế độ vận hành IOPS luôn dựa trên các hoạt động truyền dựa trên MBMS

(11) **1-0050615 B**

(15) 22/07/2025
Số Quyết định: 144524/QĐ-SHTT.IP

(45) 25/08/2025 449B

(43) 25/07/2022 412 A

(21) 1-2022-00896

(85) 15/02/2022

(22) 21/07/2020

(86) PCT/EP2020/070563 21/07/2020

(30) 102019 120 019.9 24/07/2019 DE

(87) WO2021/013838 28/01/2021

(51) ***E21B 7/00***; *E21B 10/08; E21B 21/00*

(73) **HERRENKNECHT AG** (DE)
Schlehenweg 2, 77963 Schwanau, Deutschland

(72) JUNG, Boris (DE); GERHARDT, Tobias (DE)

(74) Công ty Luật TNHH T&G (TGVN)

(54) ĐẦU KHOAN ĐỂ TẠO THÀNH LỖ KHOAN TRONG LÒNG ĐẤT

(57) Sáng chế đề cập đến đầu khoan để tạo thành lỗ khoan gần như là thẳng đứng trong lòng đất, bao gồm: thân, vốn có thể được nối với ổ đĩa quay của thiết bị khoan; các dụng cụ khoan, vốn được sắp xếp ở trên thân, để làm tơi đất tại phần mặt làm việc của lỗ khoan; phương tiện hút để dẫn đất được làm tơi tại phần mặt làm việc, mà phương tiện hút có thể được nối với máy bơm, trong đó phương tiện hút bao gồm khu vực lỗ mở được sắp xếp ở trên thân và có ít nhất một lỗ mở trong khu vực của các dụng cụ khoan tại phần mặt làm việc. Sáng chế có thuận lợi là khu vực lỗ mở có phạm vi kéo dài thêm, ít nhất một lỗ mở của khu vực lỗ mở được nối với hộp hút, vốn có, ở đầu cuối ngược với lỗ mở, lỗ mở nối để nối với máy bơm, mà, trong khu vực lỗ mở, đất được làm tơi bởi các dụng cụ khoan có thể được hút qua lỗ mở vào trong hộp hút theo hướng dòng chảy nhờ máy bơm, hộp hút có chiều rộng bị thuôn nhỏ từ lỗ mở về phía lỗ mở nối, và chiều cao của hộp hút tăng lên từ phía lỗ mở về phía lỗ mở nối.

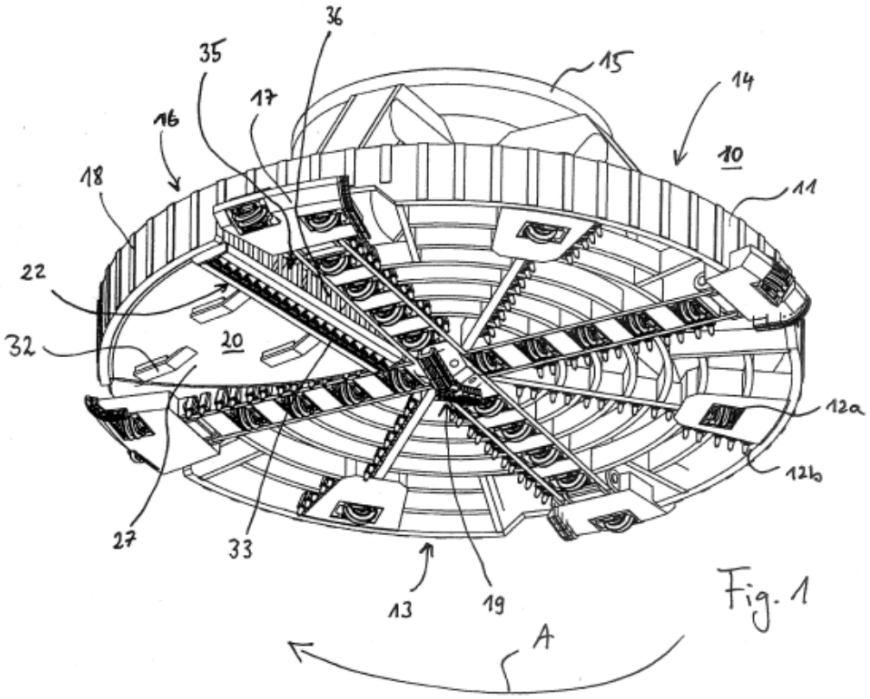

Fig. 1

(11) **1-0050616 B**

(15) 22/07/2025
Số Quyết định: 144576/QĐ-SHTT.IP

(45) 25/08/2025 449B

(43) 25/01/2022 406 A

(21) 1-2021-07200

(85) 11/11/2021

(22) 14/04/2020

(86) PCT/US2020/028111 14/04/2020

(30) 62/834,214 15/04/2019 US
16/843,623 08/04/2020 US

(87) WO2020/214590 22/10/2020

(51) ***E02F 9/28***

(73) **HENSLEY INDUSTRIES, INC.** (US)
2108 Joe Field Road, P.O. Box 29779, Dallas, Texas 75229, United States of America

(72) BILAL, Mohamad Youssef (US)

(74) Công ty Luật TNHH T&G (TGVN)

(54) **CỤM CHẤU KHÓA ĐỂ GIỮ CHI TIẾT BÁM MẶT ĐẤT, CHI TIẾT CHỊU MÒN CHO VIỆC LẮP ĐẶT TRÊN MŨI ĐƯỢC MANG TRÊN THIẾT BỊ BÁM ĐẤT SỬ DỤNG CỤM CHẤU KHÓA VÀ PHƯƠNG PHÁP KHÓA HOẶC THÁO CHI TIẾT CHỊU MÒN**

(57) Sáng chế đề cập đến cụm chấu khóa để giữ chi tiết chịu mòn vào cấu trúc đỡ có thể chứa phần thân và có thể chứa chi tiết trục được bố trí một phần nằm trong và kéo dài từ phần thân và quay được giữa vị trí thứ nhất mà ngăn theo cách cơ học việc tháo của chi tiết bám mặt đất khỏi cấu trúc đỡ và vị trí thứ hai mà cho phép việc tháo của chi tiết bám mặt đất khỏi cấu trúc đỡ. Chi tiết chịu mòn để nhận cụm chấu khóa có thể chứa lỗ kéo dài theo hướng ngang qua chi tiết lỗ với phần mở gần và phần mở xa, phần dốc cho việc lắp đặt và phần dốc cho việc tháo có thể được bố trí ở phần mở gần để ăn khớp với chuôi của chi tiết trục của cụm chấu khóa. Sáng chế còn đề cập đến phương pháp khóa chi tiết chịu mòn với hoặc tháo chi tiết chịu mòn khỏi bộ chuyển tiếp được mang trên thiết bị bám đất sử dụng cụm chấu khóa.

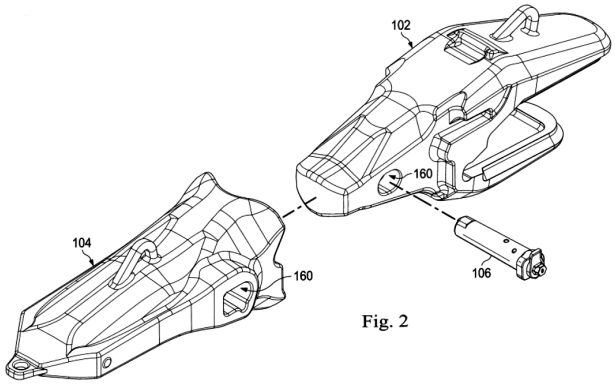

Fig. 2

(11) **1-0050617 B**

(15) 22/07/2025
Số Quyết định: 144577/QĐ-SHTT.IP

(45) 25/08/2025 449B

(43) 25/04/2022 409 A

(21) 1-2022-00784

(85) 09/02/2022

(22) 16/07/2020

(86) PCT/EP2020/070233 16/07/2020

(30) FR1908054 17/07/2019 FR

(87) WO2021/009328 21/01/2021

(51) ***A43B 1/04***; *A43B 3/00; A43B 23/02*

(73) **DECATHLON** (FR)
4 Boulevard de Mons, 59650 VILLENEUVE D'ASCQ, France

(72) TATIBOUET, Carly (US); MAGNARD, Anne-Claire (FR); HUANG, Jarvis (CN); LEE, Terry (CN)

(74) Công ty Luật TNHH T&G (TGVN)

(54) PHƯƠNG PHÁP SẢN XUẤT ĐỒ ĐI Ở CHÂN

(57) Sáng chế đề cập đến phương pháp sản xuất đồ đi ở chân bao gồm việc tạo ra (i) phần dệt kim hình ống thứ nhất (20) bao gồm ít nhất một phần có thể nóng chảy, ít nhất một phần đế (27), và ít nhất một khe hở phẳng (29) có kết cấu dệt kim đồng nhất với phần dệt kim hình ống thứ nhất (20) và mở rộng ít nhất ở phần đế (27), và tạo ra (i) một hoặc nhiều thành phần chức năng, bố trí, ít nhất một phần, phần hình ống thứ nhất (20) cơ bản là phẳng nhờ sử dụng khe hở phẳng (29); chức năng hóa (iii) phần dệt kim hình ống thứ nhất (20), ít nhất một phần, cơ bản phẳng với một hoặc nhiều thành phần chức năng để tạo ra bộ đồ đi ở chân, và chuyển dạng (iv) bộ đồ đi ở chân được bố trí trước trên phôi mẫu có hình dạng bàn chân ở phần thân trên, bước chuyển dạng này (iv) bao gồm việc tạo hình nóng bộ đồ đi ở chân theo hình dạng bàn chân của phôi mẫu. Sáng chế cũng đề cập đến đồ đi ở chân thu được bằng phương pháp sản xuất đồ đi ở chân.

[Fig. 2]

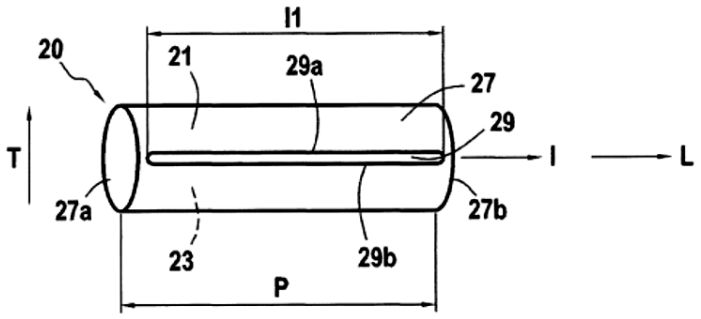

(11) **1-0050618 B**

(15) 22/07/2025
Số Quyết định: 144628/QĐ-SHTT.IP

(45) 25/08/2025 449B

(43) 25/04/2022 409 A

(21) 1-2022-00986

(85) 18/02/2022

(22) 22/07/2020

(86) PCT/FI2020/050500 22/07/2020

(30) 20195650 24/07/2019 FI

(87) WO2021/014052 28/01/2021

(51) ***E02D 5/28***; *E02D 7/26; E02D 7/24; E02D 5/54; E02D 7/18*

(73) **ELOMATIC OY** (FI)
Itäinen Rantakatu 72, FI-20810 Turku, Finland

(72) TRÄSKELIN, Olavi (FI); AJOSMÄKI, Antti (FI); OJA, Sakari (FI)

(74) Công ty Luật TNHH T&G (TGVN)

(54) **HỆ THỐNG CỌC**

(57) Sáng chế đề cập tới cọc (100) mà bao gồm thân rỗng kéo dài thứ nhất (101) có đầu thứ nhất và đầu thứ hai, đầu thứ nhất được đóng kín bởi chi tiết đầu (103) được tạo có miệng (104), và thân rỗng kéo dài thứ hai (102) có đầu thứ nhất và đầu thứ hai, thân rỗng kéo dài thứ hai (102) được bố trí bên trong thân rỗng kéo dài thứ nhất (101) sao cho đầu thứ nhất của thân rỗng kéo dài thứ hai (102) kéo dài qua miệng (104) và được gắn với chi tiết đầu (103). Sáng chế cũng đề cập tới hệ thống cọc, tường cọc, và phương pháp để lắp đặt cọc (100) vào trong mặt đất.

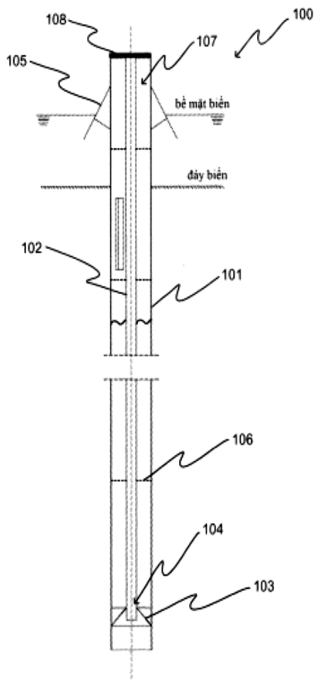

Fig. 1

(11) **1-0050619 B**

(15) 22/07/2025
Số Quyết định: 144629/QĐ-SHTT.IP

(45) 25/08/2025 449B

(43) 27/09/2021 402 A

(21) 1-2021-04257

(85) 12/07/2021

(22) 19/12/2019

(86) PCT/EP2019/086373 19/12/2019

(30) 18214866.8 20/12/2018 EP

(87) WO2020/127780 25/06/2020

(51) ***C07D 413/14***; *C07D 237/12; C07D 237/14; C07D 403/04; C07D 471/04; C07D 413/04; C07D 417/04; C07D 417/14; A01N 43/88; C07D 403/12*

(73) **BAYER AKTIENGESELLSCHAFT** (DE)
Kaiser-Wilhelm-Allee 1, 51373 Leverkusen, Germany

(72) CHEN, Victor, Xiao (FR); CRISTAU, Pierre (FR); ES-SAYED, Mazen (DE); GEIST, Julie (FR); GOURGUES, Mathieu (FR); LOQUE, Dominique (FR); MILLET, Anthony (FR); REBSTOCK, Anne-Sophie (FR); SUDAU, Alexander (DE); THOMAS, Vincent (FR); TOQUIN, Valérie (FR); TSUCHIYA, Tomoki (JP)

(74) Công ty Luật TNHH T&G (TGVN)

(54) **HỢP CHẤT PYRIDAZIN DỊ VÒNG CÓ TÁC DỤNG DIỆT NẤM, CHẤT TRUNG GIAN, QUY TRÌNH ĐIỀU CHẾ, CHẾ PHẨM CHỨA HỢP CHẤT NÀY VÀ PHƯƠNG PHÁP KIỂM SOÁT NẤM GÂY BỆNH THỰC VẬT**

(57) Sáng chế để cập đến các hợp chất heteroxyclyl pyridazin, các quy trình và các chất trung gian để điều chế các hợp chất này cũng như các phương pháp kiểm soát vi sinh vật gây bệnh thực vật, như nấm gây bệnh thực vật. Sáng chế cũng đề cập đến chế phẩm chứa các hợp chất này.

(11) **1-0050620 B**

(15) 22/07/2025
Số Quyết định: 144630/QĐ-SHTT.IP

(45) 25/08/2025 449B

(43) 27/01/2023 418 A

(21) 1-2022-07548

(85) 18/11/2022

(22) 11/03/2021

(86) PCT/CN2021/080239 11/03/2021

(30) 202010327138.8 23/04/2020 CN

(87) WO2021/213061 28/10/2021

(51) ***G06F 21/60***

(73) **PETAL CLOUD TECHNOLOGY CO., LTD.** (CN)
Room 101, Building 4, No.15 Huanhu Road, Songshan Lake Campus, Dongguan City, Guangdong Province, 523799, China

(72) YIN, Jiaxin (CN)

(74) Công ty Luật TNHH T&G (TGVN)

(54) **PHƯƠNG PHÁP VÀ HỆ THỐNG THU NHẬN TÀI NGUYÊN, MÁY CHỦ, VÀ PHƯƠNG TIỆN LƯU TRỮ**

(57) Sáng chế đề cập đến phương pháp và hệ thống thu nhận tài nguyên, máy chủ, và phương tiện lưu trữ. Phương pháp truy cập tài nguyên bao gồm các bước: Thiết bị đầu cuối gửi thông tin yêu cầu truy cập tài nguyên đến máy chủ (S101), và thông tin yêu cầu truy cập tài nguyên mang định danh người dùng và bộ nhận dạng của tài nguyên cần được truy cập. Máy chủ thực hiện việc xác thực trên định danh người dùng (S102). Nếu việc xác thực thành công, máy chủ thu nhận thông tin vị trí của thiết bị đầu cuối (S103), và thông tin vị trí này bao gồm thông tin vị trí địa lý và thông tin hỗ trợ định vị. Máy chủ thử xác minh thông tin vị trí của thiết bị đầu cuối (S104). Nếu việc xác minh thành công, máy chủ gửi thẻ bài truy cập tương ứng với bộ nhận dạng của tài nguyên cần được truy cập đến thiết bị đầu cuối (S105). Thiết bị đầu cuối thu nhận tài nguyên cần được truy cập dựa trên thẻ bài truy cập (S106). Trước khi thu nhận tài nguyên cần được truy cập, thiết bị đầu cuối cần thử xác minh định danh người dùng, thông tin vị trí địa lý, và thông tin hỗ trợ định vị, nhờ đó làm giảm xác suất gửi tài nguyên cần được truy cập đến thiết bị không liên quan, và nâng cao tính bảo mật truy cập tài nguyên.

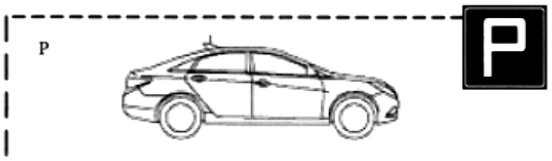
P
P

FIG. 7

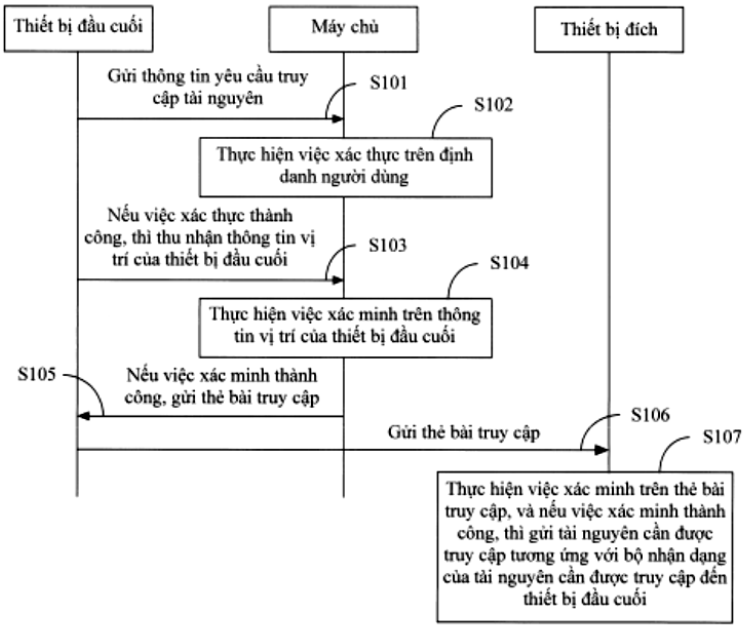
Thiết bị đầu cuối
Máy chủ
Thiết bị đích
Gửi thông tin yêu cầu truy cập tài nguyên
S101
S102
Thực hiện việc xác thực trên định danh người dùng
Nếu việc xác thực thành công, thì thu nhận thông tin vị trí của thiết bị đầu cuối
S103
S104
Thực hiện việc xác minh trên thông tin vị trí của thiết bị đầu cuối
S105
Nếu việc xác minh thành công, gửi thẻ bài truy cập
S106
Gửi thẻ bài truy cập
S107
Thực hiện việc xác minh trên thẻ bài truy cập, và nếu việc xác minh thành công, thì gửi tài nguyên cần được truy cập tương ứng với bộ nhận dạng của tài nguyên cần được truy cập đến thiết bị đầu cuối

FIG. 8

(11) **1-0050621 B**

(15) 22/07/2025
Số Quyết định: 144631/QĐ-SHTT.IP

(45) 25/08/2025 449B

(43) 27/03/2023 420 A

(21) 1-2022-07680

(85) 24/11/2022

(22) 11/09/2020

(86) PCT/CN2020/114885 11/09/2020

(30) 202010611208.2 30/06/2020 CN

(87) WO2022/000790 06/01/2022

(51) ***H02K 15/085****; H02K 15/04; H02K 3/24; H02K 3/12; H02K 15/02*

(73) **BEIJING GOLDWIND SCIENCE & CREATION WINDPOWER EQUIPMENT CO., LTD.** (CN)
No. 19, Kangding Road Beijing Economic & Technological Development Zone, Daxing District, Beijing 100176, China

(72) GAO, Yazhou (CN); HE, Haitao (CN); XIA, Jing (CN)

(74) Công ty Luật TNHH T&G (TGVN)

(54) **CUỘN DÂY CỦA MÁY ĐIỆN VÀ PHƯƠNG PHÁP TẠO THÀNH CUỘN DÂY, STATO CỦA MÁY ĐIỆN VÀ PHƯƠNG PHÁP TẠO THÀNH STATO, VÀ MÁY ĐIỆN**

(57) Sáng chế đề cập đến cuộn dây của máy điện và phương pháp tạo thành cuộn dây, stato của máy điện và phương pháp tạo thành stato, và máy điện. Phương pháp tạo thành stato gồm các bước: cung cấp (S110) dây dẫn thứ nhất và dây dẫn thứ hai, điện trở của dây dẫn thứ hai thấp hơn điện trở của dây dẫn thứ nhất; thu nhận (S120) hệ số tăng dòng điện định mức theo công suất mong muốn của máy điện, hệ số tăng dòng điện định mức là tỷ lệ của dòng điện định mức của máy điện có công suất mong muốn với dòng điện định mức của máy điện tham chiếu, trong đó dây dẫn của cuộn dây của máy điện tham chiếu chỉ gồm dây dẫn thứ nhất; thu nhận (S130), theo hệ số tăng dòng điện định mức, số vòng dây dẫn thứ nhất của dây dẫn thứ nhất và số vòng dây dẫn thứ hai của dây dẫn thứ hai trong mỗi cuộn dây; tạo thành (S140) cuộn dây theo số vòng dây dẫn thứ nhất và số vòng dây dẫn thứ hai. Theo phương pháp tạo thành cuộn dây của máy điện của các phương án của sáng chế, thì cuộn dây thỏa mãn các yêu cầu có thể được thu nhận theo công suất mong muốn của máy điện.

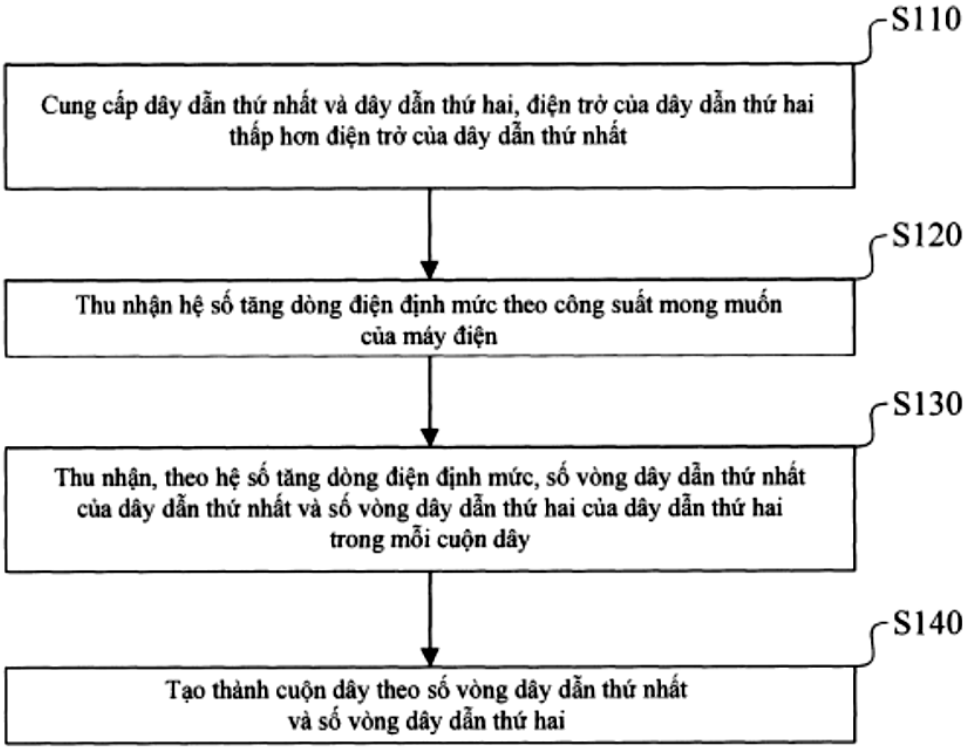
S110
Cung cấp dây dẫn thứ nhất và dây dẫn thứ hai, điện trở của dây dẫn thứ hai thấp hơn điện trở của dây dẫn thứ nhất
S120
Thu nhận hệ số tăng dòng điện định mức theo công suất mong muốn của máy điện
S130
Thu nhận, theo hệ số tăng dòng điện định mức, số vòng dây dẫn thứ nhất của dây dẫn thứ nhất và số vòng dây dẫn thứ hai của dây dẫn thứ hai trong mỗi cuộn dây
S140
Tạo thành cuộn dây theo số vòng dây dẫn thứ nhất và số vòng dây dẫn thứ hai

Fig. 2

(11)**1-0050622 B**

(15) 22/07/2025
Số Quyết định: 144632/QĐ-SHTT.IP

(45) 25/08/2025 449B

(43) 25/08/2022 413 A

(21)1-2022-00692

(22)28/01/2022

(30) 10 2021 102 168.5 29/01/2021 DE

21157877.8 18/02/2021 EP

(51)***D04H 1/541***

(73)**CARL FREUDENBERG KG** (DE)
Höhnerweg 2-4, 69469 Weinheim, Germany

(72)Sarah ZIEM (DE); Mauro DAVANZO (IT)

(74)Công ty Luật TNHH T&G (TGVN)

(54)VẢI KHÔNG DỆT ĐÀN HỒI VÀ PHƯƠNG PHÁP TẠO RA VẢI NÀY, TẤM LÓT CÁCH NHIỆT BAO GỒM VẢI KHÔNG DỆT VÀ SẢN PHẨM DỆT BAO GỒM VẢI KHÔNG DỆT HOẶC TẤM LÓT CÁCH NHIỆT

(57) Sáng chế đề cập đến vải không dệt có kết cấu đặc biệt mà khiến cho nó có các tính chất đàn hồi, đề cập đến quy trình sản xuất nó. Sáng chế cũng đề cập đến tấm lót cách nhiệt bao gồm vải không dệt và sản phẩm dệt bao gồm vải không dệt hoặc tấm lót cách nhiệt, mà hữu dụng để cách nhiệt và/hoặc cách âm và để sản xuất sản phẩm dệt, cụ thể là quần áo cách nhiệt.

(11) **1-0050623 B**

(15) 22/07/2025
Số Quyết định: 144633/QĐ-SHTT.IP

(45) 25/08/2025 449B

(43) 25/08/2023 425 A

(21) 1-2023-01930

(85) 24/03/2023

(22) 27/08/2021

(86) PCT/US2021/047883 27/08/2021

(30) 63/071,069 27/08/2020 US

(87) WO2022/047115 03/03/2022

(51) ***B65B 7/28**; B65D 3/10; B65B 31/04; B65B 51/14*

(73) **SONOCO DEVELOPMENT, INC.** (US)
540 North Second Street, Hartsville, South Carolina 29550, United States of America

(72) HATJE, Dirk (DE); GROSS, Danny (DE)

(74) Công ty Luật TNHH T&G (TGVN)

(54) HỆ THỐNG BỊT ĐỂ BỊT NẮP ĐÓNG VÀO ĐỒ CHỨA

(57) Sáng chế được hướng đến hệ thống và phương pháp để bịt nắp đóng vào đồ chứa bao gồm cụm khuôn, cụm trục gá, và cụm rút khí. Cụm trục gá bao gồm trục gá ngoài và trục gá trong. Trục gá ngoài được tạo kết cấu để dịch chuyển theo phương thẳng đứng và ép nắp đóng vào chỗ. Cụm rút khí, mà bao gồm ít nhất một kênh rỗng bên trong khuôn và một hoặc nhiều miệng kênh vào trong phía trong của khuôn, hút khí từ phía trong của đồ chứa được sắp thẳng hàng khi nắp đóng được ép vào vị trí. Trục gá trong dịch chuyển theo phương thẳng đứng để chèn nắp đóng vào trong đồ chứa và chi tiết bịt để bịt nắp đóng vào chỗ.

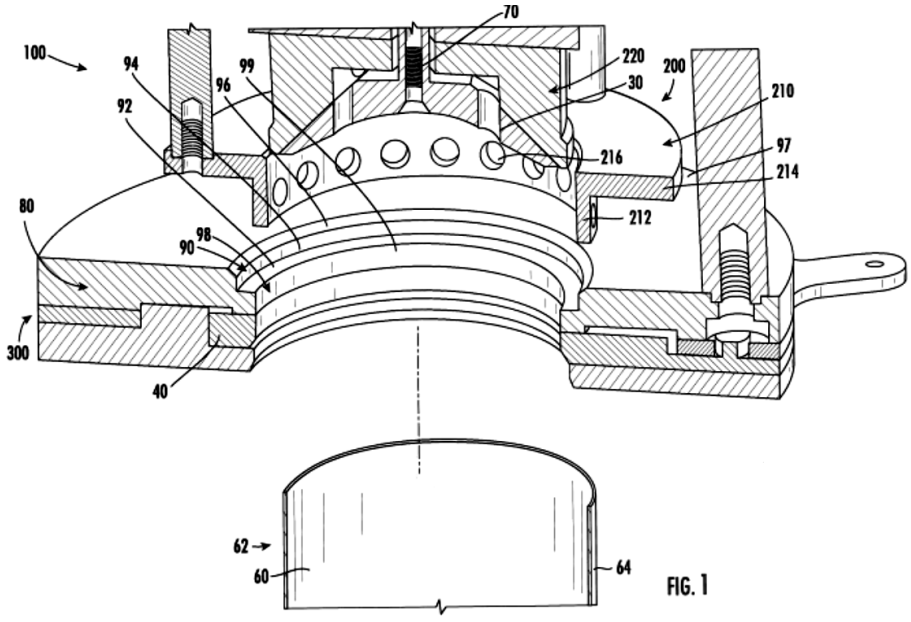

FIG. 1

(11) **1-0050624 B**

(15) 22/07/2025
Số Quyết định: 144634/QĐ-SHTT.IP

(45) 25/08/2025 449B

(43) 25/07/2022 412 A

(21) 1-2022-02058

(85) 01/04/2022

(22) 11/10/2019

(86) PCT/CN2019/110536 11/10/2019

(87) WO2021/068181 A1 15/04/2021

(51) ***H04W 24/10***; *H04W 92/20; H04W 48/16; H04B 17/24; H04W 48/08*

(73) **QUALCOMM INCORPORATED** (US)
Attn: International IP Administration 5775 Morehouse Drive San Diego, California 92121-1714 (US)

(72) SENGUPTA, Ayan (IN); LIU, Le (CN); RICO ALVARINO, Alberto (ES); WEI, Chao (CN)

(74) Công ty TNHH Quốc tế D &N (D&N INTERNATIONAL CO.,LTD.)

(54) **PHƯƠNG PHÁP, THIẾT BỊ, THIẾT BỊ NGƯỜI DÙNG VÀ TRẠM GỐC ĐỂ TRUYỀN THÔNG KHÔNG DÂY VÀ PHƯƠNG TIỆN BẤT BIẾN ĐỌC ĐƯỢC BẰNG MÁY TÍNH**

(57) Nói chung, sáng chế đề cập đến truyền thông không dây, cụ thể là đến phương pháp, thiết bị và trạm gốc để truyền thông không dây và phương tiện bất biến đọc được bằng máy tính. Theo một số khía cạnh, thiết bị người dùng (user equipment - UE) có thể nhận thông tin chỉ báo độ lệch mức năng lượng của tín hiệu tái đồng bộ hóa (resynchronization signal - RSS) của ô lân cận so với tín hiệu tham chiếu riêng cho ô (cell-specific reference signal - CRS) của ô lân cận; và thực hiện phép đo dựa ít nhất một phần vào độ lệch. Sáng chế còn đề cập đến rất nhiều khía cạnh khác.

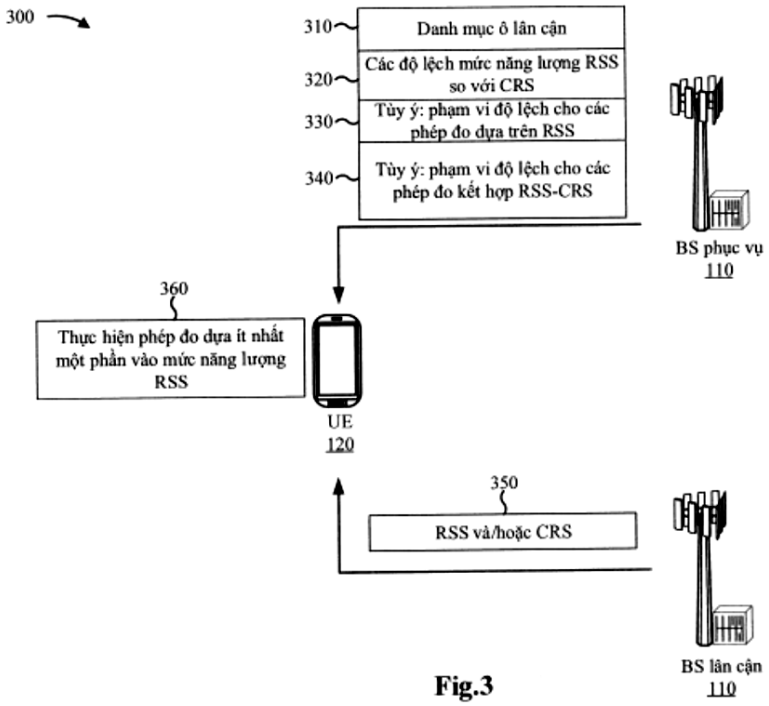
300
310
Danh mục ô lân cận
320
Các độ lệch mức năng lượng RSS so với CRS
330
Tùy ý: phạm vi độ lệch cho các phép đo dựa trên RSS
340
Tùy ý: phạm vi độ lệch cho các phép đo kết hợp RSS-CRS
BS phục vụ
110
360
Thực hiện phép đo dựa ít nhất một phần vào mức năng lượng RSS
UE
120
350
RSS và/hoặc CRS
BS lân cận
110

Fig.3

(11) **1-0050625 B**

(15) 23/07/2025
Số Quyết định: 144783/QĐ-SHTT.IP

(45) 25/08/2025 449B

(43) 27/09/2021 402 A

(21) 1-2021-03576

(85) 16/06/2021

(22) 08/11/2019

(86) PCT/EP2019/080638 08/11/2019

(30) 18208063.0 23/11/2018 EP

(87) WO2020/104214 28/05/2020

(51) ***C09D 175/06***; *C08G 18/22; C08G 18/40; C08G 18/42; C08G 18/61; C08G 18/76; C08G 18/79; C08G 77/16; C08G 77/46; C09D 167/00; B29C 37/00; C08G 18/62*

(73) **BASF COATINGS GMBH** (DE)
Glasuritstrasse 1, 48165 Münster, Germany

(72) REUTER, Karin (DE); FEDELER, Lea (DE); WINZEN, Simon (DE); KOCK, Aileen (DE)

(74) Công ty Luật TNHH T&G (TGVN)

(54) **CHẾ PHẨM NHUỘM MÀU VÀ QUY TRÌNH SẢN XUẤT THÀNH PHẦN CẤU TẠO ĐƯỢC PHỦ**

(57) Sáng chế đề cập đến chế phẩm nhuộm màu thích hợp để phủ các thành phần cấu tạo trong quy trình phủ trong khuôn, đến quy trình sản xuất sản phẩm đúc khuôn được phủ. Chế phẩm này hữu ích để cải thiện đặc tính chảy của chế phẩm được sử dụng để tạo ra các thành phần cấu tạo. Chế phẩm này bao gồm ít nhất một dung môi L, ít nhất một axit béo được alkoxyl hóa và/hoặc rượu béo, ít nhất một polysiloxan được alkoxyl hóa, và ít nhất một chất tạo màu nền BF.

(11) **1-0050626 B**

(15) 23/07/2025
Số Quyết định: 144784/QĐ-SHTT.IP

(45) 25/08/2025 449B

(43) 26/12/2022 417 A

(21) 1-2022-06971

(85) 26/10/2022

(22) 23/03/2021

(86) PCT/CN2021/082248 23/03/2021

(30) 202010246037.8 31/03/2020 CN

(87) WO2021/197118 07/10/2021

(51) ***G06K 9/00****; H01L 27/32; G06F 3/041*

(73) **HUAWEI TECHNOLOGIES CO., LTD.** (CN)
Huawei Administration Building, Bantian, Longgang District, Shenzhen, Guangdong 518129, P. R. China

(72) ZHAO, Yang (CN); WU, Xinkai (CN); LIU, CHunyen (TW); GUO, Xiaojun (CN); HE, Hu (CN); YIN, Xiaokuan (CN); HOU, Xiao (CN)

(74) Công ty Luật TNHH T&G (TGVN)

(54) **CỤM BỘ PHẬN HIỂN THỊ, THIẾT BỊ HIỂN THỊ, VÀ PHƯƠNG PHÁP NHẬN DẠNG DẤU VÂN TAY**

(57) Sáng chế cung cấp cụm bộ phận hiển thị, thiết bị hiển thị, và phương pháp nhận dạng dấu vân tay. Cụm bộ phận hiển thị gồm có panen hiển thị và môđun nhận dạng dấu vân tay được định vị trên bề mặt phát sáng của panen hiển thị. Môđun nhận dạng dấu vân tay gồm có nhiều bộ phận nhận dạng dấu vân tay. Mỗi bộ phận nhận dạng dấu vân tay gồm có ít nhất một tranzito quang và một tranzito chuyển mạch. Tranzito quang gồm có lớp hoạt động thứ nhất, cổng thứ nhất, nguồn thứ nhất, và cực máng thứ nhất. Vật liệu để làm lớp hoạt động thứ nhất gồm có vật liệu bán dẫn hữu cơ. Cực máng thứ nhất và cổng thứ nhất chồng lên một phần để tạo thành tụ điện thứ nhất. Tranzito chuyển mạch gồm có lớp hoạt động thứ hai, cổng thứ hai, nguồn thứ hai, và cực máng thứ hai. Môđun nhận dạng dấu vân tay gồm có lớp kim loại thứ nhất. Nguồn thứ nhất, cực máng thứ nhất, nguồn thứ hai, và cực máng thứ hai tất cả được định vị ở lớp kim loại thứ nhất, và cực máng thứ nhất được kết nối với nguồn thứ hai. Sáng chế có thể cải thiện sự chuẩn trực của ánh sáng được phản xạ dấu vân tay và độ chính xác của sự nhận dạng dấu vân tay, và giảm bớt độ phức tạp quy trình và cấu trúc của cụm bộ phận hiển thị.

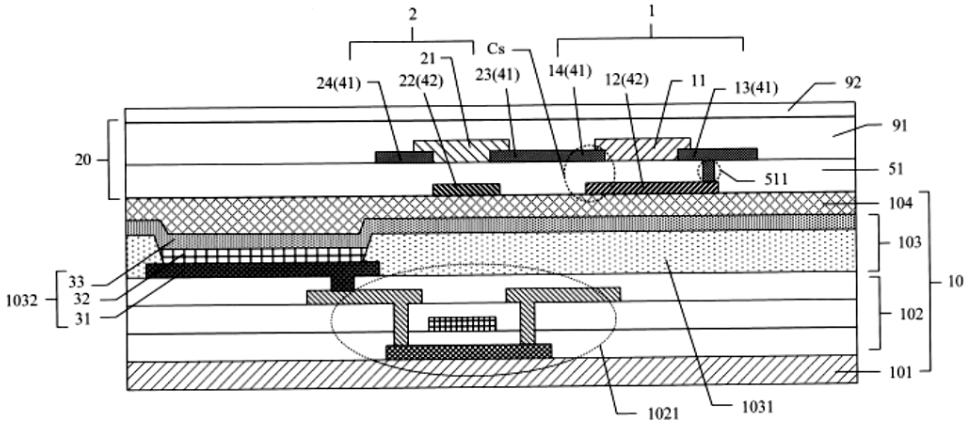
2
1
Cs
21
24(41)
22(42)
23(41)
14(41)
12(42)
11
13(41)
92
91
20
51
511
104
103
10
33
1032
32
31
102
101
1021
1031

FIG. 1

(11) **1-0050627 B**

(15) 23/07/2025
Số Quyết định: 144785/QĐ-SHTT.IP

(45) 25/08/2025 449B

(43) 27/09/2021 402 A

(21) 1-2021-04150

(85) 07/07/2021

(22) 20/12/2019

(86) PCT/RU2019/050251 20/12/2019

(30) 62/784,319 21/12/2018 US

(87) WO2020/130887 25/06/2020

(51) ***H04N 19/117****; H04N 19/122*

(73) **HUAWEI TECHNOLOGIES CO., LTD.** (CN)
Huawei Administration Building, Bantian, Longgang District, Shenzhen, Guangdong 518129, China

(72) FILIPPOV, Alexey Konstantinovich (RU); RUFITSKIY, Vasily Alexeevich (RU); CHEN, Jianle (CN)

(74) Công ty Luật TNHH T&G (TGVN)

(54) **PHƯƠNG PHÁP VÀ MÁY ĐỂ XỬ LÝ DỰ ĐOÁN TRONG ẢNH HOẶC DỰ ĐOÁN LIÊN ẢNH CỦA KHUNG VIĐEO**

(57) Sáng chế đề cập đến việc dự đoán trong ảnh hoặc liên ảnh để mã hóa và giải mã viđeo. Cụ thể, sáng chế đề cập đến phương pháp và máy để xử lý dự đoán trong ảnh hoặc dự đoán liên ảnh của khung viđeo, bộ giải mã, bộ mã hóa và phương tiện lưu trữ lâu dài. Vì mục đích đó, máy và các phương pháp thu nhận mẫu tham chiếu và giá trị độ lệch điểm ảnh con. Bộ lọc nội suy 4 điểm nối điểm ảnh con được sử dụng để lọc mẫu tham chiếu để thu nhận giá trị mẫu được dự đoán. Các hệ số lọc c_0, c_1, c_2, và c_3 của bộ lọc nội suy 4 điểm nối điểm ảnh con thỏa mãn $c_0 = 16 - \frac{p}{2}$, $c_1 = 16 + 16 - \frac{p}{2}$, $c_2 = 16 + \frac{p}{2}$, và $c_3 = \frac{p}{2}$, với p là phần thập phân của giá trị của độ lệch điểm ảnh con.

(11) **1-0050628 B**

(15) 23/07/2025
Số Quyết định: 144786/QĐ-SHTT.IP

(45) 25/08/2025 449B

(43) 25/01/2021 394 A

(21) 1-2020-03633

(22) 23/06/2020

(30) 10-2019- 0076761 27/06/2019 KR

(51) ***G06F 3/041***; *G09G 3/34; H01L 27/32; G06K 9/00*

(73) **LG DISPLAY CO., LTD.** (KR)
LG Twin Towers, 128, Yeouidaero, Yeungdeungpo-gu, Seoul 07336, Korea

(72) Chi-Wan Kim (KR); Yong-Su Ham (KR); Yong-Woo Lee (KR); Kyung-Yeol Ryu (KR); Yu-Seon Kho (KR)

(74) Công ty Luật TNHH T&G (TGVN)

(54) **TẤM NỀN CẢM BIẾN VÀ THIẾT BỊ HIỂN THỊ BAO GỒM TẤM NỀN CẢM BIẾN NÀY**

(57) Sáng chế đề xuất tấm nền cảm biến bao gồm đế; bộ phận cảm biến trên đế này và bao gồm các bộ cảm biến; và vách ngăn giữa các bộ cảm biến liền kề, trong đó mỗi bộ cảm biến đều bao gồm điện cực cảm biến thứ nhất, lớp áp điện và điện cực cảm biến thứ hai, và trong đó vách ngăn này có hằng số điện môi thấp hơn so với lớp áp điện. Thiết bị hiển thị bao gồm tấm nền cảm biến này cũng được bộc lộ.

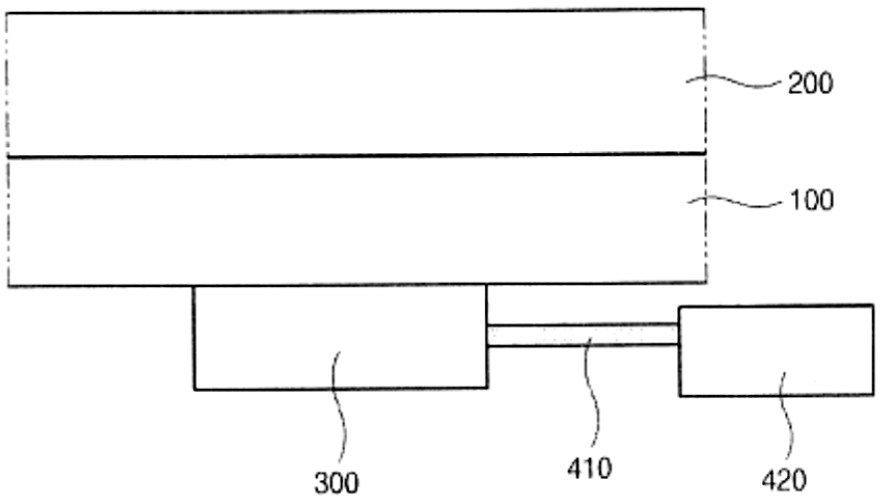

Fig.1

(11) **1-0050629 B**

(15) 23/07/2025
Số Quyết định: 144789/QĐ-SHTT.IP

(45) 25/08/2025 449B

(43) 25/11/2022 416 A

(21) 1-2022-03293

(85) 25/05/2022

(22) 28/10/2020

(86) PCT/US2020/057733 28/10/2020

(30) 16/674,052 05/11/2019 US

(87) WO2021/091743 14/05/2021

(51) ***C25D 7/00***; *C25D 5/18; H05K 3/00; C25D 3/38; C25D 5/34*

(73) **MACDERMID ENTHONE INC.** (US)
245 Freight Street, Waterbury, Connecticut 06702, United States of America

(72) DESALVO, Donald (US); BLAKE, Ron (US); GUGLIOTTI, Carmichael (US); DECESARE, William J. (US); BELLEMARE, Richard (US)

(74) Công ty Luật TNHH T&G (TGVN)

(54) **PHƯƠNG PHÁP MẠ ĐIỆN ĐỒNG TRONG SẢN XUẤT BẢNG MẠCH IN**

(57) Sáng chế đề cập đến phương pháp mạ điện đồng trong sản xuất bảng mạch in. Phương pháp này được sử dụng để nạp các lỗ thông và các micro-via bằng đồng. Phương pháp này bao gồm các bước: (1) chuẩn bị nền điện tử để nhận lớp mạ điện đồng trên đó; (2) tạo thành ít nhất một trong số một hoặc nhiều lỗ thông và/hoặc một hoặc nhiều micro-via trong nền điện tử; và (3) mạ điện đồng trong một hoặc nhiều lỗ thông và/hoặc một hoặc nhiều micro-via bằng cách cho nền điện tử tiếp xúc với dung dịch mạ điện đồng axit. Dung dịch mạ đồng axit bao gồm nguồn ion đồng; axit sulfuric; nguồn ion clorua; chất làm sáng; chất làm ẩm; và chất làm phẳng. Dung dịch mạ điện đồng axit mạ một hoặc nhiều lỗ thông và/hoặc một hoặc nhiều micro-via cho đến khi quá trình kim loại hóa hoàn tất.

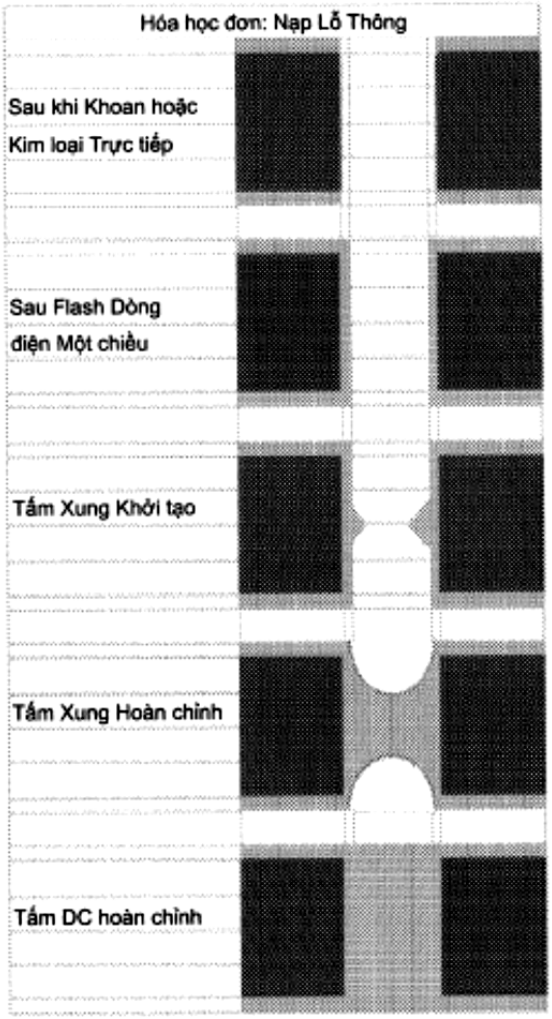
Hóa học đơn: Nạp Lỗ Thông
Sau khi Khoan hoặc
Kim loại Trực tiếp
Sau Flash Dòng
điện Một chiều
Tấm Xung Khởi tạo
Tấm Xung Hoàn chỉnh
Tấm DC hoàn chỉnh

Hình 1

(11) **1-0050630 B**

(15) 23/07/2025
Số Quyết định: 144790/QĐ-SHTT.IP

(45) 25/08/2025 449B

(43) 25/11/2022 416 A

(21) 1-2022-05922

(85) 15/09/2022

(22) 25/02/2021

(86) PCT/US2021/019507 25/02/2021

(30) 62/982,995 28/02/2020 US

(87) WO2021/173743 02/09/2021

(51) ***A61M 39/10***; *A61M 39/24; A61M 39/00*

(73) **BAYER HEALTHCARE LLC** (US)
100 Bayer Boulevard, Whippany, New Jersey 07981, United States of America

(72) COWAN, Kevin (US); DEDIG, James (US); SPOHN, Michael (US); HAURY, John (US)

(74) Công ty Luật TNHH T&G (TGVN)

(54) **THIẾT BỊ TRỘN CHẤT LỎNG VÀ PHƯƠNG PHÁP TRỘN HỖN LOẠN CHẤT LỎNG**

(57) Sáng chế đề cập đến thiết bị trộn chất lỏng để trộn chất lỏng tiêm thứ nhất và chất lỏng tiêm thứ hai, bao gồm đầu vào chất lỏng thứ nhất, đầu vào chất lỏng thứ hai, buồng trộn liên thông chất lỏng với đầu vào chất lỏng thứ nhất và đầu vào chất lỏng thứ hai, và cổng ra liên thông chất lỏng với buồng trộn. Đầu vào chất lỏng thứ nhất được tạo cấu hình để dẫn chất lỏng tiêm thứ nhất theo hướng thứ nhất và có bề mặt chuyển hướng thứ nhất. Đầu vào chất lỏng thứ hai được tạo cấu hình để dẫn chất lỏng tiêm thứ hai theo hướng thứ hai dọc theo trục khác với hướng thứ nhất và có bề mặt chuyển hướng thứ hai. Buồng trộn được tạo cấu hình để trộn chất lỏng tiêm thứ nhất và chất lỏng thứ hai với nhau. Hỗn hợp của chất lỏng tiêm thứ nhất và chất lỏng tiêm thứ hai thoát ra khỏi thiết bị trộn chất lỏng qua cổng ra. Ngoài ra, sáng chế còn đề cập đến bộ ống phân phối chất lỏng để phân phối chất lỏng từ thiết bị tiêm chất lỏng đến bệnh nhân, và phương pháp trộn hỗn loạn chất lỏng tiêm thứ nhất và chất lỏng tiêm thứ hai để tạo thành hỗn hợp về cơ bản là đồng nhất của chất lỏng tiêm thứ nhất và chất lỏng tiêm thứ hai.

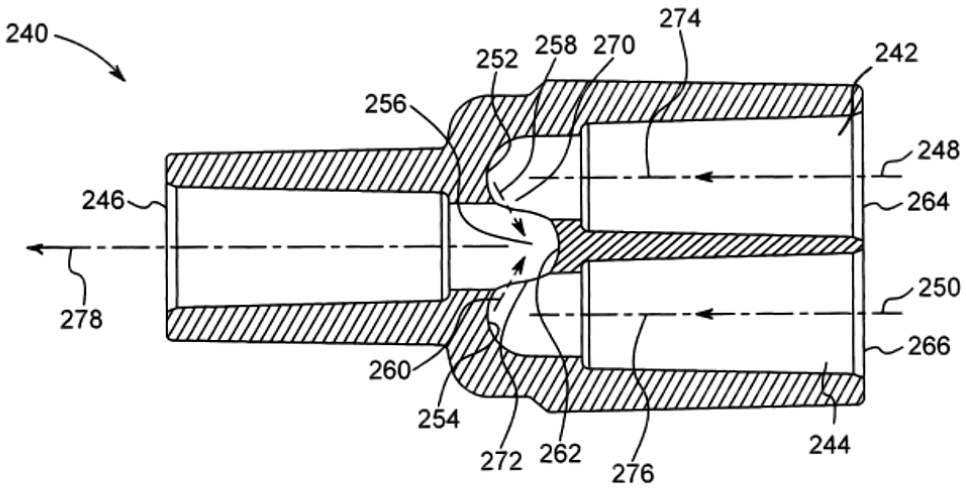
240
252
258
270
274
242
256
248
246
264
278
250
266
260
254
272
262
276
244

FIG. 6

(11) **1-0050631 B**

(15) 23/07/2025
Số Quyết định: 144791/QĐ-SHTT.IP

(45) 25/08/2025 449B

(43) 27/07/2020 388 A

(21) 1-2020-01048

(85) 26/02/2020

(22) 28/06/2018

(86) PCT/KR2018/007333 28/06/2018

(30) 10-2017- 0098091 02/08/2017 KR

(87) WO2019/027143 07/02/2019

(51) ***G01N 21/88***; *G01N 21/956; G02F 1/13; G01N 21/94*

(73) **JEDEX INC.** (KR)
A-dong 1612-ho, 13, Heungdeok 1-ro, Giheung-gu, Yongin-si Gyeonggi-do 16954, Republic of Korea

(72) KIM, Jin Ho (KR)

(74) Công ty Luật TNHH T&G (TGVN)

(54) **BỘ PHÁT HIỆN CHẤT NGOẠI LAI BỀ MẶT CHO MÀNG TRONG SUỐT HOẶC MỜ**

(57) Sáng chế đề cập đến bộ phát hiện chất ngoại lai bề mặt cho màng trong suốt hoặc mờ. Bộ phát hiện chất ngoại lai bề mặt cho màng trong suốt hoặc mờ theo sáng chế này bao gồm: đơn vị quang học; vỏ chứa quang học đựng đơn vị quang học ở trong đó; đơn vị phát sáng phát ánh sáng đến màng; và bộ phận giữ màng tạo ra bề mặt tải sao cho màng có thể được tải lên trên đó và được tạo thành từ vật liệu hấp thụ ánh sáng có khả năng hấp thụ ánh sáng hoặc phản xạ ánh sáng ở tỉ lệ được xác định trước hoặc nhỏ hơn. Theo sáng chế này, phần đỡ bộ phận giữ được sản xuất bằng cách sử dụng vật liệu có khả năng sinh ra lực tĩnh điện được xác định trước hoặc lớn hơn giữa phần đỡ bộ phận giữ và các chất ngoại lai đang trôi nổi trong không gian bao quanh để ngăn cản các chất ngoại lai đang trôi nổi hoặc bị tán xạ trong không gian làm việc bao quanh khỏi bị dịch chuyển về phía màng, nhờ đó nâng cao độ tin cậy của việc phát hiện.

Fig.2

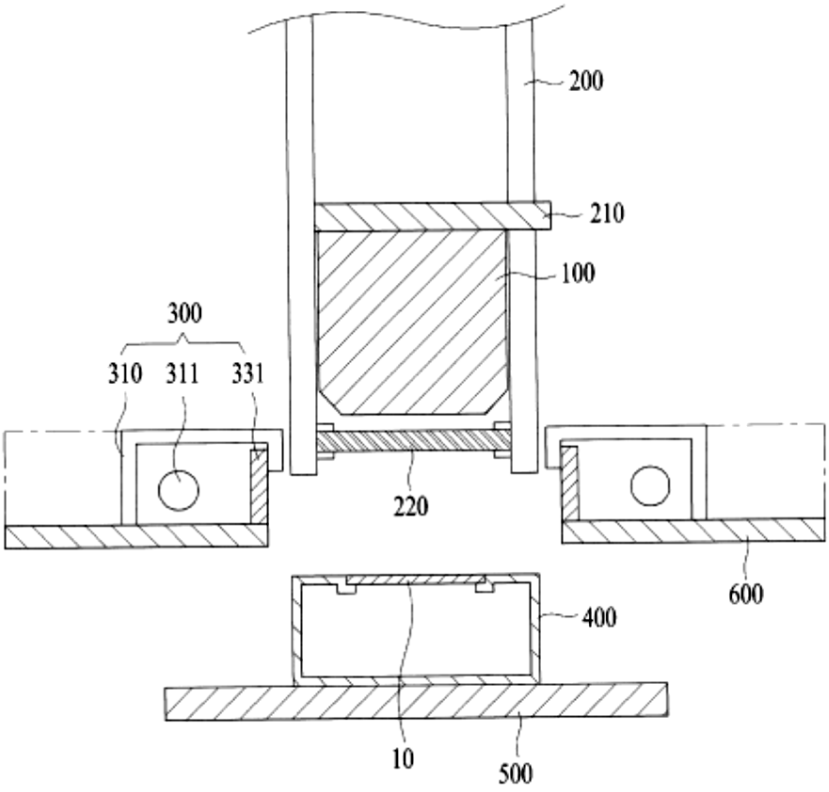

(11) **1-0050632 B**

(15) 23/07/2025
Số Quyết định: 144832/QĐ-SHTT.IP

(45) 25/08/2025 449B

(43) 27/01/2023 418 A

(21) 1-2022-07723

(85) 25/11/2022

(22) 21/04/2021

(86) PCT/CN2021/088679 21/04/2021

(30) 202010366684.2 30/04/2020 CN

(87) WO2021/218738 04/11/2021

(51) ***H04N 9/77**; G06T 5/00*

(73) **HUAWEI TECHNOLOGIES CO., LTD.** (CN)
Huawei Administration Building, Bantian, Longgang District, Shenzhen, Guangdong 518129, P. R. China

(72) XU, Weiwei (CN); YU, Quanhe (CN); CHEN, Hu (CN); WANG, Yichuan (CN)

(74) Công ty Luật TNHH T&G (TGVN)

(54) **PHƯƠNG PHÁP THU THẬP THÔNG SỐ ĐƯỜNG CONG ÁNH XẠ, THIẾT BỊ XỬ LÝ VIĐEO, THIẾT BỊ ĐẦU CUỐI, VÀ PHƯƠNG TIỆN LƯU TRỮ ĐỌC ĐƯỢC BẰNG MÁY TÍNH**

(57) Sáng chế đề xuất phương pháp thu thập thông số đường cong ánh xạ. Phương pháp này bao gồm các bước: thu thập tập hợp thông số đường cong ánh xạ thứ nhất và độ sáng hiển thị lớn nhất thứ nhất của hệ thống đích (1001); thu thập tập hợp thông số độ sáng hiển thị (1002), trong đó tập hợp thông số độ sáng hiển thị này bao gồm độ sáng hiển thị lớn nhất và/hoặc độ sáng hiển thị nhỏ nhất của thiết bị hiển thị; thu thập tập hợp hệ số điều chỉnh (1003), trong đó tập hợp hệ số điều chỉnh này bao gồm một hoặc nhiều hệ số điều chỉnh, và một hoặc nhiều hệ số điều chỉnh này tương ứng với một hoặc nhiều thông số trong tập hợp thông số đường cong ánh xạ thứ nhất; và điều chỉnh một hoặc nhiều thông số trong tập hợp thông số đường cong ánh xạ thứ nhất dựa trên tập hợp thông số độ sáng hiển thị, độ sáng hiển thị lớn nhất thứ nhất của hệ thống đích, và tập hợp hệ số điều chỉnh để thu được tập hợp thông số đường cong ánh xạ thứ hai (1004), trong đó tập hợp thông số đường cong ánh xạ thứ hai này bao gồm một hoặc nhiều thông số đã được điều chỉnh. Theo phương pháp này, thì việc điều chỉnh tông màu chính xác hơn có thể được thực hiện trên các thiết bị hiển thị có độ sáng khác nhau. Điều này cải thiện lớn sự linh hoạt. Thiết bị xử lý viđeo, thiết bị đầu cuối, và phương tiện lưu trữ đọc được bằng máy tính cũng được đề xuất.

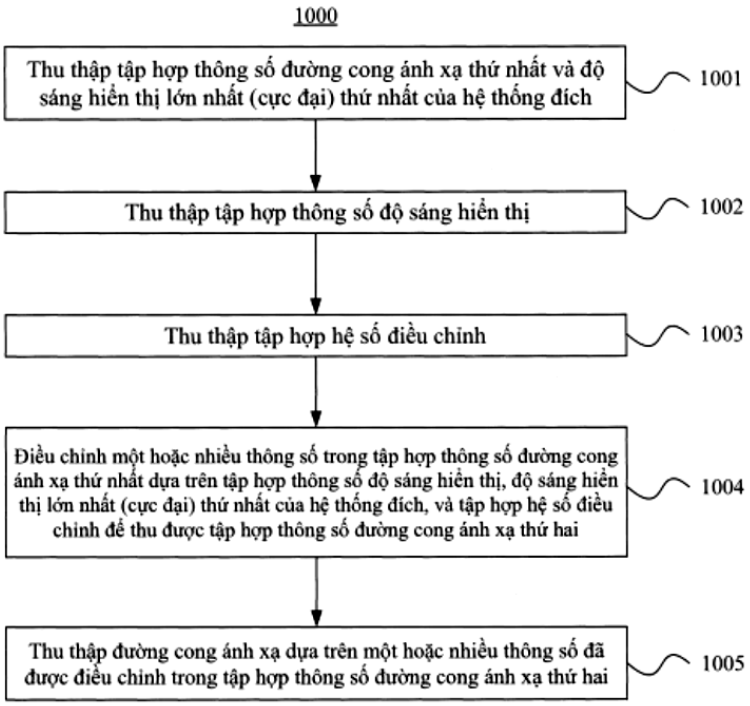
1000
Thu thập tập hợp thông số đường cong ánh xạ thứ nhất và độ sáng hiển thị lớn nhất (cực đại) thứ nhất của hệ thống đích
1001
Thu thập tập hợp thông số độ sáng hiển thị
1002
Thu thập tập hợp hệ số điều chỉnh
1003
Điều chỉnh một hoặc nhiều thông số trong tập hợp thông số đường cong ánh xạ thứ nhất dựa trên tập hợp thông số độ sáng hiển thị, độ sáng hiển thị lớn nhất (cực đại) thứ nhất của hệ thống đích, và tập hợp hệ số điều chỉnh để thu được tập hợp thông số đường cong ánh xạ thứ hai
1004
Thu thập đường cong ánh xạ dựa trên một hoặc nhiều thông số đã được điều chỉnh trong tập hợp thông số đường cong ánh xạ thứ hai
1005

Fig.10

(11) **1-0050633 B**

(15) 23/07/2025
Số Quyết định: 144833/QĐ-SHTT.IP

(45) 25/08/2025 449B

(43) 25/05/2021 398 A

(21) 1-2021-00619

(85) 04/02/2021

(22) 08/05/2019

(86) PCT/US2019/031347 08/05/2019

(30) 62/696,739 11/07/2018 US

(87) WO2020/013911 A1 16/01/2020

(51) ***H04N 19/103***; *H04N 19/52; H04N 19/61; H04N 19/159*

(73) **HUAWEI TECHNOLOGIES CO., LTD.** (CN)
Huawei Administration Building, Bantian, Longgang District, Shenzhen, Guangdong 518129, P. R. China

(72) KOTRA, Anand Meher (IN); CHEN, Jianle (CN); ESENLIK, Semih (TR); ZHAO, Zhijie (CN); GAO, Han (CN); WANG, Biao (CN); KRASNOV, Ivan (RU)

(74) Công ty TNHH một thành viên Sở hữu trí tuệ VCCI (VCCI-IP CO.,LTD)

(54) **PHƯƠNG PHÁP MÃ HÓA VÀ PHƯƠNG PHÁP GIẢI MÃ, THIẾT BỊ MÃ HÓA VÀ THIẾT BỊ GIẢI MÃ**

(57) Sáng chế đề cập đến phương pháp mã hóa được thực hiện bởi thiết bị mã hóa. Phương pháp này bao gồm lựa chọn chế độ dự báo bên trong cho khối hiện thời, và mã hóa chế độ dự báo bên trong được lựa chọn sử dụng mã hóa nhị phân được rút gọn khi chế độ dự báo bên trong được lựa chọn là chế độ còn lại. Sáng chế còn đề cập đến phương pháp giải mã, thiết bị mã hóa và thiết bị giải mã.

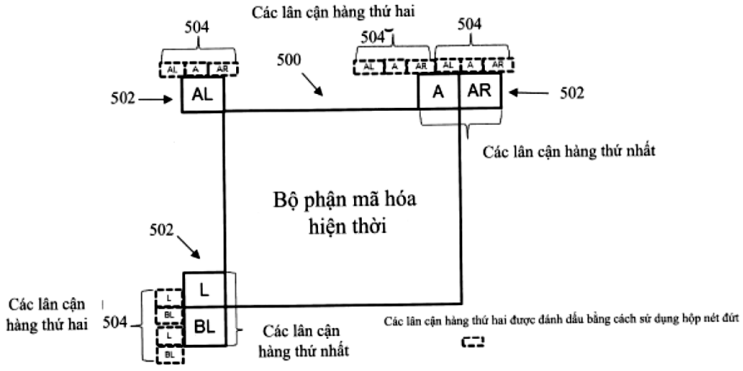

FIG. 5

(11) **1-0050634 B**

(15) 23/07/2025
Số Quyết định: 144834/QĐ-SHTT.IP

(45) 25/08/2025 449B

(43) 25/06/2024 435 A

(21) 1-2023-07059

(85) 10/10/2023

(22) 06/01/2022

(86) PCT/CN2022/070602 06/01/2022

(30) 202111101160.1 18/09/2021 CN

(87) WO2023/040139 23/03/2023

(51) ***B29D 30/32****; B29D 30/26*

(73) 1. **MESNAC CO., LTD.** (CN)
Room 202, Building 1, Zone B, International Blue Bay Creative Park, No. 31, Xinye Road, High-tech Zone, Qingdao, Shandong 266112, China
2. **QINGDAO MESNAC MACHINERY & ELECTRIC ENGINEERING CO., LTD.** (CN)
Yingjiu Road, South Of Industry Zone Road, Jiaodong Street, Jiaozhou Qingdao, Shandong 266300, China

(72) GUAN, Bingzheng (CN); LI, Xingrui (CN); YU, Yihang (CN); WANG, Yi (CN); HU, Meng (CN); ZHANG, Jifeng (CN); YANG, Yu (CN)

(74) Công ty Luật TNHH T&G (TGVN)

(54) KẾT CẤU ĐÚC LẬT LÊN KÉO TREO TRỐNG CƠ KHÍ

(57) Sáng chế đề cập đến kết cấu đúc lật lên kéo treo trống cơ khí. Kết cấu đúc lật lên kéo treo trống cơ khí bao gồm cụm trục chính và bộ phận dỡ tải trễ phía sau, bộ phận dỡ tải trễ phía sau được sắp xếp đối diện với cụm trục chính, kết cấu đúc lật lên kéo treo trống cơ khí còn bao gồm cụm vòng khóa và cụm lật lên mà được sắp xếp trên cụm trục chính, có hai cụm lật lên, hai cụm lật lên được sắp xếp một cách đối xứng ở hai phía của cụm vòng khóa, và các cụm lật lên bao gồm kết cấu lật lên, có nhiều kết cấu lật lên, nhiều kết cấu lật lên được sắp xếp ở các khoảng quanh chu vi của cụm trục chính, và kết cấu lật lên có vị trí đỡ và vị trí được rút lại; nhiều tấm đỡ, trong đó nhiều tấm đỡ trong sự tương ứng một đối một với nhiều kết cấu lật lên, và các tấm đỡ được sắp xếp trên các kết cấu lật lên tương ứng; cụm truyền động thứ nhất, cụm truyền động thứ nhất được sắp xếp trên cụm trục chính, và cụm truyền động thứ nhất trong việc nối truyền động với nhiều kết cấu lật lên. Sáng chế giải quyết vấn đề theo giải pháp kỹ thuật đã biết là chi phí của quy trình lật lên kéo treo trống nang được sử dụng cho việc đúc lật lên kéo treo thành bên là cao.

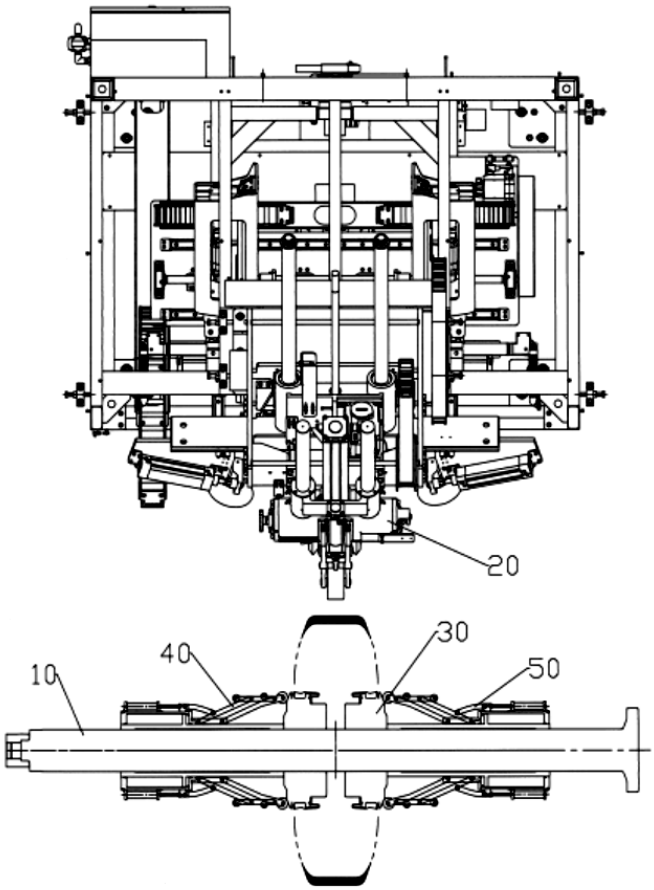

Fig. 1

(11) **1-0050635 B**

(15) 23/07/2025
Số Quyết định: 144855/QĐ-SHTT.IP

(45) 25/08/2025 449B

(43) 25/10/2022 415 A

(21) 1-2022-05307

(85) 19/08/2022

(22) 29/01/2020

(86) PCT/EP2020/052160 29/01/2020

(87) WO2021/151483 05/08/2021

(51) ***G06F 3/044***; *H01Q 1/24; H01Q 1/44; H01Q 1/12*

(73) **HUAWEI TECHNOLOGIES CO., LTD.** (CN)
Huawei Administration Building, Bantian, Longgang District, Shenzhen, Guangdong 518129, P. R. China

(72) LI, Linsheng (CN); LEE, Chien-Ming (TW); WANG, Yongchao (CN); GOU, Cheng (CN); ZHANG, Junyong (CN); HE, Haiming (CN); WANG , Hanyang (GB)

(74) Công ty Luật TNHH T&G (TGVN)

(54) CHỒNG HIỂN THỊ CÓ CHỨC NĂNG ĂNG TEN SÓNG MILI MÉT VÀ THIẾT BỊ ĐIỆN TỬ

(57) Sáng chế đề xuất chồng hiển thị (1) có chức năng ăng ten sóng mili mét, bao gồm các lớp tiếp giáp, các lớp này bao gồm ít nhất là lớp bao phủ (2), lớp tấm nền cảm biến chạm (3) bao gồm tổ hợp cảm biến chạm, và lớp tấm nền hiển thị (4). Lớp tấm nền cảm biến chạm (3) bao gồm mẫu lưới đường cảm biến thứ nhất (5) và mẫu lưới đường cảm biến thứ hai (6), mẫu lưới đường cảm biến thứ nhất (5) bao gồm các đường cảm biến thứ nhất (5a) liên tục, mẫu lưới đường cảm biến thứ hai (6) bao gồm các đường cảm biến thứ hai (6a) liên tục. Ít nhất một phần của các đường cảm biến thứ nhất (5a) và các đường cảm biến thứ hai (6a) được tạo kết cấu để có chức năng như các bộ bức xạ dành cho chức năng ăng ten sóng mili mét. Điều này cho phép tạo ra ăng ten sóng mili mét trong cấu trúc tấm nền cảm biến chạm mà không làm cho ăng ten và tấm nền cảm biến chạm gây nhiễu với nhau. Thiết bị điện tử cũng được bộc lộ.

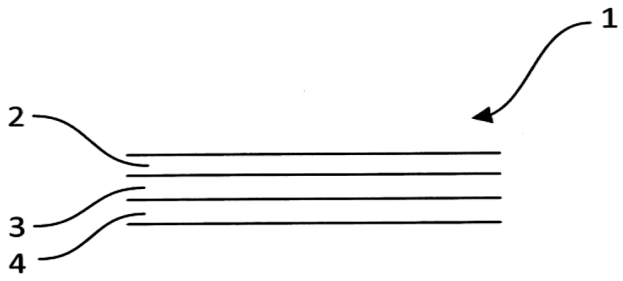

Fig. 1a

(11) **1-0050636 B**

(15) 23/07/2025
Số Quyết định: 144856/QĐ-SHTT.IP

(45) 25/08/2025 449B

(43) 25/03/2022 408 A

(21) 1-2022-00286

(85) 17/01/2022

(22) 18/06/2020

(86) PCT/CN2020/096679 18/06/2020

(30) 201910533498.0 19/06/2019 CN

(87) WO2020/253754 24/12/2020

(51) ***H04J 3/06***

(73) **HONOR DEVICE CO., LTD.** (CN)
Suite 3401, Unit A, Building 6, Shum Yip Sky Park, No. 8089, Hongli West Road, Xiangmihu Street, Futian District, Shenzhen, Guangdong 518040, People's Republic of China

(72) Xiao YANG (CN); Chunjian LI (CN)

(74) Công ty Luật TNHH T&G (TGVN)

(54) **PHƯƠNG PHÁP VÀ HỆ THỐNG TRUYỀN THÔNG DỮ LIỆU ĐA PHƯƠNG TIỆN ĐA THIẾT BỊ ĐẦU CUỐI, VÀ PHƯƠNG TIỆN LƯU TRỮ ĐỌC ĐƯỢC BẰNG MÁY TÍNH**

(57) Theo các phương án, sáng chế đề xuất phương pháp và hệ thống truyền thông dữ liệu đa phương tiện đa thiết bị đầu cuối, và phương tiện lưu trữ đọc được bằng máy tính. Theo giải pháp cụ thể, thì thiết bị điện tử chủ thiết lập riêng biệt các kết nối với thiết bị điện tử khách thứ nhất và thiết bị điện tử khách thứ hai. Thiết bị điện tử khách thứ nhất nhận chỉ dẫn phát lại, và gửi chỉ dẫn phát lại này đến thiết bị điện tử chủ. Thiết bị điện tử chủ, thiết bị điện tử khách thứ nhất, và thiết bị điện tử khách thứ hai này phát đồng bộ dữ liệu đa phương tiện thứ nhất. Thiết bị điện tử khách thứ nhất nhận giọng thứ nhất và gửi giọng thứ nhất này đến thiết bị điện tử chủ, và đồng thời, thiết bị điện tử khách thứ hai nhận giọng thứ hai và gửi giọng thứ hai này đến thiết bị điện tử chủ. Thiết bị điện tử chủ trộn giọng thứ nhất, giọng thứ hai, và dữ liệu đa phương tiện thứ nhất, để tạo ra dữ liệu đa phương tiện thứ hai để phát lại.

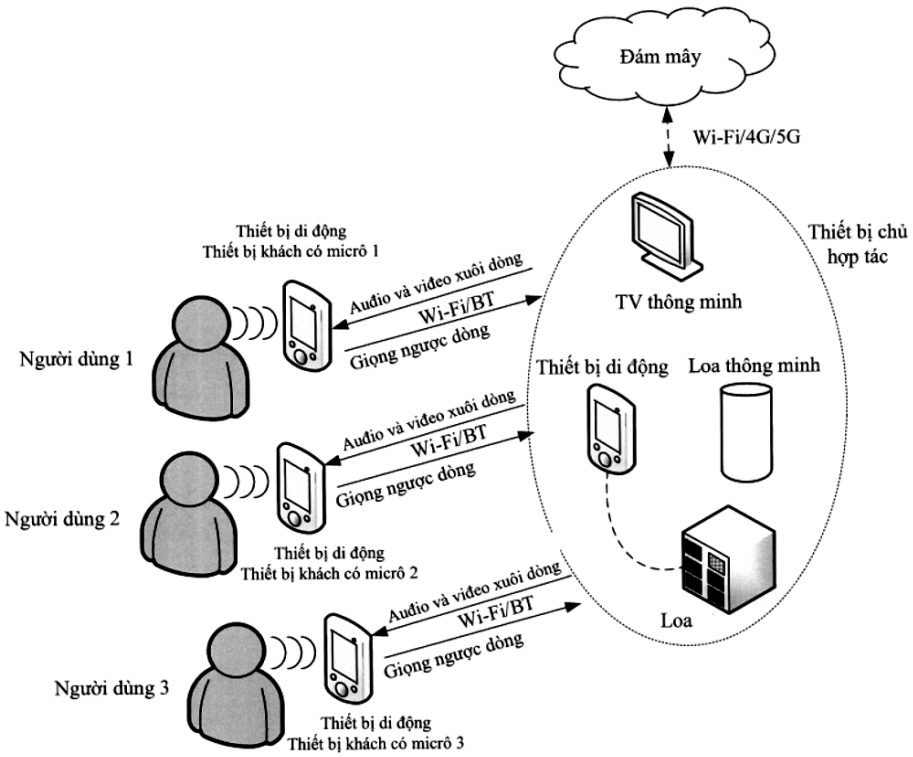
Đám mây
Wi-Fi/4G/5G
Thiết bị chủ hợp tác
TV thông minh
Thiết bị di động
Loa thông minh
Loa
Thiết bị di động
Thiết bị khách có micrô 1
Audio và video xuôi dòng
Wi-Fi/BT
Giọng ngược dòng
Người dùng 1
Audio và video xuôi dòng
Wi-Fi/BT
Giọng ngược dòng
Người dùng 2
Thiết bị di động
Thiết bị khách có micrô 2
Audio và video xuôi dòng
Wi-Fi/BT
Giọng ngược dòng
Người dùng 3
Thiết bị di động
Thiết bị khách có micrô 3

Fig.3

(11) **1-0050637 B**

(15) 23/07/2025
Số Quyết định: 144900/QĐ-SHTT.IP

(45) 25/08/2025 449B

(43) 26/10/2015 331 A

(21) 1-2015-01696

(85) 15/05/2015

(22) 05/11/2013

(86) PCT/US2013/068507 05/11/2013

(30) 61/722,700 05/11/2012 US
61/794,769 15/03/2013 US

(87) WO2014/071374 08/05/2014

(51) ***A01N 37/02***; *A01P 13/00; A01N 57/20; A01N 37/40; A01N 39/04*

(73) **MONSANTO TECHNOLOGY LLC** (US)
800 North Lindbergh Boulevard, St. Louis, Missouri 63167, United States of America

(72) HEMMINGHAUS, John W. (US); MACINNES, Alison (GB); WRIGHT, Daniel R. (US); ZHANG, Junhua (CN)

(74) Công ty Luật TNHH T&G (TGVN)

(54) **CHẾ PHẨM DIỆT CỎ DẠNG CÔ ĐẶC, PHƯƠNG PHÁP KIỂM SOÁT SỰ SINH TRƯỞNG CỦA THỰC VẬT NHẠY AUXIN, PHƯƠNG PHÁP KIỂM SOÁT SỰ DI CHUYỂN NGOÀI VỊ TRÍ CỦA THUỐC DIỆT CỎ AUXIN, VÀ PHƯƠNG PHÁP LÀM GIẢM ĐỘ BAY HƠI CỦA THUỐC DIỆT CỎ AUXIN**

(57) Sáng chế đề cập đến chế phẩm diệt cỏ dạng cô đặc bao gồm ít nhất một thuốc diệt cỏ auxin và ít nhất một axit monocarboxylic, hoặc monocarboxylat của nó. Sáng chế còn đề cập đến chế phẩm bổ trợ dùng để điều chế hỗn hợp diệt cỏ trong nước. Sáng chế cũng đề cập đến phương pháp kiểm soát sự sinh trưởng của thực vật nhạy auxin, phương pháp kiểm soát sự di chuyển ngoài vị trí của thuốc diệt cỏ auxin, và phương pháp làm giảm độ bay hơi của thuốc diệt cỏ auxin.

(11) **1-0050638 B**

(15) 23/07/2025
Số Quyết định: 144921/QĐ-SHTT.IP

(45) 25/08/2025 449B

(43) 25/06/2021 399 A

(21) 1-2020-06226

(22) 28/10/2020

(30) 10-2019-0142469 08/09/2019 KR

(51) ***H01R 13/00***

(73) **GIGALANE CO., LTD.** (KR)
61, Dongtansandan 10-gil, Dongtan-myeon, Hwaseong-si, Gyeonggi-do, 18487, Republic of Korea

(72) JUNG, Kyunghun (KR); CHA, Sunhwa (KR); SONG, Hwayoon (KR); YANG, Changhyun (KR); LEE, Jaejun (KR); SEO, Sangmin (KR); JUNG, Heeseok (KR)

(74) Công ty Luật TNHH T&G (TGVN)

(54) **BỘ NỐI CÓ KHỚP NỐI VỚI PHẠM VI CHUYỂN ĐỘNG ĐƯỢC GIỚI HẠN**

(57) Sáng chế này đề cập đến bộ nối có khớp nối với phạm vi chuyển động được giới hạn, gồm: bộ nối kết nối gồm chân cắm tín hiệu kết nối, chất điện môi kết nối bao quanh chân cắm tín hiệu kết nối, và phần nối đất kết nối được cách điện với chân cắm tín hiệu kết nối bởi chất điện môi kết nối; và bộ nối cố định thứ nhất mà một bên của bộ nối kết nối được lồng vào trong đó và cho phép khớp nối của bộ nối kết nối di chuyển. Phần nối đất kết nối gồm phần nhô ra kết nối, phần giới hạn kết nối liền kề với phần nhô ra kết nối, có chiều dày nhỏ hơn so với chiều dày của phần nhô ra kết nối, và đi đến tiếp xúc với bên trong của bộ nối cố định thứ nhất để giới hạn phạm vi chuyển động của khớp nối của bộ nối kết nối, phần đàn hồi kết nối liền kề với phần giới hạn kết nối và có chiều dày nhỏ hơn so với chiều dày của phần giới hạn kết nối, và nhiều rãnh cắt kết nối được tạo thành dọc theo chu vi của phần nhô ra kết nối và kéo dài từ một đầu của bộ nối kết nối theo chiều dọc.

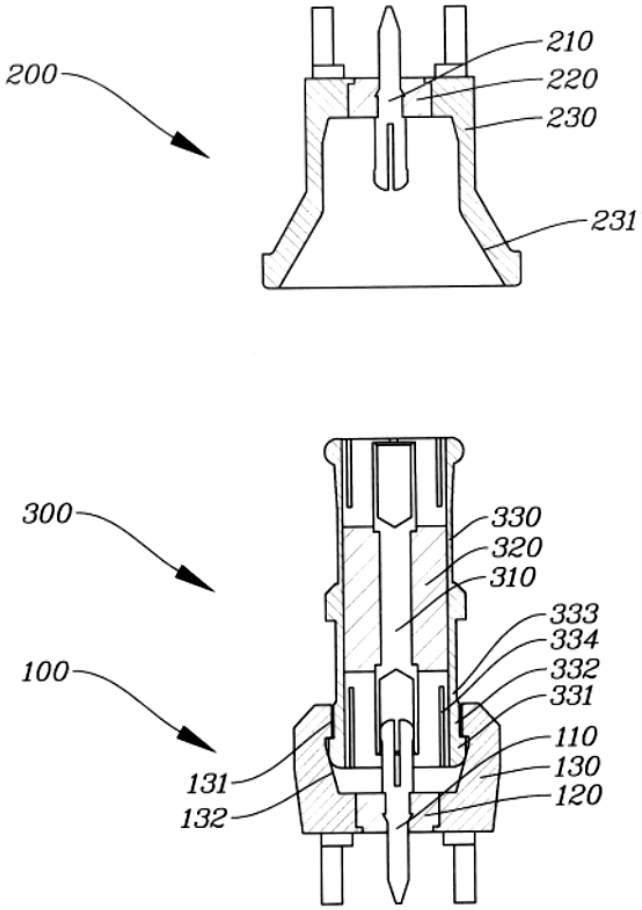
200
210
220
230
231
300
330
320
310
333
334
332
331
100
110
130
120
131
132

Fig.4

(11) **1-0050639 B**

(15) 23/07/2025
Số Quyết định: 144938/QĐ-SHTT.IP

(45) 25/08/2025 449B

(43) 27/03/2023 420 A

(21) 1-2022-07350

(85) 10/11/2022

(22) 08/09/2020

(86) PCT/CN2020/113947 08/09/2020

(30) 202010516571.6 09/06/2020 CN

(87) WO2021/248715 16/12/2021

(51) ***F03D 80/60***; *F03D 80/80; F03D 13/25*

(73) **GOLDWIND SCIENCE & TECHNOLOGY CO., LTD.** (CN)
No. 107 Shanghai Road, Economic & Technological Development Zone, Urumqi, Xinjiang 830026, China

(72) WANG, Dinghui (CN); LIU, Junwei (CN); GAO, Si (CN)

(74) Công ty Luật TNHH T&G (TGVN)

(54) HỆ THỐNG LÀM MÁT VÀ BỘ MÁY PHÁT ĐIỆN NĂNG LƯỢNG GIÓ

(57) Sáng chế này đề cập đến hệ thống làm mát và bộ máy phát điện năng lượng gió. Hệ thống làm mát bao gồm mạch làm mát thứ nhất (1) để làm mát bộ phận làm nóng thứ nhất (100), mạch làm mát thứ hai (2) để làm mát bộ phận làm nóng thứ hai (200), mạch làm mát thứ ba (3) để làm mát bộ phận làm nóng thứ ba (300), mạch làm mát thứ tư (4) để làm mát bộ phận làm nóng thứ tư (400), đơn vị trạm bơm (5), và đơn vị tán nhiệt (7); đơn vị trạm bơm (5) bao gồm cụm bơm (53), bộ tách nước (51), và bộ tích nước (52), đường cấp nước chính (54) được cung cấp ở giữa cụm bơm (53) và bộ tách nước (51), và đường thu hồi nước chính (55) được cung cấp ở giữa cụm bơm (53) và bộ tích nước (52); cụm bơm (53) cung cấp môi chất làm mát cho mạch làm mát thứ nhất (1), mạch làm mát thứ hai (2), mạch làm mát thứ ba (3) và mạch làm mát thứ tư (4) bằng bộ tách nước (51); mạch làm mát thứ nhất (1) được thông trực tiếp với bộ tách nước (51) và bộ tích nước (52); và mạch làm mát thứ hai (2), mạch làm mát thứ ba (3) và mạch làm mát thứ tư (4) được thông với bộ tích nước (52) bằng đơn vị tán nhiệt (7) một cách lần lượt. Hệ thống có thể điều khiển nhiều mạch làm mát theo cách thức tập trung, làm đơn giản hóa cấu hình đường ống dẫn, và làm giảm số lượng các bộ phận tán nhiệt.

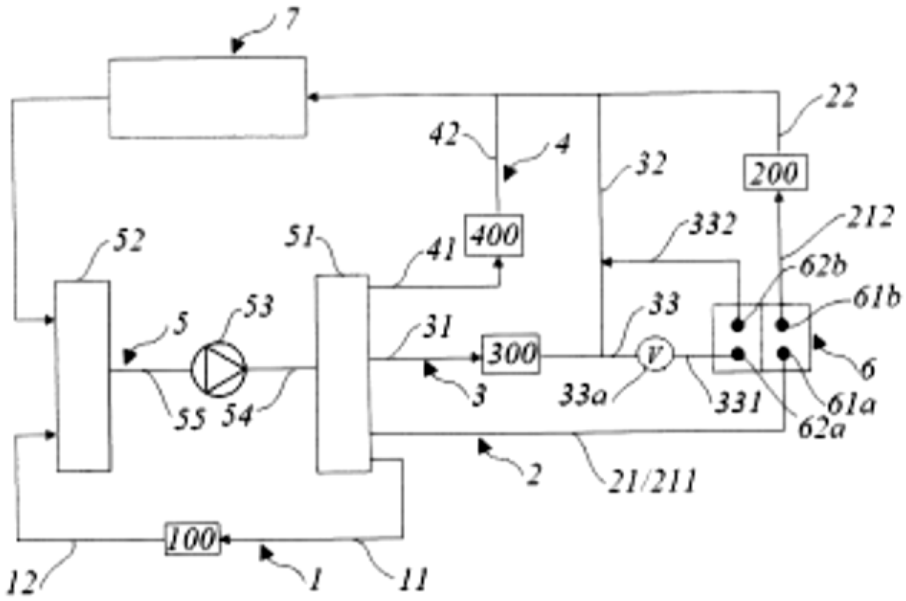
7
22
42
4
32
200
400
332
212
52
51
41
62b
61b
5
53
31
33
300
V
6
3
33a
331
61a
62a
55
54
2
21/211
100
12
1
11

FIG. 1

(11) **1-0050640 B**

(15) 23/07/2025
Số Quyết định: 144939/QĐ-SHTT.IP

(45) 25/08/2025 449B

(43) 25/05/2023 422 A

(21) 1-2022-08195

(85) 14/12/2022

(22) 16/06/2021

(86) PCT/JP2021/022844 16/06/2021

(30) 2020-105964 19/06/2020 JP

(87) WO2021/256502 23/12/2021

(51) ***B62K 23/02***

(73) 1. **TOYO DENSO KABUSHIKI KAISHA** (JP)
10-4, Shinbashi 2-chome, Minato-ku, Tokyo 105-0004 Japan
2. **HONDA MOTOR CO., LTD.** (JP)
1-1, Minami-Aoyama 2-chome, Minato-ku, Tokyo 107-8556 Japan

(72) KAKUTA Masaki (JP); MATSUMOTO Takahiro (JP); KOSAKA Tetsuo (JP); KATAOKA Yuuichi (JP); ISHIMI Shugo (JP)

(74) Công ty Luật TNHH T&G (TGVN)

(54) THIẾT BỊ CÔNG TẮC DÙNG TAY

(57) Sáng chế đề cập đến thiết bị công tắc dùng tay. Tiếng lạch cạch mà xuất hiện trong thiết bị công tắc dùng tay được ngăn chặn một cách đảm bảo hơn. Bộ phận nhô định vị 30 có vùng R0 trong đó đường kính của đường tròn ảo C0 ngoại tiếp bộ phận nhô định vị 30 trở nên nhỏ hơn về phía đầu theo hướng nhô. Ít nhất trong vùng ăn khớp R0, độ rộng tối đa B1 theo hướng thứ nhất là ngắn hơn so với độ rộng tối đa B2 theo hướng thứ hai trong hình dạng mặt cắt ngang của bộ phận nhô định vị 30.

FIG. 4

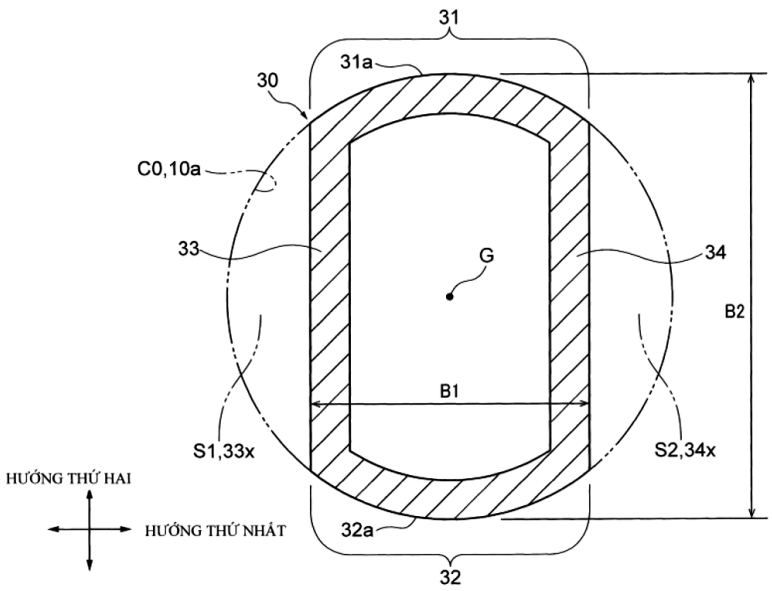

(11) **1-0050641 B**

(15) 23/07/2025
Số Quyết định: 144940/QĐ-SHTT.IP

(45) 25/08/2025 449B

(43) 25/08/2022 413 A

(21) 1-2022-01854

(85) 24/03/2022

(22) 26/08/2019

(86) PCT/EP2019/072716 26/08/2019

(87) WO2021/037337 04/03/2021

(51) ***H04N 19/119***; *H04N 19/70; H04N 19/176; H04N 19/543; H04N 19/109; H04N 19/167*

(73) **HUAWEI TECHNOLOGIES CO., LTD.** (CN)
Huawei Administration Building Bantian, Longgang District Shenzhen, Guangdong 518129, China

(72) GAO, Han (CN); ESENLIK, Semih (TR); ALSHINA, Elena Alexandrovna (RU); WANG, Biao (CN); KOTRA, Anand Meher (IN)

(74) Công ty Luật TNHH Phạm và Liên danh (PHAM & ASSOCIATES)

(54) **PHƯƠNG PHÁP VÀ THIẾT BỊ LƯU TRỮ THÔNG TIN CHUYỂN ĐỘNG, THIẾT BỊ MÃ HÓA/GIẢI MÃ DÒNG VIĐEO, VÀ VẬT GHI MÁY TÍNH ĐỌC ĐƯỢC**

(57) Sáng chế đề cập đến phương pháp lưu trữ thông tin chuyển động bao gồm các bước: xác định khoảng cách giữa tập hợp mẫu trong khối hiện tại và đường biên chung; và so sánh khoảng cách có ngưỡng để xác định liệu thông tin chuyển động thứ ba được lưu trữ đối với tập hợp mẫu, trong đó thông tin chuyển động thứ ba được dẫn xuất bằng thông tin chuyển động thứ nhất và thông tin chuyển động thứ hai

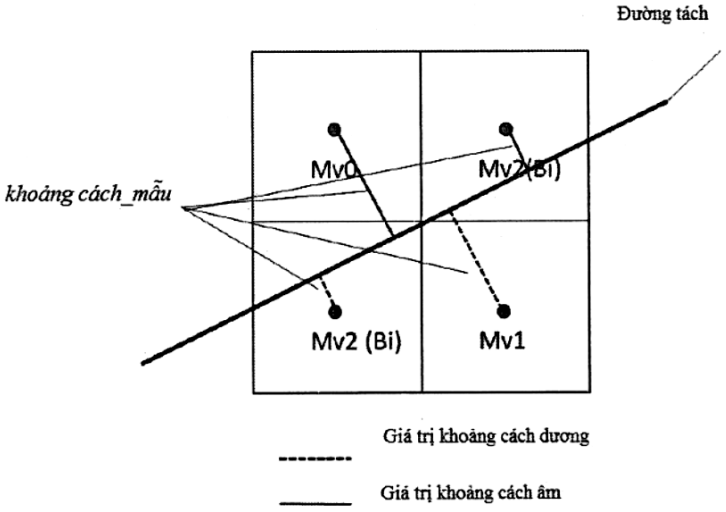

Fig.19

(11) **1-0050642 B**

(15) 23/07/2025
Số Quyết định: 144941/QĐ-SHTT.IP

(45) 25/08/2025 449B

(43) 25/07/2019 376 A

(21) 1-2019-02539

(85) 16/05/2019

(22) 20/10/2017

(86) PCT/JP2017/038007 20/10/2017

(30) 2016-208533 25/10/2016 JP
2016-208532 25/10/2016 JP

(87) WO2018/079434 03/05/2018

(51) ***B21D 51/26***; *B21D 22/28; B65D 8/04; B65D 1/16; B21D 22/20*

(73) 1. **TOYO SEIKAN CO., LTD.** (JP)
18-1, Higashi-Gotanda 2-chome, Shinagawa-ku, Tokyo 1418640, Japan
2. **TOYO SEIKAN GROUP HOLDINGS, LTD.** (JP)
18-1, Higashi-Gotanda 2-chome, Shinagawa-ku, Tokyo 1418627, Japan

(72) HIROTA, Norihisa (JP); SHIROISHI, Ryozo (JP); KUMAGAI, Takuho (JP); TAKAO, Kenichi (JP)

(74) Công ty Luật TNHH T&G (TGVN)

(54) **LON NHÔM**

(57) Sáng chế đề cập đến lon nhôm trong đó, khi ánh sáng được phản xạ bởi bề mặt ngoài của phần thân của lon nhôm được đánh giá dựa trên phương pháp LCH bằng cách sử dụng thiết bị đo màu theo phổ đa góc, lon nhôm có tỷ lệ C_{15h}/C_{15w} là 0,6 đến 1,4, tỷ lệ C_{15h}/C_{15w} là tỷ lệ của giá trị bão hòa C_{15h} của ánh sáng được phản xạ ở 15 độ theo hướng chiều cao và giá trị bão hòa C_{15w} của ánh sáng được phản xạ ở góc 15 độ theo hướng theo chu vi dựa trên ánh sáng được phản xạ đều từ ánh sáng tới ở 45 độ theo hướng chiều cao và theo hướng theo chu vi.

(11) **1-0050643 B**

(15) 23/07/2025
Số Quyết định: 144991/QĐ-SHTT.IP

(45) 25/08/2025 449B

(43) 27/01/2023 418 A

(21) 1-2022-07422

(85) 14/11/2022

(22) 15/04/2021

(86) PCT/CN2021/087484 15/04/2021

(30) 202010296050.4 15/04/2020 CN

(87) WO2021/209001 21/10/2021

(51) ***H04M 1/02***; *G06F 1/16*

(73) **HUAWEI TECHNOLOGIES CO., LTD.** (CN)
Huawei Administration Building, Bantian, Longgang District, Shenzhen, Guangdong 518129, China

(72) NIU, Linhui (CN); MA, Chunjun (CN); XU, Zhengyi (CN); LIU, Ting (CN); LI, Yunyong (CN); WANG, Gangchao (CN)

(74) Công ty Luật TNHH T&G (TGVN)

(54) **CƠ CẤU QUAY VÀ THIẾT BỊ ĐIỆN TỬ**

(57) Sáng chế bộc lộ cơ cấu quay và thiết bị điện tử. Cơ cấu quay của máy gấp bao gồm cụm trục chính, giá đỡ giữ chặt thứ nhất, cánh tay truyền thứ nhất, cánh tay quay thứ nhất, tấm đỡ thứ nhất, giá đỡ giữ chặt thứ hai, cánh tay truyền thứ hai, cánh tay quay thứ hai, và tấm đỡ thứ hai. Một đầu của cánh tay truyền thứ nhất được nối trượt được với giá đỡ giữ chặt thứ nhất, và đầu còn lại được nối quay được với cụm trục chính. Hai đầu của cánh tay quay thứ nhất lần lượt được nối quay được với giá đỡ giữ chặt thứ nhất và cụm trục chính. Tấm đỡ thứ nhất được ghép chồng giữa giá đỡ giữ chặt thứ nhất và cụm trục chính, và được nối cố định với cánh tay quay thứ nhất. Một đầu của cánh tay truyền thứ hai được nối trượt được với giá đỡ giữ chặt thứ hai, và đầu còn lại của cánh tay truyền thứ hai được nối quay được với cụm trục chính. Hai đầu của cánh tay quay thứ hai lần lượt được nối quay được với giá đỡ giữ chặt thứ hai và cụm trục chính. Tấm đỡ thứ hai được ghép chồng giữa giá đỡ giữ chặt thứ hai và cụm trục chính, và được nối cố định với cánh tay quay thứ hai. Cơ cấu uốn cong của máy gấp có thể đỡ chắc chắn bộ hiển thị mềm dẻo, sao cho bộ hiển thị mềm dẻo có độ tin cậy cao và tuổi thọ dài.

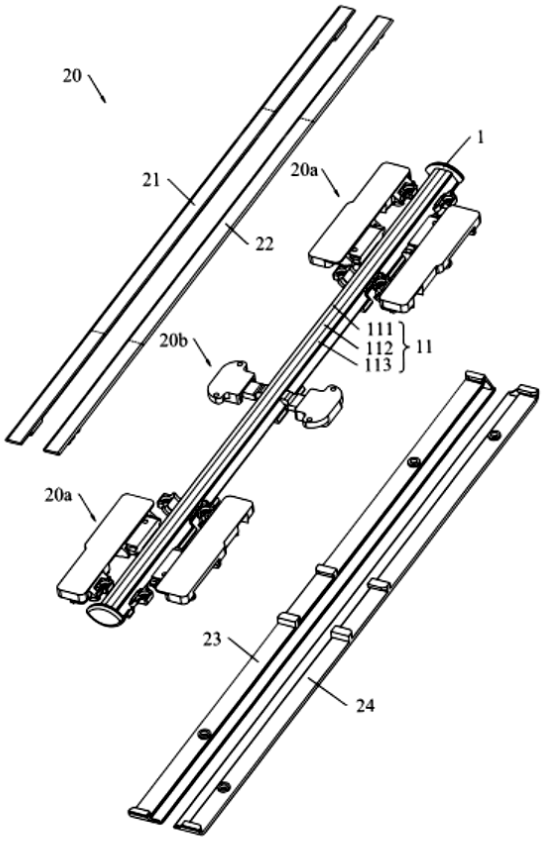

FIG. 8

(11) **1-0050644 B**

(15) 23/07/2025
Số Quyết định: 145094/QĐ-SHTT.IP

(45) 25/08/2025 449B

(43) 25/02/2022 407 A

(21) 1-2021-08382

(85) 27/12/2021

(22) 11/06/2020

(86) PCT/KR2020/007584 11/06/2020

(30) 62/860,237 11/06/2019 US

(87) WO2020/251278 17/12/2020

(51) ***H04N 19/124****; H04N 19/70; H04N 19/186; H04N 19/117; H04N 19/132*

(73) **LG ELECTRONICS INC.** (KR)
128, Yeoui-daero, Yeongdeungpo-gu Seoul 07336, Korea

(72) PALURI, Seethal (IN); KIM, Seunghwan (KR); ZHAO, Jie (US)

(74) Công ty Luật TNHH T&G (TGVN)

(54) **PHƯƠNG PHÁP GIẢI MÃ VÀ MÃ HÓA ẢNH, PHƯƠNG PHÁP TRUYỀN DỮ LIỆU CHO ẢNH VÀ PHƯƠNG TIỆN LƯU TRỮ PHI CHUYỂN TIẾP ĐỌC ĐƯỢC BỞI MÁY TÍNH**

(57) Sáng chế liên quan đến phương pháp giải mã ảnh được thực hiện bởi thiết bị giải mã, phương pháp mã hóa ảnh được thực hiện bởi thiết bị mã hóa, phương pháp truyền dữ liệu cho ảnh và phương tiện lưu trữ phi chuyển tiếp đọc được bằng máy tính. Phương pháp giải mã ảnh được thực hiện bởi thiết bị giải mã theo sáng chế bao gồm các bước là: thu được cờ chỉ báo liệu dữ liệu tham số lượng tử hóa cho việc lập mã sắc độ kết hợp là có mặt hay không dựa trên loại sắc độ; thu được dữ liệu tham số lượng tử hóa cho việc lập mã sắc độ kết hợp dựa trên cờ; dẫn xuất bảng tham số lượng tử hóa sắc độ dựa trên dữ liệu tham số lượng tử hóa; dẫn xuất tham số lượng tử hóa cho việc lập mã sắc độ kết hợp dựa trên bảng tham số lượng tử hóa sắc độ; dẫn xuất các mẫu phần dư dựa trên tham số lượng tử hóa; và tạo ra hình ảnh được tái dựng dựa trên các mẫu phần dư.

FIG. 6

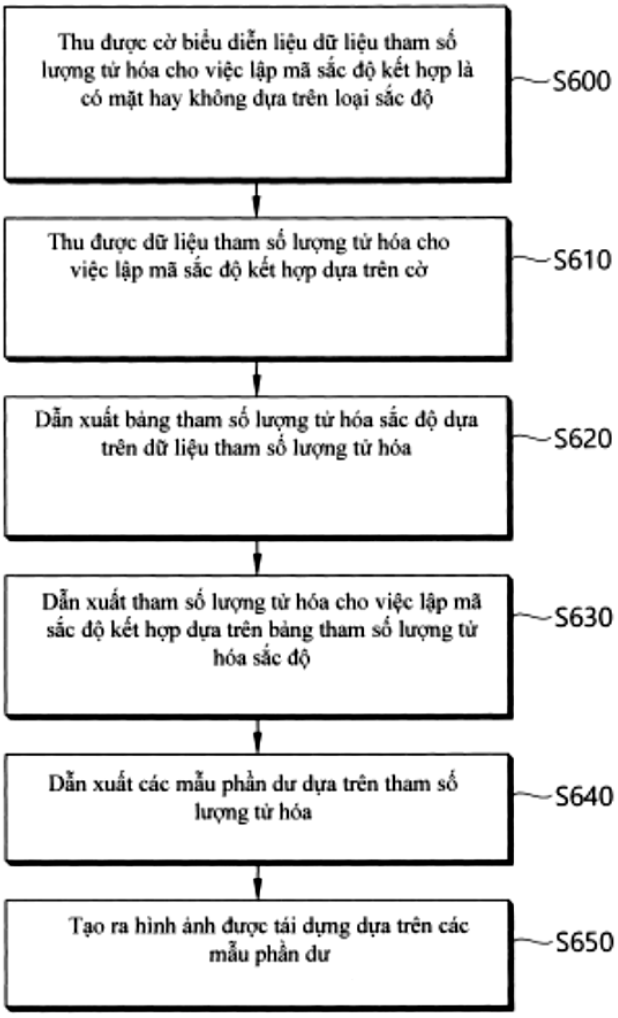
Thu được cờ biểu diễn liệu dữ liệu tham số lượng tử hóa cho việc lập mã sắc độ kết hợp là có mặt hay không dựa trên loại sắc độ
S600
Thu được dữ liệu tham số lượng tử hóa cho việc lập mã sắc độ kết hợp dựa trên cờ
S610
Dẫn xuất bảng tham số lượng tử hóa sắc độ dựa trên dữ liệu tham số lượng tử hóa
S620
Dẫn xuất tham số lượng tử hóa cho việc lập mã sắc độ kết hợp dựa trên bảng tham số lượng tử hóa sắc độ
S630
Dẫn xuất các mẫu phần dư dựa trên tham số lượng tử hóa
S640
Tạo ra hình ảnh được tái dựng dựa trên các mẫu phần dư
S650

(11) **1-0050645 B**

(15) 23/07/2025
Số Quyết định: 145161/QĐ-SHTT.IP

(45) 25/08/2025 449B

(43) 25/12/2019 381 A

(21) 1-2019-04996

(85) 12/09/2019

(22) 16/02/2018

(86) PCT/JP2018/005540 16/02/2018

(30) 2017-028533 17/02/2017 JP

(87) WO2018/151266 23/08/2018

(51) ***B60T 8/36***

(73) 1. **HITACHI ASTEMO, LTD.** (JP)
2520 Takaba, Hitachinaka-shi, Ibaraki, Japan
2. **HITACHI ASTEMO UEDA CO., LTD.** (JP)
840, Kokubu, Ueda-shi, Nagano, Japan

(72) CHIBA Kentaro (JP); KOMABA Takaaki (JP)

(74) Công ty Luật TNHH T&G (TGVN)

(54) CỤM LINH KIỆN ĐIỆN, VÀ THIẾT BỊ ĐIỀU KHIỂN ÁP LỰC DẦU PHANH CHO XE

(57) Sáng chế đề cập tới cụm linh kiện điện có khả năng ngăn việc rơi khỏi của linh kiện điện trong khi áp dụng kết cấu nối đơn giản với bảng điều khiển bằng đầu cực nối. Cụm linh kiện điện này chứa vỏ (202) mà linh kiện điện được lắp vào đó, và linh kiện điện và vỏ (202) được cố định với một bề mặt (101) của thân đế (100). Linh kiện điện này chứa đầu cực nối được lắp ép vào lỗ thông (201a) của bảng (201) được tạo ra trong vỏ (202), và hướng chèn của đầu cực nối vào trong lỗ thông (201a) là hướng lắp của linh kiện điện với vỏ (202). Cụm linh kiện điện bao gồm gờ (25) được tạo ra theo cách nhô trên một bề mặt trong số bề mặt ngoài của linh kiện điện giao với hướng lắp và bề mặt trong của vỏ (202) quay mặt về bề mặt ngoài, và phần rãnh (226) được tạo ra dưới dạng hốc trên bề mặt khác trong số các bề mặt nêu trên và gờ (25) được chèn vào trong; và phần nhô (226a) tiếp giáp lên trên gờ (25) được bố trí trên bề mặt trong của phần rãnh (226).

FIG. 2

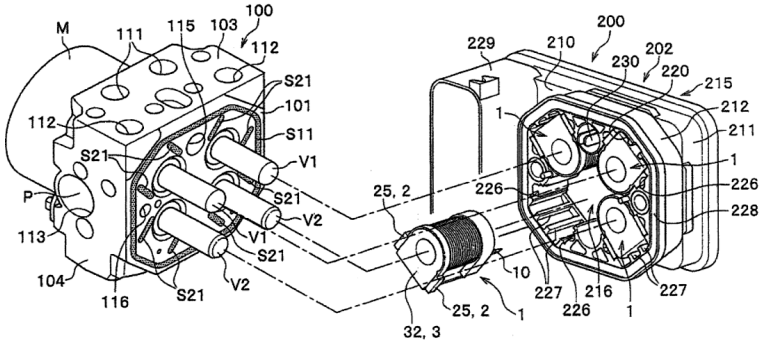

(11) **1-0050646 B**

(15) 23/07/2025
Số Quyết định: 145165/QĐ-SHTT.IP

(45) 25/08/2025 449B

(43) 25/11/2022 416 A

(21) 1-2022-00817

(85) 10/02/2022

(22) 23/09/2020

(86) PCT/CN2020/117093 23/09/2020

(30) 201910906833.7 24/09/2019 CN

(87) WO2021/057785 01/04/2021

(51) ***C07D 401/12***; *A61P 11/06; A61P 17/06; A61P 19/02; A61P 19/06; A61P 29/00; C07D 413/14; A61P 31/04; A61P 35/00; A61P 37/08; A61P 9/10; C07D 401/14; A61K 31/4439; A61P 3/00*

(73) **WUHAN CREATERNA SCIENCE AND TECHNOLOGY CO., LTD.** (CN)
Biolake C2-2, No.666 High-Tech Road, East Lake High-Tech Development Zone, Wuhan, Hubei, 430075 (CN)

(72) YE, Guozhong (CN); DING, Chenli (CN); DING, Yawen (CN); HE, Qian (CN); WANG, Chaodong (CN)

(74) Công ty cổ phần Tư vấn S&B (S&B CONSULTANT., CORP.)

(54) **HỢP CHẤT ỨC CHẾ IRAK, PHƯƠNG PHÁP ĐIỀU CHẾ HỢP CHẤT NÀY VÀ DƯỢC PHẨM CHỨA NÓ**

(57) Sáng chế đề cập đến hợp chất được thể hiện bằng công thức I, đồng phân lập thể, đồng phân triệt quang, đồng phân hỗ biến, hợp chất được đánh dấu đồng vị, tiền chất của chúng hoặc muối dược dụng của chúng, và dược phẩm bao gồm các chất này, phương pháp điều chế của chúng, và sử dụng chúng trong y tế. Cấu trúc như thể hiện trong công thức I.

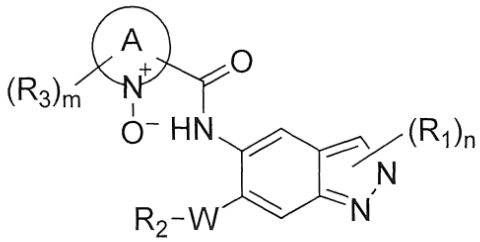

Công thức I

(11) **1-0050647 B**

(15) 23/07/2025
Số Quyết định: 145166/QĐ-SHTT.IP

(45) 25/08/2025 449B

(43) 25/10/2022 415 A

(21) 1-2022-05243

(85) 17/08/2022

(22) 29/01/2021

(86) PCT/JP2021/003140 29/01/2021

(30) 2020-013992 30/01/2020 JP

(87) WO2021/153707 05/08/2021

(51) ***A23L 7/109***

(73) **NISSHIN SEIFUN WELNA INC.** (JP)
25, Kanda-Nishiki-cho 1-chome, Chiyoda-ku, Tokyo 101-8441 Japan

(72) NABESHIMA, Takuma (JP); KOMABAYASHI, Genki (JP); WATANABE, Takenori (JP); KUSHIRO, Kanako (JP)

(74) Công ty Luật TNHH T&G (TGVN)

(54) **PHƯƠNG PHÁP SẢN XUẤT MỲ SỢI**

(57) Sáng chế đề cập đến mỳ sợi có kết cấu ưa thích với độ đàn hồi, độ nhớt, và độ giòn tốt, và có khả năng duy trì hương vị của nước xốt trong khi nhai. Sáng chế cũng đề cập đến phương pháp sản xuất mỳ sợi, bao gồm việc ép đùn bột nhào ở áp suất từ 40 kgf/cm^2 đến 120 kgf/cm^2, trong đó bột nhào được tạo ra từ bột nguyên liệu thô chứa bột mỳ cứng và bột mỳ có độ cứng vừa phải có hàm lượng protein thô là 10% hoặc lớn hơn ở tỷ lệ khối lượng là 1 : 99 đến 29 : 71.

(11) **1-0050648 B**

(15) 23/07/2025
Số Quyết định: 145168/QĐ-SHTT.IP

(45) 25/08/2025 449B

(43) 27/12/2021 405 A

(21) 1-2021-05398

(85) 31/08/2021

(22) 17/03/2020

(86) PCT/JP2020/012811 17/03/2020

(30) 2019-050355 18/03/2019 JP

(87) WO2020/189797 24/09/2020

(51) ***G03G 21/16***; *G03G 21/18*

(73) **CANON KABUSHIKI KAISHA** (JP)
30-2, Shimomaruko 3-chome, Ohta-ku, Tokyo, Japan

(72) Masanari Morioka (JP); Takeo Kawanami (JP); Yu Fukasawa (JP)

(74) Công ty Luật TNHH Phạm và Liên danh (PHAM & ASSOCIATES)

(54) **THIẾT BỊ TẠO ẢNH CHỤP ĐIỆN QUANG, HỘP MỰC VÀ BỘ PHẬN TRỐNG**

(57) Sáng chế đề xuất hộp mực có vỏ, trống cảm quang và khớp nối để cải tiến hơn nữa kỹ thuật thông thường. Khớp nối có phần nhận lực dẫn động để nhận lực dẫn động bởi sự ăn khớp với chi tiết tác động lực dẫn động, phần nhận lực hãm để nhận lực hãm bởi sự ăn khớp với chi tiết tác động lực hãm, và chi tiết dẫn hướng để di chuyển chi tiết tác động lực hãm so với chi tiết tác động lực dẫn động.

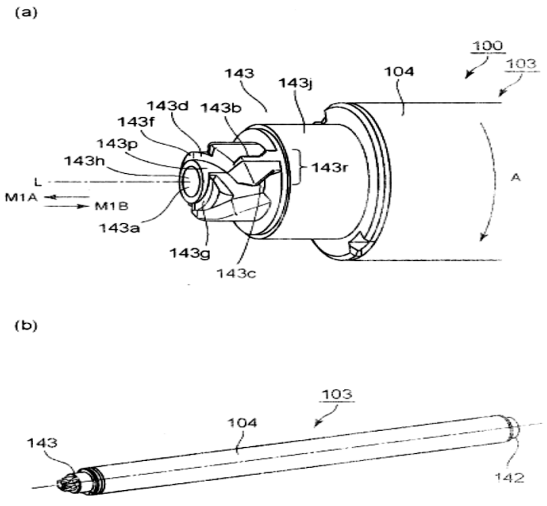

Fig. 1

(11) **1-0050649 B**

(15) 23/07/2025
Số Quyết định: 145245/QĐ-SHTT.IP

(45) 25/08/2025 449B

(43) 25/04/2023 421 A

(21) 1-2022-07339

(85) 09/11/2022

(22) 15/01/2021

(86) PCT/KR2021/000588 15/01/2021

(30) 10-2020-0044852 13/04/2020 KR

(87) WO2021/210764 21/10/2021

(51) ***H04N 19/597****; H04N 19/184; H04N 19/70; H04N 19/60; G06T 9/00*

(73) **LG ELECTRONICS INC.** (KR)
128, Yeoui-daero, Yeongdeungpo-gu Seoul 07336, Republic of Korea

(72) HUR, Hyejung (KR); OH, Sejin (KR)

(74) Công ty Luật TNHH T&G (TGVN)

(54) **THIẾT BỊ TRUYỀN DỮ LIỆU ĐÁM MÂY ĐIỂM, PHƯƠNG PHÁP TRUYỀN DỮ LIỆU ĐÁM MÂY ĐIỂM, THIẾT BỊ NHẬN DỮ LIỆU ĐÁM MÂY ĐIỂM VÀ PHƯƠNG PHÁP NHẬN DỮ LIỆU ĐÁM MÂY ĐIỂM**

(57) Sáng chế đề cập đến phương pháp truyền dữ liệu đám mây điểm. Phương pháp này có thể bao gồm các bước thu nhận dữ liệu đám mây điểm, mã hóa thông tin dạng hình học bao gồm các vị trí của các điểm của dữ liệu đám mây điểm này, tạo ra một hoặc nhiều LOD dựa trên thông tin dạng hình học này và chọn một hoặc nhiều điểm lân cận của mỗi điểm cần được mã hóa thuộc tính dựa trên một hoặc nhiều LOD này, trong đó một hoặc nhiều điểm lân cận được chọn này của mỗi điểm được đặt trong khoảng cách điểm lân cận tối đa, mã hóa thông tin thuộc tính của mỗi điểm dựa trên một hoặc nhiều điểm lân cận được chọn này của mỗi điểm, và truyền thông tin dạng hình học được mã hóa này, thông tin thuộc tính được mã hóa này, và thông tin báo hiệu.

FIG. 26

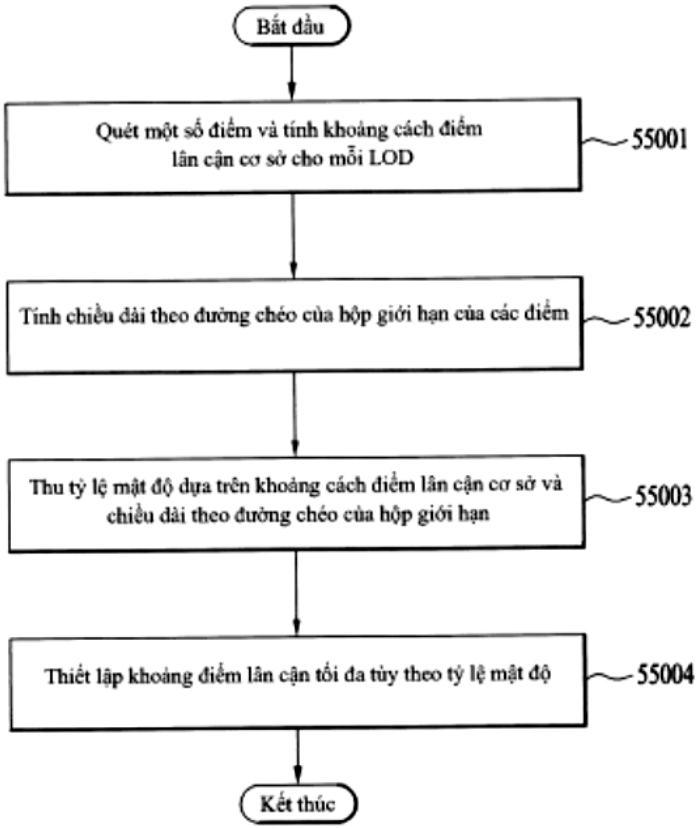
Bắt đầu
Quét một số điểm và tính khoảng cách điểm lân cận cơ sở cho mỗi LOD
55001
Tính chiều dài theo đường chéo của hộp giới hạn của các điểm
55002
Thu tỷ lệ mật độ dựa trên khoảng cách điểm lân cận cơ sở và chiều dài theo đường chéo của hộp giới hạn
55003
Thiết lập khoảng điểm lân cận tối đa tùy theo tỷ lệ mật độ
55004
Kết thúc

(11) **1-0050650 B**

(15) 23/07/2025
Số Quyết định: 145266/QĐ-SHTT.IP

(45) 25/08/2025 449B

(43) 26/02/2024 431 A

(21) 1-2023-08983

(22) 15/12/2023

(51) ***A01K 61/13***; *C02F 1/00; A01K 63/04*

(73) **VIỆN KHOA HỌC VẬT LIỆU - VIỆN HÀN LÂM KHOA HỌC VÀ CÔNG NGHỆ VIỆT NAM** (VN)
Nhà A2, 18 Hoàng Quốc Việt, Cầu Giấy, Hà Nội, Việt Nam

(72) Phan Kế Sơn (VN); Hà Phương Thư (VN); Lê Thị Thu Hương (VN); Mai Thị Thu Trang (VN)

(54) **PHƯƠNG PHÁP CHẾ TẠO VẬT LIỆU NỔI PHỦ HYDROXYAPATIT TÍCH HỢP CHẤT QUANG XÚC TÁC TIO2-AG TRONG MA TRẬN CẤU TRÚC XỐP VÀ VẬT LIỆU NỔI PHỦ HYDROXYAPATIT TÍCH HỢP CHẤT QUANG XÚC TÁC TIO2-AG THU ĐƯỢC BẰNG PHƯƠNG PHÁP NÀY**

(57) Sáng chế đề cập đến phương pháp chế tạo vật liệu nổi phủ hydroxyapatit tích hợp chất quang xúc tác TiO_2-Ag. Trong đó, vật liệu nổi được chế tạo từ đất sét kaolinit sau khi xử lý với axit sunfuric và kết hợp với vỏ trấu, có cấu trúc xốp đặc biệt làm cho viên có tỷ trọng thấp. Hạt nổi được phủ một lớp hydroxyapaptit có cấu trúc xốp rỗng đặc trưng. Chất quang xúc tác TiO_2-Ag được tích hợp trong cấu trúc xốp của hydroxyapatit theo cơ chế "bẫy" ma trận giúp khai thác tối đa cấu trúc xốp để cố định được các tiểu phân nano TiO_2-Ag. Vật liệu nổi sau khi tích hợp TiO_2-Ag được phủ bên ngoài một lớp xenluloza, nhằm hạn chế sự rửa trôi của chất quang xúc tác ra môi trường, từ đó làm tăng hiệu quả diệt khuẩn của vật liệu. Vật liệu nổi phủ hydroxyapatite tích hợp chất quang xúc tác TiO_2-Ag thu được theo sáng chế ở dạng viên hình cầu, có màu trắng xám, đường kính nằm trong khoảng 5,1 – 7,2 mm. Vật liệu nổi tích hợp thu được theo sáng chế có khả năng tăng cường hiệu ứng quang xúc tác của TiO_2-Ag, tăng hiệu quả diệt khuẩn, ứng dụng trong nuôi trồng thủy sản.

(11) **1-0050651 B**

(15) 23/07/2025
Số Quyết định: 145436/QĐ-SHTT.IP

(45) 25/08/2025 449B

(43) 25/05/2022 410 A

(21) 1-2022-01446

(85) 08/03/2022

(22) 13/08/2020

(86) PCT/US2020/046088 13/08/2020

(30) 62/885,978 13/08/2019 US

(87) WO2021/030540 18/02/2021

(51) ***A01M 7/00***

(73) **FMC CORPORATION** (US)
Patent Dept., 2929 Walnut Street, Philadelphia, Pennsylvania 19104, United States of America

(72) Darryl A. MEADE (US); Edward LANG (US); Xuan LI (US); Maggie LYNCH (US)

(74) Văn phòng Luật sư Ân Nam (ANNAM IP & LAW)

(54) **HỆ THỐNG CUNG CẤP HÓA CHẤT TRÊN KHÔNG VÀ PHƯƠNG PHÁP PHÂN PHỐI HÓA CHẤT TRÊN KHÔNG**

(57) Sáng chế mô tả hệ thống cung cấp nguyên liệu trên không, mà bao gồm phương tiện bay không người lái (UAV) bao gồm thân, và hệ thống phân phối nguyên liệu được lắp vào UAV, hệ thống cung cấp này còn bao gồm vật chứa lưu trữ gập lại được có thể lắp theo kiểu tháo rời được vào UAV. Vật chứa lưu trữ chứa sản phẩm hóa chất chảy được và bao gồm ít nhất một khớp nối thủy lực được lắp vào để nối vật chứa lưu trữ vào hệ thống phân phối nguyên liệu của UAV và cho phép sản phẩm hóa chất chảy được được phân phối qua đó.

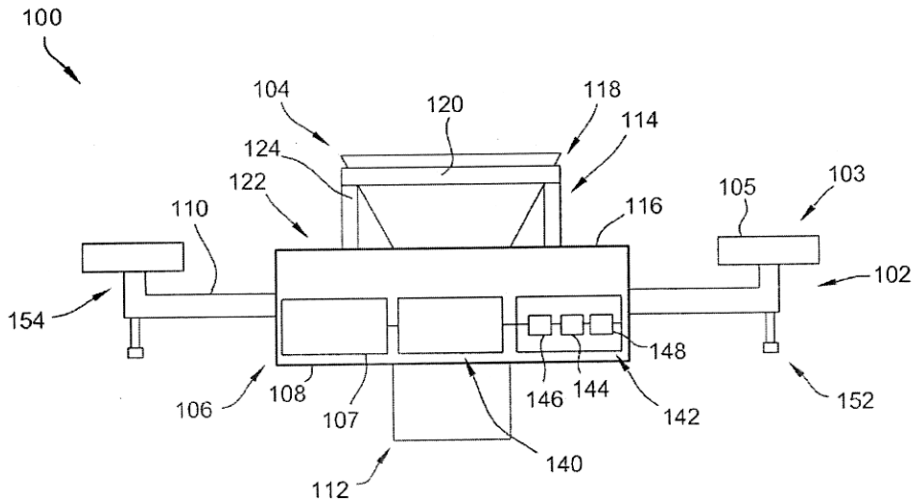

HÌNH 1

(11) **1-0050652 B**

(15) 23/07/2025
Số Quyết định: 145437/QĐ-SHTT.IP

(45) 25/08/2025 449B

(43) 26/04/2021 397 A

(21) 1-2021-00167

(85) 13/01/2021

(22) 16/07/2019

(86) PCT/US2019/041923 16/07/2019

(30) 62/700,106 18/07/2018 US

(87) WO2020/018486 23/01/2020

(51) ***H04N 19/52****; H04N 19/184; H04N 19/44; H04N 19/119; H04N 19/42*

(73) **BEIJING DAJIA INTERNET INFORMATION TECHNOLOGY CO., LTD.** (CN)
Room 101D1-7, 1st Floor, Building 1, No. 6, Shangdi West Road, Haidian District, Beijing, 100085, China

(72) WANG, Xianglin (US); CHEN, Yi-Wen (TW)

(74) Công ty Luật TNHH T&G (TGVN)

(54) **PHƯƠNG PHÁP GIẢI MÃ DỮ LIỆU VIĐEO, THIẾT BỊ TÍNH VÀ PHƯƠNG TIỆN LƯU TRỮ ĐỌC ĐƯỢC BẰNG MÁY TÍNH**

(57) Sáng chế đề cập tới phương pháp giải mã dữ liệu viđeo, thiết bị tính và phương tiện lưu trữ đọc được bằng máy tính. Thiết bị tính thực hiện phương pháp giải mã dữ liệu viđeo bằng cách thu được dòng bit viđeo bao gồm dữ liệu kết hợp với nhiều hình ảnh đã mã hóa, mỗi hình ảnh bao gồm nhiều hàng của các đơn vị cây lập mã (CTU-coding tree unit) và mỗi CTU bao gồm một hoặc nhiều đơn vị lập mã (CU-coding unit). Bộ đệm dữ liệu lưu trữ nhiều bộ dự đoán vectơ chuyển động dựa trên lịch sử được sử dụng để mã hóa các hàng của các CTU và quá trình giải mã thiết lập lại bộ đệm trước khi giải mã CU thứ nhất của hàng hiện tại của các CTU. Đối với CU hiện tại của hàng của các CTU, danh sách ứng viên vectơ chuyển động được tạo dựng từ việc khai thác sự tương quan về mặt không gian và thời gian của các vectơ chuyển động của các đơn vị lập mã lân cận cũng như các bộ dự đoán vectơ chuyển động dựa trên lịch sử trong bộ đệm. Cuối cùng, một bộ dự đoán vectơ chuyển động được lựa chọn, từ danh sách ứng viên vectơ chuyển động, để giải mã CU hiện tại và bộ đệm được cập nhật dựa trên bộ dự đoán vectơ chuyển động đã lựa chọn.

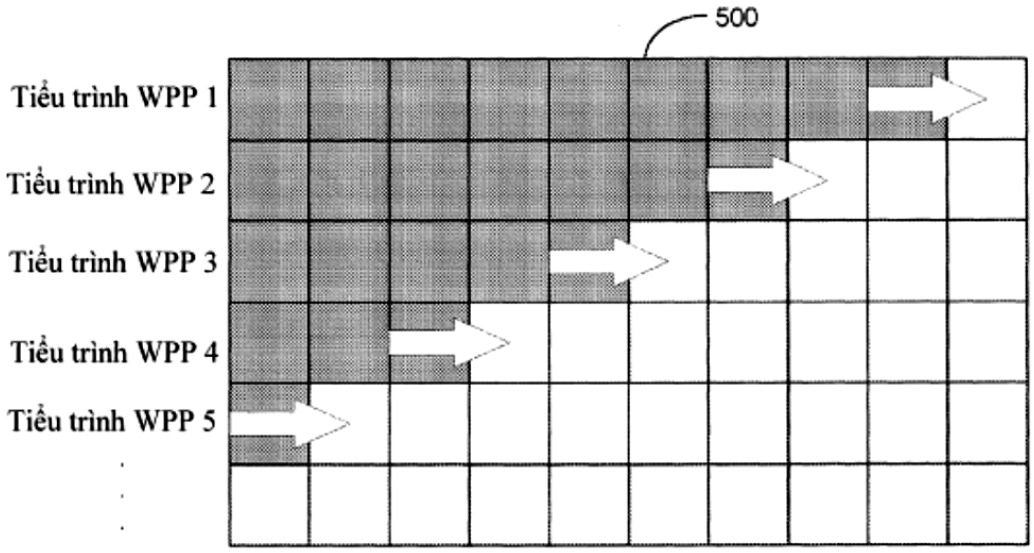
500
Tiểu trình WPP 1
Tiểu trình WPP 2
Tiểu trình WPP 3
Tiểu trình WPP 4
Tiểu trình WPP 5

FIG. 5B

(11) **1-0050653 B**

(15) 23/07/2025
Số Quyết định: 145438/QĐ-SHTT.IP

(45) 25/08/2025 449B

(43) 25/10/2021 403 A

(21) 1-2021-02511

(85) 06/05/2021

(22) 08/10/2019

(86) PCT/CN2019/109991 08/10/2019

(30) 62/742,921 08/10/2018 US

(87) WO2020/073896 16/04/2020

(51) ***H04N 19/186***

(73) **HUAWEI TECHNOLOGIES CO., LTD.** (CN)
Huawei Administration Building, Bantian, Longgang District, Shenzhen, Guangdong 518129, China

(72) BLAESER, Max (DE); ZHAO, Zhijie (CN)

(74) Công ty Luật TNHH T&G (TGVN)

(54) **MÁY VÀ PHƯƠNG PHÁP ĐỂ THU ĐƯỢC CÁC VECTƠ CHUYỂN ĐỘNG, MÁY ĐỂ THỰC HIỆN VIỆC BÙ CHUYỂN ĐỘNG MỘT CHIỀU, MÁY MÃ HÓA VÀ MÁY GIẢI MÃ, BỘ MÃ HÓA VÀ BỘ GIẢI MÃ, MÁY VÀ PHƯƠNG PHÁP ĐỂ TẠO RA DANH SÁCH ỨNG VIÊN HỢP NHẤT, MÁY VÀ PHƯƠNG PHÁP ĐỂ DỰ ĐOÁN LIÊN PHẦN CHIA HÌNH HỌC HIỆN THỜI, PHƯƠNG TIỆN ĐỌC ĐƯỢC BẰNG MÁY TÍNH BẤT BIẾN**

(57) Sáng chế đề cập đến mã hóa và giải mã viđeo, cụ thể là, đề cập đến các máy và các phương pháp để thu được các vectơ chuyển động, để tạo ra danh sách ứng viên hợp nhất, để dự đoán liên phần chia hình học hiện thời của khối tạo mã, các máy để thực hiện việc bù chuyển động một chiều cho chế độ hợp nhất phần chia hình học của khối tạo mã, giải mã và các máy, các bộ mã hóa và các bộ giải mã. Để đạt mục đích đó, máy và các phương pháp để thu được các vectơ chuyển động (Motion Vector, viết tắt là MV) cho khối tạo mã được đề xuất. Cụ thể là, khi khối tạo mã được cho phép cho chế độ hợp nhất phần chia hình học, danh sách ứng viên hợp nhất cho khối tạo mã được phân chia thành hai phần chia hình học. Việc tạo danh sách ứng viên hợp nhất bao gồm thu được một hoặc nhiều ứng viên hợp nhất theo không gian từ các bộ phận tạo mã lân cận. Sau khi các ứng viên hợp nhất theo không gian được thu được, trực tiếp hoặc tức thời một hoặc nhiều dự đoán vectơ chuyển động (Motion Vector Prediction, viết tắt là MVP) theo thời gian được thu được. Các MV dự đoán một chiều sau đó được thu được dưới dạng các vectơ chuyển động của các phần chia hình học tương ứng dựa vào danh sách ứng viên hợp nhất, mà bao gồm một hoặc nhiều MV dự đoán một chiều và/hoặc một hoặc nhiều MV dự đoán hai chiều. Việc thu được MV một chiều dựa vào danh sách quy tắc chọn ứng viên hợp nhất hoặc MV một chiều.

Phần chia hình học của khối tạo mã sau đó được dự đoán ít nhất dựa vào MV dự đoán một chiều, để thu được trị số được dự đoán của phần chia hình học.

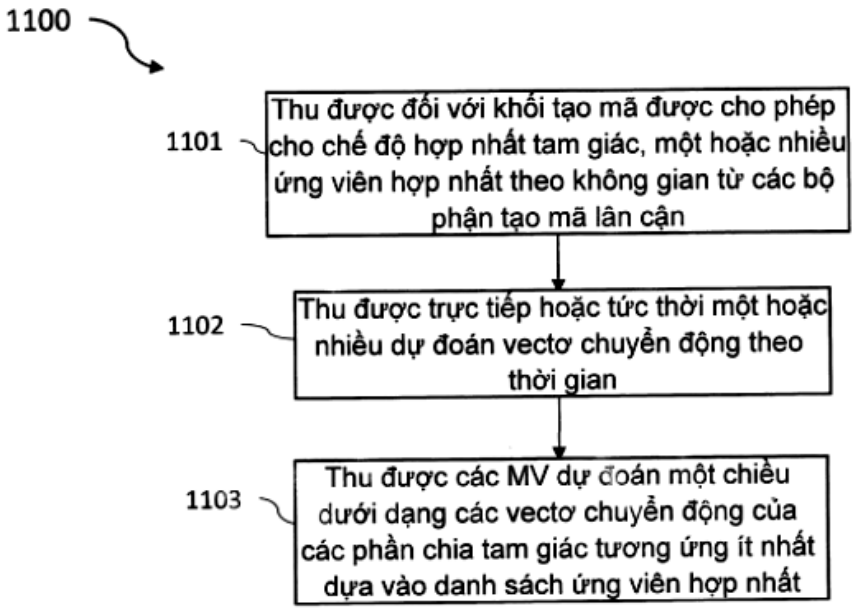
1100
1101
Thu được đối với khối tạo mã được cho phép cho chế độ hợp nhất tam giác, một hoặc nhiều ứng viên hợp nhất theo không gian từ các bộ phận tạo mã lân cận
1102
Thu được trực tiếp hoặc tức thời một hoặc nhiều dự đoán vectơ chuyển động theo thời gian
1103
Thu được các MV dự đoán một chiều dưới dạng các vectơ chuyển động của các phần chia tam giác tương ứng ít nhất dựa vào danh sách ứng viên hợp nhất

FIG. 11

(11) **1-0050654 B**

(15) 23/07/2025
Số Quyết định: 145439/QĐ-SHTT.IP

(45) 25/08/2025 449B

(43) 25/05/2023 422 A

(21) 1-2022-08260

(85) 16/12/2022

(22) 20/05/2021

(86) PCT/IB2021/054392 20/05/2021

(30) 63/029,116 22/05/2020 US

(87) WO2021/234635 25/11/2021

(51) ***H04W 36/00****; H04W 4/06*

(73) **TELEFONAKTIEBOLAGET LM ERICSSON (PUBL)** (SE)
SE-164 83 Stockholm, Sweden

(72) SCHLIWA-BERTLING, Paul (DE); VESELY, Alexander (AT); RÖNNEKE, Hans Bertil (SE)

(74) Công ty Luật TNHH T&G (TGVN)

(54) **PHƯƠNG PHÁP CHO TÍNH LIÊN TỤC PHIÊN CỦA PHIÊN PHÁT QUẢNG BÁ PHÁT ĐA PHƯƠNG, VÀ THIẾT BỊ KHÔNG DÂY VÀ NÚT MẠNG TRUY CẬP RAĐIÔ THẾ HỆ TIẾP THEO**

(57) Các phương pháp, các thiết bị không dây và các nút mạng truy cập rađiô thế hệ tiếp theo (Next Generation Radio Access Network, NG-RAN) cho tính liên tục phiên của các phiên phát quảng bá phát đa phương (Multicast Broadcast, MB) được đề xuất. Trong một số phương án, phương pháp được thực hiện bởi trạm cơ sở cho tính liên tục phiên của các phiên MB bao gồm ít nhất một bước trong số các bước: cung cấp ít nhất một phiên MB cho thiết bị không dây được kết nối trong 5G; xác định rằng thiết bị không dây được chuyển giao đến mạng truy cập rađiô thế hệ tiếp theo (Next Generation Radio Access Network, NG-RAN) mục tiêu; và cung cấp tính liên tục phiên của ít nhất một phiên MB cho thiết bị không dây. Trong một số phương án, bước được chuyển giao đến NG-RAN mục tiêu bao gồm việc chuyển giao Xn. Trong một số phương án, bước được chuyển giao đến NG-RAN mục tiêu bao gồm việc chuyển giao N2. Một số phương án của sáng chế này cung cấp sự hỗ trợ cho tính liên tục phiên phát quảng bá phát đa phương (cũng được biết đến như "việc chuyển giao") tại bước chuyển giao Xn liên gNB và bước chuyển giao N2 liên gNB trong truy cập rađiô NR 5G.


BẮT ĐẦU
THU ÍT NHẤT MỘT PHIÊN MB TRONG KHI ĐƯỢC KẾT NỐI VÀO 5G
400
ĐƯỢC CHUYỂN GIAO ĐẾN NG-RAN MỤC TIÊU
402
TIẾP TỤC THU ÍT NHẤT MỘT PHIÊN MB
404
KẾT THÚC

FIG. 4

(11) **1-0050655 B**

(15) 23/07/2025
Số Quyết định: 145446/QĐ-SHTT.IP

(45) 25/08/2025 449B

(43) 26/04/2021 397 A

(21) 1-2021-00665

(85) 05/02/2021

(22) 10/07/2019

(86) PCT/EP2019/068511 10/07/2019

(30) 18290082.9 12/07/2018 EP

(87) WO2020/011845 16/01/2020

(51) ***A61K 9/00***; *A61K 47/14; A61P 27/06; A61K 9/08; A61K 31/5575*

(73) **NICOX S.A.** (FR)
Drakkar 2 - Bât D 2405 Route Des Dolines, 06560 Cs 10313 - Sophia Antipolis - Valbonne, France

(72) PILOTAZ, Frédéric (FR); WEINER, Alan L. (US); DO, Marina (FR); SALDO, Julien (FR)

(74) Công ty Luật TNHH T&G (TGVN)

(54) **CHẾ PHẨM NƯỚC DÙNG CHO MẮT CHỨA 6-(NITROOXY)-, (1S,2E)-3-[(1R,2R,3S,5R)-2-[(2Z)-7-(ETYLAMINO)-7-OXO-2-HEPTEN-1-YL]-3,5-DIHYDROXYXYCLOPENTYL]-1-(2-PHENYLETYL)-2-PROPEN-1-YL ESTE CỦA AXIT HEXANOIC, VÀ QUY TRÌNH SẢN XUẤT CHẾ PHẨM NƯỚC DÙNG CHO MẮT**

(57) Sáng chế đề cập đến chế phẩm nước dùng cho mắt ở dạng dung dịch bao gồm 6-(nitrooxy)-, (1S,2E)-3-[(1R,2R,3S,5R)-2-[(2Z)-7-(etylamino)-7-oxo-2-hepten-1-yl]-3,5-dihydroxyxyclopentyl]-1-(2-phenyletyl)-2-propen-1-yl este của axit hexanoic và macrogol 15 hydroxystearat chỉ làm chất hòa tan, và quy trình sản xuất chế phẩm nước dùng cho mắt.

(11) **1-0050656 B**

(15) 23/07/2025
Số Quyết định: 145450/QĐ-SHTT.IP

(45) 25/08/2025 449B

(43) 25/01/2022 406 A

(21) 1-2021-07409

(85) 19/11/2021

(22) 24/04/2020

(86) PCT/US2020/029926 24/04/2020

(30) 62/838,563 25/04/2019 US

(87) WO2020/219956 29/10/2020

(51) ***H04N 19/527****; H04N 19/172; H04N 19/70; H04N 19/513; H04N 19/137; H04N 19/176*

(73) **OP SOLUTIONS, LLC** (US)
368 Middle Street, Amherst, Massachusetts 01002, United States of America

(72) KALVA, Hari (IN); FURHT, Borivoje (US); ADZIC, Velibor (US)

(74) Công ty Luật TNHH T&G (TGVN)

(54) BỘ GIẢI MÃ VÀ PHƯƠNG PHÁP GIẢI MÃ

(57) Sáng chế đề cập đến bộ giải mã bao gồm hệ mạch được tạo cấu hình để nhận dòng bit, trích xuất tiêu đề được liên kết với khung hiện tại và bao gồm tín hiệu đặc trưng cho việc chuyển động toàn cục được cho phép thực hiện và còn đặc trưng cho các tham số của mô hình chuyển động toàn cục, và việc giải mã khung hiện tại, việc giải mã này bao gồm việc sử dụng mô hình chuyển động cho mỗi khối hiện tại có độ phức tạp mà nó nhỏ hơn hoặc bằng độ phức tạp của mô hình chuyển động toàn cục. Sáng chế cũng đề cập đến phương pháp giải mã.

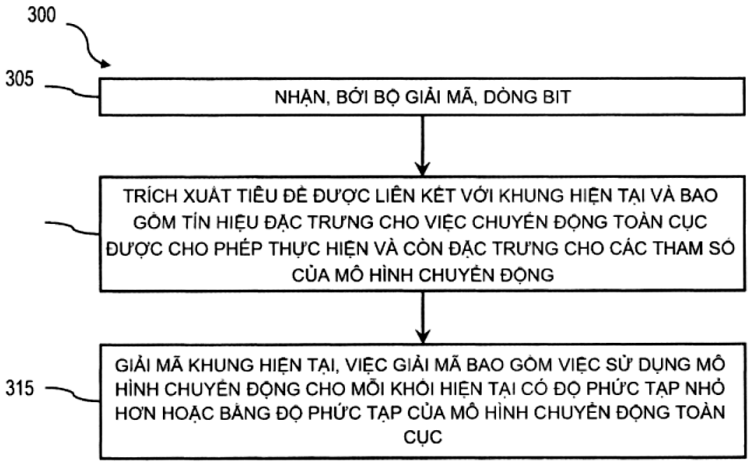

FIG. 3

(11) **1-0050657 B**

(15) 23/07/2025
Số Quyết định: 145451/QĐ-SHTT.IP

(45) 25/08/2025 449B

(43) 26/12/2022 417 A

(21) 1-2022-06499

(85) 07/10/2022

(22) 24/02/2021

(86) PCT/US2021/019423 24/02/2021

(30) 62/989,051 13/03/2020 US
16/930,009 15/07/2020 US

(87) WO2021/183285 16/09/2021

(51) ***C11D 1/02***; *C11D 3/34; C11D 17/06*

(73) **YFY CONSUMER PRODUCTS, CO.** (US)
8 The Green, Suite A, Dover, DE 19901, United States of America

(72) HO, Yi-Da (TW); KWO, Hsien-Ming (TW); CHEN, Hsing-Nan (TW); TSAI, Shiu-Chih (TW)

(74) Công ty Luật TNHH T&G (TGVN)

(54) HẠT RẮN DÙNG CHO TÁC NHÂN LÀM SẠCH VÀ CHẤT TẨY RỬA CHỨA HẠT RẮN NÀY

(57) Sáng chế đề cập đến hạt rắn hoặc vật liệu hạt dùng cho tác nhân làm sạch gồm hợp phần hoạt động bề mặt anion và tác nhân đúc. Hợp phần hoạt động bề mặt anion gồm chất hoạt động anion sulfonat và chất hoạt động bề mặt anion sulfat trên cơ sở rượu béo. Tính theo tổng lượng của hạt làm sạch là 100% khối lượng, lượng kết hợp của chất hoạt động bề mặt sulfonat và chất hoạt đồng bề mặt sulfat nằm giữa 15,0% khối lượng và 100% khối lượng. Lượng của tác nhân đúc là 5,0% khối lượng hoặc nhỏ hơn. Tỷ lệ của chất hoạt động bề mặt sulfonat trên chất hoạt đồng bề mặt sulfat là 0,20 đến 0,75, bao hàm cả đầu mút. Lực gắn kết của hạt rắn nằm giữa 1000 g/mm và 4000 g/mm.

(11) **1-0050658 B**

(15) 23/07/2025
Số Quyết định: 145454/QĐ-SHTT.IP

(45) 25/08/2025 449B

(43) 25/02/2022 407 A

(21) 1-2021-08044

(85) 14/12/2021

(22) 29/05/2020

(86) PCT/JP2020/021432 29/05/2020

(30) 2019-101179 30/05/2019 JP

(87) WO2020/241858 03/12/2020

(51) ***H04N 19/12***; *H04N 19/176; H04N 19/70; H04N 19/136*

(73) **SHARP KABUSHIKI KAISHA** (JP)
1, Takumi-cho, Sakai-ku, Sakai City, Osaka 5908522, Japan

(72) IKAI, Tomohiro (JP); HASHIMOTO, Tomonori (JP)

(74) Công ty TNHH một thành viên Sở hữu trí tuệ VCCI (VCCI-IP CO.,LTD)

(54) **THIẾT BỊ GIẢI MÃ VÀ MÃ HÓA HÌNH ẢNH, PHƯƠNG PHÁP GIẢI MÃ VÀ MÃ HÓA HÌNH ẢNH**

(57) Tồn tại vấn đề trong đó hiệu quả của MTS ẩn bị mất trong trường hợp MTS ẩn được kết hợp với phép biến đổi thứ cấp. Sáng chế đề xuất thiết bị giải mã hình ảnh có thể áp dụng tốt hơn phép biến đổi bằng MTS và biến đổi thứ cấp. Thiết bị giải mã video bao gồm: bộ chuyển đổi thứ hai được tạo cấu hình để áp dụng phép biến đổi sử dụng ma trận biến đổi đối với hệ số biến đổi để điều chỉnh hệ số biến đổi trong trường hợp cho phép biến đổi thứ cấp; bộ chuyển đổi thứ nhất được tạo cấu hình để áp dụng biến đổi riêng biệt bao gồm biến đổi dọc và biến đổi ngang đối với hệ số biến đổi; và bộ cấu hình biến đổi ẩn được tạo cấu hình để vô hiệu hóa biến đổi ẩn trong trường hợp biến đổi thứ cập được kích hoạt, chế độ phân vùng phụ nội bộ không được sử dụng và biến đổi khối con không được sử dụng và được tạo cấu hình để suy ra kiểu biến đổi ngang theo chiều rộng của TU đích và suy ra kiểu biến đổi dọc theo chiều cao của TU đích trong trường hợp biến đổi ẩn được kích hoạt. Bộ chuyển đổi thứ nhất thực hiện biến đổi theo kiểu biến đổi dọc và biến đổi theo kiểu biến đổi ngang.

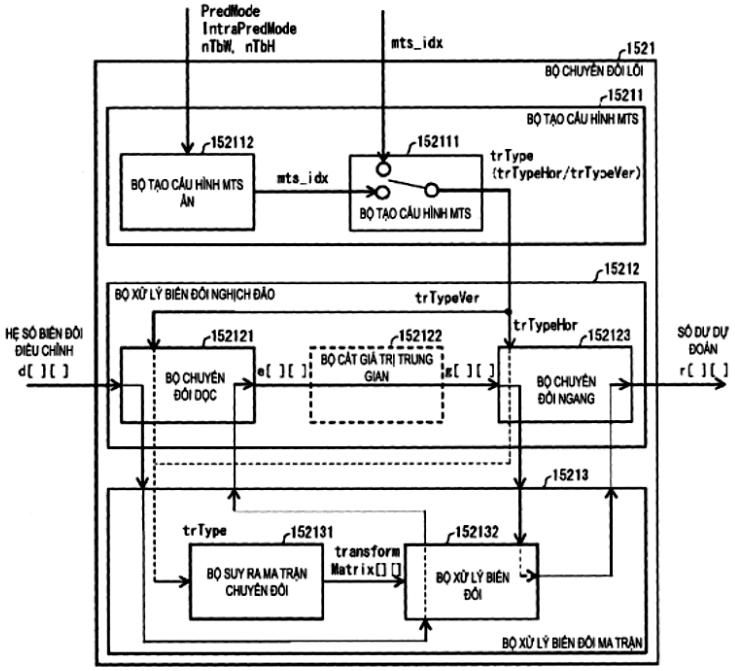
PredMode
IntraPredMode
nTbW, nTbH
mts_idx
1521
BỘ CHUYỂN ĐỔI LÕI
15211
BỘ TẠO CẤU HÌNH MTS
152112
BỘ TẠO CẤU HÌNH MTS ẨN
mts_idx
152111
BỘ TẠO CẤU HÌNH MTS
trType
(trTypeHor/trTypeVer)
15212
BỘ XỬ LÝ BIẾN ĐỔI NGHỊCH ĐẢO
trTypeVer
trTypeHor
HỆ SỐ BIẾN ĐỔI ĐIỀU CHỈNH
d[ ][ ]
152121
BỘ CHUYỂN ĐỔI DỌC
e[ ][ ]
152122
BỘ CẮT GIÁ TRỊ TRUNG GIAN
g[ ][ ]
152123
BỘ CHUYỂN ĐỔI NGANG
SỐ DƯ DỰ ĐOÁN
r[ ][ ]
15213
trType
152131
BỘ SUY RA MA TRẬN CHUYỂN ĐỔI
transform Matrix[][]
152132
BỘ XỬ LÝ BIẾN ĐỔI
BỘ XỬ LÝ BIẾN ĐỔI MA TRẬN

HÌNH 18

(11) **1-0050659 B**

(15) 23/07/2025
Số Quyết định: 145455/QĐ-SHTT.IP

(45) 25/08/2025 449B

(43) 27/01/2023 418 A

(21) 1-2022-07492

(85) 16/11/2022

(22) 27/01/2022

(86) PCT/CN2022/074400 27/01/2022

(30) 202110293428.X 15/03/2021 CN
202110348557.4 31/03/2021 CN

(87) WO2022/193852 22/09/2022

(51) ***G06F 3/0354***; *H02J 7/00; H02J 7/10; H02J 50/10*

(73) **HONOR DEVICE CO., LTD.** (CN)
Suite 3401, Unit A, Building 6, Shum Yip Sky Park, No. 8089, Hongli West Road, Xiangmihu Street, Futian District, Shenzhen, Guangdong 518040, People's Republic of China

(72) WANG, Feng (CN); WU, Yuan (CN); ZHANG, Wei (CN); WANG, Chao (CN); ZHAO, Lilie (CN)

(74) Công ty Luật TNHH T&G (TGVN)

(54) **HỆ THỐNG SẠC KHÔNG DÂY, CHIP, VÀ MẠCH SẠC KHÔNG DÂY**

(57) Các phương án thực hiện của sáng chế đề xuất hệ thống sạc không dây, chip, và mạch sạc không dây và liên quan đến lĩnh vực của các công nghệ sạc không dây. Hệ thống sạc không dây bao gồm thiết bị điện tử và bút, trong đó thiết bị điện tử được tạo cấu hình để sạc bút theo cách không dây; và bút bao gồm mạch sạc không dây. Mạch sạc không dây bao gồm cuộn dây thứ nhất, chip, và pin thứ nhất, trong đó cuộn dây thứ nhất được tạo cấu hình để được ghép nối với cuộn dây thứ hai để thu được tín hiệu dòng điện xoay chiều, và chip bao gồm bộ chỉnh lưu, cụm bộ sạc, cụm vi điều khiển, và cụm mã hóa/giải mã giao thức. Cụm bộ sạc bao gồm mạch sạc ổn định điện áp, mạch sạc tăng điện thế, hoặc mạch sạc tụ điện được chuyển mạch; và cụm bộ sạc được tạo cấu hình để sạc pin thứ nhất bằng cách sử dụng tín hiệu dòng điện một chiều từ bộ chỉnh lưu. Theo cách này, đối với bút, năng lượng được liên kết từ cuộn cảm, đi qua chip, và sau đó được xuất ra trực tiếp tới pin của bút, nhờ đó thu ngắn liên kết sạc không dây và cải thiện hiệu suất liên kết.

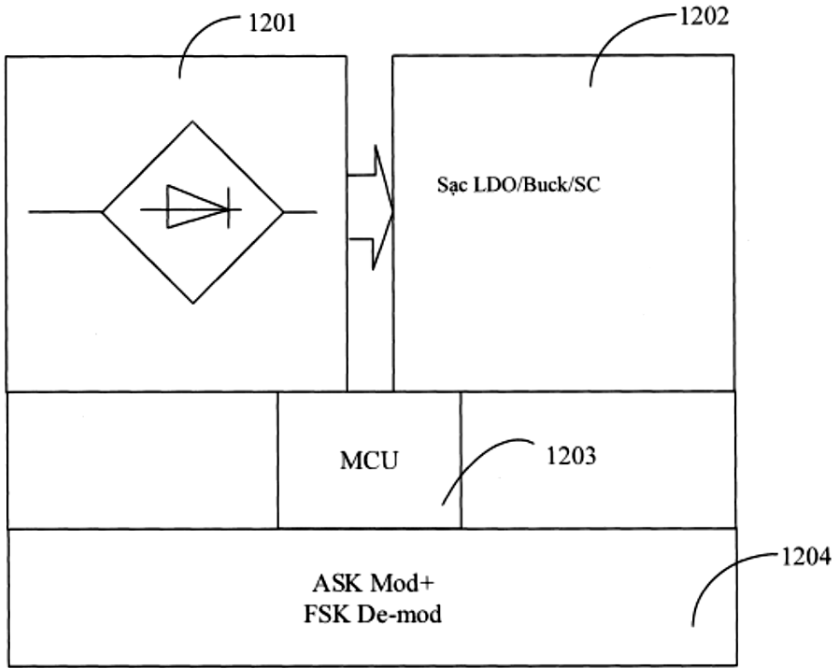

FIG. 12

(11) **1-0050660 B**

(15) 23/07/2025
Số Quyết định: 145660/QĐ-SHTT.IP

(45) 25/08/2025 449B

(43) 27/09/2021 402 A

(21) 1-2021-00045

(85) 06/01/2021

(22) 26/07/2019

(86) PCT/US2019/043666 26/07/2019

(30) 62/711,810 30/07/2018 US

(87) WO2020/028172 06/02/2020

(51) ***A01C 11/00***; *A01G 1/00; A01H 1/00; A01C 7/00*

(73) **MONSANTO TECHNOLOGY LLC** (US)
800 North Lindbergh Boulevard, St. Louis, MO 63167, United States of America

(72) ANDERSON, Heather, M. (CA); BROWN, Sarah, L. (US); CARVALHO, Renato, A. (BR); CASTRO, Ancideriton, A. (BR); DUNKMANN, Katherine, M. (US); EVANS, Adam, J. (US); FLASINSKI, Stanislaw (US); GRIFFITH, Cara (US); SHEN, Tianxiang (US); SMITH, Todd, R. (US); WINDLER, Heidi, M. (US)

(74) Công ty Luật TNHH T&G (TGVN)

(54) **PHÂN TỬ ADN TÁI TỔ HỢP CÓ NGUỒN GỐC TỪ SỰ KIỆN NGÔ MON 95379, CÁC SẢN PHẨM CÓ CHỨA PHÂN TỬ ADN NÀY, PHƯƠNG PHÁP PHÁT HIỆN SỰ CÓ MẶT CỦA DẤU HIỆU NHẬN BIẾT ĐOẠN ADN ĐỐI VỚI ADN SỰ KIỆN NGÔ MON 95379 TRONG MẪU, PHƯƠNG PHÁP SẢN XUẤT CÂY NGÔ KHÁNG CÔN TRÙNG, VÀ PHƯƠNG PHÁP XÁC ĐỊNH TÌNH TRẠNG TIẾP HỢP GIAO TỬ CỦA CÂY NGÔ HOẶC HẠT NGÔ CÓ CHỨA SỰ KIỆN MON 95379**

(57) Sáng chế đề xuất sự kiện ngô chuyển gen MON 95379, phân tử ADN tái tổ hợp có nguồn gốc từ sự kiện ngô MON 95379, cây trồng, tế bào cây trồng, hạt, phần của cây, cây con cháu và các sản phẩm hàng hóa có chứa sự kiện MON 95379. Sáng chế còn đề xuất polynucleotit đặc hiệu đối với sự kiện MON 95379, phương pháp phát hiện sự kiện MON 95379 cũng như là cây trồng, tế bào cây trồng, hạt, phần của cây, cây con cháu và các sản phẩm hàng hóa có chứa sự kiện MON 95379, phương pháp phát hiện sự có mặt của dấu hiệu nhận biết đoạn ADN đối với ADN sự kiện ngô MON 95379 trong mẫu, phương pháp sản xuất cây ngô kháng côn trùng, và phương pháp xác định tình trạng tiếp hợp giao tử của cây ngô hoặc hạt ngô có chứa sự kiện MON 95379.

(11) **1-0050661 B**

(15) 23/07/2025
Số Quyết định: 145661/QĐ-SHTT.IP

(45) 25/08/2025 449B

(43) 25/05/2021 398 A

(21) 1-2020-06987

(85) 02/12/2020

(22) 02/05/2019

(86) PCT/US2019/030476 02/05/2019

(30) 62/666,462 03/05/2018 US

(87) WO2019/213447 07/11/2019

(51) ***C07D 413/14***; *A61P 29/00; C07D 413/12; A61K 31/553; A61P 37/02*

(73) **RIGEL PHARMACEUTICALS, INC.** (US)
1180 Veterans Boulevard, South San Francisco, California 94080, United States of America

(72) MASUDA, Esteban (US); SHAW, Simon (GB); TAYLOR, Vanessa (GB); BHAMIDIPATI, Somasekhar (US)

(74) Công ty Luật TNHH T&G (TGVN)

(54) **HỢP CHẤT ỨC CHẾ RIP1, PHƯƠNG PHÁP ĐIỀU CHẾ VÀ DƯỢC PHẨM CHỨA HỢP CHẤT NÀY**

(57) Sáng chế đề cập đến hợp chất ức chế kinaza, như hợp chất ức chế protein 1 kinaza tương tác thụ thể (RIP1), cũng như dược phẩm và dạng kết hợp chứa các hợp chất ức chế này. Các hợp chất, dược phẩm, và/hoặc dạng kết hợp được bộc lộ có thể được sử dụng để điều trị hoặc ngăn ngừa bệnh hoặc tình trạng bệnh liên quan đến kinaza, cụ thể là bệnh hoặc tình trạng bệnh liên quan đến RIP1.

(11) **1-0050662 B**

(15) 23/07/2025
Số Quyết định: 145729/QĐ-SHTT.IP

(45) 25/08/2025 449B

(43) 25/01/2022 406 A

(21) 1-2021-07427

(85) 14/03/2014

(22) 14/03/2014

(86) PCT/US2014/029566 14/03/2014

(30) 61/801,333 15/03/2013 US

(87) WO2014/144951 A1 18/09/2014

(51) ***A01H 1/00***; *A01H 5/00*

(62) 1-2015-03838

(73) 1. **CIBUS US LLC** (US)
6455 Nancy Ridge Drive, San Diego, CA 92121, United States of America
2. **CIBUS EUROPE B.V.** (NL)
Goessestraatweg 19, NL-4421 AD Kapelle, Netherlands

(72) BEETHAM, Peter, R. (AU); GOCAL, Gregory, F.W. (CA); SCHOPKE, Christian (DE); SAUER, Noel, Joy (US); PEARCE, James (US); SEGAMI, Rosa, E. (US); MOZORUK, Jerry (US)

(74) Công ty TNHH Quốc tế D &N (D&N INTERNATIONAL CO.,LTD.)

(54) **PHƯƠNG PHÁP ĐƯA ĐỘT BIẾN DO OLIGONUCLEOBAZƠ SỬA CHỮA GEN GÂY RA VÀO TRÌNH TỰ ADN ĐÍCH TRONG TẾ BÀO THỰC VẬT**

(57) Sáng chế đề cập đến phương pháp đưa đột biến do oligonucleobazơ sửa chữa gen gây ra vào trình tự ADN đích trong bộ gen tế bào thực vật.

HÌNH 1

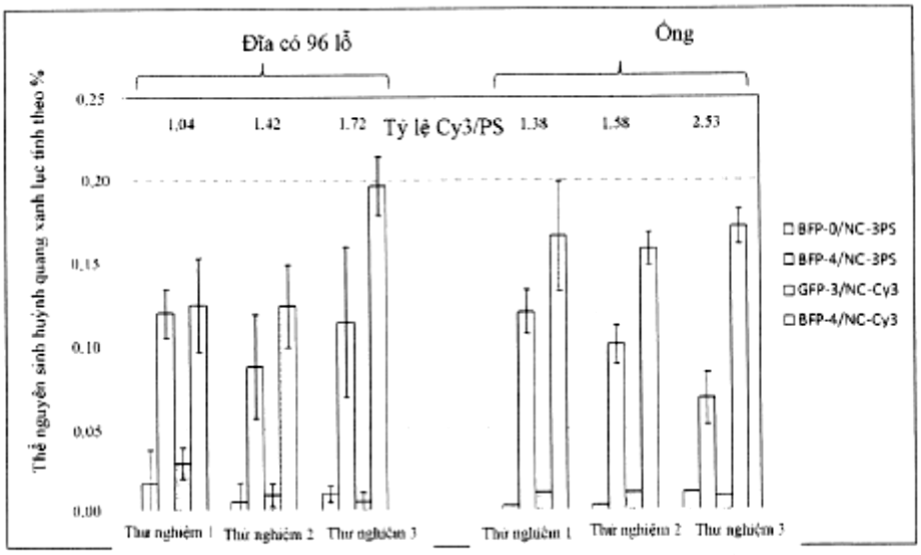

(11) **1-0050663 B**

(15) 23/07/2025
Số Quyết định: 145813/QĐ-SHTT.IP

(45) 25/08/2025 449B

(43) 25/01/2019 370 A

(21) 1-2018-04630

(85) 18/10/2018

(22) 29/03/2017

(86) PCT/EP2017/057464 29/03/2017

(30) 201621011658 01/04/2016 IN

(87) WO2017/167832 05/10/2017

(51) ***C07D 487/04***; *A01N 43/54; A01N 43/653*

(73) **BASF SE** (DE)
Carl-Bosch-Strasse 38, 67056 Ludwigshafen am Rhein, Germany

(72) Narine, Arun (CA); ADISECHAN, Ashokkumar (IN); CHAUDHURI, Rupsha (IN); DATTA, Gopal Krishna (IN); SAMBASIVAN, Sunderraman (IN); VYAS, Devendra (IN)

(74) Công ty Luật TNHH T&G (TGVN)

(54) HỢP CHẤT HAI VÒNG, CHẾ PHẨM CHỨA HỢP CHẤT NÀY, VÀ PHƯƠNG PHÁP KHÔNG ĐIỀU TRỊ ĐỂ CHỐNG LẠI HOẶC PHÒNG TRỪ SINH VẬT GÂY HẠI KHÔNG XƯƠNG SỐNG SỬ DỤNG HỢP CHẤT NÀY

(57) Sáng chế đề cập đến hợp chất có công thức I,

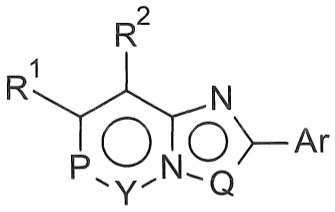

(I)

trong đó các tham biến được định nghĩa như được nêu trong phần mô tả và yêu cầu bảo hộ. Ngoài ra, sáng chế còn đề cập đến chế phẩm chứa hợp chất này, phương pháp không điều trị bệnh để chống lại hoặc phòng trừ sinh vật gây hại không xương sống, phương pháp bảo vệ thực vật đang sinh trưởng khỏi sự tấn công hoặc phá hoại bởi các sinh vật gây hại không xương sống và phương pháp không điều trị bệnh để xử lý hoặc bảo vệ động vật khỏi sự phá hoại hoặc lây nhiễm bởi các sinh vật gây hại không xương sống sử dụng hợp chất này.

(11) **1-0050664 B**

(15) 23/07/2025
Số Quyết định: 145818/QĐ-SHTT.IP

(45) 25/08/2025 449B

(43) 26/09/2022 414 A

(21) 1-2022-01631

(85) 15/03/2022

(22) 25/09/2020

(86) PCT/EP2020/076928 25/09/2020

(30) 10 2019 126 332.8 30/09/2019 DE

(87) WO2021/063834 08/04/2021

(51) ***C03C 3/11***; *C03C 3/085; C03C 3/118; C03C 3/097; C03C 1/00; C03C 3/091*

(73) **SCHOTT AG** (DE)
Hattenbergstr. 10, Mainz, 55122, Germany

(72) Holger WEGENER (DE); Simon STRIEPE (DE); Olaf CLAUSSEN (DE); Marta KRZYZAK (DE); Michael HAHN (DE); Karin NAUMANN (DE); Silke KNOCHE (DE); Jörg WITTE (DE)

(74) Văn phòng Luật sư Ân Nam (ANNAM IP & LAW)

(54) **VẬT PHẨM THỦY TINH VÀ PHƯƠNG PHÁP SẢN XUẤT VẬT PHẨM THỦY TINH NÀY**

(57) Sáng chế đề cập đến vật phẩm thủy tinh được cấu tạo từ thủy tinh aluminosilicat, trong đó vật phẩm thủy tinh được đặc trưng bởi chất lượng bề mặt và chất lượng bên trong đặc biệt tốt. Thủy tinh được sản xuất bằng chất tinh chế thay thế và có một lượng rất nhỏ các hạt kim loại quý.

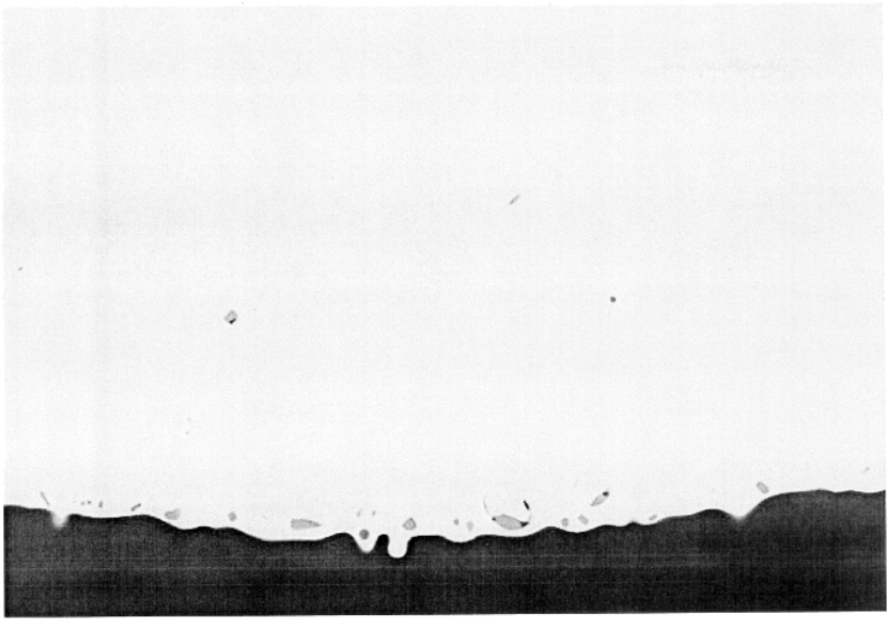

FIG. 2

(11) **1-0050665 B**

(15) 23/07/2025
Số Quyết định: 145820/QĐ-SHTT.IP

(45) 25/08/2025 449B

(43) 26/12/2022 417 A

(21) 1-2022-03077

(85) 16/05/2022

(22) 06/11/2020

(86) PCT/US2020/059515 06/11/2020

(30) 62/932,079 07/11/2019 US

(87) WO2021/092467 14/05/2021

(51) ***H04W 4/06****; H04W 48/16; H04L 29/08; H04W 12/06*

(73) **INTERDIGITAL PATENT HOLDINGS, INC.** (US)
200 Bellevue Parkway, Suite 300, Wilmington, Delaware 19809, United States of America

(72) Antonio DE LA OLIVA (ES); Robert GAZDA (US)

(74) Văn phòng Luật sư Ân Nam (ANNAM IP & LAW)

(54) **THIẾT BỊ THU/PHÁT KHÔNG DÂY VÀ PHƯƠNG PHÁP ĐƯỢC KẾT HỢP VỚI THIẾT BỊ NÀY ĐỂ PHÂN PHỐI THÔNG TIN DỊCH VỤ**

(57) Thông tin dịch vụ (ví dụ: thông tin dịch vụ hướng truyền rộng nâng cao (eBCS)) có thể được phân phối. Các khả năng của dịch vụ (ví dụ: eBCS) có thể được quảng cáo (ví dụ: bởi điểm truy cập (AP)), ví dụ như bằng cách phát theo hướng truyền rộng về khung hành động công khai. Khung hành động công khai có thể bao gồm thông tin trên mỗi dịch vụ. Khung hành động công khai có thể được truyền trên cơ sở mỗi dịch vụ. Khung hành động công khai có thể kết hợp thông tin xác thực và thông tin dịch vụ. Xác thực nguồn gốc dịch vụ hướng truyền rộng nâng cao có thể được thực hiện trên cơ sở mỗi dịch vụ (ví dụ: sử dụng thông tin xác thực nguồn gốc để xác thực khung dữ liệu hướng truyền rộng cho một dịch vụ được tiêu dùng). Thông tin xác thực nguồn gốc có thể chung cho các khung liên kết với các dịch vụ khác nhau. Dịch vụ có thể được tiêu dùng mà không cần truy vấn thiết bị khởi đầu dịch vụ. Các trạm (ví dụ: có và không liên kết với AP) có thể báo cáo mức tiêu dùng hoặc sử dụng dịch vụ, Báo cáo có thể không được yêu cầu hoặc được yêu cầu (ví dụ: để phản hồi yêu cầu từ AP).

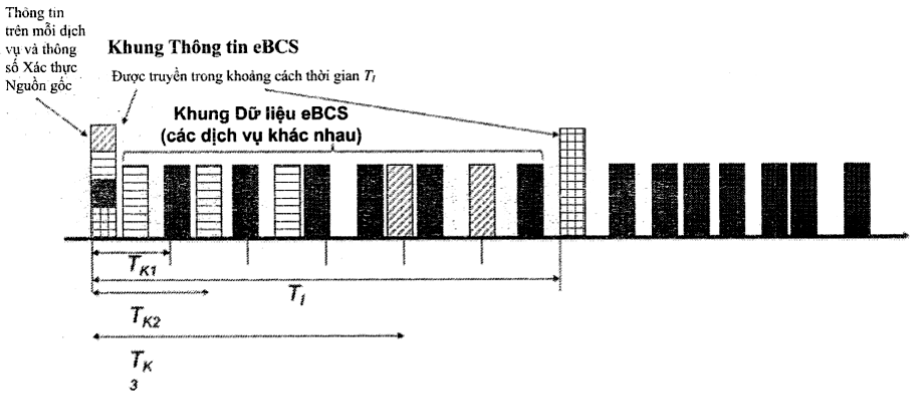
Thông tin trên mỗi dịch vụ và thông số Xác thực Nguồn gốc
Khung Thông tin eBCS
Được truyền trong khoảng cách thời gian T_I
Khung Dữ liệu eBCS
(các dịch vụ khác nhau)
T_{K1}
T_I
T_{K2}
T_{K3}

HÌNH 8

(11) **1-0050666 B**

(15) 23/07/2025
Số Quyết định: 145823/QĐ-SHTT.IP

(45) 25/08/2025 449B

(43) 25/08/2022 413 A

(21) 1-2022-00778

(85) 08/02/2022

(22) 10/07/2020

(86) PCT/EP2020/069678 10/07/2020

(30) 19185868.7 11/07/2019 EP
19185878.6 11/07/2019 EP
19185873.7 11/07/2019 EP

(87) WO2021/005243 14/01/2021

(51) ***B32B 41/00****; B44C 1/18; B44B 9/00; A44C 27/00*

(73) **D. SWAROVSKI KG** (AT)
Swarovskistrasse 30, 6112 Wattens, Austria

(72) KOSTNER, Hannes (AT); HAASER, Claus (AT); FACCINELLI, Elias (AT); KALTENECKER, Franz (AT); BOETTGER, Thomas (DE); SCHWANNIGER, Franz (AT); MARGREITER, Herbert (AT)

(74) Công ty Luật TNHH T&G (TGVN)

(54) **THIẾT BỊ ĐỂ ÁP DỤNG TỰ ĐỘNG PHẦN TỬ TRANG TRÍ CHO CHI TIẾT GIA CÔNG VÀ PHƯƠNG PHÁP TẠO RA VẬT PHẨM BAO GỒM NHIỀU PHẦN TỬ TRANG TRÍ**

(57) Sáng chế đề cập đến thiết bị để áp dụng tự động phần tử trang trí cho chi tiết gia công bao gồm bộ áp dụng phần tử được tạo cấu hình để áp dụng phần tử trang trí theo hướng áp dụng tại vị trí áp dụng, bộ đỡ có thể chuyển động được để đỡ chi tiết gia công, bộ đỡ này là có thể chuyển động được bằng việc tịnh tiến và/hoặc quay theo và/hoặc quanh trục ngang so với hướng áp dụng, và tổ hợp điều khiển. Tổ hợp điều khiển này được tạo cấu hình để xác định, hoặc nhận thông tin liên quan đến, vị trí của phần tử mà tại đó phần tử trang trí cần được áp dụng cho chi tiết gia công, gây ra việc tịnh tiến và/hoặc quay tương đối giữa bộ đỡ và bộ áp dụng phần tử trang trí theo và/hoặc quanh trục ngang so với hướng áp dụng để sắp thẳng và/hoặc định hướng vị trí áp dụng với vị trí của phần tử, và khiến cho bộ áp dụng phần tử trang trí áp dụng phần tử trang trí tại vị trí của phần tử của chi tiết gia công. Sáng chế cũng đề cập đến phương pháp tạo ra vật phẩm bao gồm nhiều phần tử trang trí.

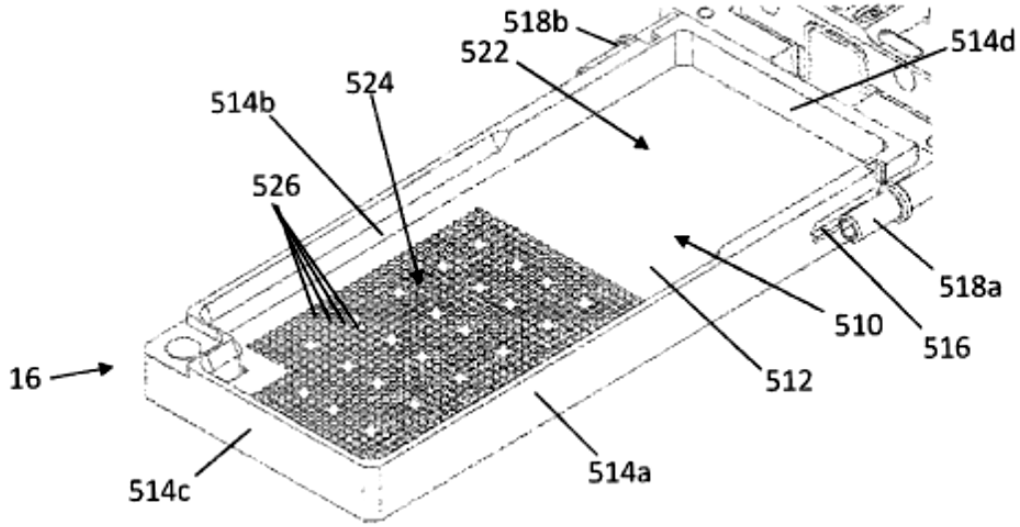

Fig.52a

(11) **1-0050667 B**

(15) 23/07/2025
Số Quyết định: 145836/QĐ-SHTT.IP

(45) 25/08/2025 449B

(43) 25/03/2022 408 A

(21) 1-2021-08451

(85) 29/12/2021

(22) 15/06/2020

(86) PCT/KR2020/007717 15/06/2020

(30) 62/861,983 14/06/2019 US

(87) WO2020/251323 17/12/2020

(51) ***H04N 19/573****; H04N 19/109; H04N 19/70; H04N 19/105; H04N 19/132*

(73) **LG ELECTRONICS INC.** (KR)
128, Yeoui-daero, Yeongdeungpo-gu Seoul 07336, Korea

(72) PARK, Naeri (KR); NAM, Junghak (KR); JANG, Hyeongmoon (KR)

(74) Công ty Luật TNHH T&G (TGVN)

(54) **PHƯƠNG PHÁP MÃ HÓA VÀ GIẢI MÃ HÌNH ẢNH VÀ PHƯƠNG TIỆN LƯU TRỮ ĐỌC ĐƯỢC BỞI MÁY TÍNH KHÔNG CHUYỂN TIẾP**

(57) Sáng chế bộc lộ phương pháp mã hóa và giải mã hình ảnh, phương tiện lưu trữ đọc được bởi máy tính không chuyển tiếp và phương pháp truyền dữ liệu cho thông tin hình ảnh. Phương pháp giải mã hình ảnh theo sáng chế có thể bao gồm: bước dẫn xuất chế độ dự đoán liên từ thông tin được mã hóa; bước xây dựng các danh sách ảnh tham chiếu; bước dẫn xuất thông tin chuyển động gồm các chỉ số ảnh tham chiếu cho các sự chênh lệch vectơ chuyển động đối xứng (SMVD) trên cơ sở các ảnh tham chiếu được gồm trong các danh sách ảnh tham chiếu; và bước tạo ra các mẫu dự đoán trên cơ sở thông tin chuyển động. Các chỉ số ảnh tham chiếu cho SMVD có thể được dẫn xuất trên cơ sở các ảnh tham chiếu ngắn hạn được gồm trong các danh sách ảnh tham chiếu.

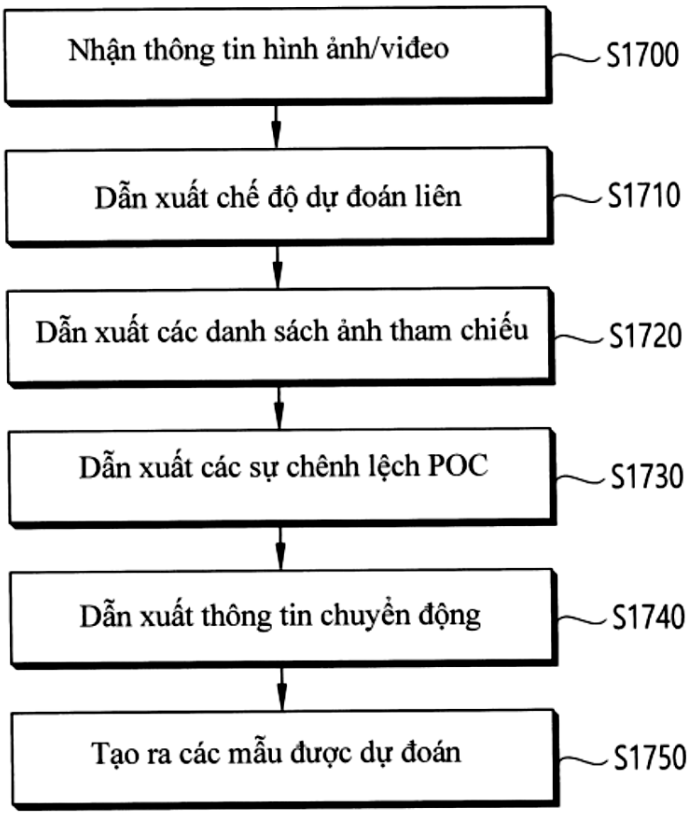
Nhận thông tin hình ảnh/viđeo
S1700
Dẫn xuất chế độ dự đoán liên
S1710
Dẫn xuất các danh sách ảnh tham chiếu
S1720
Dẫn xuất các sự chênh lệch POC
S1730
Dẫn xuất thông tin chuyển động
S1740
Tạo ra các mẫu được dự đoán
S1750

FIG. 17

(11) **1-0050668 B**

(15) 23/07/2025
Số Quyết định: 145837/QĐ-SHTT.IP

(45) 25/08/2025 449B

(43) 27/01/2023 418 A

(21) 1-2022-07657

(85) 23/11/2022

(22) 30/04/2020

(86) PCT/EP2020/062170 30/04/2020

(87) WO2021/219232 04/11/2021

(51) ***H04L 41/0895****; H04L 41/082*

(73) **TELEFONAKTIEBOLAGET LM ERICSSON (PUBL)** (SE)
SE-164 83 Stockholm, Sweden

(72) TSE, Edwin (CA); PETERSEN, Robert (SE)

(74) Công ty Luật TNHH T&G (TGVN)

(54) PHƯƠNG PHÁP ĐỂ QUẢN LÝ MẠNG VÀ THỰC THỂ THỨ NHẤT

(57) Sáng chế đề xuất phương pháp để quản lý mạng được thực hiện bởi thực thể thứ nhất (10), mà được tạo cấu hình để quản lý các lát mạng trong mạng. Phương pháp được thực hiện để đáp lại yêu cầu thứ nhất để thiết lập lát mạng thứ nhất. Phương pháp bao gồm nhận dạng (102) một hoặc nhiều nút mạng trong mạng và/hoặc một hoặc nhiều lát mạng thứ hai để hỗ trợ lát mạng thứ nhất. Cho mỗi nút mạng được nhận dạng, sự cập nhật đối với thuộc tính của nút mạng được nhận dạng được khởi đầu (104) để thêm phần tử nhận dạng duy nhất của lát mạng thứ nhất vào thuộc tính của nút mạng được nhận dạng. Cho mỗi lát mạng thứ hai được nhận dạng, sự cập nhật đối với thuộc tính của lát mạng thứ hai được nhận dạng được khởi đầu (106) để thêm phần tử nhận dạng duy nhất của lát mạng thứ nhất vào thuộc tính của lát mạng thứ hai được nhận dạng. Thực thể thứ nhất, thực thể thứ hai và phương tiện đọc được bởi máy không chuyển tiếp cũng được cung cấp.

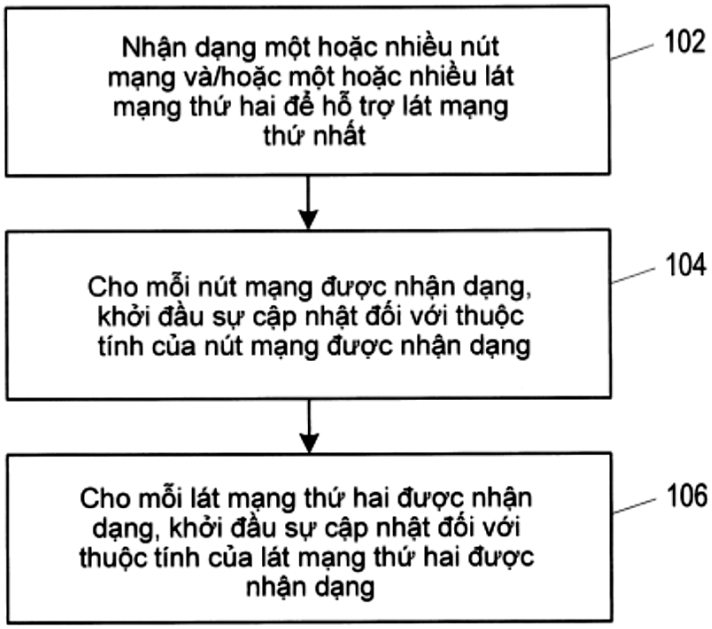
Nhận dạng một hoặc nhiều nút mạng và/hoặc một hoặc nhiều lát mạng thứ hai để hỗ trợ lát mạng thứ nhất
102
Cho mỗi nút mạng được nhận dạng, khởi đầu sự cập nhật đối với thuộc tính của nút mạng được nhận dạng
104
Cho mỗi lát mạng thứ hai được nhận dạng, khởi đầu sự cập nhật đối với thuộc tính của lát mạng thứ hai được nhận dạng
106

Fig.3

(11) **1-0050669 B**

(15) 23/07/2025
Số Quyết định: 145852/QĐ-SHTT.IP

(45) 25/08/2025 449B

(43) 25/03/2022 408 A

(21) 1-2021-08190

(85) 20/12/2021

(22) 23/06/2020

(86) PCT/KR2020/008154 23/06/2020

(30) 62/865,289 23/06/2019 US

(87) WO2020/262930 30/12/2020

(51) ***H04N 19/103***; *H04N 19/70; H04N 19/50; H04N 19/159; H04N 19/176*

(73) **LG ELECTRONICS INC.** (KR)
128, Yeoui-daero, Yeongdeungpo-gu Seoul 07336, Korea

(72) JANG, Hyeongmoon (KR); PARK, Naeri (KR); KIM, Seunghwan (KR)

(74) Công ty Luật TNHH T&G (TGVN)

(54) PHƯƠNG PHÁP GIẢI MÃ VÀ MÃ HÓA VÀ PHƯƠNG PHÁP TRUYỀN CỦA DỮ LIỆU CHO ẢNH

(57) Sáng chế liên quan đến phương pháp giải mã ảnh được thực hiện bởi thiết bị giải mã, phương pháp mã hóa ảnh được thực hiện bởi thiết bị mã hóa và phương tiện lưu trữ số phi chuyển tiếp đọc được bởi máy tính lưu trữ luồng bit. Phương pháp giải mã được thực hiện bởi thiết bị giải mã theo sáng chế này bao gồm các bước gồm: xác định chế độ dự đoán của khối hiện tại dựa trên thông tin về chế độ dự đoán thu được từ luồng bit; xây dựng danh sách ứng viên hợp nhất dựa trên chế độ dự đoán; suy ra thông tin chuyển động của khối hiện tại dựa trên danh sách ứng viên hợp nhất; và tạo ra các mẫu dự đoán của khối hiện tại dựa trên thông tin chuyển động, trong đó luồng bit bao gồm thông tin về cờ khả dụng hợp nhất liên hình ảnh và dự đoán nội hình ảnh kết hợp (combined inter-picture merge and intra-picture prediction, CIIP) chỉ báo liệu CIIP là khả dụng hay không, và bước xác định có thể bao gồm bước thu cờ hợp nhất thông thường từ luồng bit dựa trên cờ khả dụng CIIP.

FIG. 10

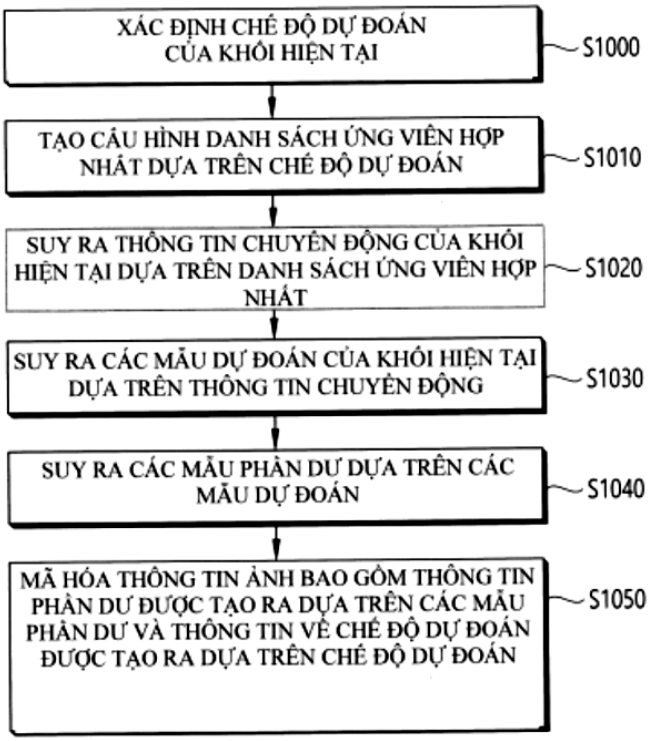
XÁC ĐỊNH CHẾ ĐỘ DỰ ĐOÁN CỦA KHỐI HIỆN TẠI
S1000
TẠO CẤU HÌNH DANH SÁCH ỨNG VIÊN HỢP NHẤT DỰA TRÊN CHẾ ĐỘ DỰ ĐOÁN
S1010
SUY RA THÔNG TIN CHUYỂN ĐỘNG CỦA KHỐI HIỆN TẠI DỰA TRÊN DANH SÁCH ỨNG VIÊN HỢP NHẤT
S1020
SUY RA CÁC MẪU DỰ ĐOÁN CỦA KHỐI HIỆN TẠI DỰA TRÊN THÔNG TIN CHUYỂN ĐỘNG
S1030
SUY RA CÁC MẪU PHẦN DƯ DỰA TRÊN CÁC MẪU DỰ ĐOÁN
S1040
MÃ HÓA THÔNG TIN ẢNH BAO GỒM THÔNG TIN PHẦN DƯ ĐƯỢC TẠO RA DỰA TRÊN CÁC MẪU PHẦN DƯ VÀ THÔNG TIN VỀ CHẾ ĐỘ DỰ ĐOÁN ĐƯỢC TẠO RA DỰA TRÊN CHẾ ĐỘ DỰ ĐOÁN
S1050

(11) **1-0050670 B**

(15) 23/07/2025
Số Quyết định: 145853/QĐ-SHTT.IP

(45) 25/08/2025 449B

(43) 25/04/2022 409 A

(21) 1-2022-00964

(85) 17/02/2022

(22) 17/07/2020

(86) PCT/EP2020/070268 17/07/2020

(30) 19187899.0 23/07/2019 EP
19202319.0 09/10/2019 EP

(87) WO2021/013719 28/01/2021

(51) ***C07D 401/04***; *C07D 403/04; C07D 401/14; A01N 43/653*

(73) **BAYER AKTIENGESELLSCHAFT** (DE)
Kaiser-Wilhelm-Allee 1, 51373 Leverkusen, Germany

(72) SCHWARZ, Hans-Georg (DE); ARLT, Alexander (DE); JESCHKE, Peter (DE); CANCHO GRANDE, Yolanda (ES); FÜßLEIN, Martin (DE); LINKA, Marc (DE); LÖSEL, Peter (GB); EBBINGHAUS-KINTSCHER, Ulrich (DE); DAMIJONAITIS, Arunas Jonas (DE); TURBERG, Andreas (DE); MANDZHULO, Oleksandr (UA); HEISLER, Iring (DE)

(74) Công ty Luật TNHH T&G (TGVN)

(54) **HỢP CHẤT HETEROARYL-TRIAZOL LÀM CHẤT DIỆT SINH VẬT GÂY HẠI, PHƯƠNG PHÁP PHÒNG TRỪ SINH VẬT GÂY HẠI VÀ PHƯƠNG PHÁP BẢO VỆ HẠT HOẶC THỰC VẬT NẢY MẦM KHỎI SINH VẬT GÂY HẠI**

(57) Sáng chế đề cập đến hợp chất heteroaryl-triazol có công thức chung (I), trong đó các yếu tố cấu trúc R^1, R^2, R^3, R^4 và R^5 có nghĩa được đưa trong bản mô tả, đến các chế phẩm bào chế và chế phẩm chứa các hợp chất này để phòng trừ động vật gây hại bao gồm động vật chân khớp và côn trùng trong việc bảo vệ thực vật và để phòng trừ sinh vật ngoại ký sinh trên động vật. Sáng chế cũng đề cập đến các phương pháp phòng trừ sinh vật gây hại và các phương pháp bảo vệ hạt hoặc thực vật nảy mầm khỏi sinh vật gây hại.

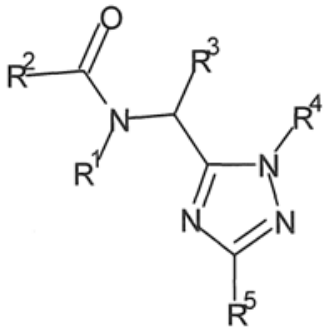

(I)

(11) **1-0050671 B**

(15) 23/07/2025
Số Quyết định: 145855/QĐ-SHTT.IP

(45) 25/08/2025 449B

(43) 25/07/2022 412 A

(21) 1-2022-01886

(85) 25/03/2022

(22) 26/08/2020

(86) PCT/EP2020/073868 26/08/2020

(30) 62/892,860 28/08/2019 US

(87) WO2021/037921 04/03/2021

(51) ***H04W 24/10***; *H04W 36/00*

(73) **TELEFONAKTIEBOLAGET LM ERICSSON (PUBL)** (SE)
SE-164 83 Stockholm, Sweden

(72) RUGELAND, Patrik (SE); TEYEB, Oumer (SE); DA, SILVA, Icaro, L, J (BR)

(74) Công ty Luật TNHH T&G (TGVN)

(54) **THIẾT BỊ KHÔNG DÂY, PHƯƠNG PHÁP HOẠT ĐỘNG ĐƯỢC THỰC HIỆN BỞI THIẾT BỊ KHÔNG DÂY DÙNG CHO CÁC PHÉP ĐO CHẾ ĐỘ NGHỈ**

(57) Sáng chế đề cập đến phương pháp hoạt động được thực hiện bởi thiết bị không dây dùng cho các phép đo chế độ nghỉ, thiết bị không dây và phương tiện lưu trữ đọc được bằng máy tính. Các hệ thống và các phương pháp được bộc lộ ở đây để xử lý các sự không phù hợp cấu hình đo chế độ nghỉ khi thiết bị không dây thực hiện việc chọn lại ô. Theo một phương án, phương pháp được thực hiện bởi thiết bị không dây dùng cho các phép đo chế độ nghỉ trong khi thiết bị không dây đang ở trạng thái nghỉ hoặc không hoạt động bao gồm bước thu nhận, trên ô thứ nhất, các cấu hình đo thứ nhất dùng cho tập hợp sóng mang thứ nhất bao gồm (các) sóng mang chồng chéo và/hoặc (các) sóng mang không chồng chéo. Phương pháp này còn bao gồm bước chuyển tiếp sang trạng thái ngủ đông và, trong khi ở trạng thái ngủ đông, thực hiện việc chọn lại ô từ ô thứ nhất sang ô thứ hai trong khi bộ định thời thời khoảng đo chế độ nghỉ đang chạy, thu nhận, từ ô thứ hai, các cấu hình đo thứ hai đối với tập hợp sóng mang thứ hai bao gồm (các) sóng mang chồng chéo và/hoặc (các) sóng mang không chồng chéo, và thực hiện (các) hoạt động đáp lại (các) sự không phù hợp giữa các cấu hình đo thứ nhất và thứ hai.

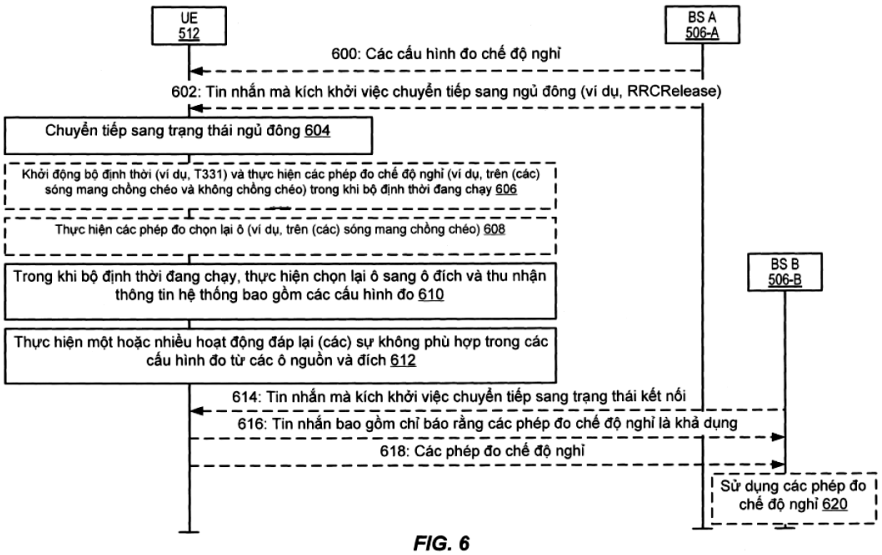
UE
512
BS A
506-A
600: Các cấu hình đo chế độ nghỉ
602: Tin nhắn mà kích khởi việc chuyển tiếp sang ngủ đông (ví dụ, RRCRelease)
Chuyển tiếp sang trạng thái ngủ đông 604
Khởi động bộ định thời (ví dụ, T331) và thực hiện các phép đo chế độ nghỉ (ví dụ, trên (các) sóng mang chồng chéo và không chồng chéo) trong khi bộ định thời đang chạy 606
Thực hiện các phép đo chọn lại ô (ví dụ, trên (các) sóng mang chồng chéo) 608
BS B
506-B
Trong khi bộ định thời đang chạy, thực hiện chọn lại ô sang ô đích và thu nhận thông tin hệ thống bao gồm các cấu hình đo 610
Thực hiện một hoặc nhiều hoạt động đáp lại (các) sự không phù hợp trong các cấu hình đo từ các ô nguồn và đích 612
614: Tin nhắn mà kích khởi việc chuyển tiếp sang trạng thái kết nối
616: Tin nhắn bao gồm chỉ báo rằng các phép đo chế độ nghỉ là khả dụng
618: Các phép đo chế độ nghỉ
Sử dụng các phép đo chế độ nghỉ 620

FIG. 6

(11) **1-0050672 B**

(15) 23/07/2025
Số Quyết định: 145856/QĐ-SHTT.IP

(45) 25/08/2025 449B

(43) 25/02/2022 407 A

(21) 1-2021-08371

(85) 27/12/2021

(22) 15/06/2020

(86) PCT/KR2020/007718 15/06/2020

(30) 62/861,982 14/06/2019 US

(87) WO2020/251324 17/12/2020

(51) ***H04N 19/573***; *H04N 19/109; H04N 19/132; H04N 19/70; H04N 19/513; H04N 19/105; H04N 19/176*

(73) **LG ELECTRONICS INC.** (KR)
128, Yeoui-daero, Yeongdeungpo-gu Seoul 07336, Korea

(72) PARK, Naeri (KR); NAM, Junghak (KR); JANG, Hyeongmoon (KR)

(74) Công ty Luật TNHH T&G (TGVN)

(54) **PHƯƠNG PHÁP MÃ HÓA VÀ GIẢI MÃ HÌNH ẢNH VÀ PHƯƠNG TIỆN LƯU TRỮ ĐỌC ĐƯỢC BỞI MÁY TÍNH KHÔNG CHUYỂN TIẾP**

(57) Sáng chế bộc lộ phương pháp mã hóa và giải mã hình ảnh, phương tiện lưu trữ đọc được bởi máy tính không chuyển tiếp và phương pháp truyền dữ liệu cho thông tin hình ảnh. Theo các phương án của sáng chế, thủ tục dự đoán có thể được thực hiện để lập mã hình ảnh/viđeo, và thủ tục dự đoán có thể gồm các sự chênh lệch vectơ chuyển động đối xứng (SMVD) và các sự chênh lệch vectơ chuyển động chế độ hợp nhất (MMVD) theo dự đoán liên. Việc dự đoán liên có thể được thực hiện trên cơ sở các ảnh tham chiếu của ảnh hiện tại, và các loại (ví dụ, ảnh tham chiếu dài hạn, ảnh tham chiếu ngắn hạn, v.v.) của các ảnh tham chiếu có thể được xem xét cho dự đoán liên. Do đó, hiệu suất và hiệu quả lập mã trong thủ tục dự đoán có thể được cải thiện.

FIG. 7

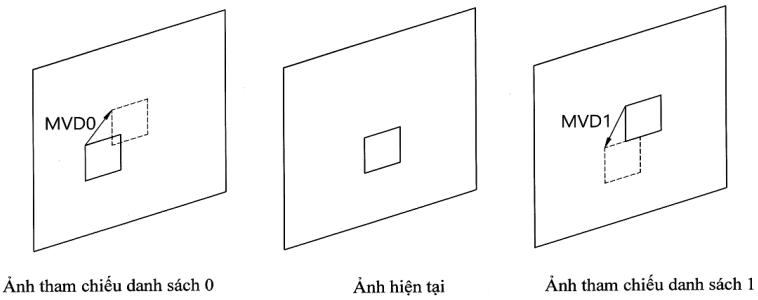

(11) **1-0050673 B**

(15) 23/07/2025
Số Quyết định: 145857/QĐ-SHTT.IP

(45) 25/08/2025 449B

(43) 26/09/2022 414 A

(21) 1-2022-04385

(85) 12/07/2022

(22) 03/12/2020

(86) PCT/CN2020/133650 03/12/2020

(30) 201911303934.1 17/12/2019 CN

(87) WO2021/121052 24/06/2021

(51) ***G09G 5/00***; *G06F 3/0484; G06F 3/14*

(73) **HUAWEI TECHNOLOGIES CO., LTD.** (CN)
Huawei Administration Building, Bantian, Longgang District, Shenzhen, Guangdong 518129, China

(72) LI, Xiaomin (CN); LUO, Puliang (CN); LEI, Liang (CN); HU, Qianqiao (CN); GUO, Ruishuai (CN)

(74) Công ty Luật TNHH T&G (TGVN)

(54) **PHƯƠNG PHÁP HỢP TÁC NHIỀU MÀN HÌNH VÀ THIẾT BỊ ĐIỆN TỬ**

(57) Sáng chế đề cập đến lĩnh vực thiết bị đầu cuối, và đề xuất phương pháp hợp tác nhiều màn hình, thiết bị điện tử, và phương tiện lưu trữ đọc được bằng máy tính, sao cho các chức năng ứng dụng của các ứng dụng khác nhau được cung cấp bởi thiết bị nguồn có thể được tích hợp với các chức năng ứng dụng trên thiết bị đích, để thực hiện chức năng hợp tác nhiều màn hình. Phương pháp này bao gồm các bước: Thiết bị nguồn gửi, đến thiết bị đích, thông tin ứng dụng của ít nhất một ứng dụng thiết bị nguồn được cài đặt trên thiết bị nguồn. Thiết bị đích hiển thị biểu tượng của ít nhất một ứng dụng thiết bị nguồn trong giao diện thứ nhất, và hiển thị, trong giao diện thứ nhất, biểu tượng của ít nhất một ứng dụng thiết bị đích được cài đặt trên thiết bị đích. Đáp lại thao tác được thực hiện bởi người dùng trên biểu tượng của ứng dụng thứ nhất trong ứng dụng thiết bị nguồn, thiết bị đích thu nhận dữ liệu hiển thị thứ nhất được tạo ra trong suốt quá trình chạy của ứng dụng thứ nhất trên thiết bị nguồn. Thiết bị đích hiển thị cửa sổ ứng dụng của ứng dụng thứ nhất dựa trên dữ liệu hiển thị thứ nhất. Đáp lại thao tác được thực hiện bởi người dùng trên biểu tượng của ứng dụng thứ hai trong ứng dụng thiết bị đích, thiết bị đích khởi động ứng dụng thứ hai, và hiển thị cửa sổ ứng dụng của ứng dụng thứ hai.

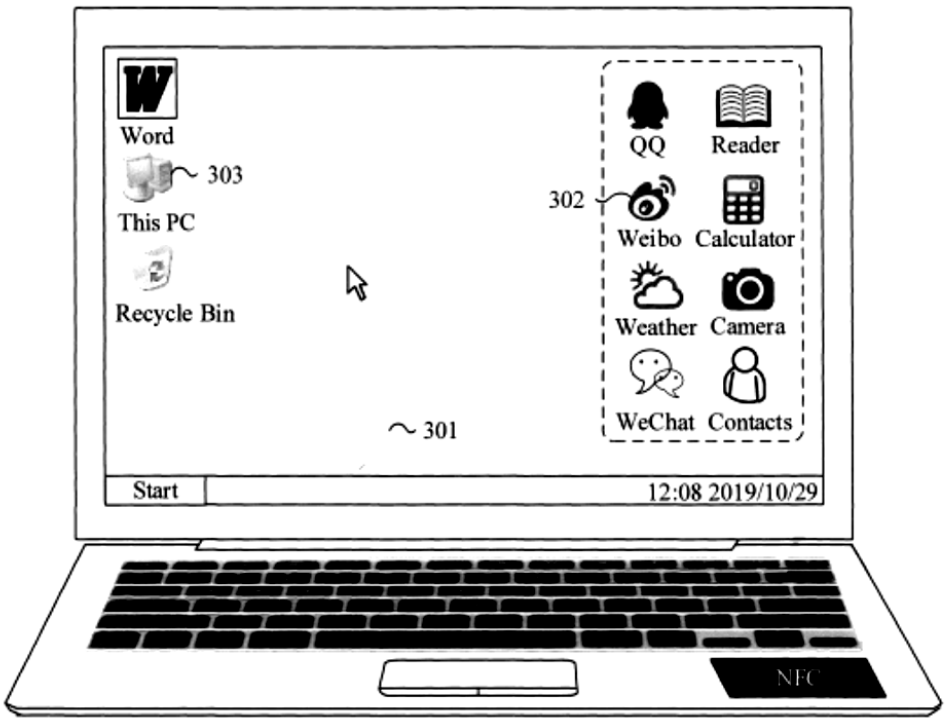
Word
303
This PC
Recycle Bin
302
QQ
Reader
Weibo
Calculator
Weather
Camera
WeChat
Contacts
301
Start
12:08 2019/10/29
NFC

FIG. 3B

(11) **1-0050674 B**

(15) 23/07/2025
Số Quyết định: 145858/QĐ-SHTT.IP

(45) 25/08/2025 449B

(43) 26/12/2022 417 A

(21) 1-2022-06886

(85) 24/10/2022

(22) 23/03/2021

(86) PCT/CN2021/082246 23/03/2021

(30) 202010225233.7 26/03/2020 CN
202010419691.4 18/05/2020 CN

(87) WO2021/190466 30/09/2021

(51) ***H04N 21/436***; *H04N 21/472; H04N 21/442*

(73) **HUAWEI TECHNOLOGIES CO., LTD.** (CN)
Huawei Administration Building, Bantian, Longgang District, Shenzhen, Guangdong 518129, China

(72) CHEN, Minjiang (CN); LIU, Xingyu (CN); NING, Mingyin (CN); JIANG, Hongze (CN)

(74) Công ty Luật TNHH T&G (TGVN)

(54) **PHƯƠNG PHÁP KHÔI PHỤC PHÁT NỘI DUNG ĐA PHƯƠNG TIỆN GIỮA CÁC THIẾT BỊ, THIẾT BỊ ĐIỆN TỬ, VÀ PHƯƠNG TIỆN LƯU TRỮ ĐỌC ĐƯỢC BẰNG MÁY TÍNH**

(57) Các phương án của sáng chế đề xuất phương pháp khôi phục phát nội dung đa phương tiện giữa các thiết bị, để phát lại nội dung đa phương tiện đã phát trên thiết bị thứ nhất có thể khôi phục trên thiết bị thứ hai, và do đó nội dung đa phương tiện được phát linh hoạt hơn, và trải nghiệm người dùng tốt hơn. Giải pháp cụ thể như sau: Thiết bị thứ nhất nhận thông tin phát lại thứ nhất được gửi bởi thiết bị thứ hai, trong đó thông tin phát lại thứ nhất tương ứng với nội dung đa phương tiện thứ nhất được phát bởi thiết bị thứ hai, và thiết bị thứ nhất và thiết bị thứ hai được đặt trong cùng một mạng không dây. Thiết bị thứ nhất hiển thị thẻ điều khiển phát lại thứ nhất tương ứng với nội dung đa phương tiện thứ nhất, trong đó thẻ điều khiển phát lại thứ nhất bao gồm điều khiển thứ nhất và điều khiển thứ hai, và điều khiển thứ hai được sử dụng để điều khiển phát lại nội dung đa phương tiện thứ nhất. Để phản hồi đầu vào của người dùng thứ nhất được thực hiện trên điều khiển thứ nhất, thiết bị thứ nhất thu nhận nội dung đa phương tiện thứ nhất từ máy chủ dựa trên thông tin phát lại thứ nhất, và khôi phục phát nội dung đa phương tiện thứ nhất dựa trên thông tin phát lại thứ nhất. Sáng chế cũng cung cấp thiết bị điện tử và phương tiện lưu trữ đọc được bởi máy tính.

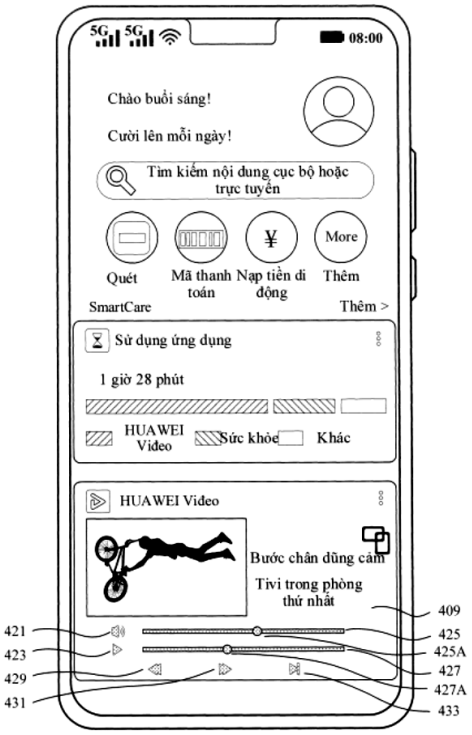
08:00
Chào buổi sáng!
Cười lên mỗi ngày!
Tìm kiếm nội dung cục bộ hoặc trực tuyến
Quét
Mã thanh toán
Nạp tiền di động
More
Thêm
SmartCare
Thêm >
Sử dụng ứng dụng
1 giờ 28 phút
HUAWEI Video
Sức khỏe
Khác
HUAWEI Video
Bước chân dũng cảm
Tivi trong phòng thứ nhất
421
423
429
431
409
425
425A
427
427A
433

FIG.4I

(11) **1-0050675 B**

(15) 23/07/2025
Số Quyết định: 145859/QĐ-SHTT.IP

(45) 25/08/2025 449B

(43) 26/12/2022 417 A

(21) 1-2022-00126

(85) 10/01/2022

(22) 10/04/2020

(86) PCT/CN2020/084235 10/04/2020

(87) WO2021/203422 14/10/2021

(51) ***G09G 3/36****; H01L 27/12*

(73) 1. **BOE TECHNOLOGY GROUP CO., LTD.** (CN)
No.10 Jiuxianqiao Rd., Chaoyang District, Beijing 100015, China
2. **CHENGDU BOE OPTOELECTRONICS TECHNOLOGY CO., LTD.** (CN)
No.1188 Hezuo Rd., (West Zone), Hi-tech Development Zone, Chengdu, Sichuan 611731, China

(72) YU, Pengfei (CN); BAI, Lu (CN); DAI, Jie (CN); HAN, Linhong (CN)

(74) Công ty Luật TNHH Phạm và Liên danh (PHAM & ASSOCIATES)

(54) **TẤM NỀN HIỂN THỊ VÀ PHƯƠNG PHÁP SẢN XUẤT TẤM NỀN NÀY, THIẾT BỊ HIỂN THỊ**

(57) Sáng chế đề xuất tấm nền hiển thị (1) và phương pháp sản xuất nó, và thiết bị hiển thị (2). Tấm nền hiển hiển thị (1) bao gồm: tấm nền đế (10), và một thanh ghi dịch chuyển (104) và một đường tín hiệu đồng hồ thứ nhất (GCK) được bố trí trên tấm nền đế (10); đường tín hiệu đồng hồ thứ nhất (GCK) kéo dài trên tấm nền đế (10) theo hướng thứ nhất và được tạo cấu hình để tạo ra tín hiệu đồng hồ thứ nhất cho thanh ghi dịch chuyển (104); thanh ghi dịch chuyển (104) có mạch đầu vào (1041), mạch đầu ra (1043), mạch điều khiển thứ nhất (1042) và mạch điều khiển đầu ra (1044); và mạch đầu vào (1041) có một transito đầu vào (T1), một lớp hoạt động của transito đầu vào (T1) là một dải dài kéo dài theo hướng thứ hai và hướng thứ hai này khác với hướng thứ nhất. Tấm nền hiển thị (1) tối ưu hóa kiểu bố trí của cấu trúc mạch và tạo điều kiện thuận lợi cho việc triển khai thiết kế khung hẹp của màn hình.

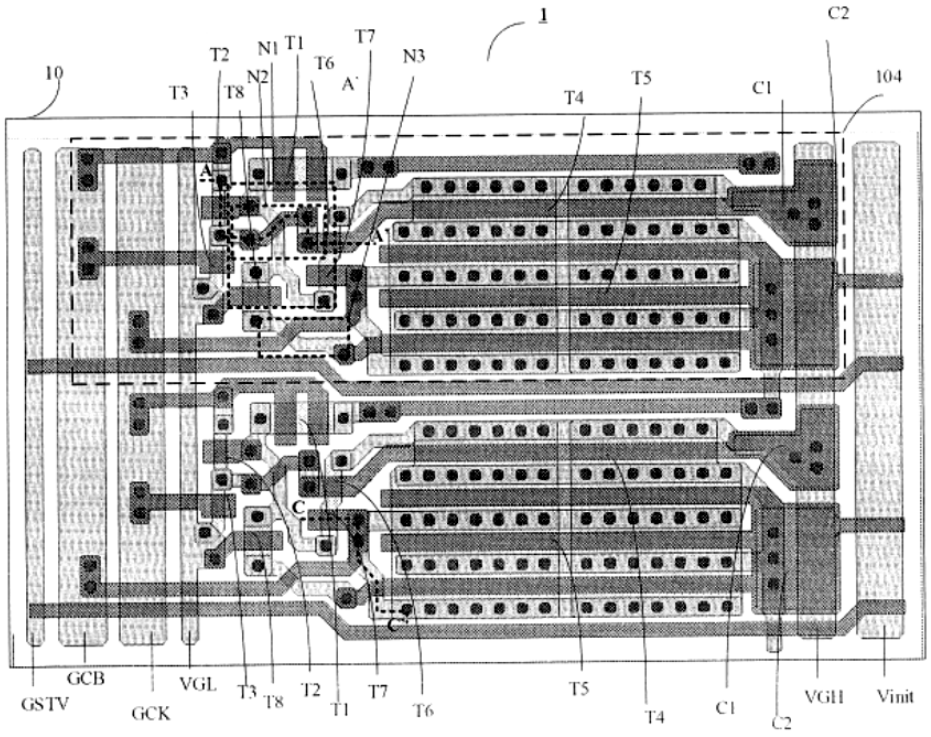
1
10
T2
N1
T1
T7
N3
T6
A`
T3
T8
N2
T4
T5
C1
C2
104
A
C
GSTV
GCB
GCK
VGL
T3
T8
T2
T1
T7
T6
T5
T4
C1
C2
VGH
Vinit

FIG.2A

(11) **1-0050676 B**

(15) 23/07/2025
Số Quyết định: 145860/QĐ-SHTT.IP

(45) 25/08/2025 449B

(43) 25/09/2023 426 A

(21) 1-2023-02480

(85) 14/04/2023

(22) 24/09/2021

(86) PCT/US2021/051877 24/09/2021

(30) 17/038,910 30/09/2020 US

(87) WO2022/072226 07/04/2022

(51) ***C04B 11/028***; *F27B 15/02; C04B 11/00*

(73) **SCHENCK PROCESS LLC** (US)
7901 NW 107th Terrace, Kansas City, Missouri 64153, United States of America

(72) CHEN, Michael M. (US)

(74) Công ty Luật TNHH T&G (TGVN)

(54) **HỆ THỐNG CHO VIỆC ĐIỀU HÒA VỮA TRONG THIẾT BỊ THU GOM BỤI**

(57) Hệ thống cho việc điều hòa vật chất dạng hạt vữa theo sáng chế bao gồm bể chứa có buồng phân tách thông với buồng bảo quản có thể tích bảo quản trong đó. Hệ thống cho việc điều hòa này bao gồm thể tích bảo quản đủ để điều hòa vật chất dạng hạt vữa trong đó và/hoặc hệ thống điều khiển được tạo cấu hình để làm chậm việc xả vật chất dạng hạt vữa khỏi buồng bảo quản. Hệ thống cho việc điều hòa vật chất dạng hạt vữa này được tạo cấu hình để tăng thời gian ổn định của vật chất dạng hạt vữa trong buồng bảo quản để thúc đẩy việc điều hòa nung trong đó.

FIG. 2B

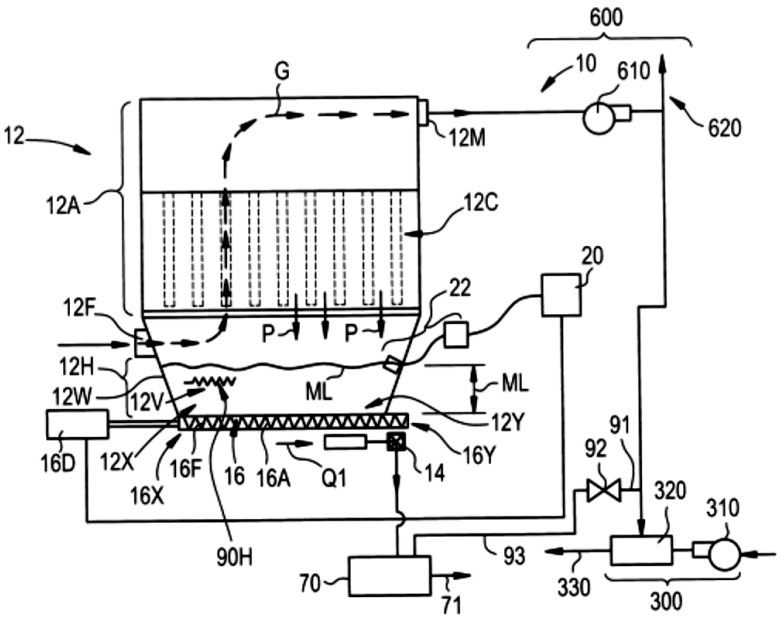

(11) **1-0050677 B**

(15) 23/07/2025
Số Quyết định: 145886/QĐ-SHTT.IP

(45) 25/08/2025 449B

(43) 25/09/2023 426 A

(21) 1-2023-03672

(85) 06/06/2023

(22) 23/03/2021

(86) PCT/JP2021/011976 23/03/2021

(30) 2020-186794 09/11/2020 JP

(87) WO2022/097313 12/05/2022

(51) ***A23L 7/109***; *A21D 13/06; A21D 2/18; A23L 33/21; A21D 13/00; A21D 2/14*

(73) **NISSHIN SEIFUN WELNA INC.** (JP)
25, Kanda-Nishiki-cho 1-chome, Chiyoda-ku, Tokyo 101-8441 Japan

(72) NAKAGAWA, Nana (JP); YOSHIDA, Masashi (JP); TAKAMATSU, Kenichiro (JP); SAKAKIBARA, Michihiro (JP); HIRAUCHI, Toru (JP); ONOZAKI, Hiroshi (JP)

(74) Công ty Luật TNHH T&G (TGVN)

(54) **PHƯƠNG PHÁP SẢN XUẤT THỰC PHẨM TỪ BỘT NHÀO VÀ PHƯƠNG PHÁP LÀM GIẢM ĐỘ HẠT CỦA THỰC PHẨM TỪ BỘT NHÀO**

(57) Sáng chế đề cập đến thực phẩm từ bột nhào chứa tinh bột bền có kết cấu hạt được cải thiện. Phương pháp sản xuất thực phẩm từ bột nhào chứa tinh bột bền, phương pháp này bao gồm bước trộn trước tinh bột bền với một hoặc nhiều thành phần được chọn từ chất lỏng chứa nước và các chất béo và dầu, và sau đó trộn tinh bột bền với các nguyên liệu thô khác.

(11) **1-0050678 B**

(15) 23/07/2025
Số Quyết định: 145888/QĐ-SHTT.IP

(45) 25/08/2025 449B

(43) 25/06/2019 375 A

(21) 1-2019-01909

(85) 17/04/2019

(22) 20/09/2017

(86) PCT/KR2017/010354 20/09/2017

(30) 10-2016-0120081 20/09/2016 KR
10-2016-0120080 20/09/2016 KR

(87) WO2018/056702 29/03/2018

(51) ***H04N 19/96***; *H04N 19/132; H04N 19/172; H04N 19/176; H04N 19/44; H04N 19/50; H04N 19/119; H04N 19/174*

(73) **KT CORPORATION** (KR)
90, Buljeong-ro, Bundang-gu, Seongnam-si, Gyeonggi-do 13606, Republic of Korea

(72) LEE, Bae Keun (KR)

(74) Công ty TNHH một thành viên Sở hữu trí tuệ VCCI (VCCI-IP CO.,LTD)

(54) **PHƯƠNG PHÁP GIẢI MÃ VIĐEO, PHƯƠNG PHÁP MÃ HÓA VIĐEO VÀ PHƯƠNG TIỆN ĐỌC ĐƯỢC BỞI MÁY TÍNH KHÔNG TẠM THỜI**

(57) Sáng chế đề cập đến phương pháp giải mã viđeo, phương pháp mã hóa viđeo và thiết bị giải mã viđeo. Phương pháp giải mã viđeo có thể bao gồm các bước: xác định xem có chia khối hiện thời bằng cách phân chia cây tứ phân hay không, xác định xem có chia khối hiện thời bằng cách phân chia cây nhị phân hay không khi khối hiện thời không được chia bằng cách phân chia cây tứ phân, xác định loại phân chia cây nhị phân đối với khối hiện thời khi được xác định để chia khối hiện thời bằng cách phân chia cây nhị phân, và chia khối hiện thời thành hai phần chia theo loại phân chia cây nhị phân đã được xác định.

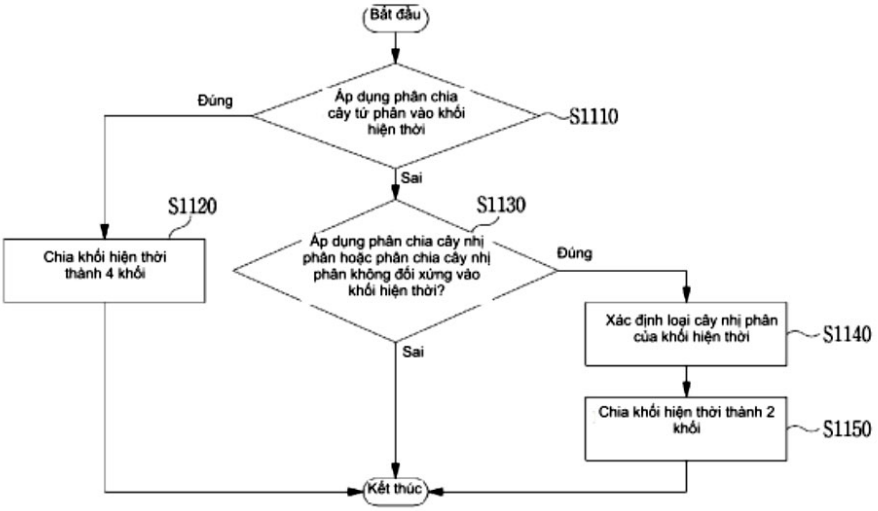

FIG. 11

(11) **1-0050679 B**

(15) 24/07/2025
Số Quyết định: 146371/QĐ-SHTT.IP

(45) 25/08/2025 449B

(43) 25/11/2021 404 A

(21) 1-2021-04779

(85) 02/08/2021

(22) 05/02/2020

(86) PCT/JP2020/004360 05/02/2020

(30) 62/801,289 05/02/2019 US
62/807,930 20/02/2019 US

(87) WO2020/162495 13/08/2020

(51) ***G06T 9/40***

(73) **PANASONIC INTELLECTUAL PROPERTY CORPORATION OF AMERICA** (US)
2050 W 190th Street Suite 450, Torrance, California 90504 United States of America

(72) SUGIO, Toshiyasu (JP); IGUCHI, Noritaka (JP); HAN, Chung Dean (MY); Chi WANG (CN); Pongsak LASANG (TH)

(74) Công ty TNHH một thành viên Sở hữu trí tuệ VCCI (VCCI-IP CO.,LTD)

(54) **PHƯƠNG PHÁP MÃ HÓA DỮ LIỆU BA CHIỀU, PHƯƠNG PHÁP GIẢI MÃ DỮ LIỆU BA CHIỀU, THIẾT BỊ MÃ HÓA DỮ LIỆU BA CHIỀU VÀ THIẾT BỊ GIẢI MÃ DỮ LIỆU BA CHIỀU**

(57) Sáng chế đề cập đến phương pháp mã hóa dữ liệu ba chiều bao gồm: tính toán các giá trị hệ số từ các đoạn thông tin thuộc tính của các điểm ba chiều được chứa trong dữ liệu đám mây điểm (S7091); lượng tử hóa các giá trị hệ số một cách riêng biệt để tạo ra các giá trị được lượng tử hóa (S7092); và tạo ra dòng bit bao gồm các giá trị được lượng tử hóa (S7093). Mỗi giá trị hệ số thuộc về bất kỳ một trong số các lớp. Trong bước lượng tử hóa (S7092), mỗi giá trị hệ số được lượng tử hóa sử dụng tham số lượng tử hóa đối với lớp mà giá trị hệ số thuộc về đó trong số các lớp, và dòng bit bao gồm thông tin thứ nhất và các đoạn thông tin thứ hai, thông tin thứ nhất chỉ báo tham số lượng tử hóa tham chiếu, các đoạn thông tin thứ hai để tính toán các tham số lượng tử hóa đối với các lớp từ tham số lượng tử hóa tham chiếu.

FIG. 159

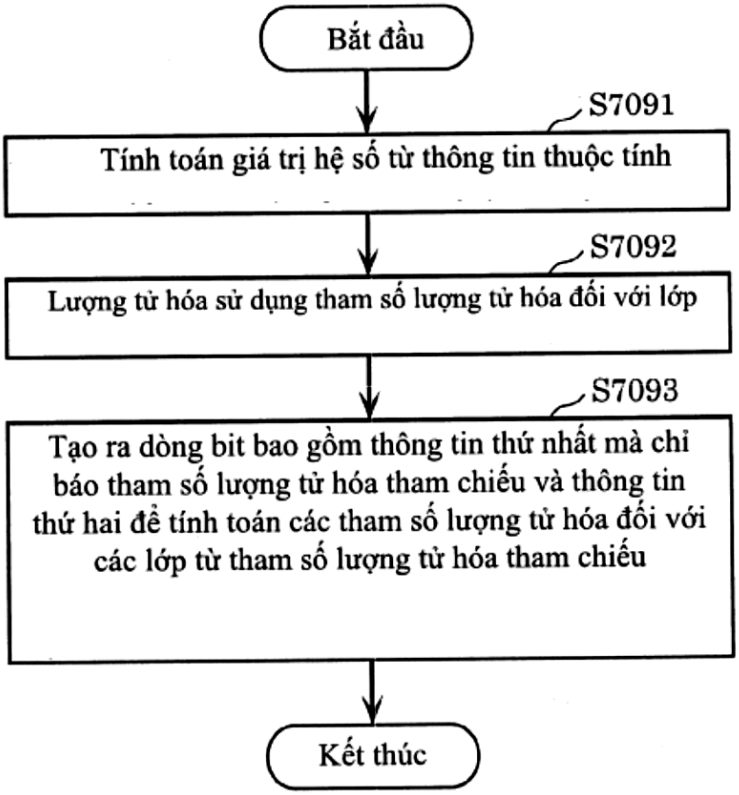
Bắt đầu
S7091
Tính toán giá trị hệ số từ thông tin thuộc tính
S7092
Lượng tử hóa sử dụng tham số lượng tử hóa đối với lớp
S7093
Tạo ra dòng bit bao gồm thông tin thứ nhất mà chỉ báo tham số lượng tử hóa tham chiếu và thông tin thứ hai để tính toán các tham số lượng tử hóa đối với các lớp từ tham số lượng tử hóa tham chiếu
Kết thúc

(11) **1-0050680 B**

(15) 24/07/2025
Số Quyết định: 146372/QĐ-SHTT.IP

(45) 25/08/2025 449B

(43) 25/10/2021 403 A

(21) 1-2021-04706

(85) 16/06/2021

(22) 12/12/2014

(86) PCT/JP2014/082925 12/12/2014

(30) 2013-272943 27/12/2013 JP

(87) WO2015/098564 A1 02/07/2015

(51) *G10L 19/00*

(62) 1-2016-02206

(73) **SONY CORPORATION** (JP)
1-7-1, Konan, Minato-ku, Tokyo 108-0075, Japan

(72) YAMAMOTO Yuki (JP); CHINEN Toru (JP); HONMA Hiroyuki (JP); SHI Runyu (CN)

(74) Công ty TNHH một thành viên Sở hữu trí tuệ VCCI (VCCI-IP CO.,LTD)

(54) **THIẾT BỊ GIẢI MÃ, PHƯƠNG PHÁP GIẢI MÃ VÀ PHƯƠNG TIỆN ĐỌC ĐƯỢC BỞI MÁY TÍNH KHÔNG TẠM THỜI**

(57) Sáng chế đề cập đến thiết bị giải mã, phương pháp giải mã mà có thể thu được âm thanh có chất lượng cao hơn.

Thiết bị giải đa hợp giải đa hợp chuỗi mã đầu vào thành chuỗi mã khuếch đại và chuỗi mã tín hiệu. Mạch giải mã tín hiệu giải mã chuỗi mã tín hiệu để đưa ra tín hiệu theo chuỗi thời gian. Mạch giải mã độ khuếch đại giải mã chuỗi mã khuếch đại. Nghĩa là, mạch giải mã độ khuếch đại đọc ra các giá trị khuếch đại và các giá trị độ dốc khuếch đại ở các vị trí lấy mẫu khuếch đại định trước của tín hiệu theo chuỗi thời gian và thông tin chế độ nội suy. Bộ xử lý nội suy thu nhận giá trị khuếch đại ở mỗi vị trí lấy mẫu giữa hai vị trí lấy mẫu khuếch đại nhờ nội suy tuyến tính hoặc nội suy không tuyến tính theo chế độ nội suy dựa vào các giá trị khuếch đại và các giá trị độ dốc khuếch đại. Mạch áp dụng độ khuếch đại điều chỉnh độ khuếch đại của tín hiệu theo chuỗi thời gian dựa vào các giá trị khuếch đại. Sáng chế có thể được áp dụng tới thiết bị giải mã.

FIG.7

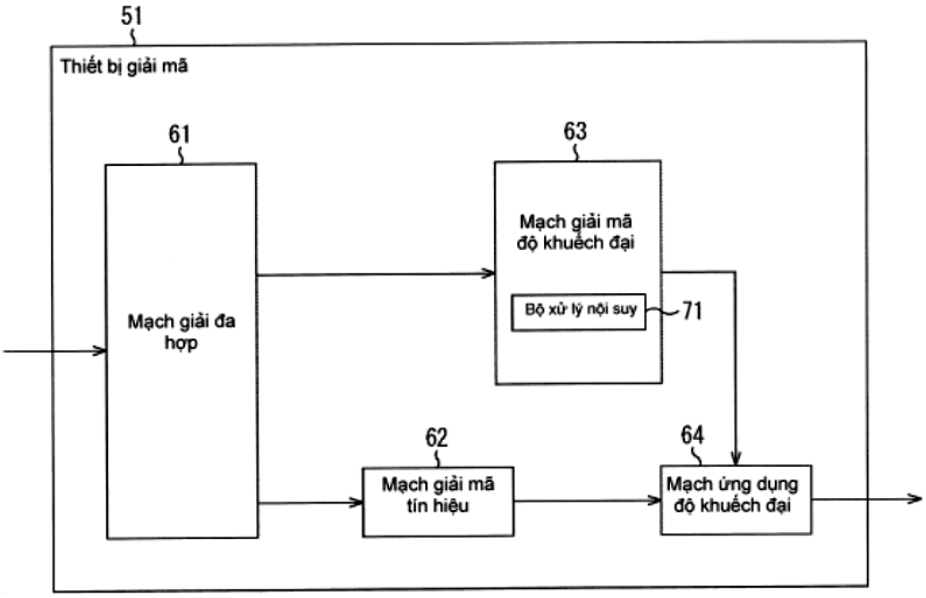
51
Thiết bị giải mã
61
Mạch giải đa hợp
63
Mạch giải mã độ khuếch đại
Bộ xử lý nội suy
71
62
Mạch giải mã tín hiệu
64
Mạch ứng dụng độ khuếch đại

(11) **1-0050681 B**

(15) 24/07/2025
Số Quyết định: 146373/QĐ-SHTT.IP

(45) 25/08/2025 449B

(43) 25/01/2024 430 A

(21) 1-2023-08842

(22) 12/12/2023

(51) ***C12N 1/20***; *C12R 1/07*

(73) **VIỆN SINH HỌC, VIỆN HÀN LÂM KHOA HỌC VÀ CÔNG NGHỆ VIỆT NAM** (VN)
Nhà A10 và B4, 18 đường Hoàng Quốc Việt, phường Nghĩa Đô, quận Cầu Giấy, thành phố Hà Nội

(72) Kiều Thị Quỳnh Hoa (VN); Nguyễn Thị Yên (VN)

(54) **CHỦNG VI KHUẨN BACILLUS FLEXUS DSVK7 ƯA NHIỆT ƯA MUỐI CÓ KHẢ NĂNG TỔNG HỢP CHẤT HOẠT ĐỘNG BỀ MẶT SINH HỌC VÀ PHÂN HỦY HYDROCABON DẦU MỎ**

(57) Sáng chế đề cập đến chủng vi khuẩn *Bacillus flexus* DSVK7 được phân lập, trong đó chủng vi khuẩn này thuộc nhóm vi khuẩn hiếu khí, gram dương, có bào tử, trên môi trường dinh dưỡng hiếu khí, khuẩn lạc chủng DSVK7 có mép răng cưa, bóng ướt, trắng đục có kích thước từ 2 đến 4 mm, được lưu giữ tại phòng thí nghiệm Vi sinh vật dầu mỏ, Viện Công nghệ sinh học, Việt Nam với số lưu giữ DSVK7. Chủng vi khuẩn *B. flexus* DSVK7 theo sáng chế có khả năng sử dụng hydrocacbon dầu mỏ như nguồn cacbon duy nhất và cho phép phân hủy lên đến 91% dầu thô trong môi trường chứa hàm lượng dầu thô tới 2% (trọng lượng/thể tích) tương đương 20 g/l sau 14 ngày ở điều kiện nhiệt độ 30°C, pH=7, chủng này có khả năng tổng hợp chất hoạt động bề mặt sinh học với chỉ số nhũ hóa E_{24} lên tới 75% ở điều kiện môi trường chứa: 2-3% (trọng lượng/thể tích) dầu thô; 0,3% (trọng lượng/thể tích) NH_4NO_3, 2% (trọng lượng/thể tích) NaCl, 3% (thể tích/thể tích) giống, pH7 và 30°C; và có khả năng sinh trưởng và phát triển ở dải nhiệt độ từ 10 đến 50°C, trong đó phát triển tốt nhất ở 30 - 45°C; sinh trưởng và phát triển ở dải nồng độ NaCl từ 0 - 10% (trọng lượng/thể tích) trong đó phát triển tốt nhất ở nồng độ NaCl từ 2 - 7% (trọng lượng/thể tích).

(11) **1-0050682 B**

(15) 24/07/2025
Số Quyết định: 146375/QĐ-SHTT.IP

(45) 25/08/2025 449B

(43) 25/12/2023 429 A

(21) 1-2023-05947

(22) 05/09/2023

(51) ***G01R 33/00***

(73) **TRƯỜNG ĐẠI HỌC CÔNG NGHỆ, ĐẠI HỌC QUỐC GIA HÀ NỘI** (VN)
Nhà E3, Số 144 Xuân Thủy, Cầu Giấy, Hà Nội

(72) Đỗ Thị Hương Giang (VN); Vũ Nguyên Thức (VN); Nguyễn Văn Tuấn (VN); Hồ Anh Tâm (VN); Lê Văn Lịch (VN); Nguyễn Thị Ngọc (VN); Nguyễn Hữu Đức (VN)

(54) **LINH KIỆN CẢM BIẾN TỪ- ĐIỆN ĐẢO NHẠY TỪ TRƯỜNG VÀ PHƯƠNG PHÁP CHẾ TẠO**

(57) Sáng chế đề cập tới linh kiện cảm biến (1) có kết cấu bao gồm: phần lõi linh kiện cảm biến (2) có cấu tạo gồm cuộn dây tín hiệu (4) được bao bên ngoài phần lõi vật liệu lai từ-điện dạng đa lớp (3) sử dụng vật liệu từ cấu trúc lưới nhân tạo với ô cơ sở có hình tam giác kích thước micrô mét (8a-8d) kết dính trên bề mặt tấm áp điện (9) sử dụng các lớp keo dán (10a-10d) có kết nối điện cực (11a, 11b), đế giữ phần lõi linh kiện (5) sử dụng mạch in kết nối các chân cắm (6) và được kết nối với các điện cực và cuộn dây của phần lõi linh kiện ở vị trí phù hợp, toàn bộ linh kiện cảm biến được bảo vệ trong vỏ (7) với các chân cắm được nhô ra để tạo thành linh kiện cảm biến thành phẩm (1). Sáng chế cũng đề cập tới phương pháp chế tạo linh kiện cảm biến.

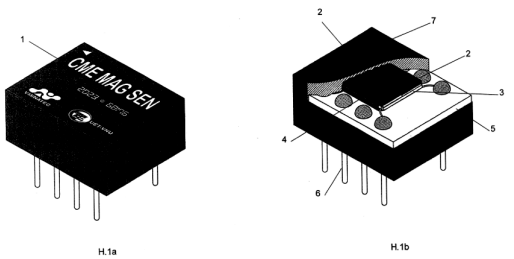

H.1a H.1b

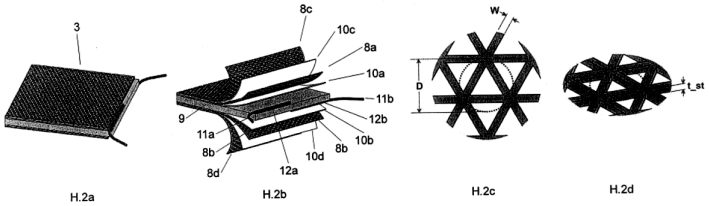

H.2a H.2b H.2c H.2d

(11) **1-0050683 B**

(15) 24/07/2025
Số Quyết định: 146376/QĐ-SHTT.IP

(45) 25/08/2025 449B

(43) 25/04/2022 409 A

(21) 1-2021-03205

(85) 02/06/2021

(22) 07/11/2019

(86) PCT/CN2019/116318 07/11/2019

(30) 201811321478.9 07/11/2018 CN

(87) WO2020/094098 14/05/2020

(51) ***H04W 24/10***; *H04W 84/12; H04B 7/0417; H04W 16/28*

(73) **HUAWEI TECHNOLOGIES CO., LTD.** (CN)
Huawei Administration Building, Bantian, Longgang District, Shenzhen, Guangdong 518129, P. R. China

(72) YU, Jian (CN); WU, Weimin (CN); DAI, Jing (CN)

(74) Công ty Luật TNHH T&G (TGVN)

(54) **PHƯƠNG PHÁP PHẢN HỒI THÔNG TIN TRẠNG THÁI KÊNH, MÁY TRUYỀN THÔNG, THIẾT BỊ TRUYỀN THÔNG, PHƯƠNG TIỆN LƯU TRỮU ĐỌC ĐƯỢC BẰNG MÁY TÍNH, VÀ CHIP**

(57) Phương pháp phản hồi thông tin trạng thái kênh, máy truyền thông, thiết bị truyền thông, phương tiện lưu trữ đọc được bằng máy tính, và chip được đề xuất, liên quan đến lĩnh vực công nghệ truyền thông, và được sử dụng để phản hồi linh hoạt thông tin trạng thái kênh, để thực hiện cân bằng giữa chi phí phản hồi và độ chính xác phản hồi của thông tin trạng thái kênh. Phương pháp gồm các bước sau: bộ điều hướng chùm sóng gửi khung MAC (Media Access Control - điều khiển truy cập phương tiện), trong đó khung MAC gồm bitmap chế độ xử lý, mỗi n bit trong bitmap chế độ xử lý tương ứng với một đơn vị phản hồi, và giá trị của n bit được sử dụng để chỉ báo chế độ xử lý của thông tin trạng thái kênh của đơn vị phản hồi tương ứng; và bộ điều hướng chùm sóng nhận báo cáo việc điều hướng chùm sóng, trong đó báo cáo việc điều hướng chùm sóng gồm một hoặc nhiều trường phản hồi, mỗi trường phản hồi tương ứng với một đơn vị phản hồi, trường phản hồi gồm thông tin trạng thái kênh của đơn vị phản hồi tương ứng, và thông tin trạng thái kênh được gồm trong trường phản hồi được xử lý trong chế độ xử lý được chỉ báo bởi bitmap chế độ xử lý. Sáng chế này còn có thể áp dụng cho thủ tục phản hồi thông tin trạng thái kênh.

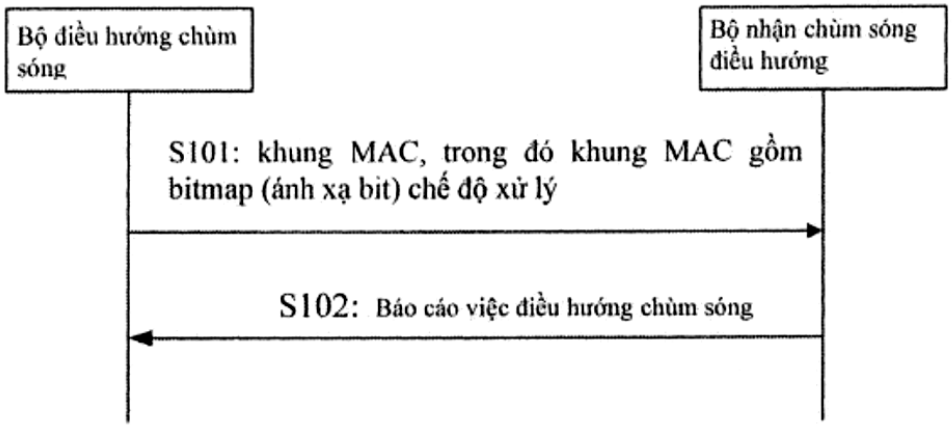
Bộ điều hướng chùm sóng
Bộ nhận chùm sóng điều hướng
S101: khung MAC, trong đó khung MAC gồm bitmap (ánh xạ bit) chế độ xử lý
S102: Báo cáo việc điều hướng chùm sóng

FIG. 3

(11) **1-0050684 B**

(15) 24/07/2025
Số Quyết định: 146377/QĐ-SHTT.IP

(45) 25/08/2025 449B

(43) 25/07/2022 412 A

(21) 1-2022-03149

(85) 19/05/2022

(22) 29/10/2020

(86) PCT/KR2020/014914 29/10/2020

(30) 62/927,667 29/10/2019 US

(87) WO2021/086055 06/05/2021

(51) ***H04N 19/61****; H04N 19/18; H04N 19/70; H04N 19/593; H04N 19/11; H04N 19/186*

(73) **LG ELECTRONICS INC.** (KR)
128, Yeoui-daero, Yeongdeungpo-gu Seoul 07336, Korea

(72) KOO, Moonmo (KR); JANG, Hyeongmoon (KR); KIM, Seunghwan (KR); LIM, Jaehyun (KR)

(74) Công ty Luật TNHH T&G (TGVN)

(54) **PHƯƠNG PHÁP GIẢI MÃ HÌNH ẢNH, PHƯƠNG PHÁP MÃ HÓA HÌNH ẢNH VÀ PHƯƠNG TIỆN LƯU TRỮ KỸ THUẬT SỐ ĐỌC ĐƯỢC BỞI MÁY TÍNH**

(57) Sáng chế đề cập đến phương pháp giải mã hình ảnh, phương pháp mã hóa hình ảnh và phương tiện lưu trữ kỹ thuật số đọc được bởi máy tính. Phương pháp để giải mã hình ảnh, theo sáng chế, có thể bao gồm các bước: dẫn xuất chế độ dự đoán nội của khối sắc độ dưới dạng chế độ mô hình tuyến tính thành phần chéo (CCLM); cập nhật chế độ dự đoán nội của khối sắc độ trên cơ sở chế độ dự đoán nội của khối độ chói tương ứng với khối sắc độ; và xác định tập LFNST gồm các ma trận LFNST trên cơ sở chế độ dự đoán nội được cập nhật, trong đó chế độ dự đoán nội được cập nhật được dẫn xuất dưới dạng chế độ dự đoán nội tương ứng với vị trí cụ thể trong khối độ chói, và vị trí cụ thể được thiết đặt trên cơ sở định dạng màu sắc của khối sắc độ.

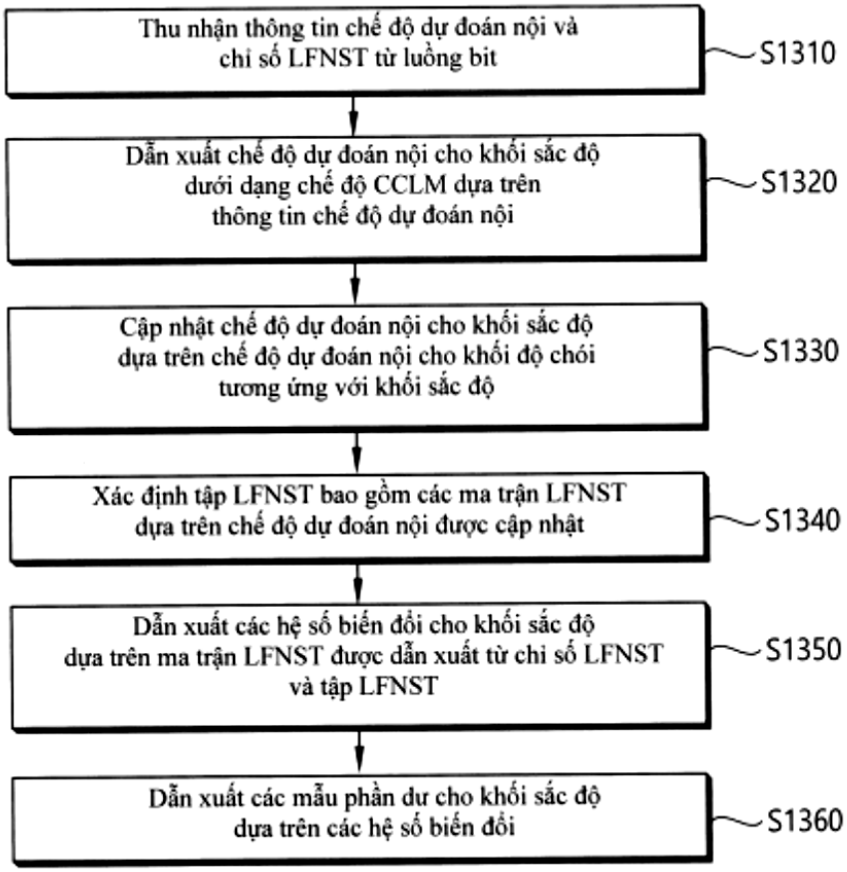
Thu nhận thông tin chế độ dự đoán nội và chỉ số LFNST từ luồng bit
S1310
Dẫn xuất chế độ dự đoán nội cho khối sắc độ dưới dạng chế độ CCLM dựa trên thông tin chế độ dự đoán nội
S1320
Cập nhật chế độ dự đoán nội cho khối sắc độ dựa trên chế độ dự đoán nội cho khối độ chói tương ứng với khối sắc độ
S1330
Xác định tập LFNST bao gồm các ma trận LFNST dựa trên chế độ dự đoán nội được cập nhật
S1340
Dẫn xuất các hệ số biến đổi cho khối sắc độ dựa trên ma trận LFNST được dẫn xuất từ chỉ số LFNST và tập LFNST
S1350
Dẫn xuất các mẫu phần dư cho khối sắc độ dựa trên các hệ số biến đổi
S1360

FIG. 13

(11) **1-0050685 B**

(15) 24/07/2025
Số Quyết định: 146378/QĐ-SHTT.IP

(45) 25/08/2025 449B

(43) 26/09/2022 414 A

(21) 1-2022-04563

(85) 19/07/2022

(22) 24/12/2020

(86) PCT/JP2020/048337 24/12/2020

(30) 2019-233673 25/12/2019 JP

(87) WO2021/132422 01/07/2021

(51) ***C07D 417/14***; *A61K 31/5377; A61K 31/5386; C07D 498/10; A61P 43/00; C07D 471/10; A61K 31/501; A61P 35/00*

(73) 1. **ASTELLAS PHARMA INC.** (JP)
5-1, Nihonbashi-Honcho 2-chome, Chuo-ku, Tokyo 103-8411, Japan
2. **KOTOBUKI PHARMACEUTICAL CO., LTD.** (JP)
6351, Oaza-Sakaki, Sakaki-machi, Hanishina-gun, Nagano 389-0697, Japan

(72) WATANABE, Hideyuki (JP); SEKI, Yohei (JP); OKUYAMA, Keiichiro (JP); KUROSAWA, Kazuo (JP); IKEDA, Osamu (JP); TOMIYAMA, Hiroshi (JP); IWAI, Yoshinori (JP); NAKAMURA, Akihiko (JP); MIYASAKA, Kozo (JP)

(74) Công ty Luật TNHH T&G (TGVN)

(54) **HỢP CHẤT PYRIDAZINYL-THIAZOLCARBOXAMIT, DƯỢC PHẨM VÀ CHẤT ỨC CHẾ DIAXYLGLYXEROL KINAZA ZETA CHỨA HỢP CHẤT NÀY**

(57) Sáng chế đề cập đến hợp chất hữu ích dùng làm thành phần hoạt tính của dược phẩm để điều trị ung thư liên quan đến quá trình hoạt hóa các tế bào miễn dịch hoặc ung thư có tính kháng với liệu pháp trị liệu kháng thể kháng PD-1/kháng thể kháng PD-L1.

Các tác giả sáng chế đã tiến hành các nghiên cứu trên hợp chất hữu ích dùng làm thành phần hoạt tính của dược phẩm để điều trị ung thư liên quan đến quá trình hoạt hóa các tế bào miễn dịch hoặc ung thư có tính kháng với liệu pháp trị liệu kháng thể kháng PD-1/kháng thể kháng PD-L1, và phát hiện ra rằng hợp chất pyridazinyl-thiazolcarboxamit có tác dụng ức chế DGK ξ (DGKzeta), từ đó hoàn thành được sáng chế. Hợp chất pyridazinyl-thiazolcarboxamit theo sáng chế có tác dụng ức chế DGK ξ, và có thể được dùng làm tác nhân trị liệu để điều trị ung thư liên quan đến quá trình hoạt hóa các tế bào miễn dịch hoặc ung thư có tính kháng với liệu pháp trị liệu kháng thể kháng PD-1/kháng thể kháng PD-L1.

Sáng chế còn đề cập đến dược phẩm và chất ức chế DGK ξ chứa hợp chất này.

(11) **1-0050686 B**

(15) 24/07/2025
Số Quyết định: 146379/QĐ-SHTT.IP

(45) 25/08/2025 449B

(43) 25/07/2023 424 A

(21) 1-2023-02922

(85) 05/05/2023

(22) 19/08/2021

(86) PCT/US2021/046763 19/08/2021

(30) 17/079,305 23/10/2020 US

(87) WO2022/086619 28/04/2022

(51) ***A42B 3/08***

(73) **DOUBLETHREE, LLC** (US)
2140 S. Dupont Highway, Camden, Delaware 19934, United States of America

(72) HERMANSEN, Frank (US); WINEFORDNER, Carl (US)

(74) Công ty Luật TNHH T&G (TGVN)

(54) **QUAI MŨ CHO MŨ BẢO HIỂM VÀ MŨ BẢO HIỂM**

(57) Sáng chế liên quan đến mũ bảo hiểm bao gồm vỏ có phần trước, phần chóp, và phần sau. Mũ bảo hiểm còn bao gồm quai mũ có thân gắn thứ nhất và thân gắn thứ hai xác định chiều dài của quai ở giữa đó, với quai mũ được định cấu hình để cho phép việc điều chỉnh có chọn lọc đối với chiều dài quai. Mỗi thân gắn thứ nhất và thân gắn thứ hai được nối theo cách quay được với vỏ sao cho quai mũ là có thể quay có chọn lọc so với vỏ giữa vị trí được cất và vị trí được triển khai. Quai mũ di chuyển hướng về phần trước của vỏ bởi vì quai mũ quay khỏi vị trí được triển khai hướng đến vị trí được cất. Ít nhất phần của quai mũ là bán cứng để là bố trí được căng và nén mà không thay đổi hình dạng.

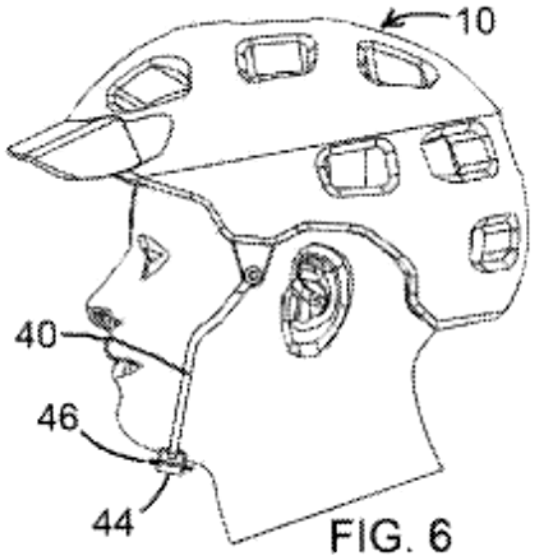

FIG. 6

(11) **1-0050687 B**

(15) 24/07/2025
Số Quyết định: 146380/QĐ-SHTT.IP

(45) 25/08/2025 449B

(43) 25/12/2018 369 A

(21) 1-2018-02469

(22) 07/06/2018

(30) 10-2017-0074243 13/06/2017 KR

(51) ***G06F 1/16***; *G09F 9/30; G02F 1/1333*

(73) **LG DISPLAY CO., LTD.** (KR)
LG Twin Towers, 128, Yeouidaero, Yeungdeungpo-gu, Seoul 07336, Korea

(72) Min-Su KIM (KR); Young-Hoon SHIN (KR)

(74) Công ty Luật TNHH T&G (TGVN)

(54) **THIẾT BỊ HIỂN THỊ CUỘN LẠI ĐƯỢC**

(57) Sáng chế đề xuất thiết bị hiển thị cuộn lại được. Thiết bị hiển thị cuộn lại được này có thể bao gồm tấm nền hiển thị dẻo. Tấm nền hiển thị dẻo này có thể được quấn hoặc được trải ra trên con lăn quấn tấm nền theo yêu cầu của người dùng, để cải thiện khả năng mang vác và khả năng sử dụng không gian. Thiết bị hiển thị cuộn lại được này có thể còn bao gồm màng bảo vệ trong suốt được bố trí trên bề mặt hiển thị của tấm nền hiển thị dẻo. Ở thiết bị hiển thị cuộn lại được này, thì màng bảo vệ trong suốt này có thể được đặt cách khỏi tấm nền hiển thị dẻo. Do đó, thiết bị hiển thị cuộn lại được này có thể giảm thiểu sự hư hỏng đối với tấm nền hiển thị dẻo do va đập ngoài.

Fig.1

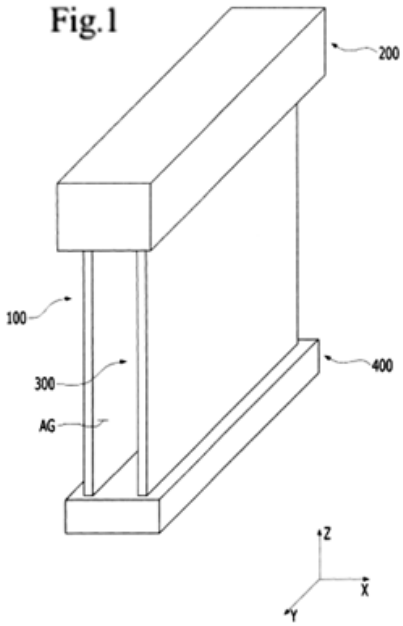

(11) **1-0050688 B**

(15) 24/07/2025
Số Quyết định: 146381/QĐ-SHTT.IP

(45) 25/08/2025 449B

(43) 25/03/2022 408 A

(21) 1-2022-00288

(85) 17/01/2022

(22) 11/06/2020

(86) PCT/KR2020/007597 11/06/2020

(30) 62/863,813 19/06/2019 US

(87) WO2020/256344 24/12/2020

(51) ***H04N 19/70***; *H04N 19/132; H04N 19/625; H04N 19/13; H04N 19/18*

(73) **LG ELECTRONICS INC.** (KR)
128, Yeoui-daero, Yeongdeungpo-Gu Seoul 07336, Korea

(72) NAM, Junghak (KR); KOO, Moonmo (KR); LIM, Jaehyun (KR); KIM, Seunghwan (KR)

(74) Công ty Luật TNHH T&G (TGVN)

(54) PHƯƠNG PHÁP GIẢI MÃ ẢNH, PHƯƠNG PHÁP MÃ HÓA ẢNH, PHƯƠNG TIỆN LƯU TRỮ KỸ THUẬT SỐ MÁY TÍNH ĐỌC ĐƯỢC KHÔNG CHUYỂN TIẾP, VÀ PHƯƠNG PHÁP TRUYỀN DỮ LIỆU CHO ẢNH

(57) Sáng chế đề xuất phương pháp giải mã ảnh bao gồm bước sinh ra các mẫu dư của khối hiện tại dựa trên thông tin phần dư, trong đó thông tin phần dư bao gồm chỉ số lựa chọn đa biến đổi (MTS-multiple transform selection) và thông tin liên quan tới các hệ số biến đổi, các mẫu dư được sinh ra từ các hệ số biến đổi theo thông tin liên quan tới các hệ số biến đổi bằng cách sử dụng tập hợp hạt nhân biến đổi, tập hợp hạt nhân biến đổi được xác định bởi chỉ số MTS từ trong số các ứng viên tập hợp hạt nhân biến đổi, ít nhất một ngăn trong số các ngăn của chuỗi ngăn của chỉ số MTS được dẫn xuất dựa trên việc lập mã ngữ cảnh, việc lập mã ngữ cảnh được thực hiện dựa trên giá trị của chỉ số ngữ cảnh tương đối với chỉ số MTS. Phương pháp mã hóa ảnh, phương tiện lưu trữ kỹ thuật số máy tính đọc được không chuyển tiếp, và phương pháp truyền dữ liệu cho ảnh cũng được đề xuất.

FIG. 12

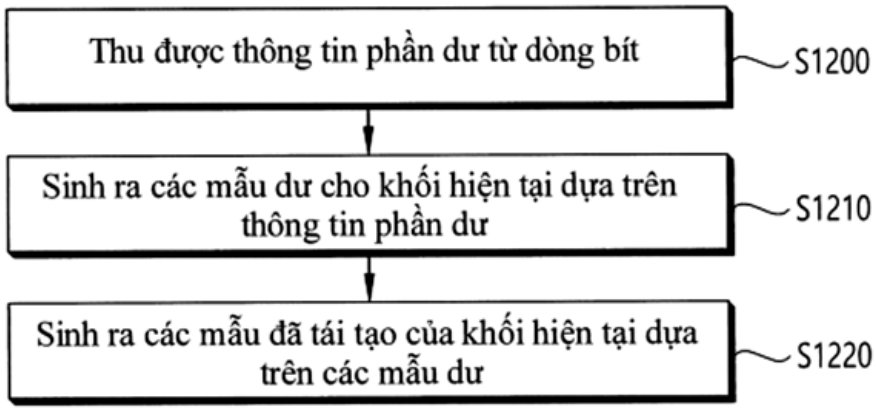

(11) **1-0050689 B**

(15) 24/07/2025
Số Quyết định: 146386/QĐ-SHTT.IP

(45) 25/08/2025 449B

(43) 25/08/2020 389 A

(21) 1-2020-03243

(85) 08/06/2020

(22) 15/11/2018

(86) PCT/IB2018/001449 15/11/2018

(30) 62/586,478 15/11/2017 US

(87) WO2019/097298 23/05/2019

(51) ***A61M 5/315***; *A61D 7/00; A61M 5/20*

(73) **DESVAC** (FR)
23 Boulevard De La Chanterie, 49124 Saint-barthelemy-d'anjou, France

(72) BOISDON, Olivier (FR); THOMAS-JAVID, Christophe (FR); VEYRENT, Ste'phane (FR)

(74) Công ty Luật TNHH T&G (TGVN)

(54) **THIẾT BỊ PHÂN PHỐI THUỐC**

(57) Sáng chế đề cập tới thiết bị phân phối thuốc bao gồm: xi lanh để chứa một hoạt chất, pit tông có thể trượt được trong xi lanh, mạch nguồn điện để cung cấp các dòng điện đầu vào, anten được cố định dọc theo xi lanh để tiếp nhận dòng điện đầu vào, tạo ra điện cảm với pit tông, và cung cấp các dòng điện đầu ra tương xứng với vị trí của pit tông dọc theo hành trình pit tông, và mạch xử lý được làm thích ứng để tiếp nhận các dòng điện đầu ra, và xác định lượng của hoạt chất bên trong xi lanh dựa trên các dòng điện đầu ra.

Fig. 1A

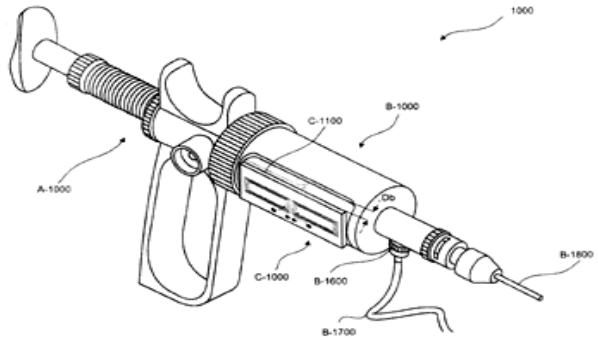

Fig. 1B

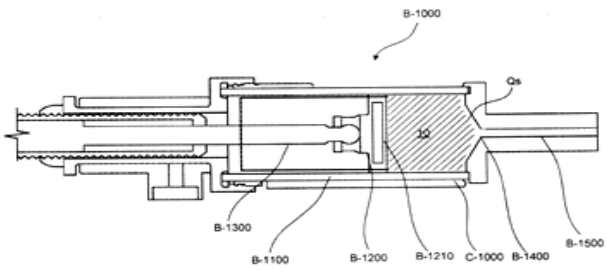

(11) **1-0050690 B**

(15) 24/07/2025
Số Quyết định: 146598/QĐ-SHTT.IP

(45) 25/08/2025 449B

(43) 26/12/2022 417 A

(21) 1-2022-07016

(85) 28/10/2022

(22) 23/03/2021

(86) PCT/EP2021/057501 23/03/2021

(30) 20200391 31/03/2020 NO
20200662 04/06/2020 NO

(87) WO2021/197941 07/10/2021

(51) ***B65G 1/02***; *B65G 1/04*

(73) **AUTOSTORE TECHNOLOGY AS** (NO)
Stokkastrandvegen 85, N-5578 Nedre Vats Norway

(72) AUSTRHEIM, Trond (NO); FAGERLAND, Ingvar (NO)

(74) Công ty Luật TNHH Phạm và Liên danh (PHAM & ASSOCIATES)

(54) **THÁP CẤT GIỮ ĐỂ CẤT GIỮ CÁC THÙNG CHỨA CẤT GIỮ, HỆ THỐNG CẤT GIỮ VÀ TÌM KIẾM TỰ ĐỘNG VÀ PHƯƠNG PHÁP CẤT GIỮ VÀ TÌM KIẾM CÁC THÙNG CHỨA CẤT GIỮ**

(57) Sáng chế đề xuất tháp cất giữ (400), hệ thống cất giữ và tìm kiếm tự động (1) và phương pháp cất giữ và tìm kiếm các thùng chứa cất giữ.

Tháp cất giữ (400) bao gồm cụm bộ phận đỡ thùng chứa (402), từng cái được tạo kết cấu là ma trận khoảng trống thùng chứa với cụm cột của các khoảng trống thùng chứa được bố trí theo hướng thứ nhất (*X*) và cụm hàng của các khoảng trống thùng chứa được bố trí theo hướng thứ hai (*Y*). Trong đó ít nhất một bộ phận đỡ thùng chứa (402) có khả năng dịch chuyển dọc theo hướng thứ hai (*Y*).

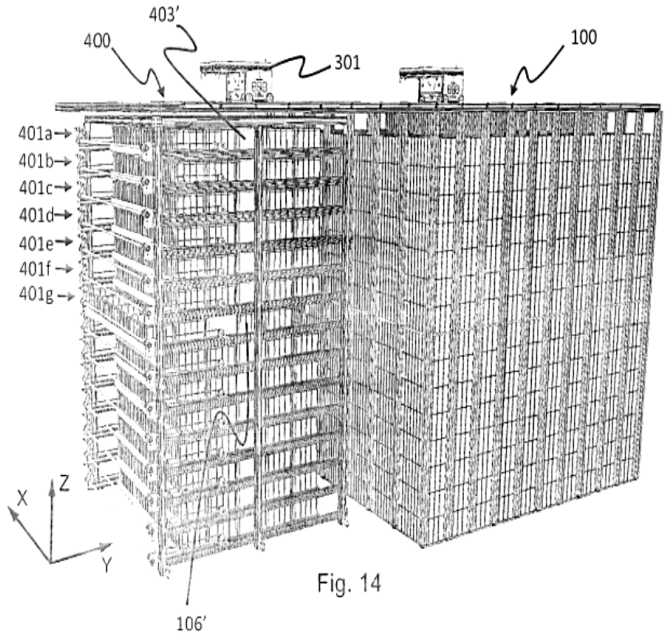

Fig. 14

(11) **1-0050691 B**

(15) 24/07/2025
Số Quyết định: 146599/QĐ-SHTT.IP

(45) 25/08/2025 449B

(43) 27/01/2023 418 A

(21) 1-2022-07365

(85) 11/11/2022

(22) 17/04/2020

(86) PCT/EP2020/060859 17/04/2020

(87) WO2021/209155 21/10/2021

(51) ***H04W 48/16****; H04W 4/40*

(73) **TELEFONAKTIEBOLAGET LM ERICSSON (PUBL)** (SE)
SE-164 83 Stockholm, Sweden

(72) Jens Poscher (DE); Stefan Eichinger (DE); Ralph Detke (DE); Pedro Tercero (ES)

(74) Công ty Luật TNHH T&G (TGVN)

(54) **PHƯƠNG PHÁP HÀNH ĐỘNG KHI CÓ SỰ HẠN CHẾ DỊCH VỤ ĐỐI VỚI PHƯƠNG TIỆN BAY KHÔNG NGƯỜI LÁI (UAV), PHƯƠNG PHÁP TẠO THUẬN LỢI CHO UAV ĐỂ HÀNH ĐỘNG KHI CÓ SỰ HẠN CHẾ DỊCH VỤ, UAV, TRẠM GỐC, MÁY CHỦ ĐIỀU KHIỂN UAV, VÀ PHƯƠNG TIỆN ĐỌC ĐƯỢC BẰNG MÁY TÍNH**

(57) Sáng chế đề xuất phương pháp hành động khi có sự hạn chế các dịch vụ đối với phương tiện bay không người lái (Unmanned Aerial Vehicle - UAV), trong đó UAV này được kết nối đến mạng viễn thông, và trong đó UAV này được phép sử dụng một hoặc nhiều dịch vụ trong mạng viễn thông này, trong đó phương pháp này bao gồm các bước nhận, bởi UAV này, từ trạm gốc trong mạng viễn thông này, thông tin truy cập để được phục vụ bởi trạm gốc này, xác định, bởi UAV này, từ thông tin truy cập này rằng ít nhất một dịch vụ trong số một hoặc nhiều dịch vụ được phép là bị hạn chế, xác định, bởi UAV này, hành động cần được thực hiện dựa trên ít nhất một dịch vụ bị hạn chế này, hành động này là ít nhất một trong số sự cải biến dịch vụ liên lạc của UAV, và hành động vật lý của UAV, và cuối cùng là thực hiện, bởi UAV, hành động này. Phương pháp tạo thuận lợi cho UAV để hành động khi có sự hạn chế các dịch vụ, UAV, máy chủ điều khiển UAV, trạm gốc, và phương tiện đọc được bằng máy tính, cũng được bộc lộ.

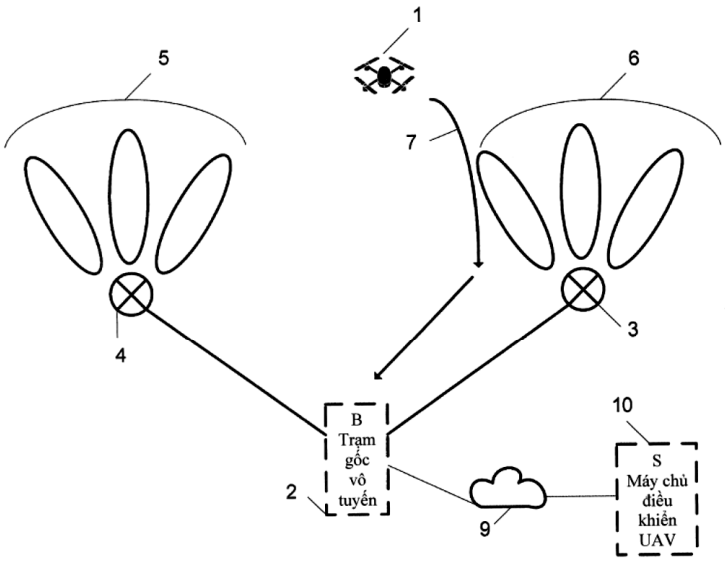

Fig.1

(11) **1-0050692 B**

(15) 24/07/2025
Số Quyết định: 146601/QĐ-SHTT.IP

(45) 25/08/2025 449B

(43) 25/07/2022 412 A

(21) 1-2022-01945

(85) 31/05/2017

(22) 31/05/2017

(86) PCT/US2017/035185 31/05/2017

(30) 62/343,397 31/05/2016 US

(87) WO2017/210280 07/12/2017

(51) ***H01L 31/18***; *H01L 31/073*

(62) 1-2018-05930

(73) **FIRST SOLAR, INC.** (US)
350 West Washington Street, 6th Floor, Tempe, AZ 85281, United States of America

(72) RING, Kenneth (US); HUBER, William, H. (US); PENG, Hongying (CN); GLOECKLER, Markus (DE); MOR, Gopal (IN); LIAO, Feng (US); ZHAO, Zhibo (US); LOS, Andrei (US)

(74) Công ty Luật TNHH T&G (TGVN)

(54) **PHƯƠNG PHÁP PHA TẠP LỚP HẤP THỤ CHO THIẾT BỊ QUANG ĐIỆN VÀ THIẾT BỊ QUANG ĐIỆN**

(57) Sáng chế đề cập tới phương pháp pha tạp lớp hấp thụ cho thiết bị quang điện và thiết bị quang điện được pha tạp. Thiết bị quang điện chứa lớp hấp thụ bán dẫn hoặc chồng được bố trí giữa tiếp xúc trước và tiếp xúc sau. Lớp hấp thụ bao gồm catmi, selen, và telua được pha tạp với Ag, và tùy chọn là với Cu. Chất pha tạp Ag có thể được thêm vào chất hấp thụ với các lượng thau đổi từ 5 x 10^{15}/cm^3 tới 2,5 x 10^{17}/cm^3 thông qua phương pháp bất kỳ trong số nhiều phương pháp áp dụng trước, trong quá trình, hoặc sau khi lắng đọng lớp hấp thụ. Thiết bị quang điện có hệ số Fill được cải thiện và P_{MAX} tại các trị số P_T (= tích I_{SC} * V_{OC}) cao hơn, ví dụ khoảng 160 W, tạo thành hiệu suất biến đổi được cải thiện, khi so sánh với thiết bị không được pha tạp với Ag. P_T được cải thiện có thể tạo thành I_{SC} tăng, V_{OC} tăng hoặc cả hai.

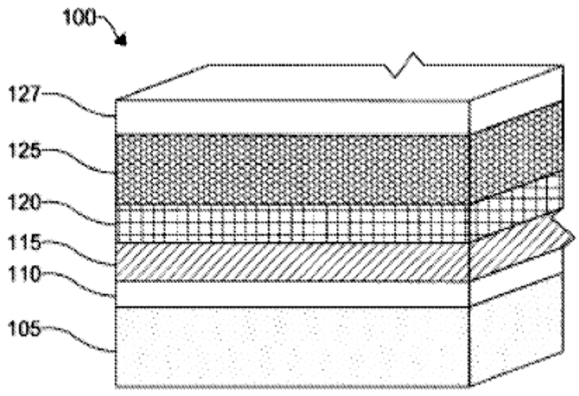

Fig. 2

(11) **1-0050693 B**

(15) 24/07/2025
Số Quyết định: 146604/QĐ-SHTT.IP

(45) 25/08/2025 449B

(43) 25/10/2022 415 A

(21) 1-2022-05338

(85) 22/08/2022

(22) 20/01/2021

(86) PCT/KR2021/000803 20/01/2021

(30) 10-2020-0010077 28/01/2020 KR
10-2020-0012139 31/01/2020 KR

(87) WO2021/153940 05/08/2021

(51) ***H04L 1/00***; *H04W 84/12; H04L 5/00; H04W 72/04; H04L 1/04; H04L 27/26*

(73) **LG ELECTRONICS INC.** (KR)
128, Yeoui-daero, Yeongdeungpo-gu Seoul 07336, Korea

(72) PARK, Eunsung (KR); CHUN, Jinyoung (KR); CHOI, Jinsoo (KR); LIM, Dongguk (KR)

(74) Công ty Luật TNHH T&G (TGVN)

(54) **PHƯƠNG PHÁP NHẬN VÀ TRUYỀN ĐƠN VỊ DỮ LIỆU GIAO THỨC VẬT LÝ (PPDU) VÀ TRẠM NHẬN**

(57) Được đề xuất là phương pháp và thiết bị nhận và truyền đơn vị dữ liệu giao thức vật lý (Physical Protocol Data Unit, PPDU) trên đó việc đan xen lập mã chập nhị phân (Binary Convolution Coding, BCC) đã được thực hiện trong đa đơn vị tài nguyên (Multi-resource unit, Multi-RU) trong hệ thống mạng cục bộ (local area network, LAN) không dây. Cụ thể là, trạm (station, STA) nhận nhận, từ STA truyền, PPDU bao gồm trường dữ liệu và giải mã trường dữ liệu. Trường dữ liệu được nhận thông qua đa RU mà là sự gộp chung của RU thứ nhất và RU thứ hai. Trường dữ liệu được tạo ra trên cơ sở của chuỗi bit được lập mã được gồm trong khối đan xen BCC. Chuỗi bit được lập mã được thu nhận bằng việc đan xen chuỗi bit dữ liệu trên cơ sở của các thông số thứ nhất và thứ hai. Chuỗi bit dữ liệu được đan xen như chuỗi bit dữ liệu được nhập vào khối đan xen BCC trong các hàng trên cơ sở của thông số thứ nhất và được đọc ra trong các cột của khối đan xen BCC trên cơ sở của thông số thứ hai. Cũng được bộc lộ là trạm nhận, trạm truyền và phương tiện đọc được bởi máy tính.

FIG. 26

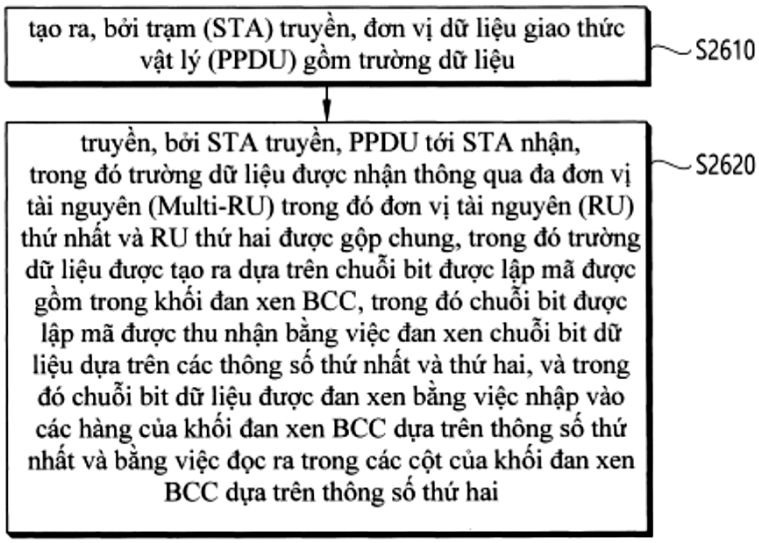
tạo ra, bởi trạm (STA) truyền, đơn vị dữ liệu giao thức vật lý (PPDU) gồm trường dữ liệu
S2610
truyền, bởi STA truyền, PPDU tới STA nhận, trong đó trường dữ liệu được nhận thông qua đa đơn vị tài nguyên (Multi-RU) trong đó đơn vị tài nguyên (RU) thứ nhất và RU thứ hai được gộp chung, trong đó trường dữ liệu được tạo ra dựa trên chuỗi bit được lập mã được gồm trong khối đan xen BCC, trong đó chuỗi bit được lập mã được thu nhận bằng việc đan xen chuỗi bit dữ liệu dựa trên các thông số thứ nhất và thứ hai, và trong đó chuỗi bit dữ liệu được đan xen bằng việc nhập vào các hàng của khối đan xen BCC dựa trên thông số thứ nhất và bằng việc đọc ra trong các cột của khối đan xen BCC dựa trên thông số thứ hai
S2620

(11) **1-0050694 B**

(15) 24/07/2025
Số Quyết định: 146605/QĐ-SHTT.IP

(45) 25/08/2025 449B

(43) 26/10/2020 391 A

(21) 1-2020-04477

(85) 04/08/2020

(22) 29/12/2018

(86) PCT/CN2018/125808 29/12/2018

(30) 201810020375.2 09/01/2018 CN

(87) WO2019/137267 18/07/2019

(51) ***H04W 72/04***

(73) **HUAWEI TECHNOLOGIES CO., LTD.** (CN)
Huawei Administration Building, Bantian, Longgang District Shenzhen, Guangdong 518129, P.R. China

(72) MA, Ruixiang (CN); LYU, Yongxia (CN); GUAN, Lei (CN); SONG, Xinghua (CN)

(74) Công ty TNHH một thành viên Sở hữu trí tuệ VCCI (VCCI-IP CO.,LTD)

(54) **PHƯƠNG PHÁP TRUYỀN THÔNG, THIẾT BỊ TRUYỀN THÔNG VÀ PHƯƠNG TIỆN LƯU TRỮ ĐỌC ĐƯỢC BỞI MÁY TÍNH**

(57) Sáng chế đề cập đến phương pháp truyền thông và thiết bị truyền thông. Phương pháp này bao gồm: xác định M đoạn thông tin thứ nhất, trong đó thông tin thứ nhất bao gồm thông tin vị trí bắt đầu S của các ký tự miền thời gian được chiếm giữ bởi dữ liệu đường lên hoặc dữ liệu đường xuống và thông tin số lượng L của các ký tự miền thời gian được chiếm giữ, và mỗi S, L, và M là số nguyên; và gửi thông tin chỉ báo thứ nhất, trong đó thông tin chỉ báo thứ nhất bao gồm M tham số chỉ báo, mỗi tham số chỉ báo được biểu diễn bởi bảy bit, và M tham số chỉ báo tương ứng với M đoạn thông tin thứ nhất. Theo phương pháp và thiết bị trong sáng chế, thiết bị mạng có thể cấu hình kết hợp của tham số S và tham số L đối với thiết bị đầu cuối.

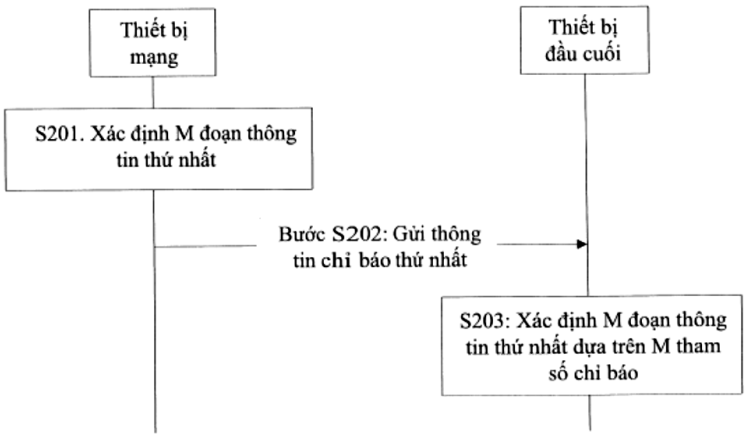

FIG. 2

(11) **1-0050695 B**

(15) 24/07/2025
Số Quyết định: 146606/QĐ-SHTT.IP

(45) 25/08/2025 449B

(43) 27/03/2023 420 A

(21) 1-2022-06060

(85) 21/09/2022

(22) 26/02/2021

(86) PCT/IB2021/051636 26/02/2021

(30) 62/982,852 28/02/2020 US

(87) WO2021/171257 02/09/2021

(51) ***C07K 16/32***; *C07K 16/40*

(73) **LES LABORATOIRES SERVIER** (FR)
50 rue Carnot, 92284 Suresnes Cedex, France

(72) GJETTING, Torben (DK); LINDSTED, Trine (DK); WILLER, Anton (DK); WORSAAE, Anne (DK); MELANDER, Eva Maria Carlsen (SE); JAKOBSEN, Janus Schou (DK); HANSEN, Randi Westh (DK)

(74) Công ty Luật TNHH T&G (TGVN)

(54) **KHÁNG THỂ KHÁNG AXL, DƯỢC PHẨM CHỨA KHÁNG THỂ NÀY, VÀ PHƯƠNG PHÁP SẢN XUẤT KHÁNG THỂ NÀY**

(57) Sáng chế đề cập đến các kháng thể kháng AXL, dược phẩm chứa các kháng thể này, và phương pháp sản xuất các kháng thể này. Sáng chế cũng đề cập đến các phân tử axit nucleic phân lập, vectơ, tế bào chủ, và phân tử gắn kết đặc hiệu kép. Các kháng thể, dược phẩm và phân tử gắn kết đặc hiệu kép này hữu ích trong việc điều trị các bệnh và tình trạng bệnh liên quan đến hoạt tính AXL, ví dụ, bệnh ung thư.

(11) **1-0050696 B**

(15) 24/07/2025
Số Quyết định: 146608/QĐ-SHTT.IP

(45) 25/08/2025 449B

(43) 25/07/2022 412 A

(21) 1-2022-02782

(85) 29/04/2022

(22) 30/09/2020

(86) PCT/CN2020/119216 30/09/2020

(30) 62/911,161 04/10/2019 US
17/036,517 29/09/2020 US

(87) WO2021/063385 08/04/2021

(51) ***H04W 72/00***; *H04W 16/14*

(73) **HUAWEI TECHNOLOGIES CO., LTD.** (CN)
Huawei Administration Building, Bantian, Longgang District, Shenzhen, Guangdong 518129, China

(72) SALEM, Mohamed Adel (EG)

(74) Công ty Luật TNHH T&G (TGVN)

(54) **PHƯƠNG PHÁP, THIẾT BỊ VÀ HỆ THỐNG TRUYỀN PHÉP CẤP ĐƯỢC TẠO CẤU HÌNH, VÀ PHƯƠNG TIỆN LƯU TRỮ ĐỌC ĐƯỢC BẰNG MÁY TÍNH BẤT BIẾN**

(57) Sáng chế đề cập đến hệ thống và phương pháp cho hoạt động truyền có phép cấp được tạo cấu hình, thiết bị người dùng, trạm gốc và phương tiện lưu trữ đọc được bằng máy tính. Thiết bị người dùng (User Equipment, UE) có thể truyền thông tin điều khiển đường lên có phép cấp được tạo cấu hình (CG-UCI: Configured-Grant Uplink Control Information) tới trạm gốc trong thời gian chiếm kênh (COT: Channel Occupancy Time) được khởi tạo bởi UE trong phổ được chia sẻ, CG-UCI bao gồm thông tin chia sẻ COT, thông tin chia sẻ COT chỉ báo, ít nhất, giá trị danh mục tương ứng với sự kết hợp của: sự chỉ báo về độ lệch đến lúc bắt đầu của cơ hội truyền đường xuống trong COT; chỉ báo về khoảng thời gian của cơ hội truyền đường xuống trong COT; và chỉ báo về giá trị lớp ưu tiên truy nhập kênh (CAPC: Channel Access Priority Class) được sử dụng bởi UE để khởi tạo COT. Trạm gốc có thể truyền hoạt động truyền đường xuống tới UE trong cơ hội truyền đường xuống và theo thông tin chia sẻ COT trong CG-UCI được truyền. Các thiết bị cũng được bộc lộ.

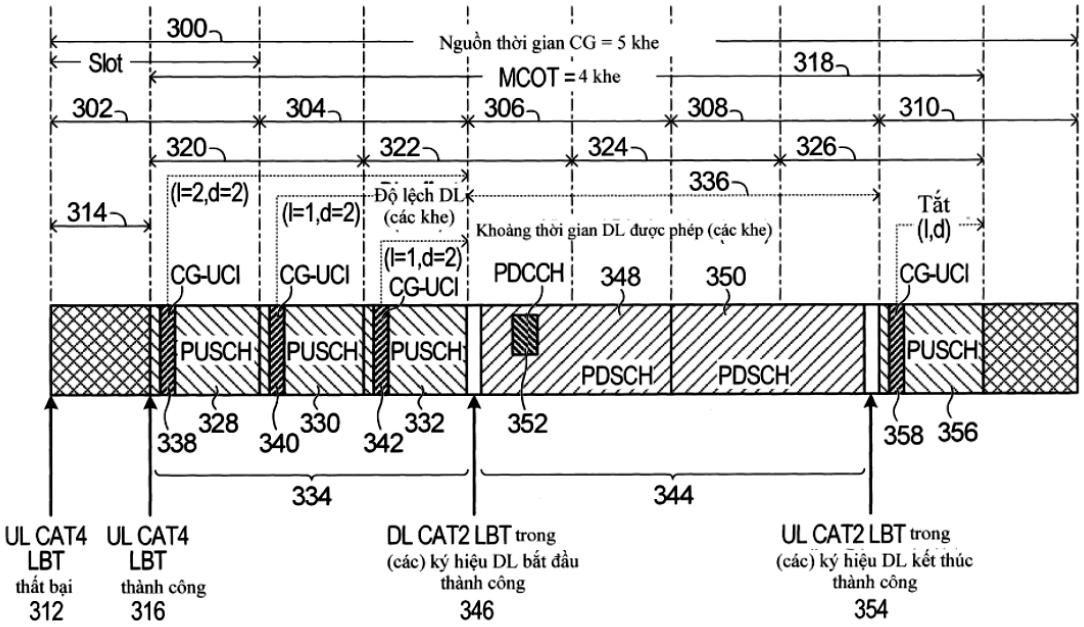
300
Nguồn thời gian CG = 5 khe
Slot
MCOT = 4 khe
318
302
304
306
308
310
320
322
324
326
336
314
(l=2,d=2)
Độ lệch DL (các khe)
(l=1,d=2)
Khoảng thời gian DL được phép (các khe)
Tắt (l,d)
(l=1,d=2)
CG-UCI
CG-UCI
CG-UCI
PDCCH
348
350
CG-UCI
PUSCH
PUSCH
PUSCH
PDSCH
PDSCH
PUSCH
338
328
340
330
342
332
352
358
356
334
344
UL CAT4 LBT thất bại
312
UL CAT4 LBT thành công
316
DL CAT2 LBT trong (các) ký hiệu DL bắt đầu thành công
346
UL CAT2 LBT trong (các) ký hiệu DL kết thúc thành công
354

FIG. 3

(11) **1-0050697 B**

(15) 24/07/2025
Số Quyết định: 146659/QĐ-SHTT.IP

(45) 25/08/2025 449B

(43) 25/01/2024 430 A

(21) 1-2023-05028

(85) 27/07/2023

(22) 29/12/2021

(86) PCT/CN2021/142573 29/12/2021

(30) 202011638978.2 31/12/2020 CN

(87) WO2022/143792 07/07/2022

(51) ***B29D 30/24****; B29D 30/26*

(73) 1. **MESNAC CO., LTD.** (CN)
Room 202, Building 1, Zone B, International Blue Bay Creative Park, No. 31, Xinye Road, High-tech Zone, Qingdao, Shandong 266112, China
2. **QINGDAO MESNAC MACHINERY&ELECTRIC ENGINEERING CO., LTD.** (CN)
Yingjiu Road, South Of Industry Zone Road, Jiaodong Street Jiaozhou Qingdao, Shandong 266300, China

(72) SUN, Xiaosong (CN); YU, Yihang (CN); SONG, Jianling (CN)

(74) Công ty Luật TNHH T&G (TGVN)

(54) **CỤM TRỐNG GIỮA CỦA TRỐNG LÀM LỐP, VÀ PHƯƠNG PHÁP THAY THẾ CHO KHỐI TRỐNG GIỮA CỦA CỤM TRỐNG GIỮA, VÀ TRỐNG LÀM LỐP**

(57) Sáng chế đề cập đến cụm trống giữa của trống làm lốp, và phương pháp thay thế cho khối trống giữa của cụm trống giữa và trống làm lốp. Cụm trống giữa bao gồm: vai trống; khối trống giữa có rãnh lắp và lỗ cố định; chi tiết kẹp chặt thứ nhất dịch chuyển được được bố trí trong vai trống và có khả năng dịch chuyển dọc theo hướng trục của trống làm lốp, chi tiết kẹp chặt thứ nhất có bề mặt bậc, rãnh lắp được chỉnh thẳng với chi tiết kẹp chặt thứ nhất khi khối trống giữa khớp tiếp giáp với vai trống dọc theo hướng tâm của trống làm lốp, và khối trống giữa ép bề mặt bậc và cho phép một phần của chi tiết kẹp chặt thứ nhất kéo dài vào trong rãnh lắp; chi tiết kẹp chặt thứ hai, một phần của chi tiết kẹp chặt thứ hai đi xuyên vai trống; khi một phần của chi tiết kẹp chặt thứ nhất kéo dài vào trong rãnh lắp, lỗ cố định được chỉnh thẳng với chi tiết kẹp chặt thứ hai; khối trống giữa gần với vai trống dọc theo hướng trục của trống làm lốp; và một phần của chi tiết kẹp chặt thứ hai được lộ ra khỏi vai trống kéo dài vào trong lỗ cố định. Sáng chế giải quyết vấn đề theo giải pháp kỹ thuật đã biết mà sự thay thế khối răng của vai trống tốn thời gian và nỗ lực.

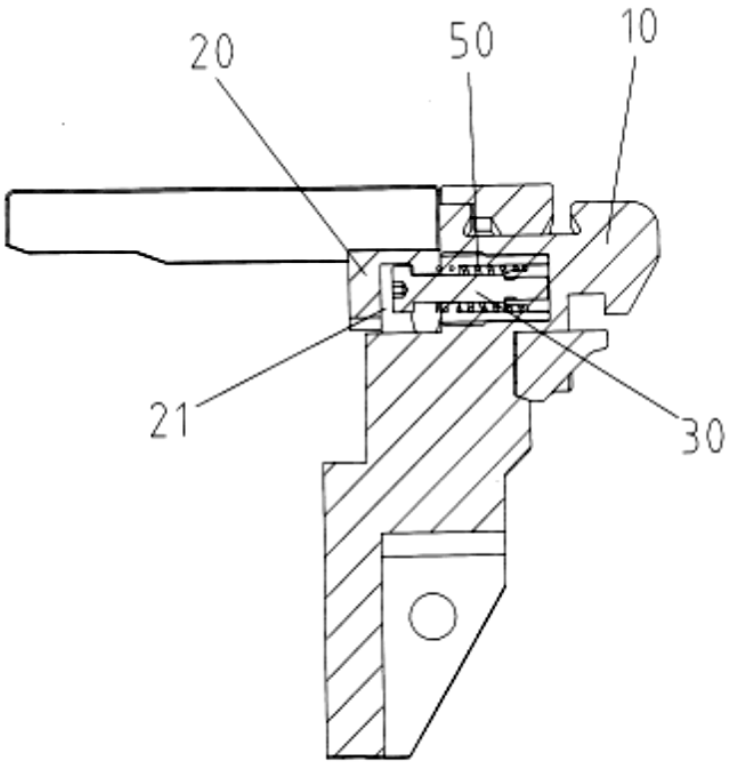

Fig. 1

(11) **1-0050698 B**

(15) 24/07/2025
Số Quyết định: 146660/QĐ-SHTT.IP

(45) 25/08/2025 449B

(43) 25/10/2021 403 A

(21) 1-2021-04725

(85) 30/07/2021

(22) 11/01/2019

(86) PCT/CN2019/071279 11/01/2019

(87) WO2020/143014 16/07/2020

(51) ***H04B 10/25***

(73) **HUAWEI TECHNOLOGIES CO., LTD.** (CN)
Huawei Administration Building, Bantian, Longgang District, Shenzhen, Guangdong 518129, China

(72) LIN, Liankui (CN)

(74) Công ty Luật TNHH T&G (TGVN)

(54) **BỘ XỬ LÝ QUANG, THIẾT BỊ XỬ LÝ QUANG VÀ PHƯƠNG PHÁP XỬ LÝ DỮ LIỆU**

(57) Sáng chế đề xuất thiết bị xử lý quang, bộ xử lý quang và phương pháp xử lý dữ liệu. Bộ xử lý quang bao gồm ít nhất hai môđun xử lý quang. Môđun xử lý quang bao gồm cụm xử lý, và còn bao gồm ít nhất một giao diện thứ nhất, ít nhất một giao diện thứ hai, và ít nhất một giao diện thứ ba. Giao diện thứ nhất được sử dụng để kết nối và truyền thông với thiết bị lớp trên, giao diện thứ hai được sử dụng để kết nối và truyền thông với thiết bị phía người dùng, giao diện thứ ba được sử dụng để kết nối và truyền thông với giao diện thứ ba của môđun xử lý quang khác, và cụm xử lý được tạo cấu hình để xử lý, theo lệnh điều khiển thứ nhất, dữ liệu được nhận từ ít nhất một giao diện thứ nhất và ít nhất một giao diện thứ ba.

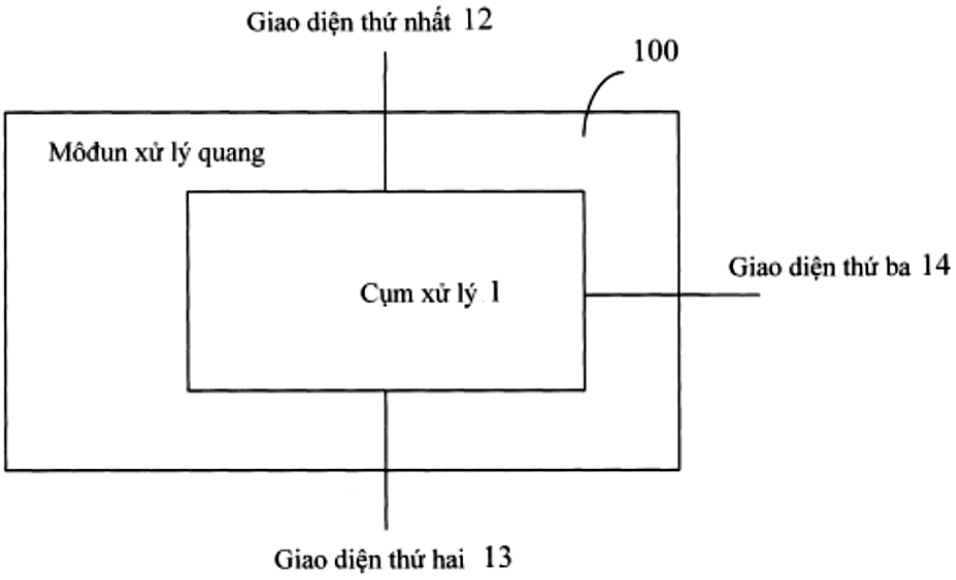
Giao diện thứ nhất 12
100
Môđun xử lý quang
Cụm xử lý 1
Giao diện thứ ba 14
Giao diện thứ hai 13

Fig.3

(11) **1-0050699 B**

(15) 24/07/2025
Số Quyết định: 146711/QĐ-SHTT.IP

(45) 25/08/2025 449B

(43) 25/05/2021 398 A

(21) 1-2021-00973

(85) 25/02/2021

(22) 08/08/2019

(86) PCT/KR2019/009950 08/08/2019

(30) 10-2018-0093238 09/08/2018 KR

10-2018-0095143 14/08/2018 KR

(87) WO2020/032609 13/02/2020

(51) ***H04N 19/105****; H04N 19/51; H04N 19/176; H04N 19/503; H04N 19/109; H04N 19/117*

(73) **LG ELECTRONICS INC.** (KR)
128, Yeoui-daero, Yeongdeungpo-gu Seoul 07336, Republic of Korea

(72) LEE, Jaeho (KR)

(74) Công ty Luật TNHH T&G (TGVN)

(54) PHƯƠNG PHÁP MÃ HÓA VÀ GIẢI MÃ HÌNH ẢNH, PHƯƠNG TIỆN LƯU TRỮ ĐỌC ĐƯỢC BỞI MÁY TÍNH KHÔNG TẠM THỜI, VÀ PHƯƠNG PHÁP TRUYỀN DỮ LIỆU ĐỐI VỚI VIĐEO

(57) Sáng chế đề cập đến phương pháp giải mã hình ảnh được thực hiện bởi thiết bị giải mã, trong đó phương pháp này bao gồm các bước: tạo ra cấu hình danh mục ứng viên hợp nhất afin cho khối hiện thời; dẫn ra các vectơ chuyển động điểm điều khiển (control point motion vector, viết tắt là CPMV) đối với các điểm điều khiển (control point, viết tắt là CP) của khối hiện thời dựa vào danh mục ứng viên hợp nhất afin; dẫn ra các mẫu dự báo cho khối hiện thời dựa vào các CPMV; và tạo ra ảnh được tái cấu trúc cho khối hiện thời dựa vào các mẫu dự báo được dẫn ra, trong đó số lượng lớn nhất của các ứng viên afin được kế thừa là hai, ứng viên afin được kế thừa thứ nhất được dẫn ra dựa vào nhóm khối bên trái của khối hiện thời, và ứng viên afin được kế thừa thứ hai được dẫn ra dựa vào nhóm khối phía trên của khối hiện thời. Sáng chế cũng đề cập đến phương pháp mã hóa hình ảnh, và phương tiện lưu trữ đọc được bởi máy tính không tạm thời.

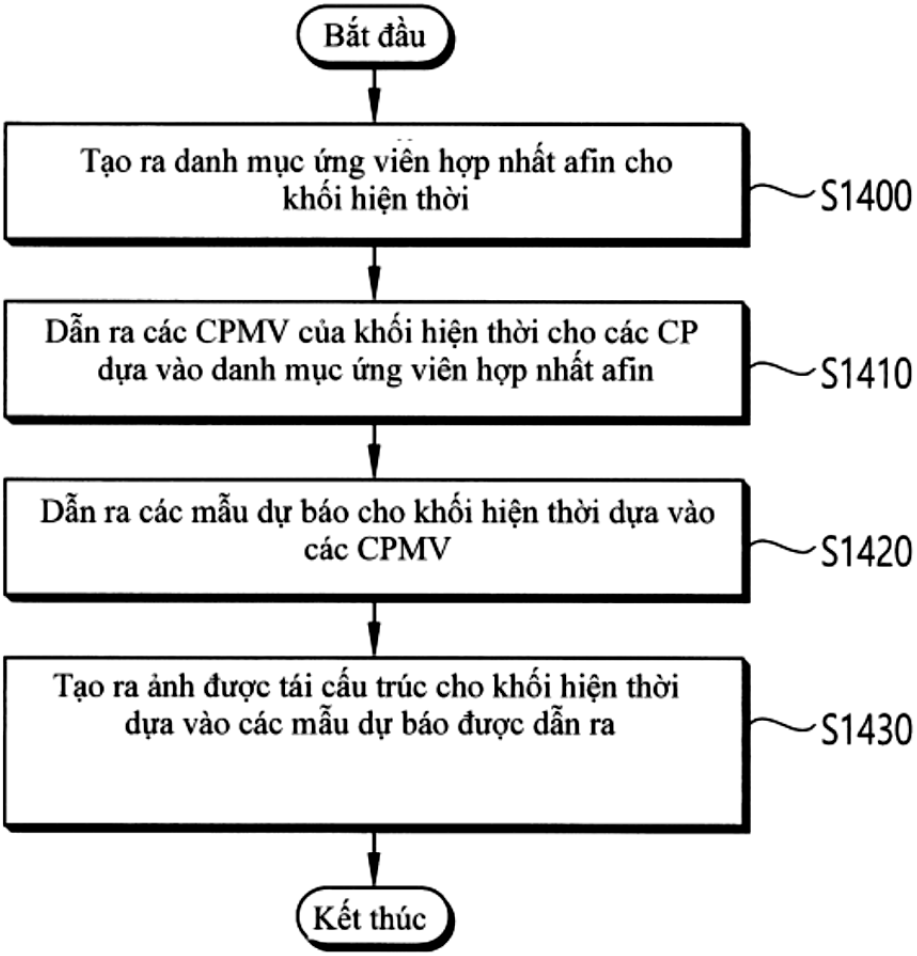
Bắt đầu
Tạo ra danh mục ứng viên hợp nhất afin cho khối hiện thời
S1400
Dẫn ra các CPMV của khối hiện thời cho các CP dựa vào danh mục ứng viên hợp nhất afin
S1410
Dẫn ra các mẫu dự báo cho khối hiện thời dựa vào các CPMV
S1420
Tạo ra ảnh được tái cấu trúc cho khối hiện thời dựa vào các mẫu dự báo được dẫn ra
S1430
Kết thúc

FIG. 14

(11) **1-0050700 B**

(15) 24/07/2025
Số Quyết định: 146712/QĐ-SHTT.IP

(45) 25/08/2025 449B

(43) 27/06/2022 411 A

(21) 1-2022-02086

(85) 04/04/2022

(22) 04/09/2020

(86) PCT/EP2020/074804 04/09/2020

(30) 62/896,908 06/09/2019 US

(87) WO2021/044005 11/03/2021

(51) ***C07K 16/28***; *A61P 35/00; C12N 15/13; C07K 16/40; A61K 39/395*

(73) **LES LABORATOIRES SERVIER** (FR)
50 rue Carnot, 92284 Suresnes Cedex, France

(72) GRANDAL, Michael Monrad (DK); GJETTING, Torben (DK); LANTTO, Johan (SE); JAKOBSEN, Janus Schou (DK); HANSEN, Randi Westh (DK); FRÖHLICH, Camilla (DK)

(74) Công ty Luật TNHH T&G (TGVN)

(54) **KHÁNG THỂ KHÁNG CD73, DƯỢC PHẨM CHỨA KHÁNG THỂ NÀY VÀ PHƯƠNG PHÁP SẢN XUẤT KHÁNG THỂ**

(57) Sáng chế đề cập đến kháng thể kháng CD73, dược phẩm chứa kháng thể này và phương pháp sản xuất kháng thể. Kháng thể và dược phẩm này là hữu ích trong việc điều trị các bệnh và tình trạng liên quan đến hoạt tính của CD73, ví dụ, bệnh ung thư.

(11) **1-0050701 B**

(15) 24/07/2025
Số Quyết định: 146714/QĐ-SHTT.IP

(45) 25/08/2025 449B

(43) 26/07/2021 400 A

(21) 1-2021-01986

(85) 13/04/2021

(22) 12/09/2019

(86) PCT/CN2019/105801 12/09/2019

(30) 201811077550.8 15/09/2018 CN

(87) WO2020/052671 19/03/2020

(51) ***H04W 36/00***; *H04W 76/19; H04W 76/18; H04W 12/04; H04W 36/12*

(73) **HUAWEI TECHNOLOGIES CO., LTD.** (CN)
Huawei Administration Building, Bantian, Longgang District, Shenzhen, Guangdong 518129, China

(72) CHEN, Chao (CN); HU, Li (CN); ZHANG, Zhongli (CN)

(74) Công ty Luật TNHH T&G (TGVN)

(54) **PHƯƠNG PHÁP TRUYỀN THÔNG VÔ TUYẾN, THIẾT BỊ TRUYỀN THÔNG VÀ PHƯƠNG TIỆN LƯU TRỮ ĐỌC ĐƯỢC BẰNG MÁY TÍNH**

(57) Sáng chế đề xuất phương pháp truyền thông vô tuyến, thiết bị truyền thông và phương tiện lưu trữ đọc được bằng máy tính. Phương pháp này bao gồm các bước: Khi thủ tục chuyển giao của thiết bị đầu cuối không thành công, thiết bị đầu cuối khởi tạo thủ tục thiết lập lại. Khi trạm gốc được chọn lại bởi thiết bị đầu cuối là trạm gốc (tức là, trạm gốc đích) mà thiết bị đầu cuối được chuyển giao đến trong thủ tục chuyển giao, do khóa của trạm gốc được cập nhật trong thủ tục chuyển giao, nên trạm gốc bao gồm thông tin dẫn xuất khóa trong tin nhắn thiết lập lại sẽ được gửi đến thiết bị đầu cuối. Do đó, thiết bị đầu cuối có thể cập nhật khóa của thiết bị đầu cuối dựa trên thông tin dẫn xuất khóa, sao cho khóa của thiết bị đầu cuối có thể phù hợp với khóa của trạm gốc.

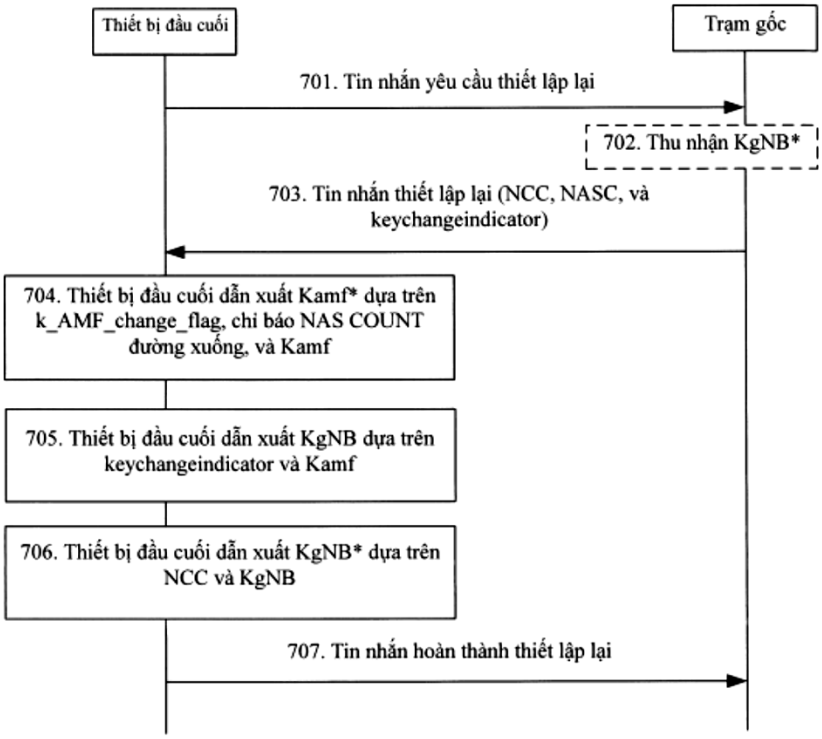
Thiết bị đầu cuối
Trạm gốc
701. Tin nhắn yêu cầu thiết lập lại
702. Thu nhận KgNB*
703. Tin nhắn thiết lập lại (NCC, NASC, và keychangeindicator)
704. Thiết bị đầu cuối dẫn xuất Kamf* dựa trên k_AMF_change_flag, chỉ báo NAS COUNT đường xuống, và Kamf
705. Thiết bị đầu cuối dẫn xuất KgNB dựa trên keychangeindicator và Kamf
706. Thiết bị đầu cuối dẫn xuất KgNB* dựa trên NCC và KgNB
707. Tin nhắn hoàn thành thiết lập lại

FIG. 7

(11) **1-0050702 B**

(15) 24/07/2025
Số Quyết định: 146715/QĐ-SHTT.IP

(45) 25/08/2025 449B

(43) 25/07/2022 412 A

(21) 1-2022-03170

(85) 19/05/2022

(22) 28/10/2020

(86) PCT/KR2020/014844 28/10/2020

(30) 62/927,111 28/10/2019 US
62/931,785 06/11/2019 US
62/939,532 22/11/2019 US
62/957,127 04/01/2020 US

(87) WO2021/086020 06/05/2021

(51) ***H04N 19/132***; *H04N 19/186; H04N 19/184; H04N 19/124; H04N 19/18*

(73) **LG ELECTRONICS INC.** (KR)
128, Yeoui-daero, Yeongdeungpo-gu Seoul 07336, Republic of Korea

(72) ZHAO, Jie (KR); KIM, Seung Hwan (KR); HENDRY, Hendry (KR); PALURI, Seethal (KR)

(74) Công ty Luật TNHH T&G (TGVN)

(54) **PHƯƠNG PHÁP MÃ HÓA/GIẢI MÃ HÌNH ẢNH, PHƯƠNG PHÁP TRUYỀN LUỒNG BIT, VÀ PHƯƠNG TIỆN ĐỌC ĐƯỢC BỞI MÁY TÍNH KHÔNG CHUYỂN TIẾP**

(57) Sáng chế đề cập đến phương pháp và thiết bị mã hóa/giải mã hình ảnh. Phương pháp giải mã hình ảnh được thực hiện bởi thiết bị giải mã hình ảnh theo sáng chế gồm các bước: xác định thông số lượng tử hóa của khối hiện tại trên cơ sở của việc liệu việc chuyển đổi không gian màu sắc có được áp dụng cho mẫu dư của khối hiện tại hay không; xác định hệ số biến đổi của khối hiện tại trên cơ sở của thông số lượng tử hóa; xác định mẫu dư của khối hiện tại bằng cách sử dụng hệ số biến đổi; và thiết lập lại giá trị của mẫu dư trên cơ sở của việc liệu việc chuyển đổi không gian màu sắc có được áp dụng hay không.

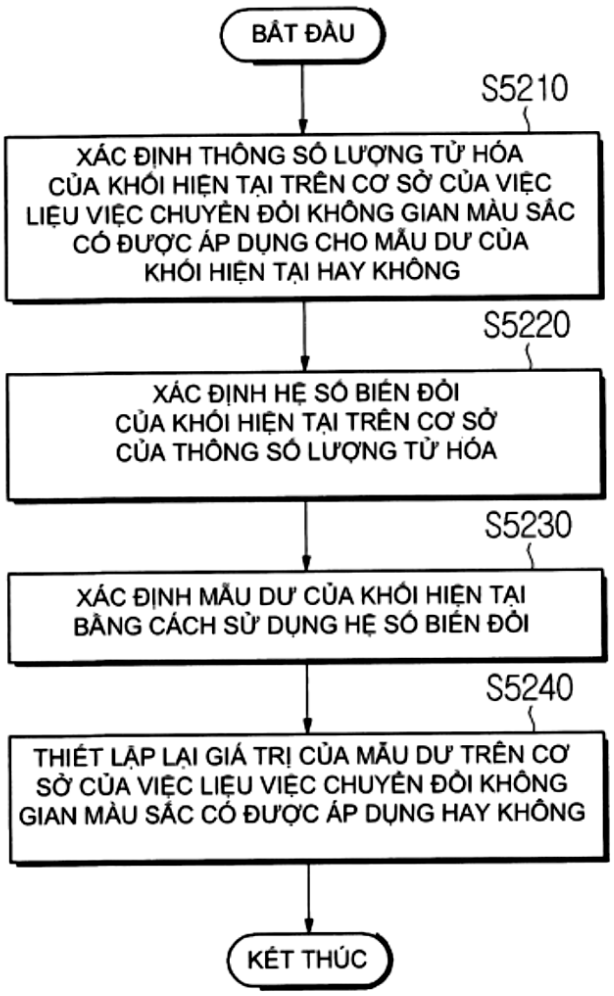
BẮT ĐẦU
S5210
XÁC ĐỊNH THÔNG SỐ LƯỢNG TỬ HÓA CỦA KHỐI HIỆN TẠI TRÊN CƠ SỞ CỦA VIỆC LIỆU VIỆC CHUYỂN ĐỔI KHÔNG GIAN MÀU SẮC CÓ ĐƯỢC ÁP DỤNG CHO MẪU DƯ CỦA KHỐI HIỆN TẠI HAY KHÔNG
S5220
XÁC ĐỊNH HỆ SỐ BIẾN ĐỔI CỦA KHỐI HIỆN TẠI TRÊN CƠ SỞ CỦA THÔNG SỐ LƯỢNG TỬ HÓA
S5230
XÁC ĐỊNH MẪU DƯ CỦA KHỐI HIỆN TẠI BẰNG CÁCH SỬ DỤNG HỆ SỐ BIẾN ĐỔI
S5240
THIẾT LẬP LẠI GIÁ TRỊ CỦA MẪU DƯ TRÊN CƠ SỞ CỦA VIỆC LIỆU VIỆC CHUYỂN ĐỔI KHÔNG GIAN MÀU SẮC CÓ ĐƯỢC ÁP DỤNG HAY KHÔNG
KẾT THÚC

FIG. 52

(11) **1-0050703 B**

(15) 24/07/2025
Số Quyết định: 146774/QĐ-SHTT.IP

(45) 25/08/2025 449B

(43) 25/03/2022 408 A

(21) 1-2022-00170

(85) 11/01/2022

(22) 15/06/2020

(86) PCT/KR2020/007714 15/06/2020

(30) 62/861,279 13/06/2019 US

(87) WO2020/251320 17/12/2020

(51) ***H04N 19/513***; *H04N 19/132; H04N 19/176; H04N 19/105; H04N 19/137*

(73) **LG ELECTRONICS INC.** (KR)
128, Yeoui-daero, Yeongdeungpo-gu Seoul 07336, Republic of Korea

(72) JANG, Hyeongmoon (KR); PARK, Naeri (KR); NAM, Junghak (KR)

(74) Công ty Luật TNHH T&G (TGVN)

(54) **PHƯƠNG PHÁP GIẢI MÃ VÀ MÃ HÓA HÌNH ẢNH, VÀ PHƯƠNG TIỆN LƯU TRỮ KỸ THUẬT SỐ ĐỌC ĐƯỢC BỞI MÁY TÍNH KHÔNG CHUYỂN TIẾP**

(57) Sáng chế đề cập đến phương pháp giải mã và mã hóa hình ảnh, phương tiện lưu trữ kỹ thuật số đọc được bởi máy tính không chuyển tiếp và phương pháp truyền dữ liệu cho thông tin hình ảnh. Theo sự bộc lộ của sáng chế, vị trí khối con để dẫn xuất véctơ chuyển động đơn vị khối con trong việc dự đoán véctơ chuyển động theo thời gian dựa trên khối con (subblock-based Temporal Motion Vector Prediction, sbTMVP) có thể được tính toán một cách hiệu quả, nhờ đó cho phép hiệu quả tạo mã viđeo/hình ảnh tăng và hiệu quả trong việc đơn giản hóa đối với cách triển khai phần cứng cần được thu nhận.

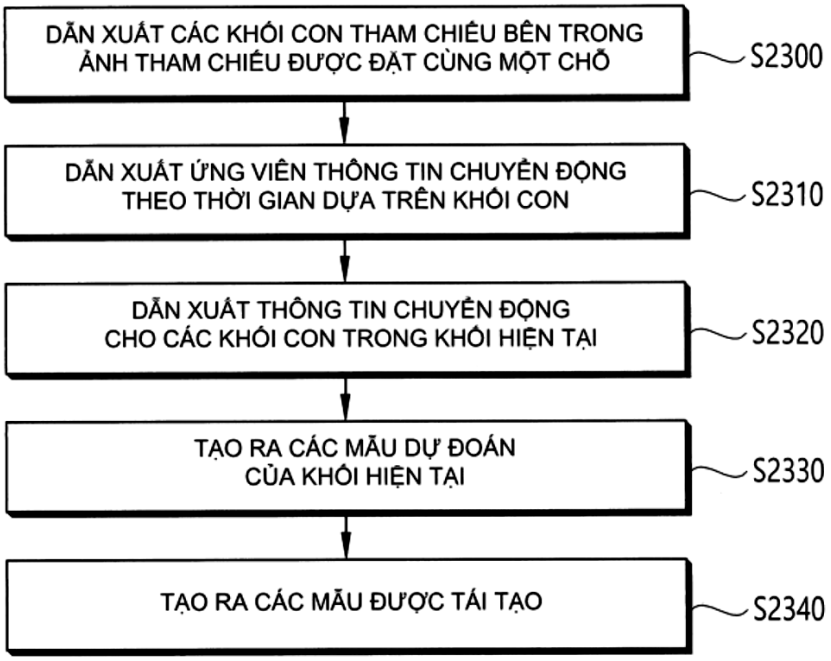
DẪN XUẤT CÁC KHỐI CON THAM CHIẾU BÊN TRONG ẢNH THAM CHIẾU ĐƯỢC ĐẶT CÙNG MỘT CHỖ
S2300
DẪN XUẤT ỨNG VIÊN THÔNG TIN CHUYỂN ĐỘNG THEO THỜI GIAN DỰA TRÊN KHỐI CON
S2310
DẪN XUẤT THÔNG TIN CHUYỂN ĐỘNG CHO CÁC KHỐI CON TRONG KHỐI HIỆN TẠI
S2320
TẠO RA CÁC MẪU DỰ ĐOÁN CỦA KHỐI HIỆN TẠI
S2330
TẠO RA CÁC MẪU ĐƯỢC TÁI TẠO
S2340

FIG. 23

(11) **1-0050704 B**

(15) 24/07/2025
Số Quyết định: 146826/QĐ-SHTT.IP

(45) 25/08/2025 449B

(43) 27/01/2023 418 A

(21) 1-2022-07618

(85) 22/11/2022

(22) 19/04/2021

(86) PCT/CN2021/088222 19/04/2021

(30) 202010324346.2 22/04/2020 CN

(87) WO2021/213345 28/10/2021

(51) ***H04W 72/04***; *H04W 84/12*

(73) **HUAWEI TECHNOLOGIES CO., LTD.** (CN)
Huawei Administration Building, Bantian, Longgang District Shenzhen, Guangdong 518129, P.R. China

(72) HU, Mengshi (CN); YU, Jian (CN); GAN, Ming (CN); LIANG, Dandan (CN)

(74) Công ty TNHH một thành viên Sở hữu trí tuệ VCCI (VCCI-IP CO.,LTD)

(54) **PHƯƠNG PHÁP TRUYỀN DỮ LIỆU, THIẾT BỊ TRUYỀN THÔNG VÀ PHƯƠNG TIỆN LƯU TRỮ ĐỌC ĐƯỢC BỞI MÁY TÍNH**

(57) Sáng chế đề xuất phương pháp truyền dữ liệu, thiết bị truyền thông và phương tiện lưu trữ đọc được bởi máy tính. Phương pháp này bao gồm: tạo trường báo hiệu của đơn vị dữ liệu giao thức lớp vật lý (PPDU), và gửi trường báo hiệu trên phân đoạn miền tần số thứ nhất, trong đó băng thông kênh để truyền PPDU bao gồm ít nhất hai phân đoạn miền tần số, ít nhất hai phân đoạn miền tần số bao gồm phân đoạn miền tần số thứ nhất, và trường con cấp phát đơn vị tài nguyên trong trường báo hiệu chỉ báo đơn vị tài nguyên (RU) được chứa trong băng thông kênh để truyền PPDU, và chỉ báo số lượng các trường người dùng tương ứng với đơn vị tài nguyên (RU) mà trong RU và được cấp phát cho trạm đang nằm trên phân đoạn miền tần số thứ nhất. Theo cách này, các thông tin tiêu đề của trường báo hiệu có thể được làm giảm đi bằng cách bỏ qua trường người dùng không được cấp phát cho phân đoạn miền tần số thứ nhất. Sáng chế có thể được áp dụng cho hệ thống Wi-Fi như là 802.11be hoặc thông lượng cực cao (EHT).

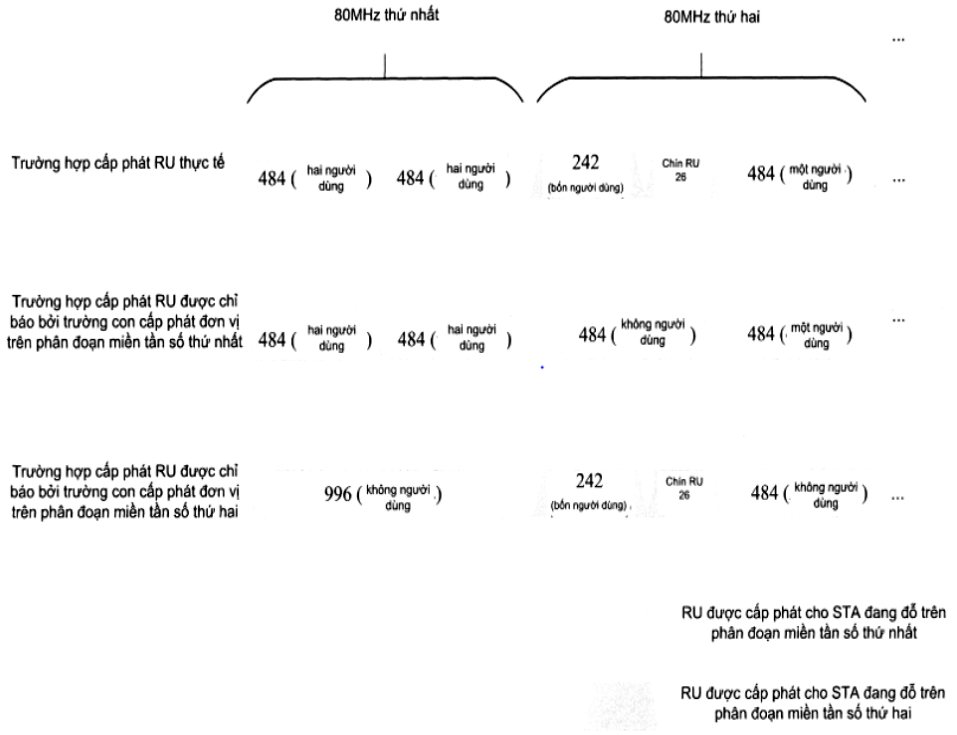
80MHz thứ nhất
80MHz thứ hai
...
Trường hợp cấp phát RU thực tế
484 (hai người dùng)
484 (hai người dùng)
242 (bốn người dùng)
Chín RU 26
484 (một người dùng)
...
Trường hợp cấp phát RU được chỉ báo bởi trường con cấp phát đơn vị trên phân đoạn miền tần số thứ nhất
484 (hai người dùng)
484 (hai người dùng)
484 (không người dùng)
484 (một người dùng)
...
Trường hợp cấp phát RU được chỉ báo bởi trường con cấp phát đơn vị trên phân đoạn miền tần số thứ hai
996 (không người dùng)
242 (bốn người dùng)
Chín RU 26
484 (không người dùng)
...
RU được cấp phát cho STA đang đỗ trên phân đoạn miền tần số thứ nhất
RU được cấp phát cho STA đang đỗ trên phân đoạn miền tần số thứ hai

FIG. 8A

(11) **1-0050705 B**

(15) 24/07/2025
Số Quyết định: 146827/QĐ-SHTT.IP

(45) 25/08/2025 449B

(43) 25/07/2022 412 A

(21) 1-2021-08402

(22) 28/12/2021

(30) 10-2020- 0186851 29/12/2020 KR

(51) ***H05K 5/02***; *G06F 1/16*

(73) **LG DISPLAY CO., LTD.** (KR)
LG Twin Towers, 128, Yeouidaero, Yeungdeungpo-gu, Seoul 07336, Korea

(72) SeungHee Lee (KR); MiJin Han (KR); Hyosung Lee (KR)

(74) Công ty Luật TNHH T&G (TGVN)

(54) **THIẾT BỊ HIỂN THỊ**

(57) Sáng chế đề cập tới thiết bị hiển thị chứa cụm bộ phận hiển thị chứa tấm nền hiển thị và nắp che phía sau được tạo cấu hình để đỡ bề mặt sau của tấm nền hiển thị, bộ phận cuộn được tạo cấu hình để quấn hoặc trải ra cụm bộ phận hiển thị, cụm dẫn động được tạo cấu hình để di chuyển bộ phận cuộn trong lượng tương ứng với lượng quấn hoặc lượng trải ra của cụm bộ phận hiển thị quanh bộ phận cuộn, và vỏ được tạo cấu hình để chứa cụm bộ phận hiển thị, bộ phận cuộn và cụm dẫn động, vỏ có phần mở mà qua đó cụm bộ phận hiển thị di chuyển vào và ra khỏi vỏ đáp lại việc quay của bộ phận cuộn.

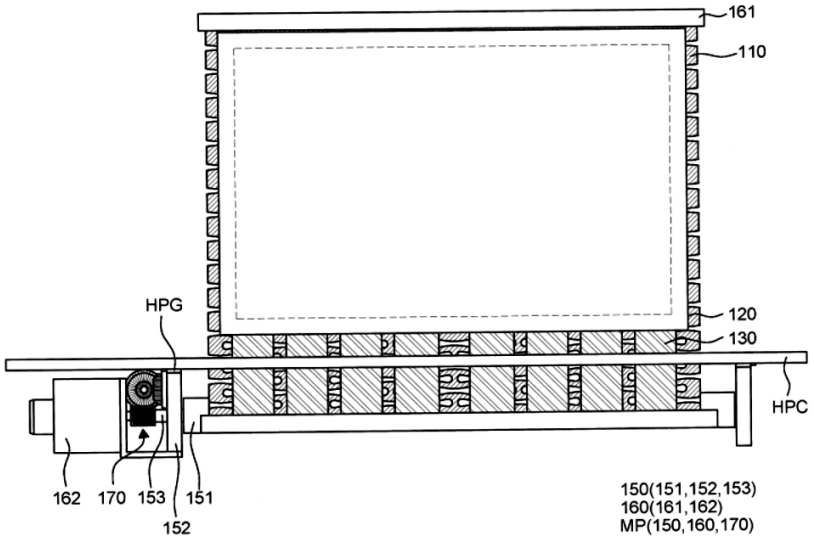

FIG. 5

(11) **1-0050706 B**

(15) 24/07/2025
Số Quyết định: 146846/QĐ-SHTT.IP

(45) 25/08/2025 449B

(43) 25/03/2022 408 A

(21) 1-2022-00249

(85) 14/01/2022

(22) 30/04/2020

(86) PCT/EP2020/062046 30/04/2020

(30) 62/862223 17/06/2019 US

(87) WO2020/254024 24/12/2020

(51) ***H04W 76/19***; *H04W 76/22; H04W 36/00*

(73) **TELEFONAKTIEBOLAGET LM ERICSSON (PUBL)** (SE)
SE-164 83 Stockholm, Sweden

(72) HALLENSTÅL, Magnus (SE); MIHÁLY, Attila (HU); OLSSON, Magnus (SE)

(74) Công ty Luật TNHH T&G (TGVN)

(54) **PHƯƠNG PHÁP TRUYỀN THÔNG, THIẾT BỊ MẠNG, VÀ MẠNG**

(57) Sáng chế này đề xuất mạng cung cấp các phiên PDU giữa các thiết bị không dây và các mạng dữ liệu. Các UPF trong mạng nêu trên xử lý các mặt phẳng người dùng của các phiên PDU, trong khi các SMF trong mạng quản lý các phiên PDU. Các SMF có các giao diện riêng để báo hiệu các phiên tới các UPF. Trong trường hợp mà việc quản lý phiên PDU phải được chuyển từ một SMF sang SMF khác, SMF thứ nhất phải giải phóng phiên báo hiệu với UPF cho phiên PDU, và SMF thứ hai phải tái thiết lập phiên báo hiệu với UPF cho cùng một phiên PDU. Trong quá trình chuyển trách nhiệm quản lý, để tránh việc thiết bị không dây gặp trục trặc trong phiên PDU, SMS thứ nhất bao gồm phần tử điều khiển trong tin nhắn giải phóng tới UPF, chỉ báo cho UPF rằng phiên báo hiệu cho phiên PDU sẽ được tái thiết lập bởi SMF thứ hai, và rằng UPF sẽ tiếp tục việc xử lý của phiên PDU cho tới khi tái thiết lập. Phương pháp truyền thông, thiết bị mạng, và phương tiện lưu trữ máy tính đọc được cũng được đề xuất.

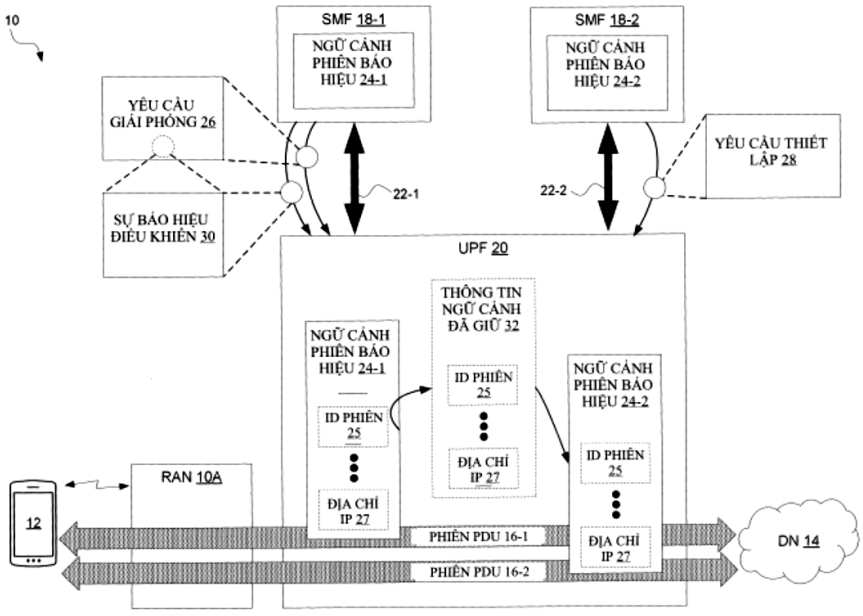
10
SMF 18-1
NGỮ CẢNH PHIÊN BÁO HIỆU 24-1
SMF 18-2
NGỮ CẢNH PHIÊN BÁO HIỆU 24-2
YÊU CẦU GIẢI PHÓNG 26
SỰ BÁO HIỆU ĐIỀU KHIỂN 30
22-1
22-2
YÊU CẦU THIẾT LẬP 28
UPF 20
THÔNG TIN NGỮ CẢNH ĐÃ GIỮ 32
NGỮ CẢNH PHIÊN BÁO HIỆU 24-1
ID PHIÊN 25
ĐỊA CHỈ IP 27
NGỮ CẢNH PHIÊN BÁO HIỆU 24-2
ID PHIÊN 25
ĐỊA CHỈ IP 27
RAN 10A
12
PHIÊN PDU 16-1
PHIÊN PDU 16-2
DN 14

FIG.XX1A

(11) **1-0050707 B**

(15) 24/07/2025
Số Quyết định: 146848/QĐ-SHTT.IP

(45) 25/08/2025 449B

(43) 25/04/2023 421 A

(21) 1-2022-08684

(85) 30/12/2022

(22) 18/06/2021

(86) PCT/EP2021/066627 18/06/2021

(30) 20200756 26/06/2020 NO

(87) WO2021/259796 30/12/2021

(51) ***B65G 1/04***

(73) **AUTOSTORE TECHNOLOGY AS** (NO)
Stokkastrandvegen 85, 5578 Nedre Vats, Norway

(72) MÆHLE, Ole, Alexander (NO)

(74) Công ty Luật TNHH Phạm và Liên danh (PHAM & ASSOCIATES)

(54) **HỆ THỐNG CẤT GIỮ VÀ TÌM KIẾM TỰ ĐỘNG ĐỂ CẤT GIỮ SẢN PHẨM VÀ THỰC PHẨM TƯƠI**

(57) Sáng chế đề xuất hệ thống cất giữ và tìm kiếm tự động (1) để cất giữ các mặt hàng sản phẩm (80). Hệ thống (1) bao gồm kết cấu khung (100) có thanh thẳng đứng (102) và các thanh nằm ngang (103) và thể tích cất giữ có các cột cất giữ (105) giữa các chi tiết (102, 103), trong đó kết cấu khung (100) có hệ thống ray (108) được bố trí ở trên các chi tiết (102, 103). Các thùng chứa cất giữ (6, 106) có thể được xếp chồng thành các chồng (107) nằm trong các cột cất giữ (105). Các xe xếp dỡ thùng chứa (201, 301) di chuyển dọc theo hệ thống ray (108) để vận chuyển các thùng chứa cất giữ (6, 106). Hệ thống ray (108) có các ray (110, 111), mỗi ray (110, 111) có các đường ray (110a, 110b, 111a, 111b). Các đường ray liền kề (111a, 111b) của ít nhất một ray (111) của hệ thống ray (108) được phân tách bởi khe thông gió (30) kéo dài theo mặt phẳng thẳng đứng (VP) giữa hai cột cất giữ liền kề (105).

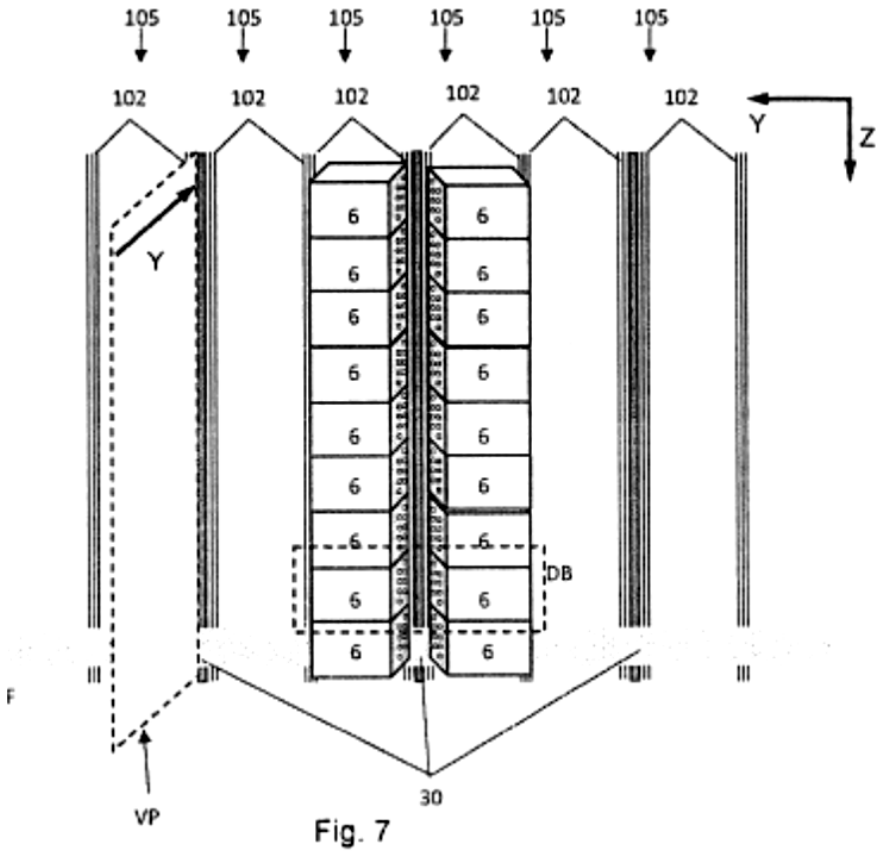

Fig. 7

(11) **1-0050708 B**

(15) 24/07/2025
Số Quyết định: 146967/QĐ-SHTT.IP

(45) 25/08/2025 449B

(43) 27/07/2020 388 A

(21) 1-2020-01734

(85) 25/03/2020

(22) 24/08/2018

(86) PCT/CN2018/102230 24/08/2018

(30) 201710771132.8 31/08/2017 CN

(87) WO2019/042224 07/03/2019

(51) ***H04W 36/00***; *H04W 76/10*

(73) **HUAWEI TECHNOLOGIES CO., LTD.** (CN)
Huawei Administration Building, Bantian, Longgang District, Shenzhen, Guangdong 518129, P. R. China

(72) PAN, Kai (CN); CHEN, Jing (CN)

(74) Công ty Luật TNHH T&G (TGVN)

(54) **HỆ THỐNG, PHƯƠNG PHÁP VÀ MÁY TRUYỀN THÔNG, HỆ THỐNG CHIP VÀ PHƯƠNG TIỆN LƯU TRỮ ĐỌC ĐƯỢC BẰNG MÁY TÍNH**

(57) Các phương án của sáng chế đề xuất phương pháp truyền thông. Phương pháp truyền thông này bao gồm các bước: thực hiện, bởi thiết bị đầu cuối, sự chuyển giao từ trạm cơ sở nguồn đến trạm cơ sở đích qua giao diện giữa trạm cơ sở nguồn và trạm cơ sở đích, thu, bởi trạm cơ sở đích, khả năng bảo mật thứ nhất, và gửi, bởi trạm cơ sở đích, khả năng bảo mật thứ nhất đến một trạm cơ sở khác, để thiết lập các kết nối kép. Trạm cơ sở nguồn không hỗ trợ khả năng bảo mật thứ nhất, và trạm cơ sở đích, một trạm cơ sở khác, và phần tử mạng của mạng lõi hỗ trợ khả năng bảo mật thứ nhất. Trạm cơ sở đích thu khả năng bảo mật thứ nhất, để thiết bị đầu cuối có thể thiết lập các kết nối kép đến trạm cơ sở đích và một trạm cơ sở khác. Theo cách này, thiết bị đầu cuối có thể thu nhiều tài nguyên vô tuyến hơn và tốc độ truyền dữ liệu cao hơn, do đó tăng lưu lượng tài nguyên vô tuyến và cải thiện sự trải nghiệm của người sử dụng. Các phương án của sáng chế cũng đề xuất trạm cơ sở, phần tử mạng của mạng lõi, máy truyền thông, hệ thống chip, phương tiện lưu trữ đọc được bằng máy tính, và hệ thống truyền thông.

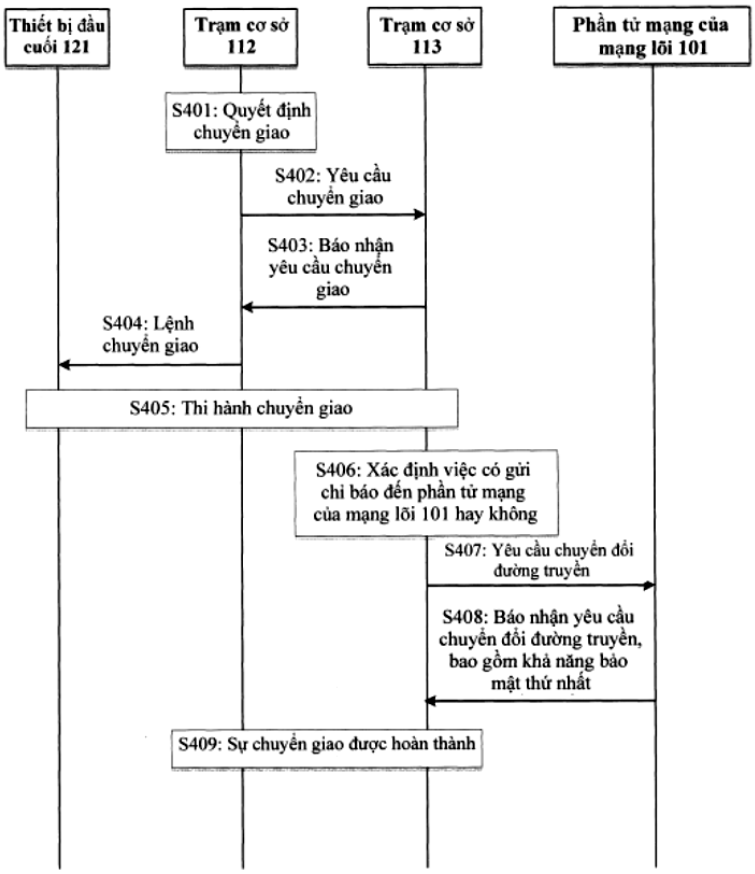
Thiết bị đầu cuối 121
Trạm cơ sở 112
Trạm cơ sở 113
Phần tử mạng của mạng lõi 101
S401: Quyết định chuyển giao
S402: Yêu cầu chuyển giao
S403: Báo nhận yêu cầu chuyển giao
S404: Lệnh chuyển giao
S405: Thi hành chuyển giao
S406: Xác định việc có gửi chỉ báo đến phần tử mạng của mạng lõi 101 hay không
S407: Yêu cầu chuyển đổi đường truyền
S408: Báo nhận yêu cầu chuyển đổi đường truyền, bao gồm khả năng bảo mật thứ nhất
S409: Sự chuyển giao được hoàn thành

Fig.4

(11) **1-0050709 B**

(15) 24/07/2025
Số Quyết định: 147009/QĐ-SHTT.IP

(45) 25/08/2025 449B

(43) 25/04/2019 373 A

(21) 1-2018-05049

(85) 12/11/2018

(22) 14/04/2017

(86) PCT/EP2017/059071 14/04/2017

(30) 62/322,707 14/04/2016 US
17305182.2 17/02/2017 EP

(87) WO2017/178653 19/10/2017

(51) ***C07K 16/28***

(73) **OSE IMMUNOTHERAPEUTICS** (FR)
22, Bd Benoni Goullin, 44200 NANTES, France

(72) POIRIER, Nicolas (FR); MARY, Caroline (FR); VANHOVE, Bernard (BE); GAUTTIER, Vanessa (FR); THEPENIER, Virginie (FR); PENGAM, Sabrina (FR)

(74) Công ty Luật TNHH T&G (TGVN)

(54) **KHÁNG THỂ KHÁNG PROTEIN ĐIỀU HÒA TÍN HIỆU ALPHA (SIRPA), DƯỢC PHẨM VÀ SẢN PHẨM KẾT HỢP CHỨA KHÁNG THỂ NÀY**

(57) Sáng chế đề cập đến các kháng thể kháng SIRPa mới có khả năng đối kháng một cách đặc hiệu tương tác giữa SIRPa và CD47 mà không ảnh hưởng đến tương tác giữa SIRPg và CD47, và các ứng dụng của chúng.

(11) **1-0050710 B**

(15) 24/07/2025
Số Quyết định: 147011/QĐ-SHTT.IP

(45) 25/08/2025 449B

(43) 26/06/2023 423 A

(21) 1-2023-01741

(85) 20/03/2023

(22) 19/08/2021

(86) PCT/JP2021/030389 19/08/2021

(30) 2020-143696 27/08/2020 JP

(87) WO2022/044959 03/03/2022

(51) ***B29C 55/14****; C08J 5/18; B65D 65/40; B29C 61/06; B65D 25/36*

(73) **TOYOBO CO., LTD.** (JP)
13-1, Umeda 1-chome, Kita-ku, Osaka-shi, Osaka 5300001, Japan

(72) HARUTA, Masayuki (JP)

(74) Công ty Luật TNHH T&G (TGVN)

(54) **MÀNG POLYESTE CÓ THỂ CO DO NHIỆT, NHÃN CÓ THỂ CO DO NHIỆT, VÀ SẢN PHẨM BAO GÓI**

(57) [Vấn đề] Mục đích của sáng chế là đề xuất màng polyeste có thể co do nhiệt có tỉ lệ co do nhiệt cao theo hướng co chính và chúng có thể tái chế được một cách hài lòng với chai PET đồ uống đã sử dụng để sản xuất nhựa PET tái chế. [Giải pháp] Màng polyeste có thể co do nhiệt bao gồm, 95% mol hoặc cao hơn và 100% mol hoặc thấp hơn của axit dicarboxylic và 0% mol hoặc cao hơn và 5% mol hoặc thấp hơn của axit isophtalic trong 100% mol của toàn bộ thành phần axit dicarboxylic, 85% mol hoặc cao hơn và 98% mol hoặc thấp hơn của đơn vị etylen terephtalat trong 100% mol của toàn bộ đơn vị este, và 2% mol hoặc cao hơn và 15% mol hoặc thấp hơn của dietylen glycol trong 100% mol của toàn bộ thành phần polyol, trong đó màng này có tỉ lệ co do nhiệt nước nóng đã định trước, cũng như nhiệt độ đỉnh nóng chảy, lượng nhiệt tỏa ra khi kết tinh, và lượng nhiệt thu vào khi nóng chảy nằm trong khoảng đã định trước mà được xác định thông qua phép đo nhiệt lượng quét vi sai (DSC) khi làm nóng chảy màng cần được nóng chảy, tôi màng, và gia nhiệt lại màng.

[Fig. 1]

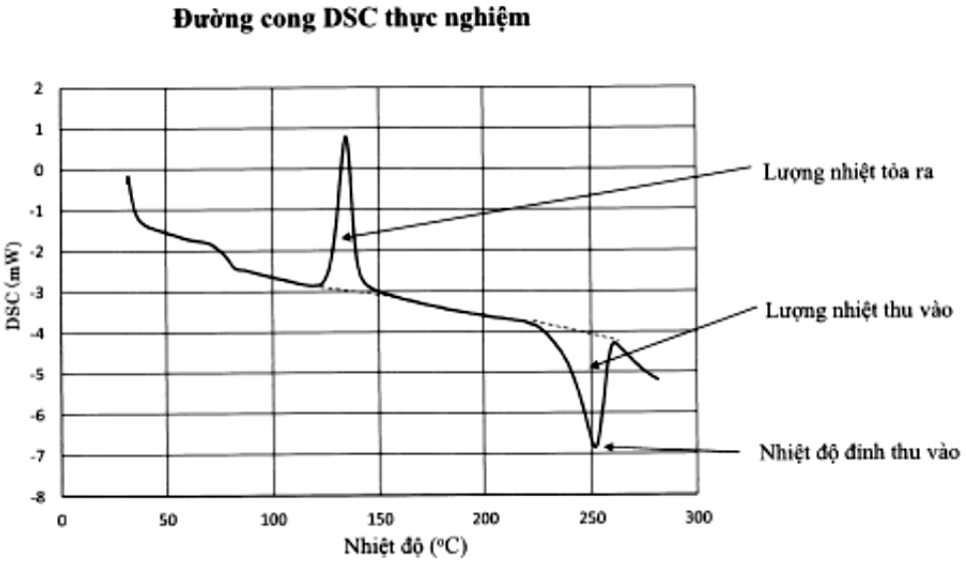
Đường cong DSC thực nghiệm
DSC (mW)
2
1
0
-1
-2
-3
-4
-5
-6
-7
-8
0
50
100
150
200
250
300
Nhiệt độ (°C)
Lượng nhiệt tỏa ra
Lượng nhiệt thu vào
Nhiệt độ đỉnh thu vào

(11) **1-0050711 B**

(15) 24/07/2025
Số Quyết định: 147149/QĐ-SHTT.IP

(45) 25/08/2025 449B

(43) 26/07/2021 400 A

(21) 1-2021-00625

(85) 04/02/2021

(22) 09/09/2019

(86) PCT/CN2019/104952 09/09/2019

(30) 201811154454.9 30/09/2018 CN

(87) WO2020/063316 02/04/2020

(51) ***H04W 36/00***

(73) **HUAWEI TECHNOLOGIES CO., LTD.** (CN)
Huawei Administration Building, Bantian, Longgang District, Shenzhen, Guangdong 518129, P. R. China

(72) LI, Huan (CN); ZHU, Hualin (CN); OUYANG, Guowei (CN)

(74) Công ty Luật TNHH T&G (TGVN)

(54) **PHƯƠNG PHÁP TRUYỀN THÔNG, THIẾT BỊ TRUYỀN THÔNG, VÀ PHƯƠNG TIỆN LƯU TRỮ ĐỌC ĐƯỢC BẰNG MÁY TÍNH**

(57) Các phương án của sáng chế này đề cập đến phương pháp truyền thông, thiết bị truyền thông, hệ thống truyền thông và phương tiện lưu trữ đọc được bằng máy tính.

Phương pháp truyền thông bao gồm các bước: nhận, bởi phần tử mạng quản lý phiên trong mạng truyền thông thứ nhất, thông điệp để yêu cầu thiết lập hoặc sửa đổi phiên; và xác định, bởi phần tử mạng quản lý phiên dựa trên loại công nghệ truy cập tương ứng với phiên, xem liệu có hay không để gửi thông điệp yêu cầu tới phần tử mạng quản lý truy cập trong mạng truyền thông thứ nhất, trong đó thông điệp yêu cầu được sử dụng để yêu cầu phần tử mạng quản lý truy cập phân bổ bộ nhận dạng kết nối của kết nối của phiên trong mạng truyền thông thứ hai. Nếu loại công nghệ truy cập tương ứng với phiên là truy cập không phải 3GPP, phần tử mạng quản lý phiên bỏ qua bước gửi thông điệp yêu cầu gán bộ nhận dạng kết nối tới phần tử mạng quản lý truy cập, để thiết bị đầu cuối có thể chuyển giao từ truy cập mạng 5G bằng cách sử dụng công nghệ không phải 3GPP để truy cập EPS bằng cách sử dụng công nghệ 3GPP.

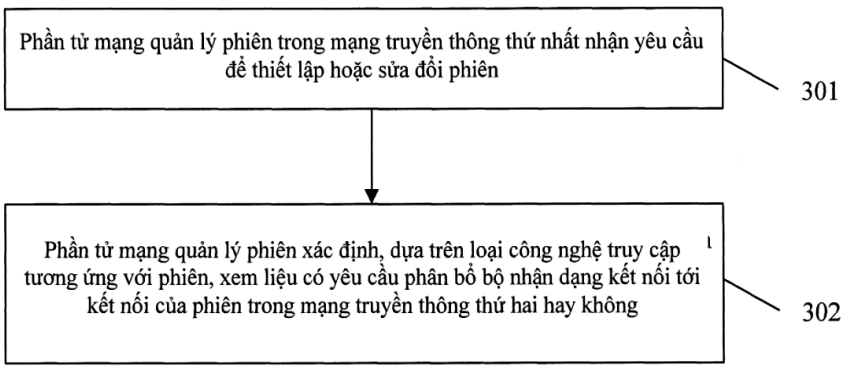

Fig.3

(11) **1-0050712 B**

(15) 24/07/2025
Số Quyết định: 147150/QĐ-SHTT.IP

(45) 25/08/2025 449B

(43) 26/12/2022 417 A

(21) 1-2022-06925

(85) 25/10/2022

(22) 09/03/2021

(86) PCT/CN2021/079637 09/03/2021

(30) 202010231500.1 27/03/2020 CN

(87) WO2021/190292 30/09/2021

(51) ***G06F 16/958***; *H04L 29/08; G06F 16/9535; G06F 16/957*

(73) **PETAL CLOUD TECHNOLOGY CO., LTD.** (CN)
Room 101, Building 4, No. 15 Huanhu Road, Songshan Lake Campus, Dongguan, Guangdong 523799, China

(72) LI, Chao (CN)

(74) Công ty Luật TNHH T&G (TGVN)

(54) **PHƯƠNG PHÁP XỬ LÝ TRANG CHI TIẾT VÀ THIẾT BỊ TẠO TRANG CHI TIẾT**

(57) Sáng chế đề cập đến phương pháp xử lý trang chi tiết và hệ thống, thiết bị điện tử, và phương tiện lưu trữ. Phương pháp này bao gồm các bước: Thiết bị đầu cuối gửi, tới máy chủ, yêu cầu để thu được nội dung trang chi tiết của thông tin thứ nhất, trong đó yêu cầu bao gồm bộ nhận dạng của người dùng và bộ nhận dạng của thông tin thứ nhất (S501). Máy chủ xác định nội dung trang chi tiết của thông tin thứ nhất dựa trên bộ nhận dạng của người dùng và bộ nhận dạng của thông tin thứ nhất, trong đó nội dung trang chi tiết là khác với nội dung trang chi tiết định trước của thông tin thứ nhất (S502). Máy chủ gửi nội dung trang chi tiết của thông tin thứ nhất đến thiết bị đầu cuối (S503). Thiết bị đầu cuối hiển thị trang chi tiết của thông tin thứ nhất dựa trên nội dung trang chi tiết của thông tin thứ nhất (S504). Đối với các người dùng khác nhau, các trang chi tiết thích hợp cho việc đọc bởi các người dùng có thể được cung cấp cho các người dùng, nhờ đó đáp ứng các yêu cầu cá nhân hóa của các người dùng và cải thiện trải nghiệm người dùng.

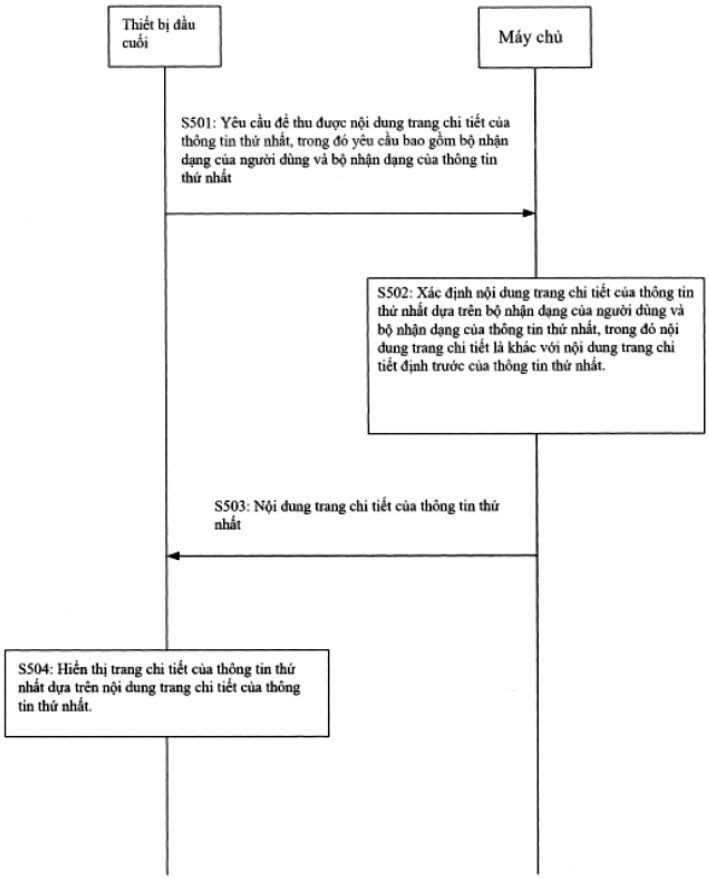
Thiết bị đầu cuối
Máy chủ
S501: Yêu cầu để thu được nội dung trang chi tiết của thông tin thứ nhất, trong đó yêu cầu bao gồm bộ nhận dạng của người dùng và bộ nhận dạng của thông tin thứ nhất
S502: Xác định nội dung trang chi tiết của thông tin thứ nhất dựa trên bộ nhận dạng của người dùng và bộ nhận dạng của thông tin thứ nhất, trong đó nội dung trang chi tiết là khác với nội dung trang chi tiết định trước của thông tin thứ nhất.
S503: Nội dung trang chi tiết của thông tin thứ nhất
S504: Hiển thị trang chi tiết của thông tin thứ nhất dựa trên nội dung trang chi tiết của thông tin thứ nhất.

FIG. 5

(11) **1-0050713 B**

(15) 24/07/2025
Số Quyết định: 147151/QĐ-SHTT.IP

(45) 25/08/2025 449B

(43) 25/12/2020 393 A

(21) 1-2020-06020

(85) 17/04/2017

(22) 07/01/2015

(86) PCT/CN2015/070288 07/01/2015

(30) PCT/CN2014/086944 19/09/2014 CN
PCT/CN2015/070233 06/01/2015 CN

(87) WO2016/041303 A1 24/03/2016

(51) ***H04B 7/26****; H04W 52/02*

(62) 1-2017-01404

(73) **HUAWEI TECHNOLOGIES CO., LTD.** (CN)
Huawei Administration Building, Bantian, Longgang District, Shenzhen, Guangdong 518129, China

(72) ZHANG, Jiayin (CN); LUO, Jun (CN); BARBER, Phillip (US)

(74) Công ty TNHH một thành viên Sở hữu trí tuệ VCCI (VCCI-IP CO.,LTD)

(54) **THIẾT BỊ TRUYỀN THÔNG MẠNG VÙNG CỤC BỘ KHÔNG DÂY VÀ PHƯƠNG PHÁP TRUYỀN DỮ LIỆU MẠNG VÙNG CỤC BỘ KHÔNG DÂY**

(57) Sáng chế đề cập đến lĩnh vực truyền thông không dây, và cụ thể là, đến phương pháp và thiết bị truyền dữ liệu mạng vùng cục bộ không dây, mà được sử dụng để nâng cao hiệu quả truyền dữ liệu. Phương pháp theo các phương án của sáng chế bao gồm các bước: mang, bởi miền điều khiển của miền đoạn đầu giao thức tập hợp lớp vật lý (Physical Layer Convergence Protocol, PLCP) trong đơn vị dữ liệu giao thức lớp vật lý (Physical Layer Protocol Data Unit, PPDU) được tạo cấu trúc bởi thiết bị điểm truy cập (Access Point, AP), thông tin ký hiệu nhận dạng của thiết bị điểm truy cập (AP), thông tin khoảng thời gian, và ký hiệu nhận dạng của ít nhất một thiết bị trạm (Station, STA), sao cho thiết bị trạm (STA) có thể thu nhận thông tin ký hiệu nhận dạng của thiết bị điểm truy cập (AP), thông tin khoảng thời gian, và ký hiệu nhận dạng của ít nhất một thiết bị trạm (STA) bằng cách phân tách chỉ miền điều khiển của miền đoạn đầu PLCP. Do đó, thiết bị trạm (STA) có thể xác định xem miền điều khiển của PPDU bao gồm ký hiệu nhận dạng của thiết bị trạm (STA) và ký hiệu nhận dạng thiết bị trạm (STA) đại diện hay không; và hơn nữa, nếu thiết bị trạm (STA) xác định miền điều khiển của PPDU không bao gồm ký hiệu nhận dạng của thiết bị trạm (STA) hoặc ký hiệu nhận dạng thiết bị trạm (STA) đại diện, thiết bị trạm (STA) tạo cấu hình vectơ cấp phát mạng (NAV) theo thông tin khoảng thời gian. Trong quy trình xử lý này, chỉ miền điều khiển của PPDU được phân tách, nhờ đó nâng cao hiệu quả truyền dữ liệu.

(11) **1-0050714 B**

(15) 24/07/2025
Số Quyết định: 147195/QĐ-SHTT.IP

(45) 25/08/2025 449B

(43) 25/06/2020 387 A

(21) 1-2020-00698

(85) 10/02/2020

(22) 13/07/2018

(86) PCT/JP2018/026548 13/07/2018

(30) 2017-138150 14/07/2017 JP

(87) WO2019/013336 17/01/2019

(51) ***C09J 201/00***; *C09J 11/06; C09J 9/02; C09J 11/04; C09J 163/00*

(73) **RESONAC CORPORATION** (JP)
9-1, Higashi-Shimbashi 1-chome, Minato-ku, Tokyo 105-7325, Japan

(72) SUKATA Shinichiroh (JP); YOKOCHI Seigo (JP)

(74) Công ty Luật TNHH T&G (TGVN)

(54) **CHẾ PHẨM DÍNH KẾT CÓ TÍNH DẪN ĐIỆN VÀ CẤU TRÚC KẾT NỐI BAO GỒM CHẾ PHẨM NÀY**

(57) Sáng chế đề cập đến chế phẩm dính kết có tính dẫn điện, bao gồm: (A) các hạt có tính dẫn điện; (B) nhựa nhiệt rắn; (C) chất hoạt hóa trợ hàn; và (D) chất xúc tác việc làm cứng. Các hạt có tính dẫn điện chứa kim loại có điểm nóng chảy nhỏ hơn hoặc bằng 200°C. Đường kính hạt trung bình của các hạt có tính dẫn điện là 0,01 µm đến 10 µm. Chất hoạt hóa trợ hàn chứa hợp chất có nhóm hydroxyl và nhóm carboxyl. Chế phẩm dính kết có tính dẫn điện được sử dụng để nối điện bảng mạch 2 và linh kiện điện tử 3 mà được gắn trên bảng mạch 2 này với nhau. Sáng chế cũng đề cập đến cấu trúc kết nối bao gồm chế phẩm dính kết có tính dẫn điện này.

Fig.1

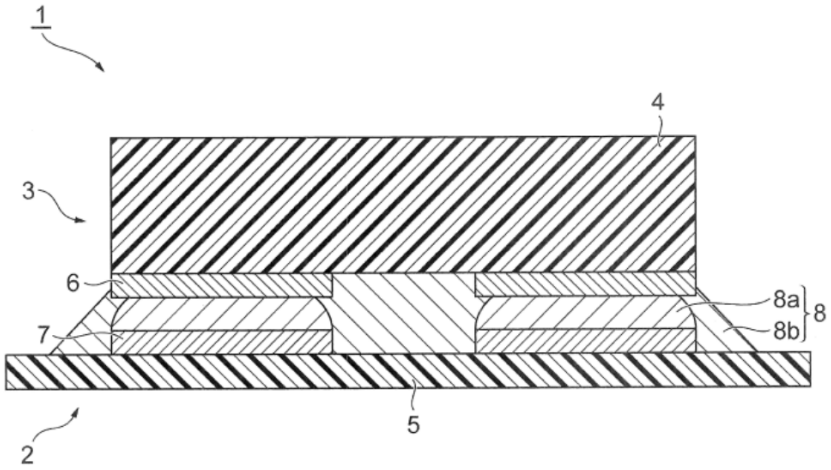

(11) **1-0050715 B**

(15) 24/07/2025
Số Quyết định: 147196/QĐ-SHTT.IP

(45) 25/08/2025 449B

(43) 26/09/2022 414 A

(21) 1-2022-04598

(85) 20/07/2022

(22) 18/12/2020

(86) PCT/EP2020/087028 18/12/2020

(30) PCT/CN2019/128211 25/12/2019 CN

(87) WO2021/130114 01/07/2021

(51) ***H04W 36/28***; *H04W 36/00*

(73) **TELEFONAKTIEBOLAGET LM ERICSSON (PUBL)** (SE)
SE-164 83 Stockholm, Sweden

(72) GAN, Juying (CN); LU, Yunjie (CN); CHEN, Qian (CN); HEDMAN, Peter (SE)

(74) Công ty Luật TNHH T&G (TGVN)

(54) **PHƯƠNG PHÁP ĐỂ TRUYỀN TẢI CÁC PHIÊN ĐƠN VỊ DỮ LIỆU GIAO THỨC CỦA THIẾT BỊ NGƯỜI DÙNG VÀ THỰC THỂ CHỨC NĂNG QUẢN LÝ TÍNH DI ĐỘNG VÀ TRUY NHẬP**

(57) Sáng chế bộc lộ phương pháp được thực hiện bởi nút mạng để truyền tải các phiên đơn vị dữ liệu giao thức (PDU - Protocol Data Unit) của thiết bị người dùng (UE - User Equipment) trong thủ tục tính di động trong đó UE được di chuyển từ hệ thống thế hệ thứ năm (5GS - Fifth Generation System) sang hệ thống gói tin tiến hóa (EPS - Evolved Packet System). Phương pháp nêu trên bao gồm một hoặc nhiều bước sau: xác định rằng thực thể quản lý tính di động (MME - Mobility Management Entity) mục tiêu cho thủ tục tính di động trong EPS hỗ trợ số lượng thứ nhất của các sóng mang EPS mà nhỏ hơn số lượng thứ hai của các định danh sóng mang EPS (EBI - EPS Bearer Identity) đã gán cho số lượng các phiên PDU (chẳng hạn, và các dòng chất lượng dịch vụ (QoS - Quality of Service) kết hợp của chúng) của UE mà cần được truyền tải từ 5GS sang EPS; xác định phiên PDU và/hoặc dòng QoS nào trong số các phiên PDU và/hoặc các dòng QoS của UE là không cần được truyền tải tới MME mục tiêu; và giải phóng, yêu cầu việc giải phóng hoặc khởi tạo việc giải phóng các phiên PDU và/hoặc các dòng QoS mà không cần được truyền tải tới MME mục tiêu. Sáng chế này cũng bộc lộ thực thể chức năng quản lý tính di động và truy nhập (AMF - Access and Mobility Management Function).

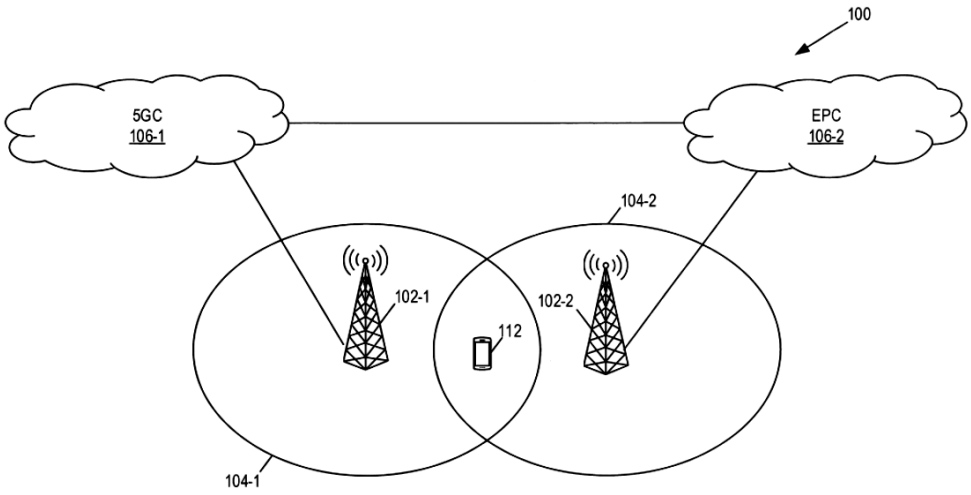

FIG.1

(11) **1-0050716 B**

(15) 24/07/2025
Số Quyết định: 147218/QĐ-SHTT.IP

(45) 25/08/2025 449B

(43) 25/10/2022 415 A

(21) 1-2022-04801

(85) 29/07/2022

(22) 13/01/2021

(86) PCT/US2021/013244 13/01/2021

(30) 62/969,993 04/02/2020 US

(87) WO2021/158343 12/08/2021

(51) ***C12N 15/82***

(73) **MONSANTO TECHNOLOGY LLC** (US)
800 North Lindbergh Boulevard, St. Louis, MO 63167, United States of America

(72) ARMSTRONG, Charles L. (US); KOURANOV, Andrei Y. (US); O'BRIEN, Brent A. (US)

(74) Công ty Luật TNHH T&G (TGVN)

(54) **PHÂN TỬ ADN TÁI TỔ HỢP ĐỂ ĐIỀU BIẾN SỰ BIỂU HIỆN GEN Ở THỰC VẬT, THỰC VẬT, TẾ BÀO THỰC VẬT VÀ HẠT GIỐNG CHUYỂN GEN CHỨA PHÂN TỬ NÀY, PHƯƠNG PHÁP SẢN XUẤT SẢN PHẨM HÀNG HÓA VÀ PHƯƠNG PHÁP BIỂU HIỆN PHÂN TỬ ADN CÓ KHẢ NĂNG PHIÊN MÃ**

(57) Sáng chế đề xuất phân tử và cấu trúc ADN tái tổ hợp, cũng như là các trình tự nucleotit của chúng, hữu dụng để điều biến sự biểu hiện gen ở thực vật. Sáng chế còn đề xuất thực vật chuyển gen, tế bào thực vật chuyển gen, phần thực vật chuyển gen, và hạt giống chuyển gen có chứa phân tử ADN tái tổ hợp được liên kết có điều khiển với phân tử ADN có khả năng phiên mã khác loại, cũng như là phương pháp sử dụng chúng.

(11) **1-0050717 B**

(15) 24/07/2025
Số Quyết định: 147219/QĐ-SHTT.IP

(45) 25/08/2025 449B

(43) 25/11/2022 416 A

(21) 1-2022-04116

(85) 30/06/2022

(22) 04/12/2020

(86) PCT/US2020/063411 04/12/2020

(30) 62/943,968 05/12/2019 US

(87) WO2021/113712 10/06/2021

(51) *D02G 3/28; D02G 3/44; D03D 15/513; D03D 15/47; D03D 15/283*

(73) **SOUTHERN MILLS, INC.** (US)
6501 Mall Boulevard, P.O. Box 289, Union City, Georgia 30291, United States of America

(72) DUNN, Charles S. (US); LATON, Michael A. (US); WALSH, Brian John (US); RITENOUR, Scott (US)

(74) Công ty Luật TNHH T&G (TGVN)

(54) **VẢI CHỐNG CHÁY VÀ VẢI DỆT CHỐNG CHÁY ĐƯỢC TẠO THÀNH TỪ SỢI STAPEN DÀI VÀ SỢI FILAMĂNG**

(57) Sáng chế đề cập đến vải chống cháy được tạo thành từ tổ hợp của sợi filamăng và sợi stapen dài thể hiện các tính chất vật lý và nhiệt tuyệt vời với khối lượng tương đối nhẹ.

(11) **1-0050718 B**

(15) 24/07/2025
Số Quyết định: 147231/QĐ-SHTT.IP

(45) 25/08/2025 449B

(43) 25/11/2022 416 A

(21) 1-2022-06277

(85) 29/09/2022

(22) 03/03/2021

(86) PCT/CN2021/078942 03/03/2021

(30) 202010140454.4 03/03/2020 CN

(87) WO2021/175265 10/09/2021

(51) ***G06F 3/0481***

(73) **PETAL CLOUD TECHNOLOGY CO., LTD.** (CN)
Room 101, Building 4, No.15 Huanhu Road, Songshan Lake Campus, Dongguan City, Guangdong Province, 523799, China

(72) LV, Caiping (CN); CAI, Mingxing (CN)

(74) Công ty Luật TNHH T&G (TGVN)

(54) **PHƯƠNG PHÁP HIỂN THỊ MÀN HÌNH DỰA TRÊN VÙNG, THIẾT BỊ ĐẦU CUỐI, VÀ PHƯƠNG TIỆN LƯU TRỮ CỦA MÁY TÍNH**

(57) Sáng chế đề xuất phương pháp hiển thị màn hình dựa trên vùng, thiết bị đầu cuối, và phương tiện lưu trữ của máy tính, và liên quan đến các công nghệ thiết bị đầu cuối, để các vùng màn hình của thiết bị đầu cuối có thể hiển thị các trang khác nhau hoặc cùng một trang của cùng một ứng dụng để người dùng dễ thao tác. Phương pháp này bao gồm các bước: nhận chỉ dẫn chia màn hình; chia vùng hiển thị trên màn hình thành ít nhất hai vùng con, trong đó ít nhất hai vùng con này bao gồm vùng con thứ nhất và vùng con thứ hai; nhận chỉ dẫn sao chép trang, trong đó chỉ dẫn sao chép trang này được dùng để chỉ dẫn sao chép trang thứ nhất của ứng dụng đích được hiển thị hiện tại trong vùng con thứ nhất đến vùng con thứ hai; và điều khiển vùng con thứ hai để hiển thị trang thứ nhất này.

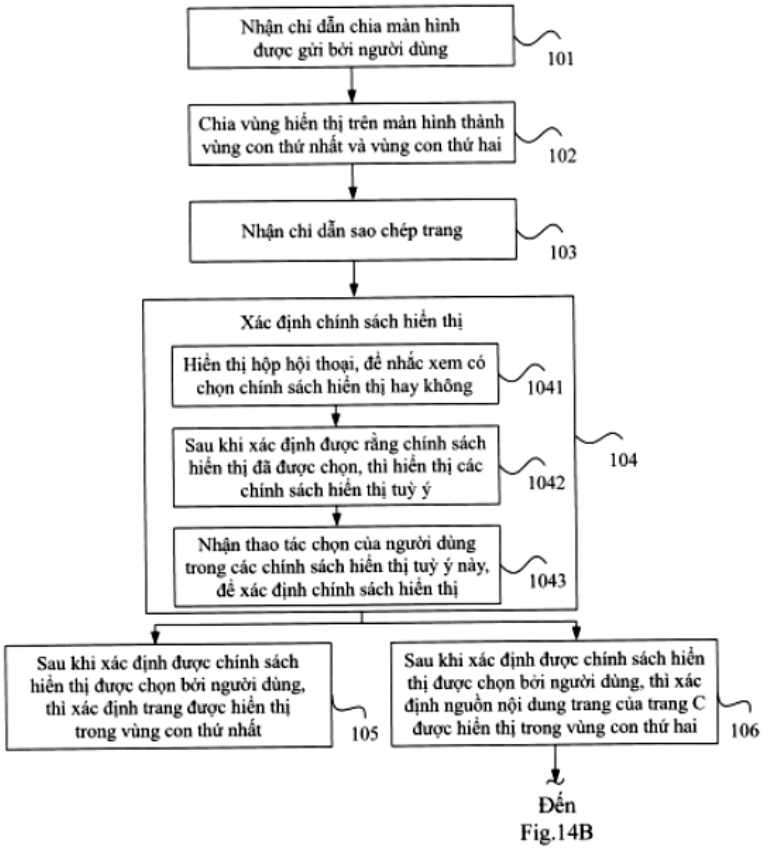

Fig.14A

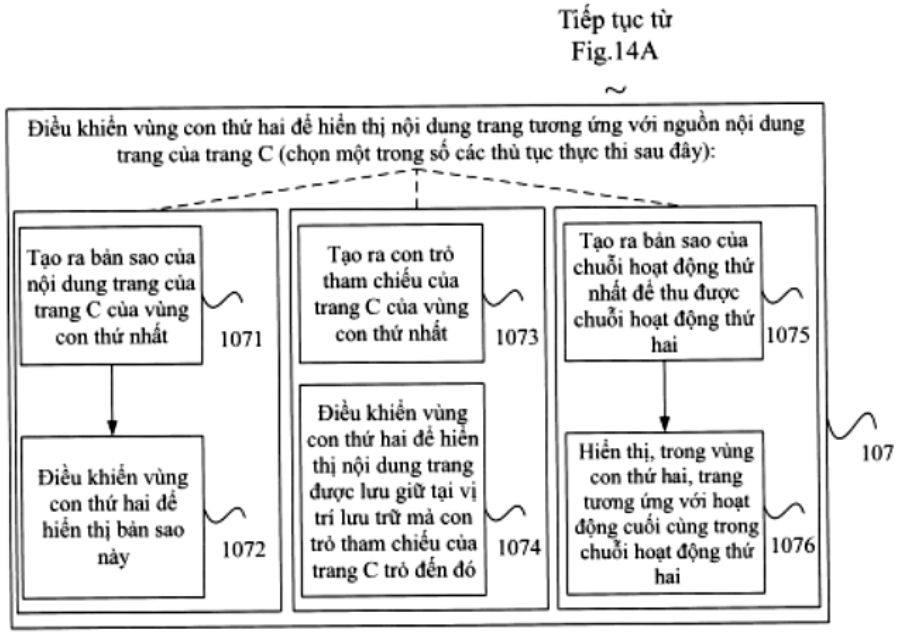

Fig.14B

(11) **1-0050719 B**

(15) 24/07/2025
Số Quyết định: 147242/QĐ-SHTT.IP

(45) 25/08/2025 449B

(43) 25/11/2021 404 A

(21) 1-2021-05433

(85) 01/09/2021

(22) 19/02/2020

(86) PCT/KR2020/002402 19/02/2020

(30) 62/807,745 19/02/2019 US

(87) WO2020/171592 27/08/2020

(51) ***H04N 19/137***; *H04N 19/122; H04N 19/91; H04N 19/176; H04N 19/70; H04N 19/11*

(73) **LG ELECTRONICS INC.** (KR)
128, Yeoui-daero, Yeongdeungpo-gu, Seoul 07336, Korea

(72) YOO, Sunmi (KR); CHOI, Jungah (KR); KIM, Seunghwan (KR)

(74) Công ty Luật TNHH T&G (TGVN)

(54) **PHƯƠNG PHÁP GIẢI MÃ VÀ MÃ HÓA ẢNH VÀ PHƯƠNG TIỆN LƯU TRỮ PHI CHUYỂN TIẾP ĐỌC ĐƯỢC BẰNG MÁY TÍNH**

(57) Sáng chế đề cập đến phương pháp giải mã ảnh được thực hiện bởi thiết bị giải mã, phương pháp mã hóa ảnh được thực hiện bởi thiết bị mã hóa, phương pháp truyền dữ liệu cho ảnh và phương tiện lưu trữ đọc được bằng máy tính. Phương pháp giải mã ảnh theo sáng chế bao gồm các bước: nhận thông tin phần dư cho khối hiện tại; dẫn ra mô hình ngữ cảnh cho cờ dấu của hệ số phần dư hiện tại trong khối con hiện tại của khối hiện tại; giải mã cờ dấu dựa trên mô hình ngữ cảnh; dẫn ra hệ số phần dư hiện tại dựa trên cờ dấu; dẫn ra mẫu phần dư dựa trên hệ số phần dư hiện tại; và tạo ra hình ảnh được xây dựng lại dựa trên mẫu phần dư, trong đó mô hình ngữ cảnh cho cờ dấu được dẫn ra dựa trên cờ dấu của hệ số phần dư được giải mã trước hệ số phần dư hiện tại trong khối con hiện tại.

FIG. 10

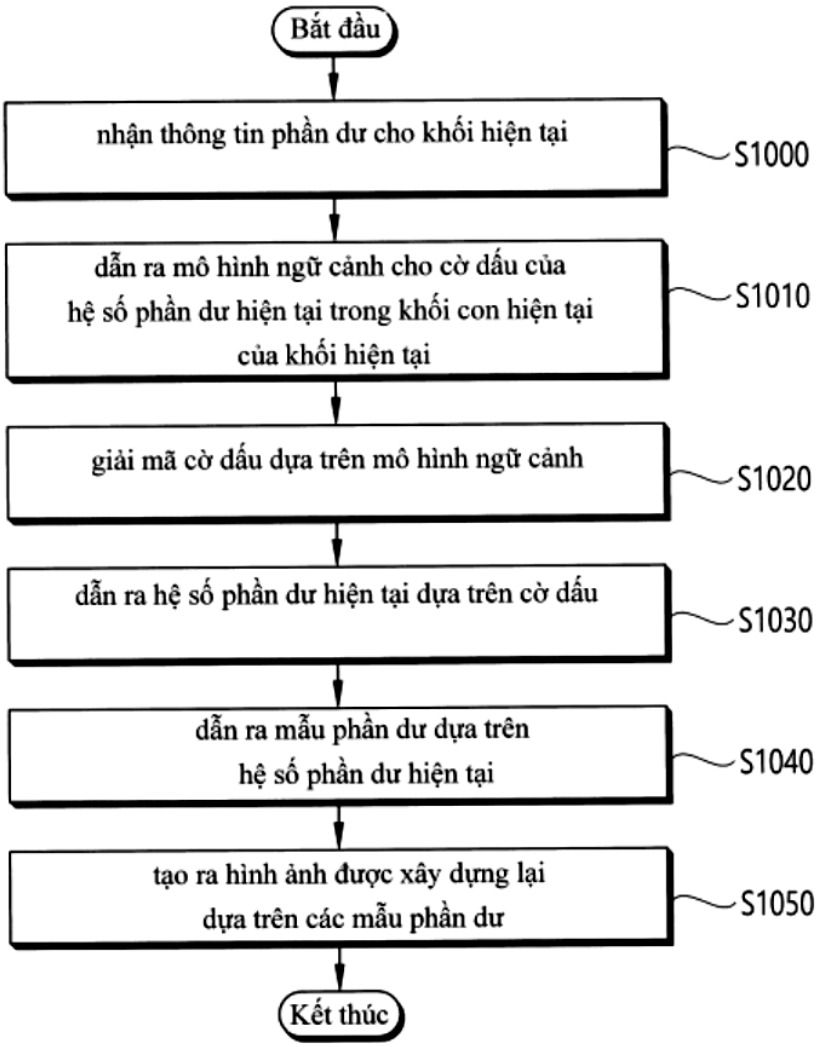
Bắt đầu
nhận thông tin phần dư cho khối hiện tại
S1000
dẫn ra mô hình ngữ cảnh cho cờ dấu của hệ số phần dư hiện tại trong khối con hiện tại của khối hiện tại
S1010
giải mã cờ dấu dựa trên mô hình ngữ cảnh
S1020
dẫn ra hệ số phần dư hiện tại dựa trên cờ dấu
S1030
dẫn ra mẫu phần dư dựa trên hệ số phần dư hiện tại
S1040
tạo ra hình ảnh được xây dựng lại dựa trên các mẫu phần dư
S1050
Kết thúc

(11) **1-0050720 B**

(15) 24/07/2025
Số Quyết định: 147266/QĐ-SHTT.IP

(45) 25/08/2025 449B

(43) 25/12/2019 381 A

(21) 1-2019-05793

(85) 21/10/2019

(22) 30/03/2018

(86) PCT/KR2018/003798 30/03/2018

(30) 62/479,253 30/03/2017 US
62/479,420 31/03/2017 US
62/525,219 27/06/2017 US

(87) WO2018/182369 04/10/2018

(51) ***H04L 1/00***; *H03M 13/13*

(73) **LG ELECTRONICS INC.** (KR)
128, Yeoui-daero, Yeongdeungpo-gu, Seoul 07336, Korea

(72) BYUN, Ilmu (KR); SHIN, Jongwoong (KR); KIM, Jinwoo (KR); NOH, Kwangseok (KR); KIM, Bonghoe (KR)

(74) Công ty Luật TNHH T&G (TGVN)

(54) **PHƯƠNG PHÁP MÃ HÓA THÔNG TIN VÀ THIẾT BỊ TRUYỀN SỬ DỤNG MA TRẬN KIỂM TRA CHẴN LẺ CỦA MÃ KIỂM TRA CHẴN LẺ MẬT ĐỘ THẤP**

(57) Sáng chế đề xuất cơ chế lập mã viđeo. Cơ chế này bao gồm việc phân vùng hình ảnh thành các ô mức thứ nhất. Tập hợp con của các ô mức thứ nhất này được phân vùng thành các ô mức thứ hai. Các ô mức thứ nhất và các ô mức thứ hai này được mã hoá vào luồng bit. Chỉ thị chia được mã hoá vào luồng bit này. Chỉ thị chia này chỉ thị rằng ít nhất một trong số các ô mức thứ nhất là được chia thành các ô mức thứ hai. Luồng bit này được lưu giữ để truyền thông về phía bộ giải mã. Phương pháp mã hoá, phương pháp giải mã, thiết bị lập mã viđeo, phương tiện phi nhất thời đọc được bằng máy tính, bộ mã hoá, bộ giải mã, phương tiện lưu trữ phi nhất thời, và thiết bị lập mã, cũng được đề xuất.

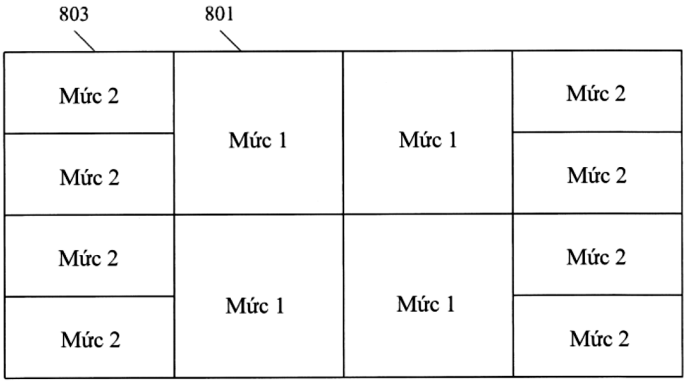

Fig.8B

(11) **1-0050721 B**

(15) 24/07/2025
Số Quyết định: 147267/QĐ-SHTT.IP

(45) 25/08/2025 449B

(43) 25/10/2021 403 A

(21) 1-2021-04350

(85) 15/07/2021

(22) 27/12/2019

(86) PCT/US2019/068790 27/12/2019

(30) 62/785,511 27/12/2018 US

(87) WO2020/140063 02/07/2020

(51) ***H04N 19/174****; H04N 19/70; H04N 19/46; G06T 3/40*

(73) **HUAWEI TECHNOLOGIES CO., LTD.** (CN)
Huawei Administration Building, Bantian, Longgang District, Shenzhen, Guangdong 518129, P. R. China

(72) WANG, Ye-Kui (US); HENDRY, Fnu (ID); SYCHEV, Maxim (RU)

(74) Công ty Luật TNHH T&G (TGVN)

(54) **PHƯƠNG PHÁP MÃ HOÁ, PHƯƠNG PHÁP GIẢI MÃ, THIẾT BỊ MÃ HÓA, VÀ THIẾT BỊ GIẢI MÃ**

(57) Sáng chế đề xuất cơ chế lập mã viđeo. Cơ chế này bao gồm việc phân vùng hình ảnh thành các ô mức thứ nhất. Tập hợp con của các ô mức thứ nhất này được phân vùng thành các ô mức thứ hai. Các ô mức thứ nhất và các ô mức thứ hai này được mã hoá vào luồng bit. Chỉ thị chia được mã hoá vào luồng bit này. Chỉ thị chia này chỉ thị rằng ít nhất một trong số các ô mức thứ nhất là được chia thành các ô mức thứ hai. Luồng bit này được lưu giữ để truyền thông về phía bộ giải mã. Phương pháp mã hoá, phương pháp giải mã, thiết bị lập mã viđeo, phương tiện phi nhất thời đọc được bằng máy tính, bộ mã hoá, bộ giải mã, phương tiện lưu trữ phi nhất thời, và thiết bị lập mã, cũng được đề xuất.

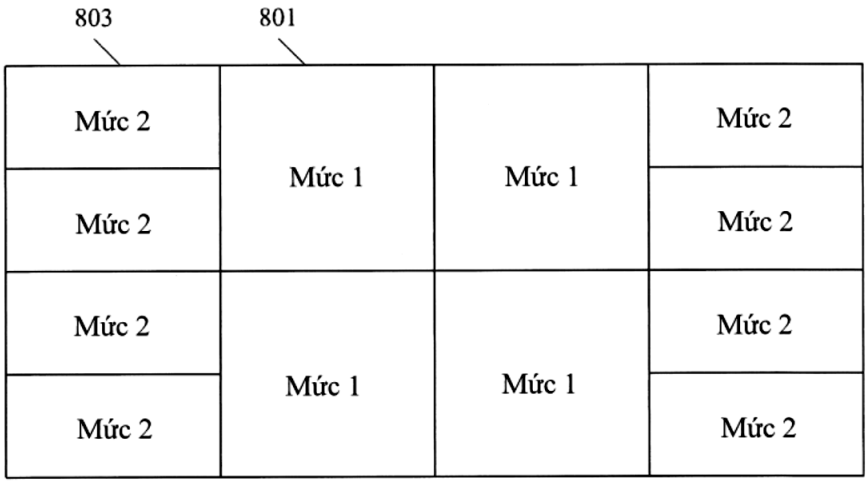

Fig.8B

(11) **1-0050722 B**

(15) 24/07/2025
Số Quyết định: 147274/QĐ-SHTT.IP

(45) 25/08/2025 449B

(43) 25/04/2022 409 A

(21) 1-2021-06582

(85) 19/10/2021

(22) 19/03/2020

(86) PCT/EP2020/057548 19/03/2020

(30) PCT/CN2019/079947 27/03/2019 CN

(87) WO2020/193342 01/10/2020

(51) ***H04W 72/12***

(73) **TELEFONAKTIEBOLAGET LM ERICSSON (PUBL)** (SE)
SE-164 83 Stockholm, Sweden

(72) ZHANG, Congchi (CN); BELLESCHI, Marco (IT); ZHANG, Zhang (CN)

(74) Công ty Luật TNHH T&G (TGVN)

(54) **PHƯƠNG PHÁP TRUYỀN THÔNG, THIẾT BỊ KHÔNG DÂY, VÀ PHƯƠNG TIỆN LƯU TRỮ MÁY TÍNH ĐỌC ĐƯỢC**

(57) Các phương án thực hiện ở đây đề cập tới các phương pháp để xử lý SR/BSR SL. Theo một phương án thực hiện, sáng chế đề xuất phương pháp truyền thông trong thiết bị không dây, phương pháp truyền thông này bao gồm các bước: kích hoạt báo cáo trạng thái bộ đệm (BSR - Buffer Status Report) liên kết phụ (SL - Sidelink) để đáp lại việc dữ liệu được gửi trên SL; kích hoạt yêu cầu lập lịch biểu (SR - Scheduling Request) liên kết phụ (SL - Sidelink) để truyền BSR SL, trong đó BSR SL được dự định để được truyền bằng cách sử dụng sự cấp phép tuyến lên (UL - Uplink) thứ nhất được kích hoạt bởi SR SL; và hủy bỏ việc truyền SR SL nếu BSR SL đã được truyền bằng cách sử dụng sự cấp phép UL thứ hai được kích hoạt bởi các nguồn khác. Với các phương án thực hiện ở đây, LCP có thể được làm thích ứng dựa trên yêu cầu QoS và có thể tránh được việc hủy bỏ không phù hợp BSR liên kết phụ, vốn nâng cao chất lượng của cả UL và liên kết phụ. Sáng chế cũng đề xuất thiết bị không dây, và phương tiện lưu trữ máy tính đọc được.

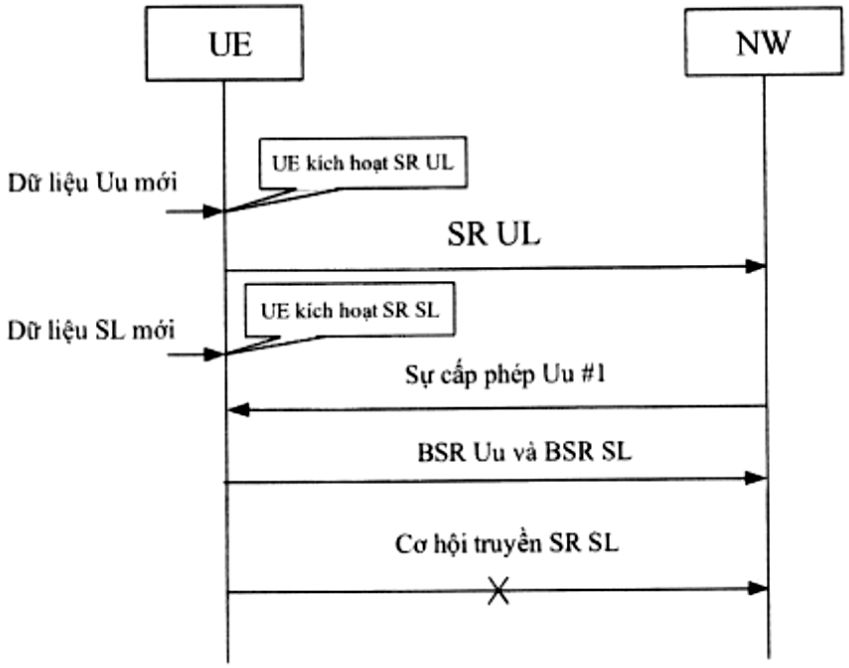
UE
NW
Dữ liệu Uu mới
UE kích hoạt SR UL
SR UL
Dữ liệu SL mới
UE kích hoạt SR SL
Sự cấp phép Uu #1
BSR Uu và BSR SL
Cơ hội truyền SR SL

Fig.2

(11) **1-0050723 B**

(15) 24/07/2025
Số Quyết định: 147328/QĐ-SHTT.IP

(45) 25/08/2025 449B

(43) 25/07/2022 412 A

(21) 1-2022-03049

(85) 13/05/2022

(22) 18/10/2019

(86) PCT/EP2019/078362 18/10/2019

(87) WO2021/073752 22/04/2021

(51) ***H03M 13/00****; G06N 3/08; H03M 13/21; H03M 13/13; G06N 3/02*

(73) **HUAWEI TECHNOLOGIES CO., LTD.** (CN)
Huawei Administration Building, Bantian, Longgang District, Shenzhen, Guangdong 518129, P. R. China

(72) BELFIORE, Jean-Claude (FR); PASCHOS, Georgios (GR); TSILIMANTOS, Dimitrios (GR); DESTOUNIS, Apostolos (GR); VASSILARAS, Spyridon (GR); COSTANTINI, Marina (IT); LIAKOPOULOS, Nikolaos (GR); NGUYEN, Van Minh (FR); DEBBAH, Merouane (FR)

(74) Công ty Luật TNHH T&G (TGVN)

(54) **HỆ THỐNG XỬ LÝ DỮ LIỆU, ĐẦU CUỐI TRUYỀN THÔNG VÀ PHƯƠNG TIỆN LƯU TRỮ ĐỌC ĐƯỢC BỞI MÁY TÍNH KHÔNG CHUYỂN TIẾP**

(57) Sáng chế đề cập đến hệ thống xử lý dữ liệu có kiến trúc mạng nơron để nhận đầu vào mạng nhị phân và, trong sự phụ thuộc vào đầu vào mạng nhị phân, lan truyền các tín hiệu thông qua nhiều nút xử lý, phù hợp với các trọng số nhị phân tương ứng, để tạo thành đầu ra mạng, hệ thống xử lý dữ liệu được tạo cấu hình để huấn luyện nút nhờ thi hành chức năng hiệu chỉnh lỗi để nhận dạng tập hợp của các trọng số nhị phân mà tối thiểu hóa, cho đầu vào đã cho đối với nút, lỗi bất kỳ giữa đầu ra của nút khi được tạo thành phù hợp với các trọng số nhị phân hiện thời của nút và đầu ra được ưu tiên từ nút và để cập nhật các trọng số nhị phân của nút thành các trọng số được nhận dạng. Sự huấn luyện này được thực hiện mà không lưu trữ và/hoặc sử dụng các trọng số chính xác số học cao hơn bất kỳ hoặc các thành phần khác. Sáng chế cũng đề cập đến đầu cuối truyền thông và phương tiện lưu trữ đọc được bởi máy tính không chuyển tiếp.

Fig. 4

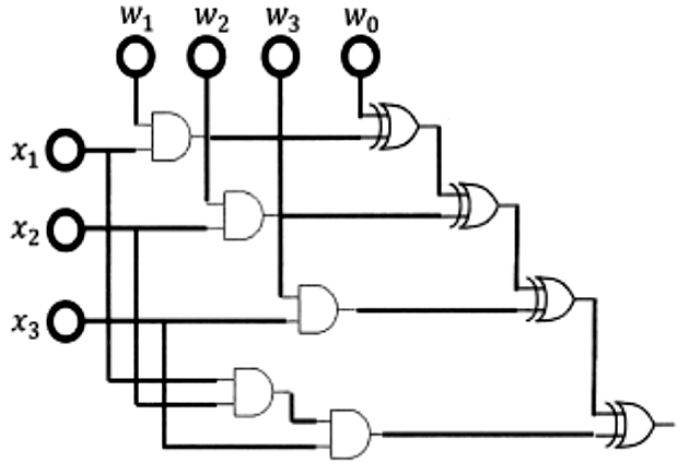

(11) **1-0050724 B**

(15) 24/07/2025
Số Quyết định: 147329/QĐ-SHTT.IP

(45) 25/08/2025 449B

(43) 25/03/2021 396 A

(21) 1-2020-07247

(85) 14/12/2020

(22) 20/05/2019

(86) PCT/CN2019/087664 20/05/2019

(30) 201810496331.7 22/05/2018 CN

(87) WO2019/223660 28/11/2019

(51) ***H04W 24/02***

(73) **HUAWEI TECHNOLOGIES CO., LTD.** (CN)
Huawei Administration Building, Bantian, Longgang District, Shenzhen, Guangdong 518129, P. R. China

(72) SHU, Lin (CN); ZHANG, Chengchen (CN)

(74) Công ty Luật TNHH T&G (TGVN)

(54) **PHƯƠNG PHÁP, THIẾT BỊ, HỆ THỐNG QUẢN LÝ PHIÊN, VÀ PHƯƠNG TIỆN LƯU TRỮ ĐỌC ĐƯỢC BẰNG MÁY TÍNH**

(57) Sáng chế đề xuất phương pháp, thiết bị, hệ thống quản lý phiên, và phương tiện lưu trữ đọc được bằng máy tính, để giúp tránh việc thiết bị đầu cuối tiêu thụ ác ý các tài nguyên mạng mặt phẳng người dùng, nhờ đó giảm các tài nguyên mạng. Phương pháp quản lý phiên này bao gồm các bước: nhận, bởi phần tử mạng quản lý phiên, thông điệp yêu cầu thứ nhất, trong đó thông điệp yêu cầu thứ nhất này được dùng để yêu cầu thiết lập phiên thứ nhất dành cho thiết bị đầu cuối; xác định, bởi phần tử mạng quản lý phiên, là thiết lập phiên thứ nhất dưới dạng phiên luôn mở, trong đó phiên luôn mở là phiên mà đối với nó thì các tài nguyên mặt phẳng người dùng là được kích hoạt khi thiết bị đầu cuối được chuyển tiếp từ chế độ không tải sang chế độ được kết nối; và gửi, bởi phần tử mạng quản lý phiên, thông điệp đáp ứng thứ nhất đến thiết bị đầu cuối, trong đó thông điệp đáp ứng thứ nhất này được dùng để chỉ thị rằng phần tử mạng quản lý phiên chấp nhận thiết lập phiên thứ nhất, thông điệp đáp ứng thứ nhất này bao gồm thông tin chỉ thị thứ nhất, và thông tin chỉ thị thứ nhất này được dùng để chỉ thị rằng phiên thứ nhất là phiên luôn mở.

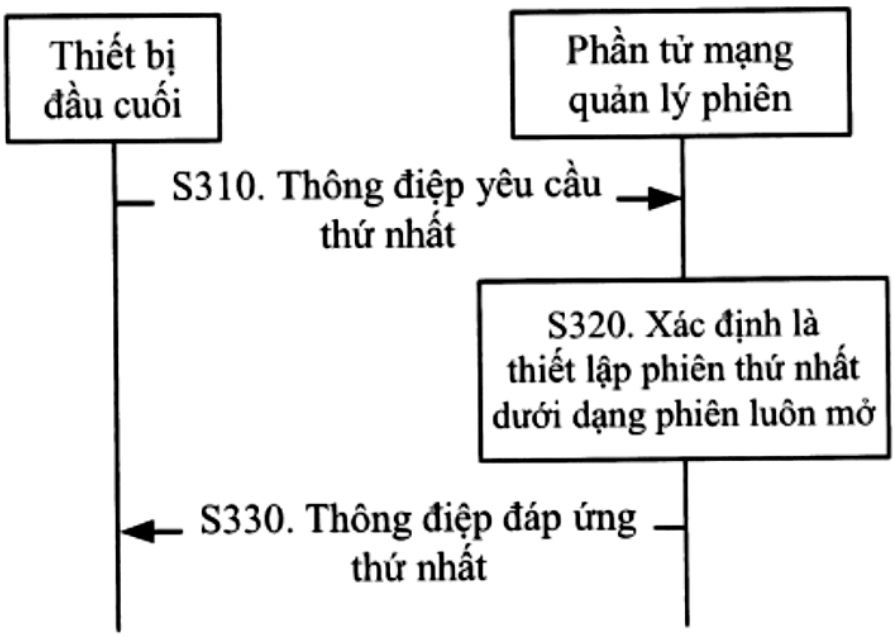
Thiết bị đầu cuối
Phần tử mạng quản lý phiên
S310. Thông điệp yêu cầu thứ nhất
S320. Xác định là thiết lập phiên thứ nhất dưới dạng phiên luôn mở
S330. Thông điệp đáp ứng thứ nhất

Fig.3

(11) **1-0050725 B**

(15) 24/07/2025
Số Quyết định: 147382/QĐ-SHTT.IP

(45) 25/08/2025 449B

(43) 25/12/2020 393 A

(21) 1-2020-03367

(22) 12/06/2020

(30) 102019000009198 17/06/2019 IT

(51) ***D06C 21/00***

(73) **SANTEX RIMAR GROUP S.R.L.** (IT)
Località Colombara, 50, I-36070 Trissino, VICENZA, ITALY

(72) MANDRUZZATO Giulio (IT); NICOLETTI Andrea (IT)

(74) Công ty Luật TNHH T&G (TGVN)

(54) THIẾT BỊ ĐỂ NÉN ĐẾ VẢI DỆT LIÊN TỤC NHỜ ĐAI ĐÀN HỒI

(57) Sáng chế này đề cập tới thiết bị để nén đế vải dệt liên tục (T) nhờ các phương tiện của đai đàn hồi, bao gồm: xi lanh quay có thể gia nhiệt được; đai vô tận dịch chuyển được dọc theo đường đóng để đỡ và vận chuyển đế vải dệt trong tiếp xúc với phần bề mặt bên của xi lanh quay có thể gia nhiệt được; hệ thống con lăn mà đai nêu trên được quấn trên đó trong trạng thái làm căng sơ bộ theo việc kéo dài, trong đó hệ thống con lăn nêu trên có thể được vận hành để trượt đai nêu trên dọc theo đường đóng nêu trên, tác động trên đai nêu trên trạng thái làm căng bổ sung của việc kéo dài tại phần thứ nhất của đường nêu trên, kéo dài ngược dòng với phần thứ hai của đường nêu trên mà đai nêu trên được giữ trong đó trong tiếp xúc với xi lanh quay. Thiết bị bao gồm hệ thống để làm giảm hệ số ma sát giữa đai và xi lanh quay có thể gia nhiệt được hệ thống nêu trên bao gồm một hoặc nhiều băng đặt vào giữa giữa đai và xi lanh.

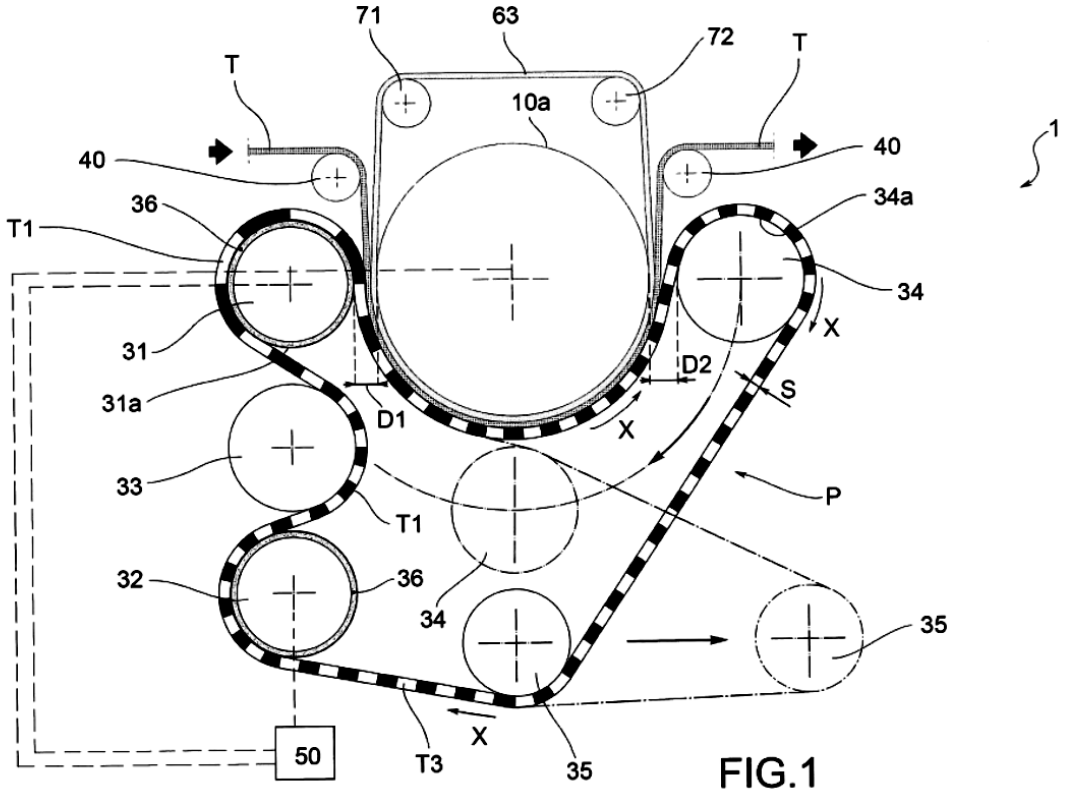
71
63
72
T
T
10a
1
40
40
36
34a
T1
34
31
X
D2
S
31a
D1
X
33
P
T1
32
36
34
35
50
T3
X
35

FIG.1

(11) **1-0050726 B**

(15) 24/07/2025
Số Quyết định: 147383/QĐ-SHTT.IP

(45) 25/08/2025 449B

(43) 26/07/2021 400 A

(21) 1-2021-01039

(85) 01/03/2021

(22) 06/09/2019

(86) PCT/KR2019/011580 06/09/2019

(30) 62/728,068 06/09/2018 US

(87) WO2020/050695 12/03/2020

(51) ***H04N 19/139***; *H04N 19/70; H04N 19/176; H04N 19/132*

(73) **LG ELECTRONICS INC.** (KR)
128, Yeoui-daero, Yeongdeungpo-Gu Seoul 07336, Korea

(72) LEE, Jaeho (KR); KIM, Seunghwan (KR)

(74) Công ty Luật TNHH T&G (TGVN)

(54) **PHƯƠNG PHÁP GIẢI MÃ VÀ MÃ HÓA HÌNH ẢNH, PHƯƠNG TIỆN LƯU TRỮ ĐỌC ĐƯỢC BẰNG MÁY TÍNH PHI CHUYỂN TIẾP VÀ PHƯƠNG PHÁP TRUYỀN DỮ LIỆU CHO HÌNH ẢNH**

(57) Sáng chế đề cập đến phương pháp giải mã hình ảnh được thực hiện bởi thiết bị giải mã gồm bước thành lập danh sách ứng viên để suy ra thông tin chuyển động của đơn vị khối phụ đối với khối hiện tại, trong đó danh sách ứng viên hợp nhất gồm các ứng viên được xây dựng; suy ra các vectơ chuyển động điểm điều khiển (control point motion vector, CPMV) cho các điểm điều khiển (control point, CP) của khối hiện tại dựa trên danh sách ứng viên hợp nhất; suy ra các mẫu dự đoán cho khối hiện tại dựa trên các CPMV; và tạo ảnh được xây dựng lại cho khối hiện tại dựa trên các mẫu dự đoán được suy ra, trong đó các ứng viên được xây dựng được suy ra dựa trên sự kết hợp của ít nhất hai trong số khối lân cận thứ nhất trong nhóm thứ nhất, khối lân cận thứ hai trong nhóm thứ hai, khối lân cận thứ ba trong nhóm thứ ba và khối lân cận thứ tư, và khối lân cận thứ nhất, khối lân cận thứ hai và khối lân cận thứ ba và khối lân cận thứ tư thành lập sự kết hợp có cùng chỉ số ảnh tham chiếu. Sáng chế cũng liên quan đến phương pháp mã hóa hình ảnh được thực hiện bởi thiết bị mã hóa và phương tiện lưu trữ đọc được bằng máy tính phi chuyển tiếp lưu trữ thông tin được mã hóa khiến cho thiết bị giải mã thực hiện phương pháp giải mã hình ảnh.

Fig.17

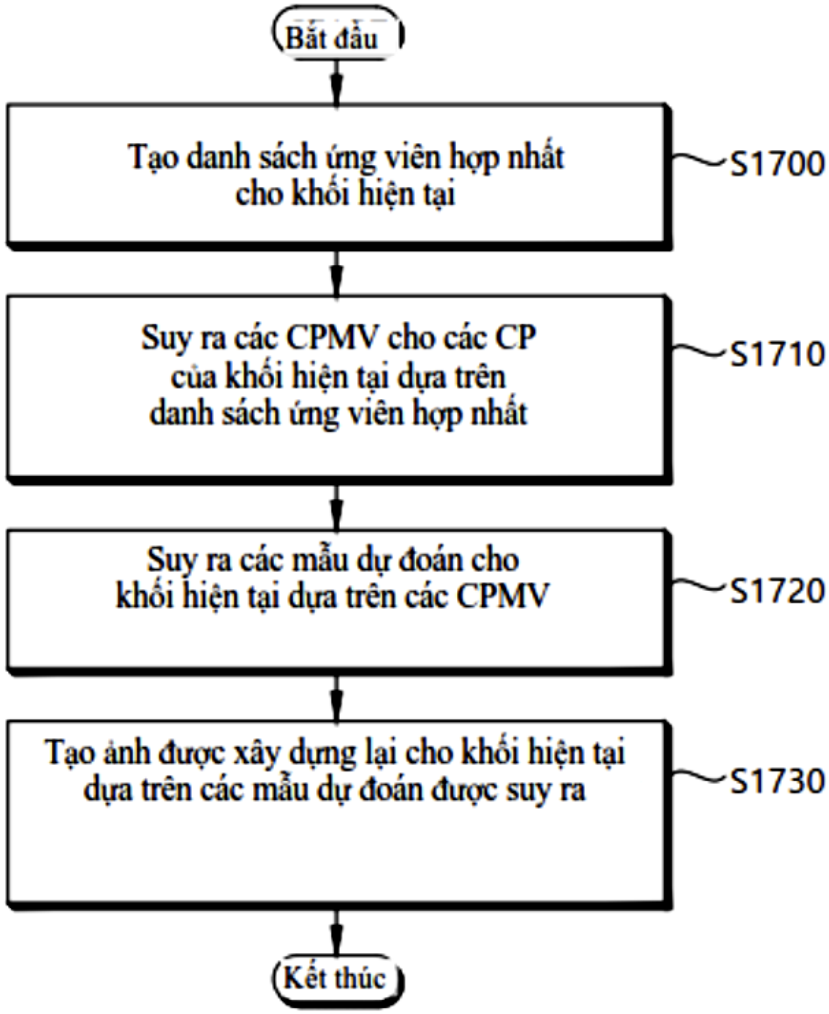
Bắt đầu
Tạo danh sách ứng viên hợp nhất cho khối hiện tại
S1700
Suy ra các CPMV cho các CP của khối hiện tại dựa trên danh sách ứng viên hợp nhất
S1710
Suy ra các mẫu dự đoán cho khối hiện tại dựa trên các CPMV
S1720
Tạo ảnh được xây dựng lại cho khối hiện tại dựa trên các mẫu dự đoán được suy ra
S1730
Kết thúc

(11) **1-0050727 B**

(15) 24/07/2025
Số Quyết định: 147438/QĐ-SHTT.IP

(45) 25/08/2025 449B

(43) 25/02/2022 407 A

(21) 1-2021-07387

(85) 19/11/2021

(22) 24/04/2020

(86) PCT/US2020/029942 24/04/2020

(30) 62/838,517 25/04/2019 US

(87) WO2020/219969 29/10/2020

(51) ***H04N 19/513***

(73) **OP SOLUTIONS, LLC** (US)
368 Middle Street, Amherst, Massachusetts 01002, United States of America

(72) KALVA, Hari (IN); FURHT, Borivoje (US); ADZIC, Velibor (US)

(74) Công ty Luật TNHH T&G (TGVN)

(54) **BỘ GIẢI MÃ VÀ PHƯƠNG PHÁP GIẢI MÃ**

(57) Sáng chế đề cập đến bộ giải mã bao gồm hệ mạch được tạo cấu hình để nhận dòng bit, trích xuất tiêu đề bao gồm danh sách của các khung tham chiếu khả dụng cho việc bù chuyển động toàn cục, xác định, nhờ sử dụng tiêu đề này, mô hình chuyển động toàn cục cho khối hiện tại, chuyển động toàn cục so với khung tham chiếu được chứa trong danh sách của các khung tham chiếu, và giải mã khối hiện tại nhờ sử dụng mô hình chuyển động toàn cục này. Sáng chế cũng đề cập đến phương pháp giải mã.

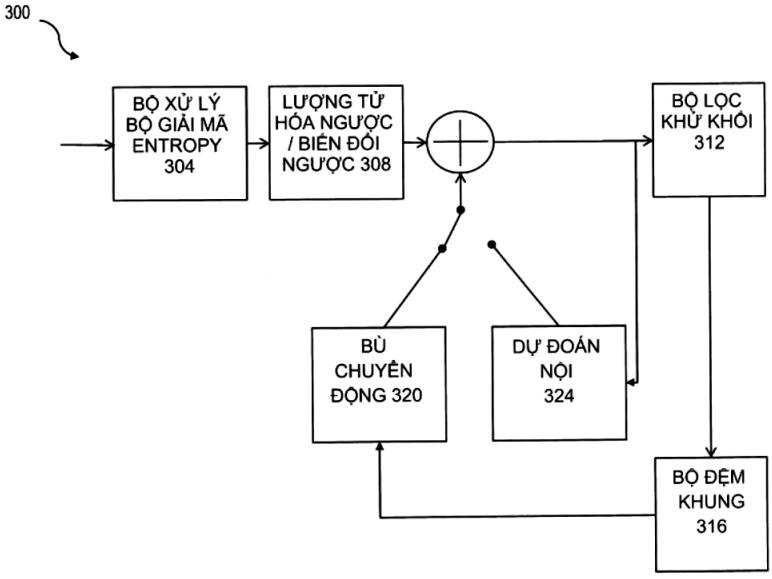

FIG. 3

(11) **1-0050728 B**

(15) 24/07/2025
Số Quyết định: 147439/QĐ-SHTT.IP

(45) 25/08/2025 449B

(43) 26/12/2022 417 A

(21) 1-2022-06759

(85) 19/10/2022

(22) 01/04/2020

(86) PCT/EP2020/059283 01/04/2020

(87) WO2021/197600 07/10/2021

(51) ***G06F 21/16****; G06N 3/04*

(73) **TELEFONAKTIEBOLAGET LM ERICSSON (PUBL)** (SE)
SE-164 83 Stockholm, Sweden

(72) Jakob Sternby (SE); Björn Johansson (SE)

(74) Công ty Luật TNHH T&G (TGVN)

(54) **PHƯƠNG PHÁP, THIẾT BỊ VÀ HỆ THỐNG HUẤN LUYỆN MẠNG NƠRON VÀ NHÚNG WATERMARK (DẤU HIỆU NHẬN BIẾT) VÀO MẠNG NƠRON, VÀ PHƯƠNG TIỆN PHI NHẤT THỜI ĐỌC ĐƯỢC BẰNG MÁY TÍNH**

(57) Sáng chế đề xuất phương pháp và thiết bị để huấn luyện mạng nơron và nhúng watermark (dấu hiệu nhận biết) vào mạng nơron. Watermark này là để chứng minh quyền sở hữu đối với mạng nơron. Mạng nơron này bao gồm các thông số có thể huấn luyện được được liên kết với một số lượng nút mạng. Phương pháp này bao gồm các bước chia các thông số có thể huấn luyện được thành tập hợp thứ nhất gồm các thông số có thể huấn luyện được và tập hợp thứ hai gồm các thông số có thể huấn luyện được; nhập tập hợp thứ nhất gồm các mẫu huấn luyện vào mạng nơron này; huấn luyện mạng nơron này bằng cách lặp tập hợp thứ nhất gồm các mẫu huấn luyện thông qua mạng nơron tự học để cập nhật tập hợp thứ nhất gồm các thông số có thể huấn luyện được, và cản trở việc tập hợp thứ hai gồm các thông số có thể huấn luyện được được cập nhật trong khi lặp tập hợp thứ nhất gồm các mẫu huấn luyện này; nhập tập hợp thứ hai gồm các mẫu huấn luyện vào mạng nơron này; và nhúng watermark bằng cách lặp tập hợp thứ hai gồm các mẫu huấn luyện này thông qua mạng nơron này để cập nhật tập hợp thứ hai gồm các thông số có thể huấn luyện được, và cản trở việc tập hợp thứ nhất gồm các thông số có thể huấn luyện được được cập nhật trong khi lặp tập hợp thứ hai gồm các mẫu huấn luyện này. Phương pháp và thiết bị để trích xuất watermark được nhúng trong mạng nơron, và phương tiện phi nhất thời đọc được bằng máy tính, cũng được bộc lộ.

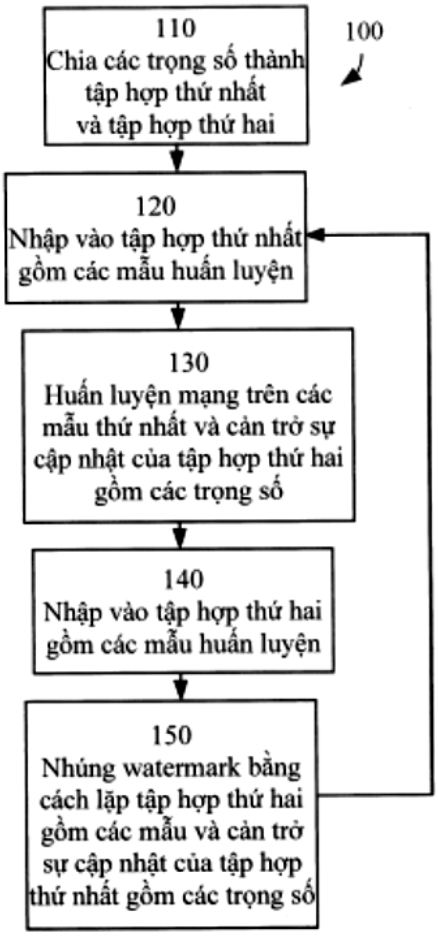
110
Chia các trọng số thành tập hợp thứ nhất và tập hợp thứ hai
100
120
Nhập vào tập hợp thứ nhất gồm các mẫu huấn luyện
130
Huấn luyện mạng trên các mẫu thứ nhất và cản trở sự cập nhật của tập hợp thứ hai gồm các trọng số
140
Nhập vào tập hợp thứ hai gồm các mẫu huấn luyện
150
Nhúng watermark bằng cách lặp tập hợp thứ hai gồm các mẫu và cản trở sự cập nhật của tập hợp thứ nhất gồm các trọng số

Fig. 1

(11) **1-0050729 B**

(15) 24/07/2025
Số Quyết định: 147457/QĐ-SHTT.IP

(45) 25/08/2025 449B

(43) 25/06/2020 387 A

(21) 1-2019-06314

(85) 12/11/2019

(22) 13/04/2018

(86) PCT/US2018/027497 13/04/2018

(30) 62/485,172 13/04/2017 US

(87) WO2018/191623 18/10/2018

(51) ***E06C 1/18***; *E06C 7/46; E06C 7/10; E06C 1/393; E06C 7/08*

(73) **LITTLE GIANT LADDER SYSTEMS, LLC** (US)
Art Wing, 1198 N. Spring Creek Place, Springville, Utah 84663, United States of America

(72) COOK, Benjamin L. (US); MOSS, N. Ryan (US); RUSSELL, Brian B. (US)

(74) Công ty Luật TNHH Phạm và Liên danh (PHAM & ASSOCIATES)

(54) **THANG VÀ PHƯƠNG PHÁP LẮP RÁP THANG**

(57) Sáng chế đề cập đến các chi tiết của thang, như các thanh giằng, cũng như các thang và các phương pháp sản xuất các thang. Theo một phương án, thanh giằng của thang được tạo ra kéo dài giữa thanh ray và thanh ngang (ví dụ, bậc thang hoặc thanh giằng ngang). Thanh giằng của thang có thể có phần nối thứ nhất liên kết với thanh ray, phần nối thứ hai liên kết với thanh ngang, và phần thanh chống kéo dài giữa các phần nối thứ nhất và thứ hai. Ít nhất một của phần nối thứ nhất và phần nối thứ hai được tạo kết cấu để bao hoàn toàn quanh chi tiết liên kết của nó (ví dụ, tương ứng như thanh ray hoặc thanh ngang).

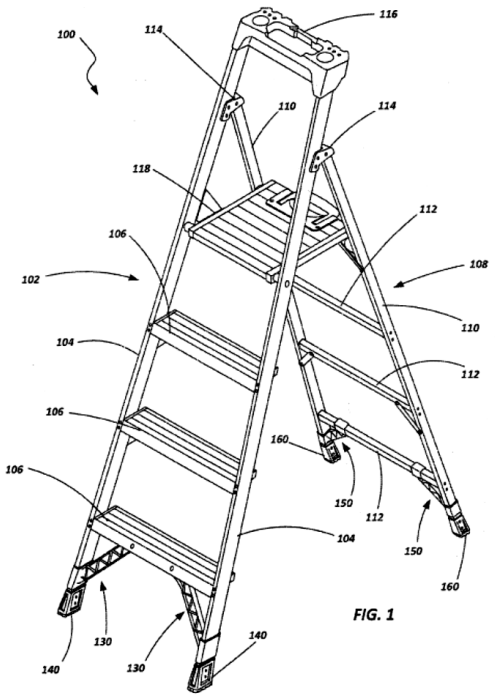

FIG. 1

(11) **1-0050730 B**

(15) 24/07/2025
Số Quyết định: 147461/QĐ-SHTT.IP

(45) 25/08/2025 449B

(43) 26/12/2022 417 A

(21) 1-2022-07240

(85) 04/11/2022

(22) 06/04/2021

(86) PCT/CN2021/085589 06/04/2021

(30) 202010270703.1 08/04/2020 CN

(87) WO2021/204104 14/10/2021

(51) ***G09G 3/34***

(73) **HUAWEI TECHNOLOGIES CO., LTD.** (CN)
Huawei Administration Building, Bantian, Longgang District, Shenzhen, Guangdong 518129, P. R. China

(72) ZHANG, Xiufeng (CN)

(74) Công ty Luật TNHH T&G (TGVN)

(54) **PHƯƠNG PHÁP ĐIỀU CHỈNH ĐỘ SÁNG HIỂN THỊ, THIẾT BỊ HIỂN THỊ, PHƯƠNG TIỆN LƯU TRỮ ĐỌC ĐƯỢC BẰNG MÁY TÍNH, VÀ THIẾT BỊ ĐIỀU KHIỂN ĐÈN NỀN LCD (THIẾT BỊ HIỂN THỊ TINH THỂ LỎNG)**

(57) Sáng chế bộc lộ phương pháp điều chỉnh độ sáng hiển thị. Phương pháp này bao gồm các bước: Thiết bị điện tử thu thập hình ảnh cần được hiển thị. Thiết bị điện tử này xác định giá trị độ sáng điểm ảnh trung bình của mỗi phân vùng đèn nền trên tấm nền hiển thị tinh thể lỏng dựa trên hình ảnh cần được hiển thị. Vùng đèn nền của tấm nền hiển thị tinh thể lỏng này được chia thành nhiều phân vùng đèn nền. Thiết bị điện tử này xác định hệ số lấp đầy chu kỳ điều chỉnh sáng tối ban đầu tương ứng với mỗi phân vùng đèn nền dựa trên giá trị độ sáng điểm ảnh trung bình của mỗi phân vùng đèn nền. Thiết bị điện tử này xác định giá trị dòng điện điều khiển dựa trên hệ số lấp đầy chu kỳ điều chỉnh sáng tối ban đầu tương ứng với mỗi phân vùng đèn nền và dữ liệu ngưỡng dòng điện điều khiển. Thiết bị điện tử này điều chỉnh, dựa trên giá trị dòng điện điều khiển, độ sáng phát sáng của vùng đèn nền mà tồn tại khi hình ảnh cần được hiển thị này được hiển thị. Theo cách này, thì độ sáng hiển thị của hình ảnh được hiển thị có thể được điều chỉnh tự động và liên tục dựa trên nội dung của hình ảnh được hiển thị. Thiết bị hiển thị, phương tiện lưu trữ đọc được bằng máy tính, và thiết bị điều khiển đèn nền LCD (Liquid Crystal Display - thiết bị hiển thị tinh thể lỏng) cũng được bộc lộ.

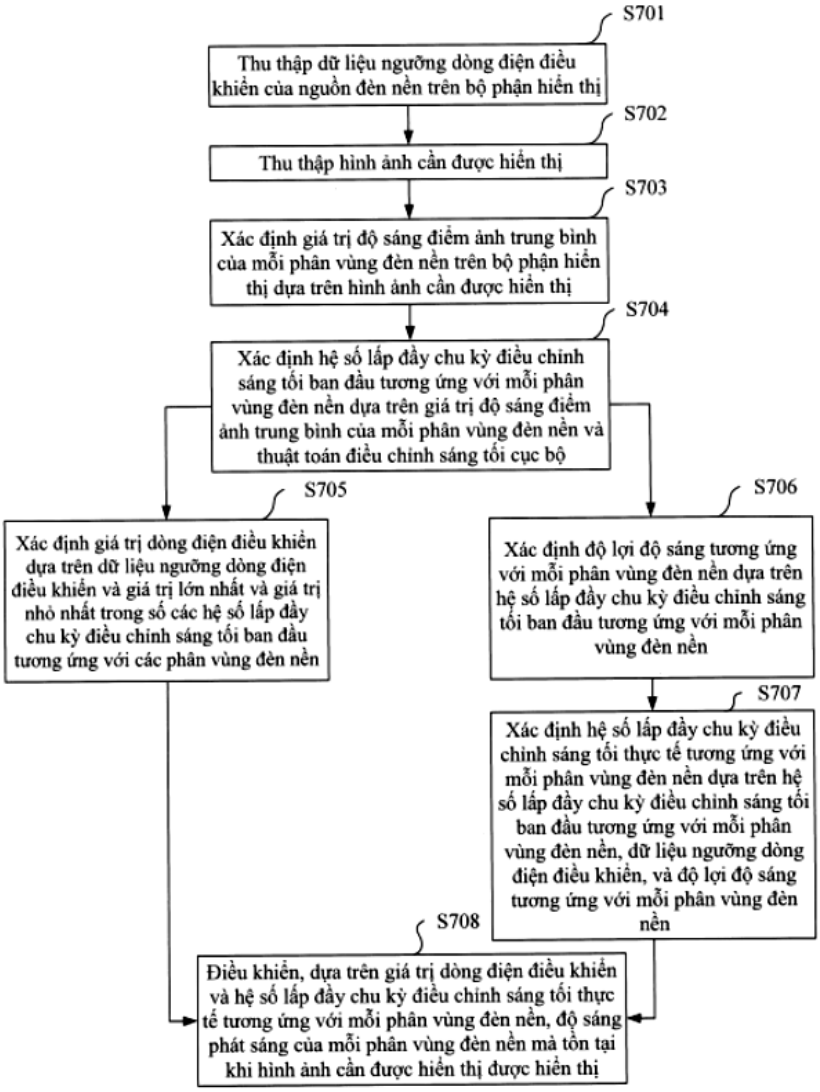
S701
Thu thập dữ liệu ngưỡng dòng điện điều khiển của nguồn đèn nền trên bộ phận hiển thị
S702
Thu thập hình ảnh cần được hiển thị
S703
Xác định giá trị độ sáng điểm ảnh trung bình của mỗi phân vùng đèn nền trên bộ phận hiển thị dựa trên hình ảnh cần được hiển thị
S704
Xác định hệ số lấp đầy chu kỳ điều chỉnh sáng tối ban đầu tương ứng với mỗi phân vùng đèn nền dựa trên giá trị độ sáng điểm ảnh trung bình của mỗi phân vùng đèn nền và thuật toán điều chỉnh sáng tối cục bộ
S705
Xác định giá trị dòng điện điều khiển dựa trên dữ liệu ngưỡng dòng điện điều khiển và giá trị lớn nhất và giá trị nhỏ nhất trong số các hệ số lấp đầy chu kỳ điều chỉnh sáng tối ban đầu tương ứng với các phân vùng đèn nền
S706
Xác định độ lợi độ sáng tương ứng với mỗi phân vùng đèn nền dựa trên hệ số lấp đầy chu kỳ điều chỉnh sáng tối ban đầu tương ứng với mỗi phân vùng đèn nền
S707
Xác định hệ số lấp đầy chu kỳ điều chỉnh sáng tối thực tế tương ứng với mỗi phân vùng đèn nền dựa trên hệ số lấp đầy chu kỳ điều chỉnh sáng tối ban đầu tương ứng với mỗi phân vùng đèn nền, dữ liệu ngưỡng dòng điện điều khiển, và độ lợi độ sáng tương ứng với mỗi phân vùng đèn nền
S708
Điều khiển, dựa trên giá trị dòng điện điều khiển và hệ số lấp đầy chu kỳ điều chỉnh sáng tối thực tế tương ứng với mỗi phân vùng đèn nền, độ sáng phát sáng của mỗi phân vùng đèn nền mà tồn tại khi hình ảnh cần được hiển thị được hiển thị

Fig.7

(11) **1-0050731 B**

(15) 24/07/2025
Số Quyết định: 147487/QĐ-SHTT.IP

(45) 25/08/2025 449B

(43) 25/02/2022 407 A

(21) 1-2021-07891

(85) 08/12/2021

(22) 18/05/2020

(86) PCT/KR2020/006486 18/05/2020

(30) 62/849,141 16/05/2019 US

(87) WO2020/231238 19/11/2020

(51) ***H04N 19/117****; H04N 19/82; H04N 19/70; H04N 19/186; H04N 19/423*

(73) **VIVO MOBILE COMMUNICATION CO., LTD.** (CN)
No.1, Vivo Road, Chang'an Dongguan, Guangdong 523863, China

(72) LI, Ling (KR); NAM, Jung Hak (KR); LIM, Jaehyun (KR); HEO, Jin (KR); KIM, Seung Hwan (KR)

(74) Công ty Luật TNHH T&G (TGVN)

(54) **PHƯƠNG PHÁP MÃ HÓA/GIẢI MÃ HÌNH ẢNH, THIẾT BỊ GIẢI MÃ HÌNH ẢNH, VÀ PHƯƠNG PHÁP TRUYỀN LUỒNG BIT**

(57) Sáng chế đề cập đến phương pháp và thiết bị mã hóa/giải mã hình ảnh. Phương pháp giải mã hình ảnh được thực hiện bởi thiết bị giải mã hình ảnh có thể gồm các bước xác định loại mảng sắc độ của hình ảnh hiện tại, xác định bộ chỉ báo lọc vòng thích ứng (Adaptive Loop Filter, ALF) của thành phần sắc độ dựa trên loại mảng sắc độ, và thực hiện việc lọc ALF đối với hình ảnh được tái tạo dựa trên giá trị của bộ chỉ báo ALF. Giá trị của bộ chỉ báo ALF có thể được xác định là giá trị được xác định trước mà không cần được thu nhận từ luồng bit, dựa trên việc loại mảng sắc độ là loại được xác định trước, và giá trị của bộ chỉ báo ALF có thể được thu nhận từ luồng bit, dựa trên việc loại mảng sắc độ không phải là loại được xác định trước.

FIG. 19

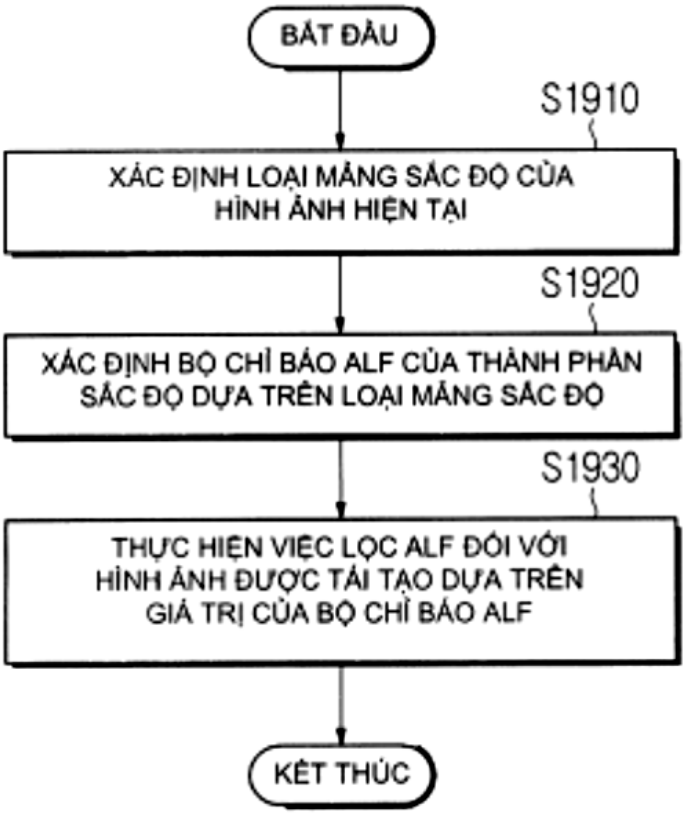
BẮT ĐẦU
S1910
XÁC ĐỊNH LOẠI MẢNG SẮC ĐỘ CỦA HÌNH ẢNH HIỆN TẠI
S1920
XÁC ĐỊNH BỘ CHỈ BÁO ALF CỦA THÀNH PHẦN SẮC ĐỘ DỰA TRÊN LOẠI MẢNG SẮC ĐỘ
S1930
THỰC HIỆN VIỆC LỌC ALF ĐỐI VỚI HÌNH ẢNH ĐƯỢC TÁI TẠO DỰA TRÊN GIÁ TRỊ CỦA BỘ CHỈ BÁO ALF
KẾT THÚC

(11) **1-0050732 B**

(15) 24/07/2025
Số Quyết định: 147488/QĐ-SHTT.IP

(45) 25/08/2025 449B

(43) 25/07/2022 412 A

(21) 1-2022-03210

(85) 20/05/2022

(22) 30/10/2020

(86) PCT/CN2020/125484 30/10/2020

(30) 201911047476.X 30/10/2019 CN

(87) WO2021/083365 06/05/2021

(51) ***H04L 1/18***; *H03M 13/11*

(73) **HUAWEI TECHNOLOGIES CO., LTD.** (CN)
Huawei Administration Building, Bantian, Longgang District, Shenzhen, Guangdong 518129, P. R. China

(72) MONTORSI, Guido (IT); BENEDETTO, Sergio (IT); LIN, Wei (CN); XIN, Yan (CA)

(74) Công ty Luật TNHH T&G (TGVN)

(54) **PHƯƠNG PHÁP MÃ HOÁ KIỂM TRA CHẴN LẺ MẬT ĐỘ THẤP (LDPC - LOW DENSITY PARITY CHECK), PHƯƠNG PHÁP GIẢI MÃ LDPC, ĐẦU TRUYỀN VÀ ĐẦU NHẬN**

(57) Theo các phương án, sáng chế bộc lộ phương pháp mã hoá LDPC (Low Density Parity Check - kiểm tra chẵn lẻ mật độ thấp), phương pháp giải mã LDPC, đầu truyền, đầu nhận, thiết bị truyền thông, và phương tiện lưu trữ đọc được bằng máy tính, để thực hiện việc truyền IR (Incremental Redundancy - độ dư gia tăng)-HARQ (Hybrid Automatic Repeat Request - yêu cầu lặp tự động lai) nhờ sử dụng ma trận kiểm tra mã LDPC tương thích tỷ lệ, nhờ đó cải thiện hiệu suất truyền của hệ thống. Phương pháp này bao gồm các bước: mã hoá k bit thông tin nhờ sử dụng ma trận con gồm ((n–k)/Z+j) hàng và (n/Z+j) cột tại góc trên bên trái của ma trận kiểm tra H dựa trên tỷ lệ mã truyền thứ nhất R thoả mãn R=k/(n+j×Z), và thu thập từ mã thứ nhất bao gồm k bit thông tin này và (n–k+j×Z) bit dư và gửi từ mã thứ nhất này đến đầu nhận, trong đó ma trận kiểm tra H này là ma trận gồm ((n–k)/Z+Q) hàng và (n/Z+Q) cột, mỗi phần tử trong ma trận kiểm tra H này biểu thị ma trận hoán vị tuần hoàn của một ma trận đơn vị Z×Z hoặc ma trận toàn 0, và ma trận kiểm tra H này bao gồm ma trận H_{MC}, ma trận H_{IR} gồm Q hàng và 24 cột, ma trận toàn 0 gồm 4 hàng và Q cột, và ma trận đơn vị gồm Q hàng và Q cột; và ma trận H_{MC} được đặt tại góc trên bên trái của ma trận kiểm tra H.

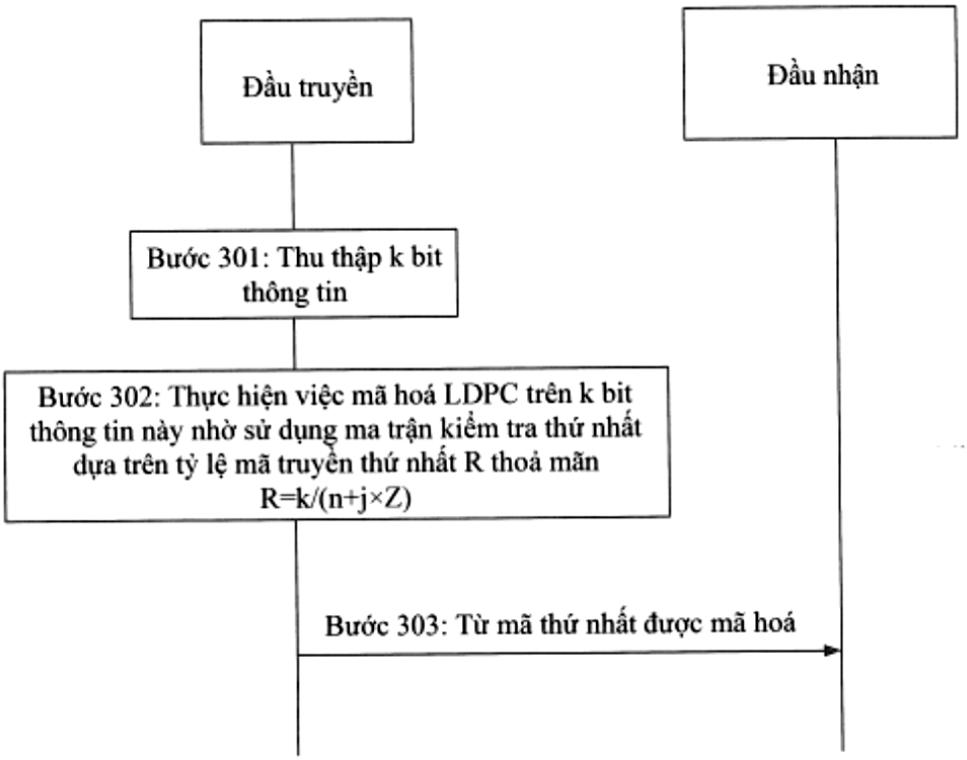
Đầu truyền
Đầu nhận
Bước 301: Thu thập k bit thông tin
Bước 302: Thực hiện việc mã hoá LDPC trên k bit thông tin này nhờ sử dụng ma trận kiểm tra thứ nhất dựa trên tỷ lệ mã truyền thứ nhất R thoả mãn R=k/(n+j×Z)
Bước 303: Từ mã thứ nhất được mã hoá

Fig.3

(11) **1-0050733 B**

(15) 24/07/2025
Số Quyết định: 147489/QĐ-SHTT.IP

(45) 25/08/2025 449B

(43) 27/12/2021 405 A

(21) 1-2021-06455

(85) 14/10/2021

(22) 11/02/2020

(86) PCT/KR2020/001859 11/02/2020

(30) 62/818,755 15/03/2019 US

(87) WO2020/189893 24/09/2020

(51) ***H04N 19/176***; *H04N 19/132; H04N 19/186; H04N 19/159; H04N 19/105; H04N 19/137*

(73) **LG ELECTRONICS INC.** (KR)
128, Yeoui-daero, Yeongdeungpo-gu, Seoul 07336, Republic of Korea

(72) PARK, Naeri (KR); NAM, Junghak (KR); JANG, Hyeongmoon (KR)

(74) Công ty Luật TNHH T&G (TGVN)

(54) PHƯƠNG PHÁP GIẢI MÃ HÌNH ẢNH, PHƯƠNG PHÁP MÃ HÓA HÌNH ẢNH, VÀ PHƯƠNG TIỆN LƯU TRỮ SỐ ĐỌC ĐƯỢC BỞI MÁY TÍNH

(57) Sáng chế đề cập đến phương pháp giải mã hình ảnh, trong đó phương pháp này bao gồm các bước: dẫn xuất vectơ chuyển động L0 và vectơ chuyển động L1 của khối hiện tại; dẫn xuất các mẫu dự đoán của khối hiện tại trên cơ sở của vectơ chuyển động L0 và vectơ chuyển động L1; và tạo ra các mẫu được tái cấu trúc của khối hiện tại trên cơ sở của các mẫu dự đoán, trong đó bước để dẫn xuất các mẫu dự đoán bao gồm việc áp dụng luồng quang học hai chiều (bi-directional optical flow, viết tắt là BDOF) cho khối hiện tại trên cơ sở của việc xem điều kiện để áp dụng BDOF cho khối hiện tại được đáp ứng hay không, điều kiện để áp dụng BDOF bao gồm điều kiện nhờ đó các trị số của thông tin cờ dự đoán trọng số luma (độ chói) L0 và thông tin cờ dự đoán trọng số luma L1 đều là không, trường hợp trong đó trị số thông tin cờ dự đoán trọng số luma L0 là không thể hiện rằng hệ số trọng số cho thành phần luma dự đoán L0 không tồn tại, và trường hợp trong đó trị số thông tin cờ dự đoán trọng số luma L1 là không thể hiện rằng hệ số trọng số cho thành phần luma dự đoán L1 không tồn tại. Sáng chế cũng đề cập đến phương pháp mã hóa hình ảnh, phương tiện lưu trữ số đọc được bởi máy tính và phương pháp truyền dữ liệu.

FIG. 11

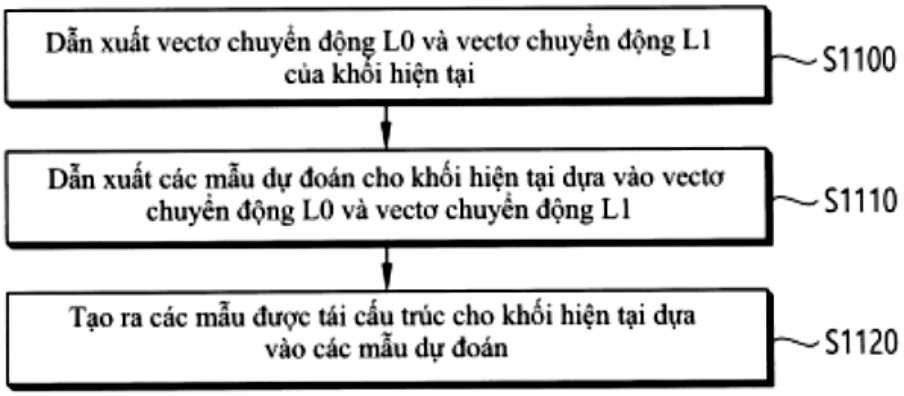
Dẫn xuất vectơ chuyển động L0 và vectơ chuyển động L1 của khối hiện tại
S1100
Dẫn xuất các mẫu dự đoán cho khối hiện tại dựa vào vectơ chuyển động L0 và vectơ chuyển động L1
S1110
Tạo ra các mẫu được tái cấu trúc cho khối hiện tại dựa vào các mẫu dự đoán
S1120

(11) **1-0050734 B**

(15) 25/07/2025
Số Quyết định: 147813/QĐ-SHTT.IP

(45) 25/08/2025 449B

(43) 25/12/2023 429 A

(21) 1-2023-04893

(85) 21/07/2023

(22) 22/12/2021

(86) PCT/JP2021/047730 22/12/2021

(30) 2020-216883 25/12/2020 JP

(87) WO2022/138777 A1 30/06/2022

(51) ***B22D 17/22****; B22C 9/00*

(73) **SHIBAURA MACHINE CO., LTD.** (JP)
2-2, Uchisaiwai-cho 2-chome, Chiyoda-ku Tokyo 1000011, Japan

(72) TSUJI Makoto (JP); YOSHIDA Hiroshi (JP); NODA Saburo (JP)

(74) Công ty TNHH một thành viên Sở hữu trí tuệ VCCI (VCCI-IP CO.,LTD)

(54) KHUÔN DÙNG CHO MÁY ĐÚC VÀ MÁY ĐÚC

(57) Sáng chế đề cập đến khuôn dùng cho máy đúc bao gồm: phần thân có bề mặt đúc và bề mặt đỡ đối diện bề mặt đúc; và thiết bị điều áp cục bộ, ít nhất phần của thiết bị điều áp cục bộ được kết hợp trong phần thân. Thiết bị điều áp cục bộ bao gồm chốt điều áp, một đầu của chốt điều áp được lộ ra ở phía bề mặt đúc của phần thân, bộ kích hoạt được bố trí trên phía bề mặt đỡ của phần thân và dẫn động chốt điều áp, chi tiết giảm áp được bố trí giữa chốt điều áp và phần thân để bao quanh chốt điều áp, một đầu của chi tiết giảm áp được lộ ra ở phía bề mặt đúc của phần thân, và thân đàn hồi được bố trí giữa chi tiết giảm áp và bề mặt đỡ.

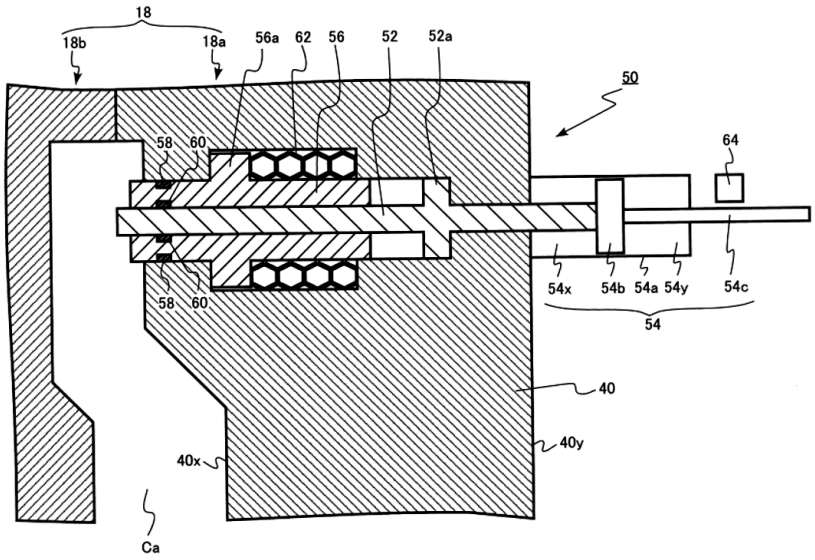

【Fig.2】

(11) **1-0050735 B**

(15) 25/07/2025
Số Quyết định: 147814/QĐ-SHTT.IP

(45) 25/08/2025 449B

(43) 25/03/2021 396 A

(21) 1-2020-05433

(85) 22/09/2020

(22) 03/09/2018

(86) PCT/JP2018/032650 03/09/2018

(30) 2018-066977 30/03/2018 JP

(87) WO2019/187205 03/10/2019

(51) ***H02K 1/22***; *H02K 21/14; H02K 1/27*

(73) 1. **KABUSHIKI KAISHA TOSHIBA** (JP)
1-1, Shibaura 1-chome, Minato-ku, Tokyo 105-0023, Japan
2. **TOSHIBA INFRASTRUCTURE SYSTEMS & SOLUTIONS CORPORATION** (JP)
72-34, Horikawa-cho, Saiwai-ku, Kawasaki-shi, Kanagawa 212-0013, Japan

(72) Naoya Sasaki (JP); Hiroaki Makino (JP)

(74) Công ty TNHH một thành viên Sở hữu trí tuệ VCCI (VCCI-IP CO.,LTD)

(54) **MÁY ĐIỆN QUAY**

(57) Sáng chế đề cập đến máy điện quay bao gồm stato và rôto (14) được bố trí quay quanh trục trung tâm. Rôto này bao gồm lõi rôto (24) có bề mặt chu vi bên ngoài đối diện với stato có khe hở ở giữa chúng và các nam châm vĩnh cửu (26) được bố trí trong mỗi cực từ. Lõi rôto bao gồm, trong mỗi cực từ, hai lỗ lắp (34) được bố trí trên các phía của trục d, và các rãnh (50) được tạo ra ở bề mặt chu vi bên ngoài ở các vị trí bao gồm các trục q tương ứng. Khi A là độ vòng cung cực của các rãnh dọc theo bề mặt chu vi bên ngoài, B là độ sâu của các rãnh, C là độ vòng cung cực giữa mỗi cặp đường thẳng ảo tiếp tuyến với hai lỗ lắp hoặc các mép phía chu vi bên ngoài của các nam châm vĩnh cửu, và đi qua trục trung tâm, và R là bán kính đường tròn ngoại tiếp tiếp tuyến với chu vi bên ngoài của lõi rôto, mỗi rãnh được tạo ra thỏa mãn các mối liên hệ: $0,05 < A < 0,075$ và $0,005 < B/R < 0,027$.

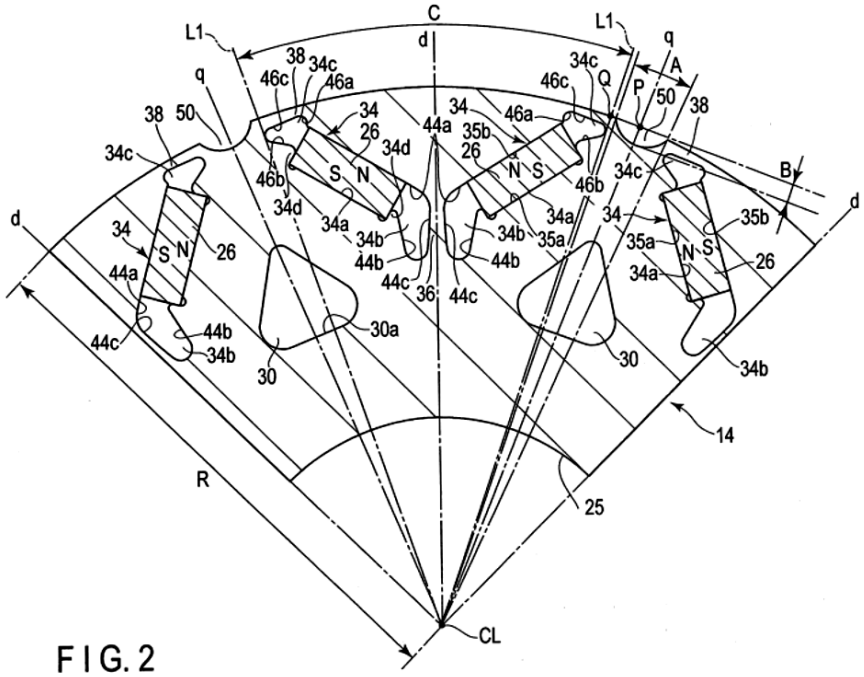
C
d
L1
L1
q
q
A
B
P
Q
50
38
34c
46c
46a
34
26
34d
44a
35b
46b
S
N
34a
34b
44b
44c
36
35a
35b
30
30a
14
25
R
CL

F I G. 2

(11) **1-0050736 B**

(15) 25/07/2025
Số Quyết định: 147828/QĐ-SHTT.IP

(45) 25/08/2025 449B

(43) 25/01/2024 430 A

(21) 1-2023-05545

(85) 18/08/2023

(22) 18/01/2022

(86) PCT/JP2022/001625 18/01/2022

(30) 2021-006871 20/01/2021 JP

(87) WO2022/158452 A1 28/07/2022

(51) ***C08L 25/04***; *C08J 11/04*

(73) **TOYO STYRENE CO., LTD.** (JP)
7-4, Nishishimbashi 2-chome, Minato-ku, Tokyo 1050003, Japan

(72) OKADA Takaaki (JP); KONNO Katsunori (JP); YOSHINO Takahiko (JP); TSUKADA Masashi (JP)

(74) Công ty TNHH một thành viên Sở hữu trí tuệ VCCI (VCCI-IP CO.,LTD)

(54) CHẾ PHẨM NHỰA TRÊN CƠ SỞ STYREN TÁI SINH VÀ VẬT THỂ ĐÚC

(57) Sáng chế đề cập đến chế phẩm nhựa trên cơ sở styren tái sinh có tỷ lệ cao của hàm lượng vật liệu tái chế, độ bền va đập vượt trội, tính chống rão vượt trội ở độ dày thành mỏng, cũng như tính an toàn ở chỗ khả năng dễ bốc cháy tuân theo UL94HB, và vật thể đúc bao gồm chế phẩm nhựa này. Trong chế phẩm nhựa trên cơ sở styren tái sinh bao gồm vật liệu tái chế trên cơ sở styren (A) và vật liệu mới nguyên trên cơ sở styren (B), hàm lượng của vật liệu tái chế trên cơ sở styren (A) là lớn hơn hoặc bằng 40% khối lượng và nhỏ hơn hoặc bằng 90% khối lượng so với tổng 100% khối lượng của (A) và (B), hàm lượng của polyme giống cao su lớn hơn hoặc bằng 5,0% khối lượng và nhỏ hơn hoặc bằng 7,0% khối lượng, hàm lượng của chất không tan trong toluen nhỏ hơn hoặc bằng 21% khối lượng, và độ bền uốn, được xác định theo JIS K7171, lớn hơn hoặc bằng 47MPa.

(11) **1-0050737 B**

(15) 25/07/2025
Số Quyết định: 147829/QĐ-SHTT.IP

(45) 25/08/2025 449B

(43) 25/01/2024 430 A

(21) 1-2023-06151

(85) 12/09/2023

(22) 18/03/2022

(86) PCT/JP2022/012760 18/03/2022

(30) 2021-046004 19/03/2021 JP

(87) WO2022/196807 A1 22/09/2022

(51) ***C21D 8/12***; *H01F 1/147; C22C 38/60; C21D 9/46; C22C 38/00*

(73) **NIPPON STEEL CORPORATION** (JP)
6-1, Marunouchi 2-chome, Chiyoda-ku, Tokyo 100-8071, Japan

(72) MURAKAWA Tesshu (JP); KANO Satoshi (JP)

(74) Công ty TNHH một thành viên Sở hữu trí tuệ VCCI (VCCI-IP CO.,LTD)

(54) **TẤM THÉP ĐIỆN KHÔNG ĐỊNH HƯỚNG VÀ PHƯƠNG PHÁP SẢN XUẤT TẤM THÉP NÀY**

(57) Sáng chế đề cập đến tấm thép điện không định hướng có thành phần hóa học xác định trước, khi thực hiện quan sát EBSD trên bề mặt song song với bề mặt tấm thép, trong trường hợp mà tổng diện tích được biểu thị bằng S_{tot}, diện tích của các hạt được định hướng {100} được biểu thị bằng S_{100}, diện tích của các hạt được định hướng trong đó hệ số Taylor M lớn hơn 2,8 được biểu thị bằng S_{tyl}, tổng diện tích của các hạt được định hướng trong đó hệ số Taylor M từ 2,8 trở xuống được biểu thị bằng S_{tra}, giá trị KAM trung bình của các hạt được định hướng {100} được biểu thị bằng K_{100}, và giá trị KAM trung bình của các hạt được định hướng trong đó hệ số Taylor M lớn hơn 2,8 được biểu thị bằng K_{tyl}, $0,20 \leq S_{tyl}/S_{tot} \leq 0,85$, $0,05 \leq S_{100}/S_{tot} \leq 0,80$, $S_{100}/S_{tra} \geq 0,5$, và $K_{100}/K_{tyl} \leq 0,990$ được thỏa mãn.

(11) **1-0050738 B**

(15) 25/07/2025
Số Quyết định: 147830/QĐ-SHTT.IP

(45) 25/08/2025 449B

(43) 25/07/2022 412 A

(21) 1-2022-01705

(85) 21/03/2022

(22) 19/06/2020

(86) PCT/CN2020/097151 19/06/2020

(30) 201910933384.5 29/09/2019 CN

(87) WO2021/057122 01/04/2021

(51) ***H04W 52/02***; *H04W 76/28*

(73) **HUAWEI TECHNOLOGIES CO., LTD.** (CN)
Huawei Administration Building, Bantian, Longgang District, Shenzhen, Guangdong 518129, P. R. China

(72) KUANG, Yiru (CN); SHAN, Baokun (CN); XU, Haibo (CN)

(74) Công ty Luật TNHH T&G (TGVN)

(54) **PHƯƠNG PHÁP THEO DÕI TÍN HIỆU, THIẾT BỊ ĐẦU CUỐI, THIẾT BỊ TRUYỀN THÔNG, PHƯƠNG TIỆN ĐỌC ĐƯỢC BẰNG MÁY TÍNH, VÀ HỆ THỐNG CHIP**

(57) Theo các phương án, sáng chế liên quan đến lĩnh vực truyền thông, và đề xuất phương pháp theo dõi tín hiệu, thiết bị đầu cuối, thiết bị truyền thông, phương tiện đọc được bằng máy tính, và hệ thống chip, để xác định xem cơ hội theo dõi tín hiệu tiết kiệm công suất có nằm trong thời gian hoạt động hay không, để xác định xem thiết bị đầu cuối có cần theo dõi tín hiệu tiết kiệm công suất này tại cơ hội tương ứng hay không. Phương pháp này là như sau: Nếu thiết bị đầu cuối này xác định được, dựa trên thông điệp nhận được hoặc được gửi trong đơn vị thời gian thứ nhất, rằng thiết bị đầu cuối này không ở trong thời gian hoạt động DRX (Discontinuous Reception - nhận không liên tục) trong đơn vị thời gian thứ hai, thì thiết bị đầu cuối này theo dõi tín hiệu tiết kiệm công suất này trong đơn vị thời gian thứ hai. Thiết bị đầu cuối này xác định, dựa trên tín hiệu tiết kiệm công suất này, xem có theo dõi PDCCH (Physical Downlink Control CHannel - kênh điều khiển đường xuống vật lý) trong khoảng cách thời gian thứ nhất hay không. Đơn vị thời gian thứ nhất được đặt trước đơn vị thời gian thứ hai, và được phân cách khỏi đơn vị thời gian thứ hai bởi M đơn vị thời gian thứ ba. M là số nguyên lớn hơn hoặc bằng 1. Các phương án của sáng chế được áp dụng cho hệ thống truyền thông di động, chẳng hạn 5G NR (5th Generation New Radio - vô tuyến mới thế hệ thứ năm).

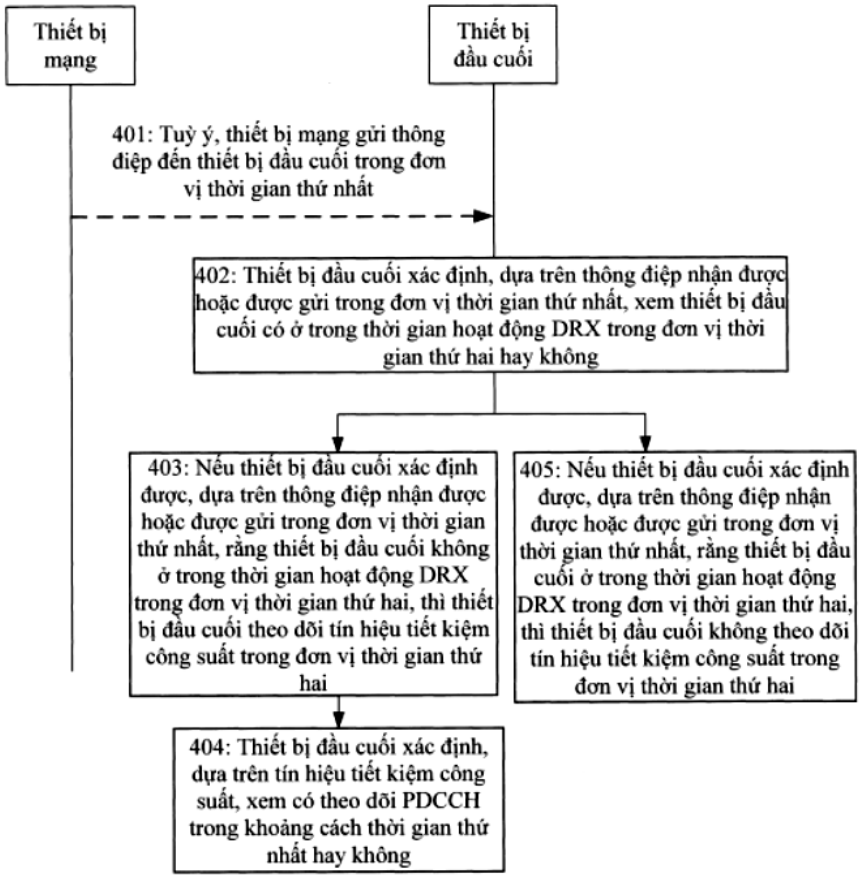
Thiết bị mạng
Thiết bị đầu cuối
401: Tuỳ ý, thiết bị mạng gửi thông điệp đến thiết bị đầu cuối trong đơn vị thời gian thứ nhất
402: Thiết bị đầu cuối xác định, dựa trên thông điệp nhận được hoặc được gửi trong đơn vị thời gian thứ nhất, xem thiết bị đầu cuối có ở trong thời gian hoạt động DRX trong đơn vị thời gian thứ hai hay không
403: Nếu thiết bị đầu cuối xác định được, dựa trên thông điệp nhận được hoặc được gửi trong đơn vị thời gian thứ nhất, rằng thiết bị đầu cuối không ở trong thời gian hoạt động DRX trong đơn vị thời gian thứ hai, thì thiết bị đầu cuối theo dõi tín hiệu tiết kiệm công suất trong đơn vị thời gian thứ hai
405: Nếu thiết bị đầu cuối xác định được, dựa trên thông điệp nhận được hoặc được gửi trong đơn vị thời gian thứ nhất, rằng thiết bị đầu cuối ở trong thời gian hoạt động DRX trong đơn vị thời gian thứ hai, thì thiết bị đầu cuối không theo dõi tín hiệu tiết kiệm công suất trong đơn vị thời gian thứ hai
404: Thiết bị đầu cuối xác định, dựa trên tín hiệu tiết kiệm công suất, xem có theo dõi PDCCH trong khoảng cách thời gian thứ nhất hay không

Fig.4

(11) **1-0050739 B**

(15) 25/07/2025
Số Quyết định: 147832/QĐ-SHTT.IP

(45) 25/08/2025 449B

(43) 25/10/2021 403 A

(21) 1-2021-02989

(85) 25/05/2021

(22) 28/10/2019

(86) PCT/JP2019/042196 28/10/2019

(30) 2018-221132 27/11/2018 JP

(87) WO2020/110552 A1 04/06/2020

(51) ***H05K 1/11****; H05K 3/42; H05K 3/40*

(73) **NITTO DENKO CORPORATION** (JP)
1-2, Shimo-hozumi 1-chome, Ibaraki-shi, Osaka 567-8680 Japan

(72) FUKUSHIMA, Rihito (JP); TAKAKURA, Hayato (JP); WAKAKI, Shuichi (JP)

(74) Công ty TNHH một thành viên Sở hữu trí tuệ VCCI (VCCI-IP CO.,LTD)

(54) **PHƯƠNG PHÁP SẢN XUẤT BẢNG MẠCH NỐI DÂY**

(57) Sáng chế đề cập đến bảng mạch nối dây (1) bao gồm lớp cách điện nền (2), lớp dẫn điện (3), và màng bảo vệ kim loại (4) theo thứ tự về một phía theo chiều độ dày. Lớp dẫn điện (3) bao gồm dây tín hiệu (7) để truyền tín hiệu, và cực (9) tiếp liền với dây tín hiệu (7). Dây tín hiệu (7) có một bề mặt (10) theo chiều độ dày, và bề mặt thứ nhất (11) và bề mặt thứ hai (12) tiếp liền với một bề mặt (10) và được bố trí đối diện với nhau theo chiều độ rộng. Cực (9) có một bề mặt (19) theo chiều độ dày, và bề mặt khác (20) được bố trí đối diện với một bề mặt (19) ở phía khác theo chiều độ dày ở các khoảng được đặt cách với bề mặt đó. Bề mặt khác (20) của cực (9) được lộ ra từ lớp cách điện nền (2) hướng về phía khác theo chiều độ dày. Màng bảo vệ kim loại (4) phủ một bề mặt (10) của dây tín hiệu (7) và không phủ cả bề mặt thứ nhất (11) và bề mặt thứ hai (12). Màng bảo vệ kim loại (4) phủ một bề mặt (19) của cực (9).

FIG. 1

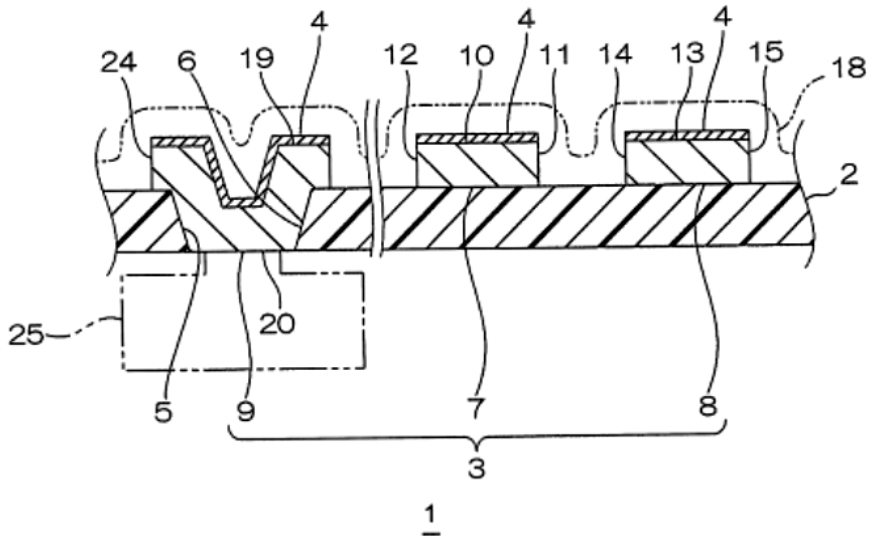
24
6
19
4
12
10
4
11
14
13
4
15
18
2
25
20
5
9
7
8
3
1

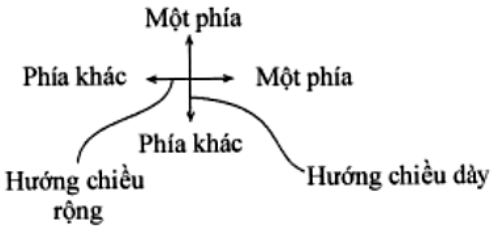
Một phía
Phía khác
Một phía
Phía khác
Hướng chiều rộng
Hướng chiều dày

(11) **1-0050740 B**

(15) 25/07/2025
Số Quyết định: 147833/QĐ-SHTT.IP

(45) 25/08/2025 449B

(43) 27/11/2023 428 A

(21) 1-2023-04791

(85) 19/07/2023

(22) 24/01/2022

(86) PCT/FI2022/050042 24/01/2022

(30) 20215088 27/01/2021 FI

(87) WO2022/162274 04/08/2022

(51) ***E02D 15/08***; *E02D 27/52; E02D 27/42; E02D 23/02; E02D 23/08*

(73) **ELOMATIC OY** (FI)
Itäinen Rantakatu 72 FI-20810 Turku, Finland

(72) TRÄSKELIN, Olavi (FI); AJOSMÄKI, Antti (FI); OJA, Sakari (FI)

(74) Công ty Luật TNHH T&G (TGVN)

(54) **MÓNG CHO CẤU TRÚC NGOÀI KHƠI VÀ PHƯƠNG PHÁP ĐỂ LẮP ĐẶT MÓNG**

(57) Sáng chế này đề cập tới móng cho cấu trúc ngoài khơi. Móng nêu trên bao gồm thành (101) tạo thành đường bao được đóng kín và sàn đỉnh (102) được gắn với đầu trên của thành (101), trong đó thành (101) và sàn đỉnh (102) xác định khoảng trống rỗng hở đi xuống (107). Thành (101) bao gồm nhiều đoạn thành (103), mà mỗi đoạn thành bao gồm thân rỗng kéo dài thứ nhất (104) và thân rỗng kéo dài thứ hai (105) được bố trí bên trong thân rỗng kéo dài thứ nhất (104). Đầu dưới của thân rỗng kéo dài thứ nhất (104) được đóng kín bởi chi tiết đầu (109) vốn được trang bị miệng mà đầu dưới của thân rỗng kéo dài thứ hai (105) được bố trí kéo dài đó. Sáng chế này cũng đề cập tới phương pháp để lắp đặt móng vào trong nền.

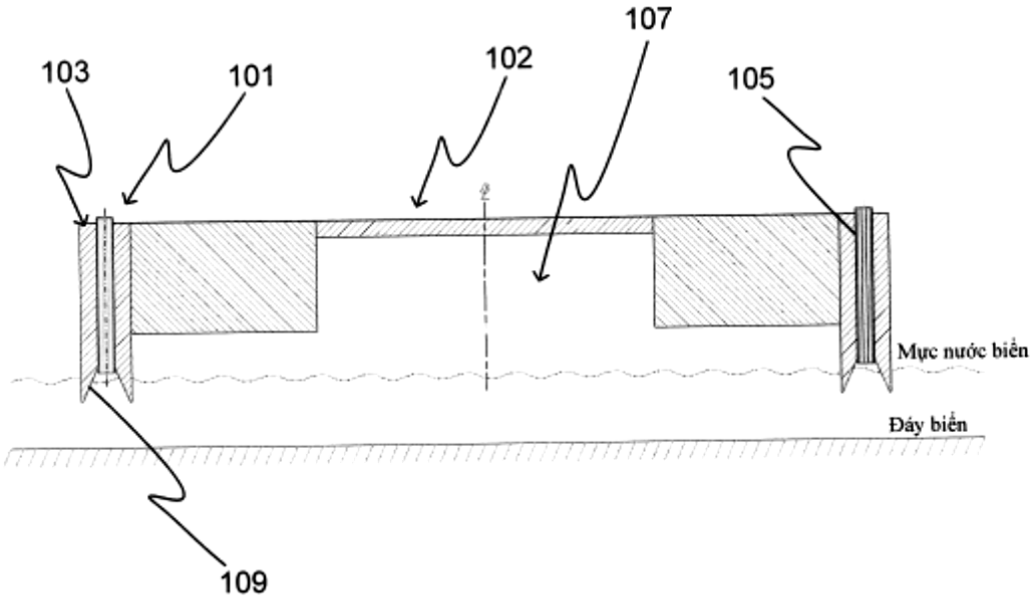

Fig. 2A

(11) **1-0050741 B**

(15) 25/07/2025
Số Quyết định: 147836/QĐ-SHTT.IP

(45) 25/08/2025 449B

(43) 26/06/2023 423 A

(21) 1-2022-06547

(85) 10/10/2022

(22) 28/04/2020

(86) PCT/SG2020/050257 28/04/2020

(87) WO2021/221561 04/11/2021

(51) ***G01C 21/32***; *G08G 1/0969; G06F 16/29*

(73) **GRABTAXI HOLDINGS PTE. LTD.** (SG)
3 MEDIA CLOSE, #01-03/06, SINGAPORE 138498, SINGAPORE

(72) LENG, Mei (CN); VARADARAJAN, Jagannadan (IN)

(74) Công ty Luật TNHH T&G (TGVN)

(54) **THIẾT BỊ MÁY CHỦ TRUYỀN THÔNG VÀ PHƯƠNG PHÁP ĐỂ TẠO RA DỮ LIỆU BẢN ĐỒ CÓ THỂ ĐIỀU HƯỚNG ĐƯỢC VÀ PHƯƠNG TIỆN LƯU TRỮ KHÔNG CHUYỂN TIẾP**

(57) Sáng chế này đề cập đến thiết bị máy chủ truyền thông (102) để tạo ra dữ liệu bản đồ có thể điều hướng được bao gồm bộ xử lý (116) và bộ nhớ (118), và được tạo cấu hình, dưới sự điều khiển của bộ xử lý, để thực thi các lệnh (120) được lưu trữ trong bộ nhớ: để tạo ra một loạt (340) các tập hợp dữ liệu dấu vết hành trình (338), mỗi tập hợp dữ liệu dấu vết hành trình bao gồm dữ liệu biểu diễn hành trình của người dùng (310), mỗi tập hợp dữ liệu dấu vết hành trình được dẫn xuất nhờ sử dụng các sự truyền vị trí địa lý (318) từ thiết bị truyền thông (104, 106) của người dùng (308) thực hiện hành trình của người dùng; để kết hợp một loạt các tập hợp dữ liệu dấu vết hành trình để tạo ra dữ liệu hình ảnh tuyến đường bao gồm dữ liệu biểu diễn mạng lưới của các tuyến đường có thể điều hướng được; và để tạo ra, từ dữ liệu hình ảnh tuyến đường, dữ liệu bản đồ có thể điều hướng được, dữ liệu bản đồ có thể điều hướng được bao gồm dữ liệu biểu diễn một loạt các vị trí địa lý tương ứng với mạng lưới của các tuyến đường có thể điều hướng được. Sáng chế cũng đề cập đến phương pháp để tạo ra dữ liệu bản đồ có thể điều hướng được và phương tiện lưu trữ không chuyển tiếp.

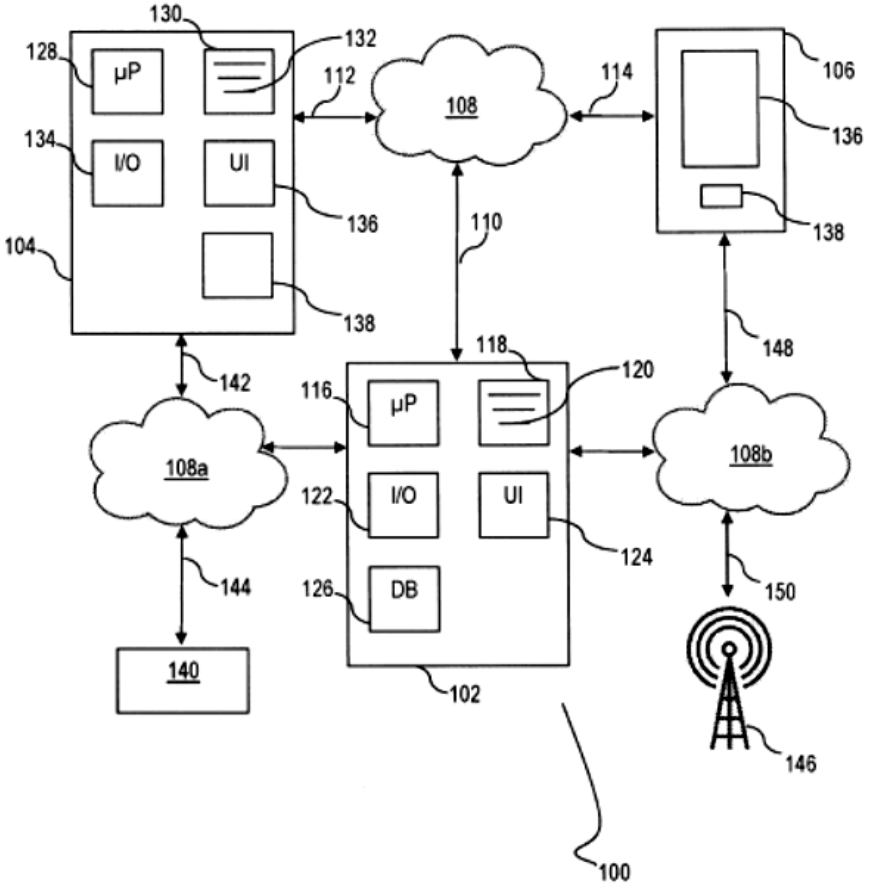
130
132
128
μP
112
108
114
106
134
I/O
UI
136
136
110
138
104
138
148
118
142
120
116
μP
108a
108b
122
I/O
UI
124
144
126
DB
150
140
102
146
100

FIG. 1

(11) **1-0050742 B**

(15) 25/07/2025
Số Quyết định: 147837/QĐ-SHTT.IP

(45) 25/08/2025 449B

(43) 25/04/2024 433 A

(21) 1-2023-06566

(85) 18/06/2020

(22) 26/11/2018

(86) PCT/AU2018/051259 26/11/2018

(30) 2017904751 24/11/2017 AU

(87) WO2019/100120 31/05/2019

(51) ***E04C 2/08***; *E04B 1/24; E04B 2/58; E04D 3/365; E04C 2/32; E04D 3/30; E04D 3/35; B32B 7/04*

(62) 1-2020-03545

(73) **BLUESCOPE STEEL LIMITED** (AU)
Level 11, 120 Collins Street, Melbourne, Victoria 3000, AUSTRALIA

(72) KRALIC, John (AU); CELEBAN, Michael (AU); GALLATY, Rodney (AU); KLEES, Robert (AU); HAMPTON, Glen (AU)

(74) Công ty TNHH một thành viên Sở hữu trí tuệ VCCI (VCCI-IP CO.,LTD)

(54) PANEN ĐỂ SỬ DỤNG TRONG XÂY DỰNG MÁI VÀ MÁI ĐƯỢC XÂY DỰNG TỪ NHIỀU PANEN NÀY

(57) Sáng chế đề cập đến panen để sử dụng trong xây dựng mái và mái được xây dựng từ nhiều panen này. Panen mái (3, 5) bao gồm (a) bộ phận mặt tiền (7) có (i) mặt ngoài tạo thành mặt trước (9) của panen và (ii) mặt sau (11) và (b) chi tiết kết cấu (13) được ghép với và để đỡ bộ phận mặt tiền.

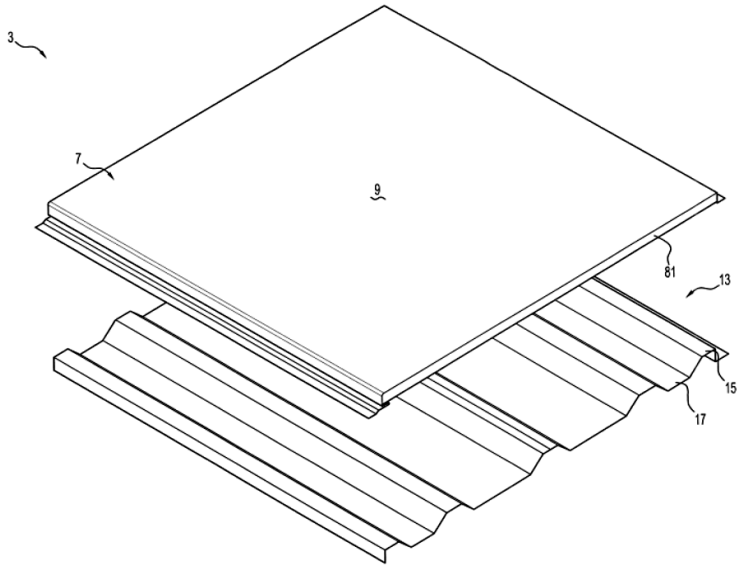

Fig.26

(11) **1-0050743 B**

(15) 25/07/2025
Số Quyết định: 147838/QĐ-SHTT.IP

(45) 25/08/2025 449B

(43) 25/10/2022 415 A

(21) 1-2022-05405

(85) 25/08/2022

(22) 05/02/2021

(86) PCT/KR2021/001513 05/02/2021

(30) 62/970,698 05/02/2020 US

(87) WO2021/158051 12/08/2021

(51) ***H04N 19/70***

(73) **LG ELECTRONICS INC.** (KR)
128, Yeoui-daero, Yeongdeungpo-gu Seoul 07336, Korea

(72) CHOI, Jungah (KR); YOO, Sunmi (KR); HEO, Jin (KR); CHOI, Jangwon (KR); KIM, Seunghwan (KR)

(74) Công ty Luật TNHH T&G (TGVN)

(54) **PHƯƠNG PHÁP GIẢI MÃ HÌNH ẢNH, PHƯƠNG PHÁP MÃ HÓA HÌNH ẢNH VÀ PHƯƠNG PHÁP TRUYỀN DỮ LIỆU**

(57) Sáng chế đề cập đến phương pháp giải mã hình ảnh, phương pháp mã hóa hình ảnh, phương tiện lưu trữ đọc được bởi máy tính không chuyển tiếp và phương pháp truyền dữ liệu cho hình ảnh. Phương pháp giải mã hình ảnh được tiến hành bởi thiết bị giải mã, theo sáng chế, bao gồm các bước: thu thông tin liên quan đến việc dự đoán cho khối hiện tại; thu cờ cho phép lượng tử hóa phụ thuộc liên quan đến việc liệu việc lượng tử hóa phụ thuộc có sẵn có hay không; thu, trên cơ sở cờ cho phép lượng tử hóa phụ thuộc, cờ cho phép lập mã phần dư bỏ qua biến đổi (transform skip residual coding, TSRC) liên quan đến việc liệu TSRC có sẵn có hay không; thu thông tin phần dư của cú pháp lập mã phần dư cho khối hiện tại, mà đã được dẫn xuất trên cơ sở cờ cho phép TSRC; dẫn xuất thông tin chuyển động của khối hiện tại trên cơ sở thông tin liên quan đến việc dự đoán; dẫn xuất mẫu dự đoán của khối hiện tại trên cơ sở thông tin chuyển động; dẫn xuất mẫu phần dư của khối hiện tại trên cơ sở thông tin phần dư; và tạo ra ảnh được xây dựng lại trên cơ sở mẫu dự đoán và mẫu phần dư.

FIG. 13

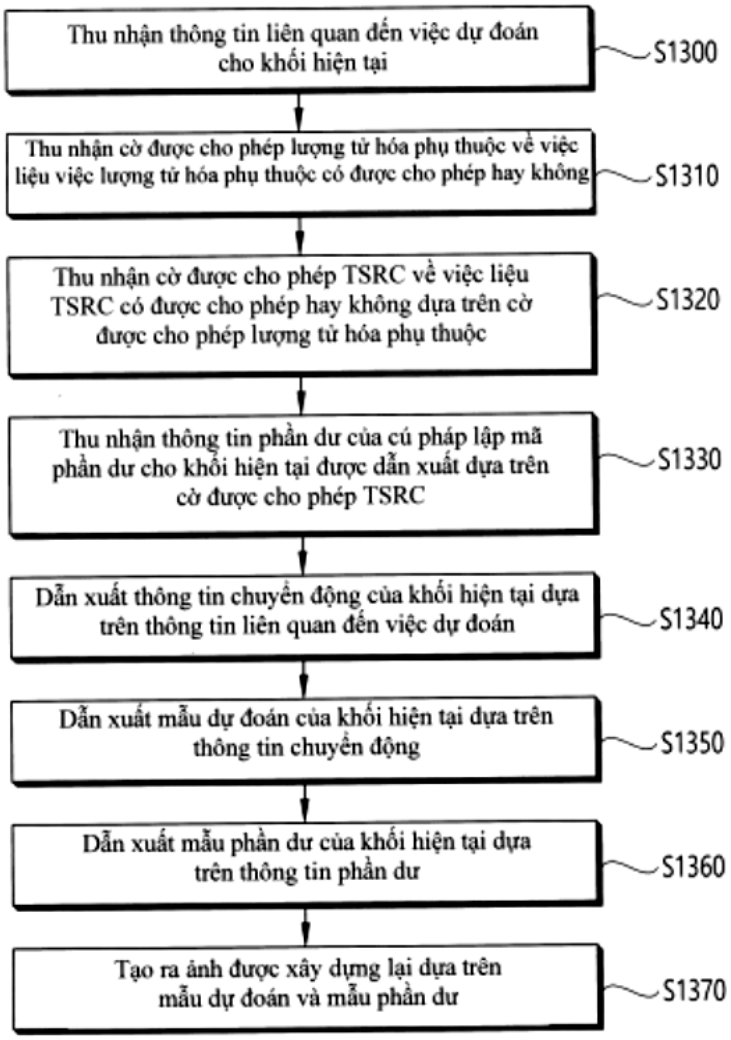
Thu nhận thông tin liên quan đến việc dự đoán cho khối hiện tại
S1300
Thu nhận cờ được cho phép lượng tử hóa phụ thuộc về việc liệu việc lượng tử hóa phụ thuộc có được cho phép hay không
S1310
Thu nhận cờ được cho phép TSRC về việc liệu TSRC có được cho phép hay không dựa trên cờ được cho phép lượng tử hóa phụ thuộc
S1320
Thu nhận thông tin phần dư của cú pháp lập mã phần dư cho khối hiện tại được dẫn xuất dựa trên cờ được cho phép TSRC
S1330
Dẫn xuất thông tin chuyển động của khối hiện tại dựa trên thông tin liên quan đến việc dự đoán
S1340
Dẫn xuất mẫu dự đoán của khối hiện tại dựa trên thông tin chuyển động
S1350
Dẫn xuất mẫu phần dư của khối hiện tại dựa trên thông tin phần dư
S1360
Tạo ra ảnh được xây dựng lại dựa trên mẫu dự đoán và mẫu phần dư
S1370

(11) **1-0050744 B**

(15) 25/07/2025
Số Quyết định: 147840/QĐ-SHTT.IP

(45) 25/08/2025 449B

(43) 25/03/2022 408 A

(21) 1-2022-00238

(85) 14/01/2022

(22) 24/06/2020

(86) PCT/KR2020/008133 24/06/2020

(30) 62/865,958 24/06/2019 US

(87) WO2020/262914 30/12/2020

(51) ***H04N 19/573***; *H04N 19/109; H04N 19/70; H04N 19/105; H04N 19/513*

(73) **LG ELECTRONICS INC.** (KR)
128, Yeoui-daero, Yeongdeungpo-gu Seoul 07336, Korea

(72) PARK, Naeri (KR); NAM, Junghak (KR); JANG, Hyeongmoon (KR)

(74) Công ty Luật TNHH T&G (TGVN)

(54) **PHƯƠNG PHÁP GIẢI MÃ HÌNH ẢNH, PHƯƠNG PHÁP MÃ HÓA HÌNH ẢNH VÀ PHƯƠNG PHÁP TRUYỀN DỮ LIỆU CHO HÌNH ẢNH**

(57) Sáng chế bộc lộ phương pháp mã hóa và giải mã hình ảnh, phương tiện lưu trữ đọc được bởi máy tính không chuyển tiếp và phương pháp truyền dữ liệu cho thông tin hình ảnh. Phương pháp giải mã hình ảnh theo sáng chế có thể bao gồm các bước: dẫn xuất chế độ dự đoán liên từ thông tin được mã hóa; tạo cấu hình các danh sách ảnh tham chiếu, dẫn xuất thông tin chuyển động bao gồm các chỉ số ảnh tham chiếu cho các sự chênh lệch vectơ chuyển động đối xứng (symmetric motion vector difference, SMVD); và tạo ra các mẫu dự đoán trên cơ sở thông tin chuyển động, trong đó các chỉ số ảnh tham chiếu cho SMVD có thể được dẫn xuất trên cơ sở các ảnh tham chiếu ngắn hạn được gồm trong các danh sách ảnh tham chiếu.

FIG. 21

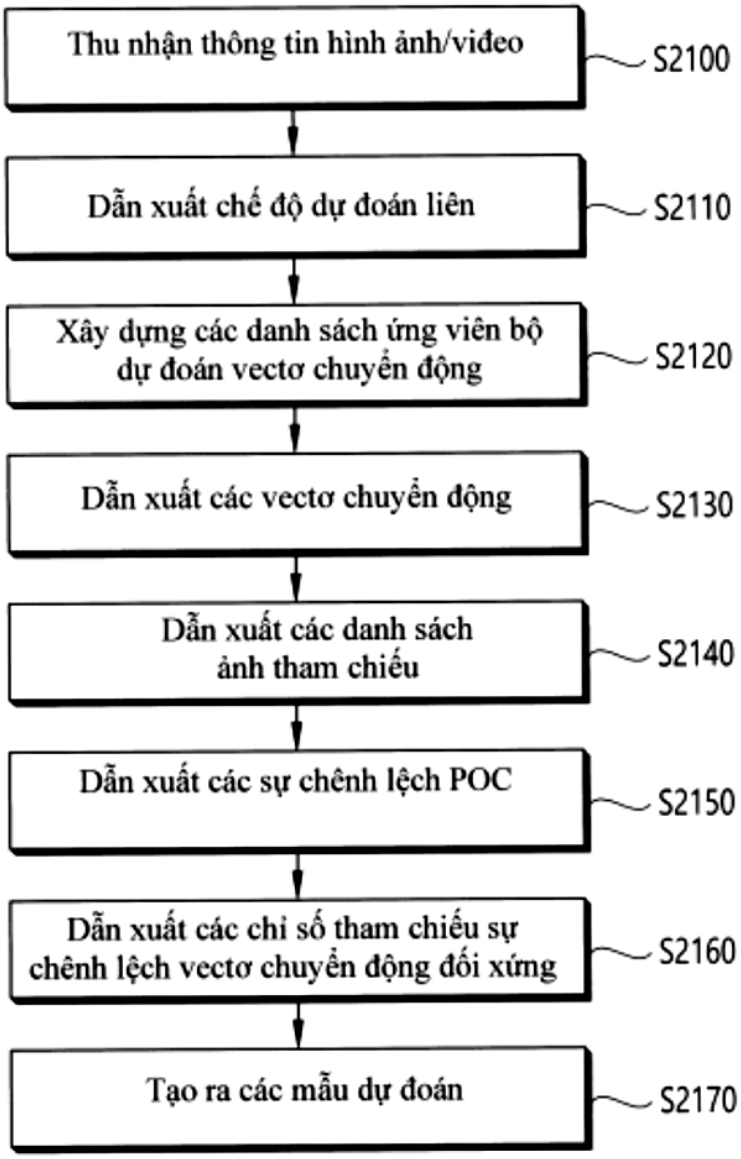
Thu nhận thông tin hình ảnh/viđeo
S2100
Dẫn xuất chế độ dự đoán liên
S2110
Xây dựng các danh sách ứng viên bộ dự đoán vectơ chuyển động
S2120
Dẫn xuất các vectơ chuyển động
S2130
Dẫn xuất các danh sách ảnh tham chiếu
S2140
Dẫn xuất các sự chênh lệch POC
S2150
Dẫn xuất các chỉ số tham chiếu sự chênh lệch vectơ chuyển động đối xứng
S2160
Tạo ra các mẫu dự đoán
S2170

(11) **1-0050745 B**

(15) 25/07/2025
Số Quyết định: 147841/QĐ-SHTT.IP

(45) 25/08/2025 449B

(43) 25/10/2022 415 A

(21) 1-2022-03132

(85) 18/05/2022

(22) 28/12/2020

(86) PCT/JP2020/049066 28/12/2020

(30) 62/969,981 04/02/2020 US
2020-086544 18/05/2020 JP

(87) WO2021/157259 12/08/2021

(51) ***B60L 3/00****; H02J 7/00; B60L 53/65*

(73) **PANASONIC INTELLECTUAL PROPERTY CORPORATION OF AMERICA** (US)
2050 W 190th Street Suite 450, Torrance, California 90504, United States of America

(72) UNAGAMI, Yuji (JP); INOKUCHI, Toshihiro (JP); OHMORI, Motoji (JP)

(74) Công ty TNHH một thành viên Sở hữu trí tuệ VCCI (VCCI-IP CO.,LTD)

(54) **THIẾT BỊ QUẢN LÝ, HỆ THỐNG QUẢN LÝ VÀ PHƯƠNG PHÁP QUẢN LÝ**

(57) Sáng chế đề cập đến thiết bị quản lý (10A) bao gồm: bộ quản lý (12A) mà duy trì thông tin quản lý bằng cách thu nhận ký hiệu nhận dạng của thiết bị ắc quy và mục của thông tin vị trí chỉ báo vị trí của thiết bị ắc quy nhiều lần và, mỗi lần ký hiệu nhận dạng và mục của thông tin vị trí được thu nhận, ghi ký hiệu nhận dạng và mục của thông tin vị trí trong thông tin quản lý kết hợp với nhau; bộ xác định (13A) mà xác định liệu ký hiệu nhận dạng giống nhau được kết hợp với các mục của thông tin vị trí khác nhau tại một thời điểm hay không; và bộ đầu ra (14A) mà đưa ra thông tin để vô hiệu hóa việc xác thực của thiết bị ắc quy khi bộ xác định (13A) xác định rằng ký hiệu nhận dạng giống nhau được kết hợp với các mục của thông tin vị trí, và khiến quy trình khởi động của phương tiện giao thông dừng lại dựa vào sự thất bại trong việc xác thực sau khi thông tin được đưa ra.

FIG. 12

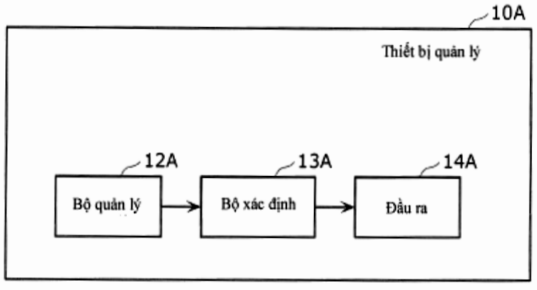

(11) **1-0050746 B**

(15) 25/07/2025
Số Quyết định: 147842/QĐ-SHTT.IP

(45) 25/08/2025 449B

(43) 25/12/2020 393 A

(21) 1-2020-05268

(85) 14/09/2020

(22) 15/02/2019

(86) PCT/EP2019/053824 15/02/2019

(30) 62/631423 15/02/2018 US

(87) WO2019/158699 22/08/2019

(51) ***H04W 28/02***

(73) **TELEFONAKTIEBOLAGET LM ERICSSON (PUBL)** (SE)
164 83 Stockholm, Sweden

(72) KAINULAINEN, Jani-Pekka (FI); TIMNER, Ylva (SE); ENBUSKE, Henrik (SE); SCHLIWA-BERTLING, Paul (DE)

(74) Công ty Luật TNHH T&G (TGVN)

(54) **PHƯƠNG PHÁP VẬN HÀNH THIẾT BỊ ĐẦU CUỐI KHÔNG DÂY VÀ TRẠM GỐC, THIẾT BỊ ĐẦU CUỐI KHÔNG DÂY LIÊN QUAN VÀ TRẠM GỐC**

(57) Sáng chế đề cập đến các phương pháp có thể điều vận thiết bị đầu cuối không dây truyền thông với trạm gốc. Các phương pháp này có thể bao gồm bước nhận thông điệp điều khiển tài nguyên vô tuyến RRC từ trạm gốc, trong đó thông điệp RRC bao gồm thông tin liên quan đến ít nhất một luồng chất lượng dịch vụ, QoS, là luồng phản xạ và/hoặc không phản xạ. Phương pháp này cũng có thể bao gồm bước cung cấp truyền thông của gói dữ liệu giữa thiết bị đầu cuối không dây và trạm gốc nhờ sử dụng luồng QoS không phản xạ, trong đó gói dữ liệu bao gồm trường dữ liệu và trường tiêu đề giao thức ứng dụng dữ liệu dịch vụ SDAP với định danh luồng QoS QFI, và trong đó QFI được sử dụng cho gói dữ liệu dựa trên thông tin từ thông điệp RRC. Các phương pháp vận hành các trạm gốc và mạng lõi các nút cũng có thể được tạo ra. Các thiết bị đầu cuối không dây, các trạm gốc, và các nút mạng lõi liên quan cũng được mô tả.

FIG 11

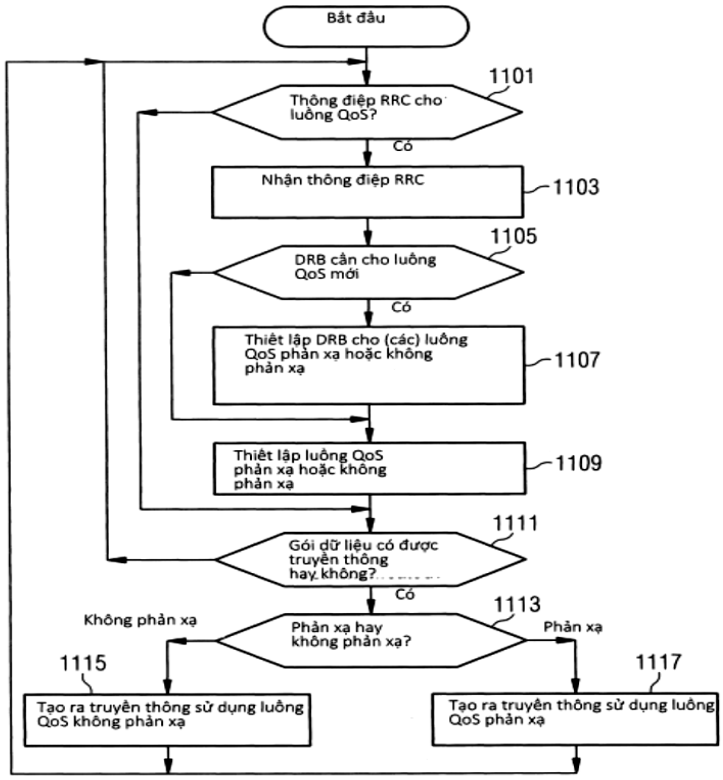
Bắt đầu
1101
Thông điệp RRC cho luồng QoS?
Có
Nhận thông điệp RRC
1103
1105
DRB cần cho luồng QoS mới
Có
Thiết lập DRB cho (các) luồng QoS phản xạ hoặc không phản xạ
1107
Thiết lập luồng QoS phản xạ hoặc không phản xạ
1109
1111
Gói dữ liệu có được truyền thông hay không?
Có
1113
Không phản xạ
Phản xạ hay không phản xạ?
Phản xạ
1115
1117
Tạo ra truyền thông sử dụng luồng QoS không phản xạ
Tạo ra truyền thông sử dụng luồng QoS phản xạ

(11) **1-0050747 B**

(15) 25/07/2025
Số Quyết định: 147845/QĐ-SHTT.IP

(45) 25/08/2025 449B

(43) 25/08/2021 401 A

(21) 1-2021-03473

(85) 11/06/2021

(22) 23/10/2019

(86) PCT/CN2019/112714 23/10/2019

(30) 201811363673.8 16/11/2018 CN

(87) WO2020/098461 22/05/2020

(51) ***H04L 1/00***

(73) **HUAWEI TECHNOLOGIES CO., LTD.** (CN)
Huawei Administration Building, Bantian, Longgang District, Shenzhen, Guangdong 518129, P. R. China

(72) QIAO, Yunfei (CN); DU, Yinggang (HK); SONG, Juan (CN)

(74) Công ty Luật TNHH T&G (TGVN)

(54) **PHƯƠNG PHÁP LẬP MÃ MÃ CỰC, MÁY LẬP MÃ CỰC, VÀ PHƯƠNG TIỆN LƯU TRỮ PHI NHẤT THỜI CÓ THỂ ĐỌC ĐƯỢC BẰNG MÁY TÍNH**

(57) Sáng chế đề cập đến lĩnh vực công nghệ truyền thông, và đề xuất phương pháp và máy lập mã cực, thiết bị không dây, và phương tiện lưu trữ có thể đọc được bằng máy tính, để cải thiện hiệu quả dò tìm chuỗi. Phương pháp bao gồm các bước: thu nhận chuỗi thứ nhất từ bảng chuỗi xây dựng mã cực dựa trên tham số lập mã, trong đó bảng chuỗi xây dựng mã cực gồm ít nhất một tham số lập mã và ít nhất một chuỗi tương ứng với ít nhất một tham số lập mã, tham số lập mã được ánh xạ đến chuỗi theo cách một đối một, chuỗi thứ nhất là một trong ít nhất một chuỗi, chuỗi thứ nhất gồm các số nối tiếp của các kênh được phân cực, và các số nối tiếp được sắp xếp theo thứ tự tăng dần hoặc giảm dần của độ tin cậy của các kênh được phân cực, độ tin cậy của các kênh được phân cực tương ứng với các số nối tiếp của các kênh được phân cực, và tham số lập mã gồm ít nhất một độ dài mã mẹ, số lượng các bit thông tin cần được lập mã, và số lượng các bit được thu nhận sau khi đối sánh tốc độ; và lựa chọn các số nối tiếp của K kênh được phân cực từ chuỗi thứ nhất dựa trên giản đồ đối sánh tốc độ và/hoặc thứ tự độ tin cậy, đặt các bit cần được lập mã dựa trên các số nối tiếp được lựa chọn của K kênh được phân cực, và thực hiện sự lập mã cực, để thu nhận một chuỗi bit được lập mã.

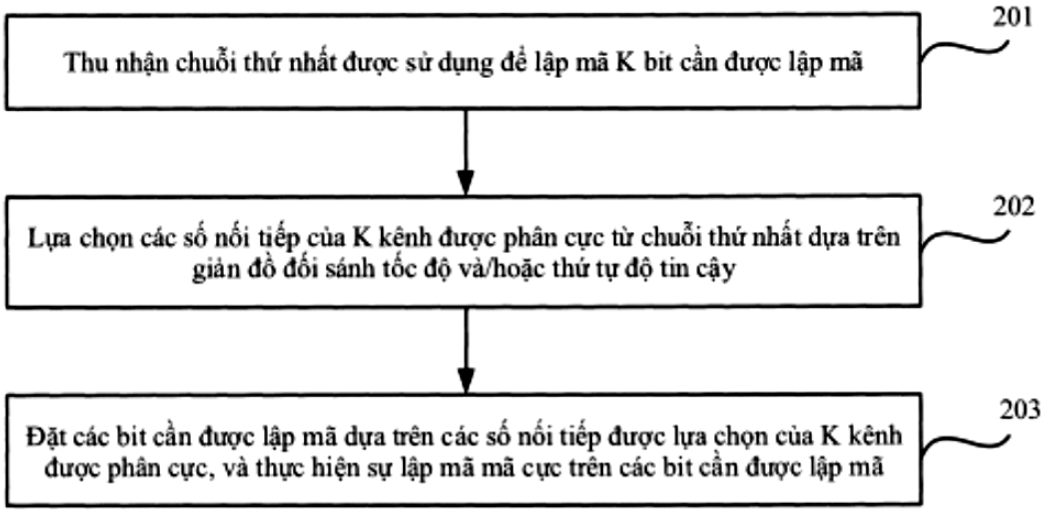
201
Thu nhận chuỗi thứ nhất được sử dụng để lập mã K bit cần được lập mã
202
Lựa chọn các số nối tiếp của K kênh được phân cực từ chuỗi thứ nhất dựa trên giản đồ đối sánh tốc độ và/hoặc thứ tự độ tin cậy
203
Đặt các bit cần được lập mã dựa trên các số nối tiếp được lựa chọn của K kênh được phân cực, và thực hiện sự lập mã mã cực trên các bit cần được lập mã

Fig.2

(11) **1-0050748 B**

(15) 25/07/2025
Số Quyết định: 147861/QĐ-SHTT.IP

(45) 25/08/2025 449B

(43) 25/08/2023 425 A

(21) 1-2023-02488

(85) 14/04/2023

(22) 17/09/2021

(86) PCT/JP2021/034335 17/09/2021

(30) 2020-157851 18/09/2020 JP

(87) WO2022/059781 24/03/2022

(51) ***A21C 9/06**; B65G 47/14; A23P 30/25; B65G 47/08; A21C 11/16; A23P 20/20*

(73) **RHEON AUTOMATIC MACHINERY CO., LTD.** (JP)
2-3, Nozawa-machi, Utsunomiya-shi, Tochigi 3200071 Japan

(72) HOSOYA Masaki (JP); OKUBO Hirofumi (JP)

(74) Công ty TNHH một thành viên Sở hữu trí tuệ VCCI (VCCI-IP CO.,LTD)

(54) KHAY CÁC VẬT THỂ RẮN VÀ THIẾT BỊ SẢN XUẤT SẢN PHẨM THỰC PHẨM VỚI KHAY CÁC VẬT THỂ RẮN

(57) Sáng chế đề cập đến khay vật thể rắn (3) bao gồm đĩa quay (66) bao gồm nhiều lỗ lưu trữ (66) để lưu trữ các vật thể rắn (S), chi tiết đỡ (63) được bố trí dưới đĩa quay, và chi tiết dẫn hướng (81) được bố trí trên phần ngoại vi của đĩa quay. Chi tiết đỡ bao gồm khu vực bậc thang (63E) tiếp tục từ phía hướng lên với phía hướng xuống đối với chi tiết dẫn hướng, và vùng khác được bố trí hướng lên của khu vực bậc thang. Khoảng trống (H2) giữa chi tiết đỡ và bề mặt dưới của đĩa quay trong khu vực bậc thang được định rõ sao cho vật thể rắn có thể di chuyển phần trống dưới chi tiết dẫn hướng từ phía hướng lên với phía hướng xuống. Khoảng trống (H2) lớn hơn so với khoảng trống (H1) giữa chi tiết đỡ và bề mặt dưới của đĩa quay ở khu vực còn lại.

FIG.5

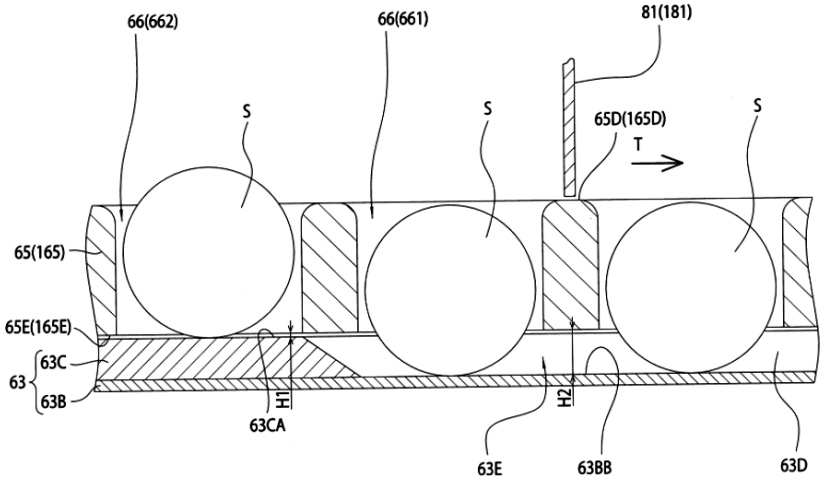

(11) **1-0050749 B**

(15) 25/07/2025
Số Quyết định: 148077/QĐ-SHTT.IP

(45) 25/08/2025 449B

(43) 25/03/2021 396 A

(21) 1-2020-06405

(85) 27/03/2018

(22) 29/08/2016

(86) PCT/KR2016/009574 29/08/2016

(30) 10-2015-0121629 28/08/2015 KR
10-2015-0122976 31/08/2015 KR
10-2015-0122975 31/08/2015 KR

(87) WO2017/039256 A1 09/03/2017

(51) ***H04N 19/59***; *H04N 19/176; H04N 19/70; H04N 19/593; H04N 19/122*

(62) 1-2018-01281

(73) **KT CORPORATION** (KR)
90, Buljeong-ro, Bundang-gu, Seongnam-si Gyeonggi-do 13606, Republic of Korea

(72) LEE, Bae Keun (KR); KIM, Joo Young (KR)

(74) Công ty TNHH một thành viên Sở hữu trí tuệ VCCI (VCCI-IP CO.,LTD)

(54) **PHƯƠNG PHÁP GIẢI MÃ VIĐEO, PHƯƠNG PHÁP MÃ HÓA VIĐEO VÀ PHƯƠNG TIỆN ĐỌC ĐƯỢC BỞI MÁY TÍNH KHÔNG TẠM THỜI**

(57) Sáng chế đề cập đến phương pháp để xử lý tín hiệu viđeo, phương pháp bao gồm: xác định chế độ dự đoán bên trong của khối hiện thời; suy luận mẫu tham chiếu cho dự đoán bên trong của khối hiện thời; và thực hiện dự đoán bên trong của khối hiện thời dựa vào chế độ dự đoán bên trong và mẫu tham chiếu.

[FIG 5]

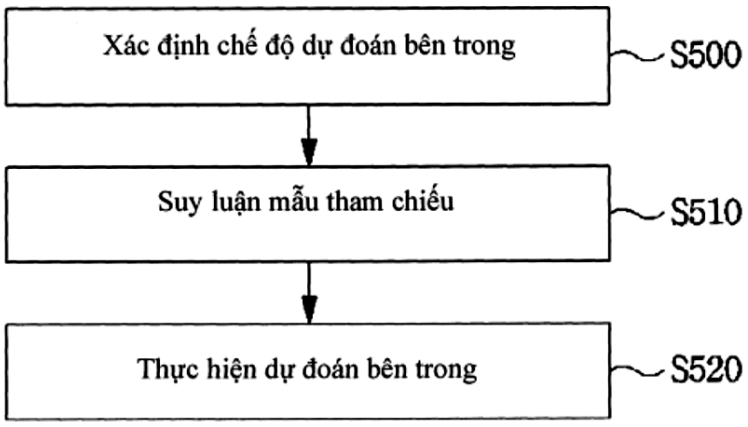

(11) **1-0050750 B**

(15) 25/07/2025
Số Quyết định: 148137/QĐ-SHTT.IP

(45) 25/08/2025 449B

(43) 25/05/2021 398 A

(21) 1-2021-00737

(85) 09/02/2021

(22) 25/07/2019

(86) PCT/JP2019/029128 25/07/2019

(30) 2018-160760 29/08/2018 JP

(87) WO2020/044888 A1 05/03/2020

(51) ***H05H 1/24***; *B05B 5/025; B05B 5/08*

(73) **PANASONIC INTELLECTUAL PROPERTY MANAGEMENT CO., LTD.** (JP)
1-61, Shiromi 2-chome, Chuo-ku, Osaka-shi, Osaka 540-6207 Japan

(72) Tetsunori AONO (JP); Jumpei OE (JP); Yohei ISHIGAMI (JP); Kana SHIMIZU (JP); Takafumi OMORI (JP); Yukari NAKANO (JP); Takayuki NAKADA (JP)

(74) Công ty TNHH một thành viên Sở hữu trí tuệ VCCI (VCCI-IP CO.,LTD)

(54) **CƠ CẤU ỨNG DỤNG ĐIỆN ÁP VÀ CƠ CẤU PHÓNG ĐIỆN**

(57) Sáng chế đề cập đến cơ cấu ứng dụng điện áp bao gồm mạch ứng dụng điện áp. Mạch ứng dụng điện áp ứng dụng điện áp ứng dụng (V1) giữa điện cực phóng điện (41) và điện cực đối (42) mà hướng vào nhau với khoảng cách xa nhau để tạo ra sự phóng điện. Cơ cấu ứng dụng điện áp tạo ra đường phóng điện (L1) được đánh thủng điện môi và từng phần giữa điện cực phóng điện (41) và điện cực đối (42) khi sự phóng điện được tạo ra. Đường phóng điện (L1) bao gồm vùng đánh thủng điện môi thứ nhất (R1) được tạo ra xung quanh điện cực phóng điện (41), và vùng đánh thủng điện môi thứ hai (R2) được tạo ra xung quanh điện cực đối (42).

FIG. 5A

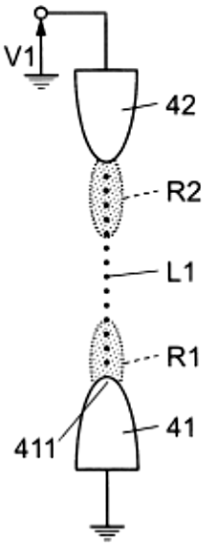

(11) **1-0050751 B**

(15) 25/07/2025
Số Quyết định: 148138/QĐ-SHTT.IP

(45) 25/08/2025 449B

(43) 25/10/2021 403 A

(21) 1-2021-03741

(85) 22/06/2021

(22) 26/12/2019

(86) PCT/JP2019/051277 26/12/2019

(30) 62/784998 26/12/2018 US

(87) WO2020/138353 A1 02/07/2020

(51) ***G06T 9/00***

(73) **PANASONIC INTELLECTUAL PROPERTY CORPORATION OF AMERICA** (US)
2050 W 190th Street Suite 450, Torrance, California 90504 United States of America

(72) IGUCHI, Noritaka (JP); SUGIO, Toshiyasu (JP)

(74) Công ty TNHH một thành viên Sở hữu trí tuệ VCCI (VCCI-IP CO.,LTD)

(54) **PHƯƠNG PHÁP MÃ HÓA DỮ LIỆU BA CHIỀU, PHƯƠNG PHÁP GIẢI MÃ DỮ LIỆU BA CHIỀU, THIẾT BỊ MÃ HÓA DỮ LIỆU BA CHIỀU VÀ THIẾT BỊ GIẢI MÃ DỮ LIỆU BA CHIỀU**

(57) Sáng chế đề cập đến phương pháp mã hóa dữ liệu ba chiều bao gồm các bước: mã hóa các đoạn thông tin thuộc tính của các điểm ba chiều tương ứng, nhờ sử dụng các thông số (S6701); và tạo ra dòng bit bao gồm các đoạn thông tin thuộc tính được mã hóa, thông tin điều khiển, và các đoạn thông tin điều khiển thuộc tính thứ nhất (S6702). Thông tin điều khiển tương ứng với các đoạn thông tin thuộc tính và bao gồm các đoạn thông tin loại đều chỉ báo loại thông tin thuộc tính khác nhau, các đoạn thông tin điều khiển thuộc tính thứ nhất tương ứng một-một với các đoạn thông tin thuộc tính, và mỗi trong số các đoạn thông tin điều khiển thuộc tính thứ nhất bao gồm thông tin nhận dạng thứ nhất chỉ báo rằng thông tin điều khiển thuộc tính thứ nhất được kết hợp với một trong số các đoạn thông tin loại.

FIG. 129

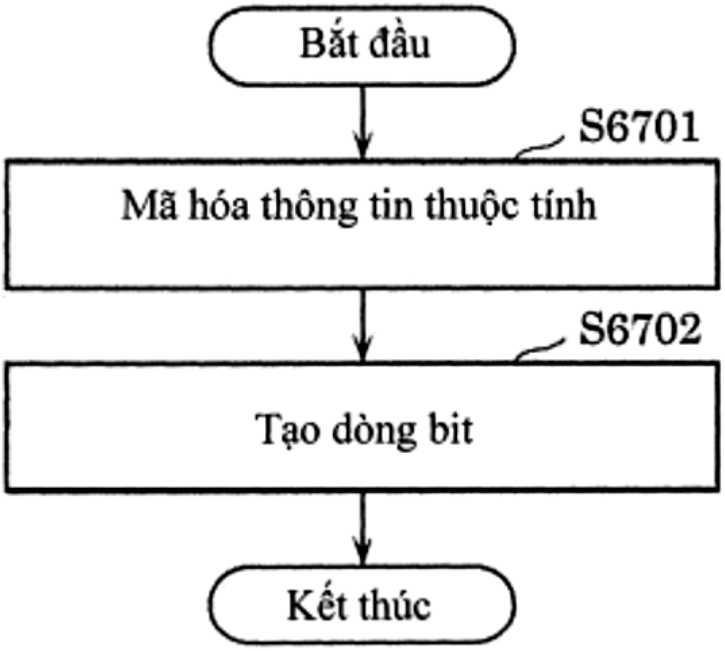
Bắt đầu
S6701
Mã hóa thông tin thuộc tính
S6702
Tạo dòng bit
Kết thúc

(11) **1-0050752 B**

(15) 25/07/2025
Số Quyết định: 148140/QĐ-SHTT.IP

(45) 25/08/2025 449B

(43) 25/10/2021 403 A

(21) 1-2020-07090

(85) 08/12/2020

(22) 19/02/2020

(86) PCT/JP2020/006497 19/02/2020

(87) WO2021/166115 A1 26/08/2021

(51) ***B41F 17/34***; *B41N 10/04; B41M 1/40*

(73) **SHUHOU CO., LTD.** (JP)
5-5, Ohdoro-cho 2-go, Fukui-shi, Fukui 9190327 JAPAN

(72) Kouji MURAOKA (JP)

(74) Công ty TNHH một thành viên Sở hữu trí tuệ VCCI (VCCI-IP CO.,LTD)

(54) **THIẾT BỊ IN VÀ PHƯƠNG PHÁP SẢN XUẤT VẬT PHẨM IN**

(57) Sáng chế đề cập đến thiết bị in (100) mà có thể làm giảm hư hỏng cho tấm gốc in (50) được sử dụng để in, và có thể duy trì độ chính xác của hình ảnh thu được trên bề mặt cần in (71, 72, 73) ngay cả sau khi in nhiều lần, và phương pháp sản xuất vật phẩm in (70). Thiết bị in (100) bao gồm lớp phủ in (10) có bề mặt in (4) có thể biến dạng để phù hợp với hình dạng của bề mặt cần in (71, 72, 73), tấm gốc in (50) có bề mặt phân bố (51) mà trên đó mực (40) được phân bố, bệ tấm gốc in (85) mà trên đó tấm gốc in (50) được đặt, bệ in (87) mà trên đó vật cần in (70) có bề mặt cần in (71, 72, 73) được đặt và cố định, và thiết bị phân bố mực (63) mà bao gồm bộ giữ mực (64) được tạo cấu hình để hấp thụ và giữ mực (40). Lớp phủ in (10) được tạo cấu hình để di chuyển được giữa diện tích bên trên bệ tấm gốc in (85) và diện tích bên trên bệ in (87), và được tạo cấu hình để di chuyển theo hướng vuông góc với và theo hướng dọc từ và đến bệ tấm gốc in (85) hoặc bệ in (87). Tấm gốc in (50) bao gồm thân đỡ (53), và lớp bề mặt (52) được tạo ra trên thân đỡ (53), ít nhất là một phần của lớp bề mặt (52) bao gồm bề mặt phân bố (51) được làm từ vật liệu có đặc tính chống thấm mực. Bề mặt phân bố (51) của tấm gốc in (50) có vùng chống thấm mực (57) không nhận mực (40), và vùng thấm mực (58) nhận mực (40). Vùng chống thấm mực (57) được tạo ra bởi lớp bề mặt (52), vùng thấm mực (58) được tạo ra bằng cách loại bỏ phần lớp bề mặt (52), và thiết bị phân bố mực (63) được tạo cấu hình để phân bố mực (40) trong vùng thấm mực (58) bằng cách làm cho bộ giữ mực (64) được tiếp xúc với bề mặt phân bố (51) của tấm gốc in (50).

Fig.1

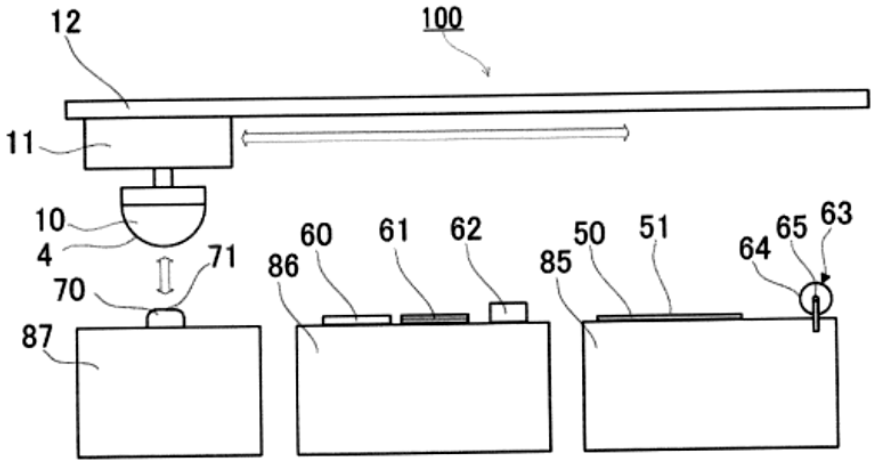

(11) **1-0050753 B**

(15) 25/07/2025
Số Quyết định: 148141/QĐ-SHTT.IP

(45) 25/08/2025 449B

(43) 25/08/2023 425 A

(21) 1-2023-03075

(85) 11/05/2023

(22) 09/09/2021

(86) PCT/CN2021/117492 09/09/2021

(30) 202011110184.9 16/10/2020 CN

(87) WO2022/078127 A1 21/04/2022

(51) ***C12N 1/21***; *C12P 13/08; C12N 15/70; C12N 9/12; C12N 1/20; C12N 15/54*

(73) **TIANJIN INSTITUTE OF INDUSTRIAL BIOTECHNOLOGY, CHINESE ACADEMY OF SCIENCES** (CN)
32 West 7th Avenue, Tianjin Airport Economic Area Tianjin 300308, China

(72) ZHENG, Ping (CN); LIU, Jiao (CN); WANG, Yu (CN); ZHOU, Wenjuan (CN); SUN, Jibin (CN); CHEN, Jiuzhou (CN); MA, Yanhe (CN)

(74) Công ty TNHH một thành viên Sở hữu trí tuệ VCCI (VCCI-IP CO.,LTD)

(54) **POLYPEPTIT CÓ HOẠT TÍNH ASPARTAT KINAZA VÀ PHƯƠNG PHÁP SẢN XUẤT AXIT AMIN BẰNG CÁCH SỬ DỤNG POLYPEPTIT**

(57) Sáng chế đề xuất polypeptit có hoạt tính aspartat kinaza và phương pháp sản xuất axit amin bằng cách sử dụng polypeptit. Cụ thể, sáng chế đề xuất polypeptit mới có hoạt tính aspartat kinaza, polypeptit tái tổ hợp, polynucleotit, cấu trúc axit nucleic, véctơ biểu hiện tái tổ hợp, tế bào chủ tái tổ hợp, và phương pháp sản xuất axit amin. Polypeptit có hoạt tính aspartat kinaza là thể đột biến được đột biến ở một hoặc nhiều vị trí tương ứng với các vị trí 293, 294 và 307 của trình tự axit amin như được thể hiện trong SEQ ID NO: 1. So với polypeptit có trình tự như được thể hiện trong SEQ ID NO: 1, polypeptit đột biến này loại bỏ sự ức chế phản hồi của lysin trên aspartat kinaza, có hoạt tính aspartat kinaza cao, và có thể được sử dụng để sản xuất lysin và các dẫn xuất của nó ổn định và hiệu quả.

[Fig.1]

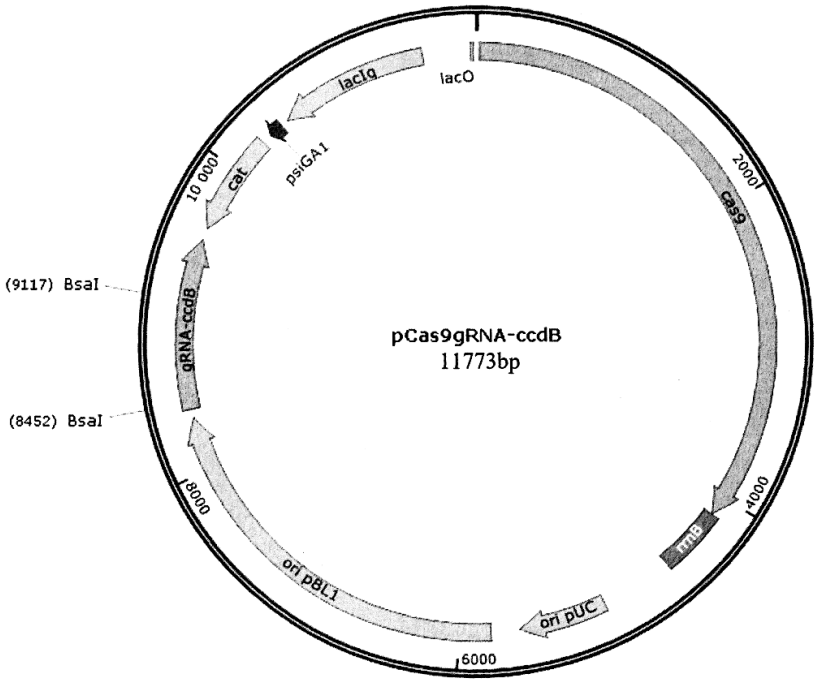
lacO
lacIq
psiGA1
cat
10 000
2000
cas9
(9117) BsaI
gRNA-ccdB
pCas9gRNA-ccdB
11773bp
(8452) BsaI
8000
4000
rnB
ori pBL1
ori pUC
6000

(11) **1-0050754 B**

(15) 25/07/2025
Số Quyết định: 148142/QĐ-SHTT.IP

(45) 25/08/2025 449B

(43) 26/10/2020 391 A

(21) 1-2020-01630

(85) 20/03/2020

(22) 31/01/2019

(86) PCT/JP2019/003533 31/01/2019

(30) 62/624,987 01/02/2018 US
2018-234741 14/12/2018 JP

(87) WO2019/151459 08/08/2019

(51) ***G11B 17/038***; *G11B 23/00*

(73) **HOYA CORPORATION** (JP)
6-10-1 Nishi-Shinjuku, Shinjuku-ku, Tokyo 1608347 Japan

(72) EDA, Shinji (JP); OSAKABE, Kinobu (JP); TANNO, Yoshitake (JP); IKENISHI, Mikio (JP)

(74) Công ty TNHH một thành viên Sở hữu trí tuệ VCCI (VCCI-IP CO.,LTD)

(54) ĐỆM THỦY TINH, THIẾT BỊ Ổ ĐĨA CỨNG VÀ PHƯƠNG PHÁP SẢN XUẤT ĐỆM THỦY TINH

(57) Sáng chế đề cập đến đệm thủy tinh, thiết bị ổ đĩa cứng và phương pháp sản xuất đệm thủy tinh. Vật liệu thủy tinh của đệm thủy tinh có điện trở suất bề mặt từ 10^3 đến 10^9 Ω/vuông ở nhiệt độ 22°C. Điện trở suất bề mặt của bề mặt của vật liệu thủy tinh của đệm thủy tinh ở nhiệt độ 22°C là thấp hơn điện trở suất bề mặt của phần phía trong của vật liệu thủy tinh ở nhiệt độ 22°C. Đệm thủy tinh chứa ít nhất một oxit được chọn từ nhóm bao gồm TiO_2, Nb_2O_5, WO_3, và Bi_2O_3, làm thành phần thủy tinh.

Fig.2

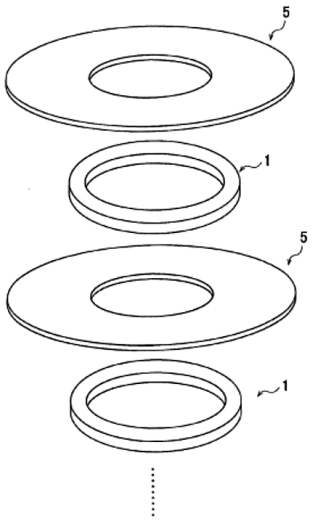

(11) **1-0050755 B**

(15) 25/07/2025
Số Quyết định: 148143/QĐ-SHTT.IP

(45) 25/08/2025 449B

(43) 25/02/2022 407 A

(21) 1-2021-08032

(85) 14/12/2021

(22) 14/05/2020

(86) PCT/US2020/032922 14/05/2020

(30) 62/848,409 15/05/2019 US

(87) WO2020/232264 19/11/2020

(51) ***H04N 19/00***

(73) **HUAWEI TECHNOLOGIES CO., LTD.** (CN)
Huawei Administration Building, Bantian, Longgang District, Shenzhen, Guangdong 518129, China

(72) CHEN, Jianle (CN); HENDRY, Fnu (ID); WANG, Ye-Kui (US)

(74) Công ty Luật TNHH T&G (TGVN)

(54) **PHƯƠNG PHÁP GIẢI MÃ, THIẾT BỊ GIẢI MÃ VÀ PHƯƠNG TIỆN LƯU TRỮ ĐỌC ĐƯỢC BẰNG MÁY TÍNH**

(57) Sáng chế đề cập đến phương pháp giải mã, phương pháp mã hóa, thiết bị giải mã, thiết bị mã hóa, máy tạo mã, hệ thống tạo mã, phương tiện tạo mã, bộ tạo mã, và phương tiện lưu trữ. Phương pháp giải mã được thực hiện bởi bộ giải mã viđeo bao gồm bước xác định, bởi bộ giải mã viđeo, liệu độ phân giải của hình ảnh hiện hành đang được giải mã có giống như độ phân giải của các hình ảnh tham chiếu được nhận dạng bởi danh sách hình ảnh tham chiếu được liên kết với hình ảnh hiện hành hay không; cho phép, bởi bộ giải mã viđeo, luồng quang học hai hướng (BDOF) đối với khối hiện hành của hình ảnh hiện hành khi độ phân giải của hình ảnh hiện hành được xác định là giống như độ phân giải của mỗi hình ảnh trong số các hình ảnh tham chiếu; vô hiệu hóa, bởi bộ giải mã viđeo, BDOF đối với khối hiện hành của hình ảnh hiện hành khi độ phân giải của hình ảnh hiện hành được xác định là khác với độ phân giải của một trong số các hình ảnh tham chiếu; và tinh chế, bởi bộ giải mã viđeo, các vectơ chuyển động tương ứng với khối hiện hành nhờ sử dụng BDOF khi BDOF là được phép đối với khối hiện hành.

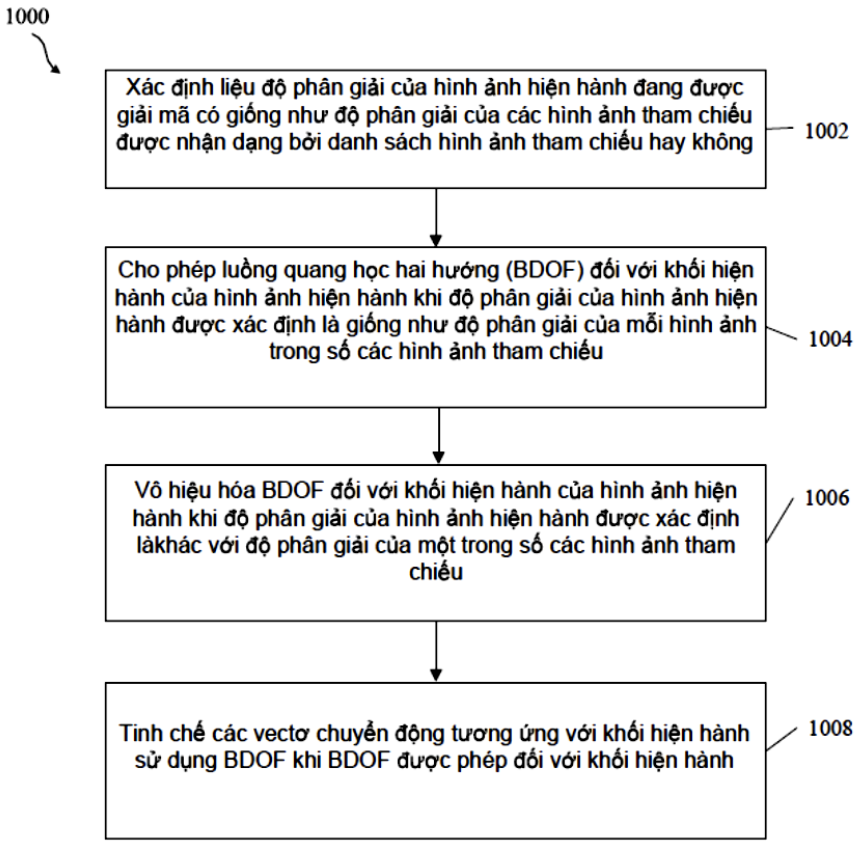
1000
Xác định liệu độ phân giải của hình ảnh hiện hành đang được giải mã có giống như độ phân giải của các hình ảnh tham chiếu được nhận dạng bởi danh sách hình ảnh tham chiếu hay không
1002
Cho phép luồng quang học hai hướng (BDOF) đối với khối hiện hành của hình ảnh hiện hành khi độ phân giải của hình ảnh hiện hành được xác định là giống như độ phân giải của mỗi hình ảnh trong số các hình ảnh tham chiếu
1004
Vô hiệu hóa BDOF đối với khối hiện hành của hình ảnh hiện hành khi độ phân giải của hình ảnh hiện hành được xác định làkhác với độ phân giải của một trong số các hình ảnh tham chiếu
1006
Tinh chế các vectơ chuyển động tương ứng với khối hiện hành sử dụng BDOF khi BDOF được phép đối với khối hiện hành
1008

FIG. 10

(11) **1-0050756 B**

(15) 25/07/2025
Số Quyết định: 148144/QĐ-SHTT.IP

(45) 25/08/2025 449B

(43) 25/06/2021 399 A

(21) 1-2020-05362

(85) 18/09/2020

(22) 07/03/2019

(86) PCT/JP2019/009177 07/03/2019

(30) 2018-062704 28/03/2018 JP

(87) WO2019/188097A1 03/10/2019

(51) ***H04N 19/70***; *H04N 19/132; H04N 19/136; H04N 19/463; H04N 19/61; H04N 19/126; H04N 19/18*

(73) **SONY CORPORATION** (JP)
1-7-1, Konan, Minato-ku, Tokyo 108-0075, Japan

(72) TSUKUBA, Takeshi (JP)

(74) Công ty TNHH một thành viên Sở hữu trí tuệ VCCI (VCCI-IP CO.,LTD)

(54) **THIẾT BỊ XỬ LÝ ẢNH VÀ PHƯƠNG PHÁP XỬ LÝ ẢNH**

(57) Sáng chế đề cập đến hệ thống được nâng cao để tạo ra hoặc báo hiệu một cách hiệu quả các ma trận được lượng tử hóa.

Thiết bị xử lý ảnh được đề xuất. Thiết bị xử lý ảnh bao gồm bộ phận giải mã để giải mã dữ liệu danh mục chia tỷ lệ để tạo ra ma trận lượng tử hóa thứ nhất có kích cỡ thứ nhất, bộ phận tạo để tạo ra ma trận lượng tử hóa thứ hai cho khối biến đổi có kích cỡ thứ hai trong đó việc quy về không của thành phần tần số cao được áp dụng, nhờ tham chiếu tới chỉ một phần ma trận của ma trận lượng tử hóa thứ nhất được tạo ra bởi bộ phận giải mã, và bộ phận lượng tử hóa ngược để lượng tử hóa ngược hệ số biến đổi được lượng tử hóa của khối biến đổi có kích cỡ thứ hai, nhờ sử dụng ma trận lượng tử hóa thứ hai được tạo ra bởi bộ phận tạo.

FIG.4

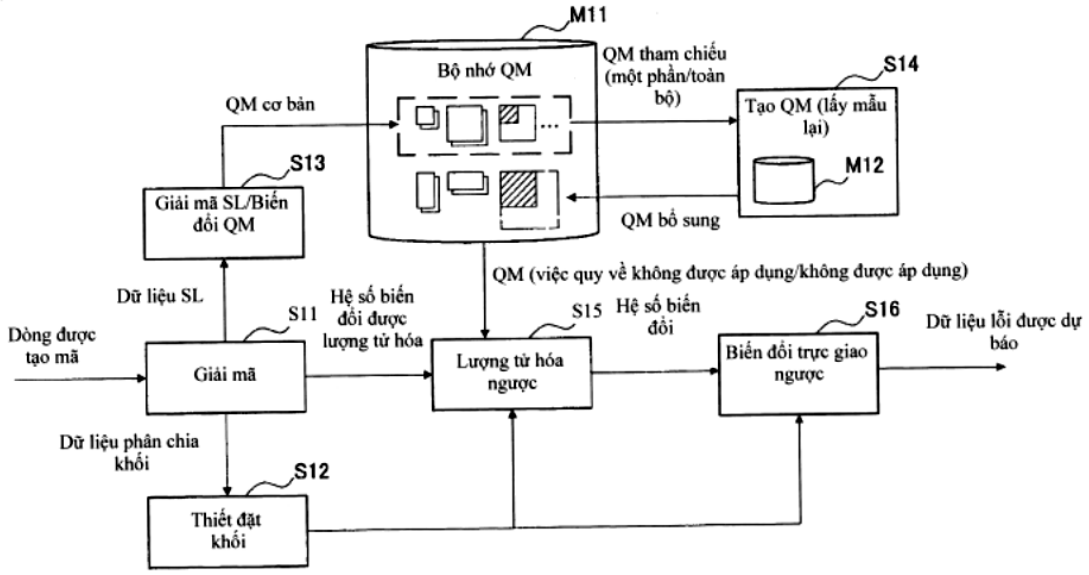
M11
Bộ nhớ QM
QM tham chiếu (một phần/toàn bộ)
S14
Tạo QM (lấy mẫu lại)
M12
QM cơ bản
S13
Giải mã SL/Biến đổi QM
QM bổ sung
QM (việc quy về không được áp dụng/không được áp dụng)
Dữ liệu SL
Hệ số biến đổi được lượng tử hóa
S11
S15
Hệ số biến đổi
S16
Dữ liệu lỗi được dự báo
Dòng được tạo mã
Giải mã
Lượng tử hóa ngược
Biến đổi trực giao ngược
Dữ liệu phân chia khối
S12
Thiết đặt khối

(11) **1-0050757 B**

(15) 25/07/2025
Số Quyết định: 148145/QĐ-SHTT.IP

(45) 25/08/2025 449B

(43) 25/01/2024 430 A

(21) 1-2023-04770

(85) 28/02/2019

(22) 03/08/2017

(86) PCT/KR2017/008415 03/08/2017

(30) 10-2016-0099177 03/08/2016 KR

(87) WO2018/026222 A1 08/02/2018

(51) ***H04N 19/103***; *H04N 19/117; H04N 19/159; H04N 19/80; H04N 19/186; H04N 19/44; H04N 19/51; H04N 19/70; H04N 19/105; H04N 19/176*

(62) 1-2019-01022

(73) **KT CORPORATION** (KR)
90, Buljeong-ro, Bundang-gu, Seongnam-si, Gyeonggi-do 13606 Republic of Korea

(72) LEE, Bae Keun (KR)

(74) Công ty TNHH một thành viên Sở hữu trí tuệ VCCI (VCCI-IP CO.,LTD)

(54) PHƯƠNG PHÁP GIẢI MÃ VIĐEO, PHƯƠNG PHÁP MÃ HÓA VIĐEO VÀ PHƯƠNG TIỆN ĐỌC ĐƯỢC BỞI MÁY TÍNH KHÔNG TẠM THỜI

(57) Sáng chế đề cập đến phương pháp giải mã viđeo có thể bao gồm các bước: dẫn ra ứng viên hợp nhất không gian dùng cho khối hiện thời, tạo ra danh sách ứng viên hợp nhất dùng cho khối hiện thời dựa vào ứng viên hợp nhất không gian, thu nhận thông tin chuyển động dùng cho khối hiện thời dựa vào danh sách ứng viên hợp nhất, và thực hiện việc bù chuyển động dùng cho khối hiện thời sử dụng thông tin chuyển động. Ở đây, nếu khối hiện thời không có hình dạng định trước hoặc không có kích thước bằng hoặc lớn hơn kích thước định trước, ứng viên hợp nhất không gian của khối hiện thời được dẫn ra dựa vào khối có hình dạng định trước hoặc có kích thước bằng hoặc lớn hơn kích thước định trước, khối bao gồm khối hiện thời. Ngoài ra, sáng chế còn đề cập đến phương pháp mã hóa viđeo và thiết bị giải mã viđeo.

[FIG 8]

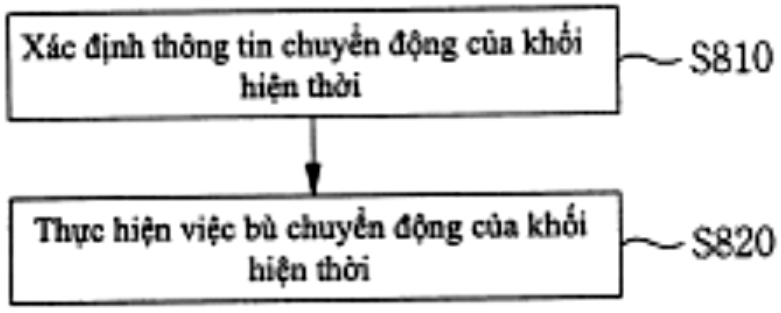

(11) **1-0050758 B**

(15) 25/07/2025
Số Quyết định: 148146/QĐ-SHTT.IP

(45) 25/08/2025 449B

(43) 25/03/2022 408 A

(21) 1-2021-01638

(85) 26/03/2021

(22) 30/08/2019

(86) PCT/CN2019/103754 30/08/2019

(30) 62/725,132 30/08/2018 US
62/784,537 23/12/2018 US
62/786,314 28/12/2018 US

(87) WO2020/043194 A1 05/03/2020

(51) ***H04N 19/96***

(73) **HUAWEI TECHNOLOGIES CO., LTD.** (CN)
Huawei Administration Building, Bantian, Longgang District Shenzhen, Guangdong 518129, P. R. China

(72) CHERNYAK, Roman (RU); IKONIN, Sergey Yurievich (RU); CHEN, Jianle (CN)

(74) Công ty TNHH một thành viên Sở hữu trí tuệ VCCI (VCCI-IP CO.,LTD)

(54) **THIẾT BỊ MÃ HÓA, THIẾT BỊ GIẢI MÃ VÀ PHƯƠNG PHÁP MÃ HÓA, PHƯƠNG PHÁP GIẢI MÃ SỬ DỤNG MÃ HÓA BẢNG MÀU**

(57) Sáng chế đề cập đến các phương pháp giải mã và mã hóa cũng như các thiết bị giải mã và mã hóa và đề cập đến phương tiện lưu trữ không tạm thời. Cụ thể, loại phân chia của đơn vị mã hóa (coding unit - CU) đối tượng được xác định. Loại phân chia hoặc là loại phân chia đơn, trong đóa đơn vị mã hóa đối tượng được phân chia thành CU đơn bao gồm một khối mã hóa (coding block – CB) độ chói, và hai CB sắc độ, hoặc loại phân chia riêng biệt, trong đó đơn vị mã hóa đối tượng được phân chia thành CU độ chói riêng biệt bao gồm chỉ CB độ chói và CU sắc độ bao gồm chỉ hai CB sắc độ. Dựa trên loại phân chia của CU đối tượng, CU đối tượng và thông tin mã hóa bảng màu được kết hợp được giải mã từ dòng bit (trong trường hợp phương pháp/thiết bị giải mã) hoặc được chèn vào dòng bit (trong trường hợp phương pháp/thiết bị mã hóa).

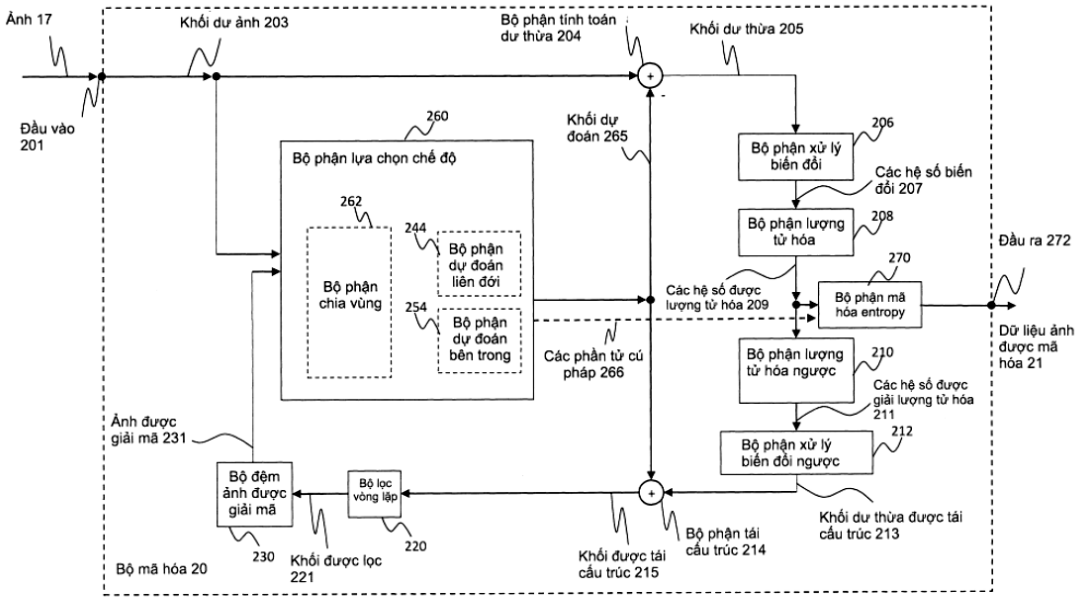
Ảnh 17
Khối dư ảnh 203
Bộ phận tính toán dư thừa 204
Khối dư thừa 205
Đầu vào 201
260
Khối dự đoán 265
Bộ phận lựa chọn chế độ
262
244
Bộ phận dự đoán liên đới
Bộ phận chia vùng
254
Bộ phận dự đoán bên trong
Các phần tử cú pháp 266
206
Bộ phận xử lý biến đổi
Các hệ số biến đổi 207
Bộ phận lượng tử hóa
208
Các hệ số được lượng tử hóa 209
270
Bộ phận mã hóa entropy
Đầu ra 272
Dữ liệu ảnh được mã hóa 21
Bộ phận lượng tử hóa ngược
210
Các hệ số được giải lượng tử hóa 211
Bộ phận xử lý biến đổi ngược
212
Ảnh được giải mã 231
Bộ đệm ảnh được giải mã
Bộ lọc vòng lặp
Khối dư thừa được tái cấu trúc 213
230
Khối được lọc 221
220
Khối được tái cấu trúc 215
Bộ phận tái cấu trúc 214
Bộ mã hóa 20

Fig. 2

(11) **1-0050759 B**

(15) 25/07/2025
Số Quyết định: 148147/QĐ-SHTT.IP

(45) 25/08/2025 449B

(43) 25/10/2022 415 A

(21) 1-2022-05433

(85) 26/08/2022

(22) 01/02/2021

(86) PCT/EP2021/052301 01/02/2021

(30) 20200118 31/01/2020 NO

(87) WO2021/152170 05/08/2021

(51) ***B65G 1/04****; A62C 3/00; B62D 33/02*

(73) **AUTOSTORE TECHNOLOGY AS** (NO)
Stokkastrandvegen 85, N-5578 Nedre Vats Norway

(72) AUSTRHEIM, Trond (NO); BEKKEN, Børge (NO)

(74) Công ty Luật TNHH Phạm và Liên danh (PHAM & ASSOCIATES)

(54) **HỆ THỐNG CẤT GIỮ VÀ TÌM KIẾM TỰ ĐỘNG CÓ KẾT CẤU KHUNG, PHƯƠNG PHÁP GIỮ ỔN ĐỊNH KẾT CẤU KHUNG CỦA HỆ THỐNG VÀ PHƯƠNG PHÁP TẠO RA VÙNG CHỨC NĂNG TRONG KẾT CẤU KHUNG CỦA HỆ THỐNG**

(57) Sáng chế đề cập đến hệ thống tấm môđun, trong đó các bộ phận tấm (16) có các chức năng khác nhau có thể dễ được gài vào giữa các thanh thẳng đứng của kết cấu khung của hệ thống cất giữ và tìm kiếm. Hệ thống tấm môđun theo sáng chế có thể có chức năng như kết cấu giữ ổn định dùng cho kết cấu khung. Theo khía cạnh này của sáng chế, các bộ phận tấm (16) của hệ thống là các bộ phận tấm giằng, mà có thể được nối giữa các thanh thẳng đứng liền kề 102 của kết cấu khung 100. Theo khía cạnh khác, các bộ phận tấm có thể tạo ra một số chức năng khác hoặc ngoài chức năng giữ ổn định, ví dụ, các bộ phận tấm chức năng có thể là các tấm cách nhiệt, tấm chống cháy, tấm cách âm và các tấm tương tự, nhờ đó các tấm có thể được dùng để tạo ra các vùng hoặc rào chắns trong khung, ví dụ để tạo ra vùng được làm lạnh, vùng cách âm hoặc tường chắn lửa để tạo ra vùng bảo vệ chống cháy.

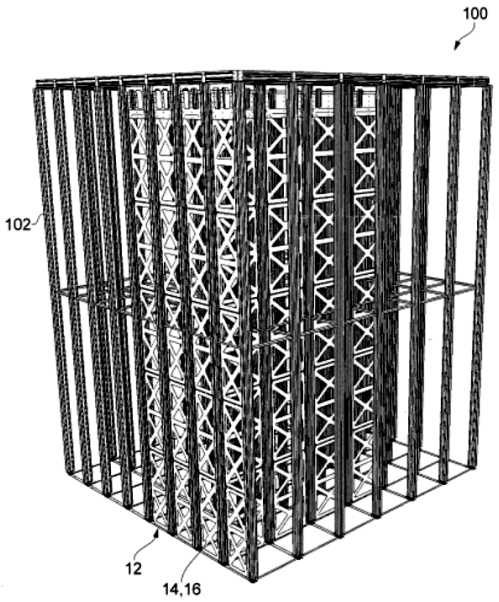

Fig.4

(11) **1-0050760 B**

(15) 25/07/2025
Số Quyết định: 148148/QĐ-SHTT.IP

(45) 25/08/2025 449B

(43) 25/06/2024 435 A

(21) 1-2023-07099

(85) 11/10/2023

(22) 09/03/2022

(86) PCT/JP2022/010343 09/03/2022

(30) 2021-042273 16/03/2021 JP

(87) WO2022/196497 A1 22/09/2022

(51) ***F28F 13/18***; *F28F 1/32*

(73) **YAMAICHI SPECIAL STEEL CO., LTD.** (JP)
2-146, Oneyama, Midori-ku, Nagoya-shi, Aichi 459-8007 Japan

(72) Emi TAGO (JP); Hideharu TAJIMA (JP)

(74) Công ty TNHH một thành viên Sở hữu trí tuệ VCCI (VCCI-IP CO.,LTD)

(54) **CẤU KIỆN BỘ TRAO ĐỔI NHIỆT, BỘ TRAO ĐỔI NHIỆT, DÀN LẠNH DÙNG CHO MÁY ĐIỀU HÒA KHÔNG KHÍ, DÀN NÓNG DÙNG CHO MÁY ĐIỀU HÒA KHÔNG KHÍ VÀ TỦ LẠNH**

(57) Sáng chế đề cập đến cấu kiện bộ trao đổi nhiệt có hiệu suất cao trong khi truyền, cho bề mặt kim loại, đặc tính mà chính kim loại này không có bằng màng phủ có độ dẫn nhiệt tuyệt vời.

Cấu kiện bộ trao đổi nhiệt được làm bằng kim loại, và bao gồm màng oxit hydrat hóa chứa carbon (112B) trên bề mặt của kim loại, trong đó bố trí các phần lồi-lõm mịn (112C), khoảng cách trung bình giữa các đỉnh của các phần lồi của các phần lồi-lõm mịn (112C) lớn hơn hoặc bằng 20 nm và nhỏ hơn hoặc bằng 120 nm, giá trị các chênh lệch trung bình về độ cao giữa các đỉnh của các phần lồi liền kề và điểm thấp nhất của phần lõm là lớn hơn hoặc bằng 10 nm và nhỏ hơn hoặc bằng 250 nm, và ít nhất một phần bề mặt của màng oxit hydrat hóa chứa carbon (112B) là oxit hydrat hóa.

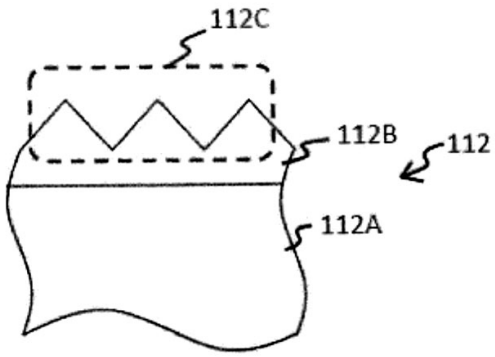

Fig 3

(11) **1-0050761 B**

(15) 25/07/2025
Số Quyết định: 148150/QĐ-SHTT.IP

(45) 25/08/2025 449B

(43) 27/05/2024 434 A

(21) 1-2023-06945

(85) 05/10/2023

(22) 28/12/2021

(86) PCT/JP2021/049010 28/12/2021

(30) 2021-058828 30/03/2021 JP

(87) WO2022/209104 A1 06/10/2022

(51) ***B32B 5/18***; *C23C 14/34; C23C 14/06; B32B 9/00; C01B 33/155*

(73) **NITTO DENKO CORPORATION** (JP)
1-2, Shimohozumi 1-chome, Ibaraki-shi, Osaka 5678680 Japan

(72) MORISHIMA Ryota (JP); YOSHIKAWA Takahiro (JP); HATTORI Daisuke (JP)

(74) Công ty TNHH một thành viên Sở hữu trí tuệ VCCI (VCCI-IP CO.,LTD)

(54) **TẤM MỎNG QUANG HỌC, PHƯƠNG PHÁP SẢN XUẤT TẤM MỎNG QUANG HỌC, CHI TIẾT QUANG HỌC, THIẾT BỊ QUANG HỌC, PHƯƠNG PHÁP SẢN XUẤT CHI TIẾT QUANG HỌC VÀ PHƯƠNG PHÁP SẢN XUẤT THIẾT BỊ QUANG HỌC**

(57) Sáng chế đề xuất tấm mỏng quang học bao gồm lớp chứa lỗ rỗng có độ bền chống bong tróc cao, phương pháp sản xuất tấm mỏng quang học, chi tiết quang học bao gồm tấm mỏng quang học, thiết bị quang học bao gồm tấm mỏng quang học, phương pháp sản xuất chi tiết quang học, và phương pháp sản xuất thiết bị quang học. Tấm mỏng quang học (10a) hoặc (10b) theo sáng chế bao gồm: lớp chứa lỗ rỗng (12); và lớp cứng (13) được tạo ra trên lớp chứa lỗ rỗng (12), trong đó lớp chứa lỗ rỗng (12) có phần rỗng lớn hơn hoặc bằng 30% thể tích, lớp cứng (13) bao gồm ít nhất một nguyên tố được lựa chọn từ nhóm gồm kim loại, oxit kim loại, silic, silic oxit và vật liệu lai hữu cơ-vô cơ, và độ cứng được đo bằng cách đẩy mũi đo là mũi đo nano vào lớp cứng (13) khoảng 20 nm lớn hơn độ cứng của lớp chứa lỗ rỗng (12).

(a)

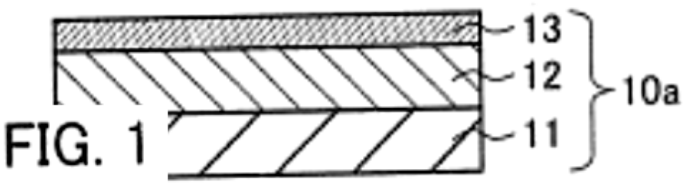

FIG. 1

(11) **1-0050762 B**

(15) 25/07/2025
Số Quyết định: 148151/QĐ-SHTT.IP

(45) 25/08/2025 449B

(43) 25/01/2022 406 A

(21) 1-2021-06651

(85) 21/10/2021

(22) 28/06/2019

(86) PCT/CN2019/093797 28/06/2019

(30) PCT/CN2019/080612 29/03/2019 CN

(87) WO2020/199397 08/10/2020

(51) ***H04W 76/00***; *H04W 36/14; H04L 12/14; H04W 28/26*

(73) **TELEFONAKTIEBOLAGET LM ERICSSON (PUBL)** (SE)
SE-164 83 Stockholm, Sweden

(72) GAN, Juying (CN); CHEN, Qian (CN); HEDMAN, Peter (SE); WASS, Mikael (SE); Stefan Rommer (SE)

(74) Công ty Luật TNHH T&G (TGVN)

(54) **PHƯƠNG PHÁP ĐỂ ĐỒNG BỘ HÓA TRẠNG THÁI CỦA DÒNG CHẤT LƯỢNG DỊCH VỤ TRONG HỆ THỐNG TRUYỀN THÔNG, THIẾT BỊ ĐẦU CUỐI, VÀ PHƯƠNG TIỆN LƯU TRỮ MÁY TÍNH ĐỌC ĐƯỢC**

(57) Sáng chế đề cập tới phương pháp, thiết bị để đồng bộ hóa trạng thái của dòng QoS trong hệ thống truyền thông. Phương pháp được thực hiện ở thiết bị đầu cuối, để đồng bộ hóa trạng thái của dòng chất lượng dịch vụ (QoS - Quality of service) trong hệ thống truyền thông. Phương pháp nêu trên bao gồm các bước: xóa (S101) dòng QoS theo cách cục bộ; đánh dấu (S102) trạng thái của dòng QoS là được xóa và không được đồng bộ hóa; và truyền (S103) yêu cầu sửa đổi phiên đơn vị dữ liệu giao thức (PDU - Protocol data unit) để đồng bộ hóa trạng thái của dòng QoS. Theo các phương án thực hiện của sáng chế, khi trạng thái của dòng QoS được thay đổi bởi một thiết bị trong số thiết bị đầu cuối hoặc phía mạng trong một vài trường hợp, trạng thái của dòng QoS vẫn có thể được đồng bộ hóa. Sáng chế còn đề cập tới thiết bị đầu cuối, và phương tiện lưu trữ máy tính đọc được.

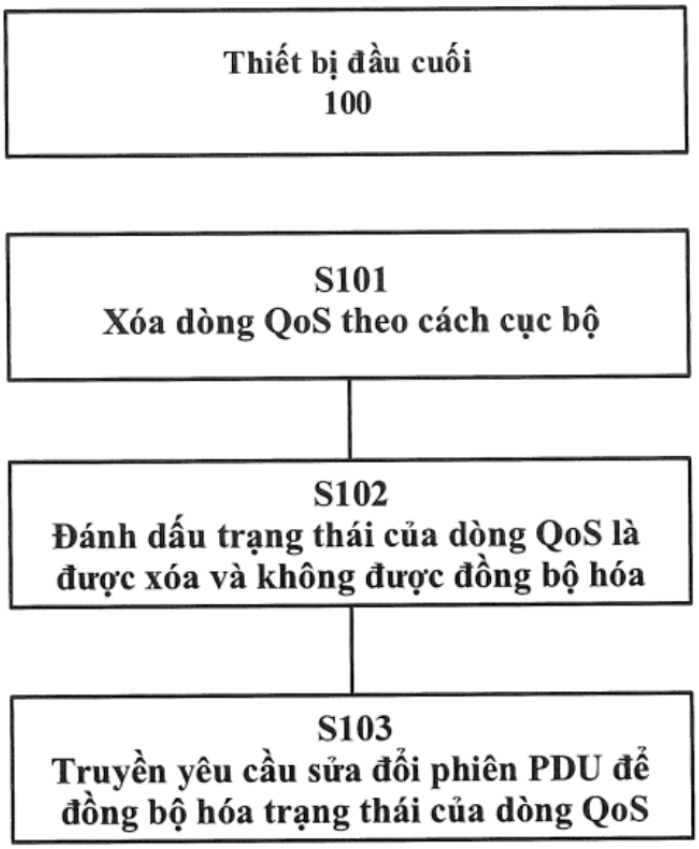
Thiết bị đầu cuối
100
S101
Xóa dòng QoS theo cách cục bộ
S102
Đánh dấu trạng thái của dòng QoS là được xóa và không được đồng bộ hóa
S103
Truyền yêu cầu sửa đổi phiên PDU để đồng bộ hóa trạng thái của dòng QoS

FIG.1

(11) **1-0050763 B**

(15) 25/07/2025
Số Quyết định: 148153/QĐ-SHTT.IP

(45) 25/08/2025 449B

(43) 25/10/2021 403 A

(21) 1-2021-02435

(85) 04/05/2021

(22) 21/01/2020

(86) PCT/US2020/014437 21/01/2020

(30) 62/795,066 22/01/2019 US

(87) WO2020/154301 30/07/2020

(51) ***C07K 14/325****; C12N 15/82; A01N 63/02*

(73) **MONSANTO TECHNOLOGY LLC** (US)
800 North Lindbergh Boulevard, St. Louis, Missouri 63167, United States of America

(72) BOWEN, David J. (US); CHAY, Catherine A. (US); CHEN, Danqi (CN); CICHE, Todd A. (US); HOWE, Arlene R. (US); LUTKE, Jennifer L. (US); WIGGINS, Barbara E. (US); ZHANG, Yuanji (US)

(74) Công ty Luật TNHH T&G (TGVN)

(54) **PHÂN TỬ AXIT NUCLEIC TÁI TỔ HỢP MÃ HÓA PROTEIN DIỆT SINH VẬT HẠI, THỰC VẬT HOẶC BỘ PHẬN CỦA NÓ CHỨA PHÂN TỬ AXIT NUCLEIC TÁI TỔ HỢP NÀY, VÀ PHƯƠNG PHÁP SOÁT LOÀI GÂY HẠI HOẶC SỰ TÀN PHÁ CỦA LOÀI GÂY HẠI THUỘC BỘ CÁNH VẢY**

(57) Các protein diệt sinh vật hại biểu hiện hoạt tính độc chống lại loài gây hại thuộc bộ Cánh vảy được bộc lộ, và bao gồm, nhưng không chỉ giới hạn ở, TIC7941, TIC7941PL_1, TIC7941PL_2, và TIC7941PL_3. Sáng chế đề xuất các cấu trúc ADN mà chứa trình tự axit nucleic tái tổ hợp mã hóa một hoặc nhiều protein trong số các protein diệt sinh vật hại được bộc lộ. Sáng chế đề xuất thực vật chuyển gen, tế bào thực vật, hạt giống, và bộ phận của thực vật kháng lại sự tàn phá của bộ Cánh vảy mà chứa trình tự axit nucleic tái tổ hợp mã hóa các protein diệt sinh vật hại theo sáng chế này. Các phương pháp dùng để phát hiện sự có mặt của trình tự axit nucleic tái tổ hợp hoặc protein theo sáng chế này trong mẫu sinh học, và các phương pháp kiểm soát các loài gây hại thuộc bộ Cánh vảy bằng cách sử dụng protein bất kỳ trong số các protein diệt sinh vật hại TIC7941, TIC7941PL_1, TIC7941PL_2, và TIC7941PL_3 cũng được đề xuất. Sáng chế còn bộc lộ các phương pháp và chế phẩm để cải thiện hoạt tính diệt côn trùng của protein diệt sinh vật hại chống lại loài côn trùng gây hại. Sáng chế còn bộc lộ phương pháp và chế phẩm để làm giảm mức biểu hiện của protein diệt sinh vật hại ở mô sinh sản của thực vật chuyển gen.

(11) **1-0050764 B**

(15) 25/07/2025
Số Quyết định: 148154/QĐ-SHTT.IP

(45) 25/08/2025 449B

(43) 25/10/2023 427 A

(21) 1-2023-01853

(85) 22/03/2023

(22) 26/07/2021

(86) PCT/JP2021/027567 26/07/2021

(30) 2020-148480 03/09/2020 JP

(87) WO2022/049921 A1 10/03/2022

(51) ***F25D 23/00***

(73) **PANASONIC INTELLECTUAL PROPERTY MANAGEMENT CO., LTD.** (JP)
1-61, Shiromi 2-chome, Chuo-ku, Osaka-shi, Osaka 540-6207 Japan

(72) Shinichi HORII (JP); Zarina RAFII (MY); Gantetsu MATSUI (JP); Taku KARIYAZAKI (JP); Akio NISHIYAMA (JP)

(74) Công ty TNHH một thành viên Sở hữu trí tuệ VCCI (VCCI-IP CO.,LTD)

(54) HỆ THỐNG QUẢN LÝ THỰC PHẨM

(57) Sáng chế đề cập đến hệ thống quản lý thực phẩm mà có thể quản lý chính xác mặt hàng thực phẩm được chứa trong tủ lạnh.

Hệ thống quản lý thực phẩm có cấu tạo để quản lý mặt hàng thực phẩm được chứa trong tủ lạnh bao gồm ngăn tủ lạnh và bao gồm camera trong ngăn tủ lạnh (21) và camera trong ngăn kéo (22) có cấu tạo để chụp ảnh động, và bộ phận phát hiện thực phẩm (221D) có cấu tạo để phát hiện mặt hàng thực phẩm được đưa vào hoặc lấy ra khỏi tủ lạnh trên cơ sở ảnh động thu được bằng cách chụp ảnh bằng camera trong ngăn tủ lạnh (21) và camera trong ngăn kéo (22).

FIG.4

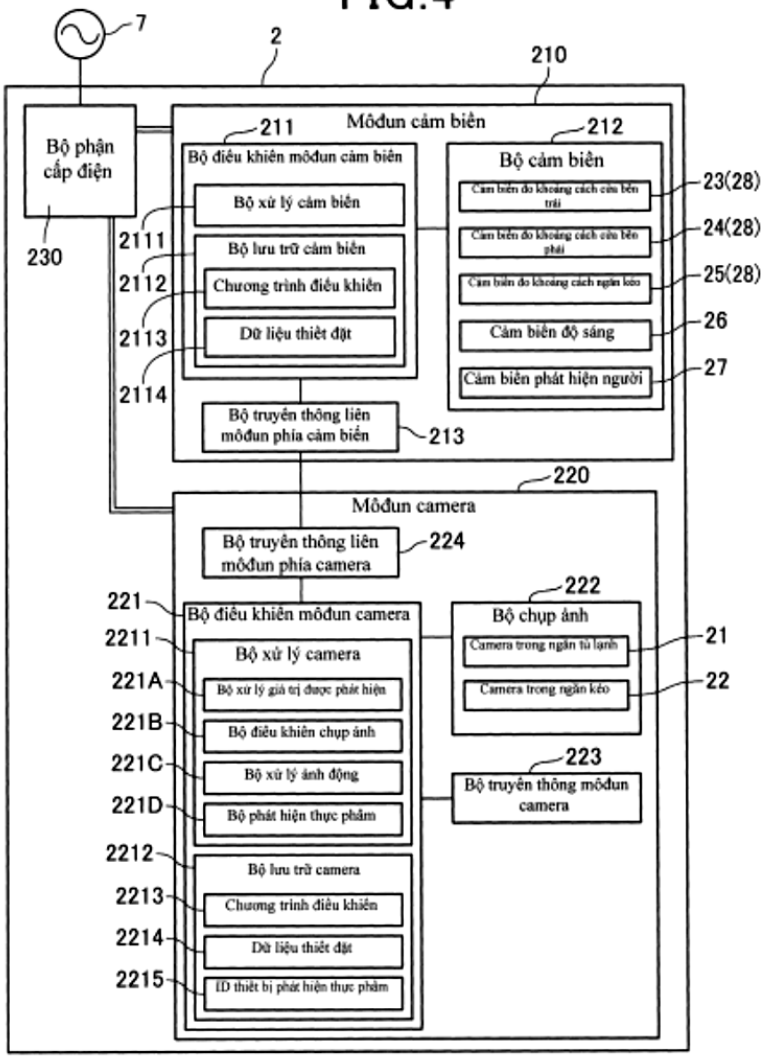
7
2
210
Bộ phận cấp điện
230
211
Môđun cảm biến
Bộ điều khiển môđun cảm biến
Bộ xử lý cảm biến
2111
Bộ lưu trữ cảm biến
2112
Chương trình điều khiển
2113
Dữ liệu thiết đặt
2114
Bộ truyền thông liên môđun phía cảm biến
213
212
Bộ cảm biến
Cảm biến đo khoảng cách cửu bên trái
23(28)
Cảm biến đo khoảng cách cửu bên phải
24(28)
Cảm biến đo khoảng cách ngăn kéo
25(28)
Cảm biến độ sáng
26
Cảm biến phát hiện người
27
220
Môđun camera
Bộ truyền thông liên môđun phía camera
224
221
Bộ điều khiển môđun camera
2211
Bộ xử lý camera
221A
Bộ xử lý giá trị được phát hiện
221B
Bộ điều khiển chụp ảnh
221C
Bộ xử lý ảnh động
221D
Bộ phát hiện thực phẩm
2212
Bộ lưu trữ camera
2213
Chương trình điều khiển
2214
Dữ liệu thiết đặt
2215
ID thiết bị phát hiện thực phẩm
222
Bộ chụp ảnh
Camera trong ngăn tủ lạnh
21
Camera trong ngăn kéo
22
223
Bộ truyền thông môđun camera

(11) **1-0050765 B**

(15) 25/07/2025
Số Quyết định: 148156/QĐ-SHTT.IP

(45) 25/08/2025 449B

(43) 25/02/2021 395 A

(21) 1-2020-07123

(85) 09/12/2020

(22) 28/04/2019

(86) PCT/CN2019/084722 28/04/2019

(30) 201810450412.3 11/05/2018 CN

(87) WO2019/214469 A1 14/11/2019

(51) ***H04W 72/04***

(73) **HUAWEI TECHNOLOGIES CO., LTD.** (CN)
Huawei Administration Building, Bantian, Longgang District Shenzhen, Guangdong 518129, P. R. China

(72) LIU, Yong (CN); ZHANG, Xi (CN)

(74) Công ty TNHH một thành viên Sở hữu trí tuệ VCCI (VCCI-IP CO.,LTD)

(54) **PHƯƠNG PHÁP VÀ THIẾT BỊ TRUYỀN THÔNG**

(57) Sáng chế đề cập đến thiết bị truyền thông, phương pháp truyền tín hiệu tham chiếu và phương tiện lưu trữ đọc được bởi bộ xử lý. Phương pháp theo sáng chế bao gồm các bước: xác định, bởi thiết bị truyền thông thứ nhất, băng tần thứ nhất dựa trên chỉ số tài nguyên ban đầu thứ nhất, chỉ số tài nguyên ban đầu thứ hai, băng thông được tạo cấu hình thứ nhất, và băng thông được tạo cấu hình thứ hai, trong đó chỉ số tài nguyên ban đầu thứ nhất lớn hơn hoặc bằng với chỉ số tài nguyên ban đầu thứ hai, và chỉ số tài nguyên ban đầu thứ nhất nhỏ hơn hoặc bằng với tổng của chỉ số tài nguyên ban đầu thứ hai và băng thông được tạo cấu hình thứ hai; và thu, bởi thiết bị truyền thông thứ nhất, tín hiệu tham chiếu trên băng tần thứ nhất. Khi sáng chế được thực hiện, băng thông truyền thực tế của tín hiệu tham chiếu có thể được xác định chính xác.

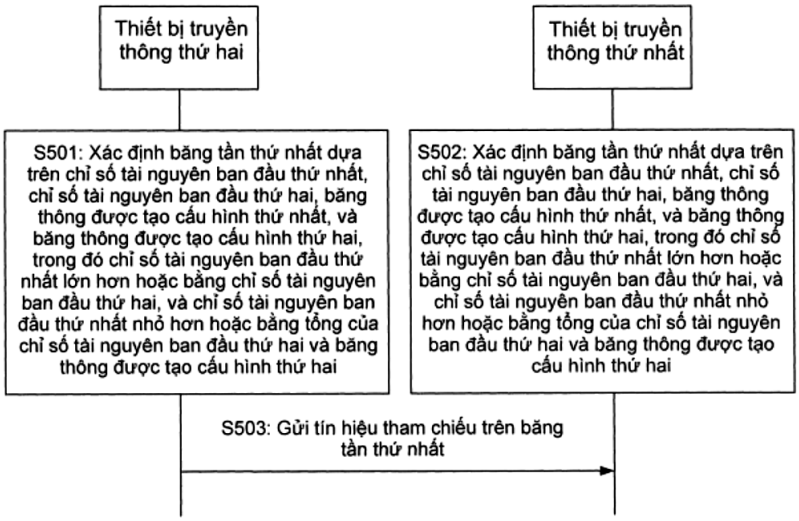

FIG. 5

(11) **1-0050766 B**

(15) 25/07/2025
Số Quyết định: 148158/QĐ-SHTT.IP

(45) 25/08/2025 449B

(43) 26/09/2022 414 A

(21) 1-2022-00509

(85) 24/01/2022

(22) 26/06/2020

(86) PCT/JP2020/025323 26/06/2020

(30) 2019-121245 28/06/2019 JP

(87) WO2020/262641 30/12/2020

(51) ***A61K 9/06***; *A61K 47/18; A61K 47/26; A61K 47/32; A61K 9/10; A61K 8/31; A61K 8/41; A61K 8/81; A61K 31/135; A61K 8/04*

(73) **LION CORPORATION** (JP)
1-3-28 Kuramae, Taito-ku, Tokyo 111-8644, Japan

(72) KAWASAKI Ken (JP); ITO Kazuki (JP); OHKUBO Takahiro (JP)

(74) Công ty TNHH một thành viên Sở hữu trí tuệ VCCI (VCCI-IP CO.,LTD)

(54) **PHƯƠNG PHÁP SẢN XUẤT KEM DẦU TRONG NƯỚC**

(57) Sáng chế đề cập đến phương pháp sản xuất kem dầu trong nước để cải thiện khả năng sản xuất kem dầu trong nước có độ nhớt đồng nhất. Theo sáng chế, sự nhũ hóa được tiến hành bằng cách bổ sung pha dầu chứa chất kiềm, thành phần hoạt tính và chất tạo nhũ vào pha nước chứa polyme carboxyvinyl.

(11) **1-0050767 B**

(15) 25/07/2025
Số Quyết định: 148159/QĐ-SHTT.IP

(45) 25/08/2025 449B

(43) 25/11/2020 392 A

(21) 1-2020-05401

(85) 09/06/2016

(22) 01/12/2014

(86) PCT/JP2014/081680 01/12/2014

(30) 2013-250236 03/12/2013 JP
2013-250237 03/12/2013 JP
2013-250238 03/12/2013 JP
2013-250239 03/12/2013 JP
2014-178266 02/09/2014 JP
2014-178267 02/09/2014 JP
2014-178273 02/09/2014 JP
2014-178274 02/09/2014 JP

(87) WO2015/083651 A1 11/06/2015

(51) ***A01D 41/12**; A01F 12/52; A01F 12/60; A01F 12/46*

(62) 1-2016-02105

(73) **KUBOTA CORPORATION** (JP)
2-47, Shikitsuhigashi 1-chome, Naniwa-ku, Osaka-shi, Osaka 556-8601 Japan

(72) KAWAI Yuichiro (JP); OTOMUNE Takuya (JP); MARUYAMA Junichi (JP); HORIUCHI Masayuki (JP); ISOZAKI Koki (JP); KOMIYA Ryosuke (JP); ASAKURA Sadao (JP); FUKAI Hiroshi (JP); MATSUBAYASHI Tomoya (JP); HIRAI Ryosuke (JP); HIRAKAWA Junichi (JP)

(74) Công ty TNHH một thành viên Sở hữu trí tuệ VCCI (VCCI-IP CO.,LTD)

(54) **MÁY GẶT ĐẬP LIÊN HỢP**

(57) Sáng chế đề cập đến máy gặt đập liên hợp bao gồm bộ phận dẫn động được đặt trên phần trước của thân phương tiện, động cơ (7) được đặt dưới đáy bộ phận dẫn động, và ống xả (66) mà qua đó khí xả được xả ra khỏi động cơ (7). Ống xả (66) được lắp đặt ở trạng thái mà trong đó cửa xả (68) mà xả khí xả ra ngoài là ở vị trí cao hơn cửa cấp (69) mà qua đó khí thải từ động cơ (7) được cấp.

Fig.4

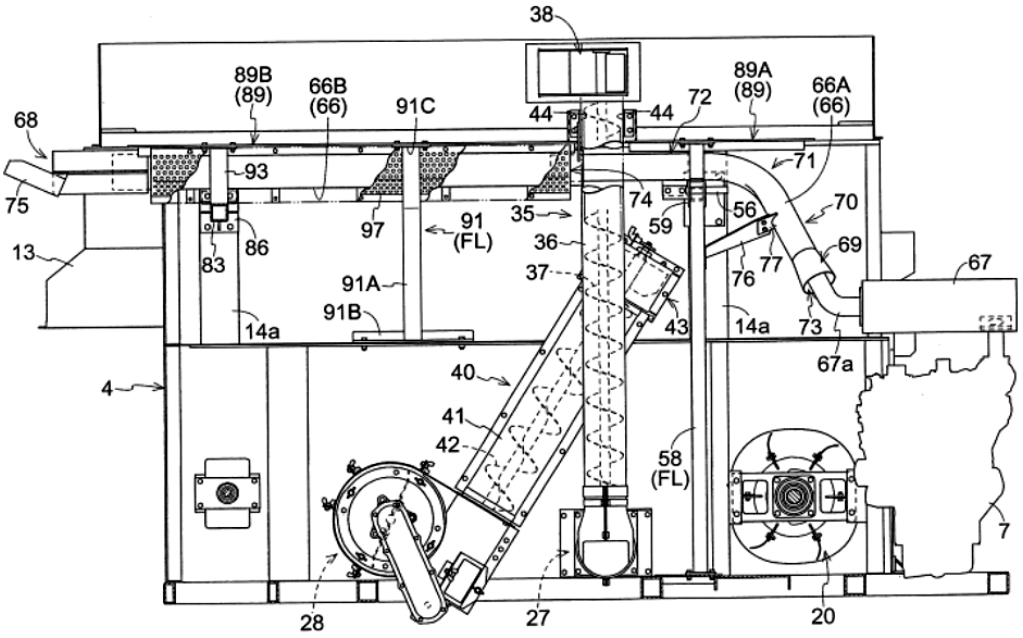
38
89B
(89)
66B
(66)
91C
44
44
72
89A
(89)
66A
(66)
68
93
71
75
74
70
56
35
59
97
91
(FL)
36
69
13
86
83
77
76
67
37
91A
91B
43
14a
14a
73
67a
4
40
41
42
58
(FL)
7
28
27
20

(11) **1-0050768 B**

(15) 25/07/2025
Số Quyết định: 148162/QĐ-SHTT.IP

(45) 25/08/2025 449B

(43) 26/06/2023 423 A

(21) 1-2022-06166

(85) 26/09/2022

(22) 20/07/2021

(86) PCT/JP2021/027157 20/07/2021

(30) 2020-162362 28/09/2020 JP

(87) WO2022/064829 A1 31/03/2022

(51) ***C09D 201/06***; *C09D 163/00; C09D 7/63; C09D 161/28; C09D 167/00*

(73) **NIPPON PAINT INDUSTRIAL COATINGS CO., LTD.** (JP)
4-1-15, Minamishinagawa, Shinagawa-ku, Tokyo 140-8675 Japan

(72) Jumpei ONO (JP); Yoichi TOZAKI (JP); Kiyokazu UMETSU (JP); Jun SATO (JP); Kenichi SHIMAMURA (JP); Yusuke WADA (JP); Tsutomu SANO (JP); Seiichi KUMAZAKI (JP)

(74) Công ty TNHH một thành viên Sở hữu trí tuệ VCCI (VCCI-IP CO.,LTD)

(54) **CHẾ PHẨM PHỦ, PHƯƠNG PHÁP TẠO RA MÀNG PHỦ VÀ PHƯƠNG PHÁP TẠO RA TẤM KIM LOẠI ĐƯỢC PHỦ TRƯỚC**

(57) Sáng chế đề cập đến chế phẩm phủ có độ ổn định bảo quản tốt và có thể được hòa rắn trong thời gian ngắn. Chế phẩm phủ này chứa nhựa chứa nhóm hydroxyl (A), nhựa amino (B), chất xúc tác axit được chặn được liên kết cộng hóa trị (C), và nhựa epoxy được cải biến bằng axit phosphoric (D), trong đó tính theo tổng cộng 100 phần khối lượng của hàm lượng chất rắn của nhựa của nhựa chứa nhóm hydroxyl (A) và hàm lượng chất rắn của nhựa của nhựa amino (B), 60 đến 90 phần khối lượng nhựa chứa nhóm hydroxyl (A), 10 đến 40 phần khối lượng nhựa amino (B), 1 đến 10 phần khối lượng gốc chất xúc tác axit của chất xúc tác axit được chặn được liên kết cộng hóa trị (C), và 1 đến 10 phần khối lượng thành phần rắn của nhựa epoxy được cải biến bằng axit phosphoric (D) được chứa.

(11) **1-0050769 B**

(15) 25/07/2025
Số Quyết định: 148163/QĐ-SHTT.IP

(45) 25/08/2025 449B

(43) 25/05/2023 422 A

(21) 1-2022-07576

(85) 21/11/2022

(22) 27/05/2021

(86) PCT/JP2021/020274 27/05/2021

(30) 2020-094834 29/05/2020 JP

(87) WO2021/241707 A1 02/12/2021

(51) ***C04B 28/14***; *C04B 14/32; C04B 14/36; C04B 22/06; C04B 22/08; G21F 3/00; C04B 24/22; C04B 24/26; C04B 24/30; G21F 1/06; B28B 1/30; C04B 24/18*

(73) **YOSHINO GYPSUM CO., LTD.** (JP)
Shin-Tokyo Bldg., 3-1, Marunouchi 3-chome, Chiyoda-ku, Tokyo 100-0005 Japan

(72) Yosuke SATO (JP); Daisuke NAITO (JP); Natsuki OKAMOTO (JP); Masaki SUZUKI (JP); Yosaku IKEO (JP); Atsumichi KUSHIBE (JP); Hajime OKAMOTO (JP); Takemi NORIMONO (JP); Masanobu ODAGAWA (JP)

(74) Công ty TNHH một thành viên Sở hữu trí tuệ VCCI (VCCI-IP CO.,LTD)

(54) **VÁN XÂY DỰNG GỐC THẠCH CAO CHẮN CHÙM HẠT NƠTRON VÀ PHƯƠNG PHÁP SẢN XUẤT VÁN XÂY DỰNG GỐC THẠCH CAO CHẮN CHÙM HẠT NƠTRON**

(57) Sáng chế đề cập đến ván xây dựng gốc thạch cao chắn chùm hạt nơtron bao gồm thạch cao, vật liệu chứa Bo chứa một lượng Bo nằm trong khoảng từ 1,0 phần theo khối lượng đến 120 phần theo khối lượng đối với 100 phần theo khối lượng thạch cao, và chất khử nước nằm trong khoảng từ 0,05 phần theo khối lượng đến 2,0 phần theo khối lượng đối với 100 phần theo khối lượng thạch cao. Vật liệu chứa Bo bao gồm một hoặc nhiều loại được lựa chọn từ canxi borat, cacbua bo, axit boric, oxit bo, natri borat, và canxi borua, và trọng lượng riêng trong điều kiện khô nằm trong khoảng từ 0,65 đến 1,6.

(11) **1-0050770 B**

(15) 25/07/2025
Số Quyết định: 148165/QĐ-SHTT.IP

(45) 25/08/2025 449B

(43) 25/10/2022 415 A

(21) 1-2022-04714

(85) 26/07/2022

(22) 03/12/2020

(86) PCT/JP2020/045039 03/12/2020

(30) 2020-016317 03/02/2020 JP

(87) WO2021/157176 12/08/2021

(51) ***H02P 27/08***; *H02M 7/48*

(73) **PANASONIC INTELLECTUAL PROPERTY MANAGEMENT CO., LTD.** (JP)
1-61, Shiromi 2-chome, Chuo-ku, Osaka-shi, Osaka 540-6207 Japan

(72) Haruyuki MIYAZAKI (JP); Akihiro KYOGOKU (JP); Takashi FUKUE (JP)

(74) Công ty TNHH một thành viên Sở hữu trí tuệ VCCI (VCCI-IP CO.,LTD)

(54) **THIẾT BỊ DẪN ĐỘNG ĐỘNG CƠ ĐIỆN**

(57) Sáng chế đề cập đến thiết bị dẫn động động cơ điện (100) bao gồm bộ phát hiện điện áp DC (direct current – dòng điện một chiều) (6) mà có cấu tạo để phát hiện điện áp được đặt vào tụ điện (3) được mắc song song với phía đầu ra của mạch chỉnh lưu (2), và bộ điều khiển (8) mà có cấu tạo để điều khiển bộ đổi điện (4) khiến động cơ điện (5) sẽ được dẫn động với tải mong muốn dựa trên thông tin từ bộ phát hiện dòng điện (7) có cấu tạo để phát hiện dòng điện chạy qua động cơ điện (5). Bộ điều khiển (8) có, dưới dạng các chế độ điều khiển, chế độ thứ nhất trong đó bộ điều khiển (8) điều khiển dòng điện chạy qua động cơ điện (5) trong nửa chu kỳ của nguồn cấp điện AC (dòng điện xoay chiều - alternating current) (1) để về cơ bản có sóng dạng hình sin có dạng sóng giống với dạng sóng trong nguồn điện AC từ nguồn cấp điện AC (1), và chế độ thứ hai trong đó bộ điều khiển (8) thực hiện điều khiển để khiến dòng điện chạy qua động cơ điện (5) từ nguồn cấp điện AC (1) trong nửa chu kỳ điện áp AC để có giá trị cực đại nhỏ hơn giá trị cực đại của dòng điện trong chế độ thứ nhất.

FIG. 1

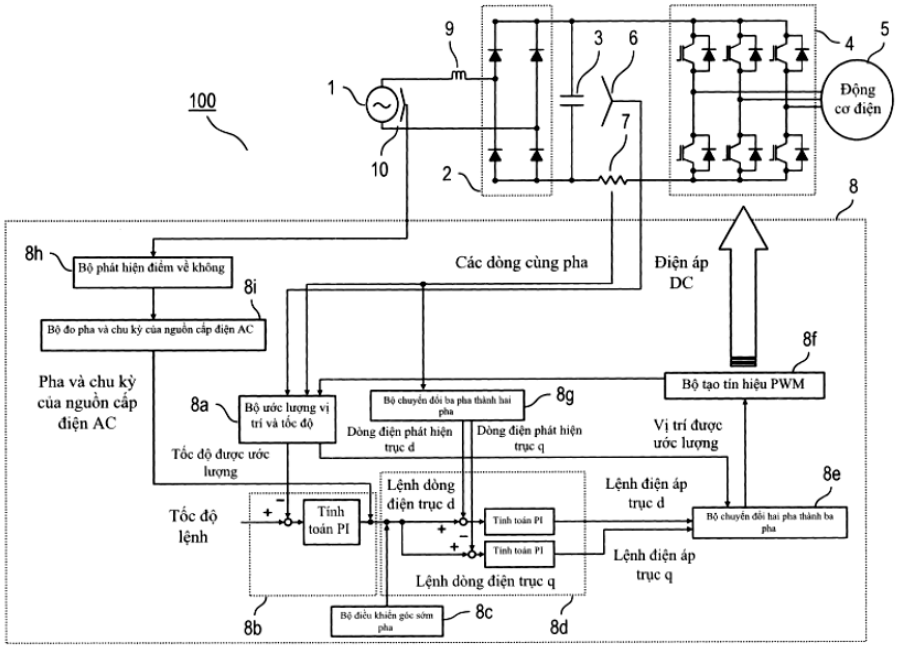
100
1
2
3
4
5
6
7
8
9
10
Động cơ điện
8h
Bộ phát hiện điểm về không
8i
Bộ đo pha và chu kỳ của nguồn cấp điện AC
Pha và chu kỳ của nguồn cấp điện AC
Các dòng cùng pha
Điện áp DC
8f
Bộ tạo tín hiệu PWM
8a
Bộ ước lượng vị trí và tốc độ
Bộ chuyển đổi ba pha thành hai pha
8g
Dòng điện phát hiện trục d
Dòng điện phát hiện trục q
Vị trí được ước lượng
Tốc độ được ước lượng
Lệnh dòng điện trục d
Lệnh điện áp trục d
8e
Tốc độ lệnh
Tính toán PI
Tính toán PI
Bộ chuyển đổi hai pha thành ba pha
Lệnh điện áp trục q
Lệnh dòng điện trục q
Bộ điều khiển góc sớm pha
8b
8c
8d

(11) **1-0050771 B**

(15) 25/07/2025
Số Quyết định: 148166/QĐ-SHTT.IP

(45) 25/08/2025 449B

(43) 25/05/2021 398 A

(21) 1-2021-01235

(85) 09/03/2021

(22) 08/08/2019

(86) PCT/CN2019/099816 08/08/2019

(30) 201810912067.0 10/08/2018 CN

(87) WO2020/030051 A1 13/02/2020

(51) ***H04W 72/04***

(73) **HUAWEI TECHNOLOGIES CO., LTD.** (CN)
Huawei Administration Building, Bantian, Longgang District Shenzhen, Guangdong 518129, P. R. China

(72) CHEN, Lei (CN); LI, Bingzhao (CN); CAO, Zhenzhen (CN); CHAI, Li (CN)

(74) Công ty TNHH một thành viên Sở hữu trí tuệ VCCI (VCCI-IP CO.,LTD)

(54) **PHƯƠNG PHÁP TRUYỀN THÔNG, THIẾT BỊ TRUYỀN THÔNG, HỆ THỐNG TRUYỀN THÔNG VÀ PHƯƠNG TIỆN LƯU TRỮ BẰNG MÁY TÍNH**

(57) Sáng chế đề cập đến phương pháp truyền thông, thiết bị truyền thông, hệ thống truyền thông và phương tiện lưu trữ bằng máy tính, và đề cập đến lĩnh vực công nghệ truyền thông. Phương pháp theo sáng chế bao gồm các bước: thiết bị đầu cuối thu thông tin hệ thống được phát rộng bởi thiết bị mạng, và xác định băng thông của phần băng thông (BWP - bandwidth part) ban đầu dựa vào thông tin hệ thống. Thông tin hệ thống này bao gồm thông tin chỉ báo thứ nhất. Thông tin chỉ báo thứ nhất này chỉ báo rằng băng thông của BWP ban đầu được sử dụng cho thiết bị đầu cuối là băng thông thứ nhất hoặc băng thông thứ hai. Băng thông thứ nhất được chỉ báo bằng cách sử dụng tham số băng thông thứ nhất được mang trong thông tin hệ thống. Băng thông thứ hai là băng thông của CORESET 0 (tập hợp tài nguyên điều khiển 0 - control resource set 0). CORESET 0 này được sử dụng để lập lịch thông tin hệ thống. Giải pháp kỹ thuật này giúp nâng cao sự linh hoạt của việc điều chỉnh băng thông của BWP ban đầu bởi thiết bị đầu cuối, nhờ vậy nâng cao hiệu suất của thiết bị đầu cuối.

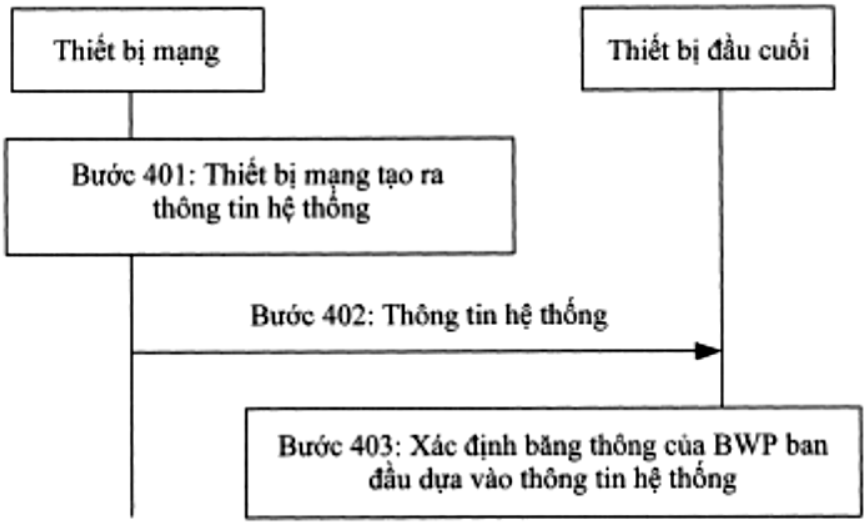
Thiết bị mạng
Thiết bị đầu cuối
Bước 401: Thiết bị mạng tạo ra thông tin hệ thống
Bước 402: Thông tin hệ thống
Bước 403: Xác định băng thông của BWP ban đầu dựa vào thông tin hệ thống

FIG. 4

(11) **1-0050772 B**

(15) 25/07/2025
Số Quyết định: 148168/QĐ-SHTT.IP

(45) 25/08/2025 449B

(43) 25/07/2022 412 A

(21) 1-2022-02807

(85) 04/05/2022

(22) 08/10/2020

(86) PCT/US2020/054815 08/10/2020

(30) 16/598,443 10/10/2019 US
16/923,668 08/07/2020 US

(87) WO2021/072099 15/04/2021

(51) ***A47J 42/34***; *A47J 42/14; A47J 42/24; A47J 43/04; A47J 42/40; A47J 42/50; A47J 42/04*

(73) **BUZZBALLZ, LLC** (US)
2114 McDaniel Drive, Carrollton, TX 75006, United States of America

(72) Merrilee Kick (US)

(74) Công ty Luật TNHH ROUSE Việt Nam (ROUSE LEGAL VIETNAM LTD.)

(54) **DỤNG CỤ CHỨA VÀ NẮP DỤNG CỤ CHỨA**

(57) Sáng chế đề cập đến nắp dụng cụ chứa và dụng cụ chứa bao gồm thân dụng cụ chứa và nắp dụng cụ chứa. Thân dụng cụ chứa định rõ khoang bên trong thứ nhất. Nắp dụng cụ chứa được gắn với thân dụng cụ chứa và định rõ khoang bên trong thứ hai. Nắp dụng cụ chứa bao gồm các phần nhô kéo dài bên trong khoang bên trong thứ hai để nghiền các vật liệu rắn.

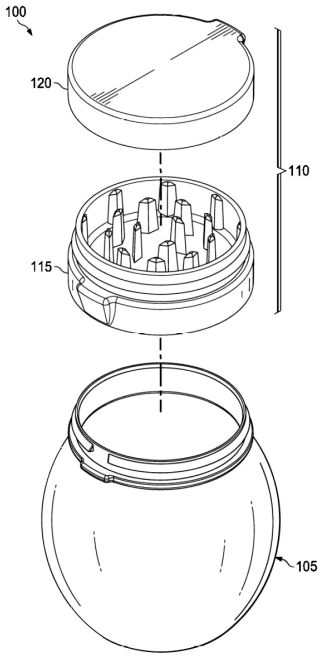

Fig.1B

(11) **1-0050773 B**

(15) 25/07/2025
Số Quyết định: 148169/QĐ-SHTT.IP

(45) 25/08/2025 449B

(43) 25/03/2022 408 A

(21) 1-2022-00334

(85) 18/01/2022

(22) 19/06/2020

(86) PCT/CN2020/097147 19/06/2020

(30) PCT/EP2019/066516 21/06/2019 EP

(87) WO2020/253830 A1 24/12/2020

(51) ***H04N 19/176***

(73) **HUAWEI TECHNOLOGIES CO., LTD.** (CN)
Huawei Administration Building, Bantian, Longgang District, Shenzhen, Guangdong 518129, P. R. China

(72) ESENLIK, Semih (TR); BLAESER, Max (DE); ZHAO, Zhijie (CN); GAO, Han (CN); KOTRA, Anand Meher (IN); WANG, Biao (CN); ALSHINA, Elena Alexandrovna (RU)

(74) Công ty TNHH một thành viên Sở hữu trí tuệ VCCI (VCCI-IP CO.,LTD)

(54) **PHƯƠNG PHÁP MÃ HÓA, BỘ GIẢI MÃ VÀ PHƯƠNG TIỆN LƯU TRỮ BẤT BIẾN**

(57) Sáng chế đề cập đến phương pháp mã hóa được thực hiện bởi thiết bị giải mã, bao gồm việc thu nhận giá trị của tham số cho khối hiện tại, giá trị của tham số chỉ báo chế độ phân vùng cho khối hiện tại; thu nhận chế độ dự đoán thứ nhất cho khối hiện tại; thu nhận chế độ dự đoán thứ hai cho khối hiện tại; tạo ra giá trị dự đoán thứ nhất cho mẫu sắc độ trong khối hiện tại theo chế độ dự đoán thứ nhất; tạo ra giá trị dự đoán thứ hai cho mẫu sắc độ trong khối hiện tại theo chế độ dự đoán thứ hai; thu nhận giá trị kết hợp của các mẫu dự đoán bằng cách kết hợp giá trị dự đoán thứ nhất và giá trị dự đoán thứ hai.

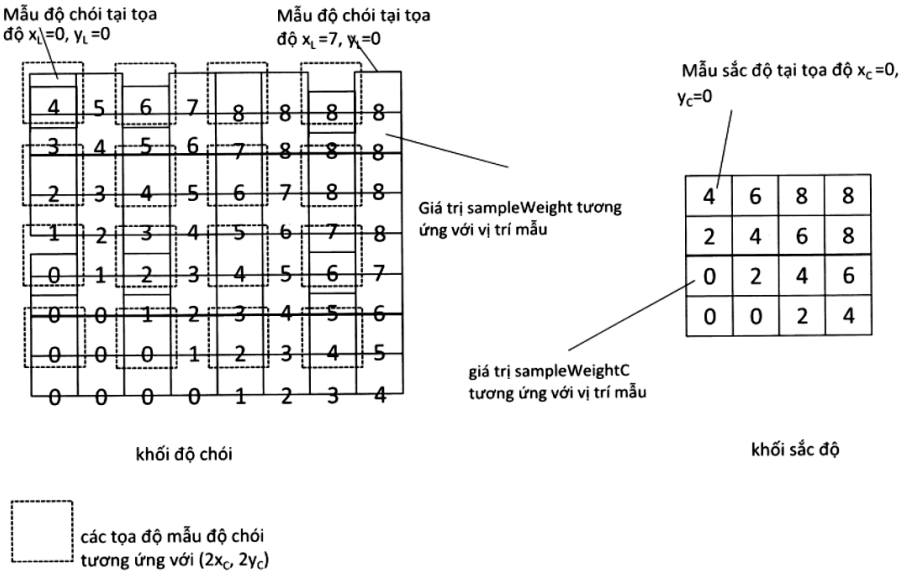

FIG. 16

(11) **1-0050774 B**

(15) 25/07/2025
Số Quyết định: 148170/QĐ-SHTT.IP

(45) 25/08/2025 449B

(43) 27/12/2021 405 A

(21) 1-2021-01247

(85) 09/03/2021

(22) 10/08/2018

(86) PCT/CN2018/100095 10/08/2018

(87) WO2020/029300 A1 13/02/2020

(51) ***H04W 4/12***

(73) **HUAWEI TECHNOLOGIES CO., LTD.** (CN)
Huawei Administration Building, Bantian, Longgang District Shenzhen, Guangdong 518129, P. R. China

(72) YU, Zheng (CN); BI, Wenping (CN); ZHAO, Yue (CN); CHENG, Xingqing (CN)

(74) Công ty TNHH một thành viên Sở hữu trí tuệ VCCI (VCCI-IP CO.,LTD)

(54) **PHƯƠNG PHÁP CẤP PHÁT TÀI NGUYÊN, PHƯƠNG PHÁP TRUYỀN DỮ LIỆU, THIẾT BỊ ĐẦU CUỐI, THIẾT BỊ MẠNG VÀ PHƯƠNG TIỆN LƯU TRỮ ĐỌC ĐƯỢC BỞI MÁY TÍNH**

(57) Sáng chế đề cập đến phương pháp cấp phát tài nguyên, phương pháp truyền dữ liệu trong hệ thống song công phân chia theo thời gian (TDD), thiết bị đầu cuối và thiết bị mạng. Theo phương pháp này, thiết bị đầu cuối thu thông tin điều khiển đường xuống được gửi bởi thiết bị mạng, trong đó thông tin điều khiển đường xuống bao gồm trường cấp phát tài nguyên, trường cấp phát tài nguyên bao gồm công thức (I)+5 bit, trong đó khi trường cấp phát tài nguyên chỉ báo, dựa vào phương thức cấp phát tài nguyên thứ nhất, việc cấp phát tài nguyên ở băng thông đường lên, công thức (I) bit chỉ báo chỉ mục băng hẹp ở băng thông đường lên, và 5 bit chỉ báo việc cấp phát tài nguyên ở băng hẹp cho thiết bị đầu cuối; hoặc khi trường cấp phát tài nguyên chỉ báo, dựa vào phương thức cấp phát tài nguyên thứ hai, việc cấp phát tài nguyên ở băng thông đường lên, công thức (I)+5 bit của trường cấp phát tài nguyên chỉ báo trị số chỉ báo tài nguyên thứ nhất; thiết bị đầu cuối xác định trị số chỉ báo tài nguyên thứ nhất, và xác định, dựa vào trị số chỉ báo tài nguyên thứ nhất, khối tài nguyên bắt đầu được cấp phát ở băng thông đường lên và độ dài LCRBs của các khối tài nguyên liên tiếp được cấp phát ở băng thông đường lên, trong đó MLCRBS≤6, và M là số nguyên dương lớn hơn 1; và thiết bị đầu cuối gửi dữ liệu trên các tài nguyên tương ứng với khối tài nguyên bắt đầu và độ dài của các khối tài nguyên liên tiếp. Phương pháp và thiết bị được đề xuất theo các phương án của sáng chế có thể được sử dụng trong hệ thống truyền thông, ví dụ, V2X, LTE-V, V2V, mạng lưới phương tiện giao thông kết nối Internet (Internet of Vehicles), truyền thông loại máy (MTC), LTE-M, truyền thông máy đến máy (M2M), hoặc mạng lưới vạn vật kết nối Internet (Internet of Things).

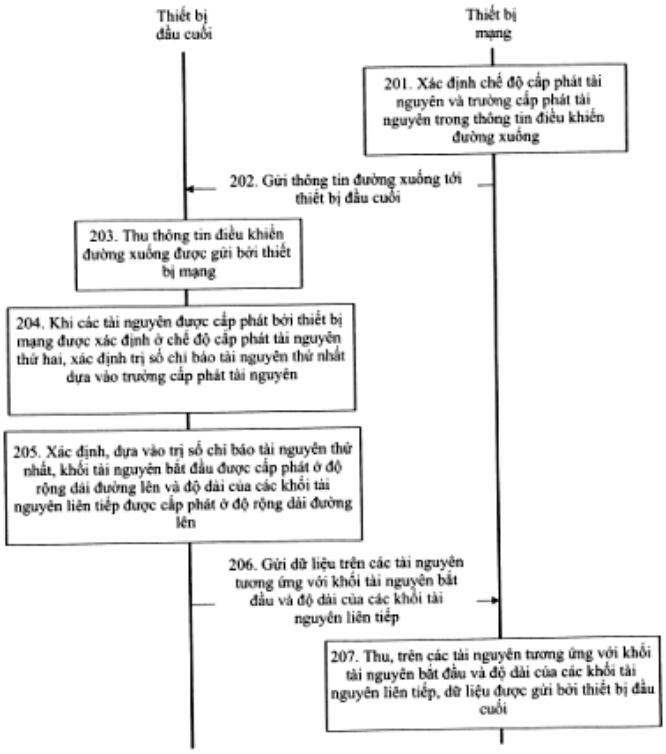
Thiết bị đầu cuối
Thiết bị mạng
201. Xác định chế độ cấp phát tài nguyên và trường cấp phát tài nguyên trong thông tin điều khiển đường xuống
202. Gửi thông tin đường xuống tới thiết bị đầu cuối
203. Thu thông tin điều khiển đường xuống được gửi bởi thiết bị mạng
204. Khi các tài nguyên được cấp phát bởi thiết bị mạng được xác định ở chế độ cấp phát tài nguyên thứ hai, xác định trị số chỉ báo tài nguyên thứ nhất dựa vào trường cấp phát tài nguyên
205. Xác định, dựa vào trị số chỉ báo tài nguyên thứ nhất, khối tài nguyên bắt đầu được cấp phát ở độ rộng dải đường lên và độ dài của các khối tài nguyên liên tiếp được cấp phát ở độ rộng dải đường lên
206. Gửi dữ liệu trên các tài nguyên tương ứng với khối tài nguyên bắt đầu và độ dài của các khối tài nguyên liên tiếp
207. Thu, trên các tài nguyên tương ứng với khối tài nguyên bắt đầu và độ dài của các khối tài nguyên liên tiếp, dữ liệu được gửi bởi thiết bị đầu cuối

FIG. 2

(11) **1-0050775 B**

(15) 25/07/2025
Số Quyết định: 148172/QĐ-SHTT.IP

(45) 25/08/2025 449B

(43) 30/01/2020 382 A

(21) 1-2019-06632

(85) 26/11/2019

(22) 16/05/2018

(86) PCT/KR2018/005584 16/05/2018

(30) 10-2017-0061086 17/05/2017 KR

(87) WO2018/212578 22/11/2018

(51) ***H04N 19/139***; *H04N 19/176; H04N 19/172; H04N 19/122*

(73) **KT CORPORATION** (KR)
90, Buljeong-ro, Bundang-gu, Seongnam-si, Gyeonggi-do 13606, Republic of Korea

(72) LEE, Bae Keun (KR)

(74) Công ty TNHH một thành viên Sở hữu trí tuệ VCCI (VCCI-IP CO.,LTD)

(54) **PHƯƠNG PHÁP GIẢI MÃ VIĐEO, PHƯƠNG PHÁP MÃ HÓA VIĐEO VÀ PHƯƠNG TIỆN ĐỌC ĐƯỢC BỞI MÁY TÍNH KHÔNG TẠM THỜI**

(57) Sáng chế đề cập đến phương pháp giải mã viđeo có thể bao gồm thu nhận vec-tơ chuyển động của khối hiện tại, cập nhật vec-tơ chuyển động khi dòng quang hai chiều được áp dụng tới khối hiện tại, thực hiện việc bù chuyển động trên khối hiện tại bằng cách sử dụng vec-tơ chuyển động được cập nhật. Sáng chế còn đề cập đến phương pháp mã hóa viđeo, thiết bị giải mã viđeo và thiết bị mã hóa viđeo.

[FIG 8]

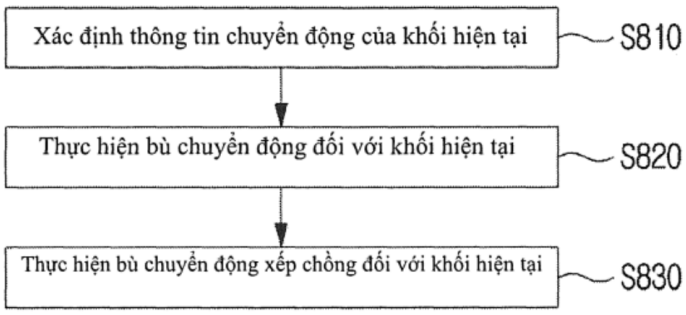

(11) **1-0050776 B**

(15) 25/07/2025
Số Quyết định: 148173/QĐ-SHTT.IP

(45) 25/08/2025 449B

(43) 25/02/2020 383 A

(21) 1-2019-05301

(85) 27/09/2019

(22) 14/06/2018

(86) PCT/CN2018/091288 14/06/2018

(30) 201710459704.9 16/06/2017 CN

(87) WO2018/228480 20/12/2018

(51) ***H04W 36/00***; *H04W 48/18; H04W 88/00; H04W 36/14*

(73) **HUAWEI TECHNOLOGIES CO., LTD.** (CN)
Huawei Administration Building, Bantian, Longgang District, Shenzhen, Guangdong 518129, China

(72) JIN, Yinghao (CN); HAN, Feng (CN); LI, Hong (CN)

(74) Công ty Luật TNHH T&G (TGVN)

(54) **PHƯƠNG PHÁP TRUYỀN THÔNG, THIẾT BỊ MẠNG LÕI, HỆ THỐNG TRUYỀN THÔNG VÀ PHƯƠNG TIỆN LƯU TRỮ ĐỌC ĐƯỢC BẰNG MÁY TÍNH**

(57) Các phương án sáng chế đề xuất phương pháp truyền thông, thiết bị mạng truy nhập, thiết bị mạng lõi và phương tiện lưu trữ đọc được bằng máy tính. Phương pháp này bao gồm các bước: gửi, bởi trạm cơ sở nguồn, yêu cầu chuyển giao thứ nhất đến thiết bị mạng lõi, trong đó yêu cầu chuyển giao thứ nhất được dùng để yêu cầu chuyển giao phiên hiện thời của đầu cuối từ trạm cơ sở nguồn sang một trạm cơ sở bất kỳ trong số ít nhất một trạm cơ sở, và yêu cầu chuyển giao thứ nhất này bao gồm thông tin về ít nhất một trạm cơ sở này; và thu, bởi trạm cơ sở nguồn, thông báo đáp chuyển giao thứ nhất từ thiết bị mạng lõi, trong đó thông báo đáp chuyển giao thứ nhất bao gồm thông tin chỉ báo, và thông tin chỉ báo này được dùng để chỉ báo liệu trạm cơ sở thứ nhất trong số ít nhất một trạm cơ sở có hỗ trợ lát mạng tương ứng với phiên hiện thời của thiết bị đầu cuối hay không. Theo sáng chế, xác suất thành công chuyển giao có thể được cải thiện.

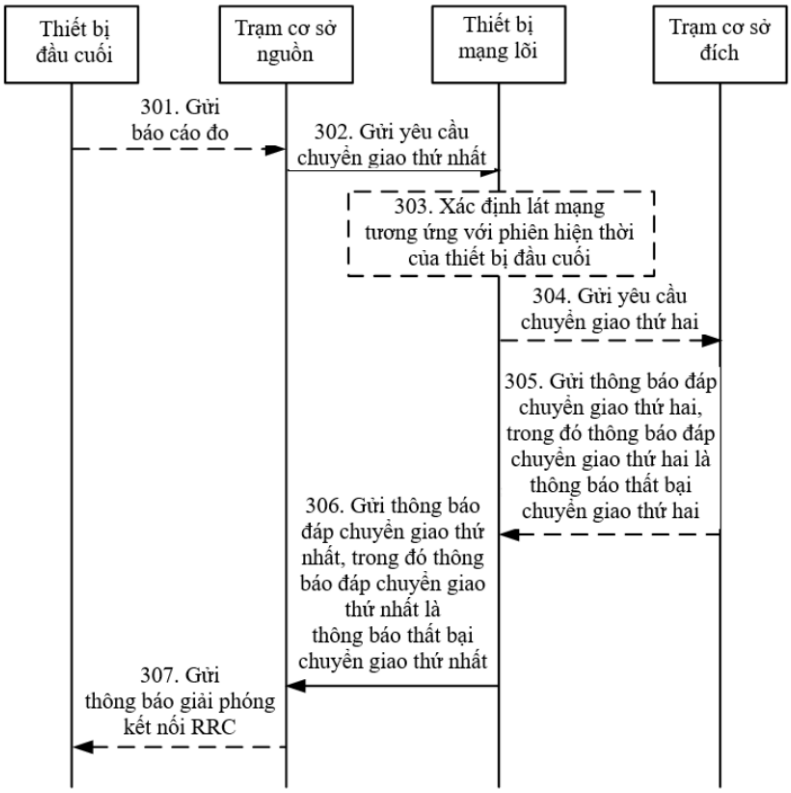
Thiết bị đầu cuối
Trạm cơ sở nguồn
Thiết bị mạng lõi
Trạm cơ sở đích
301. Gửi báo cáo đo
302. Gửi yêu cầu chuyển giao thứ nhất
303. Xác định lát mạng tương ứng với phiên hiện thời của thiết bị đầu cuối
304. Gửi yêu cầu chuyển giao thứ hai
305. Gửi thông báo đáp chuyển giao thứ hai, trong đó thông báo đáp chuyển giao thứ hai là thông báo thất bại chuyển giao thứ hai
306. Gửi thông báo đáp chuyển giao thứ nhất, trong đó thông báo đáp chuyển giao thứ nhất là thông báo thất bại chuyển giao thứ nhất
307. Gửi thông báo giải phóng kết nối RRC

FIG. 3

(11) **1-0050777 B**

(15) 25/07/2025
Số Quyết định: 148175/QĐ-SHTT.IP

(45) 25/08/2025 449B

(43) 25/04/2022 409 A

(21) 1-2022-00636

(85) 27/01/2022

(22) 07/08/2020

(86) PCT/JP2020/030512 07/08/2020

(30) 62/884,420 08/08/2019 US

(87) WO2021/025166 11/02/2021

(51) ***H04N 19/82***; *H04N 19/426*

(73) **PANASONIC INTELLECTUAL PROPERTY CORPORATION OF AMERICA** (US)
2050 W 190th Street Suite 450, Torrance, California 90504 United States of America

(72) Hai Wei SUN (SG); Chong Soon LIM (SG); Jing Ya LI (CN); Han Boon TEO (SG); Che-Wei KUO (TW); Chu Tong WANG (CN); Tadamasa TOMA (JP); Takahiro NISHI (JP); Kiyofumi ABE (JP); Yusuke KATO (JP)

(74) Công ty TNHH một thành viên Sở hữu trí tuệ VCCI (VCCI-IP CO.,LTD)

(54) **BỘ MÃ HÓA, BỘ GIẢI MÃ, PHƯƠNG PHÁP MÃ HÓA VÀ PHƯƠNG PHÁP GIẢI MÃ**

(57) Sáng chế đề cập đến bộ mã hóa bao gồm mạch và bộ nhớ được ghép nối tới mạch. Mạch, khi hoạt động, tạo ra giá trị hệ số thứ nhất bằng cách áp dụng xử lý CCALF (cross component adaptive loop filtering-Lọc vòng thích nghi thành phần chéo) tới mẫu ảnh được khôi phục thứ nhất của thành phần độ chói, tạo ra giá trị hệ số thứ hai bằng cách áp dụng xử lý ALF (adaptive loop filtering-Lọc vòng thích nghi) tới mẫu ảnh được khôi phục thứ hai của thành phần sắc độ, và cắt giá trị hệ số thứ hai. Mạch tạo ra giá trị hệ số thứ ba bằng cách cộng giá trị hệ số thứ nhất tới giá trị hệ số thứ hai được cắt, và cắt giá trị hệ số thứ ba. Mạch mã hóa mẫu ảnh được khôi phục thứ ba của thành phần sắc độ nhờ sử dụng giá trị hệ số thứ ba được cắt.

[Fig. 97]

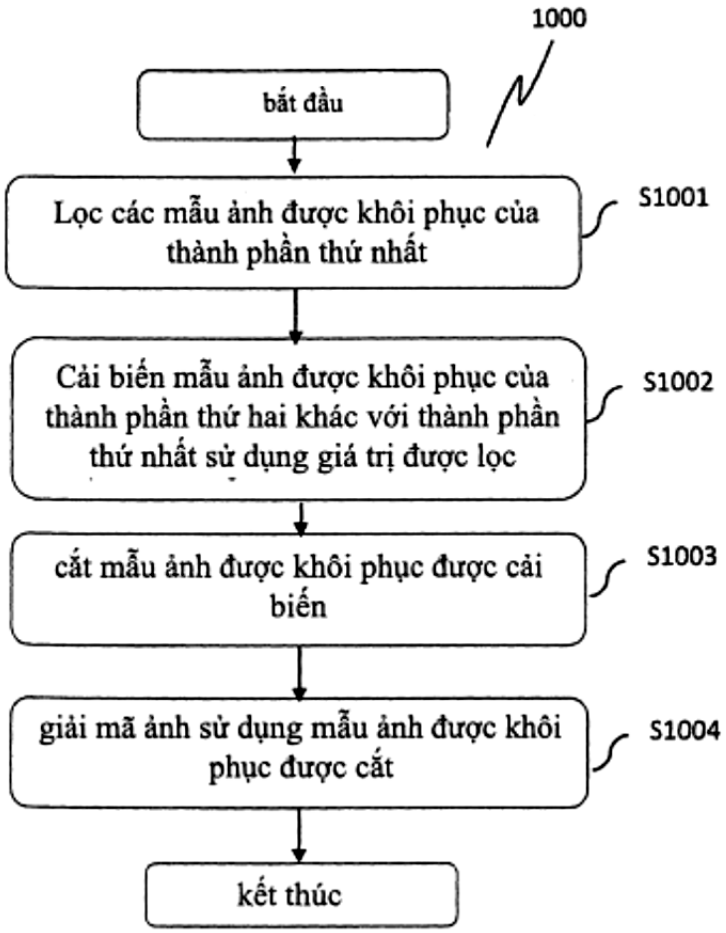
1000
bắt đầu
Lọc các mẫu ảnh được khôi phục của thành phần thứ nhất
S1001
Cải biến mẫu ảnh được khôi phục của thành phần thứ hai khác với thành phần thứ nhất sử dụng giá trị được lọc
S1002
cắt mẫu ảnh được khôi phục được cải biến
S1003
giải mã ảnh sử dụng mẫu ảnh được khôi phục được cắt
S1004
kết thúc

(11) **1-0050778 B**

(15) 25/07/2025
Số Quyết định: 148176/QĐ-SHTT.IP

(45) 25/08/2025 449B

(43) 25/05/2020 386 A

(21) 1-2020-01353

(85) 09/03/2020

(22) 13/09/2018

(86) PCT/JP2018/034066 13/09/2018

(30) 2017-179352 19/09/2017 JP

(87) WO2019/059105 A1 28/03/2019

(51) ***B21B 45/02**; C21D 9/00*

(73) **NIPPON STEEL CORPORATION** (JP)
6-1, Marunouchi 2-chome, Chiyoda-ku, Tokyo 100-8071 Japan

(72) SAKAMOTO, Akihiro (JP); YAMAGISHI, Shunsuke (JP); KAWAI, Masanori (JP)

(74) Công ty TNHH một thành viên Sở hữu trí tuệ VCCI (VCCI-IP CO.,LTD)

(54) THIẾT BỊ LÀM NGUỘI VÀ PHƯƠNG PHÁP ĐIỀU KHIỂN ĐỂ LÀM NGUỘI VẬT LIỆU THÉP

(57) Sáng chế đề cập đến thiết bị làm nguội vật liệu thép đã qua các máy cán nóng, thiết bị này bao gồm: cơ cấu vận chuyển để vận chuyển vật liệu thép trong khi gia tốc vật liệu thép; cơ cấu làm nguội bằng nước để làm nguội vật liệu thép trong khi cơ cấu vận chuyển vận chuyển vật liệu thép; và bộ điều khiển để điều khiển cơ cấu vận chuyển và cơ cấu làm nguội bằng nước sao cho việc làm nguội vật liệu thép thỏa mãn công thức (1) dưới đây, trong đó tỷ lệ giảm thời gian làm nguội bằng nước γ trong công thức (1) dưới đây được quyết định dựa trên chiều dài vùng làm nguội bằng nước chỗ mà cơ cấu làm nguội bằng nước được bố trí và thời gian $\Delta t_c(0)$ cần thiết để làm nguội phần đầu dẫn hướng của vật liệu thép về nhiệt độ mong muốn,

$$\Delta t_c(x) = \Delta t_c(0) - \gamma \cdot x \quad \text{... công thức (1),}$$

trong đó x: là vị trí ở vật liệu thép theo hướng vận chuyển so với phần đầu dẫn hướng của vật liệu thép đóng vai trò là điểm tham chiếu, và $\Delta t_c(x)$: thời gian cần thiết để làm nguội phần tại vị trí x của vật liệu thép về nhiệt độ mong muốn. Sáng chế còn đề cập đến phương pháp điều khiển để làm nguội vật liệu thép.

FIG.4

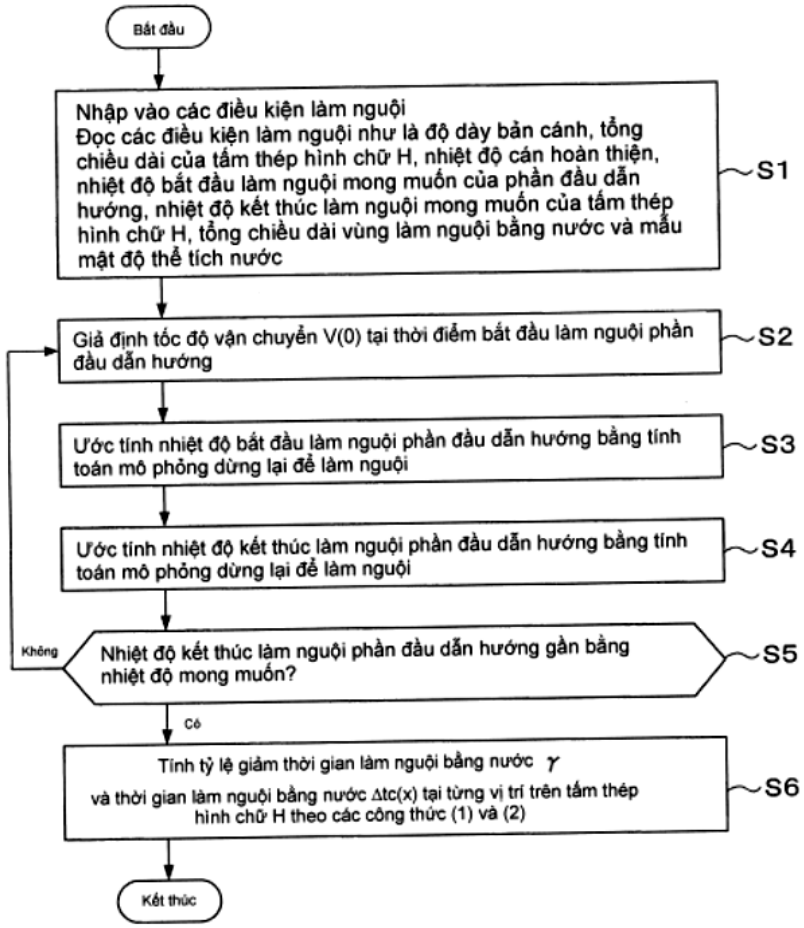
Bắt đầu
Nhập vào các điều kiện làm nguội
Đọc các điều kiện làm nguội như là độ dày bản cánh, tổng chiều dài của tấm thép hình chữ H, nhiệt độ cán hoàn thiện, nhiệt độ bắt đầu làm nguội mong muốn của phần đầu dẫn hướng, nhiệt độ kết thúc làm nguội mong muốn của tấm thép hình chữ H, tổng chiều dài vùng làm nguội bằng nước và mẫu mật độ thể tích nước
S1
Giả định tốc độ vận chuyển V(0) tại thời điểm bắt đầu làm nguội phần đầu dẫn hướng
S2
Ước tính nhiệt độ bắt đầu làm nguội phần đầu dẫn hướng bằng tính toán mô phỏng dừng lại để làm nguội
S3
Ước tính nhiệt độ kết thúc làm nguội phần đầu dẫn hướng bằng tính toán mô phỏng dừng lại để làm nguội
S4
Không
Nhiệt độ kết thúc làm nguội phần đầu dẫn hướng gần bằng nhiệt độ mong muốn?
S5
Có
Tính tỷ lệ giảm thời gian làm nguội bằng nước γ
và thời gian làm nguội bằng nước Δtc(x) tại từng vị trí trên tấm thép hình chữ H theo các công thức (1) và (2)
S6
Kết thúc

(11) **1-0050779 B**

(15) 25/07/2025
Số Quyết định: 148178/QĐ-SHTT.IP

(45) 25/08/2025 449B

(43) 25/04/2024 433 A

(21) 1-2023-06868

(85) 03/10/2023

(22) 05/04/2022

(86) PCT/JP2022/017109 05/04/2022

(30) 2021-064721 06/04/2021 JP

(87) WO2022/215694 A1 13/10/2022

(51) ***C23C 2/06***; *C22C 18/00; C23C 2/02; B21B 1/22; C22C 18/04*

(73) **NIPPON STEEL CORPORATION** (JP)
6-1, Marunouchi 2-chome, Chiyoda-ku, Tokyo 100-8071 Japan

(72) SAITO, Mamoru (JP); GOTO, Yasuto (JP)

(74) Công ty TNHH một thành viên Sở hữu trí tuệ VCCI (VCCI-IP CO.,LTD)

(54) TẤM THÉP KẺ Ô VUÔNG MẠ ZN-AL-MG

(57) Sáng chế đề cập đến tấm thép kẻ ô vuông được phủ hợp kim Zn-Al-Mg có trên bề mặt tấm của nó phần lồi và phần phẳng, trong đó: lớp phủ có thành phần hóa học đã được xác định trước, và khi quan sát mặt cắt ngang của mép cắt vuông góc với hướng dọc của phần lồi và lấy dọc theo hướng chiều dày tấm ở phần trung tâm theo hướng dọc của phần lồi, tỷ lệ chiều dày lớp của lớp phủ của phần phẳng trên phía trái và phải của phần lồi (chiều dày lớp của lớp phủ bên trái/chiều dày lớp của lớp phủ bên phải) nằm trong khoảng từ 0,2 đến 5,0, và chiều cao lồi T-t, trong đó T là chiều dày tấm của tấm thép kẻ ô vuông nền ở phần lồi và t là chiều dày tấm của tấm thép kẻ ô vuông nền ở phần phẳng, và chiều cao khe hở x giữa bề mặt cố định và bề mặt tấm của tấm thép kẻ ô vuông được phủ đối diện với bề mặt cố định trong trường hợp trong đó tấm thép kẻ ô vuông được phủ được đặt ở vị trí cố định thỏa mãn các công thức 1 và 2 dưới đây.

Công thức 1: $x/(T - t) \leq 1,5$

Công thức 2: $0,5 < T - t \leq t$

FIG. 1A

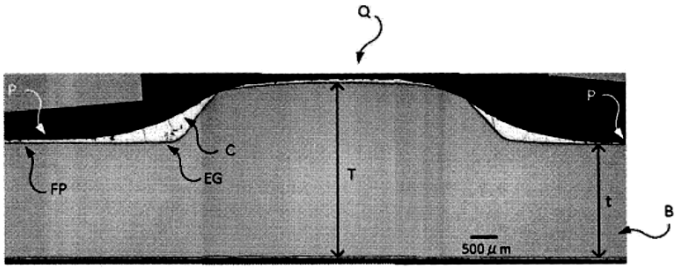

FIG. 1B

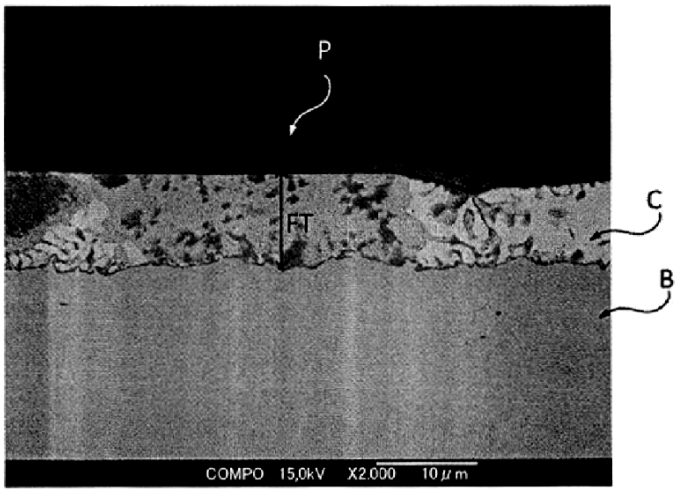

(11) **1-0050780 B**

(15) 25/07/2025
Số Quyết định: 148179/QĐ-SHTT.IP

(45) 25/08/2025 449B

(43) 27/12/2021 405 A

(21) 1-2021-06393

(85) 12/10/2021

(22) 09/01/2020

(86) PCT/JP2020/000527 09/01/2020

(30) 2019-044630 12/03/2019 JP

(87) WO2020/183883 A1 17/09/2020

(51) ***B23D 19/06***

(73) **NIPPON STEEL CORPORATION** (JP)
6-1, Marunouchi 2-chome, Chiyoda-ku, Tokyo 100-8071 Japan

(72) YASUTOMI, Takashi (JP); KOBAYASHI, Akinobu (JP)

(74) Công ty TNHH một thành viên Sở hữu trí tuệ VCCI (VCCI-IP CO.,LTD)

(54) **PHƯƠNG PHÁP CẮT**

(57) Sáng chế đề cập đến phương pháp cắt để cắt chi tiết gia công có sử dụng thiết bị cắt, trong đó thiết bị cắt có ít nhất một cặp bộ phận cắt bao gồm bộ phận cắt hình khuyên thứ nhất và bộ phận cắt hình khuyên thứ hai, mép cắt thứ nhất được tạo ra trên mép ngoài của bộ phận cắt hình khuyên thứ nhất và mép cắt thứ hai được tạo ra trên mép ngoài của bộ phận cắt hình khuyên thứ hai, mỗi mép cắt này có biên dạng hình chữ V theo hướng bán kính, góc đầu trước (θ_1) của mép cắt thứ nhất và góc đầu trước (θ_2) của mép cắt thứ hai lớn hơn hoặc bằng 10° và nhỏ hơn hoặc bằng 120°, bán kính đầu trước (R_1) của mép cắt thứ nhất và bán kính đầu trước (R_2) của mép cắt thứ hai lớn hơn hoặc bằng 0,5% và nhỏ hơn hoặc bằng 35,0% độ dày tấm, và chi tiết gia công được cắt bằng cách làm cho chi tiết gia công đi qua giữa mép cắt thứ nhất và mép cắt thứ hai quay mặt vào nhau và đẩy các mép cắt vào trong chi tiết gia công.

Fig.1

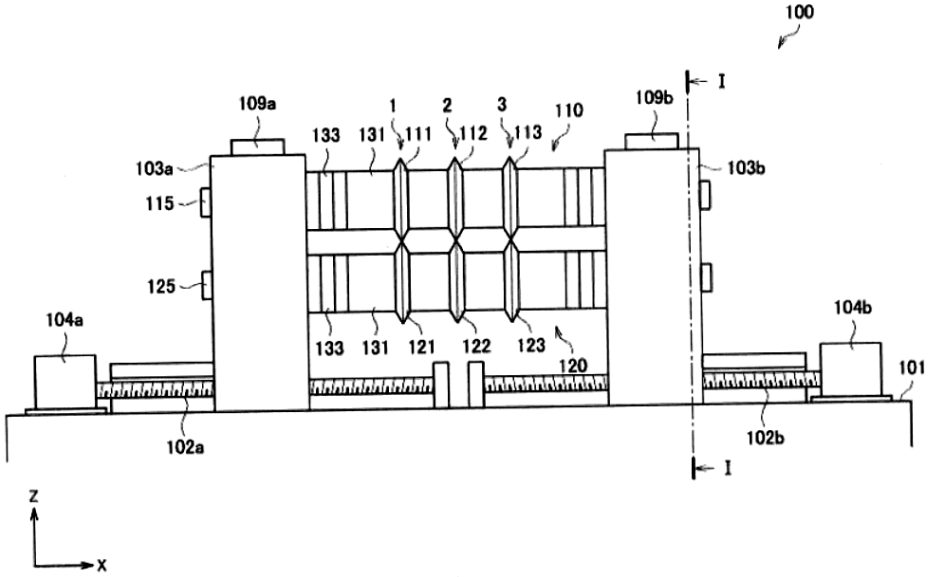
100
I
109a
1
2
3
110
109b
133
131
111
112
113
103a
103b
115
125
104a
104b
133
131
121
122
123
120
101
102a
102b
I
Z
X

(11) **1-0050781 B**

(15) 25/07/2025
Số Quyết định: 148181/QĐ-SHTT.IP

(45) 25/08/2025 449B

(43) 25/11/2021 404 A

(21) 1-2020-04786

(85) 20/08/2020

(22) 16/08/2019

(86) PCT/CN2019/101054 16/08/2019

(30) 201910123302.0 19/02/2019 CN

(87) WO2020/168693 A1 27/08/2020

(51) ***H04W 76/12***

(73) **HUAWEI TECHNOLOGIES CO., LTD.** (CN)
Huawei Administration Building, Bantian, Longgang District, Shenzhen, Guangdong 518129, P. R. China

(72) LI, Yongcui (CN); LI, Yan (CN); NI, Hui (CN); YU, Fang (CN)

(74) Công ty TNHH một thành viên Sở hữu trí tuệ VCCI (VCCI-IP CO.,LTD)

(54) **PHƯƠNG PHÁP TRUYỀN, THIẾT BỊ TRUYỀN, HỆ THỐNG TRUYỀN VÀ PHƯƠNG TIỆN LƯU TRỮ ĐỌC ĐƯỢC BỞI MÁY TÍNH**

(57) Sáng chế đề cập đến lĩnh vực các kỹ thuật truyền thông, và đề xuất phương pháp và thiết bị truyền, để cải thiện độ tin cậy truyền của gói tin dòng dịch vụ của thiết bị đầu cuối. Phương pháp này bao gồm: thu nhận (101), bởi phần tử mạng quản lý phiên, thông tin danh sách khả năng mạng truyền tải, trong đó thông tin danh sách khả năng mạng truyền tải chỉ báo rằng mạng truyền tải có hỗ trợ việc truyền độ tin cậy cao hay không, và mạng truyền tải là mạng giữa thiết bị truy nhập và phần tử mạng mặt phẳng người dùng; và quản lý (102), bởi phần tử mạng quản lý phiên, kết nối mặt phẳng người dùng, của thiết bị đầu cuối, giữa thiết bị truy nhập và phần tử mạng mặt phẳng người dùng dựa trên thông tin danh sách khả năng mạng truyền tải, trong đó kết nối mặt phẳng người dùng có thể được sử dụng để truyền gói tin dòng dịch vụ của thiết bị đầu cuối.

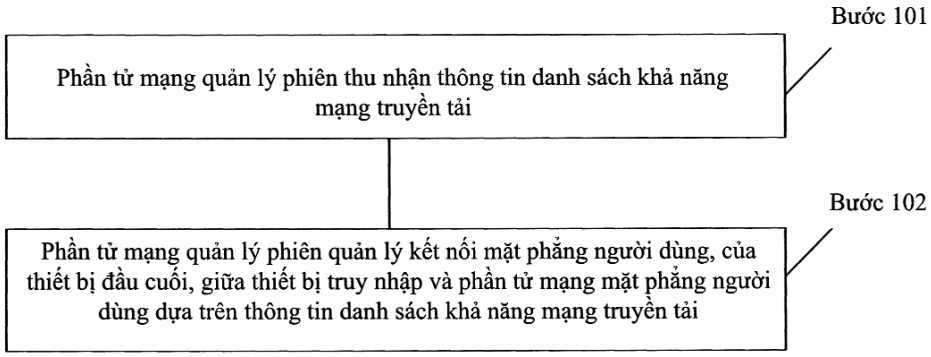

FIG. 7

(11) **1-0050782 B**

(15) 25/07/2025
Số Quyết định: 148182/QĐ-SHTT.IP

(45) 25/08/2025 449B

(43) 25/03/2022 408 A

(21) 1-2021-08393

(85) 27/12/2021

(22) 30/04/2020

(86) PCT/JP2020/018341 30/04/2020

(30) 2019-112809 18/06/2019 JP

(87) WO2020/255569 24/12/2020

(51) ***C03C 25/47***; *G02B 6/02*; *C03C 25/105*; *C03C 25/1065*

(73) **SUMITOMO ELECTRIC INDUSTRIES, LTD.** (JP)
5-33, Kitahama 4-chome, Chuo-ku, Osaka-shi, Osaka 541-0041 Japan

(72) TOKUDA Chiaki (JP); HAMAKUBO Katsushi (JP); IWAGUCHI Noriaki (JP)

(74) Công ty TNHH một thành viên Sở hữu trí tuệ VCCI (VCCI-IP CO.,LTD)

(54) **SỢI QUANG**

(57) Sáng chế đề cập đến sợi quang chứa sợi thủy tinh bao gồm lõi và vỏ bọc, và lớp nhựa bao phủ bao phủ mặt ngoài của sợi thủy tinh, trong đó lớp nhựa bao phủ có lớp nhựa đầu tiên tiếp xúc với sợi thủy tinh và bao phủ sợi thủy tinh và lớp nhựa thứ hai bao phủ mặt ngoài của lớp nhựa đầu tiên, lớp nhựa thứ hai chứa các hạt silic oxit hình cầu kỵ nước, và hàm lượng của các hạt silic oxit là 7% khối lượng hoặc lớn hơn và 60% khối lượng hoặc nhỏ hơn tính trên tổng lượng của lớp nhựa thứ hai, và trị số tuyệt đối của điện thế bề mặt của sợi quang là 10 mV hoặc lớn hơn và 60 mV hoặc nhỏ hơn.

Fig.1

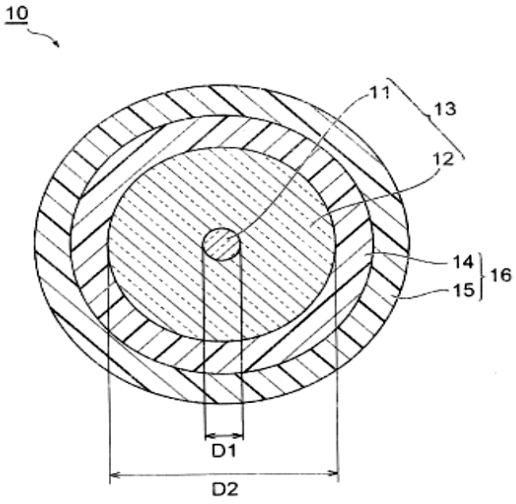

(11) **1-0050783 B**

(15) 25/07/2025
Số Quyết định: 148183/QĐ-SHTT.IP

(45) 25/08/2025 449B

(43) 27/09/2021 402 A

(21) 1-2021-04349

(85) 15/07/2021

(22) 02/01/2020

(86) PCT/KR2020/000032 02/01/2020

(30) 62/787,384 02/01/2019 US

(87) WO2020/141889 09/07/2020

(51) ***H04N 19/58***; *H04N 19/119; H04N 19/70; H04N 19/105; H04N 19/176*

(73) **GUANGDONG OPPO MOBILE TELECOMMUNICATIONS CORP., LTD.** (CN)
No.18, Haibin Road, Wusha, Chang'an Dongguan, Guangdong 523860, China

(72) PALURI, Seethal (IN); KIM, Seunghwan (KR)

(74) Công ty TNHH Sở hữu trí tuệ Vàng (GINTASSET CO., LTD.)

(54) **PHƯƠNG PHÁP VÀ THIẾT BỊ GIẢI MÃ TÍN HIỆU VIĐEO, PHƯƠNG PHÁP MÃ HÓA TÍN HIỆU VIĐEO VÀ PHƯƠNG TIỆN ĐỌC ĐƯỢC BỞI MÁY TÍNH KHÔNG CHUYỂN TIẾP**

(57) Các phương án của sáng chế đề xuất phương pháp và thiết bị giải mã các tín hiệu viđeo nhờ sử dụng sự dự đoán liên ảnh. Theo phương án của sáng chế, phương pháp để xử lý tín hiệu viđeo bao gồm các bước xây dựng danh sách hình ảnh tham chiếu của hình ảnh hiện tại trong tín hiệu viđeo và thực hiện sự dự đoán cho hình ảnh hiện tại bằng cách sử dụng danh sách hình ảnh tham chiếu, trong đó bước xây dựng danh sách hình ảnh tham chiếu bao gồm, nếu mục nhập thứ nhất của danh sách hình ảnh tham chiếu tương ứng với hình ảnh tham chiếu ngắn hạn (Short-Term Reference Picture, STRP), thì thu nhận sự chênh lệch số đếm thứ tự hình ảnh (Picture Order Count, POC) giữa hình ảnh liên quan đến mục nhập thứ nhất và một hình ảnh khác, và nếu mục nhập thứ hai của danh sách hình ảnh tham chiếu tương ứng với hình ảnh tham chiếu dài hạn (Long-Term Reference Picture, LTRP), thì thu nhận giá trị modulo POC của hình ảnh liên quan đến mục nhập thứ hai. Danh sách hình ảnh tham chiếu để nhận dạng hình ảnh có thể được tạo ra theo cách thức được đơn giản hóa và hiệu quả. Vì thế, hiệu suất nén có thể được tăng, và thời gian tính toán có thể được giảm. Sáng chế cũng đề xuất phương pháp mã hóa tín hiệu viđeo và phương tiện đọc được bởi máy tính không chuyển tiếp.

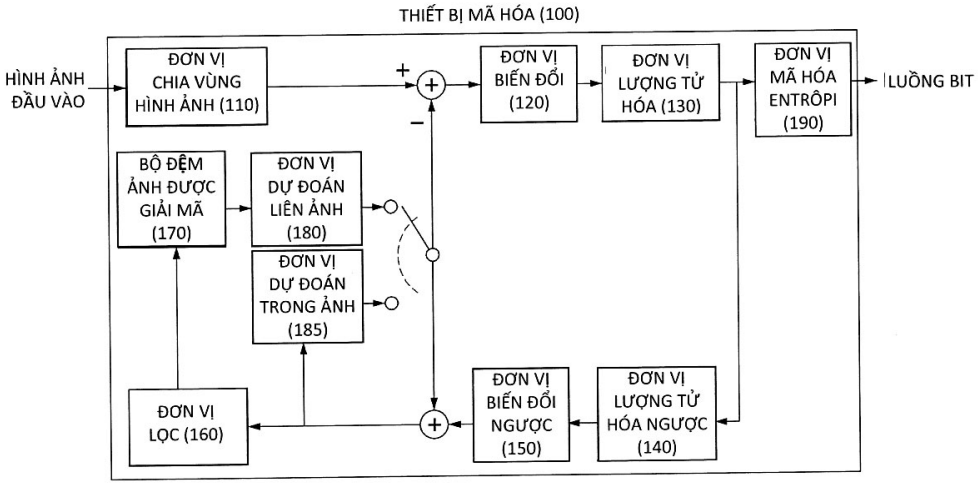
THIẾT BỊ MÃ HÓA (100)
HÌNH ẢNH ĐẦU VÀO
ĐƠN VỊ CHIA VÙNG HÌNH ẢNH (110)
ĐƠN VỊ BIẾN ĐỔI (120)
ĐƠN VỊ LƯỢNG TỬ HÓA (130)
ĐƠN VỊ MÃ HÓA ENTRÔPI (190)
LUỒNG BIT
BỘ ĐỆM ẢNH ĐƯỢC GIẢI MÃ (170)
ĐƠN VỊ DỰ ĐOÁN LIÊN ẢNH (180)
ĐƠN VỊ DỰ ĐOÁN TRONG ẢNH (185)
ĐƠN VỊ LỌC (160)
ĐƠN VỊ BIẾN ĐỔI NGƯỢC (150)
ĐƠN VỊ LƯỢNG TỬ HÓA NGƯỢC (140)

Fig. 2

(11) **1-0050784 B**

(15) 25/07/2025
Số Quyết định: 148192/QĐ-SHTT.IP

(45) 25/08/2025 449B

(43) 26/12/2022 417 A

(21) 1-2022-03593

(22) 08/06/2022

(30) 202110656255.3 11/06/2021 CN

(51) ***B62K 25/24***; *B62K 5/08; B62K 5/00*

(76) **FU-LONG CHANG** (TW)
No. 12, Ln. 115, Singye E. Rd., East Dist., Chiayi City, Taiwan

(74) Công ty TNHH một thành viên Sở hữu trí tuệ VCCI (VCCI-IP CO.,LTD)

(54) **CỤM CÀNG TRƯỚC HAI BÁNH NGHIÊNG ĐƯỢC DÀNH CHO XE**

(57) Sáng chế đề cập đến cụm càng trước (1) bao gồm cụm giảm xóc (8) và bộ phận dẫn hướng chống quay (9) được bố trí theo hướng trước-sau và kéo dài theo hướng lên xuống để liên kết giá treo (6) và cầu nối (10), cần nối trái và cần nối phải (15, 16) liên kết cụm đòn lắc (14) và trục quay dạng khuỷu (7), và phần khuỷu trái và phần khuỷu phải (11, 12) để lắp với hai bánh trước (2, 3) của xe nghiêng được. Sự xuất hiện của hiện tượng rung lắc do tốc độ của cụm càng trước (1) được ngăn ngừa để làm cho việc lái xe đạp điện, xe tay ga và xe máy được trang bị cụm càng trước (1) tốt hơn và an toàn hơn, để rút ngắn khoảng cách phanh của các xe, để ngăn ngừa sự quay trượt của các xe khi phanh, để ngăn ngừa sự trượt ngang khi quay xe, để tạo ra cảm giác tiện nghi hơn của giảm xóc của các xe, và làm cho việc lái xe ổn định khi vượt qua các chướng ngại vật.

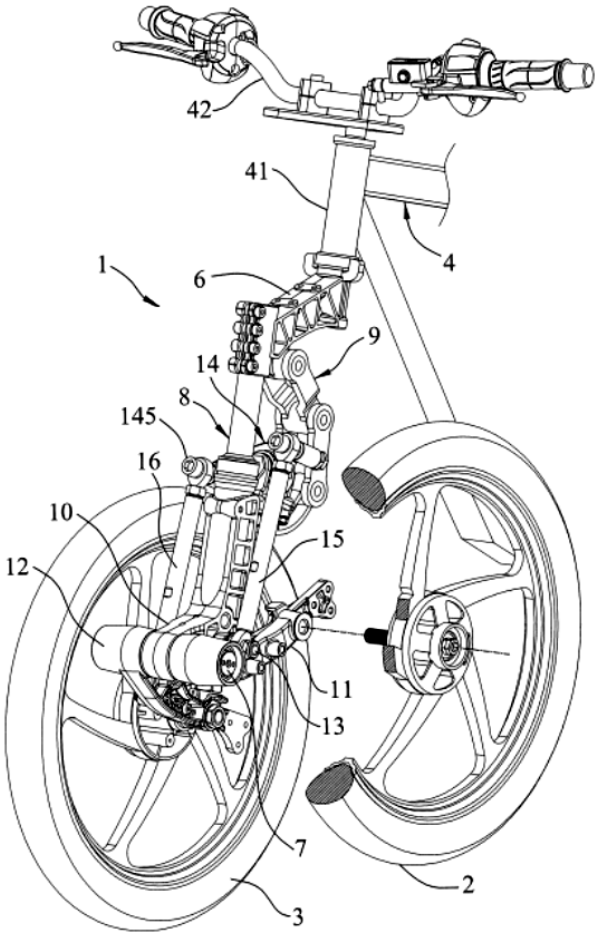

FIG.1

(11) **1-0050785 B**

(15) 25/07/2025
Số Quyết định: 148196/QĐ-SHTT.IP

(45) 25/08/2025 449B

(43) 25/02/2022 407 A

(21) 1-2021-07774

(85) 02/12/2021

(22) 03/06/2020

(86) PCT/KR2020/007219 03/06/2020

(30) 62/856,720 03/06/2019 US

(87) WO2020/246805 10/12/2020

(51) ***H04N 19/159***; *H04N 19/70; H04N 19/176; H04N 19/132*

(73) **LG ELECTRONICS INC.** (KR)
128, Yeoui-daero, Yeongdeungpo-gu Seoul 07336, Korea

(72) SALEHIFAR, Mehdi (IR); KIM, Seunghwan (KR)

(74) Công ty Luật TNHH T&G (TGVN)

(54) **PHƯƠNG PHÁP GIẢI MÃ ẢNH, PHƯƠNG PHÁP MÃ HÓA ẢNH, VÀ PHƯƠNG TIỆN LƯU TRỮ SỐ ĐỌC ĐƯỢC BỞI MÁY TÍNH KHÔNG CHUYỂN TIẾP**

(57) Sáng chế liên quan đến phương pháp giải mã ảnh được thực hiện bởi thiết bị giải mã, phương pháp mã hóa ảnh được thực hiện bởi thiết bị mã hóa, phương pháp truyền và phương tiện lưu trữ số đọc được bởi máy tính. Phương pháp giải mã ảnh theo sáng chế có thể bao gồm các bước là: nhận thông tin cờ chỉ báo liệu việc nội dự đoán dựa trên ma trận (matrix-based intra prediction, MIP) là được sử dụng cho khối hiện tại hay không; nhận thông tin chế độ nội dự đoán dựa trên ma trận (MIP) dựa trên thông tin cờ; tạo ra các mẫu nội dự đoán cho khối hiện tại dựa trên thông tin chế độ MIP; và tạo ra các mẫu được tái dựng cho khối hiện tại dựa trên các mẫu nội dự đoán, trong đó chuỗi bin (nhị phân) của phần tử cú pháp cho thông tin chế độ MIP được nhị phân hóa bằng cách sử dụng phương pháp nhị phân hóa cắt cụt.

Fig.17

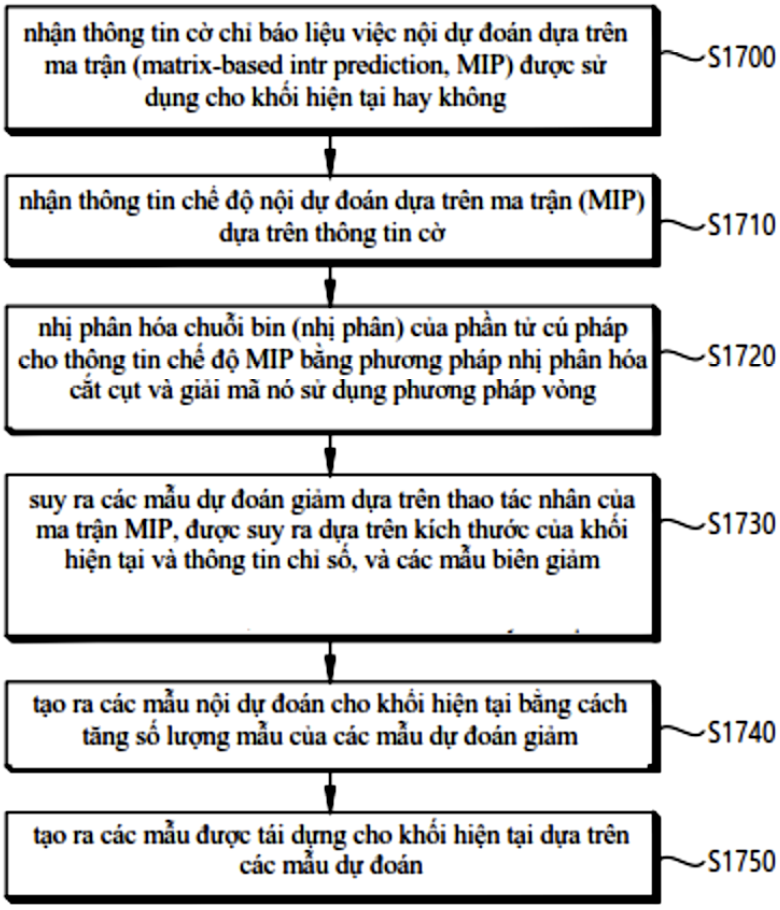
nhận thông tin cờ chỉ báo liệu việc nội dự đoán dựa trên ma trận (matrix-based intr prediction, MIP) được sử dụng cho khối hiện tại hay không
S1700
nhận thông tin chế độ nội dự đoán dựa trên ma trận (MIP) dựa trên thông tin cờ
S1710
nhị phân hóa chuỗi bin (nhị phân) của phần tử cú pháp cho thông tin chế độ MIP bằng phương pháp nhị phân hóa cắt cụt và giải mã nó sử dụng phương pháp vòng
S1720
suy ra các mẫu dự đoán giảm dựa trên thao tác nhân của ma trận MIP, được suy ra dựa trên kích thước của khối hiện tại và thông tin chỉ số, và các mẫu biên giảm
S1730
tạo ra các mẫu nội dự đoán cho khối hiện tại bằng cách tăng số lượng mẫu của các mẫu dự đoán giảm
S1740
tạo ra các mẫu được tái dựng cho khối hiện tại dựa trên các mẫu dự đoán
S1750

(11) **1-0050786 B**

(15) 25/07/2025
Số Quyết định: 148198/QĐ-SHTT.IP

(45) 25/08/2025 449B

(43) 27/09/2021 402 A

(21) 1-2021-04058

(85) 02/07/2021

(22) 06/12/2019

(86) PCT/JP2019/047915 06/12/2019

(30) 2018-230400 07/12/2018 JP

(87) WO2020/116638 11/06/2020

(51) ***A23F 5/24***; *A23F 5/28*

(73) **SUNTORY HOLDINGS LIMITED** (JP)
1-40, Dojimahama 2-chome, Kita-ku, Osaka-shi, Osaka 5308203 Japan

(72) ASAMI Yoji (JP); OHKURI Tadahiro (JP); FUJIE Akiko (JP); NAGAO Koji (JP); YOKOO Yoshiaki (JP)

(74) Công ty TNHH một thành viên Sở hữu trí tuệ VCCI (VCCI-IP CO.,LTD)

(54) ĐỒ UỐNG TỪ CÀ PHÊ VÀ PHƯƠNG PHÁP SẢN XUẤT ĐỒ UỐNG TỪ CÀ PHÊ NÀY

(57) Sáng chế đề cập đến đồ uống từ cà phê có chất lượng vị cải thiện được thể hiện bằng đường và chất tạo ngọt và phương pháp sản xuất đồ uống từ cà phê này.

(11) **1-0050787 B**

(15) 25/07/2025
Số Quyết định: 148206/QĐ-SHTT.IP

(45) 25/08/2025 449B

(43) 26/12/2022 417 A

(21) 1-2022-05227

(85) 17/08/2022

(22) 14/01/2021

(86) PCT/JP2021/000965 14/01/2021

(30) 2020-053513 25/03/2020 JP

(87) WO2021/192510 30/09/2021

(51) ***F04D 27/00***

(73) **PANASONIC INTELLECTUAL PROPERTY MANAGEMENT CO., LTD.** (JP)
1-61, Shiromi 2-chome, Chuo-ku, Osaka-shi, Osaka 540-6207 Japan

(72) Michito YASUKITA (JP); Satosi UENO (JP); Masashi YAMAGUCHI (JP); Hiroshi TSUIHIJI (JP); Osamu KITAURA (JP)

(74) Công ty TNHH một thành viên Sở hữu trí tuệ VCCI (VCCI-IP CO.,LTD)

(54) **QUẠT TRẦN**

(57) Sáng chế đề cập đến quạt trần (1000) có thể cố định được lên trần nhà. Quạt trần này bao gồm bộ truyền thông thứ nhất (230) thực hiện truyền thông phù hợp với sơ đồ truyền thông thứ nhất. Bộ truyền thông thứ hai (250) thực hiện truyền thông phù hợp với sơ đồ truyền thông thứ hai khác với sơ đồ truyền thông thứ nhất. Khi bộ truyền thông thứ nhất (230) thu nhận lệnh bắt đầu dẫn động quạt trần (1000), bộ điều khiển (130) bắt đầu dẫn động quạt trần (1000) sau khi hết thời gian trễ thứ nhất. Khi bộ truyền thông thứ hai (250) thu nhận lệnh bắt đầu dẫn động quạt trần (1000), bộ điều khiển (130) bắt đầu dẫn động quạt trần (1000) sau khi hết thời gian trễ thứ hai dài hơn thời gian trễ thứ nhất.

FIG. 3

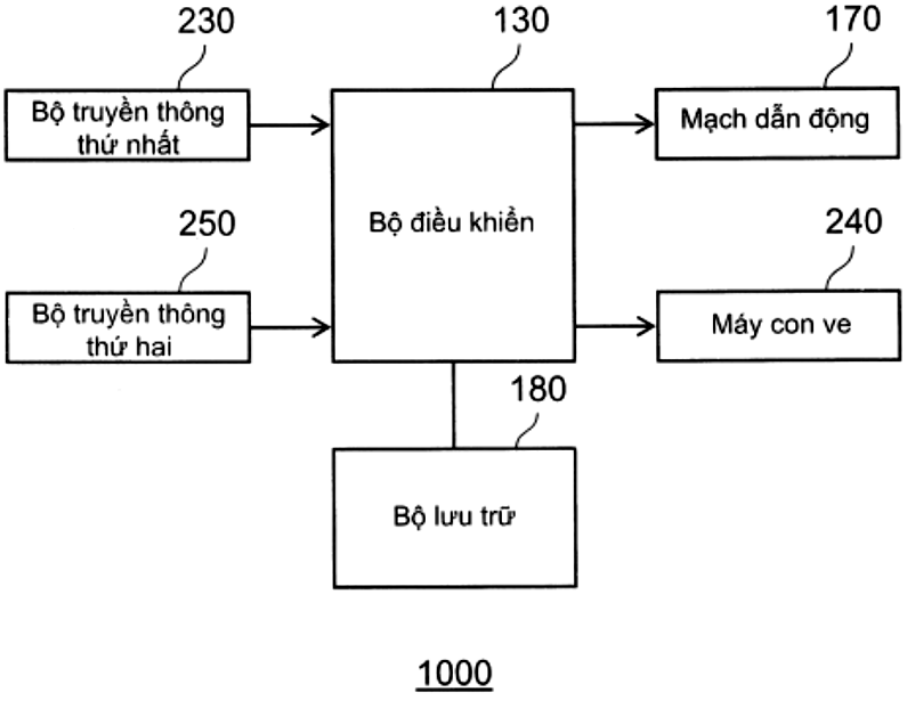
230
Bộ truyền thông thứ nhất
130
Bộ điều khiển
170
Mạch dẫn động
250
Bộ truyền thông thứ hai
240
Máy con ve
180
Bộ lưu trữ
1000

(11) **1-0050788 B**

(15) 25/07/2025
Số Quyết định: 148211/QĐ-SHTT.IP

(45) 25/08/2025 449B

(43) 25/07/2023 424 A

(21) 1-2023-01852

(85) 09/01/2019

(22) 11/07/2017

(86) PCT/EP2017/067406 11/07/2017

(30) 16179451.6 14/07/2016 EP

(87) WO2018/011208 A1 18/01/2018

(51) ***G03F 7/00***

(62) 1-2019-00133

(73) **MORPHOTONICS HOLDING B.V.** (NL)
De Run 4281 5503 LM VELDHOVEN, The Netherlands

(72) TER, MEULEN, Jan Matthijs (NL); TITULAER, Bram Johannes (NL); VUGTS, Ludovicus (NL); KIERKELS, Jules (NL); VAN ERVEN, Adrianus Johannes (NL)

(74) Công ty TNHH một thành viên Sở hữu trí tuệ VCCI (VCCI-IP CO.,LTD)

(54) **THIẾT BỊ IN LÊN CHẤT NỀN RỜI RẠC NHỜ KHUÔN DẬP DẺO**

(57) Sáng chế đề cập đến thiết bị để tạo hoa văn hoặc tạo mẫu các chất nền rời rạc bằng cách in sơn mài có khả năng lưu hóa nhờ khuôn dập dẻo rời rạc và lưu hóa sơn mài được in tạo ra lớp trang trí chức năng bổ sung trên chất nền rời rạc được đề xuất có ít nhất là kẹp thứ nhất và thứ hai, trục thứ nhất và ít nhất một đai truyền động mà được nối với kẹp thứ nhất và với kẹp thứ hai và có khả năng di chuyển khuôn dập dẻo được kẹp trong đó hoặc là trục không thể tạo ra sự quay bởi chính nó, mà là được truyền động bởi khuôn dập mà lần lượt được truyền động bởi đai mà lần lượt được truyền động bởi cơ cấu truyền động đai, hoặc trục được truyền động ở cùng tốc độ với đai nhờ cơ cấu truyền động trục mà theo cơ cấu truyền động đai trong kết cấu chính phụ.

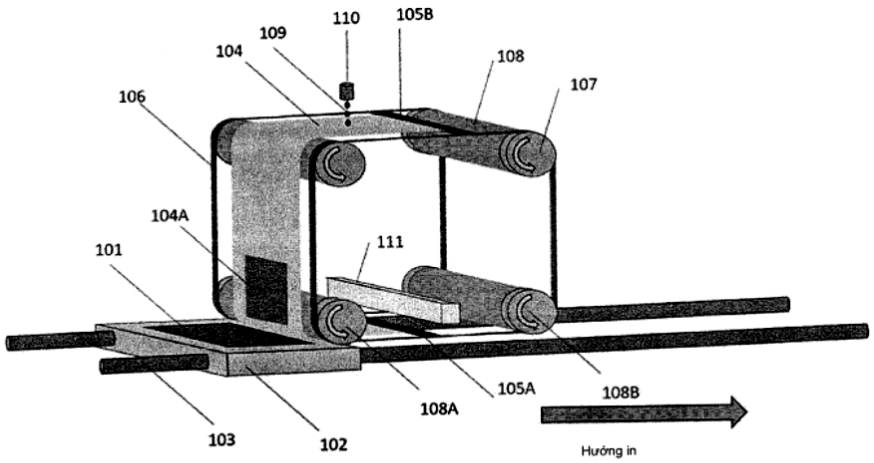

Fig.1A

(11) **1-0050789 B**

(15) 25/07/2025
Số Quyết định: 148226/QĐ-SHTT.IP

(45) 25/08/2025 449B

(43) 25/01/2021 394 A

(21) 1-2020-05464

(85) 23/09/2020

(22) 12/11/2019

(86) PCT/US2019/060979 12/11/2019

(30) 62/760,753 13/11/2018 US

(87) WO2020/102231 22/05/2020

(51) ***C03C 21/00***; *C03C 10/00*

(73) **CORNING INCORPORATED** (US)
1 Riverfront Plaza, Corning, New York 14831, United States of America

(72) ANDREWS, Ryan Claude (US); FAHEY, Albert Joseph (US); NONI, Lisa Marie (US); ROUSSEV, Rostislav Vatchev (BG); SMITH, Charlene Marie (US); UKRAINCZYK, Ljerka (US); WILSON, Shelby Kerin (US)

(74) Công ty Luật TNHH T&G (TGVN)

(54) **VẬT PHẨM GỐM THỦY TINH ĐƯỢC TRAO ĐỔI ION**

(57) Sáng chế đề cập đến vật phẩm gốm thủy tinh được trao đổi ion có ứng suất giảm khi tăng khoảng cách theo một hàm gần như tuyến tính từ độ sâu khoảng 0,07t đến độ sâu khoảng 0,26t từ bề mặt ngoài của vật phẩm gốm thủy tinh được trao đổi ion từ ứng suất nén sang ứng suất kéo. Ứng suất chuyển từ ứng suất nén sang ứng suất kéo ở độ sâu từ khoảng 0,18t đến khoảng 0,25t từ bề mặt ngoài của vật phẩm gốm thủy tinh được trao đổi ion. Giá trị tuyệt đối của ứng suất nén tối đa ở bề mặt ngoài của vật phẩm gốm thủy tinh được trao đổi ion là từ 1,8 đến 2,2 lần giá trị tuyệt đối của ứng suất kéo trung tâm (central tension-CT) tối đa của vật phẩm gốm thủy tinh được trao đổi ion, và vật phẩm gốm thủy tinh được trao đổi ion có độ bền chống nứt là 1 Mpa√m hoặc lớn hơn như được đo theo phương pháp dầm côngxon kép.

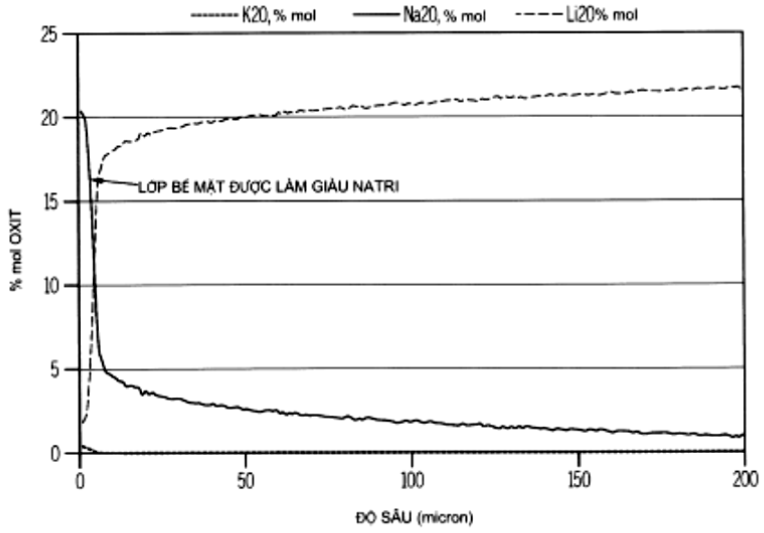

FIG. 1
(GIẢI PHÁP KỸ THUẬT ĐÃ BIẾT)

(11) **1-0050790 B**

(15) 25/07/2025
Số Quyết định: 148228/QĐ-SHTT.IP

(45) 25/08/2025 449B

(43) 25/07/2022 412 A

(21) 1-2022-00016

(22) 04/01/2022

(30) 2021-001942 08/01/2021 JP

(51) ***B61F 1/00***; *B61D 17/10*

(73) **HITACHI, LTD.** (JP)
6-6, Marunouchi 1-chome, Chiyoda-ku, Tokyo 1008280 Japan

(72) Yuki TAKAHASHI (JP); Kazuto KOREISHI (JP); Shota KURIKI (JP); Seishi SHIBUYA (JP)

(74) Công ty TNHH một thành viên Sở hữu trí tuệ VCCI (VCCI-IP CO.,LTD)

(54) **TOA TÀU VÀ PHƯƠNG PHÁP SẢN XUẤT TOA TÀU**

(57) Sáng chế đề xuất tấm đế khóa dùng cho cửa ra vào hoặc cửa sổ, cũng như cửa ra vào và cửa sổ. Tấm đế khóa được lắp đặt trong khe lắp đặt của thanh định hình cửa ra vào hoặc cửa sổ, khe lắp đặt kéo dài dọc theo chiều dài của thanh định hình cửa ra vào hoặc cửa sổ và có ít nhất một đầu xuyên qua thanh định hình cửa ra vào hoặc cửa sổ. Tấm đế khóa bao gồm thân tấm đế kéo dài dọc theo chiều dài của thanh định hình cửa ra vào hoặc cửa sổ, các cánh tấm đế được nối với thân tấm đế, và các phần nhô nối nhô ra từ các cánh tấm đế; trong đó phần hở để lắp khớp với thân khóa và các lỗ đinh vít cho phép các chi tiết cố định chặt được vặn vít vào được tạo nên trong thân tấm đế. Khi tấm đế khóa dùng cho cửa ra vào hoặc cửa sổ được cố định vào thanh định hình cửa ra vào hoặc cửa sổ thông qua các chi tiết cố định chặt, các chi tiết cố định chặt được tiếp giáp tỳ vào phần đáy khe của khe lắp đặt, các phần nhô nối được tiếp giáp tỳ vào phần nhô giới hạn nhô ra từ thành khe của khe lắp đặt, và phần nhô giới hạn và các phần nhô nối được bố trí theo lượt theo chiều vặn vít vào của các chi tiết cố định chặt.

FIG. 6

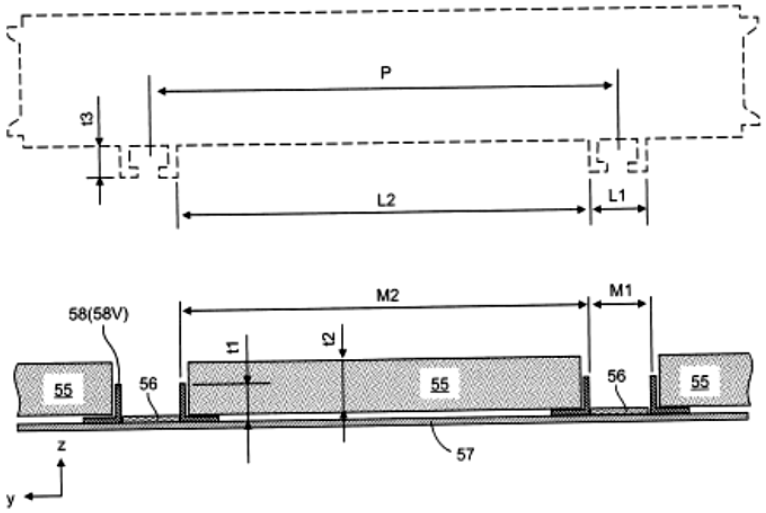

(11) **1-0050791 B**

(15) 25/07/2025
Số Quyết định: 148281/QĐ-SHTT.IP

(45) 25/08/2025 449B

(43) 25/07/2023 424 A

(21) 1-2023-01851

(85) 09/01/2019

(22) 11/07/2017

(86) PCT/EP2017/067406 11/07/2017

(30) 16179451.6 14/07/2016 EP

(87) WO2018/011208 A1 18/01/2018

(51) ***G03F 7/00***

(62) 1-2019-00133

(73) **MORPHOTONICS HOLDING B.V.** (NL)
De Run 4281 5503 LM VELDHOVEN, The Netherlands

(72) TER MEULEN, Jan Matthijs (NL); TITULAER, Bram Johannes (NL); VUGTS, Ludovicus (NL); KIERKELS, Jules (NL); VAN ERVEN, Adrianus Johannes (NL)

(74) Công ty TNHH một thành viên Sở hữu trí tuệ VCCI (VCCI-IP CO.,LTD)

(54) THIẾT BỊ IN LÊN CHẤT NỀN RỜI RẠC NHỜ KHUÔN DẬP DẺO

(57) Sáng chế đề cập đến thiết bị để tạo hoa văn hoặc tạo mẫu các chất nền rời rạc bằng cách in sơn mài có khả năng lưu hóa nhờ khuôn dập dẻo rời rạc và lưu hóa sơn mài được in tạo ra lớp trang trí chức năng bổ sung trên chất nền rời rạc được đề xuất có ít nhất là kẹp thứ nhất và thứ hai, trục thứ nhất và ít nhất một đai truyền động mà được nối với kẹp thứ nhất và với kẹp thứ hai và có khả năng di chuyển khuôn dập dẻo được kẹp trong đó hoặc là trục không thể tạo ra sự quay bởi chính nó, mà là được truyền động bởi khuôn dập mà lần lượt được truyền động bởi đai mà lần lượt được truyền động bởi cơ cấu truyền động đai, hoặc trục được truyền động ở cùng tốc độ với đai nhờ cơ cấu truyền động trục mà theo cơ cấu truyền động đai trong kết cấu chính phụ.

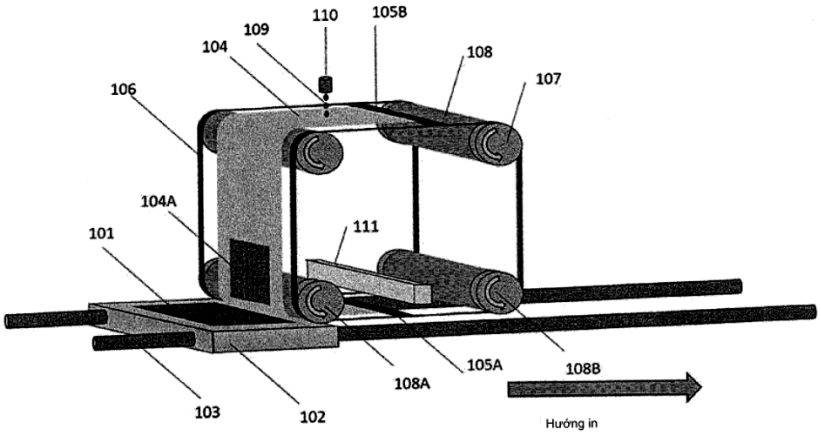

Fig.1A

(11) **1-0050792 B**

(15) 25/07/2025
Số Quyết định: 148286/QĐ-SHTT.IP

(45) 25/08/2025 449B

(43) 25/10/2021 403 A

(21) 1-2021-04277

(85) 18/05/2017

(22) 09/11/2015

(86) PCT/US2015/059765 09/11/2015

(30) 14/542,521 14/11/2014 US

(87) WO2016/077241 19/05/2016

(51) ***C02F 3/00***; *C02F 1/00; C02F 1/20; C02F 1/44; F23K 1/04; B01D 1/04; F01K 17/06; F22B 31/00; F23G 5/30; C02F 3/02*

(62) 1-2017-01851

(73) **BILL & MELINDA GATES FOUNDATION** (US)
500 5th Avenue North, Seattle, WA 98109, United States of America

(72) JANICKI, Peter (US)

(74) Công ty Luật TNHH T&G (TGVN)

(54) **HỆ THỐNG XỬ LÝ CHẤT THẢI ƯỚT ĐA NĂNG**

(57) Theo ít nhất một khía cạnh, sáng chế đề xuất hệ thống xử lý độc lập được tạo kết cấu để chuyển hoá chất thải hữu cơ có hàm lượng nước cao, chẳng hạn phân bùn và rác, thành điện và còn tạo ra và thu gom nước uống được. Sáng chế còn đề cập đến hệ thống xử lý bùn ướt đa năng.

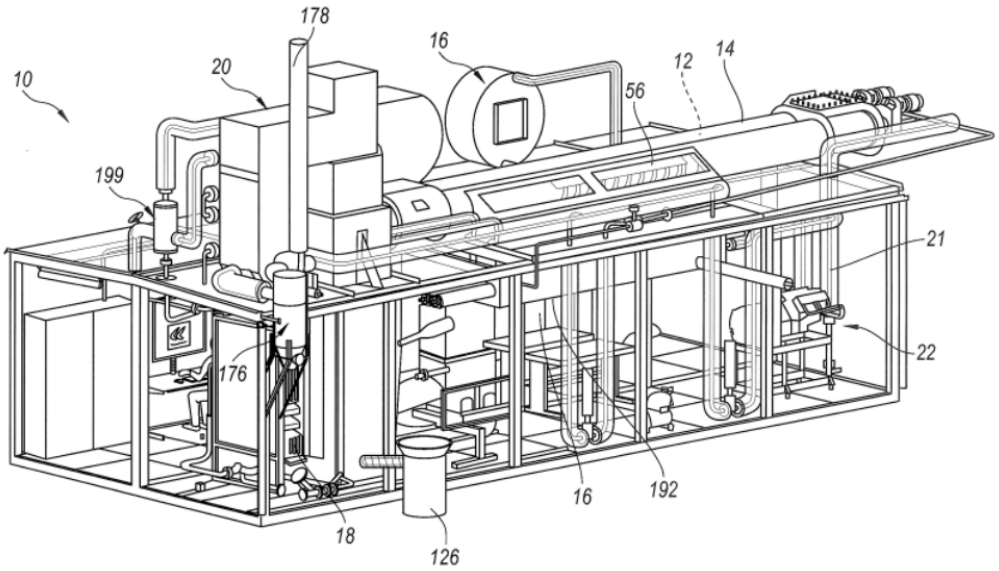

Fig. 2

(11) **1-0050793 B**

(15) 25/07/2025
Số Quyết định: 148292/QĐ-SHTT.IP

(45) 25/08/2025 449B

(43) 25/06/2018 363 A

(21) 1-2018-01431

(85) 04/04/2018

(22) 30/08/2016

(86) PCT/JP2016/075281 30/08/2016

(30) 2015-175477 07/09/2015 JP
2015-175476 07/09/2015 JP

(87) WO2017/043364 A1 16/03/2017

(51) ***A01C 1/06***

(73) **SUMITOMO CHEMICAL COMPANY, LIMITED** (JP)
27-1, Shinkawa 2-chome, Chuo-ku, Tokyo 104-8260 Japan

(72) SUMITA, Tomoko (JP); KOSUGE, Satoshi (JP)

(74) Công ty TNHH một thành viên Sở hữu trí tuệ VCCI (VCCI-IP CO.,LTD)

(54) HẠT LÚA ĐƯỢC PHỦ CÓ LỚP PHỦ CHỨA TINH BỘT ALPHA VÀ PHƯƠNG PHÁP SẢN XUẤT HẠT LÚA NÀY

(57) Sáng chế đề cập đến hạt lúa được phủ được tạo ra có lớp phủ, trong đó lớp phủ này chứa kẽm oxit và tinh bột alpha có mức độ trương 10-48mL/g trong huyền phù nước 2% ở 20°C. Sáng chế cũng đề cập đến phương pháp sản xuất hạt lúa này.

(11) **1-0050794 B**

(15) 25/07/2025
Số Quyết định: 148342/QĐ-SHTT.IP

(45) 25/08/2025 449B

(43) 26/07/2021 400 A

(21) 1-2021-03039

(85) 26/05/2021

(22) 26/09/2019

(86) PCT/JP2019/037870 26/09/2019

(30) 2018-208549 06/11/2018 JP
2019-015864 31/01/2019 JP

(87) WO2020/095562 A1 14/05/2020

(51) ***B65B 9/20***

(73) **NIPPON PAPER INDUSTRIES CO., LTD.** (JP)
4-1, Oji 1-chome, Kita-ku, Tokyo 114-0002 Japan

(72) MORIKAWA Yasuhiro (JP); SATO Seiji (JP); SORA Hiroshi (JP); SASE Kazuhiko (JP); MIYAGAWA Shigekazu (JP)

(74) Công ty TNHH một thành viên Sở hữu trí tuệ VCCI (VCCI-IP CO.,LTD)

(54) **PHƯƠNG PHÁP NGĂN CHẶN SỰ CỐ LÀM KÍN KÉM Ở PHẦN ĐÃ LÀM KÍN PHÍA BÊN TRONG MÁY RÓT NẠP VÀ ĐÓNG GÓI, VÀ BAO BÌ NẠP ĐẦY SẢN PHẨM**

(57) Sáng chế đề cập đến phương pháp ngăn chặn sự cố làm kín kém ở phần đã làm kín phía bên trong máy rót nạp và đóng gói, phương pháp sản xuất và bao bì nạp đầy sản phẩm. Máy rót nạp và đóng gói theo sáng chế không tạo ra mối bịt kín kém giữa băng bịt kín và mặt trong của vật liệu đóng gói dạng ống ở phần đã bịt kín phía bên khi được tạo ra bằng cách bịt kín bằng siêu âm. Máy rót nạp và đóng gói (10) bao gồm cơ cấu gắn băng (13), cơ cấu bịt kín thẳng đứng (15) và cơ cấu bịt kín phía bên (17) Cơ cấu gắn băng gắn chặt phần độ rộng định trước của băng bịt kín (S) vào một đầu của một bề mặt của vật liệu đóng gói dạng phôi tấm (W) theo cách sao cho mép thứ nhất (S11) trong số hai mép của băng bịt kín (S), được định vị ở phía phần chồng nhau của vật liệu đóng gói dạng ống (T) khi quan sát từ phần bậc bên trong (T11) của phần chồng nhau (T1), sẽ được bố trí ở vị trí được dịch chuyển ra khỏi phần bậc bên ngoài (T12) của phần chồng nhau khi quan sát theo chiều dày của vật liệu đóng gói dạng ống (T)

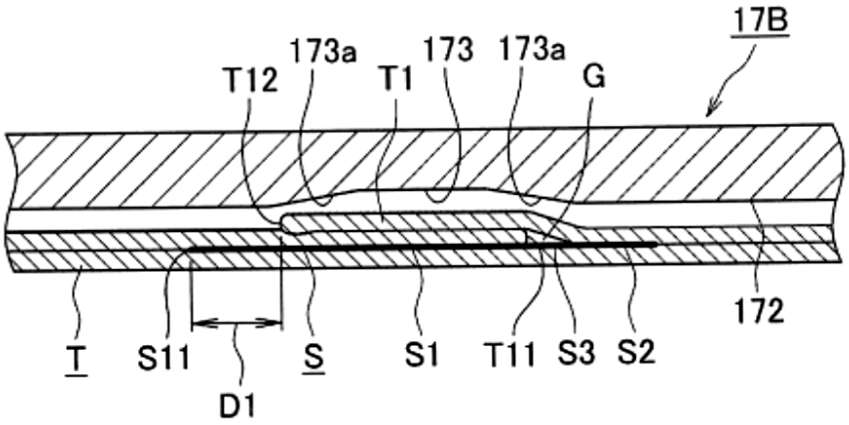

FIG. 6

(11) **1-0050795 B**

(15) 25/07/2025
Số Quyết định: 148357/QĐ-SHTT.IP

(45) 25/08/2025 449B

(43) 25/02/2022 407 A

(21) 1-2021-07079

(85) 05/11/2021

(22) 30/03/2020

(86) PCT/JP2020/014626 30/03/2020

(30) 2019-073281 08/04/2019 JP

(87) WO2020/209129 15/10/2020

(51) ***E21B 10/42***; *E21B 7/20; E02D 7/22*

(73) **METAL TOOL INC.** (JP)
1-1202-1 Todameisei, Nakagawa-ku, Nagoya, Aichi 454-0961 Japan

(72) ISHIZUKA Takemi (JP); TANAKA Seiji (JP)

(74) Công ty TNHH một thành viên Sở hữu trí tuệ VCCI (VCCI-IP CO.,LTD)

(54) **MŨI BẢO VỆ ỐNG VÁCH**

(57) Sáng chế đề cập đến mũi bảo vệ ống vách được lắp vào ống vách kết hợp với mũi dao cắt để ngăn ngừa sự mài mòn hoặc trầy xước của mũi dao cắt. Theo sáng chế, mũi bảo vệ ống vách (1) được lắp vào ống vách, mũi bảo vệ ống vách bao gồm: phần đế (2) mà nhô ra theo chiều trục của ống vách, phần đế có dạng hình núi; và hai phần chân (3) và (4) mở rộng liên tục với phần đế (2) và đối diện nhau ở khoảng cách định trước. Trong mũi bảo vệ ống vách, các đầu cacbua được gắn kết từ (5a) đến (5j) được bố trí trên tất cả các mặt phẳng của phần đế (2) ngoại trừ mặt phẳng mà từ đó các phần chân (3) và (4) mở rộng.

[FIG.1]

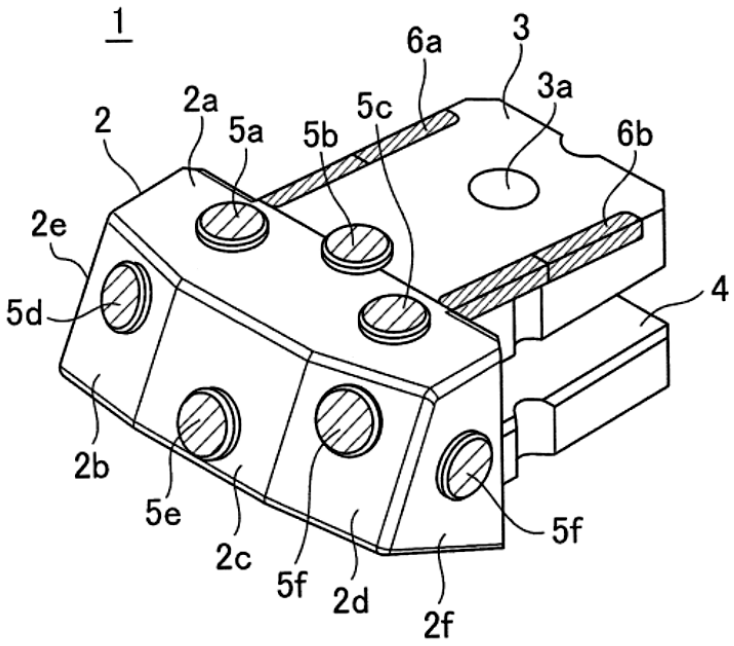

(11) **1-0050796 B**

(15) 25/07/2025
Số Quyết định: 148389/QĐ-SHTT.IP

(45) 25/08/2025 449B

(43) 25/06/2021 399 A

(21) 1-2021-01879

(85) 07/04/2021

(22) 12/09/2019

(86) PCT/US2019/050861 12/09/2019

(30) 62/730,172 12/09/2018 US
62/848,147 15/05/2019 US

(87) WO2020/056172 A1 19/03/2020

(51) ***H04N 19/44***; *H04N 19/70; H04N 19/59; H04N 19/61; H04N 19/50; H04N 19/51*

(73) **HUAWEI TECHNOLOGIES CO., LTD.** (CN)
Huawei Administration Building, Bantian, Longgang District Shenzhen, Guangdong Province 518129, P. R. China

(72) HENDRY, Fnu (ID); WANG, Ye-Kui (US)

(74) Công ty TNHH một thành viên Sở hữu trí tuệ VCCI (VCCI-IP CO.,LTD)

(54) **PHƯƠNG PHÁP GIẢI MÃ DÒNG BIT VIĐEO ĐƯỢC MÃ HOÁ, PHƯƠNG PHÁP MÃ HÓA DÒNG BIT VIĐEO, PHƯƠNG TIỆN LƯU TRỮ BẤT BIẾN, THIẾT BỊ GIẢI MÃ, THIẾT BỊ MÃ HOÁ, BỘ MÃ HOÁ, BỘ GIẢI MÃ**

(57) Sáng chế đề cập đến phương pháp giải mã dòng bit viđeo được mã hóa được thực hiện bằng bộ giải mã viđeo. Phương pháp này bao gồm các bước phân tích cú pháp cờ; phân tích cú pháp các vectơ chuyển động dự bị cho cấu trúc danh sách hình ảnh tham chiếu thứ nhất; xác định rằng các vectơ chuyển động dự bị cho cấu trúc danh sách hình ảnh tham chiếu thứ hai không có mặt trong dòng bit viđeo được mã hóa và suy luận rằng các vectơ chuyển động dự bị cho cấu trúc danh sách hình ảnh tham chiếu thứ hai giống với các vectơ chuyển động dự bị cho cấu trúc danh sách hình ảnh tham chiếu thứ nhất khi cờ có giá trị thứ nhất; xác định rằng các vectơ chuyển động dự bị cho cấu trúc danh sách hình ảnh tham chiếu thứ hai có mặt trong dòng bit viđeo được mã hóa khi cờ có giá trị thứ hai; tạo ra danh sách hình ảnh tham chiếu bằng cách sử dụng các vectơ chuyển động dự bị cho cấu trúc danh sách hình ảnh tham chiếu thứ nhất hoặc các vectơ chuyển động dự bị cho cấu trúc danh sách hình ảnh tham chiếu thứ hai; và thực hiện quy trình dự báo liên cấu trúc dựa vào danh sách hình ảnh tham chiếu để tạo ra khối ảnh được khôi phục. Sáng chế còn đề cập đến phương pháp mã hóa, bộ mã hóa viđeo và bộ giải mã viđeo.

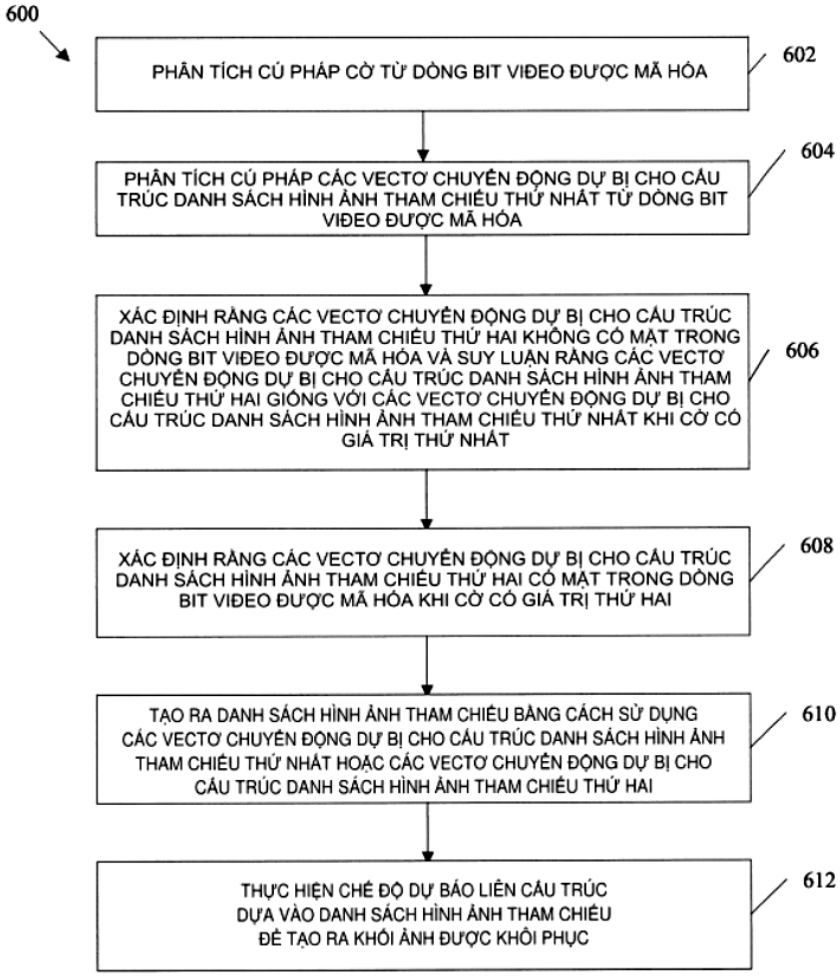
600
PHÂN TÍCH CÚ PHÁP CỜ TỪ DÒNG BIT VIĐEO ĐƯỢC MÃ HÓA
602
PHÂN TÍCH CÚ PHÁP CÁC VECTƠ CHUYỂN ĐỘNG DỰ BỊ CHO CẤU TRÚC DANH SÁCH HÌNH ẢNH THAM CHIẾU THỨ NHẤT TỪ DÒNG BIT VIĐEO ĐƯỢC MÃ HÓA
604
XÁC ĐỊNH RẰNG CÁC VECTƠ CHUYỂN ĐỘNG DỰ BỊ CHO CẤU TRÚC DANH SÁCH HÌNH ẢNH THAM CHIẾU THỨ HAI KHÔNG CÓ MẶT TRONG DÒNG BIT VIĐEO ĐƯỢC MÃ HÓA VÀ SUY LUẬN RẰNG CÁC VECTƠ CHUYỂN ĐỘNG DỰ BỊ CHO CẤU TRÚC DANH SÁCH HÌNH ẢNH THAM CHIẾU THỨ HAI GIỐNG VỚI CÁC VECTƠ CHUYỂN ĐỘNG DỰ BỊ CHO CẤU TRÚC DANH SÁCH HÌNH ẢNH THAM CHIẾU THỨ NHẤT KHI CỜ CÓ GIÁ TRỊ THỨ NHẤT
606
XÁC ĐỊNH RẰNG CÁC VECTƠ CHUYỂN ĐỘNG DỰ BỊ CHO CẤU TRÚC DANH SÁCH HÌNH ẢNH THAM CHIẾU THỨ HAI CÓ MẶT TRONG DÒNG BIT VIĐEO ĐƯỢC MÃ HÓA KHI CỜ CÓ GIÁ TRỊ THỨ HAI
608
TẠO RA DANH SÁCH HÌNH ẢNH THAM CHIẾU BẰNG CÁCH SỬ DỤNG CÁC VECTƠ CHUYỂN ĐỘNG DỰ BỊ CHO CẤU TRÚC DANH SÁCH HÌNH ẢNH THAM CHIẾU THỨ NHẤT HOẶC CÁC VECTƠ CHUYỂN ĐỘNG DỰ BỊ CHO CẤU TRÚC DANH SÁCH HÌNH ẢNH THAM CHIẾU THỨ HAI
610
THỰC HIỆN CHẾ ĐỘ DỰ BÁO LIÊN CẤU TRÚC DỰA VÀO DANH SÁCH HÌNH ẢNH THAM CHIẾU ĐỂ TẠO RA KHỐI ẢNH ĐƯỢC KHÔI PHỤC
612

FIG. 6

(11) **1-0050797 B**

(15) 25/07/2025
Số Quyết định: 148404/QĐ-SHTT.IP

(45) 25/08/2025 449B

(43) 25/07/2018 364 A

(21) 1-2018-02311

(85) 30/05/2018

(22) 04/11/2016

(86) PCT/EP2016/076707 04/11/2016

(30) 15306777.2 09/11/2015 EP

(87) WO2017/080927 A1 18/05/2017

(51) ***H04N 21/434***; *H04N 21/81*

(73) **INTERDIGITAL VC HOLDINGS, INC.** (US)
200 Bellevue Parkway, Suite 300, Wilmington, DE 19809, USA

(72) BORDES, Philippe (FR); ANDRIVON, Pierre (FR); FRANCOIS, Edouard (FR)

(74) Công ty Luật TNHH T&G (TGVN)

(54) **PHƯƠNG PHÁP VÀ THIẾT BỊ LÀM THÍCH ỨNG NỘI DUNG VIĐEO ĐƯỢC GIẢI MÃ TỪ CÁC DÒNG CƠ BẢN VỚI CÁC ĐẶC TÍNH CỦA THIẾT BỊ HIỂN THỊ**

(57) Sáng chế đề cập đến phương pháp và thiết bị làm thích ứng nội dung viđeo được giải mã từ các dòng cơ bản với các đặc tính của thiết bị hiển thị từ ít nhất một loại siêu dữ liệu (metadata) đưa ra thông tin liên quan đến các dòng cơ bản này. Phương pháp này bao gồm các bước:

thu được (102) thông tin bổ sung (HDR DESCR.) chỉ thị sự có mặt của một loại cụ thể của siêu dữ liệu;

xác định nếu nội dung viđeo được giải mã từ các dòng cơ bản là có thể hiển thị được trên thiết bị hiển thị (11) từ thông tin bổ sung (HDR DESCR.) và các đặc tính của thiết bị hiển thị (EDID); và

nếu nội dung viđeo được giải mã từ các dòng cơ bản được xác định là có thể hiển thị được, thì lựa chọn (105) quy trình từ thông tin bổ sung này và các đặc tính của thiết bị hiển thị và làm thích ứng (106) nội dung viđeo theo quy trình được lựa chọn.

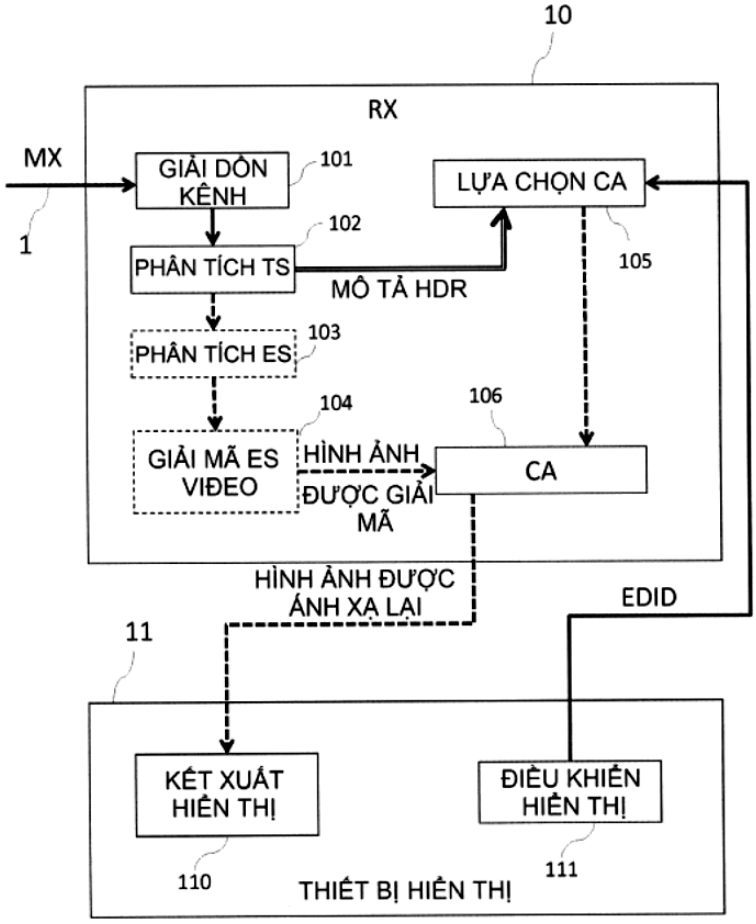
10
RX
MX
1
GIẢI ĐÓN KÊNH
101
LỰA CHỌN CA
PHÂN TÍCH TS
102
MÔ TẢ HDR
105
PHÂN TÍCH ES
103
GIẢI MÃ ES VIĐEO
104
106
HÌNH ẢNH ĐƯỢC GIẢI MÃ
CA
HÌNH ẢNH ĐƯỢC ÁNH XẠ LẠI
EDID
11
KẾT XUẤT HIỂN THỊ
ĐIỀU KHIỂN HIỂN THỊ
110
111
THIẾT BỊ HIỂN THỊ

Fig. 1

(11) **1-0050798 B**

(15) 25/07/2025
Số Quyết định: 148408/QĐ-SHTT.IP

(45) 25/08/2025 449B

(43) 25/03/2022 408 A

(21) 1-2021-06580

(85) 19/10/2021

(22) 18/03/2020

(86) PCT/KR2020/003663 18/03/2020

(30) 62/822,740 22/03/2019 US

(87) WO2020/197152 01/10/2020

(51) ***H04N 19/11***; *H04N 19/70; H04N 19/176; H04N 19/593; H04N 19/105; H04N 19/132*

(73) **LG ELECTRONICS INC.** (KR)
128, Yeoui-daero, Yeongdeungpo-Gu Seoul 07336, Republic of Korea

(72) CHOI, Jangwon (KR); HEO, Jin (KR); KIM, Seunghwan (KR); LIM, Jaehyun (KR); LI, Ling (CN)

(74) Công ty Luật TNHH T&G (TGVN)

(54) **PHƯƠNG PHÁP GIẢI MÃ VÀ MÃ HÓA HÌNH ẢNH, PHƯƠNG TIỆN LƯU TRỮ ĐỌC ĐƯỢC BỞI MÁY TÍNH KHÔNG CHUYỂN TIẾP VÀ PHƯƠNG PHÁP TRUYỀN DỮ LIỆU CHO HÌNH ẢNH**

(57) Sáng chế đề cập đến phương pháp giải mã và mã hóa hình ảnh, phương tiện lưu trữ đọc được bởi máy tính không chuyển tiếp và phương pháp truyền dữ liệu cho hình ảnh. Phương pháp giải mã hình ảnh bởi thiết bị giải mã theo sáng chế bao gồm các bước: nhận thông tin liên quan đến việc dự đoán của khối hiện tại; dẫn xuất loại dự đoán trong ảnh của khối hiện tại trên cơ sở của thông tin liên quan đến việc dự đoán; tạo danh ách ứng viên chế độ dự đoán trong ảnh của khối hiện tại trên cơ sở của các chế độ dự đoán trong ảnh của các khối lân cận với khối hiện tại; dẫn xuất chế độ dự đoán trong ảnh của khối hiện tại trên cơ sở của danh ách ứng viên chế độ dự đoán trong ảnh; và dẫn xuất các mẫu tham chiếu của khối hiện tại trên cơ sở của loại dự đoán trong ảnh và chế độ dự đoán trong ảnh, và dẫn xuất mẫu dự đoán trên cơ sở của các mẫu tham chiếu.

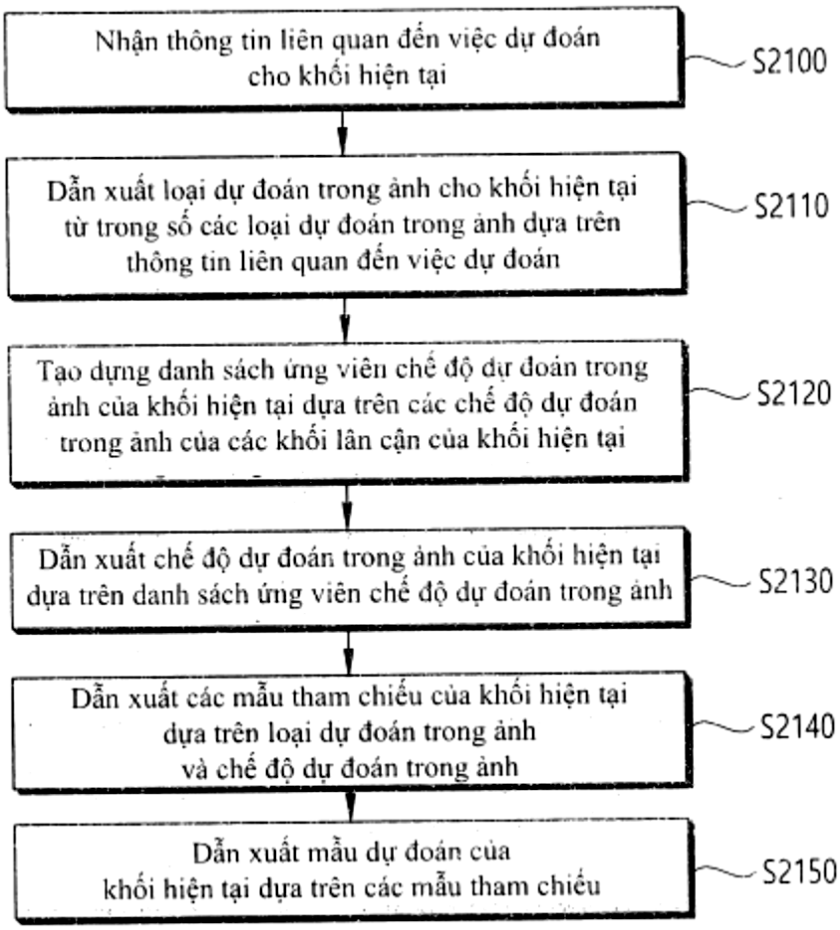
Nhận thông tin liên quan đến việc dự đoán cho khối hiện tại
S2100
Dẫn xuất loại dự đoán trong ảnh cho khối hiện tại từ trong số các loại dự đoán trong ảnh dựa trên thông tin liên quan đến việc dự đoán
S2110
Tạo dựng danh sách ứng viên chế độ dự đoán trong ảnh của khối hiện tại dựa trên các chế độ dự đoán trong ảnh của các khối lân cận của khối hiện tại
S2120
Dẫn xuất chế độ dự đoán trong ảnh của khối hiện tại dựa trên danh sách ứng viên chế độ dự đoán trong ảnh
S2130
Dẫn xuất các mẫu tham chiếu của khối hiện tại dựa trên loại dự đoán trong ảnh và chế độ dự đoán trong ảnh
S2140
Dẫn xuất mẫu dự đoán của khối hiện tại dựa trên các mẫu tham chiếu
S2150

FIG. 21

(11) **1-0050799 B**

(15) 25/07/2025
Số Quyết định: 148410/QĐ-SHTT.IP

(45) 25/08/2025 449B

(43) 25/06/2021 399 A

(21) 1-2021-02163

(85) 20/04/2021

(22) 23/09/2019

(86) PCT/KR2019/012367 23/09/2019

(30) 62/735,027 22/09/2018 US
62/737,077 26/09/2018 US

(87) WO2020/060376 26/03/2020

(51) ***H04N 19/513***; *H04N 19/176; H04N 19/70; H04N 19/105; H04N 19/423*

(73) **LG ELECTRONICS INC.** (KR)
128, Yeoui-daero, Yeongdeungpo-Gu, Seoul 07336, Korea

(72) ZHAO, Jane (US); PALURI, Seethal (IN); KIM, Seunghwan (KR)

(74) Công ty Luật TNHH T&G (TGVN)

(54) **PHƯƠNG PHÁP XỬ LÝ TÍN HIỆU VIĐEO DỰA TRÊN VIỆC DỰ ĐOÁN LIÊN THÔNG, PHƯƠNG PHÁP MÃ HÓA TÍN HIỆU VIĐEO DỰA TRÊN VIỆC DỰ ĐOÁN LIÊN THÔNG, VÀ PHƯƠNG TIỆN BỘ GIẢI MÃ ĐỌC ĐƯỢC KHÔNG CHUYỂN TIẾP**

(57) Sáng chế bộc lộ phương pháp để xử lý tín hiệu viđeo. Cụ thể là, phương pháp xử lý tín hiệu viđeo dựa trên sự dự đoán liên thông bao gồm các bước tạo dựng danh sách ứng viên hợp nhất thứ nhất của khối hiện tại sử dụng ứng viên hợp nhất theo không gian và ứng viên hợp nhất theo thời gian của khối hiện tại, tạo dựng danh sách ứng viên hợp nhất thứ hai bằng cách bổ sung ứng viên hợp nhất dựa trên lịch sử chỉ báo thông tin chuyển động của khối đã lập mã trước khối hiện tại vào danh sách ứng viên hợp nhất thứ nhất, thu được chỉ số hợp nhất chỉ báo ứng viên hợp nhất áp dụng với khối hiện tại trong danh sách ứng viên hợp nhất thứ hai, và sinh ra khối dự đoán của khối hiện tại sử dụng thông tin chuyển động của ứng viên hợp nhất được chỉ báo bởi chỉ số hợp nhất. Ứng viên hợp nhất dựa trên lịch sử có thể được bổ sung vào danh sách ứng viên hợp nhất thứ nhất nếu ứng viên hợp nhất dựa trên lịch sử có thông tin chuyển động không chồng lấn với thông tin chuyển động của ứng viên hợp nhất xác định trước trong số các ứng viên hợp nhất bao gồm trong danh sách ứng viên hợp nhất thứ nhất. Phương pháp mã hóa tín hiệu viđeo dựa trên việc dự đoán liên thông, và phương tiện bộ giải mã đọc được không chuyển tiếp cũng được bộc lộ.

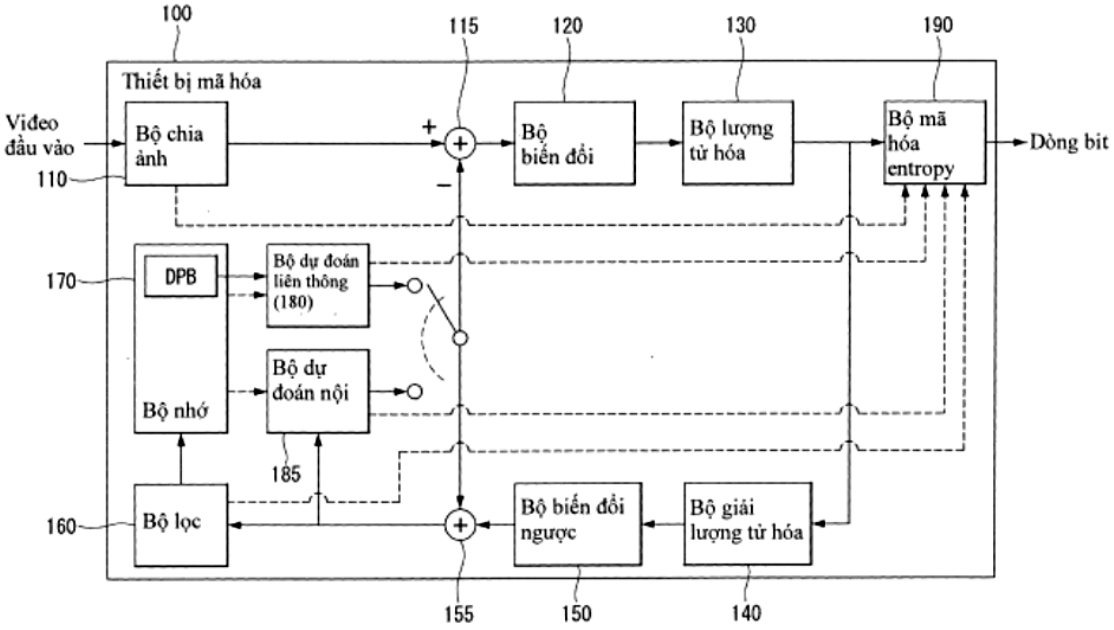
100
115
120
130
190
Thiết bị mã hóa
Viđeo đầu vào
Bộ chia ảnh
110
+
−
Bộ biến đổi
Bộ lượng tử hóa
Bộ mã hóa entropy
Dòng bit
170
DPB
Bộ dự đoán liên thông (180)
Bộ nhớ
Bộ dự đoán nội
185
160
Bộ lọc
Bộ biến đổi ngược
Bộ giải lượng tử hóa
155
150
140

Fig.1

(11) **1-0050800 B**

(15) 25/07/2025
Số Quyết định: 148411/QĐ-SHTT.IP

(45) 25/08/2025 449B

(43) 25/10/2021 403 A

(21) 1-2021-04839

(85) 05/08/2021

(22) 10/01/2020

(86) PCT/JP2020/000642 10/01/2020

(30) 2019-002982 10/01/2019 JP

(87) WO2020/145382 A1 16/07/2020

(51) ***A46B 15/00***; *A61C 17/32; A61C 17/22*

(73) **ITO CO., LTD.** (JP)
23-15, Hakusan 1-chome, Bunkyo-ku, Tokyo 113-0001, Japan

(72) KURAHASHI Tsukasa (JP); TAMASHIRO Daiki (JP)

(74) Công ty TNHH một thành viên Sở hữu trí tuệ VCCI (VCCI-IP CO.,LTD)

(54) **BÀN CHẢI ĐÁNH RĂNG**

(57) Sáng chế đề cập đến bàn chải đánh răng siêu âm sử dụng tần số siêu âm xác định. Để đạt được mục đích này, sáng chế đề xuất bàn chải đánh răng bao gồm ít nhất phần cầm có bộ tạo tín hiệu để phát tín hiệu kích hoạt để cấp đến bộ tạo rung, phần nhô ra được bố trí trên phần đầu của phần cầm, phần tạo rung trong đó bộ tạo rung được bố trí trên đầu trước của phần nhô ra và phần lông bàn chải được bố trí ở vị trí đối diện phần tạo rung, bàn chải đánh răng khác biệt ở chỗ có tần số tín hiệu kích hoạt nằm trong khoảng từ 3MHz đến 5MHz.

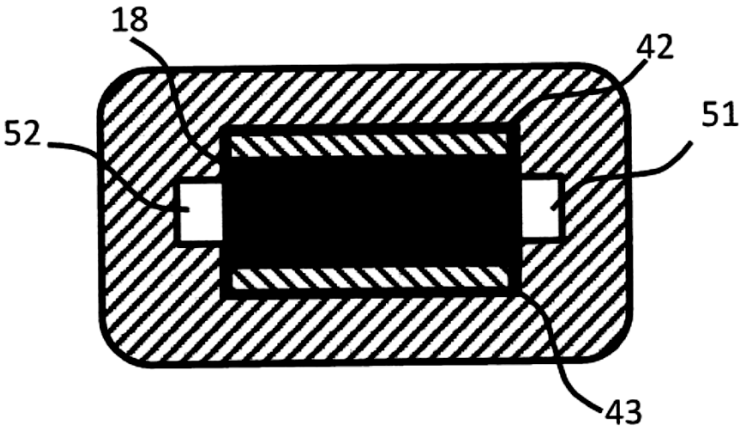

FIG. 5B

(11) **1-0050801 B**

(15) 25/07/2025
Số Quyết định: 148412/QĐ-SHTT.IP

(45) 25/08/2025 449B

(43) 25/05/2021 398 A

(21) 1-2021-00474

(85) 28/01/2021

(22) 05/09/2019

(86) PCT/CN2019/104527 05/09/2019

(30) 201811035923.5 05/09/2018 CN

(87) WO2020/048507 12/03/2020

(51) ***H04N 19/186***

(73) **HUAWEI TECHNOLOGIES CO., LTD.** (CN)
Huawei Administration Building, Bantian, Longgang District, Shenzhen, Guangdong 518129, P. R. China

(72) MA, Xiang (CN); YANG, Haitao (CN); CHEN, Jianle (CN)

(74) Công ty Luật TNHH T&G (TGVN)

(54) **PHƯƠNG PHÁP DỰ BÁO KHỐI SẮC ĐỘ, PHƯƠNG PHÁP MÃ HÓA, PHƯƠNG TIỆN LƯU TRỮ KHÔNG TẠM THỜI VÀ THIẾT BỊ GIẢI MÃ**

(57) Sáng chế đề cập đến phương pháp dự báo khối sắc độ, thiết bị giải mã, thiết bị mã hóa, và phương tiện lưu trữ không tạm thời. Phương pháp bao gồm các bước: phân tách dòng bit để thu nhận thông tin chỉ báo thứ nhất; thực hiện thao tác lấy mẫu giảm trên khối độ chói thứ nhất nhờ sử dụng bộ lọc thứ nhất khi trị số của thông tin chỉ báo thứ nhất là trị số thứ nhất hoặc nhờ sử dụng bộ lọc thứ hai khi trị số của thông tin chỉ báo thứ nhất là trị số thứ hai, để thu nhận khối độ chói thứ hai, trong đó khối độ chói thứ nhất là khối độ chói tương ứng với khối sắc độ hiện thời; thu nhận các mẫu sắc độ và các mẫu độ chói; thu nhận các hệ số mô hình tuyến tính dựa vào các mẫu sắc độ và các mẫu độ chói; và thu nhận trị số dự báo của khối sắc độ hiện thời dựa vào khối độ chói thứ hai và các hệ số mô hình tuyến tính.

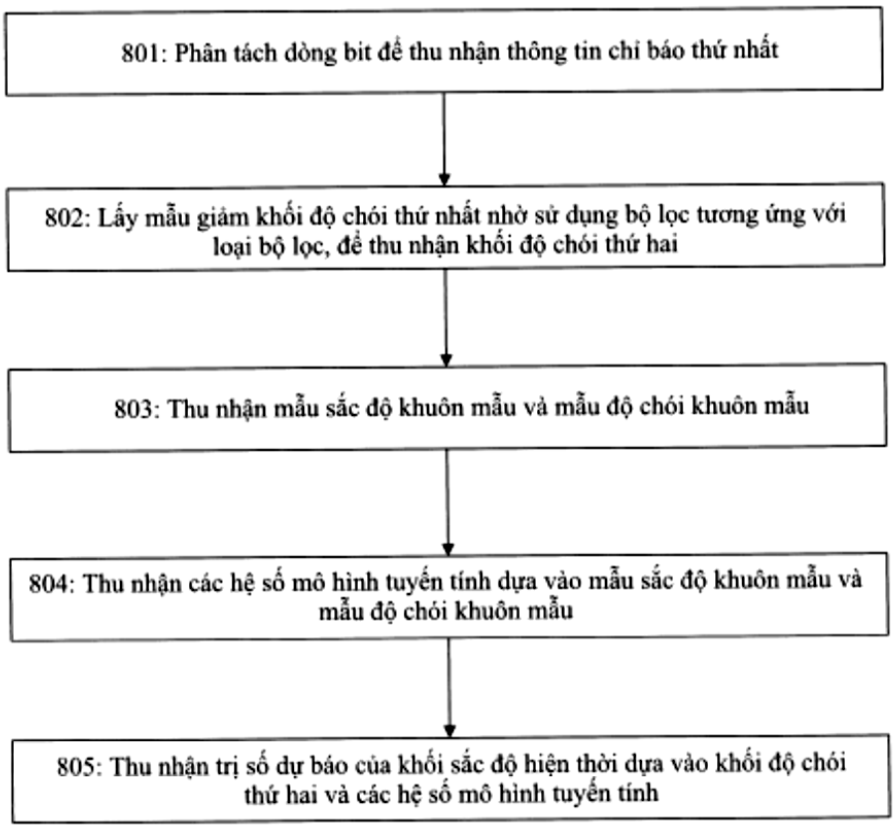
801: Phân tách dòng bit để thu nhận thông tin chỉ báo thứ nhất
802: Lấy mẫu giảm khối độ chói thứ nhất nhờ sử dụng bộ lọc tương ứng với loại bộ lọc, để thu nhận khối độ chói thứ hai
803: Thu nhận mẫu sắc độ khuôn mẫu và mẫu độ chói khuôn mẫu
804: Thu nhận các hệ số mô hình tuyến tính dựa vào mẫu sắc độ khuôn mẫu và mẫu độ chói khuôn mẫu
805: Thu nhận trị số dự báo của khối sắc độ hiện thời dựa vào khối độ chói thứ hai và các hệ số mô hình tuyến tính

FIG. 13

(11) **1-0050802 B**

(15) 28/07/2025
Số Quyết định: 150592/QĐ-SHTT.IP

(45) 25/08/2025 449B

(43) 26/08/2019 377 A

(21) 1-2019-01339

(85) 15/03/2019

(22) 17/08/2017

(86) PCT/US2017/047405 17/08/2017

(30) 62/376,298 17/08/2016 US
62/442,377 04/01/2017 US
62/502,313 05/05/2017 US

(87) WO2018/035354 22/02/2018

(51) ***C12N 9/00***; *C12N 15/82*

(73) **MONSANTO TECHNOLOGY LLC** (US)
800 North Lindbergh Boulevard, St. Louis, Missouri 63167, United States of America

(72) ALLEN, Edwards M. (US); BODDU, Jayanand (IN); DIETRICH, Charles R. (US); GOLDSHMIDT, Alexander (IL); HOWELL, Miya (US); KOSOLA, Kevin R. (US); NEELAM, Anil (GB); SLEWINSKI, Thomas L. (US); VENKATESH, Tyamagondlu V. (US); WANG, Huai (US); RYMARQUIS, Linda (US); MANJUNATH, Sivalinganna (US)

(74) Công ty Luật TNHH T&G (TGVN)

(54) **CẤU TRÚC ADN TÁI TỔ HỢP DÙNG ĐỂ THAY ĐỔI HÀM LƯỢNG GIBERELIN (GA) Ở CÂY NGŨ CỐC, CHẾ PHẨM CHỨA CẤU TRÚC ADN NÀY VÀ CÂY NGÔ CHUYỂN GEN CHỨA CẤU TRÚC ADN NÀY**

(57) Sáng chế đề xuất chế phẩm và phương pháp để thay đổi hàm lượng gibberellin (GA) ở cây ngô hoặc ngũ cốc khác. Sáng chế cũng đề xuất các phương pháp và chế phẩm để thay đổi sự biểu hiện gen liên quan đến quá trình sinh tổng hợp gibberellin thông qua sự ức chế, đột biến và/hoặc chỉnh sửa các kiểu phụ đặc hiệu của gen GA20 hoặc GA3 oxidaza. Sáng chế cũng đề xuất tế bào cây biến đổi và cây biến đổi có yếu tố ức chế hoặc đột biến làm giảm sự biểu hiện hoặc hoạt tính của gen GA oxidaza gồm mức gibberellin giảm và các đặc tính được cải thiện, như chiều cao cây giảm và khả năng chống đổ tăng, mà không có sự khác dạng.

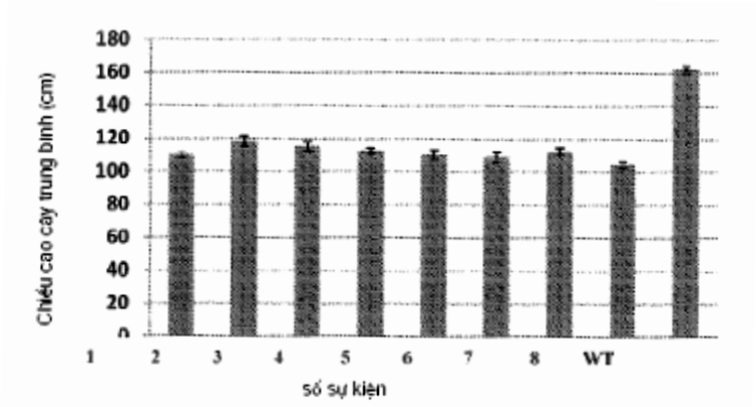

FIG. 1

(11) **1-0050803 B**

(15) 28/07/2025
Số Quyết định: 150594/QĐ-SHTT.IP

(45) 25/08/2025 449B

(43) 27/12/2021 405 A

(21) 1-2021-06305

(85) 08/10/2021

(22) 11/03/2020

(86) PCT/US2020/022137 11/03/2020

(30) 62/816,749 11/03/2019 US
62/832,132 10/04/2019 US

(87) WO2020/185923 17/09/2020

(51) ***H04N 19/00***

(73) **HUAWEI TECHNOLOGIES CO., LTD.** (CN)
Huawei Administration Building, Bantian, Longgang District, Shenzhen, Guangdong 518129, China

(72) WANG, Ye-Kui (US); HENDRY, Fnu (ID)

(74) Công ty Luật TNHH T&G (TGVN)

(54) **PHƯƠNG PHÁP GIẢI MÃ, PHƯƠNG PHÁP MÃ HÓA VÀ THIẾT BỊ TẠO MÃ VIĐEO**

(57) Sáng chế đề cập đến cơ chế tạo mã viđeo. Cụ thể, sáng chế đề cập đến phương pháp giải mã, phương pháp mã hóa, thiết bị tạo mã viđeo, phương tiện đọc được bằng máy tính, bộ giải mã và bộ mã hóa. Cơ chế bao gồm việc nhận dòng bit bao gồm cờ và các hình ảnh con được liên kết với hình ảnh. Các hình ảnh con có trong các đơn vị lớp trừu tượng mạng (NAL) của lớp tạo mã viđeo (VCL). Cơ chế này xác định rằng các đơn vị NAL VCL của một hoặc nhiều hình ảnh con của hình ảnh đều có giá trị cụ thể thứ nhất của loại đơn vị NAL và các đơn vị NAL VCL khác trong hình ảnh đều có giá trị cụ thể thứ hai khác nhau của loại đơn vị NAL dựa trên giá trị của cờ. Một hoặc nhiều hình ảnh con được giải mã dựa trên giá trị cụ thể thứ nhất của loại đơn vị NAL và giá trị cụ thể thứ hai của loại đơn vị NAL. Một hoặc nhiều hình ảnh con được chuyển tiếp để hiển thị dưới dạng một phần của chuỗi viđeo được giải mã.

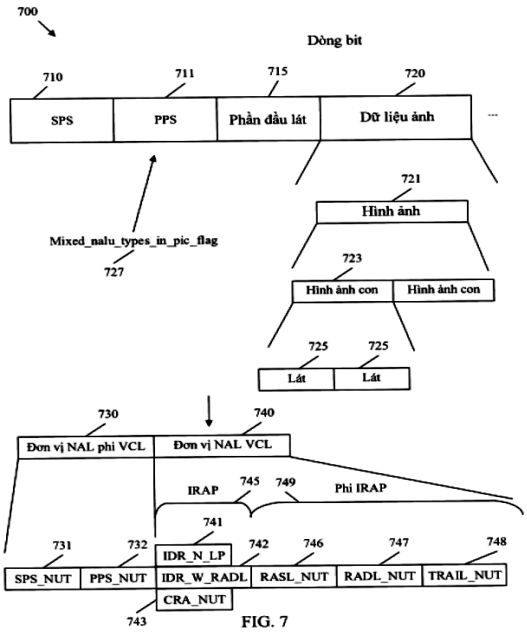

FIG. 7

(11) **1-0050804 B**

(15) 28/07/2025
Số Quyết định: 150595/QĐ-SHTT.IP

(45) 25/08/2025 449B

(43) 25/07/2022 412 A

(21) 1-2022-02121

(85) 05/04/2022

(22) 25/09/2020

(86) PCT/EP2020/076834 25/09/2020

(30) 62/906,876 27/09/2019 US
63/057,508 28/07/2020 US

(87) WO2021/058711 01/04/2021

(51) ***C07K 16/28****; A61K 39/00; A61P 35/00*

(73) **GLAXOSMITHKLINE INTELLECTUAL PROPERTY DEVELOPMENT LIMITED** (GB)
980 Great West Road, Brentford, Middlesex TW8 9GS, United Kingdom

(72) DEGENHARDT, Yan Y (US); GUAN, Jun (US); HANCE, Kenneth William (US); MORLEY, Peter Joseph (GB)

(74) Công ty Luật TNHH T&G (TGVN)

(54) **KHÁNG THỂ LIÊN KẾT ĐẶC HIỆU VỚI CD96 VÀ DƯỢC PHẨM CHỨA KHÁNG THỂ NÀY**

(57) Sáng chế đề cập đến protein liên kết CD96, trình tự axit nucleic mà mã hóa protein liên kết CD96, phương pháp sản xuất protein liên kết CD96, và dược phẩm chứa protein liên kết CD96 mà hữu ích để điều trị các bệnh qua trung gian CD96. Sáng chế cũng đề cập đến vectơ biểu hiện, tế bào vật chủ tái tổ hợp bao gồm trình tự axit nucleic mà mã hóa protein liên kết CD96 và dòng tế bào được xử lý kỹ thuật để biểu hiện protein liên kết CD96.

(11) **1-0050805 B**

(15) 28/07/2025
Số Quyết định: 150596/QĐ-SHTT.IP

(45) 25/08/2025 449B

(43) 26/09/2022 414 A

(21) 1-2022-04033

(85) 28/06/2022

(22) 30/11/2020

(86) PCT/JP2020/044488 30/11/2020

(30) 2019-223220 10/12/2019 JP

(87) WO2021/117532 17/06/2021

(51) ***A61F 13/511***

(73) **KAO CORPORATION** (JP)
14-10, Nihonbashi Kayabacho 1-chome, Chuo-ku, Tokyo 103-8210 Japan

(72) TATSUMI, Yuta (JP)

(74) Công ty TNHH một thành viên Sở hữu trí tuệ VCCI (VCCI-IP CO.,LTD)

(54) **VẬT DỤNG THẤM HÚT**

(57) Sáng chế đề cập đến vật dụng thấm hút bao gồm tấm trên thấm chất lỏng (10), tấm dưới, và bộ phận thấm hút được đặt giữa tấm trên và tấm dưới, và có hướng dọc (X) tương ứng với hướng từ phía trước ra phía sau của người mặc và hướng chiều rộng (Y) vuông góc với hướng dọc (X). Tấm trên (10) bao gồm: phần nhô kéo dài thứ nhất (11) được bố trí theo hàng dọc theo hướng dọc; hàng nhô thứ hai (12) được bố trí theo hàng dọc theo hướng dọc (X) và uốn lượn có chu kỳ theo hướng chiều rộng (Y); và hàng nhô thứ ba (13) được bố trí ở vị trí đối xứng với hàng nhô thứ hai (12) và có hình dạng đối xứng với hàng nhô thứ hai (12) qua đường gờ (L1) của phần nhô thứ nhất (11a) của phần nhô kéo dài thứ nhất (11) đóng vai trò như trục đối xứng. Bộ phận lặp lại bao gồm phần nhô kéo dài thứ nhất (11), hàng nhô thứ hai (12), phần nhô kéo dài thứ nhất (11) và hàng nhô thứ ba (13) được bố trí theo thứ tự này được hình thành trên tấm trên (10) như được nhìn dọc theo hướng chiều rộng (Y).

Fig. 2

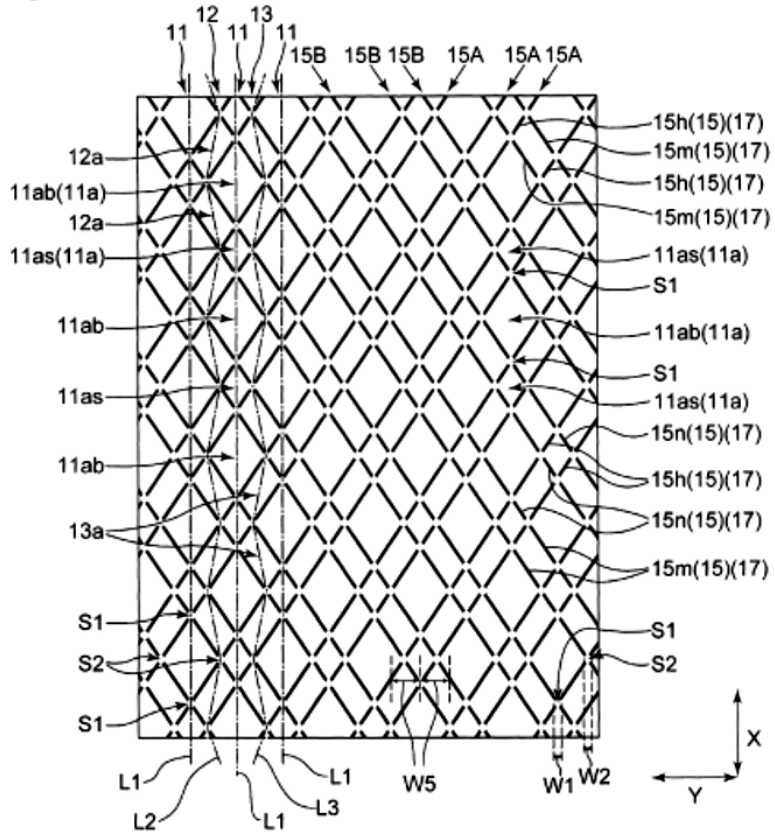
11
12
11
13
11
15B
15B
15B
15A
15A
15A
15h(15)(17)
15m(15)(17)
15h(15)(17)
15m(15)(17)
11as(11a)
S1
11ab(11a)
S1
11as(11a)
15n(15)(17)
15h(15)(17)
15n(15)(17)
15m(15)(17)
S1
S2
12a
11ab(11a)
12a
11as(11a)
11ab
11as
11ab
13a
S1
S2
S1
L1
L2
L1
L1
L3
W5
W1
W2
X
Y

(11) **1-0050806 B**

(15) 28/07/2025
Số Quyết định: 150597/QĐ-SHTT.IP

(45) 25/08/2025 449B

(43) 25/07/2022 412 A

(21) 1-2022-02577

(85) 22/04/2022

(22) 10/09/2020

(86) PCT/CN2020/114469 10/09/2020

(30) 201910908756.9 25/09/2019 CN
201911151266.5 21/11/2019 CN

(87) WO2021/057490 01/04/2021

(51) ***H04W 74/00***

(73) **HUAWEI TECHNOLOGIES CO., LTD.** (CN)
Huawei Administration Building, Bantian, Longgang District, Shenzhen, Guangdong 518129, China

(72) WANG, Yu (CN); QIAO, Yunfei (CN); LI, Rong (CN); ZHOU, Jianwei (CN); LUO, Hejia (CN)

(74) Công ty Luật TNHH T&G (TGVN)

(54) **PHƯƠNG PHÁP TRUYỀN THÔNG TIN, THIẾT BỊ NGƯỜI DÙNG, VÀ THIẾT BỊ MẠNG VÀ PHƯƠNG TIỆN LƯU TRỮ ĐỌC ĐƯỢC BẰNG MÁY TÍNH**

(57) Sáng chế đề xuất phương pháp truyền thông tin, thiết bị người dùng, thiết bị mạng và phương tiện lưu trữ đọc được bằng máy tính. Phương pháp này bao gồm các bước: Thiết bị người dùng nhận thông tin chỉ báo thứ nhất được gửi bởi thiết bị mạng thứ nhất, trong đó thông tin chỉ báo thứ nhất bao gồm phương pháp phân cực của ô đích; và thiết bị người dùng thực hiện phép đo ô trên ô đích dựa trên phương pháp phân cực của ô đích. Theo phương pháp, thiết bị người dùng có thể thu được phương pháp phân cực của ô đích trước khi đi vào ô đích. Theo cách này, khi thực hiện việc chuyển vùng và chọn lại ô, thiết bị người dùng chỉ có thể cho phép, dựa trên phương pháp phân cực của ô đích, cổng tương ứng với phương pháp phân cực của ô đích, nhận tín hiệu vệ tinh, và thực hiện phép đo ô trên ô đích, để hoàn thành các thủ tục chuyển vùng và chọn lại ô. Do đó, trong các giải pháp kỹ thuật được đề xuất theo các phương án thực hiện của sáng chế, sự tiêu thụ năng lượng của thiết bị người dùng trong quá trình chuyển vùng ô, chọn ô và chọn lại ô có thể được giảm, và sự can nhiễu tín hiệu từ ô lân cận khác có thể được loại bỏ.

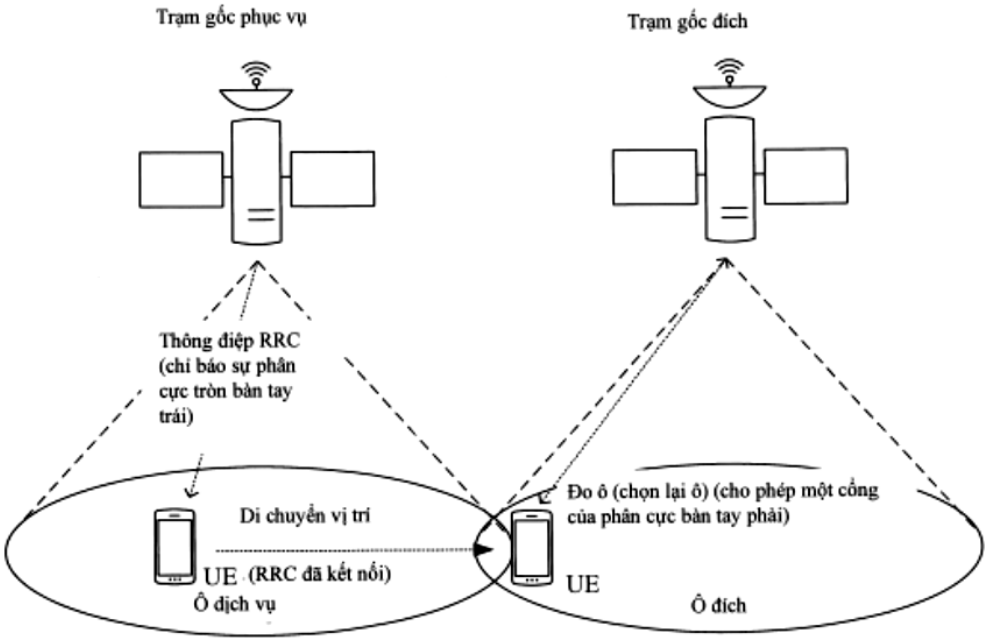
Trạm gốc phục vụ
Trạm gốc đích
Thông điệp RRC (chỉ báo sự phân cực tròn bàn tay trái)
Di chuyển vị trí
UE (RRC đã kết nối)
Ô dịch vụ
Đo ô (chọn lại ô) (cho phép một cổng của phân cực bàn tay phải)
UE
Ô đích

FIG. 9

(11) **1-0050807 B**

(15) 28/07/2025
Số Quyết định: 150599/QĐ-SHTT.IP

(45) 25/08/2025 449B

(43) 27/12/2021 405 A

(21) 1-2021-05865

(85) 21/09/2021

(22) 20/03/2020

(86) PCT/US2020/024014 20/03/2020

(30) 62/822,533 22/03/2019 US

(87) WO2020/198061 01/10/2020

(51) ***H04N 19/119***; *H04N 19/176; H04N 19/70; H04N 19/157*

(73) **HUAWEI TECHNOLOGIES CO., LTD.** (CN)
Huawei Administration Building, Bantian, Longgang District, Shenzhen, Guangdong 518129, China

(72) CHEN, Jianle (CN); ZHAO, Yin (CN)

(74) Công ty Luật TNHH T&G (TGVN)

(54) **PHƯƠNG PHÁP GIẢI MÃ DÒNG BIT VIĐEO ĐƯỢC TẠO MÃ, THIẾT BỊ GIẢI MÃ, THIẾT BỊ TẠO MÃ VÀ PHƯƠNG TIỆN LƯU TRỮ ĐỌC ĐƯỢC BẰNG MÁY TÍNH**

(57) Sáng chế đề cập đến phương pháp giải mã bao gồm phân chia nút cây biến đổi (TTN: transform tree node) hình chữ nhật nhờ sử dụng hoặc sự phân chia cây nhị phân thẳng đứng hoặc sự phân chia cây nhị phân nằm ngang để tạo ra các TTN con hình vuông khi kích thước cụm biến đổi (TU: transform unit) tối đa cho TTN nhỏ hơn hoặc kích thước của TTN. Phương pháp này còn bao gồm các bước phân chia các TTN con nhờ sử dụng sự phân chia cây tứ phân để tạo ra các cụm biến đổi (TU) khi kích thước TTN con thứ nhất và kích thước TTN con thứ hai lớn hơn kích thước TU tối đa, xác định rằng các TTN con là TU khi kích thước TTN con thứ nhất và kích thước TTN con thứ hai nhỏ hơn hoặc bằng kích thước TU tối đa, áp dụng các TU cho các hệ số biến đổi để tạo ra các phần dư, và tạo ra khối đã được tái tạo dựa trên các phần dư. Sáng chế cũng đề cập đến thiết bị giải mã, thiết bị tạo mã, phương tiện để tạo mã và phương tiện lưu trữ đọc được bằng máy tính.

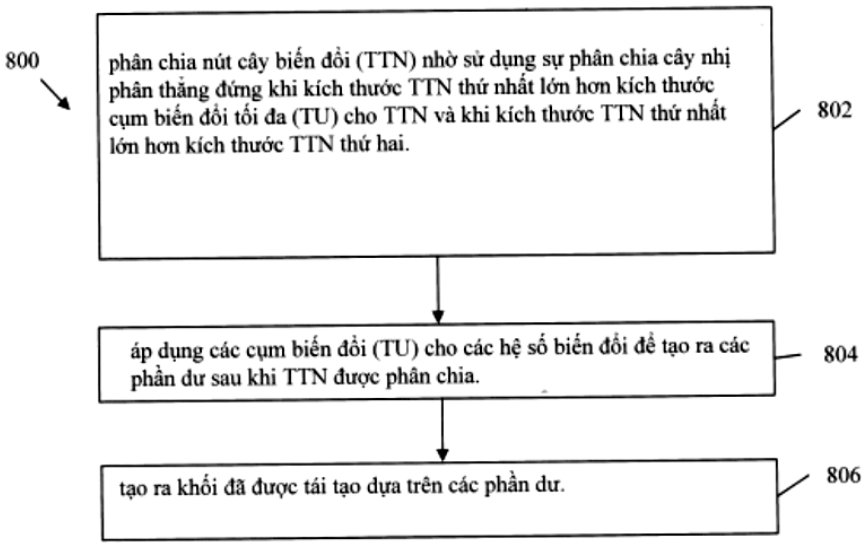
800
phân chia nút cây biến đổi (TTN) nhờ sử dụng sự phân chia cây nhị phân thẳng đứng khi kích thước TTN thứ nhất lớn hơn kích thước cụm biến đổi tối đa (TU) cho TTN và khi kích thước TTN thứ nhất lớn hơn kích thước TTN thứ hai.
802
áp dụng các cụm biến đổi (TU) cho các hệ số biến đổi để tạo ra các phần dư sau khi TTN được phân chia.
804
tạo ra khối đã được tái tạo dựa trên các phần dư.
806

FIG. 8

(11) **1-0050808 B**

(15) 28/07/2025
Số Quyết định: 150600/QĐ-SHTT.IP

(45) 25/08/2025 449B

(43) 25/07/2022 412 A

(21) 1-2022-02524

(85) 21/04/2022

(22) 16/07/2020

(86) PCT/CN2020/102488 16/07/2020

(30) 201910938898.X 30/09/2019 CN

(87) WO2021/063074 08/04/2021

(51) ***G06F 3/0481***

(73) **HUAWEI TECHNOLOGIES CO., LTD.** (CN)
Huawei Administration Building, Bantian, Longgang District, Shenzhen, Guangdong 518129, P. R. China

(72) LUO, Yi (CN)

(74) Công ty Luật TNHH T&G (TGVN)

(54) **PHƯƠNG PHÁP HIỂN THỊ CHIA MÀN HÌNH, THIẾT BỊ ĐIỆN TỬ VÀ PHƯƠNG TIỆN LƯU TRỮ CỦA MÁY TÍNH**

(57) Theo các phương án, sáng chế đề xuất phương pháp hiển thị chia màn hình, thiết bị điện tử và phương tiện lưu trữ của máy tính. Phương pháp này bao gồm các bước: Thiết bị điện tử hiển thị giao diện hiển thị tương ứng với tác vụ thứ nhất trên thiết bị hiển thị khi chạy ứng dụng thứ nhất để thực thi tác vụ thứ nhất; nhận, trên giao diện hiển thị tương ứng với tác vụ thứ nhất này, thao tác thứ nhất mà được dùng để cho phép tác vụ thứ hai; và cho phép chế độ hiển thị chia màn hình đáp lại thao tác thứ nhất. So với việc đó theo công nghệ thông thường, thì theo các phương án của sáng chế, chế độ chia màn hình có thể được kích hoạt mà không cần thêm thao tác thủ công của người dùng. Điều này đạt được hiệu quả kỹ thuật là kích hoạt, dựa trên tác vụ, thiết bị điện tử để vào chế độ hiển thị chia màn hình, để sự thông minh của thiết bị điện tử được cải thiện.

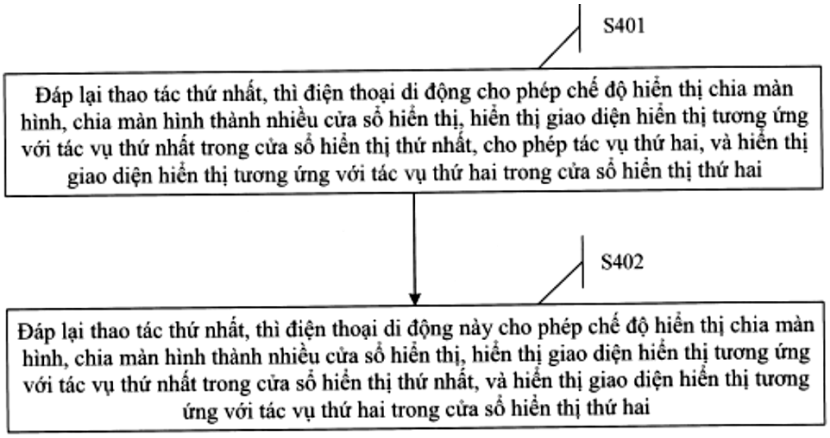

Fig.4

(11) **1-0050809 B**

(15) 28/07/2025
Số Quyết định: 150636/QĐ-SHTT.IP

(45) 25/08/2025 449B

(43) 25/02/2019 371 A

(21) 1-2018-04833

(85) 29/10/2018

(22) 30/03/2017

(86) PCT/US2017/024982 30/03/2017

(30) 62/315, 436 30/03/2016 US
62/457, 588 10/02/2017 US
15/473, 999 30/03/2017 US

(87) WO2017/173060 A1 05/10/2017

(51) ***A61K 38/47***; *A61K 47/12; C12N 9/26; A61K 9/00; A61K 9/19; A61K 47/02; A61K 47/26*

(73) **AMICUS THERAPEUTICS, INC.** (US)
1 Cedar Brook Drive, Cranbury, New Jersey 08512, US

(72) Char, Hing (US); Tesler, Sergey (US); Sunderland, Wendy (US); Diloné, Enrique (US)

(74) Công ty TNHH INVESTPRO và cộng sự (INVESTPRO & ASSOCIATES)

(54) **CHẾ PHẨM CHỨA AXIT ALPHA-GLUCOSIDAZA TÁI TỔ HỢP VÀ DƯỢC PHẨM BAO GỒM CHẾ PHẨM NÀY**

(57) Sáng chế đề xuất chế phẩm chứa axit α-glucosidaza tái tổ hợp, trong đó axit α-glucosidaza tái tổ hợp được biểu hiện ở tế bào trứng chuột đồng Trung Quốc (CHO) và chứa hàm lượng tăng của đơn vị N-glycan mang một hoặc hai gốc manoza-6-phosphat khi so với hàm lượng của đơn vị N-glycan mang một hoặc hai gốc manoza-6-phosphat của alglucosidaza alfa; ít nhất một chất đệm được chọn từ nhóm bao gồm xitrat, phosphat và kết hợp của chúng; và ít nhất một tá dược được chọn từ nhóm bao gồm manitol, polysorbat 80, và kết hợp của chúng, trong đó chế phẩm có độ pH nằm trong khoảng từ 5,0 đến khoảng 7,0.

Phương án 1

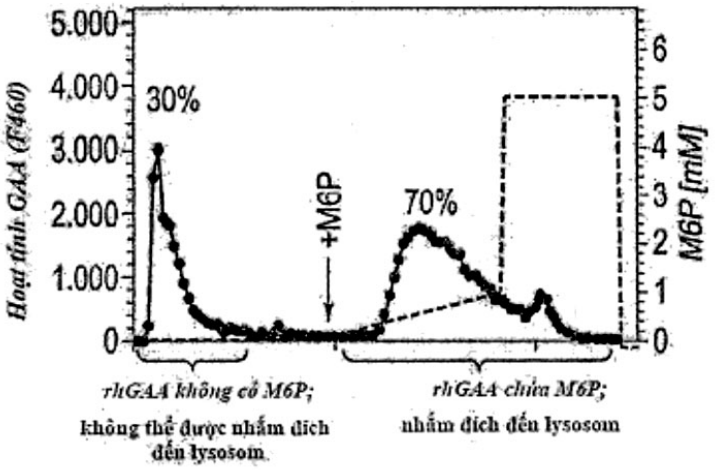

Phương án 2

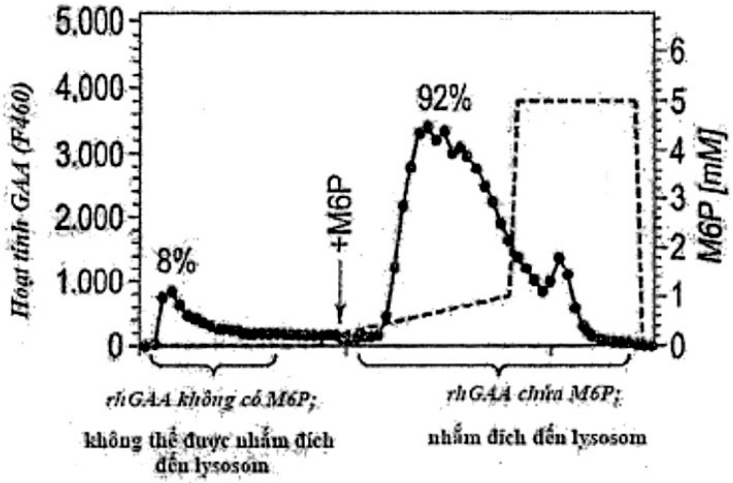

Hình 6

(11) **1-0050810 B**

(15) 28/07/2025
Số Quyết định: 150639/QĐ-SHTT.IP

(45) 25/08/2025 449B

(43) 25/02/2020 383 A

(21) 1-2019-05303

(85) 27/09/2019

(22) 23/03/2018

(86) PCT/JP2018/011618 23/03/2018

(30) 2017-058527 24/03/2017 JP

(87) WO2018/174229 27/09/2018

(51) ***A23L 13/00***; *A23L 7/157; A23L 29/294; A23L 5/10; A23L 13/70; A23L 29/212*

(73) **NISSHIN SEIFUN WELNA INC.** (JP)
25, Kandanishikicho 1-chome, Chiyoda-ku, Tokyo 101-8441, Japan

(72) HIROSE, Yo (JP); HIWATASHI, Souichiro (JP); NISHIDE, Tatsunori (JP); MIYAGI, Hikaru (JP)

(74) Công ty Luật TNHH T&G (TGVN)

(54) **HỖN HỢP DÙNG ĐỂ CHẾ BIẾN THỊT VÀ PHƯƠNG PHÁP CHẾ BIẾN THỊT BẰNG CÁCH SỬ DỤNG HỖN HỢP NÀY**

(57) Sáng chế đề cập đến hỗn hợp để chế biến thịt, mà có thể được sử dụng bằng thao tác đơn giản, và có thể tạo ra thịt có cấu trúc mềm và ngọt. Hỗn hợp dùng để chế biến thịt, chứa một hoặc nhiều loại tinh bột đã được xử lý được chọn từ nhóm gồm tinh bột đã được ete hóa và tinh bột đã được este hóa, và natri hydro cacbonat.

(11) **1-0050811 B**

(15) 28/07/2025
Số Quyết định: 150640/QĐ-SHTT.IP

(45) 25/08/2025 449B

(43) 26/06/2023 423 A

(21) 1-2022-06696

(85) 17/10/2022

(22) 05/08/2021

(86) PCT/JP2021/029055 05/08/2021

(30) 2020-149257 04/09/2020 JP

(87) WO2022/049985 A1 10/03/2022

(51) ***G07G 1/00***

(73) **TOSHIBA TEC KABUSHIKI KAISHA** (JP)
1-11-1, Osaki, Shinagawa-ku, Tokyo 141-8562 Japan

(72) Yuki KAWAGUCHI (JP); Hidehiro NAITO (JP); Shinsuke YAJIMA (JP); Daisuke HATTORI (JP); Masaki ITO (JP); Takahiro SAITOU (JP); Kota SUZUKI (JP)

(74) Công ty TNHH một thành viên Sở hữu trí tuệ VCCI (VCCI-IP CO.,LTD)

(54) **THIẾT BỊ TỰ THANH TOÁN**

(57) Sáng chế đề cập đến thiết bị tự thanh toán bao gồm bộ phận hiển thị mà hiển thị thông tin để thông báo cho người thao tác; bộ phận đọc mà được đặt ở một bên của bộ phận hiển thị và thu đầu vào thông tin của sản phẩm bằng cách đọc ký tự mã; và mâm chứa mà được đặt dưới bộ phận hiển thị, mâm chứa để đặt sản phẩm sau khi thu thông tin bởi bộ phận đọc và để đặt dụng cụ chứa để chứa sản phẩm; trong đó bộ phận đọc được đặt giữa bộ phận hiển thị và mâm chứa theo hướng độ cao.

FIG.1

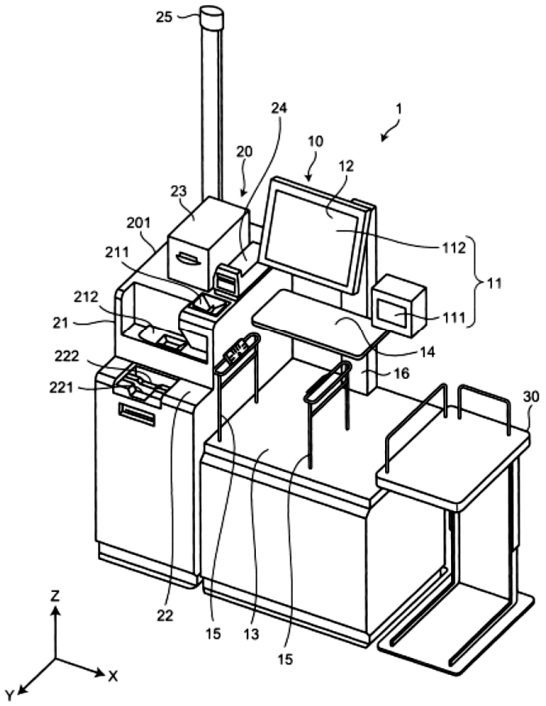

(11) **1-0050812 B**

(15) 28/07/2025
Số Quyết định: 150642/QĐ-SHTT.IP

(45) 25/08/2025 449B

(43) 25/06/2020 387 A

(21) 1-2020-00893

(85) 19/02/2020

(22) 30/07/2018

(86) PCT/US2018/044401 30/07/2018

(30) 62/539,260 31/07/2017 US

(87) WO2019/027913 07/02/2019

(51) ***G02B 1/115***; *G02B 1/14*

(73) **CORNING INCORPORATED** (US)
1 Riverfront Plaza, Corning, New York 14831, United States of America

(72) HART, Shandon Dee (US); KOCH, III, Karl William (US); PAULSON, Charles Andrew (US)

(74) Công ty Luật TNHH T&G (TGVN)

(54) VẬT PHẨM CÓ ĐỘ CỨNG CAO VÀ DỊCH CHUYỂN MÀU SẮC PHẢN XẠ THẤP, PHƯƠNG PHÁP TẠO THÀNH MÀNG QUANG HỌC VÀ SẢN PHẨM ĐIỆN TỬ TIÊU DÙNG

(57) Sáng chế đề cập tới vật phẩm cán chứa đế chứa hợp phần thủy tinh, thủy tinh-gốm, hoặc gốm và bề mặt sơ cấp. Màng quang học được bố trí trên bề mặt sơ cấp. Màng chứa nhiều lớp thứ nhất chứa kim cương hoặc cacbon dạng kim cương và nhiều lớp thứ hai. Mỗi lớp trong nhiều lớp thứ hai được sắp xếp theo cách xen kẽ với mỗi lớp trong số nhiều lớp thứ nhất. Màng quang học có độ phản xạ ánh sáng chói trung bình là khoảng 2,0% hoặc nhỏ hơn và độ truyền qua là khoảng 85% hoặc lớn hơn từ khoảng 500 nm tới khoảng 800 nm. Sáng chế cũng đề cập tới phương pháp tạo thành màng quang học và sản phẩm điện tử tiêu dùng.

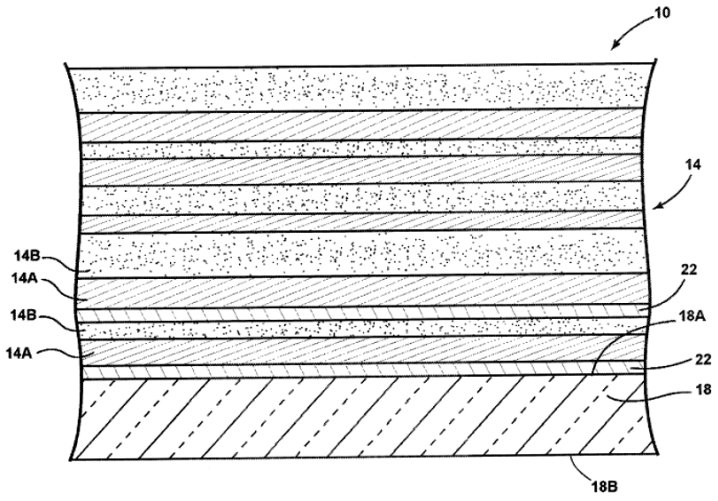

FIG. 1

(11) **1-0050813 B**

(15) 28/07/2025
Số Quyết định: 150643/QĐ-SHTT.IP

(45) 25/08/2025 449B

(43) 25/07/2023 424 A

(21) 1-2023-02509

(85) 17/04/2023

(22) 20/10/2021

(86) PCT/JP2021/038767 20/10/2021

(30) 2020-176149 20/10/2020 JP

(87) WO2022/085721 A1 28/04/2022

(51) ***C22C 18/00***; *C23C 28/00; C23C 2/06; C23C 2/12; C22C 18/04; C22C 21/18*

(73) **NIPPON STEEL CORPORATION** (JP)
6-1, Marunouchi 2-chome, Chiyoda-ku, Tokyo 100-8071 Japan

(72) Tetsuya TOBA (JP); Kunihiko TOSHIN (JP); Atsushi MORISHITA (JP)

(74) Công ty TNHH một thành viên Sở hữu trí tuệ VCCI (VCCI-IP CO.,LTD)

(54) **TẤM THÉP MẠ TRÊN CƠ SỞ ZN**

(57) Sáng chế đề cập đến tấm thép mạ trên cơ sở Zn bao gồm: tấm thép; lớp mạ trên cơ sở Zn chứa Zn và 0,05 đến 60% khối lượng Al và được bố trí trên ít nhất một mặt của tấm thép; và lớp xử lý biến đổi hóa học không chứa cromat có lượng phủ 0,1 đến 15 g/m^2 cho một mặt và được bố trí trên lớp mạ trên cơ sở Zn, trong đó lớp xử lý biến đổi hóa học chứa nhựa với lượng bằng hoặc lớn hơn 20% khối lượng, hạt silic oxit có đường kính hạt trung bình bằng 5 đến 200nm với lượng 1 đến 20% khối lượng, và chất màu chứa một hoặc nhiều nguyên tố trong số Cu, Co, hoặc Fe, b* của bề ngoài của tấm thép mạ trên cơ sở Zn được đánh giá trong không gian màu CIE 1976 (L*, a*, b*) bằng -30 đến -2, độ bóng mặt phẳng gương 60 độ G_s (60°) được chỉ rõ trong JIS Z 8741:1997 bằng 50 đến 200, và tấm thép mạ trên cơ sở Zn này có bề ngoài kim loại.

(11) **1-0050814 B**

(15) 28/07/2025
Số Quyết định: 150645/QĐ-SHTT.IP

(45) 25/08/2025 449B

(43) 25/01/2022 406 A

(21) 1-2021-07250

(85) 12/11/2021

(22) 17/04/2020

(86) PCT/KR2020/005141 17/04/2020

(30) 62/834,976 17/04/2019 US
62/847,909 14/05/2019 US

(87) WO2020/213976 22/10/2020

(51) ***H04N 19/11***; *H04N 19/176*

(73) **GUANGDONG OPPO MOBILE TELECOMMUNICATIONS CORP., LTD.** (CN)
No.18, Haibin Road, Wusha, Chang'an Dongguan, Guangdong 523860, China

(72) YOO, Sunmi (KR); HEO, Jin (KR); CHOI, Jangwon (KR); CHOI, Jung Ah (KR)

(74) Công ty TNHH Sở hữu trí tuệ Vàng (GINTASSET CO., LTD.)

(54) **PHƯƠNG PHÁP VÀ THIẾT BỊ GIẢI MÃ HÌNH ẢNH, PHƯƠNG PHÁP MÃ HÓA HÌNH ẢNH VÀ PHƯƠNG PHÁP TRUYỀN LUỒNG BIT**

(57) Sáng chế này đề cập đến phương pháp và thiết bị mã hóa/giải mã hình ảnh. Phương pháp giải mã hình ảnh theo sáng chế có thể gồm các bước phân tích cú pháp, từ luồng bit, thông tin thứ nhất chỉ rõ việc liệu việc điều biến mã xung chênh lệch khối (Block Difference Pulse Code Modulation, BDPCM) có áp dụng cho khối hiện tại được dự đoán trong ảnh hay không, xác định hướng dự đoán của BDPCM cho khối hiện tại và tạo ra khối dư của khối hiện tại dựa trên hướng dự đoán được xác định của BDPCM, dựa trên thông tin thứ nhất chỉ rõ rằng BDPCM áp dụng cho khối hiện tại, tạo ra khối dự đoán của khối hiện tại, bằng cách thực hiện việc dự đoán trong ảnh dựa trên chế độ dự đoán trong ảnh của khối hiện tại, và tái tạo khối hiện tại dựa trên khối dư và khối dự đoán.

FIG. 17

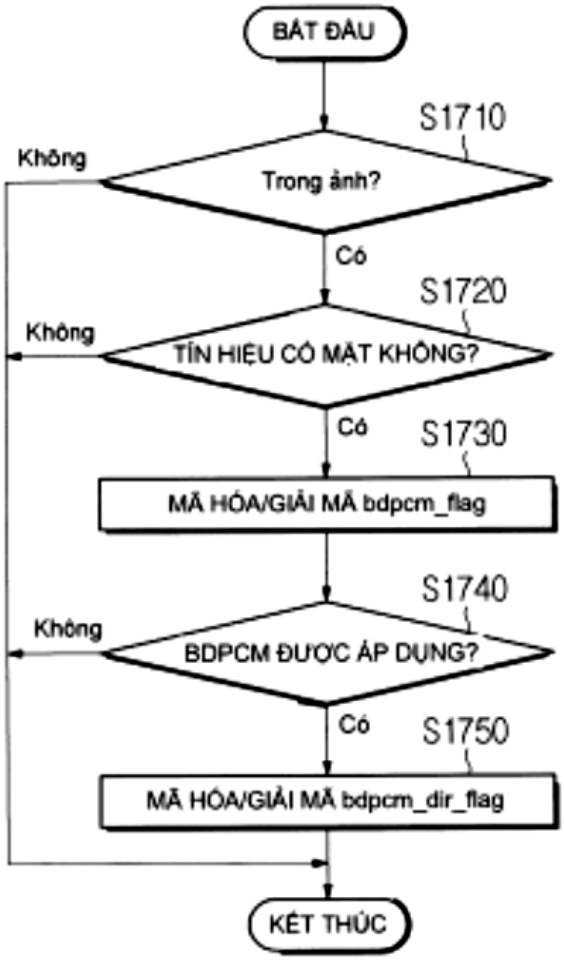
BẮT ĐẦU
S1710
Trong ảnh?
Không
Có
S1720
TÍN HIỆU CÓ MẶT KHÔNG?
Không
Có
S1730
MÃ HÓA/GIẢI MÃ bdpcm_flag
S1740
BDPCM ĐƯỢC ÁP DỤNG?
Không
Có
S1750
MÃ HÓA/GIẢI MÃ bdpcm_dir_flag
KẾT THÚC

(11) **1-0050815 B**

(15) 28/07/2025
Số Quyết định: 150655/QĐ-SHTT.IP

(45) 25/08/2025 449B

(43) 25/11/2021 404 A

(21) 1-2021-06117

(85) 30/09/2021

(22) 28/02/2020

(86) PCT/CN2020/077121 28/02/2020

(30) 201931009184 08/03/2019 IN

(87) WO2020/181997 A1 17/09/2020

(51) ***H04N 19/513***

(73) **HUAWEI TECHNOLOGIES CO., LTD.** (CN)
Huawei Administration Building, Bantian, Longgang District, Shenzhen, Guangdong 518129, P. R. China

(72) SETHURAMAN, Sriram (IN); KOTECHA, Sagar (IN); A, Jeeva Raj (IN)

(74) Công ty TNHH một thành viên Sở hữu trí tuệ VCCI (VCCI-IP CO.,LTD)

(54) **PHƯƠNG PHÁP VÀ THIẾT BỊ DỰ ĐOÁN DÒNG QUANG SONG HƯỚNG VÀ PHƯƠNG TIỆN ĐỌC ĐƯỢC BẰNG MÁY TÍNH**

(57) Sáng chế đề cập đến phương pháp dự đoán dòng quang song hướng, bao gồm: thu nhận cặp vectơ chuyển động khởi tạo cho khối hiện thời; thu nhận khối dự đoán tiến và khối dự đoán lùi theo vectơ chuyển động tiến và khối dự đoán lùi theo cặp vectơ chuyển động khởi tạo; tính toán các tham số građien cho mẫu hiện thời trong khối hiện thời; thu nhận ít nhất hai tham số mẫu dòng dữ liệu quang, bao gồm tham số thứ nhất và tham số thứ hai, cho mẫu hiện thời dựa trên các tham số građien; thu nhận các tham số khối dòng dữ liệu quang dựa trên các tham số mẫu dòng dữ liệu quang của các mẫu trong khối hiện thời, một trong các tham số khối dòng dữ liệu quang được thu nhận bởi thao tác bao gồm nhân giá trị của tham số thứ nhất và giá trị của hàm dấu của tham số thứ hai, và hàm dấu là hàm theo từng mẫu với ít nhất ba khoảng con; và thu nhận giá trị dự đoán của khối hiện thời.

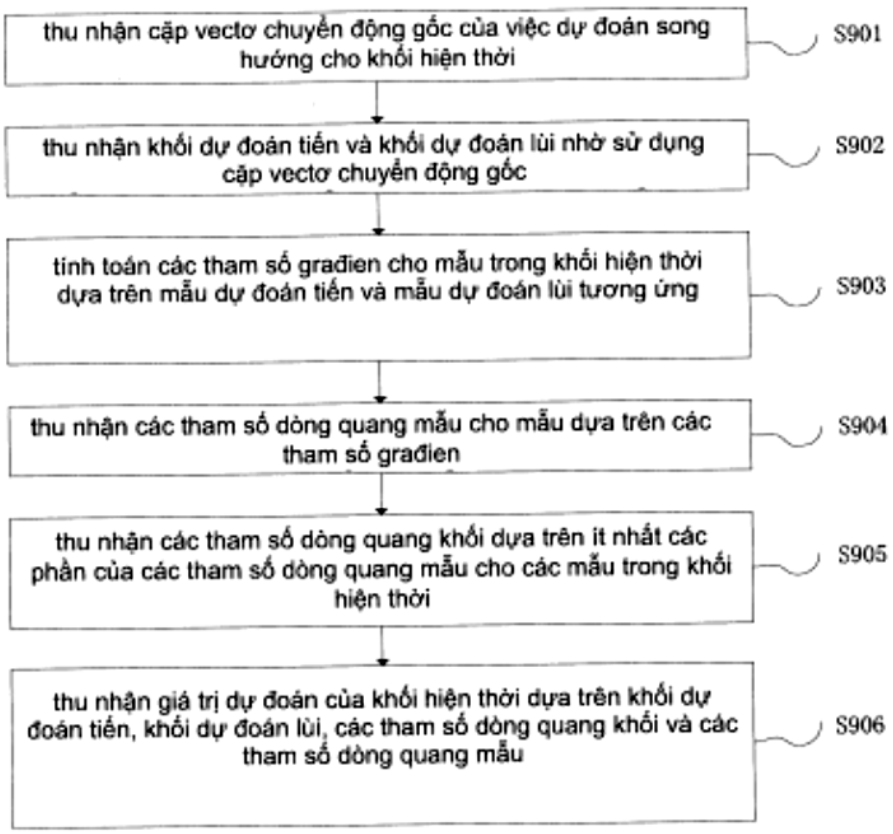
thu nhận cặp vectơ chuyển động gốc của việc dự đoán song hướng cho khối hiện thời
S901
thu nhận khối dự đoán tiến và khối dự đoán lùi nhờ sử dụng cặp vectơ chuyển động gốc
S902
tính toán các tham số gradien cho mẫu trong khối hiện thời dựa trên mẫu dự đoán tiến và mẫu dự đoán lùi tương ứng
S903
thu nhận các tham số dòng quang mẫu cho mẫu dựa trên các tham số gradien
S904
thu nhận các tham số dòng quang khối dựa trên ít nhất các phần của các tham số dòng quang mẫu cho các mẫu trong khối hiện thời
S905
thu nhận giá trị dự đoán của khối hiện thời dựa trên khối dự đoán tiến, khối dự đoán lùi, các tham số dòng quang khối và các tham số dòng quang mẫu
S906

FIG. 9

(11) **1-0050816 B**

(15) 28/07/2025
Số Quyết định: 150656/QĐ-SHTT.IP

(45) 25/08/2025 449B

(43) 25/10/2019 379 A

(21) 1-2019-02621

(85) 21/05/2019

(22) 29/09/2017

(86) PCT/JP2017/035382 29/09/2017

(30) 2016-209422 26/10/2016 JP

(87) WO2018/079185 A1 03/05/2018

(51) *G06Q 50/04; G05B 19/418*

(73) 1. **KABUSHIKI KAISHA TOSHIBA** (JP)
1-1, Shibaura 1-chome, Minato-ku, Tokyo 105-8001 Japan
2. **TOSHIBA DIGITAL SOLUTIONS CORPORATION** (JP)
72-34, Horikawa-cho, Saiwai-ku, Kawasaki-shi, Kanagawa 212-8585 Japan

(72) CHIBA, Katsuhisa (JP); TAJIMA, Masanori (JP)

(74) Công ty TNHH một thành viên Sở hữu trí tuệ VCCI (VCCI-IP CO.,LTD)

(54) HỆ THỐNG QUẢN LÝ THÔNG TIN

(57) Sáng chế đề cập đến hệ thống quản lý thông tin có khả năng trình bày một bức tranh rõ ràng về toàn bộ vòng đời sản xuất và phân tích nó từ góc nhìn của "sự việc được thực hiện, và trạng thái và tình hình trong khi sản xuất" trong quy trình sản xuất.

Hệ thống quản lý thông tin theo một phương án bao gồm phần lưu trữ lưu trữ mô hình dữ liệu được tạo lập dựa trên kế hoạch sản xuất sản phẩm, mô hình dữ liệu tương ứng với khu vực mà dữ liệu thành quả sản xuất từ quy trình sản xuất được tích lũy; phần thu thập thông tin được tạo cấu hình để thu thập các loại dữ liệu khác nhau tạo thành dữ liệu thành quả sản xuất từ nguồn dữ liệu liên quan đến quy trình sản xuất; và phần quản lý sản xuất được tạo cấu hình để lưu trữ dữ liệu thành quả sản xuất trong mô hình dữ liệu đi kèm. Phần quản lý sản xuất được tạo cấu hình để sử dụng các loại dữ liệu khác nhau để tạo lập dữ liệu thành quả sản xuất theo trình mẫu định nghĩa cấu trúc dữ liệu để tổ chức các loại dữ liệu khác nhau kết hợp với sự việc được thực hiện và tình hình trong khi thực hiện trong quy trình sản xuất, và để lưu trữ dữ liệu thành quả sản xuất trong mô hình dữ liệu đi kèm để ghi lại các thay đổi theo thời gian trong dữ liệu thành quả sản xuất được tổ chức theo trình mẫu định nghĩa cấu trúc dữ liệu.

【FIG.4】

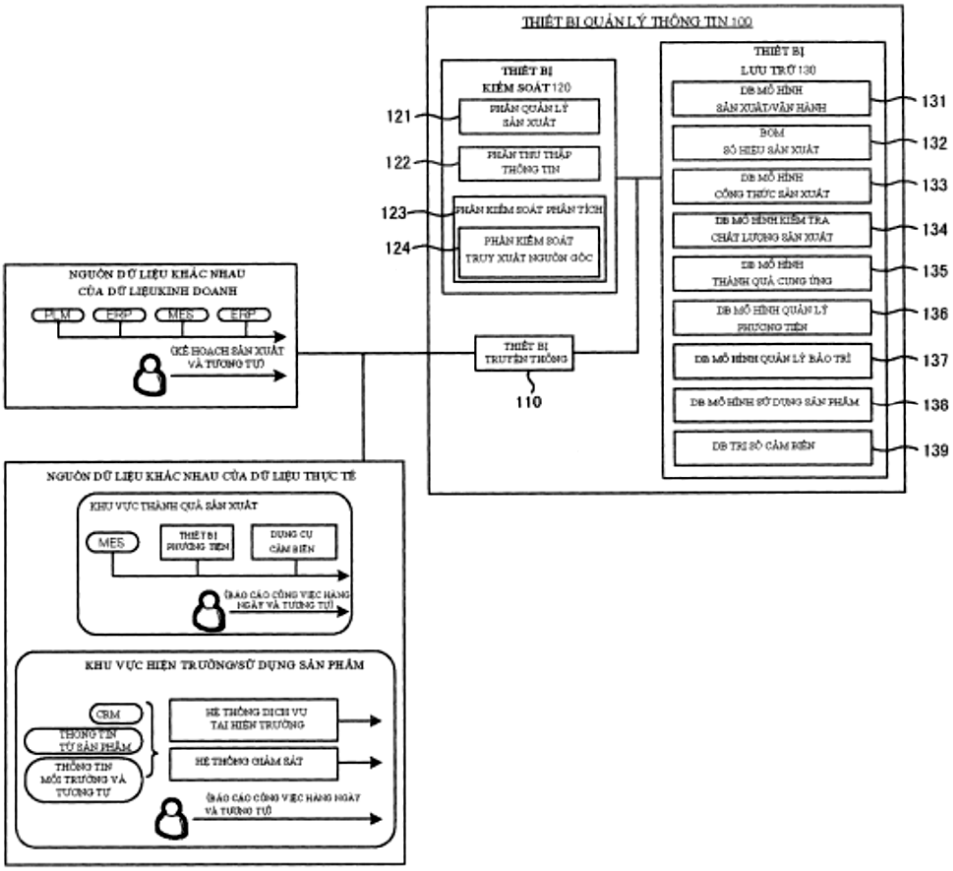
THIẾT BỊ QUẢN LÝ THÔNG TIN 100
THIẾT BỊ KIỂM SOÁT 120
PHẦN QUẢN LÝ SẢN XUẤT
PHẦN THU THẬP THÔNG TIN
PHẦN KIỂM SOÁT PHÂN TÍCH
PHẦN KIỂM SOÁT TRUY XUẤT NGUỒN GỐC
121
122
123
124
THIẾT BỊ LƯU TRỮ 130
DB MÔ HÌNH SẢN XUẤT/VẬN HÀNH
BOM SỐ HIỆU SẢN XUẤT
DB MÔ HÌNH CÔNG THỨC SẢN XUẤT
DB MÔ HÌNH KIỂM TRA CHẤT LƯỢNG SẢN XUẤT
DB MÔ HÌNH THÀNH QUẢ CUNG ỨNG
DB MÔ HÌNH QUẢN LÝ PHƯƠNG TIỆN
DB MÔ HÌNH QUẢN LÝ BẢO TRÌ
DB MÔ HÌNH SỬ DỤNG SẢN PHẨM
DB TRỊ SỐ CẢM BIẾN
131
132
133
134
135
136
137
138
139
THIẾT BỊ TRUYỀN THÔNG
110
NGUỒN DỮ LIỆU KHÁC NHAU CỦA DỮ LIỆUKINH DOANH
PLM
ERP
MES
ERP
KẾ HOẠCH SẢN XUẤT VÀ TƯƠNG TỰ
NGUỒN DỮ LIỆU KHÁC NHAU CỦA DỮ LIỆU THỰC TẾ
KHU VỰC THÀNH QUẢ SẢN XUẤT
MES
THIẾT BỊ PHƯƠNG TIỆN
DỤNG CỤ CẢM BIẾN
BÁO CÁO CÔNG VIỆC HÀNG NGÀY VÀ TƯƠNG TỰ
KHU VỰC HIỆN TRƯỜNG/SỬ DỤNG SẢN PHẨM
CRM
THÔNG TIN TỪ SẢN PHẨM
THÔNG TIN MÔI TRƯỜNG VÀ TƯƠNG TỰ
HỆ THỐNG DỊCH VỤ TẠI HIỆN TRƯỜNG
HỆ THỐNG GIÁM SÁT
BÁO CÁO CÔNG VIỆC HÀNG NGÀY VÀ TƯƠNG TỰ

(11) **1-0050817 B**

(15) 28/07/2025
Số Quyết định: 150657/QĐ-SHTT.IP

(45) 25/08/2025 449B

(43) 25/04/2023 421 A

(21) 1-2022-06690

(85) 17/10/2022

(22) 15/06/2021

(86) PCT/CN2021/100047 15/06/2021

(30) 202010723529.1 24/07/2020 CN

(87) WO2022/017071 A1 27/01/2022

(51) ***H04L 9/40***; *A63F 13/79; A63F 13/87; H04L 51/04; H04W 4/21; H04L 67/306; H04W 4/08; A63F 13/533; H04L 51/52*

(73) **TENCENT TECHNOLOGY (SHENZHEN) COMPANY LIMITED** (CN)
35/F, Tencent Building, Kejizhongyi Road, Midwest District of Hi-tech Park, Nanshan District, Shenzhen, Guangdong 518057, China

(72) ZHANG, Xiaolong (CN); HUANG, Xiaorui (CN); FANG, Yuan (CN); LI, Bing (CN); ZHENG, Jianqiu (CN); ZHANG, Huai (CN); TAN, Min (CN); ZHONG, Yuteng (CN); LAI, Yuan (CN); YE, Xuan (CN); ZHANG, Ye (CN); HUANG, Kui (CN); PENG, Ziqiang (CN)

(74) Công ty TNHH một thành viên Sở hữu trí tuệ VCCI (VCCI-IP CO.,LTD)

(54) **MÁY VÀ PHƯƠNG PHÁP TRUYỀN THÔNG DỰA VÀO GIAO DIỆN TƯƠNG TÁC VAI TRÒ ẢO, THIẾT BỊ MÁY TÍNH VÀ PHƯƠNG TIỆN LƯU TRỮ**

(57) Sáng chế đề cập đến phương pháp truyền thông dựa vào giao diện tương tác hiện thân ảo. Phương pháp bao gồm các bước: hiển thị giao diện tương tác hiện thân ảo của ứng dụng tương tác hiện thân ảo, trong đó giao diện tương tác hiện thân ảo bao gồm ký hiệu nhận dạng hiện thân ảo đích; phản hồi lại thao tác kích hoạt trên ký hiệu nhận dạng hiện thân ảo đích, hiển thị điều khiển kích hoạt tin nhắn phiên tức thời ở giao diện tương tác hiện thân ảo; phản hồi lại thao tác kích hoạt trên điều khiển kích hoạt tin nhắn phiên tức thời, hiển thị giao diện nhập tin nhắn; và sau khi tin nhắn phiên được nhập trong giao diện nhập tin nhắn, gửi, tới tài khoản người dùng truyền thông tức thời tương ứng với ký hiệu nhận dạng hiện thân ảo đích, tin nhắn phiên được hiển thị trong ứng dụng truyền thông tức thời.

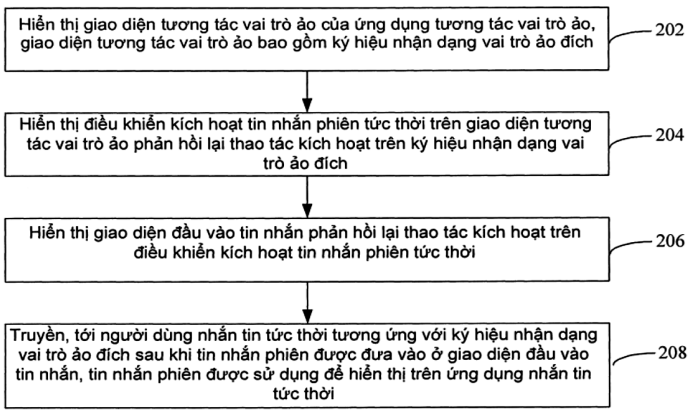

FIG. 2

(11) **1-0050818 B**

(15) 28/07/2025
Số Quyết định: 150658/QĐ-SHTT.IP

(45) 25/08/2025 449B

(43) 25/11/2022 416 A

(21) 1-2022-06189

(85) 26/09/2022

(22) 20/02/2021

(86) PCT/CN2021/077000 20/02/2021

(30) PCT/EP2020/055220 28/02/2020 EP

(87) WO2021/169859 02/09/2021

(51) ***H04N 19/00***

(73) **HUAWEI TECHNOLOGIES CO., LTD.** (CN)
Huawei Administration Building, Bantian, Longgang District, Shenzhen, Guangdong 518129, P. R. China

(72) ESENLIK, Semih (TR); WANG, Biao (CN); KOTRA, Anand Meher (IN); ALSHINA, Elena Alexandrovna (RU)

(74) Công ty Luật TNHH T&G (TGVN)

(54) **PHƯƠNG PHÁP LẬP MÃ, BỘ GIẢI MÃ, BỘ MÃ HÓA, PHƯƠNG TIỆN LƯU TRỮ KHÔNG TẠM THỜI, THIẾT BỊ VÀ MÁY GIẢI MÃ VIĐEO, VÀ THIẾT BỊ MÃ HÓA VIĐEO**

(57) Sáng chế đề cập đến phương pháp lập mã được thực hiện bởi thiết bị giải mã và bộ giải mã, trong đó phương pháp này bao gồm các bước: thu nhận dòng bit đối với ảnh hiện tại; thu nhận số lượng các mảnh trong hàng mảnh của ảnh hiện tại; thu nhận trị số của địa chỉ lát hiện tại, lát hiện tại được bao gồm trong ảnh hiện tại; thu nhận trị số của tileX theo trị số của địa chỉ lát hiện tại; phân tách trị số chỉ báo đối với độ rộng lát từ dòng bit đối với ảnh hiện tại, khi trị số độ chênh lệch giữa số lượng các mảnh trong hàng mảnh của ảnh hiện tại và trị số của tileX không bằng ngưỡng thứ nhất. Bộ mã hóa, phương tiện lưu trữ không tạm thời, thiết bị và máy giải mã viđeo, và thiết bị mã hóa viđeo cũng được bộc lộ.

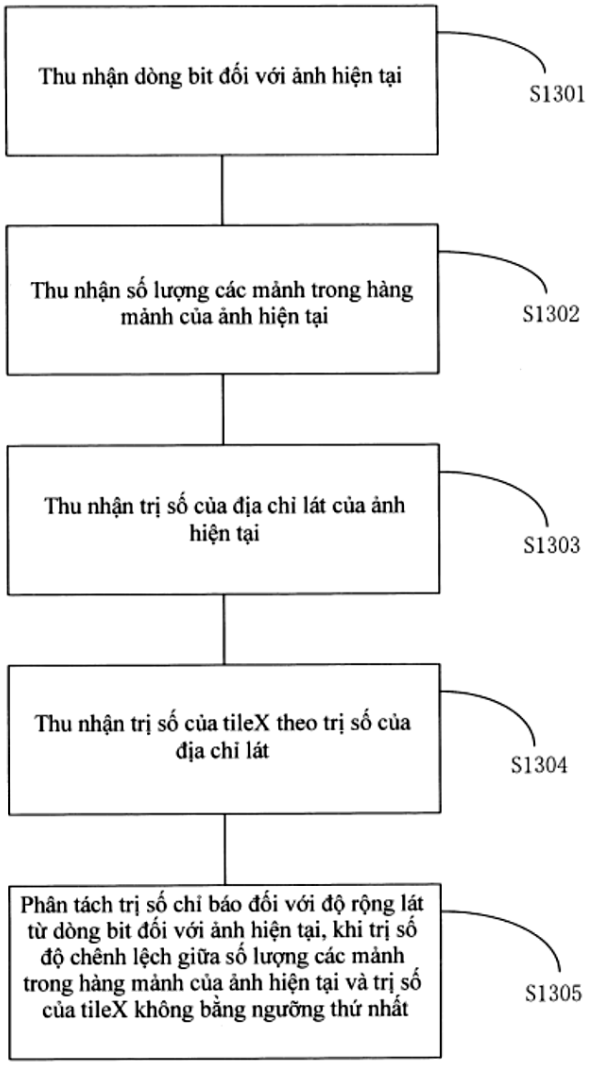
Thu nhận dòng bit đối với ảnh hiện tại
S1301
Thu nhận số lượng các mảnh trong hàng mảnh của ảnh hiện tại
S1302
Thu nhận trị số của địa chỉ lát của ảnh hiện tại
S1303
Thu nhận trị số của tileX theo trị số của địa chỉ lát
S1304
Phân tách trị số chỉ báo đối với độ rộng lát từ dòng bit đối với ảnh hiện tại, khi trị số độ chênh lệch giữa số lượng các mảnh trong hàng mảnh của ảnh hiện tại và trị số của tileX không bằng ngưỡng thứ nhất
S1305

FIG. 13

(11) **1-0050819 B**

(15) 28/07/2025
Số Quyết định: 150660/QĐ-SHTT.IP

(45) 25/08/2025 449B

(43) 27/09/2021 402 A

(21) 1-2021-01358

(22) 15/03/2021

(30) 2020-049296 19/03/2020 JP

(51) ***A23G 9/48***

(73) **MORINAGA MILK INDUSTRY CO., LTD.** (JP)
33-1, Shiba 5-chome, Minato-ku, Tokyo 108-8384 Japan

(72) Hajime IWAI (JP); Keiichi SASAKI (JP)

(74) Công ty TNHH một thành viên Sở hữu trí tuệ VCCI (VCCI-IP CO.,LTD)

(54) **MÓN TRÁNG MIỆNG ĐÔNG LẠNH VÀ PHƯƠNG PHÁP SẢN XUẤT MÓN TRÁNG MIỆNG NÀY**

(57) Sáng chế đề cập đến món tráng miệng đông lạnh không chỉ có sự cân bằng của độ tan chảy trong miệng, sự cân bằng của hương vị, và sự giàu hương vị tuyệt vời khi phần thân món tráng miệng đông lạnh và lớp phủ được ăn cùng nhau, mà còn có khả năng chịu được sự thay đổi nhiệt độ và chịu tác động tuyệt vời. Món tráng miệng đông lạnh này bao gồm phần thân món tráng miệng đông lạnh, và lớp phủ chứa thành phần dầu và/hoặc chất béo, trong đó 90% đến 100% mặt ngoài của phần thân món tráng miệng đông lạnh được phủ bằng lớp phủ; tỷ lệ phần thân món tráng miệng đông lạnh: lớp phủ, đây là tỷ lệ khối lượng của phần thân món tráng miệng đông lạnh với lớp phủ, nằm trong khoảng từ 3:1 đến 6:1; phần thân món tráng miệng đông lạnh có độ nở xốp nằm trong khoảng từ 5% đến 60%, và thành phần dầu và/hoặc chất béo có hàm lượng chất béo rắn (SFC) ở -10°C nằm trong khoảng từ 20% đến 60% và có hiệu số, thu được bằng cách lấy SFC ở 20°C trừ đi SFC ở -10°C, nằm trong khoảng từ 20% đến 55%.

(11) **1-0050820 B**

(15) 28/07/2025
Số Quyết định: 150661/QĐ-SHTT.IP

(45) 25/08/2025 449B

(43) 25/12/2020 393 A

(21) 1-2020-02002

(85) 08/04/2020

(22) 21/08/2019

(86) PCT/KR2019/010629 21/08/2019

(30) 62/720,865 21/08/2018 US
10-2018- 0114467 21/09/2018 KR
10-2018- 0116598 28/09/2018 KR
62/742,337 06/10/2018 US

(87) WO2020/040539 27/02/2020

(51) ***H04W 24/10***; *H04L 5/00; H04B 17/309; H04B 7/06*

(73) **LG ELECTRONICS INC.** (KR)
128, Yeoui-daero, Yeongdeungpo-Gu, Seoul 07336, Korea

(72) KIM, Hyungtae (KR); KANG, Jiwon (KR)

(74) Công ty Luật TNHH T&G (TGVN)

(54) **PHƯƠNG PHÁP TRUYỀN THÔNG TIN ĐO CÔNG SUẤT BỞI THIẾT BỊ NGƯỜI DÙNG VÀ THIẾT BỊ NGƯỜI DÙNG**

(57) Sáng chế đề cập đến phương pháp để báo cáo thông tin trạng thái kênh bởi thiết bị người dùng (User equipment - UE) trong hệ thống truyền thông không dây. Cụ thể, sáng chế đề cập đến phương pháp truyền, bởi thiết bị người dùng, thông tin đo công suất liên quan đến việc báo cáo chùm trong hệ thống truyền thông không dây bao gồm các bước: thu thông tin điều khiển liên kết xuống (Downlink control information - DCI) khởi động việc báo cáo thông tin đo công suất; thu tín hiệu tham chiếu liên kết xuống cho việc báo cáo thông tin đo công suất; và truyền, đến trạm cơ sở, thông tin đo công suất được xác định dựa vào tín hiệu tham chiếu liên kết xuống thu được. Thời gian được đòi hỏi tối thiểu cho việc báo cáo thông tin đo công suất được (i) tính toán như tổng của thời gian được đòi hỏi tối thiểu thứ nhất từ định thời cuối cùng của tín hiệu tham chiếu liên kết xuống đến định thời truyền của thông tin đo công suất và thời gian được đòi hỏi tối thiểu thứ hai giữa DCI khởi động tín hiệu tham chiếu liên kết xuống và việc thu tín hiệu tham chiếu liên kết xuống hoặc (ii) được tính toán dựa vào giá trị ngưỡng được định cấu hình trước liên quan đến việc báo cáo thông tin đo công suất. Sáng chế cũng đề cập đến thiết bị người dùng truyền thông tin đo công suất liên quan đến việc báo cáo chùm trong hệ thống truyền thông không dây, và trạm cơ sở thu thông tin đo công suất liên quan đến việc báo cáo chùm trong hệ thống truyền thông không dây.

Fig.13

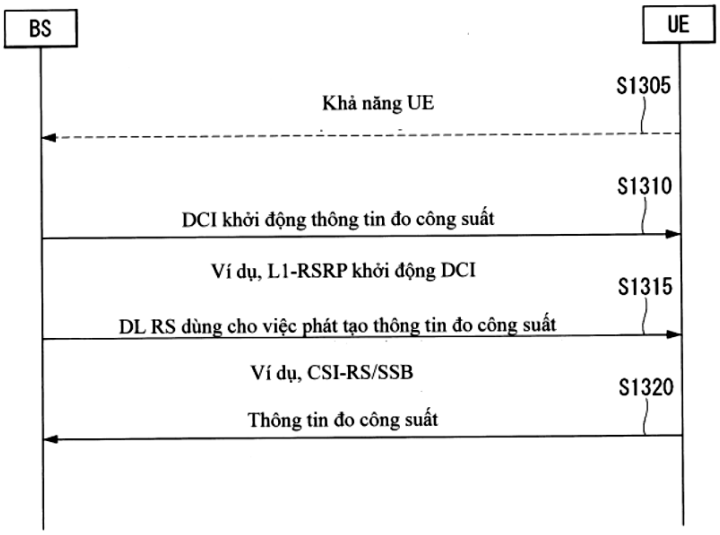
BS
UE
S1305
Khả năng UE
S1310
DCI khởi động thông tin đo công suất
Ví dụ, L1-RSRP khởi động DCI
S1315
DL RS dùng cho việc phát tạo thông tin đo công suất
Ví dụ, CSI-RS/SSB
S1320
Thông tin đo công suất

(11) **1-0050821 B**

(15) 28/07/2025
Số Quyết định: 150663/QĐ-SHTT.IP

(45) 25/08/2025 449B

(43) 25/01/2022 406 A

(21) 1-2021-04453

(22) 20/07/2021

(30) 2020-125754 22/07/2020 JP

(51) ***C09J 7/00***

(73) **NITTO DENKO CORPORATION** (JP)
1-2, Shimohozumi 1-chome, Ibaraki-shi, Osaka 567-8680 Japan

(72) WATANABE, Kento (JP); TAKARADA, Sho (JP); NONAKA, Takahiro (JP)

(74) Công ty TNHH một thành viên Sở hữu trí tuệ VCCI (VCCI-IP CO.,LTD)

(54) **TẤM PHÂN CỰC ĐƯỢC TRANG BỊ CHẤT KẾT DÍNH NHẠY ÁP VÀ THIẾT BỊ HIỂN THỊ HÌNH ẢNH**

(57) Sáng chế đề cập đến chế phẩm chất kết dính nhạy áp dùng để tạo ra tấm dính nhạy áp (21). Tấm dính nhạy áp này được sử dụng để liên kết kính phân cực (11) vào cửa sổ che (70) của thiết bị hiển thị hình ảnh (100). Chế phẩm chất kết dính nhạy áp này có thể chứa chất hấp thụ tia cực tím. Các sự thay đổi về tỷ lệ truyền của mẫu trong đó tấm dính nhạy áp được sắp xếp tiếp xúc với kính phân cực được đưa vào thử nghiệm độ ẩm và nhiệt độ có thể nằm trong khoảng cụ thể.

FIG. 1

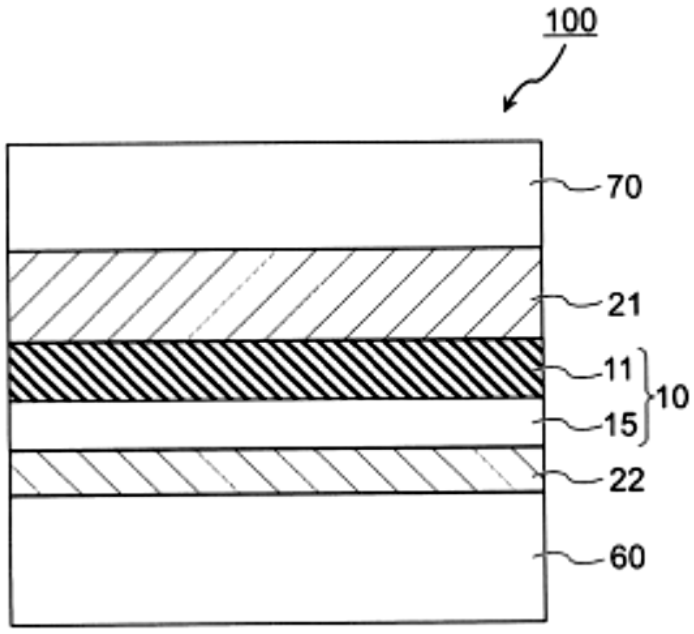

(11) **1-0050822 B**

(15) 28/07/2025
Số Quyết định: 150665/QĐ-SHTT.IP

(45) 25/08/2025 449B

(43) 25/01/2024 430 A

(21) 1-2023-06074

(85) 08/09/2023

(22) 08/02/2022

(86) PCT/CN2022/075480 08/02/2022

(30) 202110184511.3 10/02/2021 CN

(87) WO2022/171070 A1 18/08/2022

(51) ***B65D 47/34***

(76) **DING, YAO WU** (CN)
No.55, Jiangping North Rd. Taixing, Jiangsu 225400, China

(74) Công ty TNHH một thành viên Sở hữu trí tuệ VCCI (VCCI-IP CO.,LTD)

(54) **CƠ CẤU THIẾT ĐẶT LẠI ĐÀN HỒI VÀ BƠM ÉP BAO GỒM CƠ CẤU THIẾT ĐẶT LẠI ĐÀN HỒI**

(57) Sáng chế đề cập đến cơ cấu thiết đặt lại đàn hồi để sử dụng trong bơm ép, và bao gồm ít nhất một dải đàn hồi. Dải đàn hồi bao gồm đầu trên và đầu dưới, một trong số đầu trên và đầu dưới được đỡ trực tiếp hoặc gián tiếp trên phần có thể di chuyển của bơm ép, và phần còn lại của đầu trên và đầu dưới được đỡ trực tiếp hoặc gián tiếp trên phần cố định của bơm ép. Trong đó, ít nhất một trong số đầu trên và đầu dưới bao gồm cấu trúc có thể di chuyển, sao cho khi dải đàn hồi được ấn để biến dạng, cấu trúc có thể di chuyển thay đổi vị trí của ít nhất một trong số đầu trên và đầu dưới tương ứng với trục của bơm ép, và/hoặc thay đổi góc được tạo nên với đường kết nối giữa đầu trên và đầu dưới, và khi dải đàn hồi được ấn để biến dạng, lực được kết hợp của các lực đàn hồi được tạo ra bởi dải đàn hồi luôn theo hướng mà phù hợp với hướng của trục. Cơ cấu thiết đặt lại đàn hồi của cấu trúc tạo điều kiện thuận lợi cho việc nâng cao hiệu quả của việc chuyển đổi lực ấn thành lực trở lại lò xo, và tuổi thọ dịch vụ của cơ cấu thiết đặt lại đàn hồi có thể được kéo dài. Sáng chế còn đề cập đến bơm ép bao gồm cơ cấu thiết đặt lại đàn hồi nêu trên.

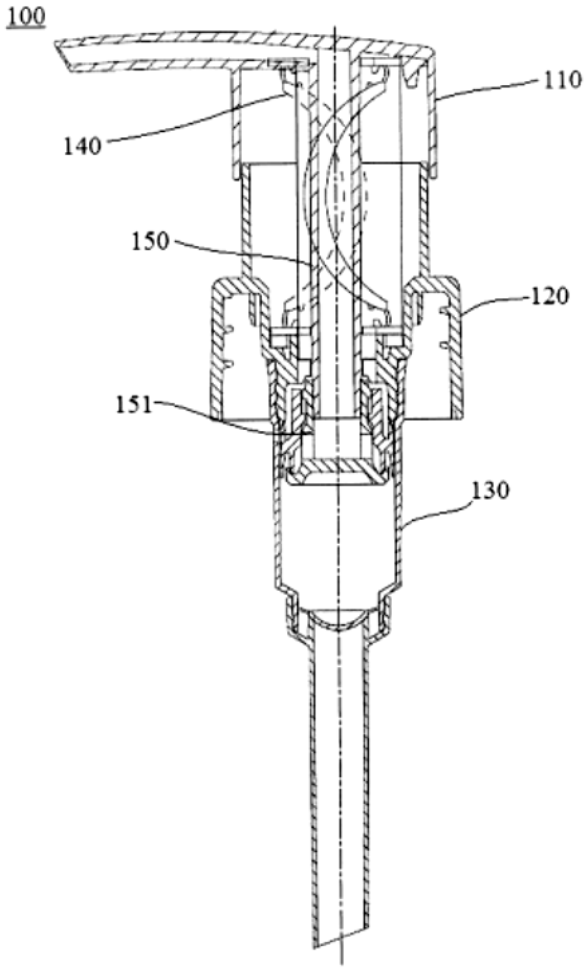

FIG. 1

(11) **1-0050823 B**

(15) 28/07/2025
Số Quyết định: 150666/QĐ-SHTT.IP

(45) 25/08/2025 449B

(43) 25/08/2022 413 A

(21) 1-2022-03993

(85) 24/06/2022

(22) 30/11/2020

(86) PCT/CN2020/132719 30/11/2020

(30) 201911217326.9 30/11/2019 CN

(87) WO2021/104517 03/06/2021

(51) ***H04R 1/10***

(73) **HUAWEI TECHNOLOGIES CO., LTD.** (CN)
Huawei Administration Building, Bantian, Longgang District, Shenzhen, Guangdong 518129, P. R. China

(72) MA, Guozhen (CN); Wu, Rongrong (CN); Zheng, Yong (CN); Zhang, Yu (CN); JI, Chengxia (CN)

(74) Công ty Luật TNHH T&G (TGVN)

(54) **ĐỆM TAI, THÀNH PHẦN BỊT TAI, VÀ BỘ TAI NGHE**

(57) Các phương án của sáng chế cung cấp đệm tai. Đệm tai là có cấu trúc hình khuyên, đệm tai gồm có lớp trong và lớp ngoài bao phủ lớp trong, và lớp trong và lớp ngoài là theo cách riêng rẽ có các cấu trúc hình khuyên. Lớp trong và lớp ngoài được tách bởi lớp môi trường thứ nhất, và lớp trong phủ lớp môi trường thứ hai. Trở kháng về âm thanh của lớp môi trường thứ nhất là khác nhau với trở kháng về âm thanh của lớp trong và lớp ngoài. Đệm tai được sử dụng để đóng không gian hốc trước giữa vỏ và tai của người dùng, bằng cách ấy ngăn sự rò rỉ âm thanh và giảm bớt tiếng ồn bên ngoài đi vào tai của người dùng. Trong đệm tai được cung cấp trong các phương án của sáng chế, cấu trúc lớp kép gồm có lớp trong và lớp ngoài được tách bởi lớp môi trường thứ nhất. Được so sánh với đệm tai thông thường, khả năng giảm bớt tiếng ồn của đệm tai được cải thiện đáng kể, và nói riêng, khả năng giảm bớt tiếng ồn của đệm tai ở tần số trung bình/cao được cải thiện đáng kể. Các phương án của sáng chế cung cấp thêm nữa thành phần bịt tai gồm có đệm tai giảm bớt tiếng ồn và bộ tai nghe.

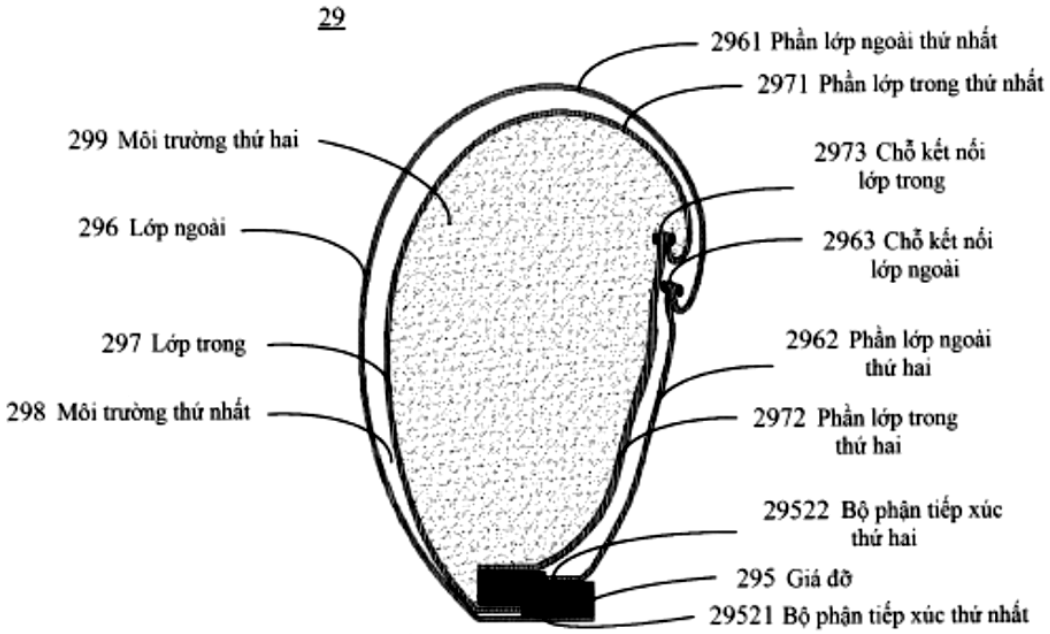
29
2961 Phần lớp ngoài thứ nhất
2971 Phần lớp trong thứ nhất
299 Môi trường thứ hai
2973 Chỗ kết nối lớp trong
296 Lớp ngoài
2963 Chỗ kết nối lớp ngoài
297 Lớp trong
2962 Phần lớp ngoài thứ hai
298 Môi trường thứ nhất
2972 Phần lớp trong thứ hai
29522 Bộ phận tiếp xúc thứ hai
295 Giá đỡ
29521 Bộ phận tiếp xúc thứ nhất

FIG. 6(a)

(11) **1-0050824 B**

(15) 28/07/2025
Số Quyết định: 150667/QĐ-SHTT.IP

(45) 25/08/2025 449B

(43) 25/01/2024 430 A

(21) 1-2022-04282

(85) 07/07/2022

(22) 05/04/2022

(86) PCT/KR2022/004826 05/04/2022

(30) 10-2021-0044439 06/04/2021 KR

(87) WO2022/215987 A1 13/10/2022

(51) ***A61C 19/06***; *B26F 1/02; B31D 5/00; B31C 11/06; B31C 99/00; A61C 5/40; B26F 3/00*

(73) **DIADENT GROUP INTERNATIONAL** (KR)
16, Osongsaengmyeong 4-ro, Osong-eup, Heungdeok-gu, Cheongju-si, Chungcheongbuk-do 28161, Republic of Korea

(72) LEE, Hong Ki (KR)

(74) Công ty Luật TNHH T&G (TGVN)

(54) **PHƯƠNG PHÁP SẢN XUẤT CÔN GIẤY NHA KHOA**

(57) Sáng chế đề cập đến phương pháp sản xuất côn giấy, và cụ thể hơn, sáng chế đề cập đến phương pháp sản xuất côn giấy nha khoa. Phương pháp sản xuất côn giấy bao gồm các bước cắt giấy cuộn, mà màu kiểm tra chuẩn, đường kẻ ô milimet và đường đục lỗ được in trên đó, thành các tờ giấy có kích cỡ đồng đều dọc theo các đường đục lỗ đã in, đục lỗ tờ giấy đã cắt sử dụng bộ dẫn hướng đục lỗ để cố định tờ giấy và bộ khuôn đục lỗ để đục lỗ tờ giấy, và tẩm ướt và cuộn tờ giấy đã đục lỗ bằng nước và sấy khô tờ giấy đã cuộn.

[FIG. 6]

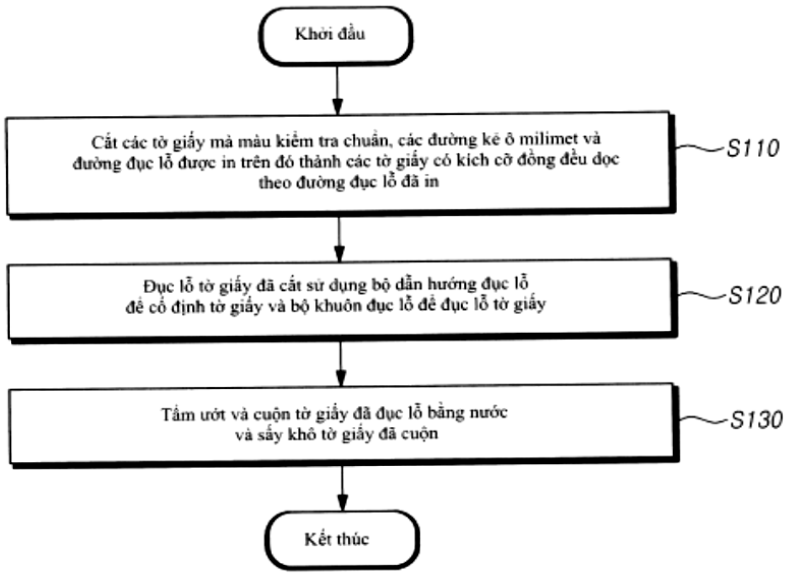

(11) **1-0050825 B**

(15) 28/07/2025
Số Quyết định: 150668/QĐ-SHTT.IP

(45) 25/08/2025 449B

(43) 25/10/2022 415 A

(21) 1-2022-05277

(85) 18/08/2022

(22) 28/10/2020

(86) PCT/CN2020/124456 28/10/2020

(30) 202010075343.X 22/01/2020 CN

(87) WO2021/147426 29/07/2021

(51) ***H04W 72/04***

(73) **HUAWEI TECHNOLOGIES CO., LTD.** (CN)
Huawei Administration Building, Bantian, Longgang District, Shenzhen, Guangdong 518129, P. R. China

(72) XUE, Yifan (CN); TIE, Xiaolei (CN); XUE, Lixia (CN); ZHANG, Zhanzhan (CN)

(74) Công ty Luật TNHH T&G (TGVN)

(54) **PHƯƠNG PHÁP VÀ THIẾT BỊ THỨ HAI ĐỂ CHỈ THỊ BỎ QUA VIỆC THEO DÕI KÊNH ĐIỀU KHIỂN ĐƯỜNG XUỐNG VẬT LÝ (PDCCH), THIẾT BỊ THỨ NHẤT ĐỂ XÁC ĐỊNH BỎ QUA VIỆC THEO DÕI PDCCH, PHƯƠNG TIỆN LƯU TRỮ ĐỌC ĐƯỢC BẰNG MÁY TÍNH VÀ CHIP**

(57) Sáng chế đề xuất phương pháp và thiết bị để chỉ thị bỏ qua việc theo dõi PDCCH (Physical Downlink Control CHannel - kênh điều khiển đường xuống vật lý), và phương tiện lưu trữ đọc được bằng máy tính, để chỉ thị, nhờ sử dụng thông tin điều khiển đường xuống, cho thiết bị đầu cuối bỏ qua việc theo dõi PDCCH. Sau khi thiết bị mạng gửi DCI (Downlink Control Information - thông tin điều khiển đường xuống), mà bao gồm thông tin chỉ thị bỏ qua PDCCH, đến thiết bị đầu cuối, thì thiết bị đầu cuối xác định, dựa trên thông tin chỉ thị bỏ qua PDCCH này, là không theo dõi PDCCH trong khoảng thời gian thứ nhất. Theo cách này, thì DCI được dùng để chỉ thị cho thiết bị đầu cuối bỏ qua việc theo dõi PDCCH, và báo hiệu cụ thể, mà được dùng để chỉ thị bỏ qua việc theo dõi PDCCH, là được làm rõ, nhờ đó tiết kiệm năng lượng của thiết bị đầu cuối.

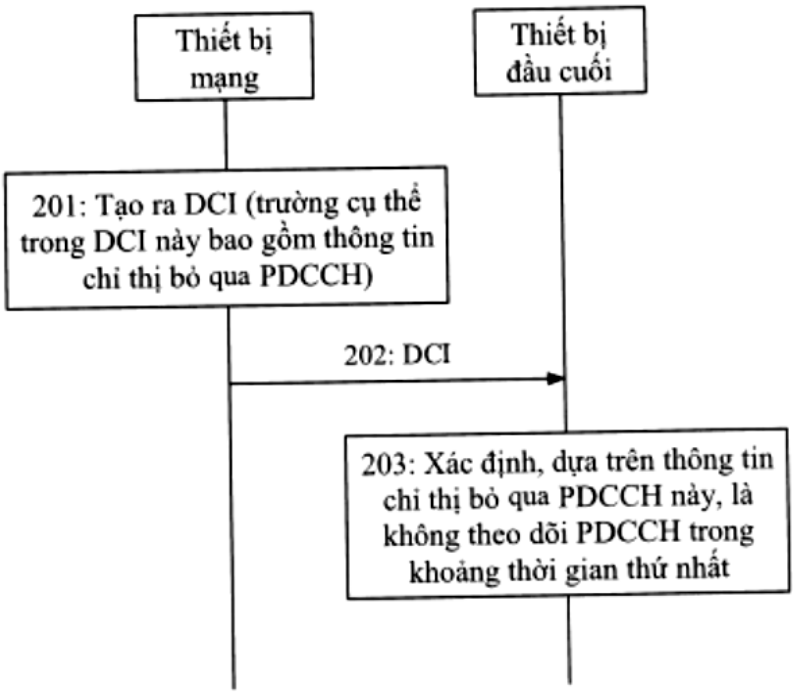
Thiết bị mạng
Thiết bị đầu cuối
201: Tạo ra DCI (trường cụ thể trong DCI này bao gồm thông tin chỉ thị bỏ qua PDCCH)
202: DCI
203: Xác định, dựa trên thông tin chỉ thị bỏ qua PDCCH này, là không theo dõi PDCCH trong khoảng thời gian thứ nhất

Fig.2

(11) **1-0050826 B**

(15) 28/07/2025
Số Quyết định: 150670/QĐ-SHTT.IP

(45) 25/08/2025 449B

(43) 27/12/2021 405 A

(21) 1-2021-05940

(85) 23/09/2021

(22) 26/02/2020

(86) PCT/US2020/019909 26/02/2020

(30) 62/811,928 28/02/2019 US
16/800,490 25/02/2020 US

(87) WO2020/176626 03/09/2020

(51) ***A61H 9/00****; A61H 23/04; A61H 37/00*

(73) **JTL ENTERPRISES, INC.** (US)
15395 Roosevelt Blvd., Clearwater, FL 33760, United States of America

(72) LUNTER, Paul (US); ELLIOT, Timothy (US); SIMOES, Mario (US); DASKAM, William (US); EMENHEISER, Matthew (US)

(74) Công ty Luật TNHH T&G (TGVN)

(54) **THIẾT BỊ ĐỂ MÁT-XA CƠ THỂ THỦY LIỆU PHÁP KHÔ Ở TƯ THẾ NẰM NGẢ**

(57) Sáng chế đề cập đến thiết bị để mát-xa cơ thể thủy liệu pháp khô cho người sửdụng ở tư thế nằm ngả, bao gồm cấu trúc hộp có bề mặt đỡ người sử dụng để đỡ người sử dụng ở tư thế ngồi, bề mặt đỡ người sử dụng bao gồm phần lưng ghế tựa, phần ghế ngồi có tiết diện ngồi chính hình bán trụ và tiết diện đặt chân, trong đó phần lưng ghế tựa và tiết diện đặt chân có quan hệ góc tương đối với nhau và tiết diện ngồi chính được bố trí giữa chúng, và bộ phận phun chất lỏng ở phía trong bên trong cấu trúc hộp để hướng dòng chất lỏng vào bề mặt đỡ người sử dụng để truyền tác dụng mát-xa qua bề mặt đỡ tới phần cơ thể phía trên và phần cơ thể phía dưới của người sử dụng.

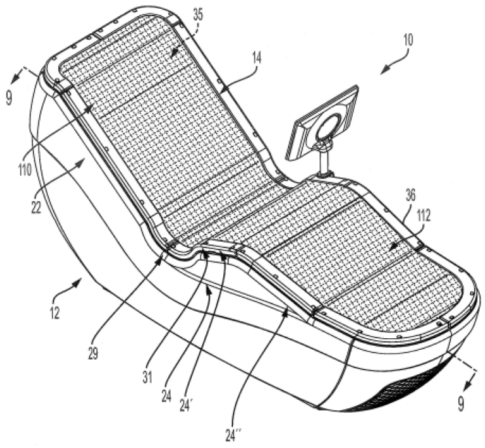

FIG. 1A

(11) **1-0050827 B**

(15) 28/07/2025
Số Quyết định: 150679/QĐ-SHTT.IP

(45) 25/08/2025 449B

(43) 27/12/2021 405 A

(21) 1-2021-05936

(85) 23/09/2021

(22) 28/02/2020

(86) PCT/EP2020/055322 28/02/2020

(30) 19160377.8 01/03/2019 EP

(87) WO2020/178186 10/09/2020

(51) ***C09D 115/00***; *F16G 1/10; B29D 30/38; B29D 30/40; B60C 1/00; B60C 9/00; C08G 18/08; C08G 18/58; C08G 18/62; C08G 18/69; C08J 5/06; D06M 11/44; D06M 11/45; D06M 11/46; D06M 11/74; D06M 11/76; D06M 11/79; D06M 13/11; D06M 13/395; D06M 15/263; D06M 15/693; B29B 15/12; B29D 29/00*

(73) 1. **CONTINENTAL REIFEN DEUTSCHLAND GMBH** (DE)
Vahrenwalder Str. 9, 30165 Hannover, Germany
2. **KORDSA TEKNIK TEKSTIL A.S.** (TR)
Alikahya Fatih Mahallesi, Sanayici Caddesi, No: 90, Izmit 41310 Kocaeli, Turkey

(72) SCHMAUNZ-HIRSCH, Cornelia (DE); KRAMER, Thomas (DE); SCHUNACK, Michael (DE); PINTO, Diana (PT); ACAR, Ali Ersin (TR); SEN, Mustafa Yasin (TR); CEVAHIR, Nurcin (TR); KOLDEMIR, Unsal (TR)

(74) Công ty Luật TNHH T&G (TGVN)

(54) **CHẾ PHẨM NHÚNG CHỨA NƯỚC, QUY TRÌNH PHỦ VẬT LIỆU GIA CƯỜNG KIỂU LƯỚI DỆT BẰNG CHẾ PHẨM NÀY VÀ VẬT PHẨM ĐÀN HỒI TƯƠNG ỨNG CHỨA VẬT LIỆU GIA CƯỜNG KIỂU LƯỚI DỆT ĐƯỢC PHỦ NÀY**

(57) Sáng chế đề cập đến chế phẩm nhúng chứa nước để phủ vật liệu gia cường kiểu lưới dệt, chứa 4,5% đến 25% khối lượng khô là ít nhất một latex cao su, 0,2% đến 4,5% khối lượng khô là ít nhất một isoxyanat phong bế, 0,3% đến 15% khối lượng khô là ít nhất một chất độn, 0% đến 4% khối lượng khô là ít nhất một hợp chất chứa nhóm epoxy, và 0% đến 2% khối lượng khô là ít nhất một polyme với các nhóm chức axit carboxylic, trong đó các lượng tính theo % khối lượng khô là dựa trên tổng khối lượng của chế phẩm nhúng chứa nước, trong đó tỷ lệ khối lượng latex cao su so với tổng khối lượng isoxyanat phong bế, hợp chất chứa nhóm epoxy và polyme với các nhóm chức axit carboxylic là ít nhất 2, và trong đó chế phẩm này hầu như không chứa resorcinol, các thể tiền ngưng tụ resorcinol, formaldehyt và các chất giải phóng formaldehyt. Sáng chế còn đề cập đến quy trình phủ vật liệu gia cường kiểu lưới dệt bằng chế phẩm này, đến vật liệu gia cường kiểu lưới dệt được phủ và vật phẩm đàn hồi tương ứng chứa vật liệu gia cường kiểu lưới dệt được phủ này.

(11) **1-0050828 B**

(15) 28/07/2025
Số Quyết định: 150680/QĐ-SHTT.IP

(45) 25/08/2025 449B

(43) 25/05/2023 422 A

(21) 1-2022-04165

(85) 01/07/2022

(22) 03/12/2020

(86) PCT/JP2020/044989 03/12/2020

(30) 2019-221268 06/12/2019 JP

(87) WO2021/112162 10/06/2021

(51) ***G01N 33/483***; *G01N 33/493; C12M 1/34*

(73) **HIROTSU BIO SCIENCE INC.** (JP)
22F, The New Otani GARDEN COURT, 4-1, Kioicho, Chiyoda-ku, Tokyo 1020094, Japan

(72) IMAIZUMI Yuki (JP); IWAO Kenji (JP)

(74) Công ty Luật TNHH ROUSE Việt Nam (ROUSE LEGAL VIETNAM LTD.)

(54) **PHƯƠNG PHÁP PHÂN TÍCH HƯỚNG ĐỘNG, HỆ THỐNG PHÂN TÍCH HƯỚNG ĐỘNG VÀ PHƯƠNG TIỆN GHI CÓ THỂ ĐỌC ĐƯỢC BẰNG MÁY TÍNH**

(57) Sáng chế đề cập đến phương pháp phân tích hướng động để tiến hành phân tích hướng động của giun tròn sử dụng vật chứa trong đó điểm tham chiếu được bố trí trong vật chứa hoặc môi trường nuôi cấy trong vật chứa, phương pháp phân tích hướng động bao gồm các bước sau: chụp ảnh trạng thái phân bố của giun tròn trong vật chứa sau khi giun tròn và mẫu vật của đối tượng được thả vào trong vật chứa; phát hiện vị trí của vật thể của điểm tham chiếu tương ứng với điểm tham chiếu bao gồm trong ảnh thu được bằng cách chụp ảnh; xác định vùng hấp dẫn và vùng lảng tránh trên cơ sở vị trí; và tiến hành phân tích hướng động sử dụng vật thể của giun tròn trong vùng hấp dẫn và vùng lảng tránh được xác định. Sáng chế cũng đề cập đến hệ thống phân tích hướng động và phương tiện ghi có thể đọc được bằng máy tính.

FIG.1

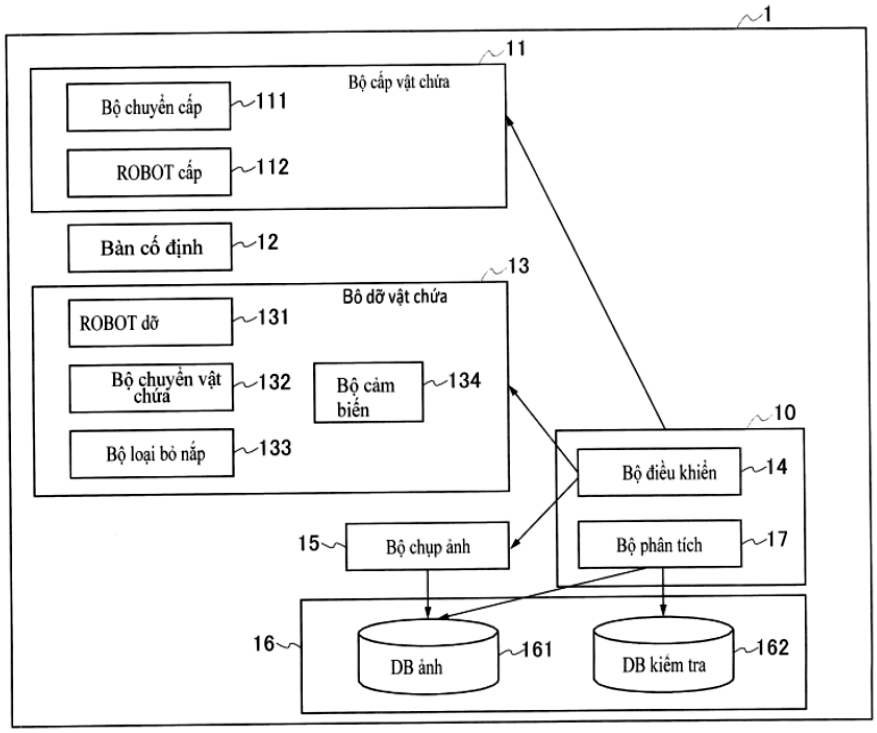
1
11
Bộ cấp vật chứa
Bộ chuyển cấp
111
ROBOT cấp
112
Bàn cố định
12
13
Bộ dỡ vật chứa
ROBOT dỡ
131
Bộ chuyển vật chứa
132
Bộ cảm biến
134
Bộ loại bỏ nắp
133
10
Bộ điều khiển
14
15
Bộ chụp ảnh
Bộ phân tích
17
16
DB ảnh
161
DB kiểm tra
162

(11) **1-0050829 B**

(15) 28/07/2025
Số Quyết định: 150681/QĐ-SHTT.IP

(45) 25/08/2025 449B

(43) 25/04/2022 409 A

(21) 1-2021-06564

(85) 18/10/2021

(22) 20/03/2020

(86) PCT/US2020/023879 20/03/2020

(30) 62/822,437 22/03/2019 US

(87) WO2020/198016 01/10/2020

(51) ***G01L 1/24***

(73) **CORNING INCORPORATED** (US)
1 Riverfront Plaza, Corning, New York 14831, United States of America

(72) ANDREWS, Ryan Claude (US); BOUZI, Pierre Michel (US); FURNAS, William John (US); JACOBSON, Jeremiah Robert (US); NEWCOMER, Glenn Abram (US); OLSON, Evan Lewis (US); RAJ, Babak Robert (US); ROUSSEV, Rostislav Vatchev (BG); STEPANOV, Viktor (LT); WETMORE, Nathaniel David (US)

(74) Công ty Luật TNHH T&G (TGVN)

(54) **HỆ THỐNG ĐỂ MÔ TẢ ĐẶC ĐIỂM ỨNG SUẤT VÀ PHƯƠNG PHÁP ĐO CÁC ĐẶC TRƯNG ỨNG SUẤT THỨ NHẤT VÀ THỨ HAI CỦA CÁC NỀN TRONG SUỐT ĐƯỢC GIA CƯỜNG HÓA HỌC**

(57) Sáng chế đề cập đến hệ thống để mô tả đặc điểm ứng suất trong nền được gia cường hóa học (chemically strengthened - CS) bao gồm hệ thống con quang phổ ghép lăng kính phát sáng (evanescent prism coupling spectroscopy - EPCS) và hệ thống con đo phân cực tán xạ ánh sáng (light-scattering polarimetry - LSP). Hệ thống con EPCS bao gồm nguồn sáng EPCS được ghép quang với hệ thống dò EPCS thông qua lăng kính ghép EPCS. Hệ thống con LSP bao gồm nguồn sáng LSP được ghép quang với bộ bù quang học, bộ bù quang học này được ghép quang với hệ thống dò LSP thông qua lăng kính ghép LSP. Cơ cấu đỡ đỡ các lăng kính ghép EPCS và LSP để xác định cụm lăng kính ghép, mà đỡ hai lăng kính ở vị trí đo. Các phép đo ứng suất được thực hiện bằng cách sử dụng các hệ thống con EPCS và LSP được kết hợp để mô tả đặc điểm một cách đầy đủ các đặc tính ứng suất của nền được gia cường hóa học trong suốt. Các phương pháp xử lý các phép đo EPCS và LSP để cải thiện độ chính xác đo cũng được bộc lộ. Sáng chế cũng đề cập đến phương pháp đo các đặc trưng ứng suất thứ nhất và thứ hai của nền được gia cường hóa học (CS).

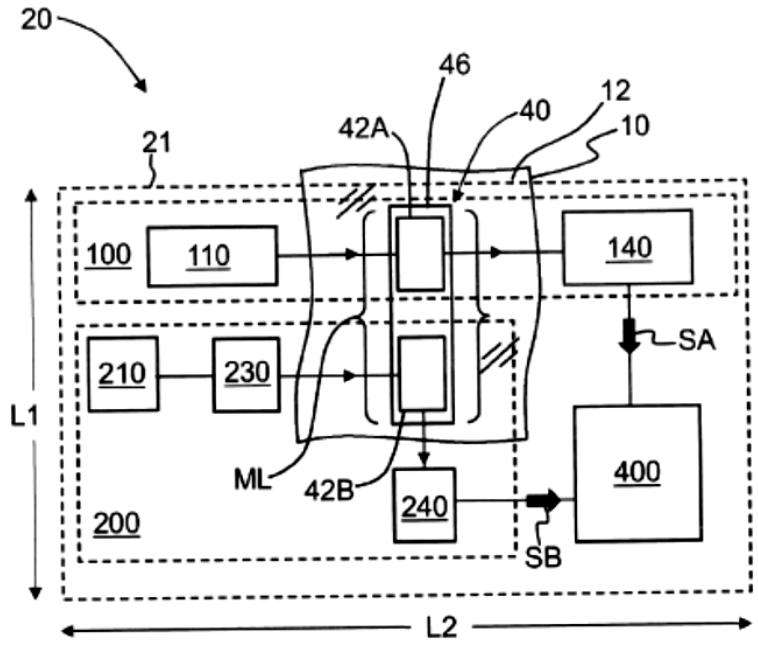
20
46
12
40
42A
10
21
100
110
140
SA
210
230
L1
ML
42B
240
400
200
SB
L2

FIG. 2A

(11) **1-0050830 B**

(15) 28/07/2025
Số Quyết định: 150693/QĐ-SHTT.IP

(45) 25/08/2025 449B

(43) 25/05/2021 398 A

(21) 1-2021-00418

(85) 26/01/2021

(22) 31/07/2018

(86) PCT/CN2018/097794 31/07/2018

(87) WO2020/024108 06/02/2020

(51) ***G06F 3/0481***

(73) **HUAWEI TECHNOLOGIES CO., LTD.** (CN)
Huawei Administration Building, Bantian, Longgang District, Shenzhen, Guangdong 518129, P. R. China

(72) ZHANG, Qing (CN); YAN, Guoqi (CN)

(74) Công ty Luật TNHH T&G (TGVN)

(54) **PHƯƠNG PHÁP HIỂN THỊ BIỂU TƯỢNG ỨNG DỤNG, THIẾT BỊ ĐẦU CUỐI VÀ PHƯƠNG TIỆN LƯU TRỮ MÁY TÍNH**

(57) Sáng chế đề cập đến lĩnh vực thiết bị đầu cuối, và bộc lộ phương pháp hiển thị biểu tượng ứng dụng, thiết bị đầu cuối, và phương tiện lưu trữ máy tính để giải quyết vấn đề là khi thiết bị đầu cuối bao gồm nhiều ứng dụng nhân bản của một ứng dụng, các biểu tượng ứng dụng trên màn hình chính của thiết bị đầu cuối tăng lên mạnh, và do đó khoảng trống của màn hình chính bị chiếm dụng và vấn đề các ứng dụng có các ứng dụng nhân bản cũng bị lộ ra. Giải pháp cụ thể được áp dụng cho thiết bị đầu cuối bao gồm ít nhất hai ứng dụng. Ít nhất hai ứng dụng này bao gồm ứng dụng thứ nhất và ứng dụng nhân bản của ứng dụng thứ nhất. Thiết bị đầu cuối hiển thị màn hình thứ nhất, trong đó màn hình thứ nhất bao gồm biểu tượng của ứng dụng thứ nhất, và biểu tượng của ứng dụng nhân bản của ứng dụng thứ nhất được làm ẩn. Thiết bị đầu cuối thu thao tác thứ nhất được thực hiện bởi người dùng trên biểu tượng của ứng dụng thứ nhất, và hiển thị biểu tượng được làm ẩn của ứng dụng nhân bản của ứng dụng thứ nhất đáp lại thao tác thứ nhất, trong đó biểu tượng của ứng dụng nhân bản của ứng dụng thứ nhất và biểu tượng của ứng dụng thứ nhất được hiển thị đồng thời trên màn hình thứ nhất, và màn hình thứ nhất được bao gồm trên màn hình chính của thiết bị đầu cuối.

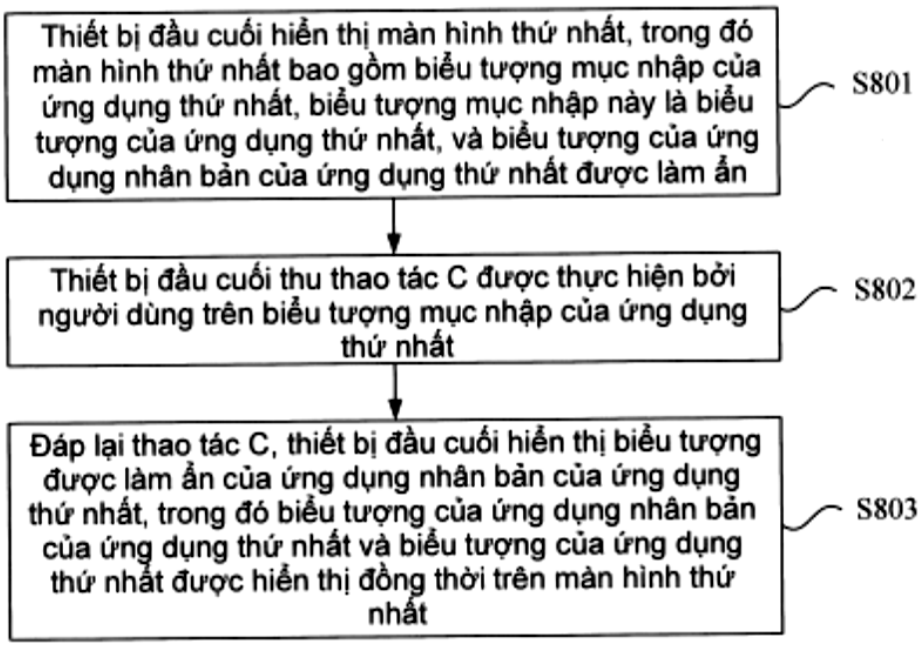
Thiết bị đầu cuối hiển thị màn hình thứ nhất, trong đó màn hình thứ nhất bao gồm biểu tượng mục nhập của ứng dụng thứ nhất, biểu tượng mục nhập này là biểu tượng của ứng dụng thứ nhất, và biểu tượng của ứng dụng nhân bản của ứng dụng thứ nhất được làm ẩn
S801
Thiết bị đầu cuối thu thao tác C được thực hiện bởi người dùng trên biểu tượng mục nhập của ứng dụng thứ nhất
S802
Đáp lại thao tác C, thiết bị đầu cuối hiển thị biểu tượng được làm ẩn của ứng dụng nhân bản của ứng dụng thứ nhất, trong đó biểu tượng của ứng dụng nhân bản của ứng dụng thứ nhất và biểu tượng của ứng dụng thứ nhất được hiển thị đồng thời trên màn hình thứ nhất
S803

Fig.8

(11) **1-0050831 B**

(15) 28/07/2025
Số Quyết định: 150705/QĐ-SHTT.IP

(45) 25/08/2025 449B

(43) 26/08/2019 377 A

(21) 1-2019-02568

(85) 17/05/2019

(22) 13/10/2017

(86) PCT/JP2017/037263 13/10/2017

(30) 2016-204590 18/10/2016 JP

(87) WO2018/074381 A1 26/04/2018

(51) ***A61K 35/28***; *A61K 38/48; A61P 9/00; A61K 9/12; A61P 27/02; A61P 43/00; A61K 38/00; A61K 9/10*

(73) **ROHTO PHARMACEUTICAL CO., LTD.** (JP)
1-8-1, Tatsumi-nishi, Ikuno-ku, Osaka-shi, Osaka 544-8666 Japan

(72) SAWA Yoshiki (JP); MIYAGAWA Shigeru (JP); KAJITA Daisuke (JP); TAMADA Kotoe (JP)

(74) Công ty TNHH một thành viên Sở hữu trí tuệ VCCI (VCCI-IP CO.,LTD)

(54) KIT ĐỂ ĐIỀU CHẾ CHẤT ĐIỀU TRỊ BỆNH TIM

(57) Sáng chế đề xuất chất điều trị bệnh có tác dụng điều trị rất tốt các bệnh cần phẫu thuật khẩn cấp như bệnh suy tim và có hiệu quả ở mức độ nhất định đối với một số lượng lớn bệnh nhân. Sáng chế đề cập đến kit để điều chế chất điều trị bệnh, kit này bao gồm a) dung dịch fibrinogen, b) dung dịch thrombin và c) tế bào gốc trung mô, ở các dạng riêng biệt tương ứng. Tốt hơn nếu thành phần c) tế bào gốc trung mô là tế bào khác loại đối với đối tượng cần điều trị. Ngoài ra, sáng chế đề cập đến kit để điều chế chất điều trị bệnh, kit này được sử dụng bằng cách tạo hỗn dịch thành phần c) tế bào gốc trung mô trong thành phần a) dung dịch fibrinogen hoặc thành phần b) dung dịch thrombin khi sử dụng, và sau đó phun hỗn dịch tế bào thu được này trực tiếp cho vùng bị bệnh gần như đồng thời với thành phần b) dung dịch thrombin hoặc thành phần a) dung dịch fibrinogen không được sử dụng trong bước tạo hỗn dịch.

(11) **1-0050832 B**

(15) 28/07/2025
Số Quyết định: 150706/QĐ-SHTT.IP

(45) 25/08/2025 449B

(43) 25/03/2021 396 A

(21) 1-2020-07133

(85) 09/12/2020

(22) 11/05/2018

(86) PCT/CN2018/086590 11/05/2018

(87) WO2019/213960 14/11/2019

(51) ***H04W 52/02***; *H04W 76/28*

(73) **HUAWEI TECHNOLOGIES CO., LTD.** (CN)
Huawei Administration Building, Bantian, Longgang District, Shenzhen, Guangdong 518129, China

(72) MI, Xiang (CN); TIE, Xiaolei (CN); JIN, Zhe (CN)

(74) Công ty Luật TNHH T&G (TGVN)

(54) **PHƯƠNG PHÁP GỬI TÍN HIỆU, PHƯƠNG PHÁP NHẬN TÍN HIỆU, THIẾT BỊ TRUYỀN THÔNG VÀ PHƯƠNG TIỆN LƯU TRỮ ĐỌC ĐƯỢC BẰNG MÁY TÍNH**

(57) Sáng chế đề cập đến phương pháp gửi tín hiệu, phương pháp nhận tín hiệu, thiết bị truyền thông và phương tiện lưu trữ đọc được bằng máy tính. Phương pháp này bao gồm các bước: thiết bị mạng tạo ra chuỗi thứ nhất, trong đó chuỗi thứ nhất là chuỗi tín hiệu thức dậy (WUS - Wake-Up Signal) ở chế độ triển khai trong dải; thiết bị mạng ánh xạ chuỗi thứ nhất lên 11 ký hiệu dồn kênh phân tần trực giao (OFDM - Orthogonal Frequency Division Multiplexing) cuối cùng trong khung con thứ nhất, và ánh xạ, lên M ký hiệu OFDM đầu tiên trong khung con thứ nhất một cách tuần tự, chuỗi thuộc về chuỗi thứ nhất và cần được ánh xạ lên ký hiệu OFDM thứ nhất đến ký hiệu OFDM thứ M, trong đó ký hiệu OFDM thứ nhất đến ký hiệu OFDM thứ M là M ký hiệu OFDM trong số N ký hiệu OFDM cuối cùng trong khung con thứ nhất, N lớn hơn hoặc bằng M, N là số nguyên lớn hơn 0 và nhỏ hơn 12, và M là số nguyên lớn hơn 0 và nhỏ hơn 4; và thiết bị mạng gửi khung con thứ nhất.

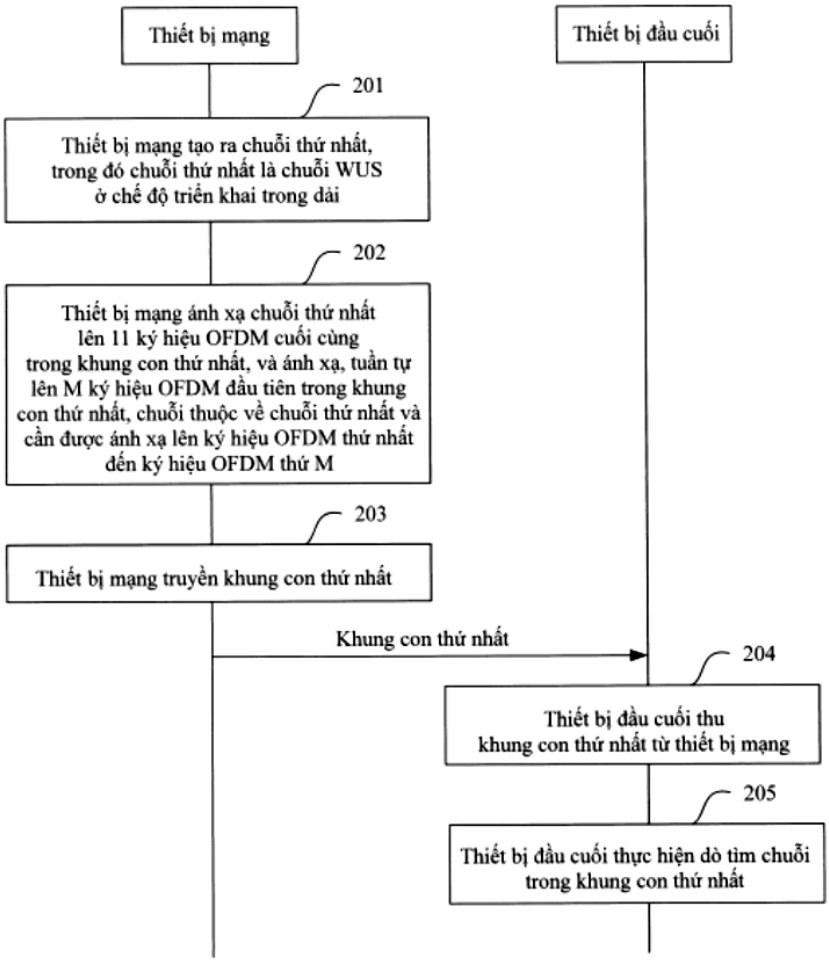
Thiết bị mạng
Thiết bị đầu cuối
201
Thiết bị mạng tạo ra chuỗi thứ nhất, trong đó chuỗi thứ nhất là chuỗi WUS ở chế độ triển khai trong dải
202
Thiết bị mạng ánh xạ chuỗi thứ nhất lên 11 ký hiệu OFDM cuối cùng trong khung con thứ nhất, và ánh xạ, tuần tự lên M ký hiệu OFDM đầu tiên trong khung con thứ nhất, chuỗi thuộc về chuỗi thứ nhất và cần được ánh xạ lên ký hiệu OFDM thứ nhất đến ký hiệu OFDM thứ M
203
Thiết bị mạng truyền khung con thứ nhất
Khung con thứ nhất
204
Thiết bị đầu cuối thu khung con thứ nhất từ thiết bị mạng
205
Thiết bị đầu cuối thực hiện dò tìm chuỗi trong khung con thứ nhất

Fig.2

(11) **1-0050833 B**

(15) 28/07/2025
Số Quyết định: 150707/QĐ-SHTT.IP

(45) 25/08/2025 449B

(43) 26/09/2022 414 A

(21) 1-2022-04228

(85) 05/07/2022

(22) 18/12/2020

(86) PCT/JP2020/047393 18/12/2020

(30) 62/951,177 20/12/2019 US

(87) WO2021/125317 24/06/2021

(51) ***H04N 19/593***

(73) **SONY GROUP CORPORATION** (JP)
1-7-1, Konan, Minato-ku, Tokyo 1080075, Japan

(72) KONDO Kenji (JP)

(74) Công ty TNHH một thành viên Sở hữu trí tuệ VCCI (VCCI-IP CO.,LTD)

(54) **THIẾT BỊ XỬ LÝ ẢNH VÀ PHƯƠNG PHÁP XỬ LÝ ẢNH**

(57) Sáng chế đề cập đến thiết bị xử lý ảnh và phương pháp xử lý ảnh mà cho phép làm đơn giản việc xử lý.

Khi dự đoán nội bộ dựa trên ma trận mà là dự đoán nội bộ bằng cách sử dụng thao tác ma trận được thực hiện trên khối dự đoán hiện tại cần được mã hóa hoặc được giải mã, dự đoán nội bộ dựa trên ma trận được thực hiện bằng cách sử dụng hệ số liên quan đến tổng lượng thay đổi của các giá trị điểm ảnh và thiết đặt bằng giá trị cố định, và ảnh được dự đoán của khối dự đoán hiện tại được tạo ra. Sau đó, khối dự đoán hiện tại được mã hóa hoặc được giải mã bằng cách sử dụng ảnh được dự đoán. Sáng chế có thể được áp dụng, ví dụ, trong trường hợp mã hóa và giải mã ảnh.

FIG. 2

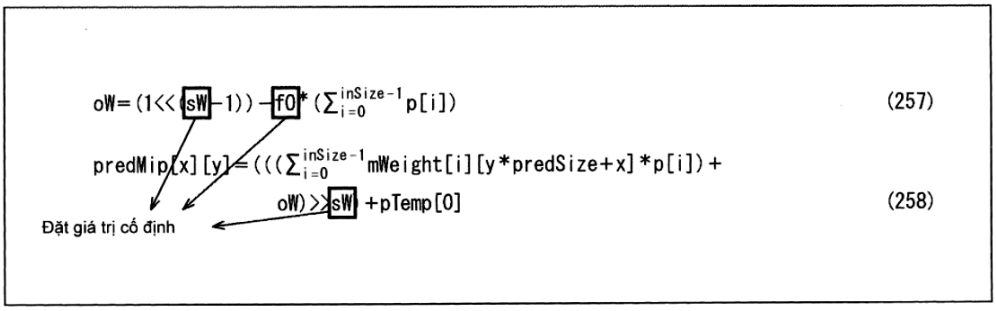

(11) **1-0050834 B**

(15) 28/07/2025
Số Quyết định: 150718/QĐ-SHTT.IP

(45) 25/08/2025 449B

(43) 26/09/2022 414 A

(21) 1-2022-03956

(85) 23/06/2022

(22) 30/10/2020

(86) PCT/SG2020/050623 30/10/2020

(30) 10202000280Y 10/01/2020 SG

(87) WO2021/141529 15/07/2021

(51) ***H04L 9/00***; *H04W 84/12; H04W 12/03*

(73) **PANASONIC INTELLECTUAL PROPERTY CORPORATION OF AMERICA** (US)
2050 W 190th Street Suite 450, Torrance, CA 90504 USA

(72) Rojan CHITRAKAR (NP); Lei HUANG (SG); Yoshio URABE (JP)

(74) Văn phòng Luật sư Ân Nam (ANNAM IP & LAW)

(54) **THIẾT BỊ TRUYỀN THÔNG VÀ PHƯƠNG PHÁP TRUYỀN THÔNG CHO VIỆC TRUYỀN LẠI BẢO MẬT ĐA LIÊN KẾT**

(57) Sáng chế đề xuất các thiết bị truyền thông và phương pháp truyền lại bảo mật đa liên kết. Một phương án ví dụ đề xuất thiết bị đa liên kết (MLD) được tạo cấu hình để hoạt động cùng với nhiều STA được liên kết thứ nhất, thiết bị bao gồm: mạch, khi hoạt động, thiết lập liên kết mạng bảo mật mạnh (a robust security network association - RSNA) với MLD thứ hai được tạo cấu hình để hoạt động với nhiều STA được liên kết thứ hai, trong đó hai hoặc nhiều liên kết được thiết lập giữa các STA của nhiều STA được liên kết thứ nhất và các STA tương ứng của nhiều STA được liên kết thứ hai, trong đó mạch xây dựng dữ liệu xác thực bổ sung (AAD) và Nonce được sử dụng để đóng gói bằng mật mã đơn vị dữ liệu giao thức MAC (MAC protocol data unit - MPDU) để tạo thành MPDU được đóng gói, trong đó AAD bao gồm trường Địa chỉ 1 (A1), trường Địa chỉ 2 (A2), trường Địa chỉ 3 (A3) và trường Điều khiển chuỗi (SC) và Nonce bao gồm trường Địa chỉ 2 (A2), trong đó trường SC của AAD dựa trên trường SC của MPDU, và bộ phát, khi hoạt động, truyền MPDU được đóng gói đến MLD thứ hai trên liên kết thứ nhất như là truyền dẫn khởi tạo, và khi truyền khởi tạo thất bại, truyền lại MPDU được đóng gói trên liên kết thứ hai mà không thực hiện lại việc đóng gói bằng mật mã.

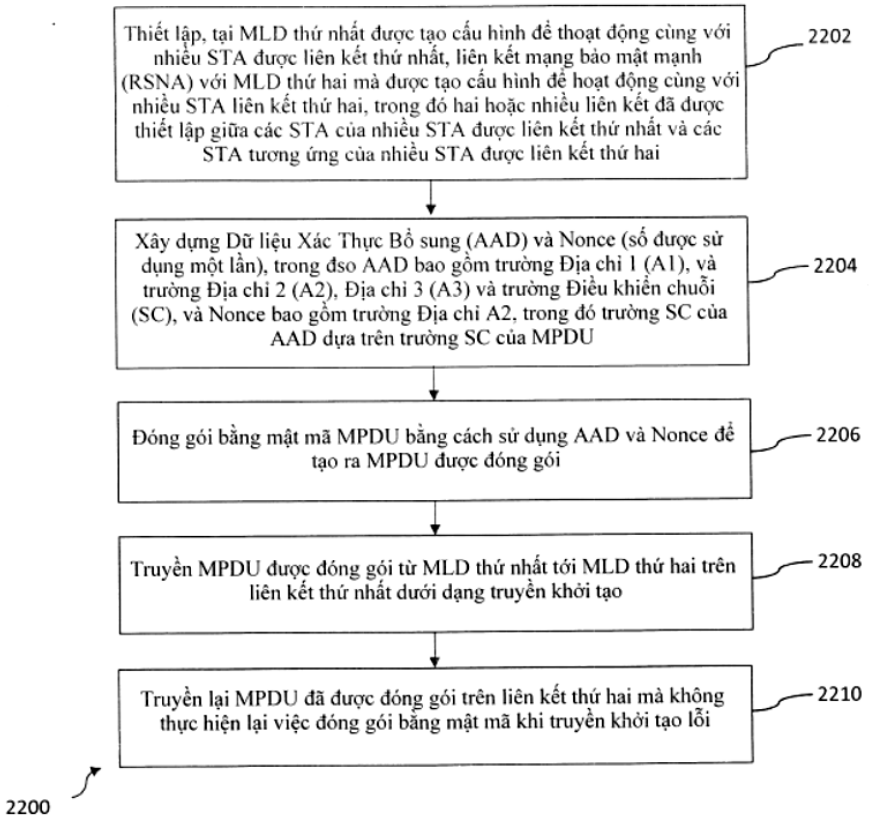
Thiết lập, tại MLD thứ nhất được tạo cấu hình để thoạt động cùng với nhiều STA được liên kết thứ nhất, liên kết mạng bảo mật mạnh (RSNA) với MLD thứ hai mà được tạo cấu hình để hoạt động cùng với nhiều STA liên kết thứ hai, trong đó hai hoặc nhiều liên kết đã được thiết lập giữa các STA của nhiều STA được liên kết thứ nhất và các STA tương ứng của nhiều STA được liên kết thứ hai
2202
Xây dựng Dữ liệu Xác Thực Bổ sung (AAD) và Nonce (số được sử dụng một lần), trong đso AAD bao gồm trường Địa chỉ 1 (A1), và trường Địa chỉ 2 (A2), Địa chỉ 3 (A3) và trường Điều khiển chuỗi (SC), và Nonce bao gồm trường Địa chỉ A2, trong đó trường SC của AAD dựa trên trường SC của MPDU
2204
Đóng gói bằng mật mã MPDU bằng cách sử dụng AAD và Nonce để tạo ra MPDU được đóng gói
2206
Truyền MPDU được đóng gói từ MLD thứ nhất tới MLD thứ hai trên liên kết thứ nhất dưới dạng truyền khởi tạo
2208
Truyền lại MPDU đã được đóng gói trên liên kết thứ hai mà không thực hiện lại việc đóng gói bằng mật mã khi truyền khởi tạo lỗi
2210
2200

Fig.22

(11) **1-0050835 B**

(15) 28/07/2025
Số Quyết định: 150719/QĐ-SHTT.IP

(45) 25/08/2025 449B

(43) 25/07/2022 412 A

(21) 1-2022-01763

(85) 21/03/2022

(22) 24/08/2020

(86) PCT/IB2020/057909 24/08/2020

(30) 62/891,106 23/08/2019 US

(87) WO2021/038429 04/03/2021

(51) ***H04W 72/231***; *H04W 84/06; H04W 24/10; H04W 72/0446*

(73) **TELEFONAKTIEBOLAGET LM ERICSSON (PUBL)** (SE)
SE-164 83 Stockholm, Sweden

(72) MURUGANATHAN, Siva (CA); GAO, Shiwei (CA); LIN, Xingqin (CN)

(74) Công ty Luật TNHH T&G (TGVN)

(54) **CÁC PHƯƠNG PHÁP, THIẾT BỊ KHÔNG DÂY VÀ TRẠM GỐC ĐỂ XÁC ĐỊNH TÀI NGUYÊN THAM CHIẾU THÔNG TIN TRẠNG THÁI KÊNH**

(57) Các phương pháp, thiết bị không dây và trạm gốc để xác định tài nguyên tham chiếu thông tin trạng thái kênh được đề xuất. Phương pháp được thực hiện bởi thiết bị không dây để xác định tài nguyên tham chiếu bao gồm các bước: thu nhận sự chỉ báo của ít nhất một giá trị độ lệch tạo cấu hình được; thu nhận một hoặc nhiều cấu hình của các tài nguyên cho việc đo kênh và một hoặc nhiều cấu hình của báo cáo đo; và xác định tài nguyên tham chiếu cho báo cáo đo để được báo cáo trong khe n' sử dụng ít nhất một độ lệch tạo cấu hình được đã thu nhận từ nút mạng. Theo một vài phương án thực hiện, điều này bao gồm các cấu hình của các tài nguyên các tín hiệu tham chiếu thông tin trạng thái kênh (CSI-RS - Channel State Information Reference Signal) cho việc đo kênh và/hoặc báo cáo CSI. Theo cách này, việc báo cáo CSI với việc xác định tài nguyên tham chiếu CSI chính xác được cho phép. Theo một vài phương án thực hiện, điều này là phù hợp cho các trường hợp mạng không trên mặt đất (NTN - Non-Terrestrial Network) trong đó RTT có thể nằm trong khoảng từ 10 mili giây tới 100 mili giây.

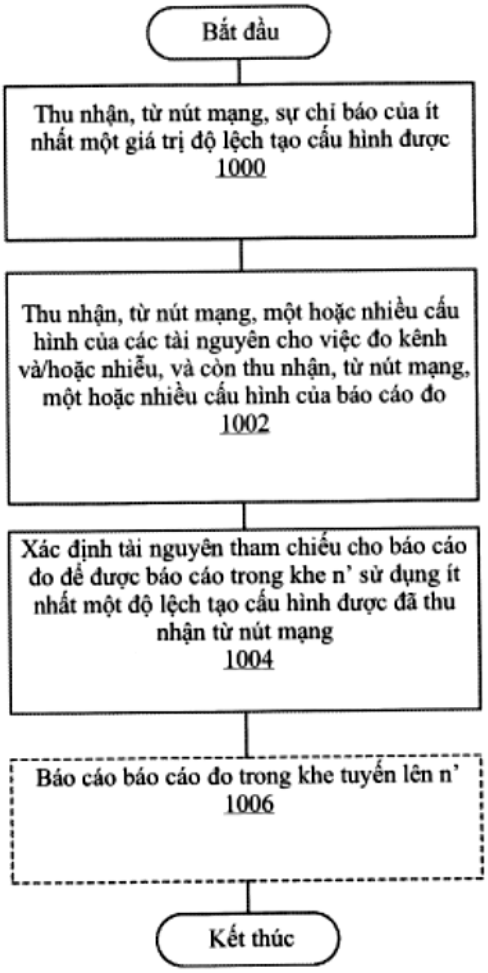
Bắt đầu
Thu nhận, từ nút mạng, sự chỉ báo của ít nhất một giá trị độ lệch tạo cấu hình được
1000
Thu nhận, từ nút mạng, một hoặc nhiều cấu hình của các tài nguyên cho việc đo kênh và/hoặc nhiễu, và còn thu nhận, từ nút mạng, một hoặc nhiều cấu hình của báo cáo đo
1002
Xác định tài nguyên tham chiếu cho báo cáo đo để được báo cáo trong khe n' sử dụng ít nhất một độ lệch tạo cấu hình được đã thu nhận từ nút mạng
1004
Báo cáo báo cáo đo trong khe tuyến lên n'
1006
Kết thúc

FIG. 10

(11) **1-0050836 B**

(15) 28/07/2025
Số Quyết định: 150720/QĐ-SHTT.IP

(45) 25/08/2025 449B

(43) 25/11/2021 404 A

(21) 1-2021-04891

(85) 09/08/2021

(22) 08/02/2020

(86) PCT/US2020/017382 08/02/2020

(30) 62/803,417 08/02/2019 US

(87) WO2020/163837 13/08/2020

(51) ***H04N 19/513****; H04N 19/149; H04N 19/44; H04N 19/109; H04N 19/176*

(73) **BEIJING DAJIA INTERNET INFORMATION TECHNOLOGY CO., LTD.** (CN)
Room 101D1-7, 1st Floor, Building 1, No.6, Shangdi West Road, Haidian District, Beijing, 100085, China

(72) CHEN, Yi-Wen (TW); XIU, Xiaoyu (CN); WANG, Xianglin (US); MA, Tsung-Chuan (CN)

(74) Công ty Luật TNHH T&G (TGVN)

(54) PHƯƠNG PHÁP TẠO MÃ VIĐEO, THIẾT BỊ TÍNH TOÁN VÀ VẬT GHI ĐỌC ĐƯỢC BỞI MÁY TÍNH

(57) Sáng chế đề cập tới phương pháp tạo mã viđeo, thiết bị tính toán và vật ghi đọc được bởi máy tính. Các phương pháp áp dụng một cách chọn lọc luồng quang học hai chiều (Bi-Directional Optical Flow - BDOF) và tinh chỉnh vectơ chuyển động phía bộ giải mã (Decoder-side Motion Vector Refinement - DMVR) trên các khối được tạo mã chế độ liên thông được sử dụng trong các tiêu chuẩn tạo mã viđeo, như thiết kế tạo mã viđeo vạn năng (Versatile Video Coding - VVC) hiện thời-hiện tại, được thực hiện tại thiết bị tính toán. Theo một phương pháp, khi khối hiện tại là thích hợp cho cả hai việc áp dụng của DMVR và BDOF dựa trên nhiều điều kiện được định nghĩa từ trước, thì thiết bị tính toán sử dụng tiêu chí được định nghĩa từ trước để phân loại khối hiện tại và sau đó sử dụng việc phân loại khi áp dụng hoặc là BDOF hoặc là DMVR, nhưng không phải cả hai, trên khối.

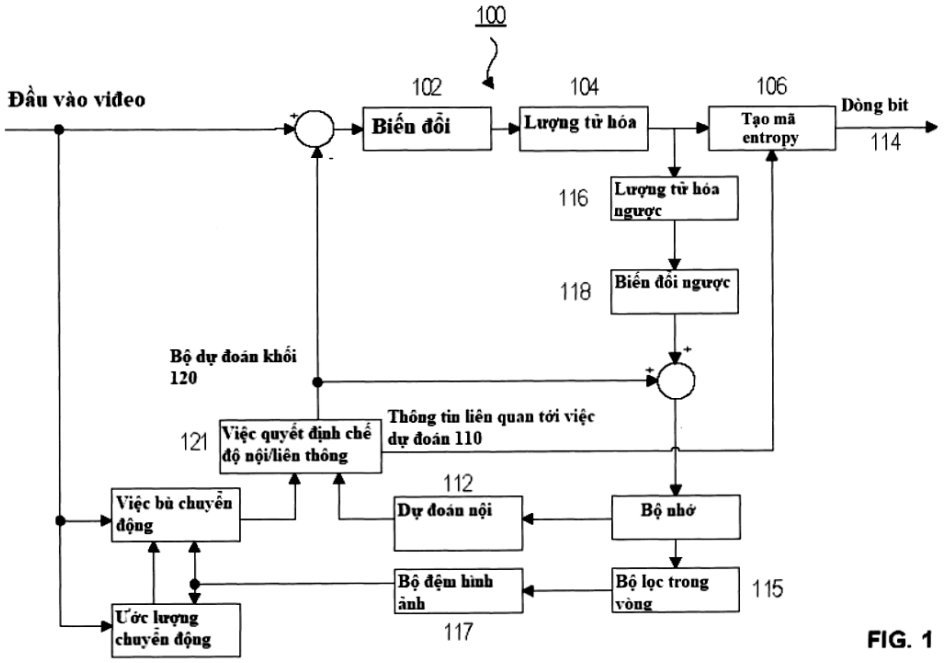
100
Đầu vào video
102
Biến đổi
104
Lượng tử hóa
106
Tạo mã entropy
Dòng bit
114
116
Lượng tử hóa ngược
118
Biến đổi ngược
Bộ dự đoán khối 120
121
Việc quyết định chế độ nội/liên thông
Thông tin liên quan tới việc dự đoán 110
112
Việc bù chuyển động
Dự đoán nội
Bộ nhớ
Bộ đệm hình ảnh
Bộ lọc trong vòng
115
Ước lượng chuyển động
117

FIG. 1

(11) **1-0050837 B**

(15) 28/07/2025
Số Quyết định: 150721/QĐ-SHTT.IP

(45) 25/08/2025 449B

(43) 25/08/2022 413 A

(21) 1-2022-03849

(85) 20/06/2022

(22) 20/11/2020

(86) PCT/KR2020/016485 20/11/2020

(30) 62/939,530 22/11/2019 US

(87) WO2021/101317 27/05/2021

(51) ***H04N 19/132***; *H04N 19/70; H04N 19/18; H04N 19/186; H04N 19/124; H04N 19/176*

(73) **LG ELECTRONICS INC.** (KR)
128, Yeoui-daero, Yeongdeungpo-gu Seoul 07336, Republic of Korea

(72) ZHAO, Jie (KR); KIM, Seung Hwan (KR); SALEHIFAR, Mehdi (KR)

(74) Công ty Luật TNHH T&G (TGVN)

(54) PHƯƠNG PHÁP MÃ HÓA/GIẢI MÃ ẢNH VÀ PHƯƠNG TIỆN GHI PHI CHUYỂN TIẾP ĐỌC ĐƯỢC BỞI MÁY TÍNH

(57) Sáng chế đề cập đến phương pháp và thiết bị mã hóa/giải mã ảnh. Phương pháp giải mã ảnh được thực hiện bởi thiết bị giải mã ảnh, theo sáng chế, có thể bao gồm các bước: xác định mẫu phần dư của khối hiện tại; và thiết lập lại giá trị của mẫu phần dư trên cơ sở của việc liệu biến đổi không gian màu có được áp dụng hay không. Bước thiết lập lại giá trị của khối phần dư có thể được thực hiện trên cơ sở của nửa giá trị của giá trị mẫu phần dư sắc độ.

FIG. 54

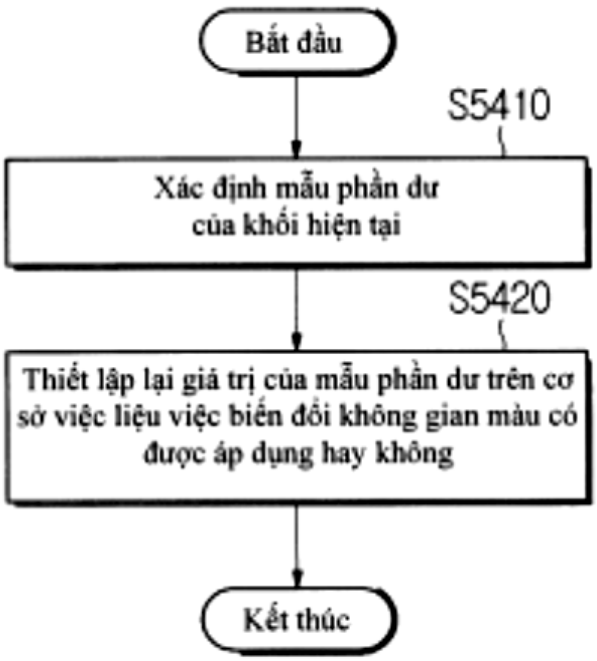

(11) **1-0050838 B**

(15) 28/07/2025
Số Quyết định: 150723/QĐ-SHTT.IP

(45) 25/08/2025 449B

(43) 25/03/2019 372 A

(21) 1-2019-00054

(85) 04/01/2019

(22) 07/06/2017

(86) PCT/CN2017/087380 07/06/2017

(30) 201610447125.8 20/06/2016 CN

(87) WO2017/219858 28/12/2017

(51) ***G06F 17/30***

(73) **ADVANCED NEW TECHNOLOGIES CO., LTD.** (KY)
Cayman Corporate Centre, 27 Hospital Road, George Town, Grand Cayman KY1-9008, Cayman Islands

(72) FENG, Chenglin (CN); LUO, Liang (CN)

(74) Công ty Luật TNHH T&G (TGVN)

(54) **PHƯƠNG PHÁP VÀ THIẾT BỊ XỬ LÝ PHÂN TÁN ĐỐI VỚI DỮ LIỆU TẠO LUỒNG**

(57) Sáng chế đề xuất phương pháp xử lý phân tán đối với dữ liệu tạo luồng, phương pháp này bao gồm các bước: thu thập thông tin về bộ nhận dạng dữ liệu dịch vụ của bản ghi dữ liệu của dữ liệu tạo luồng, giá trị thời gian thực cần được xử lý của bản ghi dữ liệu này, và đặc điểm trình tự thời gian của giá trị thời gian thực cần được xử lý của bản ghi dữ liệu này, thông tin về bộ nhận dạng này biểu diễn duy nhất một phần hoặc một tập hợp dữ liệu dịch vụ; thu thập đặc điểm trình tự thời gian của giá trị thời gian thực đã được xử lý của dữ liệu dịch vụ dựa trên mối quan hệ tương ứng giữa thông tin về bộ nhận dạng dữ liệu dịch vụ được lưu giữ và đặc điểm trình tự thời gian của giá trị thời gian thực đã được xử lý này; so sánh đặc điểm trình tự thời gian của giá trị thời gian thực cần được xử lý của dữ liệu dịch vụ với đặc điểm trình tự thời gian của giá trị thời gian thực đã được xử lý của dữ liệu dịch vụ, và khi trình tự thời gian của giá trị thời gian thực cần được xử lý là muộn hơn trình tự thời gian của giá trị thời gian thực đã được xử lý, thì sử dụng giá trị thời gian thực cần được xử lý khi thực hiện các hoạt động tính toán dịch vụ và cập nhật đặc điểm trình tự thời gian được lưu giữ của giá trị thời gian thực đã được xử lý thành đặc điểm trình tự thời gian của giá trị thời gian thực cần được xử lý. Dùng giải pháp kỹ thuật này, thì quá trình xử lý dữ liệu theo trình tự cập nhật dữ liệu sẽ được thực hiện, tránh được các sai sót trong kết quả xử lý mà bị gây ra bởi việc xử lý giá trị thời gian thực được cập nhật sau, và tăng cường độ chính xác xử lý dữ liệu.

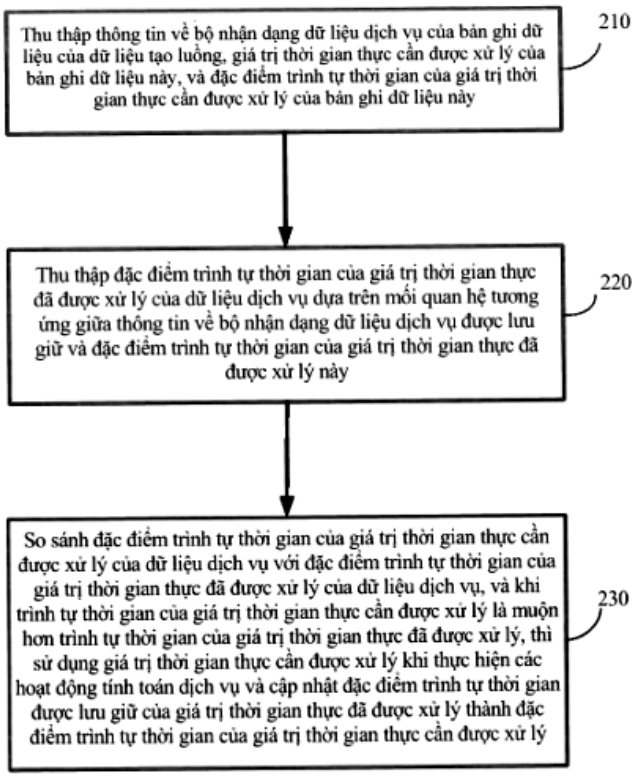
Thu thập thông tin về bộ nhận dạng dữ liệu dịch vụ của bản ghi dữ liệu của dữ liệu tạo luồng, giá trị thời gian thực cần được xử lý của bản ghi dữ liệu này, và đặc điểm trình tự thời gian của giá trị thời gian thực cần được xử lý của bản ghi dữ liệu này
210
Thu thập đặc điểm trình tự thời gian của giá trị thời gian thực đã được xử lý của dữ liệu dịch vụ dựa trên mối quan hệ tương ứng giữa thông tin về bộ nhận dạng dữ liệu dịch vụ được lưu giữ và đặc điểm trình tự thời gian của giá trị thời gian thực đã được xử lý này
220
So sánh đặc điểm trình tự thời gian của giá trị thời gian thực cần được xử lý của dữ liệu dịch vụ với đặc điểm trình tự thời gian của giá trị thời gian thực đã được xử lý của dữ liệu dịch vụ, và khi trình tự thời gian của giá trị thời gian thực cần được xử lý là muộn hơn trình tự thời gian của giá trị thời gian thực đã được xử lý, thì sử dụng giá trị thời gian thực cần được xử lý khi thực hiện các hoạt động tính toán dịch vụ và cập nhật đặc điểm trình tự thời gian được lưu giữ của giá trị thời gian thực đã được xử lý thành đặc điểm trình tự thời gian của giá trị thời gian thực cần được xử lý
230

Fig.2

(11) **1-0050839 B**

(15) 28/07/2025
Số Quyết định: 150724/QĐ-SHTT.IP

(45) 25/08/2025 449B

(43) 25/10/2022 415 A

(21) 1-2022-04584

(85) 20/07/2022

(22) 18/12/2020

(86) PCT/CN2020/137698 18/12/2020

(30) 202010054176.0 17/01/2020 CN

(87) WO2021/143458 22/07/2021

(51) ***G09G 3/20***

(73) **HUAWEI TECHNOLOGIES CO., LTD.** (CN)
Huawei Administration Building, Bantian, Longgang District Shenzhen, Guangdong 518129, P. R. China

(72) WAI, Dustin Yuk Lun (CA); WANG, Kun (CN); WANG, Anli (TW); WANG, Liang (CN); CHU, Chiaching (TW); SUN, Jialiang (CN)

(74) Công ty TNHH một thành viên Sở hữu trí tuệ VCCI (VCCI-IP CO.,LTD)

(54) **BỘ ĐIỀU KHIỂN HIỂN THỊ VÀ PHƯƠNG PHÁP ĐIỀU KHIỂN, HỆ MẠCH ĐIỀU KHIỂN HIỂN THỊ VÀ THIẾT BỊ ĐIỆN TỬ**

(57) Sáng chế đề cập đến bộ điều khiển hiển thị, phương pháp điều khiển, hệ mạch điều khiển hiển thị, và thiết bị điện tử, và liên quan đến lĩnh vực các kỹ thuật điện tử và truyền thông, để làm giảm, trong chế độ lệnh, xác suất xảy ra hiện tượng đơ cứng màn hình trong khi hiển thị của ảnh động và giảm sự tiêu thụ công suất của phần hiển thị. Bộ phận điều khiển định thời trong bộ điều khiển hiển thị gửi một xung thứ nhất của tín hiệu mang hiệu ứng xé ở mỗi thời gian định sẵn thứ nhất T1. Bộ phận điều khiển định thời gửi S xung thứ hai của tín hiệu mang hiệu ứng xé khi bộ phận thu phát không thu khung thứ N của dữ liệu hiển thị trong thời gian định sẵn, trong đó S xung thứ hai của tín hiệu mang hiệu ứng xé được sử dụng để kéo dài khoảng thời gian của khung thứ N bởi thời gian định sẵn thứ hai T2, và chỉ báo máy chủ để xuất ra khung thứ N được tạo của dữ liệu hiển thị trong khung thứ (N+1) dựa trên xung thứ hai thứ S của tín hiệu mang hiệu ứng xé. Bộ phận xử lý thu khung thứ N của dữ liệu hiển thị trong khung thứ (N+1), và điều khiển, dựa trên khung thứ N của dữ liệu hiển thị, phần hiển thị để hiển thị khung thứ N của ảnh.

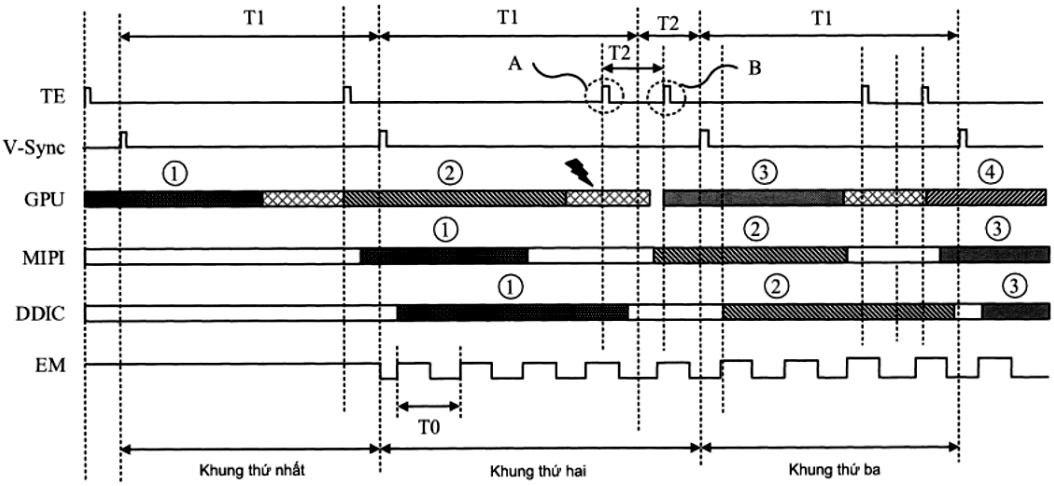
T1
T1
T2
T1
T2
A
B
TE
V-Sync
GPU
MIPI
DDIC
EM
T0
Khung thứ nhất
Khung thứ hai
Khung thứ ba

FIG. 6

(11) **1-0050840 B**

(15) 28/07/2025
Số Quyết định: 150739/QĐ-SHTT.IP

(45) 25/08/2025 449B

(43) 25/10/2022 415 A

(21) 1-2022-05019

(85) 08/08/2022

(22) 02/02/2021

(86) PCT/CN2021/074861 02/02/2021

(30) 202010093991.8 14/02/2020 CN
202010302236.6 16/04/2020 CN

(87) WO2021/159997 19/08/2021

(51) ***G06F 3/044***; *H01L 27/32; G06F 3/041*

(73) **HUAWEI TECHNOLOGIES CO., LTD.** (CN)
Huawei Administration Building, Bantian, Longgang District, Shenzhen, Guangdong 518129, P. R. China

(72) KUO, Tawei (TW); ZHANG, Junyong (CN)

(74) Công ty Luật TNHH T&G (TGVN)

(54) **TẤM NỀN HIỂN THỊ CẢM ỨNG VÀ THIẾT BỊ HIỂN THỊ CẢM ỨNG**

(57) Sáng chế đề xuất tấm nền hiển thị cảm ứng và thiết bị hiển thị cảm ứng để giảm phụ tải điện dung. Bề mặt của đế đóng gói ở tấm nền hiển thị cảm ứng này bao gồm lớp kim loại thứ nhất và lớp kim loại thứ hai được cách ly với nhau. Lớp kim loại thứ hai bao gồm các mẫu dẫn được sắp xếp thành dạng ma trận theo chiều thứ nhất và chiều thứ hai. Mỗi trong số các mẫu dẫn này đều xuất ra tín hiệu cảm biến thứ nhất thông qua điện dung tự thân khi cảm biến thao tác chạm. Mỗi mẫu dẫn đều bao gồm vùng thứ nhất và vùng thứ hai không chồng nhau. Vùng thứ nhất bao gồm các dây dẫn con kim loại thứ nhất kéo dài theo chiều thứ nhất. Các dây dẫn kim loại thứ hai mà kéo dài theo chiều thứ hai là được bố trí trong vùng thứ nhất tương ứng với lớp kim loại thứ nhất, dây dẫn kim loại thứ hai không chồng với dây dẫn con kim loại thứ nhất theo chiều thứ hai, dây dẫn kim loại thứ hai bất kỳ được nối điện đến một mẫu dẫn và được tạo kết cấu để truyền tín hiệu cảm biến thứ nhất đến bộ điều khiển chạm, và bộ điều khiển chạm này được tạo cấu hình để nhận dạng vị trí của thao tác chạm dựa trên tín hiệu cảm biến thứ nhất này.

(11) **1-0050841 B**

(15) 28/07/2025
Số Quyết định: 150740/QĐ-SHTT.IP

(45) 25/08/2025 449B

(43) 26/09/2022 414 A

(21) 1-2022-03891

(85) 21/06/2022

(22) 18/11/2020

(86) PCT/JP2020/043011 18/11/2020

(30) 2019-235925 26/12/2019 JP

(87) WO2021/131419 A1 01/07/2021

(51) ***E04B 9/16***; *E04B 9/18*

(73) **YOSHINO GYPSUM CO., LTD.** (JP)
Shin-Tokyo Bldg., 3-1, Marunouchi 3-chome, Chiyoda-ku, Tokyo 100-0005 Japan

(72) Ushio SUDO (JP); Tomoya HASEGAWA (JP); Takuji YAMASHITA (JP); Yusuke WATANABE (JP)

(74) Công ty TNHH một thành viên Sở hữu trí tuệ VCCI (VCCI-IP CO.,LTD)

(54) **KẸP, ĐẾ TRẦN VÀ PHƯƠNG PHÁP THI CÔNG ĐẾ TRẦN**

(57) Sáng chế đề cập đến kẹp mà có khả năng dễ thi công cao và có thể ngăn chặn hoặc ngăn không cho vật liệu bề mặt trần rơi xuống khi công trình rung lắc, đế trần có sử dụng kẹp này và phương pháp thi công đế trần. Kẹp là kẹp (50) mà cố định dầm trần (40) vào bộ phận tiếp nhận dầm trần, và bao gồm phần đỉnh (53) có chiều rộng của bộ phận tiếp nhận dầm trần (30); phần treo thứ nhất (51) treo xuống từ một đầu của phần đỉnh (53), và có, tại phần dưới, các phần nhô gài thứ nhất (54) để gài khớp dầm trần (40); và phần treo thứ hai (52) treo xuống từ đầu kia của phần đỉnh (53), và có, tại phần dưới, các phần nhô gài thứ hai (57) để khóa dầm trần (40), trong đó phần treo thứ nhất (51) có chiều dài lớn hơn chiều dài của phần treo thứ hai (52), trong đó phần lõm (58) kéo dài theo hướng về phía phần treo thứ hai (52) được tạo ra tại phần giữa của phần treo thứ nhất (51), trong đó chỉ các phần nhô gài thứ nhất (54) là có các phần lõm gài (55) được tạo lõm xuống dưới tại phần chân mà các phần nhô gài thứ nhất (54) kéo dài từ đó, và trong đó gân tăng cứng (56) được tạo ra bên ngoài các phần lõm gài (55).

Fig.2

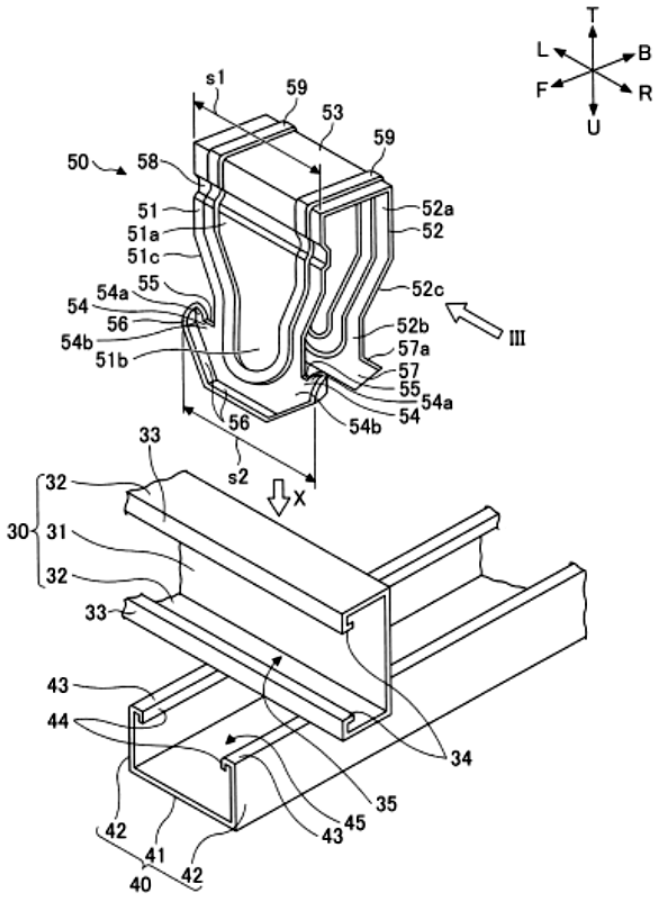
T
L
B
F
R
U
s1
59
53
59
50
58
51
51a
51c
52a
52
52c
54a
55
54
56
54b
51b
52b
57a
57
55
54a
54
54b
56
III
s2
X
33
32
30
31
32
33
43
44
34
35
43
45
42
41
42
40

(11) **1-0050842 B**

(15) 28/07/2025
Số Quyết định: 150773/QĐ-SHTT.IP

(45) 25/08/2025 449B

(43) 26/12/2022 417 A

(21) 1-2022-06887

(85) 24/10/2022

(22) 30/03/2020

(86) PCT/EP2020/059008 30/03/2020

(87) WO2021/197575 07/10/2021

(51) ***H04B 7/06****; H04B 7/10*

(73) **TELEFONAKTIEBOLAGET LM ERICSSON (PUBL)** (SE)
SE-164 83 Stockholm, Sweden

(72) PETERSSON, Sven (SE); NILSSON, Andreas (SE)

(74) Công ty Luật TNHH T&G (TGVN)

(54) PHƯƠNG PHÁP VÀ THIẾT BỊ ĐẦU CUỐI ĐỂ NHẬN PHÂN CỰC CÁC TÍN HIỆU THAM CHIẾU, VÀ PHƯƠNG TIỆN LƯU TRỮ ĐỌC ĐƯỢC BẰNG MÁY TÍNH

(57) Sáng chế đề cập tới phương pháp và thiết bị đầu cuối để nhận phân cực các tín hiệu tham chiếu. Phương pháp được thực hiện bởi thiết bị đầu cuối. Thiết bị đầu cuối được trang bị giàn ăng ten có các phần tử ăng ten phân cực kép. Giàn ăng ten nêu trên được kết nối với chuỗi dải gốc trong thiết bị đầu cuối. Phương pháp nêu trên bao gồm bước nhận, trong thủ tục quản lý chùm với TRP, hai tín hiệu tham chiếu, được truyền trong một ký hiệu OFDM, mỗi tín hiệu từ cùng cổng TRP trong khe. Hai tín hiệu tham chiếu được nhận sử dụng bộ lọc với sự phân cực thứ nhất cho tín hiệu tham chiếu thứ nhất trong số hai tín hiệu tham chiếu và với sự phân cực thứ hai cho tín hiệu tham chiếu thứ hai trong số hai tín hiệu tham chiếu. Sự phân cực thứ hai là trực giao với sự phân cực thứ nhất. Sáng chế cũng đề cập tới phương tiện lưu trữ đọc được bằng máy tính.

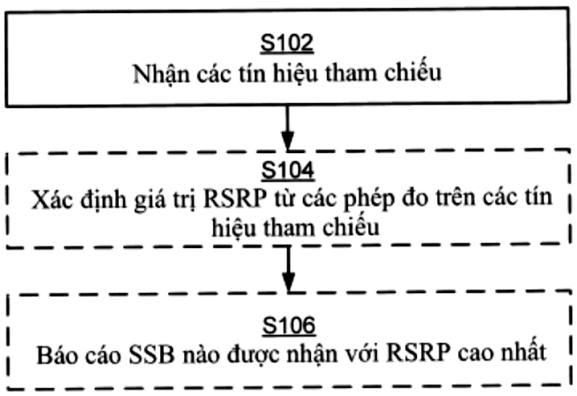

Fig. 4

(11) **1-0050843 B**

(15) 28/07/2025
Số Quyết định: 150774/QĐ-SHTT.IP

(45) 25/08/2025 449B

(43) 25/03/2024 432 A

(21) 1-2023-05911

(85) 31/08/2023

(22) 11/08/2022

(86) PCT/CN2022/111672 11/08/2022

(30) 202111015882.5 31/08/2021 CN

(87) WO2023/029929 A1 09/03/2023

(51) ***A63F 13/42***; *A63F 13/533*; *A63F 13/55*; *A63F 13/52*

(73) **TENCENT TECHNOLOGY (SHENZHEN) COMPANY LIMITED** (CN)
35/F, Tencent Building, Kejizhongyi Road, Midwest District of Hi-tech Park, Nanshan District, Shenzhen, Guangdong 518057, China

(72) ZHENG, Shuyuan (CN)

(74) Công ty TNHH một thành viên Sở hữu trí tuệ VCCI (VCCI-IP CO.,LTD)

(54) **PHƯƠNG PHÁP VÀ THIẾT BỊ TẠO TỔ ĐỘI TRONG CẢNH ẢO, PHƯƠNG PHÁP GIA NHẬP TỔ ĐỘI TRONG CẢNH ẢO, THIẾT BỊ ĐIỆN TỬ VÀ PHƯƠNG TIỆN LƯU TRỮ ĐỌC ĐƯỢC BỞI MÁY TÍNH**

(57) Sáng chế đề cập đến phương pháp và thiết bị để tạo tổ đội trong cảnh ảo, phương pháp và thiết bị gia nhập tổ đội trong cảnh ảo, thiết bị, phương tiện lưu trữ. Phương pháp này bao gồm: trình diễn ít nhất một tài nguyên ảo cho việc lựa chọn trong giao diện tạo tổ đội để phản hồi lại chỉ dẫn tạo đối với tổ đội đích trong cảnh ảo; xác định, để phản hồi lại thao tác lựa chọn đối với tài nguyên ảo đích, tài nguyên ảo đích là điều kiện gia nhập để gia nhập tổ đội đích; và tạo tổ đội đích để phản hồi lại chỉ dẫn xác nhận được kích hoạt dựa trên điều kiện gia nhập.

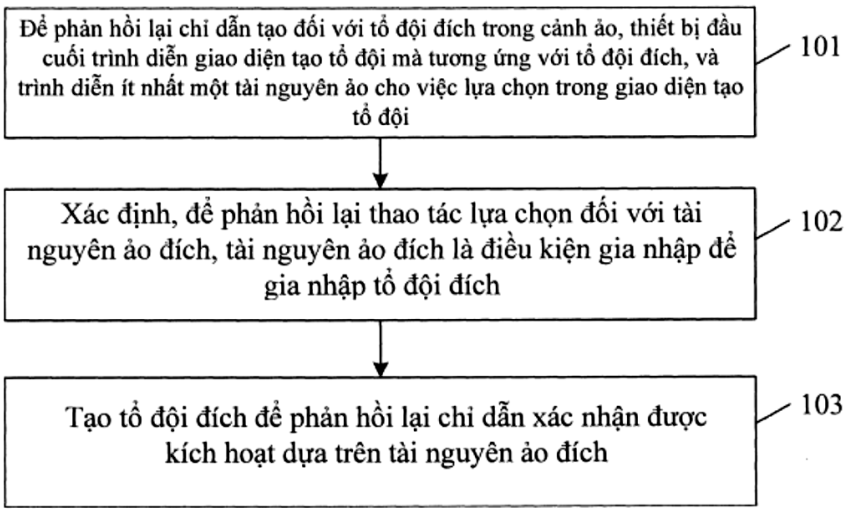

FIG. 3

(11) **1-0050844 B**

(15) 28/07/2025
Số Quyết định: 150775/QĐ-SHTT.IP

(45) 25/08/2025 449B

(43) 26/04/2021 397 A

(21) 1-2021-00671

(85) 16/07/2012

(22) 16/07/2012

(86) PCT/EP2012/063929 16/07/2012

(30) 61/508,477 15/07/2011 US

(87) WO2013/010997 24/01/2013

(51) ***H04N 7/26****; H03M 7/40*

(62) 1-2019-05840

(73) **GE VIDEO COMPRESSION, LLC** (US)
8 Southwoods Boulevard, Albany, New York 12211, USA

(72) GEORGE, Valeri (DE); HENKEL, Anastasia (DE); KIRCHHOFFER, Heiner (DE); MARPE, Detlev (DE); SCHIERL, Thomas (DE)

(74) Công Ty Luật Trách Nhiệm Hữu Hạn AMBYS HÀ NỘI (AMBYS HANOI)

(54) **BỘ GIẢI MÃ ĐỂ DỰNG LẠI MẢNG MẪU VÀ PHƯƠNG PHÁP DỰNG LẠI VÀ MÃ HÓA MẢNG MẪU**

(57) Sáng chế đề cập đến bộ giải mã để dựng lại mảng mẫu và phương pháp dựng lại và mã hóa mảng mẫu. Mã hóa entropy một phần hiện thời của lát cắt entropy được xác định trước dựa vào, không chỉ các ước lượng xác suất tương ứng của lát cắt entropy được xác định trước như được thích ứng bằng cách sử dụng phần được mã hóa trước của lát cắt entropy được xác định trước, mà còn dựa vào các ước lượng xác suất như được sử dụng trong mã hóa entropy của miền lân cận theo không gian, theo thứ tự lát cắt entropy nằm trước lát cắt entropy tại phần lân cận của nó. Từ đó, các ước lượng xác suất được sử dụng trong mã hóa entropy được làm thích ứng với thống kê ký hiệu thực gần hơn, từ đó làm giảm mức giảm hiệu quả mã hóa thường do khía cạnh độ trễ thấp gây ra. Các mối tương quan thời gian được sử dụng bổ sung hoặc thay thế.

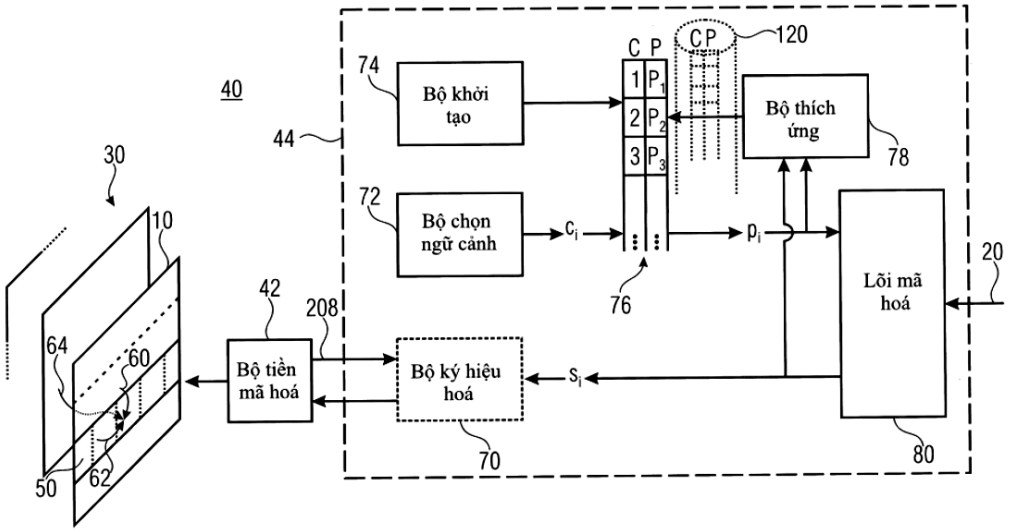
40
44
74
Bộ khởi tạo
C P
1 P1
2 P2
3 P3
CP
120
Bộ thích ứng
78
72
Bộ chọn ngữ cảnh
ci
pi
76
Lõi mã hoá
20
30
10
42
208
64
60
Bộ tiền mã hoá
Bộ ký hiệu hoá
si
70
80
50
62

Fig.1

(11) **1-0050845 B**

(15) 28/07/2025
Số Quyết định: 150776/QĐ-SHTT.IP

(45) 25/08/2025 449B

(43) 25/06/2021 399 A

(21) 1-2021-01761

(85) 14/12/2017

(22) 13/06/2016

(86) PCT/JP2016/002836 13/06/2016

(30) 62/182,004 19/06/2015 US
2016-102765 23/05/2016 JP

(87) WO2016/203750 A1 22/12/2016

(51) ***H04J 11/00***; *H04J 99/00*

(62) 1-2017-05059

(73) **PANASONIC INTELLECTUAL PROPERTY CORPORATION OF AMERICA** (US)
20000 Mariner Avenue, Suite 200, Torrance, CA 90503, U.S.A.

(72) MURAKAMI, Yutaka (JP); URABE, Yoshio (JP); KIMURA, Tomohiro (JP); OUCHI, Mikihiro (JP)

(74) Công ty TNHH một thành viên Sở hữu trí tuệ VCCI (VCCI-IP CO.,LTD)

(54) **PHƯƠNG PHÁP TRUYỀN VÀ PHƯƠNG PHÁP THU**

(57) Sáng chế đề cập đến phương pháp truyền, phương pháp thu, thiết bị truyền và thiết bị thu. Phương pháp truyền bao gồm: cấu hình khung nhờ sử dụng các ký tự đa hợp phân chia theo tần số trực giao (OFDM), bằng cách cấp phát các dữ liệu truyền tới các vùng; và truyền khung. Các vùng mỗi trong số đó được nhận dạng bởi ít nhất một tài nguyên thời gian trong số các tài nguyên thời gian và ít nhất một tài nguyên tần số trong số các tài nguyên tần số. Khung bao gồm khoảng thời gian thứ nhất trong đó đoạn đầu được truyền, và khoảng thời gian thứ hai trong đó các dữ liệu truyền được truyền bởi ít nhất một trong số việc phân chia thời gian và việc phân chia tần số. Khoảng thời gian thứ hai bao gồm vùng thứ nhất, và vùng thứ nhất bao gồm ký tự dữ liệu được tạo ra từ dữ liệu truyền thứ nhất, ký tự dữ liệu được tạo ra từ dữ liệu truyền thứ hai và kế tiếp ký tự dữ liệu được tạo ra từ dữ liệu truyền thứ nhất, và ký tự giả kế tiếp ký tự dữ liệu được tạo ra từ dữ liệu truyền thứ hai.

FIG. 63

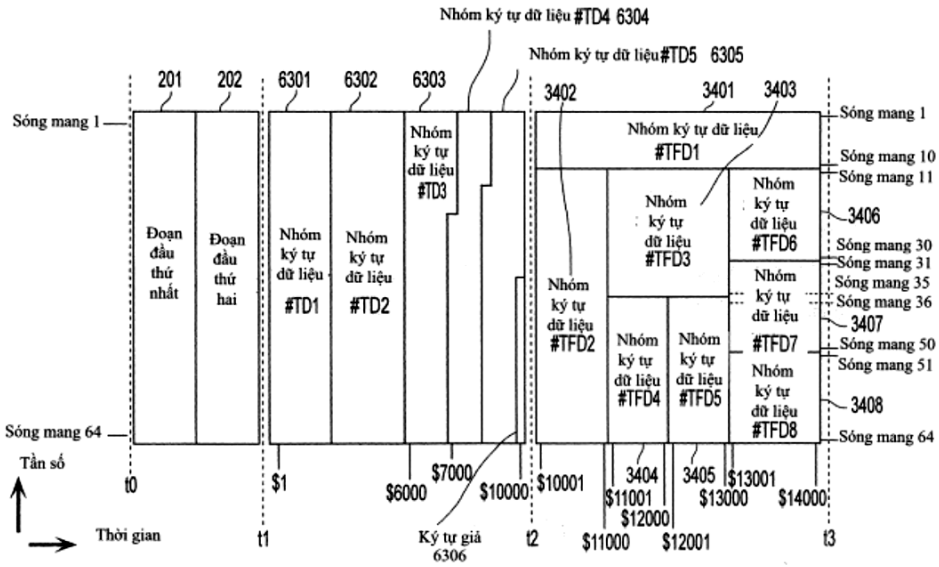
Nhóm ký tự dữ liệu #TD4 6304
Nhóm ký tự dữ liệu #TD5 6305
201
202
6301
6302
6303
3402
3401
3403
Sóng mang 1
Đoạn đầu thứ nhất
Đoạn đầu thứ hai
Nhóm ký tự dữ liệu #TD1
Nhóm ký tự dữ liệu #TD2
Nhóm ký tự dữ liệu #TD3
Nhóm ký tự dữ liệu #TFD1
Nhóm ký tự dữ liệu #TFD2
Nhóm ký tự dữ liệu #TFD3
Nhóm ký tự dữ liệu #TFD4
Nhóm ký tự dữ liệu #TFD5
Nhóm ký tự dữ liệu #TFD6
Nhóm ký tự dữ liệu #TFD7
Nhóm ký tự dữ liệu #TFD8
3406
3407
3408
Sóng mang 1
Sóng mang 10
Sóng mang 11
Sóng mang 30
Sóng mang 31
Sóng mang 35
Sóng mang 36
Sóng mang 50
Sóng mang 51
Sóng mang 64
Tần số
Thời gian
t0
t1
t2
t3
$1
$6000
$7000
$10000
$10001
$11000
$11001
$12000
$12001
$13000
$13001
$14000
3404
3405
Ký tự giả 6306

(11) **1-0050846 B**

(15) 28/07/2025
Số Quyết định: 150793/QĐ-SHTT.IP

(45) 25/08/2025 449B

(43) 25/11/2022 416 A

(21) 1-2022-02505

(22) 21/04/2022

(30) 2021-074268 26/04/2021 JP

(51) ***E06B 3/96***

(73) **YKK AP INC.** (JP)
1, KANDAIZUMI-CHO, CHIYODA-KU, TOKYO 101-0024 JAPAN

(72) Yuya OYAMA (JP); Kouki HAMAGUCHI (JP); Takashi YAMASAKI (JP); Megumi KONDO (JP); Hiroki TSUJI (JP)

(74) Công ty TNHH một thành viên Sở hữu trí tuệ VCCI (VCCI-IP CO.,LTD)

(54) KẾT CẤU LIÊN KẾT VÀ CỤM LẮP RÁP KHUNG DÙNG CHO CÁC CỬA SỔ VÀ CÁC CỬA RA VÀO

(57) Sáng chế đề cập đến kết cấu liên kết để liên kết khung thẳng đứng và khung phía trên nhờ sử dụng đinh vít, có chi tiết bít kín được xen giữa khung thẳng đứng và khung phía trên. Khung thẳng đứng được tạo lỗ. Chi tiết bít kín được tạo lỗ. Khung thẳng đứng được tạo ra với phần tiếp nhận đinh vít mà đinh vít được vặn vào trong đó. Quanh lỗ trong khung thẳng đứng, phần nhô có dạng cung nhô về phía khung phía trên được tạo ra. Phần nhô có dạng cung có phần gián đoạn theo hướng chu vi ở phía đối diện đường bít kín nước. Phần nhô có dạng cung được tạo ra tại vị trí có khoảng cách với đường bít kín nước, khoảng cách này bằng hoặc lớn hơn khoảng cách ngắn nhất giữa lỗ và đường bít kín nước.

FIG.1

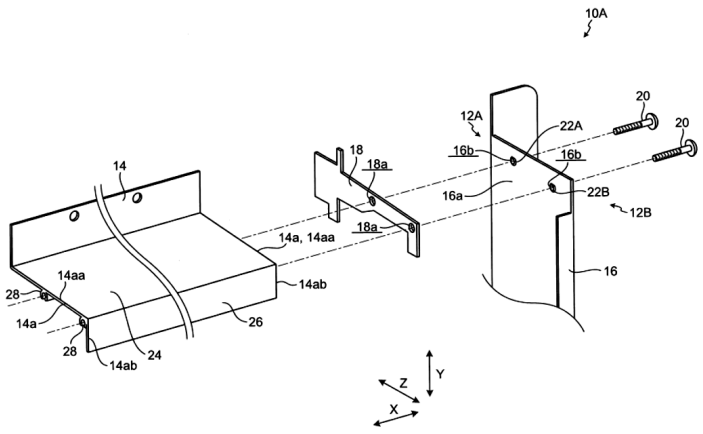

(11) **1-0050847 B**

(15) 28/07/2025
Số Quyết định: 150882/QĐ-SHTT.IP

(45) 25/08/2025 449B

(43) 25/03/2020 384 A

(21) 1-2020-00391

(85) 20/01/2020

(22) 05/05/2018

(86) PCT/CN2018/085756 05/05/2018

(30) 201710524352.0 30/06/2017 CN

(87) WO2019/001142 03/01/2019

(51) ***G10L 19/008***

(73) **HUAWEI TECHNOLOGIES CO., LTD.** (CN)
Huawei Administration Building, Bantian, Longgang District, Shenzhen, Guangdong 518129, P. R. China

(72) ZHANG, Xingtao (CN); LI, Haiting (CN); LIU, Zexin (CN); MIAO, Lei (CN)

(74) Công ty Luật TNHH WINCO (WINCO LAW FIRM)

(54) **PHƯƠNG PHÁP VÀ THIẾT BỊ MÃ HÓA THÔNG SỐ HIỆU PHA GIỮA CÁC KÊNH VÀ PHƯƠNG TIỆN LƯU TRỮ ĐỌC ĐƯỢC BẰNG MÁY TÍNH**

(57) Sáng chế này đề cập đến phương pháp và thiết bị mã hoá thông số hiệu pha giữa các kênh (Inter-channel Phase Difference, IPD) và phương tiện lưu trữ đọc được bằng máy tính, trong đó phương pháp mã hoá thông số IPD, bao gồm các bước: thu nhận thông số tham chiếu được sử dụng để xác định sơ đồ mã hoá thông số IPD của khung hiện thời của tín hiệu nhiều kênh; xác định sơ đồ mã hoá thông số IPD của khung hiện thời dựa vào thông số tham chiếu, trong đó sơ đồ mã hoá thông số IPD đã xác định của khung hiện thời là một trong số ít nhất hai sơ đồ mã hoá thông số IPD định trước; và xử lý thông số IPD của khung hiện thời dựa vào sơ đồ mã hoá thông số IPD đã xác định của khung hiện thời. Các giải pháp kỹ thuật được đề xuất theo sáng chế này có thể nâng cao chất lượng mã hoá của tín hiệu nhiều kênh.

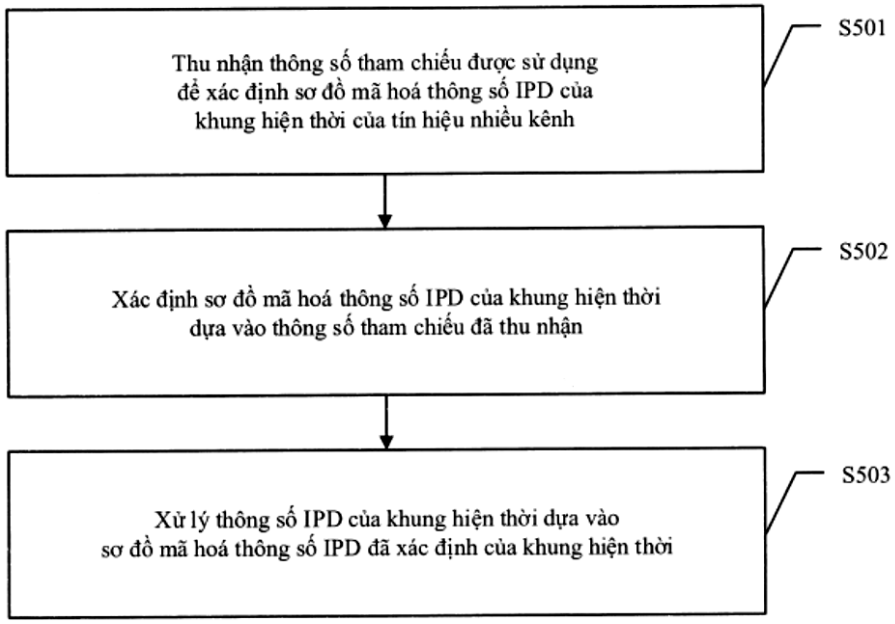
Thu nhận thông số tham chiếu được sử dụng để xác định sơ đồ mã hoá thông số IPD của khung hiện thời của tín hiệu nhiều kênh
S501
Xác định sơ đồ mã hoá thông số IPD của khung hiện thời dựa vào thông số tham chiếu đã thu nhận
S502
Xử lý thông số IPD của khung hiện thời dựa vào sơ đồ mã hoá thông số IPD đã xác định của khung hiện thời
S503

FIG. 5

(11) **1-0050848 B**

(15) 28/07/2025
Số Quyết định: 150916/QĐ-SHTT.IP

(45) 25/08/2025 449B

(43) 25/11/2022 416 A

(21) 1-2022-03386

(85) 30/05/2022

(22) 11/11/2020

(86) PCT/JP2020/042151 11/11/2020

(30) PCT/JP2020/010598 11/03/2020 JP

(87) WO2021/181753 A1 16/09/2021

(51) ***H02K 3/28***

(73) 1. **KABUSHIKI KAISHA TOSHIBA** (JP)
1-1, Shibaura 1-chome, Minato-ku, Tokyo 105-0023, Japan
2. **TOSHIBA INFRASTRUCTURE SYSTEMS & SOLUTIONS CORPORATION** (JP)
72-34, Horikawa-cho, Saiwai-ku, Kawasaki-shi, Kanagawa 212-0013, Japan

(72) Hidenori Uchida (JP)

(74) Công ty TNHH một thành viên Sở hữu trí tuệ VCCI (VCCI-IP CO.,LTD)

(54) **STATO CỦA MÁY ĐIỆN QUAY VÀ MÁY ĐIỆN QUAY CÓ STATO NÀY**

(57) Sáng chế đề cập tới stato của máy điện quay và máy điện quay có stato này. Trong stato của máy điện quay theo sáng chế, phần cầu của đoạn cuộn dây thứ nhất bao gồm chi tiết cầu thứ nhất kéo dài theo chiều chu vi về phía phần thẳng thứ hai qua phần cong thứ nhất cong từ phần thẳng thứ nhất tới phía phần thẳng thứ hai và có phần uốn cong thứ nhất để giảm bớt góc nghiêng, và chi tiết cầu thứ hai kéo dài theo chiều chu vi về phía phần thẳng thứ nhất ở phía ngoài theo hướng kính so với chi tiết cầu thứ nhất qua phần cong thứ hai cong ra ngoài theo hướng kính từ phần thẳng thứ hai và có phần uốn cong thứ hai để giảm bớt góc nghiêng. Phần cầu của đoạn cuộn dây thứ hai bao gồm chi tiết cầu thứ ba kéo dài theo chiều chu vi về phía phần thẳng thứ hai ở phía ngoài theo hướng kính so với chi tiết cầu thứ hai qua phần cong thứ ba cong ra ngoài theo hướng kính nhiều hơn so với phần cong thứ hai từ phần thẳng thứ nhất và có phần uốn cong thứ ba để giảm bớt góc nghiêng, và chi tiết cầu thứ tư kéo dài theo chiều chu vi về phía phần thẳng thứ nhất ở phía ngoài theo hướng kính so với chi tiết cầu thứ ba qua phần cong thứ tư cong ra ngoài theo hướng kính nhiều hơn so với phần cong thứ ba từ phần thẳng thứ hai và có phần uốn cong thứ tư để giảm bớt góc nghiêng.

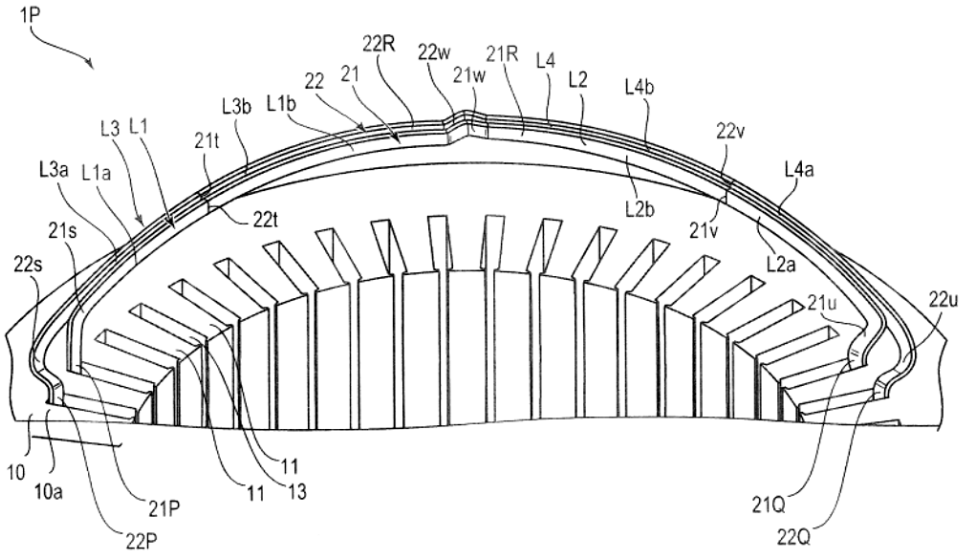
1P
22R
22w
21R
L4
L2
L4b
22
21
21w
L3b
L1b
L3
L1
21t
22v
L4a
L3a
L1a
L2b
22t
21v
21s
L2a
22s
21u
22u
10
10a
21P
11
11
13
21Q
22P
22Q

Fig.4

(11) **1-0050849 B**

(15) 28/07/2025
Số Quyết định: 150917/QĐ-SHTT.IP

(45) 25/08/2025 449B

(43) 25/05/2023 422 A

(21) 1-2023-00955

(85) 16/02/2023

(22) 04/08/2021

(86) PCT/IB2021/057142 04/08/2021

(30) 202021036424 24/08/2020 IN

(87) WO2022/043801 03/03/2022

(51) ***B29C 33/00***

(73) **VERTE TECHNOLOGIES, LLC** (US)
4236 Mount Olympus Way, Salt Lake City, UT 84124, United States of America

(72) WALAWALKAR, Deenar Shashikant (IN)

(74) Công ty Luật TNHH ROUSE Việt Nam (ROUSE LEGAL VIETNAM LTD.)

(54) **BỘ KHUÔN ĐỂ CHẾ TẠO PA-LÉT POLYSTYREN XỐP (EPS), QUY TRÌNH ĐỂ TẠO BỘ KHUÔN NÀY VÀ QUY TRÌNH ĐỂ TẠO PA-LÉT EPS**

(57) Sáng chế đề xuất bộ khuôn để chế tạo pa-lét EPS, quy trình để tạo bộ khuôn để chế tạo pa-lét EPS, và quy trình để chế tạo pa-lét EPS sử dụng bộ khuôn này. Bộ khuôn bao gồm lần lượt là khuôn nền mô-đun và khuôn chân đế được cấu hình để chế tạo phần nền và nhiều phần đỡ chân đế của pa-lét EPS. Khuôn nền mô-đun bao gồm khối lắp theo mô-đun mà có thể làm thay đổi kích thước của khoảng rỗng mà được cấu hình để nhận sự cung cấp của các hạt polystyren và theo đó cho phép việc đúc phần nền có kích thước thay đổi từ khuôn đơn lẻ. Một hoặc nhiều phần đỡ chân đế được gắn vào mặt đáy của phần nền ở các vị trí xác định trước, trên cơ sở khả năng tải trọng và vị trí nâng, để định hình pa-lét EPS. Việc tùy chỉnh dễ dàng thành các kích cỡ khác nhau theo từng yêu cầu sử dụng cấu trúc khuôn đơn làm giảm sự cần thiết tích trữ các khuôn khác nhau với các kích thước khác nhau của pa-lét EPS, theo đó làm giảm đáng kể chi phí cho hoạt động đúc.

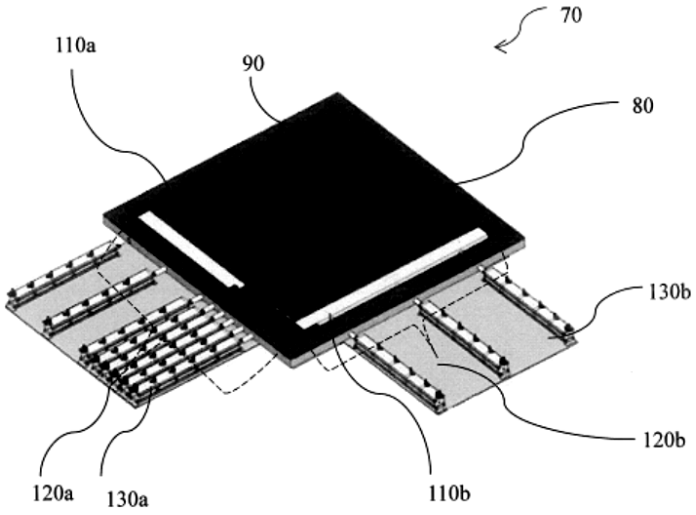
70
110a
90
80
130b
120b
120a
130a
110b

FIG. 1c

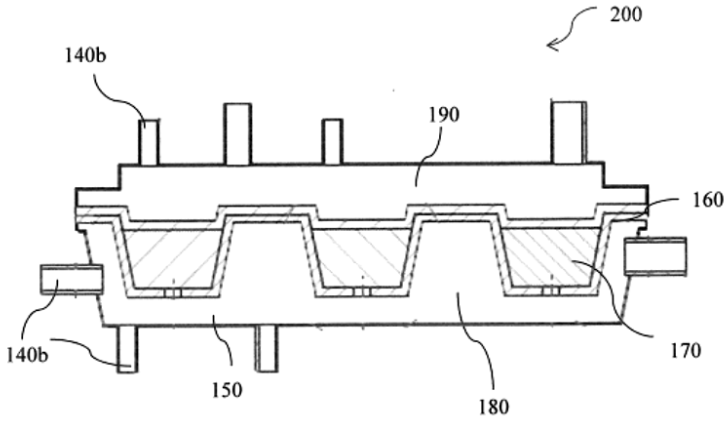
200
140b
190
160
140b
150
180
170

FIG. 2a

(11) **1-0050850 B**

(15) 28/07/2025
Số Quyết định: 150920/QĐ-SHTT.IP

(45) 25/08/2025 449B

(43) 25/08/2022 413 A

(21) 1-2022-03412

(85) 31/05/2022

(22) 05/11/2020

(86) PCT/JP2020/041318 05/11/2020

(30) 2019-219260 04/12/2019 JP

(87) WO2021/111794 10/06/2021

(51) ***H05K 3/28***

(73) **NITTO DENKO CORPORATION** (JP)
1-2, Shimo-hozumi 1-chome, Ibaraki-shi, Osaka 567-8680, Japan

(72) TAKIMOTO, Kenya (JP); SHIBATA, Naoki (JP); TAKAKURA, Hayato (JP)

(74) Công ty TNHH một thành viên Sở hữu trí tuệ VCCI (VCCI-IP CO.,LTD)

(54) PHƯƠNG PHÁP CHẾ TẠO BẢNG MẠCH DÂY DẪN

(57) Sáng chế đề cập đến phương pháp chế tạo bảng mạch dây dẫn gồm có bước thứ nhất, bước thứ hai, và bước thứ ba. Ở bước thứ nhất, trong khi màng gia công (W) mà là nền kim loại dài (10) có bề mặt thứ nhất (11) và bề mặt thứ hai (12) đối diện với bề mặt thứ nhất (11) được cấp và được quấn bởi phương pháp từ cuộn sang cuộn, chế phẩm (C1) chứa nhựa nhạy quang được phủ lên bề mặt thứ nhất (11) để tạo ra màng cách điện (20), và màng bảo vệ (F) được đặt xen giữa bề mặt thứ hai (12) và màng cách điện (20) của màng gia công (W) khi được quấn. Ở bước thứ hai, trong khi màng gia công (W) chịu bước thứ nhất được cấp và được quấn bởi phương pháp từ cuộn sang cuộn, màng bảo vệ (F) được bóc tách ra khỏi màng cách điện (20), và màng cách điện (20) được đưa vào xử lý phơi sáng để có mẫu hình ảnh ẩn. Ở bước thứ ba, màng cách điện (20) chịu bước thứ hai được đưa vào xử lý hiện ảnh để được tạo mẫu hình.

Fig.1A

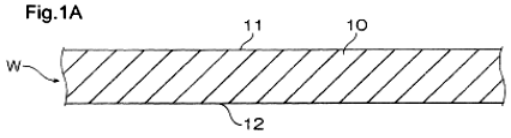

Fig.1B

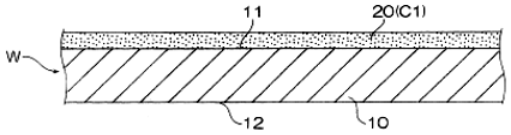

Fig.1C

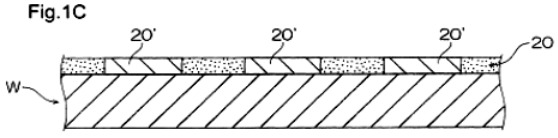

Fig.1D

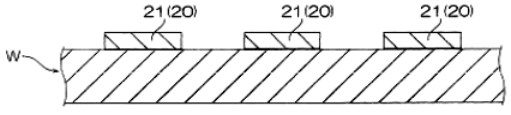

(11) **1-0050851 B**

(15) 28/07/2025
Số Quyết định: 150934/QĐ-SHTT.IP

(45) 25/08/2025 449B

(43) 27/12/2021 405 A

(21) 1-2021-06061

(85) 29/09/2021

(22) 26/03/2020

(86) PCT/JP2020/013549 26/03/2020

(30) 2019-058844 26/03/2019 JP

(87) WO2020/196711 01/10/2020

(51) ***C01B 3/38***; *F23L 15/00; F22B 21/26*

(73) **OSAKA GAS CO., LTD.** (JP)
1-2, Hiranomachi 4-chome, Chuo-ku, Osaka-shi, Osaka 5410046, Japan

(72) Hidaka ASONUMA (JP); Koichiro IKEDA (JP)

(74) Văn phòng Luật sư Ân Nam (ANNAM IP & LAW)

(54) **LÒ NUNG CHUYỂN HÓA**

(57) Sáng chế đề xuất lò nung chuyển hóa cho phép giảm đủ lượng đốt của đầu đốt trong khi vẫn duy trì chất xúc tác bên trong ống phản ứng chuyển hóa ở nhiệt độ phản ứng thích hợp và điều đó cho phép sự bố trí nhỏ gọn của bộ trao đổi nhiệt sinh hơi nước và thân lò nung.

Tại phần trung tâm của thành trần 2U của thân lò nung H có thành bên 25 giữa thành trần 2U và thành đáy 2D, có đầu đốt B đốt cháy xuống dưới. Ống phản ứng chuyển hóa 1 được bố trí trong phần chu vi bên ngoài của đầu đốt B để thực hiện xử lý chuyển hóa hơi nước trên khí nguồn. Phần xả 2E được bố trí như một lỗ xả ở phần phía trên của thành bên 25 để xả khí đốt cháy của đầu đốt. Thành phía ngoài hình trụ 2G được bố trí ở phần bên ngoài của thành bên 2S. Trong không gian bên ngoài F được tạo thành giữa thành bên 25 và thành phía ngoài 2G, được bố trí thiết bị trao đổi nhiệt sinh hơi nước J tạo ra hơi nước hoặc hỗn hợp khí của khí nguồn và hơi nước. Ở phần bên dưới của thành phía ngoài 2G, có một lỗ xả bên ngoài 22, xả khí đốt cháy mà chảy qua không gian bên ngoài F.

FIG.1

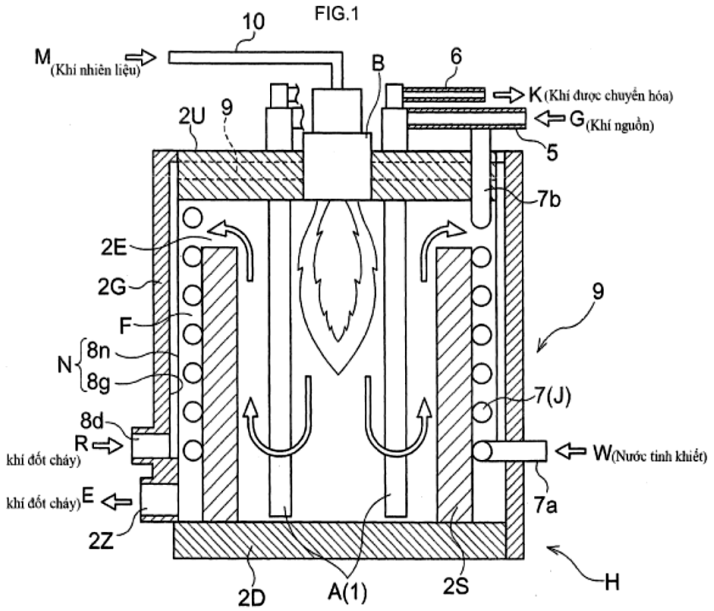

(11) **1-0050852 B**
(15) 28/07/2025
Số Quyết định: 150937/QĐ-SHTT.IP
(45) 25/08/2025 449B
(43) 25/08/2022 413 A
(21) 1-2022-03541
(85) 06/06/2022
(22) 26/11/2020
(86) PCT/JP2020/043998 26/11/2020
(30) 2019-225497 13/12/2019 JP
(87) WO2021/117496 17/06/2021
(51) ***G01L 1/00***; *G01L 5/00; B41M 5/165*
(73) **FUJIFILM CORPORATION** (JP)
26-30, Nishiazabu 2-chome, Minato-ku, Tokyo 106-8620, Japan
(72) HATTA Masahiro (JP); YAMAMOTO Hiroshi (JP); KITO Hirokazu (JP)
(74) Công ty TNHH một thành viên Sở hữu trí tuệ VCCI (VCCI-IP CO.,LTD)
(54) **TỔ HỢP TẤM DÙNG ĐỂ ĐO ÁP SUẤT, TẤM DÙNG ĐỂ ĐO ÁP SUẤT, PHƯƠNG PHÁP SẢN XUẤT TỔ HỢP TẤM DÙNG ĐỂ ĐO ÁP SUẤT VÀ PHƯƠNG PHÁP SẢN XUẤT TẤM DÙNG ĐỂ ĐO ÁP SUẤT**

(57) Sáng chế đề cập đến tổ hợp tấm dùng để đo áp suất mà trong đó sự hiện màu do bị xước được ngăn chặn, tấm dùng để đo áp suất, phương pháp sản xuất tổ hợp tấm dùng để đo áp suất, và phương pháp sản xuất tấm dùng để đo áp suất. Tổ hợp tấm để đo áp suất bao gồm: tấm thứ nhất mà bao gồm lớp thứ nhất có các vi nang mà chất tạo màu được chứa trong đó; và tấm thứ hai mà bao gồm lớp thứ hai có chất trợ màu, trong đó ít nhất một phần trong số các vi nang có các vết lõm trong các thành nang, và tỷ lệ của số lượng vi nang có vết lõm so với tổng số lượng vi nang lớn hơn hoặc bằng 20%.

FIG. 5

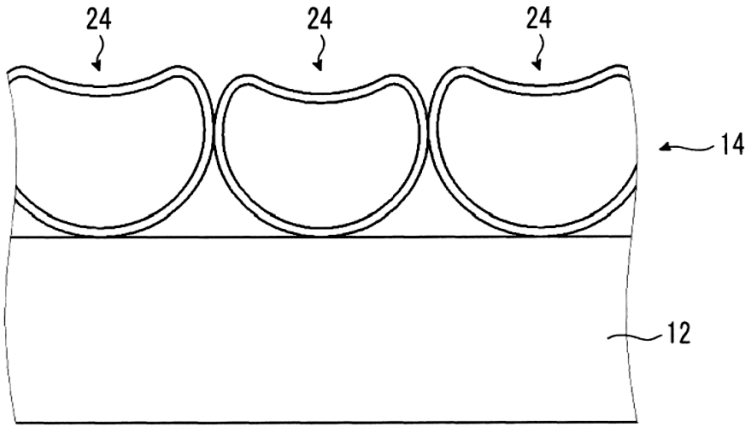

(11) **1-0050853 B**

(15) 28/07/2025
Số Quyết định: 150938/QĐ-SHTT.IP

(45) 25/08/2025 449B

(43) 25/02/2021 395 A

(21) 1-2020-04580

(85) 10/08/2020

(22) 04/06/2018

(86) PCT/EP2018/064592 04/06/2018

(30) 62/649,106 28/03/2018 US

(87) WO2019/185173 03/10/2019

(51) ***G06F 3/01***; *G06F 3/038; G06T 19/00; G06F 3/03*

(73) **TELEFONAKTIEBOLAGET LM ERICSSON (PUBL)** (SE)
SE-164 83 Stockholm, Sweden

(72) ARAÚJO, José (PT); GRANCHAROV, Volodya (BG); BERNDTSSON, Gunilla (SE); HARI HARAN, Alvin Jude (MY)

(74) Công ty Luật TNHH T&G (TGVN)

(54) **BỘ HIỂN THỊ GẮN TRÊN ĐẦU VÀ PHƯƠNG PHÁP VẬN HÀNH**

(57) Sáng chế đề cập đến bộ hiển thị gắn trên đầu (Head-Mounted Display, HMD) và phương pháp vận hành. Bộ hiển thị gắn trên đầu (HMD) (100) được đề xuất sẽ bao gồm camera (101) được tạo cấu hình để quay viđeo của cảnh thế giới thực với trường nhìn (Field-of-View, FoV) thứ nhất (111), mạch giao diện mạng (102) được tạo cấu hình để phát luồng viđeo đến thiết bị hiển thị nhận (140), và phương tiện xử lý (103) hoạt động để tạo ra mô hình 3D của cảnh thế giới thực, và để tạo ra viđeo từ mô hình 3D nhờ sử dụng FoV thứ hai vốn rộng hơn FoV thứ nhất (111). Phương tiện xử lý (103) còn hoạt động để ước lượng chuyển động của camera (101), và phát luồng viđeo được tạo ra đến thiết bị hiển thị nhận (140) nếu chuyển động được ước lượng của camera (101) đáp ứng một hoặc nhiều điều kiện biểu thị cho chuyển động nhanh, nếu không thì phát luồng viđeo được quay đến thiết bị hiển thị nhận (140). Sáng chế còn đề cập đến phương pháp được thực hiện bởi HMD và vật ghi đọc được bằng máy tính tương ứng.

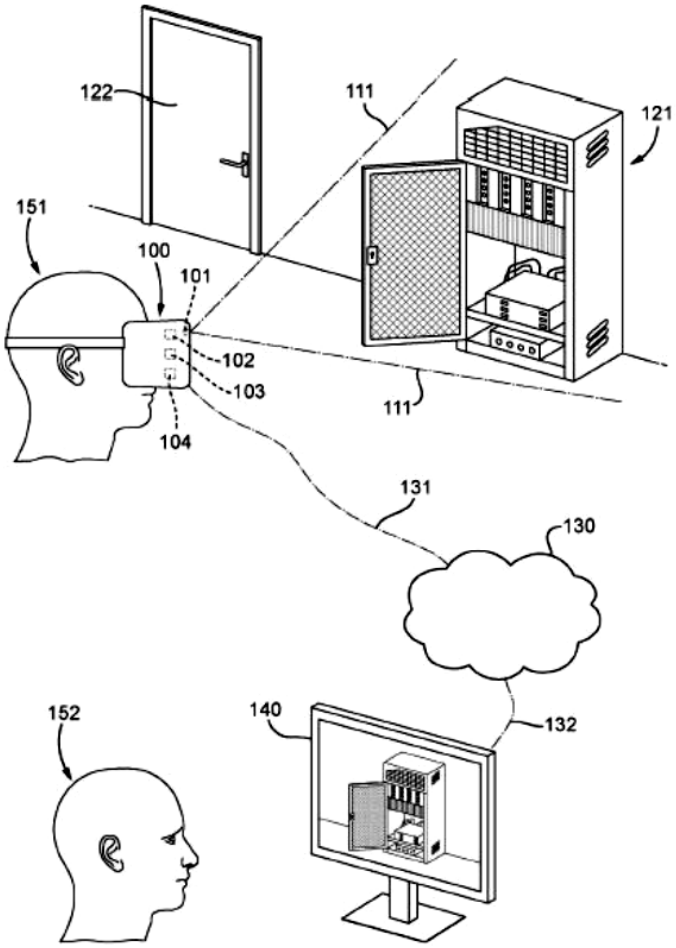

Fig.1

(11) **1-0050854 B**

(15) 28/07/2025
Số Quyết định: 150940/QĐ-SHTT.IP

(45) 25/08/2025 449B

(43) 27/01/2023 418 A

(21) 1-2022-06758

(85) 19/10/2022

(22) 18/03/2021

(86) PCT/IL2021/050306 18/03/2021

(30) 273467 19/03/2020 IL

(87) WO2021/186452 23/09/2021

(51) ***B60J 7/06***; *B60J 7/04; B60P 3/32; B60J 7/14; B60J 7/02*

(76) **KLEIN, AMOS** (IL)
27 HaNoter st. 2630743 Haifa, Israel

(74) Công ty Luật TNHH WINCO (WINCO LAW FIRM)

(54) **THÙNG XE CỨNG MỞ RỘNG ĐƯỢC**

(57) Sáng chế đề cập đến thùng xe cứng mở rộng được có thành phía trước và thành phía sau được bố trí tiếp giáp với thành phía trước khi ở trạng thái gập vào và được tạo cấu hình sao cho được triển khai đối diện với thành phía trước, trong đó thành phía sau có lỗ hở được tạo cấu hình sao cho được che lại. Các thành bên được làm nên từ ít nhất một phần và được bố trí tiếp giáp với thành phía trước khi ở trạng thái gập vào và được mở rộng giữa thành phía trước và thành phía sau khi ở trạng thái được triển khai. Mái che được bố trí tiếp giáp với thành phía trước khi ở trạng thái gập vào và được mở rộng để bao quanh thể tích được tạo ra ở giữa thành phía trước, thành phía sau và các thành bên. Ở trạng thái gập vào, thùng xe mở rộng được này chiếm diện tích nhỏ nhất trên bề mặt hoặc khung sàn mà nó được lắp đặt trên đó và việc chuyển thùng xe từ trạng thái gập vào sang trạng thái được triển khai và ngược lại có thể được thực hiện bằng phương pháp thủ công hoặc tự động.

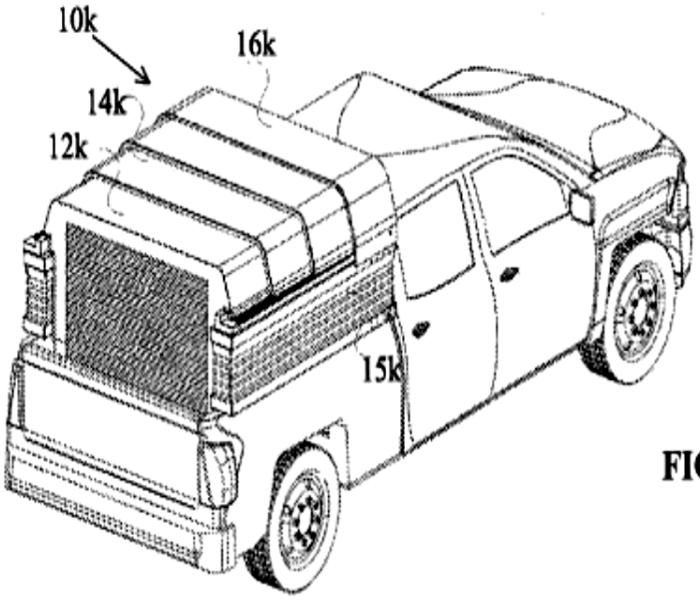

FIG. 9C

(11) **1-0050855 B**

(15) 28/07/2025
Số Quyết định: 150999/QĐ-SHTT.IP

(45) 25/08/2025 449B

(43) 26/12/2022 417 A

(21) 1-2022-06419

(85) 04/10/2022

(22) 29/03/2021

(86) PCT/JP2021/013364 29/03/2021

(30) 2020-068997 07/04/2020 JP

(87) WO2021/205931 A1 14/10/2021

(51) ***H01L 21/60***

(73) 1. **NIPPON MICROMETAL CORPORATION** (JP)
158-1 Oaza Sayamagahara, Iruma-shi, Saitama 358-0032 Japan
2. **NIPPON STEEL CHEMICAL & MATERIAL CO., LTD.** (JP)
13-1, Nihonbashi 1-chome, Chuo-ku, Tokyo 103-0027, Japan

(72) Daizo ODA (JP); Takumi OOKABE (JP); Motoki ETO (JP); Noritoshi ARAKI (JP); Ryo OISHI (JP); Teruo HAIBARA (JP); Tomohiro UNO (JP); Tetsuya OYAMADA (JP)

(74) Công ty TNHH một thành viên Sở hữu trí tuệ VCCI (VCCI-IP CO.,LTD)

(54) **DÂY LIÊN KẾT HỢP KIM BẠC (AG) DÙNG CHO CÁC THIẾT BỊ BÁN DẪN VÀ THIẾT BỊ BÁN DẪN**

(57) Sáng chế đề cập đến dây liên kết hợp kim Ag dùng cho các thiết bị bán dẫn mà thể hiện độ đảm bảo liên kết thuận lợi trong môi trường nhiệt độ cao ngay cả khi sử dụng nhựa khuôn có hàm lượng S cao và có thể ngăn chặn sự hỏng chip tại thời điểm tạo liên kết bi. Dây liên kết hợp kim Ag khác biệt bởi chứa ít nhất một nguyên tố được chọn từ nhóm bao gồm Pd và Pt (sau đây được gọi là "nguyên tố thứ nhất") và ít nhất một nguyên tố được chọn từ nhóm bao gồm P, Cr, Zr và Mo (sau đây được gọi là "nguyên tố thứ hai") để thỏa mãn:

$0{,}05 \leq x1 \leq 3{,}0$, và

$15 \leq x2 \leq 700$

trong đó, x1 là tổng nồng độ của nguyên tố thứ nhất [% nguyên tử] và x2 là tổng nồng độ của nguyên tố thứ hai [ppm nguyên tử],

với phần còn lại bao gồm Ag.

(11) **1-0050856 B**

(15) 28/07/2025
Số Quyết định: 151045/QĐ-SHTT.IP

(45) 25/08/2025 449B

(43) 25/01/2022 406 A

(21) 1-2021-06431

(85) 13/10/2021

(22) 09/04/2020

(86) PCT/JP2020/016003 09/04/2020

(30) 2019-081245 22/04/2019 JP

(87) WO2020/218016 29/10/2020

(51) ***H04W 72/04***; *H04W 28/04; H04W 28/06; H04W 84/12; H04W 72/10; H04L 12/891; H04W 28/08*

(73) **SONY GROUP CORPORATION** (JP)
1-7-1, Konan, Minato-ku, Tokyo 1080075, Japan

(72) SUGAYA Shigeru (JP)

(74) Công ty TNHH một thành viên Sở hữu trí tuệ VCCI (VCCI-IP CO.,LTD)

(54) **THIẾT BỊ VÀ PHƯƠNG PHÁP TRUYỀN THÔNG KHÔNG DÂY**

(57) Sáng chế đề cập đến thiết bị và phương pháp truyền thông không dây mà tạo lập việc truyền lại dữ liệu một cách hiệu quả khi truyền thông bằng cách sử dụng các băng tần số.

Thiết bị truyền thông không dây thiết lập một loạt các số chuỗi cho dữ liệu cần được truyền đến một đích truyền qua các băng tần số, truyền dữ liệu qua các băng tần số, và tạo ra việc thu của thông tin báo nhận việc tiếp nhận thông qua băng tần số mà trong đó việc truyền của dữ liệu được hoàn tất đầu tiên trong số các băng tần số, thông tin báo nhận việc tiếp nhận chỉ báo báo nhận việc tiếp nhận liên quan đến dữ liệu được truyền qua các băng tần số. Sáng chế có thể được áp dụng cho hệ thống truyền thông không dây.

FIG. 5

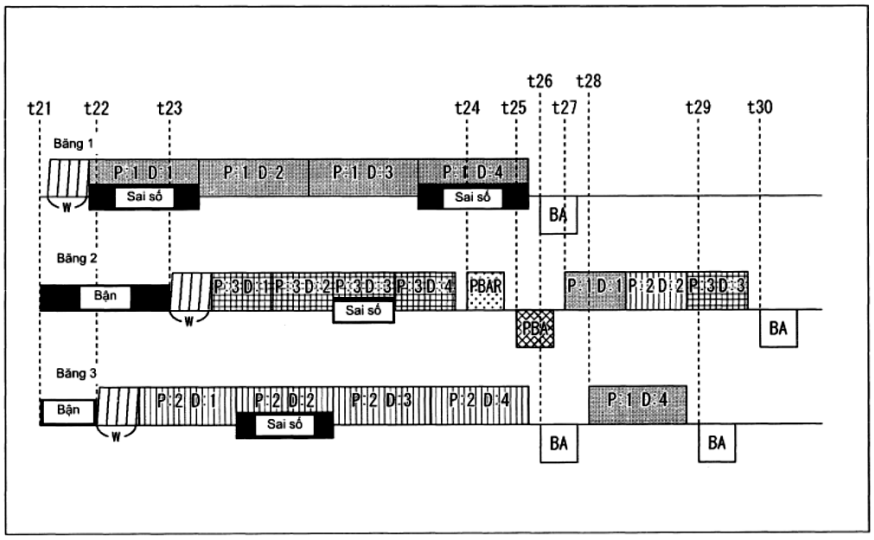

(11) **1-0050857 B**

(15) 28/07/2025
Số Quyết định: 151046/QĐ-SHTT.IP

(45) 25/08/2025 449B

(43) 25/04/2019 373 A

(21) 1-2019-00330

(85) 18/01/2019

(22) 15/06/2017

(86) PCT/US2017/037768 15/06/2017

(30) 62/352,963 21/06/2016 US

(87) WO2017/222915 28/12/2017

(51) ***C07D 401/14***; *A61K 31/454; C07D 409/14; C07D 405/14; A61K 31/4192*

(73) **ORION OPHTHALMOLOGY LLC** (US)
c/o Ophthotech Corporation, One Penn Plaza, 35th Floor, New York, New York 10119, United States of America

(72) GOMEZ, Robert (US); DING, Jinyue (CN); OBALLA, Renata, Marcella (CA); POWELL, David, Andrew (CA); EPIFANOV, Maxim (RU)

(74) Công ty TNHH một thành viên Sở hữu trí tuệ VCCI (VCCI-IP CO.,LTD)

(54) **HỢP CHẤT PROLINAMIT DỊ VÒNG VÀ DƯỢC PHẨM CHỨA HỢP CHẤT NÀY**

(57) Sáng chế đề cập đến hợp chất prolinamit dị vòng có công thức I,

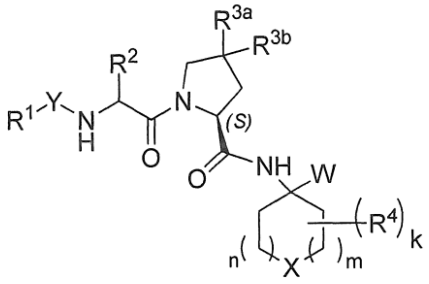

I

và muối dược dụng, solvat, solvat của muối và tiền dược chất của nó, hữu ích trong việc ngăn ngừa (ví dụ, trì hoãn sự khởi phát hoặc giảm nguy cơ phát triển) và điều trị (ví dụ, kiểm soát, làm giảm, hoặc làm chậm sự tiến triển) của bệnh thoái hóa điểm vàng do tuổi tác (AMD) và bệnh liên quan đến mắt. Các bệnh này bao gồm AMD dạng khô, AMD dạng ướt, bệnh teo điểm vàng dạng địa đồ, bệnh võng mạc do tiểu đường, bệnh võng mạc ở trẻ sinh non, bệnh lý polyps hắc mạc, và bệnh thoái hóa tế bào nhận kích thích ánh sáng hoặc võng mạc. Các hợp chất theo sáng chế là chất ức chế HTRA1. Do đó, các hợp chất theo sáng chế là hữu ích trong việc ngăn ngừa và điều trị các bệnh qua trung gian (một phần hoặc toàn bộ) HTRA1. Các hợp chất theo sáng chế cũng hữu ích để ức chế hoạt tính proteaza HTRA1 ở mắt hoặc vị trí viêm khớp hoặc các bệnh liên quan. Ngoài ra, sáng chế còn đề cập đến dược phẩm chứa hợp chất này.

(11) **1-0050858 B**

(15) 28/07/2025
Số Quyết định: 151047/QĐ-SHTT.IP

(45) 25/08/2025 449B

(43) 25/04/2023 421 A

(21) 1-2022-07479

(85) 16/11/2022

(22) 11/05/2021

(86) PCT/JP2021/017829 11/05/2021

(30) 2020-095210 01/06/2020 JP

(87) WO2021/246115 A1 09/12/2021

(51) ***D06F 33/08***; *D06F 33/10*

(73) **PANASONIC INTELLECTUAL PROPERTY MANAGEMENT CO., LTD.** (JP)
1-61, Shiromi 2-chome, Chuo-ku, Osaka-shi, Osaka 540-6207 Japan

(72) Tomoaki YONEDA (JP); Norihiko FUJIWARA (JP)

(74) Công ty TNHH một thành viên Sở hữu trí tuệ VCCI (VCCI-IP CO.,LTD)

(54) **MÁY GIẶT**

(57) Sáng chế đề cập đến máy giặt (100) bao gồm thùng (220), trống (210), bộ phận tạo hơi nước, và quạt gió (730). Trống (210) được bố trí trong thùng (220). Bộ phận tạo hơi nước được bố trí trong thùng (220) và tạo ra hơi nước. Quạt gió (730) cấp hơi nước được bộ phận tạo hơi nước tạo ra vào trong trống (210).

FIG. 1

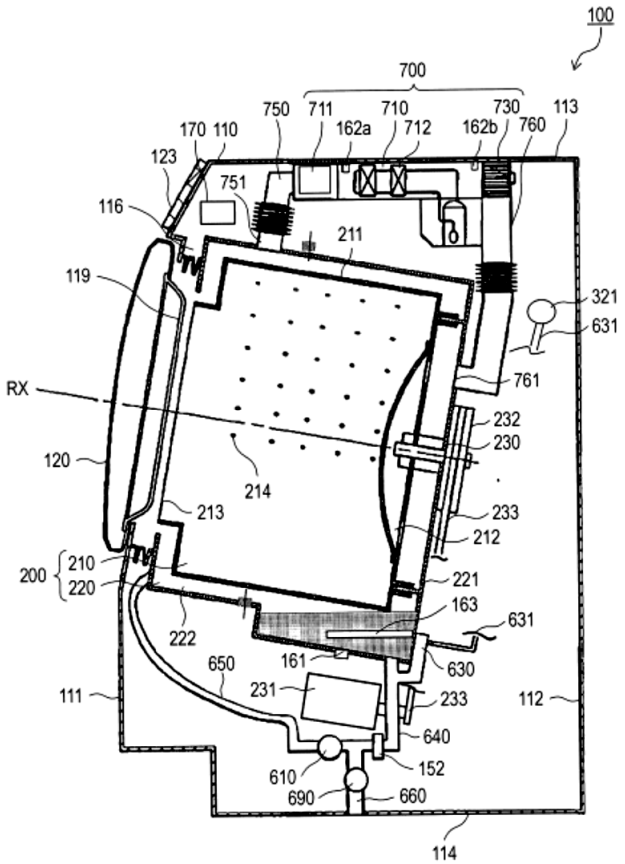

(11) **1-0050859 B**

(15) 28/07/2025
Số Quyết định: 151049/QĐ-SHTT.IP

(45) 25/08/2025 449B

(43) 25/04/2022 409 A

(21) 1-2022-00980

(85) 17/02/2022

(22) 17/07/2020

(86) PCT/US2020/042672 17/07/2020

(30) 16/517,637 21/07/2019 US
16/665,533 28/10/2019 US
16/866,434 04/05/2020 US

(87) WO2021/016130 28/01/2021

(51) ***C02F 3/26***; *C02F 1/34; C02F 1/36; C02F 3/28; C02F 3/12; C02F 3/20; B01F 11/02; C02F 3/00*

(76) 1. **OHKI, AKIYOSHI** (JP)
3537 Kita-Imaizumi, Shirasato-shi, Chiba 299-3201, Japan
2. **RICH, WHITNEY** (US)
Ste 2A Ichibanchi House, 1-Banchi, Azabu-Nagasakacho, Minato-ku, Tokyo 106-0043, Japan

(74) Công ty Luật TNHH Phạm và Liên danh (PHAM & ASSOCIATES)

(54) **HỆ THỐNG XỬ LÝ NƯỚC THẢI THÔNG QUA VIỆC ƯU TIÊN CÓ KIỂM SOÁT CHỨC NĂNG PHÂN HỦY CỦA VI SINH VẬT**

(57) Sáng chế đề cập đến hệ thống (10) để xử lý nước thải (11) thông qua việc ưu tiên có kiểm soát chức năng phân hủy của vi sinh vật, bao gồm máy sinh khí (28) được tạo kết cấu để cung cấp (62) ít nhất một khí phản ứng (37) vào bùn hồi lưu (21) bao gồm vi sinh vật hiếu khí có khả năng thể hiện ít nhất một trong số chức năng sinh sản, nhờ đó vi sinh vật hấp thụ chất ô nhiễm hữu cơ và sinh sôi bằng cách sử dụng các chất ô nhiễm hấp thụ, và chức năng tiêu hóa, nhờ đó vi sinh vật tiêu hóa chất ô nhiễm hữu cơ dưới dạng nguồn năng lượng thành các phân tử nước và các phân tử bao gồm cacbon, trong đó bùn hồi lưu (21) về cơ bản không chứa chất ô nhiễm hữu cơ và trong đó ít nhất phần lớn vi sinh vật là đang ở trạng thái ngủ yên trước khi ít nhất một khí phản ứng (37) được cung cấp; máy bao gồm một trong số bộ phun (24) hoặc bơm sủi bong bóng (22) được tạo kết cấu để tạo thành (63) bùn hồi lưu phân tán khí (36) bằng cách kiết xuất ít nhất một khí phản ứng (37) thành bong bóng siêu mịn trong bùn hồi lưu (21), trong đó một phần của bong bóng siêu mịn hòa tan trong bùn hồi lưu (21), trong đó ít nhất một khí phản ứng đã được hòa tan (37) hoạt hóa ít nhất một phần của các vi sinh vật ngủ yên, và trong đó bùn hồi lưu phân tán khí (36) về cơ bản không chứa chất ô nhiễm hữu cơ; và bộ điều khiển (39) để điều khiển máy này và được tạo kết cấu để thu được (42) lượng bùn hồi lưu (21) để được tạo ra bằng vi sinh vật; xác định (42) tỷ lệ của thể tích của nước thải (11) bao gồm ít nhất một số chất ô nhiễm hữu cơ so với thể tích của bùn hồi lưu phân tán khí (36) cần thiết để tạo ra lượng bùn hồi lưu; và điều khiển (46) máy này để tạo ra nước bùn hỗn hợp (17) bằng cách kết hợp bùn hồi lưu phân tán khí (36) và nước thải (11) theo tỷ lệ này, trong đó các vi sinh vật ưu tiên một trong các chức năng tiêu hóa hoặc sinh sản dựa trên sự sẵn có của các chất ô nhiễm hữu cơ trong nước bùn hỗn hợp (17).

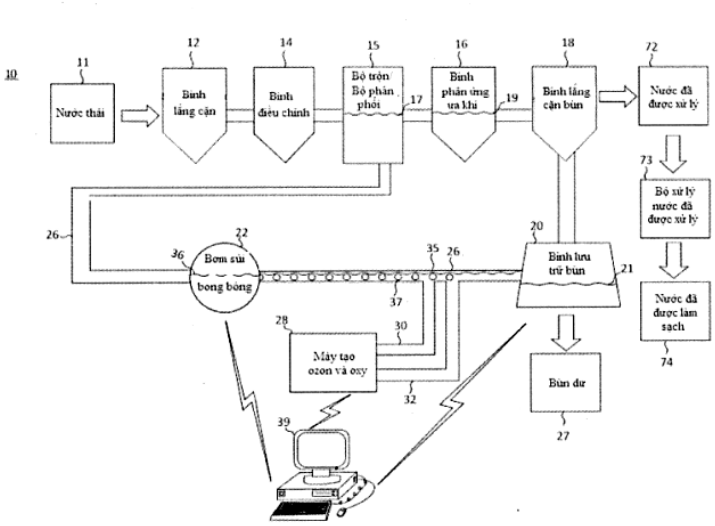
10
11
Nước thải
12
Bình lắng cặn
14
Bình điều chỉnh
15
Bộ trộn/ Bộ phân phối
16
Bình phản ứng ưa khí
17
19
18
Bình lắng cặn bùn
72
Nước đã được xử lý
73
Bộ xử lý nước đã được xử lý
74
Nước đã được làm sạch
20
Bình lưu trữ bùn
21
Bùn dư
27
22
Bơm sủi bọng bóng
36
26
35
37
28
Máy tạo ozon và oxy
30
32
39

Fig.1B

(11) **1-0050860 B**

(15) 28/07/2025
Số Quyết định: 151051/QĐ-SHTT.IP

(45) 25/08/2025 449B

(43) 25/08/2023 425 A

(21) 1-2023-03079

(85) 11/05/2023

(22) 18/11/2021

(86) PCT/JP2021/042376 18/11/2021

(30) 2020-191503 18/11/2020 JP

(87) WO2022/107837 A1 27/05/2022

(51) ***C22C 18/00***; *C23C 2/06; C23C 2/26; C22C 18/04*

(73) **NIPPON STEEL CORPORATION** (JP)
6-1, Marunouchi 2-chome, Chiyoda-ku, Tokyo 100-8071, Japan

(72) ISHII Kotaro (JP); TOKUDA Kohei (JP); ISHIDA Yoshinari (JP); GOTO Yasuto (JP); SAITO Mamoru (JP)

(74) Công ty TNHH một thành viên Sở hữu trí tuệ VCCI (VCCI-IP CO.,LTD)

(54) **VẬT LIỆU THÉP MẠ**

(57) Sáng chế đề cập đến vật liệu thép mạ là vật liệu thép mạ bao gồm vật liệu thép và một lớp mạ được bố trí trên bề mặt của vật liệu thép, trong đó lớp mạ có thành phần hóa học trung bình được xác định trước, khi hàm lượng Mg là %Mg và hàm lượng Al là %Al, %Mg/%Al là 0,80 trở lên, và cấu trúc kim loại trong tổng trường nhìn 25.000μm^2 theo mặt cắt dọc là mặt cắt theo chiều dày của lớp mạ bao gồm 10 đến 40% diện tích là pha $MgZn_2$, 10 đến 30% diện tích là pha Al-Zn có hàm lượng Zn 10% trở lên, 0 đến 15% diện tích là pha Al có hàm lượng Zn nhỏ hơn 10%, và 25% diện tích trở lên là cấu trúc eutecti ba thành phần Al/$MgZn_2$/Zn.

FIG. 1

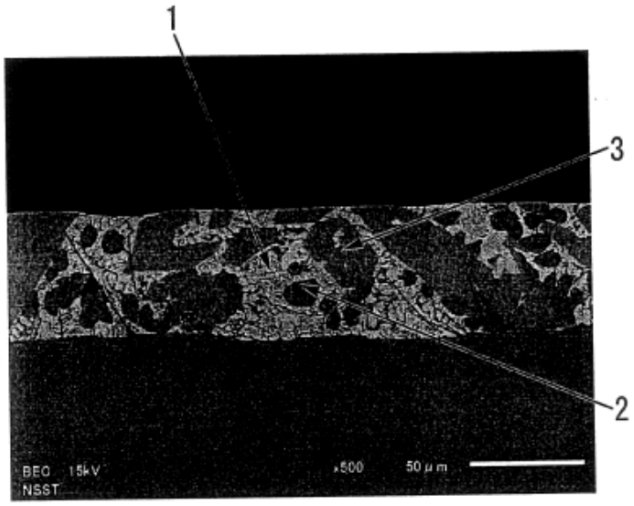

(11) **1-0050861 B**

(15) 28/07/2025
Số Quyết định: 151062/QĐ-SHTT.IP

(45) 25/08/2025 449B

(43) 27/12/2021 405 A

(21) 1-2021-03774

(85) 23/06/2021

(22) 25/11/2019

(86) PCT/EP2019/082360 25/11/2019

(30) 18215831.1 24/12/2018 EP

(87) WO2020/135952 A1 02/07/2020

(51) ***A61K 8/24***; *A61Q 11/00; A61K 8/90*

(73) **UNILEVER GLOBAL IP LIMITED** (GB)
Port Sunlight, Wirral, Merseyside CH62 4ZD, United Kingdom

(72) ALLAHBASH Shahin (IN); BARNE Sameer Keshav (IN); VAIDYA Ashish Anant (IN)

(74) Công ty TNHH Trần Hữu Nam và Đồng sự (TRAN H.N & ASS.)

(54) **CHẾ PHẨM CHĂM SÓC RĂNG MIỆNG**

(57) Sáng chế đề cập đến chế phẩm chăm sóc răng miệng để giảm thiểu sự ố màu của răng. Các tác giả sáng chế hiện nay đã đạt được điều này bằng cách kết hợp copolyme ba khối cụ thể với hợp chất phosphat cụ thể với hàm lượng được tính toán.

(11) **1-0050862 B**

(15) 28/07/2025
Số Quyết định: 151064/QĐ-SHTT.IP

(45) 25/08/2025 449B

(43) 27/06/2022 411 A

(21) 1-2022-02298

(85) 13/04/2022

(22) 23/09/2020

(86) PCT/EP2020/076540 23/09/2020

(30) 19199069.6 23/09/2019 EP

(87) WO2021/058547 01/04/2021

(51) ***C23C 16/04***; *H01J 37/32; C23C 16/50; D06M 11/74; C23C 16/26; C23C 16/455*

(73) **AGC GLASS EUROPE** (BE)
Avenue Jean Monnet 4, 1348 Louvain-la-Neuve, Belgium

(72) ARNOULT, Grégory (BE)

(74) Công ty Luật TNHH Phạm và Liên danh (PHAM & ASSOCIATES)

(54) **QUY TRÌNH SẢN XUẤT LỚP PHỦ TRÊN CƠ SỞ CACBON TRÊN CHẤT NỀN VẢI**

(57) Sáng chế đề cập đến quy trình sản xuất lớp phủ trên cơ sở cacbon trên chất nền vải bao gồm các giai đoạn cấu thành từ các bước sau: cung cấp chất nền vải; cung cấp nguồn plasma thứ nhất, của kiểu catốt rỗng tuyến tính, bao gồm ít nhất một cặp điện cực tạo plasma catốt rỗng được nối với máy phát điện AC, DC hoặc DC theo xung, để lắng đọng lớp phủ trên cơ sở cacbon này trên chất nền vải; phun khí tạo plasma thứ nhất trong điện cực của nguồn plasma thứ nhất ở tốc độ dòng nằm trong khoảng từ 1500 đến 4500 sccm (xen-ti-mét khối chuẩn trong mỗi phút) cho mỗi mét chiều dài của plasma của nguồn plasma thứ nhất; áp dụng công suất điện thứ nhất vào nguồn plasma thứ nhất, nhờ đó tỷ trọng công suất thứ nhất của plasma nằm trong khoảng từ 4 kW đến 15 kW cho mỗi mét chiều dài của plasma của nguồn plasma thứ nhất; phun tiền chất thể khí của cacbon ở tốc độ dòng nằm trong khoảng từ 100 đến 500 sccm (xen-ti-mét khối chuẩn trong mỗi phút) cho mỗi mét chiều dài của plasma của nguồn plasma thứ nhất, tiền chất thể khí được phun vào plasma ít nhất là ở giữa các điện cực của mỗi cặp điện cực của nguồn plasma thứ nhất; lắng đọng lớp phủ trên cơ sở cacbon trên bề mặt của chất nền vải bằng cách cho chất nền vải tiếp xúc với plasma của nguồn plasma thứ nhất.

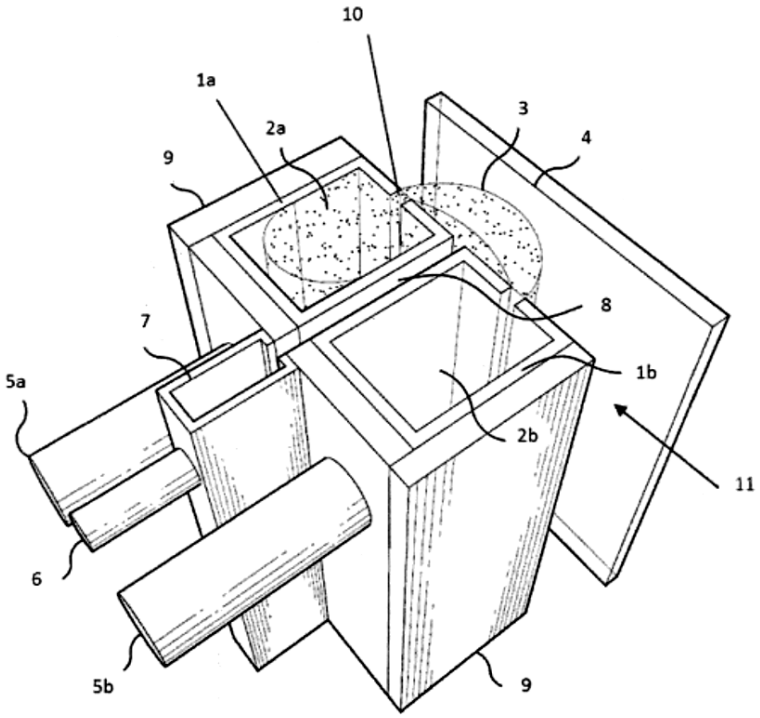

Fig.1

(11) **1-0050863 B**

(15) 28/07/2025
Số Quyết định: 151065/QĐ-SHTT.IP

(45) 25/08/2025 449B

(43) 25/09/2020 390 A

(21) 1-2020-03988

(85) 03/09/2015

(22) 31/01/2014

(86) PCT/JP2014/052296 31/01/2014

(30) 2013-055446 18/03/2013 JP
2013-063029 25/03/2013 JP
2013-069996 28/03/2013 JP

(87) WO2014/148123 A1 25/09/2014

(51) ***A01D 57/03****; A01F 12/60; A01D 67/02; A01F 12/50; A01D 61/00; A01D 67/00*

(62) 1-2015-03240

(73) **KUBOTA CORPORATION** (JP)
2-47, Shikitsuhigashi 1-chome, Naniwa-ku, Osaka-shi, Osaka 556-8601, Japan

(72) MATSUMOTO Kenta (JP); HIDA Sadanori (JP); KUMATANI Masayuki (JP); MARUYAMA Junichi (JP); NAKAMURA Yuya (JP); KAWADA Yasutake (JP); YONEDA Yutaka (JP); IWAMOTO Shun (JP); ODA Yuki (JP)

(74) Công ty TNHH một thành viên Sở hữu trí tuệ VCCI (VCCI-IP CO.,LTD)

(54) **MÁY GẶT ĐẬP**

(57) Sáng chế đề cập đến máy gặt đập trong đó bước chế tạo được đơn giản hóa và có chi phí thấp hơn. Trong máy gặt đập này, bộ phận gom hạt để tập hợp và chứa hạt được đập được bố trí bên cạnh thiết bị đập lúa, phễu chứa hạt được bố trí trong bộ phận gom hạt được đỡ bởi thân máy qua khung đỡ phễu (140), khung đỡ phễu (140) được cấu thành bằng cách uốn cong một chi tiết dạng thanh thành dạng gần giống chữ L để tạo liền khối phần mở rộng theo chiều ngang (140A) nằm kéo dài theo chiều ngang và phần mở rộng theo chiều dọc (140B) nằm kéo dài hướng xuống dưới trong khi là liên tục từ một đầu của phần mở rộng theo chiều ngang (140A), đầu còn lại của phần mở rộng theo chiều ngang (140A) được đỡ bởi phần vách bên của thiết bị đập lúa, và đầu bên dưới của phần mở rộng theo chiều dọc (140B) được đỡ bởi khung thân máy (4).

Fig.26

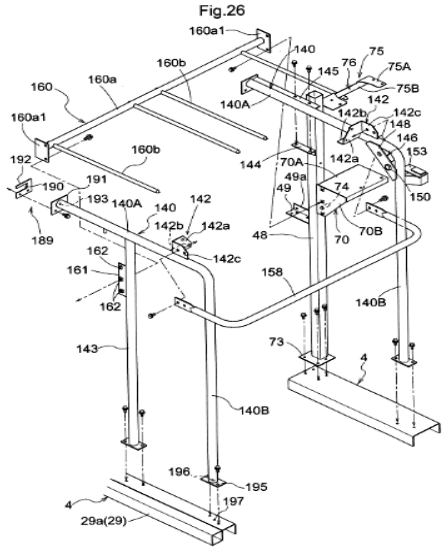

(11) **1-0050864 B**

(15) 28/07/2025
Số Quyết định: 151115/QĐ-SHTT.IP

(45) 25/08/2025 449B

(43) 25/02/2021 395 A

(21) 1-2020-05251

(85) 11/09/2020

(22) 30/01/2019

(86) PCT/CN2019/073873 30/01/2019

(30) 201810150889.X 13/02/2018 CN

(87) WO2019/157958 22/08/2019

(51) ***H04L 5/00***; *H04L 1/00; H04B 7/0456; H04B 7/06*

(73) **ZTE CORPORATION** (CN)
ZTE Plaza, Keji Road South, Hi-Tech Industrial Park, Nanshan District Shenzhen, Guangdong 518057 China

(72) WU, Hao (CN); LI, Yu Ngok (CN); JIANG, Chuangxin (CN); ZHANG, Shujuan (CN); CHEN, Yijian (CN); LU, Zhaohua (CN)

(74) Công ty TNHH Sáng chế ACTIP (ACTIP Patent Limited) (ACTIP PATENT LIMITED)

(54) **PHƯƠNG PHÁP, THIẾT BỊ GỬI VÀ NHẬN THÔNG BÁO THÔNG TIN VỀ TÌNH TRẠNG KÊNH (THÔNG BÁO CSI)**

(57) Sáng chế đề cập đến phương pháp và thiết bị gửi và nhận thông báo thông tin về tình trạng kênh (thông báo CSI), và các thiết bị điện tử. Phương pháp gửi thông báo CSI bao gồm thiết bị đầu cuối xác định những quyền ưu tiên của M thông báo CSI, trong đó M là số tự nhiên không nhỏ hơn 1; nguồn kênh sẵn có được chọn từ tập hợp nguồn kênh để nhận M thông báo CSI, trong đó trong đó tập hợp nguồn kênh vừa nêu bao gồm J nguồn kênh hỗ trợ việc thu nhận M thông báo CSI và J là số tự nhiên không nhỏ hơn 1; và ít nhất một thông báo CSI được truyền dựa theo những quyền ưu tiên bằng cách sử dụng nguồn kênh sẵn có.

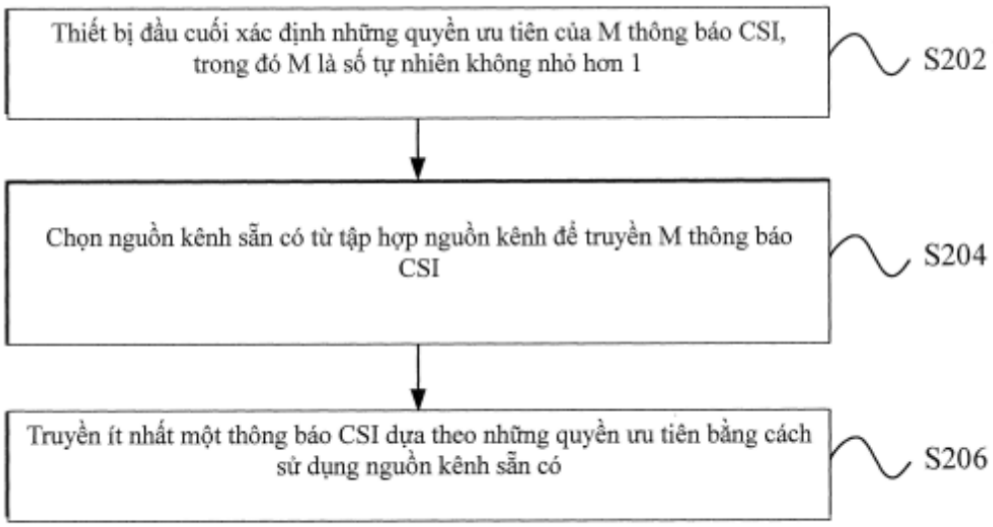

FIG. 2

(11) **1-0050865 B**

(15) 28/07/2025
Số Quyết định: 151116/QĐ-SHTT.IP

(45) 25/08/2025 449B

(43) 27/06/2022 411 A

(21) 1-2022-01930

(85) 28/03/2022

(22) 04/09/2020

(86) PCT/JP2020/033572 04/09/2020

(30) 62/896785 06/09/2019 US

(87) WO2021/045187 11/03/2021

(51) ***H04N 19/13***

(73) **SONY GROUP CORPORATION** (JP)
1-7-1, Konan, Minato-ku, Tokyo 1080075, Japan

(72) TSUKUBA Takeshi (JP)

(74) Công ty TNHH một thành viên Sở hữu trí tuệ VCCI (VCCI-IP CO.,LTD)

(54) **PHƯƠNG PHÁP VÀ THIẾT BỊ XỬ LÝ ẢNH**

(57) Sáng chế đề cập đến phương pháp và thiết bị xử lý thông tin có khả năng kiềm chế sự tăng lên trong tải xử lý mã hóa/xử lý giải mã. Biến ngữ cảnh cố định được thiết đặt cho ký tự nhị phân thứ nhất của xâu ký tự nhị phân của thông tin điều khiển biến đổi thứ cấp, mà là thông tin điều khiển về biến đổi thứ cấp, và mỗi ký tự nhị phân của thông tin điều khiển biến đổi thứ cấp được mã hóa số học dựa vào biến ngữ cảnh cố định được thiết lập. Sáng chế có thể được áp dụng cho, ví dụ, thiết bị xử lý ảnh, thiết bị mã hóa ảnh, thiết bị giải mã ảnh, thiết bị truyền, thiết bị nhận, thiết bị truyền/thu, thiết bị xử lý thông tin, thiết bị tạo ảnh, thiết bị mô phỏng, thiết bị điện tử, phương pháp xử lý ảnh, phương pháp xử lý thông tin, và tương tự.

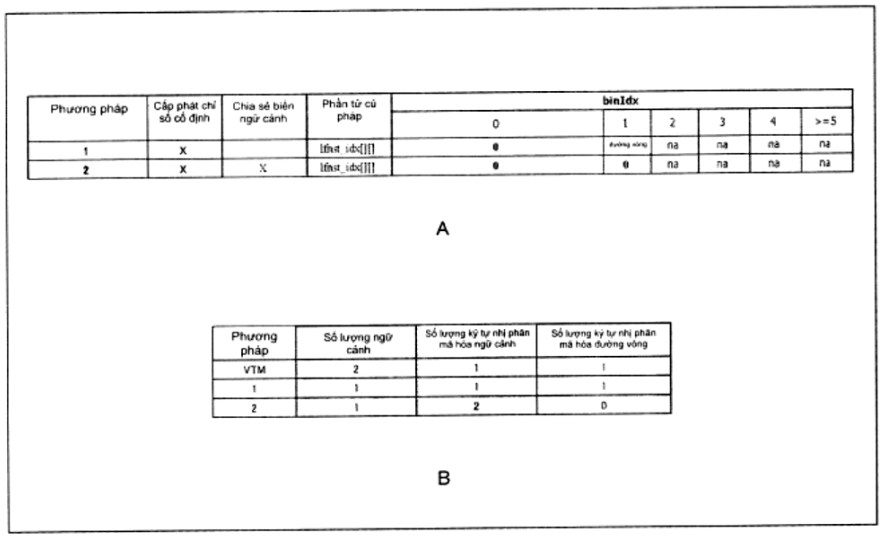

Fig. 2

(11) **1-0050866 B**

(15) 28/07/2025
Số Quyết định: 151117/QĐ-SHTT.IP

(45) 25/08/2025 449B

(43) 25/03/2021 396 A

(21) 1-2021-00295

(85) 20/01/2021

(22) 25/06/2019

(86) PCT/KR2019/007651 25/06/2019

(30) 10-2018-0072558 25/06/2018 KR
10-2018-0076783 02/07/2018 KR

(87) WO2020/004900 A1 02/01/2020

(51) ***H04N 19/105***; *H04N 19/13; H04N 19/85; H04N 19/182; H04N 19/593; H04N 19/124; H04N 19/176*

(73) **GUANGDONG OPPO MOBILE TELECOMMUNICATIONS CORP., LTD.** (CN)
No.18, Haibin Road, Wusha, Chang'an, Dongguan, Guangdong 523860, China

(72) KIM, Ki Baek (KR)

(74) Công ty TNHH Dịch vụ Sở hữu trí tuệ KENFOX (KENFOX IP SERVICE CO.,LTD.)

(54) **PHƯƠNG PHÁP DỰ BÁO NỘI KHUNG, THIẾT BỊ MÃ HÓA VÀ THIẾT BỊ GIẢI MÃ**

(57) Sáng chế đề cập đến phương pháp dự báo nội khung, thiết bị mã hóa và thiết bị giải mã, theo sáng chế, cho phép lấy được phương thức dự báo nội khung của khối hiện tại, xác định dòng điểm ảnh, trong số nhiều dòng điểm ảnh, cho việc dự báo nội khung của khối hiện tại, và thực hiện việc dự báo nội khung của khối hiện tại dựa trên phương thức dự báo nội khung và dòng điểm ảnh. Ngoài ra, điểm ảnh tham chiếu thứ nhất của dòng điểm ảnh được xác định có thể được lọc một cách chọn lọc, và điểm ảnh dự báo của khối hiện tại có thể được hiệu chỉnh một cách chọn lọc, và do đó độ chính xác của việc dự báo nội khung có thể được cải thiện.

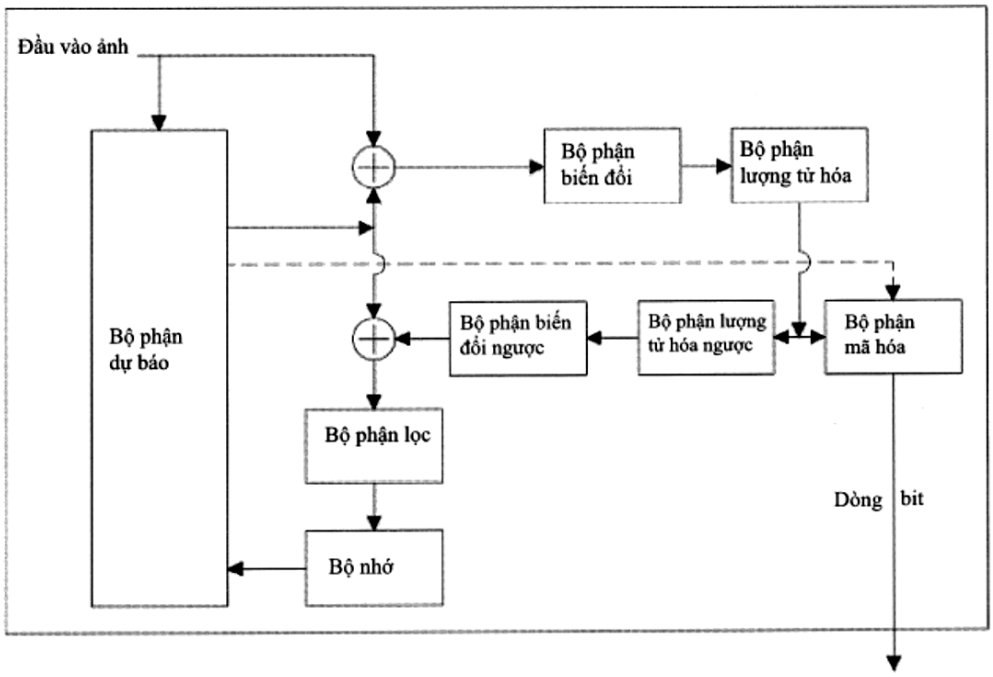
Đầu vào ảnh
Bộ phận biến đổi
Bộ phận lượng tử hóa
Bộ phận dự báo
Bộ phận biến đổi ngược
Bộ phận lượng tử hóa ngược
Bộ phận mã hóa
Bộ phận lọc
Dòng bit
Bộ nhớ

FIG. 1

(11) **1-0050867 B**

(15) 28/07/2025
Số Quyết định: 151119/QĐ-SHTT.IP

(45) 25/08/2025 449B

(43) 25/01/2022 406 A

(21) 1-2021-07545

(22) 29/08/2017

(30) 10-2016- 0133159 13/10/2016 KR
10-2016- 0142310 28/10/2016 KR
10-2017- 0024505 24/02/2017 KR

(51) ***H04M 1/02***; *H04N 5/232*

(62) 1-2017-03354

(73) **SAMSUNG ELECTRO-MECHANICS CO., LTD.** (KR)
Maeyoung-ro 150 (Maetan-dong), Youngtong-gu, Suwon-si, Gyeonggi-do, Republic of Korea, zipcode: 443-743

(72) YOON, Young Bok (KR); PARK, Nam Ki (KR); JEONG, Bong Won (KR); SEO, Sang Ho (KR); KIM, Jae Kyung (KR)

(74) Công Ty Luật Trách Nhiệm Hữu Hạn AMBYS HÀ NỘI (AMBYS HANOI)

(54) **MÔĐUN MÁY ẢNH, VÀ BỘ PHẢN XẠ**

(57) Sáng chế đề cập đến môđun máy ảnh, và bộ phản xạ. Môđun máy ảnh gồm có môđun thấu kính gồm các thấu kính, và môđun phản xạ được bố trí ở trước môđun thấu kính. Môđun phản xạ được tạo kết cấu để thay đổi đường ánh sáng để điều hướng ánh sáng về phía môđun thấu kính. Môđun phản xạ gồm có bộ giữ mà chi tiết phản xạ được tạo kết cấu để thay đổi đường ánh sáng được gắn và hộp thứ nhất đỡ bộ giữ. Bộ giữ được tạo kết cấu để trượt so với hộp thứ nhất để cho phép sự quay của chi tiết phản xạ so với trục thứ nhất và trục thứ hai.

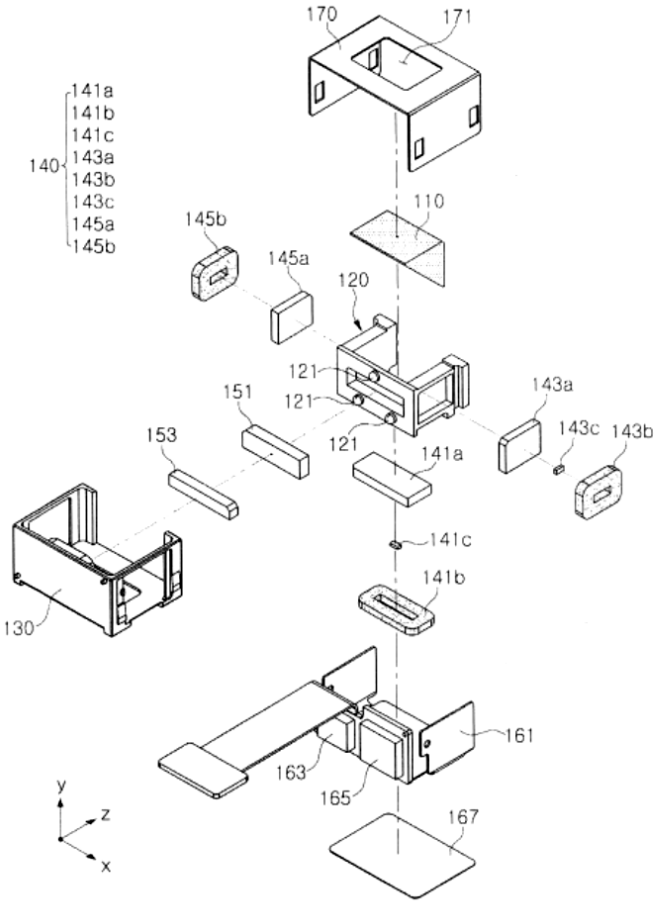
170
171
141a
141b
141c
140
143a
143b
143c
145a
145b
110
145b
145a
120
121
121
121
151
153
143a
143c
143b
141a
141c
141b
130
161
163
165
167
y
z
x

FIG. 5

(11) **1-0050868 B**

(15) 28/07/2025
Số Quyết định: 151121/QĐ-SHTT.IP

(45) 25/08/2025 449B

(43) 26/09/2022 414 A

(21) 1-2022-02784

(85) 29/04/2022

(22) 05/02/2021

(86) PCT/CN2021/075556 05/02/2021

(30) 202010664241.1 10/07/2020 CN

(87) WO2022/007400 13/01/2022

(51) ***B01D 53/86****; C22B 1/20; C22B 1/216; B01D 53/90*

(73) **ZHONGYE CHANGTIAN INTERNATIONAL ENGINEERING CO., LTD** (CN)
No. 7 Jieqing Road, Yuelu District, Changsha, Hunan 410000, China

(72) HU, Bing (CN); YE, Hengdi (CN); WEI, Jinchao (CN); CHEN, Hong (CN); LIU, Changqi (CN); DAI, Youxun (CN); WANG, Zhaocai (CN); YANG, Bentao (CN); LIU, Chen (CN); SHI, Benjing (CN)

(74) Công ty TNHH Ban Ca (BANCA)

(54) QUY TRÌNH VÀ HỆ THỐNG XỬ LÝ KHÍ THẢI VÀ PHƯƠNG PHÁP SỬ DỤNG HỆ THỐNG XỬ LÝ KHÍ THẢI NÀY

(57) Sáng chế đề xuất quy trình xử lý khí thải và hệ thống xử lý khí thải. Phương pháp điều khiển của hệ thống khử nitơ liên kết SNCR-SCR được đề xuất, phụ gia tổng hợp được thêm vào chất xúc tác khử nitơ SNCR hoặc đề xuất chất amoniac tổng hợp SNCR mới, tấm cân bằng dòng không khí chuyển động còn được bố trí giữa bộ phận PH và bộ phận TPH của ghi lò và áp suất không khí của bộ phận TPH được điều khiển để lớn hơn hoặc bằng áp suất không khí của bộ phận PH bằng cách sử dụng sự thay đổi vị trí của tấm cân bằng dòng không khí để khí thải NOx cao trong bộ phận PH bị ngăn không cho chuyển khí vào bộ phận TPH, dẫn đến vấn đề hàm lượng NOx trong khí thải trong bộ phận TPH bị tăng lên. Theo sáng chế, công nghệ phát thải NOx cực thấp liên kết tối ưu có thể được hình thành và hiệu suất khử nitơ có thể được đảm bảo hiệu quả trên cơ sở giảm lượng tiêu thụ amoniac SNCR, và trong khi đó, tuổi thọ của chất xúc tác khử nitơ SCR có thể được kéo dài, đồng thời giảm đáng kể chi phí vận hành khử nitơ và chi phí đầu tư hệ thống. Hiệu suất sử dụng của chất khử nitơ được cải thiện hơn nữa, và lượng NH_3 thoát ra được giảm xuống. Ngoài ra, sáng chế còn bộc lộ phương pháp sử dụng hệ thống xử lý khí thải.

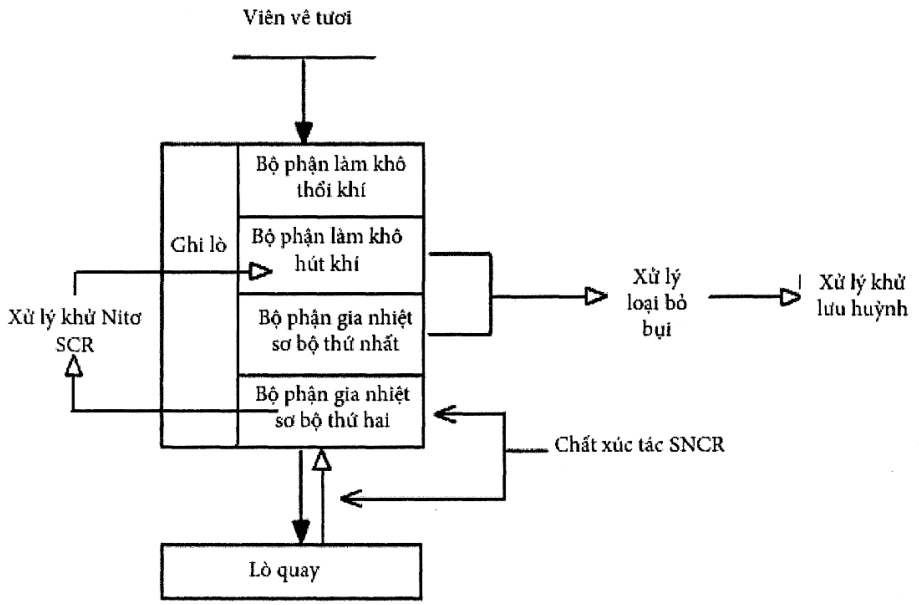
Viên vê tươi
Bộ phận làm khô thổi khí
Ghi lò
Bộ phận làm khô hút khí
Bộ phận gia nhiệt sơ bộ thứ nhất
Bộ phận gia nhiệt sơ bộ thứ hai
Xử lý khử Nitơ SCR
Xử lý loại bỏ bụi
Xử lý khử lưu huỳnh
Chất xúc tác SNCR
Lò quay

Fig. 1

(11) **1-0050869 B**

(15) 28/07/2025
Số Quyết định: 151152/QĐ-SHTT.IP

(45) 25/08/2025 449B

(43) 25/10/2022 415 A

(21) 1-2022-05087

(85) 10/08/2022

(22) 12/02/2020

(86) PCT/CN2020/074943 12/02/2020

(87) WO2021/159347 A1 19/08/2021

(51) ***H04W 52/38***

(73) **APPLE INC.** (US)
One Apple Park Way, Cupertino, California 95014, United States of America

(72) SUN, Haitong (CN); ZHANG, Yushu (CN); ZENG, Wei (US); ZHANG, Dawei (US); GUTIERREZ GONZALEZ, Ismael (ES); HATTAB, Ghaith N. (JO); KIM, Yuchul (KR); HE, Hong (CN); YANG, Weidong (CN); YE, Chunxuan (US); YAO, Chunhai (CN); OTERI, Oghenekome (US); HWANG, Yeong-Sun (KR)

(74) Công ty TNHH Lê & Lê (LE & LE)

(54) **PHƯƠNG PHÁP VẬN HÀNH THIẾT BỊ NGƯỜI DÙNG VÀ TRẠM GỐC, THIẾT BỊ NGƯỜI DÙNG, TRẠM GỐC, VÀ PHƯƠNG TIỆN LƯU TRỮ KHÔNG TẠM THỜI CÓ THỂ ĐỌC ĐƯỢC BẰNG MÁY TÍNH ĐỂ TĂNG CƯỜNG TRUYỀN DẪN ĐƯỜNG LÊN CÔNG SUẤT TOÀN PHẦN**

(57) Sáng chế đề xuất phương pháp vận hành thiết bị người dùng, phương pháp cho trạm gốc, thiết bị người dùng, trạm gốc, và phương tiện lưu trữ không tạm thời có thể đọc được bằng máy tính để tăng cường truyền dẫn đường lên công suất toàn phần. Phương pháp vận hành thiết bị người dùng (UE) bao gồm bước tạo, bởi UE, danh sách chỉ báo ma trận tiền mã hóa phát (TPMI) bao gồm một hoặc nhiều TPMI được chọn từ tập hợp các TPMI có sẵn được lưu trữ tại trạm gốc (BS). Dữ liệu chỉ báo danh sách TPMI được phát đến BS. Chỉ số của danh sách TPMI được phát đến BS. Thông tin điều khiển đường xuống (DCI) được thu từ BS bao gồm chỉ báo về ít nhất một TPMI từ danh sách TPMI dựa trên chỉ số. Dữ liệu đường lên được phát đến BS trên kênh chia sẻ vật lý đường lên (PUSCH) bằng cách sử dụng ít nhất một TPMI.

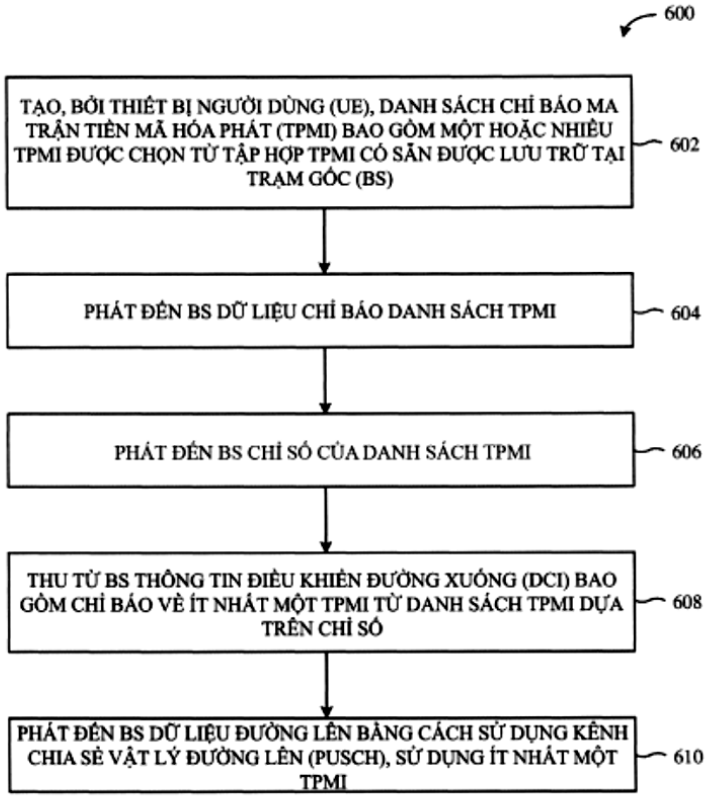
600
TẠO, BỞI THIẾT BỊ NGƯỜI DÙNG (UE), DANH SÁCH CHỈ BÁO MA TRẬN TIỀN MÃ HÓA PHÁT (TPMI) BAO GỒM MỘT HOẶC NHIỀU TPMI ĐƯỢC CHỌN TỪ TẬP HỢP TPMI CÓ SẴN ĐƯỢC LƯU TRỮ TẠI TRẠM GỐC (BS)
602
PHÁT ĐẾN BS DỮ LIỆU CHỈ BÁO DANH SÁCH TPMI
604
PHÁT ĐẾN BS CHỈ SỐ CỦA DANH SÁCH TPMI
606
THU TỪ BS THÔNG TIN ĐIỀU KHIỂN ĐƯỜNG XUỐNG (DCI) BAO GỒM CHỈ BÁO VỀ ÍT NHẤT MỘT TPMI TỪ DANH SÁCH TPMI DỰA TRÊN CHỈ SỐ
608
PHÁT ĐẾN BS DỮ LIỆU ĐƯỜNG LÊN BẰNG CÁCH SỬ DỤNG KÊNH CHIA SẺ VẬT LÝ ĐƯỜNG LÊN (PUSCH), SỬ DỤNG ÍT NHẤT MỘT TPMI
610

HÌNH 6

(11) **1-0050870 B**

(15) 28/07/2025
Số Quyết định: 151255/QĐ-SHTT.IP

(45) 25/08/2025 449B

(43) 26/02/2024 431 A

(21) 1-2023-00560

(85) 31/01/2023

(22) 30/06/2022

(86) PCT/JP2022/026350 30/06/2022

(30) 2021-108700 30/06/2021 JP

(87) WO2023/277157 A1 05/01/2023

(51) ***A61F 13/511****; D04H 3/16; D01F 6/46; D04H 3/007; A61F 13/15; A61F 13/514*

(73) **MITSUI CHEMICALS ASAHI LIFE MATERIALS CO., LTD.** (JP)
2-2-1 Yaesu, Chuo-ku, Tokyo 104-0028, Japan

(72) HIRATA, Daiki (JP); SHIBATA, Hidesato (JP); INOKUMA, Nobuhiro (JP); SHIOTA, Eiji (JP)

(74) Công ty TNHH một thành viên Sở hữu trí tuệ VCCI (VCCI-IP CO.,LTD)

(54) VẢI KHÔNG DỆT, VẬT PHẨM THẤM HÚT VÀ PHƯƠNG PHÁP SẢN XUẤT VẢI KHÔNG DỆT

(57) Sáng chế đề cập đến vải không dệt mang lại cảm giác đủ mềm mại khi chạm tay vào, trong lúc ngăn chặn được tính trơn trượt giữa các loại vải không dệt trong quá trình sản xuất sản phẩm như vải vệ sinh; và phương pháp sản xuất vải không dệt này. Một phương án của sáng chế đề xuất vải không dệt được tạo ra từ các xơ chứa nhựa dẻo nhiệt, trong đó: độ mịn xơ đơn trung bình của các xơ nằm trong khoảng từ 0,7dtex đến 4,0dtex; các xơ chứa amit của axit béo với lượng nằm trong khoảng từ 0,01% khối lượng đến 1,5% khối lượng so với tổng khối lượng của các xơ; và mức che phủ bề mặt của các xơ bởi amit của axit béo nằm trong khoảng từ 20% đến 90%.

(11) **1-0050871 B**

(15) 29/07/2025
Số Quyết định: 151412/QĐ-SHTT.IP

(45) 25/08/2025 449B

(43) 25/03/2021 396 A

(21) 1-2020-04630

(85) 12/08/2020

(22) 16/01/2019

(86) PCT/EP2019/051071 16/01/2019

(30) 1800894.6 19/01/2018 GB

(87) WO2019/141740 25/07/2019

(51) ***C07D 257/06***; *A01N 43/82; C07C 257/12; C07C 257/14; C07D 295/13; C07C 309/30; C07D 271/113; A01N 43/713; C07C 259/14*

(73) **SYNGENTA PARTICIPATIONS AG** (CH)
Rosentalstrasse 67, 4058, Basel, Switzerland

(72) BURTON, Paul, Matthew (GB); SMITH, Alexander, Martin, Richard (GB); EMERY, Katie (GB)

(74) Công ty TNHH Ban Ca (BANCA)

(54) HỢP CHẤT BENZOYL ĐƯỢC THẾ AMIĐIN HỮU DỤNG LÀM CHẤT DIỆT CỎ, HỢP PHẦN DIỆT CỎ CHỨA HỢP CHẤT NÀY VÀ PHƯƠNG PHÁP KIỂM SOÁT CỎ DẠI

(57) Sáng chế đề cập đến hợp chất có công thức (I):

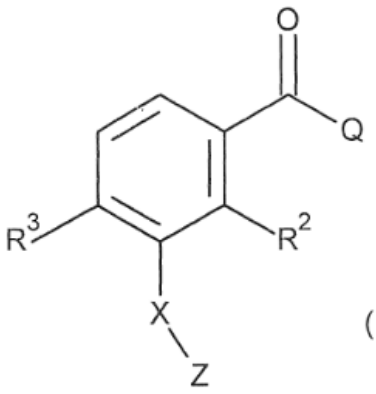

(I)

hoặc muối nông dụng của chúng, trong đó Q, X, Z, R^2 và R^3 như được mô tả trong bản mô tả này. Sáng chế còn đề cập đến hợp phần diệt cỏ có chứa hợp chất này, và phương pháp kiểm soát cỏ dại bằng cách sử dụng hợp phần này.

(11) **1-0050872 B**

(15) 29/07/2025
Số Quyết định: 151413/QĐ-SHTT.IP

(45) 25/08/2025 449B

(43) 25/11/2021 404 A

(21) 1-2021-04206

(85) 09/07/2021

(22) 08/01/2020

(86) PCT/US2020/012814 08/01/2020

(30) 62/790,459 09/01/2019 US

(87) WO2020/146553 16/07/2020

(51) ***H04N 19/109***; *H04N 19/186; H04N 19/513; H04N 19/132*

(73) **BEIJING DAJIA INTERNET INFORMATION TECHNOLOGY CO., LTD.**
(CN)
Room 101D1-7, 1st Floor, Building 1, No. 6, Shangdi West Road, Haidian District, Beijing, Beijing 100085, China

(72) CHEN, Yi-Wen (TW); WANG, Xianglin (US); XIU, Xiaoyu (CN)

(74) Công ty Luật TNHH T&G (TGVN)

(54) **PHƯƠNG PHÁP GIẢI MÃ VIĐEO, THIẾT BỊ TÍNH TOÁN VÀ PHƯƠNG TIỆN LƯU TRỮ ĐỌC ĐƯỢC BỞI MÁY TÍNH**

(57) Sáng chế này đề xuất phương pháp và thiết bị tính toán cho việc lập mã viđeo. Phương pháp có thể gồm các bước dẫn xuất tham số α và tham số β cho chế độ mô hình tuyến tính chéo-thành phần (Cross-Component Linear Model, CCLM) bằng cách sử dụng số lượng được xác định trước của các mẫu độ chói và các mẫu sắc độ được tái tạo lân cận trong đơn vị lập mã (Coding Unit, CU); và tạo ra bộ dự đoán sắc độ cuối cùng cho các mẫu sắc độ của CU bằng cách sử dụng tham số α và tham số β. Sáng chế còn đề xuất phương tiện lưu trữ đọc được bởi máy tính.

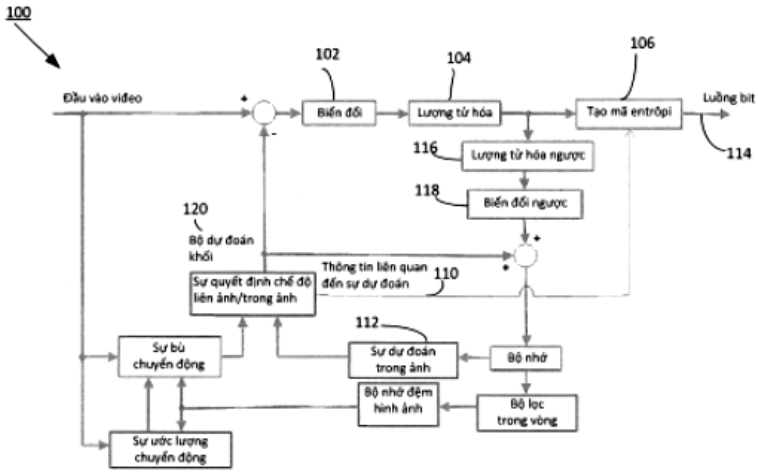

Fig.1

(11) **1-0050873 B**

(15) 29/07/2025
Số Quyết định: 151690/QĐ-SHTT.IP

(45) 25/08/2025 449B

(43) 25/08/2021 401 A

(21) 1-2021-01792

(85) 02/04/2021

(22) 18/10/2019

(86) PCT/JP2019/041055 18/10/2019

(30) 2018-207495 02/11/2018 JP

(87) WO2020/090515 07/05/2020

(51) ***H04N 19/82***; *H04N 19/86*

(73) **SONY CORPORATION** (JP)
1-7-1, Konan, Minato-ku, Tokyo 108-0075, Japan

(72) IKEDA Masaru (JP)

(74) Công ty TNHH một thành viên Sở hữu trí tuệ VCCI (VCCI-IP CO.,LTD)

(54) **THIẾT BỊ XỬ LÝ HÌNH ẢNH VÀ PHƯƠNG PHÁP XỬ LÝ HÌNH ẢNH**

(57) Sáng chế đề cập đến thiết bị xử lý hình ảnh và phương pháp xử lý hình ảnh mà nhờ đó các bộ lọc giải khối (DF-Deblock filter) khác nhau có thể được cung cấp. Bộ lọc độ chói thứ hai được giảm có đặc tính bộ lọc được giảm đối với bộ lọc độ chói thứ hai có cường độ bộ lọc cao hơn so với bộ lọc độ chói thứ nhất, hoặc bộ lọc độ chói thứ nhất được giảm có đặc tính bộ lọc được giảm đối với bộ lọc độ chói thứ nhất được áp dụng, như bộ lọc chênh lệch màu sắc thứ hai có cường độ bộ lọc cao hơn so với bộ lọc chênh lệch màu sắc thứ nhất, cho điểm ảnh của thành phần chênh lệch màu sắc nằm xung quanh biên khối trong hình ảnh được giải mã. Sáng chế có thể ứng dụng cho việc giải mã và mã hóa hình ảnh chẳng hạn.

Loại bộ lọc / Thành phần đích bộ lọc	Bộ lọc mạnh	Bộ lọc yếu
Thành phần độ chói	Bộ lọc NY1=Y1	Bộ lọc NY2=Y2
Thành phần chênh lệch màu sắc	Bộ lọc NC1= bộ lọc trên cơ sở Y1/Y2/bộ lọc trên cơ sở bộ lọc ban đầu OF	Bộ lọc NC2=C1

FIG. 15

(11) **1-0050874 B**

(15) 29/07/2025
Số Quyết định: 151725/QĐ-SHTT.IP

(45) 25/08/2025 449B

(43) 25/01/2024 430 A

(21) 1-2023-06182

(85) 13/09/2023

(22) 18/03/2022

(86) PCT/JP2022/012735 18/03/2022

(30) 2021-046056 19/03/2021 JP

(87) WO2022/196805 A1 22/09/2022

(51) ***C21D 8/12***; *H01F 1/147; C22C 38/60; C21D 9/46; C22C 38/00*

(73) **NIPPON STEEL CORPORATION** (JP)
6-1, Marunouchi 2-chome, Chiyoda-ku, Tokyo 100-8071 Japan

(72) Tesshu MURAKAWA (JP)

(74) Công ty TNHH một thành viên Sở hữu trí tuệ VCCI (VCCI-IP CO.,LTD)

(54) **TẤM THÉP ĐIỆN KHÔNG ĐỊNH HƯỚNG VÀ PHƯƠNG PHÁP SẢN XUẤT TẤM THÉP NÀY**

(57) Sáng chế đề cập tấm thép điện không định hướng có thành phần hóa học xác định trước, khi thực hiện quan sát EBSD (electron back scattering diffraction – nhiễu xạ điện tử tán xạ ngược) trên bề mặt song song với bề mặt tấm thép, ở trường hợp trong đó tổng diện tích được ký hiệu là S_{tot}, diện tích của các hạt định hướng {411} được ký hiệu là S_{411}, diện tích của các hạt định hướng trong đó hệ số Taylor M lớn hơn 2,8 được ký hiệu là S_{tyl}, tổng diện tích của các hạt định hướng trong đó hệ số Taylor M nhỏ hơn hoặc bằng 2,8 được ký hiệu là S_{tra}, giá trị KAM (định hướng sai trung bình Kernel - Kernel average misorientation) trung bình của các hạt định hướng {411} được ký hiệu là K_{411}, và giá trị KAM trung bình của các hạt định hướng trong đó hệ số Taylor M lớn hơn 2,8 được ký hiệu là K_{tyl}, $0,20 \leq S_{tyl}/S_{tot} \leq 0,85$, $0,05 \leq S_{411}/S_{tot} \leq 0,80$, $S_{411}/S_{tra} \geq 0,50$, và $K_{411}/K_{tyl} \leq 0,990$ được thỏa mãn.

(11) **1-0050875 B**

(15) 29/07/2025
Số Quyết định: 151726/QĐ-SHTT.IP

(45) 25/08/2025 449B

(43) 25/11/2021 404 A

(21) 1-2021-05161

(85) 20/08/2021

(22) 28/01/2020

(86) PCT/KR2020/001299 28/01/2020

(30) 10-2019-0010246 28/01/2019 KR
10-2019-0010245 28/01/2019 KR

(87) WO2020/159198 06/08/2020

(51) ***H04N 19/119***; *H04N 19/132; H04N 19/70; H04N 19/593; H04N 19/625; H04N 19/11; H04N 19/176*

(73) **APPLE INC.** (US)
One Apple Park Way, Cupertino, California 95014, United States of America

(72) LEE, Bae Keun (KR)

(74) Công ty TNHH Lê & Lê (LE & LE)

(54) **PHƯƠNG PHÁP MÃ HÓA/GIẢI MÃ DỮ LIỆU VIĐEO VÀ THIẾT BỊ GIẢI MÃ DỮ LIỆU VIĐEO**

(57) Sáng chế đề cập đến phương pháp giải mã viđeo bao gồm: bước xác định rằng có phân chia khối hiện tại thành các khối con hay không; bước xác định chế độ nội dự đoán đối với khối hiện tại; và bước thực hiện việc nội dự đoán đối với mỗi khối con trên cơ sở của chế độ nội dự đoán, khi khối hiện tại được chia thành các khối con.

【FIG. 24】

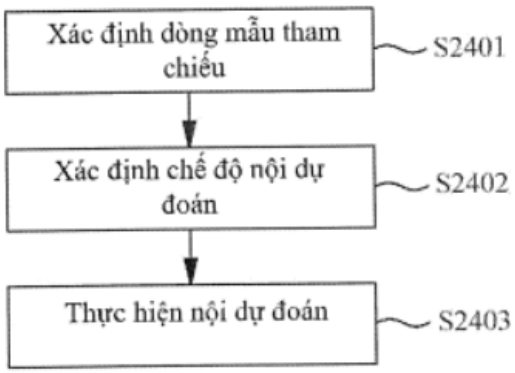

(11) **1-0050876 B**

(15) 29/07/2025
Số Quyết định: 151893/QĐ-SHTT.IP

(45) 25/08/2025 449B

(43) 25/10/2021 403 A

(21) 1-2021-02353

(85) 28/04/2021

(22) 02/01/2020

(86) PCT/KR2020/000055 02/01/2020

(30) 10-2019-0000468 02/01/2019 KR
10-2019-0004996 15/01/2019 KR

(87) WO2020/141904 A1 09/07/2020

(51) ***H04N 19/119***; *H04N 19/70; H04N 19/176; H04N 19/129; H04N 19/174*

(73) **APPLE INC.** (US)
One Apple Park Way, Cupertino, California 95014, United States of America

(72) LEE, Bae Keun (KR)

(74) Công ty TNHH Lê & Lê (LE & LE)

(54) **PHƯƠNG PHÁP MÃ HÓA VÀ GIẢI MÃ VIĐEO**

(57) Sáng chế đề cập đến phương pháp giải mã viđeo bao gồm bước phân chia ảnh thành các mảnh; và xác định ít nhất một lát dựa vào các mảnh. Liên quan đến điều này, việc phân chia ảnh thành các mảnh có thể bao gồm xác định độ rộng của cột mảnh thứ nhất trong ảnh; và xác định độ rộng của cột mảnh thứ hai lân cận cột mảnh thứ nhất. Ngoài ra, sáng chế còn đề cập đến phương pháp mã hóa viđeo.

【FIG. 26】

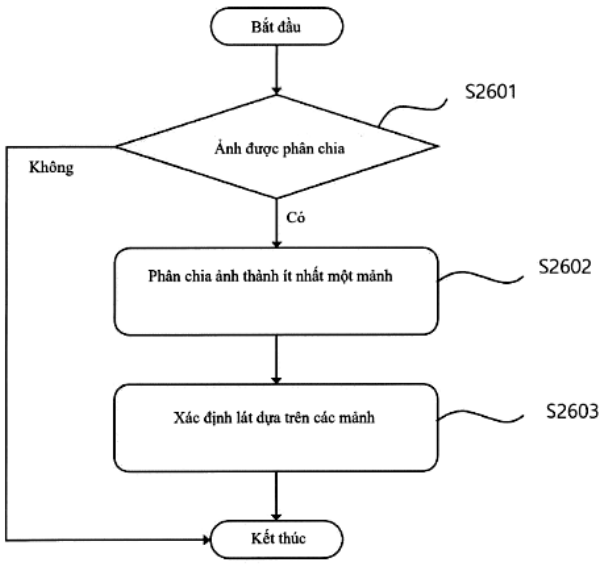

(11) **1-0050877 B**

(15) 29/07/2025
Số Quyết định: 151897/QĐ-SHTT.IP

(45) 25/08/2025 449B

(43) 26/12/2022 417 A

(21) 1-2022-03599

(22) 08/06/2022

(30) 102021205915.5 10/06/2021 DE

(51) ***B05B 1/18***; *E03C 1/02*

(73) **HANSGROHE SE** (DE)
Auestraße 5-9, 77761 Schiltach, Germany

(72) Bilger, Marcel (DE); Kinle, Ulrich (DE); Wöhrle, Markus (DE); Jonat, Pascal (DE)

(74) Công ty TNHH Sở hữu trí tuệ Thảo Thọ Quyến (INVENCO.,LTD)

(54) **ĐẦU PHUN TIA HÌNH CỐC TRÊN VÒI HOA SEN VÀ THIẾT BỊ VÒI HOA SEN VỆ SINH SỬ DỤNG NÓ**

(57) Sáng chế đề cập đến thiết bị vòi hoa sen và đầu phun tia trên vòi hoa sen và thiết bị vòi hoa sen bao gồm vòi hoa sen này. Đầu phun tia trên vòi hoa sen hoa sen bao gồm khoang rỗng (1), thành bên (2) phân định khoang rỗng theo chiều ngang với trục dọc của đầu phun (D_L) và đáy (3) phân định khoang rỗng theo hướng của đầu phun trục dọc trên mặt ra, đáy được làm bằng vật liệu đàn hồi và trong đó cấu trúc lỗ phun tia (4_S) bao gồm một hoặc nhiều lỗ phun tia (4) và có cấu hình ban đầu mở, trong đó đáy được thiết kế, với cấu trúc lỗ phun tia, dưới tác dụng của áp suất vận hành chất lỏng vòi hoa sen trong khoang rỗng, biến dạng theo cách đàn hồi và do đó tăng đều đặn tiết diện lỗ của cấu trúc lỗ phun với việc tăng áp suất vận hành chất lỏng vòi hoa sen trong khoảng áp suất vận hành bình thường. Ngoài ra, cấu trúc lỗ phun (4_S) được đặt cách xa thành bên (2) và đáy (3) ở mặt trong (3_I) và/hoặc ở mặt ngoài (3_A) có kết cấu làm yếu (5) với độ dày thành nhỏ hơn so với vùng lân cận của đáy, trong đó kết cấu làm yếu được thiết kế để biến dạng theo cách đàn hồi dưới tác dụng của áp suất vận hành chất lỏng trong khoang rỗng (1).

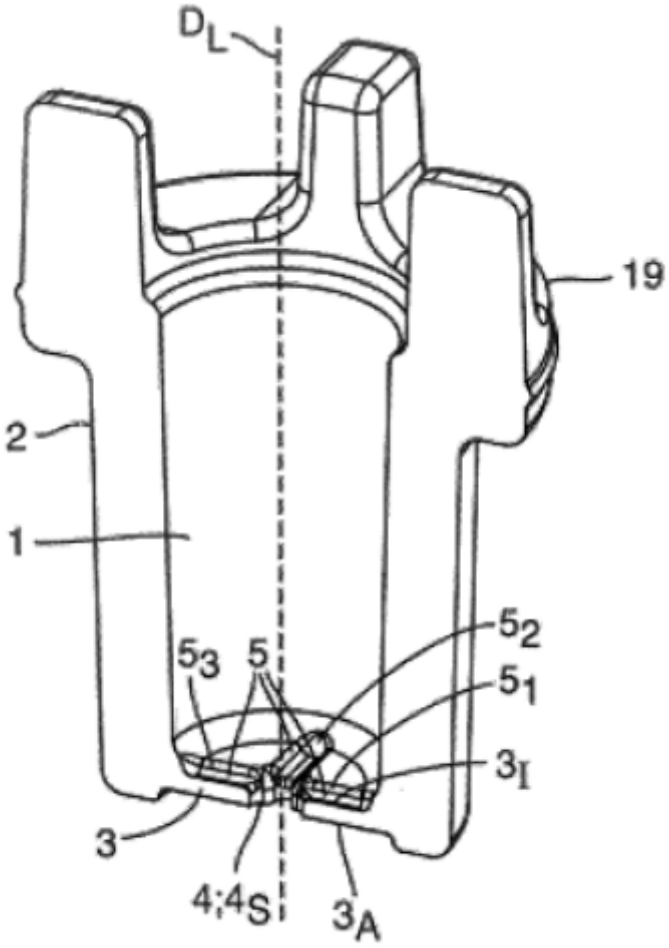

Fig. 6

(11) **1-0050878 B**

(15) 29/07/2025
Số Quyết định: 152092/QĐ-SHTT.IP

(45) 25/08/2025 449B

(43) 25/05/2023 422 A

(21) 1-2023-00773

(85) 08/02/2023

(22) 12/07/2021

(86) PCT/EP2021/069378 12/07/2021

(30) 102020 208 684.2 10/07/2020 DE
102020 134 900.9 23/12/2020 DE

(87) WO2022/008762 13/01/2022

(51) ***C08H 7/00***; *C08L 97/00; C07G 1/00*

(73) **SUNCOAL INDUSTRIES GMBH** (DE)
Rudolf-Diesel-Strasse 15, 14974 Ludwigsfelde, Germany

(72) STÜCKER, Alexander (DE); PODSCHUN, Jacob (DE); WITTMANN, Tobias (DE); KÖHL, Lenz, Aron, Mathis (DE)

(74) Công ty Luật TNHH T&G (TGVN)

(54) **PHƯƠNG PHÁP SẢN XUẤT LIGNIN ỔN ĐỊNH CÓ DIỆN TÍCH BỀ MẶT RIÊNG LỚN, HẠT LIGNIN CÓ THỂ THU ĐƯỢC BẰNG PHƯƠNG PHÁP NÀY VÀ CHẾ PHẨM CAO SU CHỨA HẠT LIGNIN NÀY**

(57) Sáng chế đề cập đến phương pháp sản xuất lignin ở dạng hạt từ chất lỏng chứa nguyên liệu thô chứa lignin, phương pháp này bao gồm ít nhất: bước cho chất lỏng phản ứng với tác nhân liên kết ngang (bước a)), bước kết tủa lignin, nhờ đó tạo thành các hạt lignin trong chất lỏng (bước b)), và bước tách chất lỏng từ các hạt lignin được tạo ra ở bước b) (bước c)), và trong đó, ở bước b), chất lỏng được xử lý nhiệt, sau khi kết tủa, ở nhiệt độ trong khoảng từ 60 °C đến 200 °C trong khoảng thời gian 1 phút đến 6 giờ, và/hoặc, trong bước bổ sung d) sau bước c), các hạt lignin được tách từ chất lỏng được xử lý nhiệt ở nhiệt độ trong khoảng từ 60 °C đến 600°C. Sáng chế cũng đề cập đến các hạt lignin có thể thu được theo phương pháp này, bản thân các hạt lignin, và chế phẩm cao su chứa, không kể các thành phần khác, thành phần độn, thành phần này chứa các hạt lignin làm chất độn.

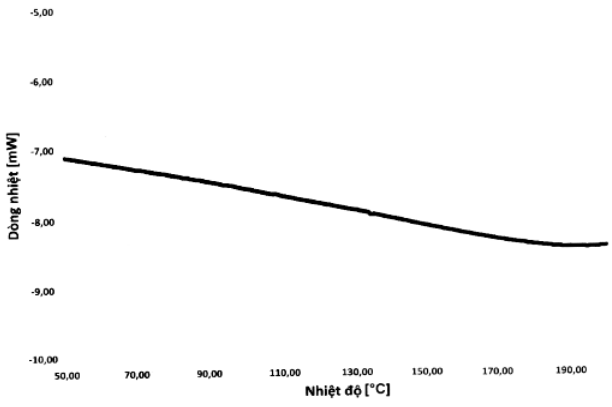

Fig. 1

(11) **1-0050879 B**

(15) 29/07/2025
Số Quyết định: 152245/QĐ-SHTT.IP

(45) 25/08/2025 449B

(43) 25/12/2023 429 A

(21) 1-2023-04821

(85) 20/07/2023

(22) 24/12/2020

(86) PCT/JP2020/048593 24/12/2020

(87) WO2022/137471 30/06/2022

(51) ***A44B 19/38***

(73) **YKK CORPORATION** (JP)
1, Kanda Izumi-cho, Chiyoda-ku, Tokyo 1018642, Japan

(72) TUNG Yuchen (JP); TAMURA Kazuo (JP)

(74) Công ty Luật TNHH Phạm và Liên danh (PHAM & ASSOCIATES)

(54) **DÂY KHÓA KÉO TRƯỢT, VÀ PHƯƠNG PHÁP SẢN XUẤT PHẦN CHẶN VÀ KHÓA KÉO TRƯỢT**

(57) Sáng chế đề cập đến phần chặn (5a, 5b) bao gồm thân từ tính (30a, 30b) và phần đế (6a, 6b) mà trong đó toàn bộ thân từ tính (30a, 30b) được gắn chìm. Phần đế (6a, 6b) bao gồm các phần nhựa thứ nhất (41a, 41b) và thứ hai (42a, 42b) phân biệt được dựa trên mặt phân cách được tạo ra giữa các phần. Các phần nhựa thứ nhất (41a, 41b) và thứ hai (42a, 42b) được bố trí để lần lượt che các vùng thứ nhất và thứ hai riêng biệt (31, 32) trong ít nhất một bề mặt (34, 35, 36) của thân từ tính (30a, 30b).

Fig. 6

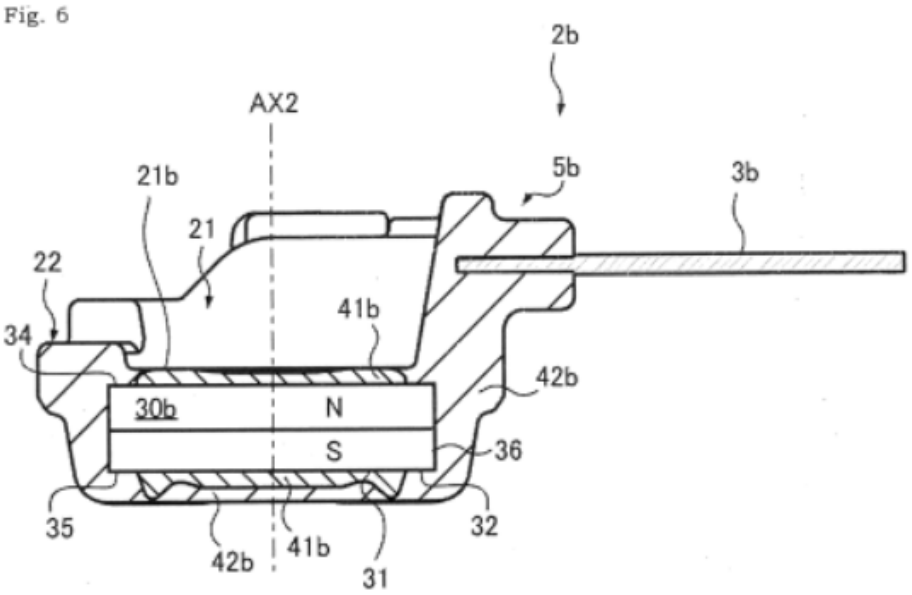

(11) **1-0050880 B**

(15) 29/07/2025
Số Quyết định: 152253/QĐ-SHTT.IP

(45) 25/08/2025 449B

(43) 25/05/2020 386 A

(21) 1-2019-06389

(22) 15/11/2019

(30) 2018-218422 21/11/2018 JP

(51) ***C09J 4/02***; *G02B 1/10; C09J 7/40; C09J 4/06; C09J 7/30*

(73) **NITTO DENKO CORPORATION** (JP)
1-2, Shimohozumi 1-chome, Ibaraki-shi, Osaka 5678680 Japan

(72) SHIMOKURI, Taiki (JP); NONAKA, Takahiro (JP); TAKARADA, Shou (JP); NIWA, Masahito (JP); HATANAKA, Itsuhiro (JP)

(74) Công ty TNHH một thành viên Sở hữu trí tuệ VCCI (VCCI-IP CO.,LTD)

(54) TẤM DÍNH NHẠY ÁP, PHƯƠNG PHÁP SẢN XUẤT TẤM DÍNH NHẠY ÁP, MÀNG QUANG HỌC VÀ PHƯƠNG PHÁP SẢN XUẤT THIẾT BỊ HIỂN THỊ HÌNH ẢNH

(57) Sáng chế đề cập đến tấm dính nhạy áp (5) mà trong đó chế phẩm dính nhạy áp quang lưu hóa được được tạo thành dưới dạng tấm. Chế phẩm dính nhạy áp bao gồm polyme gốc cơ sở acryl có cấu trúc liên kết ngang, hợp chất đa chức có khả năng quang trùng hợp có hai hoặc nhiều nhóm chức có khả năng quang trùng hợp trên mỗi phân tử, và chất khơi mào sự quang trùng hợp. Tấm dính nhạy áp tốt hơn là có môđun đàn hồi lưu trữ nằm trong khoảng từ 100 đến 250 kPa ở 25°C và 1 Hz. Tấm dính nhạy áp tốt hơn là có phân đoạn gel nằm trong khoảng từ 25 đến 70%. Sau khi chế phẩm dính nhạy áp được quang lưu hóa, tấm dính nhạy áp quang lưu hóa được tốt hơn là có môđun đàn hồi lưu trữ nằm trong khoảng từ 180 đến 400 kPa ở 25°C và 1 Hz. Ngoài ra, sáng chế còn đề cập đến phương pháp sản xuất tấm dính nhạy áp, màng quang học và phương pháp sản xuất thiết bị hiển thị hình ảnh.

FIG. 1

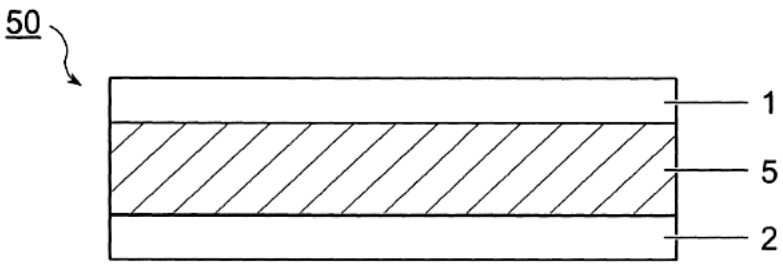

(11) **1-0050881 B**

(15) 29/07/2025
Số Quyết định: 152569/QĐ-SHTT.IP

(45) 25/08/2025 449B

(43) 26/06/2023 423 A

(21) 1-2022-08170

(85) 14/12/2022

(22) 29/12/2020

(86) PCT/CN2020/140470 29/12/2020

(30) 202011038822.0 27/09/2020 CN

(87) WO2022/062248 31/03/2022

(51) ***G02F 1/1362****; H01L 27/12; G09G 3/20*

(73) **HKC CORPORATION LIMITED** (CN)
1-3F, 5F-7F of Factory Building 1, 7F of Factory Building 6, Huike Industrial Park, No.1 Industrial 2nd Road, Shilong Community, Shiyan Street, Baoan District Shenzhen, Guangdong 518000, China

(72) LIN, Hung-chun (CN); CHANG, Tienhao (CN); HU, Yunqin (CN); CHANG, Hongyan (CN); SHIH, Ming hung (CN); CHEN, Cheng-hung (CN); LI, Wei (CN)

(74) Công ty TNHH Sáng chế ACTIP (ACTIP PATENT LIMITED)

(54) **CẤU TRÚC ĐIỂM ẢNH, NỀN DẠNG MẢNG VÀ BẢNG HIỂN THỊ**

(57) Sáng chế đề cập đến cấu trúc điểm ảnh, nền dạng mảng và bảng hiển thị. Cấu trúc điểm ảnh bao gồm đường truyền dữ liệu thứ nhất (D1); đường truyền cổng thứ nhất (G1) và đường truyền cổng thứ hai (G2); khối điểm ảnh thứ nhất (10) và khối điểm ảnh thứ hai (20). Khối điểm ảnh thứ nhất (10) và khối điểm ảnh thứ hai (20) được sắp xếp dọc hướng thứ hai; điện cực điểm ảnh thứ nhất (11) của khối điểm ảnh thứ nhất (10) gần hơn với đường truyền dữ liệu thứ nhất (D1) so với điện cực điểm ảnh thứ hai (21) của khối điểm ảnh thứ hai (20), tranzito màng mỏng thứ nhất (12) của khối điểm ảnh thứ nhất (10) và tranzito màng mỏng thứ hai (22) của khối điểm ảnh thứ hai (20) được sắp xếp gần với đường truyền dữ liệu thứ nhất (D2); đường cáp liên kết thứ nhất (30) được đặt giữa điện cực máng thứ nhất (123) và điện cực điểm ảnh thứ nhất (11), đường cáp liên kết thứ hai (40) được đặt giữa điện cực máng thứ hai (223) và điện cực điểm ảnh thứ hai (21) để làm cho điện dung của khối điểm ảnh thứ nhất (10) phù hợp với điện dung của khối điểm ảnh thứ hai (20).

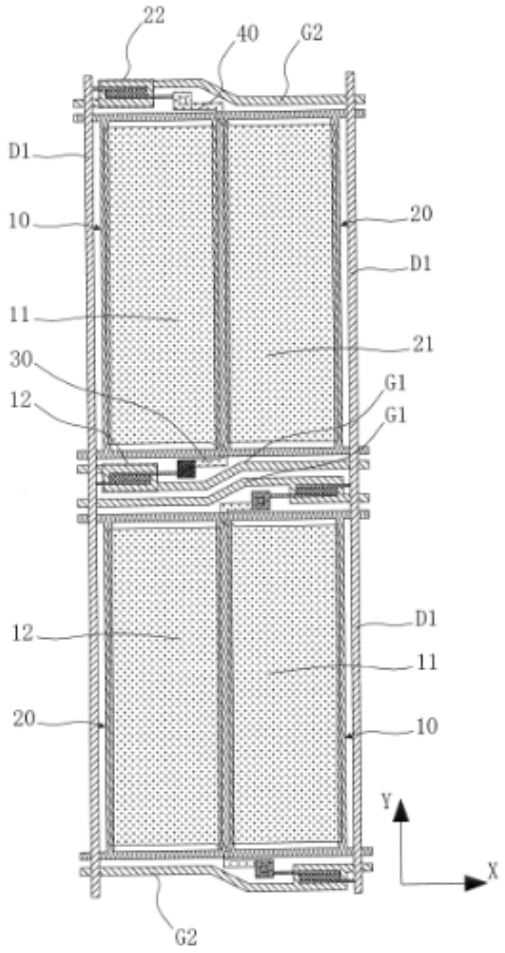

FIG.1

(11) **1-0050882 B**

(15) 29/07/2025
Số Quyết định: 152571/QĐ-SHTT.IP

(45) 25/08/2025 449B

(43) 25/02/2022 407 A

(21) 1-2021-06668

(85) 21/10/2021

(22) 30/04/2020

(86) PCT/JP2020/018320 30/04/2020

(30) PCT/JP2019/018826 10/05/2019 JP

(87) WO2020/230654 A1 19/11/2020

(51) ***A21D 13/80***; *A21D 2/16*

(73) **NISSHIN SEIFUN PREMIX INC.** (JP)
19-12, Nihonbashikoami-cho, Chuo-ku, Tokyo 1038544, Japan

(72) ISHIZAKI, Junichi (JP); KATAGIRI, Sayaka (JP)

(74) Công ty TNHH một thành viên Sở hữu trí tuệ VCCI (VCCI-IP CO.,LTD)

(54) BỘT NHÀO LÀM BÁNH KẾP, VỎ BÁNH KẾP, PHƯƠNG PHÁP SẢN XUẤT VỎ BÁNH KẾP VÀ HỖN HỢP LÀM BÁNH KẾP

(57) Sáng chế đề cập đến bột nhào bánh kếp, bột nhào làm bánh kếp theo sáng chế chứa bột, sacarit, trứng và dầu/chất béo lỏng, có hàm lượng nước nằm trong khoảng từ 160 đến 400 phần khối lượng so với 100 phần khối lượng bột và chứa este của axit béo propylen glycol với lượng nằm trong khoảng từ 0,01 đến 2,5 phần khối lượng và/hoặc monoglyxerit có điểm nóng chảy thấp hơn 55°C với lượng nằm trong khoảng từ 0,01 đến 2,5 phần khối lượng, so với 100 phần khối lượng bột. Hỗn hợp làm bánh kếp theo sáng chế chứa bột và sacarit và chứa este của axit béo propylen glycol với lượng nằm trong khoảng từ 0,01 đến 2,5 phần khối lượng và/hoặc monoglyxerit có điểm nóng chảy thấp hơn 55°C với lượng nằm trong khoảng từ 0,01 đến 2,5 phần khối lượng, so với 100 phần khối lượng bột.

Fig. 2

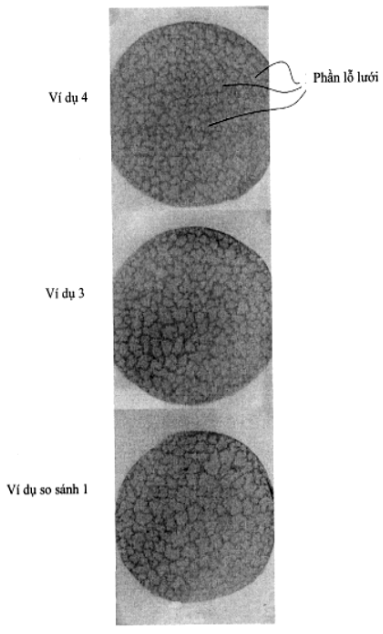

(11) **1-0050883 B**

(15) 29/07/2025
Số Quyết định: 152572/QĐ-SHTT.IP

(45) 25/08/2025 449B

(43) 25/11/2019 380 A

(21) 1-2019-04616

(85) 21/08/2019

(22) 05/02/2018

(86) PCT/US2018/016893 05/02/2018

(30) 62/455,348 06/02/2017 US

(87) WO2018/145021 09/08/2018

(51) ***C07D 403/12***; *C07D 491/04; A61K 31/495; A61K 31/504; A61K 31/506; A61K 31/5365; C07C 243/28; C07C 275/16; C07D 401/12; C07D 405/14; C07D 471/08; C07D 487/08; C07D 487/10; A61K 31/337; A61K 31/4155*

(73) **GILEAD SCIENCES, INC.** (US)
333 Lakeside Drive, Foster City, CA 94404, United States of America

(72) Elizabeth M. BACON (US); Elbert CHIN (US); Jeromy J. COTTELL (US); Ashley Anne KATANA (US); Darryl KATO (US); John O. LINK (US); Nathan SHAPIRO (US); Teresa Alejandra TREJO MARTIN (US); Zheng-Yu YANG (US)

(74) Công ty cổ phần tư vấn Trung Thực (TRUNG THUC.,JSC)

(54) **HỢP CHẤT ỨC CHẾ HIV VÀ DƯỢC PHẨM CHỨA HỢP CHẤT NÀY**

(57) Sáng chế đề xuất hợp chất có công thức I:

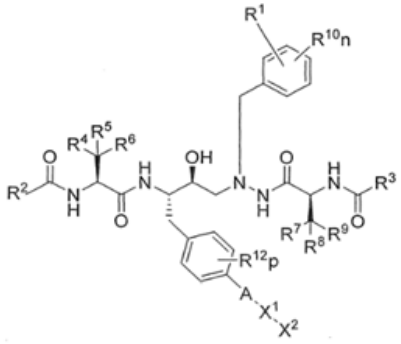

(I)

hoặc muối dược dụng của nó như đã được bộc lộ trong bản mô tả này. Sáng chế còn đề xuất các dược phẩm chứa hợp chất có công thức I. Các hợp chất có công thức I cũng như các dược phẩm chứa chúng dùng để điều trị sự tăng sinh của virut HIV, điều trị bệnh AIDS hoặc trì hoãn sự bắt đầu của các triệu chứng của AIDS ở động vật có vú. Các hợp chất được ưu tiên là chất tương tự atazanavir (ATV) là N-[(2S)-1-[2-[(2S,3S)-2-hydroxy-3-[[(2S)-2-(metoxycarbonylamino)-3,3-đimetylbutanoyl]amino]-4-phenylbutyl]-2-[(phenyl)metyl]hyđrazinyl]-3,3-đimetyl-1-oxobutan-2-yl]carbamat được thế bởi một số dị vòng, ví dụ như pyrazol (R1); ví dụ oxetan (phần tử thế của X2); ví dụ pyriđin hoặc pyrimidin (X1); ví dụ piperazin hoặc 3,8-điazabixyclo[3.2.1]octan (X2).

(11) **1-0050884 B**

(15) 29/07/2025
Số Quyết định: 152574/QĐ-SHTT.IP

(45) 25/08/2025 449B

(43) 25/10/2022 415 A

(21) 1-2021-03988

(85) 30/06/2021

(22) 30/12/2019

(86) PCT/KR2019/018734 30/12/2019

(87) WO2021/137310 08/07/2021

(51) ***E03F 5/10***; *B01D 29/58; B01D 35/02; C02F 1/50; C02F 1/52; E03F 5/14; C02F 3/20; C02F 9/00; E03F 1/00; B01D 21/02; C02F 3/12*

(73) **P&I HUMAN KOREA CO., LTD.** (KR)
(Munjeong-dong, Tera Tower) A-1411, 167, Songpa-daero, Songpa-gu, Seoul 05855, Republic of Korea

(72) HONG Bong Chang (KR); SHIM In Tae (KR); YUN Young Sik (KR)

(74) Công ty TNHH Trần Hữu Nam và Đồng sự (TRAN H.N & ASS.)

(54) **HỆ THỐNG XỬ LÝ NƯỚC THẢI**

(57) Hệ thống xử lý nước thải theo sáng chế là hệ thống xử lý nước thải để xử lý tối đa tình trạng ngập lụt do tràn hệ cống rãnh hỗn hợp (CSO) được thu thông qua hệ thống cống rãnh hỗn hợp. Hệ thống xử lý nước thải gồm có bể lắng lọc hạt vụn nhỏ để loại bỏ chủ yếu các tạp chất có trong nước thải cần được xử lý, ít nhất hai thiết bị lọc đa dòng chảy hướng tâm được thiết kế sao cho nước thải chảy theo hướng xuyên tâm ra ngoài từ tâm của nó để được lọc, bộ lọc màng để lọc nước thải đi qua thiết bị lọc đa dòng chảy hướng tâm sử dụng màng lọc; và bể khử trùng để khử trùng nước thải đã xử lý đi qua thiết bị lọc màng. Hệ thống xử lý nước thải điều chỉnh phù hợp chu kỳ rửa của các thiết bị lọc tùy thuộc vào thời tiết (khô hay ẩm ướt) hoặc lượng nước mưa khi trời mưa, do đó việc ngăn chặn các dòng nước tràn chưa qua xử lý thải trực tiếp vào môi trường ngay cả khi lượng nước thải vượt quá 1Q để có thể duy trì mức chất lượng nước thải xác định trước. Đặc biệt, trong trận mưa mà trong đó lượng nước thải cần xử lý tăng lên 3Q, thì hệ thống xử lý nước thải sử dụng thiết bị lọc đa dòng chảy hướng tâm có thể xử lý nước thải ở mức độ đạt được trong điều kiện bình thường trong khi hệ thống xử lý nước thải thông thường sử dụng bể lắng sơ cấp cho thấy hiệu quả xử lý nước thải bị suy giảm đáng kể.

(11) **1-0050885 B**

(15) 29/07/2025
Số Quyết định: 152575/QĐ-SHTT.IP

(45) 25/08/2025 449B

(43) 27/05/2024 434 A

(21) 1-2023-07446

(85) 25/10/2023

(22) 19/05/2021

(86) PCT/CN2021/094644 19/05/2021

(30) 202110342364.8 30/03/2021 CN

(87) WO2022/205582 06/10/2022

(51) ***C08L 63/00***; *C08K 3/18; C08K 3/38; C08K 3/00; C08K 3/28*

(73) **TAIYO INK (SUZHOU) CO., LTD.** (CN)
No.26 Taishan Road, Suzhou New District, Suzhou City, Jiangsu Province, P.R. China

(72) KUDO, Tomoya (JP); ZHAO, Lei (CN); PU, Guobin (CN); KATO, Kenji (JP); LV, Chuan (CN)

(74) Công ty TNHH một thành viên Sở hữu trí tuệ VCCI (VCCI-IP CO.,LTD)

(54) **CHẾ PHẨM NHỰA RẮN NHIỆT, SẢN PHẨM HÓA RẮN VÀ LINH KIỆN ĐIỆN TỬ**

(57) Sáng chế đề cập đến chế phẩm nhựa rắn nhiệt có các đặc tính khử bọt, khả năng mài mòn, độ tin cậy cách điện, hiệu quả phát hiện bề mặt ngoài lớp nền, và các đặc tính tản nhiệt vượt trội và sản phẩm hóa rắn của nó và linh kiện điện tử. Chế phẩm nhựa rắn nhiệt này bao gồm: nhựa epoxy (A), chất độn vô cơ (B), chất xúc tác hóa rắn (C), và chất tăng độ dẫn nhiệt (D), và gần như không chứa dung môi. chất độn vô cơ (B) là chất độn vô cơ có độ dẫn nhiệt cao hơn hoặc bằng 20W/m•k; và lượng pha trộn của chất độn vô cơ có độ dẫn nhiệt cao hơn hoặc bằng 20W/m•k nằm trong khoảng từ 50 đến 75% trọng lượng so với tổng trọng lượng của chế phẩm nhựa rắn nhiệt. Chế phẩm nhựa rắn nhiệt được gia nhiệt và được hóa rắn ở 150°C trong 1 giờ để thu được màng hóa rắn, và khi độ dày của màng hóa rắn bằng 100μm, giá trị L của hệ sắc độ L *a*b sẽ lớn hơn hoặc bằng 25 và nhỏ hơn hoặc bằng 35.

(11) **1-0050886 B**

(15) 29/07/2025
Số Quyết định: 152683/QĐ-SHTT.IP

(45) 25/08/2025 449B

(43) 25/08/2020 389 A

(21) 1-2020-00494

(22) 22/01/2020

(30) 2019-012490 28/01/2019 JP

(51) ***C12N 1/21***; *C12P 13/14*

(73) **AJINOMOTO CO., INC.** (JP)
15-1, Kyobashi 1-chome, Chuo-ku, Tokyo 104-8315 Japan

(72) Hiromi NOGUCHI (JP); Yo NISHIYAMA (JP); Yoshihiro ITO (JP)

(74) Công ty TNHH một thành viên Sở hữu trí tuệ VCCI (VCCI-IP CO.,LTD)

(54) **VI KHUẨN THUỘC HỌ ENTEROBACTERIACEAE VÀ PHƯƠNG PHÁP SẢN XUẤT AXIT L-AMIN SỬ DỤNG VI KHUẨN NÀY**

(57) Sáng chế đề cập đến vi khuẩn thuộc họ *Enterobacteriaceae* và phương pháp sản xuất axit L-amin như axit L-glutamic sử dụng vi khuẩn này. Axit L-amin được sản xuất bằng cách nuôi cấy trong môi trường vi khuẩn có khả năng sản xuất axit L-amin, mà được cải biến sao cho hoạt tính của protein c1795 được làm giảm hoặc hoạt tính của protein mà biểu hiện của nó được ngăn bởi protein c1795 được gia tăng, và thu gom axit L-amin từ môi trường hoặc các tế bào của vi khuẩn.

(11) **1-0050887 B**

(15) 29/07/2025
Số Quyết định: 152897/QĐ-SHTT.IP

(45) 25/08/2025 449B

(43) 25/04/2022 409 A

(21) 1-2022-00902

(85) 24/08/2012

(22) 24/01/2011

(86) PCT/US2011/022219 24/01/2011

(30) 61/298,589 27/01/2010 US

(87) WO2011 /094150 04/08/2011

(51) ***A01N 43/00***

(62) 1-2018-03352

(73) **VIIV HEALTHCARE COMPANY** (US)
Corporation Service Company, 251 Little Falls Drive, Wilmington, Delaware 19808, United States of America

(72) UNDERWOOD, Mark Richard (US)

(74) Công ty TNHH một thành viên Sở hữu trí tuệ VCCI (VCCI-IP CO.,LTD)

(54) **HỖN HỢP CHỨA CHẤT ỨC CHẾ HIV INTEGRAZA ĐỂ PHÒNG NGỪA VÀ/HOẶC ĐIỀU TRỊ BỆNH NHIỄM HIV VÀ DƯỢC PHẨM CHỨA HỖN HỢP NÀY**

(57) Sáng chế đề cập đến hỗn hợp chứa hợp chất bao gồm chất ức chế HIV integraza và dược chất khác. Hỗn hợp này là hữu ích trong việc ức chế sự sao chép của HIV, phòng ngừa và/hoặc điều trị nhiễm HIV, và trong việc điều trị AIDS và/hoặc ARC. Ngoài ra, sáng chế còn đề cập đến dược phẩm chứa hỗn hợp này.

(11) **1-0050888 B**

(15) 29/07/2025
Số Quyết định: 153038/QĐ-SHTT.IP

(45) 25/08/2025 449B

(43) 25/09/2023 426 A

(21) 1-2023-02491

(85) 14/04/2023

(22) 26/09/2021

(86) PCT/CN2021/120633 26/09/2021

(30) 202011645700.8 31/12/2020 CN

(87) WO2022/142526 07/07/2022

(51) ***C03C 10/04***; *C03C 3/083; C03C 21/00; C03C 10/02*

(73) **CDGM GLASS CO., LTD** (CN)
No.359. Sec.3, Chenglong Avenue, LongQuan YI District, Chengdu, Sichuan 610100, China

(72) YUAN, Baoping (CN); YU, Tianlai (CN); LI, Sai (CN); JIANG, Tao (CN); CHEN, Xuemei (CN); Su, Yong (CN); NIE, Xiaobing (CN); LIU, Zhenyu (CN)

(74) Công ty Cổ phần Sở hữu công nghiệp INVESTIP (INVESTIP)

(54) **THỦY TINH VI TINH THỂ, SẢN PHẨM THỦY TINH VI TINH THỂ VÀ PHƯƠNG PHÁP SẢN XUẤT CHÚNG**

(57) Sáng chế đề cập đến sản phẩm thủy tinh vi tinh thể. Sản phẩm thủy tinh vi tinh thể bao gồm các thành phần sau đây theo tỷ lệ phần trăm trọng lượng: SiO_2: 45-70%; Al_2O_3: 8-18%; Li_2O: 10-25%; ZrO_2: 5-15%; P_2O_5: 2-10%; và Y_2O_3: lớn hơn 0 nhưng nhỏ hơn hoặc bằng 8%. Thông qua thiết kế thành phần hợp lý, thủy tinh vi tinh thể và sản phẩm thủy tinh vi tinh thể thu được theo sáng chế sẽ có các đặc tính quang học và cơ học ưu việt và thích hợp cho các thiết bị điện tử hoặc các thiết bị hiển thị.

(11) **1-0050889 B**

(15) 29/07/2025
Số Quyết định: 153039/QĐ-SHTT.IP

(45) 25/08/2025 449B

(43) 27/07/2020 388 A

(21) 1-2020-01730

(85) 25/03/2020

(22) 06/11/2018

(86) PCT/JP2018/041148 06/11/2018

(30) 2017-216690 09/11/2017 JP

(87) WO2019/093311 16/05/2019

(51) ***F16L 15/04***; *E21B 17/042; F16L 15/00*

(73) 1. **NIPPON STEEL CORPORATION** (JP)
6-1, Marunouchi 2-chome, Chiyoda-ku, Tokyo 100-8071 Japan
2. **VALLOUREC OIL AND GAS FRANCE** (FR)
54, rue Anatole France, AULNOYE-AYMERIES 59620, France

(72) OKU, Yousuke (JP); SUGINO, Masaaki (JP)

(74) Công ty TNHH một thành viên Sở hữu trí tuệ VCCI (VCCI-IP CO.,LTD)

(54) **MỐI NỐI REN DÙNG CHO ỐNG THÉP**

(57) Sáng chế đề cập đến mối nối ren dùng cho ống thép có khả năng bịt kín được cải thiện chống lại áp suất bên trong và bên ngoài. Mối nối ren (1) bao gồm chốt (10) và hộp (20). Chốt (10) bao gồm ren ngoài (11), mũi (12), bề mặt vai chốt (13), và bề mặt bịt kín chốt (14). Hộp (20) bao gồm ren trong (21), bề mặt vai hộp (23), và bề mặt bịt kín hộp (24). Bề mặt bịt kín hộp (24) có điểm bịt kín (SP-seal point) trên bề mặt côn 242 được đặt tại trung điểm của nó khi được xác định dọc theo chiều của trục ống dẫn (CL-pipe axis). Khoảng cách L_{SP} giữa đỉnh của mũi (12) và điểm bịt kín (SP) khi được đo theo chiều của trục ống dẫn (CL) là 13mm hoặc lớn hơn. Góc vai α giữa bề mặt vai chốt hoặc hộp (13) hoặc (23) và mặt phẳng VP vuông góc với trục ống dẫn (CL) nằm trong khoảng từ 2 đến 13°. Tỷ lệ T_B/T_P của độ dày thành T_B của hộp trên độ dày thành T_P của chốt 10 khi được đo ở điểm bịt kín SP là 1,7 hoặc lớn hơn.

FIG. 3

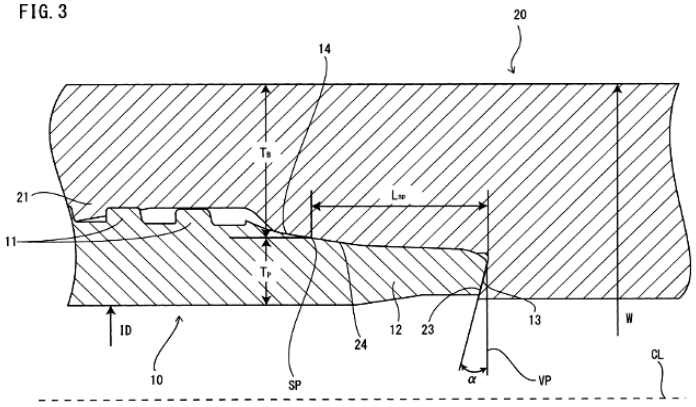

(11) **1-0050890 B**

(15) 29/07/2025
Số Quyết định: 153142/QĐ-SHTT.IP

(45) 25/08/2025 449B

(43) 27/01/2023 418 A

(21) 1-2022-07491

(85) 16/11/2022

(22) 06/05/2021

(86) PCT/KR2021/005660 06/05/2021

(30) 10-2020-0055147 08/05/2020 KR

(87) WO2021/225380 11/11/2021

(51) ***G03B 21/60***; *A63B 69/36; A63B 71/06; C09D 1/00; C09D 5/33; D03D 15/283; D06M 101/32; D06M 11/83; D06N 3/00; D06N 3/14; A63B 102/32; D03D 1/00*

(73) **GOLFZON CO.,LTD.** (KR)
(Cheongdam-dong)735, Yeongdong-daero Gangnam-gu, Seoul 06072, Republic of Korea

(72) LEE, Jung Hun (KR); SON, Jeong Min (KR)

(74) Công ty Luật TNHH T&G (TGVN)

(54) **MÀN HÌNH CHO GÔN MÀN HÌNH VÀ PHƯƠNG PHÁP SẢN XUẤT MÀN HÌNH CHO GÔN MÀN HÌNH**

(57) Sáng chế đề cập đến màn hình được sử dụng cho gôn màn hình, mà nó có thể cải thiện độ sáng và độ rõ ràng của ảnh được chiếu trên màn hình này bằng cách ngăn chặn ánh sáng của ảnh không cho đi qua màn hình và làm tăng độ phản xạ của ánh sáng từ phía trước của màn hình khi ảnh được xuất ra bởi máy chiếu lên màn hình này. Thêm vào đó, bất chấp các cú đánh gôn được lặp lại của nhiều người dùng, độ sáng và độ rõ ràng của ảnh được chiếu trên màn hình này có thể không bị tổn hại.

Fig.1

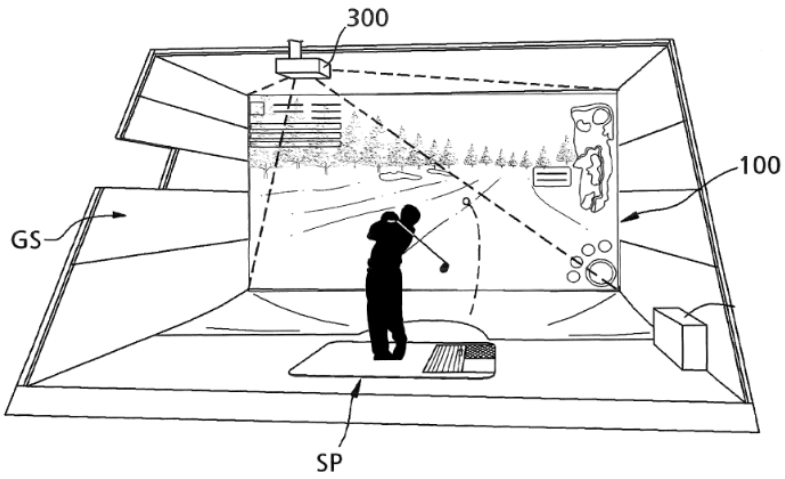

(11) **1-0050891 B**

(15) 29/07/2025
Số Quyết định: 153143/QĐ-SHTT.IP

(45) 25/08/2025 449B

(43) 25/12/2020 393 A

(21) 1-2020-06077

(85) 23/10/2020

(22) 28/03/2019

(86) PCT/EP2019/057838 28/03/2019

(30) PCT/RU2018/000206 29/03/2018 RU

(87) WO2019/185781 A1 03/10/2019

(51) ***H04N 19/463***; *H04N 19/159; H04N 19/176; H04N 19/91; H04N 19/593; H04N 19/70; H04N 19/13*

(73) **HUAWEI TECHNOLOGIES CO., LTD.** (CN)
Huawei Administration Building, Bantian, Longgang District Shenzhen, Guangdong 518129, P. R. China

(72) FILIPPOV, Alexey, Konstantinovich (RU); RUFITSKIY, Vasily, Alexeevich (RU)

(74) Công ty TNHH một thành viên Sở hữu trí tuệ VCCI (VCCI-IP CO.,LTD)

(54) **PHƯƠNG PHÁP MÃ HÓA HÌNH ẢNH, PHƯƠNG PHÁP DỰ ĐOÁN NỘI ẢNH CỦA KHỐI LẬP MÃ HIỆN THỜI CỦA HÌNH ẢNH, BỘ MÃ HÓA VÀ BỘ GIẢI MÃ**

(57) Sáng chế đề cập đến phương pháp mã hóa hình ảnh, phương pháp dự đoán nội ảnh của khối lập mã hiện thời của hình ảnh, bộ mã hóa và bộ giải mã. Phương pháp dự đoán nội ảnh của khối lập mã hiện thời của hình ảnh bao gồm các bước: thu dòng bit, trong đó dòng bịt này bao gồm thông tin liên quan đến dự đoán, và trong đó thông tin liên quan đến dự đoán này bao gồm ít nhất một trong số: các số lượng và các vị trí của các mẫu tham chiếu sơ cấp khả dụng, chỉ số của chế độ dự đoán nội ảnh, hoặc kích cỡ của khối lập mã hiện thời; xác định xem cờ dự đoán nội ảnh hai chiều (Bidirectional Intra Prediction, BIP) có được báo hiệu trong dòng bit hay không dựa vào thông tin liên quan đến dự đoán; và tái cấu trúc hình ảnh. Các kỹ thuật được đề xuất tiết kiệm phí tổn hoặc có hiệu quả cao hơn trong việc mã hóa hoặc giải mã.

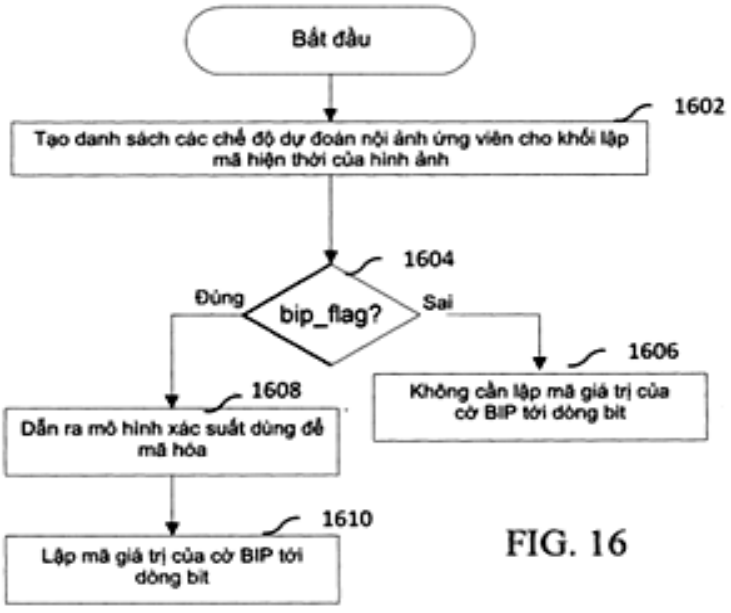

FIG. 16

(11) **1-0050892 B**

(15) 29/07/2025
Số Quyết định: 153298/QĐ-SHTT.IP

(45) 25/08/2025 449B

(43) 26/12/2022 417 A

(21) 1-2022-06257

(85) 28/09/2022

(22) 11/11/2020

(86) PCT/CN2020/128160 11/11/2020

(30) 202010247338.2 31/03/2020 CN

(87) WO2021/196624 07/10/2021

(51) ***H04R 1/10***

(73) **SHENZHEN SHOKZ CO., LTD.** (CN)
Floors 1-4, Factory Building 26, Shancheng Industrial Park, Shiyan Street, Bao'an District, Shenzhen, Guangdong 518108, China

(72) ZHANG, Lei (CN); QI, Xin (CN); FU, Junjiang (CN); WANG, Zhen (CN); WANG, Liwei (CN)

(74) Công ty TNHH Trường Xuân (AGELESS CO.,LTD.)

(54) **THIẾT BỊ XUẤT ÂM THANH**

(57) Sáng chế đề cập đến thiết bị xuất âm thanh. Thiết bị xuất âm thanh có thể bao gồm loa dẫn truyền qua xương được cấu hình để tạo ra các sóng âm dẫn truyền qua xương. Thiết bị xuất âm thanh có thể còn bao gồm loa dẫn truyền qua không khí được cấu hình để tạo ra các sóng âm dẫn truyền qua không khí, loa dẫn truyền qua không khí độc lập với loa dẫn truyền qua xương. Thiết bị xuất âm thanh có thể còn bao gồm ít nhất một hộp chứa được cấu hình để chứa loa dẫn truyền qua xương và loa dẫn truyền qua không khí. [FIG. 5A]

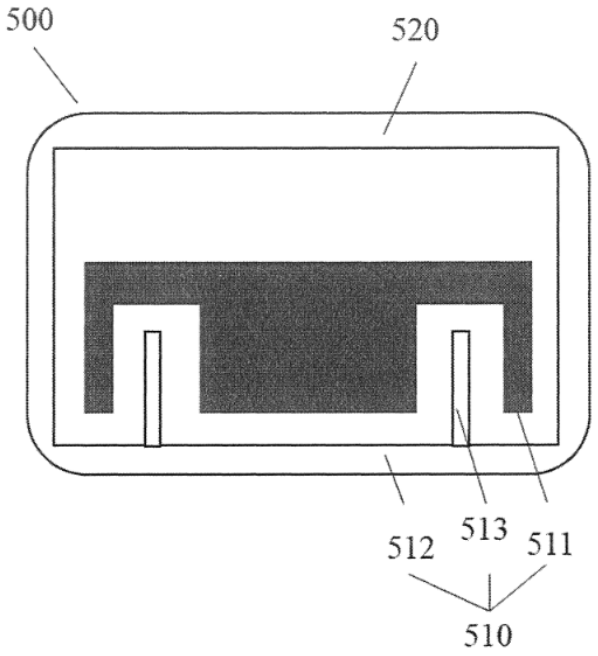

(11) **1-0050893 B**

(15) 29/07/2025
Số Quyết định: 153299/QĐ-SHTT.IP

(45) 25/08/2025 449B

(43) 26/02/2024 431 A

(21) 1-2023-06447

(85) 21/09/2023

(22) 25/05/2022

(86) PCT/JP2022/021469 25/05/2022

(30) 2021-100468 16/06/2021 JP

(87) WO2022/264766 A1 22/12/2022

(51) ***A21D 2/10***; *A21D 13/60*

(73) **NISSHIN SEIFUN PREMIX INC.** (JP)
19-12, Nihonbashikoami-cho, Chuo-ku, Tokyo 1038544, Japan

(72) TAGAWA, Yuma (JP)

(74) Công ty TNHH một thành viên Sở hữu trí tuệ VCCI (VCCI-IP CO.,LTD)

(54) **BỘT NHÀO LÀM BÁNH RÁN, BÁNH RÁN, PHƯƠNG PHÁP LÀM BÁNH RÁN, QUY TRÌNH CHUẨN BỊ BỘT NHÀO LÀM BÁNH RÁN VÀ HỖN HỢP BỘT**

(57) Sáng chế đề cập đến bột nhào làm bánh rán có tốc độ biến dạng nằm trong khoảng từ 0,29 đến 0,59 khi tang tổn thất cơ học bằng 1 trong phép đo độ nhớt đàn hồi động ở nhiệt độ 25°C và tần số 1 Hz. Bột nhào làm bánh rán tốt hơn là chứa 2,2 đến 4,4 phần khối lượng tinh bột đã hồ hóa sơ bộ với mỗi 100 phần khối lượng của bột nhào. Bột nhào làm bánh rán tốt hơn là chứa chất làm nở bột. Sáng chế còn đề cập đến bánh rán được chế biến bằng cách chiên bột nhào làm bánh rán và phương pháp chiên. Bột nhào làm bánh rán tốt hơn là được chuẩn bị bằng cách khuấy chế phẩm chứa tinh bột chứa từ 2,2 đến 4,4% khối lượng tinh bột đã hồ hóa sơ bộ ở tốc độ từ 250 đến 450 vòng/phút trong thời gian từ 60 đến 300 giây.

(11) **1-0050894 B**

(15) 29/07/2025
Số Quyết định: 153300/QĐ-SHTT.IP

(45) 25/08/2025 449B

(43) 26/02/2024 431 A

(21) 1-2023-06357

(85) 19/09/2023

(22) 30/03/2022

(86) PCT/JP2022/015765 30/03/2022

(30) 2021-058273 30/03/2021 JP

(87) WO2022/210817A1 06/10/2022

(51) ***A23L 35/00***; *A23L 7/113; A23L 3/36*

(73) **NISSHIN SEIFUN WELNA INC.** (JP)
25, Kanda-Nishiki-cho 1-chome, Chiyoda-ku, Tokyo 1018441 Japan

(72) SUZUKI, Motoomi (JP); YAMASHITA, Isamu (JP); TANINO, Akimasa (JP); WATANABE, Takenori (JP)

(74) Công ty TNHH một thành viên Sở hữu trí tuệ VCCI (VCCI-IP CO.,LTD)

(54) **PHƯƠNG PHÁP SẢN XUẤT MÌ PASTA ĐÔNG LẠNH**

(57) Sáng chế đề cập đến phương pháp sản xuất sản phẩm mì pasta đông lạnh, mì pasta đông lạnh tiếp xúc với nước sốt. Phương pháp này bao gồm: cho 20 đến 40 phần khối lượng nước sốt dính vào 100 phần khối lượng mì pasta đã được hồ hóa trước để chế biến mì pasta với nước sốt; và đông lạnh mì pasta với nước sốt. Nước xốt có hàm lượng gluxit từ 10 đến 24% khối lượng và hàm lượng chất béo/dầu từ 0 đến 8% khối lượng. Mì pasta đông lạnh được làm nóng trong lò vi sóng có công suất 1000W trở lên để chế biến thành món ăn liền.

(11) **1-0050895 B**

(15) 29/07/2025
Số Quyết định: 153360/QĐ-SHTT.IP

(45) 25/08/2025 449B

(43) 25/12/2020 393 A

(21) 1-2020-05160

(85) 09/09/2020

(22) 01/02/2019

(86) PCT/CN2019/074468 01/02/2019

(30) 201810151872.6 14/02/2018 CN

(87) WO2019/157990 22/08/2019

(51) ***H04L 5/00***

(73) **HUAWEI TECHNOLOGIES CO., LTD.** (CN)
Huawei Administration Building, Bantian, Longgang District, Shenzhen, Guangdong 518129, China

(72) WANG, Yafei (CN); LI, Xinxian (CN); TANG, Hao (CN); ZHANG, Zhang (CN)

(74) Công ty Luật TNHH Phạm và Liên danh (PHAM & ASSOCIATES)

(54) **PHƯƠNG PHÁP XÁC ĐỊNH ĐỊNH DẠNG KHE VÀ THIẾT BỊ TRUYỀN THÔNG**

(57) Sáng chế đề cập đến phương pháp và thiết bị xác định định dạng khe, để xác định định dạng khe tiền tố tuần hoàn mở rộng (extended cyclic prefix, ECP). Phương pháp xác định định dạng khe bao gồm bước: thu được thông tin chỉ báo thứ nhất, trong đó thông tin chỉ báo thứ nhất bao gồm thông tin chỉ báo của định dạng khe a, định dạng khe a là một trong các định dạng khe của khe loại thứ nhất, khe loại thứ nhất bao gồm N ký hiệu, và N bằng 14; và xác định định dạng khe b của $2^{(\mu-\mu_a)}$ khe loại thứ hai liên tiếp dựa trên khoảng cách kênh mang phụ (subcarrier spacing, SCS) μ_a áp dụng được cho thông tin chỉ báo thứ nhất, SCS μ áp dụng được cho khe loại thứ hai, và thông tin chỉ báo của định dạng khe a, trong đó khe loại thứ hai bao gồm M ký hiệu, và N không bằng M.

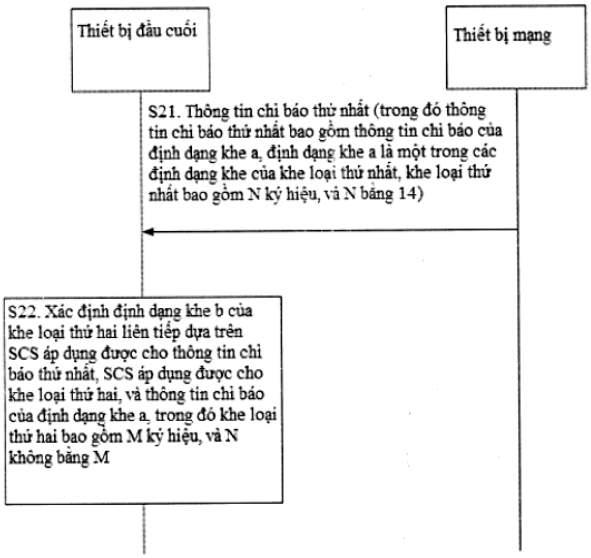

Fig.2

(11) **1-0050896 B**

(15) 29/07/2025
Số Quyết định: 153442/QĐ-SHTT.IP

(45) 25/08/2025 449B

(43) 25/07/2023 424 A

(21) 1-2023-00784

(85) 08/02/2023

(22) 29/09/2021

(86) PCT/JP2021/035768 29/09/2021

(30) 2020-169407 06/10/2020 JP

(87) WO2022/075131 A1 14/04/2022

(51) ***F24F 11/70***; *F24F 11/65; F24F 130/20; F24F 110/10; A61L 9/14*

(73) **PANASONIC INTELLECTUAL PROPERTY MANAGEMENT CO., LTD.** (JP)
1-61, Shiromi 2-chome, Chuo-ku, Osaka-shi, Osaka 540-6207 Japan

(72) Shingo NAKASHIMA (JP); Toshiki YAMASAKI (JP); Daisuke KONDO (JP); Takashi NAKAGAWA (JP); Ryou KATOU (JP)

(74) Công ty TNHH một thành viên Sở hữu trí tuệ VCCI (VCCI-IP CO.,LTD)

(54) **MÁY ĐIỀU HÒA KHÔNG KHÍ VÀ PHƯƠNG PHÁP ĐIỀU KHIỂN MÁY ĐIỀU HÒA KHÔNG KHÍ**

(57) Sáng chế đề cập đến máy điều hòa không khí (1A) theo sáng chế bao gồm dàn nóng (10), dàn lạnh (100) bao gồm bộ làm sạch không khí (110) mà làm sạch không khí, và thiết bị điều khiển (130) mà điều khiển dàn nóng (10) và dàn lạnh (100). Thiết bị điều khiển (130) bao gồm bộ thu nhận thời gian (151) mà thu nhận thời gian, bộ phận xác định (153) mà xác định xem thời gian được thu nhận bởi bộ thu nhận thời gian (151) có nằm trong múi giờ hoạt động được thiết đặt trước không, và bộ điều khiển hoạt động (155) mà khiến bộ làm sạch không khí (110) để làm hoạt động khi bộ phận xác định (153) xác định rằng thời gian được thu nhận bởi bộ thu nhận thời gian (151) nằm trong múi giờ hoạt động được thiết đặt trước.

FIG. 3

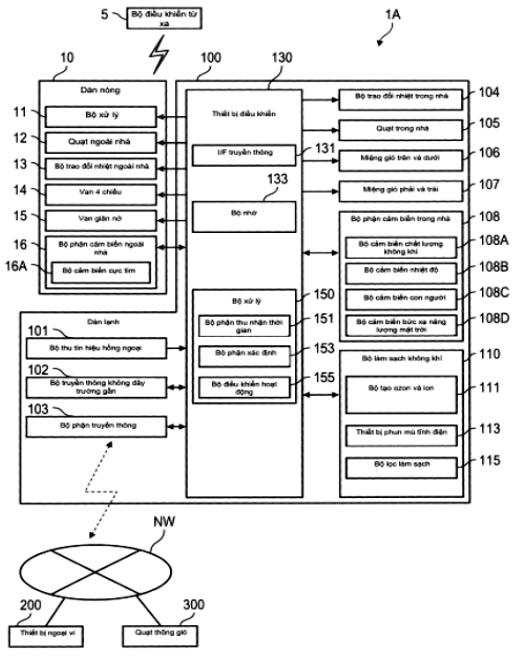

(11) **1-0050897 B**

(15) 29/07/2025
Số Quyết định: 153459/QĐ-SHTT.IP

(45) 25/08/2025 449B

(43) 27/11/2023 428 A

(21) 1-2023-04472

(85) 07/07/2023

(22) 10/12/2021

(86) PCT/KR2021/018785 10/12/2021

(30) 10-2021-0009837 25/01/2021 KR

(87) WO2022/158714 28/07/2022

(51) ***B29C 45/14***; *B29C 65/70; C25F 3/02; B29L 31/34; C23F 1/14; B29C 65/00; B29L 31/30*

(73) **PLASTAL CO., LTD.** (KR)
4th Floor, Building MA, 109, Beomjigi-ro, Danwon-gu, Ansan-si, Gyeonggi-do 15429, Republic of Korea

(72) SUNG, Mu Chang (KR); KIM, Jae Ik (KR); KIM, Jae Hwa (KR); HONG, Sung Ho (KR)

(74) Công ty Luật TNHH Phạm và Liên danh (PHAM & ASSOCIATES)

(54) PHƯƠNG PHÁP SẢN XUẤT KHỐI COMPOSIT KIM LOẠI-NHỰA POLYME

(57) Sáng chế đề cập đến phương pháp sản xuất khối composit kim loại-nhựa polyme trong đó nhựa polyme được đúc phun ép trực tiếp với hợp kim kẽm, hợp kim magie, hoặc bộ phận đúc khuôn được làm từ các vật liệu này, do đó sản phẩm được đúc phun ép được gắn trực tiếp với bề mặt kim loại, trong đó trong trường hợp của nhựa polyme cứng, độ bền kéo của kim loại và nhựa polyme bằng 30 MPa hoặc cao hơn, và trong trường hợp của nhựa polyme mềm, độ bền kéo của kim loại và nhựa polyme bằng 20 MPa hoặc cao hơn, và mức độ rò rỉ heli trung bình sau 10 lần đo bằng 10-8 Pa-m^3/giây hoặc nhỏ hơn.

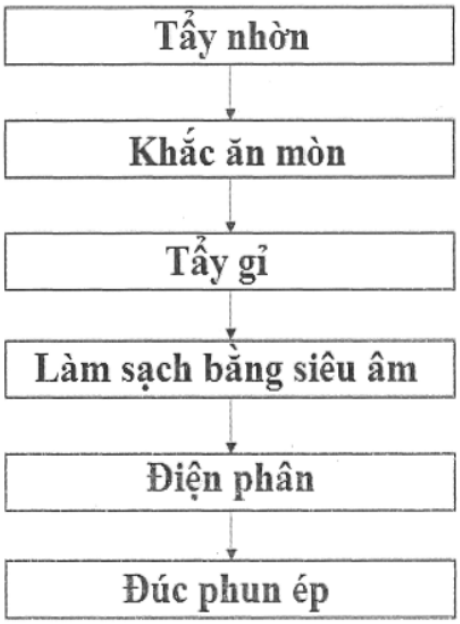

Fig.3

(11) **1-0050898 B**

(15) 29/07/2025
Số Quyết định: 153486/QĐ-SHTT.IP

(45) 25/08/2025 449B

(43) 25/02/2021 395 A

(21) 1-2020-04612

(22) 11/08/2020

(30) 108129517 19/08/2019 TW

(51) ***D03D 1/04***; *D03D 23/00; D03D 15/00*

(73) **FORMOSA TAFFETA CO., LTD.** (TW)
317, Shu Liu Rd., Touliu 640, Taiwan

(72) LIN, LING LI (TW); LIN, CHIA-HAO (TW); LIU, FANG-JONG (TW)

(74) Công ty Luật TNHH T&G (TGVN)

(54) VẢI DỆT KIỂU SANDWICH CÓ TÚI ĐA LỚP

(57) Sáng chế đề xuất vải dệt kiểu sandwich có túi đa lớp. Vải dệt kiểu sandwich bao gồm ít nhất một lớp bên ngoài thứ nhất, ít nhất một lớp bên ngoài thứ hai, ít nhất một lớp xen giữa được bố trí giữa lớp bên ngoài lớp bên ngoài thứ nhất và thứ hai, ít nhất một sợi sandwich thứ nhất được bố trí giữa lớp liền kề bên ngoài thứ nhất và lớp xen giữa của nó, và ít nhất một sợi sandwich thứ hai được bố trí giữa lớp liền kề bên ngoài thứ hai và lớp xen giữa của nó, trong đó multiple túi được tạo thành bởi việc nối mỗi lớp xen giữa với lớp liền kề của nó, trong đó chỗ nối của lớp bên ngoài thứ nhất và lớp xen giữa liền kề với túi được tạo thành bởi lớp xen giữa nối với lớp bên ngoài không phải thứ nhất; và chỗ nối của lớp bên ngoài thứ hai nối với lớp xen giữa liền kề với túi được tạo thành của lớp xen giữa nối với lớp bên ngoài không phải thứ hai. Mỗi trong số các sợi sandwich gồm có sợi dọc, sợi ngang hoặc cả sợi dọc và sợi ngang. Vải này có thể được sử dụng cho nhiều ứng dụng bằng cách điều chỉnh đặc tính của các lớp bên ngoài và/hoặc sợi sandwich.

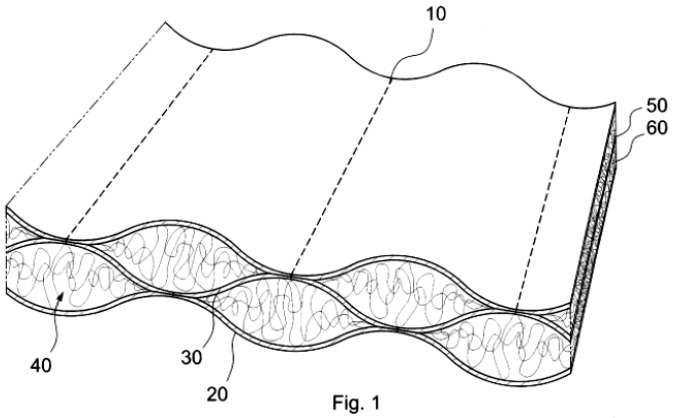

Fig. 1

(11) **1-0050899 B**

(15) 29/07/2025
Số Quyết định: 153487/QĐ-SHTT.IP

(45) 25/08/2025 449B

(43) 25/04/2022 409 A

(21) 1-2021-07727

(85) 01/12/2021

(22) 28/05/2020

(86) PCT/US2020/034909 28/05/2020

(30) 16/456,762 28/06/2019 US

(87) WO2020/263488 30/12/2020

(51) ***C02F 1/52***; *C02F 1/00; C02F 1/50*

(73) **CRYSTAL LAGOONS TECHNOLOGIES, INC.** (US)
2 Alhambra Plaza, Penthouse 1B, Coral Gables, Florida 33134, United States of America

(72) FISCHMANN, Fernando Benjamin (CL)

(74) Công ty Luật TNHH T&G (TGVN)

(54) PHƯƠNG PHÁP VỚI CHI PHÍ THẤP VÀ HIỆU QUẢ VỆ SINH ĐỂ TẠO RA HAI VÙNG XỬ LÝ KHÁC NHAU Ở KHỐI NƯỚC LỚN ĐỂ THÚC ĐẨY CÁC HOẠT ĐỘNG GIẢI TRÍ TIẾP XÚC TRỰC TIẾP

(57) Sáng chế bộc lộ các phương pháp và hệ thống với chi phí thấp và hiệu quả vệ sinh để tạo ra các khối nước lớn thích hợp cho các mục đích giải trí tiếp xúc trực tiếp. Có hai vùng xử lý khác nhau trong khối nước lớn. Vùng thứ nhất là vùng lắng. Vùng này được sử dụng chủ yếu để cung cấp xử lý và làm lắng vi sinh vật và/hoặc tạp chất để làm bất hoạt và/hoặc loại bỏ chúng khỏi khối nước. Trong vùng này, phương pháp khử trùng được dựa trên chỉ số CT và áp dụng lượng có hiệu quả của chế phẩm kết bông có thể được sử dụng. Vùng thứ hai là vùng phân tán. Vùng này là nơi mà các hoạt động nước giải trí tiếp xúc trực tiếp chính được dự tính diễn ra. Ở vùng phân tán này, dòng nước được thiết lập mà cùng với các dòng tự nhiên được sinh ra bởi gió và/hoặc sự chênh lệch nhiệt độ nước, sinh ra kiểu phân tán nước của thể tích nước bên trong vùng phân tán vào trong vùng lắng. Ngoài ra, sự khử trùng liên tục thể tích nước ở vùng phân tán tốt hơn là được cung cấp bằng cách duy trì lượng dư clo ổn định bền vững.

FIG. 1

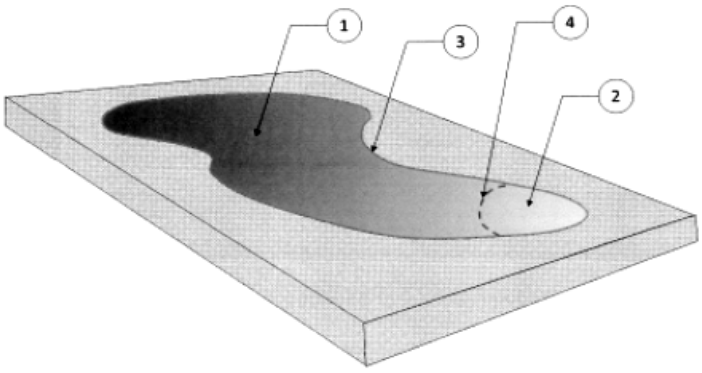

(11) **1-0050900 B**

(15) 29/07/2025
Số Quyết định: 153488/QĐ-SHTT.IP

(45) 25/08/2025 449B

(43) 25/10/2021 403 A

(21) 1-2021-04090

(85) 05/07/2021

(22) 06/01/2020

(86) PCT/US2020/012338 06/01/2020

(30) 62/788,898 06/01/2019 US

(87) WO2020/142762 09/07/2020

(51) ***H04N 19/577****; H04N 19/105; H04N 19/513*

(73) **BEIJING DAJIA INTERNET INFORMATION TECHNOLOGY CO., LTD.** (CN)
Room 101D1-7, 1st Floor, Building 1, No. 6, Shangdi West Road, Haidian District, Beijing, Beijing 100085, China

(72) XIU, Xiaoyu (CN); CHEN, Yi-Wen (TW); WANG, Xianglin (US)

(74) Công ty Luật TNHH T&G (TGVN)

(54) PHƯƠNG PHÁP GIẢI MÃ VIĐEO, THIẾT BỊ TÍNH TOÁN VÀ VẬT GHI ĐỌC ĐƯỢC BẰNG MÁY TÍNH

(57) Sáng chế đề cập tới phương pháp giải mã viđeo, thiết bị tính toán và vật ghi phi chuyển tiếp đọc được bằng máy tính. Phương pháp này bao gồm bước giải mã hình ảnh tham chiếu thứ nhất và hình ảnh tham chiếu thứ hai, hình ảnh tham chiếu thứ hai đang khác với hình ảnh tham chiếu thứ nhất, trong đó hình ảnh tham chiếu thứ nhất là được hiển thị trước hình ảnh hiện tại và hình ảnh tham chiếu thứ hai được hiển thị sau hình ảnh hiện tại. Phần tinh chỉnh chuyển động của đơn vị mã hóa (coding unit - CU) được tính toán bằng cách tối thiểu hóa sự chênh lệch giữa dự đoán thứ nhất Lo và dự đoán thứ hai L_1. Các trị số građien thứ nhất cho dự đoán thứ nhất Lo và các trị số građien thứ hai cho dự đoán thứ hai L_1 được tính toán. Việc dự đoán đôi cuối cùng của CU được tính toán. Sáng chế cũng đề xuất phương pháp liên quan và vật ghi phi chuyển tiếp đọc được bằng máy tính liên quan.

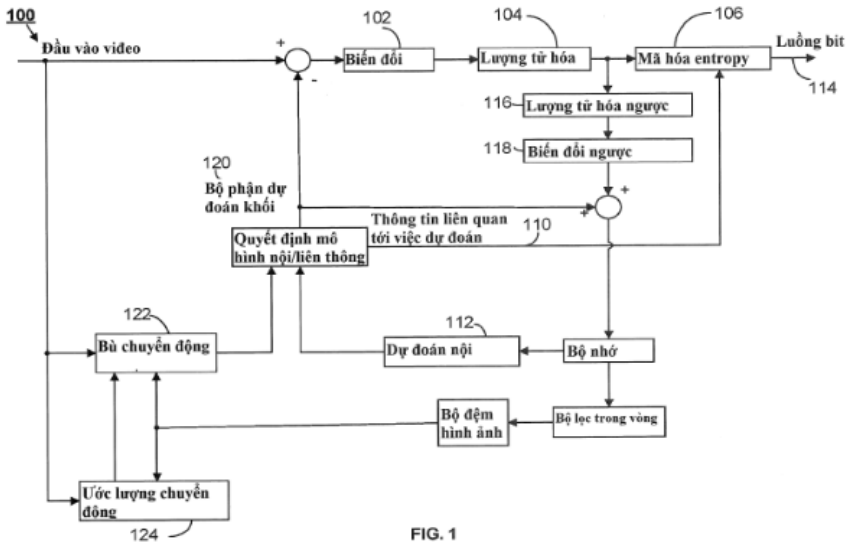

FIG. 1

(11) **1-0050901 B**

(15) 29/07/2025
Số Quyết định: 153490/QĐ-SHTT.IP

(45) 25/08/2025 449B

(43) 25/10/2021 403 A

(21) 1-2021-04258

(85) 12/07/2021

(22) 12/12/2019

(86) PCT/US2019/065972 12/12/2019

(30) 62/779,430 13/12/2018 US
62/856,469 03/06/2019 US

(87) WO2020/123800 18/06/2020

(51) ***A61P 35/00***; *C07D 215/48; A61K 31/47*

(73) **EXELIXIS, INC.** (US)
1851 Harbor Bay Parkway, Alameda, CA 94502, United States of America

(72) DEMORIN, Frenel (US); SHAH, Khalid (GB); SHAKYA, Sagar (US); WONG, Peter (US); JOHNSON, Courtney, S. (US); BEVILL, Melanie, Janelle (US); PARENT, Stephan, D. (US)

(74) Công ty Luật TNHH T&G (TGVN)

(54) **CHẤT ỨC CHẾ KINAZA Ở DẠNG TINH THỂ VÀ DẠNG MUỐI VÀ CHẾ PHẨM DƯỢC CHỨA CHẤT ỨC CHẾ NÀY**

(57) Sáng chế đề cập đến hợp chất 1 ở các dạng tinh thể của bazơ tự do của chất ức chế c-Met. Sáng chế cũng đề cập đến các muối của hợp chất 1 ở các dạng tinh thể. Sáng chế cũng đề cập đến các chế phẩm dược chứa các dạng đa hình rắn của bazơ tự do và các muối của hợp chất 1. Hợp chất này và các muối của nó là hữu ích để điều trị bệnh, rối loạn, hoặc hội chứng qua trung gian ít nhất một phần bằng cách điều biến hoạt tính in vivo của protein kinaza.

(11) **1-0050902 B**

(15) 29/07/2025
Số Quyết định: 153589/QĐ-SHTT.IP

(45) 25/08/2025 449B

(43) 27/09/2021 402 A

(21) 1-2021-04186

(85) 08/07/2021

(22) 13/12/2019

(86) PCT/JP2019/048943 13/12/2019

(30) 2018-234366 14/12/2018 JP

(87) WO2020/122229 18/06/2020

(51) ***B32B 7/027***; *B32B 27/30; C09J 11/06; C09J 133/04; G09F 9/30; C09J 4/02; C09J 4/06; C09J 7/38; G06F 3/041; G09F 9/00; B32B 27/00; C09J 133/14*

(73) **MITSUBISHI CHEMICAL CORPORATION** (JP)
1-1 Marunouchi 1-chome, Chiyoda-ku, Tokyo 100-8251 Japan

(72) ISHII Kahoru (JP)

(74) Công ty TNHH một thành viên Sở hữu trí tuệ VCCI (VCCI-IP CO.,LTD)

(54) **CHẾ PHẨM NHỰA CHỨA CHẤT KEO, SẢN PHẨM ĐƯỢC HÓA RẮN CỦA NHỰA CHỨA CHẤT KEO, TẤM DÍNH VÀ CHI TIẾT DẠNG XẾP CHỒNG CỦA THIẾT BỊ HIỂN THỊ HÌNH ẢNH**

(57) Sáng chế đề cập đến chế phẩm nhựa chứa chất keo có sức chịu uốn tuyệt vời sau khi hóa rắn và độ bền bám dính được cải thiện; và sản phẩm được hóa rắn của nhựa chứa chất keo này, tấm dính, và sản phẩm nhiều lớp tạo thành thiết bị hiển thị hình ảnh, mỗi trong số chúng thu được bằng cách sử dụng chế phẩm nhựa chứa chất keo nêu trên. Chế phẩm nhựa chứa chất keo bao gồm polyme nền (A) bao gồm copolyme este của axit (met)acrylic, hợp chất có thể hóa rắn quang học (B), và chất khơi mào quang (C), trong đó hợp chất có thể hóa rắn quang học (B) có nhiệt độ chuyển hóa thủy tinh sau khi hóa rắn quang học (TgB) thấp hơn nhiệt độ chuyển hóa thủy tinh (TgA) của polyme nền (A).

(11) **1-0050903 B**

(15) 29/07/2025
Số Quyết định: 153666/QĐ-SHTT.IP

(45) 25/08/2025 449B

(43) 25/01/2024 430 A

(21) 1-2023-04329

(85) 03/07/2023

(22) 11/01/2022

(86) PCT/EP2022/050451 11/01/2022

(30) DE10 2021101 033.0 19/01/2021 DE

(87) WO2022/157040 A1 28/07/2022

(51) ***B08B 3/02***; *B05B 12/12; B05B 9/01*

(73) **ALFRED KÄRCHER SE & CO. KG** (DE)
Alfred-Kärcher-Strasse 28 - 40, 71364 Winnenden (DE)

(72) KUTZ, Benjamin (DE); SOBOTTA, Lukas (DE)

(74) Trung tâm Tư vấn sở hữu trí tuệ và đầu tư (LUVINA LAW FIRM)

(54) **THIẾT BỊ PHÂN PHỐI CHẤT LỎNG CHO THIẾT BỊ LÀM SẠCH CAO ÁP VÀ PHƯƠNG PHÁP ĐIỀU KHIỂN THIẾT BỊ LÀM SẠCH CAO ÁP BẰNG THIẾT BỊ PHÂN PHỐI CHẤT LỎNG**

(57) Sáng chế liên quan đến thiết bị phân phối chất lỏng (10) cho thiết bị làm sạch cao áp, bao gồm đầu vào chất lỏng (34), có thể kết nối với đầu ra bơm của thiết bị làm sạch cao áp bằng ống dẫn áp suất cho chất lỏng làm sạch dưới áp lực, đầu ra chất lỏng (36) để phân phối chất lỏng làm sạch theo hướng của vật thể được làm sạch, thiết bị đầu vào (52), thiết bị hiển thị (54) và bộ điều khiển (50) để điều khiển thiết bị làm sạch cao áp, trong đó bộ điều khiển (50) bao gồm một bộ phận lưu trữ (62) trong đó các tham số điều khiển có thể lưu trữ được, và trong đó ít nhất một tham số điều khiển có thể được xuất ra từ bộ điều khiển (50) đến thiết bị làm sạch cao áp. Để tiếp tục phát triển thiết bị phân phối chất lỏng (10) theo cách cho phép cải thiện kết quả làm sạch một cách đơn giản, chúng tôi đề xuất rằng thiết bị phân phối chất lỏng (10) bao gồm một bộ phận phát hiện đối tượng (58) để phát hiện không tiếp xúc đối tượng được làm sạch, trong đó thông tin đối tượng tương ứng với đối tượng được làm sạch có thể truyền từ thiết bị phát hiện đối tượng (58) đến thiết bị điều khiển (50) và có thể xử lý được tại đó để cung cấp ít nhất một tham số điều khiển phù hợp với đối tượng được làm sạch . Sáng chế cũng đề cập đến phương pháp điều khiển thiết bị làm sạch cao áp bằng thiết bị phân phối chất lỏng như vậy (10).

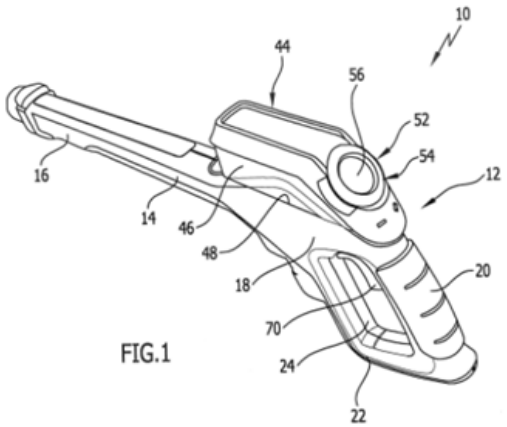

FIG.1

(11) **1-0050904 B**

(15) 29/07/2025
Số Quyết định: 153668/QĐ-SHTT.IP

(45) 25/08/2025 449B

(43) 26/04/2021 397 A

(21) 1-2021-00654

(85) 05/02/2021

(22) 04/04/2019

(86) PCT/CN2019/081551 04/04/2019

(30) 201810758519.4 11/07/2018 CN

(87) WO2020/010880 A1 16/01/2020

(51) ***H04L 12/801****; H04L 12/851; H04L 12/813; H04L 1/00*

(73) **HUAWEI TECHNOLOGIES CO., LTD.** (CN)
Huawei Administration Building, Bantian, Longgang District Shenzhen, Guangdong 518129, P. R. China

(72) YU, Jian (CN); LI, Yunbo (CN)

(74) Công ty TNHH một thành viên Sở hữu trí tuệ VCCI (VCCI-IP CO.,LTD)

(54) **PHƯƠNG PHÁP TRUYỀN DỮ LIỆU, THIẾT BỊ TRUYỀN DỮ LIỆU VÀ PHƯƠNG TIỆN BẤT BIẾN ĐỌC ĐƯỢC BỞI MÁY TÍNH**

(57) Sáng chế đề cập đến phương pháp truyền dữ liệu, nút thứ nhất và phương tiện ghi đọc được bằng máy tính. Phương pháp truyền dữ liệu bao gồm: gửi, bởi nút thứ nhất, khung cần được gửi mà có giá trị thuộc tính phân loại thuộc khoảng phân loại khối tần số thứ nhất đến nút thứ hai bằng cách sử dụng khối tần số thứ nhất, trong đó khối tần số thứ nhất là một trong ít nhất hai khối tần số giữa nút thứ nhất và nút thứ hai; và giá trị thuộc tính phân loại của khung cần được gửi bao gồm ít nhất một trong số các thông tin sau đây: loại khung, tốc độ truyền, chất lượng dịch vụ, danh mục truy nhập chất lượng dịch vụ, luồng không gian, khoảng thời gian gửi, định dạng gói tin dữ liệu, hoặc băng thông gói tin dữ liệu. Trong các phương án của sáng chế, nút thứ nhất gửi khung cần được gửi mà có giá trị thuộc tính phân loại thuộc khoảng phân loại khối tần số thứ nhất đến nút thứ hai bằng cách sử dụng khối tần số thứ nhất. Trong trường hợp này, tốc độ thông lượng của khối tần số có thể tăng lên, hoặc mức trễ tổng thể của khối tần số có thể giảm đi, nhờ đó cải thiện sự đáp ứng của yêu cầu dịch vụ lớp trên.

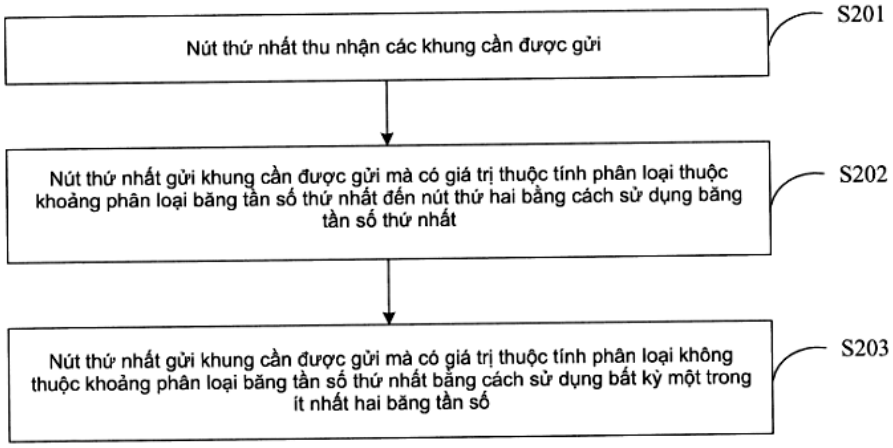

FIG. 2

(11) **1-0050905 B**

(15) 29/07/2025
Số Quyết định: 153727/QĐ-SHTT.IP

(45) 25/08/2025 449B

(43) 25/01/2024 430 A

(21) 1-2023-05790

(85) 29/08/2023

(22) 30/03/2022

(86) PCT/JP2022/015763 30/03/2022

(30) 2021-058271 30/03/2021 JP

(87) WO2022/210815 A1 06/10/2022

(51) ***A23L 3/375****; A23L 7/109*

(73) **NISSHIN SEIFUN WELNA INC.** (JP)
25, Kanda-Nishiki-cho 1-chome, Chiyoda-ku, Tokyo 1018441, Japan

(72) TANINO, Akimasa (JP); SUZUKI, Motoomi (JP); WATANABE, Takenori (JP)

(74) Công ty TNHH một thành viên Sở hữu trí tuệ VCCI (VCCI-IP CO.,LTD)

(54) **PHƯƠNG PHÁP SẢN XUẤT MÌ ĐÔNG LẠNH**

(57) Sáng chế đề cập đến phương pháp sản xuất mì đông lạnh bao gồm các bước: cho dung dịch xử lý chứa gôm arabic bám dính trên bề mặt mì đã nấu chín; và đông lạnh mì mà dung dịch xử lý đã bám dính vào. Tốt hơn là hàm lượng của gôm arabic trong dung dịch xử lý là từ 0,04 đến 0,35% khối lượng. Tốt hơn là, dung dịch xử lý còn chứa dầu/mỡ và nước, và hàm lượng dầu/mỡ trong dung dịch xử lý nằm trong khoảng từ 23 đến 75% khối lượng. Mì có thể là mì pasta. Hơn nữa, mì đông lạnh sẽ được ăn sau khi được làm nóng trong lò vi sóng có công suất từ 1000 W trở lên.

(11) **1-0050906 B**

(15) 29/07/2025
Số Quyết định: 154021/QĐ-SHTT.IP

(45) 25/08/2025 449B

(43) 25/10/2022 415 A

(21) 1-2022-02602

(85) 25/04/2022

(22) 28/01/2021

(86) PCT/CN2021/074104 28/01/2021

(30) PCT/EP2020/053465 11/02/2020 EP

(87) WO2021/159962 19/08/2021

(51) ***H04N 19/00***

(73) **HUAWEI TECHNOLOGIES CO., LTD.** (CN)
Huawei Administration Building, Bantian, Longgang District, Shenzhen, Guangdong 518129, P. R. China

(72) WANG, Biao (CN); ESENLIK, Semih (TR); KOTRA, Anand Meher (IN); GAO, Han (CN); ALSHINA, Elena Alexandrovna (RU)

(74) Công ty TNHH một thành viên Sở hữu trí tuệ VCCI (VCCI-IP CO.,LTD)

(54) **THIẾT BỊ GIẢI MÃ VIĐEO, CƠ CẤU VÀ PHƯƠNG PHÁP GIẢI MÃ VIĐEO, THIẾT BỊ MÃ HÓA VIĐEO, CƠ CẤU VÀ PHƯƠNG PHÁP MÃ HÓA VIĐEO, BỘ MÃ HÓA, BỘ GIẢI MÃ VÀ PHƯƠNG TIỆN BẤT BIẾN ĐỌC ĐƯỢC BỞI MÁY TÍNH**

(57) Sáng chế đề cập đến thiết bị giải mã viđeo, cơ cấu giải mã viđeo và phương pháp giải mã viđeo, và thiết bị mã hóa viđeo, cơ cấu mã hóa viđeo và phương pháp mã hóa viđeo, bộ giải mã, bộ mã hóa, và phương tiện bất biến đọc được bởi máy tính. Phương pháp mã bao gồm: thu nhận dòng bit; thu nhận giá trị của phần tử cú pháp sps_num_subpics_minus1 theo phân tích dòng bit; khi giá trị của phần tử cú pháp sps_num_subpics_minus1 lớn hơn giá trị được thiết lập trước, thu nhận giá trị của phần tử cú pháp sps_independent_subpics_flag từ dòng bit.

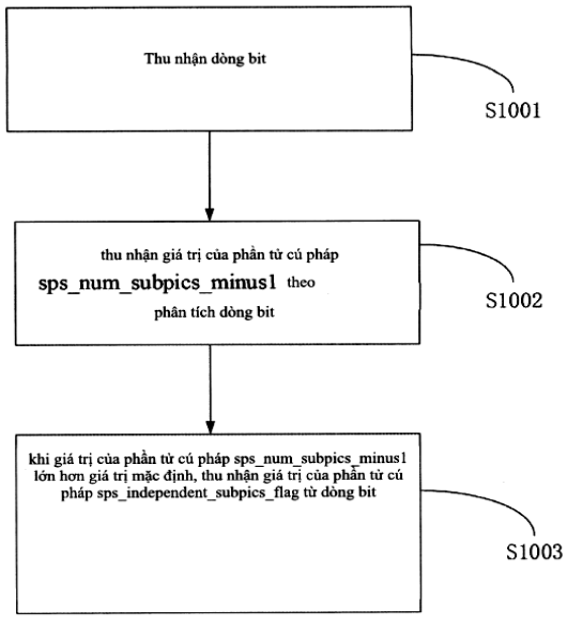

FIG. 10

(11) **1-0050907 B**

(15) 29/07/2025
Số Quyết định: 154023/QĐ-SHTT.IP

(45) 25/08/2025 449B

(43) 25/01/2016 334 A

(21) 1-2015-04492

(85) 24/11/2015

(22) 29/04/2014

(86) PCT/KR2014/003744 29/04/2014

(30) 61/818,405 01/05/2013 US
61/945,096 26/02/2014 US

(87) WO2014/178592 A1 06/11/2014

(51) ***H04W 48/14***; *H04W 76/02; H04W 48/16*

(73) **LG ELECTRONLCS INC.** (KR)
128, Yeoui-daero, Yeongdeungpo-gu, Seoul 150-721, Republic of Korea

(72) LEE, Jaeho (KR); KIM, Dongcheol (KR); LEE, Hyeonjae (KR); KIM, Jinpil (KR); LEE, Byungjoo (KR); CHOI, Koh (KR); CHOI, Inhwan (KR); LEE, Minsoo (KR)

(74) Công ty TNHH một thành viên Sở hữu trí tuệ VCCI (VCCI-IP CO.,LTD)

(54) **PHƯƠNG PHÁP VÀ THIẾT BỊ THỰC HIỆN DỊCH VỤ GHÉP NỐI KHÔNG DÂY**

(57) Sáng chế đề cập đến phương pháp thực hiện dịch vụ ghép nối sử dụng Wi-Fi bởi thiết bị được ghép nối không dây (WD – Wireless Dockee), phương pháp này bao gồm bước truyền yêu cầu dò bao gồm phần tử thông tin (IE -Information Element) ghép nối 1 để phát hiện dịch vụ ghép nối tới trung tâm ghép nối không dây (WDC – Wireless Docking Center); nhận phản hồi dò bao gồm IE ghép nối 2 từ trung tâm ghép nối không dây (WDC) mà đã nhận được yêu cầu dò; và thực hiện việc kết nối ghép nối với trung tâm ghép nối không dây (WDC) dựa trên phản hồi dò nhận được, trong đó IE ghép nối 1 bao gồm ít nhất một trong các thông số tên thiết bị chỉ báo tên của thiết bị, thông số ký hiệu nhận dạng thiết bị để nhận dạng thiết bị, hoặc thông số yêu cầu thông tin ghép nối chỉ báo lệnh của sự phát hiện dịch vụ ghép nối.

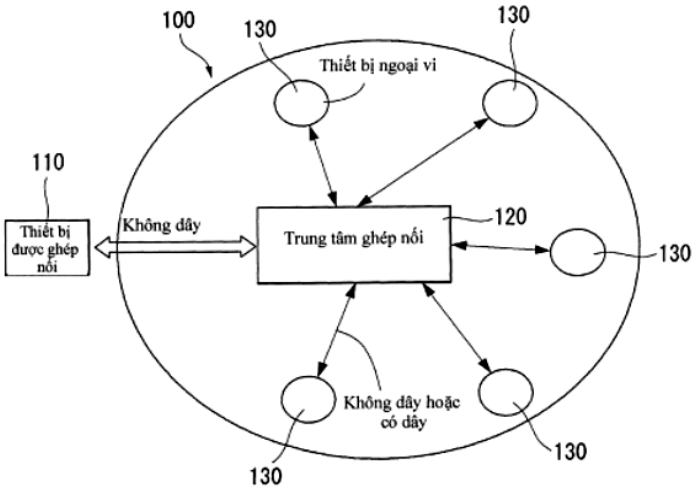

FIG. 1

(11) **1-0050908 B**

(15) 29/07/2025
Số Quyết định: 154024/QĐ-SHTT.IP

(45) 25/08/2025 449B

(43) 25/06/2021 399 A

(21) 1-2021-01415

(85) 17/03/2021

(22) 30/08/2019

(86) PCT/KR2019/011195 30/08/2019

(30) 62/729,979 11/09/2018 US
62/735,211 24/09/2018 US

(87) WO2020/055014 19/03/2020

(51) ***H04N 19/90****; H04N 19/139; H04N 19/70; H04N 19/132; H04N 19/176*

(73) **LG ELECTRONICS INC.** (KR)
128, Yeoui-daero, Yeongdeungpo-Gu Seoul 07336, Korea

(72) CHOI, Jungah (KR); YOO, Sunmi (KR); HEO, Jin (KR); KIM, Seunghwan (KR); CHOI, Jangwon (KR)

(74) Công ty Luật TNHH T&G (TGVN)

(54) **PHƯƠNG PHÁP GIẢI MÃ VÀ MÃ HÓA HÌNH ẢNH VÀ PHƯƠNG TIỆN LƯU TRỮ SỐ ĐỌC ĐƯỢC BẰNG MÁY TÍNH**

(57) Sáng chế đề cập đến phương pháp giải mã hình, được thực hiện bởi thiết bị giải mã, khác biệt ở chỗ, phương pháp này bao gồm: bước thu dòng bịt chứa thông tin dư; bước dẫn xuất hệ số biến đổi đã lượng tử hóa cho khối hiện thời trên cơ sở thông tin dư có trong dòng bịt; bước dẫn xuất hệ số biến đổi từ hệ số biến đổi đã lượng tử hóa trên cơ sở quy trình lượng tử hóa ngược; bước dẫn xuất mẫu dư cho khối hiện thời bằng cách áp dụng phép biến đổi ngược cho hệ số biến đổi dẫn xuất; và bước tạo ra hình được khôi phục trên cơ sở mẫu dư cho khối hiện thời. Sáng chế cũng liên quan đến phương pháp mã hóa hình ảnh được thực hiện bởi thiết bị mã hóa và phương tiện lưu trữ số đọc được bằng máy tính lưu trữ thông tin được mã hóa làm thiết bị giải mã thực hiện phương pháp giải mã hình ảnh.

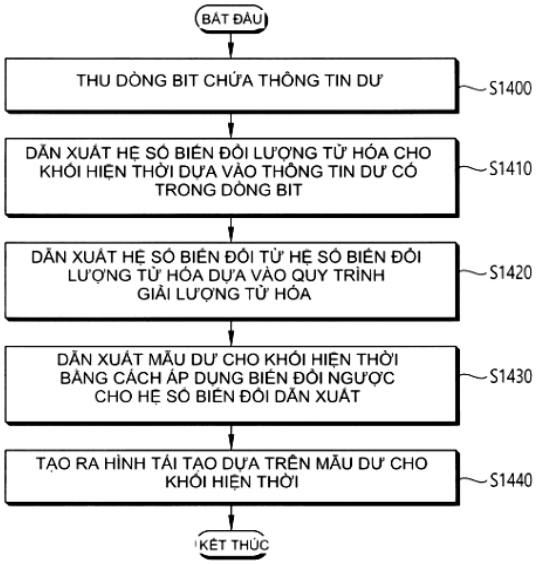

FIG. 14

(11) **1-0050909 B**

(15) 29/07/2025
Số Quyết định: 154025/QĐ-SHTT.IP

(45) 25/08/2025 449B

(43) 26/06/2023 423 A

(21) 1-2023-01602

(85) 14/03/2023

(22) 17/08/2021

(86) PCT/JP2021/030069 17/08/2021

(30) 2020-137514 17/08/2020 JP

(87) WO2022/039167 A1 24/02/2022

(51) ***B21D 28/02***; *B21D 22/26; B21D 28/16; B21D 22/20; B21D 28/00*

(73) **NIPPON STEEL CORPORATION** (JP)
6-1, Marunouchi 2-chome, Chiyoda-ku, Tokyo 1008071, Japan

(72) NAKAMURA, Naofumi (JP); OYA, Shinobu (JP); SASAKI, Hirokazu (JP); ISSAKA, Hameed (JP)

(74) Công ty TNHH một thành viên Sở hữu trí tuệ VCCI (VCCI-IP CO.,LTD)

(54) **SẢN PHẨM GIA CÔNG VÀ PHƯƠNG PHÁP SẢN XUẤT SẢN PHẨM GIA CÔNG**

(57) Sáng chế đề cập đến sản phẩm gia công được tạo ra từ tấm thép mạ bao gồm lớp mạ trên bề mặt của tấm thép mạ bao gồm đầu cắt trên thành bên của sản phẩm gia công, thành bên ở dạng hình trụ vỏ rỗng, bao gồm đầu cắt ngang bằng với bề mặt ngoài của thành bên của sản phẩm gia công, và bao gồm bề mặt cắt, hoặc bề mặt cắt và bề mặt đứt gãy theo thứ tự này theo hướng chiều dày tấm của đầu cắt, và tỷ lệ L/t1 giữa chiều dài còn lại của thành phần mạ L mà bề mặt cắt được che phủ bởi lớp mạ trên bề mặt và chiều dày tấm t1 của đầu cắt của sản phẩm gia công lớn hơn hoặc bằng 0,70.

FIG. 3

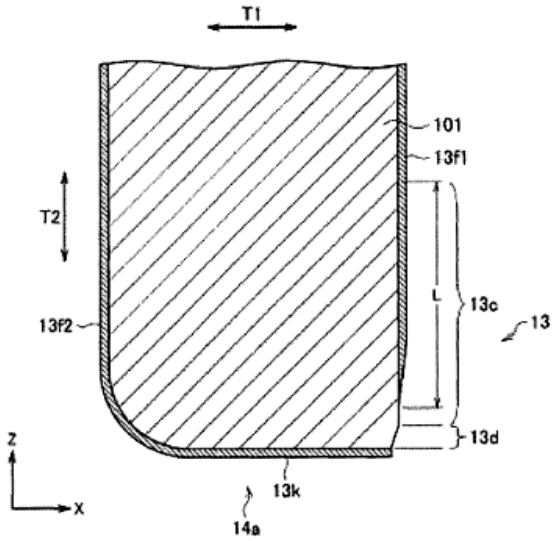

(11) **1-0050910 B**

(15) 29/07/2025
Số Quyết định: 154028/QĐ-SHTT.IP

(45) 25/08/2025 449B

(43) 25/11/2021 404 A

(21) 1-2021-04484

(85) 21/07/2021

(22) 27/12/2019

(86) PCT/US2019/068793 27/12/2019

(30) 62/785,511 27/12/2018 US

(87) WO2020/140066 02/07/2020

(51) ***H04N 19/174****; H04N 19/70; H04N 19/46; G06T 3/40*

(73) **HUAWEI TECHNOLOGIES CO., LTD.** (CN)
Huawei Administration Building, Bantian, Longgang District, Shenzhen, Guangdong 518129, P. R. China

(72) WANG, Ye-Kui (US); HENDRY, Fnu (ID); SYCHEV, Maxim (RU)

(74) Công ty Luật TNHH T&G (TGVN)

(54) **PHƯƠNG PHÁP MÃ HOÁ, PHƯƠNG PHÁP GIẢI MÃ, BỘ MÃ HÓA, BỘ GIẢI MÃ, VÀ PHƯƠNG TIỆN PHI NHẤT THỜI ĐỌC ĐƯỢC BẰNG MÁY TÍNH**

(57) Sáng chế đề xuất cơ chế lập mã viđeo. Cơ chế này bao gồm việc phân vùng hình ảnh thành các ô mức thứ nhất. Tập hợp con của các ô mức thứ nhất này được phân vùng thành các ô mức thứ hai. Các ô mức thứ nhất và các ô mức thứ hai này được gán vào một hoặc nhiều nhóm ô sao cho tất cả các ô trong nhóm ô được gán mà chứa các ô mức thứ hai là đều bị ràng buộc để bao trùm vùng hình chữ nhật của hình ảnh. Các ô mức thứ nhất và các ô mức thứ hai này được mã hoá vào luồng bit. Luồng bit này được lưu giữ để truyền thông về phía bộ giải mã. Phương pháp mã hoá, phương pháp giải mã, thiết bị lập mã viđeo, phương tiện phi nhất thời đọc được bằng máy tính, thiết bị lập mã, bộ mã hoá, và bộ giải mã cũng được bộc lộ.

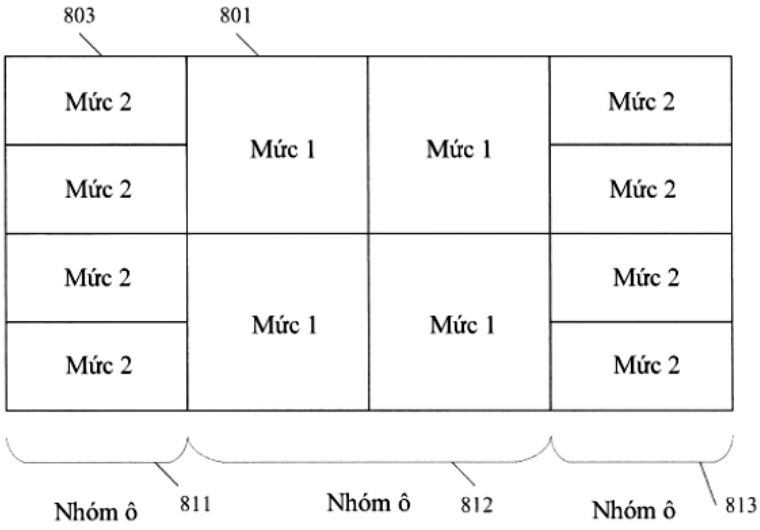

Fig.8B

(11) **1-0050911 B**

(15) 29/07/2025
Số Quyết định: 154159/QĐ-SHTT.IP

(45) 25/08/2025 449B

(43) 25/07/2023 424 A

(21) 1-2023-02512

(85) 17/04/2023

(22) 14/09/2021

(86) PCT/CN2021/118123 14/09/2021

(30) 202011014307.9 24/09/2020 CN

(87) WO2022/062953 31/03/2022

(51) ***F25B 9/00****; F24F 3/00; F25B 13/00*

(73) **BEIJING JINGKELUN ENGINEERING DESIGN AND RESEARCH INSTITUTE CO., LTD.** (CN)
Room 301, Building 2, No. 12 Juyuan Middle Road, Shunyi District, Beijing 101399, China

(72) YANG, Jianguo (CN); ZHOU, Chengjun (CN); XIE, Weibo (CN); WANG, Quanjiang (CN); KANG, Jianhui (CN); ZHANG, Jilong (CN); ZHAO, Hui (CN); HAO, Lixuan (CN); MAO, Tongqin (CN); CAO, Wenjie (CN); CHAO, Haiying (CN); LI, Jiujiang (CN); ZENG, Xianting (CN); YANG, Shiheng (CN)

(74) Công ty Luật TNHH WINCO (WINCO LAW FIRM)

(54) **ĐIỀU HÒA KHÔNG KHÍ TRUNG TÂM ĐA CHỨC NĂNG LÀM ẨM VÀ LÀM MÁT KẾT NỐI NHIỀU DÀN LẠNH SỬ DỤNG CACBON DIOXIT MỘT TẦNG**

(57) Sáng chế đề cập đến điều hòa không khí trung tâm đa chức năng làm ẩm và làm mát kết nối nhiều dàn lạnh sử dụng cacbon dioxit một tầng, bao gồm hệ thống tuần hoàn cacbon dioxit một tầng sử dụng cacbon dioxit làm chất làm việc tuần hoàn; hệ thống tuần hoàn cacbon dioxit một tầng này bao gồm bộ phận ngoài trời và nhiều bộ trao đổi nhiệt đầu cuối (6) được bố trí song song; và chất cacbon dioxit thực hiện việc làm mát và/hoặc làm ẩm theo cách tuần hoàn trong máy nén cacbon dioxit (1), bộ trao đổi nhiệt ngoài trời (3), thùng chứa chất lỏng (5) và các bộ trao đổi nhiệt đầu cuối (6) nối thông với nhau. Bằng cách sử dụng cacbon dioxit làm chất làm việc tuần hoàn, điều hòa không khí trung tâm có ưu điểm gồm chênh lệch áp suất lớn, tính chảy tốt và khối lượng riêng thấp, có thể được sử dụng trong tòa nhà cao tầng, và có thể thực hiện việc tuần hoàn ở chiều cao 100 m hoặc lớn hơn. Bộ phận cấp nước nóng được bố trí trên đường ống ở đầu xả của máy nén cacbon dioxit (1), bộ phận lưu trữ băng và bộ phận làm ẩm sàn được nối nối tiếp với đường ống ở đầu xả của máy nén cacbon dioxit, và cacbon dioxit trong hệ thống này cũng có thể được sử dụng để chống cháy và dập lửa, đạt được nhiều mục đích của điều hòa không khí trung tâm.

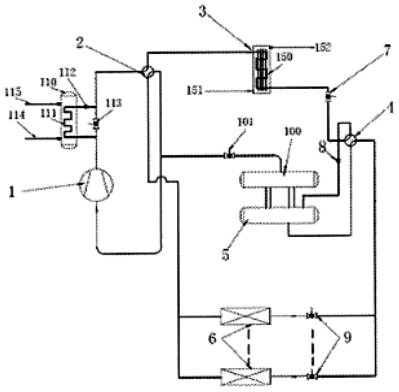

Fig.1

(11) **1-0050912 B**

(15) 29/07/2025
Số Quyết định: 154160/QĐ-SHTT.IP

(45) 25/08/2025 449B

(43) 25/09/2020 390 A

(21) 1-2020-03414

(85) 15/06/2020

(22) 04/07/2018

(86) PCT/CN2018/094478 04/07/2018

(30) 201711148028.X 17/11/2017 CN

(87) WO2019/095701 23/05/2019

(51) ***H04L 5/00***

(73) **HUAWEI TECHNOLOGIES CO., LTD.** (CN)
Huawei Administration Building, Bantian, Longgang District, Shenzhen, Guangdong 518129, China

(72) REN, Haibao (CN); QIN, Yi (CN); ZHANG, Xi (CN)

(74) Công ty Luật TNHH T&G (TGVN)

(54) **PHƯƠNG PHÁP GỬI TÍN HIỆU CHUẨN THEO DÕI PHA, MÁY TRUYỀN THÔNG VÀ PHƯƠNG TIỆN LƯU TRỮ ĐỌC ĐƯỢC BẰNG MÁY TÍNH**

(57) Sáng chế đề cập đến phương pháp gửi tín hiệu chuẩn theo dõi pha (phase tracking reference signal, PTRS), máy truyền thông và phương tiện lưu trữ đọc được bằng máy tính. Phương pháp bao gồm các bước: xác định hoàn toàn, bởi thiết bị đầu cuối dựa vào thông tin cấp quyền đường lên được thu nhận và quy tắc thiết đặt trước, PTRS cần được gửi và cổng anten để mang PTRS cần được gửi, trong đó cổng anten được lựa chọn từ tập hợp cổng anten, và PTRS cần được gửi là một hoặc nhiều hơn trong số tất cả các PTRS khả dụng; và đưa PTRS cần được gửi lên cổng anten, và gửi PTRS cần được gửi. Phương pháp chỉ báo hoàn toàn này có thể làm giảm một cách hữu hiệu các tổn hao phát tín hiệu giao diện không gian và nâng cao hiệu quả giao diện không gian.

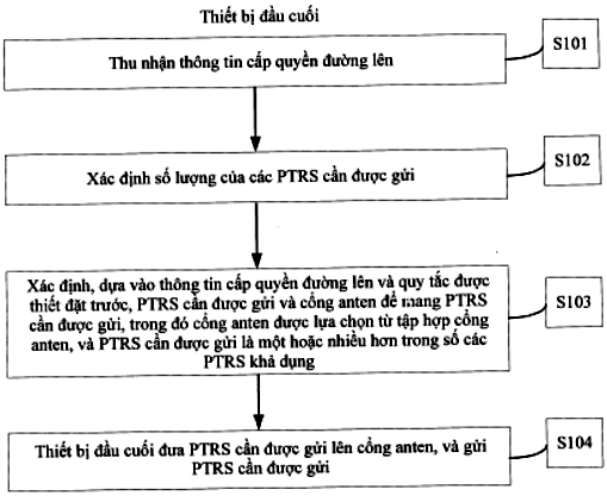

FIG. 3

(11) **1-0050913 B**

(15) 29/07/2025
Số Quyết định: 154169/QĐ-SHTT.IP

(45) 25/08/2025 449B

(43) 25/07/2023 424 A

(21) 1-2023-01877

(85) 23/03/2023

(22) 26/08/2021

(86) PCT/KR2021/011484 26/08/2021

(30) 10-2020-0154069 17/11/2020 KR

(87) WO2022/108059 27/05/2022

(51) ***B08B 3/02****; B05B 3/04; B65G 37/00; B08B 3/04; B05B 1/14; B05B 9/04*

(73) **CJ CHEILJEDANG CORPORATION** (KR)
330, Dongho-ro, Jung-gu, Seoul 04560, Republic of Korea

(72) MOON, Sung Yang (KR); JEONG, Doo Seong (KR); LEE, Gun Woo (KR)

(74) Công ty Luật TNHH T&G (TGVN)

(54) HỆ THỐNG CHẾ BIẾN THỰC PHẨM CÓ KHẢ NĂNG LÀM SẠCH TẠI CHỖ VÀ PHƯƠNG PHÁP LÀM SẠCH HỆ THỐNG NÀY

(57) Hệ thống chế biến thực phẩm theo sáng chế bao gồm: bộ phận vận chuyển để vận chuyển liên tục thực phẩm; bộ phận chế biến mà bộ phận vận chuyển đi qua đó và được trang bị không gian bên trong để xử lý thực phẩm được vận chuyển bởi bộ phận vận chuyển; và bộ phận làm sạch được trang bị nhiều vòi phun để phun chất lỏng vào không gian bên trong, mỗi chất làm sạch hoặc nước làm sạch, để làm sạch phần bên trong của bộ phận chế biến, và môđun cung cấp chất lỏng để cung cấp một cách chọn lọc cho nhiều vòi phun chất làm sạch hoặc nước làm sạch.

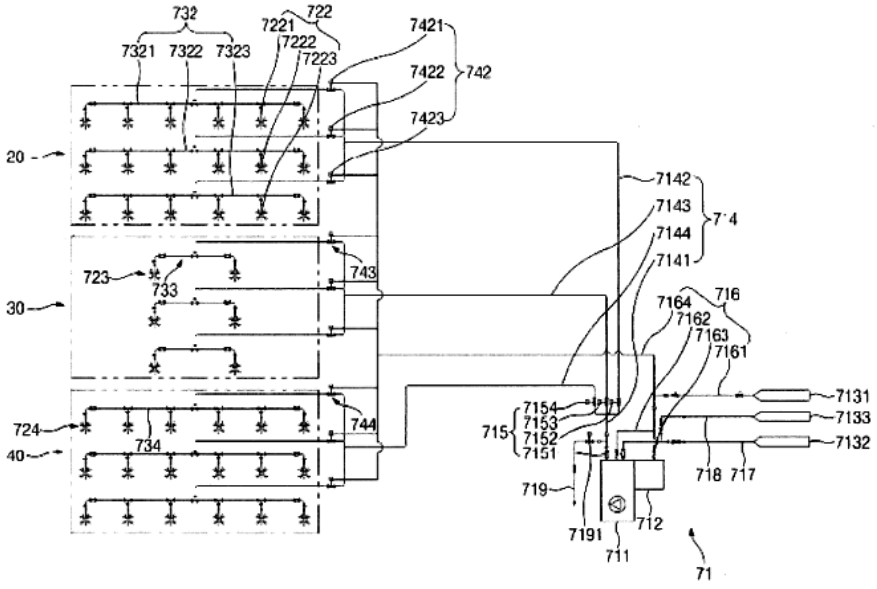

FIG.6

(11) **1-0050914 B**

(15) 29/07/2025
Số Quyết định: 154171/QĐ-SHTT.IP

(45) 25/08/2025 449B

(43) 25/10/2021 403 A

(21) 1-2021-04741

(85) 30/07/2021

(22) 17/12/2019

(86) PCT/US2019/066990 17/12/2019

(30) 16/237,702 01/01/2019 US

(87) WO2020/142209 A1 09/07/2020

(51) ***C23C 18/16***; *H05K 1/02; H05K 3/18; H05K 1/09; H05K 1/11; H05K 3/10; C23C 18/38; H05K 1/03*

(73) **CATLAM, LLC** (US)
1108 W. Evelyn Ave., Sunnyvale, CA 94086, United States of America

(72) BAHL, Kenneth S. (US)

(74) Công ty TNHH Quốc tế D &N (D&N INTERNATIONAL CO.,LTD.)

(54) **BẢNG MẠCH NHIỀU LỚP**

(57) Bảng mạch nhiều lớp được tạo nhiều lớp là lớp chất xúc tác, mỗi lớp chất xúc tác có độ sâu loại bỏ bên dưới bề mặt, trong đó các hạt xúc tác có mật độ đủ để tạo ra sự lắng phủ không điện cực trong các rãnh được tạo ra trong bề mặt. Lớp chất xúc tác thứ nhất có các rãnh được tạo mà được mạ đồng không điện cực. Mỗi lớp chất xúc tác tiếp theo được liên kết hoặc được ép trên lớp chất xúc tác bên dưới, rãnh được tạo ra mà sâu xuống xuyên qua lớp chất xúc tác đến đường mạch đồng được mạ không điện cực nằm dưới, và đồng được mạ không điện cực được lắng phủ vào trong rãnh để kết nối điện với đường mạch đồng được mạ không điện cực nằm dưới. Theo cách này, các đường mạch có thể được tạo ra có độ dày lớn hơn độ dày của một lớp chất xúc tác.

Fig. 3I

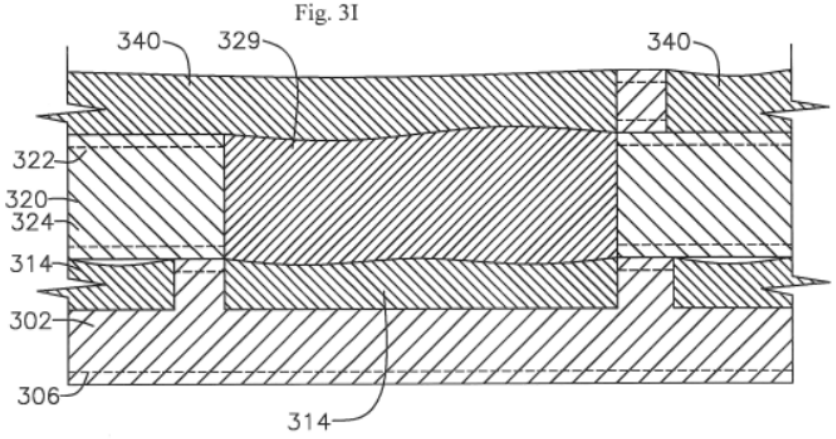

(11) **1-0050915 B**

(15) 29/07/2025
Số Quyết định: 154173/QĐ-SHTT.IP

(45) 25/08/2025 449B

(43) 26/06/2023 423 A

(21) 1-2023-01624

(85) 14/03/2023

(22) 29/09/2021

(86) PCT/CN2021/121517 29/09/2021

(30) 202011084822.4 12/10/2020 CN

(87) WO2022/078210 21/04/2022

(51) ***F25B 39/02****; A47F 3/04*

(73) **GREE ELECTRIC APPLIANCES, INC. OF ZHUHAI** (CN)
West Jinji Road, Qianshan, Zhuhai, Guangdong 519070, China

(72) MIAO, Zhiqiang (CN); SUN, Qingyiming (CN); LI, Fuliang (CN); WU, Mingguo (CN); GUAN, Huanhao (CN); ZHANG, Chen (CN)

(74) Văn phòng Luật sư Ân Nam (ANNAM IP & LAW)

(54) **GIÀN BAY HƠI, PHƯƠNG PHÁP ĐIỀU KHIỂN GIÀN BAY HƠI NÀY VÀ TỦ LẠNH TRƯNG BÀY**

(57) Sáng chế đề cập đến giàn bay hơi, phương pháp điều khiển giàn bay hơi, và tủ lạnh trưng bày. Giàn bay hơi bao gồm thân trao đổi nhiệt (1). Thân trao đổi nhiệt (1) bao gồm khu vực hút ẩm (A) và khu vực làm mát chống đóng băng (B) được sắp xếp) nối tiếp dọc theo hướng thứ nhất. Khu vực hút ẩm (A) được bố trí ở phía dòng vào không khí theo hướng thứ nhất. Thân trao đổi nhiệt (1) bao gồm rãnh trao đổi nhiệt cho chất làm mát để chảy qua. Rãnh trao đổi nhiệt bao gồm nhiều đoạn rãnh thứ nhất và nhiều đoạn rãnh thứ hai. Nhiều đoạn rãnh thứ nhất được sắp xếp cách quãng dọc theo hướng thứ nhất, và kéo dài dọc theo hướng thứ hai vuông góc với hướng thứ nhất. Hai đầu cùng phía của nhiều đoạn rãnh thứ nhất liền kề trong rãnh trao đổi nhiệt được thông với nhau thông qua nhiều đoạn rãnh thứ hai. Mật độ số của các đoạn rãnh thứ nhất trong khu vực làm mát chống đóng băng (B) nhỏ hơn mật độ số của các đoạn rãnh thứ nhất trong khu vực hút ẩm(A).

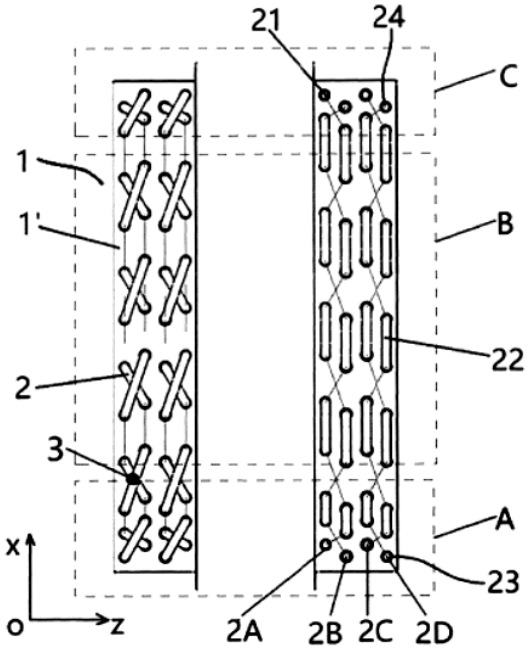

FIG. 1

(11) **1-0050916 B**

(15) 29/07/2025
Số Quyết định: 154175/QĐ-SHTT.IP

(45) 25/08/2025 449B

(43) 26/09/2022 414 A

(21) 1-2022-03304

(85) 26/05/2022

(22) 23/12/2020

(86) PCT/FR2020/052620 23/12/2020

(30) 1915524 24/12/2019 FR

(87) WO2021/130460 01/07/2021

(51) ***C21D 1/10***; *C21D 1/78; C22C 38/00; C23C 8/80; C23C 8/26; C23C 8/50; C23C 8/56; C21D 1/26; C22C 38/38*

(73) **HYDROMECANIQUE ET FROTTEMENT** (FR)
69 Avenue Benoît Fourneyron, 42160 ANDREZIEUX-BOUTHEON, FRANCE

(72) HERMANN, Luc (FR); MONTEUX, Vincent (FR)

(74) Công ty Luật TNHH Phạm và Liên danh (PHAM & ASSOCIATES)

(54) **PHƯƠNG PHÁP XỬ LÝ CHI TIẾT LÀM BẰNG KIM LOẠI ĐEN, VÀ CHI TIẾT LÀM BẰNG KIM LOẠI ĐEN**

(57) Sáng chế chủ yếu đề cập đến phương pháp xử lý chi tiết (P) làm bằng kim loại đen, bao gồm: bước thấm nitơ tạo ra trên chi tiết (P) một lớp hỗn hợp (2) có chiều dày nằm trong khoảng từ 5 đến 30µm, và một vùng khuếch tán (3), nằm bên dưới và tiếp xúc với lớp hỗn hợp (2), có chiều dày nằm trong khoảng từ 100µm đến 500µm; tiếp đó, bước tôi chi tiết (P) bởi cảm ứng cao tần, với chiều sâu cảm ứng lớn hơn hoặc bằng 0,5mm, nhờ đó làm cứng chi tiết (P) và khiến cho chi tiết (P) có: độ cứng bề mặt lớn hơn hoặc bằng 50HRC, độ cứng của lớp hỗn hợp (2) lớn hơn hoặc bằng 400HV0,05, độ cứng của chi tiết lớn hơn hoặc bằng 500HV0,05 ở chiều sâu 500µm, và trong đó bước tôi cảm ứng cao tần được thực hiện mà không cần phủ màng bảo vệ trên chi tiết (P) trước bước tôi cao tần này. Sáng chế cũng đề cập đến chi tiết (P) làm bằng kim loại đen, có độ chịu mài mòn đáng kể do sự mài mòn và sự bám dính, các đặc tính ma sát được cải thiện và khả năng chống tạo vảy được cải thiện, và độ bền chống ăn mòn cao.

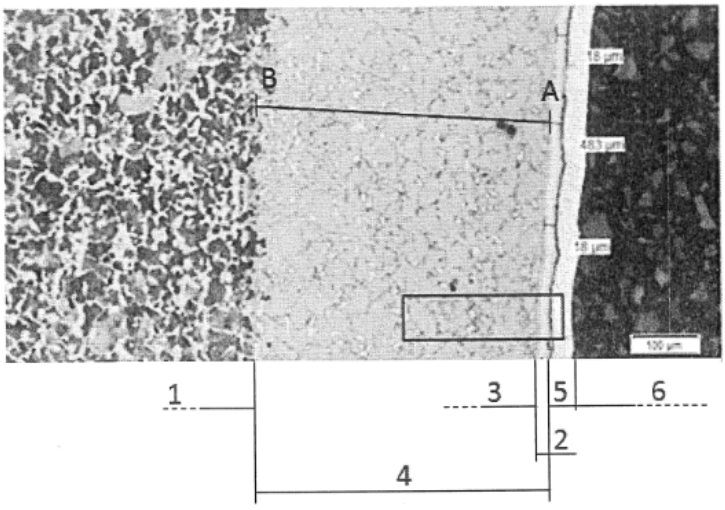

FIG.4

(11) **1-0050917 B**

(15) 29/07/2025
Số Quyết định: 154176/QĐ-SHTT.IP

(45) 25/08/2025 449B

(43) 27/07/2020 388 A

(21) 1-2020-01953

(85) 06/04/2020

(22) 15/10/2018

(86) PCT/JP2018/038363 15/10/2018

(30) 2017-201691 18/10/2017 JP

(87) WO2019/078170 25/04/2019

(51) ***D01F 6/70***

(73) **ASAHI KASEI KABUSHIKI KAISHA** (JP)
1-1-2 Yurakucho, Chiyoda-ku, Tokyo 1000006, Japan

(72) SATO, Hitoshi (JP); YAMAMOTO, Taro (JP)

(74) Công ty TNHH một thành viên Sở hữu trí tuệ VCCI (VCCI-IP CO.,LTD)

(54) XƠ ĐÀN HỒI POLYURETAN

(57) Sáng chế đề xuất xơ đàn hồi polyuretan trong đó các chất xử lý bề mặt không tiết lỏng ngay cả sau khi cất giữ lâu dài, do đó ngăn chặn sự nhiễm bẩn vật liệu bao gói, và thể hiện đặc tính ma sát ổn định không phụ thuộc vào khoảng thời gian cất giữ, làm cho xơ phù hợp với phần chun ổn định với tỷ lệ xuất hiện thấp của hiện tượng giật ngược lõi. Xơ đàn hồi polyuretan này là xơ đàn hồi polyuretan tơ kép và khác biệt ở chỗ có, trong mặt cắt ngang của tơ kép, phần rỗng được phân ranh giới bởi các tơ đơn riêng lẻ cấu thành được tiếp xúc với nhau và bằng cách có tỷ lệ diện tích rỗng của mặt cắt ngang nằm trong khoảng từ 15% đến 60% như được tính theo công thức (tỷ lệ diện tích rỗng của mặt cắt ngang [%])=100×(diện tích của phần rỗng)/(tổng diện tích mặt cắt ngang), trong đó tổng diện tích mặt cắt ngang là tổng của diện tích của phần rỗng và các diện tích mặt cắt ngang của tất cả các tơ đơn riêng lẻ tạo nên tơ kép. Sáng chế cũng đề cập đến ống sợi, sản phẩm dệt và phần chung bao gồm xơ đàn hồi polyuretan này.

Fig.1

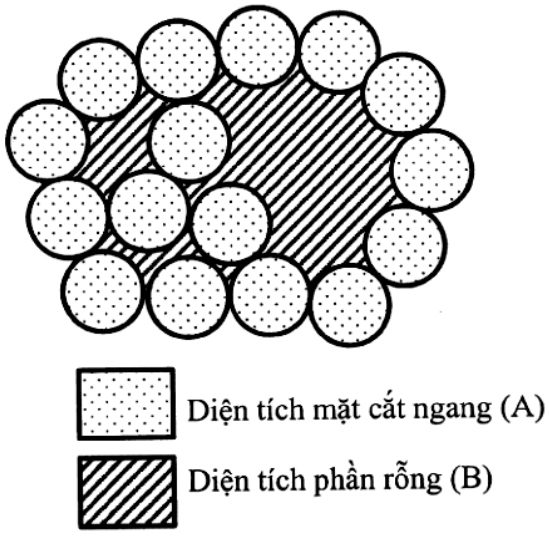

(11) **1-0050918 B**

(15) 29/07/2025
Số Quyết định: 154382/QĐ-SHTT.IP

(45) 25/08/2025 449B

(43) 25/03/2021 396 A

(21) 1-2020-07199

(85) 11/12/2020

(22) 20/06/2019

(86) PCT/KR2019/007460 20/06/2019

(30) 10-2018-0071811 22/06/2018 KR

(87) WO2019/245309 26/12/2019

(51) ***A61K 9/48***; *A61K 31/436*

(73) **CHONG KUN DANG PHARMACEUTICAL CORP.** (KR)
8, Chungjeong-ro, Seodaemun-gu, Seoul 03742, Korea

(72) KIM, Min Young (KR); KIM, Min Soo (KR); PARK, Shin Jung (KR); LIM, Jong Lae (KR)

(74) công ty trách nhiệm hữu hạn tư vấn đầu tư và sở hữu trí tuệ INTERFIVE (INTERFIVE CO., LTD)

(54) DƯỢC PHẨM GIẢI PHÓNG KÉO DÀI CHỨA TACROLIMUS VÀ PHƯƠNG PHÁP BÀO CHẾ DƯỢC PHẨM NÀY

(57) Sáng chế đề cập đến dược phẩm giải phóng kéo dài chứa tacrolimus, muối dược dụng của nó, hoặc hydrat của nó làm hoạt chất. Cụ thể là, sáng chế đề cập đến dược phẩm chứa tá dược rã để cải thiện tỷ lệ hòa tan và sinh khả dụng của tacrolimus.

FIG. 1

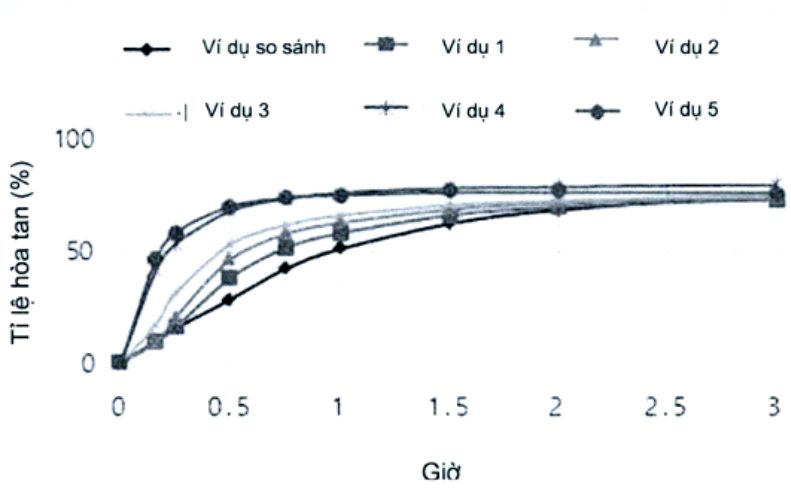

(11) **1-0050919 B**

(15) 29/07/2025
Số Quyết định: 154383/QĐ-SHTT.IP

(45) 25/08/2025 449B

(43) 26/06/2023 423 A

(21) 1-2023-01505

(85) 09/03/2023

(22) 28/09/2021

(86) PCT/US2021/052290 28/09/2021

(30) 63/085,365 30/09/2020 US
63/086,681 02/10/2020 US
63/120,863 03/12/2020 US
63/136,400 12/01/2021 US
63/208,646 09/06/2021 US

(87) WO2022/072304 07/04/2022

(51) ***B65D 71/72****; B31B 50/20; B31B 50/86; B65D 71/42; B31B 100/00; B31B 50/26*

(73) **GRAPHIC PACKAGING INTERNATIONAL, LLC** (US)
Law Department - 9th Floor 1500 Riveredge Parkway, Suite 100 Atlanta, GA 30328, USA

(72) MCCREE, Justin (GB); GOULD, Steve, M. (GB)

(74) Công ty TNHH T&T INVENMARK Sở hữu trí tuệ Quốc tế (T&T INVENMARK CO., LTD.)

(54) **GIÁ MANG ĐỂ GIỮ CÁC VẬT CHỨA, PHÔI, PHƯƠNG PHÁP SẢN XUẤT VÀ BAO GÓI BAO GỒM GIÁ MANG NÀY**

(57) Sáng chế đề cập đến giá mang để giữ nhiều vật chứa bao gồm tấm trên cùng có nhiều miệng hở giữ vật chứa thứ nhất, ít nhất một mũ nắp giữ vật chứa được liên kết gấp nếp với tấm trên cùng và có nhiều miệng hở giữ vật chứa thứ hai được căn chỉnh với các miệng hở giữ vật chứa tương ứng trong số nhiều miệng hở giữ vật chứa thứ nhất, ít nhất một móc quai giữ vật chứa thứ nhất được liên kết gấp nếp với tấm trên cùng và kéo dài về phía miệng hở giữ vật chứa tương ứng trong số nhiều miệng hở giữ vật chứa thứ nhất, và ít nhất một móc quai giữ vật chứa thứ hai được liên kết gấp nếp với ít nhất một mũ nắp giữ vật chứa và kéo dài về phía miệng hở giữ vật chứa tương ứng trong số nhiều miệng hở giữ vật chứa thứ hai, ít nhất một móc quai giữ vật chứa thứ hai bù theo chu vi so với ít nhất một móc quai giữ vật chứa thứ nhất, và ít nhất một tấm gia cố được định vị giữa tấm trên cùng và ít nhất một mũ nắp giữ vật chứa.

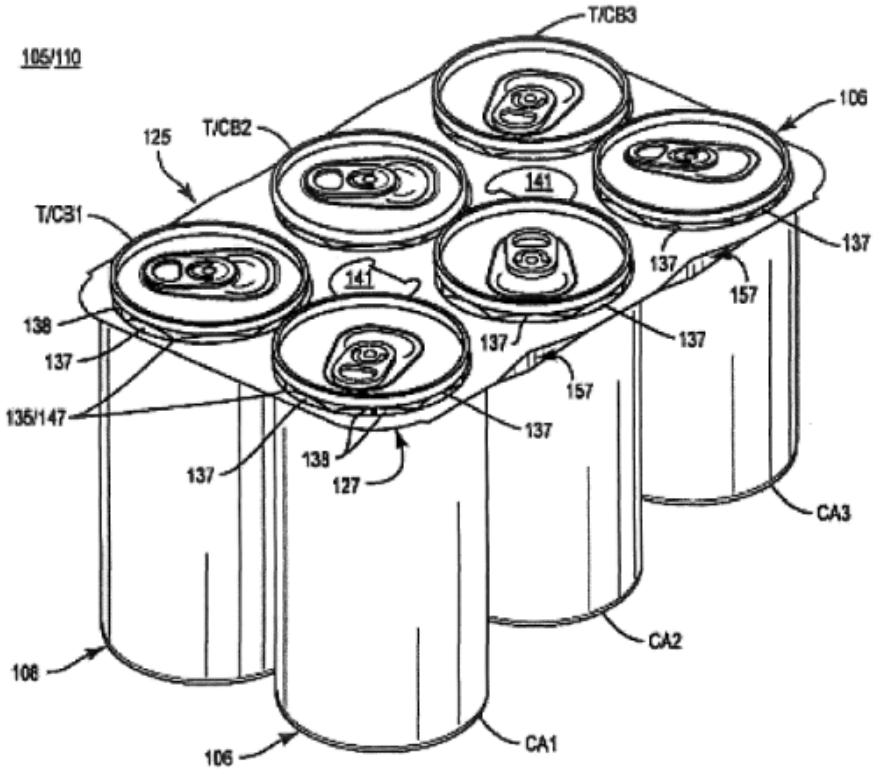
105/110
T/CB3
106
125
T/CB2
141
T/CB1
137
157
138
137
135/147
127
CA3
CA2
CA1

Fig.2

(11) **1-0050920 B**

(15) 30/07/2025
Số Quyết định: 154734/QĐ-SHTT.IP

(45) 25/08/2025 449B

(43) 25/05/2023 422 A

(21) 1-2022-08463

(85) 23/12/2022

(22) 26/05/2021

(86) PCT/CN2021/096181 26/05/2021

(30) 202010496328.2 03/06/2020 CN

(87) WO2021/244376 09/12/2021

(51) ***H04B 7/0456****; H04B 7/0413*

(73) **HUAWEI TECHNOLOGIES CO., LTD.** (CN)
Huawei Administration Building, Bantian, Longgang District, Shenzhen, Guangdong 518129, P. R. China

(72) XU, Jianbiao (CN); HE, Gaoning (CN); LU, Jianmin (CN)

(74) Công ty Cổ phần Sở hữu công nghiệp INVESTIP (INVESTIP)

(54) **PHƯƠNG PHÁP TRUYỀN THÔNG, THIẾT BỊ TRUYỀN THÔNG, HỆ THỐNG TRUYỀN THÔNG VÀ PHƯƠNG TIỆN LƯU TRỮ ĐỌC ĐƯỢC BẰNG MÁY TÍNH**

(57) Sáng chế đề cập đến phương pháp truyền thông, thiết bị truyền thông, hệ thống truyền thông và phương tiện lưu trữ đọc được bằng máy tính và liên quan đến lĩnh vực công nghệ truyền thông. Trong phương pháp, thiết bị truyền thông thứ nhất xác định chỉ mục thứ nhất biểu thị vectơ tiền mã hóa thứ nhất, và gửi chỉ mục thứ nhất đến thiết bị truyền thông thứ hai. Thiết bị truyền thông thứ hai nhận chỉ mục thứ nhất từ thiết bị truyền thông thứ nhất, xác định vectơ tiền mã hóa thứ nhất dựa trên chỉ mục thứ nhất, và tiền mã hóa dữ liệu dựa trên vectơ tiền mã hóa thứ nhất. Vectơ tiền mã hóa thứ nhất bao gồm thông tin góc không gian và thông tin độ sâu không gian của kênh giữa thiết bị truyền thông thứ nhất và thiết bị truyền thông thứ hai. Thông tin độ sâu không gian được đưa vào vectơ tiền mã hóa, vì vậy kênh có thể được xác định từ các kích thước của góc không gian và độ sâu không gian, vì vậy giá trị tái tạo thông tin trạng thái kênh (channel state information, CSI) thu được bởi thiết bị truyền thông thứ hai dựa trên vectơ tiền mã hóa tương ứng với chỉ mục được phản hồi bởi thiết bị truyền thông thứ nhất gần với giá trị thực CSI hơn. Theo cách này, độ lợi dồn kênh không gian và độ lợi mảng của mảng độ mở cực lớn (extremely large aperture array, ELAA) được tối đa hóa.

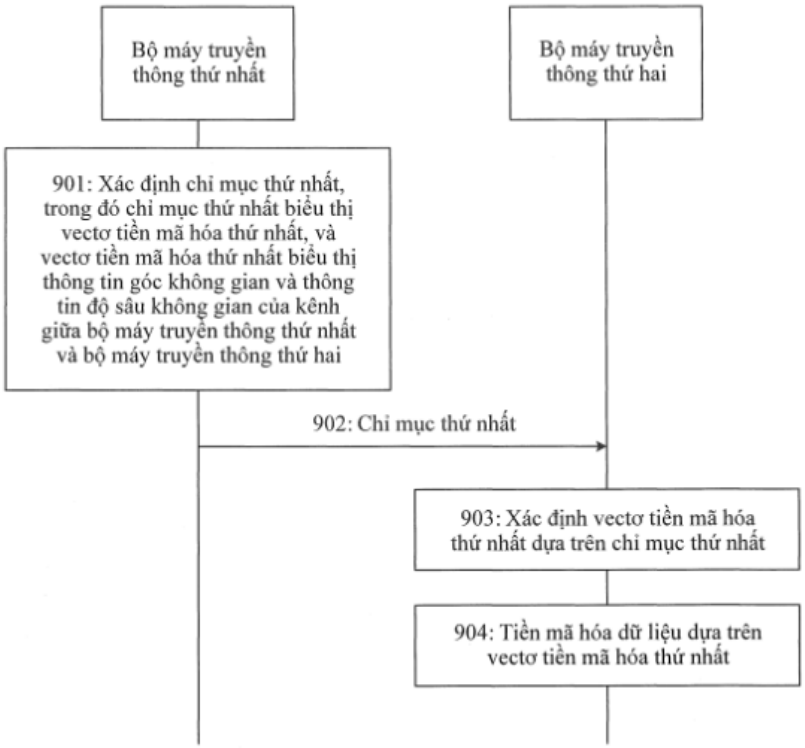
Bộ máy truyền thông thứ nhất
Bộ máy truyền thông thứ hai
901: Xác định chỉ mục thứ nhất, trong đó chỉ mục thứ nhất biểu thị vectơ tiền mã hóa thứ nhất, và vectơ tiền mã hóa thứ nhất biểu thị thông tin góc không gian và thông tin độ sâu không gian của kênh giữa bộ máy truyền thông thứ nhất và bộ máy truyền thông thứ hai
902: Chỉ mục thứ nhất
903: Xác định vectơ tiền mã hóa thứ nhất dựa trên chỉ mục thứ nhất
904: Tiền mã hóa dữ liệu dựa trên vectơ tiền mã hóa thứ nhất

FIG. 9

(11) **1-0050921 B**

(15) 30/07/2025
Số Quyết định: 154735/QĐ-SHTT.IP

(45) 25/08/2025 449B

(43) 25/06/2021 399 A

(21) 1-2021-00300

(85) 20/01/2021

(22) 23/01/2019

(86) PCT/CN2019/072820 23/01/2019

(30) 201811088894.9 18/09/2018 CN

(87) WO2020/057034 26/03/2020

(51) ***G01G 23/01***

(73) 1. **METTLER TOLEDO PRECISION INSTRUMENT COMPANY LIMITED** (CN)
No.5 Huashan Road, Xinbei District, Changzhou, Jiangsu 213022, China
2. **METTLER TOLEDO MEASUREMENT TECHNOLOGY COMPANY LIMITED** (CN)
No.111 Taihu Road, Xinbei District, Changzhou, Jiangsu 213125, China
3. **METTLER-TOLEDO INTERNATIONAL TRADING (SHANGHAI) CO., LTD.** (CN)
Part C/3 Floor, No.456 Fute Road (N), China (Shanghai) Pilot Free Trade Zone, Shanghai 200131, China

(72) ZHANG, Haitao (CN); LI, Chunhui (CN); ZHANG, Ping (CN); DING, Chenggang (CN); LEAHY, Tom (IE)

(74) Công ty Luật TNHH T&G (TGVN)

(54) THIẾT BỊ HIỆU CHỈNH CHO HỆ THỐNG CÂN

(57) Sáng chế đề cập đến thiết bị hiệu chỉnh cho hệ thống cân, hệ thống cân này bao gồm bồn chứa, với nhiều chân đỡ được trang bị tại phần dưới của bồn chứa này, thiết bị hiệu chỉnh này bao gồm ít nhất một mô đun hiệu chỉnh, hệ thống thủy lực và thiết bị đầu cuối hiệu chỉnh; trong đó đầu trên của mô đun hiệu chỉnh được nối cố định vào phần trên của chân đỡ tương ứng, và đầu dưới của môđun hiệu chỉnh được cố định vào bệ; môđun hiệu chỉnh được nối qua ống với hệ thống thủy lực để tác dụng lực vào bồn chứa; và thiết bị đầu cuối hiệu chỉnh được nối với môđun hiệu chỉnh để hiển thị, theo thời gian thực, lực được tác dụng vào bồn chứa. Thiết bị hiệu chỉnh cho hệ thống cân theo sáng chế có thể cải thiện đáng kể hiệu quả sản xuất, và khi được sử dụng, chỉ mất hai giờ để hoàn thành việc hiệu chỉnh, mà điều này là tốt hơn nhiều so với quả cân thử và các phương pháp hiệu chỉnh khác. Độ không chắc chắn của quy trình hiệu chỉnh này có thể đạt đến 0,1% hoặc tốt hơn.

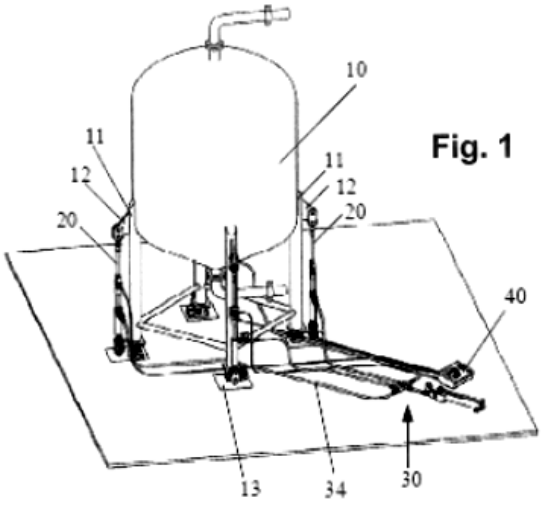

Fig. 1

(11) **1-0050922 B**

(15) 30/07/2025
Số Quyết định: 154736/QĐ-SHTT.IP

(45) 25/08/2025 449B

(43) 25/03/2022 408 A

(21) 1-2021-07879

(85) 07/12/2021

(22) 13/05/2020

(86) PCT/CN2020/090082 13/05/2020

(30) PCT/CN2019/091952 19/06/2019 CN

(87) WO2020/253422 24/12/2020

(51) ***H04W 52/02***; *H04W 72/12*

(73) **GUANGDONG OPPO MOBILE TELECOMMUNICATIONS CORP., LTD.** (CN)
No.18, Haibin Road, Wusha, Chang'an Dongguan, Guangdong 523860, China

(72) XU, Weijie (CN)

(74) Công ty TNHH Sở hữu trí tuệ Vàng (GINTASSET CO., LTD.)

(54) **PHƯƠNG PHÁP, THIẾT BỊ ĐỂ ĐIỀU KHIỂN CÁC TRẠNG THÁI TRUYỀN THÔNG, THIẾT BỊ ĐẦU CUỐI VÀ THIẾT BỊ MẠNG**

(57) Sáng chế đề cập đến phương pháp, thiết bị để điều khiển các trạng thái truyền thông, thiết bị đầu cuối, và thiết bị mạng. Phương pháp này bao gồm bước sau đây. Thiết bị đầu cuối thu kênh điều khiển đường xuống vật lý (physical downlink control channel, PDCCH) từ thiết bị mạng trong khe thời gian thứ nhất, trong đó PDCCH mang thông tin chỉ báo thứ nhất chỉ báo về trạng thái truyền thông thứ nhất. Thiết bị đầu cuối đi vào trạng thái truyền thông thứ nhất trong khe thời gian thứ hai theo thông tin chỉ báo thứ nhất, trong đó khe thời gian thứ hai ở sau khe thời gian thứ nhất.

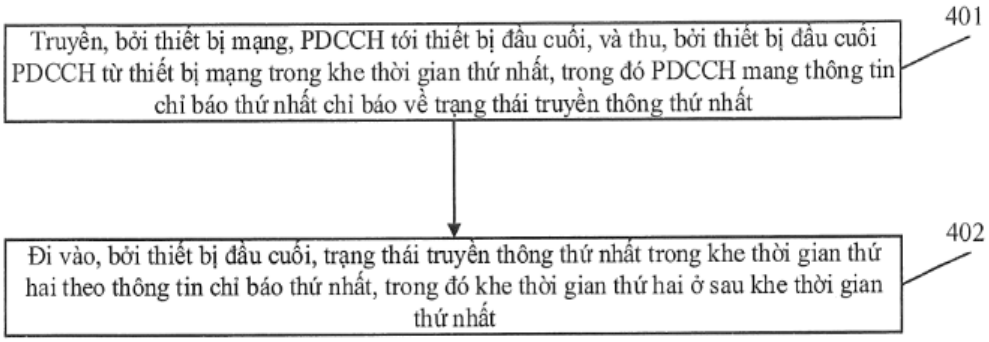

Fig.4

(11) **1-0050923 B**

(15) 30/07/2025
Số Quyết định: 154737/QĐ-SHTT.IP

(45) 25/08/2025 449B

(43) 25/03/2024 432 A

(21) 1-2023-06291

(85) 15/09/2023

(22) 13/12/2021

(86) PCT/JP2021/045866 13/12/2021

(30) 2021-056968 30/03/2021 JP

(87) WO2022/209039 06/10/2022

(51) ***B65D 65/04****; C08L 27/08; C08L 23/04; B65D 65/40; C08L 101/00*

(73) **KUREHA CORPORATION** (JP)
3-3-2, Nihonbashi-Hamacho, Chuo-ku, Tokyo 103-8552, Japan

(72) Kenichi MASUDA (JP)

(74) Văn phòng Luật sư Ân Nam (ANNAM IP & LAW)

(54) **MÀNG NHỰA TRÊN CƠ SỞ VINYLIDEN CLORUA VÀ BAO BÌ ĐỰNG CHỨA MÀNG NHỰA NÀY**

(57) Sáng chế đề xuất màng nhựa trên cơ sở vinyliden clorua cung cấp giải pháp cho vấn đề khoảng thời gian lưu giữ màu của lượng chứa không đủ, trước và sau khi xử lý retort, khi màng nhựa trên cơ sở vinyliden clorua chứa lượng chứa và được đóng gói, và bao bì đựng sử dụng cùng một loại màng nhựa. Màng nhựa trên cơ sở vinyliden clorua theo sáng chế chứa nhựa trên cơ sở vinyliden clorua. Màng nhựa trên cơ sở vinyliden clorua có tốc độ thay đổi độ thấm khí oxy là 35,0% hoặc nhỏ hơn, như được xác định bởi (B-A)/A × 100, trong đó A (cm^3/m^2·ngày·atm) là độ thấm khí oxy được chuyển đổi của màng nhựa trên cơ sở vinyliden clorua có độ dày 40 µm trước khi tiệt trùng bằng nhiệt áp suất, và B (cm^3/m^2·ngày·atm) là độ thấm khí oxy được chuyển đổi của màng nhựa trên cơ sở vinyliden clorua có độ dày 40 µm sau khi tiệt trùng bằng nhiệt áp suất. Quá trình tiệt trùng bằng nhiệt áp suất được thực hiện đối với bao bì đựng trong nước nóng ở 120°C và 0,2 MPa trong 10 phút. Thu được bao bì đựng bằng cách nạp đầy vào và hàn kín màng nhựa trên cơ sở vinyliden clorua có hình ống, với cả hai đầu của bao bì được bó theo hướng chiều dài, với thực phẩm chứa 20% khối lượng lipit.

(11) **1-0050924 B**

(15) 30/07/2025
Số Quyết định: 154738/QĐ-SHTT.IP

(45) 25/08/2025 449B

(43) 26/08/2019 377 A

(21) 1-2019-02834

(85) 29/05/2019

(22) 18/10/2017

(86) PCT/JP2017/037681 18/10/2017

(30) 2016-215404 02/11/2016 JP

(87) WO2018/083983 11/05/2018

(51) ***A23K 10/30***; *A23K 50/90; A23K 50/75; A23K 10/12*

(73) **BOSKEIN NUTRITION LIMITED** (CN)
604, Tower A, New Trade Plaza, 6 On Ping Street, Shatin, N.T., Hong Kong, China

(72) KANO, Yasuhiro (JP); KIKUSHIMA, Sunao (JP); SHO, Sakiko (JP)

(74) Công ty TNHH một thành viên Sở hữu trí tuệ VCCI (VCCI-IP CO.,LTD)

(54) **THỨC ĂN CHĂN NUÔI VÀ PHƯƠNG PHÁP SẢN XUẤT THỨC ĂN CHĂN NUÔI**

(57) Sáng chế đề cập đến thức ăn chăn nuôi có tác dụng mạnh hơn làm tăng trọng lượng cơ thể của sinh vật được nuôi so với sản phẩm thông thường, phương pháp sản xuất thức ăn chăn nuôi và phương pháp chăn nuôi có sử dụng thức ăn chăn nuôi này. Thức ăn chăn nuôi chứa quả phúc bồn đen lên men được sử dụng. Là quả phúc bồn đen, ví dụ, bã ép còn lại sau khi ép lấy nước ép có thể được sử dụng, và tốt hơn là phúc bồn đen lên men thu được bằng cách sử dụng loài *Aspergillus* có thể được sử dụng.

(11) **1-0050925 B**

(15) 30/07/2025
Số Quyết định: 155172/QĐ-SHTT.IP

(45) 25/08/2025 449B

(43) 26/06/2023 423 A

(21) 1-2023-00922

(85) 15/02/2023

(22) 27/04/2021

(86) PCT/JP2021/016744 27/04/2021

(30) 2020-157504 18/09/2020 JP

(87) WO2022/059248 A1 24/03/2022

(51) ***F24F 11/70***; *F24F 11/65; F24F 11/80; F24F 11/74; F24F 1/0076*

(73) **PANASONIC INTELLECTUAL PROPERTY MANAGEMENT CO., LTD.** (JP)
1-61, Shiromi 2-chome, Chuo-ku, Osaka-shi, Osaka 540-6207 Japan

(72) Daisuke KONDO (JP); Hiroshi YAMAGIWA (JP); Kurumi KITANO (JP); Yuki KANAMITSU (JP); Takuma KINOSHITA (JP)

(74) Công ty TNHH một thành viên Sở hữu trí tuệ VCCI (VCCI-IP CO.,LTD)

(54) **MÁY ĐIỀU HÒA KHÔNG KHÍ**

(57) Sáng chế đề cập đến máy điều hòa không khí có khả năng loại bỏ mùi khỏi không khí bên trong phòng.

Máy điều hòa không khí (1) bao gồm: dàn nóng (30) bao gồm ít nhất máy nén 31 và bộ trao đổi nhiệt bên ngoài; dàn lạnh (10) bao gồm, bên trong vỏ (11), bộ trao đổi nhiệt trong nhà (14), quạt trong nhà (15), tấm điều hướng gió theo chiều lên-xuống (19), và bộ phun mù tĩnh điện (20); và bộ điều khiển (40) mà, khi nhiệt độ không khí bên trong phòng lớn hơn hoặc bằng nhiệt độ xác định trước, thực hiện vận hành ở chế độ vận hành loại bỏ mùi bằng cách sử dụng công đoạn điều khiển thu gom mùi mà vận hành bộ phun mù tĩnh điện (20), giảm nhiệt độ thiết đặt xuống so với nhiệt độ nạp của không khí bên trong phòng và thực hiện vận hành làm mát.

FIG.2

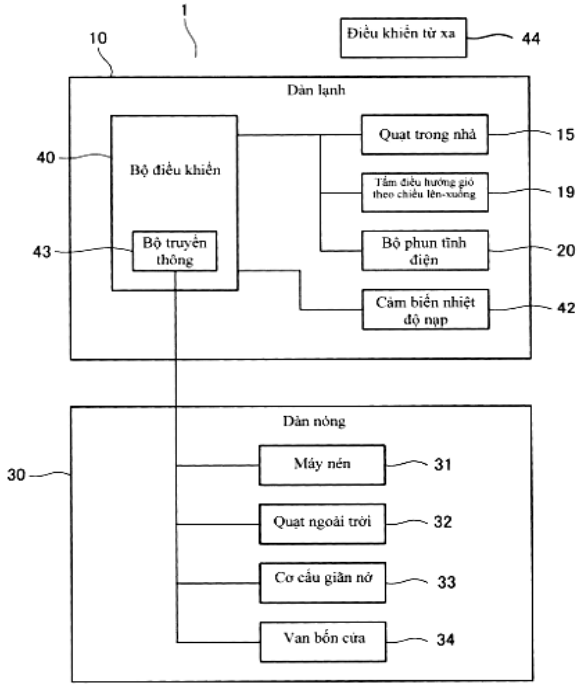

(11) **1-0050926 B**

(15) 30/07/2025
Số Quyết định: 155173/QĐ-SHTT.IP

(45) 25/08/2025 449B

(43) 27/02/2017 347 A

(21) 1-2016-04184

(85) 31/10/2016

(22) 31/03/2015

(86) PCT/JP2015/060111 31/03/2015

(30) 2014-074537 31/03/2014 JP

(87) WO2015/152235 08/10/2015

(51) ***B66C 19/00***

(73) **MITSUI E&S CO., LTD.** (JP)
6-4, Tsukiji 5-chome, Chuo-ku, Tokyo, 1048439, Japan

(72) OGASAWARA, Masanobu (JP); MATSUURA, Masahiro (JP); YAMASHITA, Teruyuki (JP); OKADA, Hisao (JP)

(74) Công ty TNHH T&T INVENMARK Sở hữu trí tuệ Quốc tế (T&T INVENMARK CO., LTD.)

(54) **PHƯƠNG PHÁP CHẾ TẠO CẦN TRỤC VÀ HỆ THỐNG LẮP KẾT CẤU BÊN TRÊN CỦA CẦN TRỤC**

(57) Sáng chế đề cập đến phương pháp chế tạo cần trục và hệ thống lắp kết cấu bên trên của cần trục để sử dụng trong phương pháp chế tạo này, trong đó, khi giải phóng sự cố định tạm thời của kết cấu bên trên (20) được đỡ sơ bộ và cố định tạm thời trên đầu dưới của kết cấu chân (10) và lắp kết cấu bên trên (20) ở điểm cuối vận chuyển để chế tạo cần trục hoàn thiện (1B) có kết cấu chân (10) và kết cấu bên trên (20), kết cấu bên trên (20) được lắp ở đầu trên của kết cấu chân (10) và được nối với kết cấu chân (10) bằng cách sử dụng kết cấu chân (10) làm thân đỡ mà đỡ trọng lượng của kết cấu bên trên (20). Bởi vậy có thể lắp kết cấu bên trên của cần trục và lắp ráp cần trục bất kể vị trí, nhờ đó cho phép giảm chi phí chế tạo và chí phí vận chuyển.

Fig.3

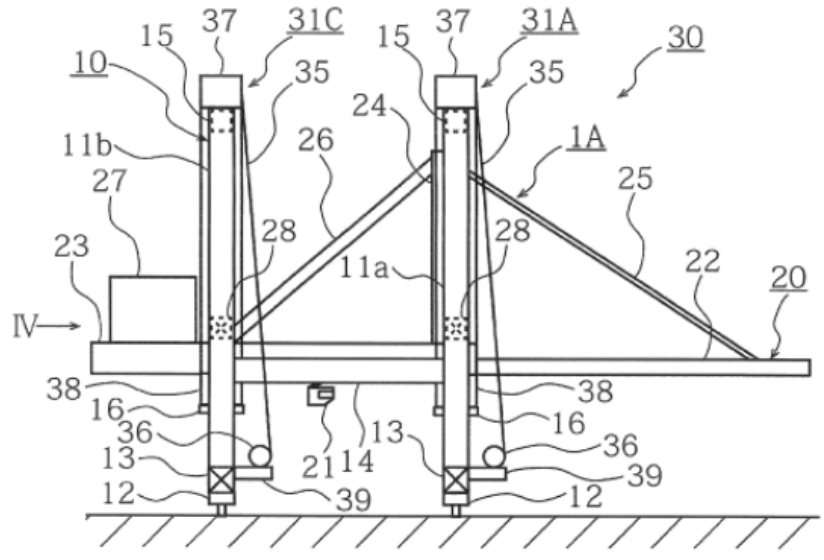

(11) **1-0050927 B**

(15) 30/07/2025
Số Quyết định: 155174/QĐ-SHTT.IP

(45) 25/08/2025 449B

(43) 25/05/2023 422 A

(21) 1-2022-08371

(85) 21/12/2022

(22) 15/07/2021

(86) PCT/JP2021/026649 15/07/2021

(30) 2020-122864 17/07/2020 JP

(87) WO2022/014680 A1 20/01/2022

(51) ***A61P 25/00***; *C07D 451/02; A61P 43/00; A61K 31/506*

(73) **EISAI R&D MANAGEMENT CO., LTD.** (JP)
4-6-10 Koishikawa, Bunkyo-ku, Tokyo 112-8088 Japan

(72) Yu YOSHIDA (JP); Yoichi KITA (JP); Makoto KOTAKE (JP); Keiichi SORIMACHI (JP); Toshiyuki OHFUSA (JP); Takafumi MOTOKI (JP); Taro ASABA (JP)

(74) Công ty TNHH một thành viên Sở hữu trí tuệ VCCI (VCCI-IP CO.,LTD)

(54) **HỢP CHẤT PIPERIDIN ĐƯỢC THẾ VÀ DƯỢC PHẨM CHỨA HỢP CHẤT NÀY**

(57) Sáng chế đề cập đến hợp chất được biểu diễn bằng các công thức sau đây (I), (II), (III) và (IV) có hoạt tính hoạt hóa thụ thể orexin loại 2, hoặc các muối dược dụng của chúng.

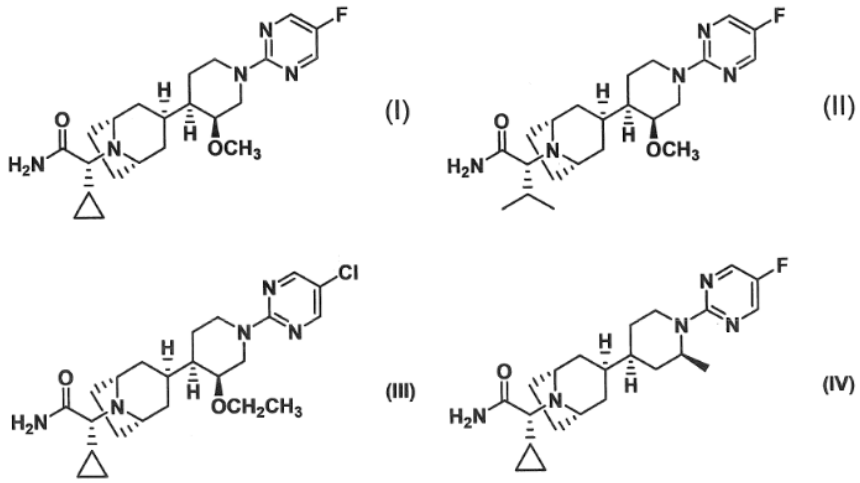

(11) **1-0050928 B**

(15) 30/07/2025
Số Quyết định: 155388/QĐ-SHTT.IP

(45) 25/08/2025 449B

(43) 25/07/2022 412 A

(21) 1-2022-01460

(85) 08/03/2022

(22) 24/09/2020

(86) PCT/JP2020/036010 24/09/2020

(30) 2019-186147 09/10/2019 JP

(87) WO2021/070620 A1 15/04/2021

(51) ***A23L 3/36***; *H05K 9/00; H05B 6/50; H05B 6/54; F25D 11/02; F25D 23/12*

(73) **PANASONIC INTELLECTUAL PROPERTY MANAGEMENT CO., LTD.** (JP)
1-61, Shiromi 2-chome, Chuo-ku, Osaka-shi, Osaka 540-6207 Japan

(72) Kiyoshi MORI (JP); Kei NAMBU (JP); Tsuyoki HIRAI (JP)

(74) Công ty TNHH một thành viên Sở hữu trí tuệ VCCI (VCCI-IP CO.,LTD)

(54) **TỦ LẠNH**

(57) Sáng chế đề cập đến tủ lạnh bao gồm ngăn bảo quản có khả năng bảo quản sản phẩm dự trữ, thiết bị nguồn (48), mạch dao động (22), điện cực dao động (24) và điện cực đối (25), bộ thích ứng (52) mà làm thích ứng trở kháng, bộ điều khiển (50), và tấm chắn. Thiết bị nguồn (48) bao gồm bộ phận cấp điện thứ nhất mà chỉnh lưu dòng điện xoay chiều từ nguồn điện xoay chiều thương mại và biến đổi dòng điện xoay chiều này thành dòng điện một chiều, bộ phận nối đất thứ nhất mà đóng vai trò là thế mốc của bộ phận cấp điện thứ nhất, bộ phận cấp điện thứ hai và bộ phận cấp điện thứ ba mà đều giảm điện áp đầu ra của bộ phận cấp điện thứ nhất và xuất ra điện áp đầu ra đã giảm, bộ phận nối đất thứ hai mà đóng vai trò là thế mốc của bộ phận cấp điện thứ hai, và bộ phận nối đất thứ ba mà đóng vai trò là thế mốc của bộ phận cấp điện thứ ba. Mạch dao động (22) được cấp nguồn điện từ bộ phận cấp điện thứ hai, và bộ điều khiển (50) được cấp nguồn điện từ bộ phận cấp điện thứ ba.

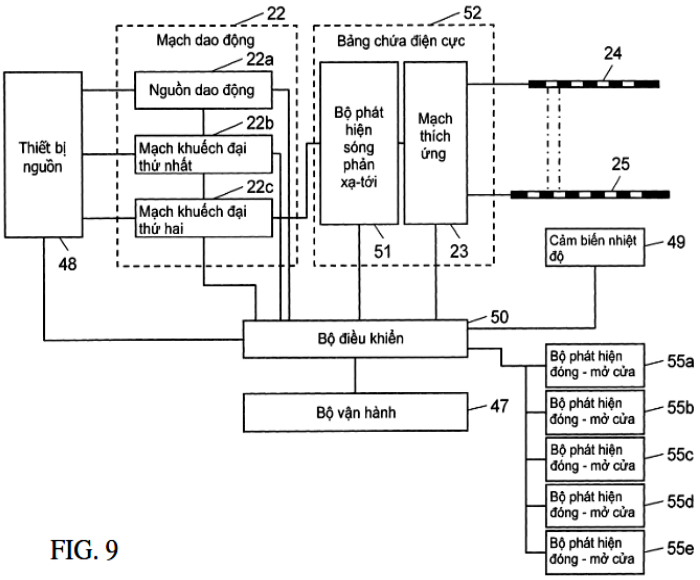

FIG. 9

(11) **1-0050929 B**

(15) 30/07/2025
Số Quyết định: 155389/QĐ-SHTT.IP

(45) 25/08/2025 449B

(43) 25/08/2023 425 A

(21) 1-2022-08421

(85) 22/12/2022

(22) 02/12/2020

(86) PCT/CN2020/133274 02/12/2020

(87) WO2022/116030 09/06/2022

(51) ***G02F 1/1333***; *G02F 1/1345; B32B 1/00; B32B 3/04*

(73) 1. **BOE TECHNOLOGY GROUP CO., LTD.** (CN)
No.10 Jiuxianqiao Rd., Chaoyang District, Beijing 100015, P.R. China
2. **CHENGDU BOE OPTOELECTRONICS TECHNOLOGY CO., LTD.** (CN)
No.1188 Hezuo Rd., (West Zone), Hi-Tech Development Zone, Chengdu, Sichuan 611731, China

(72) WANG, Chao (CN); ZHAO, Pan (CN); JIANG, Zhiliang (CN); LI, Fei (CN); HOU, Dianjie (CN); WANG, Song (CN); LIU, Chang (CN); MA, Qian (CN)

(74) Công ty Luật TNHH Phạm và Liên danh (PHAM & ASSOCIATES)

(54) **THIẾT BỊ HIỂN THỊ VÀ PHƯƠNG PHÁP CHẾ TẠO THIẾT BỊ HIỂN THỊ**

(57) Sáng chế đề cập đến thiết bị hiển thị. Thiết bị hiển thị bao gồm bảng hiển thị có phần hiển thị, phần nối, và phần uốn; lớp đỡ chính; và lớp đỡ phụ có phần chính và phần gấp ngược được nối với phần chính như một cấu trúc liền khối. Phần mép của thiết bị hiển thị bao gồm cấu trúc xếp chồng. Cấu trúc xếp chồng gồm phần nối; phần gấp ngược trên phần nối; ít nhất một phần của phần chính trên phía phần gấp ngược cách xa phần nối; một phần của lớp đỡ chính; và một phần của phần hiển thị trên phía của phần của lớp đỡ chính cách xa phần chính. Các lớp của cấu trúc xếp chồng được làm cong hướng về phía sau của thiết bị hiển thị.

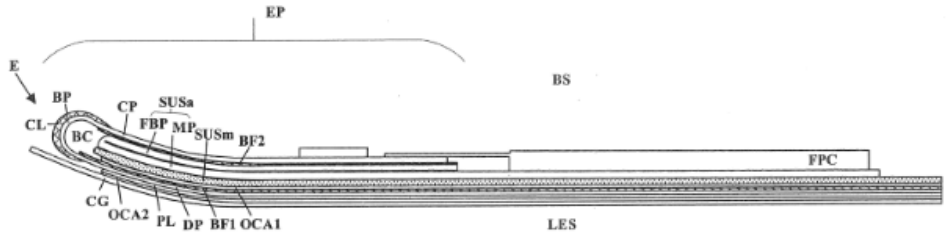

Fig.2

(11) **1-0050930 B**

(15) 30/07/2025
Số Quyết định: 155481/QĐ-SHTT.IP

(45) 25/08/2025 449B

(43) 27/01/2023 418 A

(21) 1-2022-07509

(85) 17/11/2022

(22) 25/03/2021

(86) PCT/CN2021/083029 25/03/2021

(30) 202010318590.8 21/04/2020 CN

(87) WO2021/213128 A1 28/10/2021

(51) ***G10L 19/16****; G10L 21/003*

(73) **HUAWEI TECHNOLOGIES CO., LTD.** (CN)
Huawei Administration Building, Bantian, Longgang District, Shenzhen, Guangdong 518129, P. R. China

(72) XIA, Bingyin (CN); LI, Jiawei (CN); WANG, Zhe (CN)

(74) Công ty TNHH một thành viên Sở hữu trí tuệ VCCI (VCCI-IP CO.,LTD)

(54) **THIẾT BỊ VÀ PHƯƠNG PHÁP MÃ HÓA TÍN HIỆU AUĐIO VÀ PHƯƠNG TIỆN LƯU TRỮ ĐỌC ĐƯỢC BỞI MÁY TÍNH**

(57) Sáng chế đề cập đến phương pháp mã hóa tín hiệu auđio, thiết bị, thiết bị mã hóa, và phương tiện lưu trữ đọc được bởi máy tính. Phương pháp này bao gồm: thu nhận khung hiện tại của tín hiệu auđio (101); thu nhận tham số mã hóa dựa trên tỷ lệ phổ công suất của tần số hiện tại trong vùng tần số hiện tại của ít nhất một phần của các tín hiệu của khung hiện tại, trong đó tham số mã hóa chỉ báo thông tin thành phần âm sắc của ít nhất một phần của các tín hiệu, thông tin thành phần âm sắc bao gồm ít nhất một trong số thông tin vị trí của thành phần âm sắc, thông tin số lượng của các thành phần âm sắc, thông tin biên độ của thành phần âm sắc, hoặc thông tin năng lượng của thành phần âm sắc, và tỷ lệ phổ công suất của tần số hiện tại là tỷ lệ của giá trị phổ công suất của tần số hiện tại trên giá trị trung bình của các phổ công suất trong vùng tần số hiện tại (102); và thực hiện việc ghép kênh dòng bit trên tham số mã hóa để thu được dòng bịt được mã hóa (103). Do tỷ lệ phổ công suất là tỷ lệ của phổ công suất trên phổ công suất trung bình, và có thể phản ánh tốt hơn đặc tính tín hiệu, thông tin thành phần âm sắc có thể được thu nhận chính xác, sao cho phía bộ giải mã có thể khôi phục tín hiệu băng tần số cao chính xác hơn dựa trên thông tin thành phần âm sắc, và tín hiệu auđio có thể được thu nhận chính xác. Điều này cải thiện chất lượng mã hóa.

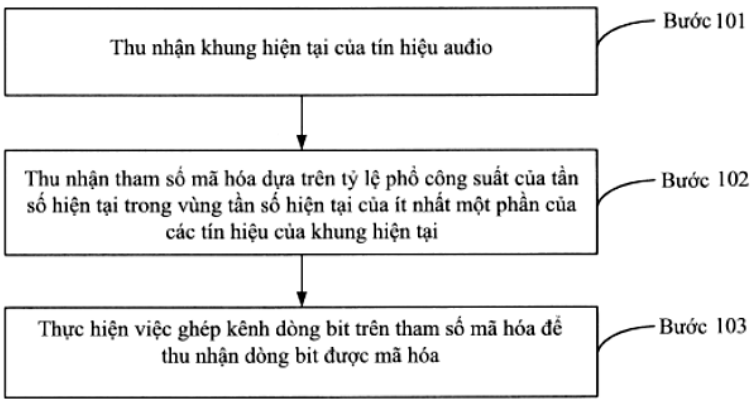

FIG. 4

(11) **1-0050931 B**

(15) 30/07/2025
Số Quyết định: 155531/QĐ-SHTT.IP

(45) 25/08/2025 449B

(43) 26/06/2023 423 A

(21) 1-2023-01628

(85) 14/03/2023

(22) 30/08/2021

(86) PCT/JP2021/031654 30/08/2021

(30) 2020-146380 31/08/2020 JP

(87) WO2022/045319 03/03/2022

(51) ***G02B 5/00***; *B32B 7/023*

(73) **SOMAR CORPORATION** (JP)
11-2, Ginza 4-chome, Chuo-ku Tokyo 1048109, Japan

(72) SAKAZUME Naoki (JP)

(74) Công ty TNHH Trường Xuân (AGELESS CO.,LTD.)

(54) **BỘ PHẬN CHẮN SÁNG VÀ PHƯƠNG PHÁP SẢN XUẤT BỘ PHẬN CHẮN SÁNG**

(57) Sáng chế đề cập đến bộ phận chắn sáng có độ bóng thấp và mật độ quang học cao không phụ thuộc vào độ dày màng của lớp chắn sáng. Bộ phận chắn sáng bao gồm màng nền; và lớp chắn sáng được tạo ra trên ít nhất một bề mặt của màng nền. Chiều cao tối đa Rz được đo theo JIS B0601:2001 của bề mặt tạo ra lớp chắn sáng được thiết lập là 1μm hoặc hơn và 5μm hoặc nhỏ hơn, và chiều dài trung bình Rsm của các chi tiết cong viền được thiết lập là 40μm hoặc nhỏ hơn. Tốt hơn nếu, lớp chắn sáng bao gồm nhóm hạt có kích thước hạt 2μm~6μm và nhóm hạt có kích thước hạt là 0,06μm~0,4μm.

(11) **1-0050932 B**

(15) 30/07/2025
Số Quyết định: 155558/QĐ-SHTT.IP

(45) 25/08/2025 449B

(43) 26/10/2020 391 A

(21) 1-2020-04366

(85) 28/07/2020

(22) 29/12/2017

(86) PCT/CN2017/120129 29/12/2017

(87) WO2019/127466 A1 04/07/2019

(51) ***H04W 56/00***

(73) **GUANGDONG OPPO MOBILE TELECOMMUNICATIONS CORP., LTD.** (CN)
No.18, Haibin Road, Wusha, Chang'an, Dongguan, Guangdong 523860, China

(72) TANG, Hai (CN)

(74) Công ty TNHH Dịch vụ Sở hữu trí tuệ KENFOX (KENFOX IP SERVICE CO.,LTD.)

(54) **PHƯƠNG PHÁP TRUYỀN THÔNG KHÔNG DÂY, THIẾT BỊ MẠNG VÀ THIẾT BỊ ĐẦU CUỐI**

(57) Sáng chế đề cập đến phương pháp truyền thông không dây, thiết bị mạng và thiết bị đầu cuối, có thể thực hiện việc truyền các khối tín hiệu đồng bộ trên dải băng tần không được cấp phép. Phương pháp này bao gồm: dò tìm thiết bị mạng, dựa trên M vị trí thời gian ứng viên của khối tín hiệu đồng bộ, việc sóng mang trên dải băng tần không được cấp phép ở chế độ chờ, M vị trí thời gian ứng viên ít nhất là một phần L vị trí thời gian ứng viên của khối tín hiệu đồng bộ, L vị trí thời gian ứng viên là tất cả vị trí thời gian ứng viên trong khoảng thời gian truyền đơn lẻ của khối tín hiệu đồng bộ; theo kết quả dò tìm, thiết bị mạng gửi khối tín hiệu đồng bộ tại ít nhất một trong số M vị trí thời gian ứng viên.

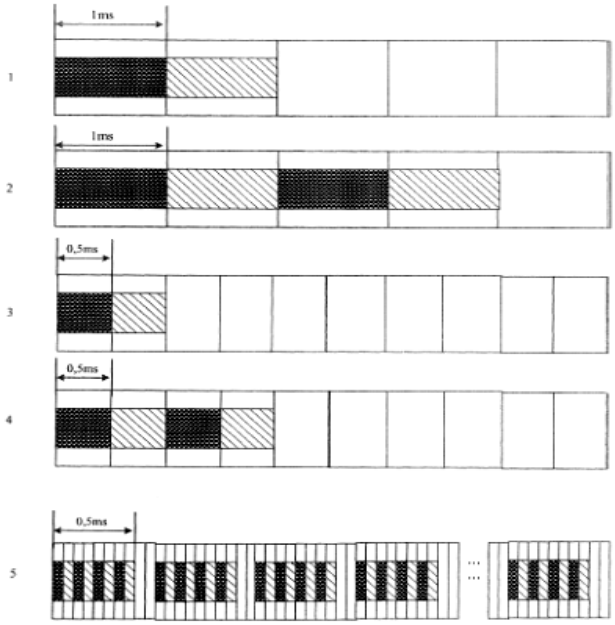

FIG. 2

(11) **1-0050933 B**

(15) 30/07/2025
Số Quyết định: 155662/QĐ-SHTT.IP

(45) 25/08/2025 449B

(43) 25/05/2023 422 A

(21) 1-2022-01716

(85) 21/03/2022

(22) 28/07/2021

(86) PCT/CN2021/108915 28/07/2021

(30) 2020108373547 19/08/2020 CN

(87) WO2022/037378 24/02/2022

(51) ***C09J 7/10***; *C09J 183/04; H01L 31/048; C09J 7/30; C09J 123/08*

(73) **CHANGZHOU BETTERIAL FILM TECHNOLOGIES CO., LTD.** (CN)
Industrial Concentration Zone, Lijia Town, Wujin District, Changzhou City, Jiangsu Province, China

(72) Ru Zhengwei (CN); Xiong, Weicheng (CN); Zhou, Le (CN)

(74) Công Ty Trách Nhiệm Hữu Hạn Tư Vấn Đầu Tư Và Sở Hữu Trí Tuệ INTERFIVE (INTERFIVE CO., LTD)

(54) MÀNG KẾT DÍNH NÓNG CHẢY VÀ QUY TRÌNH SẢN XUẤT MÀNG KẾT DÍNH NÀY

(57) Sáng chế đề cập đến màng kết dính nóng chảy và phương pháp điều chế, sử dụng, và polyme organosilicon của chúng. Màng kết dính nóng chảy bao gồm: lớp bên trong, là chất đàn hồi polyolefin (polyolefin elastomer - POE); lớp bên ngoài, là copolyme etylen-vinyl axetat (EVA) trên hai bề mặt của lớp bên trong; và các lớp giữa, là polyme organosilicon giữa lớp bên trong và lớp bên ngoài. Như các lớp giữa, polyme organosilicon đóng vai trò kết nối và chuyển tiếp, cải thiện lực liên kết giữa các lớp EVA và POE, đồng thời cải thiện độ ổn định của màng kết dính nóng chảy trong quá trình sử dụng lâu dài. Màng kết dính nóng chảy có thể được sử dụng làm vật liệu bao gói cho các tấm pin mặt trời, màn hình cảm ứng và những thứ tương tự.

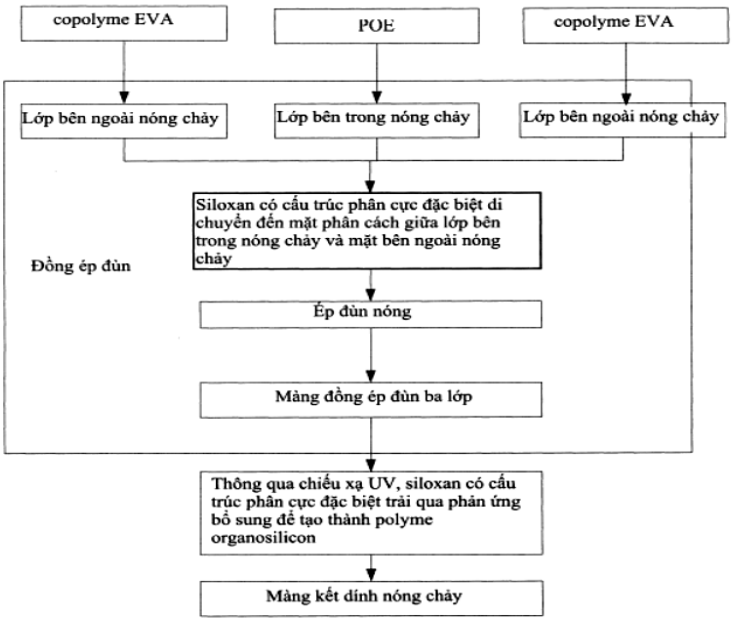

FIG. 1

(11) **1-0050934 B**

(15) 30/07/2025
Số Quyết định: 155664/QĐ-SHTT.IP

(45) 25/08/2025 449B

(43) 30/01/2020 382 A

(21) 1-2019-06546

(85) 22/11/2019

(22) 27/04/2018

(86) PCT/JP2018/017317 27/04/2018

(30) 2017-090555 28/04/2017 JP

(87) WO2018/199329 01/11/2018

(51) ***C09J 9/02***; *H01B 1/00; H01R 11/01; H01B 5/00; H01B 5/16; H01L 21/60; C09J 201/00; H01B 1/22*

(73) **RESONAC CORPORATION** (JP)
9-1, Higashi-Shimbashi 1-chome, Minato-ku, Tokyo 105-7325, Japan

(72) SHINOHARA Kengo (JP); KAWABATA Yasunori (JP); MATSUDA Kazuya (JP); MATSUZAWA Mitsuharu (JP); IIJIMA Yuusuke (JP)

(74) Công ty Luật TNHH T&G (TGVN)

(54) **CHẾ PHẨM KẾT DÍNH VÀ PHƯƠNG PHÁP TẠO RA ĐỐI TƯỢNG KẾT NỐI**

(57) Sáng chế đề cập đến chế phẩm kết dính bao gồm thành phần kết dính, và hạt dẫn điện, trong đó hạt dẫn điện có hạt chất dẻo và lớp kim loại phủ lên các hạt chất dẻo, và nhiều phần nhô được tạo ra trên bề mặt của các hạt dẫn điện và độ cao trung bình của nhiều phần nhô là từ 85 đến 1200 nm.

Fig.1

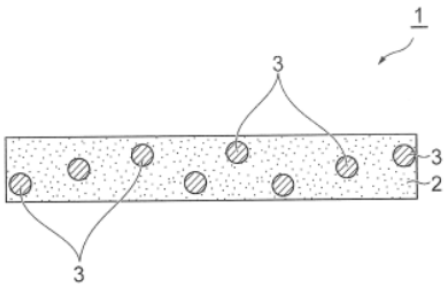

(11) **1-0050935 B**

(15) 30/07/2025
Số Quyết định: 155942/QĐ-SHTT.IP

(45) 25/08/2025 449B

(43) 25/11/2022 416 A

(21) 1-2022-04227

(85) 05/07/2022

(22) 29/01/2021

(86) PCT/JP2021/003216 29/01/2021

(30) 2020-012785 29/01/2020 JP

(87) WO2021/153724 A1 05/08/2021

(51) ***A23L 3/36***; *A23L 7/109*

(73) **NISSHIN SEIFUN WELNA INC.** (JP)
25, Kanda-Nishiki-cho 1-chome, Chiyoda-ku, Tokyo 1018441, Japan

(72) NAKAI, Tomoe (JP); WATANABE, Takenori (JP); KIMOTO, Shinichiro (JP)

(74) Công ty TNHH một thành viên Sở hữu trí tuệ VCCI (VCCI-IP CO.,LTD)

(54) **THỰC PHẨM MÌ ỐNG NGẮN NẤU SẴN ĐÔNG LẠNH VÀ PHƯƠNG PHÁP SẢN XUẤT THỰC PHẨM NÀY**

(57) Sáng chế đề cập đến sản phẩm thực phẩm mì ống ngắn nấu sẵn đông lạnh (1) gồm: khối đúc dạng tảng đông lạnh (4) gồm lượng định trước của mì ống ngắn nấu sẵn (3) và nước xốt (2) bám dính vào bề mặt của mì ống ngắn nấu sẵn (3); và nước xốt phủ đông lạnh (5) mà phủ lên bề mặt trên của khối đúc dạng tảng đông lạnh (4). Trọng lượng ướt của nước xốt (2) cấu thành nên khối đúc dạng tảng nằm trong khoảng từ 5 đến 50 phần khối lượng so với trọng lượng ướt là 100 phần khối lượng của mì ống ngắn (3) cấu thành nên khối đúc dạng tảng. Nước xốt phủ đông lạnh (5) phủ lên diện tích của bề mặt trên của khối đúc dạng tảng đông lạnh (4) với tỷ lệ lớn hơn hoặc bằng 50%.

Fig. 1

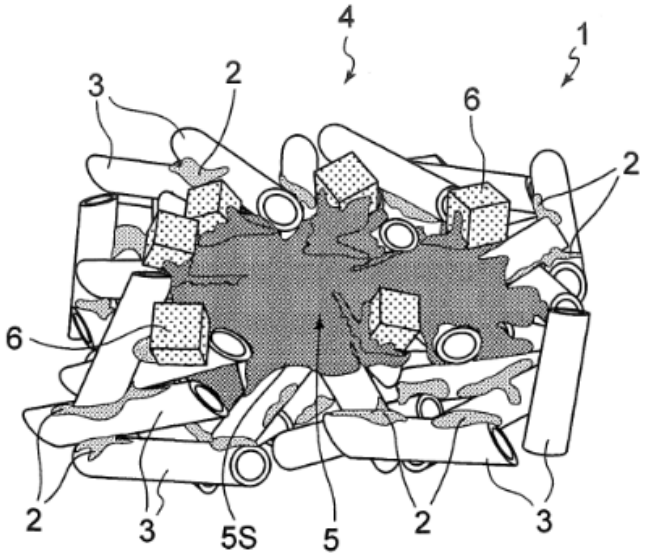

(11) **1-0050936 B**

(15) 30/07/2025
Số Quyết định: 156030/QĐ-SHTT.IP

(45) 25/08/2025 449B

(43) 25/04/2022 409 A

(21) 1-2022-00432

(85) 21/01/2022

(22) 23/06/2020

(86) PCT/EP2020/067422 23/06/2020

(30) 19181948.1 24/06/2019 EP

(87) WO2020/260234 30/12/2020

(51) ***G01N 21/359****; G06F 16/2458; A23K 40/00; G01N 21/3563*

(73) **EVONIK OPERATIONS GMBH** (DE)
Rellinghauser Strasse 1-11, 45128 Essen, Germany

(72) REIMANN, Ingolf (DE); REISING, Joachim (DE); MÜLLER, Christoph (DE)

(74) Công ty Luật TNHH Phạm và Liên danh (PHAM & ASSOCIATES)

(54) **PHƯƠNG PHÁP ĐƯỢC THỰC THI NHỜ MÁY TÍNH VÀ HỆ THỐNG ĐỂ DỰ ĐOÁN THỨC ĂN CHĂN NUÔI VÀ/HOẶC NGUYÊN LIỆU SẢN XUẤT THỨC ĂN CHĂN NUÔI**

(57) Sáng chế đề cập đến phương pháp được thực thi nhờ máy tính để dự đoán thức ăn chăn nuôi và/hoặc nguyên liệu sản xuất thức ăn chăn nuôi bao gồm các bước a) tạo phổ hồng ngoại gần (NIR) của mẫu nguyên liệu sản xuất thức ăn chăn nuôi và/hoặc thức ăn chăn nuôi chưa biết, b) biến đổi các cường độ hấp thụ của các bước sóng hoặc các số lượng sóng trong phổ của bước a) để cho vectơ truy vấn, c) tạo tập hợp của các vectơ cơ sở dữ liệu của lớp phổ của các nguyên liệu sản xuất thức ăn chăn nuôi và/hoặc các thức ăn chăn nuôi đã biết, trong đó lớp phổ của các thức ăn chăn nuôi và/hoặc các nguyên liệu sản xuất thức ăn chăn nuôi đã biết của bước c) có ít nhất là 50 phổ của các mẫu của thức ăn chăn nuôi và/hoặc nguyên liệu sản xuất thức ăn chăn nuôi từ mỗi trong số các khu vực phát triển toàn cục của nó, d) phân tích độ tương tự giữa vectơ truy vấn của bước b) và tập hợp các vectơ cơ sở dữ diệu của bước c) bao gồm các bước d1) tính biện pháp tương tự và/hoặc khoảng cách giữa mỗi vectơ cơ sở dữ liệu của bước c) và vectơ truy vấn của bước b) để cho giá trị tương tự của mỗi vectơ cơ sở dữ liệu với vectơ truy vấn, d2) xếp hạng các giá trị tương tự đã thu được trong bước d1) theo thứ tự giảm dần, khi biện pháp tương tự được tính trong bước d1) hoặc theo thứ tự tăng dần, khi khoảng cách được tính trong bước d1), trong đó vectơ cơ sở dữ liệu đã được xếp hàng đầu có độ tương tự lớn nhất với vectơ truy vấn, d3) đếm số lần xuất hiện của mỗi nguyên liệu sản xuất thức ăn chăn nuôi và/hoặc thức ăn chăn nuôi trong số các vectơ cơ sở dữ liệu đã được xếp hàng đầu theo xếp hạng của bước d2), trong đó số lần xuất hiện này được biểu thị bằng biến N, d4) tính trọng số các giá trị tương tự N thứ nhất của mỗi nguyên liệu sản xuất thức ăn chăn nuôi và/hoặc thức ăn chăn nuôi theo vị trí của chúng theo xếp hạng của bước d2) để cho các vị trí xếp hạng có trọng số của mỗi nguyên liệu sản xuất thức ăn chăn nuôi và/hoặc thức ăn chăn nuôi, d5) tính tổng của các vị trí xếp hạng có trọng số của bước d4) đối với mỗi nguyên liệu sản xuất thức ăn chăn nuôi và/hoặc thức ăn chăn nuôi để cho các điểm số của mỗi nguyên liệu sản xuất thức ăn chăn nuôi và/hoặc thức ăn chăn nuôi, và e) gán nguyên liệu sản xuất thức ăn chăn nuôi và/hoặc thức ăn chăn nuôi của vectơ cơ sở dữ liệu có điểm số cao nhất cho mẫu của bước a).

(11) **1-0050937 B**

(15) 30/07/2025
Số Quyết định: 156031/QĐ-SHTT.IP

(45) 25/08/2025 449B

(43) 27/05/2019 374 A

(21) 1-2019-01197

(85) 08/03/2019

(22) 26/06/2017

(86) PCT/KR2017/006694 26/06/2017

(30) 10-2016-0116791 09/09/2016 KR

(87) WO2018/048073 15/03/2018

(51) ***C07C 7/00***; *C07C 7/09; C07C 11/04; C07C 4/06*

(73) **HYOSUNG CHEMICAL CORPORATION** (KR)
235, Banpo-daero, Seocho-gu, Seoul 06578, Republic of Korea

(72) JO, Bu Young (KR); KIM, Won Il (KR); KIM, Tae Wan (KR); JANG, Jong Chan (KR); CHOI, Young Gyo (KR); CHO, Jung Ill (KR); KIM, Jong Ki (KR)

(74) Công ty TNHH Tư vấn Phạm Anh Nguyên (ANPHAMCO CO.,LTD.)

(54) **PHƯƠNG PHÁP ĐIỀU CHẾ ETYLEN TRONG QUÁ TRÌNH ĐIỀU CHẾ PROPYLEN SỬ DỤNG PHẢN ỨNG KHỬ HYĐRO PROPAN**

(57) Sáng chế đề cập đến phương pháp sản xuất etylen bằng cách thu riêng etan và etylen là sản phẩm phụ của quá trình điều chế propylen sử dụng phản ứng khử hyđro propan và kết hợp quá trình điều chế propylen hiện tại với quá trình chuyển hóa etan thành etylen. Theo sáng chế, etylen có giá trị có thể được sản xuất bằng cách chuyển đổi hầu hết etan và etylen, tức là, các sản phẩm phụ của quá trình khử hyđro propan, thành etylen mà không sử dụng etan làm nhiên liệu, do đó cải thiện hiệu quả kinh tế của quá trình. Hơn nữa, một dòng sản phẩm trong quá trình phản ứng khử hyđro propan có thể được thay đổi từ một sản phẩm propylen thành hai sản phẩm, đó là propylen và ethylen, và do đó, điều kiện hoạt động của lò phản ứng khử hyđro propylen và điều kiện hoạt động của thiết bị khử hydro propylen có thể được điều chỉnh theo tình hình thị trường, từ đó tăng tỷ lệ sản xuất của một dòng sản phẩm thuận lợi.

Hình 2

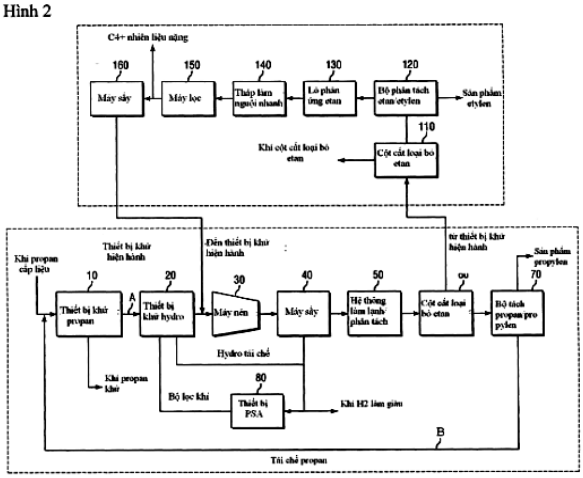

(11) **1-0050938 B**

(15) 30/07/2025
Số Quyết định: 156048/QĐ-SHTT.IP

(45) 25/08/2025 449B

(43) 26/06/2023 423 A

(21) 1-2022-07333

(85) 09/11/2022

(22) 26/04/2021

(86) PCT/CN2021/089782 26/04/2021

(30) 202010351280.6 28/04/2020 CN

(87) WO2021/218883 04/11/2021

(51) ***C07K 19/00***; *A61P 35/00; C07K 14/71; A61K 38/17; C07K 14/495*

(73) **SINOCELLTECH LTD** (CN)
No.31 Kechuang 7th St., BDA Beijing 100176, China

(72) XIE, Liangzhi (CN); SUN, Chunyun (CN); GUO, Erhong (CN)

(74) Công ty Luật TNHH quốc tế BMVN (BMVN INTERNATIONAL LLC)

(54) **PHÂN TỬ MIỄN NGOẠI BÀO TGFBR2 ĐƯỢC CẮT NGẮN, PROTEIN DUNG HỢP, LIÊN HỢP, AXIT NUCLEIC, VẬT TRUYỀN BIỂU HIỆN, TẾ BÀO CHỦ, DƯỢC PHẨM, THUỐC, HỖN HỢP DƯỢC, VÀ BỘ KIT**

(57) Sáng chế đề xuất nhiều loại TGFβR2 ở các dạng được cắt ngắn và protein dung hợp được cấu tạo bởi TGFβR2 và kháng thể EGFR HPA8. Sáng chế cũng đề xuất axit nucleic (bao gồm các vùng biến đổi chuỗi nặng/chuỗi nhẹ) mã hóa kháng thể này, vật truyền, dược phẩm, và bộ kit bao gồm axit nucleic này. Ngoài ra, sáng chế còn đề xuất protein dung hợp của protein thụ thể TGFβR2 được cắt ngắn được điều chế và EGFR được nhắm đích và nhiều loại kháng thể đích khối u khác.

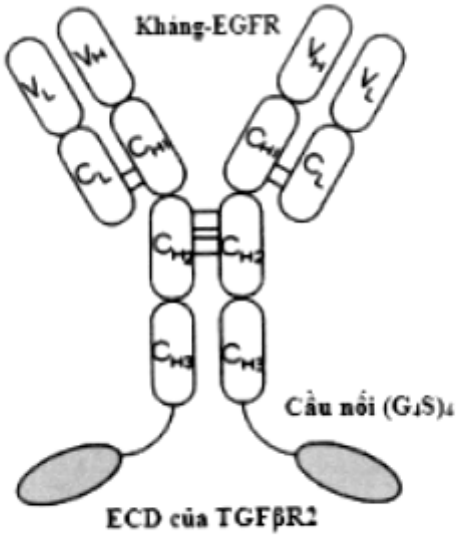

FIG. 13

(11) **1-0050939 B**

(15) 30/07/2025
Số Quyết định: 156049/QĐ-SHTT.IP

(45) 25/08/2025 449B

(43) 25/06/2020 387 A

(21) 1-2020-01289

(85) 05/03/2020

(22) 04/09/2018

(86) PCT/IB2018/056732 04/09/2018

(30) 201721031453 05/09/2017 IN
201721034342 27/09/2017 IN

(87) WO2019/049021 A1 14/03/2019

(51) ***C07D 401/14***; *C07D 213/73; A61K 31/506; A61P 33/06*

(73) **ZYDUS LIFESCIENCES LIMITED** (IN)
Zydus Corporate Park, Scheme No. 63, Survey No. 536, Khoraj (Gandhinagar), Nr. Vaishnodevi Circle, Ahmedabad, Gandhinagar, Gujarat, India, 382481

(72) SINGH Kumar Kamlesh (IN); SINGH Nikhil Amar (IN); CHARAN Ganapatdan Shimbhu (IN); SHAH Nimeshkumar Mukeshkumar (IN); NARODE Sunil Dnyaneshwar (IN); VACHHANI Dipakkumar Dhanjibhai (IN); PATIL Amol Kashinath (IN); KHAIRNAR Sandip Pundlik (IN)

(74) Công ty TNHH Trần Hữu Nam và Đồng sự (TRAN H.N & ASS.)

(54) **DẠNG TINH THỂ CỦA HỢP CHẤT TRIAMINOPYRIMIDINE, QUY TRÌNH ĐIỀU CHẾ VÀ CHẾ PHẨM DƯỢC CHỨA DẠNG TINH THỂ NÀY**

(57) Sáng chế này liên quan đến hợp chất triaminopyrimidine 1, hoặc các muối dược dụng của chúng, hoặc hydrat, hoặc solvat, hoặc chất đa hình, hoặc các dạng hoạt tính quang học của chúng ở dạng trạng thái rắn. Sáng chế cũng liên quan đến quy trình điều chế hợp chất triaminopyrimidine và các chất trung gian của chúng. Sáng chế này cũng liên quan đến chế phẩm dược phẩm bao gồm hợp chất triaminopyrimidine tinh khiết, hữu ích cho việc ngăn ngừa và điều trị bệnh sốt rét.

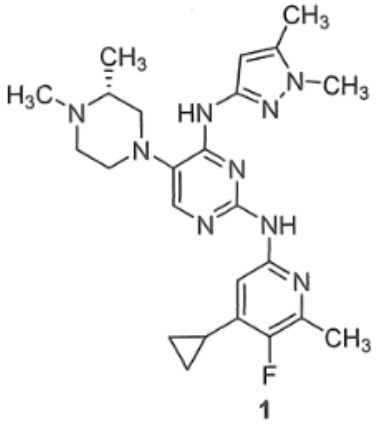

1

(11) **1-0050940 B**

(15) 30/07/2025
Số Quyết định: 156050/QĐ-SHTT.IP

(45) 25/08/2025 449B

(43) 25/03/2021 396 A

(21) 1-2020-03725

(85) 26/06/2020

(22) 16/12/2019

(86) PCT/US2019/066491 16/12/2019

(30) 62/857,926 06/06/2019 US

(87) WO2020/247020 10/12/2020

(51) ***A61K 9/00***; *A61K 47/00*

(73) 1. **HUANA GLOBAL BIOTECH CO., LTD.** (US)
1154 Cadillac Court Milpitas, CA 95035, United States of America
2. **HUANA GLOBAL BIOTECH CO., LTD.** (TW)
15F.-1, No. 81, Sec. 1, Xintai 5th Rd., Xizhi Dist., New Taipei City 221, Taiwan

(72) Wang, Liang-Shun (TW); Yang, Chih-Chiang (TW); Lin, Yu-Hsuan (TW); Fu, Ping-Chuan (TW)

(74) Công ty Luật TNHH Phạm và Liên danh (PHAM & ASSOCIATES)

(54) DƯỢC PHẨM PHÂN TÁN DẠNG RẮN TỰ NHŨ HÓA HOẶC THỰC PHẨM CHỨC NĂNG PHÂN TÁN DẠNG RẮN TỰ NHŨ HÓA VÀ HỆ PHÂN PHỐI

(57) Sáng chế đề cập đến dược phẩm phân tán dạng rắn tự nhũ hóa hoặc thực phẩm chức năng phân tán dạng rắn tự nhũ hóa để sử dụng qua đường miệng, chứa (a) dược chất hoặc dưỡng chất không hòa tan trong nước hoặc ít hòa tan trong nước (kỵ nước), là tocotrienol; (b) ít nhất một chất hoạt động bề mặt; (c) chất mang là SiO_2; và (d) tá dược độn carbohydrat là isomalt; trong đó dược phẩm phân tán dạng rắn tự nhũ hóa hoặc thực phẩm chức năng phân tán dạng rắn tự nhũ hóa này được bào chế bằng phương pháp tạo hạt ướt; cũng như hệ phân phối để phân phối dược chất hoặc dưỡng chất không hòa tan trong nước hoặc ít hòa tan trong nước (kỵ nước), là tocotrienol, hệ phân phối này chứa chất mang là SiO_2; ít nhất một chất hoạt động bề mặt; và ít tá dược độn carbohydrat là isomalt; trong đó hệ phân phối này được bào chế với tocotrienol bằng phương pháp tạo hạt ướt .

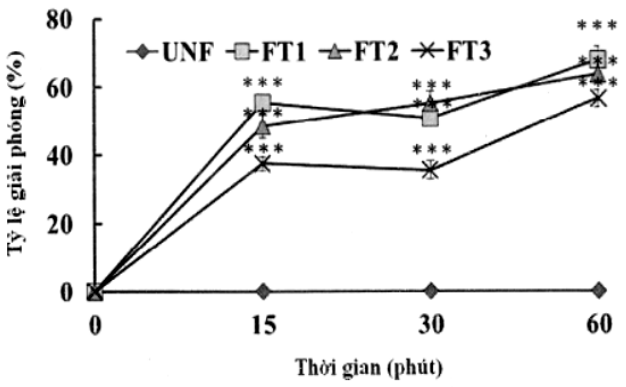

Fig.1

(11) **1-0050941 B**

(15) 30/07/2025
Số Quyết định: 156064/QĐ-SHTT.IP

(45) 25/08/2025 449B

(43) 26/07/2021 400 A

(21) 1-2021-02889

(85) 20/05/2021

(22) 29/08/2019

(86) PCT/EP2019/073087 29/08/2019

(30) 62/754294 01/11/2018 US

(87) WO2020/088819 07/05/2020

(51) ***H04W 76/19***; *H04W 12/10; H04W 12/12*

(73) **TELEFONAKTIEBOLAGET LM ERICSSON (PUBL)** (SE)
164 83 Stockholm, Sweden

(72) DA SILVA, Icaro L.J. (BR); STATTIN, Magnus (SE)

(74) Công ty Luật TNHH T&G (TGVN)

(54) **PHƯƠNG PHÁP ĐỂ THỰC HIỆN QUY TRÌNH THIẾT LẬP LẠI VÀ THIẾT BỊ NGƯỜI DÙNG**

(57) Sáng chế đề cập đến các phương án liên quan đến các phương pháp và các thiết bị để thực hiện quy trình thiết lập lại. Phương pháp trong thiết bị người dùng (User Equipment, UE) bao gồm các bước: nhận thông điệp thiết lập lại; trong lúc nhận thông điệp thiết lập lại, thì giám sát chỉ báo của lỗi kiểm tra tính toàn vẹn được nhận từ các lớp dưới, trong đó chỉ báo liên quan đến thông điệp thứ nhất hoặc thông điệp thứ hai được nhận bởi UE sau 10 quá trình truyền yêu cầu thiết lập lại; đáp lại chỉ báo của lỗi kiểm tra tính toàn vẹn, thực hiện các hành động trong lúc chuyển sang chế độ hoạt động RRC_IDLE; chỉ ra lỗi kết nối tới các lớp trên; và dựa trên chỉ báo, các lớp trên kích hoạt quy trình khôi phục. Sáng chế cũng đề cập đến thiết bị người dùng.

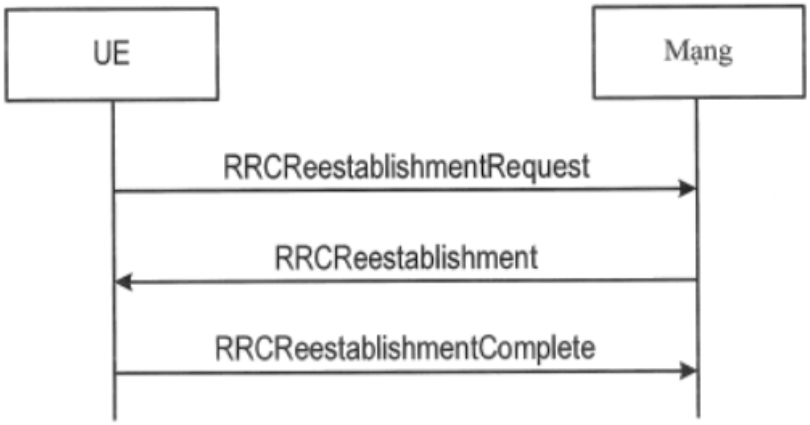

Fig.13a

(11) **1-0050942 B**

(15) 30/07/2025
Số Quyết định: 156065/QĐ-SHTT.IP

(45) 25/08/2025 449B

(43) 25/10/2019 379 A

(21) 1-2019-01969

(85) 19/04/2019

(22) 27/11/2018

(86) PCT/CN2018/117666 27/11/2018

(87) WO2019/072283 18/04/2019

(51) ***G06F 21/00***; *G06Q 30/06; H04L 9/00; G06Q 20/405*

(73) **ADVANCED NEW TECHNOLOGIES CO., LTD.** (KY)
Cayman Corporate Centre, 27 Hospital Road, George Town, Grand Cayman KY1-9008, Cayman Islands

(72) YAO, Zhongxiao (CN)

(74) Công ty Luật TNHH T&G (TGVN)

(54) **HỆ THỐNG VÀ PHƯƠNG PHÁP ĐƯỢC THỰC HIỆN BỞI MÁY TÍNH ĐỂ TĂNG CƯỜNG TÍNH BẢO MẬT CỦA HỢP ĐỒNG THÔNG MINH, VÀ PHƯƠNG TIỆN LƯU TRỮ ĐỌC ĐƯỢC BỞI MÁY TÍNH KHÔNG CHUYỂN TIẾP**

(57) Sáng chế đề cập tới phương pháp được thực hiện bởi máy tính để tăng cường tính bảo mật của hợp đồng thông minh bao gồm: thu giao dịch thứ nhất và thứ hai đều gọi ra hợp đồng thông minh, trong đó giao dịch thứ nhất được kết hợp với điều kiện bảo vệ; thực hiện giao dịch thứ hai và cập nhật trạng thái hiện tại của hợp đồng thông minh; xác định liệu có hay không trạng thái hiện tại được cập nhật của hợp đồng thông minh thỏa mãn điều kiện bảo vệ; để đáp lại việc xác định rằng trạng thái hiện tại được cập nhật thỏa mãn điều kiện bảo vệ, thực hiện giao dịch thứ nhất. và ghi giao dịch thứ nhất và thứ hai vào khối dữ liệu để thêm vào chuỗi khối (blockchain); và để đáp lại việc xác định rằng trạng thái hiện tại được cập nhật không thỏa mãn điều kiện bảo vệ, ghi giao dịch thứ hai vào khối dữ liệu khác để thêm vào chuỗi khối, mà không thực hiện giao dịch thứ nhất.

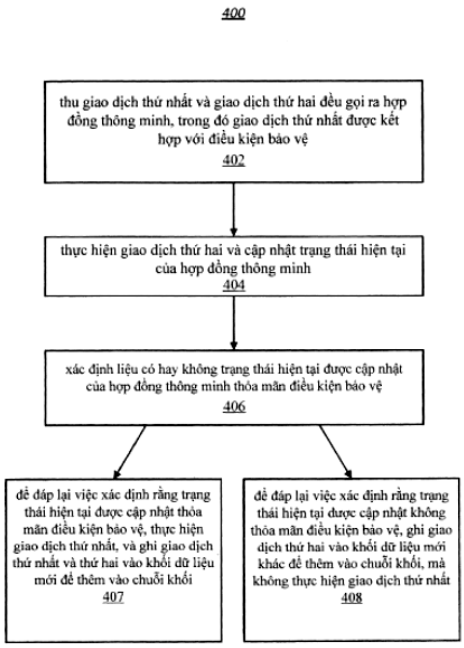

FIG. 4

(11) **1-0050943 B**

(15) 30/07/2025
Số Quyết định: 156278/QĐ-SHTT.IP

(45) 25/08/2025 449B

(43) 25/12/2019 381 A

(21) 1-2019-05695

(85) 16/10/2019

(22) 23/03/2018

(86) PCT/IB2018/051996 23/03/2018

(30) 62/476,561 24/03/2017 US

(87) WO2018/172996 27/09/2018

(51) ***H04W 48/16***

(73) **TELEFONAKTIEBOLAGET LM ERICSSON (PUBL)** (SE)
SE-164 83 Stockholm, Sweden

(72) RAMACHANDRA, Pradeepa (SE); SHEN, Wei (CN); RUNE, Johan (SE); SAHLIN, Henrik (SE)

(74) Công ty Luật TNHH T&G (TGVN)

(54) **PHƯƠNG PHÁP TẠO CẤU HÌNH THIẾT BỊ NGƯỜI DÙNG ĐỂ LƯU TRÚ TRÊN Ô ĐƯỢC PHỤC VỤ BỞI NÚT MẠNG RAĐIÔ, NÚT MẠNG RAĐIÔ, THIẾT BỊ NGƯỜI DÙNG VÀ PHƯƠNG PHÁP LƯU TRÚ TRÊN Ô ĐƯỢC PHỤC VỤ BỞI NÚT MẠNG RAĐIÔ**

(57) Sáng chế đề cập đến nút mạng radiô, chẳng hạn như gNodeB (gNB), thiết bị người dùng (UE) và phương pháp, để tạo cấu hình UE lưu trú trên ô được phục vụ bởi nút mạng radiô dùng cho các phép đo lựa chọn lại ô dựa trên các khối tín hiệu đồng bộ hóa (SS) cho các trạng thái RRC_IDLE (RRC nghỉ) và RRC_INACTIVE (RRC không hoạt động). Phương pháp này bao gồm bước cung cấp thông tin, chẳng hạn như thông tin hệ thống (SI), cho UE, bao gồm các thông số cấu hình dùng cho cửa sổ đo, các thông số cấu hình bao gồm thông số chu kỳ cửa sổ, thông số dịch vị cửa sổ và thông số khoảng thời gian cửa sổ, cho các phép đo lựa chọn lại ô dựa trên các khối SS cho các trạng thái RRC_IDLE và RRC_INACTIVE.

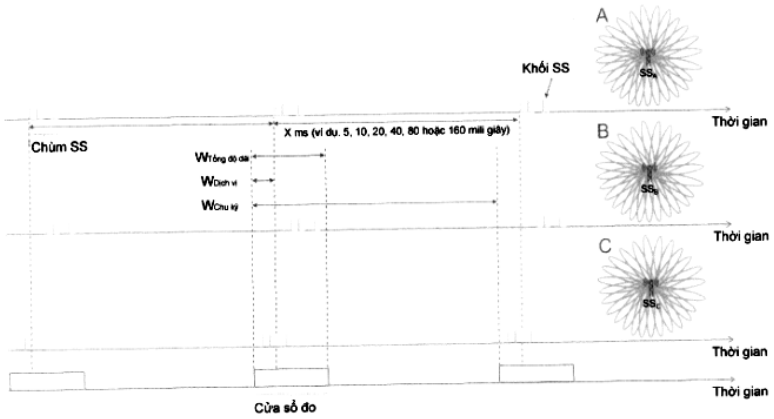

FIG.4

(11) **1-0050944 B**

(15) 30/07/2025
Số Quyết định: 156279/QĐ-SHTT.IP

(45) 25/08/2025 449B

(43) 25/08/2022 413 A

(21) 1-2022-02632

(85) 26/04/2022

(22) 12/11/2020

(86) PCT/CN2020/128267 12/11/2020

(30) 201911223143.8 03/12/2019 CN

(87) WO2021/109821 10/06/2021

(51) ***H04L 29/08***; *H04L 29/06*

(73) **HUAWEI TECHNOLOGIES CO., LTD.** (CN)
Huawei Administration Building, Bantian, Longgang District, Shenzhen, Guangdong 518129, P. R. China

(72) ZHU, Chong (CN); WU, Zhipeng (CN); LIU, Feng (CN)

(74) Công ty Cổ phần Sở hữu công nghiệp INVESTIP (INVESTIP)

(54) **MẠNG VÀ PHƯƠNG PHÁP ĐỂ GỬI/NHẬN GÓI TIN GIỮA CÁC PHẦN TỬ MẠNG TRONG MẠNG**

(57) Các phương án của sáng chế đề xuất mạng và phương pháp để gửi/nhận gói tin giữa các phần tử mạng trong mạng. Phương pháp gửi gói tin bao gồm các bước: khi phần tử mạng trong mạng nối tiếp nhận gói tin sẽ được chuyển tiếp ở nút trước đó mà được gửi bởi phần tử mạng trước đó, nếu phần tử mạng cần gửi gói tin sẽ được gửi ở nút hiện tại, xác định xem gói tin được gửi ở nút hiện tại và gói tin sẽ được chuyển tiếp ở nút trước đó có thể được xếp chồng hay không, trong đó phần tử mạng là phần từmạng trung gian trong mạng nối tiếp; nếu gói tin sẽ được gửi ở nút hiện tại và gói tin được chuyển tiếp ở nút trước đó có thể được xếp chồng, xếp chồng gói tin sẽ được gửi ở nút hiện tại và gói tin sẽ được chuyển tiếp ở nút trước đó, để thu được gói tin sẽ được chuyển tiếp ở nút hiện tại; và gửi gói tin sẽ được chuyển tiếp ở nút hiện tại đến phần từmạng tiếp theo của phần tử mạng. Theo các giải pháp kỹ thuật, phần tử mạng trung gian trong mạng nối tiếp chỉ cần nhận một gói tin sẽ được chuyển tiếp (cụ thể, gói tin sẽ được chuyển tiếp ở nút trước đó mà được gửi bởi phần tử mạng trước đó), và gửi gói tin sẽ được chuyển tiếp (cụ thể, gói tin sẽ được chuyển tiếp ở nút hiện tại). Vì thế, tiêu thụ điện năng của mỗi phần tử mạng trung gian trong quá trình gửi/nhận gói tin có thể được giảm.

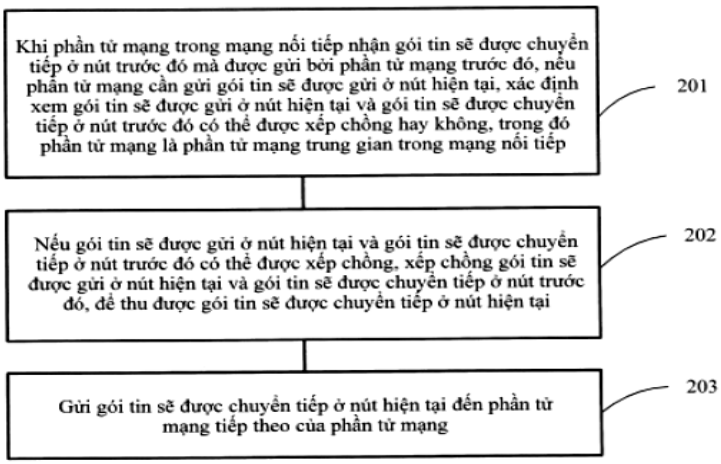

FIG. 2

(11) **1-0050945 B**

(15) 30/07/2025
Số Quyết định: 156280/QĐ-SHTT.IP

(45) 25/08/2025 449B

(43) 25/11/2021 404 A

(21) 1-2021-05403

(85) 31/08/2021

(22) 29/07/2019

(86) PCT/CN2019/098232 29/07/2019

(30) 201920555277.9 22/04/2019 CN

(87) WO2020/215514 29/10/2020

(51) ***D06F 39/08***; *D06F 37/26*

(73) **WUXI LITTLE SWAN ELECTRIC CO., LTD.** (CN)
No. 18, South Changjiang Road, New District, Wuxi, Jiangsu 214028, China

(72) KANG, Fei (CN); YU, Detao (CN)

(74) Công ty TNHH Trường Xuân (AGELESS CO.,LTD.)

(54) MÁY GIẶT VÀ THIẾT BỊ GIỮ NƯỚC DÙNG CHO MÁY GIẶT NÀY

(57) Sáng chế đề cập đến máy giặt (100) và thiết bị giữ nước (7) dùng cho máy giặt này. Máy giặt (100) bao gồm: lồng giặt bên trong (1); tấm nắp (2) được lắp ở thành bên bên trong của lồng giặt bên trong (1), lỗ hở (11) được định rõ ở đầu dưới của lồng giặt bên trong (1); thiết bị thu thập nước (5) được lắp ở đáy của lồng giặt bên trong (1); và thiết bị giữ nước (7) được nối với lồng giặt bên trong (1), cửa thoát nước ra (32) thông với thiết bị thu thập nước (5) được định rõ giữa thiết bị giữ nước (7) và lỗ hở (11).

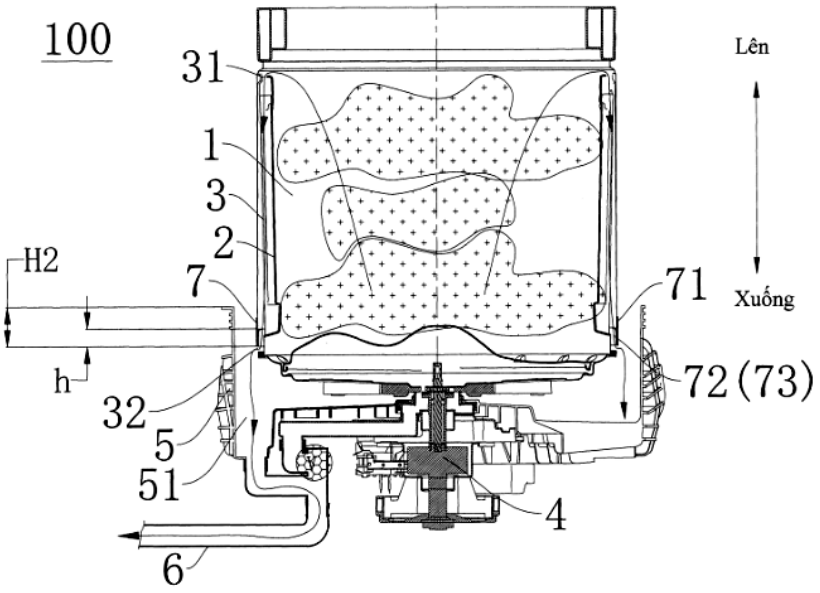

Fig. 3

(11) **1-0050946 B**

(15) 30/07/2025
Số Quyết định: 156281/QĐ-SHTT.IP

(45) 25/08/2025 449B

(43) 25/08/2022 413 A

(21) 1-2021-08370

(85) 27/12/2021

(22) 13/10/2020

(86) PCT/CN2020/120562 13/10/2020

(30) 201911143764.5 20/11/2019 CN

(87) WO2021/098411 27/05/2021

(51) ***H01L 29/786****; G02F 1/1368*

(73) 1. **BOE TECHNOLOGY GROUP CO., LTD.** (CN)
No.10 Jiuxianqiao Rd., Chaoyang District Beijing 100015, China
2. **HEFEI BOE DISPLAY TECHNOLOGY CO., LTD.** (CN)
Block 15 Group-A Zone-E of Industrial Park in Hefei New Station, Xinzhan District, Hefei, Anhui, 230012, China

(72) Yuntian ZHANG (CN); Zhou RUI (CN); Peng JIANG (CN); Haipeng YANG (CN); Ke DAI (CN); Chunxu ZHANG (CN); Zhonghou WU (CN); Li TIAN (CN)

(74) Công ty Luật TNHH Phạm và Liên danh (PHAM & ASSOCIATES)

(54) **TRANZITO MÀNG MỎNG, ĐẾ MẢNG, VÀ THIẾT BỊ HIỂN THỊ**

(57) Sáng chế đề cập đến tranzito màng mỏng, đế mảng, và thiết bị hiển thị. Tranzito màng mỏng được đặt trên đế nền, và bao gồm cực cổng, điện cực thứ nhất và điện cực thứ hai được đặt trên đế nền; cực cổng bao gồm phần thân chính thứ nhất và phần kéo dài thứ nhất; phần thân chính thứ nhất kéo dài dọc theo hướng thứ nhất; phần kéo dài thứ nhất kéo dài dọc theo hướng thứ nhất, và được nối điện với phần thân chính thứ nhất và được tách riêng khỏi phần thân chính thứ nhất ở khe hở thứ nhất; điện cực thứ nhất bao gồm đầu phủ thứ nhất, đầu bù thứ nhất và phần trung gian thứ nhất; hình chiếu vuông góc, trên đế nền, của đầu phủ thứ nhất và hình chiếu vuông góc, trên đế nền, của phần thân chính thứ nhất chồng lấp ít nhất một phần; đầu bù thứ nhất được đặt ở một phía, cách xa phần thân chính thứ nhất, của đầu phủ thứ nhất, và hình chiếu vuông góc, trên đế nền, của đầu bù thứ nhất và hình chiếu vuông góc, trên đế nền, của phần kéo dài thứ nhất chồng lấp ít nhất một phần; và phần trung gian thứ nhất được nối với đầu phủ thứ nhất và đầu bù thứ nhất, và hình chiếu vuông góc, trên đế nền, của phần trung gian thứ nhất nằm trong hình chiếu vuông góc, trên đế nền, của khe hở thứ nhất.

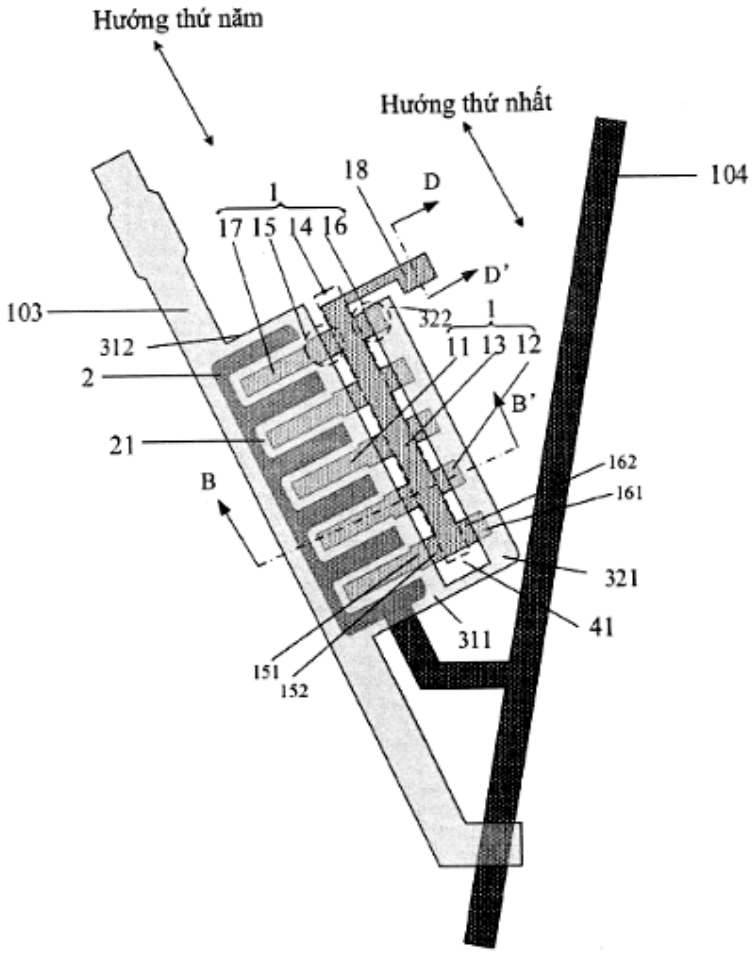
Hướng thứ năm
Hướng thứ nhất
104
18
D
1
17 15 14 16
D'
103
322
1
312
11 13 12
2
B'
21
162
B
161
321
41
311
151
152

Fig.6C

(11) **1-0050947 B**

(15) 30/07/2025
Số Quyết định: 156282/QĐ-SHTT.IP

(45) 25/08/2025 449B

(43) 27/03/2023 420 A

(21) 1-2022-05702

(22) 07/09/2022

(30) 110133479 08/09/2021 TW

(51) ***G02B 27/00***

(73) **LARGAN PRECISION CO., LTD.** (TW)
No.11, Jingke Rd., Nantun Dist., Taichung City 408, Taiwan, R.O.C.

(72) CHEN, Chun-Yen (TW); KUO, Tzu-Chieh (TW)

(74) Công ty TNHH Sở hữu trí tuệ VIPATCO (VIPATCO CO., LTD.)

(54) **CỤM HỆ THỐNG CHỤP ẢNH QUANG HỌC, THIẾT BỊ CHỤP ẢNH VÀ THIẾT BỊ ĐIỆN TỬ**

(57) Sáng chế đề cập đến cụm hệ thống chụp ảnh quang học bao gồm bảy phần tử thấu kính, theo thứ tự từ phía vật đến phía ảnh dọc theo đường quang học, phần tử thấu kính thứ nhất, phần tử thấu kính thứ hai, phần tử thấu kính thứ ba, phần tử thấu kính thứ tư, phần tử thấu kính thứ năm, phần tử thấu kính thứ sáu và phần tử thấu kính thứ bảy. Phần tử thấu kính thứ hai có năng suất khúc xạ âm. Bề mặt phía vật của phần tử thấu kính thứ ba lồi ra ở vùng gần trục của thấu kính. Bề mặt phía ảnh của phần tử thấu kính thứ năm lồi ra ở vùng gần trục của thấu kính. Phần tử thấu kính thứ sáu có năng suất khúc xạ âm, bề mặt phía vật của phần tử thấu kính thứ sáu lồi ra ở vùng gần trục của thấu kính, bề mặt phía ảnh của phần tử thấu kính thứ sáu lõm vào ở vùng gần trục của thấu kính. Phần tử thấu kính thứ bảy có năng suất khúc xạ âm. Ngoài ra sáng chế còn đề cập đến thiết bị chụp ảnh và thiết bị điện tử có lắp cụm hệ thống chụp ảnh quang học này.

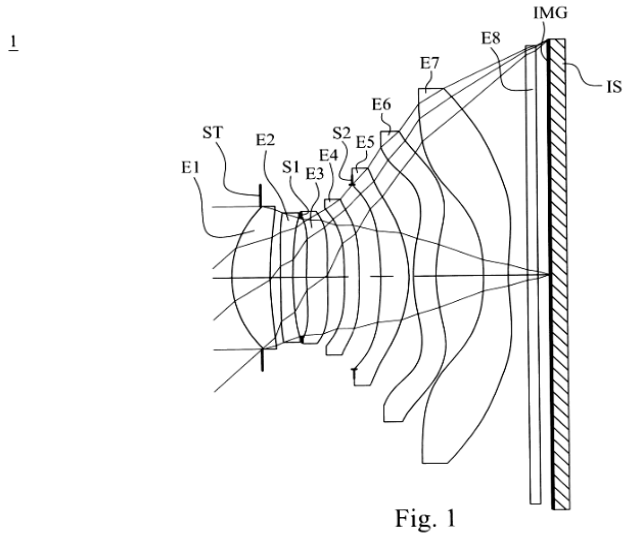

Fig. 1

(11) **1-0050948 B**

(15) 30/07/2025
Số Quyết định: 156363/QĐ-SHTT.IP

(45) 25/08/2025 449B

(43) 25/07/2017 352 A

(21) 1-2017-00946

(85) 16/03/2017

(22) 22/06/2015

(86) PCT/EP2015/063927 22/06/2015

(30) 14185263.2 18/09/2014 EP

(87) WO2016/041649 24/03/2016

(51) ***C11D 1/37***; *C11D 1/22; C11D 1/29; C11D 3/50; C11D 1/83; C11D 11/00; C11D 3/00; C11D 3/37; C11D 1/14; C11D 1/72*

(73) **UNILEVER GLOBAL IP LIMITED** (GB)
Port Sunlight, Wirral, Merseyside, CH62 4ZD, United Kingdom

(72) BATCHELOR Stephen Norman (GB)

(74) Công ty TNHH Trần Hữu Nam và Đồng sự (TRAN H.N & ASS.)

(54) **CHẾ PHẨM LÀM TRẮNG DẠNG LỎNG**

(57) Sáng chế đề xuất chế phẩm tẩy giặt làm trắng và làm sáng ở quy mô gia đình.

(11) **1-0050949 B**

(15) 30/07/2025
Số Quyết định: 156568/QĐ-SHTT.IP

(45) 25/08/2025 449B

(43) 25/04/2019 373 A

(21) 1-2018-05140

(85) 16/11/2018

(22) 21/04/2017

(86) PCT/EP2017/059485 21/04/2017

(30) 16169763.6 16/05/2016 EP

(87) WO2017/198419 A1 23/11/2017

(51) ***C11D 1/94***; *C11D 3/20; C11D 3/04; C11D 11/00; C11D 17/04*

(73) **UNILEVER GLOBAL IP LIMITED** (GB)
Port Sunlight, Wirral, Merseyside, CH62 4ZD, United Kingdom

(72) BANGAL Amalendu (IN); CHIMALA Venkata Ramana Reddy (IN); SUBRAHMANIAM Narayanan (IN)

(74) Công ty TNHH Trần Hữu Nam và Đồng sự (TRAN H.N & ASS.)

(54) **CHẾ PHẨM LOẠI BỎ VẾT BẨN HỆ NƯỚC, SẢN PHẨM ĐÓNG GÓI VÀ PHƯƠNG PHÁP LÀM TRẮNG CÁC VẾT BẨN TRÊN ĐỒ VẢI**

(57) Sáng chế đề cập đến chế phẩm loại bỏ vết bẩn hệ nước có độ pH từ 1 đến 4, chứa:
(i) tổng lượng chất hoạt động bề mặt với hàm lượng từ 2 đến 10% trọng lượng, chứa ba loại chất hoạt động bề mặt khác nhau;
(ii) một hoặc nhiều axit hữu cơ đủ để cho độ pH của chế phẩm nêu trên nằm trong khoảng biên độ nêu trên; và,
(iii) chất điện phân với hàm lượng từ 0,5 đến 15% trọng lượng, trong đó loại chất hoạt động bề mặt thứ nhất là chất hoạt động bề mặt anion, loại thứ hai là chất hoạt động bề mặt không ion và loại thứ ba là chất hoạt động bề mặt lưỡng cực.

(11) **1-0050950 B**

(15) 30/07/2025
Số Quyết định: 156569/QĐ-SHTT.IP

(45) 25/08/2025 449B

(43) 27/05/2024 434 A

(21) 1-2024-00957

(22) 05/02/2024

(51) ***E02D 5/34***; *G06N 20/00; G06F 17/00*

(73) **TRƯỜNG ĐẠI HỌC TÔN ĐỨC THẮNG** (VN)
Số 19, đường Nguyễn Hữu Thọ, phường Tân Phong, Quận 7, TP. Hồ Chí Minh

(72) Nguyễn Tấn (VN); Bùi Ngọc Trâm (VN); Lý Khương Duy (VN); Nguyễn Thời Trung (VN)

(54) **PHƯƠNG PHÁP VÀ THIẾT BỊ XÁC ĐỊNH CHUYỂN VỊ CỦA CỌC ĐỐT BÊ TÔNG TIỀN CHẾ THI CÔNG BẰNG PHƯƠNG PHÁP KHOAN HẠ KHI CHỊU TẢI (PRE-BORED GROUTED PLANTED NODULAR - PGPN)**

(57) Sáng chế đề cập đến phương pháp và thiết bị xác định chuyển vị của cọc đốt bêtông tiền chế bằng phương pháp khoan hạ (Pre-bored Grouted Planted Nodular PGPN) sử dụng mô đun máy học chuyển vị dựa trên sự kết hợp của thuật toán tối ưu dựa trên dạy-học (TLBO) và mô hình tăng cường độ dốc cực đại (XGBoost); trong đó phương pháp bao gồm: i) huấn luyện mô đun máy học chuyển vị tính giá trị chuyển vị dựa trên tập dữ liệu huấn luyện thu thập từ thực tế; trong đó tập dữ liệu bao gồm tham số cọc, tham số đất nền và tham số tải của cọc PGPN; và mô đun máy học chuyển vị sửdụng cây quyết định tăng cường gradient để tính giá trị chuyển vị (gradient boosting decision trees); ii) tối ưu hóa các tham số hoạt động của mô đun máy học chuyển vị thông qua mô đun tối ưu hóa trên tập dữ liệu đánh giá thu thập từ thực tế, để giá trị chuyển vị được tính toán thông qua mô đun máy học và giá trị chuyển vị thu thập từ thực tế đạt giá trị nhỏ nhất; iii) nhận tập dữ liệu của cọc PGPN cần tính chuyển vị thông qua mô đun máy học chuyển vị; và iv) xác định giá trị chuyển vị của cọc PGPN từ mô đun máy học chuyển vị đã được tối ưu hóa ở bước ii).

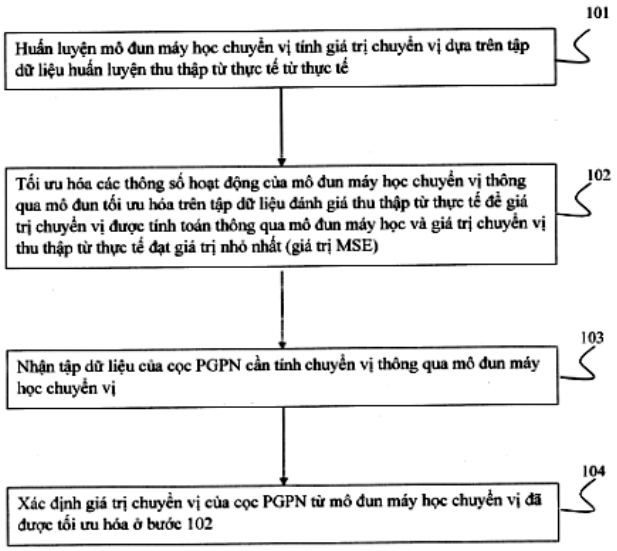

FIG.1

(11) **1-0050951 B**

(15) 31/07/2025
Số Quyết định: 157777/QĐ-SHTT.IP

(45) 25/08/2025 449B

(43) 25/06/2020 387 A

(21) 1-2020-01754

(85) 26/03/2020

(22) 14/09/2018

(86) PCT/EP2018/074868 14/09/2018

(30) 102017000103682 15/09/2017 IT

(87) WO2019/053183 21/03/2019

(51) ***A42B 3/22***; *A42B 3/32*

(73) **ALPINESTARS RESEARCH S.P.A.** (IT)
Via Alcide De Gasperi 54, 31010 Maser (TV), Frazione: Coste, ITALY

(72) MAZZAROLO, Giovanni (IT); ROBERTO, Parissenti (IT)

(74) Công ty Luật TNHH WINCO (WINCO LAW FIRM)

(54) **MŨ BẢO HIỂM**

(57) Sáng chế đề cập tới mũ bảo hiểm (10) bao gồm vỏ ngoài (12) và kính chắn (14) được nối tháo ra được với vỏ ngoài (12) nhờ cơ cấu gắn (20) được bố trí trên các mặt đối nhau của vỏ ngoài (12) và kính chắn (14). Theo sáng chế, cơ cấu gắn (20) có các bộ phận có hình dạng bù nhau (22, 24) bao gồm ít nhất một phần lồi (22) và ít nhất một đế tựa tiếp nhận (24) có phần giữ dễ uốn (26). Ít nhất một phần lồi (22) được làm thích ứng để được cố định tháo ra được bên trong ít nhất một đế tựa tiếp nhận (24) bằng cách gài với phần giữ dễ uốn (26).

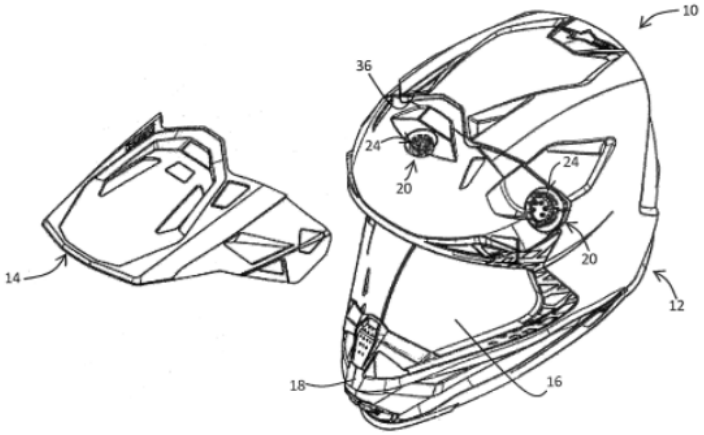

Fig. 2

(11) **1-0050952 B**

(15) 31/07/2025
Số Quyết định: 157834/QĐ-SHTT.IP

(45) 25/08/2025 449B

(43) 25/10/2019 379 A

(21) 1-2019-03444

(85) 28/06/2019

(22) 28/12/2017

(86) PCT/US2017/068833 28/12/2017

(30) 62/440,925 30/12/2016 US

(87) WO2018/126078 05/07/2018

(51) ***B23K 26/08***; *B23K 26/04*

(73) **ELECTRO SCIENTIFIC INDUSTRIES, INC.** (US)
13900 NW Science Park Drive, Portland, OR 97229, United States of America

(72) RIECHEL, Patrick (US)

(74) Công ty Luật TNHH T&G (TGVN)

(54) **PHƯƠNG PHÁP VẬN HÀNH HỆ THỐNG XỬ LÝ LAZE CÓ THẤU KÍNH QUÉT, THIẾT BỊ XỬ LÝ LAZE VÀ PHƯƠNG TIỆN LƯU TRỮ ĐỌC ĐƯỢC BẰNG MÁY TÍNH**

(57) Sáng chế đề cập đến các phương pháp để kéo dài tuổi làm việc của các thành phần quang. Chùm năng lượng laze được hướng dọc theo đường dẫn chùm mà giao nhau với thấu kính quét mà nó có thể được truyền qua đó. Đường dẫn chùm có thể được làm lệch bên trong vùng quét của thấu kính quét để xử lý phôi xử lý bằng năng lượng laze mà được truyền bởi thấu kính quét. Vùng quét có thể được thay đổi đến vị trí khác nhau bên trong thấu kính quét, ví dụ, để giảm hoặc tránh sự tích lũy của tổn hại gây ra bởi laze bên trong thấu kính quét, đồng thời xử lý phôi xử lý. Sáng chế còn đề cập đến các thiết bị xử lý laze.

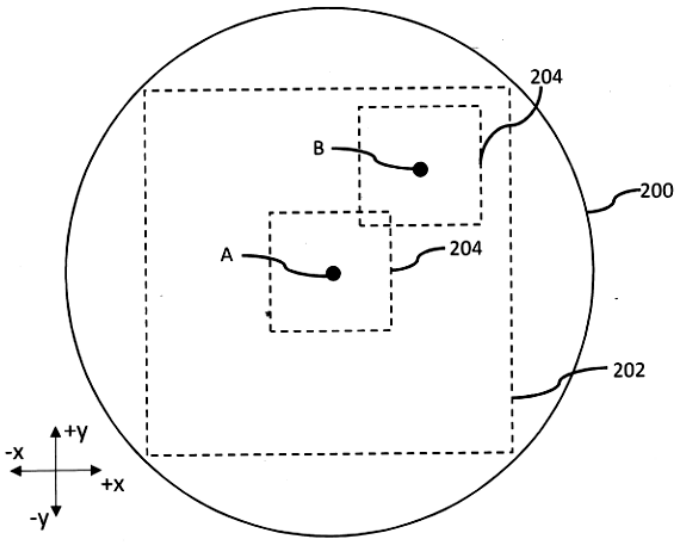

FIG. 2

(11) **1-0050953 B**

(15) 31/07/2025
Số Quyết định: 157838/QĐ-SHTT.IP

(45) 25/08/2025 449B

(43) 25/11/2021 404 A

(21) 1-2021-05432

(85) 01/09/2021

(22) 12/02/2020

(86) PCT/SE2020/050153 12/02/2020

(30) 62/806,291 15/02/2019 US

(87) WO2020/167228 20/08/2020

(51) ***H04N 19/86***; *H04N 19/117; H04N 19/176*

(73) **TELEFONAKTIEBOLAGET LM ERICSSON (PUBL)** (SE)
164 83 Stockholm, Sweden

(72) ANDERSSON, Kenneth (SE); ENHORN, Jack (SE); ZHANG, Zhi (CN)

(74) Công ty Luật TNHH T&G (TGVN)

(54) **PHƯƠNG PHÁP VÀ THIẾT BỊ GIẢI KHỐI ÍT NHẤT MỘT RANH GIỚI CỦA ĐƠN VỊ TẠO MÃ VÀ PHƯƠNG TIỆN LƯU TRỮ ĐỌC ĐƯỢC BỞI MÁY TÍNH**

(57) Sáng chế đề cập đến phương pháp và thiết bị giải khối ít nhất một ranh giới của đơn vị tạo mã và phương tiện lưu trữ đọc được bởi máy tính. Phương pháp gồm các bước xác định rằng đơn vị tạo mã sử dụng sự biến đổi khối con, trong đó sự biến đổi khối con tạo ra ranh giới khối con biến đổi trong đơn vị tạo mã, nhờ đó tạo thành ít nhất khối con biến đổi trong đơn vị tạo mã; theo kết quả của việc xác định rằng đơn vị tạo mã sử dụng sự biến đổi khối con thì, xác định chiều dài bộ lọc tối đa dựa trên kích thước của khối con biến đổi trong đơn vị tạo mã, trong đó chiều dài bộ lọc tối đa chỉ ra số lượng tối đa của các mẫu cần sửa đổi khi giải khối ranh giới của đơn vị tạo mã; và giải khối ranh giới của đơn vị tạo mã dựa trên chiều dài bộ lọc tối đa được xác định.

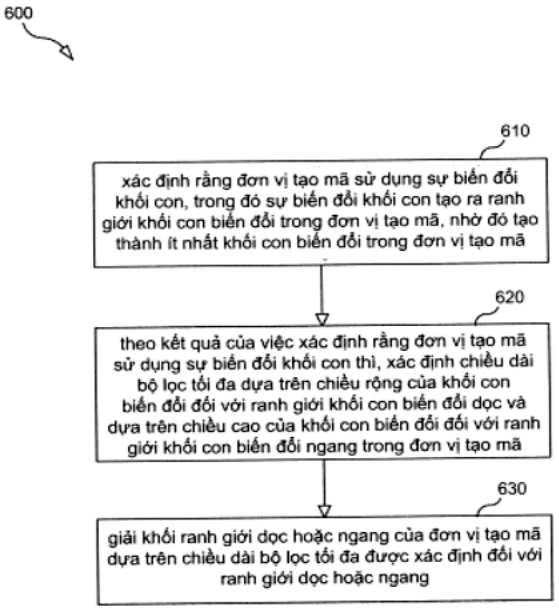

FIG. 6

(11) **1-0050954 B**

(15) 31/07/2025
Số Quyết định: 158228/QĐ-SHTT.IP

(45) 25/08/2025 449B

(43) 25/10/2018 367 A

(21) 1-2018-01385

(85) 02/04/2018

(22) 27/09/2016

(86) PCT/EP2016/072929 27/09/2016

(30) 15187966.5 01/10/2015 EP

(87) WO2017/055254 06/04/2017

(51) ***C11D 1/37****; C11D 3/10; C11D 3/386; C11D 1/83*

(73) **UNILEVER GLOBAL IP LIMITED** (GB)
Port Sunlight, Wirral, Merseyside, CH62 4ZD, United Kingdom

(72) BATCHELOR Stephen Norman (GB); BIRD Jayne Michelle (GB)

(74) Công ty TNHH Trần Hữu Nam và Đồng sự (TRAN H.N & ASS.)

(54) **CHẾ PHẨM TẨY GIẶT VÀ PHƯƠNG PHÁP XỬ LÝ VẢI DỆT Ở QUY MÔ GIA ĐÌNH**

(57) Sáng chế đề xuất chế phẩm để sử dụng trong tẩy giặt ở quy mô gia đình chứa chất hoạt động bề mặt anion và/hoặc chất hoạt động bề mặt không ion và axit stearyl ete carboxylat.

(11) **1-0050955 B**

(15) 31/07/2025
Số Quyết định: 158253/QĐ-SHTT.IP

(45) 25/08/2025 449B

(43) 25/09/2023 426 A

(21) 1-2023-03589

(85) 01/06/2023

(22) 14/12/2021

(86) PCT/JP2021/046069 14/12/2021

(30) 2021-000658 06/01/2021 JP

(87) WO2022/149421 14/07/2022

(51) ***E02D 5/56***; *E02D 5/30; E02D 5/44*

(73) **JFE STEEL CORPORATION** (JP)
2-3, Uchisaiwai-cho 2-chome, Chiyoda-ku, Tokyo 1000011 Japan

(72) OHBA, Yuto (JP)

(74) Công ty Cổ phần Sở hữu công nghiệp INVESTIP (INVESTIP)

(54) **CỌC, PHƯƠNG PHÁP THI CÔNG CỌC, VẬT THỂ KẾT CẤU, PHƯƠNG PHÁP THI CÔNG VẬT THỂ KẾT CẤU, PHƯƠNG PHÁP THIẾT KẾ CỌC, VÀ PHƯƠNG PHÁP SẢN XUẤT CỌC**

(57) Sáng chế đề cập đến cọc (1) bao gồm nhiều vây (5) mà có dạng tấm và được bố trí trên bề mặt ngoại vi bên ngoài của thân cọc (3) ở phần đầu dưới của thân cọc (3), và mỗi vây trong số nhiều vây (5) có chiều dài dọc bằng từ 1 đến 1,75 lần đường kính ngoài của thân cọc (3) và có góc nghiêng bằng từ 0° đến 45° so với trục trung tâm của thân cọc (3).

FIG.1

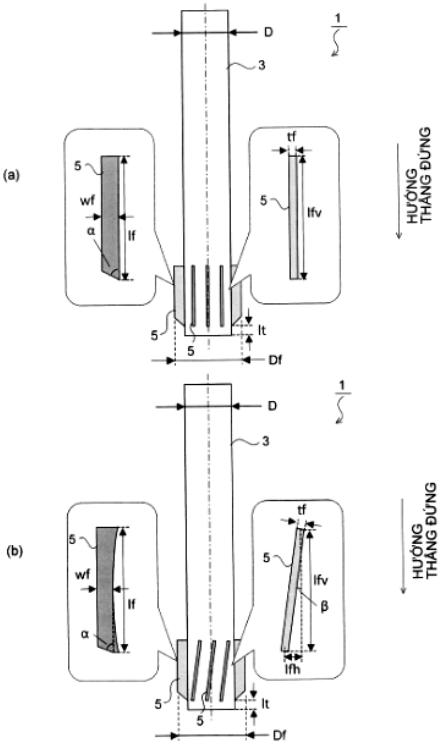

(11) **1-0050956 B**

(15) 31/07/2025
Số Quyết định: 158255/QĐ-SHTT.IP

(45) 25/08/2025 449B

(43) 27/06/2022 411 A

(21) 1-2022-02173

(22) 07/04/2022

(51) ***B02C 18/00***

(76) **TRẦN VĂN TRƯỜNG** (VN)
Xóm 12, xã Thọ Nghiệp, huyện Xuân Trường, tỉnh Nam Định

(54) **MÁY CHÉM RÁC**

(57) Sáng chế đề cập đến máy chém rác bao gồm: khoang xử lý (1) có các răng (13) nhô vào trong khoang; đế máy (2); đĩa chắn trên (3) có các gân đối xứng (3.1) tỏa ra theo hướng kính của đĩa chắn trên; giá đỡ (5) có nhiệm vụ cố định vị trí các trục quay phụ (6) và kết hợp với đĩa chắn trên (3) và thành trong của khoang xử lý (1) tạo thành khoang chém rác gần như kín; nhiều cánh quạt (5.1) được tạo ra trên vành ngoài của giá đỡ (5), nhô ra theo hướng kính, cách đều nhau, để thổi rác thải nhẹ đã được xé nhỏ trong khoang xử lý (1); ống trục chính (4) chứa trục chính (10) bên trong; các trục phụ (6) cùng được cố định vào đĩa chắn trên (3) và giá đỡ (5); nhiều cơ cấu răng nhọn (7) quay quanh trục quay phụ (6), trên mỗi cơ cấu răng nhọn này bố trí các cặp răng nhọn (8) sao cho các đầu nhọn nhô ra hướng về hai phía ngược chiều nhau; và cơ cấu chuyển động quay bao gồm mô tơ (12) nối với puli (11) thông qua dây curoa, cơ cấu chuyển động quay này được gắn với trục chính (10) ở dưới đế máy.

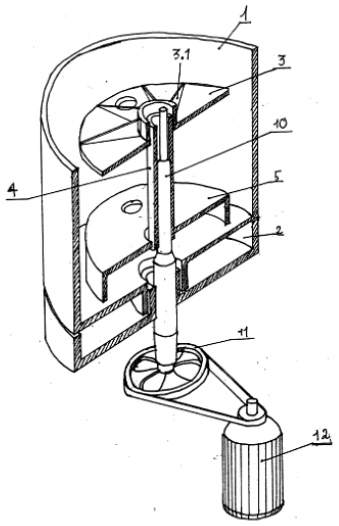

Hình 2

(11) **1-0050957 B**

(15) 31/07/2025
Số Quyết định: 158345/QĐ-SHTT.IP

(45) 25/08/2025 449B

(43) 25/03/2021 396 A

(21) 1-2020-06594

(85) 30/10/2018

(22) 07/04/2017

(86) PCT/US2017/026561 07/04/2017

(30) 62/320,077 08/04/2016 US
62/366,338 25/07/2016 US

(87) WO2017/177114 12/10/2017

(51) ***C03C 3/091***; *C03C 21/00; C03C 3/097; C03C 3/093; C03C 10/00*

(62) 1-2018-04845

(73) **CORNING INCORPORATED** (US)
1 Riverfront Plaza, Corning, New York 14831, United States of America

(72) DEJNEKA, Matthew John (US); GOMEZ, Sinue (US); HU, Guangli (CN); SMITH, Charlene Marie (US); TANG, Zhongzhi (CN); TIETJE, Steven Alvin (US)

(74) Công ty Luật TNHH T&G (TGVN)

(54) **VẬT PHẨM GỐC THỦY TINH**

(57) Sáng chế đề cập đến vật phẩm gốc thủy tinh có bề mặt thứ nhất và bề mặt thứ hai đối diện bề mặt thứ nhất xác định chiều dày (*t*) nhỏ hơn hoặc bằng khoảng 3 milimét (ví dụ, khoảng nhỏ hơn hoặc bằng 1 milimét), và biên dạng ứng suất, trong đó tất cả các điểm của biên dạng ứng suất giữa chiều dày nằm trong khoảng từ khoảng 0•*t* lên tới 0,3•*t* và từ lớn hơn khoảng 0,7•*t* lên tới *t*, bao gồm đường tiếp tuyến với độ dốc có trị số tuyệt đối lớn hơn khoảng 0,1 MPa/micromét. Theo một số phương án thực hiện, vật phẩm gốc thủy tinh bao gồm nồng độ oxit kim loại khác không thay đổi dọc theo ít nhất một phần của chiều dày (ví dụ, 0•*t* đến khoảng 0,3•*t*) và ứng suất kéo trung tâm tối đa nằm trong khoảng từ khoảng 80 MPa đến khoảng 100 MPa. Theo một số phương án thực hiện, nồng độ của oxit kim loại hoặc oxit kim loại kiềm giảm từ bề mặt thứ nhất đến trị số ở điểm giữa bề mặt thứ nhất và bề mặt thứ hai và tăng từ trị số đến bề mặt thứ hai. Nồng độ của oxit kim loại có thể lớn hơn hoặc bằng khoảng 0,05 mol% hoặc lớn hơn hoặc bằng khoảng 0,5 mol% trên toàn bộ chiều dày. Phương pháp tạo ra các vật phẩm gốc thủy tinh này cũng được bộc lộ. Sáng chế cũng đề cập đến các thiết bị điện tử.

FIG. 21

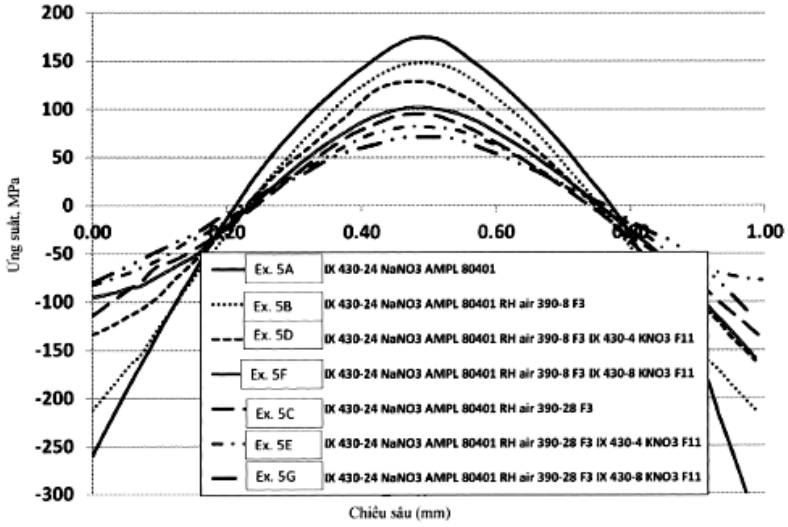
200
150
100
50
0
-50
-100
-150
-200
-250
-300
0.00
0.40
0.60
1.00
Ứng suất, MPa
Chiều sâu (mm)
Ex. 5A
IX 430-24 NaNO3 AMPL 80401
Ex. 5B
IX 430-24 NaNO3 AMPL 80401 RH air 390-8 F3
Ex. 5D
IX 430-24 NaNO3 AMPL 80401 RH air 390-8 F3 IX 430-4 KNO3 F11
Ex. 5F
IX 430-24 NaNO3 AMPL 80401 RH air 390-8 F3 IX 430-8 KNO3 F11
Ex. 5C
IX 430-24 NaNO3 AMPL 80401 RH air 390-28 F3
Ex. 5E
IX 430-24 NaNO3 AMPL 80401 RH air 390-28 F3 IX 430-4 KNO3 F11
Ex. 5G
IX 430-24 NaNO3 AMPL 80401 RH air 390-28 F3 IX 430-8 KNO3 F11

(11) **1-0050958 B**

(15) 31/07/2025
Số Quyết định: 158431/QĐ-SHTT.IP

(45) 25/08/2025 449B

(43) 25/02/2022 407 A

(21) 1-2021-08197

(85) 20/12/2021

(22) 08/04/2020

(86) PCT/JP2020/015762 08/04/2020

(30) 2019-097557 24/05/2019 JP

(87) WO2020/241065 03/12/2020

(51) ***C01G 51/00***; *H01F 1/44; H01F 1/11; H01F 1/34; C01G 49/00; G03G 9/083*

(73) **NITTETSU MINING CO., LTD.** (JP)
3-2, Marunouchi 2-chome Chiyoda-ku, Tokyo 1008377, Japan

(72) ARAI Tsubasa (JP); MURATANI Naoki (JP); KISHIMOTO Akira (JP); TAKAHASHI Hideyuki (JP)

(74) Công ty TNHH một thành viên Sở hữu trí tuệ VCCI (VCCI-IP CO.,LTD)

(54) **PHƯƠNG PHÁP SẢN XUẤT HẠT COBAN FERIT VÀ CÁC HẠT COBAN FERIT ĐƯỢC SẢN XUẤT BẰNG PHƯƠNG PHÁP NÀY**

(57) Sáng chế đề xuất các hạt coban ferit có đường kính hạt trung bình ở mức micromet và các đường kính hạt tương đương. Khi tiền chất coban ferit được xử lý ở nhiệt độ cao và áp suất cao, gây ra phản ứng oxy hóa với sự có mặt của chất tạo phức, bằng cách đó thu được các hạt coban ferit có từ tính mong muốn.

Fig. 1

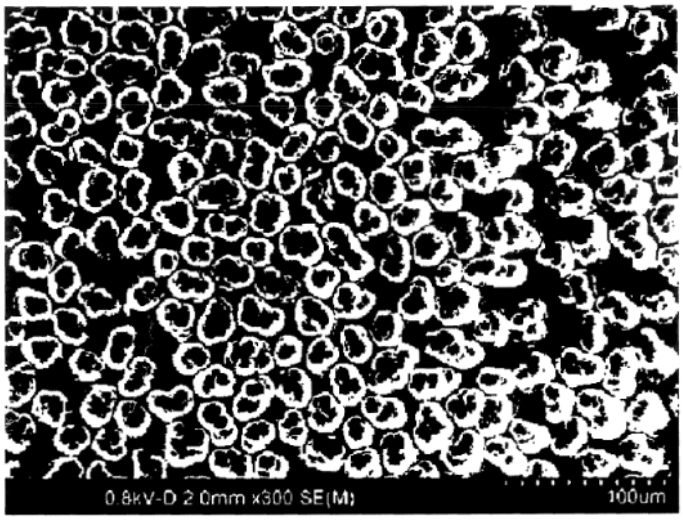

(11) **1-0050959 B**

(15) 31/07/2025
Số Quyết định: 158432/QĐ-SHTT.IP

(45) 25/08/2025 449B

(43) 25/04/2023 421 A

(21) 1-2022-08583

(85) 24/08/2017

(22) 26/01/2016

(86) PCT/US2016/014930 26/01/2016

(30) 62/107,936 26/01/2015 US

(87) WO2016/123108 A1 04/08/2016

(51) ***H04L 5/06***; *H04L 27/26*

(62) 1-2017-03279

(73) **HUAWEI TECHNOLOGIES CO., LTD.** (CN)
Huawei Administration Building, Bantian, Longgang District, Shenzhen, Guangdong 518129, China

(72) SUH, Jung Hoon (KR); ABOUL-MAGD, Osama (CA)

(74) Công ty TNHH một thành viên Sở hữu trí tuệ VCCI (VCCI-IP CO.,LTD)

(54) **PHƯƠNG PHÁP TRUYỀN THÔNG KHÔNG DÂY VÀ THIẾT BỊ TRUYỀN THÔNG VÀ PHƯƠNG TIỆN LƯU TRỮ BẤT BIẾN ĐỌC ĐƯỢC BỞI MÁY TÍNH**

(57) Sáng chế đề cập đến phương pháp và thiết bị truyền thông trong đó khung đa truy nhập phân chia theo tần số trực giao (OFDMA - Orthogonal Frequency Division Multiple Access) được truyền thông trên kênh 20MHz có thể bao gồm tám đơn vị tài nguyên (RU - resource unit) 26 tông tần số, một RU được chia đôi 26 tông tần số, và vùng dòng điện một chiều (DC - direct current). 8 RU 26 tông tần số có thể bao gồm 26 tông tần số dữ liệu và dẫn hướng liên tiếp, và RU được chia đôi 26 tông tần số có thể được chia thành hai phần 13 tông tần số mà bao gồm 13 tông tần số dữ liệu và dẫn hướng liên tiếp. Vùng DC có thể bao gồm 7 tông tần số trống. Theo một ví dụ, vùng DC của khung Đa truy nhập phân chia theo tần số trực giao – Đa người dùng (MU-OFDMA) 20MHz bao gồm ba tông tần số DC và 4 tông tần số dữ liệu trống.

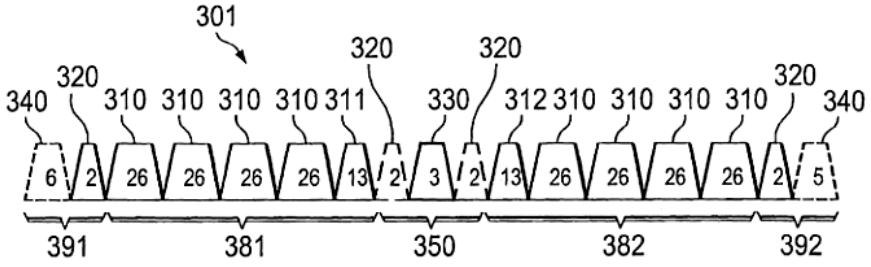

FIG. 3A

(11) **1-0050960 B**

(15) 31/07/2025
Số Quyết định: 158451/QĐ-SHTT.IP

(45) 25/08/2025 449B

(43) 25/04/2016 337 A

(21) 1-2016-00089

(85) 07/01/2016

(22) 11/06/2013

(86) PCT/JP2013/066108 11/06/2013

(87) WO2014/199448 A1 18/12/2014

(51) ***A61K 47/46***; *A61K 47/48*

(73) **HOUSE WELLNESS FOODS CORPORATION** (JP)
20, Imoji 3-chome, Itami-shi, Hyogo 6640011 (JP)

(72) HIROSE, Yoshitaka (JP); MUROSAKI, Shinji (JP); YAMAMOTO, Yoshihiro (JP)

(74) Công ty Cổ phần Sở hữu công nghiệp INVESTIP (INVESTIP)

(54) **CHỦNG LACTOBACILLUS PLANTARUM L-137**

(57) Sáng chế đề cập đến phương pháp an toàn và có chi phí thấp để dẫn hiệu quả chất đến các thực bào. Cụ thể, sáng chế đề cập Chủng *Lactobacillus plantarum* L-137 trong đó chất được dẫn đến các thực bào được nạp vào *Lactobacillus plantarum* L-137.

(11) **1-0050961 B**

(15) 31/07/2025
Số Quyết định: 158487/QĐ-SHTT.IP

(45) 25/08/2025 449B

(43) 25/11/2022 416 A

(21) 1-2022-06125

(85) 23/09/2022

(22) 09/02/2021

(86) PCT/US2021/017209 09/02/2021

(30) 62/985,014 04/03/2020 US

(87) WO2021/178111 10/09/2021

(51) ***A22C 29/02**; G01N 21/84; G01N 21/17; B08B 5/02; G01N 21/01*

(73) **LAITRAM, L.L.C.** (US)
200 Laitram Lane, Harahan, Louisiana 70123, United States of America

(72) FALGOUT, Byron M. (US)

(74) Công ty Luật TNHH T&G (TGVN)

(54) **HỆ THỐNG CHẾ BIẾN TÔM VÀ PHƯƠNG PHÁP CHẾ BIẾN TÔM**

(57) Hệ thống chế biến tôm vận chuyển tôm nguyên liệu đã bóc vỏ đến khoang hình ảnh trong đó các mảnh vụn tôm và tôm có vỏ còn sót lại được phát hiện và tách khỏi dòng tôm chấp nhận được được cho đi qua quá trình chế biến sau đó. Nguồn ánh sáng cực tím (UV) trong khoang hình ảnh luôn bật. Hệ thống kiểm tra trực quan chụp ảnh của dòng tôm đi qua khi nguồn ánh sáng trắng được bật để chiếu sáng vùng phơi sáng để phát hiện mảnh vụn, khối tôm, và tôm riêng rẽ chấp nhận được. Hệ thống kiểm tra trực quan chụp ảnh của dòng đang đi qua khi nguồn ánh sáng trắng được tắt và vùng phơi sáng chỉ được cho tiếp xúc với bức xạ cực tím. Hệ thống kiểm tra trực quan phát hiện tôm có vỏ còn sót lại trong hình ảnh UV. Mảnh vụn tôm và và tôm có vỏ còn sót lại được tách từ dòng tôm bằng vòi phun tia khí đến các điểm loại bỏ tương ứng.

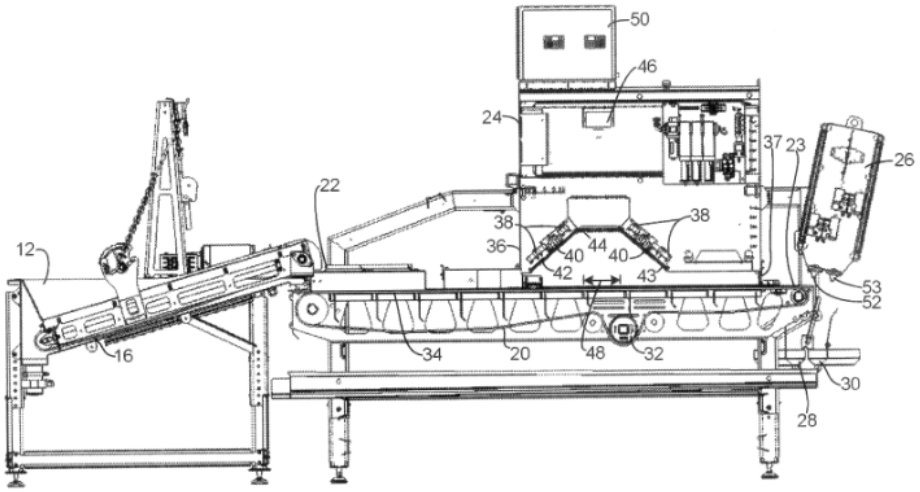

FIG. 2

(11) **1-0050962 B**

(15) 31/07/2025
Số Quyết định: 158494/QĐ-SHTT.IP

(45) 25/08/2025 449B

(43) 25/02/2022 407 A

(21) 1-2021-07103

(85) 08/11/2021

(22) 20/05/2020

(86) PCT/CN2020/091136 20/05/2020

(30) PCT/CN2019/088335 24/05/2019 CN

(87) WO2020/238706 03/12/2020

(51) ***H04N 19/105***; *H04N 19/52; H04N 19/593; H04N 19/139*

(73) **HUAWEI TECHNOLOGIES CO., LTD.** (CN)
Huawei Administration Building Bantian, Longgang District, Shenzhen, Guangdong 518129, China

(72) CHEN, Huanbang (CN); GAO, Han (CN); YANG, Haitao (CN)

(74) Công ty Luật TNHH Phạm và Liên danh (PHAM & ASSOCIATES)

(54) **BỘ GIẢI MÃ VÀ PHƯƠNG PHÁP TẠO MÃ VÀ VẬT GHI MÁY TÍNH ĐỌC ĐƯỢC**

(57) Sáng chế đề cập đến phương pháp tạo mã được thực hiện bằng thiết bị giải mã, bao gồm các bước: thu được giá trị của số lượng lớn nhất của các ứng viên dự báo vectơ chuyển động (motion vector prediction, MVP) hợp nhất cho khối hiện tại, trong đó khối hiện tại được dự báo nhờ sử dụng chế độ sao chép trong khối (intra block copy, IBC); gán giá trị của chỉ số MVP bằng 0, khi giá trị của số lượng lớn nhất của các ứng viên MVP cho khối hiện tại bằng 1; thu được vectơ chuyển động của khối hiện tại theo chỉ số MVP và danh sách ứng viên; thu được các mẫu dự báo các giá trị của khối hiện tại theo vectơ chuyển động của khối hiện tại.

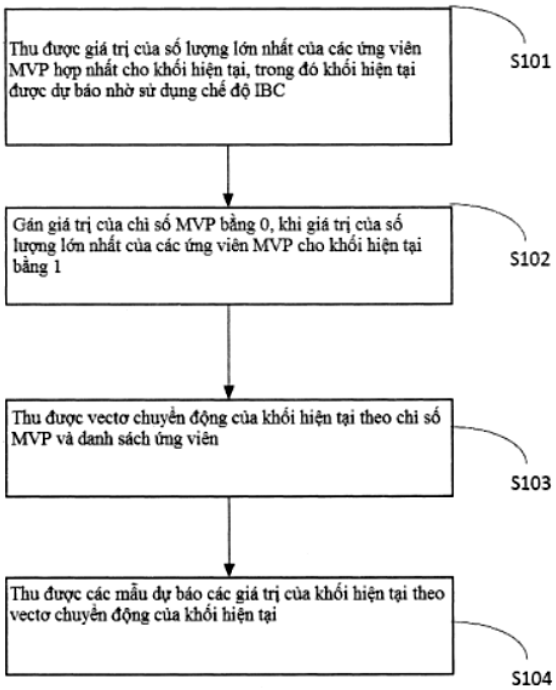

Fig.10

(11) **1-0050963 B**

(15) 31/07/2025
Số Quyết định: 158604/QĐ-SHTT.IP

(45) 25/08/2025 449B

(43) 25/05/2023 422 A

(21) 1-2023-00051

(85) 05/01/2023

(22) 16/07/2021

(86) PCT/CN2021/106723 16/07/2021

(30) 202010693611.4 17/07/2020 CN

(87) WO2022/012658 20/01/2022

(51) ***G06F 40/284***; *G06F 9/451; G06F 3/0481*

(73) **VIVO MOBILE COMMUNICATION CO., LTD.** (CN)
No.1, Vivo Road, Chang'an, Dongguan, Guangdong 523863, China

(72) XUE, Xinglong (CN)

(74) Công ty TNHH Đại Tín và Liên Danh (DAITIN AND ASSOCIATES CO.,LTD)

(54) **PHƯƠNG PHÁP, BỘ MÁY HIỂN THỊ THÔNG TIN, THIẾT BỊ ĐIỆN TỬ VÀ PHƯƠNG TIỆN LƯU TRỮ CÓ THỂ ĐỌC ĐƯỢC**

(57) Sáng chế đề xuất phương pháp và bộ máy hiển thị thông tin, thiết bị điện tử và phương tiện lưu trữ có thể đọc được thuộc lĩnh vực công nghệ giao tiếp. Phương pháp hiển thị thông tin bao gồm: xác định một thông tin chính thứ nhất và một thông tin phụ thứ nhất của một thông tin thông báo thứ nhất nhận được; và hiển thị, trong một trường hợp mà thông tin thông báo thứ nhất và một thông tin thông báo thứ hai nhận được trước đây có liên hệ với cùng một sự kiện, thông tin chính thứ nhất và thông tin phụ thứ nhất thay cho một thông tin chính thứ hai và một thông tin phụ thứ hai của thông tin thông báo thứ hai.

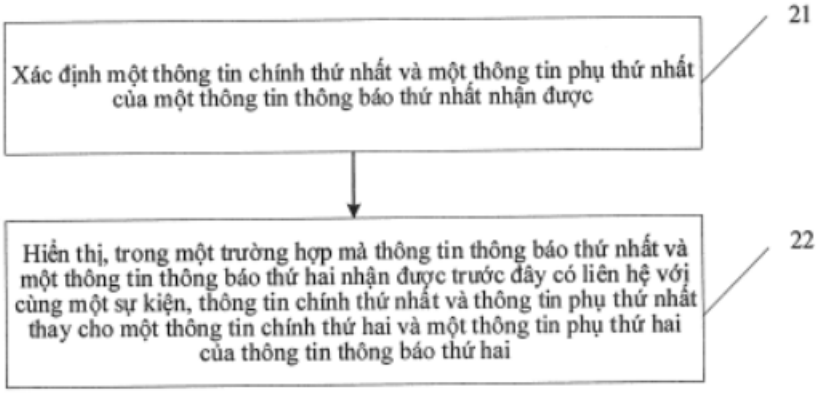

Fig.2

(11) **1-0050964 B**

(15) 31/07/2025
Số Quyết định: 158702/QĐ-SHTT.IP

(45) 25/08/2025 449B

(43) 27/03/2023 420 A

(21) 1-2022-07630

(85) 22/11/2022

(22) 10/09/2020

(86) PCT/CN2020/114588 10/09/2020

(30) 202010602986.5 29/06/2020 CN

(87) WO2022/000785 06/01/2022

(51) ***H02J 3/01***

(73) **BEIJING GOLDWIND SCIENCE & CREATION WINDPOWER EQUIPMENT CO., LTD.** (CN)
No. 19, Kangding Road Beijing Economic & Technological Development Zone, Daxing District, Beijing 100176, China

(72) CHEN, Liquan (CN); DUAN, Liaoran (CN)

(74) Công ty Luật TNHH T&G (TGVN)

(54) TUABIN GIÓ VÀ PHƯƠNG PHÁP, THIẾT BỊ VÀ HỆ THỐNG ĐIỀU KHIỂN CHUYỂN ĐỔI BỘ ĐIỆN DUNG LỌC BỘ CHUYỂN ĐỔI

(57) Sáng chế đề xuất tuabin gió và phương pháp, thiết bị và hệ thống điều khiển chuyển đổi bộ điện dung lọc bộ chuyển đổi của tuabin gió, và liên quan đến lĩnh vực kỹ thuật phát điện gió. Phương pháp gồm các bước: tiếp nhận hệ số ảnh hưởng độ trễ bộ đóng ngắt của bộ chuyển đổi và thời đoạn điện áp xấp xỉ bằng không của lưới điện được nối với tuabin gió, trong đó giá trị tuyệt đối của điện áp của lưới điện trong thời đoạn điện áp xấp xỉ bằng không nhỏ hơn ngưỡng điện áp xấp xỉ bằng không; thu nhận khoảng độ trễ bộ đóng ngắt theo hệ số ảnh hưởng độ trễ bộ đóng ngắt, trong đó khoảng độ trễ bộ đóng ngắt là khoảng từ khi bộ đóng ngắt nhận lệnh chuyển đổi đến khi bộ đóng ngắt được bật hoặc tắt; xác định thời điểm chuyển đổi của bộ điện dung lọc dựa trên thời đoạn điện áp xấp xỉ bằng không và khoảng độ trễ bộ đóng ngắt; truyền lệnh chuyển đổi đến bộ đóng ngắt khi đạt đến thời điểm chuyển đổi, để thời điểm mà bộ đóng ngắt được bật hoặc tắt là ở trong thời đoạn điện áp xấp xỉ bằng không. Việc sử dụng giải pháp kỹ thuật của sáng chế có thể giảm nguy cơ hỏng tuabin gió.

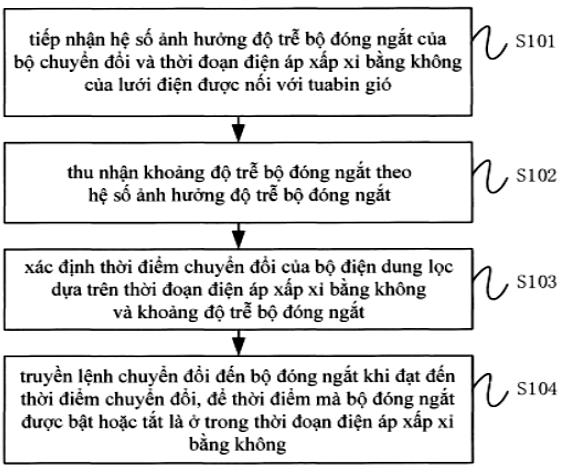

Fig. 2

(11) **1-0050965 B**

(15) 31/07/2025
Số Quyết định: 158703/QĐ-SHTT.IP

(45) 25/08/2025 449B

(43) 27/03/2023 420 A

(21) 1-2022-03683

(85) 13/06/2022

(22) 13/05/2021

(86) PCT/CN2021/093671 13/05/2021

(30) 202010559623.8 18/06/2020 CN

(87) WO2021/254052 23/12/2021

(51) ***G02F 1/1335***; *G02F 1/136; G02F 1/1362; G02F 1/1337*

(73) 1. **BOE TECHNOLOGY GROUP CO., LTD.** (CN)
No.10 Jiuxianqiao Rd., Chaoyang District, Beijing 100015, P.R.China
2. **BEIJING BOE DISPLAY TECHNOLOGY CO., LTD.** (CN)
No. 118 Jinghaiyilu, BDA, Beijing 100176, P.R.China

(72) CHEN, Yuqiong (CN); LIU, Xiaona (CN); WANG, Mengjie (CN); ZHANG, Rui (CN); SUN, Yujia (CN)

(74) Công ty Luật TNHH Phạm và Liên danh (PHAM & ASSOCIATES)

(54) **BẢNG HIỂN THỊ VÀ THIẾT BỊ HIỂN THỊ**

(57) Sáng chế đề xuất bảng hiển thị và thiết bị hiển thị. Bảng hiển thị bao gồm nền thứ nhất (1) và nền thứ hai (2) được tạo ra đối diện với nhau. Nền thứ nhất (1) bao gồm M*N điểm ảnh con được xác định bởi các đường cực cửa (4) và các đường dữ liệu. Các tranzito màng mỏng (3) trong hàng hiển thị thứ k được kết nối tới đường dữ liệu thứ nhất (6), và các tranzito màng mỏng (3) trong hàng hiển thị thứ (k+1) được kết nối tới đường dữ liệu thứ hai (7). Nền thứ hai (2) bao gồm M*N đơn vị lọc (22), ma trận đen (21) được tạo ra giữa các đơn vị lọc (22) liền kề, và ma trận đen (21) bao gồm các hàng chắn sáng (211) và các cột chắn sáng (212). Hàng chắn sáng (211) nằm giữa hàng hiển thị thứ k và hàng hiển thị thứ (k+1) có chiều rộng thứ nhất, hàng chắn sáng (211) nằm giữa hàng hiển thị thứ (k+1) và hàng hiển thị thứ (k+2) có chiều rộng thứ hai, và chiều rộng thứ nhất không bằng chiều rộng thứ hai, để giảm bớt sự khác biệt trong các tỷ số độ mở điểm ảnh trong các điểm ảnh con của hai hàng hiển thị liền kề. Thiết bị hiển thị bao gồm bảng hiển thị.

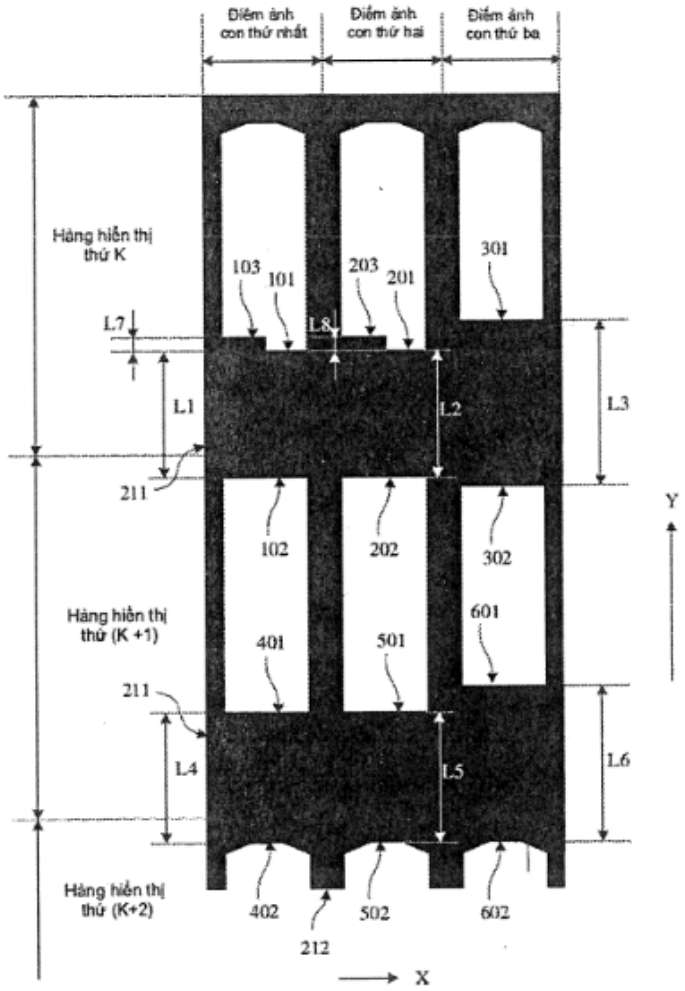
Điểm ảnh con thứ nhất
Điểm ảnh con thứ hai
Điểm ảnh con thứ ba
Hàng hiển thị thứ K
103
101
203
201
301
L7
L8
L1
L2
L3
211
102
202
302
Y
Hàng hiển thị thứ (K +1)
401
501
601
211
L4
L5
L6
Hàng hiển thị thứ (K+2)
402
502
602
212
X

FIG. 3

(11) **1-0050966 B**

(15) 31/07/2025
Số Quyết định: 158704/QĐ-SHTT.IP

(45) 25/08/2025 449B

(43) 25/08/2022 413 A

(21) 1-2022-03741

(85) 15/06/2022

(22) 15/12/2020

(86) PCT/JP2020/046742 15/12/2020

(30) 2019-228698 18/12/2019 JP

(87) WO2021/125166 24/06/2021

(51) ***H05K 1/05***; *H05K 1/18; H05K 3/32; H05K 1/09*

(73) **NITTO DENKO CORPORATION** (JP)
1-2, Shimo-hozumi 1-chome, Ibaraki-shi, Osaka 567-8680, Japan

(72) FUKUSHIMA, Rihito (JP); SHIBATA, Shusaku (JP); NIINO, Teppei (JP)

(74) Công ty TNHH một thành viên Sở hữu trí tuệ VCCI (VCCI-IP CO.,LTD)

(54) **BẢNG MẠCH NỐI DÂY**

(57) Sáng chế đề cập đến bảng mạch nối dây (1) bao gồm khu vực lắp ráp (2) để lắp ráp linh kiện điện tử (31) và khu vực mạch điện (3) bao quanh khu vực lắp ráp (2). Khu vực lắp ráp (2) bao gồm đầu cuối (11). Khu vực mạch điện (3) bao gồm mạch điện (12) được kết nối điện với đầu cuối (11). Khu vực mạch điện (3) bao gồm lớp đỡ kim loại (4), lớp cách điện nền (5), và lớp dẫn điện (6) bao gồm mạch điện (12). Khu vực lắp ráp (2) không bao gồm lớp đỡ kim loại (4) và bao gồm lớp cách điện nền (5) có phần hở (10), và lớp dẫn điện (6) bao gồm đầu cuối (11). Đầu cuối (11) được bố trítrong phần hở (10) của lớp cách điện nền (5).

FIG. 1

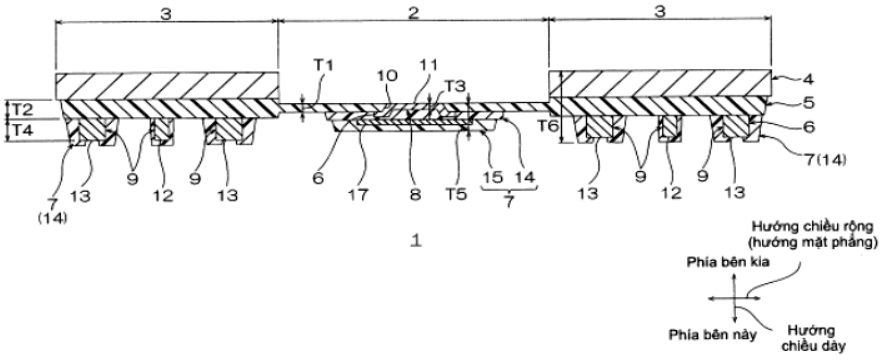

(11) **1-0050967 B**

(15) 31/07/2025
Số Quyết định: 158705/QĐ-SHTT.IP

(45) 25/08/2025 449B

(43) 25/05/2021 398 A

(21) 1-2021-00879

(85) 22/02/2021

(22) 05/07/2019

(86) PCT/JP2019/026825 05/07/2019

(30) 2018-139431 25/07/2018 JP

(87) WO2020/022035 A1 30/01/2020

(51) ***C02F 3/20***; *B01F 3/04; B01F 5/06*

(73) **MAEZAWA KASEI INDUSTRIES CO., LTD.** (JP)
7-1, Nihonbashi Honcho 2-chome, Chuo-ku, Tokyo 1030023, Japan

(72) Tomoyuki YAJIMA (JP); Yoshitaka MURAKAMI (JP)

(74) Công ty Luật TNHH ROUSE Việt Nam (ROUSE LEGAL VIETNAM LTD.)

(54) **BỘ KHUẾCH TÁN**

(57) Sáng chế đề cập đến bộ khuếch tán có lớp nền dạng ống được trang bị đầu vào không khí và đầu ra không khí, và màng đàn hồi mà bao bọc bề mặt ngoài của lớp nền dạng ống, trong đó màng đàn hồi có nhiều khe mà xuyên từ bề mặt bên trong đến bề mặt bên ngoài của màng đàn hồi, và chỗ nhô ra mà nhô về phía lớp nền dạng ống và kéo dài dọc theo hướng trục của lớp nền dạng ống được trang bị trên bề mặt bên trong của màng đàn hồi.

FIG. 1

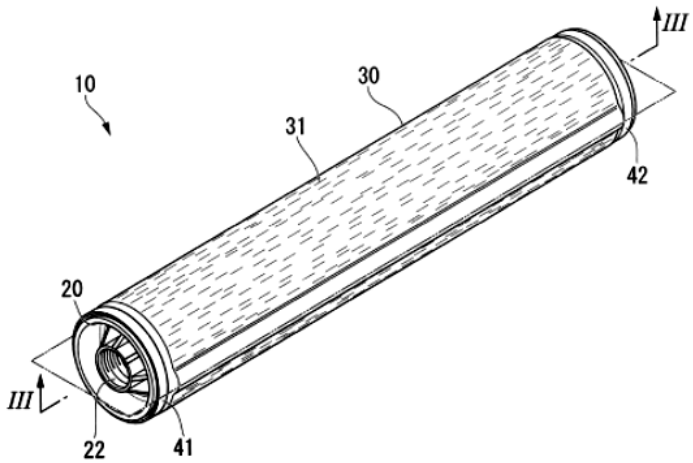

(11) **1-0050968 B**

(15) 31/07/2025
Số Quyết định: 158706/QĐ-SHTT.IP

(45) 25/08/2025 449B

(43) 27/12/2021 405 A

(21) 1-2021-02877

(85) 20/05/2021

(22) 21/03/2019

(86) PCT/CN2019/079141 21/03/2019

(87) WO2020/186529 A1 24/09/2020

(51) ***H04W 88/02***; *H04W 76/10*

(73) **GUANGDONG OPPO MOBILE TELECOMMUNICATIONS CORP., LTD.** (CN)
No.18, Haibin Road, Wusha, Chang'an, Dongguan, Guangdong 523860, China

(72) XU, Yang (CN)

(74) Công ty TNHH Dịch vụ Sở hữu trí tuệ KENFOX (KENFOX IP SERVICE CO.,LTD.)

(54) PHƯƠNG PHÁP VÀ THIẾT BỊ XÁC ĐỊNH CHÍNH SÁCH

(57) Sáng chế đề cập đến phương pháp và thiết bị xác định chính sách. Phương pháp này bao gồm: thiết bị người sử dụng (User Equipment - UE) nhận thông tin thứ nhất được truyền bởi thiết bị mạng, ở đây, thông tin thứ nhất bao gồm ít nhất một trong số: chính sách thứ nhất, kiểu chính sách tương ứng với chính sách thứ nhất, kiểu dịch vụ tương ứng với chính sách thứ nhất, thông tin biểu thị biểu thị việc liệu UE được phép yêu cầu chính sách thứ nhất, hoặc điều kiện kích khởi cho UE để yêu cầu chính sách thứ nhất.

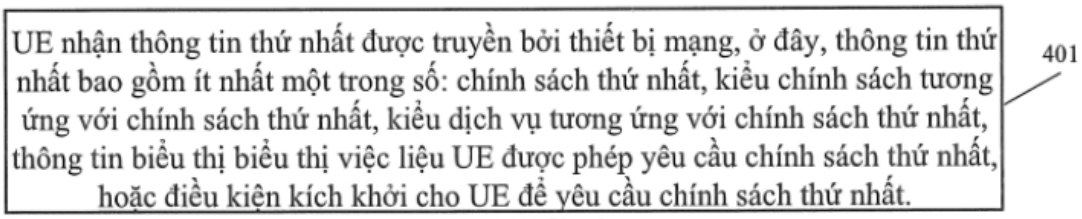

FIG. 4

(11) **1-0050969 B**

(15) 31/07/2025
Số Quyết định: 158707/QĐ-SHTT.IP

(45) 25/08/2025 449B

(43) 25/04/2022 409 A

(21) 1-2021-06539

(85) 18/10/2021

(22) 19/06/2020

(86) PCT/CN2020/097153 19/06/2020

(30) 201910543073.8 21/06/2019 CN

(87) WO2020/253832 24/12/2020

(51) ***A63F 13/822***

(73) **TENCENT TECHNOLOGY (SHENZHEN) COMPANY LIMITED** (CN)
35/F, Tencent Building, Kejizhongyi Road, Midwest District of Hi-tech Park, Nanshan District, Shenzhen, Guangdong 518057, China

(72) Tian, Cong (CN); Qiu, Meng (CN); Pan, Jiaqi (CN); Cui, Weijian (CN); Zhang, Shuting (CN)

(74) Công ty TNHH một thành viên Sở hữu trí tuệ VCCI (VCCI-IP CO.,LTD)

(54) PHƯƠNG PHÁP VÀ THIẾT BỊ ĐIỀU KHIỂN ĐỐI TƯỢNG ẢO ĐỂ ĐÁNH DẤU VẬT PHẨM ẢO, VÀ THIẾT BỊ ĐẦU CUỐI

(57) Sáng chế đề cập đến phương pháp và thiết bị điều khiển đối tượng ảo để đánh dấu vật phẩm ảo, và phương tiện lưu trữ. Phương pháp bao gồm: hiển thị ảnh môi trường ảo, ảnh môi trường ảo bao gồm đối tượng ảo và vật phẩm ảo được định vị trong môi trường ảo (401); điều khiển đối tượng ảo để di chuyển tới phạm vi xung quanh vật phẩm ảo trong môi trường ảo (402); hiển thị danh mục của các vật phẩm được nhặt trên ảnh môi trường ảo, với trường của vật phẩm ảo khả dụng cho việc nhặt được hiển thị trong danh mục của các vật phẩm được nhặt (403); và nhận thao tác đánh dấu trên trường của vật phẩm ảo, và đánh dấu vật phẩm ảo trong môi trường ảo theo thao tác đánh dấu, với thao tác đánh dấu là thao tác khác với thao tác nhặt (404).

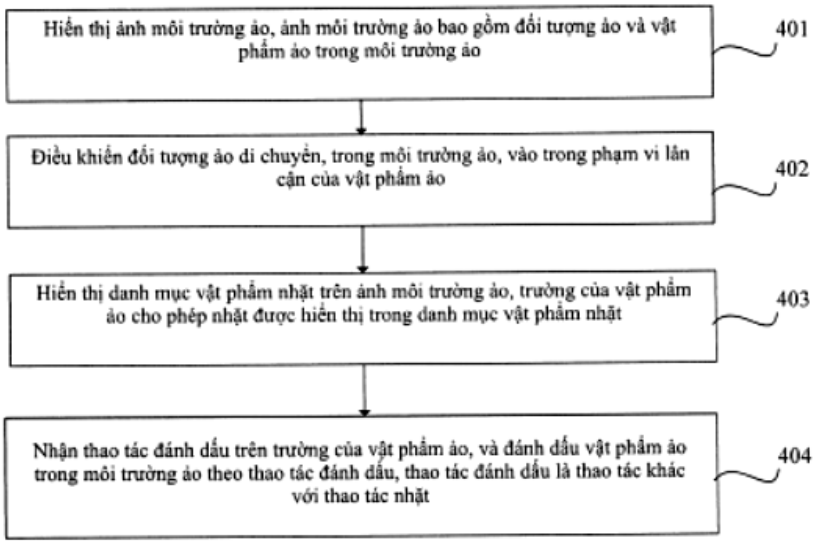

FIG. 4

(11) **1-0050970 B**

(15) 31/07/2025
Số Quyết định: 158709/QĐ-SHTT.IP

(45) 25/08/2025 449B

(43) 25/08/2023 425 A

(21) 1-2023-01422

(85) 07/03/2023

(22) 26/07/2021

(86) PCT/JP2021/027566 26/07/2021

(30) 2020-148479 03/09/2020 JP

(87) WO2022/049920 A1 10/03/2022

(51) ***F25D 23/00***

(73) **PANASONIC INTELLECTUAL PROPERTY MANAGEMENT CO., LTD.** (JP)
1-61, Shiromi 2-chome, Chuo-ku, Osaka-shi, Osaka 540-6207 Japan

(72) Shinichi HORII (JP); Zarina RAFII (MY); Gantetsu MATSUI (JP); Taku KARIYAZAKI (JP)

(74) Công ty TNHH một thành viên Sở hữu trí tuệ VCCI (VCCI-IP CO.,LTD)

(54) HỆ THỐNG QUẢN LÝ THỰC PHẨM VÀ TỦ LẠNH

(57) Sáng chế đề cập đến hệ thống quản lý thực phẩm (1000) mà có thể phát hiện chính xác mặt hàng thực phẩm được chứa trong tủ lạnh (1).

Hệ thống quản lý thực phẩm (1000) có cấu tạo để quản lý mặt hàng thực phẩm được chứa trong tủ lạnh (1) bao gồm camera trong ngăn tủ lạnh (21) được bố trí ở phần phía trên của tủ lạnh (1) và có cấu tạo để chụp ảnh có phạm vi chụp ảnh bao gồm phần hở ở ngăn tủ lạnh (11) của tủ lạnh (1); camera trong ngăn kéo (22) được bố trí ở phần phía trên của tủ lạnh (1) và có cấu tạo để chụp ảnh có phạm vi chụp ảnh bao gồm ngăn kéo được kéo ra khỏi ngăn chứa khác với ngăn tủ lạnh (11); và bộ phát hiện thực phẩm có cấu tạo để phát hiện mặt hàng thực phẩm được đưa vào hoặc lấy ra khỏi tủ lạnh 1 dựa trên kết quả chụp ảnh của ít nhất một trong số camera trong ngăn tủ lạnh (21) và camera trong ngăn kéo (22).

FIG.1

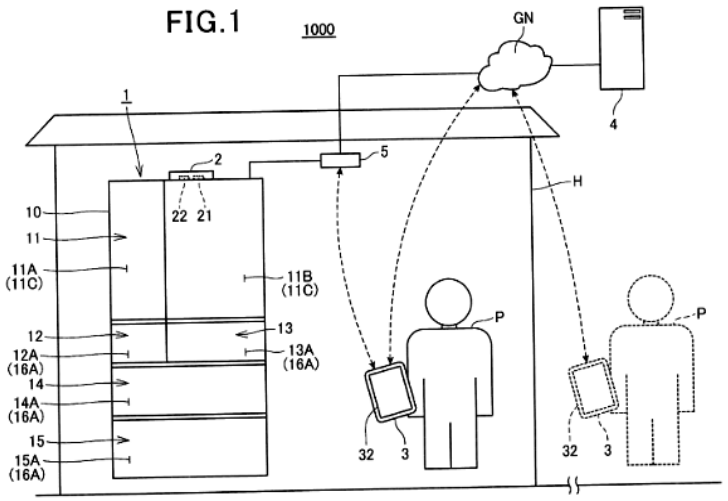

(11) **1-0050971 B**

(15) 31/07/2025
Số Quyết định: 158710/QĐ-SHTT.IP

(45) 25/08/2025 449B

(43) 25/11/2021 404 A

(21) 1-2021-03284

(85) 04/06/2021

(22) 18/11/2019

(86) PCT/JP2019/045051 18/11/2019

(30) 2018-217271 20/11/2018 JP

(87) WO2020/105581 A1 28/05/2020

(51) ***G06F 8/20***

(73) 1. **KABUSHIKI KAISHA TOSHIBA** (JP)
1-1, Shibaura 1-chome, Minato-ku, Tokyo 105-0023 Japan
2. **TOSHIBA DIGITAL SOLUTIONS CORPORATION** (JP)
72-34, Horikawa-cho, Saiwai-ku, Kawasaki-shi, Kanagawa 212-0013 Japan

(72) MATSUOKA Yuki (JP); NISHIZAWA Minoru (JP); GOTOU Tetsuya (JP); TSUZUKI Yoshiyuki (JP)

(74) Công ty TNHH một thành viên Sở hữu trí tuệ VCCI (VCCI-IP CO.,LTD)

(54) HỆ THỐNG XỬ LÝ THÔNG TIN VÀ PHƯƠNG PHÁP XỬ LÝ THÔNG TIN

(57) Sáng chế đề cập đến hệ thống xử lý thông tin bao gồm bộ tiếp nhận, bộ thiết lập môi trường, bộ xử lý mô hình, bộ quản lý, bộ giao diện, và bộ điều khiển. Bộ tiếp nhận tiếp nhận thông tin thiết kế và dữ liệu đích của học máy. Bộ thiết lập môi trường thiết lập môi trường khung và thông tin thư viện để xử lý thông tin thiết kế, và thiết lập cấu hình phần mềm để hỗ trợ thực hiện học máy. Bộ xử lý mô hình tạo hoặc cập nhật mô hình bằng cách thực hiện học dữ liệu đích bằng cách sử dụng thông tin thiết kế và môi trường khung. Bộ quản lý quản lý, như thông tin lịch sử phát triển, thông tin thiết kế, thông tin về môi trường khung và thông tin về mô hình. Bộ cung cấp giao diện thu, từ người dùng, lệnh xuất thông tin thiết lập môi trường, và trình bày, đến người dùng, thông tin thiết lập hoặc tương tự được gợi ý. Bộ điều khiển kết nối bộ tiếp nhận, bộ thiết lập môi trường, bộ quản lý, và bộ cung cấp giao diện.

FIG. 1

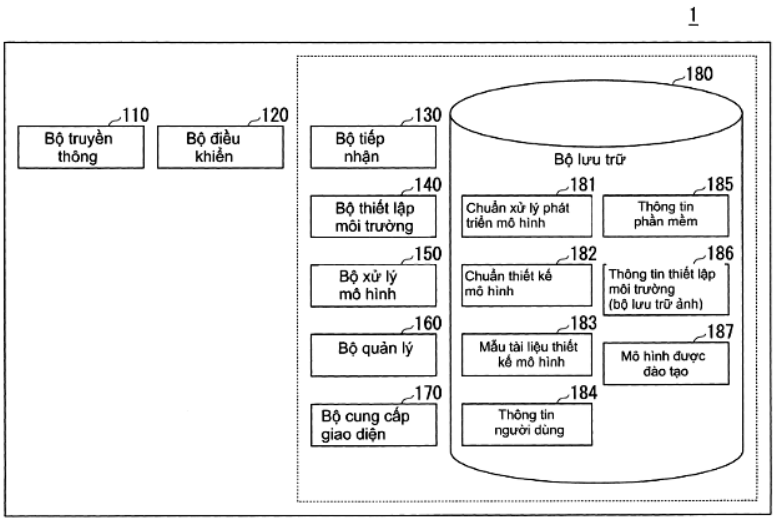

(11) **1-0050972 B**

(15) 31/07/2025
Số Quyết định: 158712/QĐ-SHTT.IP

(45) 25/08/2025 449B

(43) 26/12/2022 417 A

(21) 1-2022-06697

(85) 30/11/2018

(22) 04/07/2017

(86) PCT/JP2017/024482 04/07/2017

(30) 2016-144911 22/07/2016 JP

(87) WO2018/016313 25/01/2018

(51) ***H04W 84/12***; *H04J 1/00; H04W 28/04; H04W 72/12; H04B 7/0452; H04L 27/26*

(62) 1-2018-05417

(73) **PANASONIC INTELLECTUAL PROPERTY CORPORATION OF AMERICA** (US)
20000 Mariner Avenue, Suite 200, Torrance, California 90503, United States of America

(72) CHITRAKAR Rojan (NP); Lei HUANG (SG); Yoshio URABE (JP)

(74) Công ty TNHH một thành viên Sở hữu trí tuệ VCCI (VCCI-IP CO.,LTD)

(54) **THIẾT BỊ TRUYỀN VÀ PHƯƠNG PHÁP TRUYỀN**

(57) Sáng chế đề cập đến thiết bị truyền bao gồm bộ truyền mà truyền khung kích hoạt (Trigger Frame) để phân bổ tài nguyên cho truyền dẫn đa người dùng đường lên (Uplink Multi User - UL MU)), khung kích hoạt bao gồm trường thông tin chung mà bao gồm trường con kiểu (type subfield) chỉ báo một trong số các kiểu kích hoạt, trong đó các kiểu kích hoạt bao gồm kiểu kích hoạt thứ nhất chỉ báo kiểu kích hoạt cơ bản mà được dùng để yêu cầu loại khung phản hồi bất kỳ từ trạm đầu cuối bên nhận loại kích hoạt thứ hai chỉ báo kiểu kích hoạt đặc trưng dùng để yêu cầu kiểu khung phản hồi UL MU đặc trưng từ các trạm đầu cuối; và bộ nhận mà nhận kiểu khung phản hồi UL MU đặc trưng từ các trạm đầu cuối khi trường con kiểu chỉ báo kiểu kích hoạt thứ hai.

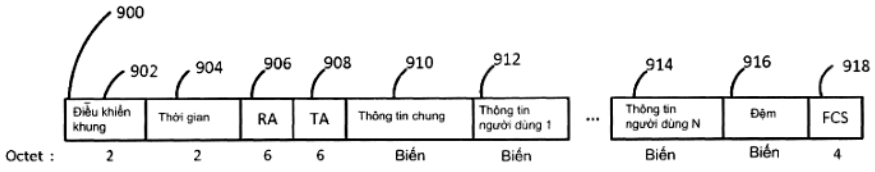

FIG. 9A

(11) **1-0050973 B**

(15) 31/07/2025
Số Quyết định: 158713/QĐ-SHTT.IP

(45) 25/08/2025 449B

(43) 25/03/2024 432 A

(21) 1-2023-06290

(85) 15/09/2023

(22) 17/02/2021

(86) PCT/JP2021/005846 17/02/2021

(87) WO2022/176044 25/08/2022

(51) ***A63G 31/06***

(73) **LOGILICITY CO., LTD.** (JP)
Nishida Building 5F, 14-6, Shibuya 2-chome, Shibuya-ku, Tokyo, 1500002 Japan

(72) NONOMURA, Tetsuya (JP)

(74) Văn phòng Luật sư Ân Nam (ANNAM IP & LAW)

(54) THIẾT BỊ TRẢI NGHIỆM ẢO CHO PHÉP TRẢI NGHIỆM CẢM GIÁC RƠI

(57) Sáng chế đề xuất thiết bị trải nghiệm ảo cho phép trải nghiệm cảm giác rơi, thiết bị bao gồm dụng cụ trong đó phần đỡ quay mà đỡ theo cách quay tấm phẳng được tạo thành và tai nghe VR bao gồm, ở bên trong, ít nhất là cảm biến độ cao và màn hình mà thực hiện việc hiển thị trên không gian ảo. Tai nghe VR bao gồm cảm biến phát hiện trạng thái thứ hai khi độ cao từ bề mặt sàn mà thiết bị được lắp đặt trên đó bằng hoặc nhỏ hơn độ cao định trước. Ngoài ra, thiết bị trải nghiệm ảo bao gồm phần mềm video bao gồm video dừng và video rơi được chuyển từ video dừng khi trạng thái thứ hai được thiết lập.

Fig.1

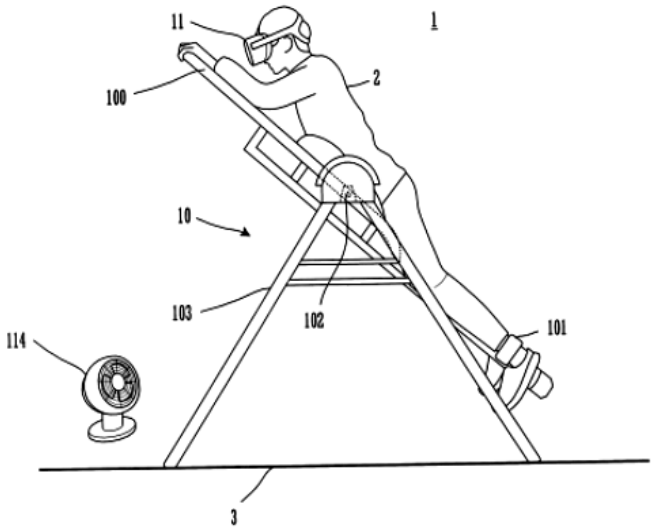

(11) **1-0050974 B**

(15) 31/07/2025
Số Quyết định: 158714/QĐ-SHTT.IP

(45) 25/08/2025 449B

(43) 26/12/2022 417 A

(21) 1-2022-06188

(85) 26/09/2022

(22) 24/03/2021

(86) PCT/KR2021/003614 24/03/2021

(30) 10-2020-0036454 25/03/2020 KR

(87) WO2021/194240 30/09/2021

(51) ***H01Q 7/00****; H02J 50/10; H01Q 1/38*

(73) **AMOTECH CO., LTD.** (KR)
1 Lot, 5 Block, Namdong-gongdan, 380, Namdongseo-ro, Namdong-gu, Incheon 21629, Republic of Korea

(72) OH, Gyujin (KR); JUNG, Eulyoung (KR)

(74) Công ty TNHH Nghiên cứu và Tư vấn chuyển giao công nghệ và đầu tư (CONCETTI)

(54) MÔ-ĐUN ĂNG TEN TRUYỀN VÀ NHẬN NĂNG LƯỢNG KHÔNG DÂY

(57) Sáng chế đề cập đến mô-đun ăng ten truyền và nhận năng lượng không dây, trong đó mô hình vòng bên trong được bố trí trong khu vực thuộc chu vi bên trong của cuộn vòng bên ngoài để cung cấp tốc độ nhận dạng sạc không đổi bất kể vị trí. Mô-đun ăng ten theo sáng chế để truyền và nhận năng lượng không dây bao gồm: lớp nền cơ sở; ăng ten thứ nhất được bố trí trên bề mặt phía trên của lớp nền cơ sở và bao gồm mô hình bức xạ thứ nhất tạo vòng thứ nhất; và ăng ten thứ hai được xếp chồng trên bề mặt phía trên của lớp nền cơ sở và bao gồm cuộn được quấn dọc theo chu vi bên ngoài của vòng thứ nhất để tạo thành vòng thứ hai.

[FIG. 1]

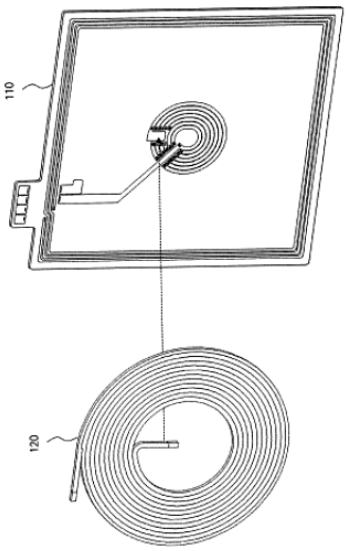

(11) **1-0050975 B**

(15) 31/07/2025
Số Quyết định: 158718/QĐ-SHTT.IP

(45) 25/08/2025 449B

(43) 27/03/2023 420 A

(21) 1-2022-05856

(22) 14/09/2022

(30) 2021-151510 16/09/2021 JP

(51) ***G03B 27/62***

(73) **KEM HONGKONG LIMITED** (HK)
Unit 908, 9f, Kowloon Centre 33 Ashley Road Tsimshatsui, Kowloon, Hong Kong

(72) Satoshi OGAWA (JP)

(74) Công ty TNHH Sở hữu trí tuệ Toàn Cầu (GLOBAL IP CO., LTD.)

(54) BỘ PHẬN ĐÓNG NẮP ĐẬY TÀI LIỆU VÀ THIẾT BỊ VĂN PHÒNG BAO GỒM BỘ PHẬN NÀY

(57) Sáng chế đề cập đến bộ phận đóng nắp đậy tài liệu bao gồm nắp ngăn cháy lan có khả năng che phủ gần như hoàn toàn các chi tiết bên trong của bộ phận đóng nắp đậy tài liệu, để ngăn các chi tiết bên trong bị cháy trong trường hợp bắt lửa ở thiết bị điện ngoại vi, cũng như thiết bị văn phòng sử dụng bộ phận đóng nắp đậy tài liệu. Bộ phận đóng nắp đậy tài liệu bao gồm nắp ngăn cháy lan có khả năng che phủ gần như hoàn toàn các chi tiết bên trong với các bộ phận được phủ dầu bị lộ ra ngoài, và ngăn gần như hoàn toàn phần cuối của tài liệu được đặt trên tấm ép tài liệu bị nhiễm bẩn bởi dầu bôi trơn hoặc dầu chống gỉ. Bộ phận đóng nắp đậy tài liệu bao gồm một bộ phận gắn được gắn vào mặt thân chính của thiết bị văn phòng có nắp đậy tài liệu; thành phần đỡ được hỗ trợ quay được và xoay được trên bộ phận gắn thông qua trục bản lề thứ nhất; và thành phần nâng được gắn vào nắp đậy tài liệu.

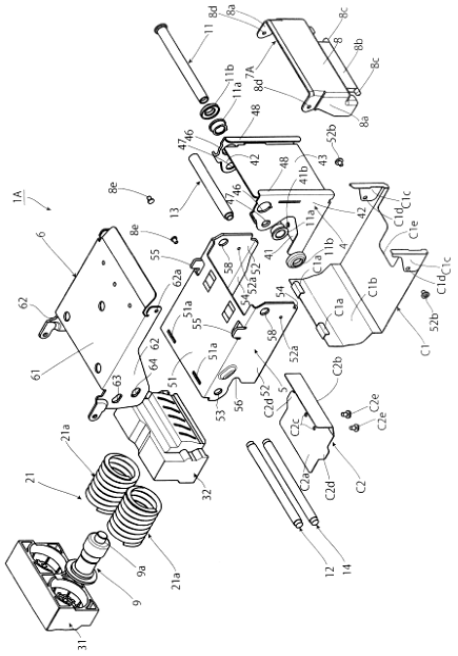

Fig.4

(11) **1-0050976 B**

(15) 31/07/2025
Số Quyết định: 158721/QĐ-SHTT.IP

(45) 25/08/2025 449B

(43) 25/05/2023 422 A

(21) 1-2023-00700

(85) 06/02/2023

(22) 03/06/2021

(86) PCT/US2021/035648 03/06/2021

(30) 20187854.3 27/07/2020 EP

(87) WO2022/026055 03/02/2022

(51) ***C09F 1/04***

(73) **LAWTER, INC.** (US)
200 North LaSalle Street, Suite 2600 Chicago, Illinois 60601, United States of America

(72) HAZEN, John (NL)

(74) Công ty TNHH T&T INVENMARK Sở hữu trí tuệ Quốc tế (T&T INVENMARK CO., LTD.)

(54) CHẤT HOẠT ĐỘNG BỀ MẶT, HỆ PHÂN TÁN VÀ CHẾ PHẨM KẾT DÍNH

(57) Sáng chế đề cập đến chất hoạt động bề mặt bao gồm este nhựa thông được ghép mà là este nhựa thông được ghép với polyalkylen glycol được khóa đầu, trong đó polyalkylen glycol được khóa đầu là polyalkylen glycol được khóa đầu bằng alkyl ete và hệ phân tán trong nước gồm có pha nước và hạt nhựa được phân tán trong pha nước, trong đó hệ phân tán bao gồm chất hoạt động bề mặt theo sáng chế.

(11) **1-0050977 B**

(15) 31/07/2025
Số Quyết định: 158785/QĐ-SHTT.IP

(45) 25/08/2025 449B

(43) 25/03/2024 432 A

(21) 1-2022-06105

(22) 22/09/2022

(51) ***C04B 16/02***; *C04B 28/04*

(73) **TRƯỜNG ĐẠI HỌC XÂY DỰNG MIỀN TÂY** (VN)
20B Phó Cơ Điều, phường 3, thành phố Vĩnh Long, tỉnh Vĩnh Long

(72) Trần Bá Việt (VN); Ngô Văn Thức (VN)

(54) **BÊ TÔNG TÍNH NĂNG SIÊU CAO (UHPC) DÙNG CHO KẾT CẤU XÂY DỰNG**

(57) Sáng chế đề cập đến bê tông tính năng siêu cao bao gồm cát thạch anh, trong đó có: hạt thô với kích thước hạt lớn nhất 1mm và hạt mịn với kích thước hạt nhỏ hơn 0,314mm, bột thạch anh với kích thước hạt nhỏ hơn 63µm, xi măng Poocläng; phụ gia siêu dẻo, muội silic, xỉ hoạt tính lò cao nghiền mịn, tro trấu, nước và sợi thép.

(11) **1-0050978 B**

(15) 31/07/2025
Số Quyết định: 158792/QĐ-SHTT.IP

(45) 25/08/2025 449B

(43) 25/07/2023 424 A

(21) 1-2023-01963

(85) 24/03/2023

(22) 26/08/2021

(86) PCT/CN2021/114751 26/08/2021

(30) 202010880795.5 27/08/2020 CN

(87) WO2022/042639 03/03/2022

(51) ***A01N 43/22***; *A01P 7/04; A01N 25/12; A01N 25/34*

(73) **BEIJING MULTIGRASS FORMULATION CO., LTD** (CN)
No. 15 Longyuan Industrial Zone, Miyun District. Beijing 101500, China

(72) ZHOU, Haiyan (CN); DU, Guisheng (CN); BAN, Kunpeng (CN); SHAO, Shuai (CN)

(74) Công ty Cổ phần Sở hữu công nghiệp INVESTIP (INVESTIP)

(54) **VIÊN NÉN SPINOSAD, VÀ PHƯƠNG PHÁP BÀO CHẾ VIÊN NÉN ĐÓ**

(57) Sáng chế đề cập đến lĩnh vực kỹ thuật phòng chống và kiểm soát muỗi, và cụ thể là liên quan đến viên nén spinosad, và phương pháp điều chế. Viên nén spinosad bao gồm lớp giải phóng chậm và lớp giải phóng nhanh. Lớp giải phóng nhanh có thể được phân hủy nhanh chóng sau khi được đưa vào nước, và spinosad sau đó được giải phóng và phân tán một cách hiệu quả trong nước để hoạt động để diệt muỗi; và lớp giải phóng chậm có thể bảo vệ hoạt động và tính ổn định của spinosad trong nước, giải phóng chậm spinosad trong thời gian dài, và phòng chống và kiểm soát muỗi trong nước theo phương thức hoạt động lâu dài, từ đó làm giảm nhiều lượng sử dụng và số lần vận chuyển thuốc cần để phòng chống và kiểm soát muỗi trong nước, và làm giảm ảnh hưởng của nó đến môi trường.

Fig. 1

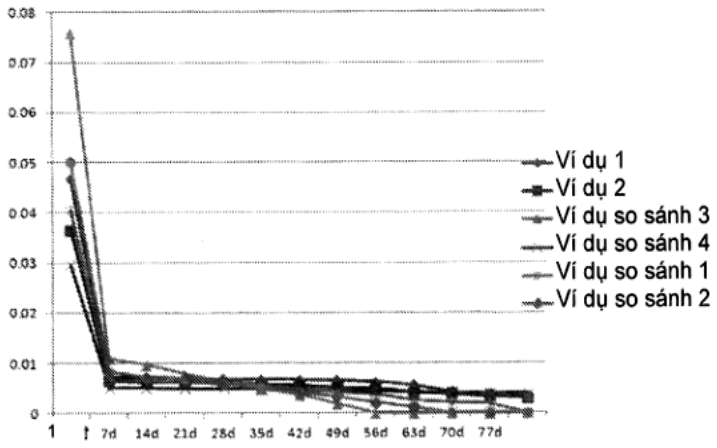

(11) **1-0050979 B**

(15) 31/07/2025
Số Quyết định: 158799/QĐ-SHTT.IP

(45) 25/08/2025 449B

(43) 25/06/2020 387 A

(21) 1-2020-01792

(85) 26/03/2020

(22) 17/09/2018

(86) PCT/EP2018/075092 17/09/2018

(30) 2019609 22/09/2017 NL

(87) WO2019/057672 28/03/2019

(51) ***E04F 15/02***

(73) **I4F LICENSING NV** (BE)
Industriedijk 19 2300 Turnhout, Belgium

(72) BOUCKÉ, Eddy Alberic (BE)

(74) Công ty TNHH Đại Tín và Liên Danh (DAITIN AND ASSOCIATES CO.,LTD)

(54) **TẤM VẬT LIỆU VÀ TẤM LÁT GỒM NHIỀU TẤM VẬT LIỆU NÀY**

(57) Sáng chế đề cập đến tấm vật liệu, cụ thể là tấm vật liệu lát sàn có thể lắp ghép với các tấm vật liệu tương tự trong khi ốp lát. Sáng chế cũng đề cập đến tấm lát bao gồm nhiều tấm vật liệu khớp nối với nhau theo sáng chế.

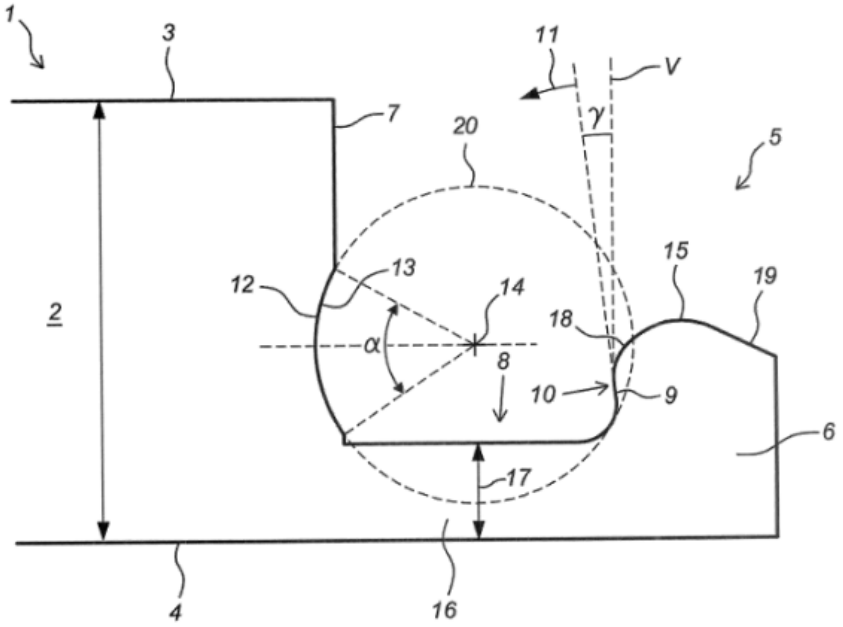

Fig. 1

(11) **1-0050980 B**

(15) 31/07/2025
Số Quyết định: 158804/QĐ-SHTT.IP

(45) 25/08/2025 449B

(43) 25/06/2024 435 A

(21) 1-2023-07212

(85) 16/10/2023

(22) 21/03/2022

(86) PCT/FR2022/050508 21/03/2022

(30) FR2103327 31/03/2021 FR

(87) WO2022/207995 06/10/2022

(51) ***E21B 17/042****; F16L 58/08; F16L 15/08; F16L 15/00; F16L 15/06*

(73) 1. **VALLOUREC OIL AND GAS FRANCE** (FR)
54 rue Anatole, Aulnoye-Aymeries, 59620, France
2. **NIPPON STEEL CORPORATION** (JP)
6-1, Marunouchi 2-chome, Chiyoda-ku, Tokyo 100-8071, Japan

(72) Thibault MATHON (FR); Laurent BOUFFLERS (FR); Matthieu LUONGO (FR)

(74) Văn phòng Luật sư Ân Nam (ANNAM IP & LAW)

(54) **MỐI GHÉP REN HÌNH ỐNG**

(57) Mối ghép ren hình ống (1) để khoan, vận hành giếng hydrocarbon, vận chuyển dầu và khí, thu giữ carbon hoặc năng lượng địa nhiệt, bao gồm chi tiết hình ống trong (2) và chi tiết hình ống ngoài (3), mỗi chi tiết hình ống trong (2) hoặc ngoài (3) bao gồm phần ren trong (4) và phần ren ngoài (5) tương ứng, một hoặc các phần trong số các phần ren trong (4) hoặc phần ren ngoài (5) tùy ý bao gồm lớp phủ rắn chống ăn mòn và/hoặc bôi trơn (10), phần ren trong (4) và phần ren ngoài (5) lần lượt bao gồm ít nhất một răng ren trong (6) và một răng ren ngoài (5) và khe hở dọc trục có ren TAG (8) đảm bảo một khoảng trống, ở trạng thái lắp, giữa cạnh đâm (14) của răng ren trong và cạnh chịu tải (15) của răng ren ngoài (7), đặc trưng ở khe hở dọc trục có ren TAG lớn hơn hoặc bằng khoảng cách tối thiểu TAGmin.

[Fig 2]

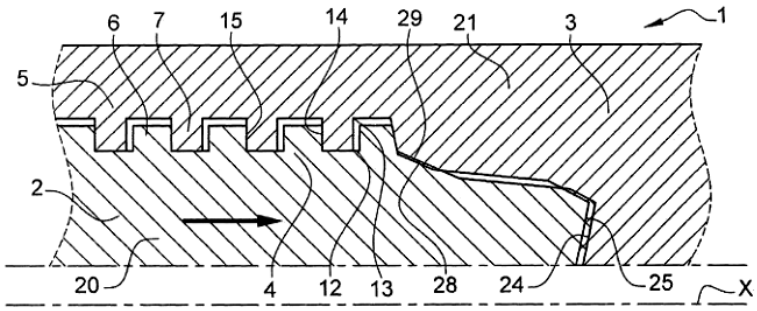

PHẦN II

GIẢI PHÁP HỮU ÍCH ĐƯỢC CẤP BẰNG ĐỘC QUYỀN

(11) **2-0004232 B**

(15) 02/07/2025
Số Quyết định: 126038/QĐ-SHTT.IP

(45) 25/08/2025 449B

(43) 30/01/2020 382 A

(21) 2-2019-00519

(22) 19/11/2019

(51) ***B01J 13/02***

(73) **ĐẠI HỌC BÁCH KHOA HÀ NỘI** (VN)
Số 1, Đại Cồ Việt, Hai Bà Trưng, Hà Nội

(72) Nguyễn Thị Lan (VN); Nguyễn Thị Thu Thảo (VN)

(54) **VẬT LIỆU NANO LAI GO/FE3O4-5%**

(57) Vật liệu nano lai GO/Fe_3O_4-5% với thành phần gồm hạt nano Fe_3O_4 siêu thuận từ có kích thước trung bình khoảng 11 nanômét chiếm 95% về khối lượng và tấm Graphen ôxit đơn lớp hoặc vài lớp có kích thước từ 200 nanômét đến 3 micrômét chiếm 5% về khối lượng. Vật liệu lai GO/Fe_3O_4-5% được tổng hợp theo hai công đoạn: công đoạn 1 là tổng hợp GO từ than đá tự nhiên dạng vẩy bằng phương pháp Hummer cải tiến; công đoạn hai vật liệu GO được tích hợp vào quy trình tổng hợp hạt nano Fe_3O_4 khi pH của dung dịch phản ứng đạt giá trị bằng 5. Vật liệu nano lai GO/Fe_3O_4-5% thành phẩm có dạng bột mịn có tính chất siêu thuận từ với mô men từ cao và hấp thụ tốt kim loại nặng Asen (V) ở điều kiện thường.

(11) **2-0004233 B**

(15) 02/07/2025
Số Quyết định: 126084/QĐ-SHTT.IP

(45) 25/08/2025 449B

(43) 27/12/2021 405 A

(21) 2-2021-00396

(22) 29/09/2021

(51) ***C02F 1/28***; *C02F 1/32; B01D 61/00*

(73) **TRƯỜNG ĐẠI HỌC XÂY DỰNG HÀ NỘI** (VN)
55 Giải Phóng, Hai Bà Trưng, Hà Nội

(72) Đinh Viết Cường (VN)

(54) **QUY TRÌNH XỬ LÝ NƯỚC THÔNG QUA QUÁ TRÌNH TÍCH HỢP LỌC MÀNG - HẤP PHỤ ĐIỆN - KHỬ TRÙNG UV**

(57) Giải pháp hữu ích đề cập đến quy trình xử lý nước mới bao gồm các công đoạn: (i) Lọc màng MF để loại bỏ thành phần cặn lơ lửng bằng; (ii) Điện hấp phụ để loại bỏ thành phần các ion gây độ mặn, độ cứng, amoni và các kim loại nặng; và (iii) Khử trùng UV để tiêu diệt các vi khuẩn gây bệnh. Quá trình điện hấp phụ là giải pháp mới nhất trong công nghệ xử lý nước hiện nay. Điện cực titan được phủ hỗn hợp cacbon và polyme được sử dụng cho quá trình hấp phụ điện. Việc ứng dụng quy trình mới trong xử lý nước ô nhiễm nhiễm như độ mặn, độ cứng, amoni và kim loại nặng mang lại hiệu quả cao, năng lượng tiêu thụ thấp và thân thiện với môi trường.

(11) **2-0004234 B**

(15) 02/07/2025
Số Quyết định: 126098/QĐ-SHTT.IP

(45) 25/08/2025 449B

(43) 25/10/2016 343 A

(21) 2-2016-00098

(22) 29/03/2016

(30) JP2015-068988 30/03/2015 JP
JP2015-227175 20/11/2015 JP

(51) ***A01F 12/22***; *A01F 12/18*

(73) **ISEKI & CO., LTD.** (JP)
700 Umaki-cho, Matsuyama-shi, Ehime-ken, Japan

(72) Masami Osaki (JP); Ohara Kazushi (JP); Kazunari Tanone (JP); Manabu Saito (JP)

(74) Công Ty Luật Trách Nhiệm Hữu Hạn AMBYS Hà Nội (AMBYS HANOI)

(54) CON LĂN ĐẬP DÙNG TRONG MÁY GẶT ĐẬP

(57) Giải pháp hữu ích đề cập đến con lăn đập dùng trong máy gặt đập. Giải pháp hữu ích nhằm giảm tải đập trong khoang đập, và cải thiện hiệu suất của thiết bị đập. Thiết bị bao gồm: nhiều chi tiết đỡ (25), được bố trí cách đoạn với nhau theo hướng chu vi tròn xung quanh trục con lăn đập (26), để đỡ các răng đập (20); và chi tiết con lăn (27), được lắp trong khoảng trống được bao quanh bởi nhiều chi tiết đỡ (25), để bao quanh trục con lăn đập (26). Chi tiết con lăn (27) là hình trụ hoặc ống đa giác. Thiết bị cũng gồm chi tiết dạng tấm (45), được bố trí dựng đứng từ bề mặt chu vi của chi tiết con lăn (27), để tạo ra gió. Con lăn đập (27) là ống đa giác gồm phần bề mặt phẳng (28); và chi tiết dạng tấm (45) dựng đứng từ phần bề mặt phẳng (28). Phần đế của chi tiết dạng tấm 45 được cố định với bề mặt chu vi của chi tiết con lăn (27), và đầu chóp nhọn của chi tiết dạng tấm 45 được gắn trên phía chi tiết đỡ (25).

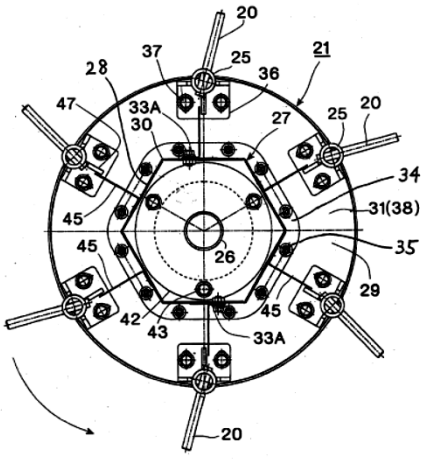

Fig. 4

(11) **2-0004235 B**

(15) 02/07/2025
Số Quyết định: 126174/QĐ-SHTT.IP

(45) 25/08/2025 449B

(43) 26/12/2022 417 A

(21) 2-2024-00592

(22) 03/06/2021

(51) ***B60R 22/00***; *B60R 22/10; B60R 22/48; B60R 22/02*

(67) 1-2021-03253

(73) **CÔNG TY TNHH BOSCH GLOBAL SOFTWARE TECHNOLOGIES** (VN)
Số 364, đường Cộng Hòa, phường 13, quận Tân Bình, thành phố Hồ Chí Minh, Việt Nam

(72) Trần Bảo Trung (VN)

(74) Công ty Luật TNHH Phạm và Liên danh (PHAM & ASSOCIATES)

(54) **HỆ THỐNG ĐAI AN TOÀN DÙNG TRÊN XE Ô TÔ CHỞ KHÁCH**

(57) Nói chung, giải pháp hữu ích đề cập đến hệ thống đai an toàn dùng cho xe ô tô chở khách được bố trí các bộ phận cảm biến để xác định trạng thái cài dây an toàn và đưa ra thông báo nhắc nhở hành khách cài dây an toàn đúng cách.

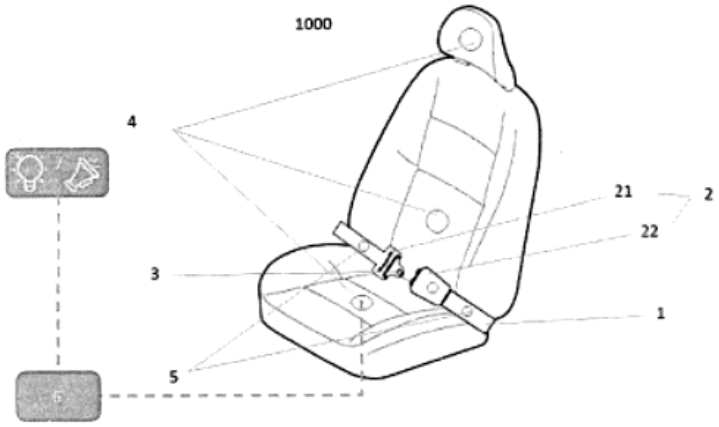

Fig. 1

(11) **2-0004236 B**

(15) 02/07/2025
Số Quyết định: 126209/QĐ-SHTT.IP

(45) 25/08/2025 449B

(43) 25/10/2016 343 A

(21) 2-2016-00099

(22) 29/03/2016

(30) JP2015-083228 15/04/2015 JP
JP2015-210671 27/10/2015 JP

(51) ***A01F 69/00***

(73) **ISEKI & CO., LTD.** (JP)
700 Umaki-cho, Matsuyama-shi, Ehime-ken, Japan

(72) Masami Osaki (JP); Zhang Dong (CN); Hiroshi Furukawa (JP); Kei Imada (JP); Kazunari Tanoue (JP); Manabu Saito (JP)

(74) Công Ty Luật Trách Nhiệm Hữu Hạn AMBYS Hà Nội (AMBYS HANOI)

(54) **MÁY GẶT ĐẬP LIÊN HỢP**

(57) Giải pháp hữu ích đề cập đến máy gặt đập liên hợp để ngăn ngừa sự hư hại cho cơ cấu quay ngược, để quay ngược thiết bị gặt, và cơ cấu truyền động cho sự quay thông thường. Thiết bị theo bao gồm: thiết bị di chuyển (2); thiết bị gặt (4) được lắp ở phía trước của thiết bị di chuyển(2); thiết bị đập (3) được lắp bên trên thiết bị di chuyển (2); băng nâng nạp liệu (14) để nạp các thân cây ngũ cốc được gặt từ thiết bị gặt (4) tới thiết bị đập (3); động cơ (21); đường truyền động để dẫn động thiết bị gặt (4) và băng nâng nạp liệu (14) theo hướng thông thường bằng lực dẫn động quay từ động cơ (21); cơ cấu quay ngược (20) để dẫn động ngược thiết bị gặt (4) và băng nâng nạp liệu (14) bằng lực dẫn động từ đường truyền động; cần gạt vận hành quay ngược (47) để khớp và nhả khớp bộ ly hợp của cơ cấu quay ngược (20); cần gạt tiết lưu (54) để điều chỉnh tốc độ của động cơ (21); và cơ cấu vận (55) hành để nối liền cần gạt vận hành quay ngược (47) và cần gạt tiết lưu (54).

Fig. 6

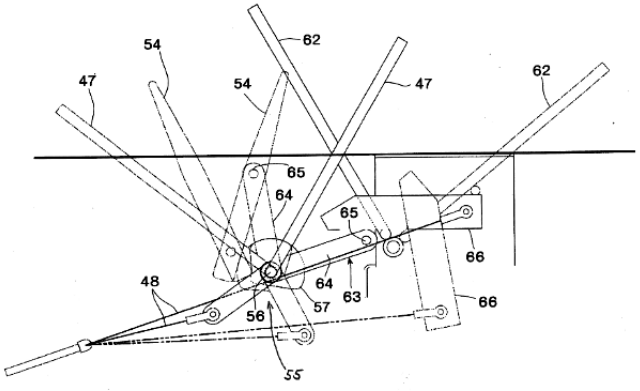

(11) **2-0004237 B**

(15) 02/07/2025
Số Quyết định: 126315/QĐ-SHTT.IP

(45) 25/08/2025 449B

(43) 25/07/2023 424 A

(21) 2-2025-00353

(22) 26/05/2023

(51) ***A61K 47/50***; *C08B 37/00; A61K 47/42*

(67) 1-2023-03445

(73) **VIỆN HÓA HỌC - VẬT LIỆU, VIỆN KHOA HỌC VÀ CÔNG NGHỆ QUÂN SỰ** (VN)
Số 17, phố Hoàng Sâm, phường Nghĩa Đô, quận Cầu Giấy, thành phố Hà Nội

(72) Nguyễn Thị Hương (VN); Vũ Thành Đồng (VN); Nguyễn Ngọc Sơn (VN); Trần Diệu Linh (VN); Nguyễn Thị Ngọc Hợi (VN)

(54) **QUY TRÌNH SẢN XUẤT HẠT NANOGEL MANG PACLITAXEL CÓ CHỨC NĂNG PHẢN ỨNG ĐÁP ỨNG VỚI KÍCH THÍCH OXI HÓA KHỬ TRÊN NỀN COPOLYME HEPARIN-PLURONIC**

(57) Giải pháp hữu ích đề cập đến quy trình sản xuất hạt nanogel mang paclitaxel có chức năng phản ứng đáp ứng với kích thích oxi hóa khử trên nền copolyme heparin-pluronic. Nanogel trên nền copolyme heparin-pluronic theo giải pháp hữu ích là vật liệu tương thích sinh học và có khả năng phản ứng đáp ứng nhạy với kích thích oxi hóa khử do có chứa cầu nối disulfit trong copolyme heparin-pluronic. Đặc biệt, nanogel trên nền copolyme heparin-pluronic mang paclitaxel theo giải pháp hữu ích nhạy cảm với kích thích oxi hóa khử tại vi môi trường khối u sẽ giúp phóng thích paclitaxel hướng đích và tích lũy thuốc tập trung tại các mô khối u.

(11) **2-0004238 B**

(15) 02/07/2025
Số Quyết định: 126319/QĐ-SHTT.IP

(45) 25/08/2025 449B

(43) 25/07/2023 424 A

(21) 2-2025-00352

(22) 26/05/2023

(51) ***A61K 47/50***; *C08B 37/00; A61K 47/42*

(67) 1-2023-03446

(73) **VIỆN HÓA HỌC - VẬT LIỆU, VIỆN KHOA HỌC VÀ CÔNG NGHỆ QUÂN SỰ** (VN)
Số 17, phố Hoàng Sâm, phường Nghĩa Đô, quận Cầu Giấy, thành phố Hà Nội

(72) Nguyễn Thị Hương (VN); Võ Hoàng Phương (VN); Vũ Minh Thành (VN); Nguyễn Ngọc Sơn (VN)

(54) **QUY TRÌNH SẢN XUẤT VẬT LIỆU NANOGEL MANG THUỐC CISPLATIN TRỊ UNG THƯ TRÊN NỀN COPOLYME HEPARIN-POLOXAMER 407**

(57) Giải pháp hữu ích đề cập đến quy trình sản xuất vật liệu nanogel mang thuốc cisplatin trị ung thư có chức năng phản ứng đáp ứng với kích thích kép (oxi hóa khử và pH) trên nền copolyme heparin-poloxamer 407. Nanogel trên nền copolyme heparin-poloxamer 407 theo giải pháp hữu ích là vật liệu tương thích sinh học và có khả năng phản ứng đáp ứng nhạy với kích thích kép. Trong đó, phản ứng đáp ứng nhạy oxi hóa khử do có chứa cầu nối disulfit trong copolyme heparin-pluronic và phản ứng nhạy với sự thay đổi pH là do liên kết giữa COOH trong heparin với platin. Nanogel trên nền copolyme heparin-poloxamer 407 mang cisplatin theo giải pháp hữu ích nhạy cảm với kích thích oxi hóa khử và pH tại vi môi trường khối u sẽ giúp phóng thích cisplatin hướng đích mô khối u.

(11) **2-0004239 B**

(15) 02/07/2025
Số Quyết định: 126320/QĐ-SHTT.IP

(45) 25/08/2025 449B

(43) 25/12/2017 357 A

(21) 2-2017-00145

(22) 30/05/2017

(30) JP2016-109954 01/06/2016 JP

(51) ***A01C 11/00***

(73) **ISEKI & CO., LTD.** (JP)
700 Umaki-cho, Matsuyama-shi, Ehime-ken, Japan

(72) Manabu Takahashi (JP); Kentaro Miura (JP); Soichiro Takechi (JP); Huang Chunbo (CN); Daisuke Imaizumi (JP)

(74) Công Ty Luật Trách Nhiệm Hữu Hạn AMBYS Hà Nội (AMBYS HANOI)

(54) **PHƯƠNG TIỆN LÀM VIỆC TRONG LĨNH VỰC NÔNG NGHIỆP**

(57) Giải pháp hữu ích đề cập đến phương tiện làm việc trong lĩnh vực nông nghiệp để ngăn sự tiếp xúc giữa khe được lắp trong bậc sàn và cần gạt vận hành. Nhiều cần gạt vận hành được lắp phía dưới bậc sàn mà được cung cấp khe, trong đó cần gạt vận hành được trượt lên trên bậc sàn, và do đó, khi cần gạt vận hành được trượt lên trên, nó đi qua khe, và vì chi tiết đỡ thứ hai được lắp giữa nhiều cần gạt vận hành, sự ổn định của sàn mà dễ dàng bị dịch chuyển được cải thiện, và sự tiếp xúc giữa cần gạt vận hành và khe được ngăn ngừa.

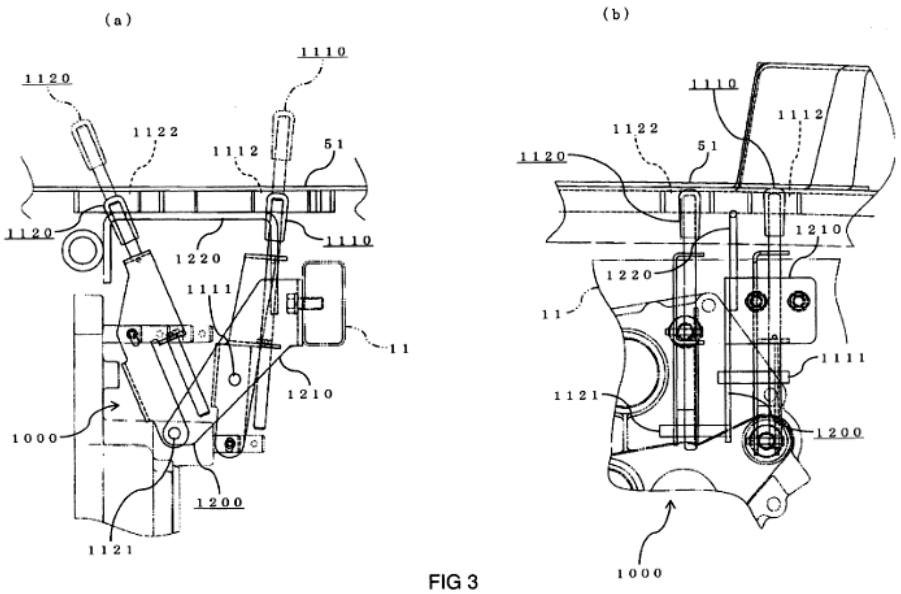

FIG 3

(11) **2-0004240 B**

(15) 02/07/2025
Số Quyết định: 126322/QĐ-SHTT.IP

(45) 25/08/2025 449B

(43) 25/07/2022 412 A

(21) 2-2021-00185

(22) 06/05/2021

(30) 202110088611.6 22/01/2021 CN

(51) ***A01K 63/00***; *G01D 21/02*

(73) **TIANJIN RESEARCH INSTITUTE FOR WATER TRANSPORT ENGINEERING, M.O.T.** (CN)
No.2618 Xingang 2nd Road, Tanggu, Binhai New Area, Tianjin, 300456, China

(72) Huaqing ZHANG (CN); Ning QIU (CN); Haiying LIU (CN); Shitao PENG (CN); Tianli ZHENG (CN)

(74) Công ty TNHH Tầm nhìn và Liên danh (VISION & ASSOCIATES CO.LTD.)

(54) **THIẾT BỊ THỬ NGHIỆM VÀ PHƯƠNG PHÁP KIỂM TRA TÍNH DẠN DĨ VÀ HÀNH VI KHÁM PHÁ CỦA CÁ**

(57) Sáng chế đề cập đến thiết bị thử nghiệm và phương pháp kiểm tra tính dạn dĩ và hành vi khám phá của cá. Thiết bị kiểm tra bao gồm bể nước chính, có cấu trúc dạng máng kéo dài và được bố trí bên trong: khu vực bắt đầu và khu vực phân bố tác nhân kích thích lần lượt được bố trí ở hai phía; khu vực kiểm tra được bố trí giữa khu vực bắt đầu và khu vực phân bố tác nhân kích thích; cửa chặn cá được lắp giữa khu vực bắt đầu và khu vực kiểm tra, có thể chặn đường đi của cá và cho phép nước đi qua; vách ngăn trong suốt thứ nhất nhờ đó khu vực phân bố tác nhân kích thích và khu vực kiểm tra được tách biệt hoàn toàn với nhau, vách ngăn thứ nhất có thiết bị điện cực được lắp trên đó; và nhiều vách ngăn trong suốt thứ hai được lắp trong khu vực kiểm tra, được bố trí cách nhau trên hai thành bên của khu vực kiểm tra, sao cho đường đi của cá đi qua khu vực kiểm tra là đường uốn khúc. Phương pháp kiểm tra bao gồm các bước: thực hiện kiểm tra tính dạn dĩ và hành vi khám phá của cá; ghi thời gian cần thiết để cá thử nghiệm đi qua mỗi vách ngăn; và tính chỉ số tính dạn dĩ-tính khám phá của cá thử nghiệm. Theo sáng chế, tính dạn dĩ và hành vi khám phá của các con cá khác nhau và ảnh hưởng lên chúng từ các tác nhân kích thích khác nhau có thể được kiểm tra và đánh giá.

[Fig.1]

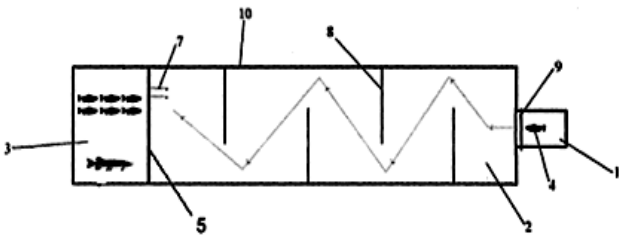

(11) **2-0004241 B**

(15) 02/07/2025
Số Quyết định: 126324/QĐ-SHTT.IP

(45) 25/08/2025 449B

(43) 27/03/2023 420 A

(21) 2-2022-00047

(22) 25/01/2022

(30) 202111094190.4 17/09/2021 CN

(51) ***C03B 19/04***

(73) **ZHONGSHAN CHUNGUANG GLASSWARE CO., LTD** (CN)
Bldg 1, No. 86 Shunxing Nort Road, Henglan Town, Zhongshan City, Guangdong, China

(72) Taigui ZHANG (CN)

(74) Công ty TNHH Sở hữu trí tuệ M.I.T (M.I.T IP CO., LTD)

(54) **MÁY LY TÂM LOẠI TRUYỀN ĐỘNG BẰNG DÂY CUROA HIỆU SUẤT CAO CÓ TẤM NẮP**

(57) Giải pháp hữu ích đề cập đến máy ly tâm loại truyền động bằng dây curoa hiệu suất cao có tấm nắp, bao gồm cơ cấu phân độ khuôn (1), cơ cấu dẫn động tấm nắp (2) và cơ cấu quay ly tâm (3). Cụ thể, khi các phôi cùng loại được sản xuất hàng loạt, nhiều khuôn (4) cùng loại được bố trí trên cơ cấu phân độ khuôn (1), và tấm nắp (5) phù hợp với tất cả các loại khuôn (4) được bố trí trên cơ cấu dẫn động tấm nắp (2). Sau khi các khuôn (4) chứa các nguyên liệu gia công thô, cơ cấu dẫn động tấm nắp (2) dẫn động tấm nắp để đóng nắp vào các khuôn (4), và cơ cấu quay ly tâm (3) dẫn động làm quay các khuôn (4) để xử lý ly tâm. Khi các phôi khác loại được sản xuất hàng loạt, nhiều khuôn (4) khác loại được bố trí trên cơ cấu phân độ khuôn (1). Sau khi các khuôn (4) thuộc loại được xác định trước chứa các nguyên liệu gia công thô, cơ cấu dẫn động tấm nắp (2) sẽ dẫn động tấm nắp (5) phù hợp để đóng nắp vào các khuôn (4), và cơ cấu quay ly tâm (3) dẫn động làm quay các khuôn (4) để xử lý ly tâm. Do đó, toàn bộ quy trình được cơ giới hóa, và hiệu suất xử lý là cao. Theo giải pháp hữu ích, thanh dẫn động (2081) được tạo kết cấu rỗng, và hai hoạt động gồm nạp liệu và đóng nắp được thực hiện đồng thời, do đó hiệu suất xử lý được cải thiện.

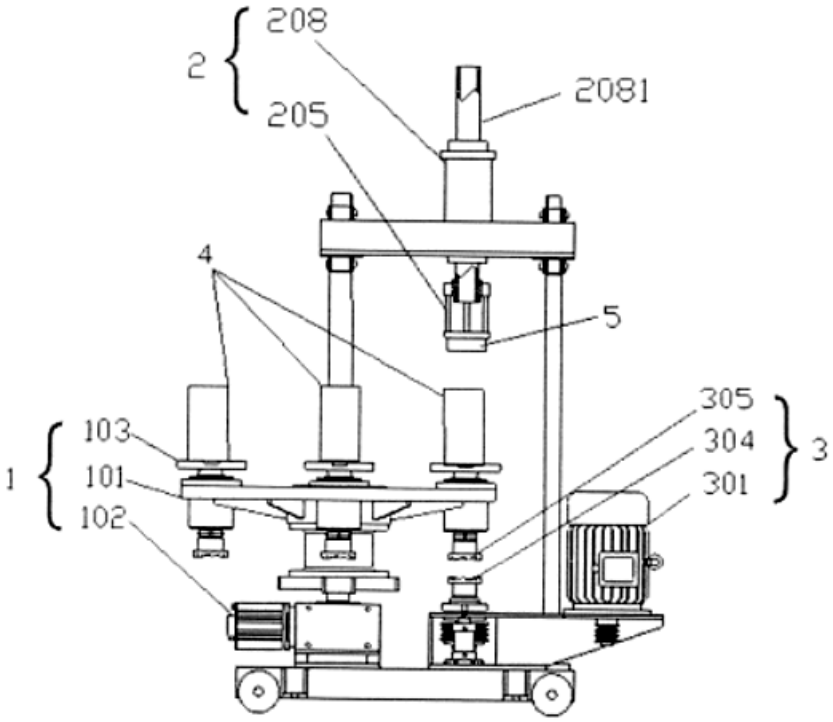

Hình 1

(11) **2-0004242 B**

(15) 02/07/2025
Số Quyết định: 126328/QĐ-SHTT.IP

(45) 25/08/2025 449B

(43) 25/02/2020 383 A

(21) 2-2018-00288

(22) 09/08/2018

(51) ***A01M 7/00***; *A01C 11/00*

(73) **SIAM KUBOTA CORPORATION COMPANY LIMITED** (TH)
101/19-24 Moo 20, Navanakorn Industrial Estate, Klongneung Sub-district, Klongluang District, Pathumtani Province, Thailand

(72) Tanakit Sitthipanya (TH); Pongsakorn Laiwatthanapaisan (TH); Theerawath Wongwiwath (TH)

(74) Công ty Luật TNHH Phạm và Liên danh (PHAM & ASSOCIATES)

(54) **BỘ DỤNG CỤ PHUN**

(57) Giải pháp hữu ích đề xuất bộ dụng cụ phun bao gồm cụm tay phun gắn với tấm bảo vệ để ngăn ngừa sự phun dư của chất lưu trong quá trình vận hành mà có thể ảnh hưởng đến con người làm việc gần đó. Cụm tay phun và/hoặc tấm bảo vệ có thể được gấp lại bởi người vận hành để giải quyết vấn đề vận chuyển. Người vận hành có thể gấp khung bảo vệ phụ, mà ở vị trí nằm ngang trong quá trình hoạt động, bằng cách đặt nó lên trên khung bảo vệ và sau đó nâng khung bảo vệ và khung bảo vệ phụ lên theo phương vuông góc. Người vận hành cũng có thể gấp chân phụ theo phương vuông góc từ vị trí nằm ngang ban đầu của nó.

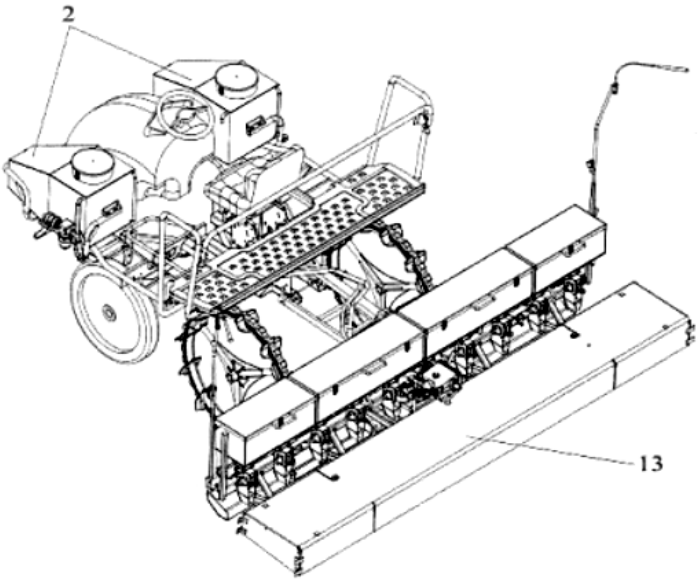

Fig.1

(11) **2-0004243 B**
(15) 02/07/2025
Số Quyết định: 126329/QĐ-SHTT.IP
(45) 25/08/2025 449B
(43) 25/01/2024 430 A
(21) 2-2022-00296
(22) 11/07/2022
(51) ***A01M 1/22***
(76) **HSIEH, YI-SHENG** (TW)
No. 43, Jianxing Rd., Taoyuan Dist., Taoyuan City 33051, Taiwan
(74) Công ty TNHH Quốc tế D &N (D&N INTERNATIONAL CO.,LTD.)
(54) **VỢT MUỖI BẰNG ĐIỆN UỐN CONG ĐƯỢC**

(57) Vợt muỗi bằng điện gồm có cơ cấu uốn được (3) được bố trí ở giữa khung vợt (1) và cán (2). Cơ cấu uốn được (3) gồm có tấm kim loại có tính đàn hồi (31) có vị trí giữa (312) được bao quang bởi và được ghép nối với chất đàn hồi (322) để tạo điểm tựa liên kết có thể uốn được (32). Điểm tựa liên kết có thể uốn được (32) và phần trên (311) của tấm kim loại có tính đàn hồi (31) được cố định trong đầu dưới của khung vợt (1). Điểm tựa liên kết có thể uốn được (32) và phần dưới (313) của tấm kim loại có tính đàn hồi (31) được cố định trong đầu trên của cán vợt (2). Điểm tựa liên kết có thể uốn được (32) uốn cong được và biến dạng được để cung cấp chức năng đàn hồi, sao cho khung vợt (1) có thể uốn cong cân xứng với cán (2) thông qua cơ cấu uốn được (3) để tạo một góc giữa khung vợt (1) và cán (2).

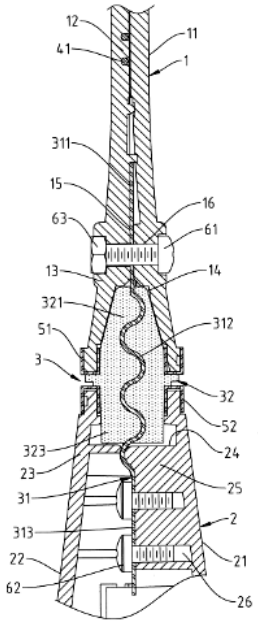

Fig.4

(11) **2-0004244 B**

(15) 02/07/2025
Số Quyết định: 126331/QĐ-SHTT.IP

(45) 25/08/2025 449B

(43) 26/06/2023 423 A

(21) 2-2021-00512

(22) 29/11/2021

(51) ***E06C 7/06***; *E06C 1/22*

(73) **BAU BANG PRECISION MANUFACTURING VIETNAM COMPANY LIMITED** (VN)
Factory A-18-6-B, A-18-6-C, LOT A-18-6-CN, Bau Bang Industrial Park, Lai Uyen Ward, Bau Bang District Binh Duong Province, Vietnam

(72) Jianyuan Zhang (CN)

(74) Công Ty Trách Nhiệm Hữu Hạn Tư Vấn Đầu Tư Và Sở Hữu Trí Tuệ INTERFIVE (INTERFIVE CO., LTD)

(54) **THANG KẾT HỢP**

(57) Giải pháp hữu ích đề xuất thang kết hợp, trong đó thang kết hợp còn bao gồm cơ cấu khóa mà bao gồm khối cố định và khối tay cầm; khối cố định được cung cấp phần định vị nhô ra về phía khối tay cầm; phần định vị còn được cung cấp phần nhô ra hình trụ mà được cung cấp lỗ xuyên chạy xuyên qua tâm của phần nhô ra hình trụ; khối tay cầm được cung cấp rãnh định vị lõm vào trong trên mặt hướng về phía khối cố định, rãnh định vị được tạo kết cấu để khớp với phần định vị để giới hạn các vị trí tương đối của khung bên ngoài và khung bên trong khi thang kết hợp ở trạng thái khóa; một đầu của phần nhô ra hình trụ được bố trí trong rãnh, và đầu kia của phần nhô ra hình trụ được bố trí trong lỗ khóa bên ngoài. Giải pháp hữu ích cải thiện độ tin cậy của cơ cấu khóa và độ an toàn của thang kết hợp, đồng thời đạt được hoạt động xoay hai chiều và cải thiện đáng kể trải nghiệm của người dùng khi sử dụng và sự thuận tiện trong vận hành.

FIG. 4

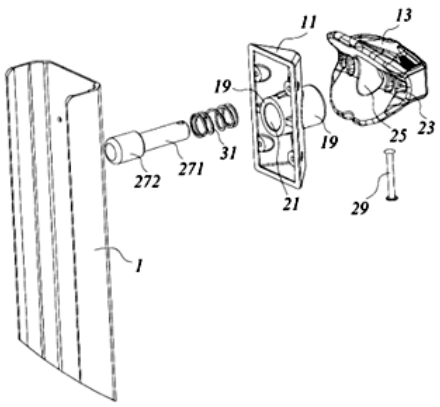

(11) **2-0004245 B**

(15) 02/07/2025
Số Quyết định: 126332/QĐ-SHTT.IP

(45) 25/08/2025 449B

(43) 26/09/2022 414 A

(21) 2-2025-00220

(22) 05/07/2022

(51) ***B29B 9/06***; *C08J 3/22; C08L 3/02; B29C 48/00*

(67) 1-2022-04244

(73) **CÔNG TY TNHH CÔNG NGHỆ VÀ DỊCH VỤ THƯƠNG MẠI LẠC TRUNG** (VN)
350 Lạc Trung, phường Vĩnh Tuy, quận Hai Bà Trưng, thành phố Hà Nội

(72) Nguyễn Thị Liên Phương (VN); Dương Thu Hiền (VN); Lê Văn Đức (VN); Nguyễn Thanh Tùng (VN); Phạm Thị Thu Hà (VN); Phạm Thu Trang (VN); Nguyễn Trung Đức (VN); Nguyễn Quang Huy (VN); Đào Thị Phương Hồng (VN); Đỗ Công Hoan (VN)

(54) **QUY TRÌNH SẢN XUẤT NHỰA PHÂN HỦY SINH HỌC TỪ POLYBUTYRAT ADIPAT TEREPHTALAT VÀ TINH BỘT NHIỆT DẺO TỪ TINH BỘT DONG RIỀNG, VÀ NHỰA PHÂN HỦY SINH HỌC ĐƯỢC SẢN XUẤT BẰNG QUY TRÌNH NÀY**

(57) Giải pháp hữu ích đề cập đến quy trình sản xuất nhựa phân hủy sinh học từ polybutyrat adipat terephtalat (PBAT) và tinh bột nhiệt dẻo từ tinh bột dong riềng (TPS) bao gồm các bước:

(i) sản xuất tinh bột nhiệt dẻo từ tinh bột dong riềng bằng cách phối trộn tinh bột dong riềng đã sấy khô ở 70°C với các thành phần nguyên liệu gồm chất hóa dẻo glyxerol và các chất phụ gia bao gồm nước, chất gia cường và chất hoạt động bề mặt, trước khi ép đùn hỗn hợp các thành phần ở nhiệt độ đùn từ 120°C-160°C bằng máy đùn trục vít; và

(ii) sản xuất nhựa phân hủy sinh học từ PBAT và tinh bột nhiệt dẻo từ tinh bột dong riềng bao gồm: sấy khô PBAT và TPS ở 70°C trong 4 giờ, ép đùn hỗn hợp nguyên liệu bao gồm PBAT, TPS, chất trợ tương hợp và phụ gia trợ phân tán, và tạo hạt cho hỗn hợp ép đùn thu được để tạo ra hạt chế phẩm nhựa phân hủy sinh học, sấy khô và bảo quản các hạt nhựa này trong túi PE kín để tránh ẩm.

Ngoài ra, giải pháp hữu ích còn đề cập đến nhựa phân hủy sinh học được sản xuất bằng quy trình nêu trên.

(11) **2-0004246 B**

(15) 02/07/2025
Số Quyết định: 126334/QĐ-SHTT.IP

(45) 25/08/2025 449B

(43) 25/07/2019 376 A

(21) 2-2018-00406

(22) 10/10/2018

(30) 1703002590 27/12/2017 TH

(51) ***E02B 17/04***; *E02B 17/08; B63B 35/00*

(73) **PTT EXPLORATION AND PRODUCTION PUBLIC COMPANY LIMITED** (TH)
555/1 Energy Complex, Building A, 6th Floor & 19th - 36th Floor, Vibhavadi-Rangsit Road, Chatuchak, Chatuchak, Bangkok 10900, Thailand

(72) Den Yimtae (TH); Manit Aimcharoenchaiyakul (TH); Sarayut Uiyyasathian (TH)

(74) Công ty Luật TNHH quốc tế BMVN (BMVN INTERNATIONAL LLC)

(54) THIẾT BỊ THÁO DỠ PHẦN NỔI CỦA GIÀN KHOAN TRÊN BIỂN CỐ ĐỊNH

(57) Giải pháp hữu ích liên quan đến thiết bị tháo dỡ phần nổi của giàn khoan trên biển cố định, bao gồm tàu nổi có mũi tàu hở dạng hình chữ U ở một đầu của tàu nổi này để đưa vào phía dưới giàn khoan trên biển này, kết cấu khung nâng được lắp trên mỗi bên của mũi tàu hở này để đỡ hệ thống trượt này, ít nhất hai tháp nâng được lắp bên trong để nâng phần nổi này của giàn khoan trên biển cố định này, và ít nhất một hệ thống trượt được lắp trên đỉnh để di chuyển phần nổi này của giàn khoan trên biển cố định này đến vị trí xác định trên tàu nổi này.

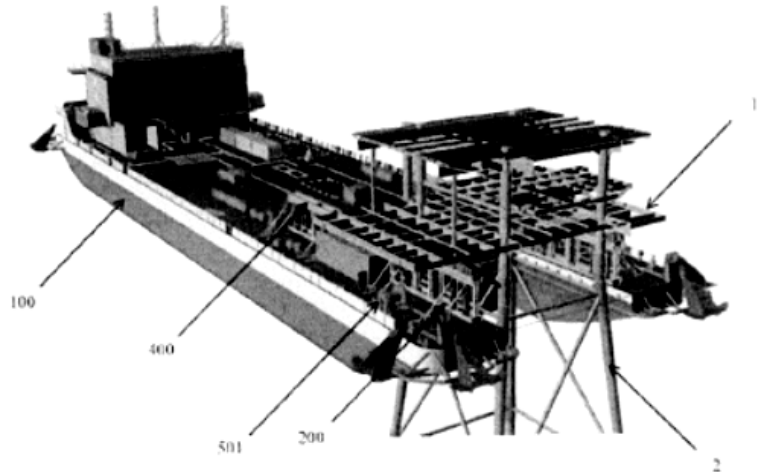

Fig.1

(11) **2-0004247 B**

(15) 02/07/2025
Số Quyết định: 126335/QĐ-SHTT.IP

(45) 25/08/2025 449B

(43) 25/03/2021 396 A

(21) 2-2024-00785

(22) 11/09/2019

(51) ***C05F 7/00***

(67) 1-2019-04971

(73) 1. **CÔNG TY CỔ PHẦN PHÂN BÓN FITOHOOCMON** (VN)
tầng 3, tòa nhà BIOGROUP, số 814/3, đường Láng, quận Đống Đa, thành phố Hà Nội
2. **CÔNG TY CỔ PHẦN CÔNG NGHỆ SINH HỌC** (VN)
Tầng 2, tòa nhà BIOGROUP, số 814/3, đường Láng, quận Đống Đa, thành phố Hà Nội

(72) Lê Văn Tri (VN)

(54) **QUY TRÌNH SẢN XUẤT PHÂN BÓN HỮU CƠ VI SINH TỪ BÙN THẢI NHÀ MÁY CHẾ BIẾN ĐẦU VÀ VỎ TÔM**

(57) Sáng chế đề xuất quy trình sản xuất phân bón hữu cơ vi sinh từ bùn thải nhà máy chế biến đầu và vỏ tôm gồm các bước: (i) sản xuất chế phẩm vi sinh vật khử mùi; (ii) sản xuất chế phẩm vi sinh vật phân giải hữu cơ; (iii) sản xuất chế phẩm vi sinh vật hữu ích; (iv) lên men bùn thải và tro trấu; và (v) sản xuất phân phức hợp hữu cơ vi sinh. Quy trình theo sáng chế đem lại nhiều lợi ích: (1) xử lý triệt để lượng bùn thải và tro lò của nhà máy chế biến thủy sản, đây là nguồn phế thải gây ô nhiễm rất lớn của ngành thủy sản; (2) tạo ra sản phẩm mới là phân bón phức hợp hữu cơ vi sinh đạt tiêu chuẩn Quốc gia, từ đó tăng nguồn thu cho các cơ sở chế biến thủy sản; và (3) khi sử dụng nguồn phân bón để bón cho các loại cây trồng giúp người nông dân tăng thu nhập, đất được cải thiện theo hướng phát triển nông nghiệp bền vững.

(11) **2-0004248 B**

(15) 02/07/2025
Số Quyết định: 126337/QĐ-SHTT.IP

(45) 25/08/2025 449B

(43) 25/07/2017 352 A

(21) 2-2016-00013

(22) 18/01/2016

(51) ***G05D 7/00***

(76) **NGUYỄN VINH DỰ** (VN)
86 đường số 2, cư xá Đô Thành, phường 4, quận 3, thành phố Hồ Chí Minh

(54) **HỆ THỐNG GIA - GIẢI NHIỆT KHUÔN ÉP NHỰA BẰNG XUNG ĐỘNG DÒNG CHẢY**

(57) Giải pháp đề xuất hệ thống gia -giải nhiệt khuôn ép nhựa bằng xung động dòng chảy để thực hiện gia- giải nhiệt bao gồm các bộ phận chính như : bồn nước 1, tủ điện 2, bơm nước 3, điện trở 4, cảm biến 5, van điện 6, van đảo chiều dòng chảy 7, ống hút 8,ống nước 9,ống nước bơm 10,vỏ máy 11, đai ốc 12, chốt 13, mặt bích 14, đế xe 15,bánh xe 16,giá đỡ 17.Nguyên tắc hoạt động:nếu nhiệt độ khuôn<= min : hệ thống điều khiển sẽ kích hoạt on, van đảo chiều dòng chảy 7 sẽ dừng dòng chảy của nước lại trong một thời gian để hai điện trở 4 gia nhiệt cho khuôn và tắt bơm nước 3 để dừng giải nhiệt;nếu nhiệt độ khuôn >= max: hệ thống điều khiển sẽ tắt điện trở 4 để dừng gia nhiệt và mở bơm nước 3 để kích hoạt quá trình giải nhiệt cho khuôn, van đảo chiều dòng chảy 7 sẽ cho dòng nước chảy trong kênh làm nguội và làm nhiệt độ khuôn giảm xuống.

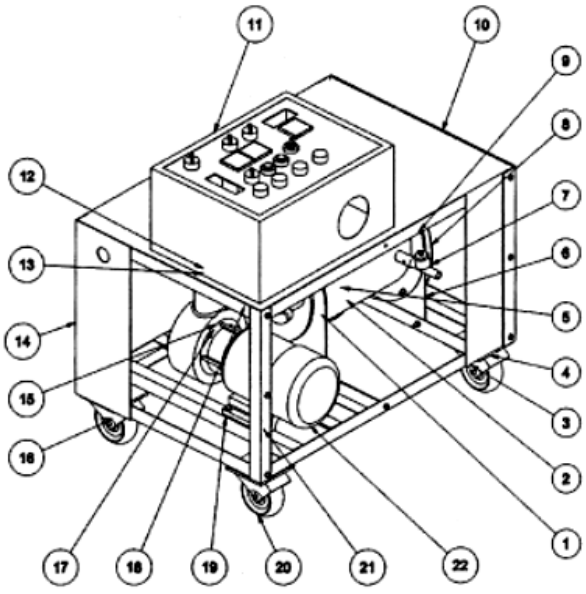

Hình 2

(11) **2-0004249 B**

(15) 02/07/2025
Số Quyết định: 126339/QĐ-SHTT.IP

(45) 25/08/2025 449B

(43) 27/04/2020 385 A

(21) 2-2019-00573

(22) 17/12/2019

(51) ***B25J 9/00***

(73) **TRƯỜNG ĐẠI HỌC BÁCH KHOA - ĐẠI HỌC QUỐC GIA THÀNH PHỐ HỒ CHÍ MINH** (VN)
268 Lý Thường Kiệt, phường 14, quận 10, thành phố Hồ Chí Minh

(72) Trần Việt Hồng (VN)

(54) **THIẾT BỊ ĐÁNH HỢP ÂM CHO ĐÀN PIANO**

(57) Giải pháp đề xuất một thiết kế bàn tay robot đánh được trên 80 hợp âm cho đàn piano và organ. Bàn tay được thiết kế với 5 ngón tay giống nhau, mỗi ngón gồm 2 khớp để dễ dàng phối hợp các ngón với nhau trong đánh và chuyển đổi hợp âm. Bố trí vị trí các ngón tay cố định để giảm bớt sự di chuyển để tăng tốc độ đánh đàn. Các vị trí và độ dài các khâu được tính toán để có thể đánh được 84 hợp âm chỉ bằng tổ hợp 3 trong 5 ngón tay. Ngón tay có thể co hay duỗi để đánh phím trắng và phím đen nhanh chóng.

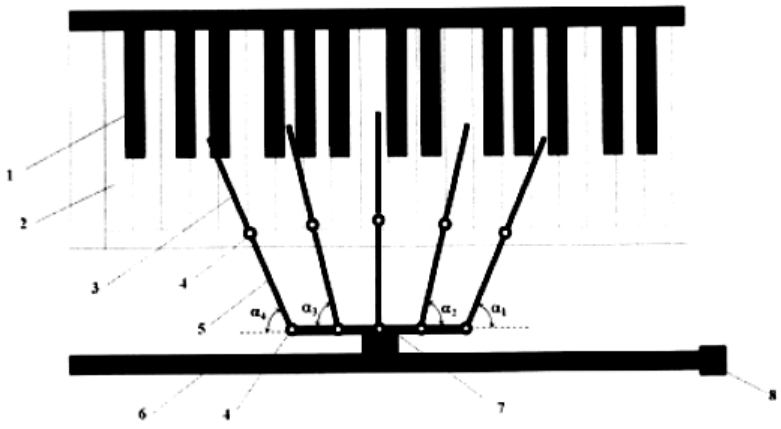

H.1

(11) **2-0004250 B**

(15) 02/07/2025
Số Quyết định: 126341/QĐ-SHTT.IP

(45) 25/08/2025 449B

(43) 27/04/2020 385 A

(21) 2-2024-00712

(22) 05/10/2018

(51) ***D06P 1/00***; *D06P 3/82*

(67) 1-2018-04398

(73) **CÔNG TY TRÁCH NHIỆM HỮU HẠN DỆT ĐẠI HÀO** (VN)
Lô B_3F_CN, Khu công nghiệp Bàu Bàng, xã Lai Uyên, huyện Bàu Bàng, tỉnh Bình Dương

(72) Lu, Jen-Huan (TW)

(74) Công ty Luật TNHH Leadconsult (LEADCONSULT)

(54) QUY TRÌNH NHUỘM CÁC HOA VĂN CỦA SẢN PHẨM DỆT

(57) Quy trình nhuộm bao gồm việc dệt các hoa văn trên sản phẩm dệt từ ni lông, sợi CD và polyeste; rót thuốc nhuộm có tính axit, thuốc nhuộm cation và thuốc nhuộm có tính phân tán vào máy nhuộm; bổ sung chất tạo màu phụ trợ, chất tạo màu thuần nhất và chất làm chậm tạo màu vào máy nhuộm trong đó chất tạo màu phụ trợ được điều chế bằng cách bổ sung 1g axit axetic vào 1 lít nước để tạo dung dịch mà được điều chỉnh để có độ pH từ 4 đến 5; chất tạo màu thuần nhất được điều chế bằng cách bổ sung 1g chất tạo màu thuần nhất vào 0,1kg sản phẩm dệt; và chất làm chậm màu được điều chế bằng cách bổ sung 1g natri sulfat vào 1.000g nước; đặt sản phẩm dệt vào máy nhuộm để nhuộm ở dạng sản phẩm dệt thành phẩm. Mỗi hoa văn được dệt bằng một chất liệu dệt khác có màu tương ứng với thuốc nhuộm đã được áp dụng. Màu của các hoa văn là màu của thuốc nhuộm được áp dụng cho các hoa văn.

(11) **2-0004251 B**

(15) 02/07/2025
Số Quyết định: 126342/QĐ-SHTT.IP

(45) 25/08/2025 449B (43) A

(21) 2-2025-00264

(22) 28/11/2019

(51) ***A61K 35/28***; *C12N 5/02; C12N 5/0775; A61K 35/51*

(62) 1-2019-06709

(73) **VIỆN NGHIÊN CỨU TẾ BÀO GỐC VÀ CÔNG NGHỆ GEN VINMEC** (VN)
458 Minh Khai, phường Vĩnh Tuy, quận Hai Bà Trưng, thành phố Hà Nội

(72) Nguyễn Thanh Liêm (VN); Thân Thị Trang Uyên (VN)

(74) Công ty Luật TNHH Ambys Hà Nội (AMBYS HANOI)

(54) **QUY TRÌNH SẢN XUẤT EXOSOM CHỨA CHẤT TIẾT CHỨA YẾU TỐ TĂNG TRƯỞNG TẾ BÀO TỪ TẾ BÀO GỐC TRUNG MÔ DÂY RỐN**

(57) Giải pháp hữu ích đề cập đến quy trình sản xuất exosom chứa chất tiết chứa yếu tố tăng trưởng tế bào từ tế bào gốc trung mô dây rốn theo tiêu chuẩn GMP không bổ sung huyết thanh nhau thai bò (FBS) và kháng sinh, trong đó quy trình này bao gồm các bước: a) nuôi cấy tăng sinh tạo nguồn tế bào; b) kích thích tế bào tiết nhiều chất tiết ra môi trường nuôi cấy; c) thu dịch nuôi tế bào có chứa chất tiết; và d) thu chất tiết tế bào. Quy trình theo giải pháp hữu ích sử dụng kỹ thuật nuôi cấy tế bào không bổ sung FBS, không sử dụng kháng sinh và không thay môi trường nuôi cấy tạo áp lực cho tế bào tiết chất tiết. Tế bào gốc trung mô dây rốn sơ cấp đang ở lần cấy chuyển thứ năm (P5) đang trong giai đoạn phát triển bình thường tiết chất tăng trưởng tế bào phản ánh tính gốc và khả năng tăng trưởng của tế bào gốc trung mô dây rốn sơ cấp ở giai đoạn còn trẻ. Sản phẩm chất tiết từ tế bào gốc trung mô dây rốn chứa hàm lượng vượt trội chất tăng trưởng tế bào PDGF-BB, VEGF-A, HFG, FGF-2, và TGF-β có hiệu quả trong phục hồi và duy trì sự khoẻ mạnh và tươi trẻ của làn da.

(11) **2-0004252 B**

(15) 02/07/2025
Số Quyết định: 126343/QĐ-SHTT.IP

(45) 25/08/2025 449B

(43) 26/06/2023 423 A

(21) 2-2023-00147

(22) 30/03/2023

(51) ***A61L 27/06***

(73) **ĐẠI HỌC BÁCH KHOA HÀ NỘI** (VN)
Số 1, Đại Cồ Việt, quận Hai Bà Trưng, thành phố Hà Nội

(72) Phạm Hùng Vượng (VN); Đặng Quốc Khánh (VN); Dương Hồng Quân (VN)

(54) **VẬT LIỆU TITAN XỐP BỀ MẶT VÀ PHƯƠNG PHÁP CHẾ TẠO VẬT LIỆU NÀY**

(57) Giải pháp hữu ích này đề cập đến phương pháp chế tạo vật liệu titan xốp bề mặt có kích thước lỗ xốp nằm trong khoảng 98,5 µm 233,6 µm, chiều sâu lỗ xốp 35,4 µm - 36,2 µm với số lượng lỗ xốp thông nhau tăng khi tăng nguồn điện 1 chiều (cường độ hoặc điện áp) gồm các bước: (1) chuẩn bị điện cực; (2) chuẩn bị dung dịch điện hoá; (3) quá trình điện hóa; (4) thu mẫu. Vật liệu titan xốp bề mặt được đề cấp trong giải pháp hữu ích này được chế tạo bằng phương pháp điện hóa sử dụng nguồn điện 1 chiều ở nhiệt độ phòng.

(11) **2-0004253 B**

(15) 02/07/2025
Số Quyết định: 126346/QĐ-SHTT.IP

(45) 25/08/2025 449B

(43) 25/05/2022 410 A

(21) 2-2020-00595

(22) 23/11/2020

(51) ***H01L 41/00***; *H01L 41/22*

(73) **CHYNG CHENG INDUSTRY CO., LTD.** (TW)
No.22, Lane 105, Cheng Fu Rd., Sanxia Dist., New Taipei City 237, Taiwan

(72) CHANG, CHIA-HUNG (TW); TSO, CHANG-CHENG (TW)

(74) CÔNG TY LUẬT TNHH IP MAX (IPMAX LAW FIRM)

(54) **MÔ-ĐUN TRA DẦU**

(57) Giải pháp hữu ích đề cập đến mô-đun tra dầu bao gồm phần thân, nhiều phần tửgia cường, máy bơm dầu, ống tra dầu và đơn vị điều khiển. Phần thân bao gồm thùng chứa và cửa. Thùng chứa có hình khối và xác định một khoang. Cửa được kết nối với thùng chứa và được điều chỉnh để mở và đóng có chọn lọc đối với thùng chứa. Các phần tử gia cường được bố trí trong thùng chứa và cửa. Ống tra dầu được kết nối giữa khoang và máy bơm dầu. Đầu ra dầu được tạo thành ở thùng chứa. Đơn vị điều khiển được kết nối điện với phần thân và máy bơm dầu.

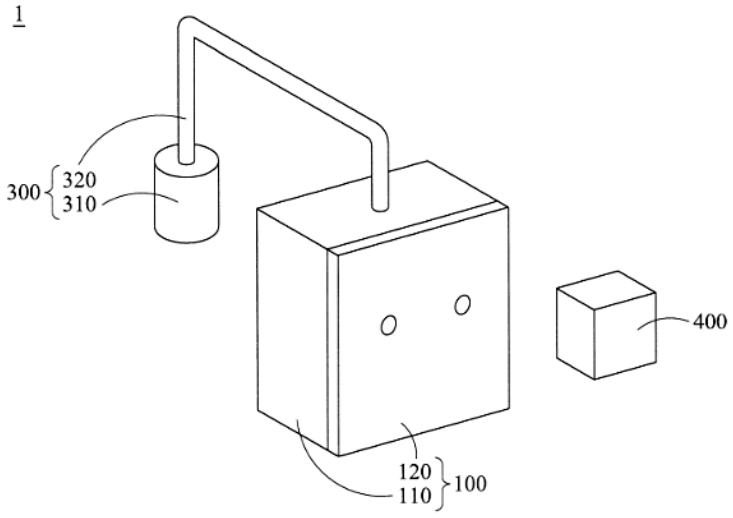

FIG. 1

(11) **2-0004254 B**

(15) 02/07/2025
Số Quyết định: 126347/QĐ-SHTT.IP

(45) 25/08/2025 449B

(43) 25/02/2020 383 A

(21) 2-2022-00367

(22) 06/08/2018

(51) ***C12N 1/21***; *A61K 39/02*

(67) 1-2018-03433

(73) **TRUNG TÂM CÔNG NGHỆ SINH HỌC THÀNH PHỐ HỒ CHÍ MINH** (VN)
2374, Quốc lộ 1, khu phố 2, phường Trung Mỹ Tây, quận 12, Thành phố Hồ Chí Minh

(72) Nguyễn Quốc Bình (CA); Bùi Thị Thanh Tịnh (VN)

(54) **CHỦNG VI KHUẨN EDWARDSIELLA ICTALURI ĐỘT BIẾN GEN WZZ VÀ AROA VÀ VACXIN CHỨA CHỦNG VI KHUẨN NÀY**

(57) Sáng chế đề cập đến kết cấu lắp ráp bao gồm nền trong suốt, bộ cảm ứng chạm trong suốt và cáp phẳng linh hoạt (FFC). Nền có vùng nhìn thấy và vùng mờ ở xung quanh. Bộ cảm ứng chạm có các bộ phận cảm ứng chạm được bố trí trong ma trận nằm trong vùng nhìn thấy. Mỗi bộ phận cảm ứng chạm được kết nối đến điểm tiếp xúc của cổng kết nối trong vùng mờ. FFC được kết nối đến cổng kết nối. FFC bao gồm màng cách điện linh hoạt và các dây lá đồng phẳng bố trí song song trên màng cách điện linh hoạt ở khoảng cách bằng nhau. Tất cả các điểm tiếp xúc của cổng kết nối được đặt ở các khoảng cách bằng nhau. Mỗi dây lá đồng được dẫn điện với một điểm tiếp xúc bằng việc thêm ACF.

(11) **2-0004255 B**
(15) 02/07/2025
Số Quyết định: 126348/QĐ-SHTT.IP
(45) 25/08/2025 449B
(43) 25/09/2019 378 A
(21) 2-2018-00074
(22) 08/03/2018
(51) ***H05K 1/118***
(73) **YOUNG FAST OPTOELECTRONICS CO., LTD.** (TW)
No. 31, Jing-Jiann 1th Road, Kuan Yin, Taoyuan, Taiwan
(72) LIN, MENG-GUEI (TW); YANG, LI-YE (TW)
(74) Công ty TNHH INVESTPRO và cộng sự (INVESTPRO & ASSOCIATES)
(54) **KẾT CẤU LẮP RÁP CỦA CÁP PHẲNG LINH HOẠT CỦA PANEN CHẠM**

(57) Sáng chế đề cập đến kết cấu lắp ráp bao gồm nền trong suốt, bộ cảm ứng chạm trong suốt và cáp phẳng linh hoạt (FFC). Nền có vùng nhìn thấy và vùng mờ ở xung quanh. Bộ cảm ứng chạm có các bộ phận cảm ứng chạm được bố trí trong ma trận nằm trong vùng nhìn thấy. Mỗi bộ phận cảm ứng chạm được kết nối đến điểm tiếp xúc của cổng kết nối trong vùng mờ. FFC được kết nối đến cổng kết nối. FFC bao gồm màng cách điện linh hoạt và các dây lá đồng phẳng bố trí song song trên màng cách điện linh hoạt ở khoảng cách bằng nhau. Tất cả các điểm tiếp xúc của cổng kết nối được đặt ở các khoảng cách bằng nhau. Mỗi dây lá đồng được dẫn điện với một điểm tiếp xúc bằng việc thêm ACF.

(11) **2-0004256 B**

(15) 02/07/2025
Số Quyết định: 126350/QĐ-SHTT.IP

(45) 25/08/2025 449B

(43) 27/09/2021 402 A

(21) 2-2025-00167

(22) 17/03/2020

(51) ***G01V 1/16***; *G08C 17/00; G01V 1/22*

(67) 1-2020-01542

(76) 1. **LƯƠNG VINH QUỐC DANH** (VN)
số 170, Xô Viết Nghệ Tĩnh, phường An Hội, quận Ninh Kiều, Tp. Cần Thơ.
2. **ĐẶNG TRÂM ANH** (VN)
151/57A Trần Hoàng Na, Phường Hưng Lợi, Quận Ninh Kiều, TP. Cần Thơ
3. **TRẦN VĂN TUẤN** (VN)
290/27/7B đường 30/4, Phường Hưng Lợi, Quận Ninh Kiều, TP. Cần Thơ
4. **TRƯƠNG PHONG TUYÊN** (VN)
320/5 Trần Ngọc Quế, Phường Hưng Lợi, Quận Ninh Kiều, TP. Cần Thơ

(74) Công ty TNHH Luật ALIAT (ALIAT LEGAL)

(54) **HỆ THỐNG GIÁM SÁT VÀ THU THẬP DỮ LIỆU KHÔNG DÂY VỀ SỰ DỊCH CHUYỂN CỦA ĐẤT**

(57) Giải pháp hữu ích đề cập đến hệ thống giám sát và thu thập dữ liệu không dây về sự dịch chuyển của đất bao gồm trụ bê tông/kim loại/nhựa (3); bộ phận cảm biến (2); trạm gốc (1); khối thu/phát không dây có ăngten định hướng với độ lợi cao; phương tiện cấp nguồn điện cho hệ thống bằng năng lượng mặt trời; phương tiện điều khiển trung tâm; và phương tiện lưu trữ dữ liệu. Giải pháp theo giải pháp hữu ích khác biệt ở chỗ bộ phận cảm biến (2) được trang bị các loại cảm biến vi cơ điện tử MEMS có kích thước nhỏ gọn và tiêu thụ ít điện năng; toàn bộ dữ liệu thu thập được bởi hệ thống giám sát và thu thập dữ liệu không dây về sự dịch chuyển của đất theo giải pháp hữu ích này được quản lý và lưu trữ vào cơ sở dữ liệu trên điện toán đám mây và cập nhật về tình trạng hoạt động của hệ thống giám sát và thu thập dữ liệu không dây theo giải pháp hữu ích này lên bản đồ số trực tuyến theo thời gian thực. Hệ thống giám sát và thu thập dữ liệu không dây về sự dịch chuyển của đất theo giải pháp hữu ích này được triển khai cho các hệ thống giám sát và theo dõi sức khỏe của các công trình xây dựng trên khu vực đất này. Giải pháp theo giải pháp hữu ích có khả năng điều khiển thông minh quá trình xử lý, thu thập và truyền dữ liệu không dây, hệ thống có thể hoạt động liên tục với tiêu hao ít điện năng nhờ được tối ưu hóa hoạt động để luân phiên sang chế độ nghỉ nhằm tiết kiệm điện năng.

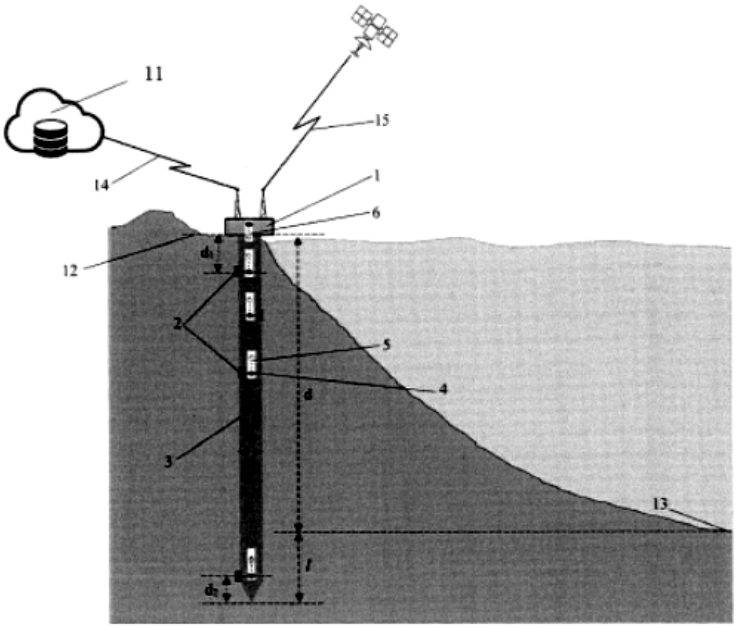

Hình 1

(11) **2-0004257 B**

(15) 02/07/2025
Số Quyết định: 126351/QĐ-SHTT.IP

(45) 25/08/2025 449B

(43) 25/07/2019 376 A

(21) 2-2018-00407

(22) 10/10/2018

(30) 1703002591 27/12/2017 TH

(51) ***E02B 17/04***; *E02B 17/08; B63B 35/00*

(73) **PTT EXPLORATION AND PRODUCTION PUBLIC COMPANY LIMITED** (TH)
555/1 Energy Complex, Building A, 6th Floor & 19th - 36th Floor, Vibhavadi-Rangsit Road, Chatuchak, Chatuchak, Bangkok 10900, Thailand

(72) Den Yimtae (TH); Manit Aimcharoenchaiyakul (TH); Sarayut Uiyyasathian (TH)

(74) Công ty Luật TNHH quốc tế BMVN (BMVN INTERNATIONAL LLC)

(54) PHƯƠNG PHÁP THÁO DỠ KẾT CẤU ĐẾ CỦA GIÀN KHOAN TRÊN BIỂN CỐ ĐỊNH VÀ THIẾT BỊ ĐỂ THỰC HIỆN PHƯƠNG PHÁP NÀY

(57) Giải pháp hữu ích liên quan đến phương pháp và thiết bị tháo dỡ kết cấu đế của giàn khoan trên biển cố định, khác biệt ở chỗ phương pháp này bao gồm các bước:

a) bố trí tàu nổi có ít nhất hai đường ống ở vị trí nâng ở cuối tàu xuyên từ phần trên của tàu nổi này đến phần đáy của tàu nổi này và ít nhất hai đường ống khác ở vị trí giữa tàu xuyên từ phần trên của tàu nổi này đến phần đáy của tàu nổi này, kết cấu nâng giàn đỡ được lắp ở phần trên của tàu nổi này trong đó ít nhất hai kết cấu nâng giàn đỡ được lắp theo chiều dọc của tàu này ở vị trí sát với đường ống ở vị trí nâng ở cuối tàu và trong đó ít nhất hai kết cấu nâng giàn đỡ khác được lắp theo chiều dọc của tàu này ở vị trí sát với vị trí giữa tàu, và ít nhất bốn dây xích được kết nối với kết cấu nâng giàn đỡ này và được luồn qua vị trí nâng ở cuối tàu này và vị trí giữa tàu đến đáy của tàu nổi này để được buộc vào giàn đỡ này để nâng giàn đỡ này lên và xuống;

b) nối dây xích được kết nối với kết cấu nâng giàn đỡ được lắp ở vị trí nâng ở cuối tàu với phần trên của giàn đỡ này;

c) nối dây xích được kết nối với kết cấu nâng giàn đỡ được lắp ở vị trí giữa tàu với phần dưới của giàn đỡ này;

d) kéo phần trên của giàn đỡ này lên bằng kết cấu nâng giàn đỡ được lắp ở vị trí nâng ở cuối tàu cho đến khi đầu của giàn đỡ này được nâng lên khỏi đáy biển;

e) kéo phần dưới của giàn đỡ này lên bằng kết cấu nâng giàn đỡ được lắp ở vị trí giữa tàu; và

f) điều chỉnh vị trí của giàn đỡ này bằng cách điều chỉnh dây xích này bằng cách nâng kết cấu nâng giàn đỡ này cho đến khi giàn đỡ này song song với đáy của tàu nổi này.

(11) **2-0004258 B**

(15) 02/07/2025
Số Quyết định: 126409/QĐ-SHTT.IP

(45) 25/08/2025 449B

(43) 25/12/2023 429 A

(21) 2-2023-00438

(22) 09/08/2023

(51) ***G05D 1/02***; *G01R 33/07*

(73) **CÔNG TY CỔ PHẦN CÔNG NGHỆ TRV** (VN)
Số nhà 7, ngách 86/48, đường Nghĩa Lộ, tổ 6, phường Yên Nghĩa, quận Hà Đông, thành phố Hà Nội, Việt Nam

(72) Nguyễn Vũ Hoàng (VN)

(74) Công ty TNHH sở hữu trí tuệ VNNA & ASSOCIATES (VNNA & ASSOCIATES CO.,LTD)

(54) **HỆ THỐNG DẪN ĐƯỜNG CHO ROBOT TỰ HÀNH**

(57) Giải pháp hữu ích đề cập đến hệ thống dẫn đường cho robot tự hành sử dụng dải từ và thẻ nhận dạng vô tuyến (RFID). Hệ thống sử dụng khối dẫn đường bao gồm: mô đun Hall Cảm biến: được sắp xếp trên một hàng với khoảng cách mỗi cảm biến là đều nhau cho phép phát hiện từ trường từ băng từ, mô đun RFID và khối MCU được tạo cấu hình để nhận và xử lý các dữ liệu nhận được từ mô đun RFID và mô đun cảm biến Hall, kết hợp với thuật toán đưa ra các dữ liệu về vị trí, độ lệch, góc lệch. Hệ thống dẫn đường sử dụng băng từ và thẻ RFID cho Robot cho phép Robot định vị chính xác vị trí trên khu vực chạy. Cho phép Robot di chuyển linh hoạt theo hai chiều tiến và lùi.

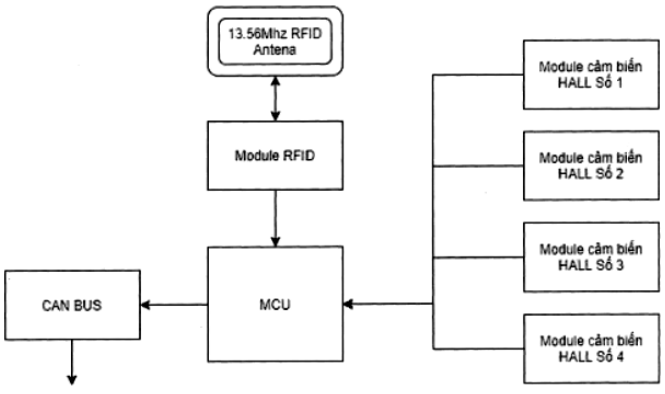

Hình 4

(11) **2-0004259 B**

(15) 02/07/2025
Số Quyết định: 126564/QĐ-SHTT.IP

(45) 25/08/2025 449B

(43) 26/02/2024 431 A

(21) 2-2023-00681

(22) 07/11/2023

(51) ***C08J 5/22***; *C08J 5/00; C08J 5/20*

(73) **TRƯỜNG ĐẠI HỌC PHENIKAA** (VN)
Phố Nguyễn Văn Trác, Phường Yên Nghĩa, Quận Hà Đông, Thành Phố Hà Nội

(72) Nguyễn Thị Thu Thủy (VN); Lê Thị Lệ (VN); Trần Quang Huy (VN); Vũ Ngọc Phan (VN); Nguyễn Thế Hữu (VN); Nguyễn Văn Mạnh (VN); Bùi Trung Hiếu (VN)

(54) **QUY TRÌNH SẢN XUẤT MÀNG COMPOSIT GO-PVDF/CS ỨNG DỤNG LOẠI BỎ ION KIM LOẠI NẶNG TRONG MÔI TRƯỜNG NƯỚC**

(57) Giải pháp hữu ích đề xuất quy trình sản xuất màng composit GO-PVDF/CS ứng dụng loại bỏ ion kim loại nặng trong môi trường nước, trong đó quy trình này bao gồm các bước: a) tạo vật liệu graphen oxit (GO); b) chuẩn bị dung dịch GO-PVDF; c) tạo màng sợi GO-PVDF bằng phương pháp quay điện; d) chuẩn bị dung dịch CS; e) thu màng composit GO-PVDF/CS. Quy trình này được thực hiện thông qua phương pháp quay điện và phương pháp tạo lớp phủ hỗ trợ bằng lọc hút chân không để tạo ra vật liệu composit GO-PVDF/CS hai lớp giúp cải thiện tính ưa nước, lưu lượng dòng chảy qua màng cao và tăng cường khả năng loại bỏ ion kim loại nặng theo cơ chế lọc hấp phụ. Vật liệu GO-PVDF/CS được tổng hợp từ nguồn nguyên liệu tự nhiên, sẵn có và sản phẩm thu được từ quy trình theo giải pháp hữu ích có cấu trúc đồng nhất, có hiệu quả loại bỏ ion kim loại trong nước cao với quy trình thực hiện đơn giản nên dễ dàng ứng dụng trong thực tế.

(11) **2-0004260 B**

(15) 02/07/2025
Số Quyết định: 126567/QĐ-SHTT.IP

(45) 25/08/2025 449B

(43) 25/11/2022 416 A

(21) 2-2021-00166

(22) 27/04/2021

(51) ***C08L 95/00***

(73) **TRƯỜNG ĐẠI HỌC GIAO THÔNG VẬN TẢI** (VN)
Số 3, Đường Cầu Giấy, Phường Láng Thượng, Quận Đống Đa, Thành Phố Hà Nội

(72) Nguyễn Quang Phúc (VN); Lương Xuân Chiểu (VN); Nguyễn Chí Công (VN)

(54) **PHƯƠNG PHÁP TẠO RA HỖN HỢP BÊ TÔNG NHỰA SỬ DỤNG XƠ DỪA LÀM PHỤ GIA NHẰM NÂNG CAO CHẤT LƯỢNG**

(57) Giải pháp hữu ích đề xuất phương pháp tạo ra hỗn hợp bê tông nhựa (SMA) có sử dụng phụ gia xơ dừa trộn trực tiếp tại trạm trộn. Hỗn hợp được tạo ra có tính năng ổn định nhiệt, chống chảy nhựa. Phụ gia xơ dừa có ưu điểm dễ bảo quản, giá thành rẻ và phổ biến ở nước ta.

Bước trộn trong phương pháp của nhóm tác giả không làm thay đổi hệ thống trạm trộn bê tông nhựa hiện có và mang lại nhiều lợi ích về mặt kinh tế và kỹ thuật cho việc khắc phục tình trạng hằn vệt lún bánh xe, tăng tính ổn định trên mặt đường bê tông nhựa.

(11) **2-0004261 B**

(15) 02/07/2025
Số Quyết định: 126568/QĐ-SHTT.IP

(45) 25/08/2025 449B

(43) 26/06/2023 423 A

(21) 2-2021-00510

(22) 29/11/2021

(51) ***E06C 7/08***

(73) **BAU BANG PRECISION MANUFACTURING VIETNAM COMPANY LIMITED** (VN)
Factory A-18-6-B, A-18-6-C, LOT A-18-6-CN, Bau Bang Industrial Park, Lai Uyen Ward, Bau Bang District Binh Duong Province, Vietnam

(72) Jianyuan Zhang (CN)

(74) Công Ty Trách Nhiệm Hữu Hạn Tư Vấn Đầu Tư Và Sở Hữu Trí Tuệ INTERFIVE (INTERFIVE CO., LTD)

(54) **THANG BẬC**

(57) Giải pháp hữu ích đề cập đến thang bậc, bao gồm khung thứ nhất và khung thứ hai được nối bằng bản lề và cụm bậc được bố trí trên khung thứ nhất, trong đó cụm bậc bao gồm thân bậc và các nắp cuối bậc được bố trí ở các đầu cuối của thân bậc, khung thứ nhất có các thanh ray thứ nhất được sắp xếp song song và cách nhau, các nắp cuối bậc được cố định trên các thanh ray thứ nhất và mỗi nắp cuối bậc có phần chốt hướng về phía thanh ray thứ nhất khác, và thân bậc được chèn vào các phía bên trong của các phần chốt sau khi các nắp cuối bậc được cố định và được cố định giữa các thanh ray thứ nhất. Các nắp cuối bậc được cố định trên các thanh ray thứ nhất, sau đó thân bậc được chèn khớp vào các nắp cuối bậc, và cuối cùng, thân bậc được gắn chặt với các thanh ray thứ nhất. Quy trình sản xuất đơn giản hơn và phù hợp với sản xuất hàng loạt.

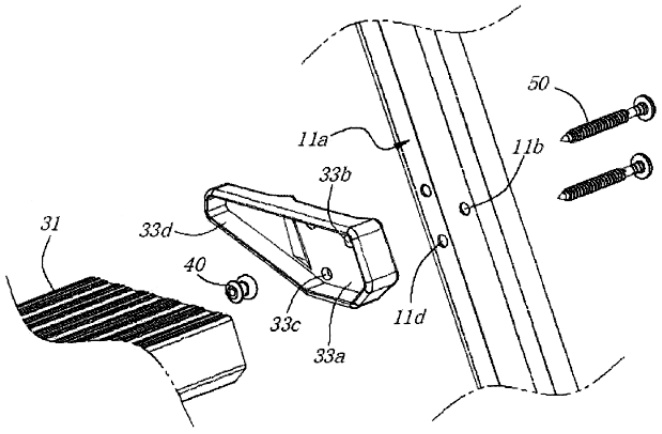

FIG. 3

(11) **2-0004262 B**

(15) 02/07/2025
Số Quyết định: 126570/QĐ-SHTT.IP

(45) 25/08/2025 449B

(43) 25/03/2020 384BHI A

(21) 2-2018-00492

(22) 04/12/2018

(30) 201821377013.0 25/08/2018 CN

(51) ***D05C 9/04***

(73) **NINGBO SUPREME ELECTRONIC MACHINERY INC.** (CN)
NO.219, Jingu North Rd, Yinzhou District, Ningbo 315100, China

(72) Qian LUO (CN)

(74) Công ty TNHH Dịch vụ Sở hữu trí tuệ KENFOX (KENFOX IP SERVICE CO.,LTD.)

(54) **DỤNG CỤ KẸP CHO VẬT LIỆU BA CHIỀU CẦN MAY**

(57) Giải pháp hữu ích này đề cập đến dụng cụ kẹp cho vật liệu ba chiều cần may. Đế lắp kẹp (1) được bố trí trên bàn gia công của máy may, cơ cấu nối kẹp để lắp khuôn mẫu kẹp được bố trí trên đế lắp kẹp (1), và kết cấu đỡ vật liệu (11), kết cấu lắp khớp (12) và kết cấu khóa được bố trí trên cơ cấu nối kẹp. Khuôn mẫu kẹp có khuôn trên (21) và khuôn dưới (22) cả hai có khả năng được mở hoặc đóng, và giá lắp (23) được nối với cơ cấu nối kẹp. Trước hết, khuôn mẫu kẹp được lắp trên cơ cấu nối kẹp và sau đó được cố định bởi kết cấu khóa; sau đó, khuôn trên (21) của khuôn mẫu kẹp được mở, và vật liệu ba chiều cần may được bọc trên khuôn dưới (22) và kết cấu đỡ vật liệu (11); sau đó, khuôn trên (21) và khuôn dưới (22) được đóng để cố định vật liệu ba chiều cần may; và cuối cùng, khuôn mẫu kẹp được lấy ra khỏi cơ cấu nối kẹp để may.

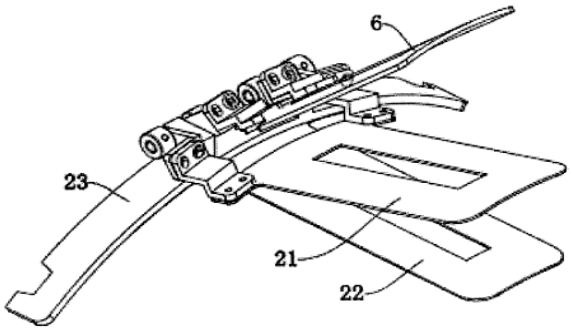

Fig. 1

(11) **2-0004263 B**

(15) 07/07/2025
Số Quyết định: 130281/QĐ-SHTT.IP

(45) 25/08/2025 449B

(43) 25/01/2024 430 A

(21) 2-2025-00476

(22) 19/07/2022

(51) ***A61K 31/00***

(67) 1-2022-04540

(76) **TRẦN THỊ OANH** (VN)
176 Phùng Khoang, phường Trung Văn, quận Nam Từ Liêm, thành phố Hà Nội

(54) **CAO ĐỊNH CHUẨN LÁ MÓNG (LAWSONIA INERMIS L.) VÀ QUY TRÌNH SẢN XUẤT CAO ĐỊNH CHUẨN NÀY**

(57) Giải pháp hữu ích đề cập đến quy trình sản xuất cao định chuẩn Lá móng (*Lawsonia inermis L.*) bao gồm các bước: (a) lựa chọn nguyên liệu cây lá móng, làm sạch, phơi khô trong bóng râm, xay nhỏ; (b) chiết gia nhiệt Lá móng trong cồn 85° tỷ lệ 1/4 tại nhiệt độ 60°C trong thời gian 3 giờ, lọc hỗn hợp dịch chiết để loại tạp thu dịch chiết Lá móng; (c) cô đuổi dung môi dưới áp suất giảm thu được cao đặc Lá móng; (d) hoà tan cao đặc bằng nước RO nóng sao cho cao lỏng tạo thành có hàm lượng chất rắn là 15%, sấy phun toàn bộ phần cao lỏng Lá móng thu được bằng máy sấy phun theo điều kiện nhiệt độ đầu vào là 150 ± 2°C, tốc độ phun sấy là 45ml/phút để thu được sản phẩm cuối là cao định chuẩn Lá móng. Ngoài ra, giải pháp hữu ích còn đề cập đến cao định chuẩn Lá móng thu được từ quy trình này.

(11) **2-0004264 B**

(15) 07/07/2025
Số Quyết định: 130303/QĐ-SHTT.IP

(45) 25/08/2025 449B

(43) 26/02/2024 431 A

(21) 2-2023-00690

(22) 09/11/2023

(51) ***A61K 36/68***; *A61K 36/82; A61K 36/00; A61K 36/535*

(73) **CÔNG TY CỔ PHẦN DƯỢC PHẨM TÂM PHÚC MINH** (VN)
Làng Ea Lũ, xã Nghĩa Hưng, huyện Chư Păh, tỉnh Gia Lai

(72) Nguyễn Ngọc Cương (VN)

(74) Văn phòng Luật sư Hoàng Danh (Văn phòng Luật sư Hoàng Danh)

(54) **QUY TRÌNH SẢN XUẤT TRÀ THẢO DƯỢC TỪ LÁ CÂY TRÀ HOA VÀNG (CAMELLIA CRASSIPHYLLA) VÀ TRÀ THẢO DƯỢC THU ĐƯỢC TỪ QUY TRÌNH NÀY**

(57) Giải pháp hữu ích đề cập đến quy trình sản xuất trà thảo dược từ lá cây trà hoa vàng (*Camellia crassiphylla*), trong đó lá trà hoa vàng được xử lý bằng kỹ thuật sấy hai giai đoạn kết hợp với ủ, vò để phá vỡ cấu trúc lá trà cho phép tăng hiệu suất trích ly. Cùng với việc phối chế với bạc hà (*Mentha arvensis* L.), cỏ ngọt (*Stevia rebaudiana*), giảo cổ lam (*Gynostemma pentaphyllum*), tía tô (*Perilla ocymoides* L.), bông mã đề (*Plantago major*), quy trình cho phép thu trà thảo dược giúp cải thiện chất lượng giấc ngủ, giảm mức cholesterol, bệnh tim mạch, huyết áp, chống viêm, điều hòa đường máu, mỡ máu. Giải pháp hữu ích cũng đề cập đến trà thảo dược thu được từ quy trình này.

(11) **2-0004265 B**

(15) 21/07/2025
Số Quyết định: 144069/QĐ-SHTT.IP

(45) 25/08/2025 449B

(43) 27/05/2024 434 A

(21) 2-2024-00094

(22) 05/02/2024

(51) ***E01D 15/14**; B63B 35/44*

(73) **CÔNG TY CỔ PHẦN KỸ THUẬT VÀ XỬ LÝ MÔI TRƯỜNG QUẢNG NINH** (VN)
Tổ 101, khu 6, phường Bạch Đằng, thành phố Hạ Long, tỉnh Quảng Ninh

(72) Nguyễn Thế Hoàng (VN)

(74) Công ty TNHH Nghiên cứu và Đầu tư S&D (S&D INVEST CO., LTD)

(54) **PHAO CHỊU LỰC KHÔNG CHÌM**

(57) Sáng chế đề cập đến phao chịu lực không chìm có dạng hình hộp làm bằng nhựa HDPE hoặc LDPE bao gồm: thân phao (100) có kết cấu rỗng bao gồm các thành bên (110) và thành đáy (120) được tạo liền khối với nhau, trong đó trên các thành bên (110) và thành đáy (120) có các rãnh tăng cứng (110a, 120a) để tăng cứng cho thân phao (100), phần rỗng của thân phao (100) được bố trí ít nhất là một vách tăng cứng dọc (130) và ít nhất là một vách tăng cứng ngang (140) vuông góc với nhau chia phần rỗng của thân phao (100) thành các ô rỗng (150), trong đó các ô rỗng (150) được điền đầy bằng chất tạo bọt EPS hoặc PE Foam; nắp phao (200) bao gồm mặt nắp (210) có các rãnh tăng cứng (210a) để tăng cứng cho nắp phao (200); thân phao (100) và nắp phao (200) được liên kết với nhau bằng cách hàn nhiệt áp lực.

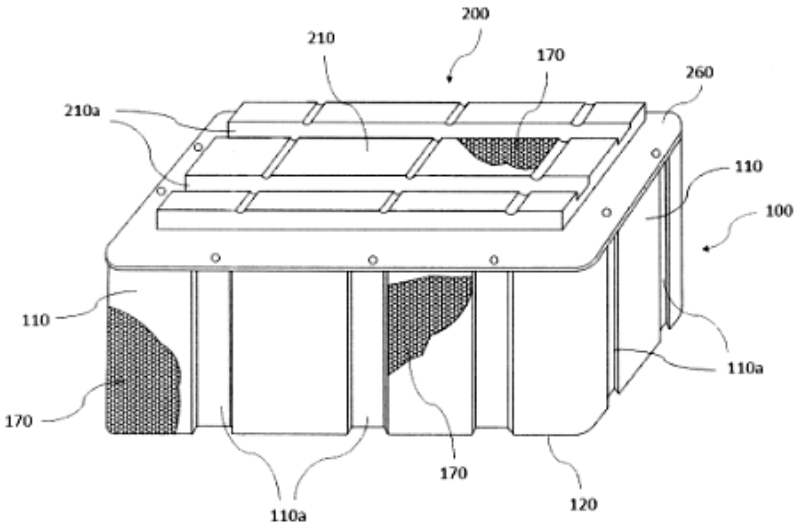

Fig.4

(11) **2-0004266 B**

(15) 21/07/2025
Số Quyết định: 144073/QĐ-SHTT.IP

(45) 25/08/2025 449B

(43) 25/05/2022 410 A

(21) 2-2024-00106

(22) 08/03/2022

(51) ***C02F 9/00***; *C02F 1/00*

(67) 1-2022-01434

(73) **VIỆN KHOA HỌC CÔNG NGHỆ NĂNG LƯỢNG VÀ MÔI TRƯỜNG - VIỆN HÀN LÂM KHOA HỌC VÀ CÔNG NGHỆ VIỆT NAM** (VN)
Số 18, Đường Hoàng Quốc Việt, Phường Nghĩa Đô, Quận Cầu Giấy, Thành Phố Hà Nội, Việt Nam

(72) Nguyễn Thị Thanh Hải (VN); Vũ Văn Tú (VN); Phạm Hải Long (VN)

(54) **VẬT LIỆU BISMUTH OXYIODUA ĐỂ XỬ LÝ KHÁNG SINH NHÓM FLOQUINOLON TRONG MÔI TRƯỜNG NƯỚC VÀ QUY TRÌNH CHẾ TẠO VẬT LIỆU NÀY**

(57) Giải pháp hữu ích đề cập đến vật liệu bismuth oxyiodua (BiOI) để xử lý kháng sinh nhóm floquinolon (ciprofloxacin, levofloxacin) trong môi trường nước. Giải pháp hữu ích cũng đề cập đến quy trình chế tạo vật liệu bismuth oxyiodua này ở điều kiện nhiệt độ trong phòng gồm các bước: (a) hòa tan $Bi(NO_3)_3.5H_2O$ và KI trong dung môi etylen glycol; (b) bổ sung nước cất và khuấy ở nhiệt độ trong phòng; (c) lọc tách kết tủa và rửa sạch bằng nước cất; (d) sấy hỗn hợp rắn ở nhiệt độ 60°C trong thời gian 6 giờ để thu sản phẩm.

(11) **2-0004267 B**

(15) 21/07/2025
Số Quyết định: 144077/QĐ-SHTT.IP

(45) 25/08/2025 449B

(43) 27/04/2020 385 A

(21) 2-2019-00425

(22) 30/09/2019

(30) SID201807802 01/10/2018 ID

(51) ***F17C 13/02***; *F17D 1/04; F17C 5/06*

(73) **PT DRACO INTERNASIONAL** (ID)
Komplek Ruko Permata Blok B No 4-5, JI. Raya Kebon Jeruk No. 9 RT/RW 011/003, Kelurahan Kebon Jeruk, Kecamatan Kebon Jeruk, Kota Administrasi Jakarta Barat, Provinsi DKI Jakarta, Indonesia

(72) Thomas NURHAKIM (ID)

(74) Công ty TNHH Đại Tín và Liên Danh (DAITIN AND ASSOCIATES CO.,LTD)

(54) **THIẾT BỊ NẠP KHÍ THIÊN NHIÊN NÉN ÁP SUẤT THẤP TÍCH HỢP**

(57) Giải pháp hữu ích đề cập đến thiết bị nạp CNG áp suất thấp tích hợp, cụ thể là thiết bị nạp bao gồm bộ hạ áp CNG của bồn CNG cao áp đi vào ống CNG với đầu ra áp suất thấp tích hợp, bao gồm ít nhất một van bồn (1), ống nạp (2), van kiểm tra (3), ít nhất một bồn CNG (4), bộ hạ áp CNG (5), ống dẫn ra (6), đầu nối (7), giá lắp đặt (8) trong đó ít nhất một đầu của ống nạp (2) chứa CNG cao áp 200-250 bar nối liền từng van bồn (1) đến van bồn (1) khác và ở đầu còn lại được nối với van kiểm tra (3) đóng vai trò là van an toàn, trước khi được nối với bộ hạ áp CNG (5) có CNG áp suất thấp 1,6-2 bar thông qua ống dẫn ra (6) và đầu nối (7), đo đó đầu ra của bộ hạ áp tiếp đó được nối với ống mềm hạ áp đóng vai trò là bộ phân phối CNG đến ống CNG để người tiêu dùng sử dụng.

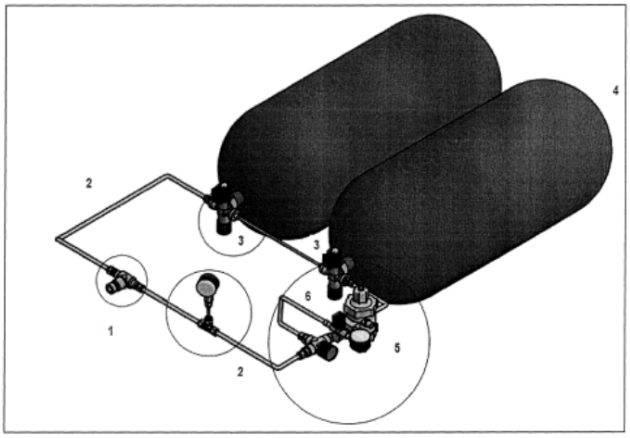

Fig.2

(11) **2-0004268 B**

(15) 21/07/2025
Số Quyết định: 144099/QĐ-SHTT.IP

(45) 25/08/2025 449B

(43) 25/10/2021 403 A

(21) 2-2020-00598

(22) 24/11/2020

(30) 202020577558.7 17/04/2020 CN

(51) ***E05D 1/00***; *E05D 5/14; E05D 5/00*

(73) **GUANGDONG KIN LONG HARDWARE PRODUCTS CO., LTD** (CN)
No.3, Jianlang Rd., Daping, Tangxia Town, Dongguan City, Guangdong Province, China 523722

(72) Baokun BAI (CN)

(74) Công ty Cổ phần Sở hữu công nghiệp INVESTIP (INVESTIP)

(54) **BỘ BẢN LỀ**

(57) Sáng chế đề cập đến bộ bản lề. Bộ bản lề bao gồm bản lề của cánh cửa, bản lề của khung cửa, và bộ phận nối. Bản lề của cánh cửa bao gồm nền bản lề của cánh cửa và phần lót bản lề của cánh cửa. Phần lót bản lề của cánh cửa bao gồm tấm nền thứ nhất, phần ăn khớp thứ nhất, và chi tiết lót trục thứ nhất. Bản lề của khung cửa bao gồm nền bản lề của khung cửa và phần lót bản lề của khung cửa. Phần lót bản lề của khung cửa bao gồm tấm nền thứ hai, phần ăn khớp thứ hai, và chi tiết lót trục thứ hai. Bộ phận nối bao gồm ổ trục và trục quay. Ở trục được bố trí với vòng đệm trong ổ trục và vòng đệm ngoài ổ trục. Vòng đệm trong ổ trục tiếp giáp với phần ăn khớp thứ nhất và không tiếp xúc với phần ăn khớp thứ hai. Vòng đệm ngoài ổ trục tiếp giáp với phần ăn khớp thứ hai và không tiếp xúc với phần ăn khớp thứ nhất.

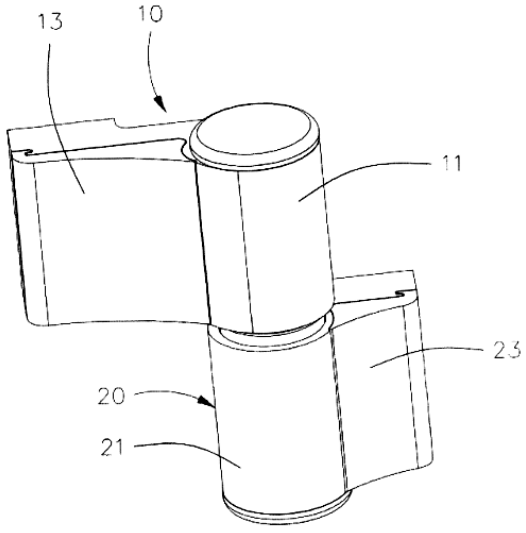

FIG.1

(11) **2-0004269 B**

(15) 21/07/2025
Số Quyết định: 144102/QĐ-SHTT.IP

(45) 25/08/2025 449B

(43) 27/01/2023 418 A

(21) 2-2022-00448

(22) 24/10/2022

(51) ***C23C 22/00****; C25F 1/00; C23G 1/00*

(73) **CÔNG TY CỔ PHẦN CÔNG NGHIỆP VIỆT NHẤT** (VN)
Thửa đất 469, Đường ĐT 747B, Tổ 6, Khu phố Khánh Vân, Phường Khánh Bình, Thị xã Tân Uyên, Tỉnh Bình Dương

(72) Nguyễn Thành Đáng (VN); Kỷ Minh Du (VN)

(74) Công ty TNHH Dịch vụ Sở hữu trí tuệ GREENIP (GREENIP CO., LTD)

(54) **QUY TRÌNH XỬ LÝ BỀ MẶT CHI TIẾT KIM LOẠI TRONG QUÁ TRÌNH PHOSPHAT HÓA SỬ DỤNG DUNG DỊCH KIỀM ĐỂ ĐIỆN PHÂN**

(57) Giải pháp hữu ích đề xuất quy trình xử lý bề mặt chi tiết kim loại, tốt hơn là ốc vít và bu lông, trong quá trình phosphat hóa sử dụng dung dịch kiềm để điện phân, quy trình này về cơ bản bao gồm các bước:

i) loại bỏ (tẩy) dầu ra bằng dung dịch kiềm;

ii) loại bỏ màng oxit kim loại bằng cách điện phân sử dụng dung dịch kiềm làm dung dịch điện phân;

iii) rửa bằng axit loãng để hoạt hóa bề mặt;

iv) rửa bằng nước để làm sạch axit và các sản phẩm bám trên bề mặt;

v) tiến hành đen hóa để tạo ra lớp đen cho bề mặt chi tiết;

vi) trung hòa độ axit;

vii) rửa bằng nước để làm sạch chất trung hòa và các sản phẩm bám trên bề mặt chi tiết;

viii) định hình bề mặt chi tiết bằng hóa chất định hình;

ix) phosphat hóa để tạo ra lớp phủ phosphat trên bề mặt chi tiết;

tiết; x) rửa bằng nước để loại bỏ hóa chất dư thừa còn sót lại trên bề mặt chi

xi) tiến hành ly tâm để loại bỏ, tách nước ra khỏi chi tiết;

xii) tiến hành nhúng trong dầu để thu được chi tiết đã được xử lý;

trong đó hóa chất và điều kiện thực hiện mỗi bước là như được mô tả trong bản mô tả.

Quy trình theo giải pháp hữu ích cho phép khắc phục các vấn đề của các giải pháp truyền thống sử dụng axit làm dung dịch điện phân vốn không chỉ gây ra ảnh hưởng, ô nhiễm môi trường xung quanh do hơi axit mà còn gây ăn mòn, ảnh hưởng tới sức khỏe người lao động. Quy trình theo giải pháp hữu ích còn cho phép tiết giảm chi phí so với giải pháp sử dụng axit và khắc phục nhược điểm về độ sai khác của chi tiết do sử dụng axit gây ra.

(11) **2-0004270 B**

(15) 21/07/2025
Số Quyết định: 144108/QĐ-SHTT.IP

(45) 25/08/2025 449B

(43) 25/01/2024 430 A

(21) 2-2023-00477

(22) 25/08/2023

(51) ***C07D 311/02**; A61K 36/48*

(73) **TRƯỜNG ĐẠI HỌC PHENIKAA** (VN)
Phố Nguyễn Trác, phường Yên Nghĩa, quận Hà Đông, thành phố Hà Nội

(72) Tô Đạo Cường (VN); Hoàng Lê Minh (VN); Nguyễn Thị Hoa (VN); Trương Thị Thùy Nhung (VN); Trương Thị Việt Hòa (VN)

(54) **QUY TRÌNH PHÂN LẬP VÀ TINH CHẾ HỢP CHẤT RHAMNETIN-3-O-RUTINOSIDE CÓ TÁC DỤNG KHÁNG VIÊM TỪ CÂY KHÁO VÀNG (MACHILUS THUNBERGII)**

(57) Giải pháp hữu ích đề cập đến quy trình phân lập và tinh chế hợp chất rhamnetin-3-O-rutinoside có tác dụng điều trị viêm từ lá cây Kháo vàng (Machilus thunbergii). Quy trình theo giải pháp bao gồm các bước: a) chuẩn bị nguyên liệu; b) chiết bột lá cây Kháo vàng; c) thu các cao chiết và phân đoạn chứa hợp chất rhamnetin-3-O-rutinoside; d) thu hợp chất rhamnetin-3-O-rutinoside thô; và e) tinh chế hợp chất rhamnetin-3-O-rutinoside. Quy trình theo giải pháp thu được hợp chất rhamnetin-3-O-rutinoside có công thức (1). Hợp chất rhamnetin-3-O-rutinoside thu được từ quy trình theo giải pháp có tác dụng điều trị viêm trên cơ sở ức chế sự sản sinh NO.

(11) **2-0004271 B**

(15) 21/07/2025
Số Quyết định: 144114/QĐ-SHTT.IP

(45) 25/08/2025 449B

(43) 25/01/2024 430 A

(21) 2-2023-00478

(22) 25/08/2023

(51) ***C07D 311/02***; *A61K 36/48*

(73) **TRƯỜNG ĐẠI HỌC PHENIKAA** (VN)
Phố Nguyễn Trác, phường Yên Nghĩa, quận Hà Đông, thành phố Hà Nội

(72) Tô Đạo Cường (VN); Hoàng Lê Minh (VN); Nguyễn Thị Hoa (VN); Trương Thị Thùy Nhung (VN); Trương Thị Việt Hòa (VN)

(54) **QUY TRÌNH PHÂN LẬP VÀ TINH CHẾ HỢP CHẤT REYNOUTRIN CÓ TÁC DỤNG KHÁNG VIÊM TỪ CÂY KHÁO VÀNG (MACHILUS THUNBERGII)**

(57) Giải pháp hữu ích đề cập đến quy trình phân lập và tinh chế hợp chất reynoutrin có tác dụng điều trị viêm từ lá cây Kháo vàng (*Machilus thunbergii*). Quy trình theo giải pháp bao gồm các bước: a) chuẩn bị nguyên liệu; b) chiết bột lá cây Kháo vàng; c) thu các cao chiết và phân đoạn chứa hợp chất reynoutrin; d) thu hợp chất reynoutrin thô; và e) tinh chế hợp chất reynoutrin. Quy trình theo giải pháp thu được hợp chất reynoutrin có công thức (1). Hợp chất reynoutrin thu được từ quy trình theo giải pháp có tác dụng điều trị viêm trên cơ sở ức chế sự sản sinh NO.

(11) **2-0004272 B**

(15) 21/07/2025
Số Quyết định: 144119/QĐ-SHTT.IP

(45) 25/08/2025 449B

(43) 25/07/2023 424 A

(21) 2-2023-00289

(22) 02/06/2023

(51) ***E01D 22/00***

(73) **TRƯỜNG ĐẠI HỌC GIAO THÔNG VẬN TẢI** (VN)
Số 3 đường Cầu Giấy, phường Láng Thượng, quận Đống Đa, thành phố Hà Nội

(72) Ngô Văn Minh (VN); Nguyễn Ngọc Long (VN); Nguyễn Xuân Tùng (VN)

(54) **PHƯƠNG PHÁP SỬA CHỮA VÀ TĂNG CƯỜNG KHẢ NĂNG CHỐNG CẮT CHO DẦM THÉP TRONG CÔNG TRÌNH CẦU**

(57) Giải pháp hữu ích đề xuất phương pháp sửa chữa và tăng cường khả năng chống cắt cho dầm thép trong công trình cầu bao gồm các bước: chuẩn bị bề mặt thi công bề mặt được làm nhám (SA 2.5) làm sạch tất cả bụi bẩn, dầu, mỡ và các hạt bê tông mịn; hàn đặt neo, vị trí hàn định được đánh dấu, khoảng cách giữa các neo từ 100 mm đến 150 mm, cách mép dầm tối thiểu là 75 mm, neo chống cắt được hàn bằng công nghệ plasma; lắp đặt ván khuôn, ván khuôn được gắn chặt vào bản bụng đầu dầm thép, ván khuôn được lắp đặt kín nước; bê tông siêu tính năng được đổ trực tiếp thông qua lỗ phía trên được tạo từ phía trên cần với bản cách chịu nén; tháo ván khuôn ván khuôn được dỡ bỏ sau khi bê tông siêu tính năng đạt 75% cường độ.

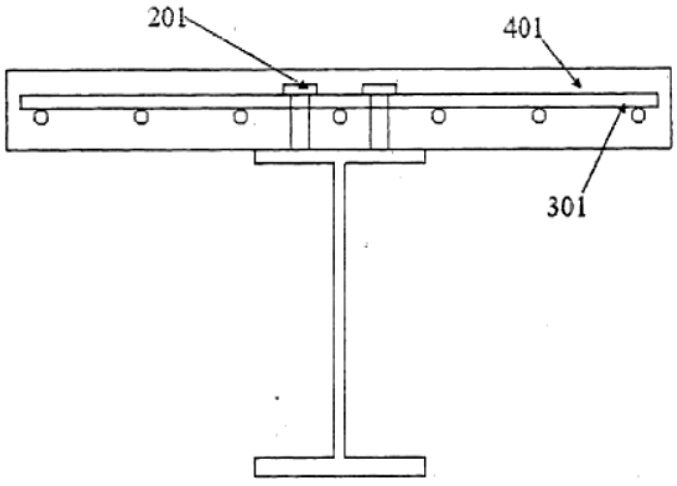

Hình 8

(11) **2-0004273 B**

(15) 21/07/2025
Số Quyết định: 144153/QĐ-SHTT.IP

(45) 25/08/2025 449B

(43) 26/02/2024 431 A

(21) 2-2024-00008

(22) 03/01/2024

(51) ***C07D 311/02***; *A61K 36/48*

(73) **TRƯỜNG ĐẠI HỌC PHENIKAA** (VN)
Phố Nguyễn Trác, Phường Yên Nghĩa, Quận Hà Đông, thành phố Hà Nội

(72) Tô Đạo Cường (VN); Trần Mạnh Hùng (VN); Hoàng Lê Minh (VN); Nguyễn Phi Hùng (VN); Trương Thị Thùy Nhung (VN); Nguyễn Thị Hoa (VN); Trương Thị Việt Hòa (VN); Khúc Đăng Duy Anh (VN); Nguyễn Chính Nam Khánh (VN)

(54) **QUY TRÌNH PHÂN LẬP VÀ TINH CHẾ HỢP CHẤT 2-[4-(3-HYDROXYPROPYL)-2-METHOXYPHENOXY]PROPANE-1,3-DIOL CÓ TÁC DỤNG KHÁNG VIÊM TỪ CÂY MÁU CHÓ (KNEMA CORTICOSA)**

(57) Giải pháp hữu ích đề cập đến quy trình phân lập và tinh chế hợp chất 2-[4-(3-hydroxypropyl)-2-methoxyphenoxy]propane-1,3-diol có tác dụng điều trị viêm từ vỏ thân cây Máu chó (Knema corticosa). Quy trình theo giải pháp bao gồm các bước: a) chuẩn bị nguyên liệu; b) chiết bột vỏ thân cây Máu chó (Knema corticosa); c) thu các cao chiết và phân đoạn chứa hợp chất 2-[4-(3-hydroxypropyl)-2-methoxyphenoxy]propane-1,3-diol; d) thu hợp chất 2-[4-(3-hydroxypropyl)-2-methoxyphenoxy]propane-1,3-diol thô; và e) tinh chế hợp chất 2-[4-(3-hydroxypropyl)-2-methoxyphenoxy]propane-1,3-diol. Hợp chất 2-[4-(3-hydroxypropyl)-2-methoxyphenoxy]propane-1,3-diol thu được từ quy trình theo giải pháp có tác dụng điều trị viêm trên cơ sở ức chế sự sản sinh NO.

(11) **2-0004274 B**

(15) 21/07/2025
Số Quyết định: 144164/QĐ-SHTT.IP

(45) 25/08/2025 449B

(43) 26/02/2024 431 A

(21) 2-2024-00007

(22) 03/01/2024

(51) ***C07D 311/02***; *A61K 36/48*

(73) **TRƯỜNG ĐẠI HỌC PHENIKAA** (VN)
Phố Nguyễn Trác, phường Yên Nghĩa, quận Hà Đông, thành phố Hà Nội

(72) Tô Đạo Cường (VN); Trần Mạnh Hùng (VN); Hoàng Lê Minh (VN); Nguyễn Phi Hùng (VN); Trương Thị Thùy Nhung (VN); Nguyễn Thị Hoa (VN); Trương Thị Việt Hòa (VN); Khúc Đăng Duy Anh (VN); Nguyễn Chính Nam Khánh (VN)

(54) **QUY TRÌNH PHÂN LẬP VÀ TINH CHẾ HỢP CHẤT ISOLIQUIRITIGENIN CÓ TÁC DỤNG KHÁNG VIÊM TỪ CÂY MÁU CHÓ (KNEMA CORTICOSA)**

(57) Giải pháp hữu ích đề cập đến quy trình phân lập và tinh chế hợp chất isoliquiritigenin có tác dụng điều trị viêm từ vỏ thân cây Máu chó (*Knema corticosa*). Quy trình theo giải pháp bao gồm các bước: a) chuẩn bị nguyên liệu; b) chiết bột vỏ thân cây Máu chó (*Knema corticosa*); c) thu các cao chiết và phân đoạn chứa hợp chất isoliquiritigenin; d) thu hợp chất isoliquiritigenin thô; và e) tinh chế hợp chất isoliquiritigenin. Hợp chất isoliquiritigenin thu được từ quy trình theo giải pháp có tác dụng điều trị viêm trên cơ sở ức chế sự sản sinh NO.

(11) **2-0004275 B**

(15) 21/07/2025
Số Quyết định: 144175/QĐ-SHTT.IP

(45) 25/08/2025 449B

(43) 25/12/2023 429 A

(21) 2-2023-00621

(22) 19/10/2023

(51) ***A61K 36/185***; *C08B 37/00*

(73) **VIỆN NGHIÊN CỨU VÀ ỨNG DỤNG CÔNG NGHỆ NHA TRANG, VIỆN HÀN LÂM KHOA HỌC VÀ CÔNG NGHỆ VIỆT NAM** (VN)
02 Hùng Vương, Phường Lộc Thọ, Thành Phố Nha Trang, Tỉnh Khánh Hòa

(72) Cao Thị Thuý Hằng (VN); Trần Thị Thanh Vân (VN); Nguyễn Thị Thuận (VN); Trần Nguyễn Hà Vy (VN); Phạm Đức Thịnh (VN); Võ Mai Như Hiếu (VN); Nguyễn Ngọc Linh (VN)

(54) **QUY TRÌNH CHIẾT HỢP CHẤT GALATOFUCAN SULFAT CÓ HOẠT TÍNH GÂY ĐỘC TẾ BÀO UNG THƯ TỪ LOÀI RONG MƠ SARGASSUM OLIGOCYSTUM**

(57) Sáng chế đề cập đến quy trình chiế hợp chất galactofucan sulfat có hoạt tính gây độc tế bào ung thư từ loài rong mơ, trong đó bằng cách sử dụng enzym bao gồm từ 1 đến 5% hỗn hợp enzym viscozyme (v/w), từ 0,2 đến 5% enzym endoproteaza (w/w) và từ 0,1 đến 5% enzym alginat lyaza (w/w) để thủy phân rong mơ trong điều kiện pH từ 4,0 đến 6,0. Galactofucan sulfat sau khi chiết được tinh sạch bằng cách lọc phân đoạn và kết tủa để thu được hợp chất giữ được hoạt tính sinh học vượt trội. Bằng cách sử dụng hỗn hợp enzym và lọc, kết tủa quy trình cho phép rút ngắn thời gian, tăng hiệu quả, đồng thời giảm thiểu các tác động hóa học lên hợp chất galactofucan sulfat, thích hợp dùng để sản xuất thực phẩm chức năng hoặc dược phẩm hỗ trợ điều trị ung thư.

(11) **2-0004276 B**

(15) 21/07/2025
Số Quyết định: 144304/QĐ-SHTT.IP

(45) 25/08/2025 449B

(43) 26/06/2023 423 A

(21) 2-2021-00533

(22) 02/12/2021

(51) ***G01N 33/00***; *G01N 1/28; G01N 21/31*

(73) **TRƯỜNG ĐẠI HỌC KHOA HỌC TỰ NHIÊN, ĐẠI HỌC QUỐC GIA HÀ NỘI** (VN)
Số 334 Nguyễn Trãi, Thanh Xuân Trung, Thanh Xuân, Hà Nội

(72) Đỗ Minh Hà (VN); Phạm Ngọc Sơn (VN); Trịnh Hồng Thái (VN)

(54) **QUY TRÌNH ĐỊNH LƯỢNG MALONDIALDEHYT TỪ MẪU MÔ GAN CHUỘT**

(57) Giải pháp hữu ích đề xuất quy trình định lượng malondialdehyt có trong mẫu mô gan chuột, trong đó quy trình này bao gồm các bước: xử lý mẫu, nghiền đồng thể, phản ứng, tách chiết, ly tâm và định lượng. Quy trình này có ưu điểm là thực hiện dễ dàng, đơn giản, thời gian thực hiện nhanh, chi phí thấp, có thể áp dụng trên quy mô lớn, kết quả định lượng malondialdehyt có độ ổn định cao.

Hình 1

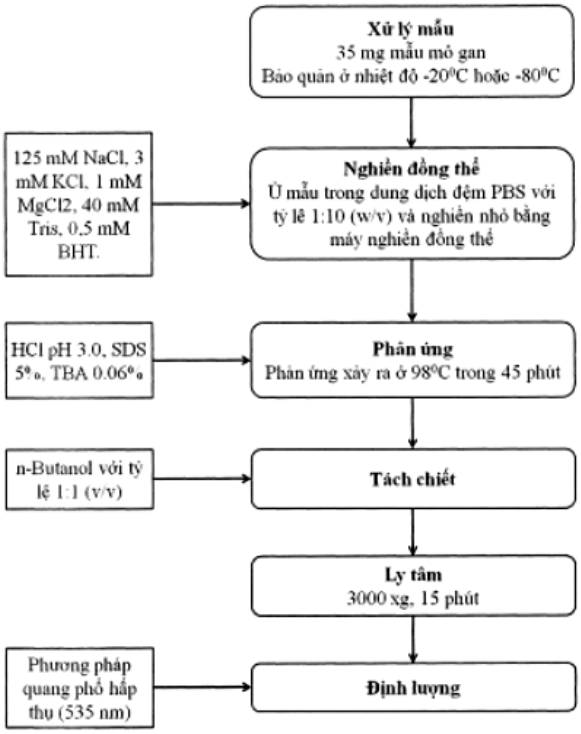

(11) **2-0004277 B**

(15) 21/07/2025
Số Quyết định: 144318/QĐ-SHTT.IP

(45) 25/08/2025 449B

(43) 26/02/2024 431 A

(21) 2-2023-00716

(22) 17/11/2023

(51) ***E03B 3/11***; *C04B 38/00; E01C 1/00*

(73) **TRƯỜNG ĐẠI HỌC XÂY DỰNG HÀ NỘI** (VN)
55 Giải Phóng, Quận Hai Bà Trưng, Thành Phố Hà Nội, Việt Nam

(72) Nguyễn Việt Phương (VN); Nguyễn Hải Vân Hiền (VN); Nguyễn Văn Đồng (VN); Nguyễn Ngọc Tân (VN); Ứng Thị Thúy Hà (VN); Hoàng Tùng (VN); Phạm Anh Tuấn (VN); Nguyễn Văn Chung (VN)

(54) **HỐ TRỒNG CÂY KẾT HỢP THU GOM NƯỚC LÀM BẰNG BÊ TÔNG RỖNG**

(57) Giải pháp hữu ích đề cập đến hố trồng cây kết hợp thu gom nước được đúc bằng bê tông rỗng (100) gồm một đoạn ống hình trụ hở ở hai đầu có khe tràn (101) ở một mặt của đoạn ống, khác biệt ở chỗ đoạn ống này được đúc bằng bê tông rỗng với thành phần định tính/định lượng như sau (tính cho 1m^3 bê tông):

xi măng: 250-300 kg; đá dăm: 1450-1530 kg; tro bay: 70-85 kg; khói silic: 25-40 kg; nước: 80-100 lít; và phụ gia hoá dẻo: 1,2-15 lít;

trong đó, bê tông rỗng tạo thành thỏa mãn các tiêu chí sau:

cường độ nén R_n^{28}≥25 Mpa; cường độ uốn R_u^{28}≥4,0 Mpa; cường độ ép chẻ T_{ec}^{28}≥4,0 Mpa; độ co khoảng (250-300) µm/m; và hệ số thoát nước K_t≥5,0 mm/s.

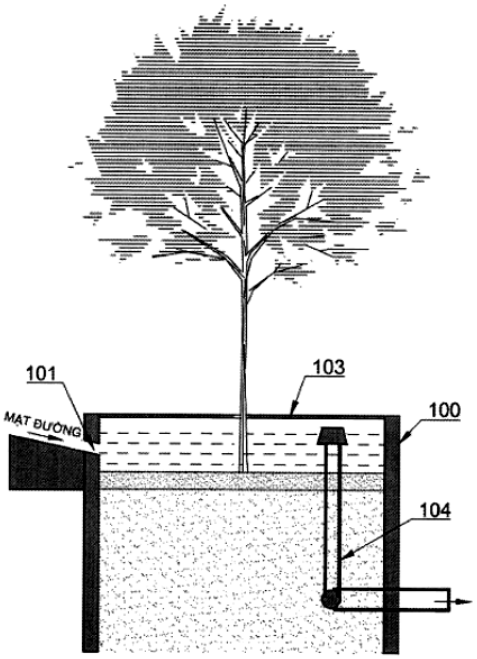

HÌNH 1

(11) **2-0004278 B**

(15) 21/07/2025
Số Quyết định: 144320/QĐ-SHTT.IP

(45) 25/08/2025 449B

(43) 26/10/2020 391 A

(21) 2-2023-00136

(22) 02/04/2019

(51) ***B60K 26/02***; *B60T 7/12; B60T 7/06*

(67) 1-2019-01667

(76) **NGUYỄN HOÀI NAM** (VN)
Số 29 tổ 1, phường Xuân Khanh, thị xã Sơn Tây, thành phố Hà Nội, Việt Nam

(54) **HỆ THỐNG XỬ LÝ TÌNH TRẠNG ĐẠP NHẦM CHÂN GA CỦA NGƯỜI LÁI XE Ô TÔ**

(57) Giải pháp hữu ích đề cập đến hệ thống xử lý tình trạng đạp nhầm chân ga của người lái xe ô tô, phương pháp vận hành và phương pháp lắp đặt hệ thống này. Hệ thống dựa vào lực đạp lên bàn đạp ga của người lái xe để nhận biết được người lái xe đang muốn đạp ga hay đạp phanh. Nếu lực đạp đặt lên bàn đạp ga vượt quá 5kg thì hệ thống xử lý tình trạng đạp nhầm chân ga của người lái xe ô tô sẽ làm mất tác dụng chân ga và giảm tốc độ động cơ về chạy ở chế độ không tải. Hệ thống xử lý tình trạng đạp nhầm chân ga của người lái xe ô tô, phương pháp vận hành và phương pháp lắp đặt hệ thống này được áp dụng cho các loại xe đã sản xuất, sử dụng và các loại xe đang trong quá trình sản xuất, lắp ráp hoàn thiện.

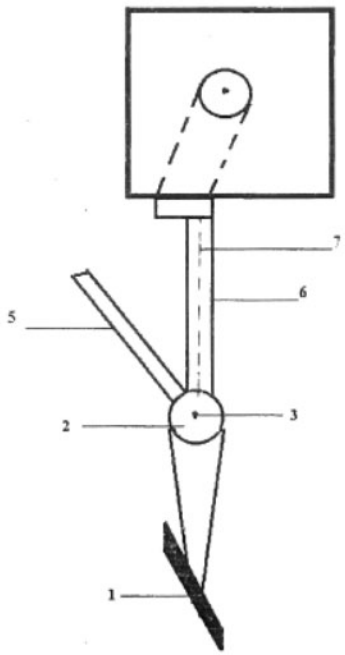

Hình 3

(11) **2-0004279 B**

(15) 21/07/2025
Số Quyết định: 144323/QĐ-SHTT.IP

(45) 25/08/2025 449B

(43) 25/09/2023 426 A

(21) 2-2024-00535

(85) 21/04/2023

(22) 30/06/2021

(86) PCT/CN2021/103514 30/06/2021

(30) 202010996362.6 21/09/2020 CN

(87) WO2022/057377 A1 24/03/2022

(51) ***B65D 88/22***; *B65D 90/54; B65D 90/04; B65D 88/16; B65D 90/00*

(67) 1-2023-02663

(73) **SHANGHAI BOYANG PLASTIC INDUSTRY CO., LTD.** (CN)
Room 102, Building 10, 23 Hexi Street, Xiaokunshan Town, Songjiang District, Shanghai 200000, China

(72) Song Yang (CN)

(74) Công ty Luật TNHH LEADCONSULT (LEADCONSULT)

(54) **TÚI MỀM FLEXITANK CÓ CHỨC NĂNG BẢO VỆ THÙNG HÀNG**

(57) Túi mềm flexitank có chức năng bảo vệ thùng hàng bao gồm thân thùng (1), túi mềm 2 van, túi mềm 1 van. Túi mềm 2 van gồm có thân túi trên (2), van trên (3), thân túi dưới (8) và van dưới (6). Thân thùng (1) có một đầu hở, bên trong lót thân túi dưới (8) không tiếp xúc với vách trong của thùng, trên đầu thân túi dưới (8) nằm ở đầu hở của thân thùng (1) có van dưới (6). Thân túi trên (2) nằm phía trên thân túi dưới (8) và có van trên (3), bốn mặt của cả hai thân túi đều vát vào giữa. Túi mềm 1 van gồm có thân túi (12) và van (13) nằm ở mặt trên của túi với bốn mặt túi vát vào giữa.

(11) **2-0004280 B**

(15) 21/07/2025
Số Quyết định: 144329/QĐ-SHTT.IP

(45) 25/08/2025 449B

(43) 25/01/2024 430 A

(21) 2-2023-00528

(22) 19/09/2023

(51) ***C12N 1/20***; *B01D 53/52; B01D 53/58*

(73) **VIỆN CÔNG NGHỆ MỚI** (VN)
Số 17, Hoàng Sâm, Nghĩa Đô, Cầu Giấy, Hà Nội

(72) Bùi Thị Thu Hà (VN); Phạm Kiên Cường (VN); Nguyễn Thị Tâm Thư (VN); Nguyễn Văn Hoàng (VN)

(54) **QUY TRÌNH SẢN XUẤT CHẾ PHẨM KHỬ MÙI CHẤT THẢI VỆ SINH VÀ CHẾ PHẨM KHỬ MÙI CHẤT THẢI VỆ SINH THU ĐƯỢC TỪ QUY TRÌNH NÀY**

(57) Sáng chế đề cập đến quy trình sản xuất chế phẩm khử mùi chất thải vệ sinh và chế phẩm khử mùi chất thải vệ sinh thu được từ quy trình này. Trong đó, quy trình này ứng dụng tổ hợp 5 chủng vi sinh vật có khả năng sinh trưởng nhanh trên môi trường gồm nguồn cơ chất hữu cơ và có khả năng khử mùi H_2S và NH_3 được phân lập và tuyển chọn từ môi trường bản địa Việt Nam là *Bacillus subtilis* B3, *Bacillus licheniformis* B05, *Bacillus pumilus* MS1, *Bacillus amiloliquefaciens* MN1 và chủng nấm men *Meyerozyma caribbica* H1. Chế phẩm khử mùi chất thải vệ sinh thu được có thể dùng cho thiết bị vệ sinh dã ngoại, có tính ứng dụng cao trong thực tế. Chế phẩm này góp phần kiểm soát và giảm thiểu mùi H_2S, NH_3 phát sinh từ chất thải vệ sinh giảm ô nhiễm môi trường do các khí độc hại.

(11) **2-0004281 B**

(15) 21/07/2025
Số Quyết định: 144331/QĐ-SHTT.IP

(45) 25/08/2025 449B

(43) 26/12/2022 417 A

(21) 2-2025-00168

(22) 03/06/2021

(51) ***A23F 3/12***

(67) 1-2021-03242

(76) **VŨ HỮU LÊ** (VN)
tổ dân phố Nam Thọ, phường Nam Cường, thành phố Yên Bái, tỉnh Yên Bái

(54) **MÁY VÒ CHÈ XANH CÓ MÂM VÀ XI LANH QUAY NGƯỢC CHIỀU NHAU**

(57) Sáng chế đề cập đến máy vò chè xanh có mâm và xi lanh quay ngược chiều nhau. Máy vò chè xanh theo sáng chế có mâm và xi lanh quay ngược chiều nhau nên cùng một thời gian vò số lần vò tăng gấp 2 lần, lại có diện tích xi lanh máy vò tăng lên từ 3 đến 4 lần, vì thế năng xuất búp chè vò ra cũng tăng gấp 3 đến 4 lần so với máy vò chè xanh trước đây, chất lượng chè vò ra được nâng lên rõ rệt.

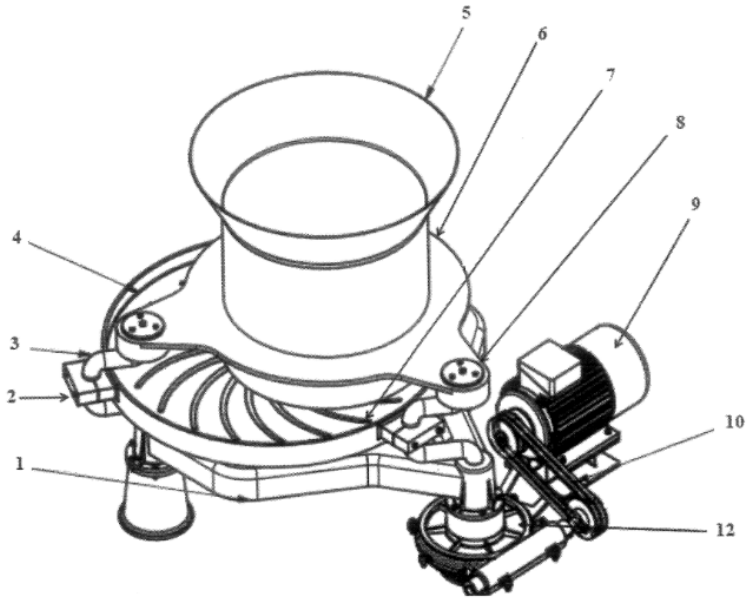

HÌNH 2

(11) **2-0004282 B**

(15) 21/07/2025
Số Quyết định: 144332/QĐ-SHTT.IP

(45) 25/08/2025 449B

(43) 25/01/2024 430 A

(21) 2-2023-00475

(22) 25/08/2023

(51) ***C07D 311/02***; *A61K 36/48*

(73) **TRƯỜNG ĐẠI HỌC PHENIKAA** (VN)
Phố Nguyễn Trác, phường Yên Nghĩa, quận Hà Đông, thành phố Hà Nội

(72) Tô Đạo Cường (VN); Hoàng Lê Minh (VN); Nguyễn Thị Hoa (VN); Trương Thị Thùy Nhung (VN); Trương Thị Việt Hòa (VN)

(54) **QUY TRÌNH PHÂN LẬP VÀ TINH CHẾ HỢP CHẤT ASTRAGALIN CÓ TÁC DỤNG KHÁNG VIÊM TỪ CÂY KHÁO VÀNG (MACHILUS THUNBERGII)**

(57) Giải pháp hữu ích đề cập đến quy trình phân lập và tinh chế hợp chất astragalin có tác dụng điều trị viêm từ lá cây Kháo vàng (*Machilus thunbergii*). Quy trình theo giải pháp bao gồm các bước: a) chuẩn bị nguyên liệu; b) chiết bột lá cây Kháo vàng; c) thu các cao chiết và phân đoạn chứa hợp chất astragalin; d) thu hợp chất astragalin thô; và e) tinh chế hợp chất astragalin. Quy trình theo giải pháp thu được hợp chất astragalin có công thức (1). Hợp chất astragalin thu được từ quy trình theo giải pháp có tác dụng điều trị viêm trên cơ sở ức chế sự sản sinh NO.

(11) **2-0004283 B**

(15) 22/07/2025
Số Quyết định: 144460/QĐ-SHTT.IP

(45) 25/08/2025 449B

(43) 25/09/2023 426 A

(21) 2-2023-00314

(22) 15/06/2023

(51) ***C08B 1/00***

(73) **CÔNG TY TNHH MỘT THÀNH VIÊN MUSA PACTA** (VN)
Tầng 21, tòa nhà Capital Tower, số 109 Trần Hưng Đạo, phường Cửa Nam, quận Hoàn Kiếm, thành phố Hà Nội

(72) Bùi Khánh Dũng (VN)

(54) **PHƯƠNG PHÁP XỬ LÝ SỢI TỪ THÂN CÂY CHUỐI (MUSA SPP.) THÀNH BÔNG SỢI DỆT VẢI CÔNG NGHIỆP BẰNG CÁCH SỬ DỤNG ENZYM SINH HỌC**

(57) Giải pháp hữu ích đề cập đến phương pháp sản xuất sợi từ thân cây chuối (*Musa* spp.) bằng cách sử dụng enzym sinh học bao gồm các bước: làm sạch phần thịt (bẹ) chuối còn dính trên sợi từ thân cây chuối bằng máy chải và thu được sợi chuối nguyên liệu; sợi chuối nguyên liệu được phơi hoặc sấy khô để tạo thành sợi chuối nguyên liệu khô; sợi chuối nguyên liệu khô được xử lý bằng dung dịch gồm NaOH và Na_2CO_3; khử kiềm bằng dung dịch H_2O_2; xử lý với các enzym sinh học gồm enzym papain, pectinaza, laccaza, mangan peroxidaza, lignin peroxidaza, xenlulaza và hemixenlulaza; sau đó đưa vào thiết bị xử lý cơ học để đập, xé nhỏ sợi và làm sạch bằng nước và vắt khô hoặc sấy khô hoặc phơi khô đến độ ẩm dưới 20% để thu được thành phẩm sợi từ thân cây chuối.

(11) **2-0004284 B**

(15) 22/07/2025
Số Quyết định: 144466/QĐ-SHTT.IP

(45) 25/08/2025 449B

(43) 25/04/2022 409 A

(21) 2-2021-00190

(22) 10/05/2021

(51) ***C05C 11/00***; *C08B 37/00; C05G 5/20; C05C 9/00; C05D 9/02*

(73) 1. **VIỆN CÔNG NGHỆ HÓA HỌC, VIỆN HÀN LÂM KHOA HỌC VÀ CÔNG NGHỆ VIỆT NAM** (VN)
Số 1A, đường TL29, phường Thạnh Lộc, quận 12, thành phố Hồ Chí Minh
2. **CÔNG TY CỔ PHẦN PHÂN BÓN DẦU KHÍ CÀ MAU** (VN)
Lô D, khu CN phường 1, đường Ngô Quyền, phường 1, thành phố Cà Mau

(72) Hoàng Thị Kim Dung (VN); Lê Công Nhất Phương (VN); Nguyễn Thị Hồng Nơ (VN); Huỳnh Thị Kim Chi (VN); Nguyễn Minh Tý (VN); Nguyễn Văn Thạnh (VN)

(54) **PHƯƠNG PHÁP SẢN XUẤT PHÂN BÓN ĐƯỢC BAO PHỦ BẰNG MÀNG OLIGOCHITOSAN**

(57) Giải pháp hữu ích đề cập đến phương pháp sản xuất phân bón được bao phủ bằng màng oligochitosan, trong đó màng oligochitosan chứa phức chelat dạng trung, vi lượng của axit amin. Phương pháp này gồm các bước: chuẩn bị dung dịch thủy phân chitosan, xử lý enzym, bất hoạt enzym, chuẩn bị dung dịch muối, chuẩn bị dung dịch axit, chuẩn bị dung dịch chelat, tiếp đến chuẩn bị dung dịch màng bao oligochitosan, và bao phủ Ure và NPK bằng màng oligochtiosan chứa phức chelat trung, vi lượng. Với việc kết hợp giữa oligochitosan và phức chelat dạng trung, vi lượng của axit amin tạo ra một sản phẩm đa dụng, cho phép cây trồng, thực vật sử dụng tối đa các chất dinh dưỡng bổ sung từ bên ngoài, đồng thời thúc đẩy năng suất cho cây trồng và thực vật. Ngoài ra, phương pháp này còn giúp cây trồng tăng khả năng chống chịu lại sâu bệnh và làm giảm sự thất thoát các chất dinh dưỡng gây ra các vấn đề ô nhiễm môi trường.

(11) **2-0004285 B**

(15) 22/07/2025
Số Quyết định: 144468/QĐ-SHTT.IP

(45) 25/08/2025 449B

(43) 25/07/2022 412 A

(21) 2-2021-00005

(22) 04/01/2021

(51) ***E01C 19/28***

(73) **TRƯỜNG ĐẠI HỌC GIAO THÔNG VẬN TẢI** (VN)
Số 3 đường Cầu Giấy, phường Láng Thượng, quận Đống Đa, thành phố Hà Nội

(72) Cù Việt Hùng (VN); Lương Xuân Chiểu (VN)

(54) **THIẾT BỊ RẢI BÊ TÔNG NHỰA NGUỘI SỬ DỤNG TẠI ĐỊA HÌNH NGÕ HẸP**

(57) Giải pháp hữu ích đề cập đến thiết bị rải bê tông nhựa nguội cho các công trình ngõ xóm địa hình trật hẹp trên cả nước mà máy rải chuyên dụng cồng kềnh không di chuyển được. Phễu đón vật liệu được công nhân tập kết đưa vào tại đây vật liệu sẽ được ngăn bởi vách ngăn tuỳ thuộc vào vật liệu cần dùng hay khoảng cách vệt rải tương ứng , khi vật liệu xuống phễu được trộn đều và rải ra mặt bằng thi công bởi hệ thống vít soắn ruột gà liên kết bởi cụm máy nổ động cơ hộp số chiều cao vệt rải đã được công nhân tăng giảm lưỡi gạt và hệ thống tăng đơ đảm bảo cao độ rải theo thiết kế đưa ra khi vật liệu chảy xuống bởi vít cấp ép xuống tại cửa ra vật liệu xuống mặt đường có trục rulo tác dụng ngăn không cho vật liệu tràn ra phía trước vệt rải, đồng thời vật liệu không bị dồn ép hay tắc tại cửa xuống. Thiết bị được vận hành bởi cơ cấu khung đỡ tay lái gắn các thiết bị điều khiển động cơ hộp số tiến lùi nhanh chậm vận hành máy rải bằng hệ thống động cơ nổ gắn liền với hệ thống trục bánh xe di chuyển hệ thống cụm chứa cả bình nước tưới ẩm vật liệu vào phễu bởi các vòi tưới và hệ thống bơm áp tránh vật liệu xảy ra hiện tượng phân tầng thiếu độ ẩm cũng như dính bám đóng két thành phễu dẫn gây khó khăn cho vật liệu trôi xuống cửa rải.

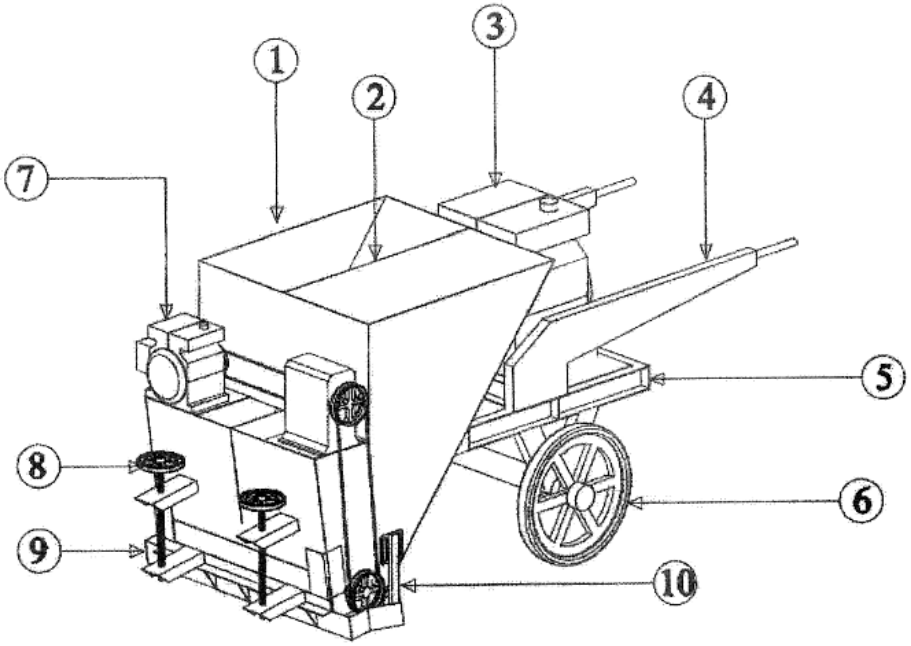

Hình 1

(11) **2-0004286 B**

(15) 22/07/2025
Số Quyết định: 144470/QĐ-SHTT.IP

(45) 25/08/2025 449B

(43) 25/06/2020 387 A

(21) 2-2023-00566

(22) 20/02/2020

(51) ***C02F 3/00***; *C02F 9/14; C02F 9/00*

(67) 1-2020-00917

(73) **CÔNG TY CỔ PHẦN CẤP NƯỚC THỪA THIÊN HUẾ** (VN)
103 Bùi Thị Xuân, Phường Phường Đúc, Thành phố Huế, Tỉnh Thừa Thiên Huế

(72) Trương Công Nam (VN)

(74) Công ty TNHH Sở hữu trí tuệ Việt Nam IP (VIETNAM IP)

(54) **HỆ THỐNG VÀ PHƯƠNG PHÁP XỬ LÝ NƯỚC ĐỂ XỬ LÝ CÁC NGUỒN NƯỚC BỊ Ô NHIỄM**

(57) Giải pháp hữu ích đề xuất bể lọc tiếp xúc sinh học, hệ thống và phương pháp xử lý nước chất lượng cao, thân thiện với môi trường trong việc xử lý nước sạch. Bể lọc tiếp xúc sinh học theo giải pháp hữu ích bao gồm: a) lớp chứa các hạt than hoạt tính sinh học; b) các lớp sỏi đỡ, và c) lớp đan lọc; mà được bố trí sau bể lắng và trước bể lọc cát trong hệ thống và phương pháp xử lý nước giúp vận hành ổn định do không xảy ra hiện tượng tắc nghẽn bể lọc và tối ưu hóa vai trò loại bỏ chất ô nhiễm và chất độc hại của bể lọc.

Giải pháp kỹ thuật theo giải pháp hữu ích là khác biệt trong thiết kế và xây dựng, với các thông số vận hành tối ưu được chọn thông qua các thí nghiệm, bằng cách ứng dụng bể lọc tiếp xúc sinh học cùng với bể lắng lọc, với cách thức bố trí khác biệt hiệu quả, trong phương pháp xử lý nước cấp, nhằm xử lý các nguồn nước bị ô nhiễm, cho phép loại bỏ các chất gây ô nhiễm triệt để hơn, có thể xử lý hiệu quả hơn các loại nguồn nước mặt bị ô nhiễm, thích hợp để ứng dụng trong ngành cấp nước ở Việt Nam.

(11) **2-0004287 B**

(15) 22/07/2025
Số Quyết định: 144484/QĐ-SHTT.IP

(45) 25/08/2025 449B

(43) 25/06/2020 387 A

(21) 2-2023-00688

(85) 22/08/2018

(22) 22/08/2018

(86) PCT/US2018/047511 22/08/2018

(30) 62/551,278 29/08/2017 US
62/557,335 12/09/2017 US

(87) WO2019/046062 A1 07/03/2019

(51) ***B32B 5/02***; *B32B 7/10; B32B 27/18; B32B 27/20; B32B 27/28; B32B 27/30; B32B 27/36; B32B 27/38; B32B 27/40; B32B 27/42; B32B 5/04; B32B 5/12; B32B 5/26; B32B 27/08; B32B 27/12*

(67) 1-2020-01698

(73) **LUBRIZOL ADVANCED MATERIALS, INC.** (US)
9911 Brecksville Road, Cleveland, Ohio 44141-3247, United States of America

(72) Satyanarayana NISTALA (US); Joseph J. VONTORCIK, Jr. (US); Greg S. NESTLERODE (US); Joseph CITRANO III (US)

(74) Công ty TNHH Lê & Lê (LE & LE)

(54) **SẢN PHẨM TẤM NHIỀU LỚP COMPOZIT CHỨA LỚP MÀNG POLYURETAN NHIỆT DẺO**

(57) Sáng chế đề cập đến sản phẩm tấm nhiều lớp compozit chứa một hoặc nhiều lớp vật liệu tấm trước và lớp màng polyuretan nhiệt dẻo trên bề mặt của một hoặc nhiều lớp vật liệu tấm trước.

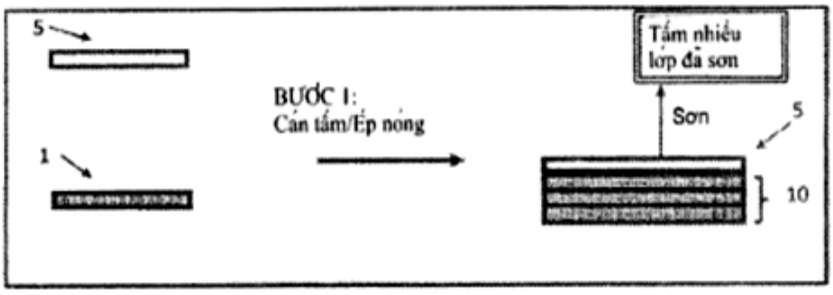

FIG. 2

(11) **2-0004288 B**

(15) 22/07/2025
Số Quyết định: 144487/QĐ-SHTT.IP

(45) 25/08/2025 449B

(43) 25/11/2022 416 A

(21) 2-2021-00293

(22) 13/07/2021

(51) ***H04W 4/48***

(76) **TRƯƠNG QUANG NHÂN** (VN)
Số 11a Đường 2.2 Khu đô thị Gamuda Gardens, Phường Trần Phú, Quận Hoàng Mai, Thành Phố Hà Nội

(54) **HỆ THỐNG ĐỊNH DANH PHƯƠNG TIỆN CƠ GIỚI KẾT NỐI QUẢN TRỊ TẬP TRUNG**

(57) Giải pháp hữu ích đề cập đến hệ thống định danh phương tiện cơ giới kết nối quản trị tập trung, cụ thể đề cập đến chức năng của thiết bị định danh và chức năng của thiết bị giám sát trung gian. Khi ứng dụng giải pháp "phương pháp định danh phương tiện cơ giới thông qua bộ thiết bị sóng vô tuyến và internet để kết nối quản trị tập trung", sẽ mang lại nhiều lợi ích rõ rệt: Giám sát, kiểm tra phương tiện cơ giới không dừng, định danh phương tiện cơ giới để thu phí đường bộ, thu phí bãi đỗ xe không trạm thu phí, không dừng, không người thu phí; giảm chi phí in tem, giấy chứng nhận đăng kiểm; kiểm soát tốc độ xe chính xác; giảm phiền hà cho người, phương tiện tham gia giao thông.

Hình 1

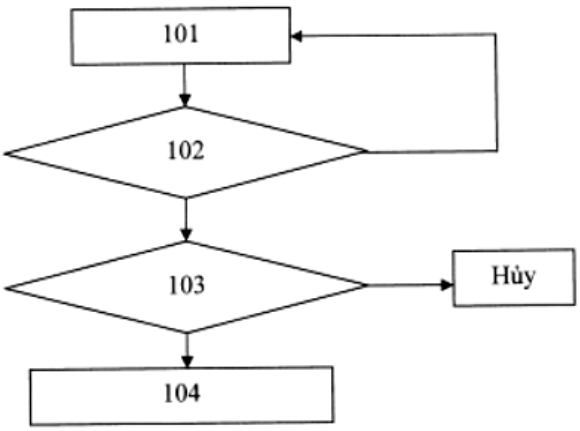

(11) **2-0004289 B**

(15) 22/07/2025
Số Quyết định: 144488/QĐ-SHTT.IP

(45) 25/08/2025 449B

(43) 26/02/2024 431 A

(21) 2-2024-00009

(22) 03/01/2024

(51) ***C07D 311/02***; *A61K 36/48*

(73) **TRƯỜNG ĐẠI HỌC PHENIKAA** (VN)
Phố Nguyễn Trác, Phường Yên Nghĩa, Quận Hà Đông, Tp Hà Nội

(72) Tô Đạo Cường (VN); Trần Mạnh Hùng (VN); Hoàng Lê Minh (VN); Nguyễn Phi Hùng (VN); Nguyễn Phương Đại Nguyên (VN); Nguyễn Thị Hoa (VN); Trương Thị Việt Hòa (VN); Trương Thị Thùy Nhung (VN); Nguyễn Trần Phương (VN)

(54) **QUY TRÌNH PHÂN LẬP VÀ TINH CHẾ HỢP CHẤT LUPEOL CÓ TÁC DỤNG KHÁNG VIÊM TỪ CÂY MÁU CHÓ (KNEMA CORTICOSA)**

(57) Giải pháp hữu ích đề cập đến quy trình phân lập và tinh chế hợp chất lupeol có tác dụng điều trị viêm từ vỏ thân cây Máu chó (*Knema corticosa*). Quy trình theo giải pháp bao gồm các bước: a) chuẩn bị nguyên liệu; b) chiết bột vỏ thân cây Máu chó (*Knema corticosa*); c) thu các cao chiết và phân đoạn chứa hợp chất lupeol; d) thu hợp chất lupeol thô; và e) tinh chế hợp chất lupeol. Hợp chất lupeol thu được từ quy trình theo giải pháp có tác dụng điều trị viêm trên cơ sở ức chế sự sản sinh NO.

(11) **2-0004290 B**

(15) 22/07/2025
Số Quyết định: 144489/QĐ-SHTT.IP

(45) 25/08/2025 449B

(43) 25/01/2024 430 A

(21) 2-2023-00476

(22) 25/08/2023

(51) ***C07D 311/02***; *A61K 36/48*

(73) **TRƯỜNG ĐẠI HỌC PHENIKAA** (VN)
Phố Nguyễn Trác, phường Yên Nghĩa, quận Hà Đông, thành phố Hà Nội

(72) Tô Đạo Cường (VN); Hoàng Lê Minh (VN); Nguyễn Thị Hoa (VN); Trương Thị Thùy Nhung (VN); Trương Thị Việt Hòa (VN)

(54) **QUY TRÌNH PHÂN LẬP VÀ TINH CHẾ HỢP CHẤT KAEMPFEROL-3-O-RUTINOSIDE CÓ TÁC DỤNG KHÁNG VIÊM TỪ CÂY KHÁO VÀNG (MACHILUS THUNBERGII)**

(57) Giải pháp hữu ích đề cập đến quy trình phân lập và tinh chế hợp chất kaempferol-3-O-rutinoside có tác dụng kháng viêm từ lá cây Kháo vàng (*Machilus thunbergii*). Quy trình theo giải pháp bao gồm các bước: a) chuẩn bị nguyên liệu; b) chiết bột lá cây Kháo vàng; c) thu các cao chiết và phân đoạn chứa hợp chất kaempferol-3-O-rutinoside; d) thu hợp chất kaempferol-3-O-rutinoside thô; và e) tinh chế hợp chất kaempferol-3-O-rutinoside. Quy trình theo giải pháp thu được hợp chất kaempferol-3-O-rutinoside có công thức (1). Hợp chất kaempferol-3-O-rutinoside thu được từ quy trình theo giải pháp có tác dụng kháng viêm trên cơ sở ức chế sự sản sinh NO.

PHẦN III

SỬA ĐỔI, DUY TRÌ, CẤP LẠI, CHẤM DỨT, HUỶ BỎ VĂN BẰNG BẢO HỘ, QUYẾT ĐỊNH GIẢI QUYẾT KHIẾU NẠI

1 - SỬA ĐỔI VĂN BẰNG BẢO HỘ

a- Sửa đổi Bằng độc quyền sáng chế

Quyết định số: 128458/QĐ-SHTT.$_{IP}$, ngày 04/07/2025 về việc ghi nhận sửa đổi Bằng độc quyền sáng chế

Số đơn yêu cầu: SB1-2023-02209 Ngày nộp: 27/7/2023

Liên quan đến Bằng độc quyền sáng chế:

(11) Số văn bằng	(15) Ngày cấp
1-22787	09/12/2019

Mục sửa đổi: Tên, địa chỉ chủ văn bằng bảo hộ
Nội dung mới: Societe Europeenne des Produits Refractaires (FR)
Tour Saint-Gobain, 12 place de l'Iris, 92400 Courbevoie, France

---

Quyết định số: 128745/QĐ-SHTT.$_{IP}$, ngày 04/07/2025 về việc ghi nhận sửa đổi Bằng độc quyền sáng chế

Số đơn yêu cầu: SB1-2024-00684 Ngày nộp: 11/3/2024

Liên quan đến Bằng độc quyền sáng chế:

(11) Số văn bằng	(15) Ngày cấp
1-25303	27/07/2020

Mục sửa đổi: Tên, địa chỉ chủ văn bằng bảo hộ
Nội dung mới: TSUKISHIMA JFE AQUA SOLUTION CO., LTD. (JP)
3-5-1, Harumi, Chuo-ku, Tokyo, Japan

Quyết định số: 128799/QĐ-SHTT.$_{IP}$, ngày 04/07/2025 về việc ghi nhận sửa đổi Bằng độc quyền sáng chế

Số đơn yêu cầu: SB1-2025-00094 Ngày nộp: 13/01/2025

Liên quan đến Bằng độc quyền sáng chế:

(11) Số văn bằng	(15) Ngày cấp
1-25381	30/07/2020

Mục sửa đổi: Tên, địa chỉ chủ văn bằng bảo hộ
Nội dung mới: RESONAC CORPORATION (JP)
9-1, Higashi-Shimbashi 1-chome, Minato-ku, Tokyo 105-7325 Japan

---

Quyết định số: 128800/QĐ-SHTT.$_{IP}$, ngày 04/07/2025 về việc ghi nhận sửa đổi Bằng độc quyền sáng chế

Số đơn yêu cầu: SB1-2025-00095 Ngày nộp: 13/01/2025

Liên quan đến Bằng độc quyền sáng chế:

(11) Số văn bằng	(15) Ngày cấp
1-25382	30/07/2020

Mục sửa đổi: Tên, địa chỉ chủ văn bằng bảo hộ
Nội dung mới: RESONAC CORPORATION (JP)
9-1, Higashi-Shimbashi 1-chome, Minato-ku, Tokyo 105-7325 Japan

---

Quyết định số: 131461/QĐ-SHTT.$_{IP}$, ngày 08/07/2025 về việc ghi nhận sửa đổi Bằng độc quyền sáng chế

Số đơn yêu cầu: SB1-2024-03521 Ngày nộp: 20/11/2024

Liên quan đến Bằng độc quyền sáng chế:

(11) Số văn bằng	(15) Ngày cấp
1-37924	14/11/2023

Mục sửa đổi: Tên, địa chỉ chủ văn bằng bảo hộ
Nội dung mới: Võ Thanh Minh (VN)
Số 19, ngõ 2, phố Lê Văn Hưu, phường Phạm Đình Hổ, quận Hai Bà Trưng, thành phố Hà Nội

---

Quyết định số: 131462/QĐ-SHTT.IP, ngày 08/07/2025 về việc ghi nhận sửa đổi Bằng độc quyền sáng chế

Số đơn yêu cầu: SB1-2024-03522 Ngày nộp: 20/11/2024

Liên quan đến Bằng độc quyền sáng chế:

(11) Số văn bằng	(15) Ngày cấp
1-38040	24/11/2023

Mục sửa đổi: Tên, địa chỉ chủ văn bằng bảo hộ
Nội dung mới: Võ Thanh Minh (VN)
Số 19, ngõ 2, phố Lê Văn Hưu, phường Phạm Đình Hổ, quận Hai Bà Trưng, thành phố Hà Nội

---

Quyết định số: 132125/QĐ-SHTT.IP, ngày 09/07/2025 về việc ghi nhận sửa đổi Bằng độc quyền sáng chế

Số đơn yêu cầu: SB1-2025-00717 Ngày nộp: 18/3/2025

Liên quan đến Bằng độc quyền sáng chế:

(11) Số văn bằng	(15) Ngày cấp
1-9873	29/11/2011

Mục sửa đổi: Tên, địa chỉ chủ văn bằng bảo hộ
Nội dung mới: Công ty Cổ phần Xuất nhập khẩu và Xây dựng Tân Trường Sơn (VN)
Cụm công nghiệp Quất Động, xã Quất Động, huyện Thường Tín, thành phố Hà Nội

---

Quyết định số: 135442/QĐ-SHTT.IP, ngày 11/07/2025 về việc ghi nhận sửa đổi Bằng độc quyền sáng chế

Số đơn yêu cầu: SB1-2023-01493 Ngày nộp: 30/5/2023

Liên quan đến Bằng độc quyền sáng chế:

(11) Số văn bằng	(15) Ngày cấp
1-34265	02/11/2022
1-35407	16/03/2023

Mục sửa đổi: Tên, địa chỉ chủ văn bằng bảo hộ
Nội dung mới: NIPPON STEEL CORPORATION (JP)
6-1, Marunouchi 2-chome, Chiyoda-ku, Tokyo 1008071, Japan

Quyết định số: 140470/QĐ-SHTT.IP, ngày 17/07/2025 về việc ghi nhận sửa đổi Bằng độc quyền sáng chế

Số đơn yêu cầu: SB1-2025-00096 Ngày nộp: 13/01/2025

Liên quan đến Bằng độc quyền sáng chế:

(11) Số văn bằng	(15) Ngày cấp
1-30603	24/11/2021

Mục sửa đổi: Tên, địa chỉ chủ văn bằng bảo hộ
Nội dung mới: RESONAC CORPORATION (JP)
9-1, Higashi-Shimbashi 1-chome, Minato-ku, Tokyo 105-7325 Japan

---

Quyết định số: 140471/QĐ-SHTT.IP, ngày 17/07/2025 về việc ghi nhận sửa đổi Bằng độc quyền sáng chế

Số đơn yêu cầu: SB1-2025-00097 Ngày nộp: 13/01/2025

Liên quan đến Bằng độc quyền sáng chế:

(11) Số văn bằng	(15) Ngày cấp
1-26197	01/10/2020

Mục sửa đổi: Tên, địa chỉ chủ văn bằng bảo hộ
Nội dung mới: RESONAC CORPORATION (JP)
9-1, Higashi-Shimbashi 1-chome, Minato-ku, Tokyo 105-7325 Japan

---

Quyết định số: 140472/QĐ-SHTT.IP, ngày 17/07/2025 về việc ghi nhận sửa đổi Bằng độc quyền sáng chế

Số đơn yêu cầu: SB1-2025-00098 Ngày nộp: 13/01/2025

Liên quan đến Bằng độc quyền sáng chế:

(11) Số văn bằng	(15) Ngày cấp
1-26324	09/10/2020

Mục sửa đổi: Tên, địa chỉ chủ văn bằng bảo hộ
Nội dung mới: RESONAC CORPORATION (JP)
9-1, Higashi-Shimbashi 1-chome, Minato-ku, Tokyo 105-7325 Japan

---

Quyết định số: 140473/QĐ-SHTT.IP, ngày 17/07/2025 về việc ghi nhận sửa đổi Bằng độc quyền sáng chế

Số đơn yêu cầu: SB1-2025-00099 Ngày nộp: 13/01/2025

Liên quan đến Bằng độc quyền sáng chế:

(11) Số văn bằng	(15) Ngày cấp
1-33893	30/09/2022

Mục sửa đổi: Tên, địa chỉ chủ văn bằng bảo hộ
Nội dung mới: RESONAC CORPORATION (JP)
9-1, Higashi-Shimbashi 1-chome, Minato-ku, Tokyo 105-7325 Japan

---

Quyết định số: 140474/QĐ-SHTT.IP, ngày 17/07/2025 về việc ghi nhận sửa đổi Bằng độc quyền sáng chế

Số đơn yêu cầu: SB1-2025-00100 Ngày nộp: 13/01/2025

Liên quan đến Bằng độc quyền sáng chế:

(11) Số văn bằng	(15) Ngày cấp
1-30731	07/12/2021

Mục sửa đổi: Tên, địa chỉ chủ văn bằng bảo hộ
Nội dung mới: RESONAC CORPORATION (JP)
9-1, Higashi-Shimbashi 1-chome, Minato-ku, Tokyo 105-7325 Japan

---

Quyết định số: 140475/QĐ-SHTT.IP, ngày 17/07/2025 về việc ghi nhận sửa đổi Bằng độc quyền sáng chế

Số đơn yêu cầu: SB1-2025-00253 Ngày nộp: 04/02/2025

Liên quan đến Bằng độc quyền sáng chế:

(11) Số văn bằng	(15) Ngày cấp
1-39166	20/02/2024

Mục sửa đổi: Tên, địa chỉ chủ văn bằng bảo hộ
Nội dung mới: SANGWONE E&I (KR)
130, Hwanggeum-ro 23beon-gil, Yangchon-eup Gimpo-si Gyeonggi-do 10048 Republic of Korea

---

Quyết định số: 141255/QĐ-SHTT.$_{IP}$, ngày 17/07/2025 về việc ghi nhận sửa đổi Bằng độc quyền sáng chế

Số đơn yêu cầu: SB1-2024-03786 Ngày nộp: 16/12/2024

Liên quan đến Bằng độc quyền sáng chế:

(11) Số văn bằng	(15) Ngày cấp
1-22644	25/11/2019

Mục sửa đổi: Tên, địa chỉ chủ văn bằng bảo hộ
Nội dung mới: LM Lubricants GmbH (DE)
Alsterufer 20, 20354 Hamburg, Germany

Quyết định số: 141259/QĐ-SHTT.$_{IP}$, ngày 17/07/2025 về việc ghi nhận sửa đổi Bằng độc quyền sáng chế

Số đơn yêu cầu: SB1-2025-00761 Ngày nộp: 20/3/2025

Liên quan đến Bằng độc quyền sáng chế:

(11) Số văn bằng	(15) Ngày cấp
1-42768	24/12/2024

Mục sửa đổi: Tác giả
Nội dung mới: Địa chỉ đúng của Tác giả BERNARD, Olivier là:
10 Bukiet Court, Ledgewood NEW JERSEY, New Jersey 07852, United States of America

---

Quyết định số: 141260/QĐ-SHTT.$_{IP}$, ngày 17/07/2025 về việc ghi nhận sửa đổi Bằng độc quyền sáng chế

Số đơn yêu cầu: SB1-2025-00812 Ngày nộp: 25/3/2025

Liên quan đến Bằng độc quyền sáng chế:

(11) Số văn bằng	(15) Ngày cấp
1-27571	25/01/2021
1-27577	25/01/2021
1-29838	17/09/2021

Mục sửa đổi: Tên, địa chỉ chủ văn bằng bảo hộ
Nội dung mới: SUMITOMO CHEMICAL COMPANY, LIMITED (JP)
2-7-1, Nihonbashi, Chuo-ku, Tokyo 103-6020 Japan

Quyết định số: 141261/QĐ-SHTT.$_{IP}$, ngày 17/07/2025 về việc ghi nhận sửa đổi Bằng độc quyền sáng chế

Số đơn yêu cầu: SB1-2025-00797 Ngày nộp: 21/3/2025

Liên quan đến Bằng độc quyền sáng chế:

(11) Số văn bằng	(15) Ngày cấp
1-43535	17/01/2025

Mục sửa đổi: Tên, địa chỉ chủ văn bằng bảo hộ
Nội dung mới: Mitsui Chemicals Agro, Inc. (JP)
1-19-1, Nihonbashi, Chuo-ku, Tokyo, Japan

Quyết định số: 141262/QĐ-SHTT.$_{IP}$, ngày 17/07/2025 về việc ghi nhận sửa đổi Bằng độc quyền sáng chế

Số đơn yêu cầu: SB1-2025-00798 Ngày nộp: 21/3/2025

Liên quan đến Bằng độc quyền sáng chế:

(11) Số văn bằng	(15) Ngày cấp
1-43535	17/01/2025

Mục sửa đổi: Tên, địa chỉ chủ văn bằng bảo hộ
Nội dung mới: Mitsui Chemicals Crop & Life Solutions, Inc. (JP)
1-19-1, Nihonbashi, Chuo-ku, Tokyo, Japan

Quyết định số: 147511/QĐ-SHTT.IP, ngày 24/07/2025 về việc ghi nhận sửa đổi Bằng độc quyền sáng chế

Số đơn yêu cầu: SB1-2024-02790 Ngày nộp: 12/9/2024

Liên quan đến Bằng độc quyền sáng chế:

(11) Số văn bằng	(15) Ngày cấp
1-16298	29/11/2016

Mục sửa đổi: Tên, địa chỉ chủ văn bằng bảo hộ
Nội dung mới: Zevra Therapeutics, Inc. (US)
1180 Celebration Blvd., Suite 103, Celebration, Florida 34747, United States of America

---

Quyết định số: 147512/QĐ-SHTT.IP, ngày 24/07/2025 về việc ghi nhận sửa đổi Bằng độc quyền sáng chế

Số đơn yêu cầu: SB1-2025-00262 Ngày nộp: 05/02/2025

Liên quan đến Bằng độc quyền sáng chế:

(11) Số văn bằng	(15) Ngày cấp
1-34557	02/12/2022

Mục sửa đổi: Tên, địa chỉ chủ văn bằng bảo hộ
Nội dung mới: MERICHEM COMPANY (US)
601 Sawyer Street, Suite 205 Houston, Texas 77007, United States of America

---

Quyết định số: 147527/QĐ-SHTT.IP, ngày 24/07/2025 về việc ghi nhận sửa đổi Bằng độc quyền sáng chế

Số đơn yêu cầu: SB1-2023-01228 Ngày nộp: 09/5/2023

Liên quan đến Bằng độc quyền sáng chế:

(11) Số văn bằng	(15) Ngày cấp
1-26697	09/11/2020

Mục sửa đổi: Tên, địa chỉ chủ văn bằng bảo hộ
Nội dung mới: NIPPON STEEL Stainless Steel Corporation (JP)
8-2, Marunouchi 1-chome, Chiyoda-Ku, Tokyo 100-0005 Japan

Quyết định số: 147529/QĐ-SHTT.$_{IP}$, ngày 24/07/2025 về việc ghi nhận sửa đổi Bằng độc quyền sáng chế

Số đơn yêu cầu: SB1-2024-02135 Ngày nộp: 10/7/2024

Liên quan đến Bằng độc quyền sáng chế:

(11) Số văn bằng	(15) Ngày cấp
1-35570	30/03/2023
1-35126	23/02/2023

Mục sửa đổi: Tên, địa chỉ chủ văn bằng bảo hộ
Nội dung mới: Tập đoàn Công nghiệp - Viễn thông Quân Đội (VN)
Lô D26 khu đô thị mới Cầu Giấy, phường Yên Hòa, quận Cầu Giấy, thành phố Hà Nội

---

Quyết định số: 148315/QĐ-SHTT.$_{IP}$, ngày 25/07/2025 về việc ghi nhận sửa đổi Bằng độc quyền sáng chế

Số đơn yêu cầu: SB1-2024-03637 Ngày nộp: 29/11/2024

Liên quan đến Bằng độc quyền sáng chế:

(11) Số văn bằng	(15) Ngày cấp
1-37185	07/09/2023

Mục sửa đổi: Tên, địa chỉ chủ văn bằng bảo hộ
Nội dung mới: PISCO KOREA CO., LTD. (KR)
42, Seounsandan-ro 2-gil, Gyeyang-gu, Incheon, Republic of Korea

---

Quyết định số: 148693/QĐ-SHTT.IP, ngày 25/07/2025 về việc ghi nhận sửa đổi Bằng độc quyền sáng chế

Số đơn yêu cầu: SB1-2024-03321 Ngày nộp: 01/11/2024

Liên quan đến Bằng độc quyền sáng chế:

(11) Số văn bằng	(15) Ngày cấp
1-32583	09/06/2022

Mục sửa đổi: Tên, địa chỉ chủ văn bằng bảo hộ

Nội dung mới:
1. Mitsui Chemicals Crop & Life Solutions, Inc. (JP)
   1-19-1, Nihonbashi, Chuo-ku, Tokyo 103-0027, Japan
2. HYPONEX JAPAN CORP., LTD. (JP)
   1-94, Tsukuda 1-chome, Nishiyodogawa-ku, Osaka-shi, Osaka 555-0001, Japan

---

Quyết định số: 148767/QĐ-SHTT.IP, ngày 25/07/2025 về việc ghi nhận sửa đổi Bằng độc quyền sáng chế

Số đơn yêu cầu: SB1-2024-02195 Ngày nộp: 16/7/2024

Liên quan đến Bằng độc quyền sáng chế:

(11) Số văn bằng	(15) Ngày cấp
1-30597	24/11/2021

Mục sửa đổi: Tên, địa chỉ chủ văn bằng bảo hộ

Nội dung mới:
1. ELANCO ANIMAL HEALTH GMBH (DE)
   Alfred-Nobel-Strasse 50, 40789 Monheim am Rhein, Germany
2. KITASATO INSTITUTE (JP)
   9-1, Shirokane 5-Chome Minato-ku, Tokyo 108-8641, Japan

Quyết định số: 157591/QĐ-SHTT.IP, ngày 30/07/2025 về việc ghi nhận sửa đổi Bằng độc quyền sáng chế

Số đơn yêu cầu: SB1-2025-01396 Ngày nộp: 13/5/2025

Liên quan đến Bằng độc quyền sáng chế:

(11) Số văn bằng	(15) Ngày cấp
1-37007	18/08/2023

1-37709	26/10/2023
1-36042	15/05/2023

Mục sửa đổi: Tên, địa chỉ chủ văn bằng bảo hộ
Nội dung mới: ZACROS Corporation (JP)
1-1-1, Koishikawa, Bunkyo-ku, Tokyo, Japan

b- Sửa đổi Bằng độc quyền giải pháp hữu ích

Quyết định số: 132124/QĐ-SHTT.IP, ngày 09/07/2025 về việc ghi nhận sửa đổi Bằng độc quyền giải pháp hữu ích

Số đơn yêu cầu: SB2-2025-00716 Ngày nộp: 18/3/2025

Liên quan đến Bằng độc quyền giải pháp hữu ích:

(11) Số văn bằng	(15) Ngày cấp
2-2260	28/11/2019

Mục sửa đổi: Tên, địa chỉ chủ văn bằng bảo hộ

Nội dung mới: Công ty Cổ phần Xuất nhập khẩu và Xây dựng Tân Trường Sơn (VN)
Cụm công nghiệp Quất Động, xã Quất Động, huyện Thường Tín, thành phố Hà Nội

---

Quyết định số: 134992/QĐ-SHTT.IP, ngày 11/07/2025 về việc ghi nhận sửa đổi Bằng độc quyền giải pháp hữu ích

Số đơn yêu cầu: SB2-2024-01986 Ngày nộp: 27/6/2024

Liên quan đến Bằng độc quyền giải pháp hữu ích:

(11) Số văn bằng	(15) Ngày cấp
2-3280	11/07/2023
2-3510	20/12/2023

Mục sửa đổi: Tên, địa chỉ chủ văn bằng bảo hộ

Nội dung mới: Công ty cổ phần Uniben (VN)
Số 32 VSIP II-A đường số 30, khu công nghiệp Việt Nam - Singapore II-A, phường Vĩnh Tân, thành phố Tân Uyên, tỉnh Bình Dương

---

Quyết định số: 141256/QĐ-SHTT.IP, ngày 17/07/2025 về việc ghi nhận sửa đổi Bằng độc quyền giải pháp hữu ích

Số đơn yêu cầu: SB2-2024-03812 Ngày nộp: 19/12/2024

Liên quan đến Bằng độc quyền giải pháp hữu ích:

(11) Số văn bằng	(15) Ngày cấp
2-3701	20/08/2024

Mục sửa đổi: Tên, địa chỉ chủ văn bằng bảo hộ

Nội dung mới: Công ty cổ phần Sao Thái Dương (VN)
Lô CC1-III.13.4 thuộc dự án khu đô thị mới Pháp Vân-Tứ Hiệp, phường Hoàng Liệt, quận Hoàng Mai, thành phố Hà Nội

---

Quyết định số: 141257/QĐ-SHTT.IP, ngày 17/07/2025 về việc ghi nhận sửa đổi Bằng độc quyền giải pháp hữu ích

Số đơn yêu cầu: SB2-2024-03813 Ngày nộp: 19/12/2024

Liên quan đến Bằng độc quyền giải pháp hữu ích:

(11) Số văn bằng	(15) Ngày cấp
2-3654	07/08/2024

Mục sửa đổi: Tên, địa chỉ chủ văn bằng bảo hộ

Nội dung mới: Công ty cổ phần Sao Thái Dương (VN)
Lô CC1-III.13.4 thuộc dự án khu đô thị mới Pháp Vân-Tứ Hiệp, phường Hoàng Liệt, quận Hoàng Mai, thành phố Hà Nội

---

Quyết định số: 141258/QĐ-SHTT.IP, ngày 17/07/2025 về việc ghi nhận sửa đổi Bằng độc quyền giải pháp hữu ích

Số đơn yêu cầu: SB2-2024-03814 Ngày nộp: 19/12/2024

Liên quan đến Bằng độc quyền giải pháp hữu ích:

(11) Số văn bằng	(15) Ngày cấp
2-3729	28/08/2024

Mục sửa đổi: Tên, địa chỉ chủ văn bằng bảo hộ

Nội dung mới: Công ty cổ phần Sao Thái Dương (VN)
Lô CC1-III.13.4 thuộc dự án khu đô thị mới Pháp Vân-Tứ Hiệp, phường Hoàng Liệt, quận Hoàng Mai, thành phố Hà Nội

---

Quyết định số: 147528/QĐ-SHTT.IP, ngày 24/07/2025 về việc ghi nhận sửa đổi Bằng độc quyền giải pháp hữu ích

Số đơn yêu cầu: SB2-2024-00779 Ngày nộp: 19/3/2024

Liên quan đến Bằng độc quyền giải pháp hữu ích:

(11) Số văn bằng	(15) Ngày cấp
2-2141	04/09/2019

Mục sửa đổi: Tên, địa chỉ chủ văn bằng bảo hộ

Nội dung mới: Trung tâm Nghiên cứu và Phát triển công nghệ cao, Viện Hàn lâm Khoa học và Công nghệ Việt Nam (VN)
Số 18 đường Hoàng Quốc Việt, phường Nghĩa Đô, quận Cầu Giấy, thành phố Hà Nội

2 - DUY TRÌ HIỆU LỰC VĂN BẰNG BẢO HỘ

a - Duy trì hiệu lực Bằng độc quyền sáng chế

Thông báo số: 91441/TB-SHTT.$_{IP}$, ngày 03/07/2025 về việc ghi nhận yêu cầu duy trì hiệu lực Bằng độc quyền sáng chế

Số đơn yêu cầu: DT1-2025-07300 Ngày nộp: 16/05/2025

Liên quan đến Bằng độc quyền sáng chế:

(11) Số bằng	(15) Ngày cấp	Năm yêu cầu duy trì hiệu lực	Hiệu lực được duy trì đến
28843	07/06/2021	5	07/06/2026

(73) Chủ văn bằng bảo hộ: TOTO LTD. (JP)
1-1, Nakashima 2-chome, Kokurakita-ku, Kitakyushu-shi, Fukuoka 802-8601, Japan

---

Thông báo số: 91442/TB-SHTT.$_{IP}$, ngày 03/07/2025 về việc ghi nhận yêu cầu duy trì hiệu lực Bằng độc quyền sáng chế

Số đơn yêu cầu: DT1-2025-07301 Ngày nộp: 16/05/2025

Liên quan đến Bằng độc quyền sáng chế:

(11) Số bằng	(15) Ngày cấp	Năm yêu cầu duy trì hiệu lực	Hiệu lực được duy trì đến
40402	10/06/2024	2	10/06/2026

(73) Chủ văn bằng bảo hộ: SAN NOPCO LTD. (JP)
11, Ikkyo Nomoto-cho, Higashiyama-ku, Kyoto-shi, Kyoto 6050995, Japan

---

Thông báo số: 91443/TB-SHTT.$_{IP}$, ngày 03/07/2025 về việc ghi nhận yêu cầu duy trì hiệu lực Bằng độc quyền sáng chế

Số đơn yêu cầu: DT1-2025-07302 Ngày nộp: 16/05/2025

Liên quan đến Bằng độc quyền sáng chế:

(11) Số bằng	(15) Ngày cấp	Năm yêu cầu duy trì hiệu lực	Hiệu lực được duy trì đến
14086	18/05/2015	11	18/05/2026

(73) Chủ văn bằng bảo hộ: SUNG GI MOON (KR)
701-ho, 101-dong, 17, Buheung-ro 304 beon-gil,
Bupyeong-gu, Incheon 21391, Republic of Korea

Thông báo số: 91444/TB-SHTT.$_{IP}$, ngày 03/07/2025 về việc ghi nhận yêu cầu duy trì hiệu lực Bằng độc quyền sáng chế

Số đơn yêu cầu: DT1-2025-07303 Ngày nộp: 16/05/2025

Liên quan đến Bằng độc quyền sáng chế:

(11) Số bằng	(15) Ngày cấp	Năm yêu cầu duy trì hiệu lực	Hiệu lực được duy trì đến
25708	28/08/2020	6	28/08/2026

(73) Chủ văn bằng bảo hộ: I-TECH. SPORTING ENTERPRISE LTD. (TW)
No. 2, Fugong Rd., Fuxing Township, Changhua County,
Taiwan

Thông báo số: 91445/TB-SHTT.$_{IP}$, ngày 03/07/2025 về việc ghi nhận yêu cầu duy trì hiệu lực Bằng độc quyền sáng chế

Số đơn yêu cầu: DT1-2025-07304 Ngày nộp: 16/05/2025

Liên quan đến Bằng độc quyền sáng chế:

(11) Số bằng	(15) Ngày cấp	Năm yêu cầu duy trì hiệu lực	Hiệu lực được duy trì đến
14109	26/05/2015	11	26/05/2026

(73) Chủ văn bằng bảo hộ: SONY CORPORATION (JP)
1-7-1, Konan, Minato-ku, Tokyo 108-0075 Japan

Thông báo số: 91446/TB-SHTT.IP, ngày 03/07/2025 về việc ghi nhận yêu cầu duy trì hiệu lực Bằng độc quyền sáng chế

Số đơn yêu cầu: DT1-2025-07306 Ngày nộp: 16/05/2025

Liên quan đến Bằng độc quyền sáng chế:

(11) Số bằng	(15) Ngày cấp	Năm yêu cầu duy trì hiệu lực	Hiệu lực được duy trì đến
40496	17/06/2024	2	17/06/2026

(73) Chủ văn bằng bảo hộ: AUROTEC GMBH (AT)
Seestraße 11, 4844 Regau, Austria

Thông báo số: 91447/TB-SHTT.IP, ngày 03/07/2025 về việc ghi nhận yêu cầu duy trì hiệu lực Bằng độc quyền sáng chế

Số đơn yêu cầu: DT1-2025-07307 Ngày nộp: 16/05/2025

Liên quan đến Bằng độc quyền sáng chế:

(11) Số bằng	(15) Ngày cấp	Năm yêu cầu duy trì hiệu lực	Hiệu lực được duy trì đến
32748	22/06/2022	4	22/06/2026

(73) Chủ văn bằng bảo hộ: CHAVDA, RAJESHKUMAR RANCHHODBHAI (IN)
P.O. Rampara, Ta. Wadhwan, Surendranagar-363030, Gujarat, India

---

Thông báo số: 91448/TB-SHTT.IP, ngày 03/07/2025 về việc ghi nhận yêu cầu duy trì hiệu lực Bằng độc quyền sáng chế

Số đơn yêu cầu: DT1-2025-07313 Ngày nộp: 16/05/2025

Liên quan đến Bằng độc quyền sáng chế:

(11) Số bằng	(15) Ngày cấp	Năm yêu cầu duy trì hiệu lực	Hiệu lực được duy trì đến
10299	16/05/2012	14	16/05/2026

(73) Chủ văn bằng bảo hộ: SYNGENTA PARTICIPATIONS AG (CH)
Schwarzwaldallee 215, CH-4058, Basel, Switzerland

Thông báo số: 91449/TB-SHTT.IP, ngày 03/07/2025 về việc ghi nhận yêu cầu duy trì hiệu lực Bằng độc quyền sáng chế

Số đơn yêu cầu: DT1-2025-07314 Ngày nộp: 16/05/2025

Liên quan đến Bằng độc quyền sáng chế:

(11) Số bằng	(15) Ngày cấp	Năm yêu cầu duy trì hiệu lực	Hiệu lực được duy trì đến
15497	16/05/2016	10	16/05/2026

(73) Chủ văn bằng bảo hộ: SYNGENTA PARTICIPATIONS AG (CH)
Schwarzwaldallee 215, CH-4058 Basel, Switzerland

Thông báo số: 91450/TB-SHTT.IP, ngày 03/07/2025 về việc ghi nhận yêu cầu duy trì hiệu lực Bằng độc quyền sáng chế

Số đơn yêu cầu: DT1-2025-07315 Ngày nộp: 16/05/2025

Liên quan đến Bằng độc quyền sáng chế:

(11) Số bằng	(15) Ngày cấp	Năm yêu cầu duy trì hiệu lực	Hiệu lực được duy trì đến
24851	29/06/2020	6	29/06/2026

(73) Chủ văn bằng bảo hộ: TESCOM ENGINEERING CO., LTD. (KR)
2F, 1, Dangsan-ro 50-gil, Yeongdeungpo-gu, Seoul 07223, Republic of Korea

---

Thông báo số: 91451/TB-SHTT.IP, ngày 03/07/2025 về việc ghi nhận yêu cầu duy trì hiệu lực Bằng độc quyền sáng chế

Số đơn yêu cầu: DT1-2025-07316 Ngày nộp: 16/05/2025

Liên quan đến Bằng độc quyền sáng chế:

(11) Số bằng	(15) Ngày cấp	Năm yêu cầu duy trì hiệu lực	Hiệu lực được duy trì đến
32810	29/06/2022	4	29/06/2026

(73) Chủ văn bằng bảo hộ: CHIEN, YU-CHIA (TW)
No.176, Ziqiang Rd., Wujie Township, Yilan County Taiwan

Thông báo số: 91452/TB-SHTT.IP, ngày 03/07/2025 về việc ghi nhận yêu cầu duy trì hiệu lực Bằng độc quyền sáng chế

Số đơn yêu cầu: DT1-2025-07317 Ngày nộp: 16/05/2025

Liên quan đến Bằng độc quyền sáng chế:

(11) Số bằng	(15) Ngày cấp	Năm yêu cầu duy trì hiệu lực	Hiệu lực được duy trì đến
28626	17/05/2021	5	17/05/2026

(73) Chủ văn bằng bảo hộ: NORDSON CORPORATION (US)
28601 Clemens Road, Westlake, OH 44145-1119, United States of America

---

Thông báo số: 91453/TB-SHTT.IP, ngày 03/07/2025 về việc ghi nhận yêu cầu duy trì hiệu lực Bằng độc quyền sáng chế

Số đơn yêu cầu: DT1-2025-07318 Ngày nộp: 16/05/2025

Liên quan đến Bằng độc quyền sáng chế:

(11) Số bằng	(15) Ngày cấp	Năm yêu cầu duy trì hiệu lực	Hiệu lực được duy trì đến
14095	18/05/2015	11	18/05/2026

(73) Chủ văn bằng bảo hộ: NUCOR CORPORATION (US)
1915 Rexford Road, Charlotte, North Carolina 28211, United States of America

---

Thông báo số: 91454/TB-SHTT.IP, ngày 03/07/2025 về việc ghi nhận yêu cầu duy trì hiệu lực Bằng độc quyền sáng chế

Số đơn yêu cầu: DT1-2025-07319 Ngày nộp: 16/05/2025

Liên quan đến Bằng độc quyền sáng chế:

(11) Số bằng	(15) Ngày cấp	Năm yêu cầu duy trì hiệu lực	Hiệu lực được duy trì đến
10284	16/05/2012	14	16/05/2026

(73) Chủ văn bằng bảo hộ: YAMAHA HATSUDOKI KABUSHIKI KAISHA (JP)
2500 Shingai, Iwata-shi, Shizuoka-ken 438-8501, Japan

Thông báo số: 91455/TB-SHTT.IP, ngày 03/07/2025 về việc ghi nhận yêu cầu duy trì hiệu lực Bằng độc quyền sáng chế

Số đơn yêu cầu: DT1-2025-07320 Ngày nộp: 16/05/2025

Liên quan đến Bằng độc quyền sáng chế:

(11) Số bằng	(15) Ngày cấp	Năm yêu cầu duy trì hiệu lực	Hiệu lực được duy trì đến
36093	18/05/2023	3	18/05/2026

(73) Chủ văn bằng bảo hộ: CROWN PACKAGING TECHNOLOGY, INC. (US)
11535 South Central Avenue, Alsip, Illinois 60803-2599, United States of America

---

Thông báo số: 91456/TB-SHTT.IP, ngày 03/07/2025 về việc ghi nhận yêu cầu duy trì hiệu lực Bằng độc quyền sáng chế

Số đơn yêu cầu: DT1-2025-07321 Ngày nộp: 16/05/2025

Liên quan đến Bằng độc quyền sáng chế:

(11) Số bằng	(15) Ngày cấp	Năm yêu cầu duy trì hiệu lực	Hiệu lực được duy trì đến
32320	17/05/2022	4	17/05/2026

(73) Chủ văn bằng bảo hộ: JILIN ZHONG YING HIGH TECHNOLOGY CO., LTD. (CN)
No.1801, Unit 1, Building 13, Wanlonglishuiwan (One) Chaofan Street, High-Tech Development Zone, Changchun, Jilin 130000, P.R. China

---

Thông báo số: 91457/TB-SHTT.IP, ngày 03/07/2025 về việc ghi nhận yêu cầu duy trì hiệu lực Bằng độc quyền sáng chế

Số đơn yêu cầu: DT1-2025-07322 Ngày nộp: 16/05/2025

Liên quan đến Bằng độc quyền sáng chế:

(11) Số bằng	(15) Ngày cấp	Năm yêu cầu duy trì hiệu lực	Hiệu lực được duy trì đến
36091	18/05/2023	3	18/05/2026

(73) Chủ văn bằng bảo hộ: PHILIP MORRIS PRODUCTS S.A. (CH)
Quai Jeanrenaud 3, CH-2000 Neuchatel, Switzerland

Thông báo số: 91458/TB-SHTT.$_{IP}$, ngày 03/07/2025 về việc ghi nhận yêu cầu duy trì hiệu lực Bằng độc quyền sáng chế

Số đơn yêu cầu: DT1-2025-07323 Ngày nộp: 16/05/2025

Liên quan đến Bằng độc quyền sáng chế:

(11) Số bằng	(15) Ngày cấp	Năm yêu cầu duy trì hiệu lực	Hiệu lực được duy trì đến
15492	16/05/2016	10	16/05/2026

(73) Chủ văn bằng bảo hộ: OSAKA GAS CO., LTD. (JP)
1-2, Hiranomachi 4-chome, Chuo-ku Osaka-shi, Osaka 5410046, Japan

---

Thông báo số: 91459/TB-SHTT.$_{IP}$, ngày 03/07/2025 về việc ghi nhận yêu cầu duy trì hiệu lực Bằng độc quyền sáng chế

Số đơn yêu cầu: DT1-2025-07324 Ngày nộp: 16/05/2025

Liên quan đến Bằng độc quyền sáng chế:

(11) Số bằng	(15) Ngày cấp	Năm yêu cầu duy trì hiệu lực	Hiệu lực được duy trì đến
15509	16/05/2016	10	16/05/2026

(73) Chủ văn bằng bảo hộ: YAMAHA HATSUDOKI KABUSHIKI KAISHA (JP)
2500 Shingai, Iwata, Shizuoka 438-8501, Japan

Thông báo số: 91460/TB-SHTT.IP, ngày 03/07/2025 về việc ghi nhận yêu cầu duy trì hiệu lực Bằng độc quyền sáng chế

Số đơn yêu cầu: DT1-2025-07325 Ngày nộp: 16/05/2025

Liên quan đến Bằng độc quyền sáng chế:

(11) Số bằng	(15) Ngày cấp	Năm yêu cầu duy trì hiệu lực	Hiệu lực được duy trì đến
24163	18/05/2020	6	18/05/2026

(73) Chủ văn bằng bảo hộ: EUROPLASMA NV (BE)
De Bruwaan 5D, B-9700 Oudenaarde, Belgium

Thông báo số: 91461/TB-SHTT.IP, ngày 03/07/2025 về việc ghi nhận yêu cầu duy trì hiệu lực Bằng độc quyền sáng chế

Số đơn yêu cầu: DT1-2025-07326 Ngày nộp: 16/05/2025

Liên quan đến Bằng độc quyền sáng chế:

(11) Số bằng	(15) Ngày cấp	Năm yêu cầu duy trì hiệu lực	Hiệu lực được duy trì đến
14094	18/05/2015	11	18/05/2026

(73) Chủ văn bằng bảo hộ: IHI CORPORATION (JP)
1-1 Toyosu 3-chome, Koto-ku, Tokyo 135-8710, Japan
NUCOR CORPORATION (US)
1915 Rexford Road, Charlotte, North Carolina 28211, United States of America

---

Thông báo số: 91462/TB-SHTT.IP, ngày 03/07/2025 về việc ghi nhận yêu cầu duy trì hiệu lực Bằng độc quyền sáng chế

Số đơn yêu cầu: DT1-2025-07327 Ngày nộp: 16/05/2025

Liên quan đến Bằng độc quyền sáng chế:

(11) Số bằng	(15) Ngày cấp	Năm yêu cầu duy trì hiệu lực	Hiệu lực được duy trì đến
10285	16/05/2012	14	16/05/2026

(73) Chủ văn bằng bảo hộ: YAMAHA HATSUDOKI KABUSHIKI KAISHA (JP)
2500 Shingai, Iwata-shi, Shizuoka-ken 438-8501, Japan

Thông báo số: 91463/TB-SHTT.IP, ngày 03/07/2025 về việc ghi nhận yêu cầu duy trì hiệu lực Bằng độc quyền sáng chế

Số đơn yêu cầu: DT1-2025-07328 Ngày nộp: 16/05/2025

Liên quan đến Bằng độc quyền sáng chế:

(11) Số bằng	(15) Ngày cấp	Năm yêu cầu duy trì hiệu lực	Hiệu lực được duy trì đến
28632	17/05/2021	5	17/05/2026

(73) Chủ văn bằng bảo hộ: EMS-PATENT AG (CH)
Via Innovativa 1, CH-7013 Domat/Ems, Switzerland

Thông báo số: 91464/TB-SHTT.IP, ngày 03/07/2025 về việc ghi nhận yêu cầu duy trì hiệu lực Bằng độc quyền sáng chế

Số đơn yêu cầu: DT1-2025-07329 Ngày nộp: 16/05/2025

Liên quan đến Bằng độc quyền sáng chế:

(11) Số bằng	(15) Ngày cấp	Năm yêu cầu duy trì hiệu lực	Hiệu lực được duy trì đến
24151	18/05/2020	6	18/05/2026

(73) Chủ văn bằng bảo hộ: SATO HOLDINGS KABUSHIKI KAISHA (JP)
7-1, Shimomeguro 1-chome, Meguro-ku, Tokyo 1530064, Japan

Thông báo số: 91465/TB-SHTT.IP, ngày 03/07/2025 về việc ghi nhận yêu cầu duy trì hiệu lực Bằng độc quyền sáng chế

Số đơn yêu cầu: DT1-2025-07330 Ngày nộp: 16/05/2025

Liên quan đến Bằng độc quyền sáng chế:

(11) Số bằng	(15) Ngày cấp	Năm yêu cầu duy trì hiệu lực	Hiệu lực được duy trì đến
24145	18/05/2020	6	18/05/2026

(73) Chủ văn bằng bảo hộ: BOEHRINGER INGELHEIM INTERNATIONAL GMBH (DE)
Binger Strasse 173, 55216 Ingelheim am Rhein, Germany

Thông báo số: 91466/TB-SHTT.$_{IP}$, ngày 03/07/2025 về việc ghi nhận yêu cầu duy trì hiệu lực Bằng độc quyền sáng chế

Số đơn yêu cầu: DT1-2025-07331 Ngày nộp: 16/05/2025

Liên quan đến Bằng độc quyền sáng chế:

(11) Số bằng	(15) Ngày cấp	Năm yêu cầu duy trì hiệu lực	Hiệu lực được duy trì đến
32296	16/05/2022	4	16/05/2026

(73) Chủ văn bằng bảo hộ: AVANTAMA AG (CH)
Laubisrütistrasse 50 8712 Stäfa (CH)

Thông báo số: 91467/TB-SHTT.$_{IP}$, ngày 03/07/2025 về việc ghi nhận yêu cầu duy trì hiệu lực Bằng độc quyền sáng chế

Số đơn yêu cầu: DT1-2025-07332 Ngày nộp: 16/05/2025

Liên quan đến Bằng độc quyền sáng chế:

(11) Số bằng	(15) Ngày cấp	Năm yêu cầu duy trì hiệu lực	Hiệu lực được duy trì đến
28628	17/05/2021	5	17/05/2026

(73) Chủ văn bằng bảo hộ: SHINDENGEN ELECTRIC MANUFACTURING CO., LTD. (JP)
2-1, OHTEMACHI 2-CHOME, CHIYODA-KU, TOKYO, JAPAN

Thông báo số: 91468/TB-SHTT.$_{IP}$, ngày 03/07/2025 về việc ghi nhận yêu cầu duy trì hiệu lực Bằng độc quyền sáng chế

Số đơn yêu cầu: DT1-2025-07333 Ngày nộp: 16/05/2025

Liên quan đến Bằng độc quyền sáng chế:

(11) Số bằng	(15) Ngày cấp	Năm yêu cầu duy trì hiệu lực	Hiệu lực được duy trì đến
32328	18/05/2022	4	18/05/2026

(73) Chủ văn bằng bảo hộ: MITSUBISHI MATERIALS CORPORATION (JP)
3-2, Otemachi 1-chome, Chiyoda-ku, Tokyo, 100-8117 Japan

Thông báo số: 91469/TB-SHTT.$_{IP}$, ngày 03/07/2025 về việc ghi nhận yêu cầu duy trì hiệu lực Bằng độc quyền sáng chế

Số đơn yêu cầu: DT1-2025-07334 Ngày nộp: 16/05/2025

Liên quan đến Bằng độc quyền sáng chế:

(11) Số bằng	(15) Ngày cấp	Năm yêu cầu duy trì hiệu lực	Hiệu lực được duy trì đến
15511	16/05/2016	10	16/05/2026

(73) Chủ văn bằng bảo hộ: KAO CORPORATION (JP)
14-10, Nihonbashi Kayabacho 1-chome, Chuo-ku, Tokyo 103-8210, Japan

---

Thông báo số: 91470/TB-SHTT.$_{IP}$, ngày 03/07/2025 về việc ghi nhận yêu cầu duy trì hiệu lực Bằng độc quyền sáng chế

Số đơn yêu cầu: DT1-2025-07335 Ngày nộp: 16/05/2025

Liên quan đến Bằng độc quyền sáng chế:

(11) Số bằng	(15) Ngày cấp	Năm yêu cầu duy trì hiệu lực	Hiệu lực được duy trì đến
19278	17/05/2018	8	17/05/2026

(73) Chủ văn bằng bảo hộ: YAMAHA HATSUDOKI KABUSHIKI KAISHA (JP)
2500 Shingai, Iwata-shi, Shizuoka-ken 438-8501, Japan

Thông báo số: 91471/TB-SHTT.IP, ngày 03/07/2025 về việc ghi nhận yêu cầu duy trì hiệu lực Bằng độc quyền sáng chế

Số đơn yêu cầu: DT1-2025-07336 Ngày nộp: 16/05/2025

Liên quan đến Bằng độc quyền sáng chế:

(11) Số bằng	(15) Ngày cấp	Năm yêu cầu duy trì hiệu lực	Hiệu lực được duy trì đến
40085	10/05/2024	2	10/05/2026

(73) Chủ văn bằng bảo hộ: KAIFENG PHARMACEUTICAL (GROUP) CO., LTD. (CN)
No.1 Yunan Street, Yuwangtai District Kaifeng, Henan 475003,China
AMPSOURCE BIOPHARMA SHANGHAI INC. (CN)
Room 106, No.518 Bibo Road, Pudong New Area Shanghai 201203, China
FUREN PHARMACEUTICAL GROUP CO., LTD. (CN)
No.1 Tongyuan Road, Industrial Agglomeration Area, Luyi Zhoukou, Henan 477251,China
PHARMAB, INC. (CN)
Room 315, No.518 Bibo Road, Pudong New Area Shanghai 201203, China

---

Thông báo số: 91472/TB-SHTT.IP, ngày 03/07/2025 về việc ghi nhận yêu cầu duy trì hiệu lực Bằng độc quyền sáng chế

Số đơn yêu cầu: DT1-2025-07337 Ngày nộp: 16/05/2025

Liên quan đến Bằng độc quyền sáng chế:

(11) Số bằng	(15) Ngày cấp	Năm yêu cầu duy trì hiệu lực	Hiệu lực được duy trì đến
32322	18/05/2022	4	18/05/2026

(73) Chủ văn bằng bảo hộ: MITSUBISHI MATERIALS CORPORATION (JP)
3-2, Otemachi 1-chome, Chiyoda-ku, Tokyo, 100-8117, Japan

Thông báo số: 91474/TB-SHTT.$_{IP}$, ngày 03/07/2025 về việc ghi nhận yêu cầu duy trì hiệu lực Bằng độc quyền sáng chế

Số đơn yêu cầu: DT1-2025-07339 Ngày nộp: 16/05/2025

Liên quan đến Bằng độc quyền sáng chế:

(11) Số bằng	(15) Ngày cấp	Năm yêu cầu duy trì hiệu lực	Hiệu lực được duy trì đến
39329	07/03/2024	2	07/03/2026

(73) Chủ văn bằng bảo hộ: ARROWHEAD PHARMACEUTICALS, INC. (US)
225 South Lake Avenue, Suite 1050, Pasadena, CA 91101, United States of America

---

Thông báo số: 91475/TB-SHTT.$_{IP}$, ngày 03/07/2025 về việc ghi nhận yêu cầu duy trì hiệu lực Bằng độc quyền sáng chế

Số đơn yêu cầu: DT1-2025-07340 Ngày nộp: 16/05/2025

Liên quan đến Bằng độc quyền sáng chế:

(11) Số bằng	(15) Ngày cấp	Năm yêu cầu duy trì hiệu lực	Hiệu lực được duy trì đến
40287	29/05/2024	2	29/05/2026

(73) Chủ văn bằng bảo hộ: HALDOR TOPSØE A/S (DK)
Haldor Topsøes Allé 1, 2800 Kgs. Lyngby, Denmark

Thông báo số: 91476/TB-SHTT.$_{IP}$, ngày 03/07/2025 về việc ghi nhận yêu cầu duy trì hiệu lực Bằng độc quyền sáng chế

Số đơn yêu cầu: DT1-2025-07341 Ngày nộp: 16/05/2025

Liên quan đến Bằng độc quyền sáng chế:

(11) Số bằng	(15) Ngày cấp	Năm yêu cầu duy trì hiệu lực	Hiệu lực được duy trì đến
40289	29/05/2024	2	29/05/2026

(73) Chủ văn bằng bảo hộ: HALDOR TOPSØE A/S (DK)
Haldor Topsøes Allé 1, 2800 Kgs. Lyngby, Denmark

Thông báo số: 91477/TB-SHTT.IP, ngày 03/07/2025 về việc ghi nhận yêu cầu duy trì hiệu lực Bằng độc quyền sáng chế

Số đơn yêu cầu: DT1-2025-07342 Ngày nộp: 16/05/2025

Liên quan đến Bằng độc quyền sáng chế:

(11) Số bằng	(15) Ngày cấp	Năm yêu cầu duy trì hiệu lực	Hiệu lực được duy trì đến
40225	22/05/2024	2	22/05/2026

(73) Chủ văn bằng bảo hộ: BERLIN-CHEMIE AG (DE)
Glienicker Weg 125, Berlin, 12489 Germany

Thông báo số: 91478/TB-SHTT.IP, ngày 03/07/2025 về việc ghi nhận yêu cầu duy trì hiệu lực Bằng độc quyền sáng chế

Số đơn yêu cầu: DT1-2025-07343 Ngày nộp: 16/05/2025

Liên quan đến Bằng độc quyền sáng chế:

(11) Số bằng	(15) Ngày cấp	Năm yêu cầu duy trì hiệu lực	Hiệu lực được duy trì đến
24844	29/06/2020	6	29/06/2026

(73) Chủ văn bằng bảo hộ: PARK, KYUNG HWA (KR)
49, Simgok-ro 10beon-gil, Bucheon-si, Gyeonggi-do, Republic of Korea

---

Thông báo số: 91479/TB-SHTT.IP, ngày 03/07/2025 về việc ghi nhận yêu cầu duy trì hiệu lực Bằng độc quyền sáng chế

Số đơn yêu cầu: DT1-2025-07344 Ngày nộp: 16/05/2025

Liên quan đến Bằng độc quyền sáng chế:

(11) Số bằng	(15) Ngày cấp	Năm yêu cầu duy trì hiệu lực	Hiệu lực được duy trì đến
40750	08/07/2024	2	08/07/2026

(73) Chủ văn bằng bảo hộ: NIPPON ZETTOC CO., LTD. (JP)
26-2, Nishi-Shinjuku 1-chome, Shinjuku-ku, Tokyo 1630512, Japan

---

Thông báo số: 91480/TB-SHTT.$_{IP}$, ngày 03/07/2025 về việc ghi nhận yêu cầu duy trì hiệu lực Bằng độc quyền sáng chế

Số đơn yêu cầu: DT1-2025-07345 Ngày nộp: 19/05/2025

Liên quan đến Bằng độc quyền sáng chế:

(11) Số bằng	(15) Ngày cấp	Năm yêu cầu duy trì hiệu lực	Hiệu lực được duy trì đến
36411	15/06/2023	3	15/06/2026

(73) Chủ văn bằng bảo hộ: IDEMITSU KOSAN CO., LTD. (JP)
1-1, Marunouchi 3-chome, Chiyoda-ku, Tokyo 100-8321

Thông báo số: 91481/TB-SHTT.$_{IP}$, ngày 03/07/2025 về việc ghi nhận yêu cầu duy trì hiệu lực Bằng độc quyền sáng chế

Số đơn yêu cầu: DT1-2025-07346 Ngày nộp: 19/05/2025

Liên quan đến Bằng độc quyền sáng chế:

(11) Số bằng	(15) Ngày cấp	Năm yêu cầu duy trì hiệu lực	Hiệu lực được duy trì đến
32649	15/06/2022	4	15/06/2026

(73) Chủ văn bằng bảo hộ: NIPPON STEEL CORPORATION (JP)
6-1, Marunouchi 2-chome, Chiyoda-ku, Tokyo 100-8071 Japan

Thông báo số: 91482/TB-SHTT.IP, ngày 03/07/2025 về việc ghi nhận yêu cầu duy trì hiệu lực Bằng độc quyền sáng chế

Số đơn yêu cầu: DT1-2025-07347 Ngày nộp: 19/05/2025

Liên quan đến Bằng độc quyền sáng chế:

(11) Số bằng	(15) Ngày cấp	Năm yêu cầu duy trì hiệu lực	Hiệu lực được duy trì đến
24584	15/06/2020	6	15/06/2026

(73) Chủ văn bằng bảo hộ: EBARA CORPORATION (JP)
11-1, Haneda Asahi-cho, Ohta-ku, Tokyo 1448510, Japan

Thông báo số: 91483/TB-SHTT.IP, ngày 03/07/2025 về việc ghi nhận yêu cầu duy trì hiệu lực Bằng độc quyền sáng chế

Số đơn yêu cầu: DT1-2025-07348 Ngày nộp: 19/05/2025

Liên quan đến Bằng độc quyền sáng chế:

(11) Số bằng	(15) Ngày cấp	Năm yêu cầu duy trì hiệu lực	Hiệu lực được duy trì đến
28927	15/06/2021	5	15/06/2026

(73) Chủ văn bằng bảo hộ: ONO PHARMACEUTICAL CO., LTD. (JP)
1-5, Doshomashi 2-chome, Chuo-ku, Osaka-shi, Osaka 541-8526, Japan

---

Thông báo số: 91484/TB-SHTT.IP, ngày 03/07/2025 về việc ghi nhận yêu cầu duy trì hiệu lực Bằng độc quyền sáng chế

Số đơn yêu cầu: DT1-2025-07349 Ngày nộp: 19/05/2025

Liên quan đến Bằng độc quyền sáng chế:

(11) Số bằng	(15) Ngày cấp	Năm yêu cầu duy trì hiệu lực	Hiệu lực được duy trì đến
24572	15/06/2020	6	15/06/2026

(73) Chủ văn bằng bảo hộ: KUBOTA CORPORATION (JP)
2-47, Shikitsuhigashi 1-chome, Naniwa-ku, Osaka-shi, Osaka 5568601, Japan

---

Thông báo số: 91485/TB-SHTT.$_{IP}$, ngày 03/07/2025 về việc ghi nhận yêu cầu duy trì hiệu lực Bằng độc quyền sáng chế

Số đơn yêu cầu: DT1-2025-07350 Ngày nộp: 19/05/2025

Liên quan đến Bằng độc quyền sáng chế:

(11) Số bằng	(15) Ngày cấp	Năm yêu cầu duy trì hiệu lực	Hiệu lực được duy trì đến
24570	15/06/2020	6	15/06/2026

(73) Chủ văn bằng bảo hộ: MITSUBISHI ELECTRIC CORPORATION (JP)
7-3, Marunouchi 2-chome, Chiyoda-ku, Tokyo 100-8310 Japan

Thông báo số: 91486/TB-SHTT.$_{IP}$, ngày 03/07/2025 về việc ghi nhận yêu cầu duy trì hiệu lực Bằng độc quyền sáng chế

Số đơn yêu cầu: DT1-2025-07351 Ngày nộp: 19/05/2025

Liên quan đến Bằng độc quyền sáng chế:

(11) Số bằng	(15) Ngày cấp	Năm yêu cầu duy trì hiệu lực	Hiệu lực được duy trì đến
24582	15/06/2020	6	15/06/2026

(73) Chủ văn bằng bảo hộ: NISSIN FOODS HOLDINGS CO., LTD. (JP)
1-1, Nishinakajima 4-chome, Yodogawa-ku, Osaka-shi, Osaka 5328524, Japan

---

Thông báo số: 91493/TB-SHTT.$_{IP}$, ngày 03/07/2025 về việc ghi nhận yêu cầu duy trì hiệu lực Bằng độc quyền sáng chế

Số đơn yêu cầu: DT1-2025-07352 Ngày nộp: 19/05/2025

Liên quan đến Bằng độc quyền sáng chế:

(11) Số bằng	(15) Ngày cấp	Năm yêu cầu duy trì hiệu lực	Hiệu lực được duy trì đến
24581	15/06/2020	6	15/06/2026

(73) Chủ văn bằng bảo hộ: NISSIN FOODS HOLDINGS CO., LTD. (JP)
1-1, Nishinakajima 4-chome, Yodogawa-ku, Osaka-shi, Osaka 5328524, Japan

---

Thông báo số: 91494/TB-SHTT.$_{IP}$, ngày 03/07/2025 về việc ghi nhận yêu cầu duy trì hiệu lực Bằng độc quyền sáng chế

Số đơn yêu cầu: DT1-2025-07353 Ngày nộp: 19/05/2025

Liên quan đến Bằng độc quyền sáng chế:

(11) Số bằng	(15) Ngày cấp	Năm yêu cầu duy trì hiệu lực	Hiệu lực được duy trì đến
32641	15/06/2022	4	15/06/2026

(73) Chủ văn bằng bảo hộ: UNICHARM CORPORATION (JP)
182, Shimobun, Kinsei-cho, Shikokuchuo-shi, Ehime 799-0111, Japan

---

Thông báo số: 91495/TB-SHTT.$_{IP}$, ngày 03/07/2025 về việc ghi nhận yêu cầu duy trì hiệu lực Bằng độc quyền sáng chế

Số đơn yêu cầu: DT1-2025-07354 Ngày nộp: 19/05/2025

Liên quan đến Bằng độc quyền sáng chế:

(11) Số bằng	(15) Ngày cấp	Năm yêu cầu duy trì hiệu lực	Hiệu lực được duy trì đến
36425	16/06/2023	3	16/06/2026

(73) Chủ văn bằng bảo hộ: HUAWEI TECHNOLOGIES CO., LTD. (CN)
Huawei Administration Building Bantian, Longgang District Shenzhen, Guangdong 518129, P. R. China

---

Thông báo số: 91496/TB-SHTT.$_{IP}$, ngày 03/07/2025 về việc ghi nhận yêu cầu duy trì hiệu lực Bằng độc quyền sáng chế

Số đơn yêu cầu: DT1-2025-07355 Ngày nộp: 19/05/2025

Liên quan đến Bằng độc quyền sáng chế:

(11) Số bằng	(15) Ngày cấp	Năm yêu cầu duy trì hiệu lực	Hiệu lực được duy trì đến
32669	16/06/2022	4	16/06/2026

(73) Chủ văn bằng bảo hộ: HUAWEI TECHNOLOGIES CO., LTD. (CN)
Huawei Administration Building, Bantian, Longgang District Shenzhen, Guangdong 518129, China

---

Thông báo số: 91497/TB-SHTT.IP, ngày 03/07/2025 về việc ghi nhận yêu cầu duy trì hiệu lực Bằng độc quyền sáng chế

Số đơn yêu cầu: DT1-2025-07356 Ngày nộp: 19/05/2025

Liên quan đến Bằng độc quyền sáng chế:

(11) Số bằng	(15) Ngày cấp	Năm yêu cầu duy trì hiệu lực	Hiệu lực được duy trì đến
32664	16/06/2022	4	16/06/2026

(73) Chủ văn bằng bảo hộ: HUAWEI TECHNOLOGIES CO., LTD. (CN)
Huawei Administration Building, Bantian, Longgang, Shenzhen, Guangdong 518129, China

---

Thông báo số: 91498/TB-SHTT.IP, ngày 03/07/2025 về việc ghi nhận yêu cầu duy trì hiệu lực Bằng độc quyền sáng chế

Số đơn yêu cầu: DT1-2025-07357 Ngày nộp: 19/05/2025

Liên quan đến Bằng độc quyền sáng chế:

(11) Số bằng	(15) Ngày cấp	Năm yêu cầu duy trì hiệu lực	Hiệu lực được duy trì đến
28943	16/06/2021	5	16/06/2026

(73) Chủ văn bằng bảo hộ: HUAWEI TECHNOLOGIES CO., LTD. (CN)
Huawei Administration Building, Bantian, Longgang, Shenzhen, Guangdong 518129 - China

---

Thông báo số: 91499/TB-SHTT.IP, ngày 03/07/2025 về việc ghi nhận yêu cầu duy trì hiệu lực Bằng độc quyền sáng chế

Số đơn yêu cầu: DT1-2025-07358 Ngày nộp: 19/05/2025

Liên quan đến Bằng độc quyền sáng chế:

(11) Số bằng	(15) Ngày cấp	Năm yêu cầu duy trì hiệu lực	Hiệu lực được duy trì đến
12858	16/06/2014	12	16/06/2026

(73) Chủ văn bằng bảo hộ: NOKIA CORPORATION (FI)
Keilalahdentie 4, FI-02150 Espoo, Finland

Thông báo số: 91500/TB-SHTT.IP, ngày 03/07/2025 về việc ghi nhận yêu cầu duy trì hiệu lực Bằng độc quyền sáng chế

Số đơn yêu cầu: DT1-2025-07359 Ngày nộp: 19/05/2025

Liên quan đến Bằng độc quyền sáng chế:

(11) Số bằng	(15) Ngày cấp	Năm yêu cầu duy trì hiệu lực	Hiệu lực được duy trì đến
36424	16/06/2023	3	16/06/2026

(73) Chủ văn bằng bảo hộ: NITTO DENKO CORPORATION (JP)
1-1-2, Shimohozumi, Ibaraki-shi, Osaka 567-8680, Japan

Thông báo số: 91501/TB-SHTT.IP, ngày 03/07/2025 về việc ghi nhận yêu cầu duy trì hiệu lực Bằng độc quyền sáng chế

Số đơn yêu cầu: DT1-2025-07360 Ngày nộp: 19/05/2025

Liên quan đến Bằng độc quyền sáng chế:

(11) Số bằng	(15) Ngày cấp	Năm yêu cầu duy trì hiệu lực	Hiệu lực được duy trì đến
24598	16/06/2020	6	16/06/2026

(73) Chủ văn bằng bảo hộ: NITTO DENKO CORPORATION (JP)
1-1-2, Shimohozumi, Ibaraki-shi, Osaka 567-8680, Japan

Thông báo số: 91502/TB-SHTT.$_{IP}$, ngày 03/07/2025 về việc ghi nhận yêu cầu duy trì hiệu lực Bằng độc quyền sáng chế

Số đơn yêu cầu: DT1-2025-07361 Ngày nộp: 19/05/2025

Liên quan đến Bằng độc quyền sáng chế:

(11) Số bằng	(15) Ngày cấp	Năm yêu cầu duy trì hiệu lực	Hiệu lực được duy trì đến
32661	16/06/2022	4	16/06/2026

(73) Chủ văn bằng bảo hộ: KAO CORPORATION (JP)
14-10, Nihonbashi Kayabacho 1-chome, Chuo-ku, Tokyo 1038210, Japan

---

Thông báo số: 91503/TB-SHTT.$_{IP}$, ngày 03/07/2025 về việc ghi nhận yêu cầu duy trì hiệu lực Bằng độc quyền sáng chế

Số đơn yêu cầu: DT1-2025-07362 Ngày nộp: 19/05/2025

Liên quan đến Bằng độc quyền sáng chế:

(11) Số bằng	(15) Ngày cấp	Năm yêu cầu duy trì hiệu lực	Hiệu lực được duy trì đến
32670	16/06/2022	4	16/06/2026

(73) Chủ văn bằng bảo hộ: NIPPON STEEL CORPORATION (JP)
6-1, Marunouchi 2-chome, Chiyoda-ku, Tokyo 100-8071 Japan

Thông báo số: 91504/TB-SHTT.$_{IP}$, ngày 03/07/2025 về việc ghi nhận yêu cầu duy trì hiệu lực Bằng độc quyền sáng chế

Số đơn yêu cầu: DT1-2025-07363 Ngày nộp: 19/05/2025

Liên quan đến Bằng độc quyền sáng chế:

(11) Số bằng	(15) Ngày cấp	Năm yêu cầu duy trì hiệu lực	Hiệu lực được duy trì đến
12853	16/06/2014	12	16/06/2026

(73) Chủ văn bằng bảo hộ: NIPPON STEEL CORPORATION (JP)
6-1, Marunouchi 2-chome, Chiyoda-ku, Tokyo 100-8071, Japan

Thông báo số: 91505/TB-SHTT.$_{IP}$, ngày 03/07/2025 về việc ghi nhận yêu cầu duy trì hiệu lực Bằng độc quyền sáng chế

Số đơn yêu cầu: DT1-2025-07364 Ngày nộp: 19/05/2025

Liên quan đến Bằng độc quyền sáng chế:

(11) Số bằng	(15) Ngày cấp	Năm yêu cầu duy trì hiệu lực	Hiệu lực được duy trì đến
28998	22/06/2021	5	22/06/2026

(73) Chủ văn bằng bảo hộ: HUAWEI TECHNOLOGIES CO., LTD. (CN)
Huawei Administration Building, Bantian, Longgang District, Shenzhen, Guangdong 518129, China

---

Thông báo số: 91506/TB-SHTT.$_{IP}$, ngày 03/07/2025 về việc ghi nhận yêu cầu duy trì hiệu lực Bằng độc quyền sáng chế

Số đơn yêu cầu: DT1-2025-07365 Ngày nộp: 19/05/2025

Liên quan đến Bằng độc quyền sáng chế:

(11) Số bằng	(15) Ngày cấp	Năm yêu cầu duy trì hiệu lực	Hiệu lực được duy trì đến
24745	22/06/2020	6	22/06/2026

(73) Chủ văn bằng bảo hộ: HUAWEI TECHNOLOGIES CO., LTD. (CN)
Huawei Administration Building, Bantian, Longgang District, Shenzhen City, Guangdong 518129, China

---

Thông báo số: 91507/TB-SHTT.$_{IP}$, ngày 03/07/2025 về việc ghi nhận yêu cầu duy trì hiệu lực Bằng độc quyền sáng chế

Số đơn yêu cầu: DT1-2025-07369 Ngày nộp: 19/05/2025

Liên quan đến Bằng độc quyền sáng chế:

(11) Số bằng	(15) Ngày cấp	Năm yêu cầu duy trì hiệu lực	Hiệu lực được duy trì đến
32740	22/06/2022	4	22/06/2026

(73) Chủ văn bằng bảo hộ: DAIICHI SANKYO COMPANY, LIMITED (JP)
3-5-1, Nihonbashi Honcho, Chuo-ku, Tokyo 1038426, Japan
DAIICHI SANKYO EUROPE GMBH (DE)
Zielstattstrasse 48, 81379 Munich, Germany

Thông báo số: 91508/TB-SHTT.$_{IP}$, ngày 03/07/2025 về việc ghi nhận yêu cầu duy trì hiệu lực Bằng độc quyền sáng chế

Số đơn yêu cầu: DT1-2025-07366 Ngày nộp: 19/05/2025

Liên quan đến Bằng độc quyền sáng chế:

(11) Số bằng	(15) Ngày cấp	Năm yêu cầu duy trì hiệu lực	Hiệu lực được duy trì đến
24738	22/06/2020	6	22/06/2026

(73) Chủ văn bằng bảo hộ: HUAWEI TECHNOLOGIES CO., LTD. (CN)
Huawei Administration Building, Bantian, Longgang Shenzhen, Guangdong 518129, China

---

Thông báo số: 91509/TB-SHTT.$_{IP}$, ngày 03/07/2025 về việc ghi nhận yêu cầu duy trì hiệu lực Bằng độc quyền sáng chế

Số đơn yêu cầu: DT1-2025-07367 Ngày nộp: 19/05/2025

Liên quan đến Bằng độc quyền sáng chế:

(11) Số bằng	(15) Ngày cấp	Năm yêu cầu duy trì hiệu lực	Hiệu lực được duy trì đến
24722	22/06/2020	6	22/06/2026

(73) Chủ văn bằng bảo hộ: HUAWEI DEVICE CO., LTD. (CN)
B2-5 of Nanfang Factory, No. 2 of Xincheng Road, Shongshan Lake Science and Technology Industrial Zone, Dongguan, Guangdong, PRC, 523808

Thông báo số: 91510/TB-SHTT.$_{IP}$, ngày 03/07/2025 về việc ghi nhận yêu cầu duy trì hiệu lực Bằng độc quyền sáng chế

Số đơn yêu cầu: DT1-2025-07368 Ngày nộp: 19/05/2025

Liên quan đến Bằng độc quyền sáng chế:

(11) Số bằng	(15) Ngày cấp	Năm yêu cầu duy trì hiệu lực	Hiệu lực được duy trì đến
24718	22/06/2020	6	22/06/2026

(73) Chủ văn bằng bảo hộ: HUAWEI TECHNOLOGIES CO., LTD. (CN)
Huawei Administration Building, Bantian, Longgang, Shenzhen, Guangdong 518129, China

---

Thông báo số: 91511/TB-SHTT.$_{IP}$, ngày 03/07/2025 về việc ghi nhận yêu cầu duy trì hiệu lực Bằng độc quyền sáng chế

Số đơn yêu cầu: DT1-2025-07370 Ngày nộp: 19/05/2025

Liên quan đến Bằng độc quyền sáng chế:

(11) Số bằng	(15) Ngày cấp	Năm yêu cầu duy trì hiệu lực	Hiệu lực được duy trì đến
24713	22/06/2020	6	22/06/2026

(73) Chủ văn bằng bảo hộ: DAIICHI SANKYO COMPANY, LIMITED (JP)
3-5-1, Nihonbashi Honcho, Chuo-ku, Tokyo 103-8426 Japan

Thông báo số: 91512/TB-SHTT.$_{IP}$, ngày 03/07/2025 về việc ghi nhận yêu cầu duy trì hiệu lực Bằng độc quyền sáng chế

Số đơn yêu cầu: DT1-2025-07371 Ngày nộp: 19/05/2025

Liên quan đến Bằng độc quyền sáng chế:

(11) Số bằng	(15) Ngày cấp	Năm yêu cầu duy trì hiệu lực	Hiệu lực được duy trì đến
32753	22/06/2022	4	22/06/2026

(73) Chủ văn bằng bảo hộ: JFE STEEL CORPORATION (JP)
2-3, Uchisaiwai-cho 2-chome, Chiyoda-ku, Tokyo 1000011 (JP)

Thông báo số: 91513/TB-SHTT.$_{IP}$, ngày 03/07/2025 về việc ghi nhận yêu cầu duy trì hiệu lực Bằng độc quyền sáng chế

Số đơn yêu cầu: DT1-2025-07372 Ngày nộp: 19/05/2025

Liên quan đến Bằng độc quyền sáng chế:

(11) Số bằng	(15) Ngày cấp	Năm yêu cầu duy trì hiệu lực	Hiệu lực được duy trì đến
24708	22/06/2020	6	22/06/2026

(73) Chủ văn bằng bảo hộ: JFE STEEL CORPORATION (JP)
2-3, Uchisaiwai-cho 2-chome, Chiyoda-ku, Tokyo 100-0011, Japan

---

Thông báo số: 91514/TB-SHTT.$_{IP}$, ngày 03/07/2025 về việc ghi nhận yêu cầu duy trì hiệu lực Bằng độc quyền sáng chế

Số đơn yêu cầu: DT1-2025-07373 Ngày nộp: 19/05/2025

Liên quan đến Bằng độc quyền sáng chế:

(11) Số bằng	(15) Ngày cấp	Năm yêu cầu duy trì hiệu lực	Hiệu lực được duy trì đến
24724	22/06/2020	6	22/06/2026

(73) Chủ văn bằng bảo hộ: LION CORPORATION (JP)
3-7, Honjo 1-chome, Sumida-ku, Tokyo 1308644, Japan

Thông báo số: 91515/TB-SHTT.$_{IP}$, ngày 03/07/2025 về việc ghi nhận yêu cầu duy trì hiệu lực Bằng độc quyền sáng chế

Số đơn yêu cầu: DT1-2025-07374 Ngày nộp: 19/05/2025

Liên quan đến Bằng độc quyền sáng chế:

(11) Số bằng	(15) Ngày cấp	Năm yêu cầu duy trì hiệu lực	Hiệu lực được duy trì đến
24720	22/06/2020	6	22/06/2026

(73) Chủ văn bằng bảo hộ: MITSUBISHI GAS CHEMICAL COMPANY, INC. (JP)
5-2, Marunouchi 2-chome, Chiyoda-ku, Tokyo 1008324, Japan

Thông báo số: 91516/TB-SHTT.$_{IP}$, ngày 03/07/2025 về việc ghi nhận yêu cầu duy trì hiệu lực Bằng độc quyền sáng chế

Số đơn yêu cầu: DT1-2025-07375 Ngày nộp: 19/05/2025

Liên quan đến Bằng độc quyền sáng chế:

(11) Số bằng	(15) Ngày cấp	Năm yêu cầu duy trì hiệu lực	Hiệu lực được duy trì đến
24716	22/06/2020	6	22/06/2026

(73) Chủ văn bằng bảo hộ: MEIJI CO., LTD. (JP)
2-10, Shinsuna 1-chome, Koto-ku, Tokyo 1368908, JP.

Thông báo số: 91517/TB-SHTT.$_{IP}$, ngày 03/07/2025 về việc ghi nhận yêu cầu duy trì hiệu lực Bằng độc quyền sáng chế

Số đơn yêu cầu: DT1-2025-07376 Ngày nộp: 19/05/2025

Liên quan đến Bằng độc quyền sáng chế:

(11) Số bằng	(15) Ngày cấp	Năm yêu cầu duy trì hiệu lực	Hiệu lực được duy trì đến
32738	22/06/2022	4	22/06/2026

(73) Chủ văn bằng bảo hộ: NIPPON PAPER INDUSTRIES CO., LTD. (JP)
4-1, Oji 1-chome, Kita-ku, Tokyo 114-0002, Japan

Thông báo số: 91518/TB-SHTT.$_{IP}$, ngày 03/07/2025 về việc ghi nhận yêu cầu duy trì hiệu lực Bằng độc quyền sáng chế

Số đơn yêu cầu: DT1-2025-07377 Ngày nộp: 19/05/2025

Liên quan đến Bằng độc quyền sáng chế:

(11) Số bằng	(15) Ngày cấp	Năm yêu cầu duy trì hiệu lực	Hiệu lực được duy trì đến
36503	22/06/2023	3	22/06/2026

(73) Chủ văn bằng bảo hộ: I.MER CO., LTD. (JP)
112, Joshungamae-cho, Shimotoba, Fushimi-ku, Kyoto-shi, Kyoto 612-8384 Japan

---

Thông báo số: 91519/TB-SHTT.$_{IP}$, ngày 03/07/2025 về việc ghi nhận yêu cầu duy trì hiệu lực Bằng độc quyền sáng chế

Số đơn yêu cầu: DT1-2025-07378 Ngày nộp: 19/05/2025

Liên quan đến Bằng độc quyền sáng chế:

(11) Số bằng	(15) Ngày cấp	Năm yêu cầu duy trì hiệu lực	Hiệu lực được duy trì đến
32741	22/06/2022	4	22/06/2026

(73) Chủ văn bằng bảo hộ: HONDA MOTOR CO., LTD. (JP)
1-1, Minami-Aoyama 2-chome, Minato-ku, Tokyo 1078556, Japan

Thông báo số: 91520/TB-SHTT.$_{IP}$, ngày 03/07/2025 về việc ghi nhận yêu cầu duy trì hiệu lực Bằng độc quyền sáng chế

Số đơn yêu cầu: DT1-2025-07379 Ngày nộp: 19/05/2025

Liên quan đến Bằng độc quyền sáng chế:

(11) Số bằng	(15) Ngày cấp	Năm yêu cầu duy trì hiệu lực	Hiệu lực được duy trì đến
14234	22/06/2015	11	22/06/2026

(73) Chủ văn bằng bảo hộ: JX NIPPON MINING & METALS CORPORATION (JP)
6-3, Otemachi 2-chome, Chiyoda-ku, Tokyo 100-8164, Japan

Thông báo số: 91521/TB-SHTT.$_{IP}$, ngày 03/07/2025 về việc ghi nhận yêu cầu duy trì hiệu lực Bằng độc quyền sáng chế

Số đơn yêu cầu: DT1-2025-07380 Ngày nộp: 19/05/2025

Liên quan đến Bằng độc quyền sáng chế:

(11) Số bằng	(15) Ngày cấp	Năm yêu cầu duy trì hiệu lực	Hiệu lực được duy trì đến
32742	22/06/2022	4	22/06/2026

(73) Chủ văn bằng bảo hộ: YKK CORPORATION (JP)
1, Kanda Izumi-cho, Chiyoda-ku, Tokyo 101-8642, Japan

Thông báo số: 91522/TB-SHTT.$_{IP}$, ngày 03/07/2025 về việc ghi nhận yêu cầu duy trì hiệu lực Bằng độc quyền sáng chế

Số đơn yêu cầu: DT1-2025-07381 Ngày nộp: 19/05/2025

Liên quan đến Bằng độc quyền sáng chế:

(11) Số bằng	(15) Ngày cấp	Năm yêu cầu duy trì hiệu lực	Hiệu lực được duy trì đến
24715	22/06/2020	6	22/06/2026

(73) Chủ văn bằng bảo hộ: UNICHARM CORPORATION (JP)
182 Kinseichoshimobun, Shikokuchuo-shi, Ehime 799-0111, JAPAN

Thông báo số: 91523/TB-SHTT.$_{IP}$, ngày 03/07/2025 về việc ghi nhận yêu cầu duy trì hiệu lực Bằng độc quyền sáng chế

Số đơn yêu cầu: DT1-2025-07382 Ngày nộp: 19/05/2025

Liên quan đến Bằng độc quyền sáng chế:

(11) Số bằng	(15) Ngày cấp	Năm yêu cầu duy trì hiệu lực	Hiệu lực được duy trì đến
36517	23/06/2023	3	23/06/2026

(73) Chủ văn bằng bảo hộ: HUAWEI TECHNOLOGIES CO., LTD. (CN)
Huawei Administration Building, Bantian, Longgang, Shenzhen, Guangdong 518129, China

---

Thông báo số: 91524/TB-SHTT.$_{IP}$, ngày 03/07/2025 về việc ghi nhận yêu cầu duy trì hiệu lực Bằng độc quyền sáng chế

Số đơn yêu cầu: DT1-2025-07383 Ngày nộp: 19/05/2025

Liên quan đến Bằng độc quyền sáng chế:

(11) Số bằng	(15) Ngày cấp	Năm yêu cầu duy trì hiệu lực	Hiệu lực được duy trì đến
36504	23/06/2023	3	23/06/2026

(73) Chủ văn bằng bảo hộ: HUAWEI TECHNOLOGIES CO., LTD. (CN)
Huawei Administration Building Bantian, Longgang District Shenzhen, Guangdong 518129, P. R. China

---

Thông báo số: 91525/TB-SHTT.$_{IP}$, ngày 03/07/2025 về việc ghi nhận yêu cầu duy trì hiệu lực Bằng độc quyền sáng chế

Số đơn yêu cầu: DT1-2025-07384 Ngày nộp: 19/05/2025

Liên quan đến Bằng độc quyền sáng chế:

(11) Số bằng	(15) Ngày cấp	Năm yêu cầu duy trì hiệu lực	Hiệu lực được duy trì đến
29011	23/06/2021	5	23/06/2026

(73) Chủ văn bằng bảo hộ: HUAWEI TECHNOLOGIES CO., LTD. (CN)
Huawei Administration Building, Bantian, Longgang District, Shenzhen, Guangdong 518129, China

---

Thông báo số: 91526/TB-SHTT.$_{IP}$, ngày 03/07/2025 về việc ghi nhận yêu cầu duy trì hiệu lực Bằng độc quyền sáng chế

Số đơn yêu cầu: DT1-2025-07385 Ngày nộp: 19/05/2025

Liên quan đến Bằng độc quyền sáng chế:

(11) Số bằng	(15) Ngày cấp	Năm yêu cầu duy trì hiệu lực	Hiệu lực được duy trì đến
29002	23/06/2021	5	23/06/2026

(73) Chủ văn bằng bảo hộ: HUAWEI TECHNOLOGIES CO., LTD. (CN)
Huawei Administration Building, Bantian, Longgang District, Shenzhen, Guangdong 518129, China

---

Thông báo số: 91527/TB-SHTT.$_{IP}$, ngày 03/07/2025 về việc ghi nhận yêu cầu duy trì hiệu lực Bằng độc quyền sáng chế

Số đơn yêu cầu: DT1-2025-07386 Ngày nộp: 19/05/2025

Liên quan đến Bằng độc quyền sáng chế:

(11) Số bằng	(15) Ngày cấp	Năm yêu cầu duy trì hiệu lực	Hiệu lực được duy trì đến
29000	23/06/2021	5	23/06/2026

(73) Chủ văn bằng bảo hộ: HUAWEI TECHNOLOGIES CO., LTD. (CN)
Huawei Administration Building, Bantian, Longgang, Shenzhen, Guangdong 518129, China

---

Thông báo số: 91528/TB-SHTT.$_{IP}$, ngày 03/07/2025 về việc ghi nhận yêu cầu duy trì hiệu lực Bằng độc quyền sáng chế

Số đơn yêu cầu: DT1-2025-07387 Ngày nộp: 19/05/2025

Liên quan đến Bằng độc quyền sáng chế:

(11) Số bằng	(15) Ngày cấp	Năm yêu cầu duy trì hiệu lực	Hiệu lực được duy trì đến
29004	23/06/2021	5	23/06/2026

(73) Chủ văn bằng bảo hộ: NITTO DENKO CORPORATION (JP)
1-1-2, Shimohozumi, Ibaraki-shi, Osaka 567-8680 Japan

Thông báo số: 91529/TB-SHTT.$_{IP}$, ngày 03/07/2025 về việc ghi nhận yêu cầu duy trì hiệu lực Bằng độc quyền sáng chế

Số đơn yêu cầu: DT1-2025-07388 Ngày nộp: 19/05/2025

Liên quan đến Bằng độc quyền sáng chế:

(11) Số bằng	(15) Ngày cấp	Năm yêu cầu duy trì hiệu lực	Hiệu lực được duy trì đến
29007	23/06/2021	5	23/06/2026

(73) Chủ văn bằng bảo hộ: JFE STEEL CORPORATION (JP)
2-3, Uchisaiwai-cho 2-chome, Chiyoda-ku, Tokyo 100-0011, Japan

---

Thông báo số: 91530/TB-SHTT.$_{IP}$, ngày 03/07/2025 về việc ghi nhận yêu cầu duy trì hiệu lực Bằng độc quyền sáng chế

Số đơn yêu cầu: DT1-2025-07389 Ngày nộp: 19/05/2025

Liên quan đến Bằng độc quyền sáng chế:

(11) Số bằng	(15) Ngày cấp	Năm yêu cầu duy trì hiệu lực	Hiệu lực được duy trì đến
29006	23/06/2021	5	23/06/2026

(73) Chủ văn bằng bảo hộ: JFE STEEL CORPORATION (JP)
2-3, Uchisaiwai-cho 2-chome, Chiyoda-ku, Tokyo 100-0011, Japan

---

Thông báo số: 91531/TB-SHTT.$_{IP}$, ngày 03/07/2025 về việc ghi nhận yêu cầu duy trì hiệu lực Bằng độc quyền sáng chế

Số đơn yêu cầu: DT1-2025-07390 Ngày nộp: 19/05/2025

Liên quan đến Bằng độc quyền sáng chế:

(11) Số bằng	(15) Ngày cấp	Năm yêu cầu duy trì hiệu lực	Hiệu lực được duy trì đến
24752	23/06/2020	6	23/06/2026

(73) Chủ văn bằng bảo hộ: JFE STEEL CORPORATION (JP)
2-3, Uchisaiwai-cho 2-chome, Chiyoda-ku, Tokyo 100-0011, Japan

---

Thông báo số: 91532/TB-SHTT.$_{IP}$, ngày 03/07/2025 về việc ghi nhận yêu cầu duy trì hiệu lực Bằng độc quyền sáng chế

Số đơn yêu cầu: DT1-2025-07391 Ngày nộp: 19/05/2025

Liên quan đến Bằng độc quyền sáng chế:

(11) Số bằng	(15) Ngày cấp	Năm yêu cầu duy trì hiệu lực	Hiệu lực được duy trì đến
29012	23/06/2021	5	23/06/2026

(73) Chủ văn bằng bảo hộ: MISUMI CORPORATION (JP)
6-5, Kudanminami 1-chome, Chiyoda-ku, Tokyo 1028583, Japan

Thông báo số: 91533/TB-SHTT.$_{IP}$, ngày 03/07/2025 về việc ghi nhận yêu cầu duy trì hiệu lực Bằng độc quyền sáng chế

Số đơn yêu cầu: DT1-2025-07392 Ngày nộp: 19/05/2025

Liên quan đến Bằng độc quyền sáng chế:

(11) Số bằng	(15) Ngày cấp	Năm yêu cầu duy trì hiệu lực	Hiệu lực được duy trì đến
29015	23/06/2021	5	23/06/2026

(73) Chủ văn bằng bảo hộ: TOYOBO CO., LTD. (JP)
2-8, Dojima Hama 2-chome, Kita-ku, Osaka-shi, Osaka 5308230, Japan

---

Thông báo số: 91534/TB-SHTT.IP, ngày 03/07/2025 về việc ghi nhận yêu cầu duy trì hiệu lực Bằng độc quyền sáng chế

Số đơn yêu cầu: DT1-2025-07393 Ngày nộp: 19/05/2025

Liên quan đến Bằng độc quyền sáng chế:

(11) Số bằng	(15) Ngày cấp	Năm yêu cầu duy trì hiệu lực	Hiệu lực được duy trì đến
24767	23/06/2020	6	23/06/2026

(73) Chủ văn bằng bảo hộ: AJINOMOTO CO., INC. (JP)
15-1, Kyobashi 1-chome, Chuo-ku, Tokyo 104-8315 Japan

Thông báo số: 91535/TB-SHTT.IP, ngày 03/07/2025 về việc ghi nhận yêu cầu duy trì hiệu lực Bằng độc quyền sáng chế

Số đơn yêu cầu: DT1-2025-07394 Ngày nộp: 19/05/2025

Liên quan đến Bằng độc quyền sáng chế:

(11) Số bằng	(15) Ngày cấp	Năm yêu cầu duy trì hiệu lực	Hiệu lực được duy trì đến
32764	23/06/2022	4	23/06/2026

(73) Chủ văn bằng bảo hộ: HONDA MOTOR CO., LTD (JP)
1-1, Minami-Aoyama 2-chome, Minato-ku, Tokyo 107-8556 Japan

Thông báo số: 91536/TB-SHTT.IP, ngày 03/07/2025 về việc ghi nhận yêu cầu duy trì hiệu lực Bằng độc quyền sáng chế

Số đơn yêu cầu: DT1-2025-07395 Ngày nộp: 19/05/2025

Liên quan đến Bằng độc quyền sáng chế:

(11) Số bằng	(15) Ngày cấp	Năm yêu cầu duy trì hiệu lực	Hiệu lực được duy trì đến
29028	24/06/2021	5	24/06/2026

(73) Chủ văn bằng bảo hộ: HUAWEI TECHNOLOGIES CO., LTD. (CN)
Huawei Administration Building, Bantian, Longgang, Shenzhen, Guangdong 518129, China

---

Thông báo số: 91537/TB-SHTT.$_{IP}$, ngày 03/07/2025 về việc ghi nhận yêu cầu duy trì hiệu lực Bằng độc quyền sáng chế

Số đơn yêu cầu: DT1-2025-07396 Ngày nộp: 19/05/2025

Liên quan đến Bằng độc quyền sáng chế:

(11) Số bằng	(15) Ngày cấp	Năm yêu cầu duy trì hiệu lực	Hiệu lực được duy trì đến
24786	24/06/2020	6	24/06/2026

(73) Chủ văn bằng bảo hộ: HUAWEI TECHNOLOGIES CO., LTD. (CN)
Huawei Administration Building, Bantian, Longgang, Shenzhen, Guangdong 518129, China

---

Thông báo số: 91538/TB-SHTT.$_{IP}$, ngày 03/07/2025 về việc ghi nhận yêu cầu duy trì hiệu lực Bằng độc quyền sáng chế

Số đơn yêu cầu: DT1-2025-07397 Ngày nộp: 19/05/2025

Liên quan đến Bằng độc quyền sáng chế:

(11) Số bằng	(15) Ngày cấp	Năm yêu cầu duy trì hiệu lực	Hiệu lực được duy trì đến
24778	24/06/2020	6	24/06/2026

(73) Chủ văn bằng bảo hộ: HUAWEI TECHNOLOGIES CO., LTD. (CN)
Huawei Administration Building, Bantian, Longgang, Shenzhen, Guangdong 518129, China

---

Thông báo số: 91539/TB-SHTT.$_{IP}$, ngày 03/07/2025 về việc ghi nhận yêu cầu duy trì hiệu lực Bằng độc quyền sáng chế

Số đơn yêu cầu: DT1-2025-07398 Ngày nộp: 19/05/2025

Liên quan đến Bằng độc quyền sáng chế:

(11) Số bằng	(15) Ngày cấp	Năm yêu cầu duy trì hiệu lực	Hiệu lực được duy trì đến
21387	24/06/2019	7	24/06/2026

(73) Chủ văn bằng bảo hộ: NOKIA TECHNOLOGIES OY (FI)
Karaportti 3, FI-02610 Espoo, Finland

Thông báo số: 91540/TB-SHTT.IP, ngày 03/07/2025 về việc ghi nhận yêu cầu duy trì hiệu lực Bằng độc quyền sáng chế

Số đơn yêu cầu: DT1-2025-07399 Ngày nộp: 19/05/2025

Liên quan đến Bằng độc quyền sáng chế:

(11) Số bằng	(15) Ngày cấp	Năm yêu cầu duy trì hiệu lực	Hiệu lực được duy trì đến
11531	24/06/2013	13	24/06/2026

(73) Chủ văn bằng bảo hộ: NOKIA TECHNOLOGIES OY (FI)
Karaportti 3, FI-02610 Espoo, Finland

Thông báo số: 91541/TB-SHTT.IP, ngày 03/07/2025 về việc ghi nhận yêu cầu duy trì hiệu lực Bằng độc quyền sáng chế

Số đơn yêu cầu: DT1-2025-07400 Ngày nộp: 19/05/2025

Liên quan đến Bằng độc quyền sáng chế:

(11) Số bằng	(15) Ngày cấp	Năm yêu cầu duy trì hiệu lực	Hiệu lực được duy trì đến
11526	24/06/2013	13	24/06/2026

(73) Chủ văn bằng bảo hộ: NOKIA TECHNOLOGIES OY (FI)
Karaportti 3, FI-02610 Espoo, Finland

Thông báo số: 91542/TB-SHTT.IP, ngày 03/07/2025 về việc ghi nhận yêu cầu duy trì hiệu lực Bằng độc quyền sáng chế

Số đơn yêu cầu: DT1-2025-07401 Ngày nộp: 19/05/2025

Liên quan đến Bằng độc quyền sáng chế:

(11) Số bằng	(15) Ngày cấp	Năm yêu cầu duy trì hiệu lực	Hiệu lực được duy trì đến
40552	24/06/2024	2	24/06/2026

(73) Chủ văn bằng bảo hộ: HITACHI ASTEMO, LTD. (JP)
2520, Takaba, Hitachinaka-shi, Ibaraki, Japan

Thông báo số: 91543/TB-SHTT.$_{IP}$, ngày 03/07/2025 về việc ghi nhận yêu cầu duy trì hiệu lực Bằng độc quyền sáng chế

Số đơn yêu cầu: DT1-2025-07402 Ngày nộp: 19/05/2025

Liên quan đến Bằng độc quyền sáng chế:

(11) Số bằng	(15) Ngày cấp	Năm yêu cầu duy trì hiệu lực	Hiệu lực được duy trì đến
29024	24/06/2021	5	24/06/2026

(73) Chủ văn bằng bảo hộ: HITACHI, LTD. (JP)
6-6, Marunouchi 1-chome, Chiyoda-ku, Tokyo 100-8280, Japan

Thông báo số: 91544/TB-SHTT.$_{IP}$, ngày 03/07/2025 về việc ghi nhận yêu cầu duy trì hiệu lực Bằng độc quyền sáng chế

Số đơn yêu cầu: DT1-2025-07403 Ngày nộp: 19/05/2025

Liên quan đến Bằng độc quyền sáng chế:

(11) Số bằng	(15) Ngày cấp	Năm yêu cầu duy trì hiệu lực	Hiệu lực được duy trì đến
40578	24/06/2024	2	24/06/2026

(73) Chủ văn bằng bảo hộ: KAO CORPORATION (JP)
14-10, Nihonbashi Kayabacho 1-chome, Chuo-ku, Tokyo 103-8210 Japan

---

Thông báo số: 91545/TB-SHTT.$_{IP}$, ngày 03/07/2025 về việc ghi nhận yêu cầu duy trì hiệu lực Bằng độc quyền sáng chế

Số đơn yêu cầu: DT1-2025-07404 Ngày nộp: 19/05/2025

Liên quan đến Bằng độc quyền sáng chế:

(11) Số bằng	(15) Ngày cấp	Năm yêu cầu duy trì hiệu lực	Hiệu lực được duy trì đến
28937	16/06/2021	5	16/06/2026

(73) Chủ văn bằng bảo hộ: HITACHI ZOSEN CORPORATION (JP)
7-89, Nanko-kita 1-chome, Suminoe-ku, Osaka-shi, Osaka 559-8559, Japan

---

Thông báo số: 91546/TB-SHTT.$_{IP}$, ngày 03/07/2025 về việc ghi nhận yêu cầu duy trì hiệu lực Bằng độc quyền sáng chế

Số đơn yêu cầu: DT1-2025-07405 Ngày nộp: 19/05/2025

Liên quan đến Bằng độc quyền sáng chế:

(11) Số bằng	(15) Ngày cấp	Năm yêu cầu duy trì hiệu lực	Hiệu lực được duy trì đến
28940	16/06/2021	5	16/06/2026

(73) Chủ văn bằng bảo hộ: JFE STEEL CORPORATION (JP)
2-3, Uchisaiwai-cho 2-chome, Chiyoda-ku, Tokyo 100-0011, Japan

---

Thông báo số: 91547/TB-SHTT.$_{IP}$, ngày 03/07/2025 về việc ghi nhận yêu cầu duy trì hiệu lực Bằng độc quyền sáng chế

Số đơn yêu cầu: DT1-2025-07406 Ngày nộp: 19/05/2025

Liên quan đến Bằng độc quyền sáng chế:

(11) Số bằng	(15) Ngày cấp	Năm yêu cầu duy trì hiệu lực	Hiệu lực được duy trì đến
28939	16/06/2021	5	16/06/2026

(73) Chủ văn bằng bảo hộ: JFE STEEL CORPORATION (JP)
2-3, Uchisaiwai-cho 2-chome, Chiyoda-ku, Tokyo 100-0011, Japan

---

Thông báo số: 91548/TB-SHTT.IP, ngày 03/07/2025 về việc ghi nhận yêu cầu duy trì hiệu lực Bằng độc quyền sáng chế

Số đơn yêu cầu: DT1-2025-07407 Ngày nộp: 19/05/2025

Liên quan đến Bằng độc quyền sáng chế:

(11) Số bằng	(15) Ngày cấp	Năm yêu cầu duy trì hiệu lực	Hiệu lực được duy trì đến
24602	16/06/2020	6	16/06/2026

(73) Chủ văn bằng bảo hộ: HISAMITSU PHARMACEUTICAL CO., INC. (JP)
408, Tashirodaikan-machi, Tosu-shi, Saga 841-0017, Japan

Thông báo số: 91549/TB-SHTT.IP, ngày 03/07/2025 về việc ghi nhận yêu cầu duy trì hiệu lực Bằng độc quyền sáng chế

Số đơn yêu cầu: DT1-2025-07408 Ngày nộp: 19/05/2025

Liên quan đến Bằng độc quyền sáng chế:

(11) Số bằng	(15) Ngày cấp	Năm yêu cầu duy trì hiệu lực	Hiệu lực được duy trì đến
28936	16/06/2021	5	16/06/2026

(73) Chủ văn bằng bảo hộ: OTSUKA PHARMACEUTICAL FACTORY, INC. (JP)
115, Aza Kuguhara, Tateiwa, Muya-cho, Naruto-shi, Tokushima 7728601, Japan

---

Thông báo số: 91550/TB-SHTT.IP, ngày 03/07/2025 về việc ghi nhận yêu cầu duy trì hiệu lực Bằng độc quyền sáng chế

Số đơn yêu cầu: DT1-2025-07409 Ngày nộp: 19/05/2025

Liên quan đến Bằng độc quyền sáng chế:

(11) Số bằng	(15) Ngày cấp	Năm yêu cầu duy trì hiệu lực	Hiệu lực được duy trì đến
28930	16/06/2021	5	16/06/2026

(73) Chủ văn bằng bảo hộ: PLUS CORPORATION (JP)
1-28, Toranomon 4-chome, Minato-ku, Tokyo, JAPAN

Thông báo số: 91551/TB-SHTT.IP, ngày 03/07/2025 về việc ghi nhận yêu cầu duy trì hiệu lực Bằng độc quyền sáng chế

Số đơn yêu cầu: DT1-2025-07410 Ngày nộp: 19/05/2025

Liên quan đến Bằng độc quyền sáng chế:

(11) Số bằng	(15) Ngày cấp	Năm yêu cầu duy trì hiệu lực	Hiệu lực được duy trì đến
24599	16/06/2020	6	16/06/2026

(73) Chủ văn bằng bảo hộ: YKK AP INC. (JP)
1, KANDAIZUMI-CHO, CHIYODA-KU, TOKYO 101-8642 JAPAN

Thông báo số: 91552/TB-SHTT.IP, ngày 03/07/2025 về việc ghi nhận yêu cầu duy trì hiệu lực Bằng độc quyền sáng chế

Số đơn yêu cầu: DT1-2025-07411 Ngày nộp: 19/05/2025

Liên quan đến Bằng độc quyền sáng chế:

(11) Số bằng	(15) Ngày cấp	Năm yêu cầu duy trì hiệu lực	Hiệu lực được duy trì đến
14195	16/06/2015	11	16/06/2026

(73) Chủ văn bằng bảo hộ: UNI-CHARM CORPORATION (JP)
182 Shimobun, Kinsei-cho, Shikokuchuo-shi, Ehime-ken 799-0111 Japan

---

Thông báo số: 91600/TB-SHTT.IP, ngày 03/07/2025 về việc ghi nhận yêu cầu duy trì hiệu lực Bằng độc quyền sáng chế

Số đơn yêu cầu: DT1-2025-06924 Ngày nộp: 13/05/2025

Liên quan đến Bằng độc quyền sáng chế:

(11) Số bằng	(15) Ngày cấp	Năm yêu cầu duy trì hiệu lực	Hiệu lực được duy trì đến
24806	26/06/2020	6	26/06/2026

(73) Chủ văn bằng bảo hộ: KOKEN LTD. (JP)
7, Yonban-cho, Chiyoda-ku, Tokyo 102-8459 Japan

Thông báo số: 91601/TB-SHTT.$_{IP}$, ngày 03/07/2025 về việc ghi nhận yêu cầu duy trì hiệu lực Bằng độc quyền sáng chế

Số đơn yêu cầu: DT1-2025-07107 Ngày nộp: 15/05/2025

Liên quan đến Bằng độc quyền sáng chế:

(11) Số bằng	(15) Ngày cấp	Năm yêu cầu duy trì hiệu lực	Hiệu lực được duy trì đến
38013	21/11/2023	3	21/11/2026

(73) Chủ văn bằng bảo hộ: ELGI ULTRA INDUSTRIES LIMITED (IN)
India House, 1443/1, Trichy Road, Coimbatore - 641018, State of Tamil Nadu, India

---

Thông báo số: 91602/TB-SHTT.$_{IP}$, ngày 03/07/2025 về việc ghi nhận yêu cầu duy trì hiệu lực Bằng độc quyền sáng chế

Số đơn yêu cầu: DT1-2025-07412 Ngày nộp: 19/05/2025

Liên quan đến Bằng độc quyền sáng chế:

(11) Số bằng	(15) Ngày cấp	Năm yêu cầu duy trì hiệu lực	Hiệu lực được duy trì đến
40510	17/06/2024	2	17/06/2026

(73) Chủ văn bằng bảo hộ: HUAWEI TECHNOLOGIES CO., LTD. (CN)
Huawei Administration Building, Bantian, Longgang District, Shenzhen, Guangdong 518129, P. R. China

---

Thông báo số: 91603/TB-SHTT.$_{IP}$, ngày 03/07/2025 về việc ghi nhận yêu cầu duy trì hiệu lực Bằng độc quyền sáng chế

Số đơn yêu cầu: DT1-2025-07413 Ngày nộp: 19/05/2025

Liên quan đến Bằng độc quyền sáng chế:

(11) Số bằng	(15) Ngày cấp	Năm yêu cầu duy trì hiệu lực	Hiệu lực được duy trì đến
40509	17/06/2024	2	17/06/2026

(73) Chủ văn bằng bảo hộ: HUAWEI TECHNOLOGIES CO., LTD. (CN)
Huawei Administration Building, Bantian, Longgang District, Shenzhen, Guangdong 518129, P. R. China

---

Thông báo số: 91604/TB-SHTT.$_{IP}$, ngày 03/07/2025 về việc ghi nhận yêu cầu duy trì hiệu lực Bằng độc quyền sáng chế

Số đơn yêu cầu: DT1-2025-07414 Ngày nộp: 19/05/2025

Liên quan đến Bằng độc quyền sáng chế:

(11) Số bằng	(15) Ngày cấp	Năm yêu cầu duy trì hiệu lực	Hiệu lực được duy trì đến
40505	17/06/2024	2	17/06/2026

(73) Chủ văn bằng bảo hộ: HUAWEI TECHNOLOGIES CO., LTD. (CN)
Huawei Administration Building, Bantian, Longgang District, Shenzhen, Guangdong 518129, P. R. China

---

Thông báo số: 91605/TB-SHTT.$_{IP}$, ngày 03/07/2025 về việc ghi nhận yêu cầu duy trì hiệu lực Bằng độc quyền sáng chế

Số đơn yêu cầu: DT1-2025-07415 Ngày nộp: 19/05/2025

Liên quan đến Bằng độc quyền sáng chế:

(11) Số bằng	(15) Ngày cấp	Năm yêu cầu duy trì hiệu lực	Hiệu lực được duy trì đến
40502	17/06/2024	2	17/06/2026

(73) Chủ văn bằng bảo hộ: HUAWEI TECHNOLOGIES CO., LTD. (CN)
Huawei Administration Building, Bantian, Longgang District, Shenzhen, Guangdong 518129, P. R. China

---

Thông báo số: 91606/TB-SHTT.$_{IP}$, ngày 03/07/2025 về việc ghi nhận yêu cầu duy trì hiệu lực Bằng độc quyền sáng chế

Số đơn yêu cầu: DT1-2025-07416 Ngày nộp: 19/05/2025

Liên quan đến Bằng độc quyền sáng chế:

(11) Số bằng	(15) Ngày cấp	Năm yêu cầu duy trì hiệu lực	Hiệu lực được duy trì đến
32686	17/06/2022	4	17/06/2026

(73) Chủ văn bằng bảo hộ: HUAWEI TECHNOLOGIES CO., LTD. (CN)
Huawei Administration Building, Bantian, Longgang District, Shenzhen, Guangdong 518129, China

---

Thông báo số: 91607/TB-SHTT.$_{IP}$, ngày 03/07/2025 về việc ghi nhận yêu cầu duy trì hiệu lực Bằng độc quyền sáng chế

Số đơn yêu cầu: DT1-2025-07417 Ngày nộp: 19/05/2025

Liên quan đến Bằng độc quyền sáng chế:

(11) Số bằng	(15) Ngày cấp	Năm yêu cầu duy trì hiệu lực	Hiệu lực được duy trì đến
32679	17/06/2022	4	17/06/2026

(73) Chủ văn bằng bảo hộ: HUAWEI TECHNOLOGIES CO., LTD. (CN)
Huawei Administration Building, Bantian, Longgang Shenzhen, Guangdong 518129, P.R. China

---

Thông báo số: 91608/TB-SHTT.$_{IP}$, ngày 03/07/2025 về việc ghi nhận yêu cầu duy trì hiệu lực Bằng độc quyền sáng chế

Số đơn yêu cầu: DT1-2025-07418 Ngày nộp: 19/05/2025

Liên quan đến Bằng độc quyền sáng chế:

(11) Số bằng	(15) Ngày cấp	Năm yêu cầu duy trì hiệu lực	Hiệu lực được duy trì đến
28951	17/06/2021	5	17/06/2026

(73) Chủ văn bằng bảo hộ: HUAWEI TECHNOLOGIES CO., LTD. (CN)
Huawei Administration Building Bantian Longgang District, Shenzhen, Guangdong 518129, P. R. China

---

Thông báo số: 91609/TB-SHTT.$_{IP}$, ngày 03/07/2025 về việc ghi nhận yêu cầu duy trì hiệu lực Bằng độc quyền sáng chế

Số đơn yêu cầu: DT1-2025-07419 Ngày nộp: 19/05/2025

Liên quan đến Bằng độc quyền sáng chế:

(11) Số bằng	(15) Ngày cấp	Năm yêu cầu duy trì hiệu lực	Hiệu lực được duy trì đến
24621	17/06/2020	6	17/06/2026

(73) Chủ văn bằng bảo hộ: HUAWEI TECHNOLOGIES CO., LTD. (CN)
Huawei Administration Building, Bantian, Longgang District, Shenzhen, Guangdong 518129, China

---

Thông báo số: 91610/TB-SHTT.$_{IP}$, ngày 03/07/2025 về việc ghi nhận yêu cầu duy trì hiệu lực Bằng độc quyền sáng chế

Số đơn yêu cầu: DT1-2025-07421 Ngày nộp: 19/05/2025

Liên quan đến Bằng độc quyền sáng chế:

(11) Số bằng	(15) Ngày cấp	Năm yêu cầu duy trì hiệu lực	Hiệu lực được duy trì đến
24627	17/06/2020	6	17/06/2026

(73) Chủ văn bằng bảo hộ: NIPPON STEEL CORPORATION (JP)
6-1, Marunouchi 2-chome, Chiyoda-ku, Tokyo 100-8071 Japan

Thông báo số: 91611/TB-SHTT.$_{IP}$, ngày 03/07/2025 về việc ghi nhận yêu cầu duy trì hiệu lực Bằng độc quyền sáng chế

Số đơn yêu cầu: DT1-2025-07422 Ngày nộp: 19/05/2025

Liên quan đến Bằng độc quyền sáng chế:

(11) Số bằng	(15) Ngày cấp	Năm yêu cầu duy trì hiệu lực	Hiệu lực được duy trì đến
24612	17/06/2020	6	17/06/2026

(73) Chủ văn bằng bảo hộ: NIPPON STEEL CORPORATION (JP)
6-1, Marunouchi 2-chome, Chiyoda-ku, Tokyo 100-8071 Japan

Thông báo số: 91612/TB-SHTT.$_{IP}$, ngày 03/07/2025 về việc ghi nhận yêu cầu duy trì hiệu lực Bằng độc quyền sáng chế

Số đơn yêu cầu: DT1-2025-07423 Ngày nộp: 19/05/2025

Liên quan đến Bằng độc quyền sáng chế:

(11) Số bằng	(15) Ngày cấp	Năm yêu cầu duy trì hiệu lực	Hiệu lực được duy trì đến
24607	17/06/2020	6	17/06/2026

(73) Chủ văn bằng bảo hộ: TAIHEIYO CEMENT CORPORATION (JP)
3-5, Daiba 2-chome, Minato-ku, Tokyo 1358578 Japan

Thông báo số: 91613/TB-SHTT.$_{IP}$, ngày 03/07/2025 về việc ghi nhận yêu cầu duy trì hiệu lực Bằng độc quyền sáng chế

Số đơn yêu cầu: DT1-2025-07424 Ngày nộp: 19/05/2025

Liên quan đến Bằng độc quyền sáng chế:

(11) Số bằng	(15) Ngày cấp	Năm yêu cầu duy trì hiệu lực	Hiệu lực được duy trì đến
40513	17/06/2024	2	17/06/2026

(73) Chủ văn bằng bảo hộ: HOYA CORPORATION (JP)
7-5, Naka-Ochiai 2-chome, Shinjuku-ku, Tokyo 161-8525 Japan

Thông báo số: 91614/TB-SHTT.$_{IP}$, ngày 03/07/2025 về việc ghi nhận yêu cầu duy trì hiệu lực Bằng độc quyền sáng chế

Số đơn yêu cầu: DT1-2025-07425 Ngày nộp: 19/05/2025

Liên quan đến Bằng độc quyền sáng chế:

(11) Số bằng	(15) Ngày cấp	Năm yêu cầu duy trì hiệu lực	Hiệu lực được duy trì đến
24604	17/06/2020	6	17/06/2026

(73) Chủ văn bằng bảo hộ: MEIJI CO., LTD. (JP)
2-10, Shinsuna 1-chome, Koto-ku, Tokyo 1368908, Japan

Thông báo số: 91615/TB-SHTT.$_{IP}$, ngày 03/07/2025 về việc ghi nhận yêu cầu duy trì hiệu lực Bằng độc quyền sáng chế

Số đơn yêu cầu: DT1-2025-07426 Ngày nộp: 19/05/2025

Liên quan đến Bằng độc quyền sáng chế:

(11) Số bằng	(15) Ngày cấp	Năm yêu cầu duy trì hiệu lực	Hiệu lực được duy trì đến
11512	17/06/2013	13	17/06/2026

(73) Chủ văn bằng bảo hộ: AJINOMOTO CO., INC. (JP)
15-1, Kyobashi 1-chome, Chuo-ku, Tokyo 104-8315 Japan

Thông báo số: 91616/TB-SHTT.$_{IP}$, ngày 03/07/2025 về việc ghi nhận yêu cầu duy trì hiệu lực Bằng độc quyền sáng chế

Số đơn yêu cầu: DT1-2025-07427 Ngày nộp: 19/05/2025

Liên quan đến Bằng độc quyền sáng chế:

(11) Số bằng	(15) Ngày cấp	Năm yêu cầu duy trì hiệu lực	Hiệu lực được duy trì đến
32684	17/06/2022	4	17/06/2026

(73) Chủ văn bằng bảo hộ: JVC KENWOOD CORPORATION (JP)
3-12, Moriyacho, Kanagawa-ku, Yokohama-shi, Kanagawa 2210022, Japan

---

Thông báo số: 91617/TB-SHTT.IP, ngày 03/07/2025 về việc ghi nhận yêu cầu duy trì hiệu lực Bằng độc quyền sáng chế

Số đơn yêu cầu: DT1-2025-07428 Ngày nộp: 19/05/2025

Liên quan đến Bằng độc quyền sáng chế:

(11) Số bằng	(15) Ngày cấp	Năm yêu cầu duy trì hiệu lực	Hiệu lực được duy trì đến
32680	17/06/2022	4	17/06/2026

(73) Chủ văn bằng bảo hộ: TAIHO PHARMACEUTICAL CO., LTD. (JP)
1-27 Kandanishiki-cho, Chiyoda-ku, Tokyo 1018444, Japan

Thông báo số: 91618/TB-SHTT.IP, ngày 03/07/2025 về việc ghi nhận yêu cầu duy trì hiệu lực Bằng độc quyền sáng chế

Số đơn yêu cầu: DT1-2025-07429 Ngày nộp: 19/05/2025

Liên quan đến Bằng độc quyền sáng chế:

(11) Số bằng	(15) Ngày cấp	Năm yêu cầu duy trì hiệu lực	Hiệu lực được duy trì đến
28959	17/06/2021	5	17/06/2026

(73) Chủ văn bằng bảo hộ: YKK CORPORATION (JP)
1, Kanda Izumi-cho, Chiyoda-ku, Tokyo 101-8642, Japan

Thông báo số: 91619/TB-SHTT.IP, ngày 03/07/2025 về việc ghi nhận yêu cầu duy trì hiệu lực Bằng độc quyền sáng chế

Số đơn yêu cầu: DT1-2025-07430 Ngày nộp: 19/05/2025

Liên quan đến Bằng độc quyền sáng chế:

(11) Số bằng	(15) Ngày cấp	Năm yêu cầu duy trì hiệu lực	Hiệu lực được duy trì đến
40486	17/06/2024	2	17/06/2026

(73) Chủ văn bằng bảo hộ: UNICHARM CORPORATION (JP)
182, Shimobun, Kinsei-cho, Shikokuchuo-shi, Ehime 7990111, Japan

---

Thông báo số: 91620/TB-SHTT.IP, ngày 03/07/2025 về việc ghi nhận yêu cầu duy trì hiệu lực Bằng độc quyền sáng chế

Số đơn yêu cầu: DT1-2025-07431 Ngày nộp: 19/05/2025

Liên quan đến Bằng độc quyền sáng chế:

(11) Số bằng	(15) Ngày cấp	Năm yêu cầu duy trì hiệu lực	Hiệu lực được duy trì đến
32681	17/06/2022	4	17/06/2026

(73) Chủ văn bằng bảo hộ: UNICHARM CORPORATION (JP)
182 Kinseichoshimobun, Shikokuchuo-shi, Ehime 799-0111, JAPAN

Thông báo số: 91621/TB-SHTT.IP, ngày 03/07/2025 về việc ghi nhận yêu cầu duy trì hiệu lực Bằng độc quyền sáng chế

Số đơn yêu cầu: DT1-2025-07432 Ngày nộp: 19/05/2025

Liên quan đến Bằng độc quyền sáng chế:

(11) Số bằng	(15) Ngày cấp	Năm yêu cầu duy trì hiệu lực	Hiệu lực được duy trì đến
24656	18/06/2020	6	18/06/2026

(73) Chủ văn bằng bảo hộ: HONOR DEVICE CO., LTD. (CN)
Suite 3401, Unit A, Building 6, Shum Yip Sky Park, No. 8089, Hongli West Road, Xiangmihu Street, Futian District, Shenzhen, Guangdong 518040, People's Republic of China

---

Thông báo số: 91622/TB-SHTT.IP, ngày 03/07/2025 về việc ghi nhận yêu cầu duy trì hiệu lực Bằng độc quyền sáng chế

Số đơn yêu cầu: DT1-2025-07433 Ngày nộp: 19/05/2025

Liên quan đến Bằng độc quyền sáng chế:

(11) Số bằng	(15) Ngày cấp	Năm yêu cầu duy trì hiệu lực	Hiệu lực được duy trì đến
24660	18/06/2020	6	18/06/2026

(73) Chủ văn bằng bảo hộ: HUAWEI TECHNOLOGIES CO., LTD. (CN)
Huawei Administration Building, Bantian, Longgang, Shenzhen, Guangdong 518129, China

---

Thông báo số: 91623/TB-SHTT.$_{IP}$, ngày 03/07/2025 về việc ghi nhận yêu cầu duy trì hiệu lực Bằng độc quyền sáng chế

Số đơn yêu cầu: DT1-2025-07434 Ngày nộp: 19/05/2025

Liên quan đến Bằng độc quyền sáng chế:

(11) Số bằng	(15) Ngày cấp	Năm yêu cầu duy trì hiệu lực	Hiệu lực được duy trì đến
24676	18/06/2020	6	18/06/2026

(73) Chủ văn bằng bảo hộ: NOKIA TECHNOLOGIES OY (FI)
Karaportti 3, FI- 02610 Espoo, Finland.

Thông báo số: 91624/TB-SHTT.$_{IP}$, ngày 03/07/2025 về việc ghi nhận yêu cầu duy trì hiệu lực Bằng độc quyền sáng chế

Số đơn yêu cầu: DT1-2025-07435 Ngày nộp: 19/05/2025

Liên quan đến Bằng độc quyền sáng chế:

(11) Số bằng	(15) Ngày cấp	Năm yêu cầu duy trì hiệu lực	Hiệu lực được duy trì đến
19477	18/06/2018	8	18/06/2026

(73) Chủ văn bằng bảo hộ: NOKIA TECHNOLOGIES OY (FI)
Karaportti 3, FI-02610 Espoo, Finland

Thông báo số: 91625/TB-SHTT.$_{IP}$, ngày 03/07/2025 về việc ghi nhận yêu cầu duy trì hiệu lực Bằng độc quyền sáng chế

Số đơn yêu cầu: DT1-2025-07436 Ngày nộp: 19/05/2025

Liên quan đến Bằng độc quyền sáng chế:

(11) Số bằng	(15) Ngày cấp	Năm yêu cầu duy trì hiệu lực	Hiệu lực được duy trì đến
19473	18/06/2018	8	18/06/2026

(73) Chủ văn bằng bảo hộ: NOKIA TECHNOLOGIES OY (FI)
Karaportti 3, FI-02610 Espoo, Finland

Thông báo số: 91626/TB-SHTT.$_{IP}$, ngày 03/07/2025 về việc ghi nhận yêu cầu duy trì hiệu lực Bằng độc quyền sáng chế

Số đơn yêu cầu: DT1-2025-07437 Ngày nộp: 19/05/2025

Liên quan đến Bằng độc quyền sáng chế:

(11) Số bằng	(15) Ngày cấp	Năm yêu cầu duy trì hiệu lực	Hiệu lực được duy trì đến
19472	18/06/2018	8	18/06/2026

(73) Chủ văn bằng bảo hộ: NOKIA TECHNOLOGIES OY (FI)
Karaportti 3, FI-02610 Espoo, Finland

Thông báo số: 91627/TB-SHTT.$_{IP}$, ngày 03/07/2025 về việc ghi nhận yêu cầu duy trì hiệu lực Bằng độc quyền sáng chế

Số đơn yêu cầu: DT1-2025-07438 Ngày nộp: 19/05/2025

Liên quan đến Bằng độc quyền sáng chế:

(11) Số bằng	(15) Ngày cấp	Năm yêu cầu duy trì hiệu lực	Hiệu lực được duy trì đến
21369	18/06/2019	7	18/06/2026

(73) Chủ văn bằng bảo hộ: KAO CORPORATION (JP)
14-10, Nihonbashi Kayabacho 1-chome, Chuo-ku, Tokyo 103-8210, Japan

---

Thông báo số: 91628/TB-SHTT.IP, ngày 03/07/2025 về việc ghi nhận yêu cầu duy trì hiệu lực Bằng độc quyền sáng chế

Số đơn yêu cầu: DT1-2025-07439 Ngày nộp: 19/05/2025

Liên quan đến Bằng độc quyền sáng chế:

(11) Số bằng	(15) Ngày cấp	Năm yêu cầu duy trì hiệu lực	Hiệu lực được duy trì đến
19482	18/06/2018	8	18/06/2026

(73) Chủ văn bằng bảo hộ: KAO CORPORATION (JP)
14-10, Nihonbashi Kayabacho 1-chome, Chuo-ku, Tokyo 103-8210, Japan

---

Thông báo số: 91629/TB-SHTT.IP, ngày 03/07/2025 về việc ghi nhận yêu cầu duy trì hiệu lực Bằng độc quyền sáng chế

Số đơn yêu cầu: DT1-2025-07440 Ngày nộp: 19/05/2025

Liên quan đến Bằng độc quyền sáng chế:

(11) Số bằng	(15) Ngày cấp	Năm yêu cầu duy trì hiệu lực	Hiệu lực được duy trì đến
40521	18/06/2024	2	18/06/2026

(73) Chủ văn bằng bảo hộ: NIPPON STEEL CORPORATION (JP)
6-1, Marunouchi 2-chome, Chiyoda-ku, Tokyo 100-8071 Japan

Thông báo số: 91630/TB-SHTT.IP, ngày 03/07/2025 về việc ghi nhận yêu cầu duy trì hiệu lực Bằng độc quyền sáng chế

Số đơn yêu cầu: DT1-2025-07441 Ngày nộp: 19/05/2025

Liên quan đến Bằng độc quyền sáng chế:

(11) Số bằng	(15) Ngày cấp	Năm yêu cầu duy trì hiệu lực	Hiệu lực được duy trì đến
28965	18/06/2021	5	18/06/2026

(73) Chủ văn bằng bảo hộ: JFE STEEL CORPORATION (JP)
2-3, Uchisaiwai-cho 2-chome, Chiyoda-ku, Tokyo 100-0011, Japan

---

Thông báo số: 91631/TB-SHTT.$_{IP}$, ngày 03/07/2025 về việc ghi nhận yêu cầu duy trì hiệu lực Bằng độc quyền sáng chế

Số đơn yêu cầu: DT1-2025-07442 Ngày nộp: 19/05/2025

Liên quan đến Bằng độc quyền sáng chế:

(11) Số bằng	(15) Ngày cấp	Năm yêu cầu duy trì hiệu lực	Hiệu lực được duy trì đến
21382	18/06/2019	7	18/06/2026

(73) Chủ văn bằng bảo hộ: JFE STEEL CORPORATION (JP)
2-3, Uchisaiwai-cho 2-chome, Chiyoda-ku, Tokyo 100-0011, Japan

---

Thông báo số: 91632/TB-SHTT.$_{IP}$, ngày 03/07/2025 về việc ghi nhận yêu cầu duy trì hiệu lực Bằng độc quyền sáng chế

Số đơn yêu cầu: DT1-2025-07443 Ngày nộp: 19/05/2025

Liên quan đến Bằng độc quyền sáng chế:

(11) Số bằng	(15) Ngày cấp	Năm yêu cầu duy trì hiệu lực	Hiệu lực được duy trì đến
12876	18/06/2014	12	18/06/2026

(73) Chủ văn bằng bảo hộ: JFE STEEL CORPORATION (JP)
2-3, Uchisaiwai-cho 2-chome, Chiyoda-ku, Tokyo 100-0011, Japan

---

Thông báo số: 91633/TB-SHTT.$_{IP}$, ngày 03/07/2025 về việc ghi nhận yêu cầu duy trì hiệu lực Bằng độc quyền sáng chế

Số đơn yêu cầu: DT1-2025-07444 Ngày nộp: 19/05/2025

Liên quan đến Bằng độc quyền sáng chế:

(11) Số bằng	(15) Ngày cấp	Năm yêu cầu duy trì hiệu lực	Hiệu lực được duy trì đến
36487	21/06/2023	3	21/06/2026

(73) Chủ văn bằng bảo hộ: HUAWEI TECHNOLOGIES CO., LTD. (CN)
Huawei Administration Building, Bantian, Longgang District, Shenzhen, Guangdong 518129, China

---

Thông báo số: 91634/TB-SHTT.$_{IP}$, ngày 03/07/2025 về việc ghi nhận yêu cầu duy trì hiệu lực Bằng độc quyền sáng chế

Số đơn yêu cầu: DT1-2025-07445 Ngày nộp: 19/05/2025

Liên quan đến Bằng độc quyền sáng chế:

(11) Số bằng	(15) Ngày cấp	Năm yêu cầu duy trì hiệu lực	Hiệu lực được duy trì đến
36484	21/06/2023	3	21/06/2026

(73) Chủ văn bằng bảo hộ: HUAWEI TECHNOLOGIES CO., LTD. (CN)
Huawei Administration Building, Bantian, Longgang District, Shenzhen, Guangdong 518129, China

---

Thông báo số: 91635/TB-SHTT.$_{IP}$, ngày 03/07/2025 về việc ghi nhận yêu cầu duy trì hiệu lực Bằng độc quyền sáng chế

Số đơn yêu cầu: DT1-2025-07446 Ngày nộp: 19/05/2025

Liên quan đến Bằng độc quyền sáng chế:

(11) Số bằng	(15) Ngày cấp	Năm yêu cầu duy trì hiệu lực	Hiệu lực được duy trì đến
36474	21/06/2023	3	21/06/2026

(73) Chủ văn bằng bảo hộ: HUAWEI TECHNOLOGIES CO., LTD. (CN)
Huawei Administration Building, Bantian,Longgang District Shenzhen, Guangdong 518129, P. R. China

---

Thông báo số: 91636/TB-SHTT.IP, ngày 03/07/2025 về việc ghi nhận yêu cầu duy trì hiệu lực Bằng độc quyền sáng chế

Số đơn yêu cầu: DT1-2025-07447 Ngày nộp: 19/05/2025

Liên quan đến Bằng độc quyền sáng chế:

(11) Số bằng	(15) Ngày cấp	Năm yêu cầu duy trì hiệu lực	Hiệu lực được duy trì đến
32727	21/06/2022	4	21/06/2026

(73) Chủ văn bằng bảo hộ: HUAWEI TECHNOLOGIES CO., LTD. (CN)
Huawei Administration Building, Bantian, Longgang District, Shenzhen, Guangdong 518129, P. R. China

---

Thông báo số: 91637/TB-SHTT.IP, ngày 03/07/2025 về việc ghi nhận yêu cầu duy trì hiệu lực Bằng độc quyền sáng chế

Số đơn yêu cầu: DT1-2025-07448 Ngày nộp: 19/05/2025

Liên quan đến Bằng độc quyền sáng chế:

(11) Số bằng	(15) Ngày cấp	Năm yêu cầu duy trì hiệu lực	Hiệu lực được duy trì đến
19490	21/06/2018	8	21/06/2026

(73) Chủ văn bằng bảo hộ: NOKIA TECHNOLOGIES OY (FI)
Karaportti 3, FI-02610 Espoo, Finland

Thông báo số: 91638/TB-SHTT.IP, ngày 03/07/2025 về việc ghi nhận yêu cầu duy trì hiệu lực Bằng độc quyền sáng chế

Số đơn yêu cầu: DT1-2025-07449 Ngày nộp: 19/05/2025

Liên quan đến Bằng độc quyền sáng chế:

(11) Số bằng	(15) Ngày cấp	Năm yêu cầu duy trì hiệu lực	Hiệu lực được duy trì đến
19489	21/06/2018	8	21/06/2026

(73) Chủ văn bằng bảo hộ: NOKIA TECHNOLOGIES OY (FI)
Karaportti 3, FI-02610 Espoo, Finland

Thông báo số: 91639/TB-SHTT.IP, ngày 03/07/2025 về việc ghi nhận yêu cầu duy trì hiệu lực Bằng độc quyền sáng chế

Số đơn yêu cầu: DT1-2025-07450 Ngày nộp: 19/05/2025

Liên quan đến Bằng độc quyền sáng chế:

(11) Số bằng	(15) Ngày cấp	Năm yêu cầu duy trì hiệu lực	Hiệu lực được duy trì đến
19488	21/06/2018	8	21/06/2026

(73) Chủ văn bằng bảo hộ: NOKIA TECHNOLOGIES OY (FI)
Karaportti 3, FI-02610 Espoo, Finland

Thông báo số: 91640/TB-SHTT.IP, ngày 03/07/2025 về việc ghi nhận yêu cầu duy trì hiệu lực Bằng độc quyền sáng chế

Số đơn yêu cầu: DT1-2025-07451 Ngày nộp: 19/05/2025

Liên quan đến Bằng độc quyền sáng chế:

(11) Số bằng	(15) Ngày cấp	Năm yêu cầu duy trì hiệu lực	Hiệu lực được duy trì đến
19486	21/06/2018	8	21/06/2026

(73) Chủ văn bằng bảo hộ: NOKIA TECHNOLOGIES OY (FI)
Karaportti 3, FI-02610 Espoo, Finland

Thông báo số: 91641/TB-SHTT.IP, ngày 03/07/2025 về việc ghi nhận yêu cầu duy trì hiệu lực Bằng độc quyền sáng chế

Số đơn yêu cầu: DT1-2025-07452 Ngày nộp: 19/05/2025

Liên quan đến Bằng độc quyền sáng chế:

(11) Số bằng	(15) Ngày cấp	Năm yêu cầu duy trì hiệu lực	Hiệu lực được duy trì đến
19485	21/06/2018	8	21/06/2026

(73) Chủ văn bằng bảo hộ: NOKIA TECHNOLOGIES OY (FI)
Karaportti 3, FI-02610 Espoo, Finland

Thông báo số: 91642/TB-SHTT.$_{IP}$, ngày 03/07/2025 về việc ghi nhận yêu cầu duy trì hiệu lực Bằng độc quyền sáng chế

Số đơn yêu cầu: DT1-2025-07453 Ngày nộp: 19/05/2025

Liên quan đến Bằng độc quyền sáng chế:

(11) Số bằng	(15) Ngày cấp	Năm yêu cầu duy trì hiệu lực	Hiệu lực được duy trì đến
40544	21/06/2024	2	21/06/2026

(73) Chủ văn bằng bảo hộ: AU OPTRONICS CORPORATION (TW)
No. 1, Li-Hsin Road 2, Science-Based Industrial Park, Hsin-Chu, Taiwan.

Thông báo số: 91643/TB-SHTT.$_{IP}$, ngày 03/07/2025 về việc ghi nhận yêu cầu duy trì hiệu lực Bằng độc quyền sáng chế

Số đơn yêu cầu: DT1-2025-07454 Ngày nộp: 19/05/2025

Liên quan đến Bằng độc quyền sáng chế:

(11) Số bằng	(15) Ngày cấp	Năm yêu cầu duy trì hiệu lực	Hiệu lực được duy trì đến
40542	21/06/2024	2	21/06/2026

(73) Chủ văn bằng bảo hộ: AU OPTRONICS CORPORATION (TW)
No. 1, Li-Hsin Road 2, Science-Based Industrial Park, Hsin-Chu, Taiwan.

Thông báo số: 91644/TB-SHTT.$_{IP}$, ngày 03/07/2025 về việc ghi nhận yêu cầu duy trì hiệu lực Bằng độc quyền sáng chế

Số đơn yêu cầu: DT1-2025-07455 Ngày nộp: 19/05/2025

Liên quan đến Bằng độc quyền sáng chế:

(11) Số bằng	(15) Ngày cấp	Năm yêu cầu duy trì hiệu lực	Hiệu lực được duy trì đến
40541	21/06/2024	2	21/06/2026

(73) Chủ văn bằng bảo hộ: AU OPTRONICS CORPORATION (TW)
No. 1, Li-Hsin Road 2, Science-Based Industrial Park, Hsin-Chu, Taiwan.

Thông báo số: 91645/TB-SHTT.$_{IP}$, ngày 03/07/2025 về việc ghi nhận yêu cầu duy trì hiệu lực Bằng độc quyền sáng chế

Số đơn yêu cầu: DT1-2025-07456 Ngày nộp: 19/05/2025

Liên quan đến Bằng độc quyền sáng chế:

(11) Số bằng	(15) Ngày cấp	Năm yêu cầu duy trì hiệu lực	Hiệu lực được duy trì đến
40540	21/06/2024	2	21/06/2026

(73) Chủ văn bằng bảo hộ: AU OPTRONICS CORPORATION (TW)
No. 1, Li-Hsin Road 2, Science-Based Industrial Park, Hsin-Chu, Taiwan.

Thông báo số: 91646/TB-SHTT.$_{IP}$, ngày 03/07/2025 về việc ghi nhận yêu cầu duy trì hiệu lực Bằng độc quyền sáng chế

Số đơn yêu cầu: DT1-2025-07457 Ngày nộp: 19/05/2025

Liên quan đến Bằng độc quyền sáng chế:

(11) Số bằng	(15) Ngày cấp	Năm yêu cầu duy trì hiệu lực	Hiệu lực được duy trì đến
36490	21/06/2023	3	21/06/2026

(73) Chủ văn bằng bảo hộ: SHIN-ETSU CHEMICAL CO., LTD. (JP)
6-1, Ohtemachi 2-chome, Chiyoda-ku, Tokyo 1000004, Japan

Thông báo số: 91647/TB-SHTT.$_{IP}$, ngày 03/07/2025 về việc ghi nhận yêu cầu duy trì hiệu lực Bằng độc quyền sáng chế

Số đơn yêu cầu: DT1-2025-07458 Ngày nộp: 19/05/2025

Liên quan đến Bằng độc quyền sáng chế:

(11) Số bằng	(15) Ngày cấp	Năm yêu cầu duy trì hiệu lực	Hiệu lực được duy trì đến
28981	21/06/2021	5	21/06/2026

(73) Chủ văn bằng bảo hộ: PARAMOUNT BED CO., LTD. (JP)
14-5, Higashisuna 2-chome, Koto-ku, Tokyo 136-8670 Japan

Thông báo số: 91648/TB-SHTT.$_{IP}$, ngày 03/07/2025 về việc ghi nhận yêu cầu duy trì hiệu lực Bằng độc quyền sáng chế

Số đơn yêu cầu: DT1-2025-07459 Ngày nộp: 19/05/2025

Liên quan đến Bằng độc quyền sáng chế:

(11) Số bằng	(15) Ngày cấp	Năm yêu cầu duy trì hiệu lực	Hiệu lực được duy trì đến
28980	21/06/2021	5	21/06/2026

(73) Chủ văn bằng bảo hộ: TAKEMOTO YUSHI KABUSHIKI KAISHA (JP)
2-5, Minato-machi, Gamagori-shi, Aichi-ken 443-8611 Japan

Thông báo số: 91649/TB-SHTT.$_{IP}$, ngày 03/07/2025 về việc ghi nhận yêu cầu duy trì hiệu lực Bằng độc quyền sáng chế

Số đơn yêu cầu: DT1-2025-07460 Ngày nộp: 19/05/2025

Liên quan đến Bằng độc quyền sáng chế:

(11) Số bằng	(15) Ngày cấp	Năm yêu cầu duy trì hiệu lực	Hiệu lực được duy trì đến
19502	21/06/2018	8	21/06/2026

(73) Chủ văn bằng bảo hộ: FUJIKURA LTD. (JP)
1-5-1, Kiba, Koto-ku, Tokyo 135-8512, Japan
NIPPON TELEGRAPH AND TELEPHONE CORPORATION (JP)
3-1, Otemachi 2-chome, Chiyoda-ku, Tokyo 100-8116, Japan

Thông báo số: 91650/TB-SHTT.$_{IP}$, ngày 03/07/2025 về việc ghi nhận yêu cầu duy trì hiệu lực Bằng độc quyền sáng chế

Số đơn yêu cầu: DT1-2025-07461 Ngày nộp: 19/05/2025

Liên quan đến Bằng độc quyền sáng chế:

(11) Số bằng	(15) Ngày cấp	Năm yêu cầu duy trì hiệu lực	Hiệu lực được duy trì đến
32725	21/06/2022	4	21/06/2026

(73) Chủ văn bằng bảo hộ: NIHON PARKERIZING CO., LTD. (JP)
15-1, Nihonbashi 1-chome, Chuo-ku, Tokyo 1030027, Japan

Thông báo số: 91651/TB-SHTT.$_{IP}$, ngày 03/07/2025 về việc ghi nhận yêu cầu duy trì hiệu lực Bằng độc quyền sáng chế

Số đơn yêu cầu: DT1-2025-07462 Ngày nộp: 19/05/2025

Liên quan đến Bằng độc quyền sáng chế:

(11) Số bằng	(15) Ngày cấp	Năm yêu cầu duy trì hiệu lực	Hiệu lực được duy trì đến
32732	21/06/2022	4	21/06/2026

(73) Chủ văn bằng bảo hộ: UNICHARM CORPORATION (JP)
182 Kinseichoshimobun, Shikokuchuo-shi, Ehime 799-0111, JAPAN

Thông báo số: 91652/TB-SHTT.$_{IP}$, ngày 03/07/2025 về việc ghi nhận yêu cầu duy trì hiệu lực Bằng độc quyền sáng chế

Số đơn yêu cầu: DT1-2025-07463 Ngày nộp: 19/05/2025

Liên quan đến Bằng độc quyền sáng chế:

(11) Số bằng	(15) Ngày cấp	Năm yêu cầu duy trì hiệu lực	Hiệu lực được duy trì đến
28976	21/06/2021	5	21/06/2026

(73) Chủ văn bằng bảo hộ: UNICHARM CORPORATION (JP)
182, Shimobun, Kinsei-cho, Shikokuchuo-shi, Ehime 799-0111, JAPAN

Thông báo số: 91653/TB-SHTT.$_{IP}$, ngày 03/07/2025 về việc ghi nhận yêu cầu duy trì hiệu lực Bằng độc quyền sáng chế

Số đơn yêu cầu: DT1-2025-07464 Ngày nộp: 19/05/2025

Liên quan đến Bằng độc quyền sáng chế:

(11) Số bằng	(15) Ngày cấp	Năm yêu cầu duy trì hiệu lực	Hiệu lực được duy trì đến
36445	19/06/2023	3	19/06/2026

(73) Chủ văn bằng bảo hộ: KUBOTA CORPORATION (JP)
2-47, Shikitsuhigashi 1-chome, Naniwa-ku, Osaka-shi, Osaka 5568601, Japan

---

Thông báo số: 91654/TB-SHTT.$_{IP}$, ngày 03/07/2025 về việc ghi nhận yêu cầu duy trì hiệu lực Bằng độc quyền sáng chế

Số đơn yêu cầu: DT1-2025-07465 Ngày nộp: 19/05/2025

Liên quan đến Bằng độc quyền sáng chế:

(11) Số bằng	(15) Ngày cấp	Năm yêu cầu duy trì hiệu lực	Hiệu lực được duy trì đến
36437	19/06/2023	3	19/06/2026

(73) Chủ văn bằng bảo hộ: KEWPIE CORPORATION (JP)
4-13, Shibuya 1-chome, Shibuya-ku, Tokyo 150-0002 Japan

Thông báo số: 91655/TB-SHTT.$_{IP}$, ngày 03/07/2025 về việc ghi nhận yêu cầu duy trì hiệu lực Bằng độc quyền sáng chế

Số đơn yêu cầu: DT1-2025-07466 Ngày nộp: 19/05/2025

Liên quan đến Bằng độc quyền sáng chế:

(11) Số bằng	(15) Ngày cấp	Năm yêu cầu duy trì hiệu lực	Hiệu lực được duy trì đến
40533	19/06/2024	2	19/06/2026

(73) Chủ văn bằng bảo hộ: KURITA WATER INDUSTRIES LTD. (JP)
10-1, Nakano 4-chome, Nakano-ku, Tokyo 1640001, Japan

Thông báo số: 91656/TB-SHTT.$_{IP}$, ngày 03/07/2025 về việc ghi nhận yêu cầu duy trì hiệu lực Bằng độc quyền sáng chế

Số đơn yêu cầu: DT1-2025-07467 Ngày nộp: 19/05/2025

Liên quan đến Bằng độc quyền sáng chế:

(11) Số bằng	(15) Ngày cấp	Năm yêu cầu duy trì hiệu lực	Hiệu lực được duy trì đến
24695	19/06/2020	6	19/06/2026

(73) Chủ văn bằng bảo hộ: TOSHIBA INDUSTRIAL PRODUCTS AND SYSTEMS CORPORATION (JP)
2121, Nao, Asahi-cho, Mie-Gun, Mie-Prefecture, 510-8521, Japan
KABUSHIKI KAISHA TOSHIBA (JP)
1-1, Shibaura 1-chome, Minato-ku, Tokyo, Japan

Thông báo số: 91657/TB-SHTT.$_{IP}$, ngày 03/07/2025 về việc ghi nhận yêu cầu duy trì hiệu lực Bằng độc quyền sáng chế

Số đơn yêu cầu: DT1-2025-07468 Ngày nộp: 19/05/2025

Liên quan đến Bằng độc quyền sáng chế:

(11) Số bằng	(15) Ngày cấp	Năm yêu cầu duy trì hiệu lực	Hiệu lực được duy trì đến
24680	19/06/2020	6	19/06/2026

(73) Chủ văn bằng bảo hộ: MITSUBISHI UBE CEMENT CORPORATION (JP)
2-1-1, Uchisaiwaicho, Chiyoda-ku, Tokyo, Japan

Thông báo số: 91658/TB-SHTT.IP, ngày 03/07/2025 về việc ghi nhận yêu cầu duy trì hiệu lực Bằng độc quyền sáng chế

Số đơn yêu cầu: DT1-2025-07469 Ngày nộp: 19/05/2025

Liên quan đến Bằng độc quyền sáng chế:

(11) Số bằng	(15) Ngày cấp	Năm yêu cầu duy trì hiệu lực	Hiệu lực được duy trì đến
24703	19/06/2020	6	19/06/2026

(73) Chủ văn bằng bảo hộ: MEIJI CO., LTD. (JP)
1-2-10, Shinsuna, Koto-ku, Tokyo, 1360075, Japan

Thông báo số: 91659/TB-SHTT.IP, ngày 03/07/2025 về việc ghi nhận yêu cầu duy trì hiệu lực Bằng độc quyền sáng chế

Số đơn yêu cầu: DT1-2025-07470 Ngày nộp: 19/05/2025

Liên quan đến Bằng độc quyền sáng chế:

(11) Số bằng	(15) Ngày cấp	Năm yêu cầu duy trì hiệu lực	Hiệu lực được duy trì đến
36441	19/06/2023	3	19/06/2026

(73) Chủ văn bằng bảo hộ: SUNTORY HOLDINGS LIMITED (JP)
1-40, Dojimahama 2-chome, Kita-ku, Osaka-shi Osaka 530-8203, Japan

---

Thông báo số: 91660/TB-SHTT.IP, ngày 03/07/2025 về việc ghi nhận yêu cầu duy trì hiệu lực Bằng độc quyền sáng chế

Số đơn yêu cầu: DT1-2025-07471 Ngày nộp: 19/05/2025

Liên quan đến Bằng độc quyền sáng chế:

(11) Số bằng	(15) Ngày cấp	Năm yêu cầu duy trì hiệu lực	Hiệu lực được duy trì đến
36442	19/06/2023	3	19/06/2026

(73) Chủ văn bằng bảo hộ: ASAHI GROUP HOLDINGS, LTD. (JP)
23-1, Azumabashi 1-chome, Sumida-ku, Tokyo 1308602 Japan

Thông báo số: 91661/TB-SHTT.IP, ngày 03/07/2025 về việc ghi nhận yêu cầu duy trì hiệu lực Bằng độc quyền sáng chế

Số đơn yêu cầu: DT1-2025-07472 Ngày nộp: 19/05/2025

Liên quan đến Bằng độc quyền sáng chế:

(11) Số bằng	(15) Ngày cấp	Năm yêu cầu duy trì hiệu lực	Hiệu lực được duy trì đến
36439	19/06/2023	3	19/06/2026

(73) Chủ văn bằng bảo hộ: NATIONAL CENTER OF NEUROLOGY AND PSYCHIATRY (JP)
1-1, Ogawahigashi-cho 4-chome, Kodaira-shi, Tokyo, 187-8551, Japan
NIPPON SHINYAKU CO., LTD. (JP)
14, Kisshoin Nishinosho Monguchicho, Minami-ku, Kyoto-shi, Kyoto 601-8550, Japan

---

Thông báo số: 91662/TB-SHTT.IP, ngày 03/07/2025 về việc ghi nhận yêu cầu duy trì hiệu lực Bằng độc quyền sáng chế

Số đơn yêu cầu: DT1-2025-07473 Ngày nộp: 19/05/2025

Liên quan đến Bằng độc quyền sáng chế:

(11) Số bằng	(15) Ngày cấp	Năm yêu cầu duy trì hiệu lực	Hiệu lực được duy trì đến
36443	19/06/2023	3	19/06/2026

(73) Chủ văn bằng bảo hộ: YKK AP INC. (JP)
1, Kandaizumi-cho, Chiyoda-ku, Tokyo 101-0024 Japan

Thông báo số: 91663/TB-SHTT.IP, ngày 03/07/2025 về việc ghi nhận yêu cầu duy trì hiệu lực Bằng độc quyền sáng chế

Số đơn yêu cầu: DT1-2025-07474 Ngày nộp: 19/05/2025

Liên quan đến Bằng độc quyền sáng chế:

(11) Số bằng	(15) Ngày cấp	Năm yêu cầu duy trì hiệu lực	Hiệu lực được duy trì đến
36468	20/06/2023	3	20/06/2026

(73) Chủ văn bằng bảo hộ: HUAWEI TECHNOLOGIES CO., LTD. (CN)
Huawei Administration Building, Bantian, Longgang District, Shenzhen, Guangdong 518129, China

---

Thông báo số: 91664/TB-SHTT.$_{IP}$, ngày 03/07/2025 về việc ghi nhận yêu cầu duy trì hiệu lực Bằng độc quyền sáng chế

Số đơn yêu cầu: DT1-2025-07475 Ngày nộp: 19/05/2025

Liên quan đến Bằng độc quyền sáng chế:

(11) Số bằng	(15) Ngày cấp	Năm yêu cầu duy trì hiệu lực	Hiệu lực được duy trì đến
36464	20/06/2023	3	20/06/2026

(73) Chủ văn bằng bảo hộ: HUAWEI TECHNOLOGIES CO., LTD. (CN)
Huawei Administration Building Bantian, Longgang District Shenzhen, Guangdong 518129, China

---

Thông báo số: 91665/TB-SHTT.$_{IP}$, ngày 03/07/2025 về việc ghi nhận yêu cầu duy trì hiệu lực Bằng độc quyền sáng chế

Số đơn yêu cầu: DT1-2025-07476 Ngày nộp: 19/05/2025

Liên quan đến Bằng độc quyền sáng chế:

(11) Số bằng	(15) Ngày cấp	Năm yêu cầu duy trì hiệu lực	Hiệu lực được duy trì đến
32699	20/06/2022	4	20/06/2026

(73) Chủ văn bằng bảo hộ: HUAWEI TECHNOLOGIES CO., LTD. (CN)
Huawei Administration Building, Bantian, Longgang District Shenzhen, Guangdong 518129, China

---

Thông báo số: 91666/TB-SHTT.$_{IP}$, ngày 03/07/2025 về việc ghi nhận yêu cầu duy trì hiệu lực Bằng độc quyền sáng chế

Số đơn yêu cầu: DT1-2025-07477 Ngày nộp: 19/05/2025

Liên quan đến Bằng độc quyền sáng chế:

(11) Số bằng	(15) Ngày cấp	Năm yêu cầu duy trì hiệu lực	Hiệu lực được duy trì đến
32695	20/06/2022	4	20/06/2026

(73) Chủ văn bằng bảo hộ: HUAWEI TECHNOLOGIES CO., LTD. (CN)
Huawei Administration Building, Bantian, Longgang District, Shenzhen, Guangdong 518129, China

---

Thông báo số: 91667/TB-SHTT.$_{IP}$, ngày 03/07/2025 về việc ghi nhận yêu cầu duy trì hiệu lực Bằng độc quyền sáng chế

Số đơn yêu cầu: DT1-2025-07478 Ngày nộp: 19/05/2025

Liên quan đến Bằng độc quyền sáng chế:

(11) Số bằng	(15) Ngày cấp	Năm yêu cầu duy trì hiệu lực	Hiệu lực được duy trì đến
36455	20/06/2023	3	20/06/2026

(73) Chủ văn bằng bảo hộ: NITTO DENKO CORPORATION (JP)
1-2, Shimohozumi 1-chome, Ibaraki-shi, Osaka 5678680 Japan

Thông báo số: 91668/TB-SHTT.$_{IP}$, ngày 03/07/2025 về việc ghi nhận yêu cầu duy trì hiệu lực Bằng độc quyền sáng chế

Số đơn yêu cầu: DT1-2025-07479 Ngày nộp: 19/05/2025

Liên quan đến Bằng độc quyền sáng chế:

(11) Số bằng	(15) Ngày cấp	Năm yêu cầu duy trì hiệu lực	Hiệu lực được duy trì đến
15607	20/06/2016	10	20/06/2026

(73) Chủ văn bằng bảo hộ: SUZUKI MOTOR CORPORATION (JP)
300, Takatsuka-cho, Minami-ku, Hamamatsu-shi, Shizuoka-ken, Japan

---

Thông báo số: 91669/TB-SHTT.$_{IP}$, ngày 03/07/2025 về việc ghi nhận yêu cầu duy trì hiệu lực Bằng độc quyền sáng chế

Số đơn yêu cầu: DT1-2025-07480 Ngày nộp: 19/05/2025

Liên quan đến Bằng độc quyền sáng chế:

(11) Số bằng	(15) Ngày cấp	Năm yêu cầu duy trì hiệu lực	Hiệu lực được duy trì đến
40536	20/06/2024	2	20/06/2026

(73) Chủ văn bằng bảo hộ: NISSIN FOODS HOLDINGS CO., LTD. (JP)
1-1, Nishinakajima 4-chome, Yodogawa-ku, Osaka-shi, Osaka 5328524, Japan

---

Thông báo số: 91670/TB-SHTT.$_{IP}$, ngày 03/07/2025 về việc ghi nhận yêu cầu duy trì hiệu lực Bằng độc quyền sáng chế

Số đơn yêu cầu: DT1-2025-07481 Ngày nộp: 19/05/2025

Liên quan đến Bằng độc quyền sáng chế:

(11) Số bằng	(15) Ngày cấp	Năm yêu cầu duy trì hiệu lực	Hiệu lực được duy trì đến
36456	20/06/2023	3	20/06/2026

(73) Chủ văn bằng bảo hộ: UNICHARM CORPORATION (JP)
182, Shimobun, Kinsei-cho, Shikokuchuo-shi, Ehime 7990111 (JP)

Thông báo số: 91671/TB-SHTT.$_{IP}$, ngày 03/07/2025 về việc ghi nhận yêu cầu duy trì hiệu lực Bằng độc quyền sáng chế

Số đơn yêu cầu: DT1-2025-07482 Ngày nộp: 19/05/2025

Liên quan đến Bằng độc quyền sáng chế:

(11) Số bằng	(15) Ngày cấp	Năm yêu cầu duy trì hiệu lực	Hiệu lực được duy trì đến
10417	20/06/2012	14	20/06/2026

(73) Chủ văn bằng bảo hộ: NESTE OIL OYJ (FI)
Keilaranta 8, FI02150 Espoo, Finland

Thông báo số: 91672/TB-SHTT.IP, ngày 03/07/2025 về việc ghi nhận yêu cầu duy trì hiệu lực Bằng độc quyền sáng chế

Số đơn yêu cầu: DT1-2025-07483 Ngày nộp: 19/05/2025

Liên quan đến Bằng độc quyền sáng chế:

(11) Số bằng	(15) Ngày cấp	Năm yêu cầu duy trì hiệu lực	Hiệu lực được duy trì đến
10402	20/06/2012	14	20/06/2026

(73) Chủ văn bằng bảo hộ: DYNACO EUROPE (BE)
Waverstraat 21, B-9310 Moorsel, Belgium

Thông báo số: 91673/TB-SHTT.IP, ngày 03/07/2025 về việc ghi nhận yêu cầu duy trì hiệu lực Bằng độc quyền sáng chế

Số đơn yêu cầu: DT1-2025-07484 Ngày nộp: 19/05/2025

Liên quan đến Bằng độc quyền sáng chế:

(11) Số bằng	(15) Ngày cấp	Năm yêu cầu duy trì hiệu lực	Hiệu lực được duy trì đến
21361	18/06/2019	7	18/06/2026

(73) Chủ văn bằng bảo hộ: FUJI MACHINE MFG. CO., LTD. (JP)
19, Chausuyama, Yama-machi, Chiryu-shi, Aichi-ken, 472-8686 Japan

---

Thông báo số: 91674/TB-SHTT.IP, ngày 03/07/2025 về việc ghi nhận yêu cầu duy trì hiệu lực Bằng độc quyền sáng chế

Số đơn yêu cầu: DT1-2025-07485 Ngày nộp: 19/05/2025

Liên quan đến Bằng độc quyền sáng chế:

(11) Số bằng	(15) Ngày cấp	Năm yêu cầu duy trì hiệu lực	Hiệu lực được duy trì đến
24644	18/06/2020	6	18/06/2026

(73) Chủ văn bằng bảo hộ: TOYOBO CO., LTD. (JP)
2-8, Dojima Hama 2-chome, Kita-ku, Osaka-shi, Osaka 5308230, Japan

---

Thông báo số: 91675/TB-SHTT.$_{IP}$, ngày 03/07/2025 về việc ghi nhận yêu cầu duy trì hiệu lực Bằng độc quyền sáng chế

Số đơn yêu cầu: DT1-2025-07486 Ngày nộp: 19/05/2025

Liên quan đến Bằng độc quyền sáng chế:

(11) Số bằng	(15) Ngày cấp	Năm yêu cầu duy trì hiệu lực	Hiệu lực được duy trì đến
40517	18/06/2024	2	18/06/2026

(73) Chủ văn bằng bảo hộ: ASAHI KASEI KABUSHIKI KAISHA (JP)
1-1-2 Yurakucho, Chiyoda-ku, Tokyo 100-0006 Japan

Thông báo số: 91676/TB-SHTT.$_{IP}$, ngày 03/07/2025 về việc ghi nhận yêu cầu duy trì hiệu lực Bằng độc quyền sáng chế

Số đơn yêu cầu: DT1-2025-07487 Ngày nộp: 19/05/2025

Liên quan đến Bằng độc quyền sáng chế:

(11) Số bằng	(15) Ngày cấp	Năm yêu cầu duy trì hiệu lực	Hiệu lực được duy trì đến
40523	18/06/2024	2	18/06/2026

(73) Chủ văn bằng bảo hộ: NISSIN FOODS HOLDINGS CO., LTD. (JP)
1-1, Nishinakajima 4-chome, Yodogawa-ku, Osaka-shi, Osaka 5328524, JP

Thông báo số: 91677/TB-SHTT.IP, ngày 03/07/2025 về việc ghi nhận yêu cầu duy trì hiệu lực Bằng độc quyền sáng chế

Số đơn yêu cầu: DT1-2025-07488 Ngày nộp: 19/05/2025

Liên quan đến Bằng độc quyền sáng chế:

(11) Số bằng	(15) Ngày cấp	Năm yêu cầu duy trì hiệu lực	Hiệu lực được duy trì đến
24669	18/06/2020	6	18/06/2026

(73) Chủ văn bằng bảo hộ: JUKI CORPORATION (JP)
2-11-1, Tsurumaki, Tama-shi, Tokyo, Japan

Thông báo số: 91678/TB-SHTT.IP, ngày 03/07/2025 về việc ghi nhận yêu cầu duy trì hiệu lực Bằng độc quyền sáng chế

Số đơn yêu cầu: DT1-2025-07489 Ngày nộp: 19/05/2025

Liên quan đến Bằng độc quyền sáng chế:

(11) Số bằng	(15) Ngày cấp	Năm yêu cầu duy trì hiệu lực	Hiệu lực được duy trì đến
21368	18/06/2019	7	18/06/2026

(73) Chủ văn bằng bảo hộ: CKD CORPORATION (JP)
250, Ouji 2-chome, Komaki-shi, Aichi 4858551, Japan

Thông báo số: 91679/TB-SHTT.IP, ngày 03/07/2025 về việc ghi nhận yêu cầu duy trì hiệu lực Bằng độc quyền sáng chế

Số đơn yêu cầu: DT1-2025-07490 Ngày nộp: 19/05/2025

Liên quan đến Bằng độc quyền sáng chế:

(11) Số bằng	(15) Ngày cấp	Năm yêu cầu duy trì hiệu lực	Hiệu lực được duy trì đến
21364	18/06/2019	7	18/06/2026

(73) Chủ văn bằng bảo hộ: NOK CORPORATION (JP)
12-15, Shibadaimon 1-chome, Minato-ku, Tokyo, 105-8585, Japan

SYNZTEC CO., LTD. (JP)
12-15, Shibadaimon 1-chome, Minato-ku, Tokyo, 105-0012, Japan

---

Thông báo số: 91680/TB-SHTT.$_{IP}$, ngày 03/07/2025 về việc ghi nhận yêu cầu duy trì hiệu lực Bằng độc quyền sáng chế

Số đơn yêu cầu: DT1-2025-07491 Ngày nộp: 19/05/2025

Liên quan đến Bằng độc quyền sáng chế:

(11) Số bằng	(15) Ngày cấp	Năm yêu cầu duy trì hiệu lực	Hiệu lực được duy trì đến
21362	18/06/2019	7	18/06/2026

(73) Chủ văn bằng bảo hộ: KOKUYO CO., LTD. (JP)
1-1, Oimazato Minami 6-chome, Higashinari-ku, Osaka-shi, Osaka 537-8686, JAPAN

Thông báo số: 91681/TB-SHTT.$_{IP}$, ngày 03/07/2025 về việc ghi nhận yêu cầu duy trì hiệu lực Bằng độc quyền sáng chế

Số đơn yêu cầu: DT1-2025-07492 Ngày nộp: 19/05/2025

Liên quan đến Bằng độc quyền sáng chế:

(11) Số bằng	(15) Ngày cấp	Năm yêu cầu duy trì hiệu lực	Hiệu lực được duy trì đến
36449	19/06/2023	3	19/06/2026

(73) Chủ văn bằng bảo hộ: HUAWEI TECHNOLOGIES CO. LTD. (CN)
Huawei Administration Building, Bantian, Longgang, Shenzhen, Guangdong 518129, China

---

Thông báo số: 91682/TB-SHTT.$_{IP}$, ngày 03/07/2025 về việc ghi nhận yêu cầu duy trì hiệu lực Bằng độc quyền sáng chế

Số đơn yêu cầu: DT1-2025-07493 Ngày nộp: 19/05/2025

Liên quan đến Bằng độc quyền sáng chế:

(11) Số bằng	(15) Ngày cấp	Năm yêu cầu duy trì hiệu lực	Hiệu lực được duy trì đến
36448	19/06/2023	3	19/06/2026

(73) Chủ văn bằng bảo hộ: HUAWEI TECHNOLOGIES CO., LTD. (CN)
Huawei Administration Building, Bantian, Longgang District, Shenzhen, Guangdong 518129, P. R. China

---

Thông báo số: 91683/TB-SHTT.$_{IP}$, ngày 03/07/2025 về việc ghi nhận yêu cầu duy trì hiệu lực Bằng độc quyền sáng chế

Số đơn yêu cầu: DT1-2025-07494 Ngày nộp: 19/05/2025

Liên quan đến Bằng độc quyền sáng chế:

(11) Số bằng	(15) Ngày cấp	Năm yêu cầu duy trì hiệu lực	Hiệu lực được duy trì đến
36433	19/06/2023	3	19/06/2026

(73) Chủ văn bằng bảo hộ: HUAWEI TECHNOLOGIES CO., LTD. (CN)
Huawei Administration Building, Bantian, Longgang District, Shenzhen, Guangdong 518129, China

---

Thông báo số: 91684/TB-SHTT.$_{IP}$, ngày 03/07/2025 về việc ghi nhận yêu cầu duy trì hiệu lực Bằng độc quyền sáng chế

Số đơn yêu cầu: DT1-2025-07495 Ngày nộp: 19/05/2025

Liên quan đến Bằng độc quyền sáng chế:

(11) Số bằng	(15) Ngày cấp	Năm yêu cầu duy trì hiệu lực	Hiệu lực được duy trì đến
36430	19/06/2023	3	19/06/2026

(73) Chủ văn bằng bảo hộ: HUAWEI TECHNOLOGIES CO., LTD. (CN)
Huawei Administration Building Bantian, Longgang District Shenzhen, Guangdong 518129, China

---

Thông báo số: 91685/TB-SHTT.IP, ngày 03/07/2025 về việc ghi nhận yêu cầu duy trì hiệu lực Bằng độc quyền sáng chế

Số đơn yêu cầu: DT1-2025-07496 Ngày nộp: 19/05/2025

Liên quan đến Bằng độc quyền sáng chế:

(11) Số bằng	(15) Ngày cấp	Năm yêu cầu duy trì hiệu lực	Hiệu lực được duy trì đến
36429	19/06/2023	3	19/06/2026

(73) Chủ văn bằng bảo hộ: HUAWEI TECHNOLOGIES CO., LTD. (CN)
Huawei Administration Building, Bantian, Longgang District Shenzhen, Guangdong 518129, China

---

Thông báo số: 91686/TB-SHTT.IP, ngày 03/07/2025 về việc ghi nhận yêu cầu duy trì hiệu lực Bằng độc quyền sáng chế

Số đơn yêu cầu: DT1-2025-07497 Ngày nộp: 19/05/2025

Liên quan đến Bằng độc quyền sáng chế:

(11) Số bằng	(15) Ngày cấp	Năm yêu cầu duy trì hiệu lực	Hiệu lực được duy trì đến
36428	19/06/2023	3	19/06/2026

(73) Chủ văn bằng bảo hộ: HUAWEI TECHNOLOGIES CO., LTD. (CN)
Huawei Administration Building, Bantian, Longgang District, Shenzhen, Guangdong 518129, China

---

Thông báo số: 91687/TB-SHTT.IP, ngày 03/07/2025 về việc ghi nhận yêu cầu duy trì hiệu lực Bằng độc quyền sáng chế

Số đơn yêu cầu: DT1-2025-07498 Ngày nộp: 19/05/2025

Liên quan đến Bằng độc quyền sáng chế:

(11) Số bằng	(15) Ngày cấp	Năm yêu cầu duy trì hiệu lực	Hiệu lực được duy trì đến
24689	19/06/2020	6	19/06/2026

(73) Chủ văn bằng bảo hộ: HUAWEI TECHNOLOGIES CO., LTD. (CN)
Huawei Administration Building, Bantian, Longgang
Shenzhen, Guangdong 518129, China

Thông báo số: 91688/TB-SHTT.$_{IP}$, ngày 03/07/2025 về việc ghi nhận yêu cầu duy trì hiệu lực Bằng độc quyền sáng chế

Số đơn yêu cầu: DT1-2025-07499 Ngày nộp: 19/05/2025

Liên quan đến Bằng độc quyền sáng chế:

(11) Số bằng	(15) Ngày cấp	Năm yêu cầu duy trì hiệu lực	Hiệu lực được duy trì đến
24688	19/06/2020	6	19/06/2026

(73) Chủ văn bằng bảo hộ: HUAWEI TECHNOLOGIES CO., LTD. (CN)
Huawei Administration Building, Bantian, Longgang,
Shenzhen, Guangdong 518129, China

Thông báo số: 91689/TB-SHTT.$_{IP}$, ngày 03/07/2025 về việc ghi nhận yêu cầu duy trì hiệu lực Bằng độc quyền sáng chế

Số đơn yêu cầu: DT1-2025-07500 Ngày nộp: 19/05/2025

Liên quan đến Bằng độc quyền sáng chế:

(11) Số bằng	(15) Ngày cấp	Năm yêu cầu duy trì hiệu lực	Hiệu lực được duy trì đến
24682	19/06/2020	6	19/06/2026

(73) Chủ văn bằng bảo hộ: HUAWEI TECHNOLOGIES CO., LTD. (CN)
Huawei Administration Building, Bantian, Longgang
Shenzhen, Guangdong 518129, China

Thông báo số: 91690/TB-SHTT.$_{IP}$, ngày 03/07/2025 về việc ghi nhận yêu cầu duy trì hiệu lực Bằng độc quyền sáng chế

Số đơn yêu cầu: DT1-2025-07501 Ngày nộp: 19/05/2025

Liên quan đến Bằng độc quyền sáng chế:

(11) Số bằng	(15) Ngày cấp	Năm yêu cầu duy trì hiệu lực	Hiệu lực được duy trì đến
24681	19/06/2020	6	19/06/2026

(73) Chủ văn bằng bảo hộ: HUAWEI TECHNOLOGIES CO., LTD. (CN)
Huawei Administration Building, Bantian, Longgang District, Shenzhen, Guangdong 518129, China

---

Thông báo số: 91691/TB-SHTT.$_{IP}$, ngày 03/07/2025 về việc ghi nhận yêu cầu duy trì hiệu lực Bằng độc quyền sáng chế

Số đơn yêu cầu: DT1-2025-07502 Ngày nộp: 19/05/2025

Liên quan đến Bằng độc quyền sáng chế:

(11) Số bằng	(15) Ngày cấp	Năm yêu cầu duy trì hiệu lực	Hiệu lực được duy trì đến
24699	19/06/2020	6	19/06/2026

(73) Chủ văn bằng bảo hộ: HITACHI ASTEMO, LTD. (JP)
2520, Takaba, Hitachinaka-shi, Ibaraki, Japan

Thông báo số: 91692/TB-SHTT.$_{IP}$, ngày 03/07/2025 về việc ghi nhận yêu cầu duy trì hiệu lực Bằng độc quyền sáng chế

Số đơn yêu cầu: DT1-2025-07503 Ngày nộp: 19/05/2025

Liên quan đến Bằng độc quyền sáng chế:

(11) Số bằng	(15) Ngày cấp	Năm yêu cầu duy trì hiệu lực	Hiệu lực được duy trì đến
24678	19/06/2020	6	19/06/2026

(73) Chủ văn bằng bảo hộ: DAIKIN INDUSTRIES, LTD. (JP)
Umeda Center Building, 4-12, Nakazaki-nishi 2-chome, Kita-ku, Osaka-shi, Osaka 530-8323, Japan

---

Thông báo số: 91693/TB-SHTT.$_{IP}$, ngày 03/07/2025 về việc ghi nhận yêu cầu duy trì hiệu lực Bằng độc quyền sáng chế

Số đơn yêu cầu: DT1-2025-07504 Ngày nộp: 19/05/2025

Liên quan đến Bằng độc quyền sáng chế:

(11) Số bằng	(15) Ngày cấp	Năm yêu cầu duy trì hiệu lực	Hiệu lực được duy trì đến
21356	18/06/2019	7	18/06/2026

(73) Chủ văn bằng bảo hộ: PIMCO 2664 LIMITED (GB)
24 Cornhill, London, Greater London, EC3V 3ND, United Kingdom

---

Thông báo số: 91694/TB-SHTT.$_{IP}$, ngày 03/07/2025 về việc ghi nhận yêu cầu duy trì hiệu lực Bằng độc quyền sáng chế

Số đơn yêu cầu: DT1-2025-07505 Ngày nộp: 19/05/2025

Liên quan đến Bằng độc quyền sáng chế:

(11) Số bằng	(15) Ngày cấp	Năm yêu cầu duy trì hiệu lực	Hiệu lực được duy trì đến
40420	10/06/2024	2	10/06/2026

(73) Chủ văn bằng bảo hộ: MODERN BIOSCIENCES LIMITED (GB)
The Walbrook Building, 25 Walbrook, London Greater London EC4V 8AF, United Kingdom

---

Thông báo số: 91695/TB-SHTT.$_{IP}$, ngày 03/07/2025 về việc ghi nhận yêu cầu duy trì hiệu lực Bằng độc quyền sáng chế

Số đơn yêu cầu: DT1-2025-07506 Ngày nộp: 19/05/2025

Liên quan đến Bằng độc quyền sáng chế:

(11) Số bằng	(15) Ngày cấp	Năm yêu cầu duy trì hiệu lực	Hiệu lực được duy trì đến
40725	05/07/2024	2	05/07/2026

(73) Chủ văn bằng bảo hộ: KROSAKIHARIMA CORPORATION (JP)
1-1, Higashihama-machi, Yahatanishi-ku, Kitakyushu-shi, Fukuoka, 806-8586 Japan

---

Thông báo số: 91696/TB-SHTT.$_{IP}$, ngày 03/07/2025 về việc ghi nhận yêu cầu duy trì hiệu lực Bằng độc quyền sáng chế

Số đơn yêu cầu: DT1-2025-07507 Ngày nộp: 19/05/2025

Liên quan đến Bằng độc quyền sáng chế:

(11) Số bằng	(15) Ngày cấp	Năm yêu cầu duy trì hiệu lực	Hiệu lực được duy trì đến
40320	31/05/2024	2	31/05/2026

(73) Chủ văn bằng bảo hộ: THE COCA-COLA COMPANY (US)
One Coca-Cola Plaza, Atlanta, GA 30313, United States of America

---

Thông báo số: 91697/TB-SHTT.$_{IP}$, ngày 03/07/2025 về việc ghi nhận yêu cầu duy trì hiệu lực Bằng độc quyền sáng chế

Số đơn yêu cầu: DT1-2025-07509 Ngày nộp: 19/05/2025

Liên quan đến Bằng độc quyền sáng chế:

(11) Số bằng	(15) Ngày cấp	Năm yêu cầu duy trì hiệu lực	Hiệu lực được duy trì đến
32557	07/06/2022	4	07/06/2026

(73) Chủ văn bằng bảo hộ: CENTRO DE INGENIERIA GENETICA Y BIOTECNOLOGIA (CU)
Avenida 31 entre 158 y 190, Playa, La Habana 11600, Cuba

Thông báo số: 91698/TB-SHTT.$_{IP}$, ngày 03/07/2025 về việc ghi nhận yêu cầu duy trì hiệu lực Bằng độc quyền sáng chế

Số đơn yêu cầu: DT1-2025-07510 Ngày nộp: 19/05/2025

Liên quan đến Bằng độc quyền sáng chế:

(11) Số bằng	(15) Ngày cấp	Năm yêu cầu duy trì hiệu lực	Hiệu lực được duy trì đến
21402	24/06/2019	7	24/06/2026

(73) Chủ văn bằng bảo hộ: KAO CORPORATION (JP)
14-10, Nihonbashi Kayabacho 1-chome, Chuo-ku, Tokyo 103-8210, Japan

---

Thông báo số: 91699/TB-SHTT.$_{IP}$, ngày 03/07/2025 về việc ghi nhận yêu cầu duy trì hiệu lực Bằng độc quyền sáng chế

Số đơn yêu cầu: DT1-2025-07511 Ngày nộp: 19/05/2025

Liên quan đến Bằng độc quyền sáng chế:

(11) Số bằng	(15) Ngày cấp	Năm yêu cầu duy trì hiệu lực	Hiệu lực được duy trì đến
29023	24/06/2021	5	24/06/2026

(73) Chủ văn bằng bảo hộ: KUBOTA CORPORATION (JP)
1-2-47, Shikitsuhigashi, Naniwa-ku, Osaka-shi, Osaka, Japan
SANYO KIKI CO., LTD. (JP)
3858, Oaza Shinjo, Satosho-cho, Asakuchi-Gun, Okayama 7190302, Japan

---

Thông báo số: 91700/TB-SHTT.$_{IP}$, ngày 03/07/2025 về việc ghi nhận yêu cầu duy trì hiệu lực Bằng độc quyền sáng chế

Số đơn yêu cầu: DT1-2025-07512 Ngày nộp: 19/05/2025

Liên quan đến Bằng độc quyền sáng chế:

(11) Số bằng	(15) Ngày cấp	Năm yêu cầu duy trì hiệu lực	Hiệu lực được duy trì đến
40576	24/06/2024	2	24/06/2026

(73) Chủ văn bằng bảo hộ: JFE STEEL CORPORATION (JP)
2-3, Uchisaiwai-cho 2-chome, Chiyoda-ku, Tokyo 1000011 (JP)

Thông báo số: 91701/TB-SHTT.IP, ngày 03/07/2025 về việc ghi nhận yêu cầu duy trì hiệu lực Bằng độc quyền sáng chế

Số đơn yêu cầu: DT1-2025-07513 Ngày nộp: 19/05/2025

Liên quan đến Bằng độc quyền sáng chế:

(11) Số bằng	(15) Ngày cấp	Năm yêu cầu duy trì hiệu lực	Hiệu lực được duy trì đến
40567	24/06/2024	2	24/06/2026

(73) Chủ văn bằng bảo hộ: JGC CORPORATION (JP)
2-3-1, Minato Mirai, Nishi-ku, Yokohama 220-6001, Japan

Thông báo số: 91702/TB-SHTT.IP, ngày 03/07/2025 về việc ghi nhận yêu cầu duy trì hiệu lực Bằng độc quyền sáng chế

Số đơn yêu cầu: DT1-2025-07514 Ngày nộp: 19/05/2025

Liên quan đến Bằng độc quyền sáng chế:

(11) Số bằng	(15) Ngày cấp	Năm yêu cầu duy trì hiệu lực	Hiệu lực được duy trì đến
21414	24/06/2019	7	24/06/2026

(73) Chủ văn bằng bảo hộ: TOYOBO CO., LTD. (JP)
2-8, Dojima Hama 2-Chome, Kita-ku, Osaka-shi, Osaka 530-8230, Japan

---

Thông báo số: 91703/TB-SHTT.IP, ngày 03/07/2025 về việc ghi nhận yêu cầu duy trì hiệu lực Bằng độc quyền sáng chế

Số đơn yêu cầu: DT1-2025-07515 Ngày nộp: 19/05/2025

Liên quan đến Bằng độc quyền sáng chế:

(11) Số bằng	(15) Ngày cấp	Năm yêu cầu duy trì hiệu lực	Hiệu lực được duy trì đến
21399	24/06/2019	7	24/06/2026

(73) Chủ văn bằng bảo hộ: YKK CORPORATION (JP)
1, Kandaizumi-cho, Chiyoda-ku, Tokyo 101-8642, Japan

Thông báo số: 91704/TB-SHTT.IP, ngày 03/07/2025 về việc ghi nhận yêu cầu duy trì hiệu lực Bằng độc quyền sáng chế

Số đơn yêu cầu: DT1-2025-07516 Ngày nộp: 19/05/2025

Liên quan đến Bằng độc quyền sáng chế:

(11) Số bằng	(15) Ngày cấp	Năm yêu cầu duy trì hiệu lực	Hiệu lực được duy trì đến
21393	24/06/2019	7	24/06/2026

(73) Chủ văn bằng bảo hộ: YKK CORPORATION (JP)
1, Kandaizumi-cho, Chiyoda-ku, Tokyo 101-8642, Japan

Thông báo số: 91705/TB-SHTT.IP, ngày 03/07/2025 về việc ghi nhận yêu cầu duy trì hiệu lực Bằng độc quyền sáng chế

Số đơn yêu cầu: DT1-2025-07517 Ngày nộp: 19/05/2025

Liên quan đến Bằng độc quyền sáng chế:

(11) Số bằng	(15) Ngày cấp	Năm yêu cầu duy trì hiệu lực	Hiệu lực được duy trì đến
21392	24/06/2019	7	24/06/2026

(73) Chủ văn bằng bảo hộ: YKK CORPORATION (JP)
1, Kanda Izumi-cho, Chiyoda-ku, Tokyo 1018642, Japan

Thông báo số: 91706/TB-SHTT.IP, ngày 03/07/2025 về việc ghi nhận yêu cầu duy trì hiệu lực Bằng độc quyền sáng chế

Số đơn yêu cầu: DT1-2025-07518 Ngày nộp: 19/05/2025

Liên quan đến Bằng độc quyền sáng chế:

(11) Số bằng	(15) Ngày cấp	Năm yêu cầu duy trì hiệu lực	Hiệu lực được duy trì đến
21388	24/06/2019	7	24/06/2026

(73) Chủ văn bằng bảo hộ: YKK CORPORATION (JP)
1, Kanda Izumi-cho, Chiyoda-ku, Tokyo 1018642, Japan

Thông báo số: 91707/TB-SHTT.IP, ngày 03/07/2025 về việc ghi nhận yêu cầu duy trì hiệu lực Bằng độc quyền sáng chế

Số đơn yêu cầu: DT1-2025-07519 Ngày nộp: 19/05/2025

Liên quan đến Bằng độc quyền sáng chế:

(11) Số bằng	(15) Ngày cấp	Năm yêu cầu duy trì hiệu lực	Hiệu lực được duy trì đến
40590	25/06/2024	2	25/06/2026

(73) Chủ văn bằng bảo hộ: HUAWEI TECHNOLOGIES CO., LTD. (CN)
Huawei Administration Building, Bantian, Longgang District, Shenzhen, Guangdong 518129, China

---

Thông báo số: 91708/TB-SHTT.IP, ngày 03/07/2025 về việc ghi nhận yêu cầu duy trì hiệu lực Bằng độc quyền sáng chế

Số đơn yêu cầu: DT1-2025-07520 Ngày nộp: 19/05/2025

Liên quan đến Bằng độc quyền sáng chế:

(11) Số bằng	(15) Ngày cấp	Năm yêu cầu duy trì hiệu lực	Hiệu lực được duy trì đến
29047	25/06/2021	5	25/06/2026

(73) Chủ văn bằng bảo hộ: DAIKIN INDUSTRIES, LTD. (JP)
Umeda Center Building, 4-12, Nakazaki-nishi 2-chome, Kita-ku, Osaka-shi, Osaka 530-8323, Japan

---

Thông báo số: 91709/TB-SHTT.IP, ngày 03/07/2025 về việc ghi nhận yêu cầu duy trì hiệu lực Bằng độc quyền sáng chế

Số đơn yêu cầu: DT1-2025-07521 Ngày nộp: 19/05/2025

Liên quan đến Bằng độc quyền sáng chế:

(11) Số bằng	(15) Ngày cấp	Năm yêu cầu duy trì hiệu lực	Hiệu lực được duy trì đến
40594	25/06/2024	2	25/06/2026

(73) Chủ văn bằng bảo hộ: KAO CORPORATION (JP)
14-10, Nihonbashi Kayabacho 1-chome, Chuo-ku, Tokyo 103-8210 Japan

---

Thông báo số: 91710/TB-SHTT.$_{IP}$, ngày 03/07/2025 về việc ghi nhận yêu cầu duy trì hiệu lực Bằng độc quyền sáng chế

Số đơn yêu cầu: DT1-2025-07522 Ngày nộp: 19/05/2025

Liên quan đến Bằng độc quyền sáng chế:

(11) Số bằng	(15) Ngày cấp	Năm yêu cầu duy trì hiệu lực	Hiệu lực được duy trì đến
29040	25/06/2021	5	25/06/2026

(73) Chủ văn bằng bảo hộ: NIPPON STEEL CORPORATION (JP)
6-1, Marunouchi 2-chome, Chiyoda-ku, Tokyo 100-8071, Japan

Thông báo số: 91711/TB-SHTT.$_{IP}$, ngày 03/07/2025 về việc ghi nhận yêu cầu duy trì hiệu lực Bằng độc quyền sáng chế

Số đơn yêu cầu: DT1-2025-07523 Ngày nộp: 19/05/2025

Liên quan đến Bằng độc quyền sáng chế:

(11) Số bằng	(15) Ngày cấp	Năm yêu cầu duy trì hiệu lực	Hiệu lực được duy trì đến
24796	25/06/2020	6	25/06/2026

(73) Chủ văn bằng bảo hộ: AJINOMOTO CO., INC. (JP)
15-1, Kyobashi 1-chome, Chuo-ku, Tokyo 104-8315, Japan

Thông báo số: 91712/TB-SHTT.$_{IP}$, ngày 03/07/2025 về việc ghi nhận yêu cầu duy trì hiệu lực Bằng độc quyền sáng chế

Số đơn yêu cầu: DT1-2025-07524 Ngày nộp: 19/05/2025

Liên quan đến Bằng độc quyền sáng chế:

(11) Số bằng	(15) Ngày cấp	Năm yêu cầu duy trì hiệu lực	Hiệu lực được duy trì đến
40599	25/06/2024	2	25/06/2026

(73) Chủ văn bằng bảo hộ: NBC MESHTEC INC. (JP)
50-3, Toyoda 2-chome, Hino-shi, Tokyo 1910053 Japan

Thông báo số: 91713/TB-SHTT.$_{IP}$, ngày 03/07/2025 về việc ghi nhận yêu cầu duy trì hiệu lực Bằng độc quyền sáng chế

Số đơn yêu cầu: DT1-2025-07525 Ngày nộp: 19/05/2025

Liên quan đến Bằng độc quyền sáng chế:

(11) Số bằng	(15) Ngày cấp	Năm yêu cầu duy trì hiệu lực	Hiệu lực được duy trì đến
29037	25/06/2021	5	25/06/2026

(73) Chủ văn bằng bảo hộ: DE NORA PERMELEC LTD (JP)
2023-15, Endo, Fujisawa-shi, Kanagawa 2520816 Japan

Thông báo số: 91714/TB-SHTT.$_{IP}$, ngày 03/07/2025 về việc ghi nhận yêu cầu duy trì hiệu lực Bằng độc quyền sáng chế

Số đơn yêu cầu: DT1-2025-07526 Ngày nộp: 19/05/2025

Liên quan đến Bằng độc quyền sáng chế:

(11) Số bằng	(15) Ngày cấp	Năm yêu cầu duy trì hiệu lực	Hiệu lực được duy trì đến
36519	26/06/2023	3	26/06/2026

(73) Chủ văn bằng bảo hộ: HUAWEI TECHNOLOGIES CO., LTD. (CN)
Huawei Administration Building, Bantian, Longgang
Shenzhen, Guangdong 518129, P. R. China

Thông báo số: 91715/TB-SHTT.$_{IP}$, ngày 03/07/2025 về việc ghi nhận yêu cầu duy trì hiệu lực Bằng độc quyền sáng chế

Số đơn yêu cầu: DT1-2025-07527 Ngày nộp: 19/05/2025

Liên quan đến Bằng độc quyền sáng chế:

(11) Số bằng	(15) Ngày cấp	Năm yêu cầu duy trì hiệu lực	Hiệu lực được duy trì đến
24824	26/06/2020	6	26/06/2026

(73) Chủ văn bằng bảo hộ: HUAWEI TECHNOLOGIES CO., LTD. (CN)
Huawei Administration Building, Bantian, Longgang, Shenzhen, Guangdong 518129, China

---

Thông báo số: 91716/TB-SHTT.$_{IP}$, ngày 03/07/2025 về việc ghi nhận yêu cầu duy trì hiệu lực Bằng độc quyền sáng chế

Số đơn yêu cầu: DT1-2025-07528 Ngày nộp: 19/05/2025

Liên quan đến Bằng độc quyền sáng chế:

(11) Số bằng	(15) Ngày cấp	Năm yêu cầu duy trì hiệu lực	Hiệu lực được duy trì đến
24812	26/06/2020	6	26/06/2026

(73) Chủ văn bằng bảo hộ: HUAWEI TECHNOLOGIES CO., LTD. (CN)
Huawei Administration Building, Bantian, Longgang, Shenzhen, Guangdong 518129, China

---

Thông báo số: 91717/TB-SHTT.$_{IP}$, ngày 03/07/2025 về việc ghi nhận yêu cầu duy trì hiệu lực Bằng độc quyền sáng chế

Số đơn yêu cầu: DT1-2025-07529 Ngày nộp: 19/05/2025

Liên quan đến Bằng độc quyền sáng chế:

(11) Số bằng	(15) Ngày cấp	Năm yêu cầu duy trì hiệu lực	Hiệu lực được duy trì đến
24223	20/05/2020	6	20/05/2026

(73) Chủ văn bằng bảo hộ: MEC COMPANY LTD. (JP)
3-4-1, Kuise Minamishimmachi, Amagasaki-shi, Hyogo 6600822, Japan

---

Thông báo số: 91718/TB-SHTT.$_{IP}$, ngày 03/07/2025 về việc ghi nhận yêu cầu duy trì hiệu lực Bằng độc quyền sáng chế

Số đơn yêu cầu: DT1-2025-07530 Ngày nộp: 19/05/2025

Liên quan đến Bằng độc quyền sáng chế:

(11) Số bằng	(15) Ngày cấp	Năm yêu cầu duy trì hiệu lực	Hiệu lực được duy trì đến
28676	20/05/2021	5	20/05/2026

(73) Chủ văn bằng bảo hộ: OUTOTEC (FINLAND) OY (FI)
Rauhalanpuisto 9 FI-02230 Espoo - Finland

Thông báo số: 91719/TB-SHTT.$_{IP}$, ngày 03/07/2025 về việc ghi nhận yêu cầu duy trì hiệu lực Bằng độc quyền sáng chế

Số đơn yêu cầu: DT1-2025-07531 Ngày nộp: 19/05/2025

Liên quan đến Bằng độc quyền sáng chế:

(11) Số bằng	(15) Ngày cấp	Năm yêu cầu duy trì hiệu lực	Hiệu lực được duy trì đến
28680	20/05/2021	5	20/05/2026

(73) Chủ văn bằng bảo hộ: TAKAHASHI SEISAKUSHO INC. (JP)
57-1, Shimoosaki, Shiraoka-shi, Saitama 349-0203, Japan

Thông báo số: 91720/TB-SHTT.$_{IP}$, ngày 03/07/2025 về việc ghi nhận yêu cầu duy trì hiệu lực Bằng độc quyền sáng chế

Số đơn yêu cầu: DT1-2025-07532 Ngày nộp: 19/05/2025

Liên quan đến Bằng độc quyền sáng chế:

(11) Số bằng	(15) Ngày cấp	Năm yêu cầu duy trì hiệu lực	Hiệu lực được duy trì đến
24189	19/05/2020	6	19/05/2026

(73) Chủ văn bằng bảo hộ: NISSHIN STEEL CO., LTD. (JP)
3-4-1, Marunouchi, Chiyoda-ku, Tokyo 100-8366 Japan

Thông báo số: 91721/TB-SHTT.$_{IP}$, ngày 03/07/2025 về việc ghi nhận yêu cầu duy trì hiệu lực Bằng độc quyền sáng chế

Số đơn yêu cầu: DT1-2025-07533 Ngày nộp: 19/05/2025

Liên quan đến Bằng độc quyền sáng chế:

(11) Số bằng	(15) Ngày cấp	Năm yêu cầu duy trì hiệu lực	Hiệu lực được duy trì đến
12737	19/05/2014	12	19/05/2026

(73) Chủ văn bằng bảo hộ: GODO KAISHA IP BRIDGE 1 (JP)
c/o Sakura Sogo Jimusho, 1-11 Kanda-Jinbocho, Chiyoda-ku, Tokyo

---

Thông báo số: 91722/TB-SHTT.$_{IP}$, ngày 03/07/2025 về việc ghi nhận yêu cầu duy trì hiệu lực Bằng độc quyền sáng chế

Số đơn yêu cầu: DT1-2025-07534 Ngày nộp: 19/05/2025

Liên quan đến Bằng độc quyền sáng chế:

(11) Số bằng	(15) Ngày cấp	Năm yêu cầu duy trì hiệu lực	Hiệu lực được duy trì đến
28681	20/05/2021	5	20/05/2026

(73) Chủ văn bằng bảo hộ: SENJU METAL INDUSTRY CO., LTD. (JP)
23, Senju-Hashido-Cho, Adachi-Ku, Tokyo 1208555 Japan

Thông báo số: 91723/TB-SHTT.IP, ngày 03/07/2025 về việc ghi nhận yêu cầu duy trì hiệu lực Bằng độc quyền sáng chế

Số đơn yêu cầu: DT1-2025-07535 Ngày nộp: 19/05/2025

Liên quan đến Bằng độc quyền sáng chế:

(11) Số bằng	(15) Ngày cấp	Năm yêu cầu duy trì hiệu lực	Hiệu lực được duy trì đến
32332	19/05/2022	4	19/05/2026

(73) Chủ văn bằng bảo hộ: TYK CORPORATION (JP)
Shinagawa City Bldg., 2-11-1, Konan, Minato-ku, Tokyo 108-0075, Japan

---

Thông báo số: 91724/TB-SHTT.IP, ngày 03/07/2025 về việc ghi nhận yêu cầu duy trì hiệu lực Bằng độc quyền sáng chế

Số đơn yêu cầu: DT1-2025-07536 Ngày nộp: 19/05/2025

Liên quan đến Bằng độc quyền sáng chế:

(11) Số bằng	(15) Ngày cấp	Năm yêu cầu duy trì hiệu lực	Hiệu lực được duy trì đến
24186	19/05/2020	6	19/05/2026

(73) Chủ văn bằng bảo hộ: SMC KABUSHIKI KAISHA (JP)
4-14-1, Sotokanda, Chiyoda-ku, Tokyo 101-0021, Japan

Thông báo số: 91725/TB-SHTT.IP, ngày 03/07/2025 về việc ghi nhận yêu cầu duy trì hiệu lực Bằng độc quyền sáng chế

Số đơn yêu cầu: DT1-2025-07537 Ngày nộp: 19/05/2025

Liên quan đến Bằng độc quyền sáng chế:

(11) Số bằng	(15) Ngày cấp	Năm yêu cầu duy trì hiệu lực	Hiệu lực được duy trì đến
40183	20/05/2024	2	20/05/2026

(73) Chủ văn bằng bảo hộ: UNILEVER GLOBAL IP LIMITED (GB)
Port Sunlight, Wirral, Merseyside, CH62 4ZD, United Kingdom

Thông báo số: 91726/TB-SHTT.IP, ngày 03/07/2025 về việc ghi nhận yêu cầu duy trì hiệu lực Bằng độc quyền sáng chế

Số đơn yêu cầu: DT1-2025-07539 Ngày nộp: 19/05/2025

Liên quan đến Bằng độc quyền sáng chế:

(11) Số bằng	(15) Ngày cấp	Năm yêu cầu duy trì hiệu lực	Hiệu lực được duy trì đến
24191	19/05/2020	6	19/05/2026

(73) Chủ văn bằng bảo hộ: OUTOTEC OYJ (FI)
Riihitontuntie 7, FIN-02200 Espoo, Finland

Thông báo số: 91727/TB-SHTT.IP, ngày 03/07/2025 về việc ghi nhận yêu cầu duy trì hiệu lực Bằng độc quyền sáng chế

Số đơn yêu cầu: DT1-2025-07541 Ngày nộp: 19/05/2025

Liên quan đến Bằng độc quyền sáng chế:

(11) Số bằng	(15) Ngày cấp	Năm yêu cầu duy trì hiệu lực	Hiệu lực được duy trì đến
28682	20/05/2021	5	20/05/2026

(73) Chủ văn bằng bảo hộ: SEED CO., LTD. (JP)
40-2, Hongo 2-chome, Bunkyo-ku, Tokyo 1138402 (JP)

Thông báo số: 91728/TB-SHTT.IP, ngày 03/07/2025 về việc ghi nhận yêu cầu duy trì hiệu lực Bằng độc quyền sáng chế

Số đơn yêu cầu: DT1-2025-07542 Ngày nộp: 19/05/2025

Liên quan đến Bằng độc quyền sáng chế:

(11) Số bằng	(15) Ngày cấp	Năm yêu cầu duy trì hiệu lực	Hiệu lực được duy trì đến
40182	20/05/2024	2	20/05/2026

(73) Chủ văn bằng bảo hộ: REIL, GORAN (US)
521 W. Rosecrans Avenue, Gardena, CA 90248 (US)

Thông báo số: 91729/TB-SHTT.$_{IP}$, ngày 03/07/2025 về việc ghi nhận yêu cầu duy trì hiệu lực Bằng độc quyền sáng chế

Số đơn yêu cầu: DT1-2025-07543 Ngày nộp: 19/05/2025

Liên quan đến Bằng độc quyền sáng chế:

(11) Số bằng	(15) Ngày cấp	Năm yêu cầu duy trì hiệu lực	Hiệu lực được duy trì đến
24185	19/05/2020	6	19/05/2026

(73) Chủ văn bằng bảo hộ: MEC COMPANY LTD. (JP)
3-4-1, Kuise Minamishimmachi, Amagasaki-shi, Hyogo 6600822, Japan

---

Thông báo số: 91730/TB-SHTT.$_{IP}$, ngày 03/07/2025 về việc ghi nhận yêu cầu duy trì hiệu lực Bằng độc quyền sáng chế

Số đơn yêu cầu: DT1-2025-07544 Ngày nộp: 19/05/2025

Liên quan đến Bằng độc quyền sáng chế:

(11) Số bằng	(15) Ngày cấp	Năm yêu cầu duy trì hiệu lực	Hiệu lực được duy trì đến
40170	20/05/2024	2	20/05/2026

(73) Chủ văn bằng bảo hộ: HENKEL AG & CO. KGAA (DE)
Henkelstrasse 67, 40589 Düesseldorf, Germany

Thông báo số: 91731/TB-SHTT.$_{IP}$, ngày 03/07/2025 về việc ghi nhận yêu cầu duy trì hiệu lực Bằng độc quyền sáng chế

Số đơn yêu cầu: DT1-2025-07545 Ngày nộp: 19/05/2025

Liên quan đến Bằng độc quyền sáng chế:

(11) Số bằng	(15) Ngày cấp	Năm yêu cầu duy trì hiệu lực	Hiệu lực được duy trì đến
24205	20/05/2020	6	20/05/2026

(73) Chủ văn bằng bảo hộ: REFRACTORY INTELLECTUAL PROPERTY GMBH & CO. KG (AT)
Wienerbergstrasse 11, A-1100 Wien, Austria

Thông báo số: 91732/TB-SHTT.$_{IP}$, ngày 03/07/2025 về việc ghi nhận yêu cầu duy trì hiệu lực Bằng độc quyền sáng chế

Số đơn yêu cầu: DT1-2025-07546 Ngày nộp: 19/05/2025

Liên quan đến Bằng độc quyền sáng chế:

(11) Số bằng	(15) Ngày cấp	Năm yêu cầu duy trì hiệu lực	Hiệu lực được duy trì đến
21736	19/08/2019	7	19/08/2026

(73) Chủ văn bằng bảo hộ: TAIPEI MEDICAL UNIVERSITY (TW)
250 Wu-Hsing Street, Taipei City, 110, Taiwan
NATIONAL TAIWAN UNIVERSITY (TW)
No. 1, Sec. 4, Roosevelt Road Taipei, 10617, Taiwan
OHIO STATE UNIVERSITY (US)
1524 North High Street, Columbus, Ohio 43201, United States of America

---

Thông báo số: 91733/TB-SHTT.$_{IP}$, ngày 03/07/2025 về việc ghi nhận yêu cầu duy trì hiệu lực Bằng độc quyền sáng chế

Số đơn yêu cầu: DT1-2025-07547 Ngày nộp: 19/05/2025

Liên quan đến Bằng độc quyền sáng chế:

(11) Số bằng	(15) Ngày cấp	Năm yêu cầu duy trì hiệu lực	Hiệu lực được duy trì đến
9485	25/07/2011	15	25/07/2026

(73) Chủ văn bằng bảo hộ: GOLDEN BIOTECHNOLOGY CORPORATION (TW)
15F, No. 27-6, Sec. 2, Jhong-Jheng E. Rd., Danshuei Township, Taipei Hsien, Taiwan

---

Thông báo số: 91734/TB-SHTT.IP, ngày 03/07/2025 về việc ghi nhận yêu cầu duy trì hiệu lực Bằng độc quyền sáng chế

Số đơn yêu cầu: DT1-2025-07548 Ngày nộp: 19/05/2025

Liên quan đến Bằng độc quyền sáng chế:

(11) Số bằng	(15) Ngày cấp	Năm yêu cầu duy trì hiệu lực	Hiệu lực được duy trì đến
32560	07/06/2022	4	07/06/2026

(73) Chủ văn bằng bảo hộ: SUPHANTARIDA, VIRAT (TH)
33/8 Moo 4, Omyai Sampran, Nakornpathom 73160, Thailand

Thông báo số: 91735/TB-SHTT.IP, ngày 03/07/2025 về việc ghi nhận yêu cầu duy trì hiệu lực Bằng độc quyền sáng chế

Số đơn yêu cầu: DT1-2025-07549 Ngày nộp: 19/05/2025

Liên quan đến Bằng độc quyền sáng chế:

(11) Số bằng	(15) Ngày cấp	Năm yêu cầu duy trì hiệu lực	Hiệu lực được duy trì đến
25476	14/08/2020	6	14/08/2026

(73) Chủ văn bằng bảo hộ: SHU-HUE SHAO (TW)
No.16, Sanmin Rd., Dajia Dist., Taichung City, Taiwan
YUAN-TSANG CHANG (TW)
No. 28, Futian 2nd St., South Dist., Taichung City, Taiwan

Thông báo số: 91736/TB-SHTT.IP, ngày 03/07/2025 về việc ghi nhận yêu cầu duy trì hiệu lực Bằng độc quyền sáng chế

Số đơn yêu cầu: DT1-2025-07550 Ngày nộp: 19/05/2025

Liên quan đến Bằng độc quyền sáng chế:

(11) Số bằng	(15) Ngày cấp	Năm yêu cầu duy trì hiệu lực	Hiệu lực được duy trì đến
36173	25/05/2023	3	25/05/2026

(73) Chủ văn bằng bảo hộ: HS MANUFACTURING GROUP LLC (US)
41 Madison Avenue, 31st Floor, New York City, New York 10010, United States of America

---

Thông báo số: 91737/TB-SHTT.$_{IP}$, ngày 03/07/2025 về việc ghi nhận yêu cầu duy trì hiệu lực Bằng độc quyền sáng chế

Số đơn yêu cầu: DT1-2025-07551 Ngày nộp: 19/05/2025

Liên quan đến Bằng độc quyền sáng chế:

(11) Số bằng	(15) Ngày cấp	Năm yêu cầu duy trì hiệu lực	Hiệu lực được duy trì đến
31385	21/02/2022	4	21/02/2026

(73) Chủ văn bằng bảo hộ: NGUYỄN THỊ NGỌC TRÂM (VN)
163/48 Thành Thái, phường 14, quận 10, thành phố Hồ Chí Minh

Thông báo số: 91738/TB-SHTT.$_{IP}$, ngày 03/07/2025 về việc ghi nhận yêu cầu duy trì hiệu lực Bằng độc quyền sáng chế

Số đơn yêu cầu: DT1-2025-07552 Ngày nộp: 19/05/2025

Liên quan đến Bằng độc quyền sáng chế:

(11) Số bằng	(15) Ngày cấp	Năm yêu cầu duy trì hiệu lực	Hiệu lực được duy trì đến
31385	21/02/2022	5	21/02/2027

(73) Chủ văn bằng bảo hộ: NGUYỄN THỊ NGỌC TRÂM (VN)
163/48 Thành Thái, phường 14, quận 10, thành phố Hồ Chí Minh

Thông báo số: 91739/TB-SHTT.$_{IP}$, ngày 03/07/2025 về việc ghi nhận yêu cầu duy trì hiệu lực Bằng độc quyền sáng chế

Số đơn yêu cầu: DT1-2025-07554 Ngày nộp: 19/05/2025

Liên quan đến Bằng độc quyền sáng chế:

(11) Số bằng	(15) Ngày cấp	Năm yêu cầu duy trì hiệu lực	Hiệu lực được duy trì đến
26883	25/11/2020	5	25/11/2025

(73) Chủ văn bằng bảo hộ: THERMO HYGRO CONSULTANTS SDN BHD (MY)
No. 2, Teknologi Kubik No 6, Jalan Teknologi 3/4, Taman Sains Selangor 1, 47810 Kota Damansara, Petaling Jaya, Selangor, Malaysia

---

Thông báo số: 91740/TB-SHTT.$_{IP}$, ngày 03/07/2025 về việc ghi nhận yêu cầu duy trì hiệu lực Bằng độc quyền sáng chế

Số đơn yêu cầu: DT1-2025-07555 Ngày nộp: 19/05/2025

Liên quan đến Bằng độc quyền sáng chế:

(11) Số bằng	(15) Ngày cấp	Năm yêu cầu duy trì hiệu lực	Hiệu lực được duy trì đến
36221	30/05/2023	3	30/05/2026

(73) Chủ văn bằng bảo hộ: BLANCTEC CO., LTD. (JP)
33-4, Nishi-shimbashi 2-chome, Minato-ku, Tokyo 1050003, Japan

---

Thông báo số: 91741/TB-SHTT.$_{IP}$, ngày 03/07/2025 về việc ghi nhận yêu cầu duy trì hiệu lực Bằng độc quyền sáng chế

Số đơn yêu cầu: DT1-2025-07556 Ngày nộp: 19/05/2025

Liên quan đến Bằng độc quyền sáng chế:

(11) Số bằng	(15) Ngày cấp	Năm yêu cầu duy trì hiệu lực	Hiệu lực được duy trì đến
40954	26/07/2024	2	26/07/2026

(73) Chủ văn bằng bảo hộ: DAIKIN INDUSTRIES, LTD. (JP)
Osaka Umeda Twin Towers South, 1-13-1, Umeda, Kita-ku, Osaka-shi, Osaka, 530-0001, Japan

---

Thông báo số: 91742/TB-SHTT.IP, ngày 03/07/2025 về việc ghi nhận yêu cầu duy trì hiệu lực Bằng độc quyền sáng chế

Số đơn yêu cầu: DT1-2025-07557 Ngày nộp: 19/05/2025

Liên quan đến Bằng độc quyền sáng chế:

(11) Số bằng	(15) Ngày cấp	Năm yêu cầu duy trì hiệu lực	Hiệu lực được duy trì đến
24475	09/06/2020	6	09/06/2026

(73) Chủ văn bằng bảo hộ: THE NIPPON SIGNAL CO., LTD. (JP)
5-1, Marunouchi 1-chome, Chiyoda-ku, Tokyo 100-6513 Japan

Thông báo số: 91744/TB-SHTT.IP, ngày 03/07/2025 về việc ghi nhận yêu cầu duy trì hiệu lực Bằng độc quyền sáng chế

Số đơn yêu cầu: DT1-2024-11800 Ngày nộp: 13/08/2024

Liên quan đến Bằng độc quyền sáng chế:

(11) Số bằng	(15) Ngày cấp	Năm yêu cầu duy trì hiệu lực	Hiệu lực được duy trì đến
29366	28/07/2021	4	28/07/2025

(73) Chủ văn bằng bảo hộ: TRUNG TÂM PHÁT TRIỂN CÔNG NGHỆ CAO, VIỆN HÀN LÂM KHOA HỌC VÀ CÔNG NGHỆ VIỆT NAM (VN)
18 Hoàng Quốc Việt, phường Nghĩa Đô, quận Cầu Giấy, thành phố Hà Nội

---

Thông báo số: 91745/TB-SHTT.IP, ngày 03/07/2025 về việc ghi nhận yêu cầu duy trì hiệu lực Bằng độc quyền sáng chế

Số đơn yêu cầu: DT1-2024-11798 Ngày nộp: 13/08/2024

Liên quan đến Bằng độc quyền sáng chế:

(11) Số bằng	(15) Ngày cấp	Năm yêu cầu duy trì hiệu lực	Hiệu lực được duy trì đến
30273	27/10/2021	4	27/10/2025

(73) Chủ văn bằng bảo hộ: TRUNG TÂM PHÁT TRIỂN CÔNG NGHỆ CAO, VIỆN HÀN LÂM KHOA HỌC VÀ CÔNG NGHỆ VIỆT NAM (VN)
Số 18 Hoàng Quốc Việt, phường Nghĩa Đô, quận Cầu Giấy, thành phố Hà Nội
VIỆN NGHIÊN CỨU CÔNG NGHIỆP RỪNG - VIỆN KHOA HỌC LÂM NGHIỆP VIỆT NAM (VN)
Số 46, phường Đức Thắng, quận Bắc Từ Liêm, thành phố Hà Nội

Thông báo số: 91746/TB-SHTT.$_{IP}$, ngày 03/07/2025 về việc ghi nhận yêu cầu duy trì hiệu lực Bằng độc quyền sáng chế

Số đơn yêu cầu: DT1-2024-11799 Ngày nộp: 13/08/2024

Liên quan đến Bằng độc quyền sáng chế:

(11) Số bằng	(15) Ngày cấp	Năm yêu cầu duy trì hiệu lực	Hiệu lực được duy trì đến
16271	28/11/2016	9	28/11/2025

(73) Chủ văn bằng bảo hộ: TRUNG TÂM PHÁT TRIỂN CÔNG NGHỆ CAO, VIỆN HÀN LÂM KHOA HỌC VÀ CÔNG NGHỆ VIỆT NAM (VN)
18 Hoàng Quốc Việt, phường Nghĩa Đô, quận Cầu Giấy, thành phố Hà Nội

---

Thông báo số: 91747/TB-SHTT.$_{IP}$, ngày 03/07/2025 về việc ghi nhận yêu cầu duy trì hiệu lực Bằng độc quyền sáng chế

Số đơn yêu cầu: DT1-2024-11689 Ngày nộp: 08/08/2024

Liên quan đến Bằng độc quyền sáng chế:

(11) Số bằng	(15) Ngày cấp	Năm yêu cầu duy trì hiệu lực	Hiệu lực được duy trì đến
38404	18/12/2023	2	18/12/2025

(73) Chủ văn bằng bảo hộ: TRUNG TÂM NGHIÊN CỨU VÀ CHUYỂN GIAO CÔNG NGHỆ (VN)
18 Hoàng Quốc Việt, Cầu Giấy, Hà Nội

Thông báo số: 91754/TB-SHTT.$_{IP}$, ngày 03/07/2025 về việc ghi nhận yêu cầu duy trì hiệu lực Bằng độc quyền sáng chế

Số đơn yêu cầu: DT1-2025-02461 Ngày nộp: 21/02/2025

Liên quan đến Bằng độc quyền sáng chế:

(11) Số bằng	(15) Ngày cấp	Năm yêu cầu duy trì hiệu lực	Hiệu lực được duy trì đến
37092	25/08/2023	2	25/08/2025

(73) Chủ văn bằng bảo hộ: ZHEJIANG RUIFENG INTELLIGENT TECHNOLOGY CO., LTD. (CN)
Third Floor, No. 1 Workshop, No. 60 Zhancheng Road, Taozhu Street, Zhuji, Shaoxing City, Zhejiang, 311800 CHINA

Thông báo số: 91755/TB-SHTT.$_{IP}$, ngày 03/07/2025 về việc ghi nhận yêu cầu duy trì hiệu lực Bằng độc quyền sáng chế

Số đơn yêu cầu: DT1-2025-09158 Ngày nộp: 09/06/2025

Liên quan đến Bằng độc quyền sáng chế:

(11) Số bằng	(15) Ngày cấp	Năm yêu cầu duy trì hiệu lực	Hiệu lực được duy trì đến
32583	09/06/2022	4	09/06/2026

(73) Chủ văn bằng bảo hộ: HYPONEX JAPAN CORP., LTD. (JP)
1-94, Tsukuda 1-chome, Nishiyodogawa-ku, Osaka-shi, Osaka 555-0001, Japan
MITSUI CHEMICALS CROP & LIFE SOLUTIONS, INC. (JP)
1-19-1, Nihonbashi, Chuo-ku, Tokyo 103-0027, Japan

Thông báo số: 91756/TB-SHTT.$_{IP}$, ngày 03/07/2025 về việc ghi nhận yêu cầu duy trì hiệu lực Bằng độc quyền sáng chế

Số đơn yêu cầu: DT1-2024-15570 Ngày nộp: 16/10/2024

Liên quan đến Bằng độc quyền sáng chế:

(11) Số bằng	(15) Ngày cấp	Năm yêu cầu duy trì hiệu lực	Hiệu lực được duy trì đến
34265	02/11/2022	3	02/11/2025

(73) Chủ văn bằng bảo hộ: NIPPON STEEL CORPORATION (JP)
6-1, Marunouchi 2-chome, Chiyoda-ku, Tokyo 1008071, Japan

Thông báo số: 93217/TB-SHTT.$_{IP}$, ngày 04/07/2025 về việc ghi nhận yêu cầu duy trì hiệu lực Bằng độc quyền sáng chế

Số đơn yêu cầu: DT1-2024-17594 Ngày nộp: 20/11/2024

Liên quan đến Bằng độc quyền sáng chế:

(11) Số bằng	(15) Ngày cấp	Năm yêu cầu duy trì hiệu lực	Hiệu lực được duy trì đến
37924	14/11/2023	2	14/11/2025

(73) Chủ văn bằng bảo hộ: VÕ THANH MINH (VN)
Số 19, ngõ 2, phố Lê Văn Hưu, phường Phạm Đình Hổ, quận Hai Bà Trưng, thành phố Hà Nội

---

Thông báo số: 93219/TB-SHTT.$_{IP}$, ngày 04/07/2025 về việc ghi nhận yêu cầu duy trì hiệu lực Bằng độc quyền sáng chế

Số đơn yêu cầu: DT1-2025-07558 Ngày nộp: 20/05/2025

Liên quan đến Bằng độc quyền sáng chế:

(11) Số bằng	(15) Ngày cấp	Năm yêu cầu duy trì hiệu lực	Hiệu lực được duy trì đến
25231	22/07/2020	6	22/07/2026

(73) Chủ văn bằng bảo hộ: BOE TECHNOLOGY GROUP CO., LTD. (CN)
No. 10 Jiuxianqiao Rd., Chaoyang District, Beijing 100015, China

---

Thông báo số: 93220/TB-SHTT.IP, ngày 04/07/2025 về việc ghi nhận yêu cầu duy trì hiệu lực Bằng độc quyền sáng chế

Số đơn yêu cầu: DT1-2025-07559 Ngày nộp: 20/05/2025

Liên quan đến Bằng độc quyền sáng chế:

(11) Số bằng	(15) Ngày cấp	Năm yêu cầu duy trì hiệu lực	Hiệu lực được duy trì đến
33084	22/07/2022	4	22/07/2026

(73) Chủ văn bằng bảo hộ: ECOLAB USA INC. (US)
370 N. Wabasha Street, St. Paul, Minnesota 55102, United States of America

---

Thông báo số: 93221/TB-SHTT.IP, ngày 04/07/2025 về việc ghi nhận yêu cầu duy trì hiệu lực Bằng độc quyền sáng chế

Số đơn yêu cầu: DT1-2025-07560 Ngày nộp: 20/05/2025

Liên quan đến Bằng độc quyền sáng chế:

(11) Số bằng	(15) Ngày cấp	Năm yêu cầu duy trì hiệu lực	Hiệu lực được duy trì đến
21565	23/07/2019	7	23/07/2026

(73) Chủ văn bằng bảo hộ: TENCENT TECHNOLOGY (SHENZHEN) COMPANY LIMITED (CN)
Room 403, East Block 2, SEG Park, Zhenxing Road, Futian District, Shenzhen, Guangdong 518044, CHINA

Thông báo số: 93222/TB-SHTT.IP, ngày 04/07/2025 về việc ghi nhận yêu cầu duy trì hiệu lực Bằng độc quyền sáng chế

Số đơn yêu cầu: DT1-2025-07561 Ngày nộp: 20/05/2025

Liên quan đến Bằng độc quyền sáng chế:

(11) Số bằng	(15) Ngày cấp	Năm yêu cầu duy trì hiệu lực	Hiệu lực được duy trì đến
21567	23/07/2019	7	23/07/2026

(73) Chủ văn bằng bảo hộ: SUN PATENT TRUST (US)
450 Lexington Avenue, 38th Floor, New York, NY 10017, United Sates of America

---

Thông báo số: 93223/TB-SHTT.$_{IP}$, ngày 04/07/2025 về việc ghi nhận yêu cầu duy trì hiệu lực Bằng độc quyền sáng chế

Số đơn yêu cầu: DT1-2025-07562 Ngày nộp: 20/05/2025

Liên quan đến Bằng độc quyền sáng chế:

(11) Số bằng	(15) Ngày cấp	Năm yêu cầu duy trì hiệu lực	Hiệu lực được duy trì đến
21554	23/07/2019	7	23/07/2026

(73) Chủ văn bằng bảo hộ: SUN PATENT TRUST (US)
450 Lexington Avenue, 38th Floor, New York, NY 10017, United States of America

---

Thông báo số: 93224/TB-SHTT.$_{IP}$, ngày 04/07/2025 về việc ghi nhận yêu cầu duy trì hiệu lực Bằng độc quyền sáng chế

Số đơn yêu cầu: DT1-2025-07563 Ngày nộp: 20/05/2025

Liên quan đến Bằng độc quyền sáng chế:

(11) Số bằng	(15) Ngày cấp	Năm yêu cầu duy trì hiệu lực	Hiệu lực được duy trì đến
36763	25/07/2023	3	25/07/2026

(73) Chủ văn bằng bảo hộ: CHENGDU BOE OPTOELECTRONICS TECHNOLOGY CO., LTD. (CN)
No.1188 Hezuo Rd., (West Zone), Hi-tech Development Zone, Chengdu, Sichuan 611731, China
BOE TECHNOLOGY GROUP CO., LTD. (CN)
No.10 Jiuxianqiao Rd., Chaoyang District, Beijing 100015, China

---

Thông báo số: 93225/TB-SHTT.IP, ngày 04/07/2025 về việc ghi nhận yêu cầu duy trì hiệu lực Bằng độc quyền sáng chế

Số đơn yêu cầu: DT1-2025-07564 Ngày nộp: 20/05/2025

Liên quan đến Bằng độc quyền sáng chế:

(11) Số bằng	(15) Ngày cấp	Năm yêu cầu duy trì hiệu lực	Hiệu lực được duy trì đến
10501	26/07/2012	14	26/07/2026

(73) Chủ văn bằng bảo hộ: TENCENT TECHNOLOGY (SHENZHEN) COMPANY LIMITED (CN)
Room 403, East Block 2, SEG Park, Zhenxing Road, Futian District, Shenzhen city 518044, Guangdong Province, P. R. China

---

Thông báo số: 93226/TB-SHTT.IP, ngày 04/07/2025 về việc ghi nhận yêu cầu duy trì hiệu lực Bằng độc quyền sáng chế

Số đơn yêu cầu: DT1-2025-07565 Ngày nộp: 20/05/2025

Liên quan đến Bằng độc quyền sáng chế:

(11) Số bằng	(15) Ngày cấp	Năm yêu cầu duy trì hiệu lực	Hiệu lực được duy trì đến
36782	26/07/2023	3	26/07/2026

(73) Chủ văn bằng bảo hộ: BOE TECHNOLOGY GROUP CO., LTD. (CN)
No.10 Jiuxianqiao Rd., Chaoyang District, Beijing 100015, P. R. China

---

Thông báo số: 93227/TB-SHTT.IP, ngày 04/07/2025 về việc ghi nhận yêu cầu duy trì hiệu lực Bằng độc quyền sáng chế

Số đơn yêu cầu: DT1-2025-07566 Ngày nộp: 20/05/2025

Liên quan đến Bằng độc quyền sáng chế:

(11) Số bằng	(15) Ngày cấp	Năm yêu cầu duy trì hiệu lực	Hiệu lực được duy trì đến
33114	26/07/2022	4	26/07/2026

(73) Chủ văn bằng bảo hộ: NALCO COMPANY (US)
1601 W. Diehl Road, Naperville, Illinois 60563-1198, United States of America

---

Thông báo số: 93228/TB-SHTT.$_{IP}$, ngày 04/07/2025 về việc ghi nhận yêu cầu duy trì hiệu lực Bằng độc quyền sáng chế

Số đơn yêu cầu: DT1-2025-07567 Ngày nộp: 20/05/2025

Liên quan đến Bằng độc quyền sáng chế:

(11) Số bằng	(15) Ngày cấp	Năm yêu cầu duy trì hiệu lực	Hiệu lực được duy trì đến
25328	28/07/2020	6	28/07/2026

(73) Chủ văn bằng bảo hộ: TENCENT TECHNOLOGY (SHENZHEN) COMPANY LIMITED (CN)
Room 403, East Block 2, SEG Park, Zhenxing Road, Futian District, Shenzhen city 518044, Guangdong Province, P. R. China

---

Thông báo số: 93229/TB-SHTT.$_{IP}$, ngày 04/07/2025 về việc ghi nhận yêu cầu duy trì hiệu lực Bằng độc quyền sáng chế

Số đơn yêu cầu: DT1-2025-07568 Ngày nộp: 20/05/2025

Liên quan đến Bằng độc quyền sáng chế:

(11) Số bằng	(15) Ngày cấp	Năm yêu cầu duy trì hiệu lực	Hiệu lực được duy trì đến
33151	28/07/2022	4	28/07/2026

(73) Chủ văn bằng bảo hộ: PANASONIC INTELLECTUAL PROPERTY MANAGEMENT CO., LTD. (JP)
1-61, Shiromi 2-chome, Chuo-ku, Osaka-shi, Osaka 540-6207 Japan

---

Thông báo số: 93230/TB-SHTT.IP, ngày 04/07/2025 về việc ghi nhận yêu cầu duy trì hiệu lực Bằng độc quyền sáng chế

Số đơn yêu cầu: DT1-2025-07569 Ngày nộp: 20/05/2025

Liên quan đến Bằng độc quyền sáng chế:

(11) Số bằng	(15) Ngày cấp	Năm yêu cầu duy trì hiệu lực	Hiệu lực được duy trì đến
40994	29/07/2024	2	29/07/2026

(73) Chủ văn bằng bảo hộ: PANASONIC INTELLECTUAL PROPERTY MANAGEMENT CO., LTD. (JP)
1-61, Shiromi 2-chome, Chuo-ku, Osaka-shi, Osaka 540-6207 Japan

---

Thông báo số: 93231/TB-SHTT.IP, ngày 04/07/2025 về việc ghi nhận yêu cầu duy trì hiệu lực Bằng độc quyền sáng chế

Số đơn yêu cầu: DT1-2025-07570 Ngày nộp: 20/05/2025

Liên quan đến Bằng độc quyền sáng chế:

(11) Số bằng	(15) Ngày cấp	Năm yêu cầu duy trì hiệu lực	Hiệu lực được duy trì đến
25351	29/07/2020	6	29/07/2026

(73) Chủ văn bằng bảo hộ: CHINA ALUMINUM INTERNATIONAL ENGINEERING CORPORATION LIMITED (CN)
Building C, No. 99, Xingshikou Road, Haidian District, Beijing, 100093 P. R. China

---

Thông báo số: 93232/TB-SHTT.IP, ngày 04/07/2025 về việc ghi nhận yêu cầu duy trì hiệu lực Bằng độc quyền sáng chế

Số đơn yêu cầu: DT1-2025-07571 Ngày nộp: 20/05/2025

Liên quan đến Bằng độc quyền sáng chế:

(11) Số bằng	(15) Ngày cấp	Năm yêu cầu duy trì hiệu lực	Hiệu lực được duy trì đến
21595	30/07/2019	7	30/07/2026

(73) Chủ văn bằng bảo hộ: TENCENT TECHNOLOGY (SHENZHEN) COMPANY LIMITED (CN)
Room 403, East Block 2, SEG Park, Zhenxing Road, Futian District, Shenzhen City 518044, Guangdong Province, P.R. China

---

Thông báo số: 93233/TB-SHTT.$_{IP}$, ngày 04/07/2025 về việc ghi nhận yêu cầu duy trì hiệu lực Bằng độc quyền sáng chế

Số đơn yêu cầu: DT1-2025-07572 Ngày nộp: 20/05/2025

Liên quan đến Bằng độc quyền sáng chế:

(11) Số bằng	(15) Ngày cấp	Năm yêu cầu duy trì hiệu lực	Hiệu lực được duy trì đến
19716	30/07/2018	8	30/07/2026

(73) Chủ văn bằng bảo hộ: SUN PATENT TRUST (US)
450 Lexington Avenue, 38th Floor, New York, NY 10017, United States of America

---

Thông báo số: 93234/TB-SHTT.$_{IP}$, ngày 04/07/2025 về việc ghi nhận yêu cầu duy trì hiệu lực Bằng độc quyền sáng chế

Số đơn yêu cầu: DT1-2025-07573 Ngày nộp: 20/05/2025

Liên quan đến Bằng độc quyền sáng chế:

(11) Số bằng	(15) Ngày cấp	Năm yêu cầu duy trì hiệu lực	Hiệu lực được duy trì đến
21608	30/07/2019	7	30/07/2026

(73) Chủ văn bằng bảo hộ: ECOLAB USA INC. (US)
370 N. Wabasha Street, St. Paul, Minnesota 55102, United States of America

---

Thông báo số: 93235/TB-SHTT.$_{IP}$, ngày 04/07/2025 về việc ghi nhận yêu cầu duy trì hiệu lực Bằng độc quyền sáng chế

Số đơn yêu cầu: DT1-2025-07574 Ngày nộp: 20/05/2025

Liên quan đến Bằng độc quyền sáng chế:

(11) Số bằng	(15) Ngày cấp	Năm yêu cầu duy trì hiệu lực	Hiệu lực được duy trì đến
15786	01/08/2016	10	01/08/2026

(73) Chủ văn bằng bảo hộ: TENCENT TECHNOLOGY (SHENZHEN) COMPANY LIMITED (CN)
Room 403, East Block 2, SEG Park, Zhenxing Road, Futian District, Shenzhen City 518044, Guangdong Province, P.R.China

---

Thông báo số: 93236/TB-SHTT.$_{IP}$, ngày 04/07/2025 về việc ghi nhận yêu cầu duy trì hiệu lực Bằng độc quyền sáng chế

Số đơn yêu cầu: DT1-2025-07575 Ngày nộp: 20/05/2025

Liên quan đến Bằng độc quyền sáng chế:

(11) Số bằng	(15) Ngày cấp	Năm yêu cầu duy trì hiệu lực	Hiệu lực được duy trì đến
15785	01/08/2016	10	01/08/2026

(73) Chủ văn bằng bảo hộ: TENCENT TECHNOLOGY (SHENZHEN) COMPANY LIMITED (CN)
Room 403, East Block 2, SEG Park, Zhenxing Road, Futian District, Shenzhen city 518044, Guangdong Province, P. R. China

---

Thông báo số: 93237/TB-SHTT.$_{IP}$, ngày 04/07/2025 về việc ghi nhận yêu cầu duy trì hiệu lực Bằng độc quyền sáng chế

Số đơn yêu cầu: DT1-2025-07576 Ngày nộp: 20/05/2025

Liên quan đến Bằng độc quyền sáng chế:

(11) Số bằng	(15) Ngày cấp	Năm yêu cầu duy trì hiệu lực	Hiệu lực được duy trì đến
15784	01/08/2016	10	01/08/2026

(73) Chủ văn bằng bảo hộ: TENCENT TECHNOLOGY (SHENZHEN) COMPANY LIMITED (CN)
Room 403, East Block 2, SEG Park, Zhenxing Road, Futian District, Shenzhen City 518044, Guangdong Province, P.R. China

---

Thông báo số: 93238/TB-SHTT.IP, ngày 04/07/2025 về việc ghi nhận yêu cầu duy trì hiệu lực Bằng độc quyền sáng chế

Số đơn yêu cầu: DT1-2025-07577 Ngày nộp: 20/05/2025

Liên quan đến Bằng độc quyền sáng chế:

(11) Số bằng	(15) Ngày cấp	Năm yêu cầu duy trì hiệu lực	Hiệu lực được duy trì đến
13034	05/08/2014	12	05/08/2026

(73) Chủ văn bằng bảo hộ: TENCENT TECHNOLOGY (SHENZHEN) COMPANY LIMITED (CN)
Room 403, East Block 2, SEG Park, Zhenxing Road, Futian District, Shenzhen city 518044, Guangdong Province, P. R. China

---

Thông báo số: 93239/TB-SHTT.IP, ngày 04/07/2025 về việc ghi nhận yêu cầu duy trì hiệu lực Bằng độc quyền sáng chế

Số đơn yêu cầu: DT1-2025-07578 Ngày nộp: 20/05/2025

Liên quan đến Bằng độc quyền sáng chế:

(11) Số bằng	(15) Ngày cấp	Năm yêu cầu duy trì hiệu lực	Hiệu lực được duy trì đến
13018	05/08/2014	12	05/08/2026

(73) Chủ văn bằng bảo hộ: TENCENT TECHNOLOGY (SHENZHEN) COMPANY LIMITED (CN)
4/F, East 2 Block, SEG Park, Zhenxing Rd., Futian District, Shenzhen Guangdong 518044, P. R. China

---

Thông báo số: 93246/TB-SHTT.IP, ngày 04/07/2025 về việc ghi nhận yêu cầu duy trì hiệu lực Bằng độc quyền sáng chế

Số đơn yêu cầu: DT1-2025-07579 Ngày nộp: 20/05/2025

Liên quan đến Bằng độc quyền sáng chế:

(11) Số bằng	(15) Ngày cấp	Năm yêu cầu duy trì hiệu lực	Hiệu lực được duy trì đến
13017	05/08/2014	12	05/08/2026

(73) Chủ văn bằng bảo hộ: TENCENT TECHNOLOGY (SHENZHEN) COMPANY LIMITED (CN)
4/F, East 2 Block, SEG Park, Zhenxing Rd., Futian District, Shenzhen Guangdong 518044, P. R. China

---

Thông báo số: 93247/TB-SHTT.$_{IP}$, ngày 04/07/2025 về việc ghi nhận yêu cầu duy trì hiệu lực Bằng độc quyền sáng chế

Số đơn yêu cầu: DT1-2025-07580 Ngày nộp: 20/05/2025

Liên quan đến Bằng độc quyền sáng chế:

(11) Số bằng	(15) Ngày cấp	Năm yêu cầu duy trì hiệu lực	Hiệu lực được duy trì đến
13027	05/08/2014	12	05/08/2026

(73) Chủ văn bằng bảo hộ: CHINA ALUMINUM INTERNATIONAL ENGINEERING CORPORATION LIMITED (CN)
B-15/F., Tongtai Mansion, 33 Jinrong Street, Xicheng District, Beijing, 100032, P.R. China

---

Thông báo số: 93248/TB-SHTT.$_{IP}$, ngày 04/07/2025 về việc ghi nhận yêu cầu duy trì hiệu lực Bằng độc quyền sáng chế

Số đơn yêu cầu: DT1-2025-07581 Ngày nộp: 20/05/2025

Liên quan đến Bằng độc quyền sáng chế:

(11) Số bằng	(15) Ngày cấp	Năm yêu cầu duy trì hiệu lực	Hiệu lực được duy trì đến
33262	09/08/2022	4	09/08/2026

(73) Chủ văn bằng bảo hộ: TENCENT TECHNOLOGY (SHENZHEN) COMPANY LIMITED (CN)
Room 403, East Block 2, SEG Park, Zhenxing Road, Futian Shenzhen, Guangdong 518044, China

---

Thông báo số: 93249/TB-SHTT.IP, ngày 04/07/2025 về việc ghi nhận yêu cầu duy trì hiệu lực Bằng độc quyền sáng chế

Số đơn yêu cầu: DT1-2025-07582 Ngày nộp: 20/05/2025

Liên quan đến Bằng độc quyền sáng chế:

(11) Số bằng	(15) Ngày cấp	Năm yêu cầu duy trì hiệu lực	Hiệu lực được duy trì đến
33275	09/08/2022	4	09/08/2026

(73) Chủ văn bằng bảo hộ: ECOLAB USA INC. (US)
370 N. Wabasha Street, St. Paul, Minnesota 55102, United States of America

---

Thông báo số: 93250/TB-SHTT.IP, ngày 04/07/2025 về việc ghi nhận yêu cầu duy trì hiệu lực Bằng độc quyền sáng chế

Số đơn yêu cầu: DT1-2025-07583 Ngày nộp: 20/05/2025

Liên quan đến Bằng độc quyền sáng chế:

(11) Số bằng	(15) Ngày cấp	Năm yêu cầu duy trì hiệu lực	Hiệu lực được duy trì đến
33289	10/08/2022	4	10/08/2026

(73) Chủ văn bằng bảo hộ: TENCENT TECHNOLOGY (SHENZHEN) COMPANY LIMITED (CN)
Room 403, East Block 2, SEG Park, Zhenxing Road, Futian, Shenzhen, Guangdong 518044, China

---

Thông báo số: 93251/TB-SHTT.IP, ngày 04/07/2025 về việc ghi nhận yêu cầu duy trì hiệu lực Bằng độc quyền sáng chế

Số đơn yêu cầu: DT1-2025-07584 Ngày nộp: 20/05/2025

Liên quan đến Bằng độc quyền sáng chế:

(11) Số bằng	(15) Ngày cấp	Năm yêu cầu duy trì hiệu lực	Hiệu lực được duy trì đến
14418	10/08/2015	11	10/08/2026

(73) Chủ văn bằng bảo hộ: TENCENT TECHNOLOGY (SHENZHEN) COMPANY LIMITED (CN)
Room 403, East Block 2, SEG Park, Zhenxing Road, Futian District, Shenzhen city 518044, Guangdong Province, P. R. China

---

Thông báo số: 93252/TB-SHTT.$_{IP}$, ngày 04/07/2025 về việc ghi nhận yêu cầu duy trì hiệu lực Bằng độc quyền sáng chế

Số đơn yêu cầu: DT1-2025-07585 Ngày nộp: 20/05/2025

Liên quan đến Bằng độc quyền sáng chế:

(11) Số bằng	(15) Ngày cấp	Năm yêu cầu duy trì hiệu lực	Hiệu lực được duy trì đến
21682	12/08/2019	7	12/08/2026

(73) Chủ văn bằng bảo hộ: TENCENT TECHNOLOGY (SHENZHEN) COMPANY LIMITED (CN)
Room 403, East Block 2, SEG Park, Zhenxing Road, Futian District, Shenzhen City, Guangdong Province 518044, P.R. China

---

Thông báo số: 93253/TB-SHTT.$_{IP}$, ngày 04/07/2025 về việc ghi nhận yêu cầu duy trì hiệu lực Bằng độc quyền sáng chế

Số đơn yêu cầu: DT1-2025-07586 Ngày nộp: 20/05/2025

Liên quan đến Bằng độc quyền sáng chế:

(11) Số bằng	(15) Ngày cấp	Năm yêu cầu duy trì hiệu lực	Hiệu lực được duy trì đến
13043	12/08/2014	12	12/08/2026

(73) Chủ văn bằng bảo hộ: TENCENT TECHNOLOGY (SHENZHEN) COMPANY LIMITED (CN)
4/F, East 2 Block, SEG Park, Zhenxing Rd., Futian District, Shenzhen Guangdong 518044, P. R. China

---

Thông báo số: 93254/TB-SHTT.IP, ngày 04/07/2025 về việc ghi nhận yêu cầu duy trì hiệu lực Bằng độc quyền sáng chế

Số đơn yêu cầu: DT1-2025-07587 Ngày nộp: 20/05/2025

Liên quan đến Bằng độc quyền sáng chế:

(11) Số bằng	(15) Ngày cấp	Năm yêu cầu duy trì hiệu lực	Hiệu lực được duy trì đến
33338	12/08/2022	4	12/08/2026

(73) Chủ văn bằng bảo hộ: ECOLAB USA INC. (US)
1 Ecolab Place, St. Paul, Minnesota 55102, United States of America

---

Thông báo số: 93255/TB-SHTT.IP, ngày 04/07/2025 về việc ghi nhận yêu cầu duy trì hiệu lực Bằng độc quyền sáng chế

Số đơn yêu cầu: DT1-2025-07588 Ngày nộp: 20/05/2025

Liên quan đến Bằng độc quyền sáng chế:

(11) Số bằng	(15) Ngày cấp	Năm yêu cầu duy trì hiệu lực	Hiệu lực được duy trì đến
25461	13/08/2020	6	13/08/2026

(73) Chủ văn bằng bảo hộ: TENCENT TECHNOLOGY (SHENZHEN) COMPANY LIMITED (CN)
Room 403, East Block 2, SEG Park, Zhenxing Road, Futian District, Shenzhen, Guangdong 518000, China

---

Thông báo số: 93256/TB-SHTT.IP, ngày 04/07/2025 về việc ghi nhận yêu cầu duy trì hiệu lực Bằng độc quyền sáng chế

Số đơn yêu cầu: DT1-2025-07589 Ngày nộp: 20/05/2025

Liên quan đến Bằng độc quyền sáng chế:

(11) Số bằng	(15) Ngày cấp	Năm yêu cầu duy trì hiệu lực	Hiệu lực được duy trì đến
14450	17/08/2015	11	17/08/2026

(73) Chủ văn bằng bảo hộ: JAPAN TOBACCO INC. (JP)
1-1, Toranomon 4-chome, Minato-ku, Tokyo 105-6927 Japan

Thông báo số: 93257/TB-SHTT.$_{IP}$, ngày 04/07/2025 về việc ghi nhận yêu cầu duy trì hiệu lực Bằng độc quyền sáng chế

Số đơn yêu cầu: DT1-2025-07590 Ngày nộp: 20/05/2025

Liên quan đến Bằng độc quyền sáng chế:

(11) Số bằng	(15) Ngày cấp	Năm yêu cầu duy trì hiệu lực	Hiệu lực được duy trì đến
21758	19/08/2019	7	19/08/2026

(73) Chủ văn bằng bảo hộ: JAPAN TOBACCO INC. (JP)
1-1, Toranomon 4-chome, Minato-ku, Tokyo 105-6927 Japan

Thông báo số: 93258/TB-SHTT.$_{IP}$, ngày 04/07/2025 về việc ghi nhận yêu cầu duy trì hiệu lực Bằng độc quyền sáng chế

Số đơn yêu cầu: DT1-2025-07591 Ngày nộp: 20/05/2025

Liên quan đến Bằng độc quyền sáng chế:

(11) Số bằng	(15) Ngày cấp	Năm yêu cầu duy trì hiệu lực	Hiệu lực được duy trì đến
15871	22/08/2016	10	22/08/2026

(73) Chủ văn bằng bảo hộ: TENCENT TECHNOLOGY (SHENZHEN) COMPANY LIMITED (CN)
Room 403, East Block 2, SEG Park, Zhenxing Road, Futian District, Shenzhen City 518044, Guangdong Province, P.R. China

---

Thông báo số: 93259/TB-SHTT.$_{IP}$, ngày 04/07/2025 về việc ghi nhận yêu cầu duy trì hiệu lực Bằng độc quyền sáng chế

Số đơn yêu cầu: DT1-2025-07592 Ngày nộp: 20/05/2025

Liên quan đến Bằng độc quyền sáng chế:

(11) Số bằng	(15) Ngày cấp	Năm yêu cầu duy trì hiệu lực	Hiệu lực được duy trì đến
21810	26/08/2019	7	26/08/2026

(73) Chủ văn bằng bảo hộ: TENCENT TECHNOLOGY (SHENZHEN) COMPANY LIMITED (CN)
Room 403, East Block 2, SEG Park, Zhenxing Road, Futian District, Shenzhen city, Guangdong Province 518044, People Republic of China

---

Thông báo số: 93260/TB-SHTT.$_{IP}$, ngày 04/07/2025 về việc ghi nhận yêu cầu duy trì hiệu lực Bằng độc quyền sáng chế

Số đơn yêu cầu: DT1-2025-07593 Ngày nộp: 20/05/2025

Liên quan đến Bằng độc quyền sáng chế:

(11) Số bằng	(15) Ngày cấp	Năm yêu cầu duy trì hiệu lực	Hiệu lực được duy trì đến
21781	26/08/2019	7	26/08/2026

(73) Chủ văn bằng bảo hộ: TENCENT TECHNOLOGY (SHENZHEN) COMPANY LIMITED (CN)
Room 403, East Block 2, SEG Park, Zhenxing Road, Futian District, Shenzhen, Guangdong 518044, P.R. China

---

Thông báo số: 93261/TB-SHTT.$_{IP}$, ngày 04/07/2025 về việc ghi nhận yêu cầu duy trì hiệu lực Bằng độc quyền sáng chế

Số đơn yêu cầu: DT1-2025-07594 Ngày nộp: 20/05/2025

Liên quan đến Bằng độc quyền sáng chế:

(11) Số bằng	(15) Ngày cấp	Năm yêu cầu duy trì hiệu lực	Hiệu lực được duy trì đến
19872	28/08/2018	8	28/08/2026

(73) Chủ văn bằng bảo hộ: TENCENT TECHNOLOGY (SHENZHEN) COMPANY LIMITED (CN)
Room 403, East Block 2, SEG Park, Zhenxing Road, Futian District, Shenzhen city, Guangdong Province, 518057, China

---

Thông báo số: 93262/TB-SHTT.IP, ngày 04/07/2025 về việc ghi nhận yêu cầu duy trì hiệu lực Bằng độc quyền sáng chế

Số đơn yêu cầu: DT1-2025-07595 Ngày nộp: 20/05/2025

Liên quan đến Bằng độc quyền sáng chế:

(11) Số bằng	(15) Ngày cấp	Năm yêu cầu duy trì hiệu lực	Hiệu lực được duy trì đến
15892	29/08/2016	10	29/08/2026

(73) Chủ văn bằng bảo hộ: TENCENT TECHNOLOGY (SHENZHEN) COMPANY LIMITED (CN)
Room 403, East Block 2, SEG Park, Zhenxing Road, Futian District, Shenzhen city 518044, Guangdong Province, P. R. China

---

Thông báo số: 93263/TB-SHTT.IP, ngày 04/07/2025 về việc ghi nhận yêu cầu duy trì hiệu lực Bằng độc quyền sáng chế

Số đơn yêu cầu: DT1-2025-07596 Ngày nộp: 20/05/2025

Liên quan đến Bằng độc quyền sáng chế:

(11) Số bằng	(15) Ngày cấp	Năm yêu cầu duy trì hiệu lực	Hiệu lực được duy trì đến
9590	30/08/2011	15	30/08/2026

(73) Chủ văn bằng bảo hộ: TENCENT TECHNOLOGY (SHENZHEN) COMPANY LIMITED (CN)
4/F, East 2 Block, SEG Park, Zhenxing Rd., Futian District, Shenzhen Guangdong 518044, P. R. China

---

Thông báo số: 93264/TB-SHTT.IP, ngày 04/07/2025 về việc ghi nhận yêu cầu duy trì hiệu lực Bằng độc quyền sáng chế

Số đơn yêu cầu: DT1-2025-07597 Ngày nộp: 20/05/2025

Liên quan đến Bằng độc quyền sáng chế:

(11) Số bằng	(15) Ngày cấp	Năm yêu cầu duy trì hiệu lực	Hiệu lực được duy trì đến
25758	03/09/2020	6	03/09/2026

(73) Chủ văn bằng bảo hộ: NIKE INNOVATE C.V. (NL)
One Bowerman Drive, Beaverton, OR 97005-6453, United States of America

---

Thông báo số: 93265/TB-SHTT.$_{IP}$, ngày 04/07/2025 về việc ghi nhận yêu cầu duy trì hiệu lực Bằng độc quyền sáng chế

Số đơn yêu cầu: DT1-2025-07598 Ngày nộp: 20/05/2025

Liên quan đến Bằng độc quyền sáng chế:

(11) Số bằng	(15) Ngày cấp	Năm yêu cầu duy trì hiệu lực	Hiệu lực được duy trì đến
25969	16/09/2020	6	16/09/2026

(73) Chủ văn bằng bảo hộ: NIKE INNOVATE C.V. (US)
One Bowerman Drive, Beaverton, Oregon 97005, United States of America

---

Thông báo số: 93266/TB-SHTT.$_{IP}$, ngày 04/07/2025 về việc ghi nhận yêu cầu duy trì hiệu lực Bằng độc quyền sáng chế

Số đơn yêu cầu: DT1-2025-07599 Ngày nộp: 20/05/2025

Liên quan đến Bằng độc quyền sáng chế:

(11) Số bằng	(15) Ngày cấp	Năm yêu cầu duy trì hiệu lực	Hiệu lực được duy trì đến
22010	16/09/2019	7	16/09/2026

(73) Chủ văn bằng bảo hộ: NIKE INNOVATE C.V. (US)
One Bowerman Drive, Beaverton, OR 970005-6453, United States of America

---

Thông báo số: 93267/TB-SHTT.IP, ngày 04/07/2025 về việc ghi nhận yêu cầu duy trì hiệu lực Bằng độc quyền sáng chế

Số đơn yêu cầu: DT1-2025-07600 Ngày nộp: 20/05/2025

Liên quan đến Bằng độc quyền sáng chế:

(11) Số bằng	(15) Ngày cấp	Năm yêu cầu duy trì hiệu lực	Hiệu lực được duy trì đến
22009	16/09/2019	7	16/09/2026

(73) Chủ văn bằng bảo hộ: NIKE INNOVATE C.V. (US)
One Bowerman Drive, Beaverton, OR 97005-6453, United States of America

---

Thông báo số: 93268/TB-SHTT.IP, ngày 04/07/2025 về việc ghi nhận yêu cầu duy trì hiệu lực Bằng độc quyền sáng chế

Số đơn yêu cầu: DT1-2025-07601 Ngày nộp: 20/05/2025

Liên quan đến Bằng độc quyền sáng chế:

(11) Số bằng	(15) Ngày cấp	Năm yêu cầu duy trì hiệu lực	Hiệu lực được duy trì đến
19937	17/09/2018	8	17/09/2026

(73) Chủ văn bằng bảo hộ: TENCENT TECHNOLOGY (SHENZHEN) COMPANY LIMITED (CN)
Room 403, East Block 2, SEG Park, Zhenxing Road, Futian District, Shenzhen City, Guangdong 518044, China

---

Thông báo số: 93269/TB-SHTT.IP, ngày 04/07/2025 về việc ghi nhận yêu cầu duy trì hiệu lực Bằng độc quyền sáng chế

Số đơn yêu cầu: DT1-2025-07602 Ngày nộp: 20/05/2025

Liên quan đến Bằng độc quyền sáng chế:

(11) Số bằng	(15) Ngày cấp	Năm yêu cầu duy trì hiệu lực	Hiệu lực được duy trì đến
19935	17/09/2018	8	17/09/2026

(73) Chủ văn bằng bảo hộ: PETROLIAM NASIONAL BERHARD (PETRONAS) (MY)
Tower 1, PETRONAS Twin Towers, Kuala Lumpur City Centre 50088, Kuala Lumpur, Malaysia

---

Thông báo số: 93270/TB-SHTT.$_{IP}$, ngày 04/07/2025 về việc ghi nhận yêu cầu duy trì hiệu lực Bằng độc quyền sáng chế

Số đơn yêu cầu: DT1-2025-07603 Ngày nộp: 20/05/2025

Liên quan đến Bằng độc quyền sáng chế:

(11) Số bằng	(15) Ngày cấp	Năm yêu cầu duy trì hiệu lực	Hiệu lực được duy trì đến
41460	20/09/2024	2	20/09/2026

(73) Chủ văn bằng bảo hộ: JAPAN TOBACCO INC. (JP)
1-1, Toranomon 4-chome, Minato-ku, Tokyo 105-6927 Japan

Thông báo số: 93271/TB-SHTT.$_{IP}$, ngày 04/07/2025 về việc ghi nhận yêu cầu duy trì hiệu lực Bằng độc quyền sáng chế

Số đơn yêu cầu: DT1-2025-07604 Ngày nộp: 20/05/2025

Liên quan đến Bằng độc quyền sáng chế:

(11) Số bằng	(15) Ngày cấp	Năm yêu cầu duy trì hiệu lực	Hiệu lực được duy trì đến
33770	21/09/2022	4	21/09/2026

(73) Chủ văn bằng bảo hộ: NIKE INNOVATE C.V. (US)
One Bowerman Drive, Beaverton, Oregon 97005-6453, United States of America

---

Thông báo số: 93272/TB-SHTT.$_{IP}$, ngày 04/07/2025 về việc ghi nhận yêu cầu duy trì hiệu lực Bằng độc quyền sáng chế

Số đơn yêu cầu: DT1-2025-07605 Ngày nộp: 20/05/2025

Liên quan đến Bằng độc quyền sáng chế:

(11) Số bằng	(15) Ngày cấp	Năm yêu cầu duy trì hiệu lực	Hiệu lực được duy trì đến
22063	23/09/2019	7	23/09/2026

(73) Chủ văn bằng bảo hộ: NIKE INNOVATE C.V. (US)
One Bowerman Drive, Beaverton, Oregon 97005-6453, United States of America

---

Thông báo số: 93273/TB-SHTT.$_{IP}$, ngày 04/07/2025 về việc ghi nhận yêu cầu duy trì hiệu lực Bằng độc quyền sáng chế

Số đơn yêu cầu: DT1-2025-07606 Ngày nộp: 20/05/2025

Liên quan đến Bằng độc quyền sáng chế:

(11) Số bằng	(15) Ngày cấp	Năm yêu cầu duy trì hiệu lực	Hiệu lực được duy trì đến
22067	23/09/2019	7	23/09/2026

(73) Chủ văn bằng bảo hộ: TENCENT TECHNOLOGY (SHENZHEN) COMPANY LIMITED (CN)
Room 403, East Block 2, SEG Park Zhenxing Road, Futian District, Shenzhen, Guangdong 518000, P.R. China

---

Thông báo số: 93274/TB-SHTT.$_{IP}$, ngày 04/07/2025 về việc ghi nhận yêu cầu duy trì hiệu lực Bằng độc quyền sáng chế

Số đơn yêu cầu: DT1-2025-07607 Ngày nộp: 20/05/2025

Liên quan đến Bằng độc quyền sáng chế:

(11) Số bằng	(15) Ngày cấp	Năm yêu cầu duy trì hiệu lực	Hiệu lực được duy trì đến
22033	23/09/2019	7	23/09/2026

(73) Chủ văn bằng bảo hộ: TENCENT TECHNOLOGY (SHENZHEN) COMPANY LIMITED (CN)
Room 403, East Block 2, SEG Park, Zhenxing Road, Futian District, Shenzhen, Guangdong 518044, CHlNA

Thông báo số: 93275/TB-SHTT.IP, ngày 04/07/2025 về việc ghi nhận yêu cầu duy trì hiệu lực Bằng độc quyền sáng chế

Số đơn yêu cầu: DT1-2025-07608 Ngày nộp: 20/05/2025

Liên quan đến Bằng độc quyền sáng chế:

(11) Số bằng	(15) Ngày cấp	Năm yêu cầu duy trì hiệu lực	Hiệu lực được duy trì đến
37363	26/09/2023	3	26/09/2026

(73) Chủ văn bằng bảo hộ: NIKE INNOVATE C.V. (US)
One Bowerman Drive, Beaverton, OR 97005-6453, United States of America

---

Thông báo số: 93276/TB-SHTT.IP, ngày 04/07/2025 về việc ghi nhận yêu cầu duy trì hiệu lực Bằng độc quyền sáng chế

Số đơn yêu cầu: DT1-2025-07609 Ngày nộp: 20/05/2025

Liên quan đến Bằng độc quyền sáng chế:

(11) Số bằng	(15) Ngày cấp	Năm yêu cầu duy trì hiệu lực	Hiệu lực được duy trì đến
33810	26/09/2022	4	26/09/2026

(73) Chủ văn bằng bảo hộ: NIKE INNOVATE C.V. (US)
One Bowerman Drive, Beaverton, OR 97005-6453, United States of America

---

Thông báo số: 93277/TB-SHTT.IP, ngày 04/07/2025 về việc ghi nhận yêu cầu duy trì hiệu lực Bằng độc quyền sáng chế

Số đơn yêu cầu: DT1-2025-07610 Ngày nộp: 20/05/2025

Liên quan đến Bằng độc quyền sáng chế:

(11) Số bằng	(15) Ngày cấp	Năm yêu cầu duy trì hiệu lực	Hiệu lực được duy trì đến
17532	26/09/2017	9	26/09/2026

(73) Chủ văn bằng bảo hộ: TENCENT TECHNOLOGY (SHENZHEN) COMPANY LIMITED (CN)
Room 403, East Block 2, SEG Park, Zhenxing Road, Futian District, Shenzhen city 518044, Guangdong Province, P. R. China

---

Thông báo số: 93278/TB-SHTT.$_{IP}$, ngày 04/07/2025 về việc ghi nhận yêu cầu duy trì hiệu lực Bằng độc quyền sáng chế

Số đơn yêu cầu: DT1-2025-07611 Ngày nộp: 20/05/2025

Liên quan đến Bằng độc quyền sáng chế:

(11) Số bằng	(15) Ngày cấp	Năm yêu cầu duy trì hiệu lực	Hiệu lực được duy trì đến
17531	26/09/2017	9	26/09/2026

(73) Chủ văn bằng bảo hộ: TENCENT TECHNOLOGY (SHENZHEN) COMPANY LIMITED (CN)
Room 403, East Block 2, SEG Park, Zhenxing Road, Futian District, Shenzhen city 518044, Guangdong Province, P. R. China

---

Thông báo số: 93404/TB-SHTT.$_{IP}$, ngày 07/07/2025 về việc ghi nhận yêu cầu duy trì hiệu lực Bằng độc quyền sáng chế

Số đơn yêu cầu: DT1-2025-00509 Ngày nộp: 16/01/2025

Liên quan đến Bằng độc quyền sáng chế:

(11) Số bằng	(15) Ngày cấp	Năm yêu cầu duy trì hiệu lực	Hiệu lực được duy trì đến
34900	09/02/2023	3	09/02/2026

(73) Chủ văn bằng bảo hộ: RESONAC CORPORATION (JP)
9-1, Higashi-Shimbashil-chome, Minato-ku, Tokyo 105-7325, Japan

---

Thông báo số: 93405/TB-SHTT.IP, ngày 07/07/2025 về việc ghi nhận yêu cầu duy trì hiệu lực Bằng độc quyền sáng chế

Số đơn yêu cầu: DT1-2025-05610 Ngày nộp: 17/04/2025

Liên quan đến Bằng độc quyền sáng chế:

(11) Số bằng	(15) Ngày cấp	Năm yêu cầu duy trì hiệu lực	Hiệu lực được duy trì đến
39959	02/05/2024	2	02/05/2026

(73) Chủ văn bằng bảo hộ: DAIKIN INDUSTRIES, LTD. (JP)
Osaka Umeda Twin Towers South, 1-13-1, Umeda, Kita-ku, Osaka-shi, Osaka, 530-0001, Japan

---

Thông báo số: 93406/TB-SHTT.IP, ngày 07/07/2025 về việc ghi nhận yêu cầu duy trì hiệu lực Bằng độc quyền sáng chế

Số đơn yêu cầu: DT1-2025-05635 Ngày nộp: 17/04/2025

Liên quan đến Bằng độc quyền sáng chế:

(11) Số bằng	(15) Ngày cấp	Năm yêu cầu duy trì hiệu lực	Hiệu lực được duy trì đến
40053	08/05/2024	2	08/05/2026

(73) Chủ văn bằng bảo hộ: DAIKIN INDUSTRIES, LTD. (JP)
Osaka Umeda Twin Towers South, 1-13-1, Umeda, Kita-ku, Osaka-Shi, Osaka, 530-0001, Japan

---

Thông báo số: 93407/TB-SHTT.IP, ngày 07/07/2025 về việc ghi nhận yêu cầu duy trì hiệu lực Bằng độc quyền sáng chế

Số đơn yêu cầu: DT1-2025-05655 Ngày nộp: 17/04/2025

Liên quan đến Bằng độc quyền sáng chế:

(11) Số bằng	(15) Ngày cấp	Năm yêu cầu duy trì hiệu lực	Hiệu lực được duy trì đến
28558	07/05/2021	5	07/05/2026

(73) Chủ văn bằng bảo hộ: RESONAC CORPORATION (JP)
9-1, Higashi-Shimbashi 1-chome, Minato-ku, Tokyo 105-7325, Japan

---

Thông báo số: 93408/TB-SHTT.$_{IP}$, ngày 07/07/2025 về việc ghi nhận yêu cầu duy trì hiệu lực Bằng độc quyền sáng chế

Số đơn yêu cầu: DT1-2025-07612 Ngày nộp: 20/05/2025

Liên quan đến Bằng độc quyền sáng chế:

(11) Số bằng	(15) Ngày cấp	Năm yêu cầu duy trì hiệu lực	Hiệu lực được duy trì đến
37393	27/09/2023	3	27/09/2026

(73) Chủ văn bằng bảo hộ: NIKE INNOVATE C.V. (US)
One Bowerman Drive, Beaverton, Oregon 97005, United States of America

---

Thông báo số: 93409/TB-SHTT.$_{IP}$, ngày 07/07/2025 về việc ghi nhận yêu cầu duy trì hiệu lực Bằng độc quyền sáng chế

Số đơn yêu cầu: DT1-2025-07613 Ngày nộp: 20/05/2025

Liên quan đến Bằng độc quyền sáng chế:

(11) Số bằng	(15) Ngày cấp	Năm yêu cầu duy trì hiệu lực	Hiệu lực được duy trì đến
29935	27/09/2021	5	27/09/2026

(73) Chủ văn bằng bảo hộ: TENCENT TECHNOLOGY (SHENZHEN) COMPANY LIMITED (CN)
Room 403, East Block 2, SEG Park Zhenxing Road, Futian District Shenzhen, Guangdong 518044, China

---

Thông báo số: 93410/TB-SHTT.$_{IP}$, ngày 07/07/2025 về việc ghi nhận yêu cầu duy trì hiệu lực Bằng độc quyền sáng chế

Số đơn yêu cầu: DT1-2025-07614 Ngày nộp: 20/05/2025

Liên quan đến Bằng độc quyền sáng chế:

(11) Số bằng	(15) Ngày cấp	Năm yêu cầu duy trì hiệu lực	Hiệu lực được duy trì đến
26137	28/09/2020	6	28/09/2026

(73) Chủ văn bằng bảo hộ: GALAPAGOS NV (BE)
Generaal De Wittelaan L11/A3, B-2800 Mechelen, Belgium

Thông báo số: 93411/TB-SHTT.$_{IP}$, ngày 07/07/2025 về việc ghi nhận yêu cầu duy trì hiệu lực Bằng độc quyền sáng chế

Số đơn yêu cầu: DT1-2025-07615 Ngày nộp: 20/05/2025

Liên quan đến Bằng độc quyền sáng chế:

(11) Số bằng	(15) Ngày cấp	Năm yêu cầu duy trì hiệu lực	Hiệu lực được duy trì đến
22097	30/09/2019	7	30/09/2026

(73) Chủ văn bằng bảo hộ: NIKE INNOVATE C.V. (US)
One Bowerman Drive, Beaverton, OR 970005-6453, United States of America

---

Thông báo số: 93412/TB-SHTT.$_{IP}$, ngày 07/07/2025 về việc ghi nhận yêu cầu duy trì hiệu lực Bằng độc quyền sáng chế

Số đơn yêu cầu: DT1-2025-07616 Ngày nộp: 20/05/2025

Liên quan đến Bằng độc quyền sáng chế:

(11) Số bằng	(15) Ngày cấp	Năm yêu cầu duy trì hiệu lực	Hiệu lực được duy trì đến
22096	30/09/2019	7	30/09/2026

(73) Chủ văn bằng bảo hộ: NIKE INNOVATE C.V. (US)
One Bowerman Drive, Beaverton, OR 97005-6453, United States of America

---

Thông báo số: 93413/TB-SHTT.IP, ngày 07/07/2025 về việc ghi nhận yêu cầu duy trì hiệu lực Bằng độc quyền sáng chế

Số đơn yêu cầu: DT1-2025-07617 Ngày nộp: 20/05/2025

Liên quan đến Bằng độc quyền sáng chế:

(11) Số bằng	(15) Ngày cấp	Năm yêu cầu duy trì hiệu lực	Hiệu lực được duy trì đến
22095	30/09/2019	7	30/09/2026

(73) Chủ văn bằng bảo hộ: NIKE INNOVATE C.V. (US)
One Bowerman Drive, Beaverton, OR 97005-6453, United States of America

---

Thông báo số: 93414/TB-SHTT.IP, ngày 07/07/2025 về việc ghi nhận yêu cầu duy trì hiệu lực Bằng độc quyền sáng chế

Số đơn yêu cầu: DT1-2025-07618 Ngày nộp: 20/05/2025

Liên quan đến Bằng độc quyền sáng chế:

(11) Số bằng	(15) Ngày cấp	Năm yêu cầu duy trì hiệu lực	Hiệu lực được duy trì đến
11836	30/09/2013	13	30/09/2026

(73) Chủ văn bằng bảo hộ: TENCENT TECHNOLOGY (SHENZHEN) COMPANY LIMITED (CN)
Room 403, East Block 2, SEG Park, Zhenxing Road, Futian District, Shenzhen city 518044, Guangdong Province, P. R. China

---

Thông báo số: 93415/TB-SHTT.IP, ngày 07/07/2025 về việc ghi nhận yêu cầu duy trì hiệu lực Bằng độc quyền sáng chế

Số đơn yêu cầu: DT1-2025-07619 Ngày nộp: 20/05/2025

Liên quan đến Bằng độc quyền sáng chế:

(11) Số bằng	(15) Ngày cấp	Năm yêu cầu duy trì hiệu lực	Hiệu lực được duy trì đến
11835	30/09/2013	13	30/09/2026

(73) Chủ văn bằng bảo hộ: TENCENT TECHNOLOGY (SHENZHEN) COMPANY LIMITED (CN)
Room 403, East Block 2, SEG Park, Zhenxing Road, Futian District, Shenzhen city 518044, Guangdong Province, P. R. China

---

Thông báo số: 93416/TB-SHTT.$_{IP}$, ngày 07/07/2025 về việc ghi nhận yêu cầu duy trì hiệu lực Bằng độc quyền sáng chế

Số đơn yêu cầu: DT1-2025-07620 Ngày nộp: 20/05/2025

Liên quan đến Bằng độc quyền sáng chế:

(11) Số bằng	(15) Ngày cấp	Năm yêu cầu duy trì hiệu lực	Hiệu lực được duy trì đến
11834	30/09/2013	13	30/09/2026

(73) Chủ văn bằng bảo hộ: TENCENT TECHNOLOGY (SHENZHEN) COMPANY LIMITED (CN)
Floor 3-10, Fiyta building, Gaoxinnanyi Avenue, Southern District of Hi-tech Park, Shenzhen 518057, Guangdong P. R. China

---

Thông báo số: 93417/TB-SHTT.$_{IP}$, ngày 07/07/2025 về việc ghi nhận yêu cầu duy trì hiệu lực Bằng độc quyền sáng chế

Số đơn yêu cầu: DT1-2025-07621 Ngày nộp: 20/05/2025

Liên quan đến Bằng độc quyền sáng chế:

(11) Số bằng	(15) Ngày cấp	Năm yêu cầu duy trì hiệu lực	Hiệu lực được duy trì đến
32812	29/06/2022	4	29/06/2026

(73) Chủ văn bằng bảo hộ: DUPONT NUTRITION BIOSCIENCES APS (DK)
Langebrogade 1 P.O. Box 17 DK-1001 Copenhagen K Denmark

Thông báo số: 93418/TB-SHTT.IP, ngày 07/07/2025 về việc ghi nhận yêu cầu duy trì hiệu lực Bằng độc quyền sáng chế

Số đơn yêu cầu: DT1-2025-07622 Ngày nộp: 20/05/2025

Liên quan đến Bằng độc quyền sáng chế:

(11) Số bằng	(15) Ngày cấp	Năm yêu cầu duy trì hiệu lực	Hiệu lực được duy trì đến
24839	29/06/2020	6	29/06/2026

(73) Chủ văn bằng bảo hộ: DUPONT NUTRITION BIOSCIENCES APS (DK)
Langebrogade 1, DK-1001 Copenhagen, Denmark

Thông báo số: 93419/TB-SHTT.IP, ngày 07/07/2025 về việc ghi nhận yêu cầu duy trì hiệu lực Bằng độc quyền sáng chế

Số đơn yêu cầu: DT1-2025-07623 Ngày nộp: 20/05/2025

Liên quan đến Bằng độc quyền sáng chế:

(11) Số bằng	(15) Ngày cấp	Năm yêu cầu duy trì hiệu lực	Hiệu lực được duy trì đến
32814	29/06/2022	4	29/06/2026

(73) Chủ văn bằng bảo hộ: TAIHO PHARMACEUTICAL CO., LTD. (JP)
1-27, Kandanishiki-cho, Chiyoda-ku, Tokyo 1018444, Japan

Thông báo số: 93420/TB-SHTT.IP, ngày 07/07/2025 về việc ghi nhận yêu cầu duy trì hiệu lực Bằng độc quyền sáng chế

Số đơn yêu cầu: DT1-2025-07624 Ngày nộp: 20/05/2025

Liên quan đến Bằng độc quyền sáng chế:

(11) Số bằng	(15) Ngày cấp	Năm yêu cầu duy trì hiệu lực	Hiệu lực được duy trì đến
24836	29/06/2020	6	29/06/2026

(73) Chủ văn bằng bảo hộ: J-OIL MILLS, INC. (JP)
8-1, Akashi-cho, Chuo-ku, Tokyo 104-0044, Japan

Thông báo số: 93421/TB-SHTT.IP, ngày 07/07/2025 về việc ghi nhận yêu cầu duy trì hiệu lực Bằng độc quyền sáng chế

Số đơn yêu cầu: DT1-2025-07625 Ngày nộp: 20/05/2025

Liên quan đến Bằng độc quyền sáng chế:

(11) Số bằng	(15) Ngày cấp	Năm yêu cầu duy trì hiệu lực	Hiệu lực được duy trì đến
29084	30/06/2021	5	30/06/2026

(73) Chủ văn bằng bảo hộ: HUAWEI TECHNOLOGIES CO., LTD. (CN)
Huawei Administration Building, Bantian, Longgang, Shenzhen, Guangdong 518129, China

---

Thông báo số: 93422/TB-SHTT.IP, ngày 07/07/2025 về việc ghi nhận yêu cầu duy trì hiệu lực Bằng độc quyền sáng chế

Số đơn yêu cầu: DT1-2025-07626 Ngày nộp: 20/05/2025

Liên quan đến Bằng độc quyền sáng chế:

(11) Số bằng	(15) Ngày cấp	Năm yêu cầu duy trì hiệu lực	Hiệu lực được duy trì đến
32840	30/06/2022	4	30/06/2026

(73) Chủ văn bằng bảo hộ: LOTTE FINE CHEMICAL CO., LTD. (KR)
19, Yeocheon-ro 217beon-gil, Nam-gu, Ulsan, 44714, Republic of Korea

---

Thông báo số: 93423/TB-SHTT.IP, ngày 07/07/2025 về việc ghi nhận yêu cầu duy trì hiệu lực Bằng độc quyền sáng chế

Số đơn yêu cầu: DT1-2025-07627 Ngày nộp: 20/05/2025

Liên quan đến Bằng độc quyền sáng chế:

(11) Số bằng	(15) Ngày cấp	Năm yêu cầu duy trì hiệu lực	Hiệu lực được duy trì đến
29085	30/06/2021	5	30/06/2026

(73) Chủ văn bằng bảo hộ: NITTO DENKO CORPORATION (JP)
1-1-2, Shimohozumi, Ibaraki-shi, Osaka 567-8680 Japan

Thông báo số: 93424/TB-SHTT.$_{IP}$, ngày 07/07/2025 về việc ghi nhận yêu cầu duy trì hiệu lực Bằng độc quyền sáng chế

Số đơn yêu cầu: DT1-2025-07628 Ngày nộp: 20/05/2025

Liên quan đến Bằng độc quyền sáng chế:

(11) Số bằng	(15) Ngày cấp	Năm yêu cầu duy trì hiệu lực	Hiệu lực được duy trì đến
32828	30/06/2022	4	30/06/2026

(73) Chủ văn bằng bảo hộ: JFE STEEL CORPORATION (JP)
2-3, Uchisaiwai-cho 2-chome, Chiyoda-ku, Tokyo 100-0011, Japan

---

Thông báo số: 93425/TB-SHTT.$_{IP}$, ngày 07/07/2025 về việc ghi nhận yêu cầu duy trì hiệu lực Bằng độc quyền sáng chế

Số đơn yêu cầu: DT1-2025-07629 Ngày nộp: 20/05/2025

Liên quan đến Bằng độc quyền sáng chế:

(11) Số bằng	(15) Ngày cấp	Năm yêu cầu duy trì hiệu lực	Hiệu lực được duy trì đến
32830	30/06/2022	4	30/06/2026

(73) Chủ văn bằng bảo hộ: SUMITOMO ELECTRIC INDUSTRIES, LTD. (JP)
5-33, Kitahama 4-chome, Chuo-ku, Osaka-shi, Osaka, 5410041, Japan

---

Thông báo số: 93426/TB-SHTT.$_{IP}$, ngày 07/07/2025 về việc ghi nhận yêu cầu duy trì hiệu lực Bằng độc quyền sáng chế

Số đơn yêu cầu: DT1-2025-07630 Ngày nộp: 20/05/2025

Liên quan đến Bằng độc quyền sáng chế:

(11) Số bằng	(15) Ngày cấp	Năm yêu cầu duy trì hiệu lực	Hiệu lực được duy trì đến
40682	02/07/2024	2	02/07/2026

(73) Chủ văn bằng bảo hộ: PANASONIC INTELLECTUAL PROPERTY CORPORATION OF AMERICA (US)
20000 Mariner Avenue, Suite 200, Torrance, CA 90503, U.S.A.

Thông báo số: 93427/TB-SHTT.$_{IP}$, ngày 07/07/2025 về việc ghi nhận yêu cầu duy trì hiệu lực Bằng độc quyền sáng chế

Số đơn yêu cầu: DT1-2025-07631 Ngày nộp: 20/05/2025

Liên quan đến Bằng độc quyền sáng chế:

(11) Số bằng	(15) Ngày cấp	Năm yêu cầu duy trì hiệu lực	Hiệu lực được duy trì đến
40705	03/07/2024	2	03/07/2026

(73) Chủ văn bằng bảo hộ: PANASONIC INTELLECTUAL PROPERTY MANAGEMENT CO., LTD. (JP)
1-61, Shiromi 2-chome, Chuo-ku, Osaka-shi, Osaka 540-6207 Japan

---

Thông báo số: 93428/TB-SHTT.$_{IP}$, ngày 07/07/2025 về việc ghi nhận yêu cầu duy trì hiệu lực Bằng độc quyền sáng chế

Số đơn yêu cầu: DT1-2025-07632 Ngày nộp: 20/05/2025

Liên quan đến Bằng độc quyền sáng chế:

(11) Số bằng	(15) Ngày cấp	Năm yêu cầu duy trì hiệu lực	Hiệu lực được duy trì đến
19577	03/07/2018	8	03/07/2026

(73) Chủ văn bằng bảo hộ: PANASONIC INTELLECTUAL PROPERTY MANAGEMENT CO., LTD. (JP)
2-1-61 Shiromi, Chuo-ku, Osaka, Japan.

Thông báo số: 93429/TB-SHTT.$_{IP}$, ngày 07/07/2025 về việc ghi nhận yêu cầu duy trì hiệu lực Bằng độc quyền sáng chế

Số đơn yêu cầu: DT1-2025-07633 Ngày nộp: 20/05/2025

Liên quan đến Bằng độc quyền sáng chế:

(11) Số bằng	(15) Ngày cấp	Năm yêu cầu duy trì hiệu lực	Hiệu lực được duy trì đến
19568	03/07/2018	8	03/07/2026

(73) Chủ văn bằng bảo hộ: SUN PATENT TRUST (US)
450 Lexington Avenue, 38th Floor, New York, NY 10017 USA

Thông báo số: 93430/TB-SHTT.$_{IP}$, ngày 07/07/2025 về việc ghi nhận yêu cầu duy trì hiệu lực Bằng độc quyền sáng chế

Số đơn yêu cầu: DT1-2025-07634 Ngày nộp: 20/05/2025

Liên quan đến Bằng độc quyền sáng chế:

(11) Số bằng	(15) Ngày cấp	Năm yêu cầu duy trì hiệu lực	Hiệu lực được duy trì đến
32889	04/07/2022	4	04/07/2026

(73) Chủ văn bằng bảo hộ: BOE TECHNOLOGY GROUP CO., LTD. (CN)
No.10 Jiuxianqiao Rd., Chaoyang District, Beijing 100015, China

---

Thông báo số: 93431/TB-SHTT.$_{IP}$, ngày 07/07/2025 về việc ghi nhận yêu cầu duy trì hiệu lực Bằng độc quyền sáng chế

Số đơn yêu cầu: DT1-2025-07635 Ngày nộp: 20/05/2025

Liên quan đến Bằng độc quyền sáng chế:

(11) Số bằng	(15) Ngày cấp	Năm yêu cầu duy trì hiệu lực	Hiệu lực được duy trì đến
9412	05/07/2011	15	05/07/2026

(73) Chủ văn bằng bảo hộ: TENCENT TECHNOLOGY (SHENZHEN) COMPANY LIMITED (CN)
Room 403, East Block 2, SEG Park, Zhenxing Road, Futian District, Shenzhen city 518044, Guangdong Province, P. R. China

---

Thông báo số: 93432/TB-SHTT.$_{IP}$, ngày 07/07/2025 về việc ghi nhận yêu cầu duy trì hiệu lực Bằng độc quyền sáng chế

Số đơn yêu cầu: DT1-2025-07636 Ngày nộp: 20/05/2025

Liên quan đến Bằng độc quyền sáng chế:

(11) Số bằng	(15) Ngày cấp	Năm yêu cầu duy trì hiệu lực	Hiệu lực được duy trì đến
40717	05/07/2024	2	05/07/2026

(73) Chủ văn bằng bảo hộ: BOE TECHNOLOGY GROUP CO., LTD. (CN)
No. 10 Jiuxianqiao Rd., Chaoyang District Beijing 100015 China

---

Thông báo số: 93433/TB-SHTT.$_{IP}$, ngày 07/07/2025 về việc ghi nhận yêu cầu duy trì hiệu lực Bằng độc quyền sáng chế

Số đơn yêu cầu: DT1-2025-07637 Ngày nộp: 20/05/2025

Liên quan đến Bằng độc quyền sáng chế:

(11) Số bằng	(15) Ngày cấp	Năm yêu cầu duy trì hiệu lực	Hiệu lực được duy trì đến
9404	05/07/2011	15	05/07/2026

(73) Chủ văn bằng bảo hộ: PANASONIC CORPORATION (JP)
1006, Oaza Kadoma, Kadoma-shi, Osaka 571-8501 Japan

Thông báo số: 93434/TB-SHTT.$_{IP}$, ngày 07/07/2025 về việc ghi nhận yêu cầu duy trì hiệu lực Bằng độc quyền sáng chế

Số đơn yêu cầu: DT1-2025-07638 Ngày nộp: 20/05/2025

Liên quan đến Bằng độc quyền sáng chế:

(11) Số bằng	(15) Ngày cấp	Năm yêu cầu duy trì hiệu lực	Hiệu lực được duy trì đến
10463	06/07/2012	14	06/07/2026

(73) Chủ văn bằng bảo hộ: PANASONIC INTELLECTUAL PROPERTY CORPORATION OF AMERICA (US)
20000 Mariner Avenue, Suite 200, Torrance, CA 90503, United States of America

---

Thông báo số: 93435/TB-SHTT.$_{IP}$, ngày 07/07/2025 về việc ghi nhận yêu cầu duy trì hiệu lực Bằng độc quyền sáng chế

Số đơn yêu cầu: DT1-2025-07639 Ngày nộp: 20/05/2025

Liên quan đến Bằng độc quyền sáng chế:

(11) Số bằng	(15) Ngày cấp	Năm yêu cầu duy trì hiệu lực	Hiệu lực được duy trì đến
14292	07/07/2015	11	07/07/2026

(73) Chủ văn bằng bảo hộ: TENCENT TECHNOLOGY (SHENZHEN) COMPANY LIMITED (CN)
Room 403, East Block 2, SEG Park, Zhenxing Road, Futian District, Shenzhen City 518044, Guangdong Province, P.R.China

---

Thông báo số: 93436/TB-SHTT.$_{IP}$, ngày 07/07/2025 về việc ghi nhận yêu cầu duy trì hiệu lực Bằng độc quyền sáng chế

Số đơn yêu cầu: DT1-2025-07640 Ngày nộp: 20/05/2025

Liên quan đến Bằng độc quyền sáng chế:

(11) Số bằng	(15) Ngày cấp	Năm yêu cầu duy trì hiệu lực	Hiệu lực được duy trì đến
14283	07/07/2015	11	07/07/2026

(73) Chủ văn bằng bảo hộ: PANASONIC INTELLECTUAL PROPERTY CORPORATION OF AMERICA (US)
20000 Mariner Avenue, Suite 200, Torrance CA 90503, United States of America

---

Thông báo số: 93437/TB-SHTT.IP, ngày 07/07/2025 về việc ghi nhận yêu cầu duy trì hiệu lực Bằng độc quyền sáng chế

Số đơn yêu cầu: DT1-2025-07641 Ngày nộp: 20/05/2025

Liên quan đến Bằng độc quyền sáng chế:

(11) Số bằng	(15) Ngày cấp	Năm yêu cầu duy trì hiệu lực	Hiệu lực được duy trì đến
21891	03/09/2019	7	03/09/2026

(73) Chủ văn bằng bảo hộ: TENCENT TECHNOLOGY (SHENZHEN) COMPANY LIMITED (CN)
Room 403, East Block 2, SEG Park, Zhenxing Road, Futian District, Shenzhen city, Guangdong Province, PRC, 518044

Thông báo số: 93438/TB-SHTT.IP, ngày 07/07/2025 về việc ghi nhận yêu cầu duy trì hiệu lực Bằng độc quyền sáng chế

Số đơn yêu cầu: DT1-2025-07642 Ngày nộp: 20/05/2025

Liên quan đến Bằng độc quyền sáng chế:

(11) Số bằng	(15) Ngày cấp	Năm yêu cầu duy trì hiệu lực	Hiệu lực được duy trì đến
21871	03/09/2019	7	03/09/2026

(73) Chủ văn bằng bảo hộ: TENCENT TECHNOLOGY (SHENZHEN) COMPANY LIMITED (CN)
Room 403, East Block 2, SEG Park, Zhenxing Road, Futian Shenzhen, Guangdong 518000, China

---

Thông báo số: 93439/TB-SHTT.IP, ngày 07/07/2025 về việc ghi nhận yêu cầu duy trì hiệu lực Bằng độc quyền sáng chế

Số đơn yêu cầu: DT1-2025-07643 Ngày nộp: 20/05/2025

Liên quan đến Bằng độc quyền sáng chế:

(11) Số bằng	(15) Ngày cấp	Năm yêu cầu duy trì hiệu lực	Hiệu lực được duy trì đến
21848	03/09/2019	7	03/09/2026

(73) Chủ văn bằng bảo hộ: TENCENT TECHNOLOGY (SHENZHEN) COMPANY LIMITED (CN)
Room 403, East Block 2, SEG Park, Zhenxing Road, Futian District, Shenzhen City, Guangdong Province 518044, P.R. China

---

Thông báo số: 93440/TB-SHTT.$_{IP}$, ngày 07/07/2025 về việc ghi nhận yêu cầu duy trì hiệu lực Bằng độc quyền sáng chế

Số đơn yêu cầu: DT1-2025-07644 Ngày nộp: 20/05/2025

Liên quan đến Bằng độc quyền sáng chế:

(11) Số bằng	(15) Ngày cấp	Năm yêu cầu duy trì hiệu lực	Hiệu lực được duy trì đến
25751	03/09/2020	6	03/09/2026

(73) Chủ văn bằng bảo hộ: PETROLIAM NASIONAL BERHAD (PETRONAS) (MY)
Tower 1, PETRONAS Twin Towers, Kuala Lumpur 50088, Malaysia

Thông báo số: 93441/TB-SHTT.$_{IP}$, ngày 07/07/2025 về việc ghi nhận yêu cầu duy trì hiệu lực Bằng độc quyền sáng chế

Số đơn yêu cầu: DT1-2025-07645 Ngày nộp: 20/05/2025

Liên quan đến Bằng độc quyền sáng chế:

(11) Số bằng	(15) Ngày cấp	Năm yêu cầu duy trì hiệu lực	Hiệu lực được duy trì đến
10608	04/09/2012	14	04/09/2026

(73) Chủ văn bằng bảo hộ: TENCENT TECHNOLOGY (SHENZHEN) COMPANY LIMITED (CN)
Room 403, East Block 2, SEG Park, Zhenxing Road, Futian District, Shenzhen city 518044, Guangdong Province, P. R. China

---

Thông báo số: 93442/TB-SHTT.IP, ngày 07/07/2025 về việc ghi nhận yêu cầu duy trì hiệu lực Bằng độc quyền sáng chế

Số đơn yêu cầu: DT1-2025-07646 Ngày nộp: 20/05/2025

Liên quan đến Bằng độc quyền sáng chế:

(11) Số bằng	(15) Ngày cấp	Năm yêu cầu duy trì hiệu lực	Hiệu lực được duy trì đến
25778	04/09/2020	6	04/09/2026

(73) Chủ văn bằng bảo hộ: CAPNIA, INC. (US)
1101 Chess Dr. Foster City, CA, 94404, U.S.A.

Thông báo số: 93443/TB-SHTT.IP, ngày 07/07/2025 về việc ghi nhận yêu cầu duy trì hiệu lực Bằng độc quyền sáng chế

Số đơn yêu cầu: DT1-2025-07647 Ngày nộp: 20/05/2025

Liên quan đến Bằng độc quyền sáng chế:

(11) Số bằng	(15) Ngày cấp	Năm yêu cầu duy trì hiệu lực	Hiệu lực được duy trì đến
15930	05/09/2016	10	05/09/2026

(73) Chủ văn bằng bảo hộ: TENCENT TECHNOLOGY (SHENZHEN) COMPANY LIMITED (CN)
Room 403, East Block 2, SEG Park, Zhenxing Road, Futian District, Shenzhen city 518044, Guangdong Province, P. R. China

---

Thông báo số: 93444/TB-SHTT.IP, ngày 07/07/2025 về việc ghi nhận yêu cầu duy trì hiệu lực Bằng độc quyền sáng chế

Số đơn yêu cầu: DT1-2025-07648 Ngày nộp: 20/05/2025

Liên quan đến Bằng độc quyền sáng chế:

(11) Số bằng	(15) Ngày cấp	Năm yêu cầu duy trì hiệu lực	Hiệu lực được duy trì đến
15929	05/09/2016	10	05/09/2026

(73) Chủ văn bằng bảo hộ: TENCENT TECHNOLOGY (SHENZHEN) COMPANY LIMITED (CN)
Room 403, East Block 2, SEG Park, Zhenxing Road, Futian District, Shenzhen city 518044, Guangdong Province, P. R. China

---

Thông báo số: 93445/TB-SHTT.$_{IP}$, ngày 07/07/2025 về việc ghi nhận yêu cầu duy trì hiệu lực Bằng độc quyền sáng chế

Số đơn yêu cầu: DT1-2025-07649 Ngày nộp: 20/05/2025

Liên quan đến Bằng độc quyền sáng chế:

(11) Số bằng	(15) Ngày cấp	Năm yêu cầu duy trì hiệu lực	Hiệu lực được duy trì đến
15927	05/09/2016	10	05/09/2026

(73) Chủ văn bằng bảo hộ: TENCENT TECHNOLOGY (SHENZHEN) COMPANY LIMITED (CN)
Room 403, East Block 2, SEG Park, Zhenxing Road, Futian District, Shenzhen city 518044, Guangdong Province, P. R. China

---

Thông báo số: 93446/TB-SHTT.$_{IP}$, ngày 07/07/2025 về việc ghi nhận yêu cầu duy trì hiệu lực Bằng độc quyền sáng chế

Số đơn yêu cầu: DT1-2025-07650 Ngày nộp: 20/05/2025

Liên quan đến Bằng độc quyền sáng chế:

(11) Số bằng	(15) Ngày cấp	Năm yêu cầu duy trì hiệu lực	Hiệu lực được duy trì đến
15926	05/09/2016	10	05/09/2026

(73) Chủ văn bằng bảo hộ: TENCENT TECHNOLOGY (SHENZHEN) COMPANY LIMITED (CN)
Room 403, East Block 2, SEG Park, Zhenxing Road, Futian District, Shenzhen city 518044, Guangdong Province, P. R. China

---

Thông báo số: 93447/TB-SHTT.IP, ngày 07/07/2025 về việc ghi nhận yêu cầu duy trì hiệu lực Bằng độc quyền sáng chế

Số đơn yêu cầu: DT1-2025-07651 Ngày nộp: 20/05/2025

Liên quan đến Bằng độc quyền sáng chế:

(11) Số bằng	(15) Ngày cấp	Năm yêu cầu duy trì hiệu lực	Hiệu lực được duy trì đến
15925	05/09/2016	10	05/09/2026

(73) Chủ văn bằng bảo hộ: TENCENT TECHNOLOGY (SHENZHEN) COMPANY LIMITED (CN)
Room 403, East Block 2, SEG Park, Zhenxing Road, Futian District, Shenzhen city 518044, Guangdong Province, P.R. China

---

Thông báo số: 93448/TB-SHTT.IP, ngày 07/07/2025 về việc ghi nhận yêu cầu duy trì hiệu lực Bằng độc quyền sáng chế

Số đơn yêu cầu: DT1-2025-07652 Ngày nộp: 20/05/2025

Liên quan đến Bằng độc quyền sáng chế:

(11) Số bằng	(15) Ngày cấp	Năm yêu cầu duy trì hiệu lực	Hiệu lực được duy trì đến
17449	06/09/2017	9	06/09/2026

(73) Chủ văn bằng bảo hộ: THE QUEEN'S UNIVERSITY OF BELFAST (GB)
University Road, Belfast, Antrim BT7 1NN, United Kingdom

Thông báo số: 93449/TB-SHTT.IP, ngày 07/07/2025 về việc ghi nhận yêu cầu duy trì hiệu lực Bằng độc quyền sáng chế

Số đơn yêu cầu: DT1-2025-07653 Ngày nộp: 20/05/2025

Liên quan đến Bằng độc quyền sáng chế:

(11) Số bằng	(15) Ngày cấp	Năm yêu cầu duy trì hiệu lực	Hiệu lực được duy trì đến
21958	09/09/2019	7	09/09/2026

(73) Chủ văn bằng bảo hộ: NIKE INNOVATE C.V. (US)
One Bowerman Drive, Beaverton, OR 97005-6453, United States of America

---

Thông báo số: 93450/TB-SHTT.$_{IP}$, ngày 07/07/2025 về việc ghi nhận yêu cầu duy trì hiệu lực Bằng độc quyền sáng chế

Số đơn yêu cầu: DT1-2025-07654 Ngày nộp: 20/05/2025

Liên quan đến Bằng độc quyền sáng chế:

(11) Số bằng	(15) Ngày cấp	Năm yêu cầu duy trì hiệu lực	Hiệu lực được duy trì đến
21916	09/09/2019	7	09/09/2026

(73) Chủ văn bằng bảo hộ: TENCENT TECHNOLOGY (SHENZHEN) COMPANY LIMITED (CN)
Room 403, East Block 2, SEG Park, Zhenxing Road, Futian District, Shenzhen city, Guangdong 518044, PR China

---

Thông báo số: 93451/TB-SHTT.$_{IP}$, ngày 07/07/2025 về việc ghi nhận yêu cầu duy trì hiệu lực Bằng độc quyền sáng chế

Số đơn yêu cầu: DT1-2025-07655 Ngày nộp: 20/05/2025

Liên quan đến Bằng độc quyền sáng chế:

(11) Số bằng	(15) Ngày cấp	Năm yêu cầu duy trì hiệu lực	Hiệu lực được duy trì đến
21910	09/09/2019	7	09/09/2026

(73) Chủ văn bằng bảo hộ: TENCENT TECHNOLOGY (SHENZHEN) COMPANY LIMITED (CN)
Room 403, East Block 2, SEG Park, Zhenxing Road, Futian District, Shenzhen City, Guangdong 518044, P.R. China

---

Thông báo số: 93452/TB-SHTT.$_{IP}$, ngày 07/07/2025 về việc ghi nhận yêu cầu duy trì hiệu lực Bằng độc quyền sáng chế

Số đơn yêu cầu: DT1-2025-07656 Ngày nộp: 20/05/2025

Liên quan đến Bằng độc quyền sáng chế:

(11) Số bằng	(15) Ngày cấp	Năm yêu cầu duy trì hiệu lực	Hiệu lực được duy trì đến
25845	09/09/2020	6	09/09/2026

(73) Chủ văn bằng bảo hộ: NALCO COMPANY (US)
1601 W. Diehl Road, Naperville, Illinois 60563-1198, United States of America

---

Thông báo số: 93453/TB-SHTT.$_{IP}$, ngày 07/07/2025 về việc ghi nhận yêu cầu duy trì hiệu lực Bằng độc quyền sáng chế

Số đơn yêu cầu: DT1-2025-07657 Ngày nộp: 20/05/2025

Liên quan đến Bằng độc quyền sáng chế:

(11) Số bằng	(15) Ngày cấp	Năm yêu cầu duy trì hiệu lực	Hiệu lực được duy trì đến
14555	14/09/2015	11	14/09/2026

(73) Chủ văn bằng bảo hộ: TENCENT TECHNOLOGY (SHENZHEN) COMPANY LIMITED (CN)
Room 403, East Block 2, SEG Park, Zhenxing Road, Futian District, Shenzhen City 518044, Guangdong Province, P.R. China

---

Thông báo số: 93454/TB-SHTT.$_{IP}$, ngày 07/07/2025 về việc ghi nhận yêu cầu duy trì hiệu lực Bằng độc quyền sáng chế

Số đơn yêu cầu: DT1-2025-07658 Ngày nộp: 20/05/2025

Liên quan đến Bằng độc quyền sáng chế:

(11) Số bằng	(15) Ngày cấp	Năm yêu cầu duy trì hiệu lực	Hiệu lực được duy trì đến
9639	14/09/2011	15	14/09/2026

(73) Chủ văn bằng bảo hộ: TENCENT TECHNOLOGY (SHENZHEN) COMPANY LIMITED (CN)
4/F, East 2 Block, SEG Park, Zhenxing Rd., Futian District, Shenzhen Guangdong 518044, P. R. China

---

Thông báo số: 93455/TB-SHTT.$_{IP}$, ngày 07/07/2025 về việc ghi nhận yêu cầu duy trì hiệu lực Bằng độc quyền sáng chế

Số đơn yêu cầu: DT1-2025-07659 Ngày nộp: 20/05/2025

Liên quan đến Bằng độc quyền sáng chế:

(11) Số bằng	(15) Ngày cấp	Năm yêu cầu duy trì hiệu lực	Hiệu lực được duy trì đến
25945	15/09/2020	6	15/09/2026

(73) Chủ văn bằng bảo hộ: NIKE INNOVATE C.V. (US)
One Bowerman Drive, Beaverton, OR 97005-6453, United States of America

---

Thông báo số: 93456/TB-SHTT.$_{IP}$, ngày 07/07/2025 về việc ghi nhận yêu cầu duy trì hiệu lực Bằng độc quyền sáng chế

Số đơn yêu cầu: DT1-2025-07660 Ngày nộp: 20/05/2025

Liên quan đến Bằng độc quyền sáng chế:

(11) Số bằng	(15) Ngày cấp	Năm yêu cầu duy trì hiệu lực	Hiệu lực được duy trì đến
41414	16/09/2024	2	16/09/2026

(73) Chủ văn bằng bảo hộ: NIKE INNOVATE C.V. (US)
Dutch Partnership, One Bowerman Drive, Beaverton, OR 97005-6453, United States of America

---

Thông báo số: 93457/TB-SHTT.$_{IP}$, ngày 07/07/2025 về việc ghi nhận yêu cầu duy trì hiệu lực Bằng độc quyền sáng chế

Số đơn yêu cầu: DT1-2025-07661 Ngày nộp: 20/05/2025

Liên quan đến Bằng độc quyền sáng chế:

(11) Số bằng	(15) Ngày cấp	Năm yêu cầu duy trì hiệu lực	Hiệu lực được duy trì đến
21476	09/07/2019	7	09/07/2026

(73) Chủ văn bằng bảo hộ: TENCENT TECHNOLOGY (SHENZHEN) COMPANY LIMITED (CN)
Room 403, East Block 2, SEG Park, Zhenxing Road, Futian District, Shenzhen, Guangdong 518044, P.R. China

---

Thông báo số: 93458/TB-SHTT.$_{IP}$, ngày 07/07/2025 về việc ghi nhận yêu cầu duy trì hiệu lực Bằng độc quyền sáng chế

Số đơn yêu cầu: DT1-2025-07662 Ngày nộp: 20/05/2025

Liên quan đến Bằng độc quyền sáng chế:

(11) Số bằng	(15) Ngày cấp	Năm yêu cầu duy trì hiệu lực	Hiệu lực được duy trì đến
21475	09/07/2019	7	09/07/2026

(73) Chủ văn bằng bảo hộ: TENCENT TECHNOLOGY (SHENZHEN) COMPANY LIMITED (CN)
Room 403, East Block 2, SEG Park Zhenxing Road, Futian District, Shenzhen, Guangdong 518044, P.R. China

---

Thông báo số: 93459/TB-SHTT.$_{IP}$, ngày 07/07/2025 về việc ghi nhận yêu cầu duy trì hiệu lực Bằng độc quyền sáng chế

Số đơn yêu cầu: DT1-2025-07663 Ngày nộp: 20/05/2025

Liên quan đến Bằng độc quyền sáng chế:

(11) Số bằng	(15) Ngày cấp	Năm yêu cầu duy trì hiệu lực	Hiệu lực được duy trì đến
21470	09/07/2019	7	09/07/2026

(73) Chủ văn bằng bảo hộ: SUN PATENT TRUST (US)
450 Lexington Avenue, 38th Floor, New York, NY 10017, United States of America

---

Thông báo số: 93460/TB-SHTT.$_{IP}$, ngày 07/07/2025 về việc ghi nhận yêu cầu duy trì hiệu lực Bằng độc quyền sáng chế

Số đơn yêu cầu: DT1-2025-07664 Ngày nộp: 20/05/2025

Liên quan đến Bằng độc quyền sáng chế:

(11) Số bằng	(15) Ngày cấp	Năm yêu cầu duy trì hiệu lực	Hiệu lực được duy trì đến
21469	09/07/2019	7	09/07/2026

(73) Chủ văn bằng bảo hộ: SUN PATENT TRUST (US)
450 Lexington Avenue, 38th Floor, New York, NY 10017, United States of America

---

Thông báo số: 93461/TB-SHTT.$_{IP}$, ngày 07/07/2025 về việc ghi nhận yêu cầu duy trì hiệu lực Bằng độc quyền sáng chế

Số đơn yêu cầu: DT1-2025-07665 Ngày nộp: 20/05/2025

Liên quan đến Bằng độc quyền sáng chế:

(11) Số bằng	(15) Ngày cấp	Năm yêu cầu duy trì hiệu lực	Hiệu lực được duy trì đến
21468	09/07/2019	7	09/07/2026

(73) Chủ văn bằng bảo hộ: SUN PATENT TRUST (US)
450 Lexington Avenue, 38th Floor, New York, NY 10017, United States of America

---

Thông báo số: 93462/TB-SHTT.$_{IP}$, ngày 07/07/2025 về việc ghi nhận yêu cầu duy trì hiệu lực Bằng độc quyền sáng chế

Số đơn yêu cầu: DT1-2025-07666 Ngày nộp: 20/05/2025

Liên quan đến Bằng độc quyền sáng chế:

(11) Số bằng	(15) Ngày cấp	Năm yêu cầu duy trì hiệu lực	Hiệu lực được duy trì đến
19624	10/07/2018	8	10/07/2026

(73) Chủ văn bằng bảo hộ: TENCENT TECHNOLOGY (SHENZHEN) COMPANY LIMITED (CN)
Room 403, East Block 2, SEG Park, Zhenxing Road, Futian District, Shenzhen city 518044, Guangdong Province, P. R. China

---

Thông báo số: 93463/TB-SHTT.IP, ngày 07/07/2025 về việc ghi nhận yêu cầu duy trì hiệu lực Bằng độc quyền sáng chế

Số đơn yêu cầu: DT1-2025-07667 Ngày nộp: 20/05/2025

Liên quan đến Bằng độc quyền sáng chế:

(11) Số bằng	(15) Ngày cấp	Năm yêu cầu duy trì hiệu lực	Hiệu lực được duy trì đến
19620	10/07/2018	8	10/07/2026

(73) Chủ văn bằng bảo hộ: TENCENT TECHNOLOGY (SHENZHEN) COMPANY LIMITED (CN)
Room 403, East Block 2, SEG Park Zhenxing Road, Futian District, Shenzhen, Guangdong 518044, P.R. China

---

Thông báo số: 93464/TB-SHTT.IP, ngày 07/07/2025 về việc ghi nhận yêu cầu duy trì hiệu lực Bằng độc quyền sáng chế

Số đơn yêu cầu: DT1-2025-07668 Ngày nộp: 20/05/2025

Liên quan đến Bằng độc quyền sáng chế:

(11) Số bằng	(15) Ngày cấp	Năm yêu cầu duy trì hiệu lực	Hiệu lực được duy trì đến
19617	10/07/2018	8	10/07/2026

(73) Chủ văn bằng bảo hộ: SUN PATENT TRUST (US)
450 Lexington Avenue, 38th Floor, New York, NY 10017 USA

Thông báo số: 93465/TB-SHTT.IP, ngày 07/07/2025 về việc ghi nhận yêu cầu duy trì hiệu lực Bằng độc quyền sáng chế

Số đơn yêu cầu: DT1-2025-07669 Ngày nộp: 20/05/2025

Liên quan đến Bằng độc quyền sáng chế:

(11) Số bằng	(15) Ngày cấp	Năm yêu cầu duy trì hiệu lực	Hiệu lực được duy trì đến
25076	13/07/2020	6	13/07/2026

(73) Chủ văn bằng bảo hộ: TENCENT TECHNOLOGY (SHENZHEN) COMPANY LIMITED (CN)
Room 403, East Block 2, SEG Park, Zhenxing Road, Futian Shenzhen, Guangdong 518044, China

---

Thông báo số: 93466/TB-SHTT.IP, ngày 07/07/2025 về việc ghi nhận yêu cầu duy trì hiệu lực Bằng độc quyền sáng chế

Số đơn yêu cầu: DT1-2025-07670 Ngày nộp: 20/05/2025

Liên quan đến Bằng độc quyền sáng chế:

(11) Số bằng	(15) Ngày cấp	Năm yêu cầu duy trì hiệu lực	Hiệu lực được duy trì đến
14307	13/07/2015	11	13/07/2026

(73) Chủ văn bằng bảo hộ: TENCENT TECHNOLOGY (SHENZHEN) COMPANY LIMITED (CN)
Room 403, East Block 2, SEG Park, Zhenxing Road, Futian District, Shenzhen City 518044, Guangdong Province, P.R.China

---

Thông báo số: 93467/TB-SHTT.IP, ngày 07/07/2025 về việc ghi nhận yêu cầu duy trì hiệu lực Bằng độc quyền sáng chế

Số đơn yêu cầu: DT1-2025-07671 Ngày nộp: 20/05/2025

Liên quan đến Bằng độc quyền sáng chế:

(11) Số bằng	(15) Ngày cấp	Năm yêu cầu duy trì hiệu lực	Hiệu lực được duy trì đến
14301	13/07/2015	11	13/07/2026

(73) Chủ văn bằng bảo hộ: TENCENT TECHNOLOGY (SHENZHEN) COMPANY LIMITED (CN)
Room 403, East Block 2, SEG Park, Zhenxing Road, Futian District, Shenzhen city 518044, Guangdong Province, P. R. China

---

Thông báo số: 93468/TB-SHTT.IP, ngày 07/07/2025 về việc ghi nhận yêu cầu duy trì hiệu lực Bằng độc quyền sáng chế

Số đơn yêu cầu: DT1-2025-07672 Ngày nộp: 20/05/2025

Liên quan đến Bằng độc quyền sáng chế:

(11) Số bằng	(15) Ngày cấp	Năm yêu cầu duy trì hiệu lực	Hiệu lực được duy trì đến
25079	13/07/2020	6	13/07/2026

(73) Chủ văn bằng bảo hộ: PANASONIC CORPORATION (JP)
1006, Oaza Kadoma, Kadoma-shi, Osaka 571-8501, Japan

Thông báo số: 93469/TB-SHTT.IP, ngày 07/07/2025 về việc ghi nhận yêu cầu duy trì hiệu lực Bằng độc quyền sáng chế

Số đơn yêu cầu: DT1-2025-07673 Ngày nộp: 20/05/2025

Liên quan đến Bằng độc quyền sáng chế:

(11) Số bằng	(15) Ngày cấp	Năm yêu cầu duy trì hiệu lực	Hiệu lực được duy trì đến
14299	13/07/2015	11	13/07/2026

(73) Chủ văn bằng bảo hộ: PANASONIC INTELLECTUAL PROPERTY CORPORATION OF AMERICA (US)
20000 Mariner Avenue, Suite 200, Torrance CA 90503, United States of America

---

Thông báo số: 93470/TB-SHTT.IP, ngày 07/07/2025 về việc ghi nhận yêu cầu duy trì hiệu lực Bằng độc quyền sáng chế

Số đơn yêu cầu: DT1-2025-07674 Ngày nộp: 20/05/2025

Liên quan đến Bằng độc quyền sáng chế:

(11) Số bằng	(15) Ngày cấp	Năm yêu cầu duy trì hiệu lực	Hiệu lực được duy trì đến
12951	15/07/2014	12	15/07/2026

(73) Chủ văn bằng bảo hộ: TENCENT TECHNOLOGY (SHENZHEN) COMPANY LIMITED (CN)
Room 403, East Block 2, SEG Park, Zhenxing Road, Futian District, Shenzhen city 518044, Guangdong Province, P. R. China

---

Thông báo số: 93471/TB-SHTT.$_{IP}$, ngày 07/07/2025 về việc ghi nhận yêu cầu duy trì hiệu lực Bằng độc quyền sáng chế

Số đơn yêu cầu: DT1-2025-07675 Ngày nộp: 20/05/2025

Liên quan đến Bằng độc quyền sáng chế:

(11) Số bằng	(15) Ngày cấp	Năm yêu cầu duy trì hiệu lực	Hiệu lực được duy trì đến
12942	15/07/2014	12	15/07/2026

(73) Chủ văn bằng bảo hộ: TENCENT TECHNOLOGY (SHENZHEN) COMPANY LIMITED (CN)
Room 403, East Block 2, SEG Park, Zhenxing Road, Futian District, Shenzhen city 518044, Guangdong Province, P. R. China

---

Thông báo số: 93472/TB-SHTT.$_{IP}$, ngày 07/07/2025 về việc ghi nhận yêu cầu duy trì hiệu lực Bằng độc quyền sáng chế

Số đơn yêu cầu: DT1-2025-07676 Ngày nộp: 20/05/2025

Liên quan đến Bằng độc quyền sáng chế:

(11) Số bằng	(15) Ngày cấp	Năm yêu cầu duy trì hiệu lực	Hiệu lực được duy trì đến
19662	17/07/2018	8	17/07/2026

(73) Chủ văn bằng bảo hộ: TENCENT TECHNOLOGY (SHENZHEN) COMPANY LIMITED (CN)
Room 403, East Block 2, SEG Park, Zhenxing Road, Futian District, Shenzhen City 518044, Guangdong Province, P.R. China

---

Thông báo số: 93473/TB-SHTT.IP, ngày 07/07/2025 về việc ghi nhận yêu cầu duy trì hiệu lực Bằng độc quyền sáng chế

Số đơn yêu cầu: DT1-2025-07678 Ngày nộp: 20/05/2025

Liên quan đến Bằng độc quyền sáng chế:

(11) Số bằng	(15) Ngày cấp	Năm yêu cầu duy trì hiệu lực	Hiệu lực được duy trì đến
15716	18/07/2016	10	18/07/2026

(73) Chủ văn bằng bảo hộ: SUN PATENT TRUST (US)
450 Lexington Avenue, 38th FIoor, New York, NY 10017, United States of America

---

Thông báo số: 93474/TB-SHTT.IP, ngày 07/07/2025 về việc ghi nhận yêu cầu duy trì hiệu lực Bằng độc quyền sáng chế

Số đơn yêu cầu: DT1-2025-07679 Ngày nộp: 20/05/2025

Liên quan đến Bằng độc quyền sáng chế:

(11) Số bằng	(15) Ngày cấp	Năm yêu cầu duy trì hiệu lực	Hiệu lực được duy trì đến
36729	20/07/2023	3	20/07/2026

(73) Chủ văn bằng bảo hộ: BOE TECHNOLOGY GROUP CO., LTD. (CN)
No.10 Jiuxianqiao Rd., Chaoyang District, Beijing 100015, P. R. China

---

Thông báo số: 93475/TB-SHTT.IP, ngày 07/07/2025 về việc ghi nhận yêu cầu duy trì hiệu lực Bằng độc quyền sáng chế

Số đơn yêu cầu: DT1-2025-07680 Ngày nộp: 20/05/2025

Liên quan đến Bằng độc quyền sáng chế:

(11) Số bằng	(15) Ngày cấp	Năm yêu cầu duy trì hiệu lực	Hiệu lực được duy trì đến
12963	22/07/2014	12	22/07/2026

(73) Chủ văn bằng bảo hộ: TENCENT TECHNOLOGY (SHENZHEN) COMPANY LIMITED (CN)
Room 403, East Block 2, SEG Park, Zhenxing Road, Futian District, Shenzhen City 518044, Guangdong Province, P.R. China

---

Thông báo số: 93476/TB-SHTT.$_{IP}$, ngày 07/07/2025 về việc ghi nhận yêu cầu duy trì hiệu lực Bằng độc quyền sáng chế

Số đơn yêu cầu: DT1-2025-07681 Ngày nộp: 20/05/2025

Liên quan đến Bằng độc quyền sáng chế:

(11) Số bằng	(15) Ngày cấp	Năm yêu cầu duy trì hiệu lực	Hiệu lực được duy trì đến
24814	26/06/2020	6	26/06/2026

(73) Chủ văn bằng bảo hộ: NOKIA TECHNOLOGIES OY (FI)
Karaportti 3, 02610 Espoo, Finland

Thông báo số: 93477/TB-SHTT.$_{IP}$, ngày 07/07/2025 về việc ghi nhận yêu cầu duy trì hiệu lực Bằng độc quyền sáng chế

Số đơn yêu cầu: DT1-2025-07682 Ngày nộp: 20/05/2025

Liên quan đến Bằng độc quyền sáng chế:

(11) Số bằng	(15) Ngày cấp	Năm yêu cầu duy trì hiệu lực	Hiệu lực được duy trì đến
24809	26/06/2020	6	26/06/2026

(73) Chủ văn bằng bảo hộ: CHIYODA CORPORATION (JP)
4-6-2, Minatomirai, Nishi-ku, Yokohama-shi, Kanagawa 2208765, Japan

---

Thông báo số: 93478/TB-SHTT.$_{IP}$, ngày 07/07/2025 về việc ghi nhận yêu cầu duy trì hiệu lực Bằng độc quyền sáng chế

Số đơn yêu cầu: DT1-2025-07683 Ngày nộp: 20/05/2025

Liên quan đến Bằng độc quyền sáng chế:

(11) Số bằng	(15) Ngày cấp	Năm yêu cầu duy trì hiệu lực	Hiệu lực được duy trì đến
24807	26/06/2020	6	26/06/2026

(73) Chủ văn bằng bảo hộ: PLUS CORPORATION (JP)
4-1-28, Toranomon, Minato-ku, Tokyo 105-0001, Japan

Thông báo số: 93479/TB-SHTT.$_{IP}$, ngày 07/07/2025 về việc ghi nhận yêu cầu duy trì hiệu lực Bằng độc quyền sáng chế

Số đơn yêu cầu: DT1-2025-07684 Ngày nộp: 20/05/2025

Liên quan đến Bằng độc quyền sáng chế:

(11) Số bằng	(15) Ngày cấp	Năm yêu cầu duy trì hiệu lực	Hiệu lực được duy trì đến
40636	27/06/2024	2	27/06/2026

(73) Chủ văn bằng bảo hộ: HUAWEI TECHNOLOGIES CO., LTD. (CN)
Huawei Administration Building, Bantian, Longgang District, Shenzhen, Guangdong 518129, China

---

Thông báo số: 93480/TB-SHTT.$_{IP}$, ngày 07/07/2025 về việc ghi nhận yêu cầu duy trì hiệu lực Bằng độc quyền sáng chế

Số đơn yêu cầu: DT1-2025-07685 Ngày nộp: 20/05/2025

Liên quan đến Bằng độc quyền sáng chế:

(11) Số bằng	(15) Ngày cấp	Năm yêu cầu duy trì hiệu lực	Hiệu lực được duy trì đến
40633	27/06/2024	2	27/06/2026

(73) Chủ văn bằng bảo hộ: HUAWEI TECHNOLOGIES CO., LTD. (CN)
Huawei Administration Building, Bantian,Longgang District Shenzhen, Guangdong 518129, China

---

Thông báo số: 93481/TB-SHTT.IP, ngày 07/07/2025 về việc ghi nhận yêu cầu duy trì hiệu lực Bằng độc quyền sáng chế

Số đơn yêu cầu: DT1-2025-07686 Ngày nộp: 20/05/2025

Liên quan đến Bằng độc quyền sáng chế:

(11) Số bằng	(15) Ngày cấp	Năm yêu cầu duy trì hiệu lực	Hiệu lực được duy trì đến
36546	27/06/2023	3	27/06/2026

(73) Chủ văn bằng bảo hộ: HUAWEI TECHNOLOGIES CO., LTD. (CN)
Huawei Administration Building Bantian, Longgang District Shenzhen, Guangdong 518129, China

---

Thông báo số: 93482/TB-SHTT.IP, ngày 07/07/2025 về việc ghi nhận yêu cầu duy trì hiệu lực Bằng độc quyền sáng chế

Số đơn yêu cầu: DT1-2025-07687 Ngày nộp: 20/05/2025

Liên quan đến Bằng độc quyền sáng chế:

(11) Số bằng	(15) Ngày cấp	Năm yêu cầu duy trì hiệu lực	Hiệu lực được duy trì đến
17120	27/06/2017	9	27/06/2026

(73) Chủ văn bằng bảo hộ: JANSSEN PHARMACEUTICA N.V. (BE)
Turnhoutseweg 30, B-2340 Beerse, Belgium

Thông báo số: 93483/TB-SHTT.IP, ngày 07/07/2025 về việc ghi nhận yêu cầu duy trì hiệu lực Bằng độc quyền sáng chế

Số đơn yêu cầu: DT1-2025-07688 Ngày nộp: 20/05/2025

Liên quan đến Bằng độc quyền sáng chế:

(11) Số bằng	(15) Ngày cấp	Năm yêu cầu duy trì hiệu lực	Hiệu lực được duy trì đến
19509	27/06/2018	8	27/06/2026

(73) Chủ văn bằng bảo hộ: NOKIA TECHNOLOGIES OY (FI)
Karaportti 3, FI-02610 Espoo, Finland

Thông báo số: 93484/TB-SHTT.IP, ngày 07/07/2025 về việc ghi nhận yêu cầu duy trì hiệu lực Bằng độc quyền sáng chế

Số đơn yêu cầu: DT1-2025-07689 Ngày nộp: 20/05/2025

Liên quan đến Bằng độc quyền sáng chế:

(11) Số bằng	(15) Ngày cấp	Năm yêu cầu duy trì hiệu lực	Hiệu lực được duy trì đến
19535	27/06/2018	8	27/06/2026

(73) Chủ văn bằng bảo hộ: NITTO DENKO CORPORATION (JP)
1-1-2, Shimohozumi, Ibaraki-shi, Osaka 5678680, Japan

Thông báo số: 93485/TB-SHTT.IP, ngày 07/07/2025 về việc ghi nhận yêu cầu duy trì hiệu lực Bằng độc quyền sáng chế

Số đơn yêu cầu: DT1-2025-07690 Ngày nộp: 20/05/2025

Liên quan đến Bằng độc quyền sáng chế:

(11) Số bằng	(15) Ngày cấp	Năm yêu cầu duy trì hiệu lực	Hiệu lực được duy trì đến
19511	27/06/2018	8	27/06/2026

(73) Chủ văn bằng bảo hộ: KAO CORPORATION (JP)
14-10, Nihonbashi Kayabacho 1-chome, Chuo-ku, Tokyo 103-8210, Japan

---

Thông báo số: 93486/TB-SHTT.IP, ngày 07/07/2025 về việc ghi nhận yêu cầu duy trì hiệu lực Bằng độc quyền sáng chế

Số đơn yêu cầu: DT1-2025-07691 Ngày nộp: 20/05/2025

Liên quan đến Bằng độc quyền sáng chế:

(11) Số bằng	(15) Ngày cấp	Năm yêu cầu duy trì hiệu lực	Hiệu lực được duy trì đến
19518	27/06/2018	8	27/06/2026

(73) Chủ văn bằng bảo hộ: SEKISUI CHEMICAL CO., LTD. (JP)
4-4, Nishitemma 2-chome, Kita-ku, Osaka-shi, Osaka 5300047, Japan

---

Thông báo số: 93487/TB-SHTT.IP, ngày 07/07/2025 về việc ghi nhận yêu cầu duy trì hiệu lực Bằng độc quyền sáng chế

Số đơn yêu cầu: DT1-2025-07692 Ngày nộp: 20/05/2025

Liên quan đến Bằng độc quyền sáng chế:

(11) Số bằng	(15) Ngày cấp	Năm yêu cầu duy trì hiệu lực	Hiệu lực được duy trì đến
32774	27/06/2022	4	27/06/2026

(73) Chủ văn bằng bảo hộ: KING JIM CO., LTD. (JP)
10-18, Higashi-Kanda 2-chome, Chiyoda-ku, Tokyo 101-0031 Japan
SEIKO EPSON CORPORATION (JP)
1-6, Shinjuku 4-chome, Shinjuku-ku, Tokyo 1608801 Japan

Thông báo số: 93488/TB-SHTT.IP, ngày 07/07/2025 về việc ghi nhận yêu cầu duy trì hiệu lực Bằng độc quyền sáng chế

Số đơn yêu cầu: DT1-2025-07693 Ngày nộp: 20/05/2025

Liên quan đến Bằng độc quyền sáng chế:

(11) Số bằng	(15) Ngày cấp	Năm yêu cầu duy trì hiệu lực	Hiệu lực được duy trì đến
32773	27/06/2022	4	27/06/2026

(73) Chủ văn bằng bảo hộ: SUNTORY HOLDINGS LIMITED (JP)
1-40, Dojimahama 2-chome, Kita-ku, Osaka-shi, Osaka 530-8203, Japan

---

Thông báo số: 93489/TB-SHTT.IP, ngày 07/07/2025 về việc ghi nhận yêu cầu duy trì hiệu lực Bằng độc quyền sáng chế

Số đơn yêu cầu: DT1-2025-07694 Ngày nộp: 20/05/2025

Liên quan đến Bằng độc quyền sáng chế:

(11) Số bằng	(15) Ngày cấp	Năm yêu cầu duy trì hiệu lực	Hiệu lực được duy trì đến
9391	27/06/2011	15	27/06/2026

(73) Chủ văn bằng bảo hộ: AJINOMOTO CO., INC. (JP)
15-1, Kyobashi 1-chome, Chuo-ku, Tokyo 104-8315 Japan

Thông báo số: 93491/TB-SHTT.$_{IP}$, ngày 07/07/2025 về việc ghi nhận yêu cầu duy trì hiệu lực Bằng độc quyền sáng chế

Số đơn yêu cầu: DT1-2025-07696 Ngày nộp: 20/05/2025

Liên quan đến Bằng độc quyền sáng chế:

(11) Số bằng	(15) Ngày cấp	Năm yêu cầu duy trì hiệu lực	Hiệu lực được duy trì đến
17123	27/06/2017	9	27/06/2026

(73) Chủ văn bằng bảo hộ: OTSUKA PHARMACEUTICAL CO., LTD. (JP)
9, Kanda-Tsukasamachi 2-chome, Chiyoda-ku, Tokyo, 1018535, Japan

---

Thông báo số: 93492/TB-SHTT.$_{IP}$, ngày 07/07/2025 về việc ghi nhận yêu cầu duy trì hiệu lực Bằng độc quyền sáng chế

Số đơn yêu cầu: DT1-2025-07697 Ngày nộp: 20/05/2025

Liên quan đến Bằng độc quyền sáng chế:

(11) Số bằng	(15) Ngày cấp	Năm yêu cầu duy trì hiệu lực	Hiệu lực được duy trì đến
40652	28/06/2024	2	28/06/2026

(73) Chủ văn bằng bảo hộ: HUAWEI TECHNOLOGIES CO., LTD. (CN)
Huawei Administration Building, Bantian, Longgang District, Shenzhen, Guangdong 518129, China

---

Thông báo số: 93493/TB-SHTT.$_{IP}$, ngày 07/07/2025 về việc ghi nhận yêu cầu duy trì hiệu lực Bằng độc quyền sáng chế

Số đơn yêu cầu: DT1-2025-07698 Ngày nộp: 20/05/2025

Liên quan đến Bằng độc quyền sáng chế:

(11) Số bằng	(15) Ngày cấp	Năm yêu cầu duy trì hiệu lực	Hiệu lực được duy trì đến
36553	28/06/2023	3	28/06/2026

(73) Chủ văn bằng bảo hộ: HUAWEI TECHNOLOGIES CO., LTD. (CN)
Huawei Administration Building, Bantian, Longgang, Shenzhen, Guangdong 518129, China

---

Thông báo số: 93494/TB-SHTT.$_{IP}$, ngày 07/07/2025 về việc ghi nhận yêu cầu duy trì hiệu lực Bằng độc quyền sáng chế

Số đơn yêu cầu: DT1-2025-07699 Ngày nộp: 20/05/2025

Liên quan đến Bằng độc quyền sáng chế:

(11) Số bằng	(15) Ngày cấp	Năm yêu cầu duy trì hiệu lực	Hiệu lực được duy trì đến
32803	28/06/2022	4	28/06/2026

(73) Chủ văn bằng bảo hộ: HUAWEI TECHNOLOGIES CO., LTD. (CN)
Huawei Administration Building, Bantian, Longgang District Shenzhen, Guangdong 518129, P. R. China

---

Thông báo số: 93495/TB-SHTT.$_{IP}$, ngày 07/07/2025 về việc ghi nhận yêu cầu duy trì hiệu lực Bằng độc quyền sáng chế

Số đơn yêu cầu: DT1-2025-07700 Ngày nộp: 20/05/2025

Liên quan đến Bằng độc quyền sáng chế:

(11) Số bằng	(15) Ngày cấp	Năm yêu cầu duy trì hiệu lực	Hiệu lực được duy trì đến
32793	28/06/2022	4	28/06/2026

(73) Chủ văn bằng bảo hộ: NOKIA TECHNOLOGIES OY (FI)
Karaportti 3, 02610 Espoo, Finland

Thông báo số: 93496/TB-SHTT.$_{IP}$, ngày 07/07/2025 về việc ghi nhận yêu cầu duy trì hiệu lực Bằng độc quyền sáng chế

Số đơn yêu cầu: DT1-2025-07701 Ngày nộp: 20/05/2025

Liên quan đến Bằng độc quyền sáng chế:

(11) Số bằng	(15) Ngày cấp	Năm yêu cầu duy trì hiệu lực	Hiệu lực được duy trì đến
36408	15/06/2023	3	15/06/2026

(73) Chủ văn bằng bảo hộ: EGIS GYÓGYSZERGYÁR ZRT. (HU)
H-1106 Budapest, Keresztúri út 30-38., Hungary

Thông báo số: 93497/TB-SHTT.$_{IP}$, ngày 07/07/2025 về việc ghi nhận yêu cầu duy trì hiệu lực Bằng độc quyền sáng chế

Số đơn yêu cầu: DT1-2025-07702 Ngày nộp: 20/05/2025

Liên quan đến Bằng độc quyền sáng chế:

(11) Số bằng	(15) Ngày cấp	Năm yêu cầu duy trì hiệu lực	Hiệu lực được duy trì đến
19552	28/06/2018	8	28/06/2026

(73) Chủ văn bằng bảo hộ: NITTO DENKO CORPORATION (JP)
1-1-2, Shimohozumi, Ibaraki-shi, Osaka 5678680, Japan

Thông báo số: 93498/TB-SHTT.$_{IP}$, ngày 07/07/2025 về việc ghi nhận yêu cầu duy trì hiệu lực Bằng độc quyền sáng chế

Số đơn yêu cầu: DT1-2025-07703 Ngày nộp: 20/05/2025

Liên quan đến Bằng độc quyền sáng chế:

(11) Số bằng	(15) Ngày cấp	Năm yêu cầu duy trì hiệu lực	Hiệu lực được duy trì đến
29058	28/06/2021	5	28/06/2026

(73) Chủ văn bằng bảo hộ: KAO CORPORATION (JP)
14-10, Nihonbashi Kayaba-cho 1-chome, Chuo-ku, Tokyo 1038210, Japan

---

Thông báo số: 93499/TB-SHTT.IP, ngày 07/07/2025 về việc ghi nhận yêu cầu duy trì hiệu lực Bằng độc quyền sáng chế

Số đơn yêu cầu: DT1-2025-07704 Ngày nộp: 20/05/2025

Liên quan đến Bằng độc quyền sáng chế:

(11) Số bằng	(15) Ngày cấp	Năm yêu cầu duy trì hiệu lực	Hiệu lực được duy trì đến
19539	28/06/2018	8	28/06/2026

(73) Chủ văn bằng bảo hộ: ASAHI DENSO CO., LTD. (JP)
2-1, Somejidai 6-chome, Hamakita-ku, Hamamatsu-shi, Shizuoka 434-0046, Japan
YAMAHA HATSUDOKI KABUSHIKI KAISHA (JP)
2500 Shingai, Iwata-shi, Shizuoka 438-8501, Japan

Thông báo số: 93500/TB-SHTT.IP, ngày 07/07/2025 về việc ghi nhận yêu cầu duy trì hiệu lực Bằng độc quyền sáng chế

Số đơn yêu cầu: DT1-2025-07705 Ngày nộp: 20/05/2025

Liên quan đến Bằng độc quyền sáng chế:

(11) Số bằng	(15) Ngày cấp	Năm yêu cầu duy trì hiệu lực	Hiệu lực được duy trì đến
32787	28/06/2022	4	28/06/2026

(73) Chủ văn bằng bảo hộ: MITSUBISHI HEAVY INDUSTRIES POWER ENVIRONMENTAL SOLUTIONS, LTD. (JP)
1-8, Sakuragi-cho 1-Chome, Naka-ku, Yokohama-Shi, Kanagawa 231-0062, Japan

---

Thông báo số: 93501/TB-SHTT.IP, ngày 07/07/2025 về việc ghi nhận yêu cầu duy trì hiệu lực Bằng độc quyền sáng chế

Số đơn yêu cầu: DT1-2025-07706 Ngày nộp: 20/05/2025

Liên quan đến Bằng độc quyền sáng chế:

(11) Số bằng	(15) Ngày cấp	Năm yêu cầu duy trì hiệu lực	Hiệu lực được duy trì đến
19558	28/06/2018	8	28/06/2026

(73) Chủ văn bằng bảo hộ: SUMITOMO ELECTRIC INDUSTRIES, LTD. (JP)
5-33 Kitahama 4-chome, Chuo-ku, Osaka-shi, Osaka, 5410041, Japan

---

Thông báo số: 93502/TB-SHTT.$_{IP}$, ngày 07/07/2025 về việc ghi nhận yêu cầu duy trì hiệu lực Bằng độc quyền sáng chế

Số đơn yêu cầu: DT1-2025-07707 Ngày nộp: 20/05/2025

Liên quan đến Bằng độc quyền sáng chế:

(11) Số bằng	(15) Ngày cấp	Năm yêu cầu duy trì hiệu lực	Hiệu lực được duy trì đến
40647	28/06/2024	2	28/06/2026

(73) Chủ văn bằng bảo hộ: CHIYODA CORPORATION (JP)
4-6-2, Minatomirai, Nishi-ku, Yokohama-shi, Kanagawa 2208765, Japan

---

Thông báo số: 93503/TB-SHTT.$_{IP}$, ngày 07/07/2025 về việc ghi nhận yêu cầu duy trì hiệu lực Bằng độc quyền sáng chế

Số đơn yêu cầu: DT1-2025-07708 Ngày nộp: 20/05/2025

Liên quan đến Bằng độc quyền sáng chế:

(11) Số bằng	(15) Ngày cấp	Năm yêu cầu duy trì hiệu lực	Hiệu lực được duy trì đến
40650	28/06/2024	2	28/06/2026

(73) Chủ văn bằng bảo hộ: KAWASAKI JUKOGYO KABUSHIKI KAISHA (JP)
1-1, Higashikawasaki-cho 3-chome, Chuo-ku, Kobe-shi, Hyogo 6508670, Japan

---

Thông báo số: 93504/TB-SHTT.$_{IP}$, ngày 07/07/2025 về việc ghi nhận yêu cầu duy trì hiệu lực Bằng độc quyền sáng chế

Số đơn yêu cầu: DT1-2025-07709 Ngày nộp: 20/05/2025

Liên quan đến Bằng độc quyền sáng chế:

(11) Số bằng	(15) Ngày cấp	Năm yêu cầu duy trì hiệu lực	Hiệu lực được duy trì đến
40642	28/06/2024	2	28/06/2026

(73) Chủ văn bằng bảo hộ: KAWASAKI JUKOGYO KABUSHIKI KAISHA (JP)
1-1, Higashikawasaki-cho 3-chome, Chuo-ku, Kobe-shi, Hyogo 6508670 Japan

---

Thông báo số: 93505/TB-SHTT.$_{IP}$, ngày 07/07/2025 về việc ghi nhận yêu cầu duy trì hiệu lực Bằng độc quyền sáng chế

Số đơn yêu cầu: DT1-2025-07710 Ngày nộp: 20/05/2025

Liên quan đến Bằng độc quyền sáng chế:

(11) Số bằng	(15) Ngày cấp	Năm yêu cầu duy trì hiệu lực	Hiệu lực được duy trì đến
29054	28/06/2021	5	28/06/2026

(73) Chủ văn bằng bảo hộ: UNICHARM CORPORATION (JP)
182, Shimobun, Kinsei-cho, Shikokuchuo-shi, Ehime 799-0111, Japan

---

Thông báo số: 93506/TB-SHTT.$_{IP}$, ngày 07/07/2025 về việc ghi nhận yêu cầu duy trì hiệu lực Bằng độc quyền sáng chế

Số đơn yêu cầu: DT1-2025-07711 Ngày nộp: 20/05/2025

Liên quan đến Bằng độc quyền sáng chế:

(11) Số bằng	(15) Ngày cấp	Năm yêu cầu duy trì hiệu lực	Hiệu lực được duy trì đến
29051	28/06/2021	5	28/06/2026

(73) Chủ văn bằng bảo hộ: UNICHARM CORPORATION (JP)
182, Shimobun, Kinsei-cho, Shikokuchuo-shi, Ehime 799-0111, Japan

---

Thông báo số: 93509/TB-SHTT.IP, ngày 07/07/2025 về việc ghi nhận yêu cầu duy trì hiệu lực Bằng độc quyền sáng chế

Số đơn yêu cầu: DT1-2025-03650 Ngày nộp: 19/03/2025

Liên quan đến Bằng độc quyền sáng chế:

(11) Số bằng	(15) Ngày cấp	Năm yêu cầu duy trì hiệu lực	Hiệu lực được duy trì đến
28228	02/04/2021	5	02/04/2026

(73) Chủ văn bằng bảo hộ: NITERRA CO., LTD. (JP)
1-1-1, Higashisakura, Higashi-ku, Nagoya-shi, Aichi 4610005 Japan

---

Thông báo số: 93511/TB-SHTT.IP, ngày 07/07/2025 về việc ghi nhận yêu cầu duy trì hiệu lực Bằng độc quyền sáng chế

Số đơn yêu cầu: DT1-2025-04323 Ngày nộp: 25/03/2025

Liên quan đến Bằng độc quyền sáng chế:

(11) Số bằng	(15) Ngày cấp	Năm yêu cầu duy trì hiệu lực	Hiệu lực được duy trì đến
13910	23/03/2015	11	23/03/2026

(73) Chủ văn bằng bảo hộ: OGLAEND SYSTEM AS (NO)
Postboks 133 N-4358 Kleppe, Norway

Thông báo số: 93513/TB-SHTT.IP, ngày 07/07/2025 về việc ghi nhận yêu cầu duy trì hiệu lực Bằng độc quyền sáng chế

Số đơn yêu cầu: DT1-2025-04336 Ngày nộp: 25/03/2025

Liên quan đến Bằng độc quyền sáng chế:

(11) Số bằng	(15) Ngày cấp	Năm yêu cầu duy trì hiệu lực	Hiệu lực được duy trì đến
23620	25/03/2020	6	25/03/2026

(73) Chủ văn bằng bảo hộ: TATA CHEMICALS LIMITED., (IN)
Bombay House, 24 Homi Modi street, Mumbai - 400001, India

Thông báo số: 93515/TB-SHTT.IP, ngày 07/07/2025 về việc ghi nhận yêu cầu duy trì hiệu lực Bằng độc quyền sáng chế

Số đơn yêu cầu: DT1-2025-04814 Ngày nộp: 02/04/2025

Liên quan đến Bằng độc quyền sáng chế:

(11) Số bằng	(15) Ngày cấp	Năm yêu cầu duy trì hiệu lực	Hiệu lực được duy trì đến
11275	02/04/2013	13	02/04/2026

(73) Chủ văn bằng bảo hộ: MINDA CORPORATION LIMITED (IN)
D6-11, Sector-59, Noida-201301, India

Thông báo số: 93584/TB-SHTT.IP, ngày 07/07/2025 về việc ghi nhận yêu cầu duy trì hiệu lực Bằng độc quyền sáng chế

Số đơn yêu cầu: DT1-2025-07712 Ngày nộp: 20/05/2025

Liên quan đến Bằng độc quyền sáng chế:

(11) Số bằng	(15) Ngày cấp	Năm yêu cầu duy trì hiệu lực	Hiệu lực được duy trì đến
36555	28/06/2023	3	28/06/2026

(73) Chủ văn bằng bảo hộ: AKEBIA THERAPEUTICS, INC. (US)
245 First Street, Suite 1100, Cambridge, Massachusetts 02142, United States of America

---

Thông báo số: 93585/TB-SHTT.IP, ngày 07/07/2025 về việc ghi nhận yêu cầu duy trì hiệu lực Bằng độc quyền sáng chế

Số đơn yêu cầu: DT1-2025-07713 Ngày nộp: 20/05/2025

Liên quan đến Bằng độc quyền sáng chế:

(11) Số bằng	(15) Ngày cấp	Năm yêu cầu duy trì hiệu lực	Hiệu lực được duy trì đến
32822	29/06/2022	4	29/06/2026

(73) Chủ văn bằng bảo hộ: HUAWEI TECHNOLOGIES CO., LTD. (CN)
Huawei Administration Building Bantian, Longgang District Shenzhen, Guangdong 518129, China

---

Thông báo số: 93586/TB-SHTT.IP, ngày 07/07/2025 về việc ghi nhận yêu cầu duy trì hiệu lực Bằng độc quyền sáng chế

Số đơn yêu cầu: DT1-2025-07714 Ngày nộp: 20/05/2025

Liên quan đến Bằng độc quyền sáng chế:

(11) Số bằng	(15) Ngày cấp	Năm yêu cầu duy trì hiệu lực	Hiệu lực được duy trì đến
29067	29/06/2021	5	29/06/2026

(73) Chủ văn bằng bảo hộ: HUAWEI TECHNOLOGIES CO., LTD. (CN)
Huawei Administration Building, Bantian, Longgang District, Shenzhen, Guangdong 518129, China

---

Thông báo số: 93587/TB-SHTT.IP, ngày 07/07/2025 về việc ghi nhận yêu cầu duy trì hiệu lực Bằng độc quyền sáng chế

Số đơn yêu cầu: DT1-2025-07715 Ngày nộp: 20/05/2025

Liên quan đến Bằng độc quyền sáng chế:

(11) Số bằng	(15) Ngày cấp	Năm yêu cầu duy trì hiệu lực	Hiệu lực được duy trì đến
24848	29/06/2020	6	29/06/2026

(73) Chủ văn bằng bảo hộ: HUAWEI TECHNOLOGIES CO., LTD. (CN)
Huawei Administration Building, Bantian, Longgang, Shenzhen, Guangdong 518129, China

---

Thông báo số: 93588/TB-SHTT.IP, ngày 07/07/2025 về việc ghi nhận yêu cầu duy trì hiệu lực Bằng độc quyền sáng chế

Số đơn yêu cầu: DT1-2025-07716 Ngày nộp: 20/05/2025

Liên quan đến Bằng độc quyền sáng chế:

(11) Số bằng	(15) Ngày cấp	Năm yêu cầu duy trì hiệu lực	Hiệu lực được duy trì đến
32821	29/06/2022	4	29/06/2026

(73) Chủ văn bằng bảo hộ: JANSSEN PHARMACEUTICALS, INC. (US)
1125 Trenton-Harbourton Road, Titusville, NJ New Jersey 8560, United States of America
KATHOLIEKE UNIVERSITEIT LEUVEN (BE)
KU Leuven Research & Development, Waaistraat 6, bus 5105, 3000 Leuven, Belgium

---

Thông báo số: 93589/TB-SHTT.$_{IP}$, ngày 07/07/2025 về việc ghi nhận yêu cầu duy trì hiệu lực Bằng độc quyền sáng chế

Số đơn yêu cầu: DT1-2025-07717 Ngày nộp: 20/05/2025

Liên quan đến Bằng độc quyền sáng chế:

(11) Số bằng	(15) Ngày cấp	Năm yêu cầu duy trì hiệu lực	Hiệu lực được duy trì đến
29079	29/06/2021	5	29/06/2026

(73) Chủ văn bằng bảo hộ: NOKIA SOLUTIONS AND NETWORKS OY (FI)
Karaportti 3, Espoo FI-02610, Finland

Thông báo số: 93590/TB-SHTT.$_{IP}$, ngày 07/07/2025 về việc ghi nhận yêu cầu duy trì hiệu lực Bằng độc quyền sáng chế

Số đơn yêu cầu: DT1-2025-07718 Ngày nộp: 20/05/2025

Liên quan đến Bằng độc quyền sáng chế:

(11) Số bằng	(15) Ngày cấp	Năm yêu cầu duy trì hiệu lực	Hiệu lực được duy trì đến
14253	29/06/2015	11	29/06/2026

(73) Chủ văn bằng bảo hộ: NOKIA CORPORATION (FI)
Keilalahdentie 4, FIN-02150 Espoo, Finland

Thông báo số: 93591/TB-SHTT.$_{IP}$, ngày 07/07/2025 về việc ghi nhận yêu cầu duy trì hiệu lực Bằng độc quyền sáng chế

Số đơn yêu cầu: DT1-2025-07719 Ngày nộp: 20/05/2025

Liên quan đến Bằng độc quyền sáng chế:

(11) Số bằng	(15) Ngày cấp	Năm yêu cầu duy trì hiệu lực	Hiệu lực được duy trì đến
14242	29/06/2015	11	29/06/2026

(73) Chủ văn bằng bảo hộ: KUBOTA CORPORATION (JP)
2-47, Shikitsuhigashi 1-chome, Naniwa-ku, Osaka-shi, Osaka 5568601, Japan

---

Thông báo số: 93592/TB-SHTT.$_{IP}$, ngày 07/07/2025 về việc ghi nhận yêu cầu duy trì hiệu lực Bằng độc quyền sáng chế

Số đơn yêu cầu: DT1-2025-07720 Ngày nộp: 20/05/2025

Liên quan đến Bằng độc quyền sáng chế:

(11) Số bằng	(15) Ngày cấp	Năm yêu cầu duy trì hiệu lực	Hiệu lực được duy trì đến
24853	29/06/2020	6	29/06/2026

(73) Chủ văn bằng bảo hộ: DEXERIALS CORPORATION (JP)
Gate City Osaki, East Tower 8F, 1-11-2, Osaki, Shinagawa-ku, Tokyo 141-0032, Japan

---

Thông báo số: 93593/TB-SHTT.$_{IP}$, ngày 07/07/2025 về việc ghi nhận yêu cầu duy trì hiệu lực Bằng độc quyền sáng chế

Số đơn yêu cầu: DT1-2025-07721 Ngày nộp: 20/05/2025

Liên quan đến Bằng độc quyền sáng chế:

(11) Số bằng	(15) Ngày cấp	Năm yêu cầu duy trì hiệu lực	Hiệu lực được duy trì đến
14256	29/06/2015	11	29/06/2026

(73) Chủ văn bằng bảo hộ: FUJIKURA LTD. (JP)
5-1, Kiba 1-chome, Kohtoh-ku, Tokyo 135-8512 Japan

Thông báo số: 93594/TB-SHTT.IP, ngày 07/07/2025 về việc ghi nhận yêu cầu duy trì hiệu lực Bằng độc quyền sáng chế

Số đơn yêu cầu: DT1-2025-07722 Ngày nộp: 20/05/2025

Liên quan đến Bằng độc quyền sáng chế:

(11) Số bằng	(15) Ngày cấp	Năm yêu cầu duy trì hiệu lực	Hiệu lực được duy trì đến
40025	07/05/2024	2	07/05/2026

(73) Chủ văn bằng bảo hộ: DENALI THERAPEUTICS INC. (US)
151 Oyster Point Boulevard, 2nd Floor, South San Francisco, California 94080, United States of America

---

Thông báo số: 93595/TB-SHTT.IP, ngày 07/07/2025 về việc ghi nhận yêu cầu duy trì hiệu lực Bằng độc quyền sáng chế

Số đơn yêu cầu: DT1-2025-07723 Ngày nộp: 20/05/2025

Liên quan đến Bằng độc quyền sáng chế:

(11) Số bằng	(15) Ngày cấp	Năm yêu cầu duy trì hiệu lực	Hiệu lực được duy trì đến
15614	20/06/2016	10	20/06/2026

(73) Chủ văn bằng bảo hộ: EWHA UNIVERSITY-INDUSTRY COLLABORATION FOUNDATION (KR)
11-1, Daehyun-dong, Seodaemun-gu, Seoul 120-750, Republic of Korea

---

Thông báo số: 93596/TB-SHTT.IP, ngày 07/07/2025 về việc ghi nhận yêu cầu duy trì hiệu lực Bằng độc quyền sáng chế

Số đơn yêu cầu: DT1-2025-07724 Ngày nộp: 20/05/2025

Liên quan đến Bằng độc quyền sáng chế:

(11) Số bằng	(15) Ngày cấp	Năm yêu cầu duy trì hiệu lực	Hiệu lực được duy trì đến
36423	16/06/2023	3	16/06/2026

(73) Chủ văn bằng bảo hộ: BAOSHAN IRON & STEEL CO., LTD. (CN)
No.885, Fujin Road, Baoshan District, Shanghai 201900, China

Thông báo số: 93597/TB-SHTT.$_{IP}$, ngày 07/07/2025 về việc ghi nhận yêu cầu duy trì hiệu lực Bằng độc quyền sáng chế

Số đơn yêu cầu: DT1-2025-07725 Ngày nộp: 20/05/2025

Liên quan đến Bằng độc quyền sáng chế:

(11) Số bằng	(15) Ngày cấp	Năm yêu cầu duy trì hiệu lực	Hiệu lực được duy trì đến
15943	05/09/2016	10	05/09/2026

(73) Chủ văn bằng bảo hộ: PAQUES I.P. B.V. (NL)
Tjalke de Boerstrjitte 24, NL-8561 EL Balk, The Netherlands

Thông báo số: 93598/TB-SHTT.$_{IP}$, ngày 07/07/2025 về việc ghi nhận yêu cầu duy trì hiệu lực Bằng độc quyền sáng chế

Số đơn yêu cầu: DT1-2025-07726 Ngày nộp: 20/05/2025

Liên quan đến Bằng độc quyền sáng chế:

(11) Số bằng	(15) Ngày cấp	Năm yêu cầu duy trì hiệu lực	Hiệu lực được duy trì đến
24364	03/06/2020	6	03/06/2026

(73) Chủ văn bằng bảo hộ: AUSTRIANOVA SINGAPORE PTE LTD (SG)
20 Biopolis way, #05-518 Centros, Singapore 138668, Singapore

---

Thông báo số: 93599/TB-SHTT.$_{IP}$, ngày 07/07/2025 về việc ghi nhận yêu cầu duy trì hiệu lực Bằng độc quyền sáng chế

Số đơn yêu cầu: DT1-2025-07727 Ngày nộp: 20/05/2025

Liên quan đến Bằng độc quyền sáng chế:

(11) Số bằng	(15) Ngày cấp	Năm yêu cầu duy trì hiệu lực	Hiệu lực được duy trì đến
27638	29/01/2021	5	29/01/2026

(73) Chủ văn bằng bảo hộ: TSAY, WEN-TIEN (TW)
4F., No. 27, Lane 160, Hsin-Sheng S. Road, Sec. 1, Taipei 100, Taiwan

---

Thông báo số: 93600/TB-SHTT.$_{IP}$, ngày 07/07/2025 về việc ghi nhận yêu cầu duy trì hiệu lực Bằng độc quyền sáng chế

Số đơn yêu cầu: DT1-2025-07729 Ngày nộp: 20/05/2025

Liên quan đến Bằng độc quyền sáng chế:

(11) Số bằng	(15) Ngày cấp	Năm yêu cầu duy trì hiệu lực	Hiệu lực được duy trì đến
17008	30/05/2017	9	30/05/2026

(73) Chủ văn bằng bảo hộ: SYNGENTA PARTICIPATIONS AG (CH)
Schwarzwaldallee 215, CH-4058 Basel, Switzerland

Thông báo số: 93601/TB-SHTT.$_{IP}$, ngày 07/07/2025 về việc ghi nhận yêu cầu duy trì hiệu lực Bằng độc quyền sáng chế

Số đơn yêu cầu: DT1-2025-07730 Ngày nộp: 20/05/2025

Liên quan đến Bằng độc quyền sáng chế:

(11) Số bằng	(15) Ngày cấp	Năm yêu cầu duy trì hiệu lực	Hiệu lực được duy trì đến
19336	30/05/2018	8	30/05/2026

(73) Chủ văn bằng bảo hộ: SYNGENTA PARTICIPATIONS AG (CH)
Schwarzwaldallee 215, CH-4058 Basel, Switzerland

Thông báo số: 93602/TB-SHTT.IP, ngày 07/07/2025 về việc ghi nhận yêu cầu duy trì hiệu lực Bằng độc quyền sáng chế

Số đơn yêu cầu: DT1-2025-07731 Ngày nộp: 20/05/2025

Liên quan đến Bằng độc quyền sáng chế:

(11) Số bằng	(15) Ngày cấp	Năm yêu cầu duy trì hiệu lực	Hiệu lực được duy trì đến
19334	30/05/2018	8	30/05/2026

(73) Chủ văn bằng bảo hộ: SYNGENTA PARTICIPATIONS AG (CH)
Schwarzwaldallee 215, CH-4058 Basel, Switzerland

Thông báo số: 93603/TB-SHTT.IP, ngày 07/07/2025 về việc ghi nhận yêu cầu duy trì hiệu lực Bằng độc quyền sáng chế

Số đơn yêu cầu: DT1-2025-07732 Ngày nộp: 20/05/2025

Liên quan đến Bằng độc quyền sáng chế:

(11) Số bằng	(15) Ngày cấp	Năm yêu cầu duy trì hiệu lực	Hiệu lực được duy trì đến
19337	30/05/2018	8	30/05/2026

(73) Chủ văn bằng bảo hộ: SYNGENTA PARTICIPATIONS AG (CH)
Schwarzwaldallee 215, CH-4058 Basel, Switzerland

Thông báo số: 93604/TB-SHTT.IP, ngày 07/07/2025 về việc ghi nhận yêu cầu duy trì hiệu lực Bằng độc quyền sáng chế

Số đơn yêu cầu: DT1-2025-07733 Ngày nộp: 20/05/2025

Liên quan đến Bằng độc quyền sáng chế:

(11) Số bằng	(15) Ngày cấp	Năm yêu cầu duy trì hiệu lực	Hiệu lực được duy trì đến
17002	30/05/2017	9	30/05/2026

(73) Chủ văn bằng bảo hộ: SYNGENTA PARTICIPATIONS AG (CH)
Schwarzwaldallee 215, CH-4058 Basel, Switzerland

Thông báo số: 93605/TB-SHTT.IP, ngày 07/07/2025 về việc ghi nhận yêu cầu duy trì hiệu lực Bằng độc quyền sáng chế

Số đơn yêu cầu: DT1-2025-07734 Ngày nộp: 20/05/2025

Liên quan đến Bằng độc quyền sáng chế:

(11) Số bằng	(15) Ngày cấp	Năm yêu cầu duy trì hiệu lực	Hiệu lực được duy trì đến
19335	30/05/2018	8	30/05/2026

(73) Chủ văn bằng bảo hộ: SYNGENTA PARTICIPATIONS AG (CH)
Schwarzwaldallee 215, CH-4058 Basel, Switzerland

Thông báo số: 93606/TB-SHTT.IP, ngày 07/07/2025 về việc ghi nhận yêu cầu duy trì hiệu lực Bằng độc quyền sáng chế

Số đơn yêu cầu: DT1-2025-07738 Ngày nộp: 20/05/2025

Liên quan đến Bằng độc quyền sáng chế:

(11) Số bằng	(15) Ngày cấp	Năm yêu cầu duy trì hiệu lực	Hiệu lực được duy trì đến
24379	03/06/2020	6	03/06/2026

(73) Chủ văn bằng bảo hộ: NAGAKI SEIKI CO., LTD. (JP)
4-31, Tashiden 3-chome, Daito-shi, Osaka 574-0045, Japan

Thông báo số: 93607/TB-SHTT.IP, ngày 07/07/2025 về việc ghi nhận yêu cầu duy trì hiệu lực Bằng độc quyền sáng chế

Số đơn yêu cầu: DT1-2025-07739 Ngày nộp: 20/05/2025

Liên quan đến Bằng độc quyền sáng chế:

(11) Số bằng	(15) Ngày cấp	Năm yêu cầu duy trì hiệu lực	Hiệu lực được duy trì đến
36862	03/08/2023	3	03/08/2026

(73) Chủ văn bằng bảo hộ: SEOUL SEMICONDUCTOR CO., LTD (KR)
97-11,Sandan-ro 163beon-gil, Danwon-gu, Ansan-si, Gyeonggi-do, 15429, Republic of Korea

---

Thông báo số: 93608/TB-SHTT.$_{IP}$, ngày 07/07/2025 về việc ghi nhận yêu cầu duy trì hiệu lực Bằng độc quyền sáng chế

Số đơn yêu cầu: DT1-2025-07740 Ngày nộp: 20/05/2025

Liên quan đến Bằng độc quyền sáng chế:

(11) Số bằng	(15) Ngày cấp	Năm yêu cầu duy trì hiệu lực	Hiệu lực được duy trì đến
32847	30/06/2022	4	30/06/2026

(73) Chủ văn bằng bảo hộ: SAMSUNG ELECTRONICS CO., LTD. (KR)
129, Samsung-ro, Yeongtong-gu, Suwon-si, Gyeonggi-do, 16677, Republic of Korea

---

Thông báo số: 93609/TB-SHTT.$_{IP}$, ngày 07/07/2025 về việc ghi nhận yêu cầu duy trì hiệu lực Bằng độc quyền sáng chế

Số đơn yêu cầu: DT1-2025-07741 Ngày nộp: 20/05/2025

Liên quan đến Bằng độc quyền sáng chế:

(11) Số bằng	(15) Ngày cấp	Năm yêu cầu duy trì hiệu lực	Hiệu lực được duy trì đến
25151	16/07/2020	6	16/07/2026

(73) Chủ văn bằng bảo hộ: NIPPON A & L INC. (JP)
Sumitomo Bldg., 5-33, Kitahama 4-Chome, Chuo-ku, Osaka-shi, Osaka 541-8550, Japan

---

Thông báo số: 93610/TB-SHTT.$_{IP}$, ngày 07/07/2025 về việc ghi nhận yêu cầu duy trì hiệu lực Bằng độc quyền sáng chế

Số đơn yêu cầu: DT1-2025-07742 Ngày nộp: 20/05/2025

Liên quan đến Bằng độc quyền sáng chế:

(11) Số bằng	(15) Ngày cấp	Năm yêu cầu duy trì hiệu lực	Hiệu lực được duy trì đến
40507	17/06/2024	2	17/06/2026

(73) Chủ văn bằng bảo hộ: SAMSUNG ELECTRONICS CO., LTD. (KR)
129, Samsung-ro, Yeongtong-gu, Suwon-si, Gyeonggi-do 16677, Republic of Korea

---

Thông báo số: 93611/TB-SHTT.$_{IP}$, ngày 07/07/2025 về việc ghi nhận yêu cầu duy trì hiệu lực Bằng độc quyền sáng chế

Số đơn yêu cầu: DT1-2025-07743 Ngày nộp: 20/05/2025

Liên quan đến Bằng độc quyền sáng chế:

(11) Số bằng	(15) Ngày cấp	Năm yêu cầu duy trì hiệu lực	Hiệu lực được duy trì đến
36670	13/07/2023	3	13/07/2026

(73) Chủ văn bằng bảo hộ: TBM CO., LTD. (JP)
15th floor, Toho Hibiya Building, 1-2-2, Yurakucho, Chiyoda-ku, Tokyo 1000006 Japan

---

Thông báo số: 93612/TB-SHTT.$_{IP}$, ngày 07/07/2025 về việc ghi nhận yêu cầu duy trì hiệu lực Bằng độc quyền sáng chế

Số đơn yêu cầu: DT1-2025-07744 Ngày nộp: 20/05/2025

Liên quan đến Bằng độc quyền sáng chế:

(11) Số bằng	(15) Ngày cấp	Năm yêu cầu duy trì hiệu lực	Hiệu lực được duy trì đến
21327	10/06/2019	7	10/06/2026

(73) Chủ văn bằng bảo hộ: AMOSENSE CO., LTD. (KR)
19-1 Block, Cheonan 4th Regional Industrial Areas, 90, 4sandan 5-gil, Jiksan-eup, Seobuk-gu, Cheonan-si, Chungcheongnam-do, 331-814 Republic of Korea

---

Thông báo số: 93613/TB-SHTT.$_{IP}$, ngày 07/07/2025 về việc ghi nhận yêu cầu duy trì hiệu lực Bằng độc quyền sáng chế

Số đơn yêu cầu: DT1-2025-07745 Ngày nộp: 20/05/2025

Liên quan đến Bằng độc quyền sáng chế:

(11) Số bằng	(15) Ngày cấp	Năm yêu cầu duy trì hiệu lực	Hiệu lực được duy trì đến
40389	07/06/2024	2	07/06/2026

(73) Chủ văn bằng bảo hộ: SAMSUNG ELECTRONICS CO., LTD. (KR)
129, Samsung-ro, Yeongtong-gu, Suwon-si, Gyeonggi-do, 16677, Republic of Korea

---

Thông báo số: 93614/TB-SHTT.IP, ngày 07/07/2025 về việc ghi nhận yêu cầu duy trì hiệu lực Bằng độc quyền sáng chế

Số đơn yêu cầu: DT1-2025-07746 Ngày nộp: 20/05/2025

Liên quan đến Bằng độc quyền sáng chế:

(11) Số bằng	(15) Ngày cấp	Năm yêu cầu duy trì hiệu lực	Hiệu lực được duy trì đến
32510	03/06/2022	4	03/06/2026

(73) Chủ văn bằng bảo hộ: SAMSUNG ELECTRONICS CO., LTD. (KR)
129, Samsung-ro, Yeongtong-gu Suwon-si, Gyeonggi-do 16677, Korea

---

Thông báo số: 93615/TB-SHTT.IP, ngày 07/07/2025 về việc ghi nhận yêu cầu duy trì hiệu lực Bằng độc quyền sáng chế

Số đơn yêu cầu: DT1-2025-07747 Ngày nộp: 20/05/2025

Liên quan đến Bằng độc quyền sáng chế:

(11) Số bằng	(15) Ngày cấp	Năm yêu cầu duy trì hiệu lực	Hiệu lực được duy trì đến
40416	10/06/2024	2	10/06/2026

(73) Chủ văn bằng bảo hộ: KCC CORPORATION (KR)
344, Sapyeong-daero, Seocho-gu, Seoul 06608, Republic of Korea

---

Thông báo số: 93616/TB-SHTT.IP, ngày 07/07/2025 về việc ghi nhận yêu cầu duy trì hiệu lực Bằng độc quyền sáng chế

Số đơn yêu cầu: DT1-2025-07748 Ngày nộp: 20/05/2025

Liên quan đến Bằng độc quyền sáng chế:

(11) Số bằng	(15) Ngày cấp	Năm yêu cầu duy trì hiệu lực	Hiệu lực được duy trì đến
40468	14/06/2024	2	14/06/2026

(73) Chủ văn bằng bảo hộ: AMOSENSE CO., LTD (KR)
(Cheonan the fourth Local Industrial Complex) 19-1 Block, 90, 4sandan 5-gil, Jiksan-eup, Seobuk-gu, Cheonan-si, Chungcheongnam-do 31040, Republic of Korea

---

Thông báo số: 93617/TB-SHTT.IP, ngày 07/07/2025 về việc ghi nhận yêu cầu duy trì hiệu lực Bằng độc quyền sáng chế

Số đơn yêu cầu: DT1-2025-07749 Ngày nộp: 20/05/2025

Liên quan đến Bằng độc quyền sáng chế:

(11) Số bằng	(15) Ngày cấp	Năm yêu cầu duy trì hiệu lực	Hiệu lực được duy trì đến
40481	14/06/2024	2	14/06/2026

(73) Chủ văn bằng bảo hộ: SAMSUNG ELECTRONICS CO., LTD. (KR)
129, Samsung-ro, Yeongtong-gu Suwon-si, Gyeonggi-do 16677, Republic of Korea

---

Thông báo số: 93618/TB-SHTT.IP, ngày 07/07/2025 về việc ghi nhận yêu cầu duy trì hiệu lực Bằng độc quyền sáng chế

Số đơn yêu cầu: DT1-2025-07750 Ngày nộp: 20/05/2025

Liên quan đến Bằng độc quyền sáng chế:

(11) Số bằng	(15) Ngày cấp	Năm yêu cầu duy trì hiệu lực	Hiệu lực được duy trì đến
40547	21/06/2024	2	21/06/2026

(73) Chủ văn bằng bảo hộ: AMOSENSE CO., LTD (KR)
(Cheonan the forth Local Industrial Complex 19-1 Block)
90, 4sandan 5-gil, Jiksan-eup, Seobuk-gu, Cheonan-si,
Chungcheongnam-do 31040, Republic of Korea

Thông báo số: 93619/TB-SHTT.$_{IP}$, ngày 07/07/2025 về việc ghi nhận yêu cầu duy trì hiệu lực Bằng độc quyền sáng chế

Số đơn yêu cầu: DT1-2025-07751 Ngày nộp: 20/05/2025

Liên quan đến Bằng độc quyền sáng chế:

(11) Số bằng	(15) Ngày cấp	Năm yêu cầu duy trì hiệu lực	Hiệu lực được duy trì đến
40545	21/06/2024	2	21/06/2026

(73) Chủ văn bằng bảo hộ: AMOGREENTECH CO., LTD. (KR)
91, Gimpo-daero 1950beon-gil, Tongjin-eup, Gimpo-si
Gyeonggi-do 10014, Korea

Thông báo số: 93620/TB-SHTT.$_{IP}$, ngày 07/07/2025 về việc ghi nhận yêu cầu duy trì hiệu lực Bằng độc quyền sáng chế

Số đơn yêu cầu: DT1-2025-07752 Ngày nộp: 20/05/2025

Liên quan đến Bằng độc quyền sáng chế:

(11) Số bằng	(15) Ngày cấp	Năm yêu cầu duy trì hiệu lực	Hiệu lực được duy trì đến
12790	02/06/2014	12	02/06/2026

(73) Chủ văn bằng bảo hộ: SAMSUNG ELECTRONICS CO., LTD. (KR)
416, Maetan-dong, Yeongtong-gu, Suwon-si, Gyeonggi-do
442-742, Republic of Korea

Thông báo số: 93621/TB-SHTT.$_{IP}$, ngày 07/07/2025 về việc ghi nhận yêu cầu duy trì hiệu lực Bằng độc quyền sáng chế

Số đơn yêu cầu: DT1-2025-07753 Ngày nộp: 20/05/2025

Liên quan đến Bằng độc quyền sáng chế:

(11) Số bằng	(15) Ngày cấp	Năm yêu cầu duy trì hiệu lực	Hiệu lực được duy trì đến
28996	22/06/2021	5	22/06/2026

(73) Chủ văn bằng bảo hộ: AMOGREENTECH CO., LTD. (KR)
91, Gimpo-daero 1950beon-gil, Tongjin-eup Gimpo-si Gyeonggi-do 415-868 Republic of Korea

---

Thông báo số: 93622/TB-SHTT.$_{IP}$, ngày 07/07/2025 về việc ghi nhận yêu cầu duy trì hiệu lực Bằng độc quyền sáng chế

Số đơn yêu cầu: DT1-2025-07754 Ngày nộp: 20/05/2025

Liên quan đến Bằng độc quyền sáng chế:

(11) Số bằng	(15) Ngày cấp	Năm yêu cầu duy trì hiệu lực	Hiệu lực được duy trì đến
32511	03/06/2022	4	03/06/2026

(73) Chủ văn bằng bảo hộ: SAMSUNG ELECTRONICS CO., LTD. (KR)
129, Samsung-ro, Yeongtong-gu, Suwon-si, Gyeonggi-do 16677, Republic of Korea

---

Thông báo số: 93623/TB-SHTT.$_{IP}$, ngày 07/07/2025 về việc ghi nhận yêu cầu duy trì hiệu lực Bằng độc quyền sáng chế

Số đơn yêu cầu: DT1-2025-07755 Ngày nộp: 20/05/2025

Liên quan đến Bằng độc quyền sáng chế:

(11) Số bằng	(15) Ngày cấp	Năm yêu cầu duy trì hiệu lực	Hiệu lực được duy trì đến
21251	04/06/2019	7	04/06/2026

(73) Chủ văn bằng bảo hộ: SAMSUNG ELECTRONICS CO., LTD. (KR)
129, Samsung-ro, Yeongtong-gu, Suwon-si, Gyeonggi-do, 443-742, Republic of Korea
KOREA ADVANCED INSTITUTE OF SCIENCE AND TECHNOLOGY (KR)
335 Gwahak-ro, Yuseong-gu, Daejeon Metro Politan city 305-701 - Republic of Korea

---

Thông báo số: 93624/TB-SHTT.IP, ngày 07/07/2025 về việc ghi nhận yêu cầu duy trì hiệu lực Bằng độc quyền sáng chế

Số đơn yêu cầu: DT1-2025-07756 Ngày nộp: 20/05/2025

Liên quan đến Bằng độc quyền sáng chế:

(11) Số bằng	(15) Ngày cấp	Năm yêu cầu duy trì hiệu lực	Hiệu lực được duy trì đến
40550	21/06/2024	2	21/06/2026

(73) Chủ văn bằng bảo hộ: AMOSENSE CO., LTD (KR)
(Cheonan the forth Local Industrial Complex 19-1 Block) 90, 4sandan 5-gil, Jiksan-eup, Seobuk-gu, Cheonan-si, Chungcheongnam-do 31040, Republic of Korea

---

Thông báo số: 93625/TB-SHTT.IP, ngày 07/07/2025 về việc ghi nhận yêu cầu duy trì hiệu lực Bằng độc quyền sáng chế

Số đơn yêu cầu: DT1-2025-07757 Ngày nộp: 20/05/2025

Liên quan đến Bằng độc quyền sáng chế:

(11) Số bằng	(15) Ngày cấp	Năm yêu cầu duy trì hiệu lực	Hiệu lực được duy trì đến
12905	30/06/2014	12	30/06/2026

(73) Chủ văn bằng bảo hộ: SAMSUNG ELECTRONICS CO., LTD. (KR)
416, Maetan-dong, Yeongtong-gu, Suwon-si, Gyeonggi-do 442-742, Republic of Korea
POSTECH ACADEMY INDUSTRY FOUNDATION (KR)
Pohang University of Science and Technology, San 31, Hyoja-dong, Nam-gu, Pohang-si, Gyeongsangbuk-do 790-784, Republic of Korea

---

Thông báo số: 93626/TB-SHTT.IP, ngày 07/07/2025 về việc ghi nhận yêu cầu duy trì hiệu lực Bằng độc quyền sáng chế

Số đơn yêu cầu: DT1-2025-07758 Ngày nộp: 20/05/2025

Liên quan đến Bằng độc quyền sáng chế:

(11) Số bằng	(15) Ngày cấp	Năm yêu cầu duy trì hiệu lực	Hiệu lực được duy trì đến
36384	13/06/2023	3	13/06/2026

(73) Chủ văn bằng bảo hộ: SAMSUNG ELECTRONICS CO., LTD. (KR)
129, Samsung-ro, Yeongtong-gu Suwon-si, Gyeonggi-do 16677, Republic of Korea

---

Thông báo số: 93627/TB-SHTT.$_{IP}$, ngày 07/07/2025 về việc ghi nhận yêu cầu duy trì hiệu lực Bằng độc quyền sáng chế

Số đơn yêu cầu: DT1-2025-07759 Ngày nộp: 20/05/2025

Liên quan đến Bằng độc quyền sáng chế:

(11) Số bằng	(15) Ngày cấp	Năm yêu cầu duy trì hiệu lực	Hiệu lực được duy trì đến
19374	06/06/2018	8	06/06/2026

(73) Chủ văn bằng bảo hộ: SAMSUNG ELECTRONICS CO., LTD. (KR)
129, Samsung-ro, Yeongtong-gu, Suwon-si, Gyeonggi-do, 443-742, Republic of Korea

---

Thông báo số: 93628/TB-SHTT.$_{IP}$, ngày 07/07/2025 về việc ghi nhận yêu cầu duy trì hiệu lực Bằng độc quyền sáng chế

Số đơn yêu cầu: DT1-2025-07760 Ngày nộp: 20/05/2025

Liên quan đến Bằng độc quyền sáng chế:

(11) Số bằng	(15) Ngày cấp	Năm yêu cầu duy trì hiệu lực	Hiệu lực được duy trì đến
40302	31/05/2024	2	31/05/2026

(73) Chủ văn bằng bảo hộ: GALBIATI, CRISTIANO (IT)
Via Bruno Danero nr 6, 09014 Carloforte (CA), Italy

Thông báo số: 93629/TB-SHTT.$_{IP}$, ngày 07/07/2025 về việc ghi nhận yêu cầu duy trì hiệu lực Bằng độc quyền sáng chế

Số đơn yêu cầu: DT1-2025-07761 Ngày nộp: 20/05/2025

Liên quan đến Bằng độc quyền sáng chế:

(11) Số bằng	(15) Ngày cấp	Năm yêu cầu duy trì hiệu lực	Hiệu lực được duy trì đến
29113	02/07/2021	5	02/07/2026

(73) Chủ văn bằng bảo hộ: KAJIMA CORPORATION (JP)
3-1, Motoakasaka 1-chome, Minato-ku, Tokyo 107-8388, Japan

Thông báo số: 93630/TB-SHTT.$_{IP}$, ngày 07/07/2025 về việc ghi nhận yêu cầu duy trì hiệu lực Bằng độc quyền sáng chế

Số đơn yêu cầu: DT1-2025-07762 Ngày nộp: 20/05/2025

Liên quan đến Bằng độc quyền sáng chế:

(11) Số bằng	(15) Ngày cấp	Năm yêu cầu duy trì hiệu lực	Hiệu lực được duy trì đến
40330	03/06/2024	2	03/06/2026

(73) Chủ văn bằng bảo hộ: LEE, SANG WUK (KR)
9, Je4sandan 3-ro 1-gil, Seoun-myeon Anseong-Si Gyeonggi-do 17607, Republic of Korea

---

Thông báo số: 93631/TB-SHTT.$_{IP}$, ngày 07/07/2025 về việc ghi nhận yêu cầu duy trì hiệu lực Bằng độc quyền sáng chế

Số đơn yêu cầu: DT1-2025-07763 Ngày nộp: 20/05/2025

Liên quan đến Bằng độc quyền sáng chế:

(11) Số bằng	(15) Ngày cấp	Năm yêu cầu duy trì hiệu lực	Hiệu lực được duy trì đến
41225	23/08/2024	2	23/08/2026

(73) Chủ văn bằng bảo hộ: HONDA MOTOR CO., LTD. (JP)
1-1, Minami-Aoyama 2-chome, Minato-ku, Tokyo, 107-8556 Japan

Thông báo số: 93632/TB-SHTT.$_{IP}$, ngày 07/07/2025 về việc ghi nhận yêu cầu duy trì hiệu lực Bằng độc quyền sáng chế

Số đơn yêu cầu: DT1-2025-07764 Ngày nộp: 20/05/2025

Liên quan đến Bằng độc quyền sáng chế:

(11) Số bằng	(15) Ngày cấp	Năm yêu cầu duy trì hiệu lực	Hiệu lực được duy trì đến
41162	16/08/2024	2	16/08/2026

(73) Chủ văn bằng bảo hộ: HONDA MOTOR CO., LTD. (JP)
1-1, Minami-Aoyama 2-chome, Minato-ku, Tokyo 1078556, Japan

Thông báo số: 93633/TB-SHTT.$_{IP}$, ngày 07/07/2025 về việc ghi nhận yêu cầu duy trì hiệu lực Bằng độc quyền sáng chế

Số đơn yêu cầu: DT1-2025-07765 Ngày nộp: 20/05/2025

Liên quan đến Bằng độc quyền sáng chế:

(11) Số bằng	(15) Ngày cấp	Năm yêu cầu duy trì hiệu lực	Hiệu lực được duy trì đến
41051	05/08/2024	2	05/08/2026

(73) Chủ văn bằng bảo hộ: HONDA MOTOR CO., LTD. (JP)
1-1, Minami-Aoyama 2-chome, Minato-ku, Tokyo 1078556, Japan

Thông báo số: 93634/TB-SHTT.$_{IP}$, ngày 07/07/2025 về việc ghi nhận yêu cầu duy trì hiệu lực Bằng độc quyền sáng chế

Số đơn yêu cầu: DT1-2025-07766 Ngày nộp: 20/05/2025

Liên quan đến Bằng độc quyền sáng chế:

(11) Số bằng	(15) Ngày cấp	Năm yêu cầu duy trì hiệu lực	Hiệu lực được duy trì đến
41132	12/08/2024	2	12/08/2026

(73) Chủ văn bằng bảo hộ: HONDA MOTOR CO., LTD. (JP)
1-1, Minami-Aoyama 2-chome, Minato-ku, Tokyo 1078556, Japan

Thông báo số: 93635/TB-SHTT.IP, ngày 07/07/2025 về việc ghi nhận yêu cầu duy trì hiệu lực Bằng độc quyền sáng chế

Số đơn yêu cầu: DT1-2025-07767 Ngày nộp: 20/05/2025

Liên quan đến Bằng độc quyền sáng chế:

(11) Số bằng	(15) Ngày cấp	Năm yêu cầu duy trì hiệu lực	Hiệu lực được duy trì đến
41216	23/08/2024	2	23/08/2026

(73) Chủ văn bằng bảo hộ: HONDA MOTOR CO., LTD. (JP)
1-1, Minami-Aoyama 2-chome, Minato-ku, Tokyo 1078556, Japan

Thông báo số: 93636/TB-SHTT.IP, ngày 07/07/2025 về việc ghi nhận yêu cầu duy trì hiệu lực Bằng độc quyền sáng chế

Số đơn yêu cầu: DT1-2025-07768 Ngày nộp: 20/05/2025

Liên quan đến Bằng độc quyền sáng chế:

(11) Số bằng	(15) Ngày cấp	Năm yêu cầu duy trì hiệu lực	Hiệu lực được duy trì đến
41150	16/08/2024	2	16/08/2026

(73) Chủ văn bằng bảo hộ: HONDA MOTOR CO., LTD. (JP)
1-1, Minami-Aoyama 2-chome, Minato-ku, Tokyo 107-8556 Japan

Thông báo số: 93637/TB-SHTT.$_{IP}$, ngày 07/07/2025 về việc ghi nhận yêu cầu duy trì hiệu lực Bằng độc quyền sáng chế

Số đơn yêu cầu: DT1-2025-07769 Ngày nộp: 20/05/2025

Liên quan đến Bằng độc quyền sáng chế:

(11) Số bằng	(15) Ngày cấp	Năm yêu cầu duy trì hiệu lực	Hiệu lực được duy trì đến
41037	02/08/2024	2	02/08/2026

(73) Chủ văn bằng bảo hộ: HONDA MOTOR CO., LTD. (JP)
1-1, Minami-Aoyama 2-chome, Minato-ku, Tokyo 1078556, Japan

Thông báo số: 93638/TB-SHTT.$_{IP}$, ngày 07/07/2025 về việc ghi nhận yêu cầu duy trì hiệu lực Bằng độc quyền sáng chế

Số đơn yêu cầu: DT1-2025-07770 Ngày nộp: 20/05/2025

Liên quan đến Bằng độc quyền sáng chế:

(11) Số bằng	(15) Ngày cấp	Năm yêu cầu duy trì hiệu lực	Hiệu lực được duy trì đến
41164	16/08/2024	2	16/08/2026

(73) Chủ văn bằng bảo hộ: HONDA MOTOR CO., LTD. (JP)
1-1, Minami-Aoyama 2-chome, Minato-ku, Tokyo 1078556, Japan

Thông báo số: 93639/TB-SHTT.$_{IP}$, ngày 07/07/2025 về việc ghi nhận yêu cầu duy trì hiệu lực Bằng độc quyền sáng chế

Số đơn yêu cầu: DT1-2025-07771 Ngày nộp: 20/05/2025

Liên quan đến Bằng độc quyền sáng chế:

(11) Số bằng	(15) Ngày cấp	Năm yêu cầu duy trì hiệu lực	Hiệu lực được duy trì đến
32918	08/07/2022	4	08/07/2026

(73) Chủ văn bằng bảo hộ: SEOUL PHARMA. CO., LTD. (KR)
#603, Sihwa Industrial Complex 1 La, 59, Gyeongje-ro, Siheung-si, Gyeonggi-do 15093, Republic of Korea

---

Thông báo số: 93640/TB-SHTT.IP, ngày 07/07/2025 về việc ghi nhận yêu cầu duy trì hiệu lực Bằng độc quyền sáng chế

Số đơn yêu cầu: DT1-2025-07772 Ngày nộp: 20/05/2025

Liên quan đến Bằng độc quyền sáng chế:

(11) Số bằng	(15) Ngày cấp	Năm yêu cầu duy trì hiệu lực	Hiệu lực được duy trì đến
33038	19/07/2022	4	19/07/2026

(73) Chủ văn bằng bảo hộ: TATSUNO CORPORATION (JP)
2-6, Mita 3-chome, Minato-ku, Tokyo 1080073 (JP)

Thông báo số: 93641/TB-SHTT.IP, ngày 07/07/2025 về việc ghi nhận yêu cầu duy trì hiệu lực Bằng độc quyền sáng chế

Số đơn yêu cầu: DT1-2025-07774 Ngày nộp: 20/05/2025

Liên quan đến Bằng độc quyền sáng chế:

(11) Số bằng	(15) Ngày cấp	Năm yêu cầu duy trì hiệu lực	Hiệu lực được duy trì đến
36293	05/06/2023	3	05/06/2026

(73) Chủ văn bằng bảo hộ: JANSSEN PHARMACEUTICA NV (BE)
Turnhoutseweg 30 B-2340 Beerse, BE

Thông báo số: 93642/TB-SHTT.IP, ngày 07/07/2025 về việc ghi nhận yêu cầu duy trì hiệu lực Bằng độc quyền sáng chế

Số đơn yêu cầu: DT1-2025-07775 Ngày nộp: 21/05/2025

Liên quan đến Bằng độc quyền sáng chế:

(11) Số bằng	(15) Ngày cấp	Năm yêu cầu duy trì hiệu lực	Hiệu lực được duy trì đến
38753	16/01/2024	2	16/01/2026

(73) Chủ văn bằng bảo hộ: ĐỖ MINH TÂM (VN)
911/32/4 Lạc Long Quân, phường 11, quận Tân Bình, thành phố Hồ Chí Minh

---

Thông báo số: 93643/TB-SHTT.$_{IP}$, ngày 07/07/2025 về việc ghi nhận yêu cầu duy trì hiệu lực Bằng độc quyền sáng chế

Số đơn yêu cầu: DT1-2025-07776 Ngày nộp: 21/05/2025

Liên quan đến Bằng độc quyền sáng chế:

(11) Số bằng	(15) Ngày cấp	Năm yêu cầu duy trì hiệu lực	Hiệu lực được duy trì đến
36089	18/05/2023	3	18/05/2026

(73) Chủ văn bằng bảo hộ: KRITSADATIVUTH, PANTASORN (TH)
233 Soi Prasertmanukij 29, Prasertmanukij Rd, Jorakebua, Ladprao, Bangkok 10230, Thailand

---

Thông báo số: 93644/TB-SHTT.$_{IP}$, ngày 07/07/2025 về việc ghi nhận yêu cầu duy trì hiệu lực Bằng độc quyền sáng chế

Số đơn yêu cầu: DT1-2025-07777 Ngày nộp: 21/05/2025

Liên quan đến Bằng độc quyền sáng chế:

(11) Số bằng	(15) Ngày cấp	Năm yêu cầu duy trì hiệu lực	Hiệu lực được duy trì đến
25263	23/07/2020	6	23/07/2026

(73) Chủ văn bằng bảo hộ: ETUAN MECHATRONIC PTE LTD (SG)
Block 7, Kaki Bukit Road 1, #03-12 Eunos Technolink, Singapore 415937, Singapore

---

Thông báo số: 93645/TB-SHTT.$_{IP}$, ngày 07/07/2025 về việc ghi nhận yêu cầu duy trì hiệu lực Bằng độc quyền sáng chế

Số đơn yêu cầu: DT1-2025-07779 Ngày nộp: 21/05/2025

Liên quan đến Bằng độc quyền sáng chế:

(11) Số bằng	(15) Ngày cấp	Năm yêu cầu duy trì hiệu lực	Hiệu lực được duy trì đến
24823	26/06/2020	6	26/06/2026

(73) Chủ văn bằng bảo hộ: SENNICS CO., LTD (CN)
Room 2304, No. 1200, Pudong Avenue, China (Shanghai) Pilot Free Trade Zone, P. R. China

---

Thông báo số: 93646/TB-SHTT.$_{IP}$, ngày 07/07/2025 về việc ghi nhận yêu cầu duy trì hiệu lực Bằng độc quyền sáng chế

Số đơn yêu cầu: DT1-2025-07780 Ngày nộp: 21/05/2025

Liên quan đến Bằng độc quyền sáng chế:

(11) Số bằng	(15) Ngày cấp	Năm yêu cầu duy trì hiệu lực	Hiệu lực được duy trì đến
24371	03/06/2020	6	03/06/2026

(73) Chủ văn bằng bảo hộ: BIOMAX HOLDINGS PTE LTD (SG)
Blk 4, Kaki Bukit Ave 1, #05-07-08, Singapore 417939, Singapore

---

Thông báo số: 93647/TB-SHTT.$_{IP}$, ngày 07/07/2025 về việc ghi nhận yêu cầu duy trì hiệu lực Bằng độc quyền sáng chế

Số đơn yêu cầu: DT1-2025-07781 Ngày nộp: 21/05/2025

Liên quan đến Bằng độc quyền sáng chế:

(11) Số bằng	(15) Ngày cấp	Năm yêu cầu duy trì hiệu lực	Hiệu lực được duy trì đến
19585	03/07/2018	8	03/07/2026

(73) Chủ văn bằng bảo hộ: MILLER, JAMES, V. (US)
893 Maryknoll Circle, Glen Ellyn, IL 60137, the United States of America
HEISSENBERG, MICHAEL (US)
725 N.e Bayberry Lane, Jensen Beach, FL 34957, the United States of America

---

Thông báo số: 93648/TB-SHTT.$_{IP}$, ngày 07/07/2025 về việc ghi nhận yêu cầu duy trì hiệu lực Bằng độc quyền sáng chế

Số đơn yêu cầu: DT1-2025-07782 Ngày nộp: 21/05/2025

Liên quan đến Bằng độc quyền sáng chế:

(11) Số bằng	(15) Ngày cấp	Năm yêu cầu duy trì hiệu lực	Hiệu lực được duy trì đến
40311	31/05/2024	2	31/05/2026

(73) Chủ văn bằng bảo hộ: SUMITOMO CHEMICAL COMPANY, LIMITED (JP)
27-1, Shinkawa 2-chome, Chuo-ku, Tokyo 104-8260 Japan

Thông báo số: 93649/TB-SHTT.$_{IP}$, ngày 07/07/2025 về việc ghi nhận yêu cầu duy trì hiệu lực Bằng độc quyền sáng chế

Số đơn yêu cầu: DT1-2025-07783 Ngày nộp: 21/05/2025

Liên quan đến Bằng độc quyền sáng chế:

(11) Số bằng	(15) Ngày cấp	Năm yêu cầu duy trì hiệu lực	Hiệu lực được duy trì đến
10411	20/06/2012	14	20/06/2026

(73) Chủ văn bằng bảo hộ: BIOGAIA AB (SE)
Kungsbroplan 3A, P.O. Box 3242, SE-103 64 Stockholm, Sweden

Thông báo số: 93650/TB-SHTT.$_{IP}$, ngày 07/07/2025 về việc ghi nhận yêu cầu duy trì hiệu lực Bằng độc quyền sáng chế

Số đơn yêu cầu: DT1-2025-07784 Ngày nộp: 21/05/2025

Liên quan đến Bằng độc quyền sáng chế:

(11) Số bằng	(15) Ngày cấp	Năm yêu cầu duy trì hiệu lực	Hiệu lực được duy trì đến
40340	04/06/2024	2	04/06/2026

(73) Chủ văn bằng bảo hộ: TMT TAPPING MEASURING TECHNOLOGY SÀRL (LU)
32, rue d'Alsace, 1122 Luxembourg, Luxembourg

Thông báo số: 93651/TB-SHTT.$_{IP}$, ngày 07/07/2025 về việc ghi nhận yêu cầu duy trì hiệu lực Bằng độc quyền sáng chế

Số đơn yêu cầu: DT1-2025-07785 Ngày nộp: 21/05/2025

Liên quan đến Bằng độc quyền sáng chế:

(11) Số bằng	(15) Ngày cấp	Năm yêu cầu duy trì hiệu lực	Hiệu lực được duy trì đến
40349	04/06/2024	2	04/06/2026

(73) Chủ văn bằng bảo hộ: TMT TAPPING MEASURING TECHNOLOGY SÀRL (LU)
32, rue d'Alsace, 1122 Luxembourg, Luxembourg

Thông báo số: 93652/TB-SHTT.$_{IP}$, ngày 07/07/2025 về việc ghi nhận yêu cầu duy trì hiệu lực Bằng độc quyền sáng chế

Số đơn yêu cầu: DT1-2025-07786 Ngày nộp: 21/05/2025

Liên quan đến Bằng độc quyền sáng chế:

(11) Số bằng	(15) Ngày cấp	Năm yêu cầu duy trì hiệu lực	Hiệu lực được duy trì đến
40228	24/05/2024	2	24/05/2026

(73) Chủ văn bằng bảo hộ: IFP ENERGIES NOUVELLES (FR)
1 & 4 avenue du Bois-Préau, 92852 Rueil-Malmaison, France
AGRO INDUSTRIES RECHERCHE ET DEVELOPPEMENT (FR)
Route de Bazancourt, 51110 Pomacle, France

INSTITUT NATIONAL DE RECHERCHE POUR L'AGRICULTURE, L'ALIMENTATION ET L'ENVIRONNEMENT (FR)
147 rue de l'Université, 75338 Paris Cedex 07, France

Thông báo số: 93653/TB-SHTT.$_{IP}$, ngày 07/07/2025 về việc ghi nhận yêu cầu duy trì hiệu lực Bằng độc quyền sáng chế

Số đơn yêu cầu: DT1-2025-07787 Ngày nộp: 21/05/2025

Liên quan đến Bằng độc quyền sáng chế:

(11) Số bằng	(15) Ngày cấp	Năm yêu cầu duy trì hiệu lực	Hiệu lực được duy trì đến
24324	28/05/2020	6	28/05/2026

(73) Chủ văn bằng bảo hộ: YIYUAN (SHENZHEN) BIOTECH LIMITED (CN)
RM 202, Building A1, 140 Jinye Blvd, Kuiyong Subdistrict, Dapeng District, Shenzhen, Guangdong province 518000, China

---

Thông báo số: 93654/TB-SHTT.$_{IP}$, ngày 07/07/2025 về việc ghi nhận yêu cầu duy trì hiệu lực Bằng độc quyền sáng chế

Số đơn yêu cầu: DT1-2025-07788 Ngày nộp: 21/05/2025

Liên quan đến Bằng độc quyền sáng chế:

(11) Số bằng	(15) Ngày cấp	Năm yêu cầu duy trì hiệu lực	Hiệu lực được duy trì đến
45597	09/04/2025	2	09/04/2027

(73) Chủ văn bằng bảo hộ: NIKE INNOVATE C.V. (US)
One Bowerman Drive, Beaverton, Oregon 97005-6453, United States of America

---

Thông báo số: 93655/TB-SHTT.$_{IP}$, ngày 07/07/2025 về việc ghi nhận yêu cầu duy trì hiệu lực Bằng độc quyền sáng chế

Số đơn yêu cầu: DT1-2025-07789 Ngày nộp: 21/05/2025

Liên quan đến Bằng độc quyền sáng chế:

(11) Số bằng	(15) Ngày cấp	Năm yêu cầu duy trì hiệu lực	Hiệu lực được duy trì đến
32395	25/05/2022	4	25/05/2026

(73) Chủ văn bằng bảo hộ: INCYTE HOLDINGS CORPORATION (US)
1801 Augustine Cut-Off, Wilmington, Delaware 19803, United States of America

---

Thông báo số: 93656/TB-SHTT.$_{IP}$, ngày 07/07/2025 về việc ghi nhận yêu cầu duy trì hiệu lực Bằng độc quyền sáng chế

Số đơn yêu cầu: DT1-2025-07790 Ngày nộp: 21/05/2025

Liên quan đến Bằng độc quyền sáng chế:

(11) Số bằng	(15) Ngày cấp	Năm yêu cầu duy trì hiệu lực	Hiệu lực được duy trì đến
46421	25/04/2025	2	25/04/2027

(73) Chủ văn bằng bảo hộ: NIKE INNOVATE C.V. (US)
One Bowerman Drive, Beaverton, Oregon 97005, United States of America

---

Thông báo số: 93657/TB-SHTT.$_{IP}$, ngày 07/07/2025 về việc ghi nhận yêu cầu duy trì hiệu lực Bằng độc quyền sáng chế

Số đơn yêu cầu: DT1-2025-07791 Ngày nộp: 21/05/2025

Liên quan đến Bằng độc quyền sáng chế:

(11) Số bằng	(15) Ngày cấp	Năm yêu cầu duy trì hiệu lực	Hiệu lực được duy trì đến
28833	04/06/2021	5	04/06/2026

(73) Chủ văn bằng bảo hộ: FRAUNHOFER-GESELLSCHAFT ZUR FÖRDERUNG DER ANGEWANDTEN FORSCHUNG E.V. (DE)
Hansastrasse 27c, 80686 München, Germany

Thông báo số: 93658/TB-SHTT.IP, ngày 07/07/2025 về việc ghi nhận yêu cầu duy trì hiệu lực Bằng độc quyền sáng chế

Số đơn yêu cầu: DT1-2025-07792 Ngày nộp: 21/05/2025

Liên quan đến Bằng độc quyền sáng chế:

(11) Số bằng	(15) Ngày cấp	Năm yêu cầu duy trì hiệu lực	Hiệu lực được duy trì đến
21279	04/06/2019	7	04/06/2026

(73) Chủ văn bằng bảo hộ: TOTO LTD. (JP)
1-1, Nakashima 2-chome, Kokurakita-ku, Kitakyushu-shi, Fukuoka, 802-8601, Japan

---

Thông báo số: 93659/TB-SHTT.IP, ngày 07/07/2025 về việc ghi nhận yêu cầu duy trì hiệu lực Bằng độc quyền sáng chế

Số đơn yêu cầu: DT1-2025-07793 Ngày nộp: 21/05/2025

Liên quan đến Bằng độc quyền sáng chế:

(11) Số bằng	(15) Ngày cấp	Năm yêu cầu duy trì hiệu lực	Hiệu lực được duy trì đến
39374	11/03/2024	2	11/03/2026

(73) Chủ văn bằng bảo hộ: BRIGHAM YOUNG UNIVERSITY (US)
Technology Transfer Office 3760 Harold B. Lee Library Provo, Utah 84602, United States of America

---

Thông báo số: 93660/TB-SHTT.IP, ngày 07/07/2025 về việc ghi nhận yêu cầu duy trì hiệu lực Bằng độc quyền sáng chế

Số đơn yêu cầu: DT1-2025-07794 Ngày nộp: 21/05/2025

Liên quan đến Bằng độc quyền sáng chế:

(11) Số bằng	(15) Ngày cấp	Năm yêu cầu duy trì hiệu lực	Hiệu lực được duy trì đến
45596	09/04/2025	2	09/04/2027

(73) Chủ văn bằng bảo hộ: NIKE INNOVATE C.V. (US)
One Bowerman Drive, Beaverton, Oregon 97005-6453, United States of America

---

Thông báo số: 93661/TB-SHTT.$_{IP}$, ngày 07/07/2025 về việc ghi nhận yêu cầu duy trì hiệu lực Bằng độc quyền sáng chế

Số đơn yêu cầu: DT1-2025-07795 Ngày nộp: 21/05/2025

Liên quan đến Bằng độc quyền sáng chế:

(11) Số bằng	(15) Ngày cấp	Năm yêu cầu duy trì hiệu lực	Hiệu lực được duy trì đến
45426	03/04/2025	2	03/04/2027

(73) Chủ văn bằng bảo hộ: VALQUA, LTD. (JP)
1-1, Osaki 2-chome, Shinagawa-ku, Tokyo 1416024 Japan

Thông báo số: 93662/TB-SHTT.$_{IP}$, ngày 07/07/2025 về việc ghi nhận yêu cầu duy trì hiệu lực Bằng độc quyền sáng chế

Số đơn yêu cầu: DT1-2025-07797 Ngày nộp: 21/05/2025

Liên quan đến Bằng độc quyền sáng chế:

(11) Số bằng	(15) Ngày cấp	Năm yêu cầu duy trì hiệu lực	Hiệu lực được duy trì đến
45474	04/04/2025	2	04/04/2027

(73) Chủ văn bằng bảo hộ: VALQUA, LTD. (JP)
1-1, Osaki 2-chome, Shinagawa-ku, Tokyo 141-6024 Japan

Thông báo số: 93663/TB-SHTT.$_{IP}$, ngày 07/07/2025 về việc ghi nhận yêu cầu duy trì hiệu lực Bằng độc quyền sáng chế

Số đơn yêu cầu: DT1-2025-07798 Ngày nộp: 21/05/2025

Liên quan đến Bằng độc quyền sáng chế:

(11) Số bằng	(15) Ngày cấp	Năm yêu cầu duy trì hiệu lực	Hiệu lực được duy trì đến
45474	04/04/2025	3	04/04/2028

(73) Chủ văn bằng bảo hộ: VALQUA, LTD. (JP)
1-1, Osaki 2-chome, Shinagawa-ku, Tokyo 141-6024 Japan

Thông báo số: 93664/TB-SHTT.$_{IP}$, ngày 07/07/2025 về việc ghi nhận yêu cầu duy trì hiệu lực Bằng độc quyền sáng chế

Số đơn yêu cầu: DT1-2025-07799 Ngày nộp: 21/05/2025

Liên quan đến Bằng độc quyền sáng chế:

(11) Số bằng	(15) Ngày cấp	Năm yêu cầu duy trì hiệu lực	Hiệu lực được duy trì đến
36242	31/05/2023	3	31/05/2026

(73) Chủ văn bằng bảo hộ: SÜDWOLLE GMBH & CO. KG (DE)
Wieseneckstraße 26, 90571 Schwaig, Germany

Thông báo số: 93665/TB-SHTT.$_{IP}$, ngày 07/07/2025 về việc ghi nhận yêu cầu duy trì hiệu lực Bằng độc quyền sáng chế

Số đơn yêu cầu: DT1-2025-07800 Ngày nộp: 21/05/2025

Liên quan đến Bằng độc quyền sáng chế:

(11) Số bằng	(15) Ngày cấp	Năm yêu cầu duy trì hiệu lực	Hiệu lực được duy trì đến
12800	02/06/2014	12	02/06/2026

(73) Chủ văn bằng bảo hộ: BUNDESDRUCKEREI GMBH (DE)
Oranienstrasse 91, 10958 Berlin, Germany

Thông báo số: 93666/TB-SHTT.$_{IP}$, ngày 07/07/2025 về việc ghi nhận yêu cầu duy trì hiệu lực Bằng độc quyền sáng chế

Số đơn yêu cầu: DT1-2025-07801 Ngày nộp: 21/05/2025

Liên quan đến Bằng độc quyền sáng chế:

(11) Số bằng	(15) Ngày cấp	Năm yêu cầu duy trì hiệu lực	Hiệu lực được duy trì đến
33220	04/08/2022	4	04/08/2026

(73) Chủ văn bằng bảo hộ: ABM CO., LTD. (KR)
(U-dong, Acehightech21) #2002, 48, Centumjungang-ro, Haeundae-gu, Busan 48059 Republic of Korea

---

Thông báo số: 93667/TB-SHTT.IP, ngày 07/07/2025 về việc ghi nhận yêu cầu duy trì hiệu lực Bằng độc quyền sáng chế

Số đơn yêu cầu: DT1-2025-07802 Ngày nộp: 21/05/2025

Liên quan đến Bằng độc quyền sáng chế:

(11) Số bằng	(15) Ngày cấp	Năm yêu cầu duy trì hiệu lực	Hiệu lực được duy trì đến
40461	14/06/2024	2	14/06/2026

(73) Chủ văn bằng bảo hộ: GRENEX LIMITED (KR)
(Samseong- dong)#605, 6, Teheran-ro 103-gil, Gangnam-gu, Seoul 06173, Republic of Korea

---

Thông báo số: 93668/TB-SHTT.IP, ngày 07/07/2025 về việc ghi nhận yêu cầu duy trì hiệu lực Bằng độc quyền sáng chế

Số đơn yêu cầu: DT1-2025-07803 Ngày nộp: 21/05/2025

Liên quan đến Bằng độc quyền sáng chế:

(11) Số bằng	(15) Ngày cấp	Năm yêu cầu duy trì hiệu lực	Hiệu lực được duy trì đến
40396	07/06/2024	2	07/06/2026

(73) Chủ văn bằng bảo hộ: KOREA ELECTRIC POWER CORPORATION (KR)
55, Jeollyeok-ro Naju-si, Jeollanam-do 58217, Republic of Korea

---

Thông báo số: 93669/TB-SHTT.IP, ngày 07/07/2025 về việc ghi nhận yêu cầu duy trì hiệu lực Bằng độc quyền sáng chế

Số đơn yêu cầu: DT1-2025-07804 Ngày nộp: 21/05/2025

Liên quan đến Bằng độc quyền sáng chế:

(11) Số bằng	(15) Ngày cấp	Năm yêu cầu duy trì hiệu lực	Hiệu lực được duy trì đến
16990	23/05/2017	9	23/05/2026

(73) Chủ văn bằng bảo hộ: YAMAHA HATSUDOKI KABUSHIKI KAISHA (JP)
2500 Shingai, Iwata-shi, Shizuoka-ken 438-8501, Japan

Thông báo số: 93670/TB-SHTT.IP, ngày 07/07/2025 về việc ghi nhận yêu cầu duy trì hiệu lực Bằng độc quyền sáng chế

Số đơn yêu cầu: DT1-2025-07805 Ngày nộp: 21/05/2025

Liên quan đến Bằng độc quyền sáng chế:

(11) Số bằng	(15) Ngày cấp	Năm yêu cầu duy trì hiệu lực	Hiệu lực được duy trì đến
32362	23/05/2022	4	23/05/2026

(73) Chủ văn bằng bảo hộ: CAC NANTONG CHEMICAL CO., LTD (CN)
Fourth Huanghai Road, Yangkou Chemical Industrial Park, Rudong County, Nantong City, Jiangsu Province 226407, P.R. China

---

Thông báo số: 93671/TB-SHTT.IP, ngày 07/07/2025 về việc ghi nhận yêu cầu duy trì hiệu lực Bằng độc quyền sáng chế

Số đơn yêu cầu: DT1-2025-07806 Ngày nộp: 21/05/2025

Liên quan đến Bằng độc quyền sáng chế:

(11) Số bằng	(15) Ngày cấp	Năm yêu cầu duy trì hiệu lực	Hiệu lực được duy trì đến
21185	21/05/2019	7	21/05/2026

(73) Chủ văn bằng bảo hộ: ANDRITZ AG (AT)
Stattegger Strasse 18, 4045 Graz, Austria

Thông báo số: 93690/TB-SHTT.IP, ngày 07/07/2025 về việc ghi nhận yêu cầu duy trì hiệu lực Bằng độc quyền sáng chế

Số đơn yêu cầu: DT1-2025-07807 Ngày nộp: 21/05/2025

Liên quan đến Bằng độc quyền sáng chế:

(11) Số bằng	(15) Ngày cấp	Năm yêu cầu duy trì hiệu lực	Hiệu lực được duy trì đến
10328	23/05/2012	14	23/05/2026

(73) Chủ văn bằng bảo hộ: YAMAHA HATSUDOKI KABUSHIKI KAISHA (JP)
2500 Shingai, Iwata-shi, Shizuoka 438-8501 Japan

Thông báo số: 93691/TB-SHTT.IP, ngày 07/07/2025 về việc ghi nhận yêu cầu duy trì hiệu lực Bằng độc quyền sáng chế

Số đơn yêu cầu: DT1-2025-07808 Ngày nộp: 21/05/2025

Liên quan đến Bằng độc quyền sáng chế:

(11) Số bằng	(15) Ngày cấp	Năm yêu cầu duy trì hiệu lực	Hiệu lực được duy trì đến
16989	23/05/2017	9	23/05/2026

(73) Chủ văn bằng bảo hộ: YAMAHA HATSUDOKI KABUSHIKI KAISHA (JP)
2500 Shingai, Iwata-shi, Shizuoka-ken 438-8501, Japan

Thông báo số: 93692/TB-SHTT.IP, ngày 07/07/2025 về việc ghi nhận yêu cầu duy trì hiệu lực Bằng độc quyền sáng chế

Số đơn yêu cầu: DT1-2025-07809 Ngày nộp: 21/05/2025

Liên quan đến Bằng độc quyền sáng chế:

(11) Số bằng	(15) Ngày cấp	Năm yêu cầu duy trì hiệu lực	Hiệu lực được duy trì đến
40217	22/05/2024	2	22/05/2026

(73) Chủ văn bằng bảo hộ: CROWN PACKAGING TECHNOLOGY, INC. (US)
11535 South Central Avenue, Alsip, Illinois 60803, United States of America

---

Thông báo số: 93693/TB-SHTT.$_{IP}$, ngày 07/07/2025 về việc ghi nhận yêu cầu duy trì hiệu lực Bằng độc quyền sáng chế

Số đơn yêu cầu: DT1-2025-07810 Ngày nộp: 21/05/2025

Liên quan đến Bằng độc quyền sáng chế:

(11) Số bằng	(15) Ngày cấp	Năm yêu cầu duy trì hiệu lực	Hiệu lực được duy trì đến
32354	23/05/2022	4	23/05/2026

(73) Chủ văn bằng bảo hộ: GIVAUDAN SA (CH)
Chemin de la Parfumerie 5, 1214 Vernier, Switzerland

Thông báo số: 93694/TB-SHTT.$_{IP}$, ngày 07/07/2025 về việc ghi nhận yêu cầu duy trì hiệu lực Bằng độc quyền sáng chế

Số đơn yêu cầu: DT1-2025-07811 Ngày nộp: 21/05/2025

Liên quan đến Bằng độc quyền sáng chế:

(11) Số bằng	(15) Ngày cấp	Năm yêu cầu duy trì hiệu lực	Hiệu lực được duy trì đến
21192	21/05/2019	7	21/05/2026

(73) Chủ văn bằng bảo hộ: SENJU METAL INDUSTRY CO., LTD. (JP)
23, Senju-Hashido-cho, Adachi-ku, Tokyo 1208555, Japan

Thông báo số: 93695/TB-SHTT.$_{IP}$, ngày 07/07/2025 về việc ghi nhận yêu cầu duy trì hiệu lực Bằng độc quyền sáng chế

Số đơn yêu cầu: DT1-2025-07812 Ngày nộp: 21/05/2025

Liên quan đến Bằng độc quyền sáng chế:

(11) Số bằng	(15) Ngày cấp	Năm yêu cầu duy trì hiệu lực	Hiệu lực được duy trì đến
21188	21/05/2019	7	21/05/2026

(73) Chủ văn bằng bảo hộ: DAI NIPPON PRINTING CO., LTD. (JP)
1 - 1, ICHIGAYA - KAGA - CHO 1 - CHOME,
SHINJUKU - KU, TOKYO - TO, JAPAN

Thông báo số: 93696/TB-SHTT.$_{IP}$, ngày 07/07/2025 về việc ghi nhận yêu cầu duy trì hiệu lực Bằng độc quyền sáng chế

Số đơn yêu cầu: DT1-2025-07813 Ngày nộp: 21/05/2025

Liên quan đến Bằng độc quyền sáng chế:

(11) Số bằng	(15) Ngày cấp	Năm yêu cầu duy trì hiệu lực	Hiệu lực được duy trì đến
40197	21/05/2024	2	21/05/2026

(73) Chủ văn bằng bảo hộ: NIPPON SODA CO., LTD. (JP)
2-1, Ohtemachi 2-chome, Chiyoda-ku, Tokyo 1008165, Japan

Thông báo số: 93697/TB-SHTT.$_{IP}$, ngày 07/07/2025 về việc ghi nhận yêu cầu duy trì hiệu lực Bằng độc quyền sáng chế

Số đơn yêu cầu: DT1-2025-07815 Ngày nộp: 21/05/2025

Liên quan đến Bằng độc quyền sáng chế:

(11) Số bằng	(15) Ngày cấp	Năm yêu cầu duy trì hiệu lực	Hiệu lực được duy trì đến
19300	23/05/2018	8	23/05/2026

(73) Chủ văn bằng bảo hộ: YAMAHA HATSUDOKI KABUSHIKI KAISHA (JP)
2500 Shingai, Iwata-shi, Shizuoka-ken 438-8501, Japan

Thông báo số: 93698/TB-SHTT.IP, ngày 07/07/2025 về việc ghi nhận yêu cầu duy trì hiệu lực Bằng độc quyền sáng chế

Số đơn yêu cầu: DT1-2025-07816 Ngày nộp: 21/05/2025

Liên quan đến Bằng độc quyền sáng chế:

(11) Số bằng	(15) Ngày cấp	Năm yêu cầu duy trì hiệu lực	Hiệu lực được duy trì đến
19294	23/05/2018	8	23/05/2026

(73) Chủ văn bằng bảo hộ: YAMAHA HATSUDOKI KABUSHIKI KAISHA (JP)
2500 Shingai, Iwata-shi, Shizuoka-ken 438-8501, Japan

Thông báo số: 93699/TB-SHTT.IP, ngày 07/07/2025 về việc ghi nhận yêu cầu duy trì hiệu lực Bằng độc quyền sáng chế

Số đơn yêu cầu: DT1-2025-07817 Ngày nộp: 21/05/2025

Liên quan đến Bằng độc quyền sáng chế:

(11) Số bằng	(15) Ngày cấp	Năm yêu cầu duy trì hiệu lực	Hiệu lực được duy trì đến
19302	23/05/2018	8	23/05/2026

(73) Chủ văn bằng bảo hộ: YAMAHA HATSUDOKI KABUSHIKI KAISHA (JP)
2500 Shingai, Iwata-shi, Shizuoka-ken 438-8501, Japan

Thông báo số: 93700/TB-SHTT.IP, ngày 07/07/2025 về việc ghi nhận yêu cầu duy trì hiệu lực Bằng độc quyền sáng chế

Số đơn yêu cầu: DT1-2025-07818 Ngày nộp: 21/05/2025

Liên quan đến Bằng độc quyền sáng chế:

(11) Số bằng	(15) Ngày cấp	Năm yêu cầu duy trì hiệu lực	Hiệu lực được duy trì đến
19297	23/05/2018	8	23/05/2026

(73) Chủ văn bằng bảo hộ: BAIT AL-HIKMA, LTD. (JP)
2-3-18, Shimoochiai, Shinjuku-ku Tokyo 161-0033 Japan

Thông báo số: 93701/TB-SHTT.$_{IP}$, ngày 07/07/2025 về việc ghi nhận yêu cầu duy trì hiệu lực Bằng độc quyền sáng chế

Số đơn yêu cầu: DT1-2025-07819 Ngày nộp: 21/05/2025

Liên quan đến Bằng độc quyền sáng chế:

(11) Số bằng	(15) Ngày cấp	Năm yêu cầu duy trì hiệu lực	Hiệu lực được duy trì đến
40218	22/05/2024	2	22/05/2026

(73) Chủ văn bằng bảo hộ: KUREHA CORPORATION (JP)
3-3-2, Nihonbashi-Hamacho, Chuo-ku, Tokyo 103-8552, Japan

Thông báo số: 93702/TB-SHTT.$_{IP}$, ngày 07/07/2025 về việc ghi nhận yêu cầu duy trì hiệu lực Bằng độc quyền sáng chế

Số đơn yêu cầu: DT1-2025-07820 Ngày nộp: 21/05/2025

Liên quan đến Bằng độc quyền sáng chế:

(11) Số bằng	(15) Ngày cấp	Năm yêu cầu duy trì hiệu lực	Hiệu lực được duy trì đến
32346	23/05/2022	4	23/05/2026

(73) Chủ văn bằng bảo hộ: KERRY LUXEMBOURG S.A.R.L. (LU)
17, rue Antoine Jans, L-1820 Luxembourg

Thông báo số: 93703/TB-SHTT.$_{IP}$, ngày 07/07/2025 về việc ghi nhận yêu cầu duy trì hiệu lực Bằng độc quyền sáng chế

Số đơn yêu cầu: DT1-2025-07822 Ngày nộp: 21/05/2025

Liên quan đến Bằng độc quyền sáng chế:

(11) Số bằng	(15) Ngày cấp	Năm yêu cầu duy trì hiệu lực	Hiệu lực được duy trì đến
36151	23/05/2023	3	23/05/2026

(73) Chủ văn bằng bảo hộ: TENCENT TECHNOLOGY (SHENZHEN) COMPANY LIMITED (CN)
Room 403, East Block 2, SEG Park, Zhenxing Road, Futian Shenzhen, Guangdong 518044, China

---

Thông báo số: 93704/TB-SHTT.IP, ngày 07/07/2025 về việc ghi nhận yêu cầu duy trì hiệu lực Bằng độc quyền sáng chế

Số đơn yêu cầu: DT1-2025-07823 Ngày nộp: 21/05/2025

Liên quan đến Bằng độc quyền sáng chế:

(11) Số bằng	(15) Ngày cấp	Năm yêu cầu duy trì hiệu lực	Hiệu lực được duy trì đến
16975	23/05/2017	9	23/05/2026

(73) Chủ văn bằng bảo hộ: DURR SYSTEMS AG (DE)
Carl-Benz-Strasse 34, 74321 Bietigheim-Bissingen, Germany

Thông báo số: 93705/TB-SHTT.IP, ngày 07/07/2025 về việc ghi nhận yêu cầu duy trì hiệu lực Bằng độc quyền sáng chế

Số đơn yêu cầu: DT1-2025-07824 Ngày nộp: 21/05/2025

Liên quan đến Bằng độc quyền sáng chế:

(11) Số bằng	(15) Ngày cấp	Năm yêu cầu duy trì hiệu lực	Hiệu lực được duy trì đến
42081	19/11/2024	2	19/11/2026

(73) Chủ văn bằng bảo hộ: KOBEGOSEI CO., LTD. (JP)
10 Takumidai, Ono-shi, Hyogo, 675-1322, Japan

Thông báo số: 93706/TB-SHTT.IP, ngày 07/07/2025 về việc ghi nhận yêu cầu duy trì hiệu lực Bằng độc quyền sáng chế

Số đơn yêu cầu: DT1-2025-07825 Ngày nộp: 21/05/2025

Liên quan đến Bằng độc quyền sáng chế:

(11) Số bằng	(15) Ngày cấp	Năm yêu cầu duy trì hiệu lực	Hiệu lực được duy trì đến
40747	08/07/2024	2	08/07/2026

(73) Chủ văn bằng bảo hộ: ZHU, JIANQIANG (CN)
Room 101, No. 2 Liangongdang Road, Xixi Art Collection Village Wuchang Street, Yuhang District Hangzhou, Zhejiang 310000 (CN)
ZHEJIANG LIBIAO ROBOTS CO., LTD. (CN)
Room 101, No. 2 Liangongdang Road, Xixi Art Collection Village Wuchang Street, Yuhang District Hangzhou, Zhejiang 310000 (CN)

Thông báo số: 93707/TB-SHTT.IP, ngày 07/07/2025 về việc ghi nhận yêu cầu duy trì hiệu lực Bằng độc quyền sáng chế

Số đơn yêu cầu: DT1-2025-07826 Ngày nộp: 21/05/2025

Liên quan đến Bằng độc quyền sáng chế:

(11) Số bằng	(15) Ngày cấp	Năm yêu cầu duy trì hiệu lực	Hiệu lực được duy trì đến
40363	05/06/2024	2	05/06/2026

(73) Chủ văn bằng bảo hộ: PARK, DONG HAN (KR)
#109-1102(Bugok-dong, BugokNewGreen Apt.), 90, Donghyeon-ro Geumjeong-gu Busan 46308, Republic of Korea

---

Thông báo số: 93708/TB-SHTT.IP, ngày 07/07/2025 về việc ghi nhận yêu cầu duy trì hiệu lực Bằng độc quyền sáng chế

Số đơn yêu cầu: DT1-2025-07827 Ngày nộp: 21/05/2025

Liên quan đến Bằng độc quyền sáng chế:

(11) Số bằng	(15) Ngày cấp	Năm yêu cầu duy trì hiệu lực	Hiệu lực được duy trì đến
40429	10/06/2024	2	10/06/2026

(73) Chủ văn bằng bảo hộ: FIELDPOINT (CYPRUS) LTD. (CY)
Prodromou 75, Oneworld Parkview House, 4th Floor, Nicosia, 2063, Cyprus

---

Thông báo số: 93709/TB-SHTT.IP, ngày 07/07/2025 về việc ghi nhận yêu cầu duy trì hiệu lực Bằng độc quyền sáng chế

Số đơn yêu cầu: DT1-2025-07828 Ngày nộp: 21/05/2025

Liên quan đến Bằng độc quyền sáng chế:

(11) Số bằng	(15) Ngày cấp	Năm yêu cầu duy trì hiệu lực	Hiệu lực được duy trì đến
36225	30/05/2023	3	30/05/2026

(73) Chủ văn bằng bảo hộ: IKEA SUPPLY AG (CH)
Grüssenweg 15, 4133 Pratteln, Switzerland

Thông báo số: 93710/TB-SHTT.IP, ngày 07/07/2025 về việc ghi nhận yêu cầu duy trì hiệu lực Bằng độc quyền sáng chế

Số đơn yêu cầu: DT1-2025-07829 Ngày nộp: 21/05/2025

Liên quan đến Bằng độc quyền sáng chế:

(11) Số bằng	(15) Ngày cấp	Năm yêu cầu duy trì hiệu lực	Hiệu lực được duy trì đến
40327	03/06/2024	2	03/06/2026

(73) Chủ văn bằng bảo hộ: INDUSTRY ACADEMY COOPERATION FOUNDATION OF SEJONG UNIVERSITY (KR)
209, Neungdong-ro, Gwangjin-gu, Seoul 05006, Republic of Korea

---

Thông báo số: 93711/TB-SHTT.IP, ngày 07/07/2025 về việc ghi nhận yêu cầu duy trì hiệu lực Bằng độc quyền sáng chế

Số đơn yêu cầu: DT1-2025-07830 Ngày nộp: 21/05/2025

Liên quan đến Bằng độc quyền sáng chế:

(11) Số bằng	(15) Ngày cấp	Năm yêu cầu duy trì hiệu lực	Hiệu lực được duy trì đến
14152	01/06/2015	11	01/06/2026

(73) Chủ văn bằng bảo hộ: BESINS HEALTHCARE LUXEMBOURG SARL (LU)
67, Boulevard Grande-Duchesse Charlotte, LU-1331 Luxembourg, Luxembourg

---

Thông báo số: 93712/TB-SHTT.$_{IP}$, ngày 07/07/2025 về việc ghi nhận yêu cầu duy trì hiệu lực Bằng độc quyền sáng chế

Số đơn yêu cầu: DT1-2025-07831 Ngày nộp: 21/05/2025

Liên quan đến Bằng độc quyền sáng chế:

(11) Số bằng	(15) Ngày cấp	Năm yêu cầu duy trì hiệu lực	Hiệu lực được duy trì đến
32532	06/06/2022	15	06/06/2037

(73) Chủ văn bằng bảo hộ: STADIA TURF TECHNOLOGY PTE. LTD. (SG)
8 Cross Street, # 24-03/04 PWC Building, Singapore 048424, Singapore

---

Thông báo số: 93713/TB-SHTT.$_{IP}$, ngày 07/07/2025 về việc ghi nhận yêu cầu duy trì hiệu lực Bằng độc quyền sáng chế

Số đơn yêu cầu: DT1-2025-07832 Ngày nộp: 21/05/2025

Liên quan đến Bằng độc quyền sáng chế:

(11) Số bằng	(15) Ngày cấp	Năm yêu cầu duy trì hiệu lực	Hiệu lực được duy trì đến
32532	06/06/2022	5	06/06/2027

(73) Chủ văn bằng bảo hộ: STADIA TURF TECHNOLOGY PTE. LTD. (SG)
8 Cross Street, # 24-03/04 PWC Building, Singapore 048424, Singapore

---

Thông báo số: 93714/TB-SHTT.$_{IP}$, ngày 07/07/2025 về việc ghi nhận yêu cầu duy trì hiệu lực Bằng độc quyền sáng chế

Số đơn yêu cầu: DT1-2025-07833 Ngày nộp: 21/05/2025

Liên quan đến Bằng độc quyền sáng chế:

(11) Số bằng	(15) Ngày cấp	Năm yêu cầu duy trì hiệu lực	Hiệu lực được duy trì đến
32532	06/06/2022	10	06/06/2032

(73) Chủ văn bằng bảo hộ: STADIA TURF TECHNOLOGY PTE. LTD. (SG)
8 Cross Street, # 24-03/04 PWC Building, Singapore 048424, Singapore

---

Thông báo số: 93715/TB-SHTT.$_{IP}$, ngày 07/07/2025 về việc ghi nhận yêu cầu duy trì hiệu lực Bằng độc quyền sáng chế

Số đơn yêu cầu: DT1-2025-07834 Ngày nộp: 21/05/2025

Liên quan đến Bằng độc quyền sáng chế:

(11) Số bằng	(15) Ngày cấp	Năm yêu cầu duy trì hiệu lực	Hiệu lực được duy trì đến
32532	06/06/2022	11	06/06/2033

(73) Chủ văn bằng bảo hộ: STADIA TURF TECHNOLOGY PTE. LTD. (SG)
8 Cross Street, # 24-03/04 PWC Building, Singapore 048424, Singapore

---

Thông báo số: 93716/TB-SHTT.$_{IP}$, ngày 07/07/2025 về việc ghi nhận yêu cầu duy trì hiệu lực Bằng độc quyền sáng chế

Số đơn yêu cầu: DT1-2025-07835 Ngày nộp: 21/05/2025

Liên quan đến Bằng độc quyền sáng chế:

(11) Số bằng	(15) Ngày cấp	Năm yêu cầu duy trì hiệu lực	Hiệu lực được duy trì đến
32532	06/06/2022	13	06/06/2035

(73) Chủ văn bằng bảo hộ: STADIA TURF TECHNOLOGY PTE. LTD. (SG)
8 Cross Street, # 24-03/04 PWC Building, Singapore 048424, Singapore

---

Thông báo số: 93717/TB-SHTT.$_{IP}$, ngày 07/07/2025 về việc ghi nhận yêu cầu duy trì hiệu lực Bằng độc quyền sáng chế

Số đơn yêu cầu: DT1-2025-07836 Ngày nộp: 21/05/2025

Liên quan đến Bằng độc quyền sáng chế:

(11) Số bằng	(15) Ngày cấp	Năm yêu cầu duy trì hiệu lực	Hiệu lực được duy trì đến
32532	06/06/2022	4	06/06/2026

(73) Chủ văn bằng bảo hộ: STADIA TURF TECHNOLOGY PTE. LTD. (SG)
8 Cross Street, # 24-03/04 PWC Building, Singapore 048424, Singapore

---

Thông báo số: 93718/TB-SHTT.$_{IP}$, ngày 07/07/2025 về việc ghi nhận yêu cầu duy trì hiệu lực Bằng độc quyền sáng chế

Số đơn yêu cầu: DT1-2025-07837 Ngày nộp: 21/05/2025

Liên quan đến Bằng độc quyền sáng chế:

(11) Số bằng	(15) Ngày cấp	Năm yêu cầu duy trì hiệu lực	Hiệu lực được duy trì đến
40304	31/05/2024	2	31/05/2026

(73) Chủ văn bằng bảo hộ: TFL LEDERTECHNIK GMBH (DE)
Peter-Krauseneck-Str. 16, 79618 Rheinfelden, Germany

Thông báo số: 93719/TB-SHTT.$_{IP}$, ngày 07/07/2025 về việc ghi nhận yêu cầu duy trì hiệu lực Bằng độc quyền sáng chế

Số đơn yêu cầu: DT1-2025-07838 Ngày nộp: 21/05/2025

Liên quan đến Bằng độc quyền sáng chế:

(11) Số bằng	(15) Ngày cấp	Năm yêu cầu duy trì hiệu lực	Hiệu lực được duy trì đến
32532	06/06/2022	7	06/06/2029

(73) Chủ văn bằng bảo hộ: STADIA TURF TECHNOLOGY PTE. LTD. (SG)
8 Cross Street, # 24-03/04 PWC Building, Singapore 048424, Singapore

---

Thông báo số: 93720/TB-SHTT.IP, ngày 07/07/2025 về việc ghi nhận yêu cầu duy trì hiệu lực Bằng độc quyền sáng chế

Số đơn yêu cầu: DT1-2025-07839 Ngày nộp: 21/05/2025

Liên quan đến Bằng độc quyền sáng chế:

(11) Số bằng	(15) Ngày cấp	Năm yêu cầu duy trì hiệu lực	Hiệu lực được duy trì đến
32532	06/06/2022	9	06/06/2031

(73) Chủ văn bằng bảo hộ: STADIA TURF TECHNOLOGY PTE. LTD. (SG)
8 Cross Street, # 24-03/04 PWC Building, Singapore 048424, Singapore

---

Thông báo số: 93721/TB-SHTT.IP, ngày 07/07/2025 về việc ghi nhận yêu cầu duy trì hiệu lực Bằng độc quyền sáng chế

Số đơn yêu cầu: DT1-2025-07840 Ngày nộp: 21/05/2025

Liên quan đến Bằng độc quyền sáng chế:

(11) Số bằng	(15) Ngày cấp	Năm yêu cầu duy trì hiệu lực	Hiệu lực được duy trì đến
32532	06/06/2022	8	06/06/2030

(73) Chủ văn bằng bảo hộ: STADIA TURF TECHNOLOGY PTE. LTD. (SG)
8 Cross Street, # 24-03/04 PWC Building, Singapore 048424, Singapore

---

Thông báo số: 93722/TB-SHTT.IP, ngày 07/07/2025 về việc ghi nhận yêu cầu duy trì hiệu lực Bằng độc quyền sáng chế

Số đơn yêu cầu: DT1-2025-07841 Ngày nộp: 21/05/2025

Liên quan đến Bằng độc quyền sáng chế:

(11) Số bằng	(15) Ngày cấp	Năm yêu cầu duy trì hiệu lực	Hiệu lực được duy trì đến
32532	06/06/2022	14	06/06/2036

(73) Chủ văn bằng bảo hộ: STADIA TURF TECHNOLOGY PTE. LTD. (SG)
8 Cross Street, # 24-03/04 PWC Building, Singapore 048424, Singapore

---

Thông báo số: 93723/TB-SHTT.$_{IP}$, ngày 07/07/2025 về việc ghi nhận yêu cầu duy trì hiệu lực Bằng độc quyền sáng chế

Số đơn yêu cầu: DT1-2025-07842 Ngày nộp: 21/05/2025

Liên quan đến Bằng độc quyền sáng chế:

(11) Số bằng	(15) Ngày cấp	Năm yêu cầu duy trì hiệu lực	Hiệu lực được duy trì đến
40584	24/06/2024	2	24/06/2026

(73) Chủ văn bằng bảo hộ: HÜTTENES-ALBERTUS CHEMISCHE WERKE GESELLSCHAFT MIT BESCHRÄNKTER HAFTUNG (DE)
Wiesenstr. 23, 40549 Düsseldorf, Germany

Thông báo số: 93724/TB-SHTT.$_{IP}$, ngày 07/07/2025 về việc ghi nhận yêu cầu duy trì hiệu lực Bằng độc quyền sáng chế

Số đơn yêu cầu: DT1-2025-07843 Ngày nộp: 21/05/2025

Liên quan đến Bằng độc quyền sáng chế:

(11) Số bằng	(15) Ngày cấp	Năm yêu cầu duy trì hiệu lực	Hiệu lực được duy trì đến
32532	06/06/2022	12	06/06/2034

(73) Chủ văn bằng bảo hộ: STADIA TURF TECHNOLOGY PTE. LTD. (SG)
8 Cross Street, # 24-03/04 PWC Building, Singapore 048424, Singapore

---

Thông báo số: 93725/TB-SHTT.$_{IP}$, ngày 07/07/2025 về việc ghi nhận yêu cầu duy trì hiệu lực Bằng độc quyền sáng chế

Số đơn yêu cầu: DT1-2025-07844 Ngày nộp: 21/05/2025

Liên quan đến Bằng độc quyền sáng chế:

(11) Số bằng	(15) Ngày cấp	Năm yêu cầu duy trì hiệu lực	Hiệu lực được duy trì đến
32532	06/06/2022	6	06/06/2028

(73) Chủ văn bằng bảo hộ: STADIA TURF TECHNOLOGY PTE. LTD. (SG)
8 Cross Street, # 24-03/04 PWC Building, Singapore 048424, Singapore

---

Thông báo số: 93726/TB-SHTT.$_{IP}$, ngày 07/07/2025 về việc ghi nhận yêu cầu duy trì hiệu lực Bằng độc quyền sáng chế

Số đơn yêu cầu: DT1-2025-07845 Ngày nộp: 21/05/2025

Liên quan đến Bằng độc quyền sáng chế:

(11) Số bằng	(15) Ngày cấp	Năm yêu cầu duy trì hiệu lực	Hiệu lực được duy trì đến
32690	20/06/2022	4	20/06/2026

(73) Chủ văn bằng bảo hộ: TSANG-YI HSU (TW)
NO.11, LN. 395, SINSHENG RD., JIALI DIST., TAINAN CITY, TAIWAN

Thông báo số: 93727/TB-SHTT.$_{IP}$, ngày 07/07/2025 về việc ghi nhận yêu cầu duy trì hiệu lực Bằng độc quyền sáng chế

Số đơn yêu cầu: DT1-2025-07847 Ngày nộp: 21/05/2025

Liên quan đến Bằng độc quyền sáng chế:

(11) Số bằng	(15) Ngày cấp	Năm yêu cầu duy trì hiệu lực	Hiệu lực được duy trì đến
41000	30/07/2024	2	30/07/2026

(73) Chủ văn bằng bảo hộ: WILL BEE CO.,LTD. (JP)
Komagata TC building 7F, 1-3-14 Komagata, Taito-ku, Tokyo 1110043 (JP)

Thông báo số: 93728/TB-SHTT.$_{IP}$, ngày 07/07/2025 về việc ghi nhận yêu cầu duy trì hiệu lực Bằng độc quyền sáng chế

Số đơn yêu cầu: DT1-2025-07848 Ngày nộp: 21/05/2025

Liên quan đến Bằng độc quyền sáng chế:

(11) Số bằng	(15) Ngày cấp	Năm yêu cầu duy trì hiệu lực	Hiệu lực được duy trì đến
40463	14/06/2024	2	14/06/2026

(73) Chủ văn bằng bảo hộ: 8 RIVERS CAPITAL, LLC (US)
406 Blackwell Street, Durham, North Carolina 27701, United States of America

---

Thông báo số: 93729/TB-SHTT.$_{IP}$, ngày 07/07/2025 về việc ghi nhận yêu cầu duy trì hiệu lực Bằng độc quyền sáng chế

Số đơn yêu cầu: DT1-2025-07894 Ngày nộp: 22/05/2025

Liên quan đến Bằng độc quyền sáng chế:

(11) Số bằng	(15) Ngày cấp	Năm yêu cầu duy trì hiệu lực	Hiệu lực được duy trì đến
28873	10/06/2021	5	10/06/2026

(73) Chủ văn bằng bảo hộ: FUJI YUSOKI KOGYO CO., LTD. (JP)
2327-1, Aza Ichinoyokomichi, Oaza Higashitakadomari, Sanyoonoda-shi, Yamaguchi 7560080, Japan

---

Thông báo số: 93730/TB-SHTT.$_{IP}$, ngày 07/07/2025 về việc ghi nhận yêu cầu duy trì hiệu lực Bằng độc quyền sáng chế

Số đơn yêu cầu: DT1-2025-07893 Ngày nộp: 22/05/2025

Liên quan đến Bằng độc quyền sáng chế:

(11) Số bằng	(15) Ngày cấp	Năm yêu cầu duy trì hiệu lực	Hiệu lực được duy trì đến
28873	10/06/2021	6	10/06/2027

(73) Chủ văn bằng bảo hộ: FUJI YUSOKI KOGYO CO., LTD. (JP)
2327-1, Aza Ichinoyokomichi, Oaza Higashitakadomari, Sanyoonoda-shi, Yamaguchi 7560080, Japan

---

Thông báo số: 93731/TB-SHTT.$_{IP}$, ngày 07/07/2025 về việc ghi nhận yêu cầu duy trì hiệu lực Bằng độc quyền sáng chế

Số đơn yêu cầu: DT1-2025-07892 Ngày nộp: 22/05/2025

Liên quan đến Bằng độc quyền sáng chế:

(11) Số bằng	(15) Ngày cấp	Năm yêu cầu duy trì hiệu lực	Hiệu lực được duy trì đến
28873	10/06/2021	7	10/06/2028

(73) Chủ văn bằng bảo hộ: FUJI YUSOKI KOGYO CO., LTD. (JP)
2327-1, Aza Ichinoyokomichi, Oaza Higashitakadomari, Sanyoonoda-shi, Yamaguchi 7560080, Japan

---

Thông báo số: 93732/TB-SHTT.$_{IP}$, ngày 07/07/2025 về việc ghi nhận yêu cầu duy trì hiệu lực Bằng độc quyền sáng chế

Số đơn yêu cầu: DT1-2025-07851 Ngày nộp: 22/05/2025

Liên quan đến Bằng độc quyền sáng chế:

(11) Số bằng	(15) Ngày cấp	Năm yêu cầu duy trì hiệu lực	Hiệu lực được duy trì đến
19160	02/05/2018	8	02/05/2026

(73) Chủ văn bằng bảo hộ: SYSTEM CERAMICS S.P.A. (IT)
Via Ghiarola Vecchia 73, 41042 Fiorano Modenese, Modena, Italy

---

Thông báo số: 93733/TB-SHTT.$_{IP}$, ngày 07/07/2025 về việc ghi nhận yêu cầu duy trì hiệu lực Bằng độc quyền sáng chế

Số đơn yêu cầu: DT1-2025-07852 Ngày nộp: 22/05/2025

Liên quan đến Bằng độc quyền sáng chế:

(11) Số bằng	(15) Ngày cấp	Năm yêu cầu duy trì hiệu lực	Hiệu lực được duy trì đến
28708	24/05/2021	5	24/05/2026

(73) Chủ văn bằng bảo hộ: GOGORO INC. (CN)
3806 Central Plaza, 18 Harbour Road, Wanchai, Hong Kong, China

---

Thông báo số: 93734/TB-SHTT.$_{IP}$, ngày 07/07/2025 về việc ghi nhận yêu cầu duy trì hiệu lực Bằng độc quyền sáng chế

Số đơn yêu cầu: DT1-2025-07853 Ngày nộp: 22/05/2025

Liên quan đến Bằng độc quyền sáng chế:

(11) Số bằng	(15) Ngày cấp	Năm yêu cầu duy trì hiệu lực	Hiệu lực được duy trì đến
36161	24/05/2023	3	24/05/2026

(73) Chủ văn bằng bảo hộ: SITI-B&T GROUP S.P.A. (IT)
Via Prampolini, 18, 41043 Formigine (MO) (IT)

Thông báo số: 93735/TB-SHTT.$_{IP}$, ngày 07/07/2025 về việc ghi nhận yêu cầu duy trì hiệu lực Bằng độc quyền sáng chế

Số đơn yêu cầu: DT1-2025-07854 Ngày nộp: 22/05/2025

Liên quan đến Bằng độc quyền sáng chế:

(11) Số bằng	(15) Ngày cấp	Năm yêu cầu duy trì hiệu lực	Hiệu lực được duy trì đến
19308	24/05/2018	8	24/05/2026

(73) Chủ văn bằng bảo hộ: JEONG, TAE YOUNG (KR)
(Hyundai Apt., 103-1301) 114, Donggureung-ro, Guri-si Gyeonggi-do 471-755 Republic of Korea

---

Thông báo số: 93736/TB-SHTT.IP, ngày 07/07/2025 về việc ghi nhận yêu cầu duy trì hiệu lực Bằng độc quyền sáng chế

Số đơn yêu cầu: DT1-2025-07855 Ngày nộp: 22/05/2025

Liên quan đến Bằng độc quyền sáng chế:

(11) Số bằng	(15) Ngày cấp	Năm yêu cầu duy trì hiệu lực	Hiệu lực được duy trì đến
32383	24/05/2022	4	24/05/2026

(73) Chủ văn bằng bảo hộ: DIAMOND INNOVATIONS, INC. (US)
6325 Huntley Road, Worthington, OH 43086, United States of America

---

Thông báo số: 93737/TB-SHTT.IP, ngày 07/07/2025 về việc ghi nhận yêu cầu duy trì hiệu lực Bằng độc quyền sáng chế

Số đơn yêu cầu: DT1-2025-07856 Ngày nộp: 22/05/2025

Liên quan đến Bằng độc quyền sáng chế:

(11) Số bằng	(15) Ngày cấp	Năm yêu cầu duy trì hiệu lực	Hiệu lực được duy trì đến
24266	25/05/2020	6	25/05/2026

(73) Chủ văn bằng bảo hộ: GOGORO INC. (KY)
190 Elgin Avenue, George Town, Grand Cayman KY1-9005 Cayman Islands

---

Thông báo số: 93738/TB-SHTT.IP, ngày 07/07/2025 về việc ghi nhận yêu cầu duy trì hiệu lực Bằng độc quyền sáng chế

Số đơn yêu cầu: DT1-2025-07857 Ngày nộp: 22/05/2025

Liên quan đến Bằng độc quyền sáng chế:

(11) Số bằng	(15) Ngày cấp	Năm yêu cầu duy trì hiệu lực	Hiệu lực được duy trì đến
36179	25/05/2023	3	25/05/2026

(73) Chủ văn bằng bảo hộ: LUBRIZOL ADVANCED MATERIALS, INC. (US)
9911 Brecksville Road, Cleveland, Ohio 44141-3247, United States of America

---

Thông báo số: 93739/TB-SHTT.$_{IP}$, ngày 07/07/2025 về việc ghi nhận yêu cầu duy trì hiệu lực Bằng độc quyền sáng chế

Số đơn yêu cầu: DT1-2025-07858 Ngày nộp: 22/05/2025

Liên quan đến Bằng độc quyền sáng chế:

(11) Số bằng	(15) Ngày cấp	Năm yêu cầu duy trì hiệu lực	Hiệu lực được duy trì đến
32388	25/05/2022	4	25/05/2026

(73) Chủ văn bằng bảo hộ: OWENS-BROCKWAY GLASS CONTAINER INC. (US)
One Michael Owens Way, Perrysburg, OH 43551, United States of America

---

Thông báo số: 93740/TB-SHTT.$_{IP}$, ngày 07/07/2025 về việc ghi nhận yêu cầu duy trì hiệu lực Bằng độc quyền sáng chế

Số đơn yêu cầu: DT1-2025-07859 Ngày nộp: 22/05/2025

Liên quan đến Bằng độc quyền sáng chế:

(11) Số bằng	(15) Ngày cấp	Năm yêu cầu duy trì hiệu lực	Hiệu lực được duy trì đến
32387	25/05/2022	4	25/05/2026

(73) Chủ văn bằng bảo hộ: VESUVIUS USA CORPORATION (US)
1404 Newton Drive, Champaign, Illinois 61822, United States of America

---

Thông báo số: 93741/TB-SHTT.$_{IP}$, ngày 07/07/2025 về việc ghi nhận yêu cầu duy trì hiệu lực Bằng độc quyền sáng chế

Số đơn yêu cầu: DT1-2025-07860 Ngày nộp: 22/05/2025

Liên quan đến Bằng độc quyền sáng chế:

(11) Số bằng	(15) Ngày cấp	Năm yêu cầu duy trì hiệu lực	Hiệu lực được duy trì đến
40256	27/05/2024	2	27/05/2026

(73) Chủ văn bằng bảo hộ: RICETEC, INC. (US)
1925 FM 2917 Rd. Alvin, Texas 77511, United States of America

---

Thông báo số: 93742/TB-SHTT.$_{IP}$, ngày 07/07/2025 về việc ghi nhận yêu cầu duy trì hiệu lực Bằng độc quyền sáng chế

Số đơn yêu cầu: DT1-2025-07861 Ngày nộp: 22/05/2025

Liên quan đến Bằng độc quyền sáng chế:

(11) Số bằng	(15) Ngày cấp	Năm yêu cầu duy trì hiệu lực	Hiệu lực được duy trì đến
24309	27/05/2020	6	27/05/2026

(73) Chủ văn bằng bảo hộ: VESUVIUS USA CORPORATION (US)
1404 Newton Drive, Champaign, Illinois 61822, United States of America

---

Thông báo số: 93743/TB-SHTT.$_{IP}$, ngày 07/07/2025 về việc ghi nhận yêu cầu duy trì hiệu lực Bằng độc quyền sáng chế

Số đơn yêu cầu: DT1-2025-07862 Ngày nộp: 22/05/2025

Liên quan đến Bằng độc quyền sáng chế:

(11) Số bằng	(15) Ngày cấp	Năm yêu cầu duy trì hiệu lực	Hiệu lực được duy trì đến
21209	28/05/2019	7	28/05/2026

(73) Chủ văn bằng bảo hộ: CHIESI FARMACEUTICI S.P.A. (IT)
Via Palermo, 26/A, I-43100 Parma, Italy

Thông báo số: 93744/TB-SHTT.$_{IP}$, ngày 07/07/2025 về việc ghi nhận yêu cầu duy trì hiệu lực Bằng độc quyền sáng chế

Số đơn yêu cầu: DT1-2025-07863 Ngày nộp: 22/05/2025

Liên quan đến Bằng độc quyền sáng chế:

(11) Số bằng	(15) Ngày cấp	Năm yêu cầu duy trì hiệu lực	Hiệu lực được duy trì đến
21248	28/05/2019	7	28/05/2026

(73) Chủ văn bằng bảo hộ: FIDIA FARMACEUTICI S.P.A. (IT)
Via Ponte della Fabbrica 3/A, I-35031 Abano Terme (PD), Italy

---

Thông báo số: 93745/TB-SHTT.$_{IP}$, ngày 07/07/2025 về việc ghi nhận yêu cầu duy trì hiệu lực Bằng độc quyền sáng chế

Số đơn yêu cầu: DT1-2025-07864 Ngày nộp: 22/05/2025

Liên quan đến Bằng độc quyền sáng chế:

(11) Số bằng	(15) Ngày cấp	Năm yêu cầu duy trì hiệu lực	Hiệu lực được duy trì đến
29445	05/08/2021	5	05/08/2026

(73) Chủ văn bằng bảo hộ: MEISEI CHEMICAL WORKS, LTD. (JP)
1, Nakazawa-cho, Nishikyogoku, Ukyo-ku, Kyoto-shi, Kyoto 6158666 Japan

---

Thông báo số: 93746/TB-SHTT.$_{IP}$, ngày 07/07/2025 về việc ghi nhận yêu cầu duy trì hiệu lực Bằng độc quyền sáng chế

Số đơn yêu cầu: DT1-2025-07865 Ngày nộp: 22/05/2025

Liên quan đến Bằng độc quyền sáng chế:

(11) Số bằng	(15) Ngày cấp	Năm yêu cầu duy trì hiệu lực	Hiệu lực được duy trì đến
10410	20/06/2012	14	20/06/2026

(73) Chủ văn bằng bảo hộ: BLUESCOPE STEEL LIMITED (AU)
Level 11, 120 Collins Street, Melbourne, Victoria 3000, AUSTRALIA

Thông báo số: 93747/TB-SHTT.$_{IP}$, ngày 07/07/2025 về việc ghi nhận yêu cầu duy trì hiệu lực Bằng độc quyền sáng chế

Số đơn yêu cầu: DT1-2025-07866 Ngày nộp: 22/05/2025

Liên quan đến Bằng độc quyền sáng chế:

(11) Số bằng	(15) Ngày cấp	Năm yêu cầu duy trì hiệu lực	Hiệu lực được duy trì đến
36192	26/05/2023	3	26/05/2026

(73) Chủ văn bằng bảo hộ: INCYTE CORPORATION (US)
1801 Augustine Cut-Off, Wilmington, Delaware 19803, United States of America

---

Thông báo số: 93748/TB-SHTT.$_{IP}$, ngày 07/07/2025 về việc ghi nhận yêu cầu duy trì hiệu lực Bằng độc quyền sáng chế

Số đơn yêu cầu: DT1-2025-07867 Ngày nộp: 22/05/2025

Liên quan đến Bằng độc quyền sáng chế:

(11) Số bằng	(15) Ngày cấp	Năm yêu cầu duy trì hiệu lực	Hiệu lực được duy trì đến
11492	17/06/2013	13	17/06/2026

(73) Chủ văn bằng bảo hộ: NTT DOCOMO, INC. (JP)
11-1, Nagatacho 2-chome, Chiyoda-ku, Tokyo 100-6150, Japan

Thông báo số: 93749/TB-SHTT.$_{IP}$, ngày 07/07/2025 về việc ghi nhận yêu cầu duy trì hiệu lực Bằng độc quyền sáng chế

Số đơn yêu cầu: DT1-2025-07868 Ngày nộp: 22/05/2025

Liên quan đến Bằng độc quyền sáng chế:

(11) Số bằng	(15) Ngày cấp	Năm yêu cầu duy trì hiệu lực	Hiệu lực được duy trì đến
40988	29/07/2024	2	29/07/2026

(73) Chủ văn bằng bảo hộ: MITSUBISHI ELECTRIC ENGINEERING COMPANY, LIMITED (JP)
1-13-5, Kudankita, Chiyoda-ku, Tokyo 102-0073, Japan

Thông báo số: 93750/TB-SHTT.$_{IP}$, ngày 07/07/2025 về việc ghi nhận yêu cầu duy trì hiệu lực Bằng độc quyền sáng chế

Số đơn yêu cầu: DT1-2025-07869 Ngày nộp: 22/05/2025

Liên quan đến Bằng độc quyền sáng chế:

(11) Số bằng	(15) Ngày cấp	Năm yêu cầu duy trì hiệu lực	Hiệu lực được duy trì đến
11514	24/06/2013	13	24/06/2026

(73) Chủ văn bằng bảo hộ: NTT DOCOMO, INC. (JP)
11-1, Nagatacho 2-chome, Chiyoda-ku, Tokyo 100-6150 JAPAN

Thông báo số: 93751/TB-SHTT.$_{IP}$, ngày 07/07/2025 về việc ghi nhận yêu cầu duy trì hiệu lực Bằng độc quyền sáng chế

Số đơn yêu cầu: DT1-2025-07870 Ngày nộp: 22/05/2025

Liên quan đến Bằng độc quyền sáng chế:

(11) Số bằng	(15) Ngày cấp	Năm yêu cầu duy trì hiệu lực	Hiệu lực được duy trì đến
12806	02/06/2014	12	02/06/2026

(73) Chủ văn bằng bảo hộ: NTT DOCOMO, INC. (JP)
11-1, Nagatacho 2-chome, Chiyoda-ku, Tokyo 100-6150, Japan

Thông báo số: 93752/TB-SHTT.$_{IP}$, ngày 07/07/2025 về việc ghi nhận yêu cầu duy trì hiệu lực Bằng độc quyền sáng chế

Số đơn yêu cầu: DT1-2025-07871 Ngày nộp: 22/05/2025

Liên quan đến Bằng độc quyền sáng chế:

(11) Số bằng	(15) Ngày cấp	Năm yêu cầu duy trì hiệu lực	Hiệu lực được duy trì đến
24631	17/06/2020	6	17/06/2026

(73) Chủ văn bằng bảo hộ: NTT DOCOMO, INC. (JP)
11-1, Nagatacho 2-chome, Chiyoda-ku, Tokyo 100-6150 Japan

Thông báo số: 93753/TB-SHTT.$_{IP}$, ngày 07/07/2025 về việc ghi nhận yêu cầu duy trì hiệu lực Bằng độc quyền sáng chế

Số đơn yêu cầu: DT1-2025-07872 Ngày nộp: 22/05/2025

Liên quan đến Bằng độc quyền sáng chế:

(11) Số bằng	(15) Ngày cấp	Năm yêu cầu duy trì hiệu lực	Hiệu lực được duy trì đến
24691	19/06/2020	6	19/06/2026

(73) Chủ văn bằng bảo hộ: NTT DOCOMO, INC. (JP)
11-1, Nagatacho 2-chome, Chiyoda-ku, Tokyo 100-6150 Japan

Thông báo số: 93754/TB-SHTT.$_{IP}$, ngày 07/07/2025 về việc ghi nhận yêu cầu duy trì hiệu lực Bằng độc quyền sáng chế

Số đơn yêu cầu: DT1-2025-07873 Ngày nộp: 22/05/2025

Liên quan đến Bằng độc quyền sáng chế:

(11) Số bằng	(15) Ngày cấp	Năm yêu cầu duy trì hiệu lực	Hiệu lực được duy trì đến
12821	09/06/2014	12	09/06/2026

(73) Chủ văn bằng bảo hộ: NTT DOCOMO, INC. (JP)
11-1, Nagatacho 2-chome, Chiyoda-ku, Tokyo 100-6150, Japan

Thông báo số: 93755/TB-SHTT.$_{IP}$, ngày 07/07/2025 về việc ghi nhận yêu cầu duy trì hiệu lực Bằng độc quyền sáng chế

Số đơn yêu cầu: DT1-2025-07874 Ngày nộp: 22/05/2025

Liên quan đến Bằng độc quyền sáng chế:

(11) Số bằng	(15) Ngày cấp	Năm yêu cầu duy trì hiệu lực	Hiệu lực được duy trì đến
12822	09/06/2014	12	09/06/2026

(73) Chủ văn bằng bảo hộ: NTT DOCOMO, INC. (JP)
11-1, Nagatacho 2-chome, Chiyoda-ku, Tokyo 100-6150, Japan

Thông báo số: 93756/TB-SHTT.$_{IP}$, ngày 07/07/2025 về việc ghi nhận yêu cầu duy trì hiệu lực Bằng độc quyền sáng chế

Số đơn yêu cầu: DT1-2025-07875 Ngày nộp: 22/05/2025

Liên quan đến Bằng độc quyền sáng chế:

(11) Số bằng	(15) Ngày cấp	Năm yêu cầu duy trì hiệu lực	Hiệu lực được duy trì đến
14129	01/06/2015	11	01/06/2026

(73) Chủ văn bằng bảo hộ: NTT DOCOMO, INC. (JP)
11-1, Nagatacho 2-chome, Chiyoda-ku, Tokyo 100-6150 Japan

Thông báo số: 93757/TB-SHTT.$_{IP}$, ngày 07/07/2025 về việc ghi nhận yêu cầu duy trì hiệu lực Bằng độc quyền sáng chế

Số đơn yêu cầu: DT1-2025-07876 Ngày nộp: 22/05/2025

Liên quan đến Bằng độc quyền sáng chế:

(11) Số bằng	(15) Ngày cấp	Năm yêu cầu duy trì hiệu lực	Hiệu lực được duy trì đến
28839	07/06/2021	5	07/06/2026

(73) Chủ văn bằng bảo hộ: NTT DOCOMO, INC. (JP)
11-1, Nagatacho 2-chome, Chiyoda-ku, Tokyo 100-6150, Japan

Thông báo số: 93758/TB-SHTT.$_{IP}$, ngày 07/07/2025 về việc ghi nhận yêu cầu duy trì hiệu lực Bằng độc quyền sáng chế

Số đơn yêu cầu: DT1-2025-07877 Ngày nộp: 22/05/2025

Liên quan đến Bằng độc quyền sáng chế:

(11) Số bằng	(15) Ngày cấp	Năm yêu cầu duy trì hiệu lực	Hiệu lực được duy trì đến
36480	21/06/2023	3	21/06/2026

(73) Chủ văn bằng bảo hộ: NTT DOCOMO, INC. (JP)
11-1, Nagatacho 2-chome, Chiyoda-ku, Tokyo 1006150, Japan

Thông báo số: 93759/TB-SHTT.$_{IP}$, ngày 07/07/2025 về việc ghi nhận yêu cầu duy trì hiệu lực Bằng độc quyền sáng chế

Số đơn yêu cầu: DT1-2025-07878 Ngày nộp: 22/05/2025

Liên quan đến Bằng độc quyền sáng chế:

(11) Số bằng	(15) Ngày cấp	Năm yêu cầu duy trì hiệu lực	Hiệu lực được duy trì đến
14192	16/06/2015	11	16/06/2026

(73) Chủ văn bằng bảo hộ: NTT DOCOMO, INC. (JP)
11-1, Nagatacho 2-chome, Chiyoda-ku, Tokyo 100-6150, Japan

Thông báo số: 93760/TB-SHTT.IP, ngày 07/07/2025 về việc ghi nhận yêu cầu duy trì hiệu lực Bằng độc quyền sáng chế

Số đơn yêu cầu: DT1-2025-07879 Ngày nộp: 22/05/2025

Liên quan đến Bằng độc quyền sáng chế:

(11) Số bằng	(15) Ngày cấp	Năm yêu cầu duy trì hiệu lực	Hiệu lực được duy trì đến
24626	17/06/2020	6	17/06/2026

(73) Chủ văn bằng bảo hộ: BLUESCOPE STEEL LIMITED (AU)
Level 11, 120 Collins Street, Melbourne, Victoria 3000, Australia

---

Thông báo số: 93761/TB-SHTT.IP, ngày 07/07/2025 về việc ghi nhận yêu cầu duy trì hiệu lực Bằng độc quyền sáng chế

Số đơn yêu cầu: DT1-2025-07880 Ngày nộp: 22/05/2025

Liên quan đến Bằng độc quyền sáng chế:

(11) Số bằng	(15) Ngày cấp	Năm yêu cầu duy trì hiệu lực	Hiệu lực được duy trì đến
14228	22/06/2015	11	22/06/2026

(73) Chủ văn bằng bảo hộ: NTT DOCOMO, INC. (JP)
11-1, Nagatacho 2-chome, Chiyoda-ku, Tokyo 100-6150, Japan

Thông báo số: 93762/TB-SHTT.IP, ngày 07/07/2025 về việc ghi nhận yêu cầu duy trì hiệu lực Bằng độc quyền sáng chế

Số đơn yêu cầu: DT1-2025-07881 Ngày nộp: 22/05/2025

Liên quan đến Bằng độc quyền sáng chế:

(11) Số bằng	(15) Ngày cấp	Năm yêu cầu duy trì hiệu lực	Hiệu lực được duy trì đến
24600	16/06/2020	6	16/06/2026

(73) Chủ văn bằng bảo hộ: NTT DOCOMO, INC. (JP)
11-1, Nagatacho 2-chome, Chiyoda-ku, Tokyo 100-6150, Japan

Thông báo số: 93763/TB-SHTT.$_{IP}$, ngày 07/07/2025 về việc ghi nhận yêu cầu duy trì hiệu lực Bằng độc quyền sáng chế

Số đơn yêu cầu: DT1-2025-07882 Ngày nộp: 22/05/2025

Liên quan đến Bằng độc quyền sáng chế:

(11) Số bằng	(15) Ngày cấp	Năm yêu cầu duy trì hiệu lực	Hiệu lực được duy trì đến
17087	20/06/2017	9	20/06/2026

(73) Chủ văn bằng bảo hộ: NTT DOCOMO, INC. (JP)
11-1, Nagatacho 2-chome, Chiyoda-ku, Tokyo 100-6150, Japan

Thông báo số: 93764/TB-SHTT.$_{IP}$, ngày 07/07/2025 về việc ghi nhận yêu cầu duy trì hiệu lực Bằng độc quyền sáng chế

Số đơn yêu cầu: DT1-2025-07883 Ngày nộp: 22/05/2025

Liên quan đến Bằng độc quyền sáng chế:

(11) Số bằng	(15) Ngày cấp	Năm yêu cầu duy trì hiệu lực	Hiệu lực được duy trì đến
19561	28/06/2018	8	28/06/2026

(73) Chủ văn bằng bảo hộ: NTT DOCOMO, INC. (JP)
11-1, Nagatacho 2-chome, Chiyoda-ku, Tokyo 100-6150, Japan

Thông báo số: 93765/TB-SHTT.$_{IP}$, ngày 07/07/2025 về việc ghi nhận yêu cầu duy trì hiệu lực Bằng độc quyền sáng chế

Số đơn yêu cầu: DT1-2025-07884 Ngày nộp: 22/05/2025

Liên quan đến Bằng độc quyền sáng chế:

(11) Số bằng	(15) Ngày cấp	Năm yêu cầu duy trì hiệu lực	Hiệu lực được duy trì đến
24395	04/06/2020	6	04/06/2026

(73) Chủ văn bằng bảo hộ: NTT DOCOMO, INC. (JP)
11-1, Nagatacho 2-chome, Chiyoda-ku, Tokyo 100-6150, Japan

Thông báo số: 93766/TB-SHTT.$_{IP}$, ngày 07/07/2025 về việc ghi nhận yêu cầu duy trì hiệu lực Bằng độc quyền sáng chế

Số đơn yêu cầu: DT1-2025-07885 Ngày nộp: 22/05/2025

Liên quan đến Bằng độc quyền sáng chế:

(11) Số bằng	(15) Ngày cấp	Năm yêu cầu duy trì hiệu lực	Hiệu lực được duy trì đến
24362	03/06/2020	6	03/06/2026

(73) Chủ văn bằng bảo hộ: NTT DOCOMO, INC. (JP)
11-1, Nagatacho 2-chome, Chiyoda-ku, Tokyo 100-6150, Japan

Thông báo số: 93767/TB-SHTT.$_{IP}$, ngày 07/07/2025 về việc ghi nhận yêu cầu duy trì hiệu lực Bằng độc quyền sáng chế

Số đơn yêu cầu: DT1-2025-07886 Ngày nộp: 22/05/2025

Liên quan đến Bằng độc quyền sáng chế:

(11) Số bằng	(15) Ngày cấp	Năm yêu cầu duy trì hiệu lực	Hiệu lực được duy trì đến
24466	09/06/2020	6	09/06/2026

(73) Chủ văn bằng bảo hộ: BLUESCOPE STEEL LIMITED (AU)
Level 11, 120 Collins Street, Melbourne, Victoria 3000, Australia

---

Thông báo số: 93768/TB-SHTT.$_{IP}$, ngày 07/07/2025 về việc ghi nhận yêu cầu duy trì hiệu lực Bằng độc quyền sáng chế

Số đơn yêu cầu: DT1-2025-07887 Ngày nộp: 22/05/2025

Liên quan đến Bằng độc quyền sáng chế:

(11) Số bằng	(15) Ngày cấp	Năm yêu cầu duy trì hiệu lực	Hiệu lực được duy trì đến
17074	13/06/2017	9	13/06/2026

(73) Chủ văn bằng bảo hộ: MAGNIER, PHILIPPE (FR)
6024 Feagan Street, Houston, Texas 77007, United States of America

---

Thông báo số: 93769/TB-SHTT.$_{IP}$, ngày 07/07/2025 về việc ghi nhận yêu cầu duy trì hiệu lực Bằng độc quyền sáng chế

Số đơn yêu cầu: DT1-2025-07888 Ngày nộp: 22/05/2025

Liên quan đến Bằng độc quyền sáng chế:

(11) Số bằng	(15) Ngày cấp	Năm yêu cầu duy trì hiệu lực	Hiệu lực được duy trì đến
15522	24/05/2016	10	24/05/2026

(73) Chủ văn bằng bảo hộ: MINDA CORPORATION LTD. (IN)
D-6-11, Sector 59, Noida-201301, U.P., India

Thông báo số: 93770/TB-SHTT.$_{IP}$, ngày 07/07/2025 về việc ghi nhận yêu cầu duy trì hiệu lực Bằng độc quyền sáng chế

Số đơn yêu cầu: DT1-2025-07889 Ngày nộp: 22/05/2025

Liên quan đến Bằng độc quyền sáng chế:

(11) Số bằng	(15) Ngày cấp	Năm yêu cầu duy trì hiệu lực	Hiệu lực được duy trì đến
19542	28/06/2018	8	28/06/2026

(73) Chủ văn bằng bảo hộ: TIEN-SHU HSU (TW)
5F-8, No. 210, Gungye 38 Rd., Shituen Chiu, Taichung City, Taiwan

---

Thông báo số: 93771/TB-SHTT.IP, ngày 07/07/2025 về việc ghi nhận yêu cầu duy trì hiệu lực Bằng độc quyền sáng chế

Số đơn yêu cầu: DT1-2025-07890 Ngày nộp: 22/05/2025

Liên quan đến Bằng độc quyền sáng chế:

(11) Số bằng	(15) Ngày cấp	Năm yêu cầu duy trì hiệu lực	Hiệu lực được duy trì đến
36580	30/06/2023	3	30/06/2026

(73) Chủ văn bằng bảo hộ: TIEN-SHU HSU (TW)
5F-8, No.210, Gungye 38 Rd., Shituen Chiu, Taichung City, Taiwan

---

Thông báo số: 93772/TB-SHTT.IP, ngày 07/07/2025 về việc ghi nhận yêu cầu duy trì hiệu lực Bằng độc quyền sáng chế

Số đơn yêu cầu: DT1-2025-07891 Ngày nộp: 22/05/2025

Liên quan đến Bằng độc quyền sáng chế:

(11) Số bằng	(15) Ngày cấp	Năm yêu cầu duy trì hiệu lực	Hiệu lực được duy trì đến
39954	02/05/2024	2	02/05/2026

(73) Chủ văn bằng bảo hộ: SIMPLE STRAP LLC (US)
P.O. Box 241051, Honolulu, HI 96821, United States of America

---

Thông báo số: 93773/TB-SHTT.IP, ngày 07/07/2025 về việc ghi nhận yêu cầu duy trì hiệu lực Bằng độc quyền sáng chế

Số đơn yêu cầu: DT1-2025-07896 Ngày nộp: 22/05/2025

Liên quan đến Bằng độc quyền sáng chế:

(11) Số bằng	(15) Ngày cấp	Năm yêu cầu duy trì hiệu lực	Hiệu lực được duy trì đến
40222	22/05/2024	2	22/05/2026

(73) Chủ văn bằng bảo hộ: KALMARNA LIMITED (US)
CCS Trustees Limited, 263 Main Street, Road Town, Tortola, Virgin Islands (US)

Thông báo số: 93774/TB-SHTT.$_{IP}$, ngày 07/07/2025 về việc ghi nhận yêu cầu duy trì hiệu lực Bằng độc quyền sáng chế

Số đơn yêu cầu: DT1-2025-07897 Ngày nộp: 22/05/2025

Liên quan đến Bằng độc quyền sáng chế:

(11) Số bằng	(15) Ngày cấp	Năm yêu cầu duy trì hiệu lực	Hiệu lực được duy trì đến
32638	15/06/2022	4	15/06/2026

(73) Chủ văn bằng bảo hộ: MINING AND PROCESS SOLUTIONS PTY LTD (AU)
Suite 11 16 Brodie Hall Drive Technology Park Bentley WA 6102, Australia

---

Thông báo số: 93775/TB-SHTT.$_{IP}$, ngày 07/07/2025 về việc ghi nhận yêu cầu duy trì hiệu lực Bằng độc quyền sáng chế

Số đơn yêu cầu: DT1-2025-07898 Ngày nộp: 22/05/2025

Liên quan đến Bằng độc quyền sáng chế:

(11) Số bằng	(15) Ngày cấp	Năm yêu cầu duy trì hiệu lực	Hiệu lực được duy trì đến
32650	15/06/2022	4	15/06/2026

(73) Chủ văn bằng bảo hộ: TEMASEK LIFE SCIENCES LABORATORY LIMITED (SG)
1 Research Link, National University of Singapore, Singapore 117604, Singapore

---

Thông báo số: 93776/TB-SHTT.$_{IP}$, ngày 07/07/2025 về việc ghi nhận yêu cầu duy trì hiệu lực Bằng độc quyền sáng chế

Số đơn yêu cầu: DT1-2025-07899 Ngày nộp: 22/05/2025

Liên quan đến Bằng độc quyền sáng chế:

(11) Số bằng	(15) Ngày cấp	Năm yêu cầu duy trì hiệu lực	Hiệu lực được duy trì đến
24557	15/06/2020	6	15/06/2026

(73) Chủ văn bằng bảo hộ: LUPIN LIMITED (IN)
Kalpataru Inspire, 3rd Floor, Off Western Express Highway, Santacruz (East), Mumbai 400055, India

---

Thông báo số: 93777/TB-SHTT.$_{IP}$, ngày 07/07/2025 về việc ghi nhận yêu cầu duy trì hiệu lực Bằng độc quyền sáng chế

Số đơn yêu cầu: DT1-2025-07900 Ngày nộp: 22/05/2025

Liên quan đến Bằng độc quyền sáng chế:

(11) Số bằng	(15) Ngày cấp	Năm yêu cầu duy trì hiệu lực	Hiệu lực được duy trì đến
32769	27/06/2022	4	27/06/2026

(73) Chủ văn bằng bảo hộ: LYNAS SERVICES PTY LTD (AU)
Level 4, 1 Howard St, Perth WA 6000, Australia

Thông báo số: 93778/TB-SHTT.$_{IP}$, ngày 07/07/2025 về việc ghi nhận yêu cầu duy trì hiệu lực Bằng độc quyền sáng chế

Số đơn yêu cầu: DT1-2025-07901 Ngày nộp: 22/05/2025

Liên quan đến Bằng độc quyền sáng chế:

(11) Số bằng	(15) Ngày cấp	Năm yêu cầu duy trì hiệu lực	Hiệu lực được duy trì đến
41488	23/09/2024	2	23/09/2026

(73) Chủ văn bằng bảo hộ: NIHON GENRYO CO., LTD. (JP)
1-2, Higashida-cho, Kawasaki-ku, Kawasaki-shi, Kanagawa 2100005, Japan

---

Thông báo số: 93779/TB-SHTT.IP, ngày 07/07/2025 về việc ghi nhận yêu cầu duy trì hiệu lực Bằng độc quyền sáng chế

Số đơn yêu cầu: DT1-2025-07902 Ngày nộp: 22/05/2025

Liên quan đến Bằng độc quyền sáng chế:

(11) Số bằng	(15) Ngày cấp	Năm yêu cầu duy trì hiệu lực	Hiệu lực được duy trì đến
38101	28/11/2023	3	28/11/2026

(73) Chủ văn bằng bảo hộ: CURRENT LIGHTING SOLUTIONS, LLC (US)
1975 Noble Rd, Building 338, Nela Park, East Cleveland, Ohio 44112, United States of America

---

Thông báo số: 93780/TB-SHTT.IP, ngày 07/07/2025 về việc ghi nhận yêu cầu duy trì hiệu lực Bằng độc quyền sáng chế

Số đơn yêu cầu: DT1-2025-07903 Ngày nộp: 22/05/2025

Liên quan đến Bằng độc quyền sáng chế:

(11) Số bằng	(15) Ngày cấp	Năm yêu cầu duy trì hiệu lực	Hiệu lực được duy trì đến
17005	30/05/2017	9	30/05/2026

(73) Chủ văn bằng bảo hộ: ANYPOINT MEDIA CO., LTD. (KR)
(Namsung Plaza, Gasan-dong) 15F, 130 Digital-ro, Geumcheon-gu, Seoul 08589, Republic of Korea

---

Thông báo số: 93781/TB-SHTT.IP, ngày 07/07/2025 về việc ghi nhận yêu cầu duy trì hiệu lực Bằng độc quyền sáng chế

Số đơn yêu cầu: DT1-2025-07904 Ngày nộp: 22/05/2025

Liên quan đến Bằng độc quyền sáng chế:

(11) Số bằng	(15) Ngày cấp	Năm yêu cầu duy trì hiệu lực	Hiệu lực được duy trì đến
21267	04/06/2019	7	04/06/2026

(73) Chủ văn bằng bảo hộ: NEC CORPORATION (JP)
7-1, Shiba 5-chome, Minato-ku, Tokyo 1088001, Japan

Thông báo số: 93782/TB-SHTT.$_{IP}$, ngày 07/07/2025 về việc ghi nhận yêu cầu duy trì hiệu lực Bằng độc quyền sáng chế

Số đơn yêu cầu: DT1-2025-07905 Ngày nộp: 22/05/2025

Liên quan đến Bằng độc quyền sáng chế:

(11) Số bằng	(15) Ngày cấp	Năm yêu cầu duy trì hiệu lực	Hiệu lực được duy trì đến
17105	20/06/2017	9	20/06/2026

(73) Chủ văn bằng bảo hộ: OBCHTCHESTVO S OGRANITCHENNOI OTVETSTVENNOSTYOU "NPO PETROVAKS FARM" (RU)
1 Sosnovaya St., Pokrov village, Podolsky district, Moscow region, 142143, Russian Federation

---

Thông báo số: 93783/TB-SHTT.$_{IP}$, ngày 07/07/2025 về việc ghi nhận yêu cầu duy trì hiệu lực Bằng độc quyền sáng chế

Số đơn yêu cầu: DT1-2025-07907 Ngày nộp: 23/05/2025

Liên quan đến Bằng độc quyền sáng chế:

(11) Số bằng	(15) Ngày cấp	Năm yêu cầu duy trì hiệu lực	Hiệu lực được duy trì đến
32499	02/06/2022	4	02/06/2026

(73) Chủ văn bằng bảo hộ: TOKUTAKE MANUFACTURING CO., LTD. (JP)
5127-21, Oaza Minamijyo, Sakaki-machi, Hanishina-gun, Nagano 3890603, Japan
KUBOTA CO., LTD. (JP)
758, Nakamura, Sibukawa-shi, Gunma 3770002, Japan

Thông báo số: 93784/TB-SHTT.IP, ngày 07/07/2025 về việc ghi nhận yêu cầu duy trì hiệu lực Bằng độc quyền sáng chế

Số đơn yêu cầu: DT1-2025-07908 Ngày nộp: 23/05/2025

Liên quan đến Bằng độc quyền sáng chế:

(11) Số bằng	(15) Ngày cấp	Năm yêu cầu duy trì hiệu lực	Hiệu lực được duy trì đến
36320	07/06/2023	3	07/06/2026

(73) Chủ văn bằng bảo hộ: NEW MATTERHORN, LLC (US)
251 Little Falls Drive, Wilmington, DE, 19808, United States of America
C-LECTA GMBH (DE)
Perlickstr. 5, 04103 Leipzig, Germany

Thông báo số: 93785/TB-SHTT.IP, ngày 07/07/2025 về việc ghi nhận yêu cầu duy trì hiệu lực Bằng độc quyền sáng chế

Số đơn yêu cầu: DT1-2025-07909 Ngày nộp: 23/05/2025

Liên quan đến Bằng độc quyền sáng chế:

(11) Số bằng	(15) Ngày cấp	Năm yêu cầu duy trì hiệu lực	Hiệu lực được duy trì đến
41064	05/08/2024	2	05/08/2026

(73) Chủ văn bằng bảo hộ: PONTIC TECHNOLOGY, LLC (US)
905 Blue Heron, Seal Beach, CA 90740, United States of America.

Thông báo số: 93786/TB-SHTT.IP, ngày 07/07/2025 về việc ghi nhận yêu cầu duy trì hiệu lực Bằng độc quyền sáng chế

Số đơn yêu cầu: DT1-2025-07910 Ngày nộp: 23/05/2025

Liên quan đến Bằng độc quyền sáng chế:

(11) Số bằng	(15) Ngày cấp	Năm yêu cầu duy trì hiệu lực	Hiệu lực được duy trì đến
25536	19/08/2020	6	19/08/2026

(73) Chủ văn bằng bảo hộ: SHINDENGEN ELECTRIC MANUFACTURING CO., LTD. (JP)
2-1, Ohtemachi 2-chome, Chiyoda-ku, Tokyo 100-0004, Japan

Thông báo số: 93787/TB-SHTT.$_{IP}$, ngày 07/07/2025 về việc ghi nhận yêu cầu duy trì hiệu lực Bằng độc quyền sáng chế

Số đơn yêu cầu: DT1-2025-07911 Ngày nộp: 23/05/2025

Liên quan đến Bằng độc quyền sáng chế:

(11) Số bằng	(15) Ngày cấp	Năm yêu cầu duy trì hiệu lực	Hiệu lực được duy trì đến
21276	04/06/2019	7	04/06/2026

(73) Chủ văn bằng bảo hộ: WEIKE (S) PTE LTD (SG)
Block 171 Kallang Way, #05-05/06/07/08 Kolam Ayer Industrial Estate, Singapore 349250, Singapore

---

Thông báo số: 93788/TB-SHTT.$_{IP}$, ngày 07/07/2025 về việc ghi nhận yêu cầu duy trì hiệu lực Bằng độc quyền sáng chế

Số đơn yêu cầu: DT1-2025-07912 Ngày nộp: 23/05/2025

Liên quan đến Bằng độc quyền sáng chế:

(11) Số bằng	(15) Ngày cấp	Năm yêu cầu duy trì hiệu lực	Hiệu lực được duy trì đến
24272	25/05/2020	6	25/05/2026

(73) Chủ văn bằng bảo hộ: LIFTING POINT PTY LTD (AU)
81 Henry St, Penrith, New South Wales 2750, Australia

Thông báo số: 93789/TB-SHTT.$_{IP}$, ngày 07/07/2025 về việc ghi nhận yêu cầu duy trì hiệu lực Bằng độc quyền sáng chế

Số đơn yêu cầu: DT1-2025-07913 Ngày nộp: 23/05/2025

Liên quan đến Bằng độc quyền sáng chế:

(11) Số bằng	(15) Ngày cấp	Năm yêu cầu duy trì hiệu lực	Hiệu lực được duy trì đến
40252	24/05/2024	2	24/05/2026

(73) Chủ văn bằng bảo hộ: ISHIHARA SANGYO KAISHA, LTD. (JP)
3-15, Edobori 1-chome, Nishi-ku, Osaka-shi, Osaka 5500002, Japan

---

Thông báo số: 93790/TB-SHTT.$_{IP}$, ngày 07/07/2025 về việc ghi nhận yêu cầu duy trì hiệu lực Bằng độc quyền sáng chế

Số đơn yêu cầu: DT1-2025-07914 Ngày nộp: 23/05/2025

Liên quan đến Bằng độc quyền sáng chế:

(11) Số bằng	(15) Ngày cấp	Năm yêu cầu duy trì hiệu lực	Hiệu lực được duy trì đến
32360	23/05/2022	4	23/05/2026

(73) Chủ văn bằng bảo hộ: ROCHFORT, CHRISTOPHER, J. (AU)
North Sydney, Australia
LOVE, ERIC, J. (AU)
North Sydney, Australia

Thông báo số: 93791/TB-SHTT.$_{IP}$, ngày 07/07/2025 về việc ghi nhận yêu cầu duy trì hiệu lực Bằng độc quyền sáng chế

Số đơn yêu cầu: DT1-2025-07915 Ngày nộp: 23/05/2025

Liên quan đến Bằng độc quyền sáng chế:

(11) Số bằng	(15) Ngày cấp	Năm yêu cầu duy trì hiệu lực	Hiệu lực được duy trì đến
36160	24/05/2023	3	24/05/2026

(73) Chủ văn bằng bảo hộ: DÜRR SYSTEMS AG (DE)
Carl-Benz-Strasse 34, 74321 Bietigheim-Bissingen, Germany

Thông báo số: 93792/TB-SHTT.IP, ngày 07/07/2025 về việc ghi nhận yêu cầu duy trì hiệu lực Bằng độc quyền sáng chế

Số đơn yêu cầu: DT1-2025-07917 Ngày nộp: 23/05/2025

Liên quan đến Bằng độc quyền sáng chế:

(11) Số bằng	(15) Ngày cấp	Năm yêu cầu duy trì hiệu lực	Hiệu lực được duy trì đến
24257	25/05/2020	6	25/05/2026

(73) Chủ văn bằng bảo hộ: POLYPLASTICS CO., LTD. (JP)
2-18-1, Konan, Minato-ku, Tokyo 1088280, Japan

Thông báo số: 93793/TB-SHTT.IP, ngày 07/07/2025 về việc ghi nhận yêu cầu duy trì hiệu lực Bằng độc quyền sáng chế

Số đơn yêu cầu: DT1-2025-07919 Ngày nộp: 23/05/2025

Liên quan đến Bằng độc quyền sáng chế:

(11) Số bằng	(15) Ngày cấp	Năm yêu cầu duy trì hiệu lực	Hiệu lực được duy trì đến
40241	24/05/2024	2	24/05/2026

(73) Chủ văn bằng bảo hộ: BOREALIS AG (AT)
IZD Tower, Wagramer Str. 17-19, 1220 Vienna, Austria
ABU DHABI POLYMERS CO. LTD (BOROUGE) L.L.C (AE)
Sheikh Khalifa Energy Complex, P.O. Box 6925, Corniche Road, Abu Dhabi, United Arab Emirates

---

Thông báo số: 93794/TB-SHTT.IP, ngày 07/07/2025 về việc ghi nhận yêu cầu duy trì hiệu lực Bằng độc quyền sáng chế

Số đơn yêu cầu: DT1-2025-07921 Ngày nộp: 23/05/2025

Liên quan đến Bằng độc quyền sáng chế:

(11) Số bằng	(15) Ngày cấp	Năm yêu cầu duy trì hiệu lực	Hiệu lực được duy trì đến
32399	25/05/2022	4	25/05/2026

(73) Chủ văn bằng bảo hộ: EVONIK OPERATIONS GMBH (DE)
Rellinghauser Strasse 1-11, 45128 Essen, Germany
THYSSENKRUPP UHDE GMBH (DE)
Friedrich-Uhde-Strasse 15, 44141 Dortmund, GERMANY

Thông báo số: 93795/TB-SHTT.$_{IP}$, ngày 07/07/2025 về việc ghi nhận yêu cầu duy trì hiệu lực Bằng độc quyền sáng chế

Số đơn yêu cầu: DT1-2025-07922 Ngày nộp: 23/05/2025

Liên quan đến Bằng độc quyền sáng chế:

(11) Số bằng	(15) Ngày cấp	Năm yêu cầu duy trì hiệu lực	Hiệu lực được duy trì đến
40244	24/05/2024	2	24/05/2026

(73) Chủ văn bằng bảo hộ: PRIMETALS TECHNOLOGIES AUSTRIA GMBH (AT)
Turmstraße 44 4031 Linz Austria

Thông báo số: 93796/TB-SHTT.$_{IP}$, ngày 07/07/2025 về việc ghi nhận yêu cầu duy trì hiệu lực Bằng độc quyền sáng chế

Số đơn yêu cầu: DT1-2025-07923 Ngày nộp: 23/05/2025

Liên quan đến Bằng độc quyền sáng chế:

(11) Số bằng	(15) Ngày cấp	Năm yêu cầu duy trì hiệu lực	Hiệu lực được duy trì đến
36156	24/05/2023	3	24/05/2026

(73) Chủ văn bằng bảo hộ: TEIJIN PHARMA LIMITED (JP)
2-1, Kasumigaseki 3-chome, Chiyoda-ku, Tokyo 1000013, Japan

Thông báo số: 93797/TB-SHTT.$_{IP}$, ngày 07/07/2025 về việc ghi nhận yêu cầu duy trì hiệu lực Bằng độc quyền sáng chế

Số đơn yêu cầu: DT1-2025-07924 Ngày nộp: 23/05/2025

Liên quan đến Bằng độc quyền sáng chế:

(11) Số bằng	(15) Ngày cấp	Năm yêu cầu duy trì hiệu lực	Hiệu lực được duy trì đến
36157	24/05/2023	3	24/05/2026

(73) Chủ văn bằng bảo hộ: SHENZHEN HOPO WINDOW CONTROL TECHNOLOGY CO., LTD. (CN)
Area A of 1st and 6th Floor, No.6, Second Xinggong Road, Hongxing Community, Gongming Region, Guangming New District Shenzen, Guangdong 518000, China

---

Thông báo số: 93798/TB-SHTT.$_{IP}$, ngày 07/07/2025 về việc ghi nhận yêu cầu duy trì hiệu lực Bằng độc quyền sáng chế

Số đơn yêu cầu: DT1-2025-07925 Ngày nộp: 23/05/2025

Liên quan đến Bằng độc quyền sáng chế:

(11) Số bằng	(15) Ngày cấp	Năm yêu cầu duy trì hiệu lực	Hiệu lực được duy trì đến
19316	24/05/2018	8	24/05/2026

(73) Chủ văn bằng bảo hộ: SHINDENGEN ELECTRIC MANUFACTURING CO., LTD. (JP)
2-1, OHTEMACHI 2-CHOME, CHIYODA-KU, TOKYO, JAPAN

Thông báo số: 93799/TB-SHTT.$_{IP}$, ngày 07/07/2025 về việc ghi nhận yêu cầu duy trì hiệu lực Bằng độc quyền sáng chế

Số đơn yêu cầu: DT1-2025-07926 Ngày nộp: 23/05/2025

Liên quan đến Bằng độc quyền sáng chế:

(11) Số bằng	(15) Ngày cấp	Năm yêu cầu duy trì hiệu lực	Hiệu lực được duy trì đến
28721	25/05/2021	5	25/05/2026

(73) Chủ văn bằng bảo hộ: EVONIK OPERATIONS GMBH (DE)
Rellinghauser Straße 1-11, 45128 Essen, Germany

Thông báo số: 93800/TB-SHTT.$_{IP}$, ngày 07/07/2025 về việc ghi nhận yêu cầu duy trì hiệu lực Bằng độc quyền sáng chế

Số đơn yêu cầu: DT1-2025-07927 Ngày nộp: 23/05/2025

Liên quan đến Bằng độc quyền sáng chế:

(11) Số bằng	(15) Ngày cấp	Năm yêu cầu duy trì hiệu lực	Hiệu lực được duy trì đến
15520	24/05/2016	10	24/05/2026

(73) Chủ văn bằng bảo hộ: GODO KAISHA IP BRIDGE 1 (JP)
c/o Sakura Sogo Jimusho, 1-11 Kanda-Jimbocho, Chiyoda-ku, Tokyo 101-0051, Japan

---

Thông báo số: 93801/TB-SHTT.$_{IP}$, ngày 07/07/2025 về việc ghi nhận yêu cầu duy trì hiệu lực Bằng độc quyền sáng chế

Số đơn yêu cầu: DT1-2025-07928 Ngày nộp: 23/05/2025

Liên quan đến Bằng độc quyền sáng chế:

(11) Số bằng	(15) Ngày cấp	Năm yêu cầu duy trì hiệu lực	Hiệu lực được duy trì đến
36177	25/05/2023	3	25/05/2026

(73) Chủ văn bằng bảo hộ: CROWN PACKAGING TECHNOLOGY, INC. (US)
11535 South Central Avenue, Alsip, Illinois 60803, United States of America

---

Thông báo số: 93802/TB-SHTT.$_{IP}$, ngày 07/07/2025 về việc ghi nhận yêu cầu duy trì hiệu lực Bằng độc quyền sáng chế

Số đơn yêu cầu: DT1-2025-07929 Ngày nộp: 23/05/2025

Liên quan đến Bằng độc quyền sáng chế:

(11) Số bằng	(15) Ngày cấp	Năm yêu cầu duy trì hiệu lực	Hiệu lực được duy trì đến
28701	24/05/2021	5	24/05/2026

(73) Chủ văn bằng bảo hộ: QBIOTICS LIMITED (AU)
7 Penda Street, Yungaburra, Queensland 4872, Australia

Thông báo số: 93803/TB-SHTT.$_{IP}$, ngày 07/07/2025 về việc ghi nhận yêu cầu duy trì hiệu lực Bằng độc quyền sáng chế

Số đơn yêu cầu: DT1-2025-07930 Ngày nộp: 23/05/2025

Liên quan đến Bằng độc quyền sáng chế:

(11) Số bằng	(15) Ngày cấp	Năm yêu cầu duy trì hiệu lực	Hiệu lực được duy trì đến
24297	26/05/2020	6	26/05/2026

(73) Chủ văn bằng bảo hộ: JIANGSU GUOXIN METAL PRODUCTS CO., LTD. (CN)
Qinfeng village, Miaoqiao, Tangqiao Town, Zhangjiagang, Jiangsu 215600, CHINA

Thông báo số: 93804/TB-SHTT.$_{IP}$, ngày 07/07/2025 về việc ghi nhận yêu cầu duy trì hiệu lực Bằng độc quyền sáng chế

Số đơn yêu cầu: DT1-2025-07931 Ngày nộp: 23/05/2025

Liên quan đến Bằng độc quyền sáng chế:

(11) Số bằng	(15) Ngày cấp	Năm yêu cầu duy trì hiệu lực	Hiệu lực được duy trì đến
40640	27/06/2024	2	27/06/2026

(73) Chủ văn bằng bảo hộ: HONDA MOTOR CO., LTD. (JP)
1-1, Minami-Aoyama 2-chome, Minato-ku, Tokyo 1078556, Japan

Thông báo số: 93805/TB-SHTT.$_{IP}$, ngày 07/07/2025 về việc ghi nhận yêu cầu duy trì hiệu lực Bằng độc quyền sáng chế

Số đơn yêu cầu: DT1-2025-07932 Ngày nộp: 23/05/2025

Liên quan đến Bằng độc quyền sáng chế:

(11) Số bằng	(15) Ngày cấp	Năm yêu cầu duy trì hiệu lực	Hiệu lực được duy trì đến
40415	10/06/2024	2	10/06/2026

(73) Chủ văn bằng bảo hộ: PANASONIC INTELLECTUAL PROPERTY MANAGEMENT CO., LTD. (JP)
1-61, Shiromi 2-chome, Chuo-ku, Osaka-shi, Osaka 5406207, Japan

---

Thông báo số: 93806/TB-SHTT.$_{IP}$, ngày 07/07/2025 về việc ghi nhận yêu cầu duy trì hiệu lực Bằng độc quyền sáng chế

Số đơn yêu cầu: DT1-2025-07933 Ngày nộp: 23/05/2025

Liên quan đến Bằng độc quyền sáng chế:

(11) Số bằng	(15) Ngày cấp	Năm yêu cầu duy trì hiệu lực	Hiệu lực được duy trì đến
17946	05/12/2017	9	05/12/2026

(73) Chủ văn bằng bảo hộ: IEV INTERNATIONAL LIMITED (CN)
Suites 1-3, 16th Floor, Kinwick Centre, 32 Hollywood Road, Central, Hong Kong

---

Thông báo số: 93807/TB-SHTT.$_{IP}$, ngày 07/07/2025 về việc ghi nhận yêu cầu duy trì hiệu lực Bằng độc quyền sáng chế

Số đơn yêu cầu: DT1-2025-07934 Ngày nộp: 23/05/2025

Liên quan đến Bằng độc quyền sáng chế:

(11) Số bằng	(15) Ngày cấp	Năm yêu cầu duy trì hiệu lực	Hiệu lực được duy trì đến
29193	12/07/2021	5	12/07/2026

(73) Chủ văn bằng bảo hộ: NIHON CANPACK CO., LTD. (JP)
1-1, Nihonbashimuromachi 2-chome, Chuo-ku, Tokyo 103-0022, Japan
ITO EN, LTD. (JP)
3-47-10, Honmachi, Shibuya-ku, Tokyo 151-8550, Japan

Thông báo số: 93808/TB-SHTT.IP, ngày 07/07/2025 về việc ghi nhận yêu cầu duy trì hiệu lực Bằng độc quyền sáng chế

Số đơn yêu cầu: DT1-2025-07935 Ngày nộp: 23/05/2025

Liên quan đến Bằng độc quyền sáng chế:

(11) Số bằng	(15) Ngày cấp	Năm yêu cầu duy trì hiệu lực	Hiệu lực được duy trì đến
40629	27/06/2024	2	27/06/2026

(73) Chủ văn bằng bảo hộ: PANASONIC INTELLECTUAL PROPERTY MANAGEMENT CO., LTD. (JP)
1-61, Shiromi 2-chome, Chuo-ku, Osaka-shi, Osaka 5406207 JAPAN

Thông báo số: 93809/TB-SHTT.IP, ngày 07/07/2025 về việc ghi nhận yêu cầu duy trì hiệu lực Bằng độc quyền sáng chế

Số đơn yêu cầu: DT1-2025-07936 Ngày nộp: 23/05/2025

Liên quan đến Bằng độc quyền sáng chế:

(11) Số bằng	(15) Ngày cấp	Năm yêu cầu duy trì hiệu lực	Hiệu lực được duy trì đến
34370	16/11/2022	4	16/11/2026

(73) Chủ văn bằng bảo hộ: NAIGAI KASEI CO., LTD. (JP)
2-5, Higashiimazato 2-chome, Higashinari-ku, Osaka-shi, Osaka 5370011, Japan

---

Thông báo số: 93810/TB-SHTT.IP, ngày 07/07/2025 về việc ghi nhận yêu cầu duy trì hiệu lực Bằng độc quyền sáng chế

Số đơn yêu cầu: DT1-2025-07938 Ngày nộp: 26/05/2025

Liên quan đến Bằng độc quyền sáng chế:

(11) Số bằng	(15) Ngày cấp	Năm yêu cầu duy trì hiệu lực	Hiệu lực được duy trì đến
30844	15/12/2021	4	15/12/2025

(73) Chủ văn bằng bảo hộ: CLEARWATER HOLDINGS, LTD. (US)
318 N. Carson Street, Suite 208, Carson City, NV 89701, United States of America

---

Thông báo số: 93811/TB-SHTT.$_{IP}$, ngày 07/07/2025 về việc ghi nhận yêu cầu duy trì hiệu lực Bằng độc quyền sáng chế

Số đơn yêu cầu: DT1-2025-07939 Ngày nộp: 26/05/2025

Liên quan đến Bằng độc quyền sáng chế:

(11) Số bằng	(15) Ngày cấp	Năm yêu cầu duy trì hiệu lực	Hiệu lực được duy trì đến
30835	15/12/2021	4	15/12/2025

(73) Chủ văn bằng bảo hộ: CLEARWATER HOLDINGS, LTD. (US)
318 N. Carson Street, Suite 208, Carson City, NV 89701, United States of America

---

Thông báo số: 93812/TB-SHTT.$_{IP}$, ngày 07/07/2025 về việc ghi nhận yêu cầu duy trì hiệu lực Bằng độc quyền sáng chế

Số đơn yêu cầu: DT1-2025-07940 Ngày nộp: 26/05/2025

Liên quan đến Bằng độc quyền sáng chế:

(11) Số bằng	(15) Ngày cấp	Năm yêu cầu duy trì hiệu lực	Hiệu lực được duy trì đến
40321	31/05/2024	2	31/05/2026

(73) Chủ văn bằng bảo hộ: OY SDA FINLAND LTD (FI)
c/o Unikulma, Petikontie 4, 01720 Vantaa, Finland

Thông báo số: 93813/TB-SHTT.$_{IP}$, ngày 07/07/2025 về việc ghi nhận yêu cầu duy trì hiệu lực Bằng độc quyền sáng chế

Số đơn yêu cầu: DT1-2025-07941 Ngày nộp: 26/05/2025

Liên quan đến Bằng độc quyền sáng chế:

(11) Số bằng	(15) Ngày cấp	Năm yêu cầu duy trì hiệu lực	Hiệu lực được duy trì đến
36434	19/06/2023	3	19/06/2026

(73) Chủ văn bằng bảo hộ: VARGHESE, CHARLES VIJAY (IN)
XII/285, Chamathayil House, Estate Road, Colonipady, Keezhmadu Village Erumathala P.O, Aluva, Ernakulam, Kerala 683112, India

---

Thông báo số: 93814/TB-SHTT.$_{IP}$, ngày 07/07/2025 về việc ghi nhận yêu cầu duy trì hiệu lực Bằng độc quyền sáng chế

Số đơn yêu cầu: DT1-2025-07942 Ngày nộp: 26/05/2025

Liên quan đến Bằng độc quyền sáng chế:

(11) Số bằng	(15) Ngày cấp	Năm yêu cầu duy trì hiệu lực	Hiệu lực được duy trì đến
36327	07/06/2023	3	07/06/2026

(73) Chủ văn bằng bảo hộ: CANON KABUSHIKI KAISHA (JP)
30-2, Shimomaruko 3-chome, Ohta-ku, Tokyo 1468501, Japan

Thông báo số: 93815/TB-SHTT.$_{IP}$, ngày 07/07/2025 về việc ghi nhận yêu cầu duy trì hiệu lực Bằng độc quyền sáng chế

Số đơn yêu cầu: DT1-2025-07943 Ngày nộp: 26/05/2025

Liên quan đến Bằng độc quyền sáng chế:

(11) Số bằng	(15) Ngày cấp	Năm yêu cầu duy trì hiệu lực	Hiệu lực được duy trì đến
21253	04/06/2019	7	04/06/2026

(73) Chủ văn bằng bảo hộ: CANON KABUSHIKI KAISHA (JP)
30-2, Shimomaruko 3-chome, Ohta-ku, Tokyo, Japan

Thông báo số: 93816/TB-SHTT.IP, ngày 07/07/2025 về việc ghi nhận yêu cầu duy trì hiệu lực Bằng độc quyền sáng chế

Số đơn yêu cầu: DT1-2025-07944 Ngày nộp: 26/05/2025

Liên quan đến Bằng độc quyền sáng chế:

(11) Số bằng	(15) Ngày cấp	Năm yêu cầu duy trì hiệu lực	Hiệu lực được duy trì đến
36579	30/06/2023	3	30/06/2026

(73) Chủ văn bằng bảo hộ: CANON KABUSHIKI KAISHA (JP)
30-2, Shimomaruko 3-chome, Ohta-ku, Tokyo 1468501, Japan

Thông báo số: 93817/TB-SHTT.IP, ngày 07/07/2025 về việc ghi nhận yêu cầu duy trì hiệu lực Bằng độc quyền sáng chế

Số đơn yêu cầu: DT1-2025-07945 Ngày nộp: 26/05/2025

Liên quan đến Bằng độc quyền sáng chế:

(11) Số bằng	(15) Ngày cấp	Năm yêu cầu duy trì hiệu lực	Hiệu lực được duy trì đến
40487	17/06/2024	2	17/06/2026

(73) Chủ văn bằng bảo hộ: CANON KABUSHIKI KAISHA (JP)
30-2, Shimomaruko 3-chome, Ohta-ku, Tokyo 1468501, Japan

Thông báo số: 93818/TB-SHTT.IP, ngày 07/07/2025 về việc ghi nhận yêu cầu duy trì hiệu lực Bằng độc quyền sáng chế

Số đơn yêu cầu: DT1-2025-07946 Ngày nộp: 26/05/2025

Liên quan đến Bằng độc quyền sáng chế:

(11) Số bằng	(15) Ngày cấp	Năm yêu cầu duy trì hiệu lực	Hiệu lực được duy trì đến
24606	17/06/2020	6	17/06/2026

(73) Chủ văn bằng bảo hộ: CANON KABUSHIKI KAISHA (JP)
30-2, Shimomaruko 3-chome, Ohta-ku, Tokyo 146-8501, JAPAN

Thông báo số: 93819/TB-SHTT.$_{IP}$, ngày 07/07/2025 về việc ghi nhận yêu cầu duy trì hiệu lực Bằng độc quyền sáng chế

Số đơn yêu cầu: DT1-2025-07947 Ngày nộp: 26/05/2025

Liên quan đến Bằng độc quyền sáng chế:

(11) Số bằng	(15) Ngày cấp	Năm yêu cầu duy trì hiệu lực	Hiệu lực được duy trì đến
41437	17/09/2024	2	17/09/2026

(73) Chủ văn bằng bảo hộ: FOURTH MILITARY MEDICAL UNIVERSITY (CN)
No.169 West Changle Road, Xi'an, Shaanxi 710032, China

Thông báo số: 93820/TB-SHTT.$_{IP}$, ngày 07/07/2025 về việc ghi nhận yêu cầu duy trì hiệu lực Bằng độc quyền sáng chế

Số đơn yêu cầu: DT1-2025-07948 Ngày nộp: 26/05/2025

Liên quan đến Bằng độc quyền sáng chế:

(11) Số bằng	(15) Ngày cấp	Năm yêu cầu duy trì hiệu lực	Hiệu lực được duy trì đến
39533	25/03/2024	2	25/03/2026

(73) Chủ văn bằng bảo hộ: MEDIVIR AB (SE)
Blasieholmsgatan 2, S-11148 Stockholm, Sweden

Thông báo số: 93821/TB-SHTT.$_{IP}$, ngày 07/07/2025 về việc ghi nhận yêu cầu duy trì hiệu lực Bằng độc quyền sáng chế

Số đơn yêu cầu: DT1-2025-07949 Ngày nộp: 26/05/2025

Liên quan đến Bằng độc quyền sáng chế:

(11) Số bằng	(15) Ngày cấp	Năm yêu cầu duy trì hiệu lực	Hiệu lực được duy trì đến
36370	12/06/2023	3	12/06/2026

(73) Chủ văn bằng bảo hộ: ARCELORMITTAL (LU)
24-26, boulevard d'Avranches, 1160 Luxembourg, Luxembourg

Thông báo số: 93822/TB-SHTT.$_{IP}$, ngày 07/07/2025 về việc ghi nhận yêu cầu duy trì hiệu lực Bằng độc quyền sáng chế

Số đơn yêu cầu: DT1-2025-07950 Ngày nộp: 26/05/2025

Liên quan đến Bằng độc quyền sáng chế:

(11) Số bằng	(15) Ngày cấp	Năm yêu cầu duy trì hiệu lực	Hiệu lực được duy trì đến
36372	12/06/2023	3	12/06/2026

(73) Chủ văn bằng bảo hộ: ARCELORMITTAL (LU)
24-26, Boulevard d'Avranches, 1160 Luxembourg, Luxembourg

Thông báo số: 93823/TB-SHTT.$_{IP}$, ngày 07/07/2025 về việc ghi nhận yêu cầu duy trì hiệu lực Bằng độc quyền sáng chế

Số đơn yêu cầu: DT1-2025-07951 Ngày nộp: 26/05/2025

Liên quan đến Bằng độc quyền sáng chế:

(11) Số bằng	(15) Ngày cấp	Năm yêu cầu duy trì hiệu lực	Hiệu lực được duy trì đến
24563	15/06/2020	6	15/06/2026

(73) Chủ văn bằng bảo hộ: FANUC CORPORATION (JP)
3580, Shibokusa Aza-komanba, Oshino-mura, Minamitsuru-gun, Yamanashi 401-0597 Japan

---

Thông báo số: 93824/TB-SHTT.IP, ngày 07/07/2025 về việc ghi nhận yêu cầu duy trì hiệu lực Bằng độc quyền sáng chế

Số đơn yêu cầu: DT1-2025-07952 Ngày nộp: 26/05/2025

Liên quan đến Bằng độc quyền sáng chế:

(11) Số bằng	(15) Ngày cấp	Năm yêu cầu duy trì hiệu lực	Hiệu lực được duy trì đến
36337	08/06/2023	3	08/06/2026

(73) Chủ văn bằng bảo hộ: ARCELORMITTAL (LU)
24-26, Boulevard d'Avranches, L-1160 Luxembourg, Luxembourg

Thông báo số: 93825/TB-SHTT.IP, ngày 07/07/2025 về việc ghi nhận yêu cầu duy trì hiệu lực Bằng độc quyền sáng chế

Số đơn yêu cầu: DT1-2025-07953 Ngày nộp: 26/05/2025

Liên quan đến Bằng độc quyền sáng chế:

(11) Số bằng	(15) Ngày cấp	Năm yêu cầu duy trì hiệu lực	Hiệu lực được duy trì đến
36325	07/06/2023	3	07/06/2026

(73) Chủ văn bằng bảo hộ: ARCELORMITTAL (LU)
24-26, Boulevard d'Avranches, 1160 Luxembourg, Luxembourg

Thông báo số: 93826/TB-SHTT.IP, ngày 07/07/2025 về việc ghi nhận yêu cầu duy trì hiệu lực Bằng độc quyền sáng chế

Số đơn yêu cầu: DT1-2025-07954 Ngày nộp: 26/05/2025

Liên quan đến Bằng độc quyền sáng chế:

(11) Số bằng	(15) Ngày cấp	Năm yêu cầu duy trì hiệu lực	Hiệu lực được duy trì đến
17041	06/06/2017	9	06/06/2026

(73) Chủ văn bằng bảo hộ: CANON KABUSHIKI KAISHA (JP)
30-2, Shimomaruko 3-chome, Ohta-ku, Tokyo 1468501, Japan

Thông báo số: 93827/TB-SHTT.$_{IP}$, ngày 07/07/2025 về việc ghi nhận yêu cầu duy trì hiệu lực Bằng độc quyền sáng chế

Số đơn yêu cầu: DT1-2025-08238 Ngày nộp: 28/05/2025

Liên quan đến Bằng độc quyền sáng chế:

(11) Số bằng	(15) Ngày cấp	Năm yêu cầu duy trì hiệu lực	Hiệu lực được duy trì đến
31399	21/02/2022	4	21/02/2026

(73) Chủ văn bằng bảo hộ: TẬP ĐOÀN CÔNG NGHIỆP - VIỄN THÔNG QUÂN ĐỘI (VIETTEL) (VN)
Lô D26, khu đô thị mới Cầu Giấy, phường Yên Hòa, quận Cầu Giấy, thành phố Hà Nội

---

Thông báo số: 93828/TB-SHTT.$_{IP}$, ngày 07/07/2025 về việc ghi nhận yêu cầu duy trì hiệu lực Bằng độc quyền sáng chế

Số đơn yêu cầu: DT1-2025-08239 Ngày nộp: 28/05/2025

Liên quan đến Bằng độc quyền sáng chế:

(11) Số bằng	(15) Ngày cấp	Năm yêu cầu duy trì hiệu lực	Hiệu lực được duy trì đến
19476	18/06/2018	8	18/06/2026

(73) Chủ văn bằng bảo hộ: TẬP ĐOÀN CÔNG NGHIỆP - VIỄN THÔNG QUÂN ĐỘI (VIETTEL) (VN)
Lô D26, khu đô thị mới Cầu Giấy, phường Yên Hòa, quận Cầu Giấy, thành phố Hà Nội

---

Thông báo số: 93829/TB-SHTT.$_{IP}$, ngày 07/07/2025 về việc ghi nhận yêu cầu duy trì hiệu lực Bằng độc quyền sáng chế

Số đơn yêu cầu: DT1-2025-08240 Ngày nộp: 28/05/2025

Liên quan đến Bằng độc quyền sáng chế:

(11) Số bằng	(15) Ngày cấp	Năm yêu cầu duy trì hiệu lực	Hiệu lực được duy trì đến
22735	02/12/2019	7	02/12/2026

(73) Chủ văn bằng bảo hộ: TẬP ĐOÀN CÔNG NGHIỆP - VIỄN THÔNG QUÂN ĐỘI (VIETTEL) (VN)
Lô D26, khu đô thị mới Cầu Giấy, phường Yên Hòa, quận Cầu Giấy, thành phố Hà Nội

---

Thông báo số: 93830/TB-SHTT.$_{IP}$, ngày 07/07/2025 về việc ghi nhận yêu cầu duy trì hiệu lực Bằng độc quyền sáng chế

Số đơn yêu cầu: DT1-2025-08241 Ngày nộp: 28/05/2025

Liên quan đến Bằng độc quyền sáng chế:

(11) Số bằng	(15) Ngày cấp	Năm yêu cầu duy trì hiệu lực	Hiệu lực được duy trì đến
24762	23/06/2020	6	23/06/2026

(73) Chủ văn bằng bảo hộ: TẬP ĐOÀN CÔNG NGHIỆP - VIỄN THÔNG QUÂN ĐỘI (VIETTEL) (VN)
Lô D26, khu đô thị mới Cầu Giấy, phường Yên Hòa, quận Cầu Giấy, thành phố Hà Nội

---

Thông báo số: 93831/TB-SHTT.$_{IP}$, ngày 07/07/2025 về việc ghi nhận yêu cầu duy trì hiệu lực Bằng độc quyền sáng chế

Số đơn yêu cầu: DT1-2025-08242 Ngày nộp: 28/05/2025

Liên quan đến Bằng độc quyền sáng chế:

(11) Số bằng	(15) Ngày cấp	Năm yêu cầu duy trì hiệu lực	Hiệu lực được duy trì đến
25242	23/07/2020	6	23/07/2026

(73) Chủ văn bằng bảo hộ: TẬP ĐOÀN CÔNG NGHIỆP - VIỄN THÔNG QUÂN ĐỘI (VIETTEL) (VN)
Lô D26, khu đô thị mới Cầu Giấy, phường Yên Hòa, quận Cầu Giấy, thành phố Hà Nội

---

Thông báo số: 93832/TB-SHTT.IP, ngày 07/07/2025 về việc ghi nhận yêu cầu duy trì hiệu lực Bằng độc quyền sáng chế

Số đơn yêu cầu: DT1-2025-08243 Ngày nộp: 28/05/2025

Liên quan đến Bằng độc quyền sáng chế:

(11) Số bằng	(15) Ngày cấp	Năm yêu cầu duy trì hiệu lực	Hiệu lực được duy trì đến
26258	07/10/2020	6	07/10/2026

(73) Chủ văn bằng bảo hộ: TẬP ĐOÀN CÔNG NGHIỆP - VIỄN THÔNG QUÂN ĐỘI (VIETTEL) (VN)
Lô D26, khu đô thị mới Cầu Giấy, phường Yên Hòa, quận Cầu Giấy, thành phố Hà Nội

---

Thông báo số: 93833/TB-SHTT.IP, ngày 07/07/2025 về việc ghi nhận yêu cầu duy trì hiệu lực Bằng độc quyền sáng chế

Số đơn yêu cầu: DT1-2025-08244 Ngày nộp: 28/05/2025

Liên quan đến Bằng độc quyền sáng chế:

(11) Số bằng	(15) Ngày cấp	Năm yêu cầu duy trì hiệu lực	Hiệu lực được duy trì đến
26272	07/10/2020	6	07/10/2026

(73) Chủ văn bằng bảo hộ: TẬP ĐOÀN CÔNG NGHIỆP - VIỄN THÔNG QUÂN ĐỘI (VIETTEL) (VN)
Lô D26, khu đô thị mới Cầu Giấy, phường Yên Hòa, quận Cầu Giấy, thành phố Hà Nội

---

Thông báo số: 93834/TB-SHTT.IP, ngày 07/07/2025 về việc ghi nhận yêu cầu duy trì hiệu lực Bằng độc quyền sáng chế

Số đơn yêu cầu: DT1-2025-08245 Ngày nộp: 28/05/2025

Liên quan đến Bằng độc quyền sáng chế:

(11) Số bằng	(15) Ngày cấp	Năm yêu cầu duy trì hiệu lực	Hiệu lực được duy trì đến
26271	07/10/2020	6	07/10/2026

(73) Chủ văn bằng bảo hộ: TẬP ĐOÀN CÔNG NGHIỆP - VIỄN THÔNG QUÂN ĐỘI (VIETTEL) (VN)
Lô D26, khu đô thị mới Cầu Giấy, phường Yên Hòa, quận Cầu Giấy, thành phố Hà Nội

---

Thông báo số: 93835/TB-SHTT.$_{IP}$, ngày 07/07/2025 về việc ghi nhận yêu cầu duy trì hiệu lực Bằng độc quyền sáng chế

Số đơn yêu cầu: DT1-2025-08246 Ngày nộp: 28/05/2025

Liên quan đến Bằng độc quyền sáng chế:

(11) Số bằng	(15) Ngày cấp	Năm yêu cầu duy trì hiệu lực	Hiệu lực được duy trì đến
26270	07/10/2020	6	07/10/2026

(73) Chủ văn bằng bảo hộ: TẬP ĐOÀN CÔNG NGHIỆP - VIỄN THÔNG QUÂN ĐỘI (VIETTEL) (VN)
Lô D26, khu đô thị mới Cầu Giấy, phường Yên Hòa, quận Cầu Giấy, thành phố Hà Nội

---

Thông báo số: 93836/TB-SHTT.$_{IP}$, ngày 07/07/2025 về việc ghi nhận yêu cầu duy trì hiệu lực Bằng độc quyền sáng chế

Số đơn yêu cầu: DT1-2025-08247 Ngày nộp: 28/05/2025

Liên quan đến Bằng độc quyền sáng chế:

(11) Số bằng	(15) Ngày cấp	Năm yêu cầu duy trì hiệu lực	Hiệu lực được duy trì đến
26300	08/10/2020	6	08/10/2026

(73) Chủ văn bằng bảo hộ: TẬP ĐOÀN CÔNG NGHIỆP - VIỄN THÔNG QUÂN ĐỘI (VIETTEL) (VN)
Lô D26, khu đô thị mới Cầu Giấy, phường Yên Hòa, quận Cầu Giấy, thành phố Hà Nội

---

Thông báo số: 93837/TB-SHTT.IP, ngày 07/07/2025 về việc ghi nhận yêu cầu duy trì hiệu lực Bằng độc quyền sáng chế

Số đơn yêu cầu: DT1-2025-08248 Ngày nộp: 28/05/2025

Liên quan đến Bằng độc quyền sáng chế:

(11) Số bằng	(15) Ngày cấp	Năm yêu cầu duy trì hiệu lực	Hiệu lực được duy trì đến
26373	14/10/2020	6	14/10/2026

(73) Chủ văn bằng bảo hộ: TẬP ĐOÀN CÔNG NGHIỆP - VIỄN THÔNG QUÂN ĐỘI (VIETTEL) (VN)
Lô D26, khu đô thị mới Cầu Giấy, phường Yên Hòa, quận Cầu Giấy, thành phố Hà Nội

---

Thông báo số: 93838/TB-SHTT.IP, ngày 07/07/2025 về việc ghi nhận yêu cầu duy trì hiệu lực Bằng độc quyền sáng chế

Số đơn yêu cầu: DT1-2025-08249 Ngày nộp: 28/05/2025

Liên quan đến Bằng độc quyền sáng chế:

(11) Số bằng	(15) Ngày cấp	Năm yêu cầu duy trì hiệu lực	Hiệu lực được duy trì đến
26521	26/10/2020	6	26/10/2026

(73) Chủ văn bằng bảo hộ: TẬP ĐOÀN CÔNG NGHIỆP - VIỄN THÔNG QUÂN ĐỘI (VIETTEL) (VN)
Lô D26, khu đô thị mới Cầu Giấy, phường Yên Hòa, quận Cầu Giấy, thành phố Hà Nội

---

Thông báo số: 93839/TB-SHTT.IP, ngày 07/07/2025 về việc ghi nhận yêu cầu duy trì hiệu lực Bằng độc quyền sáng chế

Số đơn yêu cầu: DT1-2025-08250 Ngày nộp: 28/05/2025

Liên quan đến Bằng độc quyền sáng chế:

(11) Số bằng	(15) Ngày cấp	Năm yêu cầu duy trì hiệu lực	Hiệu lực được duy trì đến
26522	26/10/2020	6	26/10/2026

(73) Chủ văn bằng bảo hộ: TẬP ĐOÀN CÔNG NGHIỆP - VIỄN THÔNG QUÂN ĐỘI (VIETTEL) (VN)
Lô D26, khu đô thị mới Cầu Giấy, phường Yên Hòa, quận Cầu Giấy, thành phố Hà Nội

---

Thông báo số: 93840/TB-SHTT.$_{IP}$, ngày 07/07/2025 về việc ghi nhận yêu cầu duy trì hiệu lực Bằng độc quyền sáng chế

Số đơn yêu cầu: DT1-2025-08251 Ngày nộp: 28/05/2025

Liên quan đến Bằng độc quyền sáng chế:

(11) Số bằng	(15) Ngày cấp	Năm yêu cầu duy trì hiệu lực	Hiệu lực được duy trì đến
27427	12/01/2021	5	12/01/2026

(73) Chủ văn bằng bảo hộ: TẬP ĐOÀN CÔNG NGHIỆP - VIỄN THÔNG QUÂN ĐỘI (VIETTEL) (VN)
Lô D26, khu đô thị mới Cầu Giấy, phường Yên Hòa, quận Cầu Giấy, thành phố Hà Nội

---

Thông báo số: 93841/TB-SHTT.$_{IP}$, ngày 07/07/2025 về việc ghi nhận yêu cầu duy trì hiệu lực Bằng độc quyền sáng chế

Số đơn yêu cầu: DT1-2025-08253 Ngày nộp: 28/05/2025

Liên quan đến Bằng độc quyền sáng chế:

(11) Số bằng	(15) Ngày cấp	Năm yêu cầu duy trì hiệu lực	Hiệu lực được duy trì đến
40529	19/06/2024	3	19/06/2027

(73) Chủ văn bằng bảo hộ: CÔNG TY CỔ PHẦN SÁNG TẠO VÀ CHUYỂN GIAO CÔNG NGHỆ VIỆT NAM (VN)
44 Nguyễn Văn Huyên, tổ 37, P Nghĩa Đô, quận Cầu Giấy, thành phố Hà Nội

---

Thông báo số: 93842/TB-SHTT.$_{IP}$, ngày 07/07/2025 về việc ghi nhận yêu cầu duy trì hiệu lực Bằng độc quyền sáng chế

Số đơn yêu cầu: DT1-2025-08255 Ngày nộp: 28/05/2025

Liên quan đến Bằng độc quyền sáng chế:

(11) Số bằng	(15) Ngày cấp	Năm yêu cầu duy trì hiệu lực	Hiệu lực được duy trì đến
40528	19/06/2024	3	19/06/2027

(73) Chủ văn bằng bảo hộ: TRẦN BÁ VIỆT (VN)
44 Nguyễn Văn Huyên, phường Nghĩa Đô, quận Cầu Giấy, thành phố Hà Nội

---

Thông báo số: 93843/TB-SHTT.$_{IP}$, ngày 07/07/2025 về việc ghi nhận yêu cầu duy trì hiệu lực Bằng độc quyền sáng chế

Số đơn yêu cầu: DT1-2025-08256 Ngày nộp: 28/05/2025

Liên quan đến Bằng độc quyền sáng chế:

(11) Số bằng	(15) Ngày cấp	Năm yêu cầu duy trì hiệu lực	Hiệu lực được duy trì đến
38759	16/01/2024	3	16/01/2027

(73) Chủ văn bằng bảo hộ: TRẦN BÁ VIỆT (VN)
44 Nguyễn Văn Huyên, Phường Nghĩa Đô, Quận Cầu Giấy, Thành Phố Hà Nội

---

Thông báo số: 93844/TB-SHTT.$_{IP}$, ngày 07/07/2025 về việc ghi nhận yêu cầu duy trì hiệu lực Bằng độc quyền sáng chế

Số đơn yêu cầu: DT1-2025-08257 Ngày nộp: 28/05/2025

Liên quan đến Bằng độc quyền sáng chế:

(11) Số bằng	(15) Ngày cấp	Năm yêu cầu duy trì hiệu lực	Hiệu lực được duy trì đến
40530	19/06/2024	3	19/06/2027

(73) Chủ văn bằng bảo hộ: TRẦN BÁ VIỆT (VN)
44 Nguyễn Văn Huyên, Phường Nghĩa Đô, Quận Cầu Giấy, Thành Phố Hà Nội

---

Thông báo số: 93845/TB-SHTT.$_{IP}$, ngày 07/07/2025 về việc ghi nhận yêu cầu duy trì hiệu lực Bằng độc quyền sáng chế

Số đơn yêu cầu: DT1-2025-08260 Ngày nộp: 28/05/2025

Liên quan đến Bằng độc quyền sáng chế:

(11) Số bằng	(15) Ngày cấp	Năm yêu cầu duy trì hiệu lực	Hiệu lực được duy trì đến
33417	19/08/2022	4	19/08/2026

(73) Chủ văn bằng bảo hộ: ADVANCED NEW TECHNOLOGIES CO., LTD. (KY)
Cayman Corporate Centre, 27 Hospital Road, George Town, Grand Cayman KY1-9008, Cayman Islands

---

Thông báo số: 93846/TB-SHTT.$_{IP}$, ngày 07/07/2025 về việc ghi nhận yêu cầu duy trì hiệu lực Bằng độc quyền sáng chế

Số đơn yêu cầu: DT1-2025-08262 Ngày nộp: 28/05/2025

Liên quan đến Bằng độc quyền sáng chế:

(11) Số bằng	(15) Ngày cấp	Năm yêu cầu duy trì hiệu lực	Hiệu lực được duy trì đến
37134	30/08/2023	3	30/08/2026

(73) Chủ văn bằng bảo hộ: ADVANCED NEW TECHNOLOGIES CO., LTD. (KY)
Cayman Corporate Centre, 27 Hospital Road, George Town, Grand Cayman KY1-9008, Cayman Islands

---

Thông báo số: 93847/TB-SHTT.$_{IP}$, ngày 07/07/2025 về việc ghi nhận yêu cầu duy trì hiệu lực Bằng độc quyền sáng chế

Số đơn yêu cầu: DT1-2025-08263 Ngày nộp: 28/05/2025

Liên quan đến Bằng độc quyền sáng chế:

(11) Số bằng	(15) Ngày cấp	Năm yêu cầu duy trì hiệu lực	Hiệu lực được duy trì đến
37183	07/09/2023	3	07/09/2026

(73) Chủ văn bằng bảo hộ: ADVANCED NEW TECHNOLOGIES CO., LTD. (KY)
Cayman Corporate Centre, 27 Hospital Road, George Town, Grand Cayman KY1-9008, Cayman Islands

---

Thông báo số: 93848/TB-SHTT.$_{IP}$, ngày 07/07/2025 về việc ghi nhận yêu cầu duy trì hiệu lực Bằng độc quyền sáng chế

Số đơn yêu cầu: DT1-2025-08264 Ngày nộp: 28/05/2025

Liên quan đến Bằng độc quyền sáng chế:

(11) Số bằng	(15) Ngày cấp	Năm yêu cầu duy trì hiệu lực	Hiệu lực được duy trì đến
33608	07/09/2022	4	07/09/2026

(73) Chủ văn bằng bảo hộ: ADVANCED NEW TECHNOLOGIES CO., LTD. (KY)
Cayman Corporate Centre, 27 Hospital Road, George Town, Grand Cayman KY1-9008, Cayman Islands

---

Thông báo số: 93849/TB-SHTT.$_{IP}$, ngày 07/07/2025 về việc ghi nhận yêu cầu duy trì hiệu lực Bằng độc quyền sáng chế

Số đơn yêu cầu: DT1-2025-08265 Ngày nộp: 28/05/2025

Liên quan đến Bằng độc quyền sáng chế:

(11) Số bằng	(15) Ngày cấp	Năm yêu cầu duy trì hiệu lực	Hiệu lực được duy trì đến
41420	16/09/2024	2	16/09/2026

(73) Chủ văn bằng bảo hộ: ADVANCED NEW TECHNOLOGIES CO., LTD. (KY)
Cayman Corporate Centre, 27 Hospital Road, George Town, Grand Cayman KY1-9008, Cayman Islands

---

Thông báo số: 93850/TB-SHTT.$_{IP}$, ngày 07/07/2025 về việc ghi nhận yêu cầu duy trì hiệu lực Bằng độc quyền sáng chế

Số đơn yêu cầu: DT1-2025-08266 Ngày nộp: 28/05/2025

Liên quan đến Bằng độc quyền sáng chế:

(11) Số bằng	(15) Ngày cấp	Năm yêu cầu duy trì hiệu lực	Hiệu lực được duy trì đến
33742	20/09/2022	4	20/09/2026

(73) Chủ văn bằng bảo hộ: ADVANCED NEW TECHNOLOGIES CO., LTD. (KY)
Cayman Corporate Centre, 27 Hospital Road, George Town, Grand Cayman KY1-9008, Cayman Islands

---

Thông báo số: 93851/TB-SHTT.$_{IP}$, ngày 07/07/2025 về việc ghi nhận yêu cầu duy trì hiệu lực Bằng độc quyền sáng chế

Số đơn yêu cầu: DT1-2025-08267 Ngày nộp: 28/05/2025

Liên quan đến Bằng độc quyền sáng chế:

(11) Số bằng	(15) Ngày cấp	Năm yêu cầu duy trì hiệu lực	Hiệu lực được duy trì đến
33788	23/09/2022	4	23/09/2026

(73) Chủ văn bằng bảo hộ: ADVANCED NEW TECHNOLOGIES CO., LTD. (KY)
Cayman Corporate Centre, 27 Hospital Road, George Town, Grand Cayman KY1-9008, Cayman Islands

---

Thông báo số: 93852/TB-SHTT.$_{IP}$, ngày 07/07/2025 về việc ghi nhận yêu cầu duy trì hiệu lực Bằng độc quyền sáng chế

Số đơn yêu cầu: DT1-2025-08268 Ngày nộp: 28/05/2025

Liên quan đến Bằng độc quyền sáng chế:

(11) Số bằng	(15) Ngày cấp	Năm yêu cầu duy trì hiệu lực	Hiệu lực được duy trì đến
33817	26/09/2022	4	26/09/2026

(73) Chủ văn bằng bảo hộ: ADVANCED NEW TECHNOLOGIES CO., LTD. (KY)
Cayman Corporate Centre, 27 Hospital Road, George Town, Grand Cayman KY1-9008, Cayman Islands

---

Thông báo số: 93853/TB-SHTT.$_{IP}$, ngày 07/07/2025 về việc ghi nhận yêu cầu duy trì hiệu lực Bằng độc quyền sáng chế

Số đơn yêu cầu: DT1-2025-08269 Ngày nộp: 28/05/2025

Liên quan đến Bằng độc quyền sáng chế:

(11) Số bằng	(15) Ngày cấp	Năm yêu cầu duy trì hiệu lực	Hiệu lực được duy trì đến
29962	29/09/2021	5	29/09/2026

(73) Chủ văn bằng bảo hộ: ADVANCED NEW TECHNOLOGIES CO., LTD. (KY)
Cayman Corporate Centre, 27 Hospital Road, George Town, Grand Cayman KY1-9008, Cayman Islands

---

Thông báo số: 93854/TB-SHTT.$_{IP}$, ngày 07/07/2025 về việc ghi nhận yêu cầu duy trì hiệu lực Bằng độc quyền sáng chế

Số đơn yêu cầu: DT1-2025-08270 Ngày nộp: 28/05/2025

Liên quan đến Bằng độc quyền sáng chế:

(11) Số bằng	(15) Ngày cấp	Năm yêu cầu duy trì hiệu lực	Hiệu lực được duy trì đến
33464	25/08/2022	4	25/08/2026

(73) Chủ văn bằng bảo hộ: ADVANCED NEW TECHNOLOGIES CO., LTD. (KY)
Cayman Corporate Centre, 27 Hospital Road, George Town, Grand Cayman KY1-9008, Cayman Islands

---

Thông báo số: 93855/TB-SHTT.$_{IP}$, ngày 07/07/2025 về việc ghi nhận yêu cầu duy trì hiệu lực Bằng độc quyền sáng chế

Số đơn yêu cầu: DT1-2025-08271 Ngày nộp: 28/05/2025

Liên quan đến Bằng độc quyền sáng chế:

(11) Số bằng	(15) Ngày cấp	Năm yêu cầu duy trì hiệu lực	Hiệu lực được duy trì đến
33277	09/08/2022	4	09/08/2026

(73) Chủ văn bằng bảo hộ: ADVANCED NEW TECHNOLOGIES CO., LTD. (KY)
Cayman Corporate Centre, 27 Hospital Road, George Town, Grand Cayman KY1-9008, Cayman Islands

---

Thông báo số: 93856/TB-SHTT.$_{IP}$, ngày 07/07/2025 về việc ghi nhận yêu cầu duy trì hiệu lực Bằng độc quyền sáng chế

Số đơn yêu cầu: DT1-2025-08272 Ngày nộp: 28/05/2025

Liên quan đến Bằng độc quyền sáng chế:

(11) Số bằng	(15) Ngày cấp	Năm yêu cầu duy trì hiệu lực	Hiệu lực được duy trì đến
33247	08/08/2022	4	08/08/2026

(73) Chủ văn bằng bảo hộ: ADVANCED NEW TECHNOLOGIES CO., LTD. (KY)
Cayman Corporate Centre, 27 Hospital Road, George Town, Grand Cayman KY1-9008, Cayman Islands

---

Thông báo số: 93857/TB-SHTT.$_{IP}$, ngày 07/07/2025 về việc ghi nhận yêu cầu duy trì hiệu lực Bằng độc quyền sáng chế

Số đơn yêu cầu: DT1-2025-08273 Ngày nộp: 28/05/2025

Liên quan đến Bằng độc quyền sáng chế:

(11) Số bằng	(15) Ngày cấp	Năm yêu cầu duy trì hiệu lực	Hiệu lực được duy trì đến
36850	02/08/2023	3	02/08/2026

(73) Chủ văn bằng bảo hộ: ADVANCED NEW TECHNOLOGIES CO., LTD. (KY)
Cayman Corporate Centre, 27 Hospital Road, George Town, Grand Cayman KY1-9008, Cayman Islands

---

Thông báo số: 93858/TB-SHTT.IP, ngày 07/07/2025 về việc ghi nhận yêu cầu duy trì hiệu lực Bằng độc quyền sáng chế

Số đơn yêu cầu: DT1-2025-08274 Ngày nộp: 28/05/2025

Liên quan đến Bằng độc quyền sáng chế:

(11) Số bằng	(15) Ngày cấp	Năm yêu cầu duy trì hiệu lực	Hiệu lực được duy trì đến
36835	01/08/2023	3	01/08/2026

(73) Chủ văn bằng bảo hộ: ADVANCED NEW TECHNOLOGIES CO., LTD. (KY)
Cayman Corporate Centre, 27 Hospital Road, George Town, Grand Cayman KY1-9008, Cayman Islands

---

Thông báo số: 93859/TB-SHTT.IP, ngày 07/07/2025 về việc ghi nhận yêu cầu duy trì hiệu lực Bằng độc quyền sáng chế

Số đơn yêu cầu: DT1-2025-08275 Ngày nộp: 28/05/2025

Liên quan đến Bằng độc quyền sáng chế:

(11) Số bằng	(15) Ngày cấp	Năm yêu cầu duy trì hiệu lực	Hiệu lực được duy trì đến
36795	27/07/2023	3	27/07/2026

(73) Chủ văn bằng bảo hộ: ADVANCED NEW TECHNOLOGIES CO., LTD. (KY)
Cayman Corporate Centre, 27 Hospital Road, George Town, Grand Cayman KY1-9008, Cayman Islands

---

Thông báo số: 93860/TB-SHTT.IP, ngày 07/07/2025 về việc ghi nhận yêu cầu duy trì hiệu lực Bằng độc quyền sáng chế

Số đơn yêu cầu: DT1-2025-08276 Ngày nộp: 28/05/2025

Liên quan đến Bằng độc quyền sáng chế:

(11) Số bằng	(15) Ngày cấp	Năm yêu cầu duy trì hiệu lực	Hiệu lực được duy trì đến
36805	27/07/2023	3	27/07/2026

(73) Chủ văn bằng bảo hộ: ADVANCED NEW TECHNOLOGIES CO., LTD. (KY)
Cayman Corporate Centre, 27 Hospital Road, George Town, Grand Cayman KY1-9008, Cayman Islands

---

Thông báo số: 93861/TB-SHTT.$_{IP}$, ngày 07/07/2025 về việc ghi nhận yêu cầu duy trì hiệu lực Bằng độc quyền sáng chế

Số đơn yêu cầu: DT1-2025-08277 Ngày nộp: 28/05/2025

Liên quan đến Bằng độc quyền sáng chế:

(11) Số bằng	(15) Ngày cấp	Năm yêu cầu duy trì hiệu lực	Hiệu lực được duy trì đến
32929	11/07/2022	4	11/07/2026

(73) Chủ văn bằng bảo hộ: ADVANCED NEW TECHNOLOGIES CO., LTD. (KY)
Cayman Corporate Centre, 27 Hospital Road, George Town, Grand Cayman KY1-9008, Cayman Islands

---

Thông báo số: 93862/TB-SHTT.$_{IP}$, ngày 07/07/2025 về việc ghi nhận yêu cầu duy trì hiệu lực Bằng độc quyền sáng chế

Số đơn yêu cầu: DT1-2025-08278 Ngày nộp: 28/05/2025

Liên quan đến Bằng độc quyền sáng chế:

(11) Số bằng	(15) Ngày cấp	Năm yêu cầu duy trì hiệu lực	Hiệu lực được duy trì đến
28191	30/03/2021	5	30/03/2026

(73) Chủ văn bằng bảo hộ: NGUYỄN HẢI (VN)
Số 3, ngõ 29 Nguyễn Chí Thanh, quận Ba Đình, thành phố Hà Nội

---

Thông báo số: 93863/TB-SHTT.$_{IP}$, ngày 07/07/2025 về việc ghi nhận yêu cầu duy trì hiệu lực Bằng độc quyền sáng chế

Số đơn yêu cầu: DT1-2025-08279 Ngày nộp: 28/05/2025

Liên quan đến Bằng độc quyền sáng chế:

(11) Số bằng	(15) Ngày cấp	Năm yêu cầu duy trì hiệu lực	Hiệu lực được duy trì đến
8543	22/06/2010	16	22/06/2026

(73) Chủ văn bằng bảo hộ: CTR MANUFACTURING INDUSTRIES LIMITED (IN)
Nagar Road, Poona 411 014, Maharashtra, India

Thông báo số: 93864/TB-SHTT.$_{IP}$, ngày 07/07/2025 về việc ghi nhận yêu cầu duy trì hiệu lực Bằng độc quyền sáng chế

Số đơn yêu cầu: DT1-2025-08280 Ngày nộp: 28/05/2025

Liên quan đến Bằng độc quyền sáng chế:

(11) Số bằng	(15) Ngày cấp	Năm yêu cầu duy trì hiệu lực	Hiệu lực được duy trì đến
28823	04/06/2021	5	04/06/2026

(73) Chủ văn bằng bảo hộ: PLEIGER MASCHINENBAU GMBH & CO. KG (DE)
Im Hammertal 51, 58456 Witten, Germany

Thông báo số: 93865/TB-SHTT.$_{IP}$, ngày 07/07/2025 về việc ghi nhận yêu cầu duy trì hiệu lực Bằng độc quyền sáng chế

Số đơn yêu cầu: DT1-2025-08281 Ngày nộp: 28/05/2025

Liên quan đến Bằng độc quyền sáng chế:

(11) Số bằng	(15) Ngày cấp	Năm yêu cầu duy trì hiệu lực	Hiệu lực được duy trì đến
24826	26/06/2020	6	26/06/2026

(73) Chủ văn bằng bảo hộ: PLEIGER MASCHINENBAU GMBH & CO. KG (DE)
Im Hammertal 51, 58456 Witten, Germany

Thông báo số: 93866/TB-SHTT.$_{IP}$, ngày 07/07/2025 về việc ghi nhận yêu cầu duy trì hiệu lực Bằng độc quyền sáng chế

Số đơn yêu cầu: DT1-2025-08282 Ngày nộp: 28/05/2025

Liên quan đến Bằng độc quyền sáng chế:

(11) Số bằng	(15) Ngày cấp	Năm yêu cầu duy trì hiệu lực	Hiệu lực được duy trì đến
24536	12/06/2020	6	12/06/2026

(73) Chủ văn bằng bảo hộ: NETZSCH MOHNOPUMPEN GMBH (DE)
Gebruder-Netzsch-Str. 19, 95100 Selb, Germany

Thông báo số: 93867/TB-SHTT.$_{IP}$, ngày 07/07/2025 về việc ghi nhận yêu cầu duy trì hiệu lực Bằng độc quyền sáng chế

Số đơn yêu cầu: DT1-2025-08283 Ngày nộp: 28/05/2025

Liên quan đến Bằng độc quyền sáng chế:

(11) Số bằng	(15) Ngày cấp	Năm yêu cầu duy trì hiệu lực	Hiệu lực được duy trì đến
24537	12/06/2020	6	12/06/2026

(73) Chủ văn bằng bảo hộ: NETZSCH MOHNOPUMPEN GMBH (DE)
Gebruder-Netzsch-Str. 19, 95100 Selb, Germany

Thông báo số: 93868/TB-SHTT.$_{IP}$, ngày 07/07/2025 về việc ghi nhận yêu cầu duy trì hiệu lực Bằng độc quyền sáng chế

Số đơn yêu cầu: DT1-2025-08284 Ngày nộp: 28/05/2025

Liên quan đến Bằng độc quyền sáng chế:

(11) Số bằng	(15) Ngày cấp	Năm yêu cầu duy trì hiệu lực	Hiệu lực được duy trì đến
36247	31/05/2023	3	31/05/2026

(73) Chủ văn bằng bảo hộ: KURTZ GMBH (DE)
Frankenstraße 2, 97892 Kreuzwertheim, Germany

Thông báo số: 93869/TB-SHTT.$_{IP}$, ngày 07/07/2025 về việc ghi nhận yêu cầu duy trì hiệu lực Bằng độc quyền sáng chế

Số đơn yêu cầu: DT1-2025-08285 Ngày nộp: 28/05/2025

Liên quan đến Bằng độc quyền sáng chế:

(11) Số bằng	(15) Ngày cấp	Năm yêu cầu duy trì hiệu lực	Hiệu lực được duy trì đến
40492	17/06/2024	2	17/06/2026

(73) Chủ văn bằng bảo hộ: KARL MAYER STOLL R&D GMBH (DE)
Industriestraße 1, 63179 Obertshausen, Germany

Thông báo số: 93870/TB-SHTT.$_{IP}$, ngày 07/07/2025 về việc ghi nhận yêu cầu duy trì hiệu lực Bằng độc quyền sáng chế

Số đơn yêu cầu: DT1-2025-08286 Ngày nộp: 28/05/2025

Liên quan đến Bằng độc quyền sáng chế:

(11) Số bằng	(15) Ngày cấp	Năm yêu cầu duy trì hiệu lực	Hiệu lực được duy trì đến
24615	17/06/2020	6	17/06/2026

(73) Chủ văn bằng bảo hộ: THE NIPPON SIGNAL CO., LTD. (JP)
5-1, Marunouchi 1-chome, Chiyoda-ku, Tokyo 100-6513 Japan (JP)

Thông báo số: 93871/TB-SHTT.$_{IP}$, ngày 07/07/2025 về việc ghi nhận yêu cầu duy trì hiệu lực Bằng độc quyền sáng chế

Số đơn yêu cầu: DT1-2025-08287 Ngày nộp: 28/05/2025

Liên quan đến Bằng độc quyền sáng chế:

(11) Số bằng	(15) Ngày cấp	Năm yêu cầu duy trì hiệu lực	Hiệu lực được duy trì đến
40277	29/05/2024	2	29/05/2026

(73) Chủ văn bằng bảo hộ: ZHEJIANG DUNAN ARTIFICIAL ENVIRONMENT CO., LTD. (CN)
Diankou Industry Zone, Zhuji Shaoxing, Zhejiang 311835, China

---

Thông báo số: 93872/TB-SHTT.IP, ngày 07/07/2025 về việc ghi nhận yêu cầu duy trì hiệu lực Bằng độc quyền sáng chế

Số đơn yêu cầu: DT1-2025-08288 Ngày nộp: 28/05/2025

Liên quan đến Bằng độc quyền sáng chế:

(11) Số bằng	(15) Ngày cấp	Năm yêu cầu duy trì hiệu lực	Hiệu lực được duy trì đến
10338	31/05/2012	14	31/05/2026

(73) Chủ văn bằng bảo hộ: YAMAHA HATSUDOKI KABUSHIKI KAISHA (JP)
2500 Shingai, Iwata-shi, Shizuoka-ken 438-8501, Japan

Thông báo số: 93873/TB-SHTT.IP, ngày 07/07/2025 về việc ghi nhận yêu cầu duy trì hiệu lực Bằng độc quyền sáng chế

Số đơn yêu cầu: DT1-2025-08289 Ngày nộp: 28/05/2025

Liên quan đến Bằng độc quyền sáng chế:

(11) Số bằng	(15) Ngày cấp	Năm yêu cầu duy trì hiệu lực	Hiệu lực được duy trì đến
36199	29/05/2023	3	29/05/2026

(73) Chủ văn bằng bảo hộ: ARLA FOODS AMBA (DK)
Sønderhøj 14, 8260 Viby J, Denmark

Thông báo số: 93874/TB-SHTT.IP, ngày 07/07/2025 về việc ghi nhận yêu cầu duy trì hiệu lực Bằng độc quyền sáng chế

Số đơn yêu cầu: DT1-2025-08290 Ngày nộp: 28/05/2025

Liên quan đến Bằng độc quyền sáng chế:

(11) Số bằng	(15) Ngày cấp	Năm yêu cầu duy trì hiệu lực	Hiệu lực được duy trì đến
28774	31/05/2021	5	31/05/2026

(73) Chủ văn bằng bảo hộ: FUJI OIL HOLDINGS INC. (JP)
1, Sumiyoshi-cho, Izumisano-shi, Osaka 5988540 Japan

Thông báo số: 93875/TB-SHTT.$_{IP}$, ngày 07/07/2025 về việc ghi nhận yêu cầu duy trì hiệu lực Bằng độc quyền sáng chế

Số đơn yêu cầu: DT1-2025-08291 Ngày nộp: 28/05/2025

Liên quan đến Bằng độc quyền sáng chế:

(11) Số bằng	(15) Ngày cấp	Năm yêu cầu duy trì hiệu lực	Hiệu lực được duy trì đến
40315	31/05/2024	2	31/05/2026

(73) Chủ văn bằng bảo hộ: UNILEVER GLOBAL IP LIMITED (GB)
Port Sunlight, Wirral, Merseyside, CH62 4ZD, United Kingdom

Thông báo số: 93876/TB-SHTT.$_{IP}$, ngày 07/07/2025 về việc ghi nhận yêu cầu duy trì hiệu lực Bằng độc quyền sáng chế

Số đơn yêu cầu: DT1-2025-08292 Ngày nộp: 28/05/2025

Liên quan đến Bằng độc quyền sáng chế:

(11) Số bằng	(15) Ngày cấp	Năm yêu cầu duy trì hiệu lực	Hiệu lực được duy trì đến
15556	30/05/2016	10	30/05/2026

(73) Chủ văn bằng bảo hộ: SHARP KABUSHIKI KAISHA (JP)
22-22, Nagaike-cho, Abeno-ku, Osaka-shi, Osaka 545-8522 Japan

---

Thông báo số: 93877/TB-SHTT.$_{IP}$, ngày 07/07/2025 về việc ghi nhận yêu cầu duy trì hiệu lực Bằng độc quyền sáng chế

Số đơn yêu cầu: DT1-2025-08293 Ngày nộp: 28/05/2025

Liên quan đến Bằng độc quyền sáng chế:

(11) Số bằng	(15) Ngày cấp	Năm yêu cầu duy trì hiệu lực	Hiệu lực được duy trì đến
19344	30/05/2018	8	30/05/2026

(73) Chủ văn bằng bảo hộ: YAMAHA HATSUDOKI KABUSHIKI KAISHA (JP)
2500 Shingai, Iwata-shi, Shizuoka-ken 438-8501, Japan

Thông báo số: 93878/TB-SHTT.IP, ngày 07/07/2025 về việc ghi nhận yêu cầu duy trì hiệu lực Bằng độc quyền sáng chế

Số đơn yêu cầu: DT1-2025-08294 Ngày nộp: 28/05/2025

Liên quan đến Bằng độc quyền sáng chế:

(11) Số bằng	(15) Ngày cấp	Năm yêu cầu duy trì hiệu lực	Hiệu lực được duy trì đến
28755	28/05/2021	5	28/05/2026

(73) Chủ văn bằng bảo hộ: STAMICARBON B.V. (NL)
Mercator 3, NL-6135 KW Sittard, The Nertherlands

Thông báo số: 93879/TB-SHTT.IP, ngày 07/07/2025 về việc ghi nhận yêu cầu duy trì hiệu lực Bằng độc quyền sáng chế

Số đơn yêu cầu: DT1-2025-08295 Ngày nộp: 28/05/2025

Liên quan đến Bằng độc quyền sáng chế:

(11) Số bằng	(15) Ngày cấp	Năm yêu cầu duy trì hiệu lực	Hiệu lực được duy trì đến
19348	31/05/2018	8	31/05/2026

(73) Chủ văn bằng bảo hộ: L'AIR LIQUIDE, SOCIETE ANONYME POUR L'ETUDE ET L'EXPLOITATION DES PROCEDES GEORGES CLAUDE (FR)
75, Quai d'Orsay, F-75007 Paris, French

Thông báo số: 93880/TB-SHTT.IP, ngày 07/07/2025 về việc ghi nhận yêu cầu duy trì hiệu lực Bằng độc quyền sáng chế

Số đơn yêu cầu: DT1-2025-08296 Ngày nộp: 28/05/2025

Liên quan đến Bằng độc quyền sáng chế:

(11) Số bằng	(15) Ngày cấp	Năm yêu cầu duy trì hiệu lực	Hiệu lực được duy trì đến
24354	29/05/2020	6	29/05/2026

(73) Chủ văn bằng bảo hộ: PHILIP MORRIS PRODUCTS S.A. (CH)
Quai Jeanrenaud 3, CH-2000 Neuchatel, Switzerland

Thông báo số: 93881/TB-SHTT.$_{IP}$, ngày 07/07/2025 về việc ghi nhận yêu cầu duy trì hiệu lực Bằng độc quyền sáng chế

Số đơn yêu cầu: DT1-2025-08297 Ngày nộp: 28/05/2025

Liên quan đến Bằng độc quyền sáng chế:

(11) Số bằng	(15) Ngày cấp	Năm yêu cầu duy trì hiệu lực	Hiệu lực được duy trì đến
36211	29/05/2023	3	29/05/2026

(73) Chủ văn bằng bảo hộ: ECO-PORK CO., LTD. (JP)
Center of Garage Ground05, 1-16-3 Yokokawa, Sumida-Ku, Tokyo 1300003, Japan

---

Thông báo số: 93882/TB-SHTT.$_{IP}$, ngày 07/07/2025 về việc ghi nhận yêu cầu duy trì hiệu lực Bằng độc quyền sáng chế

Số đơn yêu cầu: DT1-2025-08299 Ngày nộp: 28/05/2025

Liên quan đến Bằng độc quyền sáng chế:

(11) Số bằng	(15) Ngày cấp	Năm yêu cầu duy trì hiệu lực	Hiệu lực được duy trì đến
10347	31/05/2012	14	31/05/2026

(73) Chủ văn bằng bảo hộ: BOEHRINGER INGELHEIM INTERNATIONAL GMBH (DE)
Binger Strasse 173, 55216 Ingelheim am Rhein, Germany

Thông báo số: 93883/TB-SHTT.IP, ngày 07/07/2025 về việc ghi nhận yêu cầu duy trì hiệu lực Bằng độc quyền sáng chế

Số đơn yêu cầu: DT1-2025-08300 Ngày nộp: 28/05/2025

Liên quan đến Bằng độc quyền sáng chế:

(11) Số bằng	(15) Ngày cấp	Năm yêu cầu duy trì hiệu lực	Hiệu lực được duy trì đến
28762	28/05/2021	5	28/05/2026

(73) Chủ văn bằng bảo hộ: YAMAHA HATSUDOKI KABUSHIKI KAISHA (JP)
2500 Shingai, Iwata-shi, Shizuoka-ken 438-8501, Japan

Thông báo số: 93884/TB-SHTT.IP, ngày 07/07/2025 về việc ghi nhận yêu cầu duy trì hiệu lực Bằng độc quyền sáng chế

Số đơn yêu cầu: DT1-2025-08301 Ngày nộp: 28/05/2025

Liên quan đến Bằng độc quyền sáng chế:

(11) Số bằng	(15) Ngày cấp	Năm yêu cầu duy trì hiệu lực	Hiệu lực được duy trì đến
32476	31/05/2022	4	31/05/2026

(73) Chủ văn bằng bảo hộ: STEPAN COMPANY (US)
22 W. Frontage Road, Northfield, IL 60093, United States of America

---

Thông báo số: 93885/TB-SHTT.IP, ngày 07/07/2025 về việc ghi nhận yêu cầu duy trì hiệu lực Bằng độc quyền sáng chế

Số đơn yêu cầu: DT1-2025-08302 Ngày nộp: 28/05/2025

Liên quan đến Bằng độc quyền sáng chế:

(11) Số bằng	(15) Ngày cấp	Năm yêu cầu duy trì hiệu lực	Hiệu lực được duy trì đến
40276	29/05/2024	2	29/05/2026

(73) Chủ văn bằng bảo hộ: UNILEVER GLOBAL IP LIMITED (GB)
Port Sunlight, Wirral, Merseyside CH62 4ZD, United Kingdom

Thông báo số: 93886/TB-SHTT.IP, ngày 07/07/2025 về việc ghi nhận yêu cầu duy trì hiệu lực Bằng độc quyền sáng chế

Số đơn yêu cầu: DT1-2025-08303 Ngày nộp: 28/05/2025

Liên quan đến Bằng độc quyền sáng chế:

(11) Số bằng	(15) Ngày cấp	Năm yêu cầu duy trì hiệu lực	Hiệu lực được duy trì đến
19352	31/05/2018	8	31/05/2026

(73) Chủ văn bằng bảo hộ: INA INTELLIGENT TECHNOLOGY (ZHEJIANG) CO. LTD. (CN)
No. 32 Building Feiyue Technology Park Jiaojiang, Taizhou, Zhejiang, China

---

Thông báo số: 93887/TB-SHTT.IP, ngày 07/07/2025 về việc ghi nhận yêu cầu duy trì hiệu lực Bằng độc quyền sáng chế

Số đơn yêu cầu: DT1-2025-08304 Ngày nộp: 28/05/2025

Liên quan đến Bằng độc quyền sáng chế:

(11) Số bằng	(15) Ngày cấp	Năm yêu cầu duy trì hiệu lực	Hiệu lực được duy trì đến
24343	29/05/2020	6	29/05/2026

(73) Chủ văn bằng bảo hộ: ASAHI KASEI CONSTRUCTION MATERIALS CORPORATION (JP)
1-105, Kanda Jinbocho, Chiyoda-ku, Tokyo 101-8101 Japan

Thông báo số: 93888/TB-SHTT.IP, ngày 07/07/2025 về việc ghi nhận yêu cầu duy trì hiệu lực Bằng độc quyền sáng chế

Số đơn yêu cầu: DT1-2025-08305 Ngày nộp: 28/05/2025

Liên quan đến Bằng độc quyền sáng chế:

(11) Số bằng	(15) Ngày cấp	Năm yêu cầu duy trì hiệu lực	Hiệu lực được duy trì đến
15543	30/05/2016	10	30/05/2026

(73) Chủ văn bằng bảo hộ: HEBEI YILING MEDICINE RESEARCH INSTITUTE CO., LTD. (CN)
No. 238, Tianshan Avenue, New High-Tec Development Area, Shijiazhuang, Hebei 050035, China

---

Thông báo số: 93889/TB-SHTT.$_{IP}$, ngày 07/07/2025 về việc ghi nhận yêu cầu duy trì hiệu lực Bằng độc quyền sáng chế

Số đơn yêu cầu: DT1-2025-08306 Ngày nộp: 28/05/2025

Liên quan đến Bằng độc quyền sáng chế:

(11) Số bằng	(15) Ngày cấp	Năm yêu cầu duy trì hiệu lực	Hiệu lực được duy trì đến
17011	30/05/2017	9	30/05/2026

(73) Chủ văn bằng bảo hộ: WURTH ELEKTRONIK EISOS GMBH & CO. KG (DE)
Max-Eyth-Strasse 1, 74638 Waldenburg, German

Thông báo số: 93890/TB-SHTT.$_{IP}$, ngày 07/07/2025 về việc ghi nhận yêu cầu duy trì hiệu lực Bằng độc quyền sáng chế

Số đơn yêu cầu: DT1-2025-08307 Ngày nộp: 28/05/2025

Liên quan đến Bằng độc quyền sáng chế:

(11) Số bằng	(15) Ngày cấp	Năm yêu cầu duy trì hiệu lực	Hiệu lực được duy trì đến
28910	14/06/2021	5	14/06/2026

(73) Chủ văn bằng bảo hộ: TATA STEEL LIMITED (IN)
Bombay House, 24 Homi Mody Street, Fort, Mumbai 400 001, India

---

Thông báo số: 93891/TB-SHTT.$_{IP}$, ngày 07/07/2025 về việc ghi nhận yêu cầu duy trì hiệu lực Bằng độc quyền sáng chế

Số đơn yêu cầu: DT1-2025-08308 Ngày nộp: 28/05/2025

Liên quan đến Bằng độc quyền sáng chế:

(11) Số bằng	(15) Ngày cấp	Năm yêu cầu duy trì hiệu lực	Hiệu lực được duy trì đến
19459	13/06/2018	8	13/06/2026

(73) Chủ văn bằng bảo hộ: BASF SE (DE)
67056 Ludwigshafen, Germany

Thông báo số: 93892/TB-SHTT.$_{IP}$, ngày 07/07/2025 về việc ghi nhận yêu cầu duy trì hiệu lực Bằng độc quyền sáng chế

Số đơn yêu cầu: DT1-2025-08309 Ngày nộp: 28/05/2025

Liên quan đến Bằng độc quyền sáng chế:

(11) Số bằng	(15) Ngày cấp	Năm yêu cầu duy trì hiệu lực	Hiệu lực được duy trì đến
24562	15/06/2020	6	15/06/2026

(73) Chủ văn bằng bảo hộ: AKZO NOBEL COATINGS INTERNATIONAL B.V. (NL)
Velperweg 76, NL-6824 BM Arnhem, the Netherlands

Thông báo số: 93893/TB-SHTT.$_{IP}$, ngày 07/07/2025 về việc ghi nhận yêu cầu duy trì hiệu lực Bằng độc quyền sáng chế

Số đơn yêu cầu: DT1-2025-08310 Ngày nộp: 28/05/2025

Liên quan đến Bằng độc quyền sáng chế:

(11) Số bằng	(15) Ngày cấp	Năm yêu cầu duy trì hiệu lực	Hiệu lực được duy trì đến
28964	18/06/2021	5	18/06/2026

(73) Chủ văn bằng bảo hộ: AKZO NOBEL COATINGS INTERNATIONAL B.V. (NL)
Velperweg 76, NL-6824 BM Arnhem, the Netherlands

Thông báo số: 93894/TB-SHTT.IP, ngày 07/07/2025 về việc ghi nhận yêu cầu duy trì hiệu lực Bằng độc quyền sáng chế

Số đơn yêu cầu: DT1-2025-08311 Ngày nộp: 28/05/2025

Liên quan đến Bằng độc quyền sáng chế:

(11) Số bằng	(15) Ngày cấp	Năm yêu cầu duy trì hiệu lực	Hiệu lực được duy trì đến
28896	11/06/2021	5	11/06/2026

(73) Chủ văn bằng bảo hộ: ALNYLAM PHARMACEUTICALS, INC. (US)
300 Third Street, 3rd Floor, Cambridge, MA 02142, United States of America

---

Thông báo số: 93895/TB-SHTT.IP, ngày 07/07/2025 về việc ghi nhận yêu cầu duy trì hiệu lực Bằng độc quyền sáng chế

Số đơn yêu cầu: DT1-2025-08312 Ngày nộp: 28/05/2025

Liên quan đến Bằng độc quyền sáng chế:

(11) Số bằng	(15) Ngày cấp	Năm yêu cầu duy trì hiệu lực	Hiệu lực được duy trì đến
24505	10/06/2020	6	10/06/2026

(73) Chủ văn bằng bảo hộ: AKZO NOBEL COATINGS INTERNATIONAL B.V. (NL)
Velperweg 76, NL-6824 BM Arnhem, the Netherlands

Thông báo số: 93896/TB-SHTT.IP, ngày 07/07/2025 về việc ghi nhận yêu cầu duy trì hiệu lực Bằng độc quyền sáng chế

Số đơn yêu cầu: DT1-2025-08313 Ngày nộp: 28/05/2025

Liên quan đến Bằng độc quyền sáng chế:

(11) Số bằng	(15) Ngày cấp	Năm yêu cầu duy trì hiệu lực	Hiệu lực được duy trì đến
15837	15/08/2016	10	15/08/2026

(73) Chủ văn bằng bảo hộ: NEWTECH TEXTILE TECHNOLOGY DEVELOPMENT (SHANGHAI) CO., LTD (CN)
No. 88, Alley 1058 Xinsong Rd., Shihudang Town, Songjiang District, Shanghai 201604, China

---

Thông báo số: 93897/TB-SHTT.IP, ngày 07/07/2025 về việc ghi nhận yêu cầu duy trì hiệu lực Bằng độc quyền sáng chế

Số đơn yêu cầu: DT1-2025-08314 Ngày nộp: 28/05/2025

Liên quan đến Bằng độc quyền sáng chế:

(11) Số bằng	(15) Ngày cấp	Năm yêu cầu duy trì hiệu lực	Hiệu lực được duy trì đến
38682	09/01/2024	2	09/01/2026

(73) Chủ văn bằng bảo hộ: CHOI, CHANG HUN (KR)
101-503, 75, Yeonje-ro 8beon-gil Yeonje-Gu Busan 47600, Republic of Korea
CHOI, SUN YOUNG (KR)
101-503, 75, Yeonje-ro 8beon-gil Yeonje-Gu Busan 47600, Republic of Korea

---

Thông báo số: 93898/TB-SHTT.IP, ngày 07/07/2025 về việc ghi nhận yêu cầu duy trì hiệu lực Bằng độc quyền sáng chế

Số đơn yêu cầu: DT1-2025-08315 Ngày nộp: 28/05/2025

Liên quan đến Bằng độc quyền sáng chế:

(11) Số bằng	(15) Ngày cấp	Năm yêu cầu duy trì hiệu lực	Hiệu lực được duy trì đến
24556	15/06/2020	6	15/06/2026

(73) Chủ văn bằng bảo hộ: FUJIAN HUAFENG NEW MATERIALS CO., LTD. (CN)
Xiuyu National Wood Trade Processing Demonstration Area Administrative Committee Putian, Fujian 351144, China

---

Thông báo số: 93899/TB-SHTT.IP, ngày 07/07/2025 về việc ghi nhận yêu cầu duy trì hiệu lực Bằng độc quyền sáng chế

Số đơn yêu cầu: DT1-2025-08316 Ngày nộp: 28/05/2025

Liên quan đến Bằng độc quyền sáng chế:

(11) Số bằng	(15) Ngày cấp	Năm yêu cầu duy trì hiệu lực	Hiệu lực được duy trì đến
32984	13/07/2022	4	13/07/2026

(73) Chủ văn bằng bảo hộ: JCC CORPORATION (KR)
(Songjeong-dong) 47, Noksansandan 262-ro 13beon-gil, Gangseo-gu, Busan 46757, Republic of Korea

---

Thông báo số: 93900/TB-SHTT.IP, ngày 07/07/2025 về việc ghi nhận yêu cầu duy trì hiệu lực Bằng độc quyền sáng chế

Số đơn yêu cầu: DT1-2025-08318 Ngày nộp: 29/05/2025

Liên quan đến Bằng độc quyền sáng chế:

(11) Số bằng	(15) Ngày cấp	Năm yêu cầu duy trì hiệu lực	Hiệu lực được duy trì đến
34687	14/12/2022	3	14/12/2025

(73) Chủ văn bằng bảo hộ: LÊ PHƯƠNG THU (VN)
465/24 Hòa Hảo, phường 5, quận 10, thành phố Hồ Chí Minh

Thông báo số: 93901/TB-SHTT.IP, ngày 07/07/2025 về việc ghi nhận yêu cầu duy trì hiệu lực Bằng độc quyền sáng chế

Số đơn yêu cầu: DT1-2025-08328 Ngày nộp: 29/05/2025

Liên quan đến Bằng độc quyền sáng chế:

(11) Số bằng	(15) Ngày cấp	Năm yêu cầu duy trì hiệu lực	Hiệu lực được duy trì đến
42784	26/12/2024	2	26/12/2026

(73) Chủ văn bằng bảo hộ: TẬP ĐOÀN CÔNG NGHIỆP - VIỄN THÔNG QUÂN ĐỘI (VN)
Lô D26 Khu đô thị mới Cầu Giấy, phường Yên Hoà, quận Cầu Giấy, thành phố Hà Nội

---

Thông báo số: 93902/TB-SHTT.$_{IP}$, ngày 07/07/2025 về việc ghi nhận yêu cầu duy trì hiệu lực Bằng độc quyền sáng chế

Số đơn yêu cầu: DT1-2025-08329 Ngày nộp: 29/05/2025

Liên quan đến Bằng độc quyền sáng chế:

(11) Số bằng	(15) Ngày cấp	Năm yêu cầu duy trì hiệu lực	Hiệu lực được duy trì đến
42783	26/12/2024	2	26/12/2026

(73) Chủ văn bằng bảo hộ: TẬP ĐOÀN CÔNG NGHIỆP - VIỄN THÔNG QUÂN ĐỘI (VN)
Lô D26 Khu đô thị mới Cầu Giấy, phường Yên Hoà, quận Cầu Giấy, thành phố Hà Nội

---

Thông báo số: 93903/TB-SHTT.$_{IP}$, ngày 07/07/2025 về việc ghi nhận yêu cầu duy trì hiệu lực Bằng độc quyền sáng chế

Số đơn yêu cầu: DT1-2025-08331 Ngày nộp: 29/05/2025

Liên quan đến Bằng độc quyền sáng chế:

(11) Số bằng	(15) Ngày cấp	Năm yêu cầu duy trì hiệu lực	Hiệu lực được duy trì đến
42305	09/12/2024	2	09/12/2026

(73) Chủ văn bằng bảo hộ: TẬP ĐOÀN CÔNG NGHIỆP - VIỄN THÔNG QUÂN ĐỘI (VN)
Lô D26 Khu đô thị mới Cầu Giấy, phường Yên Hoà, quận Cầu Giấy, thành phố Hà Nội

---

Thông báo số: 93904/TB-SHTT.IP, ngày 07/07/2025 về việc ghi nhận yêu cầu duy trì hiệu lực Bằng độc quyền sáng chế

Số đơn yêu cầu: DT1-2025-08332 Ngày nộp: 29/05/2025

Liên quan đến Bằng độc quyền sáng chế:

(11) Số bằng	(15) Ngày cấp	Năm yêu cầu duy trì hiệu lực	Hiệu lực được duy trì đến
42301	09/12/2024	2	09/12/2026

(73) Chủ văn bằng bảo hộ: TẬP ĐOÀN CÔNG NGHIỆP - VIỄN THÔNG QUÂN ĐỘI (VN)
Lô D26 Khu đô thị mới Cầu Giấy, phường Yên Hoà, quận Cầu Giấy, thành phố Hà Nội.

Thông báo số: 93905/TB-SHTT.IP, ngày 07/07/2025 về việc ghi nhận yêu cầu duy trì hiệu lực Bằng độc quyền sáng chế

Số đơn yêu cầu: DT1-2025-08333 Ngày nộp: 29/05/2025

Liên quan đến Bằng độc quyền sáng chế:

(11) Số bằng	(15) Ngày cấp	Năm yêu cầu duy trì hiệu lực	Hiệu lực được duy trì đến
42832	26/12/2024	2	26/12/2026

(73) Chủ văn bằng bảo hộ: TẬP ĐOÀN CÔNG NGHIỆP - VIỄN THÔNG QUÂN ĐỘI (VN)
Lô D26 Khu đô thị mới Cầu Giấy, phường Yên Hoà, quận Cầu Giấy, thành phố Hà Nội

---

Thông báo số: 93906/TB-SHTT.IP, ngày 07/07/2025 về việc ghi nhận yêu cầu duy trì hiệu lực Bằng độc quyền sáng chế

Số đơn yêu cầu: DT1-2025-08334 Ngày nộp: 29/05/2025

Liên quan đến Bằng độc quyền sáng chế:

(11) Số bằng	(15) Ngày cấp	Năm yêu cầu duy trì hiệu lực	Hiệu lực được duy trì đến
42797	26/12/2024	2	26/12/2026

(73) Chủ văn bằng bảo hộ: TẬP ĐOÀN CÔNG NGHIỆP - VIỄN THÔNG QUÂN ĐỘI (VN)
Lô D26 Khu đô thị mới Cầu Giấy, phường Yên Hoà, quận Cầu Giấy, thành phố Hà Nội

---

Thông báo số: 93907/TB-SHTT.$_{IP}$, ngày 07/07/2025 về việc ghi nhận yêu cầu duy trì hiệu lực Bằng độc quyền sáng chế

Số đơn yêu cầu: DT1-2025-08335 Ngày nộp: 29/05/2025

Liên quan đến Bằng độc quyền sáng chế:

(11) Số bằng	(15) Ngày cấp	Năm yêu cầu duy trì hiệu lực	Hiệu lực được duy trì đến
42312	09/12/2024	2	09/12/2026

(73) Chủ văn bằng bảo hộ: TẬP ĐOÀN CÔNG NGHIỆP - VIỄN THÔNG QUÂN ĐỘI (VN)
Lô D26 Khu đô thị mới Cầu Giấy, phường Yên Hoà, quận Cầu Giấy, thành phố Hà Nội

---

Thông báo số: 93908/TB-SHTT.$_{IP}$, ngày 07/07/2025 về việc ghi nhận yêu cầu duy trì hiệu lực Bằng độc quyền sáng chế

Số đơn yêu cầu: DT1-2025-08337 Ngày nộp: 29/05/2025

Liên quan đến Bằng độc quyền sáng chế:

(11) Số bằng	(15) Ngày cấp	Năm yêu cầu duy trì hiệu lực	Hiệu lực được duy trì đến
42219	04/12/2024	2	04/12/2026

(73) Chủ văn bằng bảo hộ: TẬP ĐOÀN CÔNG NGHIỆP - VIỄN THÔNG QUÂN ĐỘI (VN)
Lô D26 Khu đô thị mới Cầu Giấy, phường Yên Hoà, quận Cầu Giấy, thành phố Hà Nội

---

Thông báo số: 98023/TB-SHTT.IP, ngày 11/07/2025 về việc ghi nhận yêu cầu duy trì hiệu lực Bằng độc quyền sáng chế

Số đơn yêu cầu: DT1-2025-01234 Ngày nộp: 05/02/2025

Liên quan đến Bằng độc quyền sáng chế:

(11) Số bằng	(15) Ngày cấp	Năm yêu cầu duy trì hiệu lực	Hiệu lực được duy trì đến
31053	05/01/2022	4	05/01/2026

(73) Chủ văn bằng bảo hộ: NIKE INNOVATE C.V. (US)
One Bowerman Drive, Beaverton, Oregon 97005, United States of America

---

Thông báo số: 98024/TB-SHTT.IP, ngày 11/07/2025 về việc ghi nhận yêu cầu duy trì hiệu lực Bằng độc quyền sáng chế

Số đơn yêu cầu: DT1-2025-04962 Ngày nộp: 04/04/2025

Liên quan đến Bằng độc quyền sáng chế:

(11) Số bằng	(15) Ngày cấp	Năm yêu cầu duy trì hiệu lực	Hiệu lực được duy trì đến
9243	19/04/2011	15	19/04/2026

(73) Chủ văn bằng bảo hộ: TROY TECHNOLOGY II, INC. (US)
8 Vreeland Road, Florham Park, New Jersey 07932, USA

Thông báo số: 98025/TB-SHTT.IP, ngày 11/07/2025 về việc ghi nhận yêu cầu duy trì hiệu lực Bằng độc quyền sáng chế

Số đơn yêu cầu: DT1-2025-05027 Ngày nộp: 08/04/2025

Liên quan đến Bằng độc quyền sáng chế:

(11) Số bằng	(15) Ngày cấp	Năm yêu cầu duy trì hiệu lực	Hiệu lực được duy trì đến
39737	09/04/2024	2	09/04/2026

(73) Chủ văn bằng bảo hộ: MILLER, MARVIN J. (US)
17885 Tally Ho Dr., South Bend, Indiana 46635, United States of America

MORASKI, GARRETT (US)
122 Franklin Hills Rd., Bozeman, Montana 59715, United States of America

---

Thông báo số: 98026/TB-SHTT.$_{IP}$, ngày 11/07/2025 về việc ghi nhận yêu cầu duy trì hiệu lực Bằng độc quyền sáng chế

Số đơn yêu cầu: DT1-2025-05043 Ngày nộp: 08/04/2025

Liên quan đến Bằng độc quyền sáng chế:

(11) Số bằng	(15) Ngày cấp	Năm yêu cầu duy trì hiệu lực	Hiệu lực được duy trì đến
38756	16/01/2024	2	16/01/2026

(73) Chủ văn bằng bảo hộ: HỒ VIẾT VẺ (VN)
106 Huyền Trân Công Chúa, Phường 8, thành phố Vũng Tàu, tỉnh Bà Rịa - Vũng Tàu

---

Thông báo số: 98027/TB-SHTT.$_{IP}$, ngày 11/07/2025 về việc ghi nhận yêu cầu duy trì hiệu lực Bằng độc quyền sáng chế

Số đơn yêu cầu: DT1-2025-05896 Ngày nộp: 18/04/2025

Liên quan đến Bằng độc quyền sáng chế:

(11) Số bằng	(15) Ngày cấp	Năm yêu cầu duy trì hiệu lực	Hiệu lực được duy trì đến
36205	29/05/2023	3	29/05/2026

(73) Chủ văn bằng bảo hộ: DAIKIN INDUSTRIES, LTD. (JP)
Osaka Umeda Twin Towers South, 1-13-1, Umeda, Kita-ku,Osaka-shi, Osaka, 530-0001, Japan

---

Thông báo số: 98028/TB-SHTT.$_{IP}$, ngày 11/07/2025 về việc ghi nhận yêu cầu duy trì hiệu lực Bằng độc quyền sáng chế

Số đơn yêu cầu: DT1-2025-06012 Ngày nộp: 18/04/2025

Liên quan đến Bằng độc quyền sáng chế:

(11) Số bằng	(15) Ngày cấp	Năm yêu cầu duy trì hiệu lực	Hiệu lực được duy trì đến
28978	21/06/2021	5	21/06/2026

(73) Chủ văn bằng bảo hộ: SUN PATENT TRUST (US)
437 Madison Avenue, 35th Floor, New York, NY 10022 USA

Thông báo số: 98029/TB-SHTT.IP, ngày 11/07/2025 về việc ghi nhận yêu cầu duy trì hiệu lực Bằng độc quyền sáng chế

Số đơn yêu cầu: DT1-2025-07540 Ngày nộp: 19/05/2025

Liên quan đến Bằng độc quyền sáng chế:

(11) Số bằng	(15) Ngày cấp	Năm yêu cầu duy trì hiệu lực	Hiệu lực được duy trì đến
24197	19/05/2020	6	19/05/2026

(73) Chủ văn bằng bảo hộ: NEEDLESMART LTD (GB)
Lonsdale & Marsh 7th Floor, Cotton House, Old Hall Street, Liverpool L3 9TX, United Kingdom

---

Thông báo số: 98032/TB-SHTT.IP, ngày 11/07/2025 về việc ghi nhận yêu cầu duy trì hiệu lực Bằng độc quyền sáng chế

Số đơn yêu cầu: DT1-2025-07955 Ngày nộp: 26/05/2025

Liên quan đến Bằng độc quyền sáng chế:

(11) Số bằng	(15) Ngày cấp	Năm yêu cầu duy trì hiệu lực	Hiệu lực được duy trì đến
36366	12/06/2023	3	12/06/2026

(73) Chủ văn bằng bảo hộ: CANON KABUSHIKI KAISHA (JP)
30-2, Shimomaruko 3-chome, Ohta-ku, Tokyo, 146-8501, Japan

Thông báo số: 98033/TB-SHTT.$_{IP}$, ngày 11/07/2025 về việc ghi nhận yêu cầu duy trì hiệu lực Bằng độc quyền sáng chế

Số đơn yêu cầu: DT1-2025-07956 Ngày nộp: 26/05/2025

Liên quan đến Bằng độc quyền sáng chế:

(11) Số bằng	(15) Ngày cấp	Năm yêu cầu duy trì hiệu lực	Hiệu lực được duy trì đến
40485	17/06/2024	2	17/06/2026

(73) Chủ văn bằng bảo hộ: CANON KABUSHIKI KAISHA (JP)
30-2, Shimomaruko 3-chome, Ohta-ku, Tokyo, 146-8501, Japan

Thông báo số: 98034/TB-SHTT.$_{IP}$, ngày 11/07/2025 về việc ghi nhận yêu cầu duy trì hiệu lực Bằng độc quyền sáng chế

Số đơn yêu cầu: DT1-2025-07957 Ngày nộp: 26/05/2025

Liên quan đến Bằng độc quyền sáng chế:

(11) Số bằng	(15) Ngày cấp	Năm yêu cầu duy trì hiệu lực	Hiệu lực được duy trì đến
40483	17/06/2024	2	17/06/2026

(73) Chủ văn bằng bảo hộ: ARCELORMITTAL (LU)
24-26, Boulevard d'Avranches, L-1160 Luxembourg, Luxembourg

Thông báo số: 98035/TB-SHTT.$_{IP}$, ngày 11/07/2025 về việc ghi nhận yêu cầu duy trì hiệu lực Bằng độc quyền sáng chế

Số đơn yêu cầu: DT1-2025-07958 Ngày nộp: 26/05/2025

Liên quan đến Bằng độc quyền sáng chế:

(11) Số bằng	(15) Ngày cấp	Năm yêu cầu duy trì hiệu lực	Hiệu lực được duy trì đến
28925	15/06/2021	5	15/06/2026

(73) Chủ văn bằng bảo hộ: ARCELORMITTAL (LU)
24-26, Boulevard d'Avranches, L-1160 Luxembourg, Luxembourg

Thông báo số: 98036/TB-SHTT.$_{IP}$, ngày 11/07/2025 về việc ghi nhận yêu cầu duy trì hiệu lực Bằng độc quyền sáng chế

Số đơn yêu cầu: DT1-2025-07959 Ngày nộp: 26/05/2025

Liên quan đến Bằng độc quyền sáng chế:

(11) Số bằng	(15) Ngày cấp	Năm yêu cầu duy trì hiệu lực	Hiệu lực được duy trì đến
36336	08/06/2023	3	08/06/2026

(73) Chủ văn bằng bảo hộ: ARCELORMITTAL (LU)
24-26, Boulevard d'Avranches, 1160 Luxembourg, Luxembourg

Thông báo số: 98037/TB-SHTT.$_{IP}$, ngày 11/07/2025 về việc ghi nhận yêu cầu duy trì hiệu lực Bằng độc quyền sáng chế

Số đơn yêu cầu: DT1-2025-07960 Ngày nộp: 26/05/2025

Liên quan đến Bằng độc quyền sáng chế:

(11) Số bằng	(15) Ngày cấp	Năm yêu cầu duy trì hiệu lực	Hiệu lực được duy trì đến
32626	14/06/2022	4	14/06/2026

(73) Chủ văn bằng bảo hộ: HONDA MOTOR CO., LTD. (JP)
1-1, Minami-Aoyama 2-chome, Minato-ku, Tokyo 1078556, Japan

Thông báo số: 98038/TB-SHTT.$_{IP}$, ngày 11/07/2025 về việc ghi nhận yêu cầu duy trì hiệu lực Bằng độc quyền sáng chế

Số đơn yêu cầu: DT1-2025-07961 Ngày nộp: 26/05/2025

Liên quan đến Bằng độc quyền sáng chế:

(11) Số bằng	(15) Ngày cấp	Năm yêu cầu duy trì hiệu lực	Hiệu lực được duy trì đến
24712	22/06/2020	6	22/06/2026

(73) Chủ văn bằng bảo hộ: ARCELORMITTAL (LU)
24-26, Boulevard d'Avranches, L-1160 Luxembourg, LUXEMBOURG

Thông báo số: 98039/TB-SHTT.$_{IP}$, ngày 11/07/2025 về việc ghi nhận yêu cầu duy trì hiệu lực Bằng độc quyền sáng chế

Số đơn yêu cầu: DT1-2025-07962 Ngày nộp: 26/05/2025

Liên quan đến Bằng độc quyền sáng chế:

(11) Số bằng	(15) Ngày cấp	Năm yêu cầu duy trì hiệu lực	Hiệu lực được duy trì đến
24705	19/06/2020	6	19/06/2026

(73) Chủ văn bằng bảo hộ: CANON KABUSHIKI KAISHA (JP)
30-2, Shimomaruko 3-chome, Ohta-ku, Tokyo, 1468501, Japan

Thông báo số: 98040/TB-SHTT.$_{IP}$, ngày 11/07/2025 về việc ghi nhận yêu cầu duy trì hiệu lực Bằng độc quyền sáng chế

Số đơn yêu cầu: DT1-2025-07963 Ngày nộp: 26/05/2025

Liên quan đến Bằng độc quyền sáng chế:

(11) Số bằng	(15) Ngày cấp	Năm yêu cầu duy trì hiệu lực	Hiệu lực được duy trì đến
28786	01/06/2021	5	01/06/2026

(73) Chủ văn bằng bảo hộ: HONDA MOTOR CO., LTD. (JP)
1-1, Minami-Aoyama 2-chome, Minato-ku, Tokyo 107-8556, Japan

Thông báo số: 98041/TB-SHTT.$_{IP}$, ngày 11/07/2025 về việc ghi nhận yêu cầu duy trì hiệu lực Bằng độc quyền sáng chế

Số đơn yêu cầu: DT1-2025-07964 Ngày nộp: 26/05/2025

Liên quan đến Bằng độc quyền sáng chế:

(11) Số bằng	(15) Ngày cấp	Năm yêu cầu duy trì hiệu lực	Hiệu lực được duy trì đến
28870	09/06/2021	5	09/06/2026

(73) Chủ văn bằng bảo hộ: ARCELORMITTAL (LU)
24-26, Boulevard d'Avranches, L-1160 Luxembourg, LUXEMBOURG

Thông báo số: 98042/TB-SHTT.$_{IP}$, ngày 11/07/2025 về việc ghi nhận yêu cầu duy trì hiệu lực Bằng độc quyền sáng chế

Số đơn yêu cầu: DT1-2025-07965 Ngày nộp: 26/05/2025

Liên quan đến Bằng độc quyền sáng chế:

(11) Số bằng	(15) Ngày cấp	Năm yêu cầu duy trì hiệu lực	Hiệu lực được duy trì đến
24421	08/06/2020	6	08/06/2026

(73) Chủ văn bằng bảo hộ: HONDA MOTOR CO., LTD. (JP)
1-1, Minami-Aoyama 2-chome, Minato-ku, Tokyo 107-8556 Japan

Thông báo số: 98043/TB-SHTT.$_{IP}$, ngày 11/07/2025 về việc ghi nhận yêu cầu duy trì hiệu lực Bằng độc quyền sáng chế

Số đơn yêu cầu: DT1-2025-07966 Ngày nộp: 26/05/2025

Liên quan đến Bằng độc quyền sáng chế:

(11) Số bằng	(15) Ngày cấp	Năm yêu cầu duy trì hiệu lực	Hiệu lực được duy trì đến
19426	07/06/2018	8	07/06/2026

(73) Chủ văn bằng bảo hộ: CANON KABUSHIKI KAISHA (JP)
30-2, Shimomaruko 3-chome, Ohta-ku, Tokyo 146-8501 JAPAN

Thông báo số: 98044/TB-SHTT.$_{IP}$, ngày 11/07/2025 về việc ghi nhận yêu cầu duy trì hiệu lực Bằng độc quyền sáng chế

Số đơn yêu cầu: DT1-2025-07967 Ngày nộp: 26/05/2025

Liên quan đến Bằng độc quyền sáng chế:

(11) Số bằng	(15) Ngày cấp	Năm yêu cầu duy trì hiệu lực	Hiệu lực được duy trì đến
36440	19/06/2023	3	19/06/2026

(73) Chủ văn bằng bảo hộ: CARLSBERG BREWERIES A/S (DK)
Ny Carlsberg Vej 100, 1799 Copenhagen V, DENMARK

Thông báo số: 98045/TB-SHTT.$_{IP}$, ngày 11/07/2025 về việc ghi nhận yêu cầu duy trì hiệu lực Bằng độc quyền sáng chế

Số đơn yêu cầu: DT1-2025-07968 Ngày nộp: 26/05/2025

Liên quan đến Bằng độc quyền sáng chế:

(11) Số bằng	(15) Ngày cấp	Năm yêu cầu duy trì hiệu lực	Hiệu lực được duy trì đến
21533	16/07/2019	7	16/07/2026

(73) Chủ văn bằng bảo hộ: FOREST GROUP NEDERLAND B.V (NL)
Arnsbergstraat 4 NL-7418 EZ Deventer, Netherlands

Thông báo số: 98046/TB-SHTT.$_{IP}$, ngày 11/07/2025 về việc ghi nhận yêu cầu duy trì hiệu lực Bằng độc quyền sáng chế

Số đơn yêu cầu: DT1-2025-07969 Ngày nộp: 26/05/2025

Liên quan đến Bằng độc quyền sáng chế:

(11) Số bằng	(15) Ngày cấp	Năm yêu cầu duy trì hiệu lực	Hiệu lực được duy trì đến
21226	28/05/2019	7	28/05/2026

(73) Chủ văn bằng bảo hộ: BILCARE LIMITED (IN)
1028, Shiroli, Rajgurunagar Taluka Khed, Pune- 411 505 Maaharashtra, India

---

Thông báo số: 98047/TB-SHTT.$_{IP}$, ngày 11/07/2025 về việc ghi nhận yêu cầu duy trì hiệu lực Bằng độc quyền sáng chế

Số đơn yêu cầu: DT1-2025-07970 Ngày nộp: 26/05/2025

Liên quan đến Bằng độc quyền sáng chế:

(11) Số bằng	(15) Ngày cấp	Năm yêu cầu duy trì hiệu lực	Hiệu lực được duy trì đến
24648	18/06/2020	6	18/06/2026

(73) Chủ văn bằng bảo hộ: CP KELCO APS (DK)
Ved Banen 16, DK-4623 Lille Skensved Denmark
KABUSHIKI KAISHA YAKULT HONSHA (JP)
1-19, Higashi-Shinbashi 1-chome, Minato-ku, Tokyo 105-8660, Japan

---

Thông báo số: 98048/TB-SHTT.$_{IP}$, ngày 11/07/2025 về việc ghi nhận yêu cầu duy trì hiệu lực Bằng độc quyền sáng chế

Số đơn yêu cầu: DT1-2025-07971 Ngày nộp: 26/05/2025

Liên quan đến Bằng độc quyền sáng chế:

(11) Số bằng	(15) Ngày cấp	Năm yêu cầu duy trì hiệu lực	Hiệu lực được duy trì đến
40392	07/06/2024	2	07/06/2026

(73) Chủ văn bằng bảo hộ: SAWANT, ARUN VITTHAL (IN)
B/1, Samip Apartment, Kolivali Village, Gandhari, Kalyan West, Thane, Maharashtra 421306, India
VADAKEKUTTU, THANKAPAN (IN)
E-1/37/B-9, Sector-8, Phase II, Nerul, Navi Mumbai, Maharashtra 400706, India

---

Thông báo số: 98049/TB-SHTT.$_{IP}$, ngày 11/07/2025 về việc ghi nhận yêu cầu duy trì hiệu lực Bằng độc quyền sáng chế

Số đơn yêu cầu: DT1-2025-07972 Ngày nộp: 26/05/2025

Liên quan đến Bằng độc quyền sáng chế:

(11) Số bằng	(15) Ngày cấp	Năm yêu cầu duy trì hiệu lực	Hiệu lực được duy trì đến
32714	21/06/2022	4	21/06/2026

(73) Chủ văn bằng bảo hộ: SHENZHEN SHENYANENG ENVIRONMENTAL PROTECTION TECHNOLOGIES CO., LTD (CN)
The 1st and 2nd floor, Factory NO. 2, Jinhuanyu Industrial Park Changfeng Road, Guangming New District Shenzhen, Guangdong 518000, China

---

Thông báo số: 98050/TB-SHTT.$_{IP}$, ngày 11/07/2025 về việc ghi nhận yêu cầu duy trì hiệu lực Bằng độc quyền sáng chế

Số đơn yêu cầu: DT1-2025-07973 Ngày nộp: 26/05/2025

Liên quan đến Bằng độc quyền sáng chế:

(11) Số bằng	(15) Ngày cấp	Năm yêu cầu duy trì hiệu lực	Hiệu lực được duy trì đến
10563	16/08/2012	14	16/08/2026

(73) Chủ văn bằng bảo hộ: NEW TECHNICAL INDUSTRY CO., LTD. (KR)
Inha Technical Business Incubator, Center 507, 253, Yonghyeon-dong, Nam-gu, Incheon, 402-752, Republic of Korea
SAMSUNG CORPORATION (KR)
310, Taepyeongno 2-ga, Jung-gu, Seoul, 100-865, Republic of Korea
YOOSHIN ENGINEERING CO., LTD. (KR)
832-40, Yeoksam 1-dong, Gangnam-gu, Seoul, 135-936, Republic of Korea

---

Thông báo số: 98051/TB-SHTT.$_{IP}$, ngày 11/07/2025 về việc ghi nhận yêu cầu duy trì hiệu lực Bằng độc quyền sáng chế

Số đơn yêu cầu: DT1-2025-07974 Ngày nộp: 26/05/2025

Liên quan đến Bằng độc quyền sáng chế:

(11) Số bằng	(15) Ngày cấp	Năm yêu cầu duy trì hiệu lực	Hiệu lực được duy trì đến
9357	13/06/2011	15	13/06/2026

(73) Chủ văn bằng bảo hộ: ANGSTROM, INC. (KR)
Daelim Acrotel C-219, 168-1 Jeongja-dong, Bundang-gu, Seongnam, Gyeonggi-do 463-826, Republic of Korea
STEREO DISPLAY, INC. (US)
980 East Orangethorpe Avenue, Suite F, Anaheim, CA 92801, United States of America

---

Thông báo số: 98052/TB-SHTT.$_{IP}$, ngày 11/07/2025 về việc ghi nhận yêu cầu duy trì hiệu lực Bằng độc quyền sáng chế

Số đơn yêu cầu: DT1-2025-07975 Ngày nộp: 26/05/2025

Liên quan đến Bằng độc quyền sáng chế:

(11) Số bằng	(15) Ngày cấp	Năm yêu cầu duy trì hiệu lực	Hiệu lực được duy trì đến
35355	14/03/2023	3	14/03/2026

(73) Chủ văn bằng bảo hộ: MEDIATEK INC. (TW)
No. 1, Dusing Rd. 1st., Science-Based Industrial Park, Hsin-Chu 300, Taiwan

---

Thông báo số: 98053/TB-SHTT.$_{IP}$, ngày 11/07/2025 về việc ghi nhận yêu cầu duy trì hiệu lực Bằng độc quyền sáng chế

Số đơn yêu cầu: DT1-2025-07976 Ngày nộp: 26/05/2025

Liên quan đến Bằng độc quyền sáng chế:

(11) Số bằng	(15) Ngày cấp	Năm yêu cầu duy trì hiệu lực	Hiệu lực được duy trì đến
33258	08/08/2022	4	08/08/2026

(73) Chủ văn bằng bảo hộ: JUN SHIAU MACHINERY CO., LTD. (TW)
No. 4, Lane 602, San Feng Rd., Fengyuan Dist., Taichung City, Taiwan

---

Thông báo số: 98054/TB-SHTT.IP, ngày 11/07/2025 về việc ghi nhận yêu cầu duy trì hiệu lực Bằng độc quyền sáng chế

Số đơn yêu cầu: DT1-2025-07977 Ngày nộp: 26/05/2025

Liên quan đến Bằng độc quyền sáng chế:

(11) Số bằng	(15) Ngày cấp	Năm yêu cầu duy trì hiệu lực	Hiệu lực được duy trì đến
36421	16/06/2023	2	16/06/2025

(73) Chủ văn bằng bảo hộ: TRẦN BÁ VIỆT (VN)
44 Nguyễn Văn Huyên, phường Nghĩa Đô, quận Cầu Giấy, thành phố Hà Nội

---

Thông báo số: 98055/TB-SHTT.IP, ngày 11/07/2025 về việc ghi nhận yêu cầu duy trì hiệu lực Bằng độc quyền sáng chế

Số đơn yêu cầu: DT1-2025-07978 Ngày nộp: 26/05/2025

Liên quan đến Bằng độc quyền sáng chế:

(11) Số bằng	(15) Ngày cấp	Năm yêu cầu duy trì hiệu lực	Hiệu lực được duy trì đến
36421	16/06/2023	3	16/06/2026

(73) Chủ văn bằng bảo hộ: TRẦN BÁ VIỆT (VN)
44 Nguyễn Văn Huyên, phường Nghĩa Đô, quận Cầu Giấy, thành phố Hà Nội

---

Thông báo số: 98056/TB-SHTT.IP, ngày 11/07/2025 về việc ghi nhận yêu cầu duy trì hiệu lực Bằng độc quyền sáng chế

Số đơn yêu cầu: DT1-2025-07979 Ngày nộp: 26/05/2025

Liên quan đến Bằng độc quyền sáng chế:

(11) Số bằng	(15) Ngày cấp	Năm yêu cầu duy trì hiệu lực	Hiệu lực được duy trì đến
36418	16/06/2023	2	16/06/2025

(73) Chủ văn bằng bảo hộ: TRẦN BÁ VIỆT (VN)
44 Nguyễn Văn Huyên, phường Nghĩa Đô, quận Cầu Giấy, thành phố Hà Nội

---

Thông báo số: 98057/TB-SHTT.$_{IP}$, ngày 11/07/2025 về việc ghi nhận yêu cầu duy trì hiệu lực Bằng độc quyền sáng chế

Số đơn yêu cầu: DT1-2025-07980 Ngày nộp: 26/05/2025

Liên quan đến Bằng độc quyền sáng chế:

(11) Số bằng	(15) Ngày cấp	Năm yêu cầu duy trì hiệu lực	Hiệu lực được duy trì đến
36418	16/06/2023	3	16/06/2026

(73) Chủ văn bằng bảo hộ: TRẦN BÁ VIỆT (VN)
44 Nguyễn Văn Huyên, phường Nghĩa Đô, quận Cầu Giấy, thành phố Hà Nội

---

Thông báo số: 98074/TB-SHTT.$_{IP}$, ngày 11/07/2025 về việc ghi nhận yêu cầu duy trì hiệu lực Bằng độc quyền sáng chế

Số đơn yêu cầu: DT1-2025-07981 Ngày nộp: 26/05/2025

Liên quan đến Bằng độc quyền sáng chế:

(11) Số bằng	(15) Ngày cấp	Năm yêu cầu duy trì hiệu lực	Hiệu lực được duy trì đến
14124	26/05/2015	11	26/05/2026

(73) Chủ văn bằng bảo hộ: YAMAHA HATSUDOKI KABUSHIKI KAISHA (JP)
2500 Shingai, Iwata-shi, Shizuoka-ken 438-8501, Japan

Thông báo số: 98075/TB-SHTT.$_{IP}$, ngày 11/07/2025 về việc ghi nhận yêu cầu duy trì hiệu lực Bằng độc quyền sáng chế

Số đơn yêu cầu: DT1-2025-07982 Ngày nộp: 26/05/2025

Liên quan đến Bằng độc quyền sáng chế:

(11) Số bằng	(15) Ngày cấp	Năm yêu cầu duy trì hiệu lực	Hiệu lực được duy trì đến
14108	26/05/2015	11	26/05/2026

(73) Chủ văn bằng bảo hộ: GODO KAISHA IP BRIDGE 1 (JP)
c/o Sakura Sogo Jimusho, 1-11 Kanda-Jinbocho, Chiyoda-ku, Tokyo, Japan

---

Thông báo số: 98076/TB-SHTT.$_{IP}$, ngày 11/07/2025 về việc ghi nhận yêu cầu duy trì hiệu lực Bằng độc quyền sáng chế

Số đơn yêu cầu: DT1-2025-07983 Ngày nộp: 26/05/2025

Liên quan đến Bằng độc quyền sáng chế:

(11) Số bằng	(15) Ngày cấp	Năm yêu cầu duy trì hiệu lực	Hiệu lực được duy trì đến
12767	26/05/2014	12	26/05/2026

(73) Chủ văn bằng bảo hộ: YAMAHA HATSUDOKI KABUSHIKI KAISHA (JP)
2500 Shingai, Iwata-shi, Shizuoka-ken 438-8501, Japan

Thông báo số: 98077/TB-SHTT.$_{IP}$, ngày 11/07/2025 về việc ghi nhận yêu cầu duy trì hiệu lực Bằng độc quyền sáng chế

Số đơn yêu cầu: DT1-2025-07984 Ngày nộp: 26/05/2025

Liên quan đến Bằng độc quyền sáng chế:

(11) Số bằng	(15) Ngày cấp	Năm yêu cầu duy trì hiệu lực	Hiệu lực được duy trì đến
24302	26/05/2020	6	26/05/2026

(73) Chủ văn bằng bảo hộ: PRIMETALS TECHNOLOGIES AUSTRIA GMBH (AT)
Turmstraβe 44, 4031 Linz, Austria.

Thông báo số: 98078/TB-SHTT.IP, ngày 11/07/2025 về việc ghi nhận yêu cầu duy trì hiệu lực Bằng độc quyền sáng chế

Số đơn yêu cầu: DT1-2025-07985 Ngày nộp: 26/05/2025

Liên quan đến Bằng độc quyền sáng chế:

(11) Số bằng	(15) Ngày cấp	Năm yêu cầu duy trì hiệu lực	Hiệu lực được duy trì đến
32413	26/05/2022	4	26/05/2026

(73) Chủ văn bằng bảo hộ: EVONIK OPERATIONS GMBH (DE)
Rellinghauser Straße 1-11, 45128 Essen, Germany

Thông báo số: 98079/TB-SHTT.IP, ngày 11/07/2025 về việc ghi nhận yêu cầu duy trì hiệu lực Bằng độc quyền sáng chế

Số đơn yêu cầu: DT1-2025-07986 Ngày nộp: 26/05/2025

Liên quan đến Bằng độc quyền sáng chế:

(11) Số bằng	(15) Ngày cấp	Năm yêu cầu duy trì hiệu lực	Hiệu lực được duy trì đến
28735	26/05/2021	5	26/05/2026

(73) Chủ văn bằng bảo hộ: AGC INC. (JP)
5-1, Marunouchi 1-chome, Chiyoda-ku, Tokyo 1008405, Japan

Thông báo số: 98080/TB-SHTT.IP, ngày 11/07/2025 về việc ghi nhận yêu cầu duy trì hiệu lực Bằng độc quyền sáng chế

Số đơn yêu cầu: DT1-2025-07987 Ngày nộp: 26/05/2025

Liên quan đến Bằng độc quyền sáng chế:

(11) Số bằng	(15) Ngày cấp	Năm yêu cầu duy trì hiệu lực	Hiệu lực được duy trì đến
24282	26/05/2020	6	26/05/2026

(73) Chủ văn bằng bảo hộ: POLYPLASTICS CO., LTD. (JP)
2-18-1, Konan, Minato-ku, Tokyo 1088280, Japan

Thông báo số: 98081/TB-SHTT.IP, ngày 11/07/2025 về việc ghi nhận yêu cầu duy trì hiệu lực Bằng độc quyền sáng chế

Số đơn yêu cầu: DT1-2025-07988 Ngày nộp: 26/05/2025

Liên quan đến Bằng độc quyền sáng chế:

(11) Số bằng	(15) Ngày cấp	Năm yêu cầu duy trì hiệu lực	Hiệu lực được duy trì đến
24316	27/05/2020	6	27/05/2026

(73) Chủ văn bằng bảo hộ: HUAWEI TECHNOLOGIES CO., LTD. (CN)
Huawei Administration Building, Bantian, Longgang, Shenzhen, Guangdong 518129, China

---

Thông báo số: 98082/TB-SHTT.IP, ngày 11/07/2025 về việc ghi nhận yêu cầu duy trì hiệu lực Bằng độc quyền sáng chế

Số đơn yêu cầu: DT1-2025-07989 Ngày nộp: 26/05/2025

Liên quan đến Bằng độc quyền sáng chế:

(11) Số bằng	(15) Ngày cấp	Năm yêu cầu duy trì hiệu lực	Hiệu lực được duy trì đến
11426	27/05/2013	13	27/05/2026

(73) Chủ văn bằng bảo hộ: CHUGAI SEIYAKU KABUSHIKI KAISHA (JP)
5-1, Ukima 5-chome, Kita-ku, Tokyo 115-8543, Japan

Thông báo số: 98083/TB-SHTT.IP, ngày 11/07/2025 về việc ghi nhận yêu cầu duy trì hiệu lực Bằng độc quyền sáng chế

Số đơn yêu cầu: DT1-2025-07990 Ngày nộp: 26/05/2025

Liên quan đến Bằng độc quyền sáng chế:

(11) Số bằng	(15) Ngày cấp	Năm yêu cầu duy trì hiệu lực	Hiệu lực được duy trì đến
28732	26/05/2021	5	26/05/2026

(73) Chủ văn bằng bảo hộ: YAMAHA HATSUDOKI KABUSHIKI KAISHA (JP)
2500 Shingai, Iwata-shi, Shizuoka-ken 438-8501, Japan

Thông báo số: 98084/TB-SHTT.IP, ngày 11/07/2025 về việc ghi nhận yêu cầu duy trì hiệu lực Bằng độc quyền sáng chế

Số đơn yêu cầu: DT1-2025-07991 Ngày nộp: 26/05/2025

Liên quan đến Bằng độc quyền sáng chế:

(11) Số bằng	(15) Ngày cấp	Năm yêu cầu duy trì hiệu lực	Hiệu lực được duy trì đến
28743	27/05/2021	5	27/05/2026

(73) Chủ văn bằng bảo hộ: HUAWEI TECHNOLOGIES CO.,LTD. (CN)
Huawei Administration Building Bantian, Longgang
Shenzhen, Guangdong 518129, China

Thông báo số: 98085/TB-SHTT.IP, ngày 11/07/2025 về việc ghi nhận yêu cầu duy trì hiệu lực Bằng độc quyền sáng chế

Số đơn yêu cầu: DT1-2025-07992 Ngày nộp: 26/05/2025

Liên quan đến Bằng độc quyền sáng chế:

(11) Số bằng	(15) Ngày cấp	Năm yêu cầu duy trì hiệu lực	Hiệu lực được duy trì đến
24310	27/05/2020	6	27/05/2026

(73) Chủ văn bằng bảo hộ: YAMAHA HATSUDOKI KABUSHIKI KAISHA (JP)
2500 Shingai, Iwata-shi, Shizuoka-ken 438-8501, Japan

Thông báo số: 98086/TB-SHTT.IP, ngày 11/07/2025 về việc ghi nhận yêu cầu duy trì hiệu lực Bằng độc quyền sáng chế

Số đơn yêu cầu: DT1-2025-07993 Ngày nộp: 26/05/2025

Liên quan đến Bằng độc quyền sáng chế:

(11) Số bằng	(15) Ngày cấp	Năm yêu cầu duy trì hiệu lực	Hiệu lực được duy trì đến
32435	27/05/2022	4	27/05/2026

(73) Chủ văn bằng bảo hộ: SAVENCIA SA (FR)
42 rue Rieussec, 78220 VIROFLAY, France

Thông báo số: 98087/TB-SHTT.$_{IP}$, ngày 11/07/2025 về việc ghi nhận yêu cầu duy trì hiệu lực Bằng độc quyền sáng chế

Số đơn yêu cầu: DT1-2025-07994 Ngày nộp: 26/05/2025

Liên quan đến Bằng độc quyền sáng chế:

(11) Số bằng	(15) Ngày cấp	Năm yêu cầu duy trì hiệu lực	Hiệu lực được duy trì đến
40270	27/05/2024	2	27/05/2026

(73) Chủ văn bằng bảo hộ: OUTOKUMPU OYJ (FI)
Salmisaarenranta 11, 00180 Helsinki, Finland

Thông báo số: 98088/TB-SHTT.$_{IP}$, ngày 11/07/2025 về việc ghi nhận yêu cầu duy trì hiệu lực Bằng độc quyền sáng chế

Số đơn yêu cầu: DT1-2025-07995 Ngày nộp: 26/05/2025

Liên quan đến Bằng độc quyền sáng chế:

(11) Số bằng	(15) Ngày cấp	Năm yêu cầu duy trì hiệu lực	Hiệu lực được duy trì đến
14126	26/05/2015	11	26/05/2026

(73) Chủ văn bằng bảo hộ: YAMAHA HATSUDOKI KABUSHIKI KAISHA (JP)
2500 Shingai, Iwata-shi, Shizuoka-ken 438-8501, Japan

Thông báo số: 98089/TB-SHTT.$_{IP}$, ngày 11/07/2025 về việc ghi nhận yêu cầu duy trì hiệu lực Bằng độc quyền sáng chế

Số đơn yêu cầu: DT1-2025-07996 Ngày nộp: 26/05/2025

Liên quan đến Bằng độc quyền sáng chế:

(11) Số bằng	(15) Ngày cấp	Năm yêu cầu duy trì hiệu lực	Hiệu lực được duy trì đến
14125	26/05/2015	11	26/05/2026

(73) Chủ văn bằng bảo hộ: YAMAHA HATSUDOKI KABUSHIKI KAISHA (JP)
2500 Shingai, Iwata-shi, Shizuoka-ken 438-8501, Japan

Thông báo số: 98090/TB-SHTT.IP, ngày 11/07/2025 về việc ghi nhận yêu cầu duy trì hiệu lực Bằng độc quyền sáng chế

Số đơn yêu cầu: DT1-2025-07997 Ngày nộp: 26/05/2025

Liên quan đến Bằng độc quyền sáng chế:

(11) Số bằng	(15) Ngày cấp	Năm yêu cầu duy trì hiệu lực	Hiệu lực được duy trì đến
28746	27/05/2021	5	27/05/2026

(73) Chủ văn bằng bảo hộ: PHILIP MORRIS PRODUCTS S.A (CH)
Quai Jeanrenaud 3, CH-2000 Neuchatel, Switzerland

Thông báo số: 98091/TB-SHTT.IP, ngày 11/07/2025 về việc ghi nhận yêu cầu duy trì hiệu lực Bằng độc quyền sáng chế

Số đơn yêu cầu: DT1-2025-07998 Ngày nộp: 26/05/2025

Liên quan đến Bằng độc quyền sáng chế:

(11) Số bằng	(15) Ngày cấp	Năm yêu cầu duy trì hiệu lực	Hiệu lực được duy trì đến
28729	26/05/2021	5	26/05/2026

(73) Chủ văn bằng bảo hộ: AGC INC. (JP)
5-1, Marunouchi 1-chome, Chiyoda-ku, Tokyo 100-8405, Japan

Thông báo số: 98092/TB-SHTT.IP, ngày 11/07/2025 về việc ghi nhận yêu cầu duy trì hiệu lực Bằng độc quyền sáng chế

Số đơn yêu cầu: DT1-2025-07999 Ngày nộp: 26/05/2025

Liên quan đến Bằng độc quyền sáng chế:

(11) Số bằng	(15) Ngày cấp	Năm yêu cầu duy trì hiệu lực	Hiệu lực được duy trì đến
12777	26/05/2014	12	26/05/2026

(73) Chủ văn bằng bảo hộ: ISHIHARA SANGYO KAISHA, LTD. (JP)
No. 3-15, Edobori 1-chome, Nishi-ku, Osaka-shi, Osaka, Japan

Thông báo số: 98093/TB-SHTT.$_{IP}$, ngày 11/07/2025 về việc ghi nhận yêu cầu duy trì hiệu lực Bằng độc quyền sáng chế

Số đơn yêu cầu: DT1-2025-08000 Ngày nộp: 26/05/2025

Liên quan đến Bằng độc quyền sáng chế:

(11) Số bằng	(15) Ngày cấp	Năm yêu cầu duy trì hiệu lực	Hiệu lực được duy trì đến
36567	29/06/2023	3	29/06/2026

(73) Chủ văn bằng bảo hộ: AP TECH CO., LTD. (KR)
34, Venture-ro 100beon-gil, Yeonsu-gu, Incheon, Republic of Korea

---

Thông báo số: 98094/TB-SHTT.$_{IP}$, ngày 11/07/2025 về việc ghi nhận yêu cầu duy trì hiệu lực Bằng độc quyền sáng chế

Số đơn yêu cầu: DT1-2025-08001 Ngày nộp: 26/05/2025

Liên quan đến Bằng độc quyền sáng chế:

(11) Số bằng	(15) Ngày cấp	Năm yêu cầu duy trì hiệu lực	Hiệu lực được duy trì đến
36222	30/05/2023	3	30/05/2026

(73) Chủ văn bằng bảo hộ: DSYLVA, NASH (US)
4736 East Salie Drive, Batavia, NY 14020, United States of America

---

Thông báo số: 98095/TB-SHTT.$_{IP}$, ngày 11/07/2025 về việc ghi nhận yêu cầu duy trì hiệu lực Bằng độc quyền sáng chế

Số đơn yêu cầu: DT1-2025-08002 Ngày nộp: 26/05/2025

Liên quan đến Bằng độc quyền sáng chế:

(11) Số bằng	(15) Ngày cấp	Năm yêu cầu duy trì hiệu lực	Hiệu lực được duy trì đến
38545	27/12/2023	2	27/12/2025

(73) Chủ văn bằng bảo hộ: LIN, HSIN-YUNG (CN)
No.758, Jiaxin Highway, Jiading District, Shanghai, China

Thông báo số: 98096/TB-SHTT.IP, ngày 11/07/2025 về việc ghi nhận yêu cầu duy trì hiệu lực Bằng độc quyền sáng chế

Số đơn yêu cầu: DT1-2025-08003 Ngày nộp: 26/05/2025

Liên quan đến Bằng độc quyền sáng chế:

(11) Số bằng	(15) Ngày cấp	Năm yêu cầu duy trì hiệu lực	Hiệu lực được duy trì đến
38444	19/12/2023	2	19/12/2025

(73) Chủ văn bằng bảo hộ: LIN, HSIN-YUNG (CN)
No.758, Jiaxin Highway, Jiading District, Shanghai, China

Thông báo số: 98097/TB-SHTT.IP, ngày 11/07/2025 về việc ghi nhận yêu cầu duy trì hiệu lực Bằng độc quyền sáng chế

Số đơn yêu cầu: DT1-2025-08004 Ngày nộp: 26/05/2025

Liên quan đến Bằng độc quyền sáng chế:

(11) Số bằng	(15) Ngày cấp	Năm yêu cầu duy trì hiệu lực	Hiệu lực được duy trì đến
38551	27/12/2023	2	27/12/2025

(73) Chủ văn bằng bảo hộ: LIN, HSIN-YUNG (CN)
No.758, Jiaxin Highway, Jiading District, Shanghai, China

Thông báo số: 98098/TB-SHTT.IP, ngày 11/07/2025 về việc ghi nhận yêu cầu duy trì hiệu lực Bằng độc quyền sáng chế

Số đơn yêu cầu: DT1-2025-08005 Ngày nộp: 26/05/2025

Liên quan đến Bằng độc quyền sáng chế:

(11) Số bằng	(15) Ngày cấp	Năm yêu cầu duy trì hiệu lực	Hiệu lực được duy trì đến
24701	19/06/2020	6	19/06/2026

(73) Chủ văn bằng bảo hộ: BASF SE (DE)
67056 Ludwigshafen, Germany

Thông báo số: 98099/TB-SHTT.IP, ngày 11/07/2025 về việc ghi nhận yêu cầu duy trì hiệu lực Bằng độc quyền sáng chế

Số đơn yêu cầu: DT1-2025-08006 Ngày nộp: 26/05/2025

Liên quan đến Bằng độc quyền sáng chế:

(11) Số bằng	(15) Ngày cấp	Năm yêu cầu duy trì hiệu lực	Hiệu lực được duy trì đến
36169	24/05/2023	3	24/05/2026

(73) Chủ văn bằng bảo hộ: USTINOV, JIHAN (CH)
Côtes de Montmoiret 5, Lausanne, 1012, Switzerland
USTINOV, IGOR (CH)
Côtes de Montmoiret 5, Lausanne, 1012, Switzerland
HOFFMANN, ANDRÉ (CH)
La Massellaz 3, chemin du Village, Vaux-sur-Morges , 1126, Switzerland

---

Thông báo số: 98100/TB-SHTT.IP, ngày 11/07/2025 về việc ghi nhận yêu cầu duy trì hiệu lực Bằng độc quyền sáng chế

Số đơn yêu cầu: DT1-2025-08007 Ngày nộp: 26/05/2025

Liên quan đến Bằng độc quyền sáng chế:

(11) Số bằng	(15) Ngày cấp	Năm yêu cầu duy trì hiệu lực	Hiệu lực được duy trì đến
19410	06/06/2018	8	06/06/2026

(73) Chủ văn bằng bảo hộ: KONINKLIJKE PHILIPS N.V. (NL)
High Tech Campus 5 NL-5656 AE Eindhoven Netherlands

Thông báo số: 98101/TB-SHTT.IP, ngày 11/07/2025 về việc ghi nhận yêu cầu duy trì hiệu lực Bằng độc quyền sáng chế

Số đơn yêu cầu: DT1-2025-08008 Ngày nộp: 26/05/2025

Liên quan đến Bằng độc quyền sáng chế:

(11) Số bằng	(15) Ngày cấp	Năm yêu cầu duy trì hiệu lực	Hiệu lực được duy trì đến
24862	30/06/2020	6	30/06/2026

(73) Chủ văn bằng bảo hộ: THE VICTAULIC CO., OF JAPAN, LTD. (JP)
8-7, Roppongi 1-chome, Minato-ku, Tokyo 1060032 Japan

Thông báo số: 98102/TB-SHTT.$_{IP}$, ngày 11/07/2025 về việc ghi nhận yêu cầu duy trì hiệu lực Bằng độc quyền sáng chế

Số đơn yêu cầu: DT1-2025-08009 Ngày nộp: 26/05/2025

Liên quan đến Bằng độc quyền sáng chế:

(11) Số bằng	(15) Ngày cấp	Năm yêu cầu duy trì hiệu lực	Hiệu lực được duy trì đến
24747	22/06/2020	6	22/06/2026

(73) Chủ văn bằng bảo hộ: TOYOX CO., LTD. (JP)
4371, Maezawa, Kurobe-shi, Toyama 9388585 Japan

Thông báo số: 98103/TB-SHTT.$_{IP}$, ngày 11/07/2025 về việc ghi nhận yêu cầu duy trì hiệu lực Bằng độc quyền sáng chế

Số đơn yêu cầu: DT1-2025-08010 Ngày nộp: 26/05/2025

Liên quan đến Bằng độc quyền sáng chế:

(11) Số bằng	(15) Ngày cấp	Năm yêu cầu duy trì hiệu lực	Hiệu lực được duy trì đến
24605	17/06/2020	6	17/06/2026

(73) Chủ văn bằng bảo hộ: WUHAN HEALTHGEN BIOTECHNOLOGY CORP. (CN)
#666 Gaoxin Avenue, East Lake High-Tech Development Zone, Wuhan, Hubei 430079, China

---

Thông báo số: 98104/TB-SHTT.$_{IP}$, ngày 11/07/2025 về việc ghi nhận yêu cầu duy trì hiệu lực Bằng độc quyền sáng chế

Số đơn yêu cầu: DT1-2025-08011 Ngày nộp: 26/05/2025

Liên quan đến Bằng độc quyền sáng chế:

(11) Số bằng	(15) Ngày cấp	Năm yêu cầu duy trì hiệu lực	Hiệu lực được duy trì đến
10340	31/05/2012	14	31/05/2026

(73) Chủ văn bằng bảo hộ: RA IN HO CO., LTD. (KR)
1655-5, Taein-dong, Gwangyang-si, Jeollanam-do 545-885, Republic of Korea

---

Thông báo số: 98105/TB-SHTT.$_{IP}$, ngày 11/07/2025 về việc ghi nhận yêu cầu duy trì hiệu lực Bằng độc quyền sáng chế

Số đơn yêu cầu: DT1-2025-08012 Ngày nộp: 26/05/2025

Liên quan đến Bằng độc quyền sáng chế:

(11) Số bằng	(15) Ngày cấp	Năm yêu cầu duy trì hiệu lực	Hiệu lực được duy trì đến
11466	03/06/2013	13	03/06/2026

(73) Chủ văn bằng bảo hộ: GREE ELECTRIC APPLIANCES, INC. OF ZHUHAI (CN)
6 West Rd. Qianshan Jinji, Zhuhai City, Guangdong, 519070, P.R. China

---

Thông báo số: 98106/TB-SHTT.$_{IP}$, ngày 11/07/2025 về việc ghi nhận yêu cầu duy trì hiệu lực Bằng độc quyền sáng chế

Số đơn yêu cầu: DT1-2025-08013 Ngày nộp: 27/05/2025

Liên quan đến Bằng độc quyền sáng chế:

(11) Số bằng	(15) Ngày cấp	Năm yêu cầu duy trì hiệu lực	Hiệu lực được duy trì đến
24342	29/05/2020	6	29/05/2026

(73) Chủ văn bằng bảo hộ: GOGORO INC. (CN)
3806 Central Plaza, 18 Harbour Road, Wanchai, Hongkong

Thông báo số: 98107/TB-SHTT.IP, ngày 11/07/2025 về việc ghi nhận yêu cầu duy trì hiệu lực Bằng độc quyền sáng chế

Số đơn yêu cầu: DT1-2025-08014 Ngày nộp: 27/05/2025

Liên quan đến Bằng độc quyền sáng chế:

(11) Số bằng	(15) Ngày cấp	Năm yêu cầu duy trì hiệu lực	Hiệu lực được duy trì đến
40281	29/05/2024	2	29/05/2026

(73) Chủ văn bằng bảo hộ: GOGORO INC. (CN)
3806 Central Plaza, 18 Harbour Road, Wanchai, Hong Kong

Thông báo số: 98108/TB-SHTT.IP, ngày 11/07/2025 về việc ghi nhận yêu cầu duy trì hiệu lực Bằng độc quyền sáng chế

Số đơn yêu cầu: DT1-2025-08015 Ngày nộp: 27/05/2025

Liên quan đến Bằng độc quyền sáng chế:

(11) Số bằng	(15) Ngày cấp	Năm yêu cầu duy trì hiệu lực	Hiệu lực được duy trì đến
36220	30/05/2023	3	30/05/2026

(73) Chủ văn bằng bảo hộ: INNOLUX CORPORATION (TW)
No. 160 Kesyue Rd., Jhu-Nan Site, Hsinchu Science Park, Jhu-Nan, Miao-Li County, Taiwan

---

Thông báo số: 98109/TB-SHTT.IP, ngày 11/07/2025 về việc ghi nhận yêu cầu duy trì hiệu lực Bằng độc quyền sáng chế

Số đơn yêu cầu: DT1-2025-08016 Ngày nộp: 27/05/2025

Liên quan đến Bằng độc quyền sáng chế:

(11) Số bằng	(15) Ngày cấp	Năm yêu cầu duy trì hiệu lực	Hiệu lực được duy trì đến
15550	30/05/2016	10	30/05/2026

(73) Chủ văn bằng bảo hộ: CINVOLVE BVBA (BE)
Volkstraat 54 box 423, 2000 Antwerpen, Belgium

Thông báo số: 98110/TB-SHTT.$_{IP}$, ngày 11/07/2025 về việc ghi nhận yêu cầu duy trì hiệu lực Bằng độc quyền sáng chế

Số đơn yêu cầu: DT1-2025-08017 Ngày nộp: 27/05/2025

Liên quan đến Bằng độc quyền sáng chế:

(11) Số bằng	(15) Ngày cấp	Năm yêu cầu duy trì hiệu lực	Hiệu lực được duy trì đến
32456	30/05/2022	4	30/05/2026

(73) Chủ văn bằng bảo hộ: DANIELI CORUS B.V. (NL)
Rooswijkweg 291, 1951 ME Velsen Noord, Netherlands

Thông báo số: 98111/TB-SHTT.$_{IP}$, ngày 11/07/2025 về việc ghi nhận yêu cầu duy trì hiệu lực Bằng độc quyền sáng chế

Số đơn yêu cầu: DT1-2025-08018 Ngày nộp: 27/05/2025

Liên quan đến Bằng độc quyền sáng chế:

(11) Số bằng	(15) Ngày cấp	Năm yêu cầu duy trì hiệu lực	Hiệu lực được duy trì đến
36217	30/05/2023	3	30/05/2026

(73) Chủ văn bằng bảo hộ: FIRST SOLAR, INC. (US)
350 West Washington Street, 6th Floor, Tempe, AZ 85281, United States of America

---

Thông báo số: 98112/TB-SHTT.IP, ngày 11/07/2025 về việc ghi nhận yêu cầu duy trì hiệu lực Bằng độc quyền sáng chế

Số đơn yêu cầu: DT1-2025-08019 Ngày nộp: 27/05/2025

Liên quan đến Bằng độc quyền sáng chế:

(11) Số bằng	(15) Ngày cấp	Năm yêu cầu duy trì hiệu lực	Hiệu lực được duy trì đến
17010	30/05/2017	9	30/05/2026

(73) Chủ văn bằng bảo hộ: NOUCOR HEALTH, S.A. (ES)
Av. Camí Reial, 51-57, Palau-Solità i Plegamans, ES-08184 Barcelona, Spain

---

Thông báo số: 98113/TB-SHTT.IP, ngày 11/07/2025 về việc ghi nhận yêu cầu duy trì hiệu lực Bằng độc quyền sáng chế

Số đơn yêu cầu: DT1-2025-08020 Ngày nộp: 27/05/2025

Liên quan đến Bằng độc quyền sáng chế:

(11) Số bằng	(15) Ngày cấp	Năm yêu cầu duy trì hiệu lực	Hiệu lực được duy trì đến
40295	30/05/2024	2	30/05/2026

(73) Chủ văn bằng bảo hộ: OWENS-BROCKWAY GLASS CONTAINER INC. (US)
One Michael Owens Way, Perrysburg, OH 43551, United States of America

---

Thông báo số: 98114/TB-SHTT.IP, ngày 11/07/2025 về việc ghi nhận yêu cầu duy trì hiệu lực Bằng độc quyền sáng chế

Số đơn yêu cầu: DT1-2025-08021 Ngày nộp: 27/05/2025

Liên quan đến Bằng độc quyền sáng chế:

(11) Số bằng	(15) Ngày cấp	Năm yêu cầu duy trì hiệu lực	Hiệu lực được duy trì đến
32449	30/05/2022	4	30/05/2026

(73) Chủ văn bằng bảo hộ: THE UNIVERSITY OF MASSACHUSETTS (US)
One Beacon Street, 31st Floor Boston, Massachusetts 02108, United States of America

---

Thông báo số: 98115/TB-SHTT.$_{IP}$, ngày 11/07/2025 về việc ghi nhận yêu cầu duy trì hiệu lực Bằng độc quyền sáng chế

Số đơn yêu cầu: DT1-2025-08022 Ngày nộp: 27/05/2025

Liên quan đến Bằng độc quyền sáng chế:

(11) Số bằng	(15) Ngày cấp	Năm yêu cầu duy trì hiệu lực	Hiệu lực được duy trì đến
39417	13/03/2024	2	13/03/2026

(73) Chủ văn bằng bảo hộ: CURRENT LIGHTING SOLUTIONS, LLC (US)
1975 Noble Rd, Building 338, Nela Park, East Cleveland, Ohio 44112, United States of America

---

Thông báo số: 98116/TB-SHTT.$_{IP}$, ngày 11/07/2025 về việc ghi nhận yêu cầu duy trì hiệu lực Bằng độc quyền sáng chế

Số đơn yêu cầu: DT1-2025-08023 Ngày nộp: 27/05/2025

Liên quan đến Bằng độc quyền sáng chế:

(11) Số bằng	(15) Ngày cấp	Năm yêu cầu duy trì hiệu lực	Hiệu lực được duy trì đến
14330	21/07/2015	11	21/07/2026

(73) Chủ văn bằng bảo hộ: POSCO ICT COMPANY LTD (KR)
606, Ho-dong, Nam-gu, Pohang, Gyeongbuk 790-380, Republic of Korea

---

Thông báo số: 98117/TB-SHTT.$_{IP}$, ngày 11/07/2025 về việc ghi nhận yêu cầu duy trì hiệu lực Bằng độc quyền sáng chế

Số đơn yêu cầu: DT1-2025-08024 Ngày nộp: 27/05/2025

Liên quan đến Bằng độc quyền sáng chế:

(11) Số bằng	(15) Ngày cấp	Năm yêu cầu duy trì hiệu lực	Hiệu lực được duy trì đến
32563	08/06/2022	4	08/06/2026

(73) Chủ văn bằng bảo hộ: WANG, JE-WON (KR)
201Dong 505Ho, 133, Baeul 2-ro, Yuseong-gu, Daejeon 34034, Republic of Korea

---

Thông báo số: 98118/TB-SHTT.$_{IP}$, ngày 11/07/2025 về việc ghi nhận yêu cầu duy trì hiệu lực Bằng độc quyền sáng chế

Số đơn yêu cầu: DT1-2025-08025 Ngày nộp: 27/05/2025

Liên quan đến Bằng độc quyền sáng chế:

(11) Số bằng	(15) Ngày cấp	Năm yêu cầu duy trì hiệu lực	Hiệu lực được duy trì đến
29127	05/07/2021	5	05/07/2026

(73) Chủ văn bằng bảo hộ: CJ CHEILJEDANG CORPORATION (KR)
CJ Cheiljedang Center, 330, Dongho-ro, Jung-gu, Seoul 04560, Republic of Korea

---

Thông báo số: 98119/TB-SHTT.$_{IP}$, ngày 11/07/2025 về việc ghi nhận yêu cầu duy trì hiệu lực Bằng độc quyền sáng chế

Số đơn yêu cầu: DT1-2025-08026 Ngày nộp: 27/05/2025

Liên quan đến Bằng độc quyền sáng chế:

(11) Số bằng	(15) Ngày cấp	Năm yêu cầu duy trì hiệu lực	Hiệu lực được duy trì đến
25490	14/08/2020	6	14/08/2026

(73) Chủ văn bằng bảo hộ: CJ CHEILJEDANG CORPORATION (KR)
CJ Cheiljedang Center, 330, Dongho-ro, Jung-gu, Seoul 100-400, Korea

---

Thông báo số: 98120/TB-SHTT.$_{IP}$, ngày 11/07/2025 về việc ghi nhận yêu cầu duy trì hiệu lực Bằng độc quyền sáng chế

Số đơn yêu cầu: DT1-2025-08027 Ngày nộp: 27/05/2025

Liên quan đến Bằng độc quyền sáng chế:

(11) Số bằng	(15) Ngày cấp	Năm yêu cầu duy trì hiệu lực	Hiệu lực được duy trì đến
25274	24/07/2020	6	24/07/2026

(73) Chủ văn bằng bảo hộ: CJ CHEILJEDANG CORPORATION (KR)
CJ Cheiljedang Center, 330, Dongho-ro, Jung-gu, Seoul 100-400, Korea

---

Thông báo số: 98121/TB-SHTT.$_{IP}$, ngày 11/07/2025 về việc ghi nhận yêu cầu duy trì hiệu lực Bằng độc quyền sáng chế

Số đơn yêu cầu: DT1-2025-08028 Ngày nộp: 27/05/2025

Liên quan đến Bằng độc quyền sáng chế:

(11) Số bằng	(15) Ngày cấp	Năm yêu cầu duy trì hiệu lực	Hiệu lực được duy trì đến
36968	14/08/2023	3	14/08/2026

(73) Chủ văn bằng bảo hộ: CJ CHEILJEDANG CORPORATION (KR)
CJ Cheiljedang Center, 330, Dongho-ro, Jung-gu, Seoul 04560, Republic of Korea

---

Thông báo số: 98122/TB-SHTT.$_{IP}$, ngày 11/07/2025 về việc ghi nhận yêu cầu duy trì hiệu lực Bằng độc quyền sáng chế

Số đơn yêu cầu: DT1-2025-08029 Ngày nộp: 27/05/2025

Liên quan đến Bằng độc quyền sáng chế:

(11) Số bằng	(15) Ngày cấp	Năm yêu cầu duy trì hiệu lực	Hiệu lực được duy trì đến
25097	14/07/2020	6	14/07/2026

(73) Chủ văn bằng bảo hộ: CJ CHEILJEDANG CORPORATION (KR)
CJ Cheiljedang Center, 330, Dongho-ro, Jung-gu, Seoul 04560, Republic of Korea

---

Thông báo số: 98123/TB-SHTT.$_{IP}$, ngày 11/07/2025 về việc ghi nhận yêu cầu duy trì hiệu lực Bằng độc quyền sáng chế

Số đơn yêu cầu: DT1-2025-08030 Ngày nộp: 27/05/2025

Liên quan đến Bằng độc quyền sáng chế:

(11) Số bằng	(15) Ngày cấp	Năm yêu cầu duy trì hiệu lực	Hiệu lực được duy trì đến
33030	18/07/2022	4	18/07/2026

(73) Chủ văn bằng bảo hộ: LS MTRON LTD. (KR)
127, LS-ro, Dongan-gu, Anyang-si, Gyeonggi-do 431-848, Republic of Korea

---

Thông báo số: 98124/TB-SHTT.$_{IP}$, ngày 11/07/2025 về việc ghi nhận yêu cầu duy trì hiệu lực Bằng độc quyền sáng chế

Số đơn yêu cầu: DT1-2025-08031 Ngày nộp: 27/05/2025

Liên quan đến Bằng độc quyền sáng chế:

(11) Số bằng	(15) Ngày cấp	Năm yêu cầu duy trì hiệu lực	Hiệu lực được duy trì đến
29254	16/07/2021	5	16/07/2026

(73) Chủ văn bằng bảo hộ: CJ CHEILJEDANG CORPORATION (KR)
500, Namdaemunro 5-ga, Jung-gu, Seoul 100-749, Republic of Korea

---

Thông báo số: 98125/TB-SHTT.$_{IP}$, ngày 11/07/2025 về việc ghi nhận yêu cầu duy trì hiệu lực Bằng độc quyền sáng chế

Số đơn yêu cầu: DT1-2025-08032 Ngày nộp: 27/05/2025

Liên quan đến Bằng độc quyền sáng chế:

(11) Số bằng	(15) Ngày cấp	Năm yêu cầu duy trì hiệu lực	Hiệu lực được duy trì đến
40896	22/07/2024	2	22/07/2026

(73) Chủ văn bằng bảo hộ: CJ CHEILJEDANG CORPORATION (KR)
330, Dongho-ro, Jung-gu, Seoul 04560 Republic of Korea

Thông báo số: 98126/TB-SHTT.$_{IP}$, ngày 11/07/2025 về việc ghi nhận yêu cầu duy trì hiệu lực Bằng độc quyền sáng chế

Số đơn yêu cầu: DT1-2025-08033 Ngày nộp: 27/05/2025

Liên quan đến Bằng độc quyền sáng chế:

(11) Số bằng	(15) Ngày cấp	Năm yêu cầu duy trì hiệu lực	Hiệu lực được duy trì đến
29436	05/08/2021	5	05/08/2026

(73) Chủ văn bằng bảo hộ: CJ CHEILJEDANG CORPORATION (KR)
330, Dongho-ro, Jung-gu, Seoul 04560, Republic of Korea

Thông báo số: 98127/TB-SHTT.$_{IP}$, ngày 11/07/2025 về việc ghi nhận yêu cầu duy trì hiệu lực Bằng độc quyền sáng chế

Số đơn yêu cầu: DT1-2025-08034 Ngày nộp: 27/05/2025

Liên quan đến Bằng độc quyền sáng chế:

(11) Số bằng	(15) Ngày cấp	Năm yêu cầu duy trì hiệu lực	Hiệu lực được duy trì đến
36799	27/07/2023	3	27/07/2026

(73) Chủ văn bằng bảo hộ: LG DISPLAY CO., LTD. (KR)
LG Twin Towers, 128, Yeouidaero, Yeungdeungpo-gu,
Seoul 07336, Korea

Thông báo số: 98128/TB-SHTT.IP, ngày 11/07/2025 về việc ghi nhận yêu cầu duy trì hiệu lực Bằng độc quyền sáng chế

Số đơn yêu cầu: DT1-2025-08035 Ngày nộp: 27/05/2025

Liên quan đến Bằng độc quyền sáng chế:

(11) Số bằng	(15) Ngày cấp	Năm yêu cầu duy trì hiệu lực	Hiệu lực được duy trì đến
36788	26/07/2023	3	26/07/2026

(73) Chủ văn bằng bảo hộ: LG DISPLAY CO., LTD. (KR)
LG Twin Towers, 128, Yeouidaero, Yeungdeungpo-gu, Seoul 07336, Korea

---

Thông báo số: 98129/TB-SHTT.IP, ngày 11/07/2025 về việc ghi nhận yêu cầu duy trì hiệu lực Bằng độc quyền sáng chế

Số đơn yêu cầu: DT1-2025-08036 Ngày nộp: 27/05/2025

Liên quan đến Bằng độc quyền sáng chế:

(11) Số bằng	(15) Ngày cấp	Năm yêu cầu duy trì hiệu lực	Hiệu lực được duy trì đến
25270	23/07/2020	6	23/07/2026

(73) Chủ văn bằng bảo hộ: CJ CHEILJEDANG CORPORATION (KR)
292, Ssangnim-dong, Jung-gu, Seoul 100-400, Republic of Korea

---

Thông báo số: 98130/TB-SHTT.IP, ngày 11/07/2025 về việc ghi nhận yêu cầu duy trì hiệu lực Bằng độc quyền sáng chế

Số đơn yêu cầu: DT1-2025-08037 Ngày nộp: 27/05/2025

Liên quan đến Bằng độc quyền sáng chế:

(11) Số bằng	(15) Ngày cấp	Năm yêu cầu duy trì hiệu lực	Hiệu lực được duy trì đến
40805	12/07/2024	2	12/07/2026

(73) Chủ văn bằng bảo hộ: CJ CHEILJEDANG CORPORATION (KR)
CJ Cheiljedang Center, 330, Dongho-ro, Jung-gu, Seoul 04560, Korea

---

Thông báo số: 98131/TB-SHTT.$_{IP}$, ngày 11/07/2025 về việc ghi nhận yêu cầu duy trì hiệu lực Bằng độc quyền sáng chế

Số đơn yêu cầu: DT1-2025-08038 Ngày nộp: 27/05/2025

Liên quan đến Bằng độc quyền sáng chế:

(11) Số bằng	(15) Ngày cấp	Năm yêu cầu duy trì hiệu lực	Hiệu lực được duy trì đến
36920	09/08/2023	3	09/08/2026

(73) Chủ văn bằng bảo hộ: CJ CHEILJEDANG CORPORATION (KR)
CJ Cheiljedang Center 330, Dongho-ro, Jung-gu, Seoul 04560, Republic of Korea

---

Thông báo số: 98132/TB-SHTT.$_{IP}$, ngày 11/07/2025 về việc ghi nhận yêu cầu duy trì hiệu lực Bằng độc quyền sáng chế

Số đơn yêu cầu: DT1-2025-08039 Ngày nộp: 27/05/2025

Liên quan đến Bằng độc quyền sáng chế:

(11) Số bằng	(15) Ngày cấp	Năm yêu cầu duy trì hiệu lực	Hiệu lực được duy trì đến
17094	20/06/2017	9	20/06/2026

(73) Chủ văn bằng bảo hộ: LG CHEM, LTD. (KR)
128, Yeoui-daero, Yeongdeungpo-gu, Seoul, Republic of Korea

Thông báo số: 98133/TB-SHTT.$_{IP}$, ngày 11/07/2025 về việc ghi nhận yêu cầu duy trì hiệu lực Bằng độc quyền sáng chế

Số đơn yêu cầu: DT1-2025-08040 Ngày nộp: 27/05/2025

Liên quan đến Bằng độc quyền sáng chế:

(11) Số bằng	(15) Ngày cấp	Năm yêu cầu duy trì hiệu lực	Hiệu lực được duy trì đến
25275	24/07/2020	6	24/07/2026

(73) Chủ văn bằng bảo hộ: CJ CHEILJEDANG CORPORATION (KR)
CJ Cheiljedang Center, 330, Dongho-ro, Jung-gu, Seoul 100-400, Korea

---

Thông báo số: 98134/TB-SHTT.$_{IP}$, ngày 11/07/2025 về việc ghi nhận yêu cầu duy trì hiệu lực Bằng độc quyền sáng chế

Số đơn yêu cầu: DT1-2025-08041 Ngày nộp: 27/05/2025

Liên quan đến Bằng độc quyền sáng chế:

(11) Số bằng	(15) Ngày cấp	Năm yêu cầu duy trì hiệu lực	Hiệu lực được duy trì đến
10433	27/06/2012	14	27/06/2026

(73) Chủ văn bằng bảo hộ: HYUNDAI HEAVY INDUSTRIES CO., LTD. (KR)
1 Jeonha-Dong, Dong-ku, Ulsan 682-792, Republic of Korea

Thông báo số: 98135/TB-SHTT.$_{IP}$, ngày 11/07/2025 về việc ghi nhận yêu cầu duy trì hiệu lực Bằng độc quyền sáng chế

Số đơn yêu cầu: DT1-2025-08042 Ngày nộp: 27/05/2025

Liên quan đến Bằng độc quyền sáng chế:

(11) Số bằng	(15) Ngày cấp	Năm yêu cầu duy trì hiệu lực	Hiệu lực được duy trì đến
28872	10/06/2021	5	10/06/2026

(73) Chủ văn bằng bảo hộ: SNU R&DB FOUNDATION (KR)
Seoul National University Daehak-dong, Gwankak-gu Seoul 151-742, Korea

---

Thông báo số: 98136/TB-SHTT.$_{IP}$, ngày 11/07/2025 về việc ghi nhận yêu cầu duy trì hiệu lực Bằng độc quyền sáng chế

Số đơn yêu cầu: DT1-2025-08043 Ngày nộp: 27/05/2025

Liên quan đến Bằng độc quyền sáng chế:

(11) Số bằng	(15) Ngày cấp	Năm yêu cầu duy trì hiệu lực	Hiệu lực được duy trì đến
36628	05/07/2023	3	05/07/2026

(73) Chủ văn bằng bảo hộ: LG DISPLAY CO., LTD. (KR)
LG Twin Towers, 128, Yeouidaero, Yeungdeungpo-gu, Seoul 07336, Korea

---

Thông báo số: 98137/TB-SHTT.$_{IP}$, ngày 11/07/2025 về việc ghi nhận yêu cầu duy trì hiệu lực Bằng độc quyền sáng chế

Số đơn yêu cầu: DT1-2025-08044 Ngày nộp: 27/05/2025

Liên quan đến Bằng độc quyền sáng chế:

(11) Số bằng	(15) Ngày cấp	Năm yêu cầu duy trì hiệu lực	Hiệu lực được duy trì đến
33074	21/07/2022	4	21/07/2026

(73) Chủ văn bằng bảo hộ: CJ CHEILJEDANG CORPORATION (KR)
330, Dongho-ro, Jung-gu, Seoul 04560, Republic of Korea

Thông báo số: 98138/TB-SHTT.$_{IP}$, ngày 11/07/2025 về việc ghi nhận yêu cầu duy trì hiệu lực Bằng độc quyền sáng chế

Số đơn yêu cầu: DT1-2025-08045 Ngày nộp: 27/05/2025

Liên quan đến Bằng độc quyền sáng chế:

(11) Số bằng	(15) Ngày cấp	Năm yêu cầu duy trì hiệu lực	Hiệu lực được duy trì đến
36341	08/06/2023	3	08/06/2026

(73) Chủ văn bằng bảo hộ: POSCO (KR)
6261, Donghaean-ro, Nam-gu Pohang-si, Gyeongsangbuk-do, 37859, Republic of Korea

---

Thông báo số: 98139/TB-SHTT.IP, ngày 11/07/2025 về việc ghi nhận yêu cầu duy trì hiệu lực Bằng độc quyền sáng chế

Số đơn yêu cầu: DT1-2025-08046 Ngày nộp: 27/05/2025

Liên quan đến Bằng độc quyền sáng chế:

(11) Số bằng	(15) Ngày cấp	Năm yêu cầu duy trì hiệu lực	Hiệu lực được duy trì đến
36921	09/08/2023	3	09/08/2026

(73) Chủ văn bằng bảo hộ: CJ CHEILJEDANG CORPORATION (KR)
330, Dongho-ro, Jung-gu, Seoul 04560, Republic of Korea

Thông báo số: 98144/TB-SHTT.IP, ngày 11/07/2025 về việc ghi nhận yêu cầu duy trì hiệu lực Bằng độc quyền sáng chế

Số đơn yêu cầu: DT1-2025-08047 Ngày nộp: 27/05/2025

Liên quan đến Bằng độc quyền sáng chế:

(11) Số bằng	(15) Ngày cấp	Năm yêu cầu duy trì hiệu lực	Hiệu lực được duy trì đến
33059	20/07/2022	4	20/07/2026

(73) Chủ văn bằng bảo hộ: CJ CHEILJEDANG CORPORATION (KR)
CJ Cheiljedang Center, 330, Dongho-ro, Jung-gu, Seoul 04560, Republic of Korea

---

Thông báo số: 98145/TB-SHTT.IP, ngày 11/07/2025 về việc ghi nhận yêu cầu duy trì hiệu lực Bằng độc quyền sáng chế

Số đơn yêu cầu: DT1-2025-08048 Ngày nộp: 27/05/2025

Liên quan đến Bằng độc quyền sáng chế:

(11) Số bằng	(15) Ngày cấp	Năm yêu cầu duy trì hiệu lực	Hiệu lực được duy trì đến
40762	08/07/2024	2	08/07/2026

(73) Chủ văn bằng bảo hộ: CHEN CHUN CHENG (TW)
No.40, Longcheng 6th St., Taoyuan Dist., Taoyuan City 330, Taiwan

CHEN SEN HSING (TW)
No.40, Longcheng 6th St., Taoyuan Dist., Taoyuan City 330, Taiwan
CHANG CHUN YI (TW)
4F., No.11-1, Qiyan Rd., Beitou Dist., Taipei City 112, Taiwan
KUO HSIEN YU (TW)
No.69, Zhongshan N. Rd., Dayuan Dist., Taoyuan City 337, Taiwan

---

Thông báo số: 98146/TB-SHTT.$_{IP}$, ngày 11/07/2025 về việc ghi nhận yêu cầu duy trì hiệu lực Bằng độc quyền sáng chế

Số đơn yêu cầu: DT1-2025-08049 Ngày nộp: 27/05/2025

Liên quan đến Bằng độc quyền sáng chế:

(11) Số bằng	(15) Ngày cấp	Năm yêu cầu duy trì hiệu lực	Hiệu lực được duy trì đến
28957	17/06/2021	5	17/06/2026

(73) Chủ văn bằng bảo hộ: CHANGHUA CHRISTIAN HOSPITAL (TW)
135 Nanhsiao Street, Changhua, 500 Taiwan
INDUSTRIAL TECHNOLOGY RESEARCH INSTITUTE (TW)
No. 195, Sec. 4, Chung Hsing Rd., Chutung, Hsinchu 31040, Taiwan

---

Thông báo số: 98149/TB-SHTT.$_{IP}$, ngày 11/07/2025 về việc ghi nhận yêu cầu duy trì hiệu lực Bằng độc quyền sáng chế

Số đơn yêu cầu: DT1-2025-08054 Ngày nộp: 27/05/2025

Liên quan đến Bằng độc quyền sáng chế:

(11) Số bằng	(15) Ngày cấp	Năm yêu cầu duy trì hiệu lực	Hiệu lực được duy trì đến
32561	07/06/2022	4	07/06/2026

(73) Chủ văn bằng bảo hộ: CHIMEC S.P.A. (IT)
Via delle Ande, 19, 00144 Roma, Italy

Thông báo số: 98152/TB-SHTT.$_{IP}$, ngày 11/07/2025 về việc ghi nhận yêu cầu duy trì hiệu lực Bằng độc quyền sáng chế

Số đơn yêu cầu: DT1-2025-08057 Ngày nộp: 27/05/2025

Liên quan đến Bằng độc quyền sáng chế:

(11) Số bằng	(15) Ngày cấp	Năm yêu cầu duy trì hiệu lực	Hiệu lực được duy trì đến
11454	03/06/2013	13	03/06/2026

(73) Chủ văn bằng bảo hộ: SYNGENTA PARTICIPATIONS AG (CH)
Intellectual Property Department, Schwarzwaldallee 215, CH-4058, Basel, Switzerland

---

Thông báo số: 98154/TB-SHTT.$_{IP}$, ngày 11/07/2025 về việc ghi nhận yêu cầu duy trì hiệu lực Bằng độc quyền sáng chế

Số đơn yêu cầu: DT1-2025-08058 Ngày nộp: 27/05/2025

Liên quan đến Bằng độc quyền sáng chế:

(11) Số bằng	(15) Ngày cấp	Năm yêu cầu duy trì hiệu lực	Hiệu lực được duy trì đến
15589	06/06/2016	10	06/06/2026

(73) Chủ văn bằng bảo hộ: SYNGENTA PARTICIPATIONS AG (CH)
Schwarzwaldallee 215, CH-4058 Basel, Switzerland

Thông báo số: 98155/TB-SHTT.$_{IP}$, ngày 11/07/2025 về việc ghi nhận yêu cầu duy trì hiệu lực Bằng độc quyền sáng chế

Số đơn yêu cầu: DT2-2025-08059 Ngày nộp: 27/05/2025

Liên quan đến Bằng độc quyền sáng chế:

(11) Số bằng	(15) Ngày cấp	Năm yêu cầu duy trì hiệu lực	Hiệu lực được duy trì đến
2356	12/06/2020	7	12/06/2027

(73) Chủ văn bằng bảo hộ: CÔNG TY CỔ PHẦN VITAFOOD (VN)
Số nhà LP20, Trung Kính, tổ 39, phường Yên Hòa, quận Cầu Giấy, thành phố Hà Nội

---

Thông báo số: 98156/TB-SHTT.IP, ngày 11/07/2025 về việc ghi nhận yêu cầu duy trì hiệu lực Bằng độc quyền sáng chế

Số đơn yêu cầu: DT1-2025-08060 Ngày nộp: 27/05/2025

Liên quan đến Bằng độc quyền sáng chế:

(11) Số bằng	(15) Ngày cấp	Năm yêu cầu duy trì hiệu lực	Hiệu lực được duy trì đến
40669	01/07/2024	2	01/07/2026

(73) Chủ văn bằng bảo hộ: YUAN, CHEN-KEE (CA)
304-2665 Broadway W, Vancouver, British Columbia V6K 2G2, Canada

---

Thông báo số: 98158/TB-SHTT.IP, ngày 11/07/2025 về việc ghi nhận yêu cầu duy trì hiệu lực Bằng độc quyền sáng chế

Số đơn yêu cầu: DT1-2025-08062 Ngày nộp: 27/05/2025

Liên quan đến Bằng độc quyền sáng chế:

(11) Số bằng	(15) Ngày cấp	Năm yêu cầu duy trì hiệu lực	Hiệu lực được duy trì đến
36278	02/06/2023	3	02/06/2026

(73) Chủ văn bằng bảo hộ: MAGIC PACKING ENTERPRISE CO., LTD. (TW)
2F., No. 210, Daren N. Rd., Gangshan Dist., Kaohsiung City 820, Taiwan

---

Thông báo số: 98159/TB-SHTT.IP, ngày 11/07/2025 về việc ghi nhận yêu cầu duy trì hiệu lực Bằng độc quyền sáng chế

Số đơn yêu cầu: DT1-2025-08063 Ngày nộp: 27/05/2025

Liên quan đến Bằng độc quyền sáng chế:

(11) Số bằng	(15) Ngày cấp	Năm yêu cầu duy trì hiệu lực	Hiệu lực được duy trì đến
40566	24/06/2024	2	24/06/2026

(73) Chủ văn bằng bảo hộ: ENVIRONMENTAL RESOURCE DEVELOPMENT CONSULTANT CORPORATION (JP)
Shimano Bldg. 902, 2-1-4, Nakazaki, Kita-ku, Osaka-shi, Osaka, 5340013, Japan

---

Thông báo số: 98160/TB-SHTT.$_{IP}$, ngày 11/07/2025 về việc ghi nhận yêu cầu duy trì hiệu lực Bằng độc quyền sáng chế

Số đơn yêu cầu: DT1-2025-08064 Ngày nộp: 27/05/2025

Liên quan đến Bằng độc quyền sáng chế:

(11) Số bằng	(15) Ngày cấp	Năm yêu cầu duy trì hiệu lực	Hiệu lực được duy trì đến
24633	17/06/2020	6	17/06/2026

(73) Chủ văn bằng bảo hộ: TVS MOTOR COMPANY LIMITED (IN)
Jayalakshmi Estates, 29 (Old No. 8), Haddows Road, Chennai 600006, India

---

Thông báo số: 98162/TB-SHTT.$_{IP}$, ngày 11/07/2025 về việc ghi nhận yêu cầu duy trì hiệu lực Bằng độc quyền sáng chế

Số đơn yêu cầu: DT1-2025-08065 Ngày nộp: 27/05/2025

Liên quan đến Bằng độc quyền sáng chế:

(11) Số bằng	(15) Ngày cấp	Năm yêu cầu duy trì hiệu lực	Hiệu lực được duy trì đến
33187	02/08/2022	4	02/08/2026

(73) Chủ văn bằng bảo hộ: KIRIN HOLDINGS KABUSHIKI KAISHA (JP)
Nakano Central Park South, 10-2, Nakano 4-chome, Nakano-ku, Tokyo 164-0001, Japan

---

Thông báo số: 98163/TB-SHTT.$_{IP}$, ngày 11/07/2025 về việc ghi nhận yêu cầu duy trì hiệu lực Bằng độc quyền sáng chế

Số đơn yêu cầu: DT1-2025-08066 Ngày nộp: 27/05/2025

Liên quan đến Bằng độc quyền sáng chế:

(11) Số bằng	(15) Ngày cấp	Năm yêu cầu duy trì hiệu lực	Hiệu lực được duy trì đến
28830	04/06/2021	5	04/06/2026

(73) Chủ văn bằng bảo hộ: ELI LILLY AND COMPANY (US)
Lilly Corporate Center, Indianapolis, Indiana 46285, United States of America

---

Thông báo số: 98164/TB-SHTT.$_{IP}$, ngày 11/07/2025 về việc ghi nhận yêu cầu duy trì hiệu lực Bằng độc quyền sáng chế

Số đơn yêu cầu: DT1-2025-08067 Ngày nộp: 27/05/2025

Liên quan đến Bằng độc quyền sáng chế:

(11) Số bằng	(15) Ngày cấp	Năm yêu cầu duy trì hiệu lực	Hiệu lực được duy trì đến
15643	28/06/2016	10	28/06/2026

(73) Chủ văn bằng bảo hộ: MINEBEA ACCESSSOLUTIONS INC. (JP)
3700, Shimonaka Aza Wadayama, Sadowara-cho, Miyazaki-City, Miyazaki, Japan

---

Thông báo số: 98166/TB-SHTT.$_{IP}$, ngày 11/07/2025 về việc ghi nhận yêu cầu duy trì hiệu lực Bằng độc quyền sáng chế

Số đơn yêu cầu: DT1-2025-08068 Ngày nộp: 27/05/2025

Liên quan đến Bằng độc quyền sáng chế:

(11) Số bằng	(15) Ngày cấp	Năm yêu cầu duy trì hiệu lực	Hiệu lực được duy trì đến
24635	17/06/2020	6	17/06/2026

(73) Chủ văn bằng bảo hộ: TVS MOTOR COMPANY LIMITED (IN)
Jayalakshmi Estates, 24 (old # 8), Haddows Road, Chennai 600006, India

---

Thông báo số: 98167/TB-SHTT.IP, ngày 11/07/2025 về việc ghi nhận yêu cầu duy trì hiệu lực Bằng độc quyền sáng chế

Số đơn yêu cầu: DT1-2025-08069 Ngày nộp: 27/05/2025

Liên quan đến Bằng độc quyền sáng chế:

(11) Số bằng	(15) Ngày cấp	Năm yêu cầu duy trì hiệu lực	Hiệu lực được duy trì đến
24522	11/06/2020	6	11/06/2026

(73) Chủ văn bằng bảo hộ: HARBURG-FREUDENBERGER MASCHINENBAU GMBH (DE)
Seevestrasse 1, 21079 Hamburg, Germany

Thông báo số: 98168/TB-SHTT.IP, ngày 11/07/2025 về việc ghi nhận yêu cầu duy trì hiệu lực Bằng độc quyền sáng chế

Số đơn yêu cầu: DT1-2025-08070 Ngày nộp: 27/05/2025

Liên quan đến Bằng độc quyền sáng chế:

(11) Số bằng	(15) Ngày cấp	Năm yêu cầu duy trì hiệu lực	Hiệu lực được duy trì đến
24435	08/06/2020	6	08/06/2026

(73) Chủ văn bằng bảo hộ: ELI LILLY AND COMPANY (US)
Lilly Corporate Center, Indianapolis, Indiana 46285, United States of America

---

Thông báo số: 98169/TB-SHTT.IP, ngày 11/07/2025 về việc ghi nhận yêu cầu duy trì hiệu lực Bằng độc quyền sáng chế

Số đơn yêu cầu: DT1-2025-08071 Ngày nộp: 27/05/2025

Liên quan đến Bằng độc quyền sáng chế:

(11) Số bằng	(15) Ngày cấp	Năm yêu cầu duy trì hiệu lực	Hiệu lực được duy trì đến
32730	21/06/2022	4	21/06/2026

(73) Chủ văn bằng bảo hộ: COLUCID PHARMACEUTICALS, INC. (US)
c/o Eli Lilly and Company, Lilly Corporate Center, Indianapolis, IN 46285, United States of America

---

Thông báo số: 98171/TB-SHTT.$_{IP}$, ngày 11/07/2025 về việc ghi nhận yêu cầu duy trì hiệu lực Bằng độc quyền sáng chế

Số đơn yêu cầu: DT1-2025-08072 Ngày nộp: 27/05/2025

Liên quan đến Bằng độc quyền sáng chế:

(11) Số bằng	(15) Ngày cấp	Năm yêu cầu duy trì hiệu lực	Hiệu lực được duy trì đến
15602	20/06/2016	10	20/06/2026

(73) Chủ văn bằng bảo hộ: BRIGHTPOINT, INC. (US)
501 Airtech Parkway, Plainfield IN 46168, the United States of America

---

Thông báo số: 98172/TB-SHTT.$_{IP}$, ngày 11/07/2025 về việc ghi nhận yêu cầu duy trì hiệu lực Bằng độc quyền sáng chế

Số đơn yêu cầu: DT1-2025-08073 Ngày nộp: 27/05/2025

Liên quan đến Bằng độc quyền sáng chế:

(11) Số bằng	(15) Ngày cấp	Năm yêu cầu duy trì hiệu lực	Hiệu lực được duy trì đến
32845	30/06/2022	4	30/06/2026

(73) Chủ văn bằng bảo hộ: JOWAT SE (DE)
Ernst-Hilker-Straße 10-14, 32758 Detmold, Germany

Thông báo số: 98190/TB-SHTT.$_{IP}$, ngày 11/07/2025 về việc ghi nhận yêu cầu duy trì hiệu lực Bằng độc quyền sáng chế

Số đơn yêu cầu: DT1-2025-08074 Ngày nộp: 27/05/2025

Liên quan đến Bằng độc quyền sáng chế:

(11) Số bằng	(15) Ngày cấp	Năm yêu cầu duy trì hiệu lực	Hiệu lực được duy trì đến
29035	24/06/2021	5	24/06/2026

(73) Chủ văn bằng bảo hộ: MINEBEA ACCESSSOLUTIONS INC. (JP)
3700, Shimonaka Aza Wadayama, Sadowara-cho, Miyazaki-City, Miyazaki, Japan

---

Thông báo số: 98191/TB-SHTT.$_{IP}$, ngày 11/07/2025 về việc ghi nhận yêu cầu duy trì hiệu lực Bằng độc quyền sáng chế

Số đơn yêu cầu: DT1-2025-08075 Ngày nộp: 27/05/2025

Liên quan đến Bằng độc quyền sáng chế:

(11) Số bằng	(15) Ngày cấp	Năm yêu cầu duy trì hiệu lực	Hiệu lực được duy trì đến
28899	11/06/2021	5	11/06/2026

(73) Chủ văn bằng bảo hộ: ALCOA OF AUSTRALIA LIMITED (AU)
Cnr Davy and Marmion Streets, BOORAGOON Western Australia 6154, Australia

---

Thông báo số: 98192/TB-SHTT.$_{IP}$, ngày 11/07/2025 về việc ghi nhận yêu cầu duy trì hiệu lực Bằng độc quyền sáng chế

Số đơn yêu cầu: DT1-2025-08076 Ngày nộp: 27/05/2025

Liên quan đến Bằng độc quyền sáng chế:

(11) Số bằng	(15) Ngày cấp	Năm yêu cầu duy trì hiệu lực	Hiệu lực được duy trì đến
32559	07/06/2022	4	07/06/2026

(73) Chủ văn bằng bảo hộ: DESVAC (FR)
Zone Artisanale Pole 49, 23 Boulevard De La Chanterie, 49124 Saint Barthelemy D'Anjou, France

---

Thông báo số: 98193/TB-SHTT.IP, ngày 11/07/2025 về việc ghi nhận yêu cầu duy trì hiệu lực Bằng độc quyền sáng chế

Số đơn yêu cầu: DT1-2025-08077 Ngày nộp: 27/05/2025

Liên quan đến Bằng độc quyền sáng chế:

(11) Số bằng	(15) Ngày cấp	Năm yêu cầu duy trì hiệu lực	Hiệu lực được duy trì đến
32570	08/06/2022	4	08/06/2026

(73) Chủ văn bằng bảo hộ: HARBURG-FREUDENBERGER MASCHINENBAU GMBH (DE)
Seevestraße 1, 21079 Hamburg, Germany

Thông báo số: 98194/TB-SHTT.IP, ngày 11/07/2025 về việc ghi nhận yêu cầu duy trì hiệu lực Bằng độc quyền sáng chế

Số đơn yêu cầu: DT1-2025-08078 Ngày nộp: 27/05/2025

Liên quan đến Bằng độc quyền sáng chế:

(11) Số bằng	(15) Ngày cấp	Năm yêu cầu duy trì hiệu lực	Hiệu lực được duy trì đến
32745	22/06/2022	4	22/06/2026

(73) Chủ văn bằng bảo hộ: ARCHROMA IP GMBH (CH)
Neuhofstrasse 11, 4153 Reinach, Switzerland

Thông báo số: 98195/TB-SHTT.IP, ngày 11/07/2025 về việc ghi nhận yêu cầu duy trì hiệu lực Bằng độc quyền sáng chế

Số đơn yêu cầu: DT1-2025-08079 Ngày nộp: 27/05/2025

Liên quan đến Bằng độc quyền sáng chế:

(11) Số bằng	(15) Ngày cấp	Năm yêu cầu duy trì hiệu lực	Hiệu lực được duy trì đến
36342	09/06/2023	3	09/06/2026

(73) Chủ văn bằng bảo hộ: INSTITUT NATIONAL DE LA RECHERCHE AGRONOMIQUE (FR)
147 rue de l'Université, 75338 PARIS CEDEX 07, FRANCE

IFP ENERGIES NOUVELLES (FR)
1 & 4 avenue du Bois-Préau, 92852 RUEIL-MALMAISON, FRANCE
AGRO INDUSTRIES RECHERCHE ET DEVELOPPEMENT (FR)
Route de Bazancourt, 51110 POMACLE, FRANCE

Thông báo số: 98196/TB-SHTT.$_{IP}$, ngày 11/07/2025 về việc ghi nhận yêu cầu duy trì hiệu lực Bằng độc quyền sáng chế

Số đơn yêu cầu: DT1-2025-08080 Ngày nộp: 27/05/2025

Liên quan đến Bằng độc quyền sáng chế:

(11) Số bằng	(15) Ngày cấp	Năm yêu cầu duy trì hiệu lực	Hiệu lực được duy trì đến
19408	06/06/2018	8	06/06/2026

(73) Chủ văn bằng bảo hộ: INTERDIGITAL VC HOLDINGS, INC. (US)
200 Bellevue Parkway, Suite 300, Wilmington, DE 19809, USA

Thông báo số: 98197/TB-SHTT.$_{IP}$, ngày 11/07/2025 về việc ghi nhận yêu cầu duy trì hiệu lực Bằng độc quyền sáng chế

Số đơn yêu cầu: DT1-2025-08081 Ngày nộp: 27/05/2025

Liên quan đến Bằng độc quyền sáng chế:

(11) Số bằng	(15) Ngày cấp	Năm yêu cầu duy trì hiệu lực	Hiệu lực được duy trì đến
24469	09/06/2020	6	09/06/2026

(73) Chủ văn bằng bảo hộ: AGRO INDUSTRIES RECHERCHE ET DEVELOPPEMENT (FR)
Route de Bazancourt, F-51110 Pomacle, France
INSTITUT NATIONAL DE LA RECHERCHE AGRONOMIQUE (FR)
147 rue de l'Université, F-75338 Paris, France
IFP ENERGIES NOUVELLES (FR)
Direction - Propriété Industrielle, 1 & 4 avenue de Bois Préau, P-92852 Rueil Malmaison Cedex, France

---

Thông báo số: 98198/TB-SHTT.IP, ngày 11/07/2025 về việc ghi nhận yêu cầu duy trì hiệu lực Bằng độc quyền sáng chế

Số đơn yêu cầu: DT1-2025-08082 Ngày nộp: 27/05/2025

Liên quan đến Bằng độc quyền sáng chế:

(11) Số bằng	(15) Ngày cấp	Năm yêu cầu duy trì hiệu lực	Hiệu lực được duy trì đến
36981	15/08/2023	3	15/08/2026

(73) Chủ văn bằng bảo hộ: ORO AGRI, INC. (US)
2788 S. Maple Ave, Fresno, California 93725, United States of America

---

Thông báo số: 98199/TB-SHTT.IP, ngày 11/07/2025 về việc ghi nhận yêu cầu duy trì hiệu lực Bằng độc quyền sáng chế

Số đơn yêu cầu: DT1-2025-08083 Ngày nộp: 27/05/2025

Liên quan đến Bằng độc quyền sáng chế:

(11) Số bằng	(15) Ngày cấp	Năm yêu cầu duy trì hiệu lực	Hiệu lực được duy trì đến
28791	01/06/2021	5	01/06/2026

(73) Chủ văn bằng bảo hộ: SCG CHEMICALS CO., LTD. (TH)
1 Siam Cement Road, Bangsue Sub-district, Bangsue District, Bangkok 10800, Thailand
SIAM REFRACTORY INDUSTRY CO., LTD. (TH)
1 Siam Cement Road, Bangsue Sub-district, Bangsue District, Bangkok 10800, Thailand

---

Thông báo số: 98200/TB-SHTT.IP, ngày 11/07/2025 về việc ghi nhận yêu cầu duy trì hiệu lực Bằng độc quyền sáng chế

Số đơn yêu cầu: DT1-2025-08084 Ngày nộp: 27/05/2025

Liên quan đến Bằng độc quyền sáng chế:

(11) Số bằng	(15) Ngày cấp	Năm yêu cầu duy trì hiệu lực	Hiệu lực được duy trì đến
32455	30/05/2022	4	30/05/2026

(73) Chủ văn bằng bảo hộ: JANG HEOI SIK (KR)
1003ho111dong, 66 Barannam-ro, Hyangnam-eup, Hwaseong-si, Gyeonggi-do 18596, Republic of Korea

---

Thông báo số: 98201/TB-SHTT.IP, ngày 11/07/2025 về việc ghi nhận yêu cầu duy trì hiệu lực Bằng độc quyền sáng chế

Số đơn yêu cầu: DT1-2025-08085 Ngày nộp: 27/05/2025

Liên quan đến Bằng độc quyền sáng chế:

(11) Số bằng	(15) Ngày cấp	Năm yêu cầu duy trì hiệu lực	Hiệu lực được duy trì đến
32418	27/05/2022	4	27/05/2026

(73) Chủ văn bằng bảo hộ: MEHTA, VEERAG (US)
238 St, Nicholas Ave, South plainfield, New Jersey, USA
PARK, HEE-DAE (KR)
Yonsan LG Apt 122-802, 243-18, Yonsan-Dong, Yonje-Gu, Busan, Korea

---

Thông báo số: 98202/TB-SHTT.IP, ngày 11/07/2025 về việc ghi nhận yêu cầu duy trì hiệu lực Bằng độc quyền sáng chế

Số đơn yêu cầu: DT1-2025-08086 Ngày nộp: 27/05/2025

Liên quan đến Bằng độc quyền sáng chế:

(11) Số bằng	(15) Ngày cấp	Năm yêu cầu duy trì hiệu lực	Hiệu lực được duy trì đến
29390	30/07/2021	5	30/07/2026

(73) Chủ văn bằng bảo hộ: SANYANG MOTOR CO., LTD. (TW)
No. 184, Keng Tzu Kou, Shang Keng Village, Hsin Fong Shiang, Hsinchu County 304, TAIWAN

Thông báo số: 98204/TB-SHTT.IP, ngày 11/07/2025 về việc ghi nhận yêu cầu duy trì hiệu lực Bằng độc quyền sáng chế

Số đơn yêu cầu: DT1-2025-08088 Ngày nộp: 27/05/2025

Liên quan đến Bằng độc quyền sáng chế:

(11) Số bằng	(15) Ngày cấp	Năm yêu cầu duy trì hiệu lực	Hiệu lực được duy trì đến
29257	16/07/2021	5	16/07/2026

(73) Chủ văn bằng bảo hộ: SANYANG MOTOR CO., LTD. (TW)
No. 184, Keng Tzu Kou, Shang Keng Village, Hsin Fong Shiang, Hsinchu County 304, TAIWAN

Thông báo số: 98205/TB-SHTT.$_{IP}$, ngày 11/07/2025 về việc ghi nhận yêu cầu duy trì hiệu lực Bằng độc quyền sáng chế

Số đơn yêu cầu: DT1-2025-08089 Ngày nộp: 27/05/2025

Liên quan đến Bằng độc quyền sáng chế:

(11) Số bằng	(15) Ngày cấp	Năm yêu cầu duy trì hiệu lực	Hiệu lực được duy trì đến
19451	13/06/2018	8	13/06/2026

(73) Chủ văn bằng bảo hộ: PARK, GAP HWAN (KR)
406-2001, Koaroo Apt., 1611-2, Jinyeong-ri, Jinyeong-eup, Gimhae-si, Gyeongsangnam-do 621-807, Republic of Korea

---

Thông báo số: 98206/TB-SHTT.$_{IP}$, ngày 11/07/2025 về việc ghi nhận yêu cầu duy trì hiệu lực Bằng độc quyền sáng chế

Số đơn yêu cầu: DT1-2025-08090 Ngày nộp: 27/05/2025

Liên quan đến Bằng độc quyền sáng chế:

(11) Số bằng	(15) Ngày cấp	Năm yêu cầu duy trì hiệu lực	Hiệu lực được duy trì đến
40831	15/07/2024	2	15/07/2026

(73) Chủ văn bằng bảo hộ: SANYANG MOTOR CO., LTD. (TW)
No. 184, Keng Tzu Kou, Shang Keng Village, Hsin Fong Shiang, Hsinchu County 304, TAIWAN

Thông báo số: 98207/TB-SHTT.$_{IP}$, ngày 11/07/2025 về việc ghi nhận yêu cầu duy trì hiệu lực Bằng độc quyền sáng chế

Số đơn yêu cầu: DT1-2025-08091 Ngày nộp: 27/05/2025

Liên quan đến Bằng độc quyền sáng chế:

(11) Số bằng	(15) Ngày cấp	Năm yêu cầu duy trì hiệu lực	Hiệu lực được duy trì đến
36677	14/07/2023	3	14/07/2026

(73) Chủ văn bằng bảo hộ: SANYANG MOTOR CO., LTD. (TW)
No. 184, Keng Tzu Kou, Shang Keng Village, Hsin Fong Shiang, Hsinchu County 304, TAIWAN

Thông báo số: 98208/TB-SHTT.$_{IP}$, ngày 11/07/2025 về việc ghi nhận yêu cầu duy trì hiệu lực Bằng độc quyền sáng chế

Số đơn yêu cầu: DT1-2025-08092 Ngày nộp: 27/05/2025

Liên quan đến Bằng độc quyền sáng chế:

(11) Số bằng	(15) Ngày cấp	Năm yêu cầu duy trì hiệu lực	Hiệu lực được duy trì đến
33585	06/09/2022	4	06/09/2026

(73) Chủ văn bằng bảo hộ: HAE KWANG CO., LTD. (KR)
487-25, Jingwang-ro, Nowon-ri, Iwol-myeon, Jincheon-gun, Chungcheongbuk-do 27818, Republic of Korea

---

Thông báo số: 98209/TB-SHTT.$_{IP}$, ngày 11/07/2025 về việc ghi nhận yêu cầu duy trì hiệu lực Bằng độc quyền sáng chế

Số đơn yêu cầu: DT1-2025-08093 Ngày nộp: 27/05/2025

Liên quan đến Bằng độc quyền sáng chế:

(11) Số bằng	(15) Ngày cấp	Năm yêu cầu duy trì hiệu lực	Hiệu lực được duy trì đến
40720	05/07/2024	2	05/07/2026

(73) Chủ văn bằng bảo hộ: HONDA MOTOR CO., LTD. (JP)
1-1, Minami-Aoyama 2-chome, Minato-ku, Tokyo 1078556, Japan

Thông báo số: 98210/TB-SHTT.$_{IP}$, ngày 11/07/2025 về việc ghi nhận yêu cầu duy trì hiệu lực Bằng độc quyền sáng chế

Số đơn yêu cầu: DT1-2025-08094 Ngày nộp: 27/05/2025

Liên quan đến Bằng độc quyền sáng chế:

(11) Số bằng	(15) Ngày cấp	Năm yêu cầu duy trì hiệu lực	Hiệu lực được duy trì đến
41434	17/09/2024	2	17/09/2026

(73) Chủ văn bằng bảo hộ: HONDA MOTOR CO., LTD. (JP)
1-1, Minami-Aoyama 2-chome, Minato-ku, Tokyo, 107-8556, Japan

---

Thông báo số: 98211/TB-SHTT.$_{IP}$, ngày 11/07/2025 về việc ghi nhận yêu cầu duy trì hiệu lực Bằng độc quyền sáng chế

Số đơn yêu cầu: DT1-2025-08095 Ngày nộp: 27/05/2025

Liên quan đến Bằng độc quyền sáng chế:

(11) Số bằng	(15) Ngày cấp	Năm yêu cầu duy trì hiệu lực	Hiệu lực được duy trì đến
41133	12/08/2024	2	12/08/2026

(73) Chủ văn bằng bảo hộ: HONDA MOTOR CO., LTD. (JP)
1-1, Minami-Aoyama 2-chome, Minato-ku, Tokyo 1078556, Japan

Thông báo số: 98212/TB-SHTT.$_{IP}$, ngày 11/07/2025 về việc ghi nhận yêu cầu duy trì hiệu lực Bằng độc quyền sáng chế

Số đơn yêu cầu: DT1-2025-08096 Ngày nộp: 27/05/2025

Liên quan đến Bằng độc quyền sáng chế:

(11) Số bằng	(15) Ngày cấp	Năm yêu cầu duy trì hiệu lực	Hiệu lực được duy trì đến
24486	10/06/2020	6	10/06/2026

(73) Chủ văn bằng bảo hộ: TOTO LTD. (JP)
1-1, Nakashima 2-chome, Kokurakita-ku, Kitakyushu-shi, Fukuoka 802-8601, Japan

---

Thông báo số: 98213/TB-SHTT.$_{IP}$, ngày 11/07/2025 về việc ghi nhận yêu cầu duy trì hiệu lực Bằng độc quyền sáng chế

Số đơn yêu cầu: DT1-2025-08097 Ngày nộp: 27/05/2025

Liên quan đến Bằng độc quyền sáng chế:

(11) Số bằng	(15) Ngày cấp	Năm yêu cầu duy trì hiệu lực	Hiệu lực được duy trì đến
40347	04/06/2024	2	04/06/2026

(73) Chủ văn bằng bảo hộ: IFP ENERGIES NOUVELLES (FR)
1 & 4 avenue du Bois-Préau, 92852 RUEIL-MALMAISON, FRANCE
INSTITUT NATIONAL DE RECHERCHE POUR L'AGRICULTURE, L'ALIMENTATION ET L'ENVIRONNEMENT (FR)
147 rue de l'Université, 75338 PARIS CEDEX 07, France
AGRO INDUSTRIES RECHERCHE ET DEVELOPPEMENT (FR)
Route de Bazancourt, POMACLE, 51110, FRANCE

Thông báo số: 98214/TB-SHTT.$_{IP}$, ngày 11/07/2025 về việc ghi nhận yêu cầu duy trì hiệu lực Bằng độc quyền sáng chế

Số đơn yêu cầu: DT1-2025-08098 Ngày nộp: 27/05/2025

Liên quan đến Bằng độc quyền sáng chế:

(11) Số bằng	(15) Ngày cấp	Năm yêu cầu duy trì hiệu lực	Hiệu lực được duy trì đến
36351	09/06/2023	3	09/06/2026

(73) Chủ văn bằng bảo hộ: PINK GMBH THERMOSYSTEME (DE)
Am Kessler 6, 97877 Wertheim, Germany

Thông báo số: 98215/TB-SHTT.$_{IP}$, ngày 11/07/2025 về việc ghi nhận yêu cầu duy trì hiệu lực Bằng độc quyền sáng chế

Số đơn yêu cầu: DT1-2025-08099 Ngày nộp: 27/05/2025

Liên quan đến Bằng độc quyền sáng chế:

(11) Số bằng	(15) Ngày cấp	Năm yêu cầu duy trì hiệu lực	Hiệu lực được duy trì đến
24642	18/06/2020	6	18/06/2026

(73) Chủ văn bằng bảo hộ: CHANGZHENG ENGINEERING CO., LTD. (CN)
Jing Hai Si Lu No.141 East Road Beijing Economic Technological Development Area Daxing District, Beijing 101111, China

---

Thông báo số: 98216/TB-SHTT.$_{IP}$, ngày 11/07/2025 về việc ghi nhận yêu cầu duy trì hiệu lực Bằng độc quyền sáng chế

Số đơn yêu cầu: DT1-2025-08100 Ngày nộp: 27/05/2025

Liên quan đến Bằng độc quyền sáng chế:

(11) Số bằng	(15) Ngày cấp	Năm yêu cầu duy trì hiệu lực	Hiệu lực được duy trì đến
24519	11/06/2020	6	11/06/2026

(73) Chủ văn bằng bảo hộ: AUROTEC GMBH (AT)
Wartenburgerstraβe 1a A-4840 Vöcklabruck, Austria

Thông báo số: 98217/TB-SHTT.$_{IP}$, ngày 11/07/2025 về việc ghi nhận yêu cầu duy trì hiệu lực Bằng độc quyền sáng chế

Số đơn yêu cầu: DT1-2025-08101 Ngày nộp: 27/05/2025

Liên quan đến Bằng độc quyền sáng chế:

(11) Số bằng	(15) Ngày cấp	Năm yêu cầu duy trì hiệu lực	Hiệu lực được duy trì đến
24506	10/06/2020	6	10/06/2026

(73) Chủ văn bằng bảo hộ: CHANGZHENG ENGINEERING CO., LTD. (CN)
Jing Hai Si Lu No.141 East Road Beijing Economic Technological Development Area Daxing District, Beijing 101111, China

---

Thông báo số: 98218/TB-SHTT.$_{IP}$, ngày 11/07/2025 về việc ghi nhận yêu cầu duy trì hiệu lực Bằng độc quyền sáng chế

Số đơn yêu cầu: DT1-2025-08102 Ngày nộp: 27/05/2025

Liên quan đến Bằng độc quyền sáng chế:

(11) Số bằng	(15) Ngày cấp	Năm yêu cầu duy trì hiệu lực	Hiệu lực được duy trì đến
32595	10/06/2022	4	10/06/2026

(73) Chủ văn bằng bảo hộ: BÜHLER AG (CH)
Gupfenstrasse 5, 9240 Uzwil (CH)

Thông báo số: 98221/TB-SHTT.$_{IP}$, ngày 11/07/2025 về việc ghi nhận yêu cầu duy trì hiệu lực Bằng độc quyền sáng chế

Số đơn yêu cầu: DT1-2025-08104 Ngày nộp: 28/05/2025

Liên quan đến Bằng độc quyền sáng chế:

(11) Số bằng	(15) Ngày cấp	Năm yêu cầu duy trì hiệu lực	Hiệu lực được duy trì đến
36061	16/05/2023	3	16/05/2026

(73) Chủ văn bằng bảo hộ: CÔNG TY CỔ PHẦN CÔNG NGHỆ MỚI NHẬT HẢI (VN)
Số 9 BT2 Bán đảo Linh Đàm, phường Hoàng Liệt, quận Hoàng Mai, thành phố Hà Nội

---

Thông báo số: 98222/TB-SHTT.$_{IP}$, ngày 11/07/2025 về việc ghi nhận yêu cầu duy trì hiệu lực Bằng độc quyền sáng chế

Số đơn yêu cầu: DT1-2025-08105 Ngày nộp: 28/05/2025

Liên quan đến Bằng độc quyền sáng chế:

(11) Số bằng	(15) Ngày cấp	Năm yêu cầu duy trì hiệu lực	Hiệu lực được duy trì đến
24070	13/05/2020	6	13/05/2026

(73) Chủ văn bằng bảo hộ: CÔNG TY CỔ PHẦN CÔNG NGHỆ MỚI NHẬT HẢI (VN)
Số 9 BT2, bán đảo Linh Đàm, phường Hoàng Liệt, quận Hoàng Mai, thành phố Hà Nội

---

Thông báo số: 98223/TB-SHTT.$_{IP}$, ngày 11/07/2025 về việc ghi nhận yêu cầu duy trì hiệu lực Bằng độc quyền sáng chế

Số đơn yêu cầu: DT1-2025-08106 Ngày nộp: 28/05/2025

Liên quan đến Bằng độc quyền sáng chế:

(11) Số bằng	(15) Ngày cấp	Năm yêu cầu duy trì hiệu lực	Hiệu lực được duy trì đến
28840	07/06/2021	5	07/06/2026

(73) Chủ văn bằng bảo hộ: CENTRE DE COOPÉRATION INTERNATIONALE EN RECHERCHE AGRONOMIQUE POUR LE DÉVELOPPEMENT (CIRAD) (FR)
42, rue Scheffer, F-75016 Paris, France
TORRES COMÉRCIO E PROCESSAMENTO DE PRODUTOS NATURAIS LTDA ME. (BR)
Fazenda Córrego do Cipó, s/n°, Zona Rural, CEP: 62670-000, São Gonçalo do Amarante, CE, Brazil
EMBRAPA - EMPRESA BRASILEIRA DE PESQUISA AGROPECUÁRIA (BR)
Edifício Sede - PqEB - W3 Norte Final - Asa Norte CEP: 70770-901 Brasília - DF, Brazil
CENTRE INTERNATIONAL D'ÉTUDES SUPÉRIEURES EN SCIENCES AGRONOMIQUES (MONTPELLIER SUPAGRO) (FR)
2, place Pierre Viala, F-34060 Montpellier, France

Thông báo số: 98224/TB-SHTT.IP, ngày 11/07/2025 về việc ghi nhận yêu cầu duy trì hiệu lực Bằng độc quyền sáng chế

Số đơn yêu cầu: DT1-2025-08107 Ngày nộp: 28/05/2025

Liên quan đến Bằng độc quyền sáng chế:

(11) Số bằng	(15) Ngày cấp	Năm yêu cầu duy trì hiệu lực	Hiệu lực được duy trì đến
10333	31/05/2012	14	31/05/2026

(73) Chủ văn bằng bảo hộ: TOPOTARGET UK LIMITED (GB)
87A Milton Park, Abingdon Oxfordshire OX14 4RY, Great Britain

---

Thông báo số: 98225/TB-SHTT.IP, ngày 11/07/2025 về việc ghi nhận yêu cầu duy trì hiệu lực Bằng độc quyền sáng chế

Số đơn yêu cầu: DT1-2025-08108 Ngày nộp: 28/05/2025

Liên quan đến Bằng độc quyền sáng chế:

(11) Số bằng	(15) Ngày cấp	Năm yêu cầu duy trì hiệu lực	Hiệu lực được duy trì đến
32480	31/05/2022	4	31/05/2026

(73) Chủ văn bằng bảo hộ: DANIELI CORUS B.V. (NL)
Rooswijkweg 291, 1951 ME Velsen Noord, Netherlands

Thông báo số: 98226/TB-SHTT.IP, ngày 11/07/2025 về việc ghi nhận yêu cầu duy trì hiệu lực Bằng độc quyền sáng chế

Số đơn yêu cầu: DT1-2025-08109 Ngày nộp: 28/05/2025

Liên quan đến Bằng độc quyền sáng chế:

(11) Số bằng	(15) Ngày cấp	Năm yêu cầu duy trì hiệu lực	Hiệu lực được duy trì đến
32465	31/05/2022	4	31/05/2026

(73) Chủ văn bằng bảo hộ: GRÄNGES AB (SE)
Linnégatan 18, Box 5505, 114 85 Stockholm, Sweden

Thông báo số: 98227/TB-SHTT.IP, ngày 11/07/2025 về việc ghi nhận yêu cầu duy trì hiệu lực Bằng độc quyền sáng chế

Số đơn yêu cầu: DT1-2025-08110 Ngày nộp: 28/05/2025

Liên quan đến Bằng độc quyền sáng chế:

(11) Số bằng	(15) Ngày cấp	Năm yêu cầu duy trì hiệu lực	Hiệu lực được duy trì đến
36249	31/05/2023	3	31/05/2026

(73) Chủ văn bằng bảo hộ: DECKERS OUTDOOR CORPORATION (US)
250 Coromar Drive, Goleta, CA 93117, United States of America

---

Thông báo số: 98228/TB-SHTT.IP, ngày 11/07/2025 về việc ghi nhận yêu cầu duy trì hiệu lực Bằng độc quyền sáng chế

Số đơn yêu cầu: DT1-2025-08111 Ngày nộp: 28/05/2025

Liên quan đến Bằng độc quyền sáng chế:

(11) Số bằng	(15) Ngày cấp	Năm yêu cầu duy trì hiệu lực	Hiệu lực được duy trì đến
32481	31/05/2022	4	31/05/2026

(73) Chủ văn bằng bảo hộ: VESUVIUS FRANCE, S.A. (FR)
68, rue Paul Deudon, 59750 Feignies, France

Thông báo số: 98229/TB-SHTT.IP, ngày 11/07/2025 về việc ghi nhận yêu cầu duy trì hiệu lực Bằng độc quyền sáng chế

Số đơn yêu cầu: DT1-2025-08112 Ngày nộp: 28/05/2025

Liên quan đến Bằng độc quyền sáng chế:

(11) Số bằng	(15) Ngày cấp	Năm yêu cầu duy trì hiệu lực	Hiệu lực được duy trì đến
32466	31/05/2022	4	31/05/2026

(73) Chủ văn bằng bảo hộ: VESUVIUS GROUP, S.A. (BE)
Rue de Douvrain, 17, B-7011 GHLIN, Belgium

Thông báo số: 98230/TB-SHTT.IP, ngày 11/07/2025 về việc ghi nhận yêu cầu duy trì hiệu lực Bằng độc quyền sáng chế

Số đơn yêu cầu: DT1-2025-08113 Ngày nộp: 28/05/2025

Liên quan đến Bằng độc quyền sáng chế:

(11) Số bằng	(15) Ngày cấp	Năm yêu cầu duy trì hiệu lực	Hiệu lực được duy trì đến
32464	31/05/2022	4	31/05/2026

(73) Chủ văn bằng bảo hộ: LABORATORIOS SALVAT, S.A. (ES)
C. Gall, 30-36, 08950 ESPLUGUES DE LLOBREGAT, Spain

Thông báo số: 98235/TB-SHTT.IP, ngày 11/07/2025 về việc ghi nhận yêu cầu duy trì hiệu lực Bằng độc quyền sáng chế

Số đơn yêu cầu: DT1-2025-08118 Ngày nộp: 28/05/2025

Liên quan đến Bằng độc quyền sáng chế:

(11) Số bằng	(15) Ngày cấp	Năm yêu cầu duy trì hiệu lực	Hiệu lực được duy trì đến
26880	25/11/2020	6	25/11/2026

(73) Chủ văn bằng bảo hộ: TẬP ĐOÀN CÔNG NGHIỆP - VIỄN THÔNG QUÂN ĐỘI (VN)
Lô D26 Khu đô thị mới Cầu Giấy, phường Yên Hoà, quận Cầu Giấy, thành phố Hà Nội

---

Thông báo số: 98236/TB-SHTT.IP, ngày 11/07/2025 về việc ghi nhận yêu cầu duy trì hiệu lực Bằng độc quyền sáng chế

Số đơn yêu cầu: DT1-2025-08119 Ngày nộp: 28/05/2025

Liên quan đến Bằng độc quyền sáng chế:

(11) Số bằng	(15) Ngày cấp	Năm yêu cầu duy trì hiệu lực	Hiệu lực được duy trì đến
26726	10/11/2020	6	10/11/2026

(73) Chủ văn bằng bảo hộ: TẬP ĐOÀN CÔNG NGHIỆP - VIỄN THÔNG QUÂN ĐỘI (VN)
Lô D26 Khu đô thị mới Cầu Giấy, phường Yên Hoà, quận Cầu Giấy, thành phố Hà Nội

---

Thông báo số: 98237/TB-SHTT.$_{IP}$, ngày 11/07/2025 về việc ghi nhận yêu cầu duy trì hiệu lực Bằng độc quyền sáng chế

Số đơn yêu cầu: DT1-2025-08120 Ngày nộp: 28/05/2025

Liên quan đến Bằng độc quyền sáng chế:

(11) Số bằng	(15) Ngày cấp	Năm yêu cầu duy trì hiệu lực	Hiệu lực được duy trì đến
26496	23/10/2020	6	23/10/2026

(73) Chủ văn bằng bảo hộ: TẬP ĐOÀN CÔNG NGHIỆP - VIỄN THÔNG QUÂN ĐỘI (VN)
Lô D26 Khu đô thị mới Cầu Giấy, phường Yên Hoà, quận Cầu Giấy, thành phố Hà Nội

---

Thông báo số: 98238/TB-SHTT.$_{IP}$, ngày 11/07/2025 về việc ghi nhận yêu cầu duy trì hiệu lực Bằng độc quyền sáng chế

Số đơn yêu cầu: DT1-2025-08121 Ngày nộp: 28/05/2025

Liên quan đến Bằng độc quyền sáng chế:

(11) Số bằng	(15) Ngày cấp	Năm yêu cầu duy trì hiệu lực	Hiệu lực được duy trì đến
25965	16/09/2020	6	16/09/2026

(73) Chủ văn bằng bảo hộ: TẬP ĐOÀN CÔNG NGHIỆP - VIỄN THÔNG QUÂN ĐỘI (VN)
Lô D26 Khu đô thị mới Cầu Giấy, phường Yên Hoà, quận Cầu Giấy, thành phố Hà Nội

---

Thông báo số: 98239/TB-SHTT.IP, ngày 11/07/2025 về việc ghi nhận yêu cầu duy trì hiệu lực Bằng độc quyền sáng chế

Số đơn yêu cầu: DT1-2025-08122 Ngày nộp: 28/05/2025

Liên quan đến Bằng độc quyền sáng chế:

(11) Số bằng	(15) Ngày cấp	Năm yêu cầu duy trì hiệu lực	Hiệu lực được duy trì đến
25966	16/09/2020	6	16/09/2026

(73) Chủ văn bằng bảo hộ: TẬP ĐOÀN CÔNG NGHIỆP - VIỄN THÔNG QUÂN ĐỘI (VN)
Lô D26 Khu đô thị mới Cầu Giấy, phường Yên Hoà, quận Cầu Giấy, thành phố Hà Nội

---

Thông báo số: 98240/TB-SHTT.IP, ngày 11/07/2025 về việc ghi nhận yêu cầu duy trì hiệu lực Bằng độc quyền sáng chế

Số đơn yêu cầu: DT1-2025-08123 Ngày nộp: 28/05/2025

Liên quan đến Bằng độc quyền sáng chế:

(11) Số bằng	(15) Ngày cấp	Năm yêu cầu duy trì hiệu lực	Hiệu lực được duy trì đến
25795	04/09/2020	6	04/09/2026

(73) Chủ văn bằng bảo hộ: TẬP ĐOÀN CÔNG NGHIỆP - VIỄN THÔNG QUÂN ĐỘI (VN)
Lô D26 Khu đô thị mới Cầu Giấy, phường Yên Hoà, quận Cầu Giấy, thành phố Hà Nội

---

Thông báo số: 98241/TB-SHTT.IP, ngày 11/07/2025 về việc ghi nhận yêu cầu duy trì hiệu lực Bằng độc quyền sáng chế

Số đơn yêu cầu: DT1-2025-08124 Ngày nộp: 28/05/2025

Liên quan đến Bằng độc quyền sáng chế:

(11) Số bằng	(15) Ngày cấp	Năm yêu cầu duy trì hiệu lực	Hiệu lực được duy trì đến
25796	04/09/2020	6	04/09/2026

(73) Chủ văn bằng bảo hộ: TẬP ĐOÀN CÔNG NGHIỆP - VIỄN THÔNG QUÂN ĐỘI (VN)
Lô D26 Khu đô thị mới Cầu Giấy, phường Yên Hoà, quận Cầu Giấy, thành phố Hà Nội

---

Thông báo số: 98243/TB-SHTT.$_{IP}$, ngày 11/07/2025 về việc ghi nhận yêu cầu duy trì hiệu lực Bằng độc quyền sáng chế

Số đơn yêu cầu: DT1-2025-08125 Ngày nộp: 28/05/2025

Liên quan đến Bằng độc quyền sáng chế:

(11) Số bằng	(15) Ngày cấp	Năm yêu cầu duy trì hiệu lực	Hiệu lực được duy trì đến
25067	10/07/2020	6	10/07/2026

(73) Chủ văn bằng bảo hộ: TẬP ĐOÀN CÔNG NGHIỆP - VIỄN THÔNG QUÂN ĐỘI (VN)
Lô D26 Khu đô thị mới Cầu Giấy, phường Yên Hoà, quận Cầu Giấy, thành phố Hà Nội

---

Thông báo số: 98244/TB-SHTT.$_{IP}$, ngày 11/07/2025 về việc ghi nhận yêu cầu duy trì hiệu lực Bằng độc quyền sáng chế

Số đơn yêu cầu: DT1-2025-08126 Ngày nộp: 28/05/2025

Liên quan đến Bằng độc quyền sáng chế:

(11) Số bằng	(15) Ngày cấp	Năm yêu cầu duy trì hiệu lực	Hiệu lực được duy trì đến
24985	07/07/2020	6	07/07/2026

(73) Chủ văn bằng bảo hộ: TẬP ĐOÀN CÔNG NGHIỆP - VIỄN THÔNG QUÂN ĐỘI (VN)
Lô D26 Khu đô thị mới Cầu Giấy, phường Yên Hoà, quận Cầu Giấy, thành phố Hà Nội

---

Thông báo số: 98245/TB-SHTT.IP, ngày 11/07/2025 về việc ghi nhận yêu cầu duy trì hiệu lực Bằng độc quyền sáng chế

Số đơn yêu cầu: DT1-2025-08127 Ngày nộp: 28/05/2025

Liên quan đến Bằng độc quyền sáng chế:

(11) Số bằng	(15) Ngày cấp	Năm yêu cầu duy trì hiệu lực	Hiệu lực được duy trì đến
23506	18/03/2020	6	18/03/2026

(73) Chủ văn bằng bảo hộ: TẬP ĐOÀN CÔNG NGHIỆP - VIỄN THÔNG QUÂN ĐỘI (VN)
Lô D26 Khu đô thị mới Cầu Giấy, phường Yên Hoà, quận Cầu Giấy, thành phố Hà Nội

---

Thông báo số: 98246/TB-SHTT.IP, ngày 11/07/2025 về việc ghi nhận yêu cầu duy trì hiệu lực Bằng độc quyền sáng chế

Số đơn yêu cầu: DT1-2025-08128 Ngày nộp: 28/05/2025

Liên quan đến Bằng độc quyền sáng chế:

(11) Số bằng	(15) Ngày cấp	Năm yêu cầu duy trì hiệu lực	Hiệu lực được duy trì đến
23491	18/03/2020	6	18/03/2026

(73) Chủ văn bằng bảo hộ: TẬP ĐOÀN CÔNG NGHIỆP - VIỄN THÔNG QUÂN ĐỘI (VN)
Lô D26 Khu đô thị mới Cầu Giấy, phường Yên Hoà, quận Cầu Giấy, thành phố Hà Nội

---

Thông báo số: 98247/TB-SHTT.IP, ngày 11/07/2025 về việc ghi nhận yêu cầu duy trì hiệu lực Bằng độc quyền sáng chế

Số đơn yêu cầu: DT1-2025-08129 Ngày nộp: 28/05/2025

Liên quan đến Bằng độc quyền sáng chế:

(11) Số bằng	(15) Ngày cấp	Năm yêu cầu duy trì hiệu lực	Hiệu lực được duy trì đến
37578	16/10/2023	3	16/10/2026

(73) Chủ văn bằng bảo hộ: TẬP ĐOÀN CÔNG NGHIỆP - VIỄN THÔNG QUÂN ĐỘI (VN)
Lô D26 Khu đô thị mới Cầu Giấy, phường Yên Hoà, quận Cầu Giấy, thành phố Hà Nội

---

Thông báo số: 98248/TB-SHTT.$_{IP}$, ngày 11/07/2025 về việc ghi nhận yêu cầu duy trì hiệu lực Bằng độc quyền sáng chế

Số đơn yêu cầu: DT1-2025-08130 Ngày nộp: 28/05/2025

Liên quan đến Bằng độc quyền sáng chế:

(11) Số bằng	(15) Ngày cấp	Năm yêu cầu duy trì hiệu lực	Hiệu lực được duy trì đến
36560	28/06/2023	3	28/06/2026

(73) Chủ văn bằng bảo hộ: TẬP ĐOÀN CÔNG NGHIỆP - VIỄN THÔNG QUÂN ĐỘI (VN)
Lô D26 Khu đô thị mới Cầu Giấy, phường Yên Hoà, quận Cầu Giấy, thành phố Hà Nội

---

Thông báo số: 98249/TB-SHTT.$_{IP}$, ngày 11/07/2025 về việc ghi nhận yêu cầu duy trì hiệu lực Bằng độc quyền sáng chế

Số đơn yêu cầu: DT1-2025-08131 Ngày nộp: 28/05/2025

Liên quan đến Bằng độc quyền sáng chế:

(11) Số bằng	(15) Ngày cấp	Năm yêu cầu duy trì hiệu lực	Hiệu lực được duy trì đến
36557	28/06/2023	3	28/06/2026

(73) Chủ văn bằng bảo hộ: TẬP ĐOÀN CÔNG NGHIỆP - VIỄN THÔNG QUÂN ĐỘI (VN)
Lô D26 khu đô thị mới Cầu Giấy, phường Yên Hoà, quận Cầu Giấy, thành phố Hà Nội

---

Thông báo số: 98250/TB-SHTT.IP, ngày 11/07/2025 về việc ghi nhận yêu cầu duy trì hiệu lực Bằng độc quyền sáng chế

Số đơn yêu cầu: DT1-2025-08132 Ngày nộp: 28/05/2025

Liên quan đến Bằng độc quyền sáng chế:

(11) Số bằng	(15) Ngày cấp	Năm yêu cầu duy trì hiệu lực	Hiệu lực được duy trì đến
36119	22/05/2023	3	22/05/2026

(73) Chủ văn bằng bảo hộ: TẬP ĐOÀN CÔNG NGHIỆP - VIỄN THÔNG QUÂN ĐỘI (VN)
Lô D26 Khu đô thị mới Cầu Giấy, phường Yên Hoà, quận Cầu Giấy, thành phố Hà Nội

---

Thông báo số: 98251/TB-SHTT.IP, ngày 11/07/2025 về việc ghi nhận yêu cầu duy trì hiệu lực Bằng độc quyền sáng chế

Số đơn yêu cầu: DT1-2025-08133 Ngày nộp: 28/05/2025

Liên quan đến Bằng độc quyền sáng chế:

(11) Số bằng	(15) Ngày cấp	Năm yêu cầu duy trì hiệu lực	Hiệu lực được duy trì đến
36120	22/05/2023	3	22/05/2026

(73) Chủ văn bằng bảo hộ: TẬP ĐOÀN CÔNG NGHIỆP - VIỄN THÔNG QUÂN ĐỘI (VN)
Lô D26 khu đô thị mới Cầu Giấy, phường Yên Hoà, quận Cầu Giấy, thành phố Hà Nội

---

Thông báo số: 98252/TB-SHTT.IP, ngày 11/07/2025 về việc ghi nhận yêu cầu duy trì hiệu lực Bằng độc quyền sáng chế

Số đơn yêu cầu: DT1-2025-08134 Ngày nộp: 28/05/2025

Liên quan đến Bằng độc quyền sáng chế:

(11) Số bằng	(15) Ngày cấp	Năm yêu cầu duy trì hiệu lực	Hiệu lực được duy trì đến
35199	01/03/2023	3	01/03/2026

(73) Chủ văn bằng bảo hộ: TẬP ĐOÀN CÔNG NGHIỆP - VIỄN THÔNG QUÂN ĐỘI (VN)
Lô D26 khu đô thị mới Cầu Giấy, phường Yên Hoà, quận Cầu Giấy, thành phố Hà Nội

---

Thông báo số: 98253/TB-SHTT.$_{IP}$, ngày 11/07/2025 về việc ghi nhận yêu cầu duy trì hiệu lực Bằng độc quyền sáng chế

Số đơn yêu cầu: DT1-2025-08135 Ngày nộp: 28/05/2025

Liên quan đến Bằng độc quyền sáng chế:

(11) Số bằng	(15) Ngày cấp	Năm yêu cầu duy trì hiệu lực	Hiệu lực được duy trì đến
36561	28/06/2023	3	28/06/2026

(73) Chủ văn bằng bảo hộ: TẬP ĐOÀN CÔNG NGHIỆP - VIỄN THÔNG QUÂN ĐỘI (VN)
Lô D26 Khu đô thị mới Cầu Giấy, phường Yên Hoà, quận Cầu Giấy, thành phố Hà Nội

---

Thông báo số: 98254/TB-SHTT.$_{IP}$, ngày 11/07/2025 về việc ghi nhận yêu cầu duy trì hiệu lực Bằng độc quyền sáng chế

Số đơn yêu cầu: DT1-2025-08136 Ngày nộp: 28/05/2025

Liên quan đến Bằng độc quyền sáng chế:

(11) Số bằng	(15) Ngày cấp	Năm yêu cầu duy trì hiệu lực	Hiệu lực được duy trì đến
36563	29/06/2023	3	29/06/2026

(73) Chủ văn bằng bảo hộ: TẬP ĐOÀN CÔNG NGHIỆP - VIỄN THÔNG QUÂN ĐỘI (VN)
Lô D26 Khu đô thị mới Cầu Giấy, phường Yên Hoà, quận Cầu Giấy, thành phố Hà Nội

---

Thông báo số: 98255/TB-SHTT.IP, ngày 11/07/2025 về việc ghi nhận yêu cầu duy trì hiệu lực Bằng độc quyền sáng chế

Số đơn yêu cầu: DT1-2025-08137 Ngày nộp: 28/05/2025

Liên quan đến Bằng độc quyền sáng chế:

(11) Số bằng	(15) Ngày cấp	Năm yêu cầu duy trì hiệu lực	Hiệu lực được duy trì đến
36565	29/06/2023	3	29/06/2026

(73) Chủ văn bằng bảo hộ: TẬP ĐOÀN CÔNG NGHIỆP - VIỄN THÔNG QUÂN ĐỘI (VN)
Lô D26 Khu đô thị mới Cầu Giấy, phường Yên Hoà, quận Cầu Giấy, thành phố Hà Nội

---

Thông báo số: 98268/TB-SHTT.IP, ngày 11/07/2025 về việc ghi nhận yêu cầu duy trì hiệu lực Bằng độc quyền sáng chế

Số đơn yêu cầu: DT1-2025-08338 Ngày nộp: 29/05/2025

Liên quan đến Bằng độc quyền sáng chế:

(11) Số bằng	(15) Ngày cấp	Năm yêu cầu duy trì hiệu lực	Hiệu lực được duy trì đến
42189	27/11/2024	2	27/11/2026

(73) Chủ văn bằng bảo hộ: TẬP ĐOÀN CÔNG NGHIỆP - VIỄN THÔNG QUÂN ĐỘI (VN)
Lô D26 khu đô thị mới Cầu Giấy, phường Yên Hoà, quận Cầu Giầy, thành phố Hà Nội

---

Thông báo số: 98269/TB-SHTT.IP, ngày 11/07/2025 về việc ghi nhận yêu cầu duy trì hiệu lực Bằng độc quyền sáng chế

Số đơn yêu cầu: DT1-2025-08341 Ngày nộp: 29/05/2025

Liên quan đến Bằng độc quyền sáng chế:

(11) Số bằng	(15) Ngày cấp	Năm yêu cầu duy trì hiệu lực	Hiệu lực được duy trì đến
42202	29/11/2024	2	29/11/2026

(73) Chủ văn bằng bảo hộ: TẬP ĐOÀN CÔNG NGHIỆP - VIỄN THÔNG QUÂN ĐỘI (VN)
Lô D26 Khu đô thị mới Cầu Giấy, phường Yên Hoà, quận Cầu Giấy, thành phố Hà Nội

---

Thông báo số: 98270/TB-SHTT.$_{IP}$, ngày 11/07/2025 về việc ghi nhận yêu cầu duy trì hiệu lực Bằng độc quyền sáng chế

Số đơn yêu cầu: DT1-2025-08342 Ngày nộp: 29/05/2025

Liên quan đến Bằng độc quyền sáng chế:

(11) Số bằng	(15) Ngày cấp	Năm yêu cầu duy trì hiệu lực	Hiệu lực được duy trì đến
42204	29/11/2024	2	29/11/2026

(73) Chủ văn bằng bảo hộ: TẬP ĐOÀN CÔNG NGHIỆP - VIỄN THÔNG QUÂN ĐỘI (VN)
Lô D26 Khu đô thị mới Cầu Giấy, phường Yên Hoà, quận Cầu Giấy, thành phố Hà Nội

---

Thông báo số: 98271/TB-SHTT.$_{IP}$, ngày 11/07/2025 về việc ghi nhận yêu cầu duy trì hiệu lực Bằng độc quyền sáng chế

Số đơn yêu cầu: DT1-2025-08343 Ngày nộp: 29/05/2025

Liên quan đến Bằng độc quyền sáng chế:

(11) Số bằng	(15) Ngày cấp	Năm yêu cầu duy trì hiệu lực	Hiệu lực được duy trì đến
42206	29/11/2024	2	29/11/2026

(73) Chủ văn bằng bảo hộ: TẬP ĐOÀN CÔNG NGHIỆP - VIỄN THÔNG QUÂN ĐỘI (VN)
Lô D26 Khu đô thị mới Cầu Giấy, phường Yên Hoà, quận Cầu Giấy, thành phố Hà Nội

---

Thông báo số: 98272/TB-SHTT.IP, ngày 11/07/2025 về việc ghi nhận yêu cầu duy trì hiệu lực Bằng độc quyền sáng chế

Số đơn yêu cầu: DT1-2025-08345 Ngày nộp: 29/05/2025

Liên quan đến Bằng độc quyền sáng chế:

(11) Số bằng	(15) Ngày cấp	Năm yêu cầu duy trì hiệu lực	Hiệu lực được duy trì đến
42210	29/11/2024	2	29/11/2026

(73) Chủ văn bằng bảo hộ: TẬP ĐOÀN CÔNG NGHIỆP - VIỄN THÔNG QUÂN ĐỘI (VN)
Lô D26 Khu đô thị mới Cầu Giấy, phường Yên Hoà, quận Cầu Giấy, thành phố Hà Nội

---

Thông báo số: 98273/TB-SHTT.IP, ngày 11/07/2025 về việc ghi nhận yêu cầu duy trì hiệu lực Bằng độc quyền sáng chế

Số đơn yêu cầu: DT1-2025-08346 Ngày nộp: 29/05/2025

Liên quan đến Bằng độc quyền sáng chế:

(11) Số bằng	(15) Ngày cấp	Năm yêu cầu duy trì hiệu lực	Hiệu lực được duy trì đến
42216	29/11/2024	2	29/11/2026

(73) Chủ văn bằng bảo hộ: TẬP ĐOÀN CÔNG NGHIỆP - VIỄN THÔNG QUÂN ĐỘI (VN)
Lô D26 Khu đô thị mới Cầu Giấy, phường Yên Hoà, quận Cầu Giấy, thành phố Hà Nội

---

Thông báo số: 98274/TB-SHTT.IP, ngày 11/07/2025 về việc ghi nhận yêu cầu duy trì hiệu lực Bằng độc quyền sáng chế

Số đơn yêu cầu: DT1-2025-08348 Ngày nộp: 29/05/2025

Liên quan đến Bằng độc quyền sáng chế:

(11) Số bằng	(15) Ngày cấp	Năm yêu cầu duy trì hiệu lực	Hiệu lực được duy trì đến
39151	20/02/2024	2	20/02/2026

(73) Chủ văn bằng bảo hộ: TẬP ĐOÀN CÔNG NGHIỆP - VIỄN THÔNG QUÂN ĐỘI (VN)
Lô D26 khu đô thị mới Cầu Giấy, phường Yên Hoà, quận Cầu Giấy, thành phố Hà Nội

---

Thông báo số: 98275/TB-SHTT.$_{IP}$, ngày 11/07/2025 về việc ghi nhận yêu cầu duy trì hiệu lực Bằng độc quyền sáng chế

Số đơn yêu cầu: DT1-2025-08350 Ngày nộp: 29/05/2025

Liên quan đến Bằng độc quyền sáng chế:

(11) Số bằng	(15) Ngày cấp	Năm yêu cầu duy trì hiệu lực	Hiệu lực được duy trì đến
39356	11/03/2024	2	11/03/2026

(73) Chủ văn bằng bảo hộ: TẬP ĐOÀN CÔNG NGHIỆP - VIỄN THÔNG QUÂN ĐỘI (VN)
Lô D26 khu đô thị mới Cầu Giấy, phường Yên Hoà, quận Cầu Giấy, thành phố Hà Nội

---

Thông báo số: 98276/TB-SHTT.$_{IP}$, ngày 11/07/2025 về việc ghi nhận yêu cầu duy trì hiệu lực Bằng độc quyền sáng chế

Số đơn yêu cầu: DT1-2025-08352 Ngày nộp: 29/05/2025

Liên quan đến Bằng độc quyền sáng chế:

(11) Số bằng	(15) Ngày cấp	Năm yêu cầu duy trì hiệu lực	Hiệu lực được duy trì đến
41461	20/09/2024	2	20/09/2026

(73) Chủ văn bằng bảo hộ: TẬP ĐOÀN CÔNG NGHIỆP - VIỄN THÔNG QUÂN ĐỘI (VN)
Lô D26 khu đô thị mới Cầu Giấy, phường Yên Hoà, quận Cầu Giấy, thành phố Hà Nội

---

Thông báo số: 98277/TB-SHTT.IP, ngày 11/07/2025 về việc ghi nhận yêu cầu duy trì hiệu lực Bằng độc quyền sáng chế

Số đơn yêu cầu: DT1-2025-08353 Ngày nộp: 29/05/2025

Liên quan đến Bằng độc quyền sáng chế:

(11) Số bằng	(15) Ngày cấp	Năm yêu cầu duy trì hiệu lực	Hiệu lực được duy trì đến
41982	12/11/2024	2	12/11/2026

(73) Chủ văn bằng bảo hộ: TẬP ĐOÀN CÔNG NGHIỆP - VIỄN THÔNG QUÂN ĐỘI (VN)
Lô D26 Khu đô thị mới Cầu Giấy, phường Yên Hoà, quận Cầu Giấy, thành phố Hà Nội

---

Thông báo số: 98278/TB-SHTT.IP, ngày 11/07/2025 về việc ghi nhận yêu cầu duy trì hiệu lực Bằng độc quyền sáng chế

Số đơn yêu cầu: DT1-2025-08354 Ngày nộp: 29/05/2025

Liên quan đến Bằng độc quyền sáng chế:

(11) Số bằng	(15) Ngày cấp	Năm yêu cầu duy trì hiệu lực	Hiệu lực được duy trì đến
42121	21/11/2024	2	21/11/2026

(73) Chủ văn bằng bảo hộ: TẬP ĐOÀN CÔNG NGHIỆP - VIỄN THÔNG QUÂN ĐỘI (VN)
Lô D26 Khu đô thị mới Cầu Giấy, Phường Yên Hoà, Quận Cầu Giấy, Thành phố Hà Nội

---

Thông báo số: 98279/TB-SHTT.IP, ngày 11/07/2025 về việc ghi nhận yêu cầu duy trì hiệu lực Bằng độc quyền sáng chế

Số đơn yêu cầu: DT1-2025-08355 Ngày nộp: 29/05/2025

Liên quan đến Bằng độc quyền sáng chế:

(11) Số bằng	(15) Ngày cấp	Năm yêu cầu duy trì hiệu lực	Hiệu lực được duy trì đến
42137	22/11/2024	2	22/11/2026

(73) Chủ văn bằng bảo hộ: TẬP ĐOÀN CÔNG NGHIỆP - VIỄN THÔNG QUÂN ĐỘI (VN)
Lô D26 Khu đô thị mới Cầu Giấy, phường Yên Hoà, quận Cầu Giấy, thành phố Hà Nội

---

Thông báo số: 98280/TB-SHTT.$_{IP}$, ngày 11/07/2025 về việc ghi nhận yêu cầu duy trì hiệu lực Bằng độc quyền sáng chế

Số đơn yêu cầu: DT1-2025-08356 Ngày nộp: 29/05/2025

Liên quan đến Bằng độc quyền sáng chế:

(11) Số bằng	(15) Ngày cấp	Năm yêu cầu duy trì hiệu lực	Hiệu lực được duy trì đến
42134	22/11/2024	2	22/11/2026

(73) Chủ văn bằng bảo hộ: TẬP ĐOÀN CÔNG NGHIỆP - VIỄN THÔNG QUÂN ĐỘI (VN)
Lô D26 Khu đô thị mới Cầu Giấy, phường Yên Hoà, quận Cầu Giấy, thành phố Hà Nội

---

Thông báo số: 98281/TB-SHTT.$_{IP}$, ngày 11/07/2025 về việc ghi nhận yêu cầu duy trì hiệu lực Bằng độc quyền sáng chế

Số đơn yêu cầu: DT1-2025-08357 Ngày nộp: 29/05/2025

Liên quan đến Bằng độc quyền sáng chế:

(11) Số bằng	(15) Ngày cấp	Năm yêu cầu duy trì hiệu lực	Hiệu lực được duy trì đến
42158	25/11/2024	2	25/11/2026

(73) Chủ văn bằng bảo hộ: TẬP ĐOÀN CÔNG NGHIỆP - VIỄN THÔNG QUÂN ĐỘI (VN)
Lô D26 khu đô thị mới Cầu Giấy, phường Yên Hoà, quận Cầu Giấy, thành phố Hà Nội

---

Thông báo số: 98282/TB-SHTT.$_{IP}$, ngày 11/07/2025 về việc ghi nhận yêu cầu duy trì hiệu lực Bằng độc quyền sáng chế

Số đơn yêu cầu: DT1-2025-08358 Ngày nộp: 29/05/2025

Liên quan đến Bằng độc quyền sáng chế:

(11) Số bằng	(15) Ngày cấp	Năm yêu cầu duy trì hiệu lực	Hiệu lực được duy trì đến
42149	25/11/2024	2	25/11/2026

(73) Chủ văn bằng bảo hộ: TẬP ĐOÀN CÔNG NGHIỆP - VIỄN THÔNG QUÂN ĐỘI (VN)
Lô D26 khu đô thị mới Cầu Giấy, phường Yên Hoà, quận Cầu Giấy, thành phố Hà Nội

---

Thông báo số: 98283/TB-SHTT.$_{IP}$, ngày 11/07/2025 về việc ghi nhận yêu cầu duy trì hiệu lực Bằng độc quyền sáng chế

Số đơn yêu cầu: DT1-2025-08359 Ngày nộp: 29/05/2025

Liên quan đến Bằng độc quyền sáng chế:

(11) Số bằng	(15) Ngày cấp	Năm yêu cầu duy trì hiệu lực	Hiệu lực được duy trì đến
42148	25/11/2024	2	25/11/2026

(73) Chủ văn bằng bảo hộ: TẬP ĐOÀN CÔNG NGHIỆP - VIỄN THÔNG QUÂN ĐỘI (VN)
Lô D26 Khu đô thị mới Cầu Giấy, phường Yên Hoà, quận Cầu Giấy, thành phố Hà Nội

---

Thông báo số: 98284/TB-SHTT.$_{IP}$, ngày 11/07/2025 về việc ghi nhận yêu cầu duy trì hiệu lực Bằng độc quyền sáng chế

Số đơn yêu cầu: DT1-2025-08360 Ngày nộp: 29/05/2025

Liên quan đến Bằng độc quyền sáng chế:

(11) Số bằng	(15) Ngày cấp	Năm yêu cầu duy trì hiệu lực	Hiệu lực được duy trì đến
42170	26/11/2024	2	26/11/2026

(73) Chủ văn bằng bảo hộ: TẬP ĐOÀN CÔNG NGHIỆP - VIỄN THÔNG QUÂN ĐỘI (VN)
Lô D26 Khu đô thị mới Cầu Giấy, phường Yên Hoà, quận Cầu Giấy, thành phố Hà Nội

---

Thông báo số: 98285/TB-SHTT.IP, ngày 11/07/2025 về việc ghi nhận yêu cầu duy trì hiệu lực Bằng độc quyền sáng chế

Số đơn yêu cầu: DT1-2025-08361 Ngày nộp: 29/05/2025

Liên quan đến Bằng độc quyền sáng chế:

(11) Số bằng	(15) Ngày cấp	Năm yêu cầu duy trì hiệu lực	Hiệu lực được duy trì đến
42178	27/11/2024	2	27/11/2026

(73) Chủ văn bằng bảo hộ: TẬP ĐOÀN CÔNG NGHIỆP - VIỄN THÔNG QUÂN ĐỘI (VN)
Lô D26 Khu đô thị mới Cầu Giấy, phường Yên Hoà, quận Cầu Giấy, thành phố Hà Nội

---

Thông báo số: 98286/TB-SHTT.IP, ngày 11/07/2025 về việc ghi nhận yêu cầu duy trì hiệu lực Bằng độc quyền sáng chế

Số đơn yêu cầu: DT1-2025-08362 Ngày nộp: 29/05/2025

Liên quan đến Bằng độc quyền sáng chế:

(11) Số bằng	(15) Ngày cấp	Năm yêu cầu duy trì hiệu lực	Hiệu lực được duy trì đến
42181	27/11/2024	2	27/11/2026

(73) Chủ văn bằng bảo hộ: TẬP ĐOÀN CÔNG NGHIỆP - VIỄN THÔNG QUÂN ĐỘI (VN)
Lô D26 Khu đô thị mới Cầu Giấy, phường Yên Hoà, quận Cầu Giấy, thành phố Hà Nội

---

Thông báo số: 98287/TB-SHTT.IP, ngày 11/07/2025 về việc ghi nhận yêu cầu duy trì hiệu lực Bằng độc quyền sáng chế

Số đơn yêu cầu: DT1-2025-08363 Ngày nộp: 29/05/2025

Liên quan đến Bằng độc quyền sáng chế:

(11) Số bằng	(15) Ngày cấp	Năm yêu cầu duy trì hiệu lực	Hiệu lực được duy trì đến
42185	27/11/2024	2	27/11/2026

(73) Chủ văn bằng bảo hộ: TẬP ĐOÀN CÔNG NGHIỆP - VIỄN THÔNG QUÂN ĐỘI (VN)
Lô D26 Khu đô thị mới Cầu Giấy, phường Yên Hoà, quận Cầu Giấy, thành phố Hà Nội

---

Thông báo số: 98288/TB-SHTT.$_{IP}$, ngày 11/07/2025 về việc ghi nhận yêu cầu duy trì hiệu lực Bằng độc quyền sáng chế

Số đơn yêu cầu: DT1-2025-08364 Ngày nộp: 29/05/2025

Liên quan đến Bằng độc quyền sáng chế:

(11) Số bằng	(15) Ngày cấp	Năm yêu cầu duy trì hiệu lực	Hiệu lực được duy trì đến
42186	27/11/2024	2	27/11/2026

(73) Chủ văn bằng bảo hộ: TẬP ĐOÀN CÔNG NGHIỆP - VIỄN THÔNG QUÂN ĐỘI (VN)
Lô D26 Khu đô thị mới Cầu Giấy, phường Yên Hoà, quận Cầu Giấy, thành phố Hà Nội

---

Thông báo số: 98289/TB-SHTT.$_{IP}$, ngày 11/07/2025 về việc ghi nhận yêu cầu duy trì hiệu lực Bằng độc quyền sáng chế

Số đơn yêu cầu: DT1-2025-08365 Ngày nộp: 29/05/2025

Liên quan đến Bằng độc quyền sáng chế:

(11) Số bằng	(15) Ngày cấp	Năm yêu cầu duy trì hiệu lực	Hiệu lực được duy trì đến
42187	27/11/2024	2	27/11/2026

(73) Chủ văn bằng bảo hộ: TẬP ĐOÀN CÔNG NGHIỆP - VIỄN THÔNG QUÂN ĐỘI (VN)
Lô D26 Khu đô thị mới Cầu Giấy, phường Yên Hoà, quận Cầu Giấy, thành phố Hà Nội.

Thông báo số: 98290/TB-SHTT.IP, ngày 11/07/2025 về việc ghi nhận yêu cầu duy trì hiệu lực Bằng độc quyền sáng chế

Số đơn yêu cầu: DT1-2025-08366 Ngày nộp: 29/05/2025

Liên quan đến Bằng độc quyền sáng chế:

(11) Số bằng	(15) Ngày cấp	Năm yêu cầu duy trì hiệu lực	Hiệu lực được duy trì đến
42142	25/11/2024	2	25/11/2026

(73) Chủ văn bằng bảo hộ: TẬP ĐOÀN CÔNG NGHIỆP - VIỄN THÔNG QUÂN ĐỘI (VN)
Lô D26 Khu đô thị mới Cầu Giấy, phường Yên Hoà, quận Cầu Giấy, thành phố Hà Nội

---

Thông báo số: 98291/TB-SHTT.IP, ngày 11/07/2025 về việc ghi nhận yêu cầu duy trì hiệu lực Bằng độc quyền sáng chế

Số đơn yêu cầu: DT1-2025-08367 Ngày nộp: 29/05/2025

Liên quan đến Bằng độc quyền sáng chế:

(11) Số bằng	(15) Ngày cấp	Năm yêu cầu duy trì hiệu lực	Hiệu lực được duy trì đến
42179	27/11/2024	2	27/11/2026

(73) Chủ văn bằng bảo hộ: TẬP ĐOÀN CÔNG NGHIỆP - VIỄN THÔNG QUÂN ĐỘI (VN)
Lô D26 Khu đô thị mới Cầu Giấy, phường Yên Hoà, quận Cầu Giấy, thành phố Hà Nội

---

Thông báo số: 98292/TB-SHTT.IP, ngày 11/07/2025 về việc ghi nhận yêu cầu duy trì hiệu lực Bằng độc quyền sáng chế

Số đơn yêu cầu: DT1-2025-08368 Ngày nộp: 29/05/2025

Liên quan đến Bằng độc quyền sáng chế:

(11) Số bằng	(15) Ngày cấp	Năm yêu cầu duy trì hiệu lực	Hiệu lực được duy trì đến
32473	31/05/2022	4	31/05/2026

(73) Chủ văn bằng bảo hộ: AMGEN INC. (US)
One Amgen Center Drive, M/s 28-2-c, Thousand Oaks, California 91320, United States of America

---

Thông báo số: 98293/TB-SHTT.$_{IP}$, ngày 11/07/2025 về việc ghi nhận yêu cầu duy trì hiệu lực Bằng độc quyền sáng chế

Số đơn yêu cầu: DT1-2025-08369 Ngày nộp: 29/05/2025

Liên quan đến Bằng độc quyền sáng chế:

(11) Số bằng	(15) Ngày cấp	Năm yêu cầu duy trì hiệu lực	Hiệu lực được duy trì đến
32482	01/06/2022	4	01/06/2026

(73) Chủ văn bằng bảo hộ: FMC CORPORATION (US)
2929 Walnut Street, Philadelphia, PA 19104, United States of America

---

Thông báo số: 98294/TB-SHTT.$_{IP}$, ngày 11/07/2025 về việc ghi nhận yêu cầu duy trì hiệu lực Bằng độc quyền sáng chế

Số đơn yêu cầu: DT1-2025-08370 Ngày nộp: 29/05/2025

Liên quan đến Bằng độc quyền sáng chế:

(11) Số bằng	(15) Ngày cấp	Năm yêu cầu duy trì hiệu lực	Hiệu lực được duy trì đến
32491	01/06/2022	4	01/06/2026

(73) Chủ văn bằng bảo hộ: STÄUBLI SARGANS AG (CH)
Grossfeldstrasse 71, 7320 Sargans, Switzerland

Thông báo số: 98295/TB-SHTT.$_{IP}$, ngày 11/07/2025 về việc ghi nhận yêu cầu duy trì hiệu lực Bằng độc quyền sáng chế

Số đơn yêu cầu: DT1-2025-08371 Ngày nộp: 29/05/2025

Liên quan đến Bằng độc quyền sáng chế:

(11) Số bằng	(15) Ngày cấp	Năm yêu cầu duy trì hiệu lực	Hiệu lực được duy trì đến
32506	02/06/2022	4	02/06/2026

(73) Chủ văn bằng bảo hộ: POONGSAN CORPORATION (KR)
134, Pyeongtaekhang-ro, 156beon-gil, Poseung-eup, Pyeongtaek-si Gyeonggi-do 17960 Republic of Korea

---

Thông báo số: 98296/TB-SHTT.IP, ngày 11/07/2025 về việc ghi nhận yêu cầu duy trì hiệu lực Bằng độc quyền sáng chế

Số đơn yêu cầu: DT1-2025-08372 Ngày nộp: 29/05/2025

Liên quan đến Bằng độc quyền sáng chế:

(11) Số bằng	(15) Ngày cấp	Năm yêu cầu duy trì hiệu lực	Hiệu lực được duy trì đến
32519	03/06/2022	4	03/06/2026

(73) Chủ văn bằng bảo hộ: SOLIGENIX, INC. (US)
29 Emmons Drive, Suite C-10, Princeton, NJ 08540, United States of America

---

Thông báo số: 98297/TB-SHTT.IP, ngày 11/07/2025 về việc ghi nhận yêu cầu duy trì hiệu lực Bằng độc quyền sáng chế

Số đơn yêu cầu: DT1-2025-08373 Ngày nộp: 29/05/2025

Liên quan đến Bằng độc quyền sáng chế:

(11) Số bằng	(15) Ngày cấp	Năm yêu cầu duy trì hiệu lực	Hiệu lực được duy trì đến
32513	03/06/2022	4	03/06/2026

(73) Chủ văn bằng bảo hộ: TELEFONAKTIEBOLAGET LM ERICSSON (PUBL) (SE)
SE-164 83 Stockholm, Sweden

Thông báo số: 98298/TB-SHTT.$_{IP}$, ngày 11/07/2025 về việc ghi nhận yêu cầu duy trì hiệu lực Bằng độc quyền sáng chế

Số đơn yêu cầu: DT1-2025-08374 Ngày nộp: 29/05/2025

Liên quan đến Bằng độc quyền sáng chế:

(11) Số bằng	(15) Ngày cấp	Năm yêu cầu duy trì hiệu lực	Hiệu lực được duy trì đến
14149	01/06/2015	11	01/06/2026

(73) Chủ văn bằng bảo hộ: HONDA MOTOR CO., LTD. (JP)
1-1, Minami-Aoyama 2-chome, Minato-ku, Tokyo, 107-8556 Japan

Thông báo số: 98299/TB-SHTT.$_{IP}$, ngày 11/07/2025 về việc ghi nhận yêu cầu duy trì hiệu lực Bằng độc quyền sáng chế

Số đơn yêu cầu: DT1-2025-08375 Ngày nộp: 29/05/2025

Liên quan đến Bằng độc quyền sáng chế:

(11) Số bằng	(15) Ngày cấp	Năm yêu cầu duy trì hiệu lực	Hiệu lực được duy trì đến
14185	08/06/2015	11	08/06/2026

(73) Chủ văn bằng bảo hộ: HONDA MOTOR CO., LTD. (JP)
1-1, Minami-Aoyama 2-chome, Minato-ku, Tokyo 1078556, Japan

Thông báo số: 98300/TB-SHTT.$_{IP}$, ngày 11/07/2025 về việc ghi nhận yêu cầu duy trì hiệu lực Bằng độc quyền sáng chế

Số đơn yêu cầu: DT1-2025-08376 Ngày nộp: 29/05/2025

Liên quan đến Bằng độc quyền sáng chế:

(11) Số bằng	(15) Ngày cấp	Năm yêu cầu duy trì hiệu lực	Hiệu lực được duy trì đến
36330	08/06/2023	3	08/06/2026

(73) Chủ văn bằng bảo hộ: HONDA MOTOR CO., LTD. (JP)
1-1, Minami-Aoyama 2-chome, Minato-ku, Tokyo 107-8556, Japan

Thông báo số: 98301/TB-SHTT.$_{IP}$, ngày 11/07/2025 về việc ghi nhận yêu cầu duy trì hiệu lực Bằng độc quyền sáng chế

Số đơn yêu cầu: DT1-2025-08377 Ngày nộp: 29/05/2025

Liên quan đến Bằng độc quyền sáng chế:

(11) Số bằng	(15) Ngày cấp	Năm yêu cầu duy trì hiệu lực	Hiệu lực được duy trì đến
19399	06/06/2018	8	06/06/2026

(73) Chủ văn bằng bảo hộ: HONDA MOTOR CO., LTD. (JP)
1-1, Minami-Aoyama 2-chome, Minato-ku, Tokyo 107-8556 Japan

Thông báo số: 98302/TB-SHTT.$_{IP}$, ngày 11/07/2025 về việc ghi nhận yêu cầu duy trì hiệu lực Bằng độc quyền sáng chế

Số đơn yêu cầu: DT1-2025-08378 Ngày nộp: 29/05/2025

Liên quan đến Bằng độc quyền sáng chế:

(11) Số bằng	(15) Ngày cấp	Năm yêu cầu duy trì hiệu lực	Hiệu lực được duy trì đến
10367	06/06/2012	14	06/06/2026

(73) Chủ văn bằng bảo hộ: HONDA MOTOR CO., LTD. (JP)
1-1, Minami-Aoyama 2-chome, Minato-ku, Tokyo 107-8556 Japan

Thông báo số: 98303/TB-SHTT.$_{IP}$, ngày 11/07/2025 về việc ghi nhận yêu cầu duy trì hiệu lực Bằng độc quyền sáng chế

Số đơn yêu cầu: DT1-2025-08379 Ngày nộp: 29/05/2025

Liên quan đến Bằng độc quyền sáng chế:

(11) Số bằng	(15) Ngày cấp	Năm yêu cầu duy trì hiệu lực	Hiệu lực được duy trì đến
19429	07/06/2018	8	07/06/2026

(73) Chủ văn bằng bảo hộ: CANON KABUSHIKI KAISHA (JP)
30-2, Shimomaruko 3-chome, Ohta-ku, Tokyo 1468501, Japan

Thông báo số: 98304/TB-SHTT.$_{IP}$, ngày 11/07/2025 về việc ghi nhận yêu cầu duy trì hiệu lực Bằng độc quyền sáng chế

Số đơn yêu cầu: DT1-2025-08380 Ngày nộp: 29/05/2025

Liên quan đến Bằng độc quyền sáng chế:

(11) Số bằng	(15) Ngày cấp	Năm yêu cầu duy trì hiệu lực	Hiệu lực được duy trì đến
11449	03/06/2013	13	03/06/2026

(73) Chủ văn bằng bảo hộ: HONDA MOTOR CO., LTD. (JP)
1-1, Minami-Aoyama 2-chome, Minato-ku, Tokyo 107-8556 JAPAN

Thông báo số: 98305/TB-SHTT.$_{IP}$, ngày 11/07/2025 về việc ghi nhận yêu cầu duy trì hiệu lực Bằng độc quyền sáng chế

Số đơn yêu cầu: DT1-2025-08381 Ngày nộp: 29/05/2025

Liên quan đến Bằng độc quyền sáng chế:

(11) Số bằng	(15) Ngày cấp	Năm yêu cầu duy trì hiệu lực	Hiệu lực được duy trì đến
40350	04/06/2024	2	04/06/2026

(73) Chủ văn bằng bảo hộ: ARCELORMITTAL (LU)
24-26, Boulevard d'Avranches L-1160 Luxembourg, LUXEMBOURG

Thông báo số: 98306/TB-SHTT.$_{IP}$, ngày 11/07/2025 về việc ghi nhận yêu cầu duy trì hiệu lực Bằng độc quyền sáng chế

Số đơn yêu cầu: DT1-2025-08382 Ngày nộp: 29/05/2025

Liên quan đến Bằng độc quyền sáng chế:

(11) Số bằng	(15) Ngày cấp	Năm yêu cầu duy trì hiệu lực	Hiệu lực được duy trì đến
40346	04/06/2024	2	04/06/2026

(73) Chủ văn bằng bảo hộ: ARCELORMITTAL (LU)
24-26, Boulevard d'Avranches L-1160 LUXEMBOURG, LUXEMBOURG

Thông báo số: 98307/TB-SHTT.$_{IP}$, ngày 11/07/2025 về việc ghi nhận yêu cầu duy trì hiệu lực Bằng độc quyền sáng chế

Số đơn yêu cầu: DT1-2025-08383 Ngày nộp: 29/05/2025

Liên quan đến Bằng độc quyền sáng chế:

(11) Số bằng	(15) Ngày cấp	Năm yêu cầu duy trì hiệu lực	Hiệu lực được duy trì đến
28875	10/06/2021	5	10/06/2026

(73) Chủ văn bằng bảo hộ: SHOWA KIKI KOGYO CO., LTD. (JP)
4-33-32 Hakataekimae, Hakata-ku, Fukuoka-shi, Fukuoka 812-0011, Japan

---

Thông báo số: 98308/TB-SHTT.$_{IP}$, ngày 11/07/2025 về việc ghi nhận yêu cầu duy trì hiệu lực Bằng độc quyền sáng chế

Số đơn yêu cầu: DT1-2025-08384 Ngày nộp: 29/05/2025

Liên quan đến Bằng độc quyền sáng chế:

(11) Số bằng	(15) Ngày cấp	Năm yêu cầu duy trì hiệu lực	Hiệu lực được duy trì đến
32441	30/05/2022	4	30/05/2026

(73) Chủ văn bằng bảo hộ: INCYTE HOLDINGS CORPORATION (US)
1801 Augustine Cut-Off, Wilmington, DE 19803, United States of America

---

Thông báo số: 98309/TB-SHTT.$_{IP}$, ngày 11/07/2025 về việc ghi nhận yêu cầu duy trì hiệu lực Bằng độc quyền sáng chế

Số đơn yêu cầu: DT1-2025-08385 Ngày nộp: 29/05/2025

Liên quan đến Bằng độc quyền sáng chế:

(11) Số bằng	(15) Ngày cấp	Năm yêu cầu duy trì hiệu lực	Hiệu lực được duy trì đến
36248	31/05/2023	3	31/05/2026

(73) Chủ văn bằng bảo hộ: AFASCI, INC. (US)
522 Second Avenue, Redwood City, CA 94063, United States of America

---

Thông báo số: 98310/TB-SHTT.$_{IP}$, ngày 11/07/2025 về việc ghi nhận yêu cầu duy trì hiệu lực Bằng độc quyền sáng chế

Số đơn yêu cầu: DT1-2025-08387 Ngày nộp: 29/05/2025

Liên quan đến Bằng độc quyền sáng chế:

(11) Số bằng	(15) Ngày cấp	Năm yêu cầu duy trì hiệu lực	Hiệu lực được duy trì đến
19431	07/06/2018	8	07/06/2026

(73) Chủ văn bằng bảo hộ: KONINKLIJKE PHILIPS ELECTRONICS N.V. (NL)
Groenewoudseweg 1, NL-5621 BA Eindhoven, The Netherlands

Thông báo số: 98311/TB-SHTT.$_{IP}$, ngày 11/07/2025 về việc ghi nhận yêu cầu duy trì hiệu lực Bằng độc quyền sáng chế

Số đơn yêu cầu: DT1-2025-08388 Ngày nộp: 29/05/2025

Liên quan đến Bằng độc quyền sáng chế:

(11) Số bằng	(15) Ngày cấp	Năm yêu cầu duy trì hiệu lực	Hiệu lực được duy trì đến
36552	28/06/2023	3	28/06/2026

(73) Chủ văn bằng bảo hộ: CORTEVA AGRISCIENCE LLC (US)
9330 Zionsville Road, Indianapolis, Indiana 46268, United States of America

---

Thông báo số: 98312/TB-SHTT.IP, ngày 11/07/2025 về việc ghi nhận yêu cầu duy trì hiệu lực Bằng độc quyền sáng chế

Số đơn yêu cầu: DT1-2025-08389 Ngày nộp: 29/05/2025

Liên quan đến Bằng độc quyền sáng chế:

(11) Số bằng	(15) Ngày cấp	Năm yêu cầu duy trì hiệu lực	Hiệu lực được duy trì đến
36463	20/06/2023	3	20/06/2026

(73) Chủ văn bằng bảo hộ: GEOSIGN CORPORATION (JP)
2-7, Kandasakumacho, Chiyoda-ku, Tokyo 1010025 Japan

Thông báo số: 98313/TB-SHTT.IP, ngày 11/07/2025 về việc ghi nhận yêu cầu duy trì hiệu lực Bằng độc quyền sáng chế

Số đơn yêu cầu: DT1-2025-08390 Ngày nộp: 29/05/2025

Liên quan đến Bằng độc quyền sáng chế:

(11) Số bằng	(15) Ngày cấp	Năm yêu cầu duy trì hiệu lực	Hiệu lực được duy trì đến
24740	22/06/2020	6	22/06/2026

(73) Chủ văn bằng bảo hộ: CORTEVA AGRISCIENCE LLC (US)
9330 Zionsville Road, Indianapolis, IN 46268, United States of America

---

Thông báo số: 98314/TB-SHTT.$_{IP}$, ngày 11/07/2025 về việc ghi nhận yêu cầu duy trì hiệu lực Bằng độc quyền sáng chế

Số đơn yêu cầu: DT1-2025-08391 Ngày nộp: 29/05/2025

Liên quan đến Bằng độc quyền sáng chế:

(11) Số bằng	(15) Ngày cấp	Năm yêu cầu duy trì hiệu lực	Hiệu lực được duy trì đến
24662	18/06/2020	6	18/06/2026

(73) Chủ văn bằng bảo hộ: CORTEVA AGRISCIENCE LLC (US)
9330 Zionsville Road, Indianapolis, IN 46268, United States of America

---

Thông báo số: 98315/TB-SHTT.$_{IP}$, ngày 11/07/2025 về việc ghi nhận yêu cầu duy trì hiệu lực Bằng độc quyền sáng chế

Số đơn yêu cầu: DT1-2025-08392 Ngày nộp: 29/05/2025

Liên quan đến Bằng độc quyền sáng chế:

(11) Số bằng	(15) Ngày cấp	Năm yêu cầu duy trì hiệu lực	Hiệu lực được duy trì đến
21396	24/06/2019	7	24/06/2026

(73) Chủ văn bằng bảo hộ: CORTEVA AGRISCIENCE LLC (US)
9330 Zionsville Road, Indianapolis, IN 46268, United States of America

---

Thông báo số: 98326/TB-SHTT.$_{IP}$, ngày 11/07/2025 về việc ghi nhận yêu cầu duy trì hiệu lực Bằng độc quyền sáng chế

Số đơn yêu cầu: DT1-2025-08559 Ngày nộp: 03/06/2025

Liên quan đến Bằng độc quyền sáng chế:

(11) Số bằng	(15) Ngày cấp	Năm yêu cầu duy trì hiệu lực	Hiệu lực được duy trì đến
46446	26/04/2025	2	26/04/2027

(73) Chủ văn bằng bảo hộ: PEGATRON CORPORATION (TW)
5F., NO.76, LIGONG ST., BEITOU DISTRICT, TAIPEI CITY 112, TAIWAN

Thông báo số: 98327/TB-SHTT.$_{IP}$, ngày 11/07/2025 về việc ghi nhận yêu cầu duy trì hiệu lực Bằng độc quyền sáng chế

Số đơn yêu cầu: DT1-2025-08558 Ngày nộp: 03/06/2025

Liên quan đến Bằng độc quyền sáng chế:

(11) Số bằng	(15) Ngày cấp	Năm yêu cầu duy trì hiệu lực	Hiệu lực được duy trì đến
46446	26/04/2025	3	26/04/2028

(73) Chủ văn bằng bảo hộ: PEGATRON CORPORATION (TW)
5F., NO.76, LIGONG ST., BEITOU DISTRICT, TAIPEI CITY 112, TAIWAN

Thông báo số: 98367/TB-SHTT.$_{IP}$, ngày 11/07/2025 về việc ghi nhận yêu cầu duy trì hiệu lực Bằng độc quyền sáng chế

Số đơn yêu cầu: DT1-2025-08538 Ngày nộp: 03/06/2025

Liên quan đến Bằng độc quyền sáng chế:

(11) Số bằng	(15) Ngày cấp	Năm yêu cầu duy trì hiệu lực	Hiệu lực được duy trì đến
32573	08/06/2022	4	08/06/2026

(73) Chủ văn bằng bảo hộ: GENERAL ELECTRIC COMPANY (US)
1 River Road, Schenectady, NY 12345, United States of America

---

Thông báo số: 98368/TB-SHTT.$_{IP}$, ngày 11/07/2025 về việc ghi nhận yêu cầu duy trì hiệu lực Bằng độc quyền sáng chế

Số đơn yêu cầu: DT1-2025-08539 Ngày nộp: 03/06/2025

Liên quan đến Bằng độc quyền sáng chế:

(11) Số bằng	(15) Ngày cấp	Năm yêu cầu duy trì hiệu lực	Hiệu lực được duy trì đến
36322	07/06/2023	3	07/06/2026

(73) Chủ văn bằng bảo hộ: DOLBY INTERNATIONAL AB (NL)
Apollo Building, 3E, Herikerbergweg 1-35, 1101 CN Amsterdam Zuidoost, Netherlands

---

Thông báo số: 98369/TB-SHTT.IP, ngày 11/07/2025 về việc ghi nhận yêu cầu duy trì hiệu lực Bằng độc quyền sáng chế

Số đơn yêu cầu: DT1-2025-08540 Ngày nộp: 03/06/2025

Liên quan đến Bằng độc quyền sáng chế:

(11) Số bằng	(15) Ngày cấp	Năm yêu cầu duy trì hiệu lực	Hiệu lực được duy trì đến
36313	06/06/2023	3	06/06/2026

(73) Chủ văn bằng bảo hộ: ARYSTA LIFESCIENCE NORTH AMERICA, LLC (US)
15401 Weston Parkway, Suite 150, Cary, NC 27512, United States of America

---

Thông báo số: 98370/TB-SHTT.IP, ngày 11/07/2025 về việc ghi nhận yêu cầu duy trì hiệu lực Bằng độc quyền sáng chế

Số đơn yêu cầu: DT1-2025-08543 Ngày nộp: 03/06/2025

Liên quan đến Bằng độc quyền sáng chế:

(11) Số bằng	(15) Ngày cấp	Năm yêu cầu duy trì hiệu lực	Hiệu lực được duy trì đến
33354	16/08/2022	4	16/08/2026

(73) Chủ văn bằng bảo hộ: ASSEMBLOGUE, INC. (JP)
8F. Pacific Century Place Marunouchi, 1-11-1, Marunouchi, Chiyoda-ku, Tokyo 1006208, Japan

---

Thông báo số: 98373/TB-SHTT.IP, ngày 11/07/2025 về việc ghi nhận yêu cầu duy trì hiệu lực Bằng độc quyền sáng chế

Số đơn yêu cầu: DT1-2025-08547 Ngày nộp: 03/06/2025

Liên quan đến Bằng độc quyền sáng chế:

(11) Số bằng	(15) Ngày cấp	Năm yêu cầu duy trì hiệu lực	Hiệu lực được duy trì đến
24645	18/06/2020	6	18/06/2026

(73) Chủ văn bằng bảo hộ: ISHIDA CO., LTD. (JP)
44, Sanno-cho, Shogoin, Sakyo-ku, Kyoto-shi, Kyoto 6068392, Japan

---

Thông báo số: 98374/TB-SHTT.IP, ngày 11/07/2025 về việc ghi nhận yêu cầu duy trì hiệu lực Bằng độc quyền sáng chế

Số đơn yêu cầu: DT1-2025-08548 Ngày nộp: 03/06/2025

Liên quan đến Bằng độc quyền sáng chế:

(11) Số bằng	(15) Ngày cấp	Năm yêu cầu duy trì hiệu lực	Hiệu lực được duy trì đến
33408	18/08/2022	4	18/08/2026

(73) Chủ văn bằng bảo hộ: SMARTFLEX TECHNOLOGY PTE LTD (SG)
37A Tampines Street 92, #03-01, Singapore 528886, Singapore
NG, ENG SENG (SG)
24 Paya Lebar Street, Singapore 535980, Singapore

Thông báo số: 98375/TB-SHTT.IP, ngày 11/07/2025 về việc ghi nhận yêu cầu duy trì hiệu lực Bằng độc quyền sáng chế

Số đơn yêu cầu: DT1-2025-08549 Ngày nộp: 03/06/2025

Liên quan đến Bằng độc quyền sáng chế:

(11) Số bằng	(15) Ngày cấp	Năm yêu cầu duy trì hiệu lực	Hiệu lực được duy trì đến
28929	15/06/2021	5	15/06/2026

(73) Chủ văn bằng bảo hộ: BIORHEOLOGICS CO., LTD. (KR)
2F, 221, Girin-daero, Wansan-gu, Jeonju-si, Jeollabuk-do, 54994, Republic of Korea

---

Thông báo số: 98376/TB-SHTT.$_{IP}$, ngày 11/07/2025 về việc ghi nhận yêu cầu duy trì hiệu lực Bằng độc quyền sáng chế

Số đơn yêu cầu: DT1-2025-08550 Ngày nộp: 03/06/2025

Liên quan đến Bằng độc quyền sáng chế:

(11) Số bằng	(15) Ngày cấp	Năm yêu cầu duy trì hiệu lực	Hiệu lực được duy trì đến
17163	04/07/2017	9	04/07/2026

(73) Chủ văn bằng bảo hộ: NANYANG POLYTECHNIC (SG)
180, Ang Mo Kio Avenue 8, Singapore 569830, Singapore
EU YAN SANG INTERNATIONAL LTD. (SG)
21 Tai Seng Drive, Singapore 535223, Singapore

Thông báo số: 98377/TB-SHTT.$_{IP}$, ngày 11/07/2025 về việc ghi nhận yêu cầu duy trì hiệu lực Bằng độc quyền sáng chế

Số đơn yêu cầu: DT1-2025-08551 Ngày nộp: 03/06/2025

Liên quan đến Bằng độc quyền sáng chế:

(11) Số bằng	(15) Ngày cấp	Năm yêu cầu duy trì hiệu lực	Hiệu lực được duy trì đến
27004	03/12/2020	5	03/12/2025

(73) Chủ văn bằng bảo hộ: PETROLIAM NASIONAL BERHAD (PETRONAS) (MY)
Tower 1, Petronas Twin Towers, Kuala Lumpur City Centre, Kuala Lumpur 50088, Malaysia

---

Thông báo số: 98378/TB-SHTT.$_{IP}$, ngày 11/07/2025 về việc ghi nhận yêu cầu duy trì hiệu lực Bằng độc quyền sáng chế

Số đơn yêu cầu: DT1-2025-08552 Ngày nộp: 03/06/2025

Liên quan đến Bằng độc quyền sáng chế:

(11) Số bằng	(15) Ngày cấp	Năm yêu cầu duy trì hiệu lực	Hiệu lực được duy trì đến
33329	12/08/2022	4	12/08/2026

(73) Chủ văn bằng bảo hộ: SAMYANG CORPORATION (KR)
31 Jong-ro 33-gil, Jongno-gu, Seoul 03129, Republic of Korea

Thông báo số: 98379/TB-SHTT.$_{IP}$, ngày 11/07/2025 về việc ghi nhận yêu cầu duy trì hiệu lực Bằng độc quyền sáng chế

Số đơn yêu cầu: DT1-2025-08553 Ngày nộp: 03/06/2025

Liên quan đến Bằng độc quyền sáng chế:

(11) Số bằng	(15) Ngày cấp	Năm yêu cầu duy trì hiệu lực	Hiệu lực được duy trì đến
9394	27/06/2011	15	27/06/2026

(73) Chủ văn bằng bảo hộ: SK CHEMICALS CO., LTD. (KR)
600 Jeongja 1(il)-dong, Jangan-gu, Suwon-si, Gyeonggi-do 440-300, Republic of Korea

---

Thông báo số: 98380/TB-SHTT.$_{IP}$, ngày 11/07/2025 về việc ghi nhận yêu cầu duy trì hiệu lực Bằng độc quyền sáng chế

Số đơn yêu cầu: DT1-2025-08554 Ngày nộp: 03/06/2025

Liên quan đến Bằng độc quyền sáng chế:

(11) Số bằng	(15) Ngày cấp	Năm yêu cầu duy trì hiệu lực	Hiệu lực được duy trì đến
29351	26/07/2021	5	26/07/2026

(73) Chủ văn bằng bảo hộ: SAMSUNG ELECTRO-MECHANICS CO., LTD. (KR)
Maeyoung-Ro 150 (Maetan-Dong), Youngtong-Gu, Suwon-Si, Gyeonggi-Do, Republic of Korea, zipcode: 443-743

Thông báo số: 98381/TB-SHTT.IP, ngày 11/07/2025 về việc ghi nhận yêu cầu duy trì hiệu lực Bằng độc quyền sáng chế

Số đơn yêu cầu: DT1-2025-08555 Ngày nộp: 03/06/2025

Liên quan đến Bằng độc quyền sáng chế:

(11) Số bằng	(15) Ngày cấp	Năm yêu cầu duy trì hiệu lực	Hiệu lực được duy trì đến
40442	12/06/2024	2	12/06/2026

(73) Chủ văn bằng bảo hộ: POSCO (KR)
(Goedong-dong) 6261, Donghaean-ro, Nam-gu, Pohang-si, Gyeongsangbuk-do 37859, Republic of Korea

---

Thông báo số: 98382/TB-SHTT.IP, ngày 11/07/2025 về việc ghi nhận yêu cầu duy trì hiệu lực Bằng độc quyền sáng chế

Số đơn yêu cầu: DT1-2025-08556 Ngày nộp: 03/06/2025

Liên quan đến Bằng độc quyền sáng chế:

(11) Số bằng	(15) Ngày cấp	Năm yêu cầu duy trì hiệu lực	Hiệu lực được duy trì đến
36371	12/06/2023	3	12/06/2026

(73) Chủ văn bằng bảo hộ: POSCO (KR)
6261, Donghaean-ro, Nam-gu Pohang-si, Gyeongsangbuk-do, 37859, Republic of Korea

---

Thông báo số: 98383/TB-SHTT.IP, ngày 11/07/2025 về việc ghi nhận yêu cầu duy trì hiệu lực Bằng độc quyền sáng chế

Số đơn yêu cầu: DT1-2025-08557 Ngày nộp: 03/06/2025

Liên quan đến Bằng độc quyền sáng chế:

(11) Số bằng	(15) Ngày cấp	Năm yêu cầu duy trì hiệu lực	Hiệu lực được duy trì đến
24866	30/06/2020	6	30/06/2026

(73) Chủ văn bằng bảo hộ: MINDA CORPORATION LIMITED (IN)
D 6-11, Sector 59, Noida, Uttar Pradesh, Pin-201301, India

Thông báo số: 98384/TB-SHTT.IP, ngày 11/07/2025 về việc ghi nhận yêu cầu duy trì hiệu lực Bằng độc quyền sáng chế

Số đơn yêu cầu: DT1-2025-08560 Ngày nộp: 03/06/2025

Liên quan đến Bằng độc quyền sáng chế:

(11) Số bằng	(15) Ngày cấp	Năm yêu cầu duy trì hiệu lực	Hiệu lực được duy trì đến
29218	13/07/2021	5	13/07/2026

(73) Chủ văn bằng bảo hộ: TABUCHI CORPORATION (JP)
2-1-56, Uriwariminami, Hirano-ku, Osaka-shi, Osaka 547-0023 Japan

---

Thông báo số: 98385/TB-SHTT.IP, ngày 11/07/2025 về việc ghi nhận yêu cầu duy trì hiệu lực Bằng độc quyền sáng chế

Số đơn yêu cầu: DT1-2025-08561 Ngày nộp: 03/06/2025

Liên quan đến Bằng độc quyền sáng chế:

(11) Số bằng	(15) Ngày cấp	Năm yêu cầu duy trì hiệu lực	Hiệu lực được duy trì đến
37113	28/08/2023	3	28/08/2026

(73) Chủ văn bằng bảo hộ: BLANCTEC CO., LTD. (JP)
33-4, Nishi-shimbashi 2-chome, Minato-ku, Tokyo 1050003, Japan

---

Thông báo số: 98386/TB-SHTT.IP, ngày 11/07/2025 về việc ghi nhận yêu cầu duy trì hiệu lực Bằng độc quyền sáng chế

Số đơn yêu cầu: DT1-2025-08562 Ngày nộp: 04/06/2025

Liên quan đến Bằng độc quyền sáng chế:

(11) Số bằng	(15) Ngày cấp	Năm yêu cầu duy trì hiệu lực	Hiệu lực được duy trì đến
33014	15/07/2022	4	15/07/2026

(73) Chủ văn bằng bảo hộ: YKK CORPORATION (JP)
1, Kanda Izumi-cho, Chiyoda-ku, Tokyo 101-8642, Japan

Thông báo số: 98387/TB-SHTT.$_{IP}$, ngày 11/07/2025 về việc ghi nhận yêu cầu duy trì hiệu lực Bằng độc quyền sáng chế

Số đơn yêu cầu: DT1-2025-08563 Ngày nộp: 04/06/2025

Liên quan đến Bằng độc quyền sáng chế:

(11) Số bằng	(15) Ngày cấp	Năm yêu cầu duy trì hiệu lực	Hiệu lực được duy trì đến
12938	15/07/2014	12	15/07/2026

(73) Chủ văn bằng bảo hộ: KOKUYO CO., LTD. (JP)
1-1, Oimazato Minami 6-chome, Higashinari-ku, Osaka-shi, Osaka, 5378686, Japan

---

Thông báo số: 98388/TB-SHTT.$_{IP}$, ngày 11/07/2025 về việc ghi nhận yêu cầu duy trì hiệu lực Bằng độc quyền sáng chế

Số đơn yêu cầu: DT1-2025-08564 Ngày nộp: 04/06/2025

Liên quan đến Bằng độc quyền sáng chế:

(11) Số bằng	(15) Ngày cấp	Năm yêu cầu duy trì hiệu lực	Hiệu lực được duy trì đến
33002	15/07/2022	4	15/07/2026

(73) Chủ văn bằng bảo hộ: J-OIL MILLS, INC. (JP)
8-1, Akashi-cho, Chuo-ku, Tokyo 104-0044 Japan

Thông báo số: 98389/TB-SHTT.IP, ngày 11/07/2025 về việc ghi nhận yêu cầu duy trì hiệu lực Bằng độc quyền sáng chế

Số đơn yêu cầu: DT1-2025-08565 Ngày nộp: 04/06/2025

Liên quan đến Bằng độc quyền sáng chế:

(11) Số bằng	(15) Ngày cấp	Năm yêu cầu duy trì hiệu lực	Hiệu lực được duy trì đến
29247	15/07/2021	5	15/07/2026

(73) Chủ văn bằng bảo hộ: TOYOBO CO., LTD. (JP)
2-8, Dojima Hama 2-Chome, Kita-ku, Osaka-shi, Osaka 5308230, Japan

---

Thông báo số: 98390/TB-SHTT.IP, ngày 11/07/2025 về việc ghi nhận yêu cầu duy trì hiệu lực Bằng độc quyền sáng chế

Số đơn yêu cầu: DT1-2025-08566 Ngày nộp: 04/06/2025

Liên quan đến Bằng độc quyền sáng chế:

(11) Số bằng	(15) Ngày cấp	Năm yêu cầu duy trì hiệu lực	Hiệu lực được duy trì đến
25112	15/07/2020	6	15/07/2026

(73) Chủ văn bằng bảo hộ: MEIJI CO., LTD. (JP)
2-10, Shinsuna 1-chome, Koto-ku, Tokyo 1368908 Japan

Thông báo số: 98391/TB-SHTT.IP, ngày 11/07/2025 về việc ghi nhận yêu cầu duy trì hiệu lực Bằng độc quyền sáng chế

Số đơn yêu cầu: DT1-2025-08567 Ngày nộp: 04/06/2025

Liên quan đến Bằng độc quyền sáng chế:

(11) Số bằng	(15) Ngày cấp	Năm yêu cầu duy trì hiệu lực	Hiệu lực được duy trì đến
29238	15/07/2021	5	15/07/2026

(73) Chủ văn bằng bảo hộ: FUJIKURA LTD. (JP)
5-1, Kiba 1-chome, Koto-ku, Tokyo 135-8512, Japan

Thông báo số: 98392/TB-SHTT.$_{IP}$, ngày 11/07/2025 về việc ghi nhận yêu cầu duy trì hiệu lực Bằng độc quyền sáng chế

Số đơn yêu cầu: DT1-2025-08568 Ngày nộp: 04/06/2025

Liên quan đến Bằng độc quyền sáng chế:

(11) Số bằng	(15) Ngày cấp	Năm yêu cầu duy trì hiệu lực	Hiệu lực được duy trì đến
29246	15/07/2021	5	15/07/2026

(73) Chủ văn bằng bảo hộ: ASAHI SOFT DRINKS CO., LTD. (JP)
23-1, Azumabashi 1-chome, Sumida-ku Tokyo 130-8602, Japan
ASAHI GROUP HOLDINGS, LTD. (JP)
23-1, Azumabashi 1-chome, Sumida-ku Tokyo 130-8602, Japan

Thông báo số: 98393/TB-SHTT.$_{IP}$, ngày 11/07/2025 về việc ghi nhận yêu cầu duy trì hiệu lực Bằng độc quyền sáng chế

Số đơn yêu cầu: DT1-2025-08569 Ngày nộp: 04/06/2025

Liên quan đến Bằng độc quyền sáng chế:

(11) Số bằng	(15) Ngày cấp	Năm yêu cầu duy trì hiệu lực	Hiệu lực được duy trì đến
33008	15/07/2022	4	15/07/2026

(73) Chủ văn bằng bảo hộ: NITTO SEIKO CO., LTD. (JP)
20 Umegahata, Inokura-cho, Ayabe-shi, Kyoto 623-0054, Japan

Thông báo số: 98394/TB-SHTT.$_{IP}$, ngày 11/07/2025 về việc ghi nhận yêu cầu duy trì hiệu lực Bằng độc quyền sáng chế

Số đơn yêu cầu: DT1-2025-08570 Ngày nộp: 04/06/2025

Liên quan đến Bằng độc quyền sáng chế:

(11) Số bằng	(15) Ngày cấp	Năm yêu cầu duy trì hiệu lực	Hiệu lực được duy trì đến
25134	15/07/2020	6	15/07/2026

(73) Chủ văn bằng bảo hộ: JFE STEEL CORPORATION (JP)
2-3, Uchisaiwai-cho 2-chome, Chiyoda-ku, Tokyo 100-0011, Japan

---

Thông báo số: 98395/TB-SHTT.$_{IP}$, ngày 11/07/2025 về việc ghi nhận yêu cầu duy trì hiệu lực Bằng độc quyền sáng chế

Số đơn yêu cầu: DT1-2025-08571 Ngày nộp: 04/06/2025

Liên quan đến Bằng độc quyền sáng chế:

(11) Số bằng	(15) Ngày cấp	Năm yêu cầu duy trì hiệu lực	Hiệu lực được duy trì đến
40840	15/07/2024	2	15/07/2026

(73) Chủ văn bằng bảo hộ: JFE STEEL CORPORATION (JP)
2-3, Uchisaiwai-cho 2-chome, Chiyoda-ku, Tokyo 100-0011, Japan

---

Thông báo số: 98396/TB-SHTT.$_{IP}$, ngày 11/07/2025 về việc ghi nhận yêu cầu duy trì hiệu lực Bằng độc quyền sáng chế

Số đơn yêu cầu: DT1-2025-08572 Ngày nộp: 04/06/2025

Liên quan đến Bằng độc quyền sáng chế:

(11) Số bằng	(15) Ngày cấp	Năm yêu cầu duy trì hiệu lực	Hiệu lực được duy trì đến
25129	15/07/2020	6	15/07/2026

(73) Chủ văn bằng bảo hộ: MITSUBISHI CHEMICAL CORPORATION (JP)
1-1 Marunouchi 1-chome, Chiyoda-ku, Tokyo 100-8251, Japan

Thông báo số: 98397/TB-SHTT.$_{IP}$, ngày 11/07/2025 về việc ghi nhận yêu cầu duy trì hiệu lực Bằng độc quyền sáng chế

Số đơn yêu cầu: DT1-2025-08573 Ngày nộp: 04/06/2025

Liên quan đến Bằng độc quyền sáng chế:

(11) Số bằng	(15) Ngày cấp	Năm yêu cầu duy trì hiệu lực	Hiệu lực được duy trì đến
40833	15/07/2024	2	15/07/2026

(73) Chủ văn bằng bảo hộ: KAO CORPORATION (JP)
14-10, Nihonbashi Kayabacho 1-chome, Chuo-ku, Tokyo 103-8210 Japan

---

Thông báo số: 98398/TB-SHTT.$_{IP}$, ngày 11/07/2025 về việc ghi nhận yêu cầu duy trì hiệu lực Bằng độc quyền sáng chế

Số đơn yêu cầu: DT1-2025-08574 Ngày nộp: 04/06/2025

Liên quan đến Bằng độc quyền sáng chế:

(11) Số bằng	(15) Ngày cấp	Năm yêu cầu duy trì hiệu lực	Hiệu lực được duy trì đến
25115	15/07/2020	6	15/07/2026

(73) Chủ văn bằng bảo hộ: DAIKIN INDUSTRIES, LTD. (JP)
Umeda Center Building, 4-12, Nakazaki-Nishi 2-Chome, Kita-ku, Osaka-Shi, Osaka 5308323, Japan

---

Thông báo số: 98399/TB-SHTT.$_{IP}$, ngày 11/07/2025 về việc ghi nhận yêu cầu duy trì hiệu lực Bằng độc quyền sáng chế

Số đơn yêu cầu: DT1-2025-08575 Ngày nộp: 04/06/2025

Liên quan đến Bằng độc quyền sáng chế:

(11) Số bằng	(15) Ngày cấp	Năm yêu cầu duy trì hiệu lực	Hiệu lực được duy trì đến
21524	16/07/2019	7	16/07/2026

(73) Chủ văn bằng bảo hộ: HYUN ENGINEERING AND CONSTRUCTION CO., LTD. (KR)
Rm 925, #358-39 Hosu-ro, Ilsandong-gu Koyang-city Gyeonggi-do 410-360 - Korea

---

Thông báo số: 98400/TB-SHTT.$_{IP}$, ngày 11/07/2025 về việc ghi nhận yêu cầu duy trì hiệu lực Bằng độc quyền sáng chế

Số đơn yêu cầu: DT1-2025-08576 Ngày nộp: 04/06/2025

Liên quan đến Bằng độc quyền sáng chế:

(11) Số bằng	(15) Ngày cấp	Năm yêu cầu duy trì hiệu lực	Hiệu lực được duy trì đến
21519	16/07/2019	7	16/07/2026

(73) Chủ văn bằng bảo hộ: TAIHO PHARMACEUTICAL CO., LTD. (JP)
1-27, Kandanishiki-cho, Chiyoda-ku, Tokyo 101-8444, Japan

Thông báo số: 98401/TB-SHTT.$_{IP}$, ngày 11/07/2025 về việc ghi nhận yêu cầu duy trì hiệu lực Bằng độc quyền sáng chế

Số đơn yêu cầu: DT1-2025-08577 Ngày nộp: 04/06/2025

Liên quan đến Bằng độc quyền sáng chế:

(11) Số bằng	(15) Ngày cấp	Năm yêu cầu duy trì hiệu lực	Hiệu lực được duy trì đến
29255	16/07/2021	5	16/07/2026

(73) Chủ văn bằng bảo hộ: NISSIN FOODS HOLDINGS CO., LTD. (JP)
1-1, Nishinakajima 4-chome, Yodogawa-ku, Osaka-shi, Osaka 5328524, Japan

---

Thông báo số: 98402/TB-SHTT.$_{IP}$, ngày 11/07/2025 về việc ghi nhận yêu cầu duy trì hiệu lực Bằng độc quyền sáng chế

Số đơn yêu cầu: DT1-2025-08578 Ngày nộp: 04/06/2025

Liên quan đến Bằng độc quyền sáng chế:

(11) Số bằng	(15) Ngày cấp	Năm yêu cầu duy trì hiệu lực	Hiệu lực được duy trì đến
21511	16/07/2019	7	16/07/2026

(73) Chủ văn bằng bảo hộ: ASAHI KASEI CHEMICALS CORPORATION (JP)
1-105, Kanda Jinbocho, Chiyoda-ku, Tokyo 101-8101 Japan

Thông báo số: 98403/TB-SHTT.$_{IP}$, ngày 11/07/2025 về việc ghi nhận yêu cầu duy trì hiệu lực Bằng độc quyền sáng chế

Số đơn yêu cầu: DT1-2025-08579 Ngày nộp: 04/06/2025

Liên quan đến Bằng độc quyền sáng chế:

(11) Số bằng	(15) Ngày cấp	Năm yêu cầu duy trì hiệu lực	Hiệu lực được duy trì đến
25152	16/07/2020	6	16/07/2026

(73) Chủ văn bằng bảo hộ: TOYOBO CO., LTD. (JP)
2-8, Dojima Hama 2-chome, Kita-ku, Osaka-shi, Osaka 5308230 Japan

---

Thông báo số: 98404/TB-SHTT.$_{IP}$, ngày 11/07/2025 về việc ghi nhận yêu cầu duy trì hiệu lực Bằng độc quyền sáng chế

Số đơn yêu cầu: DT1-2025-08580 Ngày nộp: 04/06/2025

Liên quan đến Bằng độc quyền sáng chế:

(11) Số bằng	(15) Ngày cấp	Năm yêu cầu duy trì hiệu lực	Hiệu lực được duy trì đến
29253	16/07/2021	5	16/07/2026

(73) Chủ văn bằng bảo hộ: FUJIKURA LTD. (JP)
5-1, Kiba 1-chome, Koto-ku, Tokyo 1358512 (JP)

Thông báo số: 98405/TB-SHTT.$_{IP}$, ngày 11/07/2025 về việc ghi nhận yêu cầu duy trì hiệu lực Bằng độc quyền sáng chế

Số đơn yêu cầu: DT1-2025-08581 Ngày nộp: 04/06/2025

Liên quan đến Bằng độc quyền sáng chế:

(11) Số bằng	(15) Ngày cấp	Năm yêu cầu duy trì hiệu lực	Hiệu lực được duy trì đến
29256	16/07/2021	5	16/07/2026

(73) Chủ văn bằng bảo hộ: NICHIA CORPORATION (JP)
491-100, Oka, Kaminaka-cho, Anan-shi, Tokushima 774-8601 Japan

---

Thông báo số: 98406/TB-SHTT.$_{IP}$, ngày 11/07/2025 về việc ghi nhận yêu cầu duy trì hiệu lực Bằng độc quyền sáng chế

Số đơn yêu cầu: DT1-2025-08582 Ngày nộp: 04/06/2025

Liên quan đến Bằng độc quyền sáng chế:

(11) Số bằng	(15) Ngày cấp	Năm yêu cầu duy trì hiệu lực	Hiệu lực được duy trì đến
29198	12/07/2021	5	12/07/2026

(73) Chủ văn bằng bảo hộ: SUMITOMO ELECTRIC INDUSTRIES, LTD. (JP)
5-33, Kitahama 4-chome, Chuo-ku, Osaka-shi, Osaka, 5410041, Japan

---

Thông báo số: 98407/TB-SHTT.$_{IP}$, ngày 11/07/2025 về việc ghi nhận yêu cầu duy trì hiệu lực Bằng độc quyền sáng chế

Số đơn yêu cầu: DT1-2025-08583 Ngày nộp: 04/06/2025

Liên quan đến Bằng độc quyền sáng chế:

(11) Số bằng	(15) Ngày cấp	Năm yêu cầu duy trì hiệu lực	Hiệu lực được duy trì đến
32960	12/07/2022	4	12/07/2026

(73) Chủ văn bằng bảo hộ: SUNTORY HOLDINGS LIMITED (JP)
1-40, Dojimahama 2-chome, Kita-ku, Osaka-shi, Osaka 530-8203, Japan

---

Thông báo số: 98408/TB-SHTT.IP, ngày 11/07/2025 về việc ghi nhận yêu cầu duy trì hiệu lực Bằng độc quyền sáng chế

Số đơn yêu cầu: DT1-2025-08584 Ngày nộp: 04/06/2025

Liên quan đến Bằng độc quyền sáng chế:

(11) Số bằng	(15) Ngày cấp	Năm yêu cầu duy trì hiệu lực	Hiệu lực được duy trì đến
29191	12/07/2021	5	12/07/2026

(73) Chủ văn bằng bảo hộ: TORAY INDUSTRIES, INC. (JP)
1-1, Nihonbashi-Muromachi 2-chome, Chuo-ku, Tokyo 1038666, Japan

---

Thông báo số: 98409/TB-SHTT.IP, ngày 11/07/2025 về việc ghi nhận yêu cầu duy trì hiệu lực Bằng độc quyền sáng chế

Số đơn yêu cầu: DT1-2025-08585 Ngày nộp: 04/06/2025

Liên quan đến Bằng độc quyền sáng chế:

(11) Số bằng	(15) Ngày cấp	Năm yêu cầu duy trì hiệu lực	Hiệu lực được duy trì đến
40803	12/07/2024	2	12/07/2026

(73) Chủ văn bằng bảo hộ: TOYOBO CO., LTD. (JP)
2-8, Dojima Hama 2-chome, Kita-ku, Osaka-shi, Osaka 5308230, Japan

---

Thông báo số: 98410/TB-SHTT.IP, ngày 11/07/2025 về việc ghi nhận yêu cầu duy trì hiệu lực Bằng độc quyền sáng chế

Số đơn yêu cầu: DT1-2025-08586 Ngày nộp: 04/06/2025

Liên quan đến Bằng độc quyền sáng chế:

(11) Số bằng	(15) Ngày cấp	Năm yêu cầu duy trì hiệu lực	Hiệu lực được duy trì đến
29196	12/07/2021	5	12/07/2026

(73) Chủ văn bằng bảo hộ: JFE STEEL CORPORATION (JP)
2-3, Uchisaiwai-cho 2-chome, Chiyoda-ku, Tokyo 100-0011, Japan

---

Thông báo số: 98411/TB-SHTT.$_{IP}$, ngày 11/07/2025 về việc ghi nhận yêu cầu duy trì hiệu lực Bằng độc quyền sáng chế

Số đơn yêu cầu: DT1-2025-08587 Ngày nộp: 04/06/2025

Liên quan đến Bằng độc quyền sáng chế:

(11) Số bằng	(15) Ngày cấp	Năm yêu cầu duy trì hiệu lực	Hiệu lực được duy trì đến
29203	12/07/2021	5	12/07/2026

(73) Chủ văn bằng bảo hộ: JFE STEEL CORPORATION (JP)
2-3, Uchisaiwai-cho 2-chome, Chiyoda-ku, Tokyo 100-0011, Japan

---

Thông báo số: 98429/TB-SHTT.$_{IP}$, ngày 11/07/2025 về việc ghi nhận yêu cầu duy trì hiệu lực Bằng độc quyền sáng chế

Số đơn yêu cầu: DT1-2025-08588 Ngày nộp: 04/06/2025

Liên quan đến Bằng độc quyền sáng chế:

(11) Số bằng	(15) Ngày cấp	Năm yêu cầu duy trì hiệu lực	Hiệu lực được duy trì đến
32958	12/07/2022	4	12/07/2026

(73) Chủ văn bằng bảo hộ: JFE STEEL CORPORATION (JP)
2-3, Uchisaiwai-cho 2-chome, Chiyoda-ku, Tokyo 100-0011, Japan

---

Thông báo số: 98430/TB-SHTT.$_{IP}$, ngày 11/07/2025 về việc ghi nhận yêu cầu duy trì hiệu lực Bằng độc quyền sáng chế

Số đơn yêu cầu: DT1-2025-08589 Ngày nộp: 04/06/2025

Liên quan đến Bằng độc quyền sáng chế:

(11) Số bằng	(15) Ngày cấp	Năm yêu cầu duy trì hiệu lực	Hiệu lực được duy trì đến
32964	12/07/2022	4	12/07/2026

(73) Chủ văn bằng bảo hộ: JFE STEEL CORPORATION (JP)
2-3, Uchisaiwai-cho 2-chome, Chiyoda-ku, Tokyo 1000011 (JP)

Thông báo số: 98431/TB-SHTT.$_{IP}$, ngày 11/07/2025 về việc ghi nhận yêu cầu duy trì hiệu lực Bằng độc quyền sáng chế

Số đơn yêu cầu: DT1-2025-08590 Ngày nộp: 04/06/2025

Liên quan đến Bằng độc quyền sáng chế:

(11) Số bằng	(15) Ngày cấp	Năm yêu cầu duy trì hiệu lực	Hiệu lực được duy trì đến
40811	12/07/2024	2	12/07/2026

(73) Chủ văn bằng bảo hộ: JFE STEEL CORPORATION (JP)
2-3, Uchisaiwai-cho 2-chome, Chiyoda-ku, Tokyo 100-0011, Japan

---

Thông báo số: 98432/TB-SHTT.$_{IP}$, ngày 11/07/2025 về việc ghi nhận yêu cầu duy trì hiệu lực Bằng độc quyền sáng chế

Số đơn yêu cầu: DT1-2025-08591 Ngày nộp: 04/06/2025

Liên quan đến Bằng độc quyền sáng chế:

(11) Số bằng	(15) Ngày cấp	Năm yêu cầu duy trì hiệu lực	Hiệu lực được duy trì đến
32956	12/07/2022	4	12/07/2026

(73) Chủ văn bằng bảo hộ: NISSHIN STEEL CO., LTD. (JP)
4-1, Marunouchi 3-chome, Chiyoda-ku, Tokyo 100-8366 JAPAN

Thông báo số: 98433/TB-SHTT.$_{IP}$, ngày 11/07/2025 về việc ghi nhận yêu cầu duy trì hiệu lực Bằng độc quyền sáng chế

Số đơn yêu cầu: DT1-2025-08592 Ngày nộp: 04/06/2025

Liên quan đến Bằng độc quyền sáng chế:

(11) Số bằng	(15) Ngày cấp	Năm yêu cầu duy trì hiệu lực	Hiệu lực được duy trì đến
32963	12/07/2022	4	12/07/2026

(73) Chủ văn bằng bảo hộ: NIPPON STEEL CORPORATION (JP)
6-1, Marunouchi 2-chome, Chiyoda-ku, Tokyo 100-8071 Japan
VALLOUREC OIL AND GAS FRANCE (FR)
54 rue Anatole France, AULNOYE-AYMERIES F-59620 France

Thông báo số: 98434/TB-SHTT.$_{IP}$, ngày 11/07/2025 về việc ghi nhận yêu cầu duy trì hiệu lực Bằng độc quyền sáng chế

Số đơn yêu cầu: DT1-2025-08593 Ngày nộp: 04/06/2025

Liên quan đến Bằng độc quyền sáng chế:

(11) Số bằng	(15) Ngày cấp	Năm yêu cầu duy trì hiệu lực	Hiệu lực được duy trì đến
32971	12/07/2022	4	12/07/2026

(73) Chủ văn bằng bảo hộ: NIPPON STEEL CORPORATION (JP)
6-1, Marunouchi 2-chome, Chiyoda-ku, Tokyo 100-8071 Japan

Thông báo số: 98435/TB-SHTT.$_{IP}$, ngày 11/07/2025 về việc ghi nhận yêu cầu duy trì hiệu lực Bằng độc quyền sáng chế

Số đơn yêu cầu: DT1-2025-08594 Ngày nộp: 04/06/2025

Liên quan đến Bằng độc quyền sáng chế:

(11) Số bằng	(15) Ngày cấp	Năm yêu cầu duy trì hiệu lực	Hiệu lực được duy trì đến
40806	12/07/2024	2	12/07/2026

(73) Chủ văn bằng bảo hộ: NIPPON STEEL CORPORATION (JP)
6-1, Marunouchi 2-chome, Chiyoda-ku, Tokyo 100-8071 Japan
VALLOUREC OIL AND GAS FRANCE (FR)
54 rue Anatole France, AULNOYE-AYMERIES, 59620 France

Thông báo số: 98436/TB-SHTT.$_{IP}$, ngày 11/07/2025 về việc ghi nhận yêu cầu duy trì hiệu lực Bằng độc quyền sáng chế

Số đơn yêu cầu: DT1-2025-08595 Ngày nộp: 04/06/2025

Liên quan đến Bằng độc quyền sáng chế:

(11) Số bằng	(15) Ngày cấp	Năm yêu cầu duy trì hiệu lực	Hiệu lực được duy trì đến
40804	12/07/2024	2	12/07/2026

(73) Chủ văn bằng bảo hộ: KAO CORPORATION (JP)
14-10, Nihonbashi Kayaba-cho 1-chome, Chuo-ku, Tokyo 103-8210 (JP)

Thông báo số: 98437/TB-SHTT.$_{IP}$, ngày 11/07/2025 về việc ghi nhận yêu cầu duy trì hiệu lực Bằng độc quyền sáng chế

Số đơn yêu cầu: DT1-2025-08596 Ngày nộp: 04/06/2025

Liên quan đến Bằng độc quyền sáng chế:

(11) Số bằng	(15) Ngày cấp	Năm yêu cầu duy trì hiệu lực	Hiệu lực được duy trì đến
32966	12/07/2022	4	12/07/2026

(73) Chủ văn bằng bảo hộ: DAIKIN INDUSTRIES, LTD. (JP)
Umeda Center Building, 4-12, Nakazaki-Nishi 2-Chome, Kita-ku, Osaka-Shi, Osaka 5308323, Japan

---

Thông báo số: 98438/TB-SHTT.IP, ngày 11/07/2025 về việc ghi nhận yêu cầu duy trì hiệu lực Bằng độc quyền sáng chế

Số đơn yêu cầu: DT1-2025-08597 Ngày nộp: 04/06/2025

Liên quan đến Bằng độc quyền sáng chế:

(11) Số bằng	(15) Ngày cấp	Năm yêu cầu duy trì hiệu lực	Hiệu lực được duy trì đến
40816	12/07/2024	2	12/07/2026

(73) Chủ văn bằng bảo hộ: SHIN-ETSU CHEMICAL CO., LTD. (JP)
6-1, Ohtemachi 2-chome, Chiyoda-ku, Tokyo, Japan

Thông báo số: 98439/TB-SHTT.IP, ngày 11/07/2025 về việc ghi nhận yêu cầu duy trì hiệu lực Bằng độc quyền sáng chế

Số đơn yêu cầu: DT1-2025-08598 Ngày nộp: 04/06/2025

Liên quan đến Bằng độc quyền sáng chế:

(11) Số bằng	(15) Ngày cấp	Năm yêu cầu duy trì hiệu lực	Hiệu lực được duy trì đến
40797	12/07/2024	2	12/07/2026

(73) Chủ văn bằng bảo hộ: PRIMETALS TECHNOLOGIES JAPAN, LTD. (JP)
6-22, Kanonshin-Machi 4-chome, Nishi-ku, Hiroshima-shi, Hiroshima 733-8553, Japan

---

Thông báo số: 98440/TB-SHTT.IP, ngày 11/07/2025 về việc ghi nhận yêu cầu duy trì hiệu lực Bằng độc quyền sáng chế

Số đơn yêu cầu: DT1-2025-08599 Ngày nộp: 04/06/2025

Liên quan đến Bằng độc quyền sáng chế:

(11) Số bằng	(15) Ngày cấp	Năm yêu cầu duy trì hiệu lực	Hiệu lực được duy trì đến
40798	12/07/2024	2	12/07/2026

(73) Chủ văn bằng bảo hộ: HITACHI ASTEMO, LTD. (JP)
2520, Takaba, Hitachinaka-shi, Ibaraki, Japan

Thông báo số: 98441/TB-SHTT.IP, ngày 11/07/2025 về việc ghi nhận yêu cầu duy trì hiệu lực Bằng độc quyền sáng chế

Số đơn yêu cầu: DT1-2025-08600 Ngày nộp: 04/06/2025

Liên quan đến Bằng độc quyền sáng chế:

(11) Số bằng	(15) Ngày cấp	Năm yêu cầu duy trì hiệu lực	Hiệu lực được duy trì đến
29192	12/07/2021	5	12/07/2026

(73) Chủ văn bằng bảo hộ: NITTO DENKO CORPORATION (JP)
1-1-2, Shimohozumi, Ibaraki-shi, Osaka 567-8680 Japan

Thông báo số: 98442/TB-SHTT.IP, ngày 11/07/2025 về việc ghi nhận yêu cầu duy trì hiệu lực Bằng độc quyền sáng chế

Số đơn yêu cầu: DT1-2025-08601 Ngày nộp: 04/06/2025

Liên quan đến Bằng độc quyền sáng chế:

(11) Số bằng	(15) Ngày cấp	Năm yêu cầu duy trì hiệu lực	Hiệu lực được duy trì đến
40807	12/07/2024	2	12/07/2026

(73) Chủ văn bằng bảo hộ: NITTO DENKO CORPORATION (JP)
1-2, Shimohozumi 1-chome, Ibaraki-shi, Osaka 5678680 Japan

Thông báo số: 98443/TB-SHTT.IP, ngày 11/07/2025 về việc ghi nhận yêu cầu duy trì hiệu lực Bằng độc quyền sáng chế

Số đơn yêu cầu: DT1-2025-08602 Ngày nộp: 04/06/2025

Liên quan đến Bằng độc quyền sáng chế:

(11) Số bằng	(15) Ngày cấp	Năm yêu cầu duy trì hiệu lực	Hiệu lực được duy trì đến
32884	04/07/2022	4	04/07/2026

(73) Chủ văn bằng bảo hộ: INSTITUTE OF ORGANIC CHEMISTRY AND BIOCHEMISTRY OF THE AS CR, V.V.I. (CZ)
Flemingovo Nam. 2, 166 10 Praha 6, Czech Republic

GILEAD SCIENCES, INC. (US)
333 Lakeside Drive, Foster City, CA 94404, United States of America

---

Thông báo số: 98444/TB-SHTT.$_{IP}$, ngày 11/07/2025 về việc ghi nhận yêu cầu duy trì hiệu lực Bằng độc quyền sáng chế

Số đơn yêu cầu: DT1-2025-08603 Ngày nộp: 04/06/2025

Liên quan đến Bằng độc quyền sáng chế:

(11) Số bằng	(15) Ngày cấp	Năm yêu cầu duy trì hiệu lực	Hiệu lực được duy trì đến
36618	04/07/2023	3	04/07/2026

(73) Chủ văn bằng bảo hộ: MITSUBISHI ELECTRIC CORPORATION (JP)
7-3, Marunouchi 2-chome, Chiyoda-ku, Tokyo 1008310 Japan

Thông báo số: 98445/TB-SHTT.$_{IP}$, ngày 11/07/2025 về việc ghi nhận yêu cầu duy trì hiệu lực Bằng độc quyền sáng chế

Số đơn yêu cầu: DT1-2025-08604 Ngày nộp: 04/06/2025

Liên quan đến Bằng độc quyền sáng chế:

(11) Số bằng	(15) Ngày cấp	Năm yêu cầu duy trì hiệu lực	Hiệu lực được duy trì đến
17159	04/07/2017	9	04/07/2026

(73) Chủ văn bằng bảo hộ: JFE STEEL CORPORATION (JP)
2-3, Uchisaiwai-cho 2-chome, Chiyoda-ku, Tokyo 100-0011, Japan

---

Thông báo số: 98446/TB-SHTT.$_{IP}$, ngày 11/07/2025 về việc ghi nhận yêu cầu duy trì hiệu lực Bằng độc quyền sáng chế

Số đơn yêu cầu: DT1-2025-08605 Ngày nộp: 04/06/2025

Liên quan đến Bằng độc quyền sáng chế:

(11) Số bằng	(15) Ngày cấp	Năm yêu cầu duy trì hiệu lực	Hiệu lực được duy trì đến
40707	04/07/2024	2	04/07/2026

(73) Chủ văn bằng bảo hộ: JFE STEEL CORPORATION (JP)
2-3, Uchisaiwai-cho 2-chome, Chiyoda-ku, Tokyo 100-0011, Japan

---

Thông báo số: 98447/TB-SHTT.$_{IP}$, ngày 11/07/2025 về việc ghi nhận yêu cầu duy trì hiệu lực Bằng độc quyền sáng chế

Số đơn yêu cầu: DT1-2025-08606 Ngày nộp: 04/06/2025

Liên quan đến Bằng độc quyền sáng chế:

(11) Số bằng	(15) Ngày cấp	Năm yêu cầu duy trì hiệu lực	Hiệu lực được duy trì đến
40713	04/07/2024	2	04/07/2026

(73) Chủ văn bằng bảo hộ: JFE STEEL CORPORATION (JP)
2-3, Uchisaiwai-cho 2-chome, Chiyoda-ku Tokyo 1000011 (JP)

Thông báo số: 98448/TB-SHTT.$_{IP}$, ngày 11/07/2025 về việc ghi nhận yêu cầu duy trì hiệu lực Bằng độc quyền sáng chế

Số đơn yêu cầu: DT1-2025-08607 Ngày nộp: 04/06/2025

Liên quan đến Bằng độc quyền sáng chế:

(11) Số bằng	(15) Ngày cấp	Năm yêu cầu duy trì hiệu lực	Hiệu lực được duy trì đến
17152	04/07/2017	9	04/07/2026

(73) Chủ văn bằng bảo hộ: KUBOTA CORPORATION (JP)
2-47, Shikitsuhigashi 1-chome, Naniwa-ku, Osaka-shi, Osaka 5568601, Japan

---

Thông báo số: 98449/TB-SHTT.IP, ngày 11/07/2025 về việc ghi nhận yêu cầu duy trì hiệu lực Bằng độc quyền sáng chế

Số đơn yêu cầu: DT1-2025-08608 Ngày nộp: 04/06/2025

Liên quan đến Bằng độc quyền sáng chế:

(11) Số bằng	(15) Ngày cấp	Năm yêu cầu duy trì hiệu lực	Hiệu lực được duy trì đến
17165	04/07/2017	9	04/07/2026

(73) Chủ văn bằng bảo hộ: SUZUKI MOTOR CORPORATION (JP)
300, Takatsuka-Cho, Minami-Ku, Hamamatsu-Shi, Shizuoka-Ken 432-8611 Japan

---

Thông báo số: 98452/TB-SHTT.IP, ngày 11/07/2025 về việc ghi nhận yêu cầu duy trì hiệu lực Bằng độc quyền sáng chế

Số đơn yêu cầu: DT1-2025-08609 Ngày nộp: 04/06/2025

Liên quan đến Bằng độc quyền sáng chế:

(11) Số bằng	(15) Ngày cấp	Năm yêu cầu duy trì hiệu lực	Hiệu lực được duy trì đến
32878	04/07/2022	4	04/07/2026

(73) Chủ văn bằng bảo hộ: NIPPON STEEL CORPORATION (JP)
6-1, Marunouchi 2-chome, Chiyoda-ku, Tokyo 100-8071 Japan

Thông báo số: 98453/TB-SHTT.IP, ngày 11/07/2025 về việc ghi nhận yêu cầu duy trì hiệu lực Bằng độc quyền sáng chế

Số đơn yêu cầu: DT1-2025-08610 Ngày nộp: 04/06/2025

Liên quan đến Bằng độc quyền sáng chế:

(11) Số bằng	(15) Ngày cấp	Năm yêu cầu duy trì hiệu lực	Hiệu lực được duy trì đến
40712	04/07/2024	2	04/07/2026

(73) Chủ văn bằng bảo hộ: KAO CORPORATION (JP)
14-10, Nihonbashi Kayabacho 1-chome, Chuo-ku, Tokyo 103-8210 Japan

---

Thông báo số: 98454/TB-SHTT.$_{IP}$, ngày 11/07/2025 về việc ghi nhận yêu cầu duy trì hiệu lực Bằng độc quyền sáng chế

Số đơn yêu cầu: DT1-2025-08611 Ngày nộp: 04/06/2025

Liên quan đến Bằng độc quyền sáng chế:

(11) Số bằng	(15) Ngày cấp	Năm yêu cầu duy trì hiệu lực	Hiệu lực được duy trì đến
32871	04/07/2022	4	04/07/2026

(73) Chủ văn bằng bảo hộ: DAIKIN INDUSTRIES, LTD. (JP)
Umeda Center Building, 4-12, Nakazaki-Nishi 2-Chome, Kita-ku, Osaka-shi, Osaka 530-8323 Japan

---

Thông báo số: 98455/TB-SHTT.$_{IP}$, ngày 11/07/2025 về việc ghi nhận yêu cầu duy trì hiệu lực Bằng độc quyền sáng chế

Số đơn yêu cầu: DT1-2025-08612 Ngày nộp: 04/06/2025

Liên quan đến Bằng độc quyền sáng chế:

(11) Số bằng	(15) Ngày cấp	Năm yêu cầu duy trì hiệu lực	Hiệu lực được duy trì đến
40729	05/07/2024	2	05/07/2026

(73) Chủ văn bằng bảo hộ: GIVI S.P.A. (IT)
Via Ungaretti, 48 25020 Flero, Brescia, Italy

Thông báo số: 98456/TB-SHTT.$_{IP}$, ngày 11/07/2025 về việc ghi nhận yêu cầu duy trì hiệu lực Bằng độc quyền sáng chế

Số đơn yêu cầu: DT1-2025-08613 Ngày nộp: 04/06/2025

Liên quan đến Bằng độc quyền sáng chế:

(11) Số bằng	(15) Ngày cấp	Năm yêu cầu duy trì hiệu lực	Hiệu lực được duy trì đến
40730	05/07/2024	2	05/07/2026

(73) Chủ văn bằng bảo hộ: LITTLE GIANT LADDER SYSTEMS, LLC (US)
Art Wing, 1198 N. Spring Creek Place, Springville, Utah 84663, United States of America

---

Thông báo số: 98457/TB-SHTT.IP, ngày 11/07/2025 về việc ghi nhận yêu cầu duy trì hiệu lực Bằng độc quyền sáng chế

Số đơn yêu cầu: DT1-2025-08614 Ngày nộp: 04/06/2025

Liên quan đến Bằng độc quyền sáng chế:

(11) Số bằng	(15) Ngày cấp	Năm yêu cầu duy trì hiệu lực	Hiệu lực được duy trì đến
9413	05/07/2011	15	05/07/2026

(73) Chủ văn bằng bảo hộ: IHARA CHEMICAL INDUSTRY CO., LTD. (JP)
4-26, Ikenohata 1-chome, Taito-ku, Tokyo, 1100008, Japan

Thông báo số: 98458/TB-SHTT.IP, ngày 11/07/2025 về việc ghi nhận yêu cầu duy trì hiệu lực Bằng độc quyền sáng chế

Số đơn yêu cầu: DT1-2025-08615 Ngày nộp: 04/06/2025

Liên quan đến Bằng độc quyền sáng chế:

(11) Số bằng	(15) Ngày cấp	Năm yêu cầu duy trì hiệu lực	Hiệu lực được duy trì đến
19605	05/07/2018	8	05/07/2026

(73) Chủ văn bằng bảo hộ: TAIHO PHARMACEUTICAL CO., LTD. (JP)
1-27, Kandanishiki-cho, Chiyoda-ku, Tokyo 101-8444, Japan

Thông báo số: 98459/TB-SHTT.IP, ngày 11/07/2025 về việc ghi nhận yêu cầu duy trì hiệu lực Bằng độc quyền sáng chế

Số đơn yêu cầu: DT1-2025-08616 Ngày nộp: 04/06/2025

Liên quan đến Bằng độc quyền sáng chế:

(11) Số bằng	(15) Ngày cấp	Năm yêu cầu duy trì hiệu lực	Hiệu lực được duy trì đến
19612	05/07/2018	8	05/07/2026

(73) Chủ văn bằng bảo hộ: JX NIPPON OIL & ENERGY CORPORATION (JP)
6-3, Otemachi 2-chome, Chiyoda-ku, Tokyo 100-8162, Japan

Thông báo số: 98460/TB-SHTT.IP, ngày 11/07/2025 về việc ghi nhận yêu cầu duy trì hiệu lực Bằng độc quyền sáng chế

Số đơn yêu cầu: DT1-2025-08617 Ngày nộp: 04/06/2025

Liên quan đến Bằng độc quyền sáng chế:

(11) Số bằng	(15) Ngày cấp	Năm yêu cầu duy trì hiệu lực	Hiệu lực được duy trì đến
29125	05/07/2021	5	05/07/2026

(73) Chủ văn bằng bảo hộ: MITSUBISHI ELECTRIC CORPORATION (JP)
7-3, Marunouchi 2-chome, Chiyoda-ku, Tokyo 1008310, Japan

Thông báo số: 98461/TB-SHTT.IP, ngày 11/07/2025 về việc ghi nhận yêu cầu duy trì hiệu lực Bằng độc quyền sáng chế

Số đơn yêu cầu: DT1-2025-08618 Ngày nộp: 04/06/2025

Liên quan đến Bằng độc quyền sáng chế:

(11) Số bằng	(15) Ngày cấp	Năm yêu cầu duy trì hiệu lực	Hiệu lực được duy trì đến
29129	05/07/2021	5	05/07/2026

(73) Chủ văn bằng bảo hộ: JFE STEEL CORPORATION (JP)
2-3, Uchisaiwai-cho 2-chome, Chiyoda-ku, Tokyo 100-0011, Japan

---

Thông báo số: 98462/TB-SHTT.$_{IP}$, ngày 11/07/2025 về việc ghi nhận yêu cầu duy trì hiệu lực Bằng độc quyền sáng chế

Số đơn yêu cầu: DT1-2025-08619 Ngày nộp: 04/06/2025

Liên quan đến Bằng độc quyền sáng chế:

(11) Số bằng	(15) Ngày cấp	Năm yêu cầu duy trì hiệu lực	Hiệu lực được duy trì đến
29122	05/07/2021	5	05/07/2026

(73) Chủ văn bằng bảo hộ: EBARA CORPORATION (JP)
11-1, Haneda Asahi-cho, Ohta-ku, Tokyo 1448510, Japan

Thông báo số: 98463/TB-SHTT.$_{IP}$, ngày 11/07/2025 về việc ghi nhận yêu cầu duy trì hiệu lực Bằng độc quyền sáng chế

Số đơn yêu cầu: DT1-2025-08620 Ngày nộp: 04/06/2025

Liên quan đến Bằng độc quyền sáng chế:

(11) Số bằng	(15) Ngày cấp	Năm yêu cầu duy trì hiệu lực	Hiệu lực được duy trì đến
32896	05/07/2022	4	05/07/2026

(73) Chủ văn bằng bảo hộ: NIPPON STEEL CORPORATION (JP)
6-1, Marunouchi 2-chome, Chiyoda-ku, Tokyo 100-8071 Japan

Thông báo số: 98464/TB-SHTT.$_{IP}$, ngày 11/07/2025 về việc ghi nhận yêu cầu duy trì hiệu lực Bằng độc quyền sáng chế

Số đơn yêu cầu: DT1-2025-08621 Ngày nộp: 04/06/2025

Liên quan đến Bằng độc quyền sáng chế:

(11) Số bằng	(15) Ngày cấp	Năm yêu cầu duy trì hiệu lực	Hiệu lực được duy trì đến
24723	22/06/2020	6	22/06/2026

(73) Chủ văn bằng bảo hộ: BAYER CROPSCIENCE AKTIENGESELLSCHAFT (DE)
Alfred-Nobel-Str. 50, 40789 Monheim and Rhein, Germany.

Thông báo số: 98465/TB-SHTT.$_{IP}$, ngày 11/07/2025 về việc ghi nhận yêu cầu duy trì hiệu lực Bằng độc quyền sáng chế

Số đơn yêu cầu: DT1-2025-08622 Ngày nộp: 04/06/2025

Liên quan đến Bằng độc quyền sáng chế:

(11) Số bằng	(15) Ngày cấp	Năm yêu cầu duy trì hiệu lực	Hiệu lực được duy trì đến
36505	23/06/2023	3	23/06/2026

(73) Chủ văn bằng bảo hộ: BAYER CROPSCIENCE AKTIENGESELLSCHAFT (DE)
Alfred-Nobel-Str. 50, 40789 Monheim am Rhein, Germany
BAYER AKTIENGESELLSCHAFT (DE)
Kaiser-Wilhelm-Allee 1, 51373 Leverkusen, Germany

Thông báo số: 98466/TB-SHTT.$_{IP}$, ngày 11/07/2025 về việc ghi nhận yêu cầu duy trì hiệu lực Bằng độc quyền sáng chế

Số đơn yêu cầu: DT1-2025-08623 Ngày nộp: 04/06/2025

Liên quan đến Bằng độc quyền sáng chế:

(11) Số bằng	(15) Ngày cấp	Năm yêu cầu duy trì hiệu lực	Hiệu lực được duy trì đến
24764	23/06/2020	6	23/06/2026

(73) Chủ văn bằng bảo hộ: RIO TINTO ALCAN INTERNATIONAL LIMITED (CA)
1188 Sherbrooke Street West, Montreal, Quebec H3A 3G2, Canada

---

Thông báo số: 98467/TB-SHTT.$_{IP}$, ngày 11/07/2025 về việc ghi nhận yêu cầu duy trì hiệu lực Bằng độc quyền sáng chế

Số đơn yêu cầu: DT1-2025-08624 Ngày nộp: 04/06/2025

Liên quan đến Bằng độc quyền sáng chế:

(11) Số bằng	(15) Ngày cấp	Năm yêu cầu duy trì hiệu lực	Hiệu lực được duy trì đến
29030	24/06/2021	5	24/06/2026

(73) Chủ văn bằng bảo hộ: BAYER CROPSCIENCE AKTIENGESELLSCHAFT (DE)
Alfred-Nobel-Str.50, 40789 Monheim am Rhein, Germany

Thông báo số: 98468/TB-SHTT.$_{IP}$, ngày 11/07/2025 về việc ghi nhận yêu cầu duy trì hiệu lực Bằng độc quyền sáng chế

Số đơn yêu cầu: DT1-2025-08625 Ngày nộp: 04/06/2025

Liên quan đến Bằng độc quyền sáng chế:

(11) Số bằng	(15) Ngày cấp	Năm yêu cầu duy trì hiệu lực	Hiệu lực được duy trì đến
40579	24/06/2024	2	24/06/2026

(73) Chủ văn bằng bảo hộ: KT CORPORATION (KR)
90, Buljeong-ro, Bundang-gu, Seongnam-si, Gyeonggi-do 13606 Republic of Korea

---

Thông báo số: 98469/TB-SHTT.$_{IP}$, ngày 11/07/2025 về việc ghi nhận yêu cầu duy trì hiệu lực Bằng độc quyền sáng chế

Số đơn yêu cầu: DT1-2025-08626 Ngày nộp: 04/06/2025

Liên quan đến Bằng độc quyền sáng chế:

(11) Số bằng	(15) Ngày cấp	Năm yêu cầu duy trì hiệu lực	Hiệu lực được duy trì đến
29049	25/06/2021	5	25/06/2026

(73) Chủ văn bằng bảo hộ: KT CORPORATION (KR)
90 Buljeong-ro, Bundang-gu Seongnam-city, Gyeonggi-do 463-711, Republic of Korea

---

Thông báo số: 98470/TB-SHTT.$_{IP}$, ngày 11/07/2025 về việc ghi nhận yêu cầu duy trì hiệu lực Bằng độc quyền sáng chế

Số đơn yêu cầu: DT1-2025-08627 Ngày nộp: 04/06/2025

Liên quan đến Bằng độc quyền sáng chế:

(11) Số bằng	(15) Ngày cấp	Năm yêu cầu duy trì hiệu lực	Hiệu lực được duy trì đến
46419	25/04/2025	2	25/04/2027

(73) Chủ văn bằng bảo hộ: BRASKEM S.A. (BR)
Rua Eteno, 1561 Complexo Petroquímico de Camaçari, 42810-000 Camaçari, Brazil

---

Thông báo số: 98471/TB-SHTT.$_{IP}$, ngày 11/07/2025 về việc ghi nhận yêu cầu duy trì hiệu lực Bằng độc quyền sáng chế

Số đơn yêu cầu: DT1-2025-08628 Ngày nộp: 04/06/2025

Liên quan đến Bằng độc quyền sáng chế:

(11) Số bằng	(15) Ngày cấp	Năm yêu cầu duy trì hiệu lực	Hiệu lực được duy trì đến
40632	27/06/2024	2	27/06/2026

(73) Chủ văn bằng bảo hộ: HANMI PHARM. CO., LTD. (KR)
214, Muha-ro, Paltan-myeon, Hwaseong-si, Gyeonggi-do 445-958, Republic of Korea

---

Thông báo số: 98472/TB-SHTT.$_{IP}$, ngày 11/07/2025 về việc ghi nhận yêu cầu duy trì hiệu lực Bằng độc quyền sáng chế

Số đơn yêu cầu: DT1-2025-08629 Ngày nộp: 04/06/2025

Liên quan đến Bằng độc quyền sáng chế:

(11) Số bằng	(15) Ngày cấp	Năm yêu cầu duy trì hiệu lực	Hiệu lực được duy trì đến
29052	28/06/2021	5	28/06/2026

(73) Chủ văn bằng bảo hộ: KT CORPORATION (KR)
90 Buljeong-ro, Bundang-gu Seongnam-city, Gyeonggi-do 463-711, Republic of Korea

---

Thông báo số: 98473/TB-SHTT.$_{IP}$, ngày 11/07/2025 về việc ghi nhận yêu cầu duy trì hiệu lực Bằng độc quyền sáng chế

Số đơn yêu cầu: DT1-2025-08630 Ngày nộp: 04/06/2025

Liên quan đến Bằng độc quyền sáng chế:

(11) Số bằng	(15) Ngày cấp	Năm yêu cầu duy trì hiệu lực	Hiệu lực được duy trì đến
29074	29/06/2021	5	29/06/2026

(73) Chủ văn bằng bảo hộ: MONSANTO TECHNOLOGY LLC (US)
800 N. Lindbergh Boulevard, Mail Zone E1NA, St. Louis, Missouri 63167, United States of America

---

Thông báo số: 98474/TB-SHTT.$_{IP}$, ngày 11/07/2025 về việc ghi nhận yêu cầu duy trì hiệu lực Bằng độc quyền sáng chế

Số đơn yêu cầu: DT1-2025-08631 Ngày nộp: 04/06/2025

Liên quan đến Bằng độc quyền sáng chế:

(11) Số bằng	(15) Ngày cấp	Năm yêu cầu duy trì hiệu lực	Hiệu lực được duy trì đến
36574	30/06/2023	3	30/06/2026

(73) Chủ văn bằng bảo hộ: BAYER CROPSCIENCE AKTIENGESELLSCHAFT (DE)
Alfred-Nobel-Straβe 50, 40789 Monheim am Rhein, Germany

Thông báo số: 98475/TB-SHTT.$_{IP}$, ngày 11/07/2025 về việc ghi nhận yêu cầu duy trì hiệu lực Bằng độc quyền sáng chế

Số đơn yêu cầu: DT1-2025-08632 Ngày nộp: 04/06/2025

Liên quan đến Bằng độc quyền sáng chế:

(11) Số bằng	(15) Ngày cấp	Năm yêu cầu duy trì hiệu lực	Hiệu lực được duy trì đến
32838	30/06/2022	4	30/06/2026

(73) Chủ văn bằng bảo hộ: BAYER PHARMA AKTIENGESELLSCHAFT (DE)
Müllerstr. 178, 13353 Berlin, Germany

Thông báo số: 98476/TB-SHTT.$_{IP}$, ngày 11/07/2025 về việc ghi nhận yêu cầu duy trì hiệu lực Bằng độc quyền sáng chế

Số đơn yêu cầu: DT1-2025-08633 Ngày nộp: 04/06/2025

Liên quan đến Bằng độc quyền sáng chế:

(11) Số bằng	(15) Ngày cấp	Năm yêu cầu duy trì hiệu lực	Hiệu lực được duy trì đến
29088	30/06/2021	5	30/06/2026

(73) Chủ văn bằng bảo hộ: MONSANTO TECHNOLOGY, LLC (US)
800 North Lindbergh Blvd, St. Louis, MO 63167, United States of America

---

Thông báo số: 98477/TB-SHTT.$_{IP}$, ngày 11/07/2025 về việc ghi nhận yêu cầu duy trì hiệu lực Bằng độc quyền sáng chế

Số đơn yêu cầu: DT1-2025-08634 Ngày nộp: 04/06/2025

Liên quan đến Bằng độc quyền sáng chế:

(11) Số bằng	(15) Ngày cấp	Năm yêu cầu duy trì hiệu lực	Hiệu lực được duy trì đến
32860	01/07/2022	4	01/07/2026

(73) Chủ văn bằng bảo hộ: HUNT PEROVSKITE TECHNOLOGIES, L.L.C. (US)
1807 Ross Ave., Suite 333, Dallas, Texas 75201, United States of America

---

Thông báo số: 98478/TB-SHTT.$_{IP}$, ngày 11/07/2025 về việc ghi nhận yêu cầu duy trì hiệu lực Bằng độc quyền sáng chế

Số đơn yêu cầu: DT1-2025-08635 Ngày nộp: 04/06/2025

Liên quan đến Bằng độc quyền sáng chế:

(11) Số bằng	(15) Ngày cấp	Năm yêu cầu duy trì hiệu lực	Hiệu lực được duy trì đến
40654	01/07/2024	2	01/07/2026

(73) Chủ văn bằng bảo hộ: UNICHARM CORPORATION (JP)
182, Shimobun, Kinsei-cho, Shikokuchuo-shi, Ehime 799-0111, Japan

---

Thông báo số: 98479/TB-SHTT.$_{IP}$, ngày 11/07/2025 về việc ghi nhận yêu cầu duy trì hiệu lực Bằng độc quyền sáng chế

Số đơn yêu cầu: DT1-2025-08636 Ngày nộp: 04/06/2025

Liên quan đến Bằng độc quyền sáng chế:

(11) Số bằng	(15) Ngày cấp	Năm yêu cầu duy trì hiệu lực	Hiệu lực được duy trì đến
24882	01/07/2020	6	01/07/2026

(73) Chủ văn bằng bảo hộ: PLUS CORPORATION (JP)
4-1-28, Toranomon, Minato-ku, Tokyo 105-0001, Japan

Thông báo số: 98480/TB-SHTT.$_{IP}$, ngày 11/07/2025 về việc ghi nhận yêu cầu duy trì hiệu lực Bằng độc quyền sáng chế

Số đơn yêu cầu: DT1-2025-08637 Ngày nộp: 04/06/2025

Liên quan đến Bằng độc quyền sáng chế:

(11) Số bằng	(15) Ngày cấp	Năm yêu cầu duy trì hiệu lực	Hiệu lực được duy trì đến
29103	01/07/2021	5	01/07/2026

(73) Chủ văn bằng bảo hộ: YOSHINO GYPSUM CO., LTD. (JP)
Shin-Tokyo Bldg., 3-1, Marunouchi 3-chome, Chiyoda-ku, Tokyo 100-0005 Japan

---

Thông báo số: 99296/TB-SHTT.IP, ngày 14/07/2025 về việc ghi nhận yêu cầu duy trì hiệu lực Bằng độc quyền sáng chế

Số đơn yêu cầu: DT1-2025-08778 Ngày nộp: 04/06/2025

Liên quan đến Bằng độc quyền sáng chế:

(11) Số bằng	(15) Ngày cấp	Năm yêu cầu duy trì hiệu lực	Hiệu lực được duy trì đến
11485	10/06/2013	13	10/06/2026

(73) Chủ văn bằng bảo hộ: THE REGENTS OF THE UNIVERSITY OF CALIFORNIA (US)
1111 Franklin Street, 12th Floor, Oakland, CA 94607-5200, United States of America

---

Thông báo số: 99895/TB-SHTT.IP, ngày 15/07/2025 về việc ghi nhận yêu cầu duy trì hiệu lực Bằng độc quyền sáng chế

Số đơn yêu cầu: DT1-2025-04825 Ngày nộp: 02/04/2025

Liên quan đến Bằng độc quyền sáng chế:

(11) Số bằng	(15) Ngày cấp	Năm yêu cầu duy trì hiệu lực	Hiệu lực được duy trì đến
26528	27/10/2020	5	27/10/2025

(73) Chủ văn bằng bảo hộ: CÔNG TY CỔ PHẦN BÊ TÔNG ĐƯỜNG THỦY (VN)
29F5 đường DD9, phường Tân Hưng Thuận, quận 12, thành phố Hồ Chí Minh

---

Thông báo số: 99896/TB-SHTT.IP, ngày 15/07/2025 về việc ghi nhận yêu cầu duy trì hiệu lực Bằng độc quyền sáng chế

Số đơn yêu cầu: DT1-2025-04826 Ngày nộp: 02/04/2025

Liên quan đến Bằng độc quyền sáng chế:

(11) Số bằng	(15) Ngày cấp	Năm yêu cầu duy trì hiệu lực	Hiệu lực được duy trì đến
26528	27/10/2020	6	27/10/2026

(73) Chủ văn bằng bảo hộ: CÔNG TY CỔ PHẦN BÊ TÔNG ĐƯỜNG THỦY (VN)
29F5 đường DD9, phường Tân Hưng Thuận, quận 12, thành phố Hồ Chí Minh

---

Thông báo số: 99897/TB-SHTT.$_{IP}$, ngày 15/07/2025 về việc ghi nhận yêu cầu duy trì hiệu lực Bằng độc quyền sáng chế

Số đơn yêu cầu: DT1-2025-04827 Ngày nộp: 02/04/2025

Liên quan đến Bằng độc quyền sáng chế:

(11) Số bằng	(15) Ngày cấp	Năm yêu cầu duy trì hiệu lực	Hiệu lực được duy trì đến
26528	27/10/2020	7	27/10/2027

(73) Chủ văn bằng bảo hộ: CÔNG TY CỔ PHẦN BÊ TÔNG ĐƯỜNG THỦY (VN)
29F5 đường DD9, phường Tân Hưng Thuận, quận 12, thành phố Hồ Chí Minh

---

Thông báo số: 99898/TB-SHTT.$_{IP}$, ngày 15/07/2025 về việc ghi nhận yêu cầu duy trì hiệu lực Bằng độc quyền sáng chế

Số đơn yêu cầu: DT1-2025-04828 Ngày nộp: 02/04/2025

Liên quan đến Bằng độc quyền sáng chế:

(11) Số bằng	(15) Ngày cấp	Năm yêu cầu duy trì hiệu lực	Hiệu lực được duy trì đến
26528	27/10/2020	8	27/10/2028

(73) Chủ văn bằng bảo hộ: CÔNG TY CỔ PHẦN BÊ TÔNG ĐƯỜNG THỦY (VN)
29F5 đường DD9, phường Tân Hưng Thuận, quận 12, thành phố Hồ Chí Minh

---

Thông báo số: 99899/TB-SHTT.$_{IP}$, ngày 15/07/2025 về việc ghi nhận yêu cầu duy trì hiệu lực Bằng độc quyền sáng chế

Số đơn yêu cầu: DT1-2025-04829 Ngày nộp: 02/04/2025

Liên quan đến Bằng độc quyền sáng chế:

(11) Số bằng	(15) Ngày cấp	Năm yêu cầu duy trì hiệu lực	Hiệu lực được duy trì đến
26528	27/10/2020	9	27/10/2029

(73) Chủ văn bằng bảo hộ: CÔNG TY CỔ PHẦN BÊ TÔNG ĐƯỜNG THỦY (VN)
29F5 đường DD9, phường Tân Hưng Thuận, quận 12, thành phố Hồ Chí Minh

---

Thông báo số: 99900/TB-SHTT.$_{IP}$, ngày 15/07/2025 về việc ghi nhận yêu cầu duy trì hiệu lực Bằng độc quyền sáng chế

Số đơn yêu cầu: DT1-2025-04253 Ngày nộp: 21/03/2025

Liên quan đến Bằng độc quyền sáng chế:

(11) Số bằng	(15) Ngày cấp	Năm yêu cầu duy trì hiệu lực	Hiệu lực được duy trì đến
23723	16/04/2020	6	16/04/2026

(73) Chủ văn bằng bảo hộ: SYNGENTA PARTICIPATIONS AG (CH)
Schwarzwaldallee 215, CH-4058 Basel, Switzerland

Thông báo số: 99901/TB-SHTT.$_{IP}$, ngày 15/07/2025 về việc ghi nhận yêu cầu duy trì hiệu lực Bằng độc quyền sáng chế

Số đơn yêu cầu: DT1-2025-04756 Ngày nộp: 01/04/2025

Liên quan đến Bằng độc quyền sáng chế:

(11) Số bằng	(15) Ngày cấp	Năm yêu cầu duy trì hiệu lực	Hiệu lực được duy trì đến
18928	04/04/2018	8	04/04/2026

(73) Chủ văn bằng bảo hộ: AMGEN INC. (US)
One Amgen Center Drive, Thousand Oaks, California 91320-1799, United States of America

---

Thông báo số: 99902/TB-SHTT.$_{IP}$, ngày 15/07/2025 về việc ghi nhận yêu cầu duy trì hiệu lực Bằng độc quyền sáng chế

Số đơn yêu cầu: DT1-2025-04759 Ngày nộp: 01/04/2025

Liên quan đến Bằng độc quyền sáng chế:

(11) Số bằng	(15) Ngày cấp	Năm yêu cầu duy trì hiệu lực	Hiệu lực được duy trì đến
16781	03/04/2017	9	03/04/2026

(73) Chủ văn bằng bảo hộ: DOLBY INTERNATIONAL AB (NL)
Apollo Building, 3E, Herikerbergweg 1-35, 1101 CN Amsterdam Zuidoost, Netherlands

---

Thông báo số: 99903/TB-SHTT.$_{IP}$, ngày 15/07/2025 về việc ghi nhận yêu cầu duy trì hiệu lực Bằng độc quyền sáng chế

Số đơn yêu cầu: DT1-2025-05246 Ngày nộp: 11/04/2025

Liên quan đến Bằng độc quyền sáng chế:

(11) Số bằng	(15) Ngày cấp	Năm yêu cầu duy trì hiệu lực	Hiệu lực được duy trì đến
37587	17/10/2023	2	17/10/2025

(73) Chủ văn bằng bảo hộ: BORISOV, SERGEI VLADIMIROVICH (RU)
Komsomolsky prospekt, 32-2, 110, 111 Moscow, 119146, Russian Federation

---

Thông báo số: 99904/TB-SHTT.$_{IP}$, ngày 15/07/2025 về việc ghi nhận yêu cầu duy trì hiệu lực Bằng độc quyền sáng chế

Số đơn yêu cầu: DT1-2025-05296 Ngày nộp: 14/04/2025

Liên quan đến Bằng độc quyền sáng chế:

(11) Số bằng	(15) Ngày cấp	Năm yêu cầu duy trì hiệu lực	Hiệu lực được duy trì đến
31995	14/04/2022	4	14/04/2026

(73) Chủ văn bằng bảo hộ: ISMEDIA CO., LTD. (KR)
12-18, Simin-daero 327beon-gil, Dongan-gu, Anyang-si, Gyeonggi-do 14055, Republic of Korea

---

Thông báo số: 99905/TB-SHTT.$_{IP}$, ngày 15/07/2025 về việc ghi nhận yêu cầu duy trì hiệu lực Bằng độc quyền sáng chế

Số đơn yêu cầu: DT1-2025-07728 Ngày nộp: 20/05/2025

Liên quan đến Bằng độc quyền sáng chế:

(11) Số bằng	(15) Ngày cấp	Năm yêu cầu duy trì hiệu lực	Hiệu lực được duy trì đến
8499	01/06/2010	16	01/06/2026

(73) Chủ văn bằng bảo hộ: SYNGENTA PARTICIPATIONS AG (CH)
Schwarzwaldallee 215, CH-4058 Basel, Switzerland

Thông báo số: 99906/TB-SHTT.$_{IP}$, ngày 15/07/2025 về việc ghi nhận yêu cầu duy trì hiệu lực Bằng độc quyền sáng chế

Số đơn yêu cầu: DT1-2025-07916 Ngày nộp: 23/05/2025

Liên quan đến Bằng độc quyền sáng chế:

(11) Số bằng	(15) Ngày cấp	Năm yêu cầu duy trì hiệu lực	Hiệu lực được duy trì đến
40240	24/05/2024	2	24/05/2026

(73) Chủ văn bằng bảo hộ: PARKER NETSUSHORI KOGYO CO., LTD (JP)
2-16-8, Nihonbashi, Chuo-ku, Tokyo 1030027, Japan

Thông báo số: 99907/TB-SHTT.$_{IP}$, ngày 15/07/2025 về việc ghi nhận yêu cầu duy trì hiệu lực Bằng độc quyền sáng chế

Số đơn yêu cầu: DT1-2025-07920 Ngày nộp: 23/05/2025

Liên quan đến Bằng độc quyền sáng chế:

(11) Số bằng	(15) Ngày cấp	Năm yêu cầu duy trì hiệu lực	Hiệu lực được duy trì đến
40239	24/05/2024	2	24/05/2026

(73) Chủ văn bằng bảo hộ: PARKER NETSUSHORI KOGYO CO., LTD. (JP)
2-16-8, Nihonbashi, Chuo-ku, Tokyo 1030027, Japan

Thông báo số: 99908/TB-SHTT.$_{IP}$, ngày 15/07/2025 về việc ghi nhận yêu cầu duy trì hiệu lực Bằng độc quyền sáng chế

Số đơn yêu cầu: DT1-2025-08138 Ngày nộp: 28/05/2025

Liên quan đến Bằng độc quyền sáng chế:

(11) Số bằng	(15) Ngày cấp	Năm yêu cầu duy trì hiệu lực	Hiệu lực được duy trì đến
36771	25/07/2023	3	25/07/2026

(73) Chủ văn bằng bảo hộ: TẬP ĐOÀN CÔNG NGHIỆP - VIỄN THÔNG QUÂN ĐỘI (VN)
Lô D26 khu đô thị mới Cầu Giấy, phường Yên Hoà, quận Cầu Giấy, thành phố Hà Nội

---

Thông báo số: 99909/TB-SHTT.$_{IP}$, ngày 15/07/2025 về việc ghi nhận yêu cầu duy trì hiệu lực Bằng độc quyền sáng chế

Số đơn yêu cầu: DT1-2025-08139 Ngày nộp: 28/05/2025

Liên quan đến Bằng độc quyền sáng chế:

(11) Số bằng	(15) Ngày cấp	Năm yêu cầu duy trì hiệu lực	Hiệu lực được duy trì đến
37413	02/10/2023	3	02/10/2026

(73) Chủ văn bằng bảo hộ: TẬP ĐOÀN CÔNG NGHIỆP - VIỄN THÔNG QUÂN ĐỘI (VN)
Lô D26 Khu đô thị mới Cầu Giấy, phường Yên Hoà, quận Cầu Giấy, thành phố Hà Nội

---

Thông báo số: 99910/TB-SHTT.IP, ngày 15/07/2025 về việc ghi nhận yêu cầu duy trì hiệu lực Bằng độc quyền sáng chế

Số đơn yêu cầu: DT1-2025-08140 Ngày nộp: 28/05/2025

Liên quan đến Bằng độc quyền sáng chế:

(11) Số bằng	(15) Ngày cấp	Năm yêu cầu duy trì hiệu lực	Hiệu lực được duy trì đến
37427	03/10/2023	3	03/10/2026

(73) Chủ văn bằng bảo hộ: TẬP ĐOÀN CÔNG NGHIỆP - VIỄN THÔNG QUÂN ĐỘI (VN)
Lô D26 Khu đô thị mới Cầu Giấy, phường Yên Hoà, quận Cầu Giấy, thành phố Hà Nội

---

Thông báo số: 99911/TB-SHTT.IP, ngày 15/07/2025 về việc ghi nhận yêu cầu duy trì hiệu lực Bằng độc quyền sáng chế

Số đơn yêu cầu: DT1-2025-08141 Ngày nộp: 28/05/2025

Liên quan đến Bằng độc quyền sáng chế:

(11) Số bằng	(15) Ngày cấp	Năm yêu cầu duy trì hiệu lực	Hiệu lực được duy trì đến
37464	04/10/2023	3	04/10/2026

(73) Chủ văn bằng bảo hộ: TẬP ĐOÀN CÔNG NGHIỆP - VIỄN THÔNG QUÂN ĐỘI (VN)
Lô D26 Khu đô thị mới Cầu Giấy, phường Yên Hoà, quận Cầu Giấy, thành phố Hà Nội.

Thông báo số: 99912/TB-SHTT.IP, ngày 15/07/2025 về việc ghi nhận yêu cầu duy trì hiệu lực Bằng độc quyền sáng chế

Số đơn yêu cầu: DT1-2025-08142 Ngày nộp: 28/05/2025

Liên quan đến Bằng độc quyền sáng chế:

(11) Số bằng	(15) Ngày cấp	Năm yêu cầu duy trì hiệu lực	Hiệu lực được duy trì đến
37489	09/10/2023	3	09/10/2026

(73) Chủ văn bằng bảo hộ: TẬP ĐOÀN CÔNG NGHIỆP - VIỄN THÔNG QUÂN ĐỘI (VN)
Lô D26 Khu đô thị mới Cầu Giấy, phường Yên Hoà, quận Cầu Giấy, thành phố Hà Nội

---

Thông báo số: 99913/TB-SHTT.$_{IP}$, ngày 15/07/2025 về việc ghi nhận yêu cầu duy trì hiệu lực Bằng độc quyền sáng chế

Số đơn yêu cầu: DT1-2025-08143 Ngày nộp: 28/05/2025

Liên quan đến Bằng độc quyền sáng chế:

(11) Số bằng	(15) Ngày cấp	Năm yêu cầu duy trì hiệu lực	Hiệu lực được duy trì đến
37488	09/10/2023	3	09/10/2026

(73) Chủ văn bằng bảo hộ: TẬP ĐOÀN CÔNG NGHIỆP - VIỄN THÔNG QUÂN ĐỘI (VN)
Lô D26 Khu đô thị mới Cầu Giấy, phường Yên Hoà, quận Cầu Giấy, thành phố Hà Nội

---

Thông báo số: 99914/TB-SHTT.$_{IP}$, ngày 15/07/2025 về việc ghi nhận yêu cầu duy trì hiệu lực Bằng độc quyền sáng chế

Số đơn yêu cầu: DT1-2025-08144 Ngày nộp: 28/05/2025

Liên quan đến Bằng độc quyền sáng chế:

(11) Số bằng	(15) Ngày cấp	Năm yêu cầu duy trì hiệu lực	Hiệu lực được duy trì đến
37559	13/10/2023	3	13/10/2026

(73) Chủ văn bằng bảo hộ: TẬP ĐOÀN CÔNG NGHIỆP - VIỄN THÔNG QUÂN ĐỘI (VN)
Lô D26 Khu đô thị mới Cầu Giấy, phường Yên Hoà, quận Cầu Giấy, thành phố Hà Nội

---

Thông báo số: 99915/TB-SHTT.IP, ngày 15/07/2025 về việc ghi nhận yêu cầu duy trì hiệu lực Bằng độc quyền sáng chế

Số đơn yêu cầu: DT1-2025-08152 Ngày nộp: 28/05/2025

Liên quan đến Bằng độc quyền sáng chế:

(11) Số bằng	(15) Ngày cấp	Năm yêu cầu duy trì hiệu lực	Hiệu lực được duy trì đến
22711	02/12/2019	7	02/12/2026

(73) Chủ văn bằng bảo hộ: TẬP ĐOÀN CÔNG NGHIỆP - VIỄN THÔNG QUÂN ĐỘI (VN)
Lô D26 Khu đô thị mới Cầu Giấy, phường Yên Hoà, quận Cầu Giấy, thành phố Hà Nội

---

Thông báo số: 99916/TB-SHTT.IP, ngày 15/07/2025 về việc ghi nhận yêu cầu duy trì hiệu lực Bằng độc quyền sáng chế

Số đơn yêu cầu: DT1-2025-08153 Ngày nộp: 28/05/2025

Liên quan đến Bằng độc quyền sáng chế:

(11) Số bằng	(15) Ngày cấp	Năm yêu cầu duy trì hiệu lực	Hiệu lực được duy trì đến
22279	21/10/2019	7	21/10/2026

(73) Chủ văn bằng bảo hộ: TẬP ĐOÀN CÔNG NGHIỆP - VIỄN THÔNG QUÂN ĐỘI (VN)
Lô D26 Khu đô thị mới Cầu Giấy, phường Yên Hoà, quận Cầu Giấy, thành phố Hà Nội

---

Thông báo số: 99917/TB-SHTT.IP, ngày 15/07/2025 về việc ghi nhận yêu cầu duy trì hiệu lực Bằng độc quyền sáng chế

Số đơn yêu cầu: DT1-2025-08155 Ngày nộp: 28/05/2025

Liên quan đến Bằng độc quyền sáng chế:

(11) Số bằng	(15) Ngày cấp	Năm yêu cầu duy trì hiệu lực	Hiệu lực được duy trì đến
34694	14/12/2022	4	14/12/2026

(73) Chủ văn bằng bảo hộ: TẬP ĐOÀN CÔNG NGHIỆP - VIỄN THÔNG QUÂN ĐỘI (VN)
Lô D26 Khu đô thị mới Cầu Giấy, phường Yên Hòa, quận Cầu Giấy, thành phố Hà Nội

---

Thông báo số: 99918/TB-SHTT.$_{IP}$, ngày 15/07/2025 về việc ghi nhận yêu cầu duy trì hiệu lực Bằng độc quyền sáng chế

Số đơn yêu cầu: DT1-2025-08156 Ngày nộp: 28/05/2025

Liên quan đến Bằng độc quyền sáng chế:

(11) Số bằng	(15) Ngày cấp	Năm yêu cầu duy trì hiệu lực	Hiệu lực được duy trì đến
34619	07/12/2022	4	07/12/2026

(73) Chủ văn bằng bảo hộ: TẬP ĐOÀN CÔNG NGHIỆP - VIỄN THÔNG QUÂN ĐỘI (VN)
Lô D26 Khu đô thị mới Cầu Giấy, phường Yên Hòa, quận Cầu Giấy, thành phố Hà Nội

---

Thông báo số: 99919/TB-SHTT.$_{IP}$, ngày 15/07/2025 về việc ghi nhận yêu cầu duy trì hiệu lực Bằng độc quyền sáng chế

Số đơn yêu cầu: DT1-2025-08157 Ngày nộp: 28/05/2025

Liên quan đến Bằng độc quyền sáng chế:

(11) Số bằng	(15) Ngày cấp	Năm yêu cầu duy trì hiệu lực	Hiệu lực được duy trì đến
34616	07/12/2022	4	07/12/2026

(73) Chủ văn bằng bảo hộ: TẬP ĐOÀN CÔNG NGHIỆP - VIỄN THÔNG QUÂN ĐỘI (VN)
Lô D26 Khu đô thị mới Cầu Giấy, phường Yên Hòa, quận Cầu Giấy, thành phố Hà Nội

---

Thông báo số: 99920/TB-SHTT.IP, ngày 15/07/2025 về việc ghi nhận yêu cầu duy trì hiệu lực Bằng độc quyền sáng chế

Số đơn yêu cầu: DT1-2025-08158 Ngày nộp: 28/05/2025

Liên quan đến Bằng độc quyền sáng chế:

(11) Số bằng	(15) Ngày cấp	Năm yêu cầu duy trì hiệu lực	Hiệu lực được duy trì đến
34600	06/12/2022	4	06/12/2026

(73) Chủ văn bằng bảo hộ: TẬP ĐOÀN CÔNG NGHIỆP - VIỄN THÔNG QUÂN ĐỘI (VN)
Lô D26 khu đô thị mới Cầu Giấy, phường Yên Hoà, quận Cầu Giấy, thành phố Hà Nội

---

Thông báo số: 99921/TB-SHTT.IP, ngày 15/07/2025 về việc ghi nhận yêu cầu duy trì hiệu lực Bằng độc quyền sáng chế

Số đơn yêu cầu: DT1-2025-08159 Ngày nộp: 28/05/2025

Liên quan đến Bằng độc quyền sáng chế:

(11) Số bằng	(15) Ngày cấp	Năm yêu cầu duy trì hiệu lực	Hiệu lực được duy trì đến
34329	14/11/2022	4	14/11/2026

(73) Chủ văn bằng bảo hộ: TẬP ĐOÀN CÔNG NGHIỆP - VIỄN THÔNG QUÂN ĐỘI (VN)
Lô D26 Khu đô thị mới Cầu Giấy, phường Yên Hòa, quận Cầu Giấy, thành phố Hà Nội

---

Thông báo số: 99922/TB-SHTT.IP, ngày 15/07/2025 về việc ghi nhận yêu cầu duy trì hiệu lực Bằng độc quyền sáng chế

Số đơn yêu cầu: DT1-2025-08160 Ngày nộp: 28/05/2025

Liên quan đến Bằng độc quyền sáng chế:

(11) Số bằng	(15) Ngày cấp	Năm yêu cầu duy trì hiệu lực	Hiệu lực được duy trì đến
34321	14/11/2022	4	14/11/2026

(73) Chủ văn bằng bảo hộ: TẬP ĐOÀN CÔNG NGHIỆP - VIỄN THÔNG QUÂN ĐỘI (VN)
Lô D26 khu đô thị mới Cầu Giấy, phường Yên Hoà, quận Cầu Giấy, thành phố Hà Nội

---

Thông báo số: 99923/TB-SHTT.$_{IP}$, ngày 15/07/2025 về việc ghi nhận yêu cầu duy trì hiệu lực Bằng độc quyền sáng chế

Số đơn yêu cầu: DT1-2025-08161 Ngày nộp: 28/05/2025

Liên quan đến Bằng độc quyền sáng chế:

(11) Số bằng	(15) Ngày cấp	Năm yêu cầu duy trì hiệu lực	Hiệu lực được duy trì đến
34297	08/11/2022	4	08/11/2026

(73) Chủ văn bằng bảo hộ: TẬP ĐOÀN CÔNG NGHIỆP - VIỄN THÔNG QUÂN ĐỘI (VN)
Lô D26 khu đô thị mới Cầu Giấy, phường Yên Hoà, quận Cầu Giấy, thành phố Hà Nội

---

Thông báo số: 99924/TB-SHTT.$_{IP}$, ngày 15/07/2025 về việc ghi nhận yêu cầu duy trì hiệu lực Bằng độc quyền sáng chế

Số đơn yêu cầu: DT1-2025-08162 Ngày nộp: 28/05/2025

Liên quan đến Bằng độc quyền sáng chế:

(11) Số bằng	(15) Ngày cấp	Năm yêu cầu duy trì hiệu lực	Hiệu lực được duy trì đến
34291	07/11/2022	4	07/11/2026

(73) Chủ văn bằng bảo hộ: TẬP ĐOÀN CÔNG NGHIỆP - VIỄN THÔNG QUÂN ĐỘI (VN)
Lô D26 Khu đô thị mới Cầu Giấy, phường Yên Hòa, quận Cầu Giấy, thành phố Hà Nội

---

Thông báo số: 99925/TB-SHTT.IP, ngày 15/07/2025 về việc ghi nhận yêu cầu duy trì hiệu lực Bằng độc quyền sáng chế

Số đơn yêu cầu: DT1-2025-08163 Ngày nộp: 28/05/2025

Liên quan đến Bằng độc quyền sáng chế:

(11) Số bằng	(15) Ngày cấp	Năm yêu cầu duy trì hiệu lực	Hiệu lực được duy trì đến
33967	07/10/2022	4	07/10/2026

(73) Chủ văn bằng bảo hộ: TẬP ĐOÀN CÔNG NGHIỆP - VIỄN THÔNG QUÂN ĐỘI (VN)
Lô D26 Khu đô thị mới Cầu Giấy, phường Yên Hòa, quận Cầu Giấy, thành phố Hà Nội

---

Thông báo số: 99926/TB-SHTT.IP, ngày 15/07/2025 về việc ghi nhận yêu cầu duy trì hiệu lực Bằng độc quyền sáng chế

Số đơn yêu cầu: DT1-2025-08164 Ngày nộp: 28/05/2025

Liên quan đến Bằng độc quyền sáng chế:

(11) Số bằng	(15) Ngày cấp	Năm yêu cầu duy trì hiệu lực	Hiệu lực được duy trì đến
33554	31/08/2022	4	31/08/2026

(73) Chủ văn bằng bảo hộ: TẬP ĐOÀN CÔNG NGHIỆP - VIỄN THÔNG QUÂN ĐỘI (VN)
Lô D26 khu đô thị mới Cầu Giấy, phường Yên Hòa, quận Cầu Giấy, thành phố Hà Nội

---

Thông báo số: 99927/TB-SHTT.IP, ngày 15/07/2025 về việc ghi nhận yêu cầu duy trì hiệu lực Bằng độc quyền sáng chế

Số đơn yêu cầu: DT1-2025-08165 Ngày nộp: 28/05/2025

Liên quan đến Bằng độc quyền sáng chế:

(11) Số bằng	(15) Ngày cấp	Năm yêu cầu duy trì hiệu lực	Hiệu lực được duy trì đến
33000	15/07/2022	4	15/07/2026

(73) Chủ văn bằng bảo hộ: TẬP ĐOÀN CÔNG NGHIỆP - VIỄN THÔNG QUÂN ĐỘI (VN)
Lô D26 khu đô thị mới Cầu Giấy, phường Yên Hoà, quận Cầu Giấy, thành phố Hà Nội

---

Thông báo số: 99928/TB-SHTT.$_{IP}$, ngày 15/07/2025 về việc ghi nhận yêu cầu duy trì hiệu lực Bằng độc quyền sáng chế

Số đơn yêu cầu: DT1-2025-08166 Ngày nộp: 28/05/2025

Liên quan đến Bằng độc quyền sáng chế:

(11) Số bằng	(15) Ngày cấp	Năm yêu cầu duy trì hiệu lực	Hiệu lực được duy trì đến
32999	15/07/2022	4	15/07/2026

(73) Chủ văn bằng bảo hộ: TẬP ĐOÀN CÔNG NGHIỆP - VIỄN THÔNG QUÂN ĐỘI (VN)
Lô D26 khu đô thị mới Cầu Giấy, phường Yên Hoà, quận Cầu Giấy, thành phố Hà Nội

---

Thông báo số: 99929/TB-SHTT.$_{IP}$, ngày 15/07/2025 về việc ghi nhận yêu cầu duy trì hiệu lực Bằng độc quyền sáng chế

Số đơn yêu cầu: DT1-2025-08167 Ngày nộp: 28/05/2025

Liên quan đến Bằng độc quyền sáng chế:

(11) Số bằng	(15) Ngày cấp	Năm yêu cầu duy trì hiệu lực	Hiệu lực được duy trì đến
32998	14/07/2022	4	14/07/2026

(73) Chủ văn bằng bảo hộ: TẬP ĐOÀN CÔNG NGHIỆP - VIỄN THÔNG QUÂN ĐỘI (VN)
Lô D26 khu đô thị mới Cầu Giấy, phường Yên Hoà, quận Cầu Giấy, thành phố Hà Nội

---

Thông báo số: 99930/TB-SHTT.IP, ngày 15/07/2025 về việc ghi nhận yêu cầu duy trì hiệu lực Bằng độc quyền sáng chế

Số đơn yêu cầu: DT1-2025-08168 Ngày nộp: 28/05/2025

Liên quan đến Bằng độc quyền sáng chế:

(11) Số bằng	(15) Ngày cấp	Năm yêu cầu duy trì hiệu lực	Hiệu lực được duy trì đến
31991	14/04/2022	4	14/04/2026

(73) Chủ văn bằng bảo hộ: TẬP ĐOÀN CÔNG NGHIỆP - VIỄN THÔNG QUÂN ĐỘI (VN)
Lô D26 Khu đô thị mới Cầu Giấy, phường Yên Hòa, quận Cầu Giấy, thành phố Hà Nội

---

Thông báo số: 99931/TB-SHTT.IP, ngày 15/07/2025 về việc ghi nhận yêu cầu duy trì hiệu lực Bằng độc quyền sáng chế

Số đơn yêu cầu: DT1-2025-08170 Ngày nộp: 28/05/2025

Liên quan đến Bằng độc quyền sáng chế:

(11) Số bằng	(15) Ngày cấp	Năm yêu cầu duy trì hiệu lực	Hiệu lực được duy trì đến
31258	27/01/2022	4	27/01/2026

(73) Chủ văn bằng bảo hộ: TẬP ĐOÀN CÔNG NGHIỆP - VIỄN THÔNG QUÂN ĐỘI (VN)
Lô D26 khu đô thị mới Cầu Giấy, phường Yên Hòa, quận Cầu Giấy, thành phố Hà Nội

---

Thông báo số: 99932/TB-SHTT.IP, ngày 15/07/2025 về việc ghi nhận yêu cầu duy trì hiệu lực Bằng độc quyền sáng chế

Số đơn yêu cầu: DT1-2025-08172 Ngày nộp: 28/05/2025

Liên quan đến Bằng độc quyền sáng chế:

(11) Số bằng	(15) Ngày cấp	Năm yêu cầu duy trì hiệu lực	Hiệu lực được duy trì đến
20713	05/03/2019	7	05/03/2026

(73) Chủ văn bằng bảo hộ: TẬP ĐOÀN CÔNG NGHIỆP - VIỄN THÔNG QUÂN ĐỘI (VIETTEL) (VN)
Lô D26, khu đô thị mới Cầu Giấy, phường Yên Hòa, quận Cầu Giấy, thành phố Hà Nội

---

Thông báo số: 99933/TB-SHTT.$_{IP}$, ngày 15/07/2025 về việc ghi nhận yêu cầu duy trì hiệu lực Bằng độc quyền sáng chế

Số đơn yêu cầu: DT1-2025-08173 Ngày nộp: 28/05/2025

Liên quan đến Bằng độc quyền sáng chế:

(11) Số bằng	(15) Ngày cấp	Năm yêu cầu duy trì hiệu lực	Hiệu lực được duy trì đến
38016	21/11/2023	3	21/11/2026

(73) Chủ văn bằng bảo hộ: TẬP ĐOÀN CÔNG NGHIỆP - VIỄN THÔNG QUÂN ĐỘI (VN)
Lô D26 Khu đô thị mới Cầu Giấy, phường Yên Hoà, quận Cầu Giấy, thành phố Hà Nội

---

Thông báo số: 99934/TB-SHTT.$_{IP}$, ngày 15/07/2025 về việc ghi nhận yêu cầu duy trì hiệu lực Bằng độc quyền sáng chế

Số đơn yêu cầu: DT1-2025-08174 Ngày nộp: 28/05/2025

Liên quan đến Bằng độc quyền sáng chế:

(11) Số bằng	(15) Ngày cấp	Năm yêu cầu duy trì hiệu lực	Hiệu lực được duy trì đến
38018	21/11/2023	3	21/11/2026

(73) Chủ văn bằng bảo hộ: TẬP ĐOÀN CÔNG NGHIỆP - VIỄN THÔNG QUÂN ĐỘI (VN)
Lô D26 Khu đô thị mới Cầu Giấy, phường Yên Hoà, quận Cầu Giấy, thành phố Hà Nội

---

Thông báo số: 99935/TB-SHTT.IP, ngày 15/07/2025 về việc ghi nhận yêu cầu duy trì hiệu lực Bằng độc quyền sáng chế

Số đơn yêu cầu: DT1-2025-08175 Ngày nộp: 28/05/2025

Liên quan đến Bằng độc quyền sáng chế:

(11) Số bằng	(15) Ngày cấp	Năm yêu cầu duy trì hiệu lực	Hiệu lực được duy trì đến
37805	06/11/2023	3	06/11/2026

(73) Chủ văn bằng bảo hộ: TẬP ĐOÀN CÔNG NGHIỆP - VIỄN THÔNG QUÂN ĐỘI (VN)
Lô D26 khu đô thị mới Cầu Giấy, phường Yên Hòa, quận Cầu Giấy, thành phố Hà Nội

---

Thông báo số: 99936/TB-SHTT.IP, ngày 15/07/2025 về việc ghi nhận yêu cầu duy trì hiệu lực Bằng độc quyền sáng chế

Số đơn yêu cầu: DT1-2025-08176 Ngày nộp: 28/05/2025

Liên quan đến Bằng độc quyền sáng chế:

(11) Số bằng	(15) Ngày cấp	Năm yêu cầu duy trì hiệu lực	Hiệu lực được duy trì đến
37854	07/11/2023	3	07/11/2026

(73) Chủ văn bằng bảo hộ: TẬP ĐOÀN CÔNG NGHIỆP - VIỄN THÔNG QUÂN ĐỘI (VN)
Lô D26 Khu đô thị mới Cầu Giấy, phường Yên Hoà, quận Cầu Giấy, thành phố Hà Nội.

Thông báo số: 99937/TB-SHTT.IP, ngày 15/07/2025 về việc ghi nhận yêu cầu duy trì hiệu lực Bằng độc quyền sáng chế

Số đơn yêu cầu: DT1-2025-08177 Ngày nộp: 28/05/2025

Liên quan đến Bằng độc quyền sáng chế:

(11) Số bằng	(15) Ngày cấp	Năm yêu cầu duy trì hiệu lực	Hiệu lực được duy trì đến
37882	08/11/2023	3	08/11/2026

(73) Chủ văn bằng bảo hộ: TẬP ĐOÀN CÔNG NGHIỆP - VIỄN THÔNG QUÂN ĐỘI (VN)
Lô D26 Khu đô thị mới Cầu Giấy, phường Yên Hoà, quận Cầu Giấy, thành phố Hà Nội

---

Thông báo số: 99941/TB-SHTT.$_{IP}$, ngày 15/07/2025 về việc ghi nhận yêu cầu duy trì hiệu lực Bằng độc quyền sáng chế

Số đơn yêu cầu: DT1-2025-08181 Ngày nộp: 28/05/2025

Liên quan đến Bằng độc quyền sáng chế:

(11) Số bằng	(15) Ngày cấp	Năm yêu cầu duy trì hiệu lực	Hiệu lực được duy trì đến
30387	05/11/2021	5	05/11/2026

(73) Chủ văn bằng bảo hộ: TẬP ĐOÀN CÔNG NGHIỆP - VIỄN THÔNG QUÂN ĐỘI (VN)
Lô D26 khu đô thị mới Cầu Giấy, phường Yên Hoà, quận Cầu Giấy, thành phố Hà Nội

---

Thông báo số: 99942/TB-SHTT.$_{IP}$, ngày 15/07/2025 về việc ghi nhận yêu cầu duy trì hiệu lực Bằng độc quyền sáng chế

Số đơn yêu cầu: DT1-2025-08182 Ngày nộp: 28/05/2025

Liên quan đến Bằng độc quyền sáng chế:

(11) Số bằng	(15) Ngày cấp	Năm yêu cầu duy trì hiệu lực	Hiệu lực được duy trì đến
29952	28/09/2021	5	28/09/2026

(73) Chủ văn bằng bảo hộ: TẬP ĐOÀN CÔNG NGHIỆP - VIỄN THÔNG QUÂN ĐỘI (VN)
Lô D26 Khu đô thị mới Cầu Giấy, phường Yên Hoà, quận Cầu Giấy, thành phố Hà Nội

---

Thông báo số: 99943/TB-SHTT.IP, ngày 15/07/2025 về việc ghi nhận yêu cầu duy trì hiệu lực Bằng độc quyền sáng chế

Số đơn yêu cầu: DT1-2025-08183 Ngày nộp: 28/05/2025

Liên quan đến Bằng độc quyền sáng chế:

(11) Số bằng	(15) Ngày cấp	Năm yêu cầu duy trì hiệu lực	Hiệu lực được duy trì đến
29606	25/08/2021	5	25/08/2026

(73) Chủ văn bằng bảo hộ: TẬP ĐOÀN CÔNG NGHIỆP - VIỄN THÔNG QUÂN ĐỘI (VN)
Lô D26 Khu đô thị mới Cầu Giấy, phường Yên Hoà, quận Cầu Giấy, thành phố Hà Nội

---

Thông báo số: 99944/TB-SHTT.IP, ngày 15/07/2025 về việc ghi nhận yêu cầu duy trì hiệu lực Bằng độc quyền sáng chế

Số đơn yêu cầu: DT1-2025-08184 Ngày nộp: 28/05/2025

Liên quan đến Bằng độc quyền sáng chế:

(11) Số bằng	(15) Ngày cấp	Năm yêu cầu duy trì hiệu lực	Hiệu lực được duy trì đến
28844	07/06/2021	5	07/06/2026

(73) Chủ văn bằng bảo hộ: TẬP ĐOÀN CÔNG NGHIỆP - VIỄN THÔNG QUÂN ĐỘI (VN)
Lô D26 Khu đô thị mới Cầu Giấy, phường Yên Hoà, quận Cầu Giấy, thành phố Hà Nội

---

Thông báo số: 99945/TB-SHTT.IP, ngày 15/07/2025 về việc ghi nhận yêu cầu duy trì hiệu lực Bằng độc quyền sáng chế

Số đơn yêu cầu: DT1-2025-08185 Ngày nộp: 28/05/2025

Liên quan đến Bằng độc quyền sáng chế:

(11) Số bằng	(15) Ngày cấp	Năm yêu cầu duy trì hiệu lực	Hiệu lực được duy trì đến
28804	02/06/2021	5	02/06/2026

(73) Chủ văn bằng bảo hộ: TẬP ĐOÀN CÔNG NGHIỆP - VIỄN THÔNG QUÂN ĐỘI (VN)
Lô D26 Khu đô thị mới Cầu Giấy, phường Yên Hoà, quận Cầu Giấy, thành phố Hà Nội

---

Thông báo số: 99946/TB-SHTT.$_{IP}$, ngày 15/07/2025 về việc ghi nhận yêu cầu duy trì hiệu lực Bằng độc quyền sáng chế

Số đơn yêu cầu: DT1-2025-08186 Ngày nộp: 28/05/2025

Liên quan đến Bằng độc quyền sáng chế:

(11) Số bằng	(15) Ngày cấp	Năm yêu cầu duy trì hiệu lực	Hiệu lực được duy trì đến
28782	01/06/2021	5	01/06/2026

(73) Chủ văn bằng bảo hộ: TẬP ĐOÀN CÔNG NGHIỆP - VIỄN THÔNG QUÂN ĐỘI (VN)
Lô D26 Khu đô thị mới Cầu Giấy, phường Yên Hoà, quận Cầu Giấy, thành phố Hà Nội

---

Thông báo số: 99947/TB-SHTT.$_{IP}$, ngày 15/07/2025 về việc ghi nhận yêu cầu duy trì hiệu lực Bằng độc quyền sáng chế

Số đơn yêu cầu: DT1-2025-08187 Ngày nộp: 28/05/2025

Liên quan đến Bằng độc quyền sáng chế:

(11) Số bằng	(15) Ngày cấp	Năm yêu cầu duy trì hiệu lực	Hiệu lực được duy trì đến
28512	04/05/2021	5	04/05/2026

(73) Chủ văn bằng bảo hộ: TẬP ĐOÀN CÔNG NGHIỆP - VIỄN THÔNG QUÂN ĐỘI (VN)
Lô D26 Khu đô thị mới Cầu Giấy, phường Yên Hoà, quận Cầu Giấy, thành phố Hà Nội

---

Thông báo số: 99948/TB-SHTT.IP, ngày 15/07/2025 về việc ghi nhận yêu cầu duy trì hiệu lực Bằng độc quyền sáng chế

Số đơn yêu cầu: DT1-2025-08188 Ngày nộp: 28/05/2025

Liên quan đến Bằng độc quyền sáng chế:

(11) Số bằng	(15) Ngày cấp	Năm yêu cầu duy trì hiệu lực	Hiệu lực được duy trì đến
28435	22/04/2021	5	22/04/2026

(73) Chủ văn bằng bảo hộ: TẬP ĐOÀN CÔNG NGHIỆP - VIỄN THÔNG QUÂN ĐỘI (VN)
Lô D26 Khu đô thị mới Cầu Giấy, phường Yên Hoà, quận Cầu Giấy, thành phố Hà Nội

---

Thông báo số: 99949/TB-SHTT.IP, ngày 15/07/2025 về việc ghi nhận yêu cầu duy trì hiệu lực Bằng độc quyền sáng chế

Số đơn yêu cầu: DT1-2025-08189 Ngày nộp: 28/05/2025

Liên quan đến Bằng độc quyền sáng chế:

(11) Số bằng	(15) Ngày cấp	Năm yêu cầu duy trì hiệu lực	Hiệu lực được duy trì đến
28136	24/03/2021	5	24/03/2026

(73) Chủ văn bằng bảo hộ: TẬP ĐOÀN CÔNG NGHIỆP - VIỄN THÔNG QUÂN ĐỘI (VN)
Lô D26 Khu đô thị mới Cầu Giấy, phường Yên Hoà, quận Cầu Giấy, thành phố Hà Nội

---

Thông báo số: 99950/TB-SHTT.IP, ngày 15/07/2025 về việc ghi nhận yêu cầu duy trì hiệu lực Bằng độc quyền sáng chế

Số đơn yêu cầu: DT1-2025-08190 Ngày nộp: 28/05/2025

Liên quan đến Bằng độc quyền sáng chế:

(11) Số bằng	(15) Ngày cấp	Năm yêu cầu duy trì hiệu lực	Hiệu lực được duy trì đến
28121	24/03/2021	5	24/03/2026

(73) Chủ văn bằng bảo hộ: TẬP ĐOÀN CÔNG NGHIỆP - VIỄN THÔNG QUÂN ĐỘI (VN)
Lô D26 Khu đô thị mới Cầu Giấy, phường Yên Hoà, quận Cầu Giấy, thành phố Hà Nội

---

Thông báo số: 99951/TB-SHTT.$_{IP}$, ngày 15/07/2025 về việc ghi nhận yêu cầu duy trì hiệu lực Bằng độc quyền sáng chế

Số đơn yêu cầu: DT1-2025-08191 Ngày nộp: 28/05/2025

Liên quan đến Bằng độc quyền sáng chế:

(11) Số bằng	(15) Ngày cấp	Năm yêu cầu duy trì hiệu lực	Hiệu lực được duy trì đến
27394	08/01/2021	5	08/01/2026

(73) Chủ văn bằng bảo hộ: TẬP ĐOÀN CÔNG NGHIỆP - VIỄN THÔNG QUÂN ĐỘI (VN)
Lô D26 Khu đô thị mới Cầu Giấy, phường Yên Hoà, quận Cầu Giấy, thành phố Hà Nội

---

Thông báo số: 99952/TB-SHTT.$_{IP}$, ngày 15/07/2025 về việc ghi nhận yêu cầu duy trì hiệu lực Bằng độc quyền sáng chế

Số đơn yêu cầu: DT1-2025-08192 Ngày nộp: 28/05/2025

Liên quan đến Bằng độc quyền sáng chế:

(11) Số bằng	(15) Ngày cấp	Năm yêu cầu duy trì hiệu lực	Hiệu lực được duy trì đến
40318	31/05/2024	2	31/05/2026

(73) Chủ văn bằng bảo hộ: AKZO NOBEL COATINGS INTERNATIONAL B.V. (NL)
Velperweg 76, NL-6824 BM Arnhem, the Netherlands

Thông báo số: 99953/TB-SHTT.$_{IP}$, ngày 15/07/2025 về việc ghi nhận yêu cầu duy trì hiệu lực Bằng độc quyền sáng chế

Số đơn yêu cầu: DT1-2025-08193 Ngày nộp: 28/05/2025

Liên quan đến Bằng độc quyền sáng chế:

(11) Số bằng	(15) Ngày cấp	Năm yêu cầu duy trì hiệu lực	Hiệu lực được duy trì đến
40294	30/05/2024	2	30/05/2026

(73) Chủ văn bằng bảo hộ: HALDOR TOPSØE A/S (DK)
Haldor Topsøes Allé 1, 2800 Kgs. Lyngby, Denmark

Thông báo số: 99954/TB-SHTT.$_{IP}$, ngày 15/07/2025 về việc ghi nhận yêu cầu duy trì hiệu lực Bằng độc quyền sáng chế

Số đơn yêu cầu: DT1-2025-08194 Ngày nộp: 28/05/2025

Liên quan đến Bằng độc quyền sáng chế:

(11) Số bằng	(15) Ngày cấp	Năm yêu cầu duy trì hiệu lực	Hiệu lực được duy trì đến
40397	07/06/2024	2	07/06/2026

(73) Chủ văn bằng bảo hộ: ARCHROMA IP GMBH (CH)
Neuhofstr. 11, 4153 Reinach, Switzerland

Thông báo số: 99955/TB-SHTT.$_{IP}$, ngày 15/07/2025 về việc ghi nhận yêu cầu duy trì hiệu lực Bằng độc quyền sáng chế

Số đơn yêu cầu: DT1-2025-08196 Ngày nộp: 28/05/2025

Liên quan đến Bằng độc quyền sáng chế:

(11) Số bằng	(15) Ngày cấp	Năm yêu cầu duy trì hiệu lực	Hiệu lực được duy trì đến
37793	03/11/2023	3	03/11/2026

(73) Chủ văn bằng bảo hộ: TẬP ĐOÀN CÔNG NGHIỆP - VIỄN THÔNG QUÂN ĐỘI (VN)
Lô D26 Khu đô thị mới Cầu Giấy, phường Yên Hoà, quận Cầu Giấy, thành phố Hà Nội

---

Thông báo số: 99956/TB-SHTT.IP, ngày 15/07/2025 về việc ghi nhận yêu cầu duy trì hiệu lực Bằng độc quyền sáng chế

Số đơn yêu cầu: DT1-2025-08197 Ngày nộp: 28/05/2025

Liên quan đến Bằng độc quyền sáng chế:

(11) Số bằng	(15) Ngày cấp	Năm yêu cầu duy trì hiệu lực	Hiệu lực được duy trì đến
37765	31/10/2023	3	31/10/2026

(73) Chủ văn bằng bảo hộ: TẬP ĐOÀN CÔNG NGHIỆP - VIỄN THÔNG QUÂN ĐỘI (VN)
Lô D26 khu đô thị mới Cầu Giấy, phường Yên Hoà, quận Cầu Giấy, thành phố Hà Nội

---

Thông báo số: 99957/TB-SHTT.IP, ngày 15/07/2025 về việc ghi nhận yêu cầu duy trì hiệu lực Bằng độc quyền sáng chế

Số đơn yêu cầu: DT1-2025-08198 Ngày nộp: 28/05/2025

Liên quan đến Bằng độc quyền sáng chế:

(11) Số bằng	(15) Ngày cấp	Năm yêu cầu duy trì hiệu lực	Hiệu lực được duy trì đến
35191	01/03/2023	3	01/03/2026

(73) Chủ văn bằng bảo hộ: TẬP ĐOÀN CÔNG NGHIỆP - VIỄN THÔNG QUÂN ĐỘI (VN)
Lô D26 khu đô thị mới Cầu Giấy, phường Yên Hoà, quận Cầu Giấy, thành phố Hà Nội

---

Thông báo số: 99958/TB-SHTT.IP, ngày 15/07/2025 về việc ghi nhận yêu cầu duy trì hiệu lực Bằng độc quyền sáng chế

Số đơn yêu cầu: DT1-2025-08199 Ngày nộp: 28/05/2025

Liên quan đến Bằng độc quyền sáng chế:

(11) Số bằng	(15) Ngày cấp	Năm yêu cầu duy trì hiệu lực	Hiệu lực được duy trì đến
35122	23/02/2023	3	23/02/2026

(73) Chủ văn bằng bảo hộ: TẬP ĐOÀN CÔNG NGHIỆP - VIỄN THÔNG QUÂN ĐỘI (VN)
Lô D26 Khu đô thị mới Cầu Giấy, phường Yên Hoà, quận Cầu Giấy, thành phố Hà Nội

---

Thông báo số: 99959/TB-SHTT.$_{IP}$, ngày 15/07/2025 về việc ghi nhận yêu cầu duy trì hiệu lực Bằng độc quyền sáng chế

Số đơn yêu cầu: DT1-2025-08200 Ngày nộp: 28/05/2025

Liên quan đến Bằng độc quyền sáng chế:

(11) Số bằng	(15) Ngày cấp	Năm yêu cầu duy trì hiệu lực	Hiệu lực được duy trì đến
35123	23/02/2023	3	23/02/2026

(73) Chủ văn bằng bảo hộ: TẬP ĐOÀN CÔNG NGHIỆP - VIỄN THÔNG QUÂN ĐỘI (VN)
Lô D26 khu đô thị mới Cầu Giấy, phường Yên Hoà, quận Cầu Giấy, thành phố Hà Nội

---

Thông báo số: 99960/TB-SHTT.$_{IP}$, ngày 15/07/2025 về việc ghi nhận yêu cầu duy trì hiệu lực Bằng độc quyền sáng chế

Số đơn yêu cầu: DT1-2025-08201 Ngày nộp: 28/05/2025

Liên quan đến Bằng độc quyền sáng chế:

(11) Số bằng	(15) Ngày cấp	Năm yêu cầu duy trì hiệu lực	Hiệu lực được duy trì đến
38019	21/11/2023	3	21/11/2026

(73) Chủ văn bằng bảo hộ: TẬP ĐOÀN CÔNG NGHIỆP - VIỄN THÔNG QUÂN ĐỘI (VN)
Lô D26 Khu đô thị mới Cầu Giấy, phường Yên Hoà, quận Cầu Giấy, thành phố Hà Nội

---

Thông báo số: 99961/TB-SHTT.IP, ngày 15/07/2025 về việc ghi nhận yêu cầu duy trì hiệu lực Bằng độc quyền sáng chế

Số đơn yêu cầu: DT1-2025-08202 Ngày nộp: 28/05/2025

Liên quan đến Bằng độc quyền sáng chế:

(11) Số bằng	(15) Ngày cấp	Năm yêu cầu duy trì hiệu lực	Hiệu lực được duy trì đến
35124	23/02/2023	3	23/02/2026

(73) Chủ văn bằng bảo hộ: TẬP ĐOÀN CÔNG NGHIỆP - VIỄN THÔNG QUÂN ĐỘI (VN)
Lô D26 khu đô thị mới Cầu Giấy, phường Yên Hoà, quận Cầu Giấy, thành phố Hà Nội

---

Thông báo số: 99962/TB-SHTT.IP, ngày 15/07/2025 về việc ghi nhận yêu cầu duy trì hiệu lực Bằng độc quyền sáng chế

Số đơn yêu cầu: DT1-2025-08203 Ngày nộp: 28/05/2025

Liên quan đến Bằng độc quyền sáng chế:

(11) Số bằng	(15) Ngày cấp	Năm yêu cầu duy trì hiệu lực	Hiệu lực được duy trì đến
28127	24/03/2021	5	24/03/2026

(73) Chủ văn bằng bảo hộ: TẬP ĐOÀN CÔNG NGHIỆP - VIỄN THÔNG QUÂN ĐỘI (VIETTEL) (VN)
Lô D26, khu đô thị mới Cầu Giấy, phường Yên Hòa, quận Cầu Giấy, thành phố Hà Nội

---

Thông báo số: 99963/TB-SHTT.IP, ngày 15/07/2025 về việc ghi nhận yêu cầu duy trì hiệu lực Bằng độc quyền sáng chế

Số đơn yêu cầu: DT1-2025-08204 Ngày nộp: 28/05/2025

Liên quan đến Bằng độc quyền sáng chế:

(11) Số bằng	(15) Ngày cấp	Năm yêu cầu duy trì hiệu lực	Hiệu lực được duy trì đến
40333	03/06/2024	2	03/06/2026

(73) Chủ văn bằng bảo hộ: SAMSUNG DISPLAY CO., LTD. (KR)
1, Samsung-ro, Giheung-gu, Yongin-si, Gyeonggi-do, Republic of Korea

---

Thông báo số: 99964/TB-SHTT.$_{IP}$, ngày 15/07/2025 về việc ghi nhận yêu cầu duy trì hiệu lực Bằng độc quyền sáng chế

Số đơn yêu cầu: DT1-2025-08205 Ngày nộp: 28/05/2025

Liên quan đến Bằng độc quyền sáng chế:

(11) Số bằng	(15) Ngày cấp	Năm yêu cầu duy trì hiệu lực	Hiệu lực được duy trì đến
32750	22/06/2022	4	22/06/2026

(73) Chủ văn bằng bảo hộ: SAMSUNG DISPLAY CO., LTD. (KR)
1, Samsung-Ro, Giheung-Gu, Yongin-Si, Gyeonggi-Do, Republic of Korea

---

Thông báo số: 99965/TB-SHTT.$_{IP}$, ngày 15/07/2025 về việc ghi nhận yêu cầu duy trì hiệu lực Bằng độc quyền sáng chế

Số đơn yêu cầu: DT1-2025-08206 Ngày nộp: 28/05/2025

Liên quan đến Bằng độc quyền sáng chế:

(11) Số bằng	(15) Ngày cấp	Năm yêu cầu duy trì hiệu lực	Hiệu lực được duy trì đến
36280	02/06/2023	3	02/06/2026

(73) Chủ văn bằng bảo hộ: SAMSUNG DISPLAY CO., LTD. (KR)
1, Samsung-ro, Giheung-gu, Yongin-si, Gyeonggi-do, 17113, Republic of Korea

---

Thông báo số: 99966/TB-SHTT.$_{IP}$, ngày 15/07/2025 về việc ghi nhận yêu cầu duy trì hiệu lực Bằng độc quyền sáng chế

Số đơn yêu cầu: DT1-2025-08207 Ngày nộp: 28/05/2025

Liên quan đến Bằng độc quyền sáng chế:

(11) Số bằng	(15) Ngày cấp	Năm yêu cầu duy trì hiệu lực	Hiệu lực được duy trì đến
40428	10/06/2024	2	10/06/2026

(73) Chủ văn bằng bảo hộ: SAMSUNG DISPLAY CO., LTD. (KR)
1, Samsung-ro, Giheung-gu, Yongin-si, Gyeonggi-do, 17113, Republic of Korea

---

Thông báo số: 99967/TB-SHTT.$_{IP}$, ngày 15/07/2025 về việc ghi nhận yêu cầu duy trì hiệu lực Bằng độc quyền sáng chế

Số đơn yêu cầu: DT1-2025-08208 Ngày nộp: 28/05/2025

Liên quan đến Bằng độc quyền sáng chế:

(11) Số bằng	(15) Ngày cấp	Năm yêu cầu duy trì hiệu lực	Hiệu lực được duy trì đến
36260	01/06/2023	3	01/06/2026

(73) Chủ văn bằng bảo hộ: SAMSUNG DISPLAY CO., LTD. (KR)
1, Samsung-ro, Giheung-gu, Yongin-si, Gyeonggi-do, Republic of Korea

---

Thông báo số: 99968/TB-SHTT.$_{IP}$, ngày 15/07/2025 về việc ghi nhận yêu cầu duy trì hiệu lực Bằng độc quyền sáng chế

Số đơn yêu cầu: DT1-2025-08209 Ngày nộp: 28/05/2025

Liên quan đến Bằng độc quyền sáng chế:

(11) Số bằng	(15) Ngày cấp	Năm yêu cầu duy trì hiệu lực	Hiệu lực được duy trì đến
36289	02/06/2023	3	02/06/2026

(73) Chủ văn bằng bảo hộ: SAMSUNG DISPLAY CO., LTD. (KR)
1, Samsung-Ro, Giheung-Gu, Yongin-Si, Gyeonggi-Do, Republic of Korea

---

Thông báo số: 99969/TB-SHTT.$_{IP}$, ngày 15/07/2025 về việc ghi nhận yêu cầu duy trì hiệu lực Bằng độc quyền sáng chế

Số đơn yêu cầu: DT1-2025-08210 Ngày nộp: 28/05/2025

Liên quan đến Bằng độc quyền sáng chế:

(11) Số bằng	(15) Ngày cấp	Năm yêu cầu duy trì hiệu lực	Hiệu lực được duy trì đến
36584	30/06/2023	3	30/06/2026

(73) Chủ văn bằng bảo hộ: SAMSUNG DISPLAY CO., LTD. (KR)
1, Samsung-ro, Giheung-gu, Yongin-si, Gyeonggi-do, 17113, Republic of Korea

---

Thông báo số: 99970/TB-SHTT.$_{IP}$, ngày 15/07/2025 về việc ghi nhận yêu cầu duy trì hiệu lực Bằng độc quyền sáng chế

Số đơn yêu cầu: DT1-2025-08211 Ngày nộp: 28/05/2025

Liên quan đến Bằng độc quyền sáng chế:

(11) Số bằng	(15) Ngày cấp	Năm yêu cầu duy trì hiệu lực	Hiệu lực được duy trì đến
36292	05/06/2023	3	05/06/2026

(73) Chủ văn bằng bảo hộ: SAMSUNG DISPLAY CO., LTD. (KR)
1, Samsung-Ro, Giheung-Gu, Yongin-Si, Gyeonggi-Do, Republic of Korea

---

Thông báo số: 99971/TB-SHTT.$_{IP}$, ngày 15/07/2025 về việc ghi nhận yêu cầu duy trì hiệu lực Bằng độc quyền sáng chế

Số đơn yêu cầu: DT1-2025-08212 Ngày nộp: 28/05/2025

Liên quan đến Bằng độc quyền sáng chế:

(11) Số bằng	(15) Ngày cấp	Năm yêu cầu duy trì hiệu lực	Hiệu lực được duy trì đến
26063	23/09/2020	6	23/09/2026

(73) Chủ văn bằng bảo hộ: CJ CHEILJEDANG CORPORATION (KR)
330, Dongho-ro, Ssangnim-dong, Jung-gu, Seoul 100-400, Republic of Korea

---

Thông báo số: 99972/TB-SHTT.$_{IP}$, ngày 15/07/2025 về việc ghi nhận yêu cầu duy trì hiệu lực Bằng độc quyền sáng chế

Số đơn yêu cầu: DT1-2025-08213 Ngày nộp: 28/05/2025

Liên quan đến Bằng độc quyền sáng chế:

(11) Số bằng	(15) Ngày cấp	Năm yêu cầu duy trì hiệu lực	Hiệu lực được duy trì đến
29732	09/09/2021	5	09/09/2026

(73) Chủ văn bằng bảo hộ: CJ CHEILJEDANG CORPORATION (KR)
CJ Cheiljedang Center, 330, Dongho-ro, Jung-gu, Seoul 04560, Republic of Korea

---

Thông báo số: 99973/TB-SHTT.$_{IP}$, ngày 15/07/2025 về việc ghi nhận yêu cầu duy trì hiệu lực Bằng độc quyền sáng chế

Số đơn yêu cầu: DT1-2025-08214 Ngày nộp: 28/05/2025

Liên quan đến Bằng độc quyền sáng chế:

(11) Số bằng	(15) Ngày cấp	Năm yêu cầu duy trì hiệu lực	Hiệu lực được duy trì đến
25702	28/08/2020	6	28/08/2026

(73) Chủ văn bằng bảo hộ: CJ CHEILJEDANG CORPORATION (KR)
330, Dongho-ro, Jung-gu, Seoul 100-400, Republic of Korea

Thông báo số: 99974/TB-SHTT.$_{IP}$, ngày 15/07/2025 về việc ghi nhận yêu cầu duy trì hiệu lực Bằng độc quyền sáng chế

Số đơn yêu cầu: DT1-2025-08215 Ngày nộp: 28/05/2025

Liên quan đến Bằng độc quyền sáng chế:

(11) Số bằng	(15) Ngày cấp	Năm yêu cầu duy trì hiệu lực	Hiệu lực được duy trì đến
25705	28/08/2020	6	28/08/2026

(73) Chủ văn bằng bảo hộ: CJ CHEILJEDANG CORPORATION (KR)
330, Dongho-ro, Jung-gu, Seoul 100-400, Republic of Korea

Thông báo số: 99975/TB-SHTT.$_{IP}$, ngày 15/07/2025 về việc ghi nhận yêu cầu duy trì hiệu lực Bằng độc quyền sáng chế

Số đơn yêu cầu: DT1-2025-08216 Ngày nộp: 28/05/2025

Liên quan đến Bằng độc quyền sáng chế:

(11) Số bằng	(15) Ngày cấp	Năm yêu cầu duy trì hiệu lực	Hiệu lực được duy trì đến
37285	18/09/2023	3	18/09/2026

(73) Chủ văn bằng bảo hộ: CJ CHEILJEDANG CORPORATION (KR)
(Ssangnim-dong) 330, Dongho-ro, Jung-gu, Seoul 04560, Republic of Korea

---

Thông báo số: 99976/TB-SHTT.$_{IP}$, ngày 15/07/2025 về việc ghi nhận yêu cầu duy trì hiệu lực Bằng độc quyền sáng chế

Số đơn yêu cầu: DT1-2025-08217 Ngày nộp: 28/05/2025

Liên quan đến Bằng độc quyền sáng chế:

(11) Số bằng	(15) Ngày cấp	Năm yêu cầu duy trì hiệu lực	Hiệu lực được duy trì đến
37272	15/09/2023	3	15/09/2026

(73) Chủ văn bằng bảo hộ: CJ CHEILJEDANG CORPORATION (KR)
(Ssangnim-dong) 330, Dongho-ro, Jung-gu, Seoul 04560, Republic of Korea

---

Thông báo số: 99977/TB-SHTT.$_{IP}$, ngày 15/07/2025 về việc ghi nhận yêu cầu duy trì hiệu lực Bằng độc quyền sáng chế

Số đơn yêu cầu: DT1-2025-08218 Ngày nộp: 28/05/2025

Liên quan đến Bằng độc quyền sáng chế:

(11) Số bằng	(15) Ngày cấp	Năm yêu cầu duy trì hiệu lực	Hiệu lực được duy trì đến
37022	18/08/2023	3	18/08/2026

(73) Chủ văn bằng bảo hộ: CJ CHEILJEDANG CORPORATION (KR)
330, Dongho-ro, Jung-gu, Seoul 04560, Republic of Korea

Thông báo số: 99978/TB-SHTT.$_{IP}$, ngày 15/07/2025 về việc ghi nhận yêu cầu duy trì hiệu lực Bằng độc quyền sáng chế

Số đơn yêu cầu: DT1-2025-08219 Ngày nộp: 28/05/2025

Liên quan đến Bằng độc quyền sáng chế:

(11) Số bằng	(15) Ngày cấp	Năm yêu cầu duy trì hiệu lực	Hiệu lực được duy trì đến
19841	21/08/2018	8	21/08/2026

(73) Chủ văn bằng bảo hộ: FARMHANNONG CO., LTD. (KR)
24, Yeoui-daero, Yeongdeungpo-gu, Seoul, 07320, Republic of KOREA

Thông báo số: 99979/TB-SHTT.$_{IP}$, ngày 15/07/2025 về việc ghi nhận yêu cầu duy trì hiệu lực Bằng độc quyền sáng chế

Số đơn yêu cầu: DT1-2025-08220 Ngày nộp: 28/05/2025

Liên quan đến Bằng độc quyền sáng chế:

(11) Số bằng	(15) Ngày cấp	Năm yêu cầu duy trì hiệu lực	Hiệu lực được duy trì đến
29574	23/08/2021	5	23/08/2026

(73) Chủ văn bằng bảo hộ: CJ CHEILJEDANG CORPORATION (KR)
CJ Cheiljedang Center, 330, Dongho-ro, Jung-gu, Seoul 04560, Republic of Korea

---

Thông báo số: 99980/TB-SHTT.IP, ngày 15/07/2025 về việc ghi nhận yêu cầu duy trì hiệu lực Bằng độc quyền sáng chế

Số đơn yêu cầu: DT1-2025-08221 Ngày nộp: 28/05/2025

Liên quan đến Bằng độc quyền sáng chế:

(11) Số bằng	(15) Ngày cấp	Năm yêu cầu duy trì hiệu lực	Hiệu lực được duy trì đến
14459	17/08/2015	11	17/08/2026

(73) Chủ văn bằng bảo hộ: CJ CHEILJEDANG CORPORATION (KR)
500, Namdaemunro 5-ga, Jung-gu, Seoul 100-095, Republic of Korea

---

Thông báo số: 99981/TB-SHTT.IP, ngày 15/07/2025 về việc ghi nhận yêu cầu duy trì hiệu lực Bằng độc quyền sáng chế

Số đơn yêu cầu: DT1-2025-08222 Ngày nộp: 28/05/2025

Liên quan đến Bằng độc quyền sáng chế:

(11) Số bằng	(15) Ngày cấp	Năm yêu cầu duy trì hiệu lực	Hiệu lực được duy trì đến
25598	21/08/2020	6	21/08/2026

(73) Chủ văn bằng bảo hộ: CJ CHEILJEDANG CORPORATION (KR)
330, Dongho-ro, Jung-gu, Seoul 100-400, Republic of Korea

Thông báo số: 99982/TB-SHTT.IP, ngày 15/07/2025 về việc ghi nhận yêu cầu duy trì hiệu lực Bằng độc quyền sáng chế

Số đơn yêu cầu: DT1-2025-08223 Ngày nộp: 28/05/2025

Liên quan đến Bằng độc quyền sáng chế:

(11) Số bằng	(15) Ngày cấp	Năm yêu cầu duy trì hiệu lực	Hiệu lực được duy trì đến
25749	03/09/2020	6	03/09/2026

(73) Chủ văn bằng bảo hộ: CJ CHEILJEDANG CORPORATION (KR)
500, Namdaemunro 5-ga, Jung-gu, Seoul 100-749, Republic of Korea

---

Thông báo số: 99983/TB-SHTT.$_{IP}$, ngày 15/07/2025 về việc ghi nhận yêu cầu duy trì hiệu lực Bằng độc quyền sáng chế

Số đơn yêu cầu: DT1-2025-08224 Ngày nộp: 28/05/2025

Liên quan đến Bằng độc quyền sáng chế:

(11) Số bằng	(15) Ngày cấp	Năm yêu cầu duy trì hiệu lực	Hiệu lực được duy trì đến
25703	28/08/2020	6	28/08/2026

(73) Chủ văn bằng bảo hộ: CJ CHEILJEDANG CORPORATION (KR)
330, Dongho-ro, Jung-gu, Seoul 100-400, Republic of Korea

Thông báo số: 99984/TB-SHTT.$_{IP}$, ngày 15/07/2025 về việc ghi nhận yêu cầu duy trì hiệu lực Bằng độc quyền sáng chế

Số đơn yêu cầu: DT1-2025-08225 Ngày nộp: 28/05/2025

Liên quan đến Bằng độc quyền sáng chế:

(11) Số bằng	(15) Ngày cấp	Năm yêu cầu duy trì hiệu lực	Hiệu lực được duy trì đến
36992	16/08/2023	3	16/08/2026

(73) Chủ văn bằng bảo hộ: CJ CHEILJEDANG CORPORATION (KR)
CJ Cheiljedang Center 330, Dongho-ro, Jung-gu, Seoul 04560, Republic of Korea

---

Thông báo số: 99985/TB-SHTT.$_{IP}$, ngày 15/07/2025 về việc ghi nhận yêu cầu duy trì hiệu lực Bằng độc quyền sáng chế

Số đơn yêu cầu: DT1-2025-08226 Ngày nộp: 28/05/2025

Liên quan đến Bằng độc quyền sáng chế:

(11) Số bằng	(15) Ngày cấp	Năm yêu cầu duy trì hiệu lực	Hiệu lực được duy trì đến
41506	25/09/2024	2	25/09/2026

(73) Chủ văn bằng bảo hộ: CJ CHEILJEDANG CORPORATION (KR)
330, Dongho-ro, Jung-gu, Seoul 04560, Republic of Korea

Thông báo số: 99986/TB-SHTT.$_{IP}$, ngày 15/07/2025 về việc ghi nhận yêu cầu duy trì hiệu lực Bằng độc quyền sáng chế

Số đơn yêu cầu: DT1-2025-08227 Ngày nộp: 28/05/2025

Liên quan đến Bằng độc quyền sáng chế:

(11) Số bằng	(15) Ngày cấp	Năm yêu cầu duy trì hiệu lực	Hiệu lực được duy trì đến
29578	23/08/2021	5	23/08/2026

(73) Chủ văn bằng bảo hộ: CJ CHEILJEDANG CORPORATION (KR)
500, Namdaemunro 5-ga, Jung-gu, Seoul 100-749, Republic of Korea

---

Thông báo số: 99987/TB-SHTT.$_{IP}$, ngày 15/07/2025 về việc ghi nhận yêu cầu duy trì hiệu lực Bằng độc quyền sáng chế

Số đơn yêu cầu: DT1-2025-08228 Ngày nộp: 28/05/2025

Liên quan đến Bằng độc quyền sáng chế:

(11) Số bằng	(15) Ngày cấp	Năm yêu cầu duy trì hiệu lực	Hiệu lực được duy trì đến
41505	25/09/2024	2	25/09/2026

(73) Chủ văn bằng bảo hộ: CJ CHEILJEDANG CORPORATION (KR)
330, Dongho-ro, Jung-gu, Seoul 04560, Republic of Korea

Thông báo số: 99988/TB-SHTT.IP, ngày 15/07/2025 về việc ghi nhận yêu cầu duy trì hiệu lực Bằng độc quyền sáng chế

Số đơn yêu cầu: DT1-2025-08229 Ngày nộp: 28/05/2025

Liên quan đến Bằng độc quyền sáng chế:

(11) Số bằng	(15) Ngày cấp	Năm yêu cầu duy trì hiệu lực	Hiệu lực được duy trì đến
36974	15/08/2023	3	15/08/2026

(73) Chủ văn bằng bảo hộ: CJ CHEILJEDANG CORPORATION (KR)
330, Dongho-ro Jung-gu Seoul 04560, Republic of Korea

Thông báo số: 99989/TB-SHTT.IP, ngày 15/07/2025 về việc ghi nhận yêu cầu duy trì hiệu lực Bằng độc quyền sáng chế

Số đơn yêu cầu: DT1-2025-08230 Ngày nộp: 28/05/2025

Liên quan đến Bằng độc quyền sáng chế:

(11) Số bằng	(15) Ngày cấp	Năm yêu cầu duy trì hiệu lực	Hiệu lực được duy trì đến
32574	08/06/2022	4	08/06/2026

(73) Chủ văn bằng bảo hộ: VEKOMA RIDES ENGINEERING B.V. (NL)
18, Schaapweg, 6063 BA Vlodrop, the Netherlands

Thông báo số: 99990/TB-SHTT.IP, ngày 15/07/2025 về việc ghi nhận yêu cầu duy trì hiệu lực Bằng độc quyền sáng chế

Số đơn yêu cầu: DT1-2025-08231 Ngày nộp: 28/05/2025

Liên quan đến Bằng độc quyền sáng chế:

(11) Số bằng	(15) Ngày cấp	Năm yêu cầu duy trì hiệu lực	Hiệu lực được duy trì đến
12826	09/06/2014	12	09/06/2026

(73) Chủ văn bằng bảo hộ: SCHNEIDER ELECTRIC INDUSTRIES SAS (FR)
89, Boulevard Franklin Roosevelt, F-92500 Rueil-Malmaison, France

---

Thông báo số: 99991/TB-SHTT.IP, ngày 15/07/2025 về việc ghi nhận yêu cầu duy trì hiệu lực Bằng độc quyền sáng chế

Số đơn yêu cầu: DT1-2025-08235 Ngày nộp: 28/05/2025

Liên quan đến Bằng độc quyền sáng chế:

(11) Số bằng	(15) Ngày cấp	Năm yêu cầu duy trì hiệu lực	Hiệu lực được duy trì đến
35219	03/03/2023	3	03/03/2026

(73) Chủ văn bằng bảo hộ: TẬP ĐOÀN CÔNG NGHIỆP - VIỄN THÔNG QUÂN ĐỘI (VIETTEL) (VN)
Lô D26, khu đô thị mới Cầu Giấy, phường Yên Hòa, quận Cầu Giấy, thành phố Hà Nội

---

Thông báo số: 99992/TB-SHTT.IP, ngày 15/07/2025 về việc ghi nhận yêu cầu duy trì hiệu lực Bằng độc quyền sáng chế

Số đơn yêu cầu: DT1-2025-08236 Ngày nộp: 28/05/2025

Liên quan đến Bằng độc quyền sáng chế:

(11) Số bằng	(15) Ngày cấp	Năm yêu cầu duy trì hiệu lực	Hiệu lực được duy trì đến
33946	05/10/2022	4	05/10/2026

(73) Chủ văn bằng bảo hộ: TẬP ĐOÀN CÔNG NGHIỆP - VIỄN THÔNG QUÂN ĐỘI (VIETTEL) (VN)
Lô D26, khu đô thị mới Cầu Giấy, phường Yên Hòa, quận Cầu Giấy, thành phố Hà Nội

---

Thông báo số: 99993/TB-SHTT.IP, ngày 15/07/2025 về việc ghi nhận yêu cầu duy trì hiệu lực Bằng độc quyền sáng chế

Số đơn yêu cầu: DT1-2025-08237 Ngày nộp: 28/05/2025

Liên quan đến Bằng độc quyền sáng chế:

(11) Số bằng	(15) Ngày cấp	Năm yêu cầu duy trì hiệu lực	Hiệu lực được duy trì đến
31543	07/03/2022	4	07/03/2026

(73) Chủ văn bằng bảo hộ: TẬP ĐOÀN CÔNG NGHIỆP - VIỄN THÔNG QUÂN ĐỘI (VIETTEL) (VN)
Lô D26, khu đô thị mới Cầu Giấy, phường Yên Hòa, quận Cầu Giấy, thành phố Hà Nội

---

Thông báo số: 99994/TB-SHTT.$_{IP}$, ngày 15/07/2025 về việc ghi nhận yêu cầu duy trì hiệu lực Bằng độc quyền sáng chế

Số đơn yêu cầu: DT1-2025-08317 Ngày nộp: 29/05/2025

Liên quan đến Bằng độc quyền sáng chế:

(11) Số bằng	(15) Ngày cấp	Năm yêu cầu duy trì hiệu lực	Hiệu lực được duy trì đến
36794	27/07/2023	3	27/07/2026

(73) Chủ văn bằng bảo hộ: CÔNG TY CỔ PHẦN KHOA HỌC VÀ CÔNG NGHỆ CENINTEC (VN)
91 Nguyễn Trọng Lội, phường 4, quận Tân Bình, thành phố Hồ Chí Minh

---

Thông báo số: 101624/TB-SHTT.$_{IP}$, ngày 17/07/2025 về việc ghi nhận yêu cầu duy trì hiệu lực Bằng độc quyền sáng chế

Số đơn yêu cầu: DT1-2025-09221 Ngày nộp: 10/06/2025

Liên quan đến Bằng độc quyền sáng chế:

(11) Số bằng	(15) Ngày cấp	Năm yêu cầu duy trì hiệu lực	Hiệu lực được duy trì đến
19528	27/06/2018	8	27/06/2026

(73) Chủ văn bằng bảo hộ: AN, CHUN HUN (KR)
104-1502, Daesang Apartment, 11, Geumam-ri, Songsan-myeon, Dangjin-si, Chungcheongnam-do 343-832, Republic of Korea

---

Thông báo số: 101625/TB-SHTT.IP, ngày 17/07/2025 về việc ghi nhận yêu cầu duy trì hiệu lực Bằng độc quyền sáng chế

Số đơn yêu cầu: DT1-2025-09421 Ngày nộp: 13/06/2025

Liên quan đến Bằng độc quyền sáng chế:

(11) Số bằng	(15) Ngày cấp	Năm yêu cầu duy trì hiệu lực	Hiệu lực được duy trì đến
12847	16/06/2014	12	16/06/2026

(73) Chủ văn bằng bảo hộ: EISAI R&D MANAGEMENT CO., LTD. (JP)
6-10, Koishikawa 4-chome, Bunkyo-ku, Tokyo 112-8088, Japan

Thông báo số: 102958/TB-SHTT.IP, ngày 21/07/2025 về việc ghi nhận yêu cầu duy trì hiệu lực Bằng độc quyền sáng chế

Số đơn yêu cầu: DT1-2025-08393 Ngày nộp: 29/05/2025

Liên quan đến Bằng độc quyền sáng chế:

(11) Số bằng	(15) Ngày cấp	Năm yêu cầu duy trì hiệu lực	Hiệu lực được duy trì đến
36356	12/06/2023	3	12/06/2026

(73) Chủ văn bằng bảo hộ: CORTEVA AGRISCIENCE LLC (US)
9330 Zionsville Road, IN 46268, USA

Thông báo số: 102959/TB-SHTT.IP, ngày 21/07/2025 về việc ghi nhận yêu cầu duy trì hiệu lực Bằng độc quyền sáng chế

Số đơn yêu cầu: DT1-2025-08394 Ngày nộp: 29/05/2025

Liên quan đến Bằng độc quyền sáng chế:

(11) Số bằng	(15) Ngày cấp	Năm yêu cầu duy trì hiệu lực	Hiệu lực được duy trì đến
36355	09/06/2023	3	09/06/2026

(73) Chủ văn bằng bảo hộ: CORTEVA AGRISCIENCE LLC (US)
9330 Zionsville Road, IN 46268, USA

Thông báo số: 102960/TB-SHTT.$_{IP}$, ngày 21/07/2025 về việc ghi nhận yêu cầu duy trì hiệu lực Bằng độc quyền sáng chế

Số đơn yêu cầu: DT1-2025-08395 Ngày nộp: 29/05/2025

Liên quan đến Bằng độc quyền sáng chế:

(11) Số bằng	(15) Ngày cấp	Năm yêu cầu duy trì hiệu lực	Hiệu lực được duy trì đến
24539	12/06/2020	6	12/06/2026

(73) Chủ văn bằng bảo hộ: TECHNIP FRANCE (FR)
6-8, Allée de l'Arche, Faubourg de l'Arche, ZAC Danton F-92400 Courbevoie, France

---

Thông báo số: 102961/TB-SHTT.$_{IP}$, ngày 21/07/2025 về việc ghi nhận yêu cầu duy trì hiệu lực Bằng độc quyền sáng chế

Số đơn yêu cầu: DT1-2025-08396 Ngày nộp: 29/05/2025

Liên quan đến Bằng độc quyền sáng chế:

(11) Số bằng	(15) Ngày cấp	Năm yêu cầu duy trì hiệu lực	Hiệu lực được duy trì đến
40614	26/06/2024	2	26/06/2026

(73) Chủ văn bằng bảo hộ: GUANGDONG OPPO MOBILE TELECOMMUNICATIONS CORP., LTD. (CN)
No.18, Haibin Road, Wusha, Chang'an, Dongguan, Guangdong 523860, China

---

Thông báo số: 102962/TB-SHTT.$_{IP}$, ngày 21/07/2025 về việc ghi nhận yêu cầu duy trì hiệu lực Bằng độc quyền sáng chế

Số đơn yêu cầu: DT1-2025-08397 Ngày nộp: 29/05/2025

Liên quan đến Bằng độc quyền sáng chế:

(11) Số bằng	(15) Ngày cấp	Năm yêu cầu duy trì hiệu lực	Hiệu lực được duy trì đến
40603	25/06/2024	2	25/06/2026

(73) Chủ văn bằng bảo hộ: GUANGDONG OPPO MOBILE TELECOMMUNICATIONS CORP., LTD. (CN)
No.18, Haibin Road, Wusha, Chang'an, Dongguan, Guangdong 523860, China

---

Thông báo số: 102963/TB-SHTT.$_{IP}$, ngày 21/07/2025 về việc ghi nhận yêu cầu duy trì hiệu lực Bằng độc quyền sáng chế

Số đơn yêu cầu: DT1-2025-08398 Ngày nộp: 29/05/2025

Liên quan đến Bằng độc quyền sáng chế:

(11) Số bằng	(15) Ngày cấp	Năm yêu cầu duy trì hiệu lực	Hiệu lực được duy trì đến
19390	06/06/2018	8	06/06/2026

(73) Chủ văn bằng bảo hộ: VIỆN HÓA HỌC CÔNG NGHIỆP VIỆT NAM (VN)
Số 2 Phạm Ngũ Lão, quận Hoàn Kiếm, thành phố Hà Nội.
CENTRE NATIONAL DE LA RECHERCHE SCIENTIFIQUE (C.N.R.S) (FR)
3, rue Michel Ange, FR-75016 Paris, France
UNIVERSITÉ CLAUDE BERNARD LYON 1 (FR)
43, boulevard du 11 novembre 1918, F-69100 Villeurbanne, France

---

Thông báo số: 102964/TB-SHTT.$_{IP}$, ngày 21/07/2025 về việc ghi nhận yêu cầu duy trì hiệu lực Bằng độc quyền sáng chế

Số đơn yêu cầu: DT1-2025-08399 Ngày nộp: 29/05/2025

Liên quan đến Bằng độc quyền sáng chế:

(11) Số bằng	(15) Ngày cấp	Năm yêu cầu duy trì hiệu lực	Hiệu lực được duy trì đến
17111	20/06/2017	9	20/06/2026

(73) Chủ văn bằng bảo hộ: H.E.F. (FR)
Rue Benoit Fourneyron, F-42160 Andrezieux Boutheon, France

Thông báo số: 102965/TB-SHTT.IP, ngày 21/07/2025 về việc ghi nhận yêu cầu duy trì hiệu lực Bằng độc quyền sáng chế

Số đơn yêu cầu: DT1-2025-08400 Ngày nộp: 29/05/2025

Liên quan đến Bằng độc quyền sáng chế:

(11) Số bằng	(15) Ngày cấp	Năm yêu cầu duy trì hiệu lực	Hiệu lực được duy trì đến
36483	21/06/2023	3	21/06/2026

(73) Chủ văn bằng bảo hộ: AMADEITE (FR)
ZA du Haut Bois, F-56580 Brehan, France

Thông báo số: 102966/TB-SHTT.IP, ngày 21/07/2025 về việc ghi nhận yêu cầu duy trì hiệu lực Bằng độc quyền sáng chế

Số đơn yêu cầu: DT1-2025-08401 Ngày nộp: 29/05/2025

Liên quan đến Bằng độc quyền sáng chế:

(11) Số bằng	(15) Ngày cấp	Năm yêu cầu duy trì hiệu lực	Hiệu lực được duy trì đến
28913	14/06/2021	5	14/06/2026

(73) Chủ văn bằng bảo hộ: LESAFFRE ET COMPAGNIE (FR)
41, rue Etienne Marcel, F 75001 Paris, France

Thông báo số: 102967/TB-SHTT.IP, ngày 21/07/2025 về việc ghi nhận yêu cầu duy trì hiệu lực Bằng độc quyền sáng chế

Số đơn yêu cầu: DT1-2025-08402 Ngày nộp: 29/05/2025

Liên quan đến Bằng độc quyền sáng chế:

(11) Số bằng	(15) Ngày cấp	Năm yêu cầu duy trì hiệu lực	Hiệu lực được duy trì đến
32731	21/06/2022	4	21/06/2026

(73) Chủ văn bằng bảo hộ: KIM, BRIAN, B. (US)
5501 Galante Lane Denton, TX 76208, United States of America

Thông báo số: 102968/TB-SHTT.IP, ngày 21/07/2025 về việc ghi nhận yêu cầu duy trì hiệu lực Bằng độc quyền sáng chế

Số đơn yêu cầu: DT1-2025-08403 Ngày nộp: 29/05/2025

Liên quan đến Bằng độc quyền sáng chế:

(11) Số bằng	(15) Ngày cấp	Năm yêu cầu duy trì hiệu lực	Hiệu lực được duy trì đến
40610	26/06/2024	2	26/06/2026

(73) Chủ văn bằng bảo hộ: GUANGDONG OPPO MOBILE TELECOMMUNICATIONS CORP., LTD. (CN)
No.18, Haibin Road, Wusha, Chang'an, Dongguan, Guangdong 523860, China

---

Thông báo số: 102969/TB-SHTT.IP, ngày 21/07/2025 về việc ghi nhận yêu cầu duy trì hiệu lực Bằng độc quyền sáng chế

Số đơn yêu cầu: DT1-2025-08404 Ngày nộp: 29/05/2025

Liên quan đến Bằng độc quyền sáng chế:

(11) Số bằng	(15) Ngày cấp	Năm yêu cầu duy trì hiệu lực	Hiệu lực được duy trì đến
24383	04/06/2020	6	04/06/2026

(73) Chủ văn bằng bảo hộ: CLEXTRAL (FR)
1 rue du Colonel Riez F-42700 Firminy, France

Thông báo số: 102970/TB-SHTT.IP, ngày 21/07/2025 về việc ghi nhận yêu cầu duy trì hiệu lực Bằng độc quyền sáng chế

Số đơn yêu cầu: DT1-2025-08405 Ngày nộp: 29/05/2025

Liên quan đến Bằng độc quyền sáng chế:

(11) Số bằng	(15) Ngày cấp	Năm yêu cầu duy trì hiệu lực	Hiệu lực được duy trì đến
29053	28/06/2021	5	28/06/2026

(73) Chủ văn bằng bảo hộ: JIANGSU HENGRUI MEDICINE CO., LTD. (CN)
No. 145 East Renmin Road, Xinpu District, Lianyungang, Jiangsu, 222002, China
SHANGHAI HENGRUI PHARMACEUTICAL CO., LTD. (CN)
No. 279 Wenjing Road, Minhang District, Shanghai 200245 China

---

Thông báo số: 102971/TB-SHTT.$_{IP}$, ngày 21/07/2025 về việc ghi nhận yêu cầu duy trì hiệu lực Bằng độc quyền sáng chế

Số đơn yêu cầu: DT1-2025-08406 Ngày nộp: 29/05/2025

Liên quan đến Bằng độc quyền sáng chế:

(11) Số bằng	(15) Ngày cấp	Năm yêu cầu duy trì hiệu lực	Hiệu lực được duy trì đến
40618	26/06/2024	2	26/06/2026

(73) Chủ văn bằng bảo hộ: GUANGDONG OPPO MOBILE TELECOMMUNICATIONS CORP., LTD. (CN)
No.18, Haibin Road, Wusha, Chang'an, Dongguan, Guangdong 523860, China

---

Thông báo số: 102972/TB-SHTT.$_{IP}$, ngày 21/07/2025 về việc ghi nhận yêu cầu duy trì hiệu lực Bằng độc quyền sáng chế

Số đơn yêu cầu: DT1-2025-08407 Ngày nộp: 29/05/2025

Liên quan đến Bằng độc quyền sáng chế:

(11) Số bằng	(15) Ngày cấp	Năm yêu cầu duy trì hiệu lực	Hiệu lực được duy trì đến
19384	06/06/2018	8	06/06/2026

(73) Chủ văn bằng bảo hộ: LESAFFRE ET COMPAGNIE (FR)
41, rue Etienne Marcel, 75001 Paris, France
UNIVERSITE DU DROIT ET DE LA SANTE LILLE 2 (FR)
42, rue Paul Duez F-59800 Lille, France
UNIVERSITE D'AUVERGNE CLERMONT 1 (FR)
Boulevard Francois Mittérand F-63001 Clermont Ferrand Cedex 1, France

---

Thông báo số: 102973/TB-SHTT.IP, ngày 21/07/2025 về việc ghi nhận yêu cầu duy trì hiệu lực Bằng độc quyền sáng chế

Số đơn yêu cầu: DT1-2025-08408 Ngày nộp: 29/05/2025

Liên quan đến Bằng độc quyền sáng chế:

(11) Số bằng	(15) Ngày cấp	Năm yêu cầu duy trì hiệu lực	Hiệu lực được duy trì đến
40607	26/06/2024	2	26/06/2026

(73) Chủ văn bằng bảo hộ: GUANGDONG OPPO MOBILE TELECOMMUNICATIONS CORP., LTD. (CN)
No.18, Haibin Road, Wusha, Chang'an, Dongguan, Guangdong 523860, China

---

Thông báo số: 102974/TB-SHTT.IP, ngày 21/07/2025 về việc ghi nhận yêu cầu duy trì hiệu lực Bằng độc quyền sáng chế

Số đơn yêu cầu: DT1-2025-08409 Ngày nộp: 29/05/2025

Liên quan đến Bằng độc quyền sáng chế:

(11) Số bằng	(15) Ngày cấp	Năm yêu cầu duy trì hiệu lực	Hiệu lực được duy trì đến
36510	23/06/2023	3	23/06/2026

(73) Chủ văn bằng bảo hộ: QINGDAO HAIER JOINT STOCK CO., LTD (CN)
Haier Industry Park, Haier Road No. 1, Hi-tech Zone, Laoshan District Qingdao, Shandong 266101, China

---

Thông báo số: 102975/TB-SHTT.IP, ngày 21/07/2025 về việc ghi nhận yêu cầu duy trì hiệu lực Bằng độc quyền sáng chế

Số đơn yêu cầu: DT1-2025-08410 Ngày nộp: 29/05/2025

Liên quan đến Bằng độc quyền sáng chế:

(11) Số bằng	(15) Ngày cấp	Năm yêu cầu duy trì hiệu lực	Hiệu lực được duy trì đến
36540	27/06/2023	3	27/06/2026

(73) Chủ văn bằng bảo hộ: GUANGDONG OPPO MOBILE TELECOMMUNICATIONS CORP., LTD. (CN)
No.18, Haibin Road, Wusha, Chang'an, Dongguan, Guangdong 523860, China

---

Thông báo số: 102976/TB-SHTT.$_{IP}$, ngày 21/07/2025 về việc ghi nhận yêu cầu duy trì hiệu lực Bằng độc quyền sáng chế

Số đơn yêu cầu: DT1-2025-08411 Ngày nộp: 29/05/2025

Liên quan đến Bằng độc quyền sáng chế:

(11) Số bằng	(15) Ngày cấp	Năm yêu cầu duy trì hiệu lực	Hiệu lực được duy trì đến
12899	30/06/2014	12	30/06/2026

(73) Chủ văn bằng bảo hộ: TECHNIP FRANCE (FR)
6-8 Allée de l'Arche Faubourg de l'Arche ZAC Danton, F-92400 Courbevoie, FRANCE

Thông báo số: 102977/TB-SHTT.$_{IP}$, ngày 21/07/2025 về việc ghi nhận yêu cầu duy trì hiệu lực Bằng độc quyền sáng chế

Số đơn yêu cầu: DT1-2025-08412 Ngày nộp: 29/05/2025

Liên quan đến Bằng độc quyền sáng chế:

(11) Số bằng	(15) Ngày cấp	Năm yêu cầu duy trì hiệu lực	Hiệu lực được duy trì đến
40609	26/06/2024	2	26/06/2026

(73) Chủ văn bằng bảo hộ: GUANGDONG OPPO MOBILE TELECOMMUNICATIONS CORP., LTD. (CN)
No.18, Haibin Road, Wusha, Chang'an, Dongguan, Guangdong 523860, China

---

Thông báo số: 102978/TB-SHTT.$_{IP}$, ngày 21/07/2025 về việc ghi nhận yêu cầu duy trì hiệu lực Bằng độc quyền sáng chế

Số đơn yêu cầu: DT1-2025-08413 Ngày nộp: 29/05/2025

Liên quan đến Bằng độc quyền sáng chế:

(11) Số bằng	(15) Ngày cấp	Năm yêu cầu duy trì hiệu lực	Hiệu lực được duy trì đến
36454	20/06/2023	3	20/06/2026

(73) Chủ văn bằng bảo hộ: QINGDAO HAIER JOINT STOCK CO., LTD (CN)
Haier Industry Park, Haier Road No. 1, Laoshan District
Qingdao, Shandong 266101, China

Thông báo số: 102979/TB-SHTT.IP, ngày 21/07/2025 về việc ghi nhận yêu cầu duy trì hiệu lực Bằng độc quyền sáng chế

Số đơn yêu cầu: DT1-2025-08414 Ngày nộp: 29/05/2025

Liên quan đến Bằng độc quyền sáng chế:

(11) Số bằng	(15) Ngày cấp	Năm yêu cầu duy trì hiệu lực	Hiệu lực được duy trì đến
40613	26/06/2024	2	26/06/2026

(73) Chủ văn bằng bảo hộ: GUANGDONG OPPO MOBILE TELECOMMUNICATIONS CORP., LTD. (CN)
No.18, Haibin Road, Wusha, Chang'an, Dongguan,
Guangdong 523860, China

Thông báo số: 102980/TB-SHTT.IP, ngày 21/07/2025 về việc ghi nhận yêu cầu duy trì hiệu lực Bằng độc quyền sáng chế

Số đơn yêu cầu: DT1-2025-08415 Ngày nộp: 29/05/2025

Liên quan đến Bằng độc quyền sáng chế:

(11) Số bằng	(15) Ngày cấp	Năm yêu cầu duy trì hiệu lực	Hiệu lực được duy trì đến
40616	26/06/2024	2	26/06/2026

(73) Chủ văn bằng bảo hộ: GUANGDONG OPPO MOBILE TELECOMMUNICATIONS CORP., LTD. (CN)
No.18, Haibin Road, Wusha, Chang'an, Dongguan,
Guangdong 523860, China

Thông báo số: 102981/TB-SHTT.$_{IP}$, ngày 21/07/2025 về việc ghi nhận yêu cầu duy trì hiệu lực Bằng độc quyền sáng chế

Số đơn yêu cầu: DT1-2025-08416 Ngày nộp: 29/05/2025

Liên quan đến Bằng độc quyền sáng chế:

(11) Số bằng	(15) Ngày cấp	Năm yêu cầu duy trì hiệu lực	Hiệu lực được duy trì đến
40557	24/06/2024	2	24/06/2026

(73) Chủ văn bằng bảo hộ: GAZTRANSPORT ET TECHNIGAZ (FR)
1 route de Versailles 78470 SAINT REMY LES CHEVREUSE (FR)

Thông báo số: 102982/TB-SHTT.$_{IP}$, ngày 21/07/2025 về việc ghi nhận yêu cầu duy trì hiệu lực Bằng độc quyền sáng chế

Số đơn yêu cầu: DT1-2025-08417 Ngày nộp: 29/05/2025

Liên quan đến Bằng độc quyền sáng chế:

(11) Số bằng	(15) Ngày cấp	Năm yêu cầu duy trì hiệu lực	Hiệu lực được duy trì đến
40608	26/06/2024	2	26/06/2026

(73) Chủ văn bằng bảo hộ: GUANGDONG OPPO MOBILE TELECOMMUNICATIONS CORP., LTD. (CN)
No.18, Haibin Road, Wusha, Chang'an, Dongguan, Guangdong 523860, China

---

Thông báo số: 102983/TB-SHTT.$_{IP}$, ngày 21/07/2025 về việc ghi nhận yêu cầu duy trì hiệu lực Bằng độc quyền sáng chế

Số đơn yêu cầu: DT1-2025-08418 Ngày nộp: 29/05/2025

Liên quan đến Bằng độc quyền sáng chế:

(11) Số bằng	(15) Ngày cấp	Năm yêu cầu duy trì hiệu lực	Hiệu lực được duy trì đến
40615	26/06/2024	2	26/06/2026

(73) Chủ văn bằng bảo hộ: GUANGDONG OPPO MOBILE TELECOMMUNICATIONS CORP., LTD. (CN)
No.18, Haibin Road, Wusha, Chang'an, Dongguan, Guangdong 523860, China

---

Thông báo số: 102984/TB-SHTT.$_{IP}$, ngày 21/07/2025 về việc ghi nhận yêu cầu duy trì hiệu lực Bằng độc quyền sáng chế

Số đơn yêu cầu: DT1-2025-08419 Ngày nộp: 29/05/2025

Liên quan đến Bằng độc quyền sáng chế:

(11) Số bằng	(15) Ngày cấp	Năm yêu cầu duy trì hiệu lực	Hiệu lực được duy trì đến
40611	26/06/2024	2	26/06/2026

(73) Chủ văn bằng bảo hộ: GUANGDONG OPPO MOBILE TELECOMMUNICATIONS CORP., LTD. (CN)
No.18, Haibin Road, Wusha, Chang'an, Dongguan, Guangdong 523860, China

---

Thông báo số: 102985/TB-SHTT.$_{IP}$, ngày 21/07/2025 về việc ghi nhận yêu cầu duy trì hiệu lực Bằng độc quyền sáng chế

Số đơn yêu cầu: DT1-2025-08420 Ngày nộp: 29/05/2025

Liên quan đến Bằng độc quyền sáng chế:

(11) Số bằng	(15) Ngày cấp	Năm yêu cầu duy trì hiệu lực	Hiệu lực được duy trì đến
40604	25/06/2024	2	25/06/2026

(73) Chủ văn bằng bảo hộ: GUANGDONG OPPO MOBILE TELECOMMUNICATIONS CORP., LTD. (CN)
No.18, Haibin Road, Wusha, Chang’an, Dongguan, Guangdong 523860, China

---

Thông báo số: 102986/TB-SHTT.IP, ngày 21/07/2025 về việc ghi nhận yêu cầu duy trì hiệu lực Bằng độc quyền sáng chế

Số đơn yêu cầu: DT1-2025-08421 Ngày nộp: 29/05/2025

Liên quan đến Bằng độc quyền sáng chế:

(11) Số bằng	(15) Ngày cấp	Năm yêu cầu duy trì hiệu lực	Hiệu lực được duy trì đến
40627	26/06/2024	2	26/06/2026

(73) Chủ văn bằng bảo hộ: GUANGDONG OPPO MOBILE TELECOMMUNICATIONS CORP., LTD. (CN)
No.18, Haibin Road, Wusha, Chang'an, Dongguan, Guangdong 523860, China

---

Thông báo số: 102987/TB-SHTT.IP, ngày 21/07/2025 về việc ghi nhận yêu cầu duy trì hiệu lực Bằng độc quyền sáng chế

Số đơn yêu cầu: DT1-2025-08422 Ngày nộp: 29/05/2025

Liên quan đến Bằng độc quyền sáng chế:

(11) Số bằng	(15) Ngày cấp	Năm yêu cầu duy trì hiệu lực	Hiệu lực được duy trì đến
8562	29/06/2010	16	29/06/2026

(73) Chủ văn bằng bảo hộ: V.MANE FILS (FR)
620, route de Grasse, 06620 LE BAR SUR LOUP, FRANCE

Thông báo số: 102988/TB-SHTT.IP, ngày 21/07/2025 về việc ghi nhận yêu cầu duy trì hiệu lực Bằng độc quyền sáng chế

Số đơn yêu cầu: DT1-2025-08423 Ngày nộp: 29/05/2025

Liên quan đến Bằng độc quyền sáng chế:

(11) Số bằng	(15) Ngày cấp	Năm yêu cầu duy trì hiệu lực	Hiệu lực được duy trì đến
40617	26/06/2024	2	26/06/2026

(73) Chủ văn bằng bảo hộ: GUANGDONG OPPO MOBILE TELECOMMUNICATIONS CORP., LTD. (CN)
No.18, Haibin Road, Wusha, Chang'an, Dongguan, Guangdong 523860, China

---

Thông báo số: 102989/TB-SHTT.$_{IP}$, ngày 21/07/2025 về việc ghi nhận yêu cầu duy trì hiệu lực Bằng độc quyền sáng chế

Số đơn yêu cầu: DT1-2025-08424 Ngày nộp: 29/05/2025

Liên quan đến Bằng độc quyền sáng chế:

(11) Số bằng	(15) Ngày cấp	Năm yêu cầu duy trì hiệu lực	Hiệu lực được duy trì đến
40656	01/07/2024	2	01/07/2026

(73) Chủ văn bằng bảo hộ: BAOSHAN IRON & STEEL CO., LTD. (CN)
885 Fujin Road, Baoshan District, Shanghai 201900, P. R. China

---

Thông báo số: 102990/TB-SHTT.$_{IP}$, ngày 21/07/2025 về việc ghi nhận yêu cầu duy trì hiệu lực Bằng độc quyền sáng chế

Số đơn yêu cầu: DT1-2025-08425 Ngày nộp: 29/05/2025

Liên quan đến Bằng độc quyền sáng chế:

(11) Số bằng	(15) Ngày cấp	Năm yêu cầu duy trì hiệu lực	Hiệu lực được duy trì đến
41036	02/08/2024	2	02/08/2026

(73) Chủ văn bằng bảo hộ: HONDA MOTOR CO., LTD. (JP)
1-1, Minami-Aoyama 2-chome, Minato-ku, Tokyo 1078556, Japan

Thông báo số: 102991/TB-SHTT.$_{IP}$, ngày 21/07/2025 về việc ghi nhận yêu cầu duy trì hiệu lực Bằng độc quyền sáng chế

Số đơn yêu cầu: DT1-2025-08426 Ngày nộp: 30/05/2025

Liên quan đến Bằng độc quyền sáng chế:

(11) Số bằng	(15) Ngày cấp	Năm yêu cầu duy trì hiệu lực	Hiệu lực được duy trì đến
14135	01/06/2015	11	01/06/2026

(73) Chủ văn bằng bảo hộ: CHIESI FARMACEUTICI S.P.A. (IT)
Via Palermo, 26/A, I-43100 Parma, Italy

Thông báo số: 102992/TB-SHTT.IP, ngày 21/07/2025 về việc ghi nhận yêu cầu duy trì hiệu lực Bằng độc quyền sáng chế

Số đơn yêu cầu: DT1-2025-08427 Ngày nộp: 30/05/2025

Liên quan đến Bằng độc quyền sáng chế:

(11) Số bằng	(15) Ngày cấp	Năm yêu cầu duy trì hiệu lực	Hiệu lực được duy trì đến
24394	04/06/2020	6	04/06/2026

(73) Chủ văn bằng bảo hộ: PURAC BIOCHEM BV (NL)
Arkelsedijk 46, NL-4206 AC Gorinchem, The Netherlands

Thông báo số: 102993/TB-SHTT.IP, ngày 21/07/2025 về việc ghi nhận yêu cầu duy trì hiệu lực Bằng độc quyền sáng chế

Số đơn yêu cầu: DT1-2025-08428 Ngày nộp: 30/05/2025

Liên quan đến Bằng độc quyền sáng chế:

(11) Số bằng	(15) Ngày cấp	Năm yêu cầu duy trì hiệu lực	Hiệu lực được duy trì đến
28828	04/06/2021	5	04/06/2026

(73) Chủ văn bằng bảo hộ: JANSSEN PHARMACEUTICA NV (BE)
Turnhoutseweg 30, B-2340 Beerse, Belgium

Thông báo số: 102994/TB-SHTT.IP, ngày 21/07/2025 về việc ghi nhận yêu cầu duy trì hiệu lực Bằng độc quyền sáng chế

Số đơn yêu cầu: DT1-2025-08429 Ngày nộp: 30/05/2025

Liên quan đến Bằng độc quyền sáng chế:

(11) Số bằng	(15) Ngày cấp	Năm yêu cầu duy trì hiệu lực	Hiệu lực được duy trì đến
21295	04/06/2019	7	04/06/2026

(73) Chủ văn bằng bảo hộ: VESUVIUS GROUP S.A. (BE)
Rue de Douvrain, 17, B-7011 Ghlin, Belgium

Thông báo số: 102995/TB-SHTT.$_{IP}$, ngày 21/07/2025 về việc ghi nhận yêu cầu duy trì hiệu lực Bằng độc quyền sáng chế

Số đơn yêu cầu: DT1-2025-08430 Ngày nộp: 30/05/2025

Liên quan đến Bằng độc quyền sáng chế:

(11) Số bằng	(15) Ngày cấp	Năm yêu cầu duy trì hiệu lực	Hiệu lực được duy trì đến
40362	05/06/2024	2	05/06/2026

(73) Chủ văn bằng bảo hộ: EISAI R&D MANAGEMENT CO., LTD. (JP)
6-10, Koishikawa 4-chome, Bunkyo-ku, Tokyo 112-8088, Japan

Thông báo số: 102996/TB-SHTT.$_{IP}$, ngày 21/07/2025 về việc ghi nhận yêu cầu duy trì hiệu lực Bằng độc quyền sáng chế

Số đơn yêu cầu: DT1-2025-08431 Ngày nộp: 30/05/2025

Liên quan đến Bằng độc quyền sáng chế:

(11) Số bằng	(15) Ngày cấp	Năm yêu cầu duy trì hiệu lực	Hiệu lực được duy trì đến
24400	05/06/2020	6	05/06/2026

(73) Chủ văn bằng bảo hộ: CARPI TECH B.V. (NL)
Spoorhaven 88, NL-2651 AV Berkel en Rodenrijs, Netherlands

Thông báo số: 102997/TB-SHTT.IP, ngày 21/07/2025 về việc ghi nhận yêu cầu duy trì hiệu lực Bằng độc quyền sáng chế

Số đơn yêu cầu: DT1-2025-08432 Ngày nộp: 30/05/2025

Liên quan đến Bằng độc quyền sáng chế:

(11) Số bằng	(15) Ngày cấp	Năm yêu cầu duy trì hiệu lực	Hiệu lực được duy trì đến
24406	05/06/2020	6	05/06/2026

(73) Chủ văn bằng bảo hộ: OWENS-BROCKWAY GLASS CONTAINER INC. (US)
One Michael Owens Way, Perrysburg, OH 43551, United States of America

---

Thông báo số: 102998/TB-SHTT.IP, ngày 21/07/2025 về việc ghi nhận yêu cầu duy trì hiệu lực Bằng độc quyền sáng chế

Số đơn yêu cầu: DT1-2025-08433 Ngày nộp: 30/05/2025

Liên quan đến Bằng độc quyền sáng chế:

(11) Số bằng	(15) Ngày cấp	Năm yêu cầu duy trì hiệu lực	Hiệu lực được duy trì đến
36311	06/06/2023	3	06/06/2026

(73) Chủ văn bằng bảo hộ: CASTROL LIMITED (GB)
Technology Centre Whitchurch Hill, Pangbourne, Reading RG8 7QR, United Kingdom

---

Thông báo số: 102999/TB-SHTT.IP, ngày 21/07/2025 về việc ghi nhận yêu cầu duy trì hiệu lực Bằng độc quyền sáng chế

Số đơn yêu cầu: DT1-2025-08434 Ngày nộp: 30/05/2025

Liên quan đến Bằng độc quyền sáng chế:

(11) Số bằng	(15) Ngày cấp	Năm yêu cầu duy trì hiệu lực	Hiệu lực được duy trì đến
17044	06/06/2017	9	06/06/2026

(73) Chủ văn bằng bảo hộ: LUBRIZOL ADVANCED MATERIALS, INC. (US)
9911 Brecksville Road, Cleveland, Ohio 44141-3247, United States of America

---

Thông báo số: 103000/TB-SHTT.$_{IP}$, ngày 21/07/2025 về việc ghi nhận yêu cầu duy trì hiệu lực Bằng độc quyền sáng chế

Số đơn yêu cầu: DT1-2025-08435 Ngày nộp: 30/05/2025

Liên quan đến Bằng độc quyền sáng chế:

(11) Số bằng	(15) Ngày cấp	Năm yêu cầu duy trì hiệu lực	Hiệu lực được duy trì đến
17052	06/06/2017	9	06/06/2026

(73) Chủ văn bằng bảo hộ: LABORATORIOS LICONSA, S.A. (ES)
Gran Via Carles III, 98 Ed. Trade, E-08028 Barcelona, Spain

Thông báo số: 103001/TB-SHTT.$_{IP}$, ngày 21/07/2025 về việc ghi nhận yêu cầu duy trì hiệu lực Bằng độc quyền sáng chế

Số đơn yêu cầu: DT1-2025-08436 Ngày nộp: 30/05/2025

Liên quan đến Bằng độc quyền sáng chế:

(11) Số bằng	(15) Ngày cấp	Năm yêu cầu duy trì hiệu lực	Hiệu lực được duy trì đến
19383	06/06/2018	8	06/06/2026

(73) Chủ văn bằng bảo hộ: VESTERGAARD SA (CH)
Place Saint-Francois 1, 1003 Lausanne, Switzerland

Thông báo số: 103002/TB-SHTT.$_{IP}$, ngày 21/07/2025 về việc ghi nhận yêu cầu duy trì hiệu lực Bằng độc quyền sáng chế

Số đơn yêu cầu: DT1-2025-08437 Ngày nộp: 30/05/2025

Liên quan đến Bằng độc quyền sáng chế:

(11) Số bằng	(15) Ngày cấp	Năm yêu cầu duy trì hiệu lực	Hiệu lực được duy trì đến
19382	06/06/2018	8	06/06/2026

(73) Chủ văn bằng bảo hộ: MVF 3 APS (DK)
c/o Ronne & Lundgren Advokatfirma, Tuborg Havnevej 18, 2900 Hellerup, Denmark

---

Thông báo số: 103003/TB-SHTT.$_{IP}$, ngày 21/07/2025 về việc ghi nhận yêu cầu duy trì hiệu lực Bằng độc quyền sáng chế

Số đơn yêu cầu: DT1-2025-08438 Ngày nộp: 30/05/2025

Liên quan đến Bằng độc quyền sáng chế:

(11) Số bằng	(15) Ngày cấp	Năm yêu cầu duy trì hiệu lực	Hiệu lực được duy trì đến
10358	06/06/2012	14	06/06/2026

(73) Chủ văn bằng bảo hộ: PHARMA MAR S.A., SOCIEDAD UNIPERSONAL (ES)
Poligono Industrial La Mina, Avda. de los Reyes, 1 Colmenar Viejo, E-28770 Madrid, Spain

---

Thông báo số: 103004/TB-SHTT.$_{IP}$, ngày 21/07/2025 về việc ghi nhận yêu cầu duy trì hiệu lực Bằng độc quyền sáng chế

Số đơn yêu cầu: DT1-2025-08439 Ngày nộp: 30/05/2025

Liên quan đến Bằng độc quyền sáng chế:

(11) Số bằng	(15) Ngày cấp	Năm yêu cầu duy trì hiệu lực	Hiệu lực được duy trì đến
15596	06/06/2016	10	06/06/2026

(73) Chủ văn bằng bảo hộ: TENOVA S.P.A. (IT)
Via Monte Rosa, 93, I-20149 Milano, IT

Thông báo số: 103005/TB-SHTT.$_{IP}$, ngày 21/07/2025 về việc ghi nhận yêu cầu duy trì hiệu lực Bằng độc quyền sáng chế

Số đơn yêu cầu: DT1-2025-08440 Ngày nộp: 30/05/2025

Liên quan đến Bằng độc quyền sáng chế:

(11) Số bằng	(15) Ngày cấp	Năm yêu cầu duy trì hiệu lực	Hiệu lực được duy trì đến
15575	06/06/2016	10	06/06/2026

(73) Chủ văn bằng bảo hộ: TELEFONAKTIEBOLAGET L M ERICSSON (PUBL) (SE)
S-164 83 Stockholm, Sweden

Thông báo số: 103006/TB-SHTT.$_{IP}$, ngày 21/07/2025 về việc ghi nhận yêu cầu duy trì hiệu lực Bằng độc quyền sáng chế

Số đơn yêu cầu: DT1-2025-08441 Ngày nộp: 30/05/2025

Liên quan đến Bằng độc quyền sáng chế:

(11) Số bằng	(15) Ngày cấp	Năm yêu cầu duy trì hiệu lực	Hiệu lực được duy trì đến
14151	01/06/2015	11	01/06/2026

(73) Chủ văn bằng bảo hộ: HONDA MOTOR CO., LTD. (JP)
1-1, Minami-Aoyama 2-chome, Minato-ku, Tokyo, 107-8556 JAPAN

Thông báo số: 103007/TB-SHTT.$_{IP}$, ngày 21/07/2025 về việc ghi nhận yêu cầu duy trì hiệu lực Bằng độc quyền sáng chế

Số đơn yêu cầu: DT1-2025-08442 Ngày nộp: 30/05/2025

Liên quan đến Bằng độc quyền sáng chế:

(11) Số bằng	(15) Ngày cấp	Năm yêu cầu duy trì hiệu lực	Hiệu lực được duy trì đến
14130	01/06/2015	11	01/06/2026

(73) Chủ văn bằng bảo hộ: CHEVRON PHILLIPS CHEMICAL COMPANY (US)
10001 Six Pines Drive, The Woodlands, TX 77380, United States of America

---

Thông báo số: 103008/TB-SHTT.$_{IP}$, ngày 21/07/2025 về việc ghi nhận yêu cầu duy trì hiệu lực Bằng độc quyền sáng chế

Số đơn yêu cầu: DT1-2025-08443 Ngày nộp: 30/05/2025

Liên quan đến Bằng độc quyền sáng chế:

(11) Số bằng	(15) Ngày cấp	Năm yêu cầu duy trì hiệu lực	Hiệu lực được duy trì đến
25639	26/08/2020	6	26/08/2026

(73) Chủ văn bằng bảo hộ: GUIZHOU R & D CENTER ON MODERN MATERIALS (CN)
No. 55, Baoshan South Rd Guiyang, Guizhou 550002, China

Thông báo số: 103009/TB-SHTT.$_{IP}$, ngày 21/07/2025 về việc ghi nhận yêu cầu duy trì hiệu lực Bằng độc quyền sáng chế

Số đơn yêu cầu: DT1-2025-08444 Ngày nộp: 30/05/2025

Liên quan đến Bằng độc quyền sáng chế:

(11) Số bằng	(15) Ngày cấp	Năm yêu cầu duy trì hiệu lực	Hiệu lực được duy trì đến
37532	11/10/2023	3	11/10/2026

(73) Chủ văn bằng bảo hộ: YAMAHA HATSUDOKI KABUSHIKI KAISHA (JP)
2500 Shingai, Iwata, Shizuoka 438-8501, JAPAN

Thông báo số: 103010/TB-SHTT.$_{IP}$, ngày 21/07/2025 về việc ghi nhận yêu cầu duy trì hiệu lực Bằng độc quyền sáng chế

Số đơn yêu cầu: DT1-2025-08445 Ngày nộp: 30/05/2025

Liên quan đến Bằng độc quyền sáng chế:

(11) Số bằng	(15) Ngày cấp	Năm yêu cầu duy trì hiệu lực	Hiệu lực được duy trì đến
40812	12/07/2024	2	12/07/2026

(73) Chủ văn bằng bảo hộ: HONDA MOTOR CO., LTD. (JP)
1-1, Minami-Aoyama 2-chome, Minato-ku, Tokyo 107-8556, JAPAN

Thông báo số: 103011/TB-SHTT.$_{IP}$, ngày 21/07/2025 về việc ghi nhận yêu cầu duy trì hiệu lực Bằng độc quyền sáng chế

Số đơn yêu cầu: DT1-2025-08446 Ngày nộp: 30/05/2025

Liên quan đến Bằng độc quyền sáng chế:

(11) Số bằng	(15) Ngày cấp	Năm yêu cầu duy trì hiệu lực	Hiệu lực được duy trì đến
40758	08/07/2024	2	08/07/2026

(73) Chủ văn bằng bảo hộ: HONDA MOTOR CO., LTD. (JP)
1-1, Minami-Aoyama 2-chome, Minato-ku, Tokyo 107-8556, JAPAN

Thông báo số: 103012/TB-SHTT.$_{IP}$, ngày 21/07/2025 về việc ghi nhận yêu cầu duy trì hiệu lực Bằng độc quyền sáng chế

Số đơn yêu cầu: DT1-2025-08447 Ngày nộp: 30/05/2025

Liên quan đến Bằng độc quyền sáng chế:

(11) Số bằng	(15) Ngày cấp	Năm yêu cầu duy trì hiệu lực	Hiệu lực được duy trì đến
29064	29/06/2021	5	29/06/2026

(73) Chủ văn bằng bảo hộ: NEAO INTERNATIONAL CO., LTD. (CN)
Room 105, Building 1, No.588, Dongxi Road Dongjing, Songjiang District Shanghai 201600, China

---

Thông báo số: 103013/TB-SHTT.IP, ngày 21/07/2025 về việc ghi nhận yêu cầu duy trì hiệu lực Bằng độc quyền sáng chế

Số đơn yêu cầu: DT1-2025-08448 Ngày nộp: 30/05/2025

Liên quan đến Bằng độc quyền sáng chế:

(11) Số bằng	(15) Ngày cấp	Năm yêu cầu duy trì hiệu lực	Hiệu lực được duy trì đến
33060	20/07/2022	4	20/07/2026

(73) Chủ văn bằng bảo hộ: SHIMIZU CORPORATLON (JP)
16-1, Kyobashi 2-chome, Chuo-ku, Tokyo 1048370, Japan

Thông báo số: 103014/TB-SHTT.IP, ngày 21/07/2025 về việc ghi nhận yêu cầu duy trì hiệu lực Bằng độc quyền sáng chế

Số đơn yêu cầu: DT1-2025-08449 Ngày nộp: 30/05/2025

Liên quan đến Bằng độc quyền sáng chế:

(11) Số bằng	(15) Ngày cấp	Năm yêu cầu duy trì hiệu lực	Hiệu lực được duy trì đến
25319	27/07/2020	6	27/07/2026

(73) Chủ văn bằng bảo hộ: FUDO TETRA CORPORATION (JP)
7-2, Nihonbashi-Koami-cho, Chuo-ku, Tokyo 103-0016 Japan
SHIMIZU CORPORATION (JP)
16-1, Kyobashi 2-chome, Chuo-ku, Tokyo 104-8370 Japan
AOMI CONSTRUCTION CO., LTD. (JP)
3-18-21, Kaigan, Minato-ku, Tokyo 108-8430 Japan
TENOX CORPORATION (JP)
5-25-11, Shiba, Minato-ku, Tokyo 108-8380 Japan

Thông báo số: 103015/TB-SHTT.IP, ngày 21/07/2025 về việc ghi nhận yêu cầu duy trì hiệu lực Bằng độc quyền sáng chế

Số đơn yêu cầu: DT1-2025-08450 Ngày nộp: 30/05/2025

Liên quan đến Bằng độc quyền sáng chế:

(11) Số bằng	(15) Ngày cấp	Năm yêu cầu duy trì hiệu lực	Hiệu lực được duy trì đến
36304	05/06/2023	3	05/06/2026

(73) Chủ văn bằng bảo hộ: MR. MYKYTA YURIYOVYCH MYKHAILIUK (UA)
Apartment 98, Maksymovicha Street 9V, 03022 Kyiv, Ukraine
PETROV, ALEKSEJ IVANOVICH (UA)
prospekt Palladina, 22-18 Kiev, 03142, Ukraine
VARY'GIN, VITALIJ NIKOLAEVICH (RU)
ul. Uchitelskaja, 44-9 Novosibirsk, 630110, Russia
TOROP, KONSTANTIN NIKOLAEVICH (UA)
bulvar Verkhovnoy Rady, 21A-12 Kiev, 02094, Ukraine
SEVAST'YANOV, VLADIMIR PETROVICH (RU)
ul. Kamenskaya, 56/1-2 Novosibirsk, 630099, Russia

Thông báo số: 103016/TB-SHTT.$_{IP}$, ngày 21/07/2025 về việc ghi nhận yêu cầu duy trì hiệu lực Bằng độc quyền sáng chế

Số đơn yêu cầu: DT1-2025-08455 Ngày nộp: 02/06/2025

Liên quan đến Bằng độc quyền sáng chế:

(11) Số bằng	(15) Ngày cấp	Năm yêu cầu duy trì hiệu lực	Hiệu lực được duy trì đến
36583	30/06/2023	3	30/06/2026

(73) Chủ văn bằng bảo hộ: BEIJING QIYI CENTURY SCIENCE & TECHNOLOGY CO., LTD. (CN)
10/F&11/F, No. 2 Haidian North 1st Street, Haidian District, Beijing 100080, China

---

Thông báo số: 103017/TB-SHTT.$_{IP}$, ngày 21/07/2025 về việc ghi nhận yêu cầu duy trì hiệu lực Bằng độc quyền sáng chế

Số đơn yêu cầu: DT1-2025-08456 Ngày nộp: 02/06/2025

Liên quan đến Bằng độc quyền sáng chế:

(11) Số bằng	(15) Ngày cấp	Năm yêu cầu duy trì hiệu lực	Hiệu lực được duy trì đến
32537	06/06/2022	4	06/06/2026

(73) Chủ văn bằng bảo hộ: DIC CORPORATION (JP)
35-58, Sakashita 3-chome, Itabashi-ku, Tokyo 174-8520 Japan

Thông báo số: 103018/TB-SHTT.$_{IP}$, ngày 21/07/2025 về việc ghi nhận yêu cầu duy trì hiệu lực Bằng độc quyền sáng chế

Số đơn yêu cầu: DT1-2025-08457 Ngày nộp: 02/06/2025

Liên quan đến Bằng độc quyền sáng chế:

(11) Số bằng	(15) Ngày cấp	Năm yêu cầu duy trì hiệu lực	Hiệu lực được duy trì đến
38476	22/12/2023	2	22/12/2025

(73) Chủ văn bằng bảo hộ: GE LIGHTING SOLUTIONS LLC (US)
GE Lighting Solutions LLC, 1975 Noble Road, Nela Park, East Clevland, OH 44112, United States of America

---

Thông báo số: 103019/TB-SHTT.$_{IP}$, ngày 21/07/2025 về việc ghi nhận yêu cầu duy trì hiệu lực Bằng độc quyền sáng chế

Số đơn yêu cầu: DT1-2025-08458 Ngày nộp: 02/06/2025

Liên quan đến Bằng độc quyền sáng chế:

(11) Số bằng	(15) Ngày cấp	Năm yêu cầu duy trì hiệu lực	Hiệu lực được duy trì đến
39961	02/05/2024	2	02/05/2026

(73) Chủ văn bằng bảo hộ: LIFETIME PRODUCTS, INC. (US)
Freeport Center Building D-11, Clearfield, UT 84016, USA

Thông báo số: 103020/TB-SHTT.$_{IP}$, ngày 21/07/2025 về việc ghi nhận yêu cầu duy trì hiệu lực Bằng độc quyền sáng chế

Số đơn yêu cầu: DT1-2025-08459 Ngày nộp: 02/06/2025

Liên quan đến Bằng độc quyền sáng chế:

(11) Số bằng	(15) Ngày cấp	Năm yêu cầu duy trì hiệu lực	Hiệu lực được duy trì đến
39610	01/04/2024	2	01/04/2026

(73) Chủ văn bằng bảo hộ: UNIVERSITY OF WASHINGTON (US)
4545 Roosevelt Way NE, Suite 400, Seattle, WA 98105, United States of America

---

Thông báo số: 103021/TB-SHTT.$_{IP}$, ngày 21/07/2025 về việc ghi nhận yêu cầu duy trì hiệu lực Bằng độc quyền sáng chế

Số đơn yêu cầu: DT1-2025-08460 Ngày nộp: 02/06/2025

Liên quan đến Bằng độc quyền sáng chế:

(11) Số bằng	(15) Ngày cấp	Năm yêu cầu duy trì hiệu lực	Hiệu lực được duy trì đến
32512	03/06/2022	4	03/06/2026

(73) Chủ văn bằng bảo hộ: DOLBY LABORATORIES LICENSING CORPORATION (US)
1275 Market Street San Francisco, California 94103 (US)

Thông báo số: 103022/TB-SHTT.$_{IP}$, ngày 21/07/2025 về việc ghi nhận yêu cầu duy trì hiệu lực Bằng độc quyền sáng chế

Số đơn yêu cầu: DT1-2025-08461 Ngày nộp: 02/06/2025

Liên quan đến Bằng độc quyền sáng chế:

(11) Số bằng	(15) Ngày cấp	Năm yêu cầu duy trì hiệu lực	Hiệu lực được duy trì đến
28818	03/06/2021	5	03/06/2026

(73) Chủ văn bằng bảo hộ: ASPEN AEROGELS, INC. (FR)
30 Forbes Road, Bldg B, Northborough, Massachusetts 01532, United States of America

---

Thông báo số: 103023/TB-SHTT.$_{IP}$, ngày 21/07/2025 về việc ghi nhận yêu cầu duy trì hiệu lực Bằng độc quyền sáng chế

Số đơn yêu cầu: DT1-2025-08462 Ngày nộp: 02/06/2025

Liên quan đến Bằng độc quyền sáng chế:

(11) Số bằng	(15) Ngày cấp	Năm yêu cầu duy trì hiệu lực	Hiệu lực được duy trì đến
32504	02/06/2022	4	02/06/2026

(73) Chủ văn bằng bảo hộ: HONDA MOTOR CO., LTD. (JP)
1-1, Minami-Aoyama 2-chome, Minato-ku, Tokyo 107-8556, JAPAN

Thông báo số: 103024/TB-SHTT.$_{IP}$, ngày 21/07/2025 về việc ghi nhận yêu cầu duy trì hiệu lực Bằng độc quyền sáng chế

Số đơn yêu cầu: DT1-2025-08464 Ngày nộp: 02/06/2025

Liên quan đến Bằng độc quyền sáng chế:

(11) Số bằng	(15) Ngày cấp	Năm yêu cầu duy trì hiệu lực	Hiệu lực được duy trì đến
40336	03/06/2024	2	03/06/2026

(73) Chủ văn bằng bảo hộ: PRIMALOFT, INC. (US)
19 British American Blvd., Latham, New York 12110, United States of America

---

Thông báo số: 103025/TB-SHTT.$_{IP}$, ngày 21/07/2025 về việc ghi nhận yêu cầu duy trì hiệu lực Bằng độc quyền sáng chế

Số đơn yêu cầu: DT1-2025-08465 Ngày nộp: 02/06/2025

Liên quan đến Bằng độc quyền sáng chế:

(11) Số bằng	(15) Ngày cấp	Năm yêu cầu duy trì hiệu lực	Hiệu lực được duy trì đến
28819	03/06/2021	5	03/06/2026

(73) Chủ văn bằng bảo hộ: DOLBY LABORATORIES LICENSING CORPORATION (US)
1275 Market Street, San Francisco, California 94103-1410, United States of America

---

Thông báo số: 103026/TB-SHTT.$_{IP}$, ngày 21/07/2025 về việc ghi nhận yêu cầu duy trì hiệu lực Bằng độc quyền sáng chế

Số đơn yêu cầu: DT1-2025-08466 Ngày nộp: 02/06/2025

Liên quan đến Bằng độc quyền sáng chế:

(11) Số bằng	(15) Ngày cấp	Năm yêu cầu duy trì hiệu lực	Hiệu lực được duy trì đến
28831	04/06/2021	5	04/06/2026

(73) Chủ văn bằng bảo hộ: CANON KABUSHIKI KAISHA (JP)
30-2, Shimomaruko 3-chome, Ohta-ku, Tokyo 1468501, Japan

Thông báo số: 103027/TB-SHTT.$_{IP}$, ngày 21/07/2025 về việc ghi nhận yêu cầu duy trì hiệu lực Bằng độc quyền sáng chế

Số đơn yêu cầu: DT1-2025-08467 Ngày nộp: 02/06/2025

Liên quan đến Bằng độc quyền sáng chế:

(11) Số bằng	(15) Ngày cấp	Năm yêu cầu duy trì hiệu lực	Hiệu lực được duy trì đến
21284	04/06/2019	7	04/06/2026

(73) Chủ văn bằng bảo hộ: ARCELORMITTAL INVESTIGACION Y DESARROLLO, S.L (ES)
6 Calle Chavarri, Sestao, Spain

Thông báo số: 103028/TB-SHTT.$_{IP}$, ngày 21/07/2025 về việc ghi nhận yêu cầu duy trì hiệu lực Bằng độc quyền sáng chế

Số đơn yêu cầu: DT1-2025-08468 Ngày nộp: 02/06/2025

Liên quan đến Bằng độc quyền sáng chế:

(11) Số bằng	(15) Ngày cấp	Năm yêu cầu duy trì hiệu lực	Hiệu lực được duy trì đến
32517	03/06/2022	4	03/06/2026

(73) Chủ văn bằng bảo hộ: F. HOFFMANN-LA ROCHE AG (CH)
Grenzacherstrasse 124, 4070 Basel, Switzerland

Thông báo số: 103029/TB-SHTT.$_{IP}$, ngày 21/07/2025 về việc ghi nhận yêu cầu duy trì hiệu lực Bằng độc quyền sáng chế

Số đơn yêu cầu: DT1-2025-08469 Ngày nộp: 02/06/2025

Liên quan đến Bằng độc quyền sáng chế:

(11) Số bằng	(15) Ngày cấp	Năm yêu cầu duy trì hiệu lực	Hiệu lực được duy trì đến
21289	04/06/2019	7	04/06/2026

(73) Chủ văn bằng bảo hộ: F. HOFFMANN-LA ROCHE AG (CH)
Grenzacherstrasse 124, CH-4070 Basel, Switzerland

Thông báo số: 103030/TB-SHTT.$_{IP}$, ngày 21/07/2025 về việc ghi nhận yêu cầu duy trì hiệu lực Bằng độc quyền sáng chế

Số đơn yêu cầu: DT1-2025-08470 Ngày nộp: 02/06/2025

Liên quan đến Bằng độc quyền sáng chế:

(11) Số bằng	(15) Ngày cấp	Năm yêu cầu duy trì hiệu lực	Hiệu lực được duy trì đến
21261	04/06/2019	7	04/06/2026

(73) Chủ văn bằng bảo hộ: HONDA MOTOR CO., LTD. (JP)
1-1, Minami-Aoyama 2-chome, Minato-ku, Tokyo 107-8556, JAPAN

Thông báo số: 103031/TB-SHTT.$_{IP}$, ngày 21/07/2025 về việc ghi nhận yêu cầu duy trì hiệu lực Bằng độc quyền sáng chế

Số đơn yêu cầu: DT1-2025-08471 Ngày nộp: 02/06/2025

Liên quan đến Bằng độc quyền sáng chế:

(11) Số bằng	(15) Ngày cấp	Năm yêu cầu duy trì hiệu lực	Hiệu lực được duy trì đến
24391	04/06/2020	6	04/06/2026

(73) Chủ văn bằng bảo hộ: HONDA MOTOR CO., LTD. (JP)
1-1, Minami-Aoyama 2 cho-me, Minato-ku, Tokyo 1078556 Japan

Thông báo số: 103032/TB-SHTT.$_{IP}$, ngày 21/07/2025 về việc ghi nhận yêu cầu duy trì hiệu lực Bằng độc quyền sáng chế

Số đơn yêu cầu: DT1-2025-08472 Ngày nộp: 02/06/2025

Liên quan đến Bằng độc quyền sáng chế:

(11) Số bằng	(15) Ngày cấp	Năm yêu cầu duy trì hiệu lực	Hiệu lực được duy trì đến
32540	06/06/2022	4	06/06/2026

(73) Chủ văn bằng bảo hộ: GENERAL ELECTRIC COMPANY (US)
1 River Road, Schenectady, NY 12345, United States of America

---

Thông báo số: 103033/TB-SHTT.$_{IP}$, ngày 21/07/2025 về việc ghi nhận yêu cầu duy trì hiệu lực Bằng độc quyền sáng chế

Số đơn yêu cầu: DT1-2025-08473 Ngày nộp: 02/06/2025

Liên quan đến Bằng độc quyền sáng chế:

(11) Số bằng	(15) Ngày cấp	Năm yêu cầu duy trì hiệu lực	Hiệu lực được duy trì đến
36290	05/06/2023	3	05/06/2026

(73) Chủ văn bằng bảo hộ: 3M INNOVATIVE PROPERTIES COMPANY (US)
3M Center, Post Office Box 33427, Saint Paul, Minnesota 55133-3427, United States of America

---

Thông báo số: 103034/TB-SHTT.$_{IP}$, ngày 21/07/2025 về việc ghi nhận yêu cầu duy trì hiệu lực Bằng độc quyền sáng chế

Số đơn yêu cầu: DT1-2025-08474 Ngày nộp: 02/06/2025

Liên quan đến Bằng độc quyền sáng chế:

(11) Số bằng	(15) Ngày cấp	Năm yêu cầu duy trì hiệu lực	Hiệu lực được duy trì đến
28827	04/06/2021	5	04/06/2026

(73) Chủ văn bằng bảo hộ: VÄLINGE INNOVATION AB (SE)
Prästavägen 513, SE-263 65 VIKEN, Sweden

Thông báo số: 103035/TB-SHTT.$_{IP}$, ngày 21/07/2025 về việc ghi nhận yêu cầu duy trì hiệu lực Bằng độc quyền sáng chế

Số đơn yêu cầu: DT1-2025-08475 Ngày nộp: 02/06/2025

Liên quan đến Bằng độc quyền sáng chế:

(11) Số bằng	(15) Ngày cấp	Năm yêu cầu duy trì hiệu lực	Hiệu lực được duy trì đến
32535	06/06/2022	4	06/06/2026

(73) Chủ văn bằng bảo hộ: HONDA MOTOR CO., LTD. (JP)
1-1, Minami-Aoyama 2-chome, Minato-ku, Tokyo 107-8556, JAPAN

Thông báo số: 103036/TB-SHTT.$_{IP}$, ngày 21/07/2025 về việc ghi nhận yêu cầu duy trì hiệu lực Bằng độc quyền sáng chế

Số đơn yêu cầu: DT1-2025-08476 Ngày nộp: 02/06/2025

Liên quan đến Bằng độc quyền sáng chế:

(11) Số bằng	(15) Ngày cấp	Năm yêu cầu duy trì hiệu lực	Hiệu lực được duy trì đến
17056	06/06/2017	9	06/06/2026

(73) Chủ văn bằng bảo hộ: HONDA MOTOR CO., LTD. (JP)
1-1, Minami-Aoyama 2-chome, Minato-ku, Tokyo 107-8556, JAPAN

Thông báo số: 103037/TB-SHTT.$_{IP}$, ngày 21/07/2025 về việc ghi nhận yêu cầu duy trì hiệu lực Bằng độc quyền sáng chế

Số đơn yêu cầu: DT1-2025-08477 Ngày nộp: 02/06/2025

Liên quan đến Bằng độc quyền sáng chế:

(11) Số bằng	(15) Ngày cấp	Năm yêu cầu duy trì hiệu lực	Hiệu lực được duy trì đến
36345	09/06/2023	3	09/06/2026

(73) Chủ văn bằng bảo hộ: SCG CHEMICALS CO., LTD. (TH)
1 Siam Cement Road, Bangsue, Bangkok, 10800, Thailand

Thông báo số: 103038/TB-SHTT.$_{IP}$, ngày 21/07/2025 về việc ghi nhận yêu cầu duy trì hiệu lực Bằng độc quyền sáng chế

Số đơn yêu cầu: DT1-2025-08479 Ngày nộp: 02/06/2025

Liên quan đến Bằng độc quyền sáng chế:

(11) Số bằng	(15) Ngày cấp	Năm yêu cầu duy trì hiệu lực	Hiệu lực được duy trì đến
40742	08/07/2024	2	08/07/2026

(73) Chủ văn bằng bảo hộ: TOKYO INSTITUTE OF TECHNOLOGY (JP)
2-12-1, Ookayama, Meguro-ku, Tokyo 152-8550 Japan
TSUBAME BHB CO., LTD. (JP)
8-1, Akashi-cho, Chuo-ku, Tokyo 104-0044 Japan

Thông báo số: 103039/TB-SHTT.IP, ngày 21/07/2025 về việc ghi nhận yêu cầu duy trì hiệu lực Bằng độc quyền sáng chế

Số đơn yêu cầu: DT1-2025-08480 Ngày nộp: 02/06/2025

Liên quan đến Bằng độc quyền sáng chế:

(11) Số bằng	(15) Ngày cấp	Năm yêu cầu duy trì hiệu lực	Hiệu lực được duy trì đến
46001	17/04/2025	2	17/04/2027

(73) Chủ văn bằng bảo hộ: VALQUA, LTD. (JP)
1-1, Osaki 2-chome, Shinagawa-ku, Tokyo 141-6024 Japan

Thông báo số: 103040/TB-SHTT.IP, ngày 21/07/2025 về việc ghi nhận yêu cầu duy trì hiệu lực Bằng độc quyền sáng chế

Số đơn yêu cầu: DT1-2025-08481 Ngày nộp: 02/06/2025

Liên quan đến Bằng độc quyền sáng chế:

(11) Số bằng	(15) Ngày cấp	Năm yêu cầu duy trì hiệu lực	Hiệu lực được duy trì đến
46001	17/04/2025	3	17/04/2028

(73) Chủ văn bằng bảo hộ: VALQUA, LTD. (JP)
1-1, Osaki 2-chome, Shinagawa-ku, Tokyo 141-6024 Japan

Thông báo số: 103041/TB-SHTT.IP, ngày 21/07/2025 về việc ghi nhận yêu cầu duy trì hiệu lực Bằng độc quyền sáng chế

Số đơn yêu cầu: DT1-2025-08482 Ngày nộp: 02/06/2025

Liên quan đến Bằng độc quyền sáng chế:

(11) Số bằng	(15) Ngày cấp	Năm yêu cầu duy trì hiệu lực	Hiệu lực được duy trì đến
32505	02/06/2022	4	02/06/2026

(73) Chủ văn bằng bảo hộ: RIKEN PERFUMERY HOLDINGS CO., LTD. (JP)
5-31-19, Shiba, Minato-ku, Tokyo 108-0014 Japan

Thông báo số: 103042/TB-SHTT.IP, ngày 21/07/2025 về việc ghi nhận yêu cầu duy trì hiệu lực Bằng độc quyền sáng chế

Số đơn yêu cầu: DT1-2025-08483 Ngày nộp: 02/06/2025

Liên quan đến Bằng độc quyền sáng chế:

(11) Số bằng	(15) Ngày cấp	Năm yêu cầu duy trì hiệu lực	Hiệu lực được duy trì đến
9370	20/06/2011	15	20/06/2026

(73) Chủ văn bằng bảo hộ: JIN XIANG KAI INDUSTRY CO., LTD. (TW)
1F., No. 27, Lane 53, Sec. 3, Situn Rd., Situn District, Taichung City, Taiwan

---

Thông báo số: 103043/TB-SHTT.IP, ngày 21/07/2025 về việc ghi nhận yêu cầu duy trì hiệu lực Bằng độc quyền sáng chế

Số đơn yêu cầu: DT1-2025-08484 Ngày nộp: 02/06/2025

Liên quan đến Bằng độc quyền sáng chế:

(11) Số bằng	(15) Ngày cấp	Năm yêu cầu duy trì hiệu lực	Hiệu lực được duy trì đến
25528	18/08/2020	6	18/08/2026

(73) Chủ văn bằng bảo hộ: KATSUYOSHI KONDOH (JP)
11-13, Sakurai 1-chome, Minoh-shi, Osaka 562-0043 Japan
KURIMOTO, LTD. (JP)
12-19, Kitahorie 1-chome, Nishi-ku, Osaka-shi, Osaka 550-8580 Japan
CHUGAI RO CO., LTD. (JP)
6-1, Hiranomachi 3-chome, Chuo-ku, Osaka-shi, Osaka 541-0046 Japan

---

Thông báo số: 103044/TB-SHTT.IP, ngày 21/07/2025 về việc ghi nhận yêu cầu duy trì hiệu lực Bằng độc quyền sáng chế

Số đơn yêu cầu: DT1-2025-08485 Ngày nộp: 02/06/2025

Liên quan đến Bằng độc quyền sáng chế:

(11) Số bằng	(15) Ngày cấp	Năm yêu cầu duy trì hiệu lực	Hiệu lực được duy trì đến
28829	04/06/2021	5	04/06/2026

(73) Chủ văn bằng bảo hộ: SKULLE IMPLANTS OY (FI)
Lemminkäisenkatu 60, FIN-20520 Turku, Finland

Thông báo số: 103045/TB-SHTT.$_{IP}$, ngày 21/07/2025 về việc ghi nhận yêu cầu duy trì hiệu lực Bằng độc quyền sáng chế

Số đơn yêu cầu: DT1-2025-08486 Ngày nộp: 02/06/2025

Liên quan đến Bằng độc quyền sáng chế:

(11) Số bằng	(15) Ngày cấp	Năm yêu cầu duy trì hiệu lực	Hiệu lực được duy trì đến
12796	02/06/2014	12	02/06/2026

(73) Chủ văn bằng bảo hộ: EVONIK OPERATIONS GMBH (DE)
Rellinghauser Strasse 1-11, 45128 Essen, Germany

Thông báo số: 103046/TB-SHTT.$_{IP}$, ngày 21/07/2025 về việc ghi nhận yêu cầu duy trì hiệu lực Bằng độc quyền sáng chế

Số đơn yêu cầu: DT1-2025-08487 Ngày nộp: 02/06/2025

Liên quan đến Bằng độc quyền sáng chế:

(11) Số bằng	(15) Ngày cấp	Năm yêu cầu duy trì hiệu lực	Hiệu lực được duy trì đến
24368	03/06/2020	6	03/06/2026

(73) Chủ văn bằng bảo hộ: YAMAHA HATSUDOKI KABUSHIKI KAISHA (JP)
2500 Shingai, Iwata, Shizuoka 438-8501, JAPAN

Thông báo số: 103047/TB-SHTT.$_{IP}$, ngày 21/07/2025 về việc ghi nhận yêu cầu duy trì hiệu lực Bằng độc quyền sáng chế

Số đơn yêu cầu: DT1-2025-08488 Ngày nộp: 02/06/2025

Liên quan đến Bằng độc quyền sáng chế:

(11) Số bằng	(15) Ngày cấp	Năm yêu cầu duy trì hiệu lực	Hiệu lực được duy trì đến
28785	01/06/2021	5	01/06/2026

(73) Chủ văn bằng bảo hộ: SMC CORPORATION (JP)
14-1, Sotokanda 4-chome, Chiyoda-ku, Tokyo 101-0021, Japan

Thông báo số: 103048/TB-SHTT.IP, ngày 21/07/2025 về việc ghi nhận yêu cầu duy trì hiệu lực Bằng độc quyền sáng chế

Số đơn yêu cầu: DT1-2025-08489 Ngày nộp: 02/06/2025

Liên quan đến Bằng độc quyền sáng chế:

(11) Số bằng	(15) Ngày cấp	Năm yêu cầu duy trì hiệu lực	Hiệu lực được duy trì đến
36266	01/06/2023	3	01/06/2026

(73) Chủ văn bằng bảo hộ: KABUSHIKI KAISHA YAKULT HONSHA (JP)
1-19, Higashi-Shinbashi 1-chome, Minato-ku, Tokyo 105-8660, Japan

---

Thông báo số: 103049/TB-SHTT.IP, ngày 21/07/2025 về việc ghi nhận yêu cầu duy trì hiệu lực Bằng độc quyền sáng chế

Số đơn yêu cầu: DT1-2025-08490 Ngày nộp: 02/06/2025

Liên quan đến Bằng độc quyền sáng chế:

(11) Số bằng	(15) Ngày cấp	Năm yêu cầu duy trì hiệu lực	Hiệu lực được duy trì đến
21268	04/06/2019	7	04/06/2026

(73) Chủ văn bằng bảo hộ: SHINDENGEN ELECTRIC MANUFACTURING CO., LTD. (JP)
2-1, OHTEMACHI 2-CHOME, CHIYODA-KU, TOKYO, JAPAN

Thông báo số: 103050/TB-SHTT.$_{IP}$, ngày 21/07/2025 về việc ghi nhận yêu cầu duy trì hiệu lực Bằng độc quyền sáng chế

Số đơn yêu cầu: DT1-2025-08491 Ngày nộp: 02/06/2025

Liên quan đến Bằng độc quyền sáng chế:

(11) Số bằng	(15) Ngày cấp	Năm yêu cầu duy trì hiệu lực	Hiệu lực được duy trì đến
35679	07/04/2023	3	07/04/2026

(73) Chủ văn bằng bảo hộ: SYNGENTA PARTICIPATIONS AG (CH)
Schwarzwaldallee 215, 4058 Basel, Switzerland

Thông báo số: 103051/TB-SHTT.$_{IP}$, ngày 21/07/2025 về việc ghi nhận yêu cầu duy trì hiệu lực Bằng độc quyền sáng chế

Số đơn yêu cầu: DT1-2025-08492 Ngày nộp: 02/06/2025

Liên quan đến Bằng độc quyền sáng chế:

(11) Số bằng	(15) Ngày cấp	Năm yêu cầu duy trì hiệu lực	Hiệu lực được duy trì đến
32523	03/06/2022	4	03/06/2026

(73) Chủ văn bằng bảo hộ: SMC CORPORATION (JP)
14-1, Sotokanda 4-chome, Chiyoda-ku, Tokyo 1010021, Japan

Thông báo số: 103052/TB-SHTT.$_{IP}$, ngày 21/07/2025 về việc ghi nhận yêu cầu duy trì hiệu lực Bằng độc quyền sáng chế

Số đơn yêu cầu: DT1-2025-08494 Ngày nộp: 02/06/2025

Liên quan đến Bằng độc quyền sáng chế:

(11) Số bằng	(15) Ngày cấp	Năm yêu cầu duy trì hiệu lực	Hiệu lực được duy trì đến
32520	03/06/2022	4	03/06/2026

(73) Chủ văn bằng bảo hộ: AVANTAMA AG (CH)
Laubisrütistrasse 50 8712 Stäfa (CH)

Thông báo số: 103053/TB-SHTT.$_{IP}$, ngày 21/07/2025 về việc ghi nhận yêu cầu duy trì hiệu lực Bằng độc quyền sáng chế

Số đơn yêu cầu: DT1-2025-08495 Ngày nộp: 02/06/2025

Liên quan đến Bằng độc quyền sáng chế:

(11) Số bằng	(15) Ngày cấp	Năm yêu cầu duy trì hiệu lực	Hiệu lực được duy trì đến
32515	03/06/2022	4	03/06/2026

(73) Chủ văn bằng bảo hộ: INDUSTRIE DE NORA S.P.A. (IT)
Via Bistolfi 35, I-20134 Milano, Italy

Thông báo số: 103054/TB-SHTT.$_{IP}$, ngày 21/07/2025 về việc ghi nhận yêu cầu duy trì hiệu lực Bằng độc quyền sáng chế

Số đơn yêu cầu: DT1-2025-08496 Ngày nộp: 02/06/2025

Liên quan đến Bằng độc quyền sáng chế:

(11) Số bằng	(15) Ngày cấp	Năm yêu cầu duy trì hiệu lực	Hiệu lực được duy trì đến
24385	04/06/2020	6	04/06/2026

(73) Chủ văn bằng bảo hộ: SHINDENGEN ELECTRIC MANUFACTURING CO., LTD. (JP)
2-1, OHTEMACHI 2-CHOME, CHIYODA-KU, TOKYO-TO, JAPAN

Thông báo số: 103055/TB-SHTT.$_{IP}$, ngày 21/07/2025 về việc ghi nhận yêu cầu duy trì hiệu lực Bằng độc quyền sáng chế

Số đơn yêu cầu: DT1-2025-08497 Ngày nộp: 02/06/2025

Liên quan đến Bằng độc quyền sáng chế:

(11) Số bằng	(15) Ngày cấp	Năm yêu cầu duy trì hiệu lực	Hiệu lực được duy trì đến
7082	02/06/2008	18	02/06/2026

(73) Chủ văn bằng bảo hộ: YAMAHA HATSUDOKI KABUSHIKI KAISHA (JP)
2500 Shingai, Iwata-shi, Shizuoka-ken 438-8501, Japan

Thông báo số: 103056/TB-SHTT.IP, ngày 21/07/2025 về việc ghi nhận yêu cầu duy trì hiệu lực Bằng độc quyền sáng chế

Số đơn yêu cầu: DT1-2025-08498 Ngày nộp: 02/06/2025

Liên quan đến Bằng độc quyền sáng chế:

(11) Số bằng	(15) Ngày cấp	Năm yêu cầu duy trì hiệu lực	Hiệu lực được duy trì đến
11463	03/06/2013	13	03/06/2026

(73) Chủ văn bằng bảo hộ: LABORATOIRE MEDIDOM S.A. (CH)
Enetriederstrasse 44, CH-6060 Sarnen, Switzerland

Thông báo số: 103057/TB-SHTT.IP, ngày 21/07/2025 về việc ghi nhận yêu cầu duy trì hiệu lực Bằng độc quyền sáng chế

Số đơn yêu cầu: DT1-2025-08501 Ngày nộp: 02/06/2025

Liên quan đến Bằng độc quyền sáng chế:

(11) Số bằng	(15) Ngày cấp	Năm yêu cầu duy trì hiệu lực	Hiệu lực được duy trì đến
21272	04/06/2019	7	04/06/2026

(73) Chủ văn bằng bảo hộ: YAMAHA HATSUDOKI KABUSHIKI KAISHA (JP)
2500 Shingai, Iwata-shi, Shizuoka-ken 438-8501, Japan

Thông báo số: 103058/TB-SHTT.IP, ngày 21/07/2025 về việc ghi nhận yêu cầu duy trì hiệu lực Bằng độc quyền sáng chế

Số đơn yêu cầu: DT1-2025-08502 Ngày nộp: 02/06/2025

Liên quan đến Bằng độc quyền sáng chế:

(11) Số bằng	(15) Ngày cấp	Năm yêu cầu duy trì hiệu lực	Hiệu lực được duy trì đến
12808	02/06/2014	12	02/06/2026

(73) Chủ văn bằng bảo hộ: EISAI R&D MANAGEMENT CO., LTD. (JP)
6-10, Koishikawa 4-chome, Bunkyo-ku, Tokyo 112-8088, Japan

Thông báo số: 103059/TB-SHTT.$_{IP}$, ngày 21/07/2025 về việc ghi nhận yêu cầu duy trì hiệu lực Bằng độc quyền sáng chế

Số đơn yêu cầu: DT1-2025-08503 Ngày nộp: 02/06/2025

Liên quan đến Bằng độc quyền sáng chế:

(11) Số bằng	(15) Ngày cấp	Năm yêu cầu duy trì hiệu lực	Hiệu lực được duy trì đến
32496	01/06/2022	4	01/06/2026

(73) Chủ văn bằng bảo hộ: BOEHRINGER INGELHEIM ANIMAL HEALTH USA, INC. (US)
3239 Satellite Blvd., Duluth, Georgia 30096, United States of America.

Thông báo số: 103060/TB-SHTT.$_{IP}$, ngày 21/07/2025 về việc ghi nhận yêu cầu duy trì hiệu lực Bằng độc quyền sáng chế

Số đơn yêu cầu: DT1-2025-08504 Ngày nộp: 02/06/2025

Liên quan đến Bằng độc quyền sáng chế:

(11) Số bằng	(15) Ngày cấp	Năm yêu cầu duy trì hiệu lực	Hiệu lực được duy trì đến
36271	01/06/2023	3	01/06/2026

(73) Chủ văn bằng bảo hộ: NV BEKAERT SA (BE)
Bekaertstraat 2, West Vlaanderen, 8550 Zwevegem, Belgium

Thông báo số: 103061/TB-SHTT.$_{IP}$, ngày 21/07/2025 về việc ghi nhận yêu cầu duy trì hiệu lực Bằng độc quyền sáng chế

Số đơn yêu cầu: DT1-2025-08505 Ngày nộp: 02/06/2025

Liên quan đến Bằng độc quyền sáng chế:

(11) Số bằng	(15) Ngày cấp	Năm yêu cầu duy trì hiệu lực	Hiệu lực được duy trì đến
24367	03/06/2020	6	03/06/2026

(73) Chủ văn bằng bảo hộ: YAMAHA HATSUDOKI KABUSHIKI KAISHA (JP)
2500 Shingai, Iwata-shi, Shizuoka-ken 438-8501, Japan

Thông báo số: 103062/TB-SHTT.$_{IP}$, ngày 21/07/2025 về việc ghi nhận yêu cầu duy trì hiệu lực Bằng độc quyền sáng chế

Số đơn yêu cầu: DT1-2025-08506 Ngày nộp: 02/06/2025

Liên quan đến Bằng độc quyền sáng chế:

(11) Số bằng	(15) Ngày cấp	Năm yêu cầu duy trì hiệu lực	Hiệu lực được duy trì đến
13950	06/04/2015	11	06/04/2026

(73) Chủ văn bằng bảo hộ: SYNGENTA PARTICIPATIONS AG (CH)
Schwarzwaldallee 215, CH-4058 Basel, Switzerland
SYNGENTA LIMITED (GB)
European Regional Centre, Priestley Road, Surrey Research Park, Guildford, Surrey GU2 7YH, United Kingdom

---

Thông báo số: 103063/TB-SHTT.$_{IP}$, ngày 21/07/2025 về việc ghi nhận yêu cầu duy trì hiệu lực Bằng độc quyền sáng chế

Số đơn yêu cầu: DT1-2025-08507 Ngày nộp: 02/06/2025

Liên quan đến Bằng độc quyền sáng chế:

(11) Số bằng	(15) Ngày cấp	Năm yêu cầu duy trì hiệu lực	Hiệu lực được duy trì đến
40508	17/06/2024	2	17/06/2026

(73) Chủ văn bằng bảo hộ: HE, DANTONG (CN)
No.16, Lane 7, Xinyuan Village, Yanbu, Dali Town, Nanhai District Foshan, Guangdong 528200, P.R.China

---

Thông báo số: 103064/TB-SHTT.$_{IP}$, ngày 21/07/2025 về việc ghi nhận yêu cầu duy trì hiệu lực Bằng độc quyền sáng chế

Số đơn yêu cầu: DT1-2025-08508 Ngày nộp: 02/06/2025

Liên quan đến Bằng độc quyền sáng chế:

(11) Số bằng	(15) Ngày cấp	Năm yêu cầu duy trì hiệu lực	Hiệu lực được duy trì đến
40465	14/06/2024	2	14/06/2026

(73) Chủ văn bằng bảo hộ: THE A2 MILK COMPANY LIMITED (NZ)
C/- Simpson Grierson, Level 27, 88 Shortland Street, Auckland (NZ)

Thông báo số: 103065/TB-SHTT.$_{IP}$, ngày 21/07/2025 về việc ghi nhận yêu cầu duy trì hiệu lực Bằng độc quyền sáng chế

Số đơn yêu cầu: DT1-2025-08509 Ngày nộp: 02/06/2025

Liên quan đến Bằng độc quyền sáng chế:

(11) Số bằng	(15) Ngày cấp	Năm yêu cầu duy trì hiệu lực	Hiệu lực được duy trì đến
29060	28/06/2021	5	28/06/2026

(73) Chủ văn bằng bảo hộ: JOLYWOOD (SUZHOU) SUNWATT CO., LTD. (CN)
No. 32 Qingnian Rd., Changkun Industrial Zone, Shajiabang Town Changshu, Jiangsu 215542, China

---

Thông báo số: 103066/TB-SHTT.$_{IP}$, ngày 21/07/2025 về việc ghi nhận yêu cầu duy trì hiệu lực Bằng độc quyền sáng chế

Số đơn yêu cầu: DT1-2025-08510 Ngày nộp: 02/06/2025

Liên quan đến Bằng độc quyền sáng chế:

(11) Số bằng	(15) Ngày cấp	Năm yêu cầu duy trì hiệu lực	Hiệu lực được duy trì đến
14173	08/06/2015	11	08/06/2026

(73) Chủ văn bằng bảo hộ: DAESUNG GOLDEN TECHNOLOGY CO., LTD. (KR)
436-15 Ojeong-dong, Daedeok-gu, Daejeon-City, Republic of Korea

---

Thông báo số: 103067/TB-SHTT.$_{IP}$, ngày 21/07/2025 về việc ghi nhận yêu cầu duy trì hiệu lực Bằng độc quyền sáng chế

Số đơn yêu cầu: DT1-2025-08511 Ngày nộp: 02/06/2025

Liên quan đến Bằng độc quyền sáng chế:

(11) Số bằng	(15) Ngày cấp	Năm yêu cầu duy trì hiệu lực	Hiệu lực được duy trì đến
40457	14/06/2024	2	14/06/2026

(73) Chủ văn bằng bảo hộ: GIESECKE+DEVRIENT MOBILE SECURITY GMBH (DE)
Prinzregentenstrasse 161 81677 Munich, Germany

Thông báo số: 103068/TB-SHTT.$_{IP}$, ngày 21/07/2025 về việc ghi nhận yêu cầu duy trì hiệu lực Bằng độc quyền sáng chế

Số đơn yêu cầu: DT1-2025-08512 Ngày nộp: 02/06/2025

Liên quan đến Bằng độc quyền sáng chế:

(11) Số bằng	(15) Ngày cấp	Năm yêu cầu duy trì hiệu lực	Hiệu lực được duy trì đến
32593	10/06/2022	4	10/06/2026

(73) Chủ văn bằng bảo hộ: SOMNICS, INC. (TW)
5F, Building D, No. 22, Sec. 2, ShengYi Rd. Zhubei, Hsinchu, 30261, Taiwan

---

Thông báo số: 103069/TB-SHTT.$_{IP}$, ngày 21/07/2025 về việc ghi nhận yêu cầu duy trì hiệu lực Bằng độc quyền sáng chế

Số đơn yêu cầu: DT1-2025-08513 Ngày nộp: 02/06/2025

Liên quan đến Bằng độc quyền sáng chế:

(11) Số bằng	(15) Ngày cấp	Năm yêu cầu duy trì hiệu lực	Hiệu lực được duy trì đến
40600	25/06/2024	2	25/06/2026

(73) Chủ văn bằng bảo hộ: KUMIAI CHEMICAL INDUSTRY CO., LTD. (JP)
4-26, Ikenohata 1-chome, Taito-ku, Tokyo 1108782, Japan

Thông báo số: 103070/TB-SHTT.IP, ngày 21/07/2025 về việc ghi nhận yêu cầu duy trì hiệu lực Bằng độc quyền sáng chế

Số đơn yêu cầu: DT1-2025-08514 Ngày nộp: 02/06/2025

Liên quan đến Bằng độc quyền sáng chế:

(11) Số bằng	(15) Ngày cấp	Năm yêu cầu duy trì hiệu lực	Hiệu lực được duy trì đến
46447	26/04/2025	3	26/04/2028

(73) Chủ văn bằng bảo hộ: HATAMOTO, HIROSHI (JP)
3226-3, Shinmachi, Takasaki-shi, Gunma 3701301, Japan
LONOVEGE CO., LTD. (JP)
1-1, Mizusawa 1-chome, Miyamae-ku, Kawasaki-shi, Kanagawa 2160012, Japan

---

Thông báo số: 103071/TB-SHTT.IP, ngày 21/07/2025 về việc ghi nhận yêu cầu duy trì hiệu lực Bằng độc quyền sáng chế

Số đơn yêu cầu: DT1-2025-08515 Ngày nộp: 02/06/2025

Liên quan đến Bằng độc quyền sáng chế:

(11) Số bằng	(15) Ngày cấp	Năm yêu cầu duy trì hiệu lực	Hiệu lực được duy trì đến
46447	26/04/2025	2	26/04/2027

(73) Chủ văn bằng bảo hộ: HATAMOTO, HIROSHI (JP)
3226-3, Shinmachi, Takasaki-shi, Gunma 3701301, Japan
LONOVEGE CO., LTD. (JP)
1-1, Mizusawa 1-chome, Miyamae-ku, Kawasaki-shi, Kanagawa 2160012, Japan

---

Thông báo số: 103072/TB-SHTT.IP, ngày 21/07/2025 về việc ghi nhận yêu cầu duy trì hiệu lực Bằng độc quyền sáng chế

Số đơn yêu cầu: DT1-2025-08516 Ngày nộp: 02/06/2025

Liên quan đến Bằng độc quyền sáng chế:

(11) Số bằng	(15) Ngày cấp	Năm yêu cầu duy trì hiệu lực	Hiệu lực được duy trì đến
32931	11/07/2022	4	11/07/2026

(73) Chủ văn bằng bảo hộ: THINK CO., LTD. (JP)
1405-1, Tamagawa, Kai-shi, Yamanashi 400-0116, Japan

Thông báo số: 103073/TB-SHTT.IP, ngày 21/07/2025 về việc ghi nhận yêu cầu duy trì hiệu lực Bằng độc quyền sáng chế

Số đơn yêu cầu: DT1-2025-08517 Ngày nộp: 02/06/2025

Liên quan đến Bằng độc quyền sáng chế:

(11) Số bằng	(15) Ngày cấp	Năm yêu cầu duy trì hiệu lực	Hiệu lực được duy trì đến
28809	03/06/2021	5	03/06/2026

(73) Chủ văn bằng bảo hộ: CORNING INCORPORATED (US)
1 Riverfront Plaza, Corning, New York 14831, United States of America

---

Thông báo số: 103074/TB-SHTT.IP, ngày 21/07/2025 về việc ghi nhận yêu cầu duy trì hiệu lực Bằng độc quyền sáng chế

Số đơn yêu cầu: DT1-2025-08518 Ngày nộp: 02/06/2025

Liên quan đến Bằng độc quyền sáng chế:

(11) Số bằng	(15) Ngày cấp	Năm yêu cầu duy trì hiệu lực	Hiệu lực được duy trì đến
29100	01/07/2021	5	01/07/2026

(73) Chủ văn bằng bảo hộ: JFE STEEL CORPORATION (JP)
2-3, Uchisaiwai-cho 2-chome, Chiyoda-ku, Tokyo 100-0011, Japan

JFE GALVANIZING & COATING CO., LTD. (JP)
11-2, Osaki 1-chome, Shinagawa-ku, Tokyo 1410032, JP.

Thông báo số: 103075/TB-SHTT.$_{IP}$, ngày 21/07/2025 về việc ghi nhận yêu cầu duy trì hiệu lực Bằng độc quyền sáng chế

Số đơn yêu cầu: DT1-2025-08521 Ngày nộp: 03/06/2025

Liên quan đến Bằng độc quyền sáng chế:

(11) Số bằng	(15) Ngày cấp	Năm yêu cầu duy trì hiệu lực	Hiệu lực được duy trì đến
32543	07/06/2022	4	07/06/2026

(73) Chủ văn bằng bảo hộ: CHANNELL COMMERCIAL CORPORATION (US)
26040 Ynez Road, Temecula, CA 92591-6033 United States of America
PRC COMPOSITES, LLC (US)
1400 S. Campus Ave. Ontario, CA 91761 United States of America

---

Thông báo số: 103076/TB-SHTT.$_{IP}$, ngày 21/07/2025 về việc ghi nhận yêu cầu duy trì hiệu lực Bằng độc quyền sáng chế

Số đơn yêu cầu: DT1-2025-08522 Ngày nộp: 03/06/2025

Liên quan đến Bằng độc quyền sáng chế:

(11) Số bằng	(15) Ngày cấp	Năm yêu cầu duy trì hiệu lực	Hiệu lực được duy trì đến
28846	07/06/2021	5	07/06/2026

(73) Chủ văn bằng bảo hộ: EUROKEG B.V. (NL)
Koperslagersweg 4, NL-1786 RA Den Helder, the Netherlands

Thông báo số: 103077/TB-SHTT.$_{IP}$, ngày 21/07/2025 về việc ghi nhận yêu cầu duy trì hiệu lực Bằng độc quyền sáng chế

Số đơn yêu cầu: DT1-2025-08523 Ngày nộp: 03/06/2025

Liên quan đến Bằng độc quyền sáng chế:

(11) Số bằng	(15) Ngày cấp	Năm yêu cầu duy trì hiệu lực	Hiệu lực được duy trì đến
32549	07/06/2022	4	07/06/2026

(73) Chủ văn bằng bảo hộ: VESUVIUS FRANCE SA (FR)
68 Rue Paul Deudon, 59750 Feignies, FRANCE

Thông báo số: 103078/TB-SHTT.$_{IP}$, ngày 21/07/2025 về việc ghi nhận yêu cầu duy trì hiệu lực Bằng độc quyền sáng chế

Số đơn yêu cầu: DT1-2025-08524 Ngày nộp: 03/06/2025

Liên quan đến Bằng độc quyền sáng chế:

(11) Số bằng	(15) Ngày cấp	Năm yêu cầu duy trì hiệu lực	Hiệu lực được duy trì đến
40379	07/06/2024	2	07/06/2026

(73) Chủ văn bằng bảo hộ: TELEFONAKTIEBOLAGET LM ERICSSON (PUBL) (SE)
SE-164 83 Stockholm, Sweden

Thông báo số: 103079/TB-SHTT.$_{IP}$, ngày 21/07/2025 về việc ghi nhận yêu cầu duy trì hiệu lực Bằng độc quyền sáng chế

Số đơn yêu cầu: DT1-2025-08525 Ngày nộp: 03/06/2025

Liên quan đến Bằng độc quyền sáng chế:

(11) Số bằng	(15) Ngày cấp	Năm yêu cầu duy trì hiệu lực	Hiệu lực được duy trì đến
24426	08/06/2020	6	08/06/2026

(73) Chủ văn bằng bảo hộ: AMCOR FLEXIBLES SINGEN GMBH (DE)
Alusingenplatz 1, 78224 Singen (Hohentwiel), Germany

Thông báo số: 103080/TB-SHTT.IP, ngày 21/07/2025 về việc ghi nhận yêu cầu duy trì hiệu lực Bằng độc quyền sáng chế

Số đơn yêu cầu: DT1-2025-08526 Ngày nộp: 03/06/2025

Liên quan đến Bằng độc quyền sáng chế:

(11) Số bằng	(15) Ngày cấp	Năm yêu cầu duy trì hiệu lực	Hiệu lực được duy trì đến
24424	08/06/2020	6	08/06/2026

(73) Chủ văn bằng bảo hộ: ASHLEY FURNITURE INDUSTRIES, INC. (US)
One Ashley Way, Arcadia, Wisconsin 54612, United States of America

---

Thông báo số: 103081/TB-SHTT.IP, ngày 21/07/2025 về việc ghi nhận yêu cầu duy trì hiệu lực Bằng độc quyền sáng chế

Số đơn yêu cầu: DT1-2025-08527 Ngày nộp: 03/06/2025

Liên quan đến Bằng độc quyền sáng chế:

(11) Số bằng	(15) Ngày cấp	Năm yêu cầu duy trì hiệu lực	Hiệu lực được duy trì đến
24429	08/06/2020	6	08/06/2026

(73) Chủ văn bằng bảo hộ: RESEARCH ENGINEERING & MANUFACTURING INC. (US)
55 Hammarlund Way, Tech II, Middletown, Rhode Island 02842, United States of America

---

Thông báo số: 103082/TB-SHTT.IP, ngày 21/07/2025 về việc ghi nhận yêu cầu duy trì hiệu lực Bằng độc quyền sáng chế

Số đơn yêu cầu: DT1-2025-08528 Ngày nộp: 03/06/2025

Liên quan đến Bằng độc quyền sáng chế:

(11) Số bằng	(15) Ngày cấp	Năm yêu cầu duy trì hiệu lực	Hiệu lực được duy trì đến
14164	08/06/2015	11	08/06/2026

(73) Chủ văn bằng bảo hộ: ROQUETTE FRERES (FR)
62136 Lestrem, France

Thông báo số: 103083/TB-SHTT.IP, ngày 21/07/2025 về việc ghi nhận yêu cầu duy trì hiệu lực Bằng độc quyền sáng chế

Số đơn yêu cầu: DT1-2025-08529 Ngày nộp: 03/06/2025

Liên quan đến Bằng độc quyền sáng chế:

(11) Số bằng	(15) Ngày cấp	Năm yêu cầu duy trì hiệu lực	Hiệu lực được duy trì đến
24461	09/06/2020	6	09/06/2026

(73) Chủ văn bằng bảo hộ: LABORATOIRES URGO (FR)
42 Rue de Longvic CHENOVE, F-21300, France
SOCIETE DE DEVELOPPEMENT ET DE RECHERCHE INDUSTRIELLE (FR)
42 Rue de Longvic, F-21300 CHENOVE - FR

Thông báo số: 103084/TB-SHTT.IP, ngày 21/07/2025 về việc ghi nhận yêu cầu duy trì hiệu lực Bằng độc quyền sáng chế

Số đơn yêu cầu: DT1-2025-08530 Ngày nộp: 03/06/2025

Liên quan đến Bằng độc quyền sáng chế:

(11) Số bằng	(15) Ngày cấp	Năm yêu cầu duy trì hiệu lực	Hiệu lực được duy trì đến
24459	09/06/2020	6	09/06/2026

(73) Chủ văn bằng bảo hộ: ILLINOIS TOOL WORKS INC. (US)
155 Harlem Avenue, Glenview, Illinois 60025, United States of America

---

Thông báo số: 103085/TB-SHTT.IP, ngày 21/07/2025 về việc ghi nhận yêu cầu duy trì hiệu lực Bằng độc quyền sáng chế

Số đơn yêu cầu: DT1-2025-08531 Ngày nộp: 03/06/2025

Liên quan đến Bằng độc quyền sáng chế:

(11) Số bằng	(15) Ngày cấp	Năm yêu cầu duy trì hiệu lực	Hiệu lực được duy trì đến
32589	09/06/2022	4	09/06/2026

(73) Chủ văn bằng bảo hộ: VESUVIUS USA CORPORATION (US)
1404 Newton Drive, Champaign, Illinois 61822, United States of America

---

Thông báo số: 103086/TB-SHTT.$_{IP}$, ngày 21/07/2025 về việc ghi nhận yêu cầu duy trì hiệu lực Bằng độc quyền sáng chế

Số đơn yêu cầu: DT1-2025-08532 Ngày nộp: 03/06/2025

Liên quan đến Bằng độc quyền sáng chế:

(11) Số bằng	(15) Ngày cấp	Năm yêu cầu duy trì hiệu lực	Hiệu lực được duy trì đến
19365	31/05/2018	8	31/05/2026

(73) Chủ văn bằng bảo hộ: DIGITAL POWER COMMUNICATIONS CO.,LTD. (KR)
145, Sandan-ro 19beon-gil, Danwon-gu, Ansan-si, Gyeonggi-do, Republic of Korea

---

Thông báo số: 103087/TB-SHTT.$_{IP}$, ngày 21/07/2025 về việc ghi nhận yêu cầu duy trì hiệu lực Bằng độc quyền sáng chế

Số đơn yêu cầu: DT1-2025-08533 Ngày nộp: 03/06/2025

Liên quan đến Bằng độc quyền sáng chế:

(11) Số bằng	(15) Ngày cấp	Năm yêu cầu duy trì hiệu lực	Hiệu lực được duy trì đến
24462	09/06/2020	6	09/06/2026

(73) Chủ văn bằng bảo hộ: SONY CORPORATION (JP)
1-7-1 Konan, Minato-ku, Tokyo 108-0075, Japan

Thông báo số: 103088/TB-SHTT.IP, ngày 21/07/2025 về việc ghi nhận yêu cầu duy trì hiệu lực Bằng độc quyền sáng chế

Số đơn yêu cầu: DT1-2025-08534 Ngày nộp: 03/06/2025

Liên quan đến Bằng độc quyền sáng chế:

(11) Số bằng	(15) Ngày cấp	Năm yêu cầu duy trì hiệu lực	Hiệu lực được duy trì đến
24453	09/06/2020	6	09/06/2026

(73) Chủ văn bằng bảo hộ: SHISEIDO COMPANY, LTD. (JP)
5-5, Ginza 7-chome, Chuo-ku, Tokyo 104-0061, Japan

Thông báo số: 103089/TB-SHTT.IP, ngày 21/07/2025 về việc ghi nhận yêu cầu duy trì hiệu lực Bằng độc quyền sáng chế

Số đơn yêu cầu: DT1-2025-08535 Ngày nộp: 03/06/2025

Liên quan đến Bằng độc quyền sáng chế:

(11) Số bằng	(15) Ngày cấp	Năm yêu cầu duy trì hiệu lực	Hiệu lực được duy trì đến
32582	09/06/2022	4	09/06/2026

(73) Chủ văn bằng bảo hộ: HONDA MOTOR CO., LTD. (JP)
1-1, Minami-Aoyama 2-chome, Minato-ku, Tokyo 107-8556, JAPAN

Thông báo số: 103090/TB-SHTT.IP, ngày 21/07/2025 về việc ghi nhận yêu cầu duy trì hiệu lực Bằng độc quyền sáng chế

Số đơn yêu cầu: DT1-2025-08536 Ngày nộp: 03/06/2025

Liên quan đến Bằng độc quyền sáng chế:

(11) Số bằng	(15) Ngày cấp	Năm yêu cầu duy trì hiệu lực	Hiệu lực được duy trì đến
12809	09/06/2014	12	09/06/2026

(73) Chủ văn bằng bảo hộ: DOLBY INTERNATIONAL AB (NL)
Apollo Building, 3E, Herikerbergweg 1-35 1101 CN Amsterdam Zuidoost the Netherlands

---

Thông báo số: 103091/TB-SHTT.IP, ngày 21/07/2025 về việc ghi nhận yêu cầu duy trì hiệu lực Bằng độc quyền sáng chế

Số đơn yêu cầu: DT1-2025-08537 Ngày nộp: 03/06/2025

Liên quan đến Bằng độc quyền sáng chế:

(11) Số bằng	(15) Ngày cấp	Năm yêu cầu duy trì hiệu lực	Hiệu lực được duy trì đến
32572	08/06/2022	4	08/06/2026

(73) Chủ văn bằng bảo hộ: SUMITOMO CHEMICAL COMPANY, LIMITED (JP)
27-1, Shinkawa 2-chome, Chuo-ku, Tokyo 104-8260, Japan

Thông báo số: 103092/TB-SHTT.IP, ngày 21/07/2025 về việc ghi nhận yêu cầu duy trì hiệu lực Bằng độc quyền sáng chế

Số đơn yêu cầu: DT1-2025-08838 Ngày nộp: 05/06/2025

Liên quan đến Bằng độc quyền sáng chế:

(11) Số bằng	(15) Ngày cấp	Năm yêu cầu duy trì hiệu lực	Hiệu lực được duy trì đến
25503	17/08/2020	6	17/08/2026

(73) Chủ văn bằng bảo hộ: SUN PATENT TRUST (US)
437 Madison Avenue, 35th Floor, New York, NY 10022
USA

Thông báo số: 103093/TB-SHTT.IP, ngày 21/07/2025 về việc ghi nhận yêu cầu duy trì hiệu lực Bằng độc quyền sáng chế

Số đơn yêu cầu: DT1-2025-08839 Ngày nộp: 05/06/2025

Liên quan đến Bằng độc quyền sáng chế:

(11) Số bằng	(15) Ngày cấp	Năm yêu cầu duy trì hiệu lực	Hiệu lực được duy trì đến
37028	21/08/2023	3	21/08/2026

(73) Chủ văn bằng bảo hộ: PANASONIC INTELLECTUAL PROPERTY MANAGEMENT CO., LTD. (JP)
1-61, Shiromi 2-chome, Chuo-ku, Osaka-shi, Osaka 540-6207 Japan

---

Thông báo số: 103094/TB-SHTT.$_{IP}$, ngày 21/07/2025 về việc ghi nhận yêu cầu duy trì hiệu lực Bằng độc quyền sáng chế

Số đơn yêu cầu: DT1-2025-08840 Ngày nộp: 05/06/2025

Liên quan đến Bằng độc quyền sáng chế:

(11) Số bằng	(15) Ngày cấp	Năm yêu cầu duy trì hiệu lực	Hiệu lực được duy trì đến
10595	22/08/2012	14	22/08/2026

(73) Chủ văn bằng bảo hộ: GIVI S.P.A. (IT)
Via Ungaretti 48, 25020 FLERO (BS) Italy

Thông báo số: 103095/TB-SHTT.$_{IP}$, ngày 21/07/2025 về việc ghi nhận yêu cầu duy trì hiệu lực Bằng độc quyền sáng chế

Số đơn yêu cầu: DT1-2025-08841 Ngày nộp: 05/06/2025

Liên quan đến Bằng độc quyền sáng chế:

(11) Số bằng	(15) Ngày cấp	Năm yêu cầu duy trì hiệu lực	Hiệu lực được duy trì đến
14471	24/08/2015	11	24/08/2026

(73) Chủ văn bằng bảo hộ: PANASONIC INTELLECTUAL PROPERTY CORPORATION OF AMERICA (US)
20000 Mariner Avenue, Suite 200, Torrance CA 90503, United States of America

---

Thông báo số: 103096/TB-SHTT.$_{IP}$, ngày 21/07/2025 về việc ghi nhận yêu cầu duy trì hiệu lực Bằng độc quyền sáng chế

Số đơn yêu cầu: DT1-2025-08842 Ngày nộp: 05/06/2025

Liên quan đến Bằng độc quyền sáng chế:

(11) Số bằng	(15) Ngày cấp	Năm yêu cầu duy trì hiệu lực	Hiệu lực được duy trì đến
14479	24/08/2015	11	24/08/2026

(73) Chủ văn bằng bảo hộ: PANASONIC CORPORATION (JP)
1006, Oaza Kadoma, Kadoma-shi, Osaka 571-8501, Japan

Thông báo số: 103097/TB-SHTT.$_{IP}$, ngày 21/07/2025 về việc ghi nhận yêu cầu duy trì hiệu lực Bằng độc quyền sáng chế

Số đơn yêu cầu: DT1-2025-08843 Ngày nộp: 05/06/2025

Liên quan đến Bằng độc quyền sáng chế:

(11) Số bằng	(15) Ngày cấp	Năm yêu cầu duy trì hiệu lực	Hiệu lực được duy trì đến
21783	26/08/2019	7	26/08/2026

(73) Chủ văn bằng bảo hộ: SUN PATENT TRUST (US)
450 Lexington Avenue, 38th Floor, New York, NY 10017, USA

Thông báo số: 103098/TB-SHTT.$_{IP}$, ngày 21/07/2025 về việc ghi nhận yêu cầu duy trì hiệu lực Bằng độc quyền sáng chế

Số đơn yêu cầu: DT1-2025-08844 Ngày nộp: 05/06/2025

Liên quan đến Bằng độc quyền sáng chế:

(11) Số bằng	(15) Ngày cấp	Năm yêu cầu duy trì hiệu lực	Hiệu lực được duy trì đến
19868	28/08/2018	8	28/08/2026

(73) Chủ văn bằng bảo hộ: KABUSHIKI KAISHA TOSHIBA (JP)
1-1, Shibaura 1-chome, Minato-ku, Tokyo, Japan

Thông báo số: 103099/TB-SHTT.IP, ngày 21/07/2025 về việc ghi nhận yêu cầu duy trì hiệu lực Bằng độc quyền sáng chế

Số đơn yêu cầu: DT1-2025-08845 Ngày nộp: 05/06/2025

Liên quan đến Bằng độc quyền sáng chế:

(11) Số bằng	(15) Ngày cấp	Năm yêu cầu duy trì hiệu lực	Hiệu lực được duy trì đến
33522	29/08/2022	4	29/08/2026

(73) Chủ văn bằng bảo hộ: TOSHIBA LIFESTYLE PRODUCTS & SERVICES CORPORATION (JP)
25-1, Ekimae-honcho, Kawasaki-ku, Kawasaki-shi, Kanagawa, Japan

---

Thông báo số: 103100/TB-SHTT.IP, ngày 21/07/2025 về việc ghi nhận yêu cầu duy trì hiệu lực Bằng độc quyền sáng chế

Số đơn yêu cầu: DT1-2025-08846 Ngày nộp: 05/06/2025

Liên quan đến Bằng độc quyền sáng chế:

(11) Số bằng	(15) Ngày cấp	Năm yêu cầu duy trì hiệu lực	Hiệu lực được duy trì đến
33519	29/08/2022	4	29/08/2026

(73) Chủ văn bằng bảo hộ: TOSHIBA INFRASTRUCTURE SYSTEMS & SOLUTIONS CORPORATION (JP)
72-34, Horikawa-cho, Saiwai-ku, Kawasaki-shi, Kanagawa 212-0013 Japan
KABUSHIKI KAISHA TOSHIBA (JP)
1-1, Shibaura 1-chome, Minato-ku, Tokyo 105-8001 Japan

Thông báo số: 103101/TB-SHTT.IP, ngày 21/07/2025 về việc ghi nhận yêu cầu duy trì hiệu lực Bằng độc quyền sáng chế

Số đơn yêu cầu: DT1-2025-08847 Ngày nộp: 05/06/2025

Liên quan đến Bằng độc quyền sáng chế:

(11) Số bằng	(15) Ngày cấp	Năm yêu cầu duy trì hiệu lực	Hiệu lực được duy trì đến
15888	29/08/2016	10	29/08/2026

(73) Chủ văn bằng bảo hộ: KABUSHIKI KAISHA TOSHIBA (JP)
1-1, Shibaura 1-chome, Minato-ku, Tokyo 105-8001, Japan
TOSHIBA SOLUTIONS CORPORATION (JP)
1-1, Shibaura 1-chome, Minato-ku, Tokyo 105-6691, Japan

Thông báo số: 103102/TB-SHTT.$_{IP}$, ngày 21/07/2025 về việc ghi nhận yêu cầu duy trì hiệu lực Bằng độc quyền sáng chế

Số đơn yêu cầu: DT1-2025-08848 Ngày nộp: 05/06/2025

Liên quan đến Bằng độc quyền sáng chế:

(11) Số bằng	(15) Ngày cấp	Năm yêu cầu duy trì hiệu lực	Hiệu lực được duy trì đến
17387	29/08/2017	9	29/08/2026

(73) Chủ văn bằng bảo hộ: SUN PATENT TRUST (US)
450 Lexington Avenue, 38th Floor, New York, NY 10017, United States of America

---

Thông báo số: 103103/TB-SHTT.$_{IP}$, ngày 21/07/2025 về việc ghi nhận yêu cầu duy trì hiệu lực Bằng độc quyền sáng chế

Số đơn yêu cầu: DT1-2025-08849 Ngày nộp: 05/06/2025

Liên quan đến Bằng độc quyền sáng chế:

(11) Số bằng	(15) Ngày cấp	Năm yêu cầu duy trì hiệu lực	Hiệu lực được duy trì đến
14498	31/08/2015	11	31/08/2026

(73) Chủ văn bằng bảo hộ: TIMES FIBER COMMUNICATIONS, INC. (US)
358 Hall Avenue, Wallingford, Connecticut 06492, USA

Thông báo số: 103104/TB-SHTT.IP, ngày 21/07/2025 về việc ghi nhận yêu cầu duy trì hiệu lực Bằng độc quyền sáng chế

Số đơn yêu cầu: DT1-2025-08850 Ngày nộp: 05/06/2025

Liên quan đến Bằng độc quyền sáng chế:

(11) Số bằng	(15) Ngày cấp	Năm yêu cầu duy trì hiệu lực	Hiệu lực được duy trì đến
21850	03/09/2019	7	03/09/2026

(73) Chủ văn bằng bảo hộ: KABUSHIKI KAISHA TOSHIBA (JP)
1-1, Shibaura 1-chome, Minato-ku, Tokyo 105-8001, Japan

Thông báo số: 103105/TB-SHTT.IP, ngày 21/07/2025 về việc ghi nhận yêu cầu duy trì hiệu lực Bằng độc quyền sáng chế

Số đơn yêu cầu: DT1-2025-08851 Ngày nộp: 05/06/2025

Liên quan đến Bằng độc quyền sáng chế:

(11) Số bằng	(15) Ngày cấp	Năm yêu cầu duy trì hiệu lực	Hiệu lực được duy trì đến
19900	13/09/2018	8	13/09/2026

(73) Chủ văn bằng bảo hộ: LUMMUS TECHNOLOGY INC. (US)
1515 Broad Street, Bloomfield, NJ 07003-3096, United States of America

---

Thông báo số: 103106/TB-SHTT.IP, ngày 21/07/2025 về việc ghi nhận yêu cầu duy trì hiệu lực Bằng độc quyền sáng chế

Số đơn yêu cầu: DT1-2025-08852 Ngày nộp: 05/06/2025

Liên quan đến Bằng độc quyền sáng chế:

(11) Số bằng	(15) Ngày cấp	Năm yêu cầu duy trì hiệu lực	Hiệu lực được duy trì đến
40497	17/06/2024	2	17/06/2026

(73) Chủ văn bằng bảo hộ: PAEAN BIOTECHNOLOGY INC. (KR)
4th Fl., 160, Techno 2-ro Yuseong-gu, Daejeon 34028, Republic of Korea

---

Thông báo số: 103107/TB-SHTT.IP, ngày 21/07/2025 về việc ghi nhận yêu cầu duy trì hiệu lực Bằng độc quyền sáng chế

Số đơn yêu cầu: DT1-2025-08853 Ngày nộp: 05/06/2025

Liên quan đến Bằng độc quyền sáng chế:

(11) Số bằng	(15) Ngày cấp	Năm yêu cầu duy trì hiệu lực	Hiệu lực được duy trì đến
31519	04/03/2022	4	04/03/2026

(73) Chủ văn bằng bảo hộ: SONY CORPORATION (JP)
1-7-1, Konan, Minato-ku, Tokyo 1080075, Japan

Thông báo số: 103108/TB-SHTT.IP, ngày 21/07/2025 về việc ghi nhận yêu cầu duy trì hiệu lực Bằng độc quyền sáng chế

Số đơn yêu cầu: DT1-2025-08854 Ngày nộp: 05/06/2025

Liên quan đến Bằng độc quyền sáng chế:

(11) Số bằng	(15) Ngày cấp	Năm yêu cầu duy trì hiệu lực	Hiệu lực được duy trì đến
40924	22/07/2024	2	22/07/2026

(73) Chủ văn bằng bảo hộ: HONDA MOTOR CO., LTD. (JP)
1-1, Minami-Aoyama 2-chome, Minato-ku, Tokyo 1078556, Japan

Thông báo số: 103109/TB-SHTT.IP, ngày 21/07/2025 về việc ghi nhận yêu cầu duy trì hiệu lực Bằng độc quyền sáng chế

Số đơn yêu cầu: DT1-2025-08855 Ngày nộp: 05/06/2025

Liên quan đến Bằng độc quyền sáng chế:

(11) Số bằng	(15) Ngày cấp	Năm yêu cầu duy trì hiệu lực	Hiệu lực được duy trì đến
33862	29/09/2022	4	29/09/2026

(73) Chủ văn bằng bảo hộ: ARRAY BIOPHARMA, INC. (US)
3200 Walnut Street, Boulder, Colorado 80301, United States of America

---

Thông báo số: 103110/TB-SHTT.$_{IP}$, ngày 21/07/2025 về việc ghi nhận yêu cầu duy trì hiệu lực Bằng độc quyền sáng chế

Số đơn yêu cầu: DT1-2025-08856 Ngày nộp: 05/06/2025

Liên quan đến Bằng độc quyền sáng chế:

(11) Số bằng	(15) Ngày cấp	Năm yêu cầu duy trì hiệu lực	Hiệu lực được duy trì đến
41418	16/09/2024	2	16/09/2026

(73) Chủ văn bằng bảo hộ: LUMMUS TECHNOLOGY LLC (US)
1515 Broad Street, Bloomfield, NJ 07003, United States of America

---

Thông báo số: 103111/TB-SHTT.$_{IP}$, ngày 21/07/2025 về việc ghi nhận yêu cầu duy trì hiệu lực Bằng độc quyền sáng chế

Số đơn yêu cầu: DT1-2025-08857 Ngày nộp: 05/06/2025

Liên quan đến Bằng độc quyền sáng chế:

(11) Số bằng	(15) Ngày cấp	Năm yêu cầu duy trì hiệu lực	Hiệu lực được duy trì đến
25380	30/07/2020	6	30/07/2026

(73) Chủ văn bằng bảo hộ: NISSHIN SEIFUN WELNA INC. (JP)
25, Kandanishikicho 1-chome, Chiyoda-ku, Tokyo 101-8441, Japan

---

Thông báo số: 103112/TB-SHTT.$_{IP}$, ngày 21/07/2025 về việc ghi nhận yêu cầu duy trì hiệu lực Bằng độc quyền sáng chế

Số đơn yêu cầu: DT1-2025-08858 Ngày nộp: 05/06/2025

Liên quan đến Bằng độc quyền sáng chế:

(11) Số bằng	(15) Ngày cấp	Năm yêu cầu duy trì hiệu lực	Hiệu lực được duy trì đến
25372	30/07/2020	6	30/07/2026

(73) Chủ văn bằng bảo hộ: JVC KENWOOD CORPORATION (JP)
12, Moriya-cho 3-chome, Kanagawa-ku, Yokohama-shi, Kanagawa 2210022, Japan

---

Thông báo số: 103113/TB-SHTT.$_{IP}$, ngày 21/07/2025 về việc ghi nhận yêu cầu duy trì hiệu lực Bằng độc quyền sáng chế

Số đơn yêu cầu: DT1-2025-08859 Ngày nộp: 05/06/2025

Liên quan đến Bằng độc quyền sáng chế:

(11) Số bằng	(15) Ngày cấp	Năm yêu cầu duy trì hiệu lực	Hiệu lực được duy trì đến
25373	30/07/2020	6	30/07/2026

(73) Chủ văn bằng bảo hộ: JVC KENWOOD CORPORATION (JP)
12, Moriya-cho 3-chome, Kanagawa-ku, Yokohama-shi, Kanagawa 2210022, Japan

---

Thông báo số: 103114/TB-SHTT.$_{IP}$, ngày 21/07/2025 về việc ghi nhận yêu cầu duy trì hiệu lực Bằng độc quyền sáng chế

Số đơn yêu cầu: DT1-2025-08860 Ngày nộp: 05/06/2025

Liên quan đến Bằng độc quyền sáng chế:

(11) Số bằng	(15) Ngày cấp	Năm yêu cầu duy trì hiệu lực	Hiệu lực được duy trì đến
25374	30/07/2020	6	30/07/2026

(73) Chủ văn bằng bảo hộ: JVC KENWOOD CORPORATION (JP)
12, Moriya-cho 3-chome, Kanagawa-ku, Yokohama-shi, Kanagawa 2210022, Japan

---

Thông báo số: 103115/TB-SHTT.$_{IP}$, ngày 21/07/2025 về việc ghi nhận yêu cầu duy trì hiệu lực Bằng độc quyền sáng chế

Số đơn yêu cầu: DT1-2025-08861 Ngày nộp: 05/06/2025

Liên quan đến Bằng độc quyền sáng chế:

(11) Số bằng	(15) Ngày cấp	Năm yêu cầu duy trì hiệu lực	Hiệu lực được duy trì đến
21601	30/07/2019	7	30/07/2026

(73) Chủ văn bằng bảo hộ: SUMITOMO BAKELITE CO., LTD. (JP)
5-8, Higashi-Shinagawa 2-chome, Shinagawa-ku, Tokyo 140-0002, Japan

---

Thông báo số: 103116/TB-SHTT.$_{IP}$, ngày 21/07/2025 về việc ghi nhận yêu cầu duy trì hiệu lực Bằng độc quyền sáng chế

Số đơn yêu cầu: DT1-2025-08862 Ngày nộp: 05/06/2025

Liên quan đến Bằng độc quyền sáng chế:

(11) Số bằng	(15) Ngày cấp	Năm yêu cầu duy trì hiệu lực	Hiệu lực được duy trì đến
19709	30/07/2018	8	30/07/2026

(73) Chủ văn bằng bảo hộ: FUJI MACHINE MFG. CO., LTD. (JP)
19, Chausuyama, Yama-machi, Chiryu-shi, Aichi-ken, 472-8686 Japan

---

Thông báo số: 103117/TB-SHTT.$_{IP}$, ngày 21/07/2025 về việc ghi nhận yêu cầu duy trì hiệu lực Bằng độc quyền sáng chế

Số đơn yêu cầu: DT1-2025-08863 Ngày nộp: 05/06/2025

Liên quan đến Bằng độc quyền sáng chế:

(11) Số bằng	(15) Ngày cấp	Năm yêu cầu duy trì hiệu lực	Hiệu lực được duy trì đến
25383	30/07/2020	6	30/07/2026

(73) Chủ văn bằng bảo hộ: SEKISUI MEDICAL CO., LTD. (JP)
1-3, Nihonbashi 2-chome, Chuo-ku, Tokyo 1030027, Japan

Thông báo số: 103118/TB-SHTT.IP, ngày 21/07/2025 về việc ghi nhận yêu cầu duy trì hiệu lực Bằng độc quyền sáng chế

Số đơn yêu cầu: DT1-2025-08864 Ngày nộp: 05/06/2025

Liên quan đến Bằng độc quyền sáng chế:

(11) Số bằng	(15) Ngày cấp	Năm yêu cầu duy trì hiệu lực	Hiệu lực được duy trì đến
40999	30/07/2024	2	30/07/2026

(73) Chủ văn bằng bảo hộ: HOYA CORPORATION (JP)
6-10-1 Nishi-Shinjuku, Shinjuku-ku, Tokyo 1608347, Japan

Thông báo số: 103119/TB-SHTT.IP, ngày 21/07/2025 về việc ghi nhận yêu cầu duy trì hiệu lực Bằng độc quyền sáng chế

Số đơn yêu cầu: DT1-2025-08865 Ngày nộp: 05/06/2025

Liên quan đến Bằng độc quyền sáng chế:

(11) Số bằng	(15) Ngày cấp	Năm yêu cầu duy trì hiệu lực	Hiệu lực được duy trì đến
19711	30/07/2018	8	30/07/2026

(73) Chủ văn bằng bảo hộ: DOWA ECO SYSTEM CO., LTD. (JP)
14-1, Sotokanda 4-chome, Chiyoda-ku, Tokyo 1010021, Japan

Thông báo số: 103120/TB-SHTT.IP, ngày 21/07/2025 về việc ghi nhận yêu cầu duy trì hiệu lực Bằng độc quyền sáng chế

Số đơn yêu cầu: DT1-2025-08866 Ngày nộp: 05/06/2025

Liên quan đến Bằng độc quyền sáng chế:

(11) Số bằng	(15) Ngày cấp	Năm yêu cầu duy trì hiệu lực	Hiệu lực được duy trì đến
19717	30/07/2018	8	30/07/2026

(73) Chủ văn bằng bảo hộ: TAIHEIYO CEMENT CORPORATION (JP)
3-5, Daiba 2-chome, Minato-ku, Tokyo 135-8578, JAPAN

Thông báo số: 103121/TB-SHTT.IP, ngày 21/07/2025 về việc ghi nhận yêu cầu duy trì hiệu lực Bằng độc quyền sáng chế

Số đơn yêu cầu: DT1-2025-08867 Ngày nộp: 05/06/2025

Liên quan đến Bằng độc quyền sáng chế:

(11) Số bằng	(15) Ngày cấp	Năm yêu cầu duy trì hiệu lực	Hiệu lực được duy trì đến
29393	30/07/2021	5	30/07/2026

(73) Chủ văn bằng bảo hộ: TAIHEIYO CEMENT CORPORATION (JP)
3-5, Daiba 2-chome, Minato-ku, Tokyo 1358578 Japan

Thông báo số: 103122/TB-SHTT.IP, ngày 21/07/2025 về việc ghi nhận yêu cầu duy trì hiệu lực Bằng độc quyền sáng chế

Số đơn yêu cầu: DT1-2025-08868 Ngày nộp: 05/06/2025

Liên quan đến Bằng độc quyền sáng chế:

(11) Số bằng	(15) Ngày cấp	Năm yêu cầu duy trì hiệu lực	Hiệu lực được duy trì đến
41014	31/07/2024	2	31/07/2026

(73) Chủ văn bằng bảo hộ: NISSIN FOODS HOLDINGS CO., LTD. (JP)
1-1, Nishinakajima 4-chome, Yodogawa-ku, Osaka-shi, Osaka 532-8524, Japan

---

Thông báo số: 103123/TB-SHTT.IP, ngày 21/07/2025 về việc ghi nhận yêu cầu duy trì hiệu lực Bằng độc quyền sáng chế

Số đơn yêu cầu: DT1-2025-08869 Ngày nộp: 05/06/2025

Liên quan đến Bằng độc quyền sáng chế:

(11) Số bằng	(15) Ngày cấp	Năm yêu cầu duy trì hiệu lực	Hiệu lực được duy trì đến
15765	01/08/2016	10	01/08/2026

(73) Chủ văn bằng bảo hộ: PANASONIC INTELLECTUAL PROPERTY MANAGEMENT CO., LTD. (JP)
2-1-61 Shiromi, Chuo-ku, Osaka, Japan.

Thông báo số: 103124/TB-SHTT.$_{IP}$, ngày 21/07/2025 về việc ghi nhận yêu cầu duy trì hiệu lực Bằng độc quyền sáng chế

Số đơn yêu cầu: DT1-2025-08870 Ngày nộp: 05/06/2025

Liên quan đến Bằng độc quyền sáng chế:

(11) Số bằng	(15) Ngày cấp	Năm yêu cầu duy trì hiệu lực	Hiệu lực được duy trì đến
17285	01/08/2017	9	01/08/2026

(73) Chủ văn bằng bảo hộ: SUN PATENT TRUST (US)
450 Lexington Avenue, 38th Floor, New York, NY 10017 United States of America

---

Thông báo số: 103125/TB-SHTT.$_{IP}$, ngày 21/07/2025 về việc ghi nhận yêu cầu duy trì hiệu lực Bằng độc quyền sáng chế

Số đơn yêu cầu: DT1-2025-08871 Ngày nộp: 05/06/2025

Liên quan đến Bằng độc quyền sáng chế:

(11) Số bằng	(15) Ngày cấp	Năm yêu cầu duy trì hiệu lực	Hiệu lực được duy trì đến
10531	03/08/2012	14	03/08/2026

(73) Chủ văn bằng bảo hộ: CATALYTIC DISTILLATION TECHNOLOGIES (US)
10100 Bay Area Blvd., Pasadena, TX 77507, United States of America

---

Thông báo số: 103126/TB-SHTT.$_{IP}$, ngày 21/07/2025 về việc ghi nhận yêu cầu duy trì hiệu lực Bằng độc quyền sáng chế

Số đơn yêu cầu: DT1-2025-08872 Ngày nộp: 05/06/2025

Liên quan đến Bằng độc quyền sáng chế:

(11) Số bằng	(15) Ngày cấp	Năm yêu cầu duy trì hiệu lực	Hiệu lực được duy trì đến
19759	06/08/2018	8	06/08/2026

(73) Chủ văn bằng bảo hộ: PANASONIC INTELLECTUAL PROPERTY MANAGEMENT CO., LTD. (JP)
2-1-61 Shiromi, Chuo-ku, Osaka, Japan

Thông báo số: 103127/TB-SHTT.$_{IP}$, ngày 21/07/2025 về việc ghi nhận yêu cầu duy trì hiệu lực Bằng độc quyền sáng chế

Số đơn yêu cầu: DT1-2025-08873 Ngày nộp: 05/06/2025

Liên quan đến Bằng độc quyền sáng chế:

(11) Số bằng	(15) Ngày cấp	Năm yêu cầu duy trì hiệu lực	Hiệu lực được duy trì đến
21635	06/08/2019	7	06/08/2026

(73) Chủ văn bằng bảo hộ: SUN PATENT TRUST (US)
450 Lexington Avenue, 38th Floor, New York, NY 10017, United States of America

---

Thông báo số: 103128/TB-SHTT.$_{IP}$, ngày 21/07/2025 về việc ghi nhận yêu cầu duy trì hiệu lực Bằng độc quyền sáng chế

Số đơn yêu cầu: DT1-2025-08874 Ngày nộp: 05/06/2025

Liên quan đến Bằng độc quyền sáng chế:

(11) Số bằng	(15) Ngày cấp	Năm yêu cầu duy trì hiệu lực	Hiệu lực được duy trì đến
21646	06/08/2019	7	06/08/2026

(73) Chủ văn bằng bảo hộ: PANASONIC CORPORATION (JP)
1006, Oaza Kadoma, Kadoma-shi, Osaka 571-8501 Japan

Thông báo số: 103129/TB-SHTT.$_{IP}$, ngày 21/07/2025 về việc ghi nhận yêu cầu duy trì hiệu lực Bằng độc quyền sáng chế

Số đơn yêu cầu: DT1-2025-08875 Ngày nộp: 05/06/2025

Liên quan đến Bằng độc quyền sáng chế:

(11) Số bằng	(15) Ngày cấp	Năm yêu cầu duy trì hiệu lực	Hiệu lực được duy trì đến
25246	23/07/2020	6	23/07/2026

(73) Chủ văn bằng bảo hộ: NIPPON STEEL CORPORATION (JP)
6-1, Marunouchi 2-chome, Chiyoda-ku, Tokyo 100-8071, Japan

Thông báo số: 103130/TB-SHTT.$_{IP}$, ngày 21/07/2025 về việc ghi nhận yêu cầu duy trì hiệu lực Bằng độc quyền sáng chế

Số đơn yêu cầu: DT1-2025-08876 Ngày nộp: 05/06/2025

Liên quan đến Bằng độc quyền sáng chế:

(11) Số bằng	(15) Ngày cấp	Năm yêu cầu duy trì hiệu lực	Hiệu lực được duy trì đến
25268	23/07/2020	6	23/07/2026

(73) Chủ văn bằng bảo hộ: KAO CORPORATION (JP)
14-10, Nihonbashi Kayabacho 1-chome, Chuo-ku, Tokyo 1038210 (JP)

Thông báo số: 103131/TB-SHTT.$_{IP}$, ngày 21/07/2025 về việc ghi nhận yêu cầu duy trì hiệu lực Bằng độc quyền sáng chế

Số đơn yêu cầu: DT1-2025-08877 Ngày nộp: 05/06/2025

Liên quan đến Bằng độc quyền sáng chế:

(11) Số bằng	(15) Ngày cấp	Năm yêu cầu duy trì hiệu lực	Hiệu lực được duy trì đến
21580	23/07/2019	7	23/07/2026

(73) Chủ văn bằng bảo hộ: SHIN-ETSU CHEMICAL CO. LTD. (JP)
6-1, Ohtemachi 2-chome, Chiyoda-ku, Tokyo, Japan

Thông báo số: 103132/TB-SHTT.IP, ngày 21/07/2025 về việc ghi nhận yêu cầu duy trì hiệu lực Bằng độc quyền sáng chế

Số đơn yêu cầu: DT1-2025-08878 Ngày nộp: 05/06/2025

Liên quan đến Bằng độc quyền sáng chế:

(11) Số bằng	(15) Ngày cấp	Năm yêu cầu duy trì hiệu lực	Hiệu lực được duy trì đến
25258	23/07/2020	6	23/07/2026

(73) Chủ văn bằng bảo hộ: HITACHI METALS, LTD. (JP)
2-1, Shibaura 1-chome, Minato-ku, Tokyo, Japan

Thông báo số: 103133/TB-SHTT.IP, ngày 21/07/2025 về việc ghi nhận yêu cầu duy trì hiệu lực Bằng độc quyền sáng chế

Số đơn yêu cầu: DT1-2025-08879 Ngày nộp: 05/06/2025

Liên quan đến Bằng độc quyền sáng chế:

(11) Số bằng	(15) Ngày cấp	Năm yêu cầu duy trì hiệu lực	Hiệu lực được duy trì đến
21560	23/07/2019	7	23/07/2026

(73) Chủ văn bằng bảo hộ: NITTO DENKO CORPORATION (JP)
1-1-2, Shimohozumi, Ibaraki-shi, Osaka 567-8680 Japan

Thông báo số: 103134/TB-SHTT.IP, ngày 21/07/2025 về việc ghi nhận yêu cầu duy trì hiệu lực Bằng độc quyền sáng chế

Số đơn yêu cầu: DT1-2025-08880 Ngày nộp: 05/06/2025

Liên quan đến Bằng độc quyền sáng chế:

(11) Số bằng	(15) Ngày cấp	Năm yêu cầu duy trì hiệu lực	Hiệu lực được duy trì đến
7874	24/07/2009	17	24/07/2026

(73) Chủ văn bằng bảo hộ: KABUSHIKI KAISHA TOSHIBA (JP)
1-1, Shibaura 1-chome, Minato-ku, Tokyo, Japan

Thông báo số: 103135/TB-SHTT.$_{IP}$, ngày 21/07/2025 về việc ghi nhận yêu cầu duy trì hiệu lực Bằng độc quyền sáng chế

Số đơn yêu cầu: DT1-2025-08881 Ngày nộp: 05/06/2025

Liên quan đến Bằng độc quyền sáng chế:

(11) Số bằng	(15) Ngày cấp	Năm yêu cầu duy trì hiệu lực	Hiệu lực được duy trì đến
19697	24/07/2018	8	24/07/2026

(73) Chủ văn bằng bảo hộ: OTSUKA PHARMACEUTICAL FACTORY, INC. (JP)
115, Aza-Kuguhara, Tateiwa, Muya-cho, Naruto-shi, Tokushima 772-8601 Japan

---

Thông báo số: 103136/TB-SHTT.$_{IP}$, ngày 21/07/2025 về việc ghi nhận yêu cầu duy trì hiệu lực Bằng độc quyền sáng chế

Số đơn yêu cầu: DT1-2025-08882 Ngày nộp: 05/06/2025

Liên quan đến Bằng độc quyền sáng chế:

(11) Số bằng	(15) Ngày cấp	Năm yêu cầu duy trì hiệu lực	Hiệu lực được duy trì đến
25295	24/07/2020	6	24/07/2026

(73) Chủ văn bằng bảo hộ: SUNTORY HOLDINGS LIMITED (JP)
1-40, Dojimahama 2-chome, Kita-ku, Osaka-shi, Osaka, 530-8203, Japan

---

Thông báo số: 103137/TB-SHTT.$_{IP}$, ngày 21/07/2025 về việc ghi nhận yêu cầu duy trì hiệu lực Bằng độc quyền sáng chế

Số đơn yêu cầu: DT1-2025-08883 Ngày nộp: 05/06/2025

Liên quan đến Bằng độc quyền sáng chế:

(11) Số bằng	(15) Ngày cấp	Năm yêu cầu duy trì hiệu lực	Hiệu lực được duy trì đến
25281	24/07/2020	6	24/07/2026

(73) Chủ văn bằng bảo hộ: NOF CORPORATION (JP)
20-3, Ebisu 4-chome, Shibuya-ku, Tokyo 1506019 (JP)

Thông báo số: 103138/TB-SHTT.$_{IP}$, ngày 21/07/2025 về việc ghi nhận yêu cầu duy trì hiệu lực Bằng độc quyền sáng chế

Số đơn yêu cầu: DT1-2025-08884 Ngày nộp: 05/06/2025

Liên quan đến Bằng độc quyền sáng chế:

(11) Số bằng	(15) Ngày cấp	Năm yêu cầu duy trì hiệu lực	Hiệu lực được duy trì đến
25294	24/07/2020	6	24/07/2026

(73) Chủ văn bằng bảo hộ: ASAHI DENSO CO., LTD. (JP)
2-1, Somejidai 6-chome, Hamakita-ku, Hamamatsu-shi, Shizuoka 434-0046, Japan

---

Thông báo số: 103139/TB-SHTT.$_{IP}$, ngày 21/07/2025 về việc ghi nhận yêu cầu duy trì hiệu lực Bằng độc quyền sáng chế

Số đơn yêu cầu: DT1-2025-08885 Ngày nộp: 05/06/2025

Liên quan đến Bằng độc quyền sáng chế:

(11) Số bằng	(15) Ngày cấp	Năm yêu cầu duy trì hiệu lực	Hiệu lực được duy trì đến
25289	24/07/2020	6	24/07/2026

(73) Chủ văn bằng bảo hộ: JFE STEEL CORPORATION (JP)
2-3, Uchisaiwai-cho 2-chome, Chiyoda-ku, Tokyo 1000011, Japan

---

Thông báo số: 103140/TB-SHTT.$_{IP}$, ngày 21/07/2025 về việc ghi nhận yêu cầu duy trì hiệu lực Bằng độc quyền sáng chế

Số đơn yêu cầu: DT1-2025-08886 Ngày nộp: 05/06/2025

Liên quan đến Bằng độc quyền sáng chế:

(11) Số bằng	(15) Ngày cấp	Năm yêu cầu duy trì hiệu lực	Hiệu lực được duy trì đến
40942	24/07/2024	2	24/07/2026

(73) Chủ văn bằng bảo hộ: KAO CORPORATION (JP)
14-10, Nihonbashi Kayabacho 1-chome, Chuo-ku, Tokyo 1038210 Japan

---

Thông báo số: 103141/TB-SHTT.$_{IP}$, ngày 21/07/2025 về việc ghi nhận yêu cầu duy trì hiệu lực Bằng độc quyền sáng chế

Số đơn yêu cầu: DT1-2025-08887 Ngày nộp: 05/06/2025

Liên quan đến Bằng độc quyền sáng chế:

(11) Số bằng	(15) Ngày cấp	Năm yêu cầu duy trì hiệu lực	Hiệu lực được duy trì đến
40943	24/07/2024	2	24/07/2026

(73) Chủ văn bằng bảo hộ: RESONAC CORPORATION (JP)
9-1, Higashi-Shimbashi 1-chome, Minato-ku, Tokyo 105-7325, Japan

---

Thông báo số: 103142/TB-SHTT.$_{IP}$, ngày 21/07/2025 về việc ghi nhận yêu cầu duy trì hiệu lực Bằng độc quyền sáng chế

Số đơn yêu cầu: DT1-2025-08888 Ngày nộp: 05/06/2025

Liên quan đến Bằng độc quyền sáng chế:

(11) Số bằng	(15) Ngày cấp	Năm yêu cầu duy trì hiệu lực	Hiệu lực được duy trì đến
36750	24/07/2023	3	24/07/2026

(73) Chủ văn bằng bảo hộ: NITTO DENKO CORPORATION (JP)
1-2, Shimo-hozumi 1-chome, Ibaraki-shi, Osaka 567-8680, Japan

---

Thông báo số: 103143/TB-SHTT.$_{IP}$, ngày 21/07/2025 về việc ghi nhận yêu cầu duy trì hiệu lực Bằng độc quyền sáng chế

Số đơn yêu cầu: DT1-2025-08889 Ngày nộp: 05/06/2025

Liên quan đến Bằng độc quyền sáng chế:

(11) Số bằng	(15) Ngày cấp	Năm yêu cầu duy trì hiệu lực	Hiệu lực được duy trì đến
17247	25/07/2017	9	25/07/2026

(73) Chủ văn bằng bảo hộ: OTSUKA PHARMACEUTICAL CO., LTD. (JP)
2-9 Kanda-Tsukasamachi, Chiyoda-ku, Tokyo 101-8535, Japan

Thông báo số: 103144/TB-SHTT.$_{IP}$, ngày 21/07/2025 về việc ghi nhận yêu cầu duy trì hiệu lực Bằng độc quyền sáng chế

Số đơn yêu cầu: DT1-2025-08890 Ngày nộp: 05/06/2025

Liên quan đến Bằng độc quyền sáng chế:

(11) Số bằng	(15) Ngày cấp	Năm yêu cầu duy trì hiệu lực	Hiệu lực được duy trì đến
17249	25/07/2017	9	25/07/2026

(73) Chủ văn bằng bảo hộ: NIFCO INC. (JP)
184-1, Maioka-Cho, Totsuka-Ku, Yokohama-Shi, Kanagawa 244-8522 Japan

---

Thông báo số: 103145/TB-SHTT.$_{IP}$, ngày 21/07/2025 về việc ghi nhận yêu cầu duy trì hiệu lực Bằng độc quyền sáng chế

Số đơn yêu cầu: DT1-2025-08891 Ngày nộp: 05/06/2025

Liên quan đến Bằng độc quyền sáng chế:

(11) Số bằng	(15) Ngày cấp	Năm yêu cầu duy trì hiệu lực	Hiệu lực được duy trì đến
17251	25/07/2017	9	25/07/2026

(73) Chủ văn bằng bảo hộ: SANTEN PHARMACEUTICAL CO., LTD. (JP)
9-19, Shimoshinjo 3-chome, Higashiyodogawa-ku, Osaka-shi, Osaka 5338651, Japan
ASAHI GLASS CO., LTD. (JP)
5-1, Marunouchi 1-chome, Chiyoda-ku, Tokyo 100-8405, Japan

Thông báo số: 103146/TB-SHTT.$_{IP}$, ngày 21/07/2025 về việc ghi nhận yêu cầu duy trì hiệu lực Bằng độc quyền sáng chế

Số đơn yêu cầu: DT1-2025-08892 Ngày nộp: 05/06/2025

Liên quan đến Bằng độc quyền sáng chế:

(11) Số bằng	(15) Ngày cấp	Năm yêu cầu duy trì hiệu lực	Hiệu lực được duy trì đến
40950	25/07/2024	2	25/07/2026

(73) Chủ văn bằng bảo hộ: YOSHINO GYPSUM CO., LTD. (JP)
Shin-Tokyo Bldg., 3-1, Marunouchi 3-chome, Chiyoda-ku, Tokyo 100-0005 Japan

---

Thông báo số: 103147/TB-SHTT.$_{IP}$, ngày 21/07/2025 về việc ghi nhận yêu cầu duy trì hiệu lực Bằng độc quyền sáng chế

Số đơn yêu cầu: DT1-2025-08893 Ngày nộp: 05/06/2025

Liên quan đến Bằng độc quyền sáng chế:

(11) Số bằng	(15) Ngày cấp	Năm yêu cầu duy trì hiệu lực	Hiệu lực được duy trì đến
40949	25/07/2024	2	25/07/2026

(73) Chủ văn bằng bảo hộ: PORTA-PARK, INC. (JP)
1-13-2, Tagara, Nerima-ku Tokyo 1790073, JP

Thông báo số: 103148/TB-SHTT.IP, ngày 21/07/2025 về việc ghi nhận yêu cầu duy trì hiệu lực Bằng độc quyền sáng chế

Số đơn yêu cầu: DT1-2025-08894 Ngày nộp: 05/06/2025

Liên quan đến Bằng độc quyền sáng chế:

(11) Số bằng	(15) Ngày cấp	Năm yêu cầu duy trì hiệu lực	Hiệu lực được duy trì đến
17261	25/07/2017	9	25/07/2026

(73) Chủ văn bằng bảo hộ: JFE STEEL CORPORATION (JP)
2-3, Uchisaiwai-cho 2-chome, Chiyoda-ku, Tokyo 100-0011, Japan

---

Thông báo số: 103149/TB-SHTT.IP, ngày 21/07/2025 về việc ghi nhận yêu cầu duy trì hiệu lực Bằng độc quyền sáng chế

Số đơn yêu cầu: DT1-2025-08895 Ngày nộp: 05/06/2025

Liên quan đến Bằng độc quyền sáng chế:

(11) Số bằng	(15) Ngày cấp	Năm yêu cầu duy trì hiệu lực	Hiệu lực được duy trì đến
17242	25/07/2017	9	25/07/2026

(73) Chủ văn bằng bảo hộ: KUBOTA CORPORATION (JP)
2-47, Shikitsuhigashi 1-chome, Naniwa-ku, Osaka-shi, Osaka, Japan

---

Thông báo số: 103150/TB-SHTT.IP, ngày 21/07/2025 về việc ghi nhận yêu cầu duy trì hiệu lực Bằng độc quyền sáng chế

Số đơn yêu cầu: DT1-2025-08896 Ngày nộp: 05/06/2025

Liên quan đến Bằng độc quyền sáng chế:

(11) Số bằng	(15) Ngày cấp	Năm yêu cầu duy trì hiệu lực	Hiệu lực được duy trì đến
33095	25/07/2022	4	25/07/2026

(73) Chủ văn bằng bảo hộ: KIKKOMAN CORPORATION (JP)
250 Noda, Noda-shi, Chiba 278-8601, Japan
KIKKOMAN SOYFOODS COMPANY (JP)
2-1-1, Irifune, Chuo-ku, Tokyo 104-8553, Japan

Thông báo số: 103151/TB-SHTT.$_{IP}$, ngày 21/07/2025 về việc ghi nhận yêu cầu duy trì hiệu lực Bằng độc quyền sáng chế

Số đơn yêu cầu: DT1-2025-08897 Ngày nộp: 05/06/2025

Liên quan đến Bằng độc quyền sáng chế:

(11) Số bằng	(15) Ngày cấp	Năm yêu cầu duy trì hiệu lực	Hiệu lực được duy trì đến
40967	26/07/2024	2	26/07/2026

(73) Chủ văn bằng bảo hộ: ASAHI KASEI KABUSHIKI KAISHA (JP)
1-1-2 Yurakucho, Chiyoda-ku Tokyo 1000006, Japan

Thông báo số: 103152/TB-SHTT.$_{IP}$, ngày 21/07/2025 về việc ghi nhận yêu cầu duy trì hiệu lực Bằng độc quyền sáng chế

Số đơn yêu cầu: DT1-2025-08898 Ngày nộp: 05/06/2025

Liên quan đến Bằng độc quyền sáng chế:

(11) Số bằng	(15) Ngày cấp	Năm yêu cầu duy trì hiệu lực	Hiệu lực được duy trì đến
33113	26/07/2022	4	26/07/2026

(73) Chủ văn bằng bảo hộ: MITSUBISHI HEAVY INDUSTRIES MACHINERY SYSTEMS, LTD. (JP)
1-1, Wadasaki-cho 1-chome, Hyogo-ku, Kobe-shi, Hyogo 652-8585, Japan

---

Thông báo số: 103153/TB-SHTT.$_{IP}$, ngày 21/07/2025 về việc ghi nhận yêu cầu duy trì hiệu lực Bằng độc quyền sáng chế

Số đơn yêu cầu: DT1-2025-08899 Ngày nộp: 05/06/2025

Liên quan đến Bằng độc quyền sáng chế:

(11) Số bằng	(15) Ngày cấp	Năm yêu cầu duy trì hiệu lực	Hiệu lực được duy trì đến
40972	26/07/2024	2	26/07/2026

(73) Chủ văn bằng bảo hộ: JFE STEEL CORPORATION (JP)
2-3, Uchisaiwai-cho 2-chome, Chiyoda-ku, Tokyo 100-0011, Japan

---

Thông báo số: 103154/TB-SHTT.$_{IP}$, ngày 21/07/2025 về việc ghi nhận yêu cầu duy trì hiệu lực Bằng độc quyền sáng chế

Số đơn yêu cầu: DT1-2025-08900 Ngày nộp: 05/06/2025

Liên quan đến Bằng độc quyền sáng chế:

(11) Số bằng	(15) Ngày cấp	Năm yêu cầu duy trì hiệu lực	Hiệu lực được duy trì đến
15747	26/07/2016	10	26/07/2026

(73) Chủ văn bằng bảo hộ: SUZUKI MOTOR CORPORATION (JP)
300, Takatsuka-cho, Minami-ku, Hamamatsu-shi, Shizuoka-ken, Japan

---

Thông báo số: 103155/TB-SHTT.$_{IP}$, ngày 21/07/2025 về việc ghi nhận yêu cầu duy trì hiệu lực Bằng độc quyền sáng chế

Số đơn yêu cầu: DT1-2025-08901 Ngày nộp: 05/06/2025

Liên quan đến Bằng độc quyền sáng chế:

(11) Số bằng	(15) Ngày cấp	Năm yêu cầu duy trì hiệu lực	Hiệu lực được duy trì đến
15751	26/07/2016	10	26/07/2026

(73) Chủ văn bằng bảo hộ: SUZUKI MOTOR CORPORATION (JP)
300, Takatsuka-cho, Minami-ku, Hamamatsu-shi, Shizuoka-ken, Japan

---

Thông báo số: 103156/TB-SHTT.$_{IP}$, ngày 21/07/2025 về việc ghi nhận yêu cầu duy trì hiệu lực Bằng độc quyền sáng chế

Số đơn yêu cầu: DT1-2025-08902 Ngày nộp: 05/06/2025

Liên quan đến Bằng độc quyền sáng chế:

(11) Số bằng	(15) Ngày cấp	Năm yêu cầu duy trì hiệu lực	Hiệu lực được duy trì đến
10502	26/07/2012	14	26/07/2026

(73) Chủ văn bằng bảo hộ: NIPPON STEEL CORPORATION (JP)
6-1, Marunouchi 2-chome, Chiyoda-ku, Tokyo 100-8071 Japan
VALLOUREC MANNESMANN OIL & GAS FRANCE (FR)
54, rue Anatole France, 59620 Aulnoye-Aymeries, France

Thông báo số: 103157/TB-SHTT.$_{IP}$, ngày 21/07/2025 về việc ghi nhận yêu cầu duy trì hiệu lực Bằng độc quyền sáng chế

Số đơn yêu cầu: DT1-2025-08903 Ngày nộp: 05/06/2025

Liên quan đến Bằng độc quyền sáng chế:

(11) Số bằng	(15) Ngày cấp	Năm yêu cầu duy trì hiệu lực	Hiệu lực được duy trì đến
33120	26/07/2022	4	26/07/2026

(73) Chủ văn bằng bảo hộ: NIPPON STEEL CORPORATION (JP)
6-1, Marunouchi 2-chome, Chiyoda-ku, Tokyo 100-8071 Japan

Thông báo số: 103158/TB-SHTT.$_{IP}$, ngày 21/07/2025 về việc ghi nhận yêu cầu duy trì hiệu lực Bằng độc quyền sáng chế

Số đơn yêu cầu: DT1-2025-08904 Ngày nộp: 05/06/2025

Liên quan đến Bằng độc quyền sáng chế:

(11) Số bằng	(15) Ngày cấp	Năm yêu cầu duy trì hiệu lực	Hiệu lực được duy trì đến
15742	26/07/2016	10	26/07/2026

(73) Chủ văn bằng bảo hộ: KAO CORPORATION (JP)
14-10, Nihonbashi Kayabacho 1-chome, Chuo-ku, Tokyo 103-8210, Japan

---

Thông báo số: 103159/TB-SHTT.$_{IP}$, ngày 21/07/2025 về việc ghi nhận yêu cầu duy trì hiệu lực Bằng độc quyền sáng chế

Số đơn yêu cầu: DT1-2025-08905 Ngày nộp: 05/06/2025

Liên quan đến Bằng độc quyền sáng chế:

(11) Số bằng	(15) Ngày cấp	Năm yêu cầu duy trì hiệu lực	Hiệu lực được duy trì đến
40973	26/07/2024	2	26/07/2026

(73) Chủ văn bằng bảo hộ: KAO CORPORATION (JP)
14-10, Nihonbashi Kayabacho 1-chome, Chuo-ku, Tokyo 103-8210 Japan

---

Thông báo số: 103160/TB-SHTT.$_{IP}$, ngày 21/07/2025 về việc ghi nhận yêu cầu duy trì hiệu lực Bằng độc quyền sáng chế

Số đơn yêu cầu: DT1-2025-08906 Ngày nộp: 05/06/2025

Liên quan đến Bằng độc quyền sáng chế:

(11) Số bằng	(15) Ngày cấp	Năm yêu cầu duy trì hiệu lực	Hiệu lực được duy trì đến
33122	26/07/2022	4	26/07/2026

(73) Chủ văn bằng bảo hộ: NITTO DENKO CORPORATION (JP)
1-1-2, Shimohozumi, Ibaraki-shi, Osaka 5678680, Japan

Thông báo số: 103161/TB-SHTT.$_{IP}$, ngày 21/07/2025 về việc ghi nhận yêu cầu duy trì hiệu lực Bằng độc quyền sáng chế

Số đơn yêu cầu: DT1-2025-08907 Ngày nộp: 05/06/2025

Liên quan đến Bằng độc quyền sáng chế:

(11) Số bằng	(15) Ngày cấp	Năm yêu cầu duy trì hiệu lực	Hiệu lực được duy trì đến
33124	26/07/2022	4	26/07/2026

(73) Chủ văn bằng bảo hộ: NITTO DENKO CORPORATION (JP)
1-1-2, Shimohozumi, Ibaraki-shi, Osaka 5678680, Japan

Thông báo số: 103162/TB-SHTT.$_{IP}$, ngày 21/07/2025 về việc ghi nhận yêu cầu duy trì hiệu lực Bằng độc quyền sáng chế

Số đơn yêu cầu: DT1-2025-08908 Ngày nộp: 05/06/2025

Liên quan đến Bằng độc quyền sáng chế:

(11) Số bằng	(15) Ngày cấp	Năm yêu cầu duy trì hiệu lực	Hiệu lực được duy trì đến
25307	27/07/2020	6	27/07/2026

(73) Chủ văn bằng bảo hộ: UNICHARM CORPORATION (JP)
182 Kinseichoshimobun, Shikokuchuo-shi, Ehime 799-0111, Japan

---

Thông báo số: 103163/TB-SHTT.$_{IP}$, ngày 21/07/2025 về việc ghi nhận yêu cầu duy trì hiệu lực Bằng độc quyền sáng chế

Số đơn yêu cầu: DT1-2025-08909 Ngày nộp: 05/06/2025

Liên quan đến Bằng độc quyền sáng chế:

(11) Số bằng	(15) Ngày cấp	Năm yêu cầu duy trì hiệu lực	Hiệu lực được duy trì đến
25315	27/07/2020	6	27/07/2026

(73) Chủ văn bằng bảo hộ: NISSIN FOODS HOLDINGS CO., LTD. (JP)
1-1, Nishinakajima 4-chome, Yodogawa-ku, Osaka-shi, Osaka 532-8524 Japan

---

Thông báo số: 103164/TB-SHTT.IP, ngày 21/07/2025 về việc ghi nhận yêu cầu duy trì hiệu lực Bằng độc quyền sáng chế

Số đơn yêu cầu: DT1-2025-08910 Ngày nộp: 05/06/2025

Liên quan đến Bằng độc quyền sáng chế:

(11) Số bằng	(15) Ngày cấp	Năm yêu cầu duy trì hiệu lực	Hiệu lực được duy trì đến
33132	27/07/2022	4	27/07/2026

(73) Chủ văn bằng bảo hộ: MITSUBISHI POWER, LTD. (JP)
3-1, Minatomirai 3-chome, Nishi-ku, Yokohama-shi, Kanagawa 220-8401, Japan

---

Thông báo số: 103165/TB-SHTT.IP, ngày 21/07/2025 về việc ghi nhận yêu cầu duy trì hiệu lực Bằng độc quyền sáng chế

Số đơn yêu cầu: DT1-2025-08911 Ngày nộp: 05/06/2025

Liên quan đến Bằng độc quyền sáng chế:

(11) Số bằng	(15) Ngày cấp	Năm yêu cầu duy trì hiệu lực	Hiệu lực được duy trì đến
25311	27/07/2020	6	27/07/2026

(73) Chủ văn bằng bảo hộ: DAIKIN INDUSTRIES, LTD. (JP)
Umeda Center Building, 4-12, Nakazaki-Nishi 2-Chome, Kita-ku, Osaka-Shi, Osaka 5308323, Japan

---

Thông báo số: 103166/TB-SHTT.IP, ngày 21/07/2025 về việc ghi nhận yêu cầu duy trì hiệu lực Bằng độc quyền sáng chế

Số đơn yêu cầu: DT1-2025-08912 Ngày nộp: 05/06/2025

Liên quan đến Bằng độc quyền sáng chế:

(11) Số bằng	(15) Ngày cấp	Năm yêu cầu duy trì hiệu lực	Hiệu lực được duy trì đến
29355	27/07/2021	5	27/07/2026

(73) Chủ văn bằng bảo hộ: DAIKIN INDUSTRIES, LTD. (JP)
Umeda Center Building, 4-12, Nakazaki-Nishi 2-Chome, Kita-ku, Osaka-shi, Osaka 530-8323, Japan

---

Thông báo số: 103167/TB-SHTT.$_{IP}$, ngày 21/07/2025 về việc ghi nhận yêu cầu duy trì hiệu lực Bằng độc quyền sáng chế

Số đơn yêu cầu: DT1-2025-08913 Ngày nộp: 05/06/2025

Liên quan đến Bằng độc quyền sáng chế:

(11) Số bằng	(15) Ngày cấp	Năm yêu cầu duy trì hiệu lực	Hiệu lực được duy trì đến
25332	28/07/2020	6	28/07/2026

(73) Chủ văn bằng bảo hộ: UNICHARM CORPORATION (JP)
182 Kinseichoshimobun, Shikokuchuo-shi, Ehime 799-0111, JAPAN

Thông báo số: 103168/TB-SHTT.$_{IP}$, ngày 21/07/2025 về việc ghi nhận yêu cầu duy trì hiệu lực Bằng độc quyền sáng chế

Số đơn yêu cầu: DT1-2025-08914 Ngày nộp: 05/06/2025

Liên quan đến Bằng độc quyền sáng chế:

(11) Số bằng	(15) Ngày cấp	Năm yêu cầu duy trì hiệu lực	Hiệu lực được duy trì đến
12991	28/07/2014	12	28/07/2026

(73) Chủ văn bằng bảo hộ: KABUSHIKI KAISHA KOBE SEIKO SHO (KOBE STEEL, LTD.) (JP)
10-26, Wakinohama-cho 2-chome, Chuo-ku, Kobe-shi, Hyogo 651-8585, Japan

---

Thông báo số: 103169/TB-SHTT.$_{IP}$, ngày 21/07/2025 về việc ghi nhận yêu cầu duy trì hiệu lực Bằng độc quyền sáng chế

Số đơn yêu cầu: DT1-2025-08915 Ngày nộp: 05/06/2025

Liên quan đến Bằng độc quyền sáng chế:

(11) Số bằng	(15) Ngày cấp	Năm yêu cầu duy trì hiệu lực	Hiệu lực được duy trì đến
15718	18/07/2016	10	18/07/2026

(73) Chủ văn bằng bảo hộ: JFE STEEL CORPORATION (JP)
2-3, Uchisaiwai-cho 2-chome, Chiyoda-ku, Tokyo 100-0011, Japan

---

Thông báo số: 103170/TB-SHTT.$_{IP}$, ngày 21/07/2025 về việc ghi nhận yêu cầu duy trì hiệu lực Bằng độc quyền sáng chế

Số đơn yêu cầu: DT1-2025-08916 Ngày nộp: 05/06/2025

Liên quan đến Bằng độc quyền sáng chế:

(11) Số bằng	(15) Ngày cấp	Năm yêu cầu duy trì hiệu lực	Hiệu lực được duy trì đến
33024	18/07/2022	4	18/07/2026

(73) Chủ văn bằng bảo hộ: JFE STEEL CORPORATION (JP)
2-3, Uchisaiwai-cho 2-chome, Chiyoda-ku, Tokyo 100-0011, Japan

---

Thông báo số: 103171/TB-SHTT.$_{IP}$, ngày 21/07/2025 về việc ghi nhận yêu cầu duy trì hiệu lực Bằng độc quyền sáng chế

Số đơn yêu cầu: DT1-2025-08917 Ngày nộp: 05/06/2025

Liên quan đến Bằng độc quyền sáng chế:

(11) Số bằng	(15) Ngày cấp	Năm yêu cầu duy trì hiệu lực	Hiệu lực được duy trì đến
15734	18/07/2016	10	18/07/2026

(73) Chủ văn bằng bảo hộ: SUZUKI MOTOR CORPORATION (JP)
300, Takatsuka-cho, Minami-ku, Hamamatsu-shi, Shizuoka-ken, Japan

---

Thông báo số: 103172/TB-SHTT.IP, ngày 21/07/2025 về việc ghi nhận yêu cầu duy trì hiệu lực Bằng độc quyền sáng chế

Số đơn yêu cầu: DT1-2025-08918 Ngày nộp: 05/06/2025

Liên quan đến Bằng độc quyền sáng chế:

(11) Số bằng	(15) Ngày cấp	Năm yêu cầu duy trì hiệu lực	Hiệu lực được duy trì đến
36706	18/07/2023	3	18/07/2026

(73) Chủ văn bằng bảo hộ: KAO CORPORATION (JP)
14-10, Nihonbashi-Kayabacho 1-chome, Chuo-ku, Tokyo 1038210, Japan

---

Thông báo số: 103173/TB-SHTT.IP, ngày 21/07/2025 về việc ghi nhận yêu cầu duy trì hiệu lực Bằng độc quyền sáng chế

Số đơn yêu cầu: DT1-2025-08919 Ngày nộp: 05/06/2025

Liên quan đến Bằng độc quyền sáng chế:

(11) Số bằng	(15) Ngày cấp	Năm yêu cầu duy trì hiệu lực	Hiệu lực được duy trì đến
17239	18/07/2017	9	18/07/2026

(73) Chủ văn bằng bảo hộ: NITTO DENKO CORPORATION (JP)
1-1-2, Shimohozumi, Ibaraki-shi, Osaka 567-8680, Japan

Thông báo số: 103174/TB-SHTT.IP, ngày 21/07/2025 về việc ghi nhận yêu cầu duy trì hiệu lực Bằng độc quyền sáng chế

Số đơn yêu cầu: DT1-2025-08920 Ngày nộp: 05/06/2025

Liên quan đến Bằng độc quyền sáng chế:

(11) Số bằng	(15) Ngày cấp	Năm yêu cầu duy trì hiệu lực	Hiệu lực được duy trì đến
33040	19/07/2022	4	19/07/2026

(73) Chủ văn bằng bảo hộ: UNICHARM CORPORATION (JP)
182, Shimobun, Kinsei-cho, Shikokuchuo-shi, Ehime 799-0111, Japan

---

Thông báo số: 103175/TB-SHTT.$_{IP}$, ngày 21/07/2025 về việc ghi nhận yêu cầu duy trì hiệu lực Bằng độc quyền sáng chế

Số đơn yêu cầu: DT1-2025-08921 Ngày nộp: 05/06/2025

Liên quan đến Bằng độc quyền sáng chế:

(11) Số bằng	(15) Ngày cấp	Năm yêu cầu duy trì hiệu lực	Hiệu lực được duy trì đến
33042	19/07/2022	4	19/07/2026

(73) Chủ văn bằng bảo hộ: MITSUBOSHI BELTING LTD. (JP)
1-21, Hamazoe-Dori 4-chome, Nagata-ku, Kobe-shi, Hyogo 653-0024, Japan

---

Thông báo số: 103176/TB-SHTT.$_{IP}$, ngày 21/07/2025 về việc ghi nhận yêu cầu duy trì hiệu lực Bằng độc quyền sáng chế

Số đơn yêu cầu: DT1-2025-08922 Ngày nộp: 05/06/2025

Liên quan đến Bằng độc quyền sáng chế:

(11) Số bằng	(15) Ngày cấp	Năm yêu cầu duy trì hiệu lực	Hiệu lực được duy trì đến
33049	19/07/2022	4	19/07/2026

(73) Chủ văn bằng bảo hộ: IWATANI CORPORATION (JP)
6-4, Hommachi 3-chome, Chuo-ku, Osaka-shi, Osaka 541-0053 Japan

---

Thông báo số: 103177/TB-SHTT.$_{IP}$, ngày 21/07/2025 về việc ghi nhận yêu cầu duy trì hiệu lực Bằng độc quyền sáng chế

Số đơn yêu cầu: DT1-2025-08923 Ngày nộp: 05/06/2025

Liên quan đến Bằng độc quyền sáng chế:

(11) Số bằng	(15) Ngày cấp	Năm yêu cầu duy trì hiệu lực	Hiệu lực được duy trì đến
36721	19/07/2023	3	19/07/2026

(73) Chủ văn bằng bảo hộ: NAMICS CORPORATION (JP)
3993, Nigorikawa, Kita-ku, Niigata-shi, Niigata 950-3131 JAPAN

Thông báo số: 103178/TB-SHTT.$_{IP}$, ngày 21/07/2025 về việc ghi nhận yêu cầu duy trì hiệu lực Bằng độc quyền sáng chế

Số đơn yêu cầu: DT1-2025-08924 Ngày nộp: 05/06/2025

Liên quan đến Bằng độc quyền sáng chế:

(11) Số bằng	(15) Ngày cấp	Năm yêu cầu duy trì hiệu lực	Hiệu lực được duy trì đến
29274	19/07/2021	5	19/07/2026

(73) Chủ văn bằng bảo hộ: JFE STEEL CORPORATION (JP)
2-3, Uchisaiwai-cho 2-chome, Chiyoda-ku, Tokyo 100-0011, Japan

---

Thông báo số: 103179/TB-SHTT.$_{IP}$, ngày 21/07/2025 về việc ghi nhận yêu cầu duy trì hiệu lực Bằng độc quyền sáng chế

Số đơn yêu cầu: DT1-2025-08925 Ngày nộp: 05/06/2025

Liên quan đến Bằng độc quyền sáng chế:

(11) Số bằng	(15) Ngày cấp	Năm yêu cầu duy trì hiệu lực	Hiệu lực được duy trì đến
33045	19/07/2022	4	19/07/2026

(73) Chủ văn bằng bảo hộ: KAO CORPORATION (JP)
14-10, Nihonbashi-Kayabacho 1-chome, Chuo-ku, Tokyo 1038210, Japan

---

Thông báo số: 103180/TB-SHTT.$_{IP}$, ngày 21/07/2025 về việc ghi nhận yêu cầu duy trì hiệu lực Bằng độc quyền sáng chế

Số đơn yêu cầu: DT1-2025-08926 Ngày nộp: 05/06/2025

Liên quan đến Bằng độc quyền sáng chế:

(11) Số bằng	(15) Ngày cấp	Năm yêu cầu duy trì hiệu lực	Hiệu lực được duy trì đến
40871	19/07/2024	2	19/07/2026

(73) Chủ văn bằng bảo hộ: SHIN-ETSU CHEMICAL CO., LTD. (JP)
6-1, Ohtemachi 2-chome, Chiyoda-ku, Tokyo 1000004, Japan

Thông báo số: 103181/TB-SHTT.$_{IP}$, ngày 21/07/2025 về việc ghi nhận yêu cầu duy trì hiệu lực Bằng độc quyền sáng chế

Số đơn yêu cầu: DT1-2025-08927 Ngày nộp: 05/06/2025

Liên quan đến Bằng độc quyền sáng chế:

(11) Số bằng	(15) Ngày cấp	Năm yêu cầu duy trì hiệu lực	Hiệu lực được duy trì đến
25188	20/07/2020	6	20/07/2026

(73) Chủ văn bằng bảo hộ: KABUSHIKI KAISHA TOSHIBA (JP)
1-1, Shibaura 1-Chome, Minato-Ku, Tokyo 105-8001, Japan

Thông báo số: 103182/TB-SHTT.$_{IP}$, ngày 21/07/2025 về việc ghi nhận yêu cầu duy trì hiệu lực Bằng độc quyền sáng chế

Số đơn yêu cầu: DT1-2025-08928 Ngày nộp: 05/06/2025

Liên quan đến Bằng độc quyền sáng chế:

(11) Số bằng	(15) Ngày cấp	Năm yêu cầu duy trì hiệu lực	Hiệu lực được duy trì đến
25206	20/07/2020	6	20/07/2026

(73) Chủ văn bằng bảo hộ: UNICHARM CORPORATION (JP)
182, Shimobun, Kinsei-cho, Shikokuchuo-shi, Ehime 799-0111, Japan

---

Thông báo số: 103183/TB-SHTT.IP, ngày 21/07/2025 về việc ghi nhận yêu cầu duy trì hiệu lực Bằng độc quyền sáng chế

Số đơn yêu cầu: DT1-2025-08929 Ngày nộp: 05/06/2025

Liên quan đến Bằng độc quyền sáng chế:

(11) Số bằng	(15) Ngày cấp	Năm yêu cầu duy trì hiệu lực	Hiệu lực được duy trì đến
25191	20/07/2020	6	20/07/2026

(73) Chủ văn bằng bảo hộ: YKK CORPORATION (JP)
1, Kanda Izumi-cho, Chiyoda-ku, Tokyo 101-8642, Japan

Thông báo số: 103184/TB-SHTT.IP, ngày 21/07/2025 về việc ghi nhận yêu cầu duy trì hiệu lực Bằng độc quyền sáng chế

Số đơn yêu cầu: DT1-2025-08930 Ngày nộp: 05/06/2025

Liên quan đến Bằng độc quyền sáng chế:

(11) Số bằng	(15) Ngày cấp	Năm yêu cầu duy trì hiệu lực	Hiệu lực được duy trì đến
25178	20/07/2020	6	20/07/2026

(73) Chủ văn bằng bảo hộ: BANDO CHEMICAL INDUSTRIES, LTD. (JP)
6-6, Minatojima Minamimachi 4-chome, Chuo-ku, Kobe-shi, Hyogo 6500047, Japan

---

Thông báo số: 103185/TB-SHTT.IP, ngày 21/07/2025 về việc ghi nhận yêu cầu duy trì hiệu lực Bằng độc quyền sáng chế

Số đơn yêu cầu: DT1-2025-08931 Ngày nộp: 05/06/2025

Liên quan đến Bằng độc quyền sáng chế:

(11) Số bằng	(15) Ngày cấp	Năm yêu cầu duy trì hiệu lực	Hiệu lực được duy trì đến
25202	20/07/2020	6	20/07/2026

(73) Chủ văn bằng bảo hộ: YOSHINO GYPSUM CO., LTD. (JP)
Shin-Tokyo Bldg., 3-1, Marunouchi 3-Chome, Chiyoda-Ku, Tokyo 100-0005 Japan

---

Thông báo số: 103186/TB-SHTT.IP, ngày 21/07/2025 về việc ghi nhận yêu cầu duy trì hiệu lực Bằng độc quyền sáng chế

Số đơn yêu cầu: DT1-2025-08932 Ngày nộp: 05/06/2025

Liên quan đến Bằng độc quyền sáng chế:

(11) Số bằng	(15) Ngày cấp	Năm yêu cầu duy trì hiệu lực	Hiệu lực được duy trì đến
29287	20/07/2021	5	20/07/2026

(73) Chủ văn bằng bảo hộ: ELOBIX AB (SE)
Arvid Wallgrens Backe 20 S-413 46 Göteborg, Sweden

Thông báo số: 103187/TB-SHTT.IP, ngày 21/07/2025 về việc ghi nhận yêu cầu duy trì hiệu lực Bằng độc quyền sáng chế

Số đơn yêu cầu: DT1-2025-08933 Ngày nộp: 05/06/2025

Liên quan đến Bằng độc quyền sáng chế:

(11) Số bằng	(15) Ngày cấp	Năm yêu cầu duy trì hiệu lực	Hiệu lực được duy trì đến
36733	20/07/2023	3	20/07/2026

(73) Chủ văn bằng bảo hộ: MITSUBISHI ELECTRIC CORPORATION (JP)
7-3, Marunouchi 2-chome, Chiyoda-ku, Tokyo 1008310 Japan

Thông báo số: 103188/TB-SHTT.IP, ngày 21/07/2025 về việc ghi nhận yêu cầu duy trì hiệu lực Bằng độc quyền sáng chế

Số đơn yêu cầu: DT1-2025-08934 Ngày nộp: 05/06/2025

Liên quan đến Bằng độc quyền sáng chế:

(11) Số bằng	(15) Ngày cấp	Năm yêu cầu duy trì hiệu lực	Hiệu lực được duy trì đến
29280	20/07/2021	5	20/07/2026

(73) Chủ văn bằng bảo hộ: JFE STEEL CORPORATION (JP)
2-3, Uchisaiwai-cho 2-chome, Chiyoda-ku, Tokyo 100-0011, Japan

---

Thông báo số: 103189/TB-SHTT.$_{IP}$, ngày 21/07/2025 về việc ghi nhận yêu cầu duy trì hiệu lực Bằng độc quyền sáng chế

Số đơn yêu cầu: DT1-2025-08935 Ngày nộp: 05/06/2025

Liên quan đến Bằng độc quyền sáng chế:

(11) Số bằng	(15) Ngày cấp	Năm yêu cầu duy trì hiệu lực	Hiệu lực được duy trì đến
25185	20/07/2020	6	20/07/2026

(73) Chủ văn bằng bảo hộ: NIPPON STEEL CORPORATION (JP)
6-1, Marunouchi 2-chome, Chiyoda-ku, Tokyo 100-8071 Japan

Thông báo số: 103190/TB-SHTT.$_{IP}$, ngày 21/07/2025 về việc ghi nhận yêu cầu duy trì hiệu lực Bằng độc quyền sáng chế

Số đơn yêu cầu: DT1-2025-08936 Ngày nộp: 05/06/2025

Liên quan đến Bằng độc quyền sáng chế:

(11) Số bằng	(15) Ngày cấp	Năm yêu cầu duy trì hiệu lực	Hiệu lực được duy trì đến
33062	20/07/2022	4	20/07/2026

(73) Chủ văn bằng bảo hộ: KAO CORPORATION (JP)
14-10, Nihonbashi-Kayabacho 1-chome, Chuo-ku, Tokyo 1038210, Japan

---

Thông báo số: 103191/TB-SHTT.$_{IP}$, ngày 21/07/2025 về việc ghi nhận yêu cầu duy trì hiệu lực Bằng độc quyền sáng chế

Số đơn yêu cầu: DT1-2025-08937 Ngày nộp: 05/06/2025

Liên quan đến Bằng độc quyền sáng chế:

(11) Số bằng	(15) Ngày cấp	Năm yêu cầu duy trì hiệu lực	Hiệu lực được duy trì đến
25186	20/07/2020	6	20/07/2026

(73) Chủ văn bằng bảo hộ: NITTO DENKO CORPORATION (JP)
1-1-2, Shimohozumi, Ibaraki-shi, Osaka 567-8680, Japan

Thông báo số: 103192/TB-SHTT.$_{IP}$, ngày 21/07/2025 về việc ghi nhận yêu cầu duy trì hiệu lực Bằng độc quyền sáng chế

Số đơn yêu cầu: DT1-2025-08938 Ngày nộp: 05/06/2025

Liên quan đến Bằng độc quyền sáng chế:

(11) Số bằng	(15) Ngày cấp	Năm yêu cầu duy trì hiệu lực	Hiệu lực được duy trì đến
33072	21/07/2022	4	21/07/2026

(73) Chủ văn bằng bảo hộ: YAZAKI CORPORATION (JP)
8-15, Konan 1-Chome, Minato-ku, Tokyo, Japan

Thông báo số: 103193/TB-SHTT.$_{IP}$, ngày 21/07/2025 về việc ghi nhận yêu cầu duy trì hiệu lực Bằng độc quyền sáng chế

Số đơn yêu cầu: DT1-2025-08939 Ngày nộp: 05/06/2025

Liên quan đến Bằng độc quyền sáng chế:

(11) Số bằng	(15) Ngày cấp	Năm yêu cầu duy trì hiệu lực	Hiệu lực được duy trì đến
33068	21/07/2022	4	21/07/2026

(73) Chủ văn bằng bảo hộ: DAIFUKU CO., LTD. (JP)
2-11, Mitejima 3-chome, Nishiyodogawa-ku, Osaka-shi, Osaka 5550012, Japan

---

Thông báo số: 103194/TB-SHTT.$_{IP}$, ngày 21/07/2025 về việc ghi nhận yêu cầu duy trì hiệu lực Bằng độc quyền sáng chế

Số đơn yêu cầu: DT1-2025-08940 Ngày nộp: 05/06/2025

Liên quan đến Bằng độc quyền sáng chế:

(11) Số bằng	(15) Ngày cấp	Năm yêu cầu duy trì hiệu lực	Hiệu lực được duy trì đến
33079	21/07/2022	4	21/07/2026

(73) Chủ văn bằng bảo hộ: TORAY INDUSTRIES, INC. (JP)
1-1, Nihonbashi-Muromachi 2-chome, Chuo-ku, Tokyo 1038666, Japan

---

Thông báo số: 104255/TB-SHTT.$_{IP}$, ngày 22/07/2025 về việc ghi nhận yêu cầu duy trì hiệu lực Bằng độc quyền sáng chế

Số đơn yêu cầu: DT1-2025-08707 Ngày nộp: 04/06/2025

Liên quan đến Bằng độc quyền sáng chế:

(11) Số bằng	(15) Ngày cấp	Năm yêu cầu duy trì hiệu lực	Hiệu lực được duy trì đến
9353	13/06/2011	15	13/06/2026

(73) Chủ văn bằng bảo hộ: BAYER HEALTHCARE LLC (US)
100 Bayer Boulevard, Whippany, New Jersey 07981-0915 United States of America

---

Thông báo số: 105464/TB-SHTT.$_{IP}$, ngày 24/07/2025 về việc ghi nhận yêu cầu duy trì hiệu lực Bằng độc quyền sáng chế

Số đơn yêu cầu: DT1-2025-08638 Ngày nộp: 04/06/2025

Liên quan đến Bằng độc quyền sáng chế:

(11) Số bằng	(15) Ngày cấp	Năm yêu cầu duy trì hiệu lực	Hiệu lực được duy trì đến
32861	01/07/2022	4	01/07/2026

(73) Chủ văn bằng bảo hộ: HONDA MOTOR CO., LTD. (JP)
1-1, Minami-Aoyama 2-chome, Minato-ku, Tokyo 107-8556, JAPAN

Thông báo số: 105465/TB-SHTT.IP, ngày 24/07/2025 về việc ghi nhận yêu cầu duy trì hiệu lực Bằng độc quyền sáng chế

Số đơn yêu cầu: DT1-2025-08639 Ngày nộp: 04/06/2025

Liên quan đến Bằng độc quyền sáng chế:

(11) Số bằng	(15) Ngày cấp	Năm yêu cầu duy trì hiệu lực	Hiệu lực được duy trì đến
40671	01/07/2024	2	01/07/2026

(73) Chủ văn bằng bảo hộ: YOSHINO GYPSUM CO., LTD. (JP)
Shin-Tokyo Bldg., 3-1, Marunouchi 3-chome, Chiyoda-ku, Tokyo 100-0005 Japan

---

Thông báo số: 105466/TB-SHTT.IP, ngày 24/07/2025 về việc ghi nhận yêu cầu duy trì hiệu lực Bằng độc quyền sáng chế

Số đơn yêu cầu: DT1-2025-08640 Ngày nộp: 04/06/2025

Liên quan đến Bằng độc quyền sáng chế:

(11) Số bằng	(15) Ngày cấp	Năm yêu cầu duy trì hiệu lực	Hiệu lực được duy trì đến
19629	10/07/2018	8	10/07/2026

(73) Chủ văn bằng bảo hộ: KABUSHIKI KAISHA TOSHIBA (JP)
1-1, Shibaura 1-chome, Minato-ku, Tokyo 105-8001, Japan

Thông báo số: 105467/TB-SHTT.IP, ngày 24/07/2025 về việc ghi nhận yêu cầu duy trì hiệu lực Bằng độc quyền sáng chế

Số đơn yêu cầu: DT1-2025-08641 Ngày nộp: 04/06/2025

Liên quan đến Bằng độc quyền sáng chế:

(11) Số bằng	(15) Ngày cấp	Năm yêu cầu duy trì hiệu lực	Hiệu lực được duy trì đến
40782	10/07/2024	2	10/07/2026

(73) Chủ văn bằng bảo hộ: UNICHARM CORPORATION (JP)
182, Shimobun, Kinsei-cho, Shikokuchuo-shi, Ehime 799-0111, Japan

---

Thông báo số: 105468/TB-SHTT.$_{IP}$, ngày 24/07/2025 về việc ghi nhận yêu cầu duy trì hiệu lực Bằng độc quyền sáng chế

Số đơn yêu cầu: DT1-2025-08642 Ngày nộp: 04/06/2025

Liên quan đến Bằng độc quyền sáng chế:

(11) Số bằng	(15) Ngày cấp	Năm yêu cầu duy trì hiệu lực	Hiệu lực được duy trì đến
19622	10/07/2018	8	10/07/2026

(73) Chủ văn bằng bảo hộ: NSK-WARNER K. K. (JP)
6-3, Ohsaki 1-chome, Shinagawa-ku, Tokyo 141-0032 Japan

Thông báo số: 105469/TB-SHTT.$_{IP}$, ngày 24/07/2025 về việc ghi nhận yêu cầu duy trì hiệu lực Bằng độc quyền sáng chế

Số đơn yêu cầu: DT1-2025-08643 Ngày nộp: 04/06/2025

Liên quan đến Bằng độc quyền sáng chế:

(11) Số bằng	(15) Ngày cấp	Năm yêu cầu duy trì hiệu lực	Hiệu lực được duy trì đến
19641	10/07/2018	8	10/07/2026

(73) Chủ văn bằng bảo hộ: MITSUBISHI ELECTRIC CORPORATION (JP)
7-3, Marunouchi 2-chome, Chiyoda-ku, Tokyo 100-8310, Japan

Thông báo số: 105470/TB-SHTT.$_{IP}$, ngày 24/07/2025 về việc ghi nhận yêu cầu duy trì hiệu lực Bằng độc quyền sáng chế

Số đơn yêu cầu: DT1-2025-08645 Ngày nộp: 04/06/2025

Liên quan đến Bằng độc quyền sáng chế:

(11) Số bằng	(15) Ngày cấp	Năm yêu cầu duy trì hiệu lực	Hiệu lực được duy trì đến
25053	10/07/2020	6	10/07/2026

(73) Chủ văn bằng bảo hộ: DAIKIN INDUSTRIES, LTD. (JP)
Umeda Center Building, 4-12, Nakazaki-Nishi 2-Chome, Kita-ku, Osaka-shi, Osaka 530-8323, Japan

---

Thông báo số: 105471/TB-SHTT.$_{IP}$, ngày 24/07/2025 về việc ghi nhận yêu cầu duy trì hiệu lực Bằng độc quyền sáng chế

Số đơn yêu cầu: DT1-2025-08646 Ngày nộp: 04/06/2025

Liên quan đến Bằng độc quyền sáng chế:

(11) Số bằng	(15) Ngày cấp	Năm yêu cầu duy trì hiệu lực	Hiệu lực được duy trì đến
19632	10/07/2018	8	10/07/2026

(73) Chủ văn bằng bảo hộ: NITTO DENKO CORPORATION (JP)
1-2, Shimohozumi 1-chome, Ibaraki-shi, Osaka 5678680, Japan

Thông báo số: 105472/TB-SHTT.$_{IP}$, ngày 24/07/2025 về việc ghi nhận yêu cầu duy trì hiệu lực Bằng độc quyền sáng chế

Số đơn yêu cầu: DT1-2025-08647 Ngày nộp: 04/06/2025

Liên quan đến Bằng độc quyền sáng chế:

(11) Số bằng	(15) Ngày cấp	Năm yêu cầu duy trì hiệu lực	Hiệu lực được duy trì đến
32935	11/07/2022	4	11/07/2026

(73) Chủ văn bằng bảo hộ: I. MER CO., LTD. (JP)
112 Joshungamae-cho, Shimotoba, Fushimi-ku, Kyoto-shi, Kyoto 612-8384 Japan

---

Thông báo số: 105473/TB-SHTT.$_{IP}$, ngày 24/07/2025 về việc ghi nhận yêu cầu duy trì hiệu lực Bằng độc quyền sáng chế

Số đơn yêu cầu: DT1-2025-08648 Ngày nộp: 04/06/2025

Liên quan đến Bằng độc quyền sáng chế:

(11) Số bằng	(15) Ngày cấp	Năm yêu cầu duy trì hiệu lực	Hiệu lực được duy trì đến
15686	11/07/2016	10	11/07/2026

(73) Chủ văn bằng bảo hộ: LION CORPORATION (JP)
3-7, Honjo 1-chome, Sumida-ku, Tokyo 130-8644, Japan

Thông báo số: 105474/TB-SHTT.$_{IP}$, ngày 24/07/2025 về việc ghi nhận yêu cầu duy trì hiệu lực Bằng độc quyền sáng chế

Số đơn yêu cầu: DT1-2025-08649 Ngày nộp: 04/06/2025

Liên quan đến Bằng độc quyền sáng chế:

(11) Số bằng	(15) Ngày cấp	Năm yêu cầu duy trì hiệu lực	Hiệu lực được duy trì đến
17185	11/07/2017	9	11/07/2026

(73) Chủ văn bằng bảo hộ: SUZUKI MOTOR CORPORATION (JP)
300, Takatsuka-Cho, Minami-Ku, Hamamatsu-Shi,
Shizuoka-Ken 432-8611 Japan

Thông báo số: 105475/TB-SHTT.$_{IP}$, ngày 24/07/2025 về việc ghi nhận yêu cầu duy trì hiệu lực Bằng độc quyền sáng chế

Số đơn yêu cầu: DT1-2025-08650 Ngày nộp: 04/06/2025

Liên quan đến Bằng độc quyền sáng chế:

(11) Số bằng	(15) Ngày cấp	Năm yêu cầu duy trì hiệu lực	Hiệu lực được duy trì đến
17201	11/07/2017	9	11/07/2026

(73) Chủ văn bằng bảo hộ: SUZUKI MOTOR CORPORATION (JP)
300, Takatsuka-cho, Minami-ku, Hamamatsu-shi, Shizuoka
432-8611, Japan

Thông báo số: 105476/TB-SHTT.$_{IP}$, ngày 24/07/2025 về việc ghi nhận yêu cầu duy trì hiệu lực Bằng độc quyền sáng chế

Số đơn yêu cầu: DT1-2025-08651 Ngày nộp: 04/06/2025

Liên quan đến Bằng độc quyền sáng chế:

(11) Số bằng	(15) Ngày cấp	Năm yêu cầu duy trì hiệu lực	Hiệu lực được duy trì đến
32939	11/07/2022	4	11/07/2026

(73) Chủ văn bằng bảo hộ: NIPPON STEEL CORPORATION (JP)
6-1, Marunouchi 2-chome, Chiyoda-ku, Tokyo 100-8071 Japan
VALLOUREC OIL AND GAS FRANCE (FR)
54, rue Anatole France, AULNOYE-AYMERIES 59620 France

Thông báo số: 105477/TB-SHTT.$_{IP}$, ngày 24/07/2025 về việc ghi nhận yêu cầu duy trì hiệu lực Bằng độc quyền sáng chế

Số đơn yêu cầu: DT1-2025-08652 Ngày nộp: 04/06/2025

Liên quan đến Bằng độc quyền sáng chế:

(11) Số bằng	(15) Ngày cấp	Năm yêu cầu duy trì hiệu lực	Hiệu lực được duy trì đến
32946	12/07/2022	4	12/07/2026

(73) Chủ văn bằng bảo hộ: UNICHARM CORPORATION (JP)
182, Shimobun, Kinsei-cho, Shikokuchuo-shi, Ehime 799-0111, Japan

---

Thông báo số: 105478/TB-SHTT.$_{IP}$, ngày 24/07/2025 về việc ghi nhận yêu cầu duy trì hiệu lực Bằng độc quyền sáng chế

Số đơn yêu cầu: DT1-2025-08653 Ngày nộp: 04/06/2025

Liên quan đến Bằng độc quyền sáng chế:

(11) Số bằng	(15) Ngày cấp	Năm yêu cầu duy trì hiệu lực	Hiệu lực được duy trì đến
32951	12/07/2022	4	12/07/2026

(73) Chủ văn bằng bảo hộ: UNICHARM CORPORATION (JP)
182, Shimobun, Kinsei-cho, Shikokuchuo-shi, Ehime 799-0111, Japan

---

Thông báo số: 105479/TB-SHTT.$_{IP}$, ngày 24/07/2025 về việc ghi nhận yêu cầu duy trì hiệu lực Bằng độc quyền sáng chế

Số đơn yêu cầu: DT1-2025-08654 Ngày nộp: 04/06/2025

Liên quan đến Bằng độc quyền sáng chế:

(11) Số bằng	(15) Ngày cấp	Năm yêu cầu duy trì hiệu lực	Hiệu lực được duy trì đến
32952	12/07/2022	4	12/07/2026

(73) Chủ văn bằng bảo hộ: UNICHARM CORPORATION (JP)
182, Shimobun, Kinsei-cho, Shikokuchuo-shi, Ehime 799-0111, Japan

---

Thông báo số: 105480/TB-SHTT.$_{IP}$, ngày 24/07/2025 về việc ghi nhận yêu cầu duy trì hiệu lực Bằng độc quyền sáng chế

Số đơn yêu cầu: DT1-2025-08655 Ngày nộp: 04/06/2025

Liên quan đến Bằng độc quyền sáng chế:

(11) Số bằng	(15) Ngày cấp	Năm yêu cầu duy trì hiệu lực	Hiệu lực được duy trì đến
32954	12/07/2022	4	12/07/2026

(73) Chủ văn bằng bảo hộ: UNICHARM CORPORATION (JP)
182, Shimobun, Kinsei-cho, Shikokuchuo-shi, Ehime 799-0111, Japan

---

Thông báo số: 105481/TB-SHTT.$_{IP}$, ngày 24/07/2025 về việc ghi nhận yêu cầu duy trì hiệu lực Bằng độc quyền sáng chế

Số đơn yêu cầu: DT1-2025-08656 Ngày nộp: 04/06/2025

Liên quan đến Bằng độc quyền sáng chế:

(11) Số bằng	(15) Ngày cấp	Năm yêu cầu duy trì hiệu lực	Hiệu lực được duy trì đến
32955	12/07/2022	4	12/07/2026

(73) Chủ văn bằng bảo hộ: UNICHARM CORPORATION (JP)
182, Shimobun, Kinsei-cho, Shikokuchuo-shi, Ehime 7990111, Japan

---

Thông báo số: 105482/TB-SHTT.IP, ngày 24/07/2025 về việc ghi nhận yêu cầu duy trì hiệu lực Bằng độc quyền sáng chế

Số đơn yêu cầu: DT1-2025-08657 Ngày nộp: 04/06/2025

Liên quan đến Bằng độc quyền sáng chế:

(11) Số bằng	(15) Ngày cấp	Năm yêu cầu duy trì hiệu lực	Hiệu lực được duy trì đến
32970	12/07/2022	4	12/07/2026

(73) Chủ văn bằng bảo hộ: UNICHARM CORPORATION (JP)
182, Shimobun, Kinsei-cho, Shikokuchuo-shi, Ehime 799-0111, Japan

---

Thông báo số: 105483/TB-SHTT.IP, ngày 24/07/2025 về việc ghi nhận yêu cầu duy trì hiệu lực Bằng độc quyền sáng chế

Số đơn yêu cầu: DT1-2025-08658 Ngày nộp: 04/06/2025

Liên quan đến Bằng độc quyền sáng chế:

(11) Số bằng	(15) Ngày cấp	Năm yêu cầu duy trì hiệu lực	Hiệu lực được duy trì đến
32957	12/07/2022	4	12/07/2026

(73) Chủ văn bằng bảo hộ: YKK CORPORATION (JP)
1, Kandaizumi-cho, Chiyoda-ku, Tokyo 101-8642, Japan

Thông báo số: 105484/TB-SHTT.IP, ngày 24/07/2025 về việc ghi nhận yêu cầu duy trì hiệu lực Bằng độc quyền sáng chế

Số đơn yêu cầu: DT1-2025-08659 Ngày nộp: 04/06/2025

Liên quan đến Bằng độc quyền sáng chế:

(11) Số bằng	(15) Ngày cấp	Năm yêu cầu duy trì hiệu lực	Hiệu lực được duy trì đến
10477	12/07/2012	14	12/07/2026

(73) Chủ văn bằng bảo hộ: KUMIAI CHEMICAL INDUSTRY CO., LTD. (JP)
4-26, Ikenohata 1-chome, Taito-ku, Tokyo 1100008, Japan

Thông báo số: 105485/TB-SHTT.IP, ngày 24/07/2025 về việc ghi nhận yêu cầu duy trì hiệu lực Bằng độc quyền sáng chế

Số đơn yêu cầu: DT1-2025-08660 Ngày nộp: 04/06/2025

Liên quan đến Bằng độc quyền sáng chế:

(11) Số bằng	(15) Ngày cấp	Năm yêu cầu duy trì hiệu lực	Hiệu lực được duy trì đến
40655	01/07/2024	2	01/07/2026

(73) Chủ văn bằng bảo hộ: AQUASOLUTION CORPORATION (JP)
443, Kazawa, Tomi-shi, Nagano 3890514, Japan

Thông báo số: 105486/TB-SHTT.IP, ngày 24/07/2025 về việc ghi nhận yêu cầu duy trì hiệu lực Bằng độc quyền sáng chế

Số đơn yêu cầu: DT1-2025-08661 Ngày nộp: 04/06/2025

Liên quan đến Bằng độc quyền sáng chế:

(11) Số bằng	(15) Ngày cấp	Năm yêu cầu duy trì hiệu lực	Hiệu lực được duy trì đến
40667	01/07/2024	2	01/07/2026

(73) Chủ văn bằng bảo hộ: OJI HOLDINGS CORPORATION (JP)
7-5, Ginza 4-chome, Chuo-ku, Tokyo 1040061, Japan

Thông báo số: 105487/TB-SHTT.$_{IP}$, ngày 24/07/2025 về việc ghi nhận yêu cầu duy trì hiệu lực Bằng độc quyền sáng chế

Số đơn yêu cầu: DT1-2025-08662 Ngày nộp: 04/06/2025

Liên quan đến Bằng độc quyền sáng chế:

(11) Số bằng	(15) Ngày cấp	Năm yêu cầu duy trì hiệu lực	Hiệu lực được duy trì đến
29094	01/07/2021	5	01/07/2026

(73) Chủ văn bằng bảo hộ: MITSUBISHI GAS CHEMICAL COMPANY, INC. (JP)
5-2, Marunouchi 2-chome, Chiyoda-ku, Tokyo 100-8324 Japan

Thông báo số: 105488/TB-SHTT.$_{IP}$, ngày 24/07/2025 về việc ghi nhận yêu cầu duy trì hiệu lực Bằng độc quyền sáng chế

Số đơn yêu cầu: DT1-2025-08663 Ngày nộp: 04/06/2025

Liên quan đến Bằng độc quyền sáng chế:

(11) Số bằng	(15) Ngày cấp	Năm yêu cầu duy trì hiệu lực	Hiệu lực được duy trì đến
29095	01/07/2021	5	01/07/2026

(73) Chủ văn bằng bảo hộ: KYODO PRINTING CO., LTD. (JP)
14-12, Koishikawa 4-chome, Bunkyo-ku, Tokyo 1128501 (JP)

Thông báo số: 105489/TB-SHTT.$_{IP}$, ngày 24/07/2025 về việc ghi nhận yêu cầu duy trì hiệu lực Bằng độc quyền sáng chế

Số đơn yêu cầu: DT1-2025-08664 Ngày nộp: 04/06/2025

Liên quan đến Bằng độc quyền sáng chế:

(11) Số bằng	(15) Ngày cấp	Năm yêu cầu duy trì hiệu lực	Hiệu lực được duy trì đến
40664	01/07/2024	2	01/07/2026

(73) Chủ văn bằng bảo hộ: EARTH CORPORATION (JP)
12-1, Kanda-Tsukasamachi 2-chome, Chiyoda-ku, Tokyo 1010048 (JP)
MARUICHI CO., LTD. (JP)
121, Ryouke, Ageo-shi, Saitama 362-0066 Japan
DAIZO CORPORATION (JP)
1-201, Fukuzaki 3-chome, Minato-ku, Osaka-shi, Osaka 552-0013 Japan

---

Thông báo số: 105490/TB-SHTT.IP, ngày 24/07/2025 về việc ghi nhận yêu cầu duy trì hiệu lực Bằng độc quyền sáng chế

Số đơn yêu cầu: DT1-2025-08665 Ngày nộp: 04/06/2025

Liên quan đến Bằng độc quyền sáng chế:

(11) Số bằng	(15) Ngày cấp	Năm yêu cầu duy trì hiệu lực	Hiệu lực được duy trì đến
40670	01/07/2024	2	01/07/2026

(73) Chủ văn bằng bảo hộ: TAKEMOTO YUSHI KABUSHIKI KAISHA (JP)
2-5, Minato-machi, Gamagori-shi, Aichi 4438611 Japan

Thông báo số: 105491/TB-SHTT.IP, ngày 24/07/2025 về việc ghi nhận yêu cầu duy trì hiệu lực Bằng độc quyền sáng chế

Số đơn yêu cầu: DT1-2025-08666 Ngày nộp: 04/06/2025

Liên quan đến Bằng độc quyền sáng chế:

(11) Số bằng	(15) Ngày cấp	Năm yêu cầu duy trì hiệu lực	Hiệu lực được duy trì đến
40668	01/07/2024	2	01/07/2026

(73) Chủ văn bằng bảo hộ: JFE STEEL CORPORATION (JP)
2-3, Uchisaiwai-cho 2-chome, Chiyoda-ku, Tokyo 100-0011, Japan

---

Thông báo số: 105492/TB-SHTT.$_{IP}$, ngày 24/07/2025 về việc ghi nhận yêu cầu duy trì hiệu lực Bằng độc quyền sáng chế

Số đơn yêu cầu: DT1-2025-08667 Ngày nộp: 04/06/2025

Liên quan đến Bằng độc quyền sáng chế:

(11) Số bằng	(15) Ngày cấp	Năm yêu cầu duy trì hiệu lực	Hiệu lực được duy trì đến
24887	01/07/2020	6	01/07/2026

(73) Chủ văn bằng bảo hộ: DAIKIN INDUSTRIES, LTD. (JP)
Umeda Center Building, 4-12, Nakazaki-nishi 2-chome, Kita-ku, Osaka-shi, Osaka 530-8323, Japan

---

Thông báo số: 105493/TB-SHTT.$_{IP}$, ngày 24/07/2025 về việc ghi nhận yêu cầu duy trì hiệu lực Bằng độc quyền sáng chế

Số đơn yêu cầu: DT1-2025-08668 Ngày nộp: 04/06/2025

Liên quan đến Bằng độc quyền sáng chế:

(11) Số bằng	(15) Ngày cấp	Năm yêu cầu duy trì hiệu lực	Hiệu lực được duy trì đến
29107	02/07/2021	5	02/07/2026

(73) Chủ văn bằng bảo hộ: UNICHARM CORPORATION (JP)
182 Kinseichoshimobun, Shikokuchuo-shi, Ehime 799-0111, Japan

---

Thông báo số: 105494/TB-SHTT.$_{IP}$, ngày 24/07/2025 về việc ghi nhận yêu cầu duy trì hiệu lực Bằng độc quyền sáng chế

Số đơn yêu cầu: DT1-2025-08669 Ngày nộp: 04/06/2025

Liên quan đến Bằng độc quyền sáng chế:

(11) Số bằng	(15) Ngày cấp	Năm yêu cầu duy trì hiệu lực	Hiệu lực được duy trì đến
24905	02/07/2020	6	02/07/2026

(73) Chủ văn bằng bảo hộ: HISAMITSU PHARMACEUTICAL CO., INC. (JP)
408, Tashirodaikan-machi, Tosu-shi, Saga 841-0017 Japan

Thông báo số: 105501/TB-SHTT.$_{IP}$, ngày 24/07/2025 về việc ghi nhận yêu cầu duy trì hiệu lực Bằng độc quyền sáng chế

Số đơn yêu cầu: DT1-2025-08670 Ngày nộp: 04/06/2025

Liên quan đến Bằng độc quyền sáng chế:

(11) Số bằng	(15) Ngày cấp	Năm yêu cầu duy trì hiệu lực	Hiệu lực được duy trì đến
29109	02/07/2021	5	02/07/2026

(73) Chủ văn bằng bảo hộ: JFE STEEL CORPORATION (JP)
2-3, Uchisaiwai-cho 2-chome, Chiyoda-ku, Tokyo 100-0011, Japan

---

Thông báo số: 105502/TB-SHTT.$_{IP}$, ngày 24/07/2025 về việc ghi nhận yêu cầu duy trì hiệu lực Bằng độc quyền sáng chế

Số đơn yêu cầu: DT1-2025-08671 Ngày nộp: 04/06/2025

Liên quan đến Bằng độc quyền sáng chế:

(11) Số bằng	(15) Ngày cấp	Năm yêu cầu duy trì hiệu lực	Hiệu lực được duy trì đến
40681	02/07/2024	2	02/07/2026

(73) Chủ văn bằng bảo hộ: NIPPON STEEL CORPORATION (JP)
6-1, Marunouchi 2-chome, Chiyoda-ku, Tokyo 100-8071 Japan

Thông báo số: 105503/TB-SHTT.$_{IP}$, ngày 24/07/2025 về việc ghi nhận yêu cầu duy trì hiệu lực Bằng độc quyền sáng chế

Số đơn yêu cầu: DT1-2025-08672 Ngày nộp: 04/06/2025

Liên quan đến Bằng độc quyền sáng chế:

(11) Số bằng	(15) Ngày cấp	Năm yêu cầu duy trì hiệu lực	Hiệu lực được duy trì đến
40684	02/07/2024	2	02/07/2026

(73) Chủ văn bằng bảo hộ: NIPPON STEEL CORPORATION (JP)
6-1, Marunouchi 2-chome, Chiyoda-ku, Tokyo 100-8071 Japan

Thông báo số: 105504/TB-SHTT.$_{IP}$, ngày 24/07/2025 về việc ghi nhận yêu cầu duy trì hiệu lực Bằng độc quyền sáng chế

Số đơn yêu cầu: DT1-2025-08673 Ngày nộp: 04/06/2025

Liên quan đến Bằng độc quyền sáng chế:

(11) Số bằng	(15) Ngày cấp	Năm yêu cầu duy trì hiệu lực	Hiệu lực được duy trì đến
40685	02/07/2024	2	02/07/2026

(73) Chủ văn bằng bảo hộ: KAO CORPORATION (JP)
14-10, Nihonbashi-Kayabacho 1-chome, Chuo-ku, Tokyo 1038210 (JP)

Thông báo số: 105505/TB-SHTT.$_{IP}$, ngày 24/07/2025 về việc ghi nhận yêu cầu duy trì hiệu lực Bằng độc quyền sáng chế

Số đơn yêu cầu: DT1-2025-08674 Ngày nộp: 04/06/2025

Liên quan đến Bằng độc quyền sáng chế:

(11) Số bằng	(15) Ngày cấp	Năm yêu cầu duy trì hiệu lực	Hiệu lực được duy trì đến
19573	03/07/2018	8	03/07/2026

(73) Chủ văn bằng bảo hộ: NIPPON CLOSURES CO., LTD. (JP)
18-1, Higashi-Gotanda 2-chome, Shinagawa-ku, Tokyo 141-0022, Japan.

Thông báo số: 105506/TB-SHTT.IP, ngày 24/07/2025 về việc ghi nhận yêu cầu duy trì hiệu lực Bằng độc quyền sáng chế

Số đơn yêu cầu: DT1-2025-08675 Ngày nộp: 04/06/2025

Liên quan đến Bằng độc quyền sáng chế:

(11) Số bằng	(15) Ngày cấp	Năm yêu cầu duy trì hiệu lực	Hiệu lực được duy trì đến
36595	03/07/2023	3	03/07/2026

(73) Chủ văn bằng bảo hộ: KURITA WATER INDUSTRIES LTD. (JP)
10-1, Nakano 4-chome, Nakano-ku, Tokyo 1640001, Japan

Thông báo số: 105507/TB-SHTT.IP, ngày 24/07/2025 về việc ghi nhận yêu cầu duy trì hiệu lực Bằng độc quyền sáng chế

Số đơn yêu cầu: DT1-2025-08676 Ngày nộp: 04/06/2025

Liên quan đến Bằng độc quyền sáng chế:

(11) Số bằng	(15) Ngày cấp	Năm yêu cầu duy trì hiệu lực	Hiệu lực được duy trì đến
40698	03/07/2024	2	03/07/2026

(73) Chủ văn bằng bảo hộ: JFE STEEL CORPORATION (JP)
2-3, Uchisaiwai-cho 2-chome, Chiyoda-ku Tokyo 1000011, JP

Thông báo số: 105508/TB-SHTT.IP, ngày 24/07/2025 về việc ghi nhận yêu cầu duy trì hiệu lực Bằng độc quyền sáng chế

Số đơn yêu cầu: DT1-2025-08677 Ngày nộp: 04/06/2025

Liên quan đến Bằng độc quyền sáng chế:

(11) Số bằng	(15) Ngày cấp	Năm yêu cầu duy trì hiệu lực	Hiệu lực được duy trì đến
24930	03/07/2020	6	03/07/2026

(73) Chủ văn bằng bảo hộ: MITSUBISHI CHEMICAL CORPORATION (JP)
1-1, Marunouchi 1-chome, Chiyoda-ku, Tokyo 100-8251, Japan

Thông báo số: 105509/TB-SHTT.IP, ngày 24/07/2025 về việc ghi nhận yêu cầu duy trì hiệu lực Bằng độc quyền sáng chế

Số đơn yêu cầu: DT1-2025-08678 Ngày nộp: 04/06/2025

Liên quan đến Bằng độc quyền sáng chế:

(11) Số bằng	(15) Ngày cấp	Năm yêu cầu duy trì hiệu lực	Hiệu lực được duy trì đến
40699	03/07/2024	2	03/07/2026

(73) Chủ văn bằng bảo hộ: NIPPON STEEL CORPORATION (JP)
6-1, Marunouchi 2-chome, Chiyoda-ku, Tokyo 100-8071 Japan

Thông báo số: 105510/TB-SHTT.IP, ngày 24/07/2025 về việc ghi nhận yêu cầu duy trì hiệu lực Bằng độc quyền sáng chế

Số đơn yêu cầu: DT1-2025-08679 Ngày nộp: 04/06/2025

Liên quan đến Bằng độc quyền sáng chế:

(11) Số bằng	(15) Ngày cấp	Năm yêu cầu duy trì hiệu lực	Hiệu lực được duy trì đến
40696	03/07/2024	2	03/07/2026

(73) Chủ văn bằng bảo hộ: KAO CORPORATION (JP)
14-10, Nihonbashi Kayabacho 1-chome, Chuo-ku, Tokyo 103-8210 Japan

---

Thông báo số: 105511/TB-SHTT.IP, ngày 24/07/2025 về việc ghi nhận yêu cầu duy trì hiệu lực Bằng độc quyền sáng chế

Số đơn yêu cầu: DT1-2025-08680 Ngày nộp: 04/06/2025

Liên quan đến Bằng độc quyền sáng chế:

(11) Số bằng	(15) Ngày cấp	Năm yêu cầu duy trì hiệu lực	Hiệu lực được duy trì đến
24980	07/07/2020	6	07/07/2026

(73) Chủ văn bằng bảo hộ: KAO CORPORATION (JP)
14-10, Nihonbashi-Kayabacho 1-chome, Chuo-ku, Tokyo 1038210 (JP)

Thông báo số: 105512/TB-SHTT.$_{IP}$, ngày 24/07/2025 về việc ghi nhận yêu cầu duy trì hiệu lực Bằng độc quyền sáng chế

Số đơn yêu cầu: DT1-2025-08681 Ngày nộp: 04/06/2025

Liên quan đến Bằng độc quyền sáng chế:

(11) Số bằng	(15) Ngày cấp	Năm yêu cầu duy trì hiệu lực	Hiệu lực được duy trì đến
40756	08/07/2024	2	08/07/2026

(73) Chủ văn bằng bảo hộ: CKD CORPORATION (JP)
250, Ouji 2-chome, Komaki-shi, Aichi 4858551, Japan

Thông báo số: 105513/TB-SHTT.$_{IP}$, ngày 24/07/2025 về việc ghi nhận yêu cầu duy trì hiệu lực Bằng độc quyền sáng chế

Số đơn yêu cầu: DT1-2025-08682 Ngày nộp: 04/06/2025

Liên quan đến Bằng độc quyền sáng chế:

(11) Số bằng	(15) Ngày cấp	Năm yêu cầu duy trì hiệu lực	Hiệu lực được duy trì đến
32915	08/07/2022	4	08/07/2026

(73) Chủ văn bằng bảo hộ: NIPPON SHEET GLASS COMPANY, LIMITED (JP)
5-27, Mita 3-chome, Minato-ku, Tokyo 108-6321 Japan

Thông báo số: 105514/TB-SHTT.$_{IP}$, ngày 24/07/2025 về việc ghi nhận yêu cầu duy trì hiệu lực Bằng độc quyền sáng chế

Số đơn yêu cầu: DT1-2025-08683 Ngày nộp: 04/06/2025

Liên quan đến Bằng độc quyền sáng chế:

(11) Số bằng	(15) Ngày cấp	Năm yêu cầu duy trì hiệu lực	Hiệu lực được duy trì đến
29168	08/07/2021	5	08/07/2026

(73) Chủ văn bằng bảo hộ: SEKISUI CHEMICAL CO., LTD. (JP)
2-4-4, Nishitenma, Kita-ku, Osaka-Shi Osaka 5308565 (JP)

Thông báo số: 105515/TB-SHTT.$_{IP}$, ngày 24/07/2025 về việc ghi nhận yêu cầu duy trì hiệu lực Bằng độc quyền sáng chế

Số đơn yêu cầu: DT1-2025-08684 Ngày nộp: 04/06/2025

Liên quan đến Bằng độc quyền sáng chế:

(11) Số bằng	(15) Ngày cấp	Năm yêu cầu duy trì hiệu lực	Hiệu lực được duy trì đến
32919	08/07/2022	4	08/07/2026

(73) Chủ văn bằng bảo hộ: JGC JAPAN CORPORATION (JP)
2-3-1, Minato Mirai, Nishi-ku, Yokohama-shi, Kanagawa 2206001, Japan

---

Thông báo số: 105516/TB-SHTT.$_{IP}$, ngày 24/07/2025 về việc ghi nhận yêu cầu duy trì hiệu lực Bằng độc quyền sáng chế

Số đơn yêu cầu: DT1-2025-08685 Ngày nộp: 04/06/2025

Liên quan đến Bằng độc quyền sáng chế:

(11) Số bằng	(15) Ngày cấp	Năm yêu cầu duy trì hiệu lực	Hiệu lực được duy trì đến
29165	08/07/2021	5	08/07/2026

(73) Chủ văn bằng bảo hộ: JFE STEEL CORPORATION (JP)
2-3, Uchisaiwai-cho 2-chome, Chiyoda-ku, Tokyo 100-0011, Japan

---

Thông báo số: 105517/TB-SHTT.IP, ngày 24/07/2025 về việc ghi nhận yêu cầu duy trì hiệu lực Bằng độc quyền sáng chế

Số đơn yêu cầu: DT1-2025-08686 Ngày nộp: 04/06/2025

Liên quan đến Bằng độc quyền sáng chế:

(11) Số bằng	(15) Ngày cấp	Năm yêu cầu duy trì hiệu lực	Hiệu lực được duy trì đến
40767	08/07/2024	2	08/07/2026

(73) Chủ văn bằng bảo hộ: MORITA MIYATA CORPORATION (JP)
3-5-7, Ariake, Koto-ku, Tokyo, 1350063 Japan

Thông báo số: 105518/TB-SHTT.IP, ngày 24/07/2025 về việc ghi nhận yêu cầu duy trì hiệu lực Bằng độc quyền sáng chế

Số đơn yêu cầu: DT1-2025-08687 Ngày nộp: 04/06/2025

Liên quan đến Bằng độc quyền sáng chế:

(11) Số bằng	(15) Ngày cấp	Năm yêu cầu duy trì hiệu lực	Hiệu lực được duy trì đến
40763	08/07/2024	2	08/07/2026

(73) Chủ văn bằng bảo hộ: KAO CORPORATION (JP)
14-10, Nihonbashi-Kayabacho 1-chome, Chuo-ku, Tokyo 103-8210 (JP)

Thông báo số: 105519/TB-SHTT.IP, ngày 24/07/2025 về việc ghi nhận yêu cầu duy trì hiệu lực Bằng độc quyền sáng chế

Số đơn yêu cầu: DT1-2025-08688 Ngày nộp: 04/06/2025

Liên quan đến Bằng độc quyền sáng chế:

(11) Số bằng	(15) Ngày cấp	Năm yêu cầu duy trì hiệu lực	Hiệu lực được duy trì đến
24998	08/07/2020	6	08/07/2026

(73) Chủ văn bằng bảo hộ: HITACHI ASTEMO, LTD. (JP)
2520, Takaba, Hitachinaka-shi, Ibaraki, Japan

Thông báo số: 105520/TB-SHTT.$_{IP}$, ngày 24/07/2025 về việc ghi nhận yêu cầu duy trì hiệu lực Bằng độc quyền sáng chế

Số đơn yêu cầu: DT1-2025-08689 Ngày nộp: 04/06/2025

Liên quan đến Bằng độc quyền sáng chế:

(11) Số bằng	(15) Ngày cấp	Năm yêu cầu duy trì hiệu lực	Hiệu lực được duy trì đến
21460	09/07/2019	7	09/07/2026

(73) Chủ văn bằng bảo hộ: OTSUKA PHARMACEUTICAL CO., LTD. (JP)
9, Kanda-Tsukasamachi 2-chome, Chiyoda-ku, Tokyo, 1018535, Japan

---

Thông báo số: 105521/TB-SHTT.$_{IP}$, ngày 24/07/2025 về việc ghi nhận yêu cầu duy trì hiệu lực Bằng độc quyền sáng chế

Số đơn yêu cầu: DT1-2025-08690 Ngày nộp: 04/06/2025

Liên quan đến Bằng độc quyền sáng chế:

(11) Số bằng	(15) Ngày cấp	Năm yêu cầu duy trì hiệu lực	Hiệu lực được duy trì đến
21459	09/07/2019	7	09/07/2026

(73) Chủ văn bằng bảo hộ: UNICHARM CORPORATION (JP)
182, Shimobun, Kinsei-cho, Shikokuchuo-shi, Ehime 799-0111, Japan

---

Thông báo số: 105522/TB-SHTT.$_{IP}$, ngày 24/07/2025 về việc ghi nhận yêu cầu duy trì hiệu lực Bằng độc quyền sáng chế

Số đơn yêu cầu: DT1-2025-08691 Ngày nộp: 04/06/2025

Liên quan đến Bằng độc quyền sáng chế:

(11) Số bằng	(15) Ngày cấp	Năm yêu cầu duy trì hiệu lực	Hiệu lực được duy trì đến
25021	09/07/2020	6	09/07/2026

(73) Chủ văn bằng bảo hộ: KAWASAKI JUKOGYO KABUSHIKI KAISHA (JP)
1-1, Higashikawasaki-cho 3-chome, Chuo-ku, Kobe-shi, Hyogo 6508670, Japan

---

Thông báo số: 105523/TB-SHTT.$_{IP}$, ngày 24/07/2025 về việc ghi nhận yêu cầu duy trì hiệu lực Bằng độc quyền sáng chế

Số đơn yêu cầu: DT1-2025-08692 Ngày nộp: 04/06/2025

Liên quan đến Bằng độc quyền sáng chế:

(11) Số bằng	(15) Ngày cấp	Năm yêu cầu duy trì hiệu lực	Hiệu lực được duy trì đến
25045	09/07/2020	6	09/07/2026

(73) Chủ văn bằng bảo hộ: YKK CORPORATION (JP)
1, KandaIzumi-cho, Chiyoda-ku, Tokyo 101-8642, Japan

Thông báo số: 105524/TB-SHTT.$_{IP}$, ngày 24/07/2025 về việc ghi nhận yêu cầu duy trì hiệu lực Bằng độc quyền sáng chế

Số đơn yêu cầu: DT1-2025-08693 Ngày nộp: 04/06/2025

Liên quan đến Bằng độc quyền sáng chế:

(11) Số bằng	(15) Ngày cấp	Năm yêu cầu duy trì hiệu lực	Hiệu lực được duy trì đến
21489	09/07/2019	7	09/07/2026

(73) Chủ văn bằng bảo hộ: NISSIN FOODS HOLDINGS CO., LTD. (JP)
1-1 Nishinakajima 4-chome, Yodogawa-ku, Osaka-shi, Osaka 532-8524, Japan

---

Thông báo số: 105525/TB-SHTT.$_{IP}$, ngày 24/07/2025 về việc ghi nhận yêu cầu duy trì hiệu lực Bằng độc quyền sáng chế

Số đơn yêu cầu: DT1-2025-08694 Ngày nộp: 04/06/2025

Liên quan đến Bằng độc quyền sáng chế:

(11) Số bằng	(15) Ngày cấp	Năm yêu cầu duy trì hiệu lực	Hiệu lực được duy trì đến
25034	09/07/2020	6	09/07/2026

(73) Chủ văn bằng bảo hộ: DE NORA PERMELEC LTD (JP)
2023-15, Endo, Fujisawa-shi, Kanagawa 2520816 Japan

Thông báo số: 105526/TB-SHTT.$_{IP}$, ngày 24/07/2025 về việc ghi nhận yêu cầu duy trì hiệu lực Bằng độc quyền sáng chế

Số đơn yêu cầu: DT1-2025-08695 Ngày nộp: 04/06/2025

Liên quan đến Bằng độc quyền sáng chế:

(11) Số bằng	(15) Ngày cấp	Năm yêu cầu duy trì hiệu lực	Hiệu lực được duy trì đến
40780	09/07/2024	2	09/07/2026

(73) Chủ văn bằng bảo hộ: SUMITOMO ELECTRIC INDUSTRIES, LTD. (JP)
5-33, Kitahama 4-chome, Chuo-ku, Osaka-shi, Osaka 5410041 (JP)

Thông báo số: 105527/TB-SHTT.$_{IP}$, ngày 24/07/2025 về việc ghi nhận yêu cầu duy trì hiệu lực Bằng độc quyền sáng chế

Số đơn yêu cầu: DT1-2025-08696 Ngày nộp: 04/06/2025

Liên quan đến Bằng độc quyền sáng chế:

(11) Số bằng	(15) Ngày cấp	Năm yêu cầu duy trì hiệu lực	Hiệu lực được duy trì đến
21479	09/07/2019	7	09/07/2026

(73) Chủ văn bằng bảo hộ: TERUMO KABUSHIKI KAISHA (JP)
44-1, Hatagaya 2-chome, Shibuya-ku, Tokyo 151-0072 Japan

Thông báo số: 105528/TB-SHTT.$_{IP}$, ngày 24/07/2025 về việc ghi nhận yêu cầu duy trì hiệu lực Bằng độc quyền sáng chế

Số đơn yêu cầu: DT1-2025-08697 Ngày nộp: 04/06/2025

Liên quan đến Bằng độc quyền sáng chế:

(11) Số bằng	(15) Ngày cấp	Năm yêu cầu duy trì hiệu lực	Hiệu lực được duy trì đến
21458	09/07/2019	7	09/07/2026

(73) Chủ văn bằng bảo hộ: KYODO PRINTING CO., LTD. (JP)
14-12, Koishikawa 4-chome, Bunkyo-ku, Tokyo 1128501, Japan

Thông báo số: 105529/TB-SHTT.$_{IP}$, ngày 24/07/2025 về việc ghi nhận yêu cầu duy trì hiệu lực Bằng độc quyền sáng chế

Số đơn yêu cầu: DT1-2025-08698 Ngày nộp: 04/06/2025

Liên quan đến Bằng độc quyền sáng chế:

(11) Số bằng	(15) Ngày cấp	Năm yêu cầu duy trì hiệu lực	Hiệu lực được duy trì đến
40777	09/07/2024	2	09/07/2026

(73) Chủ văn bằng bảo hộ: JFE STEEL CORPORATION (JP)
2-3, Uchisaiwai-cho 2-chome, Chiyoda-ku, Tokyo 100-0011, Japan

---

Thông báo số: 105530/TB-SHTT.$_{IP}$, ngày 24/07/2025 về việc ghi nhận yêu cầu duy trì hiệu lực Bằng độc quyền sáng chế

Số đơn yêu cầu: DT1-2025-08699 Ngày nộp: 04/06/2025

Liên quan đến Bằng độc quyền sáng chế:

(11) Số bằng	(15) Ngày cấp	Năm yêu cầu duy trì hiệu lực	Hiệu lực được duy trì đến
29188	09/07/2021	5	09/07/2026

(73) Chủ văn bằng bảo hộ: NITTO DENKO CORPORATION (JP)
1-1-2, Shimohozumi, Ibaraki-shi, Osaka 567-8680, Japan

Thông báo số: 105531/TB-SHTT.$_{IP}$, ngày 24/07/2025 về việc ghi nhận yêu cầu duy trì hiệu lực Bằng độc quyền sáng chế

Số đơn yêu cầu: DT1-2025-08700 Ngày nộp: 04/06/2025

Liên quan đến Bằng độc quyền sáng chế:

(11) Số bằng	(15) Ngày cấp	Năm yêu cầu duy trì hiệu lực	Hiệu lực được duy trì đến
32525	06/06/2022	4	06/06/2026

(73) Chủ văn bằng bảo hộ: OSAKA UNIVERSITY (JP)
1-1, Yamadaoka, Suita-shi, Osaka 565-0871 Japan

Thông báo số: 105532/TB-SHTT.$_{IP}$, ngày 24/07/2025 về việc ghi nhận yêu cầu duy trì hiệu lực Bằng độc quyền sáng chế

Số đơn yêu cầu: DT1-2025-08701 Ngày nộp: 04/06/2025

Liên quan đến Bằng độc quyền sáng chế:

(11) Số bằng	(15) Ngày cấp	Năm yêu cầu duy trì hiệu lực	Hiệu lực được duy trì đến
17034	06/06/2017	9	06/06/2026

(73) Chủ văn bằng bảo hộ: BAYER CROPSCIENCE AKTIENGESELLSCHAFT (DE)
Alfred-Nobel Strasse 50, 40789 Monheim am Rhein, Germany

Thông báo số: 105533/TB-SHTT.$_{IP}$, ngày 24/07/2025 về việc ghi nhận yêu cầu duy trì hiệu lực Bằng độc quyền sáng chế

Số đơn yêu cầu: DT1-2025-08702 Ngày nộp: 04/06/2025

Liên quan đến Bằng độc quyền sáng chế:

(11) Số bằng	(15) Ngày cấp	Năm yêu cầu duy trì hiệu lực	Hiệu lực được duy trì đến
24451	09/06/2020	6	09/06/2026

(73) Chủ văn bằng bảo hộ: INTEL CORPORATION (US)
2200 Mission College Boulevard, M/S: RNB-4-150, Santa Clara, California 95054, United States of America

---

Thông báo số: 105534/TB-SHTT.IP, ngày 24/07/2025 về việc ghi nhận yêu cầu duy trì hiệu lực Bằng độc quyền sáng chế

Số đơn yêu cầu: DT1-2025-08703 Ngày nộp: 04/06/2025

Liên quan đến Bằng độc quyền sáng chế:

(11) Số bằng	(15) Ngày cấp	Năm yêu cầu duy trì hiệu lực	Hiệu lực được duy trì đến
12833	09/06/2014	12	09/06/2026

(73) Chủ văn bằng bảo hộ: NOVARTIS AG (CH)
Lichtstrasse 35, 4056 Basel, Switzerland

Thông báo số: 105535/TB-SHTT.IP, ngày 24/07/2025 về việc ghi nhận yêu cầu duy trì hiệu lực Bằng độc quyền sáng chế

Số đơn yêu cầu: DT1-2025-08704 Ngày nộp: 04/06/2025

Liên quan đến Bằng độc quyền sáng chế:

(11) Số bằng	(15) Ngày cấp	Năm yêu cầu duy trì hiệu lực	Hiệu lực được duy trì đến
28885	10/06/2021	5	10/06/2026

(73) Chủ văn bằng bảo hộ: MONSANTO TECHNOLOGY LLC (US)
800 N. Lindbergh Boulevard, Mail Zone E1NA, St. Louis, Missouri 63167, United States of America

---

Thông báo số: 105536/TB-SHTT.IP, ngày 24/07/2025 về việc ghi nhận yêu cầu duy trì hiệu lực Bằng độc quyền sáng chế

Số đơn yêu cầu: DT1-2025-08705 Ngày nộp: 04/06/2025

Liên quan đến Bằng độc quyền sáng chế:

(11) Số bằng	(15) Ngày cấp	Năm yêu cầu duy trì hiệu lực	Hiệu lực được duy trì đến
21309	10/06/2019	7	10/06/2026

(73) Chủ văn bằng bảo hộ: ADVERIO PHARMA GMBH (DE)
Kaiser-Wilhelm-Allee 1, 51373 Leverkusen, Germany

Thông báo số: 105541/TB-SHTT.IP, ngày 24/07/2025 về việc ghi nhận yêu cầu duy trì hiệu lực Bằng độc quyền sáng chế

Số đơn yêu cầu: DT1-2025-08706 Ngày nộp: 04/06/2025

Liên quan đến Bằng độc quyền sáng chế:

(11) Số bằng	(15) Ngày cấp	Năm yêu cầu duy trì hiệu lực	Hiệu lực được duy trì đến
21308	10/06/2019	7	10/06/2026

(73) Chủ văn bằng bảo hộ: ADVERIO PHARMA GMBH (DE)
Kaiser-Wilhelm-Allee 1, 51373 Leverkusen, Germany

Thông báo số: 105542/TB-SHTT.IP, ngày 24/07/2025 về việc ghi nhận yêu cầu duy trì hiệu lực Bằng độc quyền sáng chế

Số đơn yêu cầu: DT1-2025-08708 Ngày nộp: 04/06/2025

Liên quan đến Bằng độc quyền sáng chế:

(11) Số bằng	(15) Ngày cấp	Năm yêu cầu duy trì hiệu lực	Hiệu lực được duy trì đến
10377	13/06/2012	14	13/06/2026

(73) Chủ văn bằng bảo hộ: AFT PHARMACEUTICALS LIMITED (NZ)
16 Brett Avenue, Takapuna, Auckland, New Zealand

Thông báo số: 105543/TB-SHTT.IP, ngày 24/07/2025 về việc ghi nhận yêu cầu duy trì hiệu lực Bằng độc quyền sáng chế

Số đơn yêu cầu: DT1-2025-08709 Ngày nộp: 04/06/2025

Liên quan đến Bằng độc quyền sáng chế:

(11) Số bằng	(15) Ngày cấp	Năm yêu cầu duy trì hiệu lực	Hiệu lực được duy trì đến
24576	15/06/2020	6	15/06/2026

(73) Chủ văn bằng bảo hộ: NOVARTIS AG (CH)
Lichtstrasse 35, CH-4056 Basel, Switzerland

Thông báo số: 105544/TB-SHTT.IP, ngày 24/07/2025 về việc ghi nhận yêu cầu duy trì hiệu lực Bằng độc quyền sáng chế

Số đơn yêu cầu: DT1-2025-08710 Ngày nộp: 04/06/2025

Liên quan đến Bằng độc quyền sáng chế:

(11) Số bằng	(15) Ngày cấp	Năm yêu cầu duy trì hiệu lực	Hiệu lực được duy trì đến
36409	15/06/2023	3	15/06/2026

(73) Chủ văn bằng bảo hộ: FUTURECHEM CO., LTD (KR)
21, Yeonmujang 3-gil Seongdong-gu, Seoul 04782, Republic of Korea

---

Thông báo số: 105545/TB-SHTT.IP, ngày 24/07/2025 về việc ghi nhận yêu cầu duy trì hiệu lực Bằng độc quyền sáng chế

Số đơn yêu cầu: DT1-2025-08711 Ngày nộp: 04/06/2025

Liên quan đến Bằng độc quyền sáng chế:

(11) Số bằng	(15) Ngày cấp	Năm yêu cầu duy trì hiệu lực	Hiệu lực được duy trì đến
36426	16/06/2023	3	16/06/2026

(73) Chủ văn bằng bảo hộ: FUJI CHEMICAL CO., LTD. (JP)
2-33, Higashinoda-machi 3-chome, Miyakojima-ku, Osaka-shi, Osaka 5340024, Japan

---

Thông báo số: 105546/TB-SHTT.IP, ngày 24/07/2025 về việc ghi nhận yêu cầu duy trì hiệu lực Bằng độc quyền sáng chế

Số đơn yêu cầu: DT1-2025-08712 Ngày nộp: 04/06/2025

Liên quan đến Bằng độc quyền sáng chế:

(11) Số bằng	(15) Ngày cấp	Năm yêu cầu duy trì hiệu lực	Hiệu lực được duy trì đến
40516	18/06/2024	2	18/06/2026

(73) Chủ văn bằng bảo hộ: RIO TINTO ALCAN INTERNATIONAL LIMITED (CA)
400-1190 Avenue des Canadiens de Montréal Montréal, Québec H3B0E3, Canada

---

Thông báo số: 105547/TB-SHTT.IP, ngày 24/07/2025 về việc ghi nhận yêu cầu duy trì hiệu lực Bằng độc quyền sáng chế

Số đơn yêu cầu: DT1-2025-08713 Ngày nộp: 04/06/2025

Liên quan đến Bằng độc quyền sáng chế:

(11) Số bằng	(15) Ngày cấp	Năm yêu cầu duy trì hiệu lực	Hiệu lực được duy trì đến
24657	18/06/2020	6	18/06/2026

(73) Chủ văn bằng bảo hộ: KT CORPORATION (KR)
90 Buljeong-ro, Bundang-gu Seongnam-city, Kyeonggi-do 463-711, Republic of Korea

---

Thông báo số: 105548/TB-SHTT.IP, ngày 24/07/2025 về việc ghi nhận yêu cầu duy trì hiệu lực Bằng độc quyền sáng chế

Số đơn yêu cầu: DT1-2025-08714 Ngày nộp: 04/06/2025

Liên quan đến Bằng độc quyền sáng chế:

(11) Số bằng	(15) Ngày cấp	Năm yêu cầu duy trì hiệu lực	Hiệu lực được duy trì đến
24687	19/06/2020	6	19/06/2026

(73) Chủ văn bằng bảo hộ: ADVANCED BIONUTRITION CORPORATION (US)
7155 Columbia Gateway Drive, Columbia, MD 21046-2545, United States of America

---

Thông báo số: 105549/TB-SHTT.IP, ngày 24/07/2025 về việc ghi nhận yêu cầu duy trì hiệu lực Bằng độc quyền sáng chế

Số đơn yêu cầu: DT1-2025-08715 Ngày nộp: 04/06/2025

Liên quan đến Bằng độc quyền sáng chế:

(11) Số bằng	(15) Ngày cấp	Năm yêu cầu duy trì hiệu lực	Hiệu lực được duy trì đến
9378	20/06/2011	15	20/06/2026

(73) Chủ văn bằng bảo hộ: BAYER CROPSCIENCE AKTIENGESELLSCHAFT (DE)
Alfred-Nobel Strasse 50, 40789 Monheim am Rhein, Germany

Thông báo số: 105550/TB-SHTT.IP, ngày 24/07/2025 về việc ghi nhận yêu cầu duy trì hiệu lực Bằng độc quyền sáng chế

Số đơn yêu cầu: DT1-2025-08716 Ngày nộp: 04/06/2025

Liên quan đến Bằng độc quyền sáng chế:

(11) Số bằng	(15) Ngày cấp	Năm yêu cầu duy trì hiệu lực	Hiệu lực được duy trì đến
40538	20/06/2024	2	20/06/2026

(73) Chủ văn bằng bảo hộ: OTSUKA PHARMACEUTICAL FACTORY, INC. (JP)
115, Aza Kuguhara, Tateiwa, Muya-cho, Naruto-shi, Tokushima 772-8601, Japan

---

Thông báo số: 105551/TB-SHTT.IP, ngày 24/07/2025 về việc ghi nhận yêu cầu duy trì hiệu lực Bằng độc quyền sáng chế

Số đơn yêu cầu: DT1-2025-08717 Ngày nộp: 04/06/2025

Liên quan đến Bằng độc quyền sáng chế:

(11) Số bằng	(15) Ngày cấp	Năm yêu cầu duy trì hiệu lực	Hiệu lực được duy trì đến
36471	20/06/2023	3	20/06/2026

(73) Chủ văn bằng bảo hộ: KT CORPORATION (KR)
90, Buljeong-ro, Bundang-gu, Seongnam-si, Gyeonggi-do 13606, Republic of Korea

---

Thông báo số: 105552/TB-SHTT.$_{IP}$, ngày 24/07/2025 về việc ghi nhận yêu cầu duy trì hiệu lực Bằng độc quyền sáng chế

Số đơn yêu cầu: DT1-2025-08718 Ngày nộp: 04/06/2025

Liên quan đến Bằng độc quyền sáng chế:

(11) Số bằng	(15) Ngày cấp	Năm yêu cầu duy trì hiệu lực	Hiệu lực được duy trì đến
19504	21/06/2018	8	21/06/2026

(73) Chủ văn bằng bảo hộ: SOUTHERN COMPANY (US)
600 North 18th Street, Bin 7n-8374, Birmingham, AL 35203-2206, United States of America

---

Thông báo số: 105553/TB-SHTT.$_{IP}$, ngày 24/07/2025 về việc ghi nhận yêu cầu duy trì hiệu lực Bằng độc quyền sáng chế

Số đơn yêu cầu: DT1-2025-08719 Ngày nộp: 04/06/2025

Liên quan đến Bằng độc quyền sáng chế:

(11) Số bằng	(15) Ngày cấp	Năm yêu cầu duy trì hiệu lực	Hiệu lực được duy trì đến
29217	13/07/2021	5	13/07/2026

(73) Chủ văn bằng bảo hộ: DOOSAN HEAVY INDUSTRIES CONSTRUCTION CO., LTD. (KR)
22, Doosanvolvo-ro, Seongsan-gu, Changwon-si, Gyeongsangnam-do, 51711 Republic of Korea

---

Thông báo số: 105554/TB-SHTT.$_{IP}$, ngày 24/07/2025 về việc ghi nhận yêu cầu duy trì hiệu lực Bằng độc quyền sáng chế

Số đơn yêu cầu: DT1-2025-08720 Ngày nộp: 04/06/2025

Liên quan đến Bằng độc quyền sáng chế:

(11) Số bằng	(15) Ngày cấp	Năm yêu cầu duy trì hiệu lực	Hiệu lực được duy trì đến
29214	13/07/2021	5	13/07/2026

(73) Chủ văn bằng bảo hộ: KAWASAKI JUKOGYO KABUSHIKI KAISHA (JP)
1-1, Higashikawasaki-cho 3-chome, Chuo-ku, Kobe-shi, Hyogo 650-8670 Japan

---

Thông báo số: 105555/TB-SHTT.$_{IP}$, ngày 24/07/2025 về việc ghi nhận yêu cầu duy trì hiệu lực Bằng độc quyền sáng chế

Số đơn yêu cầu: DT1-2025-08721 Ngày nộp: 04/06/2025

Liên quan đến Bằng độc quyền sáng chế:

(11) Số bằng	(15) Ngày cấp	Năm yêu cầu duy trì hiệu lực	Hiệu lực được duy trì đến
25094	13/07/2020	6	13/07/2026

(73) Chủ văn bằng bảo hộ: YKK CORPORATION (JP)
1, Kanda Izumi-cho, Chiyoda-ku, Tokyo 101-8642, Japan

Thông báo số: 105556/TB-SHTT.$_{IP}$, ngày 24/07/2025 về việc ghi nhận yêu cầu duy trì hiệu lực Bằng độc quyền sáng chế

Số đơn yêu cầu: DT1-2025-08722 Ngày nộp: 04/06/2025

Liên quan đến Bằng độc quyền sáng chế:

(11) Số bằng	(15) Ngày cấp	Năm yêu cầu duy trì hiệu lực	Hiệu lực được duy trì đến
32982	13/07/2022	4	13/07/2026

(73) Chủ văn bằng bảo hộ: YKK CORPORATION (JP)
1, KANDA IZUMI-CHO, CHIYODA-KU, TOKYO 101-8642, JAPAN

Thông báo số: 105557/TB-SHTT.IP, ngày 24/07/2025 về việc ghi nhận yêu cầu duy trì hiệu lực Bằng độc quyền sáng chế

Số đơn yêu cầu: DT1-2025-08723 Ngày nộp: 04/06/2025

Liên quan đến Bằng độc quyền sáng chế:

(11) Số bằng	(15) Ngày cấp	Năm yêu cầu duy trì hiệu lực	Hiệu lực được duy trì đến
32987	13/07/2022	4	13/07/2026

(73) Chủ văn bằng bảo hộ: YKK CORPORATION (JP)
1, Kanda Izumi-cho, Chiyoda-ku, Tokyo 101-8642, Japan

Thông báo số: 105558/TB-SHTT.IP, ngày 24/07/2025 về việc ghi nhận yêu cầu duy trì hiệu lực Bằng độc quyền sáng chế

Số đơn yêu cầu: DT1-2025-08724 Ngày nộp: 04/06/2025

Liên quan đến Bằng độc quyền sáng chế:

(11) Số bằng	(15) Ngày cấp	Năm yêu cầu duy trì hiệu lực	Hiệu lực được duy trì đến
32991	13/07/2022	4	13/07/2026

(73) Chủ văn bằng bảo hộ: YKK CORPORATION (JP)
1, Kanda Izumi-cho, Chiyoda-ku, Tokyo 101-8642, Japan

Thông báo số: 105559/TB-SHTT.IP, ngày 24/07/2025 về việc ghi nhận yêu cầu duy trì hiệu lực Bằng độc quyền sáng chế

Số đơn yêu cầu: DT1-2025-08725 Ngày nộp: 04/06/2025

Liên quan đến Bằng độc quyền sáng chế:

(11) Số bằng	(15) Ngày cấp	Năm yêu cầu duy trì hiệu lực	Hiệu lực được duy trì đến
32993	13/07/2022	4	13/07/2026

(73) Chủ văn bằng bảo hộ: YKK CORPORATION (JP)
1, Kanda Izumi-cho, Chiyoda-ku, Tokyo 1018642, Japan

Thông báo số: 105560/TB-SHTT.IP, ngày 24/07/2025 về việc ghi nhận yêu cầu duy trì hiệu lực Bằng độc quyền sáng chế

Số đơn yêu cầu: DT1-2025-08726 Ngày nộp: 04/06/2025

Liên quan đến Bằng độc quyền sáng chế:

(11) Số bằng	(15) Ngày cấp	Năm yêu cầu duy trì hiệu lực	Hiệu lực được duy trì đến
29213	13/07/2021	5	13/07/2026

(73) Chủ văn bằng bảo hộ: MITSUBISHI HEAVY INDUSTRIES POWER ENVIRONMENTAL SOLUTIONS, LTD. (JP)
1-8, Sakuragi-cho 1-Chome, Naka-ku, Yokohama-Shi, Kanagawa 231-0062 Japan

---

Thông báo số: 105561/TB-SHTT.IP, ngày 24/07/2025 về việc ghi nhận yêu cầu duy trì hiệu lực Bằng độc quyền sáng chế

Số đơn yêu cầu: DT1-2025-08727 Ngày nộp: 04/06/2025

Liên quan đến Bằng độc quyền sáng chế:

(11) Số bằng	(15) Ngày cấp	Năm yêu cầu duy trì hiệu lực	Hiệu lực được duy trì đến
32986	13/07/2022	4	13/07/2026

(73) Chủ văn bằng bảo hộ: MITSUBISHI POWER, LTD. (JP)
3-1, Minatomirai 3-chome, Nishi-ku, Yokohama-shi, Kanagawa 220-8401, Japan

---

Thông báo số: 105562/TB-SHTT.IP, ngày 24/07/2025 về việc ghi nhận yêu cầu duy trì hiệu lực Bằng độc quyền sáng chế

Số đơn yêu cầu: DT1-2025-08728 Ngày nộp: 04/06/2025

Liên quan đến Bằng độc quyền sáng chế:

(11) Số bằng	(15) Ngày cấp	Năm yêu cầu duy trì hiệu lực	Hiệu lực được duy trì đến
36669	13/07/2023	3	13/07/2026

(73) Chủ văn bằng bảo hộ: FURUKAWA ELECTRIC CO., LTD. (JP)
2-3, Marunouchi 2-chome, Chiyoda-ku, Tokyo 1008322, Japan

Thông báo số: 105563/TB-SHTT.$_{IP}$, ngày 24/07/2025 về việc ghi nhận yêu cầu duy trì hiệu lực Bằng độc quyền sáng chế

Số đơn yêu cầu: DT1-2025-08729 Ngày nộp: 04/06/2025

Liên quan đến Bằng độc quyền sáng chế:

(11) Số bằng	(15) Ngày cấp	Năm yêu cầu duy trì hiệu lực	Hiệu lực được duy trì đến
29221	13/07/2021	5	13/07/2026

(73) Chủ văn bằng bảo hộ: THE YOKOHAMA RUBBER CO., LTD. (JP)
36-11, Shimbashi 5-Chome, Minato-ku, Tokyo 105-8685, Japan

Thông báo số: 105564/TB-SHTT.$_{IP}$, ngày 24/07/2025 về việc ghi nhận yêu cầu duy trì hiệu lực Bằng độc quyền sáng chế

Số đơn yêu cầu: DT1-2025-08730 Ngày nộp: 04/06/2025

Liên quan đến Bằng độc quyền sáng chế:

(11) Số bằng	(15) Ngày cấp	Năm yêu cầu duy trì hiệu lực	Hiệu lực được duy trì đến
25072	13/07/2020	6	13/07/2026

(73) Chủ văn bằng bảo hộ: HOYA CORPORATION (JP)
7-5, Naka-Ochiai 2-chome, Shinjuku-ku, Tokyo 161-8525, Japan

Thông báo số: 105565/TB-SHTT.$_{IP}$, ngày 24/07/2025 về việc ghi nhận yêu cầu duy trì hiệu lực Bằng độc quyền sáng chế

Số đơn yêu cầu: DT1-2025-08731 Ngày nộp: 04/06/2025

Liên quan đến Bằng độc quyền sáng chế:

(11) Số bằng	(15) Ngày cấp	Năm yêu cầu duy trì hiệu lực	Hiệu lực được duy trì đến
32983	13/07/2022	4	13/07/2026

(73) Chủ văn bằng bảo hộ: HITACHI ASTEMO, LTD. (JP)
2520 Takaba, Hitachinaka-shi, Ibaraki 312-8503, Japan

Thông báo số: 105566/TB-SHTT.$_{IP}$, ngày 24/07/2025 về việc ghi nhận yêu cầu duy trì hiệu lực Bằng độc quyền sáng chế

Số đơn yêu cầu: DT1-2025-08732 Ngày nộp: 04/06/2025

Liên quan đến Bằng độc quyền sáng chế:

(11) Số bằng	(15) Ngày cấp	Năm yêu cầu duy trì hiệu lực	Hiệu lực được duy trì đến
32994	14/07/2022	4	14/07/2026

(73) Chủ văn bằng bảo hộ: LOCKDOWEL, INC. (US)
48834 Kato Rd., Suite 110A, Fremont, California 94538, United States of America

---

Thông báo số: 105567/TB-SHTT.$_{IP}$, ngày 24/07/2025 về việc ghi nhận yêu cầu duy trì hiệu lực Bằng độc quyền sáng chế

Số đơn yêu cầu: DT1-2025-08733 Ngày nộp: 04/06/2025

Liên quan đến Bằng độc quyền sáng chế:

(11) Số bằng	(15) Ngày cấp	Năm yêu cầu duy trì hiệu lực	Hiệu lực được duy trì đến
29231	14/07/2021	5	14/07/2026

(73) Chủ văn bằng bảo hộ: PLUS CORPORATION (JP)
1-28, Toranomon 4-chome, Minato-ku, Tokyo, Japan

Thông báo số: 105568/TB-SHTT.IP, ngày 24/07/2025 về việc ghi nhận yêu cầu duy trì hiệu lực Bằng độc quyền sáng chế

Số đơn yêu cầu: DT1-2025-08734 Ngày nộp: 04/06/2025

Liên quan đến Bằng độc quyền sáng chế:

(11) Số bằng	(15) Ngày cấp	Năm yêu cầu duy trì hiệu lực	Hiệu lực được duy trì đến
29223	14/07/2021	5	14/07/2026

(73) Chủ văn bằng bảo hộ: MITSUBISHI ELECTRIC CORPORATION (JP)
7-3, Marunouchi 2-chome, Chiyoda-ku, Tokyo 100-8310, Japan

Thông báo số: 105569/TB-SHTT.IP, ngày 24/07/2025 về việc ghi nhận yêu cầu duy trì hiệu lực Bằng độc quyền sáng chế

Số đơn yêu cầu: DT1-2025-08735 Ngày nộp: 04/06/2025

Liên quan đến Bằng độc quyền sáng chế:

(11) Số bằng	(15) Ngày cấp	Năm yêu cầu duy trì hiệu lực	Hiệu lực được duy trì đến
36673	14/07/2023	3	14/07/2026

(73) Chủ văn bằng bảo hộ: KAO CORPORATION (JP)
14-10, Nihonbashi-Kayabacho 1-chome, Chuo-ku, Tokyo 1038210 (JP)

Thông báo số: 105570/TB-SHTT.IP, ngày 24/07/2025 về việc ghi nhận yêu cầu duy trì hiệu lực Bằng độc quyền sáng chế

Số đơn yêu cầu: DT1-2025-08736 Ngày nộp: 04/06/2025

Liên quan đến Bằng độc quyền sáng chế:

(11) Số bằng	(15) Ngày cấp	Năm yêu cầu duy trì hiệu lực	Hiệu lực được duy trì đến
29224	14/07/2021	5	14/07/2026

(73) Chủ văn bằng bảo hộ: DAIICHI SANKYO COMPANY, LIMITED (JP)
3-5-1, Nihonbashi Honcho, Chuo-ku, Tokyo 103-8426, Japan

Thông báo số: 105585/TB-SHTT.$_{IP}$, ngày 24/07/2025 về việc ghi nhận yêu cầu duy trì hiệu lực Bằng độc quyền sáng chế

Số đơn yêu cầu: DT1-2025-08737 Ngày nộp: 04/06/2025

Liên quan đến Bằng độc quyền sáng chế:

(11) Số bằng	(15) Ngày cấp	Năm yêu cầu duy trì hiệu lực	Hiệu lực được duy trì đến
40826	15/07/2024	2	15/07/2026

(73) Chủ văn bằng bảo hộ: TOSHIBA LIFESTYLE PRODUCTS & SERVICES CORPORATION (JP)
25-1, Ekimaehoncho, Kawasaki-ku, Kawasaki-shi, Kanagawa, Japan

---

Thông báo số: 105586/TB-SHTT.$_{IP}$, ngày 24/07/2025 về việc ghi nhận yêu cầu duy trì hiệu lực Bằng độc quyền sáng chế

Số đơn yêu cầu: DT1-2025-08738 Ngày nộp: 04/06/2025

Liên quan đến Bằng độc quyền sáng chế:

(11) Số bằng	(15) Ngày cấp	Năm yêu cầu duy trì hiệu lực	Hiệu lực được duy trì đến
25120	15/07/2020	6	15/07/2026

(73) Chủ văn bằng bảo hộ: UNICHARM CORPORATION (JP)
182, Shimobun, Kinsei-cho, Shikokuchuo-shi, Ehime 799-0111, Japan

---

Thông báo số: 105587/TB-SHTT.$_{IP}$, ngày 24/07/2025 về việc ghi nhận yêu cầu duy trì hiệu lực Bằng độc quyền sáng chế

Số đơn yêu cầu: DT1-2025-08739 Ngày nộp: 04/06/2025

Liên quan đến Bằng độc quyền sáng chế:

(11) Số bằng	(15) Ngày cấp	Năm yêu cầu duy trì hiệu lực	Hiệu lực được duy trì đến
40737	05/07/2024	2	05/07/2026

(73) Chủ văn bằng bảo hộ: KAO CORPORATION (JP)
14-10, Nihonbashi Kayabacho 1-chome, Chuo-ku, Tokyo 103-8210 Japan

---

Thông báo số: 105588/TB-SHTT.IP, ngày 24/07/2025 về việc ghi nhận yêu cầu duy trì hiệu lực Bằng độc quyền sáng chế

Số đơn yêu cầu: DT1-2025-08740 Ngày nộp: 04/06/2025

Liên quan đến Bằng độc quyền sáng chế:

(11) Số bằng	(15) Ngày cấp	Năm yêu cầu duy trì hiệu lực	Hiệu lực được duy trì đến
40738	05/07/2024	2	05/07/2026

(73) Chủ văn bằng bảo hộ: KAO CORPORATION (JP)
14-10, Nihonbashi Kayaba-cho 1-chome, Chuo-ku, Tokyo 103-8210 Japan

---

Thông báo số: 105589/TB-SHTT.IP, ngày 24/07/2025 về việc ghi nhận yêu cầu duy trì hiệu lực Bằng độc quyền sáng chế

Số đơn yêu cầu: DT1-2025-08741 Ngày nộp: 04/06/2025

Liên quan đến Bằng độc quyền sáng chế:

(11) Số bằng	(15) Ngày cấp	Năm yêu cầu duy trì hiệu lực	Hiệu lực được duy trì đến
29126	05/07/2021	5	05/07/2026

(73) Chủ văn bằng bảo hộ: SHIN-ETSU CHEMICAL CO., LTD. (JP)
6-1, Ohtemachi 2-chome, Chiyoda-ku, Tokyo, JP

Thông báo số: 105590/TB-SHTT.IP, ngày 24/07/2025 về việc ghi nhận yêu cầu duy trì hiệu lực Bằng độc quyền sáng chế

Số đơn yêu cầu: DT1-2025-08742 Ngày nộp: 04/06/2025

Liên quan đến Bằng độc quyền sáng chế:

(11) Số bằng	(15) Ngày cấp	Năm yêu cầu duy trì hiệu lực	Hiệu lực được duy trì đến
29146	06/07/2021	5	06/07/2026

(73) Chủ văn bằng bảo hộ: UNICHARM CORPORATION (JP)
182 Kinseichoshimobun, Shikokuchuo-shi, Ehime 799-0111, JAPAN

Thông báo số: 105591/TB-SHTT.IP, ngày 24/07/2025 về việc ghi nhận yêu cầu duy trì hiệu lực Bằng độc quyền sáng chế

Số đơn yêu cầu: DT1-2025-08743 Ngày nộp: 04/06/2025

Liên quan đến Bằng độc quyền sáng chế:

(11) Số bằng	(15) Ngày cấp	Năm yêu cầu duy trì hiệu lực	Hiệu lực được duy trì đến
29143	06/07/2021	5	06/07/2026

(73) Chủ văn bằng bảo hộ: KAWASAKI JUKOGYO KABUSHIKI KAISHA (JP)
1-1, Higashikawasaki-cho 3-chome, Chuo-ku, Kobe-shi, Hyogo 650-8670, Japan

---

Thông báo số: 105592/TB-SHTT.IP, ngày 24/07/2025 về việc ghi nhận yêu cầu duy trì hiệu lực Bằng độc quyền sáng chế

Số đơn yêu cầu: DT1-2025-08745 Ngày nộp: 04/06/2025

Liên quan đến Bằng độc quyền sáng chế:

(11) Số bằng	(15) Ngày cấp	Năm yêu cầu duy trì hiệu lực	Hiệu lực được duy trì đến
29135	06/07/2021	5	06/07/2026

(73) Chủ văn bằng bảo hộ: ARAKAWA CHEMICAL INDUSTRIES, LTD. (JP)
3-7, Hiranomachi 1-chome, Chuo-ku, Osaka-shi, Osaka 541-0046, Japan

---

Thông báo số: 105593/TB-SHTT.$_{IP}$, ngày 24/07/2025 về việc ghi nhận yêu cầu duy trì hiệu lực Bằng độc quyền sáng chế

Số đơn yêu cầu: DT1-2025-08746 Ngày nộp: 04/06/2025

Liên quan đến Bằng độc quyền sáng chế:

(11) Số bằng	(15) Ngày cấp	Năm yêu cầu duy trì hiệu lực	Hiệu lực được duy trì đến
24963	06/07/2020	6	06/07/2026

(73) Chủ văn bằng bảo hộ: MITSUBISHI ELECTRIC CORPORATION (JP)
7-3, Marunouchi 2-chome, Chiyoda-ku, Tokyo 100-8310 Japan

Thông báo số: 105594/TB-SHTT.$_{IP}$, ngày 24/07/2025 về việc ghi nhận yêu cầu duy trì hiệu lực Bằng độc quyền sáng chế

Số đơn yêu cầu: DT1-2025-08747 Ngày nộp: 04/06/2025

Liên quan đến Bằng độc quyền sáng chế:

(11) Số bằng	(15) Ngày cấp	Năm yêu cầu duy trì hiệu lực	Hiệu lực được duy trì đến
15671	06/07/2016	10	06/07/2026

(73) Chủ văn bằng bảo hộ: JFE STEEL CORPORATION (JP)
2-3, Uchisaiwai-cho 2-chome, Chiyoda-ku, Tokyo 100-0011, Japan

---

Thông báo số: 105595/TB-SHTT.$_{IP}$, ngày 24/07/2025 về việc ghi nhận yêu cầu duy trì hiệu lực Bằng độc quyền sáng chế

Số đơn yêu cầu: DT1-2025-08748 Ngày nộp: 04/06/2025

Liên quan đến Bằng độc quyền sáng chế:

(11) Số bằng	(15) Ngày cấp	Năm yêu cầu duy trì hiệu lực	Hiệu lực được duy trì đến
15666	06/07/2016	10	06/07/2026

(73) Chủ văn bằng bảo hộ: SUZUKI MOTOR CORPORATION (JP)
300, Takatsuka-cho, Minami-ku, Hamamatsu-shi, Shizuoka 432-8611 Japan

---

Thông báo số: 105596/TB-SHTT.IP, ngày 24/07/2025 về việc ghi nhận yêu cầu duy trì hiệu lực Bằng độc quyền sáng chế

Số đơn yêu cầu: DT1-2025-08749 Ngày nộp: 04/06/2025

Liên quan đến Bằng độc quyền sáng chế:

(11) Số bằng	(15) Ngày cấp	Năm yêu cầu duy trì hiệu lực	Hiệu lực được duy trì đến
24974	06/07/2020	6	06/07/2026

(73) Chủ văn bằng bảo hộ: DAIKIN INDUSTRIES, LTD. (JP)
Umeda Center Building, 4-12, Nakazaki-Nishi 2-Chome, Kita-ku, Osaka-shi, Osaka 530-8323, Japan

---

Thông báo số: 105597/TB-SHTT.IP, ngày 24/07/2025 về việc ghi nhận yêu cầu duy trì hiệu lực Bằng độc quyền sáng chế

Số đơn yêu cầu: DT1-2025-08750 Ngày nộp: 04/06/2025

Liên quan đến Bằng độc quyền sáng chế:

(11) Số bằng	(15) Ngày cấp	Năm yêu cầu duy trì hiệu lực	Hiệu lực được duy trì đến
24969	06/07/2020	6	06/07/2026

(73) Chủ văn bằng bảo hộ: NITTO DENKO CORPORATION (JP)
1-1-2, Shimohozumi, Ibaraki-shi, Osaka 567-8680, Japan

Thông báo số: 105598/TB-SHTT.IP, ngày 24/07/2025 về việc ghi nhận yêu cầu duy trì hiệu lực Bằng độc quyền sáng chế

Số đơn yêu cầu: DT1-2025-08751 Ngày nộp: 04/06/2025

Liên quan đến Bằng độc quyền sáng chế:

(11) Số bằng	(15) Ngày cấp	Năm yêu cầu duy trì hiệu lực	Hiệu lực được duy trì đến
29157	07/07/2021	5	07/07/2026

(73) Chủ văn bằng bảo hộ: KAWASAKI JUKOGYO KABUSHIKI KAISHA (JP)
1-1, Higashikawasaki-cho 3-chome, Chuo-ku, Kobe-shi, Hyogo 650-8670, Japan

---

Thông báo số: 105599/TB-SHTT.IP, ngày 24/07/2025 về việc ghi nhận yêu cầu duy trì hiệu lực Bằng độc quyền sáng chế

Số đơn yêu cầu: DT1-2025-08752 Ngày nộp: 04/06/2025

Liên quan đến Bằng độc quyền sáng chế:

(11) Số bằng	(15) Ngày cấp	Năm yêu cầu duy trì hiệu lực	Hiệu lực được duy trì đến
12920	07/07/2014	12	07/07/2026

(73) Chủ văn bằng bảo hộ: SENJU METAL INDUSTRY CO., LTD. (JP)
23, Senju-hashido-cho, Adachi-ku, Tokyo 120-8555, Japan

Thông báo số: 105600/TB-SHTT.IP, ngày 24/07/2025 về việc ghi nhận yêu cầu duy trì hiệu lực Bằng độc quyền sáng chế

Số đơn yêu cầu: DT1-2025-08753 Ngày nộp: 04/06/2025

Liên quan đến Bằng độc quyền sáng chế:

(11) Số bằng	(15) Ngày cấp	Năm yêu cầu duy trì hiệu lực	Hiệu lực được duy trì đến
29158	07/07/2021	5	07/07/2026

(73) Chủ văn bằng bảo hộ: SANTEN PHARMACEUTICAL CO., LTD. (JP)
9-19, Shimoshinjo 3-chome, Higashiyodogawa-ku, Osaka-shi, Osaka 5338651, Japan

---

Thông báo số: 105601/TB-SHTT.$_{IP}$, ngày 24/07/2025 về việc ghi nhận yêu cầu duy trì hiệu lực Bằng độc quyền sáng chế

Số đơn yêu cầu: DT1-2025-08754 Ngày nộp: 04/06/2025

Liên quan đến Bằng độc quyền sáng chế:

(11) Số bằng	(15) Ngày cấp	Năm yêu cầu duy trì hiệu lực	Hiệu lực được duy trì đến
29149	07/07/2021	5	07/07/2026

(73) Chủ văn bằng bảo hộ: MITSUBISHI POWER, LTD. (JP)
3-1, Minatomirai 3-Chome, Nishi-ku, Yokohama-shi, Kanagawa, 220-8401, Japan

---

Thông báo số: 105602/TB-SHTT.$_{IP}$, ngày 24/07/2025 về việc ghi nhận yêu cầu duy trì hiệu lực Bằng độc quyền sáng chế

Số đơn yêu cầu: DT1-2025-08755 Ngày nộp: 04/06/2025

Liên quan đến Bằng độc quyền sáng chế:

(11) Số bằng	(15) Ngày cấp	Năm yêu cầu duy trì hiệu lực	Hiệu lực được duy trì đến
24994	07/07/2020	6	07/07/2026

(73) Chủ văn bằng bảo hộ: NAX CO., LTD. (JP)
3-9-7 Kyomachibori, Nishi-ku, Osaka-city, Osaka 550-0003, Japan

---

Thông báo số: 105603/TB-SHTT.$_{IP}$, ngày 24/07/2025 về việc ghi nhận yêu cầu duy trì hiệu lực Bằng độc quyền sáng chế

Số đơn yêu cầu: DT1-2025-08756 Ngày nộp: 04/06/2025

Liên quan đến Bằng độc quyền sáng chế:

(11) Số bằng	(15) Ngày cấp	Năm yêu cầu duy trì hiệu lực	Hiệu lực được duy trì đến
24995	07/07/2020	6	07/07/2026

(73) Chủ văn bằng bảo hộ: SHOWA SANGYO CO., LTD. (JP)
2-1, Uchikanda 2-chome, Chiyoda-ku, Tokyo 1018521, Japan

Thông báo số: 105604/TB-SHTT.$_{IP}$, ngày 24/07/2025 về việc ghi nhận yêu cầu duy trì hiệu lực Bằng độc quyền sáng chế

Số đơn yêu cầu: DT1-2025-08757 Ngày nộp: 04/06/2025

Liên quan đến Bằng độc quyền sáng chế:

(11) Số bằng	(15) Ngày cấp	Năm yêu cầu duy trì hiệu lực	Hiệu lực được duy trì đến
24986	07/07/2020	6	07/07/2026

(73) Chủ văn bằng bảo hộ: JFE STEEL CORPORATION (JP)
2-3, Uchisaiwai-cho 2-chome, Chiyoda-ku, Tokyo 100-0011, Japan

---

Thông báo số: 105605/TB-SHTT.$_{IP}$, ngày 24/07/2025 về việc ghi nhận yêu cầu duy trì hiệu lực Bằng độc quyền sáng chế

Số đơn yêu cầu: DT1-2025-08758 Ngày nộp: 04/06/2025

Liên quan đến Bằng độc quyền sáng chế:

(11) Số bằng	(15) Ngày cấp	Năm yêu cầu duy trì hiệu lực	Hiệu lực được duy trì đến
12915	07/07/2014	12	07/07/2026

(73) Chủ văn bằng bảo hộ: KAO CORPORATION (JP)
14-10, Nihonbashi-Kayabacho, 1-chome, Chuo-ku, Tokyo, 1038210, Japan

---

Thông báo số: 105606/TB-SHTT.$_{IP}$, ngày 24/07/2025 về việc ghi nhận yêu cầu duy trì hiệu lực Bằng độc quyền sáng chế

Số đơn yêu cầu: DT1-2025-08759 Ngày nộp: 04/06/2025

Liên quan đến Bằng độc quyền sáng chế:

(11) Số bằng	(15) Ngày cấp	Năm yêu cầu duy trì hiệu lực	Hiệu lực được duy trì đến
40495	17/06/2024	2	17/06/2026

(73) Chủ văn bằng bảo hộ: ASTRAZENECA AB (SE)
SE-151 85 Södertälje, Sweden

Thông báo số: 105607/TB-SHTT.IP, ngày 24/07/2025 về việc ghi nhận yêu cầu duy trì hiệu lực Bằng độc quyền sáng chế

Số đơn yêu cầu: DT1-2025-08760 Ngày nộp: 04/06/2025

Liên quan đến Bằng độc quyền sáng chế:

(11) Số bằng	(15) Ngày cấp	Năm yêu cầu duy trì hiệu lực	Hiệu lực được duy trì đến
28941	16/06/2021	5	16/06/2026

(73) Chủ văn bằng bảo hộ: NIPPON STEEL CORPORATION (JP)
6-1, Marunouchi 2-chome, Chiyoda-ku, Tokyo 100-8071, Japan
VALLOUREC OIL AND GAS FRANCE (FR)
54 rue Anatole France, F-59620 Aulnoye-Aymeries, France

Thông báo số: 105608/TB-SHTT.IP, ngày 24/07/2025 về việc ghi nhận yêu cầu duy trì hiệu lực Bằng độc quyền sáng chế

Số đơn yêu cầu: DT1-2025-08761 Ngày nộp: 04/06/2025

Liên quan đến Bằng độc quyền sáng chế:

(11) Số bằng	(15) Ngày cấp	Năm yêu cầu duy trì hiệu lực	Hiệu lực được duy trì đến
28942	16/06/2021	5	16/06/2026

(73) Chủ văn bằng bảo hộ: SUMITOMO CHEMICAL COMPANY, LIMITED (JP)
27-1, Shinkawa 2-chome, Chuo-ku, Tokyo 104-8260 Japan

Thông báo số: 105609/TB-SHTT.$_{IP}$, ngày 24/07/2025 về việc ghi nhận yêu cầu duy trì hiệu lực Bằng độc quyền sáng chế

Số đơn yêu cầu: DT1-2025-08762 Ngày nộp: 04/06/2025

Liên quan đến Bằng độc quyền sáng chế:

(11) Số bằng	(15) Ngày cấp	Năm yêu cầu duy trì hiệu lực	Hiệu lực được duy trì đến
28921	15/06/2021	5	15/06/2026

(73) Chủ văn bằng bảo hộ: NIPPON STEEL CORPORATION (JP)
6-1, Marunouchi 2-chome, Chiyoda-ku, Tokyo 100-8071, Japan
VALLOUREC OIL AND GAS FRANCE (FR)
54 rue Anatole France, 59620 Aulnoye-Aymeries, France

Thông báo số: 105610/TB-SHTT.$_{IP}$, ngày 24/07/2025 về việc ghi nhận yêu cầu duy trì hiệu lực Bằng độc quyền sáng chế

Số đơn yêu cầu: DT1-2025-08763 Ngày nộp: 04/06/2025

Liên quan đến Bằng độc quyền sáng chế:

(11) Số bằng	(15) Ngày cấp	Năm yêu cầu duy trì hiệu lực	Hiệu lực được duy trì đến
24566	15/06/2020	6	15/06/2026

(73) Chủ văn bằng bảo hộ: HONDA MOTOR CO., LTD. (JP)
1-1, Minami-Aoyama 2-chome, Minato-ku, Tokyo 107-8556, JAPAN

Thông báo số: 105611/TB-SHTT.$_{IP}$, ngày 24/07/2025 về việc ghi nhận yêu cầu duy trì hiệu lực Bằng độc quyền sáng chế

Số đơn yêu cầu: DT1-2025-08764 Ngày nộp: 04/06/2025

Liên quan đến Bằng độc quyền sáng chế:

(11) Số bằng	(15) Ngày cấp	Năm yêu cầu duy trì hiệu lực	Hiệu lực được duy trì đến
36407	14/06/2023	3	14/06/2026

(73) Chủ văn bằng bảo hộ: TAKEDA PHARMACEUTICAL COMPANY LIMITED (JP)
1-1, Doshomachi 4-chome, Chuo-ku, Osaka-shi, Osaka 541-0045 Japan

---

Thông báo số: 105612/TB-SHTT.$_{IP}$, ngày 24/07/2025 về việc ghi nhận yêu cầu duy trì hiệu lực Bằng độc quyền sáng chế

Số đơn yêu cầu: DT1-2025-08766 Ngày nộp: 04/06/2025

Liên quan đến Bằng độc quyền sáng chế:

(11) Số bằng	(15) Ngày cấp	Năm yêu cầu duy trì hiệu lực	Hiệu lực được duy trì đến
36380	13/06/2023	3	13/06/2026

(73) Chủ văn bằng bảo hộ: TAKEDA PHARMACEUTICAL COMPANY LIMITED (JP)
1-1, Doshomachi 4-chome, Chuo-ku, Osaka-shi, Osaka 541-0045 Japan

---

Thông báo số: 105613/TB-SHTT.$_{IP}$, ngày 24/07/2025 về việc ghi nhận yêu cầu duy trì hiệu lực Bằng độc quyền sáng chế

Số đơn yêu cầu: DT1-2025-08767 Ngày nộp: 04/06/2025

Liên quan đến Bằng độc quyền sáng chế:

(11) Số bằng	(15) Ngày cấp	Năm yêu cầu duy trì hiệu lực	Hiệu lực được duy trì đến
32611	13/06/2022	4	13/06/2026

(73) Chủ văn bằng bảo hộ: F. HOFFMANN-LA ROCHE AG (CH)
Grenzacherstrasse 124, 4070 Basel, Switzerland

Thông báo số: 105614/TB-SHTT.$_{IP}$, ngày 24/07/2025 về việc ghi nhận yêu cầu duy trì hiệu lực Bằng độc quyền sáng chế

Số đơn yêu cầu: DT1-2025-08768 Ngày nộp: 04/06/2025

Liên quan đến Bằng độc quyền sáng chế:

(11) Số bằng	(15) Ngày cấp	Năm yêu cầu duy trì hiệu lực	Hiệu lực được duy trì đến
10374	13/06/2012	14	13/06/2026

(73) Chủ văn bằng bảo hộ: HONDA MOTOR CO., LTD. (JP)
1-1, Minami-Aoyama 2-chome, Minato-ku, Tokyo 107-8556 JAPAN

Thông báo số: 105615/TB-SHTT.$_{IP}$, ngày 24/07/2025 về việc ghi nhận yêu cầu duy trì hiệu lực Bằng độc quyền sáng chế

Số đơn yêu cầu: DT1-2025-08769 Ngày nộp: 04/06/2025

Liên quan đến Bằng độc quyền sáng chế:

(11) Số bằng	(15) Ngày cấp	Năm yêu cầu duy trì hiệu lực	Hiệu lực được duy trì đến
17066	13/06/2017	9	13/06/2026

(73) Chủ văn bằng bảo hộ: DOLBY INTERNATIONAL AB (NL)
Apollo Building, 3E, Herikerbergweg 1-35, 1101 CN Amsterdam Zuidoost, Netherlands
DOLBY LABORATORIES LICENSING CORPORATION (US)
1275 Market Street, San Francisco, California 94103, United States of America

---

Thông báo số: 105616/TB-SHTT.$_{IP}$, ngày 24/07/2025 về việc ghi nhận yêu cầu duy trì hiệu lực Bằng độc quyền sáng chế

Số đơn yêu cầu: DT1-2025-08770 Ngày nộp: 04/06/2025

Liên quan đến Bằng độc quyền sáng chế:

(11) Số bằng	(15) Ngày cấp	Năm yêu cầu duy trì hiệu lực	Hiệu lực được duy trì đến
19447	13/06/2018	8	13/06/2026

(73) Chủ văn bằng bảo hộ: BECTON, DICKINSON AND COMPANY (US)
1 Becton Drive, Franklin Lakes, New Jersey 07417, United States of America

---

Thông báo số: 105617/TB-SHTT.IP, ngày 24/07/2025 về việc ghi nhận yêu cầu duy trì hiệu lực Bằng độc quyền sáng chế

Số đơn yêu cầu: DT1-2025-08771 Ngày nộp: 04/06/2025

Liên quan đến Bằng độc quyền sáng chế:

(11) Số bằng	(15) Ngày cấp	Năm yêu cầu duy trì hiệu lực	Hiệu lực được duy trì đến
36358	12/06/2023	3	12/06/2026

(73) Chủ văn bằng bảo hộ: CEPHALON LLC (US)
145 Brandywine Parkway, West Chester, PA 19380, United States of America

---

Thông báo số: 105618/TB-SHTT.IP, ngày 24/07/2025 về việc ghi nhận yêu cầu duy trì hiệu lực Bằng độc quyền sáng chế

Số đơn yêu cầu: DT1-2025-08772 Ngày nộp: 04/06/2025

Liên quan đến Bằng độc quyền sáng chế:

(11) Số bằng	(15) Ngày cấp	Năm yêu cầu duy trì hiệu lực	Hiệu lực được duy trì đến
21333	10/06/2019	7	10/06/2026

(73) Chủ văn bằng bảo hộ: VALINGE INNOVATION AB (SE)
Prastavagen 513, SE-263 65 VIKEN, Sweden

Thông báo số: 105619/TB-SHTT.IP, ngày 24/07/2025 về việc ghi nhận yêu cầu duy trì hiệu lực Bằng độc quyền sáng chế

Số đơn yêu cầu: DT1-2025-08773 Ngày nộp: 04/06/2025

Liên quan đến Bằng độc quyền sáng chế:

(11) Số bằng	(15) Ngày cấp	Năm yêu cầu duy trì hiệu lực	Hiệu lực được duy trì đến
21342	10/06/2019	7	10/06/2026

(73) Chủ văn bằng bảo hộ: SONY CORPORATION (JP)
1-7-1, Konan, Minato-ku, Tokyo, Japan

Thông báo số: 105620/TB-SHTT.IP, ngày 24/07/2025 về việc ghi nhận yêu cầu duy trì hiệu lực Bằng độc quyền sáng chế

Số đơn yêu cầu: DT1-2025-08774 Ngày nộp: 04/06/2025

Liên quan đến Bằng độc quyền sáng chế:

(11) Số bằng	(15) Ngày cấp	Năm yêu cầu duy trì hiệu lực	Hiệu lực được duy trì đến
28879	10/06/2021	5	10/06/2026

(73) Chủ văn bằng bảo hộ: TAKEDA PHARMACEUTICAL COMPANY LIMITED (JP)
1-1, Doshomachi 4-chome, Chuo-ku, Osaka-shi, Osaka 541-0045, Japan

---

Thông báo số: 105621/TB-SHTT.IP, ngày 24/07/2025 về việc ghi nhận yêu cầu duy trì hiệu lực Bằng độc quyền sáng chế

Số đơn yêu cầu: DT1-2025-08775 Ngày nộp: 04/06/2025

Liên quan đến Bằng độc quyền sáng chế:

(11) Số bằng	(15) Ngày cấp	Năm yêu cầu duy trì hiệu lực	Hiệu lực được duy trì đến
32603	10/06/2022	4	10/06/2026

(73) Chủ văn bằng bảo hộ: SOPURA S.A. (BE)
Rue de Trazegnies 199, B-6180 Courcelles, Belgium

Thông báo số: 105622/TB-SHTT.IP, ngày 24/07/2025 về việc ghi nhận yêu cầu duy trì hiệu lực Bằng độc quyền sáng chế

Số đơn yêu cầu: DT1-2025-08776 Ngày nộp: 04/06/2025

Liên quan đến Bằng độc quyền sáng chế:

(11) Số bằng	(15) Ngày cấp	Năm yêu cầu duy trì hiệu lực	Hiệu lực được duy trì đến
25260	23/07/2020	6	23/07/2026

(73) Chủ văn bằng bảo hộ: TAIYO TECHNOLEX CO., LTD. (JP)
661, Arimoto, Wakayama-shi, Wakayama 6408390, Japan

Thông báo số: 105623/TB-SHTT.IP, ngày 24/07/2025 về việc ghi nhận yêu cầu duy trì hiệu lực Bằng độc quyền sáng chế

Số đơn yêu cầu: DT1-2025-08777 Ngày nộp: 04/06/2025

Liên quan đến Bằng độc quyền sáng chế:

(11) Số bằng	(15) Ngày cấp	Năm yêu cầu duy trì hiệu lực	Hiệu lực được duy trì đến
24479	10/06/2020	6	10/06/2026

(73) Chủ văn bằng bảo hộ: THE BABCOCK & WILCOX COMPANY (US)
1200 E.Market Street, Suite 650, Akron, OH 44305 U.S.A.

Thông báo số: 105624/TB-SHTT.IP, ngày 24/07/2025 về việc ghi nhận yêu cầu duy trì hiệu lực Bằng độc quyền sáng chế

Số đơn yêu cầu: DT1-2025-08779 Ngày nộp: 04/06/2025

Liên quan đến Bằng độc quyền sáng chế:

(11) Số bằng	(15) Ngày cấp	Năm yêu cầu duy trì hiệu lực	Hiệu lực được duy trì đến
28877	10/06/2021	5	10/06/2026

(73) Chủ văn bằng bảo hộ: WAGSTAFF, INC. (US)
3910 N. Flora Road, Spokane, Washington 99216, United States of America

---

Thông báo số: 105660/TB-SHTT.IP, ngày 24/07/2025 về việc ghi nhận yêu cầu duy trì hiệu lực Bằng độc quyền sáng chế

Số đơn yêu cầu: DT1-2025-08780 Ngày nộp: 04/06/2025

Liên quan đến Bằng độc quyền sáng chế:

(11) Số bằng	(15) Ngày cấp	Năm yêu cầu duy trì hiệu lực	Hiệu lực được duy trì đến
21303	10/06/2019	7	10/06/2026

(73) Chủ văn bằng bảo hộ: TELEFONAKTIEBOLAGET L M ERICSSON (PUBL) (SE)
SE-164 83 Stockholm, Sweden

Thông báo số: 105661/TB-SHTT.$_{IP}$, ngày 24/07/2025 về việc ghi nhận yêu cầu duy trì hiệu lực Bằng độc quyền sáng chế

Số đơn yêu cầu: DT1-2025-08781 Ngày nộp: 04/06/2025

Liên quan đến Bằng độc quyền sáng chế:

(11) Số bằng	(15) Ngày cấp	Năm yêu cầu duy trì hiệu lực	Hiệu lực được duy trì đến
28893	11/06/2021	5	11/06/2026

(73) Chủ văn bằng bảo hộ: TELEFONAKTIEBOLAGET LM ERICSSON (PUBL) (SE)
SE-164 83 Stockholm, Sweden

Thông báo số: 105662/TB-SHTT.$_{IP}$, ngày 24/07/2025 về việc ghi nhận yêu cầu duy trì hiệu lực Bằng độc quyền sáng chế

Số đơn yêu cầu: DT1-2025-08782 Ngày nộp: 04/06/2025

Liên quan đến Bằng độc quyền sáng chế:

(11) Số bằng	(15) Ngày cấp	Năm yêu cầu duy trì hiệu lực	Hiệu lực được duy trì đến
24548	12/06/2020	6	12/06/2026

(73) Chủ văn bằng bảo hộ: GOGORO INC. (KY)
190 Elgin Avenue, George Town, Grand Cayman KY1, 9005 Cayman Islands

---

Thông báo số: 105663/TB-SHTT.$_{IP}$, ngày 24/07/2025 về việc ghi nhận yêu cầu duy trì hiệu lực Bằng độc quyền sáng chế

Số đơn yêu cầu: DT1-2025-08793 Ngày nộp: 04/06/2025

Liên quan đến Bằng độc quyền sáng chế:

(11) Số bằng	(15) Ngày cấp	Năm yêu cầu duy trì hiệu lực	Hiệu lực được duy trì đến
9363	20/06/2011	15	20/06/2026

(73) Chủ văn bằng bảo hộ: CÔNG TY HỮU HẠN CHẾ TẠO CÔNG NGHIỆP VÀ GIA CÔNG CHẾ BIẾN HÀNG XUẤT KHẨU VIỆT NAM (VMEP) (VN)
Khóm 5, phường Tam Hiệp, thành phố Biên Hòa, tỉnh Đồng Nai

Thông báo số: 105664/TB-SHTT.$_{IP}$, ngày 24/07/2025 về việc ghi nhận yêu cầu duy trì hiệu lực Bằng độc quyền sáng chế

Số đơn yêu cầu: DT1-2025-08794 Ngày nộp: 04/06/2025

Liên quan đến Bằng độc quyền sáng chế:

(11) Số bằng	(15) Ngày cấp	Năm yêu cầu duy trì hiệu lực	Hiệu lực được duy trì đến
37484	06/10/2023	3	06/10/2026

(73) Chủ văn bằng bảo hộ: TẬP ĐOÀN CÔNG NGHIỆP - VIỄN THÔNG QUÂN ĐỘI (VN)
Lô D26 Khu đô thị mới Cầu Giấy, phường Yên Hoà, quận Cầu Giấy, thành phố Hà Nội

---

Thông báo số: 105665/TB-SHTT.$_{IP}$, ngày 24/07/2025 về việc ghi nhận yêu cầu duy trì hiệu lực Bằng độc quyền sáng chế

Số đơn yêu cầu: DT1-2025-08795 Ngày nộp: 04/06/2025

Liên quan đến Bằng độc quyền sáng chế:

(11) Số bằng	(15) Ngày cấp	Năm yêu cầu duy trì hiệu lực	Hiệu lực được duy trì đến
42157	25/11/2024	2	25/11/2026

(73) Chủ văn bằng bảo hộ: TẬP ĐOÀN CÔNG NGHIỆP - VIỄN THÔNG QUÂN ĐỘI (VIETTEL) (VN)
Lô D26 Khu đô thị mới Cầu Giấy, phường Yên Hoà, quận Cầu Giấy, thành phố Hà Nội

---

Thông báo số: 105666/TB-SHTT.$_{IP}$, ngày 24/07/2025 về việc ghi nhận yêu cầu duy trì hiệu lực Bằng độc quyền sáng chế

Số đơn yêu cầu: DT1-2025-08799 Ngày nộp: 04/06/2025

Liên quan đến Bằng độc quyền sáng chế:

(11) Số bằng	(15) Ngày cấp	Năm yêu cầu duy trì hiệu lực	Hiệu lực được duy trì đến
24491	10/06/2020	6	10/06/2026

(73) Chủ văn bằng bảo hộ: BECKER MARINE SYSTEMS GMBH & CO. KG (DE)
Blohmstrasse 23, 21079 Hamburg, Germany

Thông báo số: 105667/TB-SHTT.$_{IP}$, ngày 24/07/2025 về việc ghi nhận yêu cầu duy trì hiệu lực Bằng độc quyền sáng chế

Số đơn yêu cầu: DT1-2025-08800 Ngày nộp: 04/06/2025

Liên quan đến Bằng độc quyền sáng chế:

(11) Số bằng	(15) Ngày cấp	Năm yêu cầu duy trì hiệu lực	Hiệu lực được duy trì đến
40708	04/07/2024	2	04/07/2026

(73) Chủ văn bằng bảo hộ: BACK, HI JEONG (KR)
11-1402, 229, Seombat-ro, Nowon-gu Seoul 01776, Republic of Korea

---

Thông báo số: 105668/TB-SHTT.$_{IP}$, ngày 24/07/2025 về việc ghi nhận yêu cầu duy trì hiệu lực Bằng độc quyền sáng chế

Số đơn yêu cầu: DT1-2025-08801 Ngày nộp: 04/06/2025

Liên quan đến Bằng độc quyền sáng chế:

(11) Số bằng	(15) Ngày cấp	Năm yêu cầu duy trì hiệu lực	Hiệu lực được duy trì đến
19422	06/06/2018	8	06/06/2026

(73) Chủ văn bằng bảo hộ: YAMAHA HATSUDOKI KABUSHIKI KAISHA (JP)
2500 Shingai, Iwata-shi, Shizuoka-ken 438-8501, Japan

Thông báo số: 105669/TB-SHTT.$_{IP}$, ngày 24/07/2025 về việc ghi nhận yêu cầu duy trì hiệu lực Bằng độc quyền sáng chế

Số đơn yêu cầu: DT1-2025-08802 Ngày nộp: 04/06/2025

Liên quan đến Bằng độc quyền sáng chế:

(11) Số bằng	(15) Ngày cấp	Năm yêu cầu duy trì hiệu lực	Hiệu lực được duy trì đến
19421	06/06/2018	8	06/06/2026

(73) Chủ văn bằng bảo hộ: YAMAHA HATSUDOKI KABUSHIKI KAISHA (JP)
2500 Shingai, Iwata-shi, Shizuoka-ken 438-8501, Japan

Thông báo số: 105670/TB-SHTT.$_{IP}$, ngày 24/07/2025 về việc ghi nhận yêu cầu duy trì hiệu lực Bằng độc quyền sáng chế

Số đơn yêu cầu: DT1-2025-08803 Ngày nộp: 04/06/2025

Liên quan đến Bằng độc quyền sáng chế:

(11) Số bằng	(15) Ngày cấp	Năm yêu cầu duy trì hiệu lực	Hiệu lực được duy trì đến
40364	05/06/2024	2	05/06/2026

(73) Chủ văn bằng bảo hộ: MITSUI CHEMICALS, INC. (JP)
5-2, Higashi-Shimbashi 1-chome, Minato-ku, Tokyo 105-7122, Japan

---

Thông báo số: 105671/TB-SHTT.IP, ngày 24/07/2025 về việc ghi nhận yêu cầu duy trì hiệu lực Bằng độc quyền sáng chế

Số đơn yêu cầu: DT1-2025-08804 Ngày nộp: 04/06/2025

Liên quan đến Bằng độc quyền sáng chế:

(11) Số bằng	(15) Ngày cấp	Năm yêu cầu duy trì hiệu lực	Hiệu lực được duy trì đến
40369	05/06/2024	2	05/06/2026

(73) Chủ văn bằng bảo hộ: EMS-PATENT AG (CH)
Via Innovativa 1, 7013 Domat/Ems, Switzerland

Thông báo số: 105672/TB-SHTT.IP, ngày 24/07/2025 về việc ghi nhận yêu cầu duy trì hiệu lực Bằng độc quyền sáng chế

Số đơn yêu cầu: DT1-2025-08805 Ngày nộp: 04/06/2025

Liên quan đến Bằng độc quyền sáng chế:

(11) Số bằng	(15) Ngày cấp	Năm yêu cầu duy trì hiệu lực	Hiệu lực được duy trì đến
15569	06/06/2016	10	06/06/2026

(73) Chủ văn bằng bảo hộ: SHARP KABUSHIKI KAISHA (JP)
22-22, Nagaike-cho, Abeno-ku, Osaka-shi, Osaka 545-8522, Japan

---

Thông báo số: 105673/TB-SHTT.IP, ngày 24/07/2025 về việc ghi nhận yêu cầu duy trì hiệu lực Bằng độc quyền sáng chế

Số đơn yêu cầu: DT1-2025-08806 Ngày nộp: 04/06/2025

Liên quan đến Bằng độc quyền sáng chế:

(11) Số bằng	(15) Ngày cấp	Năm yêu cầu duy trì hiệu lực	Hiệu lực được duy trì đến
28836	07/06/2021	5	07/06/2026

(73) Chủ văn bằng bảo hộ: FUJI OIL HOLDINGS INC. (JP)
1, Sumiyoshi-cho, Izumisano-shi, Osaka 5988540 Japan

Thông báo số: 105674/TB-SHTT.IP, ngày 24/07/2025 về việc ghi nhận yêu cầu duy trì hiệu lực Bằng độc quyền sáng chế

Số đơn yêu cầu: DT1-2025-08807 Ngày nộp: 04/06/2025

Liên quan đến Bằng độc quyền sáng chế:

(11) Số bằng	(15) Ngày cấp	Năm yêu cầu duy trì hiệu lực	Hiệu lực được duy trì đến
40366	05/06/2024	2	05/06/2026

(73) Chủ văn bằng bảo hộ: BOEHRINGER INGELHEIM VETMEDICA GMBH (DE)
Binger Strasse 173, 55216 Ingelheim am Rhein, Germany

Thông báo số: 105675/TB-SHTT.IP, ngày 24/07/2025 về việc ghi nhận yêu cầu duy trì hiệu lực Bằng độc quyền sáng chế

Số đơn yêu cầu: DT1-2025-08808 Ngày nộp: 04/06/2025

Liên quan đến Bằng độc quyền sáng chế:

(11) Số bằng	(15) Ngày cấp	Năm yêu cầu duy trì hiệu lực	Hiệu lực được duy trì đến
15594	06/06/2016	10	06/06/2026

(73) Chủ văn bằng bảo hộ: YAMAHA HATSUDOKI KABUSHIKI KAISHA (JP)
2500 Shingai, Iwata-shi, Shizuoka-ken 438-8501, Japan

Thông báo số: 105676/TB-SHTT.IP, ngày 24/07/2025 về việc ghi nhận yêu cầu duy trì hiệu lực Bằng độc quyền sáng chế

Số đơn yêu cầu: DT1-2025-08809 Ngày nộp: 04/06/2025

Liên quan đến Bằng độc quyền sáng chế:

(11) Số bằng	(15) Ngày cấp	Năm yêu cầu duy trì hiệu lực	Hiệu lực được duy trì đến
15584	06/06/2016	10	06/06/2026

(73) Chủ văn bằng bảo hộ: KABUSHIKI KAISHA YAKULT HONSHA (JP)
1-19, Higashi-Shinbashi 1-chome, Minato-ku, Tokyo 105-8660, Japan

---

Thông báo số: 105677/TB-SHTT.IP, ngày 24/07/2025 về việc ghi nhận yêu cầu duy trì hiệu lực Bằng độc quyền sáng chế

Số đơn yêu cầu: DT1-2025-08810 Ngày nộp: 04/06/2025

Liên quan đến Bằng độc quyền sáng chế:

(11) Số bằng	(15) Ngày cấp	Năm yêu cầu duy trì hiệu lực	Hiệu lực được duy trì đến
36303	05/06/2023	3	05/06/2026

(73) Chủ văn bằng bảo hộ: SAKAI CHEMICAL INDUSTRY CO., LTD. (JP)
5-2, Ebisujima-cho, Sakai-ku, Sakai-shi, Osaka 5908502, Japan

---

Thông báo số: 105678/TB-SHTT.IP, ngày 24/07/2025 về việc ghi nhận yêu cầu duy trì hiệu lực Bằng độc quyền sáng chế

Số đơn yêu cầu: DT1-2025-08811 Ngày nộp: 04/06/2025

Liên quan đến Bằng độc quyền sáng chế:

(11) Số bằng	(15) Ngày cấp	Năm yêu cầu duy trì hiệu lực	Hiệu lực được duy trì đến
19398	06/06/2018	8	06/06/2026

(73) Chủ văn bằng bảo hộ: RIKEN TECHNOS CORPORATION (JP)
101, Kanda-Awajicho 2-chome, Chiyoda-ku, Tokyo 101-8336 Japan

---

Thông báo số: 105679/TB-SHTT.IP, ngày 24/07/2025 về việc ghi nhận yêu cầu duy trì hiệu lực Bằng độc quyền sáng chế

Số đơn yêu cầu: DT1-2025-08812 Ngày nộp: 04/06/2025

Liên quan đến Bằng độc quyền sáng chế:

(11) Số bằng	(15) Ngày cấp	Năm yêu cầu duy trì hiệu lực	Hiệu lực được duy trì đến
15568	06/06/2016	10	06/06/2026

(73) Chủ văn bằng bảo hộ: SHARP KABUSHIKI KAISHA (JP)
22-22, Nagaike-cho, Abeno-ku, Osaka-shi, Osaka 545-8522, Japan

---

Thông báo số: 105680/TB-SHTT.$_{IP}$, ngày 24/07/2025 về việc ghi nhận yêu cầu duy trì hiệu lực Bằng độc quyền sáng chế

Số đơn yêu cầu: DT1-2025-08813 Ngày nộp: 04/06/2025

Liên quan đến Bằng độc quyền sáng chế:

(11) Số bằng	(15) Ngày cấp	Năm yêu cầu duy trì hiệu lực	Hiệu lực được duy trì đến
15593	06/06/2016	10	06/06/2026

(73) Chủ văn bằng bảo hộ: YAMAHA HATSUDOKI KABUSHIKI KAISHA (JP)
2500 Shingai, Iwata-shi, Shizuoka-ken 438-8501, Japan

Thông báo số: 105681/TB-SHTT.$_{IP}$, ngày 24/07/2025 về việc ghi nhận yêu cầu duy trì hiệu lực Bằng độc quyền sáng chế

Số đơn yêu cầu: DT1-2025-08814 Ngày nộp: 04/06/2025

Liên quan đến Bằng độc quyền sáng chế:

(11) Số bằng	(15) Ngày cấp	Năm yêu cầu duy trì hiệu lực	Hiệu lực được duy trì đến
15567	06/06/2016	10	06/06/2026

(73) Chủ văn bằng bảo hộ: STAMICARBON B.V. (NL)
Mercator 2 NL-6135 KW Sittard, The Netherlands

Thông báo số: 105682/TB-SHTT.$_{IP}$, ngày 24/07/2025 về việc ghi nhận yêu cầu duy trì hiệu lực Bằng độc quyền sáng chế

Số đơn yêu cầu: DT1-2025-08815 Ngày nộp: 04/06/2025

Liên quan đến Bằng độc quyền sáng chế:

(11) Số bằng	(15) Ngày cấp	Năm yêu cầu duy trì hiệu lực	Hiệu lực được duy trì đến
32554	07/06/2022	4	07/06/2026

(73) Chủ văn bằng bảo hộ: REFRACTORY INTELLECTUAL PROPERTY GMBH & CO. KG (AT)
Wienerbergstrasse 11, 1100 Vienna, Austria

Thông báo số: 105683/TB-SHTT.$_{IP}$, ngày 24/07/2025 về việc ghi nhận yêu cầu duy trì hiệu lực Bằng độc quyền sáng chế

Số đơn yêu cầu: DT1-2025-08816 Ngày nộp: 04/06/2025

Liên quan đến Bằng độc quyền sáng chế:

(11) Số bằng	(15) Ngày cấp	Năm yêu cầu duy trì hiệu lực	Hiệu lực được duy trì đến
15580	06/06/2016	10	06/06/2026

(73) Chủ văn bằng bảo hộ: ISHIHARA SANGYO KAISHA, LTD. (JP)
3-15, Edobori 1-chome, Nishi-ku, Osaka-shi, Osaka, 5500002, JAPAN

Thông báo số: 105684/TB-SHTT.$_{IP}$, ngày 24/07/2025 về việc ghi nhận yêu cầu duy trì hiệu lực Bằng độc quyền sáng chế

Số đơn yêu cầu: DT1-2025-08817 Ngày nộp: 04/06/2025

Liên quan đến Bằng độc quyền sáng chế:

(11) Số bằng	(15) Ngày cấp	Năm yêu cầu duy trì hiệu lực	Hiệu lực được duy trì đến
17068	13/06/2017	9	13/06/2026

(73) Chủ văn bằng bảo hộ: CHEN, JUI-WEN (TW)
No.288-48, Zhongzheng Rd. Shulin Dist., New Taipei City 238, Taiwan
CHEN, TING-HAO (AU)
No.288-48, Zhongzheng Rd., Shulin Dist., New Taipei City 238, Taiwan

---

Thông báo số: 105685/TB-SHTT.IP, ngày 24/07/2025 về việc ghi nhận yêu cầu duy trì hiệu lực Bằng độc quyền sáng chế

Số đơn yêu cầu: DT1-2025-08818 Ngày nộp: 04/06/2025

Liên quan đến Bằng độc quyền sáng chế:

(11) Số bằng	(15) Ngày cấp	Năm yêu cầu duy trì hiệu lực	Hiệu lực được duy trì đến
36369	12/06/2023	3	12/06/2026

(73) Chủ văn bằng bảo hộ: IFP ENERGIES NOUVELLES (FR)
1 et 4, avenue de Bois-Préau, 92852 Rueil-Malmaison Cedex, France

---

Thông báo số: 105686/TB-SHTT.IP, ngày 24/07/2025 về việc ghi nhận yêu cầu duy trì hiệu lực Bằng độc quyền sáng chế

Số đơn yêu cầu: DT1-2025-08819 Ngày nộp: 04/06/2025

Liên quan đến Bằng độc quyền sáng chế:

(11) Số bằng	(15) Ngày cấp	Năm yêu cầu duy trì hiệu lực	Hiệu lực được duy trì đến
17069	13/06/2017	9	13/06/2026

(73) Chủ văn bằng bảo hộ: CHEN, JUI-WEN (TW)
No.288-48, Zhongzheng Rd., Shulin Dist., New Taipei City 238, Taiwan.
CHEN, TING-HAO (TW)
No.288-48, Zhongzheng Rd., Shulin Dist., New Taipei City 238, Taiwan.

Thông báo số: 105687/TB-SHTT.IP, ngày 24/07/2025 về việc ghi nhận yêu cầu duy trì hiệu lực Bằng độc quyền sáng chế

Số đơn yêu cầu: DT1-2025-08820 Ngày nộp: 04/06/2025

Liên quan đến Bằng độc quyền sáng chế:

(11) Số bằng	(15) Ngày cấp	Năm yêu cầu duy trì hiệu lực	Hiệu lực được duy trì đến
28931	16/06/2021	5	16/06/2026

(73) Chủ văn bằng bảo hộ: KORDSA TEKNIK TEKSTIL ANONIM SIRKETI (TR)
Alikahya Fatih Mahallesi, Sanayici Caddesi, No:90,
Izmit/Kocaeli, Turkey

Thông báo số: 105688/TB-SHTT.$_{IP}$, ngày 24/07/2025 về việc ghi nhận yêu cầu duy trì hiệu lực Bằng độc quyền sáng chế

Số đơn yêu cầu: DT1-2025-08821 Ngày nộp: 04/06/2025

Liên quan đến Bằng độc quyền sáng chế:

(11) Số bằng	(15) Ngày cấp	Năm yêu cầu duy trì hiệu lực	Hiệu lực được duy trì đến
32792	28/06/2022	4	28/06/2026

(73) Chủ văn bằng bảo hộ: BASF SE (DE)
Carl-Bosch-Strasse 38, 67056 Ludwigshafen am Rhein,
Germany

Thông báo số: 105689/TB-SHTT.$_{IP}$, ngày 24/07/2025 về việc ghi nhận yêu cầu duy trì hiệu lực Bằng độc quyền sáng chế

Số đơn yêu cầu: DT1-2025-08822 Ngày nộp: 04/06/2025

Liên quan đến Bằng độc quyền sáng chế:

(11) Số bằng	(15) Ngày cấp	Năm yêu cầu duy trì hiệu lực	Hiệu lực được duy trì đến
32622	14/06/2022	4	14/06/2026

(73) Chủ văn bằng bảo hộ: S&S FILTECH. CO., LTD (KR)
17 Jeongnamdong-ro207beon-gil, Jeongnam-myeon
Hwaseong-si Gyeonggi-do 18515, Republic of Korea

Thông báo số: 105690/TB-SHTT.$_{IP}$, ngày 24/07/2025 về việc ghi nhận yêu cầu duy trì hiệu lực Bằng độc quyền sáng chế

Số đơn yêu cầu: DT1-2025-08823 Ngày nộp: 04/06/2025

Liên quan đến Bằng độc quyền sáng chế:

(11) Số bằng	(15) Ngày cấp	Năm yêu cầu duy trì hiệu lực	Hiệu lực được duy trì đến
28963	18/06/2021	5	18/06/2026

(73) Chủ văn bằng bảo hộ: JOINT STOCK COMPANY "AKME-ENGINEERING" (RU)
ul. Pyatnitskaya, 13, str. 1 Moscow, 115035, Russian Federation

---

Thông báo số: 105691/TB-SHTT.$_{IP}$, ngày 24/07/2025 về việc ghi nhận yêu cầu duy trì hiệu lực Bằng độc quyền sáng chế

Số đơn yêu cầu: DT1-2025-08824 Ngày nộp: 04/06/2025

Liên quan đến Bằng độc quyền sáng chế:

(11) Số bằng	(15) Ngày cấp	Năm yêu cầu duy trì hiệu lực	Hiệu lực được duy trì đến
29063	28/06/2021	5	28/06/2026

(73) Chủ văn bằng bảo hộ: JOINT STOCK COMPANY "AKME-ENGINEERING" (RU)
ul. Pyatnitskaya, 13, stroenie 1 Moscow, 115035, Russia

Thông báo số: 105692/TB-SHTT.$_{IP}$, ngày 24/07/2025 về việc ghi nhận yêu cầu duy trì hiệu lực Bằng độc quyền sáng chế

Số đơn yêu cầu: DT1-2025-08825 Ngày nộp: 04/06/2025

Liên quan đến Bằng độc quyền sáng chế:

(11) Số bằng	(15) Ngày cấp	Năm yêu cầu duy trì hiệu lực	Hiệu lực được duy trì đến
32997	14/07/2022	4	14/07/2026

(73) Chủ văn bằng bảo hộ: DAEWON APPLIED ENG. CO. (KR)
37, Gongdan 1-daero, 196beon-gil Siheung-si, Gyeonggi-do 15090, Republic of Korea

---

Thông báo số: 105693/TB-SHTT.IP, ngày 24/07/2025 về việc ghi nhận yêu cầu duy trì hiệu lực Bằng độc quyền sáng chế

Số đơn yêu cầu: DT1-2025-08826 Ngày nộp: 04/06/2025

Liên quan đến Bằng độc quyền sáng chế:

(11) Số bằng	(15) Ngày cấp	Năm yêu cầu duy trì hiệu lực	Hiệu lực được duy trì đến
39870	17/04/2024	2	17/04/2026

(73) Chủ văn bằng bảo hộ: REGULUS THERAPEUTICS INC. (US)
4224 Campus Point Court, Suite 210, San Diego, CA 92121, United States of America

---

Thông báo số: 105694/TB-SHTT.IP, ngày 24/07/2025 về việc ghi nhận yêu cầu duy trì hiệu lực Bằng độc quyền sáng chế

Số đơn yêu cầu: DT1-2025-08827 Ngày nộp: 04/06/2025

Liên quan đến Bằng độc quyền sáng chế:

(11) Số bằng	(15) Ngày cấp	Năm yêu cầu duy trì hiệu lực	Hiệu lực được duy trì đến
40704	03/07/2024	2	03/07/2026

(73) Chủ văn bằng bảo hộ: CHANGZHOU S.C EXACT EQUIPMENT CO., LTD. (CN)
No. 9th, Bao Ta Mountain Road, Electrical and Machinery Park, Xinbei Area Changzhou, Jiangsu 213000, China

---

Thông báo số: 105695/TB-SHTT.IP, ngày 24/07/2025 về việc ghi nhận yêu cầu duy trì hiệu lực Bằng độc quyền sáng chế

Số đơn yêu cầu: DT1-2025-08828 Ngày nộp: 05/06/2025

Liên quan đến Bằng độc quyền sáng chế:

(11) Số bằng	(15) Ngày cấp	Năm yêu cầu duy trì hiệu lực	Hiệu lực được duy trì đến
40678	01/07/2024	2	01/07/2026

(73) Chủ văn bằng bảo hộ: HONDA MOTOR CO., LTD. (JP)
1-1, Minami-Aoyama 2-chome, Minato-ku, Tokyo 107-8556, JAPAN

Thông báo số: 105696/TB-SHTT.$_{IP}$, ngày 24/07/2025 về việc ghi nhận yêu cầu duy trì hiệu lực Bằng độc quyền sáng chế

Số đơn yêu cầu: DT1-2025-08829 Ngày nộp: 05/06/2025

Liên quan đến Bằng độc quyền sáng chế:

(11) Số bằng	(15) Ngày cấp	Năm yêu cầu duy trì hiệu lực	Hiệu lực được duy trì đến
41002	30/07/2024	2	30/07/2026

(73) Chủ văn bằng bảo hộ: HONDA MOTOR CO., LTD. (JP)
1-1, Minami-Aoyama 2-chome, Minato-ku, Tokyo 107-8556, JAPAN

Thông báo số: 105697/TB-SHTT.$_{IP}$, ngày 24/07/2025 về việc ghi nhận yêu cầu duy trì hiệu lực Bằng độc quyền sáng chế

Số đơn yêu cầu: DT1-2025-08830 Ngày nộp: 05/06/2025

Liên quan đến Bằng độc quyền sáng chế:

(11) Số bằng	(15) Ngày cấp	Năm yêu cầu duy trì hiệu lực	Hiệu lực được duy trì đến
40673	01/07/2024	2	01/07/2026

(73) Chủ văn bằng bảo hộ: HONDA MOTOR CO., LTD. (JP)
1-1, Minami-Aoyama 2-chome, Minato-ku, Tokyo 107-8556, JAPAN

Thông báo số: 105698/TB-SHTT.$_{IP}$, ngày 24/07/2025 về việc ghi nhận yêu cầu duy trì hiệu lực Bằng độc quyền sáng chế

Số đơn yêu cầu: DT1-2025-08831 Ngày nộp: 05/06/2025

Liên quan đến Bằng độc quyền sáng chế:

(11) Số bằng	(15) Ngày cấp	Năm yêu cầu duy trì hiệu lực	Hiệu lực được duy trì đến
40702	03/07/2024	2	03/07/2026

(73) Chủ văn bằng bảo hộ: BEIJING QIYI CENTURY SCIENCE & TECHNOLOGY CO., LTD. (CN)
10/F&11/F, No. 2 Haidian North 1st Street, Haidian District, Beijing 100080, China

---

Thông báo số: 105699/TB-SHTT.IP, ngày 24/07/2025 về việc ghi nhận yêu cầu duy trì hiệu lực Bằng độc quyền sáng chế

Số đơn yêu cầu: DT1-2025-08833 Ngày nộp: 05/06/2025

Liên quan đến Bằng độc quyền sáng chế:

(11) Số bằng	(15) Ngày cấp	Năm yêu cầu duy trì hiệu lực	Hiệu lực được duy trì đến
36949	11/08/2023	3	11/08/2026

(73) Chủ văn bằng bảo hộ: PANASONIC INTELLECTUAL PROPERTY CORPORATION OF AMERICA (US)
20000 Mariner Avenue, Suite 200, Torrance, CA 90503, U.S.A.

Thông báo số: 105700/TB-SHTT.IP, ngày 24/07/2025 về việc ghi nhận yêu cầu duy trì hiệu lực Bằng độc quyền sáng chế

Số đơn yêu cầu: DT1-2025-08834 Ngày nộp: 05/06/2025

Liên quan đến Bằng độc quyền sáng chế:

(11) Số bằng	(15) Ngày cấp	Năm yêu cầu duy trì hiệu lực	Hiệu lực được duy trì đến
13059	12/08/2014	12	12/08/2026

(73) Chủ văn bằng bảo hộ: PANASONIC CORPORATION (JP)
1006, Oaza Kadoma, Kadoma-shi, Osaka 571-8501 Japan

Thông báo số: 105701/TB-SHTT.IP, ngày 24/07/2025 về việc ghi nhận yêu cầu duy trì hiệu lực Bằng độc quyền sáng chế

Số đơn yêu cầu: DT1-2025-08835 Ngày nộp: 05/06/2025

Liên quan đến Bằng độc quyền sáng chế:

(11) Số bằng	(15) Ngày cấp	Năm yêu cầu duy trì hiệu lực	Hiệu lực được duy trì đến
36956	14/08/2023	3	14/08/2026

(73) Chủ văn bằng bảo hộ: PANASONIC INTELLECTUAL PROPERTY MANAGEMENT CO., LTD. (JP)
1-61, Shiromi 2-chome, Chuo-ku, Osaka-shi, Osaka 540-6207, Japan

---

Thông báo số: 105702/TB-SHTT.IP, ngày 24/07/2025 về việc ghi nhận yêu cầu duy trì hiệu lực Bằng độc quyền sáng chế

Số đơn yêu cầu: DT1-2025-08836 Ngày nộp: 05/06/2025

Liên quan đến Bằng độc quyền sáng chế:

(11) Số bằng	(15) Ngày cấp	Năm yêu cầu duy trì hiệu lực	Hiệu lực được duy trì đến
33392	17/08/2022	4	17/08/2026

(73) Chủ văn bằng bảo hộ: TOSHIBA INFRASTRUCTURE SYSTEMS & SOLUTIONS CORPORATION (JP)
72-34, Horikawa-cho, Saiwai-ku, Kawasaki-shi, Kanagawa 212-0013 Japan
KABUSHIKI KAISHA TOSHIBA (JP)
1-1, Shibaura 1-chome, Minato-ku, Tokyo 105-8001 Japan

Thông báo số: 105703/TB-SHTT.IP, ngày 24/07/2025 về việc ghi nhận yêu cầu duy trì hiệu lực Bằng độc quyền sáng chế

Số đơn yêu cầu: DT1-2025-08837 Ngày nộp: 05/06/2025

Liên quan đến Bằng độc quyền sáng chế:

(11) Số bằng	(15) Ngày cấp	Năm yêu cầu duy trì hiệu lực	Hiệu lực được duy trì đến
14453	17/08/2015	11	17/08/2026

(73) Chủ văn bằng bảo hộ: KABUSHIKI KAISHA TOSHIBA (JP)
1-1, Shibaura 1-chome, Minato-ku, Tokyo 105-8001 Japan

Thông báo số: 107302/TB-SHTT.$_{IP}$, ngày 25/07/2025 về việc ghi nhận yêu cầu duy trì hiệu lực Bằng độc quyền sáng chế

Số đơn yêu cầu: DT1-2025-08942 Ngày nộp: 05/06/2025

Liên quan đến Bằng độc quyền sáng chế:

(11) Số bằng	(15) Ngày cấp	Năm yêu cầu duy trì hiệu lực	Hiệu lực được duy trì đến
29302	21/07/2021	5	21/07/2026

(73) Chủ văn bằng bảo hộ: KOWA COMPANY, LTD. (JP)
6-29, Nishiki 3-chome, Naka-ku, Nagoya-shi, Aichi 4608625, Japan
ADVANCING INC. (JP)
7-31, Ootemae 1-chome, Chuo-ku, Osaka-shi, Osaka 5406591, Japan
DMCHAIN COOPERATIVE (JP)
321, 5-aza, Oosaki, Kahoku-shi, Ishikawa 9291127, Japan

Thông báo số: 107303/TB-SHTT.$_{IP}$, ngày 25/07/2025 về việc ghi nhận yêu cầu duy trì hiệu lực Bằng độc quyền sáng chế

Số đơn yêu cầu: DT1-2025-08943 Ngày nộp: 05/06/2025

Liên quan đến Bằng độc quyền sáng chế:

(11) Số bằng	(15) Ngày cấp	Năm yêu cầu duy trì hiệu lực	Hiệu lực được duy trì đến
29321	22/07/2021	5	22/07/2026

(73) Chủ văn bằng bảo hộ: UNICHARM CORPORATION (JP)
182, Shimobun, Kinsei-cho, Shikokuchuo-shi, Ehime 799-0111, Japan

---

Thông báo số: 107304/TB-SHTT.IP, ngày 25/07/2025 về việc ghi nhận yêu cầu duy trì hiệu lực Bằng độc quyền sáng chế

Số đơn yêu cầu: DT1-2025-08944 Ngày nộp: 05/06/2025

Liên quan đến Bằng độc quyền sáng chế:

(11) Số bằng	(15) Ngày cấp	Năm yêu cầu duy trì hiệu lực	Hiệu lực được duy trì đến
29311	22/07/2021	5	22/07/2026

(73) Chủ văn bằng bảo hộ: YKK CORPORATION (JP)
1, Kandaizumi-cho, Chiyoda-ku, Tokyo 101-8642, Japan

Thông báo số: 107305/TB-SHTT.IP, ngày 25/07/2025 về việc ghi nhận yêu cầu duy trì hiệu lực Bằng độc quyền sáng chế

Số đơn yêu cầu: DT1-2025-08945 Ngày nộp: 05/06/2025

Liên quan đến Bằng độc quyền sáng chế:

(11) Số bằng	(15) Ngày cấp	Năm yêu cầu duy trì hiệu lực	Hiệu lực được duy trì đến
33087	22/07/2022	4	22/07/2026

(73) Chủ văn bằng bảo hộ: YKK AP INC. (JP)
1, KANDAIZUMI-CHO, CHIYODA-KU, TOKYO 101-0024 Japan

Thông báo số: 107306/TB-SHTT.IP, ngày 25/07/2025 về việc ghi nhận yêu cầu duy trì hiệu lực Bằng độc quyền sáng chế

Số đơn yêu cầu: DT1-2025-08946 Ngày nộp: 05/06/2025

Liên quan đến Bằng độc quyền sáng chế:

(11) Số bằng	(15) Ngày cấp	Năm yêu cầu duy trì hiệu lực	Hiệu lực được duy trì đến
33093	22/07/2022	4	22/07/2026

(73) Chủ văn bằng bảo hộ: HONDA MOTOR CO., LTD. (JP)
1-1, Minami-Aoyama 2-chome, Minato-ku, Tokyo 107-8556, JAPAN

Thông báo số: 107307/TB-SHTT.$_{IP}$, ngày 25/07/2025 về việc ghi nhận yêu cầu duy trì hiệu lực Bằng độc quyền sáng chế

Số đơn yêu cầu: DT1-2025-08947 Ngày nộp: 05/06/2025

Liên quan đến Bằng độc quyền sáng chế:

(11) Số bằng	(15) Ngày cấp	Năm yêu cầu duy trì hiệu lực	Hiệu lực được duy trì đến
33088	22/07/2022	4	22/07/2026

(73) Chủ văn bằng bảo hộ: MITSUBISHI ELECTRIC CORPORATION (JP)
7-3, Marunouchi 2-chome, Chiyoda-ku, Tokyo 100-8310 Japan

Thông báo số: 107308/TB-SHTT.$_{IP}$, ngày 25/07/2025 về việc ghi nhận yêu cầu duy trì hiệu lực Bằng độc quyền sáng chế

Số đơn yêu cầu: DT1-2025-08948 Ngày nộp: 05/06/2025

Liên quan đến Bằng độc quyền sáng chế:

(11) Số bằng	(15) Ngày cấp	Năm yêu cầu duy trì hiệu lực	Hiệu lực được duy trì đến
40897	22/07/2024	2	22/07/2026

(73) Chủ văn bằng bảo hộ: MITSUBISHI ELECTRIC CORPORATION (JP)
7-3, Marunouchi 2-chome, Chiyoda-ku, Tokyo 1008310, Japan

Thông báo số: 107309/TB-SHTT.$_{IP}$, ngày 25/07/2025 về việc ghi nhận yêu cầu duy trì hiệu lực Bằng độc quyền sáng chế

Số đơn yêu cầu: DT1-2025-08949 Ngày nộp: 05/06/2025

Liên quan đến Bằng độc quyền sáng chế:

(11) Số bằng	(15) Ngày cấp	Năm yêu cầu duy trì hiệu lực	Hiệu lực được duy trì đến
40894	22/07/2024	2	22/07/2026

(73) Chủ văn bằng bảo hộ: MITSUI MINING & SMELTING CO., LTD. (JP)
1-11-1 Osaki, Shinagawa-Ku, Tokyo 1418584, Japan

Thông báo số: 107310/TB-SHTT.$_{IP}$, ngày 25/07/2025 về việc ghi nhận yêu cầu duy trì hiệu lực Bằng độc quyền sáng chế

Số đơn yêu cầu: DT1-2025-08950 Ngày nộp: 05/06/2025

Liên quan đến Bằng độc quyền sáng chế:

(11) Số bằng	(15) Ngày cấp	Năm yêu cầu duy trì hiệu lực	Hiệu lực được duy trì đến
29319	22/07/2021	5	22/07/2026

(73) Chủ văn bằng bảo hộ: HONDA MOTOR CO., LTD. (JP)
1-1, Minami-Aoyama 2-chome, Minato-ku, Tokyo 107-8556 Japan
STANLEY ELECTRIC CO., LTD. (JP)
2-9-13, Nakameguro, Meguro-ku, Tokyo 153-8636, Japan

Thông báo số: 107311/TB-SHTT.$_{IP}$, ngày 25/07/2025 về việc ghi nhận yêu cầu duy trì hiệu lực Bằng độc quyền sáng chế

Số đơn yêu cầu: DT1-2025-08951 Ngày nộp: 05/06/2025

Liên quan đến Bằng độc quyền sáng chế:

(11) Số bằng	(15) Ngày cấp	Năm yêu cầu duy trì hiệu lực	Hiệu lực được duy trì đến
25228	22/07/2020	6	22/07/2026

(73) Chủ văn bằng bảo hộ: HISAMITSU PHARMACEUTICAL CO., INC. (JP)
408, Tashirodaikan-machi, Tosu-shi, Saga 8410017 Japan

Thông báo số: 107312/TB-SHTT.$_{IP}$, ngày 25/07/2025 về việc ghi nhận yêu cầu duy trì hiệu lực Bằng độc quyền sáng chế

Số đơn yêu cầu: DT1-2025-08952 Ngày nộp: 05/06/2025

Liên quan đến Bằng độc quyền sáng chế:

(11) Số bằng	(15) Ngày cấp	Năm yêu cầu duy trì hiệu lực	Hiệu lực được duy trì đến
40914	22/07/2024	2	22/07/2026

(73) Chủ văn bằng bảo hộ: EARTH CORPORATION (JP)
12-1, Kanda-Tsukasamachi 2-chome, Chiyoda-ku, Tokyo 1010048 (JP)

Thông báo số: 107313/TB-SHTT.$_{IP}$, ngày 25/07/2025 về việc ghi nhận yêu cầu duy trì hiệu lực Bằng độc quyền sáng chế

Số đơn yêu cầu: DT1-2025-08953 Ngày nộp: 05/06/2025

Liên quan đến Bằng độc quyền sáng chế:

(11) Số bằng	(15) Ngày cấp	Năm yêu cầu duy trì hiệu lực	Hiệu lực được duy trì đến
25221	22/07/2020	6	22/07/2026

(73) Chủ văn bằng bảo hộ: JFE STEEL CORPORATION (JP)
2-3, Uchisaiwai-cho 2-chome, Chiyoda-ku, Tokyo 100-0011, Japan

---

Thông báo số: 107314/TB-SHTT.$_{IP}$, ngày 25/07/2025 về việc ghi nhận yêu cầu duy trì hiệu lực Bằng độc quyền sáng chế

Số đơn yêu cầu: DT1-2025-08954 Ngày nộp: 05/06/2025

Liên quan đến Bằng độc quyền sáng chế:

(11) Số bằng	(15) Ngày cấp	Năm yêu cầu duy trì hiệu lực	Hiệu lực được duy trì đến
29313	22/07/2021	5	22/07/2026

(73) Chủ văn bằng bảo hộ: JFE STEEL CORPORATION (JP)
2-3, Uchisaiwai-cho 2-chome, Chiyoda-ku, Tokyo 100-0011, Japan

---

Thông báo số: 107315/TB-SHTT.$_{IP}$, ngày 25/07/2025 về việc ghi nhận yêu cầu duy trì hiệu lực Bằng độc quyền sáng chế

Số đơn yêu cầu: DT1-2025-08955 Ngày nộp: 05/06/2025

Liên quan đến Bằng độc quyền sáng chế:

(11) Số bằng	(15) Ngày cấp	Năm yêu cầu duy trì hiệu lực	Hiệu lực được duy trì đến
12968	22/07/2014	12	22/07/2026

(73) Chủ văn bằng bảo hộ: THE SIAM KUBOTA INDUSTRY CO., LTD. (TH)
101/19-24, Moo20, Navanakorn Khlongneung Khlongluang, Pathumtani, 12120 Thailand
KUBOTA CORPORATION (JP)
2-47, Shikitsuhigashi 1-chome, Naniwa-ku, Osaka-shi, Osaka, Japan

---

Thông báo số: 107316/TB-SHTT.$_{IP}$, ngày 25/07/2025 về việc ghi nhận yêu cầu duy trì hiệu lực Bằng độc quyền sáng chế

Số đơn yêu cầu: DT1-2025-08956 Ngày nộp: 05/06/2025

Liên quan đến Bằng độc quyền sáng chế:

(11) Số bằng	(15) Ngày cấp	Năm yêu cầu duy trì hiệu lực	Hiệu lực được duy trì đến
25216	22/07/2020	6	22/07/2026

(73) Chủ văn bằng bảo hộ: KAO CORPORATION (JP)
14-10, Nihonbashi Kayabacho 1-chome, Chuo-ku, Tokyo 103-8210, Japan

---

Thông báo số: 107317/TB-SHTT.$_{IP}$, ngày 25/07/2025 về việc ghi nhận yêu cầu duy trì hiệu lực Bằng độc quyền sáng chế

Số đơn yêu cầu: DT1-2025-08957 Ngày nộp: 05/06/2025

Liên quan đến Bằng độc quyền sáng chế:

(11) Số bằng	(15) Ngày cấp	Năm yêu cầu duy trì hiệu lực	Hiệu lực được duy trì đến
25210	22/07/2020	6	22/07/2026

(73) Chủ văn bằng bảo hộ: DAIKIN INDUSTRIES, LTD. (JP)
Umeda Center Building, 4-12, Nakazaki-Nishi 2-Chome, Kita-ku, Osaka-Shi, Osaka 530-8323, Japan

---

Thông báo số: 107318/TB-SHTT.$_{IP}$, ngày 25/07/2025 về việc ghi nhận yêu cầu duy trì hiệu lực Bằng độc quyền sáng chế

Số đơn yêu cầu: DT1-2025-08958 Ngày nộp: 05/06/2025

Liên quan đến Bằng độc quyền sáng chế:

(11) Số bằng	(15) Ngày cấp	Năm yêu cầu duy trì hiệu lực	Hiệu lực được duy trì đến
40925	22/07/2024	2	22/07/2026

(73) Chủ văn bằng bảo hộ: SHIN-ETSU CHEMICAL CO., LTD. (JP)
6-1, Ohtemachi 2-chome, Chiyoda-ku, Tokyo 1000004, Japan

Thông báo số: 107319/TB-SHTT.$_{IP}$, ngày 25/07/2025 về việc ghi nhận yêu cầu duy trì hiệu lực Bằng độc quyền sáng chế

Số đơn yêu cầu: DT1-2025-08959 Ngày nộp: 05/06/2025

Liên quan đến Bằng độc quyền sáng chế:

(11) Số bằng	(15) Ngày cấp	Năm yêu cầu duy trì hiệu lực	Hiệu lực được duy trì đến
25230	22/07/2020	6	22/07/2026

(73) Chủ văn bằng bảo hộ: NITTO DENKO CORPORATION (JP)
1-2, Shimohozumi 1-chome, Ibaraki-shi, Osaka 567-8680, Japan

Thông báo số: 107320/TB-SHTT.$_{IP}$, ngày 25/07/2025 về việc ghi nhận yêu cầu duy trì hiệu lực Bằng độc quyền sáng chế

Số đơn yêu cầu: DT1-2025-08960 Ngày nộp: 05/06/2025

Liên quan đến Bằng độc quyền sáng chế:

(11) Số bằng	(15) Ngày cấp	Năm yêu cầu duy trì hiệu lực	Hiệu lực được duy trì đến
25244	23/07/2020	6	23/07/2026

(73) Chủ văn bằng bảo hộ: KABUSHIKI KAISHA TOSHIBA (JP)
1-1, Shibaura 1-chome, Minato-ku, Tokyo 105-8001, Japan

Thông báo số: 107321/TB-SHTT.$_{IP}$, ngày 25/07/2025 về việc ghi nhận yêu cầu duy trì hiệu lực Bằng độc quyền sáng chế

Số đơn yêu cầu: DT1-2025-08961 Ngày nộp: 05/06/2025

Liên quan đến Bằng độc quyền sáng chế:

(11) Số bằng	(15) Ngày cấp	Năm yêu cầu duy trì hiệu lực	Hiệu lực được duy trì đến
25257	23/07/2020	6	23/07/2026

(73) Chủ văn bằng bảo hộ: CASIO COMPUTER CO., LTD. (JP)
6-2, Hon-machi 1-chome, Shibuya-ku, Tokyo 1518543, Japan

Thông báo số: 107322/TB-SHTT.$_{IP}$, ngày 25/07/2025 về việc ghi nhận yêu cầu duy trì hiệu lực Bằng độc quyền sáng chế

Số đơn yêu cầu: DT1-2025-08962 Ngày nộp: 05/06/2025

Liên quan đến Bằng độc quyền sáng chế:

(11) Số bằng	(15) Ngày cấp	Năm yêu cầu duy trì hiệu lực	Hiệu lực được duy trì đến
29327	23/07/2021	5	23/07/2026

(73) Chủ văn bằng bảo hộ: UNICHARM CORPORATION (JP)
182, Shimobun, Kinsei-cho, Shikokuchuo-shi, Ehime 799-0111, Japan

---

Thông báo số: 107323/TB-SHTT.$_{IP}$, ngày 25/07/2025 về việc ghi nhận yêu cầu duy trì hiệu lực Bằng độc quyền sáng chế

Số đơn yêu cầu: DT1-2025-08963 Ngày nộp: 05/06/2025

Liên quan đến Bằng độc quyền sáng chế:

(11) Số bằng	(15) Ngày cấp	Năm yêu cầu duy trì hiệu lực	Hiệu lực được duy trì đến
29332	23/07/2021	5	23/07/2026

(73) Chủ văn bằng bảo hộ: NIKON CORPORATION (JP)
12-1, Yurakucho 1-chome, Chiyoda-ku, Tokyo 100-8331, Japan

Thông báo số: 107324/TB-SHTT.$_{IP}$, ngày 25/07/2025 về việc ghi nhận yêu cầu duy trì hiệu lực Bằng độc quyền sáng chế

Số đơn yêu cầu: DT1-2025-08964 Ngày nộp: 05/06/2025

Liên quan đến Bằng độc quyền sáng chế:

(11) Số bằng	(15) Ngày cấp	Năm yêu cầu duy trì hiệu lực	Hiệu lực được duy trì đến
21564	23/07/2019	7	23/07/2026

(73) Chủ văn bằng bảo hộ: SEKISUI PLASTICS CO., LTD. (JP)
4-4, Nishitenma 2-chome, Kita-ku, Osaka-shi, Osaka 530-8565, Japan

---

Thông báo số: 107325/TB-SHTT.$_{IP}$, ngày 25/07/2025 về việc ghi nhận yêu cầu duy trì hiệu lực Bằng độc quyền sáng chế

Số đơn yêu cầu: DT1-2025-08965 Ngày nộp: 05/06/2025

Liên quan đến Bằng độc quyền sáng chế:

(11) Số bằng	(15) Ngày cấp	Năm yêu cầu duy trì hiệu lực	Hiệu lực được duy trì đến
25264	23/07/2020	6	23/07/2026

(73) Chủ văn bằng bảo hộ: ASAHI KASEI KABUSHIKI KAISHA (JP)
1-105, Kanda Jinbocho, Chiyoda-ku, Tokyo 101-8101 Japan

Thông báo số: 107326/TB-SHTT.$_{IP}$, ngày 25/07/2025 về việc ghi nhận yêu cầu duy trì hiệu lực Bằng độc quyền sáng chế

Số đơn yêu cầu: DT1-2025-08966 Ngày nộp: 05/06/2025

Liên quan đến Bằng độc quyền sáng chế:

(11) Số bằng	(15) Ngày cấp	Năm yêu cầu duy trì hiệu lực	Hiệu lực được duy trì đến
29328	23/07/2021	5	23/07/2026

(73) Chủ văn bằng bảo hộ: MITSUBISHI POWER, LTD. (JP)
3-1, Minatomirai 3-chome, Nishi-ku, Yokohama-shi, Kanagawa 220-8401, Japan

---

Thông báo số: 107327/TB-SHTT.$_{IP}$, ngày 25/07/2025 về việc ghi nhận yêu cầu duy trì hiệu lực Bằng độc quyền sáng chế

Số đơn yêu cầu: DT1-2025-08967 Ngày nộp: 05/06/2025

Liên quan đến Bằng độc quyền sáng chế:

(11) Số bằng	(15) Ngày cấp	Năm yêu cầu duy trì hiệu lực	Hiệu lực được duy trì đến
29336	23/07/2021	5	23/07/2026

(73) Chủ văn bằng bảo hộ: NISSAN CHEMICAL INDUSTRIES, LTD. (JP)
7-1, Kanda-Nishiki-cho 3-chome, Chiyoda-ku, Tokyo 101-0054, Japan

---

Thông báo số: 107328/TB-SHTT.$_{IP}$, ngày 25/07/2025 về việc ghi nhận yêu cầu duy trì hiệu lực Bằng độc quyền sáng chế

Số đơn yêu cầu: DT1-2025-08968 Ngày nộp: 05/06/2025

Liên quan đến Bằng độc quyền sáng chế:

(11) Số bằng	(15) Ngày cấp	Năm yêu cầu duy trì hiệu lực	Hiệu lực được duy trì đến
21553	23/07/2019	7	23/07/2026

(73) Chủ văn bằng bảo hộ: HOYA CORPORATION (JP)
7-5, Naka-Ochiai 2-chome, Shinjuku-ku, Tokyo 161-8525 Japan

Thông báo số: 107329/TB-SHTT.IP, ngày 25/07/2025 về việc ghi nhận yêu cầu duy trì hiệu lực Bằng độc quyền sáng chế

Số đơn yêu cầu: DT1-2025-08969 Ngày nộp: 05/06/2025

Liên quan đến Bằng độc quyền sáng chế:

(11) Số bằng	(15) Ngày cấp	Năm yêu cầu duy trì hiệu lực	Hiệu lực được duy trì đến
29325	23/07/2021	5	23/07/2026

(73) Chủ văn bằng bảo hộ: SAPPORO BREWERIES LIMITED (JP)
20-1, Ebisu 4-chome, Shibuya-ku, Tokyo 150-8522 Japan

Thông báo số: 107330/TB-SHTT.IP, ngày 25/07/2025 về việc ghi nhận yêu cầu duy trì hiệu lực Bằng độc quyền sáng chế

Số đơn yêu cầu: DT1-2025-08970 Ngày nộp: 05/06/2025

Liên quan đến Bằng độc quyền sáng chế:

(11) Số bằng	(15) Ngày cấp	Năm yêu cầu duy trì hiệu lực	Hiệu lực được duy trì đến
25262	23/07/2020	6	23/07/2026

(73) Chủ văn bằng bảo hộ: KUBOTA CORPORATION (JP)
1-2-47, Shikitsuhigashi, Naniwa-ku, Osaka-shi, Osaka 5568601 Japan

---

Thông báo số: 107331/TB-SHTT.IP, ngày 25/07/2025 về việc ghi nhận yêu cầu duy trì hiệu lực Bằng độc quyền sáng chế

Số đơn yêu cầu: DT1-2025-08971 Ngày nộp: 05/06/2025

Liên quan đến Bằng độc quyền sáng chế:

(11) Số bằng	(15) Ngày cấp	Năm yêu cầu duy trì hiệu lực	Hiệu lực được duy trì đến
14199	16/06/2015	11	16/06/2026

(73) Chủ văn bằng bảo hộ: ALMIRALL, S.A. (ES)
Ronda del General Mitre 151, 08022 Barcelona, Spain

Thông báo số: 107332/TB-SHTT.IP, ngày 25/07/2025 về việc ghi nhận yêu cầu duy trì hiệu lực Bằng độc quyền sáng chế

Số đơn yêu cầu: DT1-2025-08972 Ngày nộp: 05/06/2025

Liên quan đến Bằng độc quyền sáng chế:

(11) Số bằng	(15) Ngày cấp	Năm yêu cầu duy trì hiệu lực	Hiệu lực được duy trì đến
14209	16/06/2015	11	16/06/2026

(73) Chủ văn bằng bảo hộ: PERKINELMER HEALTH SCIENCES, INC. (US)
940 Winter Street, Waltham, MA 02451, United States of America

---

Thông báo số: 107333/TB-SHTT.IP, ngày 25/07/2025 về việc ghi nhận yêu cầu duy trì hiệu lực Bằng độc quyền sáng chế

Số đơn yêu cầu: DT1-2025-08973 Ngày nộp: 05/06/2025

Liên quan đến Bằng độc quyền sáng chế:

(11) Số bằng	(15) Ngày cấp	Năm yêu cầu duy trì hiệu lực	Hiệu lực được duy trì đến
24609	17/06/2020	6	17/06/2026

(73) Chủ văn bằng bảo hộ: CHEMI SPA (IT)
Via dei Lavoratori, 54, I-20092 Cinisello Balsamo, Milano, Italy

---

Thông báo số: 107334/TB-SHTT.IP, ngày 25/07/2025 về việc ghi nhận yêu cầu duy trì hiệu lực Bằng độc quyền sáng chế

Số đơn yêu cầu: DT1-2025-08974 Ngày nộp: 05/06/2025

Liên quan đến Bằng độc quyền sáng chế:

(11) Số bằng	(15) Ngày cấp	Năm yêu cầu duy trì hiệu lực	Hiệu lực được duy trì đến
40522	18/06/2024	2	18/06/2026

(73) Chủ văn bằng bảo hộ: ALCOA USA CORP. (US)
201 Isabella Street, Pittsburgh, PA 15212-5858, US

Thông báo số: 107335/TB-SHTT.IP, ngày 25/07/2025 về việc ghi nhận yêu cầu duy trì hiệu lực Bằng độc quyền sáng chế

Số đơn yêu cầu: DT1-2025-08975 Ngày nộp: 05/06/2025

Liên quan đến Bằng độc quyền sáng chế:

(11) Số bằng	(15) Ngày cấp	Năm yêu cầu duy trì hiệu lực	Hiệu lực được duy trì đến
21351	18/06/2019	7	18/06/2026

(73) Chủ văn bằng bảo hộ: GOOGLE LLC (US)
1600 Amphitheatre Parkway, Mountain View, CA 94043, United States of America

---

Thông báo số: 107336/TB-SHTT.IP, ngày 25/07/2025 về việc ghi nhận yêu cầu duy trì hiệu lực Bằng độc quyền sáng chế

Số đơn yêu cầu: DT1-2025-08976 Ngày nộp: 05/06/2025

Liên quan đến Bằng độc quyền sáng chế:

(11) Số bằng	(15) Ngày cấp	Năm yêu cầu duy trì hiệu lực	Hiệu lực được duy trì đến
24672	18/06/2020	6	18/06/2026

(73) Chủ văn bằng bảo hộ: VESTERGAARD SA (CH)
Place Saint-François 1, 1003 Lausanne, Switzerland

Thông báo số: 107337/TB-SHTT.$_{IP}$, ngày 25/07/2025 về việc ghi nhận yêu cầu duy trì hiệu lực Bằng độc quyền sáng chế

Số đơn yêu cầu: DT1-2025-08977 Ngày nộp: 05/06/2025

Liên quan đến Bằng độc quyền sáng chế:

(11) Số bằng	(15) Ngày cấp	Năm yêu cầu duy trì hiệu lực	Hiệu lực được duy trì đến
21371	18/06/2019	7	18/06/2026

(73) Chủ văn bằng bảo hộ: THE DUN & BRADSTREET CORPORATION (US)
103 JFK Parkway Short Hills, New Jersey 07078 United States of America

---

Thông báo số: 107338/TB-SHTT.$_{IP}$, ngày 25/07/2025 về việc ghi nhận yêu cầu duy trì hiệu lực Bằng độc quyền sáng chế

Số đơn yêu cầu: DT1-2025-08978 Ngày nộp: 05/06/2025

Liên quan đến Bằng độc quyền sáng chế:

(11) Số bằng	(15) Ngày cấp	Năm yêu cầu duy trì hiệu lực	Hiệu lực được duy trì đến
40519	18/06/2024	2	18/06/2026

(73) Chủ văn bằng bảo hộ: AKZO NOBEL CHEMICALS INTERNATIONAL B.V. (NL)
Velperweg 76, NL-6824 BM Arnhem, the Netherlands

Thông báo số: 107339/TB-SHTT.$_{IP}$, ngày 25/07/2025 về việc ghi nhận yêu cầu duy trì hiệu lực Bằng độc quyền sáng chế

Số đơn yêu cầu: DT1-2025-08979 Ngày nộp: 05/06/2025

Liên quan đến Bằng độc quyền sáng chế:

(11) Số bằng	(15) Ngày cấp	Năm yêu cầu duy trì hiệu lực	Hiệu lực được duy trì đến
24690	19/06/2020	6	19/06/2026

(73) Chủ văn bằng bảo hộ: HOWDEN AXIAL FANS APS (DK)
Industrivej 23, DK-4700 Naestved, Denmark

Thông báo số: 107340/TB-SHTT.$_{IP}$, ngày 25/07/2025 về việc ghi nhận yêu cầu duy trì hiệu lực Bằng độc quyền sáng chế

Số đơn yêu cầu: DT1-2025-08980 Ngày nộp: 05/06/2025

Liên quan đến Bằng độc quyền sáng chế:

(11) Số bằng	(15) Ngày cấp	Năm yêu cầu duy trì hiệu lực	Hiệu lực được duy trì đến
40531	19/06/2024	2	19/06/2026

(73) Chủ văn bằng bảo hộ: MILWAUKEE ELECTRIC TOOL CORPORATION (US)
13135 West Lisbon Road Brookfield, Wisconsin 53005, United States of America

---

Thông báo số: 107341/TB-SHTT.$_{IP}$, ngày 25/07/2025 về việc ghi nhận yêu cầu duy trì hiệu lực Bằng độc quyền sáng chế

Số đơn yêu cầu: DT1-2025-08981 Ngày nộp: 05/06/2025

Liên quan đến Bằng độc quyền sáng chế:

(11) Số bằng	(15) Ngày cấp	Năm yêu cầu duy trì hiệu lực	Hiệu lực được duy trì đến
36496	22/06/2023	4	22/06/2027

(73) Chủ văn bằng bảo hộ: NGUYỄN HOÀNG NAM (VN)
24B Bà Triệu, Tràng Tiền, Hoàn Kiếm, Hà Nội
THIỀU MINH ĐỨC (VN)
49D tổ 4 cụm 5, Cống Vị, Ba Đình, Hà Nội

Thông báo số: 107342/TB-SHTT.$_{IP}$, ngày 25/07/2025 về việc ghi nhận yêu cầu duy trì hiệu lực Bằng độc quyền sáng chế

Số đơn yêu cầu: DT1-2025-08982 Ngày nộp: 05/06/2025

Liên quan đến Bằng độc quyền sáng chế:

(11) Số bằng	(15) Ngày cấp	Năm yêu cầu duy trì hiệu lực	Hiệu lực được duy trì đến
34540	01/12/2022	4	01/12/2026

(73) Chủ văn bằng bảo hộ: MAX-PLANCK-GESELLSCHAFT ZUR FOERDERUNG DER WISSENSCHAFTEN EV (DE)
Hofgartenstrasse 8, 80539 Muenchen, Germany
NGUYỄN MINH TÂN (VN)
Số 51 Hai Bà Trưng, phường Cửa Nam, quận Hoàn Kiếm, thành phố Hà Nội
VŨ ĐÌNH TIẾN (VN)
Số 63 đường Giải Phóng, phường Đồng Tâm, quận Hai Bà Trưng, thành phố Hà Nội

---

Thông báo số: 107343/TB-SHTT.$_{IP}$, ngày 25/07/2025 về việc ghi nhận yêu cầu duy trì hiệu lực Bằng độc quyền sáng chế

Số đơn yêu cầu: DT1-2025-08983 Ngày nộp: 05/06/2025

Liên quan đến Bằng độc quyền sáng chế:

(11) Số bằng	(15) Ngày cấp	Năm yêu cầu duy trì hiệu lực	Hiệu lực được duy trì đến
6457	16/07/2007	19	16/07/2026

(73) Chủ văn bằng bảo hộ: TOYODA GOSEI CO., LTD (JP)
1, Aza Nagahata, Oaza Ochiai, Haruhi-cho, Nishikasugai-gun, Aichi-ken, 452-8564, Japan

---

Thông báo số: 107344/TB-SHTT.$_{IP}$, ngày 25/07/2025 về việc ghi nhận yêu cầu duy trì hiệu lực Bằng độc quyền sáng chế

Số đơn yêu cầu: DT1-2025-08984 Ngày nộp: 05/06/2025

Liên quan đến Bằng độc quyền sáng chế:

(11) Số bằng	(15) Ngày cấp	Năm yêu cầu duy trì hiệu lực	Hiệu lực được duy trì đến
29258	16/07/2021	5	16/07/2026

(73) Chủ văn bằng bảo hộ: DAIKIN INDUSTRIES, LTD. (JP)
Umeda Center Building, 4-12, Nakazaki-nishi 2-chome, Kita-ku, Osaka-shi, Osaka 530-8323, Japan

---

Thông báo số: 107345/TB-SHTT.$_{IP}$, ngày 25/07/2025 về việc ghi nhận yêu cầu duy trì hiệu lực Bằng độc quyền sáng chế

Số đơn yêu cầu: DT1-2025-08985 Ngày nộp: 05/06/2025

Liên quan đến Bằng độc quyền sáng chế:

(11) Số bằng	(15) Ngày cấp	Năm yêu cầu duy trì hiệu lực	Hiệu lực được duy trì đến
21526	16/07/2019	7	16/07/2026

(73) Chủ văn bằng bảo hộ: SHIN-ETSU CHEMICAL CO., LTD. (JP)
6-1, Obtemachi 2-chome, Chiyoda-ku, Tokyo, Japan

Thông báo số: 107346/TB-SHTT.$_{IP}$, ngày 25/07/2025 về việc ghi nhận yêu cầu duy trì hiệu lực Bằng độc quyền sáng chế

Số đơn yêu cầu: DT1-2025-08986 Ngày nộp: 05/06/2025

Liên quan đến Bằng độc quyền sáng chế:

(11) Số bằng	(15) Ngày cấp	Năm yêu cầu duy trì hiệu lực	Hiệu lực được duy trì đến
25177	17/07/2020	6	17/07/2026

(73) Chủ văn bằng bảo hộ: KABUSHIKI KAISHA TOSHIBA (JP)
1-1, Shibaura 1-chome, Minato-ku, Tokyo, Japan

Thông báo số: 107347/TB-SHTT.$_{IP}$, ngày 25/07/2025 về việc ghi nhận yêu cầu duy trì hiệu lực Bằng độc quyền sáng chế

Số đơn yêu cầu: DT1-2025-08987 Ngày nộp: 05/06/2025

Liên quan đến Bằng độc quyền sáng chế:

(11) Số bằng	(15) Ngày cấp	Năm yêu cầu duy trì hiệu lực	Hiệu lực được duy trì đến
36695	17/07/2023	3	17/07/2026

(73) Chủ văn bằng bảo hộ: SPRAYING SYSTEMS CO. (US)
North Avenue and Schmale Road, P.O. Box 7900, Wheaton, Illinois 60187-7901, United States of America

---

Thông báo số: 107348/TB-SHTT.IP, ngày 25/07/2025 về việc ghi nhận yêu cầu duy trì hiệu lực Bằng độc quyền sáng chế

Số đơn yêu cầu: DT1-2025-08988 Ngày nộp: 05/06/2025

Liên quan đến Bằng độc quyền sáng chế:

(11) Số bằng	(15) Ngày cấp	Năm yêu cầu duy trì hiệu lực	Hiệu lực được duy trì đến
36691	17/07/2023	3	17/07/2026

(73) Chủ văn bằng bảo hộ: HOYA CORPORATION (JP)
6-10-1, Nishi-Shinjuku, Shinjuku-ku, Tokyo 1608347, Japan

Thông báo số: 107349/TB-SHTT.IP, ngày 25/07/2025 về việc ghi nhận yêu cầu duy trì hiệu lực Bằng độc quyền sáng chế

Số đơn yêu cầu: DT1-2025-08989 Ngày nộp: 05/06/2025

Liên quan đến Bằng độc quyền sáng chế:

(11) Số bằng	(15) Ngày cấp	Năm yêu cầu duy trì hiệu lực	Hiệu lực được duy trì đến
40859	17/07/2024	2	17/07/2026

(73) Chủ văn bằng bảo hộ: SHIKOKU CHEMICALS CORPORATION (JP)
8-537-1, Doki-cho Higashi, Marugame-shi, Kagawa 763-8504 Japan

---

Thông báo số: 107350/TB-SHTT.IP, ngày 25/07/2025 về việc ghi nhận yêu cầu duy trì hiệu lực Bằng độc quyền sáng chế

Số đơn yêu cầu: DT1-2025-08990 Ngày nộp: 05/06/2025

Liên quan đến Bằng độc quyền sáng chế:

(11) Số bằng	(15) Ngày cấp	Năm yêu cầu duy trì hiệu lực	Hiệu lực được duy trì đến
25174	17/07/2020	6	17/07/2026

(73) Chủ văn bằng bảo hộ: KUBOTA CORPORATION (JP)
1-2-47, Shikitsuhigashi, Naniwa-ku, Osaka-shi, Osaka, Japan

Thông báo số: 107351/TB-SHTT.IP, ngày 25/07/2025 về việc ghi nhận yêu cầu duy trì hiệu lực Bằng độc quyền sáng chế

Số đơn yêu cầu: DT1-2025-08991 Ngày nộp: 05/06/2025

Liên quan đến Bằng độc quyền sáng chế:

(11) Số bằng	(15) Ngày cấp	Năm yêu cầu duy trì hiệu lực	Hiệu lực được duy trì đến
40856	17/07/2024	2	17/07/2026

(73) Chủ văn bằng bảo hộ: RESONAC CORPORATION (JP)
9-1, Higashi-Shimbashi 1-chome, Minato-ku, Tokyo 105-7325, Japan

---

Thông báo số: 107352/TB-SHTT.IP, ngày 25/07/2025 về việc ghi nhận yêu cầu duy trì hiệu lực Bằng độc quyền sáng chế

Số đơn yêu cầu: DT1-2025-08992 Ngày nộp: 05/06/2025

Liên quan đến Bằng độc quyền sáng chế:

(11) Số bằng	(15) Ngày cấp	Năm yêu cầu duy trì hiệu lực	Hiệu lực được duy trì đến
17212	18/07/2017	9	18/07/2026

(73) Chủ văn bằng bảo hộ: KABUSHIKI KAISHA TOSHIBA (JP)
1-1, Shibaura 1-chome, Minato-ku, Tokyo 105-8001, Japan

Thông báo số: 107353/TB-SHTT.$_{IP}$, ngày 25/07/2025 về việc ghi nhận yêu cầu duy trì hiệu lực Bằng độc quyền sáng chế

Số đơn yêu cầu: DT1-2025-08993 Ngày nộp: 05/06/2025

Liên quan đến Bằng độc quyền sáng chế:

(11) Số bằng	(15) Ngày cấp	Năm yêu cầu duy trì hiệu lực	Hiệu lực được duy trì đến
33033	18/07/2022	4	18/07/2026

(73) Chủ văn bằng bảo hộ: SRJ, INC. (US)
2242 Palmer Drive, Schaumburg, Illinois 60173, United States of America

---

Thông báo số: 107354/TB-SHTT.$_{IP}$, ngày 25/07/2025 về việc ghi nhận yêu cầu duy trì hiệu lực Bằng độc quyền sáng chế

Số đơn yêu cầu: DT1-2025-08994 Ngày nộp: 05/06/2025

Liên quan đến Bằng độc quyền sáng chế:

(11) Số bằng	(15) Ngày cấp	Năm yêu cầu duy trì hiệu lực	Hiệu lực được duy trì đến
33029	18/07/2022	4	18/07/2026

(73) Chủ văn bằng bảo hộ: HELEN OF TROY LIMITED (BB)
The Financial Services Centre, Bishop's Court Hill, Suite 1, Ground Floor, St. Michael, Barbados, BB 14004

Thông báo số: 107355/TB-SHTT.$_{IP}$, ngày 25/07/2025 về việc ghi nhận yêu cầu duy trì hiệu lực Bằng độc quyền sáng chế

Số đơn yêu cầu: DT1-2025-08995 Ngày nộp: 05/06/2025

Liên quan đến Bằng độc quyền sáng chế:

(11) Số bằng	(15) Ngày cấp	Năm yêu cầu duy trì hiệu lực	Hiệu lực được duy trì đến
36709	18/07/2023	3	18/07/2026

(73) Chủ văn bằng bảo hộ: UNICHARM CORPORATION (JP)
182, Shimobun, Kinsei-cho, Shikokuchuo-shi, Ehime 799-0111, Japan

---

Thông báo số: 107356/TB-SHTT.$_{IP}$, ngày 25/07/2025 về việc ghi nhận yêu cầu duy trì hiệu lực Bằng độc quyền sáng chế

Số đơn yêu cầu: DT1-2025-08996 Ngày nộp: 05/06/2025

Liên quan đến Bằng độc quyền sáng chế:

(11) Số bằng	(15) Ngày cấp	Năm yêu cầu duy trì hiệu lực	Hiệu lực được duy trì đến
17220	18/07/2017	9	18/07/2026

(73) Chủ văn bằng bảo hộ: TANAKA KIKINZOKU KOGYO K.K. (JP)
7-3, Marunouchi 2-chome, Chiyoda-ku, Tokyo 1006422 Japan

Thông báo số: 107357/TB-SHTT.$_{IP}$, ngày 25/07/2025 về việc ghi nhận yêu cầu duy trì hiệu lực Bằng độc quyền sáng chế

Số đơn yêu cầu: DT1-2025-08997 Ngày nộp: 05/06/2025

Liên quan đến Bằng độc quyền sáng chế:

(11) Số bằng	(15) Ngày cấp	Năm yêu cầu duy trì hiệu lực	Hiệu lực được duy trì đến
17223	18/07/2017	9	18/07/2026

(73) Chủ văn bằng bảo hộ: NIFCO INC (JP)
184-1 Maioka-cho, Totsuka-ku, Yokohama-shi, Kanagawa 244-8522, Japan

---

Thông báo số: 107358/TB-SHTT.$_{IP}$, ngày 25/07/2025 về việc ghi nhận yêu cầu duy trì hiệu lực Bằng độc quyền sáng chế

Số đơn yêu cầu: DT1-2025-08998 Ngày nộp: 05/06/2025

Liên quan đến Bằng độc quyền sáng chế:

(11) Số bằng	(15) Ngày cấp	Năm yêu cầu duy trì hiệu lực	Hiệu lực được duy trì đến
33018	18/07/2022	4	18/07/2026

(73) Chủ văn bằng bảo hộ: SYNZTEC CO., LTD. (JP)
12-15, Shibadaimon 1-chome, Minato-ku, Tokyo, 105-0012 JAPAN

Thông báo số: 107359/TB-SHTT.$_{IP}$, ngày 25/07/2025 về việc ghi nhận yêu cầu duy trì hiệu lực Bằng độc quyền sáng chế

Số đơn yêu cầu: DT1-2025-08999 Ngày nộp: 05/06/2025

Liên quan đến Bằng độc quyền sáng chế:

(11) Số bằng	(15) Ngày cấp	Năm yêu cầu duy trì hiệu lực	Hiệu lực được duy trì đến
33023	18/07/2022	4	18/07/2026

(73) Chủ văn bằng bảo hộ: KABUSHIKI KAISHA KOBE SEIKO SHO (KOBE STEEL, LTD.) (JP)
2-4, Wakinohama-Kaigandori 2-chome, Chuo-ku, Kobe-shi, Hyogo 6518585, Japan

---

Thông báo số: 107360/TB-SHTT.$_{IP}$, ngày 25/07/2025 về việc ghi nhận yêu cầu duy trì hiệu lực Bằng độc quyền sáng chế

Số đơn yêu cầu: DT1-2025-09489 Ngày nộp: 16/06/2025

Liên quan đến Bằng độc quyền sáng chế:

(11) Số bằng	(15) Ngày cấp	Năm yêu cầu duy trì hiệu lực	Hiệu lực được duy trì đến
17323	08/08/2017	9	08/08/2026

(73) Chủ văn bằng bảo hộ: M&K HOLDINGS INC. (KR)
2nd. F., Miraesoft Bldg., 35, Nambusunhwan-ro 337-gil, Seocho-gu, Seoul, Republic of Korea

---

Thông báo số: 107361/TB-SHTT.IP, ngày 25/07/2025 về việc ghi nhận yêu cầu duy trì hiệu lực Bằng độc quyền sáng chế

Số đơn yêu cầu: DT1-2025-09589 Ngày nộp: 16/06/2025

Liên quan đến Bằng độc quyền sáng chế:

(11) Số bằng	(15) Ngày cấp	Năm yêu cầu duy trì hiệu lực	Hiệu lực được duy trì đến
29375	29/07/2021	5	29/07/2026

(73) Chủ văn bằng bảo hộ: ARKEMA FRANCE (FR)
420, rue d'Estienne d'Orves, F-92700 Colombes, France

Thông báo số: 107362/TB-SHTT.IP, ngày 25/07/2025 về việc ghi nhận yêu cầu duy trì hiệu lực Bằng độc quyền sáng chế

Số đơn yêu cầu: DT1-2025-09000 Ngày nộp: 05/06/2025

Liên quan đến Bằng độc quyền sáng chế:

(11) Số bằng	(15) Ngày cấp	Năm yêu cầu duy trì hiệu lực	Hiệu lực được duy trì đến
15729	18/07/2016	10	18/07/2026

(73) Chủ văn bằng bảo hộ: MITSUBISHI POWER, LTD. (JP)
3-1, Minatomirai 3-chome, Nishi-ku, Yokohama 220-8401, Japan

Thông báo số: 107363/TB-SHTT.IP, ngày 25/07/2025 về việc ghi nhận yêu cầu duy trì hiệu lực Bằng độc quyền sáng chế

Số đơn yêu cầu: DT1-2025-09001 Ngày nộp: 05/06/2025

Liên quan đến Bằng độc quyền sáng chế:

(11) Số bằng	(15) Ngày cấp	Năm yêu cầu duy trì hiệu lực	Hiệu lực được duy trì đến
36704	18/07/2023	3	18/07/2026

(73) Chủ văn bằng bảo hộ: TERUMO KABUSHIKI KAISHA (JP)
44-1, Hatagaya 2-chome, Shibuya-ku, Tokyo 151-0072, Japan

Thông báo số: 107364/TB-SHTT.IP, ngày 25/07/2025 về việc ghi nhận yêu cầu duy trì hiệu lực Bằng độc quyền sáng chế

Số đơn yêu cầu: DT1-2025-09002 Ngày nộp: 05/06/2025

Liên quan đến Bằng độc quyền sáng chế:

(11) Số bằng	(15) Ngày cấp	Năm yêu cầu duy trì hiệu lực	Hiệu lực được duy trì đến
33028	18/07/2022	4	18/07/2026

(73) Chủ văn bằng bảo hộ: TABLEMARK CO., LTD. (JP)
4-10, Tsukiji 6-chome, Chuo-ku, Tokyo 104-0045, Japan

Thông báo số: 107365/TB-SHTT.IP, ngày 25/07/2025 về việc ghi nhận yêu cầu duy trì hiệu lực Bằng độc quyền sáng chế

Số đơn yêu cầu: DT1-2025-09003 Ngày nộp: 05/06/2025

Liên quan đến Bằng độc quyền sáng chế:

(11) Số bằng	(15) Ngày cấp	Năm yêu cầu duy trì hiệu lực	Hiệu lực được duy trì đến
25331	28/07/2020	6	28/07/2026

(73) Chủ văn bằng bảo hộ: FURUKAWA ELECTRIC CO., LTD. (JP)
2-3, Marunouchi 2-chome, Chiyoda-ku, Tokyo 1008322, Japan

Thông báo số: 107366/TB-SHTT.IP, ngày 25/07/2025 về việc ghi nhận yêu cầu duy trì hiệu lực Bằng độc quyền sáng chế

Số đơn yêu cầu: DT1-2025-09004 Ngày nộp: 05/06/2025

Liên quan đến Bằng độc quyền sáng chế:

(11) Số bằng	(15) Ngày cấp	Năm yêu cầu duy trì hiệu lực	Hiệu lực được duy trì đến
12998	28/07/2014	12	28/07/2026

(73) Chủ văn bằng bảo hộ: SUMITOMO HEAVY INDUSTRIES, LTD. (JP)
1-1, Osaki 2-chome, Shinagawa-ku, Tokyo 141-6025 Japan

Thông báo số: 107367/TB-SHTT.IP, ngày 25/07/2025 về việc ghi nhận yêu cầu duy trì hiệu lực Bằng độc quyền sáng chế

Số đơn yêu cầu: DT1-2025-09005 Ngày nộp: 05/06/2025

Liên quan đến Bằng độc quyền sáng chế:

(11) Số bằng	(15) Ngày cấp	Năm yêu cầu duy trì hiệu lực	Hiệu lực được duy trì đến
25339	28/07/2020	6	28/07/2026

(73) Chủ văn bằng bảo hộ: MITSUBISHI GAS CHEMICAL COMPANY, INC. (JP)
5-2, Marunouchi 2-chome, Chiyoda-ku, Tokyo 100-8324 Japan

Thông báo số: 107368/TB-SHTT.IP, ngày 25/07/2025 về việc ghi nhận yêu cầu duy trì hiệu lực Bằng độc quyền sáng chế

Số đơn yêu cầu: DT1-2025-09006 Ngày nộp: 05/06/2025

Liên quan đến Bằng độc quyền sáng chế:

(11) Số bằng	(15) Ngày cấp	Năm yêu cầu duy trì hiệu lực	Hiệu lực được duy trì đến
33143	28/07/2022	4	28/07/2026

(73) Chủ văn bằng bảo hộ: NIPPON STEEL NISSHIN CO., LTD. (JP)
4-1, Marunouchi 3-chome, Chiyoda-ku, Tokyo 1008366, Japan

Thông báo số: 107369/TB-SHTT.IP, ngày 25/07/2025 về việc ghi nhận yêu cầu duy trì hiệu lực Bằng độc quyền sáng chế

Số đơn yêu cầu: DT1-2025-09007 Ngày nộp: 05/06/2025

Liên quan đến Bằng độc quyền sáng chế:

(11) Số bằng	(15) Ngày cấp	Năm yêu cầu duy trì hiệu lực	Hiệu lực được duy trì đến
36810	28/07/2023	3	28/07/2026

(73) Chủ văn bằng bảo hộ: NITTO DENKO CORPORATION (JP)
1-1-2, Shimohozumi, Ibaraki-shi, Osaka 567-8680, Japan

Thông báo số: 107370/TB-SHTT.IP, ngày 25/07/2025 về việc ghi nhận yêu cầu duy trì hiệu lực Bằng độc quyền sáng chế

Số đơn yêu cầu: DT1-2025-09008 Ngày nộp: 05/06/2025

Liên quan đến Bằng độc quyền sáng chế:

(11) Số bằng	(15) Ngày cấp	Năm yêu cầu duy trì hiệu lực	Hiệu lực được duy trì đến
36812	28/07/2023	3	28/07/2026

(73) Chủ văn bằng bảo hộ: NITTO DENKO CORPORATION (JP)
1-1-2, Shimohozumi, Ibaraki-shi, Osaka 5678680, Japan

Thông báo số: 107371/TB-SHTT.IP, ngày 25/07/2025 về việc ghi nhận yêu cầu duy trì hiệu lực Bằng độc quyền sáng chế

Số đơn yêu cầu: DT1-2025-09009 Ngày nộp: 05/06/2025

Liên quan đến Bằng độc quyền sáng chế:

(11) Số bằng	(15) Ngày cấp	Năm yêu cầu duy trì hiệu lực	Hiệu lực được duy trì đến
29383	29/07/2021	5	29/07/2026

(73) Chủ văn bằng bảo hộ: UNICHARM CORPORATION (JP)
182, Shimobun, Kinsei-cho, Shikokuchuo-shi, Ehime 799-0111, Japan

---

Thông báo số: 107372/TB-SHTT.$_{IP}$, ngày 25/07/2025 về việc ghi nhận yêu cầu duy trì hiệu lực Bằng độc quyền sáng chế

Số đơn yêu cầu: DT1-2025-09010 Ngày nộp: 05/06/2025

Liên quan đến Bằng độc quyền sáng chế:

(11) Số bằng	(15) Ngày cấp	Năm yêu cầu duy trì hiệu lực	Hiệu lực được duy trì đến
29385	29/07/2021	5	29/07/2026

(73) Chủ văn bằng bảo hộ: UNI-CHARM CORPORATION (JP)
182 Shimobun, Kinsei-cho, Shikokuchuo-shi, Ehime 799-0111, Japan

---

Thông báo số: 107373/TB-SHTT.$_{IP}$, ngày 25/07/2025 về việc ghi nhận yêu cầu duy trì hiệu lực Bằng độc quyền sáng chế

Số đơn yêu cầu: DT1-2025-09011 Ngày nộp: 05/06/2025

Liên quan đến Bằng độc quyền sáng chế:

(11) Số bằng	(15) Ngày cấp	Năm yêu cầu duy trì hiệu lực	Hiệu lực được duy trì đến
25360	29/07/2020	6	29/07/2026

(73) Chủ văn bằng bảo hộ: YKK AP INC. (JP)
1, KANDAIZUMI-CHO, CHIYODA-KU, TOKYO 101-8642 JAPAN

Thông báo số: 107374/TB-SHTT.$_{IP}$, ngày 25/07/2025 về việc ghi nhận yêu cầu duy trì hiệu lực Bằng độc quyền sáng chế

Số đơn yêu cầu: DT1-2025-09012 Ngày nộp: 05/06/2025

Liên quan đến Bằng độc quyền sáng chế:

(11) Số bằng	(15) Ngày cấp	Năm yêu cầu duy trì hiệu lực	Hiệu lực được duy trì đến
29378	29/07/2021	5	29/07/2026

(73) Chủ văn bằng bảo hộ: TORAY INDUSTRIES, INC. (JP)
1-1, Nihonbashi-Muromachi 2-chome, Chuo-ku, Tokyo 1038666, Japan

---

Thông báo số: 107375/TB-SHTT.$_{IP}$, ngày 25/07/2025 về việc ghi nhận yêu cầu duy trì hiệu lực Bằng độc quyền sáng chế

Số đơn yêu cầu: DT1-2025-09013 Ngày nộp: 05/06/2025

Liên quan đến Bằng độc quyền sáng chế:

(11) Số bằng	(15) Ngày cấp	Năm yêu cầu duy trì hiệu lực	Hiệu lực được duy trì đến
25349	29/07/2020	6	29/07/2026

(73) Chủ văn bằng bảo hộ: MITSUBISHI CHEMICAL CORPORATION (JP)
1-1, Marunouchi 1-chome, Chiyoda-ku, Tokyo 100-8251, Japan

Thông báo số: 107376/TB-SHTT.$_{IP}$, ngày 25/07/2025 về việc ghi nhận yêu cầu duy trì hiệu lực Bằng độc quyền sáng chế

Số đơn yêu cầu: DT1-2025-09014 Ngày nộp: 05/06/2025

Liên quan đến Bằng độc quyền sáng chế:

(11) Số bằng	(15) Ngày cấp	Năm yêu cầu duy trì hiệu lực	Hiệu lực được duy trì đến
29382	29/07/2021	5	29/07/2026

(73) Chủ văn bằng bảo hộ: HITACHI ZOSEN CORPORATION (JP)
7-89, Nanko-kita 1-chome, Suminoe-ku, Osaka-shi, Osaka 559-8559, Japan

---

Thông báo số: 107377/TB-SHTT.$_{IP}$, ngày 25/07/2025 về việc ghi nhận yêu cầu duy trì hiệu lực Bằng độc quyền sáng chế

Số đơn yêu cầu: DT1-2025-09015 Ngày nộp: 05/06/2025

Liên quan đến Bằng độc quyền sáng chế:

(11) Số bằng	(15) Ngày cấp	Năm yêu cầu duy trì hiệu lực	Hiệu lực được duy trì đến
29373	29/07/2021	5	29/07/2026

(73) Chủ văn bằng bảo hộ: SHIN-ETSU CHEMICAL CO., LTD. (JP)
6-1, Ohtemachi 2-chome, Chiyoda-ku, Tokyo, Japan

Thông báo số: 107378/TB-SHTT.$_{IP}$, ngày 25/07/2025 về việc ghi nhận yêu cầu duy trì hiệu lực Bằng độc quyền sáng chế

Số đơn yêu cầu: DT1-2025-09016 Ngày nộp: 05/06/2025

Liên quan đến Bằng độc quyền sáng chế:

(11) Số bằng	(15) Ngày cấp	Năm yêu cầu duy trì hiệu lực	Hiệu lực được duy trì đến
25355	29/07/2020	6	29/07/2026

(73) Chủ văn bằng bảo hộ: KIKKOMAN CORPORATION (JP)
250 Noda, Noda-shi, Chiba 2788601, Japan

Thông báo số: 107379/TB-SHTT.$_{IP}$, ngày 25/07/2025 về việc ghi nhận yêu cầu duy trì hiệu lực Bằng độc quyền sáng chế

Số đơn yêu cầu: DT1-2025-09017 Ngày nộp: 05/06/2025

Liên quan đến Bằng độc quyền sáng chế:

(11) Số bằng	(15) Ngày cấp	Năm yêu cầu duy trì hiệu lực	Hiệu lực được duy trì đến
40998	30/07/2024	2	30/07/2026

(73) Chủ văn bằng bảo hộ: KABUSHIKI KAISHA TOSHIBA (JP)
1-1, Shibaura 1-chome, Minato-ku, Tokyo 105-8001, Japan

Thông báo số: 107380/TB-SHTT.$_{IP}$, ngày 25/07/2025 về việc ghi nhận yêu cầu duy trì hiệu lực Bằng độc quyền sáng chế

Số đơn yêu cầu: DT1-2025-09018 Ngày nộp: 05/06/2025

Liên quan đến Bằng độc quyền sáng chế:

(11) Số bằng	(15) Ngày cấp	Năm yêu cầu duy trì hiệu lực	Hiệu lực được duy trì đến
25370	30/07/2020	6	30/07/2026

(73) Chủ văn bằng bảo hộ: KABUSHIKI KAISHA TOSHIBA (JP)
1-1, Shibaura 1-Chome, Minato-Ku, Tokyo 105-8001, Japan

Thông báo số: 107381/TB-SHTT.$_{IP}$, ngày 25/07/2025 về việc ghi nhận yêu cầu duy trì hiệu lực Bằng độc quyền sáng chế

Số đơn yêu cầu: DT1-2025-09019 Ngày nộp: 05/06/2025

Liên quan đến Bằng độc quyền sáng chế:

(11) Số bằng	(15) Ngày cấp	Năm yêu cầu duy trì hiệu lực	Hiệu lực được duy trì đến
29391	30/07/2021	5	30/07/2026

(73) Chủ văn bằng bảo hộ: UNICHARM CORPORATION (JP)
182, Shimobun, Kinsei-cho, Shikokuchuo-shi, Ehime 799-0111, Japan

---

Thông báo số: 107382/TB-SHTT.$_{IP}$, ngày 25/07/2025 về việc ghi nhận yêu cầu duy trì hiệu lực Bằng độc quyền sáng chế

Số đơn yêu cầu: DT1-2025-09020 Ngày nộp: 05/06/2025

Liên quan đến Bằng độc quyền sáng chế:

(11) Số bằng	(15) Ngày cấp	Năm yêu cầu duy trì hiệu lực	Hiệu lực được duy trì đến
29392	30/07/2021	5	30/07/2026

(73) Chủ văn bằng bảo hộ: UNICHARM CORPORATION (JP)
182, Shimobun, Kinsei-cho, Shikokuchuo-shi, Ehime 799-0111, JAPAN

Thông báo số: 107383/TB-SHTT.$_{IP}$, ngày 25/07/2025 về việc ghi nhận yêu cầu duy trì hiệu lực Bằng độc quyền sáng chế

Số đơn yêu cầu: DT1-2025-09021 Ngày nộp: 05/06/2025

Liên quan đến Bằng độc quyền sáng chế:

(11) Số bằng	(15) Ngày cấp	Năm yêu cầu duy trì hiệu lực	Hiệu lực được duy trì đến
25378	30/07/2020	6	30/07/2026

(73) Chủ văn bằng bảo hộ: NISSHIN SEIFUN WELNA INC. (JP)
25, Kandanishikicho 1-chome, Chiyoda-ku, Tokyo 1018441, Japan

---

Thông báo số: 107384/TB-SHTT.$_{IP}$, ngày 25/07/2025 về việc ghi nhận yêu cầu duy trì hiệu lực Bằng độc quyền sáng chế

Số đơn yêu cầu: DT1-2025-09022 Ngày nộp: 05/06/2025

Liên quan đến Bằng độc quyền sáng chế:

(11) Số bằng	(15) Ngày cấp	Năm yêu cầu duy trì hiệu lực	Hiệu lực được duy trì đến
25379	30/07/2020	6	30/07/2026

(73) Chủ văn bằng bảo hộ: NISSHIN SEIFUN WELNA INC. (JP)
25, Kandanishikicho 1-chome, Chiyoda-ku, Tokyo 1018441, Japan

---

Thông báo số: 107385/TB-SHTT.$_{IP}$, ngày 25/07/2025 về việc ghi nhận yêu cầu duy trì hiệu lực Bằng độc quyền sáng chế

Số đơn yêu cầu: DT1-2025-09023 Ngày nộp: 05/06/2025

Liên quan đến Bằng độc quyền sáng chế:

(11) Số bằng	(15) Ngày cấp	Năm yêu cầu duy trì hiệu lực	Hiệu lực được duy trì đến
24956	06/07/2020	6	06/07/2026

(73) Chủ văn bằng bảo hộ: DAEWON ELECTRIC CO., LTD. (KR)
28, Namsan-gil, Jincheon-eup, Jincheon-gun, Chungcheongbuk-do 365-803, Republic of Korea
WOONJANG ELECTRIC POWER CORP. (KR)
(1F)4, Bantan-gil, Jeungpyeong-eup, Jeungpyeong-gun, Chungcheongbuk-do 368-906, Republic of Korea

---

Thông báo số: 107386/TB-SHTT.$_{IP}$, ngày 25/07/2025 về việc ghi nhận yêu cầu duy trì hiệu lực Bằng độc quyền sáng chế

Số đơn yêu cầu: DT1-2025-09024 Ngày nộp: 05/06/2025

Liên quan đến Bằng độc quyền sáng chế:

(11) Số bằng	(15) Ngày cấp	Năm yêu cầu duy trì hiệu lực	Hiệu lực được duy trì đến
9614	07/09/2011	15	07/09/2026

(73) Chủ văn bằng bảo hộ: RIB LOC AUSTRALIA PTY LIMITED (AU)
587 Grand Junction Road, GEPPS CROSS, 5094, South Australia, Australia

---

Thông báo số: 107387/TB-SHTT.$_{IP}$, ngày 25/07/2025 về việc ghi nhận yêu cầu duy trì hiệu lực Bằng độc quyền sáng chế

Số đơn yêu cầu: DT1-2025-09025 Ngày nộp: 05/06/2025

Liên quan đến Bằng độc quyền sáng chế:

(11) Số bằng	(15) Ngày cấp	Năm yêu cầu duy trì hiệu lực	Hiệu lực được duy trì đến
32819	29/06/2022	4	29/06/2026

(73) Chủ văn bằng bảo hộ: GEMTIER MEDICAL (SHANGHAI) INC. (CN)
No. 18 Jianding Road, Fengjing Town, Jinshan District Shanghai 201502, China

---

Thông báo số: 107388/TB-SHTT.$_{IP}$, ngày 25/07/2025 về việc ghi nhận yêu cầu duy trì hiệu lực Bằng độc quyền sáng chế

Số đơn yêu cầu: DT1-2025-09026 Ngày nộp: 05/06/2025

Liên quan đến Bằng độc quyền sáng chế:

(11) Số bằng	(15) Ngày cấp	Năm yêu cầu duy trì hiệu lực	Hiệu lực được duy trì đến
21860	03/09/2019	7	03/09/2026

(73) Chủ văn bằng bảo hộ: CHUNGHWA MEDIPOWER CO., LTD. (KR)
147-22, Samtae-ro, nam-myun, Jangseong-gun, Jeollanam-do 515-893, Republic of Korea

---

Thông báo số: 107389/TB-SHTT.$_{IP}$, ngày 25/07/2025 về việc ghi nhận yêu cầu duy trì hiệu lực Bằng độc quyền sáng chế

Số đơn yêu cầu: DT1-2025-09027 Ngày nộp: 05/06/2025

Liên quan đến Bằng độc quyền sáng chế:

(11) Số bằng	(15) Ngày cấp	Năm yêu cầu duy trì hiệu lực	Hiệu lực được duy trì đến
40817	12/07/2024	2	12/07/2026

(73) Chủ văn bằng bảo hộ: CHENG FENG ENTERPRISES CO., LTD. (TW)
No.16, Gongye 2nd Rd., Annan Dist., Tainan City 709, Taiwan

Thông báo số: 107390/TB-SHTT.$_{IP}$, ngày 25/07/2025 về việc ghi nhận yêu cầu duy trì hiệu lực Bằng độc quyền sáng chế

Số đơn yêu cầu: DT1-2025-09028 Ngày nộp: 05/06/2025

Liên quan đến Bằng độc quyền sáng chế:

(11) Số bằng	(15) Ngày cấp	Năm yêu cầu duy trì hiệu lực	Hiệu lực được duy trì đến
29260	16/07/2021	5	16/07/2026

(73) Chủ văn bằng bảo hộ: KOKEN LTD. (JP)
7, Yonban-cho, Chiyoda-ku, Tokyo 1028459, Japan

Thông báo số: 107391/TB-SHTT.IP, ngày 25/07/2025 về việc ghi nhận yêu cầu duy trì hiệu lực Bằng độc quyền sáng chế

Số đơn yêu cầu: DT1-2025-09029 Ngày nộp: 05/06/2025

Liên quan đến Bằng độc quyền sáng chế:

(11) Số bằng	(15) Ngày cấp	Năm yêu cầu duy trì hiệu lực	Hiệu lực được duy trì đến
40985	29/07/2024	2	29/07/2026

(73) Chủ văn bằng bảo hộ: POLA CHEMICAL INDUSTRIES, INC. (JP)
1234, Aino, Fukuroi-shi, Shizuoka 4378765 Japan

Thông báo số: 107392/TB-SHTT.IP, ngày 25/07/2025 về việc ghi nhận yêu cầu duy trì hiệu lực Bằng độc quyền sáng chế

Số đơn yêu cầu: DT1-2025-09030 Ngày nộp: 05/06/2025

Liên quan đến Bằng độc quyền sáng chế:

(11) Số bằng	(15) Ngày cấp	Năm yêu cầu duy trì hiệu lực	Hiệu lực được duy trì đến
21920	09/09/2019	7	09/09/2026

(73) Chủ văn bằng bảo hộ: FUJI GRINDING WHEEL MFG. CO., LTD. (JP)
5-21, 3-Chome, Shuntokucho, Higashiosaka, Osaka, Japan

Thông báo số: 107393/TB-SHTT.IP, ngày 25/07/2025 về việc ghi nhận yêu cầu duy trì hiệu lực Bằng độc quyền sáng chế

Số đơn yêu cầu: DT1-2025-09031 Ngày nộp: 05/06/2025

Liên quan đến Bằng độc quyền sáng chế:

(11) Số bằng	(15) Ngày cấp	Năm yêu cầu duy trì hiệu lực	Hiệu lực được duy trì đến
40810	12/07/2024	2	12/07/2026

(73) Chủ văn bằng bảo hộ: VERO VERIA CORPORATION (TW)
No. 105, Sec. 4, Sanhe Rd., Sanchong Dist., New Taipei City 241, Taiwan

---

Thông báo số: 107394/TB-SHTT.$_{IP}$, ngày 25/07/2025 về việc ghi nhận yêu cầu duy trì hiệu lực Bằng độc quyền sáng chế

Số đơn yêu cầu: DT1-2025-09032 Ngày nộp: 05/06/2025

Liên quan đến Bằng độc quyền sáng chế:

(11) Số bằng	(15) Ngày cấp	Năm yêu cầu duy trì hiệu lực	Hiệu lực được duy trì đến
40438	11/06/2024	2	11/06/2026

(73) Chủ văn bằng bảo hộ: UNICO-FIRST AG (CH)
Rosenbergstrasse 8, 9000 St. Gallen, Switzerland
ZHAW - ZÜRCHER HOCHSCHULE FÜR ANGEWANDTE WISSENSCHAFTEN (CH)
Departement Life Sciences and Facility Management Campus, Grüental, 8820 Wädenswil, Switzerland

---

Thông báo số: 107395/TB-SHTT.$_{IP}$, ngày 25/07/2025 về việc ghi nhận yêu cầu duy trì hiệu lực Bằng độc quyền sáng chế

Số đơn yêu cầu: DT1-2025-09033 Ngày nộp: 05/06/2025

Liên quan đến Bằng độc quyền sáng chế:

(11) Số bằng	(15) Ngày cấp	Năm yêu cầu duy trì hiệu lực	Hiệu lực được duy trì đến
15581	06/06/2016	10	06/06/2026

(73) Chủ văn bằng bảo hộ: NGUYỄN XUÂN HOÀNG (VN)
J4A, Bửu Long, phường 15, quận 10, thành phố Hồ Chí Minh

Thông báo số: 107396/TB-SHTT.IP, ngày 25/07/2025 về việc ghi nhận yêu cầu duy trì hiệu lực Bằng độc quyền sáng chế

Số đơn yêu cầu: DT1-2025-09036 Ngày nộp: 06/06/2025

Liên quan đến Bằng độc quyền sáng chế:

(11) Số bằng	(15) Ngày cấp	Năm yêu cầu duy trì hiệu lực	Hiệu lực được duy trì đến
25512	17/08/2020	6	17/08/2026

(73) Chủ văn bằng bảo hộ: GEMTIER MEDICAL (SHANGHAI) INC. (CN)
No. 18 Jianding Road, Fengjing Town, Jinshan District, Shanghai, 201502, China

---

Thông báo số: 107397/TB-SHTT.IP, ngày 25/07/2025 về việc ghi nhận yêu cầu duy trì hiệu lực Bằng độc quyền sáng chế

Số đơn yêu cầu: DT1-2025-09037 Ngày nộp: 06/06/2025

Liên quan đến Bằng độc quyền sáng chế:

(11) Số bằng	(15) Ngày cấp	Năm yêu cầu duy trì hiệu lực	Hiệu lực được duy trì đến
36404	14/06/2023	3	14/06/2026

(73) Chủ văn bằng bảo hộ: TAPS INTERNATIONAL CO., LTD. (KR)
77, Ungyo-gil 126beon-gil, Dunpo-myeon, Asan-si, Chungcheongnam-do, Republic of Korea

---

Thông báo số: 107398/TB-SHTT.IP, ngày 25/07/2025 về việc ghi nhận yêu cầu duy trì hiệu lực Bằng độc quyền sáng chế

Số đơn yêu cầu: DT1-2025-09038 Ngày nộp: 06/06/2025

Liên quan đến Bằng độc quyền sáng chế:

(11) Số bằng	(15) Ngày cấp	Năm yêu cầu duy trì hiệu lực	Hiệu lực được duy trì đến
17035	06/06/2017	9	06/06/2026

(73) Chủ văn bằng bảo hộ: SOLIDEO SYSTEMS CO., LTD. (KR)
Floor 14, Miwon Bldg., 43, Yeouido-dong, Yeongdeungpo-gu, Seoul, Republic of Korea

---

Thông báo số: 107399/TB-SHTT.$_{IP}$, ngày 25/07/2025 về việc ghi nhận yêu cầu duy trì hiệu lực Bằng độc quyền sáng chế

Số đơn yêu cầu: DT1-2025-09039 Ngày nộp: 06/06/2025

Liên quan đến Bằng độc quyền sáng chế:

(11) Số bằng	(15) Ngày cấp	Năm yêu cầu duy trì hiệu lực	Hiệu lực được duy trì đến
40455	14/06/2024	2	14/06/2026

(73) Chủ văn bằng bảo hộ: ROHERA, HEMANT KARAMCHAND (IN)
101 Flamingo, Raheja Gardens, Wanorie, Pune, Maharashtra 411040, India

---

Thông báo số: 107400/TB-SHTT.$_{IP}$, ngày 25/07/2025 về việc ghi nhận yêu cầu duy trì hiệu lực Bằng độc quyền sáng chế

Số đơn yêu cầu: DT1-2025-09040 Ngày nộp: 06/06/2025

Liên quan đến Bằng độc quyền sáng chế:

(11) Số bằng	(15) Ngày cấp	Năm yêu cầu duy trì hiệu lực	Hiệu lực được duy trì đến
31676	16/03/2022	4	16/03/2026

(73) Chủ văn bằng bảo hộ: TRƯỜNG ĐẠI HỌC CÔNG NGHIỆP HÀ NỘI (VN)
Số 298 đường Cầu Diễn, phường Minh Khai, quận Bắc Từ Liêm, thành phố Hà Nội

---

Thông báo số: 107401/TB-SHTT.$_{IP}$, ngày 25/07/2025 về việc ghi nhận yêu cầu duy trì hiệu lực Bằng độc quyền sáng chế

Số đơn yêu cầu: DT1-2025-09041 Ngày nộp: 06/06/2025

Liên quan đến Bằng độc quyền sáng chế:

(11) Số bằng	(15) Ngày cấp	Năm yêu cầu duy trì hiệu lực	Hiệu lực được duy trì đến
32655	15/06/2022	4	15/06/2026

(73) Chủ văn bằng bảo hộ: TRƯỜNG ĐẠI HỌC CÔNG NGHIỆP HÀ NỘI (VN)
Số 298 Đường Cầu Diễn, Minh Khai, Bắc Từ Liêm, thành phố Hà Nội

---

Thông báo số: 107402/TB-SHTT.IP, ngày 25/07/2025 về việc ghi nhận yêu cầu duy trì hiệu lực Bằng độc quyền sáng chế

Số đơn yêu cầu: DT1-2025-09043 Ngày nộp: 06/06/2025

Liên quan đến Bằng độc quyền sáng chế:

(11) Số bằng	(15) Ngày cấp	Năm yêu cầu duy trì hiệu lực	Hiệu lực được duy trì đến
15597	06/06/2016	10	06/06/2026

(73) Chủ văn bằng bảo hộ: MEDINCELL (FR)
1 Avenue Charles Cros, F-34830 Jacou, France

Thông báo số: 107403/TB-SHTT.IP, ngày 25/07/2025 về việc ghi nhận yêu cầu duy trì hiệu lực Bằng độc quyền sáng chế

Số đơn yêu cầu: DT1-2025-09044 Ngày nộp: 06/06/2025

Liên quan đến Bằng độc quyền sáng chế:

(11) Số bằng	(15) Ngày cấp	Năm yêu cầu duy trì hiệu lực	Hiệu lực được duy trì đến
36466	20/06/2023	3	20/06/2026

(73) Chủ văn bằng bảo hộ: GOOGLE LLC (US)
1600 Amphitheatre Parkway, Mountain View, California 94043, United States of America

---

Thông báo số: 107404/TB-SHTT.$_{IP}$, ngày 25/07/2025 về việc ghi nhận yêu cầu duy trì hiệu lực Bằng độc quyền sáng chế

Số đơn yêu cầu: DT1-2025-09045 Ngày nộp: 06/06/2025

Liên quan đến Bằng độc quyền sáng chế:

(11) Số bằng	(15) Ngày cấp	Năm yêu cầu duy trì hiệu lực	Hiệu lực được duy trì đến
36460	20/06/2023	3	20/06/2026

(73) Chủ văn bằng bảo hộ: ALLNEX NETHERLANDS B.V. (NL)
Synthesebaan 1, 4612 RB BERGEN OP ZOOM, Netherlands

Thông báo số: 107405/TB-SHTT.$_{IP}$, ngày 25/07/2025 về việc ghi nhận yêu cầu duy trì hiệu lực Bằng độc quyền sáng chế

Số đơn yêu cầu: DT1-2025-09046 Ngày nộp: 06/06/2025

Liên quan đến Bằng độc quyền sáng chế:

(11) Số bằng	(15) Ngày cấp	Năm yêu cầu duy trì hiệu lực	Hiệu lực được duy trì đến
10422	20/06/2012	14	20/06/2026

(73) Chủ văn bằng bảo hộ: INEOS TECHNOLOGIES (VINYLS) LIMITED (GB)
Hawkslease, Chapel Lane, Lyndhurst, Hampshire SO43 7FG, United Kingdom

---

Thông báo số: 107406/TB-SHTT.$_{IP}$, ngày 25/07/2025 về việc ghi nhận yêu cầu duy trì hiệu lực Bằng độc quyền sáng chế

Số đơn yêu cầu: DT1-2025-09047 Ngày nộp: 06/06/2025

Liên quan đến Bằng độc quyền sáng chế:

(11) Số bằng	(15) Ngày cấp	Năm yêu cầu duy trì hiệu lực	Hiệu lực được duy trì đến
40537	20/06/2024	2	20/06/2026

(73) Chủ văn bằng bảo hộ: MEDIBEACON INC. (US)
1100 Corporate Square Drive, Helix Center, Suite 175, St. Louis, Missouri 63132, United States of America

---

Thông báo số: 107407/TB-SHTT.$_{IP}$, ngày 25/07/2025 về việc ghi nhận yêu cầu duy trì hiệu lực Bằng độc quyền sáng chế

Số đơn yêu cầu: DT1-2025-09048 Ngày nộp: 06/06/2025

Liên quan đến Bằng độc quyền sáng chế:

(11) Số bằng	(15) Ngày cấp	Năm yêu cầu duy trì hiệu lực	Hiệu lực được duy trì đến
9372	20/06/2011	15	20/06/2026

(73) Chủ văn bằng bảo hộ: OWENS-BROCKWAY GLASS CONTAINER INC. (US)
One Michael Owens Way, Perrysburg, OH 43551-2999, United States of America

---

Thông báo số: 107408/TB-SHTT.$_{IP}$, ngày 25/07/2025 về việc ghi nhận yêu cầu duy trì hiệu lực Bằng độc quyền sáng chế

Số đơn yêu cầu: DT1-2025-09049 Ngày nộp: 06/06/2025

Liên quan đến Bằng độc quyền sáng chế:

(11) Số bằng	(15) Ngày cấp	Năm yêu cầu duy trì hiệu lực	Hiệu lực được duy trì đến
32694	20/06/2022	4	20/06/2026

(73) Chủ văn bằng bảo hộ: USG INTERIORS, LLC (US)
550 West Adams Street, #189, Chicago, IL 60661-3676, United States of America

---

Thông báo số: 107409/TB-SHTT.$_{IP}$, ngày 25/07/2025 về việc ghi nhận yêu cầu duy trì hiệu lực Bằng độc quyền sáng chế

Số đơn yêu cầu: DT1-2025-09050 Ngày nộp: 06/06/2025

Liên quan đến Bằng độc quyền sáng chế:

(11) Số bằng	(15) Ngày cấp	Năm yêu cầu duy trì hiệu lực	Hiệu lực được duy trì đến
17103	20/06/2017	9	20/06/2026

(73) Chủ văn bằng bảo hộ: ALADDIN MANUFACTURING CORPORATION (US)
160 South Industrial Blvd., Calhoun, Georgia 30701, United States of America

---

Thông báo số: 107410/TB-SHTT.IP, ngày 25/07/2025 về việc ghi nhận yêu cầu duy trì hiệu lực Bằng độc quyền sáng chế

Số đơn yêu cầu: DT1-2025-09051 Ngày nộp: 06/06/2025

Liên quan đến Bằng độc quyền sáng chế:

(11) Số bằng	(15) Ngày cấp	Năm yêu cầu duy trì hiệu lực	Hiệu lực được duy trì đến
32709	20/06/2022	4	20/06/2026

(73) Chủ văn bằng bảo hộ: XENCOR, INC. (US)
111 West Lemon Avenue, Monrovia, CA 91016 (US)

Thông báo số: 107411/TB-SHTT.IP, ngày 25/07/2025 về việc ghi nhận yêu cầu duy trì hiệu lực Bằng độc quyền sáng chế

Số đơn yêu cầu: DT1-2025-09052 Ngày nộp: 06/06/2025

Liên quan đến Bằng độc quyền sáng chế:

(11) Số bằng	(15) Ngày cấp	Năm yêu cầu duy trì hiệu lực	Hiệu lực được duy trì đến
15609	20/06/2016	10	20/06/2026

(73) Chủ văn bằng bảo hộ: TELEFONAKTIEBOLAGET L M ERICSSON (PUBL) (SE)
S-164 83 Stockholm, Sweden

Thông báo số: 107412/TB-SHTT.IP, ngày 25/07/2025 về việc ghi nhận yêu cầu duy trì hiệu lực Bằng độc quyền sáng chế

Số đơn yêu cầu: DT1-2025-09053 Ngày nộp: 06/06/2025

Liên quan đến Bằng độc quyền sáng chế:

(11) Số bằng	(15) Ngày cấp	Năm yêu cầu duy trì hiệu lực	Hiệu lực được duy trì đến
28985	21/06/2021	5	21/06/2026

(73) Chủ văn bằng bảo hộ: LA-Z-BOY INCORPORATED (US)
One La-Z-Boy drive, Monroe, Michigan 48162, United States of America

---

Thông báo số: 107413/TB-SHTT.IP, ngày 25/07/2025 về việc ghi nhận yêu cầu duy trì hiệu lực Bằng độc quyền sáng chế

Số đơn yêu cầu: DT1-2025-09054 Ngày nộp: 06/06/2025

Liên quan đến Bằng độc quyền sáng chế:

(11) Số bằng	(15) Ngày cấp	Năm yêu cầu duy trì hiệu lực	Hiệu lực được duy trì đến
28982	21/06/2021	5	21/06/2026

(73) Chủ văn bằng bảo hộ: LA-Z-BOY INCORPORATED (US)
One La-Z-Boy Drive, Monroe, Michigan 48162, United States of America

---

Thông báo số: 107414/TB-SHTT.IP, ngày 25/07/2025 về việc ghi nhận yêu cầu duy trì hiệu lực Bằng độc quyền sáng chế

Số đơn yêu cầu: DT1-2025-09055 Ngày nộp: 06/06/2025

Liên quan đến Bằng độc quyền sáng chế:

(11) Số bằng	(15) Ngày cấp	Năm yêu cầu duy trì hiệu lực	Hiệu lực được duy trì đến
36493	21/06/2023	3	21/06/2026

(73) Chủ văn bằng bảo hộ: TELEFONAKTIEBOLAGET LM ERICSSON (PUBL) (SE)
SE-164 83 Stockholm, Sweden

Thông báo số: 107415/TB-SHTT.$_{IP}$, ngày 25/07/2025 về việc ghi nhận yêu cầu duy trì hiệu lực Bằng độc quyền sáng chế

Số đơn yêu cầu: DT1-2025-09056 Ngày nộp: 06/06/2025

Liên quan đến Bằng độc quyền sáng chế:

(11) Số bằng	(15) Ngày cấp	Năm yêu cầu duy trì hiệu lực	Hiệu lực được duy trì đến
40390	07/06/2024	2	07/06/2026

(73) Chủ văn bằng bảo hộ: COAD CO.,LTD. (KR) (KR)
202-37, Hyundaikia-ro, Namyang-eup, Hwaseong-si, Gyeonggi-do 18279, Republic of Korea

---

Thông báo số: 107416/TB-SHTT.$_{IP}$, ngày 25/07/2025 về việc ghi nhận yêu cầu duy trì hiệu lực Bằng độc quyền sáng chế

Số đơn yêu cầu: DT1-2025-09057 Ngày nộp: 06/06/2025

Liên quan đến Bằng độc quyền sáng chế:

(11) Số bằng	(15) Ngày cấp	Năm yêu cầu duy trì hiệu lực	Hiệu lực được duy trì đến
33322	12/08/2022	4	12/08/2026

(73) Chủ văn bằng bảo hộ: ASAHI POLYSLIDER COMPANY, LIMITED (JP)
3-3, Nakanoshima 3-chome, Kita-ku, Osaka-shi, Osaka 530-0005, Japan

---

Thông báo số: 107417/TB-SHTT.$_{IP}$, ngày 25/07/2025 về việc ghi nhận yêu cầu duy trì hiệu lực Bằng độc quyền sáng chế

Số đơn yêu cầu: DT1-2025-09058 Ngày nộp: 06/06/2025

Liên quan đến Bằng độc quyền sáng chế:

(11) Số bằng	(15) Ngày cấp	Năm yêu cầu duy trì hiệu lực	Hiệu lực được duy trì đến
36957	14/08/2023	3	14/08/2026

(73) Chủ văn bằng bảo hộ: TOKUSHIMA UNIVERSITY (JP)
2-24, Shinkura-cho, Tokushima-shi, Tokushima 7708501 Japan

Thông báo số: 107418/TB-SHTT.IP, ngày 25/07/2025 về việc ghi nhận yêu cầu duy trì hiệu lực Bằng độc quyền sáng chế

Số đơn yêu cầu: DT1-2025-09059 Ngày nộp: 06/06/2025

Liên quan đến Bằng độc quyền sáng chế:

(11) Số bằng	(15) Ngày cấp	Năm yêu cầu duy trì hiệu lực	Hiệu lực được duy trì đến
19428	07/06/2018	8	07/06/2026

(73) Chủ văn bằng bảo hộ: CÔNG TY TNHH SẢN XUẤT THƯƠNG MẠI DỊCH VỤ KHUÔN MÁY VIỆT (VN)
138A, Đinh Bộ Lĩnh, phường 26, quận Bình Thạnh, thành phố Hồ Chí Minh

---

Thông báo số: 107419/TB-SHTT.IP, ngày 25/07/2025 về việc ghi nhận yêu cầu duy trì hiệu lực Bằng độc quyền sáng chế

Số đơn yêu cầu: DT1-2025-09060 Ngày nộp: 06/06/2025

Liên quan đến Bằng độc quyền sáng chế:

(11) Số bằng	(15) Ngày cấp	Năm yêu cầu duy trì hiệu lực	Hiệu lực được duy trì đến
10528	03/08/2012	14	03/08/2026

(73) Chủ văn bằng bảo hộ: SAMHWA ACE CO., LTD. (KR)
1558-20 Seocho 3-dong, Seocho-gu, Seoul, 137-873, Republic of Korea

---

Thông báo số: 107420/TB-SHTT.IP, ngày 25/07/2025 về việc ghi nhận yêu cầu duy trì hiệu lực Bằng độc quyền sáng chế

Số đơn yêu cầu: DT1-2025-09061 Ngày nộp: 06/06/2025

Liên quan đến Bằng độc quyền sáng chế:

(11) Số bằng	(15) Ngày cấp	Năm yêu cầu duy trì hiệu lực	Hiệu lực được duy trì đến
28849	08/06/2021	5	08/06/2026

(73) Chủ văn bằng bảo hộ: PEKING UNIVERSITY (CN)
No. 5 Yiheyuan Road, Haidian District Beijing 100871 (CN)
YONGFENG BOYUAN INDUSTRY CO. LTD., JIANGXI PROVINCE (CN)
The South Section of Yongfeng Industrial Park, Yongfeng Ji'an, Jiangxi 331500 (CN)
BEIJING BOYUAN HENGSHENG HIGH-TECHNOLOGY CO., LTD. (CN)
Room 2209, Tri-tower B Building, No. 66 Zhongguancun East Road, Haidian District Beijing 100190(CN)

Thông báo số: 107421/TB-SHTT.IP, ngày 25/07/2025 về việc ghi nhận yêu cầu duy trì hiệu lực Bằng độc quyền sáng chế

Số đơn yêu cầu: DT1-2025-09062 Ngày nộp: 06/06/2025

Liên quan đến Bằng độc quyền sáng chế:

(11) Số bằng	(15) Ngày cấp	Năm yêu cầu duy trì hiệu lực	Hiệu lực được duy trì đến
30717	06/12/2021	5	06/12/2026

(73) Chủ văn bằng bảo hộ: WEI, XIONGHUI (CN)
Department of Applied Chemistry, College of Chemistry & Molecular Engineering, Peking University, No.5 Yiheyuan Road, Haidian District, Beijing 100871, China
ZOU, MEIHUA (CN)
Room 182, Unit 1, Building 3, Shuiqingmuhua Garden, Haidian District, Beijing 100190, China

---

Thông báo số: 107422/TB-SHTT.IP, ngày 25/07/2025 về việc ghi nhận yêu cầu duy trì hiệu lực Bằng độc quyền sáng chế

Số đơn yêu cầu: DT1-2025-09063 Ngày nộp: 06/06/2025

Liên quan đến Bằng độc quyền sáng chế:

(11) Số bằng	(15) Ngày cấp	Năm yêu cầu duy trì hiệu lực	Hiệu lực được duy trì đến
30718	06/12/2021	5	06/12/2026

(73) Chủ văn bằng bảo hộ: PEKING UNIVERSITY (CN)
No. 5 Yiheyuan Road, Haidian District Beijing 100871 (CN)
YONGFENG BOYUAN INDUSTRY CO. LTD., JIANGXI PROVINCE (CN)
The South Section of Yongfeng Industrial Park, Yongfeng Ji'an, Jiangxi 331500 (CN)
BEIJING BOYUAN HENGSHENG HIGH-TECHNOLOGY CO., LTD. (CN)
Room 2209, Tri-tower B Building No. 66 Zhongguancun East Road, Haidian District Beijing 100190 (CN)

Thông báo số: 107423/TB-SHTT.IP, ngày 25/07/2025 về việc ghi nhận yêu cầu duy trì hiệu lực Bằng độc quyền sáng chế

Số đơn yêu cầu: DT1-2025-09064 Ngày nộp: 06/06/2025

Liên quan đến Bằng độc quyền sáng chế:

(11) Số bằng	(15) Ngày cấp	Năm yêu cầu duy trì hiệu lực	Hiệu lực được duy trì đến
30719	06/12/2021	5	06/12/2026

(73) Chủ văn bằng bảo hộ: PEKING UNIVERSITY (CN)
No. 5 Yiheyuan Road, Haidian District Beijing 100871 (CN)
YONGFENG BOYUAN INDUSTRY CO. LTD., JIANGXI PROVINCE (CN)
The South Section of Yongfeng Industrial Park, Yongfeng Ji'an, Jiangxi 331500 (CN)
BEIJING BOYUAN HENGSHENG HIGH-TECHNOLOGY CO., LTD. (CN)
Room 2209, Tri-tower B Building No. 66 Zhongguancun East Road, Haidian District Beijing 100190 (CN)

Thông báo số: 107424/TB-SHTT.IP, ngày 25/07/2025 về việc ghi nhận yêu cầu duy trì hiệu lực Bằng độc quyền sáng chế

Số đơn yêu cầu: DT1-2025-09065 Ngày nộp: 06/06/2025

Liên quan đến Bằng độc quyền sáng chế:

(11) Số bằng	(15) Ngày cấp	Năm yêu cầu duy trì hiệu lực	Hiệu lực được duy trì đến
19631	10/07/2018	8	10/07/2026

(73) Chủ văn bằng bảo hộ: EBARA JITSUGYO CO., LTD. (JP)
14-1, Ginza 7-chome, Chuo-ku, Tokyo 1048174, Japan

Thông báo số: 107425/TB-SHTT.IP, ngày 25/07/2025 về việc ghi nhận yêu cầu duy trì hiệu lực Bằng độc quyền sáng chế

Số đơn yêu cầu: DT1-2025-09066 Ngày nộp: 06/06/2025

Liên quan đến Bằng độc quyền sáng chế:

(11) Số bằng	(15) Ngày cấp	Năm yêu cầu duy trì hiệu lực	Hiệu lực được duy trì đến
25539	19/08/2020	6	19/08/2026

(73) Chủ văn bằng bảo hộ: MAEZAWA KASEI INDUSTRIES CO., LTD. (JP)
NOF Nihonbashi Honcho building, 7-1, Nihonbashi Honcho 2-Chome, Chuo-ku, Tokyo, Japan

---

Thông báo số: 107426/TB-SHTT.IP, ngày 25/07/2025 về việc ghi nhận yêu cầu duy trì hiệu lực Bằng độc quyền sáng chế

Số đơn yêu cầu: DT1-2025-09067 Ngày nộp: 06/06/2025

Liên quan đến Bằng độc quyền sáng chế:

(11) Số bằng	(15) Ngày cấp	Năm yêu cầu duy trì hiệu lực	Hiệu lực được duy trì đến
29434	05/08/2021	5	05/08/2026

(73) Chủ văn bằng bảo hộ: SANYANG MOTOR CO., LTD. (TW)
184 Keng Tzu Kou, Shang Keng Village, Hsin Fong Shiang, Hsinchu, Taiwan

---

Thông báo số: 107427/TB-SHTT.$_{IP}$, ngày 25/07/2025 về việc ghi nhận yêu cầu duy trì hiệu lực Bằng độc quyền sáng chế

Số đơn yêu cầu: DT1-2025-09068 Ngày nộp: 06/06/2025

Liên quan đến Bằng độc quyền sáng chế:

(11) Số bằng	(15) Ngày cấp	Năm yêu cầu duy trì hiệu lực	Hiệu lực được duy trì đến
21438	01/07/2019	7	01/07/2026

(73) Chủ văn bằng bảo hộ: CÔNG TY CỔ PHẦN BKAV (VN)
Tầng 2 tòa nhà HH1, khu đô thị Yên Hòa, phường Yên Hòa, quận Cầu Giấy, thành phố Hà Nội

---

Thông báo số: 107428/TB-SHTT.$_{IP}$, ngày 25/07/2025 về việc ghi nhận yêu cầu duy trì hiệu lực Bằng độc quyền sáng chế

Số đơn yêu cầu: DT1-2025-09069 Ngày nộp: 06/06/2025

Liên quan đến Bằng độc quyền sáng chế:

(11) Số bằng	(15) Ngày cấp	Năm yêu cầu duy trì hiệu lực	Hiệu lực được duy trì đến
36328	08/06/2023	3	08/06/2026

(73) Chủ văn bằng bảo hộ: KELLEY, STEVEN (CA)
33 Woodsmere Close, Halifax Nova Scotia, B3S 1H9, Canada

Thông báo số: 107429/TB-SHTT.$_{IP}$, ngày 25/07/2025 về việc ghi nhận yêu cầu duy trì hiệu lực Bằng độc quyền sáng chế

Số đơn yêu cầu: DT1-2025-09070 Ngày nộp: 06/06/2025

Liên quan đến Bằng độc quyền sáng chế:

(11) Số bằng	(15) Ngày cấp	Năm yêu cầu duy trì hiệu lực	Hiệu lực được duy trì đến
33387	17/08/2022	4	17/08/2026

(73) Chủ văn bằng bảo hộ: AMPOC FAR-EAST CO., LTD. (TW)
17F., No. 171, Sung-Teh Road, Taipei 110, Taiwan

Thông báo số: 107430/TB-SHTT.IP, ngày 25/07/2025 về việc ghi nhận yêu cầu duy trì hiệu lực Bằng độc quyền sáng chế

Số đơn yêu cầu: DT1-2025-09071 Ngày nộp: 06/06/2025

Liên quan đến Bằng độc quyền sáng chế:

(11) Số bằng	(15) Ngày cấp	Năm yêu cầu duy trì hiệu lực	Hiệu lực được duy trì đến
32575	08/06/2022	4	08/06/2026

(73) Chủ văn bằng bảo hộ: MITSUI CHEMICALS, INC. (JP)
5-2, Higashi-Shimbashi 1-chome, Minato-ku, Tokyo 105-7117, Japan

---

Thông báo số: 107431/TB-SHTT.IP, ngày 25/07/2025 về việc ghi nhận yêu cầu duy trì hiệu lực Bằng độc quyền sáng chế

Số đơn yêu cầu: DT1-2025-09072 Ngày nộp: 06/06/2025

Liên quan đến Bằng độc quyền sáng chế:

(11) Số bằng	(15) Ngày cấp	Năm yêu cầu duy trì hiệu lực	Hiệu lực được duy trì đến
36346	09/06/2023	3	09/06/2026

(73) Chủ văn bằng bảo hộ: SHIZUOKA SEIKI CO., LTD (JP)
1300, Moroi, Fukuroi-shi, Shizuoka, 437-1121, Japan

Thông báo số: 107432/TB-SHTT.IP, ngày 25/07/2025 về việc ghi nhận yêu cầu duy trì hiệu lực Bằng độc quyền sáng chế

Số đơn yêu cầu: DT1-2025-09073 Ngày nộp: 06/06/2025

Liên quan đến Bằng độc quyền sáng chế:

(11) Số bằng	(15) Ngày cấp	Năm yêu cầu duy trì hiệu lực	Hiệu lực được duy trì đến
14158	08/06/2015	11	08/06/2026

(73) Chủ văn bằng bảo hộ: YAMAHA HATSUDOKI KABUSHIKI KAISHA (JP)
2500 Shingai, Iwata-shi, Shizuoka-ken 438-8501, Japan

Thông báo số: 107433/TB-SHTT.$_{IP}$, ngày 25/07/2025 về việc ghi nhận yêu cầu duy trì hiệu lực Bằng độc quyền sáng chế

Số đơn yêu cầu: DT1-2025-09074 Ngày nộp: 06/06/2025

Liên quan đến Bằng độc quyền sáng chế:

(11) Số bằng	(15) Ngày cấp	Năm yêu cầu duy trì hiệu lực	Hiệu lực được duy trì đến
32581	09/06/2022	4	09/06/2026

(73) Chủ văn bằng bảo hộ: MAINTECH CO., LTD. (JP)
6-5, Marunouchi 1-chome, Chiyoda-ku, Tokyo 100-0005, Japan

Thông báo số: 107434/TB-SHTT.$_{IP}$, ngày 25/07/2025 về việc ghi nhận yêu cầu duy trì hiệu lực Bằng độc quyền sáng chế

Số đơn yêu cầu: DT1-2025-09075 Ngày nộp: 06/06/2025

Liên quan đến Bằng độc quyền sáng chế:

(11) Số bằng	(15) Ngày cấp	Năm yêu cầu duy trì hiệu lực	Hiệu lực được duy trì đến
24472	09/06/2020	6	09/06/2026

(73) Chủ văn bằng bảo hộ: YAMAHA HATSUDOKI KABUSHIKI KAISHA (JP)
2500 Shingai, Iwata-shi, Shizuoka-ken 438-8501, Japan

Thông báo số: 107435/TB-SHTT.IP, ngày 25/07/2025 về việc ghi nhận yêu cầu duy trì hiệu lực Bằng độc quyền sáng chế

Số đơn yêu cầu: DT1-2025-09076 Ngày nộp: 06/06/2025

Liên quan đến Bằng độc quyền sáng chế:

(11) Số bằng	(15) Ngày cấp	Năm yêu cầu duy trì hiệu lực	Hiệu lực được duy trì đến
14168	08/06/2015	11	08/06/2026

(73) Chủ văn bằng bảo hộ: EVONIK OPERATIONS GMBH (DE)
Rellinghauser Strasse 1-11, 45128 Essen, Germany

Thông báo số: 107436/TB-SHTT.IP, ngày 25/07/2025 về việc ghi nhận yêu cầu duy trì hiệu lực Bằng độc quyền sáng chế

Số đơn yêu cầu: DT1-2025-09077 Ngày nộp: 06/06/2025

Liên quan đến Bằng độc quyền sáng chế:

(11) Số bằng	(15) Ngày cấp	Năm yêu cầu duy trì hiệu lực	Hiệu lực được duy trì đến
32577	08/06/2022	4	08/06/2026

(73) Chủ văn bằng bảo hộ: PHILIP MORRIS PRODUCTS S.A. (CH)
Quai Jeanrenaud 3, CH-2000 Neuchatel, Switzerland

Thông báo số: 107437/TB-SHTT.IP, ngày 25/07/2025 về việc ghi nhận yêu cầu duy trì hiệu lực Bằng độc quyền sáng chế

Số đơn yêu cầu: DT1-2025-09078 Ngày nộp: 06/06/2025

Liên quan đến Bằng độc quyền sáng chế:

(11) Số bằng	(15) Ngày cấp	Năm yêu cầu duy trì hiệu lực	Hiệu lực được duy trì đến
28861	09/06/2021	5	09/06/2026

(73) Chủ văn bằng bảo hộ: MEC COMPANY LTD. (JP)
3-4-1, Kuise Minamishimmachi, Amagasaki-shi, Hyogo 6600822, Japan

---

Thông báo số: 107438/TB-SHTT.IP, ngày 25/07/2025 về việc ghi nhận yêu cầu duy trì hiệu lực Bằng độc quyền sáng chế

Số đơn yêu cầu: DT1-2025-09079 Ngày nộp: 06/06/2025

Liên quan đến Bằng độc quyền sáng chế:

(11) Số bằng	(15) Ngày cấp	Năm yêu cầu duy trì hiệu lực	Hiệu lực được duy trì đến
14184	08/06/2015	11	08/06/2026

(73) Chủ văn bằng bảo hộ: BOEHRINGER INGELHEIM INTERNATIONAL GMBH (DE)
Binger Strasse 173, 55216 Ingelheim am Rhein, Germany

Thông báo số: 107439/TB-SHTT.IP, ngày 25/07/2025 về việc ghi nhận yêu cầu duy trì hiệu lực Bằng độc quyền sáng chế

Số đơn yêu cầu: DT1-2025-09080 Ngày nộp: 06/06/2025

Liên quan đến Bằng độc quyền sáng chế:

(11) Số bằng	(15) Ngày cấp	Năm yêu cầu duy trì hiệu lực	Hiệu lực được duy trì đến
32576	08/06/2022	4	08/06/2026

(73) Chủ văn bằng bảo hộ: YAMAHA HATSUDOKI KABUSHIKI KAISHA (JP)
2500 Shingai, Iwata, Shizuoka 438-8501, JAPAN

Thông báo số: 107440/TB-SHTT.IP, ngày 25/07/2025 về việc ghi nhận yêu cầu duy trì hiệu lực Bằng độc quyền sáng chế

Số đơn yêu cầu: DT1-2025-09081 Ngày nộp: 06/06/2025

Liên quan đến Bằng độc quyền sáng chế:

(11) Số bằng	(15) Ngày cấp	Năm yêu cầu duy trì hiệu lực	Hiệu lực được duy trì đến
24448	08/06/2020	6	08/06/2026

(73) Chủ văn bằng bảo hộ: YAMAHA HATSUDOKI KABUSHIKI KAISHA (JP)
2500 Shingai, Iwata, Shizuoka 438-8501, JAPAN

Thông báo số: 107441/TB-SHTT.IP, ngày 25/07/2025 về việc ghi nhận yêu cầu duy trì hiệu lực Bằng độc quyền sáng chế

Số đơn yêu cầu: DT1-2025-09082 Ngày nộp: 06/06/2025

Liên quan đến Bằng độc quyền sáng chế:

(11) Số bằng	(15) Ngày cấp	Năm yêu cầu duy trì hiệu lực	Hiệu lực được duy trì đến
12817	09/06/2014	12	09/06/2026

(73) Chủ văn bằng bảo hộ: YAMAHA HATSUDOKI KABUSHIKI KAISHA (JP)
2500 Shingai, Iwata-shi, Shizuoka-ken 438-8501, Japan

Thông báo số: 107442/TB-SHTT.IP, ngày 25/07/2025 về việc ghi nhận yêu cầu duy trì hiệu lực Bằng độc quyền sáng chế

Số đơn yêu cầu: DT1-2025-09083 Ngày nộp: 06/06/2025

Liên quan đến Bằng độc quyền sáng chế:

(11) Số bằng	(15) Ngày cấp	Năm yêu cầu duy trì hiệu lực	Hiệu lực được duy trì đến
14169	08/06/2015	11	08/06/2026

(73) Chủ văn bằng bảo hộ: KOYO SANGYO CO., LTD. (JP)
14-7, Shimorenjaku 3-chome, Mitaka-shi, Tokyo, Japan

Thông báo số: 107443/TB-SHTT.IP, ngày 25/07/2025 về việc ghi nhận yêu cầu duy trì hiệu lực Bằng độc quyền sáng chế

Số đơn yêu cầu: DT1-2025-09084 Ngày nộp: 06/06/2025

Liên quan đến Bằng độc quyền sáng chế:

(11) Số bằng	(15) Ngày cấp	Năm yêu cầu duy trì hiệu lực	Hiệu lực được duy trì đến
14159	08/06/2015	11	08/06/2026

(73) Chủ văn bằng bảo hộ: YAMAHA HATSUDOKI KABUSHIKI KAISHA (JP)
2500 Shingai, Iwata-shi, Shizuoka-ken 438-8501, Japan

Thông báo số: 107444/TB-SHTT.IP, ngày 25/07/2025 về việc ghi nhận yêu cầu duy trì hiệu lực Bằng độc quyền sáng chế

Số đơn yêu cầu: DT1-2025-09085 Ngày nộp: 06/06/2025

Liên quan đến Bằng độc quyền sáng chế:

(11) Số bằng	(15) Ngày cấp	Năm yêu cầu duy trì hiệu lực	Hiệu lực được duy trì đến
24445	08/06/2020	6	08/06/2026

(73) Chủ văn bằng bảo hộ: YAMAHA HATSUDOKI KABUSHIKI KAISHA (JP)
2500 Shingai, Iwata, Shizuoka 438-8501, JAPAN

Thông báo số: 107445/TB-SHTT.IP, ngày 25/07/2025 về việc ghi nhận yêu cầu duy trì hiệu lực Bằng độc quyền sáng chế

Số đơn yêu cầu: DT1-2025-09086 Ngày nộp: 06/06/2025

Liên quan đến Bằng độc quyền sáng chế:

(11) Số bằng	(15) Ngày cấp	Năm yêu cầu duy trì hiệu lực	Hiệu lực được duy trì đến
28869	09/06/2021	5	09/06/2026

(73) Chủ văn bằng bảo hộ: YA-MAN LTD. (JP)
YA-MAN bldg., 4-4, Furuishiba 1-chome, Koto-ku, Tokyo 1350045 Japan

---

Thông báo số: 107446/TB-SHTT.IP, ngày 25/07/2025 về việc ghi nhận yêu cầu duy trì hiệu lực Bằng độc quyền sáng chế

Số đơn yêu cầu: DT1-2025-09087 Ngày nộp: 06/06/2025

Liên quan đến Bằng độc quyền sáng chế:

(11) Số bằng	(15) Ngày cấp	Năm yêu cầu duy trì hiệu lực	Hiệu lực được duy trì đến
12829	09/06/2014	12	09/06/2026

(73) Chủ văn bằng bảo hộ: YAMAHA HATSUDOKI KABUSHIKI KAISHA (JP)
2500 Shingai, Iwata-shi, Shizuoka-ken 438-8501, Japan

Thông báo số: 107447/TB-SHTT.IP, ngày 25/07/2025 về việc ghi nhận yêu cầu duy trì hiệu lực Bằng độc quyền sáng chế

Số đơn yêu cầu: DT1-2025-09088 Ngày nộp: 06/06/2025

Liên quan đến Bằng độc quyền sáng chế:

(11) Số bằng	(15) Ngày cấp	Năm yêu cầu duy trì hiệu lực	Hiệu lực được duy trì đến
36343	09/06/2023	3	09/06/2026

(73) Chủ văn bằng bảo hộ: HAY, LY EANG (KH)
34A rue 240, Phnom Penh, Cambodia

Thông báo số: 107448/TB-SHTT.IP, ngày 25/07/2025 về việc ghi nhận yêu cầu duy trì hiệu lực Bằng độc quyền sáng chế

Số đơn yêu cầu: DT1-2025-09089 Ngày nộp: 06/06/2025

Liên quan đến Bằng độc quyền sáng chế:

(11) Số bằng	(15) Ngày cấp	Năm yêu cầu duy trì hiệu lực	Hiệu lực được duy trì đến
12813	09/06/2014	12	09/06/2026

(73) Chủ văn bằng bảo hộ: YAMAHA HATSUDOKI KABUSHIKI KAISHA (JP)
2500 Shingai, Iwata-shi, Shizuoka-ken 438-8501, Japan

Thông báo số: 107449/TB-SHTT.IP, ngày 25/07/2025 về việc ghi nhận yêu cầu duy trì hiệu lực Bằng độc quyền sáng chế

Số đơn yêu cầu: DT1-2025-09090 Ngày nộp: 06/06/2025

Liên quan đến Bằng độc quyền sáng chế:

(11) Số bằng	(15) Ngày cấp	Năm yêu cầu duy trì hiệu lực	Hiệu lực được duy trì đến
14160	08/06/2015	11	08/06/2026

(73) Chủ văn bằng bảo hộ: INNOVATION TECHNOLOGIES, INC. (US)
P.O. Box 142666, Gainesville, FL 32614-2666, United States of America

---

Thông báo số: 107450/TB-SHTT.IP, ngày 25/07/2025 về việc ghi nhận yêu cầu duy trì hiệu lực Bằng độc quyền sáng chế

Số đơn yêu cầu: DT1-2025-09091 Ngày nộp: 06/06/2025

Liên quan đến Bằng độc quyền sáng chế:

(11) Số bằng	(15) Ngày cấp	Năm yêu cầu duy trì hiệu lực	Hiệu lực được duy trì đến
36672	14/07/2023	3	14/07/2026

(73) Chủ văn bằng bảo hộ: CORELEX SHIN-EI CO., LTD. (JP)
575-1, Nakanogo, Fuji-shi, Shizuoka 4213306, Japan

Thông báo số: 107451/TB-SHTT.IP, ngày 25/07/2025 về việc ghi nhận yêu cầu duy trì hiệu lực Bằng độc quyền sáng chế

Số đơn yêu cầu: DT1-2025-09092 Ngày nộp: 06/06/2025

Liên quan đến Bằng độc quyền sáng chế:

(11) Số bằng	(15) Ngày cấp	Năm yêu cầu duy trì hiệu lực	Hiệu lực được duy trì đến
40518	18/06/2024	2	18/06/2026

(73) Chủ văn bằng bảo hộ: DESMA SCHUHMASCHINEN GMBH (DE)
Desmastr. 3/5, 28832 Achim, Germany

Thông báo số: 107452/TB-SHTT.IP, ngày 25/07/2025 về việc ghi nhận yêu cầu duy trì hiệu lực Bằng độc quyền sáng chế

Số đơn yêu cầu: DT1-2025-09093 Ngày nộp: 06/06/2025

Liên quan đến Bằng độc quyền sáng chế:

(11) Số bằng	(15) Ngày cấp	Năm yêu cầu duy trì hiệu lực	Hiệu lực được duy trì đến
24641	18/06/2020	6	18/06/2026

(73) Chủ văn bằng bảo hộ: UNIVERSITY OF LEEDS (GB)
Leeds Yorkshire LS2 9JT, United Kingdom

Thông báo số: 107453/TB-SHTT.IP, ngày 25/07/2025 về việc ghi nhận yêu cầu duy trì hiệu lực Bằng độc quyền sáng chế

Số đơn yêu cầu: DT1-2025-09094 Ngày nộp: 06/06/2025

Liên quan đến Bằng độc quyền sáng chế:

(11) Số bằng	(15) Ngày cấp	Năm yêu cầu duy trì hiệu lực	Hiệu lực được duy trì đến
32885	04/07/2022	4	04/07/2026

(73) Chủ văn bằng bảo hộ: ZHEJIANG QINYUAN WATER TREATMENT S. T. CO., LTD. (CN)
358 Xingci Yi Road, Hangzhou Bay New Zone, Ningbo City, Zhejiang Province, China

---

Thông báo số: 107454/TB-SHTT.IP, ngày 25/07/2025 về việc ghi nhận yêu cầu duy trì hiệu lực Bằng độc quyền sáng chế

Số đơn yêu cầu: DT1-2025-09095 Ngày nộp: 06/06/2025

Liên quan đến Bằng độc quyền sáng chế:

(11) Số bằng	(15) Ngày cấp	Năm yêu cầu duy trì hiệu lực	Hiệu lực được duy trì đến
40553	24/06/2024	2	24/06/2026

(73) Chủ văn bằng bảo hộ: QINGDAO HICORP GROUP CO., LTD. (CN)
No.243 Zhufeng Road, Huangdao District, Qingdao, Shandong Province, China
HICORP MACHINERY (QINGDAO) CO., LTD. (CN)
No.177 Qianjiashan Road, Huangdao District, Qingdao, Shandong Province, China

---

Thông báo số: 107455/TB-SHTT.IP, ngày 25/07/2025 về việc ghi nhận yêu cầu duy trì hiệu lực Bằng độc quyền sáng chế

Số đơn yêu cầu: DT1-2025-09096 Ngày nộp: 06/06/2025

Liên quan đến Bằng độc quyền sáng chế:

(11) Số bằng	(15) Ngày cấp	Năm yêu cầu duy trì hiệu lực	Hiệu lực được duy trì đến
28923	15/06/2021	5	15/06/2026

(73) Chủ văn bằng bảo hộ: FRAUNHOFER-GESELLSCHAFT ZUR FOERDERUNG DER ANGEWANDTEN FORSCHUNG E.V. (DE)
Hansastrasse 27c, 80686 Muenchen, Germany

Thông báo số: 107456/TB-SHTT.$_{IP}$, ngày 25/07/2025 về việc ghi nhận yêu cầu duy trì hiệu lực Bằng độc quyền sáng chế

Số đơn yêu cầu: DT1-2025-09097 Ngày nộp: 06/06/2025

Liên quan đến Bằng độc quyền sáng chế:

(11) Số bằng	(15) Ngày cấp	Năm yêu cầu duy trì hiệu lực	Hiệu lực được duy trì đến
28906	14/06/2021	5	14/06/2026

(73) Chủ văn bằng bảo hộ: FRAUNHOFER-GESELLSCHAFT ZUR FOERDERUNG DER ANGEWANDTEN FORSCHUNG E.V. (DE)
Hansastrasse 27c, 80686 Muenchen, Germany

Thông báo số: 107457/TB-SHTT.$_{IP}$, ngày 25/07/2025 về việc ghi nhận yêu cầu duy trì hiệu lực Bằng độc quyền sáng chế

Số đơn yêu cầu: DT1-2025-09098 Ngày nộp: 06/06/2025

Liên quan đến Bằng độc quyền sáng chế:

(11) Số bằng	(15) Ngày cấp	Năm yêu cầu duy trì hiệu lực	Hiệu lực được duy trì đến
28853	08/06/2021	5	08/06/2026

(73) Chủ văn bằng bảo hộ: FRAUNHOFER-GESELLSCHAFT ZUR FOERDERUNG DER ANGEWANDTEN FORSCHUNG E.V. (DE)
Hansastrasse 27c, 80686 Muenchen, Germany

Thông báo số: 107458/TB-SHTT.$_{IP}$, ngày 25/07/2025 về việc ghi nhận yêu cầu duy trì hiệu lực Bằng độc quyền sáng chế

Số đơn yêu cầu: DT1-2025-09099 Ngày nộp: 06/06/2025

Liên quan đến Bằng độc quyền sáng chế:

(11) Số bằng	(15) Ngày cấp	Năm yêu cầu duy trì hiệu lực	Hiệu lực được duy trì đến
28918	15/06/2021	5	15/06/2026

(73) Chủ văn bằng bảo hộ: FRAUNHOFER-GESELLSCHAFT ZUR FOERDERUNG DER ANGEWANDTEN FORSCHUNG E. V. (DE)
Hansastrasse 27c, 80686 Muenchen, Germany

Thông báo số: 107459/TB-SHTT.$_{IP}$, ngày 25/07/2025 về việc ghi nhận yêu cầu duy trì hiệu lực Bằng độc quyền sáng chế

Số đơn yêu cầu: DT1-2025-09100 Ngày nộp: 06/06/2025

Liên quan đến Bằng độc quyền sáng chế:

(11) Số bằng	(15) Ngày cấp	Năm yêu cầu duy trì hiệu lực	Hiệu lực được duy trì đến
24450	09/06/2020	6	09/06/2026

(73) Chủ văn bằng bảo hộ: FRAUNHOFER-GESELLSCHAFT ZUR FOERDERUNG DER ANGEWANDTEN FORSCHUNG E.V. (DE)
Hansastrasse 27c, 80686 Muenchen, Germany

Thông báo số: 107460/TB-SHTT.$_{IP}$, ngày 25/07/2025 về việc ghi nhận yêu cầu duy trì hiệu lực Bằng độc quyền sáng chế

Số đơn yêu cầu: DT1-2025-09101 Ngày nộp: 06/06/2025

Liên quan đến Bằng độc quyền sáng chế:

(11) Số bằng	(15) Ngày cấp	Năm yêu cầu duy trì hiệu lực	Hiệu lực được duy trì đến
33550	31/08/2022	4	31/08/2026

(73) Chủ văn bằng bảo hộ: NATIONAL UNIVERSITY CORPORATION KOBE UNIVERSITY (JP)
1-1, Rokkodai-cho, Nada-ku, Kobe-shi, Hyogo 657-8501 Japan

Thông báo số: 107461/TB-SHTT.$_{IP}$, ngày 25/07/2025 về việc ghi nhận yêu cầu duy trì hiệu lực Bằng độc quyền sáng chế

Số đơn yêu cầu: DT1-2025-09102 Ngày nộp: 06/06/2025

Liên quan đến Bằng độc quyền sáng chế:

(11) Số bằng	(15) Ngày cấp	Năm yêu cầu duy trì hiệu lực	Hiệu lực được duy trì đến
28917	15/06/2021	5	15/06/2026

(73) Chủ văn bằng bảo hộ: FRAUNHOFER-GESELLSCHAFT ZUR FOERDERUNG DER ANGEWANDTEN FORSCHUNG E.V. (DE)
Hansastrasse 27c, 80686 Muenchen, Germany

Thông báo số: 107462/TB-SHTT.$_{IP}$, ngày 25/07/2025 về việc ghi nhận yêu cầu duy trì hiệu lực Bằng độc quyền sáng chế

Số đơn yêu cầu: DT1-2025-09103 Ngày nộp: 06/06/2025

Liên quan đến Bằng độc quyền sáng chế:

(11) Số bằng	(15) Ngày cấp	Năm yêu cầu duy trì hiệu lực	Hiệu lực được duy trì đến
33007	15/07/2022	4	15/07/2026

(73) Chủ văn bằng bảo hộ: YAMAMOTO METAL TECHNOS CO., LTD. (JP)
2-4-7, Setoguchi, Hirano-ku, Osaka-shi, Osaka 547-0034 Japan

Thông báo số: 107463/TB-SHTT.$_{IP}$, ngày 25/07/2025 về việc ghi nhận yêu cầu duy trì hiệu lực Bằng độc quyền sáng chế

Số đơn yêu cầu: DT1-2025-09104 Ngày nộp: 06/06/2025

Liên quan đến Bằng độc quyền sáng chế:

(11) Số bằng	(15) Ngày cấp	Năm yêu cầu duy trì hiệu lực	Hiệu lực được duy trì đến
28922	15/06/2021	5	15/06/2026

(73) Chủ văn bằng bảo hộ: FRAUNHOFER-GESELLSCHAFT ZUR FOERDERUNG DER ANGEWANDTEN FORSCHUNG E.V. (DE)
Hansastrasse 27c, 80686 Muenchen, Germany

Thông báo số: 107464/TB-SHTT.$_{IP}$, ngày 25/07/2025 về việc ghi nhận yêu cầu duy trì hiệu lực Bằng độc quyền sáng chế

Số đơn yêu cầu: DT1-2025-09105 Ngày nộp: 06/06/2025

Liên quan đến Bằng độc quyền sáng chế:

(11) Số bằng	(15) Ngày cấp	Năm yêu cầu duy trì hiệu lực	Hiệu lực được duy trì đến
24458	09/06/2020	6	09/06/2026

(73) Chủ văn bằng bảo hộ: FRAUNHOFER-GESELLSCHAFT ZUR FOERDERUNG DER ANGEWANDTEN FORSCHUNG E.V. (DE)
Hansastrasse 27c, 80686 Muenchen, Germany

Thông báo số: 107465/TB-SHTT.$_{IP}$, ngày 25/07/2025 về việc ghi nhận yêu cầu duy trì hiệu lực Bằng độc quyền sáng chế

Số đơn yêu cầu: DT1-2025-09106 Ngày nộp: 06/06/2025

Liên quan đến Bằng độc quyền sáng chế:

(11) Số bằng	(15) Ngày cấp	Năm yêu cầu duy trì hiệu lực	Hiệu lực được duy trì đến
28926	15/06/2021	5	15/06/2026

(73) Chủ văn bằng bảo hộ: FRAUNHOFER-GESELLSCHAFT ZUR FOERDERUNG DER ANGEWANDTEN FORSCHUNG E.V. (DE)
Hansastrasse 27c, 80686 Muenchen, Germany

Thông báo số: 107466/TB-SHTT.$_{IP}$, ngày 25/07/2025 về việc ghi nhận yêu cầu duy trì hiệu lực Bằng độc quyền sáng chế

Số đơn yêu cầu: DT1-2025-09107 Ngày nộp: 06/06/2025

Liên quan đến Bằng độc quyền sáng chế:

(11) Số bằng	(15) Ngày cấp	Năm yêu cầu duy trì hiệu lực	Hiệu lực được duy trì đến
42269	06/12/2024	2	06/12/2026

(73) Chủ văn bằng bảo hộ: FUKUVI CHEMICAL INDUSTRY CO., LTD. (JP)
33-66, Sanjyuhasshacho, Fukui-shi, FUKUI 918-8585 JAPAN

Thông báo số: 107467/TB-SHTT.$_{IP}$, ngày 25/07/2025 về việc ghi nhận yêu cầu duy trì hiệu lực Bằng độc quyền sáng chế

Số đơn yêu cầu: DT1-2025-09108 Ngày nộp: 06/06/2025

Liên quan đến Bằng độc quyền sáng chế:

(11) Số bằng	(15) Ngày cấp	Năm yêu cầu duy trì hiệu lực	Hiệu lực được duy trì đến
28944	16/06/2021	5	16/06/2026

(73) Chủ văn bằng bảo hộ: FRAUNHOFER-GESELLSCHAFT ZUR FOERDERUNG DER ANGEWANDTEN FORSCHUNG E.V. (DE)
Hansastrasse 27c, 80686 Muenchen, Germany

Thông báo số: 107468/TB-SHTT.$_{IP}$, ngày 25/07/2025 về việc ghi nhận yêu cầu duy trì hiệu lực Bằng độc quyền sáng chế

Số đơn yêu cầu: DT1-2025-09109 Ngày nộp: 06/06/2025

Liên quan đến Bằng độc quyền sáng chế:

(11) Số bằng	(15) Ngày cấp	Năm yêu cầu duy trì hiệu lực	Hiệu lực được duy trì đến
33173	02/08/2022	4	02/08/2026

(73) Chủ văn bằng bảo hộ: NAGAKI SEIKI CO., LTD. (JP)
4-31, Tashiden 3-chome, Daito-shi, Osaka, 574-0045, Japan

Thông báo số: 107469/TB-SHTT.$_{IP}$, ngày 25/07/2025 về việc ghi nhận yêu cầu duy trì hiệu lực Bằng độc quyền sáng chế

Số đơn yêu cầu: DT1-2025-09110 Ngày nộp: 06/06/2025

Liên quan đến Bằng độc quyền sáng chế:

(11) Số bằng	(15) Ngày cấp	Năm yêu cầu duy trì hiệu lực	Hiệu lực được duy trì đến
24495	10/06/2020	6	10/06/2026

(73) Chủ văn bằng bảo hộ: FRAUNHOFER-GESELLSCHAFT ZUR FOERDERUNG DER ANGEWANDTEN FORSCHUNG E.V. (DE)
Hansastrasse 27c, 80686 Muenchen, Germany

Thông báo số: 107470/TB-SHTT.$_{IP}$, ngày 25/07/2025 về việc ghi nhận yêu cầu duy trì hiệu lực Bằng độc quyền sáng chế

Số đơn yêu cầu: DT1-2025-09111 Ngày nộp: 06/06/2025

Liên quan đến Bằng độc quyền sáng chế:

(11) Số bằng	(15) Ngày cấp	Năm yêu cầu duy trì hiệu lực	Hiệu lực được duy trì đến
28909	14/06/2021	5	14/06/2026

(73) Chủ văn bằng bảo hộ: FRAUNHOFER-GESELLSCHAFT ZUR FOERDERUNG DER ANGEWANDTEN FORSCHUNG E.V. (DE)
Hansastrasse 27c, 80686 Muenchen, Germany

Thông báo số: 107471/TB-SHTT.$_{IP}$, ngày 25/07/2025 về việc ghi nhận yêu cầu duy trì hiệu lực Bằng độc quyền sáng chế

Số đơn yêu cầu: DT1-2025-09112 Ngày nộp: 06/06/2025

Liên quan đến Bằng độc quyền sáng chế:

(11) Số bằng	(15) Ngày cấp	Năm yêu cầu duy trì hiệu lực	Hiệu lực được duy trì đến
32547	07/06/2022	4	07/06/2026

(73) Chủ văn bằng bảo hộ: SHINOHARA, YUJI (JP)
6-1-39, Takihama, Niihama-shi, Ehime 7920893 (JP)
GLIDE ENTERPRISE INC. (JP)
Toshin-Aoyama Bldg., 4F, 2-10-13 Shibuya, Shibuya-ku, Tokyo 1500002 (JP)

Thông báo số: 107482/TB-SHTT.$_{IP}$, ngày 25/07/2025 về việc ghi nhận yêu cầu duy trì hiệu lực Bằng độc quyền sáng chế

Số đơn yêu cầu: DT1-2024-17260 Ngày nộp: 19/11/2024

Liên quan đến Bằng độc quyền sáng chế:

(11) Số bằng	(15) Ngày cấp	Năm yêu cầu duy trì hiệu lực	Hiệu lực được duy trì đến
22716	02/12/2019	6	02/12/2025

(73) Chủ văn bằng bảo hộ: PROTERIAL, LTD. (JP)
5-6-36 Toyosu, Koto-ku, Tokyo 135-0061, Japan

Thông báo số: 107484/TB-SHTT.$_{IP}$, ngày 25/07/2025 về việc ghi nhận yêu cầu duy trì hiệu lực Bằng độc quyền sáng chế

Số đơn yêu cầu: DT1-2025-08941 Ngày nộp: 05/06/2025

Liên quan đến Bằng độc quyền sáng chế:

(11) Số bằng	(15) Ngày cấp	Năm yêu cầu duy trì hiệu lực	Hiệu lực được duy trì đến
33071	21/07/2022	4	21/07/2026

(73) Chủ văn bằng bảo hộ: JFE STEEL CORPORATION (JP)
2-3, Uchisaiwai-cho 2-chome, Chiyoda-ku, Tokyo 100-0011, Japan

---

Thông báo số: 107486/TB-SHTT.IP, ngày 25/07/2025 về việc ghi nhận yêu cầu duy trì hiệu lực Bằng độc quyền sáng chế

Số đơn yêu cầu: DT1-2024-11345 Ngày nộp: 31/07/2024

Liên quan đến Bằng độc quyền sáng chế:

(11) Số bằng	(15) Ngày cấp	Năm yêu cầu duy trì hiệu lực	Hiệu lực được duy trì đến
33055	20/07/2022	3	20/07/2025

(73) Chủ văn bằng bảo hộ: HBN SHOE, LLC (US)
395 Main Street, Salem, NH 03079, USA

Thông báo số: 107487/TB-SHTT.IP, ngày 25/07/2025 về việc ghi nhận yêu cầu duy trì hiệu lực Bằng độc quyền sáng chế

Số đơn yêu cầu: DT1-2024-14546 Ngày nộp: 26/09/2024

Liên quan đến Bằng độc quyền sáng chế:

(11) Số bằng	(15) Ngày cấp	Năm yêu cầu duy trì hiệu lực	Hiệu lực được duy trì đến
37380	27/09/2023	2	27/09/2025

(73) Chủ văn bằng bảo hộ: ALSTOM TRANSPORT TECHNOLOGIES (FR)
48 rue Albert Dhalenne, 93400 SAINT-OUEN, FRANCE

Thông báo số: 107488/TB-SHTT.IP, ngày 25/07/2025 về việc ghi nhận yêu cầu duy trì hiệu lực Bằng độc quyền sáng chế

Số đơn yêu cầu: DT1-2025-07087 Ngày nộp: 15/05/2025

Liên quan đến Bằng độc quyền sáng chế:

(11) Số bằng	(15) Ngày cấp	Năm yêu cầu duy trì hiệu lực	Hiệu lực được duy trì đến
36035	15/05/2023	3	15/05/2026

(73) Chủ văn bằng bảo hộ: MOROFUJI INC. (JP)
2-18, Musashi 3-chome, Chikushino-shi, Fukuoka 8180052 Japan

Thông báo số: 107489/TB-SHTT.IP, ngày 25/07/2025 về việc ghi nhận yêu cầu duy trì hiệu lực Bằng độc quyền sáng chế

Số đơn yêu cầu: DT1-2025-07420 Ngày nộp: 19/05/2025

Liên quan đến Bằng độc quyền sáng chế:

(11) Số bằng	(15) Ngày cấp	Năm yêu cầu duy trì hiệu lực	Hiệu lực được duy trì đến
28954	17/06/2021	5	17/06/2026

(73) Chủ văn bằng bảo hộ: KROSAKIHARIMA CORPORATION (JP)
1-1, Higashihama-machi, Yahatanishi-ku, Kitakyushu-shi, Fukuoka 806-8586 Japan
NISSHIN STEEL CO., LTD. (JP)
3-4-1, Marunouchi, Chiyoda-ku, Tokyo 100-8366 Japan

Thông báo số: 107490/TB-SHTT.IP, ngày 25/07/2025 về việc ghi nhận yêu cầu duy trì hiệu lực Bằng độc quyền sáng chế

Số đơn yêu cầu: DT1-2025-07538 Ngày nộp: 19/05/2025

Liên quan đến Bằng độc quyền sáng chế:

(11) Số bằng	(15) Ngày cấp	Năm yêu cầu duy trì hiệu lực	Hiệu lực được duy trì đến
40185	20/05/2024	2	20/05/2026

(73) Chủ văn bằng bảo hộ: MITSUI CHEMICALS ASAHI LIFE MATERIALS CO., LTD. (JP)
2-2-1 Yaesu, Chuo-ku, Tokyo 104-0028, Japan
NICCA CHEMICAL CO., LTD. (JP)
23-1, Bunkyo 4-chome, Fukui-shi, Fukui 910-8670, Japan

Thông báo số: 107491/TB-SHTT.IP, ngày 25/07/2025 về việc ghi nhận yêu cầu duy trì hiệu lực Bằng độc quyền sáng chế

Số đơn yêu cầu: DT1-2025-08478 Ngày nộp: 02/06/2025

Liên quan đến Bằng độc quyền sáng chế:

(11) Số bằng	(15) Ngày cấp	Năm yêu cầu duy trì hiệu lực	Hiệu lực được duy trì đến
40317	31/05/2024	2	31/05/2026

(73) Chủ văn bằng bảo hộ: GREAT EASTERN RESINS INDUSTRIAL CO., LTD. (TW)
No. 35, 34th Road, Taichung industrial park, Taichung city 40768, TAIWAN

Thông báo số: 107492/TB-SHTT.$_{IP}$, ngày 25/07/2025 về việc ghi nhận yêu cầu duy trì hiệu lực Bằng độc quyền sáng chế

Số đơn yêu cầu: DT1-2025-08493 Ngày nộp: 02/06/2025

Liên quan đến Bằng độc quyền sáng chế:

(11) Số bằng	(15) Ngày cấp	Năm yêu cầu duy trì hiệu lực	Hiệu lực được duy trì đến
32478	31/05/2022	4	31/05/2026

(73) Chủ văn bằng bảo hộ: SAFETYLINK PTY LTD. (AU)
16 Moola Street, Hawks Nest, NSW 2324, Australia

Thông báo số: 107493/TB-SHTT.$_{IP}$, ngày 25/07/2025 về việc ghi nhận yêu cầu duy trì hiệu lực Bằng độc quyền sáng chế

Số đơn yêu cầu: DT1-2025-08499 Ngày nộp: 02/06/2025

Liên quan đến Bằng độc quyền sáng chế:

(11) Số bằng	(15) Ngày cấp	Năm yêu cầu duy trì hiệu lực	Hiệu lực được duy trì đến
28784	01/06/2021	5	01/06/2026

(73) Chủ văn bằng bảo hộ: DIAMOND ENGINEERING CO., LTD (JP)
1-7-22, Shakado, Uozu-shi, Toyama 937-0067, Japan

Thông báo số: 107496/TB-SHTT.IP, ngày 25/07/2025 về việc ghi nhận yêu cầu duy trì hiệu lực Bằng độc quyền sáng chế

Số đơn yêu cầu: DT1-2025-09113 Ngày nộp: 09/06/2025

Liên quan đến Bằng độc quyền sáng chế:

(11) Số bằng	(15) Ngày cấp	Năm yêu cầu duy trì hiệu lực	Hiệu lực được duy trì đến
34673	13/12/2022	2	13/12/2024

(73) Chủ văn bằng bảo hộ: SINOMA SCIENCE & TECHNOLOGY (SUZHOU) CO., LTD. (CN)
XI Yaxin No.68, Changyang Street, Suzhou Industrial Park Sinoma Science & Technology (Suzhou) Co.,Ltd., Jiangsu 215000, China

---

Thông báo số: 107497/TB-SHTT.IP, ngày 25/07/2025 về việc ghi nhận yêu cầu duy trì hiệu lực Bằng độc quyền sáng chế

Số đơn yêu cầu: DT1-2025-09147 Ngày nộp: 09/06/2025

Liên quan đến Bằng độc quyền sáng chế:

(11) Số bằng	(15) Ngày cấp	Năm yêu cầu duy trì hiệu lực	Hiệu lực được duy trì đến
34673	13/12/2022	3	13/12/2025

(73) Chủ văn bằng bảo hộ: SINOMA SCIENCE & TECHNOLOGY (SUZHOU) CO., LTD. (CN)
XI Yaxin No.68, Changyang Street, Suzhou Industrial Park Sinoma Science & Technology (Suzhou) Co.,Ltd., Jiangsu 215000, China

---

Thông báo số: 107498/TB-SHTT.IP, ngày 25/07/2025 về việc ghi nhận yêu cầu duy trì hiệu lực Bằng độc quyền sáng chế

Số đơn yêu cầu: DT1-2025-09148 Ngày nộp: 09/06/2025

Liên quan đến Bằng độc quyền sáng chế:

(11) Số bằng	(15) Ngày cấp	Năm yêu cầu duy trì hiệu lực	Hiệu lực được duy trì đến
34673	13/12/2022	4	13/12/2026

(73) Chủ văn bằng bảo hộ: SINOMA SCIENCE & TECHNOLOGY (SUZHOU) CO., LTD. (CN)
XI Yaxin No.68, Changyang Street, Suzhou Industrial Park Sinoma Science & Technology (Suzhou) Co.,Ltd., Jiangsu 215000, China

---

Thông báo số: 107499/TB-SHTT.$_{IP}$, ngày 25/07/2025 về việc ghi nhận yêu cầu duy trì hiệu lực Bằng độc quyền sáng chế

Số đơn yêu cầu: DT1-2025-09203 Ngày nộp: 10/06/2025

Liên quan đến Bằng độc quyền sáng chế:

(11) Số bằng	(15) Ngày cấp	Năm yêu cầu duy trì hiệu lực	Hiệu lực được duy trì đến
40477	14/06/2024	2	14/06/2026

(73) Chủ văn bằng bảo hộ: NI, MIN (US)
1050 Creekdale Dr., Clarkston, Georgia 30021, United State of America

---

Thông báo số: 107500/TB-SHTT.$_{IP}$, ngày 25/07/2025 về việc ghi nhận yêu cầu duy trì hiệu lực Bằng độc quyền sáng chế

Số đơn yêu cầu: DT1-2025-09201 Ngày nộp: 10/06/2025

Liên quan đến Bằng độc quyền sáng chế:

(11) Số bằng	(15) Ngày cấp	Năm yêu cầu duy trì hiệu lực	Hiệu lực được duy trì đến
40477	14/06/2024	3	14/06/2027

(73) Chủ văn bằng bảo hộ: NI, MIN (US)
1050 Creekdale Dr., Clarkston, Georgia 30021, United State of America

---

Thông báo số: 107501/TB-SHTT.IP, ngày 25/07/2025 về việc ghi nhận yêu cầu duy trì hiệu lực Bằng độc quyền sáng chế

Số đơn yêu cầu: DT1-2025-09192 Ngày nộp: 10/06/2025

Liên quan đến Bằng độc quyền sáng chế:

(11) Số bằng	(15) Ngày cấp	Năm yêu cầu duy trì hiệu lực	Hiệu lực được duy trì đến
40477	14/06/2024	4	14/06/2028

(73) Chủ văn bằng bảo hộ: NI, MIN (US)
1050 Creekdale Dr., Clarkston, Georgia 30021, United State of America

---

Thông báo số: 107502/TB-SHTT.IP, ngày 25/07/2025 về việc ghi nhận yêu cầu duy trì hiệu lực Bằng độc quyền sáng chế

Số đơn yêu cầu: DT1-2025-09197 Ngày nộp: 10/06/2025

Liên quan đến Bằng độc quyền sáng chế:

(11) Số bằng	(15) Ngày cấp	Năm yêu cầu duy trì hiệu lực	Hiệu lực được duy trì đến
40477	14/06/2024	5	14/06/2029

(73) Chủ văn bằng bảo hộ: NI, MIN (US)
1050 Creekdale Dr., Clarkston, Georgia 30021, United State of America

---

Thông báo số: 107503/TB-SHTT.IP, ngày 25/07/2025 về việc ghi nhận yêu cầu duy trì hiệu lực Bằng độc quyền sáng chế

Số đơn yêu cầu: DT1-2025-09195 Ngày nộp: 10/06/2025

Liên quan đến Bằng độc quyền sáng chế:

(11) Số bằng	(15) Ngày cấp	Năm yêu cầu duy trì hiệu lực	Hiệu lực được duy trì đến
40477	14/06/2024	6	14/06/2030

(73) Chủ văn bằng bảo hộ: NI, MIN (US)
1050 Creekdale Dr., Clarkston, Georgia 30021, United State of America

---

Thông báo số: 107504/TB-SHTT.$_{IP}$, ngày 25/07/2025 về việc ghi nhận yêu cầu duy trì hiệu lực Bằng độc quyền sáng chế

Số đơn yêu cầu: DT1-2025-09194 Ngày nộp: 10/06/2025

Liên quan đến Bằng độc quyền sáng chế:

(11) Số bằng	(15) Ngày cấp	Năm yêu cầu duy trì hiệu lực	Hiệu lực được duy trì đến
40477	14/06/2024	7	14/06/2031

(73) Chủ văn bằng bảo hộ: NI, MIN (US)
1050 Creekdale Dr., Clarkston, Georgia 30021, United State of America

---

Thông báo số: 107505/TB-SHTT.$_{IP}$, ngày 25/07/2025 về việc ghi nhận yêu cầu duy trì hiệu lực Bằng độc quyền sáng chế

Số đơn yêu cầu: DT1-2025-09196 Ngày nộp: 10/06/2025

Liên quan đến Bằng độc quyền sáng chế:

(11) Số bằng	(15) Ngày cấp	Năm yêu cầu duy trì hiệu lực	Hiệu lực được duy trì đến
40477	14/06/2024	8	14/06/2032

(73) Chủ văn bằng bảo hộ: NI, MIN (US)
1050 Creekdale Dr., Clarkston, Georgia 30021, United State of America

---

Thông báo số: 107506/TB-SHTT.$_{IP}$, ngày 25/07/2025 về việc ghi nhận yêu cầu duy trì hiệu lực Bằng độc quyền sáng chế

Số đơn yêu cầu: DT1-2025-09200 Ngày nộp: 10/06/2025

Liên quan đến Bằng độc quyền sáng chế:

(11) Số bằng	(15) Ngày cấp	Năm yêu cầu duy trì hiệu lực	Hiệu lực được duy trì đến
40477	14/06/2024	9	14/06/2033

(73) Chủ văn bằng bảo hộ: NI, MIN (US)
1050 Creekdale Dr., Clarkston, Georgia 30021, United State of America

---

Thông báo số: 107507/TB-SHTT.IP, ngày 25/07/2025 về việc ghi nhận yêu cầu duy trì hiệu lực Bằng độc quyền sáng chế

Số đơn yêu cầu: DT1-2025-09193 Ngày nộp: 10/06/2025

Liên quan đến Bằng độc quyền sáng chế:

(11) Số bằng	(15) Ngày cấp	Năm yêu cầu duy trì hiệu lực	Hiệu lực được duy trì đến
40477	14/06/2024	10	14/06/2034

(73) Chủ văn bằng bảo hộ: NI, MIN (US)
1050 Creekdale Dr., Clarkston, Georgia 30021, United State of America

---

Thông báo số: 107508/TB-SHTT.IP, ngày 25/07/2025 về việc ghi nhận yêu cầu duy trì hiệu lực Bằng độc quyền sáng chế

Số đơn yêu cầu: DT1-2025-09202 Ngày nộp: 10/06/2025

Liên quan đến Bằng độc quyền sáng chế:

(11) Số bằng	(15) Ngày cấp	Năm yêu cầu duy trì hiệu lực	Hiệu lực được duy trì đến
40477	14/06/2024	11	14/06/2035

(73) Chủ văn bằng bảo hộ: NI, MIN (US)
1050 Creekdale Dr., Clarkston, Georgia 30021, United State of America

---

Thông báo số: 107509/TB-SHTT.IP, ngày 25/07/2025 về việc ghi nhận yêu cầu duy trì hiệu lực Bằng độc quyền sáng chế

Số đơn yêu cầu: DT1-2025-09199 Ngày nộp: 10/06/2025

Liên quan đến Bằng độc quyền sáng chế:

(11) Số bằng	(15) Ngày cấp	Năm yêu cầu duy trì hiệu lực	Hiệu lực được duy trì đến
40477	14/06/2024	12	14/06/2036

(73) Chủ văn bằng bảo hộ: NI, MIN (US)
1050 Creekdale Dr., Clarkston, Georgia 30021, United State of America

---

Thông báo số: 107510/TB-SHTT.IP, ngày 25/07/2025 về việc ghi nhận yêu cầu duy trì hiệu lực Bằng độc quyền sáng chế

Số đơn yêu cầu: DT1-2025-09198 Ngày nộp: 10/06/2025

Liên quan đến Bằng độc quyền sáng chế:

(11) Số bằng	(15) Ngày cấp	Năm yêu cầu duy trì hiệu lực	Hiệu lực được duy trì đến
40477	14/06/2024	13	14/06/2037

(73) Chủ văn bằng bảo hộ: NI, MIN (US)
1050 Creekdale Dr., Clarkston, Georgia 30021, United State of America

---

Thông báo số: 107511/TB-SHTT.IP, ngày 25/07/2025 về việc ghi nhận yêu cầu duy trì hiệu lực Bằng độc quyền sáng chế

Số đơn yêu cầu: DT1-2025-09114 Ngày nộp: 09/06/2025

Liên quan đến Bằng độc quyền sáng chế:

(11) Số bằng	(15) Ngày cấp	Năm yêu cầu duy trì hiệu lực	Hiệu lực được duy trì đến
24728	22/06/2020	6	22/06/2026

(73) Chủ văn bằng bảo hộ: HEELZERO LLC (US)
551 Madison Avenue, New York, NY 10022, United States of America

---

Thông báo số: 107512/TB-SHTT.$_{IP}$, ngày 25/07/2025 về việc ghi nhận yêu cầu duy trì hiệu lực Bằng độc quyền sáng chế

Số đơn yêu cầu: DT1-2025-09115 Ngày nộp: 09/06/2025

Liên quan đến Bằng độc quyền sáng chế:

(11) Số bằng	(15) Ngày cấp	Năm yêu cầu duy trì hiệu lực	Hiệu lực được duy trì đến
36498	22/06/2023	3	22/06/2026

(73) Chủ văn bằng bảo hộ: TELEFONAKTIEBOLAGET LM ERICSSON (PUBL) (SE)
SE-164 83 Stockholm, Sweden

Thông báo số: 107513/TB-SHTT.$_{IP}$, ngày 25/07/2025 về việc ghi nhận yêu cầu duy trì hiệu lực Bằng độc quyền sáng chế

Số đơn yêu cầu: DT1-2025-09116 Ngày nộp: 09/06/2025

Liên quan đến Bằng độc quyền sáng chế:

(11) Số bằng	(15) Ngày cấp	Năm yêu cầu duy trì hiệu lực	Hiệu lực được duy trì đến
24770	23/06/2020	6	23/06/2026

(73) Chủ văn bằng bảo hộ: GOGORO INC. (KY)
190 Elgin Avenue, George Town, Grand Cayman KY1-9005 Cayman Islands

---

Thông báo số: 107514/TB-SHTT.$_{IP}$, ngày 25/07/2025 về việc ghi nhận yêu cầu duy trì hiệu lực Bằng độc quyền sáng chế

Số đơn yêu cầu: DT1-2025-09117 Ngày nộp: 09/06/2025

Liên quan đến Bằng độc quyền sáng chế:

(11) Số bằng	(15) Ngày cấp	Năm yêu cầu duy trì hiệu lực	Hiệu lực được duy trì đến
36506	23/06/2023	3	23/06/2026

(73) Chủ văn bằng bảo hộ: OMEROS CORPORATION (US)
201 Elliott Avenue West, Seattle, WA 98119, United States of America

---

Thông báo số: 107515/TB-SHTT.$_{IP}$, ngày 25/07/2025 về việc ghi nhận yêu cầu duy trì hiệu lực Bằng độc quyền sáng chế

Số đơn yêu cầu: DT1-2025-09118 Ngày nộp: 09/06/2025

Liên quan đến Bằng độc quyền sáng chế:

(11) Số bằng	(15) Ngày cấp	Năm yêu cầu duy trì hiệu lực	Hiệu lực được duy trì đến
24750	23/06/2020	6	23/06/2026

(73) Chủ văn bằng bảo hộ: OWENS-BROCKWAY GLASS CONTAINER INC. (US)
One Michael Owens Way, Perrysburg, OH 43551, United States of America

---

Thông báo số: 107516/TB-SHTT.$_{IP}$, ngày 25/07/2025 về việc ghi nhận yêu cầu duy trì hiệu lực Bằng độc quyền sáng chế

Số đơn yêu cầu: DT1-2025-09119 Ngày nộp: 09/06/2025

Liên quan đến Bằng độc quyền sáng chế:

(11) Số bằng	(15) Ngày cấp	Năm yêu cầu duy trì hiệu lực	Hiệu lực được duy trì đến
36509	23/06/2023	3	23/06/2026

(73) Chủ văn bằng bảo hộ: VECTURA LIMITED (GB)
One Prospect West, Chippenham, Wiltshire SN14 6FH, United Kingdom

---

Thông báo số: 107517/TB-SHTT.IP, ngày 25/07/2025 về việc ghi nhận yêu cầu duy trì hiệu lực Bằng độc quyền sáng chế

Số đơn yêu cầu: DT1-2025-09120 Ngày nộp: 09/06/2025

Liên quan đến Bằng độc quyền sáng chế:

(11) Số bằng	(15) Ngày cấp	Năm yêu cầu duy trì hiệu lực	Hiệu lực được duy trì đến
21413	24/06/2019	7	24/06/2026

(73) Chủ văn bằng bảo hộ: ALMIRALL, S.A. (ES)
Ronda del General Mitre 151, E-08022 Barcelona, Spain

Thông báo số: 107518/TB-SHTT.IP, ngày 25/07/2025 về việc ghi nhận yêu cầu duy trì hiệu lực Bằng độc quyền sáng chế

Số đơn yêu cầu: DT1-2025-09121 Ngày nộp: 09/06/2025

Liên quan đến Bằng độc quyền sáng chế:

(11) Số bằng	(15) Ngày cấp	Năm yêu cầu duy trì hiệu lực	Hiệu lực được duy trì đến
24780	24/06/2020	6	24/06/2026

(73) Chủ văn bằng bảo hộ: GOGORO INC. (KY)
190 Elgin Avenue, George Town, Grand Cayman KY1-9005 Cayman Islands

---

Thông báo số: 107519/TB-SHTT.IP, ngày 25/07/2025 về việc ghi nhận yêu cầu duy trì hiệu lực Bằng độc quyền sáng chế

Số đơn yêu cầu: DT1-2025-09122 Ngày nộp: 09/06/2025

Liên quan đến Bằng độc quyền sáng chế:

(11) Số bằng	(15) Ngày cấp	Năm yêu cầu duy trì hiệu lực	Hiệu lực được duy trì đến
40569	24/06/2024	2	24/06/2026

(73) Chủ văn bằng bảo hộ: CHIESI FARMACEUTICI S.P.A. (IT)
Via Palermo 26/A, 43122 Parma, Italy

Thông báo số: 107520/TB-SHTT.IP, ngày 25/07/2025 về việc ghi nhận yêu cầu duy trì hiệu lực Bằng độc quyền sáng chế

Số đơn yêu cầu: DT1-2025-09123 Ngày nộp: 09/06/2025

Liên quan đến Bằng độc quyền sáng chế:

(11) Số bằng	(15) Ngày cấp	Năm yêu cầu duy trì hiệu lực	Hiệu lực được duy trì đến
24782	24/06/2020	6	24/06/2026

(73) Chủ văn bằng bảo hộ: NOVARTIS AG (CH)
Lichtstrasse 35, CH-4056 Basel, Switzerland

Thông báo số: 107521/TB-SHTT.IP, ngày 25/07/2025 về việc ghi nhận yêu cầu duy trì hiệu lực Bằng độc quyền sáng chế

Số đơn yêu cầu: DT1-2025-09124 Ngày nộp: 09/06/2025

Liên quan đến Bằng độc quyền sáng chế:

(11) Số bằng	(15) Ngày cấp	Năm yêu cầu duy trì hiệu lực	Hiệu lực được duy trì đến
40565	24/06/2024	2	24/06/2026

(73) Chủ văn bằng bảo hộ: FINE AGROCHEMICALS LIMITED (GB)
Hill End House, Whittington, Worcester WR5 2RQ, United Kingdom

---

Thông báo số: 107522/TB-SHTT.IP, ngày 25/07/2025 về việc ghi nhận yêu cầu duy trì hiệu lực Bằng độc quyền sáng chế

Số đơn yêu cầu: DT1-2025-09125 Ngày nộp: 09/06/2025

Liên quan đến Bằng độc quyền sáng chế:

(11) Số bằng	(15) Ngày cấp	Năm yêu cầu duy trì hiệu lực	Hiệu lực được duy trì đến
40555	24/06/2024	2	24/06/2026

(73) Chủ văn bằng bảo hộ: SONOCO DEVELOPMENT, INC. (US)
North Second Street Hartsville, SC 29550, United States of America

---

Thông báo số: 107523/TB-SHTT.IP, ngày 25/07/2025 về việc ghi nhận yêu cầu duy trì hiệu lực Bằng độc quyền sáng chế

Số đơn yêu cầu: DT1-2025-09126 Ngày nộp: 09/06/2025

Liên quan đến Bằng độc quyền sáng chế:

(11) Số bằng	(15) Ngày cấp	Năm yêu cầu duy trì hiệu lực	Hiệu lực được duy trì đến
40305	31/05/2024	2	31/05/2026

(73) Chủ văn bằng bảo hộ: TAKASAGO INTERNATIONAL CORPORATION (JP)
37-1, Kamata 5-chome, Ota-ku, Tokyo 144-8721, Japan

Thông báo số: 107524/TB-SHTT.IP, ngày 25/07/2025 về việc ghi nhận yêu cầu duy trì hiệu lực Bằng độc quyền sáng chế

Số đơn yêu cầu: DT1-2025-09127 Ngày nộp: 09/06/2025

Liên quan đến Bằng độc quyền sáng chế:

(11) Số bằng	(15) Ngày cấp	Năm yêu cầu duy trì hiệu lực	Hiệu lực được duy trì đến
40501	17/06/2024	2	17/06/2026

(73) Chủ văn bằng bảo hộ: ATOTECH DEUTSCHLAND GMBH (DE)
Erasmusstraße 20, 10553 Berlin, Germany

Thông báo số: 107525/TB-SHTT.IP, ngày 25/07/2025 về việc ghi nhận yêu cầu duy trì hiệu lực Bằng độc quyền sáng chế

Số đơn yêu cầu: DT1-2025-09128 Ngày nộp: 09/06/2025

Liên quan đến Bằng độc quyền sáng chế:

(11) Số bằng	(15) Ngày cấp	Năm yêu cầu duy trì hiệu lực	Hiệu lực được duy trì đến
40406	10/06/2024	2	10/06/2026

(73) Chủ văn bằng bảo hộ: APRILBIO CO., LTD (KR)
(202-208, A-dong, Kangwon National University Biomedical Science Building, Hyoja-dong), 1, Gangwondaehak-gil, Chuncheon-si, Gangwon-do 200-701, Republic of Korea

---

Thông báo số: 107526/TB-SHTT.IP, ngày 25/07/2025 về việc ghi nhận yêu cầu duy trì hiệu lực Bằng độc quyền sáng chế

Số đơn yêu cầu: DT1-2025-09129 Ngày nộp: 09/06/2025

Liên quan đến Bằng độc quyền sáng chế:

(11) Số bằng	(15) Ngày cấp	Năm yêu cầu duy trì hiệu lực	Hiệu lực được duy trì đến
40920	22/07/2024	2	22/07/2026

(73) Chủ văn bằng bảo hộ: BMO CO., LTD. (KR)
40-15, Maegok-gil, Jeonggwan-eup Gijang-gun Busan 46018, Republic of Korea

---

Thông báo số: 107527/TB-SHTT.IP, ngày 25/07/2025 về việc ghi nhận yêu cầu duy trì hiệu lực Bằng độc quyền sáng chế

Số đơn yêu cầu: DT1-2025-09130 Ngày nộp: 09/06/2025

Liên quan đến Bằng độc quyền sáng chế:

(11) Số bằng	(15) Ngày cấp	Năm yêu cầu duy trì hiệu lực	Hiệu lực được duy trì đến
36349	09/06/2023	3	09/06/2026

(73) Chủ văn bằng bảo hộ: KOREA AQUOSYS CO., LTD. (KR)
791, Yongjam-ro, Nam-gu, Ulsan 44784, Republic of Korea
YANG, SHI CHUN (KR)
#102-2501, Sinjeong Hyundai Home Town 81, Daeam-ro, Nam-gu, Ulsan 44733, Republic of Korea

---

Thông báo số: 107528/TB-SHTT.IP, ngày 25/07/2025 về việc ghi nhận yêu cầu duy trì hiệu lực Bằng độc quyền sáng chế

Số đơn yêu cầu: DT1-2025-09131 Ngày nộp: 09/06/2025

Liên quan đến Bằng độc quyền sáng chế:

(11) Số bằng	(15) Ngày cấp	Năm yêu cầu duy trì hiệu lực	Hiệu lực được duy trì đến
32723	21/06/2022	4	21/06/2026

(73) Chủ văn bằng bảo hộ: JAMES CHUN KOH (US)
2352 Linwood Ave., 2E, Fort Lee, New Jersey 07024, United States of America

---

Thông báo số: 107529/TB-SHTT.$_{IP}$, ngày 25/07/2025 về việc ghi nhận yêu cầu duy trì hiệu lực Bằng độc quyền sáng chế

Số đơn yêu cầu: DT1-2025-09132 Ngày nộp: 09/06/2025

Liên quan đến Bằng độc quyền sáng chế:

(11) Số bằng	(15) Ngày cấp	Năm yêu cầu duy trì hiệu lực	Hiệu lực được duy trì đến
15725	18/07/2016	10	18/07/2026

(73) Chủ văn bằng bảo hộ: REDMAX GMBH & CO KG (AT)
Josef Strebl-Gasse 3, 2345 Brunn am Gebirge, Austria

Thông báo số: 107530/TB-SHTT.$_{IP}$, ngày 25/07/2025 về việc ghi nhận yêu cầu duy trì hiệu lực Bằng độc quyền sáng chế

Số đơn yêu cầu: DT1-2025-09133 Ngày nộp: 09/06/2025

Liên quan đến Bằng độc quyền sáng chế:

(11) Số bằng	(15) Ngày cấp	Năm yêu cầu duy trì hiệu lực	Hiệu lực được duy trì đến
40878	19/07/2024	2	19/07/2026

(73) Chủ văn bằng bảo hộ: NAGAKI SEIKI CO., LTD. (JP)
4-31, Tashiden 3-chome, Daito-shi, Osaka 5740045, Japan

Thông báo số: 107531/TB-SHTT.$_{IP}$, ngày 25/07/2025 về việc ghi nhận yêu cầu duy trì hiệu lực Bằng độc quyền sáng chế

Số đơn yêu cầu: DT1-2025-09134 Ngày nộp: 09/06/2025

Liên quan đến Bằng độc quyền sáng chế:

(11) Số bằng	(15) Ngày cấp	Năm yêu cầu duy trì hiệu lực	Hiệu lực được duy trì đến
40365	05/06/2024	2	05/06/2026

(73) Chủ văn bằng bảo hộ: ALVOGEN KOREA CO., LTD. (KR)
13 Fl., 10, Gukjegeumyung-ro, Yeongdeungpo-gu, Seoul 07326, Republic of Korea

---

Thông báo số: 107532/TB-SHTT.IP, ngày 25/07/2025 về việc ghi nhận yêu cầu duy trì hiệu lực Bằng độc quyền sáng chế

Số đơn yêu cầu: DT1-2025-09135 Ngày nộp: 09/06/2025

Liên quan đến Bằng độc quyền sáng chế:

(11) Số bằng	(15) Ngày cấp	Năm yêu cầu duy trì hiệu lực	Hiệu lực được duy trì đến
12832	09/06/2014	12	09/06/2026

(73) Chủ văn bằng bảo hộ: NOM CO., LTD. (JP)
2-33-20-201, Honmachi, Shibuya-ku, Tokyo 151-0071 Japan
KATO CONSTRUCTION CO., LTD. (JP)
19-1, Aza Shimoichiba, Oaza Kanieshinden, Kanie-cho, Ama-gun, Aichi 497-8501 Japan
MIKI ENVIRONMENTAL GEO-TECHNOLOGY RESEARCH INSTITUTE CO., LTD. (JP)
3-35-14, Takezono, Tsukuba-shi, Ibaraki 305-0032 Japan

Thông báo số: 107533/TB-SHTT.IP, ngày 25/07/2025 về việc ghi nhận yêu cầu duy trì hiệu lực Bằng độc quyền sáng chế

Số đơn yêu cầu: DT1-2025-09136 Ngày nộp: 09/06/2025

Liên quan đến Bằng độc quyền sáng chế:

(11) Số bằng	(15) Ngày cấp	Năm yêu cầu duy trì hiệu lực	Hiệu lực được duy trì đến
33348	15/08/2022	4	15/08/2026

(73) Chủ văn bằng bảo hộ: TAIHEIYO CEMENT CORPORATION (JP)
1-1-1, Koishikawa, Bunkyo-ku, Tokyo, Japan
SUMITOMO OSAKA CEMENT CO., LTD. (JP)
1-9-2 Higashi-Shimbashi, Minato-ku, Tokyo 105-8641 Japan
MITSUBISHI UBE CEMENT CORPORATION (JP)
2-1-1, Uchisaiwaicho, Chiyoda-ku, Tokyo, 100-8521 Japan

Thông báo số: 107534/TB-SHTT.IP, ngày 25/07/2025 về việc ghi nhận yêu cầu duy trì hiệu lực Bằng độc quyền sáng chế

Số đơn yêu cầu: DT1-2025-09138 Ngày nộp: 09/06/2025

Liên quan đến Bằng độc quyền sáng chế:

(11) Số bằng	(15) Ngày cấp	Năm yêu cầu duy trì hiệu lực	Hiệu lực được duy trì đến
39393	12/03/2024	2	12/03/2026

(73) Chủ văn bằng bảo hộ: ORION CORPORATION (FI)
Orionintie 1, FI-02200 Espoo, Finland

Thông báo số: 107535/TB-SHTT.IP, ngày 25/07/2025 về việc ghi nhận yêu cầu duy trì hiệu lực Bằng độc quyền sáng chế

Số đơn yêu cầu: DT1-2025-09139 Ngày nộp: 09/06/2025

Liên quan đến Bằng độc quyền sáng chế:

(11) Số bằng	(15) Ngày cấp	Năm yêu cầu duy trì hiệu lực	Hiệu lực được duy trì đến
13519	09/12/2014	11	09/12/2025

(73) Chủ văn bằng bảo hộ: ELANCO US INC. (US)
2500 Innovation Way, Greenfield, Indiana 46140 U.S.A.

Thông báo số: 107536/TB-SHTT.IP, ngày 25/07/2025 về việc ghi nhận yêu cầu duy trì hiệu lực Bằng độc quyền sáng chế

Số đơn yêu cầu: DT1-2025-09141 Ngày nộp: 09/06/2025

Liên quan đến Bằng độc quyền sáng chế:

(11) Số bằng	(15) Ngày cấp	Năm yêu cầu duy trì hiệu lực	Hiệu lực được duy trì đến
37345	25/09/2023	3	25/09/2026

(73) Chủ văn bằng bảo hộ: TAK LOGIC LLC (US)
15833 W. Judd Street Ettrick, Wisconsin 54627, United States of American

---

Thông báo số: 107537/TB-SHTT.IP, ngày 25/07/2025 về việc ghi nhận yêu cầu duy trì hiệu lực Bằng độc quyền sáng chế

Số đơn yêu cầu: DT1-2025-09142 Ngày nộp: 09/06/2025

Liên quan đến Bằng độc quyền sáng chế:

(11) Số bằng	(15) Ngày cấp	Năm yêu cầu duy trì hiệu lực	Hiệu lực được duy trì đến
40422	10/06/2024	2	10/06/2026

(73) Chủ văn bằng bảo hộ: TADANO LTD. (JP)
Ko-34, Shinden-cho, Takamatsu-shi Kagawa 7610185, Japan
IHI INSPECTION & INSTRUMENTATION CO., LTD. (JP)
6-25-3, Minami-Oi, Shinagawa-ku Tokyo 1400013, Japan

Thông báo số: 107538/TB-SHTT.IP, ngày 25/07/2025 về việc ghi nhận yêu cầu duy trì hiệu lực Bằng độc quyền sáng chế

Số đơn yêu cầu: DT1-2025-09143 Ngày nộp: 09/06/2025

Liên quan đến Bằng độc quyền sáng chế:

(11) Số bằng	(15) Ngày cấp	Năm yêu cầu duy trì hiệu lực	Hiệu lực được duy trì đến
39129	19/02/2024	2	19/02/2026

(73) Chủ văn bằng bảo hộ: LIN, HSIN-YUNG (CN)
No.758, Jiaxin Highway, Jiading District, Shanghai, China

Thông báo số: 107539/TB-SHTT.$_{IP}$, ngày 25/07/2025 về việc ghi nhận yêu cầu duy trì hiệu lực Bằng độc quyền sáng chế

Số đơn yêu cầu: DT1-2025-09144 Ngày nộp: 09/06/2025

Liên quan đến Bằng độc quyền sáng chế:

(11) Số bằng	(15) Ngày cấp	Năm yêu cầu duy trì hiệu lực	Hiệu lực được duy trì đến
37131	30/08/2023	3	30/08/2026

(73) Chủ văn bằng bảo hộ: LÊ MINH PHƯƠNG (VN)
Số 156 Đường 79, Phường Tân Quy, Quận 7, Thành phố Hồ Chí Minh

---

Thông báo số: 107540/TB-SHTT.$_{IP}$, ngày 25/07/2025 về việc ghi nhận yêu cầu duy trì hiệu lực Bằng độc quyền sáng chế

Số đơn yêu cầu: DT1-2025-09146 Ngày nộp: 09/06/2025

Liên quan đến Bằng độc quyền sáng chế:

(11) Số bằng	(15) Ngày cấp	Năm yêu cầu duy trì hiệu lực	Hiệu lực được duy trì đến
29291	20/07/2021	5	20/07/2026

(73) Chủ văn bằng bảo hộ: ARK CO., LTD. (KR)
(Yeoksam-dong, Mijin Bldg.) 13th floor, 111, Dogok-ro, Gangnam-gu, Seoul 06253, Republic of Korea

---

Thông báo số: 107541/TB-SHTT.$_{IP}$, ngày 25/07/2025 về việc ghi nhận yêu cầu duy trì hiệu lực Bằng độc quyền sáng chế

Số đơn yêu cầu: DT1-2025-09149 Ngày nộp: 09/06/2025

Liên quan đến Bằng độc quyền sáng chế:

(11) Số bằng	(15) Ngày cấp	Năm yêu cầu duy trì hiệu lực	Hiệu lực được duy trì đến
33160	01/08/2022	4	01/08/2026

(73) Chủ văn bằng bảo hộ: KABUSHIKI KAISHA KINKI (JP)
2-18, Sakaemachidori 4-chome, Chuo-ku, Kobe-shi, Hyogo 6500023, Japan

---

Thông báo số: 107542/TB-SHTT.$_{IP}$, ngày 25/07/2025 về việc ghi nhận yêu cầu duy trì hiệu lực Bằng độc quyền sáng chế

Số đơn yêu cầu: DT1-2025-09150 Ngày nộp: 09/06/2025

Liên quan đến Bằng độc quyền sáng chế:

(11) Số bằng	(15) Ngày cấp	Năm yêu cầu duy trì hiệu lực	Hiệu lực được duy trì đến
41266	30/08/2024	2	30/08/2026

(73) Chủ văn bằng bảo hộ: PAN, JINGYUAN (CN)
No.106, Shengping Road North, Min-an Village, Nantou, Zhongshan, Guangdong 528400, China

---

Thông báo số: 107543/TB-SHTT.$_{IP}$, ngày 25/07/2025 về việc ghi nhận yêu cầu duy trì hiệu lực Bằng độc quyền sáng chế

Số đơn yêu cầu: DT1-2025-09151 Ngày nộp: 09/06/2025

Liên quan đến Bằng độc quyền sáng chế:

(11) Số bằng	(15) Ngày cấp	Năm yêu cầu duy trì hiệu lực	Hiệu lực được duy trì đến
40612	26/06/2024	2	26/06/2026

(73) Chủ văn bằng bảo hộ: TOYOTA JIDOSHA KABUSHIKI KAISHA (JP)
1, Toyota-cho, Toyota-shi, Aichi-ken, 471-8571 Japan

Thông báo số: 107544/TB-SHTT.$_{IP}$, ngày 25/07/2025 về việc ghi nhận yêu cầu duy trì hiệu lực Bằng độc quyền sáng chế

Số đơn yêu cầu: DT1-2025-09152 Ngày nộp: 09/06/2025

Liên quan đến Bằng độc quyền sáng chế:

(11) Số bằng	(15) Ngày cấp	Năm yêu cầu duy trì hiệu lực	Hiệu lực được duy trì đến
40436	11/06/2024	2	11/06/2026

(73) Chủ văn bằng bảo hộ: GUANGXI ACADEMY OF FISHERY SCIENCES (CN)
8 Qing Shan Road, Qing Xiu District, Nanning, Guangxi, 530000 (CN)

Thông báo số: 107545/TB-SHTT.IP, ngày 25/07/2025 về việc ghi nhận yêu cầu duy trì hiệu lực Bằng độc quyền sáng chế

Số đơn yêu cầu: DT1-2025-09153 Ngày nộp: 09/06/2025

Liên quan đến Bằng độc quyền sáng chế:

(11) Số bằng	(15) Ngày cấp	Năm yêu cầu duy trì hiệu lực	Hiệu lực được duy trì đến
28857	09/06/2021	5	09/06/2026

(73) Chủ văn bằng bảo hộ: LINAK A/S (DK)
Smedevænget 8, Guderup, DK-6430 Nordborg, Denmark

Thông báo số: 107546/TB-SHTT.IP, ngày 25/07/2025 về việc ghi nhận yêu cầu duy trì hiệu lực Bằng độc quyền sáng chế

Số đơn yêu cầu: DT1-2025-09154 Ngày nộp: 09/06/2025

Liên quan đến Bằng độc quyền sáng chế:

(11) Số bằng	(15) Ngày cấp	Năm yêu cầu duy trì hiệu lực	Hiệu lực được duy trì đến
21319	10/06/2019	7	10/06/2026

(73) Chủ văn bằng bảo hộ: YAMAHA HATSUDOKI KABUSHIKI KAISHA (JP)
2500 Shingai, Iwata, Shizuoka 438-8501, Japan

Thông báo số: 107547/TB-SHTT.$_{IP}$, ngày 25/07/2025 về việc ghi nhận yêu cầu duy trì hiệu lực Bằng độc quyền sáng chế

Số đơn yêu cầu: DT1-2025-09155 Ngày nộp: 09/06/2025

Liên quan đến Bằng độc quyền sáng chế:

(11) Số bằng	(15) Ngày cấp	Năm yêu cầu duy trì hiệu lực	Hiệu lực được duy trì đến
24516	11/06/2020	6	11/06/2026

(73) Chủ văn bằng bảo hộ: SMC CORPORATION (JP)
14-1, Sotokanda 4-chome, Chiyoda-ku, Tokyo 101-0021, Japan

Thông báo số: 107548/TB-SHTT.$_{IP}$, ngày 25/07/2025 về việc ghi nhận yêu cầu duy trì hiệu lực Bằng độc quyền sáng chế

Số đơn yêu cầu: DT1-2025-09156 Ngày nộp: 09/06/2025

Liên quan đến Bằng độc quyền sáng chế:

(11) Số bằng	(15) Ngày cấp	Năm yêu cầu duy trì hiệu lực	Hiệu lực được duy trì đến
40430	10/06/2024	2	10/06/2026

(73) Chủ văn bằng bảo hộ: TOYO SEIKAN CO., LTD. (JP)
18-1, Higashi-Gotanda 2-chome, Shinagawa-ku, Tokyo 1418640, Japan

---

Thông báo số: 107549/TB-SHTT.$_{IP}$, ngày 25/07/2025 về việc ghi nhận yêu cầu duy trì hiệu lực Bằng độc quyền sáng chế

Số đơn yêu cầu: DT1-2025-09157 Ngày nộp: 09/06/2025

Liên quan đến Bằng độc quyền sáng chế:

(11) Số bằng	(15) Ngày cấp	Năm yêu cầu duy trì hiệu lực	Hiệu lực được duy trì đến
21314	10/06/2019	7	10/06/2026

(73) Chủ văn bằng bảo hộ: UNILEVER IP HOLDINGS B.V. (NL)
Weena 455, 3013 AL Rotterdam, the Netherlands

Thông báo số: 107550/TB-SHTT.$_{IP}$, ngày 25/07/2025 về việc ghi nhận yêu cầu duy trì hiệu lực Bằng độc quyền sáng chế

Số đơn yêu cầu: DT1-2025-09159 Ngày nộp: 09/06/2025

Liên quan đến Bằng độc quyền sáng chế:

(11) Số bằng	(15) Ngày cấp	Năm yêu cầu duy trì hiệu lực	Hiệu lực được duy trì đến
28901	11/06/2021	5	11/06/2026

(73) Chủ văn bằng bảo hộ: LINAK A/S (DK)
Smedevænget 8, Guderup DK-6430 Nordborg, Denmark

Thông báo số: 107551/TB-SHTT.$_{IP}$, ngày 25/07/2025 về việc ghi nhận yêu cầu duy trì hiệu lực Bằng độc quyền sáng chế

Số đơn yêu cầu: DT1-2025-09160 Ngày nộp: 09/06/2025

Liên quan đến Bằng độc quyền sáng chế:

(11) Số bằng	(15) Ngày cấp	Năm yêu cầu duy trì hiệu lực	Hiệu lực được duy trì đến
40421	10/06/2024	2	10/06/2026

(73) Chủ văn bằng bảo hộ: TOKYO ELECTRIC POWER SERVICES CO., LTD. (JP)
7-12, Shinonome 1-chome, Koto-ku, Tokyo 1350062, Japan

Thông báo số: 107552/TB-SHTT.$_{IP}$, ngày 25/07/2025 về việc ghi nhận yêu cầu duy trì hiệu lực Bằng độc quyền sáng chế

Số đơn yêu cầu: DT1-2025-09161 Ngày nộp: 09/06/2025

Liên quan đến Bằng độc quyền sáng chế:

(11) Số bằng	(15) Ngày cấp	Năm yêu cầu duy trì hiệu lực	Hiệu lực được duy trì đến
28855	09/06/2021	5	09/06/2026

(73) Chủ văn bằng bảo hộ: LINAK A/S (DK)
Smedevænget 8, Guderup, DK-6430 Nordborg, Denmark

Thông báo số: 107553/TB-SHTT.$_{IP}$, ngày 25/07/2025 về việc ghi nhận yêu cầu duy trì hiệu lực Bằng độc quyền sáng chế

Số đơn yêu cầu: DT1-2025-09162 Ngày nộp: 09/06/2025

Liên quan đến Bằng độc quyền sáng chế:

(11) Số bằng	(15) Ngày cấp	Năm yêu cầu duy trì hiệu lực	Hiệu lực được duy trì đến
24502	10/06/2020	6	10/06/2026

(73) Chủ văn bằng bảo hộ: PRIMETALS TECHNOLOGIES AUSTRIA GMBH (AT)
Turmstraβe 44, 4031 Linz, Austria
POSCO (KR)
1 Goedong-dong, Nam-gu, Pohang, Kyeongbuk 790-785 Korea, Republic of Korea.

Thông báo số: 107554/TB-SHTT.$_{IP}$, ngày 25/07/2025 về việc ghi nhận yêu cầu duy trì hiệu lực Bằng độc quyền sáng chế

Số đơn yêu cầu: DT1-2025-09163 Ngày nộp: 09/06/2025

Liên quan đến Bằng độc quyền sáng chế:

(11) Số bằng	(15) Ngày cấp	Năm yêu cầu duy trì hiệu lực	Hiệu lực được duy trì đến
36348	09/06/2023	3	09/06/2026

(73) Chủ văn bằng bảo hộ: PIAGGIO & C. S.P.A. (IT)
Viale Rinaldo Piaggio 25, 56025 Pontedera (PI), ITALY

Thông báo số: 107555/TB-SHTT.$_{IP}$, ngày 25/07/2025 về việc ghi nhận yêu cầu duy trì hiệu lực Bằng độc quyền sáng chế

Số đơn yêu cầu: DT1-2025-09164 Ngày nộp: 09/06/2025

Liên quan đến Bằng độc quyền sáng chế:

(11) Số bằng	(15) Ngày cấp	Năm yêu cầu duy trì hiệu lực	Hiệu lực được duy trì đến
21315	10/06/2019	7	10/06/2026

(73) Chủ văn bằng bảo hộ: UNILEVER IP HOLDINGS B.V. (NL)
Weena 455, NL-3013 AL Rotterdam, the Netherlands

Thông báo số: 107556/TB-SHTT.$_{IP}$, ngày 25/07/2025 về việc ghi nhận yêu cầu duy trì hiệu lực Bằng độc quyền sáng chế

Số đơn yêu cầu: DT1-2025-09165 Ngày nộp: 09/06/2025

Liên quan đến Bằng độc quyền sáng chế:

(11) Số bằng	(15) Ngày cấp	Năm yêu cầu duy trì hiệu lực	Hiệu lực được duy trì đến
36350	09/06/2023	3	09/06/2026

(73) Chủ văn bằng bảo hộ: TOAGOSEI CO., LTD. (JP)
1-14-1, Nishi-Shimbashi, Minato-ku, Tokyo 105-8419 Japan

Thông báo số: 107557/TB-SHTT.$_{IP}$, ngày 25/07/2025 về việc ghi nhận yêu cầu duy trì hiệu lực Bằng độc quyền sáng chế

Số đơn yêu cầu: DT1-2025-09166 Ngày nộp: 09/06/2025

Liên quan đến Bằng độc quyền sáng chế:

(11) Số bằng	(15) Ngày cấp	Năm yêu cầu duy trì hiệu lực	Hiệu lực được duy trì đến
28871	09/06/2021	5	09/06/2026

(73) Chủ văn bằng bảo hộ: PHILIP MORRIS PRODUCTS S.A. (CH)
Quai Jeanrenaud 3, CH-2000 Neuchatel, Switzerland

Thông báo số: 107558/TB-SHTT.IP, ngày 25/07/2025 về việc ghi nhận yêu cầu duy trì hiệu lực Bằng độc quyền sáng chế

Số đơn yêu cầu: DT1-2025-09167 Ngày nộp: 09/06/2025

Liên quan đến Bằng độc quyền sáng chế:

(11) Số bằng	(15) Ngày cấp	Năm yêu cầu duy trì hiệu lực	Hiệu lực được duy trì đến
24513	11/06/2020	6	11/06/2026

(73) Chủ văn bằng bảo hộ: HEBEI YILING MEDICINE RESEARCH INSTITUTE CO., LTD. (CN)
No. 238 TianShan Street, Shijiazhuang, Hebei 050035, P.R. China

---

Thông báo số: 107559/TB-SHTT.IP, ngày 25/07/2025 về việc ghi nhận yêu cầu duy trì hiệu lực Bằng độc quyền sáng chế

Số đơn yêu cầu: DT1-2025-09168 Ngày nộp: 09/06/2025

Liên quan đến Bằng độc quyền sáng chế:

(11) Số bằng	(15) Ngày cấp	Năm yêu cầu duy trì hiệu lực	Hiệu lực được duy trì đến
40423	10/06/2024	2	10/06/2026

(73) Chủ văn bằng bảo hộ: SAKAI CHEMICAL INDUSTRY CO., LTD. (JP)
5-2, Ebisujima-cho, Sakai-ku, Sakai-shi, Osaka 5908502, Japan

---

Thông báo số: 107560/TB-SHTT.IP, ngày 25/07/2025 về việc ghi nhận yêu cầu duy trì hiệu lực Bằng độc quyền sáng chế

Số đơn yêu cầu: DT1-2025-09171 Ngày nộp: 10/06/2025

Liên quan đến Bằng độc quyền sáng chế:

(11) Số bằng	(15) Ngày cấp	Năm yêu cầu duy trì hiệu lực	Hiệu lực được duy trì đến
25144	16/07/2020	6	16/07/2026

(73) Chủ văn bằng bảo hộ: LG ELECTRONICS INC. (KR)
128, Yeoui-daero, Yeongdeungpo-gu Seoul 150-721, Republic of Korea

---

Thông báo số: 107561/TB-SHTT.$_{IP}$, ngày 25/07/2025 về việc ghi nhận yêu cầu duy trì hiệu lực Bằng độc quyền sáng chế

Số đơn yêu cầu: DT1-2025-09172 Ngày nộp: 10/06/2025

Liên quan đến Bằng độc quyền sáng chế:

(11) Số bằng	(15) Ngày cấp	Năm yêu cầu duy trì hiệu lực	Hiệu lực được duy trì đến
36827	31/07/2023	3	31/07/2026

(73) Chủ văn bằng bảo hộ: LG ELECTRONICS INC. (KR)
128, Yeoui-daero, Yeongdeungpo-gu, Seoul 07336 Republic of Korea

---

Thông báo số: 107562/TB-SHTT.$_{IP}$, ngày 25/07/2025 về việc ghi nhận yêu cầu duy trì hiệu lực Bằng độc quyền sáng chế

Số đơn yêu cầu: DT1-2025-09173 Ngày nộp: 10/06/2025

Liên quan đến Bằng độc quyền sáng chế:

(11) Số bằng	(15) Ngày cấp	Năm yêu cầu duy trì hiệu lực	Hiệu lực được duy trì đến
40766	08/07/2024	2	08/07/2026

(73) Chủ văn bằng bảo hộ: LG ELECTRONICS INC. (KR)
128, Yeoui-daero, Yeongdeungpo-gu Seoul 07336, Korea

Thông báo số: 107563/TB-SHTT.$_{IP}$, ngày 25/07/2025 về việc ghi nhận yêu cầu duy trì hiệu lực Bằng độc quyền sáng chế

Số đơn yêu cầu: DT1-2025-09174 Ngày nộp: 10/06/2025

Liên quan đến Bằng độc quyền sáng chế:

(11) Số bằng	(15) Ngày cấp	Năm yêu cầu duy trì hiệu lực	Hiệu lực được duy trì đến
32862	01/07/2022	4	01/07/2026

(73) Chủ văn bằng bảo hộ: LG ELECTRONICS INC. (KR)
128, Yeoui-daero, Yeongdeungpo-gu, Seoul 07336, Republic of Korea

---

Thông báo số: 107564/TB-SHTT.$_{IP}$, ngày 25/07/2025 về việc ghi nhận yêu cầu duy trì hiệu lực Bằng độc quyền sáng chế

Số đơn yêu cầu: DT1-2025-09175 Ngày nộp: 10/06/2025

Liên quan đến Bằng độc quyền sáng chế:

(11) Số bằng	(15) Ngày cấp	Năm yêu cầu duy trì hiệu lực	Hiệu lực được duy trì đến
36773	25/07/2023	3	25/07/2026

(73) Chủ văn bằng bảo hộ: LG ELECTRONICS INC. (KR)
128, Yeoui-daero, Yeongdeungpo-gu, Seoul 07336
Republic of Korea

Thông báo số: 107565/TB-SHTT.$_{IP}$, ngày 25/07/2025 về việc ghi nhận yêu cầu duy trì hiệu lực Bằng độc quyền sáng chế

Số đơn yêu cầu: DT1-2025-09176 Ngày nộp: 10/06/2025

Liên quan đến Bằng độc quyền sáng chế:

(11) Số bằng	(15) Ngày cấp	Năm yêu cầu duy trì hiệu lực	Hiệu lực được duy trì đến
36781	26/07/2023	3	26/07/2026

(73) Chủ văn bằng bảo hộ: LG ELECTRONICS INC. (KR)
128, Yeoui-daero Yeongdeungpo-Gu Seoul, 07336,
Republic of Korea

Thông báo số: 107566/TB-SHTT.IP, ngày 25/07/2025 về việc ghi nhận yêu cầu duy trì hiệu lực Bằng độc quyền sáng chế

Số đơn yêu cầu: DT1-2025-09177 Ngày nộp: 10/06/2025

Liên quan đến Bằng độc quyền sáng chế:

(11) Số bằng	(15) Ngày cấp	Năm yêu cầu duy trì hiệu lực	Hiệu lực được duy trì đến
29235	15/07/2021	5	15/07/2026

(73) Chủ văn bằng bảo hộ: LG ELECTRONICS INC. (KR)
128, Yeoui-daero, Yeongdeungpo-gu, Seoul 07336, Republic of Korea

---

Thông báo số: 107567/TB-SHTT.IP, ngày 25/07/2025 về việc ghi nhận yêu cầu duy trì hiệu lực Bằng độc quyền sáng chế

Số đơn yêu cầu: DT1-2025-09178 Ngày nộp: 10/06/2025

Liên quan đến Bằng độc quyền sáng chế:

(11) Số bằng	(15) Ngày cấp	Năm yêu cầu duy trì hiệu lực	Hiệu lực được duy trì đến
36737	21/07/2023	3	21/07/2026

(73) Chủ văn bằng bảo hộ: LG ELECTRONICS INC. (KR)
128, Yeoui-daero, Yeongdeungpo-gu, Seoul 07336, Republic of Korea

---

Thông báo số: 107568/TB-SHTT.IP, ngày 25/07/2025 về việc ghi nhận yêu cầu duy trì hiệu lực Bằng độc quyền sáng chế

Số đơn yêu cầu: DT1-2025-09179 Ngày nộp: 10/06/2025

Liên quan đến Bằng độc quyền sáng chế:

(11) Số bằng	(15) Ngày cấp	Năm yêu cầu duy trì hiệu lực	Hiệu lực được duy trì đến
40987	29/07/2024	2	29/07/2026

(73) Chủ văn bằng bảo hộ: LG ELECTRONICS INC. (KR)
128, Yeoui-daero, Yeongdeungpo-Gu Seoul 07336, Korea

Thông báo số: 107569/TB-SHTT.$_{IP}$, ngày 25/07/2025 về việc ghi nhận yêu cầu duy trì hiệu lực Bằng độc quyền sáng chế

Số đơn yêu cầu: DT1-2025-09180 Ngày nộp: 10/06/2025

Liên quan đến Bằng độc quyền sáng chế:

(11) Số bằng	(15) Ngày cấp	Năm yêu cầu duy trì hiệu lực	Hiệu lực được duy trì đến
36610	04/07/2023	3	04/07/2026

(73) Chủ văn bằng bảo hộ: LG ELECTRONICS INC. (KR)
128, Yeoui-daero Yeongdeungpo-gu Seoul 07336, Republic of Korea

---

Thông báo số: 107570/TB-SHTT.$_{IP}$, ngày 25/07/2025 về việc ghi nhận yêu cầu duy trì hiệu lực Bằng độc quyền sáng chế

Số đơn yêu cầu: DT1-2025-09181 Ngày nộp: 10/06/2025

Liên quan đến Bằng độc quyền sáng chế:

(11) Số bằng	(15) Ngày cấp	Năm yêu cầu duy trì hiệu lực	Hiệu lực được duy trì đến
40945	25/07/2024	2	25/07/2026

(73) Chủ văn bằng bảo hộ: LG ELECTRONICS INC. (KR)
128, Yeoui-daero, Yeongdeungpo-gu, Seoul 07336
Republic of Korea

Thông báo số: 107571/TB-SHTT.$_{IP}$, ngày 25/07/2025 về việc ghi nhận yêu cầu duy trì hiệu lực Bằng độc quyền sáng chế

Số đơn yêu cầu: DT1-2025-09182 Ngày nộp: 10/06/2025

Liên quan đến Bằng độc quyền sáng chế:

(11) Số bằng	(15) Ngày cấp	Năm yêu cầu duy trì hiệu lực	Hiệu lực được duy trì đến
40838	15/07/2024	2	15/07/2026

(73) Chủ văn bằng bảo hộ: LG ELECTRONICS INC. (KR)
128, Yeoui-daero, Yeongdeungpo-gu, Seoul 07336, Republic of Korea

---

Thông báo số: 107572/TB-SHTT.$_{IP}$, ngày 25/07/2025 về việc ghi nhận yêu cầu duy trì hiệu lực Bằng độc quyền sáng chế

Số đơn yêu cầu: DT1-2025-09183 Ngày nộp: 10/06/2025

Liên quan đến Bằng độc quyền sáng chế:

(11) Số bằng	(15) Ngày cấp	Năm yêu cầu duy trì hiệu lực	Hiệu lực được duy trì đến
36643	06/07/2023	3	06/07/2026

(73) Chủ văn bằng bảo hộ: LG ELECTRONICS INC. (KR)
128, Yeoui-daero, Yeongdeungpo-gu, Seoul 07336, Republic of Korea

---

Thông báo số: 107573/TB-SHTT.$_{IP}$, ngày 25/07/2025 về việc ghi nhận yêu cầu duy trì hiệu lực Bằng độc quyền sáng chế

Số đơn yêu cầu: DT1-2025-09184 Ngày nộp: 10/06/2025

Liên quan đến Bằng độc quyền sáng chế:

(11) Số bằng	(15) Ngày cấp	Năm yêu cầu duy trì hiệu lực	Hiệu lực được duy trì đến
40800	12/07/2024	2	12/07/2026

(73) Chủ văn bằng bảo hộ: LG ELECTRONICS INC. (KR)
128, Yeoui-daero, Yeongdeungpo-gu, Seoul 07336
Republic of Korea

Thông báo số: 107574/TB-SHTT.$_{IP}$, ngày 25/07/2025 về việc ghi nhận yêu cầu duy trì hiệu lực Bằng độc quyền sáng chế

Số đơn yêu cầu: DT1-2025-09185 Ngày nộp: 10/06/2025

Liên quan đến Bằng độc quyền sáng chế:

(11) Số bằng	(15) Ngày cấp	Năm yêu cầu duy trì hiệu lực	Hiệu lực được duy trì đến
36790	26/07/2023	3	26/07/2026

(73) Chủ văn bằng bảo hộ: LG ELECTRONICS INC. (KR)
128, Yeoui-daero, Yeongdeungpo-gu, Seoul 07336, Republic of Korea

---

Thông báo số: 107575/TB-SHTT.$_{IP}$, ngày 25/07/2025 về việc ghi nhận yêu cầu duy trì hiệu lực Bằng độc quyền sáng chế

Số đơn yêu cầu: DT1-2025-09186 Ngày nộp: 10/06/2025

Liên quan đến Bằng độc quyền sáng chế:

(11) Số bằng	(15) Ngày cấp	Năm yêu cầu duy trì hiệu lực	Hiệu lực được duy trì đến
25027	09/07/2020	6	09/07/2026

(73) Chủ văn bằng bảo hộ: LG ELECTRONICS INC. (KR)
20 Yeouido-dong, Yeongdeungpo-gu Seoul 150-721, Republic of Korea

---

Thông báo số: 107576/TB-SHTT.$_{IP}$, ngày 25/07/2025 về việc ghi nhận yêu cầu duy trì hiệu lực Bằng độc quyền sáng chế

Số đơn yêu cầu: DT1-2025-09187 Ngày nộp: 10/06/2025

Liên quan đến Bằng độc quyền sáng chế:

(11) Số bằng	(15) Ngày cấp	Năm yêu cầu duy trì hiệu lực	Hiệu lực được duy trì đến
36780	26/07/2023	3	26/07/2026

(73) Chủ văn bằng bảo hộ: LG ELECTRONICS INC. (KR)
128, Yeoui-daero, Yeongdeungpo-gu Seoul 07336, Korea

Thông báo số: 107577/TB-SHTT.$_{IP}$, ngày 25/07/2025 về việc ghi nhận yêu cầu duy trì hiệu lực Bằng độc quyền sáng chế

Số đơn yêu cầu: DT1-2025-09188 Ngày nộp: 10/06/2025

Liên quan đến Bằng độc quyền sáng chế:

(11) Số bằng	(15) Ngày cấp	Năm yêu cầu duy trì hiệu lực	Hiệu lực được duy trì đến
36804	27/07/2023	3	27/07/2026

(73) Chủ văn bằng bảo hộ: LG ELECTRONICS INC. (KR)
128, Yeoui-daero, Yeongdeungpo-gu Seoul 07336, Republic of Korea

---

Thông báo số: 107578/TB-SHTT.$_{IP}$, ngày 25/07/2025 về việc ghi nhận yêu cầu duy trì hiệu lực Bằng độc quyền sáng chế

Số đơn yêu cầu: DT1-2025-09189 Ngày nộp: 10/06/2025

Liên quan đến Bằng độc quyền sáng chế:

(11) Số bằng	(15) Ngày cấp	Năm yêu cầu duy trì hiệu lực	Hiệu lực được duy trì đến
36634	06/07/2023	3	06/07/2026

(73) Chủ văn bằng bảo hộ: LG ELECTRONICS INC. (KR)
128, Yeoui-daero, Yeongdeungpo-gu, Seoul 07336, Republic of Korea

---

Thông báo số: 107579/TB-SHTT.$_{IP}$, ngày 25/07/2025 về việc ghi nhận yêu cầu duy trì hiệu lực Bằng độc quyền sáng chế

Số đơn yêu cầu: DT1-2025-09190 Ngày nộp: 10/06/2025

Liên quan đến Bằng độc quyền sáng chế:

(11) Số bằng	(15) Ngày cấp	Năm yêu cầu duy trì hiệu lực	Hiệu lực được duy trì đến
40779	09/07/2024	2	09/07/2026

(73) Chủ văn bằng bảo hộ: LG ELECTRONICS INC. (KR)
128, Yeoui-daero, Yeongdeungpo-gu, Seoul 07336
Republic of Korea

Thông báo số: 107580/TB-SHTT.$_{IP}$, ngày 25/07/2025 về việc ghi nhận yêu cầu duy trì hiệu lực Bằng độc quyền sáng chế

Số đơn yêu cầu: DT1-2025-09191 Ngày nộp: 10/06/2025

Liên quan đến Bằng độc quyền sáng chế:

(11) Số bằng	(15) Ngày cấp	Năm yêu cầu duy trì hiệu lực	Hiệu lực được duy trì đến
40701	03/07/2024	2	03/07/2026

(73) Chủ văn bằng bảo hộ: LG ELECTRONICS INC. (KR)
128, Yeoui-daero, Yeongdeungpo-gu, Seoul 07336,
Republic of Korea

Thông báo số: 107593/TB-SHTT.$_{IP}$, ngày 25/07/2025 về việc ghi nhận yêu cầu duy trì hiệu lực Bằng độc quyền sáng chế

Số đơn yêu cầu: DT1-2025-07814 Ngày nộp: 21/05/2025

Liên quan đến Bằng độc quyền sáng chế:

(11) Số bằng	(15) Ngày cấp	Năm yêu cầu duy trì hiệu lực	Hiệu lực được duy trì đến
24237	21/05/2020	6	21/05/2026

(73) Chủ văn bằng bảo hộ: TECHNO-UMG CO., LTD. (JP)
1-9-2, Higashi-Shimbashi, Minato-ku, Tokyo 105-0021,
Japan

Thông báo số: 107594/TB-SHTT.IP, ngày 25/07/2025 về việc ghi nhận yêu cầu duy trì hiệu lực Bằng độc quyền sáng chế

Số đơn yêu cầu: DT1-2025-08169 Ngày nộp: 28/05/2025

Liên quan đến Bằng độc quyền sáng chế:

(11) Số bằng	(15) Ngày cấp	Năm yêu cầu duy trì hiệu lực	Hiệu lực được duy trì đến
31784	29/03/2022	4	29/03/2026

(73) Chủ văn bằng bảo hộ: TẬP ĐOÀN CÔNG NGHIỆP - VIỄN THÔNG QUÂN ĐỘI (VN)
Lô D26 Khu đô thị mới Cầu Giấy, phường Yên Hoà, quận Cầu Giấy, thành phố Hà Nội

---

Thông báo số: 107595/TB-SHTT.IP, ngày 25/07/2025 về việc ghi nhận yêu cầu duy trì hiệu lực Bằng độc quyền sáng chế

Số đơn yêu cầu: DT1-2025-09204 Ngày nộp: 10/06/2025

Liên quan đến Bằng độc quyền sáng chế:

(11) Số bằng	(15) Ngày cấp	Năm yêu cầu duy trì hiệu lực	Hiệu lực được duy trì đến
29145	06/07/2021	5	06/07/2026

(73) Chủ văn bằng bảo hộ: ATC CO., LTD. (KR)
B-1201, 261 Doyak-ro, Bucheon-si, Gyunggi-do 14523, Republic of Korea

---

Thông báo số: 107596/TB-SHTT.IP, ngày 25/07/2025 về việc ghi nhận yêu cầu duy trì hiệu lực Bằng độc quyền sáng chế

Số đơn yêu cầu: DT1-2025-09205 Ngày nộp: 10/06/2025

Liên quan đến Bằng độc quyền sáng chế:

(11) Số bằng	(15) Ngày cấp	Năm yêu cầu duy trì hiệu lực	Hiệu lực được duy trì đến
14187	16/06/2015	11	16/06/2026

(73) Chủ văn bằng bảo hộ: HONDA MOTOR CO., LTD. (JP)
1-1, Minami-Aoyama 2-chome, Minato-ku, Tokyo, 107-8556 Japan

Thông báo số: 107597/TB-SHTT.$_{IP}$, ngày 25/07/2025 về việc ghi nhận yêu cầu duy trì hiệu lực Bằng độc quyền sáng chế

Số đơn yêu cầu: DT1-2025-09206 Ngày nộp: 10/06/2025

Liên quan đến Bằng độc quyền sáng chế:

(11) Số bằng	(15) Ngày cấp	Năm yêu cầu duy trì hiệu lực	Hiệu lực được duy trì đến
40500	17/06/2024	2	17/06/2026

(73) Chủ văn bằng bảo hộ: ARCELORMITTAL (LU)
24-26, Boulevard d'Avranches L-1160 Luxembourg, LUXEMBOURG

Thông báo số: 107598/TB-SHTT.$_{IP}$, ngày 25/07/2025 về việc ghi nhận yêu cầu duy trì hiệu lực Bằng độc quyền sáng chế

Số đơn yêu cầu: DT1-2025-09207 Ngày nộp: 10/06/2025

Liên quan đến Bằng độc quyền sáng chế:

(11) Số bằng	(15) Ngày cấp	Năm yêu cầu duy trì hiệu lực	Hiệu lực được duy trì đến
19464	13/06/2018	8	13/06/2026

(73) Chủ văn bằng bảo hộ: CANON KABUSHIKI KAISHA (JP)
30-2, Shimomaruko 3-chome, Ohta-ku, Tokyo 146-8501, Japan

Thông báo số: 107599/TB-SHTT.$_{IP}$, ngày 25/07/2025 về việc ghi nhận yêu cầu duy trì hiệu lực Bằng độc quyền sáng chế

Số đơn yêu cầu: DT1-2025-09208 Ngày nộp: 10/06/2025

Liên quan đến Bằng độc quyền sáng chế:

(11) Số bằng	(15) Ngày cấp	Năm yêu cầu duy trì hiệu lực	Hiệu lực được duy trì đến
32628	14/06/2022	4	14/06/2026

(73) Chủ văn bằng bảo hộ: ADIDAS AG (DE)
Adi-Dassler-Str. 1, 91074 Herzogenaurach, Germany

Thông báo số: 107600/TB-SHTT.$_{IP}$, ngày 25/07/2025 về việc ghi nhận yêu cầu duy trì hiệu lực Bằng độc quyền sáng chế

Số đơn yêu cầu: DT1-2025-09209 Ngày nộp: 10/06/2025

Liên quan đến Bằng độc quyền sáng chế:

(11) Số bằng	(15) Ngày cấp	Năm yêu cầu duy trì hiệu lực	Hiệu lực được duy trì đến
24586	15/06/2020	6	15/06/2026

(73) Chủ văn bằng bảo hộ: HONDA MOTOR CO., LTD. (JP)
1-1, Minami-Aoyama, 2-chome, Minato-ku, Tokyo 107-8556, Japan

---

Thông báo số: 107601/TB-SHTT.$_{IP}$, ngày 25/07/2025 về việc ghi nhận yêu cầu duy trì hiệu lực Bằng độc quyền sáng chế

Số đơn yêu cầu: DT1-2025-09210 Ngày nộp: 10/06/2025

Liên quan đến Bằng độc quyền sáng chế:

(11) Số bằng	(15) Ngày cấp	Năm yêu cầu duy trì hiệu lực	Hiệu lực được duy trì đến
40405	10/06/2024	2	10/06/2026

(73) Chủ văn bằng bảo hộ: ARCELORMITTAL (LU)
24-26, Boulevard d'Avranches, L-1160 Luxembourg, LUXEMBOURG

Thông báo số: 107602/TB-SHTT.$_{IP}$, ngày 25/07/2025 về việc ghi nhận yêu cầu duy trì hiệu lực Bằng độc quyền sáng chế

Số đơn yêu cầu: DT1-2025-09211 Ngày nộp: 10/06/2025

Liên quan đến Bằng độc quyền sáng chế:

(11) Số bằng	(15) Ngày cấp	Năm yêu cầu duy trì hiệu lực	Hiệu lực được duy trì đến
40410	10/06/2024	2	10/06/2026

(73) Chủ văn bằng bảo hộ: ARCELORMITTAL (LU)
24-26, Boulevard d'Avranches, L-1160 Luxembourg, Luxembourg

Thông báo số: 107603/TB-SHTT.$_{IP}$, ngày 25/07/2025 về việc ghi nhận yêu cầu duy trì hiệu lực Bằng độc quyền sáng chế

Số đơn yêu cầu: DT1-2025-09212 Ngày nộp: 10/06/2025

Liên quan đến Bằng độc quyền sáng chế:

(11) Số bằng	(15) Ngày cấp	Năm yêu cầu duy trì hiệu lực	Hiệu lực được duy trì đến
24526	11/06/2020	6	11/06/2026

(73) Chủ văn bằng bảo hộ: FANUC CORPORATION (JP)
3580, Shibokusa Aza-komanba, Oshino-mura, Minamitsuru-gun, Yamanashi 401-0597 Japan

---

Thông báo số: 107604/TB-SHTT.$_{IP}$, ngày 25/07/2025 về việc ghi nhận yêu cầu duy trì hiệu lực Bằng độc quyền sáng chế

Số đơn yêu cầu: DT1-2025-09213 Ngày nộp: 10/06/2025

Liên quan đến Bằng độc quyền sáng chế:

(11) Số bằng	(15) Ngày cấp	Năm yêu cầu duy trì hiệu lực	Hiệu lực được duy trì đến
40401	10/06/2024	2	10/06/2026

(73) Chủ văn bằng bảo hộ: ARCELORMITTAL (LU)
24-26, Boulevard d'Avranches L-1160 Luxembourg, LUXEMBOURG

Thông báo số: 107605/TB-SHTT.$_{IP}$, ngày 25/07/2025 về việc ghi nhận yêu cầu duy trì hiệu lực Bằng độc quyền sáng chế

Số đơn yêu cầu: DT1-2025-09214 Ngày nộp: 10/06/2025

Liên quan đến Bằng độc quyền sáng chế:

(11) Số bằng	(15) Ngày cấp	Năm yêu cầu duy trì hiệu lực	Hiệu lực được duy trì đến
40411	10/06/2024	2	10/06/2026

(73) Chủ văn bằng bảo hộ: ARCELORMITTAL (LU)
24-26, Boulevard d'Avranches 1160 Luxembourg, LUXEMBOURG

Thông báo số: 107606/TB-SHTT.$_{IP}$, ngày 25/07/2025 về việc ghi nhận yêu cầu duy trì hiệu lực Bằng độc quyền sáng chế

Số đơn yêu cầu: DT1-2025-09215 Ngày nộp: 10/06/2025

Liên quan đến Bằng độc quyền sáng chế:

(11) Số bằng	(15) Ngày cấp	Năm yêu cầu duy trì hiệu lực	Hiệu lực được duy trì đến
24530	12/06/2020	6	12/06/2026

(73) Chủ văn bằng bảo hộ: STUCCHI S.P.A. (IT)
Via della Lira Italiana, 397 - 24040 PAGAZZANO (BG), Italy

Thông báo số: 107607/TB-SHTT.$_{IP}$, ngày 25/07/2025 về việc ghi nhận yêu cầu duy trì hiệu lực Bằng độc quyền sáng chế

Số đơn yêu cầu: DT1-2025-09216 Ngày nộp: 10/06/2025

Liên quan đến Bằng độc quyền sáng chế:

(11) Số bằng	(15) Ngày cấp	Năm yêu cầu duy trì hiệu lực	Hiệu lực được duy trì đến
24531	12/06/2020	6	12/06/2026

(73) Chủ văn bằng bảo hộ: STUCCHI S.P.A. (IT)
Via della Lira Italiana, 397 - 24040 PAGAZZANO (BG), Italy

Thông báo số: 107608/TB-SHTT.$_{IP}$, ngày 25/07/2025 về việc ghi nhận yêu cầu duy trì hiệu lực Bằng độc quyền sáng chế

Số đơn yêu cầu: DT1-2025-09217 Ngày nộp: 10/06/2025

Liên quan đến Bằng độc quyền sáng chế:

(11) Số bằng	(15) Ngày cấp	Năm yêu cầu duy trì hiệu lực	Hiệu lực được duy trì đến
40834	15/07/2024	2	15/07/2026

(73) Chủ văn bằng bảo hộ: LONATI S.P.A. (IT)
Via Francesco Lonati, 3, I-25124 Brescia, Italy

Thông báo số: 107609/TB-SHTT.$_{IP}$, ngày 25/07/2025 về việc ghi nhận yêu cầu duy trì hiệu lực Bằng độc quyền sáng chế

Số đơn yêu cầu: DT1-2025-09219 Ngày nộp: 10/06/2025

Liên quan đến Bằng độc quyền sáng chế:

(11) Số bằng	(15) Ngày cấp	Năm yêu cầu duy trì hiệu lực	Hiệu lực được duy trì đến
32779	27/06/2022	4	27/06/2026

(73) Chủ văn bằng bảo hộ: HEINEKEN SUPPLY CHAIN B.V. (NL)
Burgemeester Smeetsweg 1, 2382 PH Zoeterwoude, The Netherlands

---

Thông báo số: 107610/TB-SHTT.IP, ngày 25/07/2025 về việc ghi nhận yêu cầu duy trì hiệu lực Bằng độc quyền sáng chế

Số đơn yêu cầu: DT1-2025-09220 Ngày nộp: 10/06/2025

Liên quan đến Bằng độc quyền sáng chế:

(11) Số bằng	(15) Ngày cấp	Năm yêu cầu duy trì hiệu lực	Hiệu lực được duy trì đến
28907	14/06/2021	5	14/06/2026

(73) Chủ văn bằng bảo hộ: NS SOLUTIONS CORPORATION (JP)
20-15, Shinkawa 2-chome, Chuo-ku Tokyo 1048280, Japan

Thông báo số: 107611/TB-SHTT.IP, ngày 25/07/2025 về việc ghi nhận yêu cầu duy trì hiệu lực Bằng độc quyền sáng chế

Số đơn yêu cầu: DT1-2025-09222 Ngày nộp: 10/06/2025

Liên quan đến Bằng độc quyền sáng chế:

(11) Số bằng	(15) Ngày cấp	Năm yêu cầu duy trì hiệu lực	Hiệu lực được duy trì đến
21337	10/06/2019	7	10/06/2026

(73) Chủ văn bằng bảo hộ: PARK, KYUNGHWA (KR)
51-3, Seogok 1-gil (Seogok-dong) Sangju-si
Gyeongsangbuk-do 742-300, Republic of Korea.

Thông báo số: 107612/TB-SHTT.IP, ngày 25/07/2025 về việc ghi nhận yêu cầu duy trì hiệu lực Bằng độc quyền sáng chế

Số đơn yêu cầu: DT1-2025-09223 Ngày nộp: 10/06/2025

Liên quan đến Bằng độc quyền sáng chế:

(11) Số bằng	(15) Ngày cấp	Năm yêu cầu duy trì hiệu lực	Hiệu lực được duy trì đến
40433	11/06/2024	2	11/06/2026

(73) Chủ văn bằng bảo hộ: SEOUL NATIONAL UNIVERSITY R&DB FOUNDATION (KR)
1, Gwanak-ro Gwanak-gu Seoul 08826, Republic of Korea

HOJEON LIMITED (KR)
11-12F, 19, Mapo-daero Mapo-gu Seoul 04165, Republic of Korea

---

Thông báo số: 107613/TB-SHTT.$_{IP}$, ngày 25/07/2025 về việc ghi nhận yêu cầu duy trì hiệu lực Bằng độc quyền sáng chế

Số đơn yêu cầu: DT1-2025-09224 Ngày nộp: 10/06/2025

Liên quan đến Bằng độc quyền sáng chế:

(11) Số bằng	(15) Ngày cấp	Năm yêu cầu duy trì hiệu lực	Hiệu lực được duy trì đến
41052	05/08/2024	2	05/08/2026

(73) Chủ văn bằng bảo hộ: KAKAOBANK CORP. (KR)
5F, 231, Pangyoyeok-ro, Bundang-gu, Seongnam-si Gyeonggi-do 13494, Republic of Korea

---

Thông báo số: 107614/TB-SHTT.$_{IP}$, ngày 25/07/2025 về việc ghi nhận yêu cầu duy trì hiệu lực Bằng độc quyền sáng chế

Số đơn yêu cầu: DT1-2025-09225 Ngày nộp: 10/06/2025

Liên quan đến Bằng độc quyền sáng chế:

(11) Số bằng	(15) Ngày cấp	Năm yêu cầu duy trì hiệu lực	Hiệu lực được duy trì đến
41066	05/08/2024	2	05/08/2026

(73) Chủ văn bằng bảo hộ: KAKAOBANK CORP. (KR)
5F, 231, Pangyoyeok-ro, Bundang-gu, Seongnam-si, Gyeonggi-do 13494, Republic of Korea

---

Thông báo số: 107615/TB-SHTT.$_{IP}$, ngày 25/07/2025 về việc ghi nhận yêu cầu duy trì hiệu lực Bằng độc quyền sáng chế

Số đơn yêu cầu: DT1-2025-09226 Ngày nộp: 10/06/2025

Liên quan đến Bằng độc quyền sáng chế:

(11) Số bằng	(15) Ngày cấp	Năm yêu cầu duy trì hiệu lực	Hiệu lực được duy trì đến
42180	27/11/2024	2	27/11/2026

(73) Chủ văn bằng bảo hộ: CÔNG TY TNHH NƯỚC ÉP PHÚC HÀ (VN)
Thôn Hải Xuân, Xã Hải Ninh, Huyện Bắc Bình, Tỉnh Bình Thuận

Thông báo số: 107616/TB-SHTT.IP, ngày 25/07/2025 về việc ghi nhận yêu cầu duy trì hiệu lực Bằng độc quyền sáng chế

Số đơn yêu cầu: DT1-2025-09227 Ngày nộp: 10/06/2025

Liên quan đến Bằng độc quyền sáng chế:

(11) Số bằng	(15) Ngày cấp	Năm yêu cầu duy trì hiệu lực	Hiệu lực được duy trì đến
36333	08/06/2023	3	08/06/2026

(73) Chủ văn bằng bảo hộ: ANDREWS, ROLAND (ZA)
17 Sanrika, 23 Tyne Avenue, Redhill, 4001 Durban, SOUTH AFRICA

Thông báo số: 107617/TB-SHTT.IP, ngày 25/07/2025 về việc ghi nhận yêu cầu duy trì hiệu lực Bằng độc quyền sáng chế

Số đơn yêu cầu: DT1-2025-09228 Ngày nộp: 10/06/2025

Liên quan đến Bằng độc quyền sáng chế:

(11) Số bằng	(15) Ngày cấp	Năm yêu cầu duy trì hiệu lực	Hiệu lực được duy trì đến
28975	18/06/2021	5	18/06/2026

(73) Chủ văn bằng bảo hộ: POKETDREAM INC. (KR)
(Mokdong, YeongGwang Bldg.) 201, 123, Mokdongjungangbuk-ro, Yangcheon-gu Seoul 07968, Republic of Korea

---

Thông báo số: 107618/TB-SHTT.$_{IP}$, ngày 25/07/2025 về việc ghi nhận yêu cầu duy trì hiệu lực Bằng độc quyền sáng chế

Số đơn yêu cầu: DT1-2025-09229 Ngày nộp: 10/06/2025

Liên quan đến Bằng độc quyền sáng chế:

(11) Số bằng	(15) Ngày cấp	Năm yêu cầu duy trì hiệu lực	Hiệu lực được duy trì đến
24961	06/07/2020	6	06/07/2026

(73) Chủ văn bằng bảo hộ: UTSUNOMIYA SEISAKUSHO CO., LTD. (JP)
KANO Bldg. 8F, 1-25-1, Nishi-gotanda, Shinagawa-ku, Tokyo 141-0031, Japan
KURITAKOKI CO., LTD. (JP)
19, Kimae-cho, Nishi-ku, Nagoya-shi, Aichi 452-0834, Japan

Thông báo số: 107619/TB-SHTT.$_{IP}$, ngày 25/07/2025 về việc ghi nhận yêu cầu duy trì hiệu lực Bằng độc quyền sáng chế

Số đơn yêu cầu: DT1-2025-09231 Ngày nộp: 10/06/2025

Liên quan đến Bằng độc quyền sáng chế:

(11) Số bằng	(15) Ngày cấp	Năm yêu cầu duy trì hiệu lực	Hiệu lực được duy trì đến
38027	23/11/2023	3	23/11/2026

(73) Chủ văn bằng bảo hộ: CÔNG TY CỔ PHẦN ĐẦU TƯ CÔNG NGHIỆP XUẤT NHẬP KHẨU ĐÔNG DƯƠNG (VN)
162B Điện Biên Phủ, phường Võ Thị Sáu, quận 3, thành phố Hồ Chí Minh

---

Thông báo số: 107620/TB-SHTT.$_{IP}$, ngày 25/07/2025 về việc ghi nhận yêu cầu duy trì hiệu lực Bằng độc quyền sáng chế

Số đơn yêu cầu: DT1-2025-09233 Ngày nộp: 10/06/2025

Liên quan đến Bằng độc quyền sáng chế:

(11) Số bằng	(15) Ngày cấp	Năm yêu cầu duy trì hiệu lực	Hiệu lực được duy trì đến
9462	18/07/2011	15	18/07/2026

(73) Chủ văn bằng bảo hộ: HYOSUNG TNC CORPORATION (KR)
119, Mapo-daero, Mapo-gu, Seoul, 04144, Republic of Korea

Thông báo số: 107621/TB-SHTT.IP, ngày 25/07/2025 về việc ghi nhận yêu cầu duy trì hiệu lực Bằng độc quyền sáng chế

Số đơn yêu cầu: DT1-2025-09234 Ngày nộp: 10/06/2025

Liên quan đến Bằng độc quyền sáng chế:

(11) Số bằng	(15) Ngày cấp	Năm yêu cầu duy trì hiệu lực	Hiệu lực được duy trì đến
14368	27/07/2015	11	27/07/2026

(73) Chủ văn bằng bảo hộ: HYOSUNG ADVANCED MATERIALS CORPORATION (KR)
119, Mapo-daero, Mapo-gu, Seoul, 04144, Republic of Korea

Thông báo số: 107622/TB-SHTT.IP, ngày 25/07/2025 về việc ghi nhận yêu cầu duy trì hiệu lực Bằng độc quyền sáng chế

Số đơn yêu cầu: DT1-2025-09235 Ngày nộp: 10/06/2025

Liên quan đến Bằng độc quyền sáng chế:

(11) Số bằng	(15) Ngày cấp	Năm yêu cầu duy trì hiệu lực	Hiệu lực được duy trì đến
10606	04/09/2012	14	04/09/2026

(73) Chủ văn bằng bảo hộ: LS INDUSTRIAL SYSTEMS CO., LTD. (KR)
84-11, Namdaemunno 5-ga, Jung-gu, Seoul 100-801, Republic of Korea

---

Thông báo số: 107623/TB-SHTT.$_{IP}$, ngày 25/07/2025 về việc ghi nhận yêu cầu duy trì hiệu lực Bằng độc quyền sáng chế

Số đơn yêu cầu: DT1-2025-09236 Ngày nộp: 10/06/2025

Liên quan đến Bằng độc quyền sáng chế:

(11) Số bằng	(15) Ngày cấp	Năm yêu cầu duy trì hiệu lực	Hiệu lực được duy trì đến
40722	05/07/2024	2	05/07/2026

(73) Chủ văn bằng bảo hộ: MOGAM INSTITUTE FOR BIOMEDICAL RESEARCH (KR)
93, Ihyeon-ro 30beon-gil, Giheung-gu, Yongin-si, Gyeonggi-do 16924, Republic of Korea
GREEN CROSS CORPORATION (KR)
107, Ihyeon-ro 30beon-gil, Giheung-gu, Yongin-si, Gyeonggi-do 16924, Republic of Korea

---

Thông báo số: 107624/TB-SHTT.$_{IP}$, ngày 25/07/2025 về việc ghi nhận yêu cầu duy trì hiệu lực Bằng độc quyền sáng chế

Số đơn yêu cầu: DT1-2025-09237 Ngày nộp: 10/06/2025

Liên quan đến Bằng độc quyền sáng chế:

(11) Số bằng	(15) Ngày cấp	Năm yêu cầu duy trì hiệu lực	Hiệu lực được duy trì đến
7187	21/07/2008	18	21/07/2026

(73) Chủ văn bằng bảo hộ: LS INDUSTRIAL SYSTEMS CO., LTD. (KR)
84-11, 5Ga, Namdaemun-Ro, Jung-Gu, Seoul, Korea

Thông báo số: 107625/TB-SHTT.$_{IP}$, ngày 25/07/2025 về việc ghi nhận yêu cầu duy trì hiệu lực Bằng độc quyền sáng chế

Số đơn yêu cầu: DT1-2025-09238 Ngày nộp: 10/06/2025

Liên quan đến Bằng độc quyền sáng chế:

(11) Số bằng	(15) Ngày cấp	Năm yêu cầu duy trì hiệu lực	Hiệu lực được duy trì đến
10701	20/09/2012	14	20/09/2026

(73) Chủ văn bằng bảo hộ: LG HOUSEHOLD & HEALTH CARE LTD (KR)
20, Yoido-dong, Youngdungpo-gu, Seoul, Korea

Thông báo số: 107626/TB-SHTT.IP, ngày 25/07/2025 về việc ghi nhận yêu cầu duy trì hiệu lực Bằng độc quyền sáng chế

Số đơn yêu cầu: DT1-2025-09261 Ngày nộp: 11/06/2025

Liên quan đến Bằng độc quyền sáng chế:

(11) Số bằng	(15) Ngày cấp	Năm yêu cầu duy trì hiệu lực	Hiệu lực được duy trì đến
41091	09/08/2024	2	09/08/2026

(73) Chủ văn bằng bảo hộ: SHIN, JANG CHEOL (KR)
#504-1202, Tangjeongmyeon-ro, Tangjeong-myeon, Asan-si, Chungcheongnam-do 31455 Republic of Korea

---

Thông báo số: 107627/TB-SHTT.IP, ngày 25/07/2025 về việc ghi nhận yêu cầu duy trì hiệu lực Bằng độc quyền sáng chế

Số đơn yêu cầu: DT1-2025-09262 Ngày nộp: 11/06/2025

Liên quan đến Bằng độc quyền sáng chế:

(11) Số bằng	(15) Ngày cấp	Năm yêu cầu duy trì hiệu lực	Hiệu lực được duy trì đến
24749	23/06/2020	6	23/06/2026

(73) Chủ văn bằng bảo hộ: ROCHE GLYCART AG (CH)
Wagistrasse 18 CH-8952 Schlieren (CH)

Thông báo số: 107628/TB-SHTT.IP, ngày 25/07/2025 về việc ghi nhận yêu cầu duy trì hiệu lực Bằng độc quyền sáng chế

Số đơn yêu cầu: DT1-2025-09263 Ngày nộp: 11/06/2025

Liên quan đến Bằng độc quyền sáng chế:

(11) Số bằng	(15) Ngày cấp	Năm yêu cầu duy trì hiệu lực	Hiệu lực được duy trì đến
36516	23/06/2023	3	23/06/2026

(73) Chủ văn bằng bảo hộ: DOLBY LABORATORIES LICENSING CORPORATION (US)
1275 Market Street, San Francisco, California 94103 (US)

Thông báo số: 107629/TB-SHTT.IP, ngày 25/07/2025 về việc ghi nhận yêu cầu duy trì hiệu lực Bằng độc quyền sáng chế

Số đơn yêu cầu: DT1-2025-09264 Ngày nộp: 11/06/2025

Liên quan đến Bằng độc quyền sáng chế:

(11) Số bằng	(15) Ngày cấp	Năm yêu cầu duy trì hiệu lực	Hiệu lực được duy trì đến
28991	22/06/2021	5	22/06/2026

(73) Chủ văn bằng bảo hộ: REGENERON PHARMACEUTICALS, INC. (US)
777 Old Saw Mill River Road, Tarrytown, NY 10591, USA

Thông báo số: 107630/TB-SHTT.IP, ngày 25/07/2025 về việc ghi nhận yêu cầu duy trì hiệu lực Bằng độc quyền sáng chế

Số đơn yêu cầu: DT1-2025-09265 Ngày nộp: 11/06/2025

Liên quan đến Bằng độc quyền sáng chế:

(11) Số bằng	(15) Ngày cấp	Năm yêu cầu duy trì hiệu lực	Hiệu lực được duy trì đến
24709	22/06/2020	6	22/06/2026

(73) Chủ văn bằng bảo hộ: ROCHE GLYCART AG (CH)
Wagistrasse 18 CH-8952 Schlieren (CH)

Thông báo số: 107631/TB-SHTT.IP, ngày 25/07/2025 về việc ghi nhận yêu cầu duy trì hiệu lực Bằng độc quyền sáng chế

Số đơn yêu cầu: DT1-2025-09266 Ngày nộp: 11/06/2025

Liên quan đến Bằng độc quyền sáng chế:

(11) Số bằng	(15) Ngày cấp	Năm yêu cầu duy trì hiệu lực	Hiệu lực được duy trì đến
32743	22/06/2022	4	22/06/2026

(73) Chủ văn bằng bảo hộ: DIC CORPORATION (JP)
35-58, Sakashita 3-chome, Itabashi-ku, Tokyo 174-8520 Japan

Thông báo số: 107632/TB-SHTT.IP, ngày 25/07/2025 về việc ghi nhận yêu cầu duy trì hiệu lực Bằng độc quyền sáng chế

Số đơn yêu cầu: DT1-2025-09267 Ngày nộp: 11/06/2025

Liên quan đến Bằng độc quyền sáng chế:

(11) Số bằng	(15) Ngày cấp	Năm yêu cầu duy trì hiệu lực	Hiệu lực được duy trì đến
36482	21/06/2023	3	21/06/2026

(73) Chủ văn bằng bảo hộ: SONY CORPORATION (JP)
1-7-1, Konan, Minato-ku, Tokyo 1080075, Japan

Thông báo số: 107633/TB-SHTT.IP, ngày 25/07/2025 về việc ghi nhận yêu cầu duy trì hiệu lực Bằng độc quyền sáng chế

Số đơn yêu cầu: DT1-2025-09268 Ngày nộp: 11/06/2025

Liên quan đến Bằng độc quyền sáng chế:

(11) Số bằng	(15) Ngày cấp	Năm yêu cầu duy trì hiệu lực	Hiệu lực được duy trì đến
36488	21/06/2023	3	21/06/2026

(73) Chủ văn bằng bảo hộ: GLAXOSMITHKLINE INTELLECTUAL PROPERTY (NO. 2) LIMITED (GB)
980 Great West Road, Brentford, Middlesex TW8 9GS, United Kingdom

---

Thông báo số: 107634/TB-SHTT.$_{IP}$, ngày 25/07/2025 về việc ghi nhận yêu cầu duy trì hiệu lực Bằng độc quyền sáng chế

Số đơn yêu cầu: DT1-2025-09269 Ngày nộp: 11/06/2025

Liên quan đến Bằng độc quyền sáng chế:

(11) Số bằng	(15) Ngày cấp	Năm yêu cầu duy trì hiệu lực	Hiệu lực được duy trì đến
17098	20/06/2017	9	20/06/2026

(73) Chủ văn bằng bảo hộ: GE LIGHTING SOLUTIONS, LLC (US)
1975 Noble Road, Nela Park, B338E, Cleveland, OH 44122, United States of America

---

Thông báo số: 107635/TB-SHTT.$_{IP}$, ngày 25/07/2025 về việc ghi nhận yêu cầu duy trì hiệu lực Bằng độc quyền sáng chế

Số đơn yêu cầu: DT1-2025-09270 Ngày nộp: 11/06/2025

Liên quan đến Bằng độc quyền sáng chế:

(11) Số bằng	(15) Ngày cấp	Năm yêu cầu duy trì hiệu lực	Hiệu lực được duy trì đến
32710	20/06/2022	4	20/06/2026

(73) Chủ văn bằng bảo hộ: GENENTECH, INC. (US)
1 DNA Way, South San Francisco, California 94080, United States of America

---

Thông báo số: 107636/TB-SHTT.$_{IP}$, ngày 25/07/2025 về việc ghi nhận yêu cầu duy trì hiệu lực Bằng độc quyền sáng chế

Số đơn yêu cầu: DT1-2025-09271 Ngày nộp: 11/06/2025

Liên quan đến Bằng độc quyền sáng chế:

(11) Số bằng	(15) Ngày cấp	Năm yêu cầu duy trì hiệu lực	Hiệu lực được duy trì đến
17086	20/06/2017	9	20/06/2026

(73) Chủ văn bằng bảo hộ: HONDA MOTOR CO., LTD. (JP)
1-1, Minami-Aoyama 2-chome, Minato-ku, Tokyo 107-8556, JAPAN

Thông báo số: 107637/TB-SHTT.IP, ngày 25/07/2025 về việc ghi nhận yêu cầu duy trì hiệu lực Bằng độc quyền sáng chế

Số đơn yêu cầu: DT1-2025-09272 Ngày nộp: 11/06/2025

Liên quan đến Bằng độc quyền sáng chế:

(11) Số bằng	(15) Ngày cấp	Năm yêu cầu duy trì hiệu lực	Hiệu lực được duy trì đến
32698	20/06/2022	4	20/06/2026

(73) Chủ văn bằng bảo hộ: DERMAVANT SCIENCES GMBH (CH)
Viaduktstrasse 8, 4051 Basel, Switzerland

Thông báo số: 107638/TB-SHTT.IP, ngày 25/07/2025 về việc ghi nhận yêu cầu duy trì hiệu lực Bằng độc quyền sáng chế

Số đơn yêu cầu: DT1-2025-09273 Ngày nộp: 11/06/2025

Liên quan đến Bằng độc quyền sáng chế:

(11) Số bằng	(15) Ngày cấp	Năm yêu cầu duy trì hiệu lực	Hiệu lực được duy trì đến
17113	20/06/2017	9	20/06/2026

(73) Chủ văn bằng bảo hộ: ASTRAZENECA AB (SE)
SE-151 85 Sodertalje, Sweden

Thông báo số: 107639/TB-SHTT.IP, ngày 25/07/2025 về việc ghi nhận yêu cầu duy trì hiệu lực Bằng độc quyền sáng chế

Số đơn yêu cầu: DT1-2025-09274 Ngày nộp: 11/06/2025

Liên quan đến Bằng độc quyền sáng chế:

(11) Số bằng	(15) Ngày cấp	Năm yêu cầu duy trì hiệu lực	Hiệu lực được duy trì đến
32706	20/06/2022	4	20/06/2026

(73) Chủ văn bằng bảo hộ: AMGEN RESEARCH (MUNICH) GMBH (DE)
Staffelseestrasse 2, 81477 Munich, Germany

Thông báo số: 107640/TB-SHTT.IP, ngày 25/07/2025 về việc ghi nhận yêu cầu duy trì hiệu lực Bằng độc quyền sáng chế

Số đơn yêu cầu: DT1-2025-09275 Ngày nộp: 11/06/2025

Liên quan đến Bằng độc quyền sáng chế:

(11) Số bằng	(15) Ngày cấp	Năm yêu cầu duy trì hiệu lực	Hiệu lực được duy trì đến
36444	19/06/2023	3	19/06/2026

(73) Chủ văn bằng bảo hộ: UPL LTD (IN)
Agrochemical Plant, Durgachak, Midnapore Dist. West Bengal, Haldia 721 602, INDIA

Thông báo số: 107641/TB-SHTT.IP, ngày 25/07/2025 về việc ghi nhận yêu cầu duy trì hiệu lực Bằng độc quyền sáng chế

Số đơn yêu cầu: DT1-2025-09276 Ngày nộp: 11/06/2025

Liên quan đến Bằng độc quyền sáng chế:

(11) Số bằng	(15) Ngày cấp	Năm yêu cầu duy trì hiệu lực	Hiệu lực được duy trì đến
36431	19/06/2023	3	19/06/2026

(73) Chủ văn bằng bảo hộ: SONY CORPORATION (JP)
1-7-1, Konan Minato-ku Tokyo 108-0075, Japan

Thông báo số: 107642/TB-SHTT.IP, ngày 25/07/2025 về việc ghi nhận yêu cầu duy trì hiệu lực Bằng độc quyền sáng chế

Số đơn yêu cầu: DT1-2025-09277 Ngày nộp: 11/06/2025

Liên quan đến Bằng độc quyền sáng chế:

(11) Số bằng	(15) Ngày cấp	Năm yêu cầu duy trì hiệu lực	Hiệu lực được duy trì đến
24684	19/06/2020	6	19/06/2026

(73) Chủ văn bằng bảo hộ: AMGEN (EUROPE) GMBH (CH)
Floor 6-8, Suurstoffi 22, 6343 Risch-Rotkreuz, Switzerland

Thông báo số: 107643/TB-SHTT.IP, ngày 25/07/2025 về việc ghi nhận yêu cầu duy trì hiệu lực Bằng độc quyền sáng chế

Số đơn yêu cầu: DT1-2025-09278 Ngày nộp: 11/06/2025

Liên quan đến Bằng độc quyền sáng chế:

(11) Số bằng	(15) Ngày cấp	Năm yêu cầu duy trì hiệu lực	Hiệu lực được duy trì đến
28971	18/06/2021	5	18/06/2026

(73) Chủ văn bằng bảo hộ: SONY CORPORATION (JP)
1-7-1 Konan Minato-ku, Tokyo 108-0075, Japan

Thông báo số: 107644/TB-SHTT.IP, ngày 25/07/2025 về việc ghi nhận yêu cầu duy trì hiệu lực Bằng độc quyền sáng chế

Số đơn yêu cầu: DT1-2025-09279 Ngày nộp: 11/06/2025

Liên quan đến Bằng độc quyền sáng chế:

(11) Số bằng	(15) Ngày cấp	Năm yêu cầu duy trì hiệu lực	Hiệu lực được duy trì đến
28962	18/06/2021	5	18/06/2026

(73) Chủ văn bằng bảo hộ: SONY CORPORATION (JP)
1-7-1, Konan, Minato-ku, Tokyo 108-0075, Japan

Thông báo số: 107645/TB-SHTT.IP, ngày 25/07/2025 về việc ghi nhận yêu cầu duy trì hiệu lực Bằng độc quyền sáng chế

Số đơn yêu cầu: DT1-2025-09280 Ngày nộp: 11/06/2025

Liên quan đến Bằng độc quyền sáng chế:

(11) Số bằng	(15) Ngày cấp	Năm yêu cầu duy trì hiệu lực	Hiệu lực được duy trì đến
21376	18/06/2019	7	18/06/2026

(73) Chủ văn bằng bảo hộ: SONY CORPORATION (JP)
1-7-1 Konan, Minato-ku, Tokyo 108-0075, Japan

Thông báo số: 107646/TB-SHTT.IP, ngày 25/07/2025 về việc ghi nhận yêu cầu duy trì hiệu lực Bằng độc quyền sáng chế

Số đơn yêu cầu: DT1-2025-09281 Ngày nộp: 11/06/2025

Liên quan đến Bằng độc quyền sáng chế:

(11) Số bằng	(15) Ngày cấp	Năm yêu cầu duy trì hiệu lực	Hiệu lực được duy trì đến
24663	18/06/2020	6	18/06/2026

(73) Chủ văn bằng bảo hộ: REGENERON PHARMACEUTICALS, INC. (US)
777 Old Saw Mill River Road, Tarrytown, NY 10591, USA

Thông báo số: 107647/TB-SHTT.IP, ngày 25/07/2025 về việc ghi nhận yêu cầu duy trì hiệu lực Bằng độc quyền sáng chế

Số đơn yêu cầu: DT1-2025-09282 Ngày nộp: 11/06/2025

Liên quan đến Bằng độc quyền sáng chế:

(11) Số bằng	(15) Ngày cấp	Năm yêu cầu duy trì hiệu lực	Hiệu lực được duy trì đến
21355	18/06/2019	7	18/06/2026

(73) Chủ văn bằng bảo hộ: HONDA MOTOR CO., LTD. (JP)
1-1, Minami-Aoyama 2-chome, Minato-ku, Tokyo 107-8556, JAPAN

Thông báo số: 107648/TB-SHTT.IP, ngày 25/07/2025 về việc ghi nhận yêu cầu duy trì hiệu lực Bằng độc quyền sáng chế

Số đơn yêu cầu: DT1-2025-09283 Ngày nộp: 11/06/2025

Liên quan đến Bằng độc quyền sáng chế:

(11) Số bằng	(15) Ngày cấp	Năm yêu cầu duy trì hiệu lực	Hiệu lực được duy trì đến
24659	18/06/2020	6	18/06/2026

(73) Chủ văn bằng bảo hộ: HONDA MOTOR CO., LTD. (JP)
1-1, Minami-Aoyama 2-chome, Minato-ku, Tokyo 107-8556, JAPAN

Thông báo số: 107649/TB-SHTT.IP, ngày 25/07/2025 về việc ghi nhận yêu cầu duy trì hiệu lực Bằng độc quyền sáng chế

Số đơn yêu cầu: DT1-2025-09284 Ngày nộp: 11/06/2025

Liên quan đến Bằng độc quyền sáng chế:

(11) Số bằng	(15) Ngày cấp	Năm yêu cầu duy trì hiệu lực	Hiệu lực được duy trì đến
24652	18/06/2020	6	18/06/2026

(73) Chủ văn bằng bảo hộ: AMGEN INC. (US)
One Amgen Center Drive, Thousand Oaks, California 91320-1799, United States of America

---

Thông báo số: 107650/TB-SHTT.IP, ngày 25/07/2025 về việc ghi nhận yêu cầu duy trì hiệu lực Bằng độc quyền sáng chế

Số đơn yêu cầu: DT1-2025-09285 Ngày nộp: 11/06/2025

Liên quan đến Bằng độc quyền sáng chế:

(11) Số bằng	(15) Ngày cấp	Năm yêu cầu duy trì hiệu lực	Hiệu lực được duy trì đến
24617	17/06/2020	6	17/06/2026

(73) Chủ văn bằng bảo hộ: SUMITOMO CHEMICAL COMPANY, LIMITED (JP)
27-1, Shinkawa 2-chome, Chuo-ku, Tokyo 104-8260, Japan

Thông báo số: 107651/TB-SHTT.$_{IP}$, ngày 25/07/2025 về việc ghi nhận yêu cầu duy trì hiệu lực Bằng độc quyền sáng chế

Số đơn yêu cầu: DT1-2025-09287 Ngày nộp: 11/06/2025

Liên quan đến Bằng độc quyền sáng chế:

(11) Số bằng	(15) Ngày cấp	Năm yêu cầu duy trì hiệu lực	Hiệu lực được duy trì đến
41136	12/08/2024	2	12/08/2026

(73) Chủ văn bằng bảo hộ: KABUSHIKI KAISHA F.C.C. (JP)
7000-36, Nakagawa, Hosoe-cho, Kita-ku, Hamamatsu-shi, Shizuoka 4311394, Japan

---

Thông báo số: 107652/TB-SHTT.$_{IP}$, ngày 25/07/2025 về việc ghi nhận yêu cầu duy trì hiệu lực Bằng độc quyền sáng chế

Số đơn yêu cầu: DT1-2025-09288 Ngày nộp: 11/06/2025

Liên quan đến Bằng độc quyền sáng chế:

(11) Số bằng	(15) Ngày cấp	Năm yêu cầu duy trì hiệu lực	Hiệu lực được duy trì đến
24794	25/06/2020	6	25/06/2026

(73) Chủ văn bằng bảo hộ: GOGORO INC. (CN)
3806 Central Plaza, 18 Harbour Road, Wanchai, Hong Kong, China

---

Thông báo số: 107653/TB-SHTT.$_{IP}$, ngày 25/07/2025 về việc ghi nhận yêu cầu duy trì hiệu lực Bằng độc quyền sáng chế

Số đơn yêu cầu: DT1-2025-09289 Ngày nộp: 11/06/2025

Liên quan đến Bằng độc quyền sáng chế:

(11) Số bằng	(15) Ngày cấp	Năm yêu cầu duy trì hiệu lực	Hiệu lực được duy trì đến
40598	25/06/2024	2	25/06/2026

(73) Chủ văn bằng bảo hộ: PPG INDUSTRIES OHIO, INC. (US)
3800 West 143rd Street Cleveland, Ohio 44111, United States of America

---

Thông báo số: 107654/TB-SHTT.IP, ngày 25/07/2025 về việc ghi nhận yêu cầu duy trì hiệu lực Bằng độc quyền sáng chế

Số đơn yêu cầu: DT1-2025-09290 Ngày nộp: 11/06/2025

Liên quan đến Bằng độc quyền sáng chế:

(11) Số bằng	(15) Ngày cấp	Năm yêu cầu duy trì hiệu lực	Hiệu lực được duy trì đến
24789	25/06/2020	6	25/06/2026

(73) Chủ văn bằng bảo hộ: TRANSITIONS OPTICAL, INC. (US)
9251 Belcher Road, Pinellas Park, Florida 33782, US

Thông báo số: 107655/TB-SHTT.IP, ngày 25/07/2025 về việc ghi nhận yêu cầu duy trì hiệu lực Bằng độc quyền sáng chế

Số đơn yêu cầu: DT1-2025-09291 Ngày nộp: 11/06/2025

Liên quan đến Bằng độc quyền sáng chế:

(11) Số bằng	(15) Ngày cấp	Năm yêu cầu duy trì hiệu lực	Hiệu lực được duy trì đến
40601	25/06/2024	2	25/06/2026

(73) Chủ văn bằng bảo hộ: VITRO FLAT GLASS LLC (US)
400 Guys Run Road, Cheswick, Pennsylvania 15024, United States of America

---

Thông báo số: 107656/TB-SHTT.IP, ngày 25/07/2025 về việc ghi nhận yêu cầu duy trì hiệu lực Bằng độc quyền sáng chế

Số đơn yêu cầu: DT1-2025-09292 Ngày nộp: 11/06/2025

Liên quan đến Bằng độc quyền sáng chế:

(11) Số bằng	(15) Ngày cấp	Năm yêu cầu duy trì hiệu lực	Hiệu lực được duy trì đến
40597	25/06/2024	2	25/06/2026

(73) Chủ văn bằng bảo hộ: VITRO FLAT GLASS LLC (US)
400 Guys Run Road, Cheswick, Pennsylvania 15024, United States of America

---

Thông báo số: 107657/TB-SHTT.IP, ngày 25/07/2025 về việc ghi nhận yêu cầu duy trì hiệu lực Bằng độc quyền sáng chế

Số đơn yêu cầu: DT1-2025-09293 Ngày nộp: 11/06/2025

Liên quan đến Bằng độc quyền sáng chế:

(11) Số bằng	(15) Ngày cấp	Năm yêu cầu duy trì hiệu lực	Hiệu lực được duy trì đến
24830	26/06/2020	6	26/06/2026

(73) Chủ văn bằng bảo hộ: TELEFONAKTIEBOLAGET L M ERICSSON (PUBL) (SE)
SE-164 83, Stockholm, Sweden

Thông báo số: 107658/TB-SHTT.IP, ngày 25/07/2025 về việc ghi nhận yêu cầu duy trì hiệu lực Bằng độc quyền sáng chế

Số đơn yêu cầu: DT1-2025-09294 Ngày nộp: 11/06/2025

Liên quan đến Bằng độc quyền sáng chế:

(11) Số bằng	(15) Ngày cấp	Năm yêu cầu duy trì hiệu lực	Hiệu lực được duy trì đến
17133	27/06/2017	9	27/06/2026

(73) Chủ văn bằng bảo hộ: DMC POWER, INC. (US)
623 East Artesia Blvd, Carson, CA 90746, U.S.A.

Thông báo số: 107659/TB-SHTT.IP, ngày 25/07/2025 về việc ghi nhận yêu cầu duy trì hiệu lực Bằng độc quyền sáng chế

Số đơn yêu cầu: DT1-2025-09295 Ngày nộp: 11/06/2025

Liên quan đến Bằng độc quyền sáng chế:

(11) Số bằng	(15) Ngày cấp	Năm yêu cầu duy trì hiệu lực	Hiệu lực được duy trì đến
10429	27/06/2012	14	27/06/2026

(73) Chủ văn bằng bảo hộ: CEPSA QUIMICA, S.A. (ES)
Avda. del Partenon, No 12, Campo de las Naciones, 28042 Madrid, Spain

---

Thông báo số: 107660/TB-SHTT.IP, ngày 25/07/2025 về việc ghi nhận yêu cầu duy trì hiệu lực Bằng độc quyền sáng chế

Số đơn yêu cầu: DT1-2025-09296 Ngày nộp: 11/06/2025

Liên quan đến Bằng độc quyền sáng chế:

(11) Số bằng	(15) Ngày cấp	Năm yêu cầu duy trì hiệu lực	Hiệu lực được duy trì đến
36537	27/06/2023	3	27/06/2026

(73) Chủ văn bằng bảo hộ: UNIVERSITY OF LEICESTER (GB)
University Road, Leicester, Leicestershire, LE1 7RH, United Kingdom
OMEROS CORPORATION (US)
201 Elliott Avenue West, Seattle, WA 98119, United States of America

---

Thông báo số: 107661/TB-SHTT.IP, ngày 25/07/2025 về việc ghi nhận yêu cầu duy trì hiệu lực Bằng độc quyền sáng chế

Số đơn yêu cầu: DT1-2025-09297 Ngày nộp: 11/06/2025

Liên quan đến Bằng độc quyền sáng chế:

(11) Số bằng	(15) Ngày cấp	Năm yêu cầu duy trì hiệu lực	Hiệu lực được duy trì đến
17125	27/06/2017	9	27/06/2026

(73) Chủ văn bằng bảo hộ: TENOVA S.P.A. (IT)
Via Monte Rosa 93, I-20149 Milano, Italy

Thông báo số: 107662/TB-SHTT.$_{IP}$, ngày 25/07/2025 về việc ghi nhận yêu cầu duy trì hiệu lực Bằng độc quyền sáng chế

Số đơn yêu cầu: DT1-2025-09298 Ngày nộp: 11/06/2025

Liên quan đến Bằng độc quyền sáng chế:

(11) Số bằng	(15) Ngày cấp	Năm yêu cầu duy trì hiệu lực	Hiệu lực được duy trì đến
21914	09/09/2019	7	09/09/2026

(73) Chủ văn bằng bảo hộ: ALEXANDRA C. BLAIOTTA 2014 NON-GRANTOR DE TRUST (US)
1100 Lovering Avenue, Suite 1740, Wilmington, Delaware 19806, USA

Thông báo số: 107663/TB-SHTT.$_{IP}$, ngày 25/07/2025 về việc ghi nhận yêu cầu duy trì hiệu lực Bằng độc quyền sáng chế

Số đơn yêu cầu: DT1-2025-09299 Ngày nộp: 11/06/2025

Liên quan đến Bằng độc quyền sáng chế:

(11) Số bằng	(15) Ngày cấp	Năm yêu cầu duy trì hiệu lực	Hiệu lực được duy trì đến
9432	11/07/2011	15	11/07/2026

(73) Chủ văn bằng bảo hộ: BUNRI INCORPORATION (JP)
708, Takajochohomambo, Miyakonojo-shi, Miyazaki 885-1202 Japan

---

Thông báo số: 107664/TB-SHTT.IP, ngày 25/07/2025 về việc ghi nhận yêu cầu duy trì hiệu lực Bằng độc quyền sáng chế

Số đơn yêu cầu: DT1-2025-09300 Ngày nộp: 11/06/2025

Liên quan đến Bằng độc quyền sáng chế:

(11) Số bằng	(15) Ngày cấp	Năm yêu cầu duy trì hiệu lực	Hiệu lực được duy trì đến
21490	09/07/2019	7	09/07/2026

(73) Chủ văn bằng bảo hộ: OTSUKA PHARMACEUTICAL FACTORY, INC. (JP)
115, Aza-Kuguhara, Tateiwa, Muya-cho, Naruto-shi, Tokushima 772-8601, Japan

---

Thông báo số: 107665/TB-SHTT.IP, ngày 25/07/2025 về việc ghi nhận yêu cầu duy trì hiệu lực Bằng độc quyền sáng chế

Số đơn yêu cầu: DT1-2025-09301 Ngày nộp: 11/06/2025

Liên quan đến Bằng độc quyền sáng chế:

(11) Số bằng	(15) Ngày cấp	Năm yêu cầu duy trì hiệu lực	Hiệu lực được duy trì đến
24847	29/06/2020	6	29/06/2026

(73) Chủ văn bằng bảo hộ: OMRON CORPORATION (JP)
801, Minamifudodo-cho, Horikawahigashiiru, Shiokoji-dori, Shimogyo-ku, Kyoto-shi, Kyoto 600-8530, Japan

---

Thông báo số: 107666/TB-SHTT.IP, ngày 25/07/2025 về việc ghi nhận yêu cầu duy trì hiệu lực Bằng độc quyền sáng chế

Số đơn yêu cầu: DT1-2025-09302 Ngày nộp: 11/06/2025

Liên quan đến Bằng độc quyền sáng chế:

(11) Số bằng	(15) Ngày cấp	Năm yêu cầu duy trì hiệu lực	Hiệu lực được duy trì đến
24733	22/06/2020	6	22/06/2026

(73) Chủ văn bằng bảo hộ: OMRON CORPORATION (JP)
801, Minamifudodo-cho, Horikawahigashiiru, Shiokoji-dori, Shimogyo-ku, Kyoto-shi, Kyoto 600-8530, Japan

---

Thông báo số: 107667/TB-SHTT.$_{IP}$, ngày 25/07/2025 về việc ghi nhận yêu cầu duy trì hiệu lực Bằng độc quyền sáng chế

Số đơn yêu cầu: DT1-2025-09303 Ngày nộp: 11/06/2025

Liên quan đến Bằng độc quyền sáng chế:

(11) Số bằng	(15) Ngày cấp	Năm yêu cầu duy trì hiệu lực	Hiệu lực được duy trì đến
36826	31/07/2023	3	31/07/2026

(73) Chủ văn bằng bảo hộ: B1 INSTITUTE OF IMAGE TECHNOLOGY, INC. (KR)
1213-ho, 525, Gonghangdae-ro, Gangseo-gu, Seoul 07563, Republic of Korea

---

Thông báo số: 107668/TB-SHTT.$_{IP}$, ngày 25/07/2025 về việc ghi nhận yêu cầu duy trì hiệu lực Bằng độc quyền sáng chế

Số đơn yêu cầu: DT1-2025-09304 Ngày nộp: 11/06/2025

Liên quan đến Bằng độc quyền sáng chế:

(11) Số bằng	(15) Ngày cấp	Năm yêu cầu duy trì hiệu lực	Hiệu lực được duy trì đến
40431	11/06/2024	2	11/06/2026

(73) Chủ văn bằng bảo hộ: INCYTE CORPORATION (US)
1801 Augustine Cut-Off, Wilmington, Delaware 19803, United States of America

---

Thông báo số: 107669/TB-SHTT.$_{IP}$, ngày 25/07/2025 về việc ghi nhận yêu cầu duy trì hiệu lực Bằng độc quyền sáng chế

Số đơn yêu cầu: DT1-2025-09305 Ngày nộp: 11/06/2025

Liên quan đến Bằng độc quyền sáng chế:

(11) Số bằng	(15) Ngày cấp	Năm yêu cầu duy trì hiệu lực	Hiệu lực được duy trì đến
40466	14/06/2024	2	14/06/2026

(73) Chủ văn bằng bảo hộ: LIM, SEONG KYU (KR)
(cheongwoonAPT, Daebong-dong) 7-202, 33, Dongdeok-ro Jung-gu Daegu 41954, Korea
KIM, MYEONG HEE (KR)
(cheongwoonAPT, Daebong-dong) 7-202, 33, Dongdeok-ro Jung-gu Daegu 41954, Korea
LIM, JONG HO (KR)
(cheongwoonAPT, Daebong-dong) 7-202, 33, Dongdeok-ro Jung-gu Daegu 41954, Korea
LIM, JONG YUN (KR)
(cheongwoonAPT, Daebong-dong) 7-202, 33, Dongdeok-ro Jung-gu Daegu 41954, Korea

---

Thông báo số: 107670/TB-SHTT.$_{IP}$, ngày 25/07/2025 về việc ghi nhận yêu cầu duy trì hiệu lực Bằng độc quyền sáng chế

Số đơn yêu cầu: DT1-2025-09306 Ngày nộp: 11/06/2025

Liên quan đến Bằng độc quyền sáng chế:

(11) Số bằng	(15) Ngày cấp	Năm yêu cầu duy trì hiệu lực	Hiệu lực được duy trì đến
37364	26/09/2023	3	26/09/2026

(73) Chủ văn bằng bảo hộ: TEN CATE INDUSTRIAL ZHUHAI CO., LTD. (CN)
601, South of Nangang West Road, Gaolan Port Economic Zone, Zhuhai , Guangdong 519050, China

---

Thông báo số: 107671/TB-SHTT.$_{IP}$, ngày 25/07/2025 về việc ghi nhận yêu cầu duy trì hiệu lực Bằng độc quyền sáng chế

Số đơn yêu cầu: DT1-2025-09307 Ngày nộp: 11/06/2025

Liên quan đến Bằng độc quyền sáng chế:

(11) Số bằng	(15) Ngày cấp	Năm yêu cầu duy trì hiệu lực	Hiệu lực được duy trì đến
17122	27/06/2017	9	27/06/2026

(73) Chủ văn bằng bảo hộ: JOYOUNG COMPANY LIMITED (CN)
No.12 Xinsha North Road, Huaiyin District, Jinan, Shandong 250118, P. R. China

---

Thông báo số: 107672/TB-SHTT.$_{IP}$, ngày 25/07/2025 về việc ghi nhận yêu cầu duy trì hiệu lực Bằng độc quyền sáng chế

Số đơn yêu cầu: DT1-2025-09308 Ngày nộp: 11/06/2025

Liên quan đến Bằng độc quyền sáng chế:

(11) Số bằng	(15) Ngày cấp	Năm yêu cầu duy trì hiệu lực	Hiệu lực được duy trì đến
29083	30/06/2021	5	30/06/2026

(73) Chủ văn bằng bảo hộ: POLYGON (BEIJING) E&T CO., LTD. (CN)
Room 103, Shen Ao Bussiness Bul. Guangqu East Road, Chaoyang District, Beijing 100124, P.R. China

---

Thông báo số: 107673/TB-SHTT.$_{IP}$, ngày 25/07/2025 về việc ghi nhận yêu cầu duy trì hiệu lực Bằng độc quyền sáng chế

Số đơn yêu cầu: DT1-2025-09309 Ngày nộp: 11/06/2025

Liên quan đến Bằng độc quyền sáng chế:

(11) Số bằng	(15) Ngày cấp	Năm yêu cầu duy trì hiệu lực	Hiệu lực được duy trì đến
36452	20/06/2023	3	20/06/2026

(73) Chủ văn bằng bảo hộ: GIKEN LTD. (JP)
3948-1, Nunoshida, Kochi-shi, Kochi 7815195, Japan

Thông báo số: 107674/TB-SHTT.$_{IP}$, ngày 25/07/2025 về việc ghi nhận yêu cầu duy trì hiệu lực Bằng độc quyền sáng chế

Số đơn yêu cầu: DT1-2025-09310 Ngày nộp: 11/06/2025

Liên quan đến Bằng độc quyền sáng chế:

(11) Số bằng	(15) Ngày cấp	Năm yêu cầu duy trì hiệu lực	Hiệu lực được duy trì đến
17804	14/11/2017	9	14/11/2026

(73) Chủ văn bằng bảo hộ: WENDENG HONGTONG PIPE CO., LTD. (CN)
No. 87, Guangzhou Road, Wendeng City, Shandong Province 264400, China

---

Thông báo số: 107675/TB-SHTT.$_{IP}$, ngày 25/07/2025 về việc ghi nhận yêu cầu duy trì hiệu lực Bằng độc quyền sáng chế

Số đơn yêu cầu: DT1-2025-09311 Ngày nộp: 11/06/2025

Liên quan đến Bằng độc quyền sáng chế:

(11) Số bằng	(15) Ngày cấp	Năm yêu cầu duy trì hiệu lực	Hiệu lực được duy trì đến
32716	21/06/2022	4	21/06/2026

(73) Chủ văn bằng bảo hộ: PIVOT BIO, INC. (US)
2929 7th Street, Suite 120, Berkeley, CA 94710, United States of America

---

Thông báo số: 107676/TB-SHTT.$_{IP}$, ngày 25/07/2025 về việc ghi nhận yêu cầu duy trì hiệu lực Bằng độc quyền sáng chế

Số đơn yêu cầu: DT1-2025-09312 Ngày nộp: 11/06/2025

Liên quan đến Bằng độc quyền sáng chế:

(11) Số bằng	(15) Ngày cấp	Năm yêu cầu duy trì hiệu lực	Hiệu lực được duy trì đến
32648	15/06/2022	4	15/06/2026

(73) Chủ văn bằng bảo hộ: HANGZHOU WOPUWULIAN SCIENCE & TECHNOLOGY CO., LTD. (CN)
Room 607, 6th Floor, No.6 Building, Jingchang Road No.768, Wuchang Street, Yuhang District Hangzhou, Zhejiang 311100, Republic of China

---

Thông báo số: 107677/TB-SHTT.IP, ngày 25/07/2025 về việc ghi nhận yêu cầu duy trì hiệu lực Bằng độc quyền sáng chế

Số đơn yêu cầu: DT1-2025-09313 Ngày nộp: 11/06/2025

Liên quan đến Bằng độc quyền sáng chế:

(11) Số bằng	(15) Ngày cấp	Năm yêu cầu duy trì hiệu lực	Hiệu lực được duy trì đến
39795	12/04/2024	2	12/04/2026

(73) Chủ văn bằng bảo hộ: HELA NOVEL METALS LLC (US)
150-A New Boston Street, Woburn, Massachusetts 01801, United States of America

---

Thông báo số: 107678/TB-SHTT.IP, ngày 25/07/2025 về việc ghi nhận yêu cầu duy trì hiệu lực Bằng độc quyền sáng chế

Số đơn yêu cầu: DT1-2025-09314 Ngày nộp: 11/06/2025

Liên quan đến Bằng độc quyền sáng chế:

(11) Số bằng	(15) Ngày cấp	Năm yêu cầu duy trì hiệu lực	Hiệu lực được duy trì đến
24941	03/07/2020	6	03/07/2026

(73) Chủ văn bằng bảo hộ: ASTEX THERAPEUTICS LTD (GB)
436 Cambridge Science Park, Milton Road, Cambridge Cambridgeshire CB4 0QA, United Kingdom

---

Thông báo số: 107685/TB-SHTT.IP, ngày 25/07/2025 về việc ghi nhận yêu cầu duy trì hiệu lực Bằng độc quyền sáng chế

Số đơn yêu cầu: DT1-2025-09315 Ngày nộp: 11/06/2025

Liên quan đến Bằng độc quyền sáng chế:

(11) Số bằng	(15) Ngày cấp	Năm yêu cầu duy trì hiệu lực	Hiệu lực được duy trì đến
10398	20/06/2012	14	20/06/2026

(73) Chủ văn bằng bảo hộ: INTERDIGITAL VC HOLDINGS, INC. (US)
200 Bellevue Parkway, Suite 300, Wilmington, DE 19809, USA

Thông báo số: 107687/TB-SHTT.$_{IP}$, ngày 25/07/2025 về việc ghi nhận yêu cầu duy trì hiệu lực Bằng độc quyền sáng chế

Số đơn yêu cầu: DT1-2025-09316 Ngày nộp: 11/06/2025

Liên quan đến Bằng độc quyền sáng chế:

(11) Số bằng	(15) Ngày cấp	Năm yêu cầu duy trì hiệu lực	Hiệu lực được duy trì đến
24898	02/07/2020	6	02/07/2026

(73) Chủ văn bằng bảo hộ: BASF SE (DE)
67056 Ludwigshafen, Germany

Thông báo số: 107688/TB-SHTT.$_{IP}$, ngày 25/07/2025 về việc ghi nhận yêu cầu duy trì hiệu lực Bằng độc quyền sáng chế

Số đơn yêu cầu: DT1-2025-09317 Ngày nộp: 11/06/2025

Liên quan đến Bằng độc quyền sáng chế:

(11) Số bằng	(15) Ngày cấp	Năm yêu cầu duy trì hiệu lực	Hiệu lực được duy trì đến
21408	24/06/2019	7	24/06/2026

(73) Chủ văn bằng bảo hộ: INTERDIGITAL MADISON PATENT HOLDINGS, SAS (FR)
3 rue du Colonel Moll 75017, Paris, France

Thông báo số: 107689/TB-SHTT.$_{IP}$, ngày 25/07/2025 về việc ghi nhận yêu cầu duy trì hiệu lực Bằng độc quyền sáng chế

Số đơn yêu cầu: DT1-2025-09318 Ngày nộp: 11/06/2025

Liên quan đến Bằng độc quyền sáng chế:

(11) Số bằng	(15) Ngày cấp	Năm yêu cầu duy trì hiệu lực	Hiệu lực được duy trì đến
11510	17/06/2013	13	17/06/2026

(73) Chủ văn bằng bảo hộ: AKZO NOBEL COATINGS INTERNATIONAL B.V. (NL)
Velperweg 76, NL-6824 BM Arnhem, The Netherlands

Thông báo số: 107690/TB-SHTT.IP, ngày 25/07/2025 về việc ghi nhận yêu cầu duy trì hiệu lực Bằng độc quyền sáng chế

Số đơn yêu cầu: DT1-2025-09319 Ngày nộp: 11/06/2025

Liên quan đến Bằng độc quyền sáng chế:

(11) Số bằng	(15) Ngày cấp	Năm yêu cầu duy trì hiệu lực	Hiệu lực được duy trì đến
40689	03/07/2024	2	03/07/2026

(73) Chủ văn bằng bảo hộ: BASF SE (DE)
Carl-Bosch-Strasse 38, 67056 Ludwigshafen am Rhein, Germany

Thông báo số: 107691/TB-SHTT.IP, ngày 25/07/2025 về việc ghi nhận yêu cầu duy trì hiệu lực Bằng độc quyền sáng chế

Số đơn yêu cầu: DT1-2025-09320 Ngày nộp: 11/06/2025

Liên quan đến Bằng độc quyền sáng chế:

(11) Số bằng	(15) Ngày cấp	Năm yêu cầu duy trì hiệu lực	Hiệu lực được duy trì đến
40659	01/07/2024	2	01/07/2026

(73) Chủ văn bằng bảo hộ: KOATSU CO., LTD. (JP)
1-310, Kitahonmachi, Itami-shi, Hyogo 6640836 Japan

Thông báo số: 107692/TB-SHTT.IP, ngày 25/07/2025 về việc ghi nhận yêu cầu duy trì hiệu lực Bằng độc quyền sáng chế

Số đơn yêu cầu: DT1-2025-09321 Ngày nộp: 11/06/2025

Liên quan đến Bằng độc quyền sáng chế:

(11) Số bằng	(15) Ngày cấp	Năm yêu cầu duy trì hiệu lực	Hiệu lực được duy trì đến
19439	13/06/2018	8	13/06/2026

(73) Chủ văn bằng bảo hộ: YAMAHA HATSUDOKI KABUSHIKI KAISHA (JP)
2500 Shingai, Iwata, Shizuoka 438-8501, JAPAN

Thông báo số: 107694/TB-SHTT.IP, ngày 25/07/2025 về việc ghi nhận yêu cầu duy trì hiệu lực Bằng độc quyền sáng chế

Số đơn yêu cầu: DT1-2025-09323 Ngày nộp: 11/06/2025

Liên quan đến Bằng độc quyền sáng chế:

(11) Số bằng	(15) Ngày cấp	Năm yêu cầu duy trì hiệu lực	Hiệu lực được duy trì đến
40446	12/06/2024	2	12/06/2026

(73) Chủ văn bằng bảo hộ: KOREA INSTITUTE OF GEOSCIENCE AND MINERAL RESOURCES (KR)
124, Gwahak-ro Yuseong-gu, Daejeon 34132, Republic of Korea

Thông báo số: 107695/TB-SHTT.IP, ngày 25/07/2025 về việc ghi nhận yêu cầu duy trì hiệu lực Bằng độc quyền sáng chế

Số đơn yêu cầu: DT1-2025-09324 Ngày nộp: 11/06/2025

Liên quan đến Bằng độc quyền sáng chế:

(11) Số bằng	(15) Ngày cấp	Năm yêu cầu duy trì hiệu lực	Hiệu lực được duy trì đến
10393	13/06/2012	14	13/06/2026

(73) Chủ văn bằng bảo hộ: ISHIHARA SANGYO KAISHA, LTD. (JP)
3-15, Edobori 1-chome, Nishi-ku, Osaka-shi, Osaka, 5500002, Japan

---

Thông báo số: 107696/TB-SHTT.$_{IP}$, ngày 25/07/2025 về việc ghi nhận yêu cầu duy trì hiệu lực Bằng độc quyền sáng chế

Số đơn yêu cầu: DT1-2025-09325 Ngày nộp: 11/06/2025

Liên quan đến Bằng độc quyền sáng chế:

(11) Số bằng	(15) Ngày cấp	Năm yêu cầu duy trì hiệu lực	Hiệu lực được duy trì đến
19442	13/06/2018	8	13/06/2026

(73) Chủ văn bằng bảo hộ: UNILEVER IP HOLDINGS B.V. (NL)
Weena 455, 3013 AL Rotterdam, the Netherlands

Thông báo số: 107697/TB-SHTT.$_{IP}$, ngày 25/07/2025 về việc ghi nhận yêu cầu duy trì hiệu lực Bằng độc quyền sáng chế

Số đơn yêu cầu: DT1-2025-09326 Ngày nộp: 11/06/2025

Liên quan đến Bằng độc quyền sáng chế:

(11) Số bằng	(15) Ngày cấp	Năm yêu cầu duy trì hiệu lực	Hiệu lực được duy trì đến
36486	21/06/2023	3	21/06/2026

(73) Chủ văn bằng bảo hộ: HUAWEI TECHNOLOGIES CO., LTD. (CN)
Huawei Administration Building, Bantian, Longgang District Shenzhen, Guangdong 518129, China

---

Thông báo số: 107698/TB-SHTT.$_{IP}$, ngày 25/07/2025 về việc ghi nhận yêu cầu duy trì hiệu lực Bằng độc quyền sáng chế

Số đơn yêu cầu: DT1-2025-09327 Ngày nộp: 11/06/2025

Liên quan đến Bằng độc quyền sáng chế:

(11) Số bằng	(15) Ngày cấp	Năm yêu cầu duy trì hiệu lực	Hiệu lực được duy trì đến
40443	12/06/2024	2	12/06/2026

(73) Chủ văn bằng bảo hộ: BLUESCOPE STEEL LIMITED (AU)
Level 11, 120 Collins Street, Melbourne, Victoria 3000, Australia

---

Thông báo số: 107699/TB-SHTT.IP, ngày 25/07/2025 về việc ghi nhận yêu cầu duy trì hiệu lực Bằng độc quyền sáng chế

Số đơn yêu cầu: DT1-2025-09328 Ngày nộp: 11/06/2025

Liên quan đến Bằng độc quyền sáng chế:

(11) Số bằng	(15) Ngày cấp	Năm yêu cầu duy trì hiệu lực	Hiệu lực được duy trì đến
24532	12/06/2020	6	12/06/2026

(73) Chủ văn bằng bảo hộ: YAMAHA HATSUDOKI KABUSHIKI KAISHA (JP)
2500 Shingai, Iwata, Shizuoka 438-8501, Japan

Thông báo số: 107700/TB-SHTT.IP, ngày 25/07/2025 về việc ghi nhận yêu cầu duy trì hiệu lực Bằng độc quyền sáng chế

Số đơn yêu cầu: DT1-2025-09329 Ngày nộp: 11/06/2025

Liên quan đến Bằng độc quyền sáng chế:

(11) Số bằng	(15) Ngày cấp	Năm yêu cầu duy trì hiệu lực	Hiệu lực được duy trì đến
36359	12/06/2023	3	12/06/2026

(73) Chủ văn bằng bảo hộ: METSO OUTOTEC FINLAND OY (FI)
Lokomonkatu 3, 33900 Tampere, Finland

Thông báo số: 107701/TB-SHTT.$_{IP}$, ngày 25/07/2025 về việc ghi nhận yêu cầu duy trì hiệu lực Bằng độc quyền sáng chế

Số đơn yêu cầu: DT1-2025-09330 Ngày nộp: 11/06/2025

Liên quan đến Bằng độc quyền sáng chế:

(11) Số bằng	(15) Ngày cấp	Năm yêu cầu duy trì hiệu lực	Hiệu lực được duy trì đến
25990	17/09/2020	6	17/09/2026

(73) Chủ văn bằng bảo hộ: SOLACE CO., LTD. (JP)
804-5, Kamitenjincho, Takamatsu-shi, Kagawa 7618056, JAPAN

Thông báo số: 107702/TB-SHTT.$_{IP}$, ngày 25/07/2025 về việc ghi nhận yêu cầu duy trì hiệu lực Bằng độc quyền sáng chế

Số đơn yêu cầu: DT1-2025-09331 Ngày nộp: 11/06/2025

Liên quan đến Bằng độc quyền sáng chế:

(11) Số bằng	(15) Ngày cấp	Năm yêu cầu duy trì hiệu lực	Hiệu lực được duy trì đến
19462	13/06/2018	8	13/06/2026

(73) Chủ văn bằng bảo hộ: TAISHO PHARMACEUTICAL CO., LTD. (JP)
24-1, Takada 3-chome, Toshima-ku, Tokyo 170-8633, Japan

Thông báo số: 107703/TB-SHTT.$_{IP}$, ngày 25/07/2025 về việc ghi nhận yêu cầu duy trì hiệu lực Bằng độc quyền sáng chế

Số đơn yêu cầu: DT1-2025-09332 Ngày nộp: 11/06/2025

Liên quan đến Bằng độc quyền sáng chế:

(11) Số bằng	(15) Ngày cấp	Năm yêu cầu duy trì hiệu lực	Hiệu lực được duy trì đến
9351	13/06/2011	15	13/06/2026

(73) Chủ văn bằng bảo hộ: YAMAHA HATSUDOKI KABUSHIKI KAISHA (JP)
2500 Shingai, Iwata-shi, Shizuoka-ken 438-8501, Japan

Thông báo số: 107704/TB-SHTT.IP, ngày 25/07/2025 về việc ghi nhận yêu cầu duy trì hiệu lực Bằng độc quyền sáng chế

Số đơn yêu cầu: DT1-2025-09333 Ngày nộp: 11/06/2025

Liên quan đến Bằng độc quyền sáng chế:

(11) Số bằng	(15) Ngày cấp	Năm yêu cầu duy trì hiệu lực	Hiệu lực được duy trì đến
9356	13/06/2011	15	13/06/2026

(73) Chủ văn bằng bảo hộ: YAMAHA HATSUDOKI KABUSHIKI KAISHA (JP)
2500 Shingai, Iwata-shi, Shizuoka-ken 438-8501, Japan

Thông báo số: 107705/TB-SHTT.IP, ngày 25/07/2025 về việc ghi nhận yêu cầu duy trì hiệu lực Bằng độc quyền sáng chế

Số đơn yêu cầu: DT1-2025-09334 Ngày nộp: 11/06/2025

Liên quan đến Bằng độc quyền sáng chế:

(11) Số bằng	(15) Ngày cấp	Năm yêu cầu duy trì hiệu lực	Hiệu lực được duy trì đến
21423	24/06/2019	7	24/06/2026

(73) Chủ văn bằng bảo hộ: NGUYỄN THẾ HÙNG (VN)
163 đường Chiến Thắng, xã Tân Triều, huyện Thanh Trì, Thành phố Hà Nội

---

Thông báo số: 107706/TB-SHTT.IP, ngày 25/07/2025 về việc ghi nhận yêu cầu duy trì hiệu lực Bằng độc quyền sáng chế

Số đơn yêu cầu: DT1-2025-09335 Ngày nộp: 12/06/2025

Liên quan đến Bằng độc quyền sáng chế:

(11) Số bằng	(15) Ngày cấp	Năm yêu cầu duy trì hiệu lực	Hiệu lực được duy trì đến
28968	18/06/2021	5	18/06/2026

(73) Chủ văn bằng bảo hộ: ORIENTUS INDUSTRY SDN. BHD. (MY)
4, Jalan Dato Yunus 1, Kawasan Perindustrian Dato Yunus Sulaiman, Lima Kedai, 81120 Skudai, Johor, Malaysia

---

Thông báo số: 107707/TB-SHTT.$_{IP}$, ngày 25/07/2025 về việc ghi nhận yêu cầu duy trì hiệu lực Bằng độc quyền sáng chế

Số đơn yêu cầu: DT1-2025-09336 Ngày nộp: 12/06/2025

Liên quan đến Bằng độc quyền sáng chế:

(11) Số bằng	(15) Ngày cấp	Năm yêu cầu duy trì hiệu lực	Hiệu lực được duy trì đến
24727	22/06/2020	6	22/06/2026

(73) Chủ văn bằng bảo hộ: BHARAT BIOTECH INTERNATIONAL LIMITED (IN)
Genome Valley, Turkapally, Shameerpet Hyderabad 500078, India

---

Thông báo số: 107726/TB-SHTT.$_{IP}$, ngày 25/07/2025 về việc ghi nhận yêu cầu duy trì hiệu lực Bằng độc quyền sáng chế

Số đơn yêu cầu: DT1-2025-04026 Ngày nộp: 20/03/2025

Liên quan đến Bằng độc quyền sáng chế:

(11) Số bằng	(15) Ngày cấp	Năm yêu cầu duy trì hiệu lực	Hiệu lực được duy trì đến
39877	17/04/2024	2	17/04/2026

(73) Chủ văn bằng bảo hộ: XINGYU SAFETY PROTECTION TECHNOLOGY CO., LTD (CN)
Room 1, Building 7, No.2158 Yaoqian Road, Chaoyang District, Gaomi City, Weifang City, Shandong 261512, China

---

Thông báo số: 107727/TB-SHTT.$_{IP}$, ngày 25/07/2025 về việc ghi nhận yêu cầu duy trì hiệu lực Bằng độc quyền sáng chế

Số đơn yêu cầu: DT1-2025-05727 Ngày nộp: 17/04/2025

Liên quan đến Bằng độc quyền sáng chế:

(11) Số bằng	(15) Ngày cấp	Năm yêu cầu duy trì hiệu lực	Hiệu lực được duy trì đến
36037	15/05/2023	3	15/05/2026

(73) Chủ văn bằng bảo hộ: ENZYMOTEC LTD. (IL)
Sagi 2000 Industrial Park, P.O. Box 6, 23106 Migdal HaEmeq, Israel

---

Thông báo số: 107728/TB-SHTT.$_{IP}$, ngày 25/07/2025 về việc ghi nhận yêu cầu duy trì hiệu lực Bằng độc quyền sáng chế

Số đơn yêu cầu: DT1-2025-09337 Ngày nộp: 12/06/2025

Liên quan đến Bằng độc quyền sáng chế:

(11) Số bằng	(15) Ngày cấp	Năm yêu cầu duy trì hiệu lực	Hiệu lực được duy trì đến
40451	13/06/2024	2	13/06/2026

(73) Chủ văn bằng bảo hộ: CÔNG TY CỔ PHẦN CÔNG NGHỆ MỚI NHẬT HẢI (VN)
Số 9 BT2 Bán Đảo Linh Đàm, Phường Hoàng Liệt, Quận Hoàng Mai, Thành Phố Hà Nội

---

Thông báo số: 107729/TB-SHTT.$_{IP}$, ngày 25/07/2025 về việc ghi nhận yêu cầu duy trì hiệu lực Bằng độc quyền sáng chế

Số đơn yêu cầu: DT1-2025-09341 Ngày nộp: 12/06/2025

Liên quan đến Bằng độc quyền sáng chế:

(11) Số bằng	(15) Ngày cấp	Năm yêu cầu duy trì hiệu lực	Hiệu lực được duy trì đến
32637	15/06/2022	4	15/06/2026

(73) Chủ văn bằng bảo hộ: SAATI S.P.A. (IT)
Via Milano, 14, 22070 Appiano Gentile (CO), Italy

Thông báo số: 107730/TB-SHTT.$_{IP}$, ngày 25/07/2025 về việc ghi nhận yêu cầu duy trì hiệu lực Bằng độc quyền sáng chế

Số đơn yêu cầu: DT1-2025-09342 Ngày nộp: 12/06/2025

Liên quan đến Bằng độc quyền sáng chế:

(11) Số bằng	(15) Ngày cấp	Năm yêu cầu duy trì hiệu lực	Hiệu lực được duy trì đến
29343	26/07/2021	5	26/07/2026

(73) Chủ văn bằng bảo hộ: SN CO., LTD. (KR)
3, Emtibeui 4-ro, Danwon-gu, Ansan-si, Gyeonggi-do 15657, Republic of Korea

---

Thông báo số: 107731/TB-SHTT.$_{IP}$, ngày 25/07/2025 về việc ghi nhận yêu cầu duy trì hiệu lực Bằng độc quyền sáng chế

Số đơn yêu cầu: DT1-2025-09344 Ngày nộp: 12/06/2025

Liên quan đến Bằng độc quyền sáng chế:

(11) Số bằng	(15) Ngày cấp	Năm yêu cầu duy trì hiệu lực	Hiệu lực được duy trì đến
15743	26/07/2016	10	26/07/2026

(73) Chủ văn bằng bảo hộ: MOO SOO JEONG (KR)
Asia Seonsuchon Apt. 1-701, 86 Jamsil-dong, Songpa-gu, Seoul, 138-220 Republic of Korea

---

Thông báo số: 107732/TB-SHTT.$_{IP}$, ngày 25/07/2025 về việc ghi nhận yêu cầu duy trì hiệu lực Bằng độc quyền sáng chế

Số đơn yêu cầu: DT1-2025-09345 Ngày nộp: 12/06/2025

Liên quan đến Bằng độc quyền sáng chế:

(11) Số bằng	(15) Ngày cấp	Năm yêu cầu duy trì hiệu lực	Hiệu lực được duy trì đến
40525	18/06/2024	2	18/06/2026

(73) Chủ văn bằng bảo hộ: MACPI S.P.A. PRESSING DIVISION (IT)
Via Piantada 9/D, 25036 Palazzolo Sull'Oglio (BS), Italy

Thông báo số: 107733/TB-SHTT.$_{IP}$, ngày 25/07/2025 về việc ghi nhận yêu cầu duy trì hiệu lực Bằng độc quyền sáng chế

Số đơn yêu cầu: DT1-2025-09346 Ngày nộp: 12/06/2025

Liên quan đến Bằng độc quyền sáng chế:

(11) Số bằng	(15) Ngày cấp	Năm yêu cầu duy trì hiệu lực	Hiệu lực được duy trì đến
32765	23/06/2022	4	23/06/2026

(73) Chủ văn bằng bảo hộ: BOEHRINGER INGELHEIM INTERNATIONAL GMBH (DE)
Binger Strasse 173, 55216 Ingelheim Am Rhein, Germany
MACROGENICS, INC. (US)
9640 Medical Center Drive, Rockville, MD 20850, United States of America

---

Thông báo số: 107734/TB-SHTT.$_{IP}$, ngày 25/07/2025 về việc ghi nhận yêu cầu duy trì hiệu lực Bằng độc quyền sáng chế

Số đơn yêu cầu: DT1-2025-09347 Ngày nộp: 12/06/2025

Liên quan đến Bằng độc quyền sáng chế:

(11) Số bằng	(15) Ngày cấp	Năm yêu cầu duy trì hiệu lực	Hiệu lực được duy trì đến
14207	16/06/2015	11	16/06/2026

(73) Chủ văn bằng bảo hộ: KOOLMILL SYSTEMS LTD (GB)
11 Stoneford Road, Shirley, Solihull, West Midlands B90 2EA, United Kingdom

---

Thông báo số: 107735/TB-SHTT.IP, ngày 25/07/2025 về việc ghi nhận yêu cầu duy trì hiệu lực Bằng độc quyền sáng chế

Số đơn yêu cầu: DT1-2025-09348 Ngày nộp: 12/06/2025

Liên quan đến Bằng độc quyền sáng chế:

(11) Số bằng	(15) Ngày cấp	Năm yêu cầu duy trì hiệu lực	Hiệu lực được duy trì đến
14208	16/06/2015	11	16/06/2026

(73) Chủ văn bằng bảo hộ: KOOLMILL SYSTEMS LTD (GB)
11 Stoneford Road, Shirley, Solihull, West Midlands B90 2EA, United Kingdom

---

Thông báo số: 107736/TB-SHTT.IP, ngày 25/07/2025 về việc ghi nhận yêu cầu duy trì hiệu lực Bằng độc quyền sáng chế

Số đơn yêu cầu: DT1-2025-09349 Ngày nộp: 12/06/2025

Liên quan đến Bằng độc quyền sáng chế:

(11) Số bằng	(15) Ngày cấp	Năm yêu cầu duy trì hiệu lực	Hiệu lực được duy trì đến
24852	29/06/2020	6	29/06/2026

(73) Chủ văn bằng bảo hộ: STARLINGER & CO GESELLSCHAFT M.B.H. (AT)
Sonnenuhrgasse 4, A-1060 Wien, Austria

Thông báo số: 107737/TB-SHTT.IP, ngày 25/07/2025 về việc ghi nhận yêu cầu duy trì hiệu lực Bằng độc quyền sáng chế

Số đơn yêu cầu: DT1-2025-09350 Ngày nộp: 12/06/2025

Liên quan đến Bằng độc quyền sáng chế:

(11) Số bằng	(15) Ngày cấp	Năm yêu cầu duy trì hiệu lực	Hiệu lực được duy trì đến
24865	30/06/2020	6	30/06/2026

(73) Chủ văn bằng bảo hộ: STARLINGER & CO GESELLSCHAFT M.B.H. (AT)
Sonnenuhrgasse 4, A-1060 Wien, Austria

Thông báo số: 107738/TB-SHTT.$_{IP}$, ngày 25/07/2025 về việc ghi nhận yêu cầu duy trì hiệu lực Bằng độc quyền sáng chế

Số đơn yêu cầu: DT1-2025-09351 Ngày nộp: 12/06/2025

Liên quan đến Bằng độc quyền sáng chế:

(11) Số bằng	(15) Ngày cấp	Năm yêu cầu duy trì hiệu lực	Hiệu lực được duy trì đến
41186	19/08/2024	2	19/08/2026

(73) Chủ văn bằng bảo hộ: HONDA MOTOR CO., LTD. (JP)
1-1, Minami-Aoyama 2-chome, Minato-ku, Tokyo 107-8556, Japan

Thông báo số: 107739/TB-SHTT.$_{IP}$, ngày 25/07/2025 về việc ghi nhận yêu cầu duy trì hiệu lực Bằng độc quyền sáng chế

Số đơn yêu cầu: DT1-2025-09352 Ngày nộp: 12/06/2025

Liên quan đến Bằng độc quyền sáng chế:

(11) Số bằng	(15) Ngày cấp	Năm yêu cầu duy trì hiệu lực	Hiệu lực được duy trì đến
41212	23/08/2024	2	23/08/2026

(73) Chủ văn bằng bảo hộ: HONDA MOTOR CO., LTD. (JP)
1-1, Minami-Aoyama 2-chome, Minato-ku, Tokyo 1078556, Japan

Thông báo số: 107740/TB-SHTT.$_{IP}$, ngày 25/07/2025 về việc ghi nhận yêu cầu duy trì hiệu lực Bằng độc quyền sáng chế

Số đơn yêu cầu: DT1-2025-09353 Ngày nộp: 12/06/2025

Liên quan đến Bằng độc quyền sáng chế:

(11) Số bằng	(15) Ngày cấp	Năm yêu cầu duy trì hiệu lực	Hiệu lực được duy trì đến
24877	01/07/2020	6	01/07/2026

(73) Chủ văn bằng bảo hộ: LOHIA CORP LIMITED (IN)
D-3A, Panki Industrial Estate, Kanpur 208 022, India

Thông báo số: 107741/TB-SHTT.IP, ngày 25/07/2025 về việc ghi nhận yêu cầu duy trì hiệu lực Bằng độc quyền sáng chế

Số đơn yêu cầu: DT1-2025-09354 Ngày nộp: 12/06/2025

Liên quan đến Bằng độc quyền sáng chế:

(11) Số bằng	(15) Ngày cấp	Năm yêu cầu duy trì hiệu lực	Hiệu lực được duy trì đến
19527	27/06/2018	8	27/06/2026

(73) Chủ văn bằng bảo hộ: STARLINGER & CO GESELLSCHAFT M.B.H. (AT)
Sonnenuhrgasse 4, A-1060 Wien, Austria

Thông báo số: 107742/TB-SHTT.IP, ngày 25/07/2025 về việc ghi nhận yêu cầu duy trì hiệu lực Bằng độc quyền sáng chế

Số đơn yêu cầu: DT1-2025-09355 Ngày nộp: 12/06/2025

Liên quan đến Bằng độc quyền sáng chế:

(11) Số bằng	(15) Ngày cấp	Năm yêu cầu duy trì hiệu lực	Hiệu lực được duy trì đến
41179	19/08/2024	2	19/08/2026

(73) Chủ văn bằng bảo hộ: HONDA MOTOR CO., LTD. (JP)
1-1, Minami-Aoyama 2chome, Minatoku, Tokyo, 107-8556 Japan

Thông báo số: 107743/TB-SHTT.IP, ngày 25/07/2025 về việc ghi nhận yêu cầu duy trì hiệu lực Bằng độc quyền sáng chế

Số đơn yêu cầu: DT1-2025-09368 Ngày nộp: 13/06/2025

Liên quan đến Bằng độc quyền sáng chế:

(11) Số bằng	(15) Ngày cấp	Năm yêu cầu duy trì hiệu lực	Hiệu lực được duy trì đến
19569	03/07/2018	8	03/07/2026

(73) Chủ văn bằng bảo hộ: OHTAKE ROOT KOGYO CO., LTD. (JP)
27, Kanegasaki hagisho, Ichinoseki Iwate, 021 - 0902, Japan

Thông báo số: 107744/TB-SHTT.IP, ngày 25/07/2025 về việc ghi nhận yêu cầu duy trì hiệu lực Bằng độc quyền sáng chế

Số đơn yêu cầu: DT1-2025-09369 Ngày nộp: 13/06/2025

Liên quan đến Bằng độc quyền sáng chế:

(11) Số bằng	(15) Ngày cấp	Năm yêu cầu duy trì hiệu lực	Hiệu lực được duy trì đến
33708	15/09/2022	4	15/09/2026

(73) Chủ văn bằng bảo hộ: BIOMASS FUEL CO., LTD. (JP)
7-14, Kyobashi 2-chome, Chuo-ku, Tokyo 1040031, Japan

Thông báo số: 107745/TB-SHTT.IP, ngày 25/07/2025 về việc ghi nhận yêu cầu duy trì hiệu lực Bằng độc quyền sáng chế

Số đơn yêu cầu: DT1-2025-09370 Ngày nộp: 13/06/2025

Liên quan đến Bằng độc quyền sáng chế:

(11) Số bằng	(15) Ngày cấp	Năm yêu cầu duy trì hiệu lực	Hiệu lực được duy trì đến
24885	01/07/2020	6	01/07/2026

(73) Chủ văn bằng bảo hộ: PHẠM KHẮC HIÊN (VN)
Số 4 lô 4a phố Trung Hoà, khu đô thị Trung Yên, quận Cầu Giấy, thành phố Hà Nội

---

Thông báo số: 107746/TB-SHTT.$_{IP}$, ngày 25/07/2025 về việc ghi nhận yêu cầu duy trì hiệu lực Bằng độc quyền sáng chế

Số đơn yêu cầu: DT1-2025-09371 Ngày nộp: 13/06/2025

Liên quan đến Bằng độc quyền sáng chế:

(11) Số bằng	(15) Ngày cấp	Năm yêu cầu duy trì hiệu lực	Hiệu lực được duy trì đến
22076	23/09/2019	7	23/09/2026

(73) Chủ văn bằng bảo hộ: PHẠM KHẮC HIÊN (VN)
Số 4 lô 4a phố Trung Hoà, khu đô thị Trung Yên, quận Cầu Giấy, thành phố Hà Nội

---

Thông báo số: 107747/TB-SHTT.$_{IP}$, ngày 25/07/2025 về việc ghi nhận yêu cầu duy trì hiệu lực Bằng độc quyền sáng chế

Số đơn yêu cầu: DT1-2025-09372 Ngày nộp: 13/06/2025

Liên quan đến Bằng độc quyền sáng chế:

(11) Số bằng	(15) Ngày cấp	Năm yêu cầu duy trì hiệu lực	Hiệu lực được duy trì đến
33397	18/08/2022	4	18/08/2026

(73) Chủ văn bằng bảo hộ: LOHIA, SIDDHARTH (IN)
D3/A Panki Industrial Estate, Kanpur 208 022, India

Thông báo số: 107748/TB-SHTT.$_{IP}$, ngày 25/07/2025 về việc ghi nhận yêu cầu duy trì hiệu lực Bằng độc quyền sáng chế

Số đơn yêu cầu: DT1-2025-09373 Ngày nộp: 13/06/2025

Liên quan đến Bằng độc quyền sáng chế:

(11) Số bằng	(15) Ngày cấp	Năm yêu cầu duy trì hiệu lực	Hiệu lực được duy trì đến
11516	24/06/2013	13	24/06/2026

(73) Chủ văn bằng bảo hộ: HONDA MOTOR CO., LTD. (JP)
1-1, Minami-Aoyama 2-chome, Minato-ku, Tokyo 107-8556, JAPAN

Thông báo số: 107749/TB-SHTT.IP, ngày 25/07/2025 về việc ghi nhận yêu cầu duy trì hiệu lực Bằng độc quyền sáng chế

Số đơn yêu cầu: DT1-2025-09374 Ngày nộp: 13/06/2025

Liên quan đến Bằng độc quyền sáng chế:

(11) Số bằng	(15) Ngày cấp	Năm yêu cầu duy trì hiệu lực	Hiệu lực được duy trì đến
11519	24/06/2013	13	24/06/2026

(73) Chủ văn bằng bảo hộ: HONDA MOTOR CO., LTD. (JP)
1-1, Minami-Aoyama 2-chome, Minato-ku, Tokyo, 107-8556 Japan

Thông báo số: 107750/TB-SHTT.IP, ngày 25/07/2025 về việc ghi nhận yêu cầu duy trì hiệu lực Bằng độc quyền sáng chế

Số đơn yêu cầu: DT1-2025-09377 Ngày nộp: 13/06/2025

Liên quan đến Bằng độc quyền sáng chế:

(11) Số bằng	(15) Ngày cấp	Năm yêu cầu duy trì hiệu lực	Hiệu lực được duy trì đến
24790	25/06/2020	6	25/06/2026

(73) Chủ văn bằng bảo hộ: SHISEIDO COMPANY, LTD. (JP)
5-5, Ginza 7-chome, Chuo-ku, Tokyo 104-8010, Japan

Thông báo số: 107751/TB-SHTT.IP, ngày 25/07/2025 về việc ghi nhận yêu cầu duy trì hiệu lực Bằng độc quyền sáng chế

Số đơn yêu cầu: DT1-2025-09378 Ngày nộp: 13/06/2025

Liên quan đến Bằng độc quyền sáng chế:

(11) Số bằng	(15) Ngày cấp	Năm yêu cầu duy trì hiệu lực	Hiệu lực được duy trì đến
21422	24/06/2019	7	24/06/2026

(73) Chủ văn bằng bảo hộ: HONDA MOTOR CO., LTD. (JP)
1-1, Minami-Aoyama 2-chome, Minato-ku, Tokyo 107-8556, JAPAN

Thông báo số: 107752/TB-SHTT.$_{IP}$, ngày 25/07/2025 về việc ghi nhận yêu cầu duy trì hiệu lực Bằng độc quyền sáng chế

Số đơn yêu cầu: DT1-2025-09379 Ngày nộp: 13/06/2025

Liên quan đến Bằng độc quyền sáng chế:

(11) Số bằng	(15) Ngày cấp	Năm yêu cầu duy trì hiệu lực	Hiệu lực được duy trì đến
11515	24/06/2013	13	24/06/2026

(73) Chủ văn bằng bảo hộ: HONDA MOTOR CO., LTD. (JP)
1-1, Minami-Aoyama 2-chome, Minato-ku, Tokyo 107-8556 JAPAN

Thông báo số: 107753/TB-SHTT.$_{IP}$, ngày 25/07/2025 về việc ghi nhận yêu cầu duy trì hiệu lực Bằng độc quyền sáng chế

Số đơn yêu cầu: DT1-2025-09380 Ngày nộp: 13/06/2025

Liên quan đến Bằng độc quyền sáng chế:

(11) Số bằng	(15) Ngày cấp	Năm yêu cầu duy trì hiệu lực	Hiệu lực được duy trì đến
32770	27/06/2022	4	27/06/2026

(73) Chủ văn bằng bảo hộ: SACMI COOPERATIVA MECCANICI IMOLA SOCIETA' COOPERATIVA (IT)
Via Selice Provinciale, 17/A, 40026 IMOLA (Bologna), Italy

Thông báo số: 107754/TB-SHTT.$_{IP}$, ngày 25/07/2025 về việc ghi nhận yêu cầu duy trì hiệu lực Bằng độc quyền sáng chế

Số đơn yêu cầu: DT1-2025-09381 Ngày nộp: 13/06/2025

Liên quan đến Bằng độc quyền sáng chế:

(11) Số bằng	(15) Ngày cấp	Năm yêu cầu duy trì hiệu lực	Hiệu lực được duy trì đến
17115	27/06/2017	9	27/06/2026

(73) Chủ văn bằng bảo hộ: F. HOFFMANN-LA ROCHE AG (CH)
Grenzacherstrasse 124 CH-4070 Basel, Switzerland

Thông báo số: 107755/TB-SHTT.$_{IP}$, ngày 25/07/2025 về việc ghi nhận yêu cầu duy trì hiệu lực Bằng độc quyền sáng chế

Số đơn yêu cầu: DT1-2025-09382 Ngày nộp: 13/06/2025

Liên quan đến Bằng độc quyền sáng chế:

(11) Số bằng	(15) Ngày cấp	Năm yêu cầu duy trì hiệu lực	Hiệu lực được duy trì đến
17138	27/06/2017	9	27/06/2026

(73) Chủ văn bằng bảo hộ: GENENTECH, INC. (US)
1 DNA Way, South San Francisco, California 94080, United States of America

---

Thông báo số: 107756/TB-SHTT.$_{IP}$, ngày 25/07/2025 về việc ghi nhận yêu cầu duy trì hiệu lực Bằng độc quyền sáng chế

Số đơn yêu cầu: DT1-2025-09383 Ngày nộp: 13/06/2025

Liên quan đến Bằng độc quyền sáng chế:

(11) Số bằng	(15) Ngày cấp	Năm yêu cầu duy trì hiệu lực	Hiệu lực được duy trì đến
24808	26/06/2020	6	26/06/2026

(73) Chủ văn bằng bảo hộ: SONY CORPORATION (JP)
1-7-1 Konan Minato-ku, Tokyo 108-0075, Japan

Thông báo số: 107757/TB-SHTT.$_{IP}$, ngày 25/07/2025 về việc ghi nhận yêu cầu duy trì hiệu lực Bằng độc quyền sáng chế

Số đơn yêu cầu: DT1-2025-09384 Ngày nộp: 13/06/2025

Liên quan đến Bằng độc quyền sáng chế:

(11) Số bằng	(15) Ngày cấp	Năm yêu cầu duy trì hiệu lực	Hiệu lực được duy trì đến
19538	28/06/2018	8	28/06/2026

(73) Chủ văn bằng bảo hộ: SONY CORPORATION (JP)
1-7-1, Konan, Minato-ku, Tokyo 108-0075, Japan

Thông báo số: 107758/TB-SHTT.$_{IP}$, ngày 25/07/2025 về việc ghi nhận yêu cầu duy trì hiệu lực Bằng độc quyền sáng chế

Số đơn yêu cầu: DT1-2025-09385 Ngày nộp: 13/06/2025

Liên quan đến Bằng độc quyền sáng chế:

(11) Số bằng	(15) Ngày cấp	Năm yêu cầu duy trì hiệu lực	Hiệu lực được duy trì đến
15629	28/06/2016	10	28/06/2026

(73) Chủ văn bằng bảo hộ: DOLBY INTERNATIONAL AB (NL)
Apollo Building, 3E, Herikerbergweg 1-35 1101 CN Amsterdam Zuidoost The Netherlands

---

Thông báo số: 107759/TB-SHTT.$_{IP}$, ngày 25/07/2025 về việc ghi nhận yêu cầu duy trì hiệu lực Bằng độc quyền sáng chế

Số đơn yêu cầu: DT1-2025-09386 Ngày nộp: 13/06/2025

Liên quan đến Bằng độc quyền sáng chế:

(11) Số bằng	(15) Ngày cấp	Năm yêu cầu duy trì hiệu lực	Hiệu lực được duy trì đến
32800	28/06/2022	4	28/06/2026

(73) Chủ văn bằng bảo hộ: GENERAL ELECTRIC COMPANY (US)
1 River Road, Schenectady, NY 12345, United States of America

---

Thông báo số: 107760/TB-SHTT.IP, ngày 25/07/2025 về việc ghi nhận yêu cầu duy trì hiệu lực Bằng độc quyền sáng chế

Số đơn yêu cầu: DT1-2025-09387 Ngày nộp: 13/06/2025

Liên quan đến Bằng độc quyền sáng chế:

(11) Số bằng	(15) Ngày cấp	Năm yêu cầu duy trì hiệu lực	Hiệu lực được duy trì đến
36535	27/06/2023	3	27/06/2026

(73) Chủ văn bằng bảo hộ: SUMITOMO CHEMICAL COMPANY, LIMITED (JP)
27-1, Shinkawa 2-chome, Chuo-ku, Tokyo 104-8260, Japan

Thông báo số: 107761/TB-SHTT.IP, ngày 25/07/2025 về việc ghi nhận yêu cầu duy trì hiệu lực Bằng độc quyền sáng chế

Số đơn yêu cầu: DT1-2025-09388 Ngày nộp: 13/06/2025

Liên quan đến Bằng độc quyền sáng chế:

(11) Số bằng	(15) Ngày cấp	Năm yêu cầu duy trì hiệu lực	Hiệu lực được duy trì đến
29075	29/06/2021	5	29/06/2026

(73) Chủ văn bằng bảo hộ: CHANGCHUN MEIHE SCIENCE AND TECHNOLOGY DEVELOPMENT CO., LTD (CN)
West Zhongyan Road, Economic Development Zone, Luyuan District Changchun, Jilin 130113, China
THE COCA-COLA COMPANY (US)
One Coca-Cola Plaza N.W., Atlanta, Georgia 30313, United States of America

---

Thông báo số: 107762/TB-SHTT.IP, ngày 25/07/2025 về việc ghi nhận yêu cầu duy trì hiệu lực Bằng độc quyền sáng chế

Số đơn yêu cầu: DT1-2025-09389 Ngày nộp: 13/06/2025

Liên quan đến Bằng độc quyền sáng chế:

(11) Số bằng	(15) Ngày cấp	Năm yêu cầu duy trì hiệu lực	Hiệu lực được duy trì đến
36564	29/06/2023	3	29/06/2026

(73) Chủ văn bằng bảo hộ: GLAXOSMITHKLINE INTELLECTUAL PROPERTY DEVELOPMENT LIMITED (GB)
980 Great West Road, Brentford, Middlesex TW89GS, United Kingdom

---

Thông báo số: 107763/TB-SHTT.$_{IP}$, ngày 25/07/2025 về việc ghi nhận yêu cầu duy trì hiệu lực Bằng độc quyền sáng chế

Số đơn yêu cầu: DT1-2025-09391 Ngày nộp: 13/06/2025

Liên quan đến Bằng độc quyền sáng chế:

(11) Số bằng	(15) Ngày cấp	Năm yêu cầu duy trì hiệu lực	Hiệu lực được duy trì đến
32789	28/06/2022	4	28/06/2026

(73) Chủ văn bằng bảo hộ: SONY CORPORATION (JP)
1-7-1, Konan, Minato-ku, Tokyo, Japan

Thông báo số: 107764/TB-SHTT.$_{IP}$, ngày 25/07/2025 về việc ghi nhận yêu cầu duy trì hiệu lực Bằng độc quyền sáng chế

Số đơn yêu cầu: DT1-2025-09392 Ngày nộp: 13/06/2025

Liên quan đến Bằng độc quyền sáng chế:

(11) Số bằng	(15) Ngày cấp	Năm yêu cầu duy trì hiệu lực	Hiệu lực được duy trì đến
19545	28/06/2018	8	28/06/2026

(73) Chủ văn bằng bảo hộ: TRANSITIONS OPTICAL, INC. (US)
9251 Belcher Road, Pinellas Park, Florida 33782, United States of America

---

Thông báo số: 107765/TB-SHTT.$_{IP}$, ngày 25/07/2025 về việc ghi nhận yêu cầu duy trì hiệu lực Bằng độc quyền sáng chế

Số đơn yêu cầu: DT1-2025-09393 Ngày nộp: 13/06/2025

Liên quan đến Bằng độc quyền sáng chế:

(11) Số bằng	(15) Ngày cấp	Năm yêu cầu duy trì hiệu lực	Hiệu lực được duy trì đến
19559	28/06/2018	8	28/06/2026

(73) Chủ văn bằng bảo hộ: TELEFONAKTIEBOLAGET L M ERICSSON (PUBL) (SE)
S-164 83 Stockholm, Sweden

Thông báo số: 107766/TB-SHTT.$_{IP}$, ngày 25/07/2025 về việc ghi nhận yêu cầu duy trì hiệu lực Bằng độc quyền sáng chế

Số đơn yêu cầu: DT1-2025-09394 Ngày nộp: 13/06/2025

Liên quan đến Bằng độc quyền sáng chế:

(11) Số bằng	(15) Ngày cấp	Năm yêu cầu duy trì hiệu lực	Hiệu lực được duy trì đến
24854	29/06/2020	6	29/06/2026

(73) Chủ văn bằng bảo hộ: CHANNELL COMMERCIAL CORPORATION (US)
26040 Ynez Road, Temecula, California 92591-6033, United States of America

---

Thông báo số: 107767/TB-SHTT.$_{IP}$, ngày 25/07/2025 về việc ghi nhận yêu cầu duy trì hiệu lực Bằng độc quyền sáng chế

Số đơn yêu cầu: DT1-2025-09395 Ngày nộp: 13/06/2025

Liên quan đến Bằng độc quyền sáng chế:

(11) Số bằng	(15) Ngày cấp	Năm yêu cầu duy trì hiệu lực	Hiệu lực được duy trì đến
14260	29/06/2015	11	29/06/2026

(73) Chủ văn bằng bảo hộ: FIRST SOLAR, INC. (US)
28101 Cedar Park Boulevard, Perrysburg, OH 43551, United States of America

---

Thông báo số: 107768/TB-SHTT.IP, ngày 25/07/2025 về việc ghi nhận yêu cầu duy trì hiệu lực Bằng độc quyền sáng chế

Số đơn yêu cầu: DT1-2025-09396 Ngày nộp: 13/06/2025

Liên quan đến Bằng độc quyền sáng chế:

(11) Số bằng	(15) Ngày cấp	Năm yêu cầu duy trì hiệu lực	Hiệu lực được duy trì đến
14261	29/06/2015	11	29/06/2026

(73) Chủ văn bằng bảo hộ: FIRST SOLAR, INC. (US)
28101 Cedar Park Boulevard, Perrysburg, OH 43551, United States of America

---

Thông báo số: 107769/TB-SHTT.IP, ngày 25/07/2025 về việc ghi nhận yêu cầu duy trì hiệu lực Bằng độc quyền sáng chế

Số đơn yêu cầu: DT1-2025-09397 Ngày nộp: 13/06/2025

Liên quan đến Bằng độc quyền sáng chế:

(11) Số bằng	(15) Ngày cấp	Năm yêu cầu duy trì hiệu lực	Hiệu lực được duy trì đến
24858	30/06/2020	6	30/06/2026

(73) Chủ văn bằng bảo hộ: ILLINOIS TOOL WORKS INC. (US)
155 Harlem Avenue, Glenview, Illinois 60025, United State of America

---

Thông báo số: 107770/TB-SHTT.IP, ngày 25/07/2025 về việc ghi nhận yêu cầu duy trì hiệu lực Bằng độc quyền sáng chế

Số đơn yêu cầu: DT1-2025-09398 Ngày nộp: 13/06/2025

Liên quan đến Bằng độc quyền sáng chế:

(11) Số bằng	(15) Ngày cấp	Năm yêu cầu duy trì hiệu lực	Hiệu lực được duy trì đến
24857	30/06/2020	6	30/06/2026

(73) Chủ văn bằng bảo hộ: ILLINOIS TOOL WORKS INC. (US)
155 Harlem Avenue, Glenview, Illinois 60025, United States of America

---

Thông báo số: 107771/TB-SHTT.IP, ngày 25/07/2025 về việc ghi nhận yêu cầu duy trì hiệu lực Bằng độc quyền sáng chế

Số đơn yêu cầu: DT1-2025-09400 Ngày nộp: 13/06/2025

Liên quan đến Bằng độc quyền sáng chế:

(11) Số bằng	(15) Ngày cấp	Năm yêu cầu duy trì hiệu lực	Hiệu lực được duy trì đến
33366	16/08/2022	4	16/08/2026

(73) Chủ văn bằng bảo hộ: CHINA MINMETALS (BEIJING) RESEARCH INSTITUTE OF RE CO. LTD (CN)
12D-1,Tower B, No A28 Xinxi Road, Haidian District Beijing 100085, China

---

Thông báo số: 107772/TB-SHTT.IP, ngày 25/07/2025 về việc ghi nhận yêu cầu duy trì hiệu lực Bằng độc quyền sáng chế

Số đơn yêu cầu: DT1-2025-09401 Ngày nộp: 13/06/2025

Liên quan đến Bằng độc quyền sáng chế:

(11) Số bằng	(15) Ngày cấp	Năm yêu cầu duy trì hiệu lực	Hiệu lực được duy trì đến
36438	19/06/2023	3	19/06/2026

(73) Chủ văn bằng bảo hộ: BAEK, JUNG-EUN (KR)
102-607, 66, Ichon-ro 2ga-gil, Yongsan-gu, Seoul 04374, Republic of Korea

---

Thông báo số: 107773/TB-SHTT.IP, ngày 25/07/2025 về việc ghi nhận yêu cầu duy trì hiệu lực Bằng độc quyền sáng chế

Số đơn yêu cầu: DT1-2025-09402 Ngày nộp: 13/06/2025

Liên quan đến Bằng độc quyền sáng chế:

(11) Số bằng	(15) Ngày cấp	Năm yêu cầu duy trì hiệu lực	Hiệu lực được duy trì đến
12857	16/06/2014	12	16/06/2026

(73) Chủ văn bằng bảo hộ: UNECO CO., LTD. (KR)
117, Jeongseojin-ro, Seo-gu, Incheon, Republic of Korea

Thông báo số: 107774/TB-SHTT.$_{IP}$, ngày 25/07/2025 về việc ghi nhận yêu cầu duy trì hiệu lực Bằng độc quyền sáng chế

Số đơn yêu cầu: DT1-2025-09403 Ngày nộp: 13/06/2025

Liên quan đến Bằng độc quyền sáng chế:

(11) Số bằng	(15) Ngày cấp	Năm yêu cầu duy trì hiệu lực	Hiệu lực được duy trì đến
32910	07/07/2022	4	07/07/2026

(73) Chủ văn bằng bảo hộ: TOYO SEIKAN GROUP HOLDINGS, LTD. (JP)
18-1, Higashi-Gotanda 2-chome, Shinagawa-ku, Tokyo 141-8627, Japan
VALSPAR ROCK CO., LTD. (JP)
5F, Rock Paint Building, 2-37-2, Minamisuna, Koto-ku, Tokyo 1360076, Japan

---

Thông báo số: 107775/TB-SHTT.$_{IP}$, ngày 25/07/2025 về việc ghi nhận yêu cầu duy trì hiệu lực Bằng độc quyền sáng chế

Số đơn yêu cầu: DT1-2025-09404 Ngày nộp: 13/06/2025

Liên quan đến Bằng độc quyền sáng chế:

(11) Số bằng	(15) Ngày cấp	Năm yêu cầu duy trì hiệu lực	Hiệu lực được duy trì đến
32659	16/06/2022	4	16/06/2026

(73) Chủ văn bằng bảo hộ: DAE HEUNG IND CO., LTD. (KR)
110 Daecheong-ro, Samseong-myeon, Eumseong-gun, Chungcheongbuk-do 27658 Republic of Korea

---

Thông báo số: 107776/TB-SHTT.IP, ngày 25/07/2025 về việc ghi nhận yêu cầu duy trì hiệu lực Bằng độc quyền sáng chế

Số đơn yêu cầu: DT1-2025-09405 Ngày nộp: 13/06/2025

Liên quan đến Bằng độc quyền sáng chế:

(11) Số bằng	(15) Ngày cấp	Năm yêu cầu duy trì hiệu lực	Hiệu lực được duy trì đến
40559	24/06/2024	2	24/06/2026

(73) Chủ văn bằng bảo hộ: GRAF + CIE AG (CH)
Bildaustrasse 6, CH-8640 Rapperswil, Switzerland

Thông báo số: 107777/TB-SHTT.IP, ngày 25/07/2025 về việc ghi nhận yêu cầu duy trì hiệu lực Bằng độc quyền sáng chế

Số đơn yêu cầu: DT1-2025-09406 Ngày nộp: 13/06/2025

Liên quan đến Bằng độc quyền sáng chế:

(11) Số bằng	(15) Ngày cấp	Năm yêu cầu duy trì hiệu lực	Hiệu lực được duy trì đến
41415	16/09/2024	2	16/09/2026

(73) Chủ văn bằng bảo hộ: OHKI TOSHIAKI (JP)
1148, Doai, imizu-shi, Toyama 9390251, Japan
YOSHIDA RYUJI (JP)
146, Akakura, Oyabe-shi, Toyama 9320814, Japan
JAPAN FLOWER CORPORATION CO., LTD. (JP)
2-3-1, Ryutsu Center Mitoda, Imizu-shi, Toyama 9390402, Japan
FURUMAI TAMOTSU (JP)
3-25-25, Sasanodai Asahi-ku, Yokohama-shi, Kanagawa 2410816, JaPan

---

Thông báo số: 107778/TB-SHTT.IP, ngày 25/07/2025 về việc ghi nhận yêu cầu duy trì hiệu lực Bằng độc quyền sáng chế

Số đơn yêu cầu: DT1-2025-09407 Ngày nộp: 13/06/2025

Liên quan đến Bằng độc quyền sáng chế:

(11) Số bằng	(15) Ngày cấp	Năm yêu cầu duy trì hiệu lực	Hiệu lực được duy trì đến
33495	26/08/2022	4	26/08/2026

(73) Chủ văn bằng bảo hộ: DAIKIN INDUSTRIES, LTD. (JP)
Umeda Center Building, 4-12, Nakazaki-nishi 2-chome, Kita-ku, Osaka-shi, Osaka 5308323, Japan

---

Thông báo số: 107779/TB-SHTT.$_{IP}$, ngày 25/07/2025 về việc ghi nhận yêu cầu duy trì hiệu lực Bằng độc quyền sáng chế

Số đơn yêu cầu: DT1-2025-09408 Ngày nộp: 13/06/2025

Liên quan đến Bằng độc quyền sáng chế:

(11) Số bằng	(15) Ngày cấp	Năm yêu cầu duy trì hiệu lực	Hiệu lực được duy trì đến
24595	16/06/2020	6	16/06/2026

(73) Chủ văn bằng bảo hộ: TOYOTA STEEL CENTER CO., LTD. (JP)
33-4, Shinpo-cho, Tokai-shi, Aichi 476-8533, Japan

Thông báo số: 107780/TB-SHTT.$_{IP}$, ngày 25/07/2025 về việc ghi nhận yêu cầu duy trì hiệu lực Bằng độc quyền sáng chế

Số đơn yêu cầu: DT1-2025-09409 Ngày nộp: 13/06/2025

Liên quan đến Bằng độc quyền sáng chế:

(11) Số bằng	(15) Ngày cấp	Năm yêu cầu duy trì hiệu lực	Hiệu lực được duy trì đến
28946	16/06/2021	5	16/06/2026

(73) Chủ văn bằng bảo hộ: YAMAHA HATSUDOKI KABUSHIKI KAISHA (JP)
2500 Shingai, Iwata-shi, Shizuoka-ken 438-8501, Japan

Thông báo số: 107781/TB-SHTT.IP, ngày 25/07/2025 về việc ghi nhận yêu cầu duy trì hiệu lực Bằng độc quyền sáng chế

Số đơn yêu cầu: DT1-2025-09410 Ngày nộp: 13/06/2025

Liên quan đến Bằng độc quyền sáng chế:

(11) Số bằng	(15) Ngày cấp	Năm yêu cầu duy trì hiệu lực	Hiệu lực được duy trì đến
14206	16/06/2015	11	16/06/2026

(73) Chủ văn bằng bảo hộ: YAMAHA HATSUDOKI KABUSHIKI KAISHA (JP)
2500 Shingai, Iwata, Shizuoka 438-8501, Japan

Thông báo số: 107782/TB-SHTT.IP, ngày 25/07/2025 về việc ghi nhận yêu cầu duy trì hiệu lực Bằng độc quyền sáng chế

Số đơn yêu cầu: DT1-2025-09411 Ngày nộp: 13/06/2025

Liên quan đến Bằng độc quyền sáng chế:

(11) Số bằng	(15) Ngày cấp	Năm yêu cầu duy trì hiệu lực	Hiệu lực được duy trì đến
24593	16/06/2020	6	16/06/2026

(73) Chủ văn bằng bảo hộ: MITSUI CHEMICALS, INC. (JP)
5-2, Higashi-Shimbashi 1-chome, Minato-ku, Tokyo 105-7122, Japan

---

Thông báo số: 107783/TB-SHTT.IP, ngày 25/07/2025 về việc ghi nhận yêu cầu duy trì hiệu lực Bằng độc quyền sáng chế

Số đơn yêu cầu: DT1-2025-09412 Ngày nộp: 13/06/2025

Liên quan đến Bằng độc quyền sáng chế:

(11) Số bằng	(15) Ngày cấp	Năm yêu cầu duy trì hiệu lực	Hiệu lực được duy trì đến
32665	16/06/2022	4	16/06/2026

(73) Chủ văn bằng bảo hộ: PHILIP MORRIS PRODUCTS S.A. (CH)
Quai Jeanrenaud 3, CH-2000 Neuchatel, Switzerland

Thông báo số: 107784/TB-SHTT.IP, ngày 25/07/2025 về việc ghi nhận yêu cầu duy trì hiệu lực Bằng độc quyền sáng chế

Số đơn yêu cầu: DT1-2025-09413 Ngày nộp: 13/06/2025

Liên quan đến Bằng độc quyền sáng chế:

(11) Số bằng	(15) Ngày cấp	Năm yêu cầu duy trì hiệu lực	Hiệu lực được duy trì đến
28908	14/06/2021	5	14/06/2026

(73) Chủ văn bằng bảo hộ: DENSO CORPORATION (JP)
1-1, Showa-cho, Kariya-city, Aichi-pref., 448-8661, Japan

Thông báo số: 107785/TB-SHTT.IP, ngày 25/07/2025 về việc ghi nhận yêu cầu duy trì hiệu lực Bằng độc quyền sáng chế

Số đơn yêu cầu: DT1-2025-09414 Ngày nộp: 13/06/2025

Liên quan đến Bằng độc quyền sáng chế:

(11) Số bằng	(15) Ngày cấp	Năm yêu cầu duy trì hiệu lực	Hiệu lực được duy trì đến
36394	14/06/2023	3	14/06/2026

(73) Chủ văn bằng bảo hộ: GIVAUDAN SA (CH)
5 Chemin de la Parfumerie, 1214 Vernier, Switzerland

Thông báo số: 107786/TB-SHTT.IP, ngày 25/07/2025 về việc ghi nhận yêu cầu duy trì hiệu lực Bằng độc quyền sáng chế

Số đơn yêu cầu: DT1-2025-09415 Ngày nộp: 13/06/2025

Liên quan đến Bằng độc quyền sáng chế:

(11) Số bằng	(15) Ngày cấp	Năm yêu cầu duy trì hiệu lực	Hiệu lực được duy trì đến
12848	16/06/2014	12	16/06/2026

(73) Chủ văn bằng bảo hộ: TAISHO PHARMACEUTICAL CO., LTD. (JP)
24-1, Takada 3-chome, Toshima-ku, Tokyo 170-8633, Japan

Thông báo số: 107787/TB-SHTT.$_{IP}$, ngày 25/07/2025 về việc ghi nhận yêu cầu duy trì hiệu lực Bằng độc quyền sáng chế

Số đơn yêu cầu: DT1-2025-09416 Ngày nộp: 13/06/2025

Liên quan đến Bằng độc quyền sáng chế:

(11) Số bằng	(15) Ngày cấp	Năm yêu cầu duy trì hiệu lực	Hiệu lực được duy trì đến
36390	14/06/2023	3	14/06/2026

(73) Chủ văn bằng bảo hộ: MITSUI CHEMICALS, INC. (JP)
5-2, Higashi-Shimbashi 1-chome, Minato-ku, Tokyo 105-7122, Japan

---

Thông báo số: 107788/TB-SHTT.$_{IP}$, ngày 25/07/2025 về việc ghi nhận yêu cầu duy trì hiệu lực Bằng độc quyền sáng chế

Số đơn yêu cầu: DT1-2025-09417 Ngày nộp: 13/06/2025

Liên quan đến Bằng độc quyền sáng chế:

(11) Số bằng	(15) Ngày cấp	Năm yêu cầu duy trì hiệu lực	Hiệu lực được duy trì đến
36397	14/06/2023	3	14/06/2026

(73) Chủ văn bằng bảo hộ: MUSASHI ENGINEERING, INC. (JP)
1-11-6, Iguchi, Mitaka-shi, Tokyo 181-0011, Japan

Thông báo số: 107789/TB-SHTT.$_{IP}$, ngày 25/07/2025 về việc ghi nhận yêu cầu duy trì hiệu lực Bằng độc quyền sáng chế

Số đơn yêu cầu: DT1-2025-09418 Ngày nộp: 13/06/2025

Liên quan đến Bằng độc quyền sáng chế:

(11) Số bằng	(15) Ngày cấp	Năm yêu cầu duy trì hiệu lực	Hiệu lực được duy trì đến
32667	16/06/2022	4	16/06/2026

(73) Chủ văn bằng bảo hộ: KUMIAI CHEMICAL INDUSTRY CO., LTD. (JP)
4-26, Ikenohata 1-chome, Taito-ku, Tokyo 1108782, Japan

Thông báo số: 107790/TB-SHTT.$_{IP}$, ngày 25/07/2025 về việc ghi nhận yêu cầu duy trì hiệu lực Bằng độc quyền sáng chế

Số đơn yêu cầu: DT1-2025-09419 Ngày nộp: 13/06/2025

Liên quan đến Bằng độc quyền sáng chế:

(11) Số bằng	(15) Ngày cấp	Năm yêu cầu duy trì hiệu lực	Hiệu lực được duy trì đến
24554	15/06/2020	6	15/06/2026

(73) Chủ văn bằng bảo hộ: SMC CORPORATION (JP)
14-1, Sotokanda 4-chome, Chiyoda-ku, Tokyo 1010021, Japan

Thông báo số: 107791/TB-SHTT.$_{IP}$, ngày 25/07/2025 về việc ghi nhận yêu cầu duy trì hiệu lực Bằng độc quyền sáng chế

Số đơn yêu cầu: DT1-2025-09420 Ngày nộp: 13/06/2025

Liên quan đến Bằng độc quyền sáng chế:

(11) Số bằng	(15) Ngày cấp	Năm yêu cầu duy trì hiệu lực	Hiệu lực được duy trì đến
28919	15/06/2021	5	15/06/2026

(73) Chủ văn bằng bảo hộ: SMC CORPORATION (JP)
14-1, Sotokanda 4-chome, Chiyoda-ku, Tokyo 1010021, Japan

Thông báo số: 109038/TB-SHTT.$_{IP}$, ngày 28/07/2025 về việc ghi nhận yêu cầu duy trì hiệu lực Bằng độc quyền sáng chế

Số đơn yêu cầu: DT1-2025-09422 Ngày nộp: 13/06/2025

Liên quan đến Bằng độc quyền sáng chế:

(11) Số bằng	(15) Ngày cấp	Năm yêu cầu duy trì hiệu lực	Hiệu lực được duy trì đến
40470	14/06/2024	2	14/06/2026

(73) Chủ văn bằng bảo hộ: TEIJIN FRONTIER CO., LTD. (JP)
2-4, Nakanoshima 3-chome, Kita-ku, Osaka-shi, Osaka 530-0005 Japan

---

Thông báo số: 109039/TB-SHTT.$_{IP}$, ngày 28/07/2025 về việc ghi nhận yêu cầu duy trì hiệu lực Bằng độc quyền sáng chế

Số đơn yêu cầu: DT1-2025-09423 Ngày nộp: 13/06/2025

Liên quan đến Bằng độc quyền sáng chế:

(11) Số bằng	(15) Ngày cấp	Năm yêu cầu duy trì hiệu lực	Hiệu lực được duy trì đến
15598	14/06/2016	10	14/06/2026

(73) Chủ văn bằng bảo hộ: YAMAHA HATSUDOKI KABUSHIKI KAISHA (JP)
2500 Shingai, Iwata, Shizuoka 438-8501, Japan

Thông báo số: 109040/TB-SHTT.$_{IP}$, ngày 28/07/2025 về việc ghi nhận yêu cầu duy trì hiệu lực Bằng độc quyền sáng chế

Số đơn yêu cầu: DT1-2025-09424 Ngày nộp: 13/06/2025

Liên quan đến Bằng độc quyền sáng chế:

(11) Số bằng	(15) Ngày cấp	Năm yêu cầu duy trì hiệu lực	Hiệu lực được duy trì đến
36723	19/07/2023	3	19/07/2026

(73) Chủ văn bằng bảo hộ: SAMSUNG ELECTRONICS CO., LTD. (KR)
129, Samsung-ro, Yeongtong-gu, Suwon-si, Gyeonggi-do, 16677, Republic of Korea

---

Thông báo số: 109041/TB-SHTT.$_{IP}$, ngày 28/07/2025 về việc ghi nhận yêu cầu duy trì hiệu lực Bằng độc quyền sáng chế

Số đơn yêu cầu: DT1-2025-09425 Ngày nộp: 13/06/2025

Liên quan đến Bằng độc quyền sáng chế:

(11) Số bằng	(15) Ngày cấp	Năm yêu cầu duy trì hiệu lực	Hiệu lực được duy trì đến
25337	28/07/2020	6	28/07/2026

(73) Chủ văn bằng bảo hộ: SAMSUNG ELECTRONICS CO., LTD. (KR)
129, Samsung-ro, Yeongtong-gu, Suwon-si, Gyeonggi-do, 443-742, Korea.

Thông báo số: 109042/TB-SHTT.$_{IP}$, ngày 28/07/2025 về việc ghi nhận yêu cầu duy trì hiệu lực Bằng độc quyền sáng chế

Số đơn yêu cầu: DT1-2025-09426 Ngày nộp: 13/06/2025

Liên quan đến Bằng độc quyền sáng chế:

(11) Số bằng	(15) Ngày cấp	Năm yêu cầu duy trì hiệu lực	Hiệu lực được duy trì đến
36742	24/07/2023	3	24/07/2026

(73) Chủ văn bằng bảo hộ: SAMSUNG ELECTRONICS CO., LTD. (KR)
129, Samsung-ro, Yeongtong-gu, Suwon-si, Gyeonggi-do 16677, Republic of Korea

---

Thông báo số: 109043/TB-SHTT.$_{IP}$, ngày 28/07/2025 về việc ghi nhận yêu cầu duy trì hiệu lực Bằng độc quyền sáng chế

Số đơn yêu cầu: DT1-2025-09427 Ngày nộp: 13/06/2025

Liên quan đến Bằng độc quyền sáng chế:

(11) Số bằng	(15) Ngày cấp	Năm yêu cầu duy trì hiệu lực	Hiệu lực được duy trì đến
40895	22/07/2024	2	22/07/2026

(73) Chủ văn bằng bảo hộ: SAMSUNG ELECTRONICS CO., LTD. (KR)
129, Samsung-ro, Yeongtong-gu, Suwon-si, Gyeonggi-do, 16677, Republic of Korea

---

Thông báo số: 109044/TB-SHTT.IP, ngày 28/07/2025 về việc ghi nhận yêu cầu duy trì hiệu lực Bằng độc quyền sáng chế

Số đơn yêu cầu: DT1-2025-09428 Ngày nộp: 13/06/2025

Liên quan đến Bằng độc quyền sáng chế:

(11) Số bằng	(15) Ngày cấp	Năm yêu cầu duy trì hiệu lực	Hiệu lực được duy trì đến
29264	19/07/2021	5	19/07/2026

(73) Chủ văn bằng bảo hộ: SAMSUNG ELECTRONICS CO., LTD. (KR)
129, Samsung-ro, Yeongtong-gu, Suwon-si, Gyeonggi-do, 443-742, Republic of Korea

---

Thông báo số: 109045/TB-SHTT.IP, ngày 28/07/2025 về việc ghi nhận yêu cầu duy trì hiệu lực Bằng độc quyền sáng chế

Số đơn yêu cầu: DT1-2025-09429 Ngày nộp: 13/06/2025

Liên quan đến Bằng độc quyền sáng chế:

(11) Số bằng	(15) Ngày cấp	Năm yêu cầu duy trì hiệu lực	Hiệu lực được duy trì đến
36823	31/07/2023	3	31/07/2026

(73) Chủ văn bằng bảo hộ: SAMSUNG ELECTRONICS CO., LTD. (KR)
129, Samsung-ro, Yeongtong-gu, Suwon-si, Gyeonggi-do, 443-742, Republic of Korea

---

Thông báo số: 109046/TB-SHTT.IP, ngày 28/07/2025 về việc ghi nhận yêu cầu duy trì hiệu lực Bằng độc quyền sáng chế

Số đơn yêu cầu: DT1-2025-09430 Ngày nộp: 13/06/2025

Liên quan đến Bằng độc quyền sáng chế:

(11) Số bằng	(15) Ngày cấp	Năm yêu cầu duy trì hiệu lực	Hiệu lực được duy trì đến
24939	03/07/2020	6	03/07/2026

(73) Chủ văn bằng bảo hộ: SAMSUNG ELECTRONICS CO., LTD. (KR)
129, Samsung-ro, Yeongtong-gu, Suwon-si, Gyeonggi-do, 443-742, Korea.

Thông báo số: 109047/TB-SHTT.$_{IP}$, ngày 28/07/2025 về việc ghi nhận yêu cầu duy trì hiệu lực Bằng độc quyền sáng chế

Số đơn yêu cầu: DT1-2025-09431 Ngày nộp: 13/06/2025

Liên quan đến Bằng độc quyền sáng chế:

(11) Số bằng	(15) Ngày cấp	Năm yêu cầu duy trì hiệu lực	Hiệu lực được duy trì đến
25241	23/07/2020	6	23/07/2026

(73) Chủ văn bằng bảo hộ: SAMSUNG ELECTRONICS CO., LTD. (KR)
129, Samsung-ro, Yeongtong-gu, Suwon-si, Gyeonggi-do, 443-742, Republic of Korea

---

Thông báo số: 109048/TB-SHTT.$_{IP}$, ngày 28/07/2025 về việc ghi nhận yêu cầu duy trì hiệu lực Bằng độc quyền sáng chế

Số đơn yêu cầu: DT1-2025-09432 Ngày nộp: 13/06/2025

Liên quan đến Bằng độc quyền sáng chế:

(11) Số bằng	(15) Ngày cấp	Năm yêu cầu duy trì hiệu lực	Hiệu lực được duy trì đến
25293	24/07/2020	6	24/07/2026

(73) Chủ văn bằng bảo hộ: SAMSUNG ELECTRONICS CO., LTD. (KR)
129, Samsung-ro, Yeongtong-gu, Suwon-si, Gyeonggi-do, 443-742, Republic of Korea

---

Thông báo số: 109049/TB-SHTT.$_{IP}$, ngày 28/07/2025 về việc ghi nhận yêu cầu duy trì hiệu lực Bằng độc quyền sáng chế

Số đơn yêu cầu: DT1-2025-09433 Ngày nộp: 13/06/2025

Liên quan đến Bằng độc quyền sáng chế:

(11) Số bằng	(15) Ngày cấp	Năm yêu cầu duy trì hiệu lực	Hiệu lực được duy trì đến
15664	06/07/2016	10	06/07/2026

(73) Chủ văn bằng bảo hộ: SAMSUNG ELECTRONICS CO., LTD. (KR)
129, Samsung-ro, Yeongtong-gu, Suwon-si, Gyeonggi-do, 443-742, Korea.

Thông báo số: 109050/TB-SHTT.$_{IP}$, ngày 28/07/2025 về việc ghi nhận yêu cầu duy trì hiệu lực Bằng độc quyền sáng chế

Số đơn yêu cầu: DT1-2025-09434 Ngày nộp: 13/06/2025

Liên quan đến Bằng độc quyền sáng chế:

(11) Số bằng	(15) Ngày cấp	Năm yêu cầu duy trì hiệu lực	Hiệu lực được duy trì đến
36774	26/07/2023	3	26/07/2026

(73) Chủ văn bằng bảo hộ: SAMSUNG ELECTRONICS CO., LTD. (KR)
129, Samsung-ro, Yeongtong-gu, Suwon-si, Gyeonggi-do, 16677, Republic of Korea

---

Thông báo số: 109051/TB-SHTT.$_{IP}$, ngày 28/07/2025 về việc ghi nhận yêu cầu duy trì hiệu lực Bằng độc quyền sáng chế

Số đơn yêu cầu: DT1-2025-09435 Ngày nộp: 13/06/2025

Liên quan đến Bằng độc quyền sáng chế:

(11) Số bằng	(15) Ngày cấp	Năm yêu cầu duy trì hiệu lực	Hiệu lực được duy trì đến
36619	05/07/2023	3	05/07/2026

(73) Chủ văn bằng bảo hộ: SAMSUNG ELECTRONICS CO., LTD. (KR)
129, Samsung-ro, Yeongtong-gu, Suwon-si, Gyeonggi-do, 443-742, Republic of Korea

---

Thông báo số: 109052/TB-SHTT.$_{IP}$, ngày 28/07/2025 về việc ghi nhận yêu cầu duy trì hiệu lực Bằng độc quyền sáng chế

Số đơn yêu cầu: DT1-2025-09436 Ngày nộp: 13/06/2025

Liên quan đến Bằng độc quyền sáng chế:

(11) Số bằng	(15) Ngày cấp	Năm yêu cầu duy trì hiệu lực	Hiệu lực được duy trì đến
29316	22/07/2021	5	22/07/2026

(73) Chủ văn bằng bảo hộ: SAMSUNG ELECTRONICS CO., LTD. (KR)
129, Samsung-ro, Yeongtong-gu, Suwon-si, Gyeonggi-do, 16677, Republic of Korea

---

Thông báo số: 109053/TB-SHTT.$_{IP}$, ngày 28/07/2025 về việc ghi nhận yêu cầu duy trì hiệu lực Bằng độc quyền sáng chế

Số đơn yêu cầu: DT1-2025-09437 Ngày nộp: 13/06/2025

Liên quan đến Bằng độc quyền sáng chế:

(11) Số bằng	(15) Ngày cấp	Năm yêu cầu duy trì hiệu lực	Hiệu lực được duy trì đến
29097	01/07/2021	5	01/07/2026

(73) Chủ văn bằng bảo hộ: SAMSUNG ELECTRONICS CO., LTD. (KR)
129, Samsung-ro, Yeongtong-gu, Suwon-si, Gyeonggi-do, 16677, Republic of Korea

---

Thông báo số: 109054/TB-SHTT.$_{IP}$, ngày 28/07/2025 về việc ghi nhận yêu cầu duy trì hiệu lực Bằng độc quyền sáng chế

Số đơn yêu cầu: DT1-2025-09438 Ngày nộp: 13/06/2025

Liên quan đến Bằng độc quyền sáng chế:

(11) Số bằng	(15) Ngày cấp	Năm yêu cầu duy trì hiệu lực	Hiệu lực được duy trì đến
17197	11/07/2017	9	11/07/2026

(73) Chủ văn bằng bảo hộ: SAMSUNG ELECTRONICS CO., LTD. (KR)
129, Samsung-ro, Yeongtong-gu, Suwon-si, Gyeonggi-do, 443-742, Korea

---

Thông báo số: 109055/TB-SHTT.$_{IP}$, ngày 28/07/2025 về việc ghi nhận yêu cầu duy trì hiệu lực Bằng độc quyền sáng chế

Số đơn yêu cầu: DT1-2025-09439 Ngày nộp: 13/06/2025

Liên quan đến Bằng độc quyền sáng chế:

(11) Số bằng	(15) Ngày cấp	Năm yêu cầu duy trì hiệu lực	Hiệu lực được duy trì đến
25280	24/07/2020	6	24/07/2026

(73) Chủ văn bằng bảo hộ: SAMSUNG ELECTRONICS CO., LTD. (KR)
129, Samsung-ro, Yeongtong-gu, Suwon-si, Gyeonggi-do, 443-742, Republic of Korea

---

Thông báo số: 109056/TB-SHTT.$_{IP}$, ngày 28/07/2025 về việc ghi nhận yêu cầu duy trì hiệu lực Bằng độc quyền sáng chế

Số đơn yêu cầu: DT1-2025-09440 Ngày nộp: 13/06/2025

Liên quan đến Bằng độc quyền sáng chế:

(11) Số bằng	(15) Ngày cấp	Năm yêu cầu duy trì hiệu lực	Hiệu lực được duy trì đến
36824	31/07/2023	3	31/07/2026

(73) Chủ văn bằng bảo hộ: SAMSUNG ELECTRONICS CO., LTD. (KR)
129, Samsung-ro, Yeongtong-gu, Suwon-si, Gyeonggi-do 16677, Republic of Korea

---

Thông báo số: 109057/TB-SHTT.$_{IP}$, ngày 28/07/2025 về việc ghi nhận yêu cầu duy trì hiệu lực Bằng độc quyền sáng chế

Số đơn yêu cầu: DT1-2025-09441 Ngày nộp: 13/06/2025

Liên quan đến Bằng độc quyền sáng chế:

(11) Số bằng	(15) Ngày cấp	Năm yêu cầu duy trì hiệu lực	Hiệu lực được duy trì đến
25276	24/07/2020	6	24/07/2026

(73) Chủ văn bằng bảo hộ: SAMSUNG ELECTRONICS CO., LTD. (KR)
129, Samsung-ro, Yeongtong-gu, Suwon-si, Gyeonggi-do, 443-742, Republic of Korea

---

Thông báo số: 109058/TB-SHTT.$_{IP}$, ngày 28/07/2025 về việc ghi nhận yêu cầu duy trì hiệu lực Bằng độc quyền sáng chế

Số đơn yêu cầu: DT1-2025-09442 Ngày nộp: 13/06/2025

Liên quan đến Bằng độc quyền sáng chế:

(11) Số bằng	(15) Ngày cấp	Năm yêu cầu duy trì hiệu lực	Hiệu lực được duy trì đến
17190	11/07/2017	9	11/07/2026

(73) Chủ văn bằng bảo hộ: SAMSUNG ELECTRONICS CO., LTD. (KR)
129, Samsung-ro, Yeongtong-gu, Suwon-si, Gyeonggi-do, 443-742, Republic of Korea

---

Thông báo số: 109059/TB-SHTT.$_{IP}$, ngày 28/07/2025 về việc ghi nhận yêu cầu duy trì hiệu lực Bằng độc quyền sáng chế

Số đơn yêu cầu: DT1-2025-09443 Ngày nộp: 13/06/2025

Liên quan đến Bằng độc quyền sáng chế:

(11) Số bằng	(15) Ngày cấp	Năm yêu cầu duy trì hiệu lực	Hiệu lực được duy trì đến
36692	17/07/2023	3	17/07/2026

(73) Chủ văn bằng bảo hộ: SAMSUNG ELECTRONICS CO., LTD. (KR)
129, Samsung-ro, Yeongtong-gu, Suwon-si, Gyeonggi-do, 443-742, Republic of Korea

---

Thông báo số: 109060/TB-SHTT.IP, ngày 28/07/2025 về việc ghi nhận yêu cầu duy trì hiệu lực Bằng độc quyền sáng chế

Số đơn yêu cầu: DT1-2025-09444 Ngày nộp: 13/06/2025

Liên quan đến Bằng độc quyền sáng chế:

(11) Số bằng	(15) Ngày cấp	Năm yêu cầu duy trì hiệu lực	Hiệu lực được duy trì đến
24966	06/07/2020	6	06/07/2026

(73) Chủ văn bằng bảo hộ: SAMSUNG ELECTRONICS CO., LTD. (KR)
129, Samsung-ro, Yeongtong-gu Suwon-si, Gyeonggi-do 16677, Republic of Korea

---

Thông báo số: 109061/TB-SHTT.IP, ngày 28/07/2025 về việc ghi nhận yêu cầu duy trì hiệu lực Bằng độc quyền sáng chế

Số đơn yêu cầu: DT1-2025-09445 Ngày nộp: 13/06/2025

Liên quan đến Bằng độc quyền sáng chế:

(11) Số bằng	(15) Ngày cấp	Năm yêu cầu duy trì hiệu lực	Hiệu lực được duy trì đến
29267	19/07/2021	5	19/07/2026

(73) Chủ văn bằng bảo hộ: SAMSUNG ELECTRONICS CO., LTD. (KR)
129, Samsung-ro, Yeongtong-gu, Suwon-si, Gyeonggi-do, 443-742, Republic of Korea

---

Thông báo số: 109062/TB-SHTT.IP, ngày 28/07/2025 về việc ghi nhận yêu cầu duy trì hiệu lực Bằng độc quyền sáng chế

Số đơn yêu cầu: DT1-2025-09446 Ngày nộp: 13/06/2025

Liên quan đến Bằng độc quyền sáng chế:

(11) Số bằng	(15) Ngày cấp	Năm yêu cầu duy trì hiệu lực	Hiệu lực được duy trì đến
32927	11/07/2022	4	11/07/2026

(73) Chủ văn bằng bảo hộ: SAMSUNG ELECTRONICS CO., LTD. (KR)
129, Samsung-ro, Yeongtong-gu, Suwon-si, Gyeonggi-do, 16677, Republic of Korea

---

Thông báo số: 109063/TB-SHTT.$_{IP}$, ngày 28/07/2025 về việc ghi nhận yêu cầu duy trì hiệu lực Bằng độc quyền sáng chế

Số đơn yêu cầu: DT1-2025-09447 Ngày nộp: 13/06/2025

Liên quan đến Bằng độc quyền sáng chế:

(11) Số bằng	(15) Ngày cấp	Năm yêu cầu duy trì hiệu lực	Hiệu lực được duy trì đến
24895	01/07/2020	6	01/07/2026

(73) Chủ văn bằng bảo hộ: SAMSUNG ELECTRONICS CO., LTD. (KR)
129, Samsung-ro, Yeongtong-gu, Suwon-si, Gyeonggi-do 443-742, Republic of Korea

---

Thông báo số: 109064/TB-SHTT.$_{IP}$, ngày 28/07/2025 về việc ghi nhận yêu cầu duy trì hiệu lực Bằng độc quyền sáng chế

Số đơn yêu cầu: DT1-2025-09448 Ngày nộp: 13/06/2025

Liên quan đến Bằng độc quyền sáng chế:

(11) Số bằng	(15) Ngày cấp	Năm yêu cầu duy trì hiệu lực	Hiệu lực được duy trì đến
29266	19/07/2021	5	19/07/2026

(73) Chủ văn bằng bảo hộ: SAMSUNG ELECTRONICS CO., LTD. (KR)
129, Samsung-ro, Yeongtong-gu, Suwon-si, Gyeonggi-do, 443-742, Republic of Korea

---

Thông báo số: 109065/TB-SHTT.$_{IP}$, ngày 28/07/2025 về việc ghi nhận yêu cầu duy trì hiệu lực Bằng độc quyền sáng chế

Số đơn yêu cầu: DT1-2025-09449 Ngày nộp: 13/06/2025

Liên quan đến Bằng độc quyền sáng chế:

(11) Số bằng	(15) Ngày cấp	Năm yêu cầu duy trì hiệu lực	Hiệu lực được duy trì đến
40901	22/07/2024	2	22/07/2026

(73) Chủ văn bằng bảo hộ: SAMSUNG ELECTRONICS CO., LTD. (KR)
129, Samsung-ro, Yeongtong-gu, Suwon-si, Gyeonggi-do 16677, Republic of Korea

---

Thông báo số: 109066/TB-SHTT.$_{IP}$, ngày 28/07/2025 về việc ghi nhận yêu cầu duy trì hiệu lực Bằng độc quyền sáng chế

Số đơn yêu cầu: DT1-2025-09450 Ngày nộp: 13/06/2025

Liên quan đến Bằng độc quyền sáng chế:

(11) Số bằng	(15) Ngày cấp	Năm yêu cầu duy trì hiệu lực	Hiệu lực được duy trì đến
29330	23/07/2021	5	23/07/2026

(73) Chủ văn bằng bảo hộ: SAMSUNG ELECTRONICS CO., LTD. (KR)
129, Samsung-ro, Yeongtong-gu, Suwon-si, Gyeonggi-do, 443-742, Republic of Korea

---

Thông báo số: 109067/TB-SHTT.$_{IP}$, ngày 28/07/2025 về việc ghi nhận yêu cầu duy trì hiệu lực Bằng độc quyền sáng chế

Số đơn yêu cầu: DT1-2025-09451 Ngày nộp: 13/06/2025

Liên quan đến Bằng độc quyền sáng chế:

(11) Số bằng	(15) Ngày cấp	Năm yêu cầu duy trì hiệu lực	Hiệu lực được duy trì đến
25016	08/07/2020	6	08/07/2026

(73) Chủ văn bằng bảo hộ: SAMSUNG ELECTRONICS CO., LTD. (KR)
129, Samsung-ro, Yeongtong-gu, Suwon-si, Gyeonggi-do, 443-742, Republic of Korea

---

Thông báo số: 109068/TB-SHTT.$_{IP}$, ngày 28/07/2025 về việc ghi nhận yêu cầu duy trì hiệu lực Bằng độc quyền sáng chế

Số đơn yêu cầu: DT1-2025-09452 Ngày nộp: 13/06/2025

Liên quan đến Bằng độc quyền sáng chế:

(11) Số bằng	(15) Ngày cấp	Năm yêu cầu duy trì hiệu lực	Hiệu lực được duy trì đến
29331	23/07/2021	5	23/07/2026

(73) Chủ văn bằng bảo hộ: SAMSUNG ELECTRONICS CO., LTD. (KR)
129, Samsung-ro, Yeongtong-gu, Suwon-si, Gyeonggi-do 443-742, Republic of Korea

---

Thông báo số: 109069/TB-SHTT.$_{IP}$, ngày 28/07/2025 về việc ghi nhận yêu cầu duy trì hiệu lực Bằng độc quyền sáng chế

Số đơn yêu cầu: DT1-2025-09453 Ngày nộp: 13/06/2025

Liên quan đến Bằng độc quyền sáng chế:

(11) Số bằng	(15) Ngày cấp	Năm yêu cầu duy trì hiệu lực	Hiệu lực được duy trì đến
29285	20/07/2021	5	20/07/2026

(73) Chủ văn bằng bảo hộ: SAMSUNG ELECTRONICS CO., LTD. (KR)
129, Samsung-ro, Yeongtong-gu, Suwon-si, Gyeonggi-do, 443-742, Republic of Korea

---

Thông báo số: 109070/TB-SHTT.$_{IP}$, ngày 28/07/2025 về việc ghi nhận yêu cầu duy trì hiệu lực Bằng độc quyền sáng chế

Số đơn yêu cầu: DT1-2025-09454 Ngày nộp: 13/06/2025

Liên quan đến Bằng độc quyền sáng chế:

(11) Số bằng	(15) Ngày cấp	Năm yêu cầu duy trì hiệu lực	Hiệu lực được duy trì đến
36743	24/07/2023	3	24/07/2026

(73) Chủ văn bằng bảo hộ: SAMSUNG ELECTRONICS CO., LTD. (KR)
129, Samsung-ro, Yeongtong-gu, Suwon-si, Gyeonggi-do, 16677, Republic of Korea

---

Thông báo số: 109071/TB-SHTT.$_{IP}$, ngày 28/07/2025 về việc ghi nhận yêu cầu duy trì hiệu lực Bằng độc quyền sáng chế

Số đơn yêu cầu: DT1-2025-09455 Ngày nộp: 13/06/2025

Liên quan đến Bằng độc quyền sáng chế:

(11) Số bằng	(15) Ngày cấp	Năm yêu cầu duy trì hiệu lực	Hiệu lực được duy trì đến
17240	25/07/2017	9	25/07/2026

(73) Chủ văn bằng bảo hộ: SAMSUNG ELECTRONICS CO., LTD. (KR)
129, Samsung-ro, Yeongtong-gu, Suwon-si, Gyeonggi-do, 443-742, Korea.

Thông báo số: 109072/TB-SHTT.$_{IP}$, ngày 28/07/2025 về việc ghi nhận yêu cầu duy trì hiệu lực Bằng độc quyền sáng chế

Số đơn yêu cầu: DT1-2025-09456 Ngày nộp: 13/06/2025

Liên quan đến Bằng độc quyền sáng chế:

(11) Số bằng	(15) Ngày cấp	Năm yêu cầu duy trì hiệu lực	Hiệu lực được duy trì đến
36724	19/07/2023	3	19/07/2026

(73) Chủ văn bằng bảo hộ: SAMSUNG ELECTRONICS CO., LTD. (KR)
129, Samsung-ro, Yeongtong-gu, Suwon-si, Gyeonggi-do 16677, Republic of Korea

---

Thông báo số: 109073/TB-SHTT.$_{IP}$, ngày 28/07/2025 về việc ghi nhận yêu cầu duy trì hiệu lực Bằng độc quyền sáng chế

Số đơn yêu cầu: DT1-2025-09457 Ngày nộp: 13/06/2025

Liên quan đến Bằng độc quyền sáng chế:

(11) Số bằng	(15) Ngày cấp	Năm yêu cầu duy trì hiệu lực	Hiệu lực được duy trì đến
40735	05/07/2024	2	05/07/2026

(73) Chủ văn bằng bảo hộ: SAMSUNG ELECTRONICS CO., LTD. (KR)
129, Samsung-ro, Yeongtong-gu, Suwon-si, Gyeonggi-do 16677, Republic of Korea

---

Thông báo số: 109074/TB-SHTT.IP, ngày 28/07/2025 về việc ghi nhận yêu cầu duy trì hiệu lực Bằng độc quyền sáng chế

Số đơn yêu cầu: DT1-2025-09458 Ngày nộp: 13/06/2025

Liên quan đến Bằng độc quyền sáng chế:

(11) Số bằng	(15) Ngày cấp	Năm yêu cầu duy trì hiệu lực	Hiệu lực được duy trì đến
15663	06/07/2016	10	06/07/2026

(73) Chủ văn bằng bảo hộ: SAMSUNG ELECTRONLCS CO., LTD. (KR)
129, Samsung-ro, Yeongtong-gu, Suwon-si, Gyeonggi-do, 443-742, Korea.

Thông báo số: 109075/TB-SHTT.IP, ngày 28/07/2025 về việc ghi nhận yêu cầu duy trì hiệu lực Bằng độc quyền sáng chế

Số đơn yêu cầu: DT1-2025-09459 Ngày nộp: 13/06/2025

Liên quan đến Bằng độc quyền sáng chế:

(11) Số bằng	(15) Ngày cấp	Năm yêu cầu duy trì hiệu lực	Hiệu lực được duy trì đến
25338	28/07/2020	6	28/07/2026

(73) Chủ văn bằng bảo hộ: SAMSUNG ELECTRONICS CO., LTD. (KR)
129, Samsung-ro, Yeongtong-gu, Suwon-si, Gyeonggi-do, 443-742, Korea.

Thông báo số: 109076/TB-SHTT.IP, ngày 28/07/2025 về việc ghi nhận yêu cầu duy trì hiệu lực Bằng độc quyền sáng chế

Số đơn yêu cầu: DT1-2025-09460 Ngày nộp: 13/06/2025

Liên quan đến Bằng độc quyền sáng chế:

(11) Số bằng	(15) Ngày cấp	Năm yêu cầu duy trì hiệu lực	Hiệu lực được duy trì đến
36616	04/07/2023	3	04/07/2026

(73) Chủ văn bằng bảo hộ: SAMSUNG ELECTRONICS CO., LTD. (KR)
129, Samsung-ro, Yeongtong-gu, Suwon-si, Gyeonggi-do, 443-742, Republic of Korea

---

Thông báo số: 109077/TB-SHTT.IP, ngày 28/07/2025 về việc ghi nhận yêu cầu duy trì hiệu lực Bằng độc quyền sáng chế

Số đơn yêu cầu: DT1-2025-09461 Ngày nộp: 13/06/2025

Liên quan đến Bằng độc quyền sáng chế:

(11) Số bằng	(15) Ngày cấp	Năm yêu cầu duy trì hiệu lực	Hiệu lực được duy trì đến
36768	25/07/2023	3	25/07/2026

(73) Chủ văn bằng bảo hộ: SAMSUNG ELECTRONICS CO., LTD. (KR)
129, Samsung-ro, Yeongtong-gu, Suwon-si, Gyeonggi-do 16677, Republic of Korea

---

Thông báo số: 109078/TB-SHTT.IP, ngày 28/07/2025 về việc ghi nhận yêu cầu duy trì hiệu lực Bằng độc quyền sáng chế

Số đơn yêu cầu: DT1-2025-09462 Ngày nộp: 13/06/2025

Liên quan đến Bằng độc quyền sáng chế:

(11) Số bằng	(15) Ngày cấp	Năm yêu cầu duy trì hiệu lực	Hiệu lực được duy trì đến
36740	21/07/2023	3	21/07/2026

(73) Chủ văn bằng bảo hộ: SAMSUNG ELECTRONICS CO., LTD. (KR)
129, Samsung-ro, Yeongtong-gu, Suwon-si, Gyeonggi-do, 443-742, Republic of Korea

---

Thông báo số: 109079/TB-SHTT.$_{IP}$, ngày 28/07/2025 về việc ghi nhận yêu cầu duy trì hiệu lực Bằng độc quyền sáng chế

Số đơn yêu cầu: DT1-2025-09463 Ngày nộp: 13/06/2025

Liên quan đến Bằng độc quyền sáng chế:

(11) Số bằng	(15) Ngày cấp	Năm yêu cầu duy trì hiệu lực	Hiệu lực được duy trì đến
19667	17/07/2018	8	17/07/2026

(73) Chủ văn bằng bảo hộ: SAMSUNG ELECTRONICS CO., LTD. (KR)
129, Samsung-ro, Yeongtong-gu, Suwon-si, Gyeonggi-do, 443-742, Republic of Korea

---

Thông báo số: 109080/TB-SHTT.$_{IP}$, ngày 28/07/2025 về việc ghi nhận yêu cầu duy trì hiệu lực Bằng độc quyền sáng chế

Số đơn yêu cầu: DT1-2025-09464 Ngày nộp: 13/06/2025

Liên quan đến Bằng độc quyền sáng chế:

(11) Số bằng	(15) Ngày cấp	Năm yêu cầu duy trì hiệu lực	Hiệu lực được duy trì đến
25146	16/07/2020	6	16/07/2026

(73) Chủ văn bằng bảo hộ: SAMSUNG ELECTRONICS CO., LTD. (KR)
129, Samsung-ro, Yeongtong-gu, Suwon-si, Gyeonggi-do, 443-742, Republic of Korea

---

Thông báo số: 109081/TB-SHTT.$_{IP}$, ngày 28/07/2025 về việc ghi nhận yêu cầu duy trì hiệu lực Bằng độc quyền sáng chế

Số đơn yêu cầu: DT1-2025-09465 Ngày nộp: 13/06/2025

Liên quan đến Bằng độc quyền sáng chế:

(11) Số bằng	(15) Ngày cấp	Năm yêu cầu duy trì hiệu lực	Hiệu lực được duy trì đến
15707	18/07/2016	10	18/07/2026

(73) Chủ văn bằng bảo hộ: SAMSUNG ELECTRONICS CO., LTD. (KR)
129, Samsung-ro, Yeongtong-gu, Suwon-si, Gyeonggi-do, 443-742, Republic of Korea

---

Thông báo số: 109082/TB-SHTT.$_{IP}$, ngày 28/07/2025 về việc ghi nhận yêu cầu duy trì hiệu lực Bằng độc quyền sáng chế

Số đơn yêu cầu: DT1-2025-09466 Ngày nộp: 13/06/2025

Liên quan đến Bằng độc quyền sáng chế:

(11) Số bằng	(15) Ngày cấp	Năm yêu cầu duy trì hiệu lực	Hiệu lực được duy trì đến
25149	16/07/2020	6	16/07/2026

(73) Chủ văn bằng bảo hộ: SAMSUNG ELECTRONICS CO., LTD. (KR)
129, Samsung-ro, Yeongtong-gu, Suwon-si, Gyeonggi-do, 443-742, Korea

---

Thông báo số: 109083/TB-SHTT.$_{IP}$, ngày 28/07/2025 về việc ghi nhận yêu cầu duy trì hiệu lực Bằng độc quyền sáng chế

Số đơn yêu cầu: DT1-2025-09467 Ngày nộp: 13/06/2025

Liên quan đến Bằng độc quyền sáng chế:

(11) Số bằng	(15) Ngày cấp	Năm yêu cầu duy trì hiệu lực	Hiệu lực được duy trì đến
40842	15/07/2024	2	15/07/2026

(73) Chủ văn bằng bảo hộ: SAMSUNG ELECTRONICS CO., LTD. (KR)
129, Samsung-ro, Yeongtong-gu, Suwon-si, Gyeonggi-do 16677, Republic of Korea

---

Thông báo số: 109084/TB-SHTT.$_{IP}$, ngày 28/07/2025 về việc ghi nhận yêu cầu duy trì hiệu lực Bằng độc quyền sáng chế

Số đơn yêu cầu: DT1-2025-09468 Ngày nộp: 13/06/2025

Liên quan đến Bằng độc quyền sáng chế:

(11) Số bằng	(15) Ngày cấp	Năm yêu cầu duy trì hiệu lực	Hiệu lực được duy trì đến
25019	09/07/2020	6	09/07/2026

(73) Chủ văn bằng bảo hộ: SAMSUNG ELECTRONICS CO., LTD. (KR)
129, Samsung-ro, Yeongtong-gu, Suwon-si, Gyeonggi-do, 443-742, Republic of Korea

---

Thông báo số: 109085/TB-SHTT.$_{IP}$, ngày 28/07/2025 về việc ghi nhận yêu cầu duy trì hiệu lực Bằng độc quyền sáng chế

Số đơn yêu cầu: DT1-2025-09469 Ngày nộp: 13/06/2025

Liên quan đến Bằng độc quyền sáng chế:

(11) Số bằng	(15) Ngày cấp	Năm yêu cầu duy trì hiệu lực	Hiệu lực được duy trì đến
25148	16/07/2020	6	16/07/2026

(73) Chủ văn bằng bảo hộ: SAMSUNG ELECTRONICS CO., LTD. (KR)
129, Samsung-ro, Yeongtong-gu, Suwon-si, Gyeonggi-do, 443-742, Korea

---

Thông báo số: 109086/TB-SHTT.$_{IP}$, ngày 28/07/2025 về việc ghi nhận yêu cầu duy trì hiệu lực Bằng độc quyền sáng chế

Số đơn yêu cầu: DT1-2025-09470 Ngày nộp: 13/06/2025

Liên quan đến Bằng độc quyền sáng chế:

(11) Số bằng	(15) Ngày cấp	Năm yêu cầu duy trì hiệu lực	Hiệu lực được duy trì đến
15656	06/07/2016	10	06/07/2026

(73) Chủ văn bằng bảo hộ: SAMSUNG ELECTRONICS CO., LTD. (KR)
129, Samsung-ro, Yeongtong-gu, Suwon-si, Gyeonggi-do, 443-742, Republic of Korea

---

Thông báo số: 109087/TB-SHTT.$_{IP}$, ngày 28/07/2025 về việc ghi nhận yêu cầu duy trì hiệu lực Bằng độc quyền sáng chế

Số đơn yêu cầu: DT1-2025-09471 Ngày nộp: 13/06/2025

Liên quan đến Bằng độc quyền sáng chế:

(11) Số bằng	(15) Ngày cấp	Năm yêu cầu duy trì hiệu lực	Hiệu lực được duy trì đến
40736	05/07/2024	2	05/07/2026

(73) Chủ văn bằng bảo hộ: SAMSUNG ELECTRONICS CO., LTD. (KR)
129, Samsung-ro, Yeongtong-gu, Suwon-si, Gyeonggi-do, 443-742, Republic of Korea

---

Thông báo số: 109088/TB-SHTT.$_{IP}$, ngày 28/07/2025 về việc ghi nhận yêu cầu duy trì hiệu lực Bằng độc quyền sáng chế

Số đơn yêu cầu: DT1-2025-09472 Ngày nộp: 13/06/2025

Liên quan đến Bằng độc quyền sáng chế:

(11) Số bằng	(15) Ngày cấp	Năm yêu cầu duy trì hiệu lực	Hiệu lực được duy trì đến
36620	05/07/2023	3	05/07/2026

(73) Chủ văn bằng bảo hộ: SAMSUNG ELECTRONICS CO., LTD. (KR)
129, Samsung-ro, Yeongtong-gu, Suwon-si, Gyeonggi-do 16677, Republic of Korea

---

Thông báo số: 109089/TB-SHTT.$_{IP}$, ngày 28/07/2025 về việc ghi nhận yêu cầu duy trì hiệu lực Bằng độc quyền sáng chế

Số đơn yêu cầu: DT1-2025-09473 Ngày nộp: 13/06/2025

Liên quan đến Bằng độc quyền sáng chế:

(11) Số bằng	(15) Ngày cấp	Năm yêu cầu duy trì hiệu lực	Hiệu lực được duy trì đến
36686	17/07/2023	3	17/07/2026

(73) Chủ văn bằng bảo hộ: SAMSUNG ELECTRONICS CO., LTD. (KR)
129, Samsung-ro, Yeongtong-gu, Suwon-si, Gyeonggi-do, 443-742, Republic of Korea

---

Thông báo số: 109090/TB-SHTT.$_{IP}$, ngày 28/07/2025 về việc ghi nhận yêu cầu duy trì hiệu lực Bằng độc quyền sáng chế

Số đơn yêu cầu: DT1-2025-09474 Ngày nộp: 13/06/2025

Liên quan đến Bằng độc quyền sáng chế:

(11) Số bằng	(15) Ngày cấp	Năm yêu cầu duy trì hiệu lực	Hiệu lực được duy trì đến
25278	24/07/2020	6	24/07/2026

(73) Chủ văn bằng bảo hộ: SAMSUNG ELECTRONICS CO., LTD. (KR)
129, Samsung-ro, Yeongtong-gu, Suwon-si, Gyeonggi-do, 443-742, Republic of Korea

---

Thông báo số: 109091/TB-SHTT.$_{IP}$, ngày 28/07/2025 về việc ghi nhận yêu cầu duy trì hiệu lực Bằng độc quyền sáng chế

Số đơn yêu cầu: DT1-2025-09475 Ngày nộp: 13/06/2025

Liên quan đến Bằng độc quyền sáng chế:

(11) Số bằng	(15) Ngày cấp	Năm yêu cầu duy trì hiệu lực	Hiệu lực được duy trì đến
40886	19/07/2024	2	19/07/2026

(73) Chủ văn bằng bảo hộ: BEIJING BYTEDANCE NETWORK TECHNOLOGY CO., LTD. (CN)
Room B-0035, 2/F, No. 3 Building No. 30, Shixing Road, Shijingshan District Beijing 100041, China
BYTEDANCE INC. (US)
12655 West Jefferson Boulevard Sixth Floor, Suite No. 137 Los Angeles, California 90066, USA

Thông báo số: 109092/TB-SHTT.$_{IP}$, ngày 28/07/2025 về việc ghi nhận yêu cầu duy trì hiệu lực Bằng độc quyền sáng chế

Số đơn yêu cầu: DT1-2025-09476 Ngày nộp: 13/06/2025

Liên quan đến Bằng độc quyền sáng chế:

(11) Số bằng	(15) Ngày cấp	Năm yêu cầu duy trì hiệu lực	Hiệu lực được duy trì đến
21961	16/09/2019	7	16/09/2026

(73) Chủ văn bằng bảo hộ: YJM GAMES CO., LTD. (KR)
8F, Teheran-ro 77-gil 11-9, Gangnam-gu, Seoul, Republic of Korea.

Thông báo số: 109093/TB-SHTT.$_{IP}$, ngày 28/07/2025 về việc ghi nhận yêu cầu duy trì hiệu lực Bằng độc quyền sáng chế

Số đơn yêu cầu: DT1-2025-09477 Ngày nộp: 13/06/2025

Liên quan đến Bằng độc quyền sáng chế:

(11) Số bằng	(15) Ngày cấp	Năm yêu cầu duy trì hiệu lực	Hiệu lực được duy trì đến
44498	03/03/2025	2	03/03/2027

(73) Chủ văn bằng bảo hộ: LOTTE CO., LTD. (JP)
20-1, Nishi-shinjuku 3-chome, Shinjuku-ku, Tokyo 160-0023, Japan

---

Thông báo số: 109094/TB-SHTT.$_{IP}$, ngày 28/07/2025 về việc ghi nhận yêu cầu duy trì hiệu lực Bằng độc quyền sáng chế

Số đơn yêu cầu: DT1-2025-09478 Ngày nộp: 13/06/2025

Liên quan đến Bằng độc quyền sáng chế:

(11) Số bằng	(15) Ngày cấp	Năm yêu cầu duy trì hiệu lực	Hiệu lực được duy trì đến
44498	03/03/2025	3	03/03/2028

(73) Chủ văn bằng bảo hộ: LOTTE CO., LTD. (JP)
20-1, Nishi-shinjuku 3-chome, Shinjuku-ku, Tokyo 160-0023, Japan

---

Thông báo số: 109095/TB-SHTT.$_{IP}$, ngày 28/07/2025 về việc ghi nhận yêu cầu duy trì hiệu lực Bằng độc quyền sáng chế

Số đơn yêu cầu: DT1-2025-09479 Ngày nộp: 13/06/2025

Liên quan đến Bằng độc quyền sáng chế:

(11) Số bằng	(15) Ngày cấp	Năm yêu cầu duy trì hiệu lực	Hiệu lực được duy trì đến
32677	17/06/2022	4	17/06/2026

(73) Chủ văn bằng bảo hộ: MAI, JENNIFER (US)
411 N 90th Street #106, Seattle, Washington 98104, United States of America

---

Thông báo số: 109096/TB-SHTT.$_{IP}$, ngày 28/07/2025 về việc ghi nhận yêu cầu duy trì hiệu lực Bằng độc quyền sáng chế

Số đơn yêu cầu: DT1-2025-09480 Ngày nộp: 13/06/2025

Liên quan đến Bằng độc quyền sáng chế:

(11) Số bằng	(15) Ngày cấp	Năm yêu cầu duy trì hiệu lực	Hiệu lực được duy trì đến
29261	16/07/2021	5	16/07/2026

(73) Chủ văn bằng bảo hộ: SEVECOM S.P.A. (IT)
Via Privata Goito 8, 20037 Paderno Dugnano, Milano, Italy

Thông báo số: 109097/TB-SHTT.$_{IP}$, ngày 28/07/2025 về việc ghi nhận yêu cầu duy trì hiệu lực Bằng độc quyền sáng chế

Số đơn yêu cầu: DT1-2025-09481 Ngày nộp: 13/06/2025

Liên quan đến Bằng độc quyền sáng chế:

(11) Số bằng	(15) Ngày cấp	Năm yêu cầu duy trì hiệu lực	Hiệu lực được duy trì đến
37338	22/09/2023	3	22/09/2026

(73) Chủ văn bằng bảo hộ: GS CALTEX CORPORATION (KR)
(Yeoksam-dong) 508, Nonhyeon-ro, Gangnam-gu, Seoul 06141, Republic of Korea

---

Thông báo số: 109098/TB-SHTT.IP, ngày 28/07/2025 về việc ghi nhận yêu cầu duy trì hiệu lực Bằng độc quyền sáng chế

Số đơn yêu cầu: DT1-2025-09482 Ngày nộp: 13/06/2025

Liên quan đến Bằng độc quyền sáng chế:

(11) Số bằng	(15) Ngày cấp	Năm yêu cầu duy trì hiệu lực	Hiệu lực được duy trì đến
38075	27/11/2023	3	27/11/2026

(73) Chủ văn bằng bảo hộ: TECNIMEDE SOCIEDADE TECNICO-MEDICINAL S.A. (PT)
Rua Tapada Grande, N.o 2, Abrunheira, P-2710-089 Sintra, Portugal

---

Thông báo số: 109099/TB-SHTT.IP, ngày 28/07/2025 về việc ghi nhận yêu cầu duy trì hiệu lực Bằng độc quyền sáng chế

Số đơn yêu cầu: DT1-2025-09483 Ngày nộp: 13/06/2025

Liên quan đến Bằng độc quyền sáng chế:

(11) Số bằng	(15) Ngày cấp	Năm yêu cầu duy trì hiệu lực	Hiệu lực được duy trì đến
25064	10/07/2020	6	10/07/2026

(73) Chủ văn bằng bảo hộ: TVS MOTOR COMPANY LIMITED (IN)
JAYALAKSHMI ESTATES, 29 (Old No. 8), Haddows Road, Chennai 600006, India

---

Thông báo số: 109100/TB-SHTT.IP, ngày 28/07/2025 về việc ghi nhận yêu cầu duy trì hiệu lực Bằng độc quyền sáng chế

Số đơn yêu cầu: DT1-2025-09484 Ngày nộp: 13/06/2025

Liên quan đến Bằng độc quyền sáng chế:

(11) Số bằng	(15) Ngày cấp	Năm yêu cầu duy trì hiệu lực	Hiệu lực được duy trì đến
30992	29/12/2021	5	29/12/2026

(73) Chủ văn bằng bảo hộ: TECNIMEDE SOCIEDADE TECNICO-MEDICINAL S.A. (PT)
Rua Tapada Grande, N.o 2, Abrunheira, P-2710-089 Sintra, Portugal

---

Thông báo số: 109101/TB-SHTT.IP, ngày 28/07/2025 về việc ghi nhận yêu cầu duy trì hiệu lực Bằng độc quyền sáng chế

Số đơn yêu cầu: DT1-2025-09485 Ngày nộp: 16/06/2025

Liên quan đến Bằng độc quyền sáng chế:

(11) Số bằng	(15) Ngày cấp	Năm yêu cầu duy trì hiệu lực	Hiệu lực được duy trì đến
41048	05/08/2024	2	05/08/2026

(73) Chủ văn bằng bảo hộ: BOE TECHNOLOGY GROUP CO., LTD. (CN)
No.10, Jiuxianqiao Rd., Chaoyang District Beijing 100015, China

---

Thông báo số: 109102/TB-SHTT.IP, ngày 28/07/2025 về việc ghi nhận yêu cầu duy trì hiệu lực Bằng độc quyền sáng chế

Số đơn yêu cầu: DT1-2025-09486 Ngày nộp: 16/06/2025

Liên quan đến Bằng độc quyền sáng chế:

(11) Số bằng	(15) Ngày cấp	Năm yêu cầu duy trì hiệu lực	Hiệu lực được duy trì đến
36886	07/08/2023	3	07/08/2026

(73) Chủ văn bằng bảo hộ: BOE TECHNOLOGY GROUP CO., LTD. (CN)
No. 10 Jiuxianqiao Road, Chaoyang District, Beijing 100015, China

---

Thông báo số: 109103/TB-SHTT.$_{IP}$, ngày 28/07/2025 về việc ghi nhận yêu cầu duy trì hiệu lực Bằng độc quyền sáng chế

Số đơn yêu cầu: DT1-2025-09487 Ngày nộp: 16/06/2025

Liên quan đến Bằng độc quyền sáng chế:

(11) Số bằng	(15) Ngày cấp	Năm yêu cầu duy trì hiệu lực	Hiệu lực được duy trì đến
36885	07/08/2023	3	07/08/2026

(73) Chủ văn bằng bảo hộ: BOE TECHNOLOGY GROUP CO., LTD. (CN)
No.10 Jiuxianqiao Rd., Chaoyang District, Beijing 100015, China

---

Thông báo số: 109104/TB-SHTT.$_{IP}$, ngày 28/07/2025 về việc ghi nhận yêu cầu duy trì hiệu lực Bằng độc quyền sáng chế

Số đơn yêu cầu: DT1-2025-09488 Ngày nộp: 16/06/2025

Liên quan đến Bằng độc quyền sáng chế:

(11) Số bằng	(15) Ngày cấp	Năm yêu cầu duy trì hiệu lực	Hiệu lực được duy trì đến
36902	08/08/2023	3	08/08/2026

(73) Chủ văn bằng bảo hộ: BOE TECHNOLOGY GROUP CO., LTD. (CN)
No.10 Jiuxianqiao Rd., Chaoyang District, Beijing 100015, China

---

Thông báo số: 109105/TB-SHTT.$_{IP}$, ngày 28/07/2025 về việc ghi nhận yêu cầu duy trì hiệu lực Bằng độc quyền sáng chế

Số đơn yêu cầu: DT1-2025-09490 Ngày nộp: 16/06/2025

Liên quan đến Bằng độc quyền sáng chế:

(11) Số bằng	(15) Ngày cấp	Năm yêu cầu duy trì hiệu lực	Hiệu lực được duy trì đến
17322	08/08/2017	9	08/08/2026

(73) Chủ văn bằng bảo hộ: M&K HOLDINGS INC. (KR)
2nd. F., Miraesoft Bldg., 35, Nambusunhwan-ro 337-gil, Seocho-gu, Seoul, Republic of Korea

---

Thông báo số: 109106/TB-SHTT.$_{IP}$, ngày 28/07/2025 về việc ghi nhận yêu cầu duy trì hiệu lực Bằng độc quyền sáng chế

Số đơn yêu cầu: DT1-2025-09491 Ngày nộp: 16/06/2025

Liên quan đến Bằng độc quyền sáng chế:

(11) Số bằng	(15) Ngày cấp	Năm yêu cầu duy trì hiệu lực	Hiệu lực được duy trì đến
17321	08/08/2017	9	08/08/2026

(73) Chủ văn bằng bảo hộ: M&K HOLDINGS INC. (KR)
2nd. F., Miraesoft Bldg., 35, Nambusunhwan-ro 337-gil, Seocho-gu, Seoul, Republic of Korea

---

Thông báo số: 109107/TB-SHTT.$_{IP}$, ngày 28/07/2025 về việc ghi nhận yêu cầu duy trì hiệu lực Bằng độc quyền sáng chế

Số đơn yêu cầu: DT1-2025-09492 Ngày nộp: 16/06/2025

Liên quan đến Bằng độc quyền sáng chế:

(11) Số bằng	(15) Ngày cấp	Năm yêu cầu duy trì hiệu lực	Hiệu lực được duy trì đến
14409	10/08/2015	11	10/08/2026

(73) Chủ văn bằng bảo hộ: APPLE INC. (US)
1 Infinite Loop, Cupertino, California 95014, United States of America

---

Thông báo số: 109108/TB-SHTT.IP, ngày 28/07/2025 về việc ghi nhận yêu cầu duy trì hiệu lực Bằng độc quyền sáng chế

Số đơn yêu cầu: DT1-2025-09493 Ngày nộp: 16/06/2025

Liên quan đến Bằng độc quyền sáng chế:

(11) Số bằng	(15) Ngày cấp	Năm yêu cầu duy trì hiệu lực	Hiệu lực được duy trì đến
33317	11/08/2022	4	11/08/2026

(73) Chủ văn bằng bảo hộ: DOW GLOBAL TECHNOLOGIES LLC (US)
2040 Dow Center Midland Michigan 48674, United States of America

---

Thông báo số: 109109/TB-SHTT.IP, ngày 28/07/2025 về việc ghi nhận yêu cầu duy trì hiệu lực Bằng độc quyền sáng chế

Số đơn yêu cầu: DT1-2025-09494 Ngày nộp: 16/06/2025

Liên quan đến Bằng độc quyền sáng chế:

(11) Số bằng	(15) Ngày cấp	Năm yêu cầu duy trì hiệu lực	Hiệu lực được duy trì đến
33324	12/08/2022	4	12/08/2026

(73) Chủ văn bằng bảo hộ: COLORMATRIX HOLDINGS, INC. (US)
The Corporation Trust Company, Corporation Trust Center, 1209 Orange Street, Wilmington, Delaware 19801, United States of America

---

Thông báo số: 109110/TB-SHTT.IP, ngày 28/07/2025 về việc ghi nhận yêu cầu duy trì hiệu lực Bằng độc quyền sáng chế

Số đơn yêu cầu: DT1-2025-09495 Ngày nộp: 16/06/2025

Liên quan đến Bằng độc quyền sáng chế:

(11) Số bằng	(15) Ngày cấp	Năm yêu cầu duy trì hiệu lực	Hiệu lực được duy trì đến
33335	12/08/2022	4	12/08/2026

(73) Chủ văn bằng bảo hộ: MESSER FRANCE S.A.S (FR)
24, Quai Galliéni CS 90040, 92156 Suresnes Cedex, France

Thông báo số: 109111/TB-SHTT.$_{IP}$, ngày 28/07/2025 về việc ghi nhận yêu cầu duy trì hiệu lực Bằng độc quyền sáng chế

Số đơn yêu cầu: DT1-2025-09496 Ngày nộp: 16/06/2025

Liên quan đến Bằng độc quyền sáng chế:

(11) Số bằng	(15) Ngày cấp	Năm yêu cầu duy trì hiệu lực	Hiệu lực được duy trì đến
41124	12/08/2024	2	12/08/2026

(73) Chủ văn bằng bảo hộ: KOCH-GLITSCH, LP (US)
4111 E. 37Th Street North, Wichita, Kansas 67220, United States of America

---

Thông báo số: 109112/TB-SHTT.$_{IP}$, ngày 28/07/2025 về việc ghi nhận yêu cầu duy trì hiệu lực Bằng độc quyền sáng chế

Số đơn yêu cầu: DT1-2025-09497 Ngày nộp: 16/06/2025

Liên quan đến Bằng độc quyền sáng chế:

(11) Số bằng	(15) Ngày cấp	Năm yêu cầu duy trì hiệu lực	Hiệu lực được duy trì đến
25488	14/08/2020	6	14/08/2026

(73) Chủ văn bằng bảo hộ: THE CATHOLIC UNIVERSITY OF AMERICA (US)
620 Michigan Avenue, N.E., Washington, DC 20064, United States of America

---

Thông báo số: 109113/TB-SHTT.$_{IP}$, ngày 28/07/2025 về việc ghi nhận yêu cầu duy trì hiệu lực Bằng độc quyền sáng chế

Số đơn yêu cầu: DT1-2025-09498 Ngày nộp: 16/06/2025

Liên quan đến Bằng độc quyền sáng chế:

(11) Số bằng	(15) Ngày cấp	Năm yêu cầu duy trì hiệu lực	Hiệu lực được duy trì đến
15846	15/08/2016	10	15/08/2026

(73) Chủ văn bằng bảo hộ: MEGASONIC SWEEPING, INC. (US)
P.O. Box 7266, Trenton, New Jersey 08628, United States of America

---

Thông báo số: 109114/TB-SHTT.$_{IP}$, ngày 28/07/2025 về việc ghi nhận yêu cầu duy trì hiệu lực Bằng độc quyền sáng chế

Số đơn yêu cầu: DT1-2025-09499 Ngày nộp: 16/06/2025

Liên quan đến Bằng độc quyền sáng chế:

(11) Số bằng	(15) Ngày cấp	Năm yêu cầu duy trì hiệu lực	Hiệu lực được duy trì đến
15840	15/08/2016	10	15/08/2026

(73) Chủ văn bằng bảo hộ: APPLE INC. (US)
One Apple Park Way, Cupertino, California 95014, United States of America

---

Thông báo số: 109115/TB-SHTT.$_{IP}$, ngày 28/07/2025 về việc ghi nhận yêu cầu duy trì hiệu lực Bằng độc quyền sáng chế

Số đơn yêu cầu: DT1-2025-09500 Ngày nộp: 16/06/2025

Liên quan đến Bằng độc quyền sáng chế:

(11) Số bằng	(15) Ngày cấp	Năm yêu cầu duy trì hiệu lực	Hiệu lực được duy trì đến
41148	16/08/2024	2	16/08/2026

(73) Chủ văn bằng bảo hộ: BOE TECHNOLOGY GROUP CO., LTD. (CN)
No.10 Jiuxianqiao Rd., Chaoyang District, Beijing 100015, China

---

Thông báo số: 109116/TB-SHTT.$_{IP}$, ngày 28/07/2025 về việc ghi nhận yêu cầu duy trì hiệu lực Bằng độc quyền sáng chế

Số đơn yêu cầu: DT1-2025-09501 Ngày nộp: 16/06/2025

Liên quan đến Bằng độc quyền sáng chế:

(11) Số bằng	(15) Ngày cấp	Năm yêu cầu duy trì hiệu lực	Hiệu lực được duy trì đến
41160	16/08/2024	2	16/08/2026

(73) Chủ văn bằng bảo hộ: ZTE CORPORATION (CN)
ZTE Plaza, Keji Road South, Hi-Tech Industrial Park
Nanshan, Shenzhen, Guangdong 518057, China

Thông báo số: 109117/TB-SHTT.$_{IP}$, ngày 28/07/2025 về việc ghi nhận yêu cầu duy trì hiệu lực Bằng độc quyền sáng chế

Số đơn yêu cầu: DT1-2025-09502 Ngày nộp: 16/06/2025

Liên quan đến Bằng độc quyền sáng chế:

(11) Số bằng	(15) Ngày cấp	Năm yêu cầu duy trì hiệu lực	Hiệu lực được duy trì đến
37002	17/08/2023	3	17/08/2026

(73) Chủ văn bằng bảo hộ: CEPHALON LLC (US)
145 Brandywine Parkway, West Chester, PA 19380,
UnitedStates of America

Thông báo số: 109118/TB-SHTT.$_{IP}$, ngày 28/07/2025 về việc ghi nhận yêu cầu duy trì hiệu lực Bằng độc quyền sáng chế

Số đơn yêu cầu: DT1-2025-09503 Ngày nộp: 16/06/2025

Liên quan đến Bằng độc quyền sáng chế:

(11) Số bằng	(15) Ngày cấp	Năm yêu cầu duy trì hiệu lực	Hiệu lực được duy trì đến
37011	18/08/2023	3	18/08/2026

(73) Chủ văn bằng bảo hộ: HUAWEI TECHNOLOGIES CO., LTD. (CN)
Huawei Administration Building, Bantian, Longgang, Shenzhen, Guangdong 518129, China

---

Thông báo số: 109119/TB-SHTT.$_{IP}$, ngày 28/07/2025 về việc ghi nhận yêu cầu duy trì hiệu lực Bằng độc quyền sáng chế

Số đơn yêu cầu: DT1-2025-09504 Ngày nộp: 16/06/2025

Liên quan đến Bằng độc quyền sáng chế:

(11) Số bằng	(15) Ngày cấp	Năm yêu cầu duy trì hiệu lực	Hiệu lực được duy trì đến
13079	18/08/2014	12	18/08/2026

(73) Chủ văn bằng bảo hộ: SPECIALTY FERTILIZER PRODUCTS, LLC (US)
11550 Ash Street, Leawood, Kansas 66211, United States of America

---

Thông báo số: 109120/TB-SHTT.$_{IP}$, ngày 28/07/2025 về việc ghi nhận yêu cầu duy trì hiệu lực Bằng độc quyền sáng chế

Số đơn yêu cầu: DT1-2025-09505 Ngày nộp: 16/06/2025

Liên quan đến Bằng độc quyền sáng chế:

(11) Số bằng	(15) Ngày cấp	Năm yêu cầu duy trì hiệu lực	Hiệu lực được duy trì đến
40861	17/07/2024	2	17/07/2026

(73) Chủ văn bằng bảo hộ: HUAWEI TECHNOLOGIES CO., LTD. (CN)
Huawei Administration Building, Bantian, Longgang District Shenzhen, Guangdong 518129, P. R. China

---

Thông báo số: 109121/TB-SHTT.$_{IP}$, ngày 28/07/2025 về việc ghi nhận yêu cầu duy trì hiệu lực Bằng độc quyền sáng chế

Số đơn yêu cầu: DT1-2025-09506 Ngày nộp: 16/06/2025

Liên quan đến Bằng độc quyền sáng chế:

(11) Số bằng	(15) Ngày cấp	Năm yêu cầu duy trì hiệu lực	Hiệu lực được duy trì đến
36688	17/07/2023	3	17/07/2026

(73) Chủ văn bằng bảo hộ: HUAWEI TECHNOLOGIES CO., LTD. (CN)
Huawei Administration Building, Bantian, Longgang District, Shenzhen, Guangdong 518129, P. R. China

---

Thông báo số: 109122/TB-SHTT.$_{IP}$, ngày 28/07/2025 về việc ghi nhận yêu cầu duy trì hiệu lực Bằng độc quyền sáng chế

Số đơn yêu cầu: DT1-2025-09507 Ngày nộp: 16/06/2025

Liên quan đến Bằng độc quyền sáng chế:

(11) Số bằng	(15) Ngày cấp	Năm yêu cầu duy trì hiệu lực	Hiệu lực được duy trì đến
36684	17/07/2023	3	17/07/2026

(73) Chủ văn bằng bảo hộ: HUAWEI TECHNOLOGIES CO., LTD. (CN)
Huawei Administration Building, Bantian, Longgang District, Shenzhen, Guangdong 518129, China

---

Thông báo số: 109123/TB-SHTT.$_{IP}$, ngày 28/07/2025 về việc ghi nhận yêu cầu duy trì hiệu lực Bằng độc quyền sáng chế

Số đơn yêu cầu: DT1-2025-09508 Ngày nộp: 16/06/2025

Liên quan đến Bằng độc quyền sáng chế:

(11) Số bằng	(15) Ngày cấp	Năm yêu cầu duy trì hiệu lực	Hiệu lực được duy trì đến
36683	17/07/2023	3	17/07/2026

(73) Chủ văn bằng bảo hộ: NOKIA SOLUTIONS AND NETWORKS OY (FI)
Karaportti 3, 02610 ESPOO, Finland

Thông báo số: 109124/TB-SHTT.IP, ngày 28/07/2025 về việc ghi nhận yêu cầu duy trì hiệu lực Bằng độc quyền sáng chế

Số đơn yêu cầu: DT1-2025-09509 Ngày nộp: 16/06/2025

Liên quan đến Bằng độc quyền sáng chế:

(11) Số bằng	(15) Ngày cấp	Năm yêu cầu duy trì hiệu lực	Hiệu lực được duy trì đến
36713	18/07/2023	3	18/07/2026

(73) Chủ văn bằng bảo hộ: HUAWEI TECHNOLOGIES CO., LTD. (CN)
Huawei Administration Building, Bantian, Longgang District, Shenzhen, Guangdong 518129, China

---

Thông báo số: 109125/TB-SHTT.IP, ngày 28/07/2025 về việc ghi nhận yêu cầu duy trì hiệu lực Bằng độc quyền sáng chế

Số đơn yêu cầu: DT1-2025-09510 Ngày nộp: 16/06/2025

Liên quan đến Bằng độc quyền sáng chế:

(11) Số bằng	(15) Ngày cấp	Năm yêu cầu duy trì hiệu lực	Hiệu lực được duy trì đến
36699	18/07/2023	3	18/07/2026

(73) Chủ văn bằng bảo hộ: HUAWEI TECHNOLOGIES CO., LTD. (CN)
Huawei Administration Building, Bantian, Longgang District Shenzhen, Guangdong 518129, China

---

Thông báo số: 109126/TB-SHTT.IP, ngày 28/07/2025 về việc ghi nhận yêu cầu duy trì hiệu lực Bằng độc quyền sáng chế

Số đơn yêu cầu: DT1-2025-09511 Ngày nộp: 16/06/2025

Liên quan đến Bằng độc quyền sáng chế:

(11) Số bằng	(15) Ngày cấp	Năm yêu cầu duy trì hiệu lực	Hiệu lực được duy trì đến
33025	18/07/2022	4	18/07/2026

(73) Chủ văn bằng bảo hộ: HUAWEI TECHNOLOGIES CO., LTD. (CN)
Huawei Administration Building, Bantian, Longgang District, Shenzhen, Guangdong 518129, China
FUDAN UNIVERSITY (CN)
No.220 Handan Road, Yangpu District, Shanghai 200433, China

Thông báo số: 109127/TB-SHTT.$_{IP}$, ngày 28/07/2025 về việc ghi nhận yêu cầu duy trì hiệu lực Bằng độc quyền sáng chế

Số đơn yêu cầu: DT1-2025-09512 Ngày nộp: 16/06/2025

Liên quan đến Bằng độc quyền sáng chế:

(11) Số bằng	(15) Ngày cấp	Năm yêu cầu duy trì hiệu lực	Hiệu lực được duy trì đến
33034	18/07/2022	4	18/07/2026

(73) Chủ văn bằng bảo hộ: TSRC CORPORATION (TW)
No.2, Singgong Rd., Dashe Dist., Kaohsiung City 815, Taiwan

Thông báo số: 109128/TB-SHTT.$_{IP}$, ngày 28/07/2025 về việc ghi nhận yêu cầu duy trì hiệu lực Bằng độc quyền sáng chế

Số đơn yêu cầu: DT1-2025-09513 Ngày nộp: 16/06/2025

Liên quan đến Bằng độc quyền sáng chế:

(11) Số bằng	(15) Ngày cấp	Năm yêu cầu duy trì hiệu lực	Hiệu lực được duy trì đến
40891	19/07/2024	2	19/07/2026

(73) Chủ văn bằng bảo hộ: HUAWEI TECHNOLOGIES CO., LTD. (CN)
Huawei Administration Building, Bantian, Longgang District, Shenzhen, Guangdong 518129, China

---

Thông báo số: 112656/TB-SHTT.$_{IP}$, ngày 31/07/2025 về việc ghi nhận yêu cầu duy trì hiệu lực Bằng độc quyền sáng chế

Số đơn yêu cầu: DT1-2025-09514 Ngày nộp: 16/06/2025

Liên quan đến Bằng độc quyền sáng chế:

(11) Số bằng	(15) Ngày cấp	Năm yêu cầu duy trì hiệu lực	Hiệu lực được duy trì đến
40881	19/07/2024	2	19/07/2026

(73) Chủ văn bằng bảo hộ: HUAWEI TECHNOLOGIES CO., LTD. (CN)
Huawei Administration Building Bantian, Longgang District Shenzhen, Guangdong 518129, China

---

Thông báo số: 112657/TB-SHTT.$_{IP}$, ngày 31/07/2025 về việc ghi nhận yêu cầu duy trì hiệu lực Bằng độc quyền sáng chế

Số đơn yêu cầu: DT1-2025-09515 Ngày nộp: 16/06/2025

Liên quan đến Bằng độc quyền sáng chế:

(11) Số bằng	(15) Ngày cấp	Năm yêu cầu duy trì hiệu lực	Hiệu lực được duy trì đến
40876	19/07/2024	2	19/07/2026

(73) Chủ văn bằng bảo hộ: HUAWEI TECHNOLOGIES CO., LTD. (CN)
Huawei Administration Building Bantian, Longgang District Shenzhen, Guangdong 518129, China

---

Thông báo số: 112658/TB-SHTT.$_{IP}$, ngày 31/07/2025 về việc ghi nhận yêu cầu duy trì hiệu lực Bằng độc quyền sáng chế

Số đơn yêu cầu: DT1-2025-09516 Ngày nộp: 16/06/2025

Liên quan đến Bằng độc quyền sáng chế:

(11) Số bằng	(15) Ngày cấp	Năm yêu cầu duy trì hiệu lực	Hiệu lực được duy trì đến
40873	19/07/2024	2	19/07/2026

(73) Chủ văn bằng bảo hộ: HUAWEI DEVICE CO., LTD. (CN)
B2-5 of Nanfang Factory, No.2 of Xincheng Road, Songshan Lake Science and Technology Industrial Zone, Dongguan, Guangdong, 523808, China

---

Thông báo số: 112659/TB-SHTT.$_{IP}$, ngày 31/07/2025 về việc ghi nhận yêu cầu duy trì hiệu lực Bằng độc quyền sáng chế

Số đơn yêu cầu: DT1-2025-09517 Ngày nộp: 16/06/2025

Liên quan đến Bằng độc quyền sáng chế:

(11) Số bằng	(15) Ngày cấp	Năm yêu cầu duy trì hiệu lực	Hiệu lực được duy trì đến
36722	19/07/2023	3	19/07/2026

(73) Chủ văn bằng bảo hộ: HUAWEI TECHNOLOGIES CO., LTD. (CN)
Huawei Administration Building, Bantian, Longgang District, Shenzhen, Guangdong 518129, P. R. China

---

Thông báo số: 112660/TB-SHTT.$_{IP}$, ngày 31/07/2025 về việc ghi nhận yêu cầu duy trì hiệu lực Bằng độc quyền sáng chế

Số đơn yêu cầu: DT1-2025-09518 Ngày nộp: 16/06/2025

Liên quan đến Bằng độc quyền sáng chế:

(11) Số bằng	(15) Ngày cấp	Năm yêu cầu duy trì hiệu lực	Hiệu lực được duy trì đến
11615	19/07/2013	13	19/07/2026

(73) Chủ văn bằng bảo hộ: JANSSEN BIOTECH, INC. (US)
800/850 Ridgeview Drive Horsham, Pennsylvania 19044, United States of America

---

Thông báo số: 112661/TB-SHTT.$_{IP}$, ngày 31/07/2025 về việc ghi nhận yêu cầu duy trì hiệu lực Bằng độc quyền sáng chế

Số đơn yêu cầu: DT1-2025-09519 Ngày nộp: 16/06/2025

Liên quan đến Bằng độc quyền sáng chế:

(11) Số bằng	(15) Ngày cấp	Năm yêu cầu duy trì hiệu lực	Hiệu lực được duy trì đến
11614	19/07/2013	13	19/07/2026

(73) Chủ văn bằng bảo hộ: ARKEMA, INC. (US)
2000 Market Street, Philadelphia, PA 19103, United States of America

---

Thông báo số: 112662/TB-SHTT.$_{IP}$, ngày 31/07/2025 về việc ghi nhận yêu cầu duy trì hiệu lực Bằng độc quyền sáng chế

Số đơn yêu cầu: DT1-2025-09520 Ngày nộp: 16/06/2025

Liên quan đến Bằng độc quyền sáng chế:

(11) Số bằng	(15) Ngày cấp	Năm yêu cầu duy trì hiệu lực	Hiệu lực được duy trì đến
33044	19/07/2022	4	19/07/2026

(73) Chủ văn bằng bảo hộ: DONGWOO FINE-CHEM CO., LTD. (KR)
740-30 Shinheung-dong, Iksan-si, Jeollabuk-do 570-977, Republic of Korea

---

Thông báo số: 112663/TB-SHTT.$_{IP}$, ngày 31/07/2025 về việc ghi nhận yêu cầu duy trì hiệu lực Bằng độc quyền sáng chế

Số đơn yêu cầu: DT1-2025-09521 Ngày nộp: 16/06/2025

Liên quan đến Bằng độc quyền sáng chế:

(11) Số bằng	(15) Ngày cấp	Năm yêu cầu duy trì hiệu lực	Hiệu lực được duy trì đến
33043	19/07/2022	4	19/07/2026

(73) Chủ văn bằng bảo hộ: DONGWOO FINE-CHEM CO., LTD. (KR)
740-30 Shinheung-dong, Iksan-si, Jeollabuk-do 570-977, Republic of Korea

---

Thông báo số: 112664/TB-SHTT.$_{IP}$, ngày 31/07/2025 về việc ghi nhận yêu cầu duy trì hiệu lực Bằng độc quyền sáng chế

Số đơn yêu cầu: DT1-2025-09522 Ngày nộp: 16/06/2025

Liên quan đến Bằng độc quyền sáng chế:

(11) Số bằng	(15) Ngày cấp	Năm yêu cầu duy trì hiệu lực	Hiệu lực được duy trì đến
36732	20/07/2023	3	20/07/2026

(73) Chủ văn bằng bảo hộ: HUAWEI TECHNOLOGIES CO., LTD. (CN)
Huawei Administration Building, Bantian, Longgang District, Shenzhen, Guangdong 518129, P. R. China

---

Thông báo số: 112665/TB-SHTT.$_{IP}$, ngày 31/07/2025 về việc ghi nhận yêu cầu duy trì hiệu lực Bằng độc quyền sáng chế

Số đơn yêu cầu: DT1-2025-09523 Ngày nộp: 16/06/2025

Liên quan đến Bằng độc quyền sáng chế:

(11) Số bằng	(15) Ngày cấp	Năm yêu cầu duy trì hiệu lực	Hiệu lực được duy trì đến
33056	20/07/2022	4	20/07/2026

(73) Chủ văn bằng bảo hộ: HUAWEI TECHNOLOGIES CO., LTD. (CN)
Huawei Administration Building, Bantian, Longgang Shenzhen, Guangdong 518129 - China

---

Thông báo số: 112666/TB-SHTT.$_{IP}$, ngày 31/07/2025 về việc ghi nhận yêu cầu duy trì hiệu lực Bằng độc quyền sáng chế

Số đơn yêu cầu: DT1-2025-09524 Ngày nộp: 16/06/2025

Liên quan đến Bằng độc quyền sáng chế:

(11) Số bằng	(15) Ngày cấp	Năm yêu cầu duy trì hiệu lực	Hiệu lực được duy trì đến
29283	20/07/2021	5	20/07/2026

(73) Chủ văn bằng bảo hộ: HUAWEI TECHNOLOGIES CO., LTD. (CN)
Huawei Administration Building, Bantian, Longgang, Shenzhen, Guangdong 518129, China

---

Thông báo số: 112667/TB-SHTT.$_{IP}$, ngày 31/07/2025 về việc ghi nhận yêu cầu duy trì hiệu lực Bằng độc quyền sáng chế

Số đơn yêu cầu: DT1-2025-09525 Ngày nộp: 16/06/2025

Liên quan đến Bằng độc quyền sáng chế:

(11) Số bằng	(15) Ngày cấp	Năm yêu cầu duy trì hiệu lực	Hiệu lực được duy trì đến
17243	25/07/2017	9	25/07/2026

(73) Chủ văn bằng bảo hộ: APPLE INC. (US)
1 Infinite Loop, Cupertino, California 95014, United States of America

---

Thông báo số: 112668/TB-SHTT.$_{IP}$, ngày 31/07/2025 về việc ghi nhận yêu cầu duy trì hiệu lực Bằng độc quyền sáng chế

Số đơn yêu cầu: DT1-2025-09526 Ngày nộp: 16/06/2025

Liên quan đến Bằng độc quyền sáng chế:

(11) Số bằng	(15) Ngày cấp	Năm yêu cầu duy trì hiệu lực	Hiệu lực được duy trì đến
40962	26/07/2024	2	26/07/2026

(73) Chủ văn bằng bảo hộ: HUAWEI TECHNOLOGIES CO., LTD. (CN)
Huawei Administration Building, Bantian, Longgang District, Shenzhen, Guangdong 518129, China

---

Thông báo số: 112669/TB-SHTT.$_{IP}$, ngày 31/07/2025 về việc ghi nhận yêu cầu duy trì hiệu lực Bằng độc quyền sáng chế

Số đơn yêu cầu: DT1-2025-09527 Ngày nộp: 16/06/2025

Liên quan đến Bằng độc quyền sáng chế:

(11) Số bằng	(15) Ngày cấp	Năm yêu cầu duy trì hiệu lực	Hiệu lực được duy trì đến
36789	26/07/2023	3	26/07/2026

(73) Chủ văn bằng bảo hộ: HUAWEI TECHNOLOGIES CO., LTD. (CN)
Huawei Administration Building, Bantian, Longgang District, Shenzhen, Guangdong 518129, China

---

Thông báo số: 112670/TB-SHTT.$_{IP}$, ngày 31/07/2025 về việc ghi nhận yêu cầu duy trì hiệu lực Bằng độc quyền sáng chế

Số đơn yêu cầu: DT1-2025-09528 Ngày nộp: 16/06/2025

Liên quan đến Bằng độc quyền sáng chế:

(11) Số bằng	(15) Ngày cấp	Năm yêu cầu duy trì hiệu lực	Hiệu lực được duy trì đến
36787	26/07/2023	3	26/07/2026

(73) Chủ văn bằng bảo hộ: HUAWEI TECHNOLOGIES CO., LTD. (CN)
Huawei Administration Building Bantian,Longgang District Shenzhen, Guangdong 518129, P .R. China

---

Thông báo số: 112671/TB-SHTT.$_{IP}$, ngày 31/07/2025 về việc ghi nhận yêu cầu duy trì hiệu lực Bằng độc quyền sáng chế

Số đơn yêu cầu: DT1-2025-09529 Ngày nộp: 16/06/2025

Liên quan đến Bằng độc quyền sáng chế:

(11) Số bằng	(15) Ngày cấp	Năm yêu cầu duy trì hiệu lực	Hiệu lực được duy trì đến
36783	26/07/2023	3	26/07/2026

(73) Chủ văn bằng bảo hộ: HUAWEI TECHNOLOGIES CO., LTD. (CN)
Huawei Administration Building, Bantian, Longgang District, Shenzhen, Guangdong 518129, P. R. China

---

Thông báo số: 112672/TB-SHTT.IP, ngày 31/07/2025 về việc ghi nhận yêu cầu duy trì hiệu lực Bằng độc quyền sáng chế

Số đơn yêu cầu: DT1-2025-09530 Ngày nộp: 16/06/2025

Liên quan đến Bằng độc quyền sáng chế:

(11) Số bằng	(15) Ngày cấp	Năm yêu cầu duy trì hiệu lực	Hiệu lực được duy trì đến
36778	26/07/2023	3	26/07/2026

(73) Chủ văn bằng bảo hộ: HUAWEI TECHNOLOGIES CO., LTD. (CN)
Huawei Administration Building, Bantian, Longgang District, Shenzhen, Guangdong 518129, P. R. China

---

Thông báo số: 112673/TB-SHTT.IP, ngày 31/07/2025 về việc ghi nhận yêu cầu duy trì hiệu lực Bằng độc quyền sáng chế

Số đơn yêu cầu: DT1-2025-09531 Ngày nộp: 16/06/2025

Liên quan đến Bằng độc quyền sáng chế:

(11) Số bằng	(15) Ngày cấp	Năm yêu cầu duy trì hiệu lực	Hiệu lực được duy trì đến
36777	26/07/2023	3	26/07/2026

(73) Chủ văn bằng bảo hộ: HUAWEI TECHNOLOGIES CO., LTD. (CN)
Huawei Administration Building, Bantian, Longgang District, Shenzhen, Guangdong 518129, China

---

Thông báo số: 112674/TB-SHTT.IP, ngày 31/07/2025 về việc ghi nhận yêu cầu duy trì hiệu lực Bằng độc quyền sáng chế

Số đơn yêu cầu: DT1-2025-09532 Ngày nộp: 16/06/2025

Liên quan đến Bằng độc quyền sáng chế:

(11) Số bằng	(15) Ngày cấp	Năm yêu cầu duy trì hiệu lực	Hiệu lực được duy trì đến
36776	26/07/2023	3	26/07/2026

(73) Chủ văn bằng bảo hộ: HUAWEI TECHNOLOGIES CO., LTD. (CN)
Huawei Administration Building, Bantian, Longgang District, Shenzhen, Guangdong 518129, P. R. China

---

Thông báo số: 112675/TB-SHTT.$_{IP}$, ngày 31/07/2025 về việc ghi nhận yêu cầu duy trì hiệu lực Bằng độc quyền sáng chế

Số đơn yêu cầu: DT1-2025-09533 Ngày nộp: 16/06/2025

Liên quan đến Bằng độc quyền sáng chế:

(11) Số bằng	(15) Ngày cấp	Năm yêu cầu duy trì hiệu lực	Hiệu lực được duy trì đến
29339	26/07/2021	5	26/07/2026

(73) Chủ văn bằng bảo hộ: BABYZEN (FR)
9, rue de la Carraire, F-13770 Venelles, France

Thông báo số: 112676/TB-SHTT.$_{IP}$, ngày 31/07/2025 về việc ghi nhận yêu cầu duy trì hiệu lực Bằng độc quyền sáng chế

Số đơn yêu cầu: DT1-2025-09534 Ngày nộp: 16/06/2025

Liên quan đến Bằng độc quyền sáng chế:

(11) Số bằng	(15) Ngày cấp	Năm yêu cầu duy trì hiệu lực	Hiệu lực được duy trì đến
40964	26/07/2024	2	26/07/2026

(73) Chủ văn bằng bảo hộ: KATHOLIEKE UNIVERSITEIT LEUVEN (BE)
KU Leuven Research & Development, Waaistraat 6, bus 5105, 3000 Leuven, Belgium
JANSSEN PHARMACEUTICALS, INC. (US)
1125 Trenton-Harbourton Road, Titusville, NJ New Jersey 08560, United States of America

---

Thông báo số: 112677/TB-SHTT.$_{IP}$, ngày 31/07/2025 về việc ghi nhận yêu cầu duy trì hiệu lực Bằng độc quyền sáng chế

Số đơn yêu cầu: DT1-2025-09535 Ngày nộp: 16/06/2025

Liên quan đến Bằng độc quyền sáng chế:

(11) Số bằng	(15) Ngày cấp	Năm yêu cầu duy trì hiệu lực	Hiệu lực được duy trì đến
10496	26/07/2012	14	26/07/2026

(73) Chủ văn bằng bảo hộ: JANSSEN PHARMACEUTICA N.V. (BE)
Turnhoutseweg 30, B-2340 Beerse, Belgium

Thông báo số: 112678/TB-SHTT.$_{IP}$, ngày 31/07/2025 về việc ghi nhận yêu cầu duy trì hiệu lực Bằng độc quyền sáng chế

Số đơn yêu cầu: DT1-2025-09536 Ngày nộp: 16/06/2025

Liên quan đến Bằng độc quyền sáng chế:

(11) Số bằng	(15) Ngày cấp	Năm yêu cầu duy trì hiệu lực	Hiệu lực được duy trì đến
40969	26/07/2024	2	26/07/2026

(73) Chủ văn bằng bảo hộ: TSRC CORPORATION (TW)
No.2, Singgong Rd., Dashe Dist., Kaohsiung City 815, Taiwan

Thông báo số: 112679/TB-SHTT.$_{IP}$, ngày 31/07/2025 về việc ghi nhận yêu cầu duy trì hiệu lực Bằng độc quyền sáng chế

Số đơn yêu cầu: DT1-2025-09537 Ngày nộp: 16/06/2025

Liên quan đến Bằng độc quyền sáng chế:

(11) Số bằng	(15) Ngày cấp	Năm yêu cầu duy trì hiệu lực	Hiệu lực được duy trì đến
33121	26/07/2022	4	26/07/2026

(73) Chủ văn bằng bảo hộ: MESSER FRANCE S.A.S. (FR)
24, Quai Galliéni CS 90040, 92156 Suresnes Cedex, France

Thông báo số: 112680/TB-SHTT.IP, ngày 31/07/2025 về việc ghi nhận yêu cầu duy trì hiệu lực Bằng độc quyền sáng chế

Số đơn yêu cầu: DT1-2025-09538 Ngày nộp: 16/06/2025

Liên quan đến Bằng độc quyền sáng chế:

(11) Số bằng	(15) Ngày cấp	Năm yêu cầu duy trì hiệu lực	Hiệu lực được duy trì đến
10495	26/07/2012	14	26/07/2026

(73) Chủ văn bằng bảo hộ: ALFA LAVAL CORPORATE AB (SE)
Box 73, SE-221 00 Lund, Sweden

Thông báo số: 112681/TB-SHTT.IP, ngày 31/07/2025 về việc ghi nhận yêu cầu duy trì hiệu lực Bằng độc quyền sáng chế

Số đơn yêu cầu: DT1-2025-09539 Ngày nộp: 16/06/2025

Liên quan đến Bằng độc quyền sáng chế:

(11) Số bằng	(15) Ngày cấp	Năm yêu cầu duy trì hiệu lực	Hiệu lực được duy trì đến
36806	27/07/2023	3	27/07/2026

(73) Chủ văn bằng bảo hộ: HUAWEI TECHNOLOGIES CO., LTD. (CN)
Huawei Administration Building Bantian, Longgang District Shenzhen, Guangdong 518129, P.R. China

---

Thông báo số: 112682/TB-SHTT.IP, ngày 31/07/2025 về việc ghi nhận yêu cầu duy trì hiệu lực Bằng độc quyền sáng chế

Số đơn yêu cầu: DT1-2025-09540 Ngày nộp: 16/06/2025

Liên quan đến Bằng độc quyền sáng chế:

(11) Số bằng	(15) Ngày cấp	Năm yêu cầu duy trì hiệu lực	Hiệu lực được duy trì đến
36800	27/07/2023	3	27/07/2026

(73) Chủ văn bằng bảo hộ: HUAWEI TECHNOLOGIES CO., LTD. (CN)
Huawei Administration Building, Bantian, Longgang District, Shenzhen, Guangdong 518129, China

---

Thông báo số: 112683/TB-SHTT.IP, ngày 31/07/2025 về việc ghi nhận yêu cầu duy trì hiệu lực Bằng độc quyền sáng chế

Số đơn yêu cầu: DT1-2025-09541 Ngày nộp: 16/06/2025

Liên quan đến Bằng độc quyền sáng chế:

(11) Số bằng	(15) Ngày cấp	Năm yêu cầu duy trì hiệu lực	Hiệu lực được duy trì đến
33133	27/07/2022	4	27/07/2026

(73) Chủ văn bằng bảo hộ: HUAWEI TECHNOLOGIES CO., LTD. (CN)
Huawei Administration Building Bantian, Longgang District Shenzhen, Guangdong 518129, China

---

Thông báo số: 112684/TB-SHTT.IP, ngày 31/07/2025 về việc ghi nhận yêu cầu duy trì hiệu lực Bằng độc quyền sáng chế

Số đơn yêu cầu: DT1-2025-09542 Ngày nộp: 16/06/2025

Liên quan đến Bằng độc quyền sáng chế:

(11) Số bằng	(15) Ngày cấp	Năm yêu cầu duy trì hiệu lực	Hiệu lực được duy trì đến
25322	27/07/2020	6	27/07/2026

(73) Chủ văn bằng bảo hộ: HUAWEI TECHNOLOGIES CO., LTD. (CN)
Huawei Administration Building, Bantian, Longgang District, Shenzhen, Guangdong 518129, China

---

Thông báo số: 112685/TB-SHTT.IP, ngày 31/07/2025 về việc ghi nhận yêu cầu duy trì hiệu lực Bằng độc quyền sáng chế

Số đơn yêu cầu: DT1-2025-09543 Ngày nộp: 16/06/2025

Liên quan đến Bằng độc quyền sáng chế:

(11) Số bằng	(15) Ngày cấp	Năm yêu cầu duy trì hiệu lực	Hiệu lực được duy trì đến
25318	27/07/2020	6	27/07/2026

(73) Chủ văn bằng bảo hộ: NCH CORPORATION (US)
2727 Chemsearch Blvd., Irving, TX 75062, United States of America

---

Thông báo số: 112686/TB-SHTT.IP, ngày 31/07/2025 về việc ghi nhận yêu cầu duy trì hiệu lực Bằng độc quyền sáng chế

Số đơn yêu cầu: DT1-2025-09544 Ngày nộp: 16/06/2025

Liên quan đến Bằng độc quyền sáng chế:

(11) Số bằng	(15) Ngày cấp	Năm yêu cầu duy trì hiệu lực	Hiệu lực được duy trì đến
33134	27/07/2022	4	27/07/2026

(73) Chủ văn bằng bảo hộ: DOW GLOBAL TECHNOLOGIES LLC (US)
2040 Dow Center, Midland, Michigan 48674, United States of America

---

Thông báo số: 112687/TB-SHTT.IP, ngày 31/07/2025 về việc ghi nhận yêu cầu duy trì hiệu lực Bằng độc quyền sáng chế

Số đơn yêu cầu: DT1-2025-09545 Ngày nộp: 16/06/2025

Liên quan đến Bằng độc quyền sáng chế:

(11) Số bằng	(15) Ngày cấp	Năm yêu cầu duy trì hiệu lực	Hiệu lực được duy trì đến
29544	18/08/2021	5	18/08/2026

(73) Chủ văn bằng bảo hộ: TILLOTTS PHARMA AG (CH)
Baslerstrasse 15, CH-4310 Rheinfelden, Switzerland

Thông báo số: 112688/TB-SHTT.IP, ngày 31/07/2025 về việc ghi nhận yêu cầu duy trì hiệu lực Bằng độc quyền sáng chế

Số đơn yêu cầu: DT1-2025-09546 Ngày nộp: 16/06/2025

Liên quan đến Bằng độc quyền sáng chế:

(11) Số bằng	(15) Ngày cấp	Năm yêu cầu duy trì hiệu lực	Hiệu lực được duy trì đến
41184	19/08/2024	2	19/08/2026

(73) Chủ văn bằng bảo hộ: BOE TECHNOLOGY GROUP CO., LTD. (CN)
No.10 Jiuxianqiao Rd., Chaoyang District Beijing 100015, China

---

Thông báo số: 112689/TB-SHTT.IP, ngày 31/07/2025 về việc ghi nhận yêu cầu duy trì hiệu lực Bằng độc quyền sáng chế

Số đơn yêu cầu: DT1-2025-09547 Ngày nộp: 16/06/2025

Liên quan đến Bằng độc quyền sáng chế:

(11) Số bằng	(15) Ngày cấp	Năm yêu cầu duy trì hiệu lực	Hiệu lực được duy trì đến
41183	19/08/2024	2	19/08/2026

(73) Chủ văn bằng bảo hộ: BOE TECHNOLOGY GROUP CO., LTD. (CN)
No.10 Jiuxianqiao Rd., Chaoyang District Beijing 100015, China

---

Thông báo số: 112690/TB-SHTT.IP, ngày 31/07/2025 về việc ghi nhận yêu cầu duy trì hiệu lực Bằng độc quyền sáng chế

Số đơn yêu cầu: DT1-2025-09548 Ngày nộp: 16/06/2025

Liên quan đến Bằng độc quyền sáng chế:

(11) Số bằng	(15) Ngày cấp	Năm yêu cầu duy trì hiệu lực	Hiệu lực được duy trì đến
41182	19/08/2024	2	19/08/2026

(73) Chủ văn bằng bảo hộ: BOE TECHNOLOGY GROUP CO., LTD. (CN)
No.10 Jiuxianqiao Rd., Chaoyang District Beijing 100015, China
CHENGDU BOE OPTOELECTRONICS TECHNOLOGY CO., LTD. (CN)
No.1188 Hezuo Rd., (West Zone), Hi-tech Development Zone, Chengdu, Sichuan 611731, China

---

Thông báo số: 112691/TB-SHTT.$_{IP}$, ngày 31/07/2025 về việc ghi nhận yêu cầu duy trì hiệu lực Bằng độc quyền sáng chế

Số đơn yêu cầu: DT1-2025-09549 Ngày nộp: 16/06/2025

Liên quan đến Bằng độc quyền sáng chế:

(11) Số bằng	(15) Ngày cấp	Năm yêu cầu duy trì hiệu lực	Hiệu lực được duy trì đến
41168	19/08/2024	2	19/08/2026

(73) Chủ văn bằng bảo hộ: VERDESIAN LIFE SCIENCES U.S., LLC (US)
1001 Winstead Drive, Suite 480, Cary, North Carolina 27513, United States of America

---

Thông báo số: 112692/TB-SHTT.$_{IP}$, ngày 31/07/2025 về việc ghi nhận yêu cầu duy trì hiệu lực Bằng độc quyền sáng chế

Số đơn yêu cầu: DT1-2025-09550 Ngày nộp: 16/06/2025

Liên quan đến Bằng độc quyền sáng chế:

(11) Số bằng	(15) Ngày cấp	Năm yêu cầu duy trì hiệu lực	Hiệu lực được duy trì đến
25555	19/08/2020	6	19/08/2026

(73) Chủ văn bằng bảo hộ: GILEAD PHARMASSET LLC (US)
c/o Gilead Sciences, Inc. 333 Lakeside Drive Foster City, California 94404 (US)

Thông báo số: 112693/TB-SHTT.$_{IP}$, ngày 31/07/2025 về việc ghi nhận yêu cầu duy trì hiệu lực Bằng độc quyền sáng chế

Số đơn yêu cầu: DT1-2025-09551 Ngày nộp: 16/06/2025

Liên quan đến Bằng độc quyền sáng chế:

(11) Số bằng	(15) Ngày cấp	Năm yêu cầu duy trì hiệu lực	Hiệu lực được duy trì đến
25586	20/08/2020	6	20/08/2026

(73) Chủ văn bằng bảo hộ: KOREA RAILROAD RESEARCH INSTITUTE (KR)
360-1, Woram-dong, Uiwang-si, Gyeonggi-do 437-050, Republic of Korea

---

Thông báo số: 112694/TB-SHTT.$_{IP}$, ngày 31/07/2025 về việc ghi nhận yêu cầu duy trì hiệu lực Bằng độc quyền sáng chế

Số đơn yêu cầu: DT1-2025-09552 Ngày nộp: 16/06/2025

Liên quan đến Bằng độc quyền sáng chế:

(11) Số bằng	(15) Ngày cấp	Năm yêu cầu duy trì hiệu lực	Hiệu lực được duy trì đến
41215	23/08/2024	2	23/08/2026

(73) Chủ văn bằng bảo hộ: BOE TECHNOLOGY GROUP CO., LTD. (CN)
No.10 Jiuxianqiao Rd., Chaoyang District, Beijing 100015, China

---

Thông báo số: 112695/TB-SHTT.$_{IP}$, ngày 31/07/2025 về việc ghi nhận yêu cầu duy trì hiệu lực Bằng độc quyền sáng chế

Số đơn yêu cầu: DT1-2025-09554 Ngày nộp: 16/06/2025

Liên quan đến Bằng độc quyền sáng chế:

(11) Số bằng	(15) Ngày cấp	Năm yêu cầu duy trì hiệu lực	Hiệu lực được duy trì đến
37063	23/08/2023	3	23/08/2026

(73) Chủ văn bằng bảo hộ: DOW GLOBAL TECHNOLOGIES LLC (US)
2040 Dow Center, Midland, Michigan 48674, United States of America

---

Thông báo số: 112696/TB-SHTT.$_{IP}$, ngày 31/07/2025 về việc ghi nhận yêu cầu duy trì hiệu lực Bằng độc quyền sáng chế

Số đơn yêu cầu: DT1-2025-09555 Ngày nộp: 16/06/2025

Liên quan đến Bằng độc quyền sáng chế:

(11) Số bằng	(15) Ngày cấp	Năm yêu cầu duy trì hiệu lực	Hiệu lực được duy trì đến
14466	24/08/2015	11	24/08/2026

(73) Chủ văn bằng bảo hộ: CHINA PETROLEUM & CHEMICAL CORPORATION (CN)
6A Huixin Dong Street, Chaoyang District, Beijing, 100029, P. R. China

---

Thông báo số: 112697/TB-SHTT.IP, ngày 31/07/2025 về việc ghi nhận yêu cầu duy trì hiệu lực Bằng độc quyền sáng chế

Số đơn yêu cầu: DT1-2025-09556 Ngày nộp: 16/06/2025

Liên quan đến Bằng độc quyền sáng chế:

(11) Số bằng	(15) Ngày cấp	Năm yêu cầu duy trì hiệu lực	Hiệu lực được duy trì đến
14470	24/08/2015	11	24/08/2026

(73) Chủ văn bằng bảo hộ: MOLEX INCORPORATED (US)
2222 Wellington Court, Lisle, Illinois 60532, United States of America

---

Thông báo số: 112698/TB-SHTT.IP, ngày 31/07/2025 về việc ghi nhận yêu cầu duy trì hiệu lực Bằng độc quyền sáng chế

Số đơn yêu cầu: DT1-2025-09557 Ngày nộp: 16/06/2025

Liên quan đến Bằng độc quyền sáng chế:

(11) Số bằng	(15) Ngày cấp	Năm yêu cầu duy trì hiệu lực	Hiệu lực được duy trì đến
14469	24/08/2015	11	24/08/2026

(73) Chủ văn bằng bảo hộ: MOLEX INCORPORATED (US)
2222 Wellington Court Lisle, IL 60532, United States of America

---

Thông báo số: 112699/TB-SHTT.IP, ngày 31/07/2025 về việc ghi nhận yêu cầu duy trì hiệu lực Bằng độc quyền sáng chế

Số đơn yêu cầu: DT1-2025-09558 Ngày nộp: 16/06/2025

Liên quan đến Bằng độc quyền sáng chế:

(11) Số bằng	(15) Ngày cấp	Năm yêu cầu duy trì hiệu lực	Hiệu lực được duy trì đến
21800	26/08/2019	7	26/08/2026

(73) Chủ văn bằng bảo hộ: HUAWEI TECHNOLOGIES CO., LTD. (CN)
Huawei Administration Building, Bantian, Longgang, Shenzhen, Guangdong 518129, China

---

Thông báo số: 112700/TB-SHTT.IP, ngày 31/07/2025 về việc ghi nhận yêu cầu duy trì hiệu lực Bằng độc quyền sáng chế

Số đơn yêu cầu: DT1-2025-09559 Ngày nộp: 16/06/2025

Liên quan đến Bằng độc quyền sáng chế:

(11) Số bằng	(15) Ngày cấp	Năm yêu cầu duy trì hiệu lực	Hiệu lực được duy trì đến
17418	29/08/2017	9	29/08/2026

(73) Chủ văn bằng bảo hộ: M&K HOLDINGS INC. (KR)
2nd. F., Miraesoft Bldg., 35, Nambusunhwan-ro 337-gil, Seocho-gu, Seoul, Republic of Korea

---

Thông báo số: 112701/TB-SHTT.IP, ngày 31/07/2025 về việc ghi nhận yêu cầu duy trì hiệu lực Bằng độc quyền sáng chế

Số đơn yêu cầu: DT1-2025-09560 Ngày nộp: 16/06/2025

Liên quan đến Bằng độc quyền sáng chế:

(11) Số bằng	(15) Ngày cấp	Năm yêu cầu duy trì hiệu lực	Hiệu lực được duy trì đến
17417	29/08/2017	9	29/08/2026

(73) Chủ văn bằng bảo hộ: M&K HOLDINGS INC. (KR)
2nd. F., Miraesoft Bldg., 35, Nambusunhwan-ro 337-gil, Seocho-gu, Seoul, Republic of Korea

---

Thông báo số: 112702/TB-SHTT.$_{IP}$, ngày 31/07/2025 về việc ghi nhận yêu cầu duy trì hiệu lực Bằng độc quyền sáng chế

Số đơn yêu cầu: DT1-2025-09561 Ngày nộp: 16/06/2025

Liên quan đến Bằng độc quyền sáng chế:

(11) Số bằng	(15) Ngày cấp	Năm yêu cầu duy trì hiệu lực	Hiệu lực được duy trì đến
17416	29/08/2017	9	29/08/2026

(73) Chủ văn bằng bảo hộ: M&K HOLDINGS INC. (KR)
2nd. F., Miraesoft Bldg., 35, Nambusunhwan-ro 337-gil, Seocho-gu, Seoul, Republic of Korea

---

Thông báo số: 112703/TB-SHTT.$_{IP}$, ngày 31/07/2025 về việc ghi nhận yêu cầu duy trì hiệu lực Bằng độc quyền sáng chế

Số đơn yêu cầu: DT1-2025-09562 Ngày nộp: 16/06/2025

Liên quan đến Bằng độc quyền sáng chế:

(11) Số bằng	(15) Ngày cấp	Năm yêu cầu duy trì hiệu lực	Hiệu lực được duy trì đến
25731	01/09/2020	6	01/09/2026

(73) Chủ văn bằng bảo hộ: KAZIA THERAPEUTICS LIMITED (AU)
Three International Towers, Level 24 300 Barangaroo Avenue, Sydney, New South Wales 2000, Australia

---

Thông báo số: 112704/TB-SHTT.$_{IP}$, ngày 31/07/2025 về việc ghi nhận yêu cầu duy trì hiệu lực Bằng độc quyền sáng chế

Số đơn yêu cầu: DT1-2025-09563 Ngày nộp: 16/06/2025

Liên quan đến Bằng độc quyền sáng chế:

(11) Số bằng	(15) Ngày cấp	Năm yêu cầu duy trì hiệu lực	Hiệu lực được duy trì đến
21902	03/09/2019	7	03/09/2026

(73) Chủ văn bằng bảo hộ: M&K HOLDINGS INC. (KR)
2nd. F., Miraesoft Bldg., 35, Nambusunhwan-ro 337-gil, Seocho-gu, Seoul, Republic of Korea

---

Thông báo số: 112705/TB-SHTT.$_{IP}$, ngày 31/07/2025 về việc ghi nhận yêu cầu duy trì hiệu lực Bằng độc quyền sáng chế

Số đơn yêu cầu: DT1-2025-09564 Ngày nộp: 16/06/2025

Liên quan đến Bằng độc quyền sáng chế:

(11) Số bằng	(15) Ngày cấp	Năm yêu cầu duy trì hiệu lực	Hiệu lực được duy trì đến
36747	24/07/2023	3	24/07/2026

(73) Chủ văn bằng bảo hộ: HUAWEI TECHNOLOGIES CO., LTD. (CN)
Huawei Administration Building, Bantian, Longgang District, Shenzhen, Guangdong 518129, P. R. China

---

Thông báo số: 112706/TB-SHTT.$_{IP}$, ngày 31/07/2025 về việc ghi nhận yêu cầu duy trì hiệu lực Bằng độc quyền sáng chế

Số đơn yêu cầu: DT1-2025-09565 Ngày nộp: 16/06/2025

Liên quan đến Bằng độc quyền sáng chế:

(11) Số bằng	(15) Ngày cấp	Năm yêu cầu duy trì hiệu lực	Hiệu lực được duy trì đến
36745	24/07/2023	3	24/07/2026

(73) Chủ văn bằng bảo hộ: HUAWEI TECHNOLOGIES CO., LTD. (CN)
Huawei Administration Building, Bantian, Longgang, Shenzhen, Guangdong 518129, China

---

Thông báo số: 112707/TB-SHTT.IP, ngày 31/07/2025 về việc ghi nhận yêu cầu duy trì hiệu lực Bằng độc quyền sáng chế

Số đơn yêu cầu: DT1-2025-09566 Ngày nộp: 16/06/2025

Liên quan đến Bằng độc quyền sáng chế:

(11) Số bằng	(15) Ngày cấp	Năm yêu cầu duy trì hiệu lực	Hiệu lực được duy trì đến
40941	24/07/2024	2	24/07/2026

(73) Chủ văn bằng bảo hộ: JANSSEN BIOTECH, INC. (US)
800/850 Ridgeview Drive, Horsham, Pennsylvania 19044, United States of America

---

Thông báo số: 112708/TB-SHTT.IP, ngày 31/07/2025 về việc ghi nhận yêu cầu duy trì hiệu lực Bằng độc quyền sáng chế

Số đơn yêu cầu: DT1-2025-09567 Ngày nộp: 16/06/2025

Liên quan đến Bằng độc quyền sáng chế:

(11) Số bằng	(15) Ngày cấp	Năm yêu cầu duy trì hiệu lực	Hiệu lực được duy trì đến
40938	24/07/2024	2	24/07/2026

(73) Chủ văn bằng bảo hộ: JANSSEN BIOTECH, INC. (US)
800/850 Ridgeview Drive Horsham, Pennsylvania 19044, United States of America

---

Thông báo số: 112709/TB-SHTT.IP, ngày 31/07/2025 về việc ghi nhận yêu cầu duy trì hiệu lực Bằng độc quyền sáng chế

Số đơn yêu cầu: DT1-2025-09569 Ngày nộp: 16/06/2025

Liên quan đến Bằng độc quyền sáng chế:

(11) Số bằng	(15) Ngày cấp	Năm yêu cầu duy trì hiệu lực	Hiệu lực được duy trì đến
36770	25/07/2023	3	25/07/2026

(73) Chủ văn bằng bảo hộ: HUAWEI TECHNOLOGIES CO., LTD. (CN)
Huawei Administration Building, Bantian, Longgang District, Shenzhen, Guangdong 518129, P. R. China

---

Thông báo số: 112710/TB-SHTT.$_{IP}$, ngày 31/07/2025 về việc ghi nhận yêu cầu duy trì hiệu lực Bằng độc quyền sáng chế

Số đơn yêu cầu: DT1-2025-09570 Ngày nộp: 16/06/2025

Liên quan đến Bằng độc quyền sáng chế:

(11) Số bằng	(15) Ngày cấp	Năm yêu cầu duy trì hiệu lực	Hiệu lực được duy trì đến
36767	25/07/2023	3	25/07/2026

(73) Chủ văn bằng bảo hộ: HUAWEI TECHNOLOGIES CO., LTD. (CN)
Huawei Administration Building, Bantian, Longgang, Shenzhen, Guangdong 518129, China

---

Thông báo số: 112711/TB-SHTT.$_{IP}$, ngày 31/07/2025 về việc ghi nhận yêu cầu duy trì hiệu lực Bằng độc quyền sáng chế

Số đơn yêu cầu: DT1-2025-09571 Ngày nộp: 16/06/2025

Liên quan đến Bằng độc quyền sáng chế:

(11) Số bằng	(15) Ngày cấp	Năm yêu cầu duy trì hiệu lực	Hiệu lực được duy trì đến
36765	25/07/2023	3	25/07/2026

(73) Chủ văn bằng bảo hộ: HUAWEI TECHNOLOGIES CO., LTD. (CN)
Huawei Administration Building, Bantian, Longgang District, Shenzhen, Guangdong 518129, P. R. China

---

Thông báo số: 112712/TB-SHTT.$_{IP}$, ngày 31/07/2025 về việc ghi nhận yêu cầu duy trì hiệu lực Bằng độc quyền sáng chế

Số đơn yêu cầu: DT1-2025-09572 Ngày nộp: 16/06/2025

Liên quan đến Bằng độc quyền sáng chế:

(11) Số bằng	(15) Ngày cấp	Năm yêu cầu duy trì hiệu lực	Hiệu lực được duy trì đến
36764	25/07/2023	3	25/07/2026

(73) Chủ văn bằng bảo hộ: HUAWEI TECHNOLOGIES CO., LTD. (CN)
Huawei Administration Building Bantian, Longgang District Shenzhen, Guangdong 518129, China

---

Thông báo số: 112713/TB-SHTT.$_{IP}$, ngày 31/07/2025 về việc ghi nhận yêu cầu duy trì hiệu lực Bằng độc quyền sáng chế

Số đơn yêu cầu: DT1-2025-09573 Ngày nộp: 16/06/2025

Liên quan đến Bằng độc quyền sáng chế:

(11) Số bằng	(15) Ngày cấp	Năm yêu cầu duy trì hiệu lực	Hiệu lực được duy trì đến
36762	25/07/2023	3	25/07/2026

(73) Chủ văn bằng bảo hộ: HUAWEI TECHNOLOGIES CO., LTD. (CN)
Huawei Administration Building, Bantian, Longgang District, Shenzhen, Guangdong 518129, China

---

Thông báo số: 112714/TB-SHTT.$_{IP}$, ngày 31/07/2025 về việc ghi nhận yêu cầu duy trì hiệu lực Bằng độc quyền sáng chế

Số đơn yêu cầu: DT1-2025-09574 Ngày nộp: 16/06/2025

Liên quan đến Bằng độc quyền sáng chế:

(11) Số bằng	(15) Ngày cấp	Năm yêu cầu duy trì hiệu lực	Hiệu lực được duy trì đến
36760	25/07/2023	3	25/07/2026

(73) Chủ văn bằng bảo hộ: HUAWEI TECHNOLOGIES CO., LTD. (CN)
Huawei Administration Building, Bantian, Longgang District, Shenzhen, Guangdong 518129, China

---

Thông báo số: 112715/TB-SHTT.$_{IP}$, ngày 31/07/2025 về việc ghi nhận yêu cầu duy trì hiệu lực Bằng độc quyền sáng chế

Số đơn yêu cầu: DT1-2025-09575 Ngày nộp: 16/06/2025

Liên quan đến Bằng độc quyền sáng chế:

(11) Số bằng	(15) Ngày cấp	Năm yêu cầu duy trì hiệu lực	Hiệu lực được duy trì đến
36756	25/07/2023	3	25/07/2026

(73) Chủ văn bằng bảo hộ: HUAWEI TECHNOLOGIES CO., LTD. (CN)
Huawei Administration Building, Bantian, Longgang District, Shenzhen, Guangdong 518129, China

---

Thông báo số: 112716/TB-SHTT.$_{IP}$, ngày 31/07/2025 về việc ghi nhận yêu cầu duy trì hiệu lực Bằng độc quyền sáng chế

Số đơn yêu cầu: DT1-2025-09576 Ngày nộp: 16/06/2025

Liên quan đến Bằng độc quyền sáng chế:

(11) Số bằng	(15) Ngày cấp	Năm yêu cầu duy trì hiệu lực	Hiệu lực được duy trì đến
36754	25/07/2023	3	25/07/2026

(73) Chủ văn bằng bảo hộ: HUAWEI TECHNOLOGIES CO., LTD. (CN)
Huawei Administration Building, Bantian, Longgang District, Shenzhen, Guangdong 518129, China

---

Thông báo số: 112717/TB-SHTT.$_{IP}$, ngày 31/07/2025 về việc ghi nhận yêu cầu duy trì hiệu lực Bằng độc quyền sáng chế

Số đơn yêu cầu: DT1-2025-09577 Ngày nộp: 16/06/2025

Liên quan đến Bằng độc quyền sáng chế:

(11) Số bằng	(15) Ngày cấp	Năm yêu cầu duy trì hiệu lực	Hiệu lực được duy trì đến
33107	25/07/2022	4	25/07/2026

(73) Chủ văn bằng bảo hộ: HUAWEI TECHNOLOGIES CO., LTD. (CN)
Huawei Administration Building, Bantian, Longgang District, Shenzhen, Guangdong 518129, China

---

Thông báo số: 112718/TB-SHTT.$_{IP}$, ngày 31/07/2025 về việc ghi nhận yêu cầu duy trì hiệu lực Bằng độc quyền sáng chế

Số đơn yêu cầu: DT1-2025-09578 Ngày nộp: 16/06/2025

Liên quan đến Bằng độc quyền sáng chế:

(11) Số bằng	(15) Ngày cấp	Năm yêu cầu duy trì hiệu lực	Hiệu lực được duy trì đến
33106	25/07/2022	4	25/07/2026

(73) Chủ văn bằng bảo hộ: HUAWEI TECHNOLOGIES CO., LTD. (CN)
Huawei Administration Building, Bantian, Longgang District, Shenzhen, Guangdong 518129, China

---

Thông báo số: 112719/TB-SHTT.$_{IP}$, ngày 31/07/2025 về việc ghi nhận yêu cầu duy trì hiệu lực Bằng độc quyền sáng chế

Số đơn yêu cầu: DT1-2025-09579 Ngày nộp: 16/06/2025

Liên quan đến Bằng độc quyền sáng chế:

(11) Số bằng	(15) Ngày cấp	Năm yêu cầu duy trì hiệu lực	Hiệu lực được duy trì đến
33101	25/07/2022	4	25/07/2026

(73) Chủ văn bằng bảo hộ: HUAWEI TECHNOLOGIES CO., LTD. (CN)
Huawei Administration Building, Bantian, Longgang District, Shenzhen, Guangdong 518129, China

---

Thông báo số: 112720/TB-SHTT.$_{IP}$, ngày 31/07/2025 về việc ghi nhận yêu cầu duy trì hiệu lực Bằng độc quyền sáng chế

Số đơn yêu cầu: DT1-2025-09580 Ngày nộp: 16/06/2025

Liên quan đến Bằng độc quyền sáng chế:

(11) Số bằng	(15) Ngày cấp	Năm yêu cầu duy trì hiệu lực	Hiệu lực được duy trì đến
33099	25/07/2022	4	25/07/2026

(73) Chủ văn bằng bảo hộ: HUAWEI TECHNOLOGIES CO., LTD. (CN)
Huawei Administration Building, Bantian, Longgang District, Shenzhen, Guangdong 518129, China

---

Thông báo số: 112721/TB-SHTT.$_{IP}$, ngày 31/07/2025 về việc ghi nhận yêu cầu duy trì hiệu lực Bằng độc quyền sáng chế

Số đơn yêu cầu: DT1-2025-09581 Ngày nộp: 16/06/2025

Liên quan đến Bằng độc quyền sáng chế:

(11) Số bằng	(15) Ngày cấp	Năm yêu cầu duy trì hiệu lực	Hiệu lực được duy trì đến
33098	25/07/2022	4	25/07/2026

(73) Chủ văn bằng bảo hộ: HUAWEI TECHNOLOGIES CO., LTD (CN)
Huawei Administration Building Bantian Longgang District Shenzhen, Guangdong 518129, China

---

Thông báo số: 112722/TB-SHTT.$_{IP}$, ngày 31/07/2025 về việc ghi nhận yêu cầu duy trì hiệu lực Bằng độc quyền sáng chế

Số đơn yêu cầu: DT1-2025-09582 Ngày nộp: 16/06/2025

Liên quan đến Bằng độc quyền sáng chế:

(11) Số bằng	(15) Ngày cấp	Năm yêu cầu duy trì hiệu lực	Hiệu lực được duy trì đến
36755	25/07/2023	3	25/07/2026

(73) Chủ văn bằng bảo hộ: NOKIA TECHNOLOGIES OY (FI)
Karaportti 3, 02610 Espoo, Finland

Thông báo số: 112723/TB-SHTT.$_{IP}$, ngày 31/07/2025 về việc ghi nhận yêu cầu duy trì hiệu lực Bằng độc quyền sáng chế

Số đơn yêu cầu: DT1-2025-09583 Ngày nộp: 16/06/2025

Liên quan đến Bằng độc quyền sáng chế:

(11) Số bằng	(15) Ngày cấp	Năm yêu cầu duy trì hiệu lực	Hiệu lực được duy trì đến
40944	25/07/2024	2	25/07/2026

(73) Chủ văn bằng bảo hộ: DONGWOO FINE-CHEM CO., LTD. (KR)
132, Yakchon-ro, Iksan-si, Jeollabuk-do 54631, Republic of Korea

---

Thông báo số: 112724/TB-SHTT.$_{IP}$, ngày 31/07/2025 về việc ghi nhận yêu cầu duy trì hiệu lực Bằng độc quyền sáng chế

Số đơn yêu cầu: DT1-2025-09584 Ngày nộp: 16/06/2025

Liên quan đến Bằng độc quyền sáng chế:

(11) Số bằng	(15) Ngày cấp	Năm yêu cầu duy trì hiệu lực	Hiệu lực được duy trì đến
25343	28/07/2020	6	28/07/2026

(73) Chủ văn bằng bảo hộ: HUAWEI TECHNOLOGIES CO., LTD. (CN)
Huawei Administration Building, Bantian, Longgang, Shenzhen, Guangdong 518129, China

---

Thông báo số: 112725/TB-SHTT.$_{IP}$, ngày 31/07/2025 về việc ghi nhận yêu cầu duy trì hiệu lực Bằng độc quyền sáng chế

Số đơn yêu cầu: DT1-2025-09585 Ngày nộp: 16/06/2025

Liên quan đến Bằng độc quyền sáng chế:

(11) Số bằng	(15) Ngày cấp	Năm yêu cầu duy trì hiệu lực	Hiệu lực được duy trì đến
25329	28/07/2020	6	28/07/2026

(73) Chủ văn bằng bảo hộ: HUAWEI TECHNOLOGIES CO., LTD. (CN)
Huawei Administration Building, Bantian, Longgang, Shenzhen, Guangdong 518129, China

---

Thông báo số: 112726/TB-SHTT.IP, ngày 31/07/2025 về việc ghi nhận yêu cầu duy trì hiệu lực Bằng độc quyền sáng chế

Số đơn yêu cầu: DT1-2025-09586 Ngày nộp: 16/06/2025

Liên quan đến Bằng độc quyền sáng chế:

(11) Số bằng	(15) Ngày cấp	Năm yêu cầu duy trì hiệu lực	Hiệu lực được duy trì đến
36811	28/07/2023	3	28/07/2026

(73) Chủ văn bằng bảo hộ: NOKIA TECHNOLOGIES OY (FI)
Karaportti 3, Espoo 02610, Finland

Thông báo số: 112727/TB-SHTT.IP, ngày 31/07/2025 về việc ghi nhận yêu cầu duy trì hiệu lực Bằng độc quyền sáng chế

Số đơn yêu cầu: DT1-2025-09587 Ngày nộp: 16/06/2025

Liên quan đến Bằng độc quyền sáng chế:

(11) Số bằng	(15) Ngày cấp	Năm yêu cầu duy trì hiệu lực	Hiệu lực được duy trì đến
33157	28/07/2022	4	28/07/2026

(73) Chủ văn bằng bảo hộ: SANOFI (FR)
46 avenue de la Grande Armée, 75017 PARIS, France

Thông báo số: 112728/TB-SHTT.IP, ngày 31/07/2025 về việc ghi nhận yêu cầu duy trì hiệu lực Bằng độc quyền sáng chế

Số đơn yêu cầu: DT1-2025-09588 Ngày nộp: 16/06/2025

Liên quan đến Bằng độc quyền sáng chế:

(11) Số bằng	(15) Ngày cấp	Năm yêu cầu duy trì hiệu lực	Hiệu lực được duy trì đến
29363	28/07/2021	5	28/07/2026

(73) Chủ văn bằng bảo hộ: AMGEN INC. (US)
One Amgen Center Drive, Thousand Oaks, California 91320-1799, United States of America

---

Thông báo số: 112729/TB-SHTT.$_{IP}$, ngày 31/07/2025 về việc ghi nhận yêu cầu duy trì hiệu lực Bằng độc quyền sáng chế

Số đơn yêu cầu: DT1-2025-09590 Ngày nộp: 16/06/2025

Liên quan đến Bằng độc quyền sáng chế:

(11) Số bằng	(15) Ngày cấp	Năm yêu cầu duy trì hiệu lực	Hiệu lực được duy trì đến
25371	30/07/2020	6	30/07/2026

(73) Chủ văn bằng bảo hộ: HUAWEI TECHNOLOGIES CO., LTD. (CN)
Huawei Administration Building, Bantian, Longgang, Shenzhen, Guangdong 518129, China

---

Thông báo số: 112730/TB-SHTT.$_{IP}$, ngày 31/07/2025 về việc ghi nhận yêu cầu duy trì hiệu lực Bằng độc quyền sáng chế

Số đơn yêu cầu: DT1-2025-09591 Ngày nộp: 16/06/2025

Liên quan đến Bằng độc quyền sáng chế:

(11) Số bằng	(15) Ngày cấp	Năm yêu cầu duy trì hiệu lực	Hiệu lực được duy trì đến
25367	30/07/2020	6	30/07/2026

(73) Chủ văn bằng bảo hộ: HUAWEI TECHNOLOGIES CO., LTD. (CN)
Huawei Administration Building, Bantian, Longgang
Shenzhen, Guangdong 518129, China

Thông báo số: 112731/TB-SHTT.$_{IP}$, ngày 31/07/2025 về việc ghi nhận yêu cầu duy trì hiệu lực Bằng độc quyền sáng chế

Số đơn yêu cầu: DT1-2025-09592 Ngày nộp: 16/06/2025

Liên quan đến Bằng độc quyền sáng chế:

(11) Số bằng	(15) Ngày cấp	Năm yêu cầu duy trì hiệu lực	Hiệu lực được duy trì đến
25365	30/07/2020	6	30/07/2026

(73) Chủ văn bằng bảo hộ: HUAWEI TECHNOLOGIES CO., LTD. (CN)
Huawei Administration Building, Bantian, Longgang District, Shenzhen, Guangdong 518129, P. R. China

---

Thông báo số: 112732/TB-SHTT.$_{IP}$, ngày 31/07/2025 về việc ghi nhận yêu cầu duy trì hiệu lực Bằng độc quyền sáng chế

Số đơn yêu cầu: DT1-2025-09593 Ngày nộp: 16/06/2025

Liên quan đến Bằng độc quyền sáng chế:

(11) Số bằng	(15) Ngày cấp	Năm yêu cầu duy trì hiệu lực	Hiệu lực được duy trì đến
25376	30/07/2020	6	30/07/2026

(73) Chủ văn bằng bảo hộ: ZTE CORPORATION (CN)
ZTE Plaza, Keji Road South, Hi-Tech Industrial Park, Nanshan District, Shenzhen, Guangdong Province 518057, P.R China

---

Thông báo số: 112733/TB-SHTT.$_{IP}$, ngày 31/07/2025 về việc ghi nhận yêu cầu duy trì hiệu lực Bằng độc quyền sáng chế

Số đơn yêu cầu: DT1-2025-09594 Ngày nộp: 16/06/2025

Liên quan đến Bằng độc quyền sáng chế:

(11) Số bằng	(15) Ngày cấp	Năm yêu cầu duy trì hiệu lực	Hiệu lực được duy trì đến
19704	30/07/2018	8	30/07/2026

(73) Chủ văn bằng bảo hộ: COLUMBIA SPORTSWEAR NORTH AMERICA, INC. (US)
14375 NW Science Park Drive, Portland, OR 97229, United States of America

---

Thông báo số: 112734/TB-SHTT.$_{IP}$, ngày 31/07/2025 về việc ghi nhận yêu cầu duy trì hiệu lực Bằng độc quyền sáng chế

Số đơn yêu cầu: DT1-2025-09595 Ngày nộp: 16/06/2025

Liên quan đến Bằng độc quyền sáng chế:

(11) Số bằng	(15) Ngày cấp	Năm yêu cầu duy trì hiệu lực	Hiệu lực được duy trì đến
25393	31/07/2020	6	31/07/2026

(73) Chủ văn bằng bảo hộ: HONOR DEVICE CO., LTD. (CN)
Suite 3401, Unit A, Building 6, Shum Yip Sky Park, No. 8089, Hongli West Road, Xiangmihu Street, Futian District, Shenzhen, Guangdong 518040, People's Republic of China

---

Thông báo số: 112735/TB-SHTT.$_{IP}$, ngày 31/07/2025 về việc ghi nhận yêu cầu duy trì hiệu lực Bằng độc quyền sáng chế

Số đơn yêu cầu: DT1-2025-09596 Ngày nộp: 16/06/2025

Liên quan đến Bằng độc quyền sáng chế:

(11) Số bằng	(15) Ngày cấp	Năm yêu cầu duy trì hiệu lực	Hiệu lực được duy trì đến
36829	31/07/2023	3	31/07/2026

(73) Chủ văn bằng bảo hộ: HUAWEI TECHNOLOGIES CO., LTD. (CN)
Huawei Administration Building, Bantian, Longgang, Shenzhen, Guangdong 518129, P. R. China

---

Thông báo số: 112736/TB-SHTT.$_{IP}$, ngày 31/07/2025 về việc ghi nhận yêu cầu duy trì hiệu lực Bằng độc quyền sáng chế

Số đơn yêu cầu: DT1-2025-09597 Ngày nộp: 16/06/2025

Liên quan đến Bằng độc quyền sáng chế:

(11) Số bằng	(15) Ngày cấp	Năm yêu cầu duy trì hiệu lực	Hiệu lực được duy trì đến
36818	31/07/2023	3	31/07/2026

(73) Chủ văn bằng bảo hộ: HUAWEI TECHNOLOGIES CO., LTD. (CN)
Huawei Administration Building, Bantian, Longgang District, Shenzhen, Guangdong 518129, China

---

Thông báo số: 112737/TB-SHTT.$_{IP}$, ngày 31/07/2025 về việc ghi nhận yêu cầu duy trì hiệu lực Bằng độc quyền sáng chế

Số đơn yêu cầu: DT1-2025-09598 Ngày nộp: 16/06/2025

Liên quan đến Bằng độc quyền sáng chế:

(11) Số bằng	(15) Ngày cấp	Năm yêu cầu duy trì hiệu lực	Hiệu lực được duy trì đến
25405	31/07/2020	6	31/07/2026

(73) Chủ văn bằng bảo hộ: KABUSHIKI KAISHA KOBE SEIKO SHO (KOBE STEEL, LTD.) (JP)
2-4, Wakinohama-Kaigandori 2-chome, Chuo-ku, Kobe-shi, Hyogo 651-8585 Japan

---

Thông báo số: 112738/TB-SHTT.$_{IP}$, ngày 31/07/2025 về việc ghi nhận yêu cầu duy trì hiệu lực Bằng độc quyền sáng chế

Số đơn yêu cầu: DT1-2025-09599 Ngày nộp: 16/06/2025

Liên quan đến Bằng độc quyền sáng chế:

(11) Số bằng	(15) Ngày cấp	Năm yêu cầu duy trì hiệu lực	Hiệu lực được duy trì đến
41021	01/08/2024	2	01/08/2026

(73) Chủ văn bằng bảo hộ: HEFEI XINSHENG OPTOELECTRONICS TECHNOLOGY CO., LTD. (CN)
Xinzhan Industrial Park, Hefei, Anhui, 230012, P.R.China
BOE TECHNOLOGY GROUP CO., LTD. (CN)
No.10 Jiuxianqiao Rd., Chaoyang District, Beijing 100015, P.R. China

---

Thông báo số: 112739/TB-SHTT.$_{IP}$, ngày 31/07/2025 về việc ghi nhận yêu cầu duy trì hiệu lực Bằng độc quyền sáng chế

Số đơn yêu cầu: DT1-2025-09600 Ngày nộp: 16/06/2025

Liên quan đến Bằng độc quyền sáng chế:

(11) Số bằng	(15) Ngày cấp	Năm yêu cầu duy trì hiệu lực	Hiệu lực được duy trì đến
33163	01/08/2022	4	01/08/2026

(73) Chủ văn bằng bảo hộ: COGNEX CORPORATION (US)
One Vision Drive, Natick, MA 01760, United States of America

Thông báo số: 112740/TB-SHTT.$_{IP}$, ngày 31/07/2025 về việc ghi nhận yêu cầu duy trì hiệu lực Bằng độc quyền sáng chế

Số đơn yêu cầu: DT1-2025-09601 Ngày nộp: 16/06/2025

Liên quan đến Bằng độc quyền sáng chế:

(11) Số bằng	(15) Ngày cấp	Năm yêu cầu duy trì hiệu lực	Hiệu lực được duy trì đến
41029	02/08/2024	2	02/08/2026

(73) Chủ văn bằng bảo hộ: BOE TECHNOLOGY GROUP CO., LTD. (CN)
No.10 Jiuxianqiao Rd., Chaoyang District, Beijing 100015, China

---

Thông báo số: 112741/TB-SHTT.$_{IP}$, ngày 31/07/2025 về việc ghi nhận yêu cầu duy trì hiệu lực Bằng độc quyền sáng chế

Số đơn yêu cầu: DT1-2025-09602 Ngày nộp: 16/06/2025

Liên quan đến Bằng độc quyền sáng chế:

(11) Số bằng	(15) Ngày cấp	Năm yêu cầu duy trì hiệu lực	Hiệu lực được duy trì đến
41027	02/08/2024	2	02/08/2026

(73) Chủ văn bằng bảo hộ: HEFEI XINSHENG OPTOELECTRONICS TECHNOLOGY CO., LTD. (CN)
Xinzhan Industrial Park, Hefei, Anhui 230012, China
BOE TECHNOLOGY GROUP CO., LTD. (CN)
No.10 Jiuxianqiao Rd., Chaoyang District, Beijing 100015, China

---

Thông báo số: 112742/TB-SHTT.$_{IP}$, ngày 31/07/2025 về việc ghi nhận yêu cầu duy trì hiệu lực Bằng độc quyền sáng chế

Số đơn yêu cầu: DT1-2025-09603 Ngày nộp: 16/06/2025

Liên quan đến Bằng độc quyền sáng chế:

(11) Số bằng	(15) Ngày cấp	Năm yêu cầu duy trì hiệu lực	Hiệu lực được duy trì đến
33178	02/08/2022	4	02/08/2026

(73) Chủ văn bằng bảo hộ: DOW GLOBAL TECHNOLOGIES LLC (US)
2040 Dow Center, Midland, Michigan 48674, United States of America

---

Thông báo số: 112743/TB-SHTT.$_{IP}$, ngày 31/07/2025 về việc ghi nhận yêu cầu duy trì hiệu lực Bằng độc quyền sáng chế

Số đơn yêu cầu: DT1-2025-09604 Ngày nộp: 16/06/2025

Liên quan đến Bằng độc quyền sáng chế:

(11) Số bằng	(15) Ngày cấp	Năm yêu cầu duy trì hiệu lực	Hiệu lực được duy trì đến
21901	03/09/2019	7	03/09/2026

(73) Chủ văn bằng bảo hộ: M&K HOLDINGS INC. (KR)
2nd. F., Miraesoft Bldg., 35, Nambusunhwan-ro 337-gil, Seocho-gu, Seoul, Republic of Korea

---

Thông báo số: 112744/TB-SHTT.IP, ngày 31/07/2025 về việc ghi nhận yêu cầu duy trì hiệu lực Bằng độc quyền sáng chế

Số đơn yêu cầu: DT1-2025-09605 Ngày nộp: 16/06/2025

Liên quan đến Bằng độc quyền sáng chế:

(11) Số bằng	(15) Ngày cấp	Năm yêu cầu duy trì hiệu lực	Hiệu lực được duy trì đến
15940	05/09/2016	10	05/09/2026

(73) Chủ văn bằng bảo hộ: MOLEX INCORPORATED (US)
2222 Wellington Court, Lisle, Illinois 60532, United States of America

---

Thông báo số: 112745/TB-SHTT.IP, ngày 31/07/2025 về việc ghi nhận yêu cầu duy trì hiệu lực Bằng độc quyền sáng chế

Số đơn yêu cầu: DT1-2025-09606 Ngày nộp: 16/06/2025

Liên quan đến Bằng độc quyền sáng chế:

(11) Số bằng	(15) Ngày cấp	Năm yêu cầu duy trì hiệu lực	Hiệu lực được duy trì đến
25822	08/09/2020	6	08/09/2026

(73) Chủ văn bằng bảo hộ: DONGWOO FINE-CHEM CO., LTD. (KR)
740-30 Shinheung-dong, Iksan-si, Jeollabuk-do 570-977, Republic of Korea

---

Thông báo số: 112746/TB-SHTT.IP, ngày 31/07/2025 về việc ghi nhận yêu cầu duy trì hiệu lực Bằng độc quyền sáng chế

Số đơn yêu cầu: DT1-2025-09607 Ngày nộp: 16/06/2025

Liên quan đến Bằng độc quyền sáng chế:

(11) Số bằng	(15) Ngày cấp	Năm yêu cầu duy trì hiệu lực	Hiệu lực được duy trì đến
21924	09/09/2019	7	09/09/2026

(73) Chủ văn bằng bảo hộ: HD HYUNDAI INFRACORE CO., LTD. (KR)
489, Injung-ro, Dong-gu, Incheon, Republic of Korea

Thông báo số: 112747/TB-SHTT.$_{IP}$, ngày 31/07/2025 về việc ghi nhận yêu cầu duy trì hiệu lực Bằng độc quyền sáng chế

Số đơn yêu cầu: DT1-2025-09608 Ngày nộp: 16/06/2025

Liên quan đến Bằng độc quyền sáng chế:

(11) Số bằng	(15) Ngày cấp	Năm yêu cầu duy trì hiệu lực	Hiệu lực được duy trì đến
25877	10/09/2020	6	10/09/2026

(73) Chủ văn bằng bảo hộ: HUAWEI TECHNOLOGIES CO., LTD. (CN)
Huawei Administration Building, Bantian, Longgang, Shenzhen, Guangdong 518129, China

---

Thông báo số: 112748/TB-SHTT.$_{IP}$, ngày 31/07/2025 về việc ghi nhận yêu cầu duy trì hiệu lực Bằng độc quyền sáng chế

Số đơn yêu cầu: DT1-2025-09609 Ngày nộp: 16/06/2025

Liên quan đến Bằng độc quyền sáng chế:

(11) Số bằng	(15) Ngày cấp	Năm yêu cầu duy trì hiệu lực	Hiệu lực được duy trì đến
41348	10/09/2024	2	10/09/2026

(73) Chủ văn bằng bảo hộ: GERON CORPORATION (US)
919 E. Hillsdale Boulevard, Suite 250, Foster City, California 94404, United States of America

---

Thông báo số: 112749/TB-SHTT.$_{IP}$, ngày 31/07/2025 về việc ghi nhận yêu cầu duy trì hiệu lực Bằng độc quyền sáng chế

Số đơn yêu cầu: DT1-2025-09610 Ngày nộp: 16/06/2025

Liên quan đến Bằng độc quyền sáng chế:

(11) Số bằng	(15) Ngày cấp	Năm yêu cầu duy trì hiệu lực	Hiệu lực được duy trì đến
37204	11/09/2023	3	11/09/2026

(73) Chủ văn bằng bảo hộ: SANOFI (FR)
54, rue la Boetie 75008, Paris, France

Thông báo số: 112750/TB-SHTT.$_{IP}$, ngày 31/07/2025 về việc ghi nhận yêu cầu duy trì hiệu lực Bằng độc quyền sáng chế

Số đơn yêu cầu: DT1-2025-09611 Ngày nộp: 16/06/2025

Liên quan đến Bằng độc quyền sáng chế:

(11) Số bằng	(15) Ngày cấp	Năm yêu cầu duy trì hiệu lực	Hiệu lực được duy trì đến
41384	12/09/2024	2	12/09/2026

(73) Chủ văn bằng bảo hộ: WILUS INSTITUTE OF STANDARDS AND TECHNOLOGY INC. (KR)
5F 216 Hwangsaeul-ro Bundang-gu Seongnam-si Gyeonggi-do 13595, Republic of Korea
SK TELECOM CO., LTD. (KR)
65, Eulji-ro Jung-gu Seoul 04539, Republic of Korea

Thông báo số: 112751/TB-SHTT.$_{IP}$, ngày 31/07/2025 về việc ghi nhận yêu cầu duy trì hiệu lực Bằng độc quyền sáng chế

Số đơn yêu cầu: DT1-2025-09612 Ngày nộp: 16/06/2025

Liên quan đến Bằng độc quyền sáng chế:

(11) Số bằng	(15) Ngày cấp	Năm yêu cầu duy trì hiệu lực	Hiệu lực được duy trì đến
37254	13/09/2023	3	13/09/2026

(73) Chủ văn bằng bảo hộ: ALX ONCOLOGY INC. (US)
323 Allerton Avenue, South San Francisco, California 94080, United States of America

---

Thông báo số: 112752/TB-SHTT.$_{IP}$, ngày 31/07/2025 về việc ghi nhận yêu cầu duy trì hiệu lực Bằng độc quyền sáng chế

Số đơn yêu cầu: DT1-2025-00599 Ngày nộp: 17/01/2025

Liên quan đến Bằng độc quyền sáng chế:

(11) Số bằng	(15) Ngày cấp	Năm yêu cầu duy trì hiệu lực	Hiệu lực được duy trì đến
23453	16/03/2020	6	16/03/2026

(73) Chủ văn bằng bảo hộ: SUN PATENT TRUST (US)
437 Madison Avenue, 35th Floor, New York, NY 10022
USA

Thông báo số: 112754/TB-SHTT.$_{IP}$, ngày 31/07/2025 về việc ghi nhận yêu cầu duy trì hiệu lực Bằng độc quyền sáng chế

Số đơn yêu cầu: DT1-2025-07677 Ngày nộp: 20/05/2025

Liên quan đến Bằng độc quyền sáng chế:

(11) Số bằng	(15) Ngày cấp	Năm yêu cầu duy trì hiệu lực	Hiệu lực được duy trì đến
36698	18/07/2023	3	18/07/2026

(73) Chủ văn bằng bảo hộ: SUN PATENT TRUST (US)
437 Madison Avenue, 35th Floor, New York, NY 10022
USA

Thông báo số: 112756/TB-SHTT.$_{IP}$, ngày 31/07/2025 về việc ghi nhận yêu cầu duy trì hiệu lực Bằng độc quyền sáng chế

Số đơn yêu cầu: DT1-2025-09662 Ngày nộp: 16/06/2025

Liên quan đến Bằng độc quyền sáng chế:

(11) Số bằng	(15) Ngày cấp	Năm yêu cầu duy trì hiệu lực	Hiệu lực được duy trì đến
7180	15/07/2008	18	15/07/2026

(73) Chủ văn bằng bảo hộ: LES LABORATOIRES SERVIER (FR)
35 rue de Verdun, 92284 Suresnes Cedex, France

Thông báo số: 112757/TB-SHTT.IP, ngày 31/07/2025 về việc ghi nhận yêu cầu duy trì hiệu lực Bằng độc quyền sáng chế

Số đơn yêu cầu: DT1-2025-09663 Ngày nộp: 16/06/2025

Liên quan đến Bằng độc quyền sáng chế:

(11) Số bằng	(15) Ngày cấp	Năm yêu cầu duy trì hiệu lực	Hiệu lực được duy trì đến
21536	16/07/2019	7	16/07/2026

(73) Chủ văn bằng bảo hộ: NOKIA TECHNOLOGIES OY (FI)
Karaportti 3, FI-02610 Espoo, Finland.

Thông báo số: 112758/TB-SHTT.IP, ngày 31/07/2025 về việc ghi nhận yêu cầu duy trì hiệu lực Bằng độc quyền sáng chế

Số đơn yêu cầu: DT1-2025-09664 Ngày nộp: 16/06/2025

Liên quan đến Bằng độc quyền sáng chế:

(11) Số bằng	(15) Ngày cấp	Năm yêu cầu duy trì hiệu lực	Hiệu lực được duy trì đến
21507	16/07/2019	7	16/07/2026

(73) Chủ văn bằng bảo hộ: SANOFI PASTEUR (FR)
14 Espace Henry Vallée, 69007 Lyon, France

Thông báo số: 112759/TB-SHTT.IP, ngày 31/07/2025 về việc ghi nhận yêu cầu duy trì hiệu lực Bằng độc quyền sáng chế

Số đơn yêu cầu: DT1-2025-09665 Ngày nộp: 16/06/2025

Liên quan đến Bằng độc quyền sáng chế:

(11) Số bằng	(15) Ngày cấp	Năm yêu cầu duy trì hiệu lực	Hiệu lực được duy trì đến
21541	16/07/2019	7	16/07/2026

(73) Chủ văn bằng bảo hộ: SEMICONDUCTOR ENERGY LABORATORY CO., LTD. (JP)
398, Hase, Atsugi-shi, Kanagawa, 2430036 JAPAN

Thông báo số: 112760/TB-SHTT.$_{IP}$, ngày 31/07/2025 về việc ghi nhận yêu cầu duy trì hiệu lực Bằng độc quyền sáng chế

Số đơn yêu cầu: DT1-2025-09666 Ngày nộp: 16/06/2025

Liên quan đến Bằng độc quyền sáng chế:

(11) Số bằng	(15) Ngày cấp	Năm yêu cầu duy trì hiệu lực	Hiệu lực được duy trì đến
40862	17/07/2024	2	17/07/2026

(73) Chủ văn bằng bảo hộ: HUAWEI TECHNOLOGIES CO., LTD. (CN)
Huawei Administration Building Bantian, Longgang District Shenzhen, Guangdong 518129, China

---

Thông báo số: 112761/TB-SHTT.$_{IP}$, ngày 31/07/2025 về việc ghi nhận yêu cầu duy trì hiệu lực Bằng độc quyền sáng chế

Số đơn yêu cầu: DT1-2025-09667 Ngày nộp: 16/06/2025

Liên quan đến Bằng độc quyền sáng chế:

(11) Số bằng	(15) Ngày cấp	Năm yêu cầu duy trì hiệu lực	Hiệu lực được duy trì đến
29282	20/07/2021	5	20/07/2026

(73) Chủ văn bằng bảo hộ: HUAWEI TECHNOLOGIES CO., LTD. (CN)
Huawei Administration Building, Bantian, Longgang District, Shenzhen, Guangdong 518129, China

---

Thông báo số: 112762/TB-SHTT.$_{IP}$, ngày 31/07/2025 về việc ghi nhận yêu cầu duy trì hiệu lực Bằng độc quyền sáng chế

Số đơn yêu cầu: DT1-2025-09668 Ngày nộp: 16/06/2025

Liên quan đến Bằng độc quyền sáng chế:

(11) Số bằng	(15) Ngày cấp	Năm yêu cầu duy trì hiệu lực	Hiệu lực được duy trì đến
29281	20/07/2021	5	20/07/2026

(73) Chủ văn bằng bảo hộ: HUAWEI TECHNOLOGIES CO., LTD. (CN)
Huawei Administration Building, Bantian, Longgang District, Shenzhen, Guangdong 518129, China

---

Thông báo số: 112763/TB-SHTT.IP, ngày 31/07/2025 về việc ghi nhận yêu cầu duy trì hiệu lực Bằng độc quyền sáng chế

Số đơn yêu cầu: DT1-2025-09669 Ngày nộp: 16/06/2025

Liên quan đến Bằng độc quyền sáng chế:

(11) Số bằng	(15) Ngày cấp	Năm yêu cầu duy trì hiệu lực	Hiệu lực được duy trì đến
29288	20/07/2021	5	20/07/2026

(73) Chủ văn bằng bảo hộ: LES LABORATOIRES SERVIER (FR)
35 rue de Verdun, 92284 Suresnes, France

Thông báo số: 112764/TB-SHTT.IP, ngày 31/07/2025 về việc ghi nhận yêu cầu duy trì hiệu lực Bằng độc quyền sáng chế

Số đơn yêu cầu: DT1-2025-09670 Ngày nộp: 16/06/2025

Liên quan đến Bằng độc quyền sáng chế:

(11) Số bằng	(15) Ngày cấp	Năm yêu cầu duy trì hiệu lực	Hiệu lực được duy trì đến
36739	21/07/2023	3	21/07/2026

(73) Chủ văn bằng bảo hộ: HUAWEI TECHNOLOGIES CO., LTD. (CN)
Huawei Administration Building, Bantian, Longgang District, Shenzhen, Guangdong 518129, China

---

Thông báo số: 112765/TB-SHTT.IP, ngày 31/07/2025 về việc ghi nhận yêu cầu duy trì hiệu lực Bằng độc quyền sáng chế

Số đơn yêu cầu: DT1-2025-09671 Ngày nộp: 16/06/2025

Liên quan đến Bằng độc quyền sáng chế:

(11) Số bằng	(15) Ngày cấp	Năm yêu cầu duy trì hiệu lực	Hiệu lực được duy trì đến
36736	21/07/2023	3	21/07/2026

(73) Chủ văn bằng bảo hộ: NOKIA TECHNOLOGIES OY (FI)
Karaportti 3, 02610 Espoo, Finland

Thông báo số: 112766/TB-SHTT.IP, ngày 31/07/2025 về việc ghi nhận yêu cầu duy trì hiệu lực Bằng độc quyền sáng chế

Số đơn yêu cầu: DT1-2025-09672 Ngày nộp: 16/06/2025

Liên quan đến Bằng độc quyền sáng chế:

(11) Số bằng	(15) Ngày cấp	Năm yêu cầu duy trì hiệu lực	Hiệu lực được duy trì đến
36738	21/07/2023	3	21/07/2026

(73) Chủ văn bằng bảo hộ: SK TELECOM CO., LTD. (KR)
SK T-Tower, 65, Eulji-ro Jung-gu Seoul 04539, Republic of Korea

---

Thông báo số: 112767/TB-SHTT.IP, ngày 31/07/2025 về việc ghi nhận yêu cầu duy trì hiệu lực Bằng độc quyền sáng chế

Số đơn yêu cầu: DT1-2025-09673 Ngày nộp: 16/06/2025

Liên quan đến Bằng độc quyền sáng chế:

(11) Số bằng	(15) Ngày cấp	Năm yêu cầu duy trì hiệu lực	Hiệu lực được duy trì đến
33076	21/07/2022	4	21/07/2026

(73) Chủ văn bằng bảo hộ: LEAD PHARMA HOLDING B.V. (NL)
Kloosterstraat 9 RK, 5349AB, Oss, Netherlands
SANOFI (FR)
54, Rue de la Boétie, 75008 Paris, FR

Thông báo số: 112768/TB-SHTT.$_{IP}$, ngày 31/07/2025 về việc ghi nhận yêu cầu duy trì hiệu lực Bằng độc quyền sáng chế

Số đơn yêu cầu: DT1-2025-09674 Ngày nộp: 16/06/2025

Liên quan đến Bằng độc quyền sáng chế:

(11) Số bằng	(15) Ngày cấp	Năm yêu cầu duy trì hiệu lực	Hiệu lực được duy trì đến
40919	22/07/2024	2	22/07/2026

(73) Chủ văn bằng bảo hộ: HUAWEI TECHNOLOGIES CO., LTD. (CN)
Huawei Administration Building Bantian, Longgang District Shenzhen, Guangdong 518129, China

---

Thông báo số: 112769/TB-SHTT.$_{IP}$, ngày 31/07/2025 về việc ghi nhận yêu cầu duy trì hiệu lực Bằng độc quyền sáng chế

Số đơn yêu cầu: DT1-2025-09675 Ngày nộp: 16/06/2025

Liên quan đến Bằng độc quyền sáng chế:

(11) Số bằng	(15) Ngày cấp	Năm yêu cầu duy trì hiệu lực	Hiệu lực được duy trì đến
40910	22/07/2024	2	22/07/2026

(73) Chủ văn bằng bảo hộ: HUAWEI TECHNOLOGIES CO., LTD. (CN)
Huawei Administration Building, Bantian, Longgang District, Shenzhen, Guangdong 518129, P. R. China

---

Thông báo số: 112770/TB-SHTT.$_{IP}$, ngày 31/07/2025 về việc ghi nhận yêu cầu duy trì hiệu lực Bằng độc quyền sáng chế

Số đơn yêu cầu: DT1-2025-09676 Ngày nộp: 16/06/2025

Liên quan đến Bằng độc quyền sáng chế:

(11) Số bằng	(15) Ngày cấp	Năm yêu cầu duy trì hiệu lực	Hiệu lực được duy trì đến
25213	22/07/2020	6	22/07/2026

(73) Chủ văn bằng bảo hộ: SAINT-GOBAIN PLACO SAS (FR)
34 Avenue Franklin Roosevelt, 92150 Suresnes, France

Thông báo số: 112771/TB-SHTT.$_{IP}$, ngày 31/07/2025 về việc ghi nhận yêu cầu duy trì hiệu lực Bằng độc quyền sáng chế

Số đơn yêu cầu: DT1-2025-09677 Ngày nộp: 16/06/2025

Liên quan đến Bằng độc quyền sáng chế:

(11) Số bằng	(15) Ngày cấp	Năm yêu cầu duy trì hiệu lực	Hiệu lực được duy trì đến
40927	22/07/2024	2	22/07/2026

(73) Chủ văn bằng bảo hộ: SHELL INTERNATIONALE RESEARCH MAATSCHAPPIJ B.V. (NL)
Carel van Bylandtlaan 30, 2596 HR THE HAGUE, the Netherlands

Thông báo số: 112772/TB-SHTT.$_{IP}$, ngày 31/07/2025 về việc ghi nhận yêu cầu duy trì hiệu lực Bằng độc quyền sáng chế

Số đơn yêu cầu: DT1-2025-09678 Ngày nộp: 16/06/2025

Liên quan đến Bằng độc quyền sáng chế:

(11) Số bằng	(15) Ngày cấp	Năm yêu cầu duy trì hiệu lực	Hiệu lực được duy trì đến
40903	22/07/2024	2	22/07/2026

(73) Chủ văn bằng bảo hộ: NOKIA TECHNOLOGIES OY (FI)
Karakaari 7, 02610 Espoo, Finland

Thông báo số: 112773/TB-SHTT.IP, ngày 31/07/2025 về việc ghi nhận yêu cầu duy trì hiệu lực Bằng độc quyền sáng chế

Số đơn yêu cầu: DT1-2025-09679 Ngày nộp: 16/06/2025

Liên quan đến Bằng độc quyền sáng chế:

(11) Số bằng	(15) Ngày cấp	Năm yêu cầu duy trì hiệu lực	Hiệu lực được duy trì đến
25219	22/07/2020	6	22/07/2026

(73) Chủ văn bằng bảo hộ: NOKIA TECHNOLOGIES OY (FI)
Karaportti 3, 02610 Espoo, Finland

Thông báo số: 112774/TB-SHTT.IP, ngày 31/07/2025 về việc ghi nhận yêu cầu duy trì hiệu lực Bằng độc quyền sáng chế

Số đơn yêu cầu: DT1-2025-09680 Ngày nộp: 16/06/2025

Liên quan đến Bằng độc quyền sáng chế:

(11) Số bằng	(15) Ngày cấp	Năm yêu cầu duy trì hiệu lực	Hiệu lực được duy trì đến
12980	22/07/2014	12	22/07/2026

(73) Chủ văn bằng bảo hộ: NOKIA TECHNOLOGIES OY (FI)
Karaportti 3, FI-02610 Espoo, Finland.

Thông báo số: 112775/TB-SHTT.IP, ngày 31/07/2025 về việc ghi nhận yêu cầu duy trì hiệu lực Bằng độc quyền sáng chế

Số đơn yêu cầu: DT1-2025-09681 Ngày nộp: 16/06/2025

Liên quan đến Bằng độc quyền sáng chế:

(11) Số bằng	(15) Ngày cấp	Năm yêu cầu duy trì hiệu lực	Hiệu lực được duy trì đến
12965	22/07/2014	12	22/07/2026

(73) Chủ văn bằng bảo hộ: DYNACO EUROPE N.V. (BE)
Waverstraat 21, 9310 Moorsel, Belgium

Thông báo số: 112776/TB-SHTT.$_{IP}$, ngày 31/07/2025 về việc ghi nhận yêu cầu duy trì hiệu lực Bằng độc quyền sáng chế

Số đơn yêu cầu: DT1-2025-09682 Ngày nộp: 16/06/2025

Liên quan đến Bằng độc quyền sáng chế:

(11) Số bằng	(15) Ngày cấp	Năm yêu cầu duy trì hiệu lực	Hiệu lực được duy trì đến
25255	23/07/2020	6	23/07/2026

(73) Chủ văn bằng bảo hộ: HUAWEI TECHNOLOGIES CO., LTD. (CN)
Huawei Administration Building Bantian, Longgang District Shenzhen, Guangdong 518129, China

---

Thông báo số: 112777/TB-SHTT.$_{IP}$, ngày 31/07/2025 về việc ghi nhận yêu cầu duy trì hiệu lực Bằng độc quyền sáng chế

Số đơn yêu cầu: DT1-2025-09683 Ngày nộp: 16/06/2025

Liên quan đến Bằng độc quyền sáng chế:

(11) Số bằng	(15) Ngày cấp	Năm yêu cầu duy trì hiệu lực	Hiệu lực được duy trì đến
25239	23/07/2020	6	23/07/2026

(73) Chủ văn bằng bảo hộ: HUAWEI TECHNOLOGIES CO., LTD. (CN)
Huawei Administration Building, Bantian, Longgang, Shenzhen, Guangdong 518129, China

---

Thông báo số: 112778/TB-SHTT.$_{IP}$, ngày 31/07/2025 về việc ghi nhận yêu cầu duy trì hiệu lực Bằng độc quyền sáng chế

Số đơn yêu cầu: DT1-2025-09684 Ngày nộp: 16/06/2025

Liên quan đến Bằng độc quyền sáng chế:

(11) Số bằng	(15) Ngày cấp	Năm yêu cầu duy trì hiệu lực	Hiệu lực được duy trì đến
36753	24/07/2023	3	24/07/2026

(73) Chủ văn bằng bảo hộ: HUAWEI TECHNOLOGIES CO., LTD. (CN)
Huawei Administration Building, Bantian, Longgang District, Shenzhen, Guangdong 518129, China

---

Thông báo số: 112779/TB-SHTT.$_{IP}$, ngày 31/07/2025 về việc ghi nhận yêu cầu duy trì hiệu lực Bằng độc quyền sáng chế

Số đơn yêu cầu: DT1-2025-09685 Ngày nộp: 16/06/2025

Liên quan đến Bằng độc quyền sáng chế:

(11) Số bằng	(15) Ngày cấp	Năm yêu cầu duy trì hiệu lực	Hiệu lực được duy trì đến
36751	24/07/2023	3	24/07/2026

(73) Chủ văn bằng bảo hộ: HUAWEI TECHNOLOGIES CO., LTD. (CN)
Huawei Administration Building, Bantian, Longgang District, Shenzhen, Guangdong 518129, China

---

Thông báo số: 112780/TB-SHTT.$_{IP}$, ngày 31/07/2025 về việc ghi nhận yêu cầu duy trì hiệu lực Bằng độc quyền sáng chế

Số đơn yêu cầu: DT1-2025-09686 Ngày nộp: 16/06/2025

Liên quan đến Bằng độc quyền sáng chế:

(11) Số bằng	(15) Ngày cấp	Năm yêu cầu duy trì hiệu lực	Hiệu lực được duy trì đến
40570	24/06/2024	2	24/06/2026

(73) Chủ văn bằng bảo hộ: YAMAMOTO PERFUMERY CO., LTD. (JP)
1-3-6, Kitakyuhoujimachi, Chuo-ku, Osaka-shi, Osaka 541-0057, Japan
SHIKIBO LTD. (JP)
2-6, Bingomachi 3-chome, Chuo-ku, Osaka-shi, Osaka 541-8516, Japan

---

Thông báo số: 112781/TB-SHTT.IP, ngày 31/07/2025 về việc ghi nhận yêu cầu duy trì hiệu lực Bằng độc quyền sáng chế

Số đơn yêu cầu: DT1-2025-09687 Ngày nộp: 16/06/2025

Liên quan đến Bằng độc quyền sáng chế:

(11) Số bằng	(15) Ngày cấp	Năm yêu cầu duy trì hiệu lực	Hiệu lực được duy trì đến
19555	28/06/2018	8	28/06/2026

(73) Chủ văn bằng bảo hộ: DCM SHRIRAM LIMITED, INDIA (IN)
2nd Floor, (West Wing) Worldmark 1, Aerocity, New Delhi, South West Delhi DL 110037, India.

Thông báo số: 112782/TB-SHTT.IP, ngày 31/07/2025 về việc ghi nhận yêu cầu duy trì hiệu lực Bằng độc quyền sáng chế

Số đơn yêu cầu: DT1-2025-09688 Ngày nộp: 16/06/2025

Liên quan đến Bằng độc quyền sáng chế:

(11) Số bằng	(15) Ngày cấp	Năm yêu cầu duy trì hiệu lực	Hiệu lực được duy trì đến
32851	01/07/2022	4	01/07/2026

(73) Chủ văn bằng bảo hộ: HUAWEI TECHNOLOGIES CO., LTD. (CN)
Huawei Administration Building, Bantian, Longgang, Shenzhen, Guangdong 518129, China

---

Thông báo số: 112783/TB-SHTT.IP, ngày 31/07/2025 về việc ghi nhận yêu cầu duy trì hiệu lực Bằng độc quyền sáng chế

Số đơn yêu cầu: DT1-2025-09689 Ngày nộp: 16/06/2025

Liên quan đến Bằng độc quyền sáng chế:

(11) Số bằng	(15) Ngày cấp	Năm yêu cầu duy trì hiệu lực	Hiệu lực được duy trì đến
24889	01/07/2020	6	01/07/2026

(73) Chủ văn bằng bảo hộ: HUAWEI TECHNOLOGIES CO., LTD. (CN)
Huawei Administration Building, Bantian, Longgang, Shenzhen, Guangdong 518129, China

---

Thông báo số: 112784/TB-SHTT.$_{IP}$, ngày 31/07/2025 về việc ghi nhận yêu cầu duy trì hiệu lực Bằng độc quyền sáng chế

Số đơn yêu cầu: DT1-2025-09690 Ngày nộp: 16/06/2025

Liên quan đến Bằng độc quyền sáng chế:

(11) Số bằng	(15) Ngày cấp	Năm yêu cầu duy trì hiệu lực	Hiệu lực được duy trì đến
24871	01/07/2020	6	01/07/2026

(73) Chủ văn bằng bảo hộ: HUAWEI TECHNOLOGIES CO., LTD. (CN)
Huawei Administration Building, Bantian, Longgang District, Shenzhen, Guangdong 518129, China

---

Thông báo số: 112785/TB-SHTT.$_{IP}$, ngày 31/07/2025 về việc ghi nhận yêu cầu duy trì hiệu lực Bằng độc quyền sáng chế

Số đơn yêu cầu: DT1-2025-09691 Ngày nộp: 16/06/2025

Liên quan đến Bằng độc quyền sáng chế:

(11) Số bằng	(15) Ngày cấp	Năm yêu cầu duy trì hiệu lực	Hiệu lực được duy trì đến
32852	01/07/2022	4	01/07/2026

(73) Chủ văn bằng bảo hộ: TILLOTTS PHARMA AG (CH)
Baslerstrasse 15, CH-4310 Rheinfelden, Switzerland

Thông báo số: 112786/TB-SHTT.$_{IP}$, ngày 31/07/2025 về việc ghi nhận yêu cầu duy trì hiệu lực Bằng độc quyền sáng chế

Số đơn yêu cầu: DT1-2025-09692 Ngày nộp: 16/06/2025

Liên quan đến Bằng độc quyền sáng chế:

(11) Số bằng	(15) Ngày cấp	Năm yêu cầu duy trì hiệu lực	Hiệu lực được duy trì đến
40663	01/07/2024	2	01/07/2026

(73) Chủ văn bằng bảo hộ: SYNTHOMER SDN. BHD. (MY)
1 1/2 Miles Jalan Batu Pahat 86000 Kluang Johor Darul Takzim, MY

Thông báo số: 112787/TB-SHTT.IP, ngày 31/07/2025 về việc ghi nhận yêu cầu duy trì hiệu lực Bằng độc quyền sáng chế

Số đơn yêu cầu: DT1-2025-09693 Ngày nộp: 16/06/2025

Liên quan đến Bằng độc quyền sáng chế:

(11) Số bằng	(15) Ngày cấp	Năm yêu cầu duy trì hiệu lực	Hiệu lực được duy trì đến
24901	02/07/2020	6	02/07/2026

(73) Chủ văn bằng bảo hộ: HUAWEI DEVICE CO., LTD. (CN)
B2-5 of Nanfang Factory, No. 2 of Xincheng Road, Shongshan Lake Science and Technology Industrial Zone, Dongguan, Guangdong, PRC, 523808

Thông báo số: 112788/TB-SHTT.IP, ngày 31/07/2025 về việc ghi nhận yêu cầu duy trì hiệu lực Bằng độc quyền sáng chế

Số đơn yêu cầu: DT1-2025-09694 Ngày nộp: 16/06/2025

Liên quan đến Bằng độc quyền sáng chế:

(11) Số bằng	(15) Ngày cấp	Năm yêu cầu duy trì hiệu lực	Hiệu lực được duy trì đến
40695	03/07/2024	2	03/07/2026

(73) Chủ văn bằng bảo hộ: HUAWEI TECHNOLOGIES CO., LTD. (CN)
Huawei Administration Building, Bantian, Longgang District, Shenzhen, Guangdong 518129, P. R. China

---

Thông báo số: 112789/TB-SHTT.IP, ngày 31/07/2025 về việc ghi nhận yêu cầu duy trì hiệu lực Bằng độc quyền sáng chế

Số đơn yêu cầu: DT1-2025-09695 Ngày nộp: 16/06/2025

Liên quan đến Bằng độc quyền sáng chế:

(11) Số bằng	(15) Ngày cấp	Năm yêu cầu duy trì hiệu lực	Hiệu lực được duy trì đến
36593	03/07/2023	3	03/07/2026

(73) Chủ văn bằng bảo hộ: HUAWEI TECHNOLOGIES CO.,LTD. (CN)
Huawei Administration Building Bantian, Longgang District Shenzhen, Guangdong 518129, P.R. China

---

Thông báo số: 112790/TB-SHTT.IP, ngày 31/07/2025 về việc ghi nhận yêu cầu duy trì hiệu lực Bằng độc quyền sáng chế

Số đơn yêu cầu: DT1-2025-09696 Ngày nộp: 16/06/2025

Liên quan đến Bằng độc quyền sáng chế:

(11) Số bằng	(15) Ngày cấp	Năm yêu cầu duy trì hiệu lực	Hiệu lực được duy trì đến
36587	03/07/2023	3	03/07/2026

(73) Chủ văn bằng bảo hộ: HUAWEI TECHNOLOGIES CO., LTD. (CN)
Huawei Administration Building, Bantian, Longgang District, Shenzhen, Guangdong 518129, China

---

Thông báo số: 112791/TB-SHTT.IP, ngày 31/07/2025 về việc ghi nhận yêu cầu duy trì hiệu lực Bằng độc quyền sáng chế

Số đơn yêu cầu: DT1-2025-09697 Ngày nộp: 16/06/2025

Liên quan đến Bằng độc quyền sáng chế:

(11) Số bằng	(15) Ngày cấp	Năm yêu cầu duy trì hiệu lực	Hiệu lực được duy trì đến
19586	03/07/2018	8	03/07/2026

(73) Chủ văn bằng bảo hộ: HUAWEI TECHNOLOGIES CO., LTD. (CN)
Huawei Administration Building, Bantian, Longgang, Shenzhen, Guangdong 518129, China

---

Thông báo số: 112792/TB-SHTT.$_{IP}$, ngày 31/07/2025 về việc ghi nhận yêu cầu duy trì hiệu lực Bằng độc quyền sáng chế

Số đơn yêu cầu: DT1-2025-09698 Ngày nộp: 16/06/2025

Liên quan đến Bằng độc quyền sáng chế:

(11) Số bằng	(15) Ngày cấp	Năm yêu cầu duy trì hiệu lực	Hiệu lực được duy trì đến
36591	03/07/2023	3	03/07/2026

(73) Chủ văn bằng bảo hộ: HUAWEI DEVICE CO., LTD. (CN)
B2-5 of Nanfang Factory, No.2 of Xincheng Road, Songshan Lake Science and Technology Industrial Zone, Dongguan, Guangdong 523808, China

---

Thông báo số: 112793/TB-SHTT.$_{IP}$, ngày 31/07/2025 về việc ghi nhận yêu cầu duy trì hiệu lực Bằng độc quyền sáng chế

Số đơn yêu cầu: DT1-2025-09699 Ngày nộp: 16/06/2025

Liên quan đến Bằng độc quyền sáng chế:

(11) Số bằng	(15) Ngày cấp	Năm yêu cầu duy trì hiệu lực	Hiệu lực được duy trì đến
40703	03/07/2024	2	03/07/2026

(73) Chủ văn bằng bảo hộ: GUARDIAN GLASS, LLC (US)
2300 Harmon Road, Auburn Hills, MI 48326-1714, United States of America

---

Thông báo số: 112794/TB-SHTT.$_{IP}$, ngày 31/07/2025 về việc ghi nhận yêu cầu duy trì hiệu lực Bằng độc quyền sáng chế

Số đơn yêu cầu: DT1-2025-09700 Ngày nộp: 16/06/2025

Liên quan đến Bằng độc quyền sáng chế:

(11) Số bằng	(15) Ngày cấp	Năm yêu cầu duy trì hiệu lực	Hiệu lực được duy trì đến
36617	04/07/2023	3	04/07/2026

(73) Chủ văn bằng bảo hộ: HUAWEI TECHNOLOGIES CO., LTD. (CN)
Huawei Administration Building, Bantian, Longgang District, Shenzhen, Guangdong 518129, China

---

Thông báo số: 112795/TB-SHTT.$_{IP}$, ngày 31/07/2025 về việc ghi nhận yêu cầu duy trì hiệu lực Bằng độc quyền sáng chế

Số đơn yêu cầu: DT1-2025-09701 Ngày nộp: 16/06/2025

Liên quan đến Bằng độc quyền sáng chế:

(11) Số bằng	(15) Ngày cấp	Năm yêu cầu duy trì hiệu lực	Hiệu lực được duy trì đến
36614	04/07/2023	3	04/07/2026

(73) Chủ văn bằng bảo hộ: HUAWEI TECHNOLOGIES CO., LTD. (CN)
Huawei Administration Building, Bantian, Longgang District, Shenzhen, Guangdong 518129, China

---

Thông báo số: 112796/TB-SHTT.$_{IP}$, ngày 31/07/2025 về việc ghi nhận yêu cầu duy trì hiệu lực Bằng độc quyền sáng chế

Số đơn yêu cầu: DT1-2025-09702 Ngày nộp: 16/06/2025

Liên quan đến Bằng độc quyền sáng chế:

(11) Số bằng	(15) Ngày cấp	Năm yêu cầu duy trì hiệu lực	Hiệu lực được duy trì đến
36611	04/07/2023	3	04/07/2026

(73) Chủ văn bằng bảo hộ: HUAWEI TECHNOLOGIES CO., LTD. (CN)
Huawei Administration Building, Bantian, Longgang District, Shenzhen, Guangdong 518129, China

---

Thông báo số: 112797/TB-SHTT.$_{IP}$, ngày 31/07/2025 về việc ghi nhận yêu cầu duy trì hiệu lực Bằng độc quyền sáng chế

Số đơn yêu cầu: DT1-2025-09703 Ngày nộp: 16/06/2025

Liên quan đến Bằng độc quyền sáng chế:

(11) Số bằng	(15) Ngày cấp	Năm yêu cầu duy trì hiệu lực	Hiệu lực được duy trì đến
32882	04/07/2022	4	04/07/2026

(73) Chủ văn bằng bảo hộ: HUAWEI TECHNOLOGIES CO., LTD. (CN)
Huawei Administration Building, Bantian, Longgang District, Shenzhen, Guangdong 518129, China

---

Thông báo số: 112798/TB-SHTT.$_{IP}$, ngày 31/07/2025 về việc ghi nhận yêu cầu duy trì hiệu lực Bằng độc quyền sáng chế

Số đơn yêu cầu: DT1-2025-09704 Ngày nộp: 16/06/2025

Liên quan đến Bằng độc quyền sáng chế:

(11) Số bằng	(15) Ngày cấp	Năm yêu cầu duy trì hiệu lực	Hiệu lực được duy trì đến
32874	04/07/2022	4	04/07/2026

(73) Chủ văn bằng bảo hộ: KABUSHIKI KAISHA KOBE SEIKO SHO (KOBE STEEL, LTD.) (JP)
2-4, Wakinohama-Kaigandori 2-chome, Chuo-ku, Kobe-shi, Hyogo 651-8585 Japan

---

Thông báo số: 112799/TB-SHTT.$_{IP}$, ngày 31/07/2025 về việc ghi nhận yêu cầu duy trì hiệu lực Bằng độc quyền sáng chế

Số đơn yêu cầu: DT1-2025-09705 Ngày nộp: 16/06/2025

Liên quan đến Bằng độc quyền sáng chế:

(11) Số bằng	(15) Ngày cấp	Năm yêu cầu duy trì hiệu lực	Hiệu lực được duy trì đến
32870	04/07/2022	4	04/07/2026

(73) Chủ văn bằng bảo hộ: DONG-A SOCIO HOLDINGS CO., LTD. (KR)
64, Cheonho-daero, Dongdaemun-gu, Seoul 02587, Republic of Korea

---

Thông báo số: 112800/TB-SHTT.$_{IP}$, ngày 31/07/2025 về việc ghi nhận yêu cầu duy trì hiệu lực Bằng độc quyền sáng chế

Số đơn yêu cầu: DT1-2025-09706 Ngày nộp: 16/06/2025

Liên quan đến Bằng độc quyền sáng chế:

(11) Số bằng	(15) Ngày cấp	Năm yêu cầu duy trì hiệu lực	Hiệu lực được duy trì đến
40710	04/07/2024	2	04/07/2026

(73) Chủ văn bằng bảo hộ: OUTDRY TECHNOLOGIES CORPORATION (US)
14375 NW Science Park Drive, Portland, Oregon 97229, United States of America

---

Thông báo số: 112801/TB-SHTT.$_{IP}$, ngày 31/07/2025 về việc ghi nhận yêu cầu duy trì hiệu lực Bằng độc quyền sáng chế

Số đơn yêu cầu: DT1-2025-09707 Ngày nộp: 16/06/2025

Liên quan đến Bằng độc quyền sáng chế:

(11) Số bằng	(15) Ngày cấp	Năm yêu cầu duy trì hiệu lực	Hiệu lực được duy trì đến
40718	05/07/2024	2	05/07/2026

(73) Chủ văn bằng bảo hộ: HUAWEI TECHNOLOGIES CO., LTD. (CN)
Huawei Administration Building, Bantian, Longgang District, Shenzhen, Guangdong 518129, China

---

Thông báo số: 112802/TB-SHTT.$_{IP}$, ngày 31/07/2025 về việc ghi nhận yêu cầu duy trì hiệu lực Bằng độc quyền sáng chế

Số đơn yêu cầu: DT1-2025-09708 Ngày nộp: 16/06/2025

Liên quan đến Bằng độc quyền sáng chế:

(11) Số bằng	(15) Ngày cấp	Năm yêu cầu duy trì hiệu lực	Hiệu lực được duy trì đến
36632	05/07/2023	3	05/07/2026

(73) Chủ văn bằng bảo hộ: HUAWEI TECHNOLOGIES CO., LTD. (CN)
Huawei Administration Building, Bantian Longgang District Shenzhen, Guangdong 518129, China

---

Thông báo số: 112803/TB-SHTT.$_{IP}$, ngày 31/07/2025 về việc ghi nhận yêu cầu duy trì hiệu lực Bằng độc quyền sáng chế

Số đơn yêu cầu: DT1-2025-09709 Ngày nộp: 16/06/2025

Liên quan đến Bằng độc quyền sáng chế:

(11) Số bằng	(15) Ngày cấp	Năm yêu cầu duy trì hiệu lực	Hiệu lực được duy trì đến
36625	05/07/2023	3	05/07/2026

(73) Chủ văn bằng bảo hộ: HUAWEI TECHNOLOGIES CO., LTD. (CN)
Huawei Administration Building Bantian, Longgang District Shenzhen, Guangdong 518129, China

---

Thông báo số: 112804/TB-SHTT.$_{IP}$, ngày 31/07/2025 về việc ghi nhận yêu cầu duy trì hiệu lực Bằng độc quyền sáng chế

Số đơn yêu cầu: DT1-2025-09710 Ngày nộp: 16/06/2025

Liên quan đến Bằng độc quyền sáng chế:

(11) Số bằng	(15) Ngày cấp	Năm yêu cầu duy trì hiệu lực	Hiệu lực được duy trì đến
36622	05/07/2023	3	05/07/2026

(73) Chủ văn bằng bảo hộ: HUAWEI TECHNOLOGIES CO., LTD. (CN)
Huawei Administration Building, Bantian, Longgang District Shenzhen, Guangdong 518129, China

---

Thông báo số: 112805/TB-SHTT.IP, ngày 31/07/2025 về việc ghi nhận yêu cầu duy trì hiệu lực Bằng độc quyền sáng chế

Số đơn yêu cầu: DT1-2025-09711 Ngày nộp: 16/06/2025

Liên quan đến Bằng độc quyền sáng chế:

(11) Số bằng	(15) Ngày cấp	Năm yêu cầu duy trì hiệu lực	Hiệu lực được duy trì đến
29132	05/07/2021	5	05/07/2026

(73) Chủ văn bằng bảo hộ: SAINT-GOBAIN PLACO SAS (FR)
34 Avenue Franklin Roosevelt, F-92150 Suresnes, France

Thông báo số: 112806/TB-SHTT.IP, ngày 31/07/2025 về việc ghi nhận yêu cầu duy trì hiệu lực Bằng độc quyền sáng chế

Số đơn yêu cầu: DT1-2025-09712 Ngày nộp: 16/06/2025

Liên quan đến Bằng độc quyền sáng chế:

(11) Số bằng	(15) Ngày cấp	Năm yêu cầu duy trì hiệu lực	Hiệu lực được duy trì đến
40740	05/07/2024	2	05/07/2026

(73) Chủ văn bằng bảo hộ: JANSSEN PHARMACEUTICA NV (BE)
Turnhoutseweg 30 B-2340 Beerse (BE)

Thông báo số: 112807/TB-SHTT.IP, ngày 31/07/2025 về việc ghi nhận yêu cầu duy trì hiệu lực Bằng độc quyền sáng chế

Số đơn yêu cầu: DT1-2025-09713 Ngày nộp: 16/06/2025

Liên quan đến Bằng độc quyền sáng chế:

(11) Số bằng	(15) Ngày cấp	Năm yêu cầu duy trì hiệu lực	Hiệu lực được duy trì đến
29124	05/07/2021	5	05/07/2026

(73) Chủ văn bằng bảo hộ: JANSSEN PHARMACEUTICA NV (BE)
Turnhoutseweg 30 B-2340 Beerse, BE

Thông báo số: 112808/TB-SHTT.IP, ngày 31/07/2025 về việc ghi nhận yêu cầu duy trì hiệu lực Bằng độc quyền sáng chế

Số đơn yêu cầu: DT1-2025-09714 Ngày nộp: 16/06/2025

Liên quan đến Bằng độc quyền sáng chế:

(11) Số bằng	(15) Ngày cấp	Năm yêu cầu duy trì hiệu lực	Hiệu lực được duy trì đến
19596	05/07/2018	8	05/07/2026

(73) Chủ văn bằng bảo hộ: NOKIA SOLUTIONS AND NETWORKS OY (FI)
Karaportti 3, 02610 ESPOO, FINLAND

Thông báo số: 112809/TB-SHTT.IP, ngày 31/07/2025 về việc ghi nhận yêu cầu duy trì hiệu lực Bằng độc quyền sáng chế

Số đơn yêu cầu: DT1-2025-09715 Ngày nộp: 16/06/2025

Liên quan đến Bằng độc quyền sáng chế:

(11) Số bằng	(15) Ngày cấp	Năm yêu cầu duy trì hiệu lực	Hiệu lực được duy trì đến
36642	06/07/2023	3	06/07/2026

(73) Chủ văn bằng bảo hộ: HUAWEI TECHNOLOGIES CO., LTD. (CN)
Huawei Administration Building Bantian, Longgang District Shenzhen, Guangdong 518129, P.R. China

---

Thông báo số: 112810/TB-SHTT.IP, ngày 31/07/2025 về việc ghi nhận yêu cầu duy trì hiệu lực Bằng độc quyền sáng chế

Số đơn yêu cầu: DT1-2025-09716 Ngày nộp: 16/06/2025

Liên quan đến Bằng độc quyền sáng chế:

(11) Số bằng	(15) Ngày cấp	Năm yêu cầu duy trì hiệu lực	Hiệu lực được duy trì đến
36639	06/07/2023	3	06/07/2026

(73) Chủ văn bằng bảo hộ: HUAWEI TECHNOLOGIES CO., LTD. (CN)
Huawei Administration Building, Bantian, Longgang District, Shenzhen, Guangdong 518129, China

---

Thông báo số: 112811/TB-SHTT.$_{IP}$, ngày 31/07/2025 về việc ghi nhận yêu cầu duy trì hiệu lực Bằng độc quyền sáng chế

Số đơn yêu cầu: DT1-2025-09717 Ngày nộp: 16/06/2025

Liên quan đến Bằng độc quyền sáng chế:

(11) Số bằng	(15) Ngày cấp	Năm yêu cầu duy trì hiệu lực	Hiệu lực được duy trì đến
36636	06/07/2023	3	06/07/2026

(73) Chủ văn bằng bảo hộ: HUAWEI TECHNOLOGIES CO., LTD. (CN)
Huawei Administration Building Bantian, Longgang District Shenzhen, Guangdong 518129, P. R. China

---

Thông báo số: 112812/TB-SHTT.$_{IP}$, ngày 31/07/2025 về việc ghi nhận yêu cầu duy trì hiệu lực Bằng độc quyền sáng chế

Số đơn yêu cầu: DT1-2025-09718 Ngày nộp: 16/06/2025

Liên quan đến Bằng độc quyền sáng chế:

(11) Số bằng	(15) Ngày cấp	Năm yêu cầu duy trì hiệu lực	Hiệu lực được duy trì đến
24954	06/07/2020	6	06/07/2026

(73) Chủ văn bằng bảo hộ: HUAWEI TECHNOLOGIES CO., LTD. (CN)
Huawei Administration Building Bantian, Longgang District Shenzhen, Guangdong 518129, China

---

Thông báo số: 112813/TB-SHTT.$_{IP}$, ngày 31/07/2025 về việc ghi nhận yêu cầu duy trì hiệu lực Bằng độc quyền sáng chế

Số đơn yêu cầu: DT1-2025-09719 Ngày nộp: 16/06/2025

Liên quan đến Bằng độc quyền sáng chế:

(11) Số bằng	(15) Ngày cấp	Năm yêu cầu duy trì hiệu lực	Hiệu lực được duy trì đến
7806	06/07/2009	17	06/07/2026

(73) Chủ văn bằng bảo hộ: DONG WHA PHARMACEUTICAL. IND. CO., LTD. (KR)
5, Sunhwa-dong, Jung-gu, Seoul 100-130, Republic of Korea

Thông báo số: 112814/TB-SHTT.$_{IP}$, ngày 31/07/2025 về việc ghi nhận yêu cầu duy trì hiệu lực Bằng độc quyền sáng chế

Số đơn yêu cầu: DT1-2025-09720 Ngày nộp: 16/06/2025

Liên quan đến Bằng độc quyền sáng chế:

(11) Số bằng	(15) Ngày cấp	Năm yêu cầu duy trì hiệu lực	Hiệu lực được duy trì đến
29150	07/07/2021	5	07/07/2026

(73) Chủ văn bằng bảo hộ: HUAWEI TECHNOLOGIES CO., LTD. (CN)
Huawei Administration Building, Bantian, Longgang, Shenzhen, Guangdong 518129, China

---

Thông báo số: 112815/TB-SHTT.$_{IP}$, ngày 31/07/2025 về việc ghi nhận yêu cầu duy trì hiệu lực Bằng độc quyền sáng chế

Số đơn yêu cầu: DT1-2025-09721 Ngày nộp: 16/06/2025

Liên quan đến Bằng độc quyền sáng chế:

(11) Số bằng	(15) Ngày cấp	Năm yêu cầu duy trì hiệu lực	Hiệu lực được duy trì đến
24993	07/07/2020	6	07/07/2026

(73) Chủ văn bằng bảo hộ: COLUMBIA SPORTSWEAR NORTH AMERICA, INC. (US)
14375 NW Science Park Drive, Portland, OR 97229, United States of America

---

Thông báo số: 112816/TB-SHTT.$_{IP}$, ngày 31/07/2025 về việc ghi nhận yêu cầu duy trì hiệu lực Bằng độc quyền sáng chế

Số đơn yêu cầu: DT1-2025-09722 Ngày nộp: 16/06/2025

Liên quan đến Bằng độc quyền sáng chế:

(11) Số bằng	(15) Ngày cấp	Năm yêu cầu duy trì hiệu lực	Hiệu lực được duy trì đến
32921	08/07/2022	4	08/07/2026

(73) Chủ văn bằng bảo hộ: AMICUS THERAPEUTICS, INC. (US)
1 Cedar Brook Drive, Cranbury, NJ 08512, US

Thông báo số: 112817/TB-SHTT.$_{IP}$, ngày 31/07/2025 về việc ghi nhận yêu cầu duy trì hiệu lực Bằng độc quyền sáng chế

Số đơn yêu cầu: DT1-2025-09723 Ngày nộp: 16/06/2025

Liên quan đến Bằng độc quyền sáng chế:

(11) Số bằng	(15) Ngày cấp	Năm yêu cầu duy trì hiệu lực	Hiệu lực được duy trì đến
40749	08/07/2024	2	08/07/2026

(73) Chủ văn bằng bảo hộ: HUAWEI TECHNOLOGIES CO., LTD. (JP)
Huawei Administration Building, Bantian, Longgang District, Shenzhen, Guangdong 518129, P. R. China

---

Thông báo số: 112818/TB-SHTT.$_{IP}$, ngày 31/07/2025 về việc ghi nhận yêu cầu duy trì hiệu lực Bằng độc quyền sáng chế

Số đơn yêu cầu: DT1-2025-09724 Ngày nộp: 16/06/2025

Liên quan đến Bằng độc quyền sáng chế:

(11) Số bằng	(15) Ngày cấp	Năm yêu cầu duy trì hiệu lực	Hiệu lực được duy trì đến
32925	08/07/2022	4	08/07/2026

(73) Chủ văn bằng bảo hộ: HUAWEI TECHNOLOGIES CO., LTD. (CN)
Huawei Administration Building, Bantian, Longgang District, Shenzhen, Guangdong 518129, China

---

Thông báo số: 112819/TB-SHTT.$_{IP}$, ngày 31/07/2025 về việc ghi nhận yêu cầu duy trì hiệu lực Bằng độc quyền sáng chế

Số đơn yêu cầu: DT1-2025-09725 Ngày nộp: 16/06/2025

Liên quan đến Bằng độc quyền sáng chế:

(11) Số bằng	(15) Ngày cấp	Năm yêu cầu duy trì hiệu lực	Hiệu lực được duy trì đến
32924	08/07/2022	4	08/07/2026

(73) Chủ văn bằng bảo hộ: HUAWEI TECHNOLOGIES CO., LTD. (CN)
Huawei Administration Building, Bantian, Longgang District, Shenzhen, Guangdong 518129, China

---

Thông báo số: 112820/TB-SHTT.$_{IP}$, ngày 31/07/2025 về việc ghi nhận yêu cầu duy trì hiệu lực Bằng độc quyền sáng chế

Số đơn yêu cầu: DT1-2025-09726 Ngày nộp: 16/06/2025

Liên quan đến Bằng độc quyền sáng chế:

(11) Số bằng	(15) Ngày cấp	Năm yêu cầu duy trì hiệu lực	Hiệu lực được duy trì đến
36719	19/07/2023	3	19/07/2026

(73) Chủ văn bằng bảo hộ: MEXICHEM FLUOR S.A. DE C.V. (MX)
Eje 106 (sin número), Zona Industrial, San Luis Potosi, S.L.P., C.P. 78395, Mexico

---

Thông báo số: 112821/TB-SHTT.$_{IP}$, ngày 31/07/2025 về việc ghi nhận yêu cầu duy trì hiệu lực Bằng độc quyền sáng chế

Số đơn yêu cầu: DT1-2025-09727 Ngày nộp: 16/06/2025

Liên quan đến Bằng độc quyền sáng chế:

(11) Số bằng	(15) Ngày cấp	Năm yêu cầu duy trì hiệu lực	Hiệu lực được duy trì đến
32746	22/06/2022	4	22/06/2026

(73) Chủ văn bằng bảo hộ: METAL INDUSTRIES RESEARCH&DEVELOPMENT CENTRE (TW)
NO. 1001 KAONAN HIGHWAY, KAOHSIUNG, TAIWAN

Thông báo số: 112822/TB-SHTT.$_{IP}$, ngày 31/07/2025 về việc ghi nhận yêu cầu duy trì hiệu lực Bằng độc quyền sáng chế

Số đơn yêu cầu: DT1-2025-09728 Ngày nộp: 16/06/2025

Liên quan đến Bằng độc quyền sáng chế:

(11) Số bằng	(15) Ngày cấp	Năm yêu cầu duy trì hiệu lực	Hiệu lực được duy trì đến
32708	20/06/2022	4	20/06/2026

(73) Chủ văn bằng bảo hộ: WE ENERGY CO., LTD. (KR)
509, Venture Support Bldg, 109, Ban ryong-ro, Deokjin-gu, Jeonju-si, Jeollabuk-do, Republic of Korea

---

Thông báo số: 112823/TB-SHTT.$_{IP}$, ngày 31/07/2025 về việc ghi nhận yêu cầu duy trì hiệu lực Bằng độc quyền sáng chế

Số đơn yêu cầu: DT1-2025-09729 Ngày nộp: 16/06/2025

Liên quan đến Bằng độc quyền sáng chế:

(11) Số bằng	(15) Ngày cấp	Năm yêu cầu duy trì hiệu lực	Hiệu lực được duy trì đến
8578	05/07/2010	16	05/07/2026

(73) Chủ văn bằng bảo hộ: ZIPPO MANUFACTURING COMPANY (US)
33 Barbour Street, Bradford, PA 16701, United States of America

---

Thông báo số: 112824/TB-SHTT.$_{IP}$, ngày 31/07/2025 về việc ghi nhận yêu cầu duy trì hiệu lực Bằng độc quyền sáng chế

Số đơn yêu cầu: DT1-2025-09730 Ngày nộp: 16/06/2025

Liên quan đến Bằng độc quyền sáng chế:

(11) Số bằng	(15) Ngày cấp	Năm yêu cầu duy trì hiệu lực	Hiệu lực được duy trì đến
24668	18/06/2020	6	18/06/2026

(73) Chủ văn bằng bảo hộ: JS ON CO., LTD (KR)
202(Ogeum-dong, Gobangdang Bldg.) 31, Wiryeseong-daero 20-gil Songpa-gu, Seoul 138-855, Republic of Korea

---

Thông báo số: 112825/TB-SHTT.$_{IP}$, ngày 31/07/2025 về việc ghi nhận yêu cầu duy trì hiệu lực Bằng độc quyền sáng chế

Số đơn yêu cầu: DT1-2025-09732 Ngày nộp: 16/06/2025

Liên quan đến Bằng độc quyền sáng chế:

(11) Số bằng	(15) Ngày cấp	Năm yêu cầu duy trì hiệu lực	Hiệu lực được duy trì đến
19623	10/07/2018	8	10/07/2026

(73) Chủ văn bằng bảo hộ: BASF CORPORATION (US)
100 Park Avenue, Florham Park, 07932, New Jersey, United States of America

---

Thông báo số: 112826/TB-SHTT.$_{IP}$, ngày 31/07/2025 về việc ghi nhận yêu cầu duy trì hiệu lực Bằng độc quyền sáng chế

Số đơn yêu cầu: DT1-2025-09733 Ngày nộp: 16/06/2025

Liên quan đến Bằng độc quyền sáng chế:

(11) Số bằng	(15) Ngày cấp	Năm yêu cầu duy trì hiệu lực	Hiệu lực được duy trì đến
29244	15/07/2021	5	15/07/2026

(73) Chủ văn bằng bảo hộ: MORRIS CORPORATION (KR)
114 Yeomjeon-ro, Nam-gu, Inchon-si 22110, Korea

Thông báo số: 112827/TB-SHTT.$_{IP}$, ngày 31/07/2025 về việc ghi nhận yêu cầu duy trì hiệu lực Bằng độc quyền sáng chế

Số đơn yêu cầu: DT1-2025-09734 Ngày nộp: 16/06/2025

Liên quan đến Bằng độc quyền sáng chế:

(11) Số bằng	(15) Ngày cấp	Năm yêu cầu duy trì hiệu lực	Hiệu lực được duy trì đến
32972	12/07/2022	4	12/07/2026

(73) Chủ văn bằng bảo hộ: SE CORPORATION (JP)
43F, Shinjuku i-LAND Tower, 5-1, Nishi-Shinjuku 6-chome, Shinjuku-ku, Tokyo, 163-1343 Japan

---

Thông báo số: 112828/TB-SHTT.$_{IP}$, ngày 31/07/2025 về việc ghi nhận yêu cầu duy trì hiệu lực Bằng độc quyền sáng chế

Số đơn yêu cầu: DT1-2025-09735 Ngày nộp: 16/06/2025

Liên quan đến Bằng độc quyền sáng chế:

(11) Số bằng	(15) Ngày cấp	Năm yêu cầu duy trì hiệu lực	Hiệu lực được duy trì đến
36860	03/08/2023	3	03/08/2026

(73) Chủ văn bằng bảo hộ: MAN & TEL CO., LTD. (KR)
258, Saneop-ro, Gumi-si, Gyeongsangbuk-do, Republic of Korea

Thông báo số: 112829/TB-SHTT.$_{IP}$, ngày 31/07/2025 về việc ghi nhận yêu cầu duy trì hiệu lực Bằng độc quyền sáng chế

Số đơn yêu cầu: DT1-2025-09736 Ngày nộp: 16/06/2025

Liên quan đến Bằng độc quyền sáng chế:

(11) Số bằng	(15) Ngày cấp	Năm yêu cầu duy trì hiệu lực	Hiệu lực được duy trì đến
41291	04/09/2024	2	04/09/2026

(73) Chủ văn bằng bảo hộ: FUJIAN PUHUI TECHNOLOGY DEVELOPMENT CO., LTD (CN)
No. 68, Saijiang North Road, Saiqi Economy Development Zone, Fuan City, Fujian 355000, China
HOU, JIBO (CN)
No. 68, Saijiang North Road, Saiqi Economy Development Zone, Fuan City, Fujian 355000, China
ZHEN, HONGBIN (CN)
No. 68, Saijiang North Road, Saiqi Economy Development Zone, Fuan City, Fujian 355000, China

---

Thông báo số: 112833/TB-SHTT.$_{IP}$, ngày 31/07/2025 về việc ghi nhận yêu cầu duy trì hiệu lực Bằng độc quyền sáng chế

Số đơn yêu cầu: DT1-2025-09739 Ngày nộp: 17/06/2025

Liên quan đến Bằng độc quyền sáng chế:

(11) Số bằng	(15) Ngày cấp	Năm yêu cầu duy trì hiệu lực	Hiệu lực được duy trì đến
36511	23/06/2023	3	23/06/2026

(73) Chủ văn bằng bảo hộ: CHOI, CHEUNG HUI (KR)
(Daegok-dong, Samsung 1 Cha Raemian Apt.,)106-1602, 23, Sanghwa-ro 8-gil Dalseo-gu Daegu, 704-723 Republic of Korea
KIM, GWANG WOO (KR)
108-1403, Lotte Apt., 20-9, Daehak-ro 298-gil, Hayang-eup Gyeongsan-si Gyeongsangbuk-do, 712-910, Republic of Korea
CHOI, KUN HWI (KR)
5-2304, Sungwon Apt., 14, Nongong-ro 23-gil, Nongong-eup Dalseong-gun Daegu, 711-714 Republic of Korea

---

Thông báo số: 112834/TB-SHTT.$_{IP}$, ngày 31/07/2025 về việc ghi nhận yêu cầu duy trì hiệu lực Bằng độc quyền sáng chế

Số đơn yêu cầu: DT1-2025-09740 Ngày nộp: 17/06/2025

Liên quan đến Bằng độc quyền sáng chế:

(11) Số bằng	(15) Ngày cấp	Năm yêu cầu duy trì hiệu lực	Hiệu lực được duy trì đến
36712	18/07/2023	3	18/07/2026

(73) Chủ văn bằng bảo hộ: LS METAL CO., LTD. (KR)
(Hangang-ro 2-ga) 92, Hangang-daero, Yongsan-gu, Seoul 04386 Republic of Korea

---

Thông báo số: 112835/TB-SHTT.IP, ngày 31/07/2025 về việc ghi nhận yêu cầu duy trì hiệu lực Bằng độc quyền sáng chế

Số đơn yêu cầu: DT1-2025-09741 Ngày nộp: 17/06/2025

Liên quan đến Bằng độc quyền sáng chế:

(11) Số bằng	(15) Ngày cấp	Năm yêu cầu duy trì hiệu lực	Hiệu lực được duy trì đến
10574	16/08/2012	14	16/08/2026

(73) Chủ văn bằng bảo hộ: SUNGDONG SHIPBUILDING & MARINE ENGINEERING CO., LTD. (KR)
1609-2, Hwang-ri, Gwangdo-myeon, Tongyeong-si, Gyeongsangnam-do 650-827, Republic of Korea

---

Thông báo số: 112836/TB-SHTT.IP, ngày 31/07/2025 về việc ghi nhận yêu cầu duy trì hiệu lực Bằng độc quyền sáng chế

Số đơn yêu cầu: DT1-2025-09742 Ngày nộp: 17/06/2025

Liên quan đến Bằng độc quyền sáng chế:

(11) Số bằng	(15) Ngày cấp	Năm yêu cầu duy trì hiệu lực	Hiệu lực được duy trì đến
40520	18/06/2024	2	18/06/2026

(73) Chủ văn bằng bảo hộ: FREUDENBERG & VILENE NONWOVENS (TAIWAN) CO., LTD. (TW)
40 Minfu Road Sec 2 Yangmei Taoyuan, Taiwan 326

Thông báo số: 112837/TB-SHTT.IP, ngày 31/07/2025 về việc ghi nhận yêu cầu duy trì hiệu lực Bằng độc quyền sáng chế

Số đơn yêu cầu: DT1-2025-09743 Ngày nộp: 17/06/2025

Liên quan đến Bằng độc quyền sáng chế:

(11) Số bằng	(15) Ngày cấp	Năm yêu cầu duy trì hiệu lực	Hiệu lực được duy trì đến
41224	23/08/2024	2	23/08/2026

(73) Chủ văn bằng bảo hộ: JIANGSU LVYAN ECOLOGICAL TECHNOLOGY CO., LTD. (CN)
No. 3 DingXiang Road, Yangshe Town (Tangshi Office), Zhangjiagang City Suzhou, Jiangsu 215600, China

---

Thông báo số: 112838/TB-SHTT.IP, ngày 31/07/2025 về việc ghi nhận yêu cầu duy trì hiệu lực Bằng độc quyền sáng chế

Số đơn yêu cầu: DT1-2025-09744 Ngày nộp: 17/06/2025

Liên quan đến Bằng độc quyền sáng chế:

(11) Số bằng	(15) Ngày cấp	Năm yêu cầu duy trì hiệu lực	Hiệu lực được duy trì đến
40719	05/07/2024	2	05/07/2026

(73) Chủ văn bằng bảo hộ: MOTUS MECHANICS LTD (GB)
Brent House, 382 Gloucester Road, Cheltenham Gloucestershire GL51 7AY, United Kingdom

---

Thông báo số: 112839/TB-SHTT.IP, ngày 31/07/2025 về việc ghi nhận yêu cầu duy trì hiệu lực Bằng độc quyền sáng chế

Số đơn yêu cầu: DT1-2025-09745 Ngày nộp: 17/06/2025

Liên quan đến Bằng độc quyền sáng chế:

(11) Số bằng	(15) Ngày cấp	Năm yêu cầu duy trì hiệu lực	Hiệu lực được duy trì đến
40649	28/06/2024	2	28/06/2026

(73) Chủ văn bằng bảo hộ: MOTUS MECHANICS LTD (GB)
Brent House, 382 Gloucester Road, Cheltenham
Gloucestershire GL51 7AY, United Kingdom

Thông báo số: 112840/TB-SHTT.$_{IP}$, ngày 31/07/2025 về việc ghi nhận yêu cầu duy trì hiệu lực Bằng độc quyền sáng chế

Số đơn yêu cầu: DT1-2025-09746 Ngày nộp: 17/06/2025

Liên quan đến Bằng độc quyền sáng chế:

(11) Số bằng	(15) Ngày cấp	Năm yêu cầu duy trì hiệu lực	Hiệu lực được duy trì đến
7801	29/06/2009	17	29/06/2026

(73) Chủ văn bằng bảo hộ: HONDA MOTOR CO., LTD. (JP)
1-1, Minami-Aoyama 2-chome, Minato-ku, Tokyo 107-8556 Japan

Thông báo số: 112841/TB-SHTT.$_{IP}$, ngày 31/07/2025 về việc ghi nhận yêu cầu duy trì hiệu lực Bằng độc quyền sáng chế

Số đơn yêu cầu: DT1-2025-09747 Ngày nộp: 17/06/2025

Liên quan đến Bằng độc quyền sáng chế:

(11) Số bằng	(15) Ngày cấp	Năm yêu cầu duy trì hiệu lực	Hiệu lực được duy trì đến
24856	30/06/2020	6	30/06/2026

(73) Chủ văn bằng bảo hộ: HONDA MOTOR CO., LTD. (JP)
1-1, Minami-Aoyama 2-chome, Minato-ku, Tokyo, 107-8556 Japan

Thông báo số: 112842/TB-SHTT.$_{IP}$, ngày 31/07/2025 về việc ghi nhận yêu cầu duy trì hiệu lực Bằng độc quyền sáng chế

Số đơn yêu cầu: DT1-2025-09748 Ngày nộp: 17/06/2025

Liên quan đến Bằng độc quyền sáng chế:

(11) Số bằng	(15) Ngày cấp	Năm yêu cầu duy trì hiệu lực	Hiệu lực được duy trì đến
19513	27/06/2018	8	27/06/2026

(73) Chủ văn bằng bảo hộ: CANON KABUSHIKI KAISHA (JP)
30-2, Shimomaruko 3-chome, Ohta-ku, Tokyo 146-8501, Japan

Thông báo số: 112843/TB-SHTT.$_{IP}$, ngày 31/07/2025 về việc ghi nhận yêu cầu duy trì hiệu lực Bằng độc quyền sáng chế

Số đơn yêu cầu: DT1-2025-09749 Ngày nộp: 17/06/2025

Liên quan đến Bằng độc quyền sáng chế:

(11) Số bằng	(15) Ngày cấp	Năm yêu cầu duy trì hiệu lực	Hiệu lực được duy trì đến
40630	27/06/2024	2	27/06/2026

(73) Chủ văn bằng bảo hộ: CANON KABUSHIKI KAISHA (JP)
30-2, Shimomaruko 3-chome, Ohta-ku, Tokyo 146-8501, Japan

Thông báo số: 112844/TB-SHTT.$_{IP}$, ngày 31/07/2025 về việc ghi nhận yêu cầu duy trì hiệu lực Bằng độc quyền sáng chế

Số đơn yêu cầu: DT1-2025-09750 Ngày nộp: 17/06/2025

Liên quan đến Bằng độc quyền sáng chế:

(11) Số bằng	(15) Ngày cấp	Năm yêu cầu duy trì hiệu lực	Hiệu lực được duy trì đến
32818	29/06/2022	4	29/06/2026

(73) Chủ văn bằng bảo hộ: ARCELORMITTAL (LU)
24-26, Boulevard d'Avranches, 1160 Luxembourg, LUXEMBOURG

Thông báo số: 112845/TB-SHTT.$_{IP}$, ngày 31/07/2025 về việc ghi nhận yêu cầu duy trì hiệu lực Bằng độc quyền sáng chế

Số đơn yêu cầu: DT1-2025-09751 Ngày nộp: 17/06/2025

Liên quan đến Bằng độc quyền sáng chế:

(11) Số bằng	(15) Ngày cấp	Năm yêu cầu duy trì hiệu lực	Hiệu lực được duy trì đến
24698	19/06/2020	6	19/06/2026

(73) Chủ văn bằng bảo hộ: HONDA MOTOR CO., LTD. (JP)
1-1, Minami-Aoyama, 2-chome, Minato-ku, Tokyo 107-8556 Japan

Thông báo số: 112846/TB-SHTT.$_{IP}$, ngày 31/07/2025 về việc ghi nhận yêu cầu duy trì hiệu lực Bằng độc quyền sáng chế

Số đơn yêu cầu: DT1-2025-09752 Ngày nộp: 17/06/2025

Liên quan đến Bằng độc quyền sáng chế:

(11) Số bằng	(15) Ngày cấp	Năm yêu cầu duy trì hiệu lực	Hiệu lực được duy trì đến
32687	20/06/2022	4	20/06/2026

(73) Chủ văn bằng bảo hộ: CANON KABUSHIKI KAISHA (JP)
30-2, Shimomaruko 3-chome, Ohta-ku, Tokyo 1468501, Japan

Thông báo số: 112847/TB-SHTT.$_{IP}$, ngày 31/07/2025 về việc ghi nhận yêu cầu duy trì hiệu lực Bằng độc quyền sáng chế

Số đơn yêu cầu: DT1-2025-09753 Ngày nộp: 17/06/2025

Liên quan đến Bằng độc quyền sáng chế:

(11) Số bằng	(15) Ngày cấp	Năm yêu cầu duy trì hiệu lực	Hiệu lực được duy trì đến
29018	23/06/2021	5	23/06/2026

(73) Chủ văn bằng bảo hộ: HONDA MOTOR CO., LTD. (JP)
1-1, Minami-Aoyama 2-chome, Minato-ku, Tokyo, 107-8556 Japan

Thông báo số: 112848/TB-SHTT.$_{IP}$, ngày 31/07/2025 về việc ghi nhận yêu cầu duy trì hiệu lực Bằng độc quyền sáng chế

Số đơn yêu cầu: DT1-2025-09754 Ngày nộp: 17/06/2025

Liên quan đến Bằng độc quyền sáng chế:

(11) Số bằng	(15) Ngày cấp	Năm yêu cầu duy trì hiệu lực	Hiệu lực được duy trì đến
29014	23/06/2021	5	23/06/2026

(73) Chủ văn bằng bảo hộ: HONDA MOTOR CO., LTD. (JP)
1-1, Minami-Aoyama 2-chome Minato-ku, Tokyo 107-8556, Japan

Thông báo số: 112849/TB-SHTT.$_{IP}$, ngày 31/07/2025 về việc ghi nhận yêu cầu duy trì hiệu lực Bằng độc quyền sáng chế

Số đơn yêu cầu: DT1-2025-09755 Ngày nộp: 17/06/2025

Liên quan đến Bằng độc quyền sáng chế:

(11) Số bằng	(15) Ngày cấp	Năm yêu cầu duy trì hiệu lực	Hiệu lực được duy trì đến
37154	05/09/2023	3	05/09/2026

(73) Chủ văn bằng bảo hộ: BEIJING DABEINONG BIOTECHNOLOGY CO., LTD. (CN)
No. 2 Building Institute for Application of Atomic Energy, Institute of Plant Protection, No. 2 Yuanmingyuan West Road, Haidian District, Beijing 100193, China
BEIJING DABEINONG TECHNOLOGY GROUP CO., LTD. (CN)
No. 14 Floor Zhongguancun Building, No. 27 Zhongguancun Street, Haidian District, Beijing 100080, China

---

Thông báo số: 112850/TB-SHTT.$_{IP}$, ngày 31/07/2025 về việc ghi nhận yêu cầu duy trì hiệu lực Bằng độc quyền sáng chế

Số đơn yêu cầu: DT1-2025-09757 Ngày nộp: 17/06/2025

Liên quan đến Bằng độc quyền sáng chế:

(11) Số bằng	(15) Ngày cấp	Năm yêu cầu duy trì hiệu lực	Hiệu lực được duy trì đến
19808	14/08/2018	8	14/08/2026

(73) Chủ văn bằng bảo hộ: NIPPON STEEL & SUMIKIN METAL PRODUCTS CO., LTD. (JP)
17-12, Kiba 2-chome, Koto-ku, Tokyo 135-0042 Japan

Thông báo số: 112851/TB-SHTT.$_{IP}$, ngày 31/07/2025 về việc ghi nhận yêu cầu duy trì hiệu lực Bằng độc quyền sáng chế

Số đơn yêu cầu: DT1-2025-09758 Ngày nộp: 17/06/2025

Liên quan đến Bằng độc quyền sáng chế:

(11) Số bằng	(15) Ngày cấp	Năm yêu cầu duy trì hiệu lực	Hiệu lực được duy trì đến
37072	23/08/2023	3	23/08/2026

(73) Chủ văn bằng bảo hộ: ILJIN A-TECH CO., LTD. (KR)
49, Saneop-ro 382beon-gil, Nam-gu, Ulsan 44781, Republic of Korea

---

Thông báo số: 112852/TB-SHTT.$_{IP}$, ngày 31/07/2025 về việc ghi nhận yêu cầu duy trì hiệu lực Bằng độc quyền sáng chế

Số đơn yêu cầu: DT1-2025-09759 Ngày nộp: 17/06/2025

Liên quan đến Bằng độc quyền sáng chế:

(11) Số bằng	(15) Ngày cấp	Năm yêu cầu duy trì hiệu lực	Hiệu lực được duy trì đến
19778	07/08/2018	8	07/08/2026

(73) Chủ văn bằng bảo hộ: ILJIN A-TECH CO., LTD. (KR)
49, Saneop-ro 382beon-gil, Nam-gu, Ulsan 680-090, Republic of Korea

---

Thông báo số: 112853/TB-SHTT.$_{IP}$, ngày 31/07/2025 về việc ghi nhận yêu cầu duy trì hiệu lực Bằng độc quyền sáng chế

Số đơn yêu cầu: DT1-2025-09760 Ngày nộp: 17/06/2025

Liên quan đến Bằng độc quyền sáng chế:

(11) Số bằng	(15) Ngày cấp	Năm yêu cầu duy trì hiệu lực	Hiệu lực được duy trì đến
29342	26/07/2021	5	26/07/2026

(73) Chủ văn bằng bảo hộ: ILJIN A-TECH CO., LTD. (KR)
49, Saneop-ro 382beon-gil, Nam-gu, Ulsan, 680-090
Republic of KOREA

Thông báo số: 112854/TB-SHTT.$_{IP}$, ngày 31/07/2025 về việc ghi nhận yêu cầu duy trì hiệu lực Bằng độc quyền sáng chế

Số đơn yêu cầu: DT1-2025-09761 Ngày nộp: 17/06/2025

Liên quan đến Bằng độc quyền sáng chế:

(11) Số bằng	(15) Ngày cấp	Năm yêu cầu duy trì hiệu lực	Hiệu lực được duy trì đến
33642	12/09/2022	4	12/09/2026

(73) Chủ văn bằng bảo hộ: SIME DARBY PLANTATION INTELLECTUAL PROPERTY SDN BHD (MY)
Level 10, Main Block, Plantation Tower, No. 2, Jalan PJU 1A/7, Ara Damansara, 47301 Petaling Jaya, Selangor, Malaysia.

Thông báo số: 112855/TB-SHTT.$_{IP}$, ngày 31/07/2025 về việc ghi nhận yêu cầu duy trì hiệu lực Bằng độc quyền sáng chế

Số đơn yêu cầu: DT1-2025-09762 Ngày nộp: 17/06/2025

Liên quan đến Bằng độc quyền sáng chế:

(11) Số bằng	(15) Ngày cấp	Năm yêu cầu duy trì hiệu lực	Hiệu lực được duy trì đến
24918	02/07/2020	6	02/07/2026

(73) Chủ văn bằng bảo hộ: NOVOMATIC AG (AT)
Wiener Strasse 158, A-2352 Gumpoldskirchen, Austria

Thông báo số: 112856/TB-SHTT.$_{IP}$, ngày 31/07/2025 về việc ghi nhận yêu cầu duy trì hiệu lực Bằng độc quyền sáng chế

Số đơn yêu cầu: DT1-2025-09763 Ngày nộp: 17/06/2025

Liên quan đến Bằng độc quyền sáng chế:

(11) Số bằng	(15) Ngày cấp	Năm yêu cầu duy trì hiệu lực	Hiệu lực được duy trì đến
15600	20/06/2016	10	20/06/2026

(73) Chủ văn bằng bảo hộ: YAMAHA HATSUDOKI KABUSHIKI KAISHA (JP)
2500 Shingai, Iwata, Shizuoka 438-8501, Japan

Thông báo số: 112857/TB-SHTT.$_{IP}$, ngày 31/07/2025 về việc ghi nhận yêu cầu duy trì hiệu lực Bằng độc quyền sáng chế

Số đơn yêu cầu: DT1-2025-09764 Ngày nộp: 17/06/2025

Liên quan đến Bằng độc quyền sáng chế:

(11) Số bằng	(15) Ngày cấp	Năm yêu cầu duy trì hiệu lực	Hiệu lực được duy trì đến
32673	17/06/2022	4	17/06/2026

(73) Chủ văn bằng bảo hộ: MUSASHI ENGINEERING, INC. (JP)
1-11-6, Iguchi, Mitaka-shi, Tokyo 181-0011, Japan

Thông báo số: 112859/TB-SHTT.$_{IP}$, ngày 31/07/2025 về việc ghi nhận yêu cầu duy trì hiệu lực Bằng độc quyền sáng chế

Số đơn yêu cầu: DT1-2025-09765 Ngày nộp: 17/06/2025

Liên quan đến Bằng độc quyền sáng chế:

(11) Số bằng	(15) Ngày cấp	Năm yêu cầu duy trì hiệu lực	Hiệu lực được duy trì đến
10413	20/06/2012	14	20/06/2026

(73) Chủ văn bằng bảo hộ: YAMAHA HATSUDOKI KABUSHIKI KAISHA (JP)
2500 Shingai, Iwata-shi, Shizuoka-ken, Japan

Thông báo số: 112860/TB-SHTT.$_{IP}$, ngày 31/07/2025 về việc ghi nhận yêu cầu duy trì hiệu lực Bằng độc quyền sáng chế

Số đơn yêu cầu: DT1-2025-09766 Ngày nộp: 17/06/2025

Liên quan đến Bằng độc quyền sáng chế:

(11) Số bằng	(15) Ngày cấp	Năm yêu cầu duy trì hiệu lực	Hiệu lực được duy trì đến
32697	20/06/2022	4	20/06/2026

(73) Chủ văn bằng bảo hộ: TPR CO., LTD. (JP)
6-2, Marunouchi 1-chome, Chiyoda-ku, Tokyo 1000005, Japan

Thông báo số: 112861/TB-SHTT.$_{IP}$, ngày 31/07/2025 về việc ghi nhận yêu cầu duy trì hiệu lực Bằng độc quyền sáng chế

Số đơn yêu cầu: DT1-2025-09767 Ngày nộp: 17/06/2025

Liên quan đến Bằng độc quyền sáng chế:

(11) Số bằng	(15) Ngày cấp	Năm yêu cầu duy trì hiệu lực	Hiệu lực được duy trì đến
32674	17/06/2022	4	17/06/2026

(73) Chủ văn bằng bảo hộ: ABU DHABI POLYMERS COMPANY LIMITED (BOROUGE) (AE)
Sheikh Khalifa Energy Complex, Borouge Tower, Corniche Road, P.O. Box 6925, Abu Dhabi, United Arab Emirates
BOREALIS AG (AT)
IZD Tower, Wagramerstrasse 17-19, A-1220 Vienna, Austria

Thông báo số: 112862/TB-SHTT.IP, ngày 31/07/2025 về việc ghi nhận yêu cầu duy trì hiệu lực Bằng độc quyền sáng chế

Số đơn yêu cầu: DT1-2025-09768 Ngày nộp: 17/06/2025

Liên quan đến Bằng độc quyền sáng chế:

(11) Số bằng	(15) Ngày cấp	Năm yêu cầu duy trì hiệu lực	Hiệu lực được duy trì đến
40514	17/06/2024	2	17/06/2026

(73) Chủ văn bằng bảo hộ: UNILEVER GLOBAL IP LIMITED (GB)
Port Sunlight, Wirral, Merseyside, CH62 4ZD, United Kingdom

Thông báo số: 112863/TB-SHTT.IP, ngày 31/07/2025 về việc ghi nhận yêu cầu duy trì hiệu lực Bằng độc quyền sáng chế

Số đơn yêu cầu: DT1-2025-09769 Ngày nộp: 17/06/2025

Liên quan đến Bằng độc quyền sáng chế:

(11) Số bằng	(15) Ngày cấp	Năm yêu cầu duy trì hiệu lực	Hiệu lực được duy trì đến
24646	18/06/2020	6	18/06/2026

(73) Chủ văn bằng bảo hộ: ALTEMIRA CO., LTD. (JP)
1-4-25, Kouraku, Bunkyo-ku, Tokyo, 1128525, Japan

Thông báo số: 112864/TB-SHTT.IP, ngày 31/07/2025 về việc ghi nhận yêu cầu duy trì hiệu lực Bằng độc quyền sáng chế

Số đơn yêu cầu: DT1-2025-09770 Ngày nộp: 17/06/2025

Liên quan đến Bằng độc quyền sáng chế:

(11) Số bằng	(15) Ngày cấp	Năm yêu cầu duy trì hiệu lực	Hiệu lực được duy trì đến
24616	17/06/2020	6	17/06/2026

(73) Chủ văn bằng bảo hộ: MISUZU INDUSTRY CO., LTD. (JP)
969, OazaKamizue, Komaki-shi, Aichi 485-0822 Japan

Thông báo số: 112865/TB-SHTT.IP, ngày 31/07/2025 về việc ghi nhận yêu cầu duy trì hiệu lực Bằng độc quyền sáng chế

Số đơn yêu cầu: DT1-2025-09771 Ngày nộp: 17/06/2025

Liên quan đến Bằng độc quyền sáng chế:

(11) Số bằng	(15) Ngày cấp	Năm yêu cầu duy trì hiệu lực	Hiệu lực được duy trì đến
15611	20/06/2016	10	20/06/2026

(73) Chủ văn bằng bảo hộ: YAMAHA HATSUDOKI KABUSHIKI KAISHA (JP)
2500 Shingai, Iwata-shi, Shizuoka-ken 438-8501, Japan

Thông báo số: 112866/TB-SHTT.IP, ngày 31/07/2025 về việc ghi nhận yêu cầu duy trì hiệu lực Bằng độc quyền sáng chế

Số đơn yêu cầu: DT1-2025-09772 Ngày nộp: 17/06/2025

Liên quan đến Bằng độc quyền sáng chế:

(11) Số bằng	(15) Ngày cấp	Năm yêu cầu duy trì hiệu lực	Hiệu lực được duy trì đến
40488	17/06/2024	2	17/06/2026

(73) Chủ văn bằng bảo hộ: MINEBEA ACCESSSOLUTIONS INC. (JP)
3700, Shimonaka Aza Wadayama, Sadowara-cho,
Miyazaki-City, Miyazaki, Japan

Thông báo số: 112867/TB-SHTT.IP, ngày 31/07/2025 về việc ghi nhận yêu cầu duy trì hiệu lực Bằng độc quyền sáng chế

Số đơn yêu cầu: DT1-2025-09773 Ngày nộp: 17/06/2025

Liên quan đến Bằng độc quyền sáng chế:

(11) Số bằng	(15) Ngày cấp	Năm yêu cầu duy trì hiệu lực	Hiệu lực được duy trì đến
17108	20/06/2017	9	20/06/2026

(73) Chủ văn bằng bảo hộ: CESA ALLIANCE S.A. (LU)
80, rue des Romains, L-8041 Strassen, Luxembourg

Thông báo số: 112868/TB-SHTT.IP, ngày 31/07/2025 về việc ghi nhận yêu cầu duy trì hiệu lực Bằng độc quyền sáng chế

Số đơn yêu cầu: DT1-2025-09774 Ngày nộp: 17/06/2025

Liên quan đến Bằng độc quyền sáng chế:

(11) Số bằng	(15) Ngày cấp	Năm yêu cầu duy trì hiệu lực	Hiệu lực được duy trì đến
12863	18/06/2014	12	18/06/2026

(73) Chủ văn bằng bảo hộ: SINTOKOGIO, LTD. (JP)
28-12, Meieki 3-chome, Nakamura-ku, Nagoya-shi, Aichi 450-0002, Japan

---

Thông báo số: 112869/TB-SHTT.IP, ngày 31/07/2025 về việc ghi nhận yêu cầu duy trì hiệu lực Bằng độc quyền sáng chế

Số đơn yêu cầu: DT1-2025-09775 Ngày nộp: 17/06/2025

Liên quan đến Bằng độc quyền sáng chế:

(11) Số bằng	(15) Ngày cấp	Năm yêu cầu duy trì hiệu lực	Hiệu lực được duy trì đến
40484	17/06/2024	2	17/06/2026

(73) Chủ văn bằng bảo hộ: TENCENT AMERICA LLC (US)
2747 Park Boulevard Palo Alto, California 94306, USA

Thông báo số: 112870/TB-SHTT.IP, ngày 31/07/2025 về việc ghi nhận yêu cầu duy trì hiệu lực Bằng độc quyền sáng chế

Số đơn yêu cầu: DT1-2025-09776 Ngày nộp: 17/06/2025

Liên quan đến Bằng độc quyền sáng chế:

(11) Số bằng	(15) Ngày cấp	Năm yêu cầu duy trì hiệu lực	Hiệu lực được duy trì đến
40490	17/06/2024	2	17/06/2026

(73) Chủ văn bằng bảo hộ: EVONIK OPERATIONS GMBH (DE)
Rellinghauser Str. 1-11, 45128 Essen, Germany

Thông báo số: 112871/TB-SHTT.$_{IP}$, ngày 31/07/2025 về việc ghi nhận yêu cầu duy trì hiệu lực Bằng độc quyền sáng chế

Số đơn yêu cầu: DT1-2025-09777 Ngày nộp: 17/06/2025

Liên quan đến Bằng độc quyền sáng chế:

(11) Số bằng	(15) Ngày cấp	Năm yêu cầu duy trì hiệu lực	Hiệu lực được duy trì đến
28970	18/06/2021	5	18/06/2026

(73) Chủ văn bằng bảo hộ: RINNAI CORPORATION (JP)
2-26, Fukuzumi-cho, Nakagawa-ku, Nagoya-shi, Aichi 454-0802, Japan

---

Thông báo số: 112872/TB-SHTT.$_{IP}$, ngày 31/07/2025 về việc ghi nhận yêu cầu duy trì hiệu lực Bằng độc quyền sáng chế

Số đơn yêu cầu: DT1-2025-09778 Ngày nộp: 17/06/2025

Liên quan đến Bằng độc quyền sáng chế:

(11) Số bằng	(15) Ngày cấp	Năm yêu cầu duy trì hiệu lực	Hiệu lực được duy trì đến
24704	19/06/2020	6	19/06/2026

(73) Chủ văn bằng bảo hộ: ALEADER VISION TECHNOLOGY CO., LTD. (CN)
Building F-Xinghua Industrial Park, Niushan, Dongcheng District, Dongguan City, Guangdong 523128, China

---

Thông báo số: 112873/TB-SHTT.$_{IP}$, ngày 31/07/2025 về việc ghi nhận yêu cầu duy trì hiệu lực Bằng độc quyền sáng chế

Số đơn yêu cầu: DT1-2025-09779 Ngày nộp: 17/06/2025

Liên quan đến Bằng độc quyền sáng chế:

(11) Số bằng	(15) Ngày cấp	Năm yêu cầu duy trì hiệu lực	Hiệu lực được duy trì đến
28966	18/06/2021	5	18/06/2026

(73) Chủ văn bằng bảo hộ: SAKAI CHEMICAL INDUSTRY CO., LTD. (JP)
5-2, Ebisujima-cho, Sakai-ku, Sakai-shi, Osaka 5908502, Japan

---

Thông báo số: 112874/TB-SHTT.$_{IP}$, ngày 31/07/2025 về việc ghi nhận yêu cầu duy trì hiệu lực Bằng độc quyền sáng chế

Số đơn yêu cầu: DT1-2025-09780 Ngày nộp: 17/06/2025

Liên quan đến Bằng độc quyền sáng chế:

(11) Số bằng	(15) Ngày cấp	Năm yêu cầu duy trì hiệu lực	Hiệu lực được duy trì đến
21373	18/06/2019	7	18/06/2026

(73) Chủ văn bằng bảo hộ: KUFNER HOLDING GMBH (DE)
Baierbrunner Str. 39, 81379 Munchen, Germany

Thông báo số: 112875/TB-SHTT.$_{IP}$, ngày 31/07/2025 về việc ghi nhận yêu cầu duy trì hiệu lực Bằng độc quyền sáng chế

Số đơn yêu cầu: DT1-2025-09781 Ngày nộp: 17/06/2025

Liên quan đến Bằng độc quyền sáng chế:

(11) Số bằng	(15) Ngày cấp	Năm yêu cầu duy trì hiệu lực	Hiệu lực được duy trì đến
24673	18/06/2020	6	18/06/2026

(73) Chủ văn bằng bảo hộ: POLYPLASTICS CO., LTD., (JP)
2-18-1, Konan, Minato-ku, Tokyo 1088280, Japan

Thông báo số: 112876/TB-SHTT.$_{IP}$, ngày 31/07/2025 về việc ghi nhận yêu cầu duy trì hiệu lực Bằng độc quyền sáng chế

Số đơn yêu cầu: DT1-2025-09782 Ngày nộp: 17/06/2025

Liên quan đến Bằng độc quyền sáng chế:

(11) Số bằng	(15) Ngày cấp	Năm yêu cầu duy trì hiệu lực	Hiệu lực được duy trì đến
29417	03/08/2021	5	03/08/2026

(73) Chủ văn bằng bảo hộ: TOSHIBA INDUSTRIAL PRODUCTS AND SYSTEMS CORPORATION (JP)
580, Horikawa-cho, Saiwai-ku, Kawasaki-shi, Kanagawa 2120013 Japan

---

Thông báo số: 112877/TB-SHTT.$_{IP}$, ngày 31/07/2025 về việc ghi nhận yêu cầu duy trì hiệu lực Bằng độc quyền sáng chế

Số đơn yêu cầu: DT1-2025-09783 Ngày nộp: 17/06/2025

Liên quan đến Bằng độc quyền sáng chế:

(11) Số bằng	(15) Ngày cấp	Năm yêu cầu duy trì hiệu lực	Hiệu lực được duy trì đến
40716	05/07/2024	2	05/07/2026

(73) Chủ văn bằng bảo hộ: HIRATA CORPORATION (JP)
111 Hitotsugi, Ueki-machi, Kita-ku, Kumamoto-shi, Kumamoto-ken, Japan

---

Thông báo số: 112878/TB-SHTT.$_{IP}$, ngày 31/07/2025 về việc ghi nhận yêu cầu duy trì hiệu lực Bằng độc quyền sáng chế

Số đơn yêu cầu: DT1-2025-09784 Ngày nộp: 17/06/2025

Liên quan đến Bằng độc quyền sáng chế:

(11) Số bằng	(15) Ngày cấp	Năm yêu cầu duy trì hiệu lực	Hiệu lực được duy trì đến
24625	17/06/2020	6	17/06/2026

(73) Chủ văn bằng bảo hộ: INCYTE HOLDINGS CORPORATION (US)
1801 Augustine Cut-Off, Wilmington, DE 19803, United States of America

---

Thông báo số: 112879/TB-SHTT.IP, ngày 31/07/2025 về việc ghi nhận yêu cầu duy trì hiệu lực Bằng độc quyền sáng chế

Số đơn yêu cầu: DT1-2025-09785 Ngày nộp: 17/06/2025

Liên quan đến Bằng độc quyền sáng chế:

(11) Số bằng	(15) Ngày cấp	Năm yêu cầu duy trì hiệu lực	Hiệu lực được duy trì đến
25613	24/08/2020	6	24/08/2026

(73) Chủ văn bằng bảo hộ: TOSHIBA INDUSTRIAL PRODUCTS AND SYSTEMS CORPORATION (JP)
580, Horikawa-cho, Saiwai-ku, Kawasaki-shi, Kanagawa, Japan

Thông báo số: 112880/TB-SHTT.IP, ngày 31/07/2025 về việc ghi nhận yêu cầu duy trì hiệu lực Bằng độc quyền sáng chế

Số đơn yêu cầu: DT1-2025-09786 Ngày nộp: 17/06/2025

Liên quan đến Bằng độc quyền sáng chế:

(11) Số bằng	(15) Ngày cấp	Năm yêu cầu duy trì hiệu lực	Hiệu lực được duy trì đến
21828	26/08/2019	7	26/08/2026

(73) Chủ văn bằng bảo hộ: HISAMITSU PHARMACEUTICAL CO., INC. (JP)
408, Tashirodaikan-machi, Tosu-shi, Saga 841-0017, Japan

Thông báo số: 112881/TB-SHTT.IP, ngày 31/07/2025 về việc ghi nhận yêu cầu duy trì hiệu lực Bằng độc quyền sáng chế

Số đơn yêu cầu: DT1-2025-09787 Ngày nộp: 17/06/2025

Liên quan đến Bằng độc quyền sáng chế:

(11) Số bằng	(15) Ngày cấp	Năm yêu cầu duy trì hiệu lực	Hiệu lực được duy trì đến
19713	30/07/2018	8	30/07/2026

(73) Chủ văn bằng bảo hộ: YUKA SANGYO CO., LTD. (JP)
1-18, Ebisu 4-chome, Shibuya-ku, Tokyo 1500013, Japan

Thông báo số: 112882/TB-SHTT.$_{IP}$, ngày 31/07/2025 về việc ghi nhận yêu cầu duy trì hiệu lực Bằng độc quyền sáng chế

Số đơn yêu cầu: DT1-2025-09788 Ngày nộp: 17/06/2025

Liên quan đến Bằng độc quyền sáng chế:

(11) Số bằng	(15) Ngày cấp	Năm yêu cầu duy trì hiệu lực	Hiệu lực được duy trì đến
25769	03/09/2020	6	03/09/2026

(73) Chủ văn bằng bảo hộ: KMC CHAIN INDUSTRIAL CO., LTD. (TW)
No. 41, Chung Shan Road, Xinhua District, Tainan City, Taiwan

---

Thông báo số: 112883/TB-SHTT.$_{IP}$, ngày 31/07/2025 về việc ghi nhận yêu cầu duy trì hiệu lực Bằng độc quyền sáng chế

Số đơn yêu cầu: DT1-2025-09789 Ngày nộp: 17/06/2025

Liên quan đến Bằng độc quyền sáng chế:

(11) Số bằng	(15) Ngày cấp	Năm yêu cầu duy trì hiệu lực	Hiệu lực được duy trì đến
19517	27/06/2018	8	27/06/2026

(73) Chủ văn bằng bảo hộ: BIRMINGHAM BARBED TAPE LTD. (GB)
Unit 11, Hartlebury Trading Estate, Hartlebury NR, Kidderminster, Worcestershire, DY10 4JB, United Kingdom

---

Thông báo số: 112884/TB-SHTT.$_{IP}$, ngày 31/07/2025 về việc ghi nhận yêu cầu duy trì hiệu lực Bằng độc quyền sáng chế

Số đơn yêu cầu: DT1-2025-09790 Ngày nộp: 17/06/2025

Liên quan đến Bằng độc quyền sáng chế:

(11) Số bằng	(15) Ngày cấp	Năm yêu cầu duy trì hiệu lực	Hiệu lực được duy trì đến
40995	29/07/2024	2	29/07/2026

(73) Chủ văn bằng bảo hộ: CHINA TEXTILE ACADEMY (CN)
No. 3, Yanjingli Middle Street, Chaoyang District Beijing 100025, China
CHINA TEXTILE ACADEMY (TIANJIN) SCIENCE AND TECHNOLOGY DEVELOPMENT CO., LTD (CN)
No. 88, Fuyuan Road, Wuqing District Tianjin 301700, China

Thông báo số: 112885/TB-SHTT.$_{IP}$, ngày 31/07/2025 về việc ghi nhận yêu cầu duy trì hiệu lực Bằng độc quyền sáng chế

Số đơn yêu cầu: DT1-2025-09791 Ngày nộp: 17/06/2025

Liên quan đến Bằng độc quyền sáng chế:

(11) Số bằng	(15) Ngày cấp	Năm yêu cầu duy trì hiệu lực	Hiệu lực được duy trì đến
29934	27/09/2021	5	27/09/2026

(73) Chủ văn bằng bảo hộ: SONG YIH ELECTRIC WORKS CO., LTD. (TW)
No. 11, Aly. 85, Ln. 206, Zhongshan Rd., Banqiao Dist., New Taipei City, Taiwan

---

Thông báo số: 112886/TB-SHTT.$_{IP}$, ngày 31/07/2025 về việc ghi nhận yêu cầu duy trì hiệu lực Bằng độc quyền sáng chế

Số đơn yêu cầu: DT1-2025-09792 Ngày nộp: 18/06/2025

Liên quan đến Bằng độc quyền sáng chế:

(11) Số bằng	(15) Ngày cấp	Năm yêu cầu duy trì hiệu lực	Hiệu lực được duy trì đến
33089	22/07/2022	4	22/07/2026

(73) Chủ văn bằng bảo hộ: MATTERN, CLAUDIA (CH)
Schynweg 7, 6376 Emmetten, Switzerland

Thông báo số: 112887/TB-SHTT.IP, ngày 31/07/2025 về việc ghi nhận yêu cầu duy trì hiệu lực Bằng độc quyền sáng chế

Số đơn yêu cầu: DT1-2025-09793 Ngày nộp: 18/06/2025

Liên quan đến Bằng độc quyền sáng chế:

(11) Số bằng	(15) Ngày cấp	Năm yêu cầu duy trì hiệu lực	Hiệu lực được duy trì đến
29008	23/06/2021	5	23/06/2026

(73) Chủ văn bằng bảo hộ: VAZ, GUY ANDREW (SG)
20 Pasir Ris Heights Singapore S519227, Singapore

Thông báo số: 112888/TB-SHTT.IP, ngày 31/07/2025 về việc ghi nhận yêu cầu duy trì hiệu lực Bằng độc quyền sáng chế

Số đơn yêu cầu: DT1-2025-09794 Ngày nộp: 18/06/2025

Liên quan đến Bằng độc quyền sáng chế:

(11) Số bằng	(15) Ngày cấp	Năm yêu cầu duy trì hiệu lực	Hiệu lực được duy trì đến
28977	21/06/2021	5	21/06/2026

(73) Chủ văn bằng bảo hộ: BC CARD CO., LTD. (KR)
Hyoryeong-ro 275, Seocho-gu, Seoul 06654, Korea

Thông báo số: 112889/TB-SHTT.IP, ngày 31/07/2025 về việc ghi nhận yêu cầu duy trì hiệu lực Bằng độc quyền sáng chế

Số đơn yêu cầu: DT1-2025-09795 Ngày nộp: 18/06/2025

Liên quan đến Bằng độc quyền sáng chế:

(11) Số bằng	(15) Ngày cấp	Năm yêu cầu duy trì hiệu lực	Hiệu lực được duy trì đến
36663	12/07/2023	3	12/07/2026

(73) Chủ văn bằng bảo hộ: OHSUNG D&E CO., LTD. (KR)
13-1, Geumganggongwon-ro, Dongnae-gu, Busan, Republic of Korea

---

Thông báo số: 112890/TB-SHTT.$_{IP}$, ngày 31/07/2025 về việc ghi nhận yêu cầu duy trì hiệu lực Bằng độc quyền sáng chế

Số đơn yêu cầu: DT1-2025-09796 Ngày nộp: 18/06/2025

Liên quan đến Bằng độc quyền sáng chế:

(11) Số bằng	(15) Ngày cấp	Năm yêu cầu duy trì hiệu lực	Hiệu lực được duy trì đến
25215	22/07/2020	6	22/07/2026

(73) Chủ văn bằng bảo hộ: MATSUDA SANGYO COMPANY LIMITED (JP)
26-2, Nishishinjuku 1-chome, Shinjuku-ku, Tokyo 1630558, Japan

---

Thông báo số: 112891/TB-SHTT.$_{IP}$, ngày 31/07/2025 về việc ghi nhận yêu cầu duy trì hiệu lực Bằng độc quyền sáng chế

Số đơn yêu cầu: DT1-2025-09797 Ngày nộp: 18/06/2025

Liên quan đến Bằng độc quyền sáng chế:

(11) Số bằng	(15) Ngày cấp	Năm yêu cầu duy trì hiệu lực	Hiệu lực được duy trì đến
32705	20/06/2022	4	20/06/2026

(73) Chủ văn bằng bảo hộ: ENDODERMA CO., LTD. (KR)
3F, 20, Osongsaengmyeong 2-ro, Osong-eup, Heungdeok-gu Cheongju-si, Chungcheongbuk-do 28162, Republic of Korea

---

Thông báo số: 112892/TB-SHTT.$_{IP}$, ngày 31/07/2025 về việc ghi nhận yêu cầu duy trì hiệu lực Bằng độc quyền sáng chế

Số đơn yêu cầu: DT1-2025-09798 Ngày nộp: 18/06/2025

Liên quan đến Bằng độc quyền sáng chế:

(11) Số bằng	(15) Ngày cấp	Năm yêu cầu duy trì hiệu lực	Hiệu lực được duy trì đến
12878	18/06/2014	12	18/06/2026

(73) Chủ văn bằng bảo hộ: HAIKOU QILI PHARMACEUTICAL CO., LTD. (CN)
A11 No. 168, Nanhai Road, Haikou, Hainan 570311, P.R.China

Thông báo số: 112893/TB-SHTT.$_{IP}$, ngày 31/07/2025 về việc ghi nhận yêu cầu duy trì hiệu lực Bằng độc quyền sáng chế

Số đơn yêu cầu: DT1-2025-09799 Ngày nộp: 18/06/2025

Liên quan đến Bằng độc quyền sáng chế:

(11) Số bằng	(15) Ngày cấp	Năm yêu cầu duy trì hiệu lực	Hiệu lực được duy trì đến
32736	21/06/2022	4	21/06/2026

(73) Chủ văn bằng bảo hộ: DAEAN SOILTEC CO., LTD. (KR)
310ho, Maplecounty 2-cha, 12, Jingwan 2-ro, Eunpyeong-gu, Seoul 03311, Republic of Korea

---

Thông báo số: 112894/TB-SHTT.$_{IP}$, ngày 31/07/2025 về việc ghi nhận yêu cầu duy trì hiệu lực Bằng độc quyền sáng chế

Số đơn yêu cầu: DT1-2025-09800 Ngày nộp: 18/06/2025

Liên quan đến Bằng độc quyền sáng chế:

(11) Số bằng	(15) Ngày cấp	Năm yêu cầu duy trì hiệu lực	Hiệu lực được duy trì đến
32712	21/06/2022	4	21/06/2026

(73) Chủ văn bằng bảo hộ: SHENYANG SINOCHEM AGROCHEMICALS R&D CO., LTD. (CN)
No.8-1 Shenliao Dong Road,Tiexi District, Shenyang, Liaoning 110021, P.R.China

---

Thông báo số: 112895/TB-SHTT.$_{IP}$, ngày 31/07/2025 về việc ghi nhận yêu cầu duy trì hiệu lực Bằng độc quyền sáng chế

Số đơn yêu cầu: DT1-2025-09801 Ngày nộp: 18/06/2025

Liên quan đến Bằng độc quyền sáng chế:

(11) Số bằng	(15) Ngày cấp	Năm yêu cầu duy trì hiệu lực	Hiệu lực được duy trì đến
14311	13/07/2015	11	13/07/2026

(73) Chủ văn bằng bảo hộ: ZHONGYE CHANGTIAN INTERNATIONAL ENGINEERING CO., LTD. (CN)
No. 1 Laodong Mid Road, Changsha, Hunan 410007, China

Thông báo số: 112896/TB-SHTT.$_{IP}$, ngày 31/07/2025 về việc ghi nhận yêu cầu duy trì hiệu lực Bằng độc quyền sáng chế

Số đơn yêu cầu: DT1-2025-09802 Ngày nộp: 18/06/2025

Liên quan đến Bằng độc quyền sáng chế:

(11) Số bằng	(15) Ngày cấp	Năm yêu cầu duy trì hiệu lực	Hiệu lực được duy trì đến
21678	06/08/2019	7	06/08/2026

(73) Chủ văn bằng bảo hộ: NGUYỄN VIỆT ANH (VN)
Trường Đại học Xây dựng - 55 Giải Phóng, quận Hai Bà Trưng, thành phố Hà Nội

---

Thông báo số: 112897/TB-SHTT.$_{IP}$, ngày 31/07/2025 về việc ghi nhận yêu cầu duy trì hiệu lực Bằng độc quyền sáng chế

Số đơn yêu cầu: DT1-2025-09803 Ngày nộp: 18/06/2025

Liên quan đến Bằng độc quyền sáng chế:

(11) Số bằng	(15) Ngày cấp	Năm yêu cầu duy trì hiệu lực	Hiệu lực được duy trì đến
21386	20/06/2019	7	20/06/2026

(73) Chủ văn bằng bảo hộ: NGUYỄN VIỆT ANH (VN)
Trường Đại học Xây dựng, 55 Giải Phóng, quận Hai Bà Trưng, thành phố Hà Nội

---

Thông báo số: 112898/TB-SHTT.IP, ngày 31/07/2025 về việc ghi nhận yêu cầu duy trì hiệu lực Bằng độc quyền sáng chế

Số đơn yêu cầu: DT1-2025-09804 Ngày nộp: 18/06/2025

Liên quan đến Bằng độc quyền sáng chế:

(11) Số bằng	(15) Ngày cấp	Năm yêu cầu duy trì hiệu lực	Hiệu lực được duy trì đến
33850	28/09/2022	4	28/09/2026

(73) Chủ văn bằng bảo hộ: SHIZUOKA SEIKI CO., LTD. (JP)
4-1 Yamana-cho, Fukuroi-shi, Shizuoka 4378601 (JP)

Thông báo số: 112899/TB-SHTT.IP, ngày 31/07/2025 về việc ghi nhận yêu cầu duy trì hiệu lực Bằng độc quyền sáng chế

Số đơn yêu cầu: DT1-2025-09805 Ngày nộp: 18/06/2025

Liên quan đến Bằng độc quyền sáng chế:

(11) Số bằng	(15) Ngày cấp	Năm yêu cầu duy trì hiệu lực	Hiệu lực được duy trì đến
36432	19/06/2023	3	19/06/2026

(73) Chủ văn bằng bảo hộ: EFIRM NEW MATERIAL CO., LTD. (CN)
Boxing Economic Development Zone, Boxing County, Binzhou, Shandong 256500, P.R. China

---

Thông báo số: 112900/TB-SHTT.IP, ngày 31/07/2025 về việc ghi nhận yêu cầu duy trì hiệu lực Bằng độc quyền sáng chế

Số đơn yêu cầu: DT1-2025-09806 Ngày nộp: 18/06/2025

Liên quan đến Bằng độc quyền sáng chế:

(11) Số bằng	(15) Ngày cấp	Năm yêu cầu duy trì hiệu lực	Hiệu lực được duy trì đến
19835	21/08/2018	8	21/08/2026

(73) Chủ văn bằng bảo hộ: RIB LOC AUSTRALIA PTY LIMITED (AU)
587 Grand Junction Road, GEPPS CROSS, 5094, South Australia, Australia

---

Thông báo số: 112901/TB-SHTT.$_{IP}$, ngày 31/07/2025 về việc ghi nhận yêu cầu duy trì hiệu lực Bằng độc quyền sáng chế

Số đơn yêu cầu: DT1-2025-09807 Ngày nộp: 18/06/2025

Liên quan đến Bằng độc quyền sáng chế:

(11) Số bằng	(15) Ngày cấp	Năm yêu cầu duy trì hiệu lực	Hiệu lực được duy trì đến
33552	31/08/2022	4	31/08/2026

(73) Chủ văn bằng bảo hộ: MEDIATEK INC. (TW)
No.1, Dusing Road 1st Science-Based Industrial Park Hsin-Chu 300, Taiwan

---

Thông báo số: 112902/TB-SHTT.$_{IP}$, ngày 31/07/2025 về việc ghi nhận yêu cầu duy trì hiệu lực Bằng độc quyền sáng chế

Số đơn yêu cầu: DT1-2025-09808 Ngày nộp: 18/06/2025

Liên quan đến Bằng độc quyền sáng chế:

(11) Số bằng	(15) Ngày cấp	Năm yêu cầu duy trì hiệu lực	Hiệu lực được duy trì đến
34722	16/12/2022	4	16/12/2026

(73) Chủ văn bằng bảo hộ: CÔNG TY CỔ PHẦN ĐẦU TƯ VÀ ỨNG DỤNG KHOA HỌC CÔNG NGHỆ HTT (VN)
Số 25 ngõ 79, đường Nguyễn Chí Thanh, Phường Láng Hạ, Quận Đống Đa, Thành phố Hà Nội.

Thông báo số: 112903/TB-SHTT.$_{IP}$, ngày 31/07/2025 về việc ghi nhận yêu cầu duy trì hiệu lực Bằng độc quyền sáng chế

Số đơn yêu cầu: DT1-2025-09809 Ngày nộp: 18/06/2025

Liên quan đến Bằng độc quyền sáng chế:

(11) Số bằng	(15) Ngày cấp	Năm yêu cầu duy trì hiệu lực	Hiệu lực được duy trì đến
32696	20/06/2022	4	20/06/2026

(73) Chủ văn bằng bảo hộ: KOTARO NAKASHIMA (JP)
1115, ShinjukudaikanpurazaAkan, 7-1-7, Nishishinjuku, Shinjuku-ku, Tokyo 1600023, Japan

---

Thông báo số: 112904/TB-SHTT.$_{IP}$, ngày 31/07/2025 về việc ghi nhận yêu cầu duy trì hiệu lực Bằng độc quyền sáng chế

Số đơn yêu cầu: DT1-2025-09810 Ngày nộp: 18/06/2025

Liên quan đến Bằng độc quyền sáng chế:

(11) Số bằng	(15) Ngày cấp	Năm yêu cầu duy trì hiệu lực	Hiệu lực được duy trì đến
25894	11/09/2020	6	11/09/2026

(73) Chủ văn bằng bảo hộ: LOTTE CO., LTD. (JP)
20-1, Nishi-shinjuku 3-chome, Shinjuku-ku, Tokyo 160-0023, Japan

---

Thông báo số: 112905/TB-SHTT.$_{IP}$, ngày 31/07/2025 về việc ghi nhận yêu cầu duy trì hiệu lực Bằng độc quyền sáng chế

Số đơn yêu cầu: DT1-2025-09811 Ngày nộp: 18/06/2025

Liên quan đến Bằng độc quyền sáng chế:

(11) Số bằng	(15) Ngày cấp	Năm yêu cầu duy trì hiệu lực	Hiệu lực được duy trì đến
7752	01/06/2009	17	01/06/2026

(73) Chủ văn bằng bảo hộ: NGUYỄN HIẾU TRUNG (VN)
Số nhà 68, quốc lộ 61, xã Tân Phú Thạnh, Huyện Châu Thành A, Tỉnh Hậu Giang

---

Thông báo số: 112906/TB-SHTT.$_{IP}$, ngày 31/07/2025 về việc ghi nhận yêu cầu duy trì hiệu lực Bằng độc quyền sáng chế

Số đơn yêu cầu: DT1-2025-09812 Ngày nộp: 18/06/2025

Liên quan đến Bằng độc quyền sáng chế:

(11) Số bằng	(15) Ngày cấp	Năm yêu cầu duy trì hiệu lực	Hiệu lực được duy trì đến
14233	22/06/2015	11	22/06/2026

(73) Chủ văn bằng bảo hộ: YAMAHA HATSUDOKI KABUSHIKI KAISHA (JP)
2500 Shingai, Iwata-shi, Shizuoka-ken 438-8501, Japan

Thông báo số: 112907/TB-SHTT.$_{IP}$, ngày 31/07/2025 về việc ghi nhận yêu cầu duy trì hiệu lực Bằng độc quyền sáng chế

Số đơn yêu cầu: DT1-2025-09813 Ngày nộp: 18/06/2025

Liên quan đến Bằng độc quyền sáng chế:

(11) Số bằng	(15) Ngày cấp	Năm yêu cầu duy trì hiệu lực	Hiệu lực được duy trì đến
32721	21/06/2022	4	21/06/2026

(73) Chủ văn bằng bảo hộ: MITSUBISHI SHINDOH CO., LTD. (JP)
3-4-1, Marunouchi, Chiyoda-ku, Tokyo 100-0005, Japan
MITSUBISHI MATERIALS CORPORATION (JP)
3-2-3, Marunouchi, Chiyoda-ku, Tokyo 100-8117 Japan

Thông báo số: 112908/TB-SHTT.$_{IP}$, ngày 31/07/2025 về việc ghi nhận yêu cầu duy trì hiệu lực Bằng độc quyền sáng chế

Số đơn yêu cầu: DT1-2025-09814 Ngày nộp: 18/06/2025

Liên quan đến Bằng độc quyền sáng chế:

(11) Số bằng	(15) Ngày cấp	Năm yêu cầu duy trì hiệu lực	Hiệu lực được duy trì đến
8537	22/06/2010	16	22/06/2026

(73) Chủ văn bằng bảo hộ: YAMAHA HATSUDOKI KABUSHIKI KAISHA (JP)
2500 Shingai, Iwata-shi, Shizuoka-ken 438-8501, Japan

Thông báo số: 112909/TB-SHTT.IP, ngày 31/07/2025 về việc ghi nhận yêu cầu duy trì hiệu lực Bằng độc quyền sáng chế

Số đơn yêu cầu: DT1-2025-09815 Ngày nộp: 18/06/2025

Liên quan đến Bằng độc quyền sáng chế:

(11) Số bằng	(15) Ngày cấp	Năm yêu cầu duy trì hiệu lực	Hiệu lực được duy trì đến
32761	22/06/2022	4	22/06/2026

(73) Chủ văn bằng bảo hộ: YAMAHA HATSUDOKI KABUSHIKI KAISHA (JP)
2500 Shingai, Iwata-shi, Shizuoka-ken 438-8501, Japan

Thông báo số: 112910/TB-SHTT.IP, ngày 31/07/2025 về việc ghi nhận yêu cầu duy trì hiệu lực Bằng độc quyền sáng chế

Số đơn yêu cầu: DT1-2025-09816 Ngày nộp: 18/06/2025

Liên quan đến Bằng độc quyền sáng chế:

(11) Số bằng	(15) Ngày cấp	Năm yêu cầu duy trì hiệu lực	Hiệu lực được duy trì đến
24726	22/06/2020	6	22/06/2026

(73) Chủ văn bằng bảo hộ: RICOH COMPANY, LIMITED (JP)
3-6, Nakamagome 1-chome, Ohta-ku, Tokyo 143-8555 Japan

Thông báo số: 112911/TB-SHTT.IP, ngày 31/07/2025 về việc ghi nhận yêu cầu duy trì hiệu lực Bằng độc quyền sáng chế

Số đơn yêu cầu: DT1-2025-09817 Ngày nộp: 18/06/2025

Liên quan đến Bằng độc quyền sáng chế:

(11) Số bằng	(15) Ngày cấp	Năm yêu cầu duy trì hiệu lực	Hiệu lực được duy trì đến
24751	23/06/2020	6	23/06/2026

(73) Chủ văn bằng bảo hộ: KOBELCO ECO-SOLUTIONS CO., LTD. (JP)
4-78, Wakinohama-cho 1-chome, Chuo-ku, Kobe-shi, Hyogo 651-0072 Japan

---

Thông báo số: 112912/TB-SHTT.IP, ngày 31/07/2025 về việc ghi nhận yêu cầu duy trì hiệu lực Bằng độc quyền sáng chế

Số đơn yêu cầu: DT1-2025-09818 Ngày nộp: 18/06/2025

Liên quan đến Bằng độc quyền sáng chế:

(11) Số bằng	(15) Ngày cấp	Năm yêu cầu duy trì hiệu lực	Hiệu lực được duy trì đến
24772	23/06/2020	6	23/06/2026

(73) Chủ văn bằng bảo hộ: GIVAUDAN SA (CH)
Chemin de la Parfumerie 5, CH-1214 Vernier, Switzerland

Thông báo số: 112913/TB-SHTT.IP, ngày 31/07/2025 về việc ghi nhận yêu cầu duy trì hiệu lực Bằng độc quyền sáng chế

Số đơn yêu cầu: DT1-2025-09819 Ngày nộp: 18/06/2025

Liên quan đến Bằng độc quyền sáng chế:

(11) Số bằng	(15) Ngày cấp	Năm yêu cầu duy trì hiệu lực	Hiệu lực được duy trì đến
14225	22/06/2015	11	22/06/2026

(73) Chủ văn bằng bảo hộ: YAMAHA HATSUDOKI KABUSHIKI KAISHA (JP)
2500 Shingai, Iwata, Shizuoka 438-8501, Japan

Thông báo số: 112914/TB-SHTT.IP, ngày 31/07/2025 về việc ghi nhận yêu cầu duy trì hiệu lực Bằng độc quyền sáng chế

Số đơn yêu cầu: DT1-2025-09820 Ngày nộp: 18/06/2025

Liên quan đến Bằng độc quyền sáng chế:

(11) Số bằng	(15) Ngày cấp	Năm yêu cầu duy trì hiệu lực	Hiệu lực được duy trì đến
24730	22/06/2020	6	22/06/2026

(73) Chủ văn bằng bảo hộ: TOMOEGAWA CO., LTD. (JP)
2-1-3, Kyobashi, Chuo-ku, Tokyo, Japan.

Thông báo số: 112915/TB-SHTT.IP, ngày 31/07/2025 về việc ghi nhận yêu cầu duy trì hiệu lực Bằng độc quyền sáng chế

Số đơn yêu cầu: DT1-2025-09821 Ngày nộp: 18/06/2025

Liên quan đến Bằng độc quyền sáng chế:

(11) Số bằng	(15) Ngày cấp	Năm yêu cầu duy trì hiệu lực	Hiệu lực được duy trì đến
24743	22/06/2020	6	22/06/2026

(73) Chủ văn bằng bảo hộ: CIPRIANI, GIUSEPPE (IT)
Via Fortunato Depero 25, I-38068 Rovereto TN, Italy

Thông báo số: 112916/TB-SHTT.IP, ngày 31/07/2025 về việc ghi nhận yêu cầu duy trì hiệu lực Bằng độc quyền sáng chế

Số đơn yêu cầu: DT1-2025-09822 Ngày nộp: 18/06/2025

Liên quan đến Bằng độc quyền sáng chế:

(11) Số bằng	(15) Ngày cấp	Năm yêu cầu duy trì hiệu lực	Hiệu lực được duy trì đến
32735	21/06/2022	4	21/06/2026

(73) Chủ văn bằng bảo hộ: PVC SEPARATION HOLDINGS PTY LTD. (AU)
112 Aspect Parade, Alfredton, Victoria 3350, Australia

Thông báo số: 112917/TB-SHTT.IP, ngày 31/07/2025 về việc ghi nhận yêu cầu duy trì hiệu lực Bằng độc quyền sáng chế

Số đơn yêu cầu: DT1-2025-09823 Ngày nộp: 18/06/2025

Liên quan đến Bằng độc quyền sáng chế:

(11) Số bằng	(15) Ngày cấp	Năm yêu cầu duy trì hiệu lực	Hiệu lực được duy trì đến
32719	21/06/2022	4	21/06/2026

(73) Chủ văn bằng bảo hộ: KARL DUNGS GMBH & CO. KG (DE)
Karl-Dungs-Platz 1, 73660 Urbach, Germany

Thông báo số: 112918/TB-SHTT.IP, ngày 31/07/2025 về việc ghi nhận yêu cầu duy trì hiệu lực Bằng độc quyền sáng chế

Số đơn yêu cầu: DT1-2025-09824 Ngày nộp: 18/06/2025

Liên quan đến Bằng độc quyền sáng chế:

(11) Số bằng	(15) Ngày cấp	Năm yêu cầu duy trì hiệu lực	Hiệu lực được duy trì đến
24717	22/06/2020	6	22/06/2026

(73) Chủ văn bằng bảo hộ: TOMOEGAWA CO., LTD. (JP)
2-1-3, Kyobashi, Chuo-ku, Tokyo, Japan.

Thông báo số: 112919/TB-SHTT.IP, ngày 31/07/2025 về việc ghi nhận yêu cầu duy trì hiệu lực Bằng độc quyền sáng chế

Số đơn yêu cầu: DT1-2025-09825 Ngày nộp: 18/06/2025

Liên quan đến Bằng độc quyền sáng chế:

(11) Số bằng	(15) Ngày cấp	Năm yêu cầu duy trì hiệu lực	Hiệu lực được duy trì đến
28995	22/06/2021	5	22/06/2026

(73) Chủ văn bằng bảo hộ: ELECTRIC POWER DEVELOPMENT CO., LTD. (JP)
15-1, Ginza 6-chome, Chuo-ku, Tokyo 104-8165, Japan

Thông báo số: 112920/TB-SHTT.IP, ngày 31/07/2025 về việc ghi nhận yêu cầu duy trì hiệu lực Bằng độc quyền sáng chế

Số đơn yêu cầu: DT1-2025-09826 Ngày nộp: 18/06/2025

Liên quan đến Bằng độc quyền sáng chế:

(11) Số bằng	(15) Ngày cấp	Năm yêu cầu duy trì hiệu lực	Hiệu lực được duy trì đến
32749	22/06/2022	4	22/06/2026

(73) Chủ văn bằng bảo hộ: YAMAHA HATSUDOKI KABUSHIKI KAISHA (JP)
2500 Shingai, Iwata, Shizuoka 438-8501, JAPAN

Thông báo số: 112921/TB-SHTT.IP, ngày 31/07/2025 về việc ghi nhận yêu cầu duy trì hiệu lực Bằng độc quyền sáng chế

Số đơn yêu cầu: DT1-2025-09827 Ngày nộp: 18/06/2025

Liên quan đến Bằng độc quyền sáng chế:

(11) Số bằng	(15) Ngày cấp	Năm yêu cầu duy trì hiệu lực	Hiệu lực được duy trì đến
36478	21/06/2023	3	21/06/2026

(73) Chủ văn bằng bảo hộ: REIL, GORAN (US)
521 W. Rosecrans Avenue, Gardena, CA 90248, United States of America

---

Thông báo số: 112922/TB-SHTT.IP, ngày 31/07/2025 về việc ghi nhận yêu cầu duy trì hiệu lực Bằng độc quyền sáng chế

Số đơn yêu cầu: DT1-2025-09828 Ngày nộp: 18/06/2025

Liên quan đến Bằng độc quyền sáng chế:

(11) Số bằng	(15) Ngày cấp	Năm yêu cầu duy trì hiệu lực	Hiệu lực được duy trì đến
24754	23/06/2020	6	23/06/2026

(73) Chủ văn bằng bảo hộ: YAMAHA HATSUDOKI KABUSHIKI KAISHA (JP)
2500 Shingai, Iwata-shi, Shizuoka-ken 438-8501, Japan

Thông báo số: 112923/TB-SHTT.IP, ngày 31/07/2025 về việc ghi nhận yêu cầu duy trì hiệu lực Bằng độc quyền sáng chế

Số đơn yêu cầu: DT1-2025-09829 Ngày nộp: 18/06/2025

Liên quan đến Bằng độc quyền sáng chế:

(11) Số bằng	(15) Ngày cấp	Năm yêu cầu duy trì hiệu lực	Hiệu lực được duy trì đến
28989	21/06/2021	5	21/06/2026

(73) Chủ văn bằng bảo hộ: EA PHARMA CO., LTD. (JP)
2-1-1, Irifune, Chuo-ku, Tokyo 104-0042 Japan

Thông báo số: 112924/TB-SHTT.IP, ngày 31/07/2025 về việc ghi nhận yêu cầu duy trì hiệu lực Bằng độc quyền sáng chế

Số đơn yêu cầu: DT1-2025-09830 Ngày nộp: 18/06/2025

Liên quan đến Bằng độc quyền sáng chế:

(11) Số bằng	(15) Ngày cấp	Năm yêu cầu duy trì hiệu lực	Hiệu lực được duy trì đến
32756	22/06/2022	4	22/06/2026

(73) Chủ văn bằng bảo hộ: YAMAHA HATSUDOKI KABUSHIKI KAISHA (JP)
2500 Shingai, Iwata-shi, Shizuoka-ken 438-8501, Japan

Thông báo số: 112925/TB-SHTT.IP, ngày 31/07/2025 về việc ghi nhận yêu cầu duy trì hiệu lực Bằng độc quyền sáng chế

Số đơn yêu cầu: DT1-2025-09831 Ngày nộp: 18/06/2025

Liên quan đến Bằng độc quyền sáng chế:

(11) Số bằng	(15) Ngày cấp	Năm yêu cầu duy trì hiệu lực	Hiệu lực được duy trì đến
40674	01/07/2024	2	01/07/2026

(73) Chủ văn bằng bảo hộ: SHANGHAI DIANBA NEW ENERGY TECHNOLOGY CO., LTD. (CN)
Building 1, No. 4766, Jiangshan Road, Nicheng Town, Pudong New Area, Shanghai 201308, China

---

Thông báo số: 112926/TB-SHTT.IP, ngày 31/07/2025 về việc ghi nhận yêu cầu duy trì hiệu lực Bằng độc quyền sáng chế

Số đơn yêu cầu: DT1-2025-09832 Ngày nộp: 19/06/2025

Liên quan đến Bằng độc quyền sáng chế:

(11) Số bằng	(15) Ngày cấp	Năm yêu cầu duy trì hiệu lực	Hiệu lực được duy trì đến
36459	20/06/2023	3	20/06/2026

(73) Chủ văn bằng bảo hộ: MYCOOK INDUSTRY CO., LTD. (JP)
2016, Kurabe-machi, Hakusan-City, Ishikawa, Japan

Thông báo số: 112927/TB-SHTT.IP, ngày 31/07/2025 về việc ghi nhận yêu cầu duy trì hiệu lực Bằng độc quyền sáng chế

Số đơn yêu cầu: DT1-2025-09833 Ngày nộp: 19/06/2025

Liên quan đến Bằng độc quyền sáng chế:

(11) Số bằng	(15) Ngày cấp	Năm yêu cầu duy trì hiệu lực	Hiệu lực được duy trì đến
29131	05/07/2021	5	05/07/2026

(73) Chủ văn bằng bảo hộ: MYCOOK INDUSTRY CO., LTD. (JP)
2016, Kurabe-machi, Hakusan-City, Ishikawa, Japan

Thông báo số: 112928/TB-SHTT.IP, ngày 31/07/2025 về việc ghi nhận yêu cầu duy trì hiệu lực Bằng độc quyền sáng chế

Số đơn yêu cầu: DT1-2025-09834 Ngày nộp: 19/06/2025

Liên quan đến Bằng độc quyền sáng chế:

(11) Số bằng	(15) Ngày cấp	Năm yêu cầu duy trì hiệu lực	Hiệu lực được duy trì đến
29939	28/09/2021	5	28/09/2026

(73) Chủ văn bằng bảo hộ: DAEWON APPLIED ENG. CO. (KR)
37, Gongdan 1-daero, 196beon-gil Siheung-si, Gyeonggi-do 15090, Republic of Korea

---

Thông báo số: 112929/TB-SHTT.IP, ngày 31/07/2025 về việc ghi nhận yêu cầu duy trì hiệu lực Bằng độc quyền sáng chế

Số đơn yêu cầu: DT1-2025-09835 Ngày nộp: 19/06/2025

Liên quan đến Bằng độc quyền sáng chế:

(11) Số bằng	(15) Ngày cấp	Năm yêu cầu duy trì hiệu lực	Hiệu lực được duy trì đến
36700	18/07/2023	3	18/07/2026

(73) Chủ văn bằng bảo hộ: CAREGEN CO., LTD. (KR)
46-38, LS-ro 91beon-gil, Dongan-gu, Anyang-si, Gyeonggi-do 14119, Republic of Korea

---

Thông báo số: 112930/TB-SHTT.$_{IP}$, ngày 31/07/2025 về việc ghi nhận yêu cầu duy trì hiệu lực Bằng độc quyền sáng chế

Số đơn yêu cầu: DT1-2025-09836 Ngày nộp: 19/06/2025

Liên quan đến Bằng độc quyền sáng chế:

(11) Số bằng	(15) Ngày cấp	Năm yêu cầu duy trì hiệu lực	Hiệu lực được duy trì đến
40874	19/07/2024	2	19/07/2026

(73) Chủ văn bằng bảo hộ: HONGO INDUSTRY CO. (JP)
4F, Blezio 9, 6-18 Ogaya 1-chome, Otsu-shi, Shiga 5202144 Japan

---

Thông báo số: 112931/TB-SHTT.$_{IP}$, ngày 31/07/2025 về việc ghi nhận yêu cầu duy trì hiệu lực Bằng độc quyền sáng chế

Số đơn yêu cầu: DT1-2025-09837 Ngày nộp: 19/06/2025

Liên quan đến Bằng độc quyền sáng chế:

(11) Số bằng	(15) Ngày cấp	Năm yêu cầu duy trì hiệu lực	Hiệu lực được duy trì đến
41451	18/09/2024	2	18/09/2026

(73) Chủ văn bằng bảo hộ: INOOVA MATERIAL SCIENCE SDN BHD (MY)
No. 71, Jalan Perindustrian 4/KU8, Kawasan Perindustrian Meru Selatan, 41050 Klang, Selangor, Malaysia

---

Thông báo số: 112932/TB-SHTT.IP, ngày 31/07/2025 về việc ghi nhận yêu cầu duy trì hiệu lực Bằng độc quyền sáng chế

Số đơn yêu cầu: DT1-2025-09838 Ngày nộp: 19/06/2025

Liên quan đến Bằng độc quyền sáng chế:

(11) Số bằng	(15) Ngày cấp	Năm yêu cầu duy trì hiệu lực	Hiệu lực được duy trì đến
40860	17/07/2024	2	17/07/2026

(73) Chủ văn bằng bảo hộ: ENVIRONMENTAL ENGINEERS INTERNATIONAL PTY LTD (AU)
Suite 29, 4 Ventnor Avenue, Lincoln House, West Perth, WA 6005, Australia

---

Thông báo số: 112933/TB-SHTT.IP, ngày 31/07/2025 về việc ghi nhận yêu cầu duy trì hiệu lực Bằng độc quyền sáng chế

Số đơn yêu cầu: DT1-2025-09839 Ngày nộp: 19/06/2025

Liên quan đến Bằng độc quyền sáng chế:

(11) Số bằng	(15) Ngày cấp	Năm yêu cầu duy trì hiệu lực	Hiệu lực được duy trì đến
29451	06/08/2021	5	06/08/2026

(73) Chủ văn bằng bảo hộ: LTD "VALENTA-INTELLEKT" (RU)
ul. Ryabinovaya, d. 26, str. 10, k. 6-26, Moscow, 121471, Russian Federation
NEBOLSIN, VLADIMIR EVGENIEVICH (RU)
ul. Golitsynskaya, d.457, Der. Borzye, Istrinsky Raion, Moskovskaya Obl., 143581, Russian Federation
TREAMID THERAPEUTICS GMBH (DE)
Building S141, Muellerstrasse 178, 13353 Berlin, Germany

Thông báo số: 112934/TB-SHTT.IP, ngày 31/07/2025 về việc ghi nhận yêu cầu duy trì hiệu lực Bằng độc quyền sáng chế

Số đơn yêu cầu: DT1-2025-09840 Ngày nộp: 19/06/2025

Liên quan đến Bằng độc quyền sáng chế:

(11) Số bằng	(15) Ngày cấp	Năm yêu cầu duy trì hiệu lực	Hiệu lực được duy trì đến
37405	29/09/2023	3	29/09/2026

(73) Chủ văn bằng bảo hộ: MITAC INFORMATION TECHNOLOGY CORPORATION (TW)
No. 187, Sec. 2, Tiding Blvd., Neihu Dist., Taipei City 114, Taiwan.

Thông báo số: 112935/TB-SHTT.$_{IP}$, ngày 31/07/2025 về việc ghi nhận yêu cầu duy trì hiệu lực Bằng độc quyền sáng chế

Số đơn yêu cầu: DT1-2025-09841 Ngày nộp: 19/06/2025

Liên quan đến Bằng độc quyền sáng chế:

(11) Số bằng	(15) Ngày cấp	Năm yêu cầu duy trì hiệu lực	Hiệu lực được duy trì đến
33013	15/07/2022	4	15/07/2026

(73) Chủ văn bằng bảo hộ: HYDROKINETIC ENERGY CORP (US)
6811 Shrimp Road, Key West, Florida 33040, United States of America

---

Thông báo số: 112936/TB-SHTT.$_{IP}$, ngày 31/07/2025 về việc ghi nhận yêu cầu duy trì hiệu lực Bằng độc quyền sáng chế

Số đơn yêu cầu: DT1-2025-09842 Ngày nộp: 19/06/2025

Liên quan đến Bằng độc quyền sáng chế:

(11) Số bằng	(15) Ngày cấp	Năm yêu cầu duy trì hiệu lực	Hiệu lực được duy trì đến
41032	02/08/2024	2	02/08/2026

(73) Chủ văn bằng bảo hộ: BEIJING BYTEDANCE NETWORK TECHNOLOGY CO., LTD. (CN)
Room B-0035, 2/F, No. 3 Building No. 30, Shixing Road, Shijingshan District Beijing 100041, China
BYTEDANCE INC. (US)
12655 West Jefferson Boulevard Sixth Floor, Suite No. 137 Los Angeles, California 90066, USA

Thông báo số: 112937/TB-SHTT.$_{IP}$, ngày 31/07/2025 về việc ghi nhận yêu cầu duy trì hiệu lực Bằng độc quyền sáng chế

Số đơn yêu cầu: DT1-2025-09843 Ngày nộp: 19/06/2025

Liên quan đến Bằng độc quyền sáng chế:

(11) Số bằng	(15) Ngày cấp	Năm yêu cầu duy trì hiệu lực	Hiệu lực được duy trì đến
41427	17/09/2024	2	17/09/2026

(73) Chủ văn bằng bảo hộ: BYTEDANCE INC. (CN)
12655 West Jefferson Boulevard Sixth Floor, Suite No. 137 Los Angeles, California 90066, USA
BEIJING BYTEDANCE NETWORK TECHNOLOGY CO., LTD. (CN)
Room B-0035, 2/F, No. 3 Building No. 30, Shixing Road, Shijingshan District, Beijing 100041, China

---

Thông báo số: 112938/TB-SHTT.$_{IP}$, ngày 31/07/2025 về việc ghi nhận yêu cầu duy trì hiệu lực Bằng độc quyền sáng chế

Số đơn yêu cầu: DT1-2025-09844 Ngày nộp: 19/06/2025

Liên quan đến Bằng độc quyền sáng chế:

(11) Số bằng	(15) Ngày cấp	Năm yêu cầu duy trì hiệu lực	Hiệu lực được duy trì đến
17208	18/07/2017	9	18/07/2026

(73) Chủ văn bằng bảo hộ: BAUTEK CO., LTD. (KR)
114-108, Deogu-ri, Paltan-myeon, Hwaseong-si Gyeonggi-do 445-918, Republic of Korea

---

Thông báo số: 112939/TB-SHTT.$_{IP}$, ngày 31/07/2025 về việc ghi nhận yêu cầu duy trì hiệu lực Bằng độc quyền sáng chế

Số đơn yêu cầu: DT1-2025-09845 Ngày nộp: 19/06/2025

Liên quan đến Bằng độc quyền sáng chế:

(11) Số bằng	(15) Ngày cấp	Năm yêu cầu duy trì hiệu lực	Hiệu lực được duy trì đến
37086	25/08/2023	3	25/08/2026

(73) Chủ văn bằng bảo hộ: KROSAKIHARIMA CORPORATION (JP)
1-1, Higashihama-machi, Yahatanishi-ku, Kitakyushu-shi, Fukuoka, 806-8586, Japan

---

Thông báo số: 112940/TB-SHTT.IP, ngày 31/07/2025 về việc ghi nhận yêu cầu duy trì hiệu lực Bằng độc quyền sáng chế

Số đơn yêu cầu: DT1-2025-09846 Ngày nộp: 19/06/2025

Liên quan đến Bằng độc quyền sáng chế:

(11) Số bằng	(15) Ngày cấp	Năm yêu cầu duy trì hiệu lực	Hiệu lực được duy trì đến
41176	19/08/2024	2	19/08/2026

(73) Chủ văn bằng bảo hộ: NAGAKI SEIKI CO., LTD. (JP)
4-31, Tashiden 3-chome, Daito-shi, Osaka 5740045, Japan

Thông báo số: 112941/TB-SHTT.IP, ngày 31/07/2025 về việc ghi nhận yêu cầu duy trì hiệu lực Bằng độc quyền sáng chế

Số đơn yêu cầu: DT1-2025-09847 Ngày nộp: 19/06/2025

Liên quan đến Bằng độc quyền sáng chế:

(11) Số bằng	(15) Ngày cấp	Năm yêu cầu duy trì hiệu lực	Hiệu lực được duy trì đến
40889	19/07/2024	2	19/07/2026

(73) Chủ văn bằng bảo hộ: ASHLEY FURNITURE INDUSTRIES, LLC (US)
ASHLEY FURNITURE INDUSTRIES, One Ashley Way, Arcadia,Wisconsin 54612, United States of America

---

Thông báo số: 112942/TB-SHTT.$_{IP}$, ngày 31/07/2025 về việc ghi nhận yêu cầu duy trì hiệu lực Bằng độc quyền sáng chế

Số đơn yêu cầu: DT1-2025-09848 Ngày nộp: 19/06/2025

Liên quan đến Bằng độc quyền sáng chế:

(11) Số bằng	(15) Ngày cấp	Năm yêu cầu duy trì hiệu lực	Hiệu lực được duy trì đến
21604	30/07/2019	7	30/07/2026

(73) Chủ văn bằng bảo hộ: KNIPEX-WERK C. GUSTAV PUTSCH KG (DE)
Oberkamper Strasse 13, 42349 Wuppertal, Germany

Thông báo số: 112943/TB-SHTT.$_{IP}$, ngày 31/07/2025 về việc ghi nhận yêu cầu duy trì hiệu lực Bằng độc quyền sáng chế

Số đơn yêu cầu: DT1-2025-09849 Ngày nộp: 19/06/2025

Liên quan đến Bằng độc quyền sáng chế:

(11) Số bằng	(15) Ngày cấp	Năm yêu cầu duy trì hiệu lực	Hiệu lực được duy trì đến
36594	03/07/2023	3	03/07/2026

(73) Chủ văn bằng bảo hộ: AVIC JONHON OPTRONIC TECHNOLOGY CO., LTD (CN)
No. 10, Zhoushan Road, Hi-Tech Development Zone
Luoyang, Henan 471003, China

Thông báo số: 112944/TB-SHTT.$_{IP}$, ngày 31/07/2025 về việc ghi nhận yêu cầu duy trì hiệu lực Bằng độc quyền sáng chế

Số đơn yêu cầu: DT1-2025-09850 Ngày nộp: 19/06/2025

Liên quan đến Bằng độc quyền sáng chế:

(11) Số bằng	(15) Ngày cấp	Năm yêu cầu duy trì hiệu lực	Hiệu lực được duy trì đến
40548	21/06/2024	2	21/06/2026

(73) Chủ văn bằng bảo hộ: ONCOCROSS CO., LTD (KR)
15F, 11, Saechang-ro Mapo-gu Seoul 04168, Republic of Korea

Thông báo số: 112945/TB-SHTT.$_{IP}$, ngày 31/07/2025 về việc ghi nhận yêu cầu duy trì hiệu lực Bằng độc quyền sáng chế

Số đơn yêu cầu: DT1-2025-09851 Ngày nộp: 19/06/2025

Liên quan đến Bằng độc quyền sáng chế:

(11) Số bằng	(15) Ngày cấp	Năm yêu cầu duy trì hiệu lực	Hiệu lực được duy trì đến
32891	04/07/2022	4	04/07/2026

(73) Chủ văn bằng bảo hộ: MIRACLL CHEMICALS CO., LTD. (CN)
No. 35 Changsha Road, ETDZ Yantai City, Shandong 264006, China

---

Thông báo số: 112946/TB-SHTT.$_{IP}$, ngày 31/07/2025 về việc ghi nhận yêu cầu duy trì hiệu lực Bằng độc quyền sáng chế

Số đơn yêu cầu: DT1-2025-09852 Ngày nộp: 19/06/2025

Liên quan đến Bằng độc quyền sáng chế:

(11) Số bằng	(15) Ngày cấp	Năm yêu cầu duy trì hiệu lực	Hiệu lực được duy trì đến
41213	23/08/2024	2	23/08/2026

(73) Chủ văn bằng bảo hộ: KROSAKIHARIMA CORPORATION (JP)
1-1, Higashihama-machi, Yahatanishi-ku, Kitakyushu-shi, Fukuoka 8068586, Japan

---

Thông báo số: 112947/TB-SHTT.$_{IP}$, ngày 31/07/2025 về việc ghi nhận yêu cầu duy trì hiệu lực Bằng độc quyền sáng chế

Số đơn yêu cầu: DT1-2025-09853 Ngày nộp: 19/06/2025

Liên quan đến Bằng độc quyền sáng chế:

(11) Số bằng	(15) Ngày cấp	Năm yêu cầu duy trì hiệu lực	Hiệu lực được duy trì đến
41206	23/08/2024	2	23/08/2026

(73) Chủ văn bằng bảo hộ: KROSAKIHARIMA CORPORATION (JP)
1-1, Higashihama-machi, Yahatanishi-ku, Kitakyushu-shi, Fukuoka, 806-8586 Japan

---

Thông báo số: 112948/TB-SHTT.$_{IP}$, ngày 31/07/2025 về việc ghi nhận yêu cầu duy trì hiệu lực Bằng độc quyền sáng chế

Số đơn yêu cầu: DT1-2025-09854 Ngày nộp: 19/06/2025

Liên quan đến Bằng độc quyền sáng chế:

(11) Số bằng	(15) Ngày cấp	Năm yêu cầu duy trì hiệu lực	Hiệu lực được duy trì đến
36916	09/08/2023	3	09/08/2026

(73) Chủ văn bằng bảo hộ: KROSAKIHARIMA CORPORATION (JP)
1-1, Higashihama-machi, Yahatanishi-ku, Kitakyushu-shi, Fukuoka 806-8586, Japan

---

Thông báo số: 112949/TB-SHTT.$_{IP}$, ngày 31/07/2025 về việc ghi nhận yêu cầu duy trì hiệu lực Bằng độc quyền sáng chế

Số đơn yêu cầu: DT1-2025-09858 Ngày nộp: 20/06/2025

Liên quan đến Bằng độc quyền sáng chế:

(11) Số bằng	(15) Ngày cấp	Năm yêu cầu duy trì hiệu lực	Hiệu lực được duy trì đến
40918	22/07/2024	2	22/07/2026

(73) Chủ văn bằng bảo hộ: HNN CORPORATION CO., LTD. (KR)
1305, 401, 134, Gongdan-ro, Heungdeok-gu, Cheongju-si, Chungcheongbuk-do 28576 Republic of Korea

---

Thông báo số: 112950/TB-SHTT.IP, ngày 31/07/2025 về việc ghi nhận yêu cầu duy trì hiệu lực Bằng độc quyền sáng chế

Số đơn yêu cầu: DT1-2025-09859 Ngày nộp: 20/06/2025

Liên quan đến Bằng độc quyền sáng chế:

(11) Số bằng	(15) Ngày cấp	Năm yêu cầu duy trì hiệu lực	Hiệu lực được duy trì đến
19417	06/06/2018	8	06/06/2026

(73) Chủ văn bằng bảo hộ: SUMITOMO PHARMA CO., LTD. (JP)
6-8, Doshomachi 2-chome, Chuo-ku, Osaka-shi, Osaka 541-0045, Japan

---

Thông báo số: 112951/TB-SHTT.IP, ngày 31/07/2025 về việc ghi nhận yêu cầu duy trì hiệu lực Bằng độc quyền sáng chế

Số đơn yêu cầu: DT1-2025-09860 Ngày nộp: 20/06/2025

Liên quan đến Bằng độc quyền sáng chế:

(11) Số bằng	(15) Ngày cấp	Năm yêu cầu duy trì hiệu lực	Hiệu lực được duy trì đến
40606	26/06/2024	2	26/06/2026

(73) Chủ văn bằng bảo hộ: SICPA HOLDING SA (CH)
Avenue de Florissant 41, CH-1008 Prilly, Switzerland

Thông báo số: 112952/TB-SHTT.IP, ngày 31/07/2025 về việc ghi nhận yêu cầu duy trì hiệu lực Bằng độc quyền sáng chế

Số đơn yêu cầu: DT1-2025-09861 Ngày nộp: 20/06/2025

Liên quan đến Bằng độc quyền sáng chế:

(11) Số bằng	(15) Ngày cấp	Năm yêu cầu duy trì hiệu lực	Hiệu lực được duy trì đến
25127	15/07/2020	6	15/07/2026

(73) Chủ văn bằng bảo hộ: NEC CORPORATION (JP)
7-1, Shiba 5-chome, Minato-ku, Tokyo 108-8001, Japan

Thông báo số: 112953/TB-SHTT.IP, ngày 31/07/2025 về việc ghi nhận yêu cầu duy trì hiệu lực Bằng độc quyền sáng chế

Số đơn yêu cầu: DT1-2025-09862 Ngày nộp: 20/06/2025

Liên quan đến Bằng độc quyền sáng chế:

(11) Số bằng	(15) Ngày cấp	Năm yêu cầu duy trì hiệu lực	Hiệu lực được duy trì đến
40877	19/07/2024	2	19/07/2026

(73) Chủ văn bằng bảo hộ: NEC CORPORATION (JP)
7-1, Shiba 5-chome, Minato-ku, Tokyo 108-8001 Japan

Thông báo số: 112954/TB-SHTT.IP, ngày 31/07/2025 về việc ghi nhận yêu cầu duy trì hiệu lực Bằng độc quyền sáng chế

Số đơn yêu cầu: DT1-2025-09863 Ngày nộp: 20/06/2025

Liên quan đến Bằng độc quyền sáng chế:

(11) Số bằng	(15) Ngày cấp	Năm yêu cầu duy trì hiệu lực	Hiệu lực được duy trì đến
40917	22/07/2024	2	22/07/2026

(73) Chủ văn bằng bảo hộ: LENZING AKTIENGESELLSCHAFT (AT)
Werkstraße 2, 4860 Lenzing, Austria

Thông báo số: 112955/TB-SHTT.IP, ngày 31/07/2025 về việc ghi nhận yêu cầu duy trì hiệu lực Bằng độc quyền sáng chế

Số đơn yêu cầu: DT1-2025-09864 Ngày nộp: 20/06/2025

Liên quan đến Bằng độc quyền sáng chế:

(11) Số bằng	(15) Ngày cấp	Năm yêu cầu duy trì hiệu lực	Hiệu lực được duy trì đến
41181	19/08/2024	2	19/08/2026

(73) Chủ văn bằng bảo hộ: SCG PACKAGING PUBLIC COMPANY LIMITED (TH)
1 Siam Cement Road, Bangsue Sub-District, Bangsue District, Bangkok, 10800, Thailand

---

Thông báo số: 112956/TB-SHTT.IP, ngày 31/07/2025 về việc ghi nhận yêu cầu duy trì hiệu lực Bằng độc quyền sáng chế

Số đơn yêu cầu: DT1-2025-09865 Ngày nộp: 20/06/2025

Liên quan đến Bằng độc quyền sáng chế:

(11) Số bằng	(15) Ngày cấp	Năm yêu cầu duy trì hiệu lực	Hiệu lực được duy trì đến
21543	16/07/2019	7	16/07/2026

(73) Chủ văn bằng bảo hộ: NEC CORPORATION (JP)
7-1, Shiba 5-chome, Minato-ku, Tokyo 108-8001, Japan

Thông báo số: 112957/TB-SHTT.IP, ngày 31/07/2025 về việc ghi nhận yêu cầu duy trì hiệu lực Bằng độc quyền sáng chế

Số đơn yêu cầu: DT1-2025-09866 Ngày nộp: 20/06/2025

Liên quan đến Bằng độc quyền sáng chế:

(11) Số bằng	(15) Ngày cấp	Năm yêu cầu duy trì hiệu lực	Hiệu lực được duy trì đến
21555	23/07/2019	7	23/07/2026

(73) Chủ văn bằng bảo hộ: NEC CORPORATION (JP)
7-1, Shiba 5-chome, Minato-ku, Tokyo 108-8001, Japan

Thông báo số: 112958/TB-SHTT.IP, ngày 31/07/2025 về việc ghi nhận yêu cầu duy trì hiệu lực Bằng độc quyền sáng chế

Số đơn yêu cầu: DT1-2025-09867 Ngày nộp: 20/06/2025

Liên quan đến Bằng độc quyền sáng chế:

(11) Số bằng	(15) Ngày cấp	Năm yêu cầu duy trì hiệu lực	Hiệu lực được duy trì đến
14488	31/08/2015	11	31/08/2026

(73) Chủ văn bằng bảo hộ: QUAN MEI TECHNOLOGY CO., LTD. (TW)
1F., No. 250, Yonghua Road, Yongkang Dist., Tainan City, Taiwan

---

Thông báo số: 112959/TB-SHTT.IP, ngày 31/07/2025 về việc ghi nhận yêu cầu duy trì hiệu lực Bằng độc quyền sáng chế

Số đơn yêu cầu: DT1-2025-09868 Ngày nộp: 20/06/2025

Liên quan đến Bằng độc quyền sáng chế:

(11) Số bằng	(15) Ngày cấp	Năm yêu cầu duy trì hiệu lực	Hiệu lực được duy trì đến
40706	04/07/2024	2	04/07/2026

(73) Chủ văn bằng bảo hộ: DONGGUAN CRYSTAL KNITTING AND GARMENT CO., LTD. (CN)
Sima Village, Changping Town, Dongguan, Guangdong 523000, P.R. China

---

Thông báo số: 112960/TB-SHTT.IP, ngày 31/07/2025 về việc ghi nhận yêu cầu duy trì hiệu lực Bằng độc quyền sáng chế

Số đơn yêu cầu: DT1-2025-09869 Ngày nộp: 20/06/2025

Liên quan đến Bằng độc quyền sáng chế:

(11) Số bằng	(15) Ngày cấp	Năm yêu cầu duy trì hiệu lực	Hiệu lực được duy trì đến
24721	22/06/2020	6	22/06/2026

(73) Chủ văn bằng bảo hộ: BAYER NEW ZEALAND LIMITED (NZ)
c/- Level 12, KPMG Centre, 85 Alexandra Street, Hamilton, 3204, New Zealand

---

Thông báo số: 112961/TB-SHTT.IP, ngày 31/07/2025 về việc ghi nhận yêu cầu duy trì hiệu lực Bằng độc quyền sáng chế

Số đơn yêu cầu: DT1-2025-09870 Ngày nộp: 20/06/2025

Liên quan đến Bằng độc quyền sáng chế:

(11) Số bằng	(15) Ngày cấp	Năm yêu cầu duy trì hiệu lực	Hiệu lực được duy trì đến
19706	30/07/2018	8	30/07/2026

(73) Chủ văn bằng bảo hộ: NTT DOCOMO, INC. (JP)
11-1, Nagatacho 2-chome, Chiyoda-ku, Tokyo 100-6150, Japan

Thông báo số: 112962/TB-SHTT.$_{IP}$, ngày 31/07/2025 về việc ghi nhận yêu cầu duy trì hiệu lực Bằng độc quyền sáng chế

Số đơn yêu cầu: DT1-2025-09871 Ngày nộp: 20/06/2025

Liên quan đến Bằng độc quyền sáng chế:

(11) Số bằng	(15) Ngày cấp	Năm yêu cầu duy trì hiệu lực	Hiệu lực được duy trì đến
40679	01/07/2024	2	01/07/2026

(73) Chủ văn bằng bảo hộ: NTT DOCOMO, INC. (JP)
11-1, Nagatacho 2-chome, Chiyoda-ku, Tokyo 1006150, Japan

Thông báo số: 112963/TB-SHTT.$_{IP}$, ngày 31/07/2025 về việc ghi nhận yêu cầu duy trì hiệu lực Bằng độc quyền sáng chế

Số đơn yêu cầu: DT1-2025-09872 Ngày nộp: 20/06/2025

Liên quan đến Bằng độc quyền sáng chế:

(11) Số bằng	(15) Ngày cấp	Năm yêu cầu duy trì hiệu lực	Hiệu lực được duy trì đến
19707	30/07/2018	8	30/07/2026

(73) Chủ văn bằng bảo hộ: NTT DOCOMO, INC. (JP)
11-1, Nagatacho 2-chome, Chiyoda-ku, Tokyo 100-6150, Japan

Thông báo số: 112964/TB-SHTT.$_{IP}$, ngày 31/07/2025 về việc ghi nhận yêu cầu duy trì hiệu lực Bằng độc quyền sáng chế

Số đơn yêu cầu: DT1-2025-09873 Ngày nộp: 20/06/2025

Liên quan đến Bằng độc quyền sáng chế:

(11) Số bằng	(15) Ngày cấp	Năm yêu cầu duy trì hiệu lực	Hiệu lực được duy trì đến
36761	25/07/2023	3	25/07/2026

(73) Chủ văn bằng bảo hộ: NTT DOCOMO, INC. (JP)
11-1, Nagatacho 2-chome, Chiyoda-ku, Tokyo 1006150, Japan

Thông báo số: 112965/TB-SHTT.$_{IP}$, ngày 31/07/2025 về việc ghi nhận yêu cầu duy trì hiệu lực Bằng độc quyền sáng chế

Số đơn yêu cầu: DT1-2025-09874 Ngày nộp: 20/06/2025

Liên quan đến Bằng độc quyền sáng chế:

(11) Số bằng	(15) Ngày cấp	Năm yêu cầu duy trì hiệu lực	Hiệu lực được duy trì đến
33284	10/08/2022	4	10/08/2026

(73) Chủ văn bằng bảo hộ: TOKO YAKUHIN KOGYO KABUSHIKI KAISHA (JP)
14-25, Naniwa-cho, Kita-ku, Osaka-shi, Osaka 530-0022, Japan

Thông báo số: 112966/TB-SHTT.$_{IP}$, ngày 31/07/2025 về việc ghi nhận yêu cầu duy trì hiệu lực Bằng độc quyền sáng chế

Số đơn yêu cầu: DT1-2025-09875 Ngày nộp: 20/06/2025

Liên quan đến Bằng độc quyền sáng chế:

(11) Số bằng	(15) Ngày cấp	Năm yêu cầu duy trì hiệu lực	Hiệu lực được duy trì đến
17183	11/07/2017	9	11/07/2026

(73) Chủ văn bằng bảo hộ: BLUESCOPE STEEL LIMITED (AU)
Level 11, 120 Collins Street, Melbourne, Victoria 3000, Australia

---

Thông báo số: 112967/TB-SHTT.$_{IP}$, ngày 31/07/2025 về việc ghi nhận yêu cầu duy trì hiệu lực Bằng độc quyền sáng chế

Số đơn yêu cầu: DT1-2025-09876 Ngày nộp: 20/06/2025

Liên quan đến Bằng độc quyền sáng chế:

(11) Số bằng	(15) Ngày cấp	Năm yêu cầu duy trì hiệu lực	Hiệu lực được duy trì đến
37171	06/09/2023	3	06/09/2026

(73) Chủ văn bằng bảo hộ: YOSHINO GYPSUM CO., LTD. (JP)
3-1, Marunouchi 3-chome, Chiyoda-ku, Tokyo 100-0005 Japan

Thông báo số: 112968/TB-SHTT.$_{IP}$, ngày 31/07/2025 về việc ghi nhận yêu cầu duy trì hiệu lực Bằng độc quyền sáng chế

Số đơn yêu cầu: DT1-2025-09877 Ngày nộp: 20/06/2025

Liên quan đến Bằng độc quyền sáng chế:

(11) Số bằng	(15) Ngày cấp	Năm yêu cầu duy trì hiệu lực	Hiệu lực được duy trì đến
21509	16/07/2019	7	16/07/2026

(73) Chủ văn bằng bảo hộ: BLUESCOPE STEEL LIMITED (AU)
Level 11, 120 Collins Street, Melbourne, Victoria 3000, Australia

---

Thông báo số: 112969/TB-SHTT.$_{IP}$, ngày 31/07/2025 về việc ghi nhận yêu cầu duy trì hiệu lực Bằng độc quyền sáng chế

Số đơn yêu cầu: DT1-2025-09878 Ngày nộp: 20/06/2025

Liên quan đến Bằng độc quyền sáng chế:

(11) Số bằng	(15) Ngày cấp	Năm yêu cầu duy trì hiệu lực	Hiệu lực được duy trì đến
14315	13/07/2015	11	13/07/2026

(73) Chủ văn bằng bảo hộ: NTT DOCOMO, INC. (JP)
11-1, Nagatacho 2-chome, Chiyoda-ku, Tokyo, 100-6150, Japan

Thông báo số: 112970/TB-SHTT.$_{IP}$, ngày 31/07/2025 về việc ghi nhận yêu cầu duy trì hiệu lực Bằng độc quyền sáng chế

Số đơn yêu cầu: DT1-2025-09879 Ngày nộp: 20/06/2025

Liên quan đến Bằng độc quyền sáng chế:

(11) Số bằng	(15) Ngày cấp	Năm yêu cầu duy trì hiệu lực	Hiệu lực được duy trì đến
14314	13/07/2015	11	13/07/2026

(73) Chủ văn bằng bảo hộ: NTT DOCOMO, INC. (JP)
11-1, Nagatacho 2-chome, Chiyoda-ku, Tokyo 100-6150, Japan

Thông báo số: 112971/TB-SHTT.$_{IP}$, ngày 31/07/2025 về việc ghi nhận yêu cầu duy trì hiệu lực Bằng độc quyền sáng chế

Số đơn yêu cầu: DT1-2025-09880 Ngày nộp: 20/06/2025

Liên quan đến Bằng độc quyền sáng chế:

(11) Số bằng	(15) Ngày cấp	Năm yêu cầu duy trì hiệu lực	Hiệu lực được duy trì đến
12947	15/07/2014	12	15/07/2026

(73) Chủ văn bằng bảo hộ: NTT DOCOMO, INC. (JP)
11-1, Nagatacho 2-chome, Chiyoda-ku, Tokyo 100-6150 Japan

Thông báo số: 112972/TB-SHTT.$_{IP}$, ngày 31/07/2025 về việc ghi nhận yêu cầu duy trì hiệu lực Bằng độc quyền sáng chế

Số đơn yêu cầu: DT1-2025-09881 Ngày nộp: 20/06/2025

Liên quan đến Bằng độc quyền sáng chế:

(11) Số bằng	(15) Ngày cấp	Năm yêu cầu duy trì hiệu lực	Hiệu lực được duy trì đến
24987	07/07/2020	6	07/07/2026

(73) Chủ văn bằng bảo hộ: NTT DOCOMO, INC. (JP)
11-1, Nagatacho 2-chome, Chiyoda-ku, Tokyo 100-6150 Japan

Thông báo số: 112973/TB-SHTT.$_{IP}$, ngày 31/07/2025 về việc ghi nhận yêu cầu duy trì hiệu lực Bằng độc quyền sáng chế

Số đơn yêu cầu: DT1-2025-09882 Ngày nộp: 20/06/2025

Liên quan đến Bằng độc quyền sáng chế:

(11) Số bằng	(15) Ngày cấp	Năm yêu cầu duy trì hiệu lực	Hiệu lực được duy trì đến
19708	30/07/2018	8	30/07/2026

(73) Chủ văn bằng bảo hộ: NTT DOCOMO, INC. (JP)
11-1, Nagatacho 2-chome, Chiyoda-ku, Tokyo 100-6150, Japan

Thông báo số: 112974/TB-SHTT.$_{IP}$, ngày 31/07/2025 về việc ghi nhận yêu cầu duy trì hiệu lực Bằng độc quyền sáng chế

Số đơn yêu cầu: DT1-2025-09883 Ngày nộp: 20/06/2025

Liên quan đến Bằng độc quyền sáng chế:

(11) Số bằng	(15) Ngày cấp	Năm yêu cầu duy trì hiệu lực	Hiệu lực được duy trì đến
25017	09/07/2020	6	09/07/2026

(73) Chủ văn bằng bảo hộ: NTT DOCOMO, INC. (JP)
11-1, Nagatacho 2-chome, Chiyoda-ku, Tokyo 100-6150, Japan

Thông báo số: 112975/TB-SHTT.$_{IP}$, ngày 31/07/2025 về việc ghi nhận yêu cầu duy trì hiệu lực Bằng độc quyền sáng chế

Số đơn yêu cầu: DT1-2025-09884 Ngày nộp: 20/06/2025

Liên quan đến Bằng độc quyền sáng chế:

(11) Số bằng	(15) Ngày cấp	Năm yêu cầu duy trì hiệu lực	Hiệu lực được duy trì đến
33425	19/08/2022	4	19/08/2026

(73) Chủ văn bằng bảo hộ: PANASONIC MANUFACTURING MALAYSIA BERHAD (MY)
No. 3, Jalan Sesiku 15/2, Shah Alam Industrial Site, Shah Alam Selangor Darul Ehsan, 40200, Malaysia
PANASONIC HOLDINGS CORPORATION (JP)
1006, Oaza Kadoma, Kadoma-shi, Osaka 571-8501, Japan

Thông báo số: 112976/TB-SHTT.$_{IP}$, ngày 31/07/2025 về việc ghi nhận yêu cầu duy trì hiệu lực Bằng độc quyền sáng chế

Số đơn yêu cầu: DT1-2025-09885 Ngày nộp: 20/06/2025

Liên quan đến Bằng độc quyền sáng chế:

(11) Số bằng	(15) Ngày cấp	Năm yêu cầu duy trì hiệu lực	Hiệu lực được duy trì đến
11616	19/07/2013	13	19/07/2026

(73) Chủ văn bằng bảo hộ: NTT DOCOMO, INC. (JP)
11-1, Nagatacho 2-chome, Chiyoda-ku, Tokyo 100-6150 JAPAN

Thông báo số: 112977/TB-SHTT.$_{IP}$, ngày 31/07/2025 về việc ghi nhận yêu cầu duy trì hiệu lực Bằng độc quyền sáng chế

Số đơn yêu cầu: DT1-2025-09886 Ngày nộp: 20/06/2025

Liên quan đến Bằng độc quyền sáng chế:

(11) Số bằng	(15) Ngày cấp	Năm yêu cầu duy trì hiệu lực	Hiệu lực được duy trì đến
15676	06/07/2016	10	06/07/2026

(73) Chủ văn bằng bảo hộ: NTT DOCOMO, INC. (JP)
11-1, Nagatacho 2-chome, Chiyoda-ku, Tokyo 100-6150, Japan

Thông báo số: 112978/TB-SHTT.$_{IP}$, ngày 31/07/2025 về việc ghi nhận yêu cầu duy trì hiệu lực Bằng độc quyền sáng chế

Số đơn yêu cầu: DT1-2025-09887 Ngày nộp: 20/06/2025

Liên quan đến Bằng độc quyền sáng chế:

(11) Số bằng	(15) Ngày cấp	Năm yêu cầu duy trì hiệu lực	Hiệu lực được duy trì đến
19702	30/07/2018	8	30/07/2026

(73) Chủ văn bằng bảo hộ: NTT DOCOMO, INC. (JP)
11-1, Nagatacho 2-chome, Chiyoda-ku, Tokyo 100-6150, Japan

Thông báo số: 112979/TB-SHTT.$_{IP}$, ngày 31/07/2025 về việc ghi nhận yêu cầu duy trì hiệu lực Bằng độc quyền sáng chế

Số đơn yêu cầu: DT1-2025-09888 Ngày nộp: 20/06/2025

Liên quan đến Bằng độc quyền sáng chế:

(11) Số bằng	(15) Ngày cấp	Năm yêu cầu duy trì hiệu lực	Hiệu lực được duy trì đến
11565	08/07/2013	13	08/07/2026

(73) Chủ văn bằng bảo hộ: NTT DOCOMO, INC. (JP)
11-1, Nagatacho 2-chome, Chiyoda-ku, Tokyo 100-6150 Japan

Thông báo số: 112980/TB-SHTT.$_{IP}$, ngày 31/07/2025 về việc ghi nhận yêu cầu duy trì hiệu lực Bằng độc quyền sáng chế

Số đơn yêu cầu: DT1-2025-09889 Ngày nộp: 20/06/2025

Liên quan đến Bằng độc quyền sáng chế:

(11) Số bằng	(15) Ngày cấp	Năm yêu cầu duy trì hiệu lực	Hiệu lực được duy trì đến
37167	06/09/2023	3	06/09/2026

(73) Chủ văn bằng bảo hộ: YOSHINO GYPSUM CO., LTD. (JP)
3-1, Marunouchi 3-chome, Chiyoda-ku, Tokyo 100-0005 Japan

Thông báo số: 112981/TB-SHTT.$_{IP}$, ngày 31/07/2025 về việc ghi nhận yêu cầu duy trì hiệu lực Bằng độc quyền sáng chế

Số đơn yêu cầu: DT1-2025-09890 Ngày nộp: 20/06/2025

Liên quan đến Bằng độc quyền sáng chế:

(11) Số bằng	(15) Ngày cấp	Năm yêu cầu duy trì hiệu lực	Hiệu lực được duy trì đến
25022	09/07/2020	6	09/07/2026

(73) Chủ văn bằng bảo hộ: NTT DOCOMO, INC. (JP)
11-1, Nagatacho 2-chome, Chiyoda-ku, Tokyo 100-6150, Japan

Thông báo số: 112982/TB-SHTT.$_{IP}$, ngày 31/07/2025 về việc ghi nhận yêu cầu duy trì hiệu lực Bằng độc quyền sáng chế

Số đơn yêu cầu: DT1-2025-09891 Ngày nộp: 20/06/2025

Liên quan đến Bằng độc quyền sáng chế:

(11) Số bằng	(15) Ngày cấp	Năm yêu cầu duy trì hiệu lực	Hiệu lực được duy trì đến
19705	30/07/2018	8	30/07/2026

(73) Chủ văn bằng bảo hộ: NTT DOCOMO, INC. (JP)
11-1, Nagatacho 2-chome, Chiyoda-ku, Tokyo 100-6150, Japan

Thông báo số: 112983/TB-SHTT.$_{IP}$, ngày 31/07/2025 về việc ghi nhận yêu cầu duy trì hiệu lực Bằng độc quyền sáng chế

Số đơn yêu cầu: DT1-2025-09892 Ngày nộp: 20/06/2025

Liên quan đến Bằng độc quyền sáng chế:

(11) Số bằng	(15) Ngày cấp	Năm yêu cầu duy trì hiệu lực	Hiệu lực được duy trì đến
29269	19/07/2021	5	19/07/2026

(73) Chủ văn bằng bảo hộ: MINEBEA ACCESSSOLUTIONS INC. (JP)
3700, Shimonaka Aza Wadayama, Sadowara-cho, Miyazaki-City, Miyazaki, Japan

---

Thông báo số: 112984/TB-SHTT.$_{IP}$, ngày 31/07/2025 về việc ghi nhận yêu cầu duy trì hiệu lực Bằng độc quyền sáng chế

Số đơn yêu cầu: DT1-2025-09893 Ngày nộp: 20/06/2025

Liên quan đến Bằng độc quyền sáng chế:

(11) Số bằng	(15) Ngày cấp	Năm yêu cầu duy trì hiệu lực	Hiệu lực được duy trì đến
40692	03/07/2024	2	03/07/2026

(73) Chủ văn bằng bảo hộ: JH RHODES COMPANY, INC. (US)
4809 East Thistle Landing, Suite 100, Phoenix, Arizona 85044, United States of America

---

Thông báo số: 112985/TB-SHTT.$_{IP}$, ngày 31/07/2025 về việc ghi nhận yêu cầu duy trì hiệu lực Bằng độc quyền sáng chế

Số đơn yêu cầu: DT1-2025-09894 Ngày nộp: 20/06/2025

Liên quan đến Bằng độc quyền sáng chế:

(11) Số bằng	(15) Ngày cấp	Năm yêu cầu duy trì hiệu lực	Hiệu lực được duy trì đến
24976	07/07/2020	6	07/07/2026

(73) Chủ văn bằng bảo hộ: MINEBEA ACCESSSOLUTIONS INC. (JP)
3700, Shimonaka Aza Wadayama, Sadowara-cho, Miyazaki-City, Miyazaki, Japan

---

Thông báo số: 112986/TB-SHTT.$_{IP}$, ngày 31/07/2025 về việc ghi nhận yêu cầu duy trì hiệu lực Bằng độc quyền sáng chế

Số đơn yêu cầu: DT1-2025-09895 Ngày nộp: 20/06/2025

Liên quan đến Bằng độc quyền sáng chế:

(11) Số bằng	(15) Ngày cấp	Năm yêu cầu duy trì hiệu lực	Hiệu lực được duy trì đến
29252	16/07/2021	5	16/07/2026

(73) Chủ văn bằng bảo hộ: KM BIOLOGICS CO., LTD. (JP)
1-6-1 Okubo, Kita-ku, Kumamoto-shi, Kumamoto 860-8568, Japan

Thông báo số: 112987/TB-SHTT.$_{IP}$, ngày 31/07/2025 về việc ghi nhận yêu cầu duy trì hiệu lực Bằng độc quyền sáng chế

Số đơn yêu cầu: DT1-2025-09896 Ngày nộp: 20/06/2025

Liên quan đến Bằng độc quyền sáng chế:

(11) Số bằng	(15) Ngày cấp	Năm yêu cầu duy trì hiệu lực	Hiệu lực được duy trì đến
40709	04/07/2024	2	04/07/2026

(73) Chủ văn bằng bảo hộ: GS CALTEX CORPORATION (KR)
(Yeoksam-dong) 508, Nonhyeon-ro, Gangnam-gu, Seoul 06141, Republic of Korea

---

Thông báo số: 112988/TB-SHTT.$_{IP}$, ngày 31/07/2025 về việc ghi nhận yêu cầu duy trì hiệu lực Bằng độc quyền sáng chế

Số đơn yêu cầu: DT1-2025-09897 Ngày nộp: 20/06/2025

Liên quan đến Bằng độc quyền sáng chế:

(11) Số bằng	(15) Ngày cấp	Năm yêu cầu duy trì hiệu lực	Hiệu lực được duy trì đến
36556	28/06/2023	3	28/06/2026

(73) Chủ văn bằng bảo hộ: NOVEL TECHNOLOGIES HOLDINGS LIMITED (GB)
c/o No 1 Spinningfields, Hardman Square, Manchester M3 3EB, United Kingdom

---

Thông báo số: 112989/TB-SHTT.$_{IP}$, ngày 31/07/2025 về việc ghi nhận yêu cầu duy trì hiệu lực Bằng độc quyền sáng chế

Số đơn yêu cầu: DT1-2025-09898 Ngày nộp: 20/06/2025

Liên quan đến Bằng độc quyền sáng chế:

(11) Số bằng	(15) Ngày cấp	Năm yêu cầu duy trì hiệu lực	Hiệu lực được duy trì đến
33570	05/09/2022	4	05/09/2026

(73) Chủ văn bằng bảo hộ: TAIDING AUTOMATIC CANOPY LTD. (TW)
1Fl., No. 216, Fengdung Rd., Fengyuan Dist., Taichung City, Taiwan

---

Thông báo số: 112990/TB-SHTT.$_{IP}$, ngày 31/07/2025 về việc ghi nhận yêu cầu duy trì hiệu lực Bằng độc quyền sáng chế

Số đơn yêu cầu: DT1-2025-09899 Ngày nộp: 20/06/2025

Liên quan đến Bằng độc quyền sáng chế:

(11) Số bằng	(15) Ngày cấp	Năm yêu cầu duy trì hiệu lực	Hiệu lực được duy trì đến
29038	25/06/2021	5	25/06/2026

(73) Chủ văn bằng bảo hộ: ANDRITZ INC. (US)
One Namic Place, Glens Falls, NY 12801, United States of America

---

Thông báo số: 112991/TB-SHTT.$_{IP}$, ngày 31/07/2025 về việc ghi nhận yêu cầu duy trì hiệu lực Bằng độc quyền sáng chế

Số đơn yêu cầu: DT1-2025-09900 Ngày nộp: 20/06/2025

Liên quan đến Bằng độc quyền sáng chế:

(11) Số bằng	(15) Ngày cấp	Năm yêu cầu duy trì hiệu lực	Hiệu lực được duy trì đến
21398	24/06/2019	7	24/06/2026

(73) Chủ văn bằng bảo hộ: TECHNO-UMG CO., LTD. (JP)
1-9-2, Higashi-Shimbashi, Minato-ku, Tokyo 105-0021, Japan

Thông báo số: 112992/TB-SHTT.$_{IP}$, ngày 31/07/2025 về việc ghi nhận yêu cầu duy trì hiệu lực Bằng độc quyền sáng chế

Số đơn yêu cầu: DT1-2025-09901 Ngày nộp: 20/06/2025

Liên quan đến Bằng độc quyền sáng chế:

(11) Số bằng	(15) Ngày cấp	Năm yêu cầu duy trì hiệu lực	Hiệu lực được duy trì đến
21416	24/06/2019	7	24/06/2026

(73) Chủ văn bằng bảo hộ: HUBEI JIANDUN FIRE TECHNOLOGY CO., LTD. (CN)
No. 199 Huaxi Road, Biological Industrial Park, China (Hubei) Free Trade Zone Yichang Area, Yichang City, Hubei Province, China

---

Thông báo số: 112993/TB-SHTT.$_{IP}$, ngày 31/07/2025 về việc ghi nhận yêu cầu duy trì hiệu lực Bằng độc quyền sáng chế

Số đơn yêu cầu: DT1-2025-09902 Ngày nộp: 20/06/2025

Liên quan đến Bằng độc quyền sáng chế:

(11) Số bằng	(15) Ngày cấp	Năm yêu cầu duy trì hiệu lực	Hiệu lực được duy trì đến
11530	24/06/2013	13	24/06/2026

(73) Chủ văn bằng bảo hộ: YAMAHA HATSUDOKI KABUSHIKI KAISHA (JP)
2500 Shingai, Iwata-shi, Shizoka-ken 438-8501, Japan

Thông báo số: 112994/TB-SHTT.$_{IP}$, ngày 31/07/2025 về việc ghi nhận yêu cầu duy trì hiệu lực Bằng độc quyền sáng chế

Số đơn yêu cầu: DT1-2025-09903 Ngày nộp: 20/06/2025

Liên quan đến Bằng độc quyền sáng chế:

(11) Số bằng	(15) Ngày cấp	Năm yêu cầu duy trì hiệu lực	Hiệu lực được duy trì đến
24785	24/06/2020	6	24/06/2026

(73) Chủ văn bằng bảo hộ: EAST CHINA UNIVERSITY OF SCIENCE AND TECHNOLOGY (CN)
No.130 Meilong Road, Xuhui District, Shanghai 200237, China
SHANGHAI SHENGNONG PESTICIDE CO., LTD. (CN)
51 Dongzhou Rd., Dongjing Town, Songjiang District, Shanghai 201619, China

---

Thông báo số: 112995/TB-SHTT.$_{IP}$, ngày 31/07/2025 về việc ghi nhận yêu cầu duy trì hiệu lực Bằng độc quyền sáng chế

Số đơn yêu cầu: DT1-2025-09904 Ngày nộp: 20/06/2025

Liên quan đến Bằng độc quyền sáng chế:

(11) Số bằng	(15) Ngày cấp	Năm yêu cầu duy trì hiệu lực	Hiệu lực được duy trì đến
21406	24/06/2019	7	24/06/2026

(73) Chủ văn bằng bảo hộ: YAMAHA HATSUDOKI KABUSHIKI KAISHA (JP)
2500 Shingai, Iwata-shi, Shizuoka-ken 438-8501, Japan

Thông báo số: 112996/TB-SHTT.$_{IP}$, ngày 31/07/2025 về việc ghi nhận yêu cầu duy trì hiệu lực Bằng độc quyền sáng chế

Số đơn yêu cầu: DT1-2025-09905 Ngày nộp: 20/06/2025

Liên quan đến Bằng độc quyền sáng chế:

(11) Số bằng	(15) Ngày cấp	Năm yêu cầu duy trì hiệu lực	Hiệu lực được duy trì đến
21412	24/06/2019	7	24/06/2026

(73) Chủ văn bằng bảo hộ: KOBELCO ECO-SOLUTIONS CO., LTD. (JP)
4-78, Wakinohama-cho 1-chome, Chuo-ku, Kobe-shi, Hyogo 651-0072 Japan

---

Thông báo số: 112997/TB-SHTT.IP, ngày 31/07/2025 về việc ghi nhận yêu cầu duy trì hiệu lực Bằng độc quyền sáng chế

Số đơn yêu cầu: DT1-2025-09906 Ngày nộp: 20/06/2025

Liên quan đến Bằng độc quyền sáng chế:

(11) Số bằng	(15) Ngày cấp	Năm yêu cầu duy trì hiệu lực	Hiệu lực được duy trì đến
40572	24/06/2024	2	24/06/2026

(73) Chủ văn bằng bảo hộ: YAMAHA HATSUDOKI KABUSHIKI KAISHA (JP)
2500 Shingai, Iwata-shi, Shizuoka-ken 438-8501, Japan

Thông báo số: 112998/TB-SHTT.IP, ngày 31/07/2025 về việc ghi nhận yêu cầu duy trì hiệu lực Bằng độc quyền sáng chế

Số đơn yêu cầu: DT1-2025-09907 Ngày nộp: 20/06/2025

Liên quan đến Bằng độc quyền sáng chế:

(11) Số bằng	(15) Ngày cấp	Năm yêu cầu duy trì hiệu lực	Hiệu lực được duy trì đến
36453	20/06/2023	3	20/06/2026

(73) Chủ văn bằng bảo hộ: TỔNG CÔNG TY CỔ PHẦN VÀ ĐẦU TƯ VƯƠNG NGỌC ANH (VN)
Lô B6, khu công nghiệp Thụy Vân, xã Thụy Vân, thành phố Việt Trì, tỉnh Phú Thọ

Thông báo số: 112999/TB-SHTT.IP, ngày 31/07/2025 về việc ghi nhận yêu cầu duy trì hiệu lực Bằng độc quyền sáng chế

Số đơn yêu cầu: DT1-2025-09908 Ngày nộp: 20/06/2025

Liên quan đến Bằng độc quyền sáng chế:

(11) Số bằng	(15) Ngày cấp	Năm yêu cầu duy trì hiệu lực	Hiệu lực được duy trì đến
40582	24/06/2024	2	24/06/2026

(73) Chủ văn bằng bảo hộ: PHILIP MORRIS PRODUCTS S.A. (CH)
Quai Jeanrenaud 3 CH-2000 Neuchâtel Switzerland

Thông báo số: 113000/TB-SHTT.IP, ngày 31/07/2025 về việc ghi nhận yêu cầu duy trì hiệu lực Bằng độc quyền sáng chế

Số đơn yêu cầu: DT1-2025-09909 Ngày nộp: 20/06/2025

Liên quan đến Bằng độc quyền sáng chế:

(11) Số bằng	(15) Ngày cấp	Năm yêu cầu duy trì hiệu lực	Hiệu lực được duy trì đến
24818	26/06/2020	6	26/06/2026

(73) Chủ văn bằng bảo hộ: SOCIÉTÉ D'EXPLOITATION DE PRODUITS POUR LES INDUSTRIES CHIMIQUES SEPPIC (FR)
75 Quai d'Orsay F-75007 Paris (FR)

Thông báo số: 113001/TB-SHTT.IP, ngày 31/07/2025 về việc ghi nhận yêu cầu duy trì hiệu lực Bằng độc quyền sáng chế

Số đơn yêu cầu: DT1-2025-09910 Ngày nộp: 20/06/2025

Liên quan đến Bằng độc quyền sáng chế:

(11) Số bằng	(15) Ngày cấp	Năm yêu cầu duy trì hiệu lực	Hiệu lực được duy trì đến
21417	24/06/2019	7	24/06/2026

(73) Chủ văn bằng bảo hộ: HUBEI JIANDUN FIRE TECHNOLOGY CO., LTD. (CN)
No. 199 Huaxi Road, Biological Industrial Park, China (Hubei) Free Trade Zone Yichang Area, Yichang City, Hubei Province, China

---

Thông báo số: 113002/TB-SHTT.IP, ngày 31/07/2025 về việc ghi nhận yêu cầu duy trì hiệu lực Bằng độc quyền sáng chế

Số đơn yêu cầu: DT1-2025-09911 Ngày nộp: 20/06/2025

Liên quan đến Bằng độc quyền sáng chế:

(11) Số bằng	(15) Ngày cấp	Năm yêu cầu duy trì hiệu lực	Hiệu lực được duy trì đến
29046	25/06/2021	5	25/06/2026

(73) Chủ văn bằng bảo hộ: SENJU PHARMACEUTICAL CO., LTD. (JP)
5-8, Hiranomachi 2-chome, Chuo-ku, Osaka-shi, Osaka 541-0046, Japan

---

Thông báo số: 113003/TB-SHTT.IP, ngày 31/07/2025 về việc ghi nhận yêu cầu duy trì hiệu lực Bằng độc quyền sáng chế

Số đơn yêu cầu: DT1-2025-09912 Ngày nộp: 20/06/2025

Liên quan đến Bằng độc quyền sáng chế:

(11) Số bằng	(15) Ngày cấp	Năm yêu cầu duy trì hiệu lực	Hiệu lực được duy trì đến
40575	24/06/2024	2	24/06/2026

(73) Chủ văn bằng bảo hộ: ASAHI KASEI PHARMA CORPORATION (JP)
1-1-2 Yurakucho, Chiyoda-ku, Tokyo 100-0006 Japan

Thông báo số: 113004/TB-SHTT.IP, ngày 31/07/2025 về việc ghi nhận yêu cầu duy trì hiệu lực Bằng độc quyền sáng chế

Số đơn yêu cầu: DT1-2025-09913 Ngày nộp: 20/06/2025

Liên quan đến Bằng độc quyền sáng chế:

(11) Số bằng	(15) Ngày cấp	Năm yêu cầu duy trì hiệu lực	Hiệu lực được duy trì đến
21418	24/06/2019	7	24/06/2026

(73) Chủ văn bằng bảo hộ: HUBEI JIANDUN FIRE TECHNOLOGY CO., LTD. (CN)
No. 199 Huaxi Road, Biological Industrial Park, China (Hubei) Free Trade Zone Yichang Area, Yichang City, Hubei Province, China

---

Thông báo số: 113005/TB-SHTT.$_{IP}$, ngày 31/07/2025 về việc ghi nhận yêu cầu duy trì hiệu lực Bằng độc quyền sáng chế

Số đơn yêu cầu: DT1-2025-09914 Ngày nộp: 20/06/2025

Liên quan đến Bằng độc quyền sáng chế:

(11) Số bằng	(15) Ngày cấp	Năm yêu cầu duy trì hiệu lực	Hiệu lực được duy trì đến
40589	25/06/2024	2	25/06/2026

(73) Chủ văn bằng bảo hộ: EA PHARMA CO., LTD. (JP)
2-1-1, Irifune, Chuo-ku, Tokyo 104-0042 Japan

Thông báo số: 113006/TB-SHTT.$_{IP}$, ngày 31/07/2025 về việc ghi nhận yêu cầu duy trì hiệu lực Bằng độc quyền sáng chế

Số đơn yêu cầu: DT1-2025-09915 Ngày nộp: 20/06/2025

Liên quan đến Bằng độc quyền sáng chế:

(11) Số bằng	(15) Ngày cấp	Năm yêu cầu duy trì hiệu lực	Hiệu lực được duy trì đến
21411	24/06/2019	7	24/06/2026

(73) Chủ văn bằng bảo hộ: POLYPLASTICS CO., LTD. (JP)
2-18-1, Konan, Minato-ku, Tokyo 108-8280, Japan

Thông báo số: 113007/TB-SHTT.$_{IP}$, ngày 31/07/2025 về việc ghi nhận yêu cầu duy trì hiệu lực Bằng độc quyền sáng chế

Số đơn yêu cầu: DT1-2025-09916 Ngày nộp: 20/06/2025

Liên quan đến Bằng độc quyền sáng chế:

(11) Số bằng	(15) Ngày cấp	Năm yêu cầu duy trì hiệu lực	Hiệu lực được duy trì đến
24803	25/06/2020	6	25/06/2026

(73) Chủ văn bằng bảo hộ: YAMAHA HATSUDOKI KABUSHIKI KAISHA (JP)
2500 Shingai, Iwata-shi, Shizuoka-ken 438-8501, Japan

Thông báo số: 113008/TB-SHTT.$_{IP}$, ngày 31/07/2025 về việc ghi nhận yêu cầu duy trì hiệu lực Bằng độc quyền sáng chế

Số đơn yêu cầu: DT1-2025-09917 Ngày nộp: 20/06/2025

Liên quan đến Bằng độc quyền sáng chế:

(11) Số bằng	(15) Ngày cấp	Năm yêu cầu duy trì hiệu lực	Hiệu lực được duy trì đến
40586	25/06/2024	2	25/06/2026

(73) Chủ văn bằng bảo hộ: YAMAHA HATSUDOKI KABUSHIKI KAISHA (JP)
2500 Shingai, Iwata-shi, Shizuoka-ken 438-8501, Japan

Thông báo số: 113009/TB-SHTT.$_{IP}$, ngày 31/07/2025 về việc ghi nhận yêu cầu duy trì hiệu lực Bằng độc quyền sáng chế

Số đơn yêu cầu: DT1-2025-09918 Ngày nộp: 20/06/2025

Liên quan đến Bằng độc quyền sáng chế:

(11) Số bằng	(15) Ngày cấp	Năm yêu cầu duy trì hiệu lực	Hiệu lực được duy trì đến
21409	24/06/2019	7	24/06/2026

(73) Chủ văn bằng bảo hộ: YAMAHA HATSUDOKI KABUSHIKI KAISHA (JP)
2500 Shingai, Iwata-shi, Shizuoka-ken 438-8501, Japan

Thông báo số: 113010/TB-SHTT.$_{IP}$, ngày 31/07/2025 về việc ghi nhận yêu cầu duy trì hiệu lực Bằng độc quyền sáng chế

Số đơn yêu cầu: DT1-2025-09919 Ngày nộp: 20/06/2025

Liên quan đến Bằng độc quyền sáng chế:

(11) Số bằng	(15) Ngày cấp	Năm yêu cầu duy trì hiệu lực	Hiệu lực được duy trì đến
40580	24/06/2024	2	24/06/2026

(73) Chủ văn bằng bảo hộ: YAMAHA HATSUDOKI KABUSHIKI KAISHA (JP)
2500 Shingai, Iwata-shi, Shizuoka-ken 438-8501, Japan

Thông báo số: 113011/TB-SHTT.$_{IP}$, ngày 31/07/2025 về việc ghi nhận yêu cầu duy trì hiệu lực Bằng độc quyền sáng chế

Số đơn yêu cầu: DT1-2025-09921 Ngày nộp: 20/06/2025

Liên quan đến Bằng độc quyền sáng chế:

(11) Số bằng	(15) Ngày cấp	Năm yêu cầu duy trì hiệu lực	Hiệu lực được duy trì đến
25158	17/07/2020	6	17/07/2026

(73) Chủ văn bằng bảo hộ: KOURIS, PAUL, STEVEN (AU)
10 Ricketts Court, Kalorama, Victoria 3766, Australia

---

b - Duy trì hiệu lực Bằng độc quyền giải pháp hữu ích

Thông báo số: 91599/TB-SHTT.$_{IP}$, ngày 03/07/2025 về việc ghi nhận yêu cầu duy trì hiệu lực Bằng độc quyền giải pháp hữu ích

Số đơn yêu cầu: DT2-2025-04911 Ngày nộp: 03/04/2025

Liên quan đến Bằng độc quyền giải pháp hữu ích:

(11) Số bằng	(15) Ngày cấp	Năm yêu cầu duy trì hiệu lực	Hiệu lực được duy trì đến
3603	05/04/2024	2	05/04/2026

(73) Chủ văn bằng bảo hộ: DESICCANT TECHNOLOGY CORPORATION (TW)
17F., No.88, Zhongshan Rd., Zhongli Dist., Taoyuan City 320, Taiwan

---

Thông báo số: 91743/TB-SHTT.$_{IP}$, ngày 03/07/2025 về việc ghi nhận yêu cầu duy trì hiệu lực Bằng độc quyền giải pháp hữu ích

Số đơn yêu cầu: DT2-2025-07553 Ngày nộp: 19/05/2025

Liên quan đến Bằng độc quyền giải pháp hữu ích:

(11) Số bằng	(15) Ngày cấp	Năm yêu cầu duy trì hiệu lực	Hiệu lực được duy trì đến
2336	20/05/2020	6	20/05/2026

(73) Chủ văn bằng bảo hộ: CÔNG TY CỔ PHẦN SỮA VIỆT NAM (VINAMILK) (VN)
Số 10, đường Tân Trào, phường Tân Phú, quận 7, thành phố Hồ Chí Minh, Việt Nam

---

Thông báo số: 91748/TB-SHTT.$_{IP}$, ngày 03/07/2025 về việc ghi nhận yêu cầu duy trì hiệu lực Bằng độc quyền giải pháp hữu ích

Số đơn yêu cầu: DT2-2024-11787 Ngày nộp: 13/08/2024

Liên quan đến Bằng độc quyền giải pháp hữu ích:

(11) Số bằng	(15) Ngày cấp	Năm yêu cầu duy trì hiệu lực	Hiệu lực được duy trì đến
2141	04/09/2019	6	04/09/2025

(73) Chủ văn bằng bảo hộ: TRUNG TÂM NGHIÊN CỨU VÀ PHÁT TRIỂN CÔNG NGHỆ CAO, VIỆN HÀN LÂM KHOA HỌC VÀ CÔNG NGHỆ VIỆT NAM (VN)
Số 18 đường Hoàng Quốc Việt, phường Nghĩa Đô, quận Cầu Giấy, thành phố Hà Nội

---

Thông báo số: 91749/TB-SHTT.$_{IP}$, ngày 03/07/2025 về việc ghi nhận yêu cầu duy trì hiệu lực Bằng độc quyền giải pháp hữu ích

Số đơn yêu cầu: DT2-2024-06221 Ngày nộp: 06/05/2024

Liên quan đến Bằng độc quyền giải pháp hữu ích:

(11) Số bằng	(15) Ngày cấp	Năm yêu cầu duy trì hiệu lực	Hiệu lực được duy trì đến
2260	28/11/2019	5	28/11/2024

(73) Chủ văn bằng bảo hộ: CÔNG TY CỔ PHẦN XUẤT NHẬP KHẨU VÀ XÂY DỰNG TÂN TRƯỜNG SƠN (VN)
Cụm công nghiệp Quất Động, xã Quất Động, huyện Thường Tín, thành phố Hà Nội

---

Thông báo số: 91750/TB-SHTT.$_{IP}$, ngày 03/07/2025 về việc ghi nhận yêu cầu duy trì hiệu lực Bằng độc quyền giải pháp hữu ích

Số đơn yêu cầu: DT2-2024-06301 Ngày nộp: 07/05/2024

Liên quan đến Bằng độc quyền giải pháp hữu ích:

(11) Số bằng	(15) Ngày cấp	Năm yêu cầu duy trì hiệu lực	Hiệu lực được duy trì đến
2260	28/11/2019	6	28/11/2025

(73) Chủ văn bằng bảo hộ: CÔNG TY CỔ PHẦN XUẤT NHẬP KHẨU VÀ XÂY DỰNG TÂN TRƯỜNG SƠN (VN)
Cụm công nghiệp Quất Động, xã Quất Động, huyện Thường Tín, thành phố Hà Nội

---

Thông báo số: 91751/TB-SHTT.IP, ngày 03/07/2025 về việc ghi nhận yêu cầu duy trì hiệu lực Bằng độc quyền giải pháp hữu ích

Số đơn yêu cầu: DT2-2024-06302 Ngày nộp: 07/05/2024

Liên quan đến Bằng độc quyền giải pháp hữu ích:

(11) Số bằng	(15) Ngày cấp	Năm yêu cầu duy trì hiệu lực	Hiệu lực được duy trì đến
2260	28/11/2019	7	28/11/2026

(73) Chủ văn bằng bảo hộ: CÔNG TY CỔ PHẦN XUẤT NHẬP KHẨU VÀ XÂY DỰNG TÂN TRƯỜNG SƠN (VN)
Cụm công nghiệp Quất Động, xã Quất Động, huyện Thường Tín, thành phố Hà Nội

---

Thông báo số: 91752/TB-SHTT.IP, ngày 03/07/2025 về việc ghi nhận yêu cầu duy trì hiệu lực Bằng độc quyền giải pháp hữu ích

Số đơn yêu cầu: DT2-2024-06303 Ngày nộp: 07/05/2024

Liên quan đến Bằng độc quyền giải pháp hữu ích:

(11) Số bằng	(15) Ngày cấp	Năm yêu cầu duy trì hiệu lực	Hiệu lực được duy trì đến
2260	28/11/2019	8	28/11/2027

(73) Chủ văn bằng bảo hộ: CÔNG TY CỔ PHẦN XUẤT NHẬP KHẨU VÀ XÂY DỰNG TÂN TRƯỜNG SƠN (VN)
Cụm công nghiệp Quất Động, xã Quất Động, huyện Thường Tín, thành phố Hà Nội

---

Thông báo số: 91753/TB-SHTT.IP, ngày 03/07/2025 về việc ghi nhận yêu cầu duy trì hiệu lực Bằng độc quyền giải pháp hữu ích

Số đơn yêu cầu: DT2-2024-06304 Ngày nộp: 07/05/2024

Liên quan đến Bằng độc quyền giải pháp hữu ích:

(11) Số bằng	(15) Ngày cấp	Năm yêu cầu duy trì hiệu lực	Hiệu lực được duy trì đến
2260	28/11/2019	9	28/11/2028

(73) Chủ văn bằng bảo hộ: CÔNG TY CỔ PHẦN XUẤT NHẬP KHẨU VÀ XÂY DỰNG TÂN TRƯỜNG SƠN (VN)
Cụm công nghiệp Quất Động, xã Quất Động, huyện Thường Tín, thành phố Hà Nội

---

Thông báo số: 93218/TB-SHTT.$_{IP}$, ngày 04/07/2025 về việc ghi nhận yêu cầu duy trì hiệu lực Bằng độc quyền giải pháp hữu ích

Số đơn yêu cầu: DT2-2025-06939 Ngày nộp: 13/05/2025

Liên quan đến Bằng độc quyền giải pháp hữu ích:

(11) Số bằng	(15) Ngày cấp	Năm yêu cầu duy trì hiệu lực	Hiệu lực được duy trì đến
3468	13/11/2023	2	13/11/2025

(73) Chủ văn bằng bảo hộ: ĐẶNG VĂN MÃI (VN)
Số 136, tổ 5, ấp Bình Tân, xã Bình Thạnh, huyện Cao Lãnh, tỉnh Đồng Tháp

---

Thông báo số: 93563/TB-SHTT.$_{IP}$, ngày 07/07/2025 về việc ghi nhận yêu cầu duy trì hiệu lực Bằng độc quyền giải pháp hữu ích

Số đơn yêu cầu: DT2-2025-07735 Ngày nộp: 20/05/2025

Liên quan đến Bằng độc quyền giải pháp hữu ích:

(11) Số bằng	(15) Ngày cấp	Năm yêu cầu duy trì hiệu lực	Hiệu lực được duy trì đến
3263	07/07/2023	3	07/07/2026

(73) Chủ văn bằng bảo hộ: TRƯỜNG ĐẠI HỌC CẦN THƠ (VN)
Khu II, đường 3/2, phường Xuân Khánh, quận Ninh Kiều, thành phố Cần Thơ

Thông báo số: 93564/TB-SHTT.$_{IP}$, ngày 07/07/2025 về việc ghi nhận yêu cầu duy trì hiệu lực Bằng độc quyền giải pháp hữu ích

Số đơn yêu cầu: DT2-2025-07736 Ngày nộp: 20/05/2025

Liên quan đến Bằng độc quyền giải pháp hữu ích:

(11) Số bằng	(15) Ngày cấp	Năm yêu cầu duy trì hiệu lực	Hiệu lực được duy trì đến
3002	26/09/2022	4	26/09/2026

(73) Chủ văn bằng bảo hộ: TRƯỜNG ĐẠI HỌC CẦN THƠ (VN)
Khu II, đường 3/2, phường Xuân Khánh, quận Ninh Kiều, thành phố Cần Thơ

Thông báo số: 93565/TB-SHTT.$_{IP}$, ngày 07/07/2025 về việc ghi nhận yêu cầu duy trì hiệu lực Bằng độc quyền giải pháp hữu ích

Số đơn yêu cầu: DT2-2025-07737 Ngày nộp: 20/05/2025

Liên quan đến Bằng độc quyền giải pháp hữu ích:

(11) Số bằng	(15) Ngày cấp	Năm yêu cầu duy trì hiệu lực	Hiệu lực được duy trì đến
3304	12/07/2023	3	12/07/2026

(73) Chủ văn bằng bảo hộ: TRƯỜNG ĐẠI HỌC CẦN THƠ (VN)
Khu II, đường 3/2, phường Xuân Khánh, quận Ninh Kiều, thành phố Cần Thơ

Thông báo số: 93566/TB-SHTT.$_{IP}$, ngày 07/07/2025 về việc ghi nhận yêu cầu duy trì hiệu lực Bằng độc quyền giải pháp hữu ích

Số đơn yêu cầu: DT2-2025-07773 Ngày nộp: 20/05/2025

Liên quan đến Bằng độc quyền giải pháp hữu ích:

(11) Số bằng	(15) Ngày cấp	Năm yêu cầu duy trì hiệu lực	Hiệu lực được duy trì đến
2700	02/08/2021	5	02/08/2026

(73) Chủ văn bằng bảo hộ: SHENG LONG PLANTS ENTERPRISE CO., LTD. (TW)
Rm. 123, 12F., No. 53, Zhonghua 4th Rd., Lingya Dist., Kaohsiung City 80245, Taiwan

---

Thông báo số: 93567/TB-SHTT.IP, ngày 07/07/2025 về việc ghi nhận yêu cầu duy trì hiệu lực Bằng độc quyền giải pháp hữu ích

Số đơn yêu cầu: DT2-2025-07778 Ngày nộp: 21/05/2025

Liên quan đến Bằng độc quyền giải pháp hữu ích:

(11) Số bằng	(15) Ngày cấp	Năm yêu cầu duy trì hiệu lực	Hiệu lực được duy trì đến
2686	15/07/2021	5	15/07/2026

(73) Chủ văn bằng bảo hộ: CÔNG TY CỔ PHẦN CÔNG NGHỆ HÓA SINH VIỆT NAM (VN)
Số 9 Nghĩa Tân, phường Nghĩa Tân, quận Cầu Giấy, thành phố Hà Nội

---

Thông báo số: 93568/TB-SHTT.IP, ngày 07/07/2025 về việc ghi nhận yêu cầu duy trì hiệu lực Bằng độc quyền giải pháp hữu ích

Số đơn yêu cầu: DT2-2025-07846 Ngày nộp: 21/05/2025

Liên quan đến Bằng độc quyền giải pháp hữu ích:

(11) Số bằng	(15) Ngày cấp	Năm yêu cầu duy trì hiệu lực	Hiệu lực được duy trì đến
2339	20/05/2020	6	20/05/2026

(73) Chủ văn bằng bảo hộ: VIỆN LÂM NGHIỆP VÀ PHÁT TRIỂN BỀN VỮNG (VN)
Xã Quyết Thắng, thành phố Thái Nguyên, tỉnh Thái Nguyên

Thông báo số: 93569/TB-SHTT.IP, ngày 07/07/2025 về việc ghi nhận yêu cầu duy trì hiệu lực Bằng độc quyền giải pháp hữu ích

Số đơn yêu cầu: DT2-2025-07849 Ngày nộp: 22/05/2025

Liên quan đến Bằng độc quyền giải pháp hữu ích:

(11) Số bằng	(15) Ngày cấp	Năm yêu cầu duy trì hiệu lực	Hiệu lực được duy trì đến
3847	26/11/2024	2	26/11/2026

(73) Chủ văn bằng bảo hộ: TRUNG TÂM NGHIÊN CỨU VÀ PHÁT TRIỂN NÔNG NGHIỆP CÔNG NGHỆ CAO (VN)
Ấp 1, xã Phạm Văn Cội, huyện Củ Chi, thành phố Hồ Chí Minh

Thông báo số: 93570/TB-SHTT.$_{IP}$, ngày 07/07/2025 về việc ghi nhận yêu cầu duy trì hiệu lực Bằng độc quyền giải pháp hữu ích

Số đơn yêu cầu: DT2-2025-07850 Ngày nộp: 22/05/2025

Liên quan đến Bằng độc quyền giải pháp hữu ích:

(11) Số bằng	(15) Ngày cấp	Năm yêu cầu duy trì hiệu lực	Hiệu lực được duy trì đến
3898	05/12/2024	2	05/12/2026

(73) Chủ văn bằng bảo hộ: TRUNG TÂM NGHIÊN CỨU VÀ PHÁT TRIỂN NÔNG NGHIỆP CÔNG NGHỆ CAO (VN)
Ấp 1, xã Phạm Văn Cội, huyện Củ Chi, thành phố Hồ Chí Minh

Thông báo số: 93571/TB-SHTT.$_{IP}$, ngày 07/07/2025 về việc ghi nhận yêu cầu duy trì hiệu lực Bằng độc quyền giải pháp hữu ích

Số đơn yêu cầu: DT2-2025-07937 Ngày nộp: 23/05/2025

Liên quan đến Bằng độc quyền giải pháp hữu ích:

(11) Số bằng	(15) Ngày cấp	Năm yêu cầu duy trì hiệu lực	Hiệu lực được duy trì đến
2769	23/11/2021	4	23/11/2025

(73) Chủ văn bằng bảo hộ: DEPARTMENT OF MEDICAL SCIENCES (DMSC) (TH)
c/o Ministry of Public Health, Tiwanon Road, Muang, Nonthaburi 11000, Thailand

---

Thông báo số: 93572/TB-SHTT.$_{IP}$, ngày 07/07/2025 về việc ghi nhận yêu cầu duy trì hiệu lực Bằng độc quyền giải pháp hữu ích

Số đơn yêu cầu: DT2-2025-08252 Ngày nộp: 28/05/2025

Liên quan đến Bằng độc quyền giải pháp hữu ích:

(11) Số bằng	(15) Ngày cấp	Năm yêu cầu duy trì hiệu lực	Hiệu lực được duy trì đến
3641	11/07/2024	3	11/07/2027

(73) Chủ văn bằng bảo hộ: CÔNG TY CỔ PHẦN SÁNG TẠO VÀ CHUYỂN GIAO CÔNG NGHỆ VIỆT NAM (VN)
44 Nguyễn Văn Huyên, tổ 37, phường Nghĩa Đô, quận Cầu Giấy, thành phố Hà Nội

---

Thông báo số: 93573/TB-SHTT.$_{IP}$, ngày 07/07/2025 về việc ghi nhận yêu cầu duy trì hiệu lực Bằng độc quyền giải pháp hữu ích

Số đơn yêu cầu: DT2-2025-08321 Ngày nộp: 29/05/2025

Liên quan đến Bằng độc quyền giải pháp hữu ích:

(11) Số bằng	(15) Ngày cấp	Năm yêu cầu duy trì hiệu lực	Hiệu lực được duy trì đến
3954	25/12/2024	2	25/12/2026

(73) Chủ văn bằng bảo hộ: TẬP ĐOÀN CÔNG NGHIỆP - VIỄN THÔNG QUÂN ĐỘI (VN)
Lô D26 Khu đô thị mới Cầu Giấy, phường Yên Hoà, quận Cầu Giấy, thành phố Hà Nội.

Thông báo số: 93574/TB-SHTT.$_{IP}$, ngày 07/07/2025 về việc ghi nhận yêu cầu duy trì hiệu lực Bằng độc quyền giải pháp hữu ích

Số đơn yêu cầu: DT2-2025-08322 Ngày nộp: 29/05/2025

Liên quan đến Bằng độc quyền giải pháp hữu ích:

(11) Số bằng	(15) Ngày cấp	Năm yêu cầu duy trì hiệu lực	Hiệu lực được duy trì đến
3913	09/12/2024	2	09/12/2026

(73) Chủ văn bằng bảo hộ: TẬP ĐOÀN CÔNG NGHIỆP - VIỄN THÔNG QUÂN ĐỘI (VN)
Lô D26 Khu đô thị mới Cầu Giấy, phường Yên Hoà, quận Cầu Giấy, thành phố Hà Nội.

Thông báo số: 93575/TB-SHTT.IP, ngày 07/07/2025 về việc ghi nhận yêu cầu duy trì hiệu lực Bằng độc quyền giải pháp hữu ích

Số đơn yêu cầu: DT2-2025-08323 Ngày nộp: 29/05/2025

Liên quan đến Bằng độc quyền giải pháp hữu ích:

(11) Số bằng	(15) Ngày cấp	Năm yêu cầu duy trì hiệu lực	Hiệu lực được duy trì đến
3912	09/12/2024	2	09/12/2026

(73) Chủ văn bằng bảo hộ: TẬP ĐOÀN CÔNG NGHIỆP - VIỄN THÔNG QUÂN ĐỘI (VN)
Lô D26 khu đô thị mới Cầu Giấy, phường Yên Hòa, quận Cầu Giấy, thành phố Hà Nội

---

Thông báo số: 93576/TB-SHTT.IP, ngày 07/07/2025 về việc ghi nhận yêu cầu duy trì hiệu lực Bằng độc quyền giải pháp hữu ích

Số đơn yêu cầu: DT2-2025-08324 Ngày nộp: 29/05/2025

Liên quan đến Bằng độc quyền giải pháp hữu ích:

(11) Số bằng	(15) Ngày cấp	Năm yêu cầu duy trì hiệu lực	Hiệu lực được duy trì đến
3801	29/10/2024	2	29/10/2026

(73) Chủ văn bằng bảo hộ: TẬP ĐOÀN CÔNG NGHIỆP - VIỄN THÔNG QUÂN ĐỘI (VN)
Lô D26 Khu đô thị mới Cầu Giấy, phường Yên Hoà, quận Cầu Giấy, thành phố Hà Nội.

Thông báo số: 93577/TB-SHTT.IP, ngày 07/07/2025 về việc ghi nhận yêu cầu duy trì hiệu lực Bằng độc quyền giải pháp hữu ích

Số đơn yêu cầu: DT2-2025-08325 Ngày nộp: 29/05/2025

Liên quan đến Bằng độc quyền giải pháp hữu ích:

(11) Số bằng	(15) Ngày cấp	Năm yêu cầu duy trì hiệu lực	Hiệu lực được duy trì đến
3799	29/10/2024	2	29/10/2026

(73) Chủ văn bằng bảo hộ: TẬP ĐOÀN CÔNG NGHIỆP - VIỄN THÔNG QUÂN ĐỘI (VN)
Lô D26 Khu đô thị mới Cầu Giấy, phường Yên Hoà, quận Cầu Giấy, thành phố Hà Nội.

Thông báo số: 93578/TB-SHTT.$_{IP}$, ngày 07/07/2025 về việc ghi nhận yêu cầu duy trì hiệu lực Bằng độc quyền giải pháp hữu ích

Số đơn yêu cầu: DT2-2025-08326 Ngày nộp: 29/05/2025

Liên quan đến Bằng độc quyền giải pháp hữu ích:

(11) Số bằng	(15) Ngày cấp	Năm yêu cầu duy trì hiệu lực	Hiệu lực được duy trì đến
3815	29/10/2024	2	29/10/2026

(73) Chủ văn bằng bảo hộ: TẬP ĐOÀN CÔNG NGHIỆP - VIỄN THÔNG QUÂN ĐỘI (VN)
Lô D26 khu đô thị mới Cầu Giấy, phường Yên Hòa, quận Cầu Giấy, thành phố Hà Nội

---

Thông báo số: 93579/TB-SHTT.$_{IP}$, ngày 07/07/2025 về việc ghi nhận yêu cầu duy trì hiệu lực Bằng độc quyền giải pháp hữu ích

Số đơn yêu cầu: DT2-2025-08327 Ngày nộp: 29/05/2025

Liên quan đến Bằng độc quyền giải pháp hữu ích:

(11) Số bằng	(15) Ngày cấp	Năm yêu cầu duy trì hiệu lực	Hiệu lực được duy trì đến
3733	28/08/2024	2	28/08/2026

(73) Chủ văn bằng bảo hộ: TẬP ĐOÀN CÔNG NGHIỆP - VIỄN THÔNG QUÂN ĐỘI (VN)
Lô D26 khu đô thị mới Cầu Giấy, phường Yên Hòa, quận Cầu Giấy, thành phố Hà Nội

---

Thông báo số: 98005/TB-SHTT.$_{IP}$, ngày 11/07/2025 về việc ghi nhận yêu cầu duy trì hiệu lực Bằng độc quyền giải pháp hữu ích

Số đơn yêu cầu: DT2-2023-05550 Ngày nộp: 04/05/2023

Liên quan đến Bằng độc quyền giải pháp hữu ích:

(11) Số bằng	(15) Ngày cấp	Năm yêu cầu duy trì hiệu lực	Hiệu lực được duy trì đến
2531	12/11/2020	3	12/11/2023

(73) Chủ văn bằng bảo hộ: CÔNG TY TNHH VAENCO VIỆT NAM (VN)
Số 18, ngách 72, ngõ 102 đường Trường Chinh, phường Trung Tự, quận Đống Đa, thành phố Hà Nội

---

Thông báo số: 98021/TB-SHTT.$_{IP}$, ngày 11/07/2025 về việc ghi nhận yêu cầu duy trì hiệu lực Bằng độc quyền giải pháp hữu ích

Số đơn yêu cầu: DT2-2024-05596 Ngày nộp: 19/04/2024

Liên quan đến Bằng độc quyền giải pháp hữu ích:

(11) Số bằng	(15) Ngày cấp	Năm yêu cầu duy trì hiệu lực	Hiệu lực được duy trì đến
2531	12/11/2020	4	12/11/2024

(73) Chủ văn bằng bảo hộ: CÔNG TY TNHH VAENCO VIỆT NAM (VN)
Số 18, ngách 72, ngõ 102 đường Trường Chinh, phường Trung Tự, quận Đống Đa, thành phố Hà Nội

---

Thông báo số: 98022/TB-SHTT.$_{IP}$, ngày 11/07/2025 về việc ghi nhận yêu cầu duy trì hiệu lực Bằng độc quyền giải pháp hữu ích

Số đơn yêu cầu: DT2-2025-04719 Ngày nộp: 01/04/2025

Liên quan đến Bằng độc quyền giải pháp hữu ích:

(11) Số bằng	(15) Ngày cấp	Năm yêu cầu duy trì hiệu lực	Hiệu lực được duy trì đến
2531	12/11/2020	5	12/11/2025

(73) Chủ văn bằng bảo hộ: CÔNG TY TNHH VAENCO VIỆT NAM (VN)
Số 18, ngách 72, ngõ 102 đường Trường Chinh, phường Trung Tự, quận Đống Đa, thành phố Hà Nội

---

Thông báo số: 98147/TB-SHTT.IP, ngày 11/07/2025 về việc ghi nhận yêu cầu duy trì hiệu lực Bằng độc quyền giải pháp hữu ích

Số đơn yêu cầu: DT2-2025-08052 Ngày nộp: 27/05/2025

Liên quan đến Bằng độc quyền giải pháp hữu ích:

(11) Số bằng	(15) Ngày cấp	Năm yêu cầu duy trì hiệu lực	Hiệu lực được duy trì đến
3313	17/07/2023	2	17/07/2025

(73) Chủ văn bằng bảo hộ: VIỆN NGHIÊN CỨU SỨC KHỎE VÀ MÔI TRƯỜNG VIỆT (VN)
Số 26, Ngõ 50, Đường Nguyễn Hữu Thọ, Quận Hoàng Mai, Hà Nội

Thông báo số: 98148/TB-SHTT.IP, ngày 11/07/2025 về việc ghi nhận yêu cầu duy trì hiệu lực Bằng độc quyền giải pháp hữu ích

Số đơn yêu cầu: DT2-2025-08053 Ngày nộp: 27/05/2025

Liên quan đến Bằng độc quyền giải pháp hữu ích:

(11) Số bằng	(15) Ngày cấp	Năm yêu cầu duy trì hiệu lực	Hiệu lực được duy trì đến
3313	17/07/2023	3	17/07/2026

(73) Chủ văn bằng bảo hộ: VIỆN NGHIÊN CỨU SỨC KHỎE VÀ MÔI TRƯỜNG VIỆT (VN)
Số 26, Ngõ 50, Đường Nguyễn Hữu Thọ, Quận Hoàng Mai, Hà Nội

Thông báo số: 98150/TB-SHTT.IP, ngày 11/07/2025 về việc ghi nhận yêu cầu duy trì hiệu lực Bằng độc quyền giải pháp hữu ích

Số đơn yêu cầu: DT2-2025-08055 Ngày nộp: 27/05/2025

Liên quan đến Bằng độc quyền giải pháp hữu ích:

(11) Số bằng	(15) Ngày cấp	Năm yêu cầu duy trì hiệu lực	Hiệu lực được duy trì đến
2695	27/07/2021	5	27/07/2026

(73) Chủ văn bằng bảo hộ: SOLEX INTERNATIONAL (THAILAND) CO., LTD. (TH)
315/1-3 Soi Wat Chan-nai, Charoenkrung Road, Bangkorlaem, Bangkok 10120, Thailand

---

Thông báo số: 98151/TB-SHTT.$_{IP}$, ngày 11/07/2025 về việc ghi nhận yêu cầu duy trì hiệu lực Bằng độc quyền giải pháp hữu ích

Số đơn yêu cầu: DT2-2025-08056 Ngày nộp: 27/05/2025

Liên quan đến Bằng độc quyền giải pháp hữu ích:

(11) Số bằng	(15) Ngày cấp	Năm yêu cầu duy trì hiệu lực	Hiệu lực được duy trì đến
2356	12/06/2020	6	12/06/2026

(73) Chủ văn bằng bảo hộ: CÔNG TY CỔ PHẦN VITAFOOD (VN)
Số nhà LP20, Trung Kính, tổ 39, phường Yên Hòa, quận Cầu Giấy, thành phố Hà Nội

---

Thông báo số: 98203/TB-SHTT.$_{IP}$, ngày 11/07/2025 về việc ghi nhận yêu cầu duy trì hiệu lực Bằng độc quyền giải pháp hữu ích

Số đơn yêu cầu: DT2-2025-08087 Ngày nộp: 27/05/2025

Liên quan đến Bằng độc quyền giải pháp hữu ích:

(11) Số bằng	(15) Ngày cấp	Năm yêu cầu duy trì hiệu lực	Hiệu lực được duy trì đến
3700	20/08/2024	2	20/08/2026

(73) Chủ văn bằng bảo hộ: QINGDAO HAIER AIR CONDITIONER GENERAL CORP., LTD. (CN)
Haier Industrial Park, NO.1 Haier Road, Laoshan District, Qingdao, Shandong 266101, China
HAIER SMART HOME CO., LTD (CN)
Haier Industrial Park, NO.1 Haier Road, Laoshan District, Qingdao, Shandong 266101, China

---

Thông báo số: 98220/TB-SHTT.IP, ngày 11/07/2025 về việc ghi nhận yêu cầu duy trì hiệu lực Bằng độc quyền giải pháp hữu ích

Số đơn yêu cầu: DT2-2025-08103 Ngày nộp: 28/05/2025

Liên quan đến Bằng độc quyền giải pháp hữu ích:

(11) Số bằng	(15) Ngày cấp	Năm yêu cầu duy trì hiệu lực	Hiệu lực được duy trì đến
2321	13/05/2020	6	13/05/2026

(73) Chủ văn bằng bảo hộ: CÔNG TY CỔ PHẦN CÔNG NGHỆ MỚI NHẬT HẢI (VN)
Số 9 BT2 bán đảo Linh Đàm, phường Hoàng Liệt, quận Hoàng Mai, thành phố Hà Nội

---

Thông báo số: 98231/TB-SHTT.IP, ngày 11/07/2025 về việc ghi nhận yêu cầu duy trì hiệu lực Bằng độc quyền giải pháp hữu ích

Số đơn yêu cầu: DT2-2025-08114 Ngày nộp: 28/05/2025

Liên quan đến Bằng độc quyền giải pháp hữu ích:

(11) Số bằng	(15) Ngày cấp	Năm yêu cầu duy trì hiệu lực	Hiệu lực được duy trì đến
2368	16/06/2020	6	16/06/2026

(73) Chủ văn bằng bảo hộ: TẬP ĐOÀN CÔNG NGHIỆP - VIỄN THÔNG QUÂN ĐỘI (VN)
Lô D26 Khu đô thị mới Cầu Giấy, phường Yên Hoà, quận Cầu Giấy, thành phố Hà Nội

---

Thông báo số: 98232/TB-SHTT.IP, ngày 11/07/2025 về việc ghi nhận yêu cầu duy trì hiệu lực Bằng độc quyền giải pháp hữu ích

Số đơn yêu cầu: DT2-2025-08115 Ngày nộp: 28/05/2025

Liên quan đến Bằng độc quyền giải pháp hữu ích:

(11) Số bằng	(15) Ngày cấp	Năm yêu cầu duy trì hiệu lực	Hiệu lực được duy trì đến
2475	02/10/2020	6	02/10/2026

(73) Chủ văn bằng bảo hộ: TẬP ĐOÀN CÔNG NGHIỆP - VIỄN THÔNG QUÂN ĐỘI (VN)
Lô D26 Khu đô thị mới Cầu Giấy, phường Yên Hoà, quận Cầu Giấy, thành phố Hà Nội

---

Thông báo số: 98233/TB-SHTT.$_{IP}$, ngày 11/07/2025 về việc ghi nhận yêu cầu duy trì hiệu lực Bằng độc quyền giải pháp hữu ích

Số đơn yêu cầu: DT2-2025-08116 Ngày nộp: 28/05/2025

Liên quan đến Bằng độc quyền giải pháp hữu ích:

(11) Số bằng	(15) Ngày cấp	Năm yêu cầu duy trì hiệu lực	Hiệu lực được duy trì đến
2510	16/10/2020	6	16/10/2026

(73) Chủ văn bằng bảo hộ: TẬP ĐOÀN CÔNG NGHIỆP - VIỄN THÔNG QUÂN ĐỘI (VN)
Lô D26 Khu đô thị mới Cầu Giấy, phường Yên Hoà, quận Cầu Giấy, thành phố Hà Nội

---

Thông báo số: 98234/TB-SHTT.$_{IP}$, ngày 11/07/2025 về việc ghi nhận yêu cầu duy trì hiệu lực Bằng độc quyền giải pháp hữu ích

Số đơn yêu cầu: DT2-2025-08117 Ngày nộp: 28/05/2025

Liên quan đến Bằng độc quyền giải pháp hữu ích:

(11) Số bằng	(15) Ngày cấp	Năm yêu cầu duy trì hiệu lực	Hiệu lực được duy trì đến
2535	13/11/2020	6	13/11/2026

(73) Chủ văn bằng bảo hộ: TẬP ĐOÀN CÔNG NGHIỆP - VIỄN THÔNG QUÂN ĐỘI (VN)
Lô D26 Khu đô thị mới Cầu Giấy, phường Yên Hoà, quận Cầu Giấy, thành phố Hà Nội

---

Thông báo số: 98372/TB-SHTT.$_{IP}$, ngày 11/07/2025 về việc ghi nhận yêu cầu duy trì hiệu lực Bằng độc quyền giải pháp hữu ích

Số đơn yêu cầu: DT2-2025-08546 Ngày nộp: 03/06/2025

Liên quan đến Bằng độc quyền giải pháp hữu ích:

(11) Số bằng	(15) Ngày cấp	Năm yêu cầu duy trì hiệu lực	Hiệu lực được duy trì đến
2895	07/04/2022	4	07/04/2026

(73) Chủ văn bằng bảo hộ: ĐÀO VĂN ĐÔNG (VN)
54 Triều Khúc, phường Thanh Xuân Nam, quận Thanh Xuân, thành phố Hà Nội
TRỊNH HOÀNG SƠN (VN)
SN 49 tổ 9 thị trấn Đông Anh, thành phố Hà Nội

Thông báo số: 98482/TB-SHTT.$_{IP}$, ngày 11/07/2025 về việc ghi nhận yêu cầu duy trì hiệu lực Bằng độc quyền giải pháp hữu ích

Số đơn yêu cầu: DT2-2025-08545 Ngày nộp: 03/06/2025

Liên quan đến Bằng độc quyền giải pháp hữu ích:

(11) Số bằng	(15) Ngày cấp	Năm yêu cầu duy trì hiệu lực	Hiệu lực được duy trì đến
2896	07/04/2022	4	07/04/2026

(73) Chủ văn bằng bảo hộ: TRỊNH HOÀNG SƠN (VN)
SN 49 tổ 9 thị trấn Đông Anh, huyện Đông Anh, thành phố Hà Nội
ĐÀO VĂN ĐÔNG (VN)
Số 6A, ngách 5/61, Hoàng Quốc Việt, Cầu Giấy, Hà Nội

Thông báo số: 99882/TB-SHTT.$_{IP}$, ngày 15/07/2025 về việc ghi nhận yêu cầu duy trì hiệu lực Bằng độc quyền giải pháp hữu ích

Số đơn yêu cầu: DT2-2025-05244 Ngày nộp: 11/04/2025

Liên quan đến Bằng độc quyền giải pháp hữu ích:

(11) Số bằng	(15) Ngày cấp	Năm yêu cầu duy trì hiệu lực	Hiệu lực được duy trì đến
2915	18/05/2022	4	18/05/2026

(73) Chủ văn bằng bảo hộ: NEW YU MING MACHINERY CO., LTD. (TW)
No. 163, Fu-Tai Street, Wu-Jih District, Taichung City, Taiwan

---

Thông báo số: 99883/TB-SHTT.IP, ngày 15/07/2025 về việc ghi nhận yêu cầu duy trì hiệu lực Bằng độc quyền giải pháp hữu ích

Số đơn yêu cầu: DT2-2025-07895 Ngày nộp: 22/05/2025

Liên quan đến Bằng độc quyền giải pháp hữu ích:

(11) Số bằng	(15) Ngày cấp	Năm yêu cầu duy trì hiệu lực	Hiệu lực được duy trì đến
3406	01/11/2023	3	01/11/2026

(73) Chủ văn bằng bảo hộ: TRẦN QUANG THÁI (VN)
Căn hộ 1008, chung cư A3, tổ dân phố 7, Học viện Quân Y, phường Phúc La, quận Hà Đông, thành phố Hà Nội

---

Thông báo số: 99884/TB-SHTT.IP, ngày 15/07/2025 về việc ghi nhận yêu cầu duy trì hiệu lực Bằng độc quyền giải pháp hữu ích

Số đơn yêu cầu: DT2-2025-08145 Ngày nộp: 28/05/2025

Liên quan đến Bằng độc quyền giải pháp hữu ích:

(11) Số bằng	(15) Ngày cấp	Năm yêu cầu duy trì hiệu lực	Hiệu lực được duy trì đến
2162	30/09/2019	7	30/09/2026

(73) Chủ văn bằng bảo hộ: TẬP ĐOÀN CÔNG NGHIỆP - VIỄN THÔNG QUÂN ĐỘI (VN)
Lô D26 Khu đô thị mới Cầu Giấy, phường Yên Hoà, quận Cầu Giấy, thành phố Hà Nội

---

Thông báo số: 99885/TB-SHTT.IP, ngày 15/07/2025 về việc ghi nhận yêu cầu duy trì hiệu lực Bằng độc quyền giải pháp hữu ích

Số đơn yêu cầu: DT2-2025-08146 Ngày nộp: 28/05/2025

Liên quan đến Bằng độc quyền giải pháp hữu ích:

(11) Số bằng	(15) Ngày cấp	Năm yêu cầu duy trì hiệu lực	Hiệu lực được duy trì đến
2183	21/10/2019	7	21/10/2026

(73) Chủ văn bằng bảo hộ: TẬP ĐOÀN CÔNG NGHIỆP - VIỄN THÔNG QUÂN ĐỘI (VN)
Lô D26 Khu đô thị mới Cầu Giấy, phường Yên Hoà, quận Cầu Giấy, thành phố Hà Nội

---

Thông báo số: 99886/TB-SHTT.$_{IP}$, ngày 15/07/2025 về việc ghi nhận yêu cầu duy trì hiệu lực Bằng độc quyền giải pháp hữu ích

Số đơn yêu cầu: DT2-2025-08147 Ngày nộp: 28/05/2025

Liên quan đến Bằng độc quyền giải pháp hữu ích:

(11) Số bằng	(15) Ngày cấp	Năm yêu cầu duy trì hiệu lực	Hiệu lực được duy trì đến
2195	04/11/2019	7	04/11/2026

(73) Chủ văn bằng bảo hộ: TẬP ĐOÀN CÔNG NGHIỆP - VIỄN THÔNG QUÂN ĐỘI (VN)
Lô D26 Khu đô thị mới Cầu Giấy, phường Yên Hoà, quận Cầu Giấy, thành phố Hà Nội

---

Thông báo số: 99887/TB-SHTT.$_{IP}$, ngày 15/07/2025 về việc ghi nhận yêu cầu duy trì hiệu lực Bằng độc quyền giải pháp hữu ích

Số đơn yêu cầu: DT2-2025-08148 Ngày nộp: 28/05/2025

Liên quan đến Bằng độc quyền giải pháp hữu ích:

(11) Số bằng	(15) Ngày cấp	Năm yêu cầu duy trì hiệu lực	Hiệu lực được duy trì đến
2240	25/11/2019	7	25/11/2026

(73) Chủ văn bằng bảo hộ: TẬP ĐOÀN CÔNG NGHIỆP - VIỄN THÔNG QUÂN ĐỘI (VN)
Lô D26 Khu đô thị mới Cầu Giấy, phường Yên Hoà, quận Cầu Giấy, thành phố Hà Nội

---

Thông báo số: 99888/TB-SHTT.$_{IP}$, ngày 15/07/2025 về việc ghi nhận yêu cầu duy trì hiệu lực Bằng độc quyền giải pháp hữu ích

Số đơn yêu cầu: DT2-2025-08149 Ngày nộp: 28/05/2025

Liên quan đến Bằng độc quyền giải pháp hữu ích:

(11) Số bằng	(15) Ngày cấp	Năm yêu cầu duy trì hiệu lực	Hiệu lực được duy trì đến
2241	25/11/2019	7	25/11/2026

(73) Chủ văn bằng bảo hộ: TẬP ĐOÀN CÔNG NGHIỆP - VIỄN THÔNG QUÂN ĐỘI (VN)
Lô D26 Khu đô thị mới Cầu Giấy, phường Yên Hoà, quận Cầu Giấy, thành phố Hà Nội

---

Thông báo số: 99889/TB-SHTT.$_{IP}$, ngày 15/07/2025 về việc ghi nhận yêu cầu duy trì hiệu lực Bằng độc quyền giải pháp hữu ích

Số đơn yêu cầu: DT2-2025-08150 Ngày nộp: 28/05/2025

Liên quan đến Bằng độc quyền giải pháp hữu ích:

(11) Số bằng	(15) Ngày cấp	Năm yêu cầu duy trì hiệu lực	Hiệu lực được duy trì đến
2242	25/11/2019	7	25/11/2026

(73) Chủ văn bằng bảo hộ: TẬP ĐOÀN CÔNG NGHIỆP - VIỄN THÔNG QUÂN ĐỘI (VN)
Lô D26 Khu đô thị mới Cầu Giấy, phường Yên Hoà, quận Cầu Giấy, thành phố Hà Nội

---

Thông báo số: 99890/TB-SHTT.$_{IP}$, ngày 15/07/2025 về việc ghi nhận yêu cầu duy trì hiệu lực Bằng độc quyền giải pháp hữu ích

Số đơn yêu cầu: DT2-2025-08151 Ngày nộp: 28/05/2025

Liên quan đến Bằng độc quyền giải pháp hữu ích:

(11) Số bằng	(15) Ngày cấp	Năm yêu cầu duy trì hiệu lực	Hiệu lực được duy trì đến
2263	23/12/2019	7	23/12/2026

(73) Chủ văn bằng bảo hộ: TẬP ĐOÀN CÔNG NGHIỆP - VIỄN THÔNG QUÂN ĐỘI (VN)
Lô D26 Khu đô thị mới Cầu Giấy, phường Yên Hoà, quận Cầu Giấy, thành phố Hà Nội

---

Thông báo số: 99891/TB-SHTT.IP, ngày 15/07/2025 về việc ghi nhận yêu cầu duy trì hiệu lực Bằng độc quyền giải pháp hữu ích

Số đơn yêu cầu: DT2-2025-08154 Ngày nộp: 28/05/2025

Liên quan đến Bằng độc quyền giải pháp hữu ích:

(11) Số bằng	(15) Ngày cấp	Năm yêu cầu duy trì hiệu lực	Hiệu lực được duy trì đến
2960	06/07/2022	4	06/07/2026

(73) Chủ văn bằng bảo hộ: TẬP ĐOÀN CÔNG NGHIỆP - VIỄN THÔNG QUÂN ĐỘI (VN)
Lô D26 Khu đô thị mới Cầu Giấy, phường Yên Hòa, quận Cầu Giấy, thành phố Hà Nội

---

Thông báo số: 99892/TB-SHTT.IP, ngày 15/07/2025 về việc ghi nhận yêu cầu duy trì hiệu lực Bằng độc quyền giải pháp hữu ích

Số đơn yêu cầu: DT2-2025-08171 Ngày nộp: 28/05/2025

Liên quan đến Bằng độc quyền giải pháp hữu ích:

(11) Số bằng	(15) Ngày cấp	Năm yêu cầu duy trì hiệu lực	Hiệu lực được duy trì đến
2221	25/11/2019	7	25/11/2026

(73) Chủ văn bằng bảo hộ: TẬP ĐOÀN CÔNG NGHIỆP - VIỄN THÔNG QUÂN ĐỘI (VIETTEL) (VN)
Lô D26, khu đô thị mới Cầu Giấy, phường Yên Hòa, quận Cầu Giấy, thành phố Hà Nội

---

Thông báo số: 99893/TB-SHTT.IP, ngày 15/07/2025 về việc ghi nhận yêu cầu duy trì hiệu lực Bằng độc quyền giải pháp hữu ích

Số đơn yêu cầu: DT2-2025-08232 Ngày nộp: 28/05/2025

Liên quan đến Bằng độc quyền giải pháp hữu ích:

(11) Số bằng	(15) Ngày cấp	Năm yêu cầu duy trì hiệu lực	Hiệu lực được duy trì đến
2433	25/08/2020	6	25/08/2026

(73) Chủ văn bằng bảo hộ: TẬP ĐOÀN CÔNG NGHIỆP - VIỄN THÔNG QUÂN ĐỘI (VIETTEL) (VN)
Lô D26, khu đô thị mới Cầu Giấy, phường Yên Hòa, quận Cầu Giấy, thành phố Hà Nội

---

Thông báo số: 99894/TB-SHTT.$_{IP}$, ngày 15/07/2025 về việc ghi nhận yêu cầu duy trì hiệu lực Bằng độc quyền giải pháp hữu ích

Số đơn yêu cầu: DT2-2025-08233 Ngày nộp: 28/05/2025

Liên quan đến Bằng độc quyền giải pháp hữu ích:

(11) Số bằng	(15) Ngày cấp	Năm yêu cầu duy trì hiệu lực	Hiệu lực được duy trì đến
2399	21/07/2020	6	21/07/2026

(73) Chủ văn bằng bảo hộ: TẬP ĐOÀN CÔNG NGHIỆP - VIỄN THÔNG QUÂN ĐỘI (VIETTEL) (VN)
Lô D26, khu đô thị mới Cầu Giấy, phường Yên Hòa, quận Cầu Giấy, thành phố Hà Nội

---

Thông báo số: 99938/TB-SHTT.$_{IP}$, ngày 15/07/2025 về việc ghi nhận yêu cầu duy trì hiệu lực Bằng độc quyền giải pháp hữu ích

Số đơn yêu cầu: DT2-2025-08178 Ngày nộp: 28/05/2025

Liên quan đến Bằng độc quyền giải pháp hữu ích:

(11) Số bằng	(15) Ngày cấp	Năm yêu cầu duy trì hiệu lực	Hiệu lực được duy trì đến
2624	31/03/2021	5	31/03/2026

(73) Chủ văn bằng bảo hộ: TẬP ĐOÀN CÔNG NGHIỆP - VIỄN THÔNG QUÂN ĐỘI (VN)
Lô D26 Khu đô thị mới Cầu Giấy, phường Yên Hoà, quận Cầu Giấy, thành phố Hà Nội

---

Thông báo số: 99939/TB-SHTT.$_{IP}$, ngày 15/07/2025 về việc ghi nhận yêu cầu duy trì hiệu lực Bằng độc quyền giải pháp hữu ích

Số đơn yêu cầu: DT2-2025-08179 Ngày nộp: 28/05/2025

Liên quan đến Bằng độc quyền giải pháp hữu ích:

(11) Số bằng	(15) Ngày cấp	Năm yêu cầu duy trì hiệu lực	Hiệu lực được duy trì đến
2650	26/05/2021	5	26/05/2026

(73) Chủ văn bằng bảo hộ: TẬP ĐOÀN CÔNG NGHIỆP - VIỄN THÔNG QUÂN ĐỘI (VN)
Lô D26 Khu đô thị mới Cầu Giấy, phường Yên Hoà, quận Cầu Giấy, thành phố Hà Nội

---

Thông báo số: 99940/TB-SHTT.$_{IP}$, ngày 15/07/2025 về việc ghi nhận yêu cầu duy trì hiệu lực Bằng độc quyền giải pháp hữu ích

Số đơn yêu cầu: DT2-2025-08180 Ngày nộp: 28/05/2025

Liên quan đến Bằng độc quyền giải pháp hữu ích:

(11) Số bằng	(15) Ngày cấp	Năm yêu cầu duy trì hiệu lực	Hiệu lực được duy trì đến
2794	17/12/2021	5	17/12/2026

(73) Chủ văn bằng bảo hộ: TẬP ĐOÀN CÔNG NGHIỆP - VIỄN THÔNG QUÂN ĐỘI (VN)
Lô D26 Khu đô thị mới Cầu Giấy, phường Yên Hoà, quận Cầu Giấy, thành phố Hà Nội

---

Thông báo số: 100884/TB-SHTT.$_{IP}$, ngày 16/07/2025 về việc ghi nhận yêu cầu duy trì hiệu lực Bằng độc quyền giải pháp hữu ích

Số đơn yêu cầu: DT2-2024-07449 Ngày nộp: 24/05/2024

Liên quan đến Bằng độc quyền giải pháp hữu ích:

(11) Số bằng	(15) Ngày cấp	Năm yêu cầu duy trì hiệu lực	Hiệu lực được duy trì đến
2609	19/03/2021	4	19/03/2025

(73) Chủ văn bằng bảo hộ: CÔNG TY CỔ PHẦN BÓNG ĐÈN ĐIỆN QUANG (VN)
121-123-125 Hàm Nghi, phường Nguyễn Thái Bình, quận 1, thành phố Hồ Chí Minh

---

Thông báo số: 100885/TB-SHTT.IP, ngày 16/07/2025 về việc ghi nhận yêu cầu duy trì hiệu lực Bằng độc quyền giải pháp hữu ích

Số đơn yêu cầu: DT2-2024-07450 Ngày nộp: 24/05/2024

Liên quan đến Bằng độc quyền giải pháp hữu ích:

(11) Số bằng	(15) Ngày cấp	Năm yêu cầu duy trì hiệu lực	Hiệu lực được duy trì đến
2609	19/03/2021	5	19/03/2026

(73) Chủ văn bằng bảo hộ: CÔNG TY CỔ PHẦN BÓNG ĐÈN ĐIỆN QUANG (VN)
121-123-125 Hàm Nghi, phường Nguyễn Thái Bình, quận 1, thành phố Hồ Chí Minh

---

Thông báo số: 103733/TB-SHTT.IP, ngày 21/07/2025 về việc ghi nhận yêu cầu duy trì hiệu lực Bằng độc quyền giải pháp hữu ích

Số đơn yêu cầu: DT2-2025-06962 Ngày nộp: 13/05/2025

Liên quan đến Bằng độc quyền giải pháp hữu ích:

(11) Số bằng	(15) Ngày cấp	Năm yêu cầu duy trì hiệu lực	Hiệu lực được duy trì đến
3702	20/08/2024	2	20/08/2026

(73) Chủ văn bằng bảo hộ: CÔNG TY TNHH KHOA HỌC CÔNG NGHỆ NÔNG NGHIỆP LÀNG GIÓNG (VN)
Thôn Đồng Xuyên, xã Đặng Xá, huyện Gia Lâm, thành phố Hà Nội

Thông báo số: 105461/TB-SHTT.IP, ngày 24/07/2025 về việc ghi nhận yêu cầu duy trì hiệu lực Bằng độc quyền giải pháp hữu ích

Số đơn yêu cầu: DT2-2025-08744 Ngày nộp: 04/06/2025

Liên quan đến Bằng độc quyền giải pháp hữu ích:

(11) Số bằng	(15) Ngày cấp	Năm yêu cầu duy trì hiệu lực	Hiệu lực được duy trì đến
2954	06/07/2022	4	06/07/2026

(73) Chủ văn bằng bảo hộ: YKK CORPORATION (JP)
1, Kanda Izumi-cho, Chiyoda-ku, Tokyo 101-8642, Japan

Thông báo số: 105462/TB-SHTT.IP, ngày 24/07/2025 về việc ghi nhận yêu cầu duy trì hiệu lực Bằng độc quyền giải pháp hữu ích

Số đơn yêu cầu: DT2-2025-08797 Ngày nộp: 04/06/2025

Liên quan đến Bằng độc quyền giải pháp hữu ích:

(11) Số bằng	(15) Ngày cấp	Năm yêu cầu duy trì hiệu lực	Hiệu lực được duy trì đến
3870	04/12/2024	2	04/12/2026

(73) Chủ văn bằng bảo hộ: TẬP ĐOÀN CÔNG NGHIỆP - VIỄN THÔNG QUÂN ĐỘI (VN)
Lô D26 Khu đô thị mới Cầu Giấy, phường Yên Hòa, quận Cầu Giấy, thành phố Hà Nội.

Thông báo số: 105463/TB-SHTT.IP, ngày 24/07/2025 về việc ghi nhận yêu cầu duy trì hiệu lực Bằng độc quyền giải pháp hữu ích

Số đơn yêu cầu: DT2-2025-08798 Ngày nộp: 04/06/2025

Liên quan đến Bằng độc quyền giải pháp hữu ích:

(11) Số bằng	(15) Ngày cấp	Năm yêu cầu duy trì hiệu lực	Hiệu lực được duy trì đến
3910	09/12/2024	2	09/12/2026

(73) Chủ văn bằng bảo hộ: TẬP ĐOÀN CÔNG NGHIỆP - VIỄN THÔNG QUÂN ĐỘI (VN)
Lô D26 Khu đô thị mới Cầu Giấy, phường Yên Hòa, quận Cầu Giấy, thành phố Hà Nội.

Thông báo số: 107483/TB-SHTT.IP, ngày 25/07/2025 về việc ghi nhận yêu cầu duy trì hiệu lực Bằng độc quyền giải pháp hữu ích

Số đơn yêu cầu: DT2-2025-08520 Ngày nộp: 03/06/2025

Liên quan đến Bằng độc quyền giải pháp hữu ích:

(11) Số bằng	(15) Ngày cấp	Năm yêu cầu duy trì hiệu lực	Hiệu lực được duy trì đến
2075	01/07/2019	7	01/07/2026

(73) Chủ văn bằng bảo hộ: CAO THỊ THÚY (VN)
Phòng thí nghiệm trọng điểm công nghệ lọc, hóa dầu - số 2 Phạm Ngũ Lão, quận Hoàn Kiếm, thành phố Hà Nội.
VŨ THỊ THU HÀ (VN)
Phòng thí nghiệm trọng điểm công nghệ lọc, hóa dầu - số 2 Phạm Ngũ Lão, quận Hoàn Kiếm, thành phố Hà Nội.
VŨ TUẤN ANH (VN)
Phòng thí nghiệm trọng điểm công nghệ lọc, hóa dầu - số 2 Phạm Ngũ Lão, quận Hoàn Kiếm, thành phố Hà Nội.

Thông báo số: 107485/TB-SHTT.$_{IP}$, ngày 25/07/2025 về việc ghi nhận yêu cầu duy trì hiệu lực Bằng độc quyền giải pháp hữu ích

Số đơn yêu cầu: DT2-2025-08452 Ngày nộp: 30/05/2025

Liên quan đến Bằng độc quyền giải pháp hữu ích:

(11) Số bằng	(15) Ngày cấp	Năm yêu cầu duy trì hiệu lực	Hiệu lực được duy trì đến
3256	27/06/2023	3	27/06/2026

(73) Chủ văn bằng bảo hộ: VIỆN CÔNG NGHỆ (VN)
25 Vũ Ngọc Phan, quận Đống Đa, Hà Nội

Thông báo số: 107494/TB-SHTT.$_{IP}$, ngày 25/07/2025 về việc ghi nhận yêu cầu duy trì hiệu lực Bằng độc quyền giải pháp hữu ích

Số đơn yêu cầu: DT2-2025-09170 Ngày nộp: 09/06/2025

Liên quan đến Bằng độc quyền giải pháp hữu ích:

(11) Số bằng	(15) Ngày cấp	Năm yêu cầu duy trì hiệu lực	Hiệu lực được duy trì đến
3511	20/12/2023	2	20/12/2025

(73) Chủ văn bằng bảo hộ: CHIU, WU HSU (TW)
No. 6, Aly. 17, Ln. 147, Xinxing Rd., Yongjing Township, Changhua county 512, Taiwan.

Thông báo số: 107495/TB-SHTT.IP, ngày 25/07/2025 về việc ghi nhận yêu cầu duy trì hiệu lực Bằng độc quyền giải pháp hữu ích

Số đơn yêu cầu: DT2-2025-09169 Ngày nộp: 09/06/2025

Liên quan đến Bằng độc quyền giải pháp hữu ích:

(11) Số bằng	(15) Ngày cấp	Năm yêu cầu duy trì hiệu lực	Hiệu lực được duy trì đến
3511	20/12/2023	3	20/12/2026

(73) Chủ văn bằng bảo hộ: CHIU, WU HSU (TW)
No. 6, Aly. 17, Ln. 147, Xinxing Rd., Yongjing Township, Changhua county 512, Taiwan.

Thông báo số: 107709/TB-SHTT.IP, ngày 25/07/2025 về việc ghi nhận yêu cầu duy trì hiệu lực Bằng độc quyền giải pháp hữu ích

Số đơn yêu cầu: DT2-2025-09218 Ngày nộp: 10/06/2025

Liên quan đến Bằng độc quyền giải pháp hữu ích:

(11) Số bằng	(15) Ngày cấp	Năm yêu cầu duy trì hiệu lực	Hiệu lực được duy trì đến
1933	04/12/2018	8	04/12/2026

(73) Chủ văn bằng bảo hộ: CÔNG TY TNHH SX VÀ TM DV ĐẠI PHÁT ĐẠT (VN)
Số 20B5, KP11, phường Tân Phong, thành phố Biên Hoà, tỉnh Đồng Nai

---

Thông báo số: 107710/TB-SHTT.IP, ngày 25/07/2025 về việc ghi nhận yêu cầu duy trì hiệu lực Bằng độc quyền giải pháp hữu ích

Số đơn yêu cầu: DT2-2025-09367 Ngày nộp: 13/06/2025

Liên quan đến Bằng độc quyền giải pháp hữu ích:

(11) Số bằng	(15) Ngày cấp	Năm yêu cầu duy trì hiệu lực	Hiệu lực được duy trì đến
3276	10/07/2023	3	10/07/2026

(73) Chủ văn bằng bảo hộ: CÔNG TY TNHH ERE SÀI GÒN (VN)
207/63E Hồ Học Lãm, KP2, phường An Lạc, quận Bình Tân, thành phố Hồ Chí Minh

---

Thông báo số: 107711/TB-SHTT.IP, ngày 25/07/2025 về việc ghi nhận yêu cầu duy trì hiệu lực Bằng độc quyền giải pháp hữu ích

Số đơn yêu cầu: DT2-2025-09338 Ngày nộp: 12/06/2025

Liên quan đến Bằng độc quyền giải pháp hữu ích:

(11) Số bằng	(15) Ngày cấp	Năm yêu cầu duy trì hiệu lực	Hiệu lực được duy trì đến
3225	13/06/2023	3	13/06/2026

(73) Chủ văn bằng bảo hộ: CÔNG TY CỔ PHẦN CÔNG NGHỆ MỚI NHẬT HẢI (VN)
Số 9 BT2 bán đảo Linh Đàm, phường Hoàng Liệt, quận Hoàng Mai, thành phố Hà Nội

---

Thông báo số: 107712/TB-SHTT.IP, ngày 25/07/2025 về việc ghi nhận yêu cầu duy trì hiệu lực Bằng độc quyền giải pháp hữu ích

Số đơn yêu cầu: DT2-2025-09339 Ngày nộp: 12/06/2025

Liên quan đến Bằng độc quyền giải pháp hữu ích:

(11) Số bằng	(15) Ngày cấp	Năm yêu cầu duy trì hiệu lực	Hiệu lực được duy trì đến
3226	13/06/2023	3	13/06/2026

(73) Chủ văn bằng bảo hộ: CÔNG TY CỔ PHẦN CÔNG NGHỆ MỚI NHẬT HẢI (VN)
Số 9 BT2 bán đảo Linh Đàm, phường Hoàng Liệt, quận Hoàng Mai, thành phố Hà Nội

---

Thông báo số: 107713/TB-SHTT.IP, ngày 25/07/2025 về việc ghi nhận yêu cầu duy trì hiệu lực Bằng độc quyền giải pháp hữu ích

Số đơn yêu cầu: DT2-2025-09340 Ngày nộp: 12/06/2025

Liên quan đến Bằng độc quyền giải pháp hữu ích:

(11) Số bằng	(15) Ngày cấp	Năm yêu cầu duy trì hiệu lực	Hiệu lực được duy trì đến
3630	13/06/2024	2	13/06/2026

(73) Chủ văn bằng bảo hộ: CÔNG TY CỔ PHẦN CÔNG NGHỆ MỚI NHẬT HẢI (VN)
Số 9 BT2 Bán đảo Linh Đàm, phường Hoàng Liệt, quận Hoàng Mai, thành phố Hà Nội

---

Thông báo số: 107714/TB-SHTT.$_{IP}$, ngày 25/07/2025 về việc ghi nhận yêu cầu duy trì hiệu lực Bằng độc quyền giải pháp hữu ích

Số đơn yêu cầu: DT2-2025-09343 Ngày nộp: 12/06/2025

Liên quan đến Bằng độc quyền giải pháp hữu ích:

(11) Số bằng	(15) Ngày cấp	Năm yêu cầu duy trì hiệu lực	Hiệu lực được duy trì đến
3692	15/08/2024	2	15/08/2026

(73) Chủ văn bằng bảo hộ: DAIKIN INDUSTRIES, LTD. (JP)
Osaka Umeda Twin Towers South, 1-13-1, Umeda, Kita-ku, Osaka-shi, Osaka, 530-0001, Japan

---

Thông báo số: 107715/TB-SHTT.$_{IP}$, ngày 25/07/2025 về việc ghi nhận yêu cầu duy trì hiệu lực Bằng độc quyền giải pháp hữu ích

Số đơn yêu cầu: DT2-2025-09356 Ngày nộp: 12/06/2025

Liên quan đến Bằng độc quyền giải pháp hữu ích:

(11) Số bằng	(15) Ngày cấp	Năm yêu cầu duy trì hiệu lực	Hiệu lực được duy trì đến
2880	22/03/2022	4	22/03/2026

(73) Chủ văn bằng bảo hộ: NINGBO SUPREME ELECTRONIC MACHINERY INC. (CN)
NO.219, Jingu North Rd, Yinzhou District, Ningbo 315100, China

---

Thông báo số: 107716/TB-SHTT.$_{IP}$, ngày 25/07/2025 về việc ghi nhận yêu cầu duy trì hiệu lực Bằng độc quyền giải pháp hữu ích

Số đơn yêu cầu: DT2-2025-09357 Ngày nộp: 12/06/2025

Liên quan đến Bằng độc quyền giải pháp hữu ích:

(11) Số bằng	(15) Ngày cấp	Năm yêu cầu duy trì hiệu lực	Hiệu lực được duy trì đến
2879	22/03/2022	4	22/03/2026

(73) Chủ văn bằng bảo hộ: NINGBO SUPREME ELECTRONIC MACHINERY INC. (CN)
NO.219, Jingu North Rd, Yinzhou District, Ningbo 315100, China

---

Thông báo số: 107717/TB-SHTT.$_{IP}$, ngày 25/07/2025 về việc ghi nhận yêu cầu duy trì hiệu lực Bằng độc quyền giải pháp hữu ích

Số đơn yêu cầu: DT2-2025-09358 Ngày nộp: 12/06/2025

Liên quan đến Bằng độc quyền giải pháp hữu ích:

(11) Số bằng	(15) Ngày cấp	Năm yêu cầu duy trì hiệu lực	Hiệu lực được duy trì đến
3169	27/04/2023	3	27/04/2026

(73) Chủ văn bằng bảo hộ: NINGBO SUPREME ELECTRONIC MACHINERY INC. (CN)
NO.219, Jingu North Rd, Yinzhou District, Ningbo 315100, China

---

Thông báo số: 107718/TB-SHTT.$_{IP}$, ngày 25/07/2025 về việc ghi nhận yêu cầu duy trì hiệu lực Bằng độc quyền giải pháp hữu ích

Số đơn yêu cầu: DT2-2025-09359 Ngày nộp: 12/06/2025

Liên quan đến Bằng độc quyền giải pháp hữu ích:

(11) Số bằng	(15) Ngày cấp	Năm yêu cầu duy trì hiệu lực	Hiệu lực được duy trì đến
3517	03/01/2024	3	03/01/2027

(73) Chủ văn bằng bảo hộ: NINGBO SUPREME ELECTRONIC MACHINERY INC. (CN)
NO.219, Jingu North Rd, Yinzhou District, Ningbo 315100, China

---

Thông báo số: 107719/TB-SHTT.$_{IP}$, ngày 25/07/2025 về việc ghi nhận yêu cầu duy trì hiệu lực Bằng độc quyền giải pháp hữu ích

Số đơn yêu cầu: DT2-2025-09360 Ngày nộp: 12/06/2025

Liên quan đến Bằng độc quyền giải pháp hữu ích:

(11) Số bằng	(15) Ngày cấp	Năm yêu cầu duy trì hiệu lực	Hiệu lực được duy trì đến
3655	07/08/2024	2	07/08/2026

(73) Chủ văn bằng bảo hộ: NINGBO SUPREME ELECTRONIC MACHINERY INC. (CN)
NO.219, Jingu North Rd, Yinzhou District, Ningbo 315100, China

---

Thông báo số: 107720/TB-SHTT.$_{IP}$, ngày 25/07/2025 về việc ghi nhận yêu cầu duy trì hiệu lực Bằng độc quyền giải pháp hữu ích

Số đơn yêu cầu: DT2-2025-09361 Ngày nộp: 12/06/2025

Liên quan đến Bằng độc quyền giải pháp hữu ích:

(11) Số bằng	(15) Ngày cấp	Năm yêu cầu duy trì hiệu lực	Hiệu lực được duy trì đến
3165	27/04/2023	3	27/04/2026

(73) Chủ văn bằng bảo hộ: NINGBO SUPREME ELECTRONIC MACHINERY INC. (CN)
NO.219, Jingu North Rd, Yinzhou District, Ningbo 315100, China

---

Thông báo số: 107721/TB-SHTT.$_{IP}$, ngày 25/07/2025 về việc ghi nhận yêu cầu duy trì hiệu lực Bằng độc quyền giải pháp hữu ích

Số đơn yêu cầu: DT2-2025-09362 Ngày nộp: 12/06/2025

Liên quan đến Bằng độc quyền giải pháp hữu ích:

(11) Số bằng	(15) Ngày cấp	Năm yêu cầu duy trì hiệu lực	Hiệu lực được duy trì đến
3794	28/10/2024	2	28/10/2026

(73) Chủ văn bằng bảo hộ: NINGBO SUPREME ELECTRONIC MACHINERY INC. (CN)
NO.219, Jingu North Rd, Yinzhou District, Ningbo 315100, China

---

Thông báo số: 107722/TB-SHTT.$_{IP}$, ngày 25/07/2025 về việc ghi nhận yêu cầu duy trì hiệu lực Bằng độc quyền giải pháp hữu ích

Số đơn yêu cầu: DT2-2025-09363 Ngày nộp: 12/06/2025

Liên quan đến Bằng độc quyền giải pháp hữu ích:

(11) Số bằng	(15) Ngày cấp	Năm yêu cầu duy trì hiệu lực	Hiệu lực được duy trì đến
3553	01/03/2024	2	01/03/2026

(73) Chủ văn bằng bảo hộ: NINGBO SUPREME ELECTRONIC MACHINERY INC. (CN)
NO.219, Jingu North Rd, Yinzhou District, Ningbo 315100, China

---

Thông báo số: 107723/TB-SHTT.$_{IP}$, ngày 25/07/2025 về việc ghi nhận yêu cầu duy trì hiệu lực Bằng độc quyền giải pháp hữu ích

Số đơn yêu cầu: DT2-2025-09364 Ngày nộp: 12/06/2025

Liên quan đến Bằng độc quyền giải pháp hữu ích:

(11) Số bằng	(15) Ngày cấp	Năm yêu cầu duy trì hiệu lực	Hiệu lực được duy trì đến
3795	28/10/2024	2	28/10/2026

(73) Chủ văn bằng bảo hộ: NINGBO SUPREME ELECTRONIC MACHLNERY INC. (CN)
NO.219, Jingu North Rd, Yinzhou District, Ningbo 315100, China

---

Thông báo số: 107724/TB-SHTT.$_{IP}$, ngày 25/07/2025 về việc ghi nhận yêu cầu duy trì hiệu lực Bằng độc quyền giải pháp hữu ích

Số đơn yêu cầu: DT2-2025-09365 Ngày nộp: 12/06/2025

Liên quan đến Bằng độc quyền giải pháp hữu ích:

(11) Số bằng	(15) Ngày cấp	Năm yêu cầu duy trì hiệu lực	Hiệu lực được duy trì đến
3825	31/10/2024	2	31/10/2026

(73) Chủ văn bằng bảo hộ: NINGBO SUPREME ELECTRONIC MACHINERY INC. (CN)
NO.219, Jingu North Rd, Yinzhou District, Ningbo 315100, China

---

Thông báo số: 107725/TB-SHTT.$_{IP}$, ngày 25/07/2025 về việc ghi nhận yêu cầu duy trì hiệu lực Bằng độc quyền giải pháp hữu ích

Số đơn yêu cầu: DT2-2025-09366 Ngày nộp: 12/06/2025

Liên quan đến Bằng độc quyền giải pháp hữu ích:

(11) Số bằng	(15) Ngày cấp	Năm yêu cầu duy trì hiệu lực	Hiệu lực được duy trì đến
3202	05/06/2023	3	05/06/2026

(73) Chủ văn bằng bảo hộ: NINGBO SUPREME ELECTRONIC MACHINERY INC. (CN)
NO.219, Jingu North Rd, Yinzhou District, Ningbo 315100, China

---

Thông báo số: 107864/TB-SHTT.$_{IP}$, ngày 25/07/2025 về việc ghi nhận yêu cầu duy trì hiệu lực Bằng độc quyền giải pháp hữu ích

Số đơn yêu cầu: DT2-2025-08195 Ngày nộp: 28/05/2025

Liên quan đến Bằng độc quyền giải pháp hữu ích:

(11) Số bằng	(15) Ngày cấp	Năm yêu cầu duy trì hiệu lực	Hiệu lực được duy trì đến
3500	19/12/2023	3	19/12/2026

(73) Chủ văn bằng bảo hộ: TẬP ĐOÀN CÔNG NGHIỆP - VIỄN THÔNG QUÂN ĐỘI (VN)
Lô D26 Khu đô thị mới Cầu Giấy, phường Yên Hoà, quận Cầu Giấy, thành phố Hà Nội

---

Thông báo số: 112753/TB-SHTT.$_{IP}$, ngày 31/07/2025 về việc ghi nhận yêu cầu duy trì hiệu lực Bằng độc quyền giải pháp hữu ích

Số đơn yêu cầu: DT2-2025-06471 Ngày nộp: 28/04/2025

Liên quan đến Bằng độc quyền giải pháp hữu ích:

(11) Số bằng	(15) Ngày cấp	Năm yêu cầu duy trì hiệu lực	Hiệu lực được duy trì đến
3604	05/04/2024	2	05/04/2026

(73) Chủ văn bằng bảo hộ: KUO-CHUNG CHENG (TW)
137F., Fuxing Rd., Xizhi Dist., New Taipei City 221, Taiwan

Thông báo số: 112755/TB-SHTT.$_{IP}$, ngày 31/07/2025 về việc ghi nhận yêu cầu duy trì hiệu lực Bằng độc quyền giải pháp hữu ích

Số đơn yêu cầu: DT2-2025-09145 Ngày nộp: 09/06/2025

Liên quan đến Bằng độc quyền giải pháp hữu ích:

(11) Số bằng	(15) Ngày cấp	Năm yêu cầu duy trì hiệu lực	Hiệu lực được duy trì đến
3647	31/07/2024	2	31/07/2026

(73) Chủ văn bằng bảo hộ: CÔNG TY TNHH MỘT THÀNH VIÊN MUSA PACTA (VN)
Tầng 21, tòa nhà Capital Tower, số 109 Trần Hưng Đạo, phường Cửa Nam, quận Hoàn Kiếm, thành phố Hà Nội

---

Thông báo số: 112830/TB-SHTT.$_{IP}$, ngày 31/07/2025 về việc ghi nhận yêu cầu duy trì hiệu lực Bằng độc quyền giải pháp hữu ích

Số đơn yêu cầu: DT2-2025-09731 Ngày nộp: 16/06/2025

Liên quan đến Bằng độc quyền giải pháp hữu ích:

(11) Số bằng	(15) Ngày cấp	Năm yêu cầu duy trì hiệu lực	Hiệu lực được duy trì đến
3984	26/02/2025	2	26/02/2027

(73) Chủ văn bằng bảo hộ: ZHONGSHAN PLUS INTELLIGENT EQUIPMENT TECHNOLOGY CO., LTD (CN)
No. 10 Pingyi Road, Shazai Industrial Zone, Minzhong Town, Zhongshan, Guangdong 528441, China

---

Thông báo số: 112831/TB-SHTT.$_{IP}$, ngày 31/07/2025 về việc ghi nhận yêu cầu duy trì hiệu lực Bằng độc quyền giải pháp hữu ích

Số đơn yêu cầu: DT2-2025-09737 Ngày nộp: 16/06/2025

Liên quan đến Bằng độc quyền giải pháp hữu ích:

(11) Số bằng	(15) Ngày cấp	Năm yêu cầu duy trì hiệu lực	Hiệu lực được duy trì đến
2968	06/07/2022	4	06/07/2026

(73) Chủ văn bằng bảo hộ: A.J. WORLD CO., LTD. (KR)
16, Magokjungang 14-ro, Gangseo-gu, Seoul, Republic of Korea

Thông báo số: 112832/TB-SHTT.$_{IP}$, ngày 31/07/2025 về việc ghi nhận yêu cầu duy trì hiệu lực Bằng độc quyền giải pháp hữu ích

Số đơn yêu cầu: DT2-2025-09738 Ngày nộp: 16/06/2025

Liên quan đến Bằng độc quyền giải pháp hữu ích:

(11) Số bằng	(15) Ngày cấp	Năm yêu cầu duy trì hiệu lực	Hiệu lực được duy trì đến
2958	06/07/2022	4	06/07/2026

(73) Chủ văn bằng bảo hộ: A. J. WORLD CO., LTD. (KR)
16, Magokjungang 14-ro, Gangseo-gu, Seoul, Republic of Korea

Thông báo số: 112858/TB-SHTT.IP, ngày 31/07/2025 về việc ghi nhận yêu cầu duy trì hiệu lực Bằng độc quyền giải pháp hữu ích

Số đơn yêu cầu: DT2-2025-09756 Ngày nộp: 17/06/2025

Liên quan đến Bằng độc quyền giải pháp hữu ích:

(11) Số bằng	(15) Ngày cấp	Năm yêu cầu duy trì hiệu lực	Hiệu lực được duy trì đến
3264	07/07/2023	3	07/07/2026

(73) Chủ văn bằng bảo hộ: VARTA MICROBATTERY GMBH (DE)
Daimlerstr. 1, 73479 Ellwangen Jagst, Germany

3 - CẤP LẠI VĂN BẰNG BẢO HỘ

Quyết định số: 128144/QĐ-SHTT.$_{IP}$, ngày 04/07/2025 về việc cấp lại Bằng độc quyền sáng chế

Số đơn yêu cầu: RB1-2024-02611 Ngày nộp: 25/12/2024

Liên quan đến Bằng độc quyền sáng chế:

(11) Số văn bằng	(15) Ngày cấp	Cấp lại lần thứ
38943	26/01/2024	01

Quyết định số: 128877/QĐ-SHTT.$_{IP}$, ngày 04/07/2025 về việc cấp lại Bằng độc quyền sáng chế

Số đơn yêu cầu: RB1-2025-00072 Ngày nộp: 13/01/2025

Liên quan đến Bằng độc quyền sáng chế:

(11)Số văn bằng	(15) Ngày cấp	Cấp lại lần thứ
25381	30/7/2020	01

Quyết định số: 128878/QĐ-SHTT.$_{IP}$, ngày 04/07/2025 về việc cấp lại Bằng độc quyền sáng chế

Số đơn yêu cầu: RB1-2025-00073 Ngày nộp: 13/01/2025

Liên quan đến Bằng độc quyền sáng chế:

(11) Số văn bằng	(15) Ngày cấp	Cấp lại lần thứ
25382	30/7/2020	01

Quyết định số: 130284/QĐ-SHTT.$_{IP}$, ngày 07/07/2025 về việc cấp lại Bằng độc quyền sáng chế

Số đơn yêu cầu: RB1-2024-00604 Ngày nộp: 25/03/2024

Liên quan đến Bằng độc quyền sáng chế:

(11) Số văn bằng	(15) Ngày cấp	Cấp lại lần thứ
25193	20/7/2020	01

Quyết định số: 139592/QĐ-SHTT.IP, ngày 16/07/2025 về việc cấp lại Bằng độc quyền sáng chế

Số đơn yêu cầu: RB1-2025-00305 Ngày nộp: 18/02/2025

Liên quan đến Bằng độc quyền sáng chế:

(11)Số văn bằng	(15) Ngày cấp	Cấp lại lần thứ
17446	06/9/2017	01

Quyết định số: 140487/QĐ-SHTT.IP, ngày 17/07/2025 về việc cấp lại Bằng độc quyền sáng chế

Số đơn yêu cầu: RB1-2025-00074 Ngày nộp: 13/01/2025

Liên quan đến Bằng độc quyền sáng chế:

(11)Số văn bằng	(15) Ngày cấp	Cấp lại lần thứ
30603	24/11/2021	01

Quyết định số: 140488/QĐ-SHTT.IP, ngày 17/07/2025 về việc cấp lại Bằng độc quyền sáng chế

Số đơn yêu cầu: RB1-2025-00075 Ngày nộp: 13/01/2025

Liên quan đến Bằng độc quyền sáng chế:

(11) Số văn bằng	(15) Ngày cấp	Cấp lại lần thứ
26197	01/10/2020	01

Quyết định số: 140489/QĐ-SHTT.IP, ngày 17/07/2025 về việc cấp lại Bằng độc quyền sáng chế

Số đơn yêu cầu: RB1-2025-00076 Ngày nộp: 13/01/2025

Liên quan đến Bằng độc quyền sáng chế:

(11) Số văn bằng	(15) Ngày cấp	Cấp lại lần thứ
26324	09/10/2020	01

Quyết định số: 140490/QĐ-SHTT.IP, ngày 17/07/2025 về việc cấp lại Bằng độc quyền sáng chế

Số đơn yêu cầu: RB1-2025-00077 Ngày nộp: 13/01/2025

Liên quan đến Bằng độc quyền sáng chế:

(11) Số văn bằng	(15) Ngày cấp	Cấp lại lần thứ
33893	30/9/2022	01

Quyết định số: 140491/QĐ-SHTT.IP, ngày 17/07/2025 về việc cấp lại Bằng độc quyền sáng chế

Số đơn yêu cầu: RB1-2025-00078 Ngày nộp: 13/01/2025

Liên quan đến Bằng độc quyền sáng chế:

(11) Số văn bằng	(15) Ngày cấp	Cấp lại lần thứ
30731	07/12/2021	01

Quyết định số: 140492/QĐ-SHTT.IP, ngày 17/07/2025 về việc cấp lại Bằng độc quyền sáng chế

Số đơn yêu cầu: RB1-2025-00111 Ngày nộp: 17/01/2025

Liên quan đến Bằng độc quyền sáng chế:

(11) Số văn bằng	(15) Ngày cấp	Cấp lại lần thứ
39166	20/02/2024	01

Quyết định số: 147515/QĐ-SHTT.IP, ngày 24/07/2025 về việc cấp lại Bằng độc quyền sáng chế

Số đơn yêu cầu: RB1-2024-01863 Ngày nộp: 12/09/2024

Liên quan đến Bằng độc quyền sáng chế:

(11) Số văn bằng	(15) Ngày cấp	Cấp lại lần thứ
16298	29/11/2016	01

Quyết định số: 147516/QĐ-SHTT.IP, ngày 24/07/2025 về việc cấp lại Bằng độc quyền sáng chế

Số đơn yêu cầu: RB1-2025-00226 Ngày nộp: 05/02/2025

Liên quan đến Bằng độc quyền sáng chế:

(11) Số văn bằng	(15) Ngày cấp	Cấp lại lần thứ
34557	02/12/2022	01

Quyết định số: 148704/QĐ-SHTT.IP, ngày 25/07/2025 về việc cấp lại Bằng độc quyền sáng chế

Số đơn yêu cầu: RB1-2024-02179 Ngày nộp: 01/11/2024

Liên quan đến Bằng độc quyền sáng chế:

(11) Số văn bằng	(15) Ngày cấp	Cấp lại lần thứ
32583	09/6/2022	01

Quyết định số: 149025/QĐ-SHTT.IP, ngày 25/07/2025 về việc cấp lại Bằng độc quyền sáng chế

Số đơn yêu cầu: RB1-2024-01448 Ngày nộp: 16/07/2024

Liên quan đến Bằng độc quyền sáng chế:

(11) Số văn bằng	(15) Ngày cấp	Cấp lại lần thứ
30597	24/11/2021	02

Quyết định số: 158999/QĐ-SHTT.IP, ngày 31/07/2025 về việc cấp lại Bằng độc quyền sáng chế

Số đơn yêu cầu: RB1-2024-00549 Ngày nộp: 20/03/2024

Liên quan đến Bằng độc quyền sáng chế:

(11) Số văn bằng	(15) Ngày cấp	Cấp lại lần thứ
21207	28/5/2019	01

---

4 - CẤP PHÓ BẢN VĂN BẰNG BẢO HỘ

a - Cấp phó bản Bằng độc quyền sáng chế

Quyết định số: 139590/QĐ-SHTT.$_{IP}$, ngày 16/07/2025 về việc cấp phó bản Bằng độc quyền sáng chế

Số đơn yêu cầu: PB1-2024-00014 Ngày nộp: 20/12/2024

Liên quan đến Bằng độc quyền sáng chế:

(11) Số văn bằng	(15) Ngày cấp	Cấp phó bản số
42310	09/12/2024	01

Chủ sở hữu chung: PHÒNG THÍ NGHIỆM TRỌNG ĐIỂM CÔNG NGHỆ LỌC, HÓA DẦU (VN)
Số 2 Phạm Ngũ Lão, Hoàn Kiếm, thành phố Hà Nội

Quyết định số: 139601/QĐ-SHTT.$_{IP}$, ngày 16/07/2025 về việc cấp Phó bản Bằng độc quyền sáng chế

Căn cứ Quyết định cấp Bằng độc quyền sáng chế:
Số: 118617/QĐ-SHTT.$_{IP}$ Ngày cấp: 24/06/2025
Căn cứ kết quả thẩm định đơn yêu cầu cấp Phó bản văn bằng bảo hộ:
Số đơn: 1-2022-05030CVB/PB Ngày nộp đơn: 13/09/2024
Cấp Phó bản số 01 của Bằng độc quyền sáng chế số: 49223
Cho Chủ sở hữu chung:
KYUSHU YANAGAWA SEIKI CO., LTD.
Daiichi Miyoshi Bldg. 3F., 16-3, Miyanishi-cho 1-chome, Fuchu-shi, Tokyo 1830022 Japan

---

b - Cấp phó bản Bằng độc quyền giải pháp hữu ích

Quyết định số: 139591/QĐ-SHTT.$_{IP}$, ngày 16/07/2025 về việc cấp phó bản Bằng độc quyền giải pháp hữu ích

Số đơn yêu cầu cấp phó bản văn bằng bảo hộ đối tượng sở hữu công nghiệp: PB2-2025-00001 Ngày nộp: 18/02/2025

(11) Số bằng	(15) Ngày cấp bằng	Cấp phó bản số
3732	28/8/2024	01

Chủ bằng: NGUYỄN CHÂU LÂN (VN)
Phòng 406, nhà A6, Trường Đại học Giao thông vận tải, 3 Cầu Giấy, phường Láng Thượng, quận Đống Đa, thành phố Hà Nội

5 - GHI NHẬN ĐẠI DIỆN SỞ HỮU CÔNG NGHIỆP

Quyết định số: 98482/QĐ-SHTT.IP, ngày 06/06/2025 về ghi nhận đại diện sở hữu công nghiệp

Số đơn: GNĐB-2024-00050

Ngày nộp đơn: 19/3/2024

Người nộp đơn: Valiant Yuk Yuen LEUNG (AU)

Bằng độc quyền sáng chế số(*): 1-0035444

Theo đề nghị của Giám đốc Trung tâm Thẩm định sau cấp Văn bằng bảo hộ.

Chấp nhận yêu cầu ghi nhận đại diện sở hữu công nghiệp với thông tin như sau:

Đại diện sở hữu công nghiệp của chủ sở hữu các Bằng độc quyền Sáng chế (Danh sách kèm theo) là:

Công ty TNHH ADASTRA IP (VIỆT NAM)

Số nhà 4, ngách 165/36, phố Khương Thượng, phường Khương Thượng, quận Đống Đa, thành phố Hà Nội

STT	Tên đối tượng	Số văn bằng bảo hộ
1.	Bằng độc quyền sáng chế	1-35444

Tổng số: 01 Văn bằng bảo hộ.

Quyết định số: 98496/QĐ-SHTT.IP, ngày 06/06/2025 về ghi nhận đại diện sở hữu công nghiệp

Số đơn: GNĐB-2024-00194

Ngày nộp đơn: 01/10/2024

Người nộp đơn: INSTRACTION GMBH (DE)

Bằng độc quyền sáng chế số(*): 1-0036832

Theo đề nghị của Giám đốc Trung tâm Thẩm định sau cấp Văn bằng bảo hộ.

Chấp nhận yêu cầu ghi nhận đại diện sở hữu công nghiệp với thông tin như sau:

Đại diện sở hữu công nghiệp của chủ sở hữu các Bằng độc quyền Sáng chế (Danh sách kèm theo) là:

Công ty TNHH ADASTRA IP (VIỆT NAM)

Số nhà 4, ngách 165/36, phố Khương Thượng, phường Khương Thượng, quận Đống Đa, thành phố Hà Nội

STT	Tên đối tượng	Số văn bằng bảo hộ
1.	Bằng độc quyền sáng chế	1-36832

Tổng số: 01 Văn bằng bảo hộ.

Quyết định số: 106162/QĐ-SHTT.$_{IP}$, ngày 13/06/2025 về ghi nhận đại diện sở hữu công nghiệp

Số đơn: GNĐB-2024-00203

Ngày nộp đơn: 18/10/2024

Người nộp đơn: Hansoh (Shanghai) Healthtech Co., Ltd. (CN)

Bằng độc quyền sáng chế số$^{(*)}$: 1-0038338

Theo đề nghị của Giám đốc Trung tâm Thẩm định sau cấp Văn bằng bảo hộ.

Chấp nhận yêu cầu ghi nhận đại diện sở hữu công nghiệp với thông tin như sau:

Đại diện sở hữu công nghiệp của chủ sở hữu các Bằng độc quyền Sáng chế (Danh sách kèm theo) là:

Công ty Luật TNHH T&G (TGVN)

Tầng 9, tòa nhà Văn phòng Tổng công ty 789, số 147 Hoàng Quốc Việt, phường Nghĩa Đô, quận Cầu Giấy, thành phố Hà Nội

STT	Tên đối tượng	Số văn bằng bảo hộ
1.	Bằng độc quyền sáng chế	1-38338

Tổng số: 01 Văn bằng bảo hộ.

Quyết định số: 106163/QĐ-SHTT.$_{IP}$, ngày 13/06/2025 về ghi nhận đại diện sở hữu công nghiệp

Số đơn: GNĐB-2024-00205

Ngày nộp đơn: 21/10/2024

Người nộp đơn: Green World Biotech Materials Co., Ltd. (TW)

Bằng độc quyền sáng chế số$^{(*)}$: 1-0040300

Theo đề nghị của Giám đốc Trung tâm Thẩm định sau cấp Văn bằng bảo hộ.

Chấp nhận yêu cầu ghi nhận đại diện sở hữu công nghiệp với thông tin như sau:

Đại diện sở hữu công nghiệp của chủ sở hữu các Bằng độc quyền Sáng chế (Danh sách kèm theo) là:

Công ty TNHH Trường Xuân (Ageless)

Tầng 11, số 102 đường Trần Phú, phường Mộ Lao, quận Hà Đông, thành phố Hà Nội

STT	Tên đối tượng	Số văn bằng bảo hộ
1.	Bằng độc quyền sáng chế	1-40300

Tổng số: 01 Văn bằng bảo hộ.

Quyết định số: 106164/QĐ-SHTT.$_{IP}$, ngày 13/06/2025 về ghi nhận đại diện sở hữu công nghiệp

Số đơn: GNĐB1-2024-00221

Ngày nộp đơn: 22/11/2024

Người nộp đơn: CAO, Calvin, Cuong (US)

Bằng độc quyền sáng chế số$^{(*)}$: 1-0038491

Theo đề nghị của Giám đốc Trung tâm Thẩm định sau cấp Văn bằng bảo hộ.

Chấp nhận yêu cầu ghi nhận đại diện sở hữu công nghiệp với thông tin như sau:

Đại diện sở hữu công nghiệp của chủ sở hữu các Bằng độc quyền Sáng chế (Danh sách kèm theo) là:

CÔNG TY TNHH ADASTRA IP (VIỆT NAM)

Số nhà 4, ngách 165/36, phố Khương Thượng, phường Khương Thượng, quận Đống Đa, thành phố Hà Nội

STT	Tên đối tượng	Số văn bằng bảo hộ
1.	Bằng độc quyền sáng chế	1-38491

Tổng số: 01 Văn bằng bảo hộ.

Quyết định số: 115248/QĐ-SHTT.$_{IP}$, ngày 20/06/2025 về ghi nhận đại diện sở hữu công nghiệp

Số đơn: GNĐB-2024-00094

Ngày nộp đơn: 24/5/2024

Người nộp đơn: CHOI, Eun A (KR)

Bằng độc quyền sáng chế số$^{(*)}$: 1-0024560

Theo đề nghị của Giám đốc Trung tâm Thẩm định sau cấp Văn bằng bảo hộ.

Chấp nhận yêu cầu ghi nhận đại diện sở hữu công nghiệp với thông tin như sau:

Đại diện sở hữu công nghiệp của chủ sở hữu các Bằng độc quyền Sáng chế (Danh sách kèm theo) là:

Công ty TNHH Tầm nhìn và Liên danh (VISION & ASSOCIATES)

Phòng 308-310, tầng 3, Tháp Hà Nội, số 49 Hai Bà Trưng, phường Trần Hưng Đạo, quận Hoàn Kiếm, thành phố Hà Nội

STT	Tên đối tượng	Số văn bằng bảo hộ
1.	Bằng độc quyền sáng chế	1-24560

Tổng số: 01 Văn bằng bảo hộ.

Quyết định số: 115268/QĐ-SHTT.IP, ngày 20/06/2025 về ghi nhận đại diện sở hữu công nghiệp

Số đơn: GNĐB-2024-00186

Ngày nộp đơn: 23/9/2024

Người nộp đơn: GUANGDONG OPPO MOBILE TELECOMMUNICATIONS CORP., LTD. (CN)

Bằng độc quyền sáng chế số(*): 1-0039103

Theo đề nghị của Giám đốc Trung tâm Thẩm định sau cấp Văn bằng bảo hộ.

Chấp nhận yêu cầu ghi nhận đại diện sở hữu công nghiệp với thông tin như sau:

Đại diện sở hữu công nghiệp của chủ sở hữu các Bằng độc quyền Sáng chế (Danh sách kèm theo) là:

Công ty TNHH Sở hữu trí tuệ Vàng (GINTASSET)
Số 20 ngách 1/48 ngõ 1 phố Phạm Tuấn Tài, phường Dịch Vọng Hậu, quận Cầu Giấy, TP. Hà Nội

STT	Tên đối tượng	Số văn bằng bảo hộ
1.	Bằng độc quyền sáng chế	1-39103

Tổng số: 01 Văn bằng bảo hộ.

---

6 - KHIẾU NẠI

STT	SỐ KÝ HIỆU VĂN BẢN	NGÀY BAN HÀNH	SỐ YÊU CẦU	SỐ ĐƠN/BẰNG LIÊN QUAN
1	142769/QĐ-SHTT.ip	19/07/2025	KN1-2012-00002	1-08155
2	142773/QĐ-SHTT.ip	19/07/2025	KN1-2012-00001	1-08155
3	147617/QĐ-SHTT.ip	25/07/2025	ĐN1-2019-00322	1-15619
4	147670/QĐ-SHTT.ip	25/07/2025	ĐN1-2019-00319	1-15407
5	147727/QĐ-SHTT.ip	25/07/2025	ĐN1-2019-00318	1-15622
6	148347/QĐ-SHTT.ip	25/07/2025	ĐN1-2019-00316	1-15408
7	148348/QĐ-SHTT.ip	25/07/2025	ĐN1-2019-00321	1-15623
8	150086/QĐ-SHTT.ip	26/07/2025	KN1-2020-00688	1-2014-04159
9	150087/QĐ-SHTT.ip	26/07/2025	KN1-2023-00178	1-2018-05066
10	150088/QĐ-SHTT.ip	26/07/2025	KN1-2024-00328	1-2023-03304
11	158711/QĐ-SHTT.ip	31/07/2025	KN1-2024-00417	1-2021-01616
12	158800/QĐ-SHTT.ip	31/07/2025	KN1-2023-00572	1-2018-04048
13	158801/QĐ-SHTT.ip	31/07/2025	KN1-2023-00813	1-2019-05715
14	158823/QĐ-SHTT.ip	31/07/2025	KN1-2023-00272	1-2018-05426
15	158834/QĐ-SHTT.ip	31/07/2025	KN1-2024-00517	1-2021-02316
16	158836/QĐ-SHTT.ip	31/07/2025	KN1-2024-00518	1-2021-02315
17	159012/QĐ-SHTT.ip	31/07/2025	KN1-2024-00234	1-2018-02355
18	159013/QĐ-SHTT.ip	31/07/2025	KN1-2023-00097	1-2019-04911
19	159014/QĐ-SHTT.ip	31/07/2025	KN1-2021-00210	1-2015-01138
20	159015/QĐ-SHTT.ip	31/07/2025	KN1-2023-00066	1-2017-00678
21	159016/QĐ-SHTT.ip	31/07/2025	KN1-2023-00054	1-2013-00511
22	159017/QĐ-SHTT.ip	31/07/2025	KN1-2022-01421	1-2022-02848
23	159018/QĐ-SHTT.ip	31/07/2025	KN1-2022-00917	1-2013-00526
24	159019/QĐ-SHTT.ip	31/07/2025	KN1-2023-00102	1-2017-01785
25	159020/QĐ-SHTT.ip	31/07/2025	KN1-2023-00098	1-2020-00201
26	159021/QĐ-SHTT.ip	31/07/2025	KN1-2021-01059	1-2017-00753
27	159022/QĐ-SHTT.ip	31/07/2025	KN1-2023-00093	1-2017-05313
28	159071/QĐ-SHTT.ip	31/07/2025	KN1-2018-00758	1-2015-01638
29	159072/QĐ-SHTT.ip	31/07/2025	KN1-2017-00917	1-2009-00251
30	159073/QĐ-SHTT.ip	31/07/2025	KN1-2017-00823	1-2009-02128
31	159074/QĐ-SHTT.ip	31/07/2025	KN2-2018-00452	2-2017-00364
32	159075/QĐ-SHTT.ip	31/07/2025	KN1-2018-00262	1-2010-01194
33	159076/QĐ-SHTT.ip	31/07/2025	KN1-2023-00866	1-2020-04361
34	159077/QĐ-SHTT.ip	31/07/2025	KN1-2021-00724	1-2015-02443
35	159078/QĐ-SHTT.ip	31/07/2025	KN1-2021-01030	1-2021-01620
36	159079/QĐ-SHTT.ip	31/07/2025	KN1-2017-00751	1-2009-00333
37	159080/QĐ-SHTT.ip	31/07/2025	KN1-2017-00920	1-2011-01047

38	159081/QĐ-SHTT.ip	31/07/2025	KN1-2013-00020	1-2012-02966
39	159082/QĐ-SHTT.ip	31/07/2025	KN1-2019-00411	1-2008-02024
40	159083/QĐ-SHTT.ip	31/07/2025	KN2-2013-00005	2-2011-00164
41	159084/QĐ-SHTT.ip	31/07/2025	KN1-2019-00120	1-2015-02019
42	159085/QĐ-SHTT.ip	31/07/2025	KN1-2019-00084	1-2010-01787
43	159086/QĐ-SHTT.ip	31/07/2025	KN1-2019-00755	1-2018-04695
44	159087/QĐ-SHTT.ip	31/07/2025	KN1-2013-00014	1-2013-00695
45	159088/QĐ-SHTT.ip	31/07/2025	KN1-2019-00432	1-2008-00862
46	159089/QĐ-SHTT.ip	31/07/2025	KN1-2022-00121	1-2018-03355
47	159090/QĐ-SHTT.ip	31/07/2025	KN1-2020-00026	1-2015-03213
48	159091/QĐ-SHTT.ip	31/07/2025	KN1-2020-00067	1-2013-03924
49	159092/QĐ-SHTT.ip	31/07/2025	KN1-2020-00229	1-2018-01179
50	159093/QĐ-SHTT.ip	31/07/2025	KN1-2018-00657	1-2013-02282
51	159094/QĐ-SHTT.ip	31/07/2025	KN1-2018-00458	1-2011-01915
52	159095/QĐ-SHTT.ip	31/07/2025	KN1-2021-01119	1-2016-03485
53	159096/QĐ-SHTT.ip	31/07/2025	KN1-2021-01114	1-2014-02143
54	159097/QĐ-SHTT.ip	31/07/2025	KN1-2021-00549	1-2012-02229
55	159098/QĐ-SHTT.ip	31/07/2025	KN1-2024-00594	1-2021-07847
56	159099/QĐ-SHTT.ip	31/07/2025	KN1-2024-00775	1-2021-01105
57	159100/QĐ-SHTT.ip	31/07/2025	KN1-2017-00003	1-2013-03154
58	159101/QĐ-SHTT.ip	31/07/2025	KN1-2022-00478	1-2011-02252
59	159102/QĐ-SHTT.ip	31/07/2025	KN1-2019-00824	1-2014-04023
60	159103/QĐ-SHTT.ip	31/07/2025	KN1-2021-00977	1-2016-04186
61	159104/QĐ-SHTT.ip	31/07/2025	KN1-2019-00511	1-2007-01968
62	159105/QĐ-SHTT.ip	31/07/2025	KN1-2019-00364	1-2017-00142
63	159106/QĐ-SHTT.ip	31/07/2025	KN1-2018-00165	1-2009-02858
64	159107/QĐ-SHTT.ip	31/07/2025	KN2-2024-00581	2-2020-00533
65	159108/QĐ-SHTT.ip	31/07/2025	KN2-2024-00640	2-2021-00553
66	159109/QĐ-SHTT.ip	31/07/2025	KN1-2024-00299	1-2021-01623
67	159110/QĐ-SHTT.ip	31/07/2025	KN2-2024-00371	2-2020-00341
68	159111/QĐ-SHTT.ip	31/07/2025	KN1-2023-00099	1-2018-05763
69	159112/QĐ-SHTT.ip	31/07/2025	KN1-2017-00738	1-2013-00254
70	159113/QĐ-SHTT.ip	31/07/2025	KN1-2018-00166	1-2010-02452
71	159114/QĐ-SHTT.ip	31/07/2025	KN1-2018-00095	1-2007-02537
72	159115/QĐ-SHTT.ip	31/07/2025	KN1-2021-00771	1-2013-00623
73	159116/QĐ-SHTT.ip	31/07/2025	KN1-2025-00133	1-2022-04408
74	159117/QĐ-SHTT.ip	31/07/2025	KN1-2024-00700	1-2021-08024
75	159118/QĐ-SHTT.ip	31/07/2025	KN1-2017-00586	1-2015-00990
76	159119/QĐ-SHTT.ip	31/07/2025	KN1-2017-00471	1-2016-03898
77	159120/QĐ-SHTT.ip	31/07/2025	KN1-2019-00679	1-2016-00996
78	159121/QĐ-SHTT.ip	31/07/2025	KN1-2016-00017	1-2010-02602

BỘ KHOA HỌC VÀ CÔNG NGHỆ
CỤC SỞ HỮU TRÍ TUỆ

CỘNG HÒA XÃ HỘI CHỦ NGHĨA VIỆT NAM
Độc lập - Tự do - Hạnh phúc

Số: 142769/QĐ-SHTT.IP

Hà Nội, ngày 21 tháng 07 năm 2025

QUYẾT ĐỊNH
Về việc đình chỉ giải quyết khiếu nại lần đầu

CỤC TRƯỞNG CỤC SỞ HỮU TRÍ TUỆ

Căn cứ Luật Khiếu nại ngày 11/11/2011;

Căn cứ Luật Sở hữu trí tuệ ngày 29/11/2005 được sửa đổi, bổ sung theo Luật sửa đổi, bổ sung một số điều của Luật Sở hữu trí tuệ ngày 19/6/2009, Luật sửa đổi, bổ sung một số điều của Luật Kinh doanh bảo hiểm, Luật Sở hữu trí tuệ ngày 14/6/2019 và Luật sửa đổi, bổ sung một số điều của Luật Sở hữu trí tuệ ngày 16/6/2022 (sau đây gọi là Luật Sở hữu trí tuệ);

Căn cứ Quyết định số 156/QĐ-BKHCN ngày 03/3/2025 của Bộ trưởng Bộ Khoa học và Công nghệ quy định chức năng, nhiệm vụ, quyền hạn và cơ cấu tổ chức của Cục Sở hữu trí tuệ;

Căn cứ Thông tư số 23/2023/TT-BKHCN ngày 30/11/2023 của Bộ trưởng Bộ Khoa học và Công nghệ quy định chi tiết một số điều của Luật Sở hữu trí tuệ và biện pháp thi hành Nghị định số 65/2023/NĐ-CP ngày 23/8/2023 của Chính phủ quy định chi tiết một số điều và biện pháp thi hành Luật Sở hữu trí tuệ về sở hữu công nghiệp, bảo vệ quyền sở hữu công nghiệp, quyền đối với giống cây trồng và quản lý nhà nước về sở hữu trí tuệ liên quan đến thủ tục xác lập quyền sở hữu công nghiệp và bảo đảm thông tin sở hữu công nghiệp;

Căn cứ Công văn số VB8155-8995/KN/NN ngày 30/05/2025 của Công ty TNHH Sở hữu trí tuệ Thảo Thọ Quyến, đại diện cho MAN Diesel & Turbo, filial af MAN Diesel & Turbo SE, Denmark về việc rút đơn khiếu nại số KN1-2012-00002 ngày 04/01/2012;

Theo đề nghị của Trưởng phòng Thanh tra và Giải quyết khiếu nại.

QUYẾT ĐỊNH:

PTT366

Điều 1. Đình chỉ giải quyết đơn khiếu nại số KN1-2012-00002 ngày 04/01/2012 của MAN Diesel & Turbo, filial af MAN Diesel & Turbo SE, Denmark; địa chỉ: Teglholmsgade 41, DK-2450 Copenhagen SV, Denmark.

Lý do đình chỉ: Công ty TNHH Sở hữu trí tuệ Thảo Thọ Quyến, đại diện cho MAN Diesel & Turbo, filial af MAN Diesel & Turbo SE, Denmark có Công văn số VB8155-8995/KN/NN ngày 30/05/2025 đề nghị rút đơn khiếu nại số KN1-2012-00002 ngày 04/01/2012.

Điều 2. Quyết định này có hiệu lực kể từ ngày ký.

Điều 3. Chánh Văn phòng Cục, Trưởng phòng Thanh tra và Giải quyết khiếu nại, Trưởng phòng Đăng ký, Giám đốc Trung tâm Thông tin sở hữu công nghiệp và MAN Diesel & Turbo, filial af MAN Diesel & Turbo SE, Denmark (qua Công ty TNHH Sở hữu trí tuệ Thảo Thọ Quyến) chịu trách nhiệm thi hành Quyết định này./.

Nơi nhận:
- Như Điều 3;
- SC, SCVB (để biết);
- Lưu: VT, HS.

KT. CỤC TRƯỞNG
PHÓ CỤC TRƯỞNG

CỤC SỞ HỮU TRÍ TUỆ

Lê Huy Anh

BỘ KHOA HỌC VÀ CÔNG NGHỆ
CỤC SỞ HỮU TRÍ TUỆ

CỘNG HÒA XÃ HỘI CHỦ NGHĨA VIỆT NAM
Độc lập - Tự do - Hạnh phúc

Số: 142773/QĐ-SHTT.IP

Hà Nội, ngày 21 tháng 07 năm 2025

QUYẾT ĐỊNH
Về việc đình chỉ giải quyết khiếu nại lần đầu

CỤC TRƯỞNG CỤC SỞ HỮU TRÍ TUỆ

Căn cứ Luật Khiếu nại ngày 11/11/2011;

Căn cứ Luật Sở hữu trí tuệ ngày 29/11/2005 được sửa đổi, bổ sung theo Luật sửa đổi, bổ sung một số điều của Luật Sở hữu trí tuệ ngày 19/6/2009, Luật sửa đổi, bổ sung một số điều của Luật Kinh doanh bảo hiểm, Luật Sở hữu trí tuệ ngày 14/6/2019 và Luật sửa đổi, bổ sung một số điều của Luật Sở hữu trí tuệ ngày 16/6/2022 (sau đây gọi là Luật Sở hữu trí tuệ);

Căn cứ Quyết định số 156/QĐ-BKHCN ngày 03/3/2025 của Bộ trưởng Bộ Khoa học và Công nghệ quy định chức năng, nhiệm vụ, quyền hạn và cơ cấu tổ chức của Cục Sở hữu trí tuệ;

Căn cứ Thông tư số 23/2023/TT-BKHCN ngày 30/11/2023 của Bộ trưởng Bộ Khoa học và Công nghệ quy định chi tiết một số điều của Luật Sở hữu trí tuệ và biện pháp thi hành Nghị định số 65/2023/NĐ-CP ngày 23/8/2023 của Chính phủ quy định chi tiết một số điều và biện pháp thi hành Luật Sở hữu trí tuệ về sở hữu công nghiệp, bảo vệ quyền sở hữu công nghiệp, quyền đối với giống cây trồng và quản lý nhà nước về sở hữu trí tuệ liên quan đến thủ tục xác lập quyền sở hữu công nghiệp và bảo đảm thông tin sở hữu công nghiệp;

Căn cứ Công văn số VB8155/KN/NN ngày 30/05/2025 của Công ty TNHH Sở hữu trí tuệ Thảo Thọ Quyến, đại diện cho MAN Diesel & Turbo, filial af MAN Diesel & Turbo SE, Denmark về việc rút đơn khiếu nại số KN1-2012-00001 ngày 04/01/2012;

Theo đề nghị của Trưởng phòng Thanh tra và Giải quyết khiếu nại.

QUYẾT ĐỊNH:

PTT366

Điều 1. Đình chỉ giải quyết đơn khiếu nại số KN1-2012-00001 ngày 04/01/2012 của MAN Diesel & Turbo, filial af MAN Diesel & Turbo SE, Denmark; địa chỉ: Teglholmsgade 41, DK-2450 Copenhagen SV, Denmark.

Lý do đình chỉ: Công ty TNHH Sở hữu trí tuệ Thảo Thọ Quyến, đại diện cho MAN Diesel & Turbo, filial af MAN Diesel & Turbo SE, Denmark có Công văn số VB8155/KN/NN ngày 30/05/2025 đề nghị rút đơn khiếu nại số KN1-2012-00001 ngày 04/01/2012.

Điều 2. Quyết định này có hiệu lực kể từ ngày ký.

Điều 3. Chánh Văn phòng Cục, Trưởng phòng Thanh tra và Giải quyết khiếu nại, Trưởng phòng Đăng ký, Giám đốc Trung tâm Thông tin sở hữu công nghiệp và MAN Diesel & Turbo, filial af MAN Diesel & Turbo SE, Denmark (qua Công ty TNHH Sở hữu trí tuệ Thảo Thọ Quyến) chịu trách nhiệm thi hành Quyết định này./.

Nơi nhận:
- Như Điều 3;
- SC, SCVB (để biết);
- Lưu: VT, HS.

KT. CỤC TRƯỞNG
PHÓ CỤC TRƯỞNG

CỤC SỞ HỮU TRÍ TUỆ

Lê Huy Anh

BỘ KHOA HỌC VÀ CÔNG NGHỆ
CỤC SỞ HỮU TRÍ TUỆ

CỘNG HÒA XÃ HỘI CHỦ NGHĨA VIỆT NAM
Độc lập - Tự do - Hạnh phúc

Số: 147617/QĐ- SHTT.IP

Hà Nội, ngày 25 tháng 07 năm 2025

QUYẾT ĐỊNH
Về việc hủy bỏ hiệu lực Bằng độc quyền sáng chế số 15619

CỤC SỞ HỮU TRÍ TUỆ

Căn cứ Quyết định số 156/QĐ-BKHCN ngày 03/3/2025 của Bộ trưởng Bộ Khoa học và Công nghệ quy định chức năng, nhiệm vụ, quyền hạn và cơ cấu tổ chức của Cục Sở hữu trí tuệ;

Căn cứ Luật Sở hữu trí tuệ ngày 29/11/2005 được sửa đổi, bổ sung theo Luật sửa đổi, bổ sung một số điều của Luật Sở hữu trí tuệ ngày 19/6/2009, Luật sửa đổi, bổ sung một số điều của Luật Kinh doanh bảo hiểm, Luật Sở hữu trí tuệ ngày 14/6/2019 và Luật sửa đổi, bổ sung một số điều của Luật Sở hữu trí tuệ ngày 16/6/2022 (sau đây gọi là Luật Sở hữu trí tuệ);

Căn cứ Thông tư số 01/2007/TT-BKHCN ngày 14/02/2007 của Bộ Khoa học và Công nghệ hướng dẫn thi hành Nghị định số 103/2006/NĐ-CP, được sửa đổi, bổ sung theo Thông tư số 13/2010/TT-BKHCN ngày 30/7/2010, Thông tư số 18/2011/TT-BKHCN ngày 22/7/2011, Thông tư số 05/2013/TT-BKHCN ngày 20/02/2013 và Thông tư số 16/2016/TT-BKHCN ngày 30/6/2016 (sau đây gọi là Thông tư số 01/2007/TT-BKHCN);

BTT367

Xét đơn số ĐN1-2019-00322 ngày 31/10/2019 của Samsung Electronics Co., Ltd., địa chỉ: 129, Samsung-ro, Yeongtong-gu, Suwon-si, Gyeonggi-do, 16677, Republic of Korea; đại diện bởi: Công ty TNHH Tầm nhìn và Liên danh; yêu cầu hủy bỏ hiệu lực Bằng độc quyền sáng chế (BĐQSC) số 15619, cấp ngày 20/06/2016 cho M&K HOLDINGS INC. (KR);

Theo đề nghị của Trưởng phòng Thanh tra và Giải quyết khiếu nại trên cơ sở những nội dung dưới đây:

I. Nội dung yêu cầu hủy bỏ hiệu lực BĐQSC

1. Ý kiến của Samsung Electronics Co., Ltd. (bên yêu cầu hủy bỏ hiệu lực):

Trong đơn ĐN1-2019-00322 ngày 31/10/2019 và công văn số IP/PC56-(4) ngày 13/07/2021, bên yêu cầu hủy bỏ hiệu lực đưa ra các căn cứ để yêu cầu hủy bỏ toàn bộ hiệu lực BĐQSC số 15619 như sau:

(i) Về quyền ưu tiên của BĐQSC số 15619:

BĐQSC số 15619 đề cập đến "Phương pháp dự đoán nội bộ" được cấp ngày 20/06/2016 cho đơn số 1-2015-00360 nộp ngày 22/04/2011 và yêu cầu hưởng quyền

ưu tiên dựa trên đơn nộp tại Hàn Quốc số KR 10-2010-0038158 ngày 23/04/2010 (sau đây gọi là "Đơn ưu tiên").

Điểm 1 yêu cầu bảo hộ (YCBH) chứa dấu hiệu "*khi kích thước của khối lượng tử hóa bằng 8x8, các hệ số lượng tử hóa của khối lượng tử hóa được chia thành tập con chính và nhiều tập con còn lại*" không được bộc lộ trong Đơn ưu tiên. Do vậy, điểm 1 YCBH và các điểm 2-7 YCBH (là các điểm phụ thuộc vào điểm 1) của BĐQSC số 15619 không được hưởng quyền ưu tiên với ngày ưu tiên là ngày nộp đơn 23/04/2010 của Đơn ưu tiên theo quy định tại khoản 2 Điều 91 Luật Sở hữu trí tuệ.

Do không được hưởng quyền ưu tiên, nên để đánh giá các điều kiện bảo hộ của các điểm 1-7 YCBH so với các tài liệu đối chứng, cần phải dựa trên cơ sở là ngày nộp đơn vào Việt Nam 22/04/2011 được ghi nhận trong BĐQSC số 15619.

(ii) Khả năng bảo hộ của các điểm 1-7 YCBH thuộc BĐQSC số 15619:

Các tài liệu dưới đây được sử dụng để đánh giá các điểm 1-7 YCBH:

D1: IEEE ("Overview of the H.264/AVC Video Coding Standard", IEEE TRANSACTIONS ON CIRCUITS AND SYSTEMS FOR VIDEO TECHNOLOGY, VOL. 13, NO. 7, 07/2003) đã công bố vào tháng 7/2003.

D2: HEVC JCTVC-E603 (version 1) đã công bố ngày 30/03/2011 trên trang web http://phenix.int-evry.fr/jct/.

D3: HEVC JCTVC-E335 (version 3) đã công bố ngày 19/03/2011 trên trang web http://phenix.int-evry.fr/jct/.

Các tài liệu D1-D3 có ngày công bố sớm hơn ngày nộp đơn (22/04/2011) của các điểm 1-7 YCBH, do vậy được coi là các tài liệu phù hợp để đánh giá các điều kiện bảo hộ.

a) Điểm 1 YCBH của BĐQSC số 15619:

So sánh lĩnh vực kỹ thuật

Sáng chế được yêu cầu bảo hộ trong điểm 1 của BĐQSC số 15619 và các tài liệu nêu trên thuộc cùng lĩnh vực kỹ thuật trong đó đều liên quan đến công nghệ nén ảnh động thế hệ mới (HEVC) nhằm cải thiện các vấn đề của công nghệ tiêu chuẩn thông thường như H.264/MPEG-4 AVC.

So sánh dấu hiệu của điểm 1 YCBH của BĐQSC số 15619 với các tài liệu D1-D3:

- Dấu hiệu 1: "*xác định chế độ dự đoán nội bộ bằng bộ dự đoán nội bộ*" đã được bộc lộ trong D1 hoặc D2.

- Dấu hiệu 2: "*tạo ra khối dự đoán theo chế độ dự đoán nội bộ bằng khối dự đoán nội bộ*" đã được bộc lộ trong D1 hoặc D2.

- Dấu hiệu 3: "*biến đổi và lượng tử hóa khối thặng dư của khối dự đoán để tạo ra khối lượng tử hóa bằng bộ biến đổi/lượng tử hóa"* đã được bộc lộ trong D1 hoặc D2.

- Dấu hiệu 4: "*lượng tử hóa ngược và biến đổi ngược khối lượng tử hóa để tạo ra khối thặng dư phục hồi bằng bộ biến đổi ngược/lượng tử hóa ngược*" đã được bộc lộ trong D1 hoặc D2.

- Dấu hiệu 5: "*mã hóa ngẫu nhiên các hệ số lượng tử hóa của khối lượng tử hóa bằng bộ mã hóa ngẫu nhiên*" đã được bộc lộ trong D1 hoặc D2.

- Dấu hiệu 6: *"trong đó, khi kích thước của khối lượng tử hóa bằng 8×8, các hệ số lượng tử hóa của khối lượng tử hóa được chia thành tập con chính và nhiều tập con còn lại"* được suy ra từ D1, D2 hoặc D3.

- Dấu hiệu 7: "*tập con chính và các tập con còn lại được quét theo mẫu quét được xác định bởi chế độ dự đoán nội bộ*" đã được bộc lộ trong D2 hoặc D3.

- Dấu hiệu 8: "*mẫu quét để quét các hệ số lượng tử hóa của mỗi tập con là giống nhau*" được suy ra từ D3.

- Dấu hiệu 9: "*trong đó, chế độ dự đoán nội bộ được mã hóa bằng cách sử dụng chế độ dự đoán nội bộ phía trên và chế độ dự đoán nội bộ bên trái*" đã được bộc lộ trong D2.

Như vậy, sáng chế theo điểm 1 không có trình độ sáng tạo khi kết hợp các tài liệu D1 với D3 hoặc D2 với D3 hoặc D1, D2 và D3.

b) Điểm 2 YCBH của BĐQSC số 15619:

Điểm 2 là điểm phụ thuộc vào điểm 1 và bổ sung dấu hiệu "*khi chế độ dự đoán nội bộ phía trên không có sẵn, chế độ dự đoán nội bộ phía trên được thiết lập là chế độ (chế độ một chiều)*", dấu hiệu này đã được bộc lộ trong tài liệu D2.

Như vậy, sáng chế theo điểm 2 YCBH không có trình độ sáng tạo khi kết hợp các tài liệu D1 với D3 hoặc D2 với D3 hoặc D1, D2 và D3.

c) Điểm 3 YCBH của BĐQSC số 15619:

Điểm 3 là điểm phụ thuộc vào điểm 1 và bổ sung dấu hiệu "*tập con chính có chứa hệ số DC*", dấu hiệu này đã được bộc lộ trong tài liệu D3.

Như vậy, sáng chế theo điểm 3 YCBH không có trình độ sáng tạo khi kết hợp các tài liệu D1 với D3 hoặc D2 với D3 hoặc D1, D2 và D3.

d) Điểm 4 YCBH của BĐQSC số 15619:

Điểm 4 là điểm phụ thuộc vào điểm 1 và bổ sung dấu hiệu "*các hệ số lượng tử hóa của mỗi tập con được quét theo mẫu quét được xác định bởi chế độ dự đoán nội bộ*", dấu hiệu này đã được bộc lộ trong tài liệu D2 hoặc D3.

Như vậy, sáng chế theo điểm 4 YCBH không có trình độ sáng tạo khi kết hợp các tài liệu D1 với D3 hoặc D2 với D3 hoặc D1, D2 và D3.

đ) Điểm 5 YCBH của BĐQSC số 15619:

Điểm 5 là điểm phụ thuộc vào điểm 4 và bổ sung dấu hiệu "*các hệ số lượng tử hóa của mỗi tập con được quét theo chiều ngược lại*", dấu hiệu này đã được bộc lộ trong tài liệu D2 hoặc D3.

Như vậy, sáng chế theo điểm 5 YCBH không có trình độ sáng tạo khi kết hợp các tài liệu D1 với D3 hoặc D2 với D3 hoặc D1, D2 và D3.

e) Điểm 6 YCBH của BĐQSC số 15619:

Điểm 6 là điểm phụ thuộc vào điểm 1 và bổ sung dấu hiệu "*khi chế độ dự đoán nội bộ là chế độ theo chiều dọc, mẫu quét là mẫu quét ngang*", dấu hiệu này đã được bộc lộ trong tài liệu D2.

Như vậy, sáng chế theo điểm 6 YCBH không có trình độ sáng tạo khi kết hợp các tài liệu D1 với D3 hoặc D2 với D3 hoặc D1, D2 và D3.

g) Điểm 7 YCBH của BĐQSC số 15619:

Điểm 7 là điểm phụ thuộc vào điểm 1 và bổ sung dấu hiệu "*khi chế độ dự đoán nội bộ là chế độ theo chiều ngang, mẫu quét là mẫu quét dọc*", dấu hiệu này đã được bộc lộ trong tài liệu D2.

Như vậy, sáng chế theo điểm 7 YCBH không có trình độ sáng tạo khi kết hợp các tài liệu D1 với D3 hoặc D2 với D3 hoặc D1, D2 và D3.

(iii) Lịch sử hủy bỏ hiệu lực văn bằng bảo hộ tại Hàn Quốc

Patent Hàn Quốc số KR 10-1376136 (sau đây gọi là patent Hàn Quốc) được cấp ngày 13/03/2014 dựa trên cùng đơn PCT (PCT/KR2011/002972) như của BĐQSC số 15619, yêu cầu được hưởng quyền ưu tiên từ cùng đơn ưu tiên số KR 10-2010-0038158 nộp ngày 23/04/2010 như của BĐQSC số 15619. Ngoài ra, YCBH của patent Hàn Quốc về cơ bản giống với YCBH của BĐQSC số 15619.

Ngày 06/3/2015, Samsung Electronics Co., Ltd. đã yêu cầu Hội đồng xét xử và giải quyết khiếu nại sở hữu trí tuệ Hàn Quốc thuộc Cơ quan Sở hữu trí tuệ Hàn Quốc (Intellectual Property Trial and Appeal Board of Korea - KIPO) hủy bỏ hiệu lực của patent Hàn Quốc dựa trên cơ sở là các điểm 1, 2, 3 và 5 YCBH không đáp ứng điều kiện bảo hộ.

Ngày 23/5/2016, theo Bản án số 2015DANG733, Hội đồng xét xử và giải quyết khiếu nại sở hữu trí tuệ Hàn Quốc đã quyết định hủy bỏ hiệu lực của patent Hàn Quốc.

Chủ bằng KR 10-1376136 đã đề nghị Tòa án sáng chế Hàn Quốc (Korean Patent Court) hủy bỏ quyết định của Hội đồng xét xử và giải quyết khiếu nại sở hữu trí tuệ Hàn Quốc. Tuy nhiên, đề nghị này không được chấp nhận và ngày 11/11/2016,

theo Bản án số 2016HUH4740, Tòa án Sáng chế Hàn Quốc đã bác bỏ đề nghị của chủ bằng và tái khẳng định việc hủy bỏ hiệu lực của patent Hàn Quốc nêu trên.

Chủ bằng KR 10-1376136 đã đề nghị Tòa án Tối cao Hàn Quốc (Korean Supreme Court) hủy bỏ quyết định của Tòa án Sáng chế Hàn Quốc. Tuy nhiên, đề nghị này không được chấp nhận và ngày 30/3/2017, theo Bản án số 2016HU2744, Tòa án Tối cao Hàn Quốc đã bác bỏ đề nghị của chủ bằng và tái khẳng định việc hủy bỏ hiệu lực của patent Hàn Quốc nêu trên.

(iv) Ý kiến bổ sung liên quan đến công văn số PO0022/KR13-(3) nộp ngày 23/07/2020 của chủ BĐQSC số 15619:

a) Về các tài liệu D2 và D3:

Samsung Electronics Co., Ltd. đã trích dẫn quy định tại Điều 60 Luật Sở hữu trí tuệ và Điều 22.1.1 Quy chế thẩm định đơn đăng ký sáng chế và lập luận rằng các tài liệu D2-D3 là những tài liệu trên mạng Internet và bất kỳ ai quan tâm đều có thể tiếp cận được, do vậy các tài liệu này phải được xem là đã được bộc lộ công khai và là các tài liệu đối chứng để đánh giá các điều kiện bảo hộ.

b) Về việc đánh giá các điều kiện bảo hộ

- Liên quan đến điểm 1 YCBH: Dấu hiệu mới (quy trình quét hai bước) được đưa ra trong lập luận của chủ BĐQSC không được bộc lộ trong bản mô tả của BĐQSC số 15619.

- Tất cả các dấu hiệu của điểm 1-7 YCBH được đưa ra trong lập luận của chủ BĐQSC đều đã được bộc lộ khi xem xét kết hợp tài liệu D1-D3, cụ thể là:

+ Dấu hiệu "*khi kích thước của khối lượng tử hóa bằng 8x8, các hệ số lượng tử hóa của khối lượng tử hóa được chia thành tập con chính và nhiều tập con còn lại*" được bộc lộ hoặc suy ra từ các tài liệu D2, D3 hoặc D4 (được gọi là Tài liệu tham khảo 1 trong Đơn yêu cầu hủy bỏ hiệu lực BĐQSC số 15619 của Samsung Electronics Co., Ltd.).

+ Dấu hiệu "*tập con chính và các tập con còn lại này được quét theo mẫu quét được xác định bởi chế độ dự đoán nội bộ*" được bộc lộ trong các tài liệu D2, D3 hoặc D4, đơn lẻ hoặc kết hợp.

Với lý do nêu trên, điểm 1-7 YCBH không đáp ứng điều kiện về trình độ sáng tạo.

c) Patent Mỹ số 9,191,673 được cấp cho đơn đồng dạng đề cập đến "Phương pháp mã hóa hình ảnh". Căn cứ để hủy bỏ hiệu lực của patent Mỹ khác với căn cứ của đơn đề nghị hủy bỏ hiệu lực BĐQSC số 15619. Cụ thể là Quyết định của US PTAB chỉ bao gồm đánh giá đối với tài liệu D3 và không bao gồm đánh giá đối với các tài liệu đối chứng khác (D2 và D4). Do đó, kết quả giải quyết yêu cầu hủy bỏ

hiệu lực tại Cơ quan Sáng chế và Nhãn hiệu Hoa Kỳ (USPTO) không phù hợp để tham khảo khi giải quyết đơn yêu cầu hủy bỏ hiệu lực BĐQSC số 15619.

2. Ý kiến của M&K Holdings Inc. (chủ BĐQSC):

Chủ BĐQSC số 15619 M&K Holdings Inc. (qua Công ty Luật TNHH Elite) đã có công văn số PO0022/KR13-(3) nộp ngày 23/7/2020, PO0019/KR13-(3) nộp ngày 02/11/2022 với nội dung tóm tắt như sau:

(i) Về quyền ưu tiên:

M&K Holdings Inc. không có ý kiến liên quan đến quyền ưu tiên.

(ii) Về các tài liệu D2-D3:

M&K Holdings Inc. có ý kiến và lập luận cho rằng các tài liệu D2-D3 mặc dù được đăng tải công khai tại http://phenix.int-evry.fr/jct/ (và không cần phải có tài khoản và mật khẩu để đăng nhập và tải tài liệu từ đó), nhưng không được coi là được bộc lộ công khai theo quy định tại điểm b khoản 1 Điều 58 và Điều 61 Luật Sở hữu trí tuệ với lý do dưới đây.

Việc đăng các tài liệu D2-D3 lên trang web JCT-VC là không đủ để cho thấy rằng các tài liệu này đã được bộc lộ công khai bởi vì bên yêu cầu hủy bỏ hiệu lực cần chứng minh rằng:

- Các tài liệu D2-D3 đã được bộc lộ công khai cho những người quan tâm và có trình độ trong lĩnh vực này, và không chỉ cho những người đã là thành viên hoặc người tham gia vào JCT-VC; và

- Người quan tâm và có trình độ trong lĩnh vực này, khi vận dụng hợp lý, có thể định vị được tài liệu tham khảo trong kho lưu trữ tài liệu JCT-VC.

Bằng chứng của bên yêu cầu hủy bỏ hiệu lực là không đủ bởi vì không có bằng chứng nào về những nỗ lực để thông báo cho công chúng, bao gồm những người có kỹ năng thông thường trong lĩnh vực này, như những kỹ sư của Google, Inc. làm việc trên bộ mã hóa/giải mã đối lập (rival codec) (VP9), về tài liệu tham khảo hoặc thậm chí là tính sẵn có của kho lưu trữ tài liệu này. Ngoài ra, bên yêu cầu hủy bỏ hiệu lực cũng không đưa ra bất kỳ bằng chứng nào chỉ ra rằng, bất kỳ người có kỹ năng trong lĩnh vực mà không phải là thành viên của JCT-VC có thể tiếp cận được các tài liệu D2-D3.

Bên yêu cầu hủy bỏ hiệu lực đã không đưa ra bằng chứng rằng, những người có kỹ năng trung bình trong lĩnh vực khi tìm kiếm trên kho lưu trữ JCT-VC có thể tìm thấy các tài liệu D2-D3. Cụ thể là, một người không thể tìm kiếm hoặc định vị được các tài liệu D2-D3 dựa trên nội dung chủ yếu của chúng, mà thay vào đó các tài liệu D2-D3 này lại nằm trong các mục "Geneva", "Daegu" – các mục được truy cập sau khi bấm vào đường dẫn "All meetings" từ trang web JCT-VC, trong đó có hàng trăm đường dẫn tới các tài liệu, được sắp xếp bởi số JCT-VC. Tuy nhiên, bên yêu cầu hủy

bỏ hiệu lực không chỉ ra các công cụ tìm kiếm sẵn có trên JCT-VC mà có thể hỗ trợ tìm kiếm tài liệu.

Với các lý do nêu trên, các tài liệu D2-D3 không đủ điều kiện để sử dụng làm tài liệu đối chứng nhằm đánh giá các điều kiện bảo hộ của các điểm 1-7 YCBH thuộc BĐQSC số 15619.

(iii) Về khả năng bảo hộ của các điểm 1-7 YCBH:

- Sáng chế theo điểm 1-7 đều đề cập đến phương pháp quét mới (Bước phương pháp quét), bao gồm: *(1) chia các hệ số lượng tử hóa của khối lượng tử hóa thành các tập con khi kích thước của khối lượng tử hóa bằng 8x8 và (2) quét các tập con theo mẫu quét được xác định bởi chế độ dự đoán nội bộ.*

- Lập luận 1: Tài liệu D1-D3, đơn lẻ hoặc kết hợp, không chỉ dẫn hay đề xuất Bước phương pháp quét của BĐQSC số 15619:

+ Tài liệu D1 không chia các hệ số lượng tử hóa của khối lượng tử hóa thành các tập con và quét các hệ số lượng tử hóa của khối lượng tử hóa như chính nó. Tài liệu D1 sử dụng quét chữ chi cố định bất kể chế độ dự đoán nội bộ của khối hiện hành để quét các hệ số lượng tử hóa của khối lượng tử hóa.

+ Tài liệu D2 đề cập đến 2 phương pháp quét khác nhau mà không thể được kết hợp và khác với phương pháp quét theo điểm 1-7 YCBH của BĐQSC số 15619.

+ Tài liệu D3 không chia các hệ số lượng tử hóa của khối lượng tử hóa thành các tập con khi kích thước của khối lượng tử hóa bằng 8x8. Tài liệu D3 cũng không chỉ dẫn hay đề xuất quét các tập con của khối lượng tử hóa theo mẫu quét được xác định bởi chế độ dự đoán nội bộ.

- Lập luận 2: Phương pháp quét của BĐQSC số 15619 không giống phương pháp quét trong các tài liệu D1-D3:

+ Thuật ngữ "Mẫu quét" trong điểm 1 bao gồm cả "hình dạng quét" và "hướng quét";

+ Tài liệu D2 đề cập đến phương pháp quét khác với phương pháp quét được đề cập trong BĐQSC số 15619;

+ Tài liệu D3 không bộc lộ hay đề xuất mẫu quét để quét các tập con được xác định theo chế độ dự báo nội bộ khác với phương pháp quét của BĐQSC số 15619.

Do đó, điểm 1-7 YCBH của BĐQSC số 15619 có trình độ sáng tạo so với các tài liệu D1-D3, đơn lẻ hoặc kết hợp.

(iv) Yêu cầu hủy bỏ hiệu lực đối với patent Mỹ số 9,191,673:

Patent Mỹ số 9,191,673 đã được cấp cho đơn đồng dạng nộp tại Mỹ có các dấu hiệu kỹ thuật tương tự với dấu hiệu chính của điểm 1 YCBH của BĐQSC số 15619.

Ngày 26/02/2018, Samsung Electronics Co., Ltd. nộp đơn yêu cầu hủy hiệu lực BĐQSC Mỹ số 9,191,673. Yêu cầu này đã bị từ chối bởi PTAB vào ngày 11/09/2019 với lý do tài liệu D3 thực hiện một hướng quét duy nhất mà không đề xuất giữ lại khái niệm khối con và không đề xuất quét khối con theo chế độ dự đoán nội bộ. PTAB chấp nhận Đề nghị sửa đổi của M&K Holdings Inc. về việc sửa đổi điểm 8 YCBH.

Sáng chế đồng dạng với BĐQSC số 15619 đã từng bị yêu cầu hủy bỏ hiệu lực tại Hoa Kỳ (USPTO) nhưng bị bác bỏ toàn bộ.

II. Kết quả xem xét đề nghị hủy bỏ hiệu lực

1. Cơ sở pháp lý:

Theo quy định tại Điều 61 Luật Sở hữu trí tuệ, sáng chế được coi là có trình độ sáng tạo nếu căn cứ vào các giải pháp kỹ thuật đã được bộc lộ công khai dưới hình thức sử dụng, mô tả bằng văn bản hoặc dưới bất kỳ hình thức nào khác trong nước hoặc ở nước ngoài trước ngày nộp đơn, sáng chế đó là một bước tiến sáng tạo, không thể được tạo ra một cách dễ dàng đối với người có hiểu biết trung bình về lĩnh vực kỹ thuật tương ứng.

Theo quy định tại điểm b khoản 1 Điều 96 Luật Sở hữu trí tuệ, văn bằng bảo hộ bị hủy bỏ toàn bộ hiệu lực trong trường hợp đối tượng sở hữu công nghiệp không đáp ứng các điều kiện bảo hộ tại thời điểm cấp văn bằng bảo hộ.

2. Nhận định, đánh giá:

Sau khi xem xét ý kiến của hai bên, Cục Sở hữu trí tuệ thấy rằng:

2.1. Các vấn đề hai bên có quan điểm khác nhau là như sau:

(i) Các tài liệu D2 và D3 có được coi là thuộc tình trạng kỹ thuật và do vậy có thể dùng làm tài liệu đối chứng để đánh giá các điều kiện bảo hộ của BĐQSC số 15619 hay không?

(ii) Các điểm 1-7 YCBH có đáp ứng điều kiện về trình độ sáng tạo khi xem xét các tài liệu D1-D3 hay không?

2.2. Liên quan đến các vấn đề hai bên có quan điểm khác nhau, Cục Sở hữu trí tuệ có ý kiến như sau:

(i) Về các tài liệu D2-D3:

Thông tin được coi là được bộc lộ công khai nếu thông tin đó đã được bộc lộ và bất kỳ ai quan tâm đều có thể tiếp cận được. Các quy định hiện hành cũng không đặt ra bất kỳ yêu cầu nào liên quan đến mức độ dễ tiếp cận để một thông tin được coi là được bộc lộ công khai. Do vậy, các tài liệu D2-D3, với việc được đăng tải tại địa chỉ http://phenix.int-evry.fr/jct/ và không cần có tài khoản, mật khẩu để đăng nhập và tải tài liệu từ đó, được coi là được bộc lộ công khai dưới hình thức văn bản theo quy định tại điểm 25.5.a Thông tư số 01/2007/TT-BKHCN.

Các tài liệu D2-D3 đều có ngày bộc lộ sớm hơn ngày nộp đơn của BĐQSC số 15619 là ngày 22/04/2011, do vậy có thể dùng làm tài liệu đối chứng để đánh giá tính mới và trình độ sáng tạo theo quy định tại các Điều 60 và 61 Luật Sở hữu trí tuệ.

(ii) Về khả năng bảo hộ của các điểm 1-7 YCBH thuộc BĐQSC số 15619:

a) Điểm 1 YCBH của BĐQSC số 15619:

Điểm 1 YCBH đề cập đến phương pháp dự đoán nội bộ, bao gồm các bước:

- xác định chế độ dự đoán nội bộ bằng bộ dự đoán nội bộ (dấu hiệu 1);

- tạo ra khối dự đoán theo chế độ dự đoán nội bộ bằng khối dự đoán nội bộ (dấu hiệu 2);

- biến đổi và lượng tử hoá khối thặng dư của khối dự đoán để tạo ra khối lượng tử hoá bằng bộ biến đổi/lượng tử hoá (dấu hiệu 3);

- lượng tử hoá ngược và biến đổi ngược khối lượng tử hoá để tạo ra khối thặng dư phục hồi bằng bộ biến đổi ngược/lượng tử hoá ngược (dấu hiệu 4);

- mã hóa ngẫu nhiên các hệ số lượng tử hóa của khối lượng tử hóa bằng bộ mã hóa ngẫu nhiên (dấu hiệu 5);

- trong đó, khi kích thước của khối lượng tử hóa bằng 8x8, các hệ số lượng tử hóa của khối lượng tử hóa được chia thành tập con chính và nhiều tập con còn lại, tập con chính và các tập con còn lại này được quét theo mẫu quét được xác định bởi chế độ dự đoán nội bộ (dấu hiệu 6);

- trong đó các mẫu quét để quét các hệ số lượng tử hóa của mỗi tập con là giống nhau (dấu hiệu 7);

- trong đó, chế độ dự đoán nội bộ được mã hóa bằng cách sử dụng chế độ dự đoán nội bộ phía trên và chế độ dự đoán nội bộ bên trái (dấu hiệu 8).

Tài liệu D1 đã bộc lộ các dấu hiệu từ 1 đến 5:

- Dấu hiệu 1: thông tin chế độ dự đoán chỉ báo chế độ dự đoán nội bộ của khối được tạo ra trong bộ dự đoán nội bộ (tài liệu D1, Fig.8);

- Dấu hiệu 2: khối dự đoán được tạo ra theo chế độ dự đoán (tài liệu D1, Fig.8);

- Dấu hiệu 3: khối lượng tử hóa được tạo ra bằng cách biến đổi và lượng tử hóa khối thặng dư được tạo ra theo chế độ dự đoán (tài liệu D1, Fig.8);

- Dấu hiệu 4: tín hiệu đã biến đổi và được lượng tử hóa được lượng tử hóa ngược và được biến đổi ngược (tài liệu D1, Fig.8);

- Dấu hiệu 5: nhận hệ số biến đổi được lượng tử hóa và thực hiện mã hóa ngẫu nhiên (tài liệu D1, Fig.8).

Tài liệu D2 đã bộc lộ các dấu hiệu 6 và 8:

- Dấu hiệu 6: mã hóa ngẫu nhiên các hệ số khác không của mỗi tập con sau khi chia khối biến đổi có các kích thước khác nhau thành các tập con có kích thước 4x4 (tài liệu D2, phần 7.3.10); và trong quá trình giải mã, khối biến đổi được khôi phục bằng cách quét các hệ số biến đổi theo mẫu quét được xác định bằng kích thước của khối biến đổi và chế độ dự đoán nội bộ (tài liệu D2, phần 8.5.2). Do đó, sẽ là hiển nhiên đối với người có hiểu biết trung bình trong lĩnh vực, một cách tương ứng là trong quá trình mã hóa, các hệ số biến đổi cũng sẽ được quét theo mẫu quét được xác định bởi kích thước của khối biến đổi và chế độ dự đoán nội bộ.

- Dấu hiệu 8: xác định chế độ dự đoán nội bộ của khối hiện hành bằng cách sử dụng chế độ dự đoán nội bộ bên trên (xB, yB-1) và chế độ dự đoán nội bộ bên trái (xB-1, yB) (tài liệu D2, phần 8.3.1).

Tài liệu D3 đã bộc lộ dấu hiệu 7:

- Dấu hiệu 7: mẫu quét để quét các tập con và mẫu quét để quét các hệ số lượng tử hóa khác 0 trong tập con đều là quét hình chữ chi (tài liệu D3, Fig.2).

Như được đề cập trong phần mô tả (trang 16) của BĐQSC số 15619, mẫu quét có thể bao gồm mẫu quét hình chữ chi, quét dọc và quét ngang và không nhất thiết bao hàm hướng (thứ tự) quét. Tuy nhiên, ngay cả nếu mẫu quét được hiểu là bao hàm hướng thì dấu hiệu 7 của điểm 1 cũng được bộc lộ và có tính hiển nhiên đối với người có hiểu biết trung bình trong lĩnh vực tương ứng khi xem xét tài liệu D3 (phần 2.2 đề xuất việc quét được thực hiện theo cùng mẫu và cùng hướng).

Như vậy, tất cả các dấu hiệu của điểm 1 YCBH của BĐQSC số 15619 đã được bộc lộ trong các tài liệu D1, D2 và D3, và việc kết hợp các tài liệu này là dễ dàng đối với người có hiểu biết trung bình trong lĩnh vực. Do đó, điểm 1 YCBH của BĐQSC số 15619 không đáp ứng điều kiện về trình độ sáng tạo.

b) Điểm 2 YCBH của BĐQSC số 15619

Điểm 2 là điểm phụ thuộc của điểm 1, nên điểm này bao gồm toàn bộ dấu hiệu của điểm 1 và bổ sung dấu hiệu: "khi chế độ dự đoán nội bộ phía trên không có sẵn, chế độ dự đoán nội bộ phía trên được thiết lập là chế độ (chế độ một chiều)".

Tài liệu D2 đã bộc lộ dấu hiệu bổ sung của điểm 2 YCBH, cụ thể như sau:

- Chế độ dự đoán nội bộ phía trên hoặc chế độ dự đoán nội bộ bên trái được thiết lập là chế độ DC (chế độ một chiều), nếu đơn vị mã hóa không được mã hóa như là chế độ nội bộ, nghĩa là chế độ dự đoán nội bộ phía trên hoặc chế độ dự đoán nội bộ bên trái không có sẵn (tài liệu D2, phần 8.3.1).

Như vậy, tất cả các dấu hiệu của điểm 2 YCBH đã được bộc lộ trong các tài liệu D1, D2 và D3, và việc kết hợp các tài liệu này là dễ dàng đối với người có hiểu biết trung bình trong lĩnh vực. Do đó, điểm 2 YCBH của BĐQSC số 15619 không đáp ứng điều kiện về trình độ sáng tạo.

c) Điểm 3 YCBH của BĐQSC số 15619

Điểm 3 là điểm phụ thuộc của điểm 1, nên điểm này bao gồm toàn bộ dấu hiệu của điểm 1 và bổ sung dấu hiệu: "tập con chính có chứa hệ số DC".

Tài liệu D3 đã bộc lộ dấu hiệu bổ sung của điểm 3 YCBH, cụ thể như sau:

- Tập con trong khối lượng tử hóa được chia thành tập con 0 và tập con khác. Tập con 0 được định nghĩa là tập con có hệ số DC (tài liệu D3, phần 2.1).

Như vậy, tất cả các dấu hiệu của điểm 3 YCBH đã được bộc lộ trong các tài liệu D1, D2 và D3, và việc kết hợp các tài liệu này là dễ dàng đối với người có hiểu biết trung bình trong lĩnh vực. Do đó, điểm 3 YCBH của BĐQSC số 15619 không đáp ứng điều kiện về trình độ sáng tạo.

d) Điểm 4 YCBH của BĐQSC số 15619

Điểm 4 là điểm phụ thuộc của điểm 1, nên điểm này bao gồm toàn bộ dấu hiệu của điểm 1 và bổ sung dấu hiệu: "các hệ số lượng tử hóa của mỗi tập con được quét theo mẫu quét được xác định bởi chế độ dự đoán nội bộ".

Tài liệu D2 đã bộc lộ dấu hiệu bổ sung của điểm 4 YCBH, cụ thể như sau:

- Trong quá trình giải mã, khối biến đổi được khôi phục bằng cách quét các hệ số biến đổi theo mẫu quét được xác định bằng kích thước của khối biến đổi và chế độ dự đoán nội bộ (tài liệu D2, phần 8.5.2). Do đó, sẽ là hiển nhiên đối với người có hiểu biết trung bình trong lĩnh vực, một cách tương ứng là trong quá trình mã hóa, các hệ số biến đổi cũng sẽ được quét theo mẫu quét được xác định bởi kích thước của khối biến đổi và chế độ dự đoán nội bộ.

Như vậy, tất cả các dấu hiệu của điểm 4 YCBH đã được bộc lộ trong các tài liệu D1, D2 và D3, và việc kết hợp các tài liệu này là dễ dàng đối với người có hiểu biết trung bình trong lĩnh vực. Do đó, điểm 4 YCBH của BĐQSC số 15619 không đáp ứng điều kiện về trình độ sáng tạo.

đ) Điểm 5 YCBH của BĐQSC số 15619

Điểm 5 là điểm phụ thuộc của điểm 4, nên điểm này bao gồm toàn bộ dấu hiệu của điểm 4 và bổ sung dấu hiệu: "các hệ số lượng tử hóa của mỗi tập con được quét theo chiều ngược lại".

Tài liệu D3 đã bộc lộ dấu hiệu bổ sung của điểm 5 YCBH, cụ thể như sau:

- Các hệ số lượng tử hóa trong tập con và các tập con được quét theo hướng ngược của mẫu quét hợp nhất (tài liệu D3, phần 2.1).

Như vậy, tất cả các dấu hiệu của điểm 5 YCBH đã được bộc lộ trong các tài liệu D1, D2 và D3, và việc kết hợp các tài liệu này là dễ dàng đối với người có hiểu biết trung bình trong lĩnh vực. Do đó, điểm 5 YCBH của BĐQSC số 15619 không đáp ứng điều kiện về trình độ sáng tạo.

e) Điểm 6 YCBH của BĐQSC số 15619

Điểm 6 là điểm phụ thuộc của điểm 1, nên điểm này bao gồm toàn bộ dấu hiệu của điểm 1 và bổ sung dấu hiệu: "khi chế độ dự đoán nội bộ là chế độ theo chiều dọc, mẫu quét là mẫu quét ngang".

Tài liệu D2 đã bộc lộ dấu hiệu bổ sung của điểm 6 YCBH, cụ thể như sau:

- Mẫu quét được xác định là mẫu quét ngang (1) khi chế độ dự đoán nội bộ (0) là chế độ dọc (tài liệu D2, phần 8.5.2, Fig. 8-1).

Như vậy, tất cả các dấu hiệu của điểm 6 YCBH đã được bộc lộ trong các tài liệu D1, D2 và D3, và việc kết hợp các tài liệu này là dễ dàng đối với người có hiểu biết trung bình trong lĩnh vực. Do đó, điểm 6 YCBH của BĐQSC số 15619 không đáp ứng điều kiện về trình độ sáng tạo.

g) Điểm 7 YCBH của BĐQSC số 15619

Điểm 7 là điểm phụ thuộc của điểm 1, nên điểm này bao gồm toàn bộ dấu hiệu của điểm 1 và bổ sung dấu hiệu: "khi chế độ dự đoán nội bộ là chế độ theo chiều ngang, mẫu quét là mẫu quét dọc".

Tài liệu D2 đã bộc lộ dấu hiệu bổ sung của điểm 7 YCBH, cụ thể như sau:

- Mẫu quét được xác định là mẫu quét dọc (2) khi chế độ dự đoán nội bộ (1) là chế độ ngang (tài liệu D2, phần 8.5.2, Fig. 8-1).

Như vậy, tất cả các dấu hiệu của điểm 7 YCBH đã được bộc lộ trong các tài liệu D1, D2 và D3, và việc kết hợp các tài liệu này là dễ dàng đối với người có hiểu biết trung bình trong lĩnh vực. Do đó, điểm 7 YCBH của BĐQSC số 15619 không đáp ứng điều kiện về trình độ sáng tạo.

Với các lập luận nêu trên, Cục Sở hữu trí tuệ thấy rằng các điểm 1-7 YCBH của BĐQSC số 15619 không đáp ứng điều kiện về trình độ sáng tạo tại thời điểm cấp văn bằng bảo hộ.

III. Kết luận

Căn cứ quy định tại Điều 61, điểm b khoản 1 Điều 96 Luật Sở hữu trí tuệ và trên cơ sở các tài liệu hiện có, Cục Sở hữu trí tuệ nhận thấy có căn cứ để hủy bỏ hiệu lực BĐQSC số 15619 với lý do các điểm 1-7 YCBH của BĐQSC này không có trình độ sáng tạo, điều kiện cần thiết để được cấp BĐQSC theo yêu cầu của Samsung Electronics Co., Ltd. (KR).

QUYẾT ĐỊNH:

Điều 1. Hủy bỏ toàn bộ hiệu lực Bằng độc quyền sáng chế số 15619, cấp ngày 20/06/2016 cho M&K Holdings Inc. (KR) theo yêu cầu của Samsung Electronics Co., Ltd. (KR).

Điều 2. Ghi nhận Quyết định này vào Sổ đăng ký quốc gia về sở hữu công nghiệp và công bố trên Công báo sở hữu công nghiệp trong thời hạn 60 ngày kể từ ngày ký Quyết định này.

Điều 3. M&K Holdings Inc. (KR) có quyền khiếu nại trong thời hạn 90 ngày kể từ ngày nhận được hoặc biết được Quyết định này.

Điều 4. Chánh văn phòng Cục, Trưởng phòng Thanh tra và Giải quyết khiếu nại, Trưởng phòng Đăng ký, Giám đốc Trung tâm Thẩm định sau cấp Văn bằng bảo hộ, Giám đốc Trung tâm Thông tin sở hữu công nghiệp và M&K Holdings Inc. (KR) (qua Công ty Luật TNHH Elite) có trách nhiệm thi hành Quyết định này./.

Nơi nhận:
- Như điều 4;
- Samsung Electronics Co., Ltd. (qua Công ty TNHH Tầm nhìn và Liên danh) (để biết);
- SC (để biết);
- Lưu: VT, HS.

KT. CỤC TRƯỞNG
PHÓ CỤC TRƯỞNG

CỤC SỞ HỮU TRÍ TUỆ

Lê Huy Anh

BỘ KHOA HỌC VÀ CÔNG NGHỆ
CỤC SỞ HỮU TRÍ TUỆ

Số: 147670/QĐ- SHTT.IP

CỘNG HOÀ XÃ HỘI CHỦ NGHĨA VIỆT NAM
Độc lập - Tự do - Hạnh phúc

Hà Nội, ngày 25 tháng 07 năm 2025

QUYẾT ĐỊNH
Về việc hủy bỏ hiệu lực Bằng độc quyền sáng chế số 15407

CỤC SỞ HỮU TRÍ TUỆ

Căn cứ Quyết định số 156/QĐ-BKHCN ngày 03/3/2025 của Bộ trưởng Bộ Khoa học và Công nghệ quy định chức năng, nhiệm vụ, quyền hạn và cơ cấu tổ chức của Cục Sở hữu trí tuệ;

Căn cứ Luật Sở hữu trí tuệ ngày 29/11/2005 được sửa đổi, bổ sung theo Luật sửa đổi, bổ sung một số điều của Luật Sở hữu trí tuệ ngày 19/6/2009, Luật sửa đổi, bổ sung một số điều của Luật Kinh doanh bảo hiểm, Luật Sở hữu trí tuệ ngày 14/6/2019 và Luật sửa đổi, bổ sung một số điều của Luật Sở hữu trí tuệ ngày 16/6/2022 (sau đây gọi là Luật Sở hữu trí tuệ);

Căn cứ Thông tư số 01/2007/TT-BKHCN ngày 14/02/2007 của Bộ Khoa học và Công nghệ hướng dẫn thi hành Nghị định số 103/2006/NĐ-CP, được sửa đổi, bổ sung theo Thông tư số 13/2010/TT-BKHCN ngày 30/7/2010, Thông tư số 18/2011/TT-BKHCN ngày 22/7/2011, Thông tư số 05/2013/TT-BKHCN ngày 20/02/2013 và Thông tư số 16/2016/TT-BKHCN ngày 30/6/2016 (sau đây gọi là Thông tư số 01/2007/TT-BKHCN);

Xét đơn số ĐN1-2019-00319 ngày 31/10/2019 của Samsung Electronics Co., Ltd., địa chỉ: 129, Samsung-ro, Yeongtong-gu, Suwon-si, Gyeonggi-do, 16677, Republic of Korea; đại diện bởi: Công ty TNHH Tầm nhìn và Liên danh; yêu cầu hủy bỏ hiệu lực Bằng độc quyền sáng chế (BĐQSC) số 15407, cấp ngày 19/04/2016 cho M&K HOLDINGS INC. (KR);

BTT367

Theo đề nghị của Trưởng phòng Thanh tra và Giải quyết khiếu nại trên cơ sở những nội dung dưới đây:

I. Nội dung yêu cầu hủy bỏ hiệu lực BĐQSC

1. Ý kiến của Samsung Electronics Co., Ltd. (bên yêu cầu hủy bỏ hiệu lực):

Trong đơn số ĐN1-2019-00319 ngày 31/10/2019 và công văn số IP/PC44-(4) ngày 13/07/2021, bên yêu cầu hủy bỏ hiệu lực đưa ra các căn cứ để yêu cầu hủy bỏ toàn bộ hiệu lực BĐQSC số 15407 như sau:

(i) Về quyền ưu tiên của (BĐQSC) số 15407:

BĐQSC số 15407 đề cập đến "Thiết bị mã hóa hình ảnh" được cấp ngày 19/04/2016 cho đơn số 1-2015-00359 nộp ngày 22/04/2011 và yêu cầu hưởng quyền ưu tiên dựa trên đơn nộp tại Hàn Quốc số KR 10-2010-0038158 ngày 23/04/2010 (sau đây gọi tắt là "Đơn ưu tiên").

Điểm 1 yêu cầu bảo hộ (YCBH) chứa dấu hiệu "*khi kích thước của khối lượng tử hóa bằng 8x8, các hệ số lượng tử hóa của khối lượng tử hóa được chia thành tập con chính và các tập con thặng dư*" không được bộc lộ trong đơn ưu tiên. Do vậy, điểm 1 YCBH và các điểm 2-6 YCBH (là các điểm phụ thuộc vào điểm 1) của BĐQSC số 15407 không được hưởng quyền ưu tiên có ngày ưu tiên là ngày nộp đơn 23/04/2010 của đơn ưu tiên theo quy định tại khoản 2 Điều 91 Luật Sở hữu trí tuệ.

Do không được hưởng quyền ưu tiên, nên để đánh giá các điều kiện bảo hộ của các điểm 1-6 YCBH so với các tài liệu đối chứng, cần phải dựa trên cơ sở là ngày nộp đơn được ghi nhận trong BĐQSC số 15407 là ngày 22/04/2011.

(ii) Khả năng bảo hộ của các điểm 1-6 YCBH thuộc BĐQSC số 15407:

Các tài liệu dưới đây được sử dụng để đánh giá các điểm 1-6 YCBH:

D1: Bài báo IEEE (Overview of the H.264/AVC Video Coding Standard, IEEE TRANSACTIONS ON CIRCUITS AND SYSTEMS FOR VIDEO TECHNOLOGY, VOL. 13, NO. 7, 07/2003) đã công bố vào tháng 07/2003.

D2: HEVC JCTVC-E603 (version 1) đã công bố ngày 30/03/2011 trên trang web http://phenix.int-evry.fr/jct/

D3: HEVC JCTVC-E335 (version 3) đã công bố ngày 19/03/2011 trên trang web http://phenix.int-evry. fr/jct/.

Các tài liệu D1-D3 có ngày công bố sớm hơn ngày nộp đơn (22/04/2011) của các điểm 1-6 YCBH, do vậy được coi là các tài liệu phù hợp để đánh giá các điều

kiện bảo hộ.

a) Điểm 1 YCBH của BĐQSC số 15407:

So sánh lĩnh vực kỹ thuật

Sáng chế được yêu cầu bảo hộ trong điểm 1 của BĐQSC số 15407 và các tài liệu nêu trên thuộc cùng lĩnh vực kỹ thuật trong đó đều liên quan đến công nghệ nén ảnh động thế hệ mới (HEVC) nhằm cải thiện các vấn đề của công nghệ tiêu chuẩn thông thường như H.264/MPEG-4AVC.

So sánh dấu hiệu của điểm 1 YCBH của BĐQSC số 15407 với các tài liệu D1-D3:

- Dấu hiệu 1: "*bộ dự đoán nội bộ được tạo cấu hình để xác định chế độ dự đoán nội bộ và tạo ra khối dự đoán theo chế độ dự đoán nội bộ này*" đã được bộc lộ trong các tài liệu D1 hoặc D2;

- Dấu hiệu 2: "*bộ biến đổi/lượng tử hóa được tạo cấu hình để biến đổi và lượng tử hóa khối thặng dư của khối dự đoán để tạo ra khối lượng tử hóa*" đã được bộc lộ trong các tài liệu D1 hoặc D2;

- Dấu hiệu 3: "*bộ lượng tử hoá/biến đổi ngược được tạo cấu hình để lượng tử hóa ngược và biến đổi ngược khối lượng tử hóa này để tạo ra khối thặng dư*" đã được bộc lộ trong các tài liệu D1 hoặc D2;

- Dấu hiệu 4: "*bộ mã hóa ngẫu nhiên được tạo cấu hình để mã hóa các hệ số lượng tử hóa của khối lượng tử hóa*" đã được bộc lộ trong các tài liệu D1 hoặc D2;

- Dấu hiệu 5: "*khi kích thước của khối lượng tử hóa bằng 8x8, các hệ số lượng tử hóa của khối lượng tử hóa được chia thành tập con chính và các tập con thặng dư*" được suy ra từ các tài liệu D1, D2 hoặc D3;

- Dấu hiệu 6: "*các hệ số lượng tử hóa của mỗi tập con được quét theo một mẫu quét được xác định bởi chế độ dự đoán nội bộ*" đã được bộc lộ trong các tài liệu D2 hoặc D3, đơn lẻ hoặc kết hợp;

- Dấu hiệu 7: "*trong đó chế độ dự đoán nội bộ được mã hóa bằng cách sử dụng chế độ dự đoán nội bộ bên trên và chế độ dự đoán nội bộ bên trái*" đã được bộc lộ trong tài liệu D2;

- Dấu hiệu 8: "*trong đó chế độ dự đoán nội bộ bên trên được thiết lập là chế độ DC (chế độ một chiều) khi chế độ dự đoán nội bộ bên trên không có sẵn*" đã được bộc lộ trong tài liệu D2.

Như vậy, sáng chế theo điểm 1 YCBH không có trình độ sáng tạo khi kết hợp các tài liệu D1, D2 và D3.

b) Điểm 2 YCBH của BĐQSC số 15407:

Điểm 2 là điểm phụ thuộc vào điểm 1 và bổ sung dấu hiệu *"các hệ số lượng tử hóa của mỗi tập con được quét theo hướng ngược lại theo mẫu quét được xác định theo chế độ dự đoán nội bộ"*, dấu hiệu này đã được bộc lộ trong các tài liệu D2 hoặc D3.

Như vậy, sáng chế theo điểm 2 YCBH không có trình độ sáng tạo khi kết hợp các tài liệu D1, D2 và D3.

c) Điểm 3 YCBH của BĐQSC số 15407:

Điểm 3 là điểm phụ thuộc vào điểm 1 và bổ sung dấu hiệu "*tập con chính và các tập con thặng dư được quét theo hướng ngược*", dấu hiệu này đã được bộc lộ trong tài liệu D3.

Như vậy, sáng chế theo điểm 3 YCBH không có trình độ sáng tạo khi kết hợp các tài liệu D1, D2 và D3.

d) Điểm 4 YCBH của BĐQSC số 15407:

Điểm 4 là điểm phụ thuộc vào điểm 1 và bổ sung dấu hiệu "*khi chế độ dự đoán nội bộ là chế độ dọc, mẫu quét là mẫu quét ngang*", dấu hiệu này đã được bộc lộ trong tài liệu D2.

Như vậy, sáng chế theo điểm 4 YCBH không có trình độ sáng tạo khi kết hợp các tài liệu D1, D2 và D3.

đ) Điểm 5 YCBH của BĐQSC số 15407:

Điểm 5 là điểm phụ thuộc vào điểm 1 và bổ sung dấu hiệu "*khi chế độ dự đoán nội bộ là chế độ ngang, mẫu quét là mẫu quét dọc*", dấu hiệu này đã được bộc lộ trong tài liệu D2.

Như vậy, sáng chế theo điểm 5 YCBH không có trình độ sáng tạo khi kết hợp các tài liệu D1, D2 và D3.

e) Điểm 6 YCBH của BĐQSC số 15407:

Điểm 6 là điểm phụ thuộc vào điểm 1 và bổ sung dấu hiệu "*bộ dự đoán nội bộ tạo ra các điểm ảnh tham chiếu khi các điểm ảnh tham chiếu không có sẵn tồn tại*", dấu hiệu này đã được bộc lộ trong tài liệu D2.

Như vậy, sáng chế theo điểm 6 YCBH không có trình độ sáng tạo khi kết hợp các tài liệu D1, D2 và D3.

(iii) Lịch sử hủy bỏ hiệu lực văn bằng bảo hộ tại Hàn Quốc

Patent Hàn Quốc số KR 10-1376136 (sau đây gọi là patent Hàn Quốc) được cấp ngày 13/03/2014 dựa trên cùng đơn PCT (PCT/KR2011/002972) như của BĐQSC số 15407, yêu cầu hưởng quyền ưu tiên từ cùng đơn ưu tiên số KR 10-2010- 0038158 ngày 23/4/2010 như của BĐQSC số 15407. Ngoài ra, YCBH của patent Hàn Quốc về cơ bản giống với YCBH của BĐQSC số 15407.

Ngày 06/3/2015, Samsung Electronics Co., Ltd. đã yêu cầu Hội đồng xét xử và giải quyết khiếu nại sở hữu trí tuệ Hàn Quốc thuộc Cơ quan Sở hữu trí tuệ Hàn Quốc (Intellectual Property Trial and Appeal Board of Korea - KIPO) hủy bỏ hiệu lực của patent Hàn Quốc này dựa trên cơ sở là các điểm 1, 2, 3 và 5 YCBH không đáp ứng điều kiện bảo hộ.

Ngày 23/5/2016, theo Bản án số 2015DANG733, Hội đồng xét xử và giải quyết khiếu nại sở hữu trí tuệ Hàn Quốc đã quyết định hủy bỏ hiệu lực của patent Hàn Quốc.

Chủ bằng KR10-1376136 đã đề nghị Tòa án sáng chế Hàn Quốc (Korean Patent Court) hủy bỏ quyết định của Hội đồng xét xử và giải quyết khiếu nại sở hữu trí tuệ Hàn Quốc. Tuy nhiên, đề nghị này không được chấp nhận và ngày 11/11/2016, theo Bản án số 2016HUH4740, Tòa án Sáng chế Hàn Quốc đã bác bỏ đề nghị của chủ bằng và tái khẳng định việc hủy bỏ hiệu lực của patent Hàn Quốc nêu trên.

Chủ bằng KR10-1376136 đã đề nghị Tòa án Tối cao Hàn Quốc (Korean Supreme Court) hủy bỏ quyết định của Tòa án Sáng chế Hàn Quốc. Tuy nhiên, đề nghị này không được chấp nhận và ngày 30/3/2017, theo Bản án số 2016HU2744, Tòa án Tối cao Hàn Quốc đã bác bỏ đề nghị của chủ bằng và tái khẳng định việc hủy bỏ hiệu lực của patent Hàn Quốc nêu trên.

(iv) Ý kiến bổ sung liên quan đến công văn số PO0019/KR13-(3) nộp ngày 18/8/2020 của chủ BĐQSC:

a) Về các tài liệu D2 và D3:

Samsung Electronics Co., Ltd. đã trích dẫn quy định tại Điều 60 Luật Sở hữu trí tuệ và Điều 22.1.1 Quy chế thẩm định đơn đăng ký sáng chế và lập luận rằng các tài liệu D2 và D3 là những tài liệu trên mạng Internet và bất kỳ ai quan tâm đều có thể tiếp cận được, do vậy các tài liệu này phải được xem là đã được bộc lộ công khai và là các tài liệu để đánh giá các điều kiện bảo hộ.

b) Về việc đánh giá các điều kiện bảo hộ:

- Liên quan đến điểm 1 YCBH: Dấu hiệu mới (quy trình quét 2 bước) được đưa ra trong lập luận của chủ BĐQSC không được bộc lộ trong bản mô tả của BĐQSC số 15407.

- Tất cả các dấu hiệu của điểm 1-6 YCBH được đưa ra trong lập luận của chủ BĐQSC đều đã được bộc lộ khi xem xét kết hợp tài liệu D1, D2 và D3, cụ thể là:

+ Dấu hiệu "*khi kích thước của khối lượng tử hóa bằng 8x8, các hệ số lượng tử hóa của khối lượng tử hóa được chia thành các tập con chính và các tập con thặng dư*" được bộc lộ hoặc được suy ra từ các tài liệu D2, D3 hoặc D4 (được gọi là Tài liệu tham khảo 1 trong Đơn yêu cầu hủy bỏ hiệu lực BĐQSC số 15407 của Samsung Electronics Co., Ltd.).

+ Dấu hiệu "*các hệ số lượng tử hóa của mỗi tập con được quét theo một mẫu quét được xác định bằng chế độ dự đoán nội bộ*" được bộc lộ trong các tài liệu D2 hoặc D3 và D4.

Với lý do nêu trên, điểm 1-6 YCBH không đáp ứng điều kiện về trình độ sáng tạo.

2. Ý kiến của M&K Holdings Inc. (chủ BĐQSC):

Chủ BĐQSC số 15407 M&K Holdings Inc. (qua Công ty Luật TNHH Elite) đã có các công văn số PO0019/KR13-(3) nộp ngày 18/08/2020, PO0019/KR13-(4) nộp ngày 02/11/2022 với nội dung tóm tắt như sau:

(i) Về quyền ưu tiên:

M&K Holdings Inc. không có ý kiến liên quan đến quyền ưu tiên.

(ii) Về các tài liệu D2 và D3:

M&K Holdings Inc. có ý kiến và lập luận cho rằng các tài liệu D2 và D3 mặc dù được đăng tải công khai tại http://phenix.int-evry.fr/jct/ (và không cần phải có tài khoản và mật khẩu để đăng nhập và tải tài liệu từ đó), nhưng không được coi là được bộc lộ công khai theo quy định tại điểm b khoản 1 Điều 58 và Điều 61 Luật Sở hữu trí tuệ với lý do dưới đây.

Việc đăng các tài liệu D2 và D3 lên trang web JCT-VC là không đủ để cho thấy rằng các tài liệu này đã được bộc lộ công khai, bởi vì bên yêu cầu hủy bỏ hiệu lực cần phải cho thấy rằng:

- Các tài liệu D2 và D3 đã được bộc lộ công khai cho những người quan tâm và có trình độ trong lĩnh vực, và không chỉ cho những người đã là thành viên hoặc người tham gia vào JCT-VC; và

- Người quan tâm và có trình độ trong lĩnh vực, vận dụng cẩn trọng hợp lý, có thể định vị được tài liệu tham khảo trong kho lưu trữ JCT-VC.

Bằng chứng của bên yêu cầu hủy bỏ hiệu lực là không đủ bởi vì không có bằng chứng nào về những nỗ lực để thông báo cho công chúng, bao gồm những người có kỹ năng thông thường trong lĩnh vực, như những kỹ sư của Google, Inc. làm việc trên bộ mã hóa/giải mã đối lập (rival codec) (VP9), về tài liệu tham khảo hoặc thậm chí là tính sẵn có của kho lưu trữ tài liệu này. Ngoài ra, bên yêu cầu hủy bỏ hiệu lực cũng không đưa ra bất kỳ bằng chứng nào chỉ ra rằng, bất kỳ người có kỹ năng trong lĩnh vực mà không phải là thành viên của JCT-VC có thể tiếp cận được các tài liệu D2 và D3.

Bên yêu cầu hủy bỏ hiệu lực đã đưa ra bằng chứng rằng, những người có kỹ năng trung bình trong lĩnh vực khi tìm kiếm trên kho lưu trữ JCT-VC có thể tìm thấy các tài liệu D2 và D3. Cụ thể là, một người không thể tìm kiếm hoặc định vị được các tài liệu D2 và D3 dựa trên nội dung chủ yếu của nó, nhưng thay vào đó các tài liệu D2 và D3 này lại nằm trong các mục "Geneva" và "Daegu" – các mục được truy cập sau khi bấm vào đường dẫn "All meetings" từ trang web JCT-VC, trong đó có hàng trăm đường dẫn tới các tài liệu, được sắp xếp bởi số JCT-VC. Bên yêu cầu hủy bỏ hiệu lực không chỉ ra các công cụ tìm kiếm sẵn có trên JCT-VC mà có thể hỗ trợ tìm kiếm tài liệu.

Với các lý do nêu trên, các tài liệu D2 và D3 không đủ điều kiện để sử dụng làm tài liệu đối chứng nhằm đánh giá các điều kiện bảo hộ của các điểm 1-6 YCBH thuộc BĐQSC số 15407.

iii) Về khả năng bảo hộ của các điểm 1-6 YCBH:

- Sáng chế theo điểm 1-6 YCBH đều đề cập đến phương pháp quét mới (Bước phương pháp quét), bao gồm: *(1) chia các hệ số lượng tử hóa của khối lượng tử hóa thành tập con chính và các tập con còn lại khi kích thước của khối lượng tử hóa bằng 8x8,* và *(2) quét các hệ số lượng tử hóa của mỗi tập con theo mẫu quét được xác định bởi chế độ dự báo trong ảnh.*

- Tài liệu D1 không chia các hệ số lượng tử hóa của khối lượng tử hóa thành các tập con và quét các hệ số lượng tử hóa của khối lượng tử hóa như chính nó.

Ngoài ra, tài liệu D1 sử dụng quét chữ chi cố định bất kể chế độ dự báo trong ảnh của khối hiện thời để quét các hệ số lượng tử hóa của khối lượng tử hóa.

Do đó phương pháp quét được bộc lộ trong tài liệu D1 khác với phương pháp quét của BĐQSC số 15407.

Tài liệu D2 và D3 không đủ điều kiện để làm tài liệu đối chứng để đánh giá các điều kiện bảo hộ của các điểm 1-6 YCBH thuộc BĐQSC số 15407.

Do đó, điểm 1-6 YCBH của BĐQSC số 15407 có trình độ sáng tạo so với tài liệu D1.

II. Kết quả xem xét yêu cầu hủy bỏ hiệu lực

1. Cơ sở pháp lý:

Theo quy định tại Điều 61 Luật Sở hữu trí tuệ, sáng chế được coi là có trình độ sáng tạo nếu căn cứ vào các giải pháp kỹ thuật đã được bộc lộ công khai dưới hình thức sử dụng, mô tả bằng văn bản hoặc dưới bất kỳ hình thức nào khác trong nước hoặc ở nước ngoài trước ngày nộp đơn, sáng chế đó là một bước tiến sáng tạo, không thể được tạo ra một cách dễ dàng đối với người có hiểu biết trung bình về lĩnh vực kỹ thuật tương ứng.

Theo quy định tại điểm b khoản 1 Điều 96 Luật Sở hữu trí tuệ, văn bằng bảo hộ bị hủy bỏ toàn bộ hiệu lực trong trường hợp đối tượng sở hữu công nghiệp không đáp ứng các điều kiện bảo hộ tại thời điểm cấp văn bằng bảo hộ.

2. Nhận định, đánh giá:

Sau khi xem xét ý kiến của hai bên, Cục Sở hữu trí tuệ thấy rằng:

2.1. Các vấn đề hai bên có quan điểm khác nhau là như sau:

(i) Các tài liệu D2 và D3 có được coi là thuộc tình trạng kỹ thuật và do vậy có thể dùng làm tài liệu đối chứng để đánh giá các điều kiện bảo hộ của BĐQSC số 15407 hay không?

(ii) Các điểm 1-6 YCBH có đáp ứng điều kiện về trình độ sáng tạo khi xem xét các tài liệu D1-D3 hay không?

2.2. Liên quan đến các vấn đề hai bên có quan điểm khác nhau, Cục Sở hữu trí tuệ có ý kiến như sau:

(i) Về các tài liệu D2-D3

Thông tin được coi là được bộc lộ công khai nếu thông tin đó đã được bộc lộ và bất kỳ ai quan tâm đều có thể tiếp cận được. Các quy định hiện hành cũng không đặt ra bất kỳ yêu cầu nào liên quan đến mức độ dễ tiếp cận để một thông tin

được coi là được bộc lộ công khai. Do vậy, các tài liệu D2-D3, với việc được đăng tải tại địa chỉ http://phenix.int-evry.fr/ict/ và không cần có tài khoản, mật khẩu để đăng nhập và tải tài liệu từ đó, được coi là được bộc lộ công khai dưới hình thức văn bản theo quy định tại điểm 25.5.a Thông tư số 01/2007/TT-BKHCN.

Các tài liệu D2-D3 đều có ngày bộc lộ sớm hơn ngày nộp đơn của BĐQSC số 15407, do vậy có thể dùng làm tài liệu đối chứng để đánh giá tính mới và trình độ sáng tạo theo quy định tại các Điều 60 và 61 Luật Sở hữu trí tuệ.

(ii) Về khả năng bảo hộ của các điểm 1-6 YCBH thuộc BĐQSC số 15407:

a) Điểm 1 YCBH của BĐQSC số 15407:

Điểm 1 YCBH đề cập đến thiết bị mã hóa hình ảnh bao gồm:

- Dấu hiệu 1: bộ dự đoán nội bộ được tạo cấu hình để xác định chế độ dự đoán nội bộ và tạo ra khối dự đoán theo chế độ dự đoán nội bộ này;

- Dấu hiệu 2: bộ biến đổi/lượng tử hóa được tạo cấu hình để biến đổi và lượng tử hóa khối thặng dư của khối dự đoán để tạo ra khối lượng tử hóa;

- Dấu hiệu 3: bộ lượng tử hoá/biến đổi ngược được tạo cấu hình để lượng tử hóa ngược và biến đổi ngược khối lượng tử hóa này để tạo ra khối thặng dư;

- Dấu hiệu 4 : bộ mã hóa ngẫu nhiên được tạo cấu hình để mã hóa các hệ số lượng tử hóa của khối lượng tử hóa;

- Dấu hiệu 5 : trong đó, khi kích thước của khối lượng tử hóa bằng 8x8, các hệ số lượng tử hóa của khối lượng tử hóa được chia thành tập con chính và các tập con thặng dư, và các hệ số lượng tử hóa của mỗi tập con được quét theo một mẫu quét được xác định bởi chế độ dự đoán nội bộ,

- Dấu hiệu 6: trong đó chế độ dự đoán nội bộ được mã hóa bằng cách sử dụng chế độ dự đoán nội bộ bên trên và chế độ dự đoán nội bộ bên trái,

- Dấu hiệu 7: trong đó chế độ dự đoán nội bộ bên trên được thiết lập là chế độ DC (chế độ một chiều) khi chế độ dự đoán nội bộ bên trên không có sẵn,

Tài liệu D1 đã bộc lộ các dấu hiệu từ 1 đến 4:

- Dấu hiệu 1: trong công nghệ nén ảnh động H.264/AVC thông thường, bước chia hình ảnh thành các khối đơn vị tạo mã và xác định chế độ dự đoán cho mỗi khối nằm trong quy trình mã hóa; và thông tin chế độ dự đoán được cung cấp cho bộ dự đoán liên thông/nội bộ theo cấu trúc mã hóa cơ bản H.264/AVC; và khối dự đoán được tạo ra theo chế độ dự đoán (tài liệu D1, Fig.8);

- Dấu hiệu 2: khối lượng tử hóa được tạo ra bằng cách biến đổi và lượng tử

hóa khối thặng dư được tạo ra theo chế độ dự đoán (tài liệu D1, Fig.8);

- Dấu hiệu 3: tín hiệu đã biến đổi và được lượng tử hóa được lượng tử hóa ngược và được biến đổi ngược (tài liệu D1, Fig.8);

- Dấu hiệu 4: nhận hệ số biến đổi được lượng tử hóa và thực hiện mã hóa ngẫu nhiên (tài liệu D1, Fig.8);

Tài liệu D2 đã bộc lộ các dấu hiệu từ 5 đến 7:

- Dấu hiệu 5: mã hóa ngẫu nhiên các hệ số khác không của mỗi tập con sau khi chia khối biến đổi có các kích thước khác nhau thành các tập con có kích thước 4x4 (tài liệu D2, phần 7.3.10); và trong quá trình giải mã, khối biến đổi được khôi phục bằng cách quét các hệ số biến đổi theo mẫu quét được xác định bằng kích thước của khối biến đổi và chế độ dự đoán nội bộ (tài liệu D2, phần 8.5.2). Do đó, sẽ là hiển nhiên đối với người có hiểu biết trung bình trong lĩnh vực, một cách tương ứng là trong quá trình mã hóa, các hệ số biến đổi cũng sẽ được quét theo mẫu quét được xác định bởi kích thước của khối biến đổi và chế độ dự đoán nội bộ.

- Dấu hiệu 6: xác định chế độ dự đoán nội bộ của khối hiện hành bằng cách sử dụng chế độ dự đoán nội bộ bên trên (xB, yB-1) và chế độ dự đoán nội bộ bên trái (xB-1, yB) (tài liệu D2, phần 8.3.1);

- Dấu hiệu 7: Chế độ dự đoán nội bộ bên trên hoặc chế độ dự đoán nội bộ bên trái được thiết lập là chế độ DC, nếu đơn vị tạo mã không được mã hóa như là chế độ nội bộ, nghĩa là chế độ dự đoán nội bộ bên trên hoặc chế độ dự đoán nội bộ bên trái không có sẵn (tài liệu D2, phần 8.3.1).

Như vậy, tất cả các dấu hiệu từ 1 đến 7 của điểm 1 YCBH của BĐQSC số 15407 đã được bộc lộ trong các tài liệu D1 và D2 và việc kết hợp các tài liệu này là dễ dàng đối với người có hiểu biết trung bình trong lĩnh vực, do đó điểm 1 YCBH của BĐQSC số 15407 không đáp ứng điều kiện về trình độ sáng tạo.

b) Điểm 2 YCBH của BĐQSC số 15407:

Điểm 2 là điểm phụ thuộc của điểm 1, nên điểm này bao gồm toàn bộ dấu hiệu của điểm 1 và còn bao gồm dấu hiệu: "các hệ số lượng tử hóa của mỗi tập con được quét theo hướng ngược lại theo mẫu quét được xác định theo chế độ dự đoán nội bộ".

Tài liệu D2 và D3 đã bộc lộ dấu hiệu bổ sung của điểm 2 YCBH, cụ thể như sau:

- Quét các hệ số trong tập con theo hướng ngược lại (tài liệu D2, phần 7.3.10)

- Khối biến đổi được khôi phục bằng cách quét các hệ số biến đổi theo mẫu quét được xác định bởi kích thước của khối biến đổi và chế độ dự đoán nội bộ (tài liệu D2, phần 8.5.2).

-Mã hóa dữ liệu mức hệ số sử dụng lại kiểu quét hình chữ chi, quét dọc hoặc quét ngang của bản đồ có nghĩa, tất cả các kiểu quét trong đơn vị biến đổi (TU) tuân theo cùng một kiểu quét (hình chữ chi, ngang hoặc dọc) theo cùng một hướng, và quét mức hệ số và quét bản đồ có nghĩa là giống nhau và đều được thực hiện theo hướng ngược lại (tài liệu D3, phần 2 và 2.2).

Như vậy, tất cả các dấu hiệu của điểm 2 YCBH của BĐQSC số 15407 đã được bộc lộ trong các tài liệu D1, D2, và D3 và việc kết hợp các tài liệu này là dễ dàng đối với người có hiểu biết trung bình trong lĩnh vực tương ứng, do đó điểm 2 YCBH của BĐQSC số 15407 không đáp ứng điều kiện về trình độ sáng tạo.

c) Điểm 3 YCBH của BĐQSC số 15407:

Điểm 3 là điểm phụ thuộc của điểm 1, nên điểm này bao gồm toàn bộ dấu hiệu của điểm 1 và còn bao gồm dấu hiệu: "tập con chính và các tập con thặng dư được quét theo hướng ngược".

Tài liệu D3 đã bộc lộ dấu hiệu bổ sung của điểm 2 YCBH, cụ thể như sau:

- Các hệ số lượng tử hóa trong tập con và các tập con được quét theo hướng ngược của mẫu quét hợp nhất; « Tập con chính » và « tập con thặng dư » được phân biệt ngẫu nhiên tùy thuộc vào vị trí của chúng và việc chúng có hệ số DC hay không, và về cơ bản là không khác nhau. Do đó phương pháp quét được áp dụng cả cho « tập con chính » và « tập con thặng dư » (tài liệu D3, phần 2.1).

Như vậy, tất cả các dấu hiệu của điểm 3 YCBH của BĐQSC số 15407 đã được bộc lộ trong các tài liệu D1, D2, và D3 và việc kết hợp các tài liệu này là dễ dàng đối với người có hiểu biết trung bình trong lĩnh vực tương ứng, do đó điểm 3 YCBH của BĐQSC số 15407 không đáp ứng điều kiện về trình độ sáng tạo.

d) Điểm 4 YCBH của BĐQSC số 15407:

Điểm 4 là điểm phụ thuộc của điểm 1, nên điểm này bao gồm toàn bộ dấu hiệu của điểm 1 và còn bao gồm dấu hiệu: "khi chế độ dự đoán nội bộ là chế độ dọc, mẫu quét là mẫu quét ngang".

Tài liệu D2 đã bộc lộ dấu hiệu bổ sung của điểm 4 YCBH, cụ thể như sau:

- Mẫu quét được xác định là mẫu quét ngang (1) khi chế độ dự đoán nội bộ (0) là chế độ dọc (tài liệu D2, phần 8.5.2, Fig. 8-1)

Như vậy, tất cả các dấu hiệu của điểm 4 YCBH của BĐQSC số 15407 đã được bộc lộ trong các tài liệu D1 và D2 và việc kết hợp các tài liệu này là dễ dàng đối với người có hiểu biết trung bình trong lĩnh vực tương ứng, do đó điểm 4 YCBH của BĐQSC số 15407 không đáp ứng điều kiện về trình độ sáng tạo.

đ) Điểm 5 YCBH của BĐQSC số 15407:

Điểm 5 là điểm phụ thuộc của điểm 1, nên điểm này bao gồm toàn bộ dấu hiệu của điểm 1 và còn bao gồm dấu hiệu: "khi chế độ dự đoán nội bộ là chế độ ngang, mẫu quét là mẫu quét dọc".

Tài liệu D2 đã bộc lộ dấu hiệu bổ sung của điểm 5 YCBH, cụ thể như sau:

- Mẫu quét được xác định là mẫu quét dọc (2) khi chế độ dự đoán nội bộ (1) là chế độ ngang (tài liệu D2, phần 8.5.2, Fig. 8-1)

Như vậy, tất cả các dấu hiệu của điểm 5 YCBH của BĐQSC số 15407 đã được bộc lộ trong các tài liệu D1 và D2 và việc kết hợp các tài liệu này là dễ dàng đối với người có hiểu biết trung bình trong lĩnh vực tương ứng, do đó điểm 5 YCBH của BĐQSC số 15407 không đáp ứng điều kiện về trình độ sáng tạo.

e) Điểm 6 YCBH của BĐQSC số 15407:

Điểm 6 là điểm phụ thuộc của điểm 1, nên điểm này bao gồm toàn bộ dấu hiệu của điểm 1 và còn bao gồm dấu hiệu: "bộ dự đoán nội bộ tạo ra các điểm ảnh tham chiếu khi các điểm ảnh tham chiếu không có sẵn tồn tại".

Tài liệu D2 đã bộc lộ dấu hiệu bổ sung của điểm 6 YCBH, cụ thể như sau:

- Tạo ra các điểm ảnh tham chiếu bởi bộ dự đoán nội bộ khi các điểm ảnh tham chiếu không có sẵn tồn tại (tài liệu D2, phần 8.3.3.1)

Như vậy, tất cả các dấu hiệu của điểm 6 YCBH của BĐQSC số 15407 đã được bộc lộ trong các tài liệu D1 và D2 và việc kết hợp các tài liệu này là dễ dàng đối với người có hiểu biết trung bình trong lĩnh vực tương ứng, do đó điểm 6 YCBH của BĐQSC số 15407 không đáp ứng điều kiện về trình độ sáng tạo.

Với các lập luận nêu trên, Cục Sở hữu trí tuệ thấy rằng các điểm 1-6 YCBH của BĐQSC số 15407 không đáp ứng điều kiện về trình độ sáng tạo tại thời điểm cấp văn bằng bảo hộ.

III. Kết luận

Căn cứ quy định tại Điều 61, điểm b khoản 1 Điều 96 Luật Sở hữu trí tuệ và trên cơ sở các tài liệu hiện có, Cục Sở hữu trí tuệ nhận thấy có căn cứ để hủy bỏ hiệu lực BĐQSC số 15407 với lý do các điểm 1-6 YCBH của BĐQSC này không có trình độ sáng tạo, điều kiện cần thiết để được cấp BĐQSC theo yêu cầu của Samsung Electronics Co., Ltd. (KR).

QUYẾT ĐỊNH:

Điều 1. Hủy bỏ toàn bộ hiệu lực Bằng độc quyền sáng chế số 15407, cấp ngày 19/04/2016 cho M&K Holdings Inc. (KR) theo yêu cầu của Samsung Electronics Co., Ltd. (KR).

Điều 2. Ghi nhận Quyết định này vào Sổ đăng ký quốc gia về sở hữu công nghiệp và công bố trên Công báo Sở hữu công nghiệp trong thời hạn 60 ngày kể từ ngày ký Quyết định này.

Điều 3. M&K Holdings Inc. (KR) có quyền khiếu nại trong thời hạn 90 ngày kể từ ngày nhận được hoặc biết được Quyết định này.

Điều 4. Chánh Văn phòng Cục, Trưởng phòng Thanh tra và Giải quyết khiếu nại, Trưởng phòng Đăng ký, Giám đốc Trung tâm Thẩm định sau cấp Văn bằng bảo hộ, Giám đốc Trung tâm Thông tin sở hữu công nghiệp và M&K HOLDINGS INC. (qua Công ty Luật TNHH Elite) có trách nhiệm thi hành Quyết định này./.

Nơi nhận:
- Như điều 4;
- Samsung Electronics Co., Ltd. (qua Công ty TNHH Tầm nhìn và Liên danh) (để biết);
- SC (để biết);
- Lưu: VT, HS.

KT. CỤC TRƯỞNG
PHÓ CỤC TRƯỞNG

CỤC SỞ HỮU TRÍ TUỆ

Lê Huy Anh

BỘ KHOA HỌC VÀ CÔNG NGHỆ
CỤC SỞ HỮU TRÍ TUỆ

CỘNG HÒA XÃ HỘI CHỦ NGHĨA VIỆT NAM
Độc lập - Tự do - Hạnh phúc

Số: 147727/QĐ- SHTT.IP

Hà Nội, ngày 25 tháng 07 năm 2025

QUYẾT ĐỊNH
Về việc hủy bỏ hiệu lực Bằng độc quyền sáng chế số 15622

CỤC SỞ HỮU TRÍ TUỆ

Căn cứ Quyết định số 156/QĐ-BKHCN ngày 03/3/2025 của Bộ trưởng Bộ Khoa học và Công nghệ quy định chức năng, nhiệm vụ, quyền hạn và cơ cấu tổ chức của Cục Sở hữu trí tuệ;

Căn cứ Luật Sở hữu trí tuệ ngày 29/11/2005 được sửa đổi, bổ sung theo Luật sửa đổi, bổ sung một số điều của Luật Sở hữu trí tuệ ngày 19/6/2009, Luật sửa đổi, bổ sung một số điều của Luật Kinh doanh bảo hiểm, Luật Sở hữu trí tuệ ngày 14/6/2019 và Luật sửa đổi, bổ sung một số điều của Luật Sở hữu trí tuệ ngày 16/6/2022 (sau đây gọi là Luật Sở hữu trí tuệ);

Căn cứ Thông tư số 01/2007/TT-BKHCN ngày 14/02/2007 của Bộ Khoa học và Công nghệ hướng dẫn thi hành Nghị định số 103/2006/NĐ-CP, được sửa đổi, bổ sung theo Thông tư số 13/2010/TT-BKHCN ngày 30/7/2010, Thông tư số 18/2011/TT-BKHCN ngày 22/7/2011, Thông tư số 05/2013/TT-BKHCN ngày 20/02/2013 và Thông tư số 16/2016/TT-BKHCN ngày 30/6/2016 (sau đây gọi là Thông tư số 01/2007/TT-BKHCN);

Xét đơn số ĐN1-2019-00318 ngày 31/10/2019 của Samsung Electronics Co., Ltd., địa chỉ: 129, Samsung-ro, Yeongtong-gu, Suwon-si, Gyeonggi-do, 16677, Republic of Korea, đại diện bởi: Công ty TNHH Tầm nhìn và Liên danh, yêu cầu hủy bỏ hiệu lực Bằng độc quyền sáng chế (BĐQSC) số 15622, cấp ngày 20/06/2016 cho M&K HOLDINGS INC. (KR);

BTT367

Theo đề nghị của Trưởng phòng Thanh tra và Giải quyết khiếu nại trên cơ sở những nội dung dưới đây:

I. Nội dung yêu cầu hủy bỏ hiệu lực BĐQSC

1. Ý kiến của Samsung Electronics Co., Ltd. (bên yêu cầu hủy bỏ hiệu lực):

Trong đơn ĐN1-2019-000318 ngày 31/10/2019 và công văn số IP/PC47-(4) ngày 13/07/2021, bên yêu cầu hủy bỏ hiệu lực đưa ra các căn cứ để yêu cầu hủy bỏ toàn bộ hiệu lực BĐQSC số 15622 như sau:

(i) Về quyền ưu tiên của BĐQSC số 15622:

BĐQSC số 15622 đề cập đến "Phương pháp mã hóa hình ảnh" được cấp ngày 20/06/2016 cho đơn số 1-2015-01667 nộp ngày 22/04/2011 và yêu cầu hưởng quyền ưu tiên dựa trên đơn nộp tại Hàn Quốc số KR 10-2010-0038158 ngày 23/04/2010 (sau đây gọi là "Đơn ưu tiên").

Điểm 1 yêu cầu bảo hộ (YCBH) chứa dấu hiệu "*khi kích thước của khối lượng tử hóa bằng 8x8, các hệ số của khối lượng tử hóa được chia thành nhiều tập con*" không được bộc lộ trong Đơn ưu tiên. Do vậy, điểm 1 YCBH và các điểm 2-3 (là các điểm phụ thuộc vào điểm 1) của BĐQSC số 15622 không được hưởng quyền ưu tiên với ngày ưu tiên là ngày nộp đơn 23/04/2010 của Đơn ưu tiên theo quy định tại khoản 2 Điều 91 Luật Sở hữu trí tuệ.

Do không được hưởng quyền ưu tiên, nên để đánh giá các điều kiện bảo hộ của các điểm 1-3 YCBH so với các tài liệu đối chứng, cần phải dựa trên cơ sở là ngày nộp đơn vào Việt Nam 22/04/2011 được ghi nhận trong BĐQSC số 15622.

(ii) Khả năng bảo hộ của các điểm 1-3 YCBH thuộc BĐQSC số 15622:

Các tài liệu dưới đây được sử dụng để đánh giá các điểm 1-3 YCBH:

D1: IEEE ("Overview of the H.264/AVC Video Coding Standard", IEEE TRANSACTIONS ON CIRCUITS AND SYSTEMS FOR VIDEO TECHNOLOGY, VOL. 13, NO. 7, 07/2003) đã công bố vào tháng 7/2003.

D2: HEVC JCTVC-E603 (version 1) đã công bố ngày 30/03/2011 trên trang web http://phenix.int-evry.fr/jct/.

D3: HEVC JCTVC-E335 (version 3) đã công bố ngày 19/03/2011 trên trang web http://phenix.int-evry.fr/jct/.

Các tài liệu D1-D3 có ngày công bố sớm hơn ngày nộp đơn (22/04/2011) của các điểm 1-3 YCBH, do vậy được coi là các tài liệu phù hợp để đánh giá các điều kiện bảo hộ.

a) Điểm 1 YCBH của BĐQSC số 15622:

So sánh dấu hiệu của điểm 1 YCBH của BĐQSC số 15622 với các tài liệu D1-D3:

- Dấu hiệu 1: "*xác định chế độ dự đoán nội bộ cho dữ liệu hình ảnh hoặc viđeô bằng bộ dự đoán nội bộ*" được bộc lộ trong D1 hoặc D2;

- Dấu hiệu 2: "*tạo ra khối dự đoán bằng bộ dự đoán nội bộ*" được bộc lộ trong D1 hoặc D2;

- Dấu hiệu 3: "*biến đổi và lượng tử hoá khối thặng dư để tạo ra khối lượng tử hoá bằng bộ biến đổi/bộ lượng tử hoá"* được bộc lộ trong D1 hoặc D2;

- Dấu hiệu 4: "*tạo mã ngẫu nhiên các hệ số lượng tử hóa của khối lượng tử hoá bằng bộ tạo mã ngẫu nhiên*" được bộc lộ trong D1 hoặc D2;

- Dấu hiệu 5: "*trong đó, khi kích thước của khối lượng tử hoá bằng 8x8, các hệ số của khối lượng tử hoá được chia thành nhiều tập con*" được suy ra từ D1, D2 hoặc D3.

- Dấu hiệu 6: *"các tập con này được quét theo hướng ngược lại sử dụng mẫu quét được xác định theo chế độ dự đoán nội bộ"* được bộc lộ trong D2 hoặc D3, đơn lẻ hoặc kết hợp.

- Dấu hiệu 7: "*trong đó mẫu quét để quét các hệ số khác không của mỗi tập con giống với mẫu quét cho nhiều tập con*" được suy ra từ D3.

- Dấu hiệu 8: "*trong đó mẫu quét để quét cờ chỉ dẫn các hệ số khác không của mỗi tập con giống với mẫu để quét các hệ số khác không của mỗi tập con*" được suy ra từ D3.

- Dấu hiệu 9: "*trong đó chế độ dự đoán nội bộ được mã hoá bằng cách sử dụng chế độ dự đoán nội bộ phía trên và chế độ dự đoán nội bộ bên trái*" được bộc lộ trong D2.

- Dấu hiệu 10: "*trong đó nhiều tập con bao gồm tập con chính và nhiều tập con còn lại và tập con chính có chứa hệ số DC (trực tiếp)*" được bộc lộ trong D3.

Như vậy, sáng chế theo điểm 1 không có trình độ sáng tạo khi kết hợp các tài liệu D1 với D3 hoặc D2 với D3 hoặc D1, D2 và D3.

b) Điểm 2 YCBH của BĐQSC số 15622:

Điểm 2 là điểm phụ thuộc vào điểm 1 và bổ sung dấu hiệu "*khi chế độ dự đoán nội bộ phía trên hoặc chế độ dự đoán nội bộ bên trái không có sẵn, chế độ dự đoán nội bộ phía trên hoặc chế độ dự đoán nội bộ bên trái được thiết lập là chế độ DC*", dấu hiệu này đã được bộc lộ trong tài liệu D2.

Như vậy, sáng chế theo điểm 2 YCBH không có trình độ sáng tạo khi kết hợp các tài liệu D1 với D3 hoặc D2 với D3 hoặc D1, D2 và D3.

c) Điểm 3 YCBH của BĐQSC số 15622:

Điểm 3 là điểm phụ thuộc vào điểm 1 và bao gồm thêm dấu hiệu "*tạo ra các điểm ảnh tham chiếu bằng bộ dự đoán nội bộ khi tồn tại các điểm ảnh tham chiếu không có sẵn*", dấu hiệu này đã được bộc lộ trong tài liệu D2.

Như vậy, sáng chế theo điểm 3 YCBH không có trình độ sáng tạo khi kết hợp các tài liệu D1 với D3 hoặc D2 với D3 hoặc D1, D2 và D3.

(iii) Lịch sử hủy bỏ hiệu lực văn bằng bảo hộ tại Hàn Quốc

Patent Hàn Quốc số KR 10-1376136 (sau đây gọi là patent Hàn Quốc) được cấp ngày 13/03/2014 dựa trên cùng đơn PCT (PCT/KR2011/002972) như của BĐQSC số 15622, yêu cầu được hưởng quyền ưu tiên từ cùng đơn ưu tiên số KR 10-2010-0038158 nộp ngày 23/04/2010 như của BĐQSC số 15622. Ngoài ra, YCBH của patent Hàn Quốc về cơ bản giống với YCBH của BĐQSC số 15622.

Ngày 06/3/2015, Samsung Electronics Co., Ltd. đã yêu cầu Hội đồng xét xử và giải quyết khiếu nại sở hữu trí tuệ Hàn Quốc thuộc Cơ quan Sở hữu trí tuệ Hàn Quốc (Intellectual Property Trial and Appeal Board of Korea - KIPO) hủy bỏ hiệu lực của patent Hàn Quốc dựa trên cơ sở là các điểm 1, 2, 3 và 5 YCBH không đáp ứng điều kiện bảo hộ.

Ngày 23/5/2016, theo Bản án số 2015DANG733, Hội đồng xét xử và giải quyết khiếu nại sở hữu trí tuệ Hàn Quốc đã quyết định hủy bỏ hiệu lực của patent Hàn Quốc nêu trên.

Chủ bằng KR 10-1376136 đã đề nghị Tòa án sáng chế Hàn Quốc (Korean Patent Court) hủy bỏ quyết định của Hội đồng xét xử và giải quyết khiếu nại sở hữu trí tuệ Hàn Quốc. Tuy nhiên, đề nghị này không được chấp nhận và ngày 11/11/2016, theo Bản án số 2016HUH4740, Tòa án Sáng chế Hàn Quốc đã bác bỏ đề nghị của chủ bằng và tái khẳng định việc hủy bỏ hiệu lực của patent Hàn Quốc nêu trên.

Chủ bằng KR 10-1376136 đã đề nghị Tòa án Tối cao Hàn Quốc (Korean Supreme Court) hủy bỏ quyết định của Tòa án Sáng chế Hàn Quốc. Tuy nhiên, đề nghị này không được chấp nhận và ngày 30/3/2017, theo Bản án số 2016HU2744, Tòa án Tối cao Hàn Quốc đã bác bỏ đề nghị của chủ bằng và tái khẳng định việc hủy bỏ hiệu lực của patent Hàn Quốc nêu trên.

(iv) Ý kiến bổ sung liên quan đến công văn số PO0018/KR13-(3) nộp ngày 24/07/2020 của chủ BĐQSC số 15622:

a) Về các tài liệu D2 và D3:

Samsung Electronics Co., Ltd. đã trích dẫn quy định tại Điều 60 Luật Sở hữu trí tuệ và Điều 22.1.1 Quy chế thẩm định đơn đăng ký sáng chế và lập luận rằng các tài liệu D2-D3 là những tài liệu trên mạng Internet và bất kỳ ai quan tâm đều có thể tiếp cận được, do vậy các tài liệu này phải được xem là đã được bộc lộ công khai và là các tài liệu đối chứng để đánh giá các điều kiện bảo hộ.

b) Về việc đánh giá các điều kiện bảo hộ

- Quy trình quét hai bước (Bước phương pháp quét) được đưa ra trong lập luận của chủ BĐQSC không được bộc lộ trong bản mô tả của BĐQSC số 15622.

- Tất cả các dấu hiệu của điểm 1-3 YCBH được đưa ra trong lập luận của chủ BĐQSC đều đã được bộc lộ khi xem xét kết hợp tài liệu D1-D3, cụ thể là:

+ Dấu hiệu "*khi kích thước của khối lượng tử hóa bằng 8x8, các hệ số của khối lượng tử hóa được chia thành nhiều tập con*" được bộc lộ hoặc suy ra từ các tài liệu D2 hoặc D3.

+ Dấu hiệu "*các tập con này được quét theo hướng ngược lại sử dụng mẫu quét được xác định theo chế độ dự đoán nội bộ*" được bộc lộ trong các tài liệu D2, D3 hoặc D4 (D4 được đề cập là Tài liệu tham khảo 1 trong Đơn đề yêu cầu hủy bỏ hiệu lực BĐQSC số 15622 của Samsung Electronics Co., Ltd), đơn lẻ hoặc kết hợp.

+ Mẫu quét theo điểm 1 YCBH của BĐQSC số 15622 chỉ bao gồm hình dạng quét và không bao gồm hướng quét. Ngay cả khi mẫu quét bao gồm hình dạng quét và hướng quét, dấu hiệu "*các tập con được quét theo hướng ngược lại sử dụng mẫu quét được xác định theo chế độ dự đoán nội bộ*" đã được bộc lộ trong tài liệu D2 hoặc D3.

Với lý do nêu trên, điểm 1-3 YCBH không đáp ứng điều kiện về trình độ sáng tạo.

c) Patent Mỹ số 9,191,673 được cấp cho đơn đồng dạng đề cập đến "Phương pháp mã hóa hình ảnh". Căn cứ để hủy bỏ hiệu lực của patent Mỹ khác với căn cứ của đơn đề nghị hủy bỏ hiệu lực BĐQSC số 15622. Cụ thể là Quyết định của US PTAB chỉ bao gồm đánh giá đối với tài liệu D3 và không bao gồm đánh giá đối với các tài liệu đối chứng khác (D2 và D4). Do đó, kết quả giải quyết yêu cầu hủy bỏ hiệu lực tại Cơ quan Sáng chế và Nhãn hiệu Hoa Kỳ (USPTO) không phù hợp để tham khảo khi giải quyết đơn yêu cầu hủy bỏ hiệu lực BĐQSC số 15622.

2. Ý kiến của M&K Holdings Inc. (chủ BĐQSC):

Chủ BĐQSC số 15622 M&K Holdings Inc. (qua Công ty Luật TNHH Elite) đã có công văn số PO0018/KR13-(3) nộp ngày 24/07/2020, PO0018/KR13-(4) nộp ngày 04/11/2020 với nội dung tóm tắt như sau:

(i) Về quyền ưu tiên:

M&K Holdings Inc. không có ý kiến liên quan đến quyền ưu tiên.

(ii) Về các tài liệu D2-D3:

M&K Holdings Inc. có ý kiến và lập luận cho rằng các tài liệu D2-D3 mặc dù được đăng tải công khai tại http://phenix.int-evry.fr/jct/ (và không cần phải có tài khoản và mật khẩu để đăng nhập và tải tài liệu từ đó), nhưng không được coi là được bộc lộ công khai theo quy định tại điểm b khoản 1 Điều 58 và Điều 61 Luật Sở hữu trí tuệ với lý do dưới đây.

Việc đăng các tài liệu D2-D3 lên trang web JCT-VC là không đủ để cho thấy rằng các tài liệu này đã được bộc lộ công khai bởi vì bên yêu cầu hủy bỏ hiệu lực cần chứng minh rằng:

- Các tài liệu D2-D3 đã được bộc lộ công khai cho những người quan tâm và có trình độ trong lĩnh vực này, và không chỉ cho những người đã là thành viên hoặc người tham gia vào JCT-VC; và

- Người quan tâm và có trình độ trong lĩnh vực này, khi vận dụng hợp lý, có thể định vị được tài liệu tham khảo trong kho lưu trữ (hệ thống quản lý) tài liệu JCT-VC.

Bằng chứng của bên yêu cầu hủy bỏ hiệu lực là không đủ bởi vì không có bằng chứng nào về những nỗ lực để thông báo cho công chúng, bao gồm những người có kỹ năng thông thường trong lĩnh vực này, như những kỹ sư của Google, Inc. làm việc trên bộ mã hóa/giải mã đối lập (rival codec) (VP9), về tài liệu tham khảo hoặc thậm chí là tính sẵn có của kho lưu trữ tài liệu này. Ngoài ra, bên yêu cầu hủy bỏ hiệu lực cũng không đưa ra bất kỳ bằng chứng nào chỉ ra rằng, bất kỳ người có kỹ năng trong lĩnh vực mà không phải là thành viên của JCT-VC có thể tiếp cận được các tài liệu D2-D3.

Bên yêu cầu hủy bỏ hiệu lực đã không đưa ra bằng chứng rằng, những người có kỹ năng trung bình trong lĩnh vực khi tìm kiếm trên kho lưu trữ JCT-VC có thể tìm thấy các tài liệu D2-D3. Cụ thể là, một người không thể tìm kiếm hoặc định vị được các tài liệu D2-D3 dựa trên nội dung chủ yếu của chúng, mà thay vào đó các tài liệu D2-D3 này lại nằm trong các mục "Geneva", "Daegu" –

các mục được truy cập sau khi bấm vào đường dẫn "All meetings" từ trang web JCT-VC, trong đó có hàng trăm đường dẫn tới các tài liệu, được sắp xếp bởi số JCT-VC. Tuy nhiên, bên yêu cầu hủy bỏ hiệu lực không chỉ ra các công cụ tìm kiếm sẵn có trên JCT-VC mà có thể hỗ trợ tìm kiếm tài liệu.

Với các lý do nêu trên, các tài liệu D2-D3 không đủ điều kiện để sử dụng làm tài liệu đối chứng nhằm đánh giá các điều kiện bảo hộ của các điểm 1-3 YCBH thuộc BĐQSC số 15622.

(iii) Về khả năng bảo hộ của các điểm 1-3 YCBH:

- Sáng chế theo điểm 1-3 đều đề cập đến phương pháp quét mới (Bước phương pháp quét), bao gồm: *(1) chia các hệ số lượng tử hóa của khối lượng tử hóa thành các tập con khi kích thước của khối lượng tử hóa bằng 8x8 và (2) quét các tập con theo mẫu quét được xác định bởi chế độ dự báo trong ảnh và (3) mẫu quét để quét các hệ số của mỗi tập con giống với mẫu quét để quét các tập con.*

- Lập luận 1: Tài liệu D1-D3, đơn lẻ hoặc kết hợp, không chỉ dẫn hay đề xuất Bước phương pháp quét của BĐQSC số 15622:

+ Tài liệu D1 không chia các hệ số lượng tử hóa của khối lượng tử hóa thành các tập con và quét các hệ số lượng tử hóa của khối lượng tử hóa như chính nó. Tài liệu D1 sử dụng quét chữ chi cố định bất kể chế độ dự báo trong ảnh của khối hiện hành để quét các hệ số lượng tử hóa của khối lượng tử hóa.

+ Tài liệu D2 đề cập đến 2 phương pháp quét khác nhau mà không thể được kết hợp và khác với phương pháp quét theo điểm 1-3 YCBH của BĐQSC số 15622.

+ Tài liệu D3 không chia các hệ số lượng tử hóa của khối lượng tử hóa thành các tập con khi kích thước của khối lượng tử hóa bằng 8x8. Tài liệu D3 cũng không chỉ dẫn hay đề xuất quét các tập con của khối lượng tử hóa theo mẫu quét được xác định bởi chế độ dự báo trong ảnh.

- Lập luận 2: Phương pháp quét của BĐQSC số 15622 không giống phương pháp quét trong các tài liệu D1-D3:

+ Thuật ngữ "mẫu quét" trong điểm 1 bao gồm cả "hình dạng quét" và "hướng quét";

+ Tài liệu D2 đề cập đến phương pháp quét khác với phương pháp quét được đề cập trong BĐQSC số 15622;

+ Tài liệu D3 không bộc lộ mẫu quét để quét các tập con được xác định theo chế độ dự báo trong ảnh.

Do đó, điểm 1-3 YCBH của BĐQSC số 15622 có trình độ sáng tạo so với các tài liệu D1-D3, đơn lẻ hoặc kết hợp.

(iv) Yêu cầu hủy bỏ hiệu lực đối với patent Mỹ số 9,191,673:

Patent Mỹ số 9,191,673 đã được cấp cho đơn đồng dạng nộp tại Mỹ có các dấu hiệu kỹ thuật tương tự với dấu hiệu chính của điểm 1 YCBH của BĐQSC số 15622.

Ngày 26/02/2018, Samsung Electronics Co., Ltd. nộp đơn yêu cầu hủy hiệu lực BĐQSC Mỹ số 9,191,673. Yêu cầu này đã bị từ chối bởi PTAB vào ngày 11/09/2019 với lý do tài liệu D3 thực hiện một hướng quét duy nhất mà không đề xuất giữ lại khái niệm tập con và không đề xuất quét tập con theo chế độ báo trong ảnh. PTAB chấp nhận Đề nghị sửa đổi của M&K Holdings Inc. về việc sửa đổi điểm 8 YCBH.

Sáng chế đồng dạng với BĐQSC số 15622 đã từng bị yêu cầu hủy tại Hoa Kỳ (USPTO) nhưng bị bác bỏ toàn bộ.

II. Kết quả xem xét đề nghị hủy bỏ hiệu lực

1. Cơ sở pháp lý giải quyết đề nghị hủy bỏ hiệu lực:

Theo quy định tại Điều 61 Luật Sở hữu trí tuệ, sáng chế được coi là có trình độ sáng tạo nếu căn cứ vào các giải pháp kỹ thuật đã được bộc lộ công khai dưới hình thức sử dụng, mô tả bằng văn bản hoặc dưới bất kỳ hình thức nào khác trong nước hoặc ở nước ngoài trước ngày nộp đơn, sáng chế đó là một bước tiến sáng tạo, không thể được tạo ra một cách dễ dàng đối với người có hiểu biết trung bình về lĩnh vực kỹ thuật tương ứng.

Theo quy định tại điểm b khoản 1 Điều 96 Luật Sở hữu trí tuệ, văn bằng bảo hộ bị hủy bỏ toàn bộ hiệu lực trong trường hợp đối tượng sở hữu công nghiệp không đáp ứng các điều kiện bảo hộ tại thời điểm cấp văn bằng bảo hộ.

2. Nhận định, đánh giá:

Sau khi xem xét ý kiến của hai bên, Cục Sở hữu trí tuệ thấy rằng:

2.1. Các vấn đề hai bên có quan điểm khác nhau là như sau:

(i) Các tài liệu D2 và D3 có được coi là thuộc tình trạng kỹ thuật và do vậy có thể dùng làm tài liệu đối chứng để đánh giá các điều kiện bảo hộ của BĐQSC số 15622 hay không?

(ii) Các điểm 1-3 YCBH có đáp ứng điều kiện về trình độ sáng tạo khi xem xét các tài liệu D1-D3 hay không?

2.2. Liên quan đến các vấn đề hai bên có quan điểm khác nhau, Cục Sở hữu trí tuệ có ý kiến như sau:

(i) Về các tài liệu D2-D3:

Thông tin được coi là được bộc lộ công khai nếu thông tin đó đã được bộc lộ và bất kỳ ai quan tâm đều có thể tiếp cận được. Các quy định hiện hành cũng không đặt ra bất kỳ yêu cầu nào liên quan đến mức độ dễ tiếp cận để một thông tin được coi là được bộc lộ công khai. Do vậy, các tài liệu D2-D3, với việc được đăng tải tại địa chỉ http://phenix.int-evry.fr/jct/ và không cần có tài khoản, mật khẩu để đăng nhập và tải tài liệu từ đó, được coi là được bộc lộ công khai dưới hình thức văn bản theo quy định tại điểm 25.5.a Thông tư số 01/2007/TT-BKHCN.

Các tài liệu D2-D3 đều có ngày bộc lộ sớm hơn ngày nộp đơn của BĐQSC số 15622 là ngày 22/04/2011, do vậy có thể dùng làm tài liệu đối chứng để đánh giá tính mới và trình độ sáng tạo theo quy định tại các Điều 60 và 61 Luật Sở hữu trí tuệ.

(ii) Về khả năng bảo hộ của các điểm 1-3 YCBH thuộc BĐQSC số 15622:

a) Điểm 1 YCBH của BĐQSC số 15622:

Điểm 1 YCBH đề cập đến phương pháp mã hóa hình ảnh, bao gồm các bước:

- xác định chế độ dự đoán nội bộ cho dữ liệu hình ảnh hoặc viđeô bằng bộ dự đoán nội bộ (dấu hiệu 1);

- tạo ra khối dự đoán bằng bộ dự đoán nội bộ (dấu hiệu 2);

- biến đổi và lượng tử hoá khối thặng dư để tạo ra khối lượng tử hoá bằng bộ biến đổi/bộ lượng tử hoá (dấu hiệu 3);

- tạo mã ngẫu nhiên các hệ số lượng tử hoá của khối lượng tử hoá bằng bộ tạo mã ngẫu nhiên (dấu hiệu 4);

- trong đó, khi kích thước của khối lượng tử hoá bằng 8x8, các hệ số của khối lượng tử hoá được chia thành nhiều tập con, và các tập con này được quét theo hướng ngược lại sử dụng mẫu quét được xác định theo chế độ dự đoán nội bộ, (dấu hiệu 5);

- trong đó mẫu quét để quét các hệ số khác không của mỗi tập con giống với mẫu quét cho nhiều tập con (dấu hiệu 6);

- trong đó mẫu quét để quét cờ chỉ dẫn các hệ số khác không của mỗi tập con giống với mẫu để quét các hệ số khác không của mỗi tập con (dấu hiệu 7);

- trong đó chế độ dự đoán nội bộ được mã hoá bằng cách sử dụng chế độ dự đoán nội bộ phía trên và chế độ dự đoán nội bộ bên trái (dấu hiệu 8);

- trong đó nhiều tập con bao gồm tập con chính và nhiều tập con còn lại và tập con chính có chứa hệ số DC (trực tiếp) (dấu hiệu 9).

Tài liệu D1 đã bộc lộ các dấu hiệu từ 1 đến 4:

- Dấu hiệu 1: trong công nghệ nén ảnh động H.264/AVC thông thường, bước chia hình ảnh thành các khối đơn vị tạo mã và xác định chế độ dự đoán cho mỗi khối nằm trong quy trình mã hóa; và thông tin chế độ dự đoán được cung cấp cho bộ dự đoán liên thông/nội bộ theo cấu trúc mã hóa cơ bản H.264/AVC (tài liệu D1, Fig.8)

- Dấu hiệu 2: khối dự đoán được tạo ra theo chế độ dự đoán (tài liệu D1, Fig.8);

- Dấu hiệu 3: khối lượng tử hóa được tạo ra bằng cách biến đổi và lượng tử hóa khối thặng dư được tạo ra theo chế độ dự đoán (tài liệu D1, Fig.8);

- Dấu hiệu 4: hệ số biến đổi lượng tử hóa được thu nhận và được mã hóa ngẫu nhiên (tài liệu D1, Fig.8).

Tài liệu D2 đã bộc lộ dấu hiệu 5 và 8:

- Dấu hiệu 5: mã hóa ngẫu nhiên các hệ số khác không của mỗi tập con sau khi chia khối biến đổi có các kích thước khác nhau thành các tập con có kích thước 4x4 (tài liệu D2, phần 7.3.10); và trong quá trình giải mã, khối biến đổi được khôi phục bằng cách quét các hệ số biến đổi theo mẫu quét được xác định bằng kích thước của khối biến đổi và chế độ dự đoán nội bộ (tài liệu D2, phần 8.5.2). Do đó, sẽ là hiển nhiên đối với người có hiểu biết trung bình trong lĩnh vực, một cách tương ứng là trong quá trình mã hóa, các hệ số biến đổi cũng sẽ được quét theo mẫu quét được xác định bởi kích thước của khối biến đổi và chế độ dự đoán nội bộ; và kiểu quét hình chữ chi được thực hiện giữa các tập con và các hệ số khác không trong tập con này được quét theo hướng ngược (tài liệu D2, phần 7.3.10).

- Dấu hiệu 8: xác định chế độ dự đoán nội bộ của khối hiện hành bằng cách sử dụng chế độ dự đoán nội bộ bên trên (xB, yB-1) và chế độ dự đoán nội bộ bên trái (xB-1, yB) (tài liệu D2, phần 8.3.1).

Tài liệu D3 đã bộc lộ dấu hiệu 6, 7 và 9:

- Dấu hiệu 6: mẫu quét để quét các tập con và mẫu quét để quét các hệ số lượng tử hóa khác 0 trong tập con đều là quét hình chữ chi (tài liệu D3, Fig.2).

Như được đề cập trong phần mô tả (trang 16) của BĐQSC số 15622, mẫu quét có thể bao gồm mẫu quét hình chữ chi, quét dọc và quét ngang và không nhất thiết bao hàm hướng (thứ tự) quét. Tuy nhiên, ngay cả nếu mẫu quét được hiểu là bao hàm hướng thì dấu hiệu 6 cũng được bộc lộ và có tính hiển nhiên đối với người có hiểu biết trung bình trong lĩnh vực tương ứng khi xem xét tài liệu D3 (phần 2.2 đề xuất việc quét được thực hiện theo cùng mẫu và cùng hướng).

- Dấu hiệu 7: xác định mẫu quét bản đồ có nghĩa (tương ứng với cờ chỉ dẫn các hệ số khác không) và mẫu quét mức hệ số (tương ứng với các hệ số khác không) là giống nhau (tài liệu D3, phần 2)

- Dấu hiệu 9: Tập con trong khối lượng tử hóa được chia thành tập con 0 và tập con khác. Tập con 0 được định nghĩa là tập con có hệ số DC (tài liệu D3, phần 2.1).

Như vậy, tất cả các dấu hiệu của điểm 1 YCBH của BĐQSC số 15622 đã được bộc lộ trong các tài liệu D1, D2 và D3, và việc kết hợp các tài liệu này là dễ dàng đối với người có hiểu biết trung bình trong lĩnh vực. Do đó, điểm 1 YCBH của BĐQSC số 15622 không đáp ứng điều kiện về trình độ sáng tạo.

b) Điểm 2 YCBH của BĐQSC số 15622

Điểm 2 là điểm phụ thuộc của điểm 1, nên điểm này bao gồm toàn bộ dấu hiệu của điểm 1 và còn bao gồm dấu hiệu: "*khi chế độ dự đoán nội bộ phía trên hoặc chế độ dự đoán nội bộ bên trái không có sẵn, chế độ dự đoán nội bộ phía trên hoặc chế độ dự đoán nội bộ bên trái được thiết lập là chế độ DC*".

Tài liệu D2 đã bộc lộ dấu hiệu bổ sung của điểm 2 YCBH, cụ thể như sau:

- Chế độ dự đoán nội bộ phía trên hoặc chế độ dự đoán nội bộ bên trái được thiết lập là chế độ DC, nếu đơn vị mã hóa không được mã hóa như là chế độ nội bộ, nghĩa là chế độ dự đoán nội bộ phía trên hoặc chế độ dự đoán nội bộ bên trái không có sẵn (tài liệu D2, phần 8.3.1)

Như vậy, tất cả các dấu hiệu của điểm 2 YCBH đã được bộc lộ trong các tài liệu D1, D2 và D3, và việc kết hợp các tài liệu này là dễ dàng đối với người

có hiểu biết trung bình trong lĩnh vực. Do đó, điểm 2 YCBH của BĐQSC số 15622 không đáp ứng điều kiện về trình độ sáng tạo.

c) Điểm 3 YCBH của BĐQSC số 15622

Điểm 3 là điểm phụ thuộc của điểm 1, nên điểm này bao gồm toàn bộ dấu hiệu của điểm 1 và còn bao gồm dấu hiệu: "*tạo ra các điểm ảnh tham chiếu bằng bộ dự đoán nội bộ khi tồn tại các điểm ảnh tham chiếu không có sẵn*".

Tài liệu D3 đã bộc lộ dấu hiệu bổ sung của điểm 3 YCBH, cụ thể như sau:

- Khi các mẫu bất kỳ p[x, -1], với x = nS..nS*2-1 được đánh dấu là "không có sẵn để dự đoán nội bộ" và mẫu p[nS-1, -1] được đánh dấu là "có sẵn để dự đoán nội bộ", các mẫu p[x, -1], với x = nS..nS*2-1 được tạo ra có các giá trị giống như các giá trị mẫu của p[nS-1, -1] (tài liệu D2, phần 8.3.3.1).

Như vậy, tất cả các dấu hiệu của điểm 3 YCBH đã được bộc lộ trong các tài liệu D1, D2 và D3, và việc kết hợp các tài liệu này là dễ dàng đối với người có hiểu biết trung bình trong lĩnh vực. Do đó, điểm 3 YCBH BĐQSC số 15622 không đáp ứng điều kiện về trình độ sáng tạo.

Với các lập luận nêu trên, Cục Sở hữu trí tuệ thấy rằng các điểm 1-3 YCBH của BĐQSC số 15622 không đáp ứng điều kiện về trình độ sáng tạo tại thời điểm cấp văn bằng bảo hộ.

III. Kết luận

Theo quy định tại Điều 61, điểm b khoản 1 Điều 96 Luật Sở hữu trí tuệ và trên cơ sở các tài liệu hiện có, Cục Sở hữu trí tuệ nhận thấy có căn cứ để hủy bỏ hiệu lực BĐQSC số 15622 với lý do các điểm 1-3 YCBH của BĐQSC này không có trình độ sáng tạo, điều kiện cần thiết để được cấp BĐQSC theo yêu cầu của Samsung Electronics Co., Ltd. (KR).

QUYẾT ĐỊNH:

Điều 1. Hủy bỏ toàn bộ hiệu lực BĐQSC số 15622, cấp ngày 20/06/2016 cho M&K HOLDINGS INC. (KR) theo yêu cầu của Samsung Electronics Co., Ltd..

Điều 2. Ghi nhận Quyết định này vào Sổ đăng ký quốc gia về sở hữu công nghiệp và công bố trên Công báo Sở hữu công nghiệp trong thời hạn 60 ngày kể từ ngày ký Quyết định này.

Điều 3. M&K HOLDINGS INC. (KR) có quyền khiếu nại trong thời hạn 90 ngày kể từ ngày nhận được hoặc biết được Quyết định này.

Điều 4. Chánh Văn phòng Cục, Trưởng phòng Thanh tra và Giải quyết khiếu nại, Trưởng phòng Đăng ký, Giám đốc Trung tâm Thẩm định sau cấp Văn bằng bảo hộ, Giám đốc Trung tâm Thông tin sở hữu công nghiệp và M&K HOLDINGS INC. (qua Công ty Luật TNHH Elite) có trách nhiệm thi hành Quyết định này./.

Nơi nhận:
- Như điều 4;
- Samsung Electronics Co., Ltd. (qua Công ty TNHH Tầm nhìn và Liên danh) (để biết);
- SC (để biết);
- Lưu: VT, HS.

KT. CỤC TRƯỞNG
PHÓ CỤC TRƯỞNG

CỤC SỞ HỮU TRÍ TUỆ

Lê Huy Anh

BỘ KHOA HỌC VÀ CÔNG NGHỆ
CỤC SỞ HỮU TRÍ TUỆ

CỘNG HOÀ XÃ HỘI CHỦ NGHĨA VIỆT NAM
Độc lập - Tự do - Hạnh phúc

Số: 148347/QĐ- SHTT.IP

Hà Nội, ngày 25 tháng 07 năm 2025

QUYẾT ĐỊNH
Về việc hủy bỏ hiệu lực Bằng độc quyền sáng chế số 15408

CỤC SỞ HỮU TRÍ TUỆ

Căn cứ Quyết định số 156/QĐ-BKHCN ngày 03/3/2025 của Bộ trưởng Bộ Khoa học và Công nghệ quy định chức năng, nhiệm vụ, quyền hạn và cơ cấu tổ chức của Cục Sở hữu trí tuệ;

Căn cứ Luật Sở hữu trí tuệ ngày 29/11/2005 được sửa đổi, bổ sung theo Luật sửa đổi, bổ sung một số điều của Luật Sở hữu trí tuệ ngày 19/6/2009, Luật sửa đổi, bổ sung một số điều của Luật Kinh doanh bảo hiểm, Luật Sở hữu trí tuệ ngày 14/6/2019 và Luật sửa đổi, bổ sung một số điều của Luật Sở hữu trí tuệ ngày 16/6/2022 (sau đây gọi là Luật Sở hữu trí tuệ);

Căn cứ Thông tư số 01/2007/TT-BKHCN ngày 14/02/2007 của Bộ Khoa học và Công nghệ hướng dẫn thi hành Nghị định số 103/2006/NĐ-CP, được sửa đổi, bổ sung theo Thông tư số 13/2010/TT-BKHCN ngày 30/7/2010, Thông tư số 18/2011/TT-BKHCN ngày 22/7/2011, Thông tư số 05/2013/TT-BKHCN ngày 20/02/2013 và Thông tư số 16/2016/TT-BKHCN ngày 30/6/2016 (sau đây gọi là Thông tư số 01/2007/TT-BKHCN);

Xét đơn số ĐN1-2019-00316 ngày 31/10/2019 của Samsung Electronics Co., Ltd., địa chỉ: 129, Samsung-ro, Yeongtong-gu, Suwon-si, Gyeonggi-do, 16677, Republic of Korea; đại diện bởi: Công ty TNHH Tầm nhìn và Liên danh; yêu cầu hủy bỏ hiệu lực Bằng độc quyền sáng chế (BĐQSC) số 15408, cấp ngày 19/04/2016 cho M&K HOLDINGS INC. (KR);

BTT367

Theo đề nghị của Trưởng phòng Thanh tra và Giải quyết khiếu nại trên cơ sở những nội dung dưới đây:

I. Nội dung yêu cầu hủy bỏ hiệu lực BĐQSC

1. Ý kiến của Samsung Electronics Co., Ltd. (bên yêu cầu hủy bỏ hiệu lực):

Trong đơn ĐN1-2019-000316 ngày 31/10/2019 và công văn số IP/PC45-(4) ngày 13/07/2021, bên yêu cầu hủy bỏ hiệu lực đưa ra các căn cứ để yêu cầu hủy bỏ toàn bộ hiệu lực BĐQSC số 15408 như sau:

(i) Về quyền ưu tiên của BĐQSC số 15408:

BĐQSC số 15408 đề cập đến "Thiết bị mã hóa hình ảnh" được cấp ngày 19/04/2016 cho đơn số 1-2015-00361 nộp ngày 22/04/2011 và yêu cầu hưởng quyền ưu tiên dựa trên đơn nộp tại Hàn Quốc số KR 10-2010-0038158 ngày 23/04/2010 (sau đây gọi là "Đơn ưu tiên").

Điểm 1 yêu cầu bảo hộ (YCBH) chứa dấu hiệu "*khi kích thước của khối lượng tử hóa bằng 8x8, các hệ số của khối lượng tử hóa được chia thành các tập con*" không được bộc lộ trong Đơn ưu tiên. Do vậy, điểm 1 YCBH và các điểm 2-3 (là các điểm phụ thuộc vào điểm 1) của BĐQSC số 15408 không được hưởng quyền ưu tiên với ngày ưu tiên là ngày nộp đơn 23/04/2010 của Đơn ưu tiên theo quy định tại khoản 2 Điều 91 Luật Sở hữu trí tuệ.

Do không được hưởng quyền ưu tiên, nên để đánh giá các điều kiện bảo hộ của các điểm 1-3 YCBH so với các tài liệu đối chứng, cần phải dựa trên cơ sở là ngày nộp đơn vào Việt Nam 22/04/2011 được ghi nhận trong BĐQSC số 15408.

(ii) Khả năng bảo hộ của các điểm 1-3 YCBH thuộc BĐQSC số 15408:

Các tài liệu dưới đây được sử dụng để đánh giá các điểm 1-3 YCBH:

D1: IEEE ("Overview of the H.264/AVC Video Coding Standard", IEEE TRANSACTIONS ON CIRCUITS AND SYSTEMS FOR VIDEO TECHNOLOGY, VOL. 13, NO. 7, 07/2003) đã công bố vào tháng 7/2003.

D2: HEVC JCTVC-E603 (version 1) đã công bố ngày 30/03/2011 trên trang web http://phenix.int-evry.fr/jct/.

D3: HEVC JCTVC-E335 (version 3) đã công bố ngày 19/03/2011 trên trang web http://phenix.int-evry.fr/jct/.

Các tài liệu D1-D3 có ngày công bố sớm hơn ngày nộp đơn (22/04/2011) của các điểm 1-3 YCBH, do vậy được coi là các tài liệu phù hợp để đánh giá các điều kiện bảo hộ.

a) Điểm 1 YCBH của BĐQSC số 15408:

So sánh dấu hiệu của điểm 1 YCBH của BĐQSC số 15408 với các tài liệu D1-D3:

- Dấu hiệu 1: "*bộ dự đoán nội bộ được tạo cấu hình để xác định chế độ dự đoán và tạo ra khối dự đoán*" đã được bộc lộ trong tài liệu D1 hoặc D2;

- Dấu hiệu 2: "*bộ chuyển đổi/lượng tử hóa được tạo cấu hình để tạo ra khối thặng dư và chuyển đổi và lượng tử hóa khối thặng dư này để tạo ra khối lượng tử hóa*" đã được bộc lộ trong tài liệu D1 hoặc D2;

- Dấu hiệu 3: "*bộ mã hóa ngẫu nhiên được tạo cấu hình để mã hóa ngẫu nhiên các hệ số của khối lượng tử hóa*" đã được bộc lộ trong tài liệu D1 hoặc D2;

- Dấu hiệu 4: "*khi kích thước của khối lượng tử hóa bằng 8x8, các hệ số của khối lượng tử hóa được chia thành các tập con*" được suy ra từ tài liệu D1, D2 hoặc D3;

- Dấu hiệu 5: "*các tập con được quét theo mẫu quét được xác định theo chế độ dự đoán nội bộ*" được bộc lộ trong tài liệu D2 hoặc D3, đơn lẻ hoặc kết hợp.

- Dấu hiệu 6: "*trong đó mẫu quét để quét các hệ số khác không của mỗi tập con giống với mẫu quét cho các tập con*" được suy ra từ tài liệu D3.

- Dấu hiệu 7: "*trong đó mẫu quét cho các cờ quét chỉ rõ các hệ số khác không của mỗi tập con giống với mẫu quét để quét các hệ số khác không của mỗi tập con*" được suy ra từ tài liệu D3.

Như vậy, sáng chế theo điểm 1 không có trình độ sáng tạo khi kết hợp các tài liệu D1 với D3 hoặc D2 với D3 hoặc D1, D2 và D3.

b) Điểm 2 YCBH của BĐQSC số 15408:

Điểm 2 là điểm phụ thuộc vào điểm 1 và bổ sung dấu hiệu "*khi chế độ dự đoán nội bộ là chế độ thẳng đứng, mẫu quét để quét các tập con là mẫu quét ngang*", dấu hiệu này đã được bộc lộ trong tài liệu D2.

Như vậy, sáng chế theo điểm 2 YCBH không có trình độ sáng tạo khi kết hợp các tài liệu D1 với D3 hoặc D2 với D3 hoặc D1, D2 và D3.

c) Điểm 3 YCBH của BĐQSC số 15408:

Điểm 3 là điểm phụ thuộc vào điểm 2 và bao gồm thêm dấu hiệu "*các tập con được quét theo hướng ngược*", dấu hiệu này đã được bộc lộ trong tài liệu D3.

Như vậy, sáng chế theo điểm 3 YCBH không có trình độ sáng tạo khi kết hợp các tài liệu D1 với D3 hoặc D2 với D3 hoặc D1, D2 và D3.

(iii) Lịch sử hủy bỏ hiệu lực văn bằng bảo hộ tại Hàn Quốc

Patent Hàn Quốc số KR 10-1376136 (sau đây gọi là patent Hàn Quốc) được cấp ngày 13/03/2014 dựa trên cùng đơn PCT (PCT/KR2011/002972) như của BĐQSC số 15408, yêu cầu được hưởng quyền ưu tiên từ cùng đơn ưu tiên số KR 10-2010-0038158 nộp ngày 23/04/2010 như của BĐQSC số 15408. Ngoài ra, YCBH của patent Hàn Quốc về cơ bản giống với YCBH của BĐQSC số 15408.

Ngày 06/3/2015, Samsung Electronics Co., Ltd. đã yêu cầu Hội đồng xét xử và giải quyết khiếu nại sở hữu trí tuệ Hàn Quốc thuộc Cơ quan Sở hữu trí tuệ Hàn Quốc (Intellectual Property Trial and Appeal Board of Korea - KIPO) hủy bỏ hiệu lực của patent Hàn Quốc dựa trên cơ sở là các điểm 1, 2, 3 và 5 YCBH không đáp ứng điều kiện bảo hộ.

Ngày 23/5/2016, theo Bản án số 2015DANG733, Hội đồng xét xử và giải quyết khiếu nại sở hữu trí tuệ Hàn Quốc đã quyết định hủy bỏ hiệu lực của patent Hàn Quốc.

Chủ bằng KR 10-1376136 đã đề nghị Tòa án sáng chế Hàn Quốc (Korean Patent Court) hủy bỏ quyết định của Hội đồng xét xử và giải quyết khiếu nại sở hữu trí tuệ Hàn Quốc. Tuy nhiên, đề nghị này không được chấp nhận và ngày 11/11/2016, theo Bản án số 2016HUH4740, Tòa án Sáng chế Hàn Quốc đã bác bỏ đề nghị của chủ bằng và tái khẳng định việc hủy bỏ hiệu lực của patent Hàn Quốc nêu trên.

Chủ bằng KR 10-1376136 đã đề nghị Tòa án Tối cao Hàn Quốc (Korean Supreme Court) hủy bỏ quyết định của Tòa án Sáng chế Hàn Quốc. Tuy nhiên, đề nghị này không được chấp nhận và ngày 30/3/2017, theo Bản án số 2016HU2744, Tòa án Tối cao Hàn Quốc đã bác bỏ đề nghị của chủ bằng và tái khẳng định việc hủy bỏ hiệu lực của patent Hàn Quốc nêu trên.

(iv) Ý kiến bổ sung liên quan đến công văn số PO0016/KR13-(3) nộp ngày 12/08/2020 của chủ BĐQSC số 15408:

a) Về các tài liệu D2 và D3:

Samsung Electronics Co., Ltd. đã trích dẫn quy định tại Điều 60 Luật Sở hữu trí tuệ và Điều 22.1.1 Quy chế thẩm định đơn đăng ký sáng chế và lập luận rằng các tài liệu D2-D3 là những tài liệu trên mạng Internet và bất kỳ ai quan tâm đều có thể tiếp cận được, do vậy các tài liệu này phải được xem là đã được bộc lộ công khai và là các tài liệu đối chứng để đánh giá các điều kiện bảo hộ.

b) Về việc đánh giá các điều kiện bảo hộ

- Quy trình quét hai bước (Bước phương pháp quét) được đưa ra trong lập luận của chủ BĐQSC không được bộc lộ trong bản mô tả của BĐQSC số 15408.

- Tất cả các dấu hiệu của điểm 1-3 YCBH được đưa ra trong lập luận của chủ BĐQSC đều đã được bộc lộ khi xem xét kết hợp tài liệu D1-D3, cụ thể là:

+ Dấu hiệu "*khi kích thước của khối lượng tử hóa bằng 8x8, các hệ số lượng tử hóa của khối lượng tử hóa được chia thành các tập con*" được bộc lộ hoặc suy ra từ các tài liệu D2 hoặc D3.

+ Dấu hiệu "*các tập con được quét sử dụng mẫu quét được xác định theo chế độ dự đoán nội bộ*" được bộc lộ trong các tài liệu D2 hoặc D3 (D3 được đề cập là Tài liệu tham khảo 1 trong Đơn đề nghị hủy BĐQSC số 15408 của Samsung Electronics Co., Ltd), đơn lẻ hoặc kết hợp.

+ Mẫu quét theo điểm 1 YCBH của BĐQSC số 15408 chỉ bao gồm hình dạng quét và không bao gồm hướng quét. Ngay cả khi mẫu quét bao gồm hình dạng quét và hướng quét, dấu hiệu "*các tập con này được quét sử dụng mẫu quét được xác định theo chế độ dự đoán nội bộ*" đã được bộc lộ trong tài liệu D2 hoặc D3.

Với lý do nêu trên, điểm 1-3 YCBH không đáp ứng điều kiện về trình độ sáng tạo.

c) Patent Mỹ số 9,191,673 được cấp cho đơn đồng dạng đề cập đến "Phương pháp mã hóa hình ảnh". Căn cứ để hủy bỏ hiệu lực của patent Mỹ khác với căn cứ của đơn đề nghị hủy bỏ hiệu lực BĐQSC số 15408. Cụ thể là Quyết định của US PTAB chỉ bao gồm đánh giá đối với tài liệu D3 và không bao gồm đánh giá đối với các tài liệu đối chứng khác (D2). Do đó, kết quả giải quyết yêu cầu hủy bỏ hiệu lực tại Cơ quan Sáng chế và Nhãn hiệu Hoa Kỳ (USPTO) không phù hợp để tham khảo khi giải quyết đơn yêu cầu hủy bỏ hiệu lực BĐQSC số 15408.

2. Ý kiến của M&K Holdings Inc. (chủ BĐQSC):

Chủ BĐQSC số 15408 M&K Holdings Inc. (qua Công ty Luật TNHH Elite) đã có công văn số PO0016/KR13-(3) nộp ngày 12/08/2020, PO0016/KR13-(4) nộp ngày 04/11/2022 với nội dung tóm tắt như sau:

(i) Về quyền ưu tiên:

M&K Holdings Inc. không có ý kiến liên quan đến quyền ưu tiên.

(ii) Về các tài liệu D2-D3:

M&K Holdings Inc. có ý kiến và lập luận cho rằng các tài liệu D2-D3 mặc dù được đăng tải công khai tại http://phenix.int-evry.fr/jct/ (và không cần phải có tài khoản và mật khẩu để đăng nhập và tải tài liệu từ đó), nhưng không được coi là được bộc lộ công khai theo quy định tại điểm b khoản 1 Điều 58 và Điều 61 Luật Sở hữu trí tuệ với lý do dưới đây.

Việc đăng các tài liệu D2-D3 lên trang WEB JCT-VC là không đủ để cho thấy rằng các tài liệu này đã được bộc lộ công khai bởi vì bên yêu cầu hủy bỏ hiệu lực cần chứng minh rằng:

- Các tài liệu D2-D3 đã được bộc lộ công khai cho những người quan tâm và có trình độ trong lĩnh vực này, và không chỉ cho những người đã là thành viên hoặc người tham gia vào JCT-VC; và

- Người quan tâm và có trình độ trong lĩnh vực này, khi vận dụng hợp lý, có thể định vị được tài liệu tham khảo trong kho lưu trữ (hệ thống quản lý) tài liệu JCT-VC.

Bằng chứng của bên yêu cầu hủy bỏ hiệu lực là không đủ bởi vì không có bằng chứng nào về những nỗ lực để thông báo cho công chúng, bao gồm những người có kỹ năng thông thường trong lĩnh vực này, như những kỹ sư của Google, Inc. làm việc trên bộ mã hóa/giải mã đối lập (rival codec) (VP9), về tài liệu tham khảo hoặc thậm chí là tính sẵn có của kho lưu trữ tài liệu này. Ngoài ra, bên yêu cầu hủy bỏ hiệu lực cũng không đưa ra bất kỳ bằng chứng nào chỉ ra rằng, bất kỳ người có kỹ năng trong lĩnh vực mà không phải là thành viên của JCT-VC có thể tiếp cận được các tài liệu D2-D3.

Bên yêu cầu hủy bỏ hiệu lực đã không đưa ra bằng chứng rằng, những người có kỹ năng trung bình trong lĩnh vực khi tìm kiếm trên kho lưu trữ JCT-VC có thể tìm thấy các tài liệu D2-D3. Cụ thể là, một người không thể tìm kiếm hoặc định vị được các tài liệu D2-D3 dựa trên nội dung chủ yếu của chúng, mà thay vào đó các tài liệu D2-D3 này lại nằm trong các mục "Geneva", "Daegu" – các mục được truy cập sau khi bấm vào đường dẫn "All meetings" từ trang web JCT-VC, trong đó có hàng trăm đường dẫn tới các tài liệu, được sắp xếp bởi số JCT-VC. Tuy nhiên, bên yêu cầu hủy bỏ hiệu lực không chỉ ra các công cụ tìm kiếm sẵn có trên JCT-VC mà có thể hỗ trợ tìm kiếm tài liệu.

Với các lý do nêu trên, các tài liệu D2-D3 không đủ điều kiện để sử dụng làm tài liệu đối chứng nhằm đánh giá các điều kiện bảo hộ của các điểm 1-3 YCBH thuộc BĐQSC số 15408.

(iii) Về khả năng bảo hộ của các điểm 1-3 YCBH:

- Sáng chế theo điểm 1-3 đều đề cập đến phương pháp quét mới (Bước phương pháp quét), bao gồm: *(1) chia các hệ số lượng tử hóa của khối lượng tử hóa thành các tập con khi kích thước của khối lượng tử hóa bằng 8x8 và (2) quét các tập con theo mẫu quét được xác định bởi chế độ dự đoán nội bộ và (3) mẫu quét để quét các hệ số khác không của mỗi tập con giống với mẫu quét để quét các tập con.*

- Lập luận 1: Tài liệu D1-D3, đơn lẻ hoặc kết hợp, không chỉ dẫn hay đề xuất Bước phương pháp quét của BĐQSC số 15408:

+ Tài liệu D1 không chia các hệ số lượng tử hóa của khối lượng tử hóa thành các tập con và quét các hệ số lượng tử hóa của khối lượng tử hóa như chính nó. Tài liệu D1 sử dụng quét chữ chi cố định bất kể chế độ dự đoán nội bộ của khối hiện hành để quét các hệ số lượng tử hóa của khối lượng tử hóa.

+ Tài liệu D2 đề cập đến 2 phương pháp quét khác nhau mà không thể được kết hợp và khác với phương pháp quét theo điểm 1-3 YCBH của BĐQSC số 15408.

+ Tài liệu D3 không chia các hệ số lượng tử hóa của khối lượng tử hóa thành các tập con khi kích thước của khối lượng tử hóa bằng 8x8. Tài liệu D3 cũng không chỉ dẫn hay đề xuất quét các tập con của khối lượng tử hóa theo mẫu quét được xác định bởi chế độ dự đoán nội bộ.

- Lập luận 2: Phương pháp quét của BĐQSC số 15408 không giống phương pháp quét trong các tài liệu D1-D3:

+ Thuật ngữ "mẫu quét" trong điểm 1 bao gồm cả "hình dạng quét" và "hướng quét";

+ Tài liệu D2 đề cập đến phương pháp quét khác với phương pháp quét được đề cập trong BĐQSC số 15408;

+ Tài liệu D3 không bộc lộ mẫu quét để quét các tập con được xác định theo chế độ dự đoán nội bộ.

Do đó, điểm 1-3 YCBH của BĐQSC số 15408 có trình độ sáng tạo so với các tài liệu D1-D3, đơn lẻ hoặc kết hợp.

(iv) Yêu cầu hủy bỏ hiệu lực đối với patent Mỹ số 9,191,673:

Patent Mỹ số 9,191,673 đã được cấp cho đơn đồng dạng nộp tại Mỹ có các dấu hiệu kỹ thuật tương tự với dấu hiệu chính của điểm 1 YCBH của BĐQSC số 15408.

Ngày 26/02/2018, Samsung Electronics Co., Ltd. nộp đơn yêu cầu hủy hiệu lực BĐQSC Mỹ số 9,191,673. Yêu cầu này đã bị từ chối bởi PTAB vào ngày 11/09/2019 với lý do tài liệu D3 thực hiện một hướng quét duy nhất mà không đề xuất giữ lại khái niệm tập con và không đề xuất quét tập con theo chế độ dự đoán nội bộ. PTAB chấp nhận Đề nghị sửa đổi của M&K Holdings Inc. về việc sửa đổi điểm 8 YCBH.

Sáng chế đồng dạng với BĐQSC số 15408 đã từng bị yêu cầu hủy tại Hoa Kỳ (USPTO) nhưng bị bác bỏ toàn bộ.

II. Kết quả xem xét yêu cầu hủy bỏ hiệu lực BĐQSC

1. Cơ sở pháp lý:

Theo quy định tại Điều 61 Luật Sở hữu trí tuệ, sáng chế được coi là có trình độ sáng tạo nếu căn cứ vào các giải pháp kỹ thuật đã được bộc lộ công khai dưới hình thức sử dụng, mô tả bằng văn bản hoặc dưới bất kỳ hình thức nào khác trong nước hoặc ở nước ngoài trước ngày nộp đơn, sáng chế đó là một bước tiến sáng tạo, không thể được tạo ra một cách dễ dàng đối với người có hiểu biết trung bình về lĩnh vực kỹ thuật tương ứng.

Theo quy định tại điểm b khoản 1 Điều 96 Luật Sở hữu trí tuệ, văn bằng bảo hộ bị hủy bỏ toàn bộ hiệu lực trong trường hợp đối tượng sở hữu công nghiệp không đáp ứng các điều kiện bảo hộ tại thời điểm cấp văn bằng bảo hộ.

2. Nhận định, đánh giá:

Sau khi xem xét ý kiến của hai bên, Cục Sở hữu trí tuệ thấy rằng:

2.1. Các vấn đề hai bên có quan điểm khác nhau là như sau:

(i) Các tài liệu D2 và D3 có được coi là thuộc tình trạng kỹ thuật và do vậy có thể dùng làm tài liệu đối chứng để đánh giá các điều kiện bảo hộ của BĐQSC số 15408 hay không?

(ii) Các điểm 1-3 YCBH có đáp ứng điều kiện về trình độ sáng tạo khi xem xét các tài liệu D1-D3 hay không?

2.2. Liên quan đến các vấn đề hai bên có quan điểm khác nhau, Cục Sở hữu trí tuệ có ý kiến như sau:

(i) Về các tài liệu D2-D3:

Thông tin được coi là được bộc lộ công khai nếu thông tin đó đã được bộc lộ và bất kỳ ai quan tâm đều có thể tiếp cận được. Các quy định hiện hành cũng không đặt ra bất kỳ yêu cầu nào liên quan đến mức độ dễ tiếp cận để một thông tin được coi là được bộc lộ công khai. Do vậy, các tài liệu D2-D3, với việc được đăng tải tại địa chỉ http://phenix.int-evry.fr/jct/ và không cần có tài khoản, mật khẩu để đăng nhập và tải tài liệu từ đó, được coi là được bộc lộ công khai dưới hình thức văn bản theo quy định tại điểm 25.5.a Thông tư số 01/2007/TT-BKHCN.

Các tài liệu D2-D3 đều có ngày bộc lộ sớm hơn ngày nộp đơn của BĐQSC số 15408 là ngày 22/04/2011, do vậy có thể dùng làm tài liệu đối chứng để đánh giá tính mới và trình độ sáng tạo theo quy định tại các Điều 60 và 61 Luật Sở hữu trí tuệ.

(ii) Về khả năng bảo hộ của các điểm 1-3 YCBH thuộc BĐQSC số 15408:

a) Điểm 1 YCBH của BĐQSC số 15408:

Điểm 1 YCBH đề cập đến thiết bị mã hóa hình ảnh, bao gồm:

- bộ dự đoán nội bộ được tạo cấu hình để xác định chế độ dự đoán và tạo ra khối dự đoán (dấu hiệu 1);

- bộ chuyển đổi/lượng tử hóa được tạo cấu hình để tạo ra khối thặng dư và chuyển đổi và lượng tử hóa khối thặng dư này để tạo ra khối lượng tử hóa (dấu hiệu 2);

- bộ mã hóa ngẫu nhiên được tạo cấu hình để mã hóa ngẫu nhiên các hệ số của khối lượng tử hóa (dấu hiệu 3);

- trong đó, khi kích thước của khối lượng tử hóa bằng 8x8, các hệ số của khối lượng tử hóa được chia thành các tập con, và các tập con được quét theo mẫu quét được xác định theo chế độ dự đoán nội bộ (dấu hiệu 4);

- trong đó mẫu quét để quét các hệ số khác không của mỗi tập con giống với mẫu quét cho các tập con (dấu hiệu 5);

- trong đó mẫu quét cho các cờ quét chỉ rõ các hệ số khác không của mỗi tập con giống với mẫu quét để quét các hệ số khác không của mỗi tập con (dấu hiệu 6).

Tài liệu D1 đã bộc lộ các dấu hiệu từ 1 đến 3:

- Dấu hiệu 1: thông tin chế độ dự đoán chỉ báo chế độ dự đoán nội bộ của khối được tạo ra trong bộ phận dự đoán nội bộ và khối dự đoán được tạo ra theo chế độ dự đoán (tài liệu D1, Fig.8)

- Dấu hiệu 2: khối lượng tử hóa được tạo ra bằng cách biến đổi và lượng tử hóa khối thặng dư được tạo ra theo chế độ dự đoán (tài liệu D1, Fig.8);

- Dấu hiệu 3: nhận hệ số biến đổi được lượng tử hóa và thực hiện mã hóa ngẫu nhiên (tài liệu D1, Fig.8);

Tài liệu D2 đã bộc lộ dấu hiệu 4:

- Dấu hiệu 4: mã hóa ngẫu nhiên các hệ số khác không của mỗi tập con sau khi chia khối biến đổi có các kích thước khác nhau thành các tập con có kích thước 4x4 (tài liệu D2, phần 7.3.10); và trong quá trình giải mã, khối biến đổi được khôi phục bằng cách quét các hệ số biến đổi theo mẫu quét được xác định bằng kích thước của khối biến đổi và chế độ dự đoán trong nội bộ (tài liệu D2, phần 8.5.2). Do đó, sẽ là hiển nhiên đối với người có hiểu biết trung bình trong lĩnh vực, một cách tương ứng là trong quá trình mã hóa, các hệ số biến đổi cũng sẽ được quét theo mẫu quét được xác định bởi kích thước của khối biến đổi và chế độ dự đoán nội bộ.

Tài liệu D3 đã bộc lộ dấu hiệu 5 và 6:

- Dấu hiệu 5: mẫu quét để quét các tập con và mẫu quét để quét các hệ số lượng tử hóa khác 0 trong tập con đều là quét hình chữ chi (tài liệu D3, Fig.2);

Như được đề cập trong phần mô tả (trang 16) của BĐQSC số 15408, mẫu quét có thể bao gồm mẫu quét hình chữ chi, quét dọc và quét ngang và không nhất thiết bao hàm hướng (thứ tự) quét. Tuy nhiên, ngay cả nếu mẫu quét được hiểu là bao hàm hướng thì dấu hiệu 5 cũng được bộc lộ và có tính hiển nhiên đối với người có hiểu biết trung bình trong lĩnh vực tương ứng khi xem xét tài liệu D3 (phần 2.2 đề xuất việc quét được thực hiện theo cùng mẫu và cùng hướng).

- Dấu hiệu 6: xác định mẫu quét bản đồ có nghĩa (tương ứng với cờ chỉ dẫn các hệ số khác không) và mẫu quét mức hệ số (tương ứng với các hệ số khác không) là giống nhau (tài liệu D3, phần 2.1).

Như vậy, tất cả các dấu hiệu của điểm 1 YCBH của BĐQSC số 15408 đã được bộc lộ trong các tài liệu D1, D2 và D3, và việc kết hợp các tài liệu này là dễ dàng đối với người có hiểu biết trung bình trong lĩnh vực. Do đó, điểm 1 YCBH của BĐQSC số 15408 không đáp ứng điều kiện về trình độ sáng tạo.

b) Điểm 2 YCBH của BĐQSC số 15408

Điểm 2 là điểm phụ thuộc của điểm 1, nên điểm này bao gồm toàn bộ dấu hiệu của điểm 1 và còn bao gồm dấu hiệu: "*khi chế độ dự đoán nội bộ là chế độ thẳng đứng, mẫu quét để quét các tập con là mẫu quét ngang*".

Tài liệu D2 đã bộc lộ dấu hiệu bổ sung của điểm 2 YCBH, cụ thể như sau:

- Mẫu quét được xác định là mẫu quét ngang (1) khi chế độ dự đoán nội bộ (0) là chế độ dọc (tài liệu D2, phần 8.5.2, Fig. 8-1).

Như vậy, tất cả các dấu hiệu của điểm 2 YCBH đã được bộc lộ trong các tài liệu D1, D2 và D3, và việc kết hợp các tài liệu này là dễ dàng đối với người có hiểu biết trung bình trong lĩnh vực. Do đó, điểm 2 YCBH của BĐQSC số 15408 không đáp ứng điều kiện về trình độ sáng tạo.

c) Điểm 3 YCBH của BĐQSC số 15408

Điểm 3 là điểm phụ thuộc của điểm 2, nên điểm này bao gồm toàn bộ dấu hiệu của điểm 2 và còn bao gồm dấu hiệu: "*các tập con được quét theo hướng ngược*".

Tài liệu D3 đã bộc lộ dấu hiệu bổ sung của điểm 3 YCBH, cụ thể như sau:

- Các hệ số lượng tử hóa trong tập con và các tập con được quét theo hướng ngược của mẫu quét hợp nhất (tài liệu D3, phần 2.1)

Như vậy, tất cả các dấu hiệu của điểm 3 YCBH đã được bộc lộ trong các tài liệu D1, D2 và D3, và việc kết hợp các tài liệu này là dễ dàng đối với người có

hiểu biết trung bình trong lĩnh vực. Do đó, điểm 3 YCBH BĐQSC số 15408 không đáp ứng điều kiện về trình độ sáng tạo.

Với các lập luận nêu trên, Cục Sở hữu trí tuệ thấy rằng các điểm 1-3 YCBH của BĐQSC số 15408 không đáp ứng điều kiện về trình độ sáng tạo tại thời điểm cấp văn bằng bảo hộ.

III. Kết luận

Theo quy định tại Điều 61, điểm b khoản 1 Điều 96 Luật Sở hữu trí tuệ và trên cơ sở các tài liệu hiện có, Cục Sở hữu trí tuệ nhận thấy có căn cứ để hủy bỏ hiệu lực BĐQSC số 15408 với lý do các điểm 1-3 YCBH của BĐQSC này không có trình độ sáng tạo, điều kiện cần thiết để được cấp BĐQSC theo yêu cầu của Samsung Electronics Co., Ltd. (KR).

QUYẾT ĐỊNH:

Điều 1. Hủy bỏ toàn bộ hiệu lực BĐQSC số 15408, cấp ngày 19/04/2016 cho M&K HOLDINGS INC. (KR) theo yêu cầu của Samsung Electronics Co., Ltd..

Điều 2. Ghi nhận Quyết định này vào Sổ đăng ký quốc gia về sở hữu công nghiệp và công bố trên Công báo Sở hữu công nghiệp trong thời hạn 60 ngày kể từ ngày ký Quyết định này.

Điều 3. M&K HOLDINGS INC. (KR) có quyền khiếu nại trong thời hạn 90 ngày kể từ ngày nhận được hoặc biết được Quyết định này.

Điều 4. Chánh Văn phòng Cục, Trưởng phòng Thanh tra và Giải quyết khiếu nại, Trưởng phòng Đăng ký, Giám đốc Trung tâm Thẩm định sau cấp Văn bằng bảo hộ, Giám đốc Trung tâm Thông tin sở hữu công nghiệp và M&K HOLDINGS INC. (qua Công ty Luật TNHH Elite) có trách nhiệm thi hành Quyết định này./.

Nơi nhận:
- Như điều 4;
- Samsung Electronics Co., Ltd. (qua Công ty TNHH Tầm nhìn và Liên danh) (để biết);
- SC (để biết);
- Lưu: VT, HS.

KT. CỤC TRƯỞNG
PHÓ CỤC TRƯỞNG

CỤC SỞ HỮU TRÍ TUỆ

Lê Huy Anh

BỘ KHOA HỌC VÀ CÔNG NGHỆ
CỤC SỞ HỮU TRÍ TUỆ

CỘNG HOÀ XÃ HỘI CHỦ NGHĨA VIỆT NAM
Độc lập - Tự do - Hạnh phúc

Số: 148348/QĐ- SHTT.IP

Hà Nội, ngày 25 tháng 07 năm 2025

QUYẾT ĐỊNH
Về việc hủy bỏ hiệu lực Bằng độc quyền sáng chế số 15623

CỤC SỞ HỮU TRÍ TUỆ

Căn cứ Quyết định số 156/QĐ-BKHCN ngày 03/3/2025 của Bộ trưởng Bộ Khoa học và Công nghệ quy định chức năng, nhiệm vụ, quyền hạn và cơ cấu tổ chức của Cục Sở hữu trí tuệ;

Căn cứ Luật Sở hữu trí tuệ ngày 29/11/2005 được sửa đổi, bổ sung theo Luật sửa đổi, bổ sung một số điều của Luật Sở hữu trí tuệ ngày 19/6/2009, Luật sửa đổi, bổ sung một số điều của Luật Kinh doanh bảo hiểm, Luật Sở hữu trí tuệ ngày 14/6/2019 và Luật sửa đổi, bổ sung một số điều của Luật Sở hữu trí tuệ ngày 16/6/2022 (sau đây gọi là Luật Sở hữu trí tuệ);

Căn cứ Thông tư số 01/2007/TT-BKHCN ngày 14/02/2007 của Bộ Khoa học và Công nghệ hướng dẫn thi hành Nghị định số 103/2006/NĐ-CP, được sửa đổi, bổ sung theo Thông tư số 13/2010/TT-BKHCN ngày 30/7/2010, Thông tư số 18/2011/TT-BKHCN ngày 22/7/2011, Thông tư số 05/2013/TT-BKHCN ngày 20/02/2013 và Thông tư số 16/2016/TT-BKHCN ngày 30/6/2016 (sau đây gọi là Thông tư số 01/2007/TT-BKHCN);

BTT367

Xét đơn số ĐN1-2019-00321 ngày 31/10/2019 của Samsung Electronics Co., Ltd., địa chỉ: 129, Samsung-ro, Yeongtong-gu, Suwon-si, Gyeonggi-do, 16677, Republic of Korea, đại diện bởi: Công ty TNHH Tầm nhìn và Liên danh; yêu cầu hủy bỏ hiệu lực Bằng độc quyền sáng chế (BĐQSC) số 15623, cấp ngày 20/06/2016 cho M&K HOLDINGS INC. (KR);

Theo đề nghị của Trưởng phòng Thanh tra và Giải quyết khiếu nại trên cơ sở những nội dung dưới đây:

I. Nội dung yêu cầu hủy bỏ hiệu lực BĐQSC

1. Ý kiến của Samsung Electronics Co., Ltd. (bên yêu cầu hủy bỏ hiệu lực):

Trong đơn ĐN1-2019-00321 ngày 31/10/2019 và công văn số IP/PC51-(4) ngày 13/07/2021, bên yêu cầu hủy bỏ hiệu lực đưa ra các căn cứ để yêu cầu hủy bỏ toàn bộ hiệu lực BĐQSC số 15623 như sau:

(i) Về quyền ưu tiên của BĐQSC số 15623:

BĐQSC số 15623 đề cập đến "Phương pháp mã hóa hình ảnh" được cấp ngày 20/06/2016 cho đơn số 1-2015-01668 nộp ngày 22/04/2011 và yêu cầu hưởng quyền ưu tiên dựa trên đơn nộp tại Hàn Quốc số KR 10-2010-0038158 ngày 23/04/2010 (sau đây gọi là "Đơn ưu tiên").

Điểm 1 yêu cầu bảo hộ (YCBH) chứa dấu hiệu "*khi kích thước của khối lượng tử bằng 8x8, các hệ số của khối lượng tử hóa được chia thành nhiều tập con*" không được bộc lộ trong Đơn ưu tiên. Do vậy, điểm 1 YCBH và các điểm 2-8 YCBH (là các điểm phụ thuộc vào điểm 1) của BĐQSC số 15623 không được hưởng quyền ưu tiên với ngày ưu tiên là ngày nộp đơn 23/04/2010 của Đơn ưu tiên theo quy định tại khoản 2 Điều 91 Luật Sở hữu trí tuệ.

Do không được hưởng quyền ưu tiên, nên để đánh giá các điều kiện bảo hộ của các điểm 1-8 YCBH so với các tài liệu đối chứng, cần phải dựa trên cơ sở là ngày nộp đơn vào Việt Nam 22/04/2011 được ghi nhận trong BĐQSC số 15623.

(ii) Khả năng bảo hộ của các điểm 1-8 YCBH thuộc BĐQSC số 15623:

Các tài liệu dưới đây được sử dụng để đánh giá các điểm 1-8 YCBH:

D1: IEEE ("Overview of the H.264/AVC Video Coding Standard", IEEE TRANSACTIONS ON CIRCUITS AND SYSTEMS FOR VIDEO TECHNOLOGY, VOL. 13, NO. 7, 07/2003) đã công bố vào tháng 7/2003.

D2: HEVC JCTVC-E603 (version 1) đã công bố ngày 30/03/2011 trên trang web http://phenix.int-evry.fr/jct/.

D3: HEVC JCTVC-E335 (version 3) đã công bố ngày 19/03/2011 trên trang web http://phenix.int-evry.fr/jct/.

Các tài liệu D1-D3 có ngày công bố sớm hơn ngày nộp đơn (22/04/2011) của các điểm 1-8 YCBH, do vậy được coi là các tài liệu phù hợp để đánh giá các điều kiện bảo hộ.

a) Điểm 1 YCBH của BĐQSC số 15623:

So sánh lĩnh vực kỹ thuật

Sáng chế được yêu cầu bảo hộ trong điểm 1 của BĐQSC số 15623 và các tài liệu nêu trên thuộc cùng lĩnh vực kỹ thuật trong đó đều liên quan đến công nghệ nén ảnh động thế hệ mới (HEVC) nhằm cải thiện các vấn đề của công nghệ tiêu chuẩn thông thường như H.264/MPEG-4 AVC.

So sánh dấu hiệu của điểm 1 YCBH của BĐQSC số 15623 với các tài liệu D1-D3:

- Dấu hiệu 1: "*xác định kích thước chế độ dự đoán của khối tạo mã dự đoán cho dữ liệu hình ảnh hoặc viđeô bằng bộ xác định chế độ tạo mã"* đã được bộc lộ trong D1 hoặc D2.

- Dấu hiệu 2: "*biến đổi và lượng tử hoá khối thặng dư của khối dự đoán được tạo ra bởi chế độ dự đoán nội bộ để tạo ra khối lượng tử hoá bằng bộ biến đổi/bộ lượng tử hoá*" đã được bộc lộ trong D1 hoặc D2.

- Dấu hiệu 3: "*lượng tử hóa ngược và biến đổi ngược khối lượng tử hóa bằng bộ lượng tử hóa/bộ biến đổi ngược"* đã được bộc lộ trong D1 hoặc D2.

- Dấu hiệu 4: "*áp dụng việc lọc tách khối cho dữ liệu hình ảnh nhận được từ bộ lượng tử hoá ngược/bộ biến đổi ngược bằng bộ lọc tách khối*" đã được bộc lộ trong D1 hoặc D2.

- Dấu hiệu 5: "*xác định chế độ dự đoán nội bộ bằng bộ dự đoán nội bộ*" đã được bộc lộ trong D1 hoặc D2.

- Dấu hiệu 6: *"tạo ra khối dự đoán theo chế độ dự đoán nội bộ bằng bộ dự đoán nội bộ"* đã được bộc lộ trong D1 hoặc D2.

- Dấu hiệu 7: "*tạo mã ngẫu nhiên các hệ số lượng tử hóa của khối lượng tử hóa bằng bộ tạo mã ngẫu nhiên*" đã được bộc lộ trong D1 hoặc D2.

- Dấu hiệu 8: "*trong đó, khi kích thước của khối lượng tử bằng 8x8, các hệ số của khối lượng tử hóa được chia thành nhiều tập con*" được suy ra từ D1, D2 hoặc D3.

- Dấu hiệu 9: "*nhiều tập con này được quét bằng cách sử dụng mẫu quét được xác định theo chế độ dự đoán nội bộ*" đã được bộc lộ trong D2 hoặc D3.

- Dấu hiệu 10: "*trong đó mẫu quét để quét các hệ số khác không của mỗi tập con giống với mẫu quét để quét các tập con*" được suy ra từ D3.

- Dấu hiệu 11: "*trong đó mẫu quét để quét cờ chỉ rõ các hệ số khác không của mỗi tập con giống với mẫu quét để quét các hệ số khác không của mỗi tập con*" được suy ra từ D3.

- Dấu hiệu 12: "*trong đó các tập con bao gồm tập con chính và các tập con còn lại và tập chính có chứa hệ số DC*" đã được bộc lộ trong D3.

Như vậy, sáng chế theo điểm 1 không có trình độ sáng tạo khi kết hợp các tài liệu D1 với D3 hoặc D2 với D3 hoặc D1, D2 và D3.

b) Điểm 2 YCBH của BĐQSC số 15623:

Điểm 2 là điểm phụ thuộc vào điểm 1 và bổ sung dấu hiệu "*các hệ số lượng tử hóa của mỗi tập con được quét theo hướng ngược lại theo mẫu quét được xác định theo chế độ dự đoán nội bộ*", dấu hiệu này đã được bộc lộ trong tài liệu D2 hoặc D3.

Như vậy, sáng chế theo điểm 2 YCBH không có trình độ sáng tạo khi kết hợp các tài liệu D1 với D3 hoặc D2 với D3 hoặc D1, D2 và D3.

c) Điểm 3 YCBH của BĐQSC số 15623:

Điểm 3 là điểm phụ thuộc vào điểm 1 và bổ sung dấu hiệu "*các tập con được quét theo hướng ngược lại*", dấu hiệu này đã được bộc lộ trong tài liệu D3.

Như vậy, sáng chế theo điểm 3 YCBH không có trình độ sáng tạo khi kết hợp các tài liệu D1 với D3 hoặc D2 với D3 hoặc D1, D2 và D3.

d) Điểm 4 YCBH của BĐQSC số 15623:

Điểm 4 là điểm phụ thuộc vào điểm 1 và bổ sung dấu hiệu "*khi chế độ dự đoán nội bộ là chế độ dọc, mẫu quét là mẫu quét ngang*", dấu hiệu này đã được bộc lộ trong tài liệu D2.

Như vậy, sáng chế theo điểm 4 YCBH không có trình độ sáng tạo khi kết hợp các tài liệu D1 với D3 hoặc D2 với D3 hoặc D1, D2 và D3.

đ) Điểm 5 YCBH của BĐQSC số 15623:

Điểm 5 là điểm phụ thuộc vào điểm 1 và bổ sung dấu hiệu "*khi chế độ dự đoán nội bộ là chế độ ngang, mẫu quét là mẫu quét dọc*", dấu hiệu này đã được bộc lộ trong tài liệu D2.

Như vậy, sáng chế theo điểm 5 YCBH không có trình độ sáng tạo khi kết hợp các tài liệu D1 với D3 hoặc D2 với D3 hoặc D1, D2 và D3.

e) Điểm 6 YCBH của BĐQSC số 15623:

Điểm 6 là điểm phụ thuộc vào điểm 1 và bổ sung dấu hiệu "*tạo ra các điểm ảnh tham chiếu bởi bộ dự đoán nội bộ khi các điểm ảnh tham chiếu không có sẵn tồn tại*", dấu hiệu này đã được bộc lộ trong tài liệu D2.

Như vậy, sáng chế theo điểm 6 YCBH không có trình độ sáng tạo khi kết hợp các tài liệu D1 với D3 hoặc D2 với D3 hoặc D1, D2 và D3.

g) Điểm 7 YCBH của BĐQSC số 15623:

Điểm 7 là điểm phụ thuộc vào điểm 1 và bổ sung dấu hiệu "*chế độ dự đoán nội bộ được mã hóa bằng cách sử dụng chế độ dự đoán nội bộ phía trên và chế độ dự đoán nội bộ bên trái*", dấu hiệu này đã được bộc lộ trong tài liệu D2.

Như vậy, sáng chế theo điểm 7 YCBH không có trình độ sáng tạo khi kết hợp các tài liệu D1 với D3 hoặc D2 với D3 hoặc D1, D2 và D3.

h) Điểm 8 YCBH của BĐQSC số 15623:

Điểm 8 là điểm phụ thuộc vào điểm 7 và bao gồm thêm dấu hiệu "*khi chế độ dự đoán nội bộ phía trên không có sẵn, chế độ dự đoán nội bộ phía trên được thiết lập là chế độ DC*", dấu hiệu này đã được bộc lộ trong tài liệu D2.

Như vậy, sáng chế theo điểm 8 YCBH không có trình độ sáng tạo khi kết hợp các tài liệu D1 với D3 hoặc D2 với D3 hoặc D1, D2 và D3.

(iii) Lịch sử hủy bỏ hiệu lực văn bằng bảo hộ tại Hàn Quốc

Patent Hàn Quốc số KR 10-1376136 (sau đây gọi là patent Hàn Quốc) được cấp ngày 13/03/2014 dựa trên cùng đơn PCT (PCT/KR2011/002972) như của BĐQSC số 15623, yêu cầu được hưởng quyền ưu tiên từ cùng đơn ưu tiên số KR 10-2010-0038158 nộp ngày 23/04/2010 như của BĐQSC số 15623. Ngoài ra, YCBH của patent Hàn Quốc về cơ bản giống với YCBH của BĐQSC số 15623.

Ngày 06/3/2015, Samsung Electronics Co., Ltd. đã yêu cầu Hội đồng xét xử và giải quyết khiếu nại sở hữu trí tuệ Hàn Quốc thuộc Cơ quan Sở hữu trí tuệ Hàn Quốc (Intellectual Property Trial and Appeal Board of Korea - KIPO) hủy bỏ hiệu lực của patent Hàn Quốc dựa trên cơ sở là các điểm 1, 2, 3 và 5 YCBH không đáp ứng điều kiện bảo hộ.

Ngày 23/5/2016, theo Bản án số 2015DANG733, Hội đồng xét xử và giải quyết khiếu nại sở hữu trí tuệ Hàn Quốc đã quyết định hủy bỏ hiệu lực của patent Hàn Quốc.

Chủ bằng KR 10-1376136 đã đề nghị Tòa án sáng chế Hàn Quốc (Korean Patent Court) hủy bỏ quyết định của Hội đồng xét xử và giải quyết khiếu nại sở hữu trí tuệ Hàn Quốc. Tuy nhiên, đề nghị này không được chấp nhận và ngày 11/11/2016, theo Bản án số 2016HUH4740, Tòa án Sáng chế Hàn Quốc đã bác bỏ đề nghị của chủ bằng và tái khẳng định việc hủy bỏ hiệu lực của patent Hàn Quốc nêu trên.

Chủ bằng KR 10-1376136 đã đề nghị Tòa án Tối cao Hàn Quốc (Korean Supreme Court) hủy bỏ quyết định của Tòa án Sáng chế Hàn Quốc. Tuy nhiên, đề nghị này không được chấp nhận và ngày 30/3/2017, theo Bản án số 2016HU2744, Tòa án Tối cao Hàn Quốc đã bác bỏ đề nghị của chủ bằng và tái khẳng định việc hủy bỏ hiệu lực của patent Hàn Quốc nêu trên.

(iv) Ý kiến bổ sung liên quan đến công văn số PO0021/KR13-(3) nộp ngày 11/08/2020 của chủ BĐQSC số 15623:

a) Về các tài liệu D2 và D3:

Samsung Electronics Co., Ltd. đã trích dẫn quy định tại Điều 60 Luật Sở hữu trí tuệ và Điều 22.1.1 Quy chế thẩm định đơn đăng ký sáng chế và lập luận rằng các tài liệu D2-D3 là những tài liệu trên mạng Internet và bất kỳ ai quan tâm đều có thể tiếp cận được, do vậy các tài liệu này phải được xem là đã được bộc lộ công khai và là các tài liệu đối chứng để đánh giá các điều kiện bảo hộ.

b) Về việc đánh giá các điều kiện bảo hộ

- Liên quan đến điểm 1 YCBH: Dấu hiệu mới (quy trình quét hai bước) được đưa ra trong lập luận của chủ BĐQSC không được bộc lộ trong bản mô tả của BĐQSC số 15623.

- Tất cả các dấu hiệu của điểm 1-8 YCBH được đưa ra trong lập luận của chủ BĐQSC đều đã được bộc lộ khi xem xét kết hợp tài liệu D1-D3, cụ thể là:

+ Dấu hiệu "*khi kích thước của khối lượng tử bằng 8x8, các hệ số của khối lượng tử hóa được chia thành nhiều tập con*" được bộc lộ hoặc suy ra từ các tài liệu D2, D3 hoặc D4 (được gọi là Tài liệu tham khảo 1 trong Đơn yêu cầu hủy bỏ hiệu lực BĐQSC số 15623 của Samsung Electronics Co., Ltd.).

+ Dấu hiệu "*nhiều tập con này được quét bằng cách sử dụng mẫu quét được xác định theo chế độ dự đoán nội bộ*" được bộc lộ trong các tài liệu D2 hoặc D3 đơn lẻ hoặc kết hợp.

Với lý do nêu trên, điểm 1-8 YCBH không đáp ứng điều kiện về trình độ sáng tạo.

c) Patent Mỹ số 9,191,673 được cấp cho đơn đồng dạng đề cập đến "Phương pháp mã hóa hình ảnh". Căn cứ để hủy bỏ hiệu lực của patent Mỹ khác với căn cứ của đơn yêu cầu hủy bỏ hiệu lực BĐQSC số 15623. Cụ thể là Quyết định của US PTAB chỉ bao gồm đánh giá đối với tài liệu D3 và không bao gồm đánh giá đối với các tài liệu đối chứng khác (D2). Do đó, kết quả giải quyết yêu cầu hủy bỏ hiệu lực tại Cơ quan Sáng chế và Nhãn hiệu Hoa Kỳ (USPTO) không phù hợp để tham khảo khi giải quyết đơn yêu cầu hủy bỏ hiệu lực BĐQSC số 15623.

2. Ý kiến của M&K Holdings Inc. (chủ BĐQSC):

Chủ BĐQSC số 15623 M&K Holdings Inc. (qua Công ty Luật TNHH Elite) đã có công văn số PO0021/KR13-(3) nộp ngày 11/08/2020, PO0021/KR13-(4) nộp ngày 02/11/2022 với nội dung tóm tắt như sau:

(i) Về quyền ưu tiên:

M&K Holdings Inc. không có ý kiến liên quan đến quyền ưu tiên.

(ii) Về các tài liệu D2-D3:

M&K Holdings Inc. có ý kiến và lập luận cho rằng các tài liệu D2-D3 mặc dù được đăng tải công khai tại http://phenix.int-evry.fr/jct/ (và không cần phải có tài khoản và mật khẩu để đăng nhập và tải tài liệu từ đó), nhưng không được coi là được bộc lộ công khai theo quy định tại điểm b khoản 1 Điều 58 và Điều 61 Luật Sở hữu trí tuệ với lý do dưới đây.

Việc đăng các tài liệu D2-D3 lên trang web JCT-VC là không đủ để cho thấy rằng các tài liệu này đã được bộc lộ công khai bởi vì bên yêu cầu hủy bỏ hiệu lực cần chứng minh rằng:

- Các tài liệu D2-D3 đã được bộc lộ công khai cho những người quan tâm và có trình độ trong lĩnh vực này, và không chỉ cho những người đã là thành viên hoặc người tham gia vào JCT-VC; và

- Người quan tâm và có trình độ trong lĩnh vực này, khi vận dụng hợp lý, có thể định vị được tài liệu tham khảo trong kho lưu trữ tài liệu JCT-VC.

Bằng chứng của bên yêu cầu hủy bỏ hiệu lực là không đủ bởi vì không có bằng chứng nào về những nỗ lực để thông báo cho công chúng, bao gồm những người có kỹ năng thông thường trong lĩnh vực này, như những kỹ sư của

Google, Inc. làm việc trên bộ mã hóa/giải mã đối lập (rival codec) (VP9), về tài liệu tham khảo hoặc thậm chí là tính sẵn có của kho lưu trữ tài liệu này. Ngoài ra, bên yêu cầu hủy bỏ hiệu lực cũng không đưa ra bất kỳ bằng chứng nào chỉ ra rằng, bất kỳ người có kỹ năng trong lĩnh vực mà không phải là thành viên của JCT-VC có thể tiếp cận được các tài liệu D2-D3.

Bên yêu cầu hủy bỏ hiệu lực đã không đưa ra bằng chứng rằng, những người có kỹ năng trung bình trong lĩnh vực khi tìm kiếm trên kho lưu trữ JCT-VC có thể tìm thấy các tài liệu D2-D3. Cụ thể là, một người không thể tìm kiếm hoặc định vị được các tài liệu D2-D3 dựa trên nội dung chủ yếu của chúng, mà thay vào đó các tài liệu D2-D3 này lại nằm trong các mục "Geneva", "Daegu" – các mục được truy cập sau khi bấm vào đường dẫn "All meetings" từ trang web JCT-VC, trong đó có hàng trăm đường dẫn tới các tài liệu, được sắp xếp bởi số JCT-VC. Tuy nhiên, bên yêu cầu hủy bỏ hiệu lực không chỉ ra các công cụ tìm kiếm sẵn có trên JCT-VC mà có thể hỗ trợ tìm kiếm tài liệu.

Với các lý do nêu trên, các tài liệu D2-D3 không đủ điều kiện để sử dụng làm tài liệu đối chứng nhằm đánh giá các điều kiện bảo hộ của các điểm 1-8 YCBH thuộc BĐQSC số 15623.

(iii) Về khả năng bảo hộ của các điểm 1-8 YCBH:

- Sáng chế theo điểm 1-8 đều đề cập đến phương pháp quét mới (Bước phương pháp quét), bao gồm: *(1) chia các hệ số lượng tử hóa của khối lượng tử hóa thành các tập con khi kích thước của khối lượng tử hóa bằng 8x8 và (2) quét các hệ số lượng tử hóa và các tập con theo mẫu quét được xác định bởi chế độ dự báo trong ảnh và (3) mẫu quét cho các hệ số lượng tử hóa của mỗi tập con giống với mẫu quét để quét các tập con.*

- Lập luận 1: Tài liệu D1-D3, đơn lẻ hoặc kết hợp, không chỉ dẫn hay đề xuất Bước phương pháp quét của BĐQSC số 15623:

+ Tài liệu D1 không chia các hệ số lượng tử hóa của khối lượng tử hóa thành các tập con và quét các hệ số lượng tử hóa của khối lượng tử hóa như chính nó. Tài liệu D1 sử dụng quét chữ chi cố định bất kể chế độ dự báo trong ảnh của khối hiện thời để quét các hệ số lượng tử hóa của khối lượng tử hóa.

+ Tài liệu D2 đề cập đến 2 phương pháp quét khác nhau mà không thể được kết hợp và khác với phương pháp quét theo điểm 1-8 YCBH của BĐQSC số 15623.

+ Tài liệu D3 không chia các hệ số lượng tử hóa của khối lượng tử hóa thành các tập con khi kích thước của khối lượng tử hóa bằng 8x8. Tài liệu D3 cũng không chỉ dẫn hay đề xuất quét các tập con của khối lượng tử hóa theo mẫu quét được xác định bởi chế độ dự báo trong ảnh.

- Lập luận 2: Phương pháp quét của BĐQSC số 15623 không giống phương pháp quét trong các tài liệu D1-D3:

+ Thuật ngữ "Mẫu quét" trong điểm 1 bao gồm cả "hình dạng quét" và "hướng quét";

+ Tài liệu D2 đề cập đến phương pháp quét khác với phương pháp quét được đề cập trong BĐQSC số 15623;

+ Tài liệu D3 không bộc lộ hay đề xuất mẫu quét để quét các tập con được xác định theo chế độ dự báo trong ảnh khác với phương pháp quét của BĐQSC số 15623.

Do đó, điểm 1-8 YCBH của BĐQSC số 15623 có trình độ sáng tạo so với các tài liệu D1-D3, đơn lẻ hoặc kết hợp.

(iv) Yêu cầu hủy bỏ hiệu lực đối với patent Mỹ số 9,191,673:

Patent Mỹ số 9,191,673 đã được cấp cho đơn đồng dạng nộp tại Mỹ có các dấu hiệu kỹ thuật tương tự với dấu hiệu chính của điểm 1 YCBH của BĐQSC số 15623.

Ngày 26/02/2018, Samsung Electronics Co., Ltd. nộp đơn yêu cầu hủy hiệu lực BĐQSC Mỹ số 9,191,673. Yêu cầu này đã bị từ chối bởi PTAB vào ngày 11/09/2019 với lý do tài liệu D3 thực hiện một hướng quét duy nhất mà không đề xuất giữ lại khái niệm khối con và không đề xuất quét khối con theo chế độ dự báo trong ảnh. PTAB chấp nhận Đề nghị sửa đổi của M&K Holdings Inc. về việc sửa đổi điểm 8 YCBH.

Sáng chế đồng dạng với BĐQSC số 15623 đã từng bị yêu cầu hủy tại Hoa Kỳ (USPTO) nhưng bị bác bỏ toàn bộ.

II. Kết quả xem xét đề nghị hủy bỏ hiệu lực

1. Cơ sở pháp lý:

Theo quy định tại Điều 61 Luật Sở hữu trí tuệ, sáng chế được coi là có trình độ sáng tạo nếu căn cứ vào các giải pháp kỹ thuật đã được bộc lộ công khai dưới hình thức sử dụng, mô tả bằng văn bản hoặc dưới bất kỳ hình thức nào khác trong nước hoặc ở nước ngoài trước ngày nộp đơn, sáng chế đó là một

bước tiến sáng tạo, không thể được tạo ra một cách dễ dàng đối với người có hiểu biết trung bình về lĩnh vực kỹ thuật tương ứng.

Theo quy định tại điểm b khoản 1 Điều 96 Luật Sở hữu trí tuệ, văn bằng bảo hộ bị hủy bỏ toàn bộ hiệu lực trong trường hợp đối tượng sở hữu công nghiệp không đáp ứng các điều kiện bảo hộ tại thời điểm cấp văn bằng bảo hộ.

2. Nhận định, đánh giá:

Sau khi xem xét ý kiến của hai bên, Cục Sở hữu trí tuệ thấy rằng:

2.1. Các vấn đề hai bên có quan điểm khác nhau là như sau:

(i) Các tài liệu D2 và D3 có được coi là thuộc tình trạng kỹ thuật và do vậy có thể dùng làm tài liệu đối chứng để đánh giá các điều kiện bảo hộ của BĐQSC số 15623 hay không?

(ii) Các điểm 1-8 YCBH có đáp ứng điều kiện về trình độ sáng tạo khi xem xét các tài liệu D1-D3 hay không?

2.2. Liên quan đến các vấn đề hai bên có quan điểm khác nhau, Cục Sở hữu trí tuệ có ý kiến như sau:

(i) Về các tài liệu D2-D3:

Thông tin được coi là được bộc lộ công khai nếu thông tin đó đã được bộc lộ và bất kỳ ai quan tâm đều có thể tiếp cận được. Các quy định hiện hành cũng không đặt ra bất kỳ yêu cầu nào liên quan đến mức độ dễ tiếp cận để một thông tin được coi là được bộc lộ công khai. Do vậy, các tài liệu D2-D3, với việc được đăng tải tại địa chỉ http://phenix.int-evry.fr/jct/ và không cần có tài khoản, mật khẩu để đăng nhập và tải tài liệu từ đó, được coi là được bộc lộ công khai dưới hình thức văn bản theo quy định tại điểm 25.5.a Thông tư số 01/2007/TT-BKHCN.

Các tài liệu D2-D3 đều có ngày bộc lộ sớm hơn ngày nộp đơn của BĐQSC số 15623 là ngày 22/04/2011, do vậy có thể dùng làm tài liệu đối chứng để đánh giá tính mới và trình độ sáng tạo theo quy định tại các Điều 60 và 61 Luật Sở hữu trí tuệ.

(ii) Về khả năng bảo hộ của các điểm 1-8 YCBH thuộc BĐQSC số 15623:

a) Điểm 1 YCBH của BĐQSC số 15623:

Điểm 1 YCBH đề cập đến phương pháp mã hóa hình ảnh, bao gồm các bước:

- xác định kích thước chế độ dự đoán của khối tạo mã dự đoán cho dữ liệu hình ảnh hoặc viđeô bằng bộ xác định chế độ tạo mã (dấu hiệu 1);

- biến đổi và lượng tử hoá khối thặng dư của khối dự đoán được tạo ra bởi chế độ dự đoán nội bộ để tạo ra khối lượng tử hoá bằng bộ biến đổi/bộ lượng tử hoá (dấu hiệu 2);

- lượng tử hoá ngược và biến đổi ngược khối lượng tử hoá bằng bộ lượng tử hoá/bộ biến đổi ngược (dấu hiệu 3);

- áp dụng việc lọc tách khối cho dữ liệu hình ảnh nhận được từ bộ lượng tử hoá ngược/bộ biến đổi ngược bằng bộ lọc tách khối (dấu hiệu 4);

- xác định chế độ dự đoán nội bộ bằng bộ dự đoán nội bộ (dấu hiệu 5);

- tạo ra khối dự đoán theo chế độ dự đoán nội bộ bằng bộ dự đoán nội bộ (dấu hiệu 6);

- tạo mã ngẫu nhiên các hệ số lượng tử hóa của khối lượng tử hóa bằng bộ tạo mã ngẫu nhiên (dấu hiệu 7);

- trong đó, khi kích thước của khối lượng tử hóa bằng 8x8, các hệ số của khối lượng tử hóa được chia thành nhiều tập con, và nhiều tập con này được quét bằng cách sử dụng mẫu quét được xác định theo chế độ dự đoán nội bộ (dấu hiệu 8);

- trong đó mẫu quét để quét các hệ số khác không của mỗi tập con giống với mẫu quét để quét các tập con (dấu hiệu 9);

- trong đó mẫu quét để quét cờ chỉ rõ các hệ số khác không của mỗi tập con giống với mẫu quét để quét các hệ số khác không của mỗi tập con (dấu hiệu 10);

- trong đó các tập con bao gồm tập con chính và các tập con còn lại và tập chính có chứa hệ số DC (dấu hiệu 11).

Tài liệu D1 đã bộc lộ các dấu hiệu từ 1 đến 7:

- Dấu hiệu 1: trong công nghệ nén ảnh động H.264/AVC thông thường, bước chia hình ảnh thành các khối đơn vị tạo mã và xác định chế độ dự đoán cho mỗi khối nằm trong quy trình mã hóa; và thông tin chế độ dự đoán được cung cấp cho bộ dự đoán liên thông/nội bộ theo cấu trúc mã hóa cơ bản H.264/AVC (tài liệu D1, Fig.8);

- Dấu hiệu 2: khối lượng tử hóa được tạo ra bằng cách biến đổi và lượng tử hóa khối thặng dư được tạo ra theo chế độ dự đoán (tài liệu D1, Fig.8);

- Dấu hiệu 3: tín hiệu đã biến đổi và được lượng tử hóa được lượng tử hóa ngược và được biến đổi ngược (tài liệu D1, Fig.8);

- Dấu hiệu 4: nhận dữ liệu được lượng tử hóa ngược và biến đổi ngược và thực hiện lọc tách khối (tài liệu D1, Fig.8);

- Dấu hiệu 5: thông tin chế độ dự đoán chỉ báo chế độ dự đoán nội bộ của khối được tạo ra trong bộ dự đoán nội bộ (tài liệu D1, Fig.8);

- Dấu hiệu 6: khối dự đoán được tạo ra theo chế độ dự đoán (tài liệu D1, Fig.8);

- Dấu hiệu 7: nhận hệ số biến đổi được lượng tử hóa và thực hiện mã hóa ngẫu nhiên (tài liệu D1, Fig.8).

Tài liệu D2 đã bộc lộ dấu hiệu 8:

- Dấu hiệu 8: mã hóa ngẫu nhiên các hệ số khác không của mỗi tập con sau khi chia khối biến đổi có các kích thước khác nhau thành các tập con có kích thước 4x4 (tài liệu D2, phần 7.3.10); và trong quá trình giải mã, khối biến đổi được khôi phục bằng cách quét các hệ số biến đổi theo mẫu quét được xác định bằng kích thước của khối biến đổi và chế độ dự đoán nội bộ (tài liệu D2, phần 8.5.2). Do đó, sẽ là hiển nhiên đối với người có hiểu biết trung bình trong lĩnh vực, một cách tương ứng là trong quá trình mã hóa, các hệ số biến đổi cũng sẽ được quét theo mẫu quét được xác định bởi kích thước của khối biến đổi và chế độ dự đoán nội bộ.

Tài liệu D3 đã bộc lộ dấu hiệu 9-11:

- Dấu hiệu 9: mẫu quét để quét các tập con và mẫu quét để quét các hệ số lượng tử hóa khác 0 trong tập con đều là quét hình chữ chi (tài liệu D3, Fig.2).

Như được đề cập trong phần mô tả (trang 16) của BĐQSC số 15623, mẫu quét có thể bao gồm mẫu quét hình chữ chi, quét dọc và quét ngang và không nhất thiết bao hàm hướng (thứ tự) quét. Tuy nhiên, ngay cả nếu mẫu quét được hiểu là bao hàm hướng thì dấu hiệu 9 của điểm 1 cũng được bộc lộ và có tính hiển nhiên đối với người có hiểu biết trung bình trong lĩnh vực tương ứng khi xem xét tài liệu D3 (phần 2.2 đề xuất việc quét được thực hiện theo cùng mẫu và cùng hướng).

- Dấu hiệu 10: xác định mẫu quét bản đồ có nghĩa (tương ứng với cờ chỉ dẫn các hệ số khác không) và mẫu quét mức hệ số (tương ứng với các hệ số khác không) là giống nhau (tài liệu D3, phần 2).

- Dấu hiệu 11: tập con trong khối lượng tử hóa được chia thành tập con 0 và tập con khác. Tập con 0 được định nghĩa là tập con có hệ số DC (tài liệu D3, phần 2.1).

Như vậy, tất cả các dấu hiệu của điểm 1 YCBH của BĐQSC số 15623 đã được bộc lộ trong các tài liệu D1, D2 và D3, và việc kết hợp các tài liệu này là dễ dàng đối với người có hiểu biết trung bình trong lĩnh vực. Do đó, điểm 1 YCBH của BĐQSC số 15623 không đáp ứng điều kiện về trình độ sáng tạo.

b) Điểm 2 YCBH của BĐQSC số 15623

Điểm 2 là điểm phụ thuộc của điểm 1, nên điểm này bao gồm toàn bộ dấu hiệu của điểm 1 và bổ sung dấu hiệu: "các hệ số lượng tử hóa của mỗi tập con được quét theo hướng ngược lại theo mẫu quét được xác định theo chế độ dự đoán nội bộ".

Tài liệu D2 và D3 đã bộc lộ dấu hiệu bổ sung của điểm 2 YCBH, cụ thể như sau:

- Quét các hệ số trong tập con theo hướng ngược lại (tài liệu D2, phần 7.3.10).

- Khối biến đổi được khôi phục bằng cách quét các hệ số biến đổi theo mẫu quét được xác định bởi kích thước của khối biến đổi và chế độ dự đoán nội bộ (tài liệu D2, phần 8.5.2).

-Mã hóa dữ liệu mức hệ số sử dụng lại kiểu quét hình chữ chi, quét dọc hoặc quét ngang của bản đồ có nghĩa, tất cả các kiểu quét trong đơn vị biến đổi (TU) tuân theo cùng một kiểu quét (hình chữ chi, ngang hoặc dọc) theo cùng một hướng, và quét mức hệ số và quét bản đồ có nghĩa là giống nhau và đều được thực hiện theo hướng ngược lại (tài liệu D3, phần 2 và 2.2).

Như vậy, tất cả các dấu hiệu của điểm 2 YCBH đã được bộc lộ trong các tài liệu D1, D2 và D3, và việc kết hợp các tài liệu này là dễ dàng đối với người có hiểu biết trung bình trong lĩnh vực. Do đó, điểm 2 YCBH của BĐQSC số 15623 không đáp ứng điều kiện về trình độ sáng tạo.

c) Điểm 3 YCBH của BĐQSC số 15623

Điểm 3 là điểm phụ thuộc của điểm 1, nên điểm này bao gồm toàn bộ dấu hiệu của điểm 1 và bổ sung dấu hiệu: "các tập con được quét theo hướng ngược lại".

Tài liệu D3 đã bộc lộ dấu hiệu bổ sung của điểm 3 YCBH, cụ thể như sau:

- Các hệ số lượng tử hóa trong tập con và các tập con được quét theo hướng ngược của mẫu quét hợp nhất (tài liệu D3, phần 2.1).

Như vậy, tất cả các dấu hiệu của điểm 3 YCBH đã được bộc lộ trong các tài liệu D1, D2 và D3, và việc kết hợp các tài liệu này là dễ dàng đối với người có hiểu biết trung bình trong lĩnh vực. Do đó, điểm 3 YCBH của BĐQSC số 15623 không đáp ứng điều kiện về trình độ sáng tạo.

d) Điểm 4 YCBH của BĐQSC số 15623

Điểm 4 là điểm phụ thuộc của điểm 1, nên điểm này bao gồm toàn bộ dấu hiệu của điểm 1 và bổ sung dấu hiệu: "khi chế độ dự đoán nội bộ là chế độ dọc, mẫu quét là mẫu quét ngang".

Tài liệu D2 đã bộc lộ dấu hiệu bổ sung của điểm 4 YCBH, cụ thể như sau:

- Mẫu quét được xác định là mẫu quét ngang (1) khi chế độ dự đoán nội bộ (0) là chế độ dọc (tài liệu D2, phần 8.5.2, Fig. 8-1).

Như vậy, tất cả các dấu hiệu của điểm 4 YCBH đã được bộc lộ trong các tài liệu D1, D2 và D3, và việc kết hợp các tài liệu này là dễ dàng đối với người có hiểu biết trung bình trong lĩnh vực. Do đó, điểm 4 YCBH của BĐQSC số 15623 không đáp ứng điều kiện về trình độ sáng tạo.

đ) Điểm 5 YCBH của BĐQSC số 15623

Điểm 5 là điểm phụ thuộc của điểm 1, nên điểm này bao gồm toàn bộ dấu hiệu của điểm 1 và bổ sung dấu hiệu: "khi chế độ dự đoán nội bộ là chế độ ngang, mẫu quét là mẫu quét dọc".

Tài liệu D2 đã bộc lộ dấu hiệu bổ sung của điểm 5 YCBH, cụ thể như sau:

- Mẫu quét được xác định là mẫu quét dọc (2) khi chế độ dự đoán nội bộ (1) là chế độ ngang (tài liệu D2, phần 8.5.2, Fig. 8-1).

Như vậy, tất cả các dấu hiệu của điểm 5 YCBH đã được bộc lộ trong các tài liệu D1, D2 và D3, và việc kết hợp các tài liệu này là dễ dàng đối với người có hiểu biết trung bình trong lĩnh vực. Do đó, điểm 5 YCBH của BĐQSC số 15623 không đáp ứng điều kiện về trình độ sáng tạo.

e) Điểm 6 YCBH của BĐQSC số 15623

Điểm 6 là điểm phụ thuộc của điểm 1, nên điểm này bao gồm toàn bộ dấu hiệu của điểm 1 và bổ sung dấu hiệu: "tạo ra các điểm ảnh tham chiếu bởi bộ dự đoán nội bộ khi các điểm ảnh tham chiếu không có sẵn tồn tại".

Tài liệu D2 đã bộc lộ dấu hiệu bổ sung của điểm 6 YCBH, cụ thể như sau:

- Khi các mẫu bất kỳ p[x, -1], với x = nS..nS*2-1 được đánh dấu là "không có sẵn để dự đoán nội bộ" và mẫu p[nS-1, -1] được đánh dấu là "có sẵn để dự đoán nội bộ", các mẫu p[x, -1], với x = nS..nS*2-1 được tạo ra có các giá trị giống như các giá trị mẫu của p[nS-1, -1]. (tài liệu D2, phần 8.3.3.1)..

Như vậy, tất cả các dấu hiệu của điểm 6 YCBH đã được bộc lộ trong các tài liệu D1, D2 và D3, và việc kết hợp các tài liệu này là dễ dàng đối với người có hiểu biết trung bình trong lĩnh vực. Do đó, điểm 6 YCBH của BĐQSC số 15623 không đáp ứng điều kiện về trình độ sáng tạo.

g) Điểm 7 YCBH của BĐQSC số 15623

Điểm 7 là điểm phụ thuộc của điểm 1, nên điểm này bao gồm toàn bộ dấu hiệu của điểm 1 và bổ sung dấu hiệu: "chế độ dự đoán nội bộ được mã hóa bằng cách sử dụng chế độ dự đoán nội bộ phía trên và chế độ dự đoán nội bộ bên trái".

Tài liệu D2 đã bộc lộ dấu hiệu bổ sung của điểm 7 YCBH, cụ thể như sau:

- Xác định chế độ dự đoán nội bộ của khối hiện hành bằng cách sử dụng chế độ dự đoán nội bộ bên trên (xB, yB-1) và chế độ dự đoán nội bộ bên trái (xB-1, yB) (tài liệu D2, phần 8.3.1).

Như vậy, tất cả các dấu hiệu của điểm 7 YCBH đã được bộc lộ trong các tài liệu D1, D2 và D3, và việc kết hợp các tài liệu này là dễ dàng đối với người có hiểu biết trung bình trong lĩnh vực. Do đó, điểm 7 YCBH của BĐQSC số 15623 không đáp ứng điều kiện về trình độ sáng tạo.

h) Điểm 8 YCBH của BĐQSC số 15623

Điểm 8 là điểm phụ thuộc của điểm 7, nên điểm này bao gồm toàn bộ dấu hiệu của điểm 7 và còn bao gồm dấu hiệu: "khi chế độ dự đoán nội bộ phía trên không có sẵn, chế độ dự đoán nội bộ phía trên được thiết lập là chế độ DC".

Tài liệu D2 đã bộc lộ dấu hiệu bổ sung của điểm 8 YCBH, cụ thể như sau:

- Chế độ dự đoán nội bộ phía trên hoặc chế độ dự đoán nội bộ bên trái được thiết lập là chế độ DC, nếu đơn vị mã hóa không được mã hóa như là chế độ nội bộ, nghĩa là chế độ dự đoán nội bộ phía trên hoặc chế độ dự đoán nội bộ bên trái không có sẵn (tài liệu D2, phần 8.3.1).

Như vậy, tất cả các dấu hiệu của điểm 8 YCBH đã được bộc lộ trong các tài liệu D1, D2 và D3, và việc kết hợp các tài liệu này là dễ dàng đối với người có hiểu biết trung bình trong lĩnh vực. Do đó, điểm 8 YCBH của BĐQSC số 15623 không đáp ứng điều kiện về trình độ sáng tạo.

Với các lập luận nêu trên, Cục Sở hữu trí tuệ thấy rằng các điểm 1-8 YCBH của BĐQSC số 15623 không đáp ứng điều kiện về trình độ sáng tạo tại thời điểm cấp văn bằng bảo hộ.

III. Kết luận

Căn cứ quy định tại Điều 61, điểm b khoản 1 Điều 96 Luật Sở hữu trí tuệ và trên cơ sở các tài liệu hiện có, Cục Sở hữu trí tuệ nhận thấy có căn cứ để hủy bỏ hiệu lực BĐQSC số 15623 với lý do các điểm 1-8 YCBH của BĐQSC này không có trình độ sáng tạo, điều kiện cần thiết để được cấp BĐQSC theo yêu cầu của Samsung Electronics Co., Ltd. (KR).

QUYẾT ĐỊNH:

Điều 1. Hủy bỏ toàn bộ hiệu lực BĐQSC số 15623, cấp ngày 20/06/2016 cho M&K HOLDINGS INC. (KR) theo yêu cầu của Samsung Electronics Co., Ltd..

Điều 2. Ghi nhận Quyết định này vào Sổ đăng ký quốc gia về sở hữu công nghiệp và công bố trên Công báo Sở hữu công nghiệp trong thời hạn 60 ngày kể từ ngày ký Quyết định này.

Điều 3. M&K HOLDINGS INC. (KR) có quyền khiếu nại trong thời hạn 90 ngày kể từ ngày nhận được hoặc biết được Quyết định này.

Điều 4. Chánh Văn phòng Cục, Trưởng phòng Thanh tra và Giải quyết khiếu nại, Trưởng phòng Đăng ký, Giám đốc Trung tâm Thẩm định sau cấp Văn bằng bảo hộ, Giám đốc Trung tâm Thông tin sở hữu công nghiệp và M&K HOLDINGS INC. (qua Công ty Luật TNHH Elite) có trách nhiệm thi hành Quyết định này./.

Nơi nhận:
- Như điều 4;
- Samsung Electronics Co., Ltd.; (qua Công ty TNHH Tầm nhìn và Liên danh) (để biết);
- SC (để biết);
- Lưu: VT, HS.

KT. CỤC TRƯỞNG
PHÓ CỤC TRƯỞNG

CỤC SỞ HỮU TRÍ TUỆ

Lê Huy Anh

BỘ KHOA HỌC CÔNG NGHỆ
CỤC SỞ HỮU TRÍ TUỆ

CỘNG HÒA XÃ HỘI CHỦ NGHĨA VIỆT NAM
Độc lập - Tự do - Hạnh phúc

Số: 150086/QĐ-SHTT.IP

Hà Nội, ngày 25 tháng 07 năm 2025

QUYẾT ĐỊNH
Về việc giải quyết khiếu nại của UNILEVER N.V.
(lần đầu)

CỤC TRƯỞNG CỤC SỞ HỮU TRÍ TUỆ

Căn cứ Luật Khiếu nại ngày 11/11/2011;

Căn cứ Luật Sở hữu trí tuệ ngày 29/11/2005 được sửa đổi, bổ sung theo Luật sửa đổi, bổ sung một số điều của Luật Sở hữu trí tuệ ngày 19/6/2009, Luật sửa đổi, bổ sung một số điều của Luật Kinh doanh bảo hiểm, Luật Sở hữu trí tuệ ngày 14/6/2019 và Luật sửa đổi, bổ sung một số điều của Luật Sở hữu trí tuệ ngày 16/6/2022 (sau đây gọi là Luật Sở hữu trí tuệ);

Căn cứ Nghị định số 124/2020/NĐ-CP ngày 19/10/2020 của Chính phủ quy định chi tiết một số điều và biện pháp thi hành Luật Khiếu nại;

Căn cứ Nghị định số 103/2006/NĐ-CP ngày 22/9/2006 của Chính phủ quy định chi tiết và hướng dẫn thi hành một số điều của Luật Sở hữu trí tuệ về sở hữu công nghiệp, được sửa đổi, bổ sung theo Nghị định số 122/2010/NĐ-CP ngày 31/12/2010 (sau đây gọi là Nghị định số 103/2006/NĐ-CP);

Căn cứ Quyết định số 156/QĐ-BKHCN ngày 03/3/2025 của Bộ trưởng Bộ Khoa học và Công nghệ quy định chức năng, nhiệm vụ, quyền hạn và cơ cấu tổ chức của Cục Sở hữu trí tuệ;

Căn cứ Thông tư số 01/2007/TT-BKHCN ngày 14/02/2007 của Bộ Khoa học và Công nghệ hướng dẫn thi hành Nghị định số 103/2006/NĐ-CP, được sửa đổi, bổ sung theo Thông tư số 13/2010/TT-BKHCN ngày 30/7/2010, Thông tư số 18/2011/TT-BKHCN ngày 22/7/2011, Thông tư số 05/2013/TT-BKHCN ngày 20/02/2013 và Thông tư số 16/2016/TT-BKHCN ngày 30/6/2016;

BTT367

Xét đơn số KN1-2020-00688 ngày 10/8/2020 của UNILEVER N.V.; địa chỉ: Weena 455, NL-3013 AL Rotterdam, the Netherlands.; đại diện bởi: Công ty TNHH Trần Hữu Nam và Đồng sự; khiếu nại về việc từ chối cấp Bằng độc quyền sáng chế (BĐQSC) đối với đơn số 1-2014-04159 ngày 11/06/2013 theo Quyết định số 5136w/QĐ-SHTT ngày 13/5/2020;

Theo đề nghị của Trưởng phòng Thanh tra và Giải quyết khiếu nại và báo cáo của Phòng Thanh tra và Giải quyết khiếu nại tại Văn bản số 5353/BC-

TTKN ngày 25/7/2025 về việc giải quyết khiếu nại của UNILEVER N.V. với các nội dung sau đây:

I. Nội dung khiếu nại

Đơn đăng ký sáng chế số 1-2014-04159 ngày 11/6/2013 của UNILEVER N.V.(NL) bị từ chối cấp Bằng độc quyền sáng chế theo Quyết định số 5136w/QĐ-SHTT ngày 13/5/2020 với lý do dưới đây:

- Bản chất của đối tượng nêu trong đơn đăng ký sáng chế không được bộc lộ đầy đủ/không rõ ràng do còn một số thiếu sót theo quy định tại Điều 102 Luật Sở hữu trí tuệ như nêu trong Thông báo kết quả thẩm định nội dung số 36191/SHTT-SC ngày 01/07/2019 của Cục Sở hữu trí tuệ.

- Người nộp đơn không có ý kiến phản hồi Thông báo nêu trên trong thời hạn theo quy định tại điểm 15.7.b Thông tư số 01/2007/TT-BKHCN.

Người khiếu nại - UNILEVER N.V. (NL) (qua Công ty TNHH Trần Hữu Nam và Đồng sự) đề nghị Cục Sở hữu trí tuệ xem xét lại Quyết định số 5136w/QĐ-SHTT ngày 13/5/2020 với lý do như sau:

Ngày 06/7/2019, sau khi nhận được Thông báo kết quả thẩm định nội dung số 36191/SHTT-SC ngày 01/07/2019 (sau đây gọi tắt là Thông báo) của Cục Sở hữu trí tuệ, nhân viên của Công ty TNHH Trần Hữu Nam và Đồng sự đã bị sốt cao, nên đã xin nghỉ mà không kịp bàn giao tài liệu, dẫn đến việc Thông báo nêu trên bị bỏ sót và không có ý kiến trả lời trong thời hạn ấn định.

Người nộp đơn UNILEVER N.V. (NL) rất mong muốn đăng ký bảo hộ quyền sở hữu trí tuệ cho đơn sáng chế nêu trên tại Cục Sở hữu trí tuệ để phát triển kinh doanh ở Việt Nam, nên ngay sau khi biết được thông tin đã khắc phục các thiếu sót về lỗi chính tả và dịch thuật như đã được đề cập trong Thông báo nêu trên.

Đồng thời với đơn khiếu nại, người nộp đơn nộp bổ sung bản mô tả hoàn chỉnh, trong đó đã khắc phục các thiếu sót.

II. Kết quả xem xét, xác minh khiếu nại

1. Cơ sở pháp lý giải quyết khiếu nại:

Điểm 15.7b. Thông tư số 01/2007/TT-BKHCN quy định: "Nếu kết thúc thời hạn quy định tại các điểm 15.7.a (i), (ii) trên đây mà người nộp đơn không sửa chữa thiếu sót hoặc sửa chữa không đạt yêu cầu, không có ý kiến phản đối hoặc có ý kiến phản đối nhưng không xác đáng thì trong thời hạn 15 ngày làm

việc kể từ ngày kết thúc thời hạn nói trên, Cục Sở hữu trí tuệ ra quyết định từ chối cấp văn bằng bảo hộ.

Trong trường hợp người nộp đơn có phát hiện hoặc cung cấp tình tiết mới (chưa được xem xét trong quá trình thẩm định) mà có khả năng ảnh hưởng đến kết quả thẩm định thì theo yêu cầu của người nộp đơn, Cục Sở hữu trí tuệ sẽ xem xét việc thu hồi quyết định từ chối cấp văn bằng bảo hộ đã ban hành và khôi phục lại quá trình thẩm định"

2. Nhận định, đánh giá:

Sau khi xem xét đơn khiếu nại số KN1-2020-00688 ngày 10/8/2020, Cục Sở hữu trí tuệ thấy rằng:

Người nộp đơn UNILEVER N.V. (NL) (qua Công ty TNHH Trần Hữu Nam và Đồng sự) đã nhận được Thông báo kết quả thẩm định nội dung số 36191/SHTT-SC ngày 01/07/2019 của Cục Sở hữu trí tuệ, nên việc không thực hiện yêu cầu trong Thông báo nêu trên trong thời hạn quy định không thuộc trách nhiệm của Cục Sở hữu trí tuệ.

Trong đơn khiếu nại nêu trên, Công ty TNHH Trần Hữu Nam và Đồng sự đã giải trình rằng, do nhân viên của Công ty bị sốt cao ngay sau khi nhận được Thông báo nêu trên, nên không kịp bàn giao tài liệu, dẫn đến Công ty đã bỏ sót và không trả lời Thông báo này trong thời hạn ấn định. Người nộp đơn phải hoàn toàn chịu trách nhiệm trong trường hợp có vấn đề pháp lý nảy sinh do việc phúc đáp Thông báo muộn. Nhằm tạo điều kiện thuận lợi cho người nộp đơn trong việc đăng ký sáng chế, Cục Sở hữu trí tuệ chấp nhận khôi phục thẩm định đơn số 1-2014-04159.

III. Kết luận

Vì lý do đã nêu, Cục Sở hữu trí tuệ chấp nhận lý do khiếu nại của người nộp đơn, khôi phục quá trình thẩm định đối với đơn số 1-2014-04159.

Từ những nhận định và căn cứ trên,

QUYẾT ĐỊNH:

Điều 1. Hủy bỏ Quyết định số 5136w/QĐ-SHTT ngày 13/5/2020 về việc từ chối cấp Bằng độc quyền sáng chế đối với đơn số 1-2014-04159 ngày 11/06/2013.

Điều 2. Thực hiện thủ tục khôi phục thẩm định đơn số 1-2014-04159 ngày 11/06/2013.

Điều 3. Chánh Văn phòng Cục, Trưởng phòng Thanh tra và Giải quyết khiếu nại, Trưởng phòng Đăng ký, Giám đốc Trung tâm Thông tin sở hữu công nghiệp, Giám đốc Trung tâm thẩm định Sáng chế và UNILEVER N.V. (qua Công ty TNHH Trần Hữu Nam và Đồng sự) có trách nhiệm thi hành Quyết định này. Trong thời gian 3 tháng kể từ ngày ký Quyết định này, người nộp đơn cần trả lời Thông báo số 36191/SHTT-SC ngày 01/07/2019./.

Nơi nhận:
- Như Điều 3;
- Lưu:VT, HS.

KT. CỤC TRƯỞNG
PHÓ CỤC TRƯỞNG

CỤC SỞ HỮU TRÍ TUỆ

Lê Huy Anh

Tài liệu gửi kèm:
- Bản sao Thông báo số 36191/SHTT-SC ngày 01/07/2019.

BỘ KHOA HỌC CÔNG NGHỆ
CỤC SỞ HỮU TRÍ TUỆ

Số: 150087/QĐ-SHTT.IP

CỘNG HÒA XÃ HỘI CHỦ NGHĨA VIỆT NAM
Độc lập - Tự do - Hạnh phúc

Hà Nội, ngày 25 tháng 07 năm 2025

QUYẾT ĐỊNH
Về việc giải quyết khiếu nại của Viện Dầu khí Việt Nam
(lần đầu)

CỤC TRƯỞNG CỤC SỞ HỮU TRÍ TUỆ

Căn cứ Luật Khiếu nại ngày 11/11/2011;

Căn cứ Luật Sở hữu trí tuệ ngày 29/11/2005 được sửa đổi, bổ sung theo Luật sửa đổi, bổ sung một số điều của Luật Sở hữu trí tuệ ngày 19/6/2009, Luật sửa đổi, bổ sung một số điều của Luật Kinh doanh bảo hiểm, Luật Sở hữu trí tuệ ngày 14/6/2019 và Luật sửa đổi, bổ sung một số điều của Luật Sở hữu trí tuệ ngày 16/6/2022 (sau đây gọi là Luật Sở hữu trí tuệ);

Căn cứ Nghị định số 124/2020/NĐ-CP ngày 19/10/2020 của Chính phủ quy định chi tiết một số điều và biện pháp thi hành Luật Khiếu nại;

Căn cứ Nghị định số 103/2006/NĐ-CP ngày 22/9/2006 của Chính phủ quy định chi tiết và hướng dẫn thi hành một số điều của Luật Sở hữu trí tuệ về sở hữu công nghiệp, được sửa đổi, bổ sung theo Nghị định số 122/2010/NĐ-CP ngày 31/12/2010 (sau đây gọi là Nghị định số 103/2006/NĐ-CP);

Căn cứ Quyết định số 156/QĐ-BKHCN ngày 03/3/2025 của Bộ trưởng Bộ Khoa học và Công nghệ quy định chức năng, nhiệm vụ, quyền hạn và cơ cấu tổ chức của Cục Sở hữu trí tuệ;

Căn cứ Thông tư số 01/2007/TT-BKHCN ngày 14/02/2007 của Bộ Khoa học và Công nghệ hướng dẫn thi hành Nghị định số 103/2006/NĐ-CP, được sửa đổi, bổ sung theo Thông tư số 13/2010/TT-BKHCN ngày 30/7/2010, Thông tư số 18/2011/TT-BKHCN ngày 22/7/2011, Thông tư số 05/2013/TT-BKHCN ngày 20/02/2013 và Thông tư số 16/2016/TT-BKHCN ngày 30/6/2016;

BTT367

Xét đơn số KN1-2023-00178 ngày 15/6/2023 của Viện Dầu khí Việt Nam; địa chỉ: Số 167 Trung Kính, phường Trung Hòa, quận Cầu Giấy, Thành phố Hà Nội; khiếu nại về việc từ chối cấp Bằng độc quyền sáng chế đối với đơn số 1-2018-05066 ngày 13/11/2018 theo Quyết định số 12021w/QĐ-SHTT ngày 22/3/2023;

Theo đề nghị của Trưởng phòng Thanh tra và Giải quyết khiếu nại và báo cáo của Phòng Thanh tra và Giải quyết khiếu nại tại Văn bản số 5347/BC-TTKN ngày 25/7/2025 về việc giải quyết khiếu nại của Viện Dầu khí Việt Nam với các nội dung sau đây:

I. Nội dung khiếu nại

Đơn đăng ký sáng chế số 1-2018-05066 ngày 13/11/2018 của Viện Dầu khí Việt Nam bị từ chối cấp Bằng độc quyền sáng chế theo Quyết định số 12021w/QĐ-SHTT ngày 22/3/2023 với lý do dưới đây:

- Đối tượng nêu trong đơn sáng chế không đáp ứng điều kiện về trình độ sáng tạo theo quy định tại Điều 61 Luật Sở hữu trí tuệ, và đơn nêu trên không đáp ứng yêu cầu về bản mô tả theo quy định tại Điều 102 Luật Sở hữu trí tuệ như đã nêu trong Thông báo kết quả thẩm định nội dung số 27568w/SHTT-SC ngày 31/10/2022 của Cục Sở hữu trí tuệ;

- Người nộp đơn không có ý kiến phản hồi Thông báo nêu trên trong thời hạn theo quy định tại điểm 15.7.b Thông tư số 01/2007/TT-BKHCN.

Trong đơn khiếu nại nêu trên, Viện Dầu khí Việt Nam đề nghị Cục Sở hữu trí tuệ xem xét lại Quyết định số 12021w/QĐ-SHTT ngày 22/3/2023 do chủ đơn đã không nhận được Thông báo số 27568w/SHTT-SC ngày 31/10/2022.

Người khiếu nại cũng bổ sung tài liệu giải trình/khắc phục các thiếu sót nêu trong Thông báo số 27568w/SHTT-SC ngày 31/10/2022.

II. Kết quả xem xét, xác minh khiếu nại

1. Cơ sở pháp lý giải quyết khiếu nại:

Điểm 15.7b. Thông tư số 01/2007/TT-BKHCN quy định: "Nếu kết thúc thời hạn quy định tại các điểm 15.7.a (i), (ii) trên đây mà người nộp đơn không sửa chữa thiếu sót hoặc sửa chữa không đạt yêu cầu, không có ý kiến phản đối hoặc có ý kiến phản đối nhưng không xác đáng thì trong thời hạn 15 ngày làm việc kể từ ngày kết thúc thời hạn nói trên, Cục Sở hữu trí tuệ ra quyết định từ chối cấp văn bằng bảo hộ.

Trong trường hợp người nộp đơn có phát hiện hoặc cung cấp tình tiết mới (chưa được xem xét trong quá trình thẩm định) mà có khả năng ảnh hưởng đến kết quả thẩm định thì theo yêu cầu của người nộp đơn, Cục Sở hữu trí tuệ sẽ

xem xét việc thu hồi quyết định từ chối cấp văn bằng bảo hộ đã ban hành và khôi phục lại quá trình thẩm định"

2. Nhận định, đánh giá:

Sau khi xem xét đơn khiếu nại số KN1-2023-00178 nộp ngày 15/6/2023, Cục Sở hữu trí tuệ thấy rằng:

Cục Sở hữu trí tuệ đã gửi Thông báo kết quả thẩm định nội dung số 27568w/SHTT-SC ngày 31/10/2022 cho người nộp đơn theo đúng địa chỉ liên hệ như nêu trong Tờ khai đăng ký sáng chế. Vì vậy, việc người nộp đơn không nhận được Thông báo này không thuộc trách nhiệm của Cục Sở hữu trí tuệ.

Người khiếu nại - Viện Dầu khí Việt Nam có giải trình rằng, do không nhận được Thông báo số 27568w/SHTT-SC ngày 31/10/2022, nên không có thông tin để trả lời Thông báo này. Đồng thời, n gười khiếu nại đã cam kết chịu hoàn toàn trách nhiệm trong trường hợp có vấn đề pháp lý nảy sinh do việc không phúc đáp Thông báo số 27568w/SHTT-SC ngày 31/10/2022. Nhằm tạo điều kiện thuận lợi cho người nộp đơn trong việc đăng ký sáng chế, Cục Sở hữu trí tuệ chấp nhận tiếp tục thẩm định đơn số 1-2018-05066 ngày 13/11/2018.

III. Kết luận

Vì lý do đã nêu, Cục Sở hữu trí tuệ chấp nhận lý do khiếu nại của người nộp đơn, khôi phục quá trình thẩm định đối với đơn số 1-2018-05066 ngày 13/11/2018.

Từ những nhận định và căn cứ trên,

QUYẾT ĐỊNH:

Điều 1. Hủy bỏ Quyết định số 12021w/QĐ-SHTT ngày 22/3/2023 về việc từ chối cấp Bằng độc quyền sáng chế đối với đơn số 1-2018-05066 ngày 13/11/2018.

Điều 2. Khôi phục quá trình thẩm định đối với đơn đăng ký sáng chế số 1-2018-05066 ngày 13/11/2018.

Điều 3. Chánh Văn phòng Cục, Trưởng phòng Thanh tra và Giải quyết khiếu nại, Trưởng phòng Đăng ký, Giám đốc Trung tâm Thông tin sở hữu công nghiệp, Giám đốc Trung tâm thẩm định Sáng chế và Viện Dầu khí Việt Nam có trách nhiệm thi hành Quyết định này. Trong thời hạn 03 tháng kể từ ngày ký

Quyết định này, người nộp đơn cần trả lời Thông báo số 27568w/SHTT-SC ngày 31/10/2022./.

Nơi nhận:
- Như Điều 3;
- Lưu:VT, HS.

KT. CỤC TRƯỞNG
PHÓ CỤC TRƯỞNG

CỤC SỞ HỮU TRÍ TUỆ

Lê Huy Anh

Tài liệu gửi kèm:
- Bản sao Thông báo số 27568w/SHTT-SC ngày 31/10/2022

BỘ KHOA HỌC CÔNG NGHỆ
CỤC SỞ HỮU TRÍ TUỆ

CỘNG HÒA XÃ HỘI CHỦ NGHĨA VIỆT NAM
Độc lập - Tự do - Hạnh phúc

Số: 150088/QĐ-SHTT.IP

Hà Nội, ngày 25 tháng 07 năm 2025

QUYẾT ĐỊNH
Về việc giải quyết khiếu nại của Nokia Technologies OY
(lần đầu)

CỤC TRƯỞNG CỤC SỞ HỮU TRÍ TUỆ

Căn cứ Luật Khiếu nại ngày 11/11/2011;

Căn cứ Luật Sở hữu trí tuệ ngày 29/11/2005 được sửa đổi, bổ sung theo Luật sửa đổi, bổ sung một số điều của Luật Sở hữu trí tuệ ngày 19/6/2009, Luật sửa đổi, bổ sung một số điều của Luật Kinh doanh bảo hiểm, Luật Sở hữu trí tuệ ngày 14/6/2019 và Luật sửa đổi, bổ sung một số điều của Luật Sở hữu trí tuệ ngày 16/6/2022 (sau đây gọi là Luật Sở hữu trí tuệ);

Căn cứ Nghị định số 124/2020/NĐ-CP ngày 19/10/2020 của Chính phủ quy định chi tiết một số điều và biện pháp thi hành Luật Khiếu nại;

Căn cứ Nghị định số 103/2006/NĐ-CP ngày 22/9/2006 của Chính phủ quy định chi tiết và hướng dẫn thi hành một số điều của Luật Sở hữu trí tuệ về sở hữu công nghiệp, được sửa đổi, bổ sung theo Nghị định số 122/2010/NĐ-CP ngày 31/12/2010 (sau đây gọi là Nghị định số 103/2006/NĐ-CP);

Căn cứ Quyết định số 156/QĐ-BKHCN ngày 03/3/2025 của Bộ trưởng Bộ Khoa học và Công nghệ quy định chức năng, nhiệm vụ, quyền hạn và cơ cấu tổ chức của Cục Sở hữu trí tuệ;

Căn cứ Thông tư số 23/2023/TT-BKHCN ngày 30/11/2023 của Bộ trưởng Bộ Khoa học và Công nghệ quy định chi tiết một số điều của Luật Sở hữu trí tuệ và biện pháp thi hành Nghị định số 65/2023/NĐ-CP ngày 23/8/2023 của Chính phủ quy định chi tiết một số điều và biện pháp thi hành Luật Sở hữu trí tuệ về sở hữu công nghiệp, bảo vệ quyền sở hữu công nghiệp, quyền đối với giống cây trồng và quản lý nhà nước về sở hữu trí tuệ liên quan đến thủ tục xác lập quyền sở hữu công nghiệp và bảo đảm thông tin sở hữu công nghiệp;

Xét đơn số KN1-2024-00328 ngày 06/5/2024 của Nokia Technologies OY; địa chỉ: Karakaari 7, 02610 Espoo, Finland; đại diện bởi: Công ty Luật TNHH ROUSE Việt Nam; khiếu nại về việc từ chối chấp nhận đơn hợp lệ đối với đơn số 1-2023-03304 ngày 14/10/2021 theo Quyết định số 100368/QĐ-SHTT.IP ngày 17/11/2023;

BTT367

Theo đề nghị của Trưởng phòng Thanh tra và Giải quyết khiếu nại và báo cáo của Phòng Thanh tra và Giải quyết khiếu nại tại Văn bản số 5289/BC-TTKN ngày 24/7/2025 về việc giải quyết khiếu nại của Nokia Technologies OY với các nội dung sau đây:

I. Nội dung khiếu nại

Sáng chế "Cấu hình kết hợp sóng mang trong mạng không dây 5G" theo đơn số 1-2023-03304 bị từ chối chấp nhận đơn hợp lệ do người nộp đơn không trả lời Thông báo số 34655/SHTT-SC.ip ngày 06/7/2023 trong thời hạn quy định.

Công ty Luật TNHH ROUSE Việt Nam trình bày Người nộp đơn không nhận được Thông báo số 34655/SHTT-SC.ip ngày 06/7/2023 và Quyết định số 100368/QĐ-SHTT.ip ngày 17/11/2023 do đại diện sở hữu công nghiệp (SHCN) trước đây là KASS VIETNAM CO., LTD. không chuyển tiếp thông tin. Sau khi chuyển đổi đại diện SHCN sang Công ty TNHH Tầm Nhìn và Liên danh (Vision & Associates), người nộp đơn mới biết về các văn bản đã ban hành và ngay lập tức thực hiện việc khiếu nại.

Người nộp đơn viện dẫn quy định tại khoản 3 và 4 Điều 15 Nghị định số 65/2023/NĐ-CP để khẳng định lý do khiếu nại muộn là do trở ngại khách quan, không do lỗi chủ quan.

II. Kết quả xem xét, xác minh khiếu nại

1. Cơ sở pháp lý giải quyết khiếu nại:

Điểm 13.7 Thông tư số 01/2007/BKHCN quy định: "Trường hợp người nộp đơn đã được Cục Sở hữu trí tuệ gửi thông báo kết quả thẩm định hình thức với dự định từ chối chấp nhận đơn vì đơn không hợp lệ theo quy định tại điểm 13.6.a của Thông tư này mà người nộp đơn không sửa chữa thiếu sót hoặc sửa chữa không đạt yêu cầu hoặc không có ý kiến phản đối hoặc có ý kiến phản đối nhưng không xác đáng trong thời hạn đã ấn định, Cục Sở hữu trí tuệ ra quyết định từ chối chấp nhận đơn và gửi cho người nộp đơn".

2. Nhận định, đánh giá:

Người nộp đơn không nhận được Thông báo số 34655/SHTT-SC.ip ngày 06/7/2023 và Quyết định từ chối nêu trên do đại diện SHCN cũ không chuyển tiếp thông tin. Sau khi thực hiện thủ tục thay đổi đại diện, người nộp đơn mới biết sự việc và kịp thời thực hiện quyền khiếu nại. Do đó, Cục Sở hữu trí tuệ chấp nhận khôi phục thẩm định đơn sáng chế số 1-2023-03304.

III. Kết luận

Vì lý do đã nêu, Cục Sở hữu trí tuệ tiếp tục xem xét, thực hiện thủ tục thẩm định đối với đơn số 1-2023-03304.

Từ những nhận định và căn cứ trên,

QUYẾT ĐỊNH:

Điều 1. Hủy bỏ Quyết định số 100368/QĐ-SHTT.IP ngày 17/11/2023 về việc từ chối chấp nhận đơn hợp lệ đối với đơn số 1-2023-03304 ngày 14/10/2021.

Điều 2. Khôi phục quá trình thẩm định đối với đơn đăng ký sáng chế số 1-2023-03304 ngày 14/10/2021.

Điều 3. Chánh Văn phòng Cục, Trưởng phòng Thanh tra và Giải quyết khiếu nại, Trưởng phòng Đăng ký, Giám đốc Trung tâm Thông tin sở hữu công nghiệp, Giám đốc Trung tâm thẩm định Sáng chế và Nokia Technologies OY (qua Công ty Luật TNHH ROUSE Việt Nam) có trách nhiệm thi hành Quyết định này. Trong thời gian 02 tháng kể từ ngày ký Quyết định này, người nộp đơn cần trả lời Thông báo số 34655/SHTT-SC.ip ngày 06/7/2023./.

Nơi nhận:
- Như Điều 3;
- Lưu:VT, HS.

KT. CỤC TRƯỞNG
PHÓ CỤC TRƯỞNG

CỤC SỞ HỮU TRÍ TUỆ

Lê Huy Anh

BỘ KHOA HỌC CÔNG NGHỆ
CỤC SỞ HỮU TRÍ TUỆ

CỘNG HÒA XÃ HỘI CHỦ NGHĨA VIỆT NAM
Độc lập - Tự do - Hạnh phúc

Số: 158711/QĐ-SHTT.IP

Hà Nội, ngày 31 tháng 07 năm 2025

QUYẾT ĐỊNH
Về việc giải quyết khiếu nại của Ông Phạm Phú Uynh
(lần đầu)

CỤC TRƯỞNG CỤC SỞ HỮU TRÍ TUỆ

Căn cứ Luật Khiếu nại ngày 11/11/2011;

Căn cứ Luật Sở hữu trí tuệ ngày 29/11/2005 được sửa đổi, bổ sung theo Luật sửa đổi, bổ sung một số điều của Luật Sở hữu trí tuệ ngày 19/6/2009, Luật sửa đổi, bổ sung một số điều của Luật Kinh doanh bảo hiểm, Luật Sở hữu trí tuệ ngày 14/6/2019 và Luật sửa đổi, bổ sung một số điều của Luật Sở hữu trí tuệ ngày 16/6/2022 (sau đây gọi là Luật Sở hữu trí tuệ);

Căn cứ Nghị định số 124/2020/NĐ-CP ngày 19/10/2020 của Chính phủ quy định chi tiết một số điều và biện pháp thi hành Luật Khiếu nại;

Căn cứ Nghị định số 103/2006/NĐ-CP ngày 22/9/2006 của Chính phủ quy định chi tiết và hướng dẫn thi hành một số điều của Luật Sở hữu trí tuệ về sở hữu công nghiệp, được sửa đổi, bổ sung theo Nghị định số 122/2010/NĐ-CP ngày 31/12/2010 (sau đây gọi là Nghị định số 103/2006/NĐ-CP);

Căn cứ Quyết định số 156/QĐ-BKHCN ngày 03/3/2025 của Bộ trưởng Bộ Khoa học và Công nghệ quy định chức năng, nhiệm vụ, quyền hạn và cơ cấu tổ chức của Cục Sở hữu trí tuệ;

Căn cứ Thông tư số 23/2023/TT-BKHCN ngày 30/11/2023 của Bộ trưởng Bộ Khoa học và Công nghệ quy định chi tiết một số điều của Luật Sở hữu trí tuệ và biện pháp thi hành Nghị định số 65/2023/NĐ-CP ngày 23/8/2023 của Chính phủ quy định chi tiết một số điều và biện pháp thi hành Luật Sở hữu trí tuệ về sở hữu công nghiệp, bảo vệ quyền sở hữu công nghiệp, quyền đối với giống cây trồng và quản lý nhà nước về sở hữu trí tuệ liên quan đến thủ tục xác lập quyền sở hữu công nghiệp và bảo đảm thông tin sở hữu công nghiệp;

BTT367

Xét đơn số KN1-2024-00417 ngày 24/5/2024 của Ông Phạm Phú Uynh; địa chỉ: 17/4/360 La Thành, Đống Đa, Hà Nội; khiếu nại về việc từ chối cấp Bằng độc quyền sáng chế đối với đơn số 1-2021-01616 ngày 26/03/2021 theo Quyết định số 7484/QĐ-SHTT.IP ngày 23/01/2024;

Theo đề nghị của Trưởng phòng Thanh tra và Giải quyết khiếu nại và báo cáo của Phòng Thanh tra và Giải quyết khiếu nại tại Văn bản số 5224/BC-TTKN ngày 23/7/2025 về việc giải quyết khiếu nại của Ông Phạm Phú Uynh với các nội dung sau đây:

I. Nội dung khiếu nại

Đơn đăng ký sáng chế số 1-2021-01616 của Ông Phạm Phú Uynh bị từ chối cấp BĐQSC vì không đáp ứng tiêu chuẩn tính mới và trình độ sáng tạo và người nộp đơn không có ý kiến phản hồi Thông báo số 71473/SHTT-SC.ip ngày 29/9/2023 trong thời hạn quy định.

Người nộp đơn đề trình bày do không nhận được Thông báo số 71473/SHTT-SC.ip ngày 29/9/2023 nên không có ý kiến trong thời hạn quy định.

II. Kết quả xem xét, xác minh khiếu nại

1. Cơ sở pháp lý giải quyết khiếu nại:

Điểm 15.7b. Thông tư số 01/2007/TT-BKHCN quy định: "Nếu kết thúc thời hạn quy định tại các điểm 15.7.a (i), (ii) trên đây mà người nộp đơn không sửa chữa thiếu sót hoặc sửa chữa không đạt yêu cầu, không có ý kiến phản đối hoặc có ý kiến phản đối nhưng không xác đáng thì trong thời hạn 15 ngày làm việc kể từ ngày kết thúc thời hạn nói trên, Cục Sở hữu trí tuệ ra quyết định từ chối cấp văn bằng bảo hộ.

Trong trường hợp người nộp đơn có phát hiện hoặc cung cấp tình tiết mới (chưa được xem xét trong quá trình thẩm định) mà có khả năng ảnh hưởng đến kết quả thẩm định thì theo yêu cầu của người nộp đơn, Cục Sở hữu trí tuệ sẽ xem xét việc thu hồi quyết định từ chối cấp văn bằng bảo hộ đã ban hành và khôi phục lại quá trình thẩm định"

2. Nhận định, đánh giá:

Sau khi kiểm tra và xác thực thông tin nêu trong đơn khiếu nại ở các đơn vị liên quan; qua xem xét các tài liệu trong hồ sơ vụ việc, thấy rằng:

Người nộp đơn không nhận được Thông báo số 71473/SHTT-SC.ip ngày 29/9/2023 về việc kết quả thẩm định nội dung dẫn đến việc không có ý kiến trong thời hạn quy định. Do vậy, Cục Sở hữu trí tuệ chấp nhận khôi phục quá trình thẩm định đơn số 1-2021-01616.

III. Kết luận

Vì lý do đã nêu, Cục Sở hữu trí tuệ chấp nhận lý do khiếu nại của người nộp đơn, khôi phục quá trình thẩm định đối với đơn số 1-2021-01616.

Từ những nhận định và căn cứ trên,

QUYẾT ĐỊNH:

Điều 1. Hủy bỏ Quyết định số 7484/QĐ-SHTT.IP ngày 23/01/2024 về việc từ chối cấp Bằng độc quyền sáng chế đối với đơn số 1-2021-01616 ngày 26/03/2021.

Điều 2. Khôi phục quá trình thẩm định đối với đơn đăng ký sáng chế số 1-2021-01616 ngày 26/03/2021.

Điều 3. Chánh Văn phòng Cục, Trưởng phòng Thanh tra và Giải quyết khiếu nại, Trưởng phòng Đăng ký, Giám đốc Trung tâm Thông tin sở hữu công nghiệp, Giám đốc Trung tâm thẩm định Sáng chế và Ông Phạm Phú Uynh có trách nhiệm thi hành Quyết định này. Trong thời gian 3 tháng kể từ ngày ký Quyết định này, người nộp đơn cần trả lời Thông báo số 71473/SHTT-SC.ip ngày 29/9/2023./.

Nơi nhận:
- Như Điều 3;
- Lưu:VT, HS.

KT. CỤC TRƯỞNG
PHÓ CỤC TRƯỞNG

CỤC SỞ HỮU TRÍ TUỆ

Lê Huy Anh

Tài liệu gửi kèm:
- Bản sao Thông báo số 71473/SHTT-SC.ip ngày 29/9/2023.

BỘ KHOA HỌC CÔNG NGHỆ
CỤC SỞ HỮU TRÍ TUỆ

CỘNG HÒA XÃ HỘI CHỦ NGHĨA VIỆT NAM
Độc lập - Tự do - Hạnh phúc

Số: 158800/QĐ-SHTT.IP

Hà Nội, ngày 31 tháng 07 năm 2025

QUYẾT ĐỊNH
Về việc giải quyết khiếu nại của Navneet Kalia
(lần đầu)

CỤC TRƯỞNG CỤC SỞ HỮU TRÍ TUỆ

Căn cứ Luật Khiếu nại ngày 11/11/2011;

Căn cứ Luật Sở hữu trí tuệ ngày 29/11/2005 được sửa đổi, bổ sung theo Luật sửa đổi, bổ sung một số điều của Luật Sở hữu trí tuệ ngày 19/6/2009, Luật sửa đổi, bổ sung một số điều của Luật Kinh doanh bảo hiểm, Luật Sở hữu trí tuệ ngày 14/6/2019 và Luật sửa đổi, bổ sung một số điều của Luật Sở hữu trí tuệ ngày 16/6/2022 (sau đây gọi là Luật Sở hữu trí tuệ);

Căn cứ Nghị định số 124/2020/NĐ-CP ngày 19/10/2020 của Chính phủ quy định chi tiết một số điều và biện pháp thi hành Luật Khiếu nại;

Căn cứ Nghị định số 103/2006/NĐ-CP ngày 22/9/2006 của Chính phủ quy định chi tiết và hướng dẫn thi hành một số điều của Luật Sở hữu trí tuệ về sở hữu công nghiệp, được sửa đổi, bổ sung theo Nghị định số 122/2010/NĐ-CP ngày 31/12/2010 (sau đây gọi là Nghị định số 103/2006/NĐ-CP);

Căn cứ Quyết định số 156/QĐ-BKHCN ngày 03/3/2025 của Bộ trưởng Bộ Khoa học và Công nghệ quy định chức năng, nhiệm vụ, quyền hạn và cơ cấu tổ chức của Cục Sở hữu trí tuệ;

Căn cứ Thông tư số 01/2007/TT-BKHCN ngày 14/02/2007 của Bộ Khoa học và Công nghệ hướng dẫn thi hành Nghị định số 103/2006/NĐ-CP, được sửa đổi, bổ sung theo Thông tư số 13/2010/TT-BKHCN ngày 30/7/2010, Thông tư số 18/2011/TT-BKHCN ngày 22/7/2011, Thông tư số 05/2013/TT-BKHCN ngày 20/02/2013 và Thông tư số 16/2016/TT-BKHCN ngày 30/6/2016;

Căn cứ Thông tư số 23/2023/TT-BKHCN ngày 30/11/2023 của Bộ trưởng Bộ Khoa học và Công nghệ quy định chi tiết một số điều của Luật Sở hữu trí tuệ và biện pháp thi hành Nghị định số 65/2023/NĐ-CP ngày 23/8/2023 của Chính phủ quy định chi tiết một số điều và biện pháp thi hành Luật Sở hữu trí tuệ về sở hữu công nghiệp, bảo vệ quyền sở hữu công nghiệp, quyền đối với giống cây trồng và quản lý nhà nước về sở hữu trí tuệ liên quan đến thủ tục xác lập quyền sở hữu công nghiệp và bảo đảm thông tin sở hữu công nghiệp;


BTT367

Xét đơn số KN1-2023-00572 ngày 28/9/2023 của Navneet Kalia; địa chỉ: Villa Vineet, 14 Sainik Enclave, Sainikpuri, Secunderabad 500096, India; đại diện bởi: Văn phòng Luật sư Ân Nam; khiếu nại về việc từ chối cấp Bằng độc quyền sáng chế đối với đơn số 1-2018-04048 ngày 20/06/2016 theo Quyết định số 50782w/QĐ-SHTT ngày 30/6/2023;

Theo đề nghị của Trưởng phòng Thanh tra và Giải quyết khiếu nại và báo cáo của Phòng Thanh tra và Giải quyết khiếu nại tại Văn bản số 5406/BC-TTKN ngày 28/7/2025 về việc giải quyết khiếu nại của Navneet Kalia với các nội dung sau đây:

I. Nội dung khiếu nại

Sáng chế "Mô hình đồ chơi giáo dục" theo đơn số 1-2018-04048 bị từ chối cấp BĐQSC do không đáp ứng điều kiện về tính mới và trình độ sáng tạo theo quy định tại Điều 60 và Điều 61 Luật Sở hữu trí tuệ. Mặc dù người nộp đơn đã có công văn phúc đáp số 787/SC ngày 24/8/2022, nhưng bộ yêu cầu bảo hộ sửa đổi kèm theo hoàn toàn trùng khớp với bộ yêu cầu ban đầu, không khắc phục được các nội dung đã được nêu tại Thông báo kết quả thẩm định nội dung số 3623w/SHTT-SC ngày 24/2/2022.

Văn phòng Luật sư Ân Nam đề nghị khôi phục đơn số 1-2018-04048 với lý do như sau:

Người nộp đơn trình bày rằng nguyên nhân không kịp phản hồi đầy đủ là do các trở ngại khách quan mang tính bất khả kháng. Từ tháng 5/2018 đến 2023, chủ đơn phải trải qua hàng loạt biến cố nghiêm trọng bao gồm: cha ruột (đồng chủ đơn) qua đời vì ung thư, gia đình bị ảnh hưởng nặng nề bởi đại dịch COVID-19 dẫn đến phá sản, mẹ vợ và em trai đều lần lượt qua đời. Chủ đơn rơi vào khủng hoảng tâm lý nghiêm trọng, phải điều trị y tế từ tháng 02/2022 đến tháng 6/2023 nên không thể xử lý công việc hay phản hồi thông tin đúng thời hạn.

Đáng lưu ý, ngày 24/8/2022, đại diện của người nộp đơn – trong bối cảnh không nhận được bất kỳ phản hồi nào từ chủ đơn – đã chủ động nộp công văn phúc đáp tạm thời nhằm duy trì tiến trình xử lý đơn và thể hiện thiện chí hợp tác. Tuy nhiên, do không có cơ sở nội dung sửa đổi từ chủ đơn, công văn này chưa thể khắc phục các yêu cầu nêu trong Thông báo thẩm định.

Đến tháng 9/2023, sau khi hồi phục phần nào và nhận được thông tin từ đại diện, chủ đơn mới có thể tiếp tục thủ tục khiếu nại. Văn phòng đại diện đã nộp đơn khiếu nại kèm theo đề nghị Cục SHTT xem xét áp dụng ngoại lệ theo quy định về "trở ngại khách quan do bệnh tật" để cho phép người nộp đơn được khắc phục thiếu sót nêu trong Thông báo số 3623w/SHTT-SC.

Ngoài ra, phía người nộp đơn còn viện dẫn rằng sáng chế có ý nghĩa lớn đối với giáo dục và công nghiệp trong nước, mong được Cục cân nhắc thấu đáo về lợi ích xã hội khi xem xét lại quyết định từ chối cấp bằng.

Các tài liệu chứng minh đi kèm gồm: bản sao giấy chứng tử cha và em trai của chủ đơn, hình ảnh đám tang mẹ vợ, giấy ủy quyền hợp lệ.

II. Kết quả xem xét, xác minh khiếu nại

1. Cơ sở pháp lý giải quyết khiếu nại:

Điểm 15.7b. Thông tư số 01/2007/TT-BKHCN quy định: "Nếu kết thúc thời hạn quy định tại các điểm 15.7.a (i), (ii) trên đây mà người nộp đơn không sửa chữa thiếu sót hoặc sửa chữa không đạt yêu cầu, không có ý kiến phản đối hoặc có ý kiến phản đối nhưng không xác đáng thì trong thời hạn 15 ngày làm việc kể từ ngày kết thúc thời hạn nói trên, Cục Sở hữu trí tuệ ra quyết định từ chối cấp văn bằng bảo hộ.

Trong trường hợp người nộp đơn có phát hiện hoặc cung cấp tình tiết mới (chưa được xem xét trong quá trình thẩm định) mà có khả năng ảnh hưởng đến kết quả thẩm định thì theo yêu cầu của người nộp đơn, Cục Sở hữu trí tuệ sẽ xem xét việc thu hồi quyết định từ chối cấp văn bằng bảo hộ đã ban hành và khôi phục lại quá trình thẩm định"

2. Nhận định, đánh giá:

Người nộp đơn đã cung cấp các chứng cứ cụ thể chứng minh việc không thể thực hiện đúng hạn yêu cầu nêu tại Thông báo số 3623w/SHTT-SC do gặp phải trở ngại khách quan có tính chất bất khả kháng. Cụ thể: từ năm 2018 đến năm 2023, người nộp đơn đã phải trải qua nhiều biến cố nghiêm trọng bao gồm việc đồng chủ đơn qua đời vì bệnh hiểm nghèo, gia đình bị ảnh hưởng nặng nề bởi đại dịch COVID-19 dẫn đến phá sản, người thân lần lượt qua đời, và bản thân chủ đơn phải điều trị tâm lý kéo dài từ tháng 02/2022 đến tháng 6/2023. Các tài liệu chứng minh như giấy chứng tử, ảnh đám tang, giấy tờ y tế và giấy ủy quyền hợp lệ đã được nộp kèm theo.

Đáng chú ý, trong thời gian chủ đơn không thể phối hợp xử lý công việc, đại diện của người nộp đơn đã chủ động nộp công văn phúc đáp ngày 24/8/2022 nhằm duy trì tiến trình xử lý đơn và thể hiện thiện chí hợp tác với Cục Sở hữu trí tuệ, mặc dù tại thời điểm đó chưa thể cung cấp đầy đủ nội dung sửa đổi, bổ sung theo yêu cầu.

Do vậy, Cục Sở hữu trí tuệ chấp thuận khôi phục quá trình thẩm định đơn đăng ký sáng chế số 1-2018-04048 ngày 20/06/2016

III. Kết luận

Vì lý do đã nêu, Cục Sở hữu trí tuệ chấp nhận lý do khiếu nại của người nộp đơn, khôi phục quá trình thẩm định đối với đơn số 1-2018-04048 ngày 20/06/2016.

Từ những nhận định và căn cứ trên,

QUYẾT ĐỊNH:

Điều 1. Hủy bỏ Quyết định số 50782w/QĐ-SHTT ngày 30/6/2023 về việc từ chối cấp Bằng độc quyền sáng chế đối với đơn số 1-2018-04048 ngày 20/06/2016.

Điều 2. Khôi phục quá trình thẩm định đối với đơn đăng ký sáng chế số 1-2018-04048 ngày 20/06/2016.

Điều 3. Chánh Văn phòng Cục, Trưởng phòng Thanh tra và Giải quyết khiếu nại, Trưởng phòng Đăng ký, Giám đốc Trung tâm Thông tin sở hữu công nghiệp, Giám đốc Trung tâm thẩm định Sáng chế và Navneet Kalia (qua Văn phòng Luật sư Ân Nam) có trách nhiệm thi hành Quyết định này. Trong thời gian 3 tháng kể từ ngày ký Quyết định này, người nộp đơn cần trả lời Thông báo số 3623w/SHTT-SC ngày 24/2/2022./.

Nơi nhận:
- Như Điều 3;
- Lưu:VT, HS.

KT. CỤC TRƯỞNG
PHÓ CỤC TRƯỞNG

CỤC SỞ HỮU TRÍ TUỆ

Lê Huy Anh

Tài liệu gửi kèm:
- Bản sao Thông báo số 3623w/SHTT-SC ngày 24/2/2022.

BỘ KHOA HỌC CÔNG NGHỆ
CỤC SỞ HỮU TRÍ TUỆ

CỘNG HÒA XÃ HỘI CHỦ NGHĨA VIỆT NAM
Độc lập - Tự do - Hạnh phúc

Số: 158801/QĐ-SHTT.IP

Hà Nội, ngày 31 tháng 07 năm 2025

QUYẾT ĐỊNH
Về việc giải quyết khiếu nại của Otsuka Pharmaceutical Factory, Inc.
(lần đầu)

CỤC TRƯỞNG CỤC SỞ HỮU TRÍ TUỆ

Căn cứ Luật Khiếu nại ngày 11/11/2011;

Căn cứ Luật Sở hữu trí tuệ ngày 29/11/2005 được sửa đổi, bổ sung theo Luật sửa đổi, bổ sung một số điều của Luật Sở hữu trí tuệ ngày 19/6/2009, Luật sửa đổi, bổ sung một số điều của Luật Kinh doanh bảo hiểm, Luật Sở hữu trí tuệ ngày 14/6/2019 và Luật sửa đổi, bổ sung một số điều của Luật Sở hữu trí tuệ ngày 16/6/2022 (sau đây gọi là Luật Sở hữu trí tuệ);

Căn cứ Nghị định số 124/2020/NĐ-CP ngày 19/10/2020 của Chính phủ quy định chi tiết một số điều và biện pháp thi hành Luật Khiếu nại;

Căn cứ Nghị định số 103/2006/NĐ-CP ngày 22/9/2006 của Chính phủ quy định chi tiết và hướng dẫn thi hành một số điều của Luật Sở hữu trí tuệ về sở hữu công nghiệp, được sửa đổi, bổ sung theo Nghị định số 122/2010/NĐ-CP ngày 31/12/2010 (sau đây gọi là Nghị định số 103/2006/NĐ-CP);

Căn cứ Quyết định số 156/QĐ-BKHCN ngày 03/3/2025 của Bộ trưởng Bộ Khoa học và Công nghệ quy định chức năng, nhiệm vụ, quyền hạn và cơ cấu tổ chức của Cục Sở hữu trí tuệ;

Căn cứ Thông tư số 23/2023/TT-BKHCN ngày 30/11/2023 của Bộ trưởng Bộ Khoa học và Công nghệ quy định chi tiết một số điều của Luật Sở hữu trí tuệ và biện pháp thi hành Nghị định số 65/2023/NĐ-CP ngày 23/8/2023 của Chính phủ quy định chi tiết một số điều và biện pháp thi hành Luật Sở hữu trí tuệ về sở hữu công nghiệp, bảo vệ quyền sở hữu công nghiệp, quyền đối với giống cây trồng và quản lý nhà nước về sở hữu trí tuệ liên quan đến thủ tục xác lập quyền sở hữu công nghiệp và bảo đảm thông tin sở hữu công nghiệp;

BTT367

Xét đơn số KN1-2023-00813 ngày 20/12/2023 của Otsuka Pharmaceutical Factory, Inc.; địa chỉ: 115, Aza Kuguhara, Tateiwa, Muya-cho, Naruto-shi, Tokushima 7728601, Japan; đại diện bởi: Công ty TNHH Tầm nhìn và Liên danh; khiếu nại về việc từ chối cấp Bằng độc quyền sáng chế (BĐQSC) đối với đơn số 1-2019-05715 theo Quyết định số 91181/QĐ-SHTT.IP ngày 31/10/2023;

Theo đề nghị của Trưởng phòng Thanh tra và Giải quyết khiếu nại và báo cáo của Phòng Thanh tra và Giải quyết khiếu nại tại Văn bản số 5408/BC-TTKN ngày 28/7/2025 về việc giải quyết khiếu nại của Otsuka Pharmaceutical Factory, Inc. với các nội dung sau đây:

I. Nội dung khiếu nại

Sáng chế "Chế phẩm để làm giảm và/hoặc ngăn ngừa tình trạng viêm" theo đơn số 1-2019-05715 bị từ chối cấp BĐQSC do các điểm 1–7 yêu cầu bảo hộ không có tính mới và không có trình độ sáng tạo do đã bị bộc lộ trong tài liệu đối chứng D1 – JP2017-78046.

Công ty TNHH Tầm nhìn và Liên danh không đồng ý với đánh giá của Cục cho rằng tài liệu D1 (JP2017-78046) đã bộc lộ đối tượng sáng chế và làm mất tính mới, dẫn đến việc không chấp nhận quyền ưu tiên từ đơn JP2017-082793. Người nộp đơn lập luận rằng tài liệu D1 chỉ bộc lộ chế phẩm dùng để điều trị viêm niêm mạc miệng do điều trị ung thư, trong khi yêu cầu bảo hộ của đơn hiện tại đã loại trừ mục đích sử dụng này, do đó D1 không bộc lộ đối tượng đang yêu cầu bảo hộ. Ngoài ra, người nộp đơn cho rằng JP2017-082793 mới là "đơn đầu tiên" mô tả đối tượng sáng chế nên quyền ưu tiên từ đơn này là hợp lệ theo Công ước Paris.

II. Kết quả xem xét, xác minh khiếu nại

1. Cơ sở pháp lý:

Điều 60 Luật Sở hữu trí tuệ quy định: Sáng chế được coi là có tính mới nếu chưa bị bộc lộ công khai dưới hình thức sử dụng, mô tả bằng văn bản hoặc bất kỳ hình thức nào khác ở trong nước hoặc ở nước ngoài trước ngày nộp đơn đăng ký sáng chế hoặc trước ngày ưu tiên trong trường hợp đơn đăng ký sáng chế được hưởng quyền ưu tiên.

Điều 61 Luật Sở hữu trí tuệ quy định: Sáng chế được coi là có trình độ sáng tạo nếu căn cứ vào các giải pháp kỹ thuật đã được bộc lộ công khai dưới hình thức sử dụng, mô tả bằng văn bản hoặc dưới bất kỳ hình thức nào khác ở trong nước hoặc ở nước ngoài trước ngày nộp đơn hoặc trước ngày ưu tiên của đơn đăng ký sáng chế trong trường hợp đơn đăng ký sáng chế được hưởng quyền ưu tiên, sáng chế đó là một bước tiến sáng tạo, không thể được tạo ra một cách dễ dàng đối với người có hiểu biết trung bình về lĩnh vực kỹ thuật tương ứng.

2. Nhận định, đánh giá:

Đối tượng nêu trong các điểm 1 đến 7 của bộ yêu cầu bảo hộ sửa đổi ngày 04/8/2023 về bản chất không có sự thay đổi so với bộ yêu cầu bảo hộ sửa đổi ngày 21/12/2022. Dấu hiệu bổ sung "không bao gồm chế phẩm có mục đích làm giảm và/hoặc ngăn ngừa viêm niêm mạc miệng do điều trị bệnh ung thư" chỉ mang tính loại trừ về mục đích sử dụng, không làm thay đổi cấu trúc hoặc thành phần kỹ thuật của chế phẩm. Theo quy định tại điểm 25.5.d(i) Thông tư số 01/2007/TT-BKHCN, dấu hiệu như vậy không được coi là đặc điểm kỹ thuật cơ bản để xác lập tính mới hoặc trình độ sáng tạo cho sáng chế.

Tài liệu đối chứng D1 (JP2017-78046) có ngày nộp đơn 21/10/2015, trước ngày ưu tiên 19/4/2017 của đơn đang xét và có cùng chủ đơn, được sử dụng hợp lệ để đánh giá hiệu lực của quyền ưu tiên. Do nội dung của D1 đã bộc lộ đối tượng yêu cầu bảo hộ, nên quyền ưu tiên từ JP2017-082793 không được coi là hợp lệ theo Điều 89 Luật Sở hữu trí tuệ. Từ đó, mốc đánh giá tình trạng kỹ thuật được xác lập tại thời điểm ngày nộp đơn (10/4/2018) và D1 được sử dụng làm căn cứ đánh giá tính mới, trình độ sáng tạo theo đúng quy định tại Điều 60 và 61 Luật Sở hữu trí tuệ.

Bên cạnh đó, các tài liệu đối chứng D2 và D3 cũng bộc lộ các chế phẩm chứa olanexidin hoặc muối dược lý tương ứng cùng poloxamer, với tỷ lệ và dạng bào chế tương tự như yêu cầu bảo hộ. Do đó, đối tượng trong các điểm 1–7 không đáp ứng điều kiện bảo hộ về tính mới và trình độ sáng tạo.

III. Kết luận

Căn cứ quy định tại Điều 60, 61 Luật Sở hữu trí tuệ, trên cơ sở các tài liệu hiện có, Cục Sở hữu trí tuệ nhận thấy việc từ chối cấp BĐQSC cho đơn số 1-2019-05715 là phù hợp, đề nghị nêu trong đơn khiếu nại của người nộp đơn không có cơ sở.

Từ những nhận định và căn cứ trên,

QUYẾT ĐỊNH:

Điều 1. Giữ nguyên Quyết định số 91181/QĐ-SHTT.$_{IP}$ ngày 31/10/2023 về việc từ chối cấp Bằng độc quyền sáng chế đối với đơn đăng ký sáng chế số 1-2019-05715 ngày 10/04/2018.

Điều 2. Trong thời hạn 30 ngày kể từ ngày nhận được Quyết định này, nếu không đồng ý với quyết định giải quyết khiếu nại của Cục trưởng Cục Sở hữu trí tuệ, Otsuka Pharmaceutical Factory, Inc. có quyền khiếu nại đến Bộ trưởng Bộ Khoa học và Công nghệ hoặc khởi kiện tại Tòa án theo quy định của pháp luật về tố tụng hành chính.

Điều 3. Chánh Văn phòng Cục, Trưởng phòng Thanh tra và Giải quyết khiếu nại, Trưởng phòng Đăng ký, Giám đốc Trung tâm Thông tin sở hữu công nghiệp và Otsuka Pharmaceutical Factory, Inc. (qua Công ty TNHH Tầm nhìn và Liên danh) có trách nhiệm thi hành Quyết định này./.

Nơi nhận:
- Như Điều 3;
- SC (để biết);
- Lưu:VT, HS.

KT. CỤC TRƯỞNG
PHÓ CỤC TRƯỞNG

CỤC SỞ HỮU TRÍ TUỆ

Lê Huy Anh

BỘ KHOA HỌC CÔNG NGHỆ
CỤC SỞ HỮU TRÍ TUỆ

CỘNG HÒA XÃ HỘI CHỦ NGHĨA VIỆT NAM
Độc lập - Tự do - Hạnh phúc

Số: 158823/QĐ-SHTT.IP

Hà Nội, ngày 31 tháng 07 năm 2025

QUYẾT ĐỊNH
Về việc giải quyết khiếu nại của Ông Trần Chí
(lần đầu)

CỤC TRƯỞNG CỤC SỞ HỮU TRÍ TUỆ

Căn cứ Luật Khiếu nại ngày 11/11/2011;

Căn cứ Luật Sở hữu trí tuệ ngày 29/11/2005 được sửa đổi, bổ sung theo Luật sửa đổi, bổ sung một số điều của Luật Sở hữu trí tuệ ngày 19/6/2009, Luật sửa đổi, bổ sung một số điều của Luật Kinh doanh bảo hiểm, Luật Sở hữu trí tuệ ngày 14/6/2019 và Luật sửa đổi, bổ sung một số điều của Luật Sở hữu trí tuệ ngày 16/6/2022 (sau đây gọi là Luật Sở hữu trí tuệ);

Căn cứ Nghị định số 124/2020/NĐ-CP ngày 19/10/2020 của Chính phủ quy định chi tiết một số điều và biện pháp thi hành Luật Khiếu nại;

Căn cứ Nghị định số 103/2006/NĐ-CP ngày 22/9/2006 của Chính phủ quy định chi tiết và hướng dẫn thi hành một số điều của Luật Sở hữu trí tuệ về sở hữu công nghiệp, được sửa đổi, bổ sung theo Nghị định số 122/2010/NĐ-CP ngày 31/12/2010 (sau đây gọi là Nghị định số 103/2006/NĐ-CP);

Căn cứ Quyết định số 156/QĐ-BKHCN ngày 03/3/2025 của Bộ trưởng Bộ Khoa học và Công nghệ quy định chức năng, nhiệm vụ, quyền hạn và cơ cấu tổ chức của Cục Sở hữu trí tuệ;

Căn cứ Thông tư số 01/2007/TT-BKHCN ngày 14/02/2007 của Bộ Khoa học và Công nghệ hướng dẫn thi hành Nghị định số 103/2006/NĐ-CP, được sửa đổi, bổ sung theo Thông tư số 13/2010/TT-BKHCN ngày 30/7/2010, Thông tư số 18/2011/TT-BKHCN ngày 22/7/2011, Thông tư số 05/2013/TT-BKHCN ngày 20/02/2013 và Thông tư số 16/2016/TT-BKHCN ngày 30/6/2016;

BTT367

Xét đơn số KN1-2023-00272 ngày 20/7/2023 của Ông Trần Chí; địa chỉ: 28 Phong Phú, Phường 12, Quận 8, Thành Phố Hồ Chí Minh; khiếu nại về việc từ chối cấp Bằng độc quyền sáng chế (BĐQSC) đối với đơn số 1-2018-05426 theo Quyết định số 25751w/QĐ-SHTT ngày 28/4/2023;

Theo đề nghị của Trưởng phòng Thanh tra và Giải quyết khiếu nại và báo cáo của Phòng Thanh tra và Giải quyết khiếu nại tại Văn bản số 3731/BC-

TTKN ngày 24/6/2025 về việc giải quyết khiếu nại của Trần Chí với các nội dung sau đây:

I. Nội dung khiếu nại

Ông Trần Chí có ý kiến đối với Quyết định số 25751w/QĐ-SHTT ngày 28/4/2023 như sau.

Liên quan đến đơn số 1-2018-05426, Cục Sở hữu trí tuệ đã ban hành hai Thông báo kết quả thẩm định nội dung số 1942w/SHTT-SC ngày 29/01/2021 và 14365w/SHTT-SC ngày 23/06/2022.

Ngày 21/10/2021, Ông Trần Chí đã có văn bản trả lời Thông báo kết quả thẩm định nội dung số 1942w/SHTT-SC nêu trên.

Ngày 23/9/2022, Ông Trần Chí đã có văn bản trả lời Thông báo kết quả thẩm định nội dung số 14365w/SHTT-SC nêu trên. Trong văn bản này, Ông Trí đồng ý với nội dung của Thông báo nêu trên và đề nghị Cục Sở hữu trí tuệ hướng dẫn cách khắc phục các thiếu sót nêu trong Thông báo số 14365w/SHTT-SC ngày 23/6/2022.

Ngày 26/9/2022, Ông Trần Chí đã có văn bản đề nghị được gia hạn trả lời Thông báo kết quả thẩm định nội dung số 14365w/SHTT-SC nêu trên để viết lại bản mô tả.

Đồng thời với đơn khiếu nại nêu trên, Ông Trần Chí đã bổ sung bản mô tả để khắc phục các thiếu sót như nêu trong Thông báo kết quả thẩm định nội dung số 14365w/SHTT-SC.

II. Kết quả xem xét, xác minh khiếu nại

1. Cơ sở pháp lý:

Theo quy định tại điểm 15.7.b Thông tư số 01/2007/TT-BKHCN, nếu kết thúc thời hạn quy định tại điểm 15.7.a (i) Thông tư này mà người nộp đơn không sửa chữa thiếu sót hoặc sửa chữa thiếu sót không đạt yêu cầu, không có ý kiến phản đối hoặc có ý kiến phản đối nhưng không xác đáng thì trong thời hạn 15 ngày kể từ ngày kết thúc thời hạn nói trên, Cục Sở hữu trí tuệ ra quyết định từ chối cấp văn bằng bảo hộ.

2. Nhận định, đánh giá:

Người nộp đơn đã nhận được Thông báo kết quả thẩm định nội dung số 14365w/SHTT-SC ngày 23/6/2022 và đã có văn bản phản hồi ngày 23/9/2022. Trong văn bản này, ông Trần Trí – đại diện người nộp đơn – bày tỏ sự đồng

thuận với kết luận nêu trong Thông báo và đề nghị Cục Sở hữu trí tuệ hỗ trợ, hướng dẫn do đây là lần đầu tiên gặp phải trường hợp tương tự. Đồng thời, ông cũng đề nghị được cung cấp số điện thoại di động của thẩm định viên Trần Thúy Hằng – người trực tiếp xử lý đơn – để thuận tiện trong việc trao đổi, tìm hiểu thêm. Sau đó, ngày 26/9/2022, người nộp đơn tiếp tục có văn bản đề nghị gia hạn thời hạn trả lời Thông báo kết quả thẩm định nội dung số 14365w/SHTT-SC thêm 03 tháng. Tuy nhiên, khi hết thời hạn gia hạn, người nộp đơn không có thêm bất kỳ ý kiến phản hồi nào. Do đó, việc người nộp đơn không có ý kiến trả lời sau khi hết thời gian gia hạn là trách nhiệm thuộc về người nộp đơn.

III. Kết luận

Căn cứ quy định tại điểm 15.7.b Thông tư số 01/2007/TT-BKHCN, trên cơ sở các tài liệu hiện có, Cục Sở hữu trí tuệ nhận thấy việc từ chối cấp Bằng độc quyền sáng chế đối với đơn đăng ký sáng chế số 1-2018-05426 ngày 03/12/2018 là phù hợp, đề nghị nêu trong đơn khiếu nại của người nộp đơn không có cơ sở.

Từ những nhận định và căn cứ trên,

QUYẾT ĐỊNH:

Điều 1. Giữ nguyên Quyết định số 25751w/QĐ-SHTT ngày 28/4/2023 về việc từ chối cấp Bằng độc quyền sáng chế đối với đơn đăng ký sáng chế số 1-2018-05426 ngày 03/12/2018.

Điều 2. Trong thời hạn 30 ngày kể từ ngày nhận được Quyết định này, nếu không đồng ý với quyết định giải quyết khiếu nại của Cục trưởng Cục Sở hữu trí tuệ, Ông Trần Chí có quyền khiếu nại đến Bộ trưởng Bộ Khoa học và Công nghệ hoặc khởi kiện tại Tòa án theo quy định của pháp luật về tố tụng hành chính.

Điều 3. Chánh Văn phòng Cục, Trưởng phòng Thanh tra và Giải quyết khiếu nại, Trưởng phòng Đăng ký, Giám đốc Trung tâm Thông tin sở hữu công nghiệp và Ông Trần Chí có trách nhiệm thi hành Quyết định này./.

Nơi nhận:
- Như Điều 3;
- SC (để biết);
- Lưu:VT, HS.

KT. CỤC TRƯỞNG
PHÓ CỤC TRƯỞNG

CỤC SỞ HỮU TRÍ TUỆ

Lê Huy Anh

BỘ KHOA HỌC CÔNG NGHỆ
CỤC SỞ HỮU TRÍ TUỆ

CỘNG HÒA XÃ HỘI CHỦ NGHĨA VIỆT NAM
Độc lập - Tự do - Hạnh phúc

Số: 158834/QĐ-SHTT.IP

Hà Nội, ngày 31 tháng 07 năm 2025

QUYẾT ĐỊNH
Về việc giải quyết khiếu nại của Ông/Bà Nguyễn Văn Hai
(lần đầu)

CỤC TRƯỞNG CỤC SỞ HỮU TRÍ TUỆ

Căn cứ Luật Khiếu nại ngày 11/11/2011;

Căn cứ Luật Sở hữu trí tuệ ngày 29/11/2005 được sửa đổi, bổ sung theo Luật sửa đổi, bổ sung một số điều của Luật Sở hữu trí tuệ ngày 19/6/2009, Luật sửa đổi, bổ sung một số điều của Luật Kinh doanh bảo hiểm, Luật Sở hữu trí tuệ ngày 14/6/2019 và Luật sửa đổi, bổ sung một số điều của Luật Sở hữu trí tuệ ngày 16/6/2022 (sau đây gọi là Luật Sở hữu trí tuệ);

Căn cứ Nghị định số 124/2020/NĐ-CP ngày 19/10/2020 của Chính phủ quy định chi tiết một số điều và biện pháp thi hành Luật Khiếu nại;

Căn cứ Nghị định số 103/2006/NĐ-CP ngày 22/9/2006 của Chính phủ quy định chi tiết và hướng dẫn thi hành một số điều của Luật Sở hữu trí tuệ về sở hữu công nghiệp, được sửa đổi, bổ sung theo Nghị định số 122/2010/NĐ-CP ngày 31/12/2010 (sau đây gọi là Nghị định số 103/2006/NĐ-CP);

Căn cứ Quyết định số 156/QĐ-BKHCN ngày 03/3/2025 của Bộ trưởng Bộ Khoa học và Công nghệ quy định chức năng, nhiệm vụ, quyền hạn và cơ cấu tổ chức của Cục Sở hữu trí tuệ;

Căn cứ Thông tư số 23/2023/TT-BKHCN ngày 30/11/2023 của Bộ trưởng Bộ Khoa học và Công nghệ quy định chi tiết một số điều của Luật Sở hữu trí tuệ và biện pháp thi hành Nghị định số 65/2023/NĐ-CP ngày 23/8/2023 của Chính phủ quy định chi tiết một số điều và biện pháp thi hành Luật Sở hữu trí tuệ về sở hữu công nghiệp, bảo vệ quyền sở hữu công nghiệp, quyền đối với giống cây trồng và quản lý nhà nước về sở hữu trí tuệ liên quan đến thủ tục xác lập quyền sở hữu công nghiệp và bảo đảm thông tin sở hữu công nghiệp;

BTT367

Xét đơn số KN1-2024-00517 ngày 11/6/2024 của Ông/Bà Nguyễn Văn Hai; địa chỉ: Số 66, Đường 19/4, Phường Xuân An, Thành Phố Phan Thiết, Tỉnh Bình Thuận; khiếu nại về việc từ chối cấp Bằng độc quyền sáng chế (BĐQSC) đối với đơn số 1-2021-02316 ngày 26/04/2021 theo Quyết định số 35462/QĐ-SHTT.IP ngày 27/3/2024;

Theo đề nghị của Trưởng phòng Thanh tra và Giải quyết khiếu nại và báo cáo của Phòng Thanh tra và Giải quyết khiếu nại tại Văn bản số 4258/BC-TTKN ngày 03/7/2025 về việc giải quyết khiếu nại của Ông/Bà Nguyễn Văn Hai với các nội dung sau đây:

I. Nội dung khiếu nại

Kiểu dáng "Đầu tưới phun mưa" theo đơn số 1-2021-02316 bị từ chối cấp BĐQSC do không đáp ứng tiêu chuẩn về trình độ sáng tạo và người nộp đơn không có ý kiến phản hồi Thông báo số 85121/SHTT-SC.ip ngày 31/10/2023 trong thời hạn quy định.

Ông Nguyễn Văn Hai trình bày không nhận được Thông báo số 85121/SHTT-SC.ip ngày 31/10/2023 nên không có ý kiến phản hồi trong thời hạn quy định.

II. Kết quả xem xét, xác minh khiếu nại

1. Cơ sở pháp lý giải quyết khiếu nại:

Điểm 15.7b. Thông tư số 01/2007/TT-BKHCN quy định: "Nếu kết thúc thời hạn quy định tại các điểm 15.7.a (i), (ii) trên đây mà người nộp đơn không sửa chữa thiếu sót hoặc sửa chữa không đạt yêu cầu, không có ý kiến phản đối hoặc có ý kiến phản đối nhưng không xác đáng thì trong thời hạn 15 ngày làm việc kể từ ngày kết thúc thời hạn nói trên, Cục Sở hữu trí tuệ ra quyết định từ chối cấp văn bằng bảo hộ.

Trong trường hợp người nộp đơn có phát hiện hoặc cung cấp tình tiết mới (chưa được xem xét trong quá trình thẩm định) mà có khả năng ảnh hưởng đến kết quả thẩm định thì theo yêu cầu của người nộp đơn, Cục Sở hữu trí tuệ sẽ xem xét việc thu hồi quyết định từ chối cấp văn bằng bảo hộ đã ban hành và khôi phục lại quá trình thẩm định"

2. Nhận định, đánh giá:

Sau khi kiểm tra và xác thực thông tin nêu trong đơn khiếu nại ở các đơn vị liên quan; qua xem xét các tài liệu trong hồ sơ vụ việc, thấy rằng:

Người nộp đơn không nhận được Thông báo số 85121/SHTT-SC.ip ngày 31/10/2023 về việc kết quả thẩm định nội dung không có ý kiến phản hồi trong thời hạn quy định. Do vậy, Cục Sở hữu trí tuệ chấp nhận cho người nộp đơn khôi phục quá trình thẩm định đơn 1-2021-02316.

III. Kết luận

Vì lý do đã nêu, Cục Sở hữu trí tuệ chấp nhận lý do khiếu nại của người nộp đơn, khôi phục quá trình thẩm định đối với đơn số 1-2021-02316.

Từ những nhận định và căn cứ trên,

QUYẾT ĐỊNH:

Điều 1. Hủy bỏ Quyết định số 35462/QĐ-SHTT.IP ngày 27/3/2024 về việc từ chối cấp Bằng độc quyền sáng chế đối với đơn số 1-2021-02316 ngày 26/04/2021.

Điều 2. Thực hiện thủ tục khôi phục thẩm định cho đơn số 1-2021-02316 ngày 26/04/2021.

Điều 3. Chánh Văn phòng Cục, Trưởng phòng Thanh tra và Giải quyết khiếu nại, Trưởng phòng Đăng ký, Giám đốc Trung tâm Thông tin sở hữu công nghiệp và Ông/Bà Nguyễn Văn Hai có trách nhiệm thi hành Quyết định này. Trong thời gian 03 tháng kể từ ngày ký Quyết định này, người nộp đơn cần trả lời Thông báo số 85121/SHTT-SC.ip ngày 31/10/2023./.

Nơi nhận:
- Như Điều 3;
- SC (để biết)
- Lưu:VT, HS.

KT. CỤC TRƯỞNG
PHÓ CỤC TRƯỞNG

CỤC SỞ HỮU TRÍ TUỆ

Lê Huy Anh

Tài liệu gửi kèm:
- Bản sao Thông báo số 85121/SHTT-SC.ip ngày 31/10/2023.

BỘ KHOA HỌC CÔNG NGHỆ
CỤC SỞ HỮU TRÍ TUỆ

CỘNG HÒA XÃ HỘI CHỦ NGHĨA VIỆT NAM
Độc lập - Tự do - Hạnh phúc

Số: 158836/QĐ-SHTT.IP

Hà Nội, ngày 31 tháng 07 năm 2025

QUYẾT ĐỊNH
Về việc giải quyết khiếu nại của Ông/Bà Nguyễn Văn Hai
(lần đầu)

CỤC TRƯỞNG CỤC SỞ HỮU TRÍ TUỆ

Căn cứ Luật Khiếu nại ngày 11/11/2011;

Căn cứ Luật Sở hữu trí tuệ ngày 29/11/2005 được sửa đổi, bổ sung theo Luật sửa đổi, bổ sung một số điều của Luật Sở hữu trí tuệ ngày 19/6/2009, Luật sửa đổi, bổ sung một số điều của Luật Kinh doanh bảo hiểm, Luật Sở hữu trí tuệ ngày 14/6/2019 và Luật sửa đổi, bổ sung một số điều của Luật Sở hữu trí tuệ ngày 16/6/2022 (sau đây gọi là Luật Sở hữu trí tuệ);

Căn cứ Nghị định số 124/2020/NĐ-CP ngày 19/10/2020 của Chính phủ quy định chi tiết một số điều và biện pháp thi hành Luật Khiếu nại;

Căn cứ Nghị định số 103/2006/NĐ-CP ngày 22/9/2006 của Chính phủ quy định chi tiết và hướng dẫn thi hành một số điều của Luật Sở hữu trí tuệ về sở hữu công nghiệp, được sửa đổi, bổ sung theo Nghị định số 122/2010/NĐ-CP ngày 31/12/2010 (sau đây gọi là Nghị định số 103/2006/NĐ-CP);

Căn cứ Quyết định số 156/QĐ-BKHCN ngày 03/3/2025 của Bộ trưởng Bộ Khoa học và Công nghệ quy định chức năng, nhiệm vụ, quyền hạn và cơ cấu tổ chức của Cục Sở hữu trí tuệ;

Căn cứ Thông tư số 23/2023/TT-BKHCN ngày 30/11/2023 của Bộ trưởng Bộ Khoa học và Công nghệ quy định chi tiết một số điều của Luật Sở hữu trí tuệ và biện pháp thi hành Nghị định số 65/2023/NĐ-CP ngày 23/8/2023 của Chính phủ quy định chi tiết một số điều và biện pháp thi hành Luật Sở hữu trí tuệ về sở hữu công nghiệp, bảo vệ quyền sở hữu công nghiệp, quyền đối với giống cây trồng và quản lý nhà nước về sở hữu trí tuệ liên quan đến thủ tục xác lập quyền sở hữu công nghiệp và bảo đảm thông tin sở hữu công nghiệp;

BTT367

Xét đơn số KN1-2024-00518 ngày 11/6/2024 của Ông/Bà Nguyễn Văn Hai; địa chỉ: Số 66, Đường 19/4, Phường Xuân An, Thành Phố Phan Thiết, Tỉnh Bình Thuận; khiếu nại về việc từ chối cấp Bằng độc quyền sáng chế (BĐQSC) đối với đơn số 1-2021-02315 ngày 26/04/2021 theo Quyết định số 35417/QĐ-SHTT.IP ngày 27/3/2024;

Theo đề nghị của Trưởng phòng Thanh tra và Giải quyết khiếu nại và báo cáo của Phòng Thanh tra và Giải quyết khiếu nại tại Văn bản số 4256/BC-TTKN ngày 03/7/2025 về việc giải quyết khiếu nại của Ông/Bà Nguyễn Văn Hai với các nội dung sau đây:

I. Nội dung khiếu nại

Kiểu dáng "Đầu tưới phun mưa có khả năng điều chỉnh bán kính tưới" theo đơn số 1-2021-02315 bị từ chối cấp BĐQSC do không đáp ứng tiêu chuẩn về trình độ sáng tạo và người nộp đơn không có ý kiến phản hồi Thông báo số 85236/SHTT-SC.ip ngày 31/10/2023 trong thời hạn quy định.

Ông/Bà Nguyễn Văn Hai trình bày không nhận được Thông báo số 85236/SHTT-SC.ip ngày 31/10/2023 nên không có ý kiến phản hồi trong thời hạn quy định.

II. Kết quả xem xét, xác minh khiếu nại

1. Cơ sở pháp lý giải quyết khiếu nại:

Điểm 15.7b. Thông tư số 01/2007/TT-BKHCN quy định: "Nếu kết thúc thời hạn quy định tại các điểm 15.7.a (i), (ii) trên đây mà người nộp đơn không sửa chữa thiếu sót hoặc sửa chữa không đạt yêu cầu, không có ý kiến phản đối hoặc có ý kiến phản đối nhưng không xác đáng thì trong thời hạn 15 ngày làm việc kể từ ngày kết thúc thời hạn nói trên, Cục Sở hữu trí tuệ ra quyết định từ chối cấp văn bằng bảo hộ.

Trong trường hợp người nộp đơn có phát hiện hoặc cung cấp tình tiết mới (chưa được xem xét trong quá trình thẩm định) mà có khả năng ảnh hưởng đến kết quả thẩm định thì theo yêu cầu của người nộp đơn, Cục Sở hữu trí tuệ sẽ xem xét việc thu hồi quyết định từ chối cấp văn bằng bảo hộ đã ban hành và khôi phục lại quá trình thẩm định"

2. Nhận định, đánh giá:

Sau khi kiểm tra và xác thực thông tin nêu trong đơn khiếu nại ở các đơn vị liên quan; qua xem xét các tài liệu trong hồ sơ vụ việc, thấy rằng:

Người nộp đơn không nhận được Thông báo số 85236/SHTT-SC.ip ngày 31/10/2023 về việc kết quả thẩm định nội dung không có ý kiến phản hồi trong thời hạn quy định. Do vậy, Cục Sở hữu trí tuệ chấp nhận cho người nộp đơn khôi phục quá trình thẩm định đơn 1-2021-02315.

III. Kết luận

Vì lý do đã nêu, Cục Sở hữu trí tuệ chấp nhận lý do khiếu nại của người nộp đơn, khôi phục quá trình thẩm định đối với đơn số 1-2021-02315

Từ những nhận định và căn cứ trên,

QUYẾT ĐỊNH:

Điều 1. Hủy bỏ Quyết định số 35417/QĐ-SHTT.IP ngày 27/3/2024 về việc từ chối cấp Bằng độc quyền sáng chế đối với đơn số 1-2021-02315 ngày 26/04/2021.

Điều 2. Thực hiện thủ tục khôi phục thẩm định cho đơn số 1-2021-02315 ngày 26/04/2021.

Điều 3. Chánh Văn phòng Cục, Trưởng phòng Thanh tra và Giải quyết khiếu nại, Trưởng phòng Đăng ký, Giám đốc Trung tâm Thông tin sở hữu công nghiệp và Ông/Bà Nguyễn Văn Hai có trách nhiệm thi hành Quyết định này. Trong thời gian 03 tháng kể từ ngày ký Quyết định này, người nộp đơn cần trả lời Thông báo số 85236/SHTT-SC.ip ngày 31/10/2023./.

Nơi nhận:
- Như Điều 3;
- SC (để biết)
- Lưu:VT, HS.

KT. CỤC TRƯỞNG
PHÓ CỤC TRƯỞNG

CỤC SỞ HỮU TRÍ TUỆ

Lê Huy Anh

Tài liệu gửi kèm:
- Bản sao Thông báo số 85236/SHTT-SC.ip ngày 31/10/2023.

BỘ KHOA HỌC CÔNG NGHỆ
CỤC SỞ HỮU TRÍ TUỆ

CỘNG HÒA XÃ HỘI CHỦ NGHĨA VIỆT NAM
Độc lập - Tự do - Hạnh phúc

Số: 159012/QĐ-SHTT.IP

Hà Nội, ngày 31 tháng 07 năm 2025

QUYẾT ĐỊNH
Về việc giải quyết khiếu nại của Công ty Cổ phần Tập đoàn Công nghệ cao Doctor Fresh
(lần đầu)

CỤC TRƯỞNG CỤC SỞ HỮU TRÍ TUỆ

Căn cứ Luật Khiếu nại ngày 11/11/2011;

Căn cứ Luật Sở hữu trí tuệ ngày 29/11/2005 được sửa đổi, bổ sung theo Luật sửa đổi, bổ sung một số điều của Luật Sở hữu trí tuệ ngày 19/6/2009, Luật sửa đổi, bổ sung một số điều của Luật Kinh doanh bảo hiểm, Luật Sở hữu trí tuệ ngày 14/6/2019 và Luật sửa đổi, bổ sung một số điều của Luật Sở hữu trí tuệ ngày 16/6/2022 (sau đây gọi là Luật Sở hữu trí tuệ);

Căn cứ Nghị định số 124/2020/NĐ-CP ngày 19/10/2020 của Chính phủ quy định chi tiết một số điều và biện pháp thi hành Luật Khiếu nại;

Căn cứ Nghị định số 103/2006/NĐ-CP ngày 22/9/2006 của Chính phủ quy định chi tiết và hướng dẫn thi hành một số điều của Luật Sở hữu trí tuệ về sở hữu công nghiệp, được sửa đổi, bổ sung theo Nghị định số 122/2010/NĐ-CP ngày 31/12/2010 (sau đây gọi là Nghị định số 103/2006/NĐ-CP);

Căn cứ Quyết định số 156/QĐ-BKHCN ngày 03/3/2025 của Bộ trưởng Bộ Khoa học và Công nghệ quy định chức năng, nhiệm vụ, quyền hạn và cơ cấu tổ chức của Cục Sở hữu trí tuệ;

Căn cứ Thông tư số 23/2023/TT-BKHCN ngày 30/11/2023 của Bộ trưởng Bộ Khoa học và Công nghệ quy định chi tiết một số điều của Luật Sở hữu trí tuệ và biện pháp thi hành Nghị định số 65/2023/NĐ-CP ngày 23/8/2023 của Chính phủ quy định chi tiết một số điều và biện pháp thi hành Luật Sở hữu trí tuệ về sở hữu công nghiệp, bảo vệ quyền sở hữu công nghiệp, quyền đối với giống cây trồng và quản lý nhà nước về sở hữu trí tuệ liên quan đến thủ tục xác lập quyền sở hữu công nghiệp và bảo đảm thông tin sở hữu công nghiệp;

Xét đơn số KN1-2024-00234 ngày 10/4/2024 của Công ty Cổ phần Tập đoàn Công nghệ cao Doctor Fresh; địa chỉ: 18 Ngách 180, Ngõ 211 Phố Khương Trung, Thanh Xuân, Hà Nội; khiếu nại về việc từ chối cấp Bằng độc quyền sáng chế (BĐQSC) đối với đơn số 1-2018-02355 ngày 31/05/2018 theo

BTT367

Quyết định số 128179/QĐ-SHTT.IP ngày 29/12/2023;

Theo đề nghị của Trưởng phòng Thanh tra và Giải quyết khiếu nại và báo cáo của Phòng Thanh tra và Giải quyết khiếu nại tại Văn bản số 4955/BC-TTKN ngày 17/7/2025 về việc giải quyết khiếu nại của Công ty Cổ phần Tập đoàn Công nghệ cao Doctor Fresh với các nội dung sau đây:

I. Nội dung khiếu nại

Đơn đăng ký sáng chế số 1-2018-02355 ngày 31/05/2018 của Công ty Cổ phần Tập đoàn Công nghệ cao Doctor Fresh bị từ chối cấp Bằng độc quyền sáng chế (BĐQSC) theo Quyết định số 128179/QĐ-SHTT.ip ngày 29/12/2023 với lý do dưới đây:

- Đối tượng nêu trong đơn nêu trên không đáp ứng điều kiện về trình độ sáng tạo theo quy định tại Điều 61 và không đáp ứng yêu cầu về bản mô tả theo quy định tại Điều 102 Luật Sở hữu trí tuệ như đã nêu trong Thông báo kết quả thẩm định nội dung số 56179/SHTT-SC.ip ngày 31/08/2023 của Cục Sở hữu trí tuệ;

- Người nộp đơn không có ý kiến phản hồi Thông báo nêu trên trong thời hạn theo quy định tại điểm 15.7.b Thông tư số 01/2007/TT-BKHCN.

Công ty Cổ phần Tập đoàn Công nghệ cao Doctor Fresh - người khiếu nại đề nghị Cục Sở hữu trí tuệ xem xét lại Quyết định số 128179/QĐ-SHTT.ip ngày 29/12/2023 với lý do như sau:

Do thời gian đã lâu mà không nhận được thông báo của Cục Sở hữu trí tuệ về đơn nêu trên, người nộp đơn đã liên hệ trực tiếp và được biết như sau:

Ngày 31/08/2023, Cục Sở hữu trí tuệ đã ban hành Thông báo kết quả thẩm định nội dung số 56179/SHTT-SC.ip ngày 31/08/2023.

Ngày 29/12/2023, Cục Sở hữu trí tuệ đã ban hành Quyết định số 128179/QĐ-SHTT.ip ngày 29/12/2023 từ chối cấp BĐQSC cho đơn nêu trên với lý do người nộp đơn không trả lời Thông báo kết quả thẩm định nội dung số 56179/SHTT-SC.ip ngày 31/08/2023.

Lý do người nộp đơn không trả lời Thông báo nêu trên trong thời gian quy định là vì không nhận được Thông báo này. Cho đến hiện nay, người nộp đơn vẫn chưa nhận được Quyết định số 128179/QĐ-SHTT.ip ngày 29/12/2023 gửi

theo đường Bưu điện. Có thể do địa chỉ công ty của người nộp đơn dễ gây nhầm lẫn, nên Bưu điện đã giao nhầm các văn bản này đến địa chỉ khác.

II. Kết quả xem xét, xác minh khiếu nại

1. Cơ sở pháp lý giải quyết khiếu nại:

Điểm 15.7b. Thông tư số 01/2007/TT-BKHCN quy định: "Nếu kết thúc thời hạn quy định tại các điểm 15.7.a (i), (ii) trên đây mà người nộp đơn không sửa chữa thiếu sót hoặc sửa chữa không đạt yêu cầu, không có ý kiến phản đối hoặc có ý kiến phản đối nhưng không xác đáng thì trong thời hạn 15 ngày làm việc kể từ ngày kết thúc thời hạn nói trên, Cục Sở hữu trí tuệ ra quyết định từ chối cấp văn bằng bảo hộ.

Trong trường hợp người nộp đơn có phát hiện hoặc cung cấp tình tiết mới (chưa được xem xét trong quá trình thẩm định) mà có khả năng ảnh hưởng đến kết quả thẩm định thì theo yêu cầu của người nộp đơn, Cục Sở hữu trí tuệ sẽ xem xét việc thu hồi quyết định từ chối cấp văn bằng bảo hộ đã ban hành và khôi phục lại quá trình thẩm định"

2. Nhận định, đánh giá:

Sau khi kiểm tra và xác thực thông tin nêu trong đơn khiếu nại ở các đơn vị liên quan; qua xem xét các tài liệu trong hồ sơ vụ việc, thấy rằng:

Trên hóa đơn bưu điện đã thể hiện hành trình chuyển phát thành công. Tuy nhiên, người nộp đơn trình bày không nhận được Thông báo số 56179/SHTT-SC.ip ngày 31/08/2023 dẫn đến việc không kịp thời phúc đáp theo yêu cầu. Để tạo điều kiện cho người nộp đơn, Cục Sở hữu trí tuệ chấp nhận khôi phục quá trình thẩm định nội dung đối với đơn đăng ký sáng chế số 1-2018-02355.

III. Kết luận

Vì lý do đã nêu, Cục Sở hữu trí tuệ chấp nhận lý do khiếu nại của người nộp đơn, khôi phục quá trình thẩm định đối với đơn số 1-2018-02355 ngày 31/05/2018.

Từ những nhận định và căn cứ trên,

QUYẾT ĐỊNH:

Điều 1. Hủy bỏ Quyết định số 128179/QĐ-SHTT.$_{IP}$ ngày 29/12/2023 về việc từ chối cấp Bằng độc quyền sáng chế đối với đơn số 1-2018-02355 ngày 31/05/2018.

Điều 2. Thực hiện thủ tục khôi phục quá trình thẩm định đối với đơn số 1-2018-02355 ngày 31/05/2018.

Điều 3. Chánh Văn phòng Cục, Trưởng phòng Thanh tra và Giải quyết khiếu nại, Trưởng phòng Đăng ký, Giám đốc Trung tâm Thông tin sở hữu công nghiệp, Giám đốc Trung tâm thẩm định Sáng chế và Công ty Cổ phần Tập đoàn

Công nghệ cao Doctor Fresh có trách nhiệm thi hành Quyết định này. Trong thời gian 03 tháng kể từ ngày ký Quyết định này, người nộp đơn cần trả lời Thông báo số 56179/SHTT-SC.ip ngày 31/08/2023./.

Nơi nhận:
- Như Điều 3;
- Lưu:VT, HS.

KT. CỤC TRƯỞNG
PHÓ CỤC TRƯỞNG

CỤC SỞ HỮU TRÍ TUỆ

Lê Huy Anh

Tài liệu gửi kèm:
- Bản sao Thông báo số 56179/SHTT-SC.ip ngày 31/08/2023.

BỘ KHOA HỌC CÔNG NGHỆ
CỤC SỞ HỮU TRÍ TUỆ

CỘNG HÒA XÃ HỘI CHỦ NGHĨA VIỆT NAM
Độc lập - Tự do - Hạnh phúc

Số: 159013/QĐ-SHTT.IP

Hà Nội, ngày 31 tháng 07 năm 2025

QUYẾT ĐỊNH
Về việc giải quyết khiếu nại của INCYTE HOLDINGS CORPORATION
(lần đầu)

CỤC TRƯỞNG CỤC SỞ HỮU TRÍ TUỆ

Căn cứ Luật Khiếu nại ngày 11/11/2011;

Căn cứ Luật Sở hữu trí tuệ ngày 29/11/2005 được sửa đổi, bổ sung theo Luật sửa đổi, bổ sung một số điều của Luật Sở hữu trí tuệ ngày 19/6/2009, Luật sửa đổi, bổ sung một số điều của Luật Kinh doanh bảo hiểm, Luật Sở hữu trí tuệ ngày 14/6/2019 và Luật sửa đổi, bổ sung một số điều của Luật Sở hữu trí tuệ ngày 16/6/2022 (sau đây gọi là Luật Sở hữu trí tuệ);

Căn cứ Nghị định số 124/2020/NĐ-CP ngày 19/10/2020 của Chính phủ quy định chi tiết một số điều và biện pháp thi hành Luật Khiếu nại;

Căn cứ Nghị định số 103/2006/NĐ-CP ngày 22/9/2006 của Chính phủ quy định chi tiết và hướng dẫn thi hành một số điều của Luật Sở hữu trí tuệ về sở hữu công nghiệp, được sửa đổi, bổ sung theo Nghị định số 122/2010/NĐ-CP ngày 31/12/2010 (sau đây gọi là Nghị định số 103/2006/NĐ-CP);

Căn cứ Quyết định số 156/QĐ-BKHCN ngày 03/3/2025 của Bộ trưởng Bộ Khoa học và Công nghệ quy định chức năng, nhiệm vụ, quyền hạn và cơ cấu tổ chức của Cục Sở hữu trí tuệ;

Căn cứ Thông tư số 01/2007/TT-BKHCN ngày 14/02/2007 của Bộ Khoa học và Công nghệ hướng dẫn thi hành Nghị định số 103/2006/NĐ-CP, được sửa đổi, bổ sung theo Thông tư số 13/2010/TT-BKHCN ngày 30/7/2010, Thông tư số 18/2011/TT-BKHCN ngày 22/7/2011, Thông tư số 05/2013/TT-BKHCN ngày 20/02/2013 và Thông tư số 16/2016/TT-BKHCN ngày 30/6/2016;

BTT367

Xét đơn số KN1-2023-00097 ngày 27/3/2023 của INCYTE HOLDINGS CORPORATION; địa chỉ: 1801 Augustine Cut-Off, Wilmington, DE 19803, United States ofAmerica; đại diện bởi: Công ty TNHH Tầm nhìn và Liên danh; khiếu nại về việc từ chối cấp Bằng độc quyền sáng chế (BĐQSC) đối với đơn số 1-2019-04911 theo Quyết định số 22886w/QĐ-SHTT ngày 30/12/2022;

Theo đề nghị của Trưởng phòng Thanh tra và Giải quyết khiếu nại và báo cáo của Phòng Thanh tra và Giải quyết khiếu nại tại Văn bản số 4953/BC-

TTKN ngày 17/7/2025 về việc giải quyết khiếu nại của INCYTE HOLDINGS CORPORATION với các nội dung sau đây:

I. Nội dung khiếu nại

Đơn đăng ký sáng chế số 1-2019-04911 ngày 14/11/2013 của INCYTE HOLDINGS CORPORATION (US) bị từ chối cấp Bằng độc quyền sáng chế theo Quyết định số 22886w/QĐ-SHTT ngày 30/12/2022 với lý do:

- Đơn không đáp ứng nguyên tắc nộp đơn đầu tiên với lý do tương tự như nêu trong Thông báo kết quả xét nghiệm nội dung số 5444w/SHTT-SC ngày 25/3/2022. Về ý kiến của chủ đơn nêu trong công văn phúc đáp số IP/PR7772DV-(6) ngày 23/09/2022, Cục Sở hữu trí tuệ đã xem xét và bảo lưu ý kiến đánh giá về nguyên tắc nộp đơn đầu tiên cho đối tượng nêu trong các điểm 1-31 yêu cầu bảo hộ sửa đổi cùng ngày. Cụ thể, đối tượng nêu trong các điểm 1-31 yêu cầu bảo hộ sửa đổi nêu trên trùng một phần với đối tượng nêu trong các điểm 1-41 yêu cầu bảo hộ của Bằng độc quyền sáng chế số 1-0029493, cấp cho đơn gốc số 1-2015-02082. Cụ thể là trùng phạm vi đối tượng "dược phẩm dạng liều giải phóng chậm dùng qua đường miệng chứa ruxolitinib hoặc muối dược dụng của nó với lượng nằm trong khoảng từ 10mg đến 40mg tính theo bazơ tự do, dạng tạo nền giải phóng chậm là hydroxypropyl metylxenluloza với lượng nằm trong khoảng từ 10% đến 30%, và chất độn với lượng nằm trong khoảng từ 50% đến 80%".

Điều này là trái với quy định nêu tại Điều 90 Luật Sở hữu trí tuệ. Xin lưu ý rằng, phạm vi trùng lặp như nêu ở trên đã được bảo hộ trong phạm vi bảo hộ của Bằng độc quyền sáng chế số 1-0029493 (Bằng độc quyền sáng chế đã cấp cho đơn gốc). Vì vậy, theo quy định nêu tại Khoản 2 Điều 90 Luật Sở hữu trí tuệ, phạm vi trùng lặp này chỉ được cấp văn bằng bảo hộ một lần duy nhất và không thể được cấp văn bằng bảo hộ lần thứ hai.

Người khiếu nại INCYTE HOLDINGS CORPORATION (US) (qua Công ty TNHH Tầm nhìn và Liên danh) không đồng ý với Quyết định số 22886w/QĐ-SHTT ngày 30/12/2022 của Cục Sở hữu trí tuệ và có ý kiến tóm tắt như sau:

Quyết định số 22886w/QĐ-SHTT đã từ chối các điểm 20-31 yêu cầu bảo hộ sửa đổi nộp ngày 23/09/2022, là các điểm hướng đến liệu pháp kết hợp, với lý do các điểm này bị cho là trùng một phần với đối tượng nêu trong các điểm 1-41 yêu cầu bảo hộ của Bằng độc quyền sáng chế số 1-0029493, cấp cho đơn gốc số 1-2015-02082. Nhưng trên thực tế, các điểm 20-31 yêu cầu bảo hộ dạng liệu pháp kết hợp này không trùng với đơn gốc. Đơn gốc không có các điểm yêu cầu bảo hộ đề cập đến dạng liều giải phóng chậm kết hợp với một hoặc nhiều dược chất bổ sung. Do đó, các điểm 20-31 yêu cầu bảo hộ bị từ chối vì lý do trùng một phần với đối tượng nêu trong các điểm 1-41 yêu cầu bảo hộ đã cấp bằng của đơn gốc là không hợp lý và cần được rút bỏ.

Vẫn liên quan đến các điểm 20-31 yêu cầu bảo hộ sửa đổi nộp ngày 23/09/2022, người nộp đơn làm rõ rằng các điểm sửa đổi này là để khắc phục

thiếu sót nêu trong Thông báo số 5444w/SHTT-SC ngày 25/03/2022 liên quan đến các điểm 21-31 yêu cầu bảo hộ sửa đổi ngày 25/02/2022. Cụ thể là, trong Thông báo số 5444w/SHTT-SC, các điểm 21-31 yêu cầu bảo hộ sửa đổi ngày 25/02/2022 bị từ chối vì dấu hiệu "dược phẩm dạng liều giải phóng chậm còn chứa một hoặc nhiều dược chất bổ sung" không được bộc lộ trong bản mô tả ban đầu. Do đó, trong công văn phúc đáp số IP/PR7772DV-(6) nộp ngày 23/09/2022 của người nộp đơn, các điểm 21-31 đã được sửa thành các điểm 20-31 và cơ sở cho việc sửa đổi này cũng được cung cấp để khắc phục thiếu sót liên quan đến các điểm 21-31 yêu cầu bảo hộ trong Thông báo số 5444w/SHTT-SC. Cụ thể các sửa đổi và cơ sở sửa đổi này là như sau:

Điểm 20 yêu cầu bảo hộ ngày 23/09/2022 (là điểm 21 yêu cầu bảo hộ ngày 25/02/2022) đã được sửa để nêu rằng dạng liều **được bào chế để dùng đồng thời hoặc tuần tự** một hoặc nhiều dược chất bổ sung.

Cơ sở cho việc sửa đổi này có thể tìm thấy trong bản mô tả của đơn PCT, ít nhất là các dòng 20-26 trên trang 15.

Hơn nữa, điểm 21 yêu cầu bảo hộ mới đã được thêm vào để đề cập đến một hoặc nhiều dược chất bổ sung, trong đó dược phẩm dạng liều giải phóng chậm và một hoặc nhiều dược chất bổ sung **được bào chế ở dạng liều riêng rẽ** để dùng đồng thời hoặc tuần tự. Cơ sở cho việc sửa đổi này có thể tìm thấy trong bản mô tả của đơn PCT, ít nhất là các dòng 20-26 trên trang 15 và các dòng 25-27 trên trang 16.

Điểm 20 yêu cầu bảo hộ sửa đổi và điểm 21 yêu cầu bảo hộ mới có cơ sở sửa đổi được bộc lộ rõ ràng trong bản mô tả ban đầu. Do đó, phản đối liên quan đến các điểm này và liên quan đến các điểm phụ thuộc của chúng cần được rút bỏ.

Từ những lập luận nêu trên, người khiếu nại đề nghị Cục Sở hữu trí tuệ xem xét và hủy bỏ một phần Quyết định từ chối cấp Bằng độc quyền sáng chế số 22886w/QĐ-SHTT ngày 30/12/2022 (cụ thể là phần liên quan đến các điểm 20-31 yêu cầu bảo hộ) để đảm bảo quyền lợi cho người nộp đơn.

II. Kết quả xem xét, xác minh khiếu nại

1. Cơ sở pháp lý:

Theo quy định tại khoản 1 Điều 90 Luật Sở hữu trí tuệ, trong trường hợp có nhiều đơn đăng ký các sáng chế trùng hoặc tương đương với nhau, các kiểu dáng công nghiệp trùng hoặc không khác biệt đáng kể với nhau thì văn bằng bảo hộ chỉ được cấp cho sáng chế hoặc kiểu dáng công nghiệp trong đơn hợp lệ có ngày ưu tiên hoặc ngày nộp đơn sớm nhất trong số những đơn đáp ứng các điều kiện để được cấp văn bằng bảo hộ.

2. Nhận định, đánh giá:

Sau khi xem xét các lập luận và chứng cứ nêu trong đơn khiếu nại số KN1-2023-00097, Cục Sở hữu trí tuệ thấy rằng:

Người khiếu nại INCYTE HOLDINGS CORPORATION (US) (qua Công ty TNHH Tầm nhìn và Liên danh) không đồng ý với Quyết định số 22886w/QĐ-SHTT ngày 30/12/2022 của Cục Sở hữu trí tuệ và có ý kiến tóm tắt như sau:

- Người khiếu nại cho rằng, đối tượng nêu trong các điểm 20-31 yêu cầu bảo hộ sửa đổi ngày 23/09/2022 là các điểm hướng đến liệu pháp kết hợp, và đối tượng nêu trong các điểm này không trùng với đối tượng nêu trong Bằng độc quyền sáng chế số 1-0029493, cấp cho đơn gốc số 1-2015-02082 do đơn gốc không có các điểm yêu cầu bảo hộ đề cập đến dạng liều giải phóng chậm kết hợp với một hoặc nhiều dược chất bổ sung;

- Người khiếu nại cũng trích dẫn cơ sở sửa đổi cho đối tượng nêu trong các điểm 20-31 yêu cầu bảo hộ sửa đổi ngày 23/09/2022.

Cục Sở hữu trí tuệ có ý kiến đối với lập luận của người khiếu nại như sau:

- Sau khi xem xét lại cơ sở sửa đổi cho đối tượng nêu trong các điểm 20-31 yêu cầu bảo hộ sửa đổi ngày 23/09/2022, dấu hiệu "còn chứa một hoặc nhiều dược chất bổ sung" không được bộc lộ trong bản mô tả ban đầu. Cơ sở được người khiếu nại trích dẫn hoàn toàn không bộc lộ dược phẩm dạng liều giải phóng chậm như nêu trong các điểm 1-19 yêu cầu bảo hộ sửa đổi ngày 23/09/2022 còn chứa một hoặc nhiều dược chất bổ sung. Cụ thể, tại trang 15 và 16 của đơn PCT/US2013/070012 (WO2014/078486), nội dung chỉ bộc lộ rằng dược phẩm dạng liều giải phóng chậm theo sáng chế có thể được sử dụng kết hợp với các chất khác. Do dấu hiệu "còn chứa một hoặc nhiều dược chất bổ sung" không được bộc lộ trong bản mô tả ban đầu nên dấu hiệu này không được chấp nhận để xem xét là dấu hiệu kỹ thuật cho đối tượng "dược phẩm dạng liều giải phóng chậm". Các dấu hiệu liên quan đến dược chất bổ sung cũng không được xem xét là dấu hiệu kỹ thuật cho đối tượng "dược phẩm dạng liều giải phóng chậm" do không thuộc các thành phần chứa trong dược phẩm dạng liều giải phóng chậm.

- Do các dấu hiệu bổ sung nêu trong các điểm 20-31 yêu cầu bảo hộ nêu trên không được xem xét là dấu hiệu kỹ thuật cho đối tượng "dược phẩm dạng liều giải phóng chậm", nên đối tượng nêu trong các điểm này được coi là đối tượng nêu trong điểm mà các điểm này phụ thuộc vào, nghĩa là đối tượng nêu trong các điểm 1-19 yêu cầu bảo hộ sửa đổi ngày 23/09/2022. Do đó, đối tượng nêu trong các điểm 20-31 yêu cầu bảo hộ sửa đổi ngày 23/09/2022 được coi là trùng một phần với đối tượng nêu trong các điểm 1-41 yêu cầu bảo hộ của Bằng độc quyền sáng chế số 1-0029493, cấp cho đơn gốc số 1-2015-02082 như nêu trong Quyết định số 22886w/QĐ-SHTT ngày 30/12/2022 của Cục Sở hữu trí tuệ.

Với các lập luận nêu trên, Cục Sở hữu trí tuệ thấy rằng, nội dung khiếu nại của INCYTE HOLDINGS CORPORATION (US) là không chính xác.

III. Kết luận

Trên cơ sở các tài liệu hiện có và với các lý do nêu trên, Cục Sở hữu trí tuệ không chấp nhận nội dung khiếu nại của INCYTE HOLDINGS CORPORATION (US), nên áp dụng khoản 1 Điều 90 Luật Sở hữu trí tuệ, và điểm 15.7.b Thông tư số 01/2007/TT-BKHCN để từ chối cấp Bằng độc quyền sáng chế đối với đơn số 1-2019-04911 ngày 14/11/2013.

Từ những nhận định và căn cứ trên,

QUYẾT ĐỊNH:

Điều 1. Giữ nguyên Quyết định số 22886w/QĐ-SHTT ngày 30/12/2022 về việc từ chối cấp Bằng độc quyền sáng chế đối với đơn đăng ký sáng chế số 1-2019-04911 ngày 14/11/2013.

Điều 2. Trong thời hạn 30 ngày kể từ ngày nhận được Quyết định này, nếu không đồng ý với quyết định giải quyết khiếu nại của Cục trưởng Cục Sở hữu trí tuệ, INCYTE HOLDINGS CORPORATION có quyền khiếu nại đến Bộ trưởng Bộ Khoa học và Công nghệ hoặc khởi kiện tại Tòa án theo quy định của pháp luật về tố tụng hành chính.

Điều 3. Chánh Văn phòng Cục, Trưởng phòng Thanh tra và Giải quyết khiếu nại, Trưởng phòng Đăng ký, Giám đốc Trung tâm Thông tin sở hữu công nghiệp và INCYTE HOLDINGS CORPORATION (qua Công ty TNHH Tầm nhìn và Liên danh) có trách nhiệm thi hành Quyết định này./.

Nơi nhận:
- Như Điều 3;
- SC (để biết);
- Lưu:VT, HS.

KT. CỤC TRƯỞNG
PHÓ CỤC TRƯỞNG

CỤC SỞ HỮU TRÍ TUỆ

Lê Huy Anh

BỘ KHOA HỌC CÔNG NGHỆ
CỤC SỞ HỮU TRÍ TUỆ

CỘNG HÒA XÃ HỘI CHỦ NGHĨA VIỆT NAM
Độc lập - Tự do - Hạnh phúc

Số: 159014/QĐ-SHTT.IP

Hà Nội, ngày 31 tháng 07 năm 2025

QUYẾT ĐỊNH
Về việc giải quyết khiếu nại của DIOGENES LIMITED
(lần đầu)

CỤC TRƯỞNG CỤC SỞ HỮU TRÍ TUỆ

Căn cứ Luật Khiếu nại ngày 11/11/2011;

Căn cứ Luật Sở hữu trí tuệ ngày 29/11/2005 được sửa đổi, bổ sung theo Luật sửa đổi, bổ sung một số điều của Luật Sở hữu trí tuệ ngày 19/6/2009, Luật sửa đổi, bổ sung một số điều của Luật Kinh doanh bảo hiểm, Luật Sở hữu trí tuệ ngày 14/6/2019 và Luật sửa đổi, bổ sung một số điều của Luật Sở hữu trí tuệ ngày 16/6/2022 (sau đây gọi là Luật Sở hữu trí tuệ);

Căn cứ Nghị định số 124/2020/NĐ-CP ngày 19/10/2020 của Chính phủ quy định chi tiết một số điều và biện pháp thi hành Luật Khiếu nại;

Căn cứ Nghị định số 103/2006/NĐ-CP ngày 22/9/2006 của Chính phủ quy định chi tiết và hướng dẫn thi hành một số điều của Luật Sở hữu trí tuệ về sở hữu công nghiệp, được sửa đổi, bổ sung theo Nghị định số 122/2010/NĐ-CP ngày 31/12/2010 (sau đây gọi là Nghị định số 103/2006/NĐ-CP);

Căn cứ Quyết định số 156/QĐ-BKHCN ngày 03/3/2025 của Bộ trưởng Bộ Khoa học và Công nghệ quy định chức năng, nhiệm vụ, quyền hạn và cơ cấu tổ chức của Cục Sở hữu trí tuệ;

Căn cứ Thông tư số 01/2007/TT-BKHCN ngày 14/02/2007 của Bộ Khoa học và Công nghệ hướng dẫn thi hành Nghị định số 103/2006/NĐ-CP, được sửa đổi, bổ sung theo Thông tư số 13/2010/TT-BKHCN ngày 30/7/2010, Thông tư số 18/2011/TT-BKHCN ngày 22/7/2011, Thông tư số 05/2013/TT-BKHCN ngày 20/02/2013 và Thông tư số 16/2016/TT-BKHCN ngày 30/6/2016;

BTT367

Xét đơn số KN1-2021-00210 ngày 08/3/2021 của DIOGENES LIMITED; địa chỉ: PO Box 227, Clinch's House, Lord Street Douglas, Isle of Man IM 991RZ, United Kingdom; đại diện bởi: Công ty Luật TNHH Phạm và Liên danh; khiếu nại về việc từ chối cấp Bằng độc quyền sáng chế (BĐQSC) đối với đơn số 1-2015-01138 theo Quyết định số 20114w/QĐ-SHTT ngày 30/12/2020;

Theo đề nghị của Trưởng phòng Thanh tra và Giải quyết khiếu nại và báo cáo của Phòng Thanh tra và Giải quyết khiếu nại tại Văn bản số 4951/BC-

TTKN ngày 17/7/2025 về việc giải quyết khiếu nại của DIOGENES LIMITED với các nội dung sau đây:

I. Nội dung khiếu nại

Đơn đăng ký sáng chế số 1-2015-01138 ngày 20/08/2013 của DIOGENES LIMITED (GB) bị từ chối cấp Bằng độc quyền sáng chế theo Quyết định số 20114w/QĐ-SHTT ngày 30/12/2020 với lý do:

1.Đối tượng nêu trong đơn đăng ký không phù hợp với hình thức bảo hộ (Điều 59 Luật Sở hữu trí tuệ) với lý do như nêu ở mục 2 dưới đây.

2. Người nộp đơn đã có công văn phúc đáp số P7589.2015/VN it:dg, ngày 28/09/2020. Tuy nhiên, ý kiến phản đối của chủ đơn nêu trong công văn phúc đáp này hoàn toàn giống với ý kiến phản đối nêu trong công văn số P7589.2015/VN it:dg, ngày 05/12/2019, đã được Cục Sở hữu trí tuệ xem xét và phản hồi trong Thông báo kết quả thẩm định nội dung số 2698w/SHTT-SC, ngày 27/03/2020. Do đó, đối tượng nêu trong yêu cầu bảo hộ không được bảo hộ với danh nghĩa là sáng chế.

Người khiếu nại DIOGENES LIMITED (GB) (qua Công ty Luật TNHH Phạm và Liên danh) không đồng ý với Quyết định số 20114w/QĐ-SHTT ngày 30/12/2020 của Cục Sở hữu trí tuệ và có ý kiến tóm tắt như sau:

Trong Quyết định nêu trên, Thẩm định viên đã cho rằng đối tượng nêu trong bộ yêu cầu bảo hộ (YCBH) hiện tại của đơn số 1-2015-01138 không được bảo hộ với danh nghĩa là sáng chế với lý do sau:

"Đối tượng yêu cầu bảo hộ của đơn là "hệ thống đánh cuộc" mặc dù là một hệ thống bao gồm các thiết bị phần cứng là mảy tính (thiết bị nhập liệu, bộ điều khiển, bộ hiển thị) nhưng vẫn chỉ là hệ thống/thành phần mảy tính thông thường kết hợp với chương trình (phần mềm) máy tính để xử lý thông tin (dữ liệu đánh cuộc) theo các điều kiện/quy luật riêng do con người định trước. Việc kết hợp giữa các thiết bị phần cứng (máy tính) để thực hiện quản lý hoạt động trò chơi (đánh cuộc) không đủ để làm cho giải pháp nêu ở các điểm yêu cầu bảo hộ có đặc tính kỹ thuật để được bảo hộ với danh nghĩa sáng chế".

Liên quan đến kết luân nêu trên của Cục Sở hữu trí tuệ, người khiếu nại ý kiến như sau:

1. Hệ thống đánh cuộc được yêu cầu bảo hộ không phải là hệ thống xử lý dữ liệu thông thường, mà ngược lại, nó là hệ thống xử lý dữ liệu chuyên dụng. Hệ thống này có nhiều dấu hiệu kĩ thuật để cung cấp giải pháp kĩ thuật bao gồm

một hoặc nhiều thiết bị nhập liệu đánh cuộc để cho phép một hoặc nhiều người chơi đặt cuộc trên sự kiện đánh cuộc đa kết quả, theo dõi diễn biến của ván cuộc của một hoặc nhiều người chơi này và đưa ra cho người bất kì trong số một hoặc nhiều người chơi này ít nhất một trong số lời đề nghị mua lại và lời đề nghị mua lại một phần tại thời điểm bất kì trước khi sự kiện đánh cuộc đã kết quả này kết thúc.

2. Theo khoản 2 Điều 59 của Luật sở hữu trí tuệ, thì phương pháp chơi trò chơi không được coi là sáng chế, nhưng thiết bị/hệ thống để thực hiện trò chơi thì không phải là đối tượng loại trừ.

3. Người khiếu nại một lần nữa k hông đồng ý với kết luận đươc nêu trong các Thông báo của Cục Sở hữu trí tuệ rằng đối tượng của sáng chế là phần mềm máy tính, vốn là đối tượng loại trừ theo khoản 2 Điều 59 Luật Sở hữu trí tuệ.

Như được nêu trong bộ YCBH hiện tại của đơn số 1-2015-01138, đối tượng của sáng chế liên quan đến phương pháp và hệ thống tổ chức sự kiện đánh cuộc đa kết quả trong đó hệ thống bao gồm một hoặc nhiều thiết bị nhập liệu đánh cuộc và bộ điều khiển hệ thống. Phương pháp và hệ thống theo sáng chế là phương pháp và hệ thống xử lý thông tin được thực hiện một cách cụ thể bằng cách sử dụng phần cứng là máy tính, vốn là cơ cấu vật lý, để tạo ra sản phẩm đánh cuộc duy nhất. Do đó, có thể thấy rõ ràng rằng đối tượng yêu cầu bảo hộ của sáng chế thực sự là một giải pháp kỹ thuật, nhằm giải quyết một vấn đề kỹ thuật bằng phương tiện kỹ thuật và như vậy là đối tượng được bảo hộ dưới dạng sáng chế bởi Luật Sở hữu trí tuệ. Người khiếu nại tin tưởng rằng đối tượng nêu trong bộ YCBH hiện tại của đơn số 1-2015-01138 được bảo hộ với danh nghĩa là sáng chế.

Với các lập luận nêu trên, người khiếu nại cho rằng, việc từ chối cấp Bằng độc quyền sáng chế đối với đơn số 1-2015-01138 như nêu trong Quyết định số 20114w/QĐ-SHTT ngày 30/12/2020 của Cục Sở hữu trí tuệ là chưa đủ chứng cứ pháp lý thuyết phục. Vì vậy, đề nghị Cục Sở hữu trí tuệ xem xét thu hồi lại Quyết định số 20114w/QĐ-SHTT nêu trên và chấp nhận cấp Bằng độc quyền sáng chế cho đơn số 1-2015-01138.

II. Kết quả xem xét, xác minh khiếu nại

1. Cơ sở pháp lý:

Khoản 12 Điều 4 Luật Sở hữu trí tuệ quy định:

"Sáng chế là giải pháp kỹ thuật dưới dạng sản phẩm hoặc quy trình nhằm giải quyết một vấn đề xác định bằng việc ứng dụng các quy luật tự nhiên."

Điều 59 Luật Sở hữu trí tuệ quy định:

" Các đối tượng sau đây không được bảo hộ với danh nghĩa sáng chế:

1. Phát minh, lý thuyết khoa học, phương pháp toán học;

2. Sơ đồ, kế hoạch, quy tắc và phương pháp để thực hiện các hoạt động trí óc, huấn luyện vật nuôi, thực hiện trò chơi, kinh doanh; chương trình máy tính;

3. Cách thức thể hiện thông tin;

4. Giải pháp chỉ mang đặc tính thẩm mỹ;

5. Giống thực vật, giống động vật;

6. Quy trình sản xuất thực vật, động vật chủ yếu mang bản chất sinh học mà không phải là quy trình vi sinh;

7. Phương pháp phòng ngừa, chẩn đoán và chữa bệnh cho người và động vật.".

2. Nhận định, đánh giá:

Sau khi xem xét các lập luận và chứng cứ nêu trong đơn khiếu nại số KN1-2021-00210, Cục Sở hữu trí tuệ thấy rằng:

Người khiếu nại DIOGENES LIMITED (GB) (qua Công ty Luật TNHH Phạm và Liên danh) không đồng ý với Quyết định số 20114w/QĐ-SHTT ngày 30/12/2020 của Cục Sở hữu trí tuệ và có ý kiến tóm tắt như sau:

(i) Hệ thống đánh cuộc được yêu cầu bảo hộ không phải là hệ thống xử lý dữ liệu thông thường, mà ngược lại, nó là hệ thống xử lý dữ liệu chuyên dụng. Hệ thống này có nhiều dấu hiệu kỹ thuật để cung cấp giải pháp kỹ thuật bao gồm một hoặc nhiều thiết bị nhập liệu đánh cuộc để cho phép một hoặc nhiều người chơi đặt cuộc trên sự kiện đánh cuộc đa kết quả, theo dõi diễn biến của ván cuộc của một hoặc nhiều người chơi này và đưa ra cho người bất kỳ trong số một hoặc nhiều người chơi này ít nhất một trong số lời đề nghị mua lại và lời đề nghị mua lại một phần tại thời điểm bất kì trước khi sự kiện đánh cuộc đa kết quả này kết thúc.

(ii) Theo khoản 2 Điều 59 của Luật sở hữu trí tuệ, thì phương pháp chơi trò chơi không được coi là sáng chế, nhưng thiết bị/hệ thống để thực hiện chơi trò chơi thì không phải đối tượng loại trừ.

(iii) Người nộp đơn một lần nữa không đồng ý với kết luận được nêu trong các Thông báo của Quý Cục rằng đối tượng của sáng chế là phần mềm máy tính, vốn là đối tượng loại trừ theo khoản 2, Điều 59 Luật Sở hữu trí tuệ. Như được nêu trong bộ YCBH hiện tại của Đơn 1-2015-01138, đối tượng của sáng chế liên quan đến phương pháp và hệ thống tổ chức sự kiện đánh cuộc đa kết quả trong đó hệ thống bao gồm một hoặc nhiều thiết bị nhập liệu đánh cuộc và bộ điều khiển hệ thống. Phương pháp và hệ thống theo sáng chế là phương pháp và hệ thống xử lý thông tin được thực hiện một cách cụ thể bằng cách sử dụng phần cứng máy tính, vốn là cơ cấu vật lý để tạo ra sản phẩm đánh cuộc duy nhất. Do đó, có thể thấy rõ ràng rằng đối tượng của sáng chế xin bảo hộ thực sự là một giải pháp kỹ thuật, nhằm giải quyết một vấn đề kỹ thuật bằng một phương tiện kỹ thuật và như vậy là đối tượng được bảo hộ dưới dnagj sáng chế bởi Luật Sở hữu trí tuệ.

Liên quan đến lập luận nêu trên của người khiếu nại, Cục Sở hữu trí tuệ có ý kiến như sau:

(i) Hệ thống đánh cuộc được yêu cầu bảo hộ là một hệ thống xử lý dữ liệu liên quan đến đánh cuộc (sự kiện đánh cuộc đa kết quả bao gồm một số chặng xác định; ván cuộc bao gồm một hoặc nhiều sự kiện đánh cuộc đã được chọn; bản ghi phản ánh ván cuộc liên quan; …); việc xử lý hoạt động "cho phép một hoặc nhiều người chơi đặt cuộc trên sự kiện đánh cuộc đa kết quả, theo dõi diễn biến của ván cuộc của một hoặc nhiều người chơi này và đưa ra cho người bất kỳ trong số một hoặc nhiều người chơi này ít nhất một trong số lời đề nghị mua lại và lời đề nghị mua lại một phần tại thời điểm bất kì trước khi sự kiện đánh cuộc đa kết quả này kết thúc" chỉ đơn thuần là xử lý các luật trò chơi của sự kiện đánh cuộc theo quy luật/yêu cầu thiết kế cho trò chơi này, hoàn toàn được thực hiện thông qua chương trình/phần mềm được lập trình để xử lý các quy luật theo yêu cầu.

(ii) Đơn bị từ chối cấp Bằng đôc quyền sáng chế do đối tượng yêu cầu bảo hộ của đơn về bản chất là chương trình máy tính, không được bảo hộ với danh nghĩa là sáng chế theo quy định tại khoản 2 Điều 59 Luật Sở hữu trí tuệ (không phải bị từ chối vì đối tượng của đơn là thiết bị/hệ thống để thực hiện chơi trò chơi).

(iii) Đối tượng của sáng chế là "Hệ thống đánh cuộc" để tổ chức các sự kiện đánh cuộc đa kết quả. Hệ thống theo sáng chế bao gồm các phương tiện kỹ thuật (bộ điều khiển hệ thống, thiết bị nhập liệu đánh cuộc) để thực hiện xử lý các dữ liệu phi kỹ thuật (sự kiện đánh cuộc đa kết quả; ván cuộc; đặt cuộc trên sự kiện đánh cuộc đa kết quả; theo dõi diễn biến của ván cuộc; đưa ra cho người bất kỳ trong số một hoặc nhiều người chơi này ít nhất một trong số lời đề nghị mua lại một phần tại thời điểm bất kì trước khi sự kiện đánh cuộc đa kết quả này kết thúc; tạo ra bản ghi phản ánh ván cuộc liên quan đến người chơi; theo dõi diễn biến của ván cuộc của người chơi; …) theo quy luật/yêu cầu thiết kế cho sự kiện đánh cuộc đa kết quả. Phương tiện kỹ thuật của đối tượng yêu cầu bảo hộ không có sự khác biệt nào so với hệ thống/thành phần của hệ thống máy tính thông thường, sự khác biệt tạo ra cho phương tiện kỹ thuật này chỉ là chương trình/phần mềm chạy trên trên phương tiện kỹ thuật này. Tuy nhiên, chương trình/phần mềm này không giải quyết vấn đề kỹ thuật (vấn đề được giải quyết là tạo ra và tổ chức trò chơi liên quan đến sự kiện đánh cuộc cho người chơi trên hệ thống máy tính theo quy luật chơi định trước trên hệ thống, quy luật này được xử lý bởi các mã chương trình theo các thuật toán), đồng thời cũng không tạo ra hiệu quả kỹ thuật nào khác ngoài các tương tác thông thường giữa chương trình và máy tính. Do đó, đối tượng yêu cầu bảo hộ của đơn về bản chất là chương trình máy tính, không được bảo hộ với danh nghĩa là sáng chế theo quy định tại khoản 2 Điều 59 Luật Sở hữu trí tuệ.

Với các lập luận nêu trên, Cục Sở hữu trí tuệ thấy rằng, nội dung khiếu nại được nêu trong đơn khiếu nại số KN1-2021-00210 là không có cơ sở xác đáng.

III. Kết luận

Trên cơ sở các tài liệu hiện có và với các lý do nêu trên, Cục Sở hữu trí tuệ không chấp nhận nội dung khiếu nại của DIOGENES LIMITED (GB), nên áp dụng quy định tại Điều 59 Luật Sở hữu trí tuệ để từ chối cấp Bằng độc quyền sáng chế đối với đơn số 1-2015-01138 nêu trên.

Từ những nhận định và căn cứ trên,

QUYẾT ĐỊNH:

Điều 1. Giữ nguyên Quyết định số 20114w/QĐ-SHTT ngày 30/12/2020 về việc từ chối cấp Bằng độc quyền sáng chế đối với đơn đăng ký sáng chế số 1-2015-01138 ngày 20/08/2013.

Điều 2. Trong thời hạn 30 ngày kể từ ngày nhận được Quyết định này, nếu không đồng ý với quyết định giải quyết khiếu nại của Cục trưởng Cục Sở hữu trí

tuệ, DIOGENES LIMITED có quyền khiếu nại đến Bộ trưởng Bộ Khoa học và Công nghệ hoặc khởi kiện tại Tòa án theo quy định của pháp luật về tố tụng hành chính.

Điều 3. Chánh Văn phòng Cục, Trưởng phòng Thanh tra và Giải quyết khiếu nại, Trưởng phòng Đăng ký, Giám đốc Trung tâm Thông tin sở hữu công nghiệp và DIOGENES LIMITED (qua Công ty Luật TNHH Phạm và Liên danh) có trách nhiệm thi hành Quyết định này./.

Nơi nhận:
- Như Điều 3;
- SC (để biết);
- Lưu:VT, HS.

KT. CỤC TRƯỞNG
PHÓ CỤC TRƯỞNG

CỤC SỞ HỮU TRÍ TUỆ

Lê Huy Anh

BỘ KHOA HỌC CÔNG NGHỆ
CỤC SỞ HỮU TRÍ TUỆ

CỘNG HÒA XÃ HỘI CHỦ NGHĨA VIỆT NAM
Độc lập - Tự do - Hạnh phúc

Số: 159015/QĐ-SHTT.IP

Hà Nội, ngày 31 tháng 07 năm 2025

QUYẾT ĐỊNH
Về việc giải quyết khiếu nại của Công ty TNHH Giải pháp và Công nghệ Sao Việt
(lần đầu)

CỤC TRƯỞNG CỤC SỞ HỮU TRÍ TUỆ

Căn cứ Luật Khiếu nại ngày 11/11/2011;

Căn cứ Luật Sở hữu trí tuệ ngày 29/11/2005 được sửa đổi, bổ sung theo Luật sửa đổi, bổ sung một số điều của Luật Sở hữu trí tuệ ngày 19/6/2009, Luật sửa đổi, bổ sung một số điều của Luật Kinh doanh bảo hiểm, Luật Sở hữu trí tuệ ngày 14/6/2019 và Luật sửa đổi, bổ sung một số điều của Luật Sở hữu trí tuệ ngày 16/6/2022 (sau đây gọi là Luật Sở hữu trí tuệ);

Căn cứ Nghị định số 124/2020/NĐ-CP ngày 19/10/2020 của Chính phủ quy định chi tiết một số điều và biện pháp thi hành Luật Khiếu nại;

Căn cứ Nghị định số 103/2006/NĐ-CP ngày 22/9/2006 của Chính phủ quy định chi tiết và hướng dẫn thi hành một số điều của Luật Sở hữu trí tuệ về sở hữu công nghiệp, được sửa đổi, bổ sung theo Nghị định số 122/2010/NĐ-CP ngày 31/12/2010 (sau đây gọi là Nghị định số 103/2006/NĐ-CP);

Căn cứ Quyết định số 156/QĐ-BKHCN ngày 03/3/2025 của Bộ trưởng Bộ Khoa học và Công nghệ quy định chức năng, nhiệm vụ, quyền hạn và cơ cấu tổ chức của Cục Sở hữu trí tuệ;

Căn cứ Thông tư số 01/2007/TT-BKHCN ngày 14/02/2007 của Bộ Khoa học và Công nghệ hướng dẫn thi hành Nghị định số 103/2006/NĐ-CP, được sửa đổi, bổ sung theo Thông tư số 13/2010/TT-BKHCN ngày 30/7/2010, Thông tư số 18/2011/TT-BKHCN ngày 22/7/2011, Thông tư số 05/2013/TT-BKHCN ngày 20/02/2013 và Thông tư số 16/2016/TT-BKHCN ngày 30/6/2016;

BTT367

Xét đơn số KN1-2023-00066 ngày 09/3/2023 của Công ty TNHH Giải pháp và Công nghệ Sao Việt; địa chỉ: Tầng 2 Tòa nhà Giao Châu, 102A Lê Hồng Phong, thành phố Vũng Tàu, tỉnh Bà Rịa-Vũng Tàu, điện thoại 0916688268; khiếu nại về việc từ chối cấp Bằng độc quyền sáng chế (BĐQSC) đối với đơn số 1-2017-00678 theo Quyết định số 18472w/QĐ-SHTT ngày 26/10/2022;

Theo đề nghị của Trưởng phòng Thanh tra và Giải quyết khiếu nại và báo cáo của Phòng Thanh tra và Giải quyết khiếu nại tại Văn bản số 5116/BC-TTKN ngày 21/7/2025 về việc giải quyết khiếu nại của Công ty TNHH Giải pháp và Công nghệ Sao Việt với các nội dung sau đây:

I. Nội dung khiếu nại

Đơn đăng ký sáng chế số 1-2017-00678 ngày 24/02/2017 của Công ty TNHH Giải pháp và Công nghệ Sao Việt bị từ chối cấp Bằng độc quyền sáng chế (BĐQSC) theo Quyết định số 18472w/QĐ-SHTT ngày 26/10/2022 với lý do:

- Đối tượng nêu trong đơn nêu trên không đáp ứng điều kiện về khả năng áp dụng công nghiệp theo quy định tại Điều 62 và không đáp ứng yêu cầu về bản mô tả theo quy định tại Điều 102 Luật Sở hữu trí tuệ như đã nêu trong Thông báo kết quả thẩm định nội dung số 4639w/SHTT-SC ngày 17/03/2022 của Cục Sở hữu trí tuệ;

- Người nộp đơn không có ý kiến phản hồi Thông báo nêu trên trong thời hạn theo quy định tại điểm 15.7.b Thông tư số 01/2007/TT-BKHCN.

Người khiếu nại – Công ty TNHH Giải pháp và Công nghệ Sao Việt có ý kiến giải trình như sau:

Công ty TNHH Giải pháp và Công nghệ Sao Việt thông qua đại diện của Cục sở hữu trí tuệ là Công ty TNHH một thành viên Trường Luật đã nộp đơn đăng ký sáng chế "Quy trình xác thực chống hàng giả" số 1-2017-00678 ngày 24/02/2017. Sau khi được Cục Sở hữu trí tuệ xem xét về hình thức hồ sơ, ngày 21/03/2017 Cục Sở hữu trí tuệ đã ra Quyết định chấp nhận đơn hợp lệ số 16573/QĐ-SHTT.

Ngày 17/03/2022 Cục Sở hữu trí tuệ thông báo tới Công ty TNHH một thành viên Trường Luật về kết quả thẩm định nội dung (Thông báo số 4639w/SHTT-SC).

Ngày 26/10/2022 Cục Sở hữu trí tuệ ban hành Quyết định số 18472/QĐ-SHTT về việc từ chối cấp BĐQSC đối với đơn đăng ký sáng chế số 1-2017-00678 với lý do như sau:

- Đối tượng đơn là "Quy trình xác thực chống hàng giả" không đáp ứng điều kiện về khả năng áp dụng công nghiệp do thể hiện không đầy đủ, rõ ràng các dấu hiệu kỹ thuật xác định đối tượng "Quy trình xác thực chống hàng giả";

- Bản mô tả/bản tóm tắt không đáp ứng quy định tại Điều 102 Luật sở hữu trí tuệ.

Công ty TNHH Giải pháp và Công nghệ Sao Việt có ý kiến như sau:

Xem xét hai lý do từ chối cấp BĐQSC của Cục Sở hữu trí tuệ được nêu trên, về bản chất người khiếu nại thấy chỉ là một lý do "không đáp ứng tiêu chuẩn về khả năng áp dụng công nghiệp do thể hiện không đầy đủ, rõ ràng các

dấu hiệu kỹ thuật xác định đối tượng "Quy trình xác thực chống hàng giả" - tức là về hình thức thể hiện của đơn.

Hồ sơ đăng ký sáng chế "Quy trình xác thực chống hàng giả" của Công ty TNHH Giải pháp và Công nghệ Sao Việt được thực hiện bởi Công ty TNHH một thành viên Trường Luật, đây là một đơn vị đại diện của Cục Sở hữu trí tuệ do Cục Sở hữu trí tuệ cấp giấy phép để đại diện các chủ đơn lập hồ sơ và đăng ký với Cục Sở hữu trí tuệ do các chủ đơn không có chuyên môn chuyên ngành sở hữu trí tuệ. Do vậy, việc hồ sơ nêu trên "không đáp ứng điều kiện về khả năng áp dụng công nghiệp do thể hiện không đầy đủ, rõ ràng các dấu hiệu kỹ thuật xác định đối tượng "Quy trình xác thực chống hàng giả"" không phải trách nhiệm của Công ty TNHH Giải pháp và Công nghệ Sao Việt. Công ty TNHH Giải pháp và Công nghệ Sao Việt không lập hồ sơ đăng ký sáng chế mà do đơn vị chuyên môn được Cục Sở hữu trí tuệ cấp phép thực hiện.

Việc từ chối cấp BĐQSC đối với sáng chế "Quy trình xác thực chống hàng giả" chỉ vì không đáp ứng điều kiện về khả năng áp dụng công nghiệp là không thỏa đáng vì sau khi xem xét đơn đăng ký, Cục Sở hữu trí tuệ đã ra Quyết định chấp nhận đơn hợp lệ số 16573/QĐ-SHTT ngày 21/03/2017 và trên thực tế, sáng chế cũng đã được áp dụng đại trà (một cách công nghiệp) trên phạm vi toàn quốc từ nhiều năm nay.

Trong quá trình thẩm định đơn, Công ty Sao Việt có đầy đủ cơ sở để chứng minh "Quy trình xác thực chống hàng giả" đáp ứng điều kiện để được cấp BĐQSC.

Vì vậy, Công ty TNHH Giải pháp và Công nghệ Sao Việt đề nghị Cục Sở hữu trí tuệ xem xét lại Quyết định nêu trên để đảm bảo quyền lợi của người nộp đơn.

II. Kết quả xem xét, xác minh khiếu nại

1. Cơ sở pháp lý:

Theo quy định tại Điều 62 Luật Sở hữu trí tuệ, sáng chế được coi là có khả năng áp dụng công nghiệp nếu có thể thực hiện được việc chế tạo, sản xuất hàng loạt sản phẩm hoặc áp dụng lặp đi lặp lại qui trình là nội dung của sáng chế và thu được kết quả ổn định.

Theo quy định tại điểm 15.7.b Thông tư số 01/2007/TT-BKHCN, nếu kết thúc thời hạn quy định tại điểm 15.7.a (i) Thông tư này mà người nộp đơn không sửa chữa thiếu sót hoặc sửa chữa thiếu sót không đạt yêu cầu, không có ý kiến phản đối hoặc có ý kiến phản đối nhưng không xác đáng thì trong thời hạn 15 ngày kể từ ngày kết thúc thời hạn nói trên, Cục Sở hữu trí tuệ ra quyết định từ chối cấp văn bằng bảo hộ.

2. Nhận định, đánh giá:

Sau khi xem xét các lập luận và chứng cứ nêu trong đơn khiếu nại số KN1-2023-00066, Cục Sở hữu trí tuệ thấy rằng:

Công ty TNHH Giải pháp và Công nghệ Sao Việt - người khiếu nại không đồng ý với Quyết định số 18472w/QĐ-SHTT ngày 26/10/2022 với lý do như sau:

- Hồ sơ đơn đăng ký sáng chế số 1-2017-00678 của Công ty TNHH Giải pháp và Công nghệ Sao Việt do Công ty TNHH một thành viên Trường Luật – một đơn vị đại diện của Cục Sở hữu trí tuệ lập hồ sơ và nộp cho Cục Sở hữu trí tuệ. Vì vậy, việc đơn số 1-2017-00678 còn có thiếu sót như nêu trong Quyết định từ chối cấp BĐQSC nêu trên không thuộc trách nhiệm của Công ty TNHH Giải pháp và Công nghệ Sao Việt.

- Lý do từ chối cấp BĐQSC đối với sáng chế "Quy trình xác thực chống hàng giả" theo đơn số 1-2017-00678 vì không đáp ứng điều kiện về khả năng áp dụng công nghiệp là không thỏa đáng vì đơn này đã được chấp nhận đơn hợp lệ theo Quyết định số 16573/QĐ-SHTT ngày 21/03/2017 và trên thực tế, sáng chế này cũng đã được áp dụng đại trà (một cách công nghiệp) trên phạm vi toàn quốc từ nhiều năm nay.

Các ý kiến của Công ty TNHH Giải pháp và Công nghệ Sao Việt không chính xác với lý do:

- Công ty TNHH một thành viên Trường Luật không phải là một đơn vị đại diện của Cục Sở hữu trí tuệ, mà là một tổ chức dịch vụ đại diện sở hữu công nghiệp hành nghề theo quy định tại Điều 151 Luật Sở hữu trí tuệ. Vì vậy, việc đơn đăng ký sáng chế số 1-2017-00678 được nộp qua đại diện sở hữu công nghiệp là Công ty TNHH một thành viên Trường Luật và bị từ chối cấp BĐQSC do các thiếu sót như nêu trong Quyết định số 18472w/QĐ-SHTT ngày 26/10/2022 không thuộc trách nhiệm của Cục Sở hữu trí tuệ.

- Liên quan đến ý kiến của người khiếu nại cho rằng, việc từ chối cấp BĐQSC đối với đơn số 1-2017-00678 là không thỏa đáng do đơn này đã được chấp nhận đơn hợp lệ, Cục Sở hữu trí tuệ có ý kiến như sau:

Quy trình thẩm định đăng ký sáng chế bao gồm hai giai đoạn: thẩm định hình thức đơn và thẩm định nội dung đơn.

Thẩm định hình thức là việc kiểm tra việc tuân thủ các quy định về hình thức đối với đơn, từ đó đưa ra kết luận đơn có được coi là hợp lệ hay không. Do đơn số 1-2017-00678 đáp ứng các quy định về hình thức đối với đơn, nên Cục Sở hữu trí tuệ đã ban hành Quyết định số 16573/QĐ-SHTT ngày 21/03/2017 về việc chấp nhận đơn hợp lệ và gửi cho Công ty TNHH Giải pháp và Công nghệ Sao Việt (qua Công ty TNHH một thành viên Trường Luật).

Thẩm định nội dung đơn là việc đánh giá khả năng được bảo hộ của đối tượng nêu trong đơn theo các điều kiện bảo hộ, xác định phạm vi bảo hộ tương ứng.

Như vậy, có thể thấy rằng, việc đơn số 1-2017-00678 được chấp nhận đơn hợp lệ chỉ thể hiện đơn này đáp ứng các quy định về hình thức của đơn và đủ điều kiện để bước sang giai đoạn thẩm định nội dung. Ở giai đoạn thẩm định nội dung, do đơn nêu trên không đáp ứng điều kiện về khả năng áp dụng công nghiệp, nên bị từ chối cấp BĐQSC là phù hợp với quy định tại Điều 62 Luật Sở hữu trí tuệ.

Ngoài ra, người khiếu nại còn cho rằng, trên thực tế, sáng chế cũng đã được áp dụng đại trà (một cách công nghiệp) trên phạm vi toàn quốc từ nhiều năm nay, vì vậy sáng chế đáp ứng điều kiện về khả năng áp dụng công nghiệp. Tuy nhiên, lưu ý người nộp đơn rằng, khi thẩm định đơn, Cục Sở hữu trí tuệ chỉ căn cứ vào các nội dung được mô tả trong bản mô tả của đơn số 1-2017-00678. Trên cơ sở bản mô tả của đơn, Cục Sở hữu trí tuệ đã kết luận rằng, đối tượng "Quy trình xác thực chống hàng giả" không đáp ứng điều kiện về khả năng áp dụng công nghiệp do thể hiện không đầy đủ, rõ ràng các dấu hiệu kỹ thuật xác định đối tượng quy trình này (xem Thông báo kết quả thẩm định nội dung số 4639w/SHTT-SC ngày 17/03/2022).

- Người khiếu nại cũng chưa giải trình lý do không trả lời Thông báo kết quả thẩm định nội dung số 4639w/SHTT-SC ngày 17/03/2022 trong thời hạn ấn định.

Với các lý do nêu trên, Cục Sở hữu trí tuệ thấy rằng nội dung khiếu nại là không có cơ sở, nên giữ nguyên kết luận nêu trong Quyết định số 18472w/QĐ-SHTT ngày 26/10/2022.

III. Kết luận

Trên cơ sở các tài liệu hiện có và với các lý do nêu trên, Cục Sở hữu trí tuệ không chấp nhận nội dung khiếu nại của Công ty TNHH Giải pháp và Công nghệ Sao Việt, nên áp dụng Điều 62 Luật Sở hữu trí tuệ và điểm 15.7.b Thông tư số 01/2007/TT-BKHCN để từ chối cấp Bằng độc quyền sáng chế đối với đơn số 1-2017-00678.

Từ những nhận định và căn cứ trên,

QUYẾT ĐỊNH:

Điều 1. Giữ nguyên Quyết định số 18472w/QĐ-SHTT ngày 26/10/2022 về việc từ chối cấp Bằng độc quyền sáng chế đối với đơn đăng ký sáng chế số 1-2017-00678 ngày 24/02/2017.

Điều 2. Trong thời hạn 30 ngày kể từ ngày nhận được Quyết định này, nếu không đồng ý với quyết định giải quyết khiếu nại của Cục trưởng Cục Sở hữu trí tuệ, Công ty TNHH Giải pháp và Công nghệ Sao Việt có quyền khiếu nại đến Bộ trưởng Bộ Khoa học và Công nghệ hoặc khởi kiện tại Tòa án theo quy định của pháp luật về tố tụng hành chính.

Điều 3. Chánh Văn phòng Cục, Trưởng phòng Thanh tra và Giải quyết khiếu nại, Trưởng phòng Đăng ký, Giám đốc Trung tâm Thông tin sở hữu công nghiệp và Công ty TNHH Giải pháp và Công nghệ Sao Việt có trách nhiệm thi hành Quyết định này./.

Nơi nhận:
- Như Điều 3;
- SC (để biết);
- Lưu:VT, HS.

KT. CỤC TRƯỞNG
PHÓ CỤC TRƯỞNG

CỤC SỞ HỮU TRÍ TUỆ

Lê Huy Anh

BỘ KHOA HỌC CÔNG NGHỆ
CỤC SỞ HỮU TRÍ TUỆ

CỘNG HÒA XÃ HỘI CHỦ NGHĨA VIỆT NAM
Độc lập - Tự do - Hạnh phúc

Số: 159016/QĐ-SHTT.IP

Hà Nội, ngày 31 tháng 07 năm 2025

QUYẾT ĐỊNH
Về việc giải quyết khiếu nại của MICROBIO CO., LTD.
(lần đầu)

CỤC TRƯỞNG CỤC SỞ HỮU TRÍ TUỆ

Căn cứ Luật Khiếu nại ngày 11/11/2011;

Căn cứ Luật Sở hữu trí tuệ ngày 29/11/2005 được sửa đổi, bổ sung theo Luật sửa đổi, bổ sung một số điều của Luật Sở hữu trí tuệ ngày 19/6/2009, Luật sửa đổi, bổ sung một số điều của Luật Kinh doanh bảo hiểm, Luật Sở hữu trí tuệ ngày 14/6/2019 và Luật sửa đổi, bổ sung một số điều của Luật Sở hữu trí tuệ ngày 16/6/2022 (sau đây gọi là Luật Sở hữu trí tuệ);

Căn cứ Nghị định số 124/2020/NĐ-CP ngày 19/10/2020 của Chính phủ quy định chi tiết một số điều và biện pháp thi hành Luật Khiếu nại;

Căn cứ Nghị định số 103/2006/NĐ-CP ngày 22/9/2006 của Chính phủ quy định chi tiết và hướng dẫn thi hành một số điều của Luật Sở hữu trí tuệ về sở hữu công nghiệp, được sửa đổi, bổ sung theo Nghị định số 122/2010/NĐ-CP ngày 31/12/2010 (sau đây gọi là Nghị định số 103/2006/NĐ-CP);

Căn cứ Quyết định số 156/QĐ-BKHCN ngày 03/3/2025 của Bộ trưởng Bộ Khoa học và Công nghệ quy định chức năng, nhiệm vụ, quyền hạn và cơ cấu tổ chức của Cục Sở hữu trí tuệ;

Căn cứ Thông tư số 01/2007/TT-BKHCN ngày 14/02/2007 của Bộ Khoa học và Công nghệ hướng dẫn thi hành Nghị định số 103/2006/NĐ-CP, được sửa đổi, bổ sung theo Thông tư số 13/2010/TT-BKHCN ngày 30/7/2010, Thông tư số 18/2011/TT-BKHCN ngày 22/7/2011, Thông tư số 05/2013/TT-BKHCN ngày 20/02/2013 và Thông tư số 16/2016/TT-BKHCN ngày 30/6/2016;

BTT367

Xét đơn số KN1-2023-00054 ngày 23/02/2023 của MICROBIO CO., LTD.; địa chỉ: 14F-1, No.3, Yuan Qu St. Taipei, Taiwan 115, China; đại diện bởi: Công ty Luật TNHH Phạm và Liên danh; khiếu nại về việc từ chối cấp Bằng độc quyền sáng chế (BĐQSC) đối với đơn số 1-2013-00511 theo Quyết định số 22873w/QĐ-SHTT ngày 30/12/2022;

Theo đề nghị của Trưởng phòng Thanh tra và Giải quyết khiếu nại và báo cáo của Phòng Thanh tra và Giải quyết khiếu nại tại Văn bản số 5119/BC-

TTKN ngày 21/7/2025 về việc giải quyết khiếu nại của MICROBIO CO., LTD. với các nội dung sau đây:

I. Nội dung khiếu nại

Đơn đăng ký sáng chế số 1-2013-00511 ngày 20/07/2011 của MICROBIO CO., LTD. (CN) bị từ chối cấp Bằng độc quyền sáng chế theo Quyết định số 22873w/QĐ-SHTT ngày 30/12/2022 với lý do:

Sau khi xem xét công văn số P.6316.2013/VN sm:pm nộp ngày 28/09/2022 của người nộp đơn, Cục Sở hữu trí tuệ có ý kiến như sau:

Đối tượng nêu trong các điểm 1-5 yêu cầu bảo hộ của giải pháp nộp đơn không có trình độ sáng tạo với lý do như đã nêu trong mục 1.3 của Thông báo kết quả thẩm định nội dung số 15098w/SHTT-SC ngày 30/06/2022 của Cục Sở hữu trí tuệ.

Cụ thể, trong công văn nêu trên cùa người nộp đơn, mặc dù không đề cập đến việc sửa đổi các điểm 1-5 yêu cầu bảo hộ đi kèm, nhưng các điểm này đã được sửa đổi từ đối tượng dược phẩm thành chế phẩm. Phạm vi các điểm 1-5 yêu cầu bảo hộ sửa đổi về cơ bản giống các điểm 1-5 yêu cầu bảo hộ được thẩm định trong Thông báo số 15098w/SHTT-SC nêu trên, mà đã được đánh giá là không có trình độ sáng tạo.

Người nộp đơn cho rằng, dấu hiệu kỹ thuật khác biệt sáng tạo giữa chế phẩm theo sáng chế và chế phẩm đã bộc lộ ở tài liệu đối chứng D3 (US 6855350 B2) là ngoài thành phần dịch chiết đậu tương lên men, chế phẩm theo sáng chế còn chứa thành phần chất kháng sinh, và chế phẩm này có thể sử dụng làm chế phẩm prebiotic để hỗ trợ sự sinh trưởng hoặc duy trì vi khuẩn cỏ lợi trong dải dạ dày-ruột non ưu việt, đáng kể hơn nhiều so với các sản phẩm prebiotic đã biết. Người nộp đơn cũng cho rằng, việc sử dụng đồng thời chất kháng sinh với dịch chiết đậu tương lên men theo sáng chế có lợi hơn so với việc dùng chất kháng sinh một mình, và việc sử dụng dịch chiết đậu tương lên men này sẽ tạo ra hiệu quả bảo vệ đối với đường ruột của động vật, hỗ trợ sự phát triển hoặc duy trì vi khuẩn có lợi và giảm các tác dụng phụ trong điều kiện điều trị bằng chất kháng sinh.

Tuy nhiên, Cục Sở hữu trí tuệ thấy rằng lập luận nêu trên của người nộp đơn là không xác đáng, vì tài liệu D3 đã bộc lộ dịch chiết đậu tương lên men có khả năng kháng khuẩn đối với một số loại vi khuẩn có hại trong đường ruột và

gợi ý việc sử dụng dịch chiết này trong dược phẩm. Việc sử dụng kết hợp các chất kháng sinh trong cùng một chế phẩm là kiến thức thông thường trong lĩnh vực bào chế dược phẩm, người có hiểu biết trung bình trong lĩnh vực dựa vào nội dung được bộc lộ trong D3 và các kiến thức thông thường đã biết, có thể thực hiện các thử nghiệm, qua đó lựa chọn thành phần kết hợp một cách hợp lý và đạt được chế phẩm như được yêu cầu bảo hộ theo sáng chế. Ngoài ra, các ví dụ thử nghiệm trong phần mô tả chỉ bộc lộ việc sử dụng riêng rẽ từng thành phần chất kháng sinh và dịch chiết đậu tương lên men chứ chưa bộc lộ việc sử dụng chế phẩm mà bao gồm hai thành phần này. Sự tương tác giữa các thành phần trong một chế phẩm sẽ tạo ra hiệu quả sử dụng khác biệt so với việc sử dụng riêng rẽ từng thành phần, do đó các ví dụ thử nghiệm này không chứng minh được hiệu quả của việc sử dụng chế phẩm bao gồm hai thành phần như được yêu cầu bảo hộ.

Với các lý do nêu trên, Cục Sở hữu trí tuệ vẫn bảo lưu kết quả đánh giá đối với các điểm 1-5 yêu cầu bảo hộ nộp theo công văn số P.6316.2013/VN sm.-pm ngày 28/09/2022 là không đáp ứng trình độ sáng tạo theo quy định tại Điều 61 Luật Sở hữu trí tuệ.

Người khiếu nại MICROBIO CO., LTD. (CN) (qua Công ty Luật TNHH Phạm và Liên danh) không đồng ý với Quyết định số 22873w/QĐ-SHTT ngày 30/12/2022 của Cục Sở hữu trí tuệ và có ý kiến tóm tắt như sau:

(i) Về trình độ sáng tạo của các điểm 1-5 YCBH

Cục Sở hữu trí tuệ cho rằng các điểm 1-5 YCBH hiện tại của đơn số 12013-00511 không đáp ứng yêu cầu về trình độ sáng tạo so với tài liệu đối chứng D3 (US 6855350 B2).

Tuy nhiên, người nộp đơn hoàn toàn không đồng ý với ý kiến này của thẩm định viên. Cụ thể là, như đã biết trong lĩnh vực kỹ thuật này, các chất kháng sinh đã và đang được sử dụng để điều trị nhiễm khuẩn vi khuẩn gây bệnh trong nhiều năm qua. Tuy nhiên, các chất kháng sinh cũng có thể tiêu diệt vi khuẩn có lợi, dẫn đến tác dụng bất lợi cho sự cân bằng vi khuẩn trong dải dạ dày-ruột non như tiêu chảy (tức là, tiêu chảy liên quan đến chất kháng sinh, AAD), chứng đau dạ dày, và chứng co cứng bụng (xem Phần tình trạng kỹ thuật của sáng chế).

Sáng chế nêu trong đơn số 1-2013-00511 dựa trên phát hiện bất ngờ rằng dịch chiết đậu tương lên men có thể được sử dụng làm chế phẩm prebiotic để hỗ trợ sự sinh trưởng hoặc duy trì vi khuẩn có lợi trong dải dạ dày-ruột non, trong đó dịch chiết đậu tương lên men được tạo ra bởi quy trình bao gồm các bước: (a) lên men nước chiết đậu tương bằng ít nhất một vi khuẩn axit lactic và cùng với ít nhất một nấm men để tạo ra chất lỏng lên men; (b) khử trùng chất lỏng lên men này; (c) lọc chất lỏng lên men đã tiệt trùng này; và (d) loại bỏ nước ra khỏi chất lỏng lên men đã lọc này để thu được dịch chiết đậu tương lên men cô đặc. Đặc biệt, dịch chiết đậu tương lên men theo sáng chế hỗ trợ sự sinh trưởng hoặc duy trì vi khuẩn có lợi ngay cả trong điều kiện điều trị bằng chất kháng sinh. Cũng đã thấy rằng việc dùng đồng thời chất kháng sinh với dịch chiết đậu tương lên men theo sáng chế có lợi hơn so với việc dùng chất kháng sinh một mình, như làm giảm liều hữu hiệu của chất kháng sinh và/hoặc làm giảm các tác dụng phụ do việc điều trị bằng chất kháng sinh gây ra.

Do đó, sáng chế nêu trong đơn số 1-2013-00511 đề xuất dược phẩm chứa dịch chiết đậu tương lên men, chất kháng sinh và chất mang sinh lý, hữu ích để làm giảm các tác dụng phụ của chất kháng sinh trong dải dạ dày-ruột non.

Như được thể hiện trong Bảng 2 trong phần mô tả của đơn số 1-2013-00511, dịch chiết đậu tương lên men theo sáng chế có hoạt tính prebiotic (vi khuẩn có lợi) để hỗ trợ sự sinh trưởng của vi khuẩn có lợi trong dải dạ dày-ruột non ưu việt, đáng kể hơn nhiều so với các sản phẩm prebiotic đã biết, ví dụ, inulin hoặc fructooligosaccharit. Bảng 3 trong phần mô tả của đơn số 1-2013-00511 cho thấy rằng dịch chiết đậu tương lên men theo sáng chế kích thích sự sinh trưởng của *Lactobacillus* trong khi các chất kháng sinh lại ức chế sự sinh trưởng của vi khuẩn có lợi. Các Bảng 4-5 trong phần mô tả của đơn số 1-2013-00511 cho thấy rằng **việc điều trị bằng các chất kháng sinh cùng với dịch chiết đậu tương lên men theo sáng chế nêu trong đơn số 1-2013-00511** làm tăng mức sống sót của *Lactobacillus* khoảng 16-17 và 1698 lần (ở nồng độ 2pg/ml) hoặc khoảng 15-170 và 18-124 lần (ở nồng độ 5 pg/ml); và việc xử lý sơ bộ bằng dịch chiết đậu tương lên men theo sáng chế cũng tránh đươc sự phá hủy *Lactobacillus* gây ra bởi chất kháng sinh một cách có hiệu quả và hỗ trợ sự phát triển hoăc duy trì vi khuẩn có lợi trong điều kiện điều trị bằng chất kháng sinh. Thử nghiệm trên động vật (Ví dụ 3 trong phần mô tả của đơn số 1-2013-00511) cho thấy rằng dịch chiết đậu tương lên men theo sáng chế tạo ra các hiệu

quả bảo vệ đối với đường ruột của động vật và làm giảm các tác dụng phụ trong điều kiện điều trị trong điều kiện điều trị bằng chất kháng sinh.

Như vậy, rõ ràng là trái ngược với ý kiến của thẩm định viên cho rằng các ví dụ thử nghiệm trong phần mô tả chỉ bộc lộ việc sử dụng riêng rẽ từng thành phần chất kháng sinh và dịch chiết đậu tương lên men chứ chưa bộc lộ việc sử dụng chế phẩm mà bao gồm hai thành phần này. Sự tương tác giữa các thành phần trong một chế phẩm sẽ tạo ra hiệu quả sử dụng khác biệt so với việc sử dụng riêng rẽ từng thành phần, do đó các ví dụ thử nghiệm này không chứng minh được hiệu quả của việc sử dụng chế phẩm bao gồm " hai thành phần như được yêu cầu bảo hộ."

Phần mô tả của đơn số 1-2013-00511 đã bộc lộ dữ liệu thử nghiệm cho thấy rằng chế phẩm chứa hai thành phần (các chất kháng sinh và dịch chiết đậu tương lên men theo sáng chế nêu trong đơn số 1-2013-00511) có hoạt tính probiotic nổi bật, mà không thể dự đoán được từ tình trạng kỹ thuật cũng như tài liệu đối chứng D3. Nội dung cụ thể được thể hiện trong đoạn 2, trang 14 đến đoạn 1, trang 15 trong phần mô tả ban đầu của đơn số 1-2013-00511, như được bộc lộ dưới đây:

"2.2 Điều trị đồng thời bằng chất kháng sinh và dịch chiết đậu tương lên men theo sáng chế

Mỗi lỗ của đĩa có 24 lỗ chứa 10^5 cfu/ml *L. rhamnosus, L. paracasei* và *L. delbrueckii* trong môi trường MRS, chất kháng sinh, AMP hoặc AMO, được bổ sung đến nồng độ cuối là 2µg/ml hoặc 5µg/ml cùng với dịch chiết đậu tương lên men ở nồng độ cuối là 5%. Các đĩa này được ủ ở 37°c trong 48 giờ. Các Bảng 4 và 5 thể hiện số lượng sống sót đo được.

Bảng 4: Điều trị của chất kháng sinh ở nồng độ 2pg/ml cùng với dịch chiết đậu tương lên men

Chủng vi khuẩn	Chỉ AMP	AMP + FSE	**Tỷ lệ sống sót (AMP + FSE/AMP)**	Chỉ AMO	AMO + FSE	**Tỷ lệ sống sót (AMO +**
L. rhamnosus	967 ± 76	65000 ± 3040	**67,2 ± 9,2**	500 ± 50	49000 ± 7570	**98,0 ± 27,7**
L. paracasei	3670 ± 350	57300 ± 4730	**15,6 ±3,1**	3000 ± 500	73700 ±2020	**24,6 ± 5,7**
L. delbrueckii	4330 ± 260	91700±64 30	**21,2 ± 2,9**	6670± 610	104000± 5060	**15,6 ±2,4**

Bảng 5: Điều trị bằng chất kháng sinh ở nồng độ 5pg/ml cùng với dịch chiết đậu tương lên men

Chủng vi khuẩn	Chỉ AMP	AMP + FSE	**Tỷ lệ sống sót (AMP+ FSE/AMP)**	Chỉ AMO	AMO + FSE	**Tỷ lệ sống sót (AMO + FSE/AMO)**
L.rhamnosus	230 ± 15	39000 ± 620	**169.6 ± 14,7**	370 ± 10	46000 ± 200	**124,3 ±4,0**
L. paracasei	4700 ±409	68000± 551	**14,5 ± 1,5**	4300 ± 445	76000 ± 132	**17,7 ±2,0**
L. delbrueckii	1230 ±231	106000 ±9000	**86,2 ± 28,9**	1170 ± 76	122000± 104	**104,3 ±7,3**

Các kết quả cho thấy với việc điều trị bằng dịch chiết đậu tương lên men theo sáng chế, mức sống sót của *Lactobacillus* trong các điều kiện AMP hoặc AMO ở nồng độ là 2pg/ml tăng lên lần lượt khoảng 16-67 và 16-98 lần; và mức sống sót của *Lactobacillus* trong các điều kiện AMP hoặc AMO ở nồng độ 5pg/ml tăng lên lần lượt khoảng 15-170 và 18-124 lần so với điều kiện không được điều trị bằng dịch chiết đậu tương lên men."

Hơn nữa, ngược lại, tài liệu đối chứng D3 chưa từng nhắc đến hoặc gợi ý các dấu hiệu của sáng chế nêu trong đơn số 1-2013-00511 một cách tổng thể. Tài liệu đối chứng D3 mô tả dịch chiết đậu tương lên men có hoạt tính kháng khuẩn khác hẳn với hoạt tính prebiotic để thúc đẩy sự sinh trưởng của vi khuẩn có lợi trong dải dạ dày-ruột non như được mô tả trong sáng chế. Mặt khác, mặc dù tài liệu đối chứng D3 mô tả dịch chiết đậu tương lên men có hoạt tính kháng khuẩn, song trên cơ sở kiến thức đã biết trong lĩnh vực kỹ thuật này đã cho thấy rằng việc kết hợp nhiều tác nhân kháng khuẩn, ví dụ, các chất kháng khuẩn

không phải là một giải pháp thông thường bởi vì chưa chắc đã mang lại hiệu quả có lợi và thậm chí có thể dẫn đến những tác động xấu hơn. Điều này có thể tham chiếu đến các tài liệu tham khảo từ 1 đến 3 được gửi kèm theo.

- Tài liệu tham khảo 1: Hướng dẫn quản lý người trưởng thành bị viêm phổi mắc phải tại bệnh viện, Thở máy và liên quan đến chăm sóc sức khỏe do Hiệp hội Lồng ngực Hoa Kỳ và Hiệp hội Bệnh truyền nhiễm Hoa Kỳ công bố (Guidelines for the Management of Adults with Hospital-acquired, Ventilator-associated, and Healthcare-associated Pneumonia announced by the American Thoracic Society and the Infectious Diseases Society of America), trong đó chỉ ra rằng nên sử dụng đơn trị liệu khi có thể vì liệu pháp kết hợp thường bị tốn kém và khiến bệnh nhân phải tiếp xúc với các sản phẩm không cần thiết, do đó làm tăng nguy cơ mắc các tác nhân gây bệnh MDR và các kết quả bất lợi. Xem trang 404, cột phải, các dòng 24-29).

- Tài liệu tham khảo 2 mô tả việc điều trị viêm phổi khởi phát tại cộng đồng ở bệnh nhân ung thư bạch cầu trung tính, kết quả chỉ ra rằng phác đồ phối hợp kháng sinh không liên quan đến lợi ích sống sót so với đơn trị liệu P-lactam trong điều trị viêm phổi tăng bạch cầu trung tính khởi phát tại cộng đồng, và gợi ý rằng liệu pháp trị liệu phối hợp không cần thiết nên được xem xét lại ở những bệnh nhân ung thư, những người có nguy cơ cao bị phản ứng có hại của thuốc và sự xâm nhập của các sinh vật đa kháng thuốc. Xem Phần tóm tắt.

-Tài liệu tham khảo 3 mô tả rằng chứng tiêu chảy liên quan đến chất kháng sinh (AAD) đã trở thành một bệnh truyền nhiễm bệnh viện quan trọng, dẫn đến tăng chi phí nhập viện, thời gian nằm viện lâu hơn và khả năng tử vong cao hơn; người ta tin rằng nguyên nhân chính của AAD là do việc sử dụng sai các chất sinh, đặc biệt là các chất kháng sinh phổ rộng; và khi kết hợp hai hoặc nhiều chất kháng sinh, khả năng xảy ra AAD tăng lên một cách đáng kể. Xem trang 5001, cột trái, đoạn thứ ba.

Tài liệu đối chứng D3 không mô tả hoặc gợi ý việc sử dụng dịch chiết xuất đậu nành lên men như được mô tả cùng với các chất kháng sinh, chưa nói đến tác dụng làm giảm tác dụng phụ bất lợi trong dải dạ dày-ruột non như đã đạt được theo giải pháp theo sáng chế nêu trong đơn số 1-2013-00511. Thật vậy, như đã biết trong lĩnh vực kỹ thuật này, tổ hợp của nhiều tác nhân kháng khuẩn, ví dụ, các chất kháng sinh không phải là một cách tiếp cận thông thường để

mang lại hiệu quả có lợi và thậm chí có thể dẫn đến những tác động xấu hơn. Do đó, sáng chế nêu trong đơn số 1-2013-00511 đề xuất dược phẩm chứa dịch chiết đậu tương lên men cùng với chất kháng sinh, mang lại tác dụng làm giảm tác dụng phụ trong dải dạ dày-ruột non mà là điều không hiển nhiên từ tài liệu đối chứng D3.

Tóm lại, điều có thể được tin là với các giải pháp được trích dẫn, người có hiểu biết trung bình trong lĩnh vực kỹ thuật này sẽ không thể đưa ra sáng chế nêu trong đơn số 1-2013-00511. Ngoài ra, sáng chế nêu trong đơn số 1-2013-00511 còn đạt được những hiệu quả không ngờ/một cách đáng ngạc nhiên. Sáng chế nêu trong đơn số 1-2013-00511 cần phải được xem là có trình độ sáng tạo.

Khả năng đáp ứng điều kiện bảo hộ của sáng chế

Người nộp đơn cũng xin được lưu ý rằng các đơn patent đồng dạng của đơn nêu trên đã được cấp Bằng độc quyền sáng chế Châu Âu (EP) và Ấn Độ (IN). Bản sao của patent Châu Âu (EP2595641 B1) và bản sao patent Ấn Độ (tiếng Anh) được gửi kèm theo. Do đó, trên cơ sở các tài liệu này, có thể khẳng định rằng các điểm nêu trên hoàn toàn đáp ứng điều kiện bảo hộ.

Do đó, căn cứ các lập luận nêu trên, người nộp đơn khẳng định rằng bộ YCBH hiện tại của của đơn số 1-2013-00511 hoàn toàn đáp ứng yêu cầu về trình độ sáng tạo so với tài liệu đối chứng D3. Vì vậy, việc từ chối cấp Bằng độc quyền sáng chế đối với đơn số 1-2013-00511 như nêu trong Quyết định số 22873w/QĐ-SHTT ngày 30/12/2022 của Cục Sở hữu trí tuệ là chưa đủ chứng cứ pháp lý thuyết phục. Do đó, người khiếu nại đề nghị Cục Sở hữu trí tuệ xem xét thu hồi lại Quyết định từ chối số 22873w/QĐ-SHTT và chấp nhận cấp Bằng độc quyền sáng chế cho đơn số 1-2013-00511.

II. Kết quả xem xét, xác minh khiếu nại

1. Cơ sở pháp lý:

Theo quy định tại Điều 61 Luật Sở hữu trí tuệ, sáng chế được coi là có trình độ sáng tạo nếu căn cứ vào các giải pháp kỹ thuật đã được bộc lộ công khai dưới hình thức sử dụng, mô tả bằng văn bản hoặc dưới bất kỳ hình thức nào khác trong nước hoặc ở nước ngoài trước ngày nộp đơn, sáng chế đó là một bước tiến sáng tạo, không thể được tạo ra một cách dễ dàng đối với người có hiểu biết trung bình về lĩnh vực kỹ thuật tương ứng.

Theo quy định tại điểm 15.7.b Thông tư số 01/2007/TT-BKHCN, nếu kết thúc thời hạn quy định tại điểm 15.7.a (i) Thông tư này mà người nộp đơn không sửa chữa thiếu sót hoặc sửa chữa thiếu sót không đạt yêu cầu, không có ý kiến phản đối hoặc có ý kiến phản đối nhưng không xác đáng thì trong thời hạn 15 ngày kể từ ngày kết thúc thời hạn nói trên, Cục Sở hữu trí tuệ ra quyết định từ chối cấp văn bằng bảo hộ.

2. Nhận định, đánh giá:

Sau khi xem xét các lập luận và chứng cứ nêu trong đơn khiếu nại số KN1-2023-0054, Cục Sở hữu trí tuệ có ý kiến như sau:

Người khiếu nại MICROBIO CO., LTD. (CN) không đồng ý với Quyết định số 22873w/QĐ-SHTT ngày 30/12/2022 của Cục Sở hữu trí tuệ và cho rằng, các điểm 1-5 YCBH hiện tại của đơn số 1-2013-00511 đáp ứng yêu cầu về trình độ sáng tạo so với tài liệu đối chứng D3 (US 6855350 B2) với lý do:

- Tài liệu D3 không đề cập hay gợi ý đến chế phẩm chứa hai thành phần chất kháng sinh và dịch chiết đậu tương lên men;

- Các ví dụ thử nghiệm đã chứng minh được hiệu quả sử dụng của chế phẩm chứa hai thành phần theo các điểm 1-5 YCBH.

Liên quan đến lập luận nêu trên của người khiếu nại, Cục Sở hữu trí tuệ có ý kiến như sau:

(i) Về trình độ sáng tạo của các điểm 1-5 YCBH hiện tại của đơn số 1-2023-00511 so với D3:

- Tài liệu đối chứng D3 không mô tả hoặc gợi ý đến chế phẩm chứa hai thành phần (các chất kháng sinh và dịch chiết đậu tương lên men theo sáng chế nêu trong đơn số 1-2013-00511) hoặc đến việc sử dụng dịch chiết xuất đậu nành lên men cùng với các chất kháng sinh

- Phần mô tả ban đầu của đơn số 1-2013-00511 (đoạn 2, trang 14 đến đoạn 1, trang 15) đã bộc lộ dữ liệu thử nghiệm cho thấy rằng chế phẩm chứa hai thành phần gồm các chất kháng sinh và dịch chiết đậu tương lên men có hoạt tính probiotic nổi bật, mà không thể dự đoán được từ tình trạng kỹ thuật cũng như tài liệu đối chứng D3.

Như vậy, có thể thấy rằng, các điểm 1-5 YCBH hiện tại của đơn số 1-2013-00511 đáp ứng yêu cầu về trình độ sáng tạo so với tài liệu đối chứng D3.

(ii) Về hiệu quả sử dụng chế phẩm theo các điểm 1-5 YCBH nêu trên

Mặc dù các ví dụ thử nghiệm nêu ra trong phần mô tả của đơn số 1-2013-00511 (đoạn 2, trang 14 đến đoạn 1, trang 15) không mô tả chính xác chế phẩm chứa hai thành phần chất kháng sinh và dịch chiết đậu tương lên men, tuy nhiên phần này đã mô tả hiệu quả kết hợp của hai thành phần chất kháng sinh và dịch chiết đậu tương lên men. Người có hiểu biết trung bình trong lĩnh vực này có thể dễ dàng suy ra được hiệu quả tương tự của chế phẩm kết hợp bao gồm hai thành phần chất kháng sinh và dịch chiết đậu tương lên men. Ngoài ra, chế phẩm kết hợp bao gồm hai thành phần chất kháng sinh và dịch chiết đậu tương lên men đã được bộc lộ trong phần mô tả ban đầu của đơn (đoạn 3, trang 9 của phần mô tả và các điểm 11-17 YCBH ban đầu).

Như vậy, từ các ví dụ thử nghiệm có thể thấy được hiệu quả sử dụng chế phẩm theo các điểm 1-5 YCBH của đơn số 1-2013-00511.

Với các lập luận nêu trên, Cục Sở hữu trí tuệ thấy rằng, nội dung khiếu nại của MICROBIO CO., LTD. (CN) là có cơ sở.

III. Kết luận

Trên cơ sở các tài liệu hiện có và với các lý do nêu trên, Cục Sở hữu trí tuệ chấp nhận nội dung khiếu nại của MICROBIO CO., LTD. (CN), nên không áp dụng Điều 61 Luật Sở hữu trí tuệ và điểm 15.7.b Thông tư số 01/2007/TT-BKHCN để từ chối cấp Bằng độc quyền sáng chế đối với đơn số 1-2013-00511 nêu trên.

Từ những nhận định và căn cứ trên,

QUYẾT ĐỊNH:

Điều 1. Giữ nguyên Quyết định số 22873w/QĐ-SHTT ngày 30/12/2022 về việc từ chối cấp Bằng độc quyền sáng chế đối với đơn đăng ký sáng chế số 1-2013-00511 ngày 20/07/2011.

Điều 2. Trong thời hạn 30 ngày kể từ ngày nhận được Quyết định này, nếu không đồng ý với quyết định giải quyết khiếu nại của Cục trưởng Cục Sở hữu trí tuệ, MICROBIO CO., LTD. có quyền khiếu nại đến Bộ trưởng Bộ Khoa học và Công nghệ hoặc khởi kiện tại Tòa án theo quy định của pháp luật về tố tụng hành chính.

Điều 3. Chánh Văn phòng Cục, Trưởng phòng Thanh tra và Giải quyết khiếu nại, Trưởng phòng Đăng ký, Giám đốc Trung tâm Thông tin sở hữu công nghiệp và MICROBIO CO., LTD. (qua Công ty Luật TNHH Phạm và Liên danh) có trách nhiệm thi hành Quyết định này./.

Nơi nhận:
- Như Điều 3;
- SC (để biết);
- Lưu:VT, HS.

KT. CỤC TRƯỞNG
PHÓ CỤC TRƯỞNG

CỤC SỞ HỮU TRÍ TUỆ

Lê Huy Anh

BỘ KHOA HỌC CÔNG NGHỆ
CỤC SỞ HỮU TRÍ TUỆ

CỘNG HÒA XÃ HỘI CHỦ NGHĨA VIỆT NAM
Độc lập - Tự do - Hạnh phúc

Số: 159017/QĐ-SHTT.IP

Hà Nội, ngày 31 tháng 07 năm 2025

QUYẾT ĐỊNH
Về việc giải quyết khiếu nại của Ông/Bà SHIN, Sangbong
(lần đầu)

CỤC TRƯỞNG CỤC SỞ HỮU TRÍ TUỆ

Căn cứ Luật Khiếu nại ngày 11/11/2011;

Căn cứ Luật Sở hữu trí tuệ ngày 29/11/2005 được sửa đổi, bổ sung theo Luật sửa đổi, bổ sung một số điều của Luật Sở hữu trí tuệ ngày 19/6/2009, Luật sửa đổi, bổ sung một số điều của Luật Kinh doanh bảo hiểm, Luật Sở hữu trí tuệ ngày 14/6/2019 và Luật sửa đổi, bổ sung một số điều của Luật Sở hữu trí tuệ ngày 16/6/2022 (sau đây gọi là Luật Sở hữu trí tuệ);

Căn cứ Nghị định số 124/2020/NĐ-CP ngày 19/10/2020 của Chính phủ quy định chi tiết một số điều và biện pháp thi hành Luật Khiếu nại;

Căn cứ Nghị định số 103/2006/NĐ-CP ngày 22/9/2006 của Chính phủ quy định chi tiết và hướng dẫn thi hành một số điều của Luật Sở hữu trí tuệ về sở hữu công nghiệp, được sửa đổi, bổ sung theo Nghị định số 122/2010/NĐ-CP ngày 31/12/2010 (sau đây gọi là Nghị định số 103/2006/NĐ-CP);

Căn cứ Quyết định số 156/QĐ-BKHCN ngày 03/3/2025 của Bộ trưởng Bộ Khoa học và Công nghệ quy định chức năng, nhiệm vụ, quyền hạn và cơ cấu tổ chức của Cục Sở hữu trí tuệ;

Căn cứ Thông tư số 01/2007/TT-BKHCN ngày 14/02/2007 của Bộ Khoa học và Công nghệ hướng dẫn thi hành Nghị định số 103/2006/NĐ-CP, được sửa đổi, bổ sung theo Thông tư số 13/2010/TT-BKHCN ngày 30/7/2010, Thông tư số 18/2011/TT-BKHCN ngày 22/7/2011, Thông tư số 05/2013/TT-BKHCN ngày 20/02/2013 và Thông tư số 16/2016/TT-BKHCN ngày 30/6/2016;

BTT367

Xét đơn số KN1-2022-01421 ngày 14/12/2022 của Ông/Bà SHIN, Sangbong; địa chỉ: 3F, 9, Daecheongbuk-gil 17beon-gil Jung-gu Busan 48969; đại diện bởi: Công ty TNHH ASLAW; khiếu nại về việc từ chối cấp Bằng độc quyền sáng chế đối với đơn số 1-2022-02848 theo Quyết định số 15863w/QĐ-SHTT ngày 15/9/2022;

Theo đề nghị của Trưởng phòng Thanh tra và Giải quyết khiếu nại và báo cáo của Phòng Thanh tra và Giải quyết khiếu nại tại Văn bản số 5121/BC-

TTKN ngày 21/7/2025 về việc giải quyết khiếu nại của Ông/Bà SHIN, Sangbong với các nội dung sau đây:

I. Nội dung khiếu nại

Đơn đăng ký sáng chế số 1-2022-02848 ngày 22/7/2020 của Ông SHIN, Sangbong (KR) bị từ chối chấp nhận đơn theo Quyết định số 15863w/QĐ-SHTT ngày 15/9/2022 với lý do:

Đơn nêu trên có các thiếu sót về hình thức như nêu trong Thông báo kết quả thẩm định hình thức số 13917w/SHTT-SC ngày 16/6/2022 của Cục Sở hữu trí tuệ gửi cho người nộp đơn. Tuy nhiên, đã quá thời hạn trả lời cho công văn này, người nộp đơn vẫn chưa sửa chữa các thiếu sót hoặc có ý kiến trả lời.

Ông SHIN, Sangbong (KR) - người khiếu nại (qua Công ty TNHH ASLAW) có ý kiến giải trình đối với Quyết định số 15863w/QĐ-SHTT ngày 15/9/2022 như sau:

- Liên quan đến thiếu sót như nêu trong Thông báo kết quả thẩm định hình thức số 13917w/SHTT-SC ngày 16/6/2022, Công ty TNHH ASLAW đã nhiều lần thông báo đến người nộp đơn là Ông SHIN, Sangbong (KR). Tuy nhiên, do chủ đơn là người nước ngoài, nên việc liên hệ rất khó khăn, hoàn toàn phải trao đổi và gửi các tài liệu, nội dung liên quan qua email. Thời gian gần đây, Công ty TNHH ASLAW không nhận được bất kỳ phản hồi nào từ Ông SHIN, Sangbong (KR), mặc dù Ông SHIN, Sangbong (KR) rất mong muốn được tiếp tục theo đuổi việc đăng ký sáng chế này.

Công ty TNHH ASLAW nhận thấy là đã có thiếu sót về việc không kịp thời phúc đáp Thông báo nêu trên của Cục Sở hữu trí tuệ trong thời hạn ấn định dẫn đến đơn đăng ký sáng chế nêu trên bị từ chối chấp nhận đơn.

- Đơn đăng ký sáng chế tại Hàn Quốc đồng dạng với đơn đăng ký sáng chế số 1-2022-02848 nộp tại Việt Nam đã được cấp Bằng độc quyền sáng chế số 1021242930000.

Đơn đăng ký sáng chế số 1-2022-02848 có ngày ưu tiên là 27/9/2019, nên nếu Cục Sở hữu trí tuệ không chấp nhận xem xét lại Quyết định từ chối chấp nhận đơn, thì đơn này cũng không có khả năng nộp lại ở Việt Nam do đã quá hạn xin hưởng quyền ưu tiên trong khi người nộp đơn rất mong muốn được đăng ký bảo hộ cho sáng chế này tại Việt Nam.

Với các lý do khách quan nêu trên, người khiếu nại đề nghị Cục Sở hữu trí tuệ xem xét lại Quyết định nêu trên.

II. Kết quả xem xét, xác minh khiếu nại

1. Cơ sở pháp lý:

Theo quy định tại điểm 13.7 Thông tư số 01/2007/BKHCN ngày 14/02/2007 của Bộ Khoa học và Công nghệ, trường hợp người nộp đơn đã được Cục Sở hữu trí tuệ gửi thông báo kết quả thẩm định hình thức với dự định từ chối chấp nhận đơn vì đơn không hợp lệ theo quy định tại điểm 13.6.a của Thông tư này mà người nộp đơn không sửa chữa thiếu sót hoặc sửa chữa không đạt yêu cầu hoặc không có ý kiến phản đối hoặc có ý kiến phản đối nhưng không xác đáng trong thời hạn đã ấn định, Cục Sở hữu trí tuệ ra quyết định từ chối chấp nhận đơn và gửi cho người nộp đơn.

2. Nhận định, đánh giá:

Sau khi xem xét nội dung đơn khiếu nại số KN1-2022-01421 nộp ngày 14/12/2022, Cục sở hữu trí tuệ thấy rằng:

Ông SHIN, Sangbong (KR) - người khiếu nại (qua Công ty TNHH ASLAW) đã nhận được Thông báo kết quả thẩm định hình thức số 13917w/SHTT-SC ngày 16/6/2022 của Cục Sở hữu trí tuệ, nên việc không thực hiện yêu cầu trong Thông báo nêu trên trong thời hạn quy định không thuộc trách nhiệm của Cục Sở hữu trí tuệ.

Trong đơn khiếu nại nêu trên, Công ty TNHH ASLAW đã giải trình rằng, việc không trả lời Thông báo kết quả thẩm định hình thức số 13917w/SHTT-SC ngày 16/6/2022 của Cục Sở hữu trí tuệ trong thời hạn ấn định bởi vì người nộp đơn là người nước ngoài, nên việc liên hệ trao đổi gặp nhiều khó khăn, thậm chí giai đoạn gần đây, Công ty TNHH ASLAW đã không nhận được bất kỳ phản hồi nào từ Ông SHIN, Sangbong (KR).

Liên quan đến giải trình của Công ty TNHH ASLAW, Cục Sở hữu trí tuệ có ý kiến như sau:

Theo tài liệu (bản in thư điện tử) do người khiếu nại nộp kèm đơn khiếu nại nêu trên, thấy rằng có sự trao đổi liên tục thư từ qua lại giữa Ông SHIN, Sangbong (KR) và Công ty TNHH ASLAW (Son Nguyễn Hữu) sau khi nhận Thông báo nêu trên của Cục Sở hữu trí tuệ, cụ thể là:

- Ngày 17/6/2022, Công ty TNHH ASLAW đã trao đổi với Ông SHIN, Sangbong (KR) về nội dung liên quan đến bản mô tả sáng chế.

- Ngày 16/8/2022, Ông SHIN, Sangbong (KR) đã gửi thư cho Công ty TNHH ASLAW đề nghị làm rõ các nội dung nêu trong Thông báo kết quả thẩm định hình thức số 13917w/SHTT-SC ngày 16/6/2022.

- Ngày 18/8/2022, Ông SHIN, Sangbong (KR) đã gửi thư cho Công ty TNHH ASLAW thông báo sẽ khắc phục thiếu sót trong bản mô tả và sẽ trả lời sớm.

- Ngày 03/11/2022, Ông SHIN, Sangbong (KR) đã gửi thư cho Công ty TNHH ASLAW thông báo đã sửa xong các thiếu sót và đề nghị Công ty TNHH ASLAW kiểm tra lại.

- Ngày 03/11/2022, Công ty TNHH ASLAW đã gửi thư cho Ông SHIN, Sangbong (KR) thông báo sẽ thực hiện đề nghị của Ông SHIN, Sangbong nêu trong thư ngày 03/11/2022.

- Ngày 10/11/2022, Công ty TNHH ASLAW đã gửi thư cho Ông SHIN, Sangbong (KR) và mong muốn nhận được phản hồi từ phía Ông SHIN, Sangbong.

Như vậy, có thể thấy rằng, việc Công ty TNHH ASLAW giải trình rằng do người nộp đơn là người nước ngoài, nên giao dịch, trao đổi qua thư từ gặp nhiều khó khăn, thậm chí "*không nhận được bất kỳ phản hồi nào của người nộp đơn trong thời gian gần đây*" là không chính xác.

Ngoài ra, để tạo điều kiện cho người khiếu nại, ngày 05/5/2023, Cục Sở hữu trí tuệ đã gửi Thông báo số 13820w/SHTT-TTKN đề nghị cung cấp tài liệu chứng cứ giải trình lý do khiếu nại, nhưng cho đến nay, Ông SHIN, Sangbong (KR) (qua Công ty TNHH ASLAW) cũng không có ý kiến phản hồi.

Với các lý do nêu trên, Cục Sở hữu trí tuệ thấy rằng, nội dung khiếu nại Quyết định số 15863w/QĐ-SHTT ngày 15/9/2022 là không có cơ sở.

III. Kết luận

Trên cơ sở xem xét các tài liệu hiện có và với các lý do nêu trên, Cục Sở hữu trí tuệ không chấp nhận nội dung khiếu nại của Ông SHIN, Sangbong (KR) (qua Công ty TNHH ASLAW), nên áp dụng quy định tại điểm 13.7 Thông tư số 01/2007/TT-BKHCN để từ chối chấp nhận đơn đối với đơn 1-2022-02848.

Từ những nhận định và căn cứ trên,

QUYẾT ĐỊNH:

Điều 1. Giữ nguyên Quyết định số 15863w/QĐ-SHTT ngày 15/9/2022 về việc từ chối cấp Bằng độc quyền sáng chế đối với đơn đăng ký sáng chế số 1-2022-02848 ngày 22/07/2020.

Điều 2. Trong thời hạn 30 ngày kể từ ngày nhận được Quyết định này, nếu không đồng ý với quyết định giải quyết khiếu nại của Cục trưởng Cục Sở hữu trí tuệ, Ông/Bà SHIN, Sangbong có quyền khiếu nại đến Bộ trưởng Bộ Khoa học và Công nghệ hoặc khởi kiện tại Tòa án theo quy định của pháp luật về tố tụng hành chính.

Điều 3. Chánh Văn phòng Cục, Trưởng phòng Thanh tra và Giải quyết khiếu nại, Trưởng phòng Đăng ký, Giám đốc Trung tâm Thông tin sở hữu công nghiệp và Ông/Bà SHIN, Sangbong (qua Công ty TNHH ASLAW) có trách nhiệm thi hành Quyết định này./.

Nơi nhận:
- Như Điều 3;
- SC (để biết);
- Lưu:VT, HS.

KT. CỤC TRƯỞNG
PHÓ CỤC TRƯỞNG

CỤC SỞ HỮU TRÍ TUỆ

Lê Huy Anh

BỘ KHOA HỌC CÔNG NGHỆ
CỤC SỞ HỮU TRÍ TUỆ

CỘNG HÒA XÃ HỘI CHỦ NGHĨA VIỆT NAM
Độc lập - Tự do - Hạnh phúc

Số: 159018/QĐ-SHTT.IP

Hà Nội, ngày 31 tháng 07 năm 2025

QUYẾT ĐỊNH
Về việc giải quyết khiếu nại của ARISTON THERMO (CHINA) CO., LTD.
(lần đầu)

CỤC TRƯỞNG CỤC SỞ HỮU TRÍ TUỆ

Căn cứ Luật Khiếu nại ngày 11/11/2011;

Căn cứ Luật Sở hữu trí tuệ ngày 29/11/2005 được sửa đổi, bổ sung theo Luật sửa đổi, bổ sung một số điều của Luật Sở hữu trí tuệ ngày 19/6/2009, Luật sửa đổi, bổ sung một số điều của Luật Kinh doanh bảo hiểm, Luật Sở hữu trí tuệ ngày 14/6/2019 và Luật sửa đổi, bổ sung một số điều của Luật Sở hữu trí tuệ ngày 16/6/2022 (sau đây gọi là Luật Sở hữu trí tuệ);

Căn cứ Nghị định số 124/2020/NĐ-CP ngày 19/10/2020 của Chính phủ quy định chi tiết một số điều và biện pháp thi hành Luật Khiếu nại;

Căn cứ Nghị định số 103/2006/NĐ-CP ngày 22/9/2006 của Chính phủ quy định chi tiết và hướng dẫn thi hành một số điều của Luật Sở hữu trí tuệ về sở hữu công nghiệp, được sửa đổi, bổ sung theo Nghị định số 122/2010/NĐ-CP ngày 31/12/2010 (sau đây gọi là Nghị định số 103/2006/NĐ-CP);

Căn cứ Quyết định số 156/QĐ-BKHCN ngày 03/3/2025 của Bộ trưởng Bộ Khoa học và Công nghệ quy định chức năng, nhiệm vụ, quyền hạn và cơ cấu tổ chức của Cục Sở hữu trí tuệ;

Căn cứ Thông tư số 01/2007/TT-BKHCN ngày 14/02/2007 của Bộ Khoa học và Công nghệ hướng dẫn thi hành Nghị định số 103/2006/NĐ-CP, được sửa đổi, bổ sung theo Thông tư số 13/2010/TT-BKHCN ngày 30/7/2010, Thông tư số 18/2011/TT-BKHCN ngày 22/7/2011, Thông tư số 05/2013/TT-BKHCN ngày 20/02/2013 và Thông tư số 16/2016/TT-BKHCN ngày 30/6/2016;

BTT367

Xét đơn số KN1-2022-00917 ngày 26/7/2022 của ARISTON THERMO (CHINA) CO., LTD.; địa chỉ: No. 9 Xing Chuang Yi Road, Wuxi Singapore Industrial Park, Wuxi, Jiangsu 214028, China; đại diện bởi: Công ty TNHH Ban Ca; khiếu nại về việc từ chối cấp Bằng độc quyền sáng chế đối với đơn số 1-2013-00526 theo Quyết định số 6910w/QĐ-SHTT ngày 26/04/2022;

Theo đề nghị của Trưởng phòng Thanh tra và Giải quyết khiếu nại và báo cáo của Phòng Thanh tra và Giải quyết khiếu nại tại Văn bản số 5127/BC-

TTKN ngày 21/7/2025 về việc giải quyết khiếu nại của ARISTON THERMO (CHINA) CO., LTD. với các nội dung sau đây:

I. Nội dung khiếu nại

Đơn đăng ký sáng chế số 1-2013-00526 ngày 20/04/2012 của ARISTON THERMO (CHINA) CO., LTD. (CN) bị từ chối cấp Bằng độc quyền sáng chế theo Quyết định số 6910w/QĐ-SHTT ngày 26/04/2022 với lý do:

Các lý lẽ của người nộp đơn nêu trong các công văn trả lời số 951/SC ngày 22/6/2021 và số 1666/SC ngày 07/12/2021 không đạt yêu cầu. Cụ thể, yêu cầu bảo hộ sửa đổi ngày 22/6/2021 (YCBHSĐ) có bản chất giống với yêu cầu bảo hộ ban đầu, trong đó các dấu hiệu kỹ thuật bổ sung của điểm 1 chỉ là những hiểu biết thông thường và các điểm phụ thuộc 2-10 lần lượt giống với các điểm 3, 5-12 yêu cầu bảo hộ ban đầu, do đó Cục Sở hữu trí tuệ vẫn bảo lưu kết luận như đã nêu trong Thông bảo thẩm định nội dung số 68034/SHTT-SC ngày 30/12/2019 của Cục Sở hữu trí tuệ.

Người khiếu nại ARISTON THERMO (CHINA) CO., LTD. (CN) (Công ty TNHH Ban Ca) không đồng ý với Quyết định số 6910w/QĐ-SHTT ngày 26/04/2022 của Cục Sở hữu trí tuệ và có ý kiến tóm tắt như sau:

1. Lý do khiếu nại

Quyết định số 6910w/QĐ-SHTT ngày 26/04/2022 của Cục Sở hữu trí tuệ có nhận định, kết luận không phù hợp với các tình tiết, chứng cứ của vụ việc như quy định tại điểm 22.1.d của Thông tư số 01/2007/TT-BKHCN (sau đây xin được gọi tắt là Thông tư 01).

Cụ thể, trong Quyết định số 6910w/QĐ-SHTT ngày 26/04/2022, Cục Sở hữu trí tuệ đã cho rằng: *các lý lẽ của người nộp đơn nêu trong các công văn trả lời số 951/SC ngày 22/6/2021 và số 1666/SC ngày 07/12/2021 không đạt yêu cầu. Cụ thể, yêu cầu bảo hộ sửa đổi ngày 22/6/2021 (YCBHSĐ) có bản chất giống với yêu cầu bảo hộ ban đầu, trong đó các dấu hiệu kỹ thuật bổ sung của điểm 1 chỉ là những hiểu biết thông thường và các điểm phụ thuộc 2-10 lần lượt giống với các điểm 3, 5-12 yêu cầu bảo hộ ban đầu.* Tuy nhiên, Cục Sở hữu trí tuệ đã:

- Không đưa ra các đánh giá cụ thể về lập luận mà người nộp đơn đã nộp liên quan đến dấu hiệu kỹ thuật cơ bản khác biệt giữa sáng chế yêu cầu bảo hộ của đơn số 1- 2013-00526 và D1 (tức đơn đã được nộp Cơ quan Sở hữu trí tuệ Hàn Quốc số 1020060021745: Công bố đơn số 1020070091937 A).

- Không đưa ra bất kỳ đánh giá nào đối với các sửa đổi đã được thực hiện đối với bản mô tả, chẳng hạn chúng có được bộc lộ trong bản mô tả ban đầu hay không.

Theo quy định tại điểm 15.7.b của Thông tư 01, nếu kết thúc thời hạn quy định tại điểm 15.7. a (i), (ii) trên đây, người nộp đơn không sửa chữa thiếu sót hoặc sửa chữa không đạt yêu cầu, không có ý kiến phản đối hoặc có ý kiến phản đối nhưng không xác đáng thì trong thời hạn 15 ngày làm việc kể từ ngày kết thúc thời hạn nói trên, Cục Sở hữu trí tuệ ra quyết định từ chối cấp văn bằng bảo hộ.

Xét tình hình thực tế, trong công văn số 1666/SC trả lời Thông báo kết quả thẩm định nội dung (KQTDND) (lần 3) (Phụ lục 10), theo yêu cầu của Cục Sở hữu trí tuệ, người nộp đơn đã trình bày chi tiết và căn cứ cho 03 lần sửa đổi vào 29/10/2019, 24/04/2020 và 22/06/2021 đối với yêu cầu bảo hộ và phần mô tả. Tất cả các nội dung sửa đổi và cơ sở sửa đổi đều nằm trong phạm vi của bản mô tả nộp đơn. Xin được lưu ý, bộ yêu cầu bảo hộ hiện tại đã được thu hẹp so với bộ yêu cầu bảo hộ được đánh giá theo công văn số 68034/SHTT-SC ngày 30/12/2019. Ngoài ra, theo công văn số 951/SC ngày 22/06/2021 trả lời công văn số số 6466w/SHTT-SC ngày 30/03/2021, người nộp đơn đã cung cấp các biện luận liên quan đến tính mới và trình độ sáng tạo của bộ yêu cầu bảo hộ hiện tại.

Dựa trên những lý do nêu trên, người khiếu nại cho rằng, Quyết định số 6910w/QĐ-SHTT ngày 26/04/2022 của Cục Sở hữu trí tuệ về việc từ chối cấp Bằng độc quyền sáng chế đối với đơn số 1-2013-00526 là Quyết định trái pháp luật do có nhận định, kết luận không phù hợp với các tình tiết, chứng cứ của vụ việc như quy định tại điểm d của Thông tư 01.

2. Nội dung khiếu nại

ARISTON THERMO (CHINA) CO., LTD. (CN) (Công ty TNHH Ban Ca) khiếu nại Quyết định nêu trên với các nội dung như sau:

2.1. Bộ yêu cầu bảo hộ hiện tại của đơn (nộp theo công văn số 951/SC ngày 22/06/2021) (YCBHSĐ) đã được giới hạn so với bộ yêu cầu bảo hộ ban đầu và đáp ứng yêu cầu về tính mới và trình độ sáng tạo.

(i) Phạm vi bộ YCBHSĐ

Điểm 1 YCBHSĐ như sau:

"1.Thiết bị khử khuẩn có thể làm giảm hoặc ít nhất ngăn chặn hệ vi khuẩn trong chất lỏng, cụ thể là nước, đặc trưng ở chỗ chúng gồm có các quả bóng chứa:

- chất nền bằng vật liệu trơ, trong đó vật liệu trơ này là vật liêu gốm hoặc vậtt liệu bằng kim loai đươc chon từ nhóm bao gồm nhôm, mulit, siiic oxit. bentonit, đất sét axít, đất diatomit và tổ hợp bất kỳ của chúng,

- một hoặc nhiều lớp "phức hợp kim loại khử khuẩn", một hoặc nhiều lớp này được phủ trên mặt ngoài của chất nền đã nêu, trong đó "phức hợp kim loại khử khuẩn" đã nêu được chọn từ nhóm bao gồm bạc, đồng, kẽm và các ion và muối kim loại của chúng,

các quả bóng đã nêu được nhúng chìm trong nguồn cấp nước hoặc dòng nước chảy mà nó có thể tương tác và ít nhất tạo ra một chức năng khử khuẩn."

Như nêu trong trang 4, công văn số 1666/SC, ngày 07/12/2021, người nộp đơn đã bổ sung vào điểm 1 ban đầu nội dung: "*...trong đó vật liệu trơ này là vật liệu gốm hoặc vật liệu bằng kim loại được chọn từ nhóm bao gồm nhôm, mulit, silic oxit, bentonit, đất sét axit, đất diatomit và tổ hợp bất kỳ của chúng,* nhằm làm rõ dấu hiệu "chất nền vật liệu trơ". Dấu hiệu kỹ thuật này đã được bộc lộ ở hai đoạn cuối, trang 5 của bản mô tả ban đầu (tương ứng là dòng 129-130, 135-136 trên trang 7 - Bản dịch tiếng Anh của Bản mô tả ban đầu).

Như vậy, xin được khẳng định rằng, người nộp đơn đã giới hạn lại điểm 1 YCBHSĐ so với giải pháp kỹ thuật đã biết có bản chất kỹ thuật gần nhất nêu trong tài liệu Dl, tức là thu hẹp phạm vi bảo hộ so với ban đầu, nhằm xác định rõ hơn yêu cầu bảo hộ, để phân biệt đối tượng "thiết bị khử khuẩn" của đơn số 1-2013-00526 với đối tượng đã biết của Dl. Các điểm 2-10 YCBHSĐ là các điểm phụ thuộc của điểm 1, do đó, bộ YCBHSĐ gồm 10 điểm này được coi là có phạm vi bảo hộ hẹp hơn so với ban đầu.

(ii) Bộ YCBHSĐ đáp ứng điều kiện về tính mới và trình độ sáng tạo

- Trong Quyết định số 6910w/QĐ-SHTT, Cục Sở hữu trí tuệ cho rằng dấu hiệu bổ sung của điểm 1 YCBHSĐ chỉ là hiểu biết thông thường và các điểm phụ thuộc 2- 10 lần lượt giống với các điểm 3, 5-12 yêu cầu bảo hộ ban đầu, do đó Cục Sở hữu trí tuệ vẫn bảo lưu kết luận như đã nêu trong Thông báo kết quả thẩm định nội dung số 68034/SHTT-SC ngày 30/12/2019.

Người nộp đơn không hoàn toàn đồng ý với kết luận này.

- Cục Sở hữu trí tuệ cho rằng D1 đề cập đến quả bóng chức năng bằng gốm (vật liệu trơ) được phủ lớp bạc trên bề mặt mà có tác dụng khử khuẩn và đưa ra nhận định rằng dấu hiệu kỹ thuật của điểm 1 YCBHSĐ đã được bộc lộ trong tài liệu đối chứng Dl, do đó không đáp ứng điều kiện về tính mới và trình độ sáng tạo.

- Ngày 24/04/2020, trong công văn trả lời số 213/SC, người nộp đơn đã đưa ra các lập luận về tính mới và trình độ sáng tạo trên cơ sở lập luận rằng dấu hiệu kỹ thuật của điểm 1 yêu cầu bảo hộ chưa hề được bộc lộ trong D1 như sau:

+ Về tính mới:

D1 bộc lộ rằng quả bóng chức năng bằng gốm được sử dụng để loại bỏ vi khuẩn và các ion kim loại nặng. Cụ thể. quả bóng chứa chất nền bằng gốm của D1 được tạo ra bằng cách sử dụng hydroxyapatit với cấu trúc Ca10(PO4)6(OH)2 được sử dụng để loại bỏ các ion kim loại nặng (các ion của Zn, Mạ Cu, và Fe) bằng cách hấp phụ. Do đó, độ hấp phụ cao của hydroxyapatit không thể được coi là vật liệu trơ theo sáng chế. Do đó, người nộp đơn cho rằng D1 chưa hề bộc lộ dấu hiệu kỹ thuật cơ bản "chất nền vật liệu trơ được phủ bởi phức hợp kim loại khử khuẩn" theo sáng chế.

Do đó, điểm 1 YCBHSĐ đáp ứng điều kiện về tính mới so với D1.

+ Về trình độ sáng tạo:

Người nộp đơn cho rằng điểm 1 YCBHSĐ đáp ứng điều kiện về trình độ sáng tạo so với D1 với các lý do như sau:

* Do D1 bộc lộ việc sử dụng hydroxyapatit để loại bỏ ion kim loại, với các hạt bạc được phủ trên nền bóng bằng gốm chứa hydroxyapatít. Dường như lượng phủ của hạt bạc tương đối thấp, do sự tiếp xúc vùng hấp phụ nhất định đối với hydroxyapatit là cần thiết để loại bỏ ion kim loại nặng.

Theo sáng chế, chất nền là vật liệu trơ, trong đó một hoặc nhiều lớp "phức hợp kim loại kháng khuẩn" được phủ trên mặt ngoài của chất nền, dự kiến có hàm lượng "phức hợp kim loại kháng khuẩn cao hơn, dẫn đến hiệu quả loại bỏ vi khuẩn tăng so với D1, do đó sáng chế có thể đạt hiệu quả có lợi trong việc làm giảm hệ vi khuẩn trong chất lỏng hơn so với Dl.

* Theo D1, bạc có mặt lúc ban đầu và sau đó các ion kim loại nặng của Zn, Mn, Cu và Fe dưới dạng tạp chất bị hấp phụ trên hydroxyapatit trong quá trình sử dụng. Có thể là, các tạp chất bị hấp phụ này dần dần có thể làm giảm chức năng kháng khuẩn của hạt bạc trong quả bóng chức năng bằng gốm.

Ngược với Dl, "phức hợp kim loại kháng khuẩn" theo sáng chế có thể được chọn từ nhóm bao gồm bạc, đồng, kẽm và các ion và muối kim loại của chúng, mà được phủ trên cấu trúc nền trơ sao cho cấu trúc bề mặt bền hơn và hiệu quả loại bỏ vi khuẩn đảm bảo hơn trong suốt tuổi thọ sử dụng của thiết bị khử khuẩn.

Do đó, điểm 1 YCBHSĐ đáp ứng điều kiện về tính mới và trình độ sáng tạo so với Dl. Các điểm 2-10 YCBHSĐ là các điểm phụ thuộc của điểm 1, do đó, bộ YCBHSĐ gồm 10 điểm này đáp ứng điều kiện về tính mới và trình độ sáng tạo so với Dl (Theo các Điều 60 và 61 Luật Sở hữu trí tuệ và điểm 25.5 - 25.6 Thông tư 01).

Trong công văn số 6466w/SHTT-SC, Cục Sở hữu trí tuệ nhận định rằng D1 đề cập đến "chất nền hình cầu bằng gốm", là vật liệu trơ như đã được định nghĩa trong bản mô tả của đơn tại các dòng 18, 19. trang 5), do đó vẫn từ chối tính mới và trình độ sáng tạo của đơn số 1-2013-00526.

- Ngày 22/06/2021, trong công văn trả lời số 95l/SC, người nộp đơn đã đưa ra các lập luận về tính mới và trình độ sáng tạo (cho bộ YCBHSĐ) trên cơ sở lập luận thêm rằng dấu hiệu kỹ thuật của điểm 1 yêu cầu bảo hộ chưa hề được bộc lộ trong D1 như sau:

D1 đề xuất quả bóng bằng gốm chức năng dùng cho nước uống bao gồm (1) chất nền hình cầu bằng gốm xốp có chứa hydroxyapatit và (2) các hạt bạc (Ag) được phủ trên chất nền hình cầu bằng gốm này để loại bỏ vi khuẩn và nấm có hại có trong nước.

D1 còn đề xuất rằng chất nền hình cầu bằng gốm đươc tao ra sử dung hvdroxyapatit là vật liệu thô là chủ yếu, tốt hơn nếu hydroxyapatit có cấu trúc Ca10(PO4)6(OH)2 với mục dich loại bỏ các ion kim loại nặng (các ion của Zn, Mn, Cu, and Fe) (xem đoạn cuối, trang 3 bản dịch tiếng Anh cùa Dl). D1 còn đề xuất chất nền hydroxyapatit cung cấp ion Ca^{2+} và ion OH- để loai bỏ các ion kim loai nặng (tức là Zn, Mn, Cu, và Fe) có bán kính ion giống nhau ở vị trí của ion Ca^{2+}.

Do đó, chất nền hình cầu bằng gốm được gợi ý trong D1 là các nhóm có chức năng về mặt hóa hoc, điều này thể hiện rõ ràng qua việc đặt tên đối tượng là "quả bóng bằng gốm chức năng" của D1. Mặc dù chất nền của D1 là chất nền hình cầu bằng gốm, nhưng rõ ràng nó không phải là một chất nền trơ vì những lý do nêu trên.

Do đó, D1 không gợi ý đến chất nền trơ theo sáng chế yêu cầu bảo hộ. Theo đơn số 1-2013-00526, tốt hơn nếu chất nền trơ dược làm từ vật liệu bằng

gốm hoặc vật liệu bằng kim loại, và tốt hơn nữa nếu từ nhôm hoặc mulit, hoặc theo cách khác, silic oxit, bentonit, đất sét axit hoặc dất diatomit hoặc tương tự (xem đoạn 7, trang 5 của Bản mô tả). Tất cả các vật liệu này hữu dụng đối với chất nền trơ này đều không liên quan đến việc cung cấp bất kỳ ion hoặc nhóm hóa học nào.

Ngoài ra, điểm 1 YCBH có nêu "*phức hợp kim loại khử khuẩn" được chọn từ nhóm bao gồm bạc, đồng, kẽm, và các ion và muối kim loại của chúng*". Ngược lại, D1 mô tả rõ rằng việc sử dụng hvdroxyapatit để loai bỏ các ion đồng (Cu) và kẽm (Zn) có trong nước. Rõ ràng, D1 cũng không gợi ý về việc lựa chọn *"phức hợp kim loại khử khuẩn* " như được đề xuất trong sáng chế của đơn số 1-2013-00526.

Do đó, dựa vào D1 người có hiểu biết trung bình trong lĩnh vực này không thể dự đoán được các dấu hiệu kỹ thuật cơ bản khác biệt được nêu trong điểm 1 YCBH của đơn số 1-2013-00526. Đồng thời, tổ hợp các dấu hiệu kỹ thuật cơ bản khác biệt nêu trong điểm 1 yêu cầu bảo hộ cũng không hiển nhiên đối với người có hiểu biết trung bình trong lĩnh vực này.

- Dấu hiệu kỹ thuật bổ sung của điểm 1 YCBHSĐ không phải là những hiểu biết thông thường.

Người nộp đơn được biết rằng hiểu biết/kiến thức thông thường phải đươc tìm thấy trong các sổ tay cơ bản, sách chuyên khảo, bách khoa toàn thư, sách giáo khoa và sách tham khảo. Đó là kiến thức mà một người có hiểu biết trung bình trong lĩnh vực được đề cập phải có, hoặc ít nhất là nhận thức được, ở mức độ mà anh ta biết rằng anh ta có thể tra cứu nó trong một cuốn sách nếu anh ta cần. Các tuyên bố trong các ấn phẩm như vậy thường được sử dụng lảm tài liệu tham khảo để chỉ ra cái gì/nội dung gì dược coi hiểu biết/kiến thức thôn« thường, (nguồn: https://www.epo.org/law-practice/legal-texts/html/caselaw/2019/e/clr_i_c_2_8_1.him).

Người nộp đơn cho rằng dấu hiệu kỹ thuật bổ sung "... vật liệu trơ này là vật liệu gốm hoặc vật liệu bằng kim loại được chọn từ nhóm bao gồm nhôm, mulit, silic oxit, bentonit, đất sét axit, đất diatomit và tổ hợp bất kỳ của chúng" của điểm 1 YCBHSĐ chưa hề được người có hiểu biết trung bình trong lĩnh vực tương ứng tìm thấy trong các ấn phẩm nêu trên. Do đó, các dấu hiệu kỹ thuật này không nên được coi là hiểu biết thông thường. Với các lập luận nêu trên, người nộp đơn cho rằng điểm 1 YCBHSĐ hoàn toàn đáp ứng điều kiện về tính mới và trình độ sáng tạo. Các điểm 2-10 YCBHSĐ là các điểm phụ thuộc của

điểm 1, do đó, bộ YCBHSĐ gồm 10 điểm này đáp ứng điều kiện về tính mới và trình độ sáng tạo so với D1 (theo các Điều 60- 61 Luật Sở hữu trí tuệ và điểm 25.5 - 25.6 Thông tư 01).

2.2. Các sửa đổi đã được thực hiện đối với bản mô tả nằm trong phạm vi của bản mô tả nộp đơn

Trong công văn số 21678w/SHTT-SC, Cục Sở hữu trí tuệ nhận định rằng bản mô tả sửa đổi ngày 22/6/2021 có nhiều nội dung khác với bản mô tả ban đầu (nộp ngày 21/02/2013), nhưng người nộp đơn không cung cấp bản thuyết minh và căn cứ sửa đổi so với bản mô tả ban đầu. Phúc đáp lại công văn này, người nộp đơn đã nộp công văn trả lời số 1666/SC ngày 07/12/2021, trong đó đã khắc phục thiếu sót bằng cách đưa ra các giải trình cụ thể liên quan đến việc sửa đổi trong quá trình theo đuổi đơn nhằm khẳng định rằng nội dung sửa đổi không bao gồm các đối lượng yêu cầu bảo hộ mới và đã được bộc lộ trong bản mô tả ban đầu. Do đó, người nộp đơn không nhất trí với ý kiến của Cục Sở hữu trí tuệ cho rằng các lý lẽ của người nộp đơn nêu trong công văn trả lời số 1666/SC ngày 07/12/2021 là *"không đạt yêu cầu"*.

Kể từ ngày 21/02/2013, đơn số 1-2013-00526 đã trải qua 03 lần sửa đổi, lần lượt vào các ngày 29/10/2019; 24/04/2020 và 22/06/2021 (xem các Phụ lục 4-6 kèm theo đơn khiếu nại này).

Từ những nội dung và cơ sở sửa đổi chi tiết như nêu trong các Phụ lục 4-6, người nộp đơn đã cung cấp bản thuyết minh và căn cứ sửa đổi so với bản mô tả ban đầu, đồng thời khẳng định rằng các nội dung sửa đổi nêu trên không bao gồm các đối tượng yêu cầu bảo hộ mới và đã được bộc lộ trong bản mô tả ban đầu. Do đó, người nộp đơn cho rằng lý lẽ được nêu trong công văn trả lời số 1666/SC, ngày 07/12/2021 hoàn toàn xác đáng.

Với các lý do nêu trên, đề nghị Cục Sở hữu trí tuệ ghi nhận nội dung đã được trình bày ở trên, xem xét lại các sửa đổi đã được nộp đối với các yêu cầu bảo hộ, cụ thể là thừa nhận rằng các điểm yêu cầu bảo hộ sửa đổi có phạm vi bảo hộ hẹp hơn các điểm yêu cầu bảo hộ ban đầu; xem xét lại các lập luận đã được nộp về tính mới và trình độ sáng tạo của đối tượng "thiết bị khử khuẩn" yêu cầu bảo hộ và hủy bỏ Quyết định số 6910w/QĐ-SHTT ngày 26/04/2022.

II. Kết quả xem xét, xác minh khiếu nại

1. Cơ sở pháp lý:

Theo quy định tại khoản 1 Điều 60 Luật Sở hữu trí tuệ, sáng chế được coi là có tính mới nếu chưa bị bộc lộ công khai dưới hình thức sử dụng, mô tả bằng

văn bản hoặc bất kỳ hình thức nào khác ở trong nước hoặc ở nước ngoài trước ngày nộp đơn đăng ký sáng chế hoặc trước ngày ưu tiên trong trường hợp đơn đăng ký sáng chế được hưởng quyền ưu tiên.

Theo quy định tại Điều 61 Luật Sở hữu trí tuệ, sáng chế được coi là có trình độ sáng tạo nếu căn cứ vào các giải pháp kỹ thuật đã được bộc lộ công khai dưới hình thức sử dụng, mô tả bằng văn bản hoặc dưới bất kỳ hình thức nào khác trong nước hoặc ở nước ngoài trước ngày nộp đơn, sáng chế đó là một bước tiến sáng tạo, không thể được tạo ra một cách dễ dàng đối với người có hiểu biết trung bình về lĩnh vực kỹ thuật tương ứng.

Theo quy định tại điểm 15.7.b Thông tư số 01/2007/TT-BKHCN, nếu kết thúc thời hạn quy định tại điểm 15.7.a (i) Thông tư này mà người nộp đơn không sửa chữa thiếu sót hoặc sửa chữa thiếu sót không đạt yêu cầu, không có ý kiến phản đối hoặc có ý kiến phản đối nhưng không xác đáng thì trong thời hạn 15 ngày kể từ ngày kết thúc thời hạn nói trên, Cục Sở hữu trí tuệ ra quyết định từ chối cấp văn bằng bảo hộ.

2. Nhận định, đánh giá:

Sau khi xem xét các lập luận và chứng cứ nêu trong đơn khiếu nại số KN1-2022-00917, Cục Sở hữu trí tuệ thấy rằng:

Người khiếu nại ARISTON THERMO (CHINA) CO., LTD. (CN) không đồng ý với Quyết định số 6910w/QĐ-SHTT ngày 26/04/2022 của Cục Sở hữu trí tuệ và có ý kiến tóm tắt như sau:

(i) YCBHSĐ đã được thu hẹp so với YCBH ban đầu với lý do:

Người nộp đơn đã bổ sung vào điểm 1 ban đầu nội dung: "*...trong đó vật liệu trơ này là vật liệu gốm hoặc vật liệu bằng kim loại được chọn từ nhóm bao gồm nhôm, mulit, silic oxit, bentonit, đất sét axit, đất diatomit và tổ hợp bất kỳ của chúng,* nhằm làm rõ dấu hiệu "chất nền vật liệu trơ" (xem trang 4, công văn số 1666/SC, ngày 07/12/2021). Việc bổ sung thêm nội dung này đã làm thu hẹp phạm vi bảo hộ của điểm 1 YCBHSĐ so với điểm 1 YCBH ban đầu.

Các điểm 2-10 YCBHSĐ là các điểm phụ thuộc của điểm 1, do đó, YCBHSĐ gồm 10 điểm này được coi là có phạm vi bảo hộ hẹp hơn so với ban đầu.

(ii) YCBHSĐ có tính mới và trình độ sáng tạo với lý do:

- Tính mới:

Người nộp đơn cho rằng D1 bộc lộ quả bóng chức năng bằng gốm được sử dụng để loại bỏ vi khuẩn và các ion kim loại nặng. Quả bóng này chứa chất nền bằng gốm chứa hydroxyapatit có cấu trúc $Ca_{10}(PO_4)_6(OH)_2$ được sử dụng để loại bỏ các ion kim loại nặng (các ion của Zn, Mạ Cu, và Fe) bằng cách hấp phụ. Do có độ hấp phụ cao, nên hydroxyapatit không thể được coi là vật liệu trơ (theo sáng chế). Do đó, người nộp đơn cho rằng D1 chưa hề bộc lộ dấu hiệu kỹ thuật cơ bản **"chất nền vật liệu trơ được phủ bởi phức hợp kim loại khử khuẩn"** như của sáng chế.

- Trình độ sáng tạo:

Người nộp đơn cho rằng điểm 1 YCBHSĐ đáp ứng điều kiện về trình độ sáng tạo so với D1 với các lý do như sau:

* Do D1 bộc lộ việc sử dụng hydroxyapatit để loại bỏ ion kim loại, với các hạt bạc được phủ trên nền bóng bằng gốm chứa hydroxyapatít. **Dường như** lượng phủ của hạt bạc tương đối thấp, do sự tiếp xúc vùng hấp phụ nhất định đối với hydroxyapatit là cần thiết để loại bỏ ion kim loại nặng.

Theo sáng chế, chất nền là vật liệu trơ, trong đó một hoặc nhiều lớp "phức hợp kim loại kháng khuẩn" được phủ trên mặt ngoài của chất nền, **dự kiến** có hàm lượng "phức hợp kim loại kháng khuẩn" cao hơn, dẫn đến hiệu quả loại bỏ vi khuẩn tăng so với D1, do đó sáng chế có thể đạt hiệu quả có lợi trong việc làm giảm hệ vi khuẩn trong chất lỏng hơn so với Dl.

* Theo D1, bạc có mặt lúc ban đầu và sau đó các ion kim loại nặng của Zn, Mn, Cu và Fe dưới dạng tạp chất bị hấp phụ trên hydroxyapatit trong quá trình sử dụng. **Có thể là**, các tạp chất bị hấp phụ này dần dần **có thể** làm giảm chức năng kháng khuẩn của hạt bạc trong quả bóng chức năng bằng gốm.

Ngược với Dl, "phức hợp kim loại kháng khuẩn" theo sáng chế có thể được chọn từ nhóm bao gồm bạc, đồng, kẽm **và các ion và muối kim loại của chúng**, mà được phủ trên cấu trúc nền trơ sao cho cấu trúc bề mặt bền hơn và **hiệu quả loại bỏ vi khuẩn đảm bảo hơn** trong suốt tuổi thọ sử dụng của thiết bị khử khuẩn.

Ngoài ra, người nộp đơn cho rằng chất nền hình cầu bằng gốm được gợi ý trong D1 là các nhóm có chức năng về mặt hóa học, thể hiện rõ ràng qua việc đặt tên đối tượng là "quả bóng bằng gốm chức năng" của D1. Mặc dù chất nền của D1 là chất nền hình cầu bằng gốm, nhưng rõ ràng **nó không phải là một chất nền trơ** vì những lý do nêu trên.

- Dấu hiệu kỹ thuật bổ sung của điểm 1 YCBHSĐ không phải là những hiểu biết thông thường.

Người nộp đơn cho rằng dấu hiệu kỹ thuật bổ sung "... vật liệu trơ này là vật liệu gốm hoặc vật liệu bằng kim loại được chọn từ nhóm bao gồm nhôm, mulit, silic oxit, bentonit, đất sét axit, đất diatomit và tổ hợp bất kỳ của chúng" của điểm 1 YCBHSĐ chưa hề được người có hiểu biết trung bình trong lĩnh vực tương ứng tìm thấy trong các ấn phẩm. Do đó, các dấu hiệu kỹ thuật này không nên được coi là hiểu biết thông thường.

Với lập luận nêu trên, người nộp đơn cho rằng điểm 1 YCBHSĐ hoàn toàn đáp ứng điều kiện về tính mới và trình độ sáng tạo. Các điểm 2-10 YCBHSĐ là các điểm phụ thuộc của điểm 1, do đó, bộ YCBHSĐ gồm 10 điểm này đáp ứng điều kiện về tính mới và trình độ sáng tạo so với D1 (theo các Điều 60- 61 Luật Sở hữu trí tuệ và điểm 25.5 - 25.6 Thông tư 01).

Liên quan đến lập luận nêu trên của người khiếu nại, Cục Sở hữu trí tuệ có ý kiến như sau:

(i) Trong Quyết định số 6910w/QĐ-SHTT ngày 26/04/2022 không đề cập đến phạm vi bảo hộ của YCBHSĐ, nên Cục Sở hữu trí tuệ không có ý kiến về nội dung này.

(ii) Về tính mới và trình độ sáng tạo của YCBHSĐ

Trong Quyết định số 6910w/QĐ-SHTT ngày 26/04/2022, YCBHSĐ được cho là có bản chất giống với YCBH ban đầu, vì vậy Cục Sở hữu trí tuệ bảo lưu kết luận như đã nêu trong Thông bảo thẩm định nội dung số 68034/SHTT-SC ngày 30/12/2019. Cụ thể như sau:

- Điểm 1 YCBHSĐ giống với điểm 1 YCBH ban đầu ở chỗ bao gồm các dấu hiệu kỹ thuật cơ bản sau: các quả bóng chứa chất nền bằng vật liệu trơ, và một hoặc nhiều lớp phức hợp kim loại khử khuẩn được lắng/phủ trên bề mặt của chất nền nêu trên.

Điểm 1 YCBHSĐ khác với điểm 1 YCBH ban đầu ở chỗ đã bổ sung dấu hiệu kỹ thuật "vật liệu trơ là vật liệu gốm hoặc vật liệu bằng kim loại được chọn từ nhóm bao gồm nhôm, mulit, silic oxit, bentonit, đất sét axit, đất diatomit và tổ hợp bất kỳ của chúng".

Với việc bổ sung trên, người nộp đơn lập luận rằng "vật liệu trơ" của sáng chế có bản chất khác với vật liệu gốm của quả bóng chức năng của D1, vốn được sử dụng để loại bỏ không chỉ vi khuẩn mà còn loại bỏ các ion kim loại

nặng. Lý do là vì quả bóng chức năng của D1 được làm từ vật liệu hydroxyapatit có khả năng loại bỏ các ion kim loại nặng bằng cách hấp phụ, nên không thể được coi là vật liệu trơ theo sáng chế. Từ đó kết luận điểm 1 đáp ứng điều kiện tính mới.

Về lập luận này, Cục Sở hữu trí tuệ (Cục SHTT) có ý kiến như sau:

Mục đích của sáng chế là đề xuất thiết bị có chức năng khử khuẩn. Chức năng này đạt được nhờ một hoặc nhiều lớp "phức hợp kim loại khử khuẩn" được phủ trên mặt ngoài của chất nền bằng vật liệu trơ. Chất nền không có vai trò trong việc khử khuẩn mà chỉ là vật mang "phức hợp kim loại khử khuẩn", và được hiểu là "trơ" đối với môi trường nước cần khử khuẩn.

Mặc dù quả bóng chức năng của D1 có khả năng loại bỏ các ion kim loại nặng bằng cách hấp phụ, nhưng nó chỉ không được coi là "trơ" trong môi trường nước có các ion kim loại nặng. Trong khi đó, thiết bị của sáng chế không nhằm mục đích xử lý môi trường nước chứa các ion kim loại nặng, mà chỉ nhằm mục đích "khử khuẩn" trong môi trường nước. Đối với môi trường nước này, quả bóng chức năng của D1 cũng có thể được coi là "trơ" và hoàn toàn có thể sử dụng thay thế cho quả bóng chứa chất nền vật liệu trơ theo sáng chế để khử khuẩn nếu được phủ một hoặc nhiều lớp "phức hợp kim loại khử khuẩn" trên mặt ngoài và đạt được mục đích như sáng chế.

Do đó, Cục Sở hữu trí tuệ vẫn bảo lưu kết luận như đã nêu trong Thông báo kết quả thẩm định nội dung số 68034/SHTT-SC ngày 30/12/2019, tức là điểm 1 YCBHSĐ không đáp ứng điều kiện tính mới.

Đối với các điểm phụ thuộc 2-6, 8-10 YCBHSĐ, do các điểm này lần lượt giống với các điểm phụ thuộc 3, 5-8, 10-12 của đơn ban đầu, nên các điểm này cũng không đáp ứng điều kiện về tính mới, như đã nêu trong Thông báo nêu trên.

Điểm 7 YCBHSĐ không được chấp nhận và không được xem xét do có sự mâu thuẫn với điểm độc lập 1 mà nó phụ thuộc. Cụ thể, điểm 1 đề cập đến thiết bị với chức năng duy nhất là "khử khuẩn", nên chức năng "cải thiện và điều hòa chất lượng hóa-lý của nước" không thuộc phạm vi của sáng chế, không thể thay thế cho chức năng "khử khuẩn" của thiết bị. Ngoài ra, phần mô tả cũng không đề cập đến việc làm thế nào để "cải thiện và điều hòa chất lượng hóa-lý của nước", và "chất lượng hóa-lý" được đề cập ở đây là gì.

(iii) Về ý kiến của người nộp đơn cho rằng dấu hiệu kỹ thuật bổ sung của điểm 1 YCBHSĐ *"... vật liệu trơ này là vật liệu gốm hoặc vật liệu bằng kim loại*

được chọn từ nhóm bao gồm nhôm, mulit, silic oxit, bentonit, đất sét axit, đất diatomit và tổ hợp bất kỳ của chúng" không phải là những hiểu biết thông thường, Cục Sở hữu trí tuệ có ý kiến như sau:

Nhôm vốn là kim loại được dùng phổ biến từ lâu để chế tạo các bình đun nước, có thể được phủ lớp khử khuẩn để khử khuẩn nước, nó đương nhiên được coi là vật liệu trơ đối với nước tiêu dùng. Mặt khác, mulit, silic oxit, bentonit, đất sét, đất diatomit từ lâu cũng đã được biết là vật liệu làm gốm.

Do đó, Cục Sở hữu trí tuệ không chấp nhận ý kiến trên của người nộp đơn và vẫn bảo lưu ý kiến dấu hiệu kỹ thuật "*... vật liệu trơ này là vật liệu gốm hoặc vật liệu bằng kim loại được chọn từ nhóm bao gồm nhôm, mulit, silic oxit, bentonit, đất sét axit, đất diatomit và tổ hợp bất kỳ của chúng*" là hiểu biết thông thường.

Như vậy, các điểm 1-10 YCBHSĐ không đáp ứng điều kiện về tính mới và do đó cũng không đáp ứng điều kiện về trình độ sáng tạo.

Với các lập luận nêu trên, Cục Sở hữu trí tuệ thấy rằng, nội dung khiếu nại của ARISTON THERMO (CHINA) CO., LTD. (CN) là không có cơ sở. Do đó, Cục Sở hữu trí tuệ vẫn giữ nguyên kết luận nêu trong Quyết định số 6910w/QĐ-SHTT ngày 26/04/2022.

III. Kết luận

Trên cơ sở các tài liệu hiện có và với các lý do nêu trên, Cục Sở hữu trí tuệ không chấp nhận nội dung khiếu nại của ARISTON THERMO (CHINA) CO., LTD. (CN), nên áp dụng các Điều 60 và 61 Luật Sở hữu trí tuệ, điểm 15.7.b Thông tư số 01/2007/TT-BKHCN để từ chối cấp Bằng độc quyền sáng chế đối với đơn số 1-2013-00526 ngày 20/04/2012 nêu trên.

Từ những nhận định và căn cứ trên,

QUYẾT ĐỊNH:

Điều 1. Giữ nguyên Quyết định số 6910w/QĐ-SHTT ngày 26/04/2022 về việc từ chối cấp Bằng độc quyền sáng chế đối với đơn đăng ký sáng chế số 1-2013-00526 ngày 20/04/2012.

Điều 2. Trong thời hạn 30 ngày kể từ ngày nhận được Quyết định này, nếu không đồng ý với quyết định giải quyết khiếu nại của Cục trưởng Cục Sở hữu trí tuệ, ARISTON THERMO (CHINA) CO., LTD. có quyền khiếu nại đến Bộ trưởng Bộ Khoa học và Công nghệ hoặc khởi kiện tại Tòa án theo quy định của pháp luật về tố tụng hành chính.

Điều 3. Chánh Văn phòng Cục, Trưởng phòng Thanh tra và Giải quyết khiếu nại, Trưởng phòng Đăng ký, Giám đốc Trung tâm Thông tin sở hữu công nghiệp và ARISTON THERMO (CHINA) CO., LTD. (qua Công ty TNHH Ban Ca) có trách nhiệm thi hành Quyết định này./.

Nơi nhận:
- Như Điều 3;
- SC (để biết);
- Lưu:VT, HS.

KT. CỤC TRƯỞNG
PHÓ CỤC TRƯỞNG

CỤC SỞ HỮU TRÍ TUỆ

Lê Huy Anh

BỘ KHOA HỌC CÔNG NGHỆ
CỤC SỞ HỮU TRÍ TUỆ

CỘNG HÒA XÃ HỘI CHỦ NGHĨA VIỆT NAM
Độc lập - Tự do - Hạnh phúc

Số: 159019/QĐ-SHTT.IP

Hà Nội, ngày 31 tháng 07 năm 2025

QUYẾT ĐỊNH
Về việc giải quyết khiếu nại của YOSHINO GYPSUM CO., LTD.
(lần đầu)

CỤC TRƯỞNG CỤC SỞ HỮU TRÍ TUỆ

Căn cứ Luật Khiếu nại ngày 11/11/2011;

Căn cứ Luật Sở hữu trí tuệ ngày 29/11/2005 được sửa đổi, bổ sung theo Luật sửa đổi, bổ sung một số điều của Luật Sở hữu trí tuệ ngày 19/6/2009, Luật sửa đổi, bổ sung một số điều của Luật Kinh doanh bảo hiểm, Luật Sở hữu trí tuệ ngày 14/6/2019 và Luật sửa đổi, bổ sung một số điều của Luật Sở hữu trí tuệ ngày 16/6/2022 (sau đây gọi là Luật Sở hữu trí tuệ);

Căn cứ Nghị định số 124/2020/NĐ-CP ngày 19/10/2020 của Chính phủ quy định chi tiết một số điều và biện pháp thi hành Luật Khiếu nại;

Căn cứ Nghị định số 103/2006/NĐ-CP ngày 22/9/2006 của Chính phủ quy định chi tiết và hướng dẫn thi hành một số điều của Luật Sở hữu trí tuệ về sở hữu công nghiệp, được sửa đổi, bổ sung theo Nghị định số 122/2010/NĐ-CP ngày 31/12/2010 (sau đây gọi là Nghị định số 103/2006/NĐ-CP);

Căn cứ Quyết định số 156/QĐ-BKHCN ngày 03/3/2025 của Bộ trưởng Bộ Khoa học và Công nghệ quy định chức năng, nhiệm vụ, quyền hạn và cơ cấu tổ chức của Cục Sở hữu trí tuệ;

Căn cứ Thông tư số 01/2007/TT-BKHCN ngày 14/02/2007 của Bộ Khoa học và Công nghệ hướng dẫn thi hành Nghị định số 103/2006/NĐ-CP, được sửa đổi, bổ sung theo Thông tư số 13/2010/TT-BKHCN ngày 30/7/2010, Thông tư số 18/2011/TT-BKHCN ngày 22/7/2011, Thông tư số 05/2013/TT-BKHCN ngày 20/02/2013 và Thông tư số 16/2016/TT-BKHCN ngày 30/6/2016;

BTT367

Xét đơn số KN1-2023-00102 ngày 30/3/2023 của YOSHINO GYPSUM CO., LTD.; địa chỉ: Shin-Tokyo Bldg., 3-1, Marunouchi 3-chome, Chiyoda-ku, Tokyo 100-0005 Japan; đại diện bởi: Công ty TNHH T&T INVENMARK Sở hữu trí tuệ Quốc tế; khiếu nại về việc từ chối cấp Bằng độc quyền sáng chế (BĐQSC) đối với đơn số 1-2017-01785 theo Quyết định số 22887w/QĐ-SHTT ngày 30/12/2022;

Theo đề nghị của Trưởng phòng Thanh tra và Giải quyết khiếu nại và báo cáo của Phòng Thanh tra và Giải quyết khiếu nại tại Văn bản số 5111/BC-TTKN ngày 21/7/2025 về việc giải quyết khiếu nại của YOSHINO GYPSUM CO., LTD. với các nội dung sau đây:

I. Nội dung khiếu nại

Đơn đăng ký sáng chế số 1-2017-01785 ngày 24/12/2015 của Yoshino Gypsum Co., Ltd. (JP) bị từ chối cấp Bằng độc quyền sáng chế (BĐQSC) theo Quyết định số 22887w/QĐ-SHTT ngày 30/12/2022 với lý do:

Sau khi xem xét công văn số SC1322/PDND nộp ngày 23/2/2022 của người nộp đơn, Cục Sở hữu trí tuệ thấy rằng ý kiến trả lời của người nộp đơn là không xác đáng và bộ yêu cầu bảo hộ sửa đổi theo công văn nêu trên của người nộp đơn không đáp ứng điều kiện bảo hộ. Cụ thể:

- Người nộp đơn sửa yêu cầu bảo hộ theo patent đồng dạng đã được cấp tại Cơ quan Sáng chế châu Âu số EP 3239118 Bl, trong đó có sửa đổi các đối tượng dạng sử dụng được đề cập trong các điểm 1-9 yêu cầu bảo hộ sang dạng chế phẩm (Phân bón chứa thạch cao). Các điểm 1-9 yêu cầu bảo hộ sửa đổi theo công văn nêu trên của người nộp đơn về cơ bản có phạm vi giống các điểm 1-8 yêu cầu bảo hộ sửa đổi theo công văn số SC1322/PDND nộp ngày 02/12/2020 của người nộp đơn đã được đánh giá là không đáp ứng điều kiện bảo hộ theo Thông báo kết quả thẩm định nội dung số 30590w/SHTT-SC ngày 26/11/2021 của Cục Sở hữu trí tuệ. Cụ thể là, mỗi tài liệu D1 (US 3660068 A), D2 (FR 2612812 Al), D3 (US 4954134 A) hoặc D4 (KR 2003 0062520 A) đều đã bộc lộ chế phẩm phân bón chứa thạch cao dạng bột (thạch cao dạng bột được sử dụng làm phân bón). Người nộp đơn lưu ý rằng, thạch cao ở dạng bột dễ dàng thỏa mãn điều kiện diện tích bề mặt riêng theo phương pháp BSA như nêu trong sáng chế, do đó mỗi tài liệu D1-D4 đã bao hàm cả dấu hiệu liên quan đến diện tích bề mặt riêng như được đề cập trong các điểm yêu cầu bảo hộ của giải pháp nộp đơn. Hơn nữa, việc ứng dụng phân bón cho cây việt quất không phải là dấu hiệu kỹ thuật có tác dụng giới hạn phạm vi bảo hộ đối với đối tượng phân bón được yêu cầu bảo hộ. Ngoài ra, người nộp đơn không có ý kiến trả lời các đánh giá về tính mới và trình độ sáng tạo đã nêu trong Thông báo kết quả thẩm định nội dung số 30590w/SHTT-SC ngày 26/11/2021 của Cục Sở hữu trí tuệ.

- Do đó, các điểm 1-9 yêu cầu bảo hộ sửa đổi theo công văn số SC1322/PDND của người nộp đơn không đáp ứng tính mới và trình độ sáng tạo theo quy định tại các Điều 60 và 61 Luật Sở hữu trí tuệ, và không khắc phục được các đánh giá liên quan đến tính mới và trình độ sáng tạo đã nêu trong Thông báo kết quả thẩm định nội dung số 30590w/SHTT-SC ngày 26/11/2021 của Cục Sở hữu trí tuệ.

Người khiếu nại Yoshino Gypsum Co., Ltd. (JP) (qua Công ty TNHH T&T INVENMARK Sở hữu trí tuệ Quốc tế) có ý kiến phản đối Quyết định số 22887w/QĐ-SHTT ngày 30/12/2022 của Cục Sở hữu trí tuệ như sau:

Đơn số 1-2017-01785 được nộp vào Việt Nam ngày 15/05/2017 dựa trên đơn quốc tế số PCT/JP/085932 với ngày nộp đơn quốc tế là 24/12/2015. Yêu cầu xét nghiệm nội dung được nộp cùng thời điểm nộp đơn. Bộ yêu cầu bảo hộ của đơn ban đầu gồm 10 điểm, trong đó các điểm 1-9 để cập đến đối tượng thứ nhất là phân bón chứa thach cao dùng cho cây việt quất và điểm 10 đề cập đến đối tượng là phương pháp ngăn chặn hiện tượng rụng quả của câv viêt quất sử dụng phân bón nêu trên.

Ngày 30/10/2010, Yoshino Gypsum Co., Ltd. nhận được Thông báo kết quả thẩm định nội dung số 21670w/SHTT-SC, trong đó Cục Sở hữu trí tuệ cho rằng, các điểm 1-9 không đáp ứng tính mới và trình độ sáng tạo và điểm 10 đáp ứng điều kiện bảo hộ dựa trên Thông báo "European Search Opinion" ngày 27/06/2018 cho đơn đồng dạng EP 15873128.1 của Cơ quan sáng chế Châu Âu.

Để phúc đáp Thông báo nêu trên, Yoshino Gypsum Co., Ltd. đã nộp công văn phúc đáp số SC1322/PDND ngày 02/12/2020 sửa đổi bộ yêu cầu bảo hộ hiện tại theo patent Nhật Bản số JP 6602316 B2 đã cấp cho đơn đồng dạng nộp tại Nhật Bản với 9 điểm trong đó các điểm 1-8 sửa đổi đề cập đến đối tương thứ nhất là phân bón chứa thạch cao dùng cho cây viêt quất và điểm 9 sửa đổi đề cập đến đối tượng là phương pháp ngăn chặn hiện tượng rụng quả của câv viêt quất nhờ sử dụng phân bón nêu trên.

Ngày 26/11/2021, Yoshino Gypsum Co., Ltd. nhận được Thông báo kết quả thẩm định nội dung số 30590w/SHTT-SC ngày 26/11/2021, trong đó Cục Sở hữu trí tuệ cho rằng các điểm 1-8 không đáp ứng tính mới và trình độ sáng tạo và điểm 9 đáp ứng điều kiện bảo hộ dựa trên các tài liệu đối chứng nêu trong Thông báo "European Search Opinion" ngày 27/06/2018 cho đơn đồng dạng EP 15873128.1 của Cơ quan sáng chế Châu Âu.

Để trả lời Thông báo nêu trên, Yoshino Gypsum Co., Ltd. đã nộp công văn phúc đáp số SC1322/PDND ngày 21/02/2022 sửa đổi bộ yêu cầu bảo hộ hiện tại theo patent Châu Âu số EP 3239118 B1 cấp cho đơn đồng dạng nộp tại châu Âu, trong đó đối tượng sử dụng ở các điểm 1-9 của patent châu Âu này được sửa thành đối tượng chế phẩm để phù hợp với quy định của Việt Nam. Patent châu Âu này bao gồm 10 điểm trong đó các điểm 1-9 đề cập đến đối tương thứ nhất là phân bón chứa thach cao dùng cho cây việt quất và điểm 10 đề cập đến đối tượng là phương pháp ngăn chặn hiện tượng rụng quả của câv viêt quất.

Ngày 30/12/2022, Yoshino Gypsum Co., Ltd. nhận được Quyết định số 22887w/QĐ-SHTT ngày 30/12/2022 từ chối cấp BĐQSC với lý do ý kiến trả lời của người nộp đơn không xác đáng, không khắc phục được các đánh giá liên quan đến tính mới và trinh độ sáng tạo và bộ yêu cầu bảo hộ sửa đổi theo công văn phúc đáp số SC1322/PDND nqáv 21/02/2022 nêu trên của người nộp đơn không đáp ứng điều kiện bảo hộ.

Người khiếu nại lưu ý rằng bộ yêu cầu bảo hộ sửa đổi theo công văn số SC1322/PDND ngày 21/02/2022 bao gồm 10 điểm, điểm 10 đề cập đến đối tượng là phương pháp ngăn chặn hiện tượng rụng quả của câv viêt quất tương

ứng với điểm 10 của bộ yêu cầu bảo hộ ban đầu và tương ứng với điểm 9 của bộ yêu cầu bảo hộ sửa đổi nộp theo công văn số SC1322/PDND ngày 02/12/2020. Điểm nàv đã đươc đánh giá là đáp ứng tính mới, trình độ sáng tạo và khả năng áp dụng công nqhiệp như nêu trong Thông báo số 21670w/SHTT-SC ngày 30/10/2020 và Thông báo số 30590w/SHTT-SC ngày 26/11/2021 nêu trên. Do đó, ý kiến của Cục Sở hữu trí tuệ cho rằng bộ yêu cầu bảo hộ sửa đổi ngày 21/02/2022 không đáp ứng điều kiện bảo hộ là chưa xác đáng. Việc ra Quyết định từ chối cấp BĐQSC nêu trên khiến cho người nộp đơn mất đi cơ hội bảo hộ đối tượng thứ hai đề cập phương pháp ngăn chặn hiện tượng rụng quả của cây việt quất mà đã được cấp văn bằng bảo hộ tại các cơ quan sáng chế Châu Âu cũng như Nhật Bản và đã được thừa nhận đáp ứng điều kiện bảo hộ như trong các Thông báo nêu trên của Cục Sở hữu trí tuệ, ảnh hưởng tới quyền lợi của người nộp đơn đang muốn mở rộng kinh doanh tại Việt Nam.

Do đó, người khiếu nại đề nghị Cục Sở hữu trí tuệ hủy bỏ Quyết định nêu trên để người nộp đơn có cơ hội bảo hộ đối tượng còn lại đáp ứng điều kiện cấp bằng, đảm bảo quyền lợi tối đa cho người nộp đơn.

Người khiếu nại cũng xin gửi kèm theo đây bộ yêu cầu bảo hộ sửa đổi chỉ bao gồm đối tượng là đối tượng là phương pháp ngăn chặn hiện tượng rụng quả của câv viêt quất đã đáp ứng điều kiện bảo hộ.

II. Kết quả xem xét, xác minh khiếu nại

1. Cơ sở pháp lý:

Theo quy định tại khoản 1 Điều 60 Luật Sở hữu trí tuệ, sáng chế được coi là có tính mới nếu chưa bị bộc lộ công khai dưới hình thức sử dụng, mô tả bằng văn bản hoặc bất kỳ hình thức nào khác ở trong nước hoặc ở nước ngoài trước ngày nộp đơn đăng ký sáng chế hoặc trước ngày ưu tiên trong trường hợp đơn đăng ký sáng chế được hưởng quyền ưu tiên.

Theo quy định tại Điều 61 Luật Sở hữu trí tuệ, sáng chế được coi là có trình độ sáng tạo nếu căn cứ vào các giải pháp kỹ thuật đã được bộc lộ công khai dưới hình thức sử dụng, mô tả bằng văn bản hoặc dưới bất kỳ hình thức nào khác trong nước hoặc ở nước ngoài trước ngày nộp đơn, sáng chế đó là một bước tiến sáng tạo, không thể được tạo ra một cách dễ dàng đối với người có hiểu biết trung bình về lĩnh vực kỹ thuật tương ứng.

2. Nhận định, đánh giá:

Sau khi xem xét các lập luận và chứng cứ nêu trong đơn khiếu nại số KN1-2023-00102, Cục Sở hữu trí tuệ thấy rằng:

Người khiếu nại Yoshino Gypsum Co., Ltd. (JP) (qua Công ty TNHH T&T INVENMARK Sở hữu trí tuệ Quốc tế) không đồng ý với Quyết định số 22887w/QĐ-SHTT ngày 30/12/2022 với lý do Cục Sở hữu trí tuệ cho rằng bộ

yêu cầu bảo hộ sửa đổi ngày 21/02/2022 không đáp ứng điều kiện bảo hộ là chưa xác đáng bởi vì bộ yêu cầu bảo này bao gồm 10 điểm, trong đó chỉ có các điểm từ 1-9 là không đáp ứng điều kiện bảo hộ, còn điểm 10 đáp ứng điều kiện theo đánh giá tại Thông báo số 21670w/SHTT-SC ngày 30/10/2020 và Thông báo số 30590w/SHTT-SC ngày 26/11/2021 nêu trên.

Liên quan đến lập luận nêu trên của người khiếu nại, Cục Sở hữu trí tuệ có ý kiến như sau:

Đơn sáng chế số 1-2017-01758 nộp ngày 150/5/2017 với bộ yêu cầu bảo hộ bao gồm 10 điểm.

Ngày 30/10/2020, Cục Sở hữu trí tuệ ra Thông báo kết quả thẩm định nội dung số 21670w/SHTT-SC (Thông báo số 1). Theo Thông báo này, các điểm 1-9 không có tính mới và không có trình độ sáng tạo.

Ngày 02/12/2020, người nộp đơn Yoshino Gypsum Co., Ltd. nộp công văn số SC1322/PDND (công văn số 1). Theo công văn này, yêu cầu bảo hộ của đơn số 1-2017-01758 được sửa đổi theo yêu cầu bảo hộ của patent Nhật Bản số JP 6602316 B2 số 1 và bao gồm 9 điểm.

Ngày 26/11/2021, Cục Sở hữu trí tuệ ra Thông báo kết quả thẩm định nội dung số 30590w/SHTT-SC (Thông báo số 2). Theo Thông báo này, các điểm 1-8 không có tính mới và không có trình độ sáng tạo.

Người nộp đơn Yoshino Gypsum Co., Ltd. nộp công văn số SC1322/PDND (công văn số 2). Theo công văn này, yêu cầu bảo hộ được sửa đổi theo yêu cầu bảo hộ của patent châu Âu số EP 3239118 B1 và bao gồm 10 điểm, trong đó đối tượng được nêu trong các điểm 1-9 được sửa đổi từ dạng sử dụng sang dạng chế phẩm (phân bón chứa thạch cao) cho phù hợp với quy định của Việt Nam.

Sau khi xem xét yêu cầu bảo hộ theo công văn số 2, Cục Sở hữu trí tuệ thấy rằng, yêu cầu bảo hộ này vẫn không khắc phục được các thiếu sót nêu trong Thông báo số 2, cụ thể là các điểm 1-9 không có tính mới và không có trình độ sáng tạo.

Như vậy, có thể thấy rằng, qua nhiều lần sửa đổi yêu cầu bảo hộ của đơn số 1-2017-01875, nhưng yêu cầu bảo hộ sửa đổi của đơn số 1-2017-01785 theo công văn số 2 vẫn không khắc phục được các thiếu sót như đã nêu trong các Thông báo số 2, nên đơn đơn số 1-2017-01785 bị từ chối cấp BĐQSC theo quy định tại điểm 15.7.b Thông tư số 01/2007/TT-BKHCN là phù hợp.

Ngoài ra, người nộp đơn đã bổ sung bộ yêu cầu bảo hộ sửa đổi chỉ bao gồm đối tượng là đối tượng là phương pháp ngăn chặn hiện tượng rụng quả của cây viết quất kèm theo đơn khiếu nại. Tuy nhiên, việc sửa đổi này không được chấp nhận với lý do theo quy định tại Điều 115 Luật Sở hữu trí tuệ, người nộp đơn phải thực hiện việc sửa đổi đơn trước khi Cục Sở hữu trí tuệ ra Quyết định từ chối cấp Bằng độc quyền sáng chế.

Với các lập luận nêu trên, Cục Sở hữu trí tuệ thấy rằng, nội dung khiếu nại của người khiếu nại Yoshi no Gypsum Co., Ltd. (JP) là không có cơ sở. Do đó, Cục Sở hữu trí tuệ vẫn giữ nguyên kết luận nêu trong Quyết định số 22887w/QĐ-SHTT ngày 30/12/2022.

III. Kết luận

Trên cơ sở các tài liệu hiện có và với các lý do nêu trên, Cục Sở hữu trí tuệ không chấp nhận nội dung khiếu nại của Yoshi no Gypsum Co., Ltd. (JP), nên áp dụng quy định tại các Điều 60 và 61 Luật Sở hữu trí tuệ và điểm 15.7.b Thông tư số 01/2007/TT-BKHCN để từ chối cấp Bằng độc quyền sáng chế đối với đơn số 1-2017-01785 ngày 24/12/2015.

Từ những nhận định và căn cứ trên,

QUYẾT ĐỊNH:

Điều 1. Giữ nguyên Quyết định số 22887w/QĐ-SHTT ngày 30/12/2022 về việc từ chối cấp Bằng độc quyền sáng chế đối với đơn đăng ký sáng chế số 1-2017-01785 ngày 24/12/2015.

Điều 2. Trong thời hạn 30 ngày kể từ ngày nhận được Quyết định này, nếu không đồng ý với quyết định giải quyết khiếu nại của Cục trưởng Cục Sở hữu trí tuệ, YOSHINO GYPSUM CO., LTD. có quyền khiếu nại đến Bộ trưởng Bộ Khoa học và Công nghệ hoặc khởi kiện tại Tòa án theo quy định của pháp luật về tố tụng hành chính.

Điều 3. Chánh Văn phòng Cục, Trưởng phòng Thanh tra và Giải quyết khiếu nại, Trưởng phòng Đăng ký, Giám đốc Trung tâm Thông tin sở hữu công nghiệp và YOSHINO GYPSUM CO., LTD. (qua Công ty TNHH T&T INVENMARK Sở hữu trí tuệ Quốc tế) có trách nhiệm thi hành Quyết định này./.

Nơi nhận:
- Như Điều 3;
- SC (để biết);
- Lưu:VT, HS.

KT. CỤC TRƯỞNG
PHÓ CỤC TRƯỞNG

CỤC SỞ HỮU TRÍ TUỆ

Lê Huy Anh

BỘ KHOA HỌC CÔNG NGHỆ
CỤC SỞ HỮU TRÍ TUỆ

CỘNG HÒA XÃ HỘI CHỦ NGHĨA VIỆT NAM
Độc lập - Tự do - Hạnh phúc

Số: 159020/QĐ-SHTT.IP

Hà Nội, ngày 31 tháng 07 năm 2025

QUYẾT ĐỊNH
Về việc giải quyết khiếu nại của Ông/Bà Nguyễn Văn Lĩnh
(lần đầu)

CỤC TRƯỞNG CỤC SỞ HỮU TRÍ TUỆ

Căn cứ Luật Khiếu nại ngày 11/11/2011;

Căn cứ Luật Sở hữu trí tuệ ngày 29/11/2005 được sửa đổi, bổ sung theo Luật sửa đổi, bổ sung một số điều của Luật Sở hữu trí tuệ ngày 19/6/2009, Luật sửa đổi, bổ sung một số điều của Luật Kinh doanh bảo hiểm, Luật Sở hữu trí tuệ ngày 14/6/2019 và Luật sửa đổi, bổ sung một số điều của Luật Sở hữu trí tuệ ngày 16/6/2022 (sau đây gọi là Luật Sở hữu trí tuệ);

Căn cứ Nghị định số 124/2020/NĐ-CP ngày 19/10/2020 của Chính phủ quy định chi tiết một số điều và biện pháp thi hành Luật Khiếu nại;

Căn cứ Nghị định số 103/2006/NĐ-CP ngày 22/9/2006 của Chính phủ quy định chi tiết và hướng dẫn thi hành một số điều của Luật Sở hữu trí tuệ về sở hữu công nghiệp, được sửa đổi, bổ sung theo Nghị định số 122/2010/NĐ-CP ngày 31/12/2010 (sau đây gọi là Nghị định số 103/2006/NĐ-CP);

Căn cứ Quyết định số 156/QĐ-BKHCN ngày 03/3/2025 của Bộ trưởng Bộ Khoa học và Công nghệ quy định chức năng, nhiệm vụ, quyền hạn và cơ cấu tổ chức của Cục Sở hữu trí tuệ;

Căn cứ Thông tư số 01/2007/TT-BKHCN ngày 14/02/2007 của Bộ Khoa học và Công nghệ hướng dẫn thi hành Nghị định số 103/2006/NĐ-CP, được sửa đổi, bổ sung theo Thông tư số 13/2010/TT-BKHCN ngày 30/7/2010, Thông tư số 18/2011/TT-BKHCN ngày 22/7/2011, Thông tư số 05/2013/TT-BKHCN ngày 20/02/2013 và Thông tư số 16/2016/TT-BKHCN ngày 30/6/2016;

BTT367

Xét đơn số KN1-2023-00098 ngày 28/3/2023 của Ông/Bà Nguyễn Văn Lĩnh; địa chỉ: KP Tân Tiến, phường Tân Xuân, thị xã Đồng Xoài, tỉnh Bình Phước; đại diện bởi: Công ty TNHH Luật ALIAT; khiếu nại về việc từ chối cấp Bằng độc quyền sáng chế (BĐQSC) đối với đơn số 1-2020-00201 theo Quyết định số 22889w/QĐ-SHTT ngày 30/12/2022;

Theo đề nghị của Trưởng phòng Thanh tra và Giải quyết khiếu nại và báo cáo của Phòng Thanh tra và Giải quyết khiếu nại tại Văn bản số 5110/BC-

TTKN ngày 21/7/2025 về việc giải quyết khiếu nại của Ông/Bà Nguyễn Văn Lĩnh với các nội dung sau đây:

I. Nội dung khiếu nại

Đơn đăng ký sáng chế số 1-2020-00201 ngày 10/01/2020 của Ông Nguyễn Văn Lĩnh bị từ chối cấp Bằng độc quyền sáng chế theo Quyết định số 22889w/QĐ-SHTT ngày 30/12/2022 với lý do:

Sau khi xem xét công văn số PR1223/AL2777 nộp ngày 28/06/2022 của người nộp đơn, Cục Sở hữu trí tuệ có ý kiến như sau:

(i) Đơn không đáp ứng tính thống nhất do người nộp đơn không có ý kiến trả lời mục 1 của Thông báo kết quả thẩm định nội dung số 33493w/SHTT-SC, ngày 28/12/2021 của Cục Sở hữu trí tuệ.

(ii) Đối tượng nêu trong các điểm 1-2 yêu cầu bảo hộ của giải pháp nộp đơn không đáp ứng các điều kiện về tính mới và trình độ sáng tạo với lý do như nêu trong mục 1.1 của Thông báo số 33493w/SHTT-SC nêu trên.

Cụ thể, trong công văn số PR1223/AL2777 nêu trên, người nộp đơn không sửa đổi yêu cầu bảo hộ và đã đưa ra các lập luận để phản bác lại lý do từ chối nêu trong Thông báo số 33493w/SHTT-SC của Cục Sở hữu trí tuệ nêu trên. Người nộp đơn cho rằng trong Thông báo số 33493w/SHTT-SC đã bỏ sót bộ phận điều khiển như đã nêu trong các điểm 1-2 yêu cầu bảo hộ và bộ phận điều khiển này tạo nên dấu hiệu khác biệt cơ bản so với tình trạng kỹ thuật đã biết. Tuy nhiên, Cục Sở hữu trí tuệ thấy rằng lập luận nêu trên của người nộp đơn là không xác đáng vì dấu hiệu về bộ phận điều khiển chế độ phun thuốc bảo vệ thực vật đã được Cục Sở hữu trí tuệ đề cập đến trong Thông báo số 33493w/SHTT-SC và dấu hiệu này đã được bộc lộ trong tài liệu D1 (Độc đáo "mảy phun xịt 5 trong 1" của kỹ sư chân đất, http://voutube.com. 16/06/2019). Cụ thể là tài liệu D1 đã cho thấy cơ cấu cho phép chuyển hướng phun với các khớp xoay và tay biên cho phép thay đổi chuyển động quay từ đĩa thay đổi góc phun thành chuyển động theo chiều dọc hoặc chiều ngang của cơ cấu phun thuốc và phun khói thông qua sự dịch chuyển của tay biên. Với cơ cấu này cho phép cơ cấu phun có thể chuyển hướng phun theo chiều ngang hoặc chiều dọc (chi tiết này có thể xem thêm ở các giây 20, 60 trong tài liệu D1).

(iii) Đơn không đáp ứng yêu cầu về bản mô tả/bản tóm tắt do người nộp đơn chưa làm rõ được khả năng tự cập nhật vị trí quan sát được từ camera quan

sát gắn trên thiết bị bay tự động do không nêu cụ thể phương thức kết nối cũng như cách thức cập nhật từ camera với bản đồ trên thiết bị để hiển thị thông tin khu vực phun thuốc nhằm mang lại hiệu quả kỹ thuật cho máy phun thuốc bảo vệ thực vật. Do đó dấu hiệu này được coi là dấu hiệu thông thường và các cơ cấu này độc lập với chức năng khác nhau và không phải là dấu hiệu kỹ thuật liên quan đến máy phun thuốc bảo vệ thực vật được yêu cầu bảo hộ. Người nộp đơn cũng chưa khắc phục được thiếu sót nêu trong mục 1.4 của Thông báo số 33493w/SHTT-SC cho điểm 2 và điểm 3 yêu cầu bảo hộ, cụ thể là không chỉ ra được cơ cấu điện tử được bộc lộ trong phần mô tả mà có thể điều khiển đóng mở các van điều khiển (điểm 2) cũng như mối liên hệ giữa phương tiện phun khói với máy phun thuốc để tạo ra thiết bị hoàn chỉnh (điểm 3). Ngoài ra, người nộp đơn cũng không khắc phục các thiếu sót liên quan bản mô tả, cụ thể là không bổ sung số chỉ dẫn có viện dẫn đến các chi tiết được đề cập trong hình vẽ minh họa.

Với các lý do nêu trên, Cục Sở hữu trí tuệ vẫn bảo lưu ý kiến đánh giá nêu trong Thông báo số 33493w/SHTT-SC ngày 28/12/2021 của Cục Sở hữu trí tuệ, cụ thể là đơn không đáp ứng tính thống nhất (Điều 101 Luật Sở hữu trí tuệ), các điểm 1-2 yêu cầu bảo hộ không đáp ứng tính mới và trình độ sáng tạo (Điều 60 và Điều 61 Luật Sở hữu trí tuệ số 50/2005/QH11) và đơn không đáp ứng yêu cầu về bản mô tả (Điều 102 Luật Sở hữu trí tuệ).

Người khiếu nại - Ông Nguyễn Văn Lĩnh (qua Công ty TNHH Luật ALIAT) không đồng ý với Quyết định số 22889w/QĐ-SHTT ngày 30/12/2022 của Cục Sở hữu trí tuệ và có ý kiến tóm tắt như sau:

Người khiếu nại đã nhận được Quyết định số 22889w/QĐ-SHTT ngày 30/12/2022 về việc từ chối cấp Bằng độc quyền sáng chế cho đơn đăng ký sáng chế nêu trên. Theo đó, đơn bị từ chối do không đáp ứng tính thống nhất; đối tượng nêu trong đơn không đáp ứng tính mới, trình độ sáng tạo; và đơn không đáp ứng yêu cầu về bản mô tả/ tóm tắt.

Về vấn đề này, người khiếu nại trình bày một số nội dung như sau:

- Việc không đáp ứng tính mới

Như trong Thông báo kết quả thẩm định nội dung số 33493w/SHTT-SC ngày 28/12/2021 (Thông báo TDND số 33493w/SHTT-SC), đơn sáng chế số 1-2020-00201 được nộp vào ngày 10/01/2020 bị cho là mất tính mới do đã bị bộc

lộ trong tài liệu D1 (Độc đáo "máy phun xịt 5 trong 1" của kỹ sư chân đất tại https://www.voutube.com/ ngày 16/06/2019). Tuy nhiên, theo khoản 3 Điều 60 Luật sở hữu trí tuệ số 50/2005/QH11 được sửa đổi bổ sung theo Luật sửa đổi, bổ sung một số điều của Luật kinh doanh bảo hiểm, Luật sở hữu trí tuệ số 42/2019/QH14 ngày 14 tháng 06 năm 2019, từ ngày bị coi là bộc lộ 16/06/2019 đến ngày nộp đơn 10/01/2020 là 6 tháng 24 ngày (khoảng 7 tháng), tức là vẫn trong thời hạn 12 tháng theo quy định.

Hơn nữa, nội dung tài liệu D1 bộc lộ chính là đề cập tới sản phẩm "MÁY PHUN THUỐC BẢO VỆ THỰC VẬT KẾT HỢP VỚI XÔNG KHÓI" của chủ đơn Nguyễn Văn Lĩnh và trong clip cũng có hình ảnh phỏng vấn bao gồm tên và địa chỉ của chủ đơn (từ phút 1:03 đến 1:31). Do vậy, tài liệu D1 không thể bị coi là làm mất tính mới của đơn đăng ký sáng chế nêu trên.

Về việc đơn không có tính thống nhất

Theo Thông báo, đơn bao gồm 3 nhóm sáng chế khác nhau, tuy nhiên, về bản chất, như đã được trình bày trong phần mô tả chi tiết sáng chế (đoạn 5 trang 6; đoạn 4 trang 5, 6), đây chỉ là cách thể hiện từng phương án thực hiện của sáng chế, cụ thể là ở mỗi vị trí kết cấu chuyển động xoay theo phương ngang hoặc kết cấu chuyển động xoay theo phương thẳng đứng là để thực hiện chức năng thay đổi hướng phun linh hoạt của ống phun, có thể thay đổi các hướng theo chỉ định và từ đó thực hiện chức năng phun tới các vị trí chỉ định được hiệu quả và đạt kết quả tốt hơn.

Về việc đơn không đáp ứng yêu cầu về bản mô tả/ tóm tắt

Trong công văn trả lời Thông báo kết quả thẩm định nội dung số 33493w/SHTT-SC nộp ngày 28/06/2022, người nộp đơn đã đề cập tới khả năng tự cập nhật vị trí quan sát được từ camera quan sát gắn trên thiết bị bay tự động, cụ thể "khi vận hành, bộ phận hiển thị (điện thoại di động) sẽ hiển thị trên màn hình vị trí tọa độ và từ đó xác định vị trí cần phun, người điều khiển sẽ dựa vào đó điều khiển bộ phận vận chuyển tới vị trí đã xác định và kết hợp cùng bộ phận điều khiển điều khiển bộ phun để phun đúng điểm đã định vị trước đó", việc tự cập nhật vị trí quan sát được hiểu là tính năng được tích hợp sẵn, kết nối thiết bị bay tự động và điện thoại di động qua dữ liệu 3G trên điện thoại.

Giải thích thêm về mối liên kết giữa phương tiện xông khói với máy phun thuốc theo sáng chế, phương tiện xông khói gồm chất tạo khói, bộ phận gia nhiệt và buồng tạo khói, trong đó, bộ phận gia nhiệt được tạo kết cấu đế lấy nhiệt lượng cao thoát ra từ ống xả động cơ của xe vận chuyển để làm gia nhiệt chất tạo khói, từ đó dẫn vào quạt thổi (12) và khói được đẩy ra ngoài theo đường ống phun (11), hay nói cách khác, ống phun có nhiệm vụ vừa phun thuốc, vừa xông khói tùy vào từng nhiệm vụ, phương án thực hiện. Do vậy, phương tiện xông khói là một cụm chi tiết có sự gắn kết với máy phun thuốc, cụ thể là ống xả động cơ và ống phun (11), phương thức hoạt động tương tự như đối với cách thức hoạt động của phương tiện phun thuốc.

Việc chưa khắc phục các thiếu sót liên quan bản mô tả, cụ thể là chưa bổ sung số chỉ dẫn có viện dẫn đến các chi tiết được đề cập trong hình vẽ. Các thiếu sót này thuộc về mặt hình thức mà không ảnh hưởng tới nội dung đề cập trong bản mô tả nên hoàn toàn có thể khắc phục được.

Trình bày thêm về lợi ích, ý nghĩa mà giải pháp nêu trong đơn tạo ra

Giải pháp nêu trong đơn đăng ký sáng chế này có tính ứng dụng rất cao trong ngành trồng trọt, đặc biệt là đối với việc trồng cây cao su, giúp người nông dân không phải tiếp xúc với hóa chất, thuốc bảo vệ thực vật khi phun thuốc ở độ cao hàng chục mét. Giải pháp còn giải quyết vấn đề về tài chính cũng như giảm tải về sức người và rút ngắn thời gian phun thuốc và bảo vệ sức khỏe người dùng, tránh gây ô nhiễm môi trường so với cách làm truyền thống.

Hơn nữa, đây là cũng thành quả lao động, mang lại giá trị tinh thần rất lớn đối với người nộp đơn mà không phải dễ dàng có được nên rất đề nghị Cục Sở hữu trí tuệ xem xét, tạo điều kiện thu hồi Quyết định số 22889w/QĐ-SHTT ngày 30/12/2022 về việc từ chối cấp Bằng độc quyền sáng chế, khôi phục đơn về giai đoạn thẩm định để người nộp đơn có thể sửa đổi, khắc phục thiếu sót cho đơn, chuyển đổi được thành cấp Bằng độc quyền giải pháp hữu ích.

II. Kết quả xem xét, xác minh khiếu nại

1. Cơ sở pháp lý:

Theo quy định tại khoản 1 Điều 60 Luật Sở hữu trí tuệ, sáng chế được coi là có tính mới nếu chưa bị bộc lộ công khai dưới hình thức sử dụng, mô tả bằng văn bản hoặc bất kỳ hình thức nào khác ở trong nước hoặc ở nước ngoài trước

ngày nộp đơn đăng ký sáng chế hoặc trước ngày ưu tiên trong trường hợp đơn đăng ký sáng chế được hưởng quyền ưu tiên.

Theo quy định tại Điều 61 Luật Sở hữu trí tuệ, sáng chế được coi là có trình độ sáng tạo nếu căn cứ vào các giải pháp kỹ thuật đã được bộc lộ công khai dưới hình thức sử dụng, mô tả bằng văn bản hoặc dưới bất kỳ hình thức nào khác trong nước hoặc ở nước ngoài trước ngày nộp đơn, sáng chế đó là một bước tiến sáng tạo, không thể được tạo ra một cách dễ dàng đối với người có hiểu biết trung bình về lĩnh vực kỹ thuật tương ứng.

Theo quy định tại Điều 101 Luật Sở hữu trí tuệ, mỗi đơn đăng ký sáng chế chỉ có thể yêu cầu cấp một Bằng độc quyền sáng chế hoặc Bằng độc quyền giải pháp hữu ích cho một nhóm sáng chế *có mối liên hệ chặt chẽ về kỹ thuật nhằm thể hiện một ý đồ sáng tạo chung duy nhất.*

Theo quy định tại Điều 102 Luật Sở hữu trí tuệ, phần mô tả phải bộc lộ đầy đủ, rõ ràng bản chất của sáng chế đến mức căn cứ vào đó người có hiểu biết trung bình về lĩnh vực kỹ thuật tương ứng có thể thực hiện được.

2. Nhận định, đánh giá:

Sau khi xem xét các lập luận và chứng cứ nêu trong đơn khiếu nại số KN1-2023-00098, Cục Sở hữu trí tuệ thấy rằng:

Người khiếu nại - Ông Nguyễn Văn Lĩnh không đồng ý với Quyết định số Quyết định số 22889w/QĐ-SHTT ngày 30/12/2022 của Cục Sở hữu trí tuệ và có ý kiến tóm tắt như sau:

- Với tài liệu D1, (Độc đáo "máy phun xịt 5 trong 1" của kỹ sư chân đất tại https://www.voutube.com/ ngày 16/06/2019) không bị coi là tài liệu làm mất tính mới "máy phun thuốc bảo vệ thực vật kết hợp với xông khói" do tài liệu này được công bố chính máy phun thuốc và bảo vệ thực vật của chủ đơn và được bộc lộ trước khi nộp đơn khoảng 7 tháng (ngày 16/06/2019), nên vẫn nằm trong khoảng thời hạn 12 tháng ân hạn tính mới.

- Không đồng ý với kết luận cho rằng đơn bao gồm ba nhóm sáng chế khác nhau vì về bản chất nêu trong phần mô tả chi tiết (cụ thể là đoạn 5 trang 6, đoạn 4, trang 5, 6) và đây chỉ là từng phương án thực hiện của sáng chế và việc thay đổi vị trí kết cấu chuyển động theo phương ngang hoặc phương thẳng đứng chỉ là các phương án thực hiện theo chức năng thay đổi hướng phun theo chỉ định.

- Đưa ra các giải thích thêm về mối liên kết giữa phương tiện xông khói với máy phun thuốc cũng như những lập luận cho rằng khả năng tự cập nhật vị trí quan sát từ camera quan sát gắn trên thiết bị bay tự động và việc tự cập nhật được hiểu là tính năng được tích hợp sẵn kết nối thiết bị bay với điện thoại di động thông qua dữ liệu 3G trên điện thoại.

- Cho rằng các thiếu sót liên quan đến bản mô tả chỉ là các thiếu sót thuộc về mặt hình thức mà không ảnh hưởng tới nội dung và không khắc phục các thiếu sót đã nêu.

Liên quan đến lập luận nêu trên của người khiếu nại, Cục Sở hữu trí tuệ có ý kiến như sau:

- Liên quan đến việc người khiếu nại cho rằng tài liệu D1 vẫn còn trong thời gian ân hạn và không được sử dụng để làm mất tính mới, tuy nhiên theo quy định tại điểm 25.5 đ Thông tư số 01/2007/TT-BKHCN, để được hưởng ân hạn về tính mới theo ngoại lệ quy định tại khoản 3, Điều 60 của Luật Sở hữu trí tuệ, người nộp đơn phải nộp các tài liệu có liên quan đến việc công bố để chứng minh đủ điều kiện hưởng ngoại lệ. Tài liệu nêu trên phải được nộp cùng với đơn hoặc nộp bổ sung theo quy định về sửa đổi, bổ sung đơn. Tuy nhiên, người nộp đơn không tiến hành các thủ tục để được ân hạn tính mới do đó đơn không được hưởng ngoại lệ về tính mới theo khoản 3, Điều 60 của Luật Sở hữu trí tuệ. Vì vậy, tài liệu D1 được coi là tài liệu đã được công bố công khai dưới hình thức sử dụng và do đó hoàn toàn đáp ứng làm tài liệu đối chứng làm mất tính mới và trình độ sáng tạo của sáng chế theo khoản 1 Điều 60 và khoản 1 Điều 61 Luật Sở hữu trí tuệ.

- Đối với ý kiến cho rằng đơn đáp ứng tính thống nhất và cho rằng bản chất đã được mô tả trong phần mô tả và đây là từng phương án thực hiện của sáng chế. Tuy nhiên, theo quy định tại Điều 101 Luật Sở hữu trí tuệ, mỗi đơn đăng ký sáng chế chỉ có thể yêu cầu cấp một Bằng độc quyền sáng chế hoặc Bằng độc quyền giải pháp hữu ích cho một nhóm sáng chế *có mối liên hệ chặt chẽ về kỹ thuật nhằm thể hiện một ý đồ sáng tạo chung duy nhất*. Theo Thông báo số 33493w/SHTT-SC ngày 28/12/2021 của Cục Sở hữu trí tuệ, ba nhóm sáng chế đã nêu bao gồm các dấu hiệu kỹ thuật chung bao gồm xe vận chuyển, phương tiện chứa thuốc bảo vệ thực vật, phương tiện xông khói, tuy nhiên tài liệu D1 đã đề cập đến các dấu hiệu này và nên giữa ba nhóm sáng chế đã nêu này không có

ý đồ sáng tạo chung và đơn không đáp ứng tính thống nhất. Vì vậy, việc cho rằng trong phần mô tả chi tiết (cụ thể là đoạn 5 trang 6, đoạn 4, trang 5, 6) mô tả các phương án thực hiện của thiết bị và cho rằng đơn đáp ứng tính thống nhất là không có cơ sở.

Người khiếu nại không khắc phục các thiếu sót nêu trong mục 1.4 Thông báo số 33493w/SHTT-SC ngày 28/12/2021 của Cục Sở hữu trí tuệ, do đó đơn nêu trên không đáp ứng quy định yêu cầu về bản mô tả (Điều 102 Luật Sở hữu trí tuệ), cụ thể là:

+ không làm rõ dấu hiệu "cập nhật vị trí của khu vực này vào bản đồ số của khu vực được lưu trữ trên điện thoại thông minh", việc cho rằng khả năng tự cập nhật vị trí là tính năng sẵn kết nối thiết bị bay với điện thoại di động và không có mô tả hay giải thích về mặt kỹ thuật cho thấy liên quan đến máy phun thuốc bảo vệ thực vật được yêu cầu bảo hộ, nên được xác định là chúng không mối liên hệ kỹ thuật liên kết với nhau nhằm thực hiện một chức năng xác định. Việc mô tả các thiết bị có chức năng và hoạt động độc lập nhau mà không hề có mối liên hệ về mặt kỹ thuật là không không đap ứng tính rõ ràng về bản mô tả.

+ không có ý kiến phản hồi với các thiếu sót liên quan đến các điểm 2, điểm 3, cũng như thiếu sót liên quan đến việc mô tả.

Theo quy định tại Điều 102 Luật Sở hữu trí tuệ, phần mô tả phải bộc lộ đầy đủ, rõ ràng bản chất của sáng chế đến mức căn cứ vào đó người có hiểu biết trung bình về lĩnh vực kỹ thuật tương ứng có thể thực hiện được. Do đó việc không khắc phục các thiếu sót liên quan đến tính rõ ràng của sáng chế là không đáp ứng quy định.

Với các lập luận nêu trên, Cục Sở hữu trí tuệ thấy rằng, nội dung khiếu nại của Công ty TNHH Luật ALIAT là không có cơ sở. Do đó, Cục Sở hữu trí tuệ vẫn giữ nguyên kết luận nêu trong Quyết định số 22889w/QĐ-SHTT ngày 30/12/2022.

III. Kết luận

Trên cơ sở các tài liệu hiện có và với các lý do nêu trên, Cục Sở hữu trí tuệ không chấp nhận nội dung khiếu nại của Nguyễn Văn Lĩnh (thông qua Công ty TNHH Luật ALIAT), nên áp dụng các Điều 60 và 61 và Điều 102 Luật Sở hữu trí tuệ để từ chối cấp Bằng độc quyền sáng chế đối với đơn số 1-2020-00201 nêu trên.

Từ những nhận định và căn cứ trên,

QUYẾT ĐỊNH:

Điều 1. Giữ nguyên Quyết định số 22889w/QĐ-SHTT ngày 30/12/2022 về việc từ chối cấp Bằng độc quyền sáng chế đối với đơn đăng ký sáng chế số 1-2020-00201 ngày 10/01/2020.

Điều 2. Trong thời hạn 30 ngày kể từ ngày nhận được Quyết định này, nếu không đồng ý với quyết định giải quyết khiếu nại của Cục trưởng Cục Sở hữu trí tuệ, Ông/Bà Nguyễn Văn Lĩnh có quyền khiếu nại đến Bộ trưởng Bộ Khoa học và Công nghệ hoặc khởi kiện tại Tòa án theo quy định của pháp luật về tố tụng hành chính.

Điều 3. Chánh Văn phòng Cục, Trưởng phòng Thanh tra và Giải quyết khiếu nại, Trưởng phòng Đăng ký, Giám đốc Trung tâm Thông tin sở hữu công nghiệp và Ông/Bà Nguyễn Văn Lĩnh (qua Công ty TNHH Luật ALIAT) có trách nhiệm thi hành Quyết định này./.

Nơi nhận:
- Như Điều 3;
- SC (để biết);
- Lưu:VT, HS.

KT. CỤC TRƯỞNG
PHÓ CỤC TRƯỞNG

CỤC SỞ HỮU TRÍ TUỆ

Lê Huy Anh

BỘ KHOA HỌC CÔNG NGHỆ
CỤC SỞ HỮU TRÍ TUỆ

CỘNG HÒA XÃ HỘI CHỦ NGHĨA VIỆT NAM
Độc lập - Tự do - Hạnh phúc

Số: 159021/QĐ-SHTT.IP

Hà Nội, ngày 31 tháng 07 năm 2025

QUYẾT ĐỊNH
Về việc giải quyết khiếu nại của KOREA UNITED PHARM. INC.
(lần đầu)

CỤC TRƯỞNG CỤC SỞ HỮU TRÍ TUỆ

Căn cứ Luật Khiếu nại ngày 11/11/2011;

Căn cứ Luật Sở hữu trí tuệ ngày 29/11/2005 được sửa đổi, bổ sung theo Luật sửa đổi, bổ sung một số điều của Luật Sở hữu trí tuệ ngày 19/6/2009, Luật sửa đổi, bổ sung một số điều của Luật Kinh doanh bảo hiểm, Luật Sở hữu trí tuệ ngày 14/6/2019 và Luật sửa đổi, bổ sung một số điều của Luật Sở hữu trí tuệ ngày 16/6/2022 (sau đây gọi là Luật Sở hữu trí tuệ);

Căn cứ Nghị định số 124/2020/NĐ-CP ngày 19/10/2020 của Chính phủ quy định chi tiết một số điều và biện pháp thi hành Luật Khiếu nại;

Căn cứ Nghị định số 103/2006/NĐ-CP ngày 22/9/2006 của Chính phủ quy định chi tiết và hướng dẫn thi hành một số điều của Luật Sở hữu trí tuệ về sở hữu công nghiệp, được sửa đổi, bổ sung theo Nghị định số 122/2010/NĐ-CP ngày 31/12/2010 (sau đây gọi là Nghị định số 103/2006/NĐ-CP);

Căn cứ Quyết định số 156/QĐ-BKHCN ngày 03/3/2025 của Bộ trưởng Bộ Khoa học và Công nghệ quy định chức năng, nhiệm vụ, quyền hạn và cơ cấu tổ chức của Cục Sở hữu trí tuệ;

Căn cứ Thông tư số 01/2007/TT-BKHCN ngày 14/02/2007 của Bộ Khoa học và Công nghệ hướng dẫn thi hành Nghị định số 103/2006/NĐ-CP, được sửa đổi, bổ sung theo Thông tư số 13/2010/TT-BKHCN ngày 30/7/2010, Thông tư số 18/2011/TT-BKHCN ngày 22/7/2011, Thông tư số 05/2013/TT-BKHCN ngày 20/02/2013 và Thông tư số 16/2016/TT-BKHCN ngày 30/6/2016;

BTT367

Xét đơn số KN1-2021-01059 ngày 30/11/2021 của KOREA UNITED PHARM. INC.; địa chỉ: 25-23, Nojanggongdan-gil, Jeondong-myeon, Sejong 30011, Republic of Korea; đại diện bởi: Công ty Luật TNHH Phạm và Liên danh; khiếu nại về việc từ chối cấp Bằng độc quyền sáng chế (BĐQSC) đối với đơn số 1-2017-00753 theo Quyết định số 12035w/QĐ-SHTT ngày 22/07/2021;

Theo đề nghị của Trưởng phòng Thanh tra và Giải quyết khiếu nại và báo cáo của Phòng Thanh tra và Giải quyết khiếu nại tại Văn bản số 5128/BC-

TTKN ngày 21/7/2025 về việc giải quyết khiếu nại của KOREA UNITED PHARM. INC. với các nội dung sau đây:

I. Nội dung khiếu nại

Đơn đăng ký sáng chế số 1-2017-00753 ngày 20/08/2015 của KOREA UNITED PHARM. INC. (KR) bị từ chối cấp Bằng độc quyền sáng chế theo Quyết định số 12035w/QĐ-SHTT ngày 22/07/2021 với lý do:

- Trong công văn phúc đáp số 03/P9181.2017/VN sm, ngày 24/06/2021, người nộp đơn không sửa đổi yêu cầu bảo hộ. Do đó, Cục Sở hữu trí tuệ bảo lưu ý kiến đánh giá như nêu trong Thông báo kết quả thẩm định nội dung số 6010w/SHTT-SC, ngày 29/03/2021. Cụ thể, đối tượng nêu trong các điểm 1 và 2 yêu cầu bảo hộ (YCBH) không đáp ứng điều kiện tính mới và trình độ sáng tạo theo quy định tại các Điều 60 và 61 Luật Sở hữu trí tuệ.

- Liên quan đến ý kiến của người nộp đơn nêu trong công văn nêu trên, Cục Sở hữu trí tuệ có ý kiến như sau:

+ Người nộp đơn chỉ ra rằng dược phẩm theo sáng chế khác so với dược phẩm nêu trong tài liệu D1 (WO 2013/106432 A1) là ở dấu hiệu "... *để ngăn ngừa hoặc điều trị bệnh xơ gan hoặc chứng chai gan...*". Tuy nhiên, một lần nữa, Cục Sở hữu trí tuệ khẳng định rằng, dấu hiệu nêu trên là dấu hiệu liên quan đến mục đích sử dụng và hoàn toàn không có tác dụng thu hẹp phạm vi cho đối tượng dược phẩm trong khi dược phẩm này đã được bộc lộ trong tài liệu đối chứng được trích dẫn. Dấu hiệu này hoàn toàn không hàm ý, hay đề cập đến, bất kỳ sự thay đổi nào về cấu trúc và/hoặc thành phần của dược phẩm để dược phẩm này có cấu trúc và/hoặc thành phần khác với cấu trúc và/hoặc thành phần của dược phẩm nêu trong tài liệu D1. Lưu ý rằng, tác dụng điều trị chứng xơ gan hoặc viêm gan cũng đã được đề cập đến trong tài liệu D1.

Ngoài ra, Cục Sở hữu trí tuệ lưu ý rằng trong các văn bản quy phạm pháp luật của Việt Nam, không có bất kỳ quy định pháp luật nào quy định về các ngoại lệ áp dụng cho sáng chế dạng sử dụng theo chức năng mới trong y tế của một sản phẩm đã biết tương ứng với quy định nêu tại Khoản (4) và (5), Điều 54, Công ước Sáng chế châu Âu (EPC) hay quy định tương đương được áp dụng tại các quốc gia khác. Vì vậy, giải pháp nêu trong đơn không đáp ứng điều kiện tính mới và trình độ sáng tạo.

+ Với các lý do nêu trên, ý kiến của người nộp đơn nêu trong Công văn số 03/P9181.2017/VN sm, ngày 24/06/2021, bị coi là trả lời không đạt.

Người khiếu nại KOREA UNITED PHARM. INC. (KR) (qua Công ty Luật TNHH Phạm và Liên danh) không đồng ý với Quyết định số 12035w/QĐ-SHTT ngày 22/07/2021 của Cục Sở hữu trí tuệ và có ý kiến tóm tắt như sau:

(1) Người nộp đơn không đồng ý với ý kiến của Cục Sở hữu trí tuệ cho rằng dấu hiệu về mục đích sử dụng "*dùng để ngăn ngừa hoặc điều trị bệnh xơ gan"* không phải là dấu hiệu của đối tượng chế phẩm *"dược phẩm"* được đề cập và không các tác dụng thu hẹp phạm vi của *"dược phẩm"* được yêu cầu bảo hộ. Vì không có tác dụng thu hẹp phạm vi của đối tượng *"dược phẩm"*, nên dù mục đích sử dụng này là mới, nó cũng không góp phần mang lại tính mới cho điểm 1.

Thật ra như Thẩm định viên (TĐV) đã nêu trên, yêu cầu bảo hộ theo điểm 1 là ở dạng *"sáng chế dạng sử dụng theo chức năng mới của một sản phẩm đã biết"*. Ở đây, YCBH nêu trên được gọi một cách ngắn gọn là "*sáng chế dạng sử dụng mới trong y tế của một sản phẩm đã biết." (second medical use invention).*

Đây không phải là một từ chối mới lạ mà đã là thông lệ của Cục Sở hữu trí tuệ luôn từ chối mọi YCBH của sáng chế ở dạng "*sáng chế dạng sử dụng mới trong y tế của một sản phẩm đã biết"* tức là dạng *second medical use invention* kể từ khi có luật Sở hữu trí tuệ (Luật SHTT).

Với các sáng chế về y tế, có hai loại chính đó là "*sáng chế dạng sử dụng lần đầu trong y tế"* hay còn gọi là *first medical use invention.* Hợp chất được sử dụng trong sáng chế dạng này có thể là một hợp chất hoàn toàn mới hoặc một hợp chất đã biết nhưng chưa bao giờ được dùng trong y tế. Với yêu cầu bảo hộ ở dạng này thì không gây ra nhiều tranh cãi ở Việt Nam vì sáng chế sẽ được bảo hộ ở dạng:

- Chất X.

- Dược phẩm chứa chất X.

- Dược phẩm điều trị bệnh Y chứa chất X.

Ở đây, người nộp đơn tạm chưa bàn đến YCBH cụ thể được đề cập đến trong đơn này cũng như tài liệu đối chứng D1 được TĐV đề cập, mà sẽ chỉ bàn luận cụ thể ở phần cuối của công văn này.

Vấn đề mà người nộp đơn muốn đề cập là liệu với "*sáng chế dạng sử dụng mới trong y tế của một sản phẩm đã biết*" thì về mặt nguyên tắc có dạng YCBH nào được chấp nhận cấp bằng ở Việt Nam, căn cứ trên Luật SHTT và các quy định pháp luật hiện hành hay không, và từ chối cụ thể mà TĐV đưa ra có phải là xác đáng hay không.

Với một sản phẩm đã biết X khi có một công dụng mới trong y tế là tác dụng điều trị bệnh Y, thì có thể có các dạng YCBH sau cho "sáng chế y tế":

1. Phương pháp điều trị bệnh Y bằng cách sử dụng chất X.

2. Sử dụng chất X điều trị bệnh Y.

3. Sử dụng chất X để bào chế thuốc điều trị bệnh Y. (đây là dạng Swiss style).

4. Dược phẩm điều trị bệnh Y chứa chất X.

Điểm YCBH 1 bị từ chối vì đề cập đến đối tượng bị loại trừ cấp bằng sáng chế là "phương pháp điều trị bệnh". Điểm YCBH 2 bị từ chối vì rất giống với điểm 1 và về bản chất cũng chính là phương pháp điều trị bệnh.

Điểm 3 YCBH không còn trực tiếp đề cập đến phương pháp điều trị bệnh mà về bản chất nó chỉ đề cập đến một "quy trình" "để bào chế thuốc" nên không thể bị từ chối vì các lý do nêu trên. Vì điểm này bắt đầu bằng từ 'sử dụng' nên thường gọi dạng YCBH này là "YCBH dạng sử dụng".

Điểm 4 YCBH đề cập đến 'dược phẩm' mà được gọi chung là "sản phẩm" và YCBH ở dạng này được gọi là' YCBH dạng sản phẩm'.

Ngoài ra, còn có một dạng YCBH nữa đó là:

Quy trình bào chế thuốc điều trị bệnh Y, trong đó có dùng chất X.

Điểm 5 của YCBH ở dạng này được gọi là "YCBH dạng quy trình".

Từ khi có Luật SHTT căn cứ vào khoản 12 Điều 4, TĐV từ chối "YCBH dạng sử dụng" ở điểm 3 với lý do là đối tượng "sử dụng" không thuộc vào một trong hai đối tượng được luật định cho phép bảo hộ là "sản phẩm" hoặc "quy trình".

YCBH ở điểm 4 bị từ chối là không đáp ứng tính mới vì chất X là đã biết, và dấu hiệu mới về tính năng sử dụng "điều trị bệnh Y" không được coi là có tác

dụng thu hẹp phạm vi bảo hộ để mang lại tính mới, vì dấu hiệu sử dụng này hoàn toàn không hàm ý hay đề cập đến bất cứ sự thay đổi nào về cấu trúc và/hoặc thành phần của dược phẩm. Căn cứ cho từ chối dạng này là các quy định trong (i) Thông tư 01/2007/TT-BKHCN ngày 14/02/2007 mà đã được sửa đổi theo Thông tư số 16/2016/TT-BKHCN ngày 30/06//2016 sau đây được gọi tắt là Thông tư 2007 sửa đổi, và (ii) Quy chế thẩm định sáng chế (gọi tắt là QCTĐ).

Liên quan đến các từ chối trên cho "sáng chế dạng sử dụng y tế nêu trên" và "sáng chế dạng sử dụng hóa học" cũng như một dạng chung chung hơn là "sáng chế dạng sử dụng", người nộp đơn đã nghiên cứu các căn cứ từ chối hai dạng YCBH trên đây của Cục Sở hữu trí tuệ trên cơ sở pháp luật hiện hành, cách giải thích luật của Cục Sở hữu trí tuệ cũng như các Quy định trong Thông tư của Bộ KHCN, tham khảo thêm đến QCTĐ nếu có thể. Người nộp đơn trình bày chi tiết theo từng mục cụ thể các vấn đề liên quan trong tài liệu được nộp theo đây. Người nộp đơn rất mong các ý kiến trong nghiên cứu của họ sẽ được Cục Sở hữu trí tuệ và các cơ quan chức năng xem xét. Người nộp đơn sẽ không trình bày một cách chi tiết hơn những điều mà họ đã đưa ra mà chỉ nêu tóm tắt một số điểm quan trọng để nhấn mạnh mà thôi. Người nộp đơn tin rằng các thông điệp mà họ muốn truyền tải trong nghiên cứu là rõ ràng khi tham khảo và xin chân thành cảm ơn cho vụ khiếu nại này mà người nộp đơn có cơ hội để bày tỏ quan điểm của mình.

Trong nghiên cứu này người nộp đơn cũng áp dụng luật so sánh tức là có tham khảo đến luật sáng chế của các nước khác nhau trên thế giới. Cụ thể là người nộp đơn đã tham khảo đến hệ thống luật pháp của 41 nước mà đã được **AIPPI** trong nghiên cứu trong AIPPI's Resolution Q238 'Second medical use and other second indication claims' được thực hiện năm 2014 tại AIPPI Congress ở Toronto. AIPPI là một Hiệp hội về sở hữu trí tuệ có tên: International Association for the Protection of Intellectual Property) được thành lập vào năm 1897, với mục đích là đóng góp cho sự phát triển và bảo hộ sở hữu trí tuệ.

Ngoài ra, khi muốn tham khảo rõ hơn về một số quốc gia chính, người nộp đơn đã tham khảo AIPPI Law Series "Patent Protection For Second Medical Uses" của nhà xuất bản Wolters Kluwer, phiên bản 2019.

Khi có những vấn đề chưa được pháp luật quy định cụ thể người nộp đơn còn xem xét đến căn cứ là các vấn đề về chính sách của Đảng và chính phủ như được thể hiện trong Luật SHTT, Hiến pháp hiện hành của nước Cộng hòa xã hội chủ nghĩa Việt Nam cũng như các Nghị quyết của Quốc hội và Bộ chính trị, như được người nộp đơn nêu rõ ở đó. Người nộp đơn ở đây đề cập đến các vấn đề chính sau:

1. Khả năng có thể được cấp bằng sáng chế của YCBH dạng sử dụng.

2. Tiêu chuẩn cấp bằng của YCBH dạng sản phẩm.

3. Các cách giải thích luật sau xem xét về các vấn đề chính sách, và được trình bày cụ thể.

4. Liên quan đến khả năng có thể được cấp bằng sáng chế của YCBH dạng sử dụng.

Theo cách giải thích của Cục Sở hữu trí tuệ đối tượng "sử dụng" không được bảo hộ vì không thuộc vào trong hai đối tượng được luật định là "sản phẩm" hoặc "quy trình". Sau khi nghiên cứu hoàn cảnh ra đời của Luật SHTT trong bối cảnh Việt Nam gia nhập WTO. Bộ Luật được thông qua nhằm đáp ứng các tiêu chuẩn bảo hộ tối thiểu được nêu trong Hiệp định TRIPS. Người nộp đơn cũng nghiên cứu lịch sử phát triển của luật về sáng chế từ thời điểm ban đầu vào những năm 1981 cho đến năm 1995 là khi Luật SHTT được thông qua.

Quan điểm mà người nộp đơn luôn thể hiện là như sau:

(i) Về bản chất, "sử dụng" phải được hiểu là "sản phẩm" hoặc "quy trình" hoặc bao gồm cả "sản phẩm" lẫn "quy trình";

(ii) Yêu cầu bảo hộ dạng "sử dụng" là phương tiện pháp lý để đảm bảo quyền sáng chế hiệu quả hơn;

(iii) Mục đích của bất kỳ sáng chế nào đề cập đến "sản phẩm" hoặc "quy trình" đều là nhằm đáp ứng nhu cầu cụ thể của con người. Do đó, nếu bất kỳ "sản phẩm" hoặc "quy trình" mới nào được công nhận là sáng chế, thì việc sử dụng sản phẩm hoặc quy trình đó cũng nên được chấp nhận;

(iv) Trong trường hợp một sản phẩm đã biết trong lĩnh vực kỹ thuật, thì chức năng, công dụng mới của sản phẩm đó phải được coi là dấu hiệu kỹ thuật mới của sáng chế góp phần tạo nên tình trạng kỹ thuật của sáng chế và mang lại

tính mới cho sáng chế.

Trước khi có Hiệp định TRIPS các nước trên thế giới có xu hướng định nghĩa sáng chế như là có "khía cạnh kỹ thuật", nhằm giải quyết một "vấn đề kỹ thuật" hay có một "hiệu quả kỹ thuật". Nay xu thế mới là áp dụng định nghĩa sáng chế theo ngôn ngữ trong Điều 27(1) Hiệp định TRIPS tức là sáng chế là ở dạng "sản phẩm" hoặc "quy trình". Việt Nam cũng không phải là ngoại lệ. Khi xem xét xem liệu khái niệm "sử dụng" có nằm trong "sản phẩm" hoặc "quy trình" hay không cần phải xem một thực tế là Việt Nam từ trước đó vẫn công nhận bảo hộ sáng chế ở dạng "sử dụng". Việc nghiên cứu thông lệ của các nước cũng có định nghĩa về cơ bản sáng chế là "sản phẩm" hoặc "quy trình" sẽ giúp hiểu rõ hơn khi áp dụng cho Việt Nam. Các nước có định nghĩa về sáng chế tương tự của Việt Nam là Nhật Bản, Trung Quốc, Hàn quốc và Nga. Trong Quy chế thẩm định sáng chế, Trung Quốc có quy định là sáng chế về sử dụng được coi là "quy trình", Hàn Quốc thì coi sáng chế sử dụng là "sản phẩm" còn Nhật Bản thì quy định sáng chế sử dụng là "sáng chế dạng sản phẩm" hoặc tùy chọn là "sáng chế dạng quy trình". Nga là nước không có quy định cụ thể nhưng cũng công nhận sáng chế dạng sử dụng trên thực tế. Nghiên cứu của AIPPI đã chỉ ra rằng, với những nước chấp nhận sáng chế dạng sử dụng thì một nửa trong số đó không có quy định cụ thể về vấn đề này trong luật. Nhưng với các nước không chấp nhận sáng chế dạng sử dụng thì có xu hướng là có quy định cụ thể trong luật rằng sáng chế dạng sử dụng là không được phép. Khi nghiên cứu sâu thêm về vấn đề tính mới của sáng chế sẽ hiểu rõ thêm tại sao muốn không chấp nhận sáng chế dạng sử dụng thì phải có điều khoản cấm rõ ràng.

Với Việt Nam, trước khi có Luật SHTT thì sáng chế dạng sử dụng hoặc được quy định cụ thể hoặc được chấp nhận. Vì thế khi mà dùng cách định nghĩa sáng chế theo cách của Hiệp định TRIPS, không có nghĩa là các nhà lập pháp ở Việt Nam có dự định rằng loại trừ bảo hộ việc bảo hộ sáng chế dạng sử dụng và cấm dùng YCBH dạng sử dụng. Vì nếu định cấm thì Việt Nam theo thông lệ quốc tế luôn có thể đưa vào một điều khoản cấm rõ ràng trong luật và điều này là được phép theo Hiệp định TRIPS. Vì thế người nộp đơn tin rằng cách giải thích của Cục Sở hữu trí tuệ rằng YCBH dạng sử dụng không có khả năng bảo hộ với danh nghĩa sáng chế là nằm ngoài dự định của các nhà lập pháp. Đây là một cách giải thích luật rất sai lầm, gây hại cho các doanh nghiệp và lợi ích quốc gia vì bốn lý do mà như người nộp đơn đã trình bày trên đây.

(2) Liên quan đến khả năng cấp bằng của YCBH dạng sản phẩm với lý do từ chối là không đáp ứng tính mới

Trước tiên phải kể đến rằng Cục Sở hữu trí tuệ đã viện dẫn đến luật theo EPC. Người nộp đơn cho rằng đây là một sự viện dẫn sai lầm vì EPC là hệ thống luật dựa trên án lệ trong đó không có định nghĩa về sáng chế và định nghĩa về tính mới thì khác hẳn với định nghĩa về tính mới của luật Việt Nam. Vì định nghĩa rất riêng của minh nên khi muốn công nhận tính mới của YCBH dạng sản phẩm cho sáng chế sử dụng y tế trong EPC phải nêu ra một ngoại lệ.

Nếu phải so sánh thì phải so sánh đến hệ thống luật có định nghĩa tương tự về sáng chế và tính mới. Nhật Bản là một quốc gia đáp ứng cả hai điều kiện này, và một thực tế nữa là các chuyên gia Nhật bản cũng tham gia hỗ trợ tư vấn Việt Nam trong quá trình soạn thảo Luật SHTT. Quy chế thẩm định của Nhật Bản chỉ có một quy định rất đơn giản là sáng chế dạng sử dụng trong y tế cũng được đánh giá như các dạng sáng chế sử dụng khác mà không cần có một ngoại lệ nào trong luật định. Điều này cũng đúng với Việt Nam khi người nộp đơn giải thích dựa trên định nghĩa sáng chế và tính mới của Luật SHTT.

Trong Quy chế thẩm định sáng chế Nhật bản có phân định rõ các trường hợp áp dụng cho đối tượng là chất, cơ khí, chế phẩm, sáng chế hóa học, mỹ phẩm hay y tế. Các sản phẩm cơ khí thường không được coi là sáng chế sử dụng vì mối liên hệ chặt chẽ giữa cấu trúc và sử dụng nó. Các sáng chế về hóa học và dược phẩm thường được coi là sáng chế dạng sử dụng bởi vì một chất hóa học thường có nhiều đặc tính khác nhau, mỗi đặc tính khi được áp dụng đặc biệt sẽ cho một ứng dụng, sử dụng nhất định. Vì thế một chất hóa học thường sẽ có nhiều sử dụng khác nhau. Với chế phẩm và sản phẩm, thì sẽ khác với chất. Một chất nhất định vừa có thể có đặc tính trừ cỏ và có đặc tính trừ sâu và do đó có thể cho ra hai sản phẩm khác nhau là thuốc trừ cỏ và thuốc trừ sâu. Bất kể sản phẩm nào được tìm ra trước thì cả hai sản phẩm này đều xứng đáng dành được sự bảo hộ sáng chế tuy rằng hai sản phẩm này có thành phần/cấu trúc giống nhau. Quy định như ở Việt Nam thì hai sản phẩm mà có thành phần/cấu trúc giống nhau, nhưng có dấu hiệu về tính năng sử dụng khác nhau thì dấu hiệu về tính năng sử dụng này không được coi là dấu hiệu mang lại tính mới cho sản phẩm được tìm ra sau này. Với cách giải thích này vô hình chung Cục Sở hữu trí tuệ đã hạn chế phạm vi bảo hộ mà ở Việt Nam mà không có một lý do cụ thể

nào. Việc đề ra quy định về tính mới của sáng chế cao hơn và chặt chẽ hơn và không có lý sẽ làm khó khăn cho các doanh nghiệp Việt Nam có được sự bảo hộ sáng chế cho hoạt động nghiên cứu của mình.

Ngoài ra, theo người nộp đơn việc quy định dấu hiệu về sử dụng không phải là dấu hiệu mang lại tính mới cho YCBH dạng sản phẩm còn là cách giải thích không phù hợp với quy định về định nghĩa sáng chế và tính mới của sáng chế, và do vậy là trái với Luật SHTT. Ban đầu Thông tư 2007 có quy định rất phù hợp với Luật SHTT đó là dấu hiệu có bản của giải pháp là dấu hiệu về chức năng/công dụng, nhưng Thông tư 2007 sửa đổi lại quay ngoắt lại với quy định hoàn toàn ngược lại mà không hề có một sự giải thích cụ thể nào và còn áp dụng quy định này theo cách hồi tố gây thiệt hại cho nhiều người nộp đơn sáng chế. Thông tư 2007 sửa đổi còn mâu thuẫn hoàn toàn với quy chế thẩm định tính mới được nêu trong Quy chế thẩm định sáng chế. Đây là những hành động ngang trái không tôn trọng pháp luật. Quy chế Thẩm định sáng chế thì đưa ra những điều khoản về tính mới nghiêm ngặt một cách vô lý làm cho các sáng chế hóa học và dược phẩm hữu ích không nhận được sự bảo hộ. Điều này làm giảm các đầu tư nước ngoài trong lĩnh vực hóa học và dược phẩm vào Việt Nam.

Và hơn hết việc quy định rằng dấu hiệu chức năng công dụng không được tính đến cho YCBH dạng sản phẩm dẫn đến một chính sách rất vô lý gây hại cho các doanh nghiệp nội địa. Khi một sản phẩm không có dấu hiệu về chức năng, công dụng thì sản phẩm đó nhận được một sự bảo hộ tuyệt đối tức là bảo hộ cho mọi và tất cả mọi ứng dụng có thể có thậm chí cả những ứng dụng mà người nộp đơn chưa tính đến khi nộp đơn sáng chế. Những người tiếp theo khi phát hiện ra một công dụng mới, nếu được bảo hộ họ sẽ phải xin phép chủ sở hữu trước để có thể sử dụng cái ứng dụng mà mình tìm ra.

Hàn quốc là một quốc gia có quy định ngược lại với Việt Nam trong vấn đề này. Mọi yêu cầu bảo hộ dạng sản phẩm đều phải có sự ràng buộc về mục đích. Khi quy định rằng dấu hiệu về công dụng phải được đưa vào YCBH dạng sản phẩm, Người nộp đơn đầu tiên phát hiện ra sản phẩm cũng chỉ được bảo hộ cho chính công dụng mà họ tìm ra. Nên công chúng sau này tự do tìm tòi, nghiên cứu và xin cấp bằng bảo hộ dạng sản phẩm đã biết cho các công dụng mới mà họ tìm ra. Đây là một cách tiếp cận thông minh và rất hợp lý, đảm bảo lợi ích quốc gia cao nhất. Thiết nghĩ rằng các lãnh đạo Cục Sở hữu trí tuệ cũng nên xem

xét lại cách nhìn nhận của mình về vai trò của dấu hiệu về chức năng, công dụng trong YCBH dạng sản phẩm để có thể bảo hộ được các sản phẩm có ích và mang lại lợi ích cho doanh nghiệp.

(3) Xem xét cách tiếp cận của Cục Sở hữu trí tuệ đối với yêu cầu bảo hộ dạng sản phẩm trên góc độ chính sách

Trước hết phải nói rằng quan niệm về *evergreening* rằng việc chấp nhận yêu cầu bảo hộ dạng sử dụng làm kéo dài thời gian bảo hộ sáng chế cho những thay đổi nhỏ không đáng được công nhận là sáng chế, là một quan niệm rất lỗi thời và thiển cận. Công ty Bayer là công ty đầu tiên phát minh ra việc dùng vỏ cây liễu để làm thuốc giảm đau aspirin, qua suốt hàng thế kỷ công ty tiếp tục nghiên cứu vượt qua khó khăn tạm thời đế thành công và hồi sinh từ nhiều phát minh chỉ đơn giản là các sử dụng trong y tế mới. Và không phải việc sở hữu bằng sáng chế không làm tăng giá thuốc mà nó chỉ làm aspirin ngày càng trở nên phổ biến và là thứ thuốc không thể thiếu trong tủ thuốc của nhiều gia đình trên thế giới.

Các sáng chế trong y học đóng một vai trò quan trọng vì sức khỏe và việc tiếp cận được các nguồn thuốc với chi phí hợp lý là quyền con người của mỗi công dân. Thuốc còn là vấn đề an ninh y tế của quốc gia và việc giảm gánh nặng bệnh tật còn là vấn đề nhân quyền. Các thuốc thiết yếu được Bộ Y tế quy định cụ thể. Với việc không cho cấp bằng sáng chế cho sử dụng mới trong y tế rõ ràng không giải quyết được vấn đề mấu chốt là tiếp cận thuốc và giá thuốc đối với các thuốc thiết yếu. Cũng biết rằng kể cả các quốc gia phát triển thì không một quốc gia nào có thể tự mình cung cấp đủ các nguồn thuốc mà quốc cần. Các nước phát triển cũng quan tâm đến nguồn thuốc *generic*. Và thuốc *generic* không cũng không giải quyết được các vấn đề vì nó vẫn có thể không phải là nguồn thuốc có giá chấp nhận được. Các quốc gia như Ấn độ muốn có thuốc *generic* vẫn phải chờ đến khi thuốc phát minh hết bản quyền hay phải ký các hợp đồng lixăng. Có nguồn như vacxin với công nghệ sản xuất phức tạp thì cũng không có khái niệm *generic vacxin*. Gánh nặng bệnh tiếp tục biến đổi không ngừng, bệnh kháng thuốc kháng sinh, các căn bệnh thế kỷ như HIV/AIDS luôn đòi hỏi phải có thuốc mới và hữu hiệu.

Còn nhiều vấn đề khác nữa người nộp đơn cũng đã đưa ra trong nghiên cứu của minh. Nhưng đã và luôn có một giải pháp mà TRIPS mang lại, với một cơ

chế nhanh, và hữu hiệu đáp ứng đúng nhu cầu bệnh tật của mỗi quốc gia đó là cơ chế li xăng cưỡng bức. Nghiên cứu thực tiễn li xăng cưỡng bức của các nước láng giềng ta thấy chỉ càn trả một khoản tiền phi li xăng nhỏ thôi, giá thuốc đã giảm đi ở mức bất ngờ và nhiều người đã tiếp cận được thuốc.

Việc không cấp bằng sáng chế y tế cho các sử dụng mới của sản phẩm đã biết có một ảnh hưởng không nhỏ đến ngành y học cổ truyền dân tộc. Với số lượng bằng sáng chế chỉ ở mức 1-2 bằng sáng chế thuốc cổ truyền trong một năm, so với khả năng dồi dào, chắc hẳn đã có thất thoát lớn nguồn gia tài dân tộc dưới dạng thuốc cổ truyền được tích lũy qua các thế hệ.

Với lý do nêu trên, Cục Sở hữu trí tuệ nên phải công nhận rằng dấu hiệu công dụng/chức năng là dấu hiệu được xem xét đến trong quá trình đánh giá tính mới và tính sáng tạo của giải pháp kỹ thuật dạng sản phẩm sử dụng mới.

(4) Liên quan đến đơn sáng chế này, người nộp đơn cung cấp thông tin là các đơn sáng chế tương đương đã được cấp bằng ở châu Âu, Nhật Bản và Hàn quốc. Người nộp đơn trình bày các lý do mà theo đó người nộp đơn tin rằng sáng chế của họ đáp ứng điều kiện cấp bằng theo Luật SHTT của Việt Nam.

(5) Đánh giá tính mới và trình độ sáng tạo:

Theo như Thông báo, xét nghiệm viên kết luận các điểm 1-2 YCBH không đáp ứng tính mới và trình độ sáng tạo.

Tuy nhiên, người có hiểu biết trung bình trong lĩnh vực kỹ thuật này không thể xuất phát từ D1 (WO 2013/106432 A1) mà có thể tạo ra sáng chế vì đối tượng của D1 hoàn toàn khác với đối tượng của sáng chế. Do đó, người nộp đơn cho rằng kết luận này là không hợp lý với các lý do sau:

Xét nghiệm viên đã chỉ ra rằng D1 bộc lộ chế phẩm bao gồm tác nhân chứa vàng để sử dụng trong điều trị xơ gan. Tuy nhiên, D1 chỉ đề cập đến tác nhân chứa vàng để sử dụng trong việc kháng viêm (phần Tóm tắt, YCBH và các trang 39-40 của Dl). Cụ thể, D1 bộc lộ i) các hợp chất thuộc nhóm dẫn xuất benzhydrol- pyrazol (phần Tóm tắt và YCBH của D1); ii) các hợp chất của D1 được sử dụng kết hợp với tác nhân kháng viêm (ví dụ, thuốc kháng viêm không steroit, axetaminophen, phức hợp vàng, corticosteroit hoặc chất ức chế miễn dịch) hoặc chất chống ung thư (ví dụ, dòng 26-28, trang 39 của Dl); và iii) một ví dụ về phức chất vàng là auranofin, natri aurothiomalat, aurothioglucoza, natri

aurothiosulfat, hoặc dinatri aurothiomalat (các dòng 30-33, trang 40 của Dl).

Mặt khác, sáng chế đề cập đến dược phẩm chứa tác nhân chứa vàng được sử dụng để phòng ngừa hoặc điều trị xơ hóa gan hoặc xơ gan. Có nghĩa là, đối tượng của sáng chế hoàn toàn khác với đối tượng của D1 vì người ta thường hiểu rằng xơ hóa gan hoặc xơ gan không phải là một bệnh viêm.

Hơn nữa, D1 bộc lộ các hợp chất của D1 được sử dụng kết hợp với tác nhân kháng viêm (ví dụ, thuốc kháng viêm không steroit, axetaminophen, phức hợp vàng, corticosteroit hoặc chất ức chế miễn dịch) hoặc chất chống ung thư (các dòng 26-28, trang 39 của Dl). Tuy nhiên, corticosteroit là một nguyên nhân gây ra xơ gan không do rượu. Nói cách khác, D1 có thể dẫn đến xơ gan, trong khi sáng chế lại điều trị xơ gan, điều này cho thấy rằng đối tượng của D1 là khác với đối tượng của sáng chế.

Hơn nữa, D1 không đề cập đến kết quả thử nghiệm hỗ trợ vai trò và tác dụng của tác nhân chứa vàng trong điều trị bệnh. Mặc dù người có hiểu biết trung bình trong lĩnh vực kỹ thuật này có thể đã ấp ủ D1 trước ngày ưu tiên của đơn này, nhưng họ không thể nghĩ ra được việc liệu tác nhân chứa vàng có thể sử dụng được để ngăn ngừa hoặc điều trị dù chỉ là một căn bệnh.

Trong khi đó, sáng chế đề cập đến phương pháp phòng ngừa hoặc điều trị bệnh xơ gan, là phương pháp không được bộc lộ trong Dl. D1 chỉ đề cập đến bệnh xơ gan bất thường (tức là xơ gan mật nguyên phát) và không bộc lộ cũng như không đề cập đến bệnh xơ gan theo sáng chế (tức là xơ gan nói chung).

Trên thực tế, trong lĩnh vực kỹ thuật này người ta thường hiểu rằng bệnh xơ gan mật nguyên phát (sau đây gọi là PBC) hoàn toàn khác với bệnh xơ gan nói chung.

Cụ thể, PBC được xếp vào nhóm bệnh tự miễn và là kết quả của sự tiến triển theo thứ tự tổn thương ống mật nhỏ trong gan, tổn thương gan do dịch mật, ứ đọng dịch mật. Phương pháp điều trị đầu tiên cho PBC là UDCA (axit ursodeoxycholic), đây là phương pháp điều trị duy nhất trong nhiều thập kỷ. UDCA làm giảm dịch mật ứ đọng hoặc các vấn đề về bài tiết mật. Mặt khác, hợp chất theo sáng chế còn làm giảm xơ hóa gan và xơ gan (tức là xơ gan mật nói chung) có liên quan chặt chẽ đến xơ hóa gan. Ngoài ra, D1 phân loại PBC là một bệnh viêm (dòng 2, trang 38 đến dòng 11, trang 39), điều này chỉ ra rằng

PBC của D1 không liên quan đến xơ hóa gan và xơ gan vì xơ hóa gan và xơ gan không phải là bệnh viêm.

Hơn nữa, D1 không cung cấp động cơ hoặc lý do để đưa ra sáng chế. Cụ thể, cơ chế của PBC và UDCA vẫn chưa được biết rõ. Người có hiểu biết trung bình trong lĩnh vực kỹ thuật này không thể xác định được bệnh xơ gan do PBC và UDCA không xác định.

Từ các lập luận nêu trên, người nộp đơn tin rằng kết luận từ chối của TĐV đối với các điểm 1-2 YCBH do thiếu tính mới và trình tự sáng tạo là điều không hợp lý vì người có hiểu biết trung bình trong lĩnh vực kỹ thuật này không thể tạo ra được sáng chế khi xem xét D1 và không thể dự đoán được hiệu quả của sáng chế từ D1.

Do việc từ chối cấp Bằng độc quyền sáng chế cho đơn nêu trên của Cục Sở hữu trí tuệ là chưa đủ chứng cứ pháp lý thuyết phục, nên người khiếu nại đề nghị Cục Sở hữu trí tuệ xem xét thu hồi lại Quyết định số 12035w/QĐ-SHTT ngày 22/07/2021 và chấp nhận cấp Bằng độc quyền sáng chế cho đơn số 1-2017-00753 ngày 20/08/2015.

II. Kết quả xem xét, xác minh khiếu nại

1. Cơ sở pháp lý:

Theo quy định tại khoản 1 Điều 60 Luật Sở hữu trí tuệ, sáng chế được coi là có tính mới nếu chưa bị bộc lộ công khai dưới hình thức sử dụng, mô tả bằng văn bản hoặc bất kỳ hình thức nào khác ở trong nước hoặc ở nước ngoài trước ngày nộp đơn đăng ký sáng chế hoặc trước ngày ưu tiên trong trường hợp đơn đăng ký sáng chế được hưởng quyền ưu tiên.

Theo quy định tại Điều 61 Luật Sở hữu trí tuệ, sáng chế được coi là có trình độ sáng tạo nếu căn cứ vào các giải pháp kỹ thuật đã được bộc lộ công khai dưới hình thức sử dụng, mô tả bằng văn bản hoặc dưới bất kỳ hình thức nào khác trong nước hoặc ở nước ngoài trước ngày nộp đơn, sáng chế đó là một bước tiến sáng tạo, không thể được tạo ra một cách dễ dàng đối với người có hiểu biết trung bình về lĩnh vực kỹ thuật tương ứng.

Theo quy định tại điểm 25.5.e (ii) Thông tư số 01/2007/TT-BKHCN ngày 14/02/2007 của Bộ Khoa học và Công nghệ, giải pháp kỹ thuật nêu trong đơn được coi là mới so với trình độ kỹ thuật trên thế giới nếu:

(ii) Có tìm thấy giải pháp kỹ thuật đối chứng nhưng giải pháp kỹ thuật nêu trong đơn có ít nhất một dấu hiệu cơ bản không có mặt trong giải pháp kỹ thuật đối chứng (và dấu hiệu đó được gọi là dấu hiệu cơ bản khác biệt).

Theo quy định tại điểm 25.5.d (i) Thông tư số 01/2007/TT-BKHCN:

(i) Dấu hiệu cơ bản của giải pháp kỹ thuật có thể là đặc điểm về kết cấu vật thể (chi tiết, cụm chi tiết, liên kết,...) hoặc cấu tạo của chất (thành phần (sự hiện diện, tỷ lệ), trạng thái các phần tử,...) cùng với các dấu hiệu cơ bản khác tạo thành một tập hợp cần và đủ để xác định bản chất (nội dung) của đối tượng.

Dấu hiệu kỹ thuật cơ bản nêu trên có thể được thể hiện dưới dạng chức năng kỹ thuật của một thành tố trong kết cấu hoặc cấu tạo của sản phẩm (gọi là dấu hiệu chức năng), với điều kiện cách thể hiện này đủ để chuyên gia trung bình trong lĩnh vực có thể dễ dàng hiểu phương tiện kỹ thuật hoặc cách thức kỹ thuật để thực hiện chức năng đó trong điều kiện bình thường mà không cần có sự sáng tạo. Chức năng, công dụng của đối tượng yêu cầu bảo hộ không phải là dấu hiệu kỹ thuật cơ bản, mà có thể là mục đích, kết quả đạt được của đối tượng đó.

Theo quy định tại điểm 15.7.b Thông tư số 01/2007/TT-BKHCN, nếu kết thúc thời hạn quy định tại điểm 15.7.a (i) Thông tư này mà người nộp đơn không sửa chữa thiếu sót hoặc sửa chữa thiếu sót không đạt yêu cầu, không có ý kiến phản đối hoặc có ý kiến phản đối nhưng không xác đáng thì trong thời hạn 15 ngày kể từ ngày kết thúc thời hạn nói trên, Cục Sở hữu trí tuệ ra quyết định từ chối cấp văn bằng bảo hộ.

2. Nhận định, đánh giá:

Sau khi xem xét các lập luận và chứng cứ nêu trong đơn khiếu nại số KN1-2021-01059, Cục Sở hữu trí tuệ thấy rằng:

Người khiếu nại KOREA UNITED PHARM. INC. (KR) không đồng ý với Quyết định số 12035w/QĐ-SHTT ngày 22/07/2021 của Cục Sở hữu trí tuệ và có ý kiến tóm tắt như sau:

- Sáng chế dạng "sử dụng" cần được bảo hộ.

- Việc áp dụng hồi tố quy định của Thông tư 16/2016/TT-BKHCN có hiệu lực từ ngày 15/01/2018 để từ chối dấu hiệu "chức năng" của dược phẩm theo điểm 1 YCBH của đơn số 1-2017-00753 với lý do đây không phải là dấu hiệu kỹ

thuật cơ bản của dược phẩm là không phù hợp và gây thiệt hại cho người nộp đơn bởi vì đơn 1-2017-00753 có ngày nộp đơn là ngày 20/08/2015 (trước ngày hiệu lực của Thông tư 16/2016/TT-BKHCN).

- Các điểm 1-2 YCBH đáp ứng điều kiện về tính mới và trình độ sáng tạo.

- Các đơn đồng dạng với đơn số 1-2017-00753 đã được cấp Bằng độc quyền sáng chế ở một số nước như châu Âu, Nhật Bản và Hàn Quốc, nên YCBH của đơn số 1-2017-00753 cũng đáp ứng điều kiện bảo hộ.

Liên quan đến lập luận nêu trên của người khiếu nại, Cục Sở hữu trí tuệ có ý kiến như sau:

- Do trong Quyết định số 12035w/QĐ-SHTT ngày 22/07/2021, đơn đăng ký sáng chế số 1-2017-00753 bị từ chối cấp BĐQSC với lý do các điểm 1-2 YCBH không có tính mới và trình độ sáng tạo, chứ không phải bị từ chối do sáng chế này có dạng "sử dụng". Vì vậy, Cục Sở hữu trí tuệ không xem xét các lập luận liên quan đến sự cần thiết phải bảo hộ sáng chế dạng "sử dụng".

- Người khiếu nại cho rằng, việc áp dụng hồi tố quy định của Thông tư 16/2016/TT-BKHCN có hiệu lực từ ngày 15/01/2018 để từ chối dấu hiệu "chức năng" của dược phẩm theo điểm 1 YCBH của đơn số 1-2017-00753 với lý do đây không phải là dấu hiệu kỹ thuật cơ bản của dược phẩm là không phù hợp và gây thiệt hại cho người nộp đơn bởi vì đơn 1-2017-00753 có ngày nộp đơn là ngày 20/08/2015 (trước ngày hiệu lực của Thông tư 16/2016/TT-BKHCN).

Cục Sở hữu trí tuệ cho rằng lập luận nêu trên của người khiếu nại là không chính xác với lý do:

Kể từ khi Luật Sở hữu trí tuệ có hiệu lực thi hành ngày 01/07/2006, sáng chế dạng sản phẩm đã biết dùng cho chức năng mới trong y tế đã bị coi là đối tượng không có khả năng bảo hộ do không đáp ứng điều kiện tiêu chuẩn về tính mới. Mặt khác, giải thích nêu tại điểm 25.5.d (i) Thông tư 16/2016/TT-BKHCN chỉ nhằm làm rõ rằng, chức năng, công dụng của đối tượng yêu cầu bảo hộ không phải là dấu hiệu kỹ thuật cơ bản, mà có thể là mục đích, kết quả đạt được của đối tượng đó, mà không có bổ sung thêm quy định gì mới về đối tượng được bảo hộ.

Theo Thông báo số 13005/TB-SHTT ngày 20/11/2018 của Cục Sở hữu trí tuệ về việc thực hiện Thông tư 16/2016/TT-BKHCN, đối với các loại đơn sở

hữu công nghiệp nộp trước ngày 15/01/2018, các công việc chưa hoàn tất sẽ tiếp tục xử lý theo quy định của Thông tư 16/2016/TT-BKHCN. Vì vậy, theo điểm 25.5.d (l) của Thông tư 16/2016/TT-BKHCN, chức năng, công dụng của đối tượng yêu cầu bảo hộ không phải là dấu hiệu kỹ thuật cơ bản của đối tượng "dược phẩm", do đó dấu hiệu về mục đích sử dụng "*dùng để ngăn ngừa hoặc điều trị bệnh xơ gan*" này hoàn toàn không có khả năng đem lại tính mới cho đối tượng nêu trong các điểm 1-2 YCBH.

- Người khiếu nại cho rằng, các điểm 1-2 YCBH đáp ứng điều kiện về tính mới và trình độ sáng tạo, nhưng không đưa ra lập luận nào khác so với lập luận đã được nêu trong công văn số 03/P9181.2017/VN.sm ngày 24/06/2021. Vì vậy, Cục Sở hữu trí tuệ vẫn bảo lưu kết luận nêu trong Quyết định số 12035w/QĐ-SHTT ngày 22/07/2021, cụ thể là các điểm 1-2 YCBH không mới và không sáng tạo.

- Người khiếu nại cho rằng, các đơn đồng dạng với đơn số 1-2017-00753 đã được cấp Bằng độc quyền sáng chế ở một số nước như châu Âu, Nhật Bản và Hàn Quốc, nên YCBH của đơn số 1-2017-00753 cũng đáp ứng điều kiện bảo hộ.

Cục Sở hữu trí tuệ cho rằng lập luận nêu trên của người khiếu nại là chưa phù hợp với lý do:

Cục Sở hữu trí tuệ xem xét khả năng bảo hộ sáng chế của đơn số 1-2017-00753 theo quy định pháp luật của Việt Nam. Kết quả thẩm định các đơn đồng dạng tại các Cơ quan Sở hữu trí tuệ của các quốc gia khác trên thế giới có thể được Cục Sở hữu trí tuệ sử dụng để tham khảo trên cơ sở pháp luật của Việt Nam.

Với các lập luận nêu trên, Cục Sở hữu trí tuệ thấy rằng, nội dung khiếu nại của KOREA UNITED PHARM. INC. (KR) là không có cơ sở. Do đó, Cục Sở hữu trí tuệ vẫn giữ nguyên kết luận nêu trong Quyết định số 12035w/QĐ-SHTT ngày 22/07/2021.

III. Kết luận

Trên cơ sở các tài liệu hiện có và với các lý do nêu trên, Cục Sở hữu trí tuệ không chấp nhận nội dung khiếu nại của KOREA UNITED PHARM. INC. (KR), nên áp dụng các Điều 60 và 61 Luật Sở hữu trí tuệ, điểm 25.5.d (i), và điểm 25.5.e (ii) Thông tư số 01/2007/TT-BKHCN, cũng như điểm 15.7.b Thông

tư số 01/2007/TT-BKHCN để từ chối cấp Bằng độc quyền sáng chế đối với đơn số 1-2017-00753 nêu trên.

Từ những nhận định và căn cứ trên,

QUYẾT ĐỊNH:

Điều 1. Giữ nguyên Quyết định số 12035w/QĐ-SHTT ngày 22/07/2021 về việc từ chối cấp Bằng độc quyền sáng chế đối với đơn đăng ký sáng chế số 1-2017-00753 ngày 20/08/2015.

Điều 2. Trong thời hạn 30 ngày kể từ ngày nhận được Quyết định này, nếu không đồng ý với quyết định giải quyết khiếu nại của Cục trưởng Cục Sở hữu trí tuệ, KOREA UNITED PHARM. INC. có quyền khiếu nại đến Bộ trưởng Bộ Khoa học và Công nghệ hoặc khởi kiện tại Tòa án theo quy định của pháp luật về tố tụng hành chính.

Điều 3. Chánh Văn phòng Cục, Trưởng phòng Thanh tra và Giải quyết khiếu nại, Trưởng phòng Đăng ký, Giám đốc Trung tâm Thông tin sở hữu công nghiệp và KOREA UNITED PHARM. INC. (qua Công ty Luật TNHH Phạm và Liên danh) có trách nhiệm thi hành Quyết định này./.

Nơi nhận:
- Như Điều 3;
- SC (để biết);
- Lưu:VT, HS.

KT. CỤC TRƯỞNG
PHÓ CỤC TRƯỞNG

CỤC SỞ HỮU TRÍ TUỆ

Lê Huy Anh

BỘ KHOA HỌC CÔNG NGHỆ
CỤC SỞ HỮU TRÍ TUỆ

CỘNG HÒA XÃ HỘI CHỦ NGHĨA VIỆT NAM
Độc lập - Tự do - Hạnh phúc

Số: 159022/QĐ-SHTT.IP

Hà Nội, ngày 31 tháng 07 năm 2025

QUYẾT ĐỊNH
Về việc giải quyết khiếu nại của KITE PHARMA, INC.
(lần đầu)

CỤC TRƯỞNG CỤC SỞ HỮU TRÍ TUỆ

Căn cứ Luật Khiếu nại ngày 11/11/2011;

Căn cứ Luật Sở hữu trí tuệ ngày 29/11/2005 được sửa đổi, bổ sung theo Luật sửa đổi, bổ sung một số điều của Luật Sở hữu trí tuệ ngày 19/6/2009, Luật sửa đổi, bổ sung một số điều của Luật Kinh doanh bảo hiểm, Luật Sở hữu trí tuệ ngày 14/6/2019 và Luật sửa đổi, bổ sung một số điều của Luật Sở hữu trí tuệ ngày 16/6/2022 (sau đây gọi là Luật Sở hữu trí tuệ);

Căn cứ Nghị định số 124/2020/NĐ-CP ngày 19/10/2020 của Chính phủ quy định chi tiết một số điều và biện pháp thi hành Luật Khiếu nại;

Căn cứ Nghị định số 103/2006/NĐ-CP ngày 22/9/2006 của Chính phủ quy định chi tiết và hướng dẫn thi hành một số điều của Luật Sở hữu trí tuệ về sở hữu công nghiệp, được sửa đổi, bổ sung theo Nghị định số 122/2010/NĐ-CP ngày 31/12/2010 (sau đây gọi là Nghị định số 103/2006/NĐ-CP);

Căn cứ Quyết định số 156/QĐ-BKHCN ngày 03/3/2025 của Bộ trưởng Bộ Khoa học và Công nghệ quy định chức năng, nhiệm vụ, quyền hạn và cơ cấu tổ chức của Cục Sở hữu trí tuệ;

Căn cứ Thông tư số 01/2007/TT-BKHCN ngày 14/02/2007 của Bộ Khoa học và Công nghệ hướng dẫn thi hành Nghị định số 103/2006/NĐ-CP, được sửa đổi, bổ sung theo Thông tư số 13/2010/TT-BKHCN ngày 30/7/2010, Thông tư số 18/2011/TT-BKHCN ngày 22/7/2011, Thông tư số 05/2013/TT-BKHCN ngày 20/02/2013 và Thông tư số 16/2016/TT-BKHCN ngày 30/6/2016;

BTT367

Xét đơn số KN1-2023-00093 ngày 24/3/2023 của KITE PHARMA, INC.; địa chỉ: 2225 Colorado Avenue, Santa Monica, Ca 90404, United States Of America; đại diện bởi: Công ty Luật TNHH T&G; khiếu nại về việc từ chối cấp Bằng độc quyền sáng chế (BĐQSC) đối với đơn số 1-2017-05313 theo Quyết định số 22888w/QĐ-SHTT ngày 30/12/2022;

Theo đề nghị của Trưởng phòng Thanh tra và Giải quyết khiếu nại và báo cáo của Phòng Thanh tra và Giải quyết khiếu nại tại Văn bản số 5113/BC-

TTKN ngày 21/7/2025 về việc giải quyết khiếu nại của KITE PHARMA, INC. với các nội dung sau đây:

I. Nội dung khiếu nại

Đơn đăng ký sáng chế số 1-2017-05313 gày 27/05/2016 của KITE PHARMA, INC. (US) bị từ chối cấp Bằng độc quyền sáng chế (BĐQSC) theo Quyết định số 22888w/QĐ-SHTT ngày 30/12/2022 với lý do:

Đối tượng nêu trong các điểm 1-42, 44-45 yêu cầu bảo hộ sửa đổi nộp kèm công văn số 204/2022-TGVN ngày 21/01/2022 (YCBHSĐ) không đáp ứng điều kiện về tính mới và trình độ sáng tạo khi so với tài liệu Dl.

Trong công văn số 204/2022-TGVN nêu trên, người nộp đơn cho rằng không có sự phân biệt giữa dấu hiệu cấu trúc và dấu hiệu chức năng khi xem xét tính mới hay cụ thể hơn phải đưa dấu hiệu ứng dụng để xem xét tính mới đối với tổ hợp. Tuy nhiên, Cục Sở hữu trí tuệ thấy rằng ý kiến nêu trên của người nộp đơn là không xác đáng với lý do trong trường hợp đối tượng được yêu cầu là tổ hợp thì việc đánh giá tính mới phải được xác định dựa trên dấu hiệu cấu thành của chính tổ hợp đó để có thể phân biệt được với tổ hợp đã biết khác và bản thân đối tượng này không bị giới hạn bởi việc sử dụng bất kỳ. Hay nói cách khác, các dấu hiệu về mục đích sử dụng hay mục đích ứng dụng như được đề cập trong công văn số 204/2022-TGVN nêu trên không phải là dấu hiệu nhằm góp phần xác định hoặc góp phần làm rõ hay giúp phân biệt được đối tượng tổ hợp nêu trong các điểm 1-42, 44-45 YCBHSĐ của đơn 1-2017-05313 với tổ hợp được đề cập trong tài liệu D1.

Do đó, Cục Sở hữu trí tuệ vẫn bảo lưu ý kiến đánh giá như nêu trong Thông báo kết quả thẩm định nội dung số 26061w/SHTT-SC ngày 22/10/2021 cho đơn sáng chế nêu trên, cụ thể là các điểm 1-42, 44-45 YCBHSĐ không đáp ứng điều kiện tính mới và trình độ sáng tạo.

- Đối tượng nêu trong điểm 43 YCBHSĐ bao gồm các dấu hiệu kỹ thuật của tổ hợp theo các điểm 17-31,33-42, dấu hiệu kháng nguyên khối u CD19 chỉ là dấu hiệu của liệu pháp tế bào để nhận diện bệnh nhân thích hợp và không phải là dấu hiệu kỹ thuật nhằm làm rõ dấu hiệu của tổ hợp được đề cập và không có tác dụng thu hẹp phạm vi yêu cầu bảo hộ, do đó điểm 43 YCBHSĐ cũng không đáp ứng tính mới và trình độ sáng tạo với lý do tương ứng nêu cho các điểm 17-31 nêu trên.

Người khiếu nại KITE PHARMA, INC. (US) (qua Công ty Luật TNHH T&G) không đồng ý với Quyết định số 22888w/QĐ-SHTT ngày 30/12/2022 của Cục Sở hữu trí tuệ và có ý kiến tóm tắt như sau:

1. Theo Quyết định số 22888/QĐ-SHTT ngày 30/12/2022 của Cục Sở hữu trí tuệ, đơn nêu trên bị từ chối cấp BĐQSC bởi 02 lý do sau đây.

- Đối tượng nêu trong các điểm 1-42, 44-45 YCBHSĐ không đáp ứng điều kiện tính mới và trình độ sáng tạo khi so với tài liệu Dl (US 2014/0377334 A1, 25/12/2014). Do đối tượng được yêu cầu bảo hộ là tổ hợp, việc đánh giá tính

mới phải được xác định dựa trên dấu hiệu cấu thành của chính tổ hợp đó để có thể phân biệt được với tổ hợp đã biết khác và bản thân đối tượng này không bị giới hạn bởi việc sử dụng bất kỳ. Nói cách khác, dấu hiệu về mục đích sử dụng hay mục đích ứng dụng không phải là dấu hiệu nhằm góp phần xác định hoặc góp phần làm rõ hay giúp phân biệt được đối tượng tổ hợp nêu trong các điểm 1 -42, 44-45 YCBHSĐ của đơn 1-2017-05313 với tổ hợp được đề cập trong tài liệu Dl. Do đó Cục Sở hữu trí tuệ vẫn bảo lưu ý kiến đánh giá như nêu trong Thông báo kết quả thẩm định nội dung số 26061w/SHTT-SC ngày 22/10/2021 cho đơn sáng chế nêu trên, cụ thể là các điểm 1-42, 44-45 không đáp ứng điều kiện về tính mới và trình độ sáng tạo.

Theo thông báo kết quả thẩm định nội dung số 26061w/SHTT-SC ngày 22/10/2021 cho đơn sáng chế nêu trên, Cục Sở hữu trí tuệ cho rằng các điểm 1-42, 44-45 yêu cầu bảo hộ sửa đổi ngày 9/2/2018 đề cập đến tổ hợp gồm một hoặc nhiều tác nhân làm thích nghi trước có khả năng làm gia tăng nồng độ của IL-15, IL-7 và ít nhất một xytokin khác được chọn từ nhóm gồm MCP-1, CRP, PLGF, IP-10 trong huyết thanh, để nhận diện bệnh nhân thích hợp đối với liệu pháp tế bào T, trong đó một hoặc nhiều tác nhân làm thích nghi trước là tác nhân alkyl hóa, tác nhân làm thích nghi trước dựa trên platin, hoặc chất tương tự purin. Tài liệu Dl (US 2014/0377334 A1, 25/12/2014) đã đề cập đến chế phẩm dùng cho liệu pháp điều trị tế bào chứa tác nhân làm gia tăng nồng độ của IL-15, IL-7, xytokin; trong đó tác nhân làm gia tăng nồng độ của IL-7, IL-15 là tác nhân alkyl hóa được chọn từ nhóm bao gồm melphalan, chorambuxil, cyclophosphamit, mecloetamin, ifosfamit, carmustin, lomustin, busulfan, thiotepa hoặc chất tương tự, cisplatin hoặc chất tương tự purin bao gồm 6-mercaptopurin, íludarabin, pentostatin, cladribin.

Như vậy các dấu hiệu kỹ thuật của tố hợp đã được bộc lộ trong tài liệu Dl, do đó các điểm 1-42, 44-45 không đáp ứng điều kiện về tính mới theo Điều 60 Luật Sở hữu trí tuệ và do vậy cũng không đáp ứng điều kiện về trình độ sáng tạo theo Điều 61 Luật Sở hữu trí tuệ.

- Đối tượng nêu trong điểm 43 yêu cầu bảo hộ sửa đổi theo công văn nêu trên bao gồm các dấu hiệu kỹ thuật của tổ hợp theo các điểm 17-31, 33-42, dấu hiệu kháng nguyên khối u CD 19 chỉ là dấu hiệu của liệu pháp tế bào để nhận diện bệnh nhân thích hợp và không phải là dấu hiệu kỹ thuật nhằm làm rõ dấu hiệu của tổ hợp được đề cập và không có tác dụng thu hẹp phạm vi yêu cầu bảo hộ, do đó điểm 43 yêu cầu bảo hộ cũng không đáp ứng điều kiện về tính mới và trình độ sáng tạo với lý do tương ứng nêu cho các điểm 17-31 nêu trên.

2. Cơ sở pháp lý

Điều kiện về tính mới và trình độ sáng tạo được quy định lần lượt tại các Điều 60 và 61 của Luật Sở hữu trí tuệ (Luật SHTT) và các điểm 25.5.e và 25.6.c Thông tư 01/2007/TT- BKHCN.

3. Căn cứ, lý do, lý lẽ khiếu nại

Người khiếu nại chưa hoàn toàn nhất trí với những lý do từ chối nêu trên với căn cứ và lý lẽ dưới đây.

Điểm yêu cầu bảo hộ chính của bộ yêu cầu bảo hộ hiện thời (YCBHSĐ) là điểm 1 như sau:

1. Tổ hợp gồm một hoặc nhiều tác nhân làm thích nghi trước có khả năng làm gia tăng nồng độ của IL-15, IL-7, và ít nhất một xytokin khác được chọn từ nhóm gồm MCP-1, CRP, PLGF, IP-10 trong huyết thanh, để nhận diện bệnh nhân thích hợp đối với liệu pháp tế bào T.

(i) Tính mới

Theo Quyết định của Cục Sở hữu trí tuệ thì các dấu hiệu kỹ thuật của tổ hợp đã được bộc lộ trong tài liệu Dl, do đó các điểm 1-45 là không mới.

Người khiếu nại hiểu rằng theo Cục Sở hữu trí tuệ, các dấu hiệu chức năng như "để nhận diện bệnh nhân thích hợp đối với liệu pháp tế bào T", "trong đó liệu pháp tế bào T được chọn từ nhóm bao gồm ...", "trong đó liệu pháp tế bào T bao gồm liệu pháp tế bào CAR đã thao tác di truyền hoặc liệu pháp tế bào TCR đã thao tác di truyền", "trong đó tế bào CAR đã được thao tác di truyền biểu hiện thụ thể kháng nguyên dạng khảm", v.v., như nêu trong các điểm 1-45 YCBHSĐ không phải là các dấu hiệu kỹ thuật để xem xét đánh giá tính mới của tổ hợp đã nêu, không có tác dụng mang lại tính mới cho các điểm này do không phải là dấu hiệu đặc trưng cho đối tượng tổ hợp (chất) như dấu hiệu về cấu trúc hoặc thành phần.

Điều 60 Luật SHTT

Theo Điều 60 Luật SHTT, một sáng chế được coi là có tính mới nếu chưa bị bộc lộ công khai. Một sáng chế là một điểm yêu cầu bảo hộ và do đó một sáng chế là tập hợp các dấu hiệu của điểm yêu cầu bảo hộ đó. Giả sử rằng tổ hợp trong điểm 1 YCBHSĐ là đã biết, nhưng dấu hiệu chức năng của nó như nêu trong yêu cầu bảo hộ lại chưa được bộc lộ công khai. Chưa được bộc lộ công khai nên hiểu là mới theo tinh thần điều luật này. Nói cách khác, không có sự phân biệt giữa dấu hiệu cấu trúc và dấu hiệu chức năng khi xem xét tính mới theo điều luật này.

Một hợp chất/tổ hợp mới được điều chế sẽ không được xem là một sáng chế nếu hợp chất/tổ hợp này không có ứng dụng trên thực tế. Như vậy, theo người khiếu nại, để xét một giải pháp có được xem là một sáng chế hay không thì yếu tố quyết định là "ứng dụng". Do đó, giải pháp là mới nếu "ứng dụng" đó (bản chất của sáng chế) chưa được bộc lộ công khai. Với những lập luận như vậy, người khiếu nại thấy rằng "chức năng" của hợp chất cần được xem xét khi áp dụng Điều 60 Luật SHTT. Trái lại, đề nghị Cục Sở hữu trí tuệ chỉ ra cơ sở pháp lý của việc xem xét tính mới chỉ dựa vào dấu hiệu cấu trúc.

Tham khảo quy định tính mới ở Cơ quan patent châu Âu (EPO). Điều 54 (4)-(5) của Công ước patent châu Âu (Ấn phẩm thứ 14) cho phép bảo hộ sáng chế sử dụng, nhưng Điều 60 Luật SHTT không có quy định tương tự. Tuy nhiên,

người khiếu nại tin rằng EPO đưa ra các quy định này chỉ nhằm mục đích nhấn mạnh cho lĩnh vực quan trọng là lĩnh vực dược phẩm. Nếu không có những quy định này, tính mới ở EPO vẫn bao hàm sáng chế sử dụng. Minh chứng cho điều này là loại sáng chế lựa chọn (selection invention). Đối với sáng chế lựa chọn, tính mới về cấu trúc cũng không có, nhưng EPO vẫn bảo hộ loại sáng chế này mà không nêu ra trong Điều 54 của Công ước. Điều này cho thấy cả dấu hiệu chức năng và dấu hiệu cấu trúc đều mang lại tính mới cho một sáng chế, giống như Điều 60 của Luật SHTT.

Do đó, theo người khiếu nại, "dấu hiệu chức năng" cần được coi là "dấu hiệu kỹ thuật cơ bản" cũng như "sáng chế sử dụng" nên được chấp nhận bảo hộ ở Việt Nam.

Ý kiến khác

Việt Nam là thành viên của Tổ chức thương mại thế giới (WTO). Theo đó, Việt Nam cần tuân chủ Hiệp định về các khía cạnh liên quan tới thương mại của quyền sở hữu trí tuệ (TRIPs). Nếu Hiệp định TRIPs yêu cầu các quốc gia thành viên phải bảo hộ "sáng chế sử dụng" thì Việt Nam cũng cần bảo hộ. Điều 5.3 trong Luật SHTT chỉ rõ là khi có những quy định khác nhau giữa Điều ước quốc tế và Quy định quốc gia, thì áp dụng Điều ước quốc tế.

Nhằm mục đích tham khảo, người khiếu nại gửi kèm đơn khiếu nại này Nghị quyết số Q238 (Toronto Resolution) của Hiệp hội quốc tế về Bảo hộ quyền sở hữu trí tuệ (International Association for the Protection of Industrial Property - AIPPI). Điểm 1 ở trang 3 của Nghị quyết nêu ra.

As a matter of principle clearly reflected in the TRIPS Agreement, patents should be granted without discrimination for any inventions in all fields of technology, including inventions relating to second medical uses.

Tạm dịch: Theo nguyên tắc được nêu rõ trong Hiệp định TRIPs, những văn bằng bảo hộ cần được cấp theo cách không phân biệt cho sáng chế bất kỳ trong tất cả các lĩnh vực công nghệ, bao gồm cả các sáng chế liên quan đến sử dụng trong y học lần thứ hai.

Người khiếu nại hiểu rằng AIPPI cho rằng sáng chế sử dụng lần đầu trong y học là đương nhiên cần được chấp nhận, và sáng chế sử dụng trong y học những lần sau cũng cần được chấp nhận cấp bằng theo quy định của Hiệp định TRIPs.

Do đó, sáng chế sử dụng (như sáng chế trong đơn số 1-2017-05313) cần phải được bảo hộ ở Việt Nam theo Hiệp định TRIPs.

Ngoài ra, "sáng chế sử dụng" là một loại sáng chế. Trong trường hợp nó cần được loại trừ, thì sẽ là phù hợp và thuyết phục nếu nó được đưa vào Điều 59 Luật SHTT, điều luật này liệt kê các đối tượng loại trừ. Không có mặt trong Điều 59, đề nghị Cục Sở hữu trí tuệ cân nhắc chấp nhận loại sáng chế này. Điều này cũng phù hợp với nguyên tắc dân sự ngầm định: "người dân được làm những gì pháp luật không cấm".

Cuối cùng, về việc dấu hiệu chức năng của sáng chế không hàm ý hay đề cập đến sự thay đổi về cấu trúc hay thành phần, người khiếu nại cho rằng việc sử dụng này khác biệt hẳn với và không dựa trên các việc sử dụng đã biết, nên tính mới của sáng chế được đảm bảo hoặc chí ít, vấn đề này cần được xem xét khi đánh giá trình độ sáng tạo, chứ không phải tính mới.

(ii) Trình đô sáng tạo

Về trình độ sáng tạo, xin lưu ý rằng so với Dl, người nộp đơn đã bộc lộ các tổ hợp, trong đó một số phương án lựa chọn của các thành phần trong tổ hợp hoàn toàn mới và dấu hiệu "để nhận diện bệnh nhân thích hợp đối với liệu pháp tế bào T" không hiển nhiên chưa được bộc lộ cũng như đề xuất trong tài liệu đối chứng D1 này. Người nộp đơn đã phát hiện ra rằng các tổ hợp này có thể hữu ích trong việc nhận diện bệnh nhân thích hợp đối với liệu pháp tế bào T, nên đã kết hợp các hợp chất như nêu trong sáng chế dưới dạng tổ hợp đế xin bảo hộ sáng chế sử dụng mới cho các tổ hợp đã biết này. Vì vậy, sáng chế này không là hiển nhiên so với tài liệu đối chứng D1 nêu trên và đáp ứng trình độ sáng tạo khi xem xét tài liệu này.

(iii) Sửa đổi yêu cầu bảo hộ

Người khiếu nại đề nghị sửa bộ YCBHSĐ theo như tài liệu đính kèm, cụ thể là:

- Sửa điểm 1 yêu cầu bảo hộ bằng cách: thêm dấu hiệu "dược" và dấu hiệu chứa "lượng hữu hiệu" của một hoặc nhiều tác nhân làm (i) thích nghi trước vào đối tượng "tổ hợp", (ii) thay thế dấu hiệu chức năng/công dụng "để nhận diện bệnh nhân thích hợp đối với liệu pháp tế bào T" bằng dấu hiệu "làm giảm mức Porforin trong huyết tương"

- Bổ sung các điểm yêu cầu bảo hộ phụ thuộc 45 và 46. Cơ sở của việc sửa đổi được bộc lộ trong bản mô tả như đã nộp ban đầu.

Người khiếu nại lưu ý với Cục Sở hữu trí tuệ rằng trước khi được khám phá ra bởi tác giả sáng chế, không ai biết được rằng một lượng tác nhân làm thích nghi trước có khả năng thay đổi mức các xytokin đã được liệt kê như nêu trong yêu cầu bảo hộ. Vì vậy, yêu cầu bảo hộ này là mới và không hiển nhiên.

Với những lập luận được trình bày trên đây, Công ty Luật TNHH T&G đề nghị Cục Sở hữu trí tuệ xem xét hủy bỏ Quyết định số 22888/QĐ-SHTT ngày 30/12/2022 nêu trên và tiếp tục thực hiện thủ tục thẩm định cho đơn nêu trên.

II. Kết quả xem xét, xác minh khiếu nại

1. Cơ sở pháp lý:

Theo quy định tại khoản 1 Điều 60 Luật Sở hữu trí tuệ, sáng chế được coi là có tính mới nếu chưa bị bộc lộ công khai dưới hình thức sử dụng, mô tả bằng văn bản hoặc bất kỳ hình thức nào khác ở trong nước hoặc ở nước ngoài trước

ngày nộp đơn đăng ký sáng chế hoặc trước ngày ưu tiên trong trường hợp đơn đăng ký sáng chế được hưởng quyền ưu tiên.

Theo quy định tại Điều 61 Luật Sở hữu trí tuệ, sáng chế được coi là có trình độ sáng tạo nếu căn cứ vào các giải pháp kỹ thuật đã được bộc lộ công khai dưới hình thức sử dụng, mô tả bằng văn bản hoặc dưới bất kỳ hình thức nào khác trong nước hoặc ở nước ngoài trước ngày nộp đơn, sáng chế đó là một bước tiến sáng tạo, không thể được tạo ra một cách dễ dàng đối với người có hiểu biết trung bình về lĩnh vực kỹ thuật tương ứng.

Theo quy định tại điểm 25.5.e (ii) Thông tư số 01/2007/TT-BKHCN ngày 14/02/2007 của Bộ Khoa học và Công nghệ, giải pháp kỹ thuật nêu trong đơn được coi là mới so với trình độ kỹ thuật trên thế giới nếu:

(ii) Có tìm thấy giải pháp kỹ thuật đối chứng nhưng giải pháp kỹ thuật nêu trong đơn có ít nhất một dấu hiệu cơ bản không có mặt trong giải pháp kỹ thuật đối chứng (và dấu hiệu đó được gọi là dấu hiệu cơ bản khác biệt).

Theo quy định tại điểm 25.5.d (i) Thông tư số 01/2007/TT-BKHCN:

(i) Dấu hiệu cơ bản của giải pháp kỹ thuật có thể là đặc điểm về kết cấu vật thể (chi tiết, cụm chi tiết, liên kết,...) hoặc cấu tạo của chất (thành phần (sự hiện diện, tỷ lệ), trạng thái các phần tử,...) cùng với các dấu hiệu cơ bản khác tạo thành một tập hợp cần và đủ để xác định bản chất (nội dung) của đối tượng.

Dấu hiệu kỹ thuật cơ bản nêu trên có thể được thể hiện dưới dạng chức năng kỹ thuật của một thành tố trong kết cấu hoặc cấu tạo của sản phẩm (gọi là dấu hiệu chức năng), với điều kiện cách thể hiện này đủ để chuyên gia trung bình trong lĩnh vực có thể dễ dàng hiểu phương tiện kỹ thuật hoặc cách thức kỹ thuật để thực hiện chức năng đó trong điều kiện bình thường mà không cần có sự sáng tạo. Chức năng, công dụng của đối tượng yêu cầu bảo hộ không phải là dấu hiệu kỹ thuật cơ bản, mà có thể là mục đích, kết quả đạt được của đối tượng đó.

Theo quy định tại điểm 15.7.b Thông tư số 01/2007/TT-BKHCN, nếu kết thúc thời hạn quy định tại điểm 15.7.a (i) Thông tư này mà người nộp đơn không sửa chữa thiếu sót hoặc sửa chữa thiếu sót không đạt yêu cầu, không có ý kiến phản đối hoặc có ý kiến phản đối nhưng không xác đáng thì trong thời hạn 15 ngày kể từ ngày kết thúc thời hạn nói trên, Cục Sở hữu trí tuệ ra quyết định từ chối cấp văn bằng bảo hộ.

2. Nhận định, đánh giá:

Sau khi xem xét các lập luận và chứng cứ nêu trong đơn khiếu nại số KN1-2023-0093, Cục Sở hữu trí tuệ thấy rằng:

Người khiếu nại KITE PHARMA, INC. (US) (qua Công ty Luật TNHH T&G) không đồng ý với Quyết định số 22888w/QĐ-SHTT ngày 30/12/2022 của Cục Sở hữu trí tuệ và và lập luận như sau:

- Các dấu hiệu chức năng như "để nhận diện bệnh nhân thích hợp đối với liệu pháp tế bào T", "trong đó liệu pháp tế bào T được chọn từ nhóm bao gồm ...", "trong đó liệu pháp tế bào T bao gồm liệu pháp tế bào CAR đã thao tác di truyền hoặc liệu pháp tế bào TCR đã thao tác di truyền", "trong đó tế bào CAR đã được thao tác di truyền biểu hiện thụ thể kháng nguyên dạng khảm", v.v., như nêu trong các điểm 1-45 YCBHSĐ là dấu hiệu kỹ thuật cơ bản của "Tổ hợp" được nêu trong các điểm này, do đó dấu hiệu này hoàn toàn có thể mang lại tính mới và trình độ sáng tạo cho đối tượng "Tổ hợp" theo các điểm 1-42, 44-45 YCBHSĐ.

- Sáng chế "dạng sử dụng" cần được bảo hộ phù hợp với các quy định của TRIPs.

- Sửa đổi yêu cầu bảo hộ.

Liên quan đến các ý kiến của người khiếu nại, Cục Sở hữu trí tuệ có ý kiến như sau:

- "Tổ hợp ... để nhận diện bệnh nhân thích hợp đối với liệu pháp tế bào" theo các điểm 1-42, 44-45 YCBHSĐ của đơn số 1-2017-05313 cơ bản giống với "chế phẩm dùng cho liệu pháp điều trị tế bào chứa tác nhân làm gia tăng nồng độ của IL-15, IL-7, xytokin.... " được nêu trong tài liệu D1 (US 2014/0377334 A1 ngày 25/12/2015) về thành phần/cấu trúc, ngoại trừ mục đích sử dụng của "Tổ hợp' theo các điểm 1-42, 44-45 YCBHSĐ khác với mục đích sử dụng của "Chế phẩm" theo tài liệu D1. Cụ thể, "Tổ hợp' theo các điểm 1-42, 44-45 YCBHSĐ được sử dụng "để nhận diện bệnh nhân thích hợp đối với liệu pháp tế bào", trong khi "chế phẩm" theo D1 được sử dụng cho liệu pháp điều trị tế bào.

Tuy nhiên, theo quy định tại điểm 25.5.d (i) Thông tư số 01/2007/TT-BKHCN, dấu hiệu đặc trưng về cách sử dụng "để nhận diện bệnh nhân thích hợp đối với liệu pháp tế bào" không phải là dấu hiệu kỹ thuật cơ bản (như dấu hiệu về thành phần/cấu trúc) của "Tổ hợp" theo các điểm 1-42, 44-45 YCBHSĐ. Dấu hiệu này hoàn toàn không có tác dụng thu hẹp phạm vi cho "Tổ hợp" theo các điểm 1-42, 44-45 YCBHSĐ do các dấu hiệu kỹ thuật cơ bản của "tổ hợp" này không thay đổi so với dấu hiệu kỹ thuật cơ bản của "Chế phẩm" đã được bộc lộ trong tài liệu D1. Dấu hiệu sử dụng "để nhận diện bệnh nhân thích hợp đối với liệu pháp tế bào" hoàn toàn không hàm ý, hay đề cập đến, bất kỳ sự thay đổi nào về thành phần/cấu trúc của "Tổ hợp" theo điểm 1-42, 44-45 YCBHSĐ để "Tổ hợp" này có thành phần/cấu trúc khác với thành phần/cấu trúc của "Chế phẩm" được nêu trong tài liệu D1. Vì vậy, dấu hiệu sử dụng "để nhận diện bệnh nhân thích hợp đối với liệu pháp tế bào" không mang lại tính mới cho "Tổ hợp" theo các điểm 1-42, 44-45 YCBHSĐ so với "Chế phẩm" đã được bộc lộ trong tài liệu đối chứng D1 nêu trên theo quy định tại điểm 25.5.e (ii) Thông tư số 01/2007/TT-BKHCN.

Do "Tổ hợp" theo các điểm 1-42, 44-45 YCBHSĐ không có tính mới, nên "Tổ hợp" này cũng không đáp ứng điều kiện về trình độ sáng tạo theo quy định tại điểm 25.6.c Thông tư nêu trên.

Liên quan đến ý kiến của người khiếu nại cho rằng, sáng chế "dạng sử dụng" cần được bảo hộ phù hợp với các quy định của TRIPs, Cục Sở hữu trí tuệ có ý kiến như sau:

Đối tượng ở các điểm 1-42, 44-45 YCBHSĐ là "Tổ hợp gồm một hoặc nhiều tác nhân làm thích nghi trước có khả năng làm gia tăng nồng độ của IL-15, IL-7 và ít nhất một xytokin khác..." và theo Quyết định số 22888w/QĐ-SHTT ngày 30/12/2022, đối tượng được nêu ở các điểm này bị từ chối cấp BĐQSC do chúng không đáp ứng điều kiện về tính mới và trình độ sáng tạo, chứ không phải bị từ chối cấp BĐQSC vì là sáng chế "dạng sử dụng". Lý do từ chối này là hoàn toàn phù hợp với quy định nêu tại mục 1 Điều 27 của Hiệp định TRIPs vì đối tượng sáng chế không đáp ứng điều kiện về tính mới và trình độ sáng tạo.

- Bộ yêu cầu bảo hộ sửa đổi kèm theo đơn khiếu nại không được chấp nhận với lý do theo quy định tại Điều 115 Luật Sở hữu trí tuệ, người nộp đơn phải thực hiện việc sửa đổi đơn trước khi Cục Sở hữu trí tuệ ra Quyết định từ chối cấp Bằng độc quyền sáng chế.

Như vậy, với các lập luận nêu trên, Cục Sở hữu trí tuệ thấy rằng, nội dung khiếu nại của KITE PHARMA, INC. (US) là không có cơ sở. Do đó, Cục Sở hữu trí tuệ vẫn giữ nguyên kết luận nêu trong Quyết định số 22888w/QĐ-SHTT ngày 30/12/2022, cụ thể là các điểm 1-42, 44-45 YCBHSĐ không đáp ứng điều kiện về tính mới và trình độ sáng tạo.

III. Kết luận

Trên cơ sở các tài liệu hiện có và với các lý do nêu trên, Cục Sở hữu trí tuệ không chấp nhận nội dung khiếu nại của KITE PHARMA, INC. (US), nên áp dụng các Điều 60 và 61 Luật Sở hữu trí tuệ, điểm 25.5.d (i), và điểm 25.5.e (ii) Thông tư số 01/2007/TT-BKHCN, cũng như điểm 15.7.b Thông tư số 01/2007/TT-BKHCN để từ chối cấp Bằng độc quyền sáng chế đối với đơn số 1-2017-05313 nêu trên.

Từ những nhận định và căn cứ trên,

QUYẾT ĐỊNH:

Điều 1. Giữ nguyên Quyết định số 22888w/QĐ-SHTT ngày 30/12/2022 về việc từ chối cấp Bằng độc quyền sáng chế đối với đơn đăng ký sáng chế số 1-2017-05313 ngày 27/05/2016.

Điều 2. Trong thời hạn 30 ngày kể từ ngày nhận được Quyết định này, nếu không đồng ý với quyết định giải quyết khiếu nại của Cục trưởng Cục Sở hữu trí tuệ, KITE PHARMA, INC. có quyền khiếu nại đến Bộ trưởng Bộ Khoa học và Công nghệ hoặc khởi kiện tại Tòa án theo quy định của pháp luật về tố tụng hành chính.

Điều 3. Chánh Văn phòng Cục, Trưởng phòng Thanh tra và Giải quyết khiếu nại, Trưởng phòng Đăng ký, Giám đốc Trung tâm Thông tin sở hữu công nghiệp và KITE PHARMA, INC. (qua Công ty Luật TNHH T&G) có trách nhiệm thi hành Quyết định này./.

Nơi nhận:
- Như Điều 3;
- SC (để biết);
- Lưu:VT, HS.

KT. CỤC TRƯỞNG
PHÓ CỤC TRƯỞNG

CỤC SỞ HỮU TRÍ TUỆ

Lê Huy Anh

BỘ KHOA HỌC CÔNG NGHỆ
CỤC SỞ HỮU TRÍ TUỆ

CỘNG HÒA XÃ HỘI CHỦ NGHĨA VIỆT NAM
Độc lập - Tự do - Hạnh phúc

Số: 159071/QĐ-SHTT.IP

Hà Nội, ngày 31 tháng 07 năm 2025

QUYẾT ĐỊNH
Về việc giải quyết khiếu nại của Murray & Poole Enterprises, Ltd.
(lần đầu)

CỤC TRƯỞNG CỤC SỞ HỮU TRÍ TUỆ

Căn cứ Luật Khiếu nại ngày 11/11/2011;

Căn cứ Luật Sở hữu trí tuệ ngày 29/11/2005 được sửa đổi, bổ sung theo Luật sửa đổi, bổ sung một số điều của Luật Sở hữu trí tuệ ngày 19/6/2009, Luật sửa đổi, bổ sung một số điều của Luật Kinh doanh bảo hiểm, Luật Sở hữu trí tuệ ngày 14/6/2019 và Luật sửa đổi, bổ sung một số điều của Luật Sở hữu trí tuệ ngày 16/6/2022 (sau đây gọi là Luật Sở hữu trí tuệ);

Căn cứ Nghị định số 124/2020/NĐ-CP ngày 19/10/2020 của Chính phủ quy định chi tiết một số điều và biện pháp thi hành Luật Khiếu nại;

Căn cứ Nghị định số 103/2006/NĐ-CP ngày 22/9/2006 của Chính phủ quy định chi tiết và hướng dẫn thi hành một số điều của Luật Sở hữu trí tuệ về sở hữu công nghiệp, được sửa đổi, bổ sung theo Nghị định số 122/2010/NĐ-CP ngày 31/12/2010 (sau đây gọi là Nghị định số 103/2006/NĐ-CP);

Căn cứ Quyết định số 156/QĐ-BKHCN ngày 03/3/2025 của Bộ trưởng Bộ Khoa học và Công nghệ quy định chức năng, nhiệm vụ, quyền hạn và cơ cấu tổ chức của Cục Sở hữu trí tuệ;

Căn cứ Thông tư số 01/2007/TT-BKHCN ngày 14/02/2007 của Bộ Khoa học và Công nghệ hướng dẫn thi hành Nghị định số 103/2006/NĐ-CP, được sửa đổi, bổ sung theo Thông tư số 13/2010/TT-BKHCN ngày 30/7/2010, Thông tư số 18/2011/TT-BKHCN ngày 22/7/2011, Thông tư số 05/2013/TT-BKHCN ngày 20/02/2013 và Thông tư số 16/2016/TT-BKHCN ngày 30/6/2016;

Căn cứ Thông tư số 23/2023/TT-BKHCN ngày 30/11/2023 của Bộ trưởng Bộ Khoa học và Công nghệ quy định chi tiết một số điều của Luật Sở hữu trí tuệ và biện pháp thi hành Nghị định số 65/2023/NĐ-CP ngày 23/8/2023 của Chính phủ quy định chi tiết một số điều và biện pháp thi hành Luật Sở hữu trí tuệ về sở hữu công nghiệp, bảo vệ quyền sở hữu công nghiệp, quyền đối với giống cây trồng và quản lý nhà nước về sở hữu trí tuệ liên quan đến thủ tục xác lập quyền sở hữu công nghiệp và bảo đảm thông tin sở hữu công nghiệp;

BTT367

Xét đơn số KN1-2018-00758 ngày 26/12/2018 của Murray & Poole Enterprises, Ltd.; đại diện bởi: Công ty TNHH Tầm nhìn và Liên Danh; khiếu nại Quyết định số 68163/QĐ-SHTT ngày 28/9/2018 về việc từ chối cấp Bằng độc quyền sáng chế đối với đơn số 1-2015-01638;

Theo đề nghị của Trưởng phòng Thanh tra và Giải quyết khiếu nại và báo cáo của Phòng Thanh tra và Giải quyết khiếu nại tại Văn bản số 3561/BC-TTKN ngày 23/6/2025 về việc giải quyết khiếu nại của Murray & Poole Enterprises, Ltd. với các nội dung sau đây:

I. Nội dung khiếu nại

Đơn đăng ký sáng chế số 1-2015-01638 ngày 01/11/2013 của Murray & Poole Enterprises, Ltd. (GB) bị từ chối cấp Bằng độc quyền sáng chế theo Quyết định số 68163/QĐ-SHTT ngày 28/9/2018 với lý do dưới đây:

i) Đơn không đáp ứng điều kiện về tính thống nhất;

ii) Đối tượng nêu trong các điểm 1, 7-28 yêu cầu bảo hộ sửa đổi ngày 22/9/2017 (YCBHSĐ) không đáp ứng điều kiện về tính mới và trình độ sáng tạo;

iii) Đối tượng nêu trong các điểm 2-6 YCBHSĐ không được đánh giá theo tiêu chuẩn bảo hộ.

Cụ thể như sau:

1. Tài liệu đối chứng

D1: US 2009/0093548 A1 (09/4/2009)*

D2: US 2011/0046228 A1 (24/02/2011)*

D3: US 2011/0190397 A1 (04/8/2011)*

D4: Kouroupis, Paklos et al.: "From Colchicine and some of Its Derivatives to 1,2,3,9,10-Pentamethoxybenzo[alpha]heptalenes", Helvetica Chimica Acta; Vol. 78; (1995); pp. 1247-1277*

D5: Hufford, Charles D. et al.: "(13)C- and (1)H-NMR. Assignments for Colchicine Derivatives", Helvetica Chimica Acta; Vol. 63(1); (1980); pp. 50-56*

D6: Mark Nidorf et.al.: "Effect of Colchicine (0.5 mg Twice Daily) on High-Sensitivity C-Reactive Protein Independent of Aspirin and Atorvastatin in Patients with Stable Coronary Artery Disease", Am J Cardiol, 15 March 2007, 99(6), pp. 805-807**

* Tài liệu đã dẫn trong Thông báo kết quả thẩm định nội dung số 17635/SHTT-SC2, ngày 23.05.2017, của Cục Sở hữu trí tuệ.

** Tài liệu tra cứu bổ sung

1.2. Tính thống nhất

Đơn không đáp ứng điều kiện tính thống nhất vì bao gồm 02 nhóm sáng chế không tồn tại một ý đồ sáng tạo chung duy nhất nên không đảm bảo tính thống nhất (Điểm 23.3 b) Thông tư số 01/2007/TT-BKHCN).

Cụ thể là:

Nhóm 1: Các điểm 1-14 sửa đổi đề cập đến chế phẩm chứa liều đơn hàng ngày của colchicin và/hoặc muối của nó ở dạng liều đơn với lượng nằm trong khoảng từ 0,5-0,6mg để điều trị hoặc ngăn ngừa biến cố tim mạch...;

Nhóm 2: Các điểm 15-18 sửa đổi đề cập đến chế phẩm chứa liều đơn hàng ngày của chochicin và/hoặc muối của nó nằm trong khoảng từ 0,5-0,6mg và chất chống tiểu huyết cầu hoặc chất chống đồng hoặc statin.

Dấu hiệu chung giữa hai nhóm sáng chế trên đây là "chế phẩm chứa liều đơn hàng ngày của chochicin và/hoặc muối của nó nằm trong khoảng từ 0,5-0,6mg". Tuy nhiên, chế phẩm này là đã biết (xem, lý do dưới đây liên quan đến tính mới (mục "1.2. Tính mới") của đối tượng nêu trong các điểm này), và do đó dấu hiệu này không được xem dấu hiệu kỹ thuật khác biệt chung giữa sáng chế nêu trong các điểm yêu cầu bảo hộ trên đây, và do đó đơn nêu trên không đáp ứng điều kiện về tính thống nhất.

1.3. Tính mới

1.3.1. Đối tượng nêu trong các điểm 1, 8-18 sửa đổi không đáp ứng điều kiện tính mới khi so với D6.

D6 bộc lộ việc sử dụng colchicin với lượng 0,5 mg hai lần mỗi ngày ("0.5 mg twice daily") cho người bệnh đã nhận aspirin và atorvastatin, là hợp chất thuộc nhóm thuốc statin (xem, Abstract; trang 805, cột phải, đoạn cuối & trang 806, cột trái, đoạn thứ nhất; trang 806, phần "Discussion", đoạn thứ nhất).

Do đó, D6 được xem là bộc lộ tất cả các dấu hiệu của đối tượng nêu trong các điểm 1, 8-18 sửa đổi.

Trong trường hợp này, một lần nữa thẩm định viên xin được lưu ý với chủ đơn rằng, dấu hiệu "để sử dụng trong điều trị hoặc ngăn chặn biến cố tim mạch cho đối tượng, trong đó biến cố tim mạch này là ..." như nêu trong điểm 1 sửa

đổi không có tác dụng thu hẹp phạm vi để mang lại tính mới cho chế phẩm nêu trong điểm này do dấu hiệu này không phải là dấu hiệu đặc trưng cho chế phẩm như dấu hiệu về thành phần và/hoặc cấu trúc của chế phẩm.

1.3.2. Đối tượng nêu trong các điểm 1, 7 sửa đổi không đáp ứng điều kiện tính mới khi so với D1 với lý do như đã nêu trong Thông báo số 17635/SHTT-SC2 trên đây.

Cụ thể hơn, D1 bộc lộ hợp chất colchicin và chế phẩm chứa hợp chất này với lượng khoảng 0,6mg (xem: trang 1, cột trái, đoạn [0003]; cột phải, đoạn [0016]; trang 28, các điểm 163, 177 yêu cầu bảo hộ). Ngoài ra, chế phẩm này có thể bào chế ở các dạng liều khác nhau như viên nén, viên nang, liều dùng lỏng, v.v. (xem, trang 4, cột trái, đoạn [0048]).

Do đó, với lý do như nêu trên đây, D1 làm mất tính mới của đối tượng nêu trong các điểm 1, 7 sửa đổi.

1.3.3. Đối tượng nêu trong các điểm 1, 7 sửa đổi cũng không đáp ứng điều kiện tính mới khi so với mỗi trong số các tài liệu D2 (xem: trang 1, cột trái, đoạn [0003]; trang 4, cột phải, đoạn [0051]; trang 10, các điểm 1, 3 yêu cầu bảo hộ) và D3 (xem: trang 1, cột trái, đoạn [0003]; trang 4, cột phải , đoạn [0039]; trang 15, các điểm 1, 2 yêu cầu bảo hộ).

Do đó, các điểm 1, 7-18 sửa đổi không đáp ứng điều kiện tính mới với lý do như nêu trên đây.

1.4. Trình độ sáng tạo

Đối tượng nêu trong các điểm 1, 7-18 sửa đổi không đáp ứng điều kiện tính mới với lý do như nêu trên đây và do đó không đáp ứng điều kiện trình độ sáng tạo.

1.5. Liên quan đến các điểm 2-6 YVBHSĐ

Đối tượng nêu trong các điểm này không được đánh giá theo các tiêu chuẩn bảo hộ vì các điểm 2-6 sửa đổi là các điểm phụ thuộc chỉ đề cập đến dấu hiệu chức năng, công dụng của đối tượng yêu cầu bảo hộ, mà không phải là dấu hiệu kỹ thuật cơ bản. Điều này là trái với quy định nêu tại điểm 25.5.d (i) Thông tư số 01/2007/TT-BKHCN, ngày 14/02/2007, của Bộ Khoa học và Công nghệ, được sửa đổi, bổ sung theo Thông tư số 16/2016/TT-BKHCN ngày 30/06/2016.

1.6. Về đối tượng được bảo hộ với danh nghĩa sáng chế, Thẩm định viên cũng xin được lưu ý với chủ đơn rằng, theo pháp luật hiện hành áp dụng cho việc xác lập và bảo hộ độc quyền sáng chế tại Việt Nam, việc bảo hộ sáng chế

dạng sử dụng ("use claim(s)") hoặc việc bảo hộ sáng chế dạng sản phẩm có chức năng/mục đích mới ("purpose-limited product claims/purpose-related product claim(s)") của hợp chất/thực thể đã biết ("known compound/entity") là không được chấp nhận. Theo đó, colchixin và chế phẩm chứa hợp chất này là đã biết thì việc bảo hộ hợp chất này và chế phẩm chứa nó dưới dạng sản phẩm có chức năng/mục đích mới là không được chấp nhận.

1.7. Liên quan đến ý kiến của chủ đơn trong công văn phúc đáp số IP/PR3784-(4), ngày 22/09/2017

Trong mục "2. Liên quan đến tính mới:" trong công văn phúc đáp trên đây, chủ đơn có ý kiến cho rằng đối tượng nêu trong các điểm 1-18 YCBHSĐ phải được xem là đáp ứng điều kiện tính mới do không có tài liệu đối chứng nào đã dẫn bộc lộ hoặc đề xuất chế phẩm chứa colchicin với lượng từ 0,5-0,6 mg dùng để điều trị hoặc ngăn ngừa các chứng bệnh cụ thể. Tuy nhiên, ý kiến này bị coi là không thuyết phục với lý do như nêu trên đây, đặc biệt là mục "1.3. Tính mới" và "1.6. Về đối tượng được bảo hộ với danh nghĩa sáng chế".

Cụ thể là, chế phẩm chứa colchicin với lượng từ 0,5-0,6 mg là đã biết (đã được bộc lộ trong các tài liệu đối chứng đã dẫn trên đây), và dấu hiệu liên quan đến việc dùng để điều trị hoặc ngăn ngừa các chứng bệnh cụ thể không có tác dụng thu hẹp phạm vi giúp mang lại tính mới cho chế phẩm này do dấu hiệu này không phải là dấu hiệu đặc trưng cho chế phẩm như dấu hiệu về thành phần và/hoặc cấu trúc của chế phẩm. Nói cách khác, dấu hiệu này hoàn toàn không hàm ý, hay đề cập đến, bất kỳ sự thay đổi nào về cấu trúc và/hoặc thành phần của chế phẩm để chế phẩm này có cấu trúc và/hoặc thành phần khác với cấu trúc và/hoặc thành phần của chế phẩm nêu trong các tài liệu đối chứng đã dẫn.

Người khiếu nại Murray & Poole Enterprises, Ltd. (GB) (qua Công ty TNHH Tầm nhìn và Liên Danh) không đồng ý với Quyết định số 68163/QĐ-SHTT ngày 28/9/2018 và có ý kiến như sau:

1. Liên quan đến tính mới và trình độ sáng tạo:

Trong Quyết định từ chối nêu trên, thẩm định viên đã kết luận rằng tài liệu D6 (*Mark Nidorf et.al.: "Effect of Colchicine (0.5 mg Twice Daily) on High-Sensitivity C-Reactive Protein Independent of Aspirin and Atorvastatin in Patients with Stable Coronary C-Reactive Protein Independent of Aspirin and Atorvastatin in Patients with Stable Coronary Artery Disease", Am J Cardiol, 15 March 2007, 99(6), pp. 805-807* **) bộc lộ tất cả các dấu hiệu của đối tượng nêu trong các điểm 1, 8-18 sửa đổi. Kết luận này là không chính xác. **D6** bộc lộ

việc sử dụng colchicin với lượng **0,5 mg hai lần mỗi ngày** (tức là 1mg mỗi ngày) cho người bệnh **đang dùng** aspirin và atorvastatin một cách riêng biệt. Như vậy, D6 bộc lộ việc sử dụng colchicin với lượng nằm trong khoảng từ 0,5 mg đến 0,6 mg mỗi ngày cho bệnh nhân đang dùng aspirin (hợp chất thuộc nhóm chất chống tiểu huyết cầu) và atorvastatin (hợp chất thuộc nhóm statin) một cách riêng biệt. Trong khi, sáng chế bộc lộ hỗn hợp của colchicin với **chất thứ hai** (chất chống tiểu huyết cầu, chất chống đông, statin), và các thành phần này được trộn lẫn với nhau và sử dụng đồng thời. **D6** cũng không bộc lộ việc sử dụng đồng thời colchicin và thành phần "chất chống đông". Do đó, việc kết luận rằng tài liệu **D6** làm mất tính mới của đối tượng nêu trong các điểm 9-18 yêu cầu bảo hộ sửa đổi là không chính xác.

Tất cả các tài liệu đối chứng **D1** (US 2009/0093548 A1), **D2** (US 2011/0046228 A1), **D3** (US 2011/0190397 A1), **D4** (*Kouroupis, Paklos et al.: "From Colchicine and some of Its Derivatives to 1,2,3,9,10-Pentamethoxybenzo[alpha]heptalenes", Helvetica Chimica Acta; Vol. 78; (1995); p. 1247-1277 #*) và **D5** (*Hufford, Charles D. et al.: "(13)C- and (1)H-NMR. Assignments for Colchicine Derivatives", Helvetica Chimica Acta; Vol. 63(1); (1980); p. 50-56 #*) như được trích dẫn trong Quyết định nêu trên cũng không làm mất tính mới của các điểm 9-18 yêu cầu bảo hộ sửa đổi do các tài liệu này không bộc lộ hỗn hợp cụ thể của các thành phần của chế phẩm như được bảo hộ trong các điểm 9-18 yêu cầu bảo hộ sửa đổi.

Trong Thông báo kết quả thẩm định nội dung số 17635/SHTT-SC2 ngày 23/05/2017, thẩm định viên đã lưu ý rằng: "dấu hiệu về việc sử dụng kết hợp với hoạt chất bổ sung khác không có tác dụng thu hẹp phạm vi để mang lại tính mới cho hợp chất colchixin hoặc chế phẩm phải chứa hợp chất này do các dấu hiệu này không phải là dấu hiệu đặc trưng cho hợp chất hoặc chế phẩm như dấu hiệu về thành phần/cấu trúc". Người nộp đơn cho rằng nhận định này là không chính xác. Dấu hiệu liên quan đến việc kết hợp với hoạt chất bổ sung nên được xem là dấu hiệu đặc trưng cho chế phẩm. Các tác giả sáng chế đã nghiên cứu kỹ lưỡng và nhận thấy rằng khi sử dụng kết hợp các hoạt chất gồm colchicin và/hoặc muối của nó và chất chống tiểu huyết cầu hoặc chất chống đông hoặc statin trong chế phẩm ở lượng liều một lần một ngày từ 0,5 đến 0,6mg colchicin đem lại tính mới cho sáng chế.

2. Liên quan đến đối tượng được bảo hộ với danh nghĩa sáng chế:

Người nộp đơn cho rằng việc từ chối bảo hộ sáng chế cho các ứng dụng mới của một sản phẩm đã biết ở Việt Nam là không phù hợp với Hiệp định về

các khía cạnh liên quan đến Thương mại của quyền Sở hữu trí tuệ (*Agreement on Trade - Related Aspect of Intellectual Property Rights - Hiệp định TRIPS*), cụ thể là:

- Hai đối tượng rõ ràng được cấp patent theo Hiệp định TRIPS là "*sản phẩm*" và "*quy trình*". Đối tượng dạng "*sử dụng*" không được nêu cụ thể trong Hiệp định này, dẫn đến việc các quốc gia khác nhau có quy định không giống nhau trong vấn đề bảo hộ sáng chế dạng sử dụng. Nhưng về bản chất, "sử dụng" nên được hiểu là "quy trình" hoặc "sản phẩm", hoặc bao gồm "quy trình" hoặc "sản phẩm".

- Yêu cầu bảo hộ dạng "sử dụng" là phương tiện hợp pháp để bảo đảm quyền đối với sáng chế hiệu quả hơn, như đã được cho phép và công nhận hoàn toàn theo hiệp định TRIPS, trong đó Việt Nam là một quốc gia ký kết.

- Mục đích của sáng chế bất kỳ liên quan đến "sản phẩm" hoặc "quy trình" là để đáp ứng nhu cầu cụ thể của con người. Do đó, nếu "sản phẩm" hoặc "quy trình" mới bất kỳ được công nhận là sáng chế, thì "việc sử dụng" sản phẩm hoặc quy trình đó cũng phải được chấp nhận. Sáng chế liên quan đến việc sử dụng một hoạt chất đã biết để điều trị một bệnh cụ thể mới cần phải nhận được sự bảo hộ sáng chế xứng đáng với công sức, tiền bạc và thời gian mà chủ đơn bỏ ra để nghiên cứu.

- Trong trường hợp một sản phẩm đã được biết rõ trong lĩnh vực kỹ thuật, chức năng mới của sản phẩm đó phải được xem là một dấu hiệu kỹ thuật cơ bản mới góp phần vào lĩnh vực kỹ thuật này và mang lại tính mới cho sáng chế.

Hơn nữa, hệ thống sở hữu trí tuệ Việt Nam cần đảm bảo vai trò của mình trong việc cân bằng lợi ích của xã hội với quyền lợi của chủ bằng sáng chế. Ngoài việc bảo vệ lợi ích cộng đồng, Cục Sở hữu trí tuệ cũng cần xem xét để đảm bảo các quyền lợi cho chủ bằng sáng chế để thúc đẩy việc đầu tư cũng như nhu cầu bảo hộ các sáng chế liên quan đến ngành dược phẩm/y tế tại Việt nam, nhất là trong điều kiện Việt Nam đã gia nhập Tổ chức Thương mại Thế giới WTO và Hiệp định Đối tác Toàn diện và Tiến bộ Xuyên Thái Bình Dương (*CPTPP - Comprehensive and Progressive Agreement for Trans-Pacific Partnership*). Sáng chế dạng sử dụng được chấp nhận ở đa số các Cơ quan Patent trên thế giới nhưng lại không được chấp nhận ở Việt Nam sẽ tạo ra tâm lý bị đối xử không công bằng khi chủ đơn mong muốn nộp đơn sáng chế của họ vào Việt Nam.

Đơn sáng chế nêu trên của chủ đơn có tầm quan trọng trong chiến lược xâm nhập thị trường và tương lai gần, chủ đơn có dự định khai thác sáng chế này trong hoạt động kinh doanh ở Việt Nam. Việc Cục Sở hữu trí tuệ ra thông báo từ chối cấp Bằng độc quyền sáng chế vì lý do dấu hiệu nêu trong đơn không phải là dấu hiệu đặc trưng cho chế phẩm được bảo hộ có thể dẫn tới thiệt hại lớn cho khách hàng, ảnh hưởng đến dòng tiền đầu tư vào Việt Nam mà chính phủ Việt Nam đang muốn tạo điều kiện tốt nhất cho doanh nghiệp của nước ngoài đầu tư kinh doanh sản xuất tại Việt Nam. Trong khi trên thực tế, trong số các đơn sáng chế được nộp vào Cục Sở hữu trí tuệ, có một số lượng khá lớn đơn sáng chế yêu cầu bảo hộ đối tượng dạng "sử dụng", và chiếm phần lớn trong đó là các đơn quốc tế được nộp theo Hiệp ước Hợp tác Patent (Patent Cooperation Treaty-PCT). Trong một số lĩnh vực như dược phẩm, công nghệ sinh học, thuốc dùng cho nông nghiệp v.v.., người nộp đơn rất muốn được bảo hộ cho sáng chế dạng "sử dụng" được nêu trong đơn. Việc từ chối đơn tại thời điểm này mà không tạo thêm cơ hội cho chủ đơn được sửa đổi hoặc cung cấp thêm các lập luận hợp lý gây ra nhiều bất lợi cho chủ đơn. Kính đề nghị Cục Sở hữu trí tuệ xem xét thêm các lập luận nêu dưới đây và áp dụng linh hoạt các quy định pháp luật hiện hành tạo điều kiện cho chủ đơn có thể xin bảo hộ sáng chế tại Việt Nam.

II. Kết quả xem xét, xác minh khiếu nại

1. Cơ sở pháp lý:

Theo quy định tại khoản 1 Điều 60 Luật Sở hữu trí tuệ, sáng chế được coi là có tính mới nếu chưa bị bộc lộ công khai dưới hình thức sử dụng, mô tả bằng văn bản hoặc bất kỳ hình thức nào khác ở trong nước hoặc ở nước ngoài trước ngày nộp đơn đăng ký sáng chế hoặc trước ngày ưu tiên trong trường hợp đơn đăng ký sáng chế được hưởng quyền ưu tiên.

Theo quy định tại Điều 61 Luật Sở hữu trí tuệ, sáng chế được coi là có trình độ sáng tạo nếu căn cứ vào các giải pháp kỹ thuật đã được bộc lộ công khai dưới hình thức sử dụng, mô tả bằng văn bản hoặc dưới bất kỳ hình thức nào khác trong nước hoặc ở nước ngoài trước ngày nộp đơn, sáng chế đó là một bước tiến sáng tạo, không thể được tạo ra một cách dễ dàng đối với người có hiểu biết trung bình về lĩnh vực kỹ thuật tương ứng.

Theo quy định tại khoản 1, khoản 2 Điều 101 Luật Sở hữu trí tuệ, (1) mỗi đơn đăng ký sáng chế chỉ được yêu cầu cấp một văn bằng bảo hộ cho một đối tượng sở hữu công nghiệp duy nhất, trừ trường hợp quy định tại khoản 2 Điều này; (2) Mỗi đơn đăng ký có thể yêu cầu cấp một Bằng độc quyền sáng chế hoặc

một Bằng độc quyền giải pháp hữu ích cho một nhóm sáng chế có mối liên hệ chặt chẽ về kỹ thuật nhằm thực hiện một ý đồ sáng tạo chung duy nhất.

Theo quy định tại điểm 23.3. b), đơn phải đảm bảo tính thống nhất, nếu yêu cầu bảo hộ một nhóm đối tượng có mối liên hệ kỹ thuật, thể hiện ý đồ sáng tạo chung duy nhất, thuộc các trường hợp sau đây:

(i) Một đối tượng dùng để tạo ra (sản xuất, chế tạo, điều chế) đối tượng kia;

(ii) Một đối tượng dùng để thực hiện đối tượng kia;

(iii) Một đối tượng dùng để sử dụng đối tượng kia;

(vi) Các đối tượng cùng một dạng, có cùng chức năng để đảm bảo thu được cùng một kết quả.

Theo quy định tại điểm 25.5.e (ii) Thông tư số 01/2007/TT-BKHCN ngày 14/02/2007 của Bộ Khoa học và Công nghệ, giải pháp kỹ thuật nêu trong đơn được coi là mới so với trình độ kỹ thuật trên thế giới nếu:

(ii) Có tìm thấy giải pháp kỹ thuật đối chứng nhưng giải pháp kỹ thuật nêu trong đơn có ít nhất một dấu hiệu cơ bản không có mặt trong giải pháp kỹ thuật đối chứng (và dấu hiệu đó được gọi là dấu hiệu cơ bản khác biệt).

Theo quy định tại điểm 25.5.d (i) Thông tư số 01/2007/TT-BKHCN:

(i) Dấu hiệu cơ bản của giải pháp kỹ thuật có thể là đặc điểm về kết cấu vật thể (chi tiết, cụm chi tiết, liên kết,...) hoặc cấu tạo của chất (thành phần (sự hiện diện, tỷ lệ), trạng thái các phần tử,...) cùng với các dấu hiệu cơ bản khác tạo thành một tập hợp cần và đủ để xác định bản chất (nội dung) của đối tượng.

Dấu hiệu kỹ thuật cơ bản nêu trên có thể được thể hiện dưới dạng chức năng kỹ thuật của một thành tố trong kết cấu hoặc cấu tạo của sản phẩm (gọi là dấu hiệu chức năng), với điều kiện cách thể hiện này đủ để chuyên gia trung bình trong lĩnh vực có thể dễ dàng hiểu phương tiện kỹ thuật hoặc cách thức kỹ thuật để thực hiện chức năng đó trong điều kiện bình thường mà không cần có sự sáng tạo. Chức năng, công dụng của đối tượng yêu cầu bảo hộ không phải là dấu hiệu kỹ thuật cơ bản, mà có thể là mục đích, kết quả đạt được của đối tượng đó.

2. Nhận định, đánh giá:

Sau khi xem xét các lập luận và chứng cứ nêu trong đơn khiếu nại số KN1-2018-00758, Cục Sở hữu trí tuệ thấy rằng:

Người khiếu nại không đồng ý với Quyết định số 68163/QĐ-SHTT ngày 28/9/2018 và có ý kiến như sau:

(i) Về tính mới và trình độ sáng tạo:

- Tài liệu D6 không làm mất tính mới của các điểm 1, 8-18 YCBHSĐ với lý do tài liệu D6 bộc lộ việc sử dụng colchicin với lượng 0,5 mg hai lần mỗi ngày (tức là 1mg mỗi ngày) cho người bệnh đang dùng aspirin và atorvastatin một cách riêng biệt, trong khi, sáng chế bộc lộ hỗn hợp của colchicin với chất thứ hai (chất chống tiểu huyết cầu, chất chống đông, statin), và các thành phần này được trộn lẫn với nhau và sử dụng đồng thời.

- Tất cả các tài liệu đối chứng D1, D2, D3, D4 và D5 cũng không làm mất tính mới của các điểm 9-18 YCBHSĐ do các tài liệu này không bộc lộ hỗn hợp cụ thể của các thành phần của chế phẩm như được bảo hộ trong các điểm 9-18 YCBHSĐ.

(ii) Về đối tượng được bảo hộ với danh nghĩa sáng chế:

- Người khiếu nại cho rằng, việc từ chối bảo hộ sáng chế cho các ứng dụng mới của một sản phẩm đã biết ở Việt Nam là không phù hợp với Hiệp định về các khía cạnh liên quan đến Thương mại của quyền Sở hữu trí tuệ (Agreement on Trade - Related Aspect of Intellectual Property Rights - Hiệp định TRIPS), cụ thể là:

+ Hai đối tượng rõ ràng được cấp patent theo Hiệp định TRIPS là "sản phẩm" và "quy trình". Đối tượng dạng "sử dụng" về bản chất, nên được hiểu là "quy trình" hoặc "sản phẩm", hoặc bao gồm "quy trình" hoặc "sản phẩm".

+ "Sản phẩm" hoặc "quy trình" mới bất kỳ được công nhận là sáng chế, thì "việc sử dụng" sản phẩm hoặc quy trình đó cũng phải được chấp nhận.

+ Trong trường hợp một sản phẩm đã được biết rõ trong lĩnh vực kỹ thuật, chức năng mới của sản phẩm đó phải được xem là một dấu hiệu kỹ thuật cơ bản mới góp phần vào lĩnh vực kỹ thuật này và mang lại tính mới cho sáng chế.

- Sáng chế dạng sử dụng được chấp nhận ở Việt Nam để đảm bảo sự cân bằng lợi ích của xã hội với quyền lợi của chủ bằng sáng chế trong điều kiện Việt Nam đã gia nhập Tổ chức Thương mại Thế giới WTO và Hiệp định Đối tác Toàn diện và Tiến bộ Xuyên Thái Bình Dương (CPTPP - Comprehensive and Progressive Agreement for Trans-Pacific Partnership).

Liên quan đến lập luận nêu trên của người khiếu nại, Cục Sở hữu trí tuệ có ý kiến như sau:

(i) Về tính mới và trình độ sáng tạo:

- Người khiếu nại cho rằng, sáng chế bộc lộ hỗn hợp của colchicin với chất thứ hai (chất chống tiểu huyết cầu, chất chống đông, statin), và các thành phần này được trộn lẫn với nhau và sử dụng đồng thời.

Nhận định này là không hoàn toàn chính xác với lý do: đoạn [56] của tài liệu WO 2014/066944 A1 (tương ứng với các dòng thứ 14 đến 20 từ trên xuống trang 15, bản mô tả tiếng Việt của đơn) đã thể hiện "Statin và/hoặc chất chống tiểu huyết cầu bổ sung có thể được sử dụng đồng thời với hợp chất có công thức I, dẫn xuất colchixin đã biết và/hoặc muối dược dụng của chúng, ví dụ các viên nén hoặc viên nang được đưa đồng thời với nhau; trong 1 giờ với nhau; trong thời gian 2 giờ, 4 giờ, 6 giờ, 8 giờ hoặc 12 giờ với nhau hoặc trong một ngày với nhau. Ngoài ra, statin và/hoặc chất chống tiểu huyết cầu bổ sung có thể ở dạng liều tương tự (ví dụ viên nén hoặc viên nang tương tự) như hợp chất có công thức I, dẫn xuất colchixin đã biết và/hoặc muối dược dụng của chúng."

Như vậy, rõ ràng là dẫn xuất colchixin đã biết và/hoặc muối dược dụng của chúng và chất thứ hai (chất chống tiểu huyết cầu, chất chống đông, statin) theo sáng chế có thể để riêng rẽ (không được trộn lẫn với nhau) và các thành phần này có thể được sử dụng riêng biệt với nhau.

Với lập luận như trên, Cục Sở hữu trí tuệ bảo lưu quan điểm nêu trong Quyết định số 68163/QĐ-SHTT ngày 28/9/2018, cụ thể là tài liệu D6 làm mất tính mới của các điểm 1, 8-18 YCBHSĐ.

- Người khiếu nại cho rằng, tất cả các tài liệu đối chứng D1, D2, D3, D4 và D5 cũng không làm mất tính mới của các điểm 9-18 YCBHSĐ do các tài liệu này không bộc lộ hỗn hợp cụ thể của các thành phần của chế phẩm như được bảo hộ trong các điểm 9-18 YCBHSĐ.

Nhận định nêu trên chưa chính xác với lý do:

Trong Quyết định số 68163/QĐ-SHTT ngày 28/9/2018, Cục Sở hữu trí tuệ chỉ kết luận các điểm 1 và 7 YCBHSĐ không đáp ứng điều kiện về tính mới khi so với các tài liệu D1, D2 và D3, chứ không đánh giá các điểm 9-18 YCBHSĐ so với các tài liệu này. Cụ thể là:

+ Tài liệu D1 bộc lộ hợp chất colchicin và chế phẩm chứa hợp chất này với lượng khoảng 0,6mg (xem trang 1, cột trái, đoạn [0003]; cột phải, đoạn [0016]; trang 28, các điểm 163, 167 yêu cầu bảo hộ);

+ Tài liệu D2 bộc lộ hợp chất colchicin và chế phẩm chứa hợp chất này với lượng khoảng 0,5-0,6mg (xem trang 1, cột trái, đoạn [0003]; trang 4, cột phải, đoạn [0051]; trang 10, các điểm 1,3 yêu cầu bảo hộ);

+ Tài liệu D3 bộc lộ hợp chất colchicin và chế phẩm chứa hợp chất này với lượng khoảng 0,6mg (xem trang 1, cột trái, đoạn [0003]; trang 4, cột phải, đoạn [0039]; trang 15, các điểm 1,2 yêu cầu bảo hộ).

Với lập luận như trên, Cục Sở hữu trí tuệ bảo lưu quan điểm nêu trong Quyết định số 68163/QĐ-SHTT ngày 28/9/2018, cụ thể là các tài liệu D1, D2, D3 làm mất tính mới của các điểm 1 và 7 YCBHSĐ.

Như vậy, đối tượng nêu trong các điểm 1, 7-18 YCBHSĐ không đáp ứng điều kiện về tính mớivới các lý do nêu trên và do đó, không đáp ứng điều kiện trình độ sáng tạo.

(ii) Về đối tượng được bảo hộ với danh nghĩa sáng chế:

Người khiếu nại cho rằng, việc từ chối bảo hộ sáng chế cho các ứng dụng mới của một sản phẩm đã biết ở Việt Nam là không phù hợp với Hiệp định về các khía cạnh liên quan đến Thương mại của quyền Sở hữu trí tuệ (Agreement on Trade - Related Aspect of Intellectual Property Rights - Hiệp định TRIPS) và Việt Nam cần bảo hộ sáng chế dạng sử dụng để đảm bảo sự cân bằng lợi ích của xã hội với quyền lợi của chủ bằng sáng chế trong điều kiện Việt Nam đã gia nhập Tổ chức Thương mại Thế giới WTO và Hiệp định Đối tác Toàn diện và Tiến bộ Xuyên Thái Bình Dương (CPTPP).

Lập luận nêu trên của người khiếu nại là không chính xác với lý do:

- Đối tượng ở các điểm 1, 7-18 YCBHSĐ bị từ chối cấp Bằng độc quyền sáng chế theo Quyết định số 68163/QĐ-SHTT ngày 28/9/2018 do các điểm này không đáp ứng điều kiện về tính mới và trình độ sáng tạo, chứ không phải bị từ chối cấp BĐQSC vì là sáng chế dạng sử dụng. Lý do từ chối này là hoàn toàn phù hợp với quy định nêu tại mục 1 Điều 27 của Hiệp định TRIPS vì đối tượng sáng chế không đáp ứng điều kiện về tính mới và trình độ sáng tạo. Như vậy, có thể thấy rằng, Việt Nam đã hoàn toàn tuân thủ quy định tại Điều 27 Hiệp định TRIPS.

- Đối tượng nêu trong các điểm 2-6 YCBHSĐ không được đánh giá theo các tiêu chuẩn bảo hộ với lý do các điểm 2-6 này là các điểm phụ thuộc và chỉ đề cập đến dấu hiệu chức năng, công dụng của đối tượng yêu cầu bảo hộ, mà không phải là dấu hiệu kỹ thuật cơ bản theo quy định nêu tại điểm 25.5.d (i) Thông tư số 01/2007/TT-BKHCN, ngày 14/02/2007.

III. Kết luận

Trên cơ sở các tài liệu hiện có và với các lý do nêu trên, Cục Sở hữu trí tuệ không chấp nhận nội dung khiếu nại Murray & Poole Enterprises, Ltd. (GB), nên áp dụng các Điều 60 và 61 Luật Sở hữu trí tuệ, cũng như điểm 25.5.d (i) Thông tư số 01/2007/TT-BKHCN để từ chối cấp Bằng độc quyền sáng chế đối với đơn số 1-2015-01638.

Từ những nhận định và căn cứ trên,

QUYẾT ĐỊNH:

Điều 1. Giữ nguyên Quyết định số 68163/QĐ-SHTT ngày 28/9/2018 về việc từ chối cấp Bằng độc quyền sáng chế đối với đơn đăng ký sáng chế số 1-2015-01638 ngày 01/11/2013.

Điều 2. Trong thời hạn 30 ngày kể từ ngày nhận được Quyết định này, nếu không đồng ý với quyết định giải quyết khiếu nại của Cục trưởng Cục Sở hữu trí tuệ, Murray & Poole Enterprises, Ltd. có quyền khiếu nại đến Bộ trưởng Bộ Khoa học và Công nghệ hoặc khởi kiện tại Tòa án theo quy định của pháp luật về tố tụng hành chính.

Điều 3. Chánh Văn phòng Cục, Trưởng phòng Thanh tra và Giải quyết khiếu nại, Trưởng phòng Đăng ký, Giám đốc Trung tâm Thông tin sở hữu công nghiệp và Murray & Poole Enterprises, Ltd. (qua Công ty TNHH Tầm nhìn và Liên Danh) có trách nhiệm thi hành Quyết định này./.

Nơi nhận:
- Như Điều 3;
- SC (để biết);
- Lưu:VT, HS.

KT. CỤC TRƯỞNG
PHÓ CỤC TRƯỞNG

CỤC SỞ HỮU TRÍ TUỆ

Lê Huy Anh

BỘ KHOA HỌC CÔNG NGHỆ
CỤC SỞ HỮU TRÍ TUỆ

CỘNG HÒA XÃ HỘI CHỦ NGHĨA VIỆT NAM
Độc lập - Tự do - Hạnh phúc

Số: 159072/QĐ-SHTT.IP

Hà Nội, ngày 31 tháng 07 năm 2025

QUYẾT ĐỊNH
Về việc giải quyết khiếu nại của GENETECH, INC.
(lần đầu)

CỤC TRƯỞNG CỤC SỞ HỮU TRÍ TUỆ

Căn cứ Luật Khiếu nại ngày 11/11/2011;

Căn cứ Luật Sở hữu trí tuệ ngày 29/11/2005 được sửa đổi, bổ sung theo Luật sửa đổi, bổ sung một số điều của Luật Sở hữu trí tuệ ngày 19/6/2009, Luật sửa đổi, bổ sung một số điều của Luật Kinh doanh bảo hiểm, Luật Sở hữu trí tuệ ngày 14/6/2019 và Luật sửa đổi, bổ sung một số điều của Luật Sở hữu trí tuệ ngày 16/6/2022 (sau đây gọi là Luật Sở hữu trí tuệ);

Căn cứ Nghị định số 124/2020/NĐ-CP ngày 19/10/2020 của Chính phủ quy định chi tiết một số điều và biện pháp thi hành Luật Khiếu nại;

Căn cứ Nghị định số 103/2006/NĐ-CP ngày 22/9/2006 của Chính phủ quy định chi tiết và hướng dẫn thi hành một số điều của Luật Sở hữu trí tuệ về sở hữu công nghiệp, được sửa đổi, bổ sung theo Nghị định số 122/2010/NĐ-CP ngày 31/12/2010 (sau đây gọi là Nghị định số 103/2006/NĐ-CP);

Căn cứ Quyết định số 156/QĐ-BKHCN ngày 03/3/2025 của Bộ trưởng Bộ Khoa học và Công nghệ quy định chức năng, nhiệm vụ, quyền hạn và cơ cấu tổ chức của Cục Sở hữu trí tuệ;

Căn cứ Thông tư số 01/2007/TT-BKHCN ngày 14/02/2007 của Bộ Khoa học và Công nghệ hướng dẫn thi hành Nghị định số 103/2006/NĐ-CP, được sửa đổi, bổ sung theo Thông tư số 13/2010/TT-BKHCN ngày 30/7/2010, Thông tư số 18/2011/TT-BKHCN ngày 22/7/2011, Thông tư số 05/2013/TT-BKHCN ngày 20/02/2013 và Thông tư số 16/2016/TT-BKHCN ngày 30/6/2016;

BTT367

Xét đơn số KN1-2017-00917 ngày 24/8/2017 của GENETECH, INC.; địa chỉ: MS 49, 1 DNA Way, South San Francisco, California 94080, United States of America; đại diện bởi: Công ty Luật TNHH T&G; khiếu nại về việc từ chối cấp Bằng độc quyền sáng chế đối với đơn số 1-2009-00251 ngày 14/06/2006 theo Quyết định số 35088/QĐ-SHTT ngày 30/5/2017;

Theo đề nghị của Trưởng phòng Thanh tra và Giải quyết khiếu nại và báo cáo của Phòng Thanh tra và Giải quyết khiếu nại tại Văn bản số 3473/BC-

TTKN ngày 20/6/2025 về việc giải quyết khiếu nại của GENETECH, INC. với các nội dung sau đây:

I. Nội dung khiếu nại

Đơn đăng ký sáng chế số 1-2009-00251 ngày 14/6/2006 của Genetech, Inc. (US) bị từ chối cấp Bằng độc quyền sáng chế theo Quyết định số 35088/QĐ-SHTT ngày 30/5/2017 với lý do:

Các ý kiến của chủ đơn nêu trong công văn phúc đáp số 100/2017-TGVN ngày 17/01/2017 cho rằng việc trùng phạm vi yêu cầu bảo hộ (YCBH) của đơn tách số 1-2009-00251 vẫn được phép theo Điều 90 Luật Sở hữu trí tuệ về Nguyên tắc nộp đơn đầu tiên là không được chấp nhận. Phạm vi YCBH gồm 10 điểm của đơn tách này nộp theo công văn phúc đáp số 1961/2015-TGVN ngày 29/10/2015 bị trùng hoàn toàn với một phần của đơn ban đầu, chính là một phương án lựa chọn cụ thể liên quan đến thể tiếp hợp kháng thể - dược chất bao gồm kháng thể chứa các vùng siêu biến HVR-L1, HVR-L2, HVR-L3, HVR-H1, HVR-H2, HVR-H3 chứa các trình tự axit amin nêu trong SEQ ID NO: 119, 121, 122, 123, 125, và 183 của đơn ban đầu số 1-2008-00156 đã được cấp Bằng độc quyền sáng chế (BĐQSC) số VN 1-10432. Vì vậy, bộ YCBH này vẫn không được chấp nhận.

Người khiếu nại - Genetech, Inc. (US) (qua Công ty Luật TNHH T&G) không đồng ý với Quyết định số 35088/QĐ-SHTT ngày 30/5/2017 và có ý kiến giải trình với nội dung tóm tắt như sau:

Đơn số 1-2009-00251 là đơn tách từ đơn gốc số 1-2008-00156, đã được cấp BĐQSC số 1-10432 (tương đương với patent châu Âu số EP 2135581 B1).

Bộ YCBH của đơn tách gồm 10 điểm liên quan đến thể tiếp hợp kháng thể - dược chất bao gồm kháng thể chứa:

HVR-L1 chứa trình tự axit amin nêu trong SEQ ID NO: 119;

HVR-L2 chứa trình tự axit amin nêu trong SEQ ID NO: 121;

HVR-L3 chứa trình tự axit amin nêu trong SEQ ID NO: 122;

HVR-H1 chứa trình tự axit amin nêu trong SEQ ID NO: 123;

HVR-H2 chứa trình tự axit amin nêu trong SEQ ID NO: 125; và

HVR-H3 chứa trình tự axit amin nêu trong SEQ ID NO: 183.

Các điểm 17-18, 20-27 YCBH của đơn gốc số 1-2008-00156 liên quan đến thể tiếp hợp kháng thể - dược chất bao gồm kháng thể chứa:

HVR-L1 chứa trình tự axit amin nêu trong SEQ ID NO: 119;

HVR-L2 chứa trình tự axit amin bất kỳ được chọn từ trình tự bất kỳ trong số các trình tự nêu trong SEQ ID NO: 120-121;

HVR-L3 chứa trình tự axit amin nêu trong SEQ ID NO: 122;

HVR-H1 chứa trình tự axit amin nêu trong SEQ ID NO: 123;

HVR-H2 chứa trình tự axit amin bất kỳ được chọn từ trình tự bất kỳ trong số các trình tự nêu trong SEQ ID NO: 124-127 và

HVR-H3 chứa trình tự axit amin bất kỳ được chọn từ trình tự bất kỳ trong số các trình tự nêu trong SEQ ID NO: 128-183.

Theo Quyết định số 35088/QĐ-SHTT ngày 30/5/2017, phạm vi YCBH gồm 10 điểm của đơn tách bị trùng hoàn toàn với một phần của đơn ban đầu, chính là một phương án lựa chọn cụ thể liên quan đến thể tiếp hợp kháng thể - dược chất bao gồm kháng thể chứa các vùng siêu biến HVR-L1, HVR-L2, HVR-L3, HVR-H1, HVR-H2, HVR-H3 chứa các trình tự axit amin nêu trong SEQ ID NO: 119, 121, 122, 123, 125, và 183 của đơn ban đầu số 1-2008-00156. Vì vậy, bộ YCBH của đơn tách không được chấp nhận theo Nguyên tắc nộp đơn đầu tiên.

Trước đó, trong Thông báo kết quả thẩm định nội dung số 30801/SHTT-SC3 ngày 19/9/2016, Cục Sở hữu trí tuệ đã từ chối các YCBH của đơn tách với cùng lý do nêu trong Quyết định số 35088/QĐ-SHTT trên đây và người nộp đơn đã có công văn phúc đáp số 100/2017-TGVN ngày 17/01/2017 có ý kiến là việc trùng lặp này vẫn được phép theo Nguyên tắc nộp đơn đầu tiên. Cũng trong công văn này, người nộp đơn đề nghị Cục Sở hữu trí tuệ nếu vẫn giữ quan điểm đã nêu trong Thông báo kết quả thẩm định nội dung số 30801/SHTT-SC3 ngày 19/9/2016 thì giải thích cụ thể hơn về cách áp dụng pháp luật để người nộp đơn được hiểu và có biện pháp khắc phục theo đúng hướng vì quy định tại Điều 90 Luật Sở hữu trí tuệ chưa làm rõ các chi tiết về Nguyên tắc nộp đơn đầu tiên. Tuy nhiên, Quyết định số 35088/QĐ-SHTT trên đây không đưa ra giải thích gì thêm về căn cứ từ chối và cách áp dụng pháp luật trong trường hợp này.

Người nộp đơn có ý kiến về Nguyên tắc nộp đơn đầu tiên như sau:

Theo Điều 90 Luật Sở hữu trí tuệ quy định về Nguyên tắc nộp đơn đầu tiên

1. Trong trường hợp có nhiều đơn đăng ký các sáng chế trùng hoặc tương đương với nhau, các kiểu dáng công nghiệp trùng hoặc không khác biệt đáng kể vói nhau thì văn bằng bảo hộ chỉ được cấp cho sáng chế hoặc kiểu dáng công nghiệp trong đơn hợp lệ có ngày ưu tiên hoặc ngày nộp đơn sớm nhất trong số những đơn đáp ứng các điều kiện để được cấp văn bằng bảo hộ.

3. Trong trường hợp có nhiều đơn đăng ký quy định tại khoản 1 và khoản 2 Điều này cùng đáp ứng các điều kiện để để được cấp văn bằng bảo hộ và cùng có ngày ưu tiên hoặc ngày nộp đơn sớm nhất thì văn bằng bảo hộ chỉ được cấp cho đối tượng của một đơn duy nhất trong số các đơn đó theo thoả thuận của tất cả những người nộp đơn; nếu không thoả thuận được thì các đối tượng tương ứng của các đơn đó bị từ chối cấp văn bằng bảo hộ.

Để xác định đối tượng cần xem xét theo Nguyên tắc nộp đơn đầu tiên, đoạn thứ hai và đoạn cuối của Điều 24(1) Quy chế thẩm định đơn sáng chế có nêu:

Trong quá trình xác định các sáng chế giống nhau, nếu phạm vi của một điểm YCBH trong một đơn giống hệt với một điểm YCBH của một đơn khác, có thể kết luận được rằng đó là các sáng chế giống hệt nhau.

Cũng cần phải lưu ý rằng, khi phạm vi của các điểm YCBH cho các sáng chế có trùng nhau một phần thì các sáng chế đó sẽ không được coi là giống nhau. Ví dụ YCBH cho sáng chế nộp sau bao gồm một dấu hiệu kỹ thuật xác định bởi một khoảng trị số liên tục, nếu khoảng trị số đó không hoàn toàn giống với khoảng trị số nêu trong YCBH của đơn nộp trước thì hai sáng chế không được coi là hai sáng chế giống nhau.

Liên quan đến Nguyên tắc nộp đơn đầu tiên, Điều 90 Luật Sở hữu trí tuệ đưa ra thuật ngữ "sáng chế trùng hoặc tương đương" và không giải thích thêm về thuật ngữ này. Trong khi đó, cũng liên quan đến Nguyên tắc này, Quy chế thẩm định đơn sáng chế đưa ra giải thích về "sáng chế giống nhau" tức là thuật ngữ không hoàn toàn trùng khớp với thuật ngữ được sử dụng tại Điều 90 Luật Sở hữu trí tuệ. Điều 24 Quy chế thẩm định đơn sáng chế cũng sử dụng thuật ngữ "phạm vi YCBH giống nhau" để giải thích cho mục đích của Nguyên tắc nộp đơn đầu tiên theo Điều 90 Luật Sở hữu trí tuệ là nhằm đảm bảo cho việc không

cấp nhiều hơn một văn bằng bảo hộ cho cùng một sáng chế" nộp trong các đơn khác nhau.

Ngoài tài liệu này, tại thời điểm hiện tại không có thêm văn bản nào hướng dẫn chi tiết về các sáng chế được xem xét theo Nguyên tắc nộp đơn đầu tiên. Do đó, người nộp đơn hiểu rằng, thuật ngữ "sáng chế giống nhau" hay "phạm vi yêu cầu bảo hộ giống nhau" được dùng trong Quy chế thẩm định đơn sáng chế là tương đương với thuật ngữ "sáng chế trùng hoặc tương đương" theo điểm 90 Luật Sở hữu trí tuệ.

Theo cách hiểu nêu trên, phần hướng dẫn trong Quy chế thể hiện là nếu hai sáng chế có phạm vi bảo hộ không giống nhau thì đáp ứng Nguyên tắc nộp đơn đầu tiên. Đồng thời, nếu phạm vi có trùng nhau một phần, cụ thể là các khoảng trị số tương ứng không hoàn toàn giống nhau, thì cũng đáp ứng Nguyên tắc nộp đơn đầu tiên. Nói rộng ra, Nguyên tắc nộp đơn đầu tiên thừa nhận có sự trùng lặp phạm vi bảo hộ.

Đối với đơn số 1-2009-00251 ngày 14/6/2006, phạm vi bảo hộ của đơn gốc liên quan đến một nhóm kháng thể, trong khi phạm vi bảo hộ của đơn tách liên quan đến một kháng thể cụ thể trong số các kháng thể của đơn gốc. Theo đó, phạm vi bảo hộ của hai đơn là không giống nhau, hay nói cách khác là không trùng hoặc tương đương.

II. Kết quả xem xét, xác minh khiếu nại

1. Cơ sở pháp lý giải quyết khiếu nại:

Theo quy định tại khoản 1 và 3 Điều 90 Luật Sở hữu trí tuệ về Nguyên tắc nộp đơn đầu tiên:

1. Trong trường hợp có nhiều đơn đăng ký các sáng chế trùng hoặc tương đương với nhau, các kiểu dáng công nghiệp trùng hoặc không khác biệt đáng kể vói nhau thì văn bằng bảo hộ chỉ được cấp cho sáng chế hoặc kiểu dáng công nghiệp trong đơn hợp lệ có ngày ưu tiên hoặc ngày nộp đơn sớm nhất trong số những đơn đáp ứng các điều kiện để được cấp văn bằng bảo hộ.

3. Trong trường hợp có nhiều đơn đăng ký quy định tại khoản 1 và khoản 2 Điều này cùng đáp ứng các điều kiện để để được cấp văn bằng bảo hộ và cùng có ngày ưu tiên hoặc ngày nộp đơn sớm nhất thì văn bằng bảo hộ chỉ được cấp cho đối tượng của một đơn duy nhất trong số các đơn đó theo thoả thuận của tất

cả những người nộp đơn; nếu không thoả thuận được thì các đối tượng tương ứng của các đơn đó bị từ chối cấp văn bằng bảo hộ.

2. Nhận định, đánh giá:

Cục Sở hữu trí tuệ không chấp nhận giải trình nêu trong công văn số 100/2017-TGVN ngày 17/01/2017, nhưng cũng không giải thích/đánh giá về nội dung giải trình của người nộp đơn, cũng như không thông báo cho người nộp đơn để khắc phục thiếu sót, mà ban hành ngay Quyết định số 35088/QĐ-SHTT ngày 30/5/2017 với nội dung giống như nội dung của Thông báo kết quả thẩm định nội dung số 30801/SHTT-SC3 ngày 19/9/2016 là chưa phù hợp.

Ý kiến nêu trên của người nộp đơn là có cơ sở với lý do:

Trong công văn số 100/2017-TGVN ngày 17/01/2017 phúc đáp Thông báo kết quả thẩm định nội dung số 30801/SHTT-SC3 ngày 19/9/2016 của Cục Sở hữu trí tuệ, ngoài việc giải trình rằng, yêu cầu bảo hộ của đơn tách số 1-2009-00251 là phù hợp với quy định tại Điều 90 về Nguyên tắc nộp đơn đầu tiên do sáng chế nêu trong các điểm 17-18, 20-27 YCBH của đơn gốc số 1-2008-00156 và sáng chế nêu trong các điểm 1-10 CBH của đơn tách số 1-2009-00151 không có phạm vi bảo hộ giống nhau, người nộp đơn còn đề nghị Cục Sở hữu trí tuệ, nếu không chấp nhận ý kiến giải trình của người nộp đơn và vẫn giữ quan điểm như đã nêu trong Thông báo kết quả thẩm định nội dung số 30801/SHTT-SC3 nêu trên, thì đề nghị Cục Sở hữu trí tuệ giải thích cụ thể hơn về cách áp dụng pháp luật để người nộp đơn được hiểu và có biện pháp khắc phục theo đúng hướng vì quy định tại Điều 90 Luật Sở hữu trí tuệ chưa làm rõ các chi tiết về Nguyên tắc nộp đơn đầu tiên. Tuy nhiên, trước khi ban hành Quyết định số 35088/QĐ-SHTT ngày 30/5/2017, Cục Sở hữu trí tuệ chưa đưa ra nhận xét/đánh giá về giải trình của người nộp đơn nêu trong công văn số 100/2017-TGVN ngày 17/01/2017, cũng như chưa giải thích cụ thể về cách áp dụng pháp luật để người nộp đơn có cơ hội khắc phục thiếu sót trong YCBH của đơn tách 1-2009-00251 cho phù hợp với quy định tại Điều 90 Luật Sở hữu trí tuệ. Vì vậy, việc ban hành Quyết định này là chưa phù hợp.

III. Kết luận

Vì lý do đã nêu, Cục Sở hữu trí tuệ chấp nhận lý do khiếu nại của người nộp đơn, khôi phục quá trình thẩm định đối với đơn số 1-2009-00251 ngày 14/6/2006.

Từ những nhận định và căn cứ trên,

QUYẾT ĐỊNH:

Điều 1. Hủy bỏ Quyết định số 35088/QĐ-SHTT ngày 30/5/2017 về việc từ chối cấp Bằng độc quyền sáng chế đối với đơn số 1-2009-00251 ngày 14/06/2006.

Điều 2. Khôi phục quá trình thẩm định đối với đơn đăng ký sáng chế số 1-2009-00251 ngày 14/06/2006.

Điều 3. Chánh Văn phòng Cục, Trưởng phòng Thanh tra và Giải quyết khiếu nại, Giám đốc Trung tâm Thẩm định Sáng chế, Trưởng phòng Đăng ký, Giám đốc Trung tâm Thông tin sở hữu công nghiệp và GENETECH, INC. (qua Công ty Luật TNHH T&G) có trách nhiệm thi hành Quyết định này./.

Nơi nhận:
- Như Điều 3;
- Lưu:VT, HS.

KT. CỤC TRƯỞNG
PHÓ CỤC TRƯỞNG

CỤC SỞ HỮU TRÍ TUỆ

Lê Huy Anh

BỘ KHOA HỌC CÔNG NGHỆ
CỤC SỞ HỮU TRÍ TUỆ

CỘNG HÒA XÃ HỘI CHỦ NGHĨA VIỆT NAM
Độc lập - Tự do - Hạnh phúc

Số: 159073/QĐ-SHTT.IP

Hà Nội, ngày 31 tháng 07 năm 2025

QUYẾT ĐỊNH
Về việc giải quyết khiếu nại của Chiesi Farmaceutici S.P.A
(lần đầu)

CỤC TRƯỞNG CỤC SỞ HỮU TRÍ TUỆ

Căn cứ Luật Khiếu nại ngày 11/11/2011;

Căn cứ Luật Sở hữu trí tuệ ngày 29/11/2005 được sửa đổi, bổ sung theo Luật sửa đổi, bổ sung một số điều của Luật Sở hữu trí tuệ ngày 19/6/2009, Luật sửa đổi, bổ sung một số điều của Luật Kinh doanh bảo hiểm, Luật Sở hữu trí tuệ ngày 14/6/2019 và Luật sửa đổi, bổ sung một số điều của Luật Sở hữu trí tuệ ngày 16/6/2022 (sau đây gọi là Luật Sở hữu trí tuệ);

Căn cứ Nghị định số 124/2020/NĐ-CP ngày 19/10/2020 của Chính phủ quy định chi tiết một số điều và biện pháp thi hành Luật Khiếu nại;

Căn cứ Nghị định số 103/2006/NĐ-CP ngày 22/9/2006 của Chính phủ quy định chi tiết và hướng dẫn thi hành một số điều của Luật Sở hữu trí tuệ về sở hữu công nghiệp, được sửa đổi, bổ sung theo Nghị định số 122/2010/NĐ-CP ngày 31/12/2010 (sau đây gọi là Nghị định số 103/2006/NĐ-CP);

Căn cứ Quyết định số 156/QĐ-BKHCN ngày 03/3/2025 của Bộ trưởng Bộ Khoa học và Công nghệ quy định chức năng, nhiệm vụ, quyền hạn và cơ cấu tổ chức của Cục Sở hữu trí tuệ;

Căn cứ Thông tư số 01/2007/TT-BKHCN ngày 14/02/2007 của Bộ Khoa học và Công nghệ hướng dẫn thi hành Nghị định số 103/2006/NĐ-CP, được sửa đổi, bổ sung theo Thông tư số 13/2010/TT-BKHCN ngày 30/7/2010, Thông tư số 18/2011/TT-BKHCN ngày 22/7/2011, Thông tư số 05/2013/TT-BKHCN ngày 20/02/2013 và Thông tư số 16/2016/TT-BKHCN ngày 30/6/2016;

BTT367

Xét đơn số KN1-2017-00823 ngày 04/8/2017 của Chiesi Farmaceutici S.P.A; đại diện bởi: Công ty Luật TNHH T&G khiếu nại về việc từ chối cấp Bằng độc quyền sáng chế (BĐQSC) đối với đơn số 1-2009-02128 theo Quyết định số 34006/QĐ-SHTT ngày 29/5/2017;

Theo đề nghị của Trưởng phòng Thanh tra và Giải quyết khiếu nại và báo cáo của Phòng Thanh tra và Giải quyết khiếu nại tại Văn bản số 3475/BC-

TTKN ngày 20/6/2025 về việc giải quyết khiếu nại của Chiesi Farmaceutici S.P.A với các nội dung sau đây:

I. Nội dung khiếu nại

Đơn đăng ký sáng chế số 1-2009-02128 ngày 16/4/2008 của Chiesi Farmaceutici S.P.A (IT) bị từ chối cấp Bằng độc quyền sáng chế theo Quyết định số 34006/QĐ-SHTT ngày 29/5/2017 với lý do dưới đây:

(i) Dược phẩm chứa hỗn hợp theo tỷ lệ cố định của a) formoterol, muối hoặc solvat dược dụng của nó hoặc solvat của muối này; và b) beclometason dipropionat; và chất mang hoặc chất pha loãng dược dụng, nêu trong các điểm 1-4, 7, 9-21, 24-28 yêu cầu bảo hộ được sửa đổi bổ sung theo công văn số 34/SC/2012 ngày 3/2/2012 (YCBHSĐ) của Công ty Luật TNHH Ambys Hà Nội bị coi là không đáp ứng tính mới do đó không đáp ứng điều kiện trình độ sáng tạo – các điều kiện cần thiết để được cấp Bằng độc quyền sáng chế (BĐQSC) với các lý do sau:

Dược phẩm nêu tại các điểm 1-4, 7, 9-21, 24-28 YCBHSĐ đã được bộc lộ trong tài liệu D2 (WO 02/28378 A1, công bố ngày 11/04/2002) đã được trích dẫn trong Thông báo kết quả thẩm định nội dung số 50663/SHTT-SC2 ngày 04/10/2011 của Cục Sở hữu trí tuệ, ví dụ xem các dòng 21-32, trang 4, các dòng 1-7, trang 6, các dòng 10-35, đoạn từ dòng 10, trang 7, đến dòng 15, trang 8, các dòng 25-30 trang 9, các dòng 6-12, trang 12, Example 2, trang 16, claims 4, 5, 10-15, trang 17 và 18, của tài liệu D2) hoặc tài liệu D4 (WO 02/28368 A1, công bố ngày 11/4/2002, đã được trích dẫn trong Báo cáo thẩm định sơ bộ quốc tế cho đơn PCT/EP2008/00312, ví dụ xem Example 1, trang 6, claims 1-10, trang 10 của tài liệu D4). Vì lý do này, dược phẩm nêu tại các điểm 1-4, 7, 9-21, 24-28 YCBHSĐ bị coi là không đáp ứng điều kiện về tính mới và trình độ sáng tạo.

Trong trường hợp này, Cục Sở hữu trí tuệ, khẳng định rằng, dấu hiệu về mục đích sử dụng "để sản xuất thuốc để phòng ngừa và/hoặc điều trị cấp cứu các giai đoạn cấp tính của các cơn hen dưới dạng bổ sung để điều trị dự phòng bệnh hen bằng cùng một thuốc, khi cần" nêu trong điểm 1 YCBHSĐ, hoặc các dấu hiệu liên quan đến liều dùng, đường dùng hoặc cách dùng của dược phẩm nêu trong các điểm 9-12 YCBHSĐ yêu cầu bảo hộ hoàn toàn không có tác dụng thu hẹp phạm vi bảo hộ cho đối tượng "dược phẩm" do dược phẩm này giống với dược phẩm nêu trong các tài liệu đã dẫn; dấu hiệu về mục đích sử dụng, liều dùng, đường dùng hoặc cách dùng hoàn toàn không hàm ý hay đề cập đến bất kỳ sự thay đổi nào về cấu trúc và/hoặc thành phần của dược phẩm để dược phẩm này trở nên khác biệt với dược phẩm nêu trong các tài liệu đối chứng D2 hoặc D4. Ngoài ra, cũng cần lưu ý rằng, trong các văn bản quy phạm pháp luật của

Việt Nam không quy định nào tương đương với quy định nêu tại Khoản (4) và (5), Điều 54 của Công ước Sáng chế châu Âu (EPC) hay quy định tương đương được áp dụng tại các quốc gia khác.

(ii) Đối tượng nêu trong các điểm 5, 6, 8, 22 và 23 YCBHSĐ được coi là đáp ứng điều kiện về tính mới do các dấu hiệu liên quan đến tỷ lệ formoterol so với beclometason) (các điểm 5, 6), dạng của hoạt chất formoterol (điểm 8), việc sử dụng axit vô cơ (minaral acid) hoặc axit clohydric làm chất ổn định (các điểm 22, 23) chưa được bộc lộ trong các tài liệu D2 hoặc D4 đã dẫn; tuy nhiên, đối tượng nêu trong các điểm 5, 6, 8, 22 và 23 YCBHSĐ bị coi là không đáp ứng điều kiện trình độ sáng tạo do các dấu hiệu khác biệt nêu trên nằm trong phạm vi kỹ năng thực hành thông thường của người có hiểu biết trung bình trong lĩnh vực kỹ thuật này, trong khi phần mô tả sáng chế không hề đưa ra căn cứ cho thấy các dấu hiệu khác biệt này tạo ra hiệu quả kỹ thuật bất ngờ đối với dược phẩm theo sáng chế dược phẩm chứa formoterol và beclometason dipropionat đã biết trong lĩnh vực này, như dược phẩm nêu trong tài liệu D2 hoặc D4.

Người khiếu nại - Chiesi Farmaceutici S.P.A (AT) (qua Công ty Luật TNHH T&G) không đồng ý với Quyết định số 34006/QĐ-SHTT ngày 29/05/2017 của Cục Sở hữu trí tuệ và có ý kiến với nội dung tóm tắt như sau:

(i) Liên quan đến tính mới và trình độ sáng tạo của các điểm 1-4, 7, 9-21, 24-28 YCBHSĐ

Tính mới

Các tài liệu D2 và D4 đã bộc lộ dược phẩm chứa formoterol và beclometason dipropionat. Tuy nhiên, các tài liệu D2 và D4 không hề bộc lộ dược phẩm được sử dụng để sản xuất thuốc để phòng ngừa và/hoặc điều trị cấp cứu các giai đoạn cấp tính của các cơn hen dưới dạng bổ sung để điều trị dự phòng bệnh hen bằng cùng một thuốc, khi cần.

Trong Quyết định nêu trên, Cục Sở hữu trí tuệ cho rằng, dấu hiệu về mục đích sử dụng "được sử dụng để sản xuất thuốc để phòng ngừa và/hoặc điều trị cấp cứu các giai đoạn cấp tính của các cơn hen dưới dạng bổ sung để điều trị dự phòng bệnh hen bằng cùng một thuốc, khi cần" trong điểm 1 YCBHSĐ hoặc các dấu hiệu liên quan đến liều dùng, đường dùng hoặc cách dùng của dược phẩm nêu trong các điểm 9-12 YCBHSĐ không có tác dụng thu hẹp phạm vi cho đối tượng dược phẩm do dấu hiệu này không hàm ý hay đề cập đến bất kỳ sự thay đổi nào về cấu trúc và/hoặc thành phần của dược phẩm so với dược phẩm nêu trong D2 và D4.

Người nộp đơn không đồng ý với ý kiến nêu trên với lý do:

Theo điểm 25.5.d.(i) Thông tư số 01/2007/TT-BKHCN, "Dấu hiệu cơ bản của giải pháp kỹ thuật có thể là đặc điểm về chức năng, công dụng, cấu tạo, liên kết, thành phần... cùng với các dấu hiệu cơ bản khác tạo thành một tập hợp cần và đủ để xác định bản chất (nội dung) của đối tượng", do đó dấu hiệu về chức năng, công dụng được xem là dấu hiệu cơ bản của giải pháp kỹ thuật.

Điểm 25.5.(e)(ii) trong Thông tư số 01/2007/TT-BKHCN làm rõ, sáng chế đáp ứng tính mới khi có ít nhất một dấu hiệu cơ bản không có mặt trong giải pháp đối chứng. Do đó, dấu hiệu về hiệu về mục đích sử dụng của dược phẩm (dược phẩm dùng để làm gì), hay công dụng, chức năng, đã đem lại tính mới cho sáng chế. Nói cách khác, chỉ mình dấu hiệu này đã có thể hình thành nên một sáng chế và do đó nó là dấu hiệu kỹ thuật cơ bản, phân biệt được giải pháp đăng ký sáng chế với giải pháp đối chứng.

Mục đích sử dụng là một dấu hiệu chức năng và do đó thuộc một trong hai loại dấu hiệu của sáng chế. Nếu một dấu hiệu kỹ thuật nhằm trả lời câu hỏi "để làm gì" thì nó là một dấu hiệu chức năng. Theo đó, mục đích sử dụng là một dấu hiệu chức năng, hay cụ thể là chức năng của chất đã biết được yêu cầu bảo hộ là để phòng chữa bệnh. Việc tồn tại dấu hiệu chức năng trong yêu cầu bảo hộ đã được làm rõ tại Điều 5.7.3.2 (b) trong Quy chế thẩm định đơn sáng chế (Quy chế), "dấu hiệu kỹ thuật cơ bản không nhất thiết chỉ là dấu hiệu về kết cấu, ..., mà có thể là dấu hiệu về chức năng".

Đối chiếu với các quy định này, chỉ cần dấu hiệu "được sử dụng để sản xuất thuốc để phòng ngừa và/hoặc điều trị cấp cứu các giai đoạn cấp tính của các cơn hen dưới dạng bổ sung để điều trị dự phòng bệnh hen bằng cùng một thuốc, khi cần" của các đối tượng nêu trong điểm 1 YCBHSĐ chưa được bộc lộ trong các tài liệu đối chứng D2 và D4 thì cũng mang lại tính mới cho điểm 1 YCBHSĐ. Do đó, các điểm 2- 4, 7, 9-21, 24-28 phụ thuộc điểm 1 YCBHSĐ cũng đáp ứng điều kiện tính mới.

Trình độ sáng tạo

Theo người nộp đơn, dược phẩm theo sáng chế được sử dụng để sản xuất thuốc để phòng ngừa và/hoặc điều trị cấp cứu các giai đoạn cấp tính của các cơn hen (chứng tăng nặng) dưới dạng bổ sung để điều trị dự phòng bệnh hen bằng cùng một thuốc, khi cần.

Các tài liệu D2 và D4 không hề gợi ý về dược phẩm chứa hỗn hợp như vậy để phòng ngừa và/hoặc điều trị cấp cứu các giai đoạn cấp tính của các cơn hen

(chứng tăng nặng) dưới dạng bổ sung để điều trị dự phòng bệnh hen bằng cùng một thuốc, khi cần.

Ngoài ra, vấn đề kỹ thuật được giải quyết bởi các tài liệu D2 và D4 là khác so với vấn đề kỹ thuật được giải quyết bởi sáng chế, đó là cải thiện việc tuân thủ chế độ điều trị của bệnh nhân và làm đơn giản hóa việc cấp thuốc để phòng ngừa và điều trị các cơn hen cấp tính trong quá trình điều trị dự phòng bệnh hen, khi cần.

Hơn nữa, xin được bổ sung một số thông tin về hiệu quả của dược phẩm theo sáng chế:

a) Hỗn hợp theo D1, và

b) Salbutamol để phòng ngừa và/hoặc điều trị chứng tăng nặng của bệnh hen trong khi điều trị dự phòng bằng hỗn hợp beclometason dipropionat và formoterol.

Đối với D1, như được thể hiện tại Ví dụ 4, sáng chế đề cập đến hỗn hợp có thể tạo ra hiệu quả điều trị bất ngờ xét đến khía cạnh an toàn và khả năng dung nạp của thuốc, và đặc biệt là ngay cả khi hỗn hợp với các liều cao cũng không có tác dụng không mong muốn nào đối với các mức kali trong huyết thanh như đối với trường hợp chỉ có một mình formoterol hoặc hỗn hợp của budesonit và formoterol.

Về điểm thứ hai, cần chú ý rằng trong bài báo gần đây, được công bố bởi New Engl J Med, tính hiệu quả và an toàn của thiết bị xông xác định được liều lượng và có áp suất cao (pMDI) chứa dung dịch hỗn hợp beclometason dipropionat và formoterol fumarat (100 mcg/6 mcg), khi cần, là phương thức điều trị giảm nhẹ bổ sung cho việc điều trị dự phòng bằng cùng hỗn hợp, so với pMDI chứa chế phẩm chứa salbutamol (100 mcg) sẵn có trên thị trường, được sử dụng khi cần, là phương thức giảm nhẹ bổ sung cho việc điều trị dự phòng bằng cùng chế phẩm.

Nghiên cứu này được thực hiện trên 852 bệnh nhân được điều trị bằng hỗn hợp theo sáng chế và 849 bệnh nhân được điều trị bằng salbutamol. Các kết quả nghiên cứu cho thấy rằng thời điểm xuất hiện triệu chứng tăng nặng nguy kịch của bệnh hen lần đầu tiên được kéo dài một cách đáng kể ở các bệnh nhân được dùng beclometason dipropionat/ formoterol fumarat so với các bệnh nhân được dùng salbutamol, kết quả là làm giảm 36% nguy cơ xuất hiện triệu chứng tăng nặng của bệnh hen (khoảng tin cậy 95%, 18 đến 51%; P<0,001).

Thời điểm xuất hiện triệu chứng tăng nặng nguy kịch của bệnh hen lần đầu tiên được xác định là việc làm giảm cơn hen mà có nguy cơ phải điều trị trong bệnh viện hoặc điều trị cấp cứu hoặc nhu cầu sử dụng steroid theo đường tiêm trong 3 ngày hoặc nhiều hơn.

Do đó, việc nghiên cứu tìm ra dược phẩm theo điểm 1 YCBHSĐ "được sử dụng để sản xuất thuốc để phòng ngừa và/hoặc điều trị cấp cứu các giai đoạn cấp tính của các cơn hen (chứng tăng nặng) dưới dạng bổ sung để điều trị dự phòng bệnh hen bằng cùng một thuốc, khi cần" chính là giải quyết được tình trạng kỹ thuật hiện tại, là một bước tiến sáng tạo của sáng chế. Do vậy, chủ đơn tin tưởng rằng dược phẩm được xác định bởi điểm 1 YCBHSĐ có trình độ sáng tạo.

Các điểm 2-4, 7, 9-21, 24-28 phụ thuộc điểm 1 YCBHSĐ, do đó các điểm này cũng có trình độ sáng tạo.

(ii) Liên quan đến trình độ sáng tạo của các điểm 5, 6, 8, 22 và 23 YCBHSĐ

Như trình bày trên đây, điểm 1 YCBHSĐ đáp ứng trình độ sáng tạo nên các điểm 5, 6, 8, 22 và 23 phụ thuộc điểm 1 cũng có trình độ sáng tạo.

II. Kết quả xem xét, xác minh khiếu nại

1. Cơ sở pháp lý:

Theo quy định tại khoản 1 Điều 60 Luật Sở hữu trí tuệ, sáng chế được coi là có tính mới nếu chưa bị bộc lộ công khai dưới hình thức sử dụng, mô tả bằng văn bản hoặc bất kỳ hình thức nào khác ở trong nước hoặc ở nước ngoài trước ngày nộp đơn đăng ký sáng chế hoặc trước ngày ưu tiên trong trường hợp đơn đăng ký sáng chế được hưởng quyền ưu tiên.

Theo quy định tại Điều 61 Luật Sở hữu trí tuệ, sáng chế được coi là có trình độ sáng tạo nếu căn cứ vào các giải pháp kỹ thuật đã được bộc lộ công khai dưới hình thức sử dụng, mô tả bằng văn bản hoặc dưới bất kỳ hình thức nào khác trong nước hoặc ở nước ngoài trước ngày nộp đơn, sáng chế đó là một bước tiến sáng tạo, không thể được tạo ra một cách dễ dàng đối với người có hiểu biết trung bình về lĩnh vực kỹ thuật tương ứng.

Theo quy định tại điểm 25.5.e (ii) Thông tư số 01/2007/TT-BKHCN ngày 14/02/2007 của Bộ Khoa học và Công nghệ, giải pháp kỹ thuật nêu trong đơn được coi là mới so với trình độ kỹ thuật trên thế giới nếu:

(ii) Có tìm thấy giải pháp kỹ thuật đối chứng nhưng giải pháp kỹ thuật nêu trong đơn có ít nhất một dấu hiệu cơ bản không có mặt trong giải pháp kỹ thuật đối chứng (và dấu hiệu đó được gọi là dấu hiệu cơ bản khác biệt).

Theo quy định tại điểm 25.5.d (i) Thông tư số 01/2007/TT-BKHCN:

(i) Dấu hiệu cơ bản của giải pháp kỹ thuật có thể là đặc điểm về kết cấu vật thể (chi tiết, cụm chi tiết, liên kết,...) hoặc cấu tạo của chất (thành phần (sự hiện diện, tỷ lệ), trạng thái các phần tử,...) cùng với các dấu hiệu cơ bản khác tạo thành một tập hợp cần và đủ để xác định bản chất (nội dung) của đối tượng.

Dấu hiệu kỹ thuật cơ bản nêu trên có thể được thể hiện dưới dạng chức năng kỹ thuật của một thành tố trong kết cấu hoặc cấu tạo của sản phẩm (gọi là dấu hiệu chức năng), với điều kiện cách thể hiện này đủ để chuyên gia trung bình trong lĩnh vực có thể dễ dàng hiểu phương tiện kỹ thuật hoặc cách thức kỹ thuật để thực hiện chức năng đó trong điều kiện bình thường mà không cần có sự sáng tạo. Chức năng, công dụng của đối tượng yêu cầu bảo hộ không phải là dấu hiệu kỹ thuật cơ bản, mà có thể là mục đích, kết quả đạt được của đối tượng đó.

2. Nhận định, đánh giá:

Sau khi xem xét các lập luận và chứng cứ nêu trong đơn khiếu nại số KN1-2017-00823, Cục Sở hữu trí tuệ thấy rằng:

Người khiếu nại không đồng ý với Quyết định số 34006/QĐ-SHTT ngày 29/05/2017 và có ý kiến như sau:

(i) Về tính mới và trình độ sáng tạo của các điểm 1-4, 7, 9-21, 24-28 YCBHSĐ:

- Các tài liệu D2 và D4 đã bộc lộ dược phẩm chứa formoterol và beclometason dipropionat. Tuy nhiên, các tài liệu D2 và D4 không hề bộc lộ dấu hiệu chức năng của dược phẩm này, cụ thể là không bộc lộ dấu hiệu "được sử dụng để sản xuất thuốc để phòng ngừa và/hoặc điều trị cấp cứu các giai đoạn cấp tính của các cơn hen dưới dạng bổ sung để điều trị dự phòng bệnh hen bằng cùng một thuốc, khi cần" của dược phẩm này. Vì vậy, các điểm 1-4, 7, 9-21, 24-28 YCBHSĐ đáp ứng điều kiện về tính mới theo quy định tại các điểm 25.5.d.(i) và 25.5.(e) (ii) trong Thông tư số 01/2007/TT-BKHCN.

- Các tài liệu D2 và D4 không hề gợi ý về dược phẩm chứa hỗn hợp như vậy để phòng ngừa và/hoặc điều trị cấp cứu các giai đoạn cấp tính của các cơn hen (chứng tăng nặng) dưới dạng bổ sung để điều trị dự phòng bệnh hen bằng

cùng một thuốc, khi cần. Ngoài ra, vấn đề kỹ thuật được giải quyết bởi các tài liệu D2 và D4 là khác so với vấn đề kỹ thuật được giải quyết bởi sáng chế, đó là cải thiện việc tuân thủ chế độ điều trị của bệnh nhân và làm đơn giản hóa việc cấp thuốc để phòng ngừa và điều trị các cơn hen cấp tính trong quá trình điều trị dự phòng bệnh hen, khi cần. Vì vậy, dược phẩm được xác định bởi điểm 1 YCBHSĐ có trình độ sáng tạo.

Các điểm 2-4, 7, 9-21, 24-28 phụ thuộc điểm 1 YCBHSĐ, do đó, cũng có trình độ sáng tạo.

(ii) Về trình độ sáng tạo của các điểm 5, 6, 8, 22 và 23 YCBHSĐ

Do điểm 1 YCBHSĐ đáp ứng điều kiện về trình độ sáng tạo nên các điểm 5, 6, 8, 22 và 23 phụ thuộc điểm 1 cũng có trình độ sáng tạo.

Liên quan đến lập luận nêu trên của người khiếu nại, Cục Sở hữu trí tuệ có ý kiến như sau:

(i) Về tính mới và trình độ sáng tạo của các điểm 1-4, 7, 9-21, 24-28 YCBHSĐ:

Các điểm 1-4, 7, 9-21, 24-28 YCBHSĐ đề cập đến dược phẩm chứa hỗn hợp theo tỷ lệ cố định của a) formoterol, muối hoặc solvat dược dụng của nó hoặc solvat của muối này; và b) beclometason dipropionat; và chất mang hoặc chất pha loãng dược dụng.

Trong Quyết định số 34006/QĐ-SHTT ngày 29/5/2017, dược phẩm được kết luận là dược phẩm đã biết, cụ thể là dược phẩm này đã được bộc lộ trong tài liệu D2 (WO 02/28378 A1, công bố ngày 11/04/2002) hoặc tài liệu D4 (WO 02/28368A1), công bố ngày 11/04/2002, ví dụ xem các dòng 21-32, trang 4, các dòng 1-7, trang 6, các dòng 10-35, đoạn từ dòng 10, trang 7, đến dòng 15, trang 8, các dòng 25-30 trang 9, các dòng 6-12, trang 12, Example 2, trang 16, claims 4, 5, 10-15, trang 17 và 18, của tài liệu D2) hoặc tài liệu D4 (WO 02/28368 A1, công bố ngày 11/4/2002, đã được trích dẫn trong Báo cáo thẩm định sơ bộ quốc tế cho đơn PCT/EP2008/00312, ví dụ xem Example 1, trang 6, claims 1-10, trang 10 của tài liệu D4).

Trong đơn khiếu nại nêu trên, người nộp đơn không phản đối kết luận nêu trên của Cục Sở hữu trí, mà chỉ có ý kiến cho rằng, các tài liệu D2 và D4 không đề cập đến việc dấu hiệu chức năng của dược phẩm này, cụ thể là không bộc lộ dấu hiệu "được sử dụng để sản xuất thuốc để phòng ngừa và/hoặc điều trị cấp cứu các giai đoạn cấp tính của các cơn hen dưới dạng bổ sung để điều trị dự

phòng bệnh hen bằng cùng một thuốc, khi cần" của dược phẩm này. Vì vậy, các điểm 1-4, 7, 9-21, 24-28 YCBHSĐ đáp ứng điều kiện về tính mới.

Tuy nhiên, theo quy định tại điểm 25.5.d (i) Thông tư nêu trên, dấu hiệu về mục đích sử dụng "được sử dụng để sản xuất thuốc để phòng ngừa và/hoặc điều trị cấp cứu các giai đoạn cấp tính của các cơn hen dưới dạng bổ sung để điều trị dự phòng bệnh hen bằng cùng một thuốc, khi cần" của dược phẩm này không phải là dấu hiệu kỹ thuật cơ bản của các đối tượng "dược phẩm". Vì vậy, dấu hiệu này không mang lại tính mới cho dược phẩm này so với dược phẩm trong các tài liệu đối chứng D2 hoặc D4 theo quy định tại điểm 25.5.e (ii) Thông tư số 01/2007/TT-BKHCN.

Do các đối tượng "dược phẩm" theo các điểm 1-4, 7, 9-21, 24-28 YCBHSĐ không mới, nên các đối tượng này cũng không đáp ứng điều kiện về trình độ sáng tạo theo quy định tại điểm 25.6.c Thông tư nêu trên.

(ii) Về Về trình độ sáng tạo của các điểm 5, 6, 8, 22 và 23 YCBHSĐ

Người nộp đơn không đưa ra lập luận để chứng minh rằng các điểm 5, 6, 8, 22 và 23 YCBHSĐ đáp ứng điều kiện về trình độ sáng tạo, mà chỉ kết luận theo nhận định về điểm 1 YCBHSĐ, cụ thể là do điểm 1 YCBHSĐ đáp ứng điều kiện về trình độ sáng tạo, nên các điểm 5, 6, 8, 22 và 23 phụ thuộc điểm 1 cũng có trình độ sáng tạo. Vì vậy, Cục Sở hữu trí tuệ vẫn bảo lưu kết luận nêu trong Quyết định số 34006/QĐ-SHTT ngày 29/5/2017 là các điểm 5, 6, 8, 22 và 23 YCBHSĐ không đáp ứng điều kiện về trình độ sáng tạo với lý do điểm 1 YCBHSĐ không đáp ứng điều kiện về trình độ sáng tạo như nêu ở mục (i) trên đây.

III. Kết luận

Căn cứ quy định tại Điều 60 và 61 Luật Sở hữu trí tuệ, các điểm 25.5.d (i), 25.5.e (ii) và 25.6.c Thông tư số 01/2007/TT-BKHCN, trên cơ sở các tài liệu hiện có, Cục Sở hữu trí tuệ nhận thấy việc từ chối cấp BĐQSC là phù hợp, đề nghị nêu trong đơn khiếu nại của người nộp đơn không có cơ sở.

Từ những nhận định và căn cứ trên,

QUYẾT ĐỊNH:

Điều 1. Giữ nguyên Quyết định số 34006/QĐ-SHTT ngày 29/5/2017 về việc từ chối cấp Bằng độc quyền sáng chế đối với đơn đăng ký sáng chế số 1-2009-02128 ngày 16/04/2008.

Điều 2. Trong thời hạn 30 ngày kể từ ngày nhận được Quyết định này, nếu không đồng ý với quyết định giải quyết khiếu nại của Cục trưởng Cục Sở hữu trí tuệ, Chiesi Farmaceutici S.P.A có quyền khiếu nại đến Bộ trưởng Bộ Khoa học và Công nghệ hoặc khởi kiện tại Tòa án theo quy định của pháp luật về tố tụng hành chính.

Điều 3. Chánh Văn phòng Cục, Trưởng phòng Thanh tra và Giải quyết khiếu nại, Trưởng phòng Đăng ký, Giám đốc Trung tâm Thông tin sở hữu công nghiệp và Chiesi Farmaceutici S.P.A (qua Công ty Luật TNHH T&G) có trách nhiệm thi hành Quyết định này./.

Nơi nhận:
- Như Điều 3;
- SC (để biết);
- Lưu:VT, HS.

KT. CỤC TRƯỞNG
PHÓ CỤC TRƯỞNG

CỤC SỞ HỮU TRÍ TUỆ

Lê Huy Anh

BỘ KHOA HỌC CÔNG NGHỆ
CỤC SỞ HỮU TRÍ TUỆ

CỘNG HÒA XÃ HỘI CHỦ NGHĨA VIỆT NAM
Độc lập - Tự do - Hạnh phúc

Số: 159074/QĐ-SHTT.IP

Hà Nội, ngày 31 tháng 07 năm 2025

QUYẾT ĐỊNH
Về việc giải quyết khiếu nại của Ông/Bà Võ Minh Sơn
(lần đầu)

CỤC TRƯỞNG CỤC SỞ HỮU TRÍ TUỆ

Căn cứ Luật Khiếu nại ngày 11/11/2011;

Căn cứ Luật Sở hữu trí tuệ ngày 29/11/2005 được sửa đổi, bổ sung theo Luật sửa đổi, bổ sung một số điều của Luật Sở hữu trí tuệ ngày 19/6/2009, Luật sửa đổi, bổ sung một số điều của Luật Kinh doanh bảo hiểm, Luật Sở hữu trí tuệ ngày 14/6/2019 và Luật sửa đổi, bổ sung một số điều của Luật Sở hữu trí tuệ ngày 16/6/2022 (sau đây gọi là Luật Sở hữu trí tuệ);

Căn cứ Nghị định số 124/2020/NĐ-CP ngày 19/10/2020 của Chính phủ quy định chi tiết một số điều và biện pháp thi hành Luật Khiếu nại;

Căn cứ Nghị định số 103/2006/NĐ-CP ngày 22/9/2006 của Chính phủ quy định chi tiết và hướng dẫn thi hành một số điều của Luật Sở hữu trí tuệ về sở hữu công nghiệp, được sửa đổi, bổ sung theo Nghị định số 122/2010/NĐ-CP ngày 31/12/2010 (sau đây gọi là Nghị định số 103/2006/NĐ-CP);

Căn cứ Quyết định số 156/QĐ-BKHCN ngày 03/3/2025 của Bộ trưởng Bộ Khoa học và Công nghệ quy định chức năng, nhiệm vụ, quyền hạn và cơ cấu tổ chức của Cục Sở hữu trí tuệ;

Căn cứ Thông tư số 01/2007/TT-BKHCN ngày 14/02/2007 của Bộ Khoa học và Công nghệ hướng dẫn thi hành Nghị định số 103/2006/NĐ-CP, được sửa đổi, bổ sung theo Thông tư số 13/2010/TT-BKHCN ngày 30/7/2010, Thông tư số 18/2011/TT-BKHCN ngày 22/7/2011, Thông tư số 05/2013/TT-BKHCN ngày 20/02/2013 và Thông tư số 16/2016/TT-BKHCN ngày 30/6/2016;

Xét đơn số KN2-2018-00452 ngày 09/7/2018 của Ông/Bà Võ Minh Sơn; địa chỉ: 37 Kopakơlơn, phường Hoa Lư, thành phố Playku, Gia Lai , điện thoại 0915198850; khiếu nại về việc từ chối chấp nhận đơn hợp lệ đối với đơn số 2-2017-00364 theo Quyết định số 28887/QĐ-SHTT ngày 27/4/2018;

BTT367

Theo đề nghị của Trưởng phòng Thanh tra và Giải quyết khiếu nại và báo cáo của Phòng Thanh tra và Giải quyết khiếu nại tại Văn bản số 3550/BC-

TTKN ngày 23/6/2025 về việc giải quyết khiếu nại của Ông/Bà Võ Minh Sơn với các nội dung sau đây:

I. Nội dung khiếu nại

Người khiếu nại là Ông/Bà Võ Minh Sơn có ý kiến phản đối Quyết định số 28887/QĐ-SHTT ngày 27/4/2018 như sau:

Sau khi sửa đổi đơn lần cuối cùng theo yêu cầu tại Thông báo kết quả thẩm định hình thức số 3118/SHTT-SC1 ngày 07/02/2018, Ông/Bà Võ Minh Sơn nhận thấy bản mô tả sáng chế gửi bưu điện ngày 09/3/2018 cho Cục Sở hữu trí tuệ đã đáp ứng quy định, cụ thể là:

- Đã đủ 02 bản mô tả;

- Phần "Mô tả vắn tắt các hình vẽ" đã được thể hiện sau phần "Bản chất kỹ thuật của sáng chế";

- Đề mục "Mô tả sáng chế" đã được sửa thành "Mô tả chi tiết sáng chế", trong đó đã thể hiện đầy đủ số chỉ dẫn của chi tiết/cụm chi tiết theo đúng quy định;

- Yêu cầu bảo hộ đã được thể hiện trên trang riêng biệt. Điểm yêu bảo hộ đã được đánh số 1 trước tên đối tượng yêu cầu bảo hộ "Khung võng xếp nhanh và nhỏ gọn". Yêu cầu bảo hộ đã trình bày đầy đủ các đặc điểm cơ bản cần và đủ của khung võng để xác định đối tượng là khung võng có đặc điểm xếp nhanh và nhỏ gọn khác biệt với các loại khung võng đã biết; và

- Các đề mục đã được sửa và sắp xếp theo thứ thứ quy định.

Trong các văn bản đề ngày 09/7/2018 và 10/7/2018 gửi Cục Sở hữu trí tuệ, Ông/Bà Võ Minh Sơn đã đề nghị tiếp tục được sửa đổi yêu cầu bảo hộ.

II. Kết quả xem xét, xác minh khiếu nại

1. Cơ sở pháp lý:

Theo quy định tại điểm 13.7 Thông tư số 01/2007/BKHCN ngày 14/02/2007 của Bộ Khoa học và Công nghệ, trường hợp người nộp đơn đã được Cục Sở hữu trí tuệ gửi thông báo kết quả thẩm định hình thức với dự định từ chối chấp nhận đơn vì đơn không hợp lệ theo quy định tại điểm 13.6.a của Thông tư này mà người nộp đơn không sửa chữa thiếu sót hoặc sửa chữa không đạt yêu cầu hoặc không có ý kiến phản đối hoặc có ý kiến phản đối nhưng không xác đáng trong thời hạn đã ấn định, Cục Sở hữu trí tuệ ra quyết định từ chối chấp nhận đơn và gửi cho người nộp đơn.

2. Nhận định, đánh giá:

Sau khi xem xét nội dung đơn khiếu nại số KN2-2018-00452, Cục Sở hữu trí tuệ thấy rằng:

Theo Quyết định số 28887/QĐ-SHTT ngày 27/4/2018, lý do từ chối chấp nhận đơn đối với đơn số 2-2017-00364 là đơn nêu trên sửa chữa các thiếu sót nêu trong các Thông báo kết quả thẩm định hình thức số 47881/SHTT-SC1 ngày 27/12/2017, 3118/SHTT-SC1 ngày 07/02/2018 không đạt yêu cầu.

Ông/Bà Võ Minh Sơn cho rằng lý do từ chối chấp nhận đơn theo Quyết định số 28887/QĐ-SHTT ngày 27/4/2018 là chưa chính xác với lý do bản mô tả sáng chế sửa đổi theo yêu cầu tại Thông báo kết quả thẩm định hình thức số 3118/SHTT-SC1 ngày 07/02/2018 và được gửi bưu điện ngày 09/3/2018 cho Cục Sở hữu trí tuệ (sau đây gọi là bản mô tả sửa đổi lần 2) đã đáp ứng quy định.

Cục Sở hữu trí tuệ thấy rằng lập luận của người khiếu nại là chưa chính xác với lý do bản mô tả sửa đổi lần 2 vẫn chưa khắc phục hết các thiếu sót được nêu trong Thông báo kết quả thẩm định hình thức số 3118/SHTT-SC1 ngày 07/02/2018, cụ thể là:

- Đề mục "Bản chất kỹ thuật của sáng chế" trong bản mô tả sửa đổi ngày 22/01/2018 (sau đây gọi là bản mô tả sửa đổi lần 1) đã được sửa đổi thành "Tình trạng kỹ thuật" dẫn đến trong bản mô tả sửa đổi lần 2 không có phần "Bản chất kỹ thuật của sáng chế".

- Không có phần "Mô tả vắn tắt các hình vẽ" được thể hiện sau phần "Bản chất kỹ thuật của sáng chế" như Ông/Bà Võ Minh Sơn đã đề cập;

- Bản tóm tắt chưa được thể hiện ở trang riêng biệt;

- Yêu cầu bảo hộ được thể hiện chưa đúng quy định tại điểm 23.6.c Thông tư 01/2007/TT-BKHCN, cũng như hướng dẫn tại Thông báo kết quả thẩm định hình thức số 3118/SHTT-SC1, cụ thể là ngay sau số 1. phải thể hiện tên đối tượng yêu cầu bảo hộ như sau: *"1.Khung võng xếp nhanh và nhỏ gọn",* chứ không không phải là *"1. Cấp bằng sáng chế và độc quyền sáng chế cho "khung võng xếp nhanh và nhỏ gọn";* và

- Trong bản mô tả sửa đổi lần 2, còn có một số thiếu sót như đề mục "Bản mô tả sáng chế" cần được loại bỏ, đề mục "Lĩnh vực đề cập" cần được sửa lại thành "Lĩnh vực kỹ thuật được đề cập", v.v. chưa được khắc phục.

Các yêu cầu bảo hộ sửa đổi theo các văn bản đề ngày 09/7/2018 và 10/7/2018 gửi Cục Sở hữu trí tuệ của Ông/Bà Võ Minh Sơn không được xem xét với lý do việc sửa đổi, bổ sung đơn đăng ký sở hữu công nghiệp phải được thực hiện trước khi Cục Sở hữu trí tuệ thông báo từ chối cấp văn bằng bảo hộ theo quy định tại khoản 1 Điều 115 Luật Sở hữu trí tuệ.

III. Kết luận

Trên cơ sở xem xét các tài liệu hiện có và với các lý do nêu trên, Cục Sở hữu trí tuệ không chấp nhận nội dung khiếu nại của người nộp đơn, nên áp dụng quy định tại điểm 13.7 Thông tư số 01/2007/TT-BKHCN để từ chối chấp nhận đơn đối với đơn 2-2017-00364.

Từ những nhận định và căn cứ trên,

QUYẾT ĐỊNH:

Điều 1. Giữ nguyên Quyết định số 28887/QĐ-SHTT ngày 27/4/2018 về việc từ chối chấp nhận đơn hợp lệ đối với đơn đăng ký giải pháp hữu ích số 2-2017-00364 ngày 17/11/2017.

Điều 2. Trong thời hạn 30 ngày kể từ ngày nhận được Quyết định này, nếu không đồng ý với quyết định giải quyết khiếu nại của Cục trưởng Cục Sở hữu trí tuệ, Ông/Bà Võ Minh Sơn có quyền khiếu nại đến Bộ trưởng Bộ Khoa học và Công nghệ hoặc khởi kiện tại Tòa án theo quy định của pháp luật về tố tụng hành chính.

Điều 3. Chánh Văn phòng Cục, Trưởng phòng Thanh tra và Giải quyết khiếu nại, Trưởng phòng Đăng ký, Giám đốc Trung tâm Thông tin sở hữu công nghiệp và Ông/Bà Võ Minh Sơn có trách nhiệm thi hành Quyết định này./.

Nơi nhận:
- Như Điều 3;
- SC (để biết);
- Lưu:VT, HS.

KT. CỤC TRƯỞNG
PHÓ CỤC TRƯỞNG

CỤC SỞ HỮU TRÍ TUỆ

Lê Huy Anh

BỘ KHOA HỌC CÔNG NGHỆ
CỤC SỞ HỮU TRÍ TUỆ

CỘNG HÒA XÃ HỘI CHỦ NGHĨA VIỆT NAM
Độc lập - Tự do - Hạnh phúc

Số: 159075/QĐ-SHTT.IP

Hà Nội, ngày 31 tháng 07 năm 2025

QUYẾT ĐỊNH
Về việc giải quyết khiếu nại của Takeda Pharmaceutical U.S.A., Inc
(lần đầu)

CỤC TRƯỞNG CỤC SỞ HỮU TRÍ TUỆ

Căn cứ Luật Khiếu nại ngày 11/11/2011;

Căn cứ Luật Sở hữu trí tuệ ngày 29/11/2005 được sửa đổi, bổ sung theo Luật sửa đổi, bổ sung một số điều của Luật Sở hữu trí tuệ ngày 19/6/2009, Luật sửa đổi, bổ sung một số điều của Luật Kinh doanh bảo hiểm, Luật Sở hữu trí tuệ ngày 14/6/2019 và Luật sửa đổi, bổ sung một số điều của Luật Sở hữu trí tuệ ngày 16/6/2022 (sau đây gọi là Luật Sở hữu trí tuệ);

Căn cứ Nghị định số 124/2020/NĐ-CP ngày 19/10/2020 của Chính phủ quy định chi tiết một số điều và biện pháp thi hành Luật Khiếu nại;

Căn cứ Nghị định số 103/2006/NĐ-CP ngày 22/9/2006 của Chính phủ quy định chi tiết và hướng dẫn thi hành một số điều của Luật Sở hữu trí tuệ về sở hữu công nghiệp, được sửa đổi, bổ sung theo Nghị định số 122/2010/NĐ-CP ngày 31/12/2010 (sau đây gọi là Nghị định số 103/2006/NĐ-CP);

Căn cứ Quyết định số 156/QĐ-BKHCN ngày 03/3/2025 của Bộ trưởng Bộ Khoa học và Công nghệ quy định chức năng, nhiệm vụ, quyền hạn và cơ cấu tổ chức của Cục Sở hữu trí tuệ;

Căn cứ Thông tư số 01/2007/TT-BKHCN ngày 14/02/2007 của Bộ Khoa học và Công nghệ hướng dẫn thi hành Nghị định số 103/2006/NĐ-CP, được sửa đổi, bổ sung theo Thông tư số 13/2010/TT-BKHCN ngày 30/7/2010, Thông tư số 18/2011/TT-BKHCN ngày 22/7/2011, Thông tư số 05/2013/TT-BKHCN ngày 20/02/2013 và Thông tư số 16/2016/TT-BKHCN ngày 30/6/2016;

BTT367

Xét đơn số KN1-2018-00262 ngày 11/4/2018 của Takeda Pharmaceutical U.S.A., Inc; đại diện bởi: Công ty TNHH Sở hữu trí tuệ Thảo Thọ Quyến; khiếu nại về việc từ chối cấp Bằng độc quyền sáng chế (BĐQSC) đối với đơn số 1-2010-01194 theo Quyết định số 3916/QĐ-SHTT ngày 13/01/2018;

Theo đề nghị của Trưởng phòng Thanh tra và Giải quyết khiếu nại và báo cáo của Phòng Thanh tra và Giải quyết khiếu nại tại Văn bản số 3130/BC-

TTKN ngày 16/6/2025 về việc giải quyết khiếu nại của Takeda Pharmaceutical U.S.A., Inc với các nội dung sau đây:

I. Nội dung khiếu nại

Đơn đăng ký sáng chế số 1-2010-01194 ngày 10/10/2008 của Takeda Pharmaceutical U.S.A., INC (US) bị từ chối cấp Bằng độc quyền sáng chế theo Quyết định số 3916/QĐ-SHTT ngày 13/01/2018 với lý do:

Bộ yêu cầu bảo hộ sửa đổi theo công văn số SC7122/AN ngày 28/11/2017 (YCBHSĐ) bao gồm các điểm 1 và 2 được sửa đổi bằng cách bổ sung cụm từ "trong đó sự thay đổi về dược động học sau khi sử dụng cho bệnh nhân lượng có hiệu lực điều trị của dược phẩm trong tình trạng no hay đói không làm thay đổi có nghĩa về mặt thống kê đối với độ pH trong dạ dày". Các điểm 3-17 được giữ nguyên.

Các ý kiến của chủ đơn nêu trong công văn nêu trên cho rằng YCBHSĐ này đáp ứng các tiêu chuẩn bảo hộ dựa trên dấu hiệu "trong đó sự thay đổi về dược động học khi sử dụng cho bệnh nhân một lượng có hiệu lực điều trị của dược phẩm trong tình trạng no hay đói không làm thay đổi có nghĩa về mặt thống kê đối với độ pH trong dạ dày" do tài liệu D1 hoàn toàn không đề cập đến sự kết hợp giữa việc sử dụng PPI và việc bệnh nhân ở tình trạng no hay đói. Tài liệu D1 cũng không đề cập đến dược động học và do đó D1 không mô tả mối liên hệ giữa dược động học sau khi sử dụng dược phẩm và độ pH trong dạ dày. Tuy nhiên, các dấu hiệu liên quan đến tác dụng của dược phẩm "lượng hữu hiệu trong điều trị của dược phẩm này có thể được dùng cho bệnh nhân không quan tâm đến việc bệnh nhân ở tình trạng no hay đói, trong đó sự thay đổi về dược động học sau khi sử dụng cho bệnh nhân lượng có hiệu lực điều trị của dược phẩm trong tình trạng no hay đói không làm thay đổi có nghĩa thống kê đối với độ pH trong dạ dày" nêu trong các điểm 1 và 2 YCBHSĐ không phải là các dấu hiệu kỹ thuật được xem xét nhằm mang lại tính mới cho các điểm 1 và 2 này. Toàn bộ các dấu hiệu kỹ thuật được xem xét trong các điểm 1-2 và 3-17 đã được đề cập đến trong tài liệu liệu D1 (đã nêu trong Thông báo kết quả thẩm định nội dung số 35624/SHTT-SC3 ngày 26/10/2015 của Cục Sở hữu trí tuệ). Vì vậy, các điểm 1-17 YCBHSĐ vẫn không đáp ứng tính mới và trình độ sáng tạo với lý do như đã nêu trong Thông báo kết quả thẩm định nội dung số 35624/SHTT-SC3 của Cục Sở hữu trí tuệ.

Vì vậy, YCBHSĐ theo công văn phúc đáp nêu trên không được chấp nhận. Ngoài ra, do Cục Sở hữu trí tuệ cũng đã ra nhiều lần ra Thông báo về khả năng

bảo hộ của đơn 1-2010-01194, nên đơn này bị từ chối cấp Văn bằng bảo hộ theo quy định tại điểm 15.7.b) Thông tư số 01/2007/TT-BKHCN.

Người khiếu nại - Takeda Pharmaceutical U.S.A., INC (US) (qua Công ty TNHH Sở hữu trí tuệ Thảo Thọ Quyến) không đồng ý với Quyết định số 3916/QĐ-SHTT ngày 13/01/2018 và có ý kiến với nội dung tóm tắt như sau:

- Trước ngày ưu tiên của đơn này, cần phải hiểu rằng trong lĩnh vực này các bệnh nhân đã không thể sử dụng thuốc ức chế bơm proton (proton pump inhibitor: PPI) bất cứ khi nào thuận tiện cho họ. Các bệnh nhân đã được yêu cầu dùng thuốc PPI cùng với việc dùng thức ăn, hoặc ít nhất một giờ trước khi dùng thức ăn. Lý do cho việc này đã được biết rõ trong lĩnh vực này. PPI được chuyển hóa trong các tế bào vách để tạo ra các chất chuyển hóa có hoạt tính để ức chế các dạng "hoạt động" của bơm proton. "Sự hoạt hóa" của bơm proton được kích hoạt bởi việc dùng thức ăn. Trừ phi sử dụng cùng với việc dùng thức ăn để hoạt hóa bơm proton, PPI không thể biểu hiện tác dụng ức chế bất kỳ. Xem bản mô tả tiếng Việt của đơn quốc tế đã được nộp (các trang 1-2). Do đó, để cải thiện sự thuận tiện cho bệnh nhân, có nhu cầu trong lĩnh vực này về dược phẩm chứa PPI, như dexlansoprazol, mà có thể được dùng cho bệnh nhận không quan tâm đến việc bệnh nhân ở tình trạng no hay đói.

Sáng chế đề xuất dược phẩm chứa hoạt chất (ví dụ, dexlansoprazol) để sử dụng trong việc điều trị các rối loạn dạ dày ruột cụ thể. Như được mô tả trong cả điểm độc lập 1 và 2 YCBHSĐ, dược phẩm này có thể được sử dụng cho bệnh nhân có nhu cầu điều trị, không quan tâm đến việc bệnh nhân ở tình trạng no hay đói. Như cũng được mô tả trong các điểm 1 và 2 YCBHSĐ, sự thay đổi về dược động học sau khi sử dụng dược phẩm cho bệnh nhân trong tình trạng no hay đói không tạo ra sự thay đổi có nghĩa về thống kê đối với độ pH ở dạ dày. Dược phẩm này gồm hai loại hạt, hạt thứ nhất chứa hoạt chất và màng phủ tan trong ruột thứ nhất để giải phóng hoạt chất ra khỏi hạt ở độ pH nằm trong khoảng từ 5,0 đến 5,5, và hạt thứ hai chứa hoạt chất và màng phủ tan trong ruột thứ hai để giải phóng hoạt chất ra khỏi hạt ở độ pH nằm trong khoảng từ 6,2 đến 6,8. Điểm 2 YCBHSĐ còn xác định lượng tương đối của hai loại hạt này, chỉ ra rằng hạt rắn thứ nhất chiếm lượng nằm trong khoảng từ 15% đến 50% trọng lượng dược phẩm và hạt rắn thứ hai chiếm lượng nằm trong khoảng từ 50% đến 85% trọng lượng dược phẩm.

Tài liệu viện dẫn D1 (US 2006/0013868) mô tả viên nang chứa PPI (ví dụ, dexlansoprazol). Theo một phương án cụ thể của D1, PPI có thể được bao gồm trong lõi gồm hai loại hạt khác nhau, một loại có màng phủ giải phóng có kiểm

soát hòa tan phụ thuộc vào độ pH mà hòa tan trong độ pH nằm trong khoảng từ 6,0 đến 7,5, một loại có màng phủ tan trong ruột để giải phóng hoạt chất trong độ pH không nhỏ hơn 5,0 và không lớn hơn 6,0. D1 cũng mô tả rằng, dược phẩm này được sử dụng để điều trị các rối loạn dạ dày ruột.

Tuy nhiên, D1 không mô tả hay đề xuất gì về việc viên nang nêu trên có thể được sử dụng ở dạng liều mới mà có thể được sử dụng không quan tâm đến việc bệnh nhân ở tình trạng no hay đói. Ngoài ra, D1 không mô tả hay đề xuất gì về sự thay đổi về dược động học sau khi sử dụng cho bệnh nhân lượng có hiệu quả điều trị của dược phẩm trong tình trạng no hay đói không tạo ra sự thay đổi có nghĩa về thống kê đối với độ pH ở dạ dày. Đây là những dấu hiệu kỹ thuật của yêu cầu bảo hộ mà có được từ dược phẩm cụ thể được mô tả trong các điểm 1 và 2 YCBH độc lập. Các dấu hiệu này xác định sản phẩm cuối cùng, sản phẩm này có đặc tính duy nhất là có thể sử dụng không quan tâm đến việc bệnh nhân ở tình trạng no hay đói. Các dấu hiệu này tạo ra sự đóng góp đáng kể vào lĩnh vực kỹ thuật này, và phân biệt dược phẩm được yêu cầu bảo hộ với dược phẩm của D1.

Ngoài ra, D1 không mô tả hay đề xuất gì về lượng tương đối bất kỳ của hai loại hạt như được yêu cầu bảo hộ trong điểm 2 YCBH. Do đó, không có lý do nào cho người có hiểu biết trung bình về lĩnh vực kỹ thuật tương ứng phải sử dụng lượng hạt được yêu cầu bảo hộ, dựa vào đề xuất chung của D1.

Hơn nữa, việc xem xét kiến thức chung trong lĩnh vực này rằng PPI được tạo ra một cách cụ thể để tương tác với bơm proton được hoạt hoá trong các tế bào vách và rằng việc hoạt hóa này được kích hoạt bởi việc dùng thức ăn, nên người có hiểu biết trung bình trong lĩnh vực này hướng ra khỏi phác đồ liều thông thường của PPI. Tức là, vì cơ chế hoạt hóa PPI ở cơ thể được biết là yêu cầu phải dùng thức ăn , nên người có hiểu biết trung bình về lĩnh vực kỹ thuật tương ứng không thể được thúc đẩy từ đề xuất của D1 để nghĩ ra dược phẩm chứa PPI (như dexlansoprazol), được sử dụng không quan tâm đến việc bệnh nhân ở tình trạng no hay đói như được yêu cầu bảo hộ.

Tác dụng kỹ thuật của dược phẩm yêu cầu bảo hộ được chứng minh trong các ví dụ 1 và 2. Trong ví dụ 1, viên nang dexlansoprazol được tạo ra để tạo ra mức hoạt chất trong máu kéo dài, bằng cách kết hợp hai loại hạt được phủ tan trong ruột vào một viên nang. Ví dụ 2 chứng minh rằng, viên nang dexlansoprazol được sử dụng trong tình trạng cụ thể, độc lập với việc dùng thức ăn, không tạo ra sự chênh lệch đáng kể đối với độ pH ở dạ dày trong suốt 24 giờ sau khoảng thời gian dùng liều. Các kết quả chứng minh rằng, dược phẩm được

yêu cầu bảo hộ có thể được sử dụng cho bệnh nhân có nhu cầu điều trị các rối loạn dạ dày ruột, không quan tâm đến việc bệnh nhân ở tình trạng đói hay no.

Trái với sáng chế, D1 không đề xuất số liệu thử nghiệm (lâm sàng) bất kỳ cho dược phẩm PPI.

Tác dụng của sáng chế được yêu cầu bảo hộ là rõ ràng, vì phác đồ liều mới cho PPI như dexlansoprazol mà không yêu cầu về việc dùng thức ăn đã được đề xuất, cho phép loại bỏ việc tính toán thời gian và các bước kiểm tra cần thiết để sử dụng dạng liều PPI thông thường. Dược phẩm được yêu cầu bảo hộ có thể được dùng một cách thuận tiện và đơn giản hơn nhiều, nhờ đó cải thiện sự tuân thủ của bệnh nhân.

Do đó, sáng chế được yêu cầu bảo hộ không thể thu được dễ dàng bởi người có hiểu biết trung bình về lĩnh vực kỹ thuật tương ứng từ các đề xuất của D1, và tác dụng kỹ thuật không thể được dự đoán dựa vào D1.

Ngoài ra, người nộp đơn đề nghị sửa đổi các điểm 6 và 8 YCBH như bộ YCBH kèm theo đơn khiếu nại nêu trên.

II. Kết quả xem xét, xác minh khiếu nại

1. Cơ sở pháp lý:

Theo quy định tại khoản 1 Điều 60 Luật Sở hữu trí tuệ, sáng chế được coi là có tính mới nếu chưa bị bộc lộ công khai dưới hình thức sử dụng, mô tả bằng văn bản hoặc bất kỳ hình thức nào khác ở trong nước hoặc ở nước ngoài trước ngày nộp đơn đăng ký sáng chế hoặc trước ngày ưu tiên trong trường hợp đơn đăng ký sáng chế được hưởng quyền ưu tiên.

Theo quy định tại Điều 61 Luật Sở hữu trí tuệ, sáng chế được coi là có trình độ sáng tạo nếu căn cứ vào các giải pháp kỹ thuật đã được bộc lộ công khai dưới hình thức sử dụng, mô tả bằng văn bản hoặc dưới bất kỳ hình thức nào khác trong nước hoặc ở nước ngoài trước ngày nộp đơn, sáng chế đó là một bước tiến sáng tạo, không thể được tạo ra một cách dễ dàng đối với người có hiểu biết trung bình về lĩnh vực kỹ thuật tương ứng.

Theo quy định tại điểm 25.5.e (ii) Thông tư số 01/2007/TT-BKHCN ngày 14/02/2007 của Bộ Khoa học và Công nghệ, giải pháp kỹ thuật nêu trong đơn được coi là mới so với trình độ kỹ thuật trên thế giới nếu:

(ii) Có tìm thấy giải pháp kỹ thuật đối chứng nhưng giải pháp kỹ thuật nêu trong đơn có ít nhất một dấu hiệu cơ bản không có mặt trong giải pháp kỹ thuật đối chứng (và dấu hiệu đó được gọi là dấu hiệu cơ bản khác biệt).

Theo quy định tại điểm 25.5.d (i) Thông tư số 01/2007/TT-BKHCN:

(i) Dấu hiệu cơ bản của giải pháp kỹ thuật có thể là đặc điểm về kết cấu vật thể (chi tiết, cụm chi tiết, liên kết,...) hoặc cấu tạo của chất (thành phần (sự hiện diện, tỷ lệ), trạng thái các phần tử,...) cùng với các dấu hiệu cơ bản khác tạo thành một tập hợp cần và đủ để xác định bản chất (nội dung) của đối tượng.

Dấu hiệu kỹ thuật cơ bản nêu trên có thể được thể hiện dưới dạng chức năng kỹ thuật của một thành tố trong kết cấu hoặc cấu tạo của sản phẩm (gọi là dấu hiệu chức năng), với điều kiện cách thể hiện này đủ để chuyên gia trung bình trong lĩnh vực có thể dễ dàng hiểu phương tiện kỹ thuật hoặc cách thức kỹ thuật để thực hiện chức năng đó trong điều kiện bình thường mà không cần có sự sáng tạo. Chức năng, công dụng của đối tượng yêu cầu bảo hộ không phải là dấu hiệu kỹ thuật cơ bản, mà có thể là mục đích, kết quả đạt được của đối tượng đó.

2. Nhận định, đánh giá:

Sau khi xem xét các lập luận và chứng cứ nêu trong đơn khiếu nại số KN1-2018-00262, Cục Sở hữu trí tuệ thấy rằng:

Người khiếu nại không đồng ý với Quyết định số 3916/QĐ-SHTT ngày 13/01/2018 và có ý kiến như sau:

(i) YCBHSĐ đáp ứng các điều kiện bảo hộ do:

- D1 không đề cập đến các dấu hiệu xác định dược phẩm của sáng chế có đặc tính là có thể sử dụng không quan tâm đến việc bệnh nhân ở tình trạng no hay đói, cụ thể là:

+ D1 không đề xuất về việc viên nang có thể được sử dụng không quan tâm đến việc bệnh nhân ở tình trạng no hay đói;

+ D1 không mô tả hay đề xuất gì về sự thay đổi về dược động học sau khi sử dụng cho bệnh nhân lượng có hiệu quả điều trị của dược phẩm trong tình trạng no hay đói không tạo ra sự thay đổi có nghĩa về thống kê đối với độ pH ở dạ dày.

Các dấu hiệu này đã mang lại tính mới và trình độ sáng tạo cho dược phẩm theo sáng chế khi so với dược phẩm của D1.

- D1 không mô tả hay đề xuất gì về lượng tương đối bất kỳ của hai loại hạt như được yêu cầu bảo hộ trong điểm 2 YCBH;

(ii) Đề nghị sửa đổi các điểm các điểm 6 và 8 YCBH.

Liên quan đến lập luận nêu trên của người khiếu nại, Cục Sở hữu trí tuệ có ý kiến như sau:

(i) YCBHSĐ không đáp ứng điều kiện bảo hộ với lý do:

Điểm 1 YCBHSĐ đề cập đến dược phẩm chứa: a) hạt rắn thứ nhất, trong đó hạt rắn thứ nhất này chứa hoạt chất có công thức I và màng phủ tan trong ruột thứ nhất, trong đó màng phủ tan trong ruột thứ nhất giải phóng hoạt chất ra khỏi hạt rắn ở độ pH nằm trong khoảng từ 5,0 đến 5,5; và b) hạt rắn thứ hai, trong đó hạt rắn thứ hai này chứa hoạt chất có công thức I và màng phủ tan trong ruột thứ hai, trong đó màng phủ tan trong ruột thứ hai giải phóng hoạt chất ra khỏi hạt rắn ở độ pH nằm trong khoảng từ 6,2 đến 6,8, trong đó lượng hữu hiệu trong điều trị của dược phẩm này có thể được dùng cho bệnh nhân không quan tâm đến việc bệnh nhân ở tình trạng no hay đói, trong đó có sự thay đổi về dược động học sau khi sử dụng cho bệnh nhân lượng có hiệu lực điều trị của dược phẩm trong tình trạng no hay đói không làm thay đổi có nghĩa về thống kê đối với độ pH trong dạ dày.

Điểm 2 YCBHSĐ đề cập đến dược phẩm chứa: a) hạt rắn thứ nhất, trong đó hạt rắn thứ nhất này chứa hoạt chất có công thức I và màng phủ tan trong ruột thứ nhất, trong đó màng phủ tan trong ruột thứ nhất giải phóng hoạt chất ra khỏi hạt rắn ở độ pH nằm trong khoảng từ 5,0 đến 5,5; và b) hạt rắn thứ hai, trong đó hạt rắn thứ hai này chứa hoạt chất có công thức I và màng phủ tan trong ruột thứ hai, trong đó màng phủ tan trong ruột thứ hai giải phóng hoạt chất ra khỏi hạt rắn ở độ pH nằm trong khoảng từ 6,2 đến 6,8, trong đó:

- hạt rắn thứ nhất chiếm lượng nằm trong khoảng 15-50% trọng lượng dược phẩm và hạt rắn thứ hai chiếm lượng nằm trong khoảng 50-85% trọng lượng dược phẩm;

- lượng hữu hiệu trong điều trị của dược phẩm này có thể được dùng cho bệnh nhân không quan tâm đến việc bệnh nhân ở tình trạng no hay đói, trong đó có sự thay đổi về dược động học sau khi sử dụng cho bệnh nhân lượng có hiệu lực điều trị của dược phẩm trong tình trạng no hay đói không làm thay đổi có nghĩa về thống kê đối với độ pH trong dạ dày.

Các điểm 3-8 YCBHSĐ là các điểm phụ thuộc của điểm 1 hoặc 2 YCBHSĐ đề cập đến hoạt chất trong các hạt rắn thứ nhất và thứ hai là dexlansoprazol, màng phủ tan trong ruột thứ nhất chứa copolyme của axit metacrylic, màng phủ tan trong ruột thứ hai chứa hỗn hợp copolyme metacrylic.

Các điểm 9-17 YCBHSĐ là các điểm phụ thuộc của điểm 1 hoặc 2 YCBHSĐ đề cập đến lớp bảo vệ và dạng dùng của các hạt rắn.

Dược phẩm theo các điểm 1-17 YCBHSĐ về cơ bản là giống với dược phẩm đã được bộc lộ trong tài liệu D1 (US 2006/0013868 công bố ngày 19/01/2006), cụ thể là:

Tài liệu D1 đề cập đến dược phẩm chứa hoạt chất PPI có công thức I, cụ thể là dạng đồng phân R của lansoprazol (dexlansoprazol) (cột [0147]). Hoạt chất này được chứa trong các lõi của hai loại hạt khác nhau (ví dụ dạng hạt hoặc dạng viên). Loại hạt thứ nhất có lớp phủ tan trong ruột giải phóng hoạt chất có kiểm soát phụ thuộc độ pH và hòa tan trong khoảng độ pH=6,0-7,5. Loại hạt thứ hai có lớp phủ tan trong ruột giải phóng hoạt chất trong khoảng độ pH không nhỏ hơn 5 và không lớn hơn 6. Hai loại hạt này còn có lớp trung gian là lớp bảo vệ được tạo thành trên hạt lõi là sucroza hoặc hydroxypropylxenluloza (cột [0361]). Hàm lượng của các hạt này trong chế phẩm nằm trong khoảng hàm lượng đã nêu trong điểm 2 của YCBHSĐ (xem các ví dụ 57-59, 61-65, 67, 72). Lớp phủ tan trong ruột của loại hạt thứ nhất được sử dụng chứa hỗn hợp của các copolyme của axit metacrylic có đặc tính giải phóng khác nhau (xem các điểm 41-44 YCBH). Lớp phủ tan trong ruột thứ hai chứa copolyme của axit metacrylic.

Tài liệu D1 không bộc lộ dấu hiệu: "lượng hữu hiệu trong điều trị của dược phẩm này có thể được dùng cho bệnh nhân không quan tâm đến việc bệnh nhân ở tình trạng no hay đói, trong đó có sự thay đổi về dược động học sau khi sử dụng cho bệnh nhân lượng có hiệu lực điều trị của dược phẩm trong tình trạng no hay đói không làm thay đổi có nghĩa về thống kê đối với độ pH trong dạ dày". Tuy nhiên, dấu hiệu này không phải là dấu hiệu kỹ thuật cơ bản của đối tượng dược phẩm được đề cập tại các điểm 1-17 YCBHSĐ theo quy định tại điểm 25.5.d (i) Thông tư số 01/2007/TT-BKHCN do dấu hiệu này chỉ thể hiện tác dụng/công dụng của dược phẩm. Vì vậy, theo quy định tại điểm 25.5.e (ii) Thông tư số 01/2007/TT-BKHCN, dấu hiệu này không mang lại tính mới cho dược phẩm được đề cập tại các điểm 1-17 YCBHSĐ so với dược phẩm được nêu trong tài liệu D1.

Do các đối tượng "dược phẩm" theo các điểm 1-17 YCBHSĐ không mới, nên các đối tượng này cũng không đáp ứng điều kiện về trình độ sáng tạo theo quy định tại điểm 25.6.c Thông tư số 01/2007/TT-BKHCN.

(ii) Đề nghị sửa đổi các điểm 6-8 YCBH không được chấp nhận do theo quy định tại Điều 115 Luật Sở hữu trí tuệ, người nộp đơn phải thực hiện việc sửa đổi đơn trước khi đơn bị từ chối cấp Bằng độc quyền sáng chế.

III. Kết luận

Trên cơ sở các tài liệu hiện có và với các lý do nêu trên, Cục Sở hữu trí tuệ không chấp nhận nội dung khiếu nại của Takeda Pharmaceutical U.S.A., INC (US), nên áp dụng các Điều 60, 61, 115 Luật Sở hữu trí tuệ để từ chối cấp Bằng độc quyền sáng chế đối với đơn số 1-2010-01194.

Từ những nhận định và căn cứ trên,

QUYẾT ĐỊNH:

Điều 1. Giữ nguyên Quyết định số 3916/QĐ-SHTT ngày 13/01/2018 về việc từ chối cấp Bằng độc quyền sáng chế đối với đơn đăng ký sáng chế số 1-2010-01194 ngày 10/10/2008.

Điều 2. Trong thời hạn 30 ngày kể từ ngày nhận được Quyết định này, nếu không đồng ý với quyết định giải quyết khiếu nại của Cục trưởng Cục Sở hữu trí tuệ, Takeda Pharmaceutical U.S.A., Inc có quyền khiếu nại đến Bộ trưởng Bộ Khoa học và Công nghệ hoặc khởi kiện tại Tòa án theo quy định của pháp luật về tố tụng hành chính.

Điều 3. Chánh Văn phòng Cục, Trưởng phòng Thanh tra và Giải quyết khiếu nại, Trưởng phòng Đăng ký, Giám đốc Trung tâm Thông tin sở hữu công nghiệp và Takeda Pharmaceutical U.S.A., Inc (qua Công ty TNHH Sở hữu trí tuệ Thảo Thọ Quyến) có trách nhiệm thi hành Quyết định này./.

Nơi nhận:
- Như Điều 3;
- SC (để biết);
- Lưu:VT, HS.

KT. CỤC TRƯỞNG
PHÓ CỤC TRƯỞNG

CỤC SỞ HỮU TRÍ TUỆ

Lê Huy Anh

BỘ KHOA HỌC CÔNG NGHỆ
CỤC SỞ HỮU TRÍ TUỆ

CỘNG HÒA XÃ HỘI CHỦ NGHĨA VIỆT NAM
Độc lập - Tự do - Hạnh phúc

Số: 159076/QĐ-SHTT.IP

Hà Nội, ngày 31 tháng 07 năm 2025

QUYẾT ĐỊNH
Về việc giải quyết khiếu nại của Sở Khoa học và Công nghệ Thành phố Hồ Chí Minh
(lần đầu)

CỤC TRƯỞNG CỤC SỞ HỮU TRÍ TUỆ

Căn cứ Luật Khiếu nại ngày 11/11/2011;

Căn cứ Luật Sở hữu trí tuệ ngày 29/11/2005 được sửa đổi, bổ sung theo Luật sửa đổi, bổ sung một số điều của Luật Sở hữu trí tuệ ngày 19/6/2009, Luật sửa đổi, bổ sung một số điều của Luật Kinh doanh bảo hiểm, Luật Sở hữu trí tuệ ngày 14/6/2019 và Luật sửa đổi, bổ sung một số điều của Luật Sở hữu trí tuệ ngày 16/6/2022 (sau đây gọi là Luật Sở hữu trí tuệ);

Căn cứ Nghị định số 124/2020/NĐ-CP ngày 19/10/2020 của Chính phủ quy định chi tiết một số điều và biện pháp thi hành Luật Khiếu nại;

Căn cứ Nghị định số 103/2006/NĐ-CP ngày 22/9/2006 của Chính phủ quy định chi tiết và hướng dẫn thi hành một số điều của Luật Sở hữu trí tuệ về sở hữu công nghiệp, được sửa đổi, bổ sung theo Nghị định số 122/2010/NĐ-CP ngày 31/12/2010 (sau đây gọi là Nghị định số 103/2006/NĐ-CP);

Căn cứ Quyết định số 156/QĐ-BKHCN ngày 03/3/2025 của Bộ trưởng Bộ Khoa học và Công nghệ quy định chức năng, nhiệm vụ, quyền hạn và cơ cấu tổ chức của Cục Sở hữu trí tuệ;

Căn cứ Thông tư số 01/2007/TT-BKHCN ngày 14/02/2007 của Bộ Khoa học và Công nghệ hướng dẫn thi hành Nghị định số 103/2006/NĐ-CP, được sửa đổi, bổ sung theo Thông tư số 13/2010/TT-BKHCN ngày 30/7/2010, Thông tư số 18/2011/TT-BKHCN ngày 22/7/2011, Thông tư số 05/2013/TT-BKHCN ngày 20/02/2013 và Thông tư số 16/2016/TT-BKHCN ngày 30/6/2016 (sau đây gọi là Thông tư số 01/2007/TT-BKHCN);

Căn cứ Thông tư số 23/2023/TT-BKHCN ngày 30/11/2023 của Bộ trưởng Bộ Khoa học và Công nghệ quy định chi tiết một số điều của Luật Sở hữu trí tuệ và biện pháp thi hành Nghị định số 65/2023/NĐ-CP ngày 23/8/2023 của Chính phủ quy định chi tiết một số điều và biện pháp thi hành Luật Sở hữu trí tuệ về sở

hữu công nghiệp, bảo vệ quyền sở hữu công nghiệp, quyền đối với giống cây trồng và quản lý nhà nước về sở hữu trí tuệ liên quan đến thủ tục xác lập quyền sở hữu công nghiệp và bảo đảm thông tin sở hữu công nghiệp;

BTT367

Xét đơn số KN1-2023-00866 ngày 29/12/2023 của Sở Khoa học và Công nghệ Thành phố Hồ Chí Minh; địa chỉ: 244 Điện Biên Phủ, phường Võ Thị Sáu, Quận 3, Thành phố Hồ Chí Minh; khiếu nại về việc từ chối cấp Bằng độc quyền sáng chế (BĐQSC) đối với đơn số 1-2020-04361 ngày 28/07/2020 theo Quyết định số 75134/QĐ-SHTT.IP ngày 29/9/2023;

Theo đề nghị của Trưởng phòng Thanh tra và Giải quyết khiếu nại và báo cáo của Phòng Thanh tra và Giải quyết khiếu nại tại Văn bản số 4913/BC-TTKN ngày 16/7/2025 về việc giải quyết khiếu nại của Sở Khoa học và Công nghệ Thành phố Hồ Chí Minh với các nội dung sau đây:

I. Nội dung khiếu nại

Sáng chế "Quy trình sản xuất vật liệu alpha-canxi sulfat hemihydrat" theo đơn số 1-2020-04361 bị từ chối cấp BĐQSC do không đáp ứng tiêu chuẩn về trình độ sáng tạo và người nộp đơn không có ý kiến phản hồi Thông báo số 21452/SHTT-SC.ip ngày 31/5/2023 trong thời hạn quy định.

Sở Khoa học và Công nghệ Thành phố Hồ Chí Minh trình bày sáng chế trên là tài sản trí tuệ hình thành từ nhiệm vụ khoa học và công nghệ cấp Thành phố: "Nghiên cứu tổng hợp vật liệu alpha-canxi sulphate hemihydrat và biphasic canxi phosphate ứng dụng trong y học tái tạo".

Sở Khoa học và Công nghệ TP.HCM là chủ đơn; Viện Khoa học Vật liệu Ứng dụng là tổ chức chủ trì thực hiện nhiệm vụ.

Do yêu cầu tại Công văn số 21452/SHTT-SC.ip cần có văn bản ý kiến của Viện và các tác giả sáng chế, nên Sở chưa kịp thời phản hồi công văn nói trên.

II. Kết quả xem xét, xác minh khiếu nại

1. Cơ sở pháp lý giải quyết khiếu nại:

Theo quy định tại điểm 15.7.b Thông tư số 01/2007/TT-BKHCN, nếu kết thúc thời hạn quy định tại điểm 15.7.a (i) Thông tư này mà người nộp đơn không sửa chữa thiếu sót hoặc sửa chữa thiếu sót không đạt yêu cầu, không có ý kiến phản đối hoặc có ý kiến phản đối nhưng không xác đáng thì trong thời hạn 15 ngày kể từ ngày kết thúc thời hạn nói trên, Cục Sở hữu trí tuệ ra quyết định từ chối cấp văn bằng bảo hộ.

2. Nhận định, đánh giá:

Đơn đăng ký sáng chế số 1-2020-04361 là kết quả của nhiệm vụ khoa học và công nghệ do Quỹ Phát triển khoa học và công nghệ Thành phố Hồ Chí Minh tài trợ, trong đó Sở Khoa học và Công nghệ là chủ đơn, Viện Khoa học Vật liệu Ứng dụng là tổ chức chủ trì thực hiện. Việc chậm phản hồi công văn số 21452/SHTT-SC.ip ngày 31/5/2023 xuất phát từ trở ngại khách quan trong quá trình lấy ý kiến từ các bên liên quan nên Cục Sở hữu trí tuệ chấp thuận khôi phục quá trình thẩm định để phù hợp với chủ trương khuyến khích thương mại hóa tài sản trí tuệ.

III. Kết luận

Vì lý do đã nêu, Cục Sở hữu trí tuệ chấp nhận lý do khiếu nại của người nộp đơn, khôi phục quá trình thẩm định đối với đơn số 1-2020-04361.

Từ những nhận định và căn cứ trên,

QUYẾT ĐỊNH:

Điều 1. Hủy bỏ Quyết định số 75134/QĐ-SHTT.IP ngày 29/9/2023 về việc từ chối cấp Bằng độc quyền sáng chế đối với đơn số 1-2020-04361 ngày 28/07/2020.

Điều 2. Thực hiện thủ tục khôi phục quá trình thẩm định đối với đơn số 1-2020-04361.

Điều 3. Chánh Văn phòng Cục, Trưởng phòng Thanh tra và Giải quyết khiếu nại, Trưởng phòng Đăng ký, Giám đốc Trung tâm Thông tin sở hữu công nghiệp, Giám đốc Trung tâm thẩm định Sáng chế và Sở Khoa học & Công nghệ Thành phố Hồ Chí Minh có trách nhiệm thi hành Quyết định này. Trong thời gian 03 tháng kể từ ngày ký Quyết định này, người nộp đơn cần trả lời Thông báo số 21452/SHTT-SC.ip ngày 31/5/2023./.

Nơi nhận:
- Như Điều 3;
- Lưu:VT, HS.

KT. CỤC TRƯỞNG
PHÓ CỤC TRƯỞNG

CỤC SỞ HỮU TRÍ TUỆ

Lê Huy Anh

BỘ KHOA HỌC CÔNG NGHỆ
CỤC SỞ HỮU TRÍ TUỆ

CỘNG HÒA XÃ HỘI CHỦ NGHĨA VIỆT NAM
Độc lập - Tự do - Hạnh phúc

Số: 159077/QĐ-SHTT.IP

Hà Nội, ngày 31 tháng 07 năm 2025

QUYẾT ĐỊNH
Về việc giải quyết khiếu nại của GERON CORPORATION
(lần đầu)

CỤC TRƯỞNG CỤC SỞ HỮU TRÍ TUỆ

Căn cứ Luật Khiếu nại ngày 11/11/2011;

Căn cứ Luật Sở hữu trí tuệ ngày 29/11/2005 được sửa đổi, bổ sung theo Luật sửa đổi, bổ sung một số điều của Luật Sở hữu trí tuệ ngày 19/6/2009, Luật sửa đổi, bổ sung một số điều của Luật Kinh doanh bảo hiểm, Luật Sở hữu trí tuệ ngày 14/6/2019 và Luật sửa đổi, bổ sung một số điều của Luật Sở hữu trí tuệ ngày 16/6/2022 (sau đây gọi là Luật Sở hữu trí tuệ);

Căn cứ Nghị định số 124/2020/NĐ-CP ngày 19/10/2020 của Chính phủ quy định chi tiết một số điều và biện pháp thi hành Luật Khiếu nại;

Căn cứ Nghị định số 103/2006/NĐ-CP ngày 22/9/2006 của Chính phủ quy định chi tiết và hướng dẫn thi hành một số điều của Luật Sở hữu trí tuệ về sở hữu công nghiệp, được sửa đổi, bổ sung theo Nghị định số 122/2010/NĐ-CP ngày 31/12/2010 (sau đây gọi là Nghị định số 103/2006/NĐ-CP);

Căn cứ Quyết định số 156/QĐ-BKHCN ngày 03/3/2025 của Bộ trưởng Bộ Khoa học và Công nghệ quy định chức năng, nhiệm vụ, quyền hạn và cơ cấu tổ chức của Cục Sở hữu trí tuệ;

Căn cứ Thông tư số 01/2007/TT-BKHCN ngày 14/02/2007 của Bộ Khoa học và Công nghệ hướng dẫn thi hành Nghị định số 103/2006/NĐ-CP, được sửa đổi, bổ sung theo Thông tư số 13/2010/TT-BKHCN ngày 30/7/2010, Thông tư số 18/2011/TT-BKHCN ngày 22/7/2011, Thông tư số 05/2013/TT-BKHCN ngày 20/02/2013 và Thông tư số 16/2016/TT-BKHCN ngày 30/6/2016;

BTT367

Xét đơn số KN1-2021-00724 ngày 19/7/2021 của GERON CORPORATION; địa chỉ: 149 Commonwealth Drive, Menlo Park, CA 94025, United States of America; đại diện bởi: Công ty TNHH Tầm nhìn và Liên danh; khiếu nại về việc từ chối cấp Bằng độc quyền sáng chế đối với đơn số 1-2015-02443 theo Quyết định số 6169w/QĐ-SHTT ngày 20/4/2021;

Theo đề nghị của Trưởng phòng Thanh tra và Giải quyết khiếu nại và báo cáo của Phòng Thanh tra và Giải quyết khiếu nại tại Văn bản số 5170/BC-

TTKN ngày 22/7/2025 về việc giải quyết khiếu nại của GERON CORPORATION với các nội dung sau đây:

I. Nội dung khiếu nại

Đơn đăng ký sáng chế số 1-2015-02443 của Geron Corporation (US) bị từ chối cấp Bằng độc quyền sáng chế theo Quyết định số 6169w/QĐ-SHTT ngày 20/4/2021 với lý do:

(i) Về điều kiện bảo hộ

Các điểm 1, 20 yêu cầu bảo hộ sửa đổi ngày 22/7/2019 kèm theo công văn số IP/PR3897-(6) (YCBHSĐ) của Công ty TNHH Tầm nhìn và Liên danh của đơn số 1-2015-02443 không đáp ứng điều kiện về tính mới và trình độ sáng tạo với lý do như nêu trong công văn số 51944/SHTT-SC ngày 26/9/2019. Cụ thể, các điểm 1, 20 YCBHSĐ đề cập đến chất ức chế telomeraza là imetelstat, natri imetelstat, tuy nhiên các hợp chất này đã được bộc lộ trong tài liệu D2 (xem phần phương pháp, kết quả và kết luận), tài liệu D5 (xem các trang 179-180), tài liệu D6 (xem tóm tắt, trang 3844 đoạn 3).

Các điểm 2-19, 21-34 YCBHSĐ là các điểm phụ thuộc chỉ chứa dấu hiệu bổ sung là chức năng, công dụng của đối tượng yêu cầu bảo hộ mà không phải là dấu hiệu kỹ thuật cơ bản theo quy định tại điểm 25.5.d (i) Thông tư số 01/2007/TT-BKHCN.

(ii) Liên quan đến ý kiến phúc đáp của người nộp đơn

- Liên quan đến ý kiến của người nộp đơn trong công văn số IP/PR3897-(8) ngày 17/3/2020 cho rằng việc từ chối bảo hộ sáng chế cho các ứng dụng mới của một sản phẩm đã biết ở Việt Nam là không phù hợp với Hiệp định về các khía cạnh liên quan đến Thương mại của quyền Sở hữu trí tuệ (Agreement on Trade - Related Aspect of Intellectual Property Rights - Hiệp định TRIPS), trong đó Việt Nam là một quốc gia ký kết. Sáng chế liên quan đến việc sử dụng một hoạt chất đã biết để điều trị một bệnh cụ thể mới cần phải nhận được sự bảo hộ sáng chế để xứng đáng với công sức, tiền bạc và thời gian mà người nộp đơn bỏ ra để nghiên cứu. Nếu sản phẩm hoặc hoạt chất đã biết trong lĩnh vực kỹ thuật này, chức năng mới của sản phẩm đó phải được xem là một dấu hiệu kỹ thuật cơ bản mới góp phần vào lĩnh vực kỹ thuật này và mang lại tính mới cho sáng chế. "Việc sử dụng" mới của hoạt chất thể hiện sự cải thiện với công nghệ hiện tại và cũng cần được quyền bảo hộ sáng chế.

Cục Sở hữu trí tuệ không đồng ý với ý kiến này. Đối tượng sử dụng mới trong y tế của một sản phẩm đã biết (new medical use claims) khi vào giai đoạn quốc gia Việt Nam được thể hiện là đối tượng "sản phẩm" đã biết dùng cho chức năng mới trong y tế. Cục Sở hữu trí tuệ cho rằng, đối tượng "sản phẩm" này không đáp ứng điều kiện về tính mới do là sản phẩm đã biết với các lý do như nêu trên. Các dấu hiệu về chức năng, công dụng mới, liên quan đến tác dụng điều trị bệnh không phải là dấu hiệu kỹ thuật cơ bản đặc trưng cho đối tượng "sản phẩm" như các dấu hiệu về thành phần và cấu trúc theo quy định nêu tại điểm 25.5.d (i) Thông tư số 01/2007/TT-BKHCN. Dấu hiệu về chức năng, công dụng này hoàn toàn không hàm ý, hay đề cập đến, bất kỳ sự thay đổi nào về cấu trúc và/hoặc thành phần của đối tượng "sản phẩm" để "sản phẩm" này có cấu trúc và/hoặc thành phần khác với cấu trúc và/hoặc thành phần của "sản phẩm" đã biết. Do đó, dấu hiệu chức năng, công dụng mới này không có khả năng đem lại tính mới cho đối tượng "sản phẩm" đã biết nêu trên.

- Liên quan đến ý kiến về việc yêu cầu bảo hộ cho đối tượng "sử dụng" (use claims), người nộp đơn cho rằng “sản phẩm” và “quy trình” là hai đối tượng được bảo hộ theo Hiệp định TRIPS và về bản chất, “sử dụng” nên được hiểu là “quy trình” hoặc “sản phẩm” hoặc bao gồm “quy trình” hoặc “sản phẩm”; và nếu “sản phẩm” hoặc “quy trình” mới bất kỳ được công nhận là sáng chế thì việc sử dụng sản phẩm hoặc quy trình đó cũng phải được chấp nhận là sáng chế.

Cục Sở hữu trí tuệ không đồng ý với cách hiểu này của người nộp đơn. Theo quy định tại khoản 12 Điều 4 của Luật Sở hữu trí tuệ, sáng chế là giải pháp kỹ thuật dưới dạng sản phẩm hoặc quy trình nhằm giải quyết một vấn đề xác định bằng việc ứng dụng các quy luật tự nhiên. Cục Sở hữu trí tuệ cho rằng, về bản chất, “sử dụng” không phải là đối tượng bảo hộ sáng chế bởi vì từ “sử dụng” không rõ nghĩa, không thế hiện đối tượng là sản phẩm hay quy trình. Hơn nữa, Cục Sở hữu trí tuệ xin lưu ý với người nộp đơn rằng, đối tượng nêu trong các điểm 1 -34 YCBHSĐ là đối tượng "sản phẩm", cụ thể là "chất ức chế telomeraza", do đó ý kiến của người nộp đơn yêu cầu bảo hộ đối tượng "sử dụng" là không phù hợp trong trường hợp này.

- Liên quan đến ý kiến của người nộp đơn cho rằng cần xem xét để đảm bảo quyền lợi của chủ bằng sáng chế để thúc đẩy việc đầu tư cũng như nhu cầu

bảo hộ các sáng chế liên quan đến ngành dược phẩm/y tế tại Việt Nam. Người nộp đơn cho rằng việc không bảo hộ sáng chế dạng sử dụng sẽ ảnh hưởng tiêu cực đến việc đầu tư của các nhà đầu tư nước ngoài vả việc sáng chế dạng sử dụng được chấp nhận ở đa số các cơ quan sáng chế trên thế giới, nhưng lại không được chấp nhận ở Việt Nam sẽ tạo ra tâm lý bị đối xử không công bằng cho nhà đầu tư.

Cục Sở hữu trí tuệ cho rằng quan điểm này cũng chưa thật sự chính xác. Trên thực tế, trong suốt 25 năm trước khi có Luật Sở hữu trí tuệ (từ 1981- 2006), Việt Nam chấp nhận yêu cầu bảo hộ sáng chế dạng sử dụng, nhưng hoàn toàn không thu hút được các hãng dược phẩm, nông hóa phẩm đầu tư sản xuất tại Việt Nam. Sau khi Luật Sở hữu trí tuệ 2006 được ban hành và không bảo hộ sáng chế dạng sử dụng, chưa thấy có một dấu hiệu nào cho thấy rằng sự thay đổi chính sách này có tác động tiêu cực tới số lượng đơn sáng chế của người nước ngoài nộp vào Việt Nam. Ngoài ra, Cục Sở hữu trí tuệ cho rằng, tuy Việt Nam là quốc gia không bảo hộ đối tượng "sử dụng" và đối tượng "sản phẩm" đã biết dùng cho chức năng mới trong y tế với các lý do nêu trên, nhưng Việt Nam có rất nhiều yếu tố khác quan trọng hơn thu hút nhà đầu tư như sự ổn định về chính trị, điều kiện cơ sở hạ tầng, giá nhân công rẻ, ưu đãi về thuế v.v.. Thực tế, trên thế giới, có những nước tuyệt đối không chấp nhận yêu cầu bảo hộ dạng sử dụng (ví dụ, Thái Lan, Bolivia, Peru, Colombia, Ecuador, Venezuela), cũng có nhiều nước không chấp nhận yêu cầu bảo hộ dạng sử dụng dược phẩm đã biết theo chức năng chữa bệnh mới (ví dụ, Ấn Độ, Brazil, Venezuela v.v.).

- Cuối cùng, liên quan đến ý kiến của người nộp đơn cho rằng, đơn số 1-2015-02443 được nộp trước khi Cục Sở hữu trí tuệ làm rõ sự giải thích luật. Do đó, việc từ chối các điểm yêu cầu bảo hộ của đơn này với lý do là dấu hiệu "sử dụng" được nêu ở các điểm yêu cầu bảo hộ không phải là dấu hiệu đặc trưng mang lại tính mới cho các điểm yêu cầu bảo hộ này là không công bằng với người nộp đơn.

Cục Sở hữu trí tuệ cho rằng lập luận này là không chính xác, do kể từ khi Luật Sở hữu trí tuệ có hiệu lực thi hành ngày 01/07/2006, sáng chế dạng sản phẩm đã biết dùng cho chức năng mới trong y tế đã bị coi là đối tượng không có khả năng bảo hộ do không đáp ứng điều kiện tiêu chuẩn về tính mới.

Người khiếu nại Geron Corporation (US) (qua Công ty TNHH Tầm nhìn và Liên danh) không đồng ý với Quyết định số 6169w/QĐ-SHTT ngày 20/4/2021 của Cục Sở hữu trí tuệ và có ý kiến tóm tắt như sau:

(i) Liên quan đến tính mới và trình độ sáng tạo:

Trong Quyết định từ chối nêu trên, thẩm định viên đã kết luận rằng tài liệu D2 {Baerlocher et al, Blood ASH Animal Meeting Abstracts, 2012, 120(21)), tài liệu D5 (Baerlocher et al, Blood, 2012, 120(21), 179), tài liệu D6 (Brunold et al, Blood, 2011, 118(21), 3843) bộc lộ các hợp chất nêu trong các điểm 1, 20 YCBHSĐ. Kết luận này là không chính xác.

Tài liệu **D2** bộc lộ kết quả nghiên cứu điều trị ở các bệnh nhân mắc bệnh tăng tiểu cầu nguyên phát (ET) sử dụng imetelstat. Tuy nhiên, tài liệu **D2** không bộc lộ hoặc đề nghị sử dụng imetelstat để làm giảm bớt ít nhất một triệu chứng thu được từ bệnh xơ hóa tủy xương (MF) hoặc hội chứng loạn sản tủy, như được yêu cầu bảo hộ theo sáng chế. Vì vậy, các điểm 1, 20 YCBHSĐ mới và sáng tạo so với tài liệu **D2.**

Tài liệu **D5** và **D6** bộc lộ hoạt tính của chất ức chế telomeraza imetelstat trong việc điều trị bệnh giảm tiểu cầu thiết yếu. Tuy nhiên, tài liệu **D5** và **D6** không bộc lộ hoặc đề nghị việc sử dụng imetelstat để làm giảm bớt ít nhất một triệu chứng thu được từ bệnh xơ hóa tủy xương (MF) hoặc hội chứng loạn sản tủy, như được yêu cầu bảo hộ theo sáng chế. Vì vậy, các điểm 1, 20 YCBHSĐ mới và sáng tạo so với tài liệu **D5** và **D6.**

(ii) Liên quan đến đối tượng được bảo hộ với danh nghĩa sáng chế:

Người nộp đơn cho rằng việc từ chối bảo hộ sáng chế cho các ứng dụng mới của một sản phẩm đã biết ở Việt Nam là không phù hợp với Hiệp định TRIPS, trong đó Việt Nam là một quốc gia ký kết.

Cụ thể là, người nộp đơn cho rằng hai đối tượng rõ ràng được cấp patent theo Hiệp định TRIPS là "sản phẩm" và "quy trình". Đối tượng dạng "sử dụng" không được nêu cụ thể trong Hiệp định này, dẫn đến việc các quốc gia khác nhau có quy định không giống nhau trong vấn đề bảo hộ sáng chế dạng sử dụng, nhưng về bản chất, "sử dụng" nên được hiểu là "quy trình" hoặc "sản phẩm", hoặc bao gồm "quy trình" hoặc "sản phẩm".

Ngoài ra, yêu cầu bảo hộ dạng "sử dụng" là phương tiện hợp pháp để bảo đảm quyền đối với sáng chế hiệu quả hơn, như đã được cho phép và công nhận hoàn toàn theo Hiệp định TRIPS.

Mục đích của sáng chế bất kỳ liên quan đến "sản phẩm" hoặc "quy trình" là để đáp ứng nhu cầu cụ thể của con người. Do đó, nếu "sản phẩm" hoặc "quy trình" mới bất kỳ được công nhận là sáng chế, thì "việc sử dụng" sản phẩm hoặc quy trình đó cũng phải được chấp nhận là sáng chế. Sáng chế liên quan đến việc sử dụng một hoạt chất đã biết để điều trị một bệnh cụ thể mới cần phải nhận được sự bảo hộ sáng chế để xứng đáng với công sức, tiền bạc và thời gian mà chủ đơn bỏ ra để nghiên cứu và phát triển. Việc bảo hộ sáng chế cho các ứng dụng mới của các hoạt chất đã biết khuyến khích người nộp đơn tiến hành nghiên cứu để tìm ra các ứng dụng mới cho hoạt chất này, nói cách khác đem lại ích lợi cho sức khỏe cộng đồng. Như vậy, nếu sản phẩm hoặc hoạt chất đã biết trong lĩnh vực kỹ thuật này, chức năng mới của sản phẩm đó phải được xem là một dấu hiệu kỹ thuật cơ bản mới góp phần vào lĩnh vực kỹ thuật này và mang lại tính mới cho sáng chế.

Thực tế là, người nộp đơn lưu ý rằng trong số các đơn sáng chế được nộp vào Cục Sở hữu trí tuệ, có một số lượng khá lớn đơn sáng chế yêu cầu bảo hộ đối tượng dạng "sử dụng", và chiếm phần lớn trong đó là các đơn quốc tế được nộp theo Hiệp ước hợp tác Patent (Patent Cooperation Treaty - PCT). Trong một số lĩnh vực như dược phẩm, công nghệ sinh học, dược chất dùng cho nông nghiệp v.v, không chỉ sản phẩm/hoạt chất cần phải nhận được sự bảo hộ sáng chế. "Việc sử dụng" mới của hoạt chất đã biết thể hiện sự cải thiện với công nghệ hiện tại và cũng cần được quyền bảo hộ sáng chế.

Hơn nữa, hệ thống sở hữu trí tuệ Việt Nam cần đảm bảo vai trò của mình trong việc cân bằng lợi ích của xã hội với quyền lợi của chủ bằng sáng chế. Ngoài việc bảo vệ lợi ích cộng đồng, Cục Sở hữu trí tuệ cũng cần xem xét để đảm bảo các quyền lợi cho chủ bằng sáng chế để thúc đẩy việc đầu tư cũng như nhu cầu bảo hộ các sáng chế liên quan đến ngành dược phẩm/y tế tại Việt Nam. Việc này đặc biệt quan trọng vì Việt Nam đã gia nhập Hiệp định Đối tác Toàn diện và Tiến bộ Xuyên Thái Bình Dương (CPTPP — Comprehensive and Progressive Agreement for Trans-Pacific Partnership). Sáng chế dạng sử dụng được chấp nhận ở đa số các Cơ quan Patent trên thế giới, nhưng lại không được

chấp nhận ở Việt Nam sẽ tạo ra tâm lý bị đối xử không công bằng khi người nộp đơn mong muốn nộp đơn sáng chế của họ vào Việt Nam.

Đơn sáng chế nêu trên của người nộp đơn có tầm quan trọng trong chiến lược tiếp cận thị trường và trong tương lai gần, người nộp đơn có dự định khai thác sáng chế này trong hoạt động kinh doanh ở Việt Nam. Việc Cục Sở hữu trí tuệ từ chối các điểm yêu cầu bảo hộ này vì lý do dấu hiệu "để sử dụng trong việc làm giảm bớt ít nhất một triệu chứng thu được từ bệnh xơ hóa tủy xương hoặc hội chứng loạn sản tủy" không phải là dấu hiệu kỹ thuật cơ bản đối với đối tượng chất ức chế telomeraza mà có thể đem lại tính mới và trình độ sáng tạo cho đối tượng được nêu. Điều này sẽ có nghĩa là người nộp đơn sẽ không nhận được Bằng độc quyền sáng chế ở Việt Nam. Nói cách khác, điều này sẽ gây bất lợi về mặt thương mại cho người nộp đơn và cũng ảnh hưởng tiêu cực đến việc đầu tư vào Việt Nam của họ. Điều này đi ngược với mục đích của chính phủ Việt Nam là muốn tạo điều kiện tốt nhất cho các doanh nghiệp của nước ngoài đầu tư kinh doanh sản xuất tại Việt Nam.

Cuối cùng, người nộp đơn còn cho rằng đơn số 1-2015-02443 được nộp trước khi Cục Sở hữu trí tuệ làm rõ sự giải thích luật. Do đó, việc từ chối các điểm yêu cầu bảo hộ của đơn này với lý do là dấu hiệu "sử dụng" được nêu ở các điểm yêu cầu bảo hộ không phải là dấu hiệu đặc trưng mang lại tính mới cho các điểm yêu cầu bảo hộ này là không công bằng với người nộp đơn. Việc từ chối đơn tại thời điểm này mà không tạo thêm cơ hội cho người nộp đơn được sửa đổi hoặc cung cấp thêm các lập luận hợp lý gây ra nhiều bất lợi cho người nộp đơn.

Đề nghị Cục Sở hữu trí tuệ xem xét thêm các lập luận nêu trên đây và áp dụng linh hoạt các quy định pháp luật hiện hành tạo điều kiện cho người nộp đơn có thể bảo hộ sáng chế tại Việt Nam.

Từ những lập luận nêu trên, đề nghị Cục Sở hữu trí tuệ xem xét và rút lại Quyết định số 6169w/QĐ-SHTT nêu trên. Việc khôi phục lại đơn và tiếp tục thẩm định đơn sáng chế nêu trên sẽ góp phần vào việc khuyến khích đầu tư, đăng ký bảo hộ độc quyền sáng chế tại Việt Nam, cũng như đảm bảo các nguyên tắc chung của các nước đã ký kết Hiệp định TRIPS.

II. Kết quả xem xét, xác minh khiếu nại

1. Cơ sở pháp lý:

Theo quy định tại khoản 1 Điều 60 Luật Sở hữu trí tuệ, sáng chế được coi là có tính mới nếu chưa bị bộc lộ công khai dưới hình thức sử dụng, mô tả bằng văn bản hoặc bất kỳ hình thức nào khác ở trong nước hoặc ở nước ngoài trước ngày nộp đơn đăng ký sáng chế hoặc trước ngày ưu tiên trong trường hợp đơn đăng ký sáng chế được hưởng quyền ưu tiên.

Theo quy định tại Điều 61 Luật Sở hữu trí tuệ, sáng chế được coi là có trình độ sáng tạo nếu căn cứ vào các giải pháp kỹ thuật đã được bộc lộ công khai dưới hình thức sử dụng, mô tả bằng văn bản hoặc dưới bất kỳ hình thức nào khác trong nước hoặc ở nước ngoài trước ngày nộp đơn, sáng chế đó là một bước tiến sáng tạo, không thể được tạo ra một cách dễ dàng đối với người có hiểu biết trung bình về lĩnh vực kỹ thuật tương ứng.

Theo quy định tại điểm 25.5.e (ii) Thông tư số 01/2007/TT-BKHCN ngày 14/02/2007 của Bộ Khoa học và Công nghệ, giải pháp kỹ thuật nêu trong đơn được coi là mới so với trình độ kỹ thuật trên thế giới nếu:

(ii) Có tìm thấy giải pháp kỹ thuật đối chứng nhưng giải pháp kỹ thuật nêu trong đơn có ít nhất một dấu hiệu cơ bản không có mặt trong giải pháp kỹ thuật đối chứng (và dấu hiệu đó được gọi là dấu hiệu cơ bản khác biệt).

Theo quy định tại điểm 25.5.d (i) Thông tư số 01/2007/TT-BKHCN:

(i) Dấu hiệu cơ bản của giải pháp kỹ thuật có thể là đặc điểm về kết cấu vật thể (chi tiết, cụm chi tiết, liên kết,...) hoặc cấu tạo của chất (thành phần (sự hiện diện, tỷ lệ), trạng thái các phần tử,...) cùng với các dấu hiệu cơ bản khác tạo thành một tập hợp cần và đủ để xác định bản chất (nội dung) của đối tượng.

Dấu hiệu kỹ thuật cơ bản nêu trên có thể được thể hiện dưới dạng chức năng kỹ thuật của một thành tố trong kết cấu hoặc cấu tạo của sản phẩm (gọi là dấu hiệu chức năng), với điều kiện cách thể hiện này đủ để chuyên gia trung bình trong lĩnh vực có thể dễ dàng hiểu phương tiện kỹ thuật hoặc cách thức kỹ thuật để thực hiện chức năng đó trong điều kiện bình thường mà không cần có sự sáng tạo. Chức năng, công dụng của đối tượng yêu cầu bảo hộ không phải là dấu hiệu kỹ thuật cơ bản, mà có thể là mục đích, kết quả đạt được của đối tượng đó.

Theo quy định tại điểm 15.7.b Thông tư số 01/2007/TT-BKHCN, nếu kết thúc thời hạn quy định tại điểm 15.7.a (i) Thông tư này mà người nộp đơn không

sửa chữa thiếu sót hoặc sửa chữa thiếu sót không đạt yêu cầu, không có ý kiến phản đối hoặc có ý kiến phản đối nhưng không xác đáng thì trong thời hạn 15 ngày kể từ ngày kết thúc thời hạn nói trên, Cục Sở hữu trí tuệ ra quyết định từ chối cấp văn bằng bảo hộ.

2. Nhận định, đánh giá:

Sau khi xem xét các lập luận và chứng cứ nêu trong đơn khiếu nại số KN1-2015-02443, Cục Sở hữu trí tuệ thấy rằng:

Người khiếu nại Geron Corporation (US) (qua Công ty TNHH Tầm nhìn và Liên danh) không đồng ý với Quyết định số 6169w/QĐ-SHTT ngày 20/4/2021 của Cục Sở hữu trí tuệ và có ý kiến tóm tắt như sau:

(i) Các điểm 1, 20 YCBHSĐ đáp ứng điều kiện về tính mới và trình độ sáng tạo so với tài liệu D2, D5 và D6 với lý do:

- Tài liệu **D2** không bộc lộ hoặc đề nghị sử dụng imetelstat để làm giảm bớt ít nhất một triệu chứng thu được từ bệnh xơ hóa tủy xương (MF) hoặc hội chứng loạn sản tủy, như được yêu cầu bảo hộ theo sáng chế.

- Tài liệu **D5** và **D6** không bộc lộ hoặc đề nghị việc sử dụng imetelstat để làm giảm bớt ít nhất một triệu chứng thu được từ bệnh xơ hóa tủy xương (MF) hoặc hội chứng loạn sản tủy như được yêu cầu bảo hộ theo sáng chế

(ii) Sáng chế liên quan đến việc sử dụng một hoạt chất đã biết để điều trị một bệnh cụ thể mới cần được bảo hộ độc quyền sáng chế với lý do:

- Việc từ chối bảo hộ sáng chế cho các ứng dụng mới của một sản phẩm đã biết ở Việt Nam là không phù hợp với Hiệp định TRIPS.

- Việc từ chối bảo hộ sáng chế cho các ứng dụng mới của một sản phẩm sẽ không đảm bảo việc cân bằng lợi ích của xã hội với quyền lợi của chủ bằng sáng chế và không khuyến khích đầu tư vào Việt Nam của họ.

- Đơn số 1-2015-02443 được nộp trước khi Cục Sở hữu trí tuệ làm rõ sự giải thích luật là không công bằng với người nộp đơn.

Liên quan đến lập luận nêu trên của người khiếu nại, Cục Sở hữu trí tuệ có ý kiến như sau:

(ii) Về điều kiện bảo hộ

Điểm 1 YCBHSĐ đề cập đến chất ức chế telomeraza để sử dụng trong việc làm giảm bớt ít nhất một triệu chứng thu được từ bệnh xơ hóa tủy xương (MF) hoặc hội chứng loạn sản tủy (MDS) ở cá thể có nhu cầu, trong đó chất ức chế telomeraza là imetelstat và muối dược dụng của nó.

Điểm 20 YCBHSĐ đề cập đến chất ức chế telomeraza theo điểm bất kỳ từ điểm 1 đến 19, trong đó chất ức chế telomeraza là natri imetelstat.

Các hợp chất này đã được bộc lộ trong tài liệu D2 (xem phần phương pháp, kết quả và kết luận), tài liệu D5 (xem các trang 179-180), tài liệu D6 (xem tóm tắt, trang 3844 đoạn 3).

Khi so sánh từng đối tượng nêu trong điểm 1 và điểm 20 YCBHSĐ với D2, D5 hoặc D6, thấy rằng D2, D5 và D6 về cơ bản đã bộc lộ tất cả các dấu hiệu của đối tượng "chất ức chế telomeraza" nêu trong điểm 1 và điểm 20 YCBHSĐ, ngoại trừ dấu hiệu "để sử dụng trong việc làm giảm bớt ít nhất một triệu chứng thu được từ bệnh xơ hóa tủy xương hoặc hội chứng loạn sản tủy ở cá thể có nhu cầu".

Tuy nhiên, dấu hiệu "để sử dụng trong việc làm giảm bớt ít nhất một triệu chứng thu được từ bệnh xơ hóa tủy xương hoặc hội chứng loạn sản tủy ở cá thể có nhu cầu" không phải là dấu hiệu kỹ thuật cơ bản của đối tượng "chất ức chế telomeraza" theo quy định tại điểm 25.5.d (i) Thông tư số 01/2007/TT-BKHCN, do đó dấu hiệu này không có khả năng đem lại tính mới cho đối tượng "chất ức chế telomeraza" của điểm 1 và điểm 20 YCBHSĐ theo quy định tại điểm 25.5.e (ii) Thông tư số 01/2007/TT-BKHCN.

Do các điểm 1 và 20 không mới, nên các điểm này cũng không có trình độ sáng tạo theo quy định tại điểm 25.6.c Thông tư nêu trên.

(ii) Về ý kiến cho rằng đối tượng "sử dụng hợp chất đã biết theo chức năng mới" cần được bảo hộ

Người khiếu nại cho rằng, sáng chế liên quan đến việc sử dụng một hoạt chất đã biết để điều trị một bệnh cụ thể mới cần được bảo hộ độc quyền sáng chế với các lý do như đã nêu trong công văn số IP/PR3897-(8) ngày 17/3/2020. Các lý do này đã được Cục Sở hữu trí tuệ xem xét và cho rằng không chính xác như đã nêu trong Quyết định số 6169w/QĐ-SHTT ngày 20/4/2021. Ngoài các lý do đã nêu trong công văn số IP/PR3897-(8) ngày 17/3/2020, người khiếu nại không

đưa thêm lập luận khác. Vì vậy, Cục Sở hữu trí tuệ bảo lưu quan điểm nêu trong Quyết định nêu trên về việc bảo hộ độc quyền sáng chế đối với sáng chế liên quan đến việc sử dụng một hoạt chất đã biết để điều trị một bệnh cụ thể mới.

Với các lập luận nêu trên, Cục Sở hữu trí tuệ thấy rằng, nội dung khiếu nại của Geron Corporation (US) là không có cơ sở. Do đó, Cục Sở hữu trí tuệ vẫn giữ nguyên kết luận nêu trong Quyết định số 6169w/QĐ-SHTT ngày 20/4/2021, cụ thể là các điểm 1, 20 YCBHSĐ không đáp ứng điều kiện về tính mới và trình độ sáng tạo.

III. Kết luận

Trên cơ sở các tài liệu hiện có và với các lý do nêu trên, Cục Sở hữu trí tuệ không chấp nhận nội dung khiếu nại của Geron Corporation (US), nên áp dụng các Điều 60 và 61 Luật Sở hữu trí tuệ, cũng như điểm 25.5.d (i), và điểm 25.5.e (ii) Thông tư số 01/2007/TT-BKHCN để từ chối cấp Bằng độc quyền sáng chế đối với đơn số 1-2015-02443.

Từ những nhận định và căn cứ trên,

QUYẾT ĐỊNH:

Điều 1. Giữ nguyên Quyết định số 6169w/QĐ-SHTT ngày 20/4/2021 về việc từ chối cấp Bằng độc quyền sáng chế đối với đơn đăng ký sáng chế số 1-2015-02443 ngày 15/11/2013.

Điều 2. Trong thời hạn 30 ngày kể từ ngày nhận được Quyết định này, nếu không đồng ý với quyết định giải quyết khiếu nại của Cục trưởng Cục Sở hữu trí tuệ, GERON CORPORATION có quyền khiếu nại đến Bộ trưởng Bộ Khoa học và Công nghệ hoặc khởi kiện tại Tòa án theo quy định của pháp luật về tố tụng hành chính.

Điều 3. Chánh Văn phòng Cục, Trưởng phòng Thanh tra và Giải quyết khiếu nại, Trưởng phòng Đăng ký, Giám đốc Trung tâm Thông tin sở hữu công nghiệp và GERON CORPORATION (qua Công ty TNHH Tầm nhìn và Liên danh) có trách nhiệm thi hành Quyết định này./.

Nơi nhận:
- Như Điều 3;
- SC (để biết);
- Lưu:VT, HS.

KT. CỤC TRƯỞNG
PHÓ CỤC TRƯỞNG

CỤC SỞ HỮU TRÍ TUỆ

Lê Huy Anh

BỘ KHOA HỌC CÔNG NGHỆ
CỤC SỞ HỮU TRÍ TUỆ

CỘNG HÒA XÃ HỘI CHỦ NGHĨA VIỆT NAM
Độc lập - Tự do - Hạnh phúc

Số: 159078/QĐ-SHTT.IP

Hà Nội, ngày 31 tháng 07 năm 2025

QUYẾT ĐỊNH
Về việc giải quyết khiếu nại của Ông/Bà Đinh Văn Nhã
(lần đầu)

CỤC TRƯỞNG CỤC SỞ HỮU TRÍ TUỆ

Căn cứ Luật Khiếu nại ngày 11/11/2011;

Căn cứ Luật Sở hữu trí tuệ ngày 29/11/2005 được sửa đổi, bổ sung theo Luật sửa đổi, bổ sung một số điều của Luật Sở hữu trí tuệ ngày 19/6/2009, Luật sửa đổi, bổ sung một số điều của Luật Kinh doanh bảo hiểm, Luật Sở hữu trí tuệ ngày 14/6/2019 và Luật sửa đổi, bổ sung một số điều của Luật Sở hữu trí tuệ ngày 16/6/2022 (sau đây gọi là Luật Sở hữu trí tuệ);

Căn cứ Nghị định số 124/2020/NĐ-CP ngày 19/10/2020 của Chính phủ quy định chi tiết một số điều và biện pháp thi hành Luật Khiếu nại;

Căn cứ Nghị định số 103/2006/NĐ-CP ngày 22/9/2006 của Chính phủ quy định chi tiết và hướng dẫn thi hành một số điều của Luật Sở hữu trí tuệ về sở hữu công nghiệp, được sửa đổi, bổ sung theo Nghị định số 122/2010/NĐ-CP ngày 31/12/2010 (sau đây gọi là Nghị định số 103/2006/NĐ-CP);

Căn cứ Quyết định số 156/QĐ-BKHCN ngày 03/3/2025 của Bộ trưởng Bộ Khoa học và Công nghệ quy định chức năng, nhiệm vụ, quyền hạn và cơ cấu tổ chức của Cục Sở hữu trí tuệ;

Căn cứ Thông tư số 01/2007/TT-BKHCN ngày 14/02/2007 của Bộ Khoa học và Công nghệ hướng dẫn thi hành Nghị định số 103/2006/NĐ-CP, được sửa đổi, bổ sung theo Thông tư số 13/2010/TT-BKHCN ngày 30/7/2010, Thông tư số 18/2011/TT-BKHCN ngày 22/7/2011, Thông tư số 05/2013/TT-BKHCN ngày 20/02/2013 và Thông tư số 16/2016/TT-BKHCN ngày 30/6/2016;

BTT367

Xét đơn số KN1-2021-01030 ngày 23/11/2021 của Ông/Bà Đinh Văn Nhã; địa chỉ: 90/93 Hoàng Văn Thái, quận Thanh Xuân, thành phố Hà Nội , điện thoại 0903282141; khiếu nại về việc từ chối chấp nhận đơn hợp lệ đối với đơn số 1-2021-01620 theo Quyết định số 18239w/QĐ-SHTT ngày 09/11/2021;

Theo đề nghị của Trưởng phòng Thanh tra và Giải quyết khiếu nại và báo cáo của Phòng Thanh tra và Giải quyết khiếu nại tại Văn bản số 2536/BC-

TTKN ngày 03/6/2025 về việc giải quyết khiếu nại của Ông/Bà Đinh Văn Nhã với các nội dung sau đây:

I. Nội dung khiếu nại

Đơn đăng ký sáng chế số 1-2021-001620 ngày 26/3/2021 của Ông Đinh Văn Nhã bị từ chối chấp nhận đơn theo Quyết định số 18239w/QĐ-SHTT ngày 09/11/2021 với lý do sửa chữa không đạt yêu cầu các thiếu sót nêu trong Thông báo kết quả xét nghiệm hình thức số 8493w/SHTT-SC ngày 29/4/2021 của Cục Sở hữu trí tuệ.

Ông Đinh Văn Nhã không có ý kiến phản đối Quyết định số 18239w/QĐSHTT ngày 09/11/2021 mà chỉ bổ sung bản mô tả sửa đổi và đề nghị Cục Sở hữu trí tuệ thẩm định lại đơn nêu trên do sáng chế này mới so với thế giới và rất hiệu quả.

II. Kết quả xem xét, xác minh khiếu nại

1. Cơ sở pháp lý:

Khoản 12 Điều 4 Luật Sở hữu trí tuệ quy định: Sáng chế là giải pháp kỹ thuật dưới dạng sản phẩm hoặc quy trình nhằm giải quyết một vấn đề xác định bằng việc ứng dụng các quy luật tự nhiên..

2. Nhận định, đánh giá:

Người khiếu nại bổ sung bản mô tả sửa đổi. Tuy nhiên, yêu cầu bảo hộ đề cập đến "cơ chế, chính sách" không thuộc một trong các dạng đối tượng được bảo hộ với danh nghĩa sáng chế theo quy định tại khoản 12 Điều 4 Luật Sở hữu trí tuệ và quy định tại điểm 23.2 Thông tư số 01/2007/TT-BKHCN.

III. Kết luận

Căn cứ quy định tại khoản 12 Điều 4 Luật Sở hữu trí tuệ , trên cơ sở các tài liệu hiện có, Cục Sở hữu trí tuệ nhận thấy việc từ chối chấp nhận đơn hợp lệ cho đơn số 1-2021-001620 là phù hợp, đề nghị nêu trong đơn khiếu nại của người nộp đơn không có cơ sở.

Từ những nhận định và căn cứ trên,

QUYẾT ĐỊNH:

Điều 1. Giữ nguyên Quyết định số 18239w/QĐ-SHTT ngày 09/11/2021 về việc từ chối chấp nhận đơn hợp lệ đối với đơn đăng ký sáng chế số 1-2021-01620 ngày 26/03/2021.

Điều 2. Trong thời hạn 30 ngày kể từ ngày nhận được Quyết định này, nếu không đồng ý với quyết định giải quyết khiếu nại của Cục trưởng Cục Sở hữu trí tuệ, Ông/Bà Đinh Văn Nhã có quyền khiếu nại đến Bộ trưởng Bộ Khoa học và Công nghệ hoặc khởi kiện tại Tòa án theo quy định của pháp luật về tố tụng hành chính.

Điều 3. Chánh Văn phòng Cục, Trưởng phòng Thanh tra và Giải quyết khiếu nại, Trưởng phòng Đăng ký, Giám đốc Trung tâm Thông tin sở hữu công nghiệp và Ông/Bà Đinh Văn Nhã có trách nhiệm thi hành Quyết định này./.

Nơi nhận:
- Như Điều 3;
- SC (để biết);
- Lưu:VT, HS.

KT. CỤC TRƯỞNG
PHÓ CỤC TRƯỞNG

CỤC SỞ HỮU TRÍ TUỆ

Lê Huy Anh

BỘ KHOA HỌC CÔNG NGHỆ
CỤC SỞ HỮU TRÍ TUỆ

CỘNG HÒA XÃ HỘI CHỦ NGHĨA VIỆT NAM
Độc lập - Tự do - Hạnh phúc

Số: 159079/QĐ-SHTT.IP

Hà Nội, ngày 31 tháng 07 năm 2025

QUYẾT ĐỊNH
Về việc giải quyết khiếu nại của POLICHEM S.A.
(lần đầu)

CỤC TRƯỞNG CỤC SỞ HỮU TRÍ TUỆ

Căn cứ Luật Khiếu nại ngày 11/11/2011;

Căn cứ Luật Sở hữu trí tuệ ngày 29/11/2005 được sửa đổi, bổ sung theo Luật sửa đổi, bổ sung một số điều của Luật Sở hữu trí tuệ ngày 19/6/2009, Luật sửa đổi, bổ sung một số điều của Luật Kinh doanh bảo hiểm, Luật Sở hữu trí tuệ ngày 14/6/2019 và Luật sửa đổi, bổ sung một số điều của Luật Sở hữu trí tuệ ngày 16/6/2022 (sau đây gọi là Luật Sở hữu trí tuệ);

Căn cứ Nghị định số 124/2020/NĐ-CP ngày 19/10/2020 của Chính phủ quy định chi tiết một số điều và biện pháp thi hành Luật Khiếu nại;

Căn cứ Nghị định số 103/2006/NĐ-CP ngày 22/9/2006 của Chính phủ quy định chi tiết và hướng dẫn thi hành một số điều của Luật Sở hữu trí tuệ về sở hữu công nghiệp, được sửa đổi, bổ sung theo Nghị định số 122/2010/NĐ-CP ngày 31/12/2010 (sau đây gọi là Nghị định số 103/2006/NĐ-CP);

Căn cứ Quyết định số 156/QĐ-BKHCN ngày 03/3/2025 của Bộ trưởng Bộ Khoa học và Công nghệ quy định chức năng, nhiệm vụ, quyền hạn và cơ cấu tổ chức của Cục Sở hữu trí tuệ;

Căn cứ Thông tư số 01/2007/TT-BKHCN ngày 14/02/2007 của Bộ Khoa học và Công nghệ hướng dẫn thi hành Nghị định số 103/2006/NĐ-CP, được sửa đổi, bổ sung theo Thông tư số 13/2010/TT-BKHCN ngày 30/7/2010, Thông tư số 18/2011/TT-BKHCN ngày 22/7/2011, Thông tư số 05/2013/TT-BKHCN ngày 20/02/2013 và Thông tư số 16/2016/TT-BKHCN ngày 30/6/2016;

BTT367

Xét đơn số KN1-2017-00751 ngày 25/7/2017 của POLICHEM S.A.; địa chỉ: 50 Val Fleuri, L-1526 Luxembourg, Luxembourg , điện thoại -; khiếu nại về việc từ chối cấp Bằng độc quyền sáng chế (BĐQSC) đối với đơn số 1-2009-00333 theo Quyết định số 27440/QĐ-SHTT ngày 29/4/2017;

Theo đề nghị của Trưởng phòng Thanh tra và Giải quyết khiếu nại và báo cáo của Phòng Thanh tra và Giải quyết khiếu nại tại Văn bản số 3466/BC-

TTKN ngày 20/6/2025 về việc giải quyết khiếu nại của POLICHEM S.A. với các nội dung sau đây:

I. Nội dung khiếu nại

Đơn đăng ký sáng chế số 1-2009-00333 ngày 18/4/2007 của Polichem S.A.(LU) bị từ chối cấp Bằng độc quyền sáng chế theo Quyết định số 27440/QĐ-SHTT ngày 29/4/2017 với lý do:

- Chế phẩm pomat kỵ nước dùng tại chỗ nêu trong các điểm 1-11 yêu cầu bảo hộ sửa đổi ngày 29/3/2017 (YCBHSĐ) nộp kèm công văn số 050/CV ngày 29/3/2017 của Công ty TNHH Sở hữu trí tuệ Winco (Công ty Winco) bị coi là không đáp ứng điều kiện bảo hộ vì lý do:

(i) Đối tượng nêu trong các điểm 1-11 YCBHSĐ có nội dung vượt quá nội dung đã được bộc lộ trong phần mô tả ban đầu của đơn 1-2009-00333. Điều này là trái với quy định tại điểm 17.1.c Thông tư số 01/2007/TT-BKHCN. Cụ thể, phần mô tả sáng chế nộp ban đầu không hề bộc lộ chế phẩm pomat (ointment) kỵ nước (hydrophobic) chứa ít nhất một hợp chất thiolat hóa (thiolated) được chọn từ carboximetylxistein và muối chấp nhận được về mặt sinh lý của nó; và (b) ít nhất một este của axit hữu cơ có từ 12-18 nguyên tử cacbon và glyxerol, mà chỉ bộc lộ các chế phẩm dạng pomat kỵ nước cụ thể chứa từng carboximetylxistein cụ thể và một số este cụ thể của axit hữu cơ có từ 12-18 nguyên tử cacbon và glyxerol, cùng với một số thành phần cụ thể khác, trong đó các ví dụ thực hiện sáng chế (chẳng hạn chế phẩm pomat kỵ nước chứa hợp chất carboximetylxistein cụ thể là lysin carboximetyl xisteinat và một số este cụ thể của axit hữu cơ có từ 12-18 nguyên tử cacbon và glyxerol gồm sáp ong polyglyxeryl-3, prunus amygdalus vả. dulcis và dầu thầu dầu được hydro hóa trong ví dụ 1). Trong tường hợp này, việc tổng quát hóa (generalize) các dấu hiệu cụ thể của chế phẩm nêu trong các ví dụ thực hiện sáng chế thành các dấu hiệu tổng quát của chế phẩm chứa ít nhất một chứa ít nhất một hợp chất thiolat hóa (thiolated) được chọn từ carboximetylxistein và muối dược dụng của nó; và (b) ít nhất một este của axit hữu cơ có từ 12-18 nguyên tử cacbon và glyxerol (như nêu trong các điểm 1-11 YCBHSĐ) bị coi là mở rộng phạm vi bảo hộ, vượt quá nội dung đã bộc lộ trong phần mô tả ban đầu.

(ii) Ngoài ra, các đối tượng nêu trong các điểm 1-11 YCBHSĐ còn bị coi là không đáp ứng điều kiện về trình độ sáng tạo do ví dụ 8 theo sáng chế chỉ đưa ra

dữ liệu so sánh giữa chế phẩm chứa lysin carboximetyl xisteinat và một số este cụ thể của axit hữu cơ có từ 12-18 nguyên tử cacbon và glyxerol như nêu trong ví dụ 1, với chế phẩm chứa lysin carboximetyl xisteinat, nhưng không chứa este của axit hữu cơ có từ 12-18 nguyên tử cacbon và glyxerol; tuy nhiên, ví dụ này không chứng minh được hiệu quả kỹ thuật bất ngờ của đặc tính kỵ nước của chế phẩm pomat (ointment) kỵ nước nêu trong các điểm 1-11 YCBHSĐ so với chế phẩm chứa nước chứa S-carboximetylxistein và glyxerol stearat nêu trong ví dụ 2 của tài liệu đối chứng US 6153649 A (đã được trích dẫn trong Thông báo kết quả thẩm định nội dung số 2762/SHTT-SC ngày 25/01/2017 của Cục Sở hữu trí tuệ).

(iii) Qua xem xét một cách kỹ lưỡng, thấy rằng giải pháp nộp đơn thực chất thuộc lĩnh vực sử dụng chế phẩm đã biết để cải thiện khả năng đàn hồi của âm đạo và đáy chậu ở phụ nữ có thai. Tuy nhiên, đối tượng sử dụng một sản phẩm đã biết theo chức năng mới trong y tế không được coi là đối tượng được bảo hộ với danh nghĩa sáng chế ở Việt Nam và ở Việt Nam, không có bất kỳ quy định nào quy định về các ngoại lệ áp dụng cho sáng chế sử dụng theo chức năng mới trong y tế của một sản phẩm đã biết tương ứng với quy định nêu tại Khoản (4) và (5), Điều 54 của Công ước Sáng chế châu Âu (EPC) hay quy định tương đương được áp dụng tại các quốc gia khác.

Người khiếu nại - Polichem S.A.(LU) (qua Công ty Winco) không đồng ý với Quyết định số 27440/QĐ-SHTT ngày 29/4/2017 và có ý kiến với nội dung tóm tắt như sau:

(i) Liên quan đến ý kiến của Cục Sở hữu trí tuệ: đối tượng nêu trong các điểm 1-11 YCBHSĐ có nội dung vượt quá nội dung đã được bộc lộ trong phần mô tả ban đầu của đơn 1-2009-00333

Người nộp đơn không đồng ý với ý kiến của Cục Sở hữu trí tuệ cho rằng, YCBH nêu trên là sự tổng quát hóa các dấu hiệu cụ thể của chế phẩm nêu trong các ví dụ thực hiện sáng chế thành các dấu hiệu tổng quát của chế phẩm.

Các điểm YCBH trước khi sửa đổi (ngày 29/3/2017) đề cập đến "Chế phẩm dùng tại chỗ" (A topical composition) mà chế phẩm này gồm có carboximetylxistein; và este của axit hữu cơ và glyxerol. Trong khi, bộ YCBHSĐ đề cập đến chế phẩm có phạm vi hẹp hơn trên cơ sở các ví dụ thực

hiện sáng chế, đó là "Chế phẩm pomat kỵ nước được dùng tại chỗ" ((A topical hydrophobic ointment).

Cụ thể, bộ YCBHSĐ đề cập đến "Chế phẩm pomat kỵ nước được dùng tại chỗ" gồm có carboximetylxistein; và este của axit hữu cơ và glyxerol. Người nộp đơn cho rằng, sự giới hạn yêu cầu bảo hộ bởi một dạng chế phẩm cụ thể hơn bằng cách đưa thêm vào các dấu hiệu hẹp hơn như "kỵ nước" (hydrophobic) không thể coi là sự tổng quát hóa (generalization) như Cục Sở hữu trí tuệ đã nêu. Tất cả các ví dụ được mô tả trong sáng chế là các chế phẩm pomat kỵ nước, và gồm có carboximetylxistein; cũng như các este của axit hữu cơ và glyxerol. Việc giới hạn bộ YCBHSĐ thành "Chế phẩm pomat kỵ nước" làm cho phạm vi của đơn sáng chế bị giới hạn hơn so với trước vì các điểm YCBH trước sửa đổi ngày 29/3/3027 đề cập đến chế phẩm dùng tại chỗ có phạm vi rộng vì chế phẩm này có thể ở nhiều dạng như dạng pomat, kem, gel, bọt, thuốc xức có thể thấy được trong phần mô tả (xem các trang 5,6 bản mô tả tiếng Việt).

Do đó, pomat có thể là kỵ nước và ưa nước. Việc chỉ chọn các chế phẩm pomat kỵ nước không làm mở rộng phạm vi của sáng chế. Hay nói theo một cách khác, phạm vi của sáng chế đã được giới hạn nhiều hơn. Theo YCBHSĐ, sáng chế chỉ đề cập đến chế phẩm dụng tại chỗ ở dạng cụ thể "Chế phẩm pomat kỵ nước được dùng tại chỗ". Sự giới hạn này không thể được xem là làm sáng chế mở rộng ra khỏi phạm vi mô tả ban đầu. Vì người có trình độ trung bình trong lĩnh vực của sáng chế hiểu rằng sáng chế đề cập đến các chế phẩm pomat kỵ nước, vì chỉ có các chế phẩm pomat kỵ nước được mô tả trong bản mô tả.

(ii) Liên quan đến ý kiến của Cục Sở hữu trí tuệ: các điểm 1-11 YCBHSĐ không đáp ứng điều kiện về trình độ sáng tạo

Người nộp đơn cho rằng:

Các điểm YCBHSĐ đáp ứng điều kiện về trình độ sáng tạo so với các giải pháp đã biết do tác dụng hiệp đồng bất ngờ giữa thành phần a) và thành phần b) trong việc cải thiện khả năng đàn hồi, đã được chứng minh trong ví dụ 8 của sáng chế nộp đơn.

Tác dụng hiệp đồng này của chế phẩm pomat theo sáng chế chưa từng được bộc lộ hoặc gợi ý trong tài liệu đối chứng.

Ngoài ra, chế phẩm được mô tả trong ví dụ 2 của tài liệu đối chứng US6153649 A là chế phẩm kem làm sạch dùng để làm giảm vết đốm do sự tróc vảy trên da, trong khi chế phẩm pomat được mô tả trong sáng chế dùng để cải thiện khả năng đàn hồi của âm đạo và đáy chậu của phụ nữ mang thai.

Hơn nữa, giải pháp được bộc lộ trong tài liệu đối chứng US6153649 A sẽ không tạo động lực cho người có trình độ trung bình trong lĩnh vực này điều chế chế phẩm pomat kỵ nước carboximetylxistein và muối dược dụng của nó; và este của axit hữu cơ và glyxerol để cải thiện khả năng đàn hồi của âm đạo và đáy chậu của phụ nữ mang thai.

Như vậy, chế phẩm dạng kem được mô tả trong ví dụ 2 của tài liệu đối chứng US6153649 A là chế phẩm kem làm sạch dùng để làm giảm vết đốm do sự tróc vảy trên da, trong khi chế phẩm pomat được mô tả trong sáng chế dùng để cải thiện khả năng đàn hồi của âm đạo và đáy chậu của phụ nữ mang thai. Người có trình độ trung bình trong lĩnh vực tìm kiếm chế phẩm pomat để cải thiện khả năng đàn hồi của âm đạo không quan tâm đến tài liệu đối chứng US6153649 A vì nó đề cập đến lĩnh vực khác, đó là tẩy da chết.

II. Kết quả xem xét, xác minh khiếu nại

1. Cơ sở pháp lý:

Theo quy định tại Điều 61 Luật Sở hữu trí tuệ, sáng chế được coi là có trình độ sáng tạo nếu căn cứ vào các giải pháp kỹ thuật đã được bộc lộ công khai dưới hình thức sử dụng, mô tả bằng văn bản hoặc dưới bất kỳ hình thức nào khác trong nước hoặc ở nước ngoài trước ngày nộp đơn, sáng chế đó là một bước tiến sáng tạo, không thể được tạo ra một cách dễ dàng đối với người có hiểu biết trung bình về lĩnh vực kỹ thuật tương ứng.

Theo quy định tại điểm 17.1.c Thông tư số 01/2007/TT-BKHCN ngày 14/02/2007, việc sửa đổi, bổ sung đơn không được mở rộng phạm vi (khối lượng) bảo hộ đã được bộc lộ trong bản mô tả đối với đơn đăng ký sáng chế, trong bản mô tả và bộ ảnh chụp/bản vẽ đối với đơn đăng ký kiểu dáng công nghiệp, trong mẫu nhãn hiệu và danh mục hàng hoá, dịch vụ đối với đơn đăng ký nhãn hiệu và không được làm thay đổi bản chất của đối tượng nêu trong đơn. Nếu việc sửa đổi làm mở rộng phạm vi (khối lượng) bảo hộ hoặc làm thay đổi bản chất đối tượng thì không được chấp nhận, người nộp đơn phải nộp đơn mới và mọi thủ tục được tiến hành lại từ đầu.

2. Nhận định, đánh giá:

Trong Quyết định số 27440/QĐ-SHTT ngày 29/4/2017, Cục Sở hữu trí tuệ đã chỉ ra rõ rằng, việc tổng quát hóa thành phần cụ thể của "Chế phẩm pomat kỵ nước" trong các ví dụ thành thành phần tổng quát của "Chế phẩm pomat kỵ nước" là mở rộng phạm vi theo quy định tại điểm 17.1.c Thông tư 01/2007/TT-BKHCN, chứ không đề cập đến việc sửa đổi dạng "chế phẩm dùng tại chỗ" thành dạng "chế phẩm pomat kỵ nước" là mở rộng phạm vi của sáng chế. Cụ thể như sau:

Các điểm 1-11 YCBHSĐ đề cập đến "Chế phẩm pomat kỵ nước chứa (a) ít nhất một hợp chất thiolat hóa (thiolated) được chọn từ carboximetylxistein và muối dược dụng của nó; và (b) ít nhất một este của axit hữu cơ có từ 12-18 nguyên tử cacbon và glyxerol, trong khi trong phần mô tả không thể hiện: "chế phẩm pomat kỵ nước" chứa: thành phần (a) là ít nhất một hợp chất thiolat hóa được chọn từ carboximetylxistein và muối chấp nhận được về mặt sinh lý của nó; và thành phần (b) là ít nhất một este của axit hữu cơ có từ 12-18 nguyên tử cacbon và glyxerol, mà chỉ thể hiện: "chế phẩm pomat kỵ nước" với thành phần (a) là một hợp chất thiolat hóa cụ thể và thành phần (b) là một este của axit hữu cơ có từ 12-18 nguyên tử cacbon và glyxerol cụ thể. Cụ thể là:

Các ví dụ 1-4 đề cập đến "Chế phẩm lipogel (dạng pomat đồng nhất kỵ nước) chứa thành phần (a) là lysin carboximetyl xisteinat và thành phần (b) là sáp ong polyglyxeryl-3;

Ví dụ 5 đề cập đến "Chế phẩm lipogel (dạng pomat đồng nhất kỵ nước) chứa thành phần (a) là L-metionin và thành phần (b) là sáp ong tổng hợp;

Ví dụ 6 đề cập đến "Chế phẩm lipogel (dạng pomat đồng nhất kỵ nước) chứa thành phần (a) là metylsulfonyl metan và thành phần (b) là sáp ong tổng hợp;

Ví dụ 7 đề cập đến "Chế phẩm lipogel (dạng pomat đồng nhất kỵ nước) chứa thành phần (a) là lysin carboximetyl xisteinat và thành phần (b) là sáp ong tổng hợp.

Như vậy, với lập luận nêu trên, Cục Sở hữu trí tuệ vẫn bảo lưu kết luận là các điểm 1-11 YCBHSĐ không đáp ứng quy định tại điểm 17.1.c Thông tư số 01/2007/TT-BKHCN. Do các điểm 1-11 YCBHSĐ không được chấp nhận với

lý do nêu trên, nên các điểm 1-11 YCBHSĐ này không được đánh giá về khả năng bảo hộ sáng chế.

Ngoài ra, ý kiến của người nộp đơn cho rằng, các điểm 1-11 YCBHSĐ đáp ứng điều kiện về trình độ sáng tạo so với các giải pháp đã biết do tác dụng hiệp đồng bất ngờ giữa thành phần a) và thành phần b) trong việc cải thiện khả năng đàn hồi, đã được chứng minh tại ví dụ 8 trong bản mô tả sáng chế là không chính xác với lý do:

Ví dụ 8 trong bản mô tả sáng chế chỉ đưa ra dữ liệu so sánh giữa chế phẩm chứa lysin carboximetyl xisteinat và este cụ thể của axit hữu cơ có từ 12-18 nguyên tử cacbon và glyxerol như nêu trong ví dụ 1, với chế phẩm chứa lysin carboximetyl xisteinat, nhưng không chứa este của axit hữu cơ có từ 12-18 nguyên tử cacbon và glyxerol, mà không chứng minh được hiệu quả kỹ thuật bất ngờ của đặc tính kỵ nước của chế phẩm pomat kỵ nước nêu trong các điểm 1-11 YCBHSĐ so với chế phẩm có nước chứa S-carboximetylxistein và glyxerol stearat nêu trong ví dụ 2 của tài liệu đối chứng US 6153649 A.

Việc thay thế hợp chất thiolat hóa "S-carboximetylxistein" bằng hợp chất thiolat hóa "lysin carboximetyl xisteinat" và "glyxerol stearat" bằng một "este cụ thể của axit hữu cơ có từ 12-18 nguyên tử cacbon và glyxerol" như ong polyglyxeryl-3 là việc làm dễ dàng đối với người có trình độ trung bình trong lĩnh vực kỹ thuật này.

III. Kết luận

Căn cứ quy định tại Điều 61 Luật Sở hữu trí tuệ, điểm 17.1.c Thông tư số 01/2007/TT-BKHCN , trên cơ sở các tài liệu hiện có, Cục Sở hữu trí tuệ nhận thấy việc từ chối cấp BĐQSC là phù hợp, đề nghị nêu trong đơn khiếu nại của người nộp đơn không có cơ sở.

Từ những nhận định và căn cứ trên,

QUYẾT ĐỊNH:

Điều 1. Giữ nguyên Quyết định số 27440/QĐ-SHTT ngày 29/4/2017 về việc từ chối cấp Bằng độc quyền sáng chế đối với đơn đăng ký sáng chế số 1-2009-00333 ngày 18/04/2007.

Điều 2. Trong thời hạn 30 ngày kể từ ngày nhận được Quyết định này, nếu không đồng ý với quyết định giải quyết khiếu nại của Cục trưởng Cục Sở hữu trí tuệ, POLICHEM S.A. có quyền khiếu nại đến Bộ trưởng Bộ Khoa học và Công

nghệ hoặc khởi kiện tại Tòa án theo quy định của pháp luật về tố tụng hành chính.

Điều 3. Chánh Văn phòng Cục, Trưởng phòng Thanh tra và Giải quyết khiếu nại, Trưởng phòng Đăng ký, Giám đốc Trung tâm Thông tin sở hữu công nghiệp và POLICHEM S.A. (qua Công ty TNHH Sở hữu trí tuệ Winco) có trách nhiệm thi hành Quyết định này./.

Nơi nhận:
- Như Điều 3;
- SC (để biết);
- Lưu:VT, HS.

KT. CỤC TRƯỞNG
PHÓ CỤC TRƯỞNG

CỤC SỞ HỮU TRÍ TUỆ

Lê Huy Anh

BỘ KHOA HỌC CÔNG NGHỆ
CỤC SỞ HỮU TRÍ TUỆ

CỘNG HÒA XÃ HỘI CHỦ NGHĨA VIỆT NAM
Độc lập - Tự do - Hạnh phúc

Số: 159080/QĐ-SHTT.IP

Hà Nội, ngày 31 tháng 07 năm 2025

QUYẾT ĐỊNH
Về việc giải quyết khiếu nại của Vergo APS
(lần đầu)

CỤC TRƯỞNG CỤC SỞ HỮU TRÍ TUỆ

Căn cứ Luật Khiếu nại ngày 11/11/2011;

Căn cứ Luật Sở hữu trí tuệ ngày 29/11/2005 được sửa đổi, bổ sung theo Luật sửa đổi, bổ sung một số điều của Luật Sở hữu trí tuệ ngày 19/6/2009, Luật sửa đổi, bổ sung một số điều của Luật Kinh doanh bảo hiểm, Luật Sở hữu trí tuệ ngày 14/6/2019 và Luật sửa đổi, bổ sung một số điều của Luật Sở hữu trí tuệ ngày 16/6/2022 (sau đây gọi là Luật Sở hữu trí tuệ);

Căn cứ Nghị định số 124/2020/NĐ-CP ngày 19/10/2020 của Chính phủ quy định chi tiết một số điều và biện pháp thi hành Luật Khiếu nại;

Căn cứ Nghị định số 103/2006/NĐ-CP ngày 22/9/2006 của Chính phủ quy định chi tiết và hướng dẫn thi hành một số điều của Luật Sở hữu trí tuệ về sở hữu công nghiệp, được sửa đổi, bổ sung theo Nghị định số 122/2010/NĐ-CP ngày 31/12/2010 (sau đây gọi là Nghị định số 103/2006/NĐ-CP);

Căn cứ Quyết định số 156/QĐ-BKHCN ngày 03/3/2025 của Bộ trưởng Bộ Khoa học và Công nghệ quy định chức năng, nhiệm vụ, quyền hạn và cơ cấu tổ chức của Cục Sở hữu trí tuệ;

Căn cứ Thông tư số 01/2007/TT-BKHCN ngày 14/02/2007 của Bộ Khoa học và Công nghệ hướng dẫn thi hành Nghị định số 103/2006/NĐ-CP, được sửa đổi, bổ sung theo Thông tư số 13/2010/TT-BKHCN ngày 30/7/2010, Thông tư số 18/2011/TT-BKHCN ngày 22/7/2011, Thông tư số 05/2013/TT-BKHCN ngày 20/02/2013 và Thông tư số 16/2016/TT-BKHCN ngày 30/6/2016;

BTT367

Xét đơn số KN1-2017-00920 ngày 25/8/2017 của Vergo APS; đại diện bởi: Công ty Luật TNHH Phạm và Liên Danh; khiếu nại về việc từ chối cấp Bằng độc quyền sáng chế (BĐQSC) đối với đơn số 1-2011-01047 theo Quyết định số 33974/QĐ-SHTT ngày 29/5/2017;

Theo đề nghị của Trưởng phòng Thanh tra và Giải quyết khiếu nại và báo cáo của Phòng Thanh tra và Giải quyết khiếu nại tại Văn bản số 4662/BC-

TTKN ngày 11/7/2025 về việc giải quyết khiếu nại của Vergo APS với các nội dung sau đây:

I. Nội dung khiếu nại

Sáng chế "Sản phẩm dệt để tiêu diệt côn trùng và phương pháp sản xuất chúng" theo đơn số 1-2011-01047 ngày 19/10/2009 bị từ chối cấp Bằng độc quyền sáng chế theo Quyết định số 33974/QĐ-SHTT ngày 29/5/2017 của Cục Sở hữu trí tuệ với lý do dưới đây:

Sau khi xem xét nội dung yêu cầu bảo hộ theo công văn số 05/P5214.2011/VN sm ngày 29/12/2016 của Công ty Luật TNHH Phạm và Liên Danh (PHAM & ASSOCIATES), Cục Sở hữu trí tuệ thấy rằng, các điểm 1-29 yêu cầu bảo hộ nộp theo công văn này có nội dung giống hệt các điểm 1-29 yêu cầu bảo hộ theo công văn số 04/P5214.2011/VN sm ngày 21/7/2015. Ngoài ra, trong công văn 05/P5214.2011/VN sm ngày 29/12/2016, chủ đơn cũng không có ý kiến phản đối kết luận của Cục Sở hữu trí tuệ được nêu trong Thông báo kết quả thẩm định nội dung số 37676/SHTT-SC2 ngày 31/10/2016 về khả năng cấp bằng và chưa khắc phục hết các thiếu sót về tính rõ ràng của đơn.

Người khiếu nại - Vergo APS (qua PHAM & ASSOCIATES) không đồng ý với Quyết định số 33974/QĐ-SHTT ngày 29/5/2017 và có ý kiến như sau:

Đơn số 1-2011-01047 được nộp vào pha quốc gia Việt Nam ngày 21/4/2011 và không có sửa đổi so với đơn quốc tế.

Ngày 24/8/2011, Cục Sở hữu trí tuệ ra Thông báo chấp nhận đơn hợp lệ.

Ngày 30/9/2011, Vergo APS nộp yêu cầu thẩm định nội dung cho đơn nêu trên.

Ngày 19/6/2013, Cục Sở hữu trí tuệ ra Thông báo kết quả thẩm định nội dung số 18412/SHTT-SC2 đề nghị người nộp đơn cung cấp bản dịch ra tiếng Việt của đơn ưu tiên nộp tại EPO số 08167192.7 ngày 21/10/2008. Trong Thông báo này, Cục Sở hữu trí tuệ đã chỉ ra rằng, khái niệm "điểm thủy tinh" là không rõ ràng và cũng chỉ ra một số thiếu sót khác như được nêu trong mục VIII của Báo cáo thẩm định sơ bộ quốc tế cho đơn PCT/EP2009/063688.

Ngày 02/8/2013, Vergo APS đã nộp công văn phúc đáp số 03/P5214.2011/VN sm. Trong công văn này, Vergo APS đã đưa ra các lập luận để khẳng định rằng các điểm 1-16 yêu cầu bảo hộ có tính mới và trình độ sáng

tạo. Ngoài ra, để làm rõ đối tượng yêu cầu bảo hộ, Vergo APS đã nộp yêu cầu bảo hộ sửa đổi gồm 16 điểm kèm theo công văn 03/P5214.2011/VN sm.

Từ ngày 30/9/2013 đến ngày 01/4/2015, Vergo APS tiến hành các thủ tục ghi nhận chuyển giao đơn số 1-2011-01047.

Ngày 21/5/2015, Cục Sở hữu trí tuệ ra Thông báo kết quả thẩm định nội dung số 16518/SHTT-SC2, trong đó có chỉ ra rằng, các điểm 1-16 yêu cầu bảo hộ sửa đổi theo công văn 03/P5214.2011/VN sm ngày 02/8/2013 chưa khắc phục được toàn bộ các thiếu sót như nêu trong Thông báo kết quả thẩm định nội dung số 18412/SHTT-SC2 ngày 19/6/2013, cụ thể là chưa khắc phục các thiếu sót như được nêu trong mục VIII của Báo cáo thẩm định sơ bộ quốc tế cho đơn PCT/EP2009/063688. Ngoài ra, Cục Sở hữu trí tuệ cũng đề xuất người nộp đơn tham khảo các ý kiến đánh giá nêu trong Báo cáo thẩm định nêu trên.

Ngày 21/7/2015, Vergo APS đã nộp công văn số 04/P5214.2011/VN sm, trong đó sửa đổi yêu cầu bảo hộ của đơn nêu trên theo yêu cầu bảo hộ của đơn đồng dạng nộp tại Trung Quốc đã được chấp nhận cấp patent.

Ngày 31/10/2016, Cục Sở hữu trí tuệ ra Thông báo kết quả thẩm định nội dung số 37676/SHTT-SC2 từ chối tính mới và trình độ sáng tạo của các điểm yêu cầu bảo hộ sửa đổi theo công văn số 04/P5214.2011/VN ngày 21/7/2015 trên cơ sở tài liệu viện dẫn D7. Ngoài ra, trong Thông báo này, cũng chỉ ra các thiếu sót khác liên quan đến các điểm 1, 2, 17-20 và 22 yêu cầu bảo hộ.

Ngày 29/12/2016, Vergo APS đã nộp công văn số 05/P5214.2011/VN sm, trong đó sửa đổi yêu cầu bảo hộ của đơn số 1-2011-01047 theo yêu cầu bảo hộ của patent Trung Quốc kèm theo bản dịch tiếng Anh.

Ngày 29/5/2017, Cục Sở hữu trí tuệ ra Quyết định số 33974/QĐ-SHTT từ chối cấp Bằng độc quyền sáng chế cho đơn nêu trên.

Vergo APS không đồng ý với kết luận của Cục Sở hữu trí tuệ trong Quyết định nêu trên, cụ thể như sau:

- Liên quan đến ý kiến: "người nộp đơn không có ý kiến phản đối các lập luận của Cục Sở hữu trí tuệ về khả năng cấp bằng cũng như chưa khắc phục được hết các thiếu sót về tính rõ ràng", Vergo APS không đồng ý với lý do: những lập luận liên quan đến khả năng cấp bằng đã được nêu rất rõ trong công văn phúc đáp số 03/P5214.2011 sm ngày 02/8/2013 (các trang 1-9 và 13-18 của

công văn này) và phần liên quan đến tính rõ ràng (các trang 10-13 của công văn này). Trên cơ sở các lập luận này, Vergo APS khẳng định một lần nữa rằng, đối tượng yêu cầu bảo hộ là hoàn toàn đáp ứng điều kiện về tính mới và trình độ sáng tạo trên cơ sở các tài liệu viện dẫn. Do đó, trong các công văn tiếp theo, cụ thể là các công văn số 04/P5214.2011 sm ngày 21/7/2015 và 05/P5214.2011 sm ngày 29/12/2016, Vergo APS đã không đề cập đến các vấn đề này nữa để tránh trùng lặp.

Ngoài ra, nhằm thúc đẩy nhanh quá trình thẩm định đơn, Vergo APS cũng đã chủ động sửa đổi yêu cầu bảo hộ của đơn số 1-2011-01047 theo yêu cầu bảo hộ của patent Trung Quốc.

Ngoài ra, ngày 25/10/2017, Vergo APS đã nộp yêu cầu bảo hộ sửa đổi gồm 28 điểm theo công văn số 07/P5214.2011 sm ngày 25/10/2017 và đề nghị Cục Sở hữu trí tuệ xem xét đơn khiếu nại số KN1-2017-00920 trên cơ sở các lập luận đã nộp kèm theo Tờ khai đơn khiếu nại có xem xét yêu cầu bảo hộ sửa đổi này.

II. Kết quả xem xét, xác minh khiếu nại

1. Cơ sở pháp lý:

Theo quy định tại Điều 60 Luật Sở hữu trí tuệ, sáng chế được coi là có tính mới nếu chưa bị bộc lộ công khai dưới hình thức sử dụng, mô tả bằng văn bản hoặc bất kỳ hình thức nào khác ở trong nước hoặc ở nước ngoài trước ngày nộp đơn đăng ký sáng chế hoặc trước ngày ưu tiên trong trường hợp đơn đăng ký sáng chế được hưởng quyền ưu tiên.

Theo quy định tại Điều 61 Luật Sở hữu trí tuệ, sáng chế được coi là có trình độ sáng tạo nếu căn cứ vào các giải pháp kỹ thuật đã được bộc lộ công khai dưới hình thức sử dụng, mô tả bằng văn bản hoặc dưới bất kỳ hình thức nào khác trong nước hoặc ở nước ngoài trước ngày nộp đơn, sáng chế đó là một bước tiến sáng tạo, không thể được tạo ra một cách dễ dàng đối với người có hiểu biết trung bình về lĩnh vực kỹ thuật tương ứng.

Theo quy định tại điểm 15.7.b Thông tư số 01/2007/TT-BKHCN, nếu kết thúc thời hạn quy định tại điểm 15.7.a (i) Thông tư này mà người nộp đơn không sửa chữa thiếu sót hoặc sửa chữa thiếu sót không đạt yêu cầu, không có ý kiến phản đối hoặc có ý kiến phản đối nhưng không xác đáng thì trong thời hạn 15 ngày kể từ ngày kết thúc thời hạn nói trên, Cục Sở hữu trí tuệ ra quyết định từ chối cấp văn bằng bảo hộ.

2. Nhận định, đánh giá:

Sau khi xem xét đơn khiếu nại số KN1-2017-00920 ngày 25/8/2017 của Vergo APS, Cục Sở hữu trí tuệ có ý kiến như sau:

2.1. Bộ yêu cầu bảo hộ sửa đổi theo công văn số 07/P5214.2011 sm ngày 25/10/2017 không được chấp nhận xem xét với lý do theo quy định tại Điều 115 Luật Sở hữu trí tuệ, người nộp đơn phải thực hiện việc sửa đổi đơn trước khi đơn bị từ chối cấp Bằng độc quyền sáng chế.

2.2. Lập luận liên quan đến kết luận: "người nộp đơn không có ý kiến phản đối các lập luận của Cục Sở hữu trí tuệ về khả năng cấp bằng cũng như chưa khắc phục được hết các thiếu sót về tính rõ ràng" của người khiếu nại không có cơ sở với lý do:

- Công văn số 03/P5214.2011 sm ngày 02/8/2013 là công văn phúc đáp Thông báo kết quả thẩm định nội dung số 18412/SHTT-SC2 ngày 19/6/2013. Kết luận nêu trong Thông báo này là kết quả đánh giá cho yêu cầu bảo hộ gồm 16 điểm. Vì vậy, công văn phúc đáp này không thể sử dụng để phúc đáp cho Thông báo kết quả thẩm định nội dung số 37676/SHTT-SC2 ngày 31/10/2016 đánh giá cho yêu cầu bảo hộ sửa đổi gồm 29 điểm theo công văn số 04/P5214.2011 sm ngày 21/7/2015 và công văn số 05/P5214.2011 sm ngày 29/12/2016.

Với lập luận nêu trên, có thể thấy rằng, việc người nộp đơn trong công văn số 05/P5214.2011 sm ngày 29/12/2016 bổ sung bộ yêu cầu bảo hộ sửa đổi giống với bộ yêu cầu bảo hộ được đánh giá trong Thông báo kết quả thẩm định nội dung số 37676/SHTT-SC2 ngày 31/10/2016, nhưng không có ý kiến phản biện lại kết luận nêu trong Thông báo này là không đáp ứng quy định tại điểm 15.7.b Thông tư số 01/2007/TT-BKHCN.

- Bộ yêu cầu bảo hộ sửa đổi gồm 29 điểm theo công văn số 05/P5214.2011 sm ngày 29/12/2016 là hoàn toàn giống với bộ yêu cầu bảo hộ sửa đổi gồm 29 điểm theo công văn số 04/P5214.2011 sm ngày 21/7/2015. Vì vậy, kết luận về khả năng bảo hộ của bộ yêu cầu bảo hộ ngày 21/7/2015 được nêu trong Thông báo kết quả thẩm định nội dung số 37676/SHTT-SC2 ngày 31/10/2016 có thể áp dụng cho bộ yêu cầu bảo hộ sửa đổi ngày 29/12/2016. Vì vậy, kết luận nêu trong Quyết định số 33974/QĐ-SHTT ngày 29/5/2017 của Cục Sở hữu trí tuệ là hoàn toàn phù hợp.

III. Kết luận

Trên cơ sở các tài liệu hiện có và với các lý do nêu trên, Cục Sở hữu trí tuệ không chấp nhận nội dung khiếu nại của Vergo APS, áp dụng quy định tại Điều 60, Điều 61 Luật Sở hữu trí tuệ và điểm 15.7.b Thông tư số 01/2007/TT-BKHCN để từ chối cấp Bằng độc quyền sáng chế đối với đơn số 1-2011-01047.

Từ những nhận định và căn cứ trên,

QUYẾT ĐỊNH:

Điều 1. Giữ nguyên Quyết định số 33974/QĐ-SHTT ngày 29/5/2017 về việc từ chối cấp Bằng độc quyền sáng chế đối với đơn đăng ký sáng chế số 1-2011-01047 ngày 19/10/2009.

Điều 2. Trong thời hạn 30 ngày kể từ ngày nhận được Quyết định này, nếu không đồng ý với quyết định giải quyết khiếu nại của Cục trưởng Cục Sở hữu trí tuệ, Vergo APS có quyền khiếu nại đến Bộ trưởng Bộ Khoa học và Công nghệ hoặc khởi kiện tại Tòa án theo quy định của pháp luật về tố tụng hành chính.

Điều 3. Chánh Văn phòng Cục, Trưởng phòng Thanh tra và Giải quyết khiếu nại, Trưởng phòng Đăng ký, Giám đốc Trung tâm Thông tin sở hữu công nghiệp và Vergo APS (qua Công ty Luật TNHH Phạm và Liên Danh) có trách nhiệm thi hành Quyết định này./.

Nơi nhận:
- Như Điều 3;
- SC (để biết);
- Lưu:VT, HS.

KT. CỤC TRƯỞNG
PHÓ CỤC TRƯỞNG

CỤC SỞ HỮU TRÍ TUỆ

Lê Huy Anh

BỘ KHOA HỌC CÔNG NGHỆ
CỤC SỞ HỮU TRÍ TUỆ

CỘNG HÒA XÃ HỘI CHỦ NGHĨA VIỆT NAM
Độc lập - Tự do - Hạnh phúc

Số: 159081/QĐ-SHTT.IP

Hà Nội, ngày 31 tháng 07 năm 2025

QUYẾT ĐỊNH
Về việc giải quyết khiếu nại của Ông/Bà HODGES, Michael Kent
(lần đầu)

CỤC TRƯỞNG CỤC SỞ HỮU TRÍ TUỆ

Căn cứ Luật Khiếu nại ngày 11/11/2011;

Căn cứ Luật Sở hữu trí tuệ ngày 29/11/2005 được sửa đổi, bổ sung theo Luật sửa đổi, bổ sung một số điều của Luật Sở hữu trí tuệ ngày 19/6/2009, Luật sửa đổi, bổ sung một số điều của Luật Kinh doanh bảo hiểm, Luật Sở hữu trí tuệ ngày 14/6/2019 và Luật sửa đổi, bổ sung một số điều của Luật Sở hữu trí tuệ ngày 16/6/2022 (sau đây gọi là Luật Sở hữu trí tuệ);

Căn cứ Nghị định số 124/2020/NĐ-CP ngày 19/10/2020 của Chính phủ quy định chi tiết một số điều và biện pháp thi hành Luật Khiếu nại;

Căn cứ Nghị định số 103/2006/NĐ-CP ngày 22/9/2006 của Chính phủ quy định chi tiết và hướng dẫn thi hành một số điều của Luật Sở hữu trí tuệ về sở hữu công nghiệp, được sửa đổi, bổ sung theo Nghị định số 122/2010/NĐ-CP ngày 31/12/2010 (sau đây gọi là Nghị định số 103/2006/NĐ-CP);

Căn cứ Quyết định số 156/QĐ-BKHCN ngày 03/3/2025 của Bộ trưởng Bộ Khoa học và Công nghệ quy định chức năng, nhiệm vụ, quyền hạn và cơ cấu tổ chức của Cục Sở hữu trí tuệ;

Căn cứ Thông tư số 01/2007/TT-BKHCN ngày 14/02/2007 của Bộ Khoa học và Công nghệ hướng dẫn thi hành Nghị định số 103/2006/NĐ-CP, được sửa đổi, bổ sung theo Thông tư số 13/2010/TT-BKHCN ngày 30/7/2010, Thông tư số 18/2011/TT-BKHCN ngày 22/7/2011, Thông tư số 05/2013/TT-BKHCN ngày 20/02/2013 và Thông tư số 16/2016/TT-BKHCN ngày 30/6/2016;

BTT367

Xét đơn số KN1-2013-00020 ngày 06/9/2013 của Ông/Bà HODGES, Michael Kent; đại diện bởi: Công ty TNHH Trần Hữu Nam và Đồng sự; khiếu nại về việc từ chối chấp nhận đơn hợp lệ đối với đơn số 1-2012-02966 theo Quyết định số 30087/QĐ-SHTT ngày 06/6/2013;

Theo đề nghị của Trưởng phòng Thanh tra và Giải quyết khiếu nại và báo cáo của Phòng Thanh tra và Giải quyết khiếu nại tại Văn bản số 4657/BC-

TTKN ngày 11/7/2025 về việc giải quyết khiếu nại của Ông/Bà HODGES, Michael Kent với các nội dung sau đây:

I. Nội dung khiếu nại

Sáng chế "Thiết bị và phương pháp khử nước ra khỏi vật liệu được keo tụ" theo đơn số 1-2012-02966 bị từ chối chấp nhận đơn hợp lệ theo Quyết định số 30087/QĐ-SHTT ngày 06/6/2013 của Cục trưởng Cục Sở hữu trí tuệ với lý do: chủ đơn sửa chữa không đạt yêu cầu các thiếu sót nêu trong Thông báo kết quả thẩm định hình thức số 11077/SHTT-SC3 ngày 11/4/2013 của Cục Sở hữu trí tuệ, cụ thể là bản mô tả sửa đổi ngày 13/5/2013 vẫn còn chứa nhiều thuật ngữ, khái niệm tối nghĩa, vô nghĩa, ví dụ: "chiến lợi phẩm nạo vét", "thùng làm rõ", "nước mao quản trung", "chất rắn bánh kết quả", "vành đai hệ thống báo chí" (trang 1), v.v..

Người khiếu nại HODGES, Michael Kent (qua Công ty TNHH Trần Hữu Nam và Đồng sự) không có ý kiến phản đối Quyết định số 30087/QĐ-SHTT ngày 06/6/2013 của Cục trưởng Cục Sở hữu trí tuệ, mà chỉ đề nghị Cục xem xét, tạo điều kiện cho chủ đơn sửa chữa các thiếu sót nêu trong Thông báo kết quả thẩm định hình thức số 11077/SHTT-SC3 ngày 11/4/2013 do sáng chế theo đơn số 1-2012-02966 có tầm quan trọng đối với chủ đơn trong việc phát triển kinh doanh tại Việt Nam.

Đồng thời với đơn khiếu nại số KN1-2013-00020, người khiếu nại đã nộp bản mô tả sửa đổi để khắc phục các thiếu sót được nêu tại Thông báo kết quả thẩm định hình thức số 11077/SHTT-SC3 ngày 11/4/2013.

II. Kết quả xem xét, xác minh khiếu nại

1. Cơ sở pháp lý:

Theo quy định tại điểm 13.7 Thông tư số 01/2007/BKHCN, trường hợp người nộp đơn đã được Cục Sở hữu trí tuệ gửi thông báo kết quả thẩm định hình thức với dự định từ chối chấp nhận đơn vì đơn không hợp lệ theo quy định tại điểm 13.6.a của Thông tư này mà người nộp đơn không sửa chữa thiếu sót hoặc sửa chữa không đạt yêu cầu hoặc không có ý kiến phản đối hoặc có ý kiến phản đối nhưng không xác đáng trong thời hạn đã ấn định, Cục Sở hữu trí tuệ ra quyết định từ chối chấp nhận đơn và gửi cho người nộp đơn.

2. Nhận định, đánh giá:

Sau khi xem xét nội dung đơn khiếu nại số KN1-2013-00020, Cục Sở hữu trí tuệ thấy rằng:

Bản mô tả được nộp cùng với đơn khiếu nại số KN1-2013-00020 không đáp ứng quy định tại điểm 23.6 Thông tư số 01/2007/TT-BKHCN, chẳng hạn:

- Bản mô tả vẫn có các đoạn không rõ nghĩa như: "trong các giai đoạn tiếp theo của một mạch công nghiệp, như là một phần nổi rõ ràng" (các dòng 12-13 trang 1); "Chân không được áp dụng cho bùn qua sàn có nhiều lỗ" (các dòng 10-11 trang 2); "hiệu quả sự xâm nhập chiều sâu của việc giảm áp suất" (các dòng 24-25 trang 4); "Đằng sau những cấu trúc tại các tường bên, có thể cung cấp một thiết bị lọc" (dòng 21 trang 11); "Thùng con này có thể được cung cấp với trang bìa, ví dụ như dưới dạng đa dạng một" (các dòng 26-27 trang 11); "vật liệu trong thùng tạo thành một chiếc giường bùn" (các dòng 7-8 trang 12); và "các chất dinh dưỡng bị xóa" (dòng 10 trang 12); v.v.;

- Yêu cầu bảo hộ không đáp ứng quy định tại điểm 23.6.c Thông tư số 01/2007/TT-BKHCN, chẳng hạn:

+ Điểm 18 không rõ ràng do đề cập đến "thiết bị theo điểm", nhưng lại không nêu cụ thể là điểm nào; và

+ Điểm 37 không đáp ứng quy định tại điểm 23.6.c. (i) do điểm này không thể hiện các dấu hiệu kỹ thuật cơ bản cần và đủ để xác định được đối tượng, để đạt được mục đích ra và để phân biệt đối tượng yêu cầu bảo hộ với đối tượng đã biết và không đáp ứng quy định tại điểm 23.6.c. (iii) do viện dẫn đến bản vẽ.

Như vậy, đơn số 1-2012-02966 vẫn có các thiếu sót nêu tại điểm 13.6.a Thông tư số 01/2007/TT-BKHCN, ảnh hưởng đến tính hợp lệ của đơn.

III. Kết luận

Trên cơ sở các tài liệu hiện có và với các lý do nêu trên, Cục Sở hữu trí tuệ nhận thấy nội dung khiếu nại của người khiếu nại là không có cơ sở, nên áp dụng quy định tại điểm 13.7 Thông tư số 01/2007/TT-BKHCN để từ chối chấp nhận đơn hợp lệ đối với đơn số 1-2012-02966.

Từ những nhận định và căn cứ trên,

QUYẾT ĐỊNH:

Điều 1. Giữ nguyên Quyết định số 30087/QĐ-SHTT ngày 06/6/2013 về việc từ chối chấp nhận đơn hợp lệ đối với đơn đăng ký sáng chế số 1-2012-02966 ngày 04/03/2011.

Điều 2. Trong thời hạn 30 ngày kể từ ngày nhận được Quyết định này, nếu không đồng ý với quyết định giải quyết khiếu nại của Cục trưởng Cục Sở hữu trí tuệ, Ông/Bà HODGES, Michael Kent có quyền khiếu nại đến Bộ trưởng Bộ

Khoa học và Công nghệ hoặc khởi kiện tại Tòa án theo quy định của pháp luật về tố tụng hành chính.

Điều 3. Chánh Văn phòng Cục, Trưởng phòng Thanh tra và Giải quyết khiếu nại, Trưởng phòng Đăng ký, Giám đốc Trung tâm Thông tin sở hữu công nghiệp và Ông/Bà HODGES, Michael Kent (qua Công ty TNHH Trần Hữu Nam và Đồng sự) có trách nhiệm thi hành Quyết định này./.

Nơi nhận:
- Như Điều 3;
- SC (để biết);
- Lưu:VT, HS.

KT. CỤC TRƯỞNG
PHÓ CỤC TRƯỞNG

CỤC SỞ HỮU TRÍ TUỆ

Lê Huy Anh

BỘ KHOA HỌC CÔNG NGHỆ
CỤC SỞ HỮU TRÍ TUỆ

CỘNG HÒA XÃ HỘI CHỦ NGHĨA VIỆT NAM
Độc lập - Tự do - Hạnh phúc

Số: 159082/QĐ-SHTT.IP

Hà Nội, ngày 31 tháng 07 năm 2025

QUYẾT ĐỊNH
Về việc giải quyết khiếu nại của Polichem S.A.
(lần đầu)

CỤC TRƯỞNG CỤC SỞ HỮU TRÍ TUỆ

Căn cứ Luật Khiếu nại ngày 11/11/2011;

Căn cứ Luật Sở hữu trí tuệ ngày 29/11/2005 được sửa đổi, bổ sung theo Luật sửa đổi, bổ sung một số điều của Luật Sở hữu trí tuệ ngày 19/6/2009, Luật sửa đổi, bổ sung một số điều của Luật Kinh doanh bảo hiểm, Luật Sở hữu trí tuệ ngày 14/6/2019 và Luật sửa đổi, bổ sung một số điều của Luật Sở hữu trí tuệ ngày 16/6/2022 (sau đây gọi là Luật Sở hữu trí tuệ);

Căn cứ Nghị định số 124/2020/NĐ-CP ngày 19/10/2020 của Chính phủ quy định chi tiết một số điều và biện pháp thi hành Luật Khiếu nại;

Căn cứ Nghị định số 103/2006/NĐ-CP ngày 22/9/2006 của Chính phủ quy định chi tiết và hướng dẫn thi hành một số điều của Luật Sở hữu trí tuệ về sở hữu công nghiệp, được sửa đổi, bổ sung theo Nghị định số 122/2010/NĐ-CP ngày 31/12/2010 (sau đây gọi là Nghị định số 103/2006/NĐ-CP);

Căn cứ Quyết định số 156/QĐ-BKHCN ngày 03/3/2025 của Bộ trưởng Bộ Khoa học và Công nghệ quy định chức năng, nhiệm vụ, quyền hạn và cơ cấu tổ chức của Cục Sở hữu trí tuệ;

Căn cứ Thông tư số 01/2007/TT-BKHCN ngày 14/02/2007 của Bộ Khoa học và Công nghệ hướng dẫn thi hành Nghị định số 103/2006/NĐ-CP, được sửa đổi, bổ sung theo Thông tư số 13/2010/TT-BKHCN ngày 30/7/2010, Thông tư số 18/2011/TT-BKHCN ngày 22/7/2011, Thông tư số 05/2013/TT-BKHCN ngày 20/02/2013 và Thông tư số 16/2016/TT-BKHCN ngày 30/6/2016;

BTT367

Xét đơn số KN1-2019-00411 ngày 21/8/2019 của Polichem S.A.; đại diện bởi Công ty TNHH Sở hữu trí tuệ Winco; khiếu nại về việc từ chối cấp Bằng độc quyền sáng chế (BĐQSC) đối với đơn số 1-2008-02024 theo Quyết định số 42459/QĐ-SHTT ngày 28/5/2019;

Theo đề nghị của Trưởng phòng Thanh tra và Giải quyết khiếu nại và báo cáo của Phòng Thanh tra và Giải quyết khiếu nại tại Văn bản số 4661/BC-TTKN ngày 11/7/2025 về việc giải quyết khiếu nại của Polichem S.A. với các nội dung sau đây:

I. Nội dung khiếu nại

Đơn đăng ký sáng chế số 1-2008-02024 ngày 13/12/2006 của Polichem S.A. (LU) bị từ chối cấp Bằng độc quyền sáng chế (BBĐQSC) theo Quyết định số 42459/QĐ-SHTT ngày 28/5/2019 với lý do:

- Sau khi xem xét các điểm 1-8 yêu cầu bảo hộ sửa đổi nộp theo công văn phúc đáp số LH18-0003/CV ngày 09/01/2019 (YCBHSĐ), Cục Sở hữu trí tuệ thấy rằng các điểm này vẫn không đáp ứng trình độ sáng tạo với lý do: ý kiến của chủ đơn nêu trong công văn này cho rằng dược phẩm theo bộ yêu cầu bảo hộ sửa đổi của sáng chế được bào chế bằng cách sử dụng chất chiết là cồn thuốc gốc (T.M) từ lupulus (cây hoa bia) thu được bằng cách tiến hành bước ngâm cổ điển/thông thường, mà không có bước chiết chất lỏng/chất lỏng trong quá trình này (như bước chiết nêu trong trang 3, tài liệu D1). Tuy nhiên, tài liệu D1 cũng đã gợi ý rằng "chất chiết từ cây hoa bia (hop) gọi là chất chiết "cổ điển" thường được tìm thấy trên thị trường có hoạt tính rất thấp, ... Chất chiết hop theo sáng chế có hoạt tính estrogen cao hơn đáng kể so với chất chiết "cổ điển" có trên thị trường, ..." (xem ví dụ 1 của tài liệu Dl, cũng đã nêu trong công văn phúc đáp nêu trên). Do vậy, người có hiểu biết trung bình trong lĩnh vực kỹ thuật này hoàn toàn có thể dựa vào gợi ý nêu trong tài liệu D1 để sử dụng chất chiết từ cây hoa bia được chiết theo cách cổ điển thông thường thay thế cho chất chiết từ cây hoa bia được chiết theo phương pháp nêu trong tài liệu D1 nhằm thu được dược phẩm theo giải pháp nộp đơn. Vì vậy, các điểm 1-8 YCBHSĐ vẫn không đáp ứng trình độ sáng tạo khi dựa vào tài liệu D1 này theo quy định tại điểm 25.6.e Thông tư số 01/2007/TT-BKHCN.

- Do ý kiến của Chủ đơn về trình độ sáng tạo như nêu trong công văn phúc đáp nêu trên là không xác đáng, Chủ đơn cũng không có ý kiến trả lời về các nội dung đã nêu trong mục 1 "Kết quả đánh giá theo các điều kiện bảo hộ" như đã nêu trong Thông báo số 24318/SHTT-SC3 ngày 12.07.2018, và Cục Sở hữu trí tuệ cũng đã có nhiều Thông báo liên quan đến việc từ chối trình độ sáng tạo của giải pháp nộp đơn, vì vậy đơn nêu trên bị từ chối cấp Bằng độc quyền sáng chế theo quy định tại điểm 15.7 (b) Thông tư số 01/2007/TT-BKHCN.

Polichem S.A. (LU) - người khiếu nại (qua Công ty TNHH Sở hữu trí tuệ Winco) không đồng ý với Quyết định số 42459/QĐ-SHTT ngày 28/5/2019 và có ý kiến tóm tắt như sau:

Cục Sở hữu trí tuệ đã đánh giá giải pháp kỹ thuật của đơn không đáp ứng trình độ sáng tạo so với tài liệu đối chứng D1 (WO 02/085393) theo Điều 61 Luật Sở hữu trí tuệ và điểm 25.6 Thông tư số 01/2007/TT-BKHCN và do đó đơn không đáp ứng điều kiện bảo hộ. Người khiếu nại cho rằng giải pháp kỹ thuật của đơn hoàn toàn đáp ứng trình độ sáng tạo so với tài liệu Dl, điều đó cũng có nghĩa rằng Cục Sở hữu trí tuệ đã áp dụng nội dung Điều 61 Luật Sở hữu trí tuệ và điểm 25.6 Thông tư số 01/2007/TT-BKHCN chưa đúng và không hợp lý để đánh giá trình độ sáng tạo của đơn với những nội dung như sau:

Người khiếu nại cho rằng đơn đáp ứng trình độ sáng tạo vì điểm 1 có những dấu hiệu khác biệt sau đây:

- D1 chủ yếu mô tả chế phẩm dùng qua đường miệng (xem ví dụ 3 của Dl), trong khi đơn sáng chế hiện tại đề cập đến các chế phẩm dùng tại chỗ, cụ thể hơn là các chế phẩm này có dạng gel, kem gel hoặc dạng kem lỏng (xem điểm 1 của đơn sáng chế hiện tại).

- Tỷ lệ % dịch chiết trong chế phẩm được mô tả (ví dụ 3) trong D1 là 21,8%, trong khi ở đơn sáng chế hiện tại, hàm lượng dịch chiết là thấp hơn nhiều, 1% (tức là, gần như kém 20 lần so với đối chứng), nhưng vẫn đảm bảo tính hữu dụng trong việc điều trị tình trạng viêm âm hộ - âm đạo teo và/hoặc khô âm đạo và/hoặc các rối loạn liên quan.

- Ngoài ra, đơn sáng chế hiện tại yêu cầu sự có mặt của các tá dược bổ sung như tá dược liposom, các homopolyme của axit acrylic liên kết chéo với polyalkenyl polyete và các tác nhân hydrat hóa. Do đó không có gợi ý nào trong D1 để gợi ý rằng các tác nhân này được kết hợp với dịch chiết cụ thể được mô tả trong D1.

Do đó, người có hiểu biết trung bình về lĩnh vực kỹ thuật tương ứng, khi đọc D1 không thể tạo ra đơn sáng chế hiện tại, do đó không có một gợi ý nào từ D1 thúc đẩy người có hiểu biết trung bình về lĩnh vực kỹ thuật tương ứng thay đổi phương pháp chiết, thay đổi cách thức cung cấp dịch chiết hop giảm 20 lần so với D1 và thêm các tá dược được yêu cầu. Như vậy điểm 1 của đơn có một tập hợp các dấu hiệu kỹ thuật khác biệt không được bộc lộ trong D1 và không có tính hiển nhiên đối với người có hiểu biết trung bình về lĩnh vực kỹ thuật tương ứng.

Trong Quyết định 42459/QĐ-SHTT, Cục Sở hữu trí tuệ cho rằng chủ đơn không có ý kiến trả lời về các nội dung đã nêu trong mục 1 của Thông báo số 24318/SHTT-SC3 ra ngày 12/7/2018, người khiếu nại có ý kiến như sau:

Người khiếu nại một lần nữa chỉ ra rằng, không tính đến việc chế phẩm của sáng chế có hay không có hoạt tính estrogen, thì các chế phẩm của sáng chế khác với D1 chủ yếu ở chỗ có hàm lượng hop giảm hơn rất nhiều so với của Dl, nhưng vẫn chứng tỏ được sự hữu dụng trong việc điều trị tình trạng khô âm đạo (viêm teo âm đạo) và các rối loạn liên quan, chẳng hạn như ngứa, cảm giác nóng rát, viêm âm đạo. Xem ví dụ 4 và 5 của đơn sáng chế hiện tại.

Về các ví dụ so sánh bổ sung đính kèm theo công văn trả lời Thông báo số 24318/SHTT-SC3, người khiếu nại đã nêu rõ trong công văn trả lời rằng tài liệu này chỉ để Cục Sở hữu trí tuệ tham khảo chứ không phải được đưa thêm vào bản mô tả ban đầu, người khiếu nại chỉ sửa đổi phần yêu cầu bảo hộ (YCBH) mà không có sửa đổi nào về phần mô tả để đưa vào ví dụ so sánh đã nêu. Ví dụ so sánh đã nêu là dữ liệu thử nghiệm khách quan trong thực tế để thấy được trong thực tế là không có hoạt tính estrogen trong chế phẩm bảo hộ.

Một lần nữa người khiếu nại cho rằng, gel chứa estradiol của D1 cho % mức độ tăng sinh tế bào gây ra bởi là cao hơn đáng kể so với % mức độ tăng sinh tế bào khi dùng chế phẩm của sáng chế. Sự khác biệt về hiệu suất này phù hợp với sự hiện diện của estradiol trong sản phẩm so sánh. Ngược lại, chế phẩm của sáng chế không có hoạt tính estrogen.

Trong tình trạng kỹ thuật liên quan của sáng chế, người ta vốn đã biết rằng một sản phẩm có hoạt tính estrogen/phytoestrogen, hoặc hiệu ứng tăng sinh tế bào âm đạo, thông thường cũng cho thấy sự tăng sinh nội mạc tử cung và/hoặc tăng sinh tuyến vú. Hai sự tăng sinh cuối cùng này đại diện cho một trong những yếu tố nguy cơ chính trong việc phát triển khối u ác tính (ví dụ, ung thư vú hoặc ung thư nội mạc tử cung). Xem phần "Tình trạng kỹ thuật của sáng chế", ví dụ trang 2, đoạn 1 trong đơn PCT là đơn đồng dạng của đơn sáng chế hiện tại để thấy rõ tác dụng không mong muốn của liệu pháp estrogen. Do đó, sáng chế được tạo ra để khắc phục những hạn chế của tình trạng kỹ thuật, vì vậy rõ ràng từ sự mô tả như đã nộp ban đầu, có thể hiểu rằng mục đích của sáng chế là cung cấp các chế phẩm mới cho việc sử dụng âm đạo mà không có hoạt tính estrogen.

Do vậy chế phẩm của sáng chế là có tính sáng tạo so với D1.

Với những lập luận nêu trên, người khiếu nại cho rằng giải pháp kỹ thuật của đơn hoàn toàn đáp ứng trình độ sáng tạo theo quy định tại Điều 61 Luật Sở hữu trí tuệ và điểm 25.6 Thông tư 01/2007/TT-BKHCN bởi vì bộ YCBHSĐ của đơn chứa đựng những dấu hiệu kỹ thuật cơ bản khác biệt so với đối chứng và những dấu hiệu này là bước tiến sáng tạo, không có tính hiển nhiên đối với người có hiểu biết trung bình về lĩnh vực kỹ thuật tương ứng.

II. Kết quả xem xét, xác minh khiếu nại

1. Cơ sở pháp lý:

Theo quy định tại Điều 61 Luật Sở hữu trí tuệ, sáng chế được coi là có trình độ sáng tạo nếu căn cứ vào các giải pháp kỹ thuật đã được bộc lộ công khai dưới hình thức sử dụng, mô tả bằng văn bản hoặc dưới bất kỳ hình thức nào khác trong nước hoặc ở nước ngoài trước ngày nộp đơn, sáng chế đó là một bước tiến sáng tạo, không thể được tạo ra một cách dễ dàng đối với người có hiểu biết trung bình về lĩnh vực kỹ thuật tương ứng.

Theo quy định tại điểm 15.7.b Thông tư số 01/2007/TT-BKHCN, nếu kết thúc thời hạn quy định tại điểm 15.7.a (i) Thông tư này mà người nộp đơn không sửa chữa thiếu sót hoặc sửa chữa thiếu sót không đạt yêu cầu, không có ý kiến phản đối hoặc có ý kiến phản đối nhưng không xác đáng thì trong thời hạn 15 ngày kể từ ngày kết thúc thời hạn nói trên, Cục Sở hữu trí tuệ ra quyết định từ chối cấp văn bằng bảo hộ.

2. Nhận định, đánh giá:

Sau khi xem xét các lập luận và chứng cứ nêu trong đơn khiếu nại số KN1-2019-00411, Cục Sở hữu trí tuệ thấy rằng:

Polichem S.A. (LU) - người khiếu nại (qua Công ty TNHH Sở hữu trí tuệ Winco) không đồng ý với Quyết định số 42495/QĐ-SHTT ngày 28/5/2019 và có ý kiến cho rằng:

Các điểm 1-8 YCBHSĐ đáp ứng điều kiện về trình độ sáng tạo với lý do điểm 1 YCBHSĐ có một tập hợp các dấu hiệu kỹ thuật khác biệt không được bộc lộ trong D1 và không có tính hiển nhiên đối với người có hiểu biết trung bình về lĩnh vực kỹ thuật tương ứng như nêu dưới đây:

- D1 chủ yếu mô tả chế phẩm dùng qua đường miệng (xem ví dụ 3 của Dl), trong khi điểm 1 YCBHSĐ đề cập đến các chế phẩm dùng tại chỗ, cụ thể hơn là các chế phẩm này có dạng gel, kem gel hoặc dạng kem lỏng.

- Tỷ lệ % dịch chiết trong chế phẩm được mô tả (ví dụ 3) trong D1 là 21,8%, trong khi ở điểm 1 YCBHSĐ, hàm lượng dịch chiết là 1%.

- Chế phẩm theo điểm 1 YCBHSĐ còn có mặt của các tá dược bổ sung như tá dược liposom, các homopolyme của axit acrylic liên kết chéo với polyalkenyl polyete và các tác nhân hydrat hóa, trong khi chế phẩm theo D1 không có các tác nhân này được kết hợp với dịch chiết cụ thể.

Liên quan đến ý kiến nêu trên của người khiếu nại, Cục Sở hữu trí tuệ có ý kiến như sau:

- Về ý kiến cho rằng dược phẩm nêu trong điểm 1 yêu cầu bảo hộ sửa đổi theo công văn nêu trên ở dạng gel, kem gel hoặc kem lỏng, không phải chế phẩm dùng qua đường miệng, tuy nhiên người có hiểu biết trong lĩnh vực kỹ thuật này hoàn toàn hiểu rằng, tùy vào mục đích sử dụng mà có thể bào chế phù hợp, và đương nhiên chế phẩm dùng tại chỗ cho âm đạo dưới dạng bôi thì việc bào chế dưới dạng gel hoặc kem sẽ thích hợp. Hơn nữa, trong bản mô tả ban đầu hoàn toàn không có bằng chứng cho thấy hạn chế cũng như trở ngại của việc bào chế này đồng thời cũng không có dữ liệu thử nghiệm nhằm chứng minh hiệu quả vượt trội. Do đó, người có hiểu biết trung bình trong lĩnh vực này hoàn toàn căn cứ vào mục đích sử dụng để tạo ra dạng chế phẩm phù hợp nên dấu hiệu dạng bào chế của chế phẩm dưới dạng gel, kem gel hoặc kem lỏng không mang lại trình độ sáng tạo cho điểm 1 yêu cầu bảo hộ sửa đổi.

- Về ý kiến cho rằng tỷ lệ % dịch chiết của chế phẩm trong tài liệu D1 là 21,8% trong khi lượng dịch chiết sử dụng trong chế phẩm là 1%, lưu ý rằng trong bản mô tả ban đầu đã bộc lộ rằng chế phẩm theo sáng chế tốt hơn có hàm lượng từ 0,05 đến 25% trọng lượng (trang 4) và tỷ lệ 1% lupulus nêu trong Ví dụ 1 được coi là một phương án lựa chọn thực hiện ngẫu nhiên trong khoảng giá trị này mà không có giới hạn bất kỳ. Ngoài ra, trong phần mô tả ban đầu cũng hoàn toàn không có bằng chứng cho thấy tỷ lệ 1% lupulus có trong chế phẩm mang lại hiệu quả bất ngờ vượt trội khi so với chế phẩm chứa lupulus với tỷ lệ khác nhau (0,01 hay 10, hay 25% trọng lượng). Như vậy, người có hiệu biết trung bình trong lĩnh vực kỹ thuật này, không bị giới hạn, hoàn toàn có thể lựa chọn sử

dụng lượng chất chiết lupulus phù hợp mà không cần quá nhiều thử nghiệm để thu được chế phẩm mong muốn. Do đó, việc cho rằng chế phẩm chứa 1% chất chiết lupulus so với lượng 21,8% trong chế phẩm nêu trong D1 mang lại hiệu quả bất ngờ là không có cơ sở.

- Về ý kiến cho rằng các tá dược bổ sung, lưu ý rằng việc sử dụng các chất keo, chất giữ ẩm, nhũ hóa... để thu chế phẩm dạng gel, kem hoặc kem lỏng thuộc về hiểu biết thông thường trong lĩnh vực này và người có hiểu biết trung bình trong lĩnh vực kỹ thuật này hoàn toàn có thể lựa chọn các tá dược phù hợp tùy theo mục đích sử dụng và đã được đề cập trong Thông báo số 1558/SHTT-SC3 ngày 08/05/2017.

Ngoài ra, với ý kiến cho rằng việc chế phẩm theo sáng chế không có hoạt tính estrogen, cần khẳng định lại rằng trong bản mô tả hoàn toàn không có minh chứng cho thấy chất chiết hub không có hoạt tính estrogen, việc có hay không có hoạt tính estrogen phụ thuộc vào bản thân chất chiết hub và hoàn toàn không thể đánh giá dựa trên việc chiết hub bằng cồn thuốc gốc (T.M). Do đó không có bằng chứng cho thấy sự khác biệt về chất chiết hub theo sáng chế với chất chiết nêu trong tài liệu D1. Hơn thế nữa, tài liệu D1 này cũng đã hàm ý sử dụng chất chiết này trong mục đích điều trị các biến đổi nội tiết liên quan đến rối loạn sinh lý liên quan đến tiền mãn kinh và mãn kinh (bốc hỏa, trầm cảm, đãng trí, tiểu không tự chủ, mất cấu trúc mô đỡ da, rụng tóc, giảm tuyến mồ hôi, khô âm đạo, loãng xương...) với dạng thực phẩm bổ sung hoặc mỹ phẩm (ví dụ dạng kem, gel, lotion), xem phần mô tả.

III. Kết luận

Trên cơ sở các tài liệu hiện có và với các lý do nêu trên, Cục Sở hữu trí tuệ không chấp nhận nội dung khiếu nại Polichem S.A. (LU), nên áp dụng quy định tại Điều 61 Luật Sở hữu trí tuệ và điểm 15.7.b Thông tư số 01/2007/TT-BKHCN để từ chối cấp Bằng độc quyền sáng chế đối với đơn số 1-2008-02024 ngày 12/08/2008.

Từ những nhận định và căn cứ trên,

QUYẾT ĐỊNH:

Điều 1. Giữ nguyên Quyết định số 42459/QĐ-SHTT ngày 28/5/2019 về việc từ chối cấp Bằng độc quyền sáng chế đối với đơn đăng ký sáng chế số 1-2008-02024 ngày 13/12/2006.

Điều 2. Trong thời hạn 30 ngày kể từ ngày nhận được Quyết định này, nếu không đồng ý với quyết định giải quyết khiếu nại của Cục trưởng Cục Sở hữu trí tuệ, Polichem S.A. có quyền khiếu nại đến Bộ trưởng Bộ Khoa học và Công nghệ hoặc khởi kiện tại Tòa án theo quy định của pháp luật về tố tụng hành chính.

Điều 3. Chánh Văn phòng Cục, Trưởng phòng Thanh tra và Giải quyết khiếu nại, Trưởng phòng Đăng ký, Giám đốc Trung tâm Thông tin sở hữu công nghiệp và Polichem S.A. (qua Công ty TNHH Sở hữu trí tuệ Winco) có trách nhiệm thi hành Quyết định này./.

Nơi nhận:
- Như Điều 3;
- SC (để biết);
- Lưu:VT, HS.

KT. CỤC TRƯỞNG
PHÓ CỤC TRƯỞNG

CỤC SỞ HỮU TRÍ TUỆ

Lê Huy Anh

BỘ KHOA HỌC CÔNG NGHỆ
CỤC SỞ HỮU TRÍ TUỆ

CỘNG HÒA XÃ HỘI CHỦ NGHĨA VIỆT NAM
Độc lập - Tự do - Hạnh phúc

Số: 159083/QĐ-SHTT.IP

Hà Nội, ngày 31 tháng 07 năm 2025

QUYẾT ĐỊNH
Về việc giải quyết khiếu nại của Ông/Bà Huỳnh Tấn Tài
(lần đầu)

CỤC TRƯỞNG CỤC SỞ HỮU TRÍ TUỆ

Căn cứ Luật Khiếu nại ngày 11/11/2011;

Căn cứ Luật Sở hữu trí tuệ ngày 29/11/2005 được sửa đổi, bổ sung theo Luật sửa đổi, bổ sung một số điều của Luật Sở hữu trí tuệ ngày 19/6/2009, Luật sửa đổi, bổ sung một số điều của Luật Kinh doanh bảo hiểm, Luật Sở hữu trí tuệ ngày 14/6/2019 và Luật sửa đổi, bổ sung một số điều của Luật Sở hữu trí tuệ ngày 16/6/2022 (sau đây gọi là Luật Sở hữu trí tuệ);

Căn cứ Nghị định số 124/2020/NĐ-CP ngày 19/10/2020 của Chính phủ quy định chi tiết một số điều và biện pháp thi hành Luật Khiếu nại;

Căn cứ Nghị định số 103/2006/NĐ-CP ngày 22/9/2006 của Chính phủ quy định chi tiết và hướng dẫn thi hành một số điều của Luật Sở hữu trí tuệ về sở hữu công nghiệp, được sửa đổi, bổ sung theo Nghị định số 122/2010/NĐ-CP ngày 31/12/2010 (sau đây gọi là Nghị định số 103/2006/NĐ-CP);

Căn cứ Quyết định số 156/QĐ-BKHCN ngày 03/3/2025 của Bộ trưởng Bộ Khoa học và Công nghệ quy định chức năng, nhiệm vụ, quyền hạn và cơ cấu tổ chức của Cục Sở hữu trí tuệ;

Căn cứ Thông tư số 01/2007/TT-BKHCN ngày 14/02/2007 của Bộ Khoa học và Công nghệ hướng dẫn thi hành Nghị định số 103/2006/NĐ-CP, được sửa đổi, bổ sung theo Thông tư số 13/2010/TT-BKHCN ngày 30/7/2010, Thông tư số 18/2011/TT-BKHCN ngày 22/7/2011, Thông tư số 05/2013/TT-BKHCN ngày 20/02/2013 và Thông tư số 16/2016/TT-BKHCN ngày 30/6/2016;

BTT367

Xét đơn số KN2-2013-00005 ngày 21/10/2013 của Ông/Bà Huỳnh Tấn Tài; địa chỉ: Tổ 8, Ấp 5, xã Lâm San, Huyện Cẩm Mỹ, Tỉnh Đồng Nai; khiếu nại về việc từ chối cấp Bằng độc quyền giải pháp hữu ích (BĐQGPHI) đối với đơn số 2-2011-00164 theo Quyết định số 40346/QĐ-SHTT ngày 25/7/2013;

Theo đề nghị của Trưởng phòng Thanh tra và Giải quyết khiếu nại và báo cáo của Phòng Thanh tra và Giải quyết khiếu nại tại Văn bản số 4692/BC-

TTKN ngày 11/7/2025 về việc giải quyết khiếu nại của Ông/Bà Huỳnh Tấn Tài với các nội dung sau đây:

I. Nội dung khiếu nại

Giải pháp hữu ích "Bộ phận đỡ cho cây tiêu" theo đơn số 2-2011-00164 bị từ chối cấp Bằng độc quyền giải pháp hữu ích theo Quyết định số 40346/QĐ-SHTT ngày 25/7/2013 của Cục trưởng Cục Sở hữu trí tuệ với lý do: hết thời hạn ấn định chủ đơn không có ý kiến trả lời Thông báo kết quả thẩm định nội dung số 12713/SHTT-SC3 ngày 26/4/2013.

Người khiếu nại – Ông Huỳnh Tấn Tài qua CÔNG TY TNHH TƯ VẤN SỞ HỮU TRÍ TUỆ Á ĐÔNG có ý kiến khiếu nại Quyết định số 40346/QĐ-SHTT ngày 25/7/2013 như sau:

1. Các điểm yêu cầu bảo hộ đáp ứng tính mới với các lý do như sau:

Điểm 1 của yêu cầu bảo hộ đề cập đến bộ phận đỡ cho cây tiêu là đoạn ống hình trụ rỗng làm bằng bê tông cốt thép, trên mặt xung quanh có các lỗ bố trí theo chiều dọc, nhờ đó, khi sử dụng làm bộ phận đỡ cho cây tiêu, đoạn ống được chôn xuống đất có phần bên trong là nơi chứa đất, phân bón và chất dinh dưỡng để phần rễ phụ của cây ăn vào đất, phân bón và chất dinh dưỡng bên trong đoạn ống rỗng thông qua các lỗ.

Theo đó, bộ phận đỡ cho cây tiêu bao gồm các dấu hiệu kỹ thuật cơ bản: đoạn ống hình trụ rỗng làm bằng bê tông cốt thép và các lỗ bỗ trí theo chiều dọc.

Tài liệu đối chứng không bộc lộ bất kỳ giải pháp nào chứa đựng hoàn toàn hai dấu hiệu nêu trên, cụ thể:

- Giải pháp kỹ thuật trong tài liệu đối chứng đề cập đến ống cây trồng hình trụ làm bằng nhựa vinyl clorua, trên bề mặt có các lỗ. Ngoài ra, còn có ống bón phân bố trí bên trong ống hỗ trợ cây trồng.

- Giải pháp trong công bố JP 6-14706 A đề cập đến trụ đỡ bằng thép.

- Giải pháp trụ đỡ trong công bố JP 2002-315452 A làm bằng bê tông cốt thép với các ống bằng thép luồn vào phần đất chứa trong trụ đỡ.

- Giải pháp trụ đỡ trong công bố JP 6-113683 A có các thanh đỡ bằng thép.

- Giải pháp trụ đỡ trong công bố JP 8196146 A có các sợi tự nhiên và nhân tạo ở bên trong và dán trên bề mặt bên ngoài.

- Giải pháp trụ đỡ trong công bố JP 2001-258402 A chưa phân bón bên trong, có thể bổ sung phân bón từ bề mặt xung quanh và đầu dưới.

Như vậy, điểm 1 yêu cầu bảo hộ đáp ứng tiêu chuẩn tính mới.

Điểm 2 yêu cầu bảo hộ đề cập đến bộ phận đỡ cho cây tiêu theo điểm 1, trong đó đoạn ống hình trụ rỗng đã nêu có đầu thứ nhất nhỏ hơn và đầu thứ hai lớn hơn, xung quanh đầu thứ nhất này có các tai đỡ, nhờ đó có thể lắp thêm một đoạn ống khác vào đoạn ống đã nêu nhằm gia tăng chiều cao cho bộ phận đỡ cho cây tiêu.

Giải pháp nêu trong điểm 2 nhằm giúp gia tăng chiều cao cho trụ đỡ bằng kết cấu đơn giản, nhanh chóng và dễ thi công, nhưng đảm bảo chắc chắn để sử dụng lâu dài (thường hơn 20 năm, thậm chí đến 30 năm khi áp dụng trồng cây tiêu), đặc biệt là để gia tăng chiều cao cho các trụ đỡ nặng, như làm bằng bê tông cốt thép. Các giải pháp trong tài liệu đối chứng không bộc lộ kết cấu tương tự, hơn nữa giải pháp trong tài liệu đối chứng làm bằng nhựa vinyl clorua là vật liệu nhẹ hơn nhiều so với bê tông cốt thép nêu trong đơn số 2-2011-00164. Ngoài ra, điểm 2 yêu cầu bảo hộ là điểm phụ thuộc của điểm 1 có tính mới như phân tích ở trên.

Như vậy, điểm 2 yêu cầu bảo hộ đáp ứng tiêu chuẩn bảo hộ.

Các điểm 3 và 4 là các điểm phụ thuộc của điểm 1 và 2, nên cũng đáp ứng tiêu chuẩn tính mới.

2. Giải pháp áp dụng thực tế một cách hiệu quả đối với việc trồng cây tiêu

Trước đây, khó khăn lớn nhất đối với người trồng cây tiêu là làm trụ đỡ cho cây tiêu (dây tiêu) leo. Sử dụng trụ đỡ bằng cây gỗ đã chết, khó lắp đặt do chiều cao lớn và không bền so với tuổi thọ dài của cây tiêu (20-30 năm); sử dụng trị đỡ bằng cây gỗ sống được trồng cùng với cây tiêu khó đảm bảo năng suất và chất lượng do ảnh hưởng của cây trồng cùng và biện pháp này ít được sử dụng. Trong khi đó, sử dụng bộ phận đỡ cho cây tiêu theo đơn 2-2011-00164 có thể lắp đặt dễ dàng bằng từng đoạn ngắn và có độ bền đủ đáp ứng yêu cầu nhờ làm bằng bê tông cốt thép.

Hơn nữa, đầu tư ban đầu cho trụ đỡ cho cây tiêu tốn nhiều chi phí để khai thác trong nhiều năm sau. Nhờ được thiết kế thành từng đoạn ngắn (khoảng 1 mét), trụ đỡ được tạo thành từ bộ phận đỡ cho cây tiêu theo đơn 2-2011-00164 được lắp đặt từ từ theo quá trình phát triển của cây tiêu, ban đầu chỉ lắp một đoạn, khi cây tiêu lớn hơn thì mới lắp thêm đoạn khác, nhờ đó giảm chi phí đầu tư ban đầu. Nhờ bền, bộ phận đỡ cho cây tiêu còn có thể tái sử dụng nhờ đó tiết kiệm chi phí.

Để tiện cho việc xem xét của Cục Sở hữu trí tuệ, người khiếu nại còn gửi kèm trong đơn khiếu nại này các ảnh chụp thực tế của bộ phận đỡ cho cây tiêu.

Ngoài ra, trong văn bản số 27/AD-GPHI-GQKN đề ngày 10/10/2017, người khiếu nại có thông báo rằng kiểu dáng "Bộ phận đỡ của cây tiêu" đã được Cục Sở hữu trí tuệ cấp Bằng độc quyền kiểu dáng số 16963 và Tổ chức kỷ lục

Việt Nam xác lập kỷ lục "trụ trồng tiêu bằng ống bê tông cao nhất" theo Giấy xác lập kỷ lục số 1732/KLVN/2015 ngày 29/8/2015.

II. Kết quả xem xét, xác minh khiếu nại

1. Cơ sở pháp lý:

Theo quy định tại Điều 60 Luật Sở hữu trí tuệ, sáng chế được coi là có tính mới nếu chưa bị bộc lộ công khai dưới hình thức sử dụng, mô tả bằng văn bản hoặc bất kỳ hình thức nào khác ở trong nước hoặc ở nước ngoài trước ngày nộp đơn đăng ký sáng chế hoặc trước ngày ưu tiên trong trường hợp đơn đăng ký sáng chế được hưởng quyền ưu tiên.

2. Nhận định, đánh giá:

Sau khi xem xét đơn khiếu nại số KN2-2013-00005, Cục Sở hữu trí tuệ có ý kiến như sau:

(i) Về lý do đơn số 2-2011-00164 bị từ chối cấp Bằng độc quyền giải pháp hữu ích (Bằng ĐQGPHI)

Trong đơn khiếu nại số KN2-2013-00005, người khiếu nại - Ông Huỳnh Tấn Phát không có lập luận phản đối lý do đơn số 2-2011-00164 bị từ chối cấp Bằng ĐQGPHI được nêu trong Quyết định số 40346/QĐ-SHTT ngày 25/7/2013 của Cục Sở hữu trí tuệ, cụ thể là người khiếu nại không giải trình nguyên nhân mà người khiếu nại không có ý kiến trả lời Thông báo kết quả thẩm định nội dung số 12713/SHTT-SC3 ngày 26/4/2013 trong thời hạn ấn định. Vì vậy, không có cơ sở để Cục Sở hữu trí tuệ xem xét lại Quyết định số 40346/QĐ-SHTT nêu trên.

(ii) Về điều kiện bảo hộ của đơn số 2-2011-00164

Người khiếu nại cho rằng điểm 1 yêu cầu bảo hộ đáp ứng điều kiện tính mới vì đối tượng được nêu trong tài liệu JP 2004-298145 A công bố ngày 28/10/2004 (D1) không bộc lộ tất cả các dấu hiệu của đối tượng được nêu trong điểm 1 yêu cầu bảo hộ của đơn số 2-2011-00164, cụ thể là bộ phận đỡ cho cây tiêu theo điểm 1 bao gồm ống hình trụ làm bằng bê tông; và các lỗ bố trí theo chiều dọc, trong khi D1 đề cập đến ống đỡ cho cây dạng hình trụ làm bằng nhựa vinyl clorua, trên bề mặt có các lỗ và còn có ống bón phân bố trí bên trong ống đỡ này.

Cục Sở hữu trí tuệ thấy rằng ý kiến nêu trên của người khiếu nại là không chính xác với lý do dưới đây:

Đối tượng được nêu trong điểm 1 yêu cầu bảo hộ của đơn số 2-2011-00164 là bộ phận đỡ cho cây tiêu, trong đó bộ phận đỡ cho cây tiêu bao gồm các dấu

hiệu kỹ thuật cơ bản: ống hình trụ rỗng bằng bê tông; các lỗ bố trí theo chiều dọc; và đất, phân bón và chất dinh dưỡng chứa bên trong ống.

D1 đề cập đến ống đỡ cho cây, trong đó ống đỡ cho cây này được làm từ nhựa vinyl clorua có các lỗ được bố trí theo chiều dọc và được nạp đầy đất.

Khi so sánh bộ phận đỡ cho cây tiêu theo đơn số 2-2011-00164 và ống đỡ cây theo D1, thấy rằng tất cả các dấu hiệu kỹ thuật cơ bản của cây tiêu theo đơn số 2-2011-00164 đã được bộc lộ trong tài liệu D1, ngoại trừ việc bộ phận đỡ cho cây tiêu được làm từ nguyên liệu khác với nguyên liệu dùng để chế tạo ống đỡ cây theo D1. Tuy nhiên, việc lựa chọn vật liệu là bê tông (hay gạch, hay nhựa) chỉ là kiến thức thông thường và có cùng mục đích kỹ thuật. Như vậy, bộ phận đỡ cây tiêu theo điểm 1 yêu cầu bảo hộ của đơn số 2-2011-00164 không đáp ứng điều kiện về tính mới.

Ngoài ra, các dấu hiệu bổ sung nêu tại các điểm 2 đến 4 yêu cầu bảo hộ của đơn số 2-2011-00164 cũng đã được bộc lộ trong D1 hoặc chỉ là kiến thức thông thường trong lĩnh vực kỹ thuật này, chẳng hạn như dấu hiệu "các lỗ được bố trí theo hàng dọc với khoảng cách đều nhau" cũng đã được bộc lộ trong D1; các dấu hiệu "ống hình trụ có đầu thứ nhất nhỏ hơn đầu thứ hai" (điểm 3), "tai đỡ quanh đầu thứ nhất, để có thể lắp các đoạn ống khác vào" (điểm 2) và "các lỗ có đường kính 2,7-3 cm" (điểm 4) chỉ là kiến thức thông thường trong lĩnh vực kỹ thuật này. Vì vậy, các điểm 2 đến 4 yêu cầu bảo hộ cũng không đáp ứng điều kiện về tính mới.

Ngoài ra, trong văn bản số 27/AD-GPHI-GQKN đề ngày 10/10/2017, người khiếu nại đã cung cấp thông tin về việc kiểu dáng "Bộ phận đỡ của cây tiêu" đã được Cục Sở hữu trí tuệ cấp Bằng độc quyền kiểu dáng số 16963 và Tổ chức kỷ lục Việt Nam xác lập kỷ lục "trụ trồng tiêu bằng ống bê tông cao nhất" theo Giấy xác lập kỷ lục số 1732/KLVN/2015 ngày 29/8/2015, nên đề nghị Cục Sở hữu trí tuệ xem xét lại Quyết định số 40346/QĐ-SHTT ngày 25/7/2013 từ chối cấp Bằng ĐQGPHI đối với sáng chế "bộ phận đỡ của cây tiêu" theo đơn số 2-2011-00164. Tuy nhiên, đề nghị này là không có cơ sở do đối tượng và điều kiện để được cấp Bằng kiểu dáng công nghiệp, cũng như đối tượng và điều kiện hoặc tiêu chí để được xác lập là khác so với đối tượng và điều kiện để được cấp Bằng độc quyền giải pháp hữu ích.

III. Kết luận

Căn cứ quy định tại Điều 60 Luật Sở hữu trí tuệ, trên cơ sở các tài liệu hiện có, Cục Sở hữu trí tuệ nhận thấy việc từ chối cấp BĐQGPHI là phù hợp, đề nghị nêu trong đơn khiếu nại của người nộp đơn không có cơ sở.

Từ những nhận định và căn cứ trên,

QUYẾT ĐỊNH:

Điều 1. Giữ nguyên Quyết định số 40346/QĐ-SHTT ngày 25/7/2013 về việc từ chối cấp Bằng độc quyền giải pháp hữu ích đối với đơn đăng ký giải pháp hữu ích số 2-2011-00164 ngày 02/08/2011.

Điều 2. Trong thời hạn 30 ngày kể từ ngày nhận được Quyết định này, nếu không đồng ý với quyết định giải quyết khiếu nại của Cục trưởng Cục Sở hữu trí tuệ, Ông/Bà Huỳnh Tấn Tài có quyền khiếu nại đến Bộ trưởng Bộ Khoa học và Công nghệ hoặc khởi kiện tại Tòa án theo quy định của pháp luật về tố tụng hành chính.

Điều 3. Chánh Văn phòng Cục, Trưởng phòng Thanh tra và Giải quyết khiếu nại, Trưởng phòng Đăng ký, Giám đốc Trung tâm Thông tin sở hữu công nghiệp và Ông/Bà Huỳnh Tấn Tài (qua CÔNG TY TNHH TƯ VẤN SỞ HỮU TRÍ TUỆ Á ĐÔNG) có trách nhiệm thi hành Quyết định này./.

Nơi nhận:
- Như Điều 3;
- SC (để biết);
- Lưu:VT, HS.

KT. CỤC TRƯỞNG
PHÓ CỤC TRƯỞNG

CỤC SỞ HỮU TRÍ TUỆ

Lê Huy Anh

BỘ KHOA HỌC CÔNG NGHỆ
CỤC SỞ HỮU TRÍ TUỆ

CỘNG HÒA XÃ HỘI CHỦ NGHĨA VIỆT NAM
Độc lập - Tự do - Hạnh phúc

Số: 159084/QĐ-SHTT.IP

Hà Nội, ngày 31 tháng 07 năm 2025

QUYẾT ĐỊNH
Về việc giải quyết khiếu nại của Megmilk Snow Branch Co., Ltd.
(lần đầu)

CỤC TRƯỞNG CỤC SỞ HỮU TRÍ TUỆ

Căn cứ Luật Khiếu nại ngày 11/11/2011;

Căn cứ Luật Sở hữu trí tuệ ngày 29/11/2005 được sửa đổi, bổ sung theo Luật sửa đổi, bổ sung một số điều của Luật Sở hữu trí tuệ ngày 19/6/2009, Luật sửa đổi, bổ sung một số điều của Luật Kinh doanh bảo hiểm, Luật Sở hữu trí tuệ ngày 14/6/2019 và Luật sửa đổi, bổ sung một số điều của Luật Sở hữu trí tuệ ngày 16/6/2022 (sau đây gọi là Luật Sở hữu trí tuệ);

Căn cứ Nghị định số 124/2020/NĐ-CP ngày 19/10/2020 của Chính phủ quy định chi tiết một số điều và biện pháp thi hành Luật Khiếu nại;

Căn cứ Nghị định số 103/2006/NĐ-CP ngày 22/9/2006 của Chính phủ quy định chi tiết và hướng dẫn thi hành một số điều của Luật Sở hữu trí tuệ về sở hữu công nghiệp, được sửa đổi, bổ sung theo Nghị định số 122/2010/NĐ-CP ngày 31/12/2010 (sau đây gọi là Nghị định số 103/2006/NĐ-CP);

Căn cứ Quyết định số 156/QĐ-BKHCN ngày 03/3/2025 của Bộ trưởng Bộ Khoa học và Công nghệ quy định chức năng, nhiệm vụ, quyền hạn và cơ cấu tổ chức của Cục Sở hữu trí tuệ;

Căn cứ Thông tư số 01/2007/TT-BKHCN ngày 14/02/2007 của Bộ Khoa học và Công nghệ hướng dẫn thi hành Nghị định số 103/2006/NĐ-CP, được sửa đổi, bổ sung theo Thông tư số 13/2010/TT-BKHCN ngày 30/7/2010, Thông tư số 18/2011/TT-BKHCN ngày 22/7/2011, Thông tư số 05/2013/TT-BKHCN ngày 20/02/2013 và Thông tư số 16/2016/TT-BKHCN ngày 30/6/2016;

BTT367

Xét đơn số KN1-2019-00120 ngày 16/4/2019 của Megmilk Snow Branch Co., Ltd.; địa chỉ: ; khiếu nại về việc từ chối cấp Bằng độc quyền sáng chế (BĐQSC) đối với đơn số 1-2015-02019 theo Quyết định số 4797/QĐ-SHTT ngày 17/01/2019;

Theo đề nghị của Trưởng phòng Thanh tra và Giải quyết khiếu nại và báo cáo của Phòng Thanh tra và Giải quyết khiếu nại tại Văn bản số 4774/BC-

TTKN ngày 14/7/2025 về việc giải quyết khiếu nại của Megmilk Snow Branch Co., Ltd. với các nội dung sau đây:

I. Nội dung khiếu nại

Đơn đăng ký sáng chế số 1-2015-02019 ngày 18/11/2013 của Megmilk Snow Branch Co., Ltd. (JP), bị từ chối cấp Bằng độc quyền sáng chế theo Quyết định số 4797/QĐ-SHTT ngày 17/01/2019 với lý do:

(i) Các điểm 1, 4-8 yêu cầu bảo hộ sửa đổi ngày 17/07/2015 của đơn (sau đây, được gọi là YCBHSĐ) không đáp ứng điều kiện về tính mới và trình độ sáng tạo.

(ii) Các điểm 2, 3 YCBHSĐ không được đánh giá theo các điều kiện bảo hộ với lý do như nêu tại mục 1.2. dưới đây.

1.1. Đánh giá theo các điều kiện bảo hộ:

a. Tài liệu đối chứng:

D1: JP 7-89976 A công bố ngày 04/04/1995 *

(*) Tài liệu được trích dẫn trong Báo cáo thẩm định sơ bộ quốc tế (International Preliminary Report on Patentability) đối với đơn quốc tế số PCT/JP2013/081016.

b. Tính mới và trình độ sáng tạo:

Đối tượng nêu trong điểm 1 YCBHSĐ không đáp ứng điều kiện về tính mới và trình độ sáng tạo với lý do như nêu dưới đây:

Tài liệu D1 bộc lộ chế phẩm đồ ăn hoặc đồ uống chứa galactooligosacarit thu được từ lactoza của sữa hoặc nguồn tương tự, như O-β-D-galactopyranosyl-(l->6)-[O-β-D-galactopyranosyl-(l->4)]-D-glucoza hoặc O-β-D-galactopyranosyl-(l->4)-[O-β-D-galactopyranosyl-(l->6]-D-glucoza làm hoạt chất (xem yêu cầu bảo hộ, các đoạn [0001]-[0005] và [0007]-[0016]).

Do đó, tài liệu này đã bộc lộ tất cả các dấu hiệu của đối tượng nêu trong điểm 1 YCBHSĐ. Vì vậy, đối tượng nêu trong điểm 1 YCBHSĐ bị coi là không mới và không sáng tạo.

Trong trường hợp này, dấu hiệu bổ sung "làm thuyên giảm dị ứng" chỉ đề cập đến dấu hiệu chức năng, công dụng của đối tượng yêu cầu bảo hộ, mà không phải là dấu hiệu kỹ thuật cơ bản. Dấu hiệu này không có tác dụng thu hẹp phạm

vi giúp mang lại tính mới cho tác nhân (agent) nêu trong điểm này do nó không phải là dấu hiệu đặc trưng cho chế phẩm như dấu hiệu về thành phần/cấu trúc. Dấu hiệu bổ sung này hoàn toàn không ngụ ý đến bất kỳ sự thay đổi nào về thành phần/cấu trúc để tác nhân (agent) nêu trong giải pháp của đơn khác với chế phẩm được bộc lộ, ví dụ, trong tài liệu D1 được dẫn trên đây.

Đối tượng nêu trong các điểm 4-8 YCBHĐ:

Điểm 4 YCBHSĐ đề cập đến "Thực phẩm chứa tác nhân theo điểm 1",

Điểm 5 YCBHSĐ đề cập đến "Đồ uống chứa tác nhân theo điểm 1",

Điểm 6 YCBHĐ đề cập đến "Chế phẩm dinh dưỡng chứa tác nhân theo điểm 1",

Điểm 8 YCBHSĐ đề cập đến "Sản phẩm dược chứa tác nhấn theo điểm 1".

Do đối tượng "tác nhân" (agent) nêu trong điểm 1 YCBHSĐ không đáp ứng các điều kiện bảo hộ với lý do nêu trên, nên "Thực phẩm chứa tác nhân theo điểm 1", "Đồ uống chứa tác nhân theo điểm 1", "Chế phẩm dinh dưỡng chứa tác nhân theo điểm 1" và "Sản phẩm dược chứa tác tác nhân theo điểm 1" cũng không đáp ứng các điều kiện bảo hộ.

1.2. Các điểm 2, 3 YCBHSĐ:

Các điểm 2, 3 YCBHSĐ là các điểm phụ thuộc chỉ đề cập đến dấu hiệu chức năng, công dụng của đối tượng yêu cầu bảo hộ, mà không phải là dấu hiệu kỹ thuật cơ bản. Các dấu hiệu này không có tác dụng thu hẹp phạm vi giúp mang lại tính mới cho chế phẩm nêu trong các điểm này do chúng không phải là dấu hiệu đặc trưng cho tác nhân như dấu hiệu về thành phần/cấu trúc.

1.3. Liên quan đến ý kiến của người nộp đơn trong công văn phúc đáp số 181/VCCI-IP/SC2, nộp ngày 21/09/2017:

Liên quan đến ý kiến của người nộp đơn về việc sửa đổi yêu cầu bảo hộ, một lần nữa lưu ý với người nộp đơn rằng, dấu hiệu bổ sung như "làm thuyên giảm dị ứng" chỉ đề cập đến dấu hiệu chức năng, công dụng của đối tượng yêu cầu bảo hộ, mà không phải là dấu hiệu kỹ thuật cơ bản. Dấu hiệu này không có tác dụng thu hẹp phạm vi giúp mang lại tính mới cho tác nhân (agent) nêu trong các điểm này do nó không phải là dấu hiệu đặc trưng cho tác nhân (agent) như dấu hiệu về thành phần/cấu trúc. Dấu hiệu bổ sung này hoàn toàn không ngụ ý

đến bất kỳ sự thay đổi nào về thành phần/cấu trúc để tác nhân (agent) nêu trong giải pháp của đơn khác với chế phẩm được bộc lộ, ví dụ, trong tài liệu D1 được dẫn trên đây.

1.4. Về đối tượng được bảo hộ với danh nghĩa sáng chế

Một lần nữa lưu ý với người nộp đơn rằng, theo pháp luật hiện hành áp dụng cho việc xác lập và bảo hộ sáng chế ở Việt Nam, việc bảo hộ sáng chế dạng sử dụng ("use claim(s)") hoặc việc bảo hộ sáng chế dạng sản phẩm có chức năng/mục đích mới ("purpose-limited product claim(s)/purpose-related product claim(s)") của chế phẩm và/hoặc thực thể đã biết ("known compound and/or entity") là không được chấp nhận.

Theo đó, tác nhân (agent) nêu trong đơn là đã biết, thì việc bảo hộ tác nhân này dưới dạng sản phẩm có chức năng/mục đích mới là không được chấp nhận.

Người khiếu nại Megmilk Snow Branch Co., Ltd. (JP) (qua Công ty TNHH một thành viên Sở hữu trí tuệ VCCI (VCCI-IP CO., LTD.)) không đồng ý với Quyết định số 4797/QĐ-SHTT ngày 17/01/2019 và có ý kiến tóm tắt như sau:

Người khiếu nại cho rằng việc giải pháp nêu trong đơn số 1-2015-02019 bị Cục Sở hữu trí tuệ từ chối cấp Bằng độc quyền sáng chế với các lý do như nêu trên là chưa thỏa đáng, cụ thể là như sau:

Trong Quyết định số 4797/QĐ-SHTT nêu trên, Cục Sở hữu trí tuệ đánh giá rằng tài liệu đối chứng D1 đã bộc lộ tất cả các dấu hiệu của đối tượng nêu trong điểm 1 YCBHSĐ. Do đó, đối tượng nêu trong điểm 1 này bị coi là không mới và không sáng tạo. Hơn nữa, dấu hiệu bổ sung "làm thuyên giảm dị ứng" chỉ đề cập đến dấu hiệu chức năng, công dụng của đối tượng yêu cầu bảo hộ, mà không phải là dấu hiệu kỹ thuật cơ bản. Dấu hiệu này không có tác dụng thu hẹp phạm vi giúp mang lại tính mới cho tác nhân (agent) nêu trong các điểm này do nó không phải là dấu hiệu đặc trưng cho tác nhân như dấu hiệu về thành phần/cấu trúc. Dấu hiệu bổ sung này hoàn toàn không ngụ ý để bất kỳ sự thay đổi nào về thành phần/cấu trúc đế tác nhân (agent) nêu trong giải pháp của đơn khác với chế phẩm được bộc lộ trong tài liệu đối chứng D1.

Người khiếu nại không đồng ý với kết luận nêu trên của Cục Sở hữu trí tuệ với lý do như sau:

Sáng chế nêu trong đơn là dựa trên sự lựa chọn galactooligosacarit như được nêu trong điểm 1 YCBHSĐ trong số các galactooligosacarit. Sáng chế có các kết quả không ngờ như thể hiện trong các ví dụ 1 và 2. Cụ thể là, các galactooligosacarit thu được có thể được sử dụng trực tiếp làm tác nhân thuyên giảm dị ứng và tác nhân thuyên giảm dị ứng theo sáng chế có thể ức chế chứng viêm do sự chuyển hóa, nhờ đó ức chế được sự tiết các xytokin gây viêm và như vậy làm thuyên giảm các rối loạn điều hòa miễn dịch.

Hơn nữa, cần lưu ý rằng điểm 1 YCBHSĐ của sáng chế đề cập đến O-β-D-galactopyranosyl-(l—>4)-[O-β-D-galactopyranosyl-(l—>6)]-D-glucoza, trong khi tài liệu D1 lại bộc lộ O-β-D-galactopyranosyl-(l —>6)-[O-β-D-galactopyranosyl-(l—>4)]-D-glucoza (xem đoạn 0003 của D1). D1 không chỉ ra rằng galactooligosacarit có tác dụng làm thuyên giảm dị ứng. Như vậy, tài liệu D1 không đề cập hoặc không gợi ý rằng O-β-D-galactopyranosyl-(l—>6)-[O-β-D-galactopyranosyl-(l —>4)]-D-glucoza hoặc O-β-D- galactopyranosyl-(l—>4)-[O-β-D-galactopyranosyl-(l—>6)]-D-glucoza là các tác nhân tốt để làm thuyên giảm dị ứng. D1 cũng không bộc lộ hiệu quả không ngờ như được thể hiện trong các ví dụ 1 và 2 của bản mô tả sáng chế.

Như vậy, đối tượng nêu trong điểm 1 YCBHSĐ của sáng chế hoàn toàn đáp ứng các điều kiện về tính mới và trình tự sáng tạo.

Các điểm 4-8 YCBHSĐ đề cập đến các đối tượng chứa tác nhân theo điểm 1. Do đối tượng của điểm 1 đáp ứng các điều kiện về tính mới và trình độ sáng tạo, nên các đối tượng của các điểm 4-8 cũng đáp ứng các điều kiện về tính mới và trình độ sáng tạo.

II. Kết quả xem xét, xác minh khiếu nại

1. Cơ sở pháp lý:

Theo quy định tại khoản 1 Điều 60 Luật Sở hữu trí tuệ, sáng chế được coi là có tính mới nếu chưa bị bộc lộ công khai dưới hình thức sử dụng, mô tả bằng văn bản hoặc bất kỳ hình thức nào khác ở trong nước hoặc ở nước ngoài trước ngày nộp đơn đăng ký sáng chế hoặc trước ngày ưu tiên trong trường hợp đơn đăng ký sáng chế được hưởng quyền ưu tiên.

Theo quy định tại Điều 61 Luật Sở hữu trí tuệ, sáng chế được coi là có trình độ sáng tạo nếu căn cứ vào các giải pháp kỹ thuật đã được bộc lộ công khai dưới hình thức sử dụng, mô tả bằng văn bản hoặc dưới bất kỳ hình thức nào khác

trong nước hoặc ở nước ngoài trước ngày nộp đơn, sáng chế đó là một bước tiến sáng tạo, không thể được tạo ra một cách dễ dàng đối với người có hiểu biết trung bình về lĩnh vực kỹ thuật tương ứng.

Theo quy định tại điểm 25.5.e (ii) Thông tư số 01/2007/TT-BKHCN ngày 14/02/2007 của Bộ Khoa học và Công nghệ, giải pháp kỹ thuật nêu trong đơn được coi là mới so với trình độ kỹ thuật trên thế giới nếu:

(ii) Có tìm thấy giải pháp kỹ thuật đối chứng nhưng giải pháp kỹ thuật nêu trong đơn có ít nhất một dấu hiệu cơ bản không có mặt trong giải pháp kỹ thuật đối chứng (và dấu hiệu đó được gọi là dấu hiệu cơ bản khác biệt).

Theo quy định tại điểm 25.5.d (i) Thông tư số 01/2007/TT-BKHCN:

(i) Dấu hiệu cơ bản của giải pháp kỹ thuật có thể là đặc điểm về kết cấu vật thể (chi tiết, cụm chi tiết, liên kết,...) hoặc cấu tạo của chất (thành phần (sự hiện diện, tỷ lệ), trạng thái các phần tử,...) cùng với các dấu hiệu cơ bản khác tạo thành một tập hợp cần và đủ để xác định bản chất (nội dung) của đối tượng.

Dấu hiệu kỹ thuật cơ bản nêu trên có thể được thể hiện dưới dạng chức năng kỹ thuật của một thành tố trong kết cấu hoặc cấu tạo của sản phẩm (gọi là dấu hiệu chức năng), với điều kiện cách thể hiện này đủ để chuyên gia trung bình trong lĩnh vực có thể dễ dàng hiểu phương tiện kỹ thuật hoặc cách thức kỹ thuật để thực hiện chức năng đó trong điều kiện bình thường mà không cần có sự sáng tạo. Chức năng, công dụng của đối tượng yêu cầu bảo hộ không phải là dấu hiệu kỹ thuật cơ bản, mà có thể là mục đích, kết quả đạt được của đối tượng đó.

2. Nhận định, đánh giá:

Sau khi xem xét các lập luận và chứng cứ nêu trong đơn khiếu nại số KN1-2019-00120, Cục Sở hữu trí tuệ thấy rằng:

Người khiếu nại Megmilk Snow Branch Co., Ltd. (JP) (qua Công ty TNHH một thành viên Sở hữu trí tuệ VCCI (VCCI-IP CO., LTD.)) không hoàn toàn đồng ý với Quyết định số 4797/QĐ-SHTT ngày 17/01/2019 và có ý kiến cho rằng, các điểm 1, 4-8 YCBHSĐ đáp ứng điều kiện về tính mới và trình độ sáng tạo với lý do: D1 không chỉ ra rằng galactooligosacarit có tác dụng làm thuyên giảm dị ứng, cụ thể là D1 không đề cập hoặc không gợi ý rằng O-β-D-galactopyranosyl-(l—>6)-[O-β-D-galactopyranosyl-(l —>4)]-D-glucoza hoặc

O-β-D- galactopyranosyl-(l—>4)-[O-β-D-galactopyranosyl-(l—>6)]-D-glucoza là các tác nhân tốt để làm thuyên giảm dị ứng. D1 cũng không bộc lộ hiệu quả không ngờ như được thể hiện trong các ví dụ 1 và 2 của bản mô tả sáng chế.

Liên quan đến lập luận nêu trên của người khiếu nại, Cục Sở hữu trí tuệ có ý kiến như sau:

- Điểm 1 YCBHSĐ không mới và không có trình độ sáng tạo

D1 bộc lộ chế phẩm đồ ăn hoặc đồ uống chứa galactooligosacarit thu được từ lactoza của sữa hoặc nguồn tương tự, như O-β-D-galactopyranosyl-(l->6)-[O-β-D-galactopyranosyl-(l->4)]-D-glucoza hoặc O-β-D-galactopyranosyl-(l->4)-[O-β-D-galactopyranosyl-(l->6]-D-glucoza làm hoạt chất (xem yêu cầu bảo hộ, các đoạn [0001]-[0005] và [0007]-[0016]).

Khi so sánh đối tượng nêu trong điểm 1 YCBHSĐ với D1, thấy rằng D1 về cơ bản đã bộc lộ tất cả các dấu hiệu của đối tượng "tác nhân" nêu trong điểm 1 YCBHSĐ, ngoại trừ dấu hiệu "làm thuyên giảm dị ứng".

Tuy nhiên, dấu hiệu bổ sung "làm thuyên giảm dị ứng" chỉ là dấu hiệu chức năng/công dụng của đối tượng tác nhân nêu trong điểm 1 YCBHSĐ, mà không phải là dấu hiệu kỹ thuật cơ bản của đối tượng này theo quy định tại điểm 25.5.d (i) Thông tư số 01/2007/TT-BKHCN. Dấu hiệu này không có tác dụng thu hẹp phạm vi giúp mang lại tính mới cho tác nhân nêu trong điểm 1 YCBHSĐ do nó không phải là dấu hiệu đặc trưng cho chế phẩm như dấu hiệu về thành phần/cấu trúc. Dấu hiệu bổ sung này hoàn toàn không ngụ ý đến bất kỳ sự thay đổi nào về thành phần/cấu trúc để tác nhân (agent) nêu trong giải pháp của đơn khác với chế phẩm được bộc lộ, ví dụ, trong tài liệu D1 được dẫn trên đây. Do đó, tác nhân (agent) nêu trong điểm 1 YCBHSĐ không có tính mới khi so với D1 nêu trên theo quy định tại điểm 25.5.d (i) Thông tư số 01/2007/TT-BKHCN.

Do điểm 1 YCBHSĐ không có tính mới, nên điểm này cũng không có trình độ sáng tạo theo quy định tại điểm 25.5.e (ii) Thông tư số 01/2007/TT-BKHCN.

- Các điểm 4-8 YCBHSĐ không mới và không có trình độ sáng tạo:

Các điểm 4-8 YCBHSĐ lần lượt đề cập đến "Thực phẩm chứa tác nhân theo điểm 1", "Đồ uống chứa tác nhân theo điểm 1", "Chế phẩm dinh dưỡng chứa tác nhân theo điểm 1" và "Sản phẩm dược chứa tác tác nhân theo điểm 1". Tuy nhiên, do đối tượng "tác nhân" (agent) nêu trong điểm 1 YCBHSĐ không

mới và không có trình độ sáng tạo với lý do nêu trên, nên các điểm 4-8 YCBHSĐ cũng không mới và không có trình độ sáng tạo.

Với các lập luận nêu trên, Cục Sở hữu trí tuệ thấy rằng, nội dung khiếu nại của Megmilk Snow Branch Co., Ltd. (JP) là không có cơ sở. Do đó, Cục Sở hữu trí tuệ vẫn giữ nguyên kết luận nêu trong Quyết định số 4797/QĐ-SHTT ngày 17/01/2019, cụ thể là các điểm 1, 4-8 YCBHSĐ không đáp ứng điều kiện về tính mới và trình độ sáng tạo.

III. Kết luận

Trên cơ sở các tài liệu hiện có và với các lý do nêu trên, Cục Sở hữu trí tuệ không chấp nhận nội dung khiếu nại của Megmilk Snow Branch Co., Ltd. (JP), nên áp dụng các Điều 60 và 61 Luật Sở hữu trí tuệ, cũng như điểm 25.5.d (i), và điểm 25.5.e (ii) Thông tư số 01/2007/TT-BKHCN để từ chối cấp Bằng độc quyền sáng chế đối với đơn số 1-2015-02019 nêu trên.

Từ những nhận định và căn cứ trên,

QUYẾT ĐỊNH:

Điều 1. Giữ nguyên Quyết định số 4797/QĐ-SHTT ngày 17/01/2019 về việc từ chối cấp Bằng độc quyền sáng chế đối với đơn đăng ký sáng chế số 1-2015-02019 ngày 18/11/2013.

Điều 2. Trong thời hạn 30 ngày kể từ ngày nhận được Quyết định này, nếu không đồng ý với quyết định giải quyết khiếu nại của Cục trưởng Cục Sở hữu trí tuệ, Megmilk Snow Branch Co., Ltd. có quyền khiếu nại đến Bộ trưởng Bộ Khoa học và Công nghệ hoặc khởi kiện tại Tòa án theo quy định của pháp luật về tố tụng hành chính.

Điều 3. Chánh Văn phòng Cục, Trưởng phòng Thanh tra và Giải quyết khiếu nại, Trưởng phòng Đăng ký, Giám đốc Trung tâm Thông tin sở hữu công nghiệp và Megmilk Snow Branch Co., Ltd. (qua Công ty TNHH Một thành viên Sở hữu trí tuệ VCCI (VCCI-IP CO., LTD.)) có trách nhiệm thi hành Quyết định này./.

Nơi nhận:
- Như Điều 3;
- SC (để biết);
- Lưu:VT, HS.

KT. CỤC TRƯỞNG
PHÓ CỤC TRƯỞNG

CỤC SỞ HỮU TRÍ TUỆ

Lê Huy Anh

BỘ KHOA HỌC CÔNG NGHỆ
CỤC SỞ HỮU TRÍ TUỆ

CỘNG HÒA XÃ HỘI CHỦ NGHĨA VIỆT NAM
Độc lập - Tự do - Hạnh phúc

Số: 159085/QĐ-SHTT.IP

Hà Nội, ngày 31 tháng 07 năm 2025

QUYẾT ĐỊNH
Về việc giải quyết khiếu nại của GW Pharma Limited
(lần đầu)

CỤC TRƯỞNG CỤC SỞ HỮU TRÍ TUỆ

Căn cứ Luật Khiếu nại ngày 11/11/2011;

Căn cứ Luật Sở hữu trí tuệ ngày 29/11/2005 được sửa đổi, bổ sung theo Luật sửa đổi, bổ sung một số điều của Luật Sở hữu trí tuệ ngày 19/6/2009, Luật sửa đổi, bổ sung một số điều của Luật Kinh doanh bảo hiểm, Luật Sở hữu trí tuệ ngày 14/6/2019 và Luật sửa đổi, bổ sung một số điều của Luật Sở hữu trí tuệ ngày 16/6/2022 (sau đây gọi là Luật Sở hữu trí tuệ);

Căn cứ Nghị định số 124/2020/NĐ-CP ngày 19/10/2020 của Chính phủ quy định chi tiết một số điều và biện pháp thi hành Luật Khiếu nại;

Căn cứ Nghị định số 103/2006/NĐ-CP ngày 22/9/2006 của Chính phủ quy định chi tiết và hướng dẫn thi hành một số điều của Luật Sở hữu trí tuệ về sở hữu công nghiệp, được sửa đổi, bổ sung theo Nghị định số 122/2010/NĐ-CP ngày 31/12/2010 (sau đây gọi là Nghị định số 103/2006/NĐ-CP);

Căn cứ Quyết định số 156/QĐ-BKHCN ngày 03/3/2025 của Bộ trưởng Bộ Khoa học và Công nghệ quy định chức năng, nhiệm vụ, quyền hạn và cơ cấu tổ chức của Cục Sở hữu trí tuệ;

Căn cứ Thông tư số 01/2007/TT-BKHCN ngày 14/02/2007 của Bộ Khoa học và Công nghệ hướng dẫn thi hành Nghị định số 103/2006/NĐ-CP, được sửa đổi, bổ sung theo Thông tư số 13/2010/TT-BKHCN ngày 30/7/2010, Thông tư số 18/2011/TT-BKHCN ngày 22/7/2011, Thông tư số 05/2013/TT-BKHCN ngày 20/02/2013 và Thông tư số 16/2016/TT-BKHCN ngày 30/6/2016;

Xét đơn số KN1-2019-00084 ngày 15/3/2019 của GW Pharma Limited; khiếu nại về việc từ chối cấp Bằng độc quyền sáng chế (BĐQSC) đối với đơn số 1-2010-01787 theo Quyết định số 96268/QĐ-SHTT ngày 28/12/2018;

BTT367

Theo đề nghị của Trưởng phòng Thanh tra và Giải quyết khiếu nại và báo cáo của Phòng Thanh tra và Giải quyết khiếu nại tại Văn bản số 4780/BC-TTKN ngày 14/7/2025 về việc giải quyết khiếu nại của GW Pharma Limited với các nội dung sau đây:

I. Nội dung khiếu nại

Đơn đăng ký sáng chế số 1-2010-01787 ngày 17/12/2008 của GW Pharma Limited (GB), bị từ chối cấp Bằng độc quyền sáng chế theo Quyết định số 96268/QĐ-SHTT ngày 28/12/2018 với lý do:

Các điểm 1-11 yêu cầu bảo hộ không mới và không có trình độ sáng tạo cụ thể như sau:

Tài liệu được sử dụng:

D1: WO 2006/017892 A 1, công bố ngày 23/02/2006

Điểm 1 yêu cầu bảo hộ sửa đổi theo công văn số 823/SC ngày 20/11/2018 (YCBHSĐ) của người nộp đơn đề cập đến tổ hợp dược dụng chứa tetrahydrocannabivarin (THCV) hoặc cannabidiol (CBD) phối hợp với aripiprazol. Người nộp đơn lưu ý rằng, các ứng dụng cụ thể không phải là dấu hiệu kỹ thuật của đối lượng tổ hợp dược dụng này. Do đó, điểm 1 YCBHSĐ được coi là chỉ để cập đến tổ hợp dược dụng chứa THCV hoặc CBD phối hợp với aripiprazol.

D1 đã bộc lộ tổ hợp chứa THCV và/hoặc CBD phối hợp với các thuốc chống loạn thần không điển hình cụ thể (xem, ví dụ. trang 6 và 16 của tài liệu D1). Aripiprazol là một loại thuốc chống loạn thần không điển hình thông dụng và được sử dụng phổ biến trong thực tế điều trị, nên việc lựa chọn aripiprazol làm thuốc chống loạn thần không điển hình khi kết hợp với tổ hợp dược dụng chứa THCV và/hoặc CDB chỉ là việc lựa chọn một loại thuốc thông dụng tương đương với các loại thuốc cụ thể đã nêu trong D1 và không mang lại tính mới cho tổ hợp dược dụng theo điểm 1. Vì vậy. điểm 1 không đáp ứng tính mới và trình độ sáng tạo theo quy định tại các Điều 60 và 61 Luật Sở hữu trí tuệ và điểm 25.5 và 25.6 Thông tư số 01/2007/TT-BKHCN của Bộ Khoa học và Công nghệ.

Các điểm 2 - 8 YCBHSĐ nêu trên của người nộp đơn cũng chỉ đề cập đến các dấu hiệu bổ sung là các dạng hợp chất của THCV và CBD, nhưng các dấu hiệu nàv cũng đã được bộc lộ trong D1. Do đó, các điểm 2-8 không đáp ứng tính mới và cũng không đáp ứng trình độ sáng tạo theo quy định tại các Điều 60 và 61 Luật Sở hữu trí tuệ và điểm 25.5 và 25.6 Thông tư số 01/2007/TT-BKHCN của Bộ Khoa học và Công nghệ.

Các điểm 9 - 11 YCBSĐ đề cập đến tổ hợp dược dụng theo điểm 1 YCBHSĐ với các dấu hiệu bổ sung là các ứng dụng cụ thể của tổ hợp này, nhưng đây không phải là dấu hiệu kỹ thuật cơ bản của đối tượng tổ hợp dược dụng mà các điểm này đề cập tới. Do đó, các điểm này có phạm vi trùng với điểm 1 YCBHSĐ, nên cũng không đáp ứng tính mới và trình độ sáng tạo theo lý do như đã nêu cho điểm 1 nêu trên.

Như vậy, giải pháp kỹ thuật nêu trong đơn không đáp ứng điều kiện bảo hộ sáng chế.

Hơn nữa. người nộp đơn đã nhiều lần sửa đổi bộ yêu cầu bảo hộ, nhưng các lần sửa đổi này cũng chỉ tập trung vào việc đưa các chức năng hoặc ứng dụng cụ thể của tổ hợp dược dụng theo sáng chế vào yêu cầu bảo hộ, mà đây không phải là dấu hiệu kỹ thuật của đối tượng tổ hợp dược dụng này, và phản đối này đã được nêu trong các Thông báo kết quả thẩm định nội dung của Cục Sở hữu trí tuệ (số 2253/SHTT-SC3 ngày 20/01/2016; số 37147/SHTT-SC3 ngày 11/10/2017 và số 17226/SHTT-SC3 ngày 21/05/2018).

Vì đã sửa đổi bộ yêu cầu bảo hộ nhiều lần, nhưng người nộp đơn vẫn không khắc phục được phản đối liên quan đến tính mới và trình độ sáng tạo đã nêu trong các Thông báo kết quả thẩm định nội dung của Cục, nên đơn nói trên bị từ chối theo quy định tại Điều 117 Luật Sở hữu trí tuệ và điểm 15.7.b Thông tư số 01/2007/TT - BKHCN.

Người khiếu nại GW Pharma Limited (GB) (qua Văn phòng luật sư Ân Nam) không đồng ý với Quyết định số 96268/QĐ-SHTT ngày 28/12/2018 và có ý kiến tóm tắt như sau:

(i) Về tính mới của đối tượng yêu cầu bảo hộ

- Người nộp đơn khẳng định rằng, đối tượng yêu cầu bảo hộ *"Tổ hợp dược dụng sử dụng để phòng ngừa hoặc điều trị chứng loạn tâm thần hoặc rối loạn tâm thần, trong đó tổ hợp này chứa tetrahydrocannabivarin (THCV) hoặc Cannabidiol (CBD) phối hợp với aripiprazol"* hoàn toàn đáp ứng điều kiện về tính mới. Điều này cũng đã được Cục Sở hữu trí tuệ thừa nhận trong Thông báo kết quả thẩm định nội dung số 37147/SHTT-SC3, cụ thể là: "D1 không bộc lộ cụ thể chế phẩm dược dụng chứa THCV hoặc CDB phối hợp với aripiprazol như vậy". D1 chỉ bộc lộ chung chung việc phối hợp THCV và hoặc CBD với các thuốc chống loạn thần không điển hình.

- Đánh giá tính mới theo các nguyên tắc thẩm định tính mới của Quy chế thẩm định đơn sáng chế

Theo điểm 22.2.1.(2) của Quy chế thẩm định đơn sáng chế, "khi đánh giá tính mới, thẩm định viên phải so sánh từng điểm yêu cầu bảo hộ của đơn đang được thẩm định với những nội dung kỹ thuật liên quan được bộc lộ trong từng giải pháp kỹ thuật đã biết, chứ không phải so sánh với tập hợp các nội dung của một số giải pháp kỹ thuật đã biết với nhau hay với tập hợp các nội dung của một số giải pháp kỹ thuật nêu trong một tài liệu đối chứng. Như vậy, *nguyên tắc so sánh riêng từng phần* sẽ được áp dụng để đánh giá tính mới của một sáng chế".

Hơn nữa, theo điểm 22.2.2.2 của Quy chế thẩm định đơn sáng chế - Các thuật ngữ mang tính cụ thể và các thuật ngữ mang tính tổng quát, nêu rất rõ: "việc bộc lộ một đối tượng bằng thuật ngữ mang tính tổng quát trong giải pháp đối chứng lại không làm mất tính mới của một sáng chế cho đối tượng đó, nhưng được thể hiện bằng thuật ngữ mang tính cụ thể".

Như vậy, việc cho rằng điểm 1 YCBHSĐ không có tính mới là không thuyết phục vì không có đối chứng phù hợp và không tuân theo Quy chế xét nghiệm thẩm định đơn sáng chế .

(ii) Về trình độ sáng tạo của đối tượng yêu cầu bảo hộ

Hiệu quả của đối tượng yêu cầu bảo hộ *"Tổ hợp dược dụng sử dụng để phòng ngừa hoặc điều trị chứng loạn tâm thần hoặc rối loạn tâm thần, trong đó tổ hợp này chứa tetrahydrocannabivarin (THCV) hoặc Cannabidiol (CBD) phối hợp với aripiprazol"* đã được mô tả rõ trong bản mô tả của đơn số 1-2010-01787. Một tổ hợp dược dụng mới và có tác dụng hữu hiêu trong việc chữa trị như được mô trong đơn hoàn toàn đáp ứng điều kiện bảo hộ.

II. Kết quả xem xét, xác minh khiếu nại

1. Cơ sở pháp lý:

Theo quy định tại khoản 1 Điều 60 Luật Sở hữu trí tuệ, sáng chế được coi là có tính mới nếu chưa bị bộc lộ công khai dưới hình thức sử dụng, mô tả bằng văn bản hoặc bất kỳ hình thức nào khác ở trong nước hoặc ở nước ngoài trước ngày nộp đơn đăng ký sáng chế hoặc trước ngày ưu tiên trong trường hợp đơn đăng ký sáng chế được hưởng quyền ưu tiên.

Theo quy định tại Điều 61 Luật Sở hữu trí tuệ, sáng chế được coi là có trình độ sáng tạo nếu căn cứ vào các giải pháp kỹ thuật đã được bộc lộ công khai dưới hình thức sử dụng, mô tả bằng văn bản hoặc dưới bất kỳ hình thức nào khác trong nước hoặc ở nước ngoài trước ngày nộp đơn, sáng chế đó là một bước tiến sáng tạo, không thể được tạo ra một cách dễ dàng đối với người có hiểu biết trung bình về lĩnh vực kỹ thuật tương ứng.

Theo quy định tại điểm 25.5.e (ii) Thông tư số 01/2007/TT-BKHCN ngày 14/02/2007 của Bộ Khoa học và Công nghệ, giải pháp kỹ thuật nêu trong đơn được coi là mới so với trình độ kỹ thuật trên thế giới nếu:

(ii) Có tìm thấy giải pháp kỹ thuật đối chứng nhưng giải pháp kỹ thuật nêu trong đơn có ít nhất một dấu hiệu cơ bản không có mặt trong giải pháp kỹ thuật đối chứng (và dấu hiệu đó được gọi là dấu hiệu cơ bản khác biệt).

Theo quy định tại điểm 25.5.d (i) Thông tư số 01/2007/TT-BKHCN:

(i) Dấu hiệu cơ bản của giải pháp kỹ thuật có thể là đặc điểm về kết cấu vật thể (chi tiết, cụm chi tiết, liên kết,...) hoặc cấu tạo của chất (thành phần (sự hiện diện, tỷ lệ), trạng thái các phần tử,...) cùng với các dấu hiệu cơ bản khác tạo thành một tập hợp cần và đủ để xác định bản chất (nội dung) của đối tượng.

Dấu hiệu kỹ thuật cơ bản nêu trên có thể được thể hiện dưới dạng chức năng kỹ thuật của một thành tố trong kết cấu hoặc cấu tạo của sản phẩm (gọi là dấu hiệu chức năng), với điều kiện cách thể hiện này đủ để chuyên gia trung bình trong lĩnh vực có thể dễ dàng hiểu phương tiện kỹ thuật hoặc cách thức kỹ thuật để thực hiện chức năng đó trong điều kiện bình thường mà không cần có sự sáng tạo. Chức năng, công dụng của đối tượng yêu cầu bảo hộ không phải là dấu hiệu kỹ thuật cơ bản, mà có thể là mục đích, kết quả đạt được của đối tượng đó.

2. Nhận định, đánh giá:

Sau khi xem xét các lập luận và chứng cứ nêu trong đơn khiếu nại số KN1-2019-00084, Cục Sở hữu trí tuệ thấy rằng:

Người khiếu nại GW Pharma Limited (GB) (qua Văn phòng luật sư Ân Nam) không đồng ý với Quyết định số 96268/QĐSHTT ngày 28/12/2018 và có ý kiến cho rằng, điểm 1 YCBHSĐ đáp ứng điều kiện về tính mới và trình độ sáng tạo với lý do:

Tài liệu đối chứng D1 (D1: WO 2006/017892 A1, công bố ngày 23/02/2006) không bộc lộ cụ thể chế phẩm dược dụng chứa THCV hoặc CDB phối hợp với aripiprazol theo điểm 1 YCBHSĐ, mà chỉ bộc lộ chung chung việc phối hợp THCV và hoặc CBD với các thuốc chống loạn thần không điển hình.

Liên quan đến lập luận nêu trên của người khiếu nại, Cục Sở hữu trí tuệ có ý kiến như sau:

Điểm 1 YCBHSĐ đề cập đến đối tượng " Tổ hợp dược dụng sử dụng để phòng ngừa hoặc điều trị chứng loạn tâm thần hoặc rối loạn tâm thần, trong đó

tổ hợp này chứa tetrahydrocannabivarin (THCV) hoặc Cannabidiol (CBD) phối hợp với aripiprazol, trong đó THCV hoặc CBD phối hợp với aripiprazol được sử dụng tách riêng, sử dụng tiếp theo (lần lượt) hoặc sử dụng đồng thời với aripiprazol".

D1 đã bộc lộ tổ hợp chứa THCV và/hoặc CBD phối hợp với các thuốc chống loạn thần không điển hình cụ thể (xem, ví dụ. trang 6 và 16 của tài liệu D1). Aripiprazol là một loại thuốc chống loạn thần không điển hình thông dụng và dược sử dụng phổ biến trong thực tế điều trị, nên việc lựa chọn aripiprazol làm thuốc chống loạn thần không điển hình khi kết hợp với tổ hợp dược dụng chứa THCV và/hoặc CDB chỉ là việc lựa chọn một loại thuốc thông dụng tương đương với các loại thuốc cụ thể đã nêu trong D1 và không mang lại tính mới cho tổ hợp dược dụng theo điểm 1. Vì vậy. điểm 1 YCBHSĐ không đáp ứng tính mới và trình độ sáng tạo theo quy định tại các Điều 60 và 61 Luật Sở hữu trí tuệ và điểm 25.5 và 25.6 Thông tư số 01/2007/TT-BKHCN của Bộ Khoa học và Công nghệ.

III. Kết luận

Trên cơ sở các tài liệu hiện có và với các lý do nêu trên, Cục Sở hữu trí tuệ không chấp nhận nội dung khiếu nại của GW Pharma Limited (GB), nên áp dụng các Điều 60 và 61 Luật Sở hữu trí tuệ, cũng như điểm 25.5.d (i), và điểm 25.5.e (ii) Thông tư số 01/2007/TT-BKHCN để từ chối cấp Bằng độc quyền sáng chế đối với đơn số 1-2010-01787 ngày 17/12/2008.

Từ những nhận định và căn cứ trên,

QUYẾT ĐỊNH:

Điều 1. Giữ nguyên Quyết định số 96268/QĐ-SHTT ngày 28/12/2018 về việc từ chối cấp Bằng độc quyền sáng chế đối với đơn đăng ký sáng chế số 1-2010-01787 ngày 17/12/2008.

Điều 2. Trong thời hạn 30 ngày kể từ ngày nhận được Quyết định này, nếu không đồng ý với quyết định giải quyết khiếu nại của Cục trưởng Cục Sở hữu trí tuệ, GW Pharma Limited có quyền khiếu nại đến Bộ trưởng Bộ Khoa học và Công nghệ hoặc khởi kiện tại Tòa án theo quy định của pháp luật về tố tụng hành chính.

Điều 3. Chánh Văn phòng Cục, Trưởng phòng Thanh tra và Giải quyết khiếu nại, Trưởng phòng Đăng ký, Giám đốc Trung tâm Thông tin sở hữu công

nghiệp và GW Pharma Limited (qua Văn phòng Luật sư Ân Nam) có trách nhiệm thi hành Quyết định này./.

Nơi nhận:
- Như Điều 3;
- SC (để biết);
- Lưu:VT, HS.

KT. CỤC TRƯỞNG
PHÓ CỤC TRƯỞNG

CỤC SỞ HỮU TRÍ TUỆ

Lê Huy Anh

BỘ KHOA HỌC CÔNG NGHỆ
CỤC SỞ HỮU TRÍ TUỆ

CỘNG HÒA XÃ HỘI CHỦ NGHĨA VIỆT NAM
Độc lập - Tự do - Hạnh phúc

Số: 159086/QĐ-SHTT.IP

Hà Nội, ngày 31 tháng 07 năm 2025

QUYẾT ĐỊNH
Về việc giải quyết khiếu nại của TAIWAN ENVIRONMENTAL SUSTAINABLE GROWTH CO., LTD
(lần đầu)

CỤC TRƯỞNG CỤC SỞ HỮU TRÍ TUỆ

Căn cứ Luật Khiếu nại ngày 11/11/2011;

Căn cứ Luật Sở hữu trí tuệ ngày 29/11/2005 được sửa đổi, bổ sung theo Luật sửa đổi, bổ sung một số điều của Luật Sở hữu trí tuệ ngày 19/6/2009, Luật sửa đổi, bổ sung một số điều của Luật Kinh doanh bảo hiểm, Luật Sở hữu trí tuệ ngày 14/6/2019 và Luật sửa đổi, bổ sung một số điều của Luật Sở hữu trí tuệ ngày 16/6/2022 (sau đây gọi là Luật Sở hữu trí tuệ);

Căn cứ Nghị định số 124/2020/NĐ-CP ngày 19/10/2020 của Chính phủ quy định chi tiết một số điều và biện pháp thi hành Luật Khiếu nại;

Căn cứ Nghị định số 103/2006/NĐ-CP ngày 22/9/2006 của Chính phủ quy định chi tiết và hướng dẫn thi hành một số điều của Luật Sở hữu trí tuệ về sở hữu công nghiệp, được sửa đổi, bổ sung theo Nghị định số 122/2010/NĐ-CP ngày 31/12/2010 (sau đây gọi là Nghị định số 103/2006/NĐ-CP);

Căn cứ Quyết định số 156/QĐ-BKHCN ngày 03/3/2025 của Bộ trưởng Bộ Khoa học và Công nghệ quy định chức năng, nhiệm vụ, quyền hạn và cơ cấu tổ chức của Cục Sở hữu trí tuệ;

Căn cứ Thông tư số 01/2007/TT-BKHCN ngày 14/02/2007 của Bộ Khoa học và Công nghệ hướng dẫn thi hành Nghị định số 103/2006/NĐ-CP, được sửa đổi, bổ sung theo Thông tư số 13/2010/TT-BKHCN ngày 30/7/2010, Thông tư số 18/2011/TT-BKHCN ngày 22/7/2011, Thông tư số 05/2013/TT-BKHCN ngày 20/02/2013 và Thông tư số 16/2016/TT-BKHCN ngày 30/6/2016;

BTT367

Xét đơn số KN1-2019-00755 ngày 25/11/2019 của TAIWAN ENVIRONMENTAL SUSTAINABLE GROWTH CO., LTD; địa chỉ: ; đại diện bởi: Công ty Cổ phần Tư vấn S&B; khiếu nại về việc từ chối chấp nhận đơn hợp lệ đối với đơn số 1-2018-04695 ngày 23/10/2018 theo Quyết định số 70500/QĐ-SHTT ngày 23/8/2019;

Theo đề nghị của Trưởng phòng Thanh tra và Giải quyết khiếu nại và báo cáo của Phòng Thanh tra và Giải quyết khiếu nại tại Văn bản số 4693/BC-TTKN ngày 11/7/2025 về việc giải quyết khiếu nại của TAIWAN ENVIRONMENTAL SUSTAINABLE GROWTH CO., LTD với các nội dung sau đây:

I. Nội dung khiếu nại

Sáng chế "Hệ thống xử lý tái sử dụng phế liệu" theo đơn số 1-2018-04695 bị từ chối chấp nhận đơn hợp lệ theo Quyết định số 70500/QĐ-SHTT ngày 23/8/2019 của Cục trưởng Cục Sở hữu trí tuệ với lý do lập luận trong công văn phúc đáp số 310-1/2018/DKSC/LTL ngày 01/08/2019 của người nộp đơn về giấy ủy quyền không hợp lệ như được nêu trong Thông báo kết quả thẩm định hình thức số 25985/SHTT-SC ngày 13/5/2019 của Cục là không xác đáng do quá trình vận chuyển tài liệu gặp trục trặc kỹ thuật không phải là sự kiện bất khả kháng hoặc trở ngại khách quan làm cho người nộp đơn không thể nộp giấy ủy quyền đúng hạn.

Người khiếu nại TAIWAN ENVIRONMENTAL SUSTAINABLE GROWTH CO., LTD. (qua Công ty Cổ phần và Tư vấn S&B) không có ý kiến phản đối Quyết định số 70500/QĐ-SHTT ngày 23/8/2019 của Cục Sở hữu trí tuệ, mà chỉ có ý kiến giải trình như sau về vấn đề nộp giấy ủy quyền không đúng thời hạn:

Công ty Cổ phần và Tư vấn S&B đã không nhận được bất cứ tài liệu ủy quyền nào trong thời hạn nộp giấy ủy quyền là ngày 23/8/2018. Cho đến ngày 17/01/2019, Công ty Cổ phần và Tư vấn S&B mới nhận được thông tin xác nhận từ khách hàng về việc tài liệu ủy quyền và tài liệu ưu tiên đã bị thất lạc do lỗi từ phía đơn vị chuyển phát. Đây là giải nghĩa cho cụm từ "do quá trình vận chuyển tài liệu gặp trục trặc kỹ thuật" được nêu tại công văn số 310-1/2018/DKSC/LTL ngày 01/8/2019. Cho đến ngày 24/01/2019, Công ty Cổ phần và Tư vấn S&B mới nhận được tài liệu ủy quyền và đã tiến hành nộp bổ sung tài liệu này cho Cục Sở hữu trí tuệ vào cùng ngày theo công văn số 310-1/2018/DKSC/LTL nêu trên.

Kèm theo đơn khiếu nại số KN1-2019-00755, Công ty Cổ phần và Tư vấn S&B đã cung cấp thông tin thư điện tử để xác nhận tài liệu bị thất lạc từ phía đại diện của chủ đơn ở nước ngoài để Cục Sở hữu trí tuệ xem xét.

II. Kết quả xem xét, xác minh khiếu nại

1. Cơ sở pháp lý giải quyết khiếu nại:

Theo quy định tại điểm 13.7 Thông tư số 01/2007/BKHCN, trường hợp người nộp đơn đã được Cục Sở hữu trí tuệ gửi thông báo kết quả thẩm định hình thức với dự định từ chối chấp nhận đơn vì đơn không hợp lệ theo quy định tại điểm 13.6.a của Thông tư này mà người nộp đơn không sửa chữa thiếu sót hoặc sửa chữa không đạt yêu cầu hoặc không có ý kiến phản đối hoặc có ý kiến phản đối nhưng không xác đáng trong thời hạn đã ấn định, Cục Sở hữu trí tuệ ra quyết định từ chối chấp nhận đơn và gửi cho người nộp đơn.

2. Nhận định, đánh giá:

Sau khi xem xét nội dung đơn khiếu nại số KN1-2019-00755, Cục Sở hữu trí tuệ có ý kiến như sau:

Theo quy định tại điểm 4.3 Thông tư 01/2007/TT-BKHCN, giấy ủy quyền có thể nộp muộn hơn ngày nộp đơn, nhưng không quá 01 tháng kể từ ngày nộp đơn, có nghĩa là đối với đơn số 1-2018-04695 nộp ngày 23/10/2018, thì giấy ủy quyền cần phải nộp chậm nhất là ngày 23/11/2018. Việc nộp giấy ủy quyền sau thời hạn quy định (ngày 24/1/2019) là trách nhiệm của người nộp đơn.

Tuy nhiên, sau khi xem xét các tài liệu được cung cấp kèm theo đơn khiếu nại số KN1-2019-00755, Cục thấy rằng, việc nộp chậm giấy ủy quyền là do đơn vị phát chuyển phát tài liệu ở nước ngoài làm thất lạc. Việc này, nằm ngoài tầm kiểm soát của người nộp đơn và đại diện cho chủ đơn ở nước ngoài, cũng như nằm ngoài dự tính của Công ty Cổ phần và Tư vấn S&B. Vì vậy, để tạo điều kiện cho TAIWAN ENVIRONMENTAL SUSTAINABLE GROWTH CO., LTD. trong việc đăng ký đơn sáng chế số 1-2018-04695, Cục Sở hữu trí tuệ chấp nhận xem xét lại Quyết định số 70500/QĐ-SHTT ngày 23/8/2019.

III. Kết luận

Vì lý do đã nêu, Cục Sở hữu trí tuệ tiếp tục xem xét, thực hiện thủ tục thẩm định đối với đơn số 1-2018-04695

Từ những nhận định và căn cứ trên,

QUYẾT ĐỊNH:

Điều 1. Hủy bỏ Quyết định số 70500/QĐ-SHTT ngày 23/8/2019 về việc từ chối chấp nhận đơn hợp lệ đối với đơn số 1-2018-04695 ngày 23/10/2018.

Điều 2. Khôi phục quá trình thẩm định đối với đơn đăng ký sáng chế số 1-2018-04695 ngày 23/10/2018.

Điều 3. Chánh Văn phòng Cục, Trưởng phòng Thanh tra và Giải quyết khiếu nại, Giám đốc Trung tâm Thẩm định Sáng chế, Trưởng phòng Đăng ký, Giám đốc Trung tâm Thông tin sở hữu công nghiệp và TAIWAN ENVIRONMENTAL SUSTAINABLE GROWTH CO., LTD (qua Công ty Cổ phần Tư vấn S&B) có trách nhiệm thi hành Quyết định này./.

Nơi nhận:
- Như Điều 3;
- Lưu:VT, HS.

KT. CỤC TRƯỞNG
PHÓ CỤC TRƯỞNG

CỤC SỞ HỮU TRÍ TUỆ

Lê Huy Anh

BỘ KHOA HỌC CÔNG NGHỆ
CỤC SỞ HỮU TRÍ TUỆ

CỘNG HÒA XÃ HỘI CHỦ NGHĨA VIỆT NAM
Độc lập - Tự do - Hạnh phúc

Số: 159087/QĐ-SHTT.IP

Hà Nội, ngày 31 tháng 07 năm 2025

QUYẾT ĐỊNH
Về việc giải quyết khiếu nại của CÔNG TY TNHH THƯƠNG MẠI CAO SU XANH
(lần đầu)

CỤC TRƯỞNG CỤC SỞ HỮU TRÍ TUỆ

Căn cứ Luật Khiếu nại ngày 11/11/2011;

Căn cứ Luật Sở hữu trí tuệ ngày 29/11/2005 được sửa đổi, bổ sung theo Luật sửa đổi, bổ sung một số điều của Luật Sở hữu trí tuệ ngày 19/6/2009, Luật sửa đổi, bổ sung một số điều của Luật Kinh doanh bảo hiểm, Luật Sở hữu trí tuệ ngày 14/6/2019 và Luật sửa đổi, bổ sung một số điều của Luật Sở hữu trí tuệ ngày 16/6/2022 (sau đây gọi là Luật Sở hữu trí tuệ);

Căn cứ Nghị định số 124/2020/NĐ-CP ngày 19/10/2020 của Chính phủ quy định chi tiết một số điều và biện pháp thi hành Luật Khiếu nại;

Căn cứ Nghị định số 103/2006/NĐ-CP ngày 22/9/2006 của Chính phủ quy định chi tiết và hướng dẫn thi hành một số điều của Luật Sở hữu trí tuệ về sở hữu công nghiệp, được sửa đổi, bổ sung theo Nghị định số 122/2010/NĐ-CP ngày 31/12/2010 (sau đây gọi là Nghị định số 103/2006/NĐ-CP);

Căn cứ Quyết định số 156/QĐ-BKHCN ngày 03/3/2025 của Bộ trưởng Bộ Khoa học và Công nghệ quy định chức năng, nhiệm vụ, quyền hạn và cơ cấu tổ chức của Cục Sở hữu trí tuệ;

Căn cứ Thông tư số 01/2007/TT-BKHCN ngày 14/02/2007 của Bộ Khoa học và Công nghệ hướng dẫn thi hành Nghị định số 103/2006/NĐ-CP, được sửa đổi, bổ sung theo Thông tư số 13/2010/TT-BKHCN ngày 30/7/2010, Thông tư số 18/2011/TT-BKHCN ngày 22/7/2011, Thông tư số 05/2013/TT-BKHCN ngày 20/02/2013 và Thông tư số 16/2016/TT-BKHCN ngày 30/6/2016;

BTT367

Xét đơn số KN1-2013-00014 ngày 12/8/2013 của CÔNG TY TNHH THƯƠNG MẠI CAO SU XANH; địa chỉ: 22-24 Phan Thúc Duyện, Phường 4, Quận Tân Bình, Thành phố Hồ Chí Minh; khiếu nại về việc từ chối chấp nhận đơn hợp lệ đối với đơn số 1-2013-00695 theo Quyết định số 38120/QĐ-SHTT ngày 16/07/2013;

Theo đề nghị của Trưởng phòng Thanh tra và Giải quyết khiếu nại và báo cáo của Phòng Thanh tra và Giải quyết khiếu nại tại Văn bản số 4760/BC-TTKN ngày 14/7/2025 về việc giải quyết khiếu nại của CÔNG TY TNHH THƯƠNG MẠI CAO SU XANH với các nội dung sau đây:

I. Nội dung khiếu nại

Sáng chế "Thiết bị kích thích dạng khí tăng sản lượng nhựa mủ" theo đơn số 1-2013-00695 bị từ chối chấp nhận đơn hợp lệ theo Quyết định số 38120/QĐ-SHTT ngày 16/7/2013 của Cục trưởng Cục Sở hữu trí tuệ với lý do: hết thời hạn ấn định, chủ đơn không có ý kiến trả lời Thông báo kết quả thẩm định hình thức số 11106/SHTT-SC3 ngày 11/4/2013 của Cục Sở hữu trí tuệ.

Người khiếu nại không có ý kiến phản đối Quyết định số 38120/QĐ-SHTT ngày 16/7/2013 của Cục Sở hữu trí tuệ, mà chỉ giải trình nguyên nhân không trả lời Thông báo số 11106/SHTT-SC3 ngày 11/4/2013 là do việc bổ sung hình vẽ có sự sai sót, nên Công ty TNHH Thương mại Cao su xanh đã chậm trễ trong việc trả lời Thông báo nêu trên của Cục Sở hữu trí tuệ.

Đồng thời với việc nộp đơn khiếu nại số KN1-2013-00014, người khiếu nại đã nộp bản mô tả sửa đổi để khắc phục các thiếu sót được nêu tại Thông báo kết quả thẩm định hình thức số 11106/SHTT-SC3 ngày 11/4/2013.

II. Kết quả xem xét, xác minh khiếu nại

1. Cơ sở pháp lý:

Điểm 13.7 Thông tư số 01/2007/BKHCN quy định: "Trường hợp người nộp đơn đã được Cục Sở hữu trí tuệ gửi thông báo kết quả thẩm định hình thức với dự định từ chối chấp nhận đơn vì đơn không hợp lệ theo quy định tại điểm 13.6.a của Thông tư này mà người nộp đơn không sửa chữa thiếu sót hoặc sửa chữa không đạt yêu cầu hoặc không có ý kiến phản đối hoặc có ý kiến phản đối nhưng không xác đáng trong thời hạn đã ấn định, Cục Sở hữu trí tuệ ra quyết định từ chối chấp nhận đơn và gửi cho người nộp đơn".

2. Nhận định, đánh giá:

Sau khi xem xét nội dung đơn khiếu nại số KN1-2013-00014, Cục Sở hữu trí tuệ thấy rằng:

- Trong đơn khiếu nại nêu trên, người khiếu nại có giải trình việc không trả lời Thông báo kết quả thẩm định hình thức số 11106/SHTT-SC3 ngày 11/4/2013 của Cục Sở hữu trí tuệ trong thời hạn ấn định là do việc bổ sung hình vẽ có sự sai sót, nên Công ty TNHH Thương mại Cao su xanh đã chậm trễ trong việc trả lời Thông báo nêu trên của Cục Sở hữu trí tuệ. Tuy nhiên, đây không phải là lý do xác đáng để Công ty TNHH Thương mại Cao su xanh không trả lời Thông báo của Cục Sở hữu trí tuệ trong thời hạn ấn định.

- Bản mô tả sửa đổi được nộp cùng đơn khiếu nại số KN1-2013-00014 không đáp ứng quy định tại điểm 23.6.a Thông tư số 01/2007/TT-BKHCN do chưa khắc phục hết các thiếu sót được nêu trong Thông báo kết quả thẩm định hình thức số 11106/SHTT-SC3, chẳng hạn như:

+ Phần mô tả thiếu nội dung tên sáng chế;

+ Phần "Phạm vi bảo hộ" trong bản mô tả cần được đặt ở trang riêng biệt;

+ Các trang hình vẽ cần được đánh số thứ tự bằng chữ số Ả-rập nối tiếp thứ tự các trang của phần mô tả, yêu cầu bảo hộ. Cũng có thể đánh số lại bắt đầu từ trang thứ nhất của các trang hình vẽ bằng số 1 cho đến hết; và

+ Thiết bị giữ và phân phối chất kích thích dạng khí để kích thích sản lượng nhựa mủ được thể hiện trong phần "Phạm vi bảo hộ" không phù hợp với phần "Bản chất kỹ thuật của sáng chế",, cụ thể là thiết bị được thể hiện trong phần "Bản chất kỹ thuật của sáng chế" có cấu tạo gồm: (a), (i) một bình phun (4)...; (b) một ống phun khí (52)...; (c) một phương tiện lưu giữ...; và (d) một phương tiện kết nối..., trong khi thiết bị được thể hiện trong phần "Phạm vi bảo hộ" gồm: (a) một dụng cụ phun (2)...; (b) một ống phun khí (52)...; (c) một phương tiện lưu giữ...; và (d) một phương tiện kết nối....

Ngoài ra, bản tóm tắt sáng chế vẫn chưa đáp ứng quy định tại điểm 23.7 Thông tư số 01/2007/TT-BKHCN, cụ thể là bản tóm tắt sáng chế cần mô tả vắn tắt (không nên quá 150 từ) về thiết bị được yêu cầu bảo hộ.

III. Kết luận

Trên cơ sở các tài liệu hiện có và với các lý do nêu trên, Cục Sở hữu trí tuệ nhận thấy nội dung khiếu nại của người nộp đơn là không có cơ sở, nên áp dụng quy định tại điểm 13.7 Thông tư số 01/2007/TT-BKHCN để từ chối chấp nhận đơn hợp lệ đối với đơn 1-2013-00695.

Từ những nhận định và căn cứ trên,

QUYẾT ĐỊNH:

Điều 1. Giữ nguyên Quyết định số 38120/QĐ-SHTT ngày 16/07/2013 về việc từ chối chấp nhận đơn hợp lệ đối với đơn đăng ký sáng chế số 1-2013-00695 ngày 05/03/2013.

Điều 2. Trong thời hạn 30 ngày kể từ ngày nhận được Quyết định này, nếu không đồng ý với quyết định giải quyết khiếu nại của Cục trưởng Cục Sở hữu trí tuệ, CÔNG TY TNHH THƯƠNG MẠI CAO SU XANH có quyền khiếu nại đến Bộ trưởng Bộ Khoa học và Công nghệ hoặc khởi kiện tại Tòa án theo quy định của pháp luật về tố tụng hành chính.

Điều 3. Chánh Văn phòng Cục, Trưởng phòng Thanh tra và Giải quyết khiếu nại, Trưởng phòng Đăng ký, Giám đốc Trung tâm Thông tin sở hữu công

nghiệp và CÔNG TY TNHH THƯƠNG MẠI CAO SU XANH (qua CÔNG TY CỔ PHẦN PHAN LUẬT) có trách nhiệm thi hành Quyết định này./.

Nơi nhận:
- Như Điều 3;
- SC (để biết);
- Lưu:VT, HS.

KT. CỤC TRƯỞNG
PHÓ CỤC TRƯỞNG

CỤC SỞ HỮU TRÍ TUỆ

Lê Huy Anh

BỘ KHOA HỌC CÔNG NGHỆ
CỤC SỞ HỮU TRÍ TUỆ

CỘNG HÒA XÃ HỘI CHỦ NGHĨA VIỆT NAM
Độc lập - Tự do - Hạnh phúc

Số: 159088/QĐ-SHTT.IP

Hà Nội, ngày 31 tháng 07 năm 2025

QUYẾT ĐỊNH
Về việc giải quyết khiếu nại của Intervet International B.V.
(lần đầu)

CỤC TRƯỞNG CỤC SỞ HỮU TRÍ TUỆ

Căn cứ Luật Khiếu nại ngày 11/11/2011;

Căn cứ Luật Sở hữu trí tuệ ngày 29/11/2005 được sửa đổi, bổ sung theo Luật sửa đổi, bổ sung một số điều của Luật Sở hữu trí tuệ ngày 19/6/2009, Luật sửa đổi, bổ sung một số điều của Luật Kinh doanh bảo hiểm, Luật Sở hữu trí tuệ ngày 14/6/2019 và Luật sửa đổi, bổ sung một số điều của Luật Sở hữu trí tuệ ngày 16/6/2022 (sau đây gọi là Luật Sở hữu trí tuệ);

Căn cứ Nghị định số 124/2020/NĐ-CP ngày 19/10/2020 của Chính phủ quy định chi tiết một số điều và biện pháp thi hành Luật Khiếu nại;

Căn cứ Nghị định số 103/2006/NĐ-CP ngày 22/9/2006 của Chính phủ quy định chi tiết và hướng dẫn thi hành một số điều của Luật Sở hữu trí tuệ về sở hữu công nghiệp, được sửa đổi, bổ sung theo Nghị định số 122/2010/NĐ-CP ngày 31/12/2010 (sau đây gọi là Nghị định số 103/2006/NĐ-CP);

Căn cứ Quyết định số 156/QĐ-BKHCN ngày 03/3/2025 của Bộ trưởng Bộ Khoa học và Công nghệ quy định chức năng, nhiệm vụ, quyền hạn và cơ cấu tổ chức của Cục Sở hữu trí tuệ;

Căn cứ Thông tư số 01/2007/TT-BKHCN ngày 14/02/2007 của Bộ Khoa học và Công nghệ hướng dẫn thi hành Nghị định số 103/2006/NĐ-CP, được sửa đổi, bổ sung theo Thông tư số 13/2010/TT-BKHCN ngày 30/7/2010, Thông tư số 18/2011/TT-BKHCN ngày 22/7/2011, Thông tư số 05/2013/TT-BKHCN ngày 20/02/2013 và Thông tư số 16/2016/TT-BKHCN ngày 30/6/2016;

Xét đơn số KN1-2019-00432 ngày 26/8/2019 của Intervet International B.V.; khiếu nại về việc từ chối cấp Bằng độc quyền sáng chế (BĐQSC) đối với đơn số 1-2008-00862 theo Quyết định số 41146/QĐ-SHTT ngày 24/5/2019;

BTT367

Theo đề nghị của Trưởng phòng Thanh tra và Giải quyết khiếu nại và báo cáo của Phòng Thanh tra và Giải quyết khiếu nại tại Văn bản số 4765/BC-TTKN ngày 14/7/2025 về việc giải quyết khiếu nại của Intervet International B.V. với các nội dung sau đây:

I. Nội dung khiếu nại

Đơn đăng ký sáng chế số 1-2008-00862 ngày 08/9/2006 của Intervet International B.V. (NL) bị từ chối cấp Bằng độc quyền sáng chế (BĐQSC) theo Quyết định số 41146/QĐ-SHTT ngày 24/5/2019 với lý do:

Sau khi xem xét công văn phúc đáp số P208/018/VN nộp ngày 05/11/2018 của người nộp đơn, Cục Sở hữu trí tuệ thấy rằng lập luận cho rằng nội dung các điểm 1-8 yêu cầu bảo hộ sửa đổi theo công văn số P208/018 ngày 23/02/2018 (YCBHSĐ ngày 23/02/2018) đã được bộc lộ trong phần mô tả ban đầu là không xác đáng, cụ thể là:

Các dòng 3-6 trang 5 được người nộp đơn viện dẫn chỉ nêu chung các hệ biểu hiện thích hợp khác có thể được sử dụng cũng như phương pháp điều chế vacxin theo sáng chế là có thể sử dụng hệ biểu hiện trong virut hình que để sản xuất kháng nguyên, chứ không mô tả phương pháp sản xuất vacxin mà có thể thu được vacxin chứa protein ORF-2 của PVC2.

Các dòng 9-12 trang 6 được người nộp đơn viện dẫn dề cập đến "phương pháp sản xuất vacxin dùng dể bảo vệ lợn con, mà là PCV-2 MDA dương tính" (bảo vệ lợn con dương tính với PCV-2 MAD) chứ không dề cập đến "phương pháp sản xuất vacxin PCV2 có kháng thể có nguồn gốc từ mẹ (MDA) chứa protein ORF-2 của PVC2. Ngoài ra, liên quan đến vấn đề dịch thuật, việc người nộp đơn dịch đoạn "...wherein said vaccine provided with at least 20 microgram/dose of ORF-2 protein of porcine circovirus type 2 (PVC2) (dòng 13-14 trang 4 đơn PCT ban dầu) thành "trong đó vacxin nêu trên được sản xuất với ít nhất 20 microgram/liều lượng ORF của porxin circovirus loại 2 (PCV-2) làm sai bản chất của đơn ban đầu được yêu cầu hưởng quyền ưu tiên do liều lượng 20microgram/liều là được cung cấp (cho lợn) nhằm mục đích điều trị bệnh chứ không nhằm mô tả vacxin được sản xuất với liều lượng 20microgram/liều, nên viêc sửa đổi này được coi là vượt quá phạm vi được mô tả trong bản mô tả ban đầu.

- Ví dụ 3 chỉ đề cập đến ví dụ thực hiện đế sản xuất kháng nguyên PCV-2, trong đó kháng nguyên này được sản xuất bằng cách lây nhiễm virut BacPCV-2-

ORF-2 vào tế bào SF21, chứ không đề cập đến phương pháp sản xuất vacxin như được đề cập đến trong các điểm 1-8 YCBHSĐ ngày 23/02/2018.

Vì vậy, Cục Sở hữu trí tuệ vẫn không chấp nhận các điểm 1-8 YCBHSĐ ngày 23/02/2018 với lý do như đã nêu trong Thông báo kết quả thẩm định nội dung số 26773/SHTT-SC3 ngày 06/08/2018 của Cục Sở hữu trí tuệ.

Ngoài ra, mặc dù có nhiều công văn phúc đáp, nhưng người nộp đơn vẫn không khắc phục được các phản đối liên quan đến tính mới và trình độ sáng tạo như đã nêu trong Thông báo kết quả thẩm định nội dung số 38625/SHTT-SC3 ngày 23/10/2017 của Cục.

Do đó, đơn bị từ chối cấp Bằng độc quyền sáng chế theo điểm 15.7 b) Thông tư số 01/2007/TT-BKHCN.

Intervet International B.V. (NL) - người khiếu nại (qua Công ty TNHH Trần Hữu Nam và đồng sự) không đồng ý với Quyết định số 41146/QĐ-SHTT ngày 24/5/2019 và có ý kiến tóm tắt như sau:

Cục Sở hữu trí tuệ có ý kiến cho rằng, các điểm 1-8 YCBHSĐ ngày 23/02/2018 của người nộp đơn là vượt quá nội dung đã được đề cập đến trong phần mô tả ban đầu, cụ thể là các điểm này đề cập đến "phương pháp sản xuất vacxin", nhưng trong phần mô tả ban đầu lại không đề cập đến phương pháp sản xuất vacxin với các dấu hiệu như được nêu trong các điểm YCBH này.

Người khiếu nại có ý kiến như sau:

- Đối tượng YCBH đã được đề cập tại các dòng 9-14 trang 6 phần "Bản chất kỹ thuật của sáng chế" trong bản mô tả tiếng Việt:

***"Sáng chế còn đề xuất phương pháp sản xuất vacxin** dùng để bảo vệ các lợn con, mà là PCV-2 MDA dương tính, phòng ngừa PCV-2, trong đó vacxin nêu trên được cung cấp với ít nhất 20ug/liều lượng ORF-2 của porxin circovirus loại 2 (PCV-2).*

*Vacxin **(được điều chế theo phương pháp)** theo sáng chế có thể được sử dụng theo phương pháp để bảo vệ lợn con phòng ngừa PCV-2."*

Các bước sản xuất vacxin được mô tả rõ ràng trong các ví dụ:

Ví dụ 1: Xác định các độ chuẩn kháng thế đặc hiệu PCV-2 có nguồn gốc từ mẹ;

Ví dụ 2: cấu trúc của PCV-2 ORF-2 biểu hiện ở virut hình que tái tổ hợp;

Ví dụ 3: Sản xuất kháng nguyên PCV-2;

Ví dụ 4: Xác định lượng kháng nguyên PCV-2.

Ngoài ra, cũng xin được lưu ý rằng, điểm 1 YCBHSĐ ngày 23/02/2018 chính là điểm 9 YCBH trong đơn PCT gốc khi vào pha quốc gia Việt Nam

Liên quan đến tính mới và trình độ sáng tạo đã được nhắc đến trong Thông báo kết quả thẩm định nội dung số 38625/SHTT-SC3 ngày 23/10/2017, người khiếu nại cho rằng:

- Việc đánh giá về tính mới và trình độ sáng tạo nêu trong Thông báo kết quả thẩm định nội dung số 38625/SHTT-SC3 nêu trên là đề cập đến đối tượng "Vacxin bảo vệ lợn con" theo bộ yêu cầu bảo hộ vào thời điểm thẩm định đơn theo Thông báo này;

- Bộ YCBH hiện nay đang đề cập đến đối tượng "Phương pháp sản xuất vacxin", sau khi đã sửa đổi bộ yêu cầu bảo hộ ngày 23/02/2018.

Vì thế, ý kiến của Cục Sở hữu trí tuệ về tính mới và trình độ sáng tạo nêu trong Thông báo kết quả thẩm định nội dung số 38625/SHTT-SC3 ngày 23/10/2017 không còn phù hợp với đối tượng YCBHSĐ ngày 23/02/2018.

Để làm rõ về vấn đề này hơn, người khiếu xin được đính kèm bộ YCBH sửa đổi ngày 10/10/2017 phúc đáp Thông báo kết quả thẩm định nội dung số 28957/SHTT-SC3 và bộ YCBH sửa đổi nộp ngày 23/2/2018 phúc đáp Thông báo kết quả thẩm định nội dung số 38625/SHTT-SC3 - cũng chính là bộ YCBHSĐ ngày 23/02/2018.

II. Kết quả xem xét, xác minh khiếu nại

1. Cơ sở pháp lý:

Điểm 15.7b. Thông tư số 01/2007/TT-BKHCN quy định: "Nếu kết thúc thời hạn quy định tại các điểm 15.7.a (i), (ii) trên đây mà người nộp đơn không sửa chữa thiếu sót hoặc sửa chữa không đạt yêu cầu, không có ý kiến phản đối hoặc có ý kiến phản đối nhưng không xác đáng thì trong thời hạn 15 ngày làm việc kể từ ngày kết thúc thời hạn nói trên, Cục Sở hữu trí tuệ ra quyết định từ chối cấp văn bằng bảo hộ.

Trong trường hợp người nộp đơn có phát hiện hoặc cung cấp tình tiết mới (chưa được xem xét trong quá trình thẩm định) mà có khả năng ảnh hưởng đến kết quả thẩm định thì theo yêu cầu của người nộp đơn, Cục Sở hữu trí tuệ sẽ xem xét việc thu hồi quyết định từ chối cấp văn bằng bảo hộ đã ban hành và khôi phục lại quá trình thẩm định"

2. Nhận định, đánh giá:

Sau khi xem xét các lập luận và chứng cứ nêu trong đơn khiếu nại số KN1-2019-00432, Cục Sở hữu trí tuệ thấy rằng:

Người khiếu nại Intervet International B.V. (NL) (qua Công ty TNHH Trần Hữu Nam và đồng sự) không đồng ý với Quyết định số 41146/QĐ-SHTT ngày 24/5/2019 và có ý kiến như sau:

(i) Các điểm 1-8 YCBHSĐ ngày 23/02/2018 đã được bộc lộ trong bản mô tả ban đầu

(ii) Các điểm 1-8 YCBHSĐ đề cập đến đối tượng "phương pháp sản xuất vacxin" là khác với đối tượng "Vacxin bảo vệ lợn con" được đề cập trong các điểm 1-8 yêu cầu bảo hộ sửa đổi theo công văn số P208/018/VN ngày 10/10/2017 (YCBHSĐ ngày 10/10/2017), nên kết luận về tính mới và trình độ sáng tạo cho các điểm 1-8 YCBHSĐ ngày 10/10/2017 được nêu trong Thông báo kết quả thẩm định nội dung số 38625/SHTT-SC3 ngày 23/10/2017 là không phù hợp với các điểm 1-8 YCBHSĐ ngày 23/02/2018.

Liên quan đến lập luận nêu trên của người khiếu nại, Cục Sở hữu trí tuệ có ý kiến như sau:

(i) Về các điểm 1-8 YCBHSĐ ngày 23/02/2018 đã được bộc lộ trong bản mô tả ban đầu:

Sau khi xem xét các lập luận nêu trong đơn khiếu nại, Cục Sở hữu trí tuệ thấy rằng:

- Các dòng 9-14 trang 6 được người nộp đơn viện dẫn đề cập đến "phương pháp sản xuất vacxin dùng dể bảo vệ lợn con, mà là PCV-2 MDA dương tính" (bảo vệ lợn con dương tính với PCV-2 MAD) chứ không dề cập đến "phương pháp sản xuất vacxin PCV2 có kháng thể có nguồn gốc từ mẹ (MDA) chứa protein ORF-2 của PVC2.

- Ví dụ 1 chỉ đề cập đến việc xác định các độ chuẩn kháng thể đặc hiệu PCV-2 có nguồn gốc từ mẹ; ví dụ 2 chỉ đề cập đến cấu trúc của PCV-2 ORF-2 biểu hiện ở virut hình que tái tổ hợp; ví dụ 3 chỉ đề cập đến ví dụ thực hiện để sản xuất kháng nguyên PCV-2, trong đó kháng nguyên này được sản xuất bằng cách lây nhiễm virut BacPCV-2-ORF-2 vào tế bào SF21; và ví dụ 4 chỉ đề cập đến việc xác định lượng kháng nguyên PCV-2, mà không đề cập đến phương pháp sản xuất vacxin như được đề cập đến trong các điểm 1-8 YCBHSĐ.

- Về ý kiến của người khiếu nại cho rằng, điểm 1 YCBHSĐ ngày 23/02/2018 chính là điểm 9 yêu cầu bảo hộ của đơn PCT/EP2006/066161, Cục

Sở hữu thấy rằng điểm 9 yêu cầu bảo hộ đơn PCT/EP2006/066161 đề cập đến "phương pháp sản xuất vacxin được dùng để bảo vệ lợn con, mà là PCV-2 MDA dương tính, phòng ngừa nhiễm PCV-2, trong đó vacxin nêu trên được đề xuất với ít nhất 20 microgram/liều lượng ORF-2 của porxin circovirus loại 2 (PCV-2)", nhưng nội dung của điểm 9 này cũng không hoàn toàn giống với nội dung của điểm 1 YCBHSĐ ngày 23/02/2018, cụ thể là điểm 9 này đề cập đến "phương pháp sản xuất vacxin dùng dể bảo vệ lợn con, mà là PCV-2 MDA dương tính" (bảo vệ lợn con dương tính với PCV-2 MAD) chứ không đề cập đến "phương pháp sản xuất vacxin PCV2 có kháng thể có nguồn gốc từ mẹ (MDA) chứa protein ORF-2 của PVC2" như được nêu trong điểm 1 YCBHSĐ ngày 23/02/2018.

Ngoài ra, trong bản mô tả ban đầu cũng không đề cập đến "phương pháp sản xuất vacxin" với các dấu hiệu như nêu trong các điểm 2-8 YCBHSĐ ngày 23/02/2018.

Với các lý do nêu trên, Cục Sở hữu trí tuệ vẫn bảo lưu kết luận nêu trong Quyết định số 41146/QĐ-SHTT ngày 24/5/2019, cụ thể là các điểm 1-8 YCBHSĐ ngày 23/02/2018 được sửa đổi vượt quá nội dung của bản mô tả ban đầu.

(ii) Việc áp dụng kết luận về tính mới và trình độ sáng tạo cho các điểm 1-8 YCBHSĐ ngày 10/10/2017 được nêu trong Thông báo kết quả thẩm định nội dung số 38625/SHTT-SC3 ngày 23/10/2017 là không phù hợp với các điểm 1-8 YCBHSĐ ngày 23/02/2018:

Ý kiến nêu trên của người khiếu nại là chưa chính xác vì trong Quyết định số 41146/QĐ-SHTT ngày 24/5/2019, Cục Sở hữu trí tuệ không chấp nhận các điểm 1-8 YCBHSĐ ngày 23/02/2018 với lý do như đã nêu trong Thông báo kết quả thẩm định nội dung số 26773/SHTT-SC3 ngày 06/08/2018 của Cục Sở hữu trí tuệ, cụ thể là các điểm 1-8 YCBHSĐ ngày 23/02/2018 được sửa đổi quá phạm vi ban đầu, chứ không dùng kết luận về tính mới và trình độ sáng tạo của các điểm 1-8 YCBHSĐ ngày 10/10/2017 như nêu Thông báo kết quả thẩm định nội dung số 38625/SHTT-SC3 ngày 23/10/2017 để kết luận về tính mới và trình độ sáng tạo của các điểm 1-8 YCBHSĐ ngày 23/02/2018.

Với các lập luận nêu trên, Cục Sở hữu trí tuệ thấy rằng, nội dung khiếu nại của Intervet International B.V. (NL) là không có cơ sở. Do đó, Cục Sở hữu trí tuệ vẫn giữ nguyên kết luận nêu trong Quyết định số 41146/QĐ-SHTT ngày 24/5/2019, cụ thể là các điểm 1-8 YCBHSĐ ngày 23/02/2018 không được chấp

nhận do sửa đổi vượt quá nội dung của bản mô tả ban đầu theo quy định tại điểm 17.1.c Thông tư số 01/2007/TT-BKHCN.

III. Kết luận

Trên cơ sở các tài liệu hiện có và với các lý do nêu trên, Cục Sở hữu trí tuệ không chấp nhận nội dung khiếu nại của Intervet International B.V. (NL), nên áp dụng điểm 15.7.b Thông tư số 01/2007/TT-BKHCN để từ chối cấp Bằng độc quyền sáng chế đối với đơn số 1-2008-0862 nêu trên.

Từ những nhận định và căn cứ trên,

QUYẾT ĐỊNH:

Điều 1. Giữ nguyên Quyết định số 41146/QĐ-SHTT ngày 24/5/2019 về việc từ chối cấp Bằng độc quyền sáng chế đối với đơn đăng ký sáng chế số 1-2008-00862 ngày 08/09/2006.

Điều 2. Trong thời hạn 30 ngày kể từ ngày nhận được Quyết định này, nếu không đồng ý với quyết định giải quyết khiếu nại của Cục trưởng Cục Sở hữu trí tuệ, Intervet International B.V. có quyền khiếu nại đến Bộ trưởng Bộ Khoa học và Công nghệ hoặc khởi kiện tại Tòa án theo quy định của pháp luật về tố tụng hành chính.

Điều 3. Chánh Văn phòng Cục, Trưởng phòng Thanh tra và Giải quyết khiếu nại, Trưởng phòng Đăng ký, Giám đốc Trung tâm Thông tin sở hữu công nghiệp và Intervet International B.V. (qua Công ty TNHH Trần Hữu Nam và đồng sự) có trách nhiệm thi hành Quyết định này./.

Nơi nhận:
- Như Điều 3;
- SC (để biết);
- Lưu:VT, HS.

KT. CỤC TRƯỞNG
PHÓ CỤC TRƯỞNG

CỤC SỞ HỮU TRÍ TUỆ

Lê Huy Anh

BỘ KHOA HỌC CÔNG NGHỆ
CỤC SỞ HỮU TRÍ TUỆ

CỘNG HÒA XÃ HỘI CHỦ NGHĨA VIỆT NAM
Độc lập - Tự do - Hạnh phúc

Số: 159089/QĐ-SHTT.IP

Hà Nội, ngày 31 tháng 07 năm 2025

QUYẾT ĐỊNH
Về việc giải quyết khiếu nại của Công ty trách nhiệm hữu hạn dệt Đại Hào
(lần đầu)

CỤC TRƯỞNG CỤC SỞ HỮU TRÍ TUỆ

Căn cứ Luật Khiếu nại ngày 11/11/2011;

Căn cứ Luật Sở hữu trí tuệ ngày 29/11/2005 được sửa đổi, bổ sung theo Luật sửa đổi, bổ sung một số điều của Luật Sở hữu trí tuệ ngày 19/6/2009, Luật sửa đổi, bổ sung một số điều của Luật Kinh doanh bảo hiểm, Luật Sở hữu trí tuệ ngày 14/6/2019 và Luật sửa đổi, bổ sung một số điều của Luật Sở hữu trí tuệ ngày 16/6/2022 (sau đây gọi là Luật Sở hữu trí tuệ);

Căn cứ Nghị định số 124/2020/NĐ-CP ngày 19/10/2020 của Chính phủ quy định chi tiết một số điều và biện pháp thi hành Luật Khiếu nại;

Căn cứ Nghị định số 103/2006/NĐ-CP ngày 22/9/2006 của Chính phủ quy định chi tiết và hướng dẫn thi hành một số điều của Luật Sở hữu trí tuệ về sở hữu công nghiệp, được sửa đổi, bổ sung theo Nghị định số 122/2010/NĐ-CP ngày 31/12/2010 (sau đây gọi là Nghị định số 103/2006/NĐ-CP);

Căn cứ Quyết định số 156/QĐ-BKHCN ngày 03/3/2025 của Bộ trưởng Bộ Khoa học và Công nghệ quy định chức năng, nhiệm vụ, quyền hạn và cơ cấu tổ chức của Cục Sở hữu trí tuệ;

Căn cứ Thông tư số 01/2007/TT-BKHCN ngày 14/02/2007 của Bộ Khoa học và Công nghệ hướng dẫn thi hành Nghị định số 103/2006/NĐ-CP, được sửa đổi, bổ sung theo Thông tư số 13/2010/TT-BKHCN ngày 30/7/2010, Thông tư số 18/2011/TT-BKHCN ngày 22/7/2011, Thông tư số 05/2013/TT-BKHCN ngày 20/02/2013 và Thông tư số 16/2016/TT-BKHCN ngày 30/6/2016;

BTT367

Xét đơn số KN1-2022-00121 ngày 28/01/2022 của Công ty trách nhiệm hữu hạn dệt Đại Hào; địa chỉ: Lô B_3F_CN, khu công nghiệp Bàu Bàng, xã Lai Uyên, huyện Bàu Bàng, tỉnh Bình Dương; đại diện bởi: Công ty Luật TNHH LEADCONSULT; khiếu nại về việc từ chối cấp Bằng độc quyền sáng chế (BĐQSC) đối với đơn số 1-2018-03355 ngày 31/07/2018 theo Quyết định số 20618w/QĐ-SHTT ngày 16/12/2021;

Theo đề nghị của Trưởng phòng Thanh tra và Giải quyết khiếu nại và báo cáo của Phòng Thanh tra và Giải quyết khiếu nại tại Văn bản số 4767/BC-TTKN ngày 14/7/2025 về việc giải quyết khiếu nại của Công ty trách nhiệm hữu hạn dệt Đại Hào với các nội dung sau đây:

I. Nội dung khiếu nại

Sáng chế "Thiết bị tạo hình và nhuộm sản phẩm dệt tự động" theo đơn số 1-2018-03355 ngày 31/7/2018 bị từ chối cấp Bằng độc quyền sáng chế (BĐQSC) theo Quyết định số 20618w/QĐ-SHTT ngày 16/12/2021 của Cục Sở hữu trí tuệ với lý do dưới đây:

- Đối tượng nêu trong đơn sáng chế không đáp ứng điều kiện về tính mới, trình độ sáng tạo và đơn nêu trên không đáp ứng yêu cầu về bản mô tả theo quy định tại Điều 60, 61 và 102 Luật Sở hữu trí tuệ như đã nêu trong Thông báo kết quả thẩm định nội dung số 21006w/SHTT-SC ngày 31/8/2021 của Cục Sở hữu trí tuệ;

- Người nộp đơn không có ý kiến phản hồi Thông báo nêu trên trong thời hạn theo quy định tại điểm 15.7.b Thông tư số 01/2007/TT-BKHCN.

Trong đơn khiếu nại KN1-2022-00121, công văn số 01/LC-KNSC ngày 16/5/2022 và công văn số 02/LC-KNSC ngày 28/7/2022, Công ty trách nhiệm hữu hạn dệt Đại Hào (qua Công ty Luật TNHH LEADCONSULT) có ý kiến giải trình tóm tắt như sau:

Thời gian từ 31/8/2021 đến ngày 31/11/2021 là thời gian dịch Covid-19 bùng phát rất mạnh, nên mọi hồ sơ, thông báo của chủ đơn và của Cục Sở hữu trí tuệ đều chỉ được chuyển phát thông qua bên trung gian là bưu điện, dịch vụ phát chuyển nhanh, nên người nộp đơn đã không nhận được Thông báo kết quả thẩm định nội dung số 21006w/SHTT-SC ngày 31/8/2021 của Cục Sở hữu trí tuệ.

Sau đó, người nộp đơn đã nhận được Quyết định số 20618w/QĐ-SHTT ngày 16/12/2021 về việc từ chối cấp BĐQSC và khi đó người nộp đơn mới được biết có Thông báo kết quả thẩm định nội dung số 21006w/SHTT-SC nêu trên.

Tháng 12/2021, người nộp đơn đã đến Cục Sở hữu trí tuệ để kiểm tra thông tin chuyển phát Thông báo kết quả thẩm định nội dung số 21006w/SHTT-SC nêu trên, nhưng cũng không tìm thấy bằng chứng là người nộp đơn đã nhận được Thông báo này.

Ngoài ra, theo thông tin của cán bộ quản lý công văn gửi cho người nộp

đơn, ngày 15/9/2021, Cục Sở hữu trí tuệ đã chuyển bưu điện 03 công văn, trong đó có Thông báo kết quả thẩm định nội dung số 21006w/SHTT-SC nêu trên. Ngày 17/9/2021, bưu điện đã chuyển phát thư cho người nộp đơn, nhưng người nộp đơn chỉ nhận được phong bì thư mà không có danh sách công văn gửi kèm hay biên bản ký nhận, nên người nộp đơn không biết trong phong bì có những công văn nào. Sau đó, người nộp đơn đã tiến hành kiểm tra thư và lên danh sách công văn đã nhận để lưu nội bộ thì không thấy có Thông báo kết quả thẩm định nội dung số 21006w/SHTT-SC ngày 31/8/2021.

Người khiếu nại cam đoan trong suốt thời gian từ ngày 31/8/2021 đến ngày 31/11/2021 là thời hạn phải trả lời Thông báo nêu trên, người nộp đơn không nhận được cũng như không biết có Thông báo này để phản hồi.

Ngày 16/6/2023, người khiếu nại có công văn số 03/LC-KNSC phúc đáp công văn số 12751w/SHTT-TTKN ngày 28/4/2023 của Cục Sở hữu trí tuệ. Trong công văn số 03/LC-KNSC nêu trên, người khiếu nại một lần nữa cam đoan rằng, trong suốt thời gian từ ngày 31/8/2021 đến ngày 31/11/2021 là thời hạn phải trả lời Thông báo nêu trên, người nộp đơn không nhận được cũng như không biết có Thông báo này để phản hồi.

II. Kết quả xem xét, xác minh khiếu nại

1. Cơ sở pháp lý giải quyết khiếu nại:

Điểm 15.7b. Thông tư số 01/2007/TT-BKHCN quy định: "Nếu kết thúc thời hạn quy định tại các điểm 15.7.a (i), (ii) trên đây mà người nộp đơn không sửa chữa thiếu sót hoặc sửa chữa không đạt yêu cầu, không có ý kiến phản đối hoặc có ý kiến phản đối nhưng không xác đáng thì trong thời hạn 15 ngày làm việc kể từ ngày kết thúc thời hạn nói trên, Cục Sở hữu trí tuệ ra quyết định từ chối cấp văn bằng bảo hộ.

Trong trường hợp người nộp đơn có phát hiện hoặc cung cấp tình tiết mới (chưa được xem xét trong quá trình thẩm định) mà có khả năng ảnh hưởng đến kết quả thẩm định thì theo yêu cầu của người nộp đơn, Cục Sở hữu trí tuệ sẽ xem xét việc thu hồi quyết định từ chối cấp văn bằng bảo hộ đã ban hành và khôi phục lại quá trình thẩm định"

2. Nhận định, đánh giá:

Sau khi xem xét nội dung đơn khiếu nại số KN1-2021-00121, công văn số 01/LC-KNSC ngày 16/5/2022; công văn số 02/LC-KNSC ngày 28/7/2022 và công văn số 03/LC-KNSC ngày 16/6/2023 của Công ty trách nhiệm hữu hạn dệt

Đại Hào (qua Công ty Luật TNHH LEADCONSULT), Cục Sở hữu trí tuệ có ý kiến như sau:

Cục Sở hữu trí tuệ đã gửi Thông báo kết quả thẩm định nội dung số 21006w/SHTT-SC ngày 31/8/2021 cho Công ty trách nhiệm hữu hạn dệt Đại Hào (qua Công ty Luật TNHH LEADCONSULT) theo đúng địa chỉ nêu trong Tờ khai đăng ký sáng chế của đơn số 1-2018-03355 bằng đường bưu điện. Vì vậy, việc Công ty trách nhiệm hữu hạn dệt Đại Hào không nhận được Thông báo nêu trên không thuộc trách nhiệm của Cục Sở hữu trí tuệ.

Công ty trách nhiệm hữu hạn dệt Đại Hào đã giải trình việc không trả lời Thông báo kết quả thẩm định nội dung số 21006w/SHTT-SC ngày 31/8/2021 của Cục Sở hữu trí tuệ trong thời hạn ấn định là do Công ty trách nhiệm hữu hạn dệt Đại Hào không nhận được Thông báo này, nên không biết để phản hồi. Hiện nay, đã quá thời hạn khiếu nại, nên Bưu điện không còn tra cứu được tình trạng chuyển phát Thông báo này. Công ty trách nhiệm hữu hạn dệt Đại Hào phải chịu hoàn toàn trách nhiệm về thông tin do mình cung cấp trong trường hợp có vấn đề pháp lý nảy sinh. Nhằm tạo điều kiện thuận lợi cho Công ty trách nhiệm hữu hạn dệt Đại Hào trong việc đăng ký sáng chế, Cục Sở hữu trí tuệ chấp nhận tiếp tục thẩm định đơn số 1-2018-03355 ngày 31/07/2018.

III. Kết luận

Trên cơ sở các tài liệu hiện có và với các lý do nêu trên, Cục Sở hữu trí tuệ nhận thấy nội dung khiếu nại của người khiếu nại là có cơ sở, nên không áp dụng quy định tại điểm 15.7.b Thông tư số 01/2007/TT-BKHCN để từ chối cấp Bằng độc quyền sáng chế đối với đơn số 1-2018-03355 nêu trên.

Từ những nhận định và căn cứ trên,

QUYẾT ĐỊNH:

Điều 1. Hủy bỏ Quyết định số 20618w/QĐ-SHTT ngày 16/12/2021 về việc từ chối cấp Bằng độc quyền sáng chế đối với đơn số 1-2018-03355 ngày 31/07/2018.

Điều 2. Thực hiện thủ tục tiếp tục thẩm định đơn số 1-2018-03355 ngày 31/07/2018.

Điều 3. Chánh Văn phòng Cục, Trưởng phòng Thanh tra và Giải quyết khiếu nại, Giám đốc Trung tâm Thẩm định Sáng chế, Trưởng phòng Đăng ký, Giám đốc Trung tâm Thông tin sở hữu công nghiệp và Công ty trách nhiệm hữu

hạn dệt Đại Hào (qua Công ty Luật TNHH LEADCONSULT) có trách nhiệm thi hành Quyết định này./.

Nơi nhận:
- Như Điều 3;
- Lưu:VT, HS.

KT. CỤC TRƯỞNG
PHÓ CỤC TRƯỞNG

CỤC SỞ HỮU TRÍ TUỆ

Lê Huy Anh

BỘ KHOA HỌC CÔNG NGHỆ
CỤC SỞ HỮU TRÍ TUỆ

CỘNG HÒA XÃ HỘI CHỦ NGHĨA VIỆT NAM
Độc lập - Tự do - Hạnh phúc

Số: 159090/QĐ-SHTT.IP

Hà Nội, ngày 31 tháng 07 năm 2025

QUYẾT ĐỊNH
Về việc giải quyết khiếu nại của Glenmark Specialty S.A.
(lần đầu)

CỤC TRƯỞNG CỤC SỞ HỮU TRÍ TUỆ

Căn cứ Luật Khiếu nại ngày 11/11/2011;

Căn cứ Luật Sở hữu trí tuệ ngày 29/11/2005 được sửa đổi, bổ sung theo Luật sửa đổi, bổ sung một số điều của Luật Sở hữu trí tuệ ngày 19/6/2009, Luật sửa đổi, bổ sung một số điều của Luật Kinh doanh bảo hiểm, Luật Sở hữu trí tuệ ngày 14/6/2019 và Luật sửa đổi, bổ sung một số điều của Luật Sở hữu trí tuệ ngày 16/6/2022 (sau đây gọi là Luật Sở hữu trí tuệ);

Căn cứ Nghị định số 124/2020/NĐ-CP ngày 19/10/2020 của Chính phủ quy định chi tiết một số điều và biện pháp thi hành Luật Khiếu nại;

Căn cứ Nghị định số 103/2006/NĐ-CP ngày 22/9/2006 của Chính phủ quy định chi tiết và hướng dẫn thi hành một số điều của Luật Sở hữu trí tuệ về sở hữu công nghiệp, được sửa đổi, bổ sung theo Nghị định số 122/2010/NĐ-CP ngày 31/12/2010 (sau đây gọi là Nghị định số 103/2006/NĐ-CP);

Căn cứ Quyết định số 156/QĐ-BKHCN ngày 03/3/2025 của Bộ trưởng Bộ Khoa học và Công nghệ quy định chức năng, nhiệm vụ, quyền hạn và cơ cấu tổ chức của Cục Sở hữu trí tuệ;

Căn cứ Thông tư số 01/2007/TT-BKHCN ngày 14/02/2007 của Bộ Khoa học và Công nghệ hướng dẫn thi hành Nghị định số 103/2006/NĐ-CP, được sửa đổi, bổ sung theo Thông tư số 13/2010/TT-BKHCN ngày 30/7/2010, Thông tư số 18/2011/TT-BKHCN ngày 22/7/2011, Thông tư số 05/2013/TT-BKHCN ngày 20/02/2013 và Thông tư số 16/2016/TT-BKHCN ngày 30/6/2016;

BTT367

Xét đơn số KN1-2020-00026 ngày 13/01/2020 của Glenmark Specialty S.A.; đại diện bởi: Công ty Luật TNHH Phạm và Liên danh; khiếu nại về việc từ chối cấp Bằng độc quyền sáng chế (BĐQSC) đối với đơn số 1-2015-03213 theo Quyết định số 99965/QĐ-SHTT ngày 11/11/2019;

Theo đề nghị của Trưởng phòng Thanh tra và Giải quyết khiếu nại và báo cáo của Phòng Thanh tra và Giải quyết khiếu nại tại Văn bản số 4939/BC-

TTKN ngày 17/7/2025 về việc giải quyết khiếu nại của Glenmark Specialty S.A. với các nội dung sau đây:

I. Nội dung khiếu nại

Đơn đăng ký sáng chế số 1-2015-03213 ngày 03/10/2014 của Glenmark Specialty S.A. (CH) bị từ chối cấp Bằng độc quyền sáng chế (BĐQSC) theo Quyết định số 99965/QĐ-SHTT ngày 11/11/2019 với lý do:

(i) Đối tượng nêu trong các điểm 1, 4 yêu cầu bảo hộ sửa đổi nộp ngày 25/10/2019 của đơn nêu trên (YCBHSĐ) không đáp ứng điều kiện tính về mới và trình độ sáng tạo;

(ii) Đối tượng nêu trong các điểm 2, 3, 5-8 YCBHSĐ không được đánh giá theo các tiêu chuẩn bảo hộ.

1.1. Tài liệu đối chứng

D1: US 2004/0097474 A1 *

D2: WO 2009/003199 A1 *

D3: WO 2015/036902 A1 *

(*) Tài liệu đối chứng được dẫn trong Thông báo kết quả thẩm định nội dung số 40646/SHTT-SC ngày 30/07/2019 của Cục Sở hữu trí tuệ

1.2. Tính mới

Đối tượng nêu trong các điểm 1, 4 YCBHSĐ không đáp ứng điều kiện về tính mới khi so với D2.

D2 bộc lộ dược phẩm chứa nước chứa mometason furoat và olopatadin hydroclorua với tỷ lệ 1/26,6 (tương ứng với tỷ lệ 25/665 như nêu trong các điểm 1, 4 YCBHSĐ (xem, ví dụ, trang 99, example 20).

D2 còn bộc lộ rằng dược phẩm này được bào chế ở dạng huyền phù, trong đó corticosteroid (mometasone) có mặt ở dạng hạt (xem, ví dụ, trang 27, dòng 10 đến 23).

Do đó, D2 được xem là bộc lộ tất cả các dấu hiệu của dược phẩm nêu trong các điểm 1, 4 YCBHSĐ. Nói cách khác, các điểm 1, 4 YCBHSĐ không đáp ứng điều kiện tính mới khi so với D2.

Trong trường hợp này, một lần nữa thẩm định viên lưu ý với người nộp đơn rằng, dấu hiệu "để sử dụng trong điều trị bệnh viêm mũi dị ứng ở người cần được điều trị, trong đó ... (ii) dược phẩm này được sử dụng dưới dạng xịt qua lỗ mũi của người hai lần một ngày ", như nêu trong điểm 1 YCBHSĐ không có tác dụng thu hẹp phạm vi để mang lại tính mới cho dược phẩm nêu trong điểm này do dấu hiệu này không phải là dấu hiệu đặc trưng cho dược phẩm như dấu hiệu về cấu trúc và/hoặc thành phần. Cụ thể hơn, dấu hiệu này hoàn toàn không hàm ý, hay đề cập đến, bất kỳ sự thay đổi nào về cấu trúc và/hoặc thành phần của dược phẩm để dược phẩm này có cấu trúc và/hoặc thành phần khác với cấu trúc và/hoặc thành phần của dược phẩm nêu trong tài liệu D2 đã dẫn trên đây.

(*) Ngoài ra, thẩm định viên cũng lưu ý với người nộp đơn rằng, theo pháp luật hiện hành áp dụng cho việc xác lập và bảo hộ độc quyền sáng chế tại Việt Nam, việc bảo hộ sáng chế dạng sử dụng ("use claim(s)") hoặc việc bảo hộ sáng chế dạng sản phẩm có chức năng/mục đích mới ("purpose-limited product claims/purpose-related product claim(s)") của thực thể đã biết ("known entity") là không được chấp nhận. Theo đó, nếu dược phẩm (dược phẩm chứa mometason furoat và olopatadin hydroclorua) là đã biết thì việc bảo hộ dược phẩm này dưới dạng sản phẩm có chức năng/mục đích mới là không được chấp nhận.

1.3. Trình độ sáng tạo

Đối tượng nêu trong các điểm 1, 4 YCBHSĐ không đáp ứng tính mới và do đó cũng không đáp ứng trình độ sáng tạo.

1.4. Đối tượng nêu trong các điểm 2, 3, 5-8 YCBHSĐ không được đánh giá theo các điều kiện bảo hộ.

Các điểm 2, 3, 5-8 YCBHSĐ là các điểm phụ thuộc chỉ đề cập đến dấu hiệu chức năng, công dụng của đối tượng yêu cầu bảo hộ, mà không phải là dấu hiệu kỹ thuật cơ bản. Điều này là trái với quy định nêu tại điểm 25.5.d (i) Thông tư số 01/2007/TT-BKHCN.

1.5. Liên quan đến ý kiến của người nộp đơn

Trong công văn phúc đáp số P7933.2015/VN lh:ca, ngày 25/10/2019, người nộp đơn có ý kiến cho rằng:

(i) D1 và D2, ở dạng riêng rẽ hoặc kết hợp với nhau, không bộc lộ hoặc gợi ý chế phẩm theo sáng chế hoặc việc sử dụng chúng để điều trị viêm mũi (liệu pháp MOLO);

(ii) D1 và D2 đều không bộc lộ hoặc gợi ý rằng liệu pháp MOLO sẽ dẫn đến khởi phát tác dụng trong vòng 15 phút.

Do đó, sáng chế được xem là mới và sáng tạo.

Tuy nhiên, ý kiến này bị xem là không thuyết phục với lý do sau đây.

D2 đã bộc lộ dược phẩm theo sáng chế (xem, mục 1.2 trên đây). Do đó, đối tượng nêu trong đơn là không mới và do đó ý kiến của người nộp đơn liên quan đến trình độ sáng tạo là không được xem xét.

Glenmark Specialty S.A. (CH) - người khiếu nại (qua Công ty Luật TNHH Phạm và Liên danh) không đồng ý với Quyết định số 99965/QĐ-SHTT ngày 11/11/2019 và có ý kiến tóm tắt như sau:

Trong Quyết định nêu trên, thẩm định viên đã cho rằng:

(i) Đối tượng nêu trong các điểm 1, 4 YCBHSĐ nộp ngày 25/10/2019 của đơn số 1- 2015-03213 không đáp ứng điều kiện tính mới và trình độ sáng tạo;

(ii) Đối tượng nêu trong các điểm 2, 3, 5-8 YCBHSĐ nêu trên không được đánh giá theo các điều kiện bảo hộ.

Về vấn đề này, người nộp đơn có ý kiến như sau:

Thẩm định viên vẫn giữ nguyên ý kiến từ chối về tính mới và trình độ sáng tạo dựa trên tài liệu D2 *(Cydex, wo 2009/003199)*. Thẩm định viên khẳng định rằng trang 27, các dòng 10-23, của D2 bộc lộ huyền phù trong nước chứa corticosteroit, như mometason, trong đó corticosteroit là ở dạng hạt.

Thật ra, đoạn được trích dẫn bởi thẩm định viên chỉ là một nguyên liệu ban đầu để tạo ra chế phẩm theo D2. D2 bộc lộ rằng "chế phẩm của sáng chế có thể được tạo ra từ chế phẩm nước trên cơ sở huyền phù khác, chế phẩm này có thể được điều chỉnh để giải phóng qua mũi, bằng cách thêm sulfoalkyl ete xyclodextrin (SAE-CD) vào đó". Xem trang 27, dòng 9-10, của D2. D2 bộc lộ rằng, nguyên liệu ban đầu này, nghĩa là, "chế phẩm huyền phù", có thể chứa corticosteroit ở dạng hạt. D2 không bộc lộ rằng, chế phẩm theo sáng chế đó bao

gồm các hạt corticosteroit. Ngược lại, mục đích của SAE-CD là để hòa tan corticosteroit.

D2 cho rằng, chế phẩm huyền phù nguyên liệu ban đầu được cải thiện bằng cách hòa tan corticosteroit:

Chế phẩm huyền phù [nguyên liệu ban đầu] có thể chứa corticosteroit có mặt ở dạng hạt ... hoặc dạng tinh thể nano. Theo đó, SAE-CD có thể được sử dụng để cải thiện việc dùng chế phẩm trên cơ sở huyền phù corticosteroit.

D2 ở trang 27, các dòng 22-24 (phần nhấn mạnh được gạch chân).

D2 lặp đi lặp lại rằng, sáng chế là một dung dịch corticosteroit có chứa SAE-CD để tạo thuận lợi cho việc hòa tan corticosteroit (như mometason furoat). Xem, ví dụ, phần Tóm tắt sáng chế ("giải phóng chế phẩm dung dịch nước chứa corticosteroit), trang 11, dòng 32, đến trang 12, dòng 1 và trang 12, các dòng 5-6, của D2. Mục tiêu của D2 là sử dụng SAE-CD để hòa tan corticosteroit càng nhiều càng tốt.

Bằng cách chứa SAE-CD trong chế phẩm lỏng có chứa corticosteroit, corticosteroit đươc hòa tan. Corticosteroit thể hiện sự ổn định cao hơn khi có SAE-CD.

D2 ở trang 12, các dòng 5-7 (phần nhấn mạnh được gạch chân).

Toàn bộ mấu chốt của sáng chế được mô tả trong D2 là giảm, đến mức tối đa có thể, lượng corticosteroit không hòa tan (hạt). Thật vậy, ngay cả khi các hạt corticosteroit có thể có mặt, D2 khuyên bạn nên lọc một huyền phù như vậy để loại bỏ các hạt corticosteroit, hoặc trộn/đun nóng để giảm lượng hạt.

Theo một số phương án, SAE-CD (ở dạng rắn hoặc lỏng) và chế phẩm trên cơ sở huyền phù bao gồm corticosteroit được trộn lẫn. SAE-CD có mặt với một lượng đủ để tăng lượng corticosteroit hòa tan, tức là giảm lượng corticosteroit không được hòa tan trong đó. Trước khi dùng, chất lỏng có thể đươc lọc tùy ý vô trùng hoặc khử trùng định kỳ. Chất lỏng sau đó được đưa vào mũi cho đối tương. Do đó, lượng thuốc mà đối tượng nhận được cao hơn đối tượng sẽ nhận được khi sử dụng chế phẩm huyền phù không thay đổi được được sử dụng.

D2 ở trang 27, các dòng 26-32 (phần nhấn mạnh được gạch chân).

Theo một số phương án, SAE-CD (ở dạng lỏng, dưới dạng lỏng sẵn sàng để sử dụng hoặc ở dạng cô đặc) và một chế phẩm rắn bao gồm corticosteroit được trộn lẫn để tạo thành chế phẩm lỏng. SAE-CD có mặt với lượng đủ để hòa tan một phần đáng kể của corticosteroit.

D2 ở trang 28, dòng 1-4 (phần nhấn mạnh được gạch chân).

Theo phương án khác, SAE-CD (ở dạng rắn) và chế phẩm rắn chứa corticosteroit được trộn lẫn để tạo thành một hỗn hợp rắn được thêm vào chất mang nước dạng lỏng với lượng đủ để tạo thành chế phẩm có thể phun được.

Việc trộn và/hoặc gia nhiệt được sử dụng tùy ý khi thêm chất mang lỏng để tạo thành chế phẩm. SAE-CD có mặt với lượng đủ để hòa tan một phần đáng kể của corticosteroit.

D2 ở trang 28, các dòng 6-11 (phần nhấn mạnh được gạch chân).

Thật vậy, D2 bộc lộ rằng việc dùng SAE-CD là bắt buộc để đạt được các lợi ích của sáng chế D2.

Chế phẩm và hệ thống lỏng của sáng chế tạo ra một lợi ích lâm sàng hoặc lợi ích điều trị dược cải thiện so với chế phẩm dựa trên huyền phù tương tự khác, ngoại trừ SAE-CD, nhưng chứa gần như cùng một liều hoạt chất, như corticosteroit.

D2 ở trang 21, các dòng 16-19 (phần nhấn mạnh được gạch chân).

Theo ví dụ 20 trong D2, mometason có thể được trộn và siêu âm mạnh trong một ngày hoặc nhiều hơn để tạo *"hiệu ứng hòa tan tổng thể"* của mometason trong dung dịch SAE-CD. Trong Ví dụ 20 của D2, mometason được trộn và được siêu âm cho đến khi nó bị hòa tan hoàn toàn. Xem trang 100, các dòng 1-7 của D2.

Vì ít nhất những lý do này, người có hiểu biết trung bình trong lĩnh vực kỹ thuật này khi đọc D2 sẽ không có động lực để tạo ra chế phẩm có chứa olopatadin hydroclorua và mometason furoat, trong đó mometason furoat ở dạng hạt, như của đơn sáng chế này đề cập tới.

Hơn nữa, mometason có độ hòa tan cực kỳ kém ngay cả với SAE-CD, do hằng số liên kết thấp với SAE-CD. Xem các ví dụ 45 và 46 của D2. Trái ngược với mometason, steroit budesonit có hằng số liên kết cao với SAE-CD và do đó

dễ dàng hòa tan hơn trong dung dịch SAE-CD. Xem các ví dụ 45 và 46 của D2. Hơn nữa, dung dịch corticosteroit duy nhất được thử nghiệm trong các thử nghiệm lâm sàng ở D2 là budesonit. Xem các ví dụ 33 và 34 của D2. Do đó, D2 rõ ràng chỉ ưu tiên đặc biệt cho chế phẩm budesonit

Người có hiểu biết trung bình trong lĩnh vực kỹ thuật này khi đọc D2 sẽ không có động lực để theo đuổi chế phẩm mometason để nghiên cứu thêm.

Vi ít nhất là các lý do đã nêu ở trên, tài liệu tham khảo D2 không hề bộc lộ hoặc gợi ý chế phẩm của sáng chế này và do đó không làm mất tính mới hay trình độ sáng tạo của các điểm YCBH của đơn sáng chế này.

Với các lý do nêu trên, đề nghị Cục Sở hữu trí tuệ xem xét lại Quyết định số 99965/QĐ-SHTT ngày 11/11/2019 và tiếp tục thẩm định đơn số 1-2015-03213 nêu trên.

II. Kết quả xem xét, xác minh khiếu nại

1. Cơ sở pháp lý:

Theo quy định tại khoản 1 Điều 60 Luật Sở hữu trí tuệ, sáng chế được coi là có tính mới nếu chưa bị bộc lộ công khai dưới hình thức sử dụng, mô tả bằng văn bản hoặc bất kỳ hình thức nào khác ở trong nước hoặc ở nước ngoài trước ngày nộp đơn đăng ký sáng chế hoặc trước ngày ưu tiên trong trường hợp đơn đăng ký sáng chế được hưởng quyền ưu tiên.

Theo quy định tại Điều 61 Luật Sở hữu trí tuệ, sáng chế được coi là có trình độ sáng tạo nếu căn cứ vào các giải pháp kỹ thuật đã được bộc lộ công khai dưới hình thức sử dụng, mô tả bằng văn bản hoặc dưới bất kỳ hình thức nào khác trong nước hoặc ở nước ngoài trước ngày nộp đơn, sáng chế đó là một bước tiến sáng tạo, không thể được tạo ra một cách dễ dàng đối với người có hiểu biết trung bình về lĩnh vực kỹ thuật tương ứng.

Theo quy định tại điểm 25.5.e (ii) Thông tư số 01/2007/TT-BKHCN ngày 14/02/2007 của Bộ Khoa học và Công nghệ, giải pháp kỹ thuật nêu trong đơn được coi là mới so với trình độ kỹ thuật trên thế giới nếu:

(ii) Có tìm thấy giải pháp kỹ thuật đối chứng nhưng giải pháp kỹ thuật nêu trong đơn có ít nhất một dấu hiệu cơ bản không có mặt trong giải pháp kỹ thuật đối chứng (và dấu hiệu đó được gọi là dấu hiệu cơ bản khác biệt).

Theo quy định tại điểm 25.5.d (i) Thông tư số 01/2007/TT-BKHCN:

(i) Dấu hiệu cơ bản của giải pháp kỹ thuật có thể là đặc điểm về kết cấu vật thể (chi tiết, cụm chi tiết, liên kết,...) hoặc cấu tạo của chất (thành phần (sự hiện diện, tỷ lệ), trạng thái các phần tử,...) cùng với các dấu hiệu cơ bản khác tạo thành một tập hợp cần và đủ để xác định bản chất (nội dung) của đối tượng.

Dấu hiệu kỹ thuật cơ bản nêu trên có thể được thể hiện dưới dạng chức năng kỹ thuật của một thành tố trong kết cấu hoặc cấu tạo của sản phẩm (gọi là dấu hiệu chức năng), với điều kiện cách thể hiện này đủ để chuyên gia trung bình trong lĩnh vực có thể dễ dàng hiểu phương tiện kỹ thuật hoặc cách thức kỹ thuật để thực hiện chức năng đó trong điều kiện bình thường mà không cần có sự sáng tạo. Chức năng, công dụng của đối tượng yêu cầu bảo hộ không phải là dấu hiệu kỹ thuật cơ bản, mà có thể là mục đích, kết quả đạt được của đối tượng đó.

2. Nhận định, đánh giá:

Sau khi xem xét các lập luận và chứng cứ nêu trong đơn khiếu nại số KN1-2020-00026, Cục Sở hữu trí tuệ thấy rằng:

Người khiếu nại Glenmark Specialty S.A. (CH) (qua Công ty Luật TNHH Phạm và Liên danh) không đồng ý với Quyết định số 99965/QĐ-SHTT ngày 11/11/2019 và cho rằng, các điểm yêu cầu bảo hộ có tính mới và trình độ sáng tạo với lý do tài liệu D2 không bộc lộ đối tượng được nêu trong YCBHSĐ của đơn số 1-2015-03213, cụ thể như sau:

- Các dòng 9-10 trang 27 của D2 chỉ bộc lộ rằng, chế phẩm huyền phù (nguyên liệu ban đầu để tạo ra chế phẩm theo D2) có thể chứa corticosteroit ở dạng hạt, mà không bộc lộ rằng chế phẩm theo sáng chế bao gồm các hạt corticosteroit.

- Các dòng 22-24 trang 27 của D2 bộc lộ rằng, chế phẩm huyền phù nguyên liệu ban đầu được cải thiện bằng cách hòa tan corticosteroit.

- Tóm tắt sáng chế, dòng 32 trang 11 đến các dòng 1, 5-6 trang 12 của D2 đề cập đến dung dịch corticosteroit chứa SAE-CD để tạo thuận lợi cho việc hòa tan corticosteroit (như mometason furoat).

- Các dòng 26-32 trang 27 của D2 đề cập đến việc giảm đến mức tối đa lượng corticosteroit không hòa tan.

- Các dòng 1-4 trang 28 của D2 đề cập đến SAE-CD ở dạng lỏng và chế phẩm dạng rắn chứa corticosteroit được trộn lẫn với nhau để tạo ra chế phẩm lỏng, trong đó SAE-CD có mặt với lượng đủ để hòa tan một phần đáng kể corticosteroit.

- Các dòng 6-11 trang 28 của D2 đề cập đến SAE-CD ở dạng rắn và chế phẩm dạng rắn chứa corticosteroit được trộn lẫn với nhau để tạo thành hỗn hợp rắn, sau đó được bổ sung chất mang dạng lỏng với lượng để để tạo thành chế phẩm có thể phun được. Trong đó SAE-CD có mặt với lượng đủ để hòa tan một phần đáng kể corticosteroit.

- Các dòng 16-19 trang 21 của D2 đế cập đến việc dùng SAE-CD là bắt buộc để đạt được các lợi ích của sáng chế theo D2.

- Các dòng 1-7 trang 100 (Ví dụ 20) của D2 đề cập đến việc mometason có thể được trộn và siêu âm mạnh trong một ngày hoặc nhiều hơn để tạo ra hiệu ứng hòa tan tổng thể của mometason trong dung dịch SAE-CD.

- D2 rõ ràng chỉ ưu tiên đặc biệt cho chế phẩm budesonit, chứ không phải mometason.

Như vậy, D2 không hề bộc lộ hoặc gợi ý chế phẩm của sáng chế này và do đó không làm mất tính mới hay trình độ sáng tạo của các điểm YCBH của đơn sáng chế này.

Liên quan đến lập luận nêu trên của người khiếu nại, Cục Sở hữu trí tuệ có ý kiến như sau:

- Điểm 1 YCBHSĐ đề cập đến đối tượng "Dược phẩm dạng liều cố định chứa mometason furoat và olopatadin hydroclorua để sử dụng trong điều trị bệnh viêm mũi dị ứng ở người cần điều trị, trong đó (i) mometason furoat ở dạng hạt và olopatadin hydroclorua ở dạng dung dịch, (ii) dược phẩm này được sử dụng dưới dạng xịt qua lỗ mũi của người hai lần một ngày, và (iii) mỗi lần xịt này bao gồm 25mcg mometason furoat và 665mcg olopatadin hydroclorua". Điểm 4 YCBHSĐ làm rõ dược phẩm này ở dạng huyền phù.

Như được thể hiện trong các điểm 1,4 YCBHSĐ, các dấu hiệu đặc trưng (dấu hiệu kỹ thuật cơ bản) của dược phẩm theo các điểm 1,4 YCBHSĐ chỉ bao gồm hai hoạt chất mometason furoat và olopatadin hydroclorua với lượng lần lượt là 25mcg mometason furoat và 665mcg olopatadin hydroclorua. Dấu hiệu

"để sử dụng trong điều trị bệnh viêm mũi dị ứng ở người cần được điều trị, trong đó ... (ii) dược phẩm này được sử dụng dưới dạng xịt qua lỗ mũi của người hai lần một ngày", như nêu trong các điểm 1,4 YCBHSĐ không phải là dấu hiệu kỹ thuật cơ bản theo quy định tại điểm 25.5.d (i) Thông tư số 01/2007/TT-BKHCN.

- Trong Quyết định số 99965/QĐ-SHTT ngày 11/11/2019, Cục Sở hữu đã chỉ ra rằng, D2 đã bộc lộ tất cả các dấu hiệu của dược phẩm nêu trong các điểm 1 YCBHSĐ, cụ thể là D2 đã bộc lộ dược phẩm chứa nước chứa mometason furoat và olopatadin hydroclorua với tỷ lệ 1/26,6 (tương ứng với tỷ lệ 25/665 như nêu trong điểm 1 YCBHSĐ (xem, ví dụ, trang 99, example 20), nhưng trong phần lập luận của mình, người khiếu nại đã không có ý kiến phản biện lại nội dung này.

Ngoài ra, liên quan đến ý kiến của người khiếu nại cho rằng, D2 (các dòng 9-10 trang 27) chỉ bộc lộ rằng, chế phẩm huyền phù (nguyên liệu ban đầu để tạo ra chế phẩm theo D2) có thể chứa corticosteroit ở dạng hạt, mà không bộc lộ rằng chế phẩm theo sáng chế bao gồm các hạt corticosteroit, Cục Sở hữu trí tuệ có ý kiến như sau:

+ D2 bộc lộ dược phẩm chứa các hoạt chất bao gồm mometason furoat và olopatadin hydroclorua với tỷ lệ giống dược phẩm trong điểm 1 YCBHSĐ với lý do như nêu trên đây.

+ D2 còn bộc lộ dược phẩm theo sáng chế có thể được điều chế từ chế phẩm huyền phù chứa nước, mà chế phẩm huyền phù này có thể chứa corticosteroit (mometason furoat) ở dạng hạt (trang 27, dòng 9-10). Theo đó, SAE-CD có thể được sử dụng để cải thiện việc sử dụng chế phẩm huyền phù chứa corticosteroit này (trang 27, dòng 23-25). Theo một số phương án, SAE-CD (ở dạng rắn hoặc lỏng) và chế phẩm huyền phù chứa corticosteroit được trộn lẫn (trang 27, dòng 26-27). Theo một số phương án (trang 28, dòng 6-11), SAE-CD (ở dạng rắn) và chế phẩm rắn chứa corticosteroid được trộn lẫn để tạo thành hỗn hợp rắn mà được thêm chất mang lỏng chứa nước với lượng đủ để tạo thành chế phẩm có thể phun khí dung. SAE-CD có mặt với lượng đủ để hòa tan một phần đáng kể corticosteroid (không hòa tan hoàn toàn).

Ngoài ra, D2 còn bộc lộ rằng SAE-CD có thể có mặt với lượng đủ để hòa tan và/hoặc ổn định tác nhân điều trị, trong đó SAE-CD có thể tồn tại ở dạng rắn hoặc ở dạng dung dịch trong chất mang nước, tác nhân điều trị có thể tồn tại ở

dạng bột/hạt khô hoặc ở dạng huyền phù trong chất mang nước (trang 13, dòng 4-13). Theo một số phương án, SAE-CD có mặt với lượng đủ để hòa tan ít nhất 50%, ít nhất 75%, ít nhất 90%, ít nhất 95% hoặc gần như toàn bộ tác nhân điều trị. Một số phương án của sáng chế bao gồm các phương án trong đó ít nhất 50% trọng lượng, ít nhất 75% trọng lượng, ít nhất 90% trọng lượng, ít nhất 95% trọng lượng, ít nhất 98% trọng lượng, hoặc tất cả tác nhân điều trị được hòa tan trong dược phẩm lỏng (trang 13, dòng 25-29).

Do đó, D2 được xem là đã bộc lộ dược phẩm chứa hoạt chất bao gồm mometason furoat và olopatadin hydroclorua với tỷ lệ giống với dược phẩm trong điểm 1 YCBHSĐ, trong đó mometason furoat (corticosteroit) có thể ở dạng hạt. Theo đó, ý kiến của người khiếu nại cho rằng D2 không bộc lộ dược phẩm theo sáng chế như trong điểm 1 YCBHSĐ bị coi là không thuyết phục.

Với các lập luận nêu trên, Cục Sở hữu trí tuệ bảo lưu kết luận nêu trong Quyết định số 99965/QĐ-SHTT ngày 11/11/2019, cụ thể là điểm 1 YCBHSĐ không mới.

- Điểm 4 là điểm phụ thuộc của điểm 1 YCBHSĐ, trong đó bổ sung thêm dấu hiệu để làm rõ dạng bào chế (huyền phù) của dược phẩm theo điểm 1. Tuy nhiên, dạng bào chế này là thông dụng trong lĩnh vực này và cũng đã được bộc lộ trong D2 (xem, ví dụ, trang 13, dòng 17-24), nên dấu hiệu này không mang lại tính mới cho điểm 4 YCBHSĐ.

Do các điểm 1, 4 YCBHSĐ không mới, nên các điểm này cũng không có trình độ sáng tạo theo quy định tại Điều 61 Luật Sở hữu trí tuệ và điểm 25.5.e (ii) Thông tư số 01/2007/TT-BKHCN.

- Người khiếu nại không có ý kiến liên quan đến kết luận của Cục Sở hữu trí tuệ đối với các đối tượng nêu trong các điểm 2, 3, 5-8 YCBHSĐ trong Quyết định số 99965/QĐ-SHTT ngày 11/11/2019, cụ thể là các điểm này không được đánh giá theo các điều kiện bảo hộ theo quy định nêu tại điểm 25.5.d (i) Thông tư số 01/2007/TT-BKHCN.

Với các lập luận nêu trên, Cục Sở hữu trí tuệ thấy rằng, nội dung khiếu nại của Glenmark Specialty S.A. (CH) là không có cơ sở. Do đó, Cục Sở hữu trí tuệ vẫn giữ nguyên kết luận nêu trong Quyết định số 99965/QĐ-SHTT ngày

11/11/2019, cụ thể là các điểm 1,4 YCBHSĐ không đáp ứng điều kiện về tính mới và trình độ sáng tạo theo quy định tại các Điều 60 và 61 Luật Sở hữu trí tuệ.

III. Kết luận

Trên cơ sở các tài liệu hiện có và với các lý do nêu trên, Cục Sở hữu trí tuệ không chấp nhận nội dung khiếu nại của Glenmark Specialty S.A. (CH), nên áp dụng quy định tại các Điều 60 và 61 Luật Sở hữu trí tuệ để từ chối cấp Bằng độc quyền sáng chế đối với đơn số 1-2015-03213 nêu trên.

Từ những nhận định và căn cứ trên,

QUYẾT ĐỊNH:

Điều 1. Giữ nguyên Quyết định số 99965/QĐ-SHTT ngày 11/11/2019 về việc từ chối cấp Bằng độc quyền sáng chế đối với đơn đăng ký sáng chế số 1-2015-03213 ngày 03/10/2014.

Điều 2. Trong thời hạn 30 ngày kể từ ngày nhận được Quyết định này, nếu không đồng ý với quyết định giải quyết khiếu nại của Cục trưởng Cục Sở hữu trí tuệ, Glenmark Specialty S.A. có quyền khiếu nại đến Bộ trưởng Bộ Khoa học và Công nghệ hoặc khởi kiện tại Tòa án theo quy định của pháp luật về tố tụng hành chính.

Điều 3. Chánh Văn phòng Cục, Trưởng phòng Thanh tra và Giải quyết khiếu nại, Trưởng phòng Đăng ký, Giám đốc Trung tâm Thông tin sở hữu công nghiệp và Glenmark Specialty S.A. (qua Công ty Luật TNHH Phạm và Liên danh) có trách nhiệm thi hành Quyết định này./.

Nơi nhận:
- Như Điều 3;
- SC (để biết);
- Lưu:VT, HS.

KT. CỤC TRƯỞNG
PHÓ CỤC TRƯỞNG

CỤC SỞ HỮU TRÍ TUỆ

Lê Huy Anh

BỘ KHOA HỌC CÔNG NGHỆ
CỤC SỞ HỮU TRÍ TUỆ

CỘNG HÒA XÃ HỘI CHỦ NGHĨA VIỆT NAM
Độc lập - Tự do - Hạnh phúc

Số: 159091/QĐ-SHTT.IP

Hà Nội, ngày 31 tháng 07 năm 2025

QUYẾT ĐỊNH
Về việc giải quyết khiếu nại của IMIDUS Technologies, Inc.
(lần đầu)

CỤC TRƯỞNG CỤC SỞ HỮU TRÍ TUỆ

Căn cứ Luật Khiếu nại ngày 11/11/2011;

Căn cứ Luật Sở hữu trí tuệ ngày 29/11/2005 được sửa đổi, bổ sung theo Luật sửa đổi, bổ sung một số điều của Luật Sở hữu trí tuệ ngày 19/6/2009, Luật sửa đổi, bổ sung một số điều của Luật Kinh doanh bảo hiểm, Luật Sở hữu trí tuệ ngày 14/6/2019 và Luật sửa đổi, bổ sung một số điều của Luật Sở hữu trí tuệ ngày 16/6/2022 (sau đây gọi là Luật Sở hữu trí tuệ);

Căn cứ Nghị định số 124/2020/NĐ-CP ngày 19/10/2020 của Chính phủ quy định chi tiết một số điều và biện pháp thi hành Luật Khiếu nại;

Căn cứ Nghị định số 103/2006/NĐ-CP ngày 22/9/2006 của Chính phủ quy định chi tiết và hướng dẫn thi hành một số điều của Luật Sở hữu trí tuệ về sở hữu công nghiệp, được sửa đổi, bổ sung theo Nghị định số 122/2010/NĐ-CP ngày 31/12/2010 (sau đây gọi là Nghị định số 103/2006/NĐ-CP);

Căn cứ Quyết định số 156/QĐ-BKHCN ngày 03/3/2025 của Bộ trưởng Bộ Khoa học và Công nghệ quy định chức năng, nhiệm vụ, quyền hạn và cơ cấu tổ chức của Cục Sở hữu trí tuệ;

Căn cứ Thông tư số 01/2007/TT-BKHCN ngày 14/02/2007 của Bộ Khoa học và Công nghệ hướng dẫn thi hành Nghị định số 103/2006/NĐ-CP, được sửa đổi, bổ sung theo Thông tư số 13/2010/TT-BKHCN ngày 30/7/2010, Thông tư số 18/2011/TT-BKHCN ngày 22/7/2011, Thông tư số 05/2013/TT-BKHCN ngày 20/02/2013 và Thông tư số 16/2016/TT-BKHCN ngày 30/6/2016;

BTT367

Xét đơn số KN1-2020-00067 ngày 30/01/2020 của IMIDUS Technologies, Inc.; địa chỉ: 10855 Fairfax Blvd., Third Floor Fairfax, Virginia 22030 - US; đại diện bởi: Công ty TNHH Sở hữu trí tuệ Thảo Thọ Quyến; khiếu nại về việc từ chối cấp Bằng độc quyền sáng chế (BĐQSC) đối với đơn số 1-2013-03924 theo Quyết định số 95546/QĐ-SHTT ngày 29/10/2019;

Theo đề nghị của Trưởng phòng Thanh tra và Giải quyết khiếu nại và báo cáo của Phòng Thanh tra và Giải quyết khiếu nại tại Văn bản số 4940/BC-

TTKN ngày 17/7/2025 về việc giải quyết khiếu nại của IMIDUS Technologies, Inc. với các nội dung sau đây:

I. Nội dung khiếu nại

Đơn đăng ký sáng chế số 1-2013-03924 ngày 20/5/2011 của Imidus Technologies, Inc. (US) bị từ chối cấp Bằng độc quyền sáng chế (BĐQSC) theo Quyết định số 95546/QĐ-SHTT ngày 29/10/2019 với lý do:

1. Đối tượng nêu trong đơn không được bảo hộ với danh nghĩa sáng chế theo quy định tại Điều 59 Luật Sở hữu trí tuệ với lý do như được nêu ở mục 2 dưới đây.

2. Trong công văn phúc đáp số SC-9257HP ngày 30/7/2019, người nộp đơn đã loại bỏ các điểm 1-4 yêu cầu bảo hộ (YCBH), nên đã khắc phục được thiếu sót liên quan đến tính thống nhất. Tuy nhiên, việc sửa đổi các đối tượng YCBH trong bộ YCBH sửa đổi thành dạng "vật ghi chứa mã lệnh" không khắc phục được thiếu sót "đối tượng có bản chất phần mềm". Mặc dù dạng đối tượng YCBH là vật ghi nhưng bản chất của giải pháp nêu trong đơn vẫn là một chương trình máy tính chạy trên hệ thống máy tính thông thường có chức năng tự động hóa quy trình kinh doanh, mà cụ thể ở đây là quy trình tiền tệ hóa điểm thưởng (quy đổi số điểm thưởng phát sinh trong giao dịch mua bán thành số tiền tương ứng dưới dạng thẻ tiền mặt hoặc cộng thêm số dư cho thẻ tiền mặt có sẵn một cách tự động); việc xử lý các dữ liệu phi kỹ thuật (dữ liệu đăng ký thành viên, mã số thẻ, mệnh giá quy đổi thành số tiền ứng với mã số thẻ, cộng/trừ các khoản tiền của giao dịch mua/bán bằng thẻ cho các bên phát hành thẻ/bên bán/bên mua sử dụng phương tiện thanh toán là thẻ quà tặng điện tử) như vậy không giải quyết một vấn đề kỹ thuật và không tạo ra các hiệu quả kỹ thuật khác ngoài các tương tác thông thường giữa chương trình và máy tính. Do đó, kết hợp với các lý do nêu trong Thông báo kết quả thẩm định nội dung số 6879/SHTT-SC, gửi ngày 31/01/2019 của Cục Sở hữu trí tuệ, đối tượng nêu trong yêu cầu bảo hộ không được bảo hộ với danh nghĩa sáng chế.

Người khiếu nại Imidus Technologies, Inc. (US) (qua Công ty TNHH Sở hữu trí tuệ Thảo Thọ Quyến) có ý kiến phản đối Quyết định số 95546/QĐ-SHTT ngày 29/10/2019 của Cục Sở hữu trí tuệ như sau:

(i) Theo Cục Sở hữu trí tuệ, đơn nêu trên bị từ chối do đối tượng của đơn thực chất là phần mềm máy tính và do đó không được bảo hộ với danh nghĩa sáng chế. Tuy nhiên, người nộp đơn cho rằng, lý do này không thỏa đáng, vì các lý lẽ sau đây:

Giải pháp của sáng chế giải quyết vấn đề kỹ thuật và tạo ra một hiệu quả kỹ thuật chứ không phải là tương tác bình thường giữa chương trình và hệ thống máy tính, vấn đề kỹ thuật là phương pháp để tính giá trị tiền thưởng gắn với thẻ quà tặng trên mạng và cách tính điểm số trung thành trong tài khoản của khách hàng trong ngữ cảnh xử lý giao dịch trong thiết bị POS (point of sale- điểm bán hàng). Giải pháp của sáng chế sử dụng thẻ quà tặng và cơ sở dữ liệu giao dịch lưu trữ dữ liệu nhận dạng các thành viên đăng ký mạng thẻ quà tặng, và bảng chuyển đổi điểm trung thành. Hai thành phần này không thể được gọi là phần mềm máy tính được mà đó là cấu trúc dữ liệu sáng tạo. Như vậy, giải pháp của sáng chế liên quan đến việc xử lý dữ liệu kỹ thuật qua thiết bị POS, không phải là hệ thống máy tính thông thường mà có kiến trúc chuyên dụng. Thiết bị POS còn được biết đến là thanh ghi tiền mặt và bao gồm phần cứng chuyên dụng không gắn với máy tính thông thường, chẳng hạn như bộ đọc thẻ, bộ hiển thị khách hàng và bộ hiển thị người vận hành.

Hơn nữa, giải pháp của sáng chế sử dụng mô đun được cấu hình để nhận dữ liệu mua thẻ quà tặng từ thiết bị POS và sử dụng dữ liệu này để xây dựng và gửi thông báo mua thẻ quà tặng đến mạng thẻ quà tặng để kích hoạt thẻ và thiết lập thanh toán ban đầu cho thẻ. Giải pháp được thực hiện bằng cách sử dụng máy chủ quản trị thẻ quà tặng để nhận thông báo mua thẻ quà tặng và gửi thông báo trả lời xác thực/từ chối.

Từ các cơ sở này, giải pháp của sáng chế không phải là phần mềm máy tính hay có bản chất chính là phần mềm máy tính mà thực sự là các bước chuyên dụng cũng như phần cứng chuyên dụng để tạo ra một hiệu quả kỹ thuật cụ thể. Do đó, người khiếu nại cho rằng, cơ sở từ chối sáng chế theo pháp luật của Việt Nam hoàn toàn không thỏa đáng

(ii) Người khiếu nại xin được sửa đổi điểm 4 yêu cầu bảo hộ như bộ yêu cầu bảo hộ sửa đổi gửi kèm theo đơn khiếu nại.

Với giải trình nêu trên, người khiếu nại đề nghị Cục Sở hữu trí tuệ xem xét lại Quyết định số 95546/QĐ-SHTT ngày 29/10/2019.

II. Kết quả xem xét, xác minh khiếu nại

1. Cơ sở pháp lý:

Theo quy định tại khoản 2 Điều 59 Luật Sở hữu trí tuệ, sơ đồ, kế hoạch, quy tắc và phương pháp để thực hiện các hoạt động trí óc, huấn luyện vật nuôi, thực hiện trò chơi, kinh doanh; chương trình máy tính – là các đối tượng sau đây không được bảo hộ với danh nghĩa sáng chế.

Theo quy định tại điểm 15.7.b Thông tư số 01/2007/TT-BKHCN, nếu kết thúc thời hạn quy định tại điểm 15.7.a (i) Thông tư này mà người nộp đơn không sửa chữa thiếu sót hoặc sửa chữa thiếu sót không đạt yêu cầu, không có ý kiến phản đối hoặc có ý kiến phản đối nhưng không xác đáng thì trong thời hạn 15 ngày kể từ ngày kết thúc thời hạn nói trên, Cục Sở hữu trí tuệ ra quyết định từ chối cấp văn bằng bảo hộ.

2. Nhận định, đánh giá:

Sau khi xem xét nội dung đơn khiếu nại số KN1-2020-00067, Cục Sở hữu trí tuệ thấy rằng:

Người khiếu nại không đồng ý với Quyết định số 95546/QĐ-SHTT ngày 29/10/2019 của Cục Sở hữu trí tuệ và có ý kiến như sau:

Giải pháp của sáng chế giải quyết vấn đề kỹ thuật và tạo ra một hiệu quả kỹ thuật chứ không phải là tương tác bình thường giữa chương trình và hệ thống máy tính, vấn đề kỹ thuật là phương pháp để tính giá trị tiền thưởng gắn với thẻ quà tặng trên mạng và cách tính điểm số trung thành trong tài khoản của khách hàng trong ngữ cảnh xử lý giao dịch trong thiết bị POS. Giải pháp của sáng chế sử dụng thẻ quà tặng và cơ sở dữ liệu giao dịch lưu trữ dữ liệu nhận dạng các thành viên đăng ký mạng thẻ quà tặng, và bảng chuyển đổi điểm trung thành. Hai thành phần này không thể được gọi là phần mềm máy tính được mà đó là cấu trúc dữ liệu sáng tạo. Như vậy, giải pháp của sáng chế liên quan đến việc xử lý dữ liệu kỹ thuật qua thiết bị POS, không phải là hệ thống máy tính thông thường mà có kiến trúc chuyên dụng.

Liên quan đến lập luận của người khiếu nại nêu trên, Cục Sở hữu trí tuệ có ý kiến như sau:

"Vật ghi chứa mã lệnh" theo YCBH sửa đổi theo công văn phúc đáp số SC-9257HP ngày 30/7/2019 có thể có khả năng là nhân bản các mã như thế, tức là sao chép ra nhiều vật ghi khác nhau, việc sao chép như vậy có thể được xem như một thuộc tính của chương trình máy tính. Và do vậy nó là đối tượng bị loại trừ không được bảo hộ dưới danh nghĩa là sáng chế theo quy định tại khoản 2 Điều 59 Luật Sở hữu trí tuệ.

Vì vậy, Cục Sở hữu trí tuệ vẫn bảo lưu quan điểm nêu trong Quyết định số 95546/QĐ-SHTT ngày 29/10/2019.

- Trong đơn khiếu nại nêu trên, người nộp đơn đã đề nghị sửa đổi điểm 4 yêu cầu bảo hộ như bộ yêu cầu bảo hộ kèm theo đơn khiếu nại. Tuy nhiên, việc sửa đổi này không được chấp nhận với lý do theo quy định tại Điều 115 Luật Sở

hữu trí tuệ, người nộp đơn phải thực hiện việc sửa đổi đơn trước khi Cục Sở hữu trí tuệ ra Quyết định từ chối cấp Bằng độc quyền sáng chế.

Với các lập luận nêu trên, Cục Sở hữu trí tuệ thấy rằng, nội dung khiếu nại là không phù hợp.

III. Kết luận

Trên cơ sở các tài liệu hiện có và với các lý do nêu trên, Cục Sở hữu trí tuệ nhận thấy nội dung khiếu nại của người nộp đơn là không có cơ sở, nên vẫn áp dụng quy định tại khoản 2 Điều 59 Luật Sở hữu trí tuệ và điểm 15.7.b Thông tư số 01/2007/TT-BKHCN để từ chối cấp Bằng độc quyền sáng chế đối với đơn số 1-2013-03924 ngày 12/12/2013.

Từ những nhận định và căn cứ trên,

QUYẾT ĐỊNH:

Điều 1. Giữ nguyên Quyết định số 95546/QĐ-SHTT ngày 29/10/2019 về việc từ chối cấp Bằng độc quyền sáng chế đối với đơn đăng ký sáng chế số 1-2013-03924 ngày 20/05/2011.

Điều 2. Trong thời hạn 30 ngày kể từ ngày nhận được Quyết định này, nếu không đồng ý với quyết định giải quyết khiếu nại của Cục trưởng Cục Sở hữu trí tuệ, IMIDUS Technologies, Inc. có quyền khiếu nại đến Bộ trưởng Bộ Khoa học và Công nghệ hoặc khởi kiện tại Tòa án theo quy định của pháp luật về tố tụng hành chính.

Điều 3. Chánh Văn phòng Cục, Trưởng phòng Thanh tra và Giải quyết khiếu nại, Trưởng phòng Đăng ký, Giám đốc Trung tâm Thông tin sở hữu công nghiệp và IMIDUS Technologies, Inc. (qua Công ty TNHH Sở hữu trí tuệ Thảo Thọ Quyến) có trách nhiệm thi hành Quyết định này./.

Nơi nhận:
- Như Điều 3;
- SC (để biết);
- Lưu:VT, HS.

KT. CỤC TRƯỞNG
PHÓ CỤC TRƯỞNG

CỤC SỞ HỮU TRÍ TUỆ

Lê Huy Anh

BỘ KHOA HỌC CÔNG NGHỆ
CỤC SỞ HỮU TRÍ TUỆ

CỘNG HÒA XÃ HỘI CHỦ NGHĨA VIỆT NAM
Độc lập - Tự do - Hạnh phúc

Số: 159092/QĐ-SHTT.IP

Hà Nội, ngày 31 tháng 07 năm 2025

QUYẾT ĐỊNH
Về việc giải quyết khiếu nại của ACD INC.
(lần đầu)

CỤC TRƯỞNG CỤC SỞ HỮU TRÍ TUỆ

Căn cứ Luật Khiếu nại ngày 11/11/2011;

Căn cứ Luật Sở hữu trí tuệ ngày 29/11/2005 được sửa đổi, bổ sung theo Luật sửa đổi, bổ sung một số điều của Luật Sở hữu trí tuệ ngày 19/6/2009, Luật sửa đổi, bổ sung một số điều của Luật Kinh doanh bảo hiểm, Luật Sở hữu trí tuệ ngày 14/6/2019 và Luật sửa đổi, bổ sung một số điều của Luật Sở hữu trí tuệ ngày 16/6/2022 (sau đây gọi là Luật Sở hữu trí tuệ);

Căn cứ Nghị định số 124/2020/NĐ-CP ngày 19/10/2020 của Chính phủ quy định chi tiết một số điều và biện pháp thi hành Luật Khiếu nại;

Căn cứ Nghị định số 103/2006/NĐ-CP ngày 22/9/2006 của Chính phủ quy định chi tiết và hướng dẫn thi hành một số điều của Luật Sở hữu trí tuệ về sở hữu công nghiệp, được sửa đổi, bổ sung theo Nghị định số 122/2010/NĐ-CP ngày 31/12/2010 (sau đây gọi là Nghị định số 103/2006/NĐ-CP);

Căn cứ Quyết định số 156/QĐ-BKHCN ngày 03/3/2025 của Bộ trưởng Bộ Khoa học và Công nghệ quy định chức năng, nhiệm vụ, quyền hạn và cơ cấu tổ chức của Cục Sở hữu trí tuệ;

Căn cứ Thông tư số 01/2007/TT-BKHCN ngày 14/02/2007 của Bộ Khoa học và Công nghệ hướng dẫn thi hành Nghị định số 103/2006/NĐ-CP, được sửa đổi, bổ sung theo Thông tư số 13/2010/TT-BKHCN ngày 30/7/2010, Thông tư số 18/2011/TT-BKHCN ngày 22/7/2011, Thông tư số 05/2013/TT-BKHCN ngày 20/02/2013 và Thông tư số 16/2016/TT-BKHCN ngày 30/6/2016;

BTT367

Xét đơn số KN1-2020-00229 ngày 24/3/2020 của ACD INC.; địa chỉ: Toranomon Twin Bldg., Higasitou 17kai, 10-1, Toranomon 2-chome, Minato-ku, Tokyo 1050001, Japan; đại diện bởi: Công ty Luật TNHH WINCO; khiếu nại về việc từ chối cấp Bằng độc quyền sáng chế (BĐQSC) đối với đơn số 1-2018-01179 theo Quyết định số 118802/QĐ-SHTT ngày 31/12/2019;

Theo đề nghị của Trưởng phòng Thanh tra và Giải quyết khiếu nại và báo cáo của Phòng Thanh tra và Giải quyết khiếu nại tại Văn bản số 4942/BC-

TTKN ngày 17/7/2025 về việc giải quyết khiếu nại của ACD INC. với các nội dung sau đây:

I. Nội dung khiếu nại

Đơn đăng ký sáng chế số 1-2018-01179 ngày 02/06/2016 của ACD INC. (JP) bị từ chối cấp Bằng độc quyền sáng chế theo Quyết định số 118802/QĐ-SHTT ngày 31/12/2019 với lý do:

(i) Đối tượng nêu trong đơn không được bảo hộ với danh nghĩa sáng chế (Điều 59 Luật Sở hữu trí tuệ) với lý do như được nêu ở mục 2 dưới đây.

(ii) Người nộp đơn đã có công văn phúc đáp số N/MC19-0047/CV, nộp ngày 18/09/2019. Tuy nhiên, Cục sở hữu trí tuệ có ý kiến như sau:

- Đối tượng nêu ở điểm 1 yêu cầu bảo hộ (YCBH) mặc dù là một hệ thống bao gồm các thiết bị phần cứng là các máy chủ giao dịch thương mại điện tử kết nối với đầu cuối người dùng, nhưng vẫn là một hệ thống máy tính thông thường kết hợp với chương trình phần mềm để xử lý các giao dịch liên quan tới thủ tục hải quan một cách tự động. Do vậy, việc kết hợp giữa các thiết bị phần cứng (bộ xử lý trong các máy chủ) với chương trình phần mềm để tự động hóa một quy trình quản lý (quy trình xử lý thủ tục hải quan) không đủ để làm cho giải pháp nêu ở điểm 1 YCBH có đặc tính kỹ thuật để được bảo hộ với danh nghĩa sáng chế.

- Các hiệu quả làm giảm tải cho các cơ quan hải quan và tạo điều kiện thuận tiện cho khâu logistic để giao hàng đến tay người nhận, giảm tải truyền thông giữa máy chủ giao dịch thương mại điện tử và máy chủ xác nhận thủ tục hải quan... bằng cách lưu sẵn thông tin thủ tục hải quan sơ bộ của sản phẩm trên máy chủ quản lý và kiểm tra thông tin về thủ tục hải quan của sản phẩm trước khi người dùng quyết định mua sản phẩm, như được nêu trong công văn phúc đáp của chủ đơn là những hiệu quả có được nhờ vào việc cải tiến quy trình quản lý.

Các hiệu quả của giải pháp được hiện thực hóa bởi một hệ thống máy tính thông thường kết hợp với chương trình phần mềm, và do đó không phải là các hiệu quả kỹ thuật khác ngoài các tương tác thông thường giữa chương trình và máy tính.

Do đó, kết hợp với các lý do như đã nêu trong Thông báo kết quả thẩm định nội dung số 25105/SHTT-SC ngày 25105/SHTT-SC của Cục Sở hữu trí tuệ, đối tượng nêu ở các điểm 1-8 YCBH không được bảo hộ với danh nghĩa sáng chế.

Người khiếu nại ACD INC. (JP) (qua Công ty Luật TNHH WINCO) không đồng ý với Quyết định số 22886w/QĐ-SHTT ngày 31/12/2022 của Cục Sở hữu trí tuệ và có ý kiến tóm tắt như sau:

(i) Đối tượng khiếu nại

Người khiếu nại khiếu nại Quyết định số 118802/QĐ-SHTT ngày 31/12/2019 của Cục Sở hữu trí tuệ về việc từ chối cấp Bằng độc quyền sáng chế đối với đơn sáng chế số 1- 2018-01179.

(ii) Lý do khiếu nại

Cơ sở pháp lý: Điều 4.12, điều 59 của Luật Sở hữu trí tuệ và điểm 22.1.b).(v) Thông tư số 01/2007/TT-BKHCN.

Như nêu trong Quyết định số 118802/QĐ-SHTT ngày 31/12/2019, Thẩm định viên đã kết luận rằng đối tượng nêu trong đơn số 1-2018-01179 là đối tượng không được bảo hộ với danh nghĩa sáng chế theo quy định tại điều 59 Luật Sở hữu trí tuệ. Người khiếu nại không đồng ý với kết luận nêu trên và cho rằng đối tượng được yêu cầu bảo hộ của đơn là giải pháp kỹ thuật dưới dạng sản phẩm, có đặc tính kỹ thuật và hoàn toàn có thể được bảo hộ với danh nghĩa sáng chế theo quy định tại khoản 4 Điều 12 và Điều 59 của Luật Sở hữu trí tuệ.

(iii) Nội dung khiếu nại

Thẩm định viên đã đánh giá rằng giải pháp nêu ở các điểm 1-8 yêu cầu bảo hộ (YCBH) thực chất được thực hiện bằng chương trình máy tính chạy trên hệ thống máy tính thông thường để xử lý các giao dịch liên quan tới thủ tục hải quan một cách tự động. Việc kết hợp giữa các thiết bị phần cứng với chương trình phần mềm để tự động hóa quy trình xử lý thủ tục hải quan không đủ để làm cho giải pháp có đặc tính kỹ thuật và không tạo ra hiệu quả kỹ thuật nào khác ngoài sự tương tác thông thường giữa chương trình và máy tính, vì vậy đối tượng nêu ở các điểm 1-8 YCBH không được bảo hộ với danh nghĩa sáng chế.

Người nộp đơn không đồng ý với kết luận nêu trên với những lý do như sau.

- Giải pháp của đơn giải quyết một vấn đề kỹ thuật

Như thể hiện trong bản mô tả, vấn đề tồn tại trong tình trạng kỹ thuật đã biết là khi người dùng thực hiện giao dịch thương mại điện tử qua các khu vực kinh tế khác nhau (có yêu cầu xử lý thủ tục hải quan), đầu cuối người dùng và các máy chủ giao dịch thương mại điện tử không kiểm tra được thông tin về thủ tục hải quan của sản phẩm trước khi người dùng mua sản phẩm; ngoài ra do các

thủ tục hải quan được thực hiện sau khi sản phẩm được mua, vì thế có thể xảy ra các trường hợp sản phẩm đã đến cơ quan hải quan, nhưng không đáp ứng các điều kiện để có thể thông quan. Điều này làm gián đoạn quá trình giao dịch thương mại điện tử cũng như làm gia tăng công việc tại các cơ quan hải quan và là nguyên nhân gây ra sự chậm trễ trong khâu logistic để giao hàng đến tay người nhận. Do đó, mục đích của sáng chế là đề xuất giải pháp kỹ thuật giúp cho người mua hàng kiểm tra được thông tin về thủ tục hải quan của sản phẩm (có phù hợp với các quy định/tiêu chuẩn của quốc gia hay không) bao gồm cả thông tin về mức thuế suất và số tiền được áp dụng cho một sản phẩm cụ thể khi đến các quốc gia khác nhau (các khu vực kinh tế khác nhau) trước khi người dùng quyết định mua sản phẩm qua website giao dịch thương mại điện tử, đồng thời giúp cho việc xử lý thủ tục hải quan tại các cơ quan hải quan cho các sản phẩm được nhập khẩu vào quốc gia qua giao dịch thương mại điện tử được trôi chảy và nhanh chóng. Vì vậy, rõ ràng giải pháp được đề xuất bởi sáng chế là nhằm giải quyết một vấn đề kỹ thuật.

- Đối tượng của đơn là giải pháp kỹ thuật (dưới dạng sản phẩm)

Đối tượng nêu ở điểm 1 YCBH là hệ thống giao dịch thương mại bao gồm máy chủ giao dịch thương mại điện tử kết nối với đầu cuối người dùng, máy chủ xác nhận thủ tục hải quan và máy chủ quản lý để thực hiện giao dịch thương mại điện tử qua các khu vực kinh tế khác nhau (có yêu cầu xử lý thủ tục hải quan). Vì vậy đối tượng yêu cầu bảo hộ của đơn là giải pháp kỹ thuật dưới dạng sản phẩm và do đó dáp ứng quy định tại khoản 12, điều 4 Luật Sở hữu trí tuệ.

Giải pháp của đơn có đặc tính kỹ thuật

Giải pháp của đơn đề xuất hệ thống giao dịch thương mại trong đó thông tin thủ tục hải quan sơ bộ của sản phẩm được tạo ra tại máy chủ quản lý quản lý, vì vậy các máy chủ giao dịch thương mại điện tử ("máy chủ EC") dự định bán sản phẩm có thể thu được thông tin thủ tục hải quan sơ bộ của sản phẩm bằng cách chỉ cần truy cập vào máy chủ quản lý, và vì vậy mỗi máy chủ EC cũng không cần truyền thông hoặc liên hệ với các cơ quan hải quan/đầu cuối hải quan/máy chủ xác nhận thủ tục hải quan để thu được thông tin thủ tục hải quan sơ bộ của sản phẩm và cơ quan hải quan/đầu cuối hải quan/máy chủ xác nhận thủ tục hải quan cũng không cần phải gửi thông tin thủ tục hải quan sơ bộ đến mỗi máy chủ EC trong số các máy chủ EC bán sản phẩm. Nhờ đó, quá trình thu được thông tin thủ tục hải quan sơ bộ của sản phẩm trong hệ thống sẽ được rút gọn và việc đăng ký các mục ở các máy chủ EC sẽ được đơn giản hóa. Như vậy, hiệu quả của sáng chế không phải là để tự động hóa quy trình xử lý thủ tục hải

quan mà là tạo ra một giải pháp tối ưu hóa cho hệ thống giao dịch thương mại điện tử qua các cơ quan hải quan khác nhau, giải pháp này mang lại các cải tiến về mặt kỹ thuật ít nhất là về phương diện làm giảm lưu lượng dữ liệu truyền thông giữa các đầu cuối hải quan, các máy chủ EC và các thiết bị đầu cuối người dùng liên quan đến thông tin thủ tục hải quan của sản phẩm, nhờ đó quá trình thực hiện giao dịch thương mại điện tử qua các cơ quan hải quan khác nhau được trôi chảy và nhanh chóng hơn nhiều so với các giải pháp hiện có trong lĩnh vực.

Vì vậy, với các lập luận nêu trên, người nộp đơn khẳng định rằng đối tượng nêu trong điểm 1 YCBH có đặc tính kỹ thuật và thực sự là một giải pháp kỹ thuật, nhằm giải quyết một vấn đề kỹ thuật và tạo ra một hiệu quả kỹ thuật lớn hơn ngoài các tương tác thông thường giữa chương trình và máy tính. Vì vậy, đối tượng của điểm 1 YCBH không phải là đối tượng bị loại trừ bảo hộ với danh nghĩa sáng chế theo quy định tại Điều 59 của Luật Sở hữu trí tuệ.

Với các lập luận tương tự như đã trình bày đối với đối tượng nêu ở điểm 1 YCBH, đối tượng nêu ở các điểm 2- 7 YCBH ("máy chủ quản lý") và đối tượng của điểm 8 YCBH ("phương pháp quản lý") cũng được bảo hộ với danh nghĩa sáng chế.

Với những lập luận nêu trên, người khiếu nại cho rằng giải pháp kỹ thuật của đơn hoàn toàn có thể được bảo hộ với danh nghĩa sáng chế theo quy định tại khoản 12 Điều 2 và Điều 59 của Luật Sở hữu trí tuệ. Vì vậy, đề nghị Cục Sở hữu trí tuệ xem xét lại Quyết định số 118802/QĐ-SHTT ngày 31/12/2019 và tiếp tục thẩm định cho đơn số 1-2018-01179.

II. Kết quả xem xét, xác minh khiếu nại

1. Cơ sở pháp lý:

Khoản 12 Điều 4 Luật Sở hữu trí tuệ quy định:

"Sáng chế là giải pháp kỹ thuật dưới dạng sản phẩm hoặc quy trình nhằm giải quyết một vấn đề xác định bằng việc ứng dụng các quy luật tự nhiên."

Điều 59 Luật Sở hữu trí tuệ quy định:

" Các đối tượng sau đây không được bảo hộ với danh nghĩa sáng chế:

1. Phát minh, lý thuyết khoa học, phương pháp toán học;

2. Sơ đồ, kế hoạch, quy tắc và phương pháp để thực hiện các hoạt động trí óc, huấn luyện vật nuôi, thực hiện trò chơi, kinh doanh; chương trình máy tính;

3. Cách thức thể hiện thông tin;

4. Giải pháp chỉ mang đặc tính thẩm mỹ;

5. Giống thực vật, giống động vật;

6. Quy trình sản xuất thực vật, động vật chủ yếu mang bản chất sinh học mà không phải là quy trình vi sinh;

7. Phương pháp phòng ngừa, chẩn đoán và chữa bệnh cho người và động vật."

2. Nhận định, đánh giá:

Sau khi xem xét các lập luận và chứng cứ nêu trong đơn khiếu nại số KN1-2020-00229, Cục Sở hữu trí tuệ thấy rằng:

Người khiếu nại ACD INC. (JP) (qua Công ty Luật TNHH WINCO) không đồng ý với Quyết định số 22886w/QĐ-SHTT ngày 31/12/2022 của Cục Sở hữu trí tuệ và có ý kiến tóm tắt như sau:

(i) Giải pháp nêu trong đơn giải quyết một vấn đề kỹ thuật.

(ii) Đối tượng của đơn là giải pháp kỹ thuật dưới dạng sản phẩm.

(iii) Giải pháp của đơn có đặc tính kỹ thuật.

Liên quan đến lập luận nêu trên của người khiếu nại, Cục Sở hữu trí tuệ có ý kiến như sau:

- Liên quan tới ý kiến của người nộp đơn nêu tại mục (i), Cục Sở hữu trí tuệ giữ nguyên quan điểm cho rằng giải pháp nêu trong đơn không nhằm giải quyết một vấn đề kỹ thuật. Vấn đề "giúp cho người mua hàng kiểm tra được thông tin về thủ tục hải quan của sản phẩm (có phù hợp với các quy định/tiêu chuẩn của quốc gia hay không) …. trước khi người dùng quyết định mua sản phẩm qua website giao dịch thương mại điện tử, đồng thời giúp cho việc xử lý thủ tục hải quan tại các cơ quan hải quan cho các sản phẩm được nhập khẩu vào quốc gia qua giao dịch thương mại điện tử được trôi chảy và nhanh chóng" mà giải pháp nêu trong đơn giải quyết được là vấn đề thuộc phạm trù cải tiến quy trình quản lý. Thông tin liên quan đến thủ tục hải quan của sản phẩm bất kỳ được thu thập và lưu trữ tại một bên trung gian (máy chủ quản lý) để người dùng (người mua hàng và/hoặc người bán hàng) có thể truy vấn/tìm hiểu thông tin một cách nhanh chóng thay vì phải liên hệ với từng cơ quan hải quan ở mỗi nước khác nhau qua điện thoại/email/thư tín (vốn phát sinh nhiều thời gian chờ đợi việc hồi đáp thông tin) nơi mà hàng hóa được nhập khẩu vào nước đó. Do

đó, hiệu quả mà giải pháp mang lại là do việc cải tiến quy trình quản lý (thu thập thông tin về thủ tục hải quan, lưu trữ tập trung ở một bên trung gian và sẵn sàng cung cấp cho người sử dụng bất cứ khi nào). Sự có mặt của các phương tiện kỹ thuật (phần mềm, máy chủ, thiết bị đầu cuối, mạng truyền thông) chỉ đóng góp vào việc tự động hóa quy trình cung cấp thông tin về thủ tục hải quan liên quan quan đến các sản phẩm hàng hóa được giao dịch trên không gian thương mại điện tử, và hiệu quả tự động hóa một quy trình quản lý không được coi là hiệu quả kỹ thuật.

-Liên quan đến mục (ii), Cục Sở hữu trí tuệ có ý kiến như sau:

Đơn bị từ chối cấp Bằng độc quyền sáng chế do đối tượng yêu cầu bảo hộ của đơn về bản chất là chương trình máy tính, không được bảo hộ với danh nghĩa là sáng chế theo quy định tại khoản 2 Điều 59 Luật Sở hữu trí tuệ, chứ không phải bị từ chối do đối tượng yêu cầu bảo hộ (hệ thống bao gồm các thiết bị phần cứng) không đáp ứng quy định tại khoản 12 Điều 4 Luật Sở hữu trí tuệ (không phải là sản phẩm). Vì vậy, Cục Sở hữu trí tuệ không có ý kiến về lập luận này của người khiếu nại.

Liên quan tới ý kiến của người nộp đơn nêu tại mục (iii), Cục Sở hữu trí tuệ giữ nguyên quan điểm giải pháp nêu trong đơn mặc dù được thể hiện dưới dạng sản phẩm (hệ thống giao dịch thương mại bao gồm máy chủ giao dịch thương mại điện tử két nói với đầu cuối người dùng), nhưng về bản chất là một chương trình máy tính chạy trên một hệ thống máy tính thông thường. Giải pháp nêu tại các điểm YCBH không đưa ra một sự triển khai kỹ thuật cụ thể/đặc trưng nào khác với một hệ thống máy tính kết nối mạng truyền thông thông thường. Một chương trình phần mềm chạy trên một hệ thống phần cứng máy tính thông thường và xử lý các dữ liệu phi kỹ thuật (thông tin thủ tục hải quan sơ bộ của mỗi sản phẩm được bán trên hệ thống giao dịch thương mại điện tử) để tự động hóa một quy trình quản lý (cung cấp thông tin về thủ tục hải quan cho máy chủ giao dịch thương mại điện tử thông qua một bên trung gian là máy chủ quản lý) không đủ để làm cho chương trình phần mềm có đặc tính kỹ thuật.

Do đó, với lý do nêu trên, Cục Sở hữu trí tuệ vẫn bảo lưu kết luận nêu trong Quyết định số 22886w/QĐ-SHTT ngày 31/12/2022, cụ thể là giải pháp nêu trong đơn không được bảo hộ với danh nghĩa sáng chế theo quy định tại khoản 2 Điều 59 Luật Sở hữu trí tuệ.

III. Kết luận

Trên cơ sở các tài liệu hiện có và với các lý do nêu trên, Cục Sở hữu trí tuệ không chấp nhận nội dung khiếu nại của ACD INC. (JP), nên áp dụng quy định tại Điều 59 Luật Sở hữu trí tuệ để từ chối cấp Bằng độc quyền sáng chế đối với đơn số 1-2018-01179 nêu trên.

Từ những nhận định và căn cứ trên,

QUYẾT ĐỊNH:

Điều 1. Giữ nguyên Quyết định số 118802/QĐ-SHTT ngày 31/12/2019 về việc từ chối cấp Bằng độc quyền sáng chế đối với đơn đăng ký sáng chế số 1-2018-01179 ngày 02/06/2016.

Điều 2. Trong thời hạn 30 ngày kể từ ngày nhận được Quyết định này, nếu không đồng ý với quyết định giải quyết khiếu nại của Cục trưởng Cục Sở hữu trí tuệ, ACD INC. có quyền khiếu nại đến Bộ trưởng Bộ Khoa học và Công nghệ hoặc khởi kiện tại Tòa án theo quy định của pháp luật về tố tụng hành chính.

Điều 3. Chánh Văn phòng Cục, Trưởng phòng Thanh tra và Giải quyết khiếu nại, Trưởng phòng Đăng ký, Giám đốc Trung tâm Thông tin sở hữu công nghiệp và ACD INC. (qua Công ty Luật TNHH WINCO) có trách nhiệm thi hành Quyết định này./.

Nơi nhận:
- Như Điều 3;
- SC (để biết);
- Lưu:VT, HS.

KT. CỤC TRƯỞNG
PHÓ CỤC TRƯỞNG

CỤC SỞ HỮU TRÍ TUỆ

Lê Huy Anh

BỘ KHOA HỌC CÔNG NGHỆ
CỤC SỞ HỮU TRÍ TUỆ

CỘNG HÒA XÃ HỘI CHỦ NGHĨA VIỆT NAM
Độc lập - Tự do - Hạnh phúc

Số: 159093/QĐ-SHTT.IP

Hà Nội, ngày 31 tháng 07 năm 2025

QUYẾT ĐỊNH
Về việc giải quyết khiếu nại của GW Pharma Limited
(lần đầu)

CỤC TRƯỞNG CỤC SỞ HỮU TRÍ TUỆ

Căn cứ Luật Khiếu nại ngày 11/11/2011;

Căn cứ Luật Sở hữu trí tuệ ngày 29/11/2005 được sửa đổi, bổ sung theo Luật sửa đổi, bổ sung một số điều của Luật Sở hữu trí tuệ ngày 19/6/2009, Luật sửa đổi, bổ sung một số điều của Luật Kinh doanh bảo hiểm, Luật Sở hữu trí tuệ ngày 14/6/2019 và Luật sửa đổi, bổ sung một số điều của Luật Sở hữu trí tuệ ngày 16/6/2022 (sau đây gọi là Luật Sở hữu trí tuệ);

Căn cứ Nghị định số 124/2020/NĐ-CP ngày 19/10/2020 của Chính phủ quy định chi tiết một số điều và biện pháp thi hành Luật Khiếu nại;

Căn cứ Nghị định số 103/2006/NĐ-CP ngày 22/9/2006 của Chính phủ quy định chi tiết và hướng dẫn thi hành một số điều của Luật Sở hữu trí tuệ về sở hữu công nghiệp, được sửa đổi, bổ sung theo Nghị định số 122/2010/NĐ-CP ngày 31/12/2010 (sau đây gọi là Nghị định số 103/2006/NĐ-CP);

Căn cứ Quyết định số 156/QĐ-BKHCN ngày 03/3/2025 của Bộ trưởng Bộ Khoa học và Công nghệ quy định chức năng, nhiệm vụ, quyền hạn và cơ cấu tổ chức của Cục Sở hữu trí tuệ;

Căn cứ Thông tư số 01/2007/TT-BKHCN ngày 14/02/2007 của Bộ Khoa học và Công nghệ hướng dẫn thi hành Nghị định số 103/2006/NĐ-CP, được sửa đổi, bổ sung theo Thông tư số 13/2010/TT-BKHCN ngày 30/7/2010, Thông tư số 18/2011/TT-BKHCN ngày 22/7/2011, Thông tư số 05/2013/TT-BKHCN ngày 20/02/2013 và Thông tư số 16/2016/TT-BKHCN ngày 30/6/2016;

BTT367

Xét đơn số KN1-2018-00657 ngày 19/10/2018 của GW Pharma Limited; đại diện bởi: Văn phòng Luật sư Ân Nam; khiếu nại về việc từ chối cấp Bằng độc quyền sáng chế (BĐQSC) đối với đơn số 1-2013-02282 theo Quyết định số 51969/QĐ-SHTT ngày 23/7/2018;

Theo đề nghị của Trưởng phòng Thanh tra và Giải quyết khiếu nại và báo cáo của Phòng Thanh tra và Giải quyết khiếu nại tại Văn bản số 3557/BC-

TTKN ngày 23/6/2025 về việc giải quyết khiếu nại của GW Pharma Limited với các nội dung sau đây:

I. Nội dung khiếu nại

Đơn đăng ký sáng chế số 1-2013-02282 ngày 03/01/2012 của GW Pharma Limited (GB), bị từ chối cấp Bằng độc quyền sáng chế theo Quyết định số 51969/QĐ-SHTT ngày 23/7/2018 với lý do:

1. Đối tượng nêu các điểm 1- 6 yêu cầu bảo hộ sửa đổi nộp ngày 11/05/2018 (sau đây, "yêu cầu bảo hộ sửa đổi nộp ngày 11/05/2018" còn được gọi là "sửa đổi") không đáp ứng các điều kiện bảo hộ với lý do như nêu dưới đây.

1.1. Tính mới và trình độ sáng tạo

D1, WO 2011/121351 A1 (= VN 34332 A), tài liệu được dẫn trong Thông báo kết quả thẩm định nội dung số 2006/SHTT-SC2, đề ngày 13/01/2018, của Cục Sở hữu trí tuệ, bộc lộ dược phẩm kết hợp để điều trị cơn động kinh chứa phytocannabinoit thứ nhất ("a principle phytocannabinoid"), CBDV, với tetrahydrocannabivarin (THCV), và phytocannabinoit thứ hai ("a secondary phytocannabinoid"), CBD, cùng với thuốc chống động kinh tiêu chuẩn, valproat (xem, Abstract; các trang 41, 42, các điểm yêu cầu bảo hộ 1, 4, 6, 12-14, 18).

Do đó, D1 bộc lộ tất cả các dấu hiệu của đối tượng nêu trong các điểm 1-6 sửa đổi. Nói cách khác, đối tượng nêu trong các điểm 1- 6 sửa đổi không đáp ứng điều kiện tính mới khi so với D1.

Trong trường hợp này, xin được lưu ý với chủ đơn rằng, dấu hiệu "cannabidiol có liều lượng lớn hơn 300mg/ngày" là dấu hiệu chỉ đơn thuần thể hiện lượng cannabidiol được dùng hàng ngày và dấu hiệu "trong đó, CBD ở dạng được phân lập và/hoặc ở dạng dược chất thực vật" như nêu trong điểm 1 sửa đổi không có tác dụng thu hẹp phạm vi giúp mang lại tính mới cho đối tượng được phẩm nêu trong điểm này do các dấu hiệu này không phải là dấu hiệu đặc trưng cho dược phẩm (như dấu hiệu về thành phần và/hoặc cấu trúc), chúng hoàn toàn không hàm ý, hay đề cập đến, bất kỳ sự thay đổi nào về cấu trúc và/hoặc thành phần của dược phẩm để dược phẩm này có cấu trúc và/hoặc thành phần khác với cấu trúc và/hoặc thành phần của dược phẩm nêu trong tài liệu đối chứng Dl.

Ngoài ra, dấu hiệu "dùng để điều trị bệnh động kinh", "bệnh động kinh được điều trị là cơn động kinh cục bộ", v.v., như nêu trong các điểm 1 - 4 sửa đổi cũng không có tác dụng thu hẹp phạm vi giúp mang lại tính mới cho dược phẩm nêu trong các điểm này với lý do như nêu trên đây.

Đối tượng nêu trong các điểm 1 - 6 sửa đổi không đáp ứng điều kiện về tính mới và do đó, không đáp ứng điều kiện trình độ sáng tạo.

1.2. Thiếu sót khác

Các điểm 2 - 4 sửa đổi là các điểm phụ thuộc chỉ đề cập đến dấu hiệu chức năng, công dụng của đối tượng yêu cầu bảo hộ, mà không phải là dấu hiệu kỹ thuật cơ bản. Điều này là trái với quy định nêu tại điểm 25.5.d (i) Thông tư số 01/2007/TT-BKHCN.

1.3. Liên quan đến ý kiến của người nộp đơn như nêu trong công văn phúc đáp số 346/SC, nộp ngày 11/05/2018, rằng tài liệu D1 trên đây không bộc lộ dược phẩm chứa CBD và valproat, Cục Sở hữu trí tuệ cho rằng, ý kiến này bị coi là không thuyết phục với lý do như nêu trong mục 1.1 trên đây (cụ thể hơn, xem Dl, Abstract; các trang 41, 42, các điểm yêu cầu bảo hộ 1, 4, 6, 12-14, 18).

1.4. Về đối tượng được bảo hộ với danh nghĩa sáng chế

Một lần nữa xin được lưu ý với chủ đơn rằng, trong các văn bản quy phạm pháp luật của Việt Nam, không có bất kỳ quy định pháp luật nào quy định về các ngoại lệ áp dụng cho sáng chế dạng sử dụng ("use claim(s)") hoặc sáng chế dạng sản phẩm có chức năng/mục đích mới của hợp chất/thực thể đã biết (new purpose-limited/purpose-related product claim(s)).

Người khiếu nại GW Pharma Limited (GB) (qua Văn phòng luật sư Ân Nam) không đồng ý với Quyết định số 51969/QĐ-SHTT ngày 23/7/2018 và có ý kiến tóm tắt như sau:

1. Về tính mới

Tài liệu đối chứng D1 (WO 201U121351 A1 (= VN 34332 A) không bộc lộ dược phẩm kết hợp chứa CBD và valproat. Cannabinoit được đề cập trong tài liệu D1 là CBDV hay chính là cannabidivarin, chất này có cấu tạo phân tử và có các đặc tính hóa học khác với CBD. Do đó, D1 không làm ảnh hưởng đến tính mới của đối tượng yêu cầu bảo hộ.

2. Về trình độ sáng tạo

Các kết quả thu được khi kết hợp CBD và valproat là khá bất ngờ và làm giới hạn phạm vi bảo hộ của sáng chế.

Trong mô hình PTZ, là mô hình của cơn động kinh toàn thể (đoạn [0025]), có thể thấy từ các bảng tương ứng với Fig. 1 và 2 rằng, việc bổ sung CBD vào valproat làm tăng hiệu quả chống co giật.

CBD có tác dụng làm giảm hiệu lực của hầu hết các thuốc chống động kinh tiêu chuẩn dã biết, xem phần tóm tắt (dòng 9-12) *"Hiệu lực chống co giật của phenytoin được tăng lên đáng kể khi kết hợp với phenobartital, khi kết hợp với CBD và phenobarbital và khi kết hợp với CBD (ngoại lệ). CBD chắc chắn làm giảm hiệu lực chống co giật của clorodiazepoxid, clonazepam, trimetadion, và ethosuximid"*.

Tương tự, ở trang 31, đoạn thứ hai, các kết luận bắt đầu bằng *"CBD làm giảm đáng kể hiệu quả chống co giật của clorodiazepoxid, trimetadion và clonazepam"*.

Từ đó, có thể kết luận rằng, sáng chế đáp ứng yêu cầu về trình độ sáng tạo.

II. Kết quả xem xét, xác minh khiếu nại

1. Cơ sở pháp lý:

Nội dung khiếu nại không có cơ sở, đề nghị giữ nguyên Quyết định số 51969/QĐ-SHTT ngày 23/7/2018.

2. Nhận định, đánh giá:

Sau khi xem xét các lập luận và chứng cứ nêu trong đơn khiếu nại số KN1-2018-00657, Cục Sở hữu trí tuệ thấy rằng:

Người khiếu nại GW Pharma Limited(GB) (qua Văn phòng luật sư Ân Nam) không đồng ý với Quyết định số 51969/QĐSHTT ngày 23/7/2018 và có ý kiến cho rằng, các điểm 1-6 sửa đổi đáp ứng điều kiện về tính mới và trình độ sáng tạo với lý do:

Tài liệu đối chứng D1 (WO 2011/121351 A1 (= VN 34332 A) không bộc lộ dược phẩm kết hợp chứa CBD và valproat. Sự kết hợp CBD và valproat mang lại hiệu quả bất ngờ trong việc chống co giật ở người bị bệnh động kinh.

Liên quan đến lập luận nêu trên của người khiếu nại, Cục Sở hữu trí tuệ có ý kiến như sau:

Điểm 1 sửa đổi đề cập đến đối tượng "dược phẩm dùng để điều trị bệnh động kinh, dược phẩm kết hợp canabidiol (CBD) với valproat, canabidiol có liều lượng lớn hơn 300mg/ngày, trong đó CBD ở dạng được phân lập và/hoặc ở dạng dược chất thực vật". Các điểm 5 - 6 sửa đổi làm rõ loại phytocannabinoid được sử dụng kết hợp với "CBD" nêu ở điểm 1 sửa đổi.

D1, WO 2011/121351 A1 bộc lộ dược phẩm kết hợp để điều trị cơn động kinh chứa phytocannabinoit thứ nhất ("a principle phytocannabinoid"), CBDV, với tetrahydrocannabivarin (THCV), và phytocannabinoit thứ hai ("a secondary phytocannabinoid"), CBD, cùng với thuốc chống động kinh tiêu chuẩn, valproat (xem, phần tóm tắt sáng chế (Abstract); đoạn [0001] trang 1, đoạn [0069] – [73] trang 10, các điểm yêu cầu bảo hộ 1, 4, 6, 12-14, 18 các trang 41-42).

Khi so sánh đối tượng nêu ở từng điểm 1, 5 - 6 sửa đổi với D1, thấy rằng tất cả các dấu hiệu kỹ thuật cơ bản của đối tượng nêu trong từng điểm 1, 5 - 6 sửa đổi đã được bộc lộ trong D1. Vì vậy, đối tượng nêu trong các điểm 1, 5 - 6 sửa đổi không đáp ứng điều kiện tính mới theo điểm 25.5.d (i) Thông tư số 01/2007/TT-BKHCN.

Do các điểm 1, 5 - 6 sửa đổi không mới, nên điểm này cũng không có trình độ sáng tạo theo quy định tại điểm 25.5.e (ii) Thông tư số 01/2007/TT-BKHCN.

Các điểm 2 – 4 sửa đổi là điểm phụ thuộc của điểm 1 sửa đổi, trong đó có bổ sung thêm dấu hiệu về loại bệnh động kinh. Tuy nhiên, dấu hiệu này không phải là dấu hiệu kỹ thuật cơ bản theo quy định tại điểm 25.5.d (i) Thông tư số 01/2007/TT-BKHCN. Dấu hiệu này không có tác dụng thu hẹp phạm vi giúp mang lại tính mới cho dược phẩm nêu trong các điểm 2 - 4 sửa đổi do nó không phải là dấu hiệu đặc trưng cho dược phẩm như dấu hiệu về thành phần/cấu trúc. Dấu hiệu bổ sung này hoàn toàn không ngụ ý đến bất kỳ sự thay đổi nào về thành phần/cấu trúc để dược phẩm theo các điểm 2 - 4 sửa đổi khác với dược phẩm theo D1 được dẫn trên đây. Do đó, dược phẩm theo các điểm 2 - 4 sửa đổi không có tính mới và trình độ sáng tạo theo quy định tại các điểm 25.5.d (i) và 25.5.e (ii) Thông tư số 01/2007/TT-BKHCN.

III. Kết luận

Trên cơ sở các tài liệu hiện có và với các lý do nêu trên, Cục Sở hữu trí tuệ không chấp nhận nội dung khiếu nại của GW Pharma Limited (GB), nên áp dụng các Điều 60 và 61 Luật Sở hữu trí tuệ, cũng như điểm 25.5.d (i), và điểm

25.5.e (ii) Thông tư số 01/2007/TT-BKHCN để từ chối cấp Bằng độc quyền sáng chế đối với đơn số 1-2013-02282 nêu trên.

Từ những nhận định và căn cứ trên,

QUYẾT ĐỊNH:

Điều 1. Giữ nguyên Quyết định số 51969/QĐ-SHTT ngày 23/7/2018 về việc từ chối cấp Bằng độc quyền sáng chế đối với đơn đăng ký sáng chế số 1-2013-02282 ngày 03/01/2012.

Điều 2. Trong thời hạn 30 ngày kể từ ngày nhận được Quyết định này, nếu không đồng ý với quyết định giải quyết khiếu nại của Cục trưởng Cục Sở hữu trí tuệ, GW Pharma Limited có quyền khiếu nại đến Bộ trưởng Bộ Khoa học và Công nghệ hoặc khởi kiện tại Tòa án theo quy định của pháp luật về tố tụng hành chính.

Điều 3. Chánh Văn phòng Cục, Trưởng phòng Thanh tra và Giải quyết khiếu nại, Trưởng phòng Đăng ký, Giám đốc Trung tâm Thông tin sở hữu công nghiệp và GW Pharma Limited (qua Văn phòng Luật sư Ân Nam) có trách nhiệm thi hành Quyết định này./.

Nơi nhận:
- Như Điều 3;
- SC (để biết);
- Lưu:VT, HS.

KT. CỤC TRƯỞNG
PHÓ CỤC TRƯỞNG

CỤC SỞ HỮU TRÍ TUỆ

Lê Huy Anh

BỘ KHOA HỌC CÔNG NGHỆ
CỤC SỞ HỮU TRÍ TUỆ

CỘNG HÒA XÃ HỘI CHỦ NGHĨA VIỆT NAM
Độc lập - Tự do - Hạnh phúc

Số: 159094/QĐ-SHTT.IP

Hà Nội, ngày 31 tháng 07 năm 2025

QUYẾT ĐỊNH
Về việc giải quyết khiếu nại của Ông/Bà Trần Chí
(lần đầu)

CỤC TRƯỞNG CỤC SỞ HỮU TRÍ TUỆ

Căn cứ Luật Khiếu nại ngày 11/11/2011;

Căn cứ Luật Sở hữu trí tuệ ngày 29/11/2005 được sửa đổi, bổ sung theo Luật sửa đổi, bổ sung một số điều của Luật Sở hữu trí tuệ ngày 19/6/2009, Luật sửa đổi, bổ sung một số điều của Luật Kinh doanh bảo hiểm, Luật Sở hữu trí tuệ ngày 14/6/2019 và Luật sửa đổi, bổ sung một số điều của Luật Sở hữu trí tuệ ngày 16/6/2022 (sau đây gọi là Luật Sở hữu trí tuệ);

Căn cứ Nghị định số 124/2020/NĐ-CP ngày 19/10/2020 của Chính phủ quy định chi tiết một số điều và biện pháp thi hành Luật Khiếu nại;

Căn cứ Nghị định số 103/2006/NĐ-CP ngày 22/9/2006 của Chính phủ quy định chi tiết và hướng dẫn thi hành một số điều của Luật Sở hữu trí tuệ về sở hữu công nghiệp, được sửa đổi, bổ sung theo Nghị định số 122/2010/NĐ-CP ngày 31/12/2010 (sau đây gọi là Nghị định số 103/2006/NĐ-CP);

Căn cứ Quyết định số 156/QĐ-BKHCN ngày 03/3/2025 của Bộ trưởng Bộ Khoa học và Công nghệ quy định chức năng, nhiệm vụ, quyền hạn và cơ cấu tổ chức của Cục Sở hữu trí tuệ;

Căn cứ Thông tư số 01/2007/TT-BKHCN ngày 14/02/2007 của Bộ Khoa học và Công nghệ hướng dẫn thi hành Nghị định số 103/2006/NĐ-CP, được sửa đổi, bổ sung theo Thông tư số 13/2010/TT-BKHCN ngày 30/7/2010, Thông tư số 18/2011/TT-BKHCN ngày 22/7/2011, Thông tư số 05/2013/TT-BKHCN ngày 20/02/2013 và Thông tư số 16/2016/TT-BKHCN ngày 30/6/2016;

BTT367

Xét đơn số KN1-2018-00458 ngày 11/7/2018 của Ông/Bà Trần Chí; địa chỉ: 28 Phong Phú, Phường 12, Quận 8, Thành phố Hồ Chí Minh, điện thoại 0907818310; khiếu nại về việc từ chối cấp Bằng độc quyền sáng chế (BĐQSC) đối với đơn số 1-2011-01915 ngày 19/07/2011 theo Quyết định số 42801/QĐ-SHTT ngày 28/6/2017;

Theo đề nghị của Trưởng phòng Thanh tra và Giải quyết khiếu nại và báo cáo của Phòng Thanh tra và Giải quyết khiếu nại tại Văn bản số 3554/BC-

TTKN ngày 23/6/2025 về việc giải quyết khiếu nại của Ông/Bà Trần Chí với các nội dung sau đây:

I. Nội dung khiếu nại

Ngày 11/7/2018, Ông Trần Chí đã nộp đơn khiếu nại số KN1-2018-00440, trong đó Ông Trần Chí giải trình lý do nộp muộn đơn khiếu nại nêu trên là vì không nhận được Quyết định số 42801/QĐ-SHTT ngày 28/6/2017. Vì vậy, Ông Trần Chí đề nghị được phép kéo dài thời hạn (02 tháng kể từ ngày nộp đơn khiếu nại này) để có ý kiến đối với Quyết định nêu trên.

Ngày 07/9/2018, Ông Trần Chí có ý kiến phản hồi Quyết định số 42801/QĐ-SHTT ngày 28/6/2017, cụ thể là về trình độ sáng tạo như sau:

Môtơ quạt đa số sử dụng stator hình vuông bốn góc bo tròn có lỗ bắt vít và bề mặt stator dày mỏng không đều bất kỳ ở góc nào, muốn môtơ quạt sử dụng vòng bi, cần phải giải quyết nhiều dấu hiệu kỹ thuật cùng một lúc như:

- Dễ chế tạo bên khuôn mẫu;

- Chi phí vật tư ít;

- Công lắp ráp nhanh;

- Dễ bảo hành và thay thế vòng bi mới.

Ông Trần Chí cho rằng điểm 1 yêu cầu bảo hộ hoàn toàn đáp ứng tiêu chuẩn trình độ sáng tạo, cụ thể là điểm 1 đề cập đến: môtơ quạt sử dụng cơ cấu vòng bi có vỏ hình cầu để lắp ăn khớp vào vỏ của môtơ quạt, theo đó vòng bi (5) có thân bên ngoài hình trụ, vỏ bọc cầu lồi (4) bên ngoài có dạng cầu lồi, bên trong có dạng lỗ trụ, vòng bi (5) được lắp đặt vào lỗ trụ của vỏ bọc cầu lồi (4) trước khi lắp vào vỏ môtơ (3) của môtơ, mặt trước của vỏ bọc cấu lồi (4) xoay theo cốt (trục quay) của rôtơ (2), hai vỏ môtơ (3) gồm vỏ trước và vỏ sau, mỗi vỏ môtơ (3) có ổ chứa mặt cầu lõm (3.1) ở tâm và được dùng để chứa bộ vòng bi cầu lồi, ổ chứa mặt cầu lõm (3.1) có dạng cầu lõm, trên mặt vỏ môtơ (3) có hai rãnh (3.2) có dạng chữ U để chống xoay.

Từ nội dung nêu trên, Ông Trần Chí đã làm rõ về điểm 1 yêu cầu bảo hộ so với tài liệu đối chứng US3203742 (D1) và US609778 (D2), cụ thể như sau:

- Sáng chế theo đơn số 1-2011-01915:

Do đặc trưng của môtơ quạt điện là khi lắp ráp, hai vỏ môtơ (3) thường không đồng phẳng với hai mặt tiếp xúc của stator (1) dẫn đến tình trạng cốt môtơ (2) bị kẹt, nên đòi hỏi phải điều chỉnh gây lãng phí thời gian. Để giải quyết

tình trạng này đòi hỏi hai đầu cốt môtơ (2) phải có khớp xoay linh động giúp hai vòng bi (5) luôn đồng trục với cốt môtơ (2). Yêu cầu đặt ra là cơ cấu phải đơn giản để chế tạo các chi tiết và dễ dàng trong thao tác lắp ráp. Theo đó, vỏ bọc cầu lồi (4) bên ngoài có dạng cầu lồi và có cấu tạo là một bán cầu, nên việc chế tạo sản xuất rất dễ dàng thông qua quá trình chế tạo khuôn mẫu (không bị ngược khi thoát khuôn). Ổ chứa mặt cầu lõm (3.1) của vỏ môtơ (3) có cấu tạo là bán cầu lõm nên vỏ môtơ (3) là một vỏ độc lập và không cần phải ghép lại bởi hai mảnh. Vỏ bọc cầu lồi (4) lắp vào ổ chứa mặt cầu lõm (3.1) theo chiều thuận và việc lắp ghép dễ dàng, việc sử dụng vòng xuyến (7) chỉ giúp cho hai mặt cầu tiếp xúc sát nhau, do vòng xuyến (7) là vòng xuyến đàn hồi nên vỏ bọc cầu lồi (4) có thể di chuyển đồng trục với cốt môtơ (2). Sau khi lắp ráp xong, chỉ cần tác động một lực nhỏ vào thân môtơ, các khớp cầu ở hai đầu cốt môtơ (2) tự định vị giúp hai vòng bi (5) luôn đồng trục với cốt môtơ (2). Việc vỏ bọc cầu lồi (4) và ổ chứa mặt cầu lõm (3.1) của vỏ môtơ (3) có cấu tạo bán cầu giúp các mặt cầu này luôn đồng nhất không có các vết bavia trong quá trình chế tạo, từ đó, giúp khớp cầu hoạt động một cách chính xác. Mặt trước của vỏ bọc cầu lồi (4) có gân chặn (4.3) để giới hạn vòng bi (5) không bị vuột ra ngoài và có hai chốt hình trụ (4.2) có nhiệm vụ định vị và chống xoay không cho vỏ bọc cầu lồi (4) xoay tròn theo cốt môtơ (2), như vậy chốt hình trụ (4.2) không phải là chốt rời mà dính liền với vỏ bọc cầu lồi (4), việc bố trí chốt hình trụ (4.2) phải tính toán đảm bảo sao cho vỏ bọc cầu lồi (4) vừa không xoay theo cốt môtơ (2) vừa có khả năng tự định vị trong ổ chứa mặt cầu lõm (3.1). Trên mặt vỏ môtơ (3) có hai rãnh (3.2) có dạng chữ U dùng chứa hai chốt hình trụ (4.2) làm nhiệm vụ chống xoay. Cơ cấu này giúp vỏ bọc cầu lồi (4) không xoay theo cốt môtơ (2) và từ đó giúp cho vỏ bọc cầu lồi (4) tự định vị một cách linh hoạt.

- Đánh giá theo tài liệu đối chứng US3203742 (D1) thuộc lĩnh vực máy dụng cụ cầm tay và công suất lớn theo phương pháp lắp ráp nửa vỏ trên trước sau và nửa vỏ dưới trước sau:

Theo Fig.2 của D1, vỏ môtơ gồm hai nửa (11) và (12) lắp ghép theo chiều trên dưới với nhau bởi vì vỏ bọc cầu lồi (21) là một khối cầu, nên đòi hỏi phải có một ổ cầu tương ứng trên vỏ môtơ, để làm được điều này thì vỏ môtơ buộc phải chế tạo từ hai mảnh ghép lại theo chiều trên dưới chứ không thể là một vỏ đồng nhất theo chiều trước sau như ở sáng chế theo đơn số 1-2011-01915. Việc vỏ môtơ ghép lại từ hai mảnh gây phức tạp trong quá trình chế tạo, gây lãng phí trong lắp ráp và chi phí vật tư. Việc lắp ghép phải tuyệt đối chính xác vì nếu không chính xác thì ổ cầu sẽ bị để lại khớp và vỏ bọc cầu lồi (21) không thể

xoay chuyển trong ổ cầu. Cũng theo Fig.2, vỏ bọc cầu lồi (21) khi lắp vào vỏ môtơ không thể di chuyển dọc theo cốt môtơ được nên việc chống xoay bắt buộc phải thực hiện bằng chốt trám (26) vào lỗ (27), quá trình này phải tốn thêm chi tiết chốt (26) và phải thực hiện thao tác lắp ráp vào lỗ (27) mất nhiều thời gian vì phải tìm đúng vị trí định vị trên vỏ bọc cầu lồi (21).

- Đánh giá theo đối chứng US609778 (D2) thuộc lĩnh vực máy dụng cụ cầm tay và công suất lớn theo phương pháp lắp ráp nửa vỏ trên trước sau và nửa vỏ dưới trước sau:

Theo Fig.3, cơ cấu vòng bi của trụ có vỏ bên ngoài hình cầu. Theo đó, các bi trụ (7) sau khi được lắp vào sẽ được giới hạn bởi bề mặt (5) và được khóa bởi nắp (9). Cơ cấu này không có gân chặn vòng bi vì không sử dụng vòng bi độc lập, nên không có khái niệm vòng bi lắp vào vỏ cầu, bề mặt (5) chỉ là nhiệm vụ giới hạn và đệm cho bi trụ xoay nên khác nhiều so với sáng chế theo đơn số 1-2011-01915.

Với các lập luận nêu trên, Ông Trần Chí cho rằng điểm 1 yêu cầu bảo hộ không thể bị xem là hiển nhiên so với D1 và D2, vì vậy, hoàn toàn đáp ứng được yêu cầu về trình độ sáng tạo.

II. Kết quả xem xét, xác minh khiếu nại

1. Cơ sở pháp lý giải quyết khiếu nại:

Theo quy định tại Điều 61 Luật Sở hữu trí tuệ, sáng chế được coi là có trình độ sáng tạo nếu căn cứ vào các giải pháp kỹ thuật đã được bộc lộ công khai dưới hình thức sử dụng, mô tả bằng văn bản hoặc dưới bất kỳ hình thức nào khác trong nước hoặc ở nước ngoài trước ngày nộp đơn, sáng chế đó là một bước tiến sáng tạo, không thể được tạo ra một cách dễ dàng đối với người có hiểu biết trung bình về lĩnh vực kỹ thuật tương ứng.

2. Nhận định, đánh giá:

Sau khi xem xét đơn khiếu nại số KN1-2018-00458 ngày 11/7/2018 của Ông Trần Chí và các tài liệu bổ sung ngày 07/9/2018 (sau đây gọi tắt là đơn khiếu nại), Cục Sở hữu trí tuệ thấy rằng:

Trong đơn khiếu nại nêu trên, Ông Trần Chí lập luận rằng, giải pháp kỹ thuật nêu trong đơn số 1-2011-01915 đáp ứng điều kiện về trình độ sáng tạo so với tài liệu D1 và D2 với lý do: theo các tài liệu đối chứng, vỏ môtơ gồm hai nửa được lắp ghép theo chiều trên dưới với nhau bởi vì vỏ bọc cầu lồi là một khối cầu, nên đòi hỏi phải có một ổ cầu tương ứng trên vỏ môtơ, để làm được

điều này thì vỏ môtơ buộc phải chế tạo từ hai mảnh ghép lại theo chiều trên dưới chứ không thể là một vỏ đồng nhất theo chiều trước sau như theo sáng chế.

Lập luận của Ông Trần Chí nêu trên là có cơ sở với lý do:

Do đặc trưng của môtơ quạt điện là khi lắp ráp, hai vỏ môtơ (3) thường không đồng phẳng với hai mặt tiếp xúc của stator (1) dẫn đến tình trạng cốt môtơ (2) bị kẹt, nên đòi hỏi phải điều chỉnh gây lãng phí thời gian. Để giải quyết tình trạng này đòi hỏi hai đầu cốt môtơ (2) phải có khớp xoay linh động giúp hai vòng bi (5) luôn đồng trục với cốt môtơ (2) nhằm dễ dàng chế tạo các chi tiết và thao tác lắp ráp.

Theo sáng chế, môtơ quạt bao gồm vỏ bọc cầu lồi (4) bên ngoài có dạng cầu lồi và có cấu tạo là một bán cầu, nên việc chế tạo sản xuất rất dễ dàng thông qua quá trình chế tạo khuôn mẫu (không bị ngược khi thoát khuôn). Ổ chứa mặt cầu lõm (3.1) của vỏ môtơ (3) có cấu tạo là bán cầu lõm nên vỏ môtơ (3) là một vỏ độc lập và không cần phải ghép lại bởi hai mảnh. Vỏ bọc cầu lồi (4) lắp vào ổ chứa mặt cầu lõm (3.1) theo chiều thuận và việc lắp ghép dễ dàng, việc sử dụng vòng xuyến (7) chỉ giúp cho hai mặt cầu tiếp xúc sát nhau, do vòng xuyến (7) là vòng xuyến đàn hồi nên vỏ bọc cầu lồi (4) có thể di chuyển đồng trục với cốt môtơ (2). Sau khi lắp ráp xong, chỉ cần tác động một lực nhỏ vào thân môtơ, các khớp cầu ở hai đầu cốt môtơ (2) tự định vị giúp hai vòng bi (5) luôn đồng trục với cốt môtơ (2). Việc vỏ bọc cầu lồi (4) và ổ chứa mặt cầu lõm (3.1) của vỏ môtơ (3) có cấu tạo bán cầu giúp các mặt cầu này luôn đồng nhất không có các vết bavia trong quá trình chế tạo, từ đó, giúp khớp cầu hoạt động một cách chính xác. Mặt trước của vỏ bọc cầu lồi (4) có gân chặn (4.3) để giới hạn vòng bi (5) không bị tuột ra ngoài và có hai chốt hình trụ (4.2) có chức năng định vị và chống xoay không cho vỏ bọc cầu lồi (4) xoay tròn theo cốt môtơ (2), như vậy chốt hình trụ (4.2) không phải là chốt rời mà dính liền với vỏ bọc cầu lồi (4), việc bố trí chốt hình trụ (4.2) phải tính toán đảm bảo sao cho vỏ bọc cầu lồi (4) vừa không xoay theo cốt môtơ (2) vừa có khả năng tự định vị trong ổ chứa mặt cầu lõm (3.1). Trên mặt vỏ môtơ (3) có hai rãnh (3.2) có dạng chữ U dùng để chứa hai chốt hình trụ (4.2) làm nhiệm vụ chống xoay. Cơ cấu này giúp vỏ bọc cầu lồi (4) không xoay theo cốt môtơ (2) và từ đó giúp cho vỏ bọc cầu lồi (4) tự định vị một cách linh hoạt.

Với cấu tạo như trên, môtơ quạt theo đơn số 1-2011-01915 có ưu điểm là dễ dàng trong việc chế tạo khuôn mẫu và lắp ráp, cũng như chi phí vật tư ít và dễ bảo hành, thay thế vòng bi mới, trong khi theo tài liệu D1, vỏ môtơ được chế tạo từ hai mảnh ghép lại theo chiều trên dưới có các hạn chế: đòi hỏi việc lắp ráp

tuyệt đối chính xác, nếu không, ổ cầu sẽ bị để lại khớp và vỏ bọc cầu lồi (21) không thể xoay chuyển trong ổ cầu; tăng thêm chi phí vật tư và thời gian lắp ráp do vỏ bọc cầu lồi (21) khi lắp vào vỏ môtơ không thể di chuyển dọc theo cốt môtơ được nên việc chống xoay bắt buộc phải thực hiện bằng chốt trám (26) vào lỗ (27). Việc này cần thêm chốt (26) và phải thực hiện thao tác lắp vào lỗ (27) mất nhiều thời gian vì phải tìm đúng vị trí định vị trên vỏ bọc cầu lồi (21).

III. Kết luận

Trên cơ sở các tài liệu hiện có và với các lý do nêu trên, Cục Sở hữu trí tuệ chấp nhận nội dung khiếu nại của Ông Trần Chí, không áp dụng quy định tại Điều 61 Luật Sở hữu trí tuệ để từ chối cấp Bằng độc quyền sáng chế đối với đơn số 1-2011-01915.

Từ những nhận định và căn cứ trên,

QUYẾT ĐỊNH:

Điều 1. Hủy bỏ Quyết định số 42801/QĐ-SHTT ngày 28/6/2017 về việc từ chối cấp Bằng độc quyền sáng chế đối với đơn số 1-2011-01915 ngày 19/07/2011.

Điều 2. Thực hiện thủ tục tiếp tục thẩm định đơn số 1-2011-01915 ngày 19/07/2011.

Điều 3. Chánh Văn phòng Cục, Trưởng phòng Thanh tra và Giải quyết khiếu nại, Giám đốc Trung tâm Thẩm định Sáng chế, Trưởng phòng Đăng ký, Giám đốc Trung tâm Thông tin sở hữu công nghiệp và Ông/Bà Trần Chí có trách nhiệm thi hành Quyết định này./.

Nơi nhận:
- Như Điều 3;
- Lưu:VT, HS.

KT. CỤC TRƯỞNG
PHÓ CỤC TRƯỞNG

CỤC SỞ HỮU TRÍ TUỆ

Lê Huy Anh

BỘ KHOA HỌC CÔNG NGHỆ
CỤC SỞ HỮU TRÍ TUỆ

CỘNG HÒA XÃ HỘI CHỦ NGHĨA VIỆT NAM
Độc lập - Tự do - Hạnh phúc

Số: 159095/QĐ-SHTT.IP

Hà Nội, ngày 31 tháng 07 năm 2025

QUYẾT ĐỊNH
Về việc giải quyết khiếu nại của CYMABAY THERAPEUTICS, INC.
(lần đầu)

CỤC TRƯỞNG CỤC SỞ HỮU TRÍ TUỆ

Căn cứ Luật Khiếu nại ngày 11/11/2011;

Căn cứ Luật Sở hữu trí tuệ ngày 29/11/2005 được sửa đổi, bổ sung theo Luật sửa đổi, bổ sung một số điều của Luật Sở hữu trí tuệ ngày 19/6/2009, Luật sửa đổi, bổ sung một số điều của Luật Kinh doanh bảo hiểm, Luật Sở hữu trí tuệ ngày 14/6/2019 và Luật sửa đổi, bổ sung một số điều của Luật Sở hữu trí tuệ ngày 16/6/2022 (sau đây gọi là Luật Sở hữu trí tuệ);

Căn cứ Nghị định số 124/2020/NĐ-CP ngày 19/10/2020 của Chính phủ quy định chi tiết một số điều và biện pháp thi hành Luật Khiếu nại;

Căn cứ Nghị định số 103/2006/NĐ-CP ngày 22/9/2006 của Chính phủ quy định chi tiết và hướng dẫn thi hành một số điều của Luật Sở hữu trí tuệ về sở hữu công nghiệp, được sửa đổi, bổ sung theo Nghị định số 122/2010/NĐ-CP ngày 31/12/2010 (sau đây gọi là Nghị định số 103/2006/NĐ-CP);

Căn cứ Quyết định số 156/QĐ-BKHCN ngày 03/3/2025 của Bộ trưởng Bộ Khoa học và Công nghệ quy định chức năng, nhiệm vụ, quyền hạn và cơ cấu tổ chức của Cục Sở hữu trí tuệ;

Căn cứ Thông tư số 01/2007/TT-BKHCN ngày 14/02/2007 của Bộ Khoa học và Công nghệ hướng dẫn thi hành Nghị định số 103/2006/NĐ-CP, được sửa đổi, bổ sung theo Thông tư số 13/2010/TT-BKHCN ngày 30/7/2010, Thông tư số 18/2011/TT-BKHCN ngày 22/7/2011, Thông tư số 05/2013/TT-BKHCN ngày 20/02/2013 và Thông tư số 16/2016/TT-BKHCN ngày 30/6/2016;

BTT367

Xét đơn số KN1-2021-01119 ngày 30/12/2021 của CYMABAY THERAPEUTICS, INC.; địa chỉ: 7999 Gateway Blvd., Suite 130, Newark, CA 94560, United States of America; đại diện bởi: Công ty Luật TNHH Phạm và Liên danh; khiếu nại về việc từ chối cấp Bằng độc quyền sáng chế (BĐQSC) đối với đơn số 1-2016-03485 theo Quyết định số 17357w/QĐ-SHTT ngày 28/10/2021;

Theo đề nghị của Trưởng phòng Thanh tra và Giải quyết khiếu nại và báo cáo của Phòng Thanh tra và Giải quyết khiếu nại tại Văn bản số 5136/BC-TTKN ngày 21/7/2025 về việc giải quyết khiếu nại của CYMABAY THERAPEUTICS, INC. với các nội dung sau đây:

I. Nội dung khiếu nại

Đơn đăng ký sáng chế số 1-2016-03485 ngày 19/03/2015 của CYMABAY THERAPEUTICS, INC. (US) bị từ chối cấp Bằng độc quyền sáng chế theo Quyết định số 17357w/QĐ-SHTT ngày 28/10/2021 với lý do:

1. Về điều kiện bảo hộ

- Các điểm 1-3, 11-13 yêu cầu bảo hộ sửa đổi ngày 14/11/2016 (YCBHSĐ) kèm theo công văn số 01/P8861.2016/VN ho của Văn phòng Luật sư Phạm và Liên danh của đơn 1-2016-03485 không đáp ứng điều kiện tính mới và trình độ sáng tạo với lý do như nêu trong Thông báo kết quả thẩm định nội dung số 2776w/SHTT-SC ngày 30/3/2020 của Cục Sở hữu trí tuệ. Cụ thể, các điểm 1-3, 11-13 YCBHSĐ đề cập đến hợp chất là axit (R)-2(4- ((2-etoxy-3-(4triflometyl)phenoxy)propyl)thio)-2-metylphenoxy)axetic (MBX-8025) hoặc muối của nó, muối dihydrat của hợp chất này, dược phẩm chứa hợp chất hoặc muối nêu trên để dùng qua đường miệng, tuy nhiên hợp chất và chế phẩm dùng qua đường miệng chứa 50 mg hoặc 100 mg hợpp chất MBX-8025 đã được bộc lộ trong tài liệu D1 (xem tóm tắt, đoạn cuối cột 1 và đoạn 1 cột 2 trang 2890, bảng 2), muối L-lysin dihydrat của hợp chất MBX-8025 và chế phẩm dùng qua đường miệng chứa 100 mg muối này cũng được bộc lộ trong tài liệu D2 (xem ví dụ 1, 2, 4, 6). Trong trường hợp này, xin lưu ý với người nộp đơn rằng, dấu hiệu "để sử dụng trong việc điều trị bệnh ứ mật trong gan" không phải là dấu hiệu kỹ thuật cơ bản của đối tượng "hợp chất", cũng như "dược phẩm" theo quy định tại điểm 25.5.d (i) Thông tư số 01/2007/TT-BKHCN ngày 14/02/2007. Dấu hiệu về chức năng, công dụng này hoàn toàn không hàm ý, hay đề cập đến, bất kỳ sự thay đổi nào về cấu trúc và/hoặc thành phần của đối tượng "hợp chất" hoặc "dược phẩm" để "hợp chất" hoặc "dược phẩm" này có cấu trúc và/hoặc thành phần khác với cấu trúc và/hoặc thành phần của "hợp chất" hoặc "dược phẩm" đã biết, do đó không mang lại tính mới cũng như trình độ sáng tạo cho đối tượng "hợp chất" và "dược phẩm" nêu trong các điểm 1-3, 11-13 YCBHSĐ.

- Người nộp đơn không khắc phục thiếu sót nêu trong Thông báo kết quả thẩm định nội dung số 2776w/SHTT-SC nêu trên, cụ thể các điểm 4-10, 14-20 YCBHSĐ chỉ bao gồm hoặc dấu hiệu chức năng, công dụng của đối tượng yêu cầu bảo hộ hoặc dấu hiệu không phải dấu hiệu kỹ thuật cơ bản của đối tượng "hợp chất" và "dược phẩm". Điều này là trái với quy định nêu tại điểm 25.5.d (i) Thông tư số 01/2007/TT-BKHCN ngày 14/02/2007.

2. Liên quan đến ý kiến phúc đáp của người nộp đơn

Trong công văn số P8861.2016/VN ho:ca nộp ngày 29/4/2020, người nộp đơn đã lập luận về tính mới của các điểm yêu cầu bảo hộ dựa vào dấu hiệu "để điều trị bệnh ứ mật trong gan" không được bộc lộ trong các tài liệu đối chứng

D1 và D2, do đó đối tượng nêu trong các điểm 1-20 YCBHSĐ là mới. Người nộp đơn cho rằng, thẩm định viên không thể dựa vào quy định của Thông tư 16/2016/TT-BKHCN có hiệu lực từ ngày 15/01/2018 để từ chối dấu hiệu "chức năng" của hợp chất là dấu hiệu kỹ thuật cơ bản của hợp chất theo quy định của Thông tư 01/2017/TT-BKHCN có hiệu lực vào thời điểm nộp đơn sáng chế này (đơn 1-2016-03485 nộp ngày 19/3/2015). Tuy nhiên, theo Thông báo số 13005/TB-SHTT ngày 20/11/2018 của Cục Sở hữu trí tuệ về việc thực hiện Thông tư 16/2016/TT-BKHCN, đối với các loại đơn sở hữu công nghiệp nộp trước ngày 15/01/2018, các công việc chưa hoàn tất sẽ tiếp tục xử lý theo quy định của Thông tư 16/2016/TT-BKHCN. Vì vậy, theo điểm 25.5.d (l) của Thông tư 16/2016/TT-BKHCN, chức năng, công dụng của đối tượng yêu cầu bảo hộ không phải là dấu hiệu kỹ thuật cơ bản của đối tượng "hợp chất" và "dược phẩm", do đó dấu hiệu "để điều trị bệnh ứ mật trong gan" này hoàn toàn không có khả năng đem lại tính mới cho đối tượng nêu trong các điểm 1-20 YCBHSĐ.

Người khiếu nại CYMABAY THERAPEUTICS, INC. (US) (qua Công ty Luật TNHH Phạm và Liên danh) không đồng ý với Quyết định số 17357w/QĐ-SHTT ngày 28/10/2021 của Cục Sở hữu trí tuệ và có ý kiến tóm tắt như sau:

1. Về điều kiện bảo hộ

Người khiếu nại không đồng ý với kết luận của Cục Sở hữu trí tuệ với lý do như sau:

Người khiếu nại giả định rằng các điểm 1-3 và 11-13 YCBHSĐ đã bị từ chối do thiếu tính mới và trình độ sáng tạo so với D1 (Bays et al.) và D2 (WO 2007/033231 A2); và các điểm 4-10 và 14-20 YCBHSĐ không được thẩm định về khả năng cấp bằng sáng chế, như trong Thông báo đầu tiên của cơ quan patent (First Office Action).

Như trước đây, người khiếu nại chấp nhận rằng D1, phần bộc lộ MBX 8025, ẩn trong một chế phẩm dùng qua đường miệng. [Trái ngược với IPRP được đề cập trong Thông báo, mặc dù MBX-8025 được bộc lộ là có hoạt tính qua đường miệng trong đoạn cuối cùng của cột bên trái của trang 2890, không có phần bộc lộ thực tế về thành phần MBX-8025 được sử dụng, chỉ là số lượng. Tuy nhiên, vì MBX 8025 được đề cập là có hoạt tính qua đường miệng, Người nộp đơn sẽ không tranh luận về điểm này]. Ngoài ra, người khiếu nại chấp nhận rằng, D2 bộc lộ muối L lysine dihydrate của MBX-8025 và chế phẩm uống có chứa nó.

Tuy nhiên, trong khi MBX 8025, và muối L lysine dihydrate của nó, và chế phẩm dùng qua đường miệng của nó, được bộc lộ trong D1 và D2, thì cả D1 và D2 đều không bộc lộ việc sử dụng MBX 8025 để điều trị các bệnh ứ mật trong gan, một điểm đã được thừa nhận trong IPRP, công nhận tính mới của, ví dụ, điểm 2 của đơn PCT: "MBX 8025 hoặc muối MBX 8025 để sử dụng trong điều trị bệnh ứ mật trong gan", một điểm YCBH về mặt chức năng giống như điểm 1 YCBHSĐ của đơn nộp ở Việt Nam.

Do đó, Cục Sở hữu trí tuệ không thể dựa vào Thông tư số 16/2016/TT-BKHCN để từ chối tính năng "sử dụng" của hợp chất, như là một đặc điểm kỹ thuật cần thiết của các điểm YCBHSĐ, vì đơn này có ngày nộp đơn là ngày 19 tháng 3 năm 2015, trước ngày Thông tư số 16/2016/TT-BKHCN có hiệu lực vào ngày 15 tháng 1 năm 2018, do đó các điểm 1 đến 20 YCBHSĐ là mới bởi vì chúng bao gồm các tính năng kỹ thuật thiết yếu mà các hợp chất là "để sử dụng trong bệnh ứ mật trong gan".

Và người khiếu nại cho rằng các điểm từ 1 đến 20 YCBHSĐ cũng có trình độ sáng tạo vì không có gì trong D1 hoặc D2 cho thấy MBX 8025 sẽ có tác dụng điều trị các bệnh ứ mật trong gan. Cho đến thời điểm này, người khiếu nại đã có một cuộc thảo luận rộng rãi đã được sử dụng thành công ở một số quốc gia khác. Người khiếu nại sẽ không nhắc lại ở đây, vì có vẻ như cho đến khi vấn đề về khả năng áp dụng điều 25.5 d (i) của Thông tư 01/2007 / TT-BKHCN được sửa đổi bởi Thông tư 16/2016/TT-BKHCN được giải quyết, thì tính mới của các các điểm sẽ là vấn đề mấu chốt.

2. Người khiếu nại muốn thông báo rằng các đơn đồng dạng với đơn sáng chế này đã được cấp Bằng độc quyền sáng chế (xem danh sách các Bằng độc quyền sáng chế đã được cấp ở các nước được liệt kê trong đơn khiếu nại nêu trên).

Do đó, căn cứ các lập luận nêu trên, người khiếu nại xin khẳng định rằng bộ YCBHSĐ của Đơn 1-2016-03485 hoàn toàn **đáp ứng điều kiện bảo hộ. Vì vậy,** việc từ chối cấp Bằng độc quyền sáng chế cho đơn số 1-2016-03485 như nêu trong Quyết định số 17357w/QĐ-SHTT ngày 28/10/2021 của Cục Sở hữu trí tuệ là chưa đủ chứng cứ pháp lý thuyết phục. Do đó, người khiếu nại đề nghị Cục Sở hữu trí tuệ xem xét thu hồi lại Quyết định số 17357w/QĐ-SHTT và chấp nhận cấp Bằng độc quyền sáng chế cho đơn số 1- 2016-03485.

II. Kết quả xem xét, xác minh khiếu nại

1. Cơ sở pháp lý:

Theo quy định tại khoản 1 Điều 60 Luật Sở hữu trí tuệ, sáng chế được coi là có tính mới nếu chưa bị bộc lộ công khai dưới hình thức sử dụng, mô tả bằng văn bản hoặc bất kỳ hình thức nào khác ở trong nước hoặc ở nước ngoài trước ngày nộp đơn đăng ký sáng chế hoặc trước ngày ưu tiên trong trường hợp đơn đăng ký sáng chế được hưởng quyền ưu tiên.

Theo quy định tại Điều 61 Luật Sở hữu trí tuệ, sáng chế được coi là có trình độ sáng tạo nếu căn cứ vào các giải pháp kỹ thuật đã được bộc lộ công khai dưới hình thức sử dụng, mô tả bằng văn bản hoặc dưới bất kỳ hình thức nào khác trong nước hoặc ở nước ngoài trước ngày nộp đơn, sáng chế đó là một bước tiến sáng tạo, không thể được tạo ra một cách dễ dàng đối với người có hiểu biết trung bình về lĩnh vực kỹ thuật tương ứng.

Theo quy định tại điểm 25.5.e (ii) Thông tư số 01/2007/TT-BKHCN ngày 14/02/2007 của Bộ Khoa học và Công nghệ, giải pháp kỹ thuật nêu trong đơn được coi là mới so với trình độ kỹ thuật trên thế giới nếu:

(ii) Có tìm thấy giải pháp kỹ thuật đối chứng nhưng giải pháp kỹ thuật nêu trong đơn có ít nhất một dấu hiệu cơ bản không có mặt trong giải pháp kỹ thuật đối chứng (và dấu hiệu đó được gọi là dấu hiệu cơ bản khác biệt).

Theo quy định tại điểm 25.5.d (i) Thông tư số 01/2007/TT-BKHCN:

(i) Dấu hiệu cơ bản của giải pháp kỹ thuật có thể là đặc điểm về kết cấu vật thể (chi tiết, cụm chi tiết, liên kết,...) hoặc cấu tạo của chất (thành phần (sự hiện diện, tỷ lệ), trạng thái các phần tử,...) cùng với các dấu hiệu cơ bản khác tạo thành một tập hợp cần và đủ để xác định bản chất (nội dung) của đối tượng.

Dấu hiệu kỹ thuật cơ bản nêu trên có thể được thể hiện dưới dạng chức năng kỹ thuật của một thành tố trong kết cấu hoặc cấu tạo của sản phẩm (gọi là dấu hiệu chức năng), với điều kiện cách thể hiện này đủ để chuyên gia trung bình trong lĩnh vực có thể dễ dàng hiểu phương tiện kỹ thuật hoặc cách thức kỹ thuật để thực hiện chức năng đó trong điều kiện bình thường mà không cần có sự sáng tạo. Chức năng, công dụng của đối tượng yêu cầu bảo hộ không phải là dấu hiệu kỹ thuật cơ bản, mà có thể là mục đích, kết quả đạt được của đối tượng đó.

Theo quy định tại điểm 15.7.b Thông tư số 01/2007/TT-BKHCN, nếu kết thúc thời hạn quy định tại điểm 15.7.a (i) Thông tư này mà người nộp đơn không sửa chữa thiếu sót hoặc sửa chữa thiếu sót không đạt yêu cầu, không có ý kiến phản đối hoặc có ý kiến phản đối nhưng không xác đáng thì trong thời hạn 15 ngày kể từ ngày kết thúc thời hạn nói trên, Cục Sở hữu trí tuệ ra quyết định từ chối cấp văn bằng bảo hộ.

2. Nhận định, đánh giá:

Sau khi xem xét các lập luận và chứng cứ nêu trong đơn khiếu nại số KN1-2021-01119, Cục Sở hữu trí tuệ thấy rằng:

Người khiếu nại CYMABAY THERAPEUTICS, INC. (US) (qua Công ty Luật TNHH Phạm và Liên danh) không đồng ý với Quyết định số 17357w/QĐ-SHTT ngày 28/10/2021 của Cục Sở hữu trí tuệ và cho rằng, các điểm 1-20 YCBHSĐ của đơn 1-2016-03485 đáp ứng điều kiện tính mới và trình độ sáng tạo với lý do:

- D1 và D2 đã bộc lộ MBX 8025 hoặc muối của nó, tuy nhiên cả D1 và D2 đều không bộc lộ việc sử dụng MBX 8025 để điều trị các bệnh ứ mật trong gan.

- Cục Sở hữu trí tuệ không thể dựa vào Thông tư số 16/2016/TT-BKHCN để từ chối tính năng "sử dụng" của hợp chất, như là một đặc điểm kỹ thuật cần thiết của các điểm YCBHSĐ, vì đơn này có ngày nộp đơn là ngày 19 tháng 3 năm 2015, trước ngày Thông tư số 16/2016/TT-BKHCN có hiệu lực vào ngày 15 tháng 1 năm 2018.

- Các đơn đồng dạng với đơn số 1-2016-03485 đã được cấp Bằng độc quyền sáng chế ở một số nước như Mỹ, châu Âu, Nhật Bản, Hàn Quốc, v.v., nên bộ YCBHSĐ của đơn số 1-2016-03485 cũng đáp ứng điều kiện bảo hộ.

Liên quan đến lập luận nêu trên của người khiếu nại, Cục Sở hữu trí tuệ có ý kiến như sau:

- Người khiếu nại đã khẳng định trong đơn khiếu nại nêu trên là D1 hoặc D2 MBX 8025 hoặc muối của nó, nhưng cả D1 và D2 đều không bộc lộ dấu hiệu "**sử dụng MBX 8025 để điều trị các bệnh ứ mật trong gan**", nên các điểm 1-20 đáp ứng điều kiện về tính mới và trình độ sáng tạo.

Lập luận nêu trên của người khiếu nại là chưa chính xác do theo quy định tại điểm 25.5.d (i) Thông tư số 01/2007/TT-BKHCN ngày 14/02/2007, dấu hiệu "**để sử dụng trong việc điều trị bệnh ứ mật trong gan**" không phải là dấu hiệu kỹ thuật cơ bản của đối tượng "hợp chất", cũng như "dược phẩm". Dấu hiệu về chức năng, công dụng này hoàn toàn không hàm ý, hay đề cập đến, bất kỳ sự thay đổi nào về cấu trúc và/hoặc thành phần của đối tượng "hợp chất" hoặc "dược phẩm" để "hợp chất" hoặc "dược phẩm" này có cấu trúc và/hoặc thành phần khác với cấu trúc và/hoặc thành phần của "hợp chất" hoặc "dược phẩm" đã biết, do đó không mang lại tính mới cũng như trình độ sáng tạo cho đối tượng "hợp chất" và "dược phẩm" nêu trong các điểm 120 YCBHSĐ.

- Người khiếu nại cho rằng, không thể dựa vào quy định của Thông tư 16/2016/TT-BKHCN có hiệu lực từ ngày 15/01/2018 để từ chối dấu hiệu "chức năng" của hợp chất là dấu hiệu kỹ thuật cơ bản của hợp chất theo quy định của Thông tư 01/2017/TT-BKHCN có hiệu lực vào thời điểm nộp đơn sáng chế này (đơn 1-2016-03485 nộp ngày 19/3/2015).

Cục Sở hữu trí tuệ cho rằng lập luận nêu trên của người khiếu nại là không chính xác với lý do:

Theo Thông báo số 13005/TB-SHTT ngày 20/11/2018 của Cục Sở hữu trí tuệ về việc thực hiện Thông tư 16/2016/TT-BKHCN, đối với các loại đơn sở hữu công nghiệp nộp trước ngày 15/01/2018, các công việc chưa hoàn tất sẽ tiếp tục xử lý theo quy định của Thông tư 16/2016/TT-BKHCN. Vì vậy, theo điểm 25.5.d (l) của Thông tư 16/2016/TT-BKHCN, chức năng, công dụng của đối tượng yêu cầu bảo hộ không phải là dấu hiệu kỹ thuật cơ bản của đối tượng "hợp chất" và "dược phẩm", do đó dấu hiệu "đế điều trị bệnh ứ mật trong gan" này hoàn toàn không có khả năng đem lại tính mới cho đối tượng nêu trong các điểm 1-20 YCBHSĐ.

Kể từ khi Luật Sở hữu trí tuệ có hiệu lực thi hành ngày 01/07/2006, sáng chế dạng sản phẩm đã biết dùng cho chức năng mới trong y tế đã bị coi là đối tượng không có khả năng bảo hộ do không đáp ứng điều kiện tiêu chuẩn về tính mới. Mặt khác, giải thích nêu tại điểm 25.5.d (i) Thông tư 16/2016/TT-BKHCN chỉ nhằm làm rõ rằng, chức năng, công dụng của đối tượng yêu cầu bảo hộ không phải là dấu hiệu kỹ thuật cơ bản, mà có thể là mục đích, kết quả đạt được

của đối tượng đó, mà không có bổ sung thêm quy định gì mới về đối tượng được bảo hộ.

- Người khiếu nại cho rằng, các đơn đồng dạng với đơn số 1-2016-03485 đã được cấp Bằng độc quyền sáng chế ở một số nước như Mỹ, châu Âu, Nhật Bản, Hàn Quốc, v.v., nên bộ YCBHSĐ của đơn số 1-2016-03485 cũng đáp ứng điều kiện bảo hộ.

Cục Sở hữu trí tuệ cho rằng lập luận nêu trên của người khiếu nại là không chưa phù hợp với lý do:

Cục Sở hữu trí tuệ xem xét khả năng bảo hộ sáng chế của đơn số 1-2016-03485 theo quy định pháp luật của Việt Nam. Kết quả thẩm định các đơn đồng dạng tại các Cơ quan Sở hữu trí tuệ của các quốc gia khác trên thế giới có thể được Cục Sở hữu trí tuệ sử dụng để tham khảo trên cơ sở pháp luật của Việt Nam.

Với các lập luận nêu trên, Cục Sở hữu trí tuệ thấy rằng, nội dung khiếu nại của CYMABAY THERAPEUTICS, INC. (US) là không có cơ sở. Do đó, Cục Sở hữu trí tuệ vẫn giữ nguyên kết luận nêu trong Quyết định số 17357w/QĐ-SHTT ngày 28/10/2021.

III. Kết luận

Trên cơ sở các tài liệu hiện có và với các lý do nêu trên, Cục Sở hữu trí tuệ không chấp nhận nội dung khiếu nại của CYMABAY THERAPEUTICS, INC. (US), nên áp dụng các Điều 60 và 61 Luật Sở hữu trí tuệ, điểm 25.5.d (i), và điểm 25.5.e (ii) Thông tư số 01/2007/TT-BKHCN, cũng như điểm 15.7.b Thông tư số 01/2007/TT-BKHCN để từ chối cấp Bằng độc quyền sáng chế đối với đơn số 1-2016-03485 nêu trên.

Từ những nhận định và căn cứ trên,

QUYẾT ĐỊNH:

Điều 1. Giữ nguyên Quyết định số 17357w/QĐ-SHTT ngày 28/10/2021 về việc từ chối cấp Bằng độc quyền sáng chế đối với đơn đăng ký sáng chế số 1-2016-03485 ngày 19/03/2015.

Điều 2. Trong thời hạn 30 ngày kể từ ngày nhận được Quyết định này, nếu không đồng ý với quyết định giải quyết khiếu nại của Cục trưởng Cục Sở hữu trí tuệ, CYMABAY THERAPEUTICS, INC. có quyền khiếu nại đến Bộ trưởng Bộ Khoa học và Công nghệ hoặc khởi kiện tại Tòa án theo quy định của pháp luật về tố tụng hành chính.

Điều 3. Chánh Văn phòng Cục, Trưởng phòng Thanh tra và Giải quyết khiếu nại, Trưởng phòng Đăng ký, Giám đốc Trung tâm Thông tin sở hữu công nghiệp và CYMABAY THERAPEUTICS, INC. (qua Công ty Luật TNHH Phạm và Liên danh) có trách nhiệm thi hành Quyết định này./.

Nơi nhận:
- Như Điều 3;
- SC (để biết);
- Lưu:VT, HS.

KT. CỤC TRƯỞNG
PHÓ CỤC TRƯỞNG

CỤC SỞ HỮU TRÍ TUỆ

Lê Huy Anh

BỘ KHOA HỌC CÔNG NGHỆ
CỤC SỞ HỮU TRÍ TUỆ

CỘNG HÒA XÃ HỘI CHỦ NGHĨA VIỆT NAM
Độc lập - Tự do - Hạnh phúc

Số: 159096/QĐ-SHTT.IP

Hà Nội, ngày 31 tháng 07 năm 2025

QUYẾT ĐỊNH
Về việc giải quyết khiếu nại của Ông/Bà Trần Tuấn Khương
(lần đầu)

CỤC TRƯỞNG CỤC SỞ HỮU TRÍ TUỆ

Căn cứ Luật Khiếu nại ngày 11/11/2011;

Căn cứ Luật Sở hữu trí tuệ ngày 29/11/2005 được sửa đổi, bổ sung theo Luật sửa đổi, bổ sung một số điều của Luật Sở hữu trí tuệ ngày 19/6/2009, Luật sửa đổi, bổ sung một số điều của Luật Kinh doanh bảo hiểm, Luật Sở hữu trí tuệ ngày 14/6/2019 và Luật sửa đổi, bổ sung một số điều của Luật Sở hữu trí tuệ ngày 16/6/2022 (sau đây gọi là Luật Sở hữu trí tuệ);

Căn cứ Nghị định số 124/2020/NĐ-CP ngày 19/10/2020 của Chính phủ quy định chi tiết một số điều và biện pháp thi hành Luật Khiếu nại;

Căn cứ Nghị định số 103/2006/NĐ-CP ngày 22/9/2006 của Chính phủ quy định chi tiết và hướng dẫn thi hành một số điều của Luật Sở hữu trí tuệ về sở hữu công nghiệp, được sửa đổi, bổ sung theo Nghị định số 122/2010/NĐ-CP ngày 31/12/2010 (sau đây gọi là Nghị định số 103/2006/NĐ-CP);

Căn cứ Quyết định số 156/QĐ-BKHCN ngày 03/3/2025 của Bộ trưởng Bộ Khoa học và Công nghệ quy định chức năng, nhiệm vụ, quyền hạn và cơ cấu tổ chức của Cục Sở hữu trí tuệ;

Căn cứ Thông tư số 01/2007/TT-BKHCN ngày 14/02/2007 của Bộ Khoa học và Công nghệ hướng dẫn thi hành Nghị định số 103/2006/NĐ-CP, được sửa đổi, bổ sung theo Thông tư số 13/2010/TT-BKHCN ngày 30/7/2010, Thông tư số 18/2011/TT-BKHCN ngày 22/7/2011, Thông tư số 05/2013/TT-BKHCN ngày 20/02/2013 và Thông tư số 16/2016/TT-BKHCN ngày 30/6/2016;

BTT367

Xét đơn số KN1-2021-01114 ngày 27/12/2021 của Ông/Bà Trần Tuấn Khương; địa chỉ: P42-C2 Nam Đồng, quận Đống Đa, Thành phố Hà Nội; đại diện bởi: Công ty TNHH Trần Hữu Nam và Đồng sự; khiếu nại về việc từ chối cấp Bằng độc quyền sáng chế (BĐQSC) đối với đơn số 1-2014-02143 ngày 30/06/2014 theo Quyết định số 15247w/QĐ-SHTT ngày 28/09/2021;

Theo đề nghị của Trưởng phòng Thanh tra và Giải quyết khiếu nại và báo cáo của Phòng Thanh tra và Giải quyết khiếu nại tại Văn bản số 5134/BC-TTKN ngày 21/7/2025 về việc giải quyết khiếu nại của Ông/Bà Trần Tuấn Khương với các nội dung sau đây:

I. Nội dung khiếu nại

Đơn đăng ký sáng chế số 1-2014-02143 ngày 30/6/2014 của Ông Trần Tuấn Khương bị từ chối cấp Bằng độc quyền sáng chế theo Quyết định số 15247w/QĐ-SHTT ngày 28/09/2021 với lý do:

Liên quan đến nội dung nêu trong công văn số P214/054/VN ngày 28/06/2019, phúc đáp Thông báo số 17653/SHTT-SC ngày 28/03/2019 của Cục Sở hữu trí tuệ, Cục Sở hữu trí tuệ có ý kiến như sau:

- Trong công văn nêu trên, người nộp đơn cho rằng bản chất của giải pháp theo sáng chế khác với giải pháp được bộc lộ trong tài liệu đối chứng do phương pháp theo sáng chế là phương pháp tiêu hủy khói trong khi tài liệu đối chứng chỉ bộc lộ quy trình lọc các hạt trong khí thải. Cục Sở hữu trí tuệ không đồng ý với lập luận nêu trên. Cụ thể là, tài liệu đối chứng D1 hoặc D2 đều đề cập đến việc tạo ra hiện tượng sốc nhiệt âm nhờ phun dung dịch, chẳng hạn như được nêu ở tài liệu D2 (các đoạn từ [0008] đến [0011]), nhờ đó NO2 sẽ được loại bỏ dưới dạng nitrat (giống với bản chất của sáng chế như được nêu trong phần "Bản chất kỹ thuật của sáng chế"), qua đó đạt được mục đích tiêu hủy khói thải giống như sáng chế.

Tuy các tài liệu nêu trên không bộc lộ cụ thể khoảng nhiệt độ 750-800 độ C, nhưng khoảng nhiệt độ này không mang lại hiệu quả kỹ thuật nào khác biệt so với khoảng nhiệt độ được bộc lộ trong các tài liệu D1 và D2. Bản chất của dấu hiệu này đơn thuần chỉ là tăng nhiệt độ. Liên quan đến dấu hiệu này, tài liệu D1 và D2 cũng đã bộc lộ rằng việc gia nhiệt cho khói thải là đã được biết đến trong các giải pháp thông thường (đoạn [0096] của D1, đoạn [0028] của D2).

Do đó, Cục Sở hữu trí tuệ giữ nguyên kết quả đánh giá như được nêu trong Thông báo số 17653/SHTT-SC ngày 28/03/2019 của Cục Sở hữu trí tuệ.

- Người nộp đơn chưa khắc phục thiếu sót như được nêu ở mục 2 của Thông báo nêu trên.

Người khiếu nại - Ông Trần Tuấn Khương (qua Công ty TNHH Trần Hữu Nam và Đồng sự) không đồng ý với Quyết định số 15247w/QĐ-SHTT ngày 28/09/2021 của Cục Sở hữu trí tuệ và có ý kiến tóm tắt như sau:

Liên quan đến Đơn đăng ký sáng chế nói trên, người nộp đơn đã nhận được Quyết định số 15247/SHTT- SHTT về việc từ chối cấp Bằng độc quyền sáng chế ngày 28/09/2021.

Theo đó, Cục Sở hữu trí tuệ không đồng ý với lập luận cùa người nộp đơn ngày 28/06/2019 và giữ nguyên kết quả đánh giá như được nêu trong Thông báo số 17653/SHTT-SC ngày 28/03/2019 rằng điểm 1 và 2 YCBH là không có tính mới và tính sáng tạo.

Cụ thể như sau:

1. Thẩm định viên cho rằng tài liệu đối chứng D1 hoặc D2 đều đề cập đến việc tạo ra hiện tượng sốc nhiệt âm nhờ phun dung dịch, chẳng hạn như được nêu ở tài liệu D2 các đoạn từ [0008] đến [0011], nhờ đó N02 sẽ được loại bỏ dưới dạng nitrat (giống với bản chất của sáng chế như được nêu trong phần "Bản chất kỹ thuật của sáng chế") qua đó đạt mục đích tiêu huỷ khói thải giống như sáng chế.

Liên quan đến vấn đề này người nộp đơn có ý kiến như sau:

Người nộp đơn nhấn mạnh rằng phương pháp sốc nhiệt âm theo sáng chế và phương pháp phun hóa chất trong D1 hay D2 là hoàn toàn khác nhau.

+ Đối với sáng chế, phương pháp sốc nhiệt âm được dùng ờ đây là sử dụng nhiệt hóa hơi tức thời cùng lúc của hàng triệu hạt sương. Nhờ đó kéo tụt nhiệt độ của hệ thống xuống nhiều trăm độ, từ 750-800 độ C xuống 50 độ C. Đấy được gọi là sốc nhiệt độ âm. Sốc nhiệt này cưỡng bức hệ thống tiết ra tất cả các loại khí hòa tan trong khói thải dưới dạng bụi mịn theo nguyên lý nhiệt động học cùa hệ thống mà không cần đòi hỏi đưa thêm hóa chất vào.

+ Còn đối với trường hợp của D1 hay D2, dung dịch hóa chất phun vào hệ thống ở nhiệt độ thấp thực chất là giảm nhiệt độ hệ thống bằng trao đổi nhiệt giữa khí thải với dòng dung dịch mà không tạo sốc nhiệt âm, vì vậy muốn kết tủa các chất khí trong khói thải buộc phải đưa thêm hóa chất vào để kết tủa bằng con đường phán ứng hóa học pha khí.

Xem xét hai quá trình thấy rằng bản chất của sốc nhiệt trong sáng chế với giải pháp trong D1 hay D2 xảy ra theo hai cơ chế khác nhau hoàn toàn về bản chất.

2. Ngoài ra, phương pháp tiêu huỷ khói thải (điểm 1 YCBH) và thiết bị tiêu huỷ khói thải (điểm 2 YCBH) theo sáng chế là sự sáng tạo nhờ ưu thế của quá trình sốc nhiệt âm. Theo D2, các tác giả đã phải sử dụng rất nhiều khâu và nhiều

thiết bị công nghệ nhằm lọc cặn kết tủa từ khói thải bằng con đường phản ứng hóa học trong pha khí và pha lỏng. Theo sáng chế, nhờ tác dụng của sốc nhiệt âm cưỡng bức tiết ra các chất hòa tan từ pha khí dưới dạng bụi mịn và bị lôi ngay xuống bể chứa cặn mà không cần các thiết bị phụ trợ kèm theo.

Như vậy tính mới và tính sáng tạo trong sáng chế yêu cầu bảo hộ xuất phát từ việc tìm ra hiện tượng và cơ chế sốc nhiệt âm trong thiên nhiên để áp dụng vào việc tiêu hủy khói thái một cách hiệu quả và triệt để từ việc đốt nhiên liệu gốc dầu mỏ và than đá.

Với trình bày trên đây, người khiếu nại đề nghị Cục Sở hữu trí tuệ xem xét lại Quyết định số 15247w/QĐ-SHTT nêu trên và ra cấp Bằng độc quyền sáng chế cho đơn sáng chế nêu trên.

II. Kết quả xem xét, xác minh khiếu nại

1. Cơ sở pháp lý giải quyết khiếu nại:

Theo quy định tại khoản 1 Điều 60 Luật Sở hữu trí tuệ, sáng chế được coi là có tính mới nếu chưa bị bộc lộ công khai dưới hình thức sử dụng, mô tả bằng văn bản hoặc bất kỳ hình thức nào khác ở trong nước hoặc ở nước ngoài trước ngày nộp đơn đăng ký sáng chế hoặc trước ngày ưu tiên trong trường hợp đơn đăng ký sáng chế được hưởng quyền ưu tiên.

Theo quy định tại Điều 61 Luật Sở hữu trí tuệ, sáng chế được coi là có trình độ sáng tạo nếu căn cứ vào các giải pháp kỹ thuật đã được bộc lộ công khai dưới hình thức sử dụng, mô tả bằng văn bản hoặc dưới bất kỳ hình thức nào khác trong nước hoặc ở nước ngoài trước ngày nộp đơn, sáng chế đó là một bước tiến sáng tạo, không thể được tạo ra một cách dễ dàng đối với người có hiểu biết trung bình về lĩnh vực kỹ thuật tương ứng.

Theo quy định tại điểm 15.7.b Thông tư số 01/2007/TT-BKHCN, nếu kết thúc thời hạn quy định tại điểm 15.7.a (i) Thông tư này mà người nộp đơn không sửa chữa thiếu sót hoặc sửa chữa thiếu sót không đạt yêu cầu, không có ý kiến phản đối hoặc có ý kiến phản đối nhưng không xác đáng thì trong thời hạn 15 ngày kể từ ngày kết thúc thời hạn nói trên, Cục Sở hữu trí tuệ ra quyết định từ chối cấp văn bằng bảo hộ.

2. Nhận định, đánh giá:

Sau khi xem xét các lập luận và chứng cứ nêu trong đơn khiếu nại số KN1-2021-01114, Cục Sở hữu trí tuệ thấy rằng:

Người khiếu nại - Ông Trần Tuấn Khương không đồng ý với Quyết định số 15247w/QĐ-SHTT ngày 28/09/2021 của Cục Sở hữu trí tuệ và có ý kiến tóm tắt như sau:

Bản chất của việc loại bỏ khí trong khí thải theo sáng chế khác với giải pháp trong D1 hoặc D2, tức là được thực hiện theo hai cơ chế khác nhau. Theo sáng chế, hiện tượng sốc nhiệt âm xảy ra nhờ phun dung dịch sau khi đốt nóng khói thải tới 750-800 độ để làm giảm mạnh nhiệt độ, cưỡng bức hệ thống tiết ra khí hoà tan trong khỏi thải dưới dạng bụi mịn, khác với việc đưa thêm hoá chất để kết tủa khí trong khói thải bộc lộ trong D1, D2.

Liên quan đến lập luận nêu trên của người khiếu nại, Cục Sở hữu trí tuệ có ý kiến như sau:

Các tài liệu D1 hoặc D2 đã bộc lộ việc phun dung dịch để loại bỏ khí trong khói thải, chẳng hạn dưới dạng nitrat. Tài liệu D1 hoặc D2 cũng đã bộc lộ việc gia nhiệt cho khói thải nhằm tiêu huỷ khói thải theo các giải pháp đã biết. Tuy nhiên, tài liệu D1 hoặc D2 này không bộc lộ rõ ràng việc kết hợp nâng nhiệt độ đến nhiệt độ 750-800 độ C rồi phun dung dịch, qua đó gây ra hiện tượng sốc nhiệt âm làm giảm mạnh nhiệt độ xuống, cưỡng bức hệ thống tiết ra khí trong khói thải dưới dạng bụi mịn.

Với các lập luận nêu trên, Cục Sở hữu trí tuệ thấy rằng, nội dung khiếu nại của Ông Trần Tuấn Khương là có cơ sở.

III. Kết luận

Trên cơ sở các tài liệu hiện có và với các lý do nêu trên, Cục Sở hữu trí tuệ chấp nhận nội dung khiếu nại của Ông Trần Tuấn Khương, nên không áp dụng các Điều 60 và 61 Luật Sở hữu trí tuệ, và điểm 15.7.b Thông tư số 01/2007/TT-BKHCN để từ chối cấp Bằng độc quyền sáng chế đối với đơn số 1-2014-02143 nêu trên.

Từ những nhận định và căn cứ trên,

QUYẾT ĐỊNH:

Điều 1. Hủy bỏ Quyết định số 15247w/QĐ-SHTT ngày 28/09/2021 về việc từ chối cấp Bằng độc quyền sáng chế đối với đơn số 1-2014-02143 ngày 30/06/2014.

Điều 2. Thực hiện thủ tục khôi phục thẩm định đơn số 1-2014-02143 ngày 30/06/2014.

Điều 3. Chánh Văn phòng Cục, Trưởng phòng Thanh tra và Giải quyết khiếu nại, Giám đốc Trung tâm Thẩm định Sáng chế, Trưởng phòng Đăng ký, Giám đốc Trung tâm Thông tin sở hữu công nghiệp và Ông/Bà Trần Tuấn Khương (qua Công ty TNHH Trần Hữu Nam và Đồng sự) có trách nhiệm thi hành Quyết định này./.

Nơi nhận:
- Như Điều 3;
- Lưu:VT, HS.

KT. CỤC TRƯỞNG
PHÓ CỤC TRƯỞNG

CỤC SỞ HỮU TRÍ TUỆ

Lê Huy Anh

BỘ KHOA HỌC CÔNG NGHỆ
CỤC SỞ HỮU TRÍ TUỆ

CỘNG HÒA XÃ HỘI CHỦ NGHĨA VIỆT NAM
Độc lập - Tự do - Hạnh phúc

Số: 159097/QĐ-SHTT.IP

Hà Nội, ngày 31 tháng 07 năm 2025

QUYẾT ĐỊNH
Về việc giải quyết khiếu nại của NIPRO CORPORATION
(lần đầu)

CỤC TRƯỞNG CỤC SỞ HỮU TRÍ TUỆ

Căn cứ Luật Khiếu nại ngày 11/11/2011;

Căn cứ Luật Sở hữu trí tuệ ngày 29/11/2005 được sửa đổi, bổ sung theo Luật sửa đổi, bổ sung một số điều của Luật Sở hữu trí tuệ ngày 19/6/2009, Luật sửa đổi, bổ sung một số điều của Luật Kinh doanh bảo hiểm, Luật Sở hữu trí tuệ ngày 14/6/2019 và Luật sửa đổi, bổ sung một số điều của Luật Sở hữu trí tuệ ngày 16/6/2022 (sau đây gọi là Luật Sở hữu trí tuệ);

Căn cứ Nghị định số 124/2020/NĐ-CP ngày 19/10/2020 của Chính phủ quy định chi tiết một số điều và biện pháp thi hành Luật Khiếu nại;

Căn cứ Nghị định số 103/2006/NĐ-CP ngày 22/9/2006 của Chính phủ quy định chi tiết và hướng dẫn thi hành một số điều của Luật Sở hữu trí tuệ về sở hữu công nghiệp, được sửa đổi, bổ sung theo Nghị định số 122/2010/NĐ-CP ngày 31/12/2010 (sau đây gọi là Nghị định số 103/2006/NĐ-CP);

Căn cứ Quyết định số 156/QĐ-BKHCN ngày 03/3/2025 của Bộ trưởng Bộ Khoa học và Công nghệ quy định chức năng, nhiệm vụ, quyền hạn và cơ cấu tổ chức của Cục Sở hữu trí tuệ;

Căn cứ Thông tư số 01/2007/TT-BKHCN ngày 14/02/2007 của Bộ Khoa học và Công nghệ hướng dẫn thi hành Nghị định số 103/2006/NĐ-CP, được sửa đổi, bổ sung theo Thông tư số 13/2010/TT-BKHCN ngày 30/7/2010, Thông tư số 18/2011/TT-BKHCN ngày 22/7/2011, Thông tư số 05/2013/TT-BKHCN ngày 20/02/2013 và Thông tư số 16/2016/TT-BKHCN ngày 30/6/2016;

BTT367

Xét đơn số KN1-2021-00549 ngày 04/6/2021 của NIPRO CORPORATION; địa chỉ: 9-3, Honjo-nishi 3-chome, Kita-ku, Osaka-shi, Osaka 5318510, Japan; đại diện bởi: Công ty Cổ phần Sở hữu công nghiệp INVESTIP; khiếu nại về việc từ chối cấp Bằng độc quyền sáng chế (BĐQSC) đối với đơn số 1-2012-02229 theo Quyết định số 4801w/QĐ-SHTT ngày 29/3/2021;

Theo đề nghị của Trưởng phòng Thanh tra và Giải quyết khiếu nại và báo cáo của Phòng Thanh tra và Giải quyết khiếu nại tại Văn bản số 5168/BC-

TTKN ngày 22/7/2025 về việc giải quyết khiếu nại của NIPRO CORPORATION với các nội dung sau đây:

I. Nội dung khiếu nại

Đơn đăng ký sáng chế số 1-2012-02229 ngày 28/12/2010 của Nipro Corporation (JP), bị từ chối cấp Bằng độc quyền sáng chế theo Quyết định số 4801w/QĐ-SHTT ngày 29/03/2021 với lý do:

1. Đánh giá điều kiện bảo hộ

Trong công văn phúc đáp số 878/2020/CV/INV-SC ngày 21/12/2020 của Công ty Cổ phần sở hữu công nghiệp INVESTIP, chủ đơn không thay đổi yêu cầu bảo hộ, giữ nguyên yêu cầu bảo hộ đã nộp vào ngày 03/4/2018 kèm công văn số 145/2018/CV/INV/SC. Qua xem xét, Cục Sở hữu trí tuệ bảo lưu kết quả đánh giá cho đối tượng nêu trong các điểm từ 1-4 yêu cầu bảo hộ như đã nêu trong Thông báo kết quả thẩm định nội dung số 18460w/SHTT-SC, ngày 23/09/2020. Đối tượng nêu trong các điểm 1-4 yêu cầu bảo hộ không đáp ứng điều kiện về tính mới và trình độ sáng tạo.

Liên quan đến ý kiến cho rằng D1 không bộc lộ hay có gợi ý bất kỳ liên quan đến "sản phẩm thu được bằng cách khuấy và tạo hạt với chất phụ gia thứ nhất và chất kết dính" của điều kiện (1), "chất phân rã có nhóm carboxymetyl" của điều kiện (3), việc bổ sung "chất kết dính" vào sản phẩm đã được tạo hạt trước khi phủ, Cục Sở hữu trí tuệ đã xem xét và thấy rằng ý kiến này là không chính xác. Cụ thể, tài liệu đối chứng D1 (JP 2009114113A, công bố ngày 28/05/2009) đã bộc lộ viên nén phân rã dùng qua đường miệng bao gồm các hạt bao là những hạt thu được bằng cách thực hiện việc trộn, khuấy (mixing) với chất liên kết (binder), tá dược (phụ gia) và dược chất (có mùi không dễ chịu) ở dạng bột (xem điểm 11 yêu cầu báo hộ). Ngoài ra, D1 còn bộc lộ chất phân rã có nhóm carboxymetyl được sử dụng trong viên nén có thể là croscarmelloza natri, natri carboxymetyl tinh bột, hoặc canxi carboxymetylxenluloza (xem điểm 9 yêu cầu bảo hộ). Thêm vào đó, sau khi được tạo hạt bằng cách khuấy trộn dược chất, tá dược và chất kết dính, tài liệu D1 còn gợi ý là viên nén phân rã này còn được phủ với chất phủ được phun trên bề mặt của viên nén (xem đoạn [0059]). Do dó, D1 rõ ràng bộc lộ các dấu hiệu kỹ thuật của đối tượng viên nén như nêu trong các điểm 1-4 yêu cầu bảo hộ.

- Liên quan đến ý kiến cho rằng đối tượng sản phẩm viên nén phân rã đáp

ứng điều kiện về tính mới và trình độ sáng tạo do thỏa mãn các điều kiện: (1) thu được sản phẩm đã được tạo hạt bằng cách tiến hành khuấy và tạo hạt với dược chất có mùi không dễ chịu, chất phụ gia thứ nhất và chất kết dính; (2) phủ sản phẩm đã được tạo hạt ở mục 1; (3) tạo ra các viên nén bằng cách trộn các hạt được phủ ở mục 2 với chất phân rã có nhóm carboxymetyl, Cục Sở hữu trí tuệ đã xem xét và cho rằng ý kiến này là không xác đáng vì các dấu hiệu này là các dấu hiệu liên quan đến quy trình tạo ra viên nén mà không ngụ ý đến sự thay đổi về thành phần của viên nén nêu trong các điểm 1-4 yêu cầu bảo hộ so với thành phần của viên nén đã biết như nêu trong tài liệu D1. Vì vậy, các dấu hiệu này không mang lại tính mới và trình độ sáng tạo cho đối tượng viên nén như nêu trong các điểm 1-4 yêu cầu bảo hộ. Thêm vào đó, bước (3) chỉ là bước thực hành thông thường và phổ biến mà người có hiểu biết trung bình trong lĩnh vực kỹ thuật có thể dễ dàng thực hiện được khi bào chế dược phẩm và không mang lại tính mới và trình độ sáng tạo cho đối tượng viên nén theo sáng chế.

2. Thiếu sót khác:

Các điểm 1-4 yêu cầu bảo hộ không đáp ứng tính rõ ràng và chính xác theo quy định lại điểm 23.6.c Thông tư số 0 1/2007/TT-BKHCN do không xác định được "dược chất có mùi vị khó chịu" có trong viên nén như nêu trong các điểm này.

Nipro Corporation (JP) - người khiếu nại (qua Công ty Cổ phần Sở hữu công nghiệp INVESTIP) không đồng ý với Quyết định số 4801w/QĐ-SHTT ngày 29/03/2021 với các căn cứ như sau:

Theo Quyết định số 4801w/QĐ-SHTT ngày 29/03/2021, Cục Sở hữu trí tuệ quyết định từ chối cấp Bằng độc quyền sáng chế đối với đơn đăng ký sáng chế số 1-2012-02229 nêu trên với lý do đơn không đáp ứng điều kiện bảo hộ về tính mới và trình độ sáng tạo. Cụ thể là, đối tượng nêu trong các điểm 1-4 yêu cầu bảo không đáp ứng điều kiện bảo hộ về tính mới cũng như trình độ sáng tạo.

Sau khi xem xét lại hồ sơ của đơn nêu trên, người khiếu nại xin tóm tắt quá trình thẩm định nội dung như sau:

Thông báo kết quả thẩm định nội dung số 31582/SHTT-SC2 ngày 26/09/2013 của Cục Sở hữu trí tuệ có đưa ra kết luận rằng, các điểm 1-18 yêu cầu bảo hộ của đơn nêu trên không đáp ứng điều kiện bảo hộ về tính mới và

trình độ sáng tạo với lý do như nêu trong ý kiến bằng văn bản (European Search Opinion) gửi kèm báo cáo tra cứu bổ sung của Cơ quan sáng chế châu Âu ngày 03/06/2013 do các điểm 1-18 yêu cầu bảo hộ sửa đổi vào pha quốc gia của đơn nêu trên giống với các điểm 1-18 của đơn đồng dạng nộp tại Cơ quan sáng chế châu Âu và một số thiếu sót khác.

Ngày 26/11/2013, người nộp đơn đã nộp công văn phúc đáp số 1506/INV/IP với các sửa đổi thích hợp và các biện luận về tính mới cũng như trình độ sáng tạo của bộ yêu cầu bảo hộ sửa đổi gồm 16 điểm.

Ngày 03/04/2018, người nộp đơn sửa đổi tự nguyện bộ yêu cầu bảo hộ của đơn nêu trên thành bộ yêu cầu gồm 4 điểm, với lưu ý rằng bộ yêu cầu bảo hộ này được thực hiện trên cơ sở bộ yêu cầu bảo hộ của đơn Nhật Bản số 2016-92540 (chính là đơn tách của đơn Nhật Bản số 2011-547727) đã có thông báo cấp bằng.

Ngày 20/08/2018, Cục Sở hữu trí tuệ đã ban hành Thông báo số 28082/SHTT-SC2 về việc cung cấp thông tin/sửa đổi đơn theo patent đồng dạng, trong đó đề nghị người nộp đơn xem xét sửa đổi yêu cầu bảo hộ và phần mô tả của đơn sáng chế nêu trên theo patent châu Âu số EP 2524689 B1 để tạo điều kiện thuận lợi cho quá trình thẩm định nội dung cho đơn 1-2012-02229.

Ngày 08/11/2018, người nộp đơn đã có công văn phúc đáp số 468/2018/CV/INV-SC 1506/INV/IP với nội dung là không muốn sửa theo patent châu Âu số EP 2524689 B1 và đề nghị Cục Sở hữu trí tuệ thẩm định bộ yêu cầu bảo hộ sửa đổi gồm 4 điểm đã được nộp ngày 03/04/2018.

Thông báo kết quả thẩm định nội dung số 18460w/SHTT-SC2 ngày 23/09/2020 của Cục Sở hữu trí tuệ có đưa ra kết luận rằng các điểm 1-4 yêu cầu bảo hộ của đơn nêu trên không đáp ứng điều kiện bảo hộ về tính mới và trình độ sáng tạo so với tài liệu đối chúng Dl (JP 2009114113 A).

Tài liệu đối chứng D1 này cũng là một trong các tài liệu đối chứng được sử dụng trong quá trình thẩm định nội dung của đơn Nhật Bản số 2011-547727 và đơn tách số 2016-92540 của đơn 2011-547727 này, và người nộp đơn cho rằng các biện luận về tính mới và trình độ sáng tạo đã được nộp cho Cơ quan sáng chế Nhật Bản cho hai đơn dồng dạng nêu trên có thể được chấp nhận bởi Cục Sở hữu trí tuệ Việt Nam. Do vậy, ngày 21/12/2020, người nộp đơn đã nộp công văn

phúc đáp số 878/2020/CV/INV-SC với các biện luận tương tự với các biện luận đã được nộp cho Cơ quan sáng chế Nhật Bản.

Ngày 29/03/2021, Cục Sở hữu trí tuệ ban hành Quyết định từ chối cấp BĐQSC số 4801w/QĐ-SHTT cho đơn nêu trên và bảo lưu ý kiến cho rằng các điểm 1-4 yêu cầu bảo hộ của đơn nêu trên không đáp ứng điều kiện bảo hộ về tính mới và trình độ sáng tạo.

Người nộp đơn cho rằng, (i) việc người nộp đơn không đồng ý sửa đổi yêu cầu bảo hộ và phần mô tả của đơn nêu trên theo patent châu Âu số EP 2524689 B1 theo Thông báo số 28082/SHTT-SC2 ngày 20/08/2018 là do người nộp đơn muốn trì hoãn việc thẩm định của đơn nêu trên, và (ii) việc không sửa đổi bộ yêu cầu bảo hộ gồm 4 điểm đã bị từ chối bảo hộ do không có tính mới và trình độ sáng tạo như trong Thông báo kết quả thẩm định nội dung số 18460w/SHTT-SC2 ngày 23/09/2020 là do người nộp đơn cho rằng các biện luận về tính mới và trình độ sáng tạo của đơn nêu trên so với tài liệu đối chứng D1 đã được nộp cho Cơ quan sáng chế Nhật Bản cho hai đơn đồng dạng số 2011-547727 và 2016-92540 có thể được chấp nhận bởi Cục Sở hữu trí tuệ Việt Nam. Đặc biệt là hai đơn đồng dạng nêu trên đều đã được Cơ quan sáng chế Nhật Bản cấp patent số JP 5933268 B2 và JP 6288158 B2.

Ngoài ra, người nộp đơn cũng cho rằng sau khi công văn phúc đáp số 878/2020/CV/INV-SC ngày 21/12/2020 thì Cục Sở hữu trí tuệ sẽ ban hành tiếp một thông báo khác về kết quả thẩm định chứ không phải là Quyết định từ chối cấp BĐQSC.

Theo đó, theo căn cứ tại khoản b điểm 15.7 của Thông tư 01/2007/TT-BKHCN "*Trong trường hợp người nộp đơn có phát hiện hoặc cung cấp tình tiết mới (chưa được xem xét trong quá trình thẩm định) mà có khả năng ảnh hưởng đến kết quả thẩm định thì theo yêu cầu của người nộp đơn, Cục Sở hữu trí tuệ sẽ xem xét việc thu hồi quyết định từ chối cấp văn bằng bảo hộ đã ban hành và khôi phục lại quá trình thẩm định.*", người nộp đơn nộp đơn khiếu nại này đề nghị Cục Sở hữu trí tuệ xem xét cho phép người nộp đơn khôi phục đơn để trở về thủ tục thẩm định đơn với cam đoan rằng sau khi được phục hồi đơn thì người nộp đơn sẽ nộp sửa đổi tự nguyện yêu cầu bảo hộ và phần mô tả của đơn 1-2012-02229 nêu trên theo patent châu Âu số EP 2524689 B1 theo Thông báo số 28082/SHTT-SC2 ngày 20/08/2018 với tình tiết mới là:

- Do người nộp đơn cho rằng biện luận về tính mới và tính sáng tạo theo công văn phúc đáp số 878/2020/CV/INV-SC sẽ được Cục Sở hữu trí tuệ Việt Nam chấp nhận giống như Cơ quan Sáng chế Nhật Bản; và

- Do người nộp đơn không lường trước được kết quả là Cục Sở hữu trí tuệ sẽ ban hành Quyết định từ chối cấp BĐQSC cho đơn, nên sơ suất không trình bày nguyện vọng muốn kéo dài thời gian thẩm định đơn trong công văn phúc đáp số 878/2020/CV/IV-SC.

Với lý do nêu trên, đề nghị Cục Sở hữu trí tuệ xem xét lại Quyết định nêu trên, khôi phục lại tiến trình thẩm định nêu trên để người nộp đơn có cơ hội tiếp tục theo đuổi đơn và sửa đơn theo patent châu Âu số EP 2524689 B1.

II. Kết quả xem xét, xác minh khiếu nại

1. Cơ sở pháp lý:

Theo quy định tại khoản 1 Điều 60 Luật Sở hữu trí tuệ, sáng chế được coi là có tính mới nếu chưa bị bộc lộ công khai dưới hình thức sử dụng, mô tả bằng văn bản hoặc bất kỳ hình thức nào khác ở trong nước hoặc ở nước ngoài trước ngày nộp đơn đăng ký sáng chế hoặc trước ngày ưu tiên trong trường hợp đơn đăng ký sáng chế được hưởng quyền ưu tiên.

Theo quy định tại Điều 61 Luật Sở hữu trí tuệ, sáng chế được coi là có trình độ sáng tạo nếu căn cứ vào các giải pháp kỹ thuật đã được bộc lộ công khai dưới hình thức sử dụng, mô tả bằng văn bản hoặc dưới bất kỳ hình thức nào khác trong nước hoặc ở nước ngoài trước ngày nộp đơn, sáng chế đó là một bước tiến sáng tạo, không thể được tạo ra một cách dễ dàng đối với người có hiểu biết trung bình về lĩnh vực kỹ thuật tương ứng.

Theo quy định tại điểm 15.7.b Thông tư số 01/2007/TT-BKHCN, nếu kết thúc thời hạn quy định tại điểm 15.7.a (i) Thông tư này mà người nộp đơn không sửa chữa thiếu sót hoặc sửa chữa thiếu sót không đạt yêu cầu, không có ý kiến phản đối hoặc có ý kiến phản đối nhưng không xác đáng thì trong thời hạn 15 ngày kể từ ngày kết thúc thời hạn nói trên, Cục Sở hữu trí tuệ ra quyết định từ chối cấp văn bằng bảo hộ.

2. Nhận định, đánh giá:

Sau khi xem xét các lập luận và chứng cứ nêu trong đơn khiếu nại số KN1-2021-00549, Cục Sở hữu trí tuệ thấy rằng:

Người khiếu nại Nipro Corporation (JP) (qua Công ty Cổ phần Sở hữu công nghiệp INVESTIP) không hoàn toàn đồng ý với Quyết định số 4801w/QĐ-SHTT ngày 29/3/2021 và đề nghị Cục Sở hữu trí tuệ xem xét lại Quyết định nêu trên để đơn được khôi phục trở về thủ tục thẩm định đơn với cam đoan rằng sau khi được phục hồi đơn thì người nộp đơn sẽ nộp sửa đổi tự nguyện yêu cầu bảo hộ và phần mô tả của đơn 1-2012-02229 nêu trên theo patent châu Âu số EP 2524689 B1 theo Thông báo số 28082/SHTT-SC2 ngày 20/08/2018 với tình tiết mới là:

- Do người nộp đơn cho rằng biện luận về tính mới và tính sáng tạo theo công văn phúc đáp số 878/2020/CV/INV-SC sẽ được Cục Sở hữu trí tuệ Việt Nam chấp nhận giống như Cơ quan Sáng chế Nhật Bản; và

- Do người nộp đơn không lường trước được kết quả là Cục Sở hữu trí tuệ sẽ ban hành Quyết định từ chối cấp BĐQSC cho đơn, nên sơ suất không trình bày nguyện vọng muốn kéo dài thời gian thẩm định đơn trong công văn phúc đáp số 878/2020/CV/IV-SC.

Liên quan đến lập luận nêu trên của người khiếu nại, Cục Sở hữu trí tuệ có ý kiến như sau:

Người khiếu nại đề nghị xem xét lại Quyết định số 4801w/QĐ-SHTT ngày 29/3/2021, nhưng lại không chỉ ra được nội dung nào trái quy định pháp luật trong Quyết định này, mà chỉ cung cấp hai tình tiết mới như nêu trên. Tuy nhiên, Cục Sở hữu thấy rằng, nội dung được người khiếu nại coi là tình tiết mới cũng không làm ảnh hưởng đến kết quả thẩm định của đơn đăng ký sáng chế số 1-2012-02229. Cụ thể như sau:

- Người nộp đơn cho rằng biện luận về tính mới và tính sáng tạo theo công văn phúc đáp số 878/2020/CV/INV-SC sẽ được Cục Sở hữu trí tuệ Việt Nam chấp nhận giống như Cơ quan Sáng chế Nhật Bản. Ý kiến này là không xác đáng với lý do quy định pháp luật về bảo hộ sáng chế là khác nhau, nên việc thẩm định sáng chế cũng khác nhau. Vì vậy, việc Cơ quan Sáng chế Nhật Bản chấp nhận biện luận về tính mới và trình độ sáng tạo của người nộp đơn đối với đơn đồng dạng nộp tại Cơ quan này, không có nghĩa là Cục Sở hữu trí tuệ phải/nên chấp nhận biện luận đó. Điều này đã được thể hiện khi người nộp đơn đề nghị sửa đổi yêu cầu bảo hộ của đơn đăng ký sáng chế số 1-2012-02229 trên cơ sở bộ yêu cầu bảo hộ của đơn Nhật Bản số 2016-92540 đã có thông báo cấp

văn bằng bảo hộ (công văn số 145/2018/CV/INV/SC ngày 03/04/2018), Cục Sở hữu trí tuệ đã không chấp nhận và đề nghị người nộp đơn xem xét sửa đổi yêu cầu bảo hộ và phần mô tả của đơn sáng chế nêu trên theo patent châu Âu số EP 2524689 B1.

- Việc "người nộp đơn không lường trước được kết quả là Cục Sở hữu trí tuệ sẽ ban hành Quyết định từ chối cấp BĐQSC cho đơn, nên sơ suất không trình bày nguyện vọng muốn kéo dài thời gian thẩm định đơn trong công văn phúc đáp số 878/2020/CV/IV-SC" không phải là lý do chính đáng để Cục Sở hữu trí tuệ phải xem xét lại Quyết định nêu trên bởi vì việc "không lường trước được kết quả là Cục Sở hữu trí tuệ sẽ ban hành Quyết định từ chối cấp BĐQSC cho đơn đó" không phải trách nhiệm của Cục Sở hữu trí tuệ.

Ngoài ra, Quyết định nêu trên được ban hành phù hợp với quy định tại điểm 15.7.b Thông tư số 01/2007/TT-BKHCN, cụ thể là trước khi ban hành Quyết định này, Cục Sở hữu trí tuệ đã ra Thông báo kết quả thẩm định nội dung số 18460w/SHTT-SC, ngày 23/09/2020 đánh giá các điểm 1-4 yêu cầu bảo hộ của đơn nêu trên không mới và không có trình độ sáng tạo, nhưng người nộp đơn đã không có ý kiến phản đối xác đáng đối với Thông báo này.

Với các lập luận nêu trên, Cục Sở hữu trí tuệ thấy rằng, nội dung khiếu nại của Nipro Corporation (JP) là không có cơ sở. Do đó, Cục Sở hữu trí tuệ vẫn giữ nguyên kết luận nêu trong Quyết định số 4801w/QĐ-SHTT ngày 29/3/2021, cụ thể là các điểm 1-4 yêu cầu bảo hộ nộp ngày 03/4/2018 kèm công văn số 145/2018/CV/INV/SC không đáp ứng điều kiện về tính mới và trình độ sáng tạo.

III. Kết luận

Trên cơ sở các tài liệu hiện có và với các lý do nêu trên, Cục Sở hữu trí tuệ không chấp nhận nội dung khiếu nại của Nipro Corporation (JP), nên áp dụng các Điều 60 và 61 Luật Sở hữu trí tuệ, cũng như điểm 15.7.b Thông tư số 01/2007/TT-BKHCN để từ chối cấp Bằng độc quyền sáng chế đối với đơn số 1-2012-02229 nêu trên.

Từ những nhận định và căn cứ trên,

QUYẾT ĐỊNH:

Điều 1. Giữ nguyên Quyết định số 4801w/QĐ-SHTT ngày 29/3/2021 về việc từ chối cấp Bằng độc quyền sáng chế đối với đơn đăng ký sáng chế số 1-2012-02229 ngày 28/12/2010.

Điều 2. Trong thời hạn 30 ngày kể từ ngày nhận được Quyết định này, nếu không đồng ý với quyết định giải quyết khiếu nại của Cục trưởng Cục Sở hữu trí tuệ, NIPRO CORPORATION có quyền khiếu nại đến Bộ trưởng Bộ Khoa học và Công nghệ hoặc khởi kiện tại Tòa án theo quy định của pháp luật về tố tụng hành chính.

Điều 3. Chánh Văn phòng Cục, Trưởng phòng Thanh tra và Giải quyết khiếu nại, Trưởng phòng Đăng ký, Giám đốc Trung tâm Thông tin sở hữu công nghiệp và NIPRO CORPORATION (qua Công ty Cổ phần Sở hữu công nghiệp INVESTIP) có trách nhiệm thi hành Quyết định này./.

Nơi nhận:
- Như Điều 3;
- SC (để biết);
- Lưu:VT, HS.

KT. CỤC TRƯỞNG
PHÓ CỤC TRƯỞNG

CỤC SỞ HỮU TRÍ TUỆ

Lê Huy Anh

BỘ KHOA HỌC CÔNG NGHỆ
CỤC SỞ HỮU TRÍ TUỆ

CỘNG HÒA XÃ HỘI CHỦ NGHĨA VIỆT NAM
Độc lập - Tự do - Hạnh phúc

Số: 159098/QĐ-SHTT.IP

Hà Nội, ngày 31 tháng 07 năm 2025

QUYẾT ĐỊNH
Về việc giải quyết khiếu nại của Trường đại học Sư Phạm thành phố Hồ Chí Minh
(lần đầu)

CỤC TRƯỞNG CỤC SỞ HỮU TRÍ TUỆ

Căn cứ Luật Khiếu nại ngày 11/11/2011;

Căn cứ Luật Sở hữu trí tuệ ngày 29/11/2005 được sửa đổi, bổ sung theo Luật sửa đổi, bổ sung một số điều của Luật Sở hữu trí tuệ ngày 19/6/2009, Luật sửa đổi, bổ sung một số điều của Luật Kinh doanh bảo hiểm, Luật Sở hữu trí tuệ ngày 14/6/2019 và Luật sửa đổi, bổ sung một số điều của Luật Sở hữu trí tuệ ngày 16/6/2022 (sau đây gọi là Luật Sở hữu trí tuệ);

Căn cứ Nghị định số 124/2020/NĐ-CP ngày 19/10/2020 của Chính phủ quy định chi tiết một số điều và biện pháp thi hành Luật Khiếu nại;

Căn cứ Nghị định số 103/2006/NĐ-CP ngày 22/9/2006 của Chính phủ quy định chi tiết và hướng dẫn thi hành một số điều của Luật Sở hữu trí tuệ về sở hữu công nghiệp, được sửa đổi, bổ sung theo Nghị định số 122/2010/NĐ-CP ngày 31/12/2010 (sau đây gọi là Nghị định số 103/2006/NĐ-CP);

Căn cứ Quyết định số 156/QĐ-BKHCN ngày 03/3/2025 của Bộ trưởng Bộ Khoa học và Công nghệ quy định chức năng, nhiệm vụ, quyền hạn và cơ cấu tổ chức của Cục Sở hữu trí tuệ;

Căn cứ Thông tư số 23/2023/TT-BKHCN ngày 30/11/2023 của Bộ trưởng Bộ Khoa học và Công nghệ quy định chi tiết một số điều của Luật Sở hữu trí tuệ và biện pháp thi hành Nghị định số 65/2023/NĐ-CP ngày 23/8/2023 của Chính phủ quy định chi tiết một số điều và biện pháp thi hành Luật Sở hữu trí tuệ về sở hữu công nghiệp, bảo vệ quyền sở hữu công nghiệp, quyền đối với giống cây trồng và quản lý nhà nước về sở hữu trí tuệ liên quan đến thủ tục xác lập quyền sở hữu công nghiệp và bảo đảm thông tin sở hữu công nghiệp;

BTT367

Xét đơn số KN1-2024-00594 ngày 25/6/2024 của Trường đại học Sư Phạm thành phố Hồ Chí Minh; địa chỉ: 280 An Dương Vương, phường 4, quận 5, thành Phố Hồ Chí Minh; khiếu nại về việc từ chối cấp Bằng độc quyền sáng chế (BĐQSC) đối với đơn số 1-2021-07847 ngày 07/12/2021 theo Quyết định số 35393/QĐ-SHTT.IP ngày 27/3/2024;

Theo đề nghị của Trưởng phòng Thanh tra và Giải quyết khiếu nại và báo cáo của Phòng Thanh tra và Giải quyết khiếu nại tại Văn bản số 4595/BC-

TTKN ngày 10/7/2025 về việc giải quyết khiếu nại của Trường đại học Sư Phạm thành phố Hồ Chí Minh với các nội dung sau đây:

I. Nội dung khiếu nại

Sáng chế "Phương pháp phân lập các hợp chất flavon có hoạt tính ức chế enzym alpha-glucosidaza từ cây trâm bầu Combretum quadrangulare Kurz" theo đơn số 1-2021-07847 bị từ chối cấp BĐQSC do không đáp ứng tiêu chuẩn tính mới và trình độ sáng tạo, người nộp đơn không có ý kiến phản hồi trong thời hạn quy định.

Người nộp đơn trình bày không nhận được Thông báo số 71468/SHTT-SC.ip ngày 29/9/2023 về việc kết quả thẩm định nội dung nên không có ý kiến phản hồi trong thời hạn quy định.

II. Kết quả xem xét, xác minh khiếu nại

1. Cơ sở pháp lý giải quyết khiếu nại:

Điểm 15.7b. Thông tư số 01/2007/TT-BKHCN quy định: "Nếu kết thúc thời hạn quy định tại các điểm 15.7.a (i), (ii) trên đây mà người nộp đơn không sửa chữa thiếu sót hoặc sửa chữa không đạt yêu cầu, không có ý kiến phản đối hoặc có ý kiến phản đối nhưng không xác đáng thì trong thời hạn 15 ngày làm việc kể từ ngày kết thúc thời hạn nói trên, Cục Sở hữu trí tuệ ra quyết định từ chối cấp văn bằng bảo hộ.

Trong trường hợp người nộp đơn có phát hiện hoặc cung cấp tình tiết mới (chưa được xem xét trong quá trình thẩm định) mà có khả năng ảnh hưởng đến kết quả thẩm định thì theo yêu cầu của người nộp đơn, Cục Sở hữu trí tuệ sẽ xem xét việc thu hồi quyết định từ chối cấp văn bằng bảo hộ đã ban hành và khôi phục lại quá trình thẩm định"

2. Nhận định, đánh giá:

Sau khi kiểm tra và xác thực thông tin nêu trong đơn khiếu nại ở các đơn vị liên quan; qua xem xét các tài liệu trong hồ sơ vụ việc, thấy rằng:

Trên hóa đơn bưu điện đã thể hiện hành trình chuyển phát không thành công nên người nộp đơn không nhận được Thông báo số 71468/SHTT-SC.ip ngày 29/9/2023 dẫn đến việc không kịp thời có ý kiến phản hồi trong thời hạn quy định. Do vậy, Cục Sở hữu trí tuệ chấp nhận cho người nộp đơn khôi phục thẩm định đơn số 1-2021-07847.

III. Kết luận

Vì lý do đã nêu, Cục Sở hữu trí tuệ chấp nhận lý do khiếu nại của người nộp đơn, khôi phục quá trình thẩm định đối với đơn số 1-2021-07847.

Từ những nhận định và căn cứ trên,

QUYẾT ĐỊNH:

Điều 1. Hủy bỏ Quyết định số 35393/QĐ-SHTT.IP ngày 27/3/2024 về việc từ chối cấp Bằng độc quyền sáng chế đối với đơn số 1-2021-07847 ngày 07/12/2021.

Điều 2. Thực hiện thủ tục khôi phục quá trình thẩm định đối với đơn số 1-2021-07847 ngày 07/12/2021.

Điều 3. Chánh Văn phòng Cục, Trưởng phòng Thanh tra và Giải quyết khiếu nại, Trưởng phòng Đăng ký, Giám đốc Trung tâm Thông tin sở hữu công nghiệp, Giám đốc Trung tâm thẩm định Sáng chế và Trường đại học Sư Phạm thành phố Hồ Chí Minh có trách nhiệm thi hành Quyết định này. Trong thời gian 3 tháng kể từ ngày ký Quyết định này, người nộp đơn cần trả lời Thông báo số 71468/SHTT-SC.ip ngày 29/9/2023./.

Nơi nhận:
- Như Điều 3;
- Lưu:VT, HS.

KT. CỤC TRƯỞNG
PHÓ CỤC TRƯỞNG

CỤC SỞ HỮU TRÍ TUỆ

Lê Huy Anh

Tài liệu gửi kèm:
- Bản sao Thông báo số 71468/SHTT-SC.ip ngày 29/9/2023.

BỘ KHOA HỌC CÔNG NGHỆ
CỤC SỞ HỮU TRÍ TUỆ

CỘNG HÒA XÃ HỘI CHỦ NGHĨA VIỆT NAM
Độc lập - Tự do - Hạnh phúc

Số: 159099/QĐ-SHTT.IP

Hà Nội, ngày 31 tháng 07 năm 2025

QUYẾT ĐỊNH
Về việc giải quyết khiếu nại của ONTARIO DIE INTERNATIONAL INC.
(lần đầu)

CỤC TRƯỞNG CỤC SỞ HỮU TRÍ TUỆ

Căn cứ Luật Khiếu nại ngày 11/11/2011;

Căn cứ Luật Sở hữu trí tuệ ngày 29/11/2005 được sửa đổi, bổ sung theo Luật sửa đổi, bổ sung một số điều của Luật Sở hữu trí tuệ ngày 19/6/2009, Luật sửa đổi, bổ sung một số điều của Luật Kinh doanh bảo hiểm, Luật Sở hữu trí tuệ ngày 14/6/2019 và Luật sửa đổi, bổ sung một số điều của Luật Sở hữu trí tuệ ngày 16/6/2022 (sau đây gọi là Luật Sở hữu trí tuệ);

Căn cứ Nghị định số 124/2020/NĐ-CP ngày 19/10/2020 của Chính phủ quy định chi tiết một số điều và biện pháp thi hành Luật Khiếu nại;

Căn cứ Nghị định số 103/2006/NĐ-CP ngày 22/9/2006 của Chính phủ quy định chi tiết và hướng dẫn thi hành một số điều của Luật Sở hữu trí tuệ về sở hữu công nghiệp, được sửa đổi, bổ sung theo Nghị định số 122/2010/NĐ-CP ngày 31/12/2010 (sau đây gọi là Nghị định số 103/2006/NĐ-CP);

Căn cứ Quyết định số 156/QĐ-BKHCN ngày 03/3/2025 của Bộ trưởng Bộ Khoa học và Công nghệ quy định chức năng, nhiệm vụ, quyền hạn và cơ cấu tổ chức của Cục Sở hữu trí tuệ;

Căn cứ Thông tư số 23/2023/TT-BKHCN ngày 30/11/2023 của Bộ trưởng Bộ Khoa học và Công nghệ quy định chi tiết một số điều của Luật Sở hữu trí tuệ và biện pháp thi hành Nghị định số 65/2023/NĐ-CP ngày 23/8/2023 của Chính phủ quy định chi tiết một số điều và biện pháp thi hành Luật Sở hữu trí tuệ về sở hữu công nghiệp, bảo vệ quyền sở hữu công nghiệp, quyền đối với giống cây trồng và quản lý nhà nước về sở hữu trí tuệ liên quan đến thủ tục xác lập quyền sở hữu công nghiệp và bảo đảm thông tin sở hữu công nghiệp;

BTT367

Xét đơn số KN1-2024-00775 ngày 13/8/2024 của ONTARIO DIE INTERNATIONAL INC.; địa chỉ: 235 Gage Aveune Kitchener, Ontario N2m 2c9 (ca); đại diện bởi: Công ty cổ phần Tư vấn S&B; khiếu nại về việc từ chối cấp Bằng độc quyền sáng chế đối với đơn số 1-2021-01105 ngày 28/08/2019 theo Quyết định số 91507/QĐ-SHTT.IP ngày 30/07/2024;

Theo đề nghị của Trưởng phòng Thanh tra và Giải quyết khiếu nại và báo cáo của Phòng Thanh tra và Giải quyết khiếu nại tại Văn bản số 4599/BC-TTKN ngày 10/7/2025 về việc giải quyết khiếu nại của ONTARIO DIE INTERNATIONAL INC. với các nội dung sau đây:

I. Nội dung khiếu nại

Công ty Cổ phần Tư vấn S&B đại diện cho ONTARIO DIE INTERNATIONAL INC. khiếu nại Quyết định số 91507/QĐ-SHTT.ip ngày 30/07/2024 về việc từ chối cấp Bằng độc quyền sáng chế cho đơn số 1-2021-01105 vì không đáp ứng yêu cầu về trình độ sáng tạo và người nộp đơn không phản hồi Thông báo thẩm định đúng thời hạn.

Người khiếu nại trình bày đã nộp công văn phúc đáp số 541/2024/ĐKSC/LTL đúng ngày 27/05/2024, trong đó có sửa đổi bản mô tả theo hướng dẫn và nộp đầy đủ phí. Việc ghi nhầm số đơn là 1-2022-01105 thay vì 1-2021-01105 chỉ là lỗi kỹ thuật đánh máy. Nội dung, tên sáng chế, ngày nộp và thông tin liên quan đều đúng. Do đó, người khiếu nại đề nghị Cục ghi nhận phản hồi đã được nộp đúng hạn và thu hồi Quyết định từ chối. Đồng thời, cho phép nộp lại công văn phúc đáp với số đơn đã sửa.

II. Kết quả xem xét, xác minh khiếu nại

1. Cơ sở pháp lý giải quyết khiếu nại:

Điểm 15.7b. Thông tư số 01/2007/TT-BKHCN quy định: "Nếu kết thúc thời hạn quy định tại các điểm 15.7.a (i), (ii) trên đây mà người nộp đơn không sửa chữa thiếu sót hoặc sửa chữa không đạt yêu cầu, không có ý kiến phản đối hoặc có ý kiến phản đối nhưng không xác đáng thì trong thời hạn 15 ngày làm việc kể từ ngày kết thúc thời hạn nói trên, Cục Sở hữu trí tuệ ra quyết định từ chối cấp văn bằng bảo hộ.

Trong trường hợp người nộp đơn có phát hiện hoặc cung cấp tình tiết mới (chưa được xem xét trong quá trình thẩm định) mà có khả năng ảnh hưởng đến kết quả thẩm định thì theo yêu cầu của người nộp đơn, Cục Sở hữu trí tuệ sẽ xem xét việc thu hồi quyết định từ chối cấp văn bằng bảo hộ đã ban hành và khôi phục lại quá trình thẩm định"

2. Nhận định, đánh giá:

Người khiếu nại đã nộp công văn số 541/2024/ĐKSC/LTL đúng thời hạn quy định để phúc đáp Thông báo kết quả thẩm định nội dung số 13507/SHTT-SC.ip ngày 27/02/2024. Mặc dù trong công văn có sai sót về số đơn (ghi nhầm thành 1-2022-01105), tuy nhiên các thông tin còn lại như tên sáng chế, tên người nộp đơn, ngày nộp đơn và nội dung phản hồi đều phù hợp với đơn số 1-2021-01105. Sai sót trên có thể coi là lỗi kỹ thuật đánh máy, không làm thay đổi bản chất của tài liệu phản hồi.

III. Kết luận

Vì lý do đã nêu, Cục Sở hữu trí tuệ chấp nhận lý do khiếu nại của người nộp đơn, khôi phục quá trình thẩm định đối với đơn số 1-2021-01105

Từ những nhận định và căn cứ trên,

QUYẾT ĐỊNH:

Điều 1. Hủy bỏ Quyết định số 91507/QĐ-SHTT.IP ngày 30/07/2024 về việc từ chối cấp Bằng độc quyền sáng chế đối với đơn số 1-2021-01105 ngày 28/08/2019.

Điều 2. Khôi phục quá trình thẩm định đối với đơn đăng ký sáng chế số 1-2021-01105 ngày 28/08/2019.

Điều 3. Chánh Văn phòng Cục, Trưởng phòng Thanh tra và Giải quyết khiếu nại, Trưởng phòng Đăng ký, Giám đốc Trung tâm Thông tin sở hữu công nghiệp, Giám đốc Trung tâm Thẩm định Sáng chế và ONTARIO DIE INTERNATIONAL INC. (qua Công ty cổ phần Tư vấn S&B) có trách nhiệm thi hành Quyết định này. Trong thời gian 3 tháng kể từ ngày ký Quyết định này, người nộp đơn cần trả lời Thông báo số 13507/SHTT-SC.ip ngày 27/02/2024./.

Nơi nhận:
- Như Điều 3;
- Lưu:VT, HS.

KT. CỤC TRƯỞNG
PHÓ CỤC TRƯỞNG

CỤC SỞ HỮU TRÍ TUỆ

Lê Huy Anh

BỘ KHOA HỌC CÔNG NGHỆ
CỤC SỞ HỮU TRÍ TUỆ

CỘNG HÒA XÃ HỘI CHỦ NGHĨA VIỆT NAM
Độc lập - Tự do - Hạnh phúc

Số: 159100/QĐ-SHTT.IP

Hà Nội, ngày 31 tháng 07 năm 2025

QUYẾT ĐỊNH
Về việc giải quyết khiếu nại của Ông/Bà Nguyễn Thiện Phúc
(lần đầu)

CỤC TRƯỞNG CỤC SỞ HỮU TRÍ TUỆ

Căn cứ Luật Khiếu nại ngày 11/11/2011;

Căn cứ Luật Sở hữu trí tuệ ngày 29/11/2005 được sửa đổi, bổ sung theo Luật sửa đổi, bổ sung một số điều của Luật Sở hữu trí tuệ ngày 19/6/2009, Luật sửa đổi, bổ sung một số điều của Luật Kinh doanh bảo hiểm, Luật Sở hữu trí tuệ ngày 14/6/2019 và Luật sửa đổi, bổ sung một số điều của Luật Sở hữu trí tuệ ngày 16/6/2022 (sau đây gọi là Luật Sở hữu trí tuệ);

Căn cứ Nghị định số 124/2020/NĐ-CP ngày 19/10/2020 của Chính phủ quy định chi tiết một số điều và biện pháp thi hành Luật Khiếu nại;

Căn cứ Nghị định số 103/2006/NĐ-CP ngày 22/9/2006 của Chính phủ quy định chi tiết và hướng dẫn thi hành một số điều của Luật Sở hữu trí tuệ về sở hữu công nghiệp, được sửa đổi, bổ sung theo Nghị định số 122/2010/NĐ-CP ngày 31/12/2010 (sau đây gọi là Nghị định số 103/2006/NĐ-CP);

Căn cứ Quyết định số 156/QĐ-BKHCN ngày 03/3/2025 của Bộ trưởng Bộ Khoa học và Công nghệ quy định chức năng, nhiệm vụ, quyền hạn và cơ cấu tổ chức của Cục Sở hữu trí tuệ;

Căn cứ Thông tư số 01/2007/TT-BKHCN ngày 14/02/2007 của Bộ Khoa học và Công nghệ hướng dẫn thi hành Nghị định số 103/2006/NĐ-CP, được sửa đổi, bổ sung theo Thông tư số 13/2010/TT-BKHCN ngày 30/7/2010, Thông tư số 18/2011/TT-BKHCN ngày 22/7/2011, Thông tư số 05/2013/TT-BKHCN ngày 20/02/2013 và Thông tư số 16/2016/TT-BKHCN ngày 30/6/2016;

BTT367

Xét đơn số KN1-2017-00003 ngày 04/01/2017 của Ông/Bà Nguyễn Thiện Phúc; địa chỉ: Nhà 32, khu BT1, Bắc Linh Đàm, quận Hoàng Mai, Hà Nội , điện thoại 0912242623; khiếu nại về việc từ chối cấp Bằng độc quyền sáng chế (BĐQSC) đối với đơn số 1-2013-03154 ngày 08/10/2013 theo Quyết định số 69949/QĐ-SHTT ngày 31/10/2016;

Theo đề nghị của Trưởng phòng Thanh tra và Giải quyết khiếu nại và báo cáo của Phòng Thanh tra và Giải quyết khiếu nại tại Văn bản số 3686/BC-

TTKN ngày 23/6/2025 về việc giải quyết khiếu nại của Ông/Bà Nguyễn Thiện Phúc với các nội dung sau đây:

I. Nội dung khiếu nại

Sáng chế "Robot bay" theo đơn số 1-2013-03154 ngày 08/10/2013 bị từ chối cấp Bằng độc quyền sáng chế theo Quyết định số 69949/QĐ-SHTT ngày 31/10/2016 của Cục Sở hữu trí tuệ với lý do dưới đây:

- Sau khi xem xét công văn trả lời của chủ đơn đề ngày 14/9/2016 trả lời Thông báo kết quả thẩm định nội dung số 23699/SHTT-SC1 ngày 25/7/2016, Cục Sở hữu trí tuệ có ý kiến như sau:

Chủ đơn không đưa thêm các dấu hiệu khác của đối tượng robot bay so với đối tượng robot bay đã được đánh giá trong các Thông báo trước của Cục Sở hữu trí tuệ. Với các lý do đã được nêu trong Thông báo kết quả thẩm định nội dung số 23699/SHTT-SC1 ngày 25/7/2016, Cục Sở hữu trí tuệ kết luận rằng, đối tượng của điểm 1 yêu cầu bảo hộ đáp ứng điều kiện về tính mới, nhưng không đáp ứng điều kiện về trình độ sáng tạo. Do đó, điểm 1 không đáp ứng điều kiện bảo hộ.

Người khiếu nại - Ông Nguyễn Thiện Phúc không đồng ý với Quyết định số 69949/QĐ-SHTT ngày 31/10/2016 và có ý kiến như sau:

- Việc sử dụng hai tài liệu US 2011/0303795 A1 (D1) và US 2011/0001020 A1 (D2) làm tài liệu đối chứng là không phù hợp do robot bay/máy bay được bộc lộ trong đó có các sơ đồ kết cấu (xem các hình vẽ trong D1, D2) hoàn toàn khác xa so với sơ đồ kết cấu của robot bay được đề xuất trong đơn số 1-2013-03154.

Ngoài ra, hai dấu hiệu: "có khả năng bay thẳng đứng khi cần" và "có bốn môtơ lắp trên bốn đỉnh hình thang" không phải là dấu hiệu phân biệt bản chất của của giải pháp kỹ thuật theo đơn số 1-2013-03154. Dấu hiệu 1 chỉ là mục tiêu phấn đấu đạt được của tất cả các sáng chế loại này, còn dùng đặc điểm "hình thang" chỉ là một cách diễn đạt nhằm mô tả ngắn gọn. Vì vậy, việc cho rằng giải pháp kỹ thuật theo đơn nêu trên chỉ là sự kết hợp hiển nhiên hai dấu hiệu đã được bộc lộ trong D1, D2 là chưa chính xác.

- Trong công văn đề ngày 14/9/2016, Ông Nguyễn Thiện Phúc theo gợi ý tại Thông báo kết quả thẩm định nội dung số 23699/SHTT-SC1 ngày 25/7/2016,

đã bổ sung năm dấu hiệu khác của robot bay đã được bộc lộ theo giải pháp kỹ thuật của đơn, cụ thể là:

+ Thay đổi cấu trúc của loại máy bay cánh cố định thông thường bằng cách lắp thêm một cặp cánh ngắn hơn ở phía trước;

+ Lắp hai cặp môtơ cánh quạt có trục xoay phương được ở bốn vị trí đầu mút của hai cánh sau và hai cánh trước;

+ Chuyển chế độ bay bằng cách xoay cho trục môtơ thẳng đứng khi cần cất cánh, hạ cánh và xoay cho trục nằm ngang khi bay đường trường tốc độ nhanh;

+ Xoay lần lượt từng cặp môtơ khi chuyển chế độ bay để đảm bảo ở thời điểm nào cũng có lực nâng máy bay, vì vậy, độ an toàn được đảm bảo hơn; và

+ Có phần đuôi vẫn giữ nguyên như vốn có của máy bay cánh cố định thông thường, nên đảm bảo được độ nhạy, dễ dàng hơn nhiều và linh hoạt điều khiển khi lái so với các loại robot bay nhiều nhánh môtơ cánh quạt thông thường.

Tuy nhiên, trong Quyết định số 69949/QĐ-SHTT ngày 31/10/2016 lại kết luận rằng, chủ đơn không đưa ra thêm các dấu hiệu khác của đối tượng robot bay so với đối tượng robot bay đã được đánh giá trong các Thông báo trước đây của Cục Sở hữu trí tuệ. Trên cơ sở này, Cục Sở hữu trí tuệ bảo lưu kết luận nêu trong Thông báo kết quả thẩm định nội dung số 23699/SHTT-SC1 ngày 25/7/2016, cụ thể là điểm 1 yêu cầu bảo hộ có tính mới, nhưng không có trình độ sáng tạo. Kết luận này của Cục Sở hữu trí tuệ là không chính xác.

Ngày 05/7/2019, Ông nguyễn Thiện Phúc đã gửi văn bản trình bày tóm tắt về bản chất của sáng chế theo đơn số 1-2013-03154 và đề nghị Cục Sở hữu trí tuệ xem xét để sớm cấp Bằng độc quyền sáng chế cho đơn nêu trên.

II. Kết quả xem xét, xác minh khiếu nại

1. Cơ sở pháp lý giải quyết khiếu nại:

Theo quy định tại Điều 61 Luật Sở hữu trí tuệ, sáng chế được coi là có trình độ sáng tạo nếu căn cứ vào các giải pháp kỹ thuật đã được bộc lộ công khai dưới hình thức sử dụng, mô tả bằng văn bản hoặc dưới bất kỳ hình thức nào khác trong nước hoặc ở nước ngoài trước ngày nộp đơn, sáng chế đó là một bước tiến sáng tạo, không thể được tạo ra một cách dễ dàng đối với người có hiểu biết trung bình về lĩnh vực kỹ thuật tương ứng.

Theo quy định tại điểm 15.7.b Thông tư số 01/2007/TT-BKHCN, nếu kết thúc thời hạn quy định tại điểm 15.7.a (i) Thông tư này mà người nộp đơn không sửa chữa thiếu sót hoặc sửa chữa thiếu sót không đạt yêu cầu, không có ý kiến phản đối hoặc có ý kiến phản đối nhưng không xác đáng thì trong thời hạn 15 ngày kể từ ngày kết thúc thời hạn nói trên, Cục Sở hữu trí tuệ ra quyết định từ chối cấp văn bằng bảo hộ.

2. Nhận định, đánh giá:

Sau khi xem xét đơn khiếu nại số KN1-2017-00003 ngày 04/01/2017 của Ông Nguyễn Thiện Phúc và tài liệu bổ sung ngày đề 02/7/2019 (sau đây gọi tắt là đơn khiếu nại), Cục Sở hữu trí tuệ thấy rằng:

- Ý kiến của Ông Nguyễn Thiện Phúc về "việc sử dụng hai tài liệu US 2011/0303795 A1 (D1) và US 2011/0001020 A1 (D2) làm tài liệu đối chứng để kết luận rằng điểm 1 yêu cầu bảo hộ không đáp ứng điều kiện về trình độ sáng tạo là chưa phù hợp" đã được Cục Sở hữu trí tuệ giải thích trong các Thông báo kết quả thẩm định nội dung số 6989/SHTT-SC1 ngày 07/3/2016 và số 23699/SHTT-SC1 ngày 25/7/2016. Ngoài ra, trong công văn đề ngày 14/9/2016, Ông Nguyễn Thiện Phúc cũng đã đồng ý là "có thể dùng D1, D2 làm tài liệu đối chứng cho đơn này", mặc dù "sơ đồ máy bay trong đơn hoàn toàn khác với các sơ đồ trong D1, D2".

- Liên quan đến ý kiến của Ông Nguyễn Thiện Phúc cho rằng, việc không xem xét năm dấu hiệu khác của robot bay đã được bổ sung theo công văn đề ngày 14/9/2016 mà đã ra Quyết định số 69949/QĐ-SHTT ngày 31/10/2016 ngay là bất hợp lý, Cục Sở hữu trí tuệ có ý kiến như sau:

Trong công văn đề ngày 14/9/2016, Ông Nguyễn Thiện Phúc đã giải trình làm rõ bản chất của sáng chế được đề xuất trong đơn như sau:

"Có thể làm thay đổi cấu trúc của loại máy bay "cánh cố định" bằng cách bố trí thêm một cánh ngắn hơn ở phía trước và lắp 4 môtơ cánh quạt xoay phương được ở 4 vị trí đầu mút của cánh sau và hai cánh trước. Khi phương các trục của 4 rôtơ đều dựng đứng thì robot bay có thể thực hiện việc cất cánh và hạ cánh theo kiểu "trực thăng", còn khi phương các trục rôtơ đều đã được xoay dọc thân máy bay thì robot bay có thể bay theo kiểu máy bay "cánh cố định" với hướng bay ổn định, tốc độ bay được nâng cao và độ an toàn cũng được đảm bảo."

Trong quá trình thẩm định, do các ý kiến giải trình chỉ được nêu trong công văn phúc đáp ngày 14/9/2016, mà không được làm rõ hoặc sửa đổi trong yêu cầu bảo hộ cũng như trong phần mô tả, nên Cục Sở hữu trí tuệ đã ban hành Quyết định số 69949/QĐ-SHTT ngày 31/10/2016 về việc từ chối cấp Bằng độc quyền sáng chế đối với đơn số 1-2013-03154. Việc ban hành Quyết định nêu trên mà không thông báo để người nộp đơn có cơ hội thể hiện các nội dung nêu trong công văn đề ngày 14/9/2016 vào bản mô tả sáng chế là chưa phù hợp. Vì vậy, Cục Sở hữu trí tuệ chấp nhận nội dung khiếu nại của Ông Nguyễn Thiện Phúc và tiếp tục thẩm định đơn số 1-2013-03154.

III. Kết luận

Vì lý do đã nêu, Cục Sở hữu trí tuệ chấp nhận lý do khiếu nại của người nộp đơn, khôi phục quá trình thẩm định đối với đơn số 1-2013-03154.

Từ những nhận định và căn cứ trên,

QUYẾT ĐỊNH:

Điều 1. Hủy bỏ Quyết định số 69949/QĐ-SHTT ngày 31/10/2016 về việc từ chối cấp Bằng độc quyền sáng chế đối với đơn số 1-2013-03154 ngày 08/10/2013.

Điều 2. Thực hiện thủ tục khôi phục quá trình thẩm định đối với đơn số 1-2013-03154 ngày 08/10/2013.

Điều 3. Chánh Văn phòng Cục, Trưởng phòng Thanh tra và Giải quyết khiếu nại, Giám đốc Trung tâm Thẩm định Sáng chế, Trưởng phòng Đăng ký, Giám đốc Trung tâm Thông tin sở hữu công nghiệp và Ông/Bà Nguyễn Thiện Phúc có trách nhiệm thi hành Quyết định này./.

Nơi nhận:
- Như Điều 3;
- Lưu:VT, HS.

KT. CỤC TRƯỞNG
PHÓ CỤC TRƯỞNG

CỤC SỞ HỮU TRÍ TUỆ

Lê Huy Anh

BỘ KHOA HỌC CÔNG NGHỆ
CỤC SỞ HỮU TRÍ TUỆ

CỘNG HÒA XÃ HỘI CHỦ NGHĨA VIỆT NAM
Độc lập - Tự do - Hạnh phúc

Số: 159101/QĐ-SHTT.IP

Hà Nội, ngày 31 tháng 07 năm 2025

QUYẾT ĐỊNH
Về việc giải quyết khiếu nại của HALOZYME THERAPEUTICS, INC.
(lần đầu)

CỤC TRƯỞNG CỤC SỞ HỮU TRÍ TUỆ

Căn cứ Luật Khiếu nại ngày 11/11/2011;

Căn cứ Luật Sở hữu trí tuệ ngày 29/11/2005 được sửa đổi, bổ sung theo Luật sửa đổi, bổ sung một số điều của Luật Sở hữu trí tuệ ngày 19/6/2009, Luật sửa đổi, bổ sung một số điều của Luật Kinh doanh bảo hiểm, Luật Sở hữu trí tuệ ngày 14/6/2019 và Luật sửa đổi, bổ sung một số điều của Luật Sở hữu trí tuệ ngày 16/6/2022 (sau đây gọi là Luật Sở hữu trí tuệ);

Căn cứ Nghị định số 124/2020/NĐ-CP ngày 19/10/2020 của Chính phủ quy định chi tiết một số điều và biện pháp thi hành Luật Khiếu nại;

Căn cứ Nghị định số 103/2006/NĐ-CP ngày 22/9/2006 của Chính phủ quy định chi tiết và hướng dẫn thi hành một số điều của Luật Sở hữu trí tuệ về sở hữu công nghiệp, được sửa đổi, bổ sung theo Nghị định số 122/2010/NĐ-CP ngày 31/12/2010 (sau đây gọi là Nghị định số 103/2006/NĐ-CP);

Căn cứ Quyết định số 156/QĐ-BKHCN ngày 03/3/2025 của Bộ trưởng Bộ Khoa học và Công nghệ quy định chức năng, nhiệm vụ, quyền hạn và cơ cấu tổ chức của Cục Sở hữu trí tuệ;

Căn cứ Thông tư số 01/2007/TT-BKHCN ngày 14/02/2007 của Bộ Khoa học và Công nghệ hướng dẫn thi hành Nghị định số 103/2006/NĐ-CP, được sửa đổi, bổ sung theo Thông tư số 13/2010/TT-BKHCN ngày 30/7/2010, Thông tư số 18/2011/TT-BKHCN ngày 22/7/2011, Thông tư số 05/2013/TT-BKHCN ngày 20/02/2013 và Thông tư số 16/2016/TT-BKHCN ngày 30/6/2016;

BTT367

Xét đơn số KN1-2022-00478 ngày 22/4/2022 của HALOZYME THERAPEUTICS, INC.; đại diện bởi: Công ty TNHH Sở hữu trí tuệ Thảo Thọ Quyến; khiếu nại về việc từ chối cấp Bằng độc quyền sáng chế (BĐQSC) đối với đơn số 1-2011-02252 theo Quyết định số 1768w/QĐ-SHTT ngày 27/01/2022;

Theo đề nghị của Trưởng phòng Thanh tra và Giải quyết khiếu nại và báo cáo của Phòng Thanh tra và Giải quyết khiếu nại tại Văn bản số 4868/BC-

TTKN ngày 16/7/2025 về việc giải quyết khiếu nại của HALOZYME THERAPEUTICS, INC. với các nội dung sau đây:

I. Nội dung khiếu nại

Đơn đăng ký sáng chế số 1-2011-02252 ngày 23/02/2006 của HALOZYME THERAPEUTICS, INC. (US) bị từ chối cấp Bằng độc quyền sáng chế theo Quyết định số 1768w/QĐ-SHTT ngày 27/01/2022 với lý do:

- Trên cơ sở xem xét kỹ lưỡng bộ yêu cầu bảo hộ sửa đổi gồm 02 điểm nộp kèm công văn phúc đáp số SC 7976/PDND/NTH/NN ngày 05/10/2021 của Công ty Sở hữu trí tuệ Thảo Thọ Quyến (INVENCO), Cục Sở hữu trí tuệ thấy rằng đơn nêu trên vẫn không đáp ứng yêu cầu về bản mô tả/bản tóm tắt theo quy định tại Điều 102 Luật Sở hữu trí tuệ số 50/2005/QH11. Do đó, Cục Sở hữu trí tuệ vẫn bảo lưu kết luận về các thiếu sót liên quan đến tính rõ ràng của các điểm 1-2 yêu cầu bảo hộ như đã đề cập đến trong Thông báo thẩm định nội dung số 18244W/SHTT-SC ngày 28/07/2021.

Cụ thể là các điểm 1-2 yêu cầu bảo hộ sửa đổi ngày 05/10/2021 vẫn được thể hiện một cách không rõ ràng và không thống nhất với phần mô tả. Các điểm này đề cập đến dược phẩm chứa hyaluronidaza PH20 của người được PEG hóa, tuy nhiên căn cứ trên những nội dung đã bộc lộ trong phần mô tả, đặc biệt là các trang 7, 8 của phần mô tả tiếng Việt, có thể thấy rằng mục đích của giải pháp nộp đơn là đề xuất dược phẩm chứa hyaluronidaza (sHASEGP) có hoạt tính xúc tác được PEG hóa. Để đảm bảo hoạt tính xúc tác thì hyaluronidaza PH20 của người cần phải có các gốc polysacarit được liên kết với N, cụ thể hơn vùng chức năng của hyaluronidaza PH20 của người nếu thiếu các gốc liên kết với N thì không có hoạt tính xúc tác (xem các trang 8, 14), vì vậy các dấu hiệu liên quan đến các gốc polysacarit liên kết với N của hyaluronidaza được xem là các dấu hiệu kỹ thuật cơ bản cần và đủ để xác định được đối tượng dược phẩm chứa hyaluronidaza PH20 của người được yêu cầu bảo hộ, trong khi đó, các điểm 1-2 yêu cầu bảo hộ sửa đổi lại không đề cập đến dấu hiệu này.

- Ngoài ra, Cục Sở hữu trí tuệ thấy rằng các điểm 1-2 yêu cầu bảo hộ sửa đổi cũng **không đáp ứng trình độ sáng tạo** theo quy định tại Điều 61 Luật Sở hữu trí tuệ số và điểm 25.6 Thông tư số 01/2007/TT-BKHCN khi so sánh với tài liệu đối chứng nêu trong mục 2 của Thông báo thẩm định nội dung nêu trên. Cụ thể là, tài liệu D1 (WO 2004/078140) đã đề cập đến dược phẩm chứa hyaluronidaza PH20 của người có hoạt tính trung tính và hòa tan được (xem Abstract, các đoạn [0018], [0047]), trong đó polypeptit hyaluronidaza có thể

được cải biến bằng cách PEG hóa nhằm kéo dài thời bán thải của polypeptit (xem các đoạn [0019], [0025], [0053], [0177]-[0184]). Dược phẩm trong tài liệu D1 còn bao gồm chất mang dược dụng (xem các đoạn [0369], [0372], [0378]) và có thể được bào chế để dùng qua đường tĩnh mạch (xem các đoạn [0365], [0370],[0371]).

Tài liệu **D1 không đề cập đến hyaluronidaza chứa từ 3 đến 6 gốc PEG cho mỗi polypeptit**, nhưng người có hiểu biết trung bình trong lĩnh vực kỹ thuật có thể dựa vào các gợi ý nêu trong tài liệu D1 và các kiến thức thông thường đã biết để lựa chọn, thay đổi và thử nghiệm để bào chế ra dược phẩm bao gồm hyaluronidaza của người mà chứa từ 3 đến 6 gốc PEG cho mỗi polypeptit nhằm làm tăng thời gian bán thải để sử dụng theo đường tĩnh mạch như nêu trong giải pháp nộp đơn.

Người khiếu nại HALOZYME THERAPEUTICS, INC. (US) (qua Công ty Sở hữu trí tuệ Thảo Thọ Quyến (INVENCO)) không đồng ý với Quyết định số 1768w/QĐ-SHTT ngày 27/01/2022 của Cục Sở hữu trí tuệ và có ý kiến tóm tắt như sau:

- Trước khi đưa ra các lập luận về tính rõ ràng và tính sáng tạo như được chỉ ra trong Quyết định nêu trên của Cục Sở hữu trí tuệ, người khiếu nại sửa đổi bộ yêu cầu bảo hộ như bộ yêu cầu bảo hộ sửa đổi gửi kèm theo đây. Người khiếu nại lưu ý rằng, các lập luận về tính rõ ràng và tính sáng tạo của bộ yêu cầu bảo hộ dưới đây có viện dẫn đến số trang, số dòng và số đoạn và số trang, số dòng và số đoạn này là theo đơn đăng ký sáng chế quốc tế (PCT) đã được Công bố với số công bố quốc tế là WO2006/091871 ngày 31/08/2006.

Tiếp theo, người khiếu nại đưa ra các lập luận về tính rõ ràng và tính sáng tạo của bộ yêu cầu bảo hộ như sau:

Tính rõ ràng:

Các điểm 1 và 2 bị từ chối vì không rõ ràng do các điểm này không viện dẫn rằng hyaluronidaza chứa ít nhất một gốc đường liên kết với N, mà thẩm định viên khẳng định là một dấu hiệu cần thiết.

Các điểm 1 và 2 yêu cầu bảo hộ được sửa đổi để viện dẫn rằng hyaluronidaza chứa ít nhất một gốc đường được liên kết với N, trong đó gốc đường được liên kết với N được gắn kết cộng hóa trị với gốc asparagin của polypeptit. Cơ sở cho việc sửa đổi này có thể được tìm thấy tại các đoạn [0020], [0215], và [0323], mà viện dẫn rằng PH20 của người cần các glycan được liên kết với N cho hoạt tính xúc tác, và rằng gốc đường được liên kết với N được

dùng để chỉ oligosacarit gắn kết với gốc asparagin của polypeptit hyaluronidaza. Cũng xem điểm 1 yêu cầu bảo hộ ban đầu và đoạn [0816] trong đơn PCT như đã nộp.

Tính sáng tạo:

Các điểm 1 và 2 bị từ chối vì thiếu tính sáng tạo so với Công bố đơn quốc tế số WO/2004/078140 (D1). Thẩm định viên chỉ ra rằng tài liệu D1 bộc lộ dược phẩm chứa hyaluronidaza PH20 của người có hoạt tính trung hòa, hòa tan được PEG hóa. Thẩm định viên đã chỉ ra:

"Tài liệu D1 (WO 2004/078140) đã bộc lộ dược phẩm chứa hyaluronidaza PH20 của người có hoạt tính trung tính và hòa tan được (xem tóm tắt, các đoạn [0018], [0047]), trong đó polypeptit hyaluronidaza có thể được cải biến bằng cách PEG hóa nhằm kéo dài thời bán thải của polypeptlt (xem các đoạn [0019], [0025], [0053], [0177]-[0184]). Dược phẩm được đề cập trong tài liệu D1 còn bao gồm chất mang dược dụng thích hợp (xem các đoạn [0369], [0372], [0378]) và có thể được bào chế để dùng qua đường tĩnh mạch (xem các đoạn [0365], [0370], [0371])."

Thẩm định viên chỉ ra rằng mặc dù tài liệu D1 không bộc lộ rằng hyaluronidaza chứa 3-6 gốc PEG mỗi polypeptit, song người có hiểu biết trung bình trong lĩnh vực kỹ thuật này có thể lựa chọn hyaluronidaza có 3-6 gốc nhằm kéo dài thời gian bán thải của polypeptit để sử dụng theo đường tĩnh mạch.

Người khiếu nại đề nghị Cục Sở hữu trí tuệ xem xét lại việc từ chối cấp bằng với lý do việc PEG hóa xảy ra ở các gốc lysin trong một protein. Các polypeptit PH20 của người hòa tan được có 31 gốc lysin; không có bất kỳ gợi ý nào trong giải pháp kỹ thuật đã biết là để hạn chế việc PEG hóa chỉ có ở 3-6 gốc PEG mỗi polypeptit PH20, ít hơn từ 5 đến 10 lần so với 31 gốc PEG có thể có. Việc PEG hóa làm tăng thời gian bán thải trong huyết thanh, song lại làm giảm hoạt tính của các protein, như PH20. PH20 có thời gian bán thải *in vivo* rất ngắn, như khi sử dụng toàn thân, như sử dụng PH20 người hòa tan qua đường tĩnh mạch, không có hoạt tính khi nó tới các vị trí xa, khi PH20 được sử dụng như một chất điều trị, không phải dưới dạng chất lan truyền. Tại thời điểm nộp đơn sáng chế, vẫn chưa biết liệu có thể sử dụng PH20 làm chất điều trị thông qua việc sử dụng qua đường tĩnh mạch hay không do việc PEG hóa làm giảm hoạt tính. Cũng chưa biết liệu có thể PEG hóa PH20 và vẫn giữ được hoạt tính enzym hay không. D1 không đề cập đến vấn đề này cũng như là giải pháp như được yêu cầu bảo hộ. Như được mô tả trong sáng chế, việc PEG hóa chỉ một phần nhỏ

các gốc Lys sẽ dẫn đến làm tăng thời gian bán thải trong huyết thanh đủ để sử dụng qua đường tĩnh mạch như một chất điều trị, và không phá hủy hoạt tính enzym của hyaluronidaza.

Tuyên bố của Tiến sỹ Louis Bookbinder mà thể hiện các kết quả này được đính kèm công văn này. Bản tuyên bố khẳng định các kết quả thu được trong bản mô tả, và cung cấp số liệu chỉ ra tác động của việc thay đổi mức độ PEG hóa đến thời gian bán thải trong huyết tương và hoạt tính của hyaluronidaza PH20 của người hòa tan. Số liệu này so sánh thời gian bán thải trong huyết tương của hyaluronidaza không được PEG hóa với hyaluronidaza được PEG hóa có trung bình khoảng từ 2 đến 3 gốc PEG/phân tử, 3 gốc PEG/phân tử và 5 gốc PEG/phân tử, và nhiều hơn. Số liệu này chỉ ra rằng ít nhất 3 PEG là ngưỡng cần để làm tăng thời gian bán thải trong huyết tương được cung cấp cho PEG hóa. số liệu này chỉ ra rằng mặc dù 2-3 gốc PEG làm tăng thời gian bán thải, song quan sát thấy có sự tăng đáng kể thời gian bán thải ở hyaluronidaza chứa 3-5 gốc PEG, và nhiều hơn 6 gốc PEG cũng không làm tăng thêm đáng kể thời gian bán thải so với 3 đến 5 gốc PEG, song lại làm giảm hoạt tính. Do đó, ít nhất là 3 và tối đa 6 gốc PEG sẽ làm tăng đáng kể thời gian bán thải trong huyết tương, và vẫn duy trì được hoạt tính của hyaluronidaza.

Không có viện dẫn hay gợi ý nào trong tài liệu D1 về số gốc PEG cần để đạt được thời gian bán thải tăng của polypeptit và duy trì được hoạt tính điều trị khi được sử dụng toàn thân. Không có gợi ý nào trong tài liệu D1 chỉ ra rằng có thể đạt được thời gian bán thải đủ để tới được các vị trí khối u ở xa và vẫn duy trì được hoạt tính. Tài liệu D1 không bộc lộ hay gợi ý vấn đề sử dụng PH20 làm chất điều trị để sử dụng qua đường tĩnh mạch tới các vị trí ở xa, cũng như không bộc lộ rằng có thể giải quyết được vấn đề này. Tài liệu D1 cũng không gợi ý việc hạn chế mức độ PEG hóa của PH20, cũng như không gợi ý rằng thời gian bán thải đủ có thể thu được bằng cách hạn chế đáng kể mức độ PEG hóa.

Tóm tắt đối tượng được yêu cầu bảo hộ

Bộ yêu cầu bảo hộ của sáng chế đề cập đến các dược phẩm chứa hyaluronidaza PH20 của người hòa tan được PEG hóa. Hyaluronidaza chứa 3-6 gốc PEG trên mỗi polypeptit hyaluronidaza, và các dược phẩm được bào chế để sử dụng qua đường tĩnh mạch.

Hyaluronidaza là một enzym xúc tác sự phân hủy axit hyaluronic, là một thành phần của mô dưới da. Nó thường được sử dụng dưới da hoặc tại chỗ để tạo điều kiện thuận lợi cho việc phân phối các tác nhân điều trị. Việc sử dụng

toàn thân được dùng khi hyaluronidaza là một chất điều trị, không phải là một tác nhân lan truyền. Ví dụ, sáng chế bộc lộ rằng hyaluronidaza có hoạt tính điều trị, chẳng hạn như để điều trị bệnh vả các rối loạn trong đó có dư thừa hyaluronan. Việc điều trị này còn bao gồm cả điều trị các khối u. Để có hiệu quả điều trị như vậy, hyaluronidaza được sử dụng toàn thân, chẳng hạn như qua đường tĩnh mạch. Sáng chế còn bộc lộ rằng đối với các ứng dụng điều trị như vậy, thời gian bán thải ngắn của hyaluronidaza là một vấn đề, đặc biệt là đối với việc sử dụng toàn thân. Trong các ứng dụng điều trị này, hyaluronidaza phải có thời gian bán thải đủ để đạt tới mục tiêu và vẫn duy trì được hoạt tính của nó để phát huy tác dụng điều trị. Khoảng thời gian mà hyaluronldaza không cải biến duy trì mức hoạt tính enzym để điều trị trong hệ tuần hoàn là không đủ để đạt được hiệu quả điều trị không cục bộ.

Các hyaluronidaza của người có thời gian bán thải *in vivo* rất ngắn khi dùng toàn thân (tức là qua đường tĩnh mạch). Thời gian bán thải ngắn đáng kể này không bắt nguồn từ khối lượng phân tử của enzym hyaluronidaza, mà không phải là polypeptit khối lượng phân tử thấp, mà bắt nguồn, ít nhất một phần, từ cấu trúc của nó. Một ứng dụng được sử dụng rộng rãi của hyaluronldaza là sử dụng dưới da để sử dụng nó như một tác nhân lan truyền để tạo điều kiện cho việc sử dụng các chất điều trị dưới da (xem, ví dụ, D1 tại đoạn [0051]). Đối với việc sử dụng dưới da này, thời gian bán thải ngắn của hyaluronidaza không quan trọng vì nó không có tác động tiêu cực đến việc sử dụng chất điều trị và thời gian tác dụng của nó là tại chỗ. Thời gian bán thải của hyaluronidaza đối với việc sử dụng dưới da để tạo điều kiện thuận lợi cho việc phân phối các chất điều trị là đủ để hyaluronidaza thực hiện công việc của nó. Tuy nhiên, thời gian bán thải của nó lại quá ngắn để sử dụng toàn thân như một chất điều trị.

PEG hóa là một chiến lược để làm tăng thời gian bán thải trong huyết thanh của các protein, nhưng nó cũng làm giảm hoạt tính của các protein (xem, ví dụ: Patent Mỹ số 5,766,897, cột 2, dòng 12-54). Người nộp đơn không lập luận rằng không mong đợi rằng có thể PEG hóa hyaluronidaza của người và làm giảm tốc độ thanh thải của nó. Điều chưa được biết đến và không phải là thông thường, là việc sử dụng hyaluronidaza làm một chất điều trị để sử dụng toàn thân. Người nộp đơn không lập luận rằng thời gian bán thải trong huyết thanh của nó có thể tăng lên, nhưng điều mà chưa biết và thậm chí khỏng được xem xét trong D1, cũng như bất kỳ giải pháp kỹ thuật nào mà người nộp đơn đã biết, là liệu nó có thể được PEG hóa và vẫn giữ được hoạt tính điều trị khi sử dụng toàn thân để điều trị hay không, chẳng hạn như để điều trị các khối u.

Do đó, đối với hyaluronidaza, chẳng hạn như hyaluronidaza hòa tan của người, vẫn chưa biết liệu có thể PEG hóa và tăng thời gian bán thải đủ để sử dụng toàn thân *in vivo* mà không phá hủy hoạt tính xúc tác của nó hay không.

Vấn đề này không được D1 bộc lộ hay gợi ý, thậm chí D1 cũng không ám chỉ đến vấn đề về việc sử dụng toàn thân của hyaluronidaza. Do đó, D1 không thể đề xuất giải pháp cũng như kết quả đạt được. Như được yêu cầu bảo hộ và được thể hiện trong sáng chế, việc bổ sung 3-6 gốc PEG cho mỗi phân tử hyaluronidaza tạo ra sản phẩm có thời gian bán thải đủ để đạt được mục tiêu điều trị, chẳng hạn như khối u, khi được sử dụng toàn thân, và vẫn giữ được hoạt tính xúc tác để sử dụng cho việc điều trị của nó.

Các điểm yêu cầu bảo hộ bị từ chối

Điểm 1 đề cập đến dược phẩm dùng để điều trị khối u được bào chế để sử dụng qua đường tĩnh mạch mà chứa hyaluronidaza của người hòa tan và có hoạt tính trung tính được PEG hóa có từ 3 đến 6 gốc PEG mỗi phân tử polypeptit. Điểm 1 viện dẫn:

1. Dược phẩm chứa hyaluronidaza được PEG hóa để điều trị khối u, trong đó:

hyaluronidaza là hyaluronidaza PH20 của người có hoạt tính trung tính và hòa tan được;

hyaluronidaza chứa từ 3 đến 6 gốc PEG cho mỗi polypeptit;

hyaluronidaza là glycoprotein chứa ít nhất một gốc đường được liên kết với N, trong đó gốc đường được liên kết với N được liên kết cộng hóa trị với gốc asparagin của polypeptit; và

dược phẩm này được bào chế để sử dụng qua đường tĩnh mạch.

Điểm 2 đề cập đến dược phẩm chứa hyaluronidaza của người hòa tan và có hoạt tính trung tính được PEG hóa có từ 3 đến 6 gốc PEG mỗi phân tử polypeptit và chất mang dược dụng. Điểm 2 viện dẫn:

2. Dược phẩm chứa hyaluronidaza được PEG hóa và chất mang dược dụng, trong đó:

hyaluronidaza là hyaluronidaza PH20 của người có hoạt tính trung tính và hòa tan được;

hyaluronidaza có từ 3 đến 6 gốc PEG cho mỗi polypeptit;

hyaluronidaza là glycoprotein chứa ít nhất một gốc đường được liên kết

với N, trong đó gốc đường được liên kết với N được liên kết cộng hóa trị với gốc asparagin của polypeptit; và

dược phẩm này được bào chế để sử dụng qua đường tĩnh mạch.

Sáng chế (cũng được thể hiện qua số liệu được cung cấp trong Tuyên bố đính kèm) chứng minh rằng có thể, bằng cách hạn chế đáng kể mức độ PEG hóa, PEG hóa hyaluronidaza của người và vẫn giữ được hoạt tính đủ để sử dụng qua đường tĩnh mạch để có tác dụng điều trị. Các ví dụ thực hiện và Tuyên bố chứng minh rằng 3-6 gốc PEG sẽ đạt được kết quả này.

Các bộc lộ trong tài liệu tham khảo được viện dẫn và các điểm khác biệt so với bộ yêu cầu bảo hộ của sáng chế

D1: W02004/078140

D1 bộc lộ các dạng hòa tan của protein hyaluronidaza PH20 của người và các biến thể của chúng. PH20 của người có chiều dài đầy đủ, chứa miền GPI ở đầu C kỵ nước được neo vào GPI và không phải là polypeptit hòa tan trong các điều kiện sinh lý. D1 bộc lộ các glycoprotein PH20 được cắt cụt ở đầu C của SEQ ID NO: 1 (giống VỚI SEQ ID NO: 1 sáng chế) và các biến thể của chúng mà có thể hòa tan và có hoạt tính xúc tác.

D1 bộc lộ rằng hyaluronidaza, và cụ thể là PH20 của người, có thời gian bán thải rất ngắn. D1 bộc lộc rằng thời gian bán thải ngắn của hyaluronidaza là do cấu trúc đặc biệt của hyaluronidaza, không phải do tốc độ thanh thải nhanh do kích thước. Ví dụ, tại đoạn [0499] viện dẫn:

Hyaluronidase trong tinh hoàn của bò có thời gian bán thải trong huyết thanh ngắn đáng kể, chỉ khoảng 3 phút ở động vật và người Wolf, et at., *J PharmacolExpTher 1982 Aug; 222(2):331-7.*

Thời gian bán thải ngắn này là do các gốc manoza tận cùng dễ dàng được các thụ thể lao công của hệ lưới nội mô nhận biết.

D1 bộc lộ quá trình sialyl hóa và PEG hóa của các protein là các cách khác nhau để làm tăng thời gian bán thải và bộc lộ các phương pháp PEG hóa. Nói chung D1 cũng bộc lộ rằng hyaluronidaza của người hòa tan được có thể được sử dụng toàn thân (xem đoạn [0402] *ở* trang 100), nhưng không giải quyết được các vấn đề liên quan đến thời gian bán thải trong huyết thanh ngắn được lưu ý khi hyaluronidaza được sử dụng như một chất điều trị và được sử dụng toàn thân.

Tài liệu D1 không bộc lộ hay gợi ý rằng thời gian bán thải là yếu tố hạn chế

trong việc sử dụng hyaluronidaza của người dùng qua đường tĩnh mạch để điều trị cũng như không bộc lộ hoặc gợi ý đó có thể là một vấn đề đối với một số ứng dụng nhất định. Tài liệu D1 bộc lộ rằng hyaluronidaza của người được sialyl hóa, và do đó nó thể hiện thời gian bán thải tăng so với các hyaluronidaza không phải của người (Ví dụ 10 trong tài liệu). Vì vậy, tài liệu D1 không bộc lộ hay gợi ý bất kỳ vấn đề nào về thời gian bán thải của hyaluronidaza của người. Mặc dù nói chung D1 bộc lộ rằng PEG hóa là một chiến lược để làm tăng thời gian bán thải của hyaluronidaza, D1 không bộc lộ hay đề xuất bất kỳ vấn đề nào liên quan đến PEG hóa hyaluronidaza của người hoặc việc sử dụng nó làm chất điều trị toàn thân.

D1 không bộc lộ hay gợi ý rằng khi hyaluronidaza được sử dụng làm chất điều trị mà được sử dụng toàn thân không những phải tăng thời gian bán thải của nó mà còn phải tăng lên theo cách để nó duy trì được hoạt tính điều trị. Hơn nữa, nếu D1 đã nhận ra vấn đề này, D1 không bộc lộ hay gợi ý rằng có thể làm như vậy. Vì vậy, D1 thậm chí không gợi ý vấn đề này, và chắc chắn không bộc lộ giải pháp nêu trong đơn.

Tài liệu D1 không bộc lộ hay gợi ý rằng quá trình PEG hóa sẽ hoạt động như một chiến lược để tạo ra chất điều trị sử dụng toàn thân có thời gian bán thải đủ và hoạt tính đủ để có hiệu quả điều trị khi sử dụng toàn thân, chẳng hạn như sử dụng qua đường tĩnh mạch để điều trị khối u. Tài liệu D1 cũng không bộc lộ hay gợi ý rằng có thể PEG hóa hyaluronidaza để làm tăng thời gian bán thải đủ để sử dụng qua đường tĩnh mạch mà không phá hủy hoạt tính, cũng như mức độ PEG hóa cụ thể cần thiết để đạt được thời gian bán thải trong huyết thanh tăng lên trong khi vẫn duy trì đủ hoạt tính để hyaluronidaza được PEG hóa có thể được sử dụng làm chất điều trị. Không có gợi ý nào về việc hạn chế quá trình PEG hóa của PH20 người hòa tan chỉ từ 3 đến 6 trong số 31 gốc lysin có thể có. Do đó, D1 không thể bộc lộ hay gợi ý một hyaluronldaza của người với 3-5 hoặc sáu 6 PEG, cũng không bộc lộ rằng 3-6 gốc PEG là số gốc PEG để đạt được thời gian bán thải tăng đủ và duy trì đủ hoạt tính cần cho tác dụng điều trị, cũng không bộc lộc rằng trên mức như vậy, thời gian bán thải không tăng cũng như con số này dẫn đến một protein hoạt tính mà vẫn giữ được hoạt tính đủ khi sử dụng qua đường tĩnh mạch.

Do đó, D1 (i) không bộc lộ hay gợi ý một hyaluronidaza của người có 3-6 gốc PEG, (ii) rằng có thể PEG hóa hyaluronidaza của người để tăng thời gian bán thải của nó để sử dụng toàn thân và đồng thời vẫn giữ được hoạt tính của nó và rằng 3-6 gốc PEG là số lượng gốc PEG để đạt được thời gian bán thải trong

huyết thanh tăng đủ và vẫn giữ được đủ hoạt tính để thu được tác dụng điều trị khi được sử dụng toàn thân, (iii) trên mức này thời gian bán thải không tăng lên, hoặc (iv) rằng số lượng như vậy dẫn đến một loại enzym vẫn giữ được đủ hoạt tính xúc tác/enzym khi sử dụng toàn thân để có hiệu quả điều trị.

Phân tích

Bộ yêu cầu bảo hộ của sáng chế đề xuất một dược phẩm được bào chế để sử dụng qua đường tĩnh mạch chứa hyaluronidaza của người được PEG hóa có từ 3-6 gốc PEG, là hyaluronidaza có thời gian bán thải tăng lên đủ để hyaluronidaza đạt tới mục tiêu khi được sử dụng qua đường tĩnh mạch và vẫn giữ được hoạt tính hyaluronidaza đủ để sử dụng nó như một chất điều trị.

Nói chung, hyaluronidaza được sử dụng như tác nhân lan truyền để tạo điều kiện thuận lợi và nâng cao khả năng sử dụng, đặc biệt lả việc sử dụng qua đường dưới da các tác nhân điều trị. Tuy nhiên, haluronidaza cũng có hoạt tính điều trị, chẳng hạn như để điều trị bệnh và các rối loạn trong đó có dư thừa hyaluronan. Điều này bao gồm điều trị các khối u. Để có hiệu quả điều trị như vậy, hyaluronidaza được sử dụng toàn thân, chẳng hạn như sử dụng qua đường tĩnh mạch. Tuy nhiên, như được xác định trong sáng chế, có một vấn đề là do hyaluronidaza, đặc biệt là hyaluronidaza của người có thời gian bán thải rất ngắn, khoảng vài phút hoặc ít hơn. Thời gian bán thải như vậy lả đủ để sử dụng khi được sử dụng dưới da, chẳng hạn như để sử dụng như một chất lan truyền để phân phối các chất điều trị, nhưng khi nó được sử dụng toàn thân, chẳng hạn như qua đường tĩnh mạch để điều trị khối u, thì hyaluronidaza là chất điều trị. Nó là thuốc, và do đó, nó phải giữ được hoạt tính xúc tác trong một thời gian đủ để tiếp cận mô đích và phát huy tác dụng điều trị. Khoảng thời gian mà hyaluronidaza duy trì mức hoạt tính enzym để điều trị trong hệ tuần hoàn là không đủ để đạt được tác dụng điều trị trong các ứng dụng này.

PEG hóa là một chiến lược để làm tăng thời gian bán thải, đặc biệt là các protein nhỏ được thanh thải toàn thân. PEG hóa cũng làm giảm hoạt tính của protein. Do thời gian bán thải rất ngắn của hyaluronidaza và thực tế là quá trình PEG hóa làm giảm hoạt tính, giải pháp kỹ thuật đã biết kể cả D1 đã không bộc lộ rằng hyaluronidaza nêu trong yêu cầu bảo hộ, có thể được PEG hóa đủ để làm tăng thời gian bán thải và vẫn giữ được hoạt tính đủ để có tác dụng điều trị khi được sử dụng toàn thân. **Do đó, có một vấn đề là không biết liệu một hyaluronidaza của người có thể được sử dụng như một chất điều trị, chẳng hạn như sử dụng qua đường tĩnh mạch, bằng cách làm tăng thời gian bán thải của nó thông qua việc PEG hoá và vẫn giữ được hoạt tính đủ để có hiệu**

quả điều trị hay không, vấn đề này thậm chí không được bộc lộ hay gợi ý bởi giải pháp kỹ thuật đã biết, cũng không phải là giải pháp. Đây là những kết quả mà D1 không bộc lộ; D1 không ám chỉ đến vấn đề này, do đó, không thể gợi ý các kết quả.

D1 không đưa ra bất kỳ bộc lộ nào rằng đã có vấn đề khi sử dụng hyaluronidaza của người toàn thân. Như đã nêu trong D1 (xem, các đoạn [0170] và [0171]):

Thời gian tồn tại trong hệ tuần hoàn của glycoprotein trong máu phụ thuộc nhiều vào thành phần và cấu trúc của các nhóm cacbohydrat được liên kết với N của nó. Thực tế này có liên quan trực tiếp đến các glycoprotein điều trị được dự định sử dụng ngoài đường tiêu hoá. Nói chung, thời gian bán thải tuần hoàn tối đa của glycoprotein đòi hỏi các nhóm carbohydrat được liên kết với N của nó kết thúc theo trình tự NeuAc-Gal-GlcNAc. Không có axit sialic tận cùng (NeuAc), glycoprotein nhanh chóng được thanh thải khỏi máu theo cơ chế liên quan đến việc nhận biết các gốc N-axetylgalactosamin (GalNAc) hoặc galactoza (Gal) cơ bản (Goochee và cộng sự (1991) Biol/Technology 9: 1347-1355). Vì lý do này, việc đảm bảo sự hiện diện của axit sialic tận cùng trên các nhóm carbohydrat được liên kết với N của các glycoprotein điều trị là một cân nhắc quan trọng cho sự phát triển thương mại của chúng.

Các glycoprotein trong hệ tuần hoàn tiếp xúc với (các) sialidaza (hoặc neuraminidaza) có thể loại bỏ các axit sialic cuối. Thông thường, việc loại bỏ axit sialic tiếp xúc với các gốc galactoza, và các gốc này được nhận biết và gắn kết bởi các thụ thể đặc hiệu với galactoza trong các tế bào gan (được xem xét trong Ashwell và Harford (1982) Ann. Rev. Biochem. 51: 531). Gan cũng chứa các thụ thể đặc hiệu với đường khác làm trung gian cho việc loại bỏ glycoprotein khỏi hệ tuần hoàn. Các tác nhân đặc hiệu của các thụ thể như vậy cũng bao gồm N-axetylglucosamin, manoza, fucoza và phosphomannoza. Glycoprotein được thanh thải bởi các thụ thể galactoza của tế bào gan trải qua quá trình thoái hóa đáng kể và sau đó đi vào mật; glycoprotein được thanh thải bởi thụ thể manoza của tế bào Kupffer đi vào hệ lưới nội mô (được xem xét trong tài liệu Ashwell và Harford (1982) Ann. Rev. Biochem. 51:53).

Nói chung D1 bộc lộ quá trình PEG hóa của hyaluronidaza, nhưng không bộc lộ cụ thể việc sử dụng hyaluronidaza của người đã được PEGyl hóa như một dược phẩm được bào chế để sử dụng qua đường tĩnh mạch, cách làm như vậy cũng sẽ không thể đạt được tác dụng điều trị. Do đó, sự khác biệt giữa các bộc lộ trong yêu cầu bảo hộ của sáng chế và các bộc lộ trong tài liệu D1 là việc cung

cấp một dược phẩm được bào chế để sử dụng qua đường tĩnh mạch chứa hyaluronidaza của người có chứa từ 3-6 gốc PEG. D1 không bộc lộ hay gợi ý về hyaluronidaza của người có chứa 3-6 gốc PEG, cũng như là các kết quả đạt được, cũng như không có vấn đề cần giải quyết.

Thẩm định viên khẳng định rằng người có hiểu biết trung bình trong lĩnh vực kỹ thuật này sẽ tối ưu hóa quá trình PEG hóa hyaluronidaza như được bộc lộ bởi D1 để đạt được yêu cầu bảo hộ. Thẩm định viên chỉ ra rằng:

D1 không đề xuất rằng hyaluronidaza bao gồm từ 3-6 gốc PEG trên mỗi polypeptit, người có hiểu biết trung bình có thể căn cứ vào các gợi ý được đề cập trong D1 và kiến thức đã biết thông thường để lựa chọn, thay đổi và thử nghiệm nhằm bảo chế được dược phẩm chứa hyaluronidaza của người có 3-6 gốc PEG cho mỗi polypeptit để kéo dài thời gian bán thải của nó để phân phối qua đường tĩnh mạch.

Lý lẽ này cho rằng người có hiểu biết trung bình hiểu rõ vấn đề sử dụng toàn thân hyaluronidaza của người làm chất điều trị để điều trị toàn thân các bệnh mà căn nguyên của nó liên quan đến việc dư thừa hyaluronan. Một thông số mà không được coi là quan trọng, thì không thể được coi là được tối ưu hóa thông thường.

Như đã thảo luận ở trên, vì thông thường hyaluronidaza được sử dụng để tạo điều kiện thuận lợi cho việc lan truyền các tác nhân điều trị, nên thời gian bán thải ngắn đáng kể của hyaluronidaza của người là không phải là mối bận tâm và không được xem xét cho các ứng dụng trong đó hyaluronidaza là chất điều trị và nó được sử dụng toàn thân. Lý lẽ của thẩm định viên cho rằng người ta chỉ có thể tối ưu hóa mức độ của các gốc PEG và tạo ra một sản phẩm có hoạt tính điều trị. Từ D1, không rõ ràng là có thể có hyaluronidaza của người được PEG hóa và tạo ra một sản phẩm có hoạt tính điều trị cho các ứng dụng nhất định trong đó thời gian bán thải trong huyết thanh dài và hoạt tính xúc tác là cần thiết để hyaluronidaza đến được mô đích, chẳng hạn như như khối u, khi được sử dụng toàn thân.

Khả năng cấp bằng sáng chế không thể bị phủ nhận bởi cách thức thực hiện đối tượng được yêu cầu bảo hộ, đặc biệt là khi không có sự công nhận của một vấn đề trong lĩnh vực kỹ thuật, ở đây, sáng chế đã xác định được vấn đề, bản thân nó là một đóng góp so với giải pháp kỹ thuật đã biết, như là giải pháp cho dược phẩm được bào chế để sử dụng toàn thân có chứa hyaluronidaza được PEG hóa có từ 3 đến 6 gốc PEG.

D1 không giải quyết hoặc tuyên bố rằng có vấn đề trong việc sử dụng polypeptit hyaluronidaza được PEG hóa qua đường tĩnh mạch hoặc toàn thân cho một số phương pháp điều trị nhất định, cũng như không hoặc có thể đề xuất giải pháp được yêu cầu bảo hộ cụ thể cho vấn đề này. Do đó, không thể biết liệu có thể tăng thời gian bán thải của hyaluronidaza đủ mà không phá hủy hoạt tính của nó để nó vẫn có thể hữu ích làm chất điều trị cho các ứng dụng toàn thân hay không, vì vấn đề này không được nêu rõ trong D1, cũng như trong bất kỳ giải pháp kỹ thuật nào mà người nộp đơn biết. Thời gian bán thải của hyaluronidaza của người quá ngắn nên nếu giải pháp kỹ thuật xem xét nó, sẽ không rõ ràng rằng thời gian bán thải của nó có thể được tăng lên một cách thích hợp bởi quá trình PEG hóa, sao cho khi được sử dụng toàn thân, chẳng hạn như tiêm tĩnh mạch, nó sẽ đạt tới mục tiêu, chẳng hạn như khối u, để khi PEG hóa ở mức độ như vậy, hoạt tính được giữ lại đủ để hyaluronidaza có hoạt tính điều trị. Kết quả như vậy không được bộc lộ hay gợi ý bởi D1. Sáng chế (như cũng được thể hiện bằng số liệu được cung cấp trong Tuyên bố đính kèm) chứng minh rằng có thể PEG hóa hyaluronidaza của người và duy trì đủ hoạt tính để sử dụng qua đường tĩnh mạch để có tác dụng điều trị. Các Ví dụ thực hiện và Tuyên bố chứng minh rằng 3-6 gốc PEG sẽ đạt được kết quả này.

Như đã thảo luận bên dưới, và như được bộc lộ trong sáng chế, kể cả trong các Ví dụ thực hiện, 3-6 gốc PEG là số gốc PEG cần thiết để đạt được thời gian bán thải tăng lên khi được sử dụng qua đường tĩnh mạch và vẫn giữ được hiệu quả điều trị. Như được trình bày trong Tuyên bố, mức độ PEG hóa cao hơn cũng không làm tăng đáng kể thời gian bán thải, nhưng mức PEG hóa cao hơn lại làm giảm hoạt tính. Tuyên bố xác nhận các bộc lộ trong bản mô tả, và cũng cho thấy rằng trên 5-6 gốc PEG, không có sự gia tăng đáng kể về thời gian bán thải; trong khi việc PEG hóa 3-6 gốc PEG lại làm tăng đáng kể thời gian bán thải và hyaluronidaza của người vẫn thể hiện hoạt tính.

Các kết quả đạt được

1) Bản mô tả đề cập 3-6 gốc PEG cần để thu được hoạt tính in vivo khi sử dụng qua đường trong tĩnh mạch

Bộ yêu cầu bảo hộ đề cập đến dược phẩm được bào chế để sử dụng qua đường tĩnh mạch chứa polypeptit hyaluronidaza của người có từ 3-6 gốc PEG. Như được bộc lộ trong sáng chế, kể cả trong các Ví dụ thực hiện, 3-6 gốc PEG là số lượng gốc PEG cần thiết để đạt được thời gian bán thải tăng đủ, trong khi vẫn giữ được hiệu quả điều trị.

Ví dụ, **ví dụ 21-A** bộc lộ **việc tạo ra một hyaluronidaza của người có thể tái tạo có từ 3-6 gốc PEG.** Ví dụ 21-A bộc lộ rằng các hyaluronidaza thu được đã được tinh chế để tạo ra các chế phẩm có **hoạt tính cụ thể là 25.000 đơn vị/mg hoạt tính hyaluronidaza.** Ví dụ 21-A còn bộc lộ rằng một hyaluronidaza được PEG hóa như vậy sẽ khắc phục được các vấn đề liên quan đến việc sử dụng hyaluronidaza của người không được cải biến (được gọi là sHASEGP) qua đường tĩnh mạch có thời gian bán thải ngắn và các đặc tính dược động học và dược lực học không mong muốn bằng cách **cải thiện thời gian bán thải gấp 16-20 lần.** Các kết quả trong Ví dụ 21-A cũng xác nhận rằng mức độ PEG hóa này là **đủ để duy trì hoạt tính để mang lại tác dụng điều trị.** Ví dụ, đoạn [0817] trong sáng chế (đã bổ sung phần nhấn mạnh) chỉ ra:

*Việc cải thiện về dược động học và dược lực học đã được quan sát thấy trên các mô hình động vật sau khi sử dụng sHASEGP đã PEG hóa so với phiên bản không được cải biến của sHASEGP. Ví dụ, sau khi sử dụng qua đường tĩnh mạch cho chuột với lượng 1.000 đơn vị rHuPH20 không cải biến hoặc 1.000 Đơn vị rHuPH20 được liên hợp với PEG có khối lượng phân tử xấp xỉ 40 kDa (rHuPH20-PEG40) **lâu** hơn **đáng kể (16-20** lần) so với chuột được điều trị bằng rHuPH20 không cải biến. Ngoài ra, hiệu quả của rHuPH20-PEG40 đã được so sánh với rHuPH20 không PEG hóa trong mô hình đột quỵ ở chuột. Kết quả ban đầu thu được từ các nghiên cứu này **cho** thấy **hiệu quả của rHuPH20-PEG40 cao** hơn (tỷ lệ sống sót cao hơn 75%-85%, so với ít hơn 50% ở nhóm chứng) trong việc duy trì khả năng sống sót của chuột 7 ngày sau khi gây đột quỵ. [nhấn mạnh được thêm vào]*

Do đó, bản mô tả sáng chế bộc lộ rằng hyaluronidaza của người chứa 3-6 gốc PEG như được yêu cầu bảo hộ vẫn giữ được hoạt tính enzym đáng kể và có thời gian bán thải tăng, do đó có thể sử dụng PH20 như một chất điều trị để sử dụng qua đường tĩnh mạch và đạt được hiệu quả điều trị. D1 không bộc lộ hay gợi ý rằng có thể đạt được điều này với hyaluronidaza của người cũng như D1 không bộc lộ hay gợi ý mức độ PEG hóa. Các bộc lộ này được xác nhận trong Tuyên bố của Tiến sĩ Bookbinder, được cung cấp kèm theo đây.

2) Tuyên bố của tiến sỹ Bookbinder

Kết quả đạt được được bộc lộ trong bản mô tả sáng chế được xác nhận trong Tuyên bố đính kèm của Tiến sỹ Bookbinder. Như được trình bày trong Tuyên bố, mức độ PEG hóa cao hơn không làm tăng thêm đáng kể thời gian bán thải so với 3-5 hoặc 6 gốc PEG, nhưng mức độ PEG hóa cao hơn sẽ làm giảm hoạt tính. Tuyên bố xác nhận các bộc lộ trong bản mô tả sáng chế, và cũng chỉ ra

rằng trên 5-6 gốc PEG, không có sự gia tăng đáng kể nào về thời gian bán thải; trong khi PEG hóa với 3-6 gốc PEG thì thời gian bán thải tăng lên đáng kể và hyaluronidaza của người vẫn thể hiện hoạt tính. Tuyên bố chứng minh rằng, như được yêu cầu bảo hộ và mô tả trong sáng chế, ba đến sáu gốc PEG là con số thu được hoạt tính điều trị *in vivo* của hyaluronidaza của người được PEG hóa.

Do đó, Tuyên bố cho thấy rằng trong khi 2-3 gốc PEG làm tăng thời gian bán thải một chút, thì có sự gia tăng đáng kể về thời gian bán thải đối với hyaluronidaza chứa 3-6 gốc PEG để có thời gian bán thải lớn hơn 4 lần so với hyaluronidaza có 2-3 gốc PEG. Ngoài ra, ở khoảng 5 hoặc 6 gốc PEG, sự gia tăng mức thời gian bán thải trong huyết thanh sẽ dừng, do đó việc bổ sung thêm nhiều gốc PEG không làm tăng thêm thời gian bán thải. Nhưng việc bổ sung nhiều gốc PEG sẽ **làm giảm** hoạt tính enzym. Tuyên bố chỉ ra rằng các polypeptit hyaluronidaza vẫn duy trì được hoạt tính với 3 đến 6 gốc PEG. Do đó, Tuyên bố cho thấy rằng khoảng 3-6 gốc PEG đạt được sự gia tăng thời gian bán thải trong huyết tương tối đa do PEGyl hóa và tạo ra polypeptit có hoạt tính điều trị. Ở mức độ như vậy, hyaluronidaza vẫn duy trì đủ hoạt tính để sử dụng *in vivo* như một chất điều trị.

Người nộp đơn trân trọng cam kết rằng D1 không bộc lộ hay đề xuất bất kỳ vấn đề nào về việc sử dụng toàn thân hyaluronidaza của người như một chất điều trị, chẳng hạn như để điều trị khối u bằng cách sử dụng qua đường tĩnh mạch. D1 không gợi ý rằng có vấn đề trong việc tăng thời gian bán thải và duy trì hoạt tính điều trị của hyaluronidaza của người. D1 không bộc lộ hay gợi ý rằng có thể làm tăng đủ thời gian bán thải của hyaluronidaza của người bằng cách PEGyl hóa mà không phá hủy hoạt tính điều trị của enzym. D1 không bộc lộ hay gợi ý rằng 3-6 gốc PEG trên mỗi phân tử làm tăng thời gian bán thải của hyaluronidaza của người đủ để phân phối toàn thân, đặc biệt là qua đường tĩnh mạch đến các vị trí xa nơi tiêm, và hoạt tính đầy đủ của enzym vẫn được duy trì để nó có hiệu quả điều trị.

Do đó, D1 không thể bộc lộ hay gợi ý giải pháp cho vấn đề này: dược phẩm chứa hyaluronidaza của người được PEG hóa với 3-6 gốc PEG như được yêu cầu bảo hộ, cũng như kết quả đạt được có liên quan: hyaluronidaza của người có thời gian bán thải và hoạt tính có hiệu quả trị liệu được tăng lên thích hợp.

II. Kết quả xem xét, xác minh khiếu nại

1. Cơ sở pháp lý:

Theo quy định tại Điều 61 Luật Sở hữu trí tuệ, sáng chế được coi là có trình

độ sáng tạo nếu căn cứ vào các giải pháp kỹ thuật đã được bộc lộ công khai dưới hình thức sử dụng, mô tả bằng văn bản hoặc dưới bất kỳ hình thức nào khác trong nước hoặc ở nước ngoài trước ngày nộp đơn, sáng chế đó là một bước tiến sáng tạo, không thể được tạo ra một cách dễ dàng đối với người có hiểu biết trung bình về lĩnh vực kỹ thuật tương ứng.

Theo quy định tại khoản 3 Điều 102 Luật Sở hữu trí tuệ, phạm vi bảo hộ sáng chế phải được thể hiện dưới dạng tập hợp các dấu hiệu kỹ thuật cần và đủ để xác định phạm vi quyền đối với sáng chế và phải phù hợp với phần mô tả sáng chế và hình vẽ.

2. Nhận định, đánh giá:

Sau khi xem xét các lập luận và chứng cứ nêu trong đơn khiếu nại số KN1-2022-00478, Cục Sở hữu trí tuệ thấy rằng:

Người khiếu nại HALOZYME THERAPEUTICS, INC. (US) (qua Công ty Sở hữu trí tuệ Thảo Thọ Quyến (INVENCO)) không đồng ý với Quyết định số 1768w/QĐ-SHTT ngày 27/01/2022 của Cục Sở hữu trí tuệ và có ý kiến tóm tắt như sau:

(i) Bổ sung bộ yêu cầu bảo hộ ngày 22/04/2022 thay cho yêu cầu bảo hộ nộp ngày 05/10/2021, trong đó làm rõ dấu hiệu hyaluronidaza ở các điểm 1-2 yêu cầu bảo hộ.

(ii) Các điểm 1-2 yêu cầu bảo hộ sửa đổi ngày 05/10/2021 được thể hiện một cách rõ ràng và thống nhất với phần mô tả.

(iii) Các điểm 1-2 yêu cầu bảo hộ sửa đổi đáp ứng trình độ sáng tạo.

Ý kiến của Cục Sở hữu trí tuệ đối với các nội dung nêu trên của người khiếu nại:

(i) Việc sửa đổi yêu cầu bảo hộ theo công văn nộp cùng với đơn KN1-2022-00478 ngày 22/04/2022 không được chấp nhận với lý do theo quy định tại Điều 115 Luật Sở hữu trí tuệ, mọi sửa đổi phải thực hiện trước khi Cục Sở hữu trí tuệ ban hành Quyết định từ chối cấp BĐQSC.

(ii) Các điểm 1-2 yêu cầu bảo hộ sửa đổi ngày 05/10/2021 được thể hiện một cách rõ ràng và thống nhất với phần mô tả

Về ý kiến nêu trên của người khiếu nại, Cục Sở hữu cho rằng, mục đích của việc sửa đổi yêu cầu bảo hộ đồng thời với đơn khiếu nại là để khắc phục thiếu sót về tính rõ ràng đối với yêu cầu bảo được nêu trong Quyết định số 1768w/QĐ-SHTT nêu trên.

Tuy nhiên, như nêu ở mục (i) nêu trên, việc sửa đổi yêu cầu bảo hộ đồng thời với đơn khiếu nại nêu trên không được chấp nhận. Do đó, bộ yêu cầu bảo hộ được xem xét ở đây là bộ yêu cầu bảo hộ sửa đổi ngày 05/10/2021.

Với lập luận nêu trên, Cục Sở hữu trí tuệ bảo bảo lưu quan điểm nêu trong Quyết định số 1768w/QĐ-SHTT ngày 27/01/2022 của Cục Sở hữu trí tuệ, cụ thể là các điểm 1-2 yêu cầu bảo hộ sửa đổi ngày 05/10/2021 vẫn không đáp ứng yêu cầu về bản mô tả/bản tóm tắt theo quy định tại Điều 102 Luật Sở hữu trí tuệ.

(iii) Các điểm 1-2 yêu cầu bảo hộ sửa đổi ngày 05/10/2021 đáp ứng trình độ sáng tạo.

Người nộp đơn cho rằng các điểm 1-2 yêu cầu bảo hộ yêu cầu sửa đổi ngày 05/10/2021 đáp ứng trình độ sáng tạo, cụ thể là các điểm 1-2 yêu cầu bảo hộ này đề cập đến:

1. Dược phẩm chứa hyaluronidaza được PEG hóa để điều trị khối u, trong đó:

hyaluronidaza là hyaluronidaza PH20 của người có hoạt tính trung tính và hòa tan được;

hyaluronidaza chứa từ 3 đến 6 gốc PEG cho mỗi polypeptit; và

dược phẩm này được bào chế để sử dụng qua đường tĩnh mạch.

2. Dược phẩm chứa hyaluronidaza được PEG hóa và chất mang dược dụng, trong đó:

hyaluronidaza là hyaluronidaza PH20 của người có hoạt tính trung tính và hòa tan được;

hyaluronidaza có từ 3 đến 6 gốc PEG cho mỗi polypeptit; và

dược phẩm này được bào chế để sử dụng qua đường tĩnh mạch.

Trong đó dược phẩm này khác biệt ở chỗ được bào chế để sử dụng qua đường tĩnh mạch mà chứa hyaluronidaza của người hòa tan và có hoạt tính trung tính và được **PEG hóa có từ 3 đến 6 gốc PEG mỗi phân tử polypeptit**.

Liên quan đến ý kiến nêu trên của người khiếu nại, Cục Sở hữu trí tuệ thấy rằng:

Ý kiến của người nộp đơn cho rằng việc PEG hóa xảy ra ở các gốc lysin trong một protein và các polypeptit PH20 của người hòa tan được có 31 gốc lysin và không có gợi ý nào trong giải pháp kỹ thuật đã biết là để hạn chế PEG hóa chỉ có ở 3-6 gốc PEG cho mỗi polypeptit PH20, ít hơn từ 5 đến 10 lần so với

31 gốc PEG có thể có và tại thời điểm nộp đơn vẫn không biết liệu có thể sử dụng PH20 làm chất điều trị thông qua việc sử dụng tĩnh mạch. Người nộp đơn cũng viện dẫn đến tài liệu do Tiến sỹ Louis Bookbinder đi kèm cho rằng việc PEG hóa từ 3 đến 6 gốc sẽ làm tăng đáng kể thời gian bán thải trong huyết tương mà vẫn duy trì được hoạt tính hyaluronidaza. Người nộp đơn cũng cho rằng không có viện dẫn hay gợi ý nào trong tài liệu D1 về số gốc PEG cần để đạt được thời gian bán thải tăng của polypeptit và duy trì được hoạt tính toàn thân cũng như đủ thời gian bán thải để tới được các vị trí khối u ở xa. D1 cũng không bộc lộ hay gợi ý vấn đề sử dụng PH20 làm chất điều trị để sử dụng qua đường tĩnh mạch ở vị trí xa, cũng như không gợi ý rằng thời gian bán thải có thể thu được bằng cách giới hạn đáng kết mức độ PEG hóa.

Cục Sở hữu trí tuệ hoàn toàn đồng ý với ý kiến của người nộp đơn cho rằng tài liệu D1 không đề cập đến cụ thể việc hyaluronidaza được PEG hóa từ 3 đến 6 gốc PEG cho mỗi phân tử polypeptit, tuy nhiên, trong tài liệu D1 đã bộc lộ dược phẩm chứa hyaluronidaza PH20 của người có hoạt tính trung tính và hòa tan được [0018], [0047]), trong đó polypeptit hyaluronidaza có thể được cải biến bằng cách PEG hóa nhằm kéo dài thời bán thải của polypeptit (xem các đoạn [0019], [0025], [0053], [0177]-[0184]), cũng như như vậy tài liệu D1 đã hàm ý đến dược phẩm chứa polypeptit hyaluronidaza cải biến bằng cách PEG hóa và chất mang dược dụng để kéo dài thời gian bán thải.

Mặc dù tỷ lệ PEG hóa từ 3 đến 6 gốc cho mỗi polypeptit của hyaluronidaza không nêu cụ thể trong D1, tuy nhiên, trong tài liệu nộp đơn, cụ thể là trong Ví dụ 21-A được người nộp đơn viện dẫn thể hiện một phương án PEG hóa cụ thể bằng cách sử dụng sucxinimidyl PEG nhằm thu được hyaluronidaza được PEG hóa từ 3-6 gốc và thử nghiệm cho thấy hyaluronidaza được PEG hóa này (**sHASEGP được PEG hóa**) có hoạt tính bán thải kéo dài khi so với **sHASEGP không cải biến** (xem trang 207). Kết quả thử nghiệm cũng đã khẳng định rằng *glucosaminoglycanza được biến đổi hiệu quả bằng quá trình PEG hóa có thể được sử dụng để thay đổi profil dược động học và/hoặc các profil khác bằng cách sử dụng chất thử bất kỳ trong số rất nhiều chất thử PEG và các enzym tạo thành có thể vẫn có hoạt tính enzym cơ bản... và kéo dài thời gian bán thải* (trang 273-274). Điều này cũng cho thấy rằng, với các tỷ lệ hyaluronidaza được PEG hóa khác cũng dự đoán cho thấy cho phép kéo dài thời gian bán thải và tỷ lệ PEG hóa từ 3 đến 6 gốc chỉ là một phương án thực hiện cụ thể khi PEG hóa bằng sucxinimidyl PEG, và người có hiểu biết trung bình trong lĩnh vực kỹ thuật này hoàn toàn không cần các thử nghiệm quá mức để có thể thu được

hyaluronidaza với các mức PEG khác nhau với hoạt tính bán thải kéo dài dự đoán (trang 271).

Hơn nữa, lưu ý với người nộp đơn rằng, các phần viện dẫn của người nộp đơn không đề cập đến "dược phẩm" với dạng bào chế cụ thể nhằm sử dụng qua tĩnh mạch để đạt được hiệu quả bất ngờ khi so với các dạng dược phẩm chứa hyaluronidaza với các tỷ lệ PEG hóa khác nhau và chỉ có tỷ lệ này mới mang lại hiệu quả vượt trội như lập luận của chủ đơn. Lưu ý rằng "*việc sử dụng hyaluronidaza của người đã được PEGyl hóa như một dược phẩm được bào chế để sử dụng qua đường tĩnh mạch*" không phải là dấu hiệu khác biệt cho đối tượng "dược phẩm" được yêu cầu bảo hộ.

Vì vậy, Cục Sở hữu trí tuệ thấy rằng, nội dung khiếu nại của HALOZYME THERAPEUTICS, INC. (US) đối với trình độ sáng tạo của dược phẩm nêu trong điểm 1-2 yêu cầu bảo hộ sửa đổi 05/10/2021 là không có cơ sở. Do đó, Cục Sở hữu trí tuệ bảo lưu kết luận nêu trong Quyết định số 12035w/QĐ-SHTT ngày 22/07/2021.

III. Kết luận

Trên cơ sở các tài liệu hiện có và với các lý do nêu trên, Cục Sở hữu trí tuệ không chấp nhận nội dung khiếu nại của HALOZYME THERAPEUTICS, INC. (US), nên áp dụng các Điều 61 và 102 Luật Sở hữu trí tuệ, và điểm 15.7.b Thông tư số 01/2007/TT-BKHCN để từ chối cấp Bằng độc quyền sáng chế đối với đơn số 1-2011-02252 nêu trên.

Từ những nhận định và căn cứ trên,

QUYẾT ĐỊNH:

Điều 1. Giữ nguyên Quyết định số 1768w/QĐ-SHTT ngày 27/01/2022 về việc từ chối cấp Bằng độc quyền sáng chế đối với đơn đăng ký sáng chế số 1-2011-02252 ngày 23/02/2006.

Điều 2. Trong thời hạn 30 ngày kể từ ngày nhận được Quyết định này, nếu không đồng ý với quyết định giải quyết khiếu nại của Cục trưởng Cục Sở hữu trí tuệ, HALOZYME THERAPEUTICS, INC. có quyền khiếu nại đến Bộ trưởng Bộ Khoa học và Công nghệ hoặc khởi kiện tại Tòa án theo quy định của pháp luật về tố tụng hành chính.

Điều 3. Chánh Văn phòng Cục, Trưởng phòng Thanh tra và Giải quyết khiếu nại, Trưởng phòng Đăng ký, Giám đốc Trung tâm Thông tin sở hữu công

nghiệp và HALOZYME THERAPEUTICS, INC. (qua Công ty TNHH Sở hữu trí tuệ Thảo Thọ Quyến) có trách nhiệm thi hành Quyết định này./.

Nơi nhận:
- Như Điều 3;
- SC (để biết);
- Lưu:VT, HS.

KT. CỤC TRƯỞNG
PHÓ CỤC TRƯỞNG

CỤC SỞ HỮU TRÍ TUỆ

Lê Huy Anh

BỘ KHOA HỌC CÔNG NGHỆ
CỤC SỞ HỮU TRÍ TUỆ

CỘNG HÒA XÃ HỘI CHỦ NGHĨA VIỆT NAM
Độc lập - Tự do - Hạnh phúc

Số: 159102/QĐ-SHTT.IP

Hà Nội, ngày 31 tháng 07 năm 2025

QUYẾT ĐỊNH
Về việc giải quyết khiếu nại của Replicor Inc.,
(lần đầu)

CỤC TRƯỞNG CỤC SỞ HỮU TRÍ TUỆ

Căn cứ Luật Khiếu nại ngày 11/11/2011;

Căn cứ Luật Sở hữu trí tuệ ngày 29/11/2005 được sửa đổi, bổ sung theo Luật sửa đổi, bổ sung một số điều của Luật Sở hữu trí tuệ ngày 19/6/2009, Luật sửa đổi, bổ sung một số điều của Luật Kinh doanh bảo hiểm, Luật Sở hữu trí tuệ ngày 14/6/2019 và Luật sửa đổi, bổ sung một số điều của Luật Sở hữu trí tuệ ngày 16/6/2022 (sau đây gọi là Luật Sở hữu trí tuệ);

Căn cứ Nghị định số 124/2020/NĐ-CP ngày 19/10/2020 của Chính phủ quy định chi tiết một số điều và biện pháp thi hành Luật Khiếu nại;

Căn cứ Nghị định số 103/2006/NĐ-CP ngày 22/9/2006 của Chính phủ quy định chi tiết và hướng dẫn thi hành một số điều của Luật Sở hữu trí tuệ về sở hữu công nghiệp, được sửa đổi, bổ sung theo Nghị định số 122/2010/NĐ-CP ngày 31/12/2010 (sau đây gọi là Nghị định số 103/2006/NĐ-CP);

Căn cứ Quyết định số 156/QĐ-BKHCN ngày 03/3/2025 của Bộ trưởng Bộ Khoa học và Công nghệ quy định chức năng, nhiệm vụ, quyền hạn và cơ cấu tổ chức của Cục Sở hữu trí tuệ;

Căn cứ Thông tư số 01/2007/TT-BKHCN ngày 14/02/2007 của Bộ Khoa học và Công nghệ hướng dẫn thi hành Nghị định số 103/2006/NĐ-CP, được sửa đổi, bổ sung theo Thông tư số 13/2010/TT-BKHCN ngày 30/7/2010, Thông tư số 18/2011/TT-BKHCN ngày 22/7/2011, Thông tư số 05/2013/TT-BKHCN ngày 20/02/2013 và Thông tư số 16/2016/TT-BKHCN ngày 30/6/2016;

BTT367

Xét đơn số KN1-2019-00824 ngày 13/12/2019 của Replicor Inc.,; đại diện bởi: Công ty Luật TNHH Phạm và Liên danh; khiếu nại về việc từ chối cấp Bằng độc quyền sáng chế (BĐQSC) đối với đơn số 1-2014-04023 theo Quyết định số 79153/QĐ-SHTT ngày 16/9/2019;

Theo đề nghị của Trưởng phòng Thanh tra và Giải quyết khiếu nại và báo cáo của Phòng Thanh tra và Giải quyết khiếu nại tại Văn bản số 4936/BC-

TTKN ngày 17/7/2025 về việc giải quyết khiếu nại của Replicor Inc., với các nội dung sau đây:

I. Nội dung khiếu nại

Đơn đăng ký sáng chế số 1-2014-04023 ngày 17/5/2013 của Replicor Inc. (CA), bị từ chối cấp Bằng độc quyền sáng chế theo Quyết định số 79153/QĐ-SHTT ngày 16/9/2019 với lý do:

- Đối tượng nêu trong các điểm 1-18 yêu cầu bảo hộ sửa đổi nộp ngày 23/10/2018 (YCBHSĐ) không đáp ứng điều kiện tính mới và trình độ sáng tạo với lý do như nêu trong Thông báo kết quả thẩm định nội dung số 27773/SHTT-SC của Cục Sở hữu trí tuệ ngày 24/05/2019.

- Chủ đơn chưa khắc phục thiếu sót nêu tại Mục 2, Thông báo nêu trên.

- Liên quan đến giải trình của chủ đơn nêu trong Công văn số P7360.2014/VN pm, ngày 16/08/2019, Cục Sở hữu trí tuệ có ý kiến như sau:

+ Dấu hiệu về mục đích sử dụng "để điều trị chứng nhiễm virut" nêu trong các điểm 1-18 YCBHSĐ không được coi là dấu hiệu kỹ thuật cơ bản của đối tượng dược phẩm. Theo quy định tại điểm 25.5.d (i), Thông tư số 01/2007/TT-BKHCN: "Dấu hiệu kỹ thuật cơ bản của giải pháp kỹ thuật có thể là đặc điểm về kết cấu vật thể (chi tiết, cụm chi tiết, liên kết...) hoặc cấu tạo của chất (thành phần (sự hiện diện, tỷ lệ), trạng thái các phần tử...) cùng với các dấu hiệu cơ bản khác tạo thành một tập hợp cần và đủ để xác định bản chất (nội dung) của đối tượng". Như vậy, dấu hiệu kỹ thuật cơ bản của đối tượng dược phẩm nêu trong các điểm 2-6 này là các dấu hiệu về thành phần, tỷ lệ của các thành phần, dạng bào chế của dược phẩm (ví dụ, dạng rắn, lỏng, hỗn dịch...) và các dấu hiệu kỹ thuật ngụ ý khác đề cập đến các dấu hiệu nêu trên. Dấu hiệu "để điều trị chúng nhiễm virut" không phản ánh hay ngụ ý đến thành phần, tỷ lệ của các thành phần hay dạng bào chế của dược phẩm do đó không được coi là dấu hiệu kỹ thuật cơ bản của dược phẩm.

Trong trường hợp này, xin lưu ý chủ đơn rằng, Thông tư số 16/2016/TT-BKHCN, ngày 30/06/2016, chỉ làm rõ hơn định nghĩa dấu hiệu kỹ thuật cơ bản của giải pháp kỹ thuật như nêu tại điểm 25.5.d) (i) so với Thông tư số 01/2007/TT-BKHCN. Hoàn toàn không có sự khác nhau về cách hiểu liên quan đến dấu hiệu kỹ thuật cơ bản của giải pháp kỹ thuật giữa hai Thông tư nêu trên.

+ Liên quan đến Điều 22.2.2.5 (2), Quy chế thẩm định đơn đăng ký sáng chế của Cục Sở hữu trí tuệ, cụ thể là nội dung đề cập đến "Một ngoại lệ cho nguyên tắc chung này là yêu cầu bảo hộ đề cập tới một chất hoặc chế phẩm đã biết được dùng trong phương pháp phòng ngừa, chẩn đoán hay chữa bệnh". Tuy nhiên, ngoại lệ này là đề cập đến việc "Mặc dù phương pháp phòng ngừa, chẩn đoán hay chữa bệnh cho người và động vật thuộc đối tượng không được bảo hộ với danh nghĩa sáng chế theo Điều 59 Luật Sở hữu trí tuệ, nhưng các thiết bị và hợp chất dùng cho việc chữa bệnh lại có khả năng được bảo hộ". Nội dung này hoàn toàn không phải ngoại lệ liên quan đến cách hiểu về dấu hiệu kỹ thuật cơ bản của đối tượng dược phẩm nêu trong điểm 25.5.d) (i), Thông tư nêu trên cũng như dấu hiệu về mục đích sử dụng nêu trong Điều 22.2.2.5 (2) này.

+ Với các lý do nêu trên, Cục Sở hữu trí tuệ không đồng ý với giải trình của chủ đơn nêu trong Công văn số P7360.2014/VN pm.

Người khiếu nại Replicor Inc. (CA) (qua Công ty Luật TNHH Phạm và Liên danh) không đồng ý với Quyết định số 79153/QĐ-SHTT ngày 16/9/2019 và có ý kiến tóm tắt như sau:

- Cơ sở chủ yếu được đưa ra trong Quyết định số 79153/QĐ-SHTT ngày 16/9/2019 để từ chối trình độ sáng tạo là các điểm 1-18 YCBHSĐ được coi là không đáp ứng điều kiện tính mới, và do đó, không đáp ứng điều kiện trình độ sáng tạo do dược phẩm đã biết như trong D1 *(Dược phẩm chứa các phức chất oligonucleotit cùng với các cation hoá trị hai)* bao gồm dấu hiệu *"điều trị chứng vìrut"* mà dấu hiệu này không được xem là dấu hiệu cơ bản như được quy định cụ thể trong Thông tư số 16/2016/TT- BKHCN.

- Việc viện dẫn tới văn bản pháp luật trong Quyết định nêu trên, cụ thể là Thông tư số 16/2016/TT-BKHCN, là không đúng. Cụ thể là, đơn yêu cầu cấp Bằng độc quyền sáng chế số 1-2014-04023 được nộp vào pha quốc gia Việt Nam ngày 02/12/2014 và thời hạn kết thúc quá trình thẩm định nội dung theo luật định (khoản 2, Điều 119 Luật sở hữu trí tuệ -2005) là không quá mười tám tháng kể từ ngày yêu cầu thẩm định nội dung (12/11/2015) là ngày **12 tháng 05 năm 2017** là trước ngày 15/01/2018 vốn là ngày có hiệu lực của Thông tư số 16/2016/TT- BKHCN. Hơn nữa, trong Thông tư số 16/2016/TT-BKHCN này, hoàn toàn không quy định về điều khoản chuyển tiếp về việc xử lý các đơn nộp trước ngày ban hành Thông tư như thường phải có trong các văn bản quy phạm

pháp luật Việt Nam. Do đó, không thể áp dụng Thông tư số 16/2016/TT-BKHCN theo cách hồi tố cho việc xử lý đơn nêu trên.

- Vào thời điểm nộp đơn (02/12/2014), đơn nêu trên được nộp với bộ yêu cầu bảo hộ hoàn toàn đáp ứng các điều khoản được quy định trong Luật sở hữu trí tuệ Việt Nam cũng như Thông tư số 01/2007/TT-BKHCN. Cụ thể là, theo Thông tư số 01/2007/TT-BKHCN ngày 14 tháng 02 năm 2007, điểm 25.5.d.i: *"Dấu hiệu cơ bản của giải pháp kỹ thuật có thể là đặc điểm về chức năng, công dụng, cấu tạo, liên kết, thành phần... cùng với các dấu hiệu cơ bản khác tạo thành một tập hợp cần và đủ để xác định bản chất (nội dung) của đối tượng"*. Do đó, các dấu hiệu bổ sung ***"để điều trị chứng nhiễm virut"*** phải được xem là *các dấu hiệu (đặc điểm) về sự hiện diện, tỉ lệ và trạng thái của các phần tử,* có chức năng (công dụng) như một phương tiện nhằm đáp ứng môt nhu cầu nhất định của con người,…"

+ Như đã lập luận trong công văn số P7360.2019/VN pm ngày 19/08/2019, người nộp đơn cho rằng theo các quy định của Thông tư 01/007/TT-BKHCN tại thời điểm nộp đơn, dược phẩm đã biết như trong D1 *(Dược phẩm chứa các phức chất oligonucleotit cùng với các cation hoá trị hai*) bao gồm dấu hiệu *"điều trị chứng virut"* là một chức năng mới và cần được xem là dấu hiệu đặc tả đem lại tính mới của dược phẩm theo sáng chế. Nó cùng với các dấu hiệu kỹ thuật khác như được xác định trong các điểm yêu cầu bảo hộ phụ thuộc là các dấu hiệu cần và đủ để xác định bản chất của dược phẩm theo sáng chế. Tóm lại, người nộp đơn tin tưởng rằng "điều trị chứng virut" phải được xem là các dấu hiệu kỹ thuật cơ bản của sáng chế.

Với các lập luận nêu trên, người khiếu nại cho rằng các điểm 1-18 có tính mới và trình độ sáng tạo so với tài liệu D1. Vì vậy, đề nghị Cục Sở hữu trí tuệ xem xét lại Quyết định số 79153/QĐ-SHTT ngày 16/9/2019 và tiếp tục thẩm định đơn số 12014-04023 nêu trên.

II. Kết quả xem xét, xác minh khiếu nại

1. Cơ sở pháp lý:

Theo quy định tại khoản 1 Điều 60 Luật Sở hữu trí tuệ, sáng chế được coi là có tính mới nếu chưa bị bộc lộ công khai dưới hình thức sử dụng, mô tả bằng văn bản hoặc bất kỳ hình thức nào khác ở trong nước hoặc ở nước ngoài trước

ngày nộp đơn đăng ký sáng chế hoặc trước ngày ưu tiên trong trường hợp đơn đăng ký sáng chế được hưởng quyền ưu tiên.

Theo quy định tại Điều 61 Luật Sở hữu trí tuệ, sáng chế được coi là có trình độ sáng tạo nếu căn cứ vào các giải pháp kỹ thuật đã được bộc lộ công khai dưới hình thức sử dụng, mô tả bằng văn bản hoặc dưới bất kỳ hình thức nào khác trong nước hoặc ở nước ngoài trước ngày nộp đơn, sáng chế đó là một bước tiến sáng tạo, không thể được tạo ra một cách dễ dàng đối với người có hiểu biết trung bình về lĩnh vực kỹ thuật tương ứng.

Theo quy định tại điểm 25.5.e (ii) Thông tư số 01/2007/TT-BKHCN ngày 14/02/2007 của Bộ Khoa học và Công nghệ, giải pháp kỹ thuật nêu trong đơn được coi là mới so với trình độ kỹ thuật trên thế giới nếu:

(ii) Có tìm thấy giải pháp kỹ thuật đối chứng nhưng giải pháp kỹ thuật nêu trong đơn có ít nhất một dấu hiệu cơ bản không có mặt trong giải pháp kỹ thuật đối chứng (và dấu hiệu đó được gọi là dấu hiệu cơ bản khác biệt).

Theo quy định tại điểm 25.5.d (i) Thông tư số 01/2007/TT-BKHCN:

(i) Dấu hiệu cơ bản của giải pháp kỹ thuật có thể là đặc điểm về kết cấu vật thể (chi tiết, cụm chi tiết, liên kết,...) hoặc cấu tạo của chất (thành phần (sự hiện diện, tỷ lệ), trạng thái các phần tử,...) cùng với các dấu hiệu cơ bản khác tạo thành một tập hợp cần và đủ để xác định bản chất (nội dung) của đối tượng.

Dấu hiệu kỹ thuật cơ bản nêu trên có thể được thể hiện dưới dạng chức năng kỹ thuật của một thành tố trong kết cấu hoặc cấu tạo của sản phẩm (gọi là dấu hiệu chức năng), với điều kiện cách thể hiện này đủ để chuyên gia trung bình trong lĩnh vực có thể dễ dàng hiểu phương tiện kỹ thuật hoặc cách thức kỹ thuật để thực hiện chức năng đó trong điều kiện bình thường mà không cần có sự sáng tạo. Chức năng, công dụng của đối tượng yêu cầu bảo hộ không phải là dấu hiệu kỹ thuật cơ bản, mà có thể là mục đích, kết quả đạt được của đối tượng đó.

2. Nhận định, đánh giá:

Sau khi xem xét các lập luận và chứng cứ nêu trong đơn khiếu nại số KN1-2019-00824, Cục Sở hữu trí tuệ thấy rằng:

Người khiếu nại Replicor Inc. (CA) (qua Công ty Luật TNHH Phạm và Liên danh) không đồng ý với Quyết định số 79153/QĐ-SHTT ngày 16/9/2019

và có ý kiến cho rằng, các điểm 1-18 YCBHSĐ đáp ứng điều kiện về tính mới và trình độ sáng tạo với lý do:

- Dấu hiệu về mục đích sử dụng ***"để điều trị chứng nhiễm virut"*** nêu trong các điểm 1-18 YCBHSĐ phải được xem là dấu hiệu đặc trưng đóng vai trò thu hẹp phạm vi để mang lại tính mới và trình độ sáng tạo cho dược phẩm theo các điểm 1-18 YCBHSĐ.

- Việc viện dẫn tới Thông tư số 16/2016/TT-BKHCN trong Quyết định nêu trên là không đúng do đơn số 1-2014-04023 được nộp vào pha quốc gia Việt Nam ngày 02/12/2014 là trước ngày 15/01/2018 là ngày có hiệu lực của Thông tư số 16/2016/TT- BKHCN. Vì vậy, phải áp dụng Thông tư số 01/2007/TT-BKHCN để xử lý đơn nêu trên.

Lập luận nêu trên của người khiếu nại là không chính xác với lý do:

- Các điểm 1-18 YCBHSĐ đề cập đến đối tượng "Dược phẩm chứa phức chất chelat oligonucleotit…". Dược phẩm này về cơ bản đã được bộc lộ trong tài liệu D1, ngoại trừ dấu hiệu về mục đích sử dụng ***"để điều trị chứng nhiễm virut".*** Tuy nhiên, theo quy định tại điểm 25.5.d (i) Thông tư số 01/2007/TT-BKHCN, các dấu hiệu về chức năng/công dụng/cách thức sử dụng dược phẩm không phải là dấu hiệu kỹ thuật cơ bản của đối tượng "dược phẩm" theo các điểm 1-18 YCBHSĐ. Dấu hiệu này hoàn toàn không hàm ý, hay đề cập đến, bất kỳ sự thay đổi nào về cấu trúc và/hoặc thành phần của dược phẩm theo các điểm 1-18 YCBHSĐ để dược phẩm này có cấu trúc và/hoặc thành phần khác với cấu trúc và/hoặc thành phần của dược phẩm nêu trong tài liệu D1. Vì vậy, dấu hiệu này không có tác dụng thu hẹp phạm đối với dược phẩm theo các điểm 1-18 YCBHSĐ và không góp phần đem lại tính mới cho dược phẩm này. Do đó, dược phẩm theo các điểm 1-18 YCBHSĐ không có tính mới so với dược phẩm đã được bộc lộ trong tài liệu D1 nêu trên.

Do dược phẩm theo các điểm 1-18 YCBHSĐ không có tính mới, nên dược phẩm này cũng không đáp ứng điều kiện về trình độ sáng tạo.

- Liên quan đến việc viện dẫn Thông tư số 16/2016/TT-BKHCN ngày 30/06/2016 trong Quyết định số 79153/QĐ-SHTT ngày 16/9/2019, Cục Sở hữu trí có ý kiến như sau:

Việc viện dẫn Thông tư số 16/2016/TT-BKHCN trong Quyết định nêu trên chỉ làm rõ hơn định nghĩa dấu hiệu kỹ thuật cơ bản của giải pháp kỹ thuật như nêu tại điểm 25.5.d) (i) so với Thông tư số 01/2007/TT-BKHCN. Hoàn toàn không có sự khác nhau về cách hiểu liên quan đến dấu hiệu kỹ thuật cơ bản của giải pháp kỹ thuật giữa hai Thông tư nêu trên.

Như vậy, với các lập luận nêu trên, Cục Sở hữu trí tuệ bảo lưu kết luận nêu trong Quyết định số 79153/QĐ-SHTT ngày 16/9/2019, cụ thể là các điểm 1-18 YCBHSĐ không đáp ứng điều kiện về tính mới và trình độ sáng tạo.

III. Kết luận

Trên cơ sở các tài liệu hiện có và với các lý do nêu trên, Cục Sở hữu trí tuệ không chấp nhận nội dung khiếu nại của Replicor Inc. (CA), nên áp dụng các Điều 60 và 61 Luật Sở hữu trí tuệ, cũng như điểm 25.5.d (i), và điểm 25.5.e (ii) Thông tư số 01/2007/TT-BKHCN để từ chối cấp Bằng độc quyền sáng chế đối với đơn số 1-2014-04023 nêu trên.

Từ những nhận định và căn cứ trên,

QUYẾT ĐỊNH:

Điều 1. Giữ nguyên Quyết định số 79153/QĐ-SHTT ngày 16/9/2019 về việc từ chối cấp Bằng độc quyền sáng chế đối với đơn đăng ký sáng chế số 1-2014-04023 ngày 17/05/2013.

Điều 2. Trong thời hạn 30 ngày kể từ ngày nhận được Quyết định này, nếu không đồng ý với quyết định giải quyết khiếu nại của Cục trưởng Cục Sở hữu trí tuệ, Replicor Inc., có quyền khiếu nại đến Bộ trưởng Bộ Khoa học và Công nghệ hoặc khởi kiện tại Tòa án theo quy định của pháp luật về tố tụng hành chính.

Điều 3. Chánh Văn phòng Cục, Trưởng phòng Thanh tra và Giải quyết khiếu nại, Trưởng phòng Đăng ký, Giám đốc Trung tâm Thông tin sở hữu công nghiệp và Replicor Inc., (qua Công ty Luật TNHH Phạm và Liên danh) có trách nhiệm thi hành Quyết định này./.

Nơi nhận:
- Như Điều 3;
- SC (để biết);
- Lưu:VT, HS.

KT. CỤC TRƯỞNG
PHÓ CỤC TRƯỞNG

CỤC SỞ HỮU TRÍ TUỆ

Lê Huy Anh

BỘ KHOA HỌC CÔNG NGHỆ
CỤC SỞ HỮU TRÍ TUỆ

CỘNG HÒA XÃ HỘI CHỦ NGHĨA VIỆT NAM
Độc lập - Tự do - Hạnh phúc

Số: 159103/QĐ-SHTT.IP

Hà Nội, ngày 31 tháng 07 năm 2025

QUYẾT ĐỊNH
Về việc giải quyết khiếu nại của ASTRAZENECA AB
(lần đầu)

CỤC TRƯỞNG CỤC SỞ HỮU TRÍ TUỆ

Căn cứ Luật Khiếu nại ngày 11/11/2011;

Căn cứ Luật Sở hữu trí tuệ ngày 29/11/2005 được sửa đổi, bổ sung theo Luật sửa đổi, bổ sung một số điều của Luật Sở hữu trí tuệ ngày 19/6/2009, Luật sửa đổi, bổ sung một số điều của Luật Kinh doanh bảo hiểm, Luật Sở hữu trí tuệ ngày 14/6/2019 và Luật sửa đổi, bổ sung một số điều của Luật Sở hữu trí tuệ ngày 16/6/2022 (sau đây gọi là Luật Sở hữu trí tuệ);

Căn cứ Nghị định số 124/2020/NĐ-CP ngày 19/10/2020 của Chính phủ quy định chi tiết một số điều và biện pháp thi hành Luật Khiếu nại;

Căn cứ Nghị định số 103/2006/NĐ-CP ngày 22/9/2006 của Chính phủ quy định chi tiết và hướng dẫn thi hành một số điều của Luật Sở hữu trí tuệ về sở hữu công nghiệp, được sửa đổi, bổ sung theo Nghị định số 122/2010/NĐ-CP ngày 31/12/2010 (sau đây gọi là Nghị định số 103/2006/NĐ-CP);

Căn cứ Quyết định số 156/QĐ-BKHCN ngày 03/3/2025 của Bộ trưởng Bộ Khoa học và Công nghệ quy định chức năng, nhiệm vụ, quyền hạn và cơ cấu tổ chức của Cục Sở hữu trí tuệ;

Căn cứ Thông tư số 01/2007/TT-BKHCN ngày 14/02/2007 của Bộ Khoa học và Công nghệ hướng dẫn thi hành Nghị định số 103/2006/NĐ-CP, được sửa đổi, bổ sung theo Thông tư số 13/2010/TT-BKHCN ngày 30/7/2010, Thông tư số 18/2011/TT-BKHCN ngày 22/7/2011, Thông tư số 05/2013/TT-BKHCN ngày 20/02/2013 và Thông tư số 16/2016/TT-BKHCN ngày 30/6/2016;

BTT367

Xét đơn số KN1-2021-00977 ngày 01/11/2021 của ASTRAZENECA AB; địa chỉ: SE-151 85 Sodertalje, Sweden; đại diện bởi: Công ty Luật TNHH Phạm và Liên danh; khiếu nại về việc từ chối cấp Bằng độc quyền sáng chế (BĐQSC) đối với đơn số 1-2016-04186 theo Quyết định số 15185w/QĐ-SHTT ngày 27/09/2021;

Theo đề nghị của Trưởng phòng Thanh tra và Giải quyết khiếu nại và báo cáo của Phòng Thanh tra và Giải quyết khiếu nại tại Văn bản số 4786/BC-

TTKN ngày 14/7/2025 về việc giải quyết khiếu nại của ASTRAZENECA AB với các nội dung sau đây:

I. Nội dung khiếu nại

Đơn đăng ký sáng chế số 1-2016-04186 ngày 02/04/2015 của ASTRAZENECA AB (SE) bị từ chối cấp Bằng độc quyền sáng chế theo Quyết định số 15185w/QĐ-SHTT ngày 27/09/2021 với lý do như sau:

1.1. Về điều kiện tính mới theo Điều 60 Luật Sở hữu trí tuệ

- Trong công văn phúc đáp số 03/P8893.2016/VN hb nộp ngày 25/08/2021 của Công ty Luật TNHH Phạm & Liên danh của đơn số 1-2016-04186, người nộp đơn giải trình về trình độ sáng tạo của đối tượng yêu cầu bảo hộ và không sửa đổi yêu cầu bảo hộ so với yêu cầu bảo hộ sửa đổi ngày 15/10/2020 kèm theo công văn số 02/P8893.2016/VN đã được đánh giá trong Thông báo kết quả thẩm định nội dung số 15749w/SHTT-SC ngày 08/07/2021. Vì vậy, Cục Sở hữu trí tuệ bảo lưu ý kiến đánh giá về điều kiện tính mới như đã nêu trong Thông báo kết quả thẩm định nội dung nêu trên. Do đó, đối tượng nêu trong các điểm 1-7 yêu cầu bảo hộ đáp ứng điều kiện tính mới.

1.2. Về điều kiện trình độ sáng tạo theo Điều 61 Luật Sở hữu trí tuệ

Đối tượng nêu trong các điểm 1-7 yêu cầu bảo nêu trên không đáp ứng điều kiện trình độ sáng tạo với lý do như nêu trong Thông báo kết quả xét nghiệm nội dung số 15749w/SHTT-SC ngày 08/07/2021.

Cụ thể là, mặc dù D1 không bộc lộ kit chứa chất ức chế EGFR và chất ức chế MEK. Tuy nhiên, tất cả D1-D5 nêu trên đều bộc lộ việc kết hợp chất ức chế EGFR và chất ức chế MEK trong việc điều trị các bệnh ung thư, và cũng bộc lộ rằng việc kết hợp này điều trị được các tế bào kháng chất ức chế EGFR do đột biến gen (trong đó có đột biến NRAS) *(xem lại phần 1.1.A của Thông báo kết quả thẩm định nội dung số 15749w/SHTT-SC ngày 08/07/2021).* Vì vậy, từ các tài liệu D1-D5, người có hiểu biết trung bình trong lĩnh vực hoàn toàn có thể kết hợp chất ức chế EGFR và chất ức chế MEK để tạo ra dược phẩm hoặc kit hoặc bất kỳ sản phẩm nào chứa chất ức chế EGFR và chất ức chế MEK.

Ngoài ra, việc kết hợp chất ức chế EGFR và chất ức chế MEK theo sáng chế là có bản chất kết hợp trong phương pháp điều trị bệnh. Phần ví dụ thử nghiệm trong bản mô tả cũng không chứng minh được hiệu quả của dược phẩm

chứa chất ức chế EGFR và chất ức chế MEK (trong dạng bào chế duy nhất), mà chứng minh hiệu quả của việc kết hợp trong phương pháp điều trị (sử dụng lần lượt, riêng rẽ và/hoặc đồng thời).

1.3. Liên quan đến ý kiến phúc đáp của người nộp đơn trong công văn số P6897.2014/VN rnh ngày 22/04/2021

Trong công văn số 03/P8893.2016/VN hb nộp ngày 25/08/2021, người nộp đơn đã lập luận về trình độ sáng tạo, cho rằng các tài liệu hoàn toàn không bộc lộ hiệu quả của việc kết hợp chất ức chế EGFR và chất ức chế MEK là để điều trị bệnh ung thư phổi tế bào không nhỏ đột biến NRAS, trong đó đột biến NRAS được chọn từ E63K, G12V, G12R, hoặc đột biến tăng số lượng bản sao của gen NRAS, do đó đối tượng nêu trong các điểm 1 -7 yêu cầu bảo hộ nêu trên là mới và sáng tạo.

Tuy nhiên, lập luận này là không thuyết phục. Như đã nêu trong phần 1.2, các tài liệu đều gợi ý việc kết hợp chất ức chế EGFR và chất ức chế MEK trong việc điều trị các bệnh ung thư, và cũng bộc lộ rằng việc kết hợp này điều trị được các tế bào kháng chất ức chế EGFR do đột biến gen (trong đó có đột biến NRAS). Vì vậy, người có hiểu biết trung bình trong lĩnh vực hoàn toàn có thể kết hợp hai chất này trong việc điều trị bệnh ung thư có liên quan đến đột biến NRAS.

Ngoài ra, người nộp đơn cho rằng dấu hiệu "các thành phần được bào chế ở dạng thích hợp để sử dụng lần lượt, riêng rẽ và/hoặc đồng thời cho đối tượng bị bệnh ung thư phổi tế bào không nhỏ đột biến NRAS, trong đó đột biến NRAS được chọn từ E63K, G12V, G12R, hoặc đột biến tăng số lượng bản sao của gen NRAS" là dấu hiệu cơ bản của đối tượng yêu cầu bảo hộ dựa vào quy định tại điểm 25.3.b (i) của Thông tư 01/2007/TT-BKHCN do đơn 1-2016-04186 có ngày nộp đơn trước ngày có hiệu lực của Thông tư 16/2016/TT-BKHCN (là ngày 15/01/2018).

Tuy nhiên, theo Thông báo về việc thực hiện Thông tư 16/2016/TT-BKHCN số 13005/TB-SHTT ngày 20/11/2018, đối với các loại đơn sở hữu công nghiệp nộp trước ngày 15/01/2018, các công việc chưa hoàn tất sẽ tiếp tục xử lý theo quy định của Thông tư 16/2016/TT-BKHCN. Vì vậy, theo điểm 25.5.d (i) của Thông tư 16/2016/TT-BKHCN, chức năng, công dụng của đối tượng yêu cầu bảo hộ không phải là dấu hiệu kỹ thuật cơ bản. Ngoài ra, việc kết hợp chất

ức chế EGFR và chất ức chế MEK theo sáng chế là có bản chất kết hợp trong phương pháp điều trị bệnh. Hiệu quả sáng chế đưa ra không phải là hiệu quả của dược phẩm chứa chất ức chế EGFR và chất ức chế MEK (trong dạng bào chế duy nhất), mà chứng minh hiệu quả của việc kết hợp trong phương pháp điều trị (sử dụng lần lượt, riêng rẽ và/hoặc đồng thời).

Vì vậy, đối tượng dược phẩm kết hợp bao gồm kit chứa chất ức chế EGFR và chất ức chế MEK không đáp ứng điều kiện trình độ sáng tạo.

Người khiếu nại ASTRAZENECA AB (SE) (qua Công ty Luật TNHH Phạm và Liên danh) không đồng ý với Quyết định số 15185w/QĐ-SHTT ngày 27/09/2021 của Cục Sở hữu trí tuệ và có ý kiến tóm tắt như sau:

Trước tiên, theo Quyết định nêu trên, thẩm định viên cho rằng các điểm 1-7 YCBH hiện tại của đơn số 1-2016-04186 không đáp ứng yêu cầu về trình độ sáng tạo so với các tài liệu đối chứng D1-D5 được trích dẫn trong Báo cáo Thẩm định sơ bộ quốc tế cho đơn PCT/GB2015/051042. Tuy nhiên, người nộp đơn hoàn toàn không đồng ý với ý kiến này của thẩm định viên. Cụ thể, như được thể hiện trong bản mô tả và các điểm 1-7 YCBH hiện tại của đơn số 1-2016-04186, hiệu quả kỹ thuật liên quan đến "dược phẩm kết hợp bao gồm kit bao gồm các phần chứa a) chất ức chế thụ thể yếu tố sinh trưởng biểu bì (epidermal growth factor receptor-EGFR), cùng với chất bổ trợ, chất pha loãng hoặc chất mang dược dụng; và (b) chất ức chế protein kinaza kinaza được hoạt hóa bởi chất kích thích phân bào (mitogen activated protein kinase kinase-MEK), cùng với chất bổ trợ, chất pha loãng hoặc chất mang dược dụng; trong đó các thành phần được bào chế ở dạng thích hợp để sử dụng lần lượt, riêng rẽ và/hoặc đồng thời cho đối tượng bị bệnh ung thư phổi tế bào không nhỏ đột biến thể tương đồng sinh ung thư RAS virut của u nguyên bào thần kinh (Neuroblastoma RAS viral oncogene homolog-NRAS), trong đột biến NRAS được chọn từ E63K, G12V, G12R, hoặc đột biến tăng số lượng bản sao của gen NRAS" thể hiện ở chỗ dược phẩm này là dược phẩm điều trị bệnh ung thư phổi tế bào không nhỏ đột biến NRAS, trong đó đột biến NRAS được chọn từ E63K, G12V, G12R, hoặc đột biến tăng số lượng bản sao của gen NRAS. Trong khi đó, các tài liệu đối chứng D1-D5 hoàn toàn không hề đề cập đến dược phẩm kết hợp, như nêu trong các điểm 1-7 YCBH hiện tại của đơn số 1- 2016-04186, sẽ điều trị hữu

hiệu bệnh ung thu phổi tế bào không nhỏ đột biến NRAS như nêu trên. Cụ thể là:

- Tài liệu đối chứng D1 đề cập đến hợp chất N-(2-{2-dimetylamino-etyl-metylamino}-4- metoxy-5-{[4-(l-metylindol-3-yl)pyrimidin-2-yl]amino}phenyl)-prop-2-enamit, muối mesylat của nó (tức là AZD9291), và dược phẩm chứa hợp chất này, được sử dụng kết hợp với các hợp chất kháng khối u khác, như chất ức chế MEK, trong điều trị bệnh ung thư, trong đó bệnh ung thư này có thể được chọn từ bệnh ung thư buồng trứng, bệnh ung thư cổ tử cung, bệnh ung thư đại trực tràng, bệnh ung thư vú, bệnh ung thư tuyến tụy, bệnh u thần kinh đệm, bệnh u nguyên bào đệm, bệnh u melanin, bệnh ung thư tuyến tiền liệt, bệnh bạch cầu, bệnh u lympho, bệnh u lympho không Hodgkins, bệnh ung thư dạ dày, bệnh ung thư phổi, bệnh ung thư tế bào gan, bệnh ung thư dạ dày, bệnh u mô đệm đường tiêu hóa, bệnh ung thư tuyến giáp, bệnh ung thư ống mật, bệnh ung thư nội mạc tử cung, bệnh ung thư thận, bệnh u lympho tế bào lớn thoái biến, bệnh bạch cầu dòng tủy cấp tính (AML), bệnh đa u tủy, bệnh u melanin, bệnh ung thư phổi tế bào không nhỏ, và bệnh u trung biểu mô, nhưng không bao gồm bệnh ung thư phổi tế bào không nhỏ đột biến NRAS, trong đó đột biến NRAS đươc chọn từ E63K, G12V, G12R, hoặc đột biến tăng số lượng bản sao của gen NRAS như nêu trên, (xem, các đoạn [0026], [0255]-[283], [284], [288], [295], [316], và [401] của tài liệu đối chứng D1).

- Tài liệu đối chứng D2 bộc lộ rằng việc phong bế đồng thời MEK và EGFR làm giảm đáng kể sinh trưởng của tế bào ung thư đại trực tràng (CRC) có khả năng kháng lại sự phong bế EGFR thu được. Tế bào ung thu đại tràng kháng thuốc nêu trên chứa các đột biến NRAS, nhu G12C và GI 2D, nhưng tài liệu đối chứng D2 không bộc lộ dược phẩm kết hợp nêu trên của đơn số 1-2016-04186.

- Tài liệu đối chứng D3 đề cập đến việc điều trị kết hợp bằng gefitinib và các chất ức chế MEK ở các tế bào ung thư biểu mô tuyến phổi mang các đột biến EGFR và có tính kháng gefitinib thu được, nhưng tài liệu đối chứng D3 cũng không bộc lộ dược phẩm kết hợp nêu trên của đơn số 1-2016-04186.

- D4 đề cập đến việc điều trị kết hợp bằng EGFR (lapatinib) và các chất ức chế MEK1/2 (AZD6244 = selumetinib, CZ0775) ở các dòng tế bào thư phổi tế bào không nhỏ kháng gefitinib hoặc lapatinib HCC827, PC9, H1650 và H1975,

nhưng tài liệu đối chứng D4 cũng không bộc lộ dược phẩm kết hợp nêu trên của đơn số 1-2016-04186.

- Tài liệu đối chứng D5 đề cập đến việc điều trị kết hợp bằng erlotinib và hai chất ức chế MEK (RDEA119-erlotinib và AZD6244-erlotinib) ở các dòng tế bào ung thư tuyến tụy chứa đột biến KRAS thể dại, nhưng tài liệu đối chứng D5 cũng không bộc lộ dược phẩm kết hợp nêu trên của đơn số 1-2016-04186.

Ngoài ra, người nộp đơn một lần nữa xin khẳng định rằng hiệu quả kỹ thuật liên quan đến dược phẩm kết hợp nêu trong bộ YCBH hiện tại của đơn số 1-2016-04186 thể hiện ở chỗ dược phẩm này là dược phẩm điều trị bệnh ung thư phổi tế bào không nhỏ đột biến NRAS, trong đó đột biến NRAS được chọn từ E63K, G12V, G12R, hoặc đột biến tăng số lượng bản sao của gen NRAS.

Như được bộc lộ trong bản mô tả ban đầu của đơn số 1-2016-04186, các dòng tế bào ung thư phổi tế bào không nhỏ (bệnh ung thư phổi tế bào không nhỏ-NSCLC) được tạo ra bởi người nộp đơn có tính kháng chất ức chế EGFR thế hệ một (như gefitinib), chất ức chế EGFR thế hệ hai (như afatinib) và chất ức chế EGFR thế hệ ba (như AZD9291, cũng được gọi là osimertinib) (xem đoạn 3, trang 98 đến đoạn 1, trang 100 trong bản mô tả ban đầu của đơn số 1-2016-04186). Sau đó, đặc tính di truyền của các dòng tế bào này được xác định bởi người nộp đơn để xác định các đột biến NRAS liên quan bất kỳ (xem đoạn 2, trang 100 đến đoạn 3, trang 103 trong bản mô tả ban đầu của đơn số 1-2016-04186). Sau đó, tính mẫn cảm của các dòng tế bào kháng EGFR này được nghiên cứu kết hợp với chất ức chế MEK (xem đoạn 5, trang 103 đến đoạn 1, trang 106; đoạn 2, trang 109 và Fig.2-Fig.6 trong bản mô tả ban đầu của đơn số 1-2016-04186).

Người nộp đơn đã kiểm chứng được rằng các dòng tế bào NSCLC kháng EGFR biểu hiện các đột biến NRAS đặc hiệu được bộc lộ trong điểm 1 YCBH của đơn số 1-2016-04186 mẫn cảm hơn với phương pháp điều trị bằng dược phẩm kết hợp chứa chất ức chế EGFR và chất ức chế MEK so với các dòng tế bào tương tự không chứa các đột biến đó. Do đó, ví dụ, Bảng 6 (trang 105 trong bản mô tả ban đầu của đơn số 1-2016-04186) thể hiện rằng tính mẫn cảm của các dòng tế bào NSCLC kháng EGFR khác nhau với chất ức chế MEK, tức là selumetinib được gia tăng đáng kể trong đó dòng tế bào này có độ biến E63K (hàng 3 và hàng 6), đột biến tăng số lượng bản sao của gen NRAS (hàng 4, 8 và

9), đột biến G12V (hàng 5), hoặc đột biến G12R (hàng 7, và đoạn đoạn 2, trang 109 trong bản mô tả ban đầu của đơn số 1-2016-04186).

Trong khi đó, các tài liệu đối chứng D1-D5 hoàn toàn không có gợi ý về việc dược phẩm kết hợp, như nêu trong bộ YCBH hiện tại của đơn số 1-2016-04186, sẽ hữu hiệu để điều trị bệnh ung thư đột biến NRAS như mô tả nêu trên.

Hơn nữa, người nộp đơn xin khẳng định rằng dấu hiệu "các thành phần được bào chế ở dạng thích hợp để sử dụng lần lượt, riêng rẽ và/hoặc đồng thời cho đối tượng bị bệnh ung thư phổi tế bào không nhỏ đột biến thể tương tương đồng sinh ung thư RAS virut của u nguyên bảo thần kinh (Neuroblastoma RAS viral oncogene homolog-NRAS), trong đó đột biến NRAS được chọn từ E63K, G12V, G12R, hoặc đột biến tăng số lượng bản sao của gen NRAS" phải được xem là dấu hiệu kỹ thuật cơ bản của đối tượng nêu trong bộ YCBH hiện tại của đơn số 1-2016-04186 trên cơ sở các lập luận sau:

Trước hết, trong mục đánh giá sự phù hợp giữa đối tượng nêu trong đơn và loại văn bằng bảo hộ sáng chế, điểm 25.3b(i) của Thông tư 01/2007/TT-BKHCN (Thông tư) liệt kê dấu hiệu kỹ thuật thiết yếu có thể có của sản phẩm quy định rằng dấu hiệu kỹ thuật của một giải pháp kỹ thuật dạng sản phẩm có thể là "*một tập hợp các thông tin xác định một sản phẩm nhân tạo được đặc trưng bởi dấu hiệu (đặc điểm) về sự hiện diện, tỉ lệ và trạng thái của các phần tử, có **chức năng (công dụng)** như một phương tiện nhằm đáp ứng một nhu cầu nhất định của con người...*". Ngoài ra, trong việc đánh giá tính mới của giải pháp kỹ thuật, điểm 25.5d(i) của Thông tư liệt kê dấu hiệu cơ bản của giải pháp kỹ thuật *"là đặc điểm về chức năng, công dụng, cấu tạo, liên kết, thành phần...*". Căn cứ để người nộp đơn viện dẫn đến điểm 25.3b(i) của Thông tư 01/2007/TT-BKHCN là do đơn số 1-2016-04186 có ngày nộp đơn là ngày 02/04/2015 (cũng như ngày vào pha quốc gia Việt Nam là ngày 01/11/2016 hoàn toàn trước ngày có hiệu lực của Thông tư 16/2016/TT-BKHCN, tức là ngày 15/01/2018. Như vậy, căn cứ vào điểm 25.3b(i) của Thông tư 01/2007/TT-BKHCN cũ, "đặc điểm về chức năng, công dụng" có thể là dấu hiệu cơ bản của giải pháp giống như là dấu hiệu về thành phần/cấu trúc và do vậy có tác dụng thu hẹp phạm vi bảo hộ.

Do vậy, người nộp đơn khẳng định rằng theo các quy định của Thông tư 01/2007/TT-BKHCN cũ, dấu hiệu chức năng "các thành phần được bào chế ở

dạng thích hợp để sử dụng lần lượt, riêng rẽ và/hoặc đồng thời cho đối tượng bị bệnh ung thư phổi tế bào không nhỏ đột biến thể tương đồng sinh ung thư RAS vỉrut của u nguyên bào thần kinh (Neuroblastoma RAS viral oncogene homolog-NRAS), trong đó đột biến NRAS được chọn từ chọn từ E63K, G12V, G12R, hoặc đột biến tăng số lượng bản sao của gen NRAS" của "Dược phẩm kết hợp" nêu trong bộ YCBH hiện tại của đơn số 1-2016-04186 là dấu hiệu cơ bản của giải pháp.

Hơn nữa, theo Quy chế thẩm định đơn đăng ký sáng chế (Quy chế), trong khi điểm 22.2.2.5 có đưa ra nguyên tắc chung là "*Nếu mục đích sử dụng cụ thể đó không ngụ ý đến bất kỳ sự thay đổi nào về kết cấu và/hoặc thành phần của sản phẩm đang được thẩm định so với sản phẩm đã biết nêu trong giải pháp đối chứng thì sản phẩm đang được thẩm định không có tính mới... ". Tuy nhiên, câu gần cuối của điểm này cũng quy định rõ rằng "Một ngoại lệ cho nguyên tắc chung này là yêu cầu bảo hộ đề cập tới một chất hoặc chế phẩm đã biết được dùng trong phương pháp phòng ngừa, chẩn đoán hay chữa bệnh*".

Như vậy, theo Quy chế, tính mới của sáng chế trong lĩnh vực dược được quyết định bởi dấu hiệu về công dụng điều trị của "Dược phẩm kết hợp" nêu trong bộ YCBH hiện tại của đơn số 1- 2016-04186.

Mặt khác, ngay cả khi Thông tư 16/2016/TT-BKHCN được viện dẫn bởi thẩm định viên, thì dấu hiệu "các thành phần đươc bào chế ở dạng thích hợp để sử dụng lần lượt, riêng rẽ và/hoặc đồng thời cho đối tượng bị bệnh ung thư phổi tế bào không nhỏ đột biến thể tương đồng sinh ung thư RAS virut của u nguyên bào thần kinh (Neuroblastoma RAS viral oncogene homolog-NRAS), trong đó đột biến NRAS được chọn từ E63K, G12V, G12R, hoặc đột biến tăng số lượng bản sao của gen NRAS" cũng phải được xem là dấu hiệu kỹ thuật cơ bản của đối tượng nêu trong bộ YCBH hiện tại của đơn số 1-2016-04186 trên cơ sở lập luận sau: Trước tiên, điểm 25.5.d (i) trong Thông tư 16/2016/TT-BKHCN quy định như sau: "(i) Dấu hiệu cơ bản của giải pháp kỹ thuật có thể là đặc điểm về kết cấu vật thể (chi tiết, cụm chi tiết, liên kết...) hoặc cấu tạo của chất (thành phần (sự hiện diện, tỷ lệ), trạng thái các phần tử...) cùng với dấu hiệu cơ bản khác tạo thành một tập hợp cần và đủ để xác định bản chất (nội dung) của đối tượng. Dấu hiệu kỹ thuật cơ bản nêu trên có thể được thể hiện dưới dạng chức năng kỹ thuật của một thành tố trong kết cấu hoặc cấu tạo của sản phẩm (gọi là dấu hiệu chức

năng), với điều kiện cách thể hiện này đủ để chuyên gia trung bình trong lĩnh vực có thể dễ dàng hiểu phương tiện kỹ thuật hoặc cách thức kỹ thuật để thực hiện chức năng đó trong điều kiện bình thường mà không cần có sự sáng tạo. Chức năng, công dụng của đối tượng yêu cầu bảo hộ không phải là dấu hiệu kỹ thuật cơ bản, mà có thể là mục đích, kết quả đạt được của đối tượng đó". Như vậy rõ ràng là, dấu hiệu "các thành phần đươc bào chế ở dạng thích hợp để sử dụng lần lượt, riêng rẽ và/hoặc đồng thời cho đối tượng bị bệnh ung thư phổi tế bào không nhỏ đột biến thể tương đồng sinh ung thư RAS virut của u nguyên bào thần kinh (Neuroblastoma RAS viral oncogene homolog-NRAS), trong đó đột biến NRAS được chọn từ E63K, G12V, G12R, hoặc đột biến tăng số lượng bản sao của gen NRAS" nêu trên bổ trợ cho các thành tố "chất ức chế EGFR" và "chất ức chế MEK" chứ không phải bổ trợ cho đối tượng "Dươc phẩm kết hợp" nêu trong bộ YCBH hiện tại của của đơn số 1-2016-04186. Do đó, theo điểm 25.5.d (i) trong Thông tư 16/2016/TT-BKHCN, dấu hiệu "các thành phần đươc bào chế ở dạng thích hợp để sử dụng lần lượt, riêng rẽ và/hoặc đồng thời cho đối tượng bị bệnh ung thư phổi tế bào không nhỏ đột biến thể tương đồng sinh ung thư RAS vỉrut của u nguyên bào thần kinh (Neuroblastoma RAS viral oncogene homolog-NRAS), trong đó đột biến NRAS được chọn từ E63K, G12V, G12R, hoặc đột biến tăng số lượng bản sao của gen NRAS" cũng phải được xem là dấu hiệu kỹ thuật cơ bản của đối tượng nêu trong bộ YCBH hiện tại của đơn số 1-2016-04186 nêu trên.

II. Kết quả xem xét, xác minh khiếu nại

1. Cơ sở pháp lý:

Theo quy định tại khoản 1 Điều 60 Luật Sở hữu trí tuệ, sáng chế được coi là có tính mới nếu chưa bị bộc lộ công khai dưới hình thức sử dụng, mô tả bằng văn bản hoặc bất kỳ hình thức nào khác ở trong nước hoặc ở nước ngoài trước ngày nộp đơn đăng ký sáng chế hoặc trước ngày ưu tiên trong trường hợp đơn đăng ký sáng chế được hưởng quyền ưu tiên.

Theo quy định tại Điều 61 Luật Sở hữu trí tuệ, sáng chế được coi là có trình độ sáng tạo nếu căn cứ vào các giải pháp kỹ thuật đã được bộc lộ công khai dưới hình thức sử dụng, mô tả bằng văn bản hoặc dưới bất kỳ hình thức nào khác trong nước hoặc ở nước ngoài trước ngày nộp đơn, sáng chế đó là một bước tiến sáng tạo, không thể được tạo ra một cách dễ dàng đối với người có hiểu biết trung bình về lĩnh vực kỹ thuật tương ứng.

Theo quy định tại điểm 25.5.e (ii) Thông tư số 01/2007/TT-BKHCN ngày 14/02/2007 của Bộ Khoa học và Công nghệ, giải pháp kỹ thuật nêu trong đơn được coi là mới so với trình độ kỹ thuật trên thế giới nếu:

(ii) Có tìm thấy giải pháp kỹ thuật đối chứng nhưng giải pháp kỹ thuật nêu trong đơn có ít nhất một dấu hiệu cơ bản không có mặt trong giải pháp kỹ thuật đối chứng (và dấu hiệu đó được gọi là dấu hiệu cơ bản khác biệt).

Theo quy định tại điểm 25.5.d (i) Thông tư số 01/2007/TT-BKHCN:

(i) Dấu hiệu cơ bản của giải pháp kỹ thuật có thể là đặc điểm về kết cấu vật thể (chi tiết, cụm chi tiết, liên kết,...) hoặc cấu tạo của chất (thành phần (sự hiện diện, tỷ lệ), trạng thái các phần tử,...) cùng với các dấu hiệu cơ bản khác tạo thành một tập hợp cần và đủ để xác định bản chất (nội dung) của đối tượng.

Dấu hiệu kỹ thuật cơ bản nêu trên có thể được thể hiện dưới dạng chức năng kỹ thuật của một thành tố trong kết cấu hoặc cấu tạo của sản phẩm (gọi là dấu hiệu chức năng), với điều kiện cách thể hiện này đủ để chuyên gia trung bình trong lĩnh vực có thể dễ dàng hiểu phương tiện kỹ thuật hoặc cách thức kỹ thuật để thực hiện chức năng đó trong điều kiện bình thường mà không cần có sự sáng tạo. Chức năng, công dụng của đối tượng yêu cầu bảo hộ không phải là dấu hiệu kỹ thuật cơ bản, mà có thể là mục đích, kết quả đạt được của đối tượng đó.

2. Nhận định, đánh giá:

Sau khi xem xét các lập luận và chứng cứ nêu trong đơn khiếu nại số KN1-2021-00977, Cục Sở hữu trí tuệ thấy rằng:

Người khiếu nại ASTRAZENECA AB (SE) (qua Công ty Luật TNHH Phạm và Liên danh) không đồng ý với Quyết định số 15185w/QĐ-SHTT ngày 27/09/2021 của Cục Sở hữu trí tuệ và có ý kiến tóm tắt như sau:

- Người khiếu nại lập luận rằng các tài liệu D1-D5 không bộc lộ hoặc gợi ý về dược phẩm kết hợp nêu trong bộ YCBH hiện tại của của đơn số 1-2016-04186;

- Người khiếu nại khẳng định rằng dấu hiệu "các thành phần được bào chế ở dạng thích hợp để sử dụng lần lượt, riêng rẽ và/hoặc đồng thời cho đối tượng bị bệnh ung thư phổi tế bào không nhỏ đột biến thể tương tương đồng sinh ung thư RAS virut của u nguyên bảo thần kinh (Neuroblastoma RAS viral oncogene

homolog-NRAS), trong đó đột biến NRAS được chọn từ E63K, G12V, G12R, hoặc đột biến tăng số lượng bản sao của gen NRAS" phải được xem là dấu hiệu kỹ thuật cơ bản của đối tượng nêu trong bộ YCBH hiện tại của đơn số 1-2016-04186 dựa theo trích dẫn của điểm 25.5.d (i) trong Thông tư 16/2016/TT-BKHCN.

Liên quan đến các lập luận nêu trên của người khiếu nại, Cục Sở hữu trí tuệ có ý kiến đối như sau:

- Các tài liệu D1-D5 đều bộc lộ các chất ức chế EGFR và chất ức chế MEK, và việc sử dụng kết hợp hai loại chất ức chế này để điều trị bệnh ung thư, đặc biệt là các tế bào ung thư do đột biến NRAS, trong đó D3 bộc lộ việc sử dụng kết hợp này để điều trị ở các tế bào ung thư biểu mô tuyến phổi, và D4 bộc lộ việc sử dụng kết hợp này để điều trị ở các tế bào ung thư phổi tế bào không nhỏ. Vì vậy, với gợi ý về việc sử dụng kết hợp chất ức chế EGFR và chất ức chế MEK để điều trị bệnh ung thư nói chung, cũng như bệnh ung thư phổi nói riêng từ các tài liệu D1-D5, người có hiểu biết trung bình trong lĩnh vực kỹ thuật hoàn toàn có thể kết hợp kết hợp chất ức chế EGFR và chất ức chế MEK để tạo ra kit chứa các chất này.

- Dấu hiệu "các thành phần được bào chế ở dạng thích hợp để sử dụng lần lượt, riêng rẽ và/hoặc đồng thời" được hiểu rằng thành phần chứa chất ức chế EGFR và thành phần chứa chất ức chế MEK được bào chế thành hai dạng bào chế riêng rẽ, được sử dụng lần lượt, riêng rẽ và/hoặc đồng thời. Do đó, đối tượng nêu trong bộ yêu cầu bảo hộ hiện tại của đơn số 1-2016-04186 có bản chất là sự kết hợp trong phương pháp điều trị, mà các tài liệu D1-D5 đều đã bộc lộ sự kết hợp này trong phương pháp điều trị. Vì vậy, dấu hiệu "các thành phần được bào chế ở dạng thích hợp để sử dụng lần lượt, riêng rẽ và/hoặc đồng thời" hoàn toàn không đem lại trình độ sáng tạo cho đối tượng "kit" nêu trong bộ yêu cầu bảo hộ.

- Dấu hiệu "cho đối tượng bị bệnh ung thư phổi tế bào không nhỏ đột biến thể tương đồng sinh ung thư RAS virut của u nguyên bào thần kinh (Neuroblastoma RAS viral oncogene homolog-NRAS), trong đó đột biến NRAS được chọn từ E63K, G12V, G12R, hoặc đột biến tăng số lượng bản sao của gen NRAS" là dấu hiệu liên quan đến đối tượng điều trị. Dấu hiệu này hoàn toàn

không liên quan đến cấu trúc, hàm lượng hay dạng bào chế của sản phẩm "kit", do đó không được coi là dấu hiệu kỹ thuật cơ bản của đối tượng "kit".

III. Kết luận

Trên cơ sở các tài liệu hiện có và với các lý do nêu trên, Cục Sở hữu trí tuệ không chấp nhận nội dung khiếu nại của KOREA ASTRAZENECA AB (SE), nên áp dụng các Điều 60 và 61 Luật Sở hữu trí tuệ, điểm 25.5.d (i), và điểm 25.5.e (ii) Thông tư số 01/2007/TT-BKHCN, cũng như điểm 15.7.b Thông tư số 01/2007/TT-BKHCN để từ chối cấp Bằng độc quyền sáng chế đối với đơn số 1-2016-04186 nêu trên.

Từ những nhận định và căn cứ trên,

QUYẾT ĐỊNH:

Điều 1. Giữ nguyên Quyết định số 15185w/QĐ-SHTT ngày 27/09/2021 về việc từ chối cấp Bằng độc quyền sáng chế đối với đơn đăng ký sáng chế số 1-2016-04186 ngày 02/04/2015.

Điều 2. Trong thời hạn 30 ngày kể từ ngày nhận được Quyết định này, nếu không đồng ý với quyết định giải quyết khiếu nại của Cục trưởng Cục Sở hữu trí tuệ, ASTRAZENECA AB có quyền khiếu nại đến Bộ trưởng Bộ Khoa học và Công nghệ hoặc khởi kiện tại Tòa án theo quy định của pháp luật về tố tụng hành chính.

Điều 3. Chánh Văn phòng Cục, Trưởng phòng Thanh tra và Giải quyết khiếu nại, Trưởng phòng Đăng ký, Giám đốc Trung tâm Thông tin sở hữu công nghiệp và ASTRAZENECA AB (qua Công ty Luật TNHH Phạm và Liên danh) có trách nhiệm thi hành Quyết định này./.

Nơi nhận:
- Như Điều 3;
- SC (để biết);
- Lưu:VT, HS.

KT. CỤC TRƯỞNG
PHÓ CỤC TRƯỞNG

CỤC SỞ HỮU TRÍ TUỆ

Lê Huy Anh

BỘ KHOA HỌC CÔNG NGHỆ
CỤC SỞ HỮU TRÍ TUỆ

CỘNG HÒA XÃ HỘI CHỦ NGHĨA VIỆT NAM
Độc lập - Tự do - Hạnh phúc

Số: 159104/QĐ-SHTT.IP

Hà Nội, ngày 31 tháng 07 năm 2025

QUYẾT ĐỊNH
Về việc giải quyết khiếu nại của Warner Chilcott Company, LLC
(lần đầu)

CỤC TRƯỞNG CỤC SỞ HỮU TRÍ TUỆ

Căn cứ Luật Khiếu nại ngày 11/11/2011;

Căn cứ Luật Sở hữu trí tuệ ngày 29/11/2005 được sửa đổi, bổ sung theo Luật sửa đổi, bổ sung một số điều của Luật Sở hữu trí tuệ ngày 19/6/2009, Luật sửa đổi, bổ sung một số điều của Luật Kinh doanh bảo hiểm, Luật Sở hữu trí tuệ ngày 14/6/2019 và Luật sửa đổi, bổ sung một số điều của Luật Sở hữu trí tuệ ngày 16/6/2022 (sau đây gọi là Luật Sở hữu trí tuệ);

Căn cứ Nghị định số 124/2020/NĐ-CP ngày 19/10/2020 của Chính phủ quy định chi tiết một số điều và biện pháp thi hành Luật Khiếu nại;

Căn cứ Nghị định số 103/2006/NĐ-CP ngày 22/9/2006 của Chính phủ quy định chi tiết và hướng dẫn thi hành một số điều của Luật Sở hữu trí tuệ về sở hữu công nghiệp, được sửa đổi, bổ sung theo Nghị định số 122/2010/NĐ-CP ngày 31/12/2010 (sau đây gọi là Nghị định số 103/2006/NĐ-CP);

Căn cứ Quyết định số 156/QĐ-BKHCN ngày 03/3/2025 của Bộ trưởng Bộ Khoa học và Công nghệ quy định chức năng, nhiệm vụ, quyền hạn và cơ cấu tổ chức của Cục Sở hữu trí tuệ;

Căn cứ Thông tư số 01/2007/TT-BKHCN ngày 14/02/2007 của Bộ Khoa học và Công nghệ hướng dẫn thi hành Nghị định số 103/2006/NĐ-CP, được sửa đổi, bổ sung theo Thông tư số 13/2010/TT-BKHCN ngày 30/7/2010, Thông tư số 18/2011/TT-BKHCN ngày 22/7/2011, Thông tư số 05/2013/TT-BKHCN ngày 20/02/2013 và Thông tư số 16/2016/TT-BKHCN ngày 30/6/2016;

BTT367

Xét đơn số KN1-2019-00511 ngày 24/9/2019 của Warner Chilcott Company, LLC; địa chỉ: ; đại diện bởi: Văn phòng Luật sư Ân Nam; khiếu nại về việc từ chối cấp Bằng độc quyền sáng chế (BĐQSC) đối với đơn số 1-2007-01968 theo Quyết định số 50484/QĐ-SHTT ngày 24/6/2019;

Theo đề nghị của Trưởng phòng Thanh tra và Giải quyết khiếu nại và báo cáo của Phòng Thanh tra và Giải quyết khiếu nại tại Văn bản số 4782/BC-

TTKN ngày 14/7/2025 về việc giải quyết khiếu nại của Warner Chilcott Company, LLC với các nội dung sau đây:

I. Nội dung khiếu nại

Đơn đăng ký sáng chế số 1-2007-01968 ngày 23/11/2005 của Warner Chilcott Company, LLC (PR), bị từ chối cấp Bằng độc quyền sáng chế theo Quyết định số 50484/QĐ-SHTT ngày 24/6/2019 với lý do:

1. Đơn nêu trên:

i) Không đáp ứng điều kiện về nguyên tắc nộp đơn đầu tiên (Điều 90 Luật Sở hữu trí tuệ) và không đáp ứng yêu cầu về bản mô tả (Điều 102 Luật Sở hữu trí tuệ); như đã nêu trong Thông báo thiếu sót của đơn số 43873/SHTT-SC, ngày 23/11/2018, của Cục Sở hữu trí tuệ.

Cụ thể hơn, đối tượng nêu trong các điểm 1-30 yêu cầu bảo hộ sửa đổi nộp ngày 18/02/2019 của đơn nêu trên (sau đây, "yêu cầu bảo hộ sửa đổi nộp ngày 18/02/2019 của đơn nêu trên" còn được gọi là "sửa đổi"), về bản chất, là giống các điểm 1-30 yêu cầu bảo hộ sửa đổi ngày 20/05/2010, được sửa đổi bổ sung làm rõ ngày 16/10/2017, và do đó ý kiến đánh giá về nguyên tắc nộp đơn đầu tiên như nêu trong Thông báo số 43873/SHTT-SC trên đây vẫn được áp dụng đối với các điểm 1-30 sửa đổi (xem, mục "1.1. Nguyên tắc nộp đơn đầu tiên" của Thông báo số 43873/SHTT-SC).

Trong trường hợp này, lưu ý với người nộp đơn rằng, dấu hiệu bổ sung "... trong đó hấp thụ khi có thức ăn của dược phẩm đã nêu bằng 50% hấp thụ khi không có thức ăn." như nêu trong các điểm 1 và 8 sửa đổi không được xem là dấu hiệu đặc trưng cho dược phẩm như dấu hiệu về thành phần và/hoặc cấu trúc. Dấu hiệu này hoàn toàn không hàm ý, hay đề cập đến bất kỳ sự thay đổi nào về cấu trúc và/hoặc thành phần của dược phẩm để dược phẩm này có cấu trúc và/hoặc thành phần khác với cấu trúc và/hoặc thành phần của dược phẩm được mô tả trong đơn đăng ký sáng chế số 1-2006-02077 (đơn 2077') của cùng chủ đơn với đơn nêu trên (Warner Chilcott Company, LLC (PR)), mà được công bố ngày 25/04/2007 với số công bố VN 14423 (A) (xem, toàn bộ tài liệu; đặc biệt là trang 11, đoạn 3; trang 15, đoạn 1; trang 15, đoạn 2; trang 17-20, các ví dụ 1-5, 13-15; trang 32-64, các ví dụ).

Nói cách khác, đối tượng nêu trong yêu cầu bảo hộ sửa đổi của đơn nêu trên đã được bộc lộ trong đơn 2077' trước đó và do đó đơn nêu trên không phải là đơn hợp lệ có ngày ưu tiên hoặc ngày nộp đơn sớm nhất trong số các đơn đáp ứng các điều kiện để được cấp văn bằng bảo hộ (Điều 90 Luật Sở hữu trí tuệ).

ii) Ngoài ra, đối tượng nêu trong các điểm 10-14, 27-30 sửa đổi là các điểm phụ thuộc chỉ đề cập đến dấu hiệu chức năng, công dụng của đối tượng yêu cầu bảo hộ mà không phải là dấu hiệu kỹ thuật cơ bản. Điều này trái với quy định nêu tại điểm 25.5.d (i) Thông tư số 01/2007/TT-BKHCN.

2. Liên quan đến ý kiến của người nộp đơn

Trong công văn phúc đáp số 124/SC, nộp ngày 18/02/2019, người nộp đơn có ý kiến cho rằng đơn nêu trên khác với đơn 2077' ở chỗ:

(i) đơn nêu trên bộc lộ việc giải phóng tức thì (immediate realase) dược phẩm dạng liều dùng qua đường miệng vào ruột non (small intestine), trong khi đó đơn 2077' bộc lộ việc giải phóng trong đường tiêu hóa dưới (lower gastrointestinal tract), không bộc lộ việc giải phóng tức thì.

Tuy nhiên, ý kiến này bị xem là không thuyết phục với lý do đơn 2077' đã bộc lộ việc giải phóng tức thì (xem, ví dụ, "phần bản chất kỹ thuật của sáng chế").

Ngoài ra, dược phẩm của đơn nêu trên là giống với dược phẩm được bộc lộ trong đơn 2077' xét về thành phần và cấu trúc, do đó dược phẩm trong đơn 2077' cũng được xem là có các đặc tính giống với dược phẩm của đơn nêu trên.

Hơn nữa, dấu hiệu "dùng qua đường miệng vào ruột non (small intestine)" và "trong đường tiêu hóa dưới (lower gastrointestinal tract)" cũng không được xem là dấu hiệu đặc trưng cho dược phẩm như dấu hiệu về thành phần và/hoặc cấu trúc với lý do như nêu trên đây.

(ii) Đơn 2077’ cũng không bộc lộ rằng dược phẩm có trọng lượng không quá l gam.

Ý kiến này bị xem là không thuyết phục với lý do, theo một số phương án cụ thể được ưu tiên, đơn 2077' đã bộc lộ dược phẩm có trọng lượng không quá l gam (xem, các trang 32-64, các ví dụ).

Warner Chilcott Company, LLC (PR) - người khiếu nại (qua Văn phòng luật sư Ân Nam) không đồng ý với Quyết định số 50484/QĐ-SHTT ngày 24/6/2019 và có ý kiến tóm tắt như sau:

1. Sửa đổi yêu cầu bảo hộ

Các điểm 10-14 và 27-30 yêu cầu bảo hộ phụ thuộc chỉ đề cập đến dấu hiệu chức năng, công dụng của đối tượng yêu cầu bảo hộ mà không phải là dấu hiệu kỹ thuật được loại bỏ.

Ngoài ra, điểm 1 yêu cầu bảo hộ được sửa đổi như sau:

"1. Dược phẩm dạng liều dùng qua đường miệng có mức hấp thu hiệu quả dượcphẩm chứa:

(a) ~~lượng từ khoảng 1 mg đến 250 mg~~khoảng 150 mg bisphosphonat được chọn từ nhóm bao gồm risedronat và các axit, muối và este của nó;

(b) lượng từ khoảng 40-55 mg đến 500mg EDTA hoặc muối của nó; và

(c) có cơ chế giải phóng chậm để giải phóng tức thì risedronat và EDTA trong ruột non, trong đó chế phẩm này có trọng lượng không quá 1 gam; trong đó cơ chế giải phóng chậm được chọn từ nhóm bao gồm hệ phân phối kích hợp bằng độ pH, hệ phân phối phụ thuộc vào thời gian, và tổ hợp của chúng; và trong đó hấp thụ khi có thức ăn của dược phẩm đã nêu bằng 50% độ hấp thụ khi không có thức ăn."

Các điểm yêu cầu bảo hộ còn lại được sửa như tài liệu đính kèm. Lưu ý rằng, bộ yêu cầu bảo hộ đính kèm công văn này được sửa đổi dựa vào bộ yêu cầu bảo hộ của patent Mỹ số US 7,645,460.

2. Về nguyên tắc nộp đơn đầu tiên

Cục Sở hữu trí tuệ từ chối đơn vì cho rằng đối tượng trong yêu cầu bảo hộ của đơn sáng chế nêu trên đã được bộc lộ trong đơn 2077'. Tuy nhiên, có một số khác biệt giữa đơn 2077' và bộ yêu cầu bảo hộ hiện tại của đơn sáng chế nêu trên, cụ thể như sau:

Thứ nhất, bộ yêu cầu bảo hộ sửa đổi nộp cùng công văn này không giống với bộ yêu cầu bảo hộ của đơn 2077', điểm 1 bao gồm 150 mg bisphosphonat được chọn từ nhóm bao gồm risedronat và axit, muối và este của chúng; và điểm 8 bao gồm 150 mg natri risedronat. Cả hai điểm độc lập 1 và 8 cũng được sửa đổi để bao gồm từ khoảng 55 mg đến khoảng 500 mg EDTA. Như vậy, các yêu cầu hiện tại bao gồm bisphosphonate và EDTA có lượng khác với lượng/khoảng được yêu cầu bảo hộ trong đơn 2077'.

Ngoài ra, xin lưu ý rằng các điểm độc lập 1 và 8 của đơn sáng chế nêu trên đề cập đến giải phóng tức thì (immediate release) dược phẩm dạng liều dùng qua đường miệng vào trong ruột non (small intestine) bằng cơ chế giải phóng chậm được chọn từ nhóm bao gồm hệ phân phối kích hoạt bằng độ pH, hệ phân phối phụ thuộc vào thời gian, và tổ hợp của chúng hoặc bằng lớp bao tan trong ruột non. Ngược lại, yêu cầu bảo hộ của đơn 2077' bộc lộ việc giải phóng trong đường tiêu hóa dưới (lower gastrointestinal tract), được định rõ là gồm ruột non

và ruột già (small and large intestine), và không bộc lộ việc giải phóng tức thì như trong đơn sáng chế nêu trên. Đơn 2077' không bộc lộ một cách trực tiếp và rõ ràng việc giải phóng tức thì của risedronat và chất tạo chelat trong ruột non. Đơn 2077' đề cập chung đến việc giải phóng bisphosphonat trong đường tiêu hóa, mà đường tiêu hóa thì bao gồm cả ruột già. Tại trang 14, các dòng 1-3 (có tham chiếu đến công bố đơn quốc tế số WO 2005/115331), đơn 2077'chỉ rõ ràng mong muốn phân phối hiệu quả bisphosphonat và chất tạo chelat trong ruột non nhưng không đề cập trực tiếp đến risedronat và cũng không bộc lộ ràng phân phối này phải là giải phóng tức thì (hoặc phân phối một lượng lớn). Tài liệu này cũng nói về việc phân phối một lượng lớn bisphosphonat vào đường tiêu hóa dưới và chỉ ra cụ thể là phân phối một lượng lớn vào ruột già, nhưng không nêu rõ là giải phóng tức thì risedronat vào ruột non. Người nộp đơn không đồng ý với ý kiến của Cục Sở hữu trí tuệ rằng, phần bản chất kỹ thuật của sáng chế của đơn 2077 đã bộc lộ việc giải phóng tức thì của dược phẩm dạng liều. Thay vào đó, phần bản chất kỹ thuật của sáng chế của đơn 2077' nêu rằng: "Sáng chế còn làm giảm khả năng gây kích ứng đường tiêu hóa trên liên quan đến việc giải phóng tức thì các dạng bisphosphonat, bằng cách trì hoãn giải phóng thành phần hoạt hóa bisphosphonat cho đến khi bisphosphonate và tác nhân chelat hóa đi đến đường tiêu hóa thấp hơn". Vì vậy, việc giải phóng tức thì trong phần này đề cập đến một vấn đề cần phải khắc phục thay vì mô tả dược phẩm dạng liều. Ngoài ra, phần này nêu cụ thể rằng, các dược phẩm dạng liều của đơn 2077' được giải phóng ở đường tiêu hóa dưới, như đã giải thích ở trên.

Giải phóng tức thì risedronat và EDTA vào trong ruột non là một dấu hiệu kỹ thuật quan trọng của sáng chế. Trong việc kiểm soát vị trí và/hoặc tốc độ phân phối để đảm bảo giải phóng tức thì vào trong ruột non, thay vì phân phối vào trong đường tiêu hóa dưới, bao gồm cả ruột già và ruột non, các yếu tố khác nhau phải được xử lý cẩn thận, ví dụ như, từ dòng 32 trang 11 đến dòng 19 trang 12 của công bố quốc tế số WO 2006/112889. Ngoài ra "giải phóng tức thì" là một dấu hiệu kỹ thuật và đòi hỏi rằng lõi viên nén sẽ tan trong 60 phút (xem các dòng 27-34, trang 5 của công bố quốc tế số WO 2006/112889). Trong đơn sáng chế nêu trên, tại trang 5, đặc biệt mô tả "giải phóng tức thì" như sau: "Thuật ngữ "giải phóng tức thì" như được trình bày ở đây có nghĩa là hòa tan lõi viên nén trong không quá 60 phút, nếu được đo bằng định nghĩa tiêu chuẩn USP. Ví dụ, tiêu chuẩn USP ghi rõ rằng tất cả các viên nén và viên nang đều phải tuân theo tiêu chuẩn hòa tan chung là không dưới 75% hàm lượng lõi được hòa tan trong không quá 45 phút trong 900ml nước, sử dụng các thiết bị, phương pháp và giải thích được trình bày trong Dược điển Hoa Kỳ (United States Pharmacopeia),

chương Hòa tan (Dissolution), trang 959. Với mục đích này, 75% là Q, và mức độ phù hợp được chứng minh với hoặc một trong số Thiết bị 1 với tốc độ 100 vòng/phút hoặc với một trong số Thiết bị 2 với tốc độ 50 vòng/phút". Tóm lại, không có mô tả vào về "giải phóng tức thì" được cung cấp trong đơn 2077'.

Do đó, những bộc lộ của đơn sáng chế nêu trên và đơn 2077' là không giống nhau về việc giải phóng trong ruột non.

Ngoài ra, bộ yêu cầu bảo hộ của đơn 2077' cũng không chỉ ra giới hạn rằng, dược phẩm này có trọng lượng không quá 1 gam, như nêu trong đơn sáng chế nêu trên.

Hơn nữa, như đã sửa đổi, sáng chế này bao gồm giới hạn như sau: "trong đó hấp thụ khi có thức ăn của dược phẩm đã nêu bằng 50% hấp thụ khi không có thức ăn". Thuật ngữ này liên quan đến đặc tính vượt trội bất ngờ' của sáng chế, tức là, hấp thụ của risedronat là giống nhau khi có thức ăn và không có thức ăn. Cơ sở cho đặc tính này có thể tìm thấy tại trang 6, các dòng 3-35 trong đơn quốc tế của đơn sáng chế nêu trên. Giới hạn này không được mô tả trong yêu cầu bảo hộ của đơn 2077'.

II. Kết quả xem xét, xác minh khiếu nại

1. Cơ sở pháp lý:

Theo quy định tại khoản 1 Điều 90 Luật Sở hữu trí tuệ, trong trường hợp có nhiều đơn của nhiều người khác nhau đăng ký cùng một sáng chế hoặc đăng ký các kiểu dáng công nghiệp trùng hoặc không khác biệt đáng kể với nhau hoặc đăng ký các nhãn hiệu trùng hoặc tương tự đến mức gây nhầm lẫn với nhau cho các sản phẩm, dịch vụ trùng nhau hoặc tương tự với nhau thì văn bằng bảo hộ chỉ có thể được cấp cho đơn hợp lệ có ngày ưu tiên hoặc ngày nộp đơn sớm nhất trong số những đơn đáp ứng các điều kiện để được cấp văn bằng bảo hộ.

2. Nhận định, đánh giá:

Sau khi xem xét các lập luận và chứng cứ nêu trong đơn khiếu nại số KN1-2019-00511, Cục Sở hữu trí tuệ thấy rằng:

Người khiếu nại Warner Chilcott Company, LLC (PR) (qua Văn phòng Luật sư Ân Nam) không đồng ý với Quyết định số 50484/QĐ-SHTT ngày 24/6/2019 và có ý kiến như sau:

(i) Về việc sửa đổi bộ yêu cầu bảo hộ

Người khiếu nại đề nghị được sửa đổi bộ YCBHSĐ nộp ngày 18/02/2019.

(ii) Về nguyên tắc nộp đơn đầu tiên:

Đối tượng nêu trong yêu cầu bảo hộ của đơn sáng chế nêu trên chưa được bộc lộ trong đơn 2077', cụ thể là:

- Bộ yêu cầu bảo hộ sửa đổi nộp cùng công văn này (sau đây gọi là YHBHSĐ ngày 24/9/2019) không giống với bộ yêu cầu bảo hộ của đơn 2077', cụ thể là "dược phẩm theo điểm 1 bao gồm 150 mg bisphosphonat được chọn từ nhóm bao gồm risedronat và axit, muối và este của chúng; và "dược phẩm" theo điểm 8 bao gồm 150 mg natri risedronat. Cả hai điểm độc lập 1 và 8 cũng được sửa đổi để "dược phẩm" bao gồm từ khoảng 55 mg đến khoảng 500 mg EDTA. Như vậy, "dược phẩm" theo các điểm của YCBHSĐ ngày 24/9/2019 bao gồm bisphosphonate và EDTA có lượng khác với lượng/khoảng được yêu cầu bảo hộ trong đơn 2077'.

- Các điểm 1 và 8 YCBHSĐ ngày 24/9/2019 đề cập đến sự giải phóng tức thì (immediate release) dược phẩm dạng liều dùng qua đường miệng vào trong ruột non (small intestine), trong khi yêu cầu bảo hộ của đơn 2077' bộc lộ việc giải phóng trong đường tiêu hóa dưới (lower gastrointestinal tract) và không bộc lộ việc giải phóng tức thì như trong đơn sáng chế nêu trên.

Liên quan đến các lập luận nêu trên của người khiếu nại, Cục Sở hữu trí tuệ có ý kiến như sau:

(i) Về việc sửa đổi yêu cầu bảo hộ

Yêu cầu bảo hộ sửa đổi kèm đơn khiếu nại nêu trên không được xem xét với lý do theo quy định tại Điều 115 Luật Sở hữu trí tuệ, việc sửa đổi yêu cầu bảo hộ nêu trên không được chấp nhận vì người nộp đơn phải thực hiện việc sửa đổi đơn trước khi đơn bị từ chối cấp Bằng độc quyền sáng chế.

(ii) Về nguyên tắc nộp đơn đầu tiên

Người khiếu nại cho rằng, sáng chế theo đơn số 1-2007-01968 đáp ứng quy định tại Điều 90 Luật Sở hữu trí tuệ với lý do đối tượng nêu trong yêu cầu bảo hộ sửa đổi ngày 24/9/2019 chưa được bộc lộ trong đơn 2077'. Tuy nhiên, như nêu ở mục (i) trên đây, bộ yêu cầu bảo hộ này không được chấp nhận, nên Cục Sở hữu trí tuệ sẽ không xem xét các lập luận về nguyên tắc nộp đơn đầu tiên của người khiếu nại dựa trên bộ yêu cầu bảo hộ sửa đổi ngày 24/9/2019.

III. Kết luận

Trên cơ sở các tài liệu hiện có và với các lý do nêu trên, Cục Sở hữu trí tuệ không chấp nhận nội dung khiếu nại của Warner Chilcott Company, LLC (PR), nên áp dụng Điều 90 Luật Sở hữu trí tuệ, cũng như điểm 15.7.b Thông tư số 01/2007/TT-BKHCN để từ chối cấp Bằng độc quyền sáng chế đối với đơn số 1-2007-01968 nêu trên.

Từ những nhận định và căn cứ trên,

QUYẾT ĐỊNH:

Điều 1. Giữ nguyên Quyết định số 50484/QĐ-SHTT ngày 24/6/2019 về việc từ chối cấp Bằng độc quyền sáng chế đối với đơn đăng ký sáng chế số 1-2007-01968 ngày 23/11/2005.

Điều 2. Trong thời hạn 30 ngày kể từ ngày nhận được Quyết định này, nếu không đồng ý với quyết định giải quyết khiếu nại của Cục trưởng Cục Sở hữu trí tuệ, Warner Chilcott Company, LLC có quyền khiếu nại đến Bộ trưởng Bộ Khoa học và Công nghệ hoặc khởi kiện tại Tòa án theo quy định của pháp luật về tố tụng hành chính.

Điều 3. Chánh Văn phòng Cục, Trưởng phòng Thanh tra và Giải quyết khiếu nại, Trưởng phòng Đăng ký, Giám đốc Trung tâm Thông tin sở hữu công nghiệp và Warner Chilcott Company, LLC (qua Văn phòng Luật sư Ân Nam) có trách nhiệm thi hành Quyết định này./.

Nơi nhận:
- Như Điều 3;
- SC (để biết);
- Lưu:VT, HS.

KT. CỤC TRƯỞNG
PHÓ CỤC TRƯỞNG

CỤC SỞ HỮU TRÍ TUỆ

Lê Huy Anh

BỘ KHOA HỌC CÔNG NGHỆ
CỤC SỞ HỮU TRÍ TUỆ

CỘNG HÒA XÃ HỘI CHỦ NGHĨA VIỆT NAM
Độc lập - Tự do - Hạnh phúc

Số: 159105/QĐ-SHTT.IP

Hà Nội, ngày 31 tháng 07 năm 2025

QUYẾT ĐỊNH
Về việc giải quyết khiếu nại của Ông/Bà Kim, Sung-Kwang
(lần đầu)

CỤC TRƯỞNG CỤC SỞ HỮU TRÍ TUỆ

Căn cứ Luật Khiếu nại ngày 11/11/2011;

Căn cứ Luật Sở hữu trí tuệ ngày 29/11/2005 được sửa đổi, bổ sung theo Luật sửa đổi, bổ sung một số điều của Luật Sở hữu trí tuệ ngày 19/6/2009, Luật sửa đổi, bổ sung một số điều của Luật Kinh doanh bảo hiểm, Luật Sở hữu trí tuệ ngày 14/6/2019 và Luật sửa đổi, bổ sung một số điều của Luật Sở hữu trí tuệ ngày 16/6/2022 (sau đây gọi là Luật Sở hữu trí tuệ);

Căn cứ Nghị định số 124/2020/NĐ-CP ngày 19/10/2020 của Chính phủ quy định chi tiết một số điều và biện pháp thi hành Luật Khiếu nại;

Căn cứ Nghị định số 103/2006/NĐ-CP ngày 22/9/2006 của Chính phủ quy định chi tiết và hướng dẫn thi hành một số điều của Luật Sở hữu trí tuệ về sở hữu công nghiệp, được sửa đổi, bổ sung theo Nghị định số 122/2010/NĐ-CP ngày 31/12/2010 (sau đây gọi là Nghị định số 103/2006/NĐ-CP);

Căn cứ Quyết định số 156/QĐ-BKHCN ngày 03/3/2025 của Bộ trưởng Bộ Khoa học và Công nghệ quy định chức năng, nhiệm vụ, quyền hạn và cơ cấu tổ chức của Cục Sở hữu trí tuệ;

Căn cứ Thông tư số 01/2007/TT-BKHCN ngày 14/02/2007 của Bộ Khoa học và Công nghệ hướng dẫn thi hành Nghị định số 103/2006/NĐ-CP, được sửa đổi, bổ sung theo Thông tư số 13/2010/TT-BKHCN ngày 30/7/2010, Thông tư số 18/2011/TT-BKHCN ngày 22/7/2011, Thông tư số 05/2013/TT-BKHCN ngày 20/02/2013 và Thông tư số 16/2016/TT-BKHCN ngày 30/6/2016;

Xét đơn số KN1-2019-00364 ngày 02/8/2019 của Ông/Bà Kim, Sung-Kwang; khiếu nại về việc từ chối cấp Bằng độc quyền sáng chế (BĐQSC) đối với đơn số 1-2017-00142 theo Quyết định số 35257/QĐ-SHTT ngày 08/5/2019;

BTT367

Theo đề nghị của Trưởng phòng Thanh tra và Giải quyết khiếu nại và báo cáo của Phòng Thanh tra và Giải quyết khiếu nại tại Văn bản số 4878/BC-TTKN ngày 16/7/2025 về việc giải quyết khiếu nại của Ông/Bà Kim, Sung-Kwang với các nội dung sau đây:

I. Nội dung khiếu nại

Đơn đăng ký sáng chế số 1-2017-00142 ngày 09/7/2015 của Ông/Bà Kim, Sung-Kwang (KR) bị từ chối chấp nhận đơn theo Quyết định số 35257/QĐ-SHTT ngày 08/5/2019 với lý do:

- Sau khi xem xét công văn số SC.1224-l/17/Klin nộp vào Cục Sở hữu trí tuệ ngày 24/03/2017 về việc trả lời Thông báo kết quả thẩm định hình thức số 6686/SHTT-SC1 ngày 03/3/2017, Cục Sở hữu trí tuệ giữ nguyên ý kiến đã nêu trong Thông báo số 6686/SHTT-SC1 và có ý kiến bổ sung như sau:

+ Các điểm 1-8 yêu cầu bảo hộ trong bộ yêu cầu bảo hộ nộp vào Cục Sở hữu trí tuệ ngày 24/03/2017 (YCBHSĐ) chỉ nêu tên đối tượng yêu cầu bảo hộ và các chức năng gắn với đối tượng đó mà không nêu ra các dấu hiệu kỹ thuật đặc trưng dưới dạng các bước thực hiện và phương tiện kỹ thuật để thực hiện các bước đối với đối tượng dạng phương pháp hoặc dưới dạng cấu tạo/cấu trúc của đối tượng dạng hệ thống. Tuy nhiên, ngay cả trong trường hợp có đưa thêm vào các dấu hiệu kỹ thuật là các phương tiện - kỹ thuật ví dụ như thiết bị hiển thị, thiết bị nhập/xuất dữ liệu, thiết bị xử lý, bộ nhớ, cơ sở dữ liệu ... để thực hiện các chức năng của phương pháp và hệ thống cung cấp đơn vị nhỏ nhất để học ngôn ngữ thì cũng không đủ để mang lại tính kỹ thuật cho đối tượng yêu cầu bảo hộ.

+ Mặc dù chủ đơn có đưa ra ý kiến là phần mô tả của đơn có đề cập đến các dấu hiệu được cho là các dấu hiệu kỹ thuật như được nêu trong các mục 1, 2, 3 của công văn nêu trên thì giải pháp nêu trong đơn vẫn là một giải pháp được thực hiện bởi một chương trình phần mềm chạy trên hệ thống máy tính thông thường có chức năng lưu trữ, sắp xếp, quản lý và cung cấp các tài liệu để học ngôn ngữ. Nói cách khác đây là một giải pháp hỗ trợ người học và người dạy ngôn ngữ truy xuất, tìm kiếm tài liệu học tập, thiết kế và tạo ra các khóa học ngôn ngữ với những tài liệu học tập phù hợp một cách tự động nhờ sự kết hợp giữa chương trình phần mềm và phần cứng máy tính. Hệ thống máy tính này xử lý các dữ liệu phi kỹ thuật và không tạo ra một hiệu quả kỹ thuật nào khác ngoài những tương tác thông thường giữa chương trình và máy tính nên không đủ để làm cho giải pháp nêu trong đơn có đặc tính kỹ thuật.

- Ngoài ra, đơn còn có những thiếu sót về hình thức trình bày như sau:

+ Phần yêu cầu bảo hộ không đáp ứng yêu cầu quy định trong điểm 23.6.k Thông tư 01/2007/TT-BKHCN do đề cập tới hai đối tượng "phương pháp" và "hệ thống" trong một điểm độc lập.

+ Bản mô tả còn chứa nhiều lỗi chính tả, lỗi soạn thảo văn bản (điển hình là phần yêu cầu bảo hộ).

Ông/Bà Kim, Sung-Kwang (KR) - người khiếu nại (qua Công ty TNHH Sở hữu trí tuệ Thảo Thọ Quyến (INVENCO)) không đồng ý với Quyết định số 35257/QĐ-SHTT ngày 08/5/2019 và có ý kiến tóm tắt như sau:

Đơn số 1-2017-00142 bị từ chối chấp nhận đơn với lý do:

(i) Các điểm 1-8 YCBHSĐ không chỉ ra các dấu hiệu kỹ thuật đặc trưng như các bước, giá trị trung bình, cấu tạo hoặc cấu trúc.

(ii) Giải pháp theo sáng chế là một giải pháp được thực hiện bởi các chương tình phần mềm chạy trên máy tính thông thường.

(iii) Hiệu ứng của sáng chế không tạo ra bất kỳ hiệu ứng kỹ thuật nào.

(iv) Các điểm 1-8 YCBHSĐ không đáp ứng quy định tại điểm 23.6.k Thông tư 01/2007/TT-BKHCN vì mỗi điểm độc lập đề cập tới hai đối tượng "phương pháp" và "hệ thống".

(v) Phần mô tả có nhiều lỗi đánh máy, chỉnh sửa văn bản (đặc biệt là ở phần yêu cầu bảo hộ).

Liên quan đến các lý do nêu trên, người khiếu nại có ý kiến như sau:

1. Về các điểm 1-8 YCBHSĐ:

(i) Người nộp đơn cho rằng đối tượng của các điểm 1-8 YCBHSĐ tuân theo các quy định của "sáng chế". Sáng chế đề cập đến phương pháp học ngôn ngữ (hoặc quy trình) và hệ thống học ngôn ngữ mà phương pháp này (hoặc quy trình) được thể hiện. Phương pháp học ngôn ngữ (hoặc quy trình) của sáng chế bao gồm việc tạo (hoặc xây dựng) hệ thống học ngôn ngữ (tham khảo các đối số liên quan đến từng yêu cầu được mô tả bên dưới). Hệ thống của sáng chế bao gồm các công cụ hỗ trợ giảng dạy; một thuật ngữ chung cho tài liệu khác nhau ghi lại hoặc nhạc cụ, chương trình máy tính, v.v., được sử dụng trong học tập (về "hệ thống", tham khảo câu đầu tiên, trong đoạn cuối cùng trên trang 2 phần mô tả). Nói cách khác, hệ thống của sáng chế là hệ thống mà phương pháp học ngôn ngữ (hoặc quy trình) được thực hiện bởi giáo viên giảng dạy trực tuyến. Hình vẽ của sáng chế thể hiện ví dụ về hệ thống điện tử. **Khi xem xét các điểm này, người nộp đơn đề nghị được sửa đổi nội dung của yêu cầu bảo hộ theo**

nghĩa là hệ thống được thực hiện bằng công cụ ghi khác nhau hoặc các nhạc cụ, chương trình máy tính, v.v., nhằm mang lại tính rõ ràng của các điểm yêu cầu bảo hô liên quan đến các tính năng được mô tả trong phần mô tả. Việc sửa đổi này không mở rộng phạm vi bảo hộ (hoặc tăng khối lượng bảo hộ) vượt quá nội dung đã bộc lộ trong phần mô tả đầu tiên và không làm thay đổi bản chất của đối tượng nêu trong đơn nộp đầu tiên.

Điểm 4 của sáng chế là về hệ thống trò chơi khác nhau. Tất cả các hệ thống của các điểm 1-8 YCBHSĐ ngoại trừ điểm 4 đều có liên quan đến hệ thống của điểm 4 (tham khảo các đối số liên quan đến từng điểm yêu cầu bảo hộ được mô tả bên dưới). Thuật ngữ "liên quan với nhau" được hiểu là "các đối tượng khác nhau bổ sung cho nhau hoặc làm việc cùng nhau". **Khi xem xét các điểm này, người nộp đơn đề nghị được sửa đổi nội dung của yêu cầu bảo hộ theo nghĩa là mối liên hệ với các trò chơi khác nhau, để mang lại sự rõ ràng cho điểm yêu cầu bảo hô liên quan đến các dấu hiêu được mô tả trong phần mô tả.** Việc sửa đổi này không mở rộng phạm vi bảo hộ (hoặc tăng khối lượng bảo hộ) vượt quá nội dung đã bộc lộ trong phần mô tả đầu tiên và không thay đổi bản chất của đối tượng nêu trong đơn nộp đầu tiên.

(ii) **Sáng chế liên quan đến các yếu tố phân đoạn, thông tin, phương pháp có tính sáng tạo** so với kỹ thuật đã biết, người có hiểu biết trung bình trong lĩnh vực này, máy tính thông thường, kiến thức chung (CGK) cho việc học ngôn ngữ (tham khảo các lập luận liên quan cho mỗi điểm yêu cầu được mô tả dưới đây).

(iii) Như đã đề cập ở mục (i) (ii), sáng chế có các tính năng kỹ thuật đặc trưng. Và bằng cách thực hiện các tính năng kỹ thuật này, **sáng chế trình bày giải pháp cho vấn đề thực tiễn là học ngôn ngữ** (xem các đối số liên quan đến mỗi điểm yêu cầu được mô tả bên dưới).

(iv) Người nộp đơn đồng ý với ý kiến của Cục Sở hữu trí tuệ rằng mỗi điểm độc lập trong số các điểm 1-8 YCBHSĐ của sáng chế liên quan đến hai đối tượng là "phương pháp" và "hệ thống". Để đáp ứng quy định tại điểm 23.6.k Thông tư số 01/2007/TT-BKHCN, **người nộp đơn đề nghị được sửa đổi các điểm 1-8 YCBHSĐ bằng cách tách các điểm này thành các điểm đề cập đến phương pháp và hệ thống.** Việc sửa đổi này không mở rộng phạm vi bảo hộ (hoặc tăng khối lượng bảo hộ) vượt quá nội dung đã bộc lộ trong phần mô tả đầu tiên và không làm thay đổi bản chất của đối tượng nêu trong đơn nộp đầu tiên.

(v) Người nộp đơn đồng ý với ý kiến của Cục Sở hữu trí tuệ rằng, phần mô tả có rất nhiều lỗi đánh máy, lỗi soạn thảo văn bản (đặc biệt là phần yêu cầu bảo hộ). **Người nộp đơn đề nghị được sửa đổi những lỗi này.** Việc sửa đổi này không mở rộng phạm vi bảo hộ (hoặc tăng khối lượng bảo hộ) vượt quá nội dung đã bộc lộ trong phần mô tả đầu tiên và không làm thay đổi bản chất của đối tượng nêu trong đơn nộp đầu tiên.

2. Về các điểm 1- 2 YCBHSĐ của sáng chế:

Các điểm 1-2 YCBHSĐ của sáng chế đề cập đến phương pháp học tập ngôn ngữ và hệ thống học tập ngôn ngữ mà phương pháp này được thể hiện. Phương pháp này bao gồm phương pháp tạo (hoặc xây dựng) hệ thống học ngôn ngữ. Lời giải thích về điều này được bộc lộ trong phần mô tả từ đoạn cuối trên trang 3 đến đoạn đầu tiên trên trang 4. Sáng chế xử lý một số ký tự phân đoạn (hoặc thêm chi tiết phân tích) cơ bản là đơn vị tối thiểu cho hình vị (hoặc mẫu) học ngôn ngữ. Ví dụ, trong trường hợp học ngôn ngữ Hàn Quốc, có cùng các ký tự (xem các điểm 1-2 và FIG. 1 - Fig.3 và đoạn thứ ba trang 10 trong bản mô tả).

Fig.1-Fig.2 thể hiện phương pháp tạo các âm vị "Hangeul (như chữ viết của ngôn ngữ Hàn Quốc)", để phù hợp với trình tự viết bằng cách sử dụng chúng. Phương pháp tạo âm vị bằng cách sử dụng một số ký tự cơ bản được phân đoạn khác với mỗi ngôn ngữ. Trong trường hợp của ngôn ngữ Việt, "đ" được thực hiện bằng cách kết hợp "c", "l", điều đó được thực hiện bằng cách xoay "l" 90 độ. Tương tự, việc tạo ra hình vị (hay mẫu) của ngôn ngữ bất kỳ có thể được bắt đầu từ những bước "tháo" hình vị (hoặc mẫu) của ngôn ngữ. Ví dụ về hệ thống phương pháp tạo này được thể hiện bằng điện tử, được thể hiện trên Fig.3 và được mô tả ở "đoạn thứ ba trang 10" trong phần mô tả. Ví dụ về hệ thống trò chơi điện tử, có liên quan đến hệ thống tạo này và được sử dụng trong việc học ngôn ngữ, được thể hiện trên FIG.5 và được mô tả tại đoạn thứ 3 trang 12 trong phần mô tả. Tương tự, các điểm 1-2 của sáng chế bao gồm phương pháp tạo (hoặc xây dựng) hệ thống học ngôn ngữ. Và hệ thống, phương pháp này được thể hiện, được thực hiện bởi chương trình máy tính, v.v. và hệ thống này có liên quan đến các hệ thống trò chơi khác nhau.

Người nộp đơn cho rằng giải pháp kỹ thuật đã biết và người có hiểu biết trung bình và máy tính thông thường và kiến thức chung (CGK) giải quyết được âm vị hoặc âm tiết là đơn vị tối thiểu cho hình vị (hoặc mẫu) học ngôn ngữ, nhưng, sáng chế giải quyết được một số ký tự phân đoạn (hoặc phân tích chi tiết hơn) cơ bản là đơn vị tối thiểu cho hình vị (hoặc mẫu) học ngôn ngữ. Ví dụ,

trong trường hợp việc học ngôn ngữ Hàn Quốc, các ký tự đặc biệt của Hàn Quốc (xem các điểm 1-2 và FIG. 1-Fig.3 và "đoạn thứ ba trang 10 trong phần mô tả).

Giải pháp của vấn đề thực tế, dấu hiệu kỹ thuật của các điểm 1-2 có thể trình bày, được mô tả ở "đoạn thứ ba trang 7" trong phần mô tả. Sáng chế theo điểm 1-2 giảm thiểu số lượng nội dung cần ghi nhớ ở giai đoạn ban đầu của việc học đối với các hình vị (hay mẫu) học tập ngôn ngữ (xem đến hết đoạn cuối cùng trên trang 11 phần mô tả).

Do đó, đối tượng của các điểm 1- 2 YCBHSĐ của sáng chế tuân theo các quy định của "sáng chế". **Khi xem xét các điểm này, người nộp đơn đề nghị được sửa nội dung của các điểm 1-2 theo nghĩa là hệ thống được thực hiện bởi các tài liệu ghi khác nhau hoặc nhạc cụ, các chương trình máy tính, v,v, và có liên quan đến các trò chơi khác nhau, để mang lại tính rõ ràng liên quan đến các dấu hiêu được mô tả trong phần mô tả.**Việc sửa đổi này không mở rộng phạm vi bảo hộ (hoặc tăng khối lượng bảo hộ) vượt quá nội dung đã bộc lộ trong phần mô tả đầu tiên và không làm thay đổi bản chất của đối tượng nêu trong đơn nộp đầu tiên.

3. Về các điểm 1, 3 YCBHSĐ của sáng chế:

Các điểm 1, 3 của sáng chế đề cập đến phương pháp học ngôn ngữ và hệ thống học ngôn ngữ mà phương pháp này được thể hiện. Phương pháp này bao gồm phương pháp tạo (hoặc xây dựng) hệ thống học ngôn ngữ. Lời giải thích về điều này được bộc lộ trong phần từ đoạn thứ hai trang 4 đến đoạn đầu trên trang 5 trong phần mô tả. Sáng chế liên quan đến âm vị được phân đoạn (hoặc phân tích chi tiết hơn) là đơn vị tối thiểu để học phát âm ngôn ngữ (xem điểm 1, 3 YCBH và Fig.4 và từ đoạn thứ hai trang 4 đến đoạn đầu tiên trên trang 5, từ đoạn cuối trên trang 10 đến đoạn đầu trên trang 12 trong phần mô tả). Nói cách khác, các điểm 1, 3 hạn chế tối đa các số lượng nội dung cho người dùng (hoặc học viên) để ghi nhớ bằng cách tách ngôn ngữ ở phía phương pháp học phát âm ngôn ngữ. Phương pháp tách và hệ thống được thể hiện là khác với phương pháp và hệ thống điều chỉnh tốc độ phát âm chậm trong kỹ thuật trước đây. Liên quan đến các điểm 1, 3, trong trường hợp sử dụng tiếng Hàn, phương pháp tạo cách phát âm âm tiết bằng cách sử dụng phát âm của âm vị phân đoạn được thể hiện trên FIG.4, và được mô tả từ đoạn thứ hai trên trang 4 đến đoạn đầu trên trang 5, từ đoạn cuối trên trang 10 đến đoạn đầu trên trang 12 trong phần mô tả. Ví dụ về hệ thống, phương pháp tạo này được thể hiện bằng phương pháp điện tử, cũng được thể hiện trên FIG.4, và cũng được mô tả trong phần tương tự trong phần mô tả. Ví dụ về hệ thống trò chơi điện tử, có liên quan đến hệ thống tạo này và

được sử dụng trong việc học ngôn ngữ, được thể hiện trên FIG.5, Fig.6, Fig.9" và được mô tả "từ đoạn thứ ba trên trang 12 đến đoạn đầu tiên trên trang 13" "từ đoạn thứ hai trên trang 13 đến đoạn đầu tiên trên trang 14", từ đoạn cuối trên trang 15 đến đoạn đầu tiên trên trang 17. Tương tự, các điểm 1, 3 của sáng chế bao gồm phương pháp tạo (hoặc xây dựng) hệ thống học ngôn ngữ. Và hệ thống, phương pháp này được thể hiện, được thực hiện bởi chương trình máy tính, v.v., và hệ thống này có liên quan đến các hệ thống trò chơi khác nhau.

Người nộp đơn cho rằng kỹ thuật đã biết và người có hiểu biết trung bình và máy tính thông thường và kiến thức chung (CGK) giải quyết được âm tiết là đơn vị tối thiểu để học phát âm ngôn ngữ. Nhưng, sáng chế liên quan đến âm vị được phân đoạn (hoặc phân tích chi tiết hơn) là đơn vị tối thiểu để học phát âm ngôn ngữ (xem các điểm 1, 3 và Fig.4 và từ đoạn 2 trên trang 4 đến đoạn đầu tiên trên trang 5, từ đoạn cuối trên trang 10 đến đoạn đầu tiên trên trang 12 tựa trong phần mô tả).

Giải pháp cho vấn đề thực tế, dấu hiệu kỹ thuật của các điểm 1, 3 có thể trình bày, được mô tả ở "đoạn thứ ba trên trang 7" trong phần mô tả. Các điểm 1, 3 hạn chế tối đa lượng nội dung ghi nhớ ở giai đoạn ban đầu của việc học đối với việc học phát âm ngôn ngữ (xem đến hết đoạn cuối cùng trên trang 11 phần mô tả).

Do đó, các điểm 1, 3 của sáng chế tuân theo các quy định "sáng chế". **Khi xem xét các điểm này, người nộp đơn đề nghị được sửa đổi nội dung điểm 1, 3 theo nghĩa là hệ thống được thực hiện bởi các tài liệu ghi khác nhau hoặc nhạc cụ, các chương trình máy tính, v.v. và có liên quan đến các trò chơi khác nhau, để mang lại sự rõ ràng của các dấu hiệu được mô tả trong phần mô tả.** Việc sửa đổi này không mở rộng phạm vi bảo hộ (hoặc tăng khối lượng bảo hộ) vượt quá nội dung đã bộc lộ trong phần mô tả đầu tiên và không thay đổi bản chất của đối tượng nêu trong đơn nộp đầu tiên.

4. Về điểm 4 YCBHSĐ của sáng chế:

Điểm 4 của sáng chế đề cập đến phương pháp học ngôn ngữ và hệ thống học ngôn ngữ mà phương pháp này được thể hiện. Phương pháp này bao gồm phương pháp tạo (hoặc xây dựng) hệ thống học ngôn ngữ. Lời giải thích về điều nảy được bộc lộ trong phần từ đoạn thứ ba trên trang 12 đến đoạn đầu tiên trên trang 15 trong phần mô tả. Sáng chế sử dụng các trò chơi khác nhau (ví dụ, trò chơi liên quan đến âm vị, âm tiết, từ, câu, ký tự, cách phát âm, ý nghĩa, và đặc biệt là âm nhạc, v.v.) được nạp vào hệ thống học tập ngôn ngữ (xem điểm 4 và

Fig.5 - Fig.6 và "từ đoạn thứ ba trên trang 12 đến đoạn đầu tiên trên trang 15" phần mô tả). Ý nghĩa của thuật ngữ được tải trên mạng là môi trường của nền tảng trò chơi, có thể tải các trò chơi khác nhau và thực hiện chúng. Ý nghĩa của thuật ngữ nền tảng là ý nghĩa của cơ sở để có thể thực hiện (ví dụ) phần mềm, v.v.. Ví dụ, về nền tảng tính toán, từ điển Wikipedia mô tả như sau đây. Nền tảng là lõi và phần thách thức về mặt kỹ thuật phát triển phần mềm. Định nghĩa ngắn gọn về nền tảng có thể được xem là cơ sở để chạy phần mềm. Nền tảng nảy cũng là một hợp đồng cho các nhà phát triển phần mềm, những người sử dụng nó, để cam kết rằng mã logic của họ sẽ hoạt động giống nhau trên bất kỳ nền tảng nào khác". Nói cách khác, sáng chế là môi trường của nền tảng trò chơi, có thể tải các trò chơi khác nhau và thực hiện chúng (xem "hai câu cuối cùng của đoạn đầu tiên trên trang 15" phần mô tả) ("tất cả các trò chơi tương tự như 'htetrism', đối với phương pháp, thông tin được bộc lộ. Như vậy, việc cải thiện khả năng học ngôn ngữ của người sử dụng có thể được đưa vào thông qua trò chơi khác nhau từ nhiều khía cạnh"). Và, các trò chơi của sáng chế được thiết kế để giúp người sử dụng cải thiện khả năng đặc biệt.về việc học ngôn ngữ (xem từ đoạn cuối trên trang 14 đến đoạn đầu tiên trên trang 15 trong phần mô tả). Liên quan đến điểm 4, ví dụ về phương pháp tạo các trò chơi khác nhau được thể hiện trên "FIG.5- Fig.6", và được mô tả "từ đoạn thứ ba trên trang 12 đến đoạn đầu tiên trên trang 15" trong phần mô tả. Ví dụ về hệ thống, phương pháp tạo này được thể hiện bằng điện tử, cũng được thể hiện trên FIG.5- Fig.6, và cũng được mô tả trong phần mô tả. Tương tự, điểm 4 của sáng chế bao gồm phương pháp tạo (hoặc xây dựng) các trò chơi khác nhau của hệ thống học ngôn ngữ. Và hệ thống, phương pháp này được thể hiện, được thực hiện bởi chương trình máy tính, v.v..

Giải pháp kỹ thuật đã biết và người có hiểu biết trung bình và máy tính thông thường và kiến thức chung (CGK) sử dụng tách biệt trò chơi dành cho việc học ngôn ngữ. Nhưng, như đã đề cập trên đây, sáng chế sử dụng các trò chơi khác nhau, được nạp trong hệ thống học tập ngôn ngữ, trong đó phương pháp trò chơi và thông tin được bộc lộ là giống nhau, và được thiết kế đặc biệt (xem điểm 4 và FIG.5, Fig.6 và từ đoạn cuối trên trang 14 đến đoạn đầu tiên trên trang 15, trong phần mô tả).

Giải pháp cho vấn đề thực tế, dấu hiệu kỹ thuật của điểm 4 có thể được trình bày, được mô tả là từ đoạn thứ hai trên trang 5 đến đoạn đầu tiên trên trang 6, trong phần mô tả. Điểm 4 có thể gây ra sự tập trung và hứng thú của người

dùng đối với việc học ngôn ngữ bằng cách kết hợp việc học ngôn ngữ và trò chơi.

Do đó, điểm 4 của sáng chế tuân theo các quy định "sáng chế". **Khi xem xét điểm này, người nộp đơn đề nghị được sửa nội dung của điểm 4 theo nghĩa là hệ thống được thực hiện bởi công cụ ghi khác nhau hoặc các nhạc cụ, chương trình máy tính, v.v., để mang lại sự rõ ràng của điểm yêu cầu bảo hộ liên quan đến các dấu hiệu được mô tả trong phần mô tả.**Việc sửa đổi không mở rộng phạm vi bảo hộ (hoặc tăng khối lượng bảo hộ) vượt quá nội dung đã bộc lộ trong phần mô tả đầu tiên và không thay đổi bản chất của đối tượng nêu trong đơn nộp đầu tiên.

5. Về điểm 5 YCBHSĐ của sáng chế:

Điểm 5 của sáng chế đề cập đến phương pháp học ngôn ngữ và hệ thống học ngôn ngữ mà phương pháp này được thể hiện. Phương pháp này bao gồm phương pháp tạo (hoặc xây dựng) hê thống học ngôn ngữ. Lời giải thích này được trình bày trong phần của đoạn thứ hai trang 15 trong phần mô tả. Hệ thống của sáng chế cung cấp tài liệu học tập ngôn ngữ, và cũng cỏ thể là lệnh và chức năng cho phép người sử dụng để tạo học liệu và xây dựng chương trình giảng dạy cho bản thân mình cho việc học ngôn ngữ (xem yêu cầu bảo hộ 5 và FIG.7-8 và đoạn thứ hai trang 15 phần mô tả). Người dùng có thể tạo chương trình giảng dạy thông qua hệ thống trên "FIG.8". Thứ họ có thể tạo là học liệu học tập, thuộc về chương trình giảng dạy, thông qua hệ thống trên “Fig.7” kết nối với hệ thống trên “FIG.8”. Sau đó, họ có thể thực hiện học ngôn ngữ thông qua hệ thống trò chơi trên“FIG5- Fig.6, Fig.9” kết nối với hệ thống trên “FIG.7-Fig.8” (xem “ba câu cuối cùng của đoạn thứ hai trang 15 trong phần mô tả). Ngoài ra, tài liệu và chương trình giảng dạy được tạo như thế này được sử dụng trong hệ thống trò chơi điện tử được kiểm tra để học ngôn ngữ. Tương tự, điểm 5 bao gồm phương pháp tạo (hoặc xây dựng) tài liệu học tập và chương trinh giảng dạy của hệ thống học ngôn ngữ. Và hệ thống, phương pháp này được thể hiện, được thực hiện bởi chương trình máy tính, v.v., và hệ thống nảy có liên quan đến các hệ thống trò chơi khác nhau.

Như vậy, giải pháp kỹ thuật đã biết và người có hiểu biết trung bình và máy tính thông thường và kiến thức chung (CGK) cung cấp tài liệu học ngôn ngữ cho người dùng để học ngôn ngữ. Nhưng, như đã đề cập trên đây, sáng chế cung cấp hướng dẫn và chức năng cho phép người sử dụng tạo học liệu và xây dựng chương trình giảng dạy cho bản thân (xem điểm 5 và FIG.7- Fig.8 và đoạn thứ hai trên trang 15 trong phần mô tả).

Giải pháp cho vấn đề thực tế, dấu hiệu kỹ thuật của điểm 5 có thể được trình bày, được mô tả từ đoạn cuối trên trang 7 đến đoạn đầu tiên trên trang 8, trong phần mô tả. Điểm 5 có thể tạo ra thái độ chủ động và tự chủ của người dùng đối với việc học ngôn ngữ.

Do đó, điểm 5 tuân theo các quy định "sáng chế". **Khi xem xét điểm này, người nộp đơn đề nghị được sửa nội dung của điểm 5 theo nghĩa là hệ thống được thực hiên bởi các tài liệu ghi khác nhau hoặc nhạc cụ, các chương trình máy tính, v.v. và có liên quan đến các trò chơi khác nhau, để mang lại tính rõ ràng cho điểm yêu cầu bảo hộ liên quan đến các dấu hiệu được mô tả trong phần mô tả.**Việc sửa đổi này không mở rộng phạm vi bảo hộ (hoặc tăng khối lượng bảo hộ) vượt quá nội dung đã bộc lộ trong phần mô tả đầu tiên và không thay đổi bản chất của đối tượng nêu trong đơn nộp đầu tiên.

6. Về điểm 6 YCBHSĐ của sáng chế:

Điểm 6 đề cập đến phương pháp học ngôn ngữ và hệ thống học ngôn ngữ mà phương pháp này được thể hiện. Phương pháp này bao gồm phương pháp tạo (hoặc xây dựng) hệ thống học ngôn ngữ. Lời giải thích về điều này được bộc lộ, từ đoạn thứ hai trên trang 6 đến đoạn đầu trên trang 7, từ đoạn cuối trên trang 15 đến đoạn đầu tiên trên trang 17 trong phần mô tả. Sáng chế cung cấp ký tự chung (hoặc bình thường) và phát âm chung (hoặc bình thường) cho hình vị (hoặc mẫu) và học phát âm ngôn ngữ. Sáng chế cung cấp các chức năng và tiếng mẹ đẻ của người dùng, phát âm nhanh và các ký tự của nó, v.v., bằng cách sử dụng cách biểu diễn dễ dàng hơn một chút cho hình vị (hoặc mẫu) và học phát âm ngôn ngữ (xem từ đoạn thứ hai trên trang 6 đến đoạn đầu tiên trên trang 7). Và sáng chế cung cấp các chức năng bộc lộ chúng, và hoạt hình của cơ quan phát âm, hình ảnh chuyển động của hình dạng miệng phát âm, hình ảnh chuyển động của ngôn ngữ ký hiệu, v.v. “trong giai đoạn” và “trong việc lặp đi lặp lại” “với một khoảng thời gian” cho âm vị (hoặc theo mẫu) và học phát âm ngôn ngữ (xem điểm 6 và Fig.9 và “từ đoạn cuối cùng trên trang 15 đến đoạn đầu tiên trên trang 17” “từ đoạn cuối trên trang 10 đến đoạn đầu tiên trên trang 12 trong phần mô tả). Nói cách khác, điểm 6 cung cấp chức năng bộc lộ thông tin học tập khác nhau theo từng giai đoạn hoặc theo cách khác nhau “qua việc thể hiện dễ dàng hơn” “với một khoảng thời gian” “lặp đi lặp lại” cho hình vị (hoặc mẫu) và học phát âm ngôn ngữ. Người sử dụng có thể tạo học liệu, có liên quan đến thông tin học tập, thông qua hệ thống “Fig.7”. Ngoài ra, họ có thể thực hiện việc học tập ngôn ngữ với việc học thông tin tiếp xúc theo giai đoạn hoặc theo cách khác nhau thông qua hệ thống trò chơi trên “Fig.9, Fig.4”, được kết nối với hệ thống

trên "Fig.7". Ngoài ra, học liệu và thông tin học tập liên quan được sử dụng trong hệ thống trò chơi điện tử được lấy làm ví dụ để học ngôn ngữ. Như vậy, điểm 6 của sáng chếbao gồm các phương pháp bộc lộ (hoặc xây dựng) thông tin học tập khác nhau và học liệu của hệ thống học tập ngôn ngữ. Và hệ thống, phương pháp này được thể hiện, được thực hiện bởi chương trình máy tính, v.v.. Và hệ thống này có liên quan đến các hệ thống trò chơi khác nhau.

Như vậy, giải pháp kỹ thuật đã biết và người có hiểu biết trung bình và máy tính thông thường và kiến thức chung (CGK) cung cấp ký tự nói chung và phát âm chung cho người dùng cho âm vị (hoặc theo mẫu) và học phát âm ngôn ngữ. Nhưng, như đã đề cập trên đây, sáng chế cung cấp chức năng để bộc lộ tiếng mẹ đẻ của người dùng, phát âm nhanh chóng và các ký tự của chúng, hoạt hình của cơ quan phát âm, hình ảnh chuyển động của hình dạng miệng phát âm, hình ảnh chuyển động của ngôn ngữ ký hiệu, v.v. trong các giai đoạn hoặc theo cách khác nhau (xem điểm 6 và FIG.9 và từ đoạn cuối trên trang 15 đến đoạn đầu tiên trên trang 17 trong phần mô tả).

Giải pháp cho vấn đề thực tế, dấu hiệu kỹ thuật của điểm 6 có thể trình bày, được mô tả ở "đoạn thứ hai trên trang 8" và "đoạn đầu tiên trên trang 17" trong phần mô tả. Điểm 6 có thể dẫn đến việc nhớ tốt hơn và tăng khả năng tiếp cận của người sử dụng để học ngôn ngữ.

Do đó, đối tượng của điểm 6 tuân theo các quy định "sáng chế". **Khi xem xét điểm này, người nộp đơn đề nghị được sửa đổi nội dung của điểm 6 theo nghĩa là hệ thống được thực hiện bởi các tài liệu ghi khác nhau hoặc nhạc cụ, các chương trình máy tính, v.v., và có liên quan đến các trò chơi khác nhau, để mang lại tính rõ ràng cho điểm yêu cầu bảo hộ liên quan đến các tính năng đươc mô tả trong phần mô tả.** Việc sửa đổi này không mở rộng phạm vi bảo hộ (hoặc tăng khối lượng bảo hộ) vượt quá nội dung đã bộc lộ trong phần mô tả đầu tiên và không thay đổi bản chất của đối tượng nêu trong đơn nộp đầu tiên.

7. Về điểm 7 YCBHSĐ

Điểm 7 của sáng chế là về phương pháp học ngôn ngữ và hệ thống học ngôn ngữ mà phương pháp này được thể hiện. Phương pháp này bao gồm phương pháp tạo (hoặc xây dựng) hê thống hoc ngôn ngữ. Lời giải thích về điều này được bộc lộ tại đoạn cuối trên trang 6, từ đoạn cuối trên trang 15 đến đoạn thứ hai trên trang 17 trong phần mô tả. Sáng chế cung cấp văn bản, hình ảnh, phim ảnh, thông tin ngữ pháp cơ bản, thống tin dịch cho nghĩa, cú pháp, học từ

của ngôn ngữ. Và sáng chế cung cấp các chức năng bộc lộ, và hình ảnh chuyển động, trật tự từ trực quan, dịch tự do, v.v., "theo giai đoạn" "trong việc lặp đi lặp lại" "với một khoảng thời gian" cho ý nghĩa, cú pháp, học từ của ngôn ngữ (xem điểm 7 và FIG.9, Fig. 10 và "từ đoạn cuối cùng trên trang 15 đến đoạn thứ hai trên trang 17" phần mô tả). Nói cách khác, điểm 7 cung cấp chức năng bộc lộ thông tin học tập khác nhau theo từng giai đoạn hoặc theo cách khác nhau "với khoảng thời gian" "lặp đi lặp lại" cho ý nghĩa, cú pháp, học ngôn ngữ. Người sử dụng có thể tạo học liệu, có liên quan đến thông tin học tập, thông qua hệ thống "Fig.7". Ngoài ra, họ có thể thực hiện việc học ngôn ngữ với việc học thông tin được thể hiện theo từng giai đoạn hoặc theo nhiều cách khác nhau thông qua hệ thống trò chơi trên FIG.9-Fig.10, FIG.5- Fig.6, được kết nối với hệ thống trên FIG.7. Ngoài ra, học liệu và thông tin học tập liên quan được sử dụng trong hệ thống trò chơi điện tử được kiểm tra để học ngôn ngữ. Tương tự, điểm 7 bao gồm các phương pháp bộc lộ (hoặc xây dựng) học liệu và thông tin học tập khác nhau của hệ thống học ngôn ngữ. Và hệ thống, phương pháp này được thể hiện, được thực hiện bởi chương trình máy tính, v.v.. Và hệ thống này có liên quan đến các hệ thống trò chơi khác nhau.

Giải pháp kỹ thuật đã biết và người có hiểu biết trung bình và máy tính thông thường và kiến thức chung (CGK) cung cấp văn bản, hình ảnh, phim ảnh, thông tin ngữ pháp cơ bản, thông tin dịch sát nghĩa cho người dùng cho ý nghĩa, cú pháp, học trật tự từ của ngôn ngữ. Nhưng, như đã đề cập, sáng chế cung cấp, và cả chức năng phơi bày hình ảnh chuyển động, trật tự từ trực quan, bản dịch tựdo, v.v., trong các giai đoạn hoặc theo cách khác nhau (xem điểm 7 và Fig. 10 và đoạn từ đoạn cuối trên trang 15 đến đoạn thứ hai trên trang 17, từ đoạn thứ ba trên trang 12 đến đoạn đầu tiên trên trang 13 trong phần mô tả).

Giải pháp cho vấn đề thực tế, dấu hiệu kỹ thuật của điểm 7 có thể trình bày, được mô tả ở "đoạn thứ ba trên trang 8" trong phần mô tả. Điểm 7 có thể khiến việc nhớ của người dùng học ngôn ngữ tốt hơn.

Do đó, điểm 7 tuân theo các quy định "sáng chế". Khi xem xét điểm này, người nộp đơn đề nghị được sửa đổi nội dung của điểm 7 theo nghĩa là hệ thống được thực hiện bởi các tài liêu ghi khác nhau hoặc nhạc cụ, các chương trình máy tính, v.v. và có liên quan đến các trò chơi khác nhau, để làm cho điểm yêu cầu bảo hô liên quan đến các dấu hiệu đươc mô tả trong phần mô tả trở lên rõ ràng. Việc sửa đổi không mở rộng phạm vi bảo hộ (hoặc tăng khối lượng bảo hộ) vượt quá nội dung đã bộc lộ trong phần mô tả đầu tiên và không thay đổi bản chất của đối tượng nêu trong đơn nộp đầu tiên.

8. Về điểm 8 yêu cầu bảo hộ

Điểm 8 của sáng chế là về phương pháp học ngôn ngữ và hệ thống học ngôn ngữ mà phương pháp này được thể hiện. Phương pháp này bao gồm phương pháp tạo (hoặc xây dựng) hệ thống học ngôn ngữ. Lời giải thích được bộc lộ ở đoạn thứ hai đoạn trên trang 7, đoạn thứ ba trang 17 trong phần mô tả. Sáng chế cung cấp chức năng so sánh trực quan mức độ khả năng học ngôn ngữ (xem điểm 8 và Fig. 11 và "đoạn thứ hai trên trang 7" "đoạn thứ 4 trên trang 8" "đoạn thứ ba trên trang 17" trong phần mô tả). Thông qua hệ thống phản hồi trên FIG. 11, người dùng có thể tìm ra ngay sự thay đổi về khả năng học tập của mình bằng nhiều điều kiện khác nhau. Các điều kiện khác nhau có thể bao gồm thành viên (trong nhóm), trò chơi, dữ liệu học tập hoặc chương trình giảng dạy, ngôn.ngữ của người dùng, ngày tháng, v.v.. Ngoài ra, người dùng có thể được tư vấn bởi người cố vấn nhóm của họ thông qua hệ thống phản hồi này liên quan đến các trò chơi khác nhau. Như vậy, điểm 8 của sáng chế bao gồm phương pháp tạo (hoặc xây dựng) phản hồi trực quan của hệ thống học ngôn ngữ, và hệ thống, phương pháp này được thể hiện, được thực hiện bởi chương trình máy tính, v.v.. Hệ thống này có liên quan đến các hệ thống trò chơi khác nhau.

Giải pháp kỹ thuật đã biết và người có hiểu biết trung bình và máy tính thông thường và kiến thức chung (CGK) cung cấp điểm số trực quan của bài kiểm tra học ngôn ngữ. Nhưng, như đã đề cập, sáng chế cung cấp chức năng biểu đồ so sánh trực quan trình độ học tập ngôn ngữ (xem điểm 8 và Fig. 11 và "đoạn thứ ba trên trang 17" "đoạn thứ 4 trên trang 8" phần mô tả).

Giải pháp cho vấn đề thực tế, dấu hiệu kỹ thuật của điểm 8 có thể trình bày, được mô tả ở "đoạn thử 4 trên trang 8" trong phần mô tả. Điểm 8 có thể tạo động lực tốt hơn cho người dùng học ngôn ngữ.

Do đó, đối tượng của điểm 8 của sáng chế tuân theo quy định của "sáng chế". **Khi xem xét điểm này, người nộp đơn đề nghị được sửa đổi nội dung của điểm 8 theo nghĩa là hệ thống được thực hiện bằng công cụ ghi khác nhau hoặc nhạc cụ. chương trình máy tính, v.v. để làm cho điểm yêu cầu bảo hộ liên quan đến các dấu hiệu được mô tả trong phần mô tả trở lên rõ ràng.** Việc sửa đổi làm không mở rộng phạm vi bảo hộ (hoặc tăng khối lượng bảo hộ) vượt quá nội dung đã bộc lộ trong phần mô tả đầu tiên và không thay đổi bản chất của đối tượng nêu trong đơn nộp trước.

Cuối cùng, người khiếu nại đề nghị được sửa đổi yêu cầu bảo hộ như bộ yêu cầu bảo hộ sửa đổi gửi kèm theo đây, trong đó mỗi điểm đề cập đến hai đối

tượng đã được tách thành hai điểm. Đối với các lỗi chính tả như trong phần mô tả, người khiếu nại đề nghị được khắc phục như trong phần mô tả sửa đổi gửi kèm theo đây.

II. Kết quả xem xét, xác minh khiếu nại

1. Cơ sở pháp lý:

Theo quy định tại điểm 13.7 Thông tư số 01/2007/BKHCN ngày 14/02/2007 của Bộ Khoa học và Công nghệ, trường hợp người nộp đơn đã được Cục Sở hữu trí tuệ gửi thông báo kết quả thẩm định hình thức với dự định từ chối chấp nhận đơn vì đơn không hợp lệ theo quy định tại điểm 13.6.a của Thông tư này mà người nộp đơn không sửa chữa thiếu sót hoặc sửa chữa không đạt yêu cầu hoặc không có ý kiến phản đối hoặc có ý kiến phản đối nhưng không xác đáng trong thời hạn đã ấn định, Cục Sở hữu trí tuệ ra quyết định từ chối chấp nhận đơn và gửi cho người nộp đơn.

2. Nhận định, đánh giá:

Sau khi xem xét nội dung đơn khiếu nại số KN1-2019-00364, Cục Sở hữu trí tuệ thấy rằng:

Người khiếu nại không hoàn toàn đồng ý với Quyết định số 35257/QĐ-SHTT ngày 08/5/2019 và có ý kiến như sau:

(i) Đồng ý với với nội dung được nêu tại gạch đầu dòng thứ hai trong Điều 1 của Quyết định số 35257/QĐ-SHTT liên quan các thiếu sót về mặt hình thức trình bày của phần yêu cầu bảo hộ, cũng như bản mô tả sáng chế và đề nghị khắc phục các thiếu sót này như được thể hiện trong yêu cầu bảo hộ và bản mô tả kèm theo đơn khiếu nại nêu trên.

(ii) Không đồng ý với nội dung nêu tại gạch đầu dòng thứ nhất trong Điều 1 của Quyết định số 35257/QĐ-SHTT, cụ thể là:

- Đối tượng nêu trong các điểm 1-8 YCBHSĐ đáp ứng quy định về sáng chế (khoản 2 Điều 59 Luật Sở hữu trí tuệ) với lý do các điểm này đề cập đến đối tượng "phương pháp học ngôn ngữ (hoặc quy trình) và hệ thống học ngôn ngữ mà phương pháp này (hoặc quy trình) được thể hiện" và đề nghị được sửa đổi yêu cầu bảo hộ để đảm bảo tính rõ ràng của các điểm yêu cầu bảo hộ liên quan đến các tính năng được mô tả trong phần mô tả.

- Sáng chế có các tính năng kỹ thuật đặc trưng và bằng cách thực hiện các tính năng kỹ thuật này, sáng chế trình bày giải pháp cho vấn đề thực tiễn là học ngôn ngữ.

- Giải pháp theo sáng chế không phải là một giải pháp được thực hiện bởi các chương tình phần mềm chạy trên máy tính thông thường và có sáng tạo so với kỹ thuật đã biết.

Liên quan đến các ý kiến của người khiếu nại nêu trên, Cục Sở hữu trí tuệ có ý kiến như sau:

(i) Yêu cầu bảo hộ và bản mô tả sửa đổi kèm theo đơn khiếu nại nêu trên không được chấp nhận với lý do theo quy định tại Điều 115 Luật Sở hữu trí tuệ, người nộp đơn phải thực hiện việc sửa đổi đơn trước khi đơn bị từ chối cấp BĐQSC.

(ii) Ý kiến phản đối một số nội dung nêu tại Điều 1 (gạch đầu dòng thứ nhất) của Quyết định số 35257/QĐ-SHTT là không phù hợp với lý do:

- Ý kiến của người khiếu nại cho rằng, đối tượng nêu ở các điểm 1-8 YCBHSĐ đáp ứng quy định tại khoản 2 Điều 59 Luật Sở hữu trí tuệ là không chính xác với lý do các điểm này đề cập đến đối tượng "hệ thống học ngôn ngữ" liên quan đến các phương pháp để thực hiện hoạt động trí óc, bao gồm các quy tắc chỉ dẫn con người cách học ngôn ngữ tiếng mẹ đẻ và ngoại ngữ.

- Việc sửa đổi "hệ thống học ngôn ngữ" ở các điểm 1-8 YCBHSĐ thành "hệ thống được thực hiện bằng công cụ ghi khác nhau hoặc các nhạc cụ, chương trình máy tính, v.v.," (*xem các điểm 9-16 yêu cầu bảo hộ sửa đổi kèm theo đơn khiếu nại*) để đảm bảo tính rõ ràng của các điểm yêu cầu bảo hộ không được chấp nhận với lý do theo quy định tại Điều 115 Luật Sở hữu trí tuệ, người nộp đơn phải thực hiện việc sửa đổi đơn trước khi đơn bị từ chối cấp BĐQSC. Vì vậy, Cục Sở hữu trí tuệ vẫn bảo lưu kết luận rằng, đối tượng "hệ thống học ngôn ngữ" không sử dụng các phương tiện kỹ thuật hoặc áp dụng các quy luật của tự nhiên, cũng như không giải quyết một vấn đề kỹ thuật nào hoặc tạo ra một hiệu quả kỹ thuật nào, nên không cấu thành giải pháp kỹ thuật. Do đó, đối tượng này không được bảo hộ với danh nghĩa sáng chế theo quy định tại khoản 4 Điều 12 Luật Sở hữu trí tuệ.

- Người khiếu nại cho rằng, giải pháp theo sáng chế không phải là một giải pháp được thực hiện bởi các chương tình phần mềm chạy trên máy tính thông thường và có sáng tạo so với kỹ thuật đã biết. Tuy nhiên, theo các nội dung được nêu trên liên quan đến từng điểm yêu cầu bảo hộ từ điểm 1-8 YCBH nêu trên của người khiếu nại, Cục Sở hữu thấy rằng, giải pháp nêu trong các điểm 1-8 YCBHSĐ vẫn là một giải pháp được thực hiện bởi một chương trình phần mềm chạy trên hệ thống máy tính thông thường có chức năng lưu trữ, sắp xếp, quản lý

và cung cấp các tài liệu để học ngôn ngữ. Nói cách khác đây là một giải pháp hỗ trợ người học và người dạy ngôn ngữ truy xuất, tìm kiếm tài liệu học tập, thiết kế và tạo ra các khóa học ngôn ngữ với những tài liệu học tập phù hợp một cách tự động nhờ sự kết hợp giữa chương trình phần mềm và phần cứng máy tính. Hệ thống máy tính này xử lý các dữ liệu phi kỹ thuật và không tạo ra một hiệu quả kỹ thuật nào khác ngoài những tương tác thông thường giữa chương trình và máy tính nên không đủ để làm cho giải pháp nêu trong đơn có đặc tính kỹ thuật.

Với các lý do nêu trên, Cục Sở hữu trí tuệ thấy rằng, nội dung khiếu nại Quyết định số 35257/QĐ-SHTT ngày 08/5/2019 là không có cơ sở .

III. Kết luận

Trên cơ sở xem xét các tài liệu hiện có và với các lý do nêu trên, Cục Sở hữu trí tuệ không chấp nhận nội dung khiếu nại của người nộp đơn, nên áp dụng quy định tại điểm 13.7 Thông tư số 01/2007/TT-BKHCN để từ chối chấp nhận đơn đối với đơn 1-2017-00142.

Từ những nhận định và căn cứ trên,

QUYẾT ĐỊNH:

Điều 1. Giữ nguyên Quyết định số 35257/QĐ-SHTT ngày 08/5/2019 về việc từ chối cấp Bằng độc quyền sáng chế đối với đơn đăng ký sáng chế số 1-2017-00142 ngày 09/07/2015.

Điều 2. Trong thời hạn 30 ngày kể từ ngày nhận được Quyết định này, nếu không đồng ý với quyết định giải quyết khiếu nại của Cục trưởng Cục Sở hữu trí tuệ, Ông/Bà Kim, Sung-Kwang có quyền khiếu nại đến Bộ trưởng Bộ Khoa học và Công nghệ hoặc khởi kiện tại Tòa án theo quy định của pháp luật về tố tụng hành chính.

Điều 3. Chánh Văn phòng Cục, Trưởng phòng Thanh tra và Giải quyết khiếu nại, Trưởng phòng Đăng ký, Giám đốc Trung tâm Thông tin sở hữu công nghiệp và Ông/Bà Kim, Sung-Kwang (qua Công ty TNHH Thảo Thọ Quyến (INVENCO)) có trách nhiệm thi hành Quyết định này./.

Nơi nhận:
- Như Điều 3;
- SC (để biết);
- Lưu:VT, HS.

KT. CỤC TRƯỞNG
PHÓ CỤC TRƯỞNG

CỤC SỞ HỮU TRÍ TUỆ

Lê Huy Anh

BỘ KHOA HỌC CÔNG NGHỆ
CỤC SỞ HỮU TRÍ TUỆ

CỘNG HÒA XÃ HỘI CHỦ NGHĨA VIỆT NAM
Độc lập - Tự do - Hạnh phúc

Số: 159106/QĐ-SHTT.IP

Hà Nội, ngày 31 tháng 07 năm 2025

QUYẾT ĐỊNH
Về việc giải quyết khiếu nại của ALLEXCEL, INC.
(lần đầu)

CỤC TRƯỞNG CỤC SỞ HỮU TRÍ TUỆ

Căn cứ Luật Khiếu nại ngày 11/11/2011;

Căn cứ Luật Sở hữu trí tuệ ngày 29/11/2005 được sửa đổi, bổ sung theo Luật sửa đổi, bổ sung một số điều của Luật Sở hữu trí tuệ ngày 19/6/2009, Luật sửa đổi, bổ sung một số điều của Luật Kinh doanh bảo hiểm, Luật Sở hữu trí tuệ ngày 14/6/2019 và Luật sửa đổi, bổ sung một số điều của Luật Sở hữu trí tuệ ngày 16/6/2022 (sau đây gọi là Luật Sở hữu trí tuệ);

Căn cứ Nghị định số 124/2020/NĐ-CP ngày 19/10/2020 của Chính phủ quy định chi tiết một số điều và biện pháp thi hành Luật Khiếu nại;

Căn cứ Nghị định số 103/2006/NĐ-CP ngày 22/9/2006 của Chính phủ quy định chi tiết và hướng dẫn thi hành một số điều của Luật Sở hữu trí tuệ về sở hữu công nghiệp, được sửa đổi, bổ sung theo Nghị định số 122/2010/NĐ-CP ngày 31/12/2010 (sau đây gọi là Nghị định số 103/2006/NĐ-CP);

Căn cứ Quyết định số 156/QĐ-BKHCN ngày 03/3/2025 của Bộ trưởng Bộ Khoa học và Công nghệ quy định chức năng, nhiệm vụ, quyền hạn và cơ cấu tổ chức của Cục Sở hữu trí tuệ;

Căn cứ Thông tư số 01/2007/TT-BKHCN ngày 14/02/2007 của Bộ Khoa học và Công nghệ hướng dẫn thi hành Nghị định số 103/2006/NĐ-CP, được sửa đổi, bổ sung theo Thông tư số 13/2010/TT-BKHCN ngày 30/7/2010, Thông tư số 18/2011/TT-BKHCN ngày 22/7/2011, Thông tư số 05/2013/TT-BKHCN ngày 20/02/2013 và Thông tư số 16/2016/TT-BKHCN ngày 30/6/2016;

BTT367

Xét đơn số KN1-2018-00165 ngày 28/02/2018 của ALLEXCEL, INC.; địa chỉ: 135 Wood Street, Suite 200, West Haven, CT 06516, United States of America; đại diện bởi: Công ty Luật TNHH Phạm và Liên danh; khiếu nại về việc từ chối cấp Bằng độc quyền sáng chế đối với đơn số 1-2009-02858 ngày 19/07/2007 theo Quyết định số 84718/QĐ-SHTT ngày 30/11/2017;

Theo đề nghị của Trưởng phòng Thanh tra và Giải quyết khiếu nại và báo cáo của Phòng Thanh tra và Giải quyết khiếu nại tại Văn bản số 2673/BC-

TTKN ngày 05/6/2025 về việc giải quyết khiếu nại của ALLEXCEL, INC. với các nội dung sau đây:

I. Nội dung khiếu nại

Đơn đăng ký sáng chế số 1-2009-02858 ngày 19/7/2007 của Allexcel, Inc. (US) bị từ chối cấp Bằng độc quyền sáng chế theo Quyết định số 84718/QĐ-SHTT ngày 30/11/2017 với lý do:

Yêu cầu bảo hộ sửa đổi nộp kèm theo công văn số P4584.2009/VN mh ngày 14/08/2017 của Công ty Luật TNHH Phạm và Liên danh được sửa đổi bằng cách xóa bỏ dấu hiệu "về cơ bản" không rõ ràng và thu hẹp phương án lựa chọn của dấu hiệu s ở "phần tử đệm" trong điểm 1 và 12 yêu cầu bảo hộ. Tuy nhiên, việc sửa đổi này không có tác dụng mang lại tính mới và trình độ sáng tạo cho đối tượng nêu trong các điểm 1 và 12 yêu cầu bảo hộ do dấu hiệu s với lựa chọn là phần tử đệm (spacer) cũng đã được mô tả trong tài liệu D5 dược trích dẫn trong Thông báo kết quả thẩm định nội dung số 12355/SHTT-SC2, ngày 13/04/2017 của Cục sở hữu trí tuệ, ví dụ, xem đoạn cuối, trang 4; claim 1; v.v.. Trong trường hợp này, ý kiến của chủ đơn nêu trong công văn phúc đáp nêu trên rằng, polyme dạng răng lược đề cập đến trong tài liệu D5 "không hề đề cập đến đến phần tử đệm này" là không chính xác.

Ngoài ra, cũng trong công văn phúc đáp nêu trên, chủ đơn cho rằng dấu hiệu "mỗi nhóm hướng đích Z độc lập là phối tử có ái lực gắn kết đặc hiệu với bề mặt tế bào ung thư" có tác dụng làm thay đổi cấu trúc của phân tử polyme. Về vấn đề này, Cục Sở hữu công nghiệp không đồng ý với ý kiến của chủ đơn khi các nhóm hướng đích tế bào bao gồm các phối tử đặc hiệu thụ thể như yếu tố sinh trưởng biểu bì, yếu tố sinh trưởng nội mô mạch, yếu tố sinh trưởng nguyên bào sợi, axit folic (folat), metrotrexat, axit pteroic, estradol, estratriol, testostemon, manoza-6-phosphat; và các kháng thể hoặc đoạn kháng thể, v.v. là đã biết do đã được mô tả cụ thể trong đoạn cuối trang 8 đến đoạn đầu trang 9 của tài liệu D5. Điều này có nghĩa là polyme dạng răng lược được đề cập trong các điểm 1 và 12 yêu cầu bảo hộ là cũng đã biết, và khẳng định lại rằng, dấu hiệu về công dụng "chống ung thư" không có tác dụng mang lại tính mới cho đối tượng thuốc nêu trong các điểm 1 và 12 yêu cầu bảo hộ.

Do đối tượng nêu trong điểm 1 yêu cầu bảo hộ sửa đổi (YCBHSĐ) không đáp ứng điều kiện tính mới nên đối tượng nêu trong các điểm 2-11 YCBHSĐ là

các điểm phụ thuộc vào điểm 1 cũng không đáp ứng điều kiện tính mới và trình độ sáng tạo với lý do tương tự như đã nêu trong Thông báo kết quả thẩm định nội dung số 12355/SHTT-SC2, ngày 13/04/2017 của Cục sở hữu trí tuệ.

Người khiếu nại - Allexcel, Inc. (US) (qua Công ty Luật TNHH Phạm và Liên danh) không đồng ý với Quyết định số 84718/QĐ-SHTT ngày 30/11/2017 và có ý kiến với nội dung tóm tắt như sau:

Trong Quyết định nêu trên, thẩm định viên vẫn sử dụng tài liệu W02008/091246 A1, tức là đơn số 1-2009-01319 của Việt Nam để đánh giá tính mới của đối tượng nêu trong đơn 1-2009-02858.

Người nộp đơn có ý kiến về vấn đề này như sau:

Đơn đồng dạng của đơn số 1-2009-02858 nêu trên đã được cấp patent Châu Âu và patent Canada chứng tỏ đơn nêu trên hoàn toàn đáp ứng được các điều kiện bảo hộ sáng chế.

Tài liệu D5 (W02008/091246 Al (PCT/US2007/001607)), tức đơn số 1-2009-01319 của Việt Nam, *không thể làm mất tính mới* của sáng chế trong đơn số 1-2009-02858 bởi vì:

Theo khoản 1 điều 60 của Luật Sở hữu trí tuệ thì:

"Sáng chế được coi là có tính mới nếu chưa bị bộc lộ công khai dưới hình thức sử dụng, mô tả bằng văn bản hoặc bất kỳ hình thức nào khác ở trong nước hoặc ở nước ngoài trước ngày nộp đơn đăng ký sáng chế hoặc trước ngày ưu tiên trong trường hợp đơn đăng ký sáng chế được hưởng quyền ưu tiên."

Thực tế, đơn PCT/US2007/001607 được công bố ngày 31/07/2008, tức là sau ngày 19/07/2007 (ngày nộp đơn của đơn số 1-2009-02858).

Vì vậy, việc cho rằng "Do đó, tài liệu D5 này có thể được sử dụng để đánh giá tính mới của đối tượng nêu trong đơn số 1-2009-02858 này" là hoàn toàn sai.

Thay vì sử dụng làm tài liệu để đánh giá tính mới đối tượng nêu trong đơn số 1-2009- 02858, thì tài liệu D5 này chỉ có thể được sử dụng để kiểm tra nguyên tắc nộp đơn đầu tiên như được quy định tại Điều 90 của Luật Sở hữu trí tuệ.

II. Kết quả xem xét, xác minh khiếu nại

1. Cơ sở pháp lý giải quyết khiếu nại:

Khoản 1 Điều 60 Luật Sở hữu trí tuệ quy định: "sáng chế được coi là có tính mới nếu chưa bị bộc lộ công khai dưới hình thức sử dụng, mô tả bằng văn bản hoặc bất kỳ hình thức nào khác ở trong nước hoặc ở nước ngoài trước ngày nộp đơn đăng ký sáng chế hoặc trước ngày ưu tiên trong trường hợp đơn đăng ký sáng chế được hưởng quyền ưu tiên."

Điều 90 Luật Sở hữu trí tuệ quy định: "Nguyên tắc nộp đơn đầu tiên:

1. Trong trường hợp có nhiều đơn của nhiều người khác nhau đăng ký cùng một sáng chế hoặc đăng ký các kiểu dáng công nghiệp trùng hoặc không khác biệt đáng kể với nhau hoặc đăng ký các nhãn hiệu trùng hoặc tương tự đến mức gây nhầm lẫn với nhau cho các sản phẩm, dịch vụ trùng nhau hoặc tương tự với nhau thì văn bằng bảo hộ chỉ có thể được cấp cho đơn hợp lệ có ngày ưu tiên hoặc ngày nộp đơn sớm nhất trong số những đơn đáp ứng các điều kiện để được cấp văn bằng bảo hộ.

2. Nhận định, đánh giá:

Sau khi xem xét các lập luận và chứng cứ nêu trong đơn khiếu nại số KN1-2018-00165, Cục Sở hữu trí tuệ thấy rằng:

Đơn số 1-2009-01319 được nộp vào pha quốc gia Việt Nam trên cơ sở đơn quốc tế số PCT/US2007/001607 nộp ngày 22/01/2007 được công bố ngày 31/7/2008 với số công bố là W02008/091246 Al (tài liệu D5).

Đơn 1-2009-02858 được nộp vào pha quốc gia Việt Nam trên cơ sở đơn quốc tế số PCT/US2007/073880 nộp ngày 19/7/2007 được công bố ngày 22/01/2009 với số công bố là W02008/011702 Al.

Như nêu trên có thể thấy rằng, đơn quốc tế số PCT/US2007/001607 (đơn số 1-2009-01319 (tài liệu D5)) có ngày nộp đơn (22/01/2007) trước ngày nộp đơn của đơn số 1-2009-02858, nhưng lại có ngày công bố sau ngày nộp đơn của đơn số 1-2009-02858. Vì vậy, theo quy định tại khoản 1 Điều 60 Luật Sở hữu trí tuệ quy định, tài liệu D5 không được dùng để đánh giá tính mới của đơn số 1-2008-02858 do tài liệu D5 được công bố sau ngày nộp đơn của đơn số 1-2008-02858.

III. Kết luận

Vì lý do đã nêu, Cục Sở hữu trí tuệ chấp nhận lý do khiếu nại của người nộp đơn, khôi phục quá trình thẩm định đối với đơn số 1-2009-02858.

Từ những nhận định và căn cứ trên,

QUYẾT ĐỊNH:

Điều 1. Hủy bỏ Quyết định số 84718/QĐ-SHTT ngày 30/11/2017 về việc từ chối cấp Bằng độc quyền sáng chế đối với đơn số 1-2009-02858 ngày 19/07/2007.

Điều 2. Khôi phục quá trình thẩm định đối với đơn đăng ký sáng chế số 1-2009-02858 ngày 19/07/2007.

Điều 3. Chánh Văn phòng Cục, Trưởng phòng Thanh tra và Giải quyết khiếu nại, Giám đốc Trung tâm Thẩm định Sáng chế, Trưởng phòng Đăng ký, Giám đốc Trung tâm Thông tin sở hữu công nghiệp và ALLEXCEL, INC. (qua Công ty Luật TNHH Phạm và Liên danh) có trách nhiệm thi hành Quyết định này./.

Nơi nhận:
- Như Điều 3;
- Lưu:VT, HS.

KT. CỤC TRƯỞNG
PHÓ CỤC TRƯỞNG

CỤC SỞ HỮU TRÍ TUỆ

Lê Huy Anh

BỘ KHOA HỌC CÔNG NGHỆ
CỤC SỞ HỮU TRÍ TUỆ

CỘNG HÒA XÃ HỘI CHỦ NGHĨA VIỆT NAM
Độc lập - Tự do - Hạnh phúc

Số: 159107/QĐ-SHTT.IP

Hà Nội, ngày 31 tháng 07 năm 2025

QUYẾT ĐỊNH
Về việc giải quyết khiếu nại của Ông/Bà Nguyễn Hải Minh
(lần đầu)

CỤC TRƯỞNG CỤC SỞ HỮU TRÍ TUỆ

Căn cứ Luật Khiếu nại ngày 11/11/2011;

Căn cứ Luật Sở hữu trí tuệ ngày 29/11/2005 được sửa đổi, bổ sung theo Luật sửa đổi, bổ sung một số điều của Luật Sở hữu trí tuệ ngày 19/6/2009, Luật sửa đổi, bổ sung một số điều của Luật Kinh doanh bảo hiểm, Luật Sở hữu trí tuệ ngày 14/6/2019 và Luật sửa đổi, bổ sung một số điều của Luật Sở hữu trí tuệ ngày 16/6/2022 (sau đây gọi là Luật Sở hữu trí tuệ);

Căn cứ Nghị định số 124/2020/NĐ-CP ngày 19/10/2020 của Chính phủ quy định chi tiết một số điều và biện pháp thi hành Luật Khiếu nại;

Căn cứ Nghị định số 103/2006/NĐ-CP ngày 22/9/2006 của Chính phủ quy định chi tiết và hướng dẫn thi hành một số điều của Luật Sở hữu trí tuệ về sở hữu công nghiệp, được sửa đổi, bổ sung theo Nghị định số 122/2010/NĐ-CP ngày 31/12/2010 (sau đây gọi là Nghị định số 103/2006/NĐ-CP);

Căn cứ Quyết định số 156/QĐ-BKHCN ngày 03/3/2025 của Bộ trưởng Bộ Khoa học và Công nghệ quy định chức năng, nhiệm vụ, quyền hạn và cơ cấu tổ chức của Cục Sở hữu trí tuệ;

Căn cứ Thông tư số 23/2023/TT-BKHCN ngày 30/11/2023 của Bộ trưởng Bộ Khoa học và Công nghệ quy định chi tiết một số điều của Luật Sở hữu trí tuệ và biện pháp thi hành Nghị định số 65/2023/NĐ-CP ngày 23/8/2023 của Chính phủ quy định chi tiết một số điều và biện pháp thi hành Luật Sở hữu trí tuệ về sở hữu công nghiệp, bảo vệ quyền sở hữu công nghiệp, quyền đối với giống cây trồng và quản lý nhà nước về sở hữu trí tuệ liên quan đến thủ tục xác lập quyền sở hữu công nghiệp và bảo đảm thông tin sở hữu công nghiệp;

BTT367

Xét đơn số KN2-2024-00581 ngày 24/6/2024 của Ông/Bà Nguyễn Hải Minh; địa chỉ: Nhà số 17, đường Phạm Kinh Vỹ, phường Bến Thủy, thành phố Vinh, tỉnh Nghệ An; khiếu nại về việc từ chối cấp Bằng độc quyền giải pháp hữu ích đối với đơn số 2-2020-00533 ngày 26/10/2020 theo Quyết định số 35403/QĐ-SHTT.IP ngày 27/3/2024;

Theo đề nghị của Trưởng phòng Thanh tra và Giải quyết khiếu nại và báo cáo của Phòng Thanh tra và Giải quyết khiếu nại tại Văn bản số 4614/BC-TTKN ngày 10/7/2025 về việc giải quyết khiếu nại của Ông/Bà Nguyễn Hải Minh với các nội dung sau đây:

I. Nội dung khiếu nại

Giải pháp hữu ích "Quy trình sản xuất chế phẩm tẩy rửa và chế phẩm tẩy rửa thu được từ quy trình này" theo đơn số 2-2020-00533 bị từ chối cấp BĐQGPHI do không đáp ứng yêu cầu về bản mô tả và người nộp đơn không sửa chữa thiếu sót trong thời hạn quy định.

Người nộp đơn trình bày không nhận được Thông báo số 57307/SHTT-SC.ip ngày 31/8/2023 về việc kết quả thẩm định nội dung nên không có ý kiến phản hồi trong thời hạn quy định.

II. Kết quả xem xét, xác minh khiếu nại

1. Cơ sở pháp lý giải quyết khiếu nại:

Điểm 15.7b. Thông tư số 01/2007/TT-BKHCN quy định: "Nếu kết thúc thời hạn quy định tại các điểm 15.7.a (i), (ii) trên đây mà người nộp đơn không sửa chữa thiếu sót hoặc sửa chữa không đạt yêu cầu, không có ý kiến phản đối hoặc có ý kiến phản đối nhưng không xác đáng thì trong thời hạn 15 ngày làm việc kể từ ngày kết thúc thời hạn nói trên, Cục Sở hữu trí tuệ ra quyết định từ chối cấp văn bằng bảo hộ.

Trong trường hợp người nộp đơn có phát hiện hoặc cung cấp tình tiết mới (chưa được xem xét trong quá trình thẩm định) mà có khả năng ảnh hưởng đến kết quả thẩm định thì theo yêu cầu của người nộp đơn, Cục Sở hữu trí tuệ sẽ xem xét việc thu hồi quyết định từ chối cấp văn bằng bảo hộ đã ban hành và khôi phục lại quá trình thẩm định"

2. Nhận định, đánh giá:

Sau khi kiểm tra và xác thực thông tin nêu trong đơn khiếu nại ở các đơn vị liên quan; qua xem xét các tài liệu trong hồ sơ vụ việc, thấy rằng:

Trên hóa đơn bưu điện đã thể hiện hành trình chuyển phát không thành công nên người nộp đơn không nhận được Thông báo số 57307/SHTT-SC.ip ngày 31/8/2023 dẫn đến việc không kịp thời có ý kiến phản hồi trong thời hạn quy định. Do vậy, Cục Sở hữu trí tuệ chấp nhận cho người nộp đơn khôi phục thẩm định đơn số 12-2020-00533.

III. Kết luận

Vì lý do đã nêu, Cục Sở hữu trí tuệ chấp nhận lý do khiếu nại của người nộp đơn, khôi phục quá trình thẩm định đối với đơn số 2-2020-00533.

Từ những nhận định và căn cứ trên,

QUYẾT ĐỊNH:

Điều 1. Hủy bỏ Quyết định số 35403/QĐ-SHTT.IP ngày 27/3/2024 về việc từ chối cấp Bằng độc quyền giải pháp hữu ích đối với đơn số 2-2020-00533 ngày 26/10/2020.

Điều 2. Khôi phục quá trình thẩm định đối với đơn đăng ký giải pháp hữu ích số 2-2020-00533 ngày 26/10/2020.

Điều 3. Chánh Văn phòng Cục, Trưởng phòng Thanh tra và Giải quyết khiếu nại, Trưởng phòng Đăng ký, Giám đốc Trung tâm Thông tin sở hữu công nghiệp, Giám đốc Trung tâm thẩm định Sáng chế và Ông/Bà Nguyễn Hải Minh có trách nhiệm thi hành Quyết định này. Trong thời gian 3 tháng kể từ ngày ký Quyết định này, người nộp đơn cần trả lời Thông báo số 57307/SHTT-SC.ip ngày 31/8/2023./.

Nơi nhận:
- Như Điều 3;
- Lưu:VT, HS.

KT. CỤC TRƯỞNG
PHÓ CỤC TRƯỞNG

CỤC SỞ HỮU TRÍ TUỆ

Lê Huy Anh

Tài liệu gửi kèm:
- Bản sao Thông báo số 57307/SHTT-SC.ip ngày 31/8/2023.

BỘ KHOA HỌC CÔNG NGHỆ
CỤC SỞ HỮU TRÍ TUỆ

CỘNG HÒA XÃ HỘI CHỦ NGHĨA VIỆT NAM
Độc lập - Tự do - Hạnh phúc

Số: 159108/QĐ-SHTT.IP

Hà Nội, ngày 31 tháng 07 năm 2025

QUYẾT ĐỊNH
Về việc giải quyết khiếu nại của Công ty TNHH Chế biến dừa sáp Cầu Kè
(lần đầu)

CỤC TRƯỞNG CỤC SỞ HỮU TRÍ TUỆ

Căn cứ Luật Khiếu nại ngày 11/11/2011;

Căn cứ Luật Sở hữu trí tuệ ngày 29/11/2005 được sửa đổi, bổ sung theo Luật sửa đổi, bổ sung một số điều của Luật Sở hữu trí tuệ ngày 19/6/2009, Luật sửa đổi, bổ sung một số điều của Luật Kinh doanh bảo hiểm, Luật Sở hữu trí tuệ ngày 14/6/2019 và Luật sửa đổi, bổ sung một số điều của Luật Sở hữu trí tuệ ngày 16/6/2022 (sau đây gọi là Luật Sở hữu trí tuệ);

Căn cứ Nghị định số 124/2020/NĐ-CP ngày 19/10/2020 của Chính phủ quy định chi tiết một số điều và biện pháp thi hành Luật Khiếu nại;

Căn cứ Nghị định số 103/2006/NĐ-CP ngày 22/9/2006 của Chính phủ quy định chi tiết và hướng dẫn thi hành một số điều của Luật Sở hữu trí tuệ về sở hữu công nghiệp, được sửa đổi, bổ sung theo Nghị định số 122/2010/NĐ-CP ngày 31/12/2010 (sau đây gọi là Nghị định số 103/2006/NĐ-CP);

Căn cứ Quyết định số 156/QĐ-BKHCN ngày 03/3/2025 của Bộ trưởng Bộ Khoa học và Công nghệ quy định chức năng, nhiệm vụ, quyền hạn và cơ cấu tổ chức của Cục Sở hữu trí tuệ;

Căn cứ Thông tư số 23/2023/TT-BKHCN ngày 30/11/2023 của Bộ trưởng Bộ Khoa học và Công nghệ quy định chi tiết một số điều của Luật Sở hữu trí tuệ và biện pháp thi hành Nghị định số 65/2023/NĐ-CP ngày 23/8/2023 của Chính phủ quy định chi tiết một số điều và biện pháp thi hành Luật Sở hữu trí tuệ về sở hữu công nghiệp, bảo vệ quyền sở hữu công nghiệp, quyền đối với giống cây trồng và quản lý nhà nước về sở hữu trí tuệ liên quan đến thủ tục xác lập quyền sở hữu công nghiệp và bảo đảm thông tin sở hữu công nghiệp;

BTT367

Xét đơn số KN2-2024-00640 ngày 04/7/2024 của Công ty TNHH Chế biến dừa sáp Cầu Kè; địa chỉ: 253/5 Ấp 2, xã Thạnh Phú, huyện Cầu Kè, tỉnh Trà Vinh; khiếu nại về việc từ chối cấp Bằng độc quyền giải pháp hữu ích đối với đơn số 2-2021-00553 ngày 16/12/2021 theo Quyết định số 64575/QĐ-SHTT.IP ngày 30/5/2024;

Theo đề nghị của Trưởng phòng Thanh tra và Giải quyết khiếu nại và báo cáo của Phòng Thanh tra và Giải quyết khiếu nại tại Văn bản số 4617/BC-TTKN ngày 10/7/2025 về việc giải quyết khiếu nại của Công ty TNHH Chế biến dừa sáp Cầu Kè với các nội dung sau đây:

I. Nội dung khiếu nại

Giải pháp hữu ích "Quy trình sản xuất dừa sáp sấy khô và sản phẩm thu được theo quy trình này" theo đơn số 2-2021-00553 bị từ chối cấp BĐQGPHI do không đáp ứng tiêu chuẩn tính mới và không có ý kiến phản hồi Thông báo số 97756/SHTT-SC.ip ngày 30/11/2023 trong thời hạn quy định.

Người nộp đơn trình bày không nhận được Thông báo số 97756/SHTT-SC.ip ngày 30/11/2023 về việc kết quả thẩm định nội dung nên không có ý kiến phản hồi trong thời hạn quy định.

II. Kết quả xem xét, xác minh khiếu nại

1. Cơ sở pháp lý giải quyết khiếu nại:

Điểm 15.7b. Thông tư số 01/2007/TT-BKHCN quy định: "Nếu kết thúc thời hạn quy định tại các điểm 15.7.a (i), (ii) trên đây mà người nộp đơn không sửa chữa thiếu sót hoặc sửa chữa không đạt yêu cầu, không có ý kiến phản đối hoặc có ý kiến phản đối nhưng không xác đáng thì trong thời hạn 15 ngày làm việc kể từ ngày kết thúc thời hạn nói trên, Cục Sở hữu trí tuệ ra quyết định từ chối cấp văn bằng bảo hộ.

Trong trường hợp người nộp đơn có phát hiện hoặc cung cấp tình tiết mới (chưa được xem xét trong quá trình thẩm định) mà có khả năng ảnh hưởng đến kết quả thẩm định thì theo yêu cầu của người nộp đơn, Cục Sở hữu trí tuệ sẽ xem xét việc thu hồi quyết định từ chối cấp văn bằng bảo hộ đã ban hành và khôi phục lại quá trình thẩm định"

2. Nhận định, đánh giá:

Sau khi kiểm tra và xác thực thông tin nêu trong đơn khiếu nại ở các đơn vị liên quan; qua xem xét các tài liệu trong hồ sơ vụ việc, thấy rằng:

Trên hóa đơn bưu điện đã thể hiện hành trình chuyển phát không thành công nên người nộp đơn không nhận được Thông báo số 97756/SHTT-SC.ip ngày 30/11/2023 dẫn đến việc không kịp thời có ý kiến phản hồi trong thời hạn quy định. Do vậy, Cục Sở hữu trí tuệ chấp nhận cho người nộp đơn khôi phục thẩm định đơn số 2-2021-00553.

III. Kết luận

Vì lý do đã nêu, Cục Sở hữu trí tuệ chấp nhận lý do khiếu nại của người nộp đơn, khôi phục quá trình thẩm định đối với đơn số 2-2021-00553.

Từ những nhận định và căn cứ trên,

QUYẾT ĐỊNH:

Điều 1. Hủy bỏ Quyết định số 64575/QĐ-SHTT.IP ngày 30/5/2024 về việc từ chối cấp Bằng độc quyền giải pháp hữu ích đối với đơn số 2-2021-00553 ngày 16/12/2021.

Điều 2. Khôi phục quá trình thẩm định đối với đơn đăng ký giải pháp hữu ích số 2-2021-00553 ngày 16/12/2021.

Điều 3. Chánh Văn phòng Cục, Trưởng phòng Thanh tra và Giải quyết khiếu nại, Trưởng phòng Đăng ký, Giám đốc Trung tâm Thông tin sở hữu công nghiệp, Giám đốc Trung tâm thẩm định Sáng chế và Công ty TNHH Chế biến dừa sáp Cầu Kè có trách nhiệm thi hành Quyết định này. Trong thời gian 3 tháng kể từ ngày ký Quyết định này, người nộp đơn cần trả lời Thông báo số 97756/SHTT-SC.ip ngày 30/11/2023./.

Nơi nhận:
- Như Điều 3;
- Lưu:VT, HS.

KT. CỤC TRƯỞNG
PHÓ CỤC TRƯỞNG

CỤC SỞ HỮU TRÍ TUỆ

Lê Huy Anh

Tài liệu gửi kèm:
- Bản sao Thông báo số 97756/SHTT-SC.ip ngày 30/11/2023.

BỘ KHOA HỌC CÔNG NGHỆ
CỤC SỞ HỮU TRÍ TUỆ

CỘNG HÒA XÃ HỘI CHỦ NGHĨA VIỆT NAM
Độc lập - Tự do - Hạnh phúc

Số: 159109/QĐ-SHTT.IP

Hà Nội, ngày 31 tháng 07 năm 2025

QUYẾT ĐỊNH
Về việc giải quyết khiếu nại của Phạm Phú Uynh
(lần đầu)

CỤC TRƯỞNG CỤC SỞ HỮU TRÍ TUỆ

Căn cứ Luật Khiếu nại ngày 11/11/2011;

Căn cứ Luật Sở hữu trí tuệ ngày 29/11/2005 được sửa đổi, bổ sung theo Luật sửa đổi, bổ sung một số điều của Luật Sở hữu trí tuệ ngày 19/6/2009, Luật sửa đổi, bổ sung một số điều của Luật Kinh doanh bảo hiểm, Luật Sở hữu trí tuệ ngày 14/6/2019 và Luật sửa đổi, bổ sung một số điều của Luật Sở hữu trí tuệ ngày 16/6/2022 (sau đây gọi là Luật Sở hữu trí tuệ);

Căn cứ Nghị định số 124/2020/NĐ-CP ngày 19/10/2020 của Chính phủ quy định chi tiết một số điều và biện pháp thi hành Luật Khiếu nại;

Căn cứ Nghị định số 103/2006/NĐ-CP ngày 22/9/2006 của Chính phủ quy định chi tiết và hướng dẫn thi hành một số điều của Luật Sở hữu trí tuệ về sở hữu công nghiệp, được sửa đổi, bổ sung theo Nghị định số 122/2010/NĐ-CP ngày 31/12/2010 (sau đây gọi là Nghị định số 103/2006/NĐ-CP);

Căn cứ Quyết định số 156/QĐ-BKHCN ngày 03/3/2025 của Bộ trưởng Bộ Khoa học và Công nghệ quy định chức năng, nhiệm vụ, quyền hạn và cơ cấu tổ chức của Cục Sở hữu trí tuệ;

Căn cứ Thông tư số 23/2023/TT-BKHCN ngày 30/11/2023 của Bộ trưởng Bộ Khoa học và Công nghệ quy định chi tiết một số điều của Luật Sở hữu trí tuệ và biện pháp thi hành Nghị định số 65/2023/NĐ-CP ngày 23/8/2023 của Chính phủ quy định chi tiết một số điều và biện pháp thi hành Luật Sở hữu trí tuệ về sở hữu công nghiệp, bảo vệ quyền sở hữu công nghiệp, quyền đối với giống cây trồng và quản lý nhà nước về sở hữu trí tuệ liên quan đến thủ tục xác lập quyền sở hữu công nghiệp và bảo đảm thông tin sở hữu công nghiệp;

BTT367

Xét đơn số KN1-2024-00299 ngày 25/4/2024 của Phạm Phú Uynh; địa chỉ: 17/4/360 La thành, Đống Đa, Hà Nội , điện thoại 0396253804; khiếu nại về việc từ chối cấp Bằng độc quyền sáng chế đối với đơn số 1-2021-01623 ngày 26/03/2021 theo Quyết định số 36146/QĐ-SHTT.IP ngày 28/3/2024;

Theo đề nghị của Trưởng phòng Thanh tra và Giải quyết khiếu nại và báo cáo của Phòng Thanh tra và Giải quyết khiếu nại tại Văn bản số 4251/BC-TTKN ngày 03/7/2025 về việc giải quyết khiếu nại của Phạm Phú Uynh với các nội dung sau đây:

I. Nội dung khiếu nại

Sáng chế "Thiết bị sử dụng kính hội tụ hai mặt lồi thu năng lượng bức xạ mặt trời đốt rác thải thành điện" theo đơn số 1-2021-01623 bị từ chối cấp BĐQSC do không đáp ứng tiêu chuẩn về tính mới, trình độ sáng tạo và không có ý kiến phản hồi Thông báo số 27374/SHTT-SC.ip ngày 26/6/2023 trong thời hạn quy định.

Ông Phạm Phú Uynh trình bày không nhận được Thông báo số 27374/SHTT-SC.ip ngày 26/6/2023 nên không có ý kiến phản hồi trong thời hạn quy định.

II. Kết quả xem xét, xác minh khiếu nại

1. Cơ sở pháp lý giải quyết khiếu nại:

Điểm 15.7b. Thông tư số 01/2007/TT-BKHCN quy định: "Nếu kết thúc thời hạn quy định tại các điểm 15.7.a (i), (ii) trên đây mà người nộp đơn không sửa chữa thiếu sót hoặc sửa chữa không đạt yêu cầu, không có ý kiến phản đối hoặc có ý kiến phản đối nhưng không xác đáng thì trong thời hạn 15 ngày làm việc kể từ ngày kết thúc thời hạn nói trên, Cục Sở hữu trí tuệ ra quyết định từ chối cấp văn bằng bảo hộ.
Trong trường hợp người nộp đơn có phát hiện hoặc cung cấp tình tiết mới (chưa được xem xét trong quá trình thẩm định) mà có khả năng ảnh hưởng đến kết quả thẩm định thì theo yêu cầu của người nộp đơn, Cục Sở hữu trí tuệ sẽ xem xét việc thu hồi quyết định từ chối cấp văn bằng bảo hộ đã ban hành và khôi phục lại quá trình thẩm định"

2. Nhận định, đánh giá:

Sau khi kiểm tra và xác thực thông tin nêu trong đơn khiếu nại ở các đơn vị liên quan; qua xem xét các tài liệu trong hồ sơ vụ việc, thấy rằng:

Người nộp đơn không nhận được Thông báo số 27374/SHTT-SC.ip ngày 26/6/2023 về việc kết quả thẩm định nội dung không có ý kiến phản hồi trong thời hạn quy định. Do vậy, Cục Sở hữu trí tuệ chấp nhận cho người nộp đơn khôi phục quá trình thẩm định đơn 1-2021-01623.

III. Kết luận

Vì lý do đã nêu, Cục Sở hữu trí tuệ chấp nhận lý do khiếu nại của người nộp đơn, khôi phục quá trình thẩm định đối với đơn số 1-2021-01623.

Từ những nhận định và căn cứ trên,

QUYẾT ĐỊNH:

Điều 1. Hủy bỏ Quyết định số 36146/QĐ-SHTT.IP ngày 28/3/2024 về việc từ chối cấp Bằng độc quyền sáng chế đối với đơn số 1-2021-01623 ngày 26/03/2021.

Điều 2. Khôi phục quá trình thẩm định đối với đơn đăng ký sáng chế số 1-2021-01623 ngày 26/03/2021.

Điều 3. Chánh Văn phòng Cục, Trưởng phòng Thanh tra và Giải quyết khiếu nại, Trưởng phòng Đăng ký, Giám đốc Trung tâm Thông tin sở hữu công nghiệp và Phạm Phú Uynh có trách nhiệm thi hành Quyết định này. Trong thời gian 02 tháng kể từ ngày ký Quyết định này, người nộp đơn cần trả lời Thông báo số 27374/SHTT-SC.ip ngày 26/6/2023./.

Nơi nhận:
- Như Điều 3;
- SC (để biết)
- Lưu:VT, HS.

KT. CỤC TRƯỞNG
PHÓ CỤC TRƯỞNG

CỤC SỞ HỮU TRÍ TUỆ

Lê Huy Anh

Tài liệu gửi kèm:
- Bản sao Thông báo số 27374/SHTT-SC.ip ngày 26/6/2023.

BỘ KHOA HỌC CÔNG NGHỆ
CỤC SỞ HỮU TRÍ TUỆ

CỘNG HÒA XÃ HỘI CHỦ NGHĨA VIỆT NAM
Độc lập - Tự do - Hạnh phúc

Số: 159110/QĐ-SHTT.IP

Hà Nội, ngày 31 tháng 07 năm 2025

QUYẾT ĐỊNH
Về việc giải quyết khiếu nại của Công ty cổ phần điện Sao Mai
(lần đầu)

CỤC TRƯỞNG CỤC SỞ HỮU TRÍ TUỆ

Căn cứ Luật Khiếu nại ngày 11/11/2011;

Căn cứ Luật Sở hữu trí tuệ ngày 29/11/2005 được sửa đổi, bổ sung theo Luật sửa đổi, bổ sung một số điều của Luật Sở hữu trí tuệ ngày 19/6/2009, Luật sửa đổi, bổ sung một số điều của Luật Kinh doanh bảo hiểm, Luật Sở hữu trí tuệ ngày 14/6/2019 và Luật sửa đổi, bổ sung một số điều của Luật Sở hữu trí tuệ ngày 16/6/2022 (sau đây gọi là Luật Sở hữu trí tuệ);

Căn cứ Nghị định số 124/2020/NĐ-CP ngày 19/10/2020 của Chính phủ quy định chi tiết một số điều và biện pháp thi hành Luật Khiếu nại;

Căn cứ Nghị định số 103/2006/NĐ-CP ngày 22/9/2006 của Chính phủ quy định chi tiết và hướng dẫn thi hành một số điều của Luật Sở hữu trí tuệ về sở hữu công nghiệp, được sửa đổi, bổ sung theo Nghị định số 122/2010/NĐ-CP ngày 31/12/2010 (sau đây gọi là Nghị định số 103/2006/NĐ-CP);

Căn cứ Quyết định số 156/QĐ-BKHCN ngày 03/3/2025 của Bộ trưởng Bộ Khoa học và Công nghệ quy định chức năng, nhiệm vụ, quyền hạn và cơ cấu tổ chức của Cục Sở hữu trí tuệ;

Căn cứ Thông tư số 23/2023/TT-BKHCN ngày 30/11/2023 của Bộ trưởng Bộ Khoa học và Công nghệ quy định chi tiết một số điều của Luật Sở hữu trí tuệ và biện pháp thi hành Nghị định số 65/2023/NĐ-CP ngày 23/8/2023 của Chính phủ quy định chi tiết một số điều và biện pháp thi hành Luật Sở hữu trí tuệ về sở hữu công nghiệp, bảo vệ quyền sở hữu công nghiệp, quyền đối với giống cây trồng và quản lý nhà nước về sở hữu trí tuệ liên quan đến thủ tục xác lập quyền sở hữu công nghiệp và bảo đảm thông tin sở hữu công nghiệp;

BTT367

Xét đơn số KN2-2024-00371 ngày 16/5/2024 của Công ty cổ phần điện Sao Mai; địa chỉ: 934D4 đường D, khu công nghiệp Cát Lái cụm II, phường Thạnh Mỹ Lợi, quận 2, Thành phố Hồ Chí Minh; khiếu nại về việc từ chối cấp Bằng độc quyền giải pháp hữu ích (BĐQGPHI) đối với đơn số 2-2020-00341 ngày 24/07/2020 theo Quyết định số 13631/QĐ-SHTT.IP ngày 01/02/2024;

Theo đề nghị của Trưởng phòng Thanh tra và Giải quyết khiếu nại và báo cáo của Phòng Thanh tra và Giải quyết khiếu nại tại Văn bản số 4592/BC-TTKN ngày 10/7/2025 về việc giải quyết khiếu nại của Công ty cổ phần điện Sao Mai với các nội dung sau đây:

I. Nội dung khiếu nại

Giải pháp hữu ích "Hộp ổ cắm điện lắp chìm" theo đơn số 2-2020-00341 bị từ chối cấp BĐQGPHI vì chủ đơn không nộp lệ phí cấp văn bằng bảo hộ, phí công bố quyết định cấp văn bằng bảo hộ, phí đăng bạ quyết định cấp văn bằng bảo hộ theo quy định.

Người nộp đơn đề nghị Cục Sở hữu trí tuệ xem xét, cấp BĐQGPHI cho đơn nêu trên do không nhận được Thông báo số 14278w/SHTT-SC ngày 09/5/2023 về việc dự định cấp văn bằng bảo hộ và nộp phí, lệ phí và Quyết định số 13631w/QĐ-SHTT ngày 01/02/2024 về việc từ chối cấp BĐQGPHI. Đồng thời, người nộp đơn xin được nộp đầy đủ các khoản phí, lệ phí theo quy định.

II. Kết quả xem xét, xác minh khiếu nại

1. Cơ sở pháp lý giải quyết khiếu nại:

Theo quy định tại điểm 15.7.c) Thông tư số 01/2007/TT-BKHCN: "Nếu người nộp đơn không nộp lệ phí cấp văn bằng bảo hộ, phí công bố quyết định cấp văn bằng bảo hộ, phí đăng bạ quyết định cấp văn bằng bảo hộ trong thời hạn quy định tại điểm 15.7a thì trong thời hạn 15 ngày kể từ ngày kết thúc thời hạn tương ứng, Cục Sở hữu trí tuệ ra quyết định từ chối cấp văn bằng bảo hộ".

2. Nhận định, đánh giá:

Sau khi kiểm tra và xác thực thông tin nêu trong đơn khiếu nại ở các đơn vị liên quan; qua xem xét các tài liệu trong hồ sơ vụ việc, thấy rằng:

Trên hóa đơn bưu điện đã thể hiện hành trình chuyển phát không thành công nên người nộp đơn không nhận được Thông báo số 14278w/SHTT-SC ngày 09/5/2023 về việc dự định cấp văn bằng bảo hộ và nộp phí, lệ phí và Quyết định số 13631w/QĐ-SHTT ngày 01/02/2024 về việc từ chối cấp BĐQGPHI dẫn đến việc không kịp thời thực hiện nghĩa vụ tài chính theo yêu cầu. Do vậy, Cục Sở hữu trí tuệ chấp nhận cho người nộp đơn nộp các khoản phí, lệ phí nêu trên để được cấp BĐQGPHI theo đơn số 2-2020-00341.

III. Kết luận

Vì lý do đã nêu, Cục Sở hữu trí tuệ tiếp tục xem xét, thực hiện thủ tục cấp BĐQGPHI theo đơn số 2-2020-00341.

Từ những nhận định và căn cứ trên,

QUYẾT ĐỊNH:

Điều 1. Hủy bỏ Quyết định số 13631/QĐ-SHTT.IP ngày 01/02/2024 về việc từ chối cấp Bằng độc quyền giải pháp hữu ích đối với đơn số 2-2020-00341 ngày 24/07/2020.

Điều 2. Thực hiện thủ tục cấp Bằng độc quyền giải pháp hữu ích cho đơn số 2-2020-00341 ngày 24/07/2020.

Điều 3. Chánh Văn phòng Cục, Trưởng phòng Thanh tra và Giải quyết khiếu nại, Trưởng phòng Đăng ký, Giám đốc Trung tâm Thông tin sở hữu công nghiệp và Công ty cổ phần điện Sao Mai có trách nhiệm thi hành Quyết định này. Trong thời gian 03 tháng kể từ ngày ký Quyết định này, người nộp đơn cần nộp các khoản phí, lệ phí theo Thông báo số 14278w/SHTT-SC ngày 09/5/2023./.

Nơi nhận:
- Như Điều 3;
- SC (để biết)
- Lưu:VT, HS.

KT. CỤC TRƯỞNG
PHÓ CỤC TRƯỞNG

CỤC SỞ HỮU TRÍ TUỆ

Lê Huy Anh

Tài liệu gửi kèm:
- Bản sao Thông báo số 14278w/SHTT-SC ngày 09/5/2023.

BỘ KHOA HỌC CÔNG NGHỆ
CỤC SỞ HỮU TRÍ TUỆ

CỘNG HÒA XÃ HỘI CHỦ NGHĨA VIỆT NAM
Độc lập - Tự do - Hạnh phúc

Số: 159111/QĐ-SHTT.IP

Hà Nội, ngày 31 tháng 07 năm 2025

QUYẾT ĐỊNH
Về việc giải quyết khiếu nại của Mitsubishi Tanabe Pharma Corporation
(lần đầu)

CỤC TRƯỞNG CỤC SỞ HỮU TRÍ TUỆ

Căn cứ Luật Khiếu nại ngày 11/11/2011;

Căn cứ Luật Sở hữu trí tuệ ngày 29/11/2005 được sửa đổi, bổ sung theo Luật sửa đổi, bổ sung một số điều của Luật Sở hữu trí tuệ ngày 19/6/2009, Luật sửa đổi, bổ sung một số điều của Luật Kinh doanh bảo hiểm, Luật Sở hữu trí tuệ ngày 14/6/2019 và Luật sửa đổi, bổ sung một số điều của Luật Sở hữu trí tuệ ngày 16/6/2022 (sau đây gọi là Luật Sở hữu trí tuệ);

Căn cứ Nghị định số 124/2020/NĐ-CP ngày 19/10/2020 của Chính phủ quy định chi tiết một số điều và biện pháp thi hành Luật Khiếu nại;

Căn cứ Nghị định số 103/2006/NĐ-CP ngày 22/9/2006 của Chính phủ quy định chi tiết và hướng dẫn thi hành một số điều của Luật Sở hữu trí tuệ về sở hữu công nghiệp, được sửa đổi, bổ sung theo Nghị định số 122/2010/NĐ-CP ngày 31/12/2010 (sau đây gọi là Nghị định số 103/2006/NĐ-CP);

Căn cứ Quyết định số 156/QĐ-BKHCN ngày 03/3/2025 của Bộ trưởng Bộ Khoa học và Công nghệ quy định chức năng, nhiệm vụ, quyền hạn và cơ cấu tổ chức của Cục Sở hữu trí tuệ;

Căn cứ Thông tư số 01/2007/TT-BKHCN ngày 14/02/2007 của Bộ Khoa học và Công nghệ hướng dẫn thi hành Nghị định số 103/2006/NĐ-CP, được sửa đổi, bổ sung theo Thông tư số 13/2010/TT-BKHCN ngày 30/7/2010, Thông tư số 18/2011/TT-BKHCN ngày 22/7/2011, Thông tư số 05/2013/TT-BKHCN ngày 20/02/2013 và Thông tư số 16/2016/TT-BKHCN ngày 30/6/2016;

BTT367

Xét đơn số KN1-2023-00099 ngày 29/3/2023 của Mitsubishi Tanabe Pharma Corporation; địa chỉ: 3-2-10, Dosho-machi Chuo-ku, Osaka-shi Osaka 541-8505 Japan; đại diện bởi: Công ty TNHH một thành viên Sở hữu trí tuệ VCCI; khiếu nại về việc từ chối cấp Bằng độc quyền sáng chế (BĐQSC) đối với đơn số 1-2018-05763 theo Quyết định số 22885w/QĐ-SHTT ngày 30/12/2022;

Theo đề nghị của Trưởng phòng Thanh tra và Giải quyết khiếu nại và báo cáo của Phòng Thanh tra và Giải quyết khiếu nại tại Văn bản số 2107/PT-TTKN

ngày 26 tháng 5 năm 2025 về việc giải quyết khiếu nại của Mitsubishi Tanabe Pharma Corporation với các nội dung sau đây:

I. Nội dung khiếu nại

Sáng chế "Chế phẩm chứa (2S)-1-[4-(3,4-diclophenyl)piperidin-1-yl]-3-[2-(5-metyl-1,3,4-oxadiazol-2-yl)benzo[b]furan-4-yloxy]propan-2-ol để điều trị rối loạn lo âu" theo đơn số 1-2018-05763 bị từ chối cấp BĐQSC do không đáp ứng tiêu chuẩn bảo hộ.

Ngày 29/6/2023, Công ty TNHH một thành viên Sở hữu trí tuệ VCCI trình bày sẽ nộp bổ sung lý do giải trình khiếu nại trong thời gian sớm nhất, ngay khi nhận được tài liệu từ chủ đơn.

II. Kết quả xem xét, xác minh khiếu nại

1. Cơ sở pháp lý:

Căn cứ Điều 60 Luật Sở hữu trí tuệ quy định: Sáng chế được coi là có tính mới nếu chưa bị bộc lộ công khai dưới hình thức sử dụng, mô tả bằng văn bản hoặc bất kỳ hình thức nào khác ở trong nước hoặc ở nước ngoài trước ngày nộp đơn đăng ký sáng chế hoặc trước ngày ưu tiên trong trường hợp đơn đăng ký sáng chế được hưởng quyền ưu tiên.

Căn cứ Điều 61 Luật Sở hữu trí tuệ quy định: Sáng chế được coi là có trình độ sáng tạo nếu căn cứ vào các giải pháp kỹ thuật đã được bộc lộ công khai dưới hình thức sử dụng, mô tả bằng văn bản hoặc dưới bất kỳ hình thức nào khác ở trong nước hoặc ở nước ngoài trước ngày nộp đơn hoặc trước ngày ưu tiên của đơn đăng ký sáng chế trong trường hợp đơn đăng ký sáng chế được hưởng quyền ưu tiên, sáng chế đó là một bước tiến sáng tạo, không thể được tạo ra một cách dễ dàng đối với người có hiểu biết trung bình về lĩnh vực kỹ thuật tương ứng.

Căn cứ Điều 102 Luật Sở hữu trí tuệ quy định: Tài liệu xác định sáng chế cần bảo hộ trong đơn đăng ký sáng chế bao gồm bản mô tả sáng chế và bản tóm tắt sáng chế. Bản mô tả sáng chế gồm phần mô tả sáng chế và phạm vi bảo hộ sáng chế.

2. Nhận định, đánh giá:

Mặc dù ngày 29/6/2023, đại diện là Công ty TNHH MTV Sở hữu trí tuệ VCCI có văn bản trình bày sẽ bổ sung lý do và tài liệu giải trình khiếu nại trong thời gian sớm nhất, tuy nhiên tính đến thời điểm hiện tại, Cục Sở hữu trí tuệ vẫn chưa nhận được tài liệu bổ sung nào từ phía người nộp đơn hoặc đại diện, do đó không có căn cứ mới để xem xét lại nội dung khiếu nại.

III. Kết luận

Căn cứ quy định tại các Điều 60, 61 và 102 Luật Sở hữu trí tuệ, trên cơ sở các tài liệu hiện có, Cục Sở hữu trí tuệ nhận thấy việc từ chối cấp BĐQSC là phù hợp, đề nghị nêu trong đơn khiếu nại của người nộp đơn không có cơ sở.

Từ những nhận định và căn cứ trên,

QUYẾT ĐỊNH:

Điều 1. Giữ nguyên Quyết định số 22885w/QĐ-SHTT ngày 30/12/2022 về việc từ chối cấp Bằng độc quyền sáng chế đối với đơn đăng ký sáng chế số 1-2018-05763 ngày 23/05/2017.

Điều 2. Trong thời hạn 30 ngày kể từ ngày nhận được Quyết định này, nếu không đồng ý với quyết định giải quyết khiếu nại của Cục trưởng Cục Sở hữu trí tuệ, Mitsubishi Tanabe Pharma Corporation có quyền khiếu nại đến Bộ trưởng Bộ Khoa học và Công nghệ hoặc khởi kiện tại Tòa án theo quy định của pháp luật về tố tụng hành chính.

Điều 3. Chánh Văn phòng Cục, Trưởng phòng Thanh tra và Giải quyết khiếu nại, Trưởng phòng Đăng ký, Giám đốc Trung tâm Thông tin sở hữu công nghiệp và Mitsubishi Tanabe Pharma Corporation (qua Công ty TNHH một thành viên Sở hữu trí tuệ VCCI) có trách nhiệm thi hành Quyết định này./.

Nơi nhận:
- Như Điều 3;
- SC (để biết);
- Lưu:VT, HS.

KT. CỤC TRƯỞNG
PHÓ CỤC TRƯỞNG

CỤC SỞ HỮU TRÍ TUỆ

Lê Huy Anh

BỘ KHOA HỌC CÔNG NGHỆ
CỤC SỞ HỮU TRÍ TUỆ

CỘNG HÒA XÃ HỘI CHỦ NGHĨA VIỆT NAM
Độc lập - Tự do - Hạnh phúc

Số: 159112/QĐ-SHTT.IP

Hà Nội, ngày 31 tháng 07 năm 2025

QUYẾT ĐỊNH
Về việc giải quyết khiếu nại của Nippon Suisan Kaisa, Ltd.
(lần đầu)

CỤC TRƯỞNG CỤC SỞ HỮU TRÍ TUỆ

Căn cứ Luật Khiếu nại ngày 11/11/2011;

Căn cứ Luật Sở hữu trí tuệ ngày 29/11/2005 được sửa đổi, bổ sung theo Luật sửa đổi, bổ sung một số điều của Luật Sở hữu trí tuệ ngày 19/6/2009, Luật sửa đổi, bổ sung một số điều của Luật Kinh doanh bảo hiểm, Luật Sở hữu trí tuệ ngày 14/6/2019 và Luật sửa đổi, bổ sung một số điều của Luật Sở hữu trí tuệ ngày 16/6/2022 (sau đây gọi là Luật Sở hữu trí tuệ);

Căn cứ Nghị định số 124/2020/NĐ-CP ngày 19/10/2020 của Chính phủ quy định chi tiết một số điều và biện pháp thi hành Luật Khiếu nại;

Căn cứ Nghị định số 103/2006/NĐ-CP ngày 22/9/2006 của Chính phủ quy định chi tiết và hướng dẫn thi hành một số điều của Luật Sở hữu trí tuệ về sở hữu công nghiệp, được sửa đổi, bổ sung theo Nghị định số 122/2010/NĐ-CP ngày 31/12/2010 (sau đây gọi là Nghị định số 103/2006/NĐ-CP);

Căn cứ Quyết định số 156/QĐ-BKHCN ngày 03/3/2025 của Bộ trưởng Bộ Khoa học và Công nghệ quy định chức năng, nhiệm vụ, quyền hạn và cơ cấu tổ chức của Cục Sở hữu trí tuệ;

Căn cứ Thông tư số 01/2007/TT-BKHCN ngày 14/02/2007 của Bộ Khoa học và Công nghệ hướng dẫn thi hành Nghị định số 103/2006/NĐ-CP, được sửa đổi, bổ sung theo Thông tư số 13/2010/TT-BKHCN ngày 30/7/2010, Thông tư số 18/2011/TT-BKHCN ngày 22/7/2011, Thông tư số 05/2013/TT-BKHCN ngày 20/02/2013 và Thông tư số 16/2016/TT-BKHCN ngày 30/6/2016;

BTT367

Xét đơn số KN1-2017-00738 ngày 18/7/2017 của Nippon Suisan Kaisa, Ltd.; địa chỉ: ; đại diện bởi: Công ty Luật TNHH Phạm và Liên danh; khiếu nại về việc từ chối cấp Bằng độc quyền sáng chế (BĐQSC) đối với đơn số 1-2013-00254 theo Quyết định số 33976/QĐ-SHTT ngày 29/5/2017;

Theo đề nghị của Trưởng phòng Thanh tra và Giải quyết khiếu nại và báo cáo của Phòng Thanh tra và Giải quyết khiếu nại tại Văn bản số 3728/BC-

TTKN ngày 24/6/2025 về việc giải quyết khiếu nại của Nippon Suisan Kaisa, Ltd. với các nội dung sau đây:

I. Nội dung khiếu nại

Người khiếu nại - Nippon Suisan Kaisa, Ltd. (JP) (qua Công ty Luật TNHH Phạm và Liên danh) không đồng ý với Quyết định số 33976/QĐ-SHTT ngày 29/5/2017 và có ý kiến với nội dung tóm tắt như sau:

1. Sửa đổi điểm 1-2 yêu cầu bảo hộ của đơn số 1-2013-00254.

2. Các điểm 1-5 YCBHSĐ có tính mới và trình độ sáng tạo:

Người nộp đơn không đồng ý với ý kiến cho rằng dấu hiệu về mục đích sử dụng không đóng vai trò thu hẹp phạm vi để mang lại tính mới cho chế phẩm diệt ký sinh trùng trên cá chứa dược chất salixylanilit do dấu hiệu này không phải là dấu hiệu đặc trưng cho chế phẩm diệt ký sinh trùng trên cá chứa dược chất salixylanilit như dấu hiệu về thành phần/cấu trúc.

Trước hết, trong mục đánh giá sự phù hợp giữa đối tượng nêu trong đơn và loại văn bằng bảo hộ sáng chế, điểm 25.3.b (i) Thông tư số 01/2007/TT-BKHCN liệt kê các dấu hiệu thiết yếu có thể có của sản phẩm quy định rằng, dấu hiệu kỹ thuật của một giải pháp kỹ thuật dạng sản phẩm có thể là "một tập hợp các thông tin xác định một sản phẩm nhân tạo được đặc trưng bởi các dấu hiệu (đặc điểm) về sự hiện diện, tỷ lệ và trạng thái của các phần tử, có chức năng (công dụng) như một phương tiện nhằm đáp ứng một nhu cầu nhất định của con người, v.v.".

Ngoài ra, trong việc đánh giá tính mới của giải pháp kỹ thuật, điểm 25.5.d (i) Thông tư số 01/2007/TT-BKHCN liệt kê các dấu hiệu cơ bản của giải pháp kỹ thuật "là đặc điểm về chức năng, công dụng, cấu tạo, liên kết, thành phần,...". Như vậy, "đặc điểm về chức năng, công dụng" có thể là dấu hiệu cơ bản của giải pháp giống như dấu hiệu về thành phần/cấu trúc và có tác dụng thu hẹp phạm vi bảo hộ.

Do vậy, người khiếu nại cho rằng, theo các quy định của Thông tư số 01/2007/TT-BKHCN, các dấu hiệu về chức năng/công dụng "ký sinh trùng này là ký sinh trùng sinh sản đơn tính hoặc sán lá", "cá là thuộc bộ *Perciformes*, bộ *Pleuronectiformes*, v.v.) và "dược chất salixylanilit được sử dụng với liều từ 1 đến 1000mg/kg trọng lượng cơ thể cá" của chế phẩm diệt ký sinh trùng trên cá chứa dược chất salixylanilit theo sáng chế là dấu hiệu cơ bản của giải pháp.

Hơn nữa, theo Quy chế thẩm định đơn đăng ký sáng chế của Cục Sở hữu trí tuệ, trong khi Điều 22.2.2.5 có đưa ra nguyên tắc chung là "Nếu mục đích sử dụng cụ thể đó không ngụ ý đến bất kỳ sự thay đổi nào về kết cấu và/hoặc thành phần của sản phẩm đang được thẩm định so với sản phẩm đã biết nêu trong giải

pháp đối chứng thì sản phẩm đang được thẩm định không có tính mới...", Tuy nhiên, câu gần cuối của điều này lại quy định rằng "Một ngoại lệ cho nguyên tắc chung này là yêu cầu bảo hộ đề cập tới một chất hoặc chế phẩm đã biết dùng trong phương pháp phòng ngừa, chẩn đoán hay chữa bệnh".

Như vậy, theo Quy chế nêu trên, tính mới của sáng chế trong lĩnh vực dược phẩm được quyết định bởi dấu hiệu về công dụng điều trị của chế phẩm diệt ký sinh trùng trên cá chứa dược chất salixylanilit.

Vì vậy, dấu hiệu "ký sinh trùng này là ký sinh trùng sinh sản đơn tính hoặc sán lá" (đã được sửa đổi thành "ký sinh trùng này là *Benedenia*, như *Benedenia seriolae, Benedenia epinepheli, v.v."* trong điểm 2 yêu cầu bảo hộ sửa đổi theo đơn khiếu nại nêu trên); và "cá là thuộc bộ *Perciformes*, bộ *Pleuronectiformes*, v.v.) và "dược chất salixylanilit được sử dụng với liều từ 1 đến 1000mg/kg trọng lượng cơ thể cá" (YCBHSĐ của đơn số 1-2013-00254) phải được xem là dấu hiệu mang lại tính mới so với các tài liệu đối chứng, do đó, YCBHSĐ nêu trên được coi là có tính mới và trình độ sáng tạo trên cơ sở các lập luận trong công văn số 01/P7596.2015/VN hb ngày 20/02/2017 kèm theo đơn khiếu nại nêu trên.

II. Kết quả xem xét, xác minh khiếu nại

1. Cơ sở pháp lý:

Theo quy định tại khoản 1 Điều 60 Luật Sở hữu trí tuệ, sáng chế được coi là có tính mới nếu chưa bị bộc lộ công khai dưới hình thức sử dụng, mô tả bằng văn bản hoặc bất kỳ hình thức nào khác ở trong nước hoặc ở nước ngoài trước ngày nộp đơn đăng ký sáng chế hoặc trước ngày ưu tiên trong trường hợp đơn đăng ký sáng chế được hưởng quyền ưu tiên.

Theo quy định tại Điều 61 Luật Sở hữu trí tuệ, sáng chế được coi là có trình độ sáng tạo nếu căn cứ vào các giải pháp kỹ thuật đã được bộc lộ công khai dưới hình thức sử dụng, mô tả bằng văn bản hoặc dưới bất kỳ hình thức nào khác trong nước hoặc ở nước ngoài trước ngày nộp đơn, sáng chế đó là một bước tiến sáng tạo, không thể được tạo ra một cách dễ dàng đối với người có hiểu biết trung bình về lĩnh vực kỹ thuật tương ứng.

Theo quy định tại điểm a khoản 1 Điều 115 Luật Sở hữu trí tuệ, trước khi cơ quan quản lý nhà nước về quyền sở hữu công nghiệp thông báo từ chối cấp văn bằng bảo hộ hoặc quyết định cấp văn bằng bảo hộ, người nộp đơn có các quyền sau đây:

a) Sửa đổi, bổ sung đơn;.

Theo quy định tại điểm 25.5.e (ii) Thông tư số 01/2007/TT-BKHCN ngày 14/02/2007 của Bộ Khoa học và Công nghệ, giải pháp kỹ thuật nêu trong đơn được coi là mới so với trình độ kỹ thuật trên thế giới nếu:

(ii) Có tìm thấy giải pháp kỹ thuật đối chứng nhưng giải pháp kỹ thuật nêu trong đơn có ít nhất một dấu hiệu cơ bản không có mặt trong giải pháp kỹ thuật đối chứng (và dấu hiệu đó được gọi là dấu hiệu cơ bản khác biệt).

Theo quy định tại điểm 25.5.d (i) Thông tư số 01/2007/TT-BKHCN:

(i) Dấu hiệu cơ bản của giải pháp kỹ thuật có thể là đặc điểm về kết cấu vật thể (chi tiết, cụm chi tiết, liên kết,...) hoặc cấu tạo của chất (thành phần (sự hiện diện, tỷ lệ), trạng thái các phần tử,...) cùng với các dấu hiệu cơ bản khác tạo thành một tập hợp cần và đủ để xác định bản chất (nội dung) của đối tượng.

Dấu hiệu kỹ thuật cơ bản nêu trên có thể được thể hiện dưới dạng chức năng kỹ thuật của một thành tố trong kết cấu hoặc cấu tạo của sản phẩm (gọi là dấu hiệu chức năng), với điều kiện cách thể hiện này đủ để chuyên gia trung bình trong lĩnh vực có thể dễ dàng hiểu phương tiện kỹ thuật hoặc cách thức kỹ thuật để thực hiện chức năng đó trong điều kiện bình thường mà không cần có sự sáng tạo. Chức năng, công dụng của đối tượng yêu cầu bảo hộ không phải là dấu hiệu kỹ thuật cơ bản, mà có thể là mục đích, kết quả đạt được của đối tượng đó.

2. Nhận định, đánh giá:

Sau khi xem xét các lập luận và chứng cứ nêu trong đơn khiếu nại số KN1-2017-00738, Cục Sở hữu trí tuệ có ý kiến như sau:

(i) Về việc sửa đổi yêu cầu bảo hộ:

Yêu cầu bảo hộ sửa đổi kèm theo đơn khiếu nại nêu trên không được xem xét vì theo quy định tại Điều 115 Luật Sở hữu trí tuệ, mọi sửa đổi bổ sung cho đơn đăng ký sáng chế cần được thực hiện trước khi Quyết định từ chối cấp BĐQSC được ban hành.

(ii) Về tính mới và trình độ sáng tạo của các điểm 1-5 YCBHSĐ:

Người nộp đơn cho rằng, các điểm 1-5 YCBHSĐ đáp ứng điều kiện về tính mới và trình độ sáng tạo với lý do:

- Dấu hiệu "ký sinh trùng này là ký sinh trùng sinh sản đơn tính hoặc sán lá"; "cá là thuộc bộ *Perciformes*, bộ *Pleuronectiformes*, v.v.) và "dược chất salixylanilit được sử dụng với liều từ 1 đến 1000mg/kg trọng lượng cơ thể cá" phải được xem là dấu hiệu đặc trưng đóng vai trò thu hẹp phạm vi để mang lại tính mới và trình độ sáng tạo cho chế phẩm diệt ký sinh trùng trên cá chứa dược chất salixylanilit theo các điểm 1-5 YCBHSĐ.

Lập luận nêu trên của người khiếu nại là không chính xác với lý do:

- Chế phẩm diệt ký sinh trùng trên cá chứa dược chất salixylanilit theo các điểm 1-5 YCBHSĐ về cơ bản là giống với chế phẩm đã được bộc lộ trong tài

liệu D1 hoặc D2, ngoại trừ các dấu hiệu "ký sinh trùng này là ký sinh trùng sinh sản đơn tính hoặc sán lá"; "cá là thuộc bộ Perciformes, bộ Pleuronectiformes, v.v.) và "dược chất salixylanilit được sử dụng với liều từ 1 đến 1000mg/kg trọng lượng cơ thể cá". Tuy nhiên, theo quy định tại điểm 25.5.d (i) Thông tư số 01/2007/TT-BKHCN, các dấu hiệu về chức năng/công dụng/cách thức sử dụng chế phẩm không phải là dấu hiệu kỹ thuật dấu hiệu kỹ thuật cơ bản của đối tượng "chế phẩm" theo các điểm 1-5 YCBHSĐ. Dấu hiệu này hoàn toàn không hàm ý, hay đề cập đến, bất kỳ sự thay đổi nào về cấu trúc và/hoặc thành phần của chế phẩm diệt ký sinh trùng trên cá chứa dược chất salixylanilit để dược phẩm này có cấu trúc và/hoặc thành phần khác với cấu trúc và/hoặc thành phần của chế phẩm nêu trong tài liệu D1/D2. Vì vậy, dấu hiệu này không có tác dụng thu hẹp phạm đối với chế phẩm theo các điểm 1-5 YCBHSĐ và không góp phần đem lại tính mới cho chế phẩm này. Do đó, chế phẩm theo các điểm 1-5 YCBHSĐ không có tính mới so với chế phẩm đã được bộc lộ trong tài liệu D1/D2 nêu trên.

Do chế phẩm theo các điểm 1-5 YCBHSĐ không có tính mới, nên chế phẩm này cũng không đáp ứng điều kiện về trình độ sáng tạo.

III. Kết luận

Căn cứ quy định tại Điều 60 và 61, điểm a khoản 1 Điều 115 Luật Sở hữu trí tuệ, cũng như điểm 25.5.d (i), và 25.5.e (ii) Thông tư số 01/2007/TT-BKHCN, trên cơ sở các tài liệu hiện có, Cục Sở hữu trí tuệ nhận thấy việc từ chối cấp Bằng độc quyền sáng chế đối với đơn đăng ký sáng chế số 1-2013-00254 ngày 28/6/2011 là phù hợp, đề nghị nêu trong đơn khiếu nại của người nộp đơn không có cơ sở.

Từ những nhận định và căn cứ trên,

QUYẾT ĐỊNH:

Điều 1. Giữ nguyên Quyết định số 33976/QĐ-SHTT ngày 29/5/2017 về việc từ chối cấp Bằng độc quyền sáng chế đối với đơn đăng ký sáng chế số 1-2013-00254 ngày 28/06/2011.

Điều 2. Trong thời hạn 30 ngày kể từ ngày nhận được Quyết định này, nếu không đồng ý với quyết định giải quyết khiếu nại của Cục trưởng Cục Sở hữu trí tuệ, Nippon Suisan Kaisa, Ltd. có quyền khiếu nại đến Bộ trưởng Bộ Khoa học và Công nghệ hoặc khởi kiện tại Tòa án theo quy định của pháp luật về tố tụng hành chính.

Điều 3. Chánh Văn phòng Cục, Trưởng phòng Thanh tra và Giải quyết khiếu nại, Trưởng phòng Đăng ký, Giám đốc Trung tâm Thông tin sở hữu công

nghiệp và Nippon Suisan Kaisa, Ltd. (qua Công ty Luật TNHH Phạm và Liên danh) có trách nhiệm thi hành Quyết định này./.

Nơi nhận:
- Như Điều 3;
- SC (để biết);
- Lưu:VT, HS.

KT. CỤC TRƯỞNG
PHÓ CỤC TRƯỞNG

CỤC SỞ HỮU TRÍ TUỆ

Lê Huy Anh

BỘ KHOA HỌC CÔNG NGHỆ
CỤC SỞ HỮU TRÍ TUỆ

CỘNG HÒA XÃ HỘI CHỦ NGHĨA VIỆT NAM
Độc lập - Tự do - Hạnh phúc

Số: 159113/QĐ-SHTT.IP

Hà Nội, ngày 31 tháng 07 năm 2025

QUYẾT ĐỊNH
Về việc giải quyết khiếu nại của Unilever N.V.
(lần đầu)

CỤC TRƯỞNG CỤC SỞ HỮU TRÍ TUỆ

Căn cứ Luật Khiếu nại ngày 11/11/2011;

Căn cứ Luật Sở hữu trí tuệ ngày 29/11/2005 được sửa đổi, bổ sung theo Luật sửa đổi, bổ sung một số điều của Luật Sở hữu trí tuệ ngày 19/6/2009, Luật sửa đổi, bổ sung một số điều của Luật Kinh doanh bảo hiểm, Luật Sở hữu trí tuệ ngày 14/6/2019 và Luật sửa đổi, bổ sung một số điều của Luật Sở hữu trí tuệ ngày 16/6/2022 (sau đây gọi là Luật Sở hữu trí tuệ);

Căn cứ Nghị định số 124/2020/NĐ-CP ngày 19/10/2020 của Chính phủ quy định chi tiết một số điều và biện pháp thi hành Luật Khiếu nại;

Căn cứ Nghị định số 103/2006/NĐ-CP ngày 22/9/2006 của Chính phủ quy định chi tiết và hướng dẫn thi hành một số điều của Luật Sở hữu trí tuệ về sở hữu công nghiệp, được sửa đổi, bổ sung theo Nghị định số 122/2010/NĐ-CP ngày 31/12/2010 (sau đây gọi là Nghị định số 103/2006/NĐ-CP);

Căn cứ Quyết định số 156/QĐ-BKHCN ngày 03/3/2025 của Bộ trưởng Bộ Khoa học và Công nghệ quy định chức năng, nhiệm vụ, quyền hạn và cơ cấu tổ chức của Cục Sở hữu trí tuệ;

Căn cứ Thông tư số 01/2007/TT-BKHCN ngày 14/02/2007 của Bộ Khoa học và Công nghệ hướng dẫn thi hành Nghị định số 103/2006/NĐ-CP, được sửa đổi, bổ sung theo Thông tư số 13/2010/TT-BKHCN ngày 30/7/2010, Thông tư số 18/2011/TT-BKHCN ngày 22/7/2011, Thông tư số 05/2013/TT-BKHCN ngày 20/02/2013 và Thông tư số 16/2016/TT-BKHCN ngày 30/6/2016;

BTT367

Xét đơn số KN1-2018-00166 ngày 28/02/2018 của Unilever N.V.; đại diện bởi: Công ty TNHH Trần Hữu Nam và đồng sự khiếu nại về việc từ chối cấp Bằng độc quyền sáng chế (BĐQSC) đối với đơn số 1-2010-02452 theo Quyết định số 84722/QĐ-SHTT ngày 30/11/2017;

Theo đề nghị của Trưởng phòng Thanh tra và Giải quyết khiếu nại và báo cáo của Phòng Thanh tra và Giải quyết khiếu nại tại Văn bản số 3128/BC-TTKN ngày 16/6/2025 về việc giải quyết khiếu nại của Unilever N.V. với các nội dung sau đây:

I. Nội dung khiếu nại

Đơn đăng ký sáng chế số 1-2010-02452 ngày 25/9/2008 của Unilever N.V. (NL); bị từ chối cấp Bằng độc quyền sáng chế theo Quyết định số 84722/QĐ-SHTT ngày 30/11/2017 với lý do:

Chủ đơn chưa khắc phục được thiếu sót như đã nêu trong Thông báo kết quả thẩm định nội dung số 12800/SHTT-SC2 ngày 20/4/2017 của Cục Sở hữu trí tuệ, cụ thể như sau:

Phần mô tả chưa mô tả được các ví dụ thực hiện sáng chế nhằm minh họa một cách đầy đủ và chi tiết về chế phẩm tẩy giặt cũng như cách thức tạo ra chế phẩm tẩy giặt theo yêu cầu bảo hộ sửa đổi nộp ngày 30/7/2014 (YCBHSĐ). Điều này là không phù hợp với quy định nêu tại điểm 23.6.a) Thông tư số 01/2007/TT-BKHCN, trong đó quy định: "Phần mô tả thuộc bản mô tả sáng chế phải bộc lộ hoàn toàn bản chất của giải pháp kỹ thuật đăng ký. Trong phần này phải có đầy đủ các thông tin đến mức căn vào đó, bất kỳ người nào có hiểu biết trung bình về lĩnh vực kỹ thuật tương ứng đều có thể thực hiện được giải pháp đó".

Trong công văn phúc đáp số P210/095/VN, ngày 19/06/2017 của Quý công ty đại diện cho chủ đơn Unilever N. V (NL), có đề cập rằng "sáng chế này để cập đến các vật có hình và màu (hay còn được gọi là dấu hiệu trực quan)" "chứ không trực tiếp đề cập riêng đến thành phần và phương pháp sản xuất chế phẩm". Tuy nhiên, chế phẩm theo YCBHSĐ đề cập đến nhiều thành phần với việc thể hiện bởi thuật ngữ chứa (comprising, thuật ngữ có ý nghĩa mở), trong đó chế phẩm này chứa chất hoạt động bề mặt, chất phụ gia, thành phần làm sạch, hương liệu, dấu hiệu trực quan dạng phiến được làm từ "chất liệu màng có hình dạng và có màu sắc", "đường kính nằm trong khoảng từ 2mm đến 10mm". Điều này có nghĩa là ngoài thành phần dấu hiệu trực quan, chế phẩm theo sáng chế còn chứa nhiều thành phần khác và việc kết hợp các thành phần đó với những lượng khác nhau sẽ có những ảnh hưởng khác nhau đến hiệu quả tẩy giặt của chế phẩm, đặc biệt là hiệu quả "giúp phát hiện ra và đánh giá đúng mùi của nước hoa trong chế phẩm tẩy giặt" như được nêu trong đoạn 2, trang 3 của bản mô tả. Do đó, việc thiếu các ví dụ thực hiện sáng chế đề cập đến các chế phẩm tẩy giặt

chứa những lượng cụ thể của các thành phần nhằm minh họa các phương án có thể thực hiện được của sáng chế, đặc biệt là giúp chứng minh được hiệu quả của sáng chế và đạt được mục đích đề ra như được trích dẫn trên đây khiến cho giải pháp yêu cầu bảo hộ được coi là không thể thực hiện được, và phần mô tả của đơn được coi là chưa bộc lộ hoàn toàn bản chất của đối tượng yêu cầu bảo hộ.

Người khiếu nại - Unilever N.V. (NL) (qua Công ty TNHH Trần Hữu Nam và đồng sự) không đồng ý với Quyết định số 84772/QĐ-SHTT ngày 30/11/2017 và có ý kiến với nội dung tóm tắt như sau:

Theo Quyết định nói trên, Quý Cục từ chối cấp Bằng độc quyền sáng chế (BĐQSC) vì nội dung chủ đơn trình bày theo công văn phúc đáp Thông báo thẩm định nội dung số 12800/SHTT-SC2 ngày 20/04/2017 là chưa khắc phục được các thiếu sót đã nêu trong Thông báo này.

Liên quan đến nội dung nêu trên, người nộp đơn xin được có ý kiến như sau:

Một lần nữa chủ đơn xin làm rõ và khẳng định rằng đối tượng của sáng chế theo đơn không hề đề cập đến "phương pháp sản xuất chế phẩm tẩy giặt" hay là một "chế phẩm tẩy giặt" mà cần thiết phải bộc lộ các ví dụ thực hiện sáng chế để minh họa đầy đủ và chi tiết về chế phẩm hay cách thức tạo ra chế phẩm đó.

Thực ra đối tượng của sáng chế, *"các dấu hiệu trực quan lá mỏng"*, là các vật thể có hình và màu với dấu hiệu kỹ thuật đặc trưng "*dạng phiến, làm từ chất liệu màng có hình dạng và màu sắc, đường kính nằm trong khoảng từ 2 mm đến 10 mm",* được cho thêm vào chế phẩm tẩy giặt với một lượng được xác định rõ trong bộ YCBHSĐ (0,01 đến 10 trọng lượng).

Cụ thể, về mục đích hay bản chất của đối tượng yêu cầu bảo hộ, sáng chế này chủ yếu đề cập đến các vật thể có hình và màu (hay còn được gọi là dấu hiệu trực quan) được đưa vào chế phẩm chứ không trực tiếp đề cập riêng đến thành phần và phương pháp sản xuất một chế phẩm nào, cụ thể được thể hiện ở phần tình trạng kỹ thuật của sáng chế tại các dòng 24 đến 27 trang 3 của đơn PCT/EP2008/062873 như sau:

"Mục đích cùa sáng chế là tạo ra dấu hiệu trực quan được cải thiện mà có thể hỗ trợ phát hiện và đánh giá mùi hương của hương liệu trong chế phẩm tẩy giặt, cụ thể là chế phẩm tẩy giặt dạng bột".

Còn về các thành phần khác mà chế phẩm có đề cập đến như chất hoạt động bề mặt, chất phụ gia thành phần làm sạch, hương liệu - đều là các dấu hiệu không cơ bản và không hề khác biệt so với các chế phẩm tẩy giặt khác. Đó là lý

do vì sao người nộp đơn không hề nhắc đến sự kết hợp cùa các thành phần này với lượng cụ thể trong sáng chế.

Người nộp đơn nhấn mạnh là dấu hiệu kỹ thuật khác biệt để làm nên tính mới và trình độ sáng tạo cho sáng chế theo đơn là *"các dấu hiệu trực quan lả mỏng"*.

Dấu hiệu này được mô tả cụ thể tại điểm 1 YCBH như sau:

"Các dấu hiệu trực quan lá mỏng được làm từ chất liệu màng có hình dạng và có màu sắc, trong đó những dấu hiệu trực quan là hình hoa có vùng trung tâm thông thường là tròn với sáu cánh hoa tán sắc đối xứng luân phiên toả ra từ đó với cánh hoa có màu để có màu sắc cánh hoa tự nhiên được chọn từ nhóm chứa: hồng, vàng, đỏ, lam, màu hoa cà, tím, cam, tía và lục, và trong đó, về bản chất là hưomg liệu hoa cỏ và các dấu hiệu trực quan có hình hoa có đường kính nằm trong khoảng 2mm đến 10mm".

Nội dung trên được minh họa rõ qua các Hình vẽ, dòng 29 trang 23 và trang 24 bản mô tả, như sau:

"Sáng chế sẽ được mô tả thêm bằng cách ví dụ chỉ và liên quan tới các bản vẽ kèm theo trong đó.

Hình 1 thể hiện hình vẽ của dấu hiệu trực quan cánh hoa.

Hình 2 thể hiện hình vẽ cùa dấu hiệu trực quan cánh hoa thứ hai, mà có thể được khảm.

Các phưomg án của sáng chế sẽ sẽ được hiểu một cách rõ ràng bởi người có hiểu biết trung bình về lĩnh vực kỹ thuật tương ứng theo sự hướng dẫn và sử dụng kiến thức chung phổ biến".

Sáng chế này, còn mô tả như sau:

"Dấu hiệu trực quan

Có nghĩa là sự khác biệt về điểm nhận thức của người tiêu dùng trong chế phẩm tẩy. Điều nàv có thể là một dấu hiệu của chế phẩm số lượng lớn: ví dụ màu sắc, độ nhớt, cỡ của các hạt, hoặc nó có thể đạt được bởi có các hạt riêng biệt về thị giác bao gồm trong chế phẩm, với một lượng nhỏ.

Hạt dấu hiệu trực quan

Có nghĩa là một đốm màu, hạt màng hoặc hạt tương phản về thị giác ở thể rắn khác được bổ sung vào chế phẩm tẩy với một lượng nhỏ để thực hiện chức năng như dấu hiệu trực quan.

Dấu hiêu trực quan dạng phiến (hoặc phiến mỏng)

Có nghĩa là các hạt dấu hiệu trực quan trong dạng của chất liệu màng hai chiều làm thành hình dạng. Các hình dạng phải được cắt từ một tấm màng hoặc phải được đúc trực tiếp. Phiến mỏng này cũng được gọi là "các hạt màng".

Hình hoa (hoặc giống hoa)

Có nghĩa là những hình dạng màng phẳng (hoặc lá mỏng) mà có nét phác thảo hình dạng của bông hoa với những cánh hoa có vùng trung tâm thông thường là tròn với sáu, tán sắc đối xứng luân phiên "những cánh hoa" tỏa ra từ đó."

(Ở trang 4, và 2 dòng đầu tiên trang 5)

"Để tạo ra dấu hiệu trực quan có hiệu quả cho hương liệu, mong muốn rằng các cánh hoa phải được phân bố khắp chế phẩm tẩy giặt, nên sự phân tách phải không quá lớn. Điều này đặc biệt quan trọng khi dấu hiệu được sử dụng trong chế phẩm bột tẩy."

(ở các dòng 13 đến 17 trang 6 phần mô tả chi tiết sáng chế).

Như vậy, bản chất kỹ thuật của sáng chế nhằm làm sáng tỏ "dấu hiệu trực quan lá mỏng" với hình dạng và màu sắc, kích thước đã được xác định rõ ràng trong bản mô tả sáng chế.

Do đó, người nộp đơn cho rằng, sáng chế đã bộc lộ hoàn toàn bản chất đối tượng yêu cầu bảo hộ và người có hiểu biết trung bình về lĩnh vực kỹ thuật tương ứng hoàn toàn có thể tạo ra chế phẩm tẩy giặt có các dấu hiệu trực quan theo sáng chế dựa trên các thông tin được bộc lộ trong bản mô tả sáng chế.

Người nộp đơn đính kèm bản mô tả cụ thể để Cục Sở hữu trí tuệ xem xét.

II. Kết quả xem xét, xác minh khiếu nại

1. Cơ sở pháp lý:

Theo quy định tại điểm 23.6.a) Thông tư số 01/2007/TT-BKHCN: "Phần mô tả thuộc bản mô tả sáng chế phải bộc lộ hoàn toàn bản chất của giải pháp kỹ thuật được yêu cầu bảo hộ. Trong phần mô tả phải phải có đầy đủ các thông tin đến mức căn cứ vào đó, bất kỳ người nào có hiểu biết trung bình về lĩnh vực kỹ thuật tương ứng đều có thể thực hiện được giải pháp đó; phải làm rõ tính mới, trình độ sáng tạo, khả năng áp dụng công nghiệp của giải pháp kỹ thuật (nếu văn bằng bảo hộ yêu cầu được cấp là BĐQSC); làm rõ tính mới và khả năng áp dụng

công nghiệp của giải pháp kỹ thuật (nếu văn bằng bảo hộ yêu cầu được cấp là Bằng độc quyền giải pháp hữu ích)."

2. Nhận định, đánh giá:

- Điểm 1 YCBHSĐ đề cập đến đối tượng "Chế phẩm tẩy giặt dạng hạt chứa ít nhất 5% trọng lượng chất hoạt động bề mặt chất tùy chọn, các thành phần làm sạch thêm tùy chọn, hương liệu và 0,01 đến 10% trọng lượng các dấu hiệu trực quan lá mỏng được làm từ chất liệu màng có hình dạng và màu sắc trong đó dấu hiệu trực quan là hình hoa có vùng trung tâm thông thường là tròn với sáu cánh hoa tán sắc đối xứng luân phiên tỏa ra từ đó với cánh hoa có màu để màu sắc cánh hoa tự nhiên được chọn từ nhóm chứa: hồng, vàng, đỏ, lam, màu hoa cà, tím, cam, tái và lục và trong đó về bản chất là hương liệu hoa cỏ và các dấu hiệu trực quan có hình hoa có đường kinh nằm trong khoảng 2mm đến 10mm."

Như vậy, đối tượng của điểm 1 YCBHSĐ là "**chế phẩm tẩy giặt**" chứ không là "các dấu hiệu trực quan". "Các dấu hiệu trực quan" chỉ là một trong các thành phần/dấu hiệu của chế phẩm tẩy giặt. Điều này cũng được chính người nộp đơn khẳng định trong đơn khiếu nại: "các dấu hiệu trực quan là dấu hiệu kỹ thuật khác biệt để làm nên tính mới và trình độ sáng tạo cho sáng chế theo đơn là *"các dấu hiệu trực quan lá mỏng"*.

- Ví dụ thực hiện sáng chế nhằm chứng minh khả năng áp dụng sáng chế nêu trong đơn và khả năng đạt được mục đích đặt ra của sáng chế. Vì vậy, đối với đối tượng "chế phẩm tẩy giặt", trong đó có lượng các thành phần không phải là một giá trị cụ thể, mà là một khoảng giá trị (ví dụ chứa ít nhất là 5% trọng lượng chất hoạt động bề mặt...; 0,01 đến 10% trọng lượng các dấu hiệu trực quan đường kính nằm trong khoảng 2mm đến 10mm), thì việc cung cấp các ví dụ về chế phẩm tẩy giặt chứa các thành phần (đặc biệt là thành phần "dấu hiệu trực quan") với các lượng cụ thể đủ để đại diện cho khoảng giá trị về lượng của các thành phần có trong chế phẩm tẩy giặt là là cần thiết để chứng minh hiệu quả và khả năng đạt được mục đích "giúp phát hiện ra và đánh giá đúng mùi của nước hoa trong các chế phẩm tẩy giặt" của sáng chế.

Ngoài việc cung cấp các ví dụ về chế phẩm tẩy giặt với lượng cụ thể của các thành phần có trong chế phẩm, trong bản mô tả sáng chế cũng cần có ví dụ về quy trình sản xuất chế phẩm tẩy giặt này để chứng minh khả năng áp dụng của sáng chế, cụ thể là với các thành phần định lượng và định tính như nêu ở điểm 1 có thể sản xuất ra được chế phẩm tẩy rửa mang lại hiệu quả như mục đích của sáng chế đề ra hay không.

- Các điểm từ 2 đến 9 YCBHSĐ là các điểm phụ thuộc của điểm 1, trong đó có chỉ ra các phương án cụ thể liên quan đến thành phần "dấu hiệu trực quan" của chế phẩm tẩy giặt. Vì vậy, việc cung cấp các ví dụ về các phương án cụ thể này của chế phẩm tẩy giặt là cần thiết để chứng minh khả năng thực hiện của sáng chế.

III. Kết luận

Trên cơ sở các tài liệu hiện có và với các lý do nêu trên, Cục Sở hữu trí tuệ không chấp nhận nội dung khiếu nại của Unilever N.V. (NL), áp dụng quy định tại điểm 23.6.a) Thông tư số 01/2007/TT-BKHCN để từ chối cấp Bằng độc quyền sáng chế đối với đơn số 1-2010-02452.

Từ những nhận định và căn cứ trên,

QUYẾT ĐỊNH:

Điều 1. Giữ nguyên Quyết định số 84722/QĐ-SHTT ngày 30/11/2017 về việc từ chối cấp Bằng độc quyền sáng chế đối với đơn đăng ký sáng chế số 1-2010-02452 ngày 25/09/2008.

Điều 2. Trong thời hạn 30 ngày kể từ ngày nhận được Quyết định này, nếu không đồng ý với quyết định giải quyết khiếu nại của Cục trưởng Cục Sở hữu trí tuệ, Unilever N.V. có quyền khiếu nại đến Bộ trưởng Bộ Khoa học và Công nghệ hoặc khởi kiện tại Tòa án theo quy định của pháp luật về tố tụng hành chính.

Điều 3. Chánh Văn phòng Cục, Trưởng phòng Thanh tra và Giải quyết khiếu nại, Trưởng phòng Đăng ký, Giám đốc Trung tâm Thông tin sở hữu công nghiệp và Unilever N.V. (qua Công ty TNHH Trần Hữu Nam và Đồng sự) có trách nhiệm thi hành Quyết định này./.

Nơi nhận:
- Như Điều 3;
- SC (để biết);
- Lưu:VT, HS.

KT. CỤC TRƯỞNG
PHÓ CỤC TRƯỞNG

CỤC SỞ HỮU TRÍ TUỆ

Lê Huy Anh

BỘ KHOA HỌC CÔNG NGHỆ
CỤC SỞ HỮU TRÍ TUỆ

CỘNG HÒA XÃ HỘI CHỦ NGHĨA VIỆT NAM
Độc lập - Tự do - Hạnh phúc

Số: 159114/QĐ-SHTT.IP

Hà Nội, ngày 31 tháng 07 năm 2025

QUYẾT ĐỊNH
Về việc giải quyết khiếu nại của MJN U.S. Holdings LLC
(lần đầu)

CỤC TRƯỞNG CỤC SỞ HỮU TRÍ TUỆ

Căn cứ Luật Khiếu nại ngày 11/11/2011;

Căn cứ Luật Sở hữu trí tuệ ngày 29/11/2005 được sửa đổi, bổ sung theo Luật sửa đổi, bổ sung một số điều của Luật Sở hữu trí tuệ ngày 19/6/2009, Luật sửa đổi, bổ sung một số điều của Luật Kinh doanh bảo hiểm, Luật Sở hữu trí tuệ ngày 14/6/2019 và Luật sửa đổi, bổ sung một số điều của Luật Sở hữu trí tuệ ngày 16/6/2022 (sau đây gọi là Luật Sở hữu trí tuệ);

Căn cứ Nghị định số 124/2020/NĐ-CP ngày 19/10/2020 của Chính phủ quy định chi tiết một số điều và biện pháp thi hành Luật Khiếu nại;

Căn cứ Nghị định số 103/2006/NĐ-CP ngày 22/9/2006 của Chính phủ quy định chi tiết và hướng dẫn thi hành một số điều của Luật Sở hữu trí tuệ về sở hữu công nghiệp, được sửa đổi, bổ sung theo Nghị định số 122/2010/NĐ-CP ngày 31/12/2010 (sau đây gọi là Nghị định số 103/2006/NĐ-CP);

Căn cứ Quyết định số 156/QĐ-BKHCN ngày 03/3/2025 của Bộ trưởng Bộ Khoa học và Công nghệ quy định chức năng, nhiệm vụ, quyền hạn và cơ cấu tổ chức của Cục Sở hữu trí tuệ;

Căn cứ Thông tư số 01/2007/TT-BKHCN ngày 14/02/2007 của Bộ Khoa học và Công nghệ hướng dẫn thi hành Nghị định số 103/2006/NĐ-CP, được sửa đổi, bổ sung theo Thông tư số 13/2010/TT-BKHCN ngày 30/7/2010, Thông tư số 18/2011/TT-BKHCN ngày 22/7/2011, Thông tư số 05/2013/TT-BKHCN ngày 20/02/2013 và Thông tư số 16/2016/TT-BKHCN ngày 30/6/2016;

BTT367

Xét đơn số KN1-2018-00095 ngày 05/02/2018 của MJN U.S. Holdings LLC; địa chỉ: 2701 Patriot Blvd., 4th FL, Glenview, Illinois, USA; đại diện bởi: Công ty Luật TNHH Phạm và Liên danh; khiếu nại về việc từ chối cấp Bằng độc quyền sáng chế (BĐQSC) đối với đơn số 1-2007-02537 theo Quyết định số 83836/QĐ-SHTT ngày 28/11/2017;

Theo đề nghị của Trưởng phòng Thanh tra và Giải quyết khiếu nại và báo cáo của Phòng Thanh tra và Giải quyết khiếu nại tại Văn bản số 2795/BC-

TTKN ngày 09/6/2025 về việc giải quyết khiếu nại của MJN U.S. Holdings LLC với các nội dung sau đây:

I. Nội dung khiếu nại

Đơn đăng ký sáng chế số 1-2007-0537 ngày 28/3/2006 của MJN U.S. Holdings LLC (US), bị từ chối cấp Bằng độc quyền sáng chế theo Quyết định số 83836/QĐ-SHTT ngày 28/11/2017 với lý do:

Các ý kiến của người nộp đơn nêu trong công văn phúc đáp số P3621.2007/VN lh:ca ngày 28/7/2017 cho rằng tài liệu D1 không hề đề cập hay gợi ý đến việc sử dụng cGMP để làm cải thiện khả năng học tập và/hoặc trí nhớ ở trẻ nhỏ và D1 không đề cập hay bộc lộ cGMP làm nguồn axit sialic khi được sử dụng với lượng cụ thể để có thể tác động lên khả năng học tập và/hoặc trí nhớ ở trẻ nhỏ. Tuy nhiên, ý kiến này là không chính xác với lý do:

Tài liệu D1 đã đề cập đến sữa nhân tạo để dùng cho trẻ sơ sinh và trẻ nhỏ chứa axit sialic, trong đó nguồn axit sialic này có thể được chọn từ casein glycomacropeptit (xem các ví dụ 2- 6, điểm 9 YCBH). Các dấu hiệu nêu trong điểm 1 của đơn liên quan đến việc cung cấp casein glycomacropeptit với lượng đủ để tạo ra ít nhất 100mg/kg/ngày axit sialic cho trẻ nhỏ để cải thiện khả năng học tập và/hoặc trí nhớ ở trẻ nhỏ được xem là không rõ ràng, không xác định được chính xác lượng casein glycomacropeptit được sử dụng trong sữa nhân tạo này là bao nhiêu và tác dụng để cải thiện khả năng học tập và/hoặc trí nhớ ở trẻ nhỏ của cGMP cũng không được xem là các dấu hiệu kỹ thuật để đánh giá tính mới của điểm 1 này.

Như vậy, toàn bộ các dấu hiệu kỹ thuật được xem xét nêu trong điểm 1 YCBH liên quan đến sữa nhân tạo cho trẻ nhỏ chứa casein glycomacropeptit và các dấu hiệu được cụ thể hóa trong các điểm 2-7 YCBH đã được đề cập đến trong tài liệu D1. Vì vậy Cục SHTT vẫn bảo lưu các ý kiến như đã nêu trong Thông báo thẩm định nội dung số 18369/SHTT-SC3 ngày 25/5/2017 về các điểm 1-7 YCBH không đáp ứng tính mới và trình độ sáng tạo khi dựa vào tài liệu D1 theo quy định tại các các Điều 60 và 61 Luật Sở hữu trí tuệ và điểm 25.5 và 25.6 Thông tư số 01/2007/TT-BKHCN.

Do các ý kiến phản đối của người nộp đơn là không xác đáng và Cục Sở hữu trí tuệ cũng đã có nhiều công văn liên quan đến khả năng bảo hộ của các điểm 1-7 YCBH nêu trên, vì vậy, đơn nêu trên bị từ chối cấp Bằng độc quyền sáng chế theo quy định tại điểm 15.7.b Thông tư số 01/2007/TT-BKHCN.

Người khiếu nại MJN U.S. Holdings LLC (US) (qua Công ty Luật TNHH Phạm và Liên danh) không đồng ý với Quyết định số 83836/QĐ-SHTT ngày 28/11/2017 và có ý kiến tóm tắt như sau:

Người nộp đơn không đồng ý với Thông báo thẩm định nội dung số 18369/SHTT-SC3 ngày 25/5/2017 rằng, các điểm 1 -7 YCBH là không có tính mới và không có trình độ sáng tạo với các lý do như sau:

- Các điểm 1 -7 YCBH đề cập đến sữa nhân tạo cho trẻ nhỏ, sữa này chứa casein glycomacropeptit (cGMP) để làm cải thiện khả năng học tập và/hoặc trí nhớ ở đối tượng dùng nó. Việc sử dụng sữa như vậy không được đề cập hay gợi ý ở tài liệu D1. Thực vậy, các điểm YCBH 1-7 YCBH đề cập đến sữa chứa cGMP với lượng thích hợp để tạo ra ít nhất 100 mg/kg/ngày axit sialic cho trẻ nhỏ để làm cải thiện khả năng học tập và/hoặc trí nhớ ở trẻ nhỏ. Thực tế là, các điểm yêu cầu bảo hộ 1-7 YCBH của sáng chế đề cập trực tiếp đến cGMP làm thức ăn bổ sung, và người nộp đơn đã chứng minh được rằng, cả khả năng học tập và trí nhớ là được cải thiện ở các đối tượng nhận được thức ăn bổ sung có chứa cGMP này khi so sánh với các thức ăn có đầy đủ thành phần dinh dưỡng khác (Ví dụ, xem Ví dụ 7 ở đoạn [00085] của bản mô tả tiếng Anh của đơn sáng chế). Các kết quả này, tức là khả năng học tập và trí nhớ được cải thiện khi nhận được thức ăn bổ sung có chứa cGMP là đáng ngạc nhiên và bất ngờ, mà không hề phát hiện trước đó về việc cải thiện khả năng học tập và/hoặc trí nhớ khi dùng thức ăn bổ sung có chứa đầy đủ thành phần dinh dưỡng khác. Ngoài ra, YCBH theo sáng chế cũng xác định rõ một lượng cụ thể axit sialic dựa trên khối lượng của đối tượng được dùng (ít nhất 100mg/kg/ngày), một khía cạnh mà các tài liệu đã trích dẫn trước đó không hề biết đến. Như vậy, các điểm YCBH theo sáng chế này là dựa trên hai dấu hiệu có liên quan đến nhau: (1) cung cấp casein glycomacropeptit với lượng đủ để tạo ra ít nhất 100 mg/kg/ngày axit sialic cho trẻ nhỏ; và (2) lượng này là đủ để làm cải thiện khả năng học tập và/hoặc trí nhớ ở trẻ nhỏ. D1 không hề đề cập hay gợi ý cả hai dấu hiệu quan trọng này.

D1 không hề đề cập hay gợi ý việc sử dụng cGMP để làm cải thiện khả năng học tập và/hoặc trí nhớ ở trẻ nhỏ. Thực vậy, giải pháp đã biết của tài liệu D1 bị giới hạn ở nồng độ và sự phân phối axit sialic trong sữa người và trong sữa nhân tạo. Hơn nữa, tài liệu D1 không hề đề cập hay bộc lộ cGMP làm nguồn axit sialic khi được sử dụng với lượng cụ thể để có thể tác động lên khả năng học tập và/hoặc trí nhớ của trẻ nhỏ. Mặt khác, tài liệu D1 cũng không hề liên quan đến tác dụng có lợi của cGMP lên khả năng học tập và/hoặc trí nhớ của việc sử dụng này. Hơn thế nữa, tài liệu D1 không hề đề xuất động cơ hay gợi ý bất kỳ dẫn dắt người có hiểu biết trung bình về lĩnh vực kỹ thuật tương ứng sử dụng sữa nhân tạo như thế.

Do đó, mỗi điểm YCBH của sáng chế này là có tính sáng tạo bởi vì chúng góp phần vào giải quyết vấn đề là xác định rõ sữa nhân tạo cho trẻ nhỏ để làm cải thiện khả năng học tập và/hoặc trí nhớ ở trẻ nhỏ, và chúng tạo ra giải pháp, là sữa nhân tạo chứa cGMP với lượng đủ để làm cải thiện khả năng học tập và/hoặc trí nhớ ở trẻ nhỏ. Như vậy, các diểm 1-7 YCBH theo sáng chế này là mới và có trình độ sáng tao so với tài liêu D1.

II. Kết quả xem xét, xác minh khiếu nại

1. Cơ sở pháp lý:

Theo quy định tại khoản 1 Điều 60 Luật Sở hữu trí tuệ, sáng chế được coi là có tính mới nếu chưa bị bộc lộ công khai dưới hình thức sử dụng, mô tả bằng văn bản hoặc bất kỳ hình thức nào khác ở trong nước hoặc ở nước ngoài trước ngày nộp đơn đăng ký sáng chế hoặc trước ngày ưu tiên trong trường hợp đơn đăng ký sáng chế được hưởng quyền ưu tiên.

Theo quy định tại Điều 61 Luật Sở hữu trí tuệ, sáng chế được coi là có trình độ sáng tạo nếu căn cứ vào các giải pháp kỹ thuật đã được bộc lộ công khai dưới hình thức sử dụng, mô tả bằng văn bản hoặc dưới bất kỳ hình thức nào khác trong nước hoặc ở nước ngoài trước ngày nộp đơn, sáng chế đó là một bước tiến sáng tạo, không thể được tạo ra một cách dễ dàng đối với người có hiểu biết trung bình về lĩnh vực kỹ thuật tương ứng.

Theo quy định tại điểm 25.5.e (ii) Thông tư số 01/2007/TT-BKHCN ngày 14/02/2007 của Bộ Khoa học và Công nghệ, giải pháp kỹ thuật nêu trong đơn được coi là mới so với trình độ kỹ thuật trên thế giới nếu:

(ii) Có tìm thấy giải pháp kỹ thuật đối chứng nhưng giải pháp kỹ thuật nêu trong đơn có ít nhất một dấu hiệu cơ bản không có mặt trong giải pháp kỹ thuật đối chứng (và dấu hiệu đó được gọi là dấu hiệu cơ bản khác biệt).

Theo quy định tại điểm 25.5.d (i) Thông tư số 01/2007/TT-BKHCN:

(i) Dấu hiệu cơ bản của giải pháp kỹ thuật có thể là đặc điểm về kết cấu vật thể (chi tiết, cụm chi tiết, liên kết,...) hoặc cấu tạo của chất (thành phần (sự hiện diện, tỷ lệ), trạng thái các phần tử,...) cùng với các dấu hiệu cơ bản khác tạo thành một tập hợp cần và đủ để xác định bản chất (nội dung) của đối tượng.

Dấu hiệu kỹ thuật cơ bản nêu trên có thể được thể hiện dưới dạng chức năng kỹ thuật của một thành tố trong kết cấu hoặc cấu tạo của sản phẩm (gọi là dấu hiệu chức năng), với điều kiện cách thể hiện này đủ để chuyên gia trung bình trong lĩnh vực có thể dễ dàng hiểu phương tiện kỹ thuật hoặc cách thức kỹ thuật để thực hiện chức năng đó trong điều kiện bình thường mà không cần có sự sáng tạo. Chức năng, công dụng của đối tượng yêu cầu bảo hộ không phải là dấu hiệu kỹ thuật cơ bản, mà có thể là mục đích, kết quả đạt được của đối tượng đó.

2. Nhận định, đánh giá:

Sau khi xem xét các lập luận và chứng cứ nêu trong đơn khiếu nại số KN1-2018-00095, Cục Sở hữu trí tuệ thấy rằng:

Điểm 1 YCBH đề cập đến đối tượng "Sữa nhân tạo cho trẻ nhỏ để cải thiện khả năng học tập và/hoặc trí nhớ ở trẻ nhỏ, sữa này chứa casein glycomacropeptit (cGMP) với lượng đủ để cung cấp axit sialic với lượng là ít nhất 100mg/kg/ngày cho trẻ nhỏ để làm cải thiện khả năng học tập và/hoặc trí nhớ ở trẻ nhỏ".

D1 đã đề cập đến sữa nhân tạo để dùng cho trẻ sơ sinh và trẻ nhỏ chứa axit sialic thu được từ một số thành phần dinh dưỡng thích hợp để cung cấp cho trẻ nhỏ. Sữa nhân tạo này có đầy đủ chất dinh dưỡng hydrat cacbon, lipit và protein.

Nguồn axit sialic được cung cấp trong sữa nhân tạo có thể từ casein glycomacropeptit (xem các ví dụ từ 2-6, điểm 9 YCBH). Nguồn protein cũng có thể từ protein đậu tương hoặc protein sữa bò. Tổng lượng protein trong sữa nhân tạo là 12-18g/l.

Như vậy, khi so sánh với D1 thấy rằng, sữa nhân tạo theo điểm 1 YCBH về cơ bản là giống với sữa nhân tạo theo D1, ngoại trừ hai dấu hiệu: (i) cung cấp casein glycomacropeptit với lượng đủ để tạo ra ít nhất 100 mg/kg/ngày axit sialic cho trẻ nhỏ; và (ii) lượng này là đủ để làm cải thiện khả năng học tập và/hoặc trí nhớ ở trẻ nhỏ.

Mặc dù, người khiếu nại cho rằng "YCBH theo sáng chế cũng xác định rõ một lượng cụ thể axit sialic dựa trên khối lượng của đối tượng được dùng (ít nhất 100mg/kg/ngày)", nhưng không đưa ra được cách tính toán lượng casein glycomacropeptide dựa trên lượng axit sialic cụ thể. Vì vậy, Cục Sở hữu tri tuệ vẫn bảo lưu quan điểm rằng, hai dấu hiệu "(i) cung cấp casein glycomacropeptide với lượng đủ để tạo ra ít nhất 100 mg/kg/ngày axit sialic cho trẻ nhỏ và (ii) lượng này là đủ để làm cải thiện khả năng học tập và/hoặc trí nhớ ở trẻ nhỏ." là không rõ ràng, không xác định được chính xác lượng casein glycomacropeptit được sử dụng trong sữa nhân tạo này là bao nhiêu.

Dấu hiệu "để làm cải thiện khả năng học tập và/hoặc trí nhớ ở trẻ nhỏ" không được xem là dấu hiệu kỹ thuật cơ bản của "sữa nhân tạo" theo điểm 1 YCBH theo quy định tại điểm 25.5.d (i) Thông tư số 01/2007/TT-BKHCN. Dấu hiệu này không có tác dụng thu hẹp phạm vi giúp mang lại tính mới cho "sữa nhân tạo" theo điểm 1 YCBH do nó không phải là dấu hiệu đặc trưng cho "sữa nhân tạo" như dấu hiệu về thành phần/định lượng.

Như vậy, toàn bộ các dấu hiệu kỹ thuật cơ bản của "sữa nhân tạo" theo điểm 1 YCBH được xem xét đã được bộc lộ trong tài liệu D1. Do đó, "sữa nhân tạo" theo điểm 1 YCBH không có tính mới và trình độ sáng tạo theo quy định tại các điểm 25.5.d (i) và 25.5.e (ii) Thông tư số 01/2007/TT-BKHCN.

Các điểm 2-7 YCBH là điểm phụ thuộc của điểm 1 YCBH, trong đó cụ thể hóa độ tuổi của trẻ sử dụng sữa, các chất dinh dưỡng có trong sữa, nguồn protein, lượng axit sialic được cung cấp cho trẻ.

Như nêu trên, các dấu hiệu trong các điểm 2-7 YCBH cũng đã được bộc lộ trong D1.

Với các lập luận nêu trên, Cục Sở hữu trí tuệ vẫn giữ nguyên kết luận nêu trong Quyết định số 83836/QĐ-SHTT ngày 28/11/2017, cụ thể là điểm 1-7 YCBH không đáp ứng điều kiện về tính mới và trình độ sáng tạo khi dựa vào tài liệu D1.

III. Kết luận

Trên cơ sở các tài liệu hiện có và với các lý do nêu trên, Cục Sở hữu trí tuệ không chấp nhận nội dung khiếu nại của MJN U.S. Holdings LLC (US), nên áp

dụng các Điều 60 và 61 Luật Sở hữu trí tuệ, cũng như điểm 25.5.d (i), điểm 25.5.e (ii) và điểm 15.7.b Thông tư số 01/2007/TT-BKHCN để từ chối cấp Bằng độc quyền sáng chế đối với đơn số 1-2007-02537 ngày 28/3/2006.

Từ những nhận định và căn cứ trên,

QUYẾT ĐỊNH:

Điều 1. Giữ nguyên Quyết định số 83836/QĐ-SHTT ngày 28/11/2017 về việc từ chối cấp Bằng độc quyền sáng chế đối với đơn đăng ký sáng chế số 1-2007-02537 ngày 28/03/2006.

Điều 2. Trong thời hạn 30 ngày kể từ ngày nhận được Quyết định này, nếu không đồng ý với quyết định giải quyết khiếu nại của Cục trưởng Cục Sở hữu trí tuệ, MJN U.S. Holdings LLC có quyền khiếu nại đến Bộ trưởng Bộ Khoa học và Công nghệ hoặc khởi kiện tại Tòa án theo quy định của pháp luật về tố tụng hành chính.

Điều 3. Chánh Văn phòng Cục, Trưởng phòng Thanh tra và Giải quyết khiếu nại, Trưởng phòng Đăng ký, Giám đốc Trung tâm Thông tin sở hữu công nghiệp và MJN U.S. Holdings LLC (qua Công ty Luật TNHH Phạm và Liên danh) có trách nhiệm thi hành Quyết định này./.

Nơi nhận:
- Như Điều 3;
- SC (để biết);
- Lưu:VT, HS.

KT. CỤC TRƯỞNG
PHÓ CỤC TRƯỞNG

CỤC SỞ HỮU TRÍ TUỆ

Lê Huy Anh

BỘ KHOA HỌC CÔNG NGHỆ
CỤC SỞ HỮU TRÍ TUỆ

CỘNG HÒA XÃ HỘI CHỦ NGHĨA VIỆT NAM
Độc lập - Tự do - Hạnh phúc

Số: 159115/QĐ-SHTT.IP

Hà Nội, ngày 31 tháng 07 năm 2025

QUYẾT ĐỊNH
Về việc giải quyết khiếu nại của ISHIHARA SANGYO KAISHA, LTD.
(lần đầu)

CỤC TRƯỞNG CỤC SỞ HỮU TRÍ TUỆ

Căn cứ Luật Khiếu nại ngày 11/11/2011;

Căn cứ Luật Sở hữu trí tuệ ngày 29/11/2005 được sửa đổi, bổ sung theo Luật sửa đổi, bổ sung một số điều của Luật Sở hữu trí tuệ ngày 19/6/2009, Luật sửa đổi, bổ sung một số điều của Luật Kinh doanh bảo hiểm, Luật Sở hữu trí tuệ ngày 14/6/2019 và Luật sửa đổi, bổ sung một số điều của Luật Sở hữu trí tuệ ngày 16/6/2022 (sau đây gọi là Luật Sở hữu trí tuệ);

Căn cứ Nghị định số 124/2020/NĐ-CP ngày 19/10/2020 của Chính phủ quy định chi tiết một số điều và biện pháp thi hành Luật Khiếu nại;

Căn cứ Nghị định số 103/2006/NĐ-CP ngày 22/9/2006 của Chính phủ quy định chi tiết và hướng dẫn thi hành một số điều của Luật Sở hữu trí tuệ về sở hữu công nghiệp, được sửa đổi, bổ sung theo Nghị định số 122/2010/NĐ-CP ngày 31/12/2010 (sau đây gọi là Nghị định số 103/2006/NĐ-CP);

Căn cứ Quyết định số 156/QĐ-BKHCN ngày 03/3/2025 của Bộ trưởng Bộ Khoa học và Công nghệ quy định chức năng, nhiệm vụ, quyền hạn và cơ cấu tổ chức của Cục Sở hữu trí tuệ;

Căn cứ Thông tư số 01/2007/TT-BKHCN ngày 14/02/2007 của Bộ Khoa học và Công nghệ hướng dẫn thi hành Nghị định số 103/2006/NĐ-CP, được sửa đổi, bổ sung theo Thông tư số 13/2010/TT-BKHCN ngày 30/7/2010, Thông tư số 18/2011/TT-BKHCN ngày 22/7/2011, Thông tư số 05/2013/TT-BKHCN ngày 20/02/2013 và Thông tư số 16/2016/TT-BKHCN ngày 30/6/2016;

BTT367

Xét đơn số KN1-2021-00771 ngày 04/8/2021 của ISHIHARA SANGYO KAISHA, LTD.; địa chỉ: 3-15, Edobori 1-chome, Nishi-ku, Osaka-shi, Osaka 5500002, Japan; đại diện bởi: Công ty Luật TNHH Phạm và Liên danh; khiếu nại về việc từ chối cấp Bằng độc quyền sáng chế (BĐQSC) đối với đơn số 1-2013-00623 theo Quyết định số 8027w/QĐ-SHTT ngày 20/05/2021;

Theo đề nghị của Trưởng phòng Thanh tra và Giải quyết khiếu nại và báo cáo của Phòng Thanh tra và Giải quyết khiếu nại tại Văn bản số 5175/BC-

TTKN ngày 22/7/2025 về việc giải quyết khiếu nại của ISHIHARA SANGYO KAISHA, LTD. với các nội dung sau đây:

I. Nội dung khiếu nại

Đơn đăng ký sáng chế số 1-2013-00623 của ISHIHARA SANGYO KAISHA, LTD. (JP) bị từ chối cấp Bằng độc quyền sáng chế theo Quyết định số 8027w/QĐ-SHTT ngày 20/05/2021 với lý do như sau:

Sau khi xem xét công văn số P6356.2013/VN ho:mh gửi ngày 20/08/2020 của người nộp đơn, Cục Sở hữu trí tuệ thấy rằng các điểm 1-6 yêu cầu bảo hộ sửa đổi nộp cùng công văn nêu trên (YCBHSĐ3) của người nộp đơn không đáp ứng điều kiện trình độ sáng tạo, là điều kiện cần thiết để cấp Bằng độc quyền sáng chế với lý do như đã nêu trong Thông báo số 7129w/SHTT-SC ngày 29/05/2020 của Cục Sở hữu trí tuệ, với lưu ý rằng, các điểm 1-6 yêu cầu bảo hộ sửa đổi này có bản chất tương ứng với các điểm 2-7 yêu cầu bảo hộ sửa đổi ngày 23/12/2019 (YCBHSĐ2) đã được đánh giá không đáp ứng điều kiện bảo hộ trong Thông báo nêu trên của Cục Sở hữu trí tuệ.

Một lần nữa, Cục Sở hữu trí tuệ khẳng định rằng việc ứng dụng chế phẩm trừ sâu này ("để sử dụng...trong khay mạ") không có tác dụng thu hẹp phạm vi của chế phẩm được yêu cầu bảo hộ. Chế phẩm trừ sâu chứa hoạt chất flonicamid là đã biết trong lĩnh vực kỹ thuật tương ứng (xem, ví dụ, các tài liệu D1, D2 như đã đề cập trong Thông báo nêu trên của Cục Sở hữu trí tuệ) và dấu hiệu về mục đích sử dụng chế phẩm này không thể hiện bất kỳ sự thay đổi nào về cấu trúc và/hoặc thành phần của hoạt chất flonicamid khi so với các chế phẩm chứa flonicamid đã biết, do đó lập luận của người nộp đơn về trình độ sáng tạo liên quan đến hoạt chất flonicamid là không xác đáng, và Cục Sở hữu trí tuệ vẫn bảo lưu kết luận về trình độ sáng tạo như trong Thông báo số 7129w/SHTT-SC ngày 29/05/2020 của Cục Sở hữu trí tuệ.

Người khiếu nại ISHIHARA SANGYO KAISHA, LTD. (JP) (qua Công ty Luật TNHH Phạm và Liên danh) không đồng ý với Quyết định số 8027w/QĐ-SHTT ngày 20/05/2021 của Cục Sở hữu trí tuệ và có ý kiến tóm tắt như sau:

Trong Quyết định 8027w/QĐ-SHTT ngày 20/05/2021, Cục Sở hữu trí tuệ cho rằng các điểm 1-6 YCBHSĐ3 không đáp ứng điều kiện trình độ sáng tạo với các lý do như đã nêu trong Thông báo số 7129w/SHTT-SC ngày 29/05/2020 của Cục Sở hữu trí tuệ. Cụ thể là:

Chế phẩm trừ sâu chứa flonicamid như được đề cập trong điểm 1 YCBHSĐ3 đã được bộc lộ trong các tài liệu đối chứng D1 và D2, nên không

đáp ứng điều kiện tính mới. Do vậy, chế phẩm này cũng không đáp ứng điều kiện trình độ sáng tạo.

Cục Sở hữu trí tuệ khẳng định dấu hiệu về mục đích sử dụng ("để sử dụng trong phương pháp ngăn cản hoạt động giao phối của sâu hút nhựa cây ký sinh trên cây lúa...trong khay mạ") trong điểm 1 YCBHSĐ3 không phải là dấu hiệu chức năng của đối tượng chế phẩm trừ sâu được đề cập và không các tác dụng thu hẹp phạm vi của chế phẩm được yêu cầu bảo hộ.

Người khiếu nại ISHIHARA SANGYO KAISHA, LTD. (JP) có ý kiến đối với vấn đề này như sau:

Người nộp đơn không đồng ý với ý kiến cho rằng dấu hiệu về mục đích sử dụng không phải là dấu hiệu chức năng của đối tượng chế phẩm trừ sâu được đề cập và không các tác dụng thu hẹp phạm vi của chế phẩm được yêu cầu bảo hộ.

Trước hết, trong mục đánh giá sự phù hợp giữa đối tượng nêu trong đơn và loại văn bằng bảo hộ sáng chế, điểm 25.3 b (i) của Thông tư 01/2007/TT-BKHCN ngày 14/02/2007 (Thông tư) liệt kê các dấu hiệu kỹ thuật thiết yếu có thể có của sản phẩm quy định rằng dấu hiệu kỹ thuật của một giải pháp kỹ thuật dạng sản phẩm có thể là "một tập hợp các thông tin xác định một sản phẩm nhân tạo được đặc trưng bởi các dấu hiệu (đặc điểm) về sự hiện diện, tỉ lệ và trạng thái của các phần tử, có chức năng (công dụng) như một phương tiện nhằm đáp ứng một nhu cầu nhất định của con người...".

Ngoài ra, trong việc đánh giá tính mới của giải pháp kỹ thuật, điểm 25.5 d (i) của Thông tư liệt kê các dấu hiệu cơ bản của giải pháp kỹ thuật "*là đặc điểm về chức năng, công dụng, cấu tạo, liên kết, thành phần...*". Như vậy, "đặc điểm về chức năng, công dụng" có thể là dấu hiệu cơ bản của giải pháp giống như là dấu hiệu về thành phần/cấu trúc và có tác dụng thu hẹp phạm vi bảo hộ.

Do vậy, người nộp đơn cho rằng theo các quy định của Thông tư, dấu hiệu "*để sử dụng trong phương pháp ngăn cản hoạt động giao phối của sâu hút nhựa cây kỷ sinh trên cây lúa...*" của chế phẩm theo sáng chế là dấu hiệu cơ bản của giải pháp.

Hơn nữa, theo Điều 61 Luật Sở hữu trí tuệ :

"*Sáng chế được coi là có trình độ sáng tạo nếu căn cứ vào các giải pháp kỹ thuật đã được bộc lộ công khai dưới hình thức sử dụng, mô tả bằng văn bản hoặc dưới bất kỳ hình thức nào khác ở trong nước hoặc ở nước ngoài trước ngày nộp đơn hoặc trước ngày ưu tiên của đơn đang ký sáng chế trong trường hợp đơn đăng kỷ sáng chế được hưởng quyền ưu tiên, sáng chế đó ìà một bước*

tiến sáng tạo, không thể được tạo ra một cách dễ dàng đối với người có hiểu biết trung bình về lĩnh vực kỹ thuật tương ứng."

Thực tế, tác dụng bất ngờ của chế phẩm được đề cập trong điểm 1 YCBHSĐ3 đã được thể hiện qua các số liệu thử nghiệm được nêu trong các bảng từ bảng 2 đến bảng 10 trong bản mô tả của đơn nêu trên. Cụ thể là, hoạt động giao phối của rầy thân (họ *Delphacidae)* đã bị phá vỡ bởi hoạt chất flonicamid, và kết quả là chúng không thể cho ra đời được thế hệ tiếp theo. Tác dụng bất ngờ này là hoàn toàn chưa được mô tả cũng như chưa được đề xuất trong các tài liệu đã biết trong lĩnh vực này và trong các tài liệu đối chứng. Hơn nữa, người có hiểu biết trung bình trong lĩnh vực này cũng không thể dự đoán được tác dụng bất ngờ này khi xem xét kết hợp các tài liệu đã biết. Vì vậy, chế phẩm trừ sâu theo sáng chế là hoàn toàn đáp ứng được trình độ sáng tạo của sáng chế.

Vì vậy, dấu hiệu ở điểm 1 YCBHSĐ3 *"để sử dụng trong phương pháp ngăn cản hoạt động giao phối của sâu hút nhựa cây ký sinh trên cây lúa, bao gồm bước đưa chất ngăn cản hoạt động giao phối chứa hoạt chất là flonicamid vào sâu này, trong đó chất ngăn cản hoạt động giao phối được đưa vào trong khay mạ* **"** phải được xem là dấu hiệu góp phần đáp ứng tính mới so với các tài liệu viện dẫn, và do đó, điểm 1 YCBHSĐ, cũng như các điểm 2-6 YCBHSĐ phải được coi là có tính mới và trình độ sáng tạo.

Hơn thế nữa, người khiếu nại lưu ý với Cục Sở hữu trí tuệ rằng đơn đăng ký sáng chế số 1-2013-00623 nêu trên được nộp vào pha quốc gia Việt Nam ngày 28/02/2013, tức là ngày trước khi Thông tư số 16/2016/TT-BKHCN có hiệu lực (15/01/2018). Vì vậy, Cục sở hữu trí tuệ không thể sử dụng Thông tư này làm căn cứ pháp lý để áp dụng cho đơn số 1-2013-00623.

Theo Thông tư số 16/2016/TT-BKHCN, có hiệu lực từ ngày/01/2018, "chức năng, công dụng của đối tượng yêu cầu bảo hộ không phải là dấu hiệu kỹ thuật cơ bản, mà có thể là mục đích, kết quả đạt được của đối tượng đó". Tuy nhiên, theo quan điểm của người khiếu nại, "chức năng, công dụng của đối tượng yêu cầu bảo hộ" phải được coi là một dấu hiệu kỹ thuật của sáng chế vì những lý do sau:

(i) Về bản chất, "sử dụng''phải được hiểu là "sản phẩm " hoặc "quy trình" hoặc bao gồm cả "sản phẩm " lẫn "quy trình";

(ii) Yêu cầu bảo hộ dạng "sử dụng" là phương tiện pháp lý để đảm bảo quyền sáng chế hiệu quả hơn;

(iii) Mục đích của bất kỳ sáng chế nào đề cập đến "sản phẩm" hoặc "quy trình" đều là nhằm đáp ứng nhu cầu cụ thể của con người. Do đó, nếu bất kỳ "sản phẩm" hoặc "quy trình" mới nào được công nhận là sáng chế, thì việc sử dụng sản phẩm hoặc quy trình đó cũng nên được chấp nhận;

(iv) Trong trường hợp một sản phẩm nổi tiếng trong lĩnh vực kỹ thuật, thì chức năng, công dụng mới của sản phẩm đó phải được coi là dấu hiệu kỹ thuật mới của sáng chế góp phần tạo nên tình trạng kỹ thuật của sáng chế và mang lại tính mới cho sáng chế.

Ngoài ra, theo Thông báo số 50554/SHTT-SC ngày 23/09/2019, Cục Sở hữu trí tuệ đã công nhận các điểm 9-15 YCBHSĐ ngày 09/12/2016 (YCBHSĐ1) có tính mới. Vì các điểm 9-15 YCBHSĐ1 lại tương ứng với các điểm 1-7 YCBHSĐ2 và cũng tương ứng với các điểm 1-6 YCBHSĐ3, nên các điểm 1-6 YCBHSĐ3 cần phải được công nhận là mới, và do đó đáp ứng được trình độ sáng tạo của sáng chế (theo quy định tại Điều 61 Luật Sở hữu trí tuệ và điểm 25.6 Thông tư số 01/2007/TT-BKHCN.

Với các lập luận nêu trên, việc từ chối cấp Bằng độc quyền sáng chế cho đơn số 1-2013-00623 như nêu trong Quyết định số 8027w/QĐ-SHTT ngày 20/05/2021 của Cục Sở hữu trí tuệ chưa đủ chứng cứ pháp lý thuyết phục. Vì vậy, đề nghị Cục Sở hữu trí tuệ xem xét lại Quyết định số 8027w/QĐ-SHTT nêu trên và tiếp tục thẩm định đơn số 1-2013- 00623.

II. Kết quả xem xét, xác minh khiếu nại

1. Cơ sở pháp lý:

Theo quy định tại khoản 1 Điều 60 Luật Sở hữu trí tuệ, sáng chế được coi là có tính mới nếu chưa bị bộc lộ công khai dưới hình thức sử dụng, mô tả bằng văn bản hoặc bất kỳ hình thức nào khác ở trong nước hoặc ở nước ngoài trước ngày nộp đơn đăng ký sáng chế hoặc trước ngày ưu tiên trong trường hợp đơn đăng ký sáng chế được hưởng quyền ưu tiên.

Theo quy định tại Điều 61 Luật Sở hữu trí tuệ, sáng chế được coi là có trình độ sáng tạo nếu căn cứ vào các giải pháp kỹ thuật đã được bộc lộ công khai dưới hình thức sử dụng, mô tả bằng văn bản hoặc dưới bất kỳ hình thức nào khác trong nước hoặc ở nước ngoài trước ngày nộp đơn, sáng chế đó là một bước tiến sáng tạo, không thể được tạo ra một cách dễ dàng đối với người có hiểu biết trung bình về lĩnh vực kỹ thuật tương ứng.

Theo quy định tại điểm 25.5.e (ii) Thông tư số 01/2007/TT-BKHCN ngày 14/02/2007 của Bộ Khoa học và Công nghệ, giải pháp kỹ thuật nêu trong đơn được coi là mới so với trình độ kỹ thuật trên thế giới nếu:

(ii) Có tìm thấy giải pháp kỹ thuật đối chứng nhưng giải pháp kỹ thuật nêu trong đơn có ít nhất một dấu hiệu cơ bản không có mặt trong giải pháp kỹ thuật đối chứng (và dấu hiệu đó được gọi là dấu hiệu cơ bản khác biệt).

Theo quy định tại điểm 25.5.d (i) Thông tư số 01/2007/TT-BKHCN:

(i) Dấu hiệu cơ bản của giải pháp kỹ thuật có thể là đặc điểm về kết cấu vật thể (chi tiết, cụm chi tiết, liên kết,...) hoặc cấu tạo của chất (thành phần (sự hiện diện, tỷ lệ), trạng thái các phần tử,...) cùng với các dấu hiệu cơ bản khác tạo thành một tập hợp cần và đủ để xác định bản chất (nội dung) của đối tượng.

Dấu hiệu kỹ thuật cơ bản nêu trên có thể được thể hiện dưới dạng chức năng kỹ thuật của một thành tố trong kết cấu hoặc cấu tạo của sản phẩm (gọi là dấu hiệu chức năng), với điều kiện cách thể hiện này đủ để chuyên gia trung bình trong lĩnh vực có thể dễ dàng hiểu phương tiện kỹ thuật hoặc cách thức kỹ thuật để thực hiện chức năng đó trong điều kiện bình thường mà không cần có sự sáng tạo. Chức năng, công dụng của đối tượng yêu cầu bảo hộ không phải là dấu hiệu kỹ thuật cơ bản, mà có thể là mục đích, kết quả đạt được của đối tượng đó.

Theo quy định tại điểm 15.7.b Thông tư số 01/2007/TT-BKHCN, nếu kết thúc thời hạn quy định tại điểm 15.7.a (i) Thông tư này mà người nộp đơn không sửa chữa thiếu sót hoặc sửa chữa thiếu sót không đạt yêu cầu, không có ý kiến phản đối hoặc có ý kiến phản đối nhưng không xác đáng thì trong thời hạn 15 ngày kể từ ngày kết thúc thời hạn nói trên, Cục Sở hữu trí tuệ ra quyết định từ chối cấp văn bằng bảo hộ.

2. Nhận định, đánh giá:

Sau khi xem xét các lập luận và chứng cứ nêu trong đơn khiếu nại số KN1-2021-00771, Cục Sở hữu trí tuệ thấy rằng:

Người khiếu nại ISHIHARA SANGYO KAISHA, LTD. (JP) (qua Công ty Luật TNHH Phạm và Liên danh) không đồng ý với Quyết định số 8027w/QĐ-SHTT ngày 20/05/2021 của Cục Sở hữu trí tuệ và có ý kiến tóm tắt như sau:

(i) Các điểm 1-6 YCBH sửa đổi nộp ngày 21/08/2020 (YCBHSĐ3) có tính mới và trình độ sáng tạo với lý do:

Dấu hiệu *"để sử dụng trong phương pháp ngăn cản hoạt động giao phối của sâu hút nhựa cây ký sinh trên cây lúa, bao gồm bước đưa chất ngăn cản hoạt động giao phối chứa hoạt chất là flonicamid vào sâu này, trong đó chất ngăn cản hoạt động giao phối được đưa vào trong khay mạ "* trong điểm 1 YCBHSĐ phải được xem là dấu hiệu cơ bản của chế phẩm trừ sâu. Dấu hiệu này có các tác dụng thu hẹp phạm vi của chế phẩm trừ sâu theo điểm 1 và mang lại tính mới cho chế phẩm này.

Tác dụng bất ngờ của chế phẩm trừ sâu được đề cập trong điểm 1 chưa được đề xuất trong các tài liệu đã biết trong lĩnh vực này, trong các tài liệu đối chứng và người có hiểu biết trung bình trong lĩnh vực này cũng không thể dự đoán được tác dụng bất ngờ này khi xem xét kết hợp các tài liệu đã biết. Vì vậy, chế phẩm trừ sâu theo điểm 1 là hoàn toàn đáp ứng trình độ sáng tạo so với các tài liệu viện dẫn.

Do điểm 1 YCBHSĐ3 đáp ứng tính mới và trình độ sáng tạo, nên các điểm 2-6 YCBHSĐ3 phải coi là có tính mới và được trình độ sáng tạo.

(ii) Đơn số 1-2013-00623 nêu trên được nộp vào pha quốc gia Việt Nam ngày 28/02/2013, tức là ngày trước khi Thông tư số 16/2016/TT-BKHCN có hiệu lực (15/01/2018).Vì vậy, Cục sở hữu trí tuệ không thể sử dụng Thông tư này làm căn cứ pháp lý để áp dụng cho đơn số 1-2013-00623.

(iii) Theo Thông báo số 50554/SHTT-SC ngày 23/09/2019, Cục Sở hữu trí tuệ đã công nhận các điểm 9-15 YCBHSĐ1 có tính mới. Vì các điểm 9-15 YCBHSĐ1 lại tương ứng với các điểm 1-7 YCBHSĐ2 và cũng tương ứng với các điểm 1-6 YCBHSĐ3, nên các điểm 1-6 YCBHSĐ3 cần phải được công nhận là mới, và do đó đáp ứng được trình độ sáng tạo của sáng chế (theo quy định tại Điều 61 Luật Sở hữu trí tuệ và điểm 25.6 Thông tư số 01/2007/TT-BKHCN.

Liên quan đến lập luận nêu trên của người khiếu nại, Cục Sở hữu trí tuệ có ý kiến như sau:

(i) Theo Quyết định số 8027w/QĐ-SHTT ngày 20/05/2021 các điểm 1-6 YCBHSĐ3 không đáp ứng điều kiện bảo hộ với lý do như đã nêu trong Thông báo số 7129w/SHTT-SC ngày 29/05/2020 của Cục Sở hữu trí tuệ, với lưu ý rằng, các điểm 1-6 YCBHSĐ3 có bản chất tương ứng với các điểm 2-7 YCBHSĐ2 đã được đánh giá không đáp ứng điều kiện bảo hộ trong Thông báo nêu trên. Cụ thể các điểm 1-6 YCBHSĐ3 không có trình độ sáng tạo.

Như vậy, trong Quyết định số 8027w/QĐ-SHTT ngày 20/05/2021, Cục Sở hữu trí tuệ không kết luận là điểm 1 YCBHSĐ3 không có tính mới. Vì vậy, Cục Sở hữu trí tuệ sẽ không có ý kiến về tính mới của điểm 1 YCBHSĐ3.

Về trình độ sáng tạo của điểm 1 YCBHSĐ3, Cục Sở hữu trí tuệ có ý kiến như sau:

Ngoài các lập luận về trình độ sáng tạo đã được đề cập trong công văn số P6356.2013/VN ho:mh ngày 23/12/2019, người khiếu nại không bổ sung thêm nội dung nào mới, nên Cục Sở hữu trí tuệ bảo lưu kết luận đã nêu trong Quyết định số 8027w/QĐ-SHTT ngày 20/05/2021, cụ thể là:

Việc ứng dụng chế phẩm trừ sâu này ("để sử dụng...trong khay mạ") không có tác dụng thu hẹp phạm vi của chế phẩm được yêu cầu bảo hộ. Chế phẩm trừ sâu chứa hoạt chất flonicamid là đã biết trong lĩnh vực kỹ thuật tương ứng (xem, ví dụ, các tài liệu D1, D2 như đã đề cập trong Thông báo nêu trên của Cục Sở hữu trí tuệ) và dấu hiệu về mục đích sử dụng chế phẩm này không thể hiện bất kỳ sự thay đổi nào về cấu trúc và/hoặc thành phần của hoạt chất flonicamid khi so với các chế phẩm chứa flonicamid đã biết, do đó lập luận của người khiếu nại về trình độ sáng tạo liên quan đến hoạt chất flonicamid là không xác đáng.

(ii) Người khiếu nại cho rằng, cần áp dụng quy định tại điểm 25.3.b (i) của Thông tư 01/2007/TT-BKHCN ngày 14/02/2007 để đánh giá dấu hiệu kỹ thuật *"để sử dụng trong phương pháp ngăn cản hoạt động giao phối của sâu hút nhựa cây ký sinh trên cây lúa, bao gồm bước đưa chất ngăn cản hoạt động giao phối chứa hoạt chất là flonicamid vào sâu này, trong đó chất ngăn cản hoạt động giao phối được đưa vào trong khay mại"* trong điểm 1 YCBHSĐ là dấu hiệu cơ bản của chế phẩm trừ sâu chứ không phải áp dụng Thông tư số 16/2016/TT-BKHCN có hiệu lực (15/01/2018) với lý do đơn số 1-2013-00623 nêu trên được nộp vào pha quốc gia Việt Nam ngày 28/02/2013, tức là trước ngày hiệu lực của Thông tư số 16/2016/TT-BKHCN.

Cục Sở hữu trí tuệ cho rằng lập luận này là không chính xác, do kể từ khi Luật Sở hữu trí tuệ có hiệu lực thi hành ngày 01/07/2006, sáng chế dạng sản phẩm đã biết dùng cho chức năng mới trong y tế đã bị coi là đối tượng không có khả năng bảo hộ do không đáp ứng điều kiện tiêu chuẩn về tính mới. Mặt khác, giải thích nêu tại điểm 25.5.d (i) Thông tư số 01/2007/TT-BKHCN chỉ nhằm làm rõ rằng, chức năng, công dụng của đối tượng yêu cầu bảo hộ không phải là dấu hiệu kỹ thuật cơ bản, mà có thể là mục đích, kết quả đạt được của đối tượng đó, mà không có bổ sung thêm quy định gì mới về đối tượng được bảo hộ.

(iii) Người khiếu nại cho rằng, theo Thông báo số 50554/SHTT-SC ngày 23/09/2019, Cục Sở hữu trí tuệ đã công nhận các điểm 9-15 YCBHSĐ1 có tính mới, nên các điểm 1-6 YCBHSĐ3 cần phải được công, nhận là mới, và do đó đáp ứng được trình độ sáng tạo của sáng chế (theo quy định tại Điều 61 Luật Sở hữu trí tuệ và điểm 25.6 Thông tư số 01/2007/TT-BKHCN do các điểm 9-15 YCBHSĐ1 lại tương ứng với các điểm 1-7 YCBHSĐ2 và cũng tương ứng với các điểm 1-6 YCBHSĐ3.

Ý kiến này của người khiếu nại là chưa chính xác, cụ thể là theo Thông báo số 50554/SHTT-SC ngày 23/09/2019, các điểm 9-15 YCBHSĐ1 có tính mới, nhưng không có trình độ sáng tạo. Do đó, nếu căn cứ theo đánh giá nêu trong Thông báo số 50554/SHTT-SC, thì các điểm 1-6 YCBHSĐ3 cũng không có trình độ sáng tạo một cách tương ứng.

Với các lập luận nêu trên, Cục Sở hữu trí tuệ thấy rằng, nội dung khiếu nại của ISHIHARA SANGYO KAISHA, LTD. (JP)là không có cơ sở. Do đó, Cục Sở hữu trí tuệ vẫn giữ nguyên kết luận nêu trong Quyết định số 8027w/QĐ-SHTT ngày 20/05/2021.

III. Kết luận

Trên cơ sở các tài liệu hiện có và với các lý do nêu trên, Cục Sở hữu trí tuệ không chấp nhận nội dung khiếu nại của ISHIHARA SANGYO KAISHA, LTD. (JP), nên áp dụng Điều 61 Luật Sở hữu trí tuệ, điểm 25.5.d (i), và điểm 25.5.e (ii) Thông tư số 01/2007/TT-BKHCN, cũng như điểm 15.7.b Thông tư số 01/2007/TT-BKHCN để từ chối cấp Bằng độc quyền sáng chế đối với đơn số 1-2013-00623 nêu trên.

Từ những nhận định và căn cứ trên,

QUYẾT ĐỊNH:

Điều 1. Giữ nguyên Quyết định số 8027w/QĐ-SHTT ngày 20/05/2021 về việc từ chối cấp Bằng độc quyền sáng chế đối với đơn đăng ký sáng chế số 1-2013-00623 ngày 28/07/2011.

Điều 2. Trong thời hạn 30 ngày kể từ ngày nhận được Quyết định này, nếu không đồng ý với quyết định giải quyết khiếu nại của Cục trưởng Cục Sở hữu trí tuệ, ISHIHARA SANGYO KAISHA, LTD. có quyền khiếu nại đến Bộ trưởng Bộ Khoa học và Công nghệ hoặc khởi kiện tại Tòa án theo quy định của pháp luật về tố tụng hành chính.

Điều 3. Chánh Văn phòng Cục, Trưởng phòng Thanh tra và Giải quyết khiếu nại, Trưởng phòng Đăng ký, Giám đốc Trung tâm Thông tin sở hữu công nghiệp và ISHIHARA SANGYO KAISHA, LTD. (qua Công ty Luật TNHH Phạm và Liên danh) có trách nhiệm thi hành Quyết định này./.

Nơi nhận:
- Như Điều 3;
- SC (để biết);
- Lưu:VT, HS.

KT. CỤC TRƯỞNG
PHÓ CỤC TRƯỞNG

CỤC SỞ HỮU TRÍ TUỆ

Lê Huy Anh

BỘ KHOA HỌC CÔNG NGHỆ
CỤC SỞ HỮU TRÍ TUỆ

CỘNG HÒA XÃ HỘI CHỦ NGHĨA VIỆT NAM
Độc lập - Tự do - Hạnh phúc

Số: 159116/QĐ-SHTT.IP

Hà Nội, ngày 31 tháng 07 năm 2025

QUYẾT ĐỊNH
Về việc giải quyết khiếu nại của HYUNDAI MOTOR COMPANY
(lần đầu)

CỤC TRƯỞNG CỤC SỞ HỮU TRÍ TUỆ

Căn cứ Luật Khiếu nại ngày 11/11/2011;

Căn cứ Luật Sở hữu trí tuệ ngày 29/11/2005 được sửa đổi, bổ sung theo Luật sửa đổi, bổ sung một số điều của Luật Sở hữu trí tuệ ngày 19/6/2009, Luật sửa đổi, bổ sung một số điều của Luật Kinh doanh bảo hiểm, Luật Sở hữu trí tuệ ngày 14/6/2019 và Luật sửa đổi, bổ sung một số điều của Luật Sở hữu trí tuệ ngày 16/6/2022 (sau đây gọi là Luật Sở hữu trí tuệ);

Căn cứ Nghị định số 124/2020/NĐ-CP ngày 19/10/2020 của Chính phủ quy định chi tiết một số điều và biện pháp thi hành Luật Khiếu nại;

Căn cứ Nghị định số 103/2006/NĐ-CP ngày 22/9/2006 của Chính phủ quy định chi tiết và hướng dẫn thi hành một số điều của Luật Sở hữu trí tuệ về sở hữu công nghiệp, được sửa đổi, bổ sung theo Nghị định số 122/2010/NĐ-CP ngày 31/12/2010 (sau đây gọi là Nghị định số 103/2006/NĐ-CP);

Căn cứ Quyết định số 156/QĐ-BKHCN ngày 03/3/2025 của Bộ trưởng Bộ Khoa học và Công nghệ quy định chức năng, nhiệm vụ, quyền hạn và cơ cấu tổ chức của Cục Sở hữu trí tuệ;

Căn cứ Thông tư số 23/2023/TT-BKHCN ngày 30/11/2023 của Bộ trưởng Bộ Khoa học và Công nghệ quy định chi tiết một số điều của Luật Sở hữu trí tuệ và biện pháp thi hành Nghị định số 65/2023/NĐ-CP ngày 23/8/2023 của Chính phủ quy định chi tiết một số điều và biện pháp thi hành Luật Sở hữu trí tuệ về sở hữu công nghiệp, bảo vệ quyền sở hữu công nghiệp, quyền đối với giống cây trồng và quản lý nhà nước về sở hữu trí tuệ liên quan đến thủ tục xác lập quyền sở hữu công nghiệp và bảo đảm thông tin sở hữu công nghiệp;

BTT367

Xét đơn số KN1-2025-00133 ngày 04/4/2025 của HYUNDAI MOTOR COMPANY; địa chỉ: 12, Heolleung-ro, Seocho-gu Seoul 06797 Republic of Korea; đại diện bởi: Công ty TNHH SHTT IPHOUSE & Cộng sự; khiếu nại về việc từ chối cấp Bằng độc quyền sáng chế (BĐQSC) đối với đơn số 1-2022-04408 ngày 15/12/2020 theo Quyết định số 36687/QĐ-SHTT.ip ngày 24/3/2025;

Theo đề nghị của Trưởng phòng Thanh tra và Giải quyết khiếu nại và báo cáo của Phòng Thanh tra và Giải quyết khiếu nại tại Văn bản số 5177/BC-TTKN ngày 22/7/2025 về việc giải quyết khiếu nại của HYUNDAI MOTOR COMPANY với các nội dung sau đây:

I. Nội dung khiếu nại

Sáng chế "Phương pháp và thiết bị giải mã để dự đoán các khối được phân vùng theo hình bất kỳ" theo đơn số 1-2022-04408 bị từ chối cấp BĐQSC với lý do không đáp ứng tiêu chuẩn sáng tạo và người nộp đơn không có ý kiến phản hồi Thông báo số 87315/SHTT-SC.ip ngày 05/9/2024 trong thời hạn quy định.

Công ty TNHH SHTT IPHOUSE & Cộng sự trình bày không nhận được Thông báo số 87315/SHTT-SC.ip ngày 05/9/2024 nên không phản hồi trong thời hạn quy định.

II. Kết quả xem xét, xác minh khiếu nại

1. Cơ sở pháp lý giải quyết khiếu nại:

Điểm 15.7b. Thông tư số 01/2007/TT-BKHCN quy định: "Nếu kết thúc thời hạn quy định tại các điểm 15.7.a (i), (ii) trên đây mà người nộp đơn không sửa chữa thiếu sót hoặc sửa chữa không đạt yêu cầu, không có ý kiến phản đối hoặc có ý kiến phản đối nhưng không xác đáng thì trong thời hạn 15 ngày làm việc kể từ ngày kết thúc thời hạn nói trên, Cục Sở hữu trí tuệ ra quyết định từ chối cấp văn bằng bảo hộ.

Trong trường hợp người nộp đơn có phát hiện hoặc cung cấp tình tiết mới (chưa được xem xét trong quá trình thẩm định) mà có khả năng ảnh hưởng đến kết quả thẩm định thì theo yêu cầu của người nộp đơn, Cục Sở hữu trí tuệ sẽ xem xét việc thu hồi quyết định từ chối cấp văn bằng bảo hộ đã ban hành và khôi phục lại quá trình thẩm định"

2. Nhận định, đánh giá:

Sau khi kiểm tra và xác thực thông tin nêu trong đơn khiếu nại ở các đơn vị liên quan; qua xem xét các tài liệu trong hồ sơ vụ việc, thấy rằng:
Trên hóa đơn bưu điện đã thể hiện hành trình chuyển phát Thông báo số 87315/SHTT-SC.ip ngày 05/9/2024 không thành công nên người nộp đơn không phản hồi trong thời hạn quy định. Do vậy, Cục Sở hữu trí tuệ chấp nhận cho người nộp đơn khôi phục thẩm định đơn số 1-2022-04408.

III. Kết luận

Vì các lý do nêu trên, Cục Sở hữu trí tuệ nhận thấy có cơ sở khôi phục thẩm định đơn số 1-2022-04408.

Từ những nhận định và căn cứ trên,

QUYẾT ĐỊNH:

Điều 1. Hủy bỏ Quyết định số 36687/QĐ-SHTT.ip ngày 24/3/2025 về việc từ chối cấp Bằng độc quyền sáng chế đối với đơn số 1-2022-04408 ngày 15/12/2020.

Điều 2. Thực hiện thủ tục khôi phục thẩm định đơn số 1-2022-04408.

Điều 3. Chánh Văn phòng Cục, Trưởng phòng Thanh tra và Giải quyết khiếu nại, Trưởng phòng Đăng ký, Giám đốc Trung tâm Thông tin sở hữu công nghiệp, Giám đốc Trung tâm thẩm định Sáng chế và HYUNDAI MOTOR COMPANY (qua Công ty TNHH SHTT IPHOUSE & Cộng sự) có trách nhiệm thi hành Quyết định này. Trong thời gian 03 tháng kể từ ngày ký Quyết định này, người nộp đơn cần trả lời Thông báo số 87315/SHTT-SC.ip ngày 05/9/2024./.

Nơi nhận:
- Như Điều 3;
- Lưu:VT, HS.

KT. CỤC TRƯỞNG
PHÓ CỤC TRƯỞNG

CỤC SỞ HỮU TRÍ TUỆ

Lê Huy Anh

BỘ KHOA HỌC CÔNG NGHỆ
CỤC SỞ HỮU TRÍ TUỆ

CỘNG HÒA XÃ HỘI CHỦ NGHĨA VIỆT NAM
Độc lập - Tự do - Hạnh phúc

Số: 159117/QĐ-SHTT.IP

Hà Nội, ngày 31 tháng 07 năm 2025

QUYẾT ĐỊNH
Về việc giải quyết khiếu nại của HYUNDAI MOTOR COMPANY
(lần đầu)

CỤC TRƯỞNG CỤC SỞ HỮU TRÍ TUỆ

Căn cứ Luật Khiếu nại ngày 11/11/2011;

Căn cứ Luật Sở hữu trí tuệ ngày 29/11/2005 được sửa đổi, bổ sung theo Luật sửa đổi, bổ sung một số điều của Luật Sở hữu trí tuệ ngày 19/6/2009, Luật sửa đổi, bổ sung một số điều của Luật Kinh doanh bảo hiểm, Luật Sở hữu trí tuệ ngày 14/6/2019 và Luật sửa đổi, bổ sung một số điều của Luật Sở hữu trí tuệ ngày 16/6/2022 (sau đây gọi là Luật Sở hữu trí tuệ);

Căn cứ Nghị định số 124/2020/NĐ-CP ngày 19/10/2020 của Chính phủ quy định chi tiết một số điều và biện pháp thi hành Luật Khiếu nại;

Căn cứ Nghị định số 103/2006/NĐ-CP ngày 22/9/2006 của Chính phủ quy định chi tiết và hướng dẫn thi hành một số điều của Luật Sở hữu trí tuệ về sở hữu công nghiệp, được sửa đổi, bổ sung theo Nghị định số 122/2010/NĐ-CP ngày 31/12/2010 (sau đây gọi là Nghị định số 103/2006/NĐ-CP);

Căn cứ Quyết định số 156/QĐ-BKHCN ngày 03/3/2025 của Bộ trưởng Bộ Khoa học và Công nghệ quy định chức năng, nhiệm vụ, quyền hạn và cơ cấu tổ chức của Cục Sở hữu trí tuệ;

Căn cứ Thông tư số 01/2007/TT-BKHCN ngày 14/02/2007 của Bộ Khoa học và Công nghệ hướng dẫn thi hành Nghị định số 103/2006/NĐ-CP, được sửa đổi, bổ sung theo Thông tư số 13/2010/TT-BKHCN ngày 30/7/2010, Thông tư số 18/2011/TT-BKHCN ngày 22/7/2011, Thông tư số 05/2013/TT-BKHCN ngày 20/02/2013 và Thông tư số 16/2016/TT-BKHCN ngày 30/6/2016 (sau đây gọi là Thông tư số 01/2007/TT-BKHCN);

Căn cứ Thông tư số 23/2023/TT-BKHCN ngày 30/11/2023 của Bộ trưởng Bộ Khoa học và Công nghệ quy định chi tiết một số điều của Luật Sở hữu trí tuệ và biện pháp thi hành Nghị định số 65/2023/NĐ-CP ngày 23/8/2023 của Chính phủ quy định chi tiết một số điều và biện pháp thi hành Luật Sở hữu trí tuệ về sở hữu công nghiệp, bảo vệ quyền sở hữu công nghiệp, quyền đối với giống cây

trồng và quản lý nhà nước về sở hữu trí tuệ liên quan đến thủ tục xác lập quyền sở hữu công nghiệp và bảo đảm thông tin sở hữu công nghiệp;


BTT367

Xét đơn số KN1-2024-00700 ngày 18/7/2024 của HYUNDAI MOTOR COMPANY; đại diện bởi Công ty TNHH Sở hữu trí tuệ IPHOUSE & Cộng sự khiếu nại về việc từ chối cấp Bằng độc quyền sáng chế (BĐQSC) đối với đơn số 1-2021-08024 theo Quyết định số 46705/QĐ-SHTT.ip ngày 22/4/2024;

Theo đề nghị của Trưởng phòng Thanh tra và Giải quyết khiếu nại và báo cáo của Phòng Thanh tra và Giải quyết khiếu nại tại Văn bản số 4916/BC-TTKN ngày 16/7/2025 về việc giải quyết khiếu nại của HYUNDAI MOTOR COMPANY với các nội dung sau đây:

I. Nội dung khiếu nại

Sáng chế "Phương pháp và thiết bị mã hóa dự đoán nội ảnh dữ liệu video" theo đơn số 1-2021-08024 với lý do không đáp ứng tiêu chuẩn về trình độ sáng tạo và người nộp đơn không có ý kiến phản hồi Thông báo số 66458/SHTT-SC.ip ngày 25/9/2023 trong thời hạn quy định.

Công ty TNHH Sở hữu trí tuệ IPHOUSE & Cộng sự trình bày không nhận được Thông báo số 66458/SHTT-SC.ip ngày 25/9/2023 nên không phản hồi trong thời hạn quy định.

II. Kết quả xem xét, xác minh khiếu nại

1. Cơ sở pháp lý giải quyết khiếu nại:

Theo quy định tại điểm 15.7.b Thông tư số 01/2007/TT-BKHCN, nếu kết thúc thời hạn quy định tại điểm 15.7.a (i) Thông tư này mà người nộp đơn không sửa chữa thiếu sót hoặc sửa chữa thiếu sót không đạt yêu cầu, không có ý kiến phản đối hoặc có ý kiến phản đối nhưng không xác đáng thì trong thời hạn 15 ngày kể từ ngày kết thúc thời hạn nói trên, Cục Sở hữu trí tuệ ra quyết định từ chối cấp văn bằng bảo hộ.

2. Nhận định, đánh giá:

Sau khi kiểm tra và xác thực thông tin nêu trong đơn khiếu nại ở các đơn vị liên quan; qua xem xét các tài liệu trong hồ sơ vụ việc, thấy rằng:

Trên hóa đơn bưu điện đã thể hiện hành trình chuyển phát Thông báo số 66458/SHTT-SC.ip ngày 25/9/2023 không thành công nên người nộp đơn không phản hồi trong thời hạn quy định. Do vậy, Cục Sở hữu trí tuệ chấp nhận cho người nộp đơn nộp khôi phục thẩm định đơn số 1-2021-08024.

III. Kết luận

Vì lý do đã nêu, Cục Sở hữu trí tuệ chấp nhận lý do khiếu nại của người nộp đơn, khôi phục quá trình thẩm định đối với đơn số 1-2021-08024.

Từ những nhận định và căn cứ trên,

QUYẾT ĐỊNH:

Điều 1. Hủy bỏ Quyết định số 46705/QĐ-SHTT.ip ngày 22/4/2024 về việc từ chối cấp Bằng độc quyền sáng chế đối với đơn số 1-2021-08024 ngày 15/5/2020.

Điều 2. Thực hiện thủ tục khôi phục quá trình thẩm định đối với đơn số 1-2021-08024.

Điều 3. Chánh Văn phòng Cục, Trưởng phòng Thanh tra và Giải quyết khiếu nại, Trưởng phòng Đăng ký, Giám đốc Trung tâm Thông tin sở hữu công nghiệp, Giám đốc Trung tâm thẩm định, HYUNDAI MOTOR COMPANY (gửi qua Công ty TNHH Sở hữu trí tuệ IPHOUSE & Cộng sự) có trách nhiệm thi hành Quyết định này. Trong thời gian 03 tháng kể từ ngày ký Quyết định này, người nộp đơn cần trả lời Thông báo số 66458/SHTT-SC.ip ngày 25/9/2023./.

Nơi nhận:
- Như Điều 3;
- Lưu:VT, HS.

KT. CỤC TRƯỞNG
PHÓ CỤC TRƯỞNG

CỤC SỞ HỮU TRÍ TUỆ

Lê Huy Anh

BỘ KHOA HỌC CÔNG NGHỆ
CỤC SỞ HỮU TRÍ TUỆ

CỘNG HÒA XÃ HỘI CHỦ NGHĨA VIỆT NAM
Độc lập - Tự do - Hạnh phúc

Số: 159118/QĐ-SHTT.IP

Hà Nội, ngày 31 tháng 07 năm 2025

QUYẾT ĐỊNH
Về việc giải quyết khiếu nại của Vaccinex, Inc.
(lần đầu)

CỤC TRƯỞNG CỤC SỞ HỮU TRÍ TUỆ

Căn cứ Luật Khiếu nại ngày 11/11/2011;

Căn cứ Luật Sở hữu trí tuệ ngày 29/11/2005 được sửa đổi, bổ sung theo Luật sửa đổi, bổ sung một số điều của Luật Sở hữu trí tuệ ngày 19/6/2009, Luật sửa đổi, bổ sung một số điều của Luật Kinh doanh bảo hiểm, Luật Sở hữu trí tuệ ngày 14/6/2019 và Luật sửa đổi, bổ sung một số điều của Luật Sở hữu trí tuệ ngày 16/6/2022 (sau đây gọi là Luật Sở hữu trí tuệ);

Căn cứ Nghị định số 124/2020/NĐ-CP ngày 19/10/2020 của Chính phủ quy định chi tiết một số điều và biện pháp thi hành Luật Khiếu nại;

Căn cứ Nghị định số 103/2006/NĐ-CP ngày 22/9/2006 của Chính phủ quy định chi tiết và hướng dẫn thi hành một số điều của Luật Sở hữu trí tuệ về sở hữu công nghiệp, được sửa đổi, bổ sung theo Nghị định số 122/2010/NĐ-CP ngày 31/12/2010 (sau đây gọi là Nghị định số 103/2006/NĐ-CP);

Căn cứ Quyết định số 156/QĐ-BKHCN ngày 03/3/2025 của Bộ trưởng Bộ Khoa học và Công nghệ quy định chức năng, nhiệm vụ, quyền hạn và cơ cấu tổ chức của Cục Sở hữu trí tuệ;

Căn cứ Thông tư số 01/2007/TT-BKHCN ngày 14/02/2007 của Bộ Khoa học và Công nghệ hướng dẫn thi hành Nghị định số 103/2006/NĐ-CP, được sửa đổi, bổ sung theo Thông tư số 13/2010/TT-BKHCN ngày 30/7/2010, Thông tư số 18/2011/TT-BKHCN ngày 22/7/2011, Thông tư số 05/2013/TT-BKHCN ngày 20/02/2013 và Thông tư số 16/2016/TT-BKHCN ngày 30/6/2016;

BTT367

Xét đơn số KN1-2017-00586 ngày 24/5/2017 của Vaccinex, Inc.; địa chỉ: ; đại diện bởi: Công ty Luật TNHH Phạm và Liên danh; khiếu nại về việc từ chối cấp Bằng độc quyền sáng chế đối với đơn số 1-2015-00990 theo Quyết định số 18521/QĐ-SHTT ngày 27/3/2017;

Theo đề nghị của Trưởng phòng Thanh tra và Giải quyết khiếu nại và báo cáo của Phòng Thanh tra và Giải quyết khiếu nại tại Văn bản số 3691/BC-

TTKN ngày 23/6/2025 về việc giải quyết khiếu nại của Vaccinex, Inc. với các nội dung sau đây:

I. Nội dung khiếu nại

Người khiếu nại - Vaccinex, Inc. (US) (qua Công ty Luật TNHH Phạm và Liên danh) không đồng ý với Quyết định số 18521/QĐ-SHTT ngày 27/03/2017 và có ý kiến với nội dung tóm tắt như sau:

Người nộp đơn không đồng ý với kết luận của Cục Sở hữu trí tuệ cho rằng, các điểm 1-20 yêu cầu bảo hộ (YCBH) đề cập đến đối tượng "sử dụng" là đối tượng không được bảo hộ vì theo quy định tại khoản 12 Điều 4 Luật Sở hữu trí tuệ và điểm 25.3 Thông tư số 01/2007/TT-BKHCN, đối tượng của sáng chế chỉ có thể là sản phẩm hoặc quy trình với lý do:

- Theo điểm 25.3.b (i) và (ii) Thông tư số 01/2007/TT-BKHCN, dấu hiệu liên quan đến chức năng (công dụng) của "sản phẩm" và "quy trình" được coi là dấu hiệu của "sản phẩm" và "quy trình". Điều này, còn được khẳng định thêm ở điểm 25.5.d (i) trong Thông tư nêu trên liên quan đến việc đánh giá tính mới.

Như vậy, người nộp đơn tin rằng, dấu hiệu "sử dụng" nêu ở các điểm 1-20 phải được xem như dấu hiệu kỹ thuật, và người nộp đơn bảo lưu các ý kiến được nêu trong công văn số 02/P7376.2014/VNT1 in ngày 16/7/2015, cụ thể như sau:

- Về mặt bản chất, "sử dụng" phải đươc hiểu như là "quy trình" hoặc "sản phẩm" hoặc bao hàm "quy trình" hoặc "sản phẩm";

- Các điểm YCBH dạng "sử dụng" là công cụ pháp lý để đảm bảo quyền sở hữu liên quan đến sáng chế hiệu quả hơn;

- Mục đích của sáng chế bất kỳ liên quan đến "sản phẩm" hoặc "quy trình" là để thỏa mãn một nhu cầu nhất định của con người. Do đó, nếu một "sản phẩm" hoặc "quy trình" bất kỳ được bảo hộ dưới danh nghĩa sáng chế, thì việc "sử dụng" sản phẩm hoặc quy trình cũng phải được bảo hộ dưới danh nghĩa sáng chế.

- Trong trường hợp sản phẩm là đã biết trong lĩnh vực kỹ thuật, thì chức năng mới của sản phẩm này phải được xem là dấu hiệu kỹ thuật cơ bản mới đóng góp vào tình trạng kỹ thuật và mang lại tính mới cho sáng chế.

Với các lập luận nêu trên, người khiếu nại thấy rằng, việc từ chối chấp nhận đơn hợp lệ đối với đơn số 1-2015-00990 theo Quyết định số 18521/QĐ-SHTT ngày 27/3/2017của Cục Sở hữu trí tuệ là chưa đủ chứng cứ thuyết phục.

II. Kết quả xem xét, xác minh khiếu nại

1. Cơ sở pháp lý:

Căn cứ điểm 25.3.b (i) và (ii) Thông tư số 01/2007/TT-BKHCN quy định: Đánh giá sự phù hợp giữa đối tượng nêu trong đơn và loại văn bằng bảo hộ sáng chế:

Giải pháp kỹ thuật có thể thuộc một trong các dạng sau:

(i) sản phẩm dưới dạng vật thể (dụng cụ, máy móc, thiết bị, linh kiện, mạch điện, v.v.) được thể hiện bằng một tập hợp các thông tin xác định một sản phẩm nhân tạo được đặc trưng bởi các dấu hiệu (đặc điểm) về kết cấu, sản phẩm đó có chức năng (công dụng) như một phương tiện nhằm đáp ứng một nhu cầu nhất định của con người; hoặc sản phẩm dưới dạng chất thể (vật liệu, chất liệu, thực phẩm, dược phẩm, v.v.) được thể hiện bằng một tập hợp các thông tin xác định một sản phẩm nhân tạo được đặc trưng bởi các dấu hiệu (đặc điểm) về sự hiện diện, tỷ lệ và trạng thái của các phần tử, có chức năng (công dụng) như một phương tiện nhằm đáp ứng một nhu cầu nhất định của con người; hoặc sản phẩm dưới dạng vật liệu sinh học (gen, thực vật/động vật biến đổi gen, v.v.) được thể hiện bằng một tập hợp các thông tin về một sản phẩm chứa thông tin di truyền bị biến đổi dưới tác động của con người, có khả năng tự tái tạo;

(ii) Quy trình (quy trình công nghệ; phương pháp chẩn đoán, dự báo, kiểm tra, xử lý, v.v.) được thể hiện bằng một tập hợp các thông tin xác định cách thức tiến hành một quá trình, một công việc cụ thể được đặc trưng bởi các dấu hiệu (đặc điểm) về trình tự, điều kiện, thành phần tham gia, biện pháp, phương tiện thực hiện các thao tác nhằm đạt được mục đích nhất định..

2. Nhận định, đánh giá:

Sau khi xem xét nội dung đơn khiếu nại số KN1-2017-00586, Cục Sở hữu trí tuệ có ý kiến như sau:

(i) Người nộp đơn cho rằng, đối tượng "sử dụng" được nêu tại các điểm 1-20 YCBH cần được coi là đối tượng được bảo hộ dưới danh nghĩa sáng chế với lý do như sau:

- Theo quy định tại điểm 23.5.b (i) và (ii) Thông tư số 01/2007/TT-BKHCN, dấu hiệu liên quan đến chức năng (công dụng) của "sản phẩm" và "quy trình" được coi là dấu hiệu của "sản phẩm" và "quy trình".

- Theo quy định tại điểm 25.5.d (i) Thông tư số 01/2007/TT-BKHCN, dấu hiệu kỹ thuật cơ bản của giải pháp kỹ thuật có thể là đặc điểm về chức năng,

công dụng, cấu tạo, liên kết, thành phần, v.v. cùng với các dấu hiệu cơ bản khác tạo thành một tập hợp cần và đủ để xác định bản chất (nội dung) của đối tượng.

Lập luận nêu trên của người khiếu nại là chưa phù hợp với lý do:

- Theo quy định tại điểm 25.3.b (i) và (ii) Thông tư số 01/2007/TT-BKHCN, dấu hiệu liên quan đến chức năng (công dụng) của "sản phẩm" và "quy trình" được coi là dấu hiệu của "sản phẩm" và "quy trình". Tuy nhiên, để được coi là đối tượng "sản phẩm" hoặc "quy trình" được bảo hộ dưới danh nghĩa sáng chế, thì đối tượng này phải bao gồm tập hợp các các thông tin nhằm xác định được bản chất của một sản phẩm/quy trình theo quy định tại điểm 25.3.b (i) và (ii) nêu trên. Như được thể hiện trong các điểm 1-20 YCBH, đối tượng "sử dụng" không chứa tập hợp các thông tin nhằm xác định một sản phẩm/một quy trình, nên đối tượng "sử dụng" này không thể coi là "sản phẩm"/"quy trình".

Ngoài ra, dấu hiệu "để bào chế thuốc" được nêu ở các điểm 1-20 YCBH không phải là dấu hiệu mà từ đó có thể xác định được một sản phẩm hoặc quy trình, mà chỉ là mục đích của việc "sử dụng phân tử liên kết phân lập liên kết đặc hiện với semaphorin-4D" do đó, đối tượng "sử dụng" với dấu hiệu "để bào chế thuốc" không thể coi là đối tượng "sản phẩm" hoặc "quy trình".

- Người khiếu nại viện dẫn quy định tại điểm 25.5.d (i) Thông tư số 01/2007/TT-BKHCN để chứng minh rằng đối tượng "sử dụng" cần được coi như đối tượng "sản phẩm" hoặc "quy trình" là chưa phù hợp bởi vì quy định này đề cập đến "dấu hiệu kỹ thuật cơ bản của của giải pháp kỹ thuật có thể được thể hiện dưới dạng chức năng kỹ thuật của một thành tố trong kết cấu hoặc cấu tạo của sản phẩm (gọi là dấu hiệu chức năng), với điều kiện cách thể hiện này đủ để chuyên gia trung bình trong lĩnh vực có thể dễ dàng hiểu phương tiện kỹ thuật hoặc cách thức kỹ thuật để thực hiện chức năng đó trong điều kiện bình thường mà không cần có sự sáng tạo", chứ không đề cập đến "dấu hiệu chức năng" này được coi là "sản phẩm" hoặc "quy trình".

Ngoài ra, người khiếu nại cũng cho rằng, trong trường hợp sản phẩm là đã biết trong lĩnh vực kỹ thuật, thì chức năng mới của sản phẩm này phải được xem là dấu hiệu kỹ thuật cơ bản mới đóng góp vào tình trạng kỹ thuật và mang lại tính mới cho sáng chế. Về lập luận này, Cục Sở hữu trí tuệ có ý kiến như sau:

Trong Quyết định số 18521/QĐ-SHTT ngày 27/3/2017 không đề cập đến nội dung "chức năng mới của sản phẩm" có phải là dấu hiệu kỹ thuật cơ bản hay không, mà chỉ khẳng định rằng, đối tượng "sử dụng" không phải là "sản phẩm" hoặc "quy trình".

Tuy nhiên, cũng lưu ý người nộp đơn rằng, theo quy định tại điểm 25.5.d (i) Thông tư số 01/2007/TT-BKHCN, các dấu hiệu về chức năng (mới) của sản phẩm không phải là dấu hiệu kỹ thuật cơ bản của đối tượng "sản phẩm". Dấu hiệu này hoàn toàn không hàm ý, hay đề cập đến, bất kỳ sự thay đổi nào để mang lại tính mới cho "sản phẩm".

III. Kết luận

Căn cứ quy định tại điểm 25.3.b (i) và (ii) Thông tư số 01/2007/TT-BKHCN, trên cơ sở các tài liệu hiện có, Cục Sở hữu trí tuệ nhận thấy việc từ chối cấp BĐQSC là phù hợp, đề nghị nêu trong đơn khiếu nại của người nộp đơn không có cơ sở.

Từ những nhận định và căn cứ trên,

QUYẾT ĐỊNH:

Điều 1. Giữ nguyên Quyết định số 18521/QĐ-SHTT ngày 27/3/2017 về việc từ chối cấp Bằng độc quyền sáng chế đối với đơn đăng ký sáng chế số 1-2015-00990 ngày 11/10/2012.

Điều 2. Trong thời hạn 30 ngày kể từ ngày nhận được Quyết định này, nếu không đồng ý với quyết định giải quyết khiếu nại của Cục trưởng Cục Sở hữu trí tuệ, Vaccinex, Inc. có quyền khiếu nại đến Bộ trưởng Bộ Khoa học và Công nghệ hoặc khởi kiện tại Tòa án theo quy định của pháp luật về tố tụng hành chính.

Điều 3. Chánh Văn phòng Cục, Trưởng phòng Thanh tra và Giải quyết khiếu nại, Trưởng phòng Đăng ký, Giám đốc Trung tâm Thông tin sở hữu công nghiệp và Vaccinex, Inc. (qua Công ty Luật TNHH Phạm và Liên danh) có trách nhiệm thi hành Quyết định này./.

Nơi nhận:
- Như Điều 3;
- SC (để biết);
- Lưu:VT, HS.

KT. CỤC TRƯỞNG
PHÓ CỤC TRƯỞNG

CỤC SỞ HỮU TRÍ TUỆ

Lê Huy Anh

BỘ KHOA HỌC CÔNG NGHỆ
CỤC SỞ HỮU TRÍ TUỆ

CỘNG HÒA XÃ HỘI CHỦ NGHĨA VIỆT NAM
Độc lập - Tự do - Hạnh phúc

Số: 159119/QĐ-SHTT.IP

Hà Nội, ngày 31 tháng 07 năm 2025

QUYẾT ĐỊNH
Về việc giải quyết khiếu nại của DEOKSAN ENGINEERING CO., LTD.
(lần đầu)

CỤC TRƯỞNG CỤC SỞ HỮU TRÍ TUỆ

Căn cứ Luật Khiếu nại ngày 11/11/2011;

Căn cứ Luật Sở hữu trí tuệ ngày 29/11/2005 được sửa đổi, bổ sung theo Luật sửa đổi, bổ sung một số điều của Luật Sở hữu trí tuệ ngày 19/6/2009, Luật sửa đổi, bổ sung một số điều của Luật Kinh doanh bảo hiểm, Luật Sở hữu trí tuệ ngày 14/6/2019 và Luật sửa đổi, bổ sung một số điều của Luật Sở hữu trí tuệ ngày 16/6/2022 (sau đây gọi là Luật Sở hữu trí tuệ);

Căn cứ Nghị định số 124/2020/NĐ-CP ngày 19/10/2020 của Chính phủ quy định chi tiết một số điều và biện pháp thi hành Luật Khiếu nại;

Căn cứ Nghị định số 103/2006/NĐ-CP ngày 22/9/2006 của Chính phủ quy định chi tiết và hướng dẫn thi hành một số điều của Luật Sở hữu trí tuệ về sở hữu công nghiệp, được sửa đổi, bổ sung theo Nghị định số 122/2010/NĐ-CP ngày 31/12/2010 (sau đây gọi là Nghị định số 103/2006/NĐ-CP);

Căn cứ Quyết định số 156/QĐ-BKHCN ngày 03/3/2025 của Bộ trưởng Bộ Khoa học và Công nghệ quy định chức năng, nhiệm vụ, quyền hạn và cơ cấu tổ chức của Cục Sở hữu trí tuệ;

Căn cứ Thông tư số 01/2007/TT-BKHCN ngày 14/02/2007 của Bộ Khoa học và Công nghệ hướng dẫn thi hành Nghị định số 103/2006/NĐ-CP, được sửa đổi, bổ sung theo Thông tư số 13/2010/TT-BKHCN ngày 30/7/2010, Thông tư số 18/2011/TT-BKHCN ngày 22/7/2011, Thông tư số 05/2013/TT-BKHCN ngày 20/02/2013 và Thông tư số 16/2016/TT-BKHCN ngày 30/6/2016;

BTT367

Xét đơn số KN1-2017-00471 ngày 14/4/2017 của DEOKSAN ENGINEERING CO., LTD.; đại diện bởi: Công ty TNHH Sáng chế ACTIP; khiếu nại về việc từ chối chấp nhận đơn hợp lệ đối với đơn số 1-2016-03898 ngày 14/10/2016 theo Quyết định số 3875/QĐ-SHTT ngày 19/01/2017;

Theo đề nghị của Trưởng phòng Thanh tra và Giải quyết khiếu nại và báo cáo của Phòng Thanh tra và Giải quyết khiếu nại tại Văn bản số 4764/BC-

TTKN ngày 14/7/2025 về việc giải quyết khiếu nại của DEOKSAN ENGINEERING CO., LTD. với các nội dung sau đây:

I. Nội dung khiếu nại

Sáng chế "Thiết bị tách nước ly tâm dùng cho bùn thải" theo đơn số 1-2016-03898 bị từ chối chấp nhận đơn hợp lệ theo Quyết định số 3875/QĐ-SHTT ngày 19/01/2017 của Cục trưởng Cục Sở hữu trí tuệ do hết thời hạn ấn định, chủ đơn không có ý kiến trả lời Thông báo kết quả thẩm định hình thức số 38859/SHTT-SC3 ngày 14/11/2016.

Người khiếu nại DEOKSAN ENGINEERING CO., LTD. (qua Công ty TNHH Sáng chế ACTIP) không có ý kiến phản đối Quyết định số 3875/QĐ-SHTT ngày 19/01/2017của Cục Sở hữu trí tuệ, mà chỉ có ý kiến như sau:

Sau khi nhận được Thông báo kết quả thẩm định hình thức số 38859/SHTT-SC3 ngày 14/11/2016 của Cục Sở hữu trí tuệ, Công ty TNHH Sáng chế ACTIP đã nhiều lần liên hệ với đại diện của chủ đơn tại Hàn Quốc, nhưng không nhận được bất kỳ sự phản hồi nào từ phía đại diện của chủ đơn, trong khi số Fax và số điện thoại được cung cấp cũng không liên lạc được. Ngoài ra, đại diện của đối tác cũng không cung cấp bản gốc giấy ủy quyền, cũng như thanh toán cho việc nộp đơn nêu trên. Trong bối cảnh đó, Công ty TNHH Sáng chế ACTIP cũng đã nỗ lực tìm cách liên hệ trực tiếp với chủ đơn bằng thư bảo đảm để thông báo về tình trạng của đơn sáng chế nêu trên. Tuy nhiên, Công ty TNHH Sáng chế ACTIP cũng không nhận được phản hồi nào. Do đó, Công ty TNHH Sáng chế ACTIP có lý do để tin rằng người nộp đơn không muốn tiếp tục theo đuổi đơn số 1-2016-03898 nên và đã không trả lời Thông báo nêu trên đúng hạn.

Sau đó, Công ty TNHH Sáng chế ACTIP được biết đại diện của người nộp đơn tại Hàn Quốc là BRANDNEW Patent đã không còn hoạt động và người nộp đơn cũng đã ủy quyền cho WooRi International Patent Law Firm làm đại diện tại Hàn Quốc để thực hiện các thủ tục tiếp theo đối với đơn số 1-2016-03898. Như vậy, việc chậm trễ không trả lời Thông báo số 38859/SHTT-SC3 ngày 14/11/2016 là do sự đổ vỡ và bất hợp tác của Brandnew Patent dẫn đến người nộp đơn không biết đến Thông báo này để có ý kiến.

Người khiếu nại đề nghị Cục Sở hữu trí tuệ chấp nhận việc nộp muộn bản gốc giấy ủy quyền và bản mô tả đã khắc phục các thiếu sót nêu trong Thông báo kết quả thẩm định hình thức số 38859/SHTT-SC3 ngày 14/11/2016.

II. Kết quả xem xét, xác minh khiếu nại

1. Cơ sở pháp lý giải quyết khiếu nại:

Điểm 13.7 Thông tư số 01/2007/BKHCN quy định: "Trường hợp người nộp đơn đã được Cục Sở hữu trí tuệ gửi thông báo kết quả thẩm định hình thức với dự định từ chối chấp nhận đơn vì đơn không hợp lệ theo quy định tại điểm 13.6.a của Thông tư này mà người nộp đơn không sửa chữa thiếu sót hoặc sửa chữa không đạt yêu cầu hoặc không có ý kiến phản đối hoặc có ý kiến phản đối nhưng không xác đáng trong thời hạn đã ấn định, Cục Sở hữu trí tuệ ra quyết định từ chối chấp nhận đơn và gửi cho người nộp đơn".

2. Nhận định, đánh giá:

Sau khi xem xét nội dung đơn khiếu nại số KN1-2017-00471, Cục Sở hữu trí tuệ có ý kiến như sau:

Người nộp đơn (qua Công ty TNHH Sáng chế ACTIP) đã nhận được Thông báo kết quả thẩm định hình thức số 38859/SHTT-SC3 ngày 14/11/2016, vì vậy, việc không trả lời Thông báo nêu trên trong thời hạn ấn định là thuộc trách nhiệm của người nộp đơn.

Tuy nhiên, trong đơn khiếu nại nêu trên, người khiếu nại không có ý kiến phản đối Quyết định số 3875/QĐ-SHTT ngày 19/01/2017, mà chỉ trình bày lý do không có ý kiến trả lời Thông báo số 38859/SHTT-SC3 ngày 14/11/2016 trong thời hạn ấn định là do đại diện của người nộp đơn tại Hàn Quốc BRANDNEW Patent đã không còn hoạt động (đã giải thể) và người nộp đơn DEOKSAN ENGINEERING CO., LTD. đã uỷ quyền cho WooRi International Patent Law Firm là đại diện cho người nộp đơn tại Hàn Quốc để thực hiện các thủ tục tiếp theo đối với đơn số 1-2016-03898, nhưng do đã giải thể và bất hợp tác của đại diện BRANDNEW Patent, nên Công ty TNHH Sáng chế ACTIP không biết về sự thay đổi này và không liên hệ được với người nộp đơn để cung cấp Thông báo này.

Đồng thời với việc nộp đơn khiếu nại số KN1-2017-00471, người khiếu nại đã nộp bản mô tả sửa đổi để khắc phục các thiếu sót nêu trong Thông báo số 38859/SHTT-SC3 nêu trên.

Ngoài ra, theo yêu cầu nêu trong công văn số 22640/SHTT-TTKN ngày 11/11/2019 của Cục Sở hữu trí tuệ, người khiếu nại đã cung cấp đầy đủ tài liệu để chứng minh các lý do nêu trong đơn khiếu nại nêu trên.

III. Kết luận

Vì lý do đã nêu, Cục Sở hữu trí tuệ tiếp tục xem xét, thực hiện thủ tục thẩm định đối với đơn số 1-2016-03898.

Từ những nhận định và căn cứ trên,

QUYẾT ĐỊNH:

Điều 1. Hủy bỏ Quyết định số 3875/QĐ-SHTT ngày 19/01/2017 về việc từ chối chấp nhận đơn hợp lệ đối với đơn số 1-2016-03898 ngày 14/10/2016.

Điều 2. Khôi phục quá trình thẩm định đối với đơn đăng ký sáng chế số 1-2016-03898 ngày 14/10/2016.

Điều 3. Chánh Văn phòng Cục, Trưởng phòng Thanh tra và Giải quyết khiếu nại, Giám đốc Trung tâm Thẩm định Sáng chế, Trưởng phòng Đăng ký, Giám đốc Trung tâm Thông tin sở hữu công nghiệp và DEOKSAN ENGINEERING CO., LTD. (qua Công ty TNHH Sáng chế ACTIP) có trách nhiệm thi hành Quyết định này./.

Nơi nhận:
- Như Điều 3;
- Lưu:VT, HS.

KT. CỤC TRƯỞNG
PHÓ CỤC TRƯỞNG

CỤC SỞ HỮU TRÍ TUỆ

Lê Huy Anh

BỘ KHOA HỌC CÔNG NGHỆ
CỤC SỞ HỮU TRÍ TUỆ

CỘNG HÒA XÃ HỘI CHỦ NGHĨA VIỆT NAM
Độc lập - Tự do - Hạnh phúc

Số: 159120/QĐ-SHTT.IP

Hà Nội, ngày 31 tháng 07 năm 2025

QUYẾT ĐỊNH
Về việc giải quyết khiếu nại của Reata Pharmaceuticals, Inc.,
(lần đầu)

CỤC TRƯỞNG CỤC SỞ HỮU TRÍ TUỆ

Căn cứ Luật Khiếu nại ngày 11/11/2011;

Căn cứ Luật Sở hữu trí tuệ ngày 29/11/2005 được sửa đổi, bổ sung theo Luật sửa đổi, bổ sung một số điều của Luật Sở hữu trí tuệ ngày 19/6/2009, Luật sửa đổi, bổ sung một số điều của Luật Kinh doanh bảo hiểm, Luật Sở hữu trí tuệ ngày 14/6/2019 và Luật sửa đổi, bổ sung một số điều của Luật Sở hữu trí tuệ ngày 16/6/2022 (sau đây gọi là Luật Sở hữu trí tuệ);

Căn cứ Nghị định số 124/2020/NĐ-CP ngày 19/10/2020 của Chính phủ quy định chi tiết một số điều và biện pháp thi hành Luật Khiếu nại;

Căn cứ Nghị định số 103/2006/NĐ-CP ngày 22/9/2006 của Chính phủ quy định chi tiết và hướng dẫn thi hành một số điều của Luật Sở hữu trí tuệ về sở hữu công nghiệp, được sửa đổi, bổ sung theo Nghị định số 122/2010/NĐ-CP ngày 31/12/2010 (sau đây gọi là Nghị định số 103/2006/NĐ-CP);

Căn cứ Quyết định số 156/QĐ-BKHCN ngày 03/3/2025 của Bộ trưởng Bộ Khoa học và Công nghệ quy định chức năng, nhiệm vụ, quyền hạn và cơ cấu tổ chức của Cục Sở hữu trí tuệ;

Căn cứ Thông tư số 01/2007/TT-BKHCN ngày 14/02/2007 của Bộ Khoa học và Công nghệ hướng dẫn thi hành Nghị định số 103/2006/NĐ-CP, được sửa đổi, bổ sung theo Thông tư số 13/2010/TT-BKHCN ngày 30/7/2010, Thông tư số 18/2011/TT-BKHCN ngày 22/7/2011, Thông tư số 05/2013/TT-BKHCN ngày 20/02/2013 và Thông tư số 16/2016/TT-BKHCN ngày 30/6/2016;

BTT367

Xét đơn số KN1-2019-00679 ngày 01/11/2019 của Reata Pharmaceuticals, Inc.,; khiếu nại về việc từ chối cấp Bằng độc quyền sáng chế (BĐQSC) đối với đơn số 1-2016-00996 theo Quyết định số 66197/QĐ-SHTT ngày 09/8/2019;

Theo đề nghị của Trưởng phòng Thanh tra và Giải quyết khiếu nại và báo cáo của Phòng Thanh tra và Giải quyết khiếu nại tại Văn bản số 4880/BC-

TTKN ngày 16/7/2025 về việc giải quyết khiếu nại của Reata Pharmaceuticals, Inc., với các nội dung sau đây:

I. Nội dung khiếu nại

Đơn đăng ký sáng chế số 1-2016-00996 ngày 22/8/2014 của Reata Pharmaceuticals, Inc. (US), bị từ chối cấp Bằng độc quyền sáng chế theo Quyết định số 66197/QĐ-SHTT ngày 09/8/2019 với lý do:

Đối tượng nêu trong các điểm 1-9 yêu cầu bảo hộ sửa đổi ngày 09.04.2019 của đơn nêu trên (sau đây, "yêu cầu bảo hộ sửa đổi ngày 09/04/2019 của đơn nêu trên" còn được gọi là "sửa đổi") không đáp ứng các điều kiện bảo hộ.

1.1. Tài liệu đối chứng

D1: US 2009/0326063 A1 (31/12/2009) *

(*) Tài liệu đối chứng được dẫn trong Thông báo kết quả thẩm định nội dung số 35184/SHTT-SC, ngày 10/10/2018, của Cục *Sở* hữu trí tuệ.

1.2. Tính mới và trình độ sáng tạo

1.2.1. Tính mới

Đối tượng nêu trong các điểm 1-9 sửa đổi không đáp ứng điều kiện tính mới khi so với D1 với lý do như nêu trong mục "1. Kết quả đánh giá theo các tiêu chuẩn bảo hộ" trong Thông báo số 35184/SHTT-SC nêu trên.

Cụ thể hơn, D1 bộc lộ hợp chất 2-cyano-3,12-dioxooleana-l,9(l l)-diene-28-oic acid methyl ester (CDDO-Me, RTA 402) là hợp chất như nêu trong các điểm 1-4 sửa đổi (xem: trang 3, đoạn [0026], hợp chất với ký hiệu DDO-Me, RTA 402).

Ngoài ra, theo một số phương án, ít nhất một phần của hợp chất này có mặt dưới dạng tinh thể có mẫu nhiễu xạ tia X (CuKalpha) chứa các pic nhiễu xạ chính ở giá trị 2theta là khoảng 8,8, 12,9, 13,4, 14,2 và 17,4 độ, và có pic quầng (halo peak) ở giá trị khoảng 2theta là 13,5 độ, và có nhiệt độ chuyển hóa thủy tinh (Tg) là khoảng từ 120 - 135 độ c, hoặc từ 120 - 130 độ c là các thông số giống như các thông số nêu trong các điểm 5-9 sửa đổi (xem, trang 3-4, đoạn [0027]).

Do đó, D1 bộc lộ tất cả các dấu hiệu của đối tượng nêu trong các điểm 1-9 sửa đổi. Nói cách khác, đối tượng nêu trong các điểm 1-9 sửa đổi không đáp ứng điều kiện tính mới khi so với Dl.

Một lần nữa, xin dược lưu ý với chủ đơn rằng, các dấu hiệu "dùng để điều

trị hoặc phòng ngừa bệnh...", như nêu trong các điểm 1-4 sửa đổi không có tác dụng thu hẹp phạm vi giúp mang lại tính mới cho hợp chất nêu trong các điểm này do dấu hiệu này không phải là dấu hiệu đặc trưng cho hợp chất như dấu hiệu về thành phần/cấu trúc. Cụ thể hơn, các dấu hiệu này hoàn toàn không hàm ý, hay đề cập đến, bất kỳ sự thay đổi nào về cấu trúc và/hoặc thành phần của hợp chất để hợp chất này có cấu trúc và/hoặc thành phần khác với cấu trúc và/hoặc thành phần của hợp chất nêu trong tài liệu đối chứng D1 đã dẫn.

1.2.2. Trình độ sáng tạo

Đối tượng nêu trong các điểm 1-9 sửa đổi không đáp ứng điều kiện tính mới với lý do như nêu trên đây và do đó không đáp ứng điều kiện trình độ sáng tạo.

1.3. Về đối tượng được bảo hộ với danh nghĩa sáng chế

Theo pháp luật hiện hành áp dụng cho việc xác lập và bảo hộ sáng chế ở Việt Nam, việc bảo hộ sáng chế dạng sử dụng ("use claim(s)") hoặc việc bảo hộ sáng chế dạng sản phẩm có chức năng/mục đích mới ("purpose-limited product claim(s)/purpose-related product claim(s)") của hợp chất và/hoặc thực thể đã biết ("known compound and/or entity") là không được chấp nhận.

Theo đó, nếu hợp chất (hợp chất theo sáng chế) là đã biết (đã được bộc lộ trong tài liệu D1 đã dẫn (xem, ví dụ, trang 3, đoạn [0026], hợp chất với ký hiệu DDO-Me, RTA 402)), thì việc bảo hộ hợp chất này dưới dạng sản phẩm (hợp chất) có chức năng/mục đích mới là không được chấp nhận.

Người khiếu nại Reata Pharmaceuticals, Inc. (US) (qua Công ty Luật TNHH T&G) có ý kiến đối với Quyết định số 66197/QĐ-SHTT ngày 09/8/2019 như sau.

Theo tinh thần Quyết định số 66197/QĐ-SHTT nêu trên, đối tượng yêu cầu bảo hộ của đơn số 1-2016-00996 không đáp ứng điều kiện về tính mới và trình độ sáng tạo do:

- Đối tượng của các điểm 1-9 sửa đổi đã được bộc lộ trong tài liệu D1.

- Các dấu hiệu "dùng để điều trị hoặc phòng ngừa bệnh..." như nêu trong các điểm 1-4 sửa đổi không có tác dụng mang lại tính mới cho các điểm này do không phải là dấu hiệu đặc trưng cho chất như dấu hiệu về cấu trúc và/hoặc thành phần.

- Các dấu hiệu "dùng để điều trị hoặc phòng ngừa bệnh..." nêu trên không hàm ý, hay đề cập đến, bất kỳ sự thay đổi nào về cấu trúc và/hoặc thành phần chất để chất trở nên khác biệt với chất đã biết.

Người khiếu nại chưa hoàn toàn nhất trí với những lý do từ chối nêu trên và có ý kiến với nội dung tóm tắt như sau:

(i) Tính mới:

Theo Quyết định nêu trên, các dấu hiệu chức năng trong YCBH của đơn không phải là các dấu hiệu kỹ thuật để xem xét đánh giá tính mới của dẫn xuất metyl este của axit 2-xyano-3,12-dioxooleana-1,9-dien-28-oic.

Điều 60 Luật Sở hữu trí tuệ (SHTT)

Theo quy định tại Điều 60 Luật Sở hữu trí tuệ, một sáng chế được coi là có tính mới nếu chưa bị bộc lộ công khai. Một sáng chế là một điểm yêu cầu bảo hộ và do đó một sáng chế là tập hợp các dấu hiệu của điểm yêu cầu bảo hộ đó. Giả sử rằng dẫn xuất metyl este của axit 2-xyano-3,12-dioxooleana-1,9-dien-28-oic là đã biết, nhưng dấu hiệu chức năng của nó như nêu trong yêu cầu bảo hộ lại chưa được bộc lộ công khai. Chưa được bộc lộ công khai nên hiểu là mới theo tinh thần điều luật này. Nói cách khác, không có sự phân biệt giữa dấu hiệu cấu trúc và dấu hiệu chức năng khi xem xét tính mới theo điều luật này.

Quy chế thẩm định đơn đăng ký sáng chế (Quy chế), một tài liệu thể hiện cách hiểu các quy định pháp luật trên thực tế, cũng minh họa cho nhận định trên. Mục 5.8.2.1 trong Quy chế có nêu:

"Ví dụ, sự khám phá ra một đặc tính mới của một vật liệu hay vật thể đã biết chỉ là một phát minh và không được bảo hộ với danh nghĩa sáng chế vì việc khám phá ra đặc tính như vậy không có hiệu quả kỹ thuật. Tuy nhiên, giải pháp ứng dụng đặc tính đó vào trong thực tế có khả năng được bảo hộ với danh nghĩa sáng chế. Việc khám phá ra rằng một vật liệu đã biết có thể chịu được va đập cơ học không được bảo hộ với danh nghĩa sáng chế, tuy nhiên tà vẹt đường sắt làm bằng vật liệu này là đối tượng có khả năng được bảo hộ với danh nghĩa sáng chế"

Hướng dẫn này trong Quy chế cho thấy không chỉ các chất mới sẽ được bảo hộ độc quyền sáng chế mà những chất đã biết cũng có thể được cấp bằng sáng chế. Điều này phù hợp với bình luận về tính mới theo Điều 60 Luật Sở hữu trí tuệ trên đây.

Tham khảo quy định tính mới ở Cơ quan patent châu Âu (EPO). Điều 54 (4)-(5) của Công ước patent châu Âu (Ấn phẩm thứ 14) cho phép bảo hộ sáng chế sử dụng, nhưng Điều 60 Luật Sở hữu trí tuệ không có quy định tương tự. Tuy nhiên, người khiếu nại tin rằng EPO đưa ra các quy định này chỉ nhằm mục đích nhấn mạnh cho lĩnh vực quan trọng là lĩnh vực dược phẩm. Nếu không có những quy định này, tính mới ở EPO vẫn bao hàm sáng chế sử dụng. Minh chứng cho điều này là loại sáng chế chọn lọc (selection invention). Đối với sáng

chế chọn lọc, tính mới về cấu trúc cũng không có, nhưng EPO vẫn bảo hộ loại sáng chế này mà không nêu ra trong Điều 54 của Công ước. Điều này cho thấy cả dấu hiệu chức năng và dấu hiệu cấu trúc đều mang lại tính mới cho một sáng chế, giống như Điều 60 của Luật Sở hữu trí tuệ.

Do đó, người khiếu nại cho rằng, "dấu hiệu chức năng" cần được coi là "dấu hiệu kỹ thuật cơ bản" cũng như "sáng chế sử dụng" nên được chấp nhận bảo hộ ở Việt Nam.

Ý kiến khác

Việt Nam là thành viên của Tổ chức thương mại thế giới (WTO). Theo đó, Việt Nam cần tuân chủ Hiệp định về các khía cạnh liên quan tới thương mại của quyền sở hữu trí tuệ (TRIPs). Nếu Hiệp định TRIPs yêu cầu các quốc gia thành viên phải bảo hộ "sáng chế sử dụng" thì Việt Nam cũng cần bảo hộ. Điều 5.3 trong Luật Sở hữu trí tuệ chỉ rõ là khi có những quy định khác nhau giữa Điều ước quốc tế và Quy định quốc gia, thì áp dụng Điều ước quốc tế.

Nhằm mục đích tham khảo, người khiếu nại xin gửi kèm Công văn này Nghị quyết số Q238 (Toronto Resolution) của Hiệp hội quốc tế về Bảo hộ quyền sở hữu trí tuệ (International Association for the Protection of Industrial Property - AIPPI). Điểm 1 ở trang 3 của Nghị quyết nêu ra:

As a matter of principle clearly reflected in the TRIPS Agreement, patents should be granted without discrimination for any inventions in all fields of technology, including inventions relating to second medical uses.

Tạm dịch:

Theo nguyên tắc được nêu rõ trong Hiệp định TRIPs, những văn bằng bảo hộ cần được cấp theo cách không phân biệt cho sáng chế bất kỳ trong tất cả các lĩnh vực công nghệ, bao gồm cả các sáng chế liên quan đến sử dụng trong y học lần thứ hai.

Người khiếu nại hiểu rằng AIPPI cho rằng sáng chế sử dụng lần đầu trong y học là đương nhiên cần được chấp nhận, và sáng chế sử dụng trong y học những lần sau cũng cần được chấp nhận cấp bằng theo quy định của Hiệp định TRIPs.

Do đó, sáng chế sử dụng (như sáng chế trong đơn 1-2016-00996) cần phải được bảo hộ ở Việt Nam theo Hiệp định TRIPs.

Ngoài ra, "Sáng chế sử dụng" là một loại sáng chế. Trong trường hợp nó cần được loại trừ, thì sẽ là phù hợp và thuyết phục nếu nó được đưa vào Điều 59 Luật Sở hữu trí tuệ, điều luật này liệt kê các đối tượng loại trừ.

Cuối cùng, về việc dấu hiệu chức năng của sáng chế không hàm ý hay đề cập đến sự thay đổi về cấu trúc hay thành phần, người khiếu nại cho rằng việc sử

dụng này khác biệt hẳn với các việc sử dụng đã biết, nên việc sử dụng này dựa trên một cơ chế tác động mới, ví dụ, một nhóm chức khác, đã tác động tạo ra hiệu quả chữa bệnh mới. Và do đó, việc sử dụng mới này không dựa trên việc sử dụng đã biết nên tính mới của sáng chế được đảm bảo hoặc chí ít, vấn đề này cần được xem xét khi đánh giá trình độ sáng tạo, chứ không phải tính mới.

(ii) Trình độ sáng tạo:

Về trình độ sáng tạo, xin lưu ý rằng so với D1, người nộp đơn đã bộc lộ các hợp chất hoàn toàn mới và dấu hiệu không hiển nhiên chưa được bộc lộ cũng như đề xuất trong tài liệu đối chứng này. Người nộp đơn, đã phát hiện ra rằng các hợp chất này có thể hữu ích trong việc điều trị bệnh thận, bệnh tăng huyết áp động mạch phổi, bệnh tim mạch và bệnh tăng huyết áp phổi , nên đã kết hợp các hợp chất trong sáng chế này để xin bảo hộ sáng chế sử dụng mới cho các hợp chất đã biết này. Vì vậy, sáng chế này không là hiển nhiên so với tài liệu đối chứng nêu trên và không mất trình độ sáng tạo khi xem xét tài liệu này.

Người nộp đơn cho rằng người có trình độ trung bình trong lĩnh vực này khi xem xét D1, dựa vào các kiến thức chung, cho rằng D1 không cung cấp đầy đủ các thông tin để thực hiện việc sử dụng hợp chất theo sáng chế trong việc điều trị các bệnh nêu trên và do vậy, không thể cho rằng có thể thực hiện việc điều trị như vậy cho cộng đồng. Vì vậy, D1 không làm mất trình độ sáng tạo của sáng chế này.

II. Kết quả xem xét, xác minh khiếu nại

1. Cơ sở pháp lý:

Theo quy định tại khoản 1 Điều 60 Luật Sở hữu trí tuệ, sáng chế được coi là có tính mới nếu chưa bị bộc lộ công khai dưới hình thức sử dụng, mô tả bằng văn bản hoặc bất kỳ hình thức nào khác ở trong nước hoặc ở nước ngoài trước ngày nộp đơn đăng ký sáng chế hoặc trước ngày ưu tiên trong trường hợp đơn đăng ký sáng chế được hưởng quyền ưu tiên.

Theo quy định tại Điều 61 Luật Sở hữu trí tuệ, sáng chế được coi là có trình độ sáng tạo nếu căn cứ vào các giải pháp kỹ thuật đã được bộc lộ công khai dưới hình thức sử dụng, mô tả bằng văn bản hoặc dưới bất kỳ hình thức nào khác trong nước hoặc ở nước ngoài trước ngày nộp đơn, sáng chế đó là một bước tiến sáng tạo, không thể được tạo ra một cách dễ dàng đối với người có hiểu biết trung bình về lĩnh vực kỹ thuật tương ứng.

Theo quy định tại điểm 25.5.e (ii) Thông tư số 01/2007/TT-BKHCN ngày 14/02/2007 của Bộ Khoa học và Công nghệ, giải pháp kỹ thuật nêu trong đơn được coi là mới so với trình độ kỹ thuật trên thế giới nếu:

(ii) Có tìm thấy giải pháp kỹ thuật đối chứng nhưng giải pháp kỹ thuật nêu trong đơn có ít nhất một dấu hiệu cơ bản không có mặt trong giải pháp kỹ thuật đối chứng (và dấu hiệu đó được gọi là dấu hiệu cơ bản khác biệt).

Theo quy định tại điểm 25.5.d (i) Thông tư số 01/2007/TT-BKHCN:

(i) Dấu hiệu cơ bản của giải pháp kỹ thuật có thể là đặc điểm về kết cấu vật thể (chi tiết, cụm chi tiết, liên kết,...) hoặc cấu tạo của chất (thành phần (sự hiện diện, tỷ lệ), trạng thái các phần tử,...) cùng với các dấu hiệu cơ bản khác tạo thành một tập hợp cần và đủ để xác định bản chất (nội dung) của đối tượng.

Dấu hiệu kỹ thuật cơ bản nêu trên có thể được thể hiện dưới dạng chức năng kỹ thuật của một thành tố trong kết cấu hoặc cấu tạo của sản phẩm (gọi là dấu hiệu chức năng), với điều kiện cách thể hiện này đủ để chuyên gia trung bình trong lĩnh vực có thể dễ dàng hiểu phương tiện kỹ thuật hoặc cách thức kỹ thuật để thực hiện chức năng đó trong điều kiện bình thường mà không cần có sự sáng tạo. Chức năng, công dụng của đối tượng yêu cầu bảo hộ không phải là dấu hiệu kỹ thuật cơ bản, mà có thể là mục đích, kết quả đạt được của đối tượng đó.

2. Nhận định, đánh giá:

Sau khi xem xét các lập luận và chứng cứ nêu trong đơn khiếu nại số KN1-2019-00996, Cục Sở hữu trí tuệ thấy rằng:

Người khiếu nại không đồng ý với Quyết định số 66197/QĐ-SHTT ngày 09/8/2019 và lập luận rằng:

- Các điểm 1-9 sửa đổi đáp ứng điều kiện về tính mới và trình độ sáng tạo với lý do các dấu hiệu về chức năng "dùng để điều trị hoặc phòng ngừa bệnh..." của hợp chất metyl este của axit 2-xyano-3,12-dioxooleana-1,9-dien-28-oic là **dấu hiệu kỹ thuật cơ bản** của hợp chất này, do đó dấu hiệu này hoàn toàn có thể mang lại tính mới và trình độ sáng tạo cho hợp chất theo các điểm 1-9 sửa đổi.

- Sáng chế "dạng sử dụng" cần được bảo hộ phù hợp với các quy định của TRIPs.

Lập luận nêu trên của người khiếu nại là không chính xác với lý do:

Hợp chất nêu trong các điểm 1-9 sửa đổi giống với hợp chất được nêu trong tài liệu D1 về thành phần/cấu trúc, nhưng mục đích sử dụng của hợp chất

theo các điểm 1-9 sửa đổi khác với mục đích sử dụng của hợp chất theo tài liệu D1. Cụ thể, hợp chất theo các điểm 1-9 sửa đổi được "dùng để điều trị hoặc phòng ngừa bệnh...".

Tuy nhiên, theo quy định tại điểm 25.5.d (i) Thông tư số 01/2007/TT-BKHCN, dấu hiệu đặc trưng về cách sử dụng "dùng để điều trị hoặc phòng ngừa bệnh..." không phải là dấu hiệu kỹ thuật cơ bản (như dấu hiệu về thành phần/cấu trúc) của hợp chất theo các điểm 1-9 sửa đổi. Dấu hiệu này hoàn toàn không có tác dụng thu hẹp phạm vi cho "hợp chất" theo các điểm 1-9 sửa đổi do các dấu hiệu kỹ thuật cơ bản của dẫn xuất này không thay đổi so với dấu hiệu kỹ thuật cơ bản của hợp chất đã được bộc lộ trong tài liệu D1. Dấu hiệu "dùng để điều trị hoặc phòng ngừa bệnh..." hoàn toàn không hàm ý, hay đề cập đến, bất kỳ sự thay đổi nào về thành phần/cấu trúc của hợp chất theo điểm 1-9 sửa đổi để hợp chất này có thành phần/cấu trúc khác với thành phần/cấu trúc của hợp chất được nêu trong tài liệu D1. Vì vậy, dấu hiệu "dùng để điều trị hoặc phòng ngừa bệnh..." không mang lại tính mới cho hợp chất theo các điểm 1-9 sửa đổi so với hợp chất đã được bộc lộ trong tài liệu đối chứng D1 nêu trên theo quy định tại điểm 25.5.e (ii) Thông tư số 01/2007/TT-BKHCN.

Do hợp chất theo các điểm 1-9 sửa đổi không có tính mới, nên hợp chất này cũng không đáp ứng điều kiện về trình độ sáng tạo theo quy định tại điểm 25.6.c Thông tư nêu trên.

Ngoài ra, liên quan đến ý kiến của người khiếu nại cho rằng, sáng chế "dạng sử dụng" cần được bảo hộ phù hợp với các quy định của TRIPs, Cục Sở hữu trí tuệ có ý kiến như sau:

Đối tượng ở các điểm 1-9 sửa đổi là "hợp chất và theo Quyết định số 66197/QĐ-SHTT ngày 09/8/2019, các đối tượng này bị từ chối cấp BĐQSC do các điểm này không đáp ứng điều kiện về tính mới và trình độ sáng tạo, chứ không phải bị từ chối cấp BĐQSC vì là sáng chế "dạng sử dụng". Lý do từ chối này là hoàn toàn phù hợp với quy định nêu tại mục 1 Điều 27 của Hiệp định TRIPs vì đối tượng sáng chế không đáp ứng điều kiện về tính mới và trình độ sáng tạo.

Như vậy, với các lập luận nêu trên, Cục Sở hữu trí tuệ bảo lưu kết luận nêu trong Quyết định số 66197/QĐ-SHTT ngày 09/8/2019, cụ thể là các điểm 1-9 sửa đổi không đáp ứng điều kiện về tính mới và trình độ sáng tạo.

III. Kết luận

Trên cơ sở các tài liệu hiện có và với các lý do nêu trên, Cục Sở hữu trí tuệ không chấp nhận nội dung khiếu nại của Reata Pharmaceuticals, Inc. (US), nên áp dụng các Điều 60 và 61 Luật Sở hữu trí tuệ, cũng như điểm 25.5.d (i), và điểm 25.5.e (ii) Thông tư số 01/2007/TT-BKHCN để từ chối cấp Bằng độc quyền sáng chế đối với đơn số 1-2016-00996.

Từ những nhận định và căn cứ trên,

QUYẾT ĐỊNH:

Điều 1. Giữ nguyên Quyết định số 66197/QĐ-SHTT ngày 09/8/2019 về việc từ chối cấp Bằng độc quyền sáng chế đối với đơn đăng ký sáng chế số 1-2016-00996 ngày 22/08/2014.

Điều 2. Trong thời hạn 30 ngày kể từ ngày nhận được Quyết định này, nếu không đồng ý với quyết định giải quyết khiếu nại của Cục trưởng Cục Sở hữu trí tuệ, Reata Pharmaceuticals, Inc., có quyền khiếu nại đến Bộ trưởng Bộ Khoa học và Công nghệ hoặc khởi kiện tại Tòa án theo quy định của pháp luật về tố tụng hành chính.

Điều 3. Chánh Văn phòng Cục, Trưởng phòng Thanh tra và Giải quyết khiếu nại, Trưởng phòng Đăng ký, Giám đốc Trung tâm Thông tin sở hữu công nghiệp và Reata Pharmaceuticals, Inc., (qua Công ty Luật TNHH T&G) có trách nhiệm thi hành Quyết định này./.

Nơi nhận:
- Như Điều 3;
- SC (để biết);
- Lưu:VT, HS.

KT. CỤC TRƯỞNG
PHÓ CỤC TRƯỞNG

CỤC SỞ HỮU TRÍ TUỆ

Lê Huy Anh

BỘ KHOA HỌC CÔNG NGHỆ
CỤC SỞ HỮU TRÍ TUỆ

CỘNG HÒA XÃ HỘI CHỦ NGHĨA VIỆT NAM
Độc lập - Tự do - Hạnh phúc

Số: 159121/QĐ-SHTT.IP

Hà Nội, ngày 31 tháng 07 năm 2025

QUYẾT ĐỊNH
Về việc giải quyết khiếu nại của SAMSUNG ELECTRONICS CO., LTD.
(lần đầu)

CỤC TRƯỞNG CỤC SỞ HỮU TRÍ TUỆ

Căn cứ Luật Khiếu nại ngày 11/11/2011;

Căn cứ Luật Sở hữu trí tuệ ngày 29/11/2005 được sửa đổi, bổ sung theo Luật sửa đổi, bổ sung một số điều của Luật Sở hữu trí tuệ ngày 19/6/2009, Luật sửa đổi, bổ sung một số điều của Luật Kinh doanh bảo hiểm, Luật Sở hữu trí tuệ ngày 14/6/2019 và Luật sửa đổi, bổ sung một số điều của Luật Sở hữu trí tuệ ngày 16/6/2022 (sau đây gọi là Luật Sở hữu trí tuệ);

Căn cứ Nghị định số 124/2020/NĐ-CP ngày 19/10/2020 của Chính phủ quy định chi tiết một số điều và biện pháp thi hành Luật Khiếu nại;

Căn cứ Nghị định số 103/2006/NĐ-CP ngày 22/9/2006 của Chính phủ quy định chi tiết và hướng dẫn thi hành một số điều của Luật Sở hữu trí tuệ về sở hữu công nghiệp, được sửa đổi, bổ sung theo Nghị định số 122/2010/NĐ-CP ngày 31/12/2010 (sau đây gọi là Nghị định số 103/2006/NĐ-CP);

Căn cứ Quyết định số 156/QĐ-BKHCN ngày 03/3/2025 của Bộ trưởng Bộ Khoa học và Công nghệ quy định chức năng, nhiệm vụ, quyền hạn và cơ cấu tổ chức của Cục Sở hữu trí tuệ;

Căn cứ Thông tư số 01/2007/TT-BKHCN ngày 14/02/2007 của Bộ Khoa học và Công nghệ hướng dẫn thi hành Nghị định số 103/2006/NĐ-CP, được sửa đổi, bổ sung theo Thông tư số 13/2010/TT-BKHCN ngày 30/7/2010, Thông tư số 18/2011/TT-BKHCN ngày 22/7/2011, Thông tư số 05/2013/TT-BKHCN ngày 20/02/2013 và Thông tư số 16/2016/TT-BKHCN ngày 30/6/2016;

BTT367

Xét đơn số KN1-2016-00017 ngày 27/7/2016 của SAMSUNG ELECTRONICS CO., LTD.; địa chỉ: 416, Maetan-dong,Yeongtong-gu, Suwon-si, Gyeonggi-do, Republic of Korea; đại diện bởi: Công ty TNHH Sở hữu trí tuệ WINCO; khiếu nại về việc từ chối cấp Bằng độc quyền sáng chế đối với đơn số 1-2010-02602 ngày 02/03/2009 theo Quyết định số 24802/QĐ-SHTT ngày 29/04/2016;

Theo đề nghị của Trưởng phòng Thanh tra và Giải quyết khiếu nại và báo cáo của Phòng Thanh tra và Giải quyết khiếu nại tại Văn bản số 2463/BC-TTKN ngày 02/6/2025 về việc giải quyết khiếu nại của SAMSUNG ELECTRONICS CO., LTD. với các nội dung sau đây:

I. Nội dung khiếu nại

Đơn đăng ký sáng chế số 1-2010-02602 ngày 02/3/2009 của SAMSUNG ELECTRONICS CO. LTD. (KR), bị từ chối cấp Bằng độc quyền sáng chế (BĐQSC) theo Quyết định số 24802/QĐ-SHTT ngày 29/4/2016 với lý do dưới đây:

Sau khi xem xét công văn số 580/CV trả lời Thông báo kết quả thẩm định nội dung số 8746/SHTT-SC1 ngày 11/5/2015, Cục Sở hữu trí tuệ có ý kiến như sau:

Cục Sở hữu trí tuệ đồng ý các lý do như được nêu rõ trong Thông báo của Cơ quan Sáng chế Mỹ, ngày 15/01/2016, trả lời ý kiến phản đối của người nộp đơn (01/08/2015) liên quan đến Thông báo từ chối cấp văn bằng bảo hộ của đơn nộp tại Mỹ số 13/929247, cũng chính là đơn đồng dạng với đơn Việt Nam trên đây. Theo đó, các ý kiến phản đối nêu trong công văn số 580/CV trên đây (cũng chính là ý kiến phản đối của người nộp đơn được nộp vào Cơ quan Sáng chế Mỹ) không xác đáng và không được chấp nhận, và các điểm 1-30 yêu cầu bảo hộ (YCBH) (tương ứng với các điểm 46-75 của đơn nộp tại Mỹ) không đáp ứng điều kiện về trình độ sáng tạo, vì tập hợp các dấu hiệu kỹ thuật nêu ở các điểm này đã được bộc lộ trong các tài liệu đối chứng US 2005/0197133 (D1) và US 2006/0176861 (D2). Vì vậy, đơn nêu trên bị từ chối cấp văn bằng bảo hộ.

SAMSUNG ELECTRONICS CO. LTD. (KR) - người khiếu nại (qua Công ty TNHH Sở hữu trí tuệ WINCO) không đồng ý với Quyết định số 24802/QĐ-SHTT ngày 29/4/2016 và có ý kiến tóm tắt như sau:

Trong Quyết định nêu trên, Cục Sở hữu trí tuệ đã từ chối cấp BĐQSC cho đơn sáng chế số 1-2010-02602 với lý do như được nêu trong Thông báo của Cơ quan Sáng chế Mỹ ngày 15/01/2016 liên quan đến đơn nộp tại Mỹ số 13/929247 là đơn đồng dạng với đơn đăng ký sáng chế tại Việt Nam số 1-2010-02602, theo đó các điểm 1-30 Yêu cầu bảo hộ (YCBH) của đơn số 1-2010-02602 không đáp ứng điều kiện về trình độ sáng tạo vì tập hợp dấu hiệu của các điểm này đã được bộc lộ trong các tài liệu đối chứng D1 và D2.

Liên quan đến căn cứ từ chối này của Cục Sở hữu trí tuệ, người khiếu nại cho rằng giải pháp theo đơn số 1-2010-02602 đáp ứng điều kiện về trình độ sáng tạo so với các giải pháp đối chứng dựa trên những cơ sở sau đây.

1. Các điểm 1-2, 5-17 và 20-30 YCBH

Điểm 1 YCBH đề cập đến phương pháp quản lý các dải tần số bằng trạm cơ sở trong hệ thống truyền thông không dây bao gồm các bước:

truyền thông với trạm di động trên dải tần số chính;

truyền thông báo thứ nhất chứa thông tin về dải tần số phụ đến trạm di động trên dải tần số chính;

xác định xem có nhận được thông báo trả lời từ trạm di động trong một khoảng thời gian hay không, thông báo trả lời này được truyền từ trạm di động để đáp lại thông báo thứ nhất; và truyền thông đồng thời với trạm di động trên dải tần số chính và dải tần số phụ theo thông tin về dải tần số phụ.

1.1. Các tài liệu viện dẫn không đề cập hay gợi ý đến dấu hiệu truyền thông đồng thời với trạm di động trên dải tần số chính và dải tần số phụ theo thông tin về dải tần số phụ

Sự kết hợp của các giải pháp được đề xuất trong các tài liệu viện dẫn, nói chung, không đề cập hay gợi ý đến dấu hiệu truyền thông đồng thời với trạm di động trên dải tần số chính và dải tần số phụ theo thông tin về dải tần số phụ như nêu trong điểm 1 YCBH. Cục Sở hữu trí tuệ khẳng định các tài liệu viện dẫn D1 và D2 đã bộc lộ dấu hiệu này.

Cục Sở hữu trí tuệ khẳng định rằng:

D1 đề cập đến hệ thống và phương pháp phân định tần số để phân định một dải tần số và/hoặc phân định lại một dải tần số khác ngoài dải tần số hiện thời để truyền thông giữa mạng truyền thông và trạm di động, khi thấy sự phân định lại tần số như vậy là cần thiết để duy trì hoặc nâng cao chất lượng dịch vụ hoặc để giảm bớt/cân bằng tải cho dải tần so hiện thời.

D1 đề cập đến hệ thống thay đổi sự phân định tần số *(FA: Frequency Assignment)* để cho phép trạm thuê bao *(SS: Subscriber Station)* đang truyền thông với trạm cơ sở (*BS: Base Station)* theo FA thứ nhất chuyển sang truyền thông với trạm BS theo FA thứ hai, trong hệ thống truyền thông truy nhập

không dây dải rộng (*BWA: Broadband Wireless Access*) có ít nhất hai FA (đoạn [0023] của D1). Hệ thống này bao gồm trạm BS để yêu cầu trạm SS thay đổi FA của trạm SS chuyển từ FA thứ nhất sang FA thứ hai khi phát hiện thấy yêu cầu phải thay đổi FA của trạm SS chuyển từ FA thứ nhất sang FA thứ hai trong lúc đang truyền thông với trạm SS. Cũng trong hệ thống này, trạm BS truyền thông với trạm SS theo FA thứ hai khi nhận được từ trạm SS thông tin chỉ báo rằng trạm SS sẽ thay đổi FA của trạm SS chuyển từ FA thứ nhất sang FA thứ hai để đáp lại yêu cầu thay đổi FA. Trạm SS thông báo cho trạm BS biết rằng trạm SS sẽ thay đổi FA của trạm SS chuyển từ FA thứ nhất sang FA thứ hai để đáp lại yêu cầu thay đổi FA, và truyền thông với trạm BS theo FA thứ hai. D1 chỉ mô tả rằng, với thao tác chuyển vùng, trạm BS yêu cầu trạm SS phải thay đổi FA của trạm SS chuyển từ FA thứ nhất sang FA thứ hai khi phát hiện thấy yêu cầu phải thay đổi FA của trạm SS chuyển từ FA thứ nhất sang FA thứ hai.

Cục Sở hữu trí tuệ còn khẳng định rằng:

D2 đề cập đến việc tạo cấu hình cho nhiều hơn một dải tần số (ví dụ một dải tần số chính và ít nhất một dải tần số phụ) để truyền thông giữa mạng và trạm di động (ví dụ truyền thông đồng thời sử dụng nhiều hơn một dải tần số). Trong khi D1 đề cập một cách rõ ràng hơn đến giao thức truyền tín hiệu báo hiệu để phân định lại dải tần số và cơ chế để chọn dải tần số sẽ được phân định dựa trên sự xem xét về chất lượng kênh của kênh được phân định.

D2 đề cập đến việc điều khiển các kênh tần số di động (đoạn [0006] của D2). Theo D2, hệ thống cho phép người dùng trực tiếp sử dụng thiết bị di động, như máy điện thoại di động hoặc máy tính xách tay, tăng thêm dải thông của các kênh truyền thông vô tuyến có sẵn theo yêu cầu để truyền tin nhắn hoặc thông tin nhanh chóng trên các kênh truyền thông không dây (đoạn [0010] của D2). Việc này có thể thực hiện được bằng cách tập hợp các kênh truyền thông không dây có sẵn để làm tăng dải thông chung dùng để truyền tin nhắn giữa thiết bị di động và trạm cơ sở sao cho tin nhắn có nội dung đa dạng như tin nhắn đa phương tiện hoặc các tệp video có thể được truyền nhanh chóng. D2 mô tả quy trình xác định xem chi phí gia tăng của các kênh liên kết có ở mức hợp lý hay không và nếu ở mức hợp lý thì gửi yêu cầu liên kết và truyền thông với dải thông truyền dữ liệu theo yêu cầu (đoạn [0019] của D2). Quy trình này yêu cầu thông báo phân định các kênh tần số di động từ trạm di động truyền đến trạm cơ

sở. Để đáp lại, trạm cơ sở tìm kiếm các kênh tần số (mở) có sẵn trong bộ nhớ của trạm cơ sở và phân định các kênh tần số có sẵn đáp lại yêu cầu từ trạm di động. D2 đề cập đến việc truyền dữ liệu từ trạm cơ sở đến trạm di động, đồng thời, sử dụng nhiều kênh tần số di động.

Nếu cứ tạm coi như những điều khẳng định ở trên của Cục Sở hữu trí tuệ là đúng, thì D1 chỉ đề cập đến việc phân định lại tần số, còn D2 chỉ đề cập đến việc sử dụng đồng thời nhiều kênh tần số di động, tuy nhiên, không có tài liệu nào đề cập đến việc truyền thông với trạm di động trên dải tần số chính và dải tần số phụ *theo thông tin về dải tần số phụ*, thông tin này chính là thông tin được truyền trong thông báo thứ nhất đến trạm di động trên dải tần số chính như nêu trong điểm 1 YCBH.

Cục Sở hữu trí tuệ còn khẳng định rằng:

Trong khi D1 đề cập một cách rõ ràng hơn đến giao thức truyền tín hiệu báo hiệu để phân định lại dải tần số và cơ chế để chọn dải tần số sẽ được phân định dựa trên sự xem xét về chất lượng kênh của kênh được phân định...

D2 đề cập đến việc thu được thông tin về dải tần số để tập hợp các kênh... vị trí kênh..., mà không có sự xem xét về chất lượng kênh như là một trong những tiêu chí để tập hợp các kênh... Việc kết hợp các giải pháp được đề xuất trong D1 và D2 sẽ cho phép việc tập hợp các kênh tần số được thực hiện theo cách có chọn lọc có xem xét về chất lượng kênh như được đề cập đến trong D1 để sử dụng các tài nguyên tần số của mạng một cách có hiệu quả hơn với nhiễu giữa các kênh ít hơn.

Thêm một lần nữa, nếu cứ tạm coi như những điều khẳng định ở trên của Cục Sở hữu trí tuệ là đúng, thì Cục Sở hữu trí tuệ chỉ khẳng định rằng có thể là khi các giải pháp được đề xuất trong D1 và D2 được kết hợp với nhau thì sẽ thấy rằng việc tập hợp các kênh tần số được thực hiện theo cách có chọn lọc có xem xét về chất lượng kênh như được đề cập đến trong D1 để sử dụng các tài nguyên tần số của mạng một cách có hiệu quả hơn với nhiễu giữa các kênh ít hơn. Cục Sở hữu trí tuệ không chỉ ra rằng, D1 hay D2, khi được xem xét riêng biệt hay kết hợp với nhau, đều không đề cập hay gợi ý đến dấu hiệu truyền thông đồng thời với trạm di động trên dải tần số chính và dải tần số phụ *theo thông tin về dải tần số phụ*, thông tin này chính là thông tin được truyền trong thông báo thứ nhất đến trạm di động trên dải tần số chính như nêu trong điểm 1 YCBH.

Cục Sở hữu trí tuệ còn khẳng định rằng:

Liên quan đến ý kiến của người nộp đơn cho rằng D1 và D2 khi kết hợp với nhau không đề cập đến dấu hiệu truyền thông đồng thời giữa mạng và thiết bị di động, Cục Sở hữu trí tuệ muốn chỉ ra rằng khi các kênh tần số hay các dải tần số chính và phụ được tập hợp lại với nhau, thì chúng được coi là một dải tần số với dải thông rộng hơn. Việc có thể sử dụng các tài nguyên tần số trong dải tần số kết hợp một cách đồng thời hay cùng lúc là dùng cho chức năng ngầm định và cho mục đích chính của kênh. Liên quan đến thông tin về kênh tần số được tập hợp hoặc phân định, người có hiểu biết trung bình trong lĩnh vực kỹ thuật này sẽ hiểu rằng, để tạo cấu hình cho các tài nguyên tần số bất kỳ được phân định trong môi trường truyền thông không dây, thì việc thu được thông tin cần thiết về (các) dải tần số cụ thể bất kỳ để phân định, như nêu trong D1 và D2 và như đã trình bày ở trên, là điều cần thiết. Ở mức tối thiểu, thiết bị mạng và/hoặc trạm di động sẽ phải xác định xem dải tần số có sẵn hay không để mà phân định, độ rộng dải tần số có đủ để thực hiện được mục tiêu hay không sau khi đã được tập hợp hoặc phân định, mức nhiễu có chấp nhận được hay không để tập hợp/phân định, hoặc xem xét về sự cân bằng/tối ưu hoá tải trên mạng,v.v..

D2 mô tả rằng thông tin về các kênh đã phân định được truyền đến trạm di động để thiết lập bộ thu phát của trạm di động thu nhận dữ liệu trên tất cả các kênh đã phân định (đoạn [0019] của D2). Thông tin này có thể ***chứa danh sách có thông tin nhận dạng kênh hoặc tần số của kênh, có thể chứa kênh bắt đầu và khoảng cách giữa các kênh, hoặc có thể chứa kênh bắt đầu và thông tin về bước nhảy tần số.*** D2 mô tả việc phân định nhiều kênh tần số cho trạm di động cùng một lúc khi có dữ liệu cần truyền và các kênh tần số đó được giải phóng cùng một lúc sau khi truyền dữ liệu. Nói cách khác, D2 chỉ đề cập đến việc thu nhận thông tin về tất cả các kênh đã phân định mà không xem xét đến thông tin về một trong số các kênh cụ thể đó. Lại một lần nữa, nếu cứ tạm coi như những điều khẳng định ở trên của Cục Sở hữu trí tuệ là đúng, thì Cục Sở hữu trí tuệ chỉ khẳng định rằng có thể là khi các giải pháp được đề xuất trong D1 và D2 được kết hợp với nhau thì sẽ thấy rằng việc sử dụng các tài nguyên tần số trong dải tần số kết hợp một cách đồng thời hay cùng lúc là dùng cho chức năng ngầm định và cho mục đích chính của kênh.

Cục Sở hữu trí tuệ không chỉ ra rằng, D1 hay D2, khi được xem xét riêng biệt hay kết hợp với nhau, đều không đề cập hay gợi ý đến dấu hiệu truyền thông với trạm di động trên dải tần số chính và dải tần số phụ ***theo thông tin về dải tần số phụ***, thông tin này chính là thông tin được truyền trong thông báo thứ nhất đến trạm di động trên dải tần số chính như nêu trong điểm 1 YCBH. Do đó, sự kết hợp của các giải pháp được đề xuất trong các tài liệu viện dẫn, nói chung, không đề cập hay gợi ý đến mỗi dấu hiệu được nêu trong điểm 1 YCBH.

1.2. Không có động cơ nào thúc đẩy để kết hợp các giải pháp được đề xuất trong các tài liệu viện dẫn

Không có động cơ nào thúc đẩy để kết hợp các giải pháp được đề xuất trong các tài liệu viện dẫn. Nếu có một giải pháp sửa đổi được đề xuất mà làm cho giải pháp đã biết đang được lấy ra để sửa đổi không đáp ứng được mục đích dự định, thì sẽ không có bất cứ một sự gợi ý hay động cơ nào để tạo ra giải pháp sửa đổi được đề xuất như vậy. Ngoài ra, nếu có một giải pháp sửa đổi được đề xuất hoặc sự kết hợp của các giải pháp đã biết mà làm thay đổi nguyên lý hoạt động của các giải pháp đã biết đang được lấy ra để sửa đổi, thì các giải pháp đã được đề xuất trong các tài liệu viện dẫn đó không đủ khả năng để làm cho giải pháp mới kia mang tính hiển nhiên một cách rõ ràng.

Cục Sở hữu trí tuệ khẳng định rằng:

Hai tài liệu D1 và D2 liên quan đến việc cung cấp nhiều tài nguyên để nâng cao hiệu suất truyền thông khi một dải tần số có sẵn không đủ khả năng truyền thông, có sự mất cân bằng tải, hoặc có sự thay đổi về tình trạng kênh truyền thông/yêu cầu về hiệu suất, v.v. (các đoạn [0003], [0023]-[0024] của D1; Fig.2B và các đoạn [0003], [0006], [0019]-[0020] của D2). Trong khi D1 có xu hướng giải quyết vấn đề này bằng cách chọn một dải tần số phù hợp hơn (ví dụ dải tần số phụ) để nâng cao hiệu suất hoặc cân bằng tải, thì D2 lại đề cập đến giải pháp liên kết các dải tần số để tập hợp dải tần số hiện thời đang truyền thông với (các) dải tần so khác (ví dụ truyền thông đồng thời với nhiều hoặc một dải tần số) để nâng cao hiệu suất dịch vụ.

Rõ ràng là, người có hiểu biết trung bình trong lĩnh vực kỹ thuật này sẽ thấy có động cơ để kết hợp các giải pháp được đề xuất trong D1 và D2 nhằm phân định các tài nguyên tần số bằng cách kết hợp các kênh tần số có sẵn (kể cả kênh hiện thời đang truyền thông) trong D2 và quét tìm kênh và truyền tín hiệu

báo hiệu cho kênh tần so kết hợp theo cách có chọn lọc hơn có xem xét về chất lượng kênh để tạo ra một cơ chế phân định các tài nguyên tần số đáng mong muốn hơn. Việc kết hợp hai giải pháp này cũng sẽ cho phép sử dụng các dải tần số kết hợp một cách có hiệu quả và có chọn lọc hơn như đã trình bày trong phần 1.1 trên đây.

Người nộp đơn xin có ý kiến là sự kết hợp giữa dấu hiệu sử dụng một FA kênh ở một thời điểm như được mô tả trong D1 và dấu hiệu sử dụng và giải phóng các kênh tần số cùng một lúc như được mô tả trong D2 là không thích hợp. Người nộp đơn xin có ý kiến là sự kết hợp như vậy sẽ tạo ra tình huống khó xử, trong đó việc chuyển vùng được nêu trong D1 sẽ không thực hiện được hoặc không hợp lý khi mà tất cả các kênh tần số đều đang được sử dụng đồng thời. Dấu hiệu sử dụng một FA kênh ở một thời điểm là dấu hiệu quan trọng đối với giải pháp được mô tả trong D1 và việc bỏ đi dấu hiệu này sẽ phá hỏng mục đích của hệ thống được mô tả trong D1. Do đó, không thể kết hợp D2, mô tả dấu hiệu sử dụng và giải phóng các kênh tần số cùng một lúc, với D1, mô tả dấu hiệu sử dụng một FA kênh ở một thời điểm. Nếu cứ tạm coi rằng D1 có thể kết hợp được với D2, thì sự kết hợp đó chỉ liên quan đến dấu hiệu thay đổi các kênh tần số đã phân định từ các kênh tần số thứ nhất sang các kênh tần số thứ hai. Dấu hiệu truyền thông đồng thời với trạm di động trên dải tần số chính và dải tần số phụ *theo thông tin về dải tần số phụ*, như nêu trong điểm 1 YCBH, không thể tìm ra được bằng cách kết hợp D1 với D2.

D2 còn đề cập đến việc truyền thông tin nhận dạng tần số 890,2 MHz và 890,4 MHz tới trạm di động và chỉ phân định các kênh khi các gói dữ liệu được truyền hoặc thu, trong đó các kênh này được giải phóng sau khi truyền dữ liệu (các đoạn [0022]- [0023] của D2). D2 chỉ đề cập đến việc phân định nhiều kênh tần số cho trạm di động khi có dữ liệu cần truyền. Sau khi truyền dữ liệu, các kênh này được giải phóng cùng một lúc. Nói cách khác, D2 không đề cập đến dấu hiệu truyền thông với trạm di động trên dải tần số chính như nêu trong điểm 1 YCBH, và do đó dấu hiệu này khiến cho giải pháp của D1 không đáp ứng được mục đích dự định của D1.

Cục Sở hữu trí tuệ còn khẳng định rằng:

Liên quan đến ý kiến của người nộp đơn cho rằng việc kết hợp các giải pháp được đề xuất trong D1 và D2 sẽ làm cho giải pháp của D1 không thực

hiện được, Cục Sở hữu trí tuệ không đồng ý với ý kiến này. Việc phân định các kênh khi đang sử dụng và huỷ phân định hay giải phóng các kênh đó khi không còn sử dụng nữa chính là cơ chế động trong việc phân định kênh. Việc phân định kênh động như vậy là cần thiết do tính chất động của tình trạng kênh và sự phân bố tải của mạng. Việc phân định này còn là do nguyên tắc đa truy nhập trong các mạng truyền thông không dây hiện thời, như mạng TDMA, FDMA, CDMA, OFDMA, và các mạng tương tự khác. Tóm lại, người dùng chỉ có thể được phân định một số tài nguyên nhất định (khe thời gian, dải tần số, kênh mã hoặc vùng thời gian-không gian) khi cần và có sẵn, nhưng sẽ phải giải phóng các kênh đã chiếm giữ ngay lập tức để dành cho những người dùng khác đang sử dụng chung một mạng khi không còn sử dụng tài nguyên đó nữa hoặc khi có lệnh yêu cầu phải làm như vậy. Phương pháp chọn (các) kênh trong D1 chỉ làm cho việc kết hợp các kênh trong D2 trở nên thông minh hơn khi có xem xét về chất lượng kênh.

Trên thực tế, như người có hiểu biết trung bình trong lĩnh vực kỹ thuật này đã biết, việc phân định/gán các tài nguyên mạng theo cơ chế phân định động, như được nêu trong hai tài liệu viện dẫn này, được áp dụng rộng rãi trong lĩnh vực truyền thông không dây, trong đó có việc chọn và chọn lại kênh, tập hợp và liên kết các kênh, bước nhảy tần số, chuyển vùng mềm/cứng,hoặc các thao tác tương tự khác để duy trì được yêu cầu về chất lượng dịch vụ (QoS: Quality of Service) nhất định hoặc đạt được kết quả nâng cao chất lượng dịch vụ, giảm nhiễu, cũng như tối ưu hoá việc sử dụng các tài nguyên chung trên mạng. Vì vậy, việc kết hợp các giải pháp được đề xuất trong hai tài liệu viện dẫn là điều hiển nhiên để tạo ra một cơ chế phân định tài nguyên tần số đáng mong muốn hơn.

Người nộp đơn xin lưu ý rằng rõ ràng là Cục Sở hữu trí tuệ đã cố gắng để đưa ra Thông báo chính thức. Thông báo chính thức nếu không có tài liệu làm bằng chứng để chứng minh cho kết luận của Cục Sở hữu trí tuệ thì nó sẽ chỉ đúng trong một số trường hợp. Thông báo chính thức không có tài liệu làm bằng chứng để chứng minh thì nó sẽ chỉ được Cục Sở hữu trí tuệ áp dụng cho các trường hợp đã được khẳng định là đã biết, hoặc thuộc về hiểu biết thông thường trong lĩnh vực kỹ thuật liên quan, các trường hợp đó có thể mô tả ngay lập tức và không có gì phải nghi ngờ như thể là ai cũng biết.

Sẽ là không phù hợp nếu như Cục Sở hữu trí tuệ đưa ra Thông báo chính thức mà không viện dẫn các tài liệu đối chứng đã biết, trong đó các trường hợp đã được khẳng định là đã biết không thể mô tả ngay lập tức và không có gì phải nghi ngờ như thể là ai cũng biết. Ví dụ, những điều khẳng định về các dấu hiệu kỹ thuật trong các lĩnh vực liên quan đến bí mật công nghệ hoặc kiến thức chuyên sâu về giải pháp đã biết luôn cần phải được chứng minh bằng cách viện dẫn đến một số công trình đã được công nhận là chuẩn mực trong lĩnh vực kỹ thuật liên quan. Sẽ không bao giờ là phù hợp nếu chỉ dựa vào mỗi "hiểu biết thông thường" trong lĩnh vực kỹ thuật liên quan mà không cần có chứng cứ trong hồ sơ để chứng minh, như các bằng chứng gốc mà dựa vào đó để từ chối cấp văn bằng bảo hộ. Nếu quan tâm đến những lưu ý như vậy, thì cơ sở cho những lập luận phải được chỉ ra một cách rõ ràng. Cục Sở hữu trí tuệ phải cung cấp được những chứng cứ thực tế xác đáng tìm được dựa trên lý luận khoa học kỹ thuật để chứng minh cho những điều kết luận của mình là thuộc về hiểu biết thông thường. Cục Sở hữu trí tuệ đã không cung cấp được những chứng cứ thực tế xác đáng tìm được dựa trên lý luận khoa học kỹ thuật để chứng minh cho những điều kết luận của mình là thuộc về hiểu biết thông thường đối với tất cả những điều khẳng định nêu trên.

1.3. Kết luận

Vì vậy, việc từ chối điểm 1 YCBH là thiếu cơ sở thực tế và thiếu tính hợp pháp, cho nên điểm 1 YCBH cùng với các điểm phụ thuộc của điểm 1 YCBH đáp ứng các điều kiện bảo hộ. Với một hoặc nhiều lý do tương tự, việc từ chối các điểm độc lập 5, 16 và 20 YCBH cũng là thiếu cơ sở thực tế và thiếu tính hợp pháp, cho nên các điểm 5, 16 và 20 YCBH cùng với các điểm phụ thuộc tương ứng đáp ứng các điều kiện bảo hộ.

Dựa vào những lập luận trên đây, người nộp đơn tin tưởng và đề nghị Cục Sở hữu trí tuệ sẽ tiếp tục xem xét và sớm cấp văn bằng bảo hộ cho đơn sáng chế này.

2. Các điểm 3-4 và 18-19 YCBH

Điểm 3 YCBH đề cập đến phương pháp quản lý các dải tần số bằng trạm cơ sở trong hệ thống truyền thông không dây bao gồm các bước:

truyền thông báo thứ nhất chứa thông tin về dải tần số phụ thứ nhất đến trạm di động trên dải tần số chính;

xác định xem có nhận được thông báo trả lời từ trạm di động trong một khoảng thời gian hay không, thông báo trả lời này được truyền từ trạm di động để đáp lại thông báo thứ nhất;

nếu không nhận được thông báo trả lời trong khoảng thời gian đó, thì truyền thông báo thứ hai chứa thông tin về dải tần số phụ thứ hai đến trạm di động; và

truyền thông đồng thời với trạm di động trên dải tần số chính và dải tần số phụ thứ hai theo thông tin về dải tần số phụ thứ hai.

2.1. Các tài liệu viện dẫn không đề cập hay gợi ý đến dấu hiệu truyền thông đồng thời với trạm di động trên dải tần số chính và dải tần số phụ thứ hai theo thông tin về dải tần số phụ thứ hai

Sự kết hợp của các giải pháp được đề xuất trong các tài liệu viện dẫn, nói chung, không đề cập hay gợi ý đến dấu hiệu truyền thông đồng thời với trạm di động trên dải tần số chính và dải tần số phụ thứ hai theo thông tin về dải tần số phụ thứ hai như nêu trong điểm 3 YCBH. Cục Sở hữu trí tuệ khẳng định D1 và D2 đã bộc lộ dấu hiệu này. Điều này là không đúng thực tế. Ít nhất là với các lý do như đã trình bày trong phần 1.1., sự kết hợp của các giải pháp được đề xuất trong các tài liệu viện dẫn, nói chung, không đề cập hay gợi ý đến dấu hiệu nêu trong điểm 3 YCBH.

2.2. Không có động cơ nào thúc đẩy để kết hợp các giải pháp được đề xuất trong các tài liệu viện dẫn

Không có động cơ nào thúc đẩy để kết hợp các giải pháp được đề xuất trong các tài liệu viện dẫn. Ít nhất là với các lý do như đã trình bày trong phần 1.2., sự kết hợp giữa dấu hiệu sử dụng một FA kênh ở một thời điểm như được mô tả trong D1 và dấu hiệu sử dụng và giải phóng các kênh tần số cùng một lúc như được mô tả trong D2 là không thích hợp.

2.3. Các tài liệu viện dẫn không đề cập hay gợi ý đến dấu hiệu, "nếu không nhận được thông báo trả lời trong khoảng thời gian đó, thì truyền thông báo thứ hai chứa thông tin về dải tần số phụ thứ hai tới trạm di động"

Sự kết hợp của các giải pháp được đề xuất trong các tài liệu viện dẫn, nói chung, không đề cập hay gợi ý đến dấu hiệu, nếu không nhận được thông báo trả lời trong khoảng thời gian đó, thì truyền thông báo thứ hai chứa thông tin về dải tần số phụ thứ hai tới trạm di động như nêu trong điểm 3 YCBH. Trong công văn trả lời của Cục Sở hữu trí tuệ (*the Examiner's Answer),* Cục Sở hữu trí tuệ cơ bản lặp lại những lý lẽ của mình đã nêu trong Thông báo chính thức đề ngày 10/4/2015 liên quan đến các dấu hiệu này. Cục Sở hữu trí tuệ khẳng định D1 và D2 đã bộc lộ dấu hiệu này. Điều này là không đúng thực tế.

Cục Sở hữu trí tuệ khẳng định rằng:

D1 theo bản sửa đổi đã mô tả rằng nếu không nhận được thông báo trả lời trong khoảng thời gian đó, thì truyền thông báo thứ hai chứa thông tin về dải tần số phụ tới trạm di động (các đoạn [0040]-[0041], [0058] của D1). D1 còn đưa ra một ví dụ về việc truyền lại thông báo DFAC-REQ (thông báo yêu cầu thay đổi FA động) tới trạm di động chuyển từ FA#1 sang FA#2 khi chỉ có một dải tần số phụ có sẵn (Fig.4; đoạn [0058] của D1). Ngoài ra, D1 cũng mô tả rằng các dải tần số phụ có thể có nhiều hơn một dải tần số để phân định, như FA#2 và FA#3, và hai dải tần số FA#2 và FA43 đều được quét tìm bằng trạm di động để xác định chất lượng kênh (Fig. 2 của D1). Vì vậy, thông báo này có thể chứa thông tin về FA#2 hoặc FA#3, vì cả hai dải tần số này đều được quét tìm và FA#2 hoặc FA#3 có thể được phân định cho trạm di động (Fig.2, đoạn [0013] của D1, trạm cơ sở truyền thông bảo BSHOREQ tới trạm di động để thông báo cho trạm di động biết sẽ phải thay đối FA của trạm di động từ FA#Ỉ sang FA#2 hoặc FA#3). Vì vậy, khi xem xét toàn bộ các giải pháp được đề xuất trong D1 nêu trên thì sẽ thấy rõ ràng là thông báo thứ hai có thể chứa thông tin về FA#2 hoặc FA#3 khi thông báo thứ nhất chứa thông tin về FA#2 đã được truyền nhưng không nhận được thông báo trả lời trong một khoảng thời gian cho trước, vì cả hai dải tần số FA#2 và FA#3 đều có khả năng là FA mục tiêu để phân định.

D1 đề cập đến việc truyền lại thông báo yêu cầu. Trái lại, điểm 3 YCBH có dấu hiệu truyền thông báo thứ hai chứa thông tin về dải tần số thứ hai sau khi đã truyền thông báo thứ nhất chứa thông tin về dải tần số thứ nhất. Nói cách khác, thông báo thứ hai như nêu trong điểm 3 YCBH chứa thông tin khác với thông

tin trong thông báo thứ nhất, trong khi đó theo Dl, vẫn nguyên thông báo đó được truyền lại.

D1 mô tả rằng nếu trạm cơ sở không nhận được thông báo trả lời thay đổi FA động (DFAC_RSP) để đáp lại thông báo yêu cầu thay đổi FA động (DFAC_REQ), thì cũng vẫn thông báo DFAC REQ giống nhau được truyền lại. D1 mô tả thông báo DFAC_REQ cho một FA cụ thể, nhưng lại không mô tả việc truyền thông báo DFAC REQ liên quan đến các FA khác (đoạn [0058] của D1). Theo điểm 3 YCBH, nếu không nhận được thông báo trả lời trong khoảng thời gian đó, thì phương pháp này có bước truyền các thông báo khác chứa thông tin về các dải tần số khác. Trái lại, D1 đề cập đến việc truyền thông tin về FA giống nhau nếu không nhận được thông báo trả lời cho thông báo về FA cụ thể. D1 đề cập đến dấu hiệu tiếp tục truyền thông tin FA giống nhau, trong khi điểm 3 YCBH đề cập đến dấu hiệu truyền thông báo thứ hai chứa thông tin về dải tần số phụ thứ hai tới trạm di động. Hơn nữa, Cục Sở hữu trí tuệ không khẳng định rằng D2 đề cập hay gợi ý đến dấu hiệu này của điểm 3 YCBH.

Người nộp đơn không thể tìm được trong D1 hoặc D2 có bất cứ chỗ nào đề cập hay gợi ý, một cách rõ ràng, hay ẩn ý, đến dấu hiệu truyền thông báo thứ hai chứa thông tin về dải tần số phụ thứ hai tới trạm di động nếu không nhận được thông báo trả lời cho thông báo thứ nhất trong khoảng thời gian đó, thông báo thứ nhất này chứa thông tin về dải tần số phụ thứ nhất. Vì D1 đề cập đến dấu hiệu truyền thông báo yêu cầu giống nhau, nên D1 không thể đề cập hay gợi ý đến dấu hiệu này của điểm 3 YCBH.

Do đó, sự kết hợp của các giải pháp được đề xuất trong các tài liệu viện dẫn, nói chung, không đề cập hay gợi ý đến mỗi dấu hiệu nêu trong điểm 3 YCBH.

1.4. Kết luận

Vì vậy, việc từ chối điểm 3 YCBH là thiếu cơ sở thực tế và thiếu tính hợp pháp, cho nên điểm 3 YCBH cùng với các điểm phụ thuộc của điểm 3 YCBH đáp ứng các điều kiện bảo hộ. Với một hoặc nhiều lý do tương tự, việc từ chối điểm độc lập 18 YCBH cũng là thiếu cơ sở thực tế và thiếu tính hợp pháp, cho nên điểm 18 YCBH cùng với các điểm phụ thuộc tương ứng đáp ứng các điều kiện bảo hộ.

Cuối cùng, người khiếu nại gửi kèm theo đây bản tiếng Anh và bản dịch tiếng Việt của bộ YCBH sửa đổi, trong đó một số nội dung được sửa đổi để bộ YCBH được thể hiện rõ ràng hơn. Các nội dung sửa đổi được đánh dấu trong bộ YCBH tiếng Anh để Cục Sở hữu trí tuệ tiện theo dõi.

II. Kết quả xem xét, xác minh khiếu nại

1. Cơ sở pháp lý giải quyết khiếu nại:

Theo quy định tại Điều 61 Luật Sở hữu trí tuệ, sáng chế được coi là có trình độ sáng tạo nếu căn cứ vào các giải pháp kỹ thuật đã được bộc lộ công khai dưới hình thức sử dụng, mô tả bằng văn bản hoặc dưới bất kỳ hình thức nào khác trong nước hoặc ở nước ngoài trước ngày nộp đơn, sáng chế đó là một bước tiến sáng tạo, không thể được tạo ra một cách dễ dàng đối với người có hiểu biết trung bình về lĩnh vực kỹ thuật tương ứng.

2. Nhận định, đánh giá:

Sau khi xem xét các lập luận và chứng cứ nêu trong đơn khiếu nại số KN1-2016-00017, Cục Sở hữu trí tuệ thấy rằng:

Người khiếu nại SAMSUNG ELECTRONICS CO. LTD. (KR) (qua Công ty TNHH Sở hữu trí tuệ Winco) không đồng ý với Quyết định số 24802/QĐ-SHTT ngày 29/4/2016 và có ý kiến như sau:

(i) Các điểm 1-2, 5-17 và 20-30 YCBH đáp ứng điều kiện về trình độ sáng tạo với lý do:

Dấu hiệu "truyền thông đồng thời với trạm di động trên dải tần số chính và dải tần số phụ theo thông tin về dải tần số phụ" không được đề cập hoặc gợi ý trong các tài liệu đối chứng D1 và D2.

D1 chỉ đề cập đến việc phân định tần số, D2 chỉ đề cập đến việc sử dụng đồng thời nhiều kênh tần số di động. Khi kết hợp D1 và D2 với nhau thì sẽ thấy rằng, việc tập hợp các kênh tần số được thực hiện theo cách có chọn lọc có xem xét về chất lượng kênh như được đề cập đến trong D1 để sử dụng các tài nguyên tần số của mạng một cách có hiệu quả hơn với nhiễu giữa các kênh ít hơn; việc sử dụng các tài nguyên tần số trong dải tần số kết hợp một cách đồng thời hay cùng lúc là dùng cho chức năng ngầm định và cho mục đích chính của kênh. Việc kết hợp D1 và D2 nói trên chỉ liên quan đến dấu hiệu thay đổi các kênh tần số đã phân định từ các kênh tần số thứ nhất sang các kênh tần số thứ hai.

(ii) Các điểm 3-4 và 18-19 YCBH đáp ứng điều kiện về trình độ sáng tạo với lý do:

Ngoài lý do nêu ở lý do tương tự như nêu ở mục (i), người khiếu nại có ý kiến bổ sung rằng, D1 đề cập đến việc truyền thông báo yêu cầu giống nhau, trong khi điểm 3 YCBH có dấu hiệu "*truyền thông báo thứ hai chứa thông tin về dải tần số thứ hai sau khi đã truyền thông báo thứ nhất chứa thông tin về dải tần số thứ nhất*". Nói cách khác, thông báo thứ hai như nêu trong điểm 3 YCBH chứa thông tin khác với thông tin trong thông báo thứ nhất, trong khi đó theo Dl, vẫn nguyên thông báo đó được truyền lại. Do D1 đề cập đến dấu hiệu truyền thông báo yêu cầu giống nhau, nên D1 không thể đề cập hay gợi ý đến dấu hiệu này của điểm 3 YCBH.

(iii) Người khiếu nại cũng đề nghị được sửa đổi YCBH.

Liên quan đến các lập luận nêu trên của người khiếu nại, Cục Sở hữu trí tuệ có ý kiến như sau:

(i) Ý kiến của người khiếu nại cho rằng, các điểm 1-2, 5-17 và 20-30 yêu cầu bảo hộ đáp ứng điều kiện về trình độ sáng tạo là có cơ sở với lý do:

D1 đề cập đến hệ thống và phương pháp để phân định một dải tần số và/hoặc phân định lại một dải tần số khác ngoài tần số hiện thời để truyền thông giữa mạng truyền thông và tạm di động, khi thấy sự phân định lại tần số như vậy là cần thiết để duy trì hoặc nâng cao chất lượng dịch vụ hoặc để giảm bớt/cân bằng tải cho dải tần số hiện thời. D1 đề cập một cách rõ ràng đến giao thức truyền tin hiệu báo hiệu để phân định lại dải tần số và cơ chế để chọn dải tần số sẽ được phân định dựa trên sự xem xét về chất lượng kênh của kênh được phân định.

Có thể thấy rằng việc phân định đúng là mang tính động, nhưng nó chỉ bao hàm ngay trong dấu hiệu phân định nhưng chưa hẳn là ngay lập tức truyền thông trên dải tần số chính và tần số phụ theo thông tin về dải tần số phụ như được nêu trong giải pháp của người khiếu nại.

D2 đề cập đến việc tạo cấu hình cho nhiều hơn một dải tần số (ví dụ một dải tần số chính và ít nhất một dải tần số phụ) để truyền thông giữa mạng và trạm di động (ví dụ truyền thông đồng thời sử dụng nhiều hơn một dải tần số).

Việc tạo cấu hình ở trong D2 mang tính cục bộ (nội bộ) của bản thân dải tần đang hoat động. Tính chất cục bộ (nội bộ) này khó mang hàm nghĩa truyền thông trên dải tần số chính và tần số phụ theo thông tin về dải tần số phụ.

Việc kết hợp D1 và D2 sẽ cho phép việc tập hợp các kênh tần số được thực hiện theo cách có chọn lọc và có xem xét về chất lượng kênh nhưng vẫn nằm trong hàm nghĩa của việc phân định.

(ii) Ý kiến của người khiếu nại cho rằng, các điểm 3-4 và 18-19 YCBH đáp ứng điều kiện về trình độ sáng tạo là có cơ sở với lý do:

D1 mô tả rằng nhận được thông báo trả lời trong khoảng thời gian đó, thì truyền thông báo thứ hai chứa thông tin về dải tần số phụ tới trạm di động (các đoạn [0040] – [0041], [0058] của D1. D1 còn đưa ra một ví dụ về việc truyền lại thông báo DFA-REQ (thông báo yêu cầu thay đổi FA động) tới trạm di động chuyển từ FA#1 sang FA#2 khi chỉ có một dải tần số phụ có sẵn (Fig.4; đoạn [0058] của D1). Ngoài ra, D1 cũng mô tả rằng các dải tần số phụ có thể có nhiều hơn một dải tần số để phân định, như FA#2 và FA#3, và hai dải tần số FA#2 và FA#3 đều được quét tìm bằng trạm di động để xác định chất lượng kênh (Fig.2 của D1). Vì vậy, thông báo này có thể chứa thông tin về FA#2 hoặc FA#3, vì cả hai dải tần số này đều được quét tìm và FA#2 hoặc FA#3 có thể được phân định cho trạm di động (Fig.2, đoạn [0013] của D1, trạm cơ sở truyền thông báo BSHO_REQ tới trạm di động để thông báo cho trạm di động biết sẽ phải thay đổi FA của trạm di động từ FA#1 sang FA#2 hoặc FA#3). Vì vậy, khi xem xét toàn bộ các giải pháp được đề xuất trong D1 nêu trên thì sẽ thấy rõ ràng là thông báo thứ nhất chứa thông tin về FA#2 đã được truyền, nhưng không nhận được thông báo trả lời trong một khoảng thời gian cho trước, vì cả hai dải tần số FA#2 và FA#3 đều có khả năng là FA mục tiêu để nhận định.

Như nêu trên đây, D1 thể hiện cơ chế động nhưng động ngay trong bản thân phân định tần số, để nói rằng D1 là một cơ chế động mang tính rộng mở như là việc thay đổi truyền thông báo thì chưa chính xác.

Với lý do nêu trên, Cục Sở hữu trí tuệ chấp nhận nội dung khiếu nại của SAMSUNG ELECTRONICS CO. LTD. (KR) là có cơ sở.

(iii) Bộ yêu cầu bảo hộ sửa đổi không được xem xét trong đơn khiếu nại nêu trên với lý do theo quy định tại Điều 115 Luật Sở hữu trí tuệ, người nộp đơn phải thực hiện việc sửa đổi đơn trước khi đơn bị từ chối cấp BĐQSC.

III. Kết luận

Vì lý do đã nêu, Cục Sở hữu trí tuệ chấp nhận lý do khiếu nại của người nộp đơn, khôi phục quá trình thẩm định đối với đơn số 1-2010-02602 ngày 29/09/2010.

Từ những nhận định và căn cứ trên,

QUYẾT ĐỊNH:

Điều 1. Hủy bỏ Quyết định số 24802/QĐ-SHTT ngày 29/04/2016 về việc từ chối cấp Bằng độc quyền sáng chế đối với đơn số 1-2010-02602 ngày 02/03/2009.

Điều 2. Khôi phục quá trình thẩm định đối với đơn đăng ký sáng chế số 1-2010-02602 ngày 02/03/2009.

Điều 3. Chánh Văn phòng Cục, Trưởng phòng Thanh tra và Giải quyết khiếu nại, Giám đốc Trung tâm Thẩm định Sáng chế, Trưởng phòng Đăng ký, Giám đốc Trung tâm Thông tin sở hữu công nghiệp và SAMSUNG ELECTRONICS CO., LTD. (qua Công ty TNHH Sở hữu trí tuệ WINCO) có trách nhiệm thi hành Quyết định này./.

Nơi nhận:
- Như Điều 3;
- Lưu:VT, HS.

KT. CỤC TRƯỞNG
PHÓ CỤC TRƯỞNG

CỤC SỞ HỮU TRÍ TUỆ

Lê Huy Anh

PHẦN IV

CHUYỂN GIAO QUYỀN SỞ HỮU CÔNG NGHIỆP

CHUYỂN NHƯỢNG QUYỀN SỞ HỮU CÔNG NGHIỆP

Quyết định số: 65861/QĐ-SHTT.$_{IP}$, ngày 05/05/2025 về việc ghi nhận hợp đồng chuyển nhượng quyền sở hữu công nghiệp
Số Đơn đăng ký hợp đồng chuyển nhượng quyền sở hữu công nghiệp: CB1-2023-01058
Ngày nộp: 05/09/2023
Chủ đơn: RTC CO., LTD. (KR)
Đại diện của chủ đơn: Công ty TNHH T&T INVENMARK Sở hữu trí tuệ Quốc tế
Nội dung ghi nhận:

Tên hợp đồng: Hợp đồng chuyển nhượng sáng chế.

Ngày ký: 20/5/2024;

Số trang và ngôn ngữ: gồm 3 trang bằng Tiếng Anh

Bên chuyển nhượng: **LAMINEX CO., LTD. (KR)**

421-10 Bukyang-dong Hwaseong-si Gyeonggi-do 445-040 - Korea

Bên được chuyển nhượng: **RTC CO., LTD. (KR)**

8, Dangha-ro, Namsa-eup, Cheoin-gu, Yongin-si, Gyeonggi-do, Republic of Korea

Đối tượng được chuyển nhượng: toàn bộ quyền sở hữu sáng chế đang được bảo hộ theo Bằng độc quyền sáng chế dưới đây:

TT	Tên đối tượng	Số VBBH	Ngày cấp
1	Phương pháp và thiết bị xử lý mép của tấm kính	29737	09/09/2021

Giá chuyển nhượng: 1 USD.

Quyết định số: 65862/QĐ-SHTT.$_{IP}$, ngày 05/05/2025 về việc ghi nhận hợp đồng chuyển nhượng quyền sở hữu công nghiệp
Số Đơn đăng ký hợp đồng chuyển nhượng quyền sở hữu công nghiệp: CB1-2024-00310
Ngày nộp: 22/03/2024
Chủ đơn: FERRUM ANALYTICS AND SORTING AG (CH)
Đại diện của chủ đơn: Công ty Luật TNHH WINCO
Nội dung ghi nhận:

Tên hợp đồng: Hợp đồng chuyển nhượng.

Ngày ký: 28/8/2023;

Số trang và ngôn ngữ: gồm 2 trang bằng Tiếng Anh

Bên chuyển nhượng: **QUALYSENSE AG (CH)**

Unterrietstrasse 2A, 8152 Glattbrugg, Switzerland

Bên được chuyển nhượng: **FERRUM ANALYTICS AND SORTING AG (CH)**

Industriestrasse 11/13, 5503 Schafisheim, Switzerland

Đối tượng được chuyển nhượng: toàn bộ quyền sở hữu sáng chế đang được bảo hộ theo Bằng độc quyền sáng chế dưới đây:

TT	Tên đối tượng	Số VBBH	Ngày cấp
1	Thiết bị vận chuyển hạt	27228	22/12/2020

Giá chuyển nhượng: 1 USD.

Quyết định số: 65863/QĐ-SHTT.$_{IP}$, ngày 05/05/2025 về việc ghi nhận hợp đồng chuyển nhượng quyền sở hữu công nghiệp

Số Đơn đăng ký hợp đồng chuyển nhượng quyền sở hữu công nghiệp: CB1-2024-00378 Ngày nộp: 09/04/2024

Chủ đơn: TOYOTA JIDOSHA KABUSHIKI KAISHA (JP)
Đại diện của chủ đơn: Công ty TNHH một thành viên Sở hữu trí tuệ VCCI

Nội dung ghi nhận:

Tên hợp đồng: Hợp đồng chuyển nhượng.

Ngày ký: 06/3/2024;

Số trang và ngôn ngữ: gồm 1 trang bằng Tiếng Anh

Bên chuyển nhượng: **GUANGDONG OPPO MOBILE TELECOMMUNICATIONS CORP., LTD. (CN)**

No.18, Haibin Road, Wusha, Chang'an, Dongguan, Guangdong 523860, China

Bên được chuyển nhượng: **TOYOTA JIDOSHA KABUSHIKI KAISHA (JP)**

1 Toyota-Cho, Toyota-Shi, Aichi-Ken 471-8571 Japan

Đối tượng được chuyển nhượng: toàn bộ quyền sở hữu sáng chế đang được bảo hộ theo Bằng độc quyền sáng chế dưới đây:

TT	Tên đối tượng	Số VBBH	Ngày cấp
1	Phương pháp truyền thông và thiết bị đầu cuối	36864	03/08/2023

Giá chuyển nhượng: 1 USD.

Quyết định số: 65864/QĐ-SHTT.$_{IP}$, ngày 05/05/2025 về việc ghi nhận hợp đồng chuyển nhượng quyền sở hữu công nghiệp
Số Đơn đăng ký hợp đồng chuyển nhượng quyền sở hữu công nghiệp: CB1-2024-01207
Ngày nộp: 18/09/2024
Chủ đơn: HITACHI, LTD. (JP)
Đại diện của chủ đơn: Công ty Luật TNHH T&G
Nội dung ghi nhận:

Tên hợp đồng: Hợp đồng chuyển nhượng.

Ngày ký: 20/8/2024;

Số trang và ngôn ngữ: gồm 1 trang bằng Tiếng Anh

Bên chuyển nhượng: **PROTERIAL, LTD. (JP)**
6-36, Toyosu 5-chome, Koto-ku, Tokyo 135-0061, Japan

Bên được chuyển nhượng: **HITACHI, LTD. (JP)**
6-6, Marunouchi 1-chome, Chiyoda-ku, Tokyo, Japan

Đối tượng được chuyển nhượng: toàn bộ quyền sở hữu sáng chế đang được bảo hộ theo Bằng độc quyền sáng chế dưới đây:

TT	Tên đối tượng	Số VBBH	Ngày cấp
1	Phương pháp thu hồi nguyên tố đất hiếm	37343	25/09/2023

Giá chuyển nhượng: 1 EUR.

Quyết định số: 65865/QĐ-SHTT.$_{IP}$, ngày 05/05/2025 về việc ghi nhận hợp đồng chuyển nhượng quyền sở hữu công nghiệp
Số Đơn đăng ký hợp đồng chuyển nhượng quyền sở hữu công nghiệp: CB1-2024-01208
Ngày nộp: 18/09/2024
Chủ đơn: HITACHI, LTD. (JP)
Đại diện của chủ đơn: Công ty Luật TNHH T&G
Nội dung ghi nhận:

Tên hợp đồng: Hợp đồng chuyển nhượng.

Ngày ký: 20/8/2024;

Số trang và ngôn ngữ: gồm 1 trang bằng Tiếng Anh

Bên chuyển nhượng: **PROTERIAL, LTD. (JP)**

6-36, Toyosu 5-chome, Koto-ku, Tokyo 135-0061, Japan

Bên được chuyển nhượng: **HITACHI, LTD. (JP)**

6-6, Marunouchi 1-chome, Chiyoda-ku, Tokyo, Japan

Đối tượng được chuyển nhượng: toàn bộ quyền sở hữu sáng chế đang được bảo hộ theo Bằng độc quyền sáng chế dưới đây:

TT	Tên đối tượng	Số VBBH	Ngày cấp
1	Phương pháp để thu được chất lẫn giàu nguyên tố đất hiếm nhẹ và chất lẫn giàu nguyên tố đất hiếm nặng từ phôi gia công	40249	24/05/2024

Giá chuyển nhượng: 1 EUR.

Quyết định số: 65866/QĐ-SHTT.$_{IP}$, ngày 05/05/2025 về việc ghi nhận hợp đồng chuyển nhượng quyền sở hữu công nghiệp

Số Đơn đăng ký hợp đồng chuyển nhượng quyền sở hữu công nghiệp: CB1-2024-01288 Ngày nộp: 03/10/2024

Chủ đơn: PROTERIAL, LTD. (JP)

Đại diện của chủ đơn: Công ty TNHH một thành viên Sở hữu trí tuệ VCCI

Nội dung ghi nhận:

Tên hợp đồng: Hợp đồng chuyển nhượng.

Ngày ký: 26/8/2024;

Số trang và ngôn ngữ: gồm 1 trang bằng Tiếng Anh

Bên chuyển nhượng: **SANKOH CO., LTD. (JP)**

17-14, Sakaecho 1-chome, Kawaguchi-shi, Saitama, Japan

Bên được chuyển nhượng: **1. PROTERIAL, LTD. (JP)**

6-36, Toyosu 5-chome, Koto-ku, Tokyo, Japan; **2. TOKYO GAS CO., LTD. (JP)**

5-20, Kaigan 1-chome, Minato-ku, Tokyo, Japan

Đối tượng được chuyển nhượng: toàn bộ quyền sở hữu sáng chế đang được bảo hộ theo Bằng độc quyền sáng chế dưới đây:

TT	Tên đối tượng	Số VBBH	Ngày cấp
1	Khớp nối ống	23095	13/01/2020

Giá chuyển nhượng: 1 USD.

Quyết định số: 72523/QĐ-SHTT.$_{IP}$, ngày 12/05/2025 về việc ghi nhận hợp đồng chuyển nhượng quyền sở hữu công nghiệp

Số Đơn đăng ký hợp đồng chuyển nhượng quyền sở hữu công nghiệp: CB1-2024-01066

Ngày nộp: 21/08/2024

Chủ đơn: CORTEVA AGRISCIENCE LLC (US)

Đại diện của chủ đơn: Công ty TNHH một thành viên Sở hữu trí tuệ VCCI

Nội dung ghi nhận:

Tên hợp đồng: Hợp đồng chuyển nhượng.

Ngày ký: 07/5/2024;

Số trang và ngôn ngữ: gồm 2 trang bằng Tiếng Anh; Phụ lục gồm 1 trang bằng Tiếng Anh.

Bên chuyển nhượng: **E.I. DU PONT DE NEMOURS AND COMPANY (US)**

1007 Market Street Wilmington, Delaware 19898, United States of America

Bên được chuyển nhượng: **CORTEVA AGRISCIENCE LLC (US)**

9330 Zionsville Road, Indianapolis, IN 46268, United States of America

Đối tượng được chuyển nhượng: toàn bộ quyền sở hữu các sáng chế đang được bảo hộ theo các Bằng độc quyền sáng chế dưới đây:

TT	Tên đối tượng	Số VBBH	Ngày cấp
1	Phương pháp điều chế hợp chất 2-amino-N-(2,2,2-trifloetyl)axetamit và hợp chất trung gian dùng cho phương pháp này	17584	03/10/2017
2	Phương pháp điều chế hợp chất 3-triflometyl chalcon	18986	09/04/2018
3	Phương pháp điều chế hợp chất 3-triflometyl chalcon và hợp chất 3-triflometyl chalcon	23223	17/01/2020
4	Hợp chất 4-[5-[3-clo-5-(triflometyl)phenyl]-4,5-đihyđro-5-(triflometyl)-3-isoxazolyl]-N-[2-oxo-2-[(2,2,2-trifloetyl)amino]etyl]-1-naphtalencarboxamit dạng tinh thể đa hình, chế phẩm chứa hợp chất này và phương pháp phòng trừ vật gây hại không xương sống	24740	22/06/2020
5	Phương pháp điều chế hợp chất 3-triflometyl chalcon	30032	06/10/2021
6	Hợp chất 1-clo-3-iođo-5-(triflometyl)benzen	36637	06/07/2023

Giá chuyển nhượng: 10 USD.

Quyết định số: 76440/QĐ-SHTT.$_{IP}$, ngày 16/05/2025 về việc ghi nhận hợp đồng chuyển nhượng quyền sở hữu công nghiệp
Số Đơn đăng ký hợp đồng chuyển nhượng quyền sở hữu công nghiệp: CB1-2024-00203
Ngày nộp: 27/02/2024
Chủ đơn: TOYOBO MC CORPORATION (JP)
Đại diện của chủ đơn: Công ty Luật TNHH T&G
Nội dung ghi nhận:

Tên hợp đồng: Hợp đồng chuyển giao.

Ngày ký: 19/7/2023;

Số trang và ngôn ngữ: gồm 2 trang bằng Tiếng Anh

Bên chuyển nhượng: **TOYOBO CO., LTD. (JP)**

13-1, Umeda 1-chome, Kita-ku, Osaka-shi, Osaka 5300001, Japan

Bên được chuyển nhượng: **TOYOBO MC CORPORATION (JP)**

Osaka Umeda Twin Towers South, 13-1, Umeda 1-chome, Kita-ku, Osaka-shi, Osaka 5300001, Japan

Đối tượng được chuyển nhượng: toàn bộ quyền sở hữu sáng chế đang được bảo hộ theo Bằng độc quyền sáng chế dưới đây:

TT	Tên đối tượng	Số VBBH	Ngày cấp
1	Thiết bị sản xuất cấu trúc lưới và phương pháp sản xuất cấu trúc lưới	38686	09/01/2024

Giá chuyển nhượng: 1 USD.

Quyết định số: 85281/QĐ-SHTT.$_{IP}$, ngày 23/05/2025 về việc ghi nhận hợp đồng chuyển nhượng quyền sở hữu công nghiệp
Số Đơn đăng ký hợp đồng chuyển nhượng quyền sở hữu công nghiệp: CB1-2024-00139
Ngày nộp: 02/02/2024
Chủ đơn: ANHUI JIEYU SHOES MACHINERY TECHNOLOGY CO., LTD. (CN)
Đại diện của chủ đơn: Công ty TNHH Dịch vụ Sở hữu trí tuệ GREENIP
Nội dung ghi nhận:

Tên hợp đồng: Hợp đồng chuyển nhượng sáng chế.

Ngày ký: 26/01/2024;

Số trang và ngôn ngữ: gồm 2 trang bằng Tiếng Anh

Bên chuyển nhượng: **MINGLING (DONGGUAN) INDUSTRIAL AUTOMATION TECHNOLOGY CO., LTD. (CN)**

Hetian 2nd Industrial Area, Houjie Town, Dongguan City, Guangdong 523000, China

Bên được chuyển nhượng: **ANHUI JIEYU SHOES MACHINERY TECHNOLOGY CO., LTD. (CN)**

Jin An Industrial Park, Economy and Technology Development Zone, Chizhou, Anhui, China

Đối tượng được chuyển nhượng: toàn bộ quyền sở hữu sáng chế đang được bảo hộ theo Bằng độc quyền sáng chế dưới đây:

TT	Tên đối tượng	Số VBBH	Ngày cấp
1	Cơ cấu quay đồng bộ của trụ kim máy khâu	27723	09/02/2021

Giá chuyển nhượng: 1 USD.

Quyết định số: 85297/QĐ-SHTT.$_{IP}$, ngày 23/05/2025 về việc ghi nhận hợp đồng chuyển nhượng quyền sở hữu công nghiệp
Số Đơn đăng ký hợp đồng chuyển nhượng quyền sở hữu công nghiệp: CB1-2024-00192
Ngày nộp: 23/02/2024
Chủ đơn: NIPPON STEEL ENGINEERING CO., LTD. (JP)
Đại diện của chủ đơn: Công ty Luật TNHH Phạm và Liên danh
Nội dung ghi nhận:

Tên hợp đồng: Hợp đồng chuyển nhượng sáng chế.

Ngày ký: 01/10/2023;

Số trang và ngôn ngữ: gồm 2 trang bằng Tiếng Anh

Bên chuyển nhượng: **NIPPON STEEL ENGINEERING CO., LTD. (JP)**
Osaki Center Building 5-1, Osaki 1-chome Shinagawa-ku Tokyo 141-8604 Japan

Bên được chuyển nhượng: **NIPPON STEEL CORPORATION (JP)**
6-1, Marunouchi 2-chome, Chiyoda-ku, Tokyo 100-8071 Japan

Đối tượng được chuyển nhượng: toàn bộ quyền sở hữu sáng chế đang được bảo hộ theo Bằng độc quyền sáng chế dưới đây:

TT	Tên đối tượng	Số VBBH	Ngày cấp
1	Thiết bị làm sạch con lăn cán và phương pháp làm sạch con lăn gia công của con lăn cán	16584	13/02/2017

Giá chuyển nhượng: 1 USD.

Quyết định số: 85298/QĐ-SHTT.$_{IP}$, ngày 23/05/2025 về việc ghi nhận hợp đồng chuyển nhượng quyền sở hữu công nghiệp
Số Đơn đăng ký hợp đồng chuyển nhượng quyền sở hữu công nghiệp: CB1-2024-00292
Ngày nộp: 19/03/2024
Chủ đơn: DIGITALINSIGHTS INC. (KR)
Đại diện của chủ đơn: Công ty TNHH Tầm nhìn và Liên danh
Nội dung ghi nhận:

Tên hợp đồng: Hợp đồng chuyển nhượng sáng chế.

Ngày ký: 17/01/2024;

Số trang và ngôn ngữ: gồm 1 trang bằng Tiếng Anh

Bên chuyển nhượng: **KWANGWOON UNIVERSITY INDUSTRY-ACADEMIC COLLABORATION FOUNDATION (KR)**
20, Gwangun-ro, Nowon-gu, Seoul 01897, Republic of Korea

Bên được chuyển nhượng: **DIGITALINSIGHTS INC. (KR)**

#507, Bima-gwan, 20, Gwangun-ro, Nowon-gu, Seoul 01897, Republic of Korea

Đối tượng được chuyển nhượng: toàn bộ quyền sở hữu sáng chế đang được bảo hộ theo Bằng độc quyền sáng chế dưới đây:

TT	Tên đối tượng	Số VBBH	Ngày cấp
1	Phương pháp và thiết bị giải mã viđeo	34179	26/10/2022

Giá chuyển nhượng: 10 USD.

Quyết định số: 85431/QĐ-SHTT.$_{IP}$, ngày 23/05/2025 về việc ghi nhận hợp đồng chuyển nhượng quyền sở hữu công nghiệp
Số Đơn đăng ký hợp đồng chuyển nhượng quyền sở hữu công nghiệp: CB1-2023-01186
Ngày nộp: 25/09/2023
Chủ đơn: CÔNG TY CỔ PHẦN TẬP ĐOÀN CÔNG NGHỆ IDEA (VN)
Nội dung ghi nhận:

Tên hợp đồng: Hợp đồng chuyển nhượng toàn bộ quyền sở hữu công nghiệp đối với sáng chế.

Ngày ký: 15/9/2023;

Số trang và ngôn ngữ: gồm 3 trang bằng Tiếng Việt

Bên chuyển nhượng: **CÔNG TY CỔ PHẦN CÔNG NGHỆ CAO IDEA (VN)**

Lô Officetel L3-08, tầng 8 Block Lucky Richmond City, Số 207C Nguyễn Xí, Phường 26, quận Bình Thạnh, thành phố Hồ Chí Minh

Bên được chuyển nhượng: **CÔNG TY CỔ PHẦN TẬP ĐOÀN CÔNG NGHỆ IDEA (VN)**

Tầng 8, Block Lucky Richmond City, 207C Nguyễn Xí, Phường 26, quận Bình Thạnh, Thành phố Hồ Chí Minh

Đối tượng được chuyển nhượng: toàn bộ quyền sở hữu sáng chế đang được bảo hộ theo Bằng độc quyền sáng chế dưới đây:

TT	Tên đối tượng	Số VBBH	Ngày cấp
1	Bộ truyền động của xe tự hành	28713	25/05/2021

Giá chuyển nhượng: 1.395.000.000 VND.

Quyết định số: 85914/QĐ-SHTT.$_{IP}$, ngày 23/05/2025 về việc ghi nhận hợp đồng chuyển nhượng quyền sở hữu công nghiệp
Số Đơn đăng ký hợp đồng chuyển nhượng quyền sở hữu công nghiệp: CB1-2024-00210
Ngày nộp: 28/02/2024
Chủ đơn: NIPPON STEEL CORPORATION (JP)
Đại diện của chủ đơn: Công ty TNHH Tầm nhìn và Liên danh
Nội dung ghi nhận:

Tên hợp đồng: Hợp đồng chuyển nhượng.

Ngày ký: 01/10/2023;

Số trang và ngôn ngữ: gồm 1 trang bằng Tiếng Anh

Bên chuyển nhượng: **NIPPON STEEL ENGINEERING CO., LTD. (JP)**

Osaki Center Building, 5-1, Osaki 1-chome, Shinagawa-ku, Tokyo 141-8604, Japan

Bên được chuyển nhượng: **1. NIPPON STEEL ENGINEERING CO., LTD. (JP)**

Osaki Center Building 5-1, Osaki 1-chome Shinagawa-ku Tokyo 141-8604 Japan ;

2. NIPPON STEEL CORPORATION (JP)

6-1, Marunouchi 2-chome, Chiyoda-ku, Tokyo 100-8071 Japan

Đối tượng được chuyển nhượng: toàn bộ quyền sở hữu sáng chế đang được bảo hộ theo Bằng độc quyền sáng chế dưới đây:

TT	Tên đối tượng	Số VBBH	Ngày cấp
1	Cơ cấu gạt bằng khí	26247	06/10/2020

Giá chuyển nhượng: 100 USD.

Quyết định số: 92423/QĐ-SHTT.$_{IP}$, ngày 30/05/2025 về việc ghi nhận hợp đồng chuyển nhượng quyền sở hữu công nghiệp
Số Đơn đăng ký hợp đồng chuyển nhượng quyền sở hữu công nghiệp: CB1-2024-01118
Ngày nộp: 28/08/2024
Chủ đơn: CORTEVA AGRISCIENCE LLC (US)
Đại diện của chủ đơn: Công ty TNHH một thành viên Sở hữu trí tuệ VCCI
Nội dung ghi nhận:

Tên hợp đồng: Hợp đồng chuyển nhượng.

Ngày ký: 01/10/2021;

Số trang và ngôn ngữ: gồm 2 trang bằng Tiếng Anh; Phụ lục gồm 1 trang bằng Tiếng Anh.

Bên chuyển nhượng: **E.I. DU PONT DE NEMOURS AND COMPANY (US)**

1007 Market Street, Wilmington, Delaware 19899, United States of America

Bên được chuyển nhượng: **CORTEVA AGRISCIENCE LLC (US)**

9330 Zionsville Road, Indianapolis, IN 46268, United States of America

Đối tượng được chuyển nhượng: toàn bộ quyền sở hữu sáng chế đang được bảo hộ theo Bằng độc quyền sáng chế dưới đây:

TT	Tên đối tượng	Số VBBH	Ngày cấp
1	Hợp chất 8-clo-N-[(2-clo-5-metoxyphenyl)sulfonyl]-6-(triflometyl)-imiđazo [1,2-α]pyriđin-2-carboxamit dạng đa hình, phương pháp điều chế và chế phẩm diệt giun tròn chứa hợp chất này	25603	21/08/2020

Giá chuyển nhượng: 10 USD.

Quyết định số: 95910/QĐ-SHTT.$_{IP}$, ngày 04/06/2025 về việc ghi nhận hợp đồng chuyển nhượng quyền sở hữu công nghiệp
Số Đơn đăng ký hợp đồng chuyển nhượng quyền sở hữu công nghiệp: CB1-2024-00943
Ngày nộp: 31/07/2024
Chủ đơn: CORTEVA AGRISCIENCE LLC (US)
Đại diện của chủ đơn: Công ty TNHH một thành viên Sở hữu trí tuệ VCCI
Nội dung ghi nhận:

Tên hợp đồng: Hợp đồng chuyển nhượng.

Ngày ký: 01/10/2021;

Số trang và ngôn ngữ: gồm 2 trang bằng Tiếng Anh; Phụ lục gồm 1 trang bằng Tiếng Anh.

Bên chuyển nhượng: **E.I. DU PONT DE NEMOURS AND COMPANY (US)** 1007 Market Street, Wilmington, DE 19898, United States of America

Bên được chuyển nhượng: **CORTEVA AGRISCIENCE LLC (US)**

9330 Zionsville Road, Indianapolis, IN 46268, United States of America

Đối tượng được chuyển nhượng: toàn bộ quyền sở hữu sáng chế đang được bảo hộ theo Bằng độc quyền sáng chế dưới đây:

TT	Tên đối tượng	Số VBBH	Ngày cấp
1	Hợp chất isoxazolin, hỗn hợp chứa chúng và phương pháp phòng trừ loài gây hại không xương sống	11041	14/01/2013

Giá chuyển nhượng: 10 USD.

Quyết định số: 95911/QĐ-SHTT.$_{IP}$, ngày 04/06/2025 về việc ghi nhận hợp đồng chuyển nhượng quyền sở hữu công nghiệp
Số Đơn đăng ký hợp đồng chuyển nhượng quyền sở hữu công nghiệp: CB1-2023-01291
Ngày nộp: 19/10/2023
Chủ đơn: DONGKUK COATED METAL CO., LTD. (KR)
Đại diện của chủ đơn: Công ty Luật TNHH Phạm và Liên danh
Nội dung ghi nhận:

Tên hợp đồng: Hợp đồng chuyển nhượng sáng chế.

Ngày ký: 16/8/2023;

Số trang và ngôn ngữ: gồm 2 trang bằng Tiếng Anh

Bên chuyển nhượng: **DONGKUK STEEL MILL CO., LTD. (KR)**

(Suha-dong, FERRUM TOWER), 19, Eulji-ro 5 gil, jung-gu, Seoul, Korean

Bên được chuyển nhượng: **DONGKUK COATED METAL CO., LTD. (KR)** (Gamman-dong) 102, Sinseon-ro, Nam-gu, Busan, Republic of Korea

Đối tượng được chuyển nhượng: toàn bộ quyền sở hữu sáng chế đang được bảo hộ theo Bằng độc quyền sáng chế dưới đây:

TT	Tên đối tượng	Số VBBH	Ngày cấp
1	Thép tấm được phủ nhôm nhúng nóng và phương pháp sản xuất thép tấm này	12115	02/12/2013

Giá chuyển nhượng: 1 USD.

Quyết định số: 95924/QĐ-SHTT.$_{IP}$, ngày 04/06/2025 về việc ghi nhận hợp đồng chuyển nhượng quyền sở hữu công nghiệp
Số Đơn đăng ký hợp đồng chuyển nhượng quyền sở hữu công nghiệp: CB1-2024-00252
Ngày nộp: 08/03/2024
Chủ đơn: TSUKISHIMA AQUA SOLUTION CO., LTD. (JP)
Đại diện của chủ đơn: Công ty TNHH Ban Ca
Nội dung ghi nhận:

Tên hợp đồng: Văn bản chuyển nhượng.

Ngày ký: 24/8/2023;

Số trang và ngôn ngữ: gồm 1 trang bằng Tiếng Anh

Bên chuyển nhượng: **TSUKISHIMA HOLDINGS CO., LTD. (JP)**
5-1, Harumi 3-chome, Chuo-ku, Tokyo, Japan

Bên được chuyển nhượng: **TSUKISHIMA AQUA SOLUTION CO., LTD. (JP)**
3-5-1, Harumi, Chuo-ku, Tokyo, Japan

Đối tượng được chuyển nhượng: toàn bộ quyền sở hữu sáng chế đang được bảo hộ theo Bằng độc quyền sáng chế dưới đây:

TT	Tên đối tượng	Số VBBH	Ngày cấp
1	Thiết bị thu gom bùn	25303	27/07/2020

Giá chuyển nhượng: 10 USD.

Quyết định số: 104413/QĐ-SHTT.$_{IP}$, ngày 12/06/2025 về việc ghi nhận hợp đồng chuyển nhượng quyền sở hữu công nghiệp
Số Đơn đăng ký hợp đồng chuyển nhượng quyền sở hữu công nghiệp: CB1-2024-01170
Ngày nộp: 11/09/2024
Chủ đơn: THYSSENKRUPP INDUSTRIAL SOLUTIONS AG (DE)
Đại diện của chủ đơn: Công ty Luật TNHH Phạm và Liên danh
Nội dung ghi nhận:

Tên hợp đồng: Hợp đồng chuyển nhượng sáng chế.

Ngày ký: 02/7/2024;

Số trang và ngôn ngữ: gồm 2 trang bằng Tiếng Anh

Bên chuyển nhượng: **THYSSENKRUPP INDUSTRIAL SOLUTIONS AG (DE)**
ThyssenKrupp Allee 1, 45143 Essen, Germany

Bên được chuyển nhượng: **1. EVONIK OPERATIONS GMBH (DE)**
Rellinghauser StraBe 1-11, 45128 Essen, Germany ;
2. THYSSENKRUPP UHDE GMBH (DE)
Friedrich-Uhde-Strasse 15, 44141 Dortmund, GERMANY

Đối tượng được chuyển nhượng: toàn bộ quyền sở hữu sáng chế đang được bảo hộ theo Bằng độc quyền sáng chế dưới đây:

TT	Tên đối tượng	Số VBBH	Ngày cấp
1	Quy trình epoxy hóa propen	26526	26/10/2020

Giá chuyển nhượng: 1 USD.

Quyết định số: 120354/QĐ-SHTT.IP, ngày 26/06/2025 về việc ghi nhận hợp đồng chuyển nhượng quyền sở hữu công nghiệp
Số Đơn đăng ký hợp đồng chuyển nhượng quyền sở hữu công nghiệp: CB1-2023-01391
Ngày nộp: 10/11/2023
Chủ đơn: SICHUAN BOHAODA BIOTECHNOLOGY CO., LTD. (CN)
Đại diện của chủ đơn: Công ty Luật TNHH WINCO
Nội dung ghi nhận:

Tên hợp đồng: Hợp đồng chuyển nhượng bằng độc quyền sáng chế.

Ngày ký: 15/8/2023;

Số trang và ngôn ngữ: gồm 2 trang bằng Tiếng Anh

Bên chuyển nhượng: **CHENGDU BOHAODA BIOLOGICAL TECHNOLOGY CO., LTD. (CN)**

Industrial area of Southwest Airport Economic Development Zone, Shuangliu District, Chengdu, Sichuan 610200, P.R.China

Bên được chuyển nhượng: **SICHUAN BOHAODA BIOTECHNOLOGY CO., LTD. (CN)**
No.9 Longxiang Avenue,Yantan District High-tech Industrial Park, Zigong City, Sichuan 643000, P.R. China

Đối tượng được chuyển nhượng: toàn bộ quyền sở hữu sáng chế đang được bảo hộ theo Bằng độc quyền sáng chế dưới đây:

TT	Tên đối tượng	Số VBBH	Ngày cấp
1	Phương pháp điều chế inositol	30998	30/12/2021

Giá chuyển nhượng: 1 USD.

Quyết định số: 120355/QĐ-SHTT.IP, ngày 26/06/2025 về việc ghi nhận hợp đồng chuyển nhượng quyền sở hữu công nghiệp
Số Đơn đăng ký hợp đồng chuyển nhượng quyền sở hữu công nghiệp: CB1-2024-00823
Ngày nộp: 08/07/2024
Chủ đơn: KOLON GLOBAL CORP. (KR)
Đại diện của chủ đơn: Công ty Luật TNHH WINCO
Nội dung ghi nhận:

Tên hợp đồng: Hợp đồng chuyển nhượng.

Ngày ký: 31/3/2024;

Số trang và ngôn ngữ: gồm 2 trang bằng Tiếng Anh

Bên chuyển nhượng: **HALLA CORPORATION (KR)**

289, Olympic-ro, Songpa-gu, Seoul, 05510, Repubic of Korea

Bên được chuyển nhượng: **KOLON GLOBAL CORP. (KR)**

199-5 Jeondae-ri, Pogok-eup, Cheoin-gu, Yongin-si, Gyeonggi-do 449-815, Republic of Korea

Đối tượng được chuyển nhượng: toàn bộ quyền sở hữu sáng chế đang được bảo hộ theo Bằng độc quyền sáng chế dưới đây:

TT	Tên đối tượng	Số VBBH	Ngày cấp
1	Thiết bị phát điện bằng thủy điện nhỏ và phương pháp điều khiển thiết bị này	19932	17/09/2018

Giá chuyển nhượng: 100 USD.

Quyết định số: 123990/QĐ-SHTT.IP, ngày 30/06/2025 về việc ghi nhận hợp đồng chuyển nhượng quyền sở hữu công nghiệp
Số Đơn đăng ký hợp đồng chuyển nhượng quyền sở hữu công nghiệp: CB1-2024-00177
Ngày nộp: 20/02/2024
Chủ đơn: VELOS MEDIA INTERNATIONAL LIMITED (IE)
Đại diện của chủ đơn: Công ty Luật TNHH Phạm và Liên danh
Nội dung ghi nhận:

Tên hợp đồng: Hợp đồng chuyển nhượng sáng chế.

Ngày ký: 27/12/2023;

Số trang và ngôn ngữ: gồm 2 trang bằng Tiếng Anh

Bên chuyển nhượng: **VELOS MEDIA INTERNATIONAL LIMITED (IE)** Unit 32, the Hyde Building, The Park, Carrickmines, Dublin 18 Ireland

Bên được chuyển nhượng: **SONY GROUP CORPORATION (JP)**

1-7-1 Konan Minato -ku, Tokyo 108-0075 Japan

Đối tượng được chuyển nhượng: toàn bộ quyền sở hữu sáng chế đang được bảo hộ theo Bằng độc quyền sáng chế dưới đây:

TT	Tên đối tượng	Số VBBH	Ngày cấp
1	Thiết bị và phương pháp xử lý ảnh	20948	16/04/2019

Giá chuyển nhượng: 1 USD.

Quyết định số: 123991/QĐ-SHTT.IP, ngày 30/06/2025 về việc ghi nhận hợp đồng chuyển nhượng quyền sở hữu công nghiệp
Số Đơn đăng ký hợp đồng chuyển nhượng quyền sở hữu công nghiệp: CB1-2024-01679
Ngày nộp: 18/12/2024
Chủ đơn: SHENZHEN YINWANG INTELLIGENT TECHNOLOGIES CO., LTD. (CN)
Đại diện của chủ đơn: Công ty TNHH một thành viên Sở hữu trí tuệ VCCI
Nội dung ghi nhận:

Tên hợp đồng: Hợp đồng chuyển nhượng.

Ngày ký: 26/10/2024;

Số trang và ngôn ngữ: gồm 1 trang bằng Tiếng Anh

Bên chuyển nhượng: **HUAWEI TECHNOLOGIES CO., LTD. (CN)**

Huawei Administration Building Bantian, Longgang District Shenzhen, Guangdong 518129, P. R. China

Bên được chuyển nhượng: **SHENZHEN YINWANG INTELLIGENT TECHNOLOGIES CO., LTD. (CN)**

Room 101, Huawei Headquarters Office Building, Huawei, Vanke City Community, Bantian Street, Longgang District, Shenzhen, Guangdong, 518129, China

Đối tượng được chuyển nhượng: toàn bộ quyền sở hữu sáng chế đang được bảo hộ theo Bằng độc quyền sáng chế dưới đây:

TT	Tên đối tượng	Số VBBH	Ngày cấp
1	Mạch chuyển đổi cộng hưởng hai chiều và bộ chuyển đổi	31657	15/03/2022

Giá chuyển nhượng: 1 USD.

Quyết định số: 124274/QĐ-SHTT.IP, ngày 30/06/2025 về việc ghi nhận hợp đồng chuyển nhượng quyền sở hữu công nghiệp
Số Đơn đăng ký hợp đồng chuyển nhượng quyền sở hữu công nghiệp: CB1-2023-00639
Ngày nộp: 31/05/2023
Chủ đơn: SDS BIOTECH K.K. (JP)
Đại diện của chủ đơn: Công ty TNHH một thành viên Sở hữu trí tuệ VCCI
Nội dung ghi nhận:

Tên hợp đồng: Hợp đồng chuyển nhượng.

Ngày ký: 17/02/2023;

Số trang và ngôn ngữ: gồm 1 trang bằng Tiếng Anh

Bên chuyển nhượng: **IDEMITSU KOSAN CO., LTD. (JP)**

2-1, Otemachi 1-Chome, Chiyoda-ku, Tokyo 100-8321, Japan

Bên được chuyển nhượng: **SDS BIOTECH K.K. (JP)**

3 Kanda-Neribeicho, Chiyoda-ku, Tokyo 101-0022, Japan

Đối tượng được chuyển nhượng: toàn bộ quyền sở hữu các sáng chế đang được bảo hộ theo các Bằng độc quyền sáng chế dưới đây:

TT	Tên đối tượng	Số VBBH	Ngày cấp
1	Chế phẩm dầu vỏ hạt điều có độ ổn định được cải thiện, thức ăn chăn nuôi chứa nó và phương pháp sản xuất chế phẩm này	17992	05/12/2017
2	Chế phẩm dầu vỏ hạt điều chưa được xử lý nhiệt, thức ăn chăn nuôi chứa nó, phương pháp sản xuất chế phẩm này và phương pháp ức chế phản ứng decarboxyl của axit anacardic trong dầu vỏ hạt điều chưa được xử lý nhiệt	23228	17/01/2020
3	Chế phẩm dạng hạt dùng làm thức ăn và thức ăn chứa chế phẩm này	24589	15/06/2020
4	Chế phẩm silic oxit chứa dầu vỏ hạt điều và phương pháp sản xuất chế phẩm này	25424	12/08/2020

Giá chuyển nhượng: 1 USD (Một đô la Mỹ).

Quyết định số: 128561/QĐ-SHTT.IP, ngày 04/07/2025 về việc ghi nhận hợp đồng chuyển nhượng quyền sở hữu công nghiệp
Số Đơn đăng ký hợp đồng chuyển nhượng quyền sở hữu công nghiệp: CB1-2023-00897
Ngày nộp: 27/07/2023
Chủ đơn: FIVEN NORGE AS (NO)

Đại diện của chủ đơn: Công ty TNHH Ban Ca
Nội dung ghi nhận:

Tên hợp đồng:	Văn bản chuyển nhượng.
Ngày ký:	14/5/2019;
Số trang và ngôn ngữ:	gồm 2 trang bằng Tiếng Anh
Bên chuyển nhượng:	**SOCIÉTÉ EUROPÉENNE DES PRODUITS RÉFRACTAIRES (FR)** Tour Saint-Gobain, 12 place de l'Iris, 92400 Courbevoie, France
Bên được chuyển nhượng:	**FIVEN NORGE AS (NO)** Nordheim, 4790 Lillesand, Norway

Đối tượng được chuyển nhượng: toàn bộ quyền sở hữu sáng chế đang được bảo hộ theo Bằng độc quyền sáng chế dưới đây:

TT	Tên đối tượng	Số VBBH	Ngày cấp
1	Quy trình sản xuất silic cacbua	22787	09/12/2019

Giá chuyển nhượng: 10 USD.

Quyết định số: 128562/QĐ-SHTT.$_{IP}$, ngày 04/07/2025 về việc ghi nhận hợp đồng chuyển nhượng quyền sở hữu công nghiệp
Số Đơn đăng ký hợp đồng chuyển nhượng quyền sở hữu công nghiệp: CB1-2024-01728
Ngày nộp: 25/12/2024
Chủ đơn: KERRY GROUP SERVICES INTERNATIONAL LTD (IE)
Đại diện của chủ đơn: Công ty Luật TNHH Phạm Và Liên danh
Nội dung ghi nhận:

Tên hợp đồng:	Hợp đồng chuyển nhượng sáng chế.
Ngày ký:	30/4/2024;
Số trang và ngôn ngữ:	gồm 2 trang bằng Tiếng Anh
Bên chuyển nhượng:	**CHR. HANSEN A/S (DK)** Boege Alle 10-12, 2970 Hoersholm, Denmark
Bên được chuyển nhượng:	**KERRY GROUP SERVICES INTERNATIONAL LTD (IE)** Prince's Street, Tralee, Co. Kerry, V92 EH11, Ireland

Đối tượng được chuyển nhượng: toàn bộ quyền sở hữu sáng chế đang được bảo hộ theo Bằng độc quyền sáng chế dưới đây:

TT	Tên đối tượng	Số VBBH	Ngày cấp
1	Sản phẩm sữa được axit hóa và quy trình sản xuất sản phẩm sữa được axit hóa	38943	26/01/2024

Giá chuyển nhượng: 1 USD.

Quyết định số: 130292/QĐ-SHTT.$_{IP}$, ngày 07/07/2025 về việc ghi nhận hợp đồng chuyển nhượng quyền sở hữu công nghiệp
Số Đơn đăng ký hợp đồng chuyển nhượng quyền sở hữu công nghiệp: CB1-2024-00318
Ngày nộp: 25/03/2024
Chủ đơn: KIRIN HOLDINGS KABUSHIKI KAISHA (JP)
Đại diện của chủ đơn: Công ty TNHH Ban Ca
Nội dung ghi nhận:

Tên hợp đồng: Văn bản chuyển nhượng.

Ngày ký: 21/02/2024;

Số trang và ngôn ngữ: gồm 1 trang bằng Tiếng Anh

Bên chuyển nhượng: **KIRIN BEER KABUSHIKI KAISHA (JP)**
Nakano Central Park South, 10-2, Nakano 4-Chome, Nakano-ku, Tokyo 1640001, Japan

Bên được chuyển nhượng: **KIRIN HOLDINGS KABUSHIKI KAISHA (JP)**
Nakano Central Park South, 10-2, Nakano 4-Chome, Nakano-ku, Tokyo 164-0001 Japan

Đối tượng được chuyển nhượng: toàn bộ quyền sở hữu sáng chế đang được bảo hộ theo Bằng độc quyền sáng chế dưới đây:

TT	Tên đối tượng	Số VBBH	Ngày cấp
1	Phương pháp phân phối đồ uống có ga	25193	20/07/2020

Giá chuyển nhượng: 10 USD.

Quyết định số: 140355/QĐ-SHTT.$_{IP}$, ngày 17/07/2025 về việc ghi nhận hợp đồng chuyển nhượng quyền sở hữu công nghiệp
Số Đơn đăng ký hợp đồng chuyển nhượng quyền sở hữu công nghiệp: CB1-2023-01430
Ngày nộp: 15/11/2023
Chủ đơn: TSUKISHIMA AQUA SOLUTION CO., LTD. (JP)

Đại diện của chủ đơn: Công ty TNHH Tầm nhìn và Liên danh
Nội dung ghi nhận:

Tên hợp đồng: Hợp đồng chuyển nhượng bằng sáng chế.

Ngày ký: 24/8/2023;

Số trang và ngôn ngữ: gồm 1 trang bằng Tiếng Anh

Bên chuyển nhượng: **TSUKISHIMA HOLDINGS CO., LTD. (JP)**

5-1, Harumi 3-chome, Chuo-ku, Tokyo 104-0053, Japan

Bên được chuyển nhượng: **1. TSUKISHIMA AQUA SOLUTION CO., LTD. (JP)**

3-5-1, Harumi, Chuo-ku, Tokyo, JAPAN ;

2. SANKI ENGINEERING CO., LTD. (JP)

8-1, Akashi-cho, Chuo-ku, Tokyo 104-8506 Japan

Đối tượng được chuyển nhượng: toàn bộ quyền sở hữu sáng chế đang được bảo hộ theo Bằng độc quyền sáng chế dưới đây:

TT	Tên đối tượng	Số VBBH	Ngày cấp
1	HỆ THỐNG THIÊU ĐỐT TĂNG ÁP VÀ PHƯƠNG PHÁP THIÊU ĐỐT TĂNG ÁP	26064	23/09/2020

Giá chuyển nhượng: 1 USD.

Quyết định số: 158995/QĐ-SHTT.$_{IP}$, ngày 31/07/2025 về việc ghi nhận hợp đồng chuyển nhượng quyền sở hữu công nghiệp
Số Đơn đăng ký hợp đồng chuyển nhượng quyền sở hữu công nghiệp: CB1-2024-01472
Ngày nộp: 11/11/2024
Chủ đơn: SHENZHEN YINWANG INTELLIGENT TECHNOLOGIES CO., LTD. (CN)
Đại diện của chủ đơn: Công ty Luật TNHH Winco
Nội dung ghi nhận:

Tên hợp đồng: Hợp đồng chuyển nhượng.

Ngày ký: 16/10/2024;

Số trang và ngôn ngữ: gồm 2 trang bằng Tiếng Anh

Bên chuyển nhượng: **HUAWEI TECHNOLOGIES CO., LTD. (CN)**

Huawei Administration Building, Bantian, Longgang district, Shenzhen, Guangdong 518129, P. R. China

Bên được chuyển nhượng: **SHENZHEN YINWANG INTELLIGENT TECHNOLOGIES CO., LTD. (CN)**

Room 101, Huawei Headquarters Office Building, Huawei, Vanke City Community, Bantian Street, Longgang District, Shenzhen, Guangdong, 518129, China

Đối tượng được chuyển nhượng: toàn bộ quyền sở hữu sáng chế đang được bảo hộ theo Bằng độc quyền sáng chế dưới đây:

TT	Tên đối tượng	Số VBBH	Ngày cấp
1	PHƯƠNG PHÁP VÀ THIẾT BỊ ĐIỀU KHIỂN BỘ CẢM BIẾN, BỘ CẢM BIẾN, HỆ THỐNG ĐIỀU KHIỂN BỘ CẢM BIẾN, VẬT GHI ĐỌC ĐƯỢC BẰNG MÁY TÍNH, VÀ CHIP	41747	17/10/2024

Giá chuyển nhượng: 1 USD.

Quyết định số: 158996/QĐ-SHTT.$_{IP}$, ngày 31/07/2025 về việc ghi nhận hợp đồng chuyển nhượng quyền sở hữu công nghiệp
Số Đơn đăng ký hợp đồng chuyển nhượng quyền sở hữu công nghiệp: CB1-2024-01523
Ngày nộp: 21/11/2024
Chủ đơn: JMS CO., LTD. (JP)
Đại diện của chủ đơn: Công ty TNHH Banca
Nội dung ghi nhận:

Tên hợp đồng: Văn bản chuyển nhượng.

Ngày ký: 25/3/2024;

Số trang và ngôn ngữ: gồm 1 trang bằng Tiếng Anh

Bên chuyển nhượng: **ASAHI KASEI MEDICAL CO., LTD. (JP)**

1-1-2 Yurakucho, Chiyoda-ku, Tokyo 100-0006 Japan

Bên được chuyển nhượng: **JMS CO., LTD. (JP)**

12-17, Kako-machi, Naka-ku, Hirosima-shi, Hiroshima 730-8652 Japan

Đối tượng được chuyển nhượng: toàn bộ quyền sở hữu sáng chế đang được bảo hộ theo Bằng độc quyền sáng chế dưới đây:

TT	Tên đối tượng	Số VBBH	Ngày cấp
1	Chi tiết lọc dùng cho bộ lọc xử lý máu, bộ lọc xử lý máu và phương pháp loại bỏ bạch cầu	34890	08/02/2023

Giá chuyển nhượng: 10 USD.

CÔNG BÁO SỞ HỮU CÔNG NGHIỆP

Do Cục Sở hữu trí tuệ thuộc Bộ Khoa học và Công nghệ ấn hành theo Luật Sở hữu trí tuệ số 50/2005/QH11 được Quốc hội thông qua ngày 29 tháng 11 năm 2005 và được sửa đổi bằng Luật sửa đổi, bổ sung một số điều của Luật sở hữu trí tuệ số 50/2005/QH11 được Quốc hội thông qua ngày 19 tháng 6 năm 2009.

Địa chỉ liên hệ:

384-386 đường Nguyễn Trãi, quận Thanh Xuân, thành phố Hà Nội, Việt Nam
ĐT: 024. 38583069
Fax: 024. 38588449